Ottoman(足置き)

●用意するもの
はさみ、カッター、ボンド(ホビー・手芸用のボンドを使うとうまく作ることが出来ます。)、定規など。細部にのりづけするため、つまようじもあると便利です。
※厚紙（画用紙・ケント紙など）にプリントするか、プリントしたものを厚紙に貼ってください。

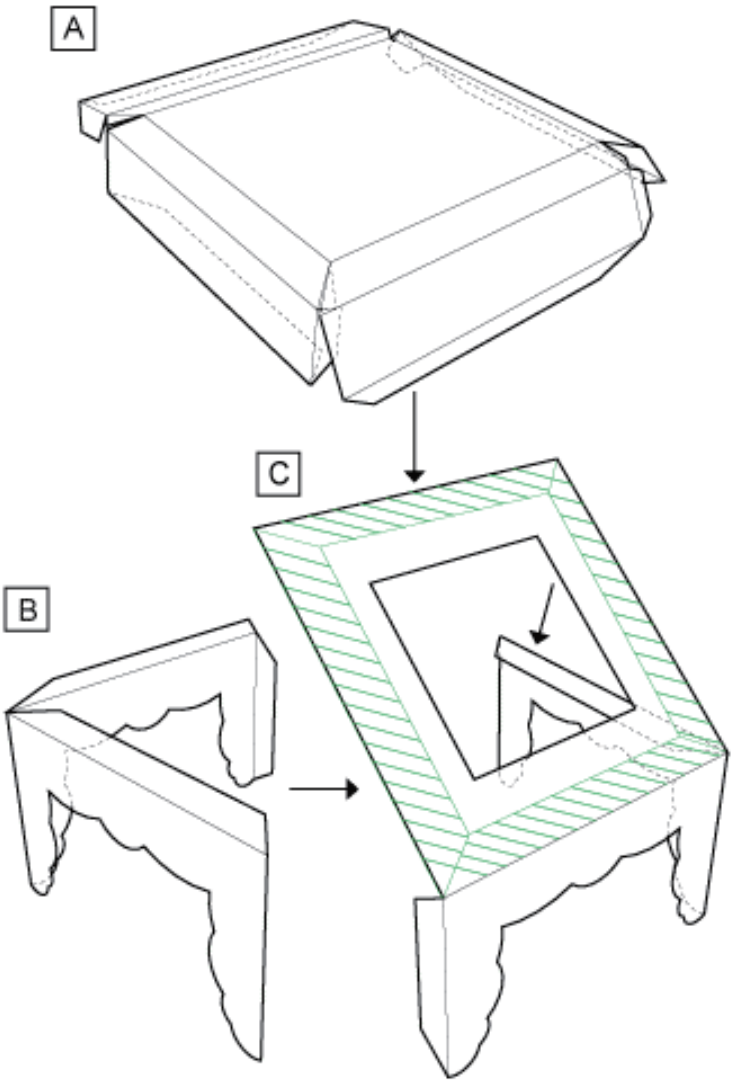

組み立て方

A を四角くなるように貼る。
B と C を図のように貼る。
A を C に貼り、完成！

作：笹徳印刷株式会社　Brother Industries, Ltd. / Brother Sales, Ltd. All Rights Reserved.