Guía básica del usuario

MFC-J470DW

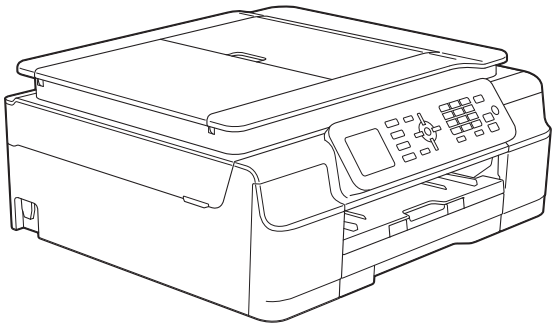

Versión A

SPA

Si necesita ponerse en contacto con el Servicio de atención al cliente

Rellene los datos siguientes para consultarlos cuando sea necesario:

Número de modelo: MFC-J470DW

Número de serie: [1]_____

Fecha de compra:_____

Lugar de compra:_____

[1] El número de serie se encuentra en la parte trasera de la unidad. Guarde esta guía del usuario junto con el recibo de venta como un registro permanente de su compra en caso de robo, incendio o servicio de garantía.

Registre su producto en línea en

http://www.brother.com/registration/

© 2013 Brother Industries, Ltd. Todos los derechos reservados.

Tipos de guías del usuario y dónde encontrarlas

¿Qué guía?	¿Qué incluye?	¿Dónde está?
Guía de seguridad del producto	Lea esta guía primero. Lea las instrucciones de seguridad antes de configurar el equipo. Consulte esta guía para obtener información sobre marcas comerciales y limitaciones legales.	Impreso / En la caja
Guía de configuración rápida	Siga las instrucciones de configuración del equipo e instalación de los controladores y el software del sistema operativo y el tipo de conexión que esté utilizando.	Impreso / En la caja
Guía básica del usuario	Conozca las operaciones básicas de fax, copia y escaneado y cómo sustituir consumibles. Consulte los consejos para la solución de problemas.	Archivo PDF / CD-ROM
Guía avanzada del usuario	Familiarícese con operaciones más avanzadas: funciones de fax, copia, seguridad, impresión de informes y realización de mantenimiento rutinario.	Archivo PDF / CD-ROM
Guía del usuario de software y en red	En esta guía se incluyen instrucciones para el escaneado, impresión, PC-Fax y otras operaciones que se pueden realizar al conectar su equipo Brother a un ordenador. También se puede encontrar información útil sobre el uso de la utilidad ControlCenter de Brother, el uso del equipo en un entorno de red y la terminología de uso frecuente.	Archivo HTML / CD-ROM
Guía de Web Connect	En esta guía se incluye información útil sobre el acceso a servicios de Internet desde el equipo Brother, así como la descarga de imágenes, impresión de datos y carga de archivos directamente desde servicios de Internet.	Archivo PDF / Brother Solutions Center [1]
Guía de AirPrint	En esta guía se incluye información sobre el uso de AirPrint para imprimir desde OS X v10.7.x, 10.8.x y su iPhone, iPod touch, iPad o cualquier otro dispositivo iOS en el equipo Brother sin necesidad de instalar un controlador de impresora.	Archivo PDF / Brother Solutions Center [1]
Guía de Google Cloud Print	En esta guía se incluye información sobre el uso de los servicios Google Cloud Print™ para imprimir a través de Internet.	Archivo PDF / Brother Solutions Center [1]
Guía de impresión y escaneado con dispositivos móviles para Brother iPrint&Scan	En esta guía se incluye información útil sobre la impresión desde dispositivos móviles y el escaneado desde el equipo Brother a un dispositivo móvil mediante una red Wi-Fi.	Archivo PDF / Brother Solutions Center [1]

[1] Visítenos en http://solutions.brother.com/.

Tabla de contenido
(Guía básica del usuario)

1 Información general 1

Uso de la documentación 1
Símbolos y convenciones utilizados en la documentación 1
Acceso a las utilidades de Brother (Windows® 8) 2
Acceso a la Guía avanzada del usuario y a la Guía del usuario de software y en red 2
Visualización de las guías del usuario 2
Cómo acceder a guías de funciones avanzadas 4
Acceso al soporte técnico de Brother (Windows®) 5
Acceso al soporte técnico de Brother (Macintosh) 5
Información general del panel de control 6
Indicaciones de la pantalla LCD 8
Operaciones básicas 8
Ajustes del volumen 9
Volumen del timbre 9
Volumen de la alarma 10
Volumen del altavoz 10
Pantalla LCD 10
Ajuste del brillo de la retroiluminación 10

2 Carga de papel 11

Carga de papel y otros soportes de impresión 11
Carga de sobres 13
Área no imprimible 16
Ajustes del papel 17
Tipo de papel 17
Tamaño del papel 17
Papel y otros soportes de impresión admitidos 18
Soportes de impresión recomendados 18
Manipulación y uso de soportes de impresión 18
Selección de soportes de impresión adecuados 20

3 Carga de documentos 21

Cómo cargar documentos 21
Uso de la unidad ADF 21
Uso del cristal de escaneado 22
Área no escaneable 23

4 Envío de faxes 24

Cómo enviar un fax 24
Detención del envío de un fax 25
Configuración del tamaño del cristal de escaneado para el envío de faxes 25
Transmisión de un fax en color 26
Cancelación de un fax en progreso 26
Informe Verificación de la transmisión 26

5 Recepción de faxes 27

Modos de recepción 27
Selección del modo de recepción 27
Uso de los modos de recepción 28
Solo fax 28
Fax/Tel 28
Manual 28
Contestador externo 28
Ajustes del modo de recepción 29
Número de timbres 29
Duración del timbre F/T (solo para modo de fax/teléfono) 29
Detección de fax 30

6 Dispositivos telefónicos y externos 31

Operaciones de voz 31
Modo de fax/teléfono 31
Identificación de llamadas 31
Servicios telefónicos 32
Configuración del tipo de línea telefónica 32
Voz sobre protocolo de Internet (VoIP) 33
Conexión de un TAD externo (contestador automático) 34
Ajustes de conexión 35
Grabación de un mensaje saliente del contestador (OGM) en un TAD externo 35
Conexiones de líneas múltiples (PBX) 36
Teléfonos externos y extensiones telefónicas 36
Conexión de un teléfono externo o extensión telefónica 36
Operación desde teléfonos externos y extensiones telefónicas 37
Uso de códigos remotos 37

7 Marcación y almacenamiento de números 39

Cómo marcar 39
Marcación manual 39
Marcación rápida 39
Remarcación de fax 40
Operaciones de marcación adicionales 40
Historial de llamadas salientes 40
Historial de identificación de llamadas 41
Almacenamiento de números 42
Almacenamiento de una pausa 42
Almacenamiento de números de marcación rápida 42
Modificación o eliminación de nombres o números de marcación rápida 43

8 Cómo hacer copias 44

Cómo copiar 44
Detención de la copia 44
Opciones de copia 45
Tipo de papel 45
Tamaño del papel 45

9 Cómo imprimir desde un ordenador 46

Impresión de un documento 46

10 Cómo escanear a un ordenador 47

Antes de escanear 47
Escaneado de un documento como archivo PDF con ControlCenter4 (Windows®) 48
Cómo cambiar los ajustes del modo de escaneado del equipo para escanear en PDF 51
Cómo escanear un documento como un archivo PDF mediante el panel de control 53

A Mantenimiento rutinario 54

Sustitución de los cartuchos de tinta 54
Limpieza y comprobación del equipo 57
Limpieza del cristal de escaneado 57
Limpieza del cabezal de impresión 58
Comprobación de la calidad de impresión 59
Comprobación de la alineación de la impresión 60
Configuración de la fecha y la hora 61

B Solución de problemas 62

Identificación del problema 62
Mensajes de error y de mantenimiento 64
Animaciones de error 75
Transferencia de faxes o informe Diario del fax 75
Atasco de documentos 77
Atasco de impresora o atasco de papel 78
Si tiene problemas con el equipo 85
Detección de tono de marcación 96
Interferencia en la línea telefónica / VoIP 96
Información del equipo 97
Comprobación del número de serie 97
Consulta de la versión del firmware 97
Funciones de restablecimiento 97
Cómo restablecer el equipo 98

C Tablas de funciones y ajustes 99

Uso de las tablas de ajustes 99
Tabla de menús 100
Introducción de texto 120
Introducción de espacios 120
Realización de correcciones 120
Repetición de letras 120
Caracteres especiales y símbolos 121

D Especificaciones 122

Especificaciones generales 122
Soportes de impresión 124
Fax 125
Copia 126
Escáner 127
Impresora 128
Interfaces 129
Red 130
Requisitos del ordenador 131
Consumibles 132

E Índice 133

Tabla de contenido
(Guía avanzada del usuario)

La Guía avanzada del usuario explica las siguientes funciones y operaciones.

Puede consultar la Guía avanzada del usuario en el CD-ROM.

1 Configuración general

Almacenamiento en memoria
Horario de verano automático (modelos MFC)
Modo espera
Apagado de alimentación automático (modelo DCP)
Pantalla LCD
Modo temporizador (modelos MFC)

2 Funciones de seguridad (modelos MFC)

Bloqueo de la transmisión

3 Envío de un fax (modelos MFC)

Opciones adicionales de envío
Operaciones adicionales de envío

4 Recepción de un fax (modelos MFC)

Recepción de memoria (solo blanco y negro)
Operaciones de recepción adicionales

5 Marcación y almacenamiento de números (modelos MFC)

Operaciones de voz
Operaciones de marcación adicionales
Otras formas de almacenar números

6 Impresión de informes

Informes de fax (modelos MFC)
Informes

7 Cómo hacer copias

Opciones de copia

A Mantenimiento rutinario

Limpieza y comprobación del equipo
Embalaje y transporte del equipo

B Glosario

C Índice

1 Información general

Uso de la documentación

¡Gracias por adquirir un equipo Brother! La lectura de la documentación le ayudará a sacar el máximo partido a su equipo.

Símbolos y convenciones utilizados en la documentación

Los símbolos y las convenciones siguientes se emplean en toda la documentación.

Negrita	La tipografía en negrita identifica botones específicos del panel de control del equipo o botones que aparecen en la pantalla del ordenador.
Cursiva	La tipografía en cursiva tiene por objeto destacar puntos importantes o derivarle a un tema afín.
`Courier New`	El texto en Courier New identifica los mensajes que aparecen en la pantalla LCD del equipo.

ADVERTENCIA

ADVERTENCIA indica una situación potencialmente peligrosa que, si no se evita, podría ocasionar lesiones graves o incluso la muerte.

AVISO

AVISO indica una situación potencialmente peligrosa que, si no se evita, podría ocasionar lesiones leves o moderadas.

IMPORTANTE

IMPORTANTE indica una situación potencialmente peligrosa que, si no se evita, podría ocasionar daños materiales o un mal funcionamiento del producto.

NOTA

Las notas indican cómo responder ante situaciones que pueden presentarse, ofreciendo consejos sobre cómo funcionará cada operación con otras funciones.

Los iconos de peligro por descarga eléctrica le advierten de la posibilidad de que sufra descargas eléctricas.

Acceso a las utilidades de Brother (Windows® 8)

Si utiliza un ordenador o una tableta con Windows® 8, podrá elegir las diversas opciones tocando la pantalla o haciendo clic con el ratón.

Después de instalar el controlador de impresora, aparece (**Brother Utilities** (Utilidades de Brother)) tanto en la pantalla Inicio como en el escritorio.

1. Toque o haga clic en **Brother Utilities** (Utilidades de Brother) en la pantalla Inicio o en el escritorio.

2. Seleccione su equipo.

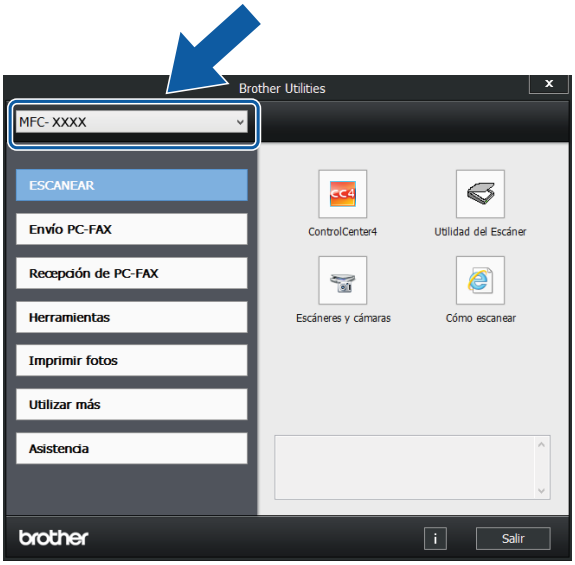

3. Seleccione la función deseada.

Acceso a la Guía avanzada del usuario y a la Guía del usuario de software y en red

Esta Guía básica del usuario no contiene toda la información acerca del equipo, tal como el uso de las funciones avanzadas de fax, copia, impresora, escáner, PC-Fax y red. Cuando esté preparado para conocer información detallada sobre estas operaciones, lea la **Guía avanzada del usuario** y la **Guía del usuario de software y en red** que se encuentran en el CD-ROM en formato HTML.

Visualización de las guías del usuario

(Windows®)

(Windows® XP/Windows Vista®/Windows® 7/ Windows Server® 2003/Windows Server® 2008/ Windows Server® 2008 R2)
Para ver la documentación, en el menú (**Inicio**), **Todos los programas**, seleccione **Brother**, **MFC-XXXX** (donde XXXX corresponde al nombre del modelo) en la lista de programas y, a continuación, seleccione **Guías del usuario**.

(Windows® 8/Windows Server® 2012)

Haga clic en (**Brother Utilities** (Utilidades de Brother)) y, a continuación, haga clic en la lista desplegable y seleccione el nombre de su modelo (si aún no aparece seleccionado). Haga clic en **Asistencia** en la barra de navegación de la izquierda y, a continuación, en **Guías del usuario**.

Si no ha instalado el software, podrá encontrar la documentación en el CD-ROM siguiendo las instrucciones que se indican a continuación:

1 Encienda el ordenador. Introduzca el CD-ROM de Brother en la unidad de CD-ROM.

NOTA

Si no aparece la pantalla de Brother, vaya a **Equipo** o **Mi PC**. (En Windows® 8 y Windows Server® 2012: haga clic en (**Explorador de archivos**) en la barra de tareas y, a continuación, vaya a **Equipo**). Haga doble clic en el icono de CD-ROM y, a continuación, en **start.exe**.

2 Si aparece la pantalla de nombres de modelos, haga clic en el nombre de su modelo.

3 Si aparece la pantalla del idioma, haga clic en el idioma deseado. Aparecerá el **Menú superior** del CD-ROM.

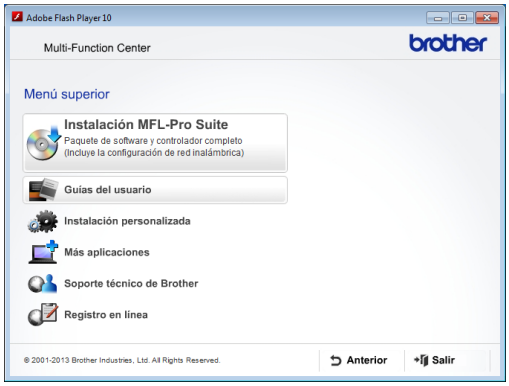

4 Haga clic en **Guías del usuario**.

5 Haga clic en **Documentos PDF/HTML**. Cuando aparezca una pantalla con nombres de países, seleccione su país. Cuando aparezca la lista de Guías del usuario, seleccione la Guía que desee leer.

(Macintosh)

1 Encienda el Macintosh. Introduzca el CD-ROM de Brother en la unidad de CD-ROM. Aparecerá la ventana siguiente.

2 Haga clic en el icono **Guías del usuario**.

3 Si fuera necesario, seleccione su modelo e idioma.

4 Haga clic en **Guías del usuario**. Cuando aparezca una pantalla con nombres de países, seleccione su país.

5 Cuando aparezca la lista de Guías del usuario, seleccione la Guía que desee leer.

Cómo encontrar las instrucciones de escaneado

Existen varias maneras de escanear documentos. Puede encontrar las instrucciones de la siguiente manera:

Guía del usuario de software y en red

- *Escanear*
- *ControlCenter*

Guías de uso de Nuance™ PaperPort™ 12SE

(Windows®)

- Las Guías de uso completas de Nuance™ PaperPort™ 12SE se encuentran en la sección de Ayuda de la aplicación PaperPort™ 12SE.

Guía del usuario de Presto! PageManager (Macintosh)

NOTA

Para utilizar Presto! PageManager, antes es necesario descargarlo e instalarlo. Para obtener más información, consulte *Acceso al soporte técnico de Brother (Macintosh)* ➤➤ página 5.

- La Guía del usuario completa de Presto! PageManager puede visualizarse en la sección Ayuda de la aplicación Presto! PageManager.

Cómo encontrar las instrucciones de configuración de red

El equipo se puede conectar a una red inalámbrica.

- Instrucciones de configuración básica (➤➤ Guía de configuración rápida).
- El punto de acceso inalámbrico o enrutador es compatible con Wi-Fi Protected Setup™ o AOSS™ (➤➤ Guía de configuración rápida).
- Más información sobre la configuración de red (➤➤ Guía del usuario de software y en red).

Cómo acceder a guías de funciones avanzadas

Las guías se pueden ver y descargar en Brother Solutions Center en la página http://solutions.brother.com/.

Haga clic en **Manuales** en la página de su modelo para descargar la documentación.

Guía de Web Connect

En esta guía se incluye información útil sobre el acceso a servicios de Internet desde el equipo Brother, así como la descarga de imágenes, impresión de datos y carga de archivos directamente desde servicios de Internet.

Guía de AirPrint

En esta guía se incluye información sobre el uso de AirPrint para imprimir desde OS X v10.7.x, 10.8.x y su iPhone, iPod touch, iPad o cualquier otro dispositivo iOS en el equipo Brother sin necesidad de instalar un controlador de impresora.

Guía de Google Cloud Print

En esta guía se incluye información sobre el uso de los servicios Google Cloud Print™ para imprimir a través de Internet.

Guía de impresión y escaneado con dispositivos móviles para Brother iPrint&Scan

En esta guía se incluye información útil sobre la impresión desde dispositivos móviles y el escaneado desde el equipo Brother a un dispositivo móvil mediante una red Wi-Fi.

Acceso al soporte técnico de Brother (Windows®)

Puede encontrar todos los contactos que necesite, como el soporte técnico web (Brother Solutions Center), en el CD-ROM.

- Haga clic en **Soporte técnico de Brother** en el **Menú superior**. Aparecerá la pantalla siguiente:

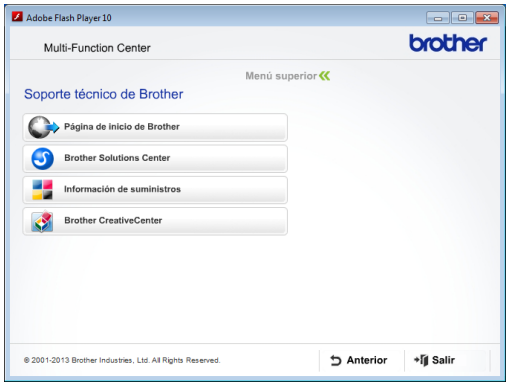

- Para obtener acceso a nuestro sitio web (http://www.brother.com/), haga clic en **Página de inicio de Brother**.
- Si desea conocer las últimas novedades y obtener información sobre el soporte técnico de productos (http://solutions.brother.com/), haga clic en **Brother Solutions Center**.
- Para visitar nuestro sitio web y adquirir consumibles originales de Brother (http://www.brother.com/original/), haga clic en **Información de suministros**.
- Para obtener acceso a Brother CreativeCenter (http://www.brother.com/creativecenter/) y descargar proyectos fotográficos y material que podrá imprimir GRATUITAMENTE, haga clic en **Brother CreativeCenter**.
- Para volver al menú superior, haga clic en **Anterior** o, si ha finalizado, haga clic en **Salir**.

Acceso al soporte técnico de Brother (Macintosh)

Puede encontrar todos los contactos que necesite, como el soporte técnico web (Brother Solutions Center), en el CD-ROM.

- Haga doble clic en el icono **Soporte técnico de Brother**. Aparecerá la pantalla siguiente:

- Para descargar e instalar Presto! PageManager, haga clic en **Presto! PageManager**.
- Para acceder a la página de Brother Web Connect, haga clic en **Brother Web Connect**.
- Para registrar su equipo en la página de registro de productos Brother (http://www.brother.com/registration/), haga clic en **Registro en línea**.
- Si desea conocer las últimas novedades y obtener información sobre el soporte técnico de productos (http://solutions.brother.com/), haga clic en **Brother Solutions Center**.
- Para visitar nuestro sitio web y adquirir consumibles originales de Brother (http://www.brother.com/original/), haga clic en **Información de suministros**.

Información general del panel de control

1 LCD (pantalla de cristal líquido)

Muestra mensajes en la pantalla para ayudar al usuario a configurar y utilizar el equipo.

2 Teclas de modo:

- **FAX**

  Permite acceder al modo Fax.

- **DIGITALIZAR**

  Permite acceder al modo Escáner.

- **COPIAR**

  Permite acceder al modo Copia.

- **WEB**

  Permite conectar el equipo Brother a un servicio de Internet.

  Para obtener más información, consulte la ➤➤ Guía de Web Connect.

3 Teclas de teléfono:

- **Remarcar/Pausa**

  Permite volver a marcar los últimos 30 números a los que se ha llamado. También inserta una pausa en la marcación.

- **Tel/R**

  Esta tecla se utiliza para tener una conversación telefónica después de descolgar el auricular externo durante el timbre F/T (doble timbre rápido).

  Asimismo, cuando se está conectado a una centralita privada (PBX), puede utilizarla para obtener acceso a una línea externa o transferir una llamada a otra extensión.

4 Teclas de inicio:

- **Iniciar Mono**

  Permite comenzar a enviar faxes o a realizar copias en blanco y negro. También permite iniciar una operación de escaneado (en color o en blanco y negro, dependiendo de la configuración de escaneado del software ControlCenter).

- **Iniciar Color**

  Permite comenzar a enviar faxes o a realizar copias a todo color. También permite iniciar una operación de escaneado (en color o en blanco y negro, dependiendo de la configuración de escaneado del software ControlCenter).

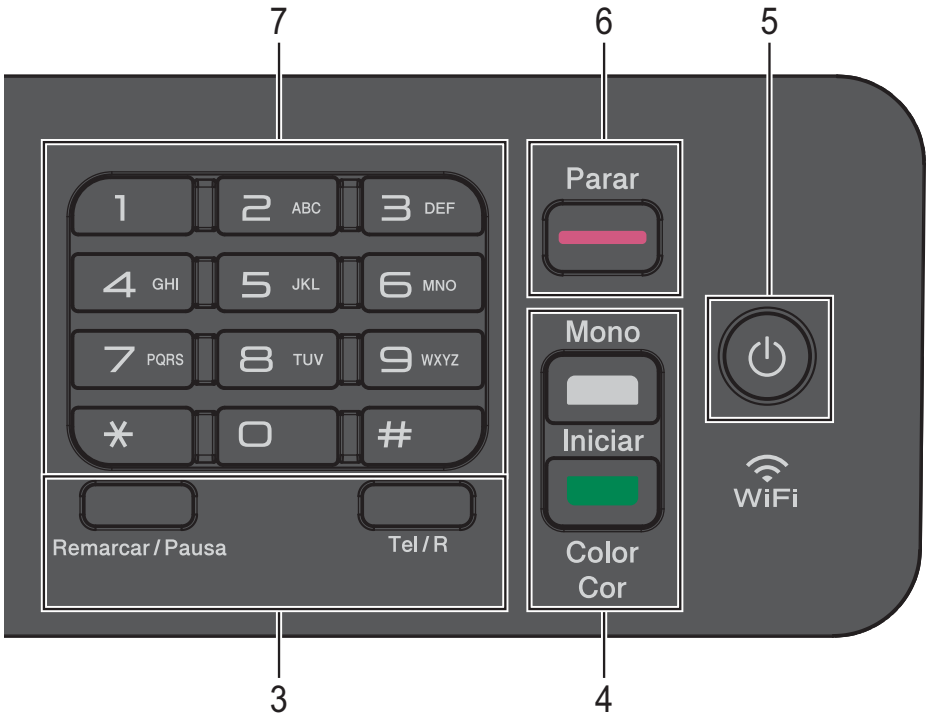

5 **Encendido y apagado**

Pulse para encender el equipo.

Mantenga pulsado para apagar el equipo. En la pantalla LCD se mostrará `Apagando equipo` y permanecerá encendida durante unos segundos antes de apagarse.

Si ha conectado un teléfono o un contestador automático externo, estará siempre disponible.

Si apaga el equipo con , el cabezal de impresión se seguirá limpiando de forma periódica para mantener la calidad de impresión. Para prolongar la vida útil del cabezal de impresión, obtener una mejor eficiencia de la tinta y mantener la calidad de impresión, debe mantener el equipo conectado a la alimentación eléctrica en todo momento.

6 **Parar**

Permite detener una operación o salir del menú.

7 **Teclado de marcación**

Utilice estas teclas para marcar números de teléfono y de fax y como teclado para introducir información en el equipo.

8 **Teclas de menús:**

- ◀ ▶
  Mientras el equipo está inactivo, puede pulsar estas teclas para ajustar el volumen del timbre.
- ▲
  Permite almacenar, buscar y marcar números que están guardados en la memoria.
- ◀ o ▶
  Pulse ◀ o ▶ para mover el área seleccionada a la izquierda o la derecha en la pantalla LCD.
- ▲ o ▼
  Pulse ▲ o ▼ para desplazarse por los menús y las opciones.
- **Menu**
  Permite acceder al menú principal.
- **Eliminar**
  Pulse esta tecla para eliminar caracteres o retroceder al nivel de menú anterior.
- **OK**
  Permite seleccionar un ajuste.

Indicaciones de la pantalla LCD

La pantalla LCD muestra el estado del equipo cuando este está inactivo.

1 Estado inalámbrico

Un indicador de cuatro niveles situado en la pantalla del modo preparado muestra la intensidad de potencia de la señal inalámbrica actual si utiliza una conexión inalámbrica.

2 Modo de recepción

Permite ver el modo de recepción:

- `Fax` (solo fax)
- `F/T` (fax/teléfono)
- `TAD` (contestador automático externo)
- `Man` (manual)

3 Tinta

Permite comprobar el volumen de tinta.

Cuando el cartucho de tinta está a punto de acabarse o falla, se muestra un icono de error en la tinta del color correspondiente. Para obtener más información, consulte ➤➤ Guía avanzada del usuario: *Comprobación del volumen de tinta*.

4 Faxes en la memoria

Permite ver cuántos faxes recibidos están en la memoria.

Operaciones básicas

En los siguientes pasos se describe cómo cambiar un ajuste en el equipo. En este ejemplo, el ajuste del modo de recepción se cambia de `Sólo fax` a `Fax/Tel`.

1. Pulse **Menu**.
2. Pulse ▲ o ▼ para seleccionar `Fax`.

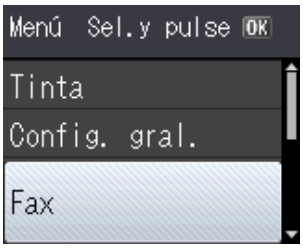

Pulse **OK**.

3. Pulse ▲ o ▼ para seleccionar `Conf.recepción`.

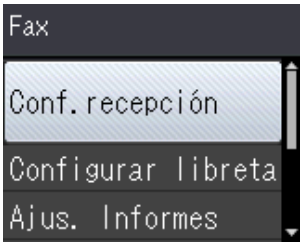

Pulse **OK**.

4. Pulse ▲ o ▼ para seleccionar `Modo recepción`.

Pulse **OK**.

5 Pulse ▲ o ▼ para seleccionar Fax/Tel.

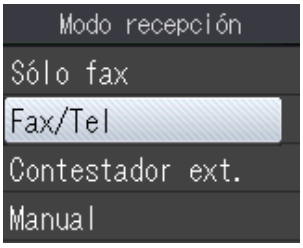

Pulse **OK**.
Puede ver el ajuste actual en la pantalla LCD:

NOTA

Pulse **Eliminar** si desea volver al nivel anterior.

6 Pulse **Parar**.

Ajustes del volumen

Volumen del timbre

Puede seleccionar distintos niveles de volumen del timbre, entre Alto y No.

Mientras el equipo esté inactivo, pulse ◀ o ▶ para ajustar el nivel de volumen. En la pantalla LCD se indica el ajuste actual; cada vez que se pulse una tecla, el volumen pasará al nivel siguiente. El equipo mantendrá vigente el nuevo ajuste hasta que se vuelva a modificar.

También puede cambiar el volumen mediante el menú, siguiendo las instrucciones indicadas:

Ajuste del volumen del timbre

1 Pulse **Menu**.

2 Pulse ▲ o ▼ para seleccionar Config. gral.
Pulse **OK**.

3 Pulse ▲ o ▼ para seleccionar Volumen.
Pulse **OK**.

4 Pulse ▲ o ▼ para seleccionar Timbre.
Pulse **OK**.

5 Pulse ▲ o ▼ para seleccionar Bajo, Medio, Alto o No.
Pulse **OK**.

6 Pulse **Parar**.

Volumen de la alarma

Cuando la alarma esté activada, el equipo emitirá un sonido cuando el usuario pulse una tecla, cometa un error o después de haber enviado o recibido un fax.

Permite seleccionar entre distintos niveles de volumen de sonido.

1. Pulse **Menu**.
2. Pulse ▲ o ▼ para seleccionar `Config. gral.`
   Pulse **OK**.
3. Pulse ▲ o ▼ para seleccionar `Volumen`.
   Pulse **OK**.
4. Pulse ▲ o ▼ para seleccionar `Alarma`.
   Pulse **OK**.
5. Pulse ▲ o ▼ para seleccionar `Bajo`, `Medio`, `Alto` o `No`.
   Pulse **OK**.
6. Pulse **Parar**.

Volumen del altavoz

Permite seleccionar entre distintos niveles de volumen del altavoz.

1. Pulse **Menu**.
2. Pulse ▲ o ▼ para seleccionar `Config. gral.`
   Pulse **OK**.
3. Pulse ▲ o ▼ para seleccionar `Volumen`.
   Pulse **OK**.
4. Pulse ▲ o ▼ para seleccionar `Altavoz`.
   Pulse **OK**.
5. Pulse ▲ o ▼ para seleccionar `Bajo`, `Medio`, `Alto` o `No`.
   Pulse **OK**.
6. Pulse **Parar**.

Pantalla LCD

Ajuste del brillo de la retroiluminación

Si tiene problemas para leer la pantalla LCD, pruebe a cambiar la configuración del brillo.

1. Pulse **Menu**.
2. Pulse ▲ o ▼ para seleccionar `Config. gral.`
   Pulse **OK**.
3. Pulse ▲ o ▼ para seleccionar `Configur. LCD`.
   Pulse **OK**.
4. Pulse ▲ o ▼ para seleccionar `Retroiluminac.`
   Pulse **OK**.
5. Pulse ▲ o ▼ para seleccionar `Claro`, `Medio` o `Oscuro`.
   Pulse **OK**.
6. Pulse **Parar**.

2 Carga de papel

Carga de papel y otros soportes de impresión

Cargue, en todo momento, un único tamaño de papel y un único tipo de papel en la bandeja de papel.

(Para obtener más información sobre el tamaño, gramaje y grosor del papel, consulte *Selección de soportes de impresión adecuados* ➤➤ página 20).

1 Tire de la bandeja de papel para sacarla por completo del equipo.

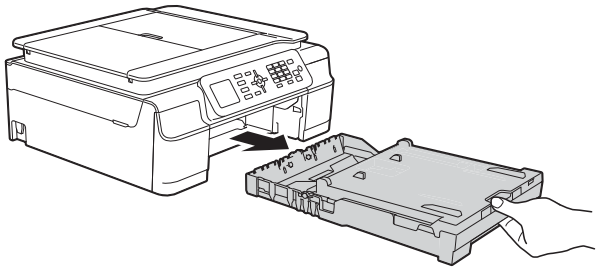

NOTA

- Si la lengüeta de soporte del papel (1) está abierta, ciérrela y, a continuación, cierre el soporte del papel (2).

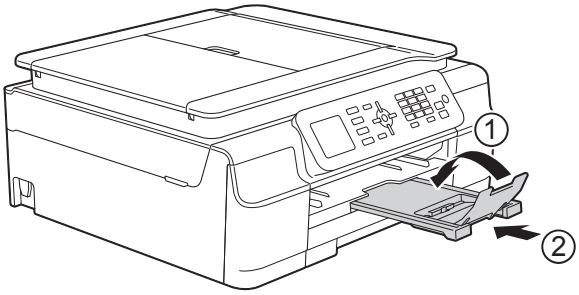

- Si carga un tamaño de papel diferente en la bandeja, tendrá que cambiar también el ajuste `Tamaño papel` en el menú del equipo.

  (Consulte *Tamaño del papel* ➤➤ página 17).

2 Levante la cubierta de la bandeja de salida del papel (1).

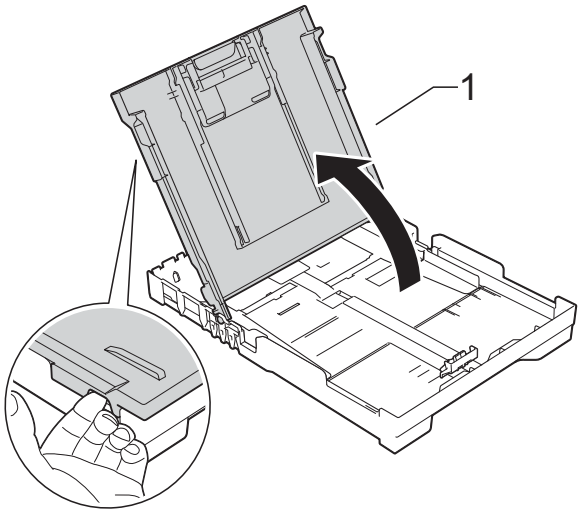

3 Presione ligeramente y deslice las guías de anchura del papel (1) y, a continuación, la guía de longitud (2) para adaptarlas al tamaño del papel. Asegúrese de que las marcas triangulares (3), situadas en las guías de anchura del papel (1) y la guía de longitud (2), estén alineadas con las marcas del tamaño de papel que esté utilizando.

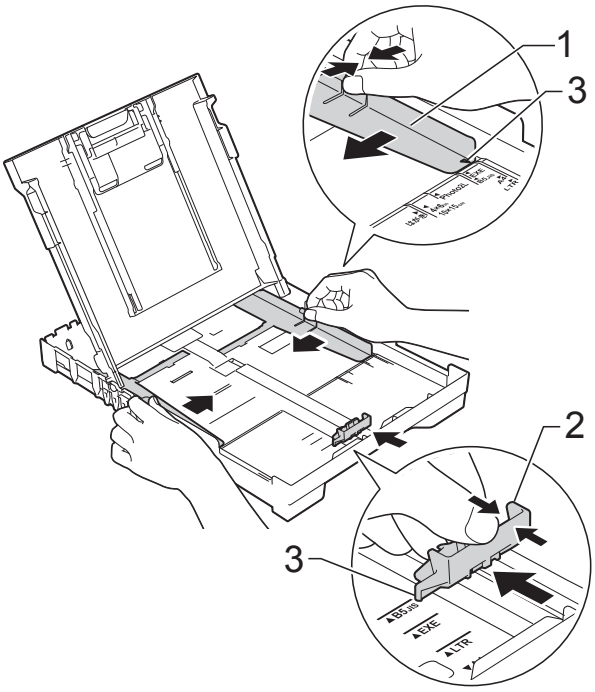

4 Airee bien la pila de papel para evitar que se produzcan atascos y problemas en la alimentación del papel.

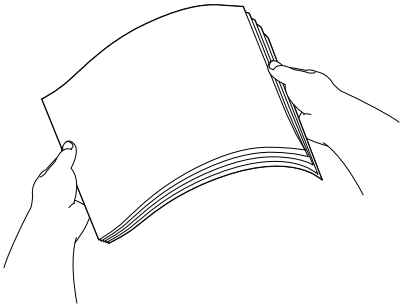

NOTA

Asegúrese en todo momento de que el papel no esté curvado ni arrugado.

5 Coloque cuidadosamente el papel en la bandeja de papel con la cara de impresión hacia abajo e introduzca el borde superior primero.
Compruebe que el papel esté plano en la bandeja.

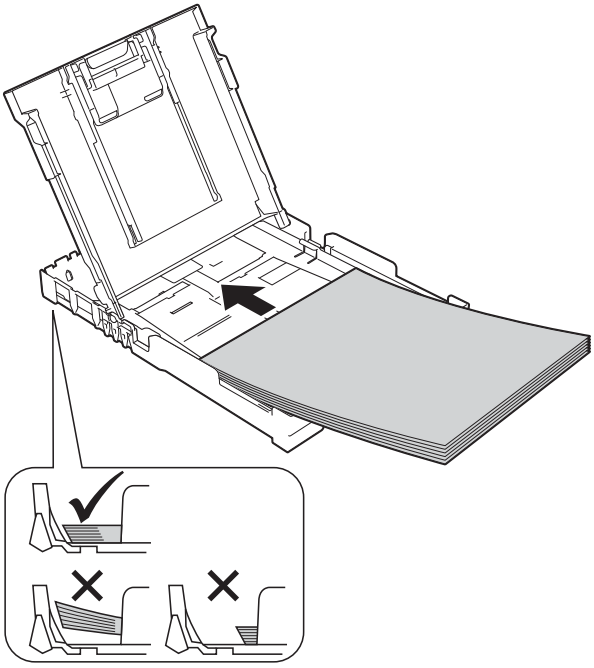

IMPORTANTE

Evite empujar el papel demasiado; podría levantarse en la parte posterior de la bandeja y provocar problemas en la alimentación del papel.

NOTA

Si desea añadir papel antes de que la bandeja esté vacía, extraiga el papel de la bandeja y combínelo con el papel que esté añadiendo. Asegúrese en todo momento de airear bien la pila de papel antes de cargarla en la bandeja. Si añade papel sin airear la pila, puede que el equipo alimente varias páginas a la vez.

6 Ajuste con cuidado las guías de anchura del papel (1) para adaptarlas al mismo.
Compruebe que las guías de anchura del papel toquen ligeramente los bordes del papel.

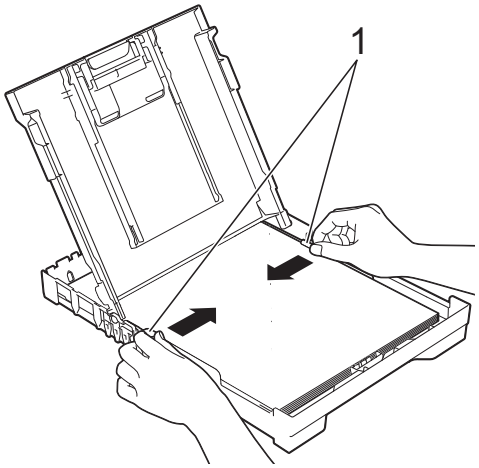

7 Cierre la cubierta de la bandeja de salida del papel.

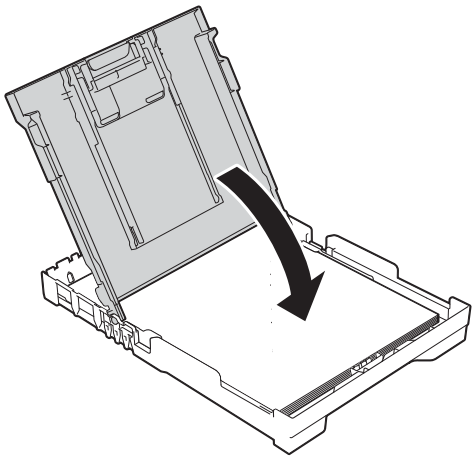

8 Introduzca *lentamente* la bandeja de papel en el equipo por completo.

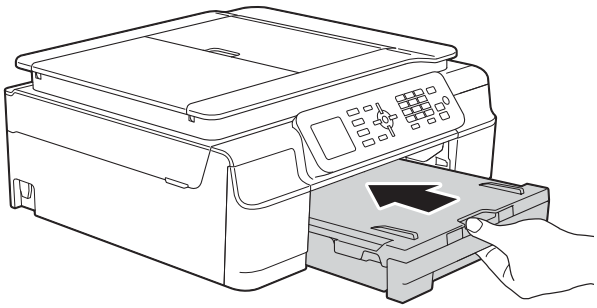

9 Mientras mantiene sujeta la bandeja de papel en su sitio, extraiga el soporte del papel (1) hasta que quede inmovilizado y despliegue la lengüeta de soporte del papel (2).

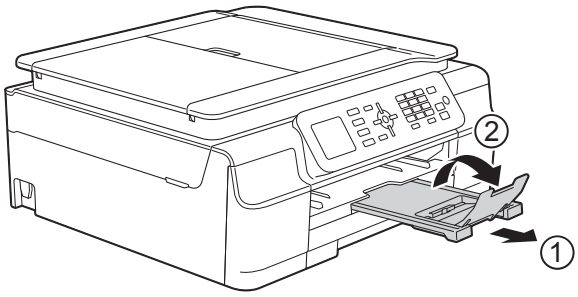

Carga de sobres

Acerca de los sobres

- Utilice sobres cuyo gramaje esté comprendido entre 80 y 95 g/m^2.
- En algunos sobres es necesario establecer los márgenes en la aplicación. Antes de imprimir varios sobres, asegúrese de efectuar primero una prueba de impresión.

IMPORTANTE

NO utilice ninguno de los siguientes tipos de sobres, ya que puede que no se alimenten correctamente:

- de estructura abombada
- con ventanas
- escritos en letras o grabados en relieve
- grapados
- previamente impresos en el interior

Pegamento	Solapas dobles
	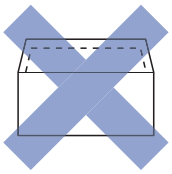

Ocasionalmente, puede que experimente problemas en la alimentación del papel causados por el grosor, el tamaño y la forma de la solapa de los sobres que esté utilizando.

Carga de sobres

1. Antes de cargarlos, presione las esquinas y los laterales de los sobres para alisarlos lo máximo posible.

IMPORTANTE

Si los sobres son “de doble cara”, coloque los sobres en la bandeja de papel de uno en uno.

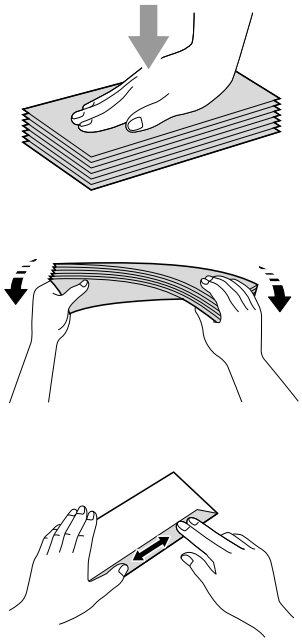

2. Coloque los sobres en la bandeja de papel con el espacio para la dirección hacia abajo. Si las solapas de los sobres están en el borde largo, cargue los sobres en la bandeja con la solapa hacia la izquierda, tal y como se muestra en la ilustración. Presione ligeramente y deslice las guías de anchura del papel (1) y la guía de longitud (2) para adaptarlas al tamaño de los sobres.

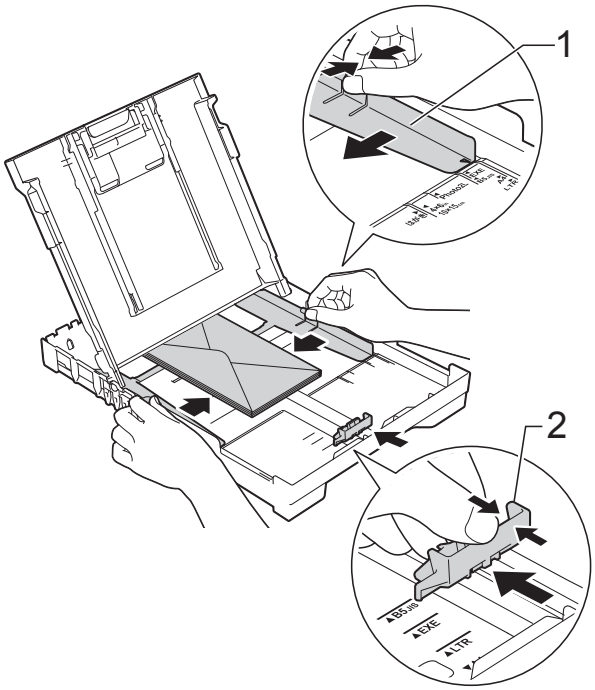

Si tiene problemas para imprimir en sobres con la solapa en el borde corto, pruebe lo siguiente:

1. Levante la solapa del sobre.
2. Sitúe el sobre en la bandeja de papel con el lado de la dirección hacia abajo y la solapa colocada tal y como se muestra en la ilustración.

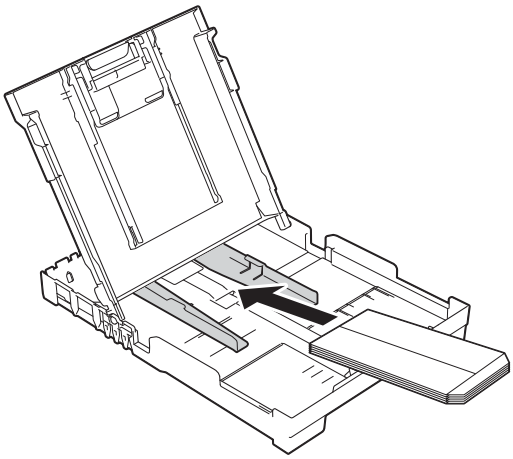

3. Seleccione **Impresión inversa** (Windows®) o **Invertir orientación de la página** (Macintosh) en el cuadro de diálogo del controlador de impresora y, a continuación, ajuste el tamaño y el margen en la aplicación.
(➤➤ Guía del usuario de software y en red).

Área no imprimible

El área de impresión varía en función de los ajustes que esté utilizando en la aplicación. Los datos indican las áreas no imprimibles en papel de hojas sueltas y sobres. El equipo puede efectuar la impresión en las áreas sombreadas del papel de hojas sueltas cuando la opción de impresión sin bordes está disponible y activada.

(➤➤ Guía del usuario de software y en red).

Papel de hojas sueltas

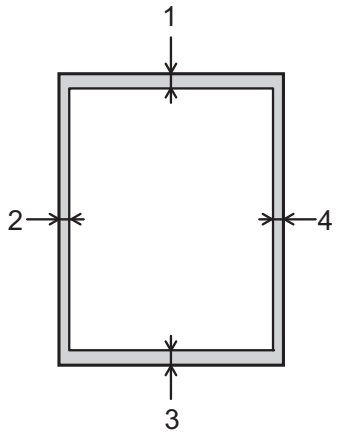

Sobres

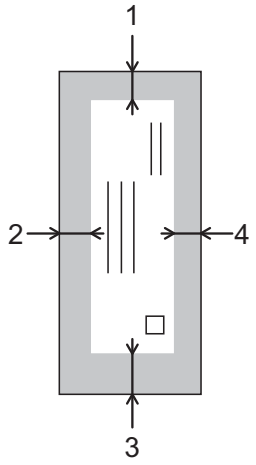

	Arriba (1)	Izquierda (2)	Abajo (3)	Derecha (4)
Hojas sueltas	3 mm	3 mm	3 mm	3 mm
Sobres	22 mm	3 mm	22 mm	3 mm

NOTA

La función de impresión sin bordes no se encuentra disponible para sobres ni para la impresión a 2 caras.

Ajustes del papel

Tipo de papel

Para obtener una calidad de impresión óptima, configure el equipo según el tipo de papel que esté utilizando.

1. Pulse **Menu**.
2. Pulse ▲ o ▼ para seleccionar `Config. gral.`
   Pulse **OK**.
3. Pulse ▲ o ▼ para seleccionar `Tipo de papel`.
   Pulse **OK**.
4. Pulse ▲ o ▼ para seleccionar `Papel normal`, `Papel tinta`, `Brother BP71`, `Otro brillo` o `Transparencia`.
   Pulse **OK**.
5. Pulse **Parar**.

NOTA

El equipo expulsa el papel con la superficie impresa cara arriba en la bandeja de papel situada en la parte delantera del equipo. Si se está imprimiendo en transparencias o papel satinado, retire cada hoja inmediatamente para evitar que la tinta se corra o se produzcan atascos de papel.

Tamaño del papel

Puede utilizar los siguientes tamaños de papel para copias: A4, A5, Foto (10 × 15 cm) y Carta. Puede usar los siguientes tamaños de papel para imprimir faxes: A4 y Carta. Cuando cambie el tamaño de papel que haya cargado en el equipo, deberá cambiar también el ajuste `Tamaño papel`, de manera que el equipo pueda ajustar el fax entrante en la página.

1. Pulse **Menu**.
2. Pulse ▲ o ▼ para seleccionar `Config. gral.`
   Pulse **OK**.
3. Pulse ▲ o ▼ para seleccionar `Tamaño papel`.
   Pulse **OK**.
4. Pulse ▲ o ▼ para seleccionar `A4`, `A5`, `10x15cm` o `Carta`.
   Pulse **OK**.
5. Pulse **Parar**.

Papel y otros soportes de impresión admitidos

La calidad de la impresión puede verse afectada por el tipo de papel que utilice en el equipo.

Para conseguir la mejor calidad de impresión para los ajustes seleccionados, configure la opción Tipo de papel en todo momento de modo que coincida con el tipo de papel cargado en la bandeja.

Puede utilizar papel normal, papel para tinta (papel estucado), papel satinado, transparencias y sobres.

Recomendamos probar distintos tipos de papel antes de adquirir grandes cantidades.

Para obtener resultados óptimos, utilice papel Brother.

- Cuando imprima en papel para tinta (papel estucado), transparencias y papel satinado, asegúrese de seleccionar el tipo de soporte correcto en la pestaña **Básica** del controlador de la impresora o en el ajuste Tipo de papel del menú del equipo.

  (Consulte *Tipo de papel* ➤➤ página 17).
- Cuando imprima en papel fotográfico Brother, cargue una hoja adicional del mismo tipo de papel en la bandeja. Se ha incluido una hoja adicional en el paquete de papel para este fin.
- Cuando utilice transparencias o papel fotográfico, retire cada hoja inmediatamente para evitar que la tinta se corra o que se produzcan atascos de papel.
- Evite tocar la superficie impresa del papel inmediatamente después de la impresión, ya que es posible que la superficie no esté completamente seca y puede que se manche los dedos.

Soportes de impresión recomendados

Para obtener una calidad de impresión óptima, le sugerimos utilizar el papel Brother indicado en la tabla.

Si en su país no hay papel Brother, le recomendamos probar distintos tipos de papel antes de adquirir grandes cantidades.

Le recomendamos utilizar Película de transparencias 3M cuando imprima sobre transparencias.

Papel Brother

Tipo de papel	Artículo
A4 Normal	BP60PA
A4 Papel fotográfico satinado	BP71GA4
A4 Inyección de tinta (Mate)	BP60MA
10 × 15 cm Papel fotográfico satinado	BP71GP

Manipulación y uso de soportes de impresión

- Guarde el papel en su embalaje original y manténgalo cerrado. Mantenga el papel plano y evite exponerlo a la humedad, la luz solar directa y cualquier fuente de calor.
- Evite tocar la cara brillante (estucada) del papel fotográfico. Cargue papel fotográfico con la cara brillante hacia abajo.
- Evite tocar ambas caras del papel de transparencia, ya que este absorbe fácilmente el agua y el sudor, lo que puede provocar una reducción en la calidad del documento impreso. Las transparencias diseñadas para impresoras/copiadoras láser pueden manchar el siguiente documento. Utilice solo transparencias recomendadas para impresión de inyección de tinta.

IMPORTANTE

NO utilice los siguientes tipos de papel:

- Papel dañado, curvado, arrugado o con forma irregular

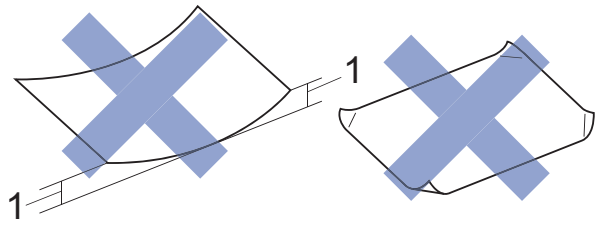

1 2 mm o más de curva podrían producir un atasco de papel.

- Papel extremadamente brillante o con mucha textura
- Papel que no se pueda apilar uniformemente
- Papel de grano corto

Capacidad de papel de la cubierta de la bandeja de salida del papel

Hasta 50 hojas de papel A4 de 80 g/m^2.

■ Las transparencias y el papel fotográfico deben retirarse hoja a hoja de la cubierta de la bandeja de salida del papel para evitar que se corra la tinta.

Selección de soportes de impresión adecuados

Tipo y tamaño de papel para cada operación

Tipo de papel	Tamaño del papel		Utilización		
			Fax	Copia	Impresora
Hojas sueltas	A4	210 × 297 mm (8,3 × 11,7 pulg.)	Sí	Sí	Sí
	Carta	215,9 × 279,4 mm (8 1/2 × 11 pulg.)	Sí	Sí	Sí
	Ejecutivo	184 × 267 mm (7 1/4 × 10 1/2 pulg.)	–	–	Sí
	A5	148 × 210 mm (5,8 × 8,3 pulg.)	–	Sí	Sí
	A6	105 × 148 mm (4,1 × 5,8 pulg.)	–	–	Sí
Tarjetas	Foto	10 × 15 cm (4 × 6 pulg.)	–	Sí	Sí
	Foto 2L	13 × 18 cm (5 × 7 pulg.)	–	–	Sí
	Tarjeta	127 × 203 mm (5 × 8 pulg.)	–	–	Sí
Sobres	Sobre C5	162 × 229 mm (6,4 × 9 pulg.)	–	–	Sí
	Sobre DL	110 × 220 mm (4,3 × 8,7 pulg.)	–	–	Sí
	Com-10	105 × 241 mm (4 1/8 × 9 1/2 pulg.)	–	–	Sí
	Monarca	98 × 191 mm (3 7/8 × 7 1/2 pulg.)	–	–	Sí
Transparencias	A4	210 × 297 mm (8,3 × 11,7 pulg.)	–	Sí	Sí
	Carta	215,9 × 279,4 mm (8 1/2 × 11 pulg.)	–	Sí	Sí
	A5	148 × 210 mm (5,8 × 8,3 pulg.)	–	Sí	Sí

Gramaje, grosor y capacidad de papel

Tipo de papel		Gramaje	Grosor	N.º de hojas
Hojas sueltas	Papel normal	64 a 120 g/m^2	0,08 a 0,15 mm	100 [1]
	Papel para tinta	64 a 200 g/m^2	0,08 a 0,25 mm	20
	Papel satinado	Hasta 220 g/m^2	Hasta 0,25 mm	20 [2]
Tarjetas	Tarjeta fotográfica	Hasta 220 g/m^2	Hasta 0,25 mm	20 [2]
	Tarjeta	Hasta 120 g/m^2	Hasta 0,15 mm	30
Sobres		80 a 95 g/m^2	Hasta 0,52 mm	10
Transparencias		–	–	10

[1] Hasta 100 hojas de papel de 80 g/m^2.

[2] El papel BP71 (260 g/m^2) está especialmente diseñado para los equipos de inyección de tinta de Brother.

3 Carga de documentos

Cómo cargar documentos

Puede enviar un fax, hacer copias o escanear desde la unidad ADF (alimentador automático de documentos) y desde el cristal de escaneado.

Uso de la unidad ADF

La unidad ADF tiene una capacidad máxima de 20 páginas que se alimentan una a una. Utilice papel que se encuentre entre los tamaños y gramajes mostrados en la tabla. Airee siempre los bordes de las páginas antes de colocarlas en la unidad ADF.

Tamaño y gramaje de los documentos

Longitud:	148 a 355,6 mm
Ancho:	148 a 215,9 mm
Gramaje:	64 a 90 g/m^2

Cómo cargar documentos

IMPORTANTE

- NO tire de los documentos mientras se estén alimentando.
- NO use papel enrollado, arrugado, doblado, roto, grapado, con clips, pegamento o cinta adhesiva.
- NO use cartulina, papel de periódico ni tela.

Asegúrese de que los documentos escritos con tinta o modificados con corrector líquido estén totalmente secos.

1. Despliegue el soporte de documentos de la unidad ADF (1).

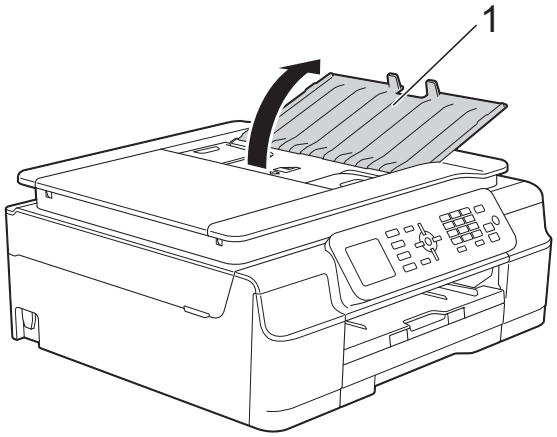

2. Airee bien las páginas.
3. Ajuste las guías del papel (1) al ancho de los documentos.

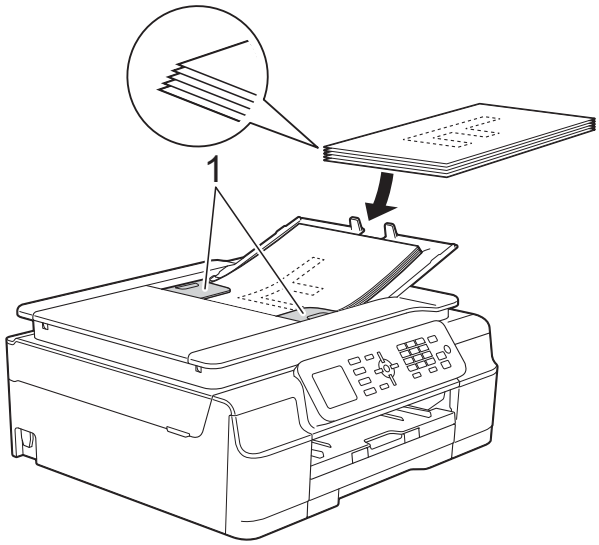

4. Coloque los documentos **cara abajo introduciendo primero el borde superior** en la unidad ADF debajo de las guías hasta que note que toquen los rodillos de alimentación.
   En la pantalla se mostrará `Unidad ADF lista.`

IMPORTANTE

NO deje documentos gruesos en el cristal de escaneado. Si lo hace, la unidad ADF se podría atascar.

5 Después de utilizar la unidad ADF, cierre el soporte de documentos de la unidad ADF. Presione sobre la parte superior izquierda del soporte de documentos de la unidad ADF para cerrarlo por completo.

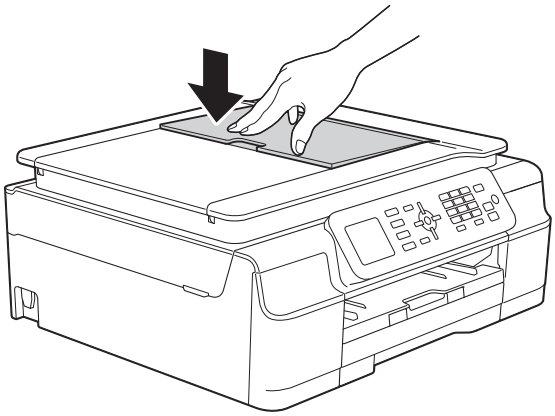

Uso del cristal de escaneado

Puede utilizar el cristal de escaneado para enviar por fax, copiar o escanear páginas individuales o páginas de un libro.

Tamaños de documentos admitidos

Longitud:	Hasta 297 mm
Ancho:	Hasta 215,9 mm
Peso:	Hasta 2 kg

Cómo cargar documentos

NOTA

Para utilizar el cristal de escaneado, la unidad ADF debe estar vacía.

1 Levante la cubierta de documentos.

2 Con la ayuda de las guías para documentos situadas en la parte izquierda y superior, coloque el documento **cara abajo** en la esquina superior izquierda del cristal de escaneado.

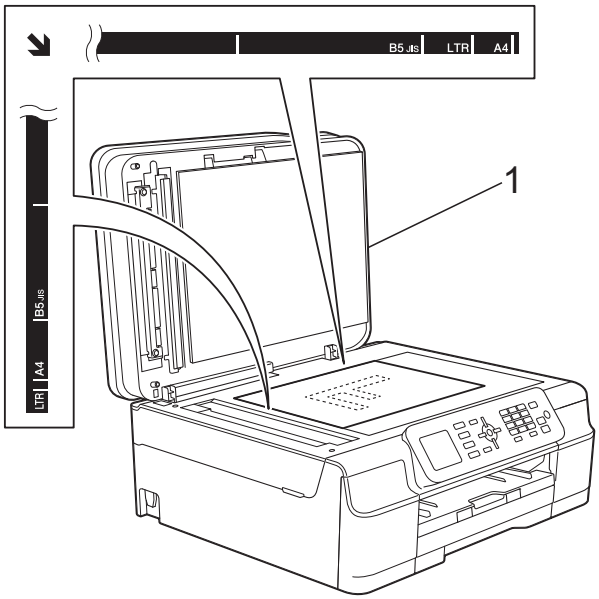

1 cubierta de documentos

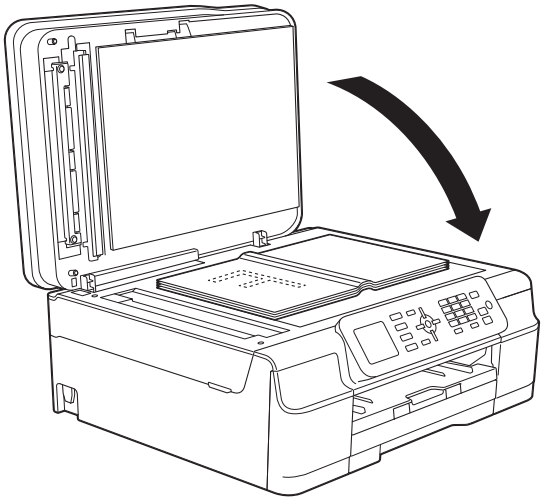

3 Cierre la cubierta de documentos.

IMPORTANTE

Si va a escanear un libro o un documento grueso, NO cierre la cubierta de golpe ni ejerza presión sobre ella.

Área no escaneable

El área de escaneado varía en función de los ajustes de la aplicación que esté utilizando. Los datos indican las áreas no escaneables.

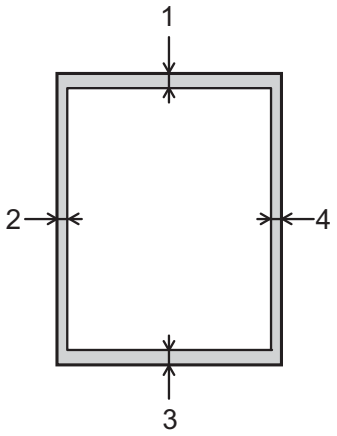

Utili-zación	Tamaño del docu-mento	Arriba (1) Abajo (3)	Izquierda (2) Derecha (4)
Fax	A4	3 mm	3 mm [1]
	Carta		4 mm
	Legal		
Copia	Todos los tamaños de papel	3 mm	3 mm
Esca-neado		1 mm	1 mm

[1] Si utiliza la unidad ADF, el área no escaneable será de 1 mm.

4 Envío de faxes

Cómo enviar un fax

Los siguientes pasos muestran cómo enviar un fax.

1 Realice una de las siguientes acciones para cargar el documento:

- Coloque el documento *cara abajo* en la unidad ADF. (Consulte *Uso de la unidad ADF* ➤➤ página 21).
- Cargue el documento *cara abajo* en el cristal de escaneado. (Consulte *Uso del cristal de escaneado* ➤➤ página 22).

NOTA

- Para enviar faxes de varias páginas en color, utilice la unidad ADF.
- Si envía un fax en blanco y negro desde la unidad ADF cuando la memoria está llena, este se enviará en tiempo real.
- Puede utilizar el cristal de escaneado para enviar por fax las páginas de un libro de una en una. Los documentos pueden tener un tamaño máximo de A4 o Carta.
- Puesto que en el cristal de escaneado solo se pueden escanear páginas de una en una, resulta más fácil utilizar la unidad ADF cuando envíe documentos de varias páginas.

2 Pulse (**FAX**).

- En la pantalla LCD se mostrará lo siguiente:

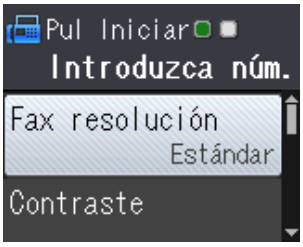

3 Puede cambiar los siguientes ajustes de envío de faxes. Pulse ▲ o ▼ para desplazarse por las configuraciones de fax. Cuando aparezca el ajuste deseado, pulse **OK** y seleccione la opción de su preferencia.

(Guía básica del usuario)

Para obtener más información sobre la modificación de los siguientes ajustes de envío de faxes, consulte las páginas desde la 25 a la 26.

- Tamaño de escaneado del cristal
- Transmisión de un fax en color
- Informe Verificación de la transmisión (configuración)

(Guía avanzada del usuario)

Para obtener más información sobre los ajustes y las operaciones avanzadas para el envío de faxes (➤➤ Guía avanzada del usuario: *Envío de un fax (modelos MFC)*).

- Contraste
- Resolución de fax
- Ajustar nuevos valores predeterminados
- Restaurar valores de fábrica
- Enviar fax al final de una llamada
- Multienvío
- Transmisión en tiempo real
- Modo satélite
- Cancelación de trabajos en espera

4 Introduzca el número de fax.

Con el teclado de marcación

Con la libreta de direcciones

- `Libreta`

Con el historial de llamadas

- `Llamada saliente`
- `Hist. ID llamada`

5 Pulse **Iniciar Mono** o **Iniciar Color**.

Envío de un fax desde la unidad ADF

- El equipo comienza a escanear el documento que se enviará.

Envío de un fax desde el cristal de escaneado

- Si ha pulsado **Iniciar Mono**, el equipo comenzará a escanear la primera página. Vaya al paso ❻.
- Si ha pulsado **Iniciar Color**, se le preguntará en la pantalla LCD si desea enviar un fax en color. Pulse **1** para seleccionar `Fax a color` y confirmar. El equipo comienza a escanear y a enviar el documento.

6 Cuando en la pantalla LCD se le pregunte `Siguient página?`, realice una de estas acciones:

- Para enviar una sola página, pulse **2** para seleccionar `No(Enviar)` (o pulse **Iniciar Mono** de nuevo).

  El equipo comenzará a enviar el documento.
- Para enviar más de una página, pulse **1** para seleccionar `Sí` y vaya al paso ❼.

7 Coloque la siguiente página sobre el cristal de escaneado.
Pulse **OK**.
El equipo comienza a escanear la página. (Repita los pasos ❻ y ❼ para cada una de las páginas adicionales).

8 Una vez escaneadas todas las páginas, pulse **2** o **Iniciar Mono** para iniciar el envío.

Detención del envío de un fax

Para detener el envío de un fax, pulse **Parar**.

Configuración del tamaño del cristal de escaneado para el envío de faxes

Cuando los documentos sean de tamaño Carta, deberá establecer el tamaño de escaneado en Carta. De lo contrario, se perderá la parte lateral de los faxes.

1 Cargue el documento.

2 Pulse (**FAX**).

3 Pulse ▲ o ▼ para seleccionar `Config. avanzada`.
Pulse **OK**.

4 Pulse ▲ o ▼ para seleccionar `Tamaño área escan.`
Pulse **OK**.

5 Pulse ▲ o ▼ para seleccionar `A4` o `Carta`.
Pulse **OK** y, a continuación, pulse **Eliminar**.

6 Introduzca el número de fax.

7 Pulse **Iniciar Mono** o **Iniciar Color**.

NOTA

- Puede guardar el ajuste que utilice con más frecuencia estableciéndolo como el ajuste predeterminado.
  (➤➤ Guía avanzada del usuario: *Cómo establecer los cambios como nuevos valores predeterminados*).
- Este ajuste solo se encuentra disponible para el envío de documentos desde el cristal de escaneado.

Transmisión de un fax en color

El equipo puede enviar faxes en color a equipos que admitan esta función.

Los faxes en color no pueden guardarse en la memoria del equipo. Al enviar un fax en color, el equipo lo enviará en tiempo real (incluso si `Trans.t.real` se ha establecido en `No`).

Cancelación de un fax en progreso

Si desea cancelar un fax mientras el equipo lo está escaneando, marcando o enviando, pulse **Parar**.

Informe Verificación de la transmisión

El informe Verificación de la transmisión se puede utilizar como comprobante del envío de faxes. Este informe muestra el nombre o el número de fax del remitente, la fecha y la hora de la transmisión, la duración de la transmisión, el número de páginas enviadas y si la transmisión se ha realizado correcta o incorrectamente.

El informe Verificación de la transmisión tiene varios ajustes disponibles:

- **`Sí`:** imprime un informe cada vez que se envía un fax.
- **`Sí+Imagen`:** imprime un informe cada vez que se envía un fax. En el informe aparece parte de la primera página del fax.
- **`No`:** imprime un informe si el fax no se ha enviado correctamente debido a un error de transmisión. `No` es el ajuste predeterminado.
- **`No+Imagen`:** imprime un informe solo si el fax no se ha enviado correctamente debido a un error de transmisión. En el informe aparece parte de la primera página del fax.

1. Pulse **Menu**.
2. Pulse ▲ o ▼ para seleccionar `Fax`.
   Pulse **OK**.
3. Pulse ▲ o ▼ para seleccionar `Ajus. Informes`.
   Pulse **OK**.
4. Pulse ▲ o ▼ para seleccionar `Ver transmsión`.
   Pulse **OK**.
5. Pulse ▲ o ▼ para seleccionar `Sí`, `Sí+Imagen`, `No` o `No+Imagen`.
   Pulse **OK**.
6. Pulse **Parar**.

NOTA

- Si selecciona `Sí+Imagen` o `No+Imagen`, la imagen solo se mostrará en el informe Verificación de la transmisión si la transmisión en tiempo real se establece como `No`. La imagen no aparecerá en el informe si envía un fax en color. (➤➤ Guía avanzada del usuario: *Transmisión en tiempo real*).
- Si la transmisión se realiza correctamente, aparecerá “`OK`” junto a “`RESULT`” en el informe Verificación de la transmisión. Si la transmisión no se realiza correctamente, aparecerá “`ERROR`” junto a “`RESULT`”.

5 Recepción de faxes

Modos de recepción

Tiene que seleccionar uno de los modos de recepción en función de los dispositivos externos y los servicios telefónicos que estén disponibles en la línea.

Selección del modo de recepción

Como configuración predeterminada, el equipo recibirá automáticamente cualquier fax que se le envíe. El diagrama siguiente le ayudará a seleccionar el modo de recepción correcto.

Para obtener información más detallada sobre los modos de recepción, consulte *Uso de los modos de recepción* ➤➤ página 28.

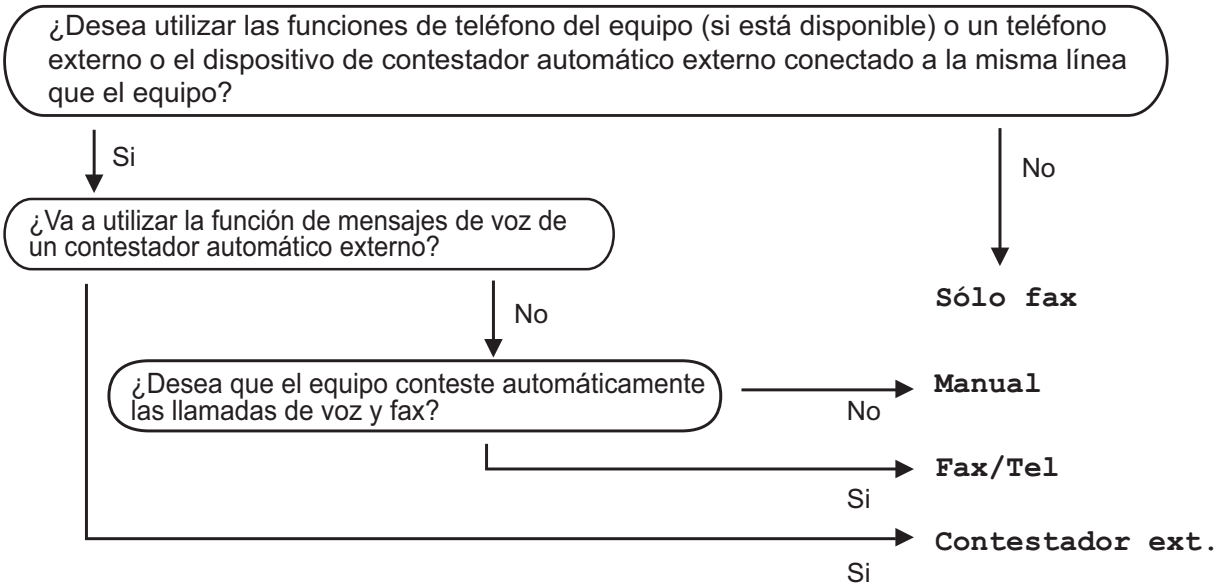

Para establecer el modo de recepción, siga estas instrucciones:

1. Pulse **Menu**.
2. Pulse ▲ o ▼ para seleccionar `Fax`.
   Pulse **OK**.
3. Pulse ▲ o ▼ para seleccionar `Conf.recepción`.
   Pulse **OK**.
4. Pulse ▲ o ▼ para seleccionar `Modo recepción`.
   Pulse **OK**.
5. Pulse ▲ o ▼ para seleccionar `Sólo fax`, `Fax/Tel`, `Contestador ext.` o `Manual`.
   Pulse **OK**.
6. Pulse **Parar**.

Uso de los modos de recepción

Algunos modos de recepción contestan de forma automática (`Sólo fax` y `Fax/Tel`). Si lo desea, puede cambiar el número de timbres antes de usar estos modos. (Consulte *Número de timbres* ➤➤ página 29).

Solo fax

Con el modo `Sólo fax` se contestarán automáticamente todas las llamadas como una llamada de fax.

Fax/Tel

El modo `Fax/Tel` ayuda a gestionar las llamadas entrantes, reconociendo si son de fax o de voz y tratándolas de una de las siguientes maneras:

- Los faxes se recibirán automáticamente.
- Las llamadas de voz sonarán con el timbre F/T para indicarle que descuelgue el teléfono. El timbre F/T es un doble timbre rápido emitido por el equipo.

Si utiliza el modo `Fax/Tel`, consulte *Duración del timbre F/T (solo para modo de fax/teléfono)* ➤➤ página 29 y *Número de timbres* ➤➤ página 29.

Manual

El modo `Manual` desactiva todas las funciones de contestador automático.

Para recibir un fax en el modo `Manual`, descuelgue el auricular de un teléfono externo. Cuando escuche tonos de fax (repetición de pitidos cortos), pulse **Iniciar Mono** o **Iniciar Color**, y, a continuación, pulse **2** para seleccionar `Recibir`. También puede utilizar la función de detección de fax para recibir faxes descolgando el auricular en la misma línea que el equipo.

(Consulte *Detección de fax* ➤➤ página 30).

Contestador externo

El modo `Contestador ext.` permite a un contestador automático externo gestionar las llamadas entrantes. Las llamadas entrantes serán tratadas de una de las formas siguientes:

- Los faxes se recibirán automáticamente.
- Los interlocutores de llamadas de voz pueden registrar un mensaje en el contestador automático externo.

Para conectar el contestador externo, consulte *Conexión de un TAD externo (contestador automático)* ➤➤ página 34.

Ajustes del modo de recepción

Número de timbres

La opción de número de timbres define el número de veces que suena el equipo antes de contestar en el modo `Sólo fax` o `Fax/Tel`. Si dispone de teléfonos externos o de extensiones telefónicas en la misma línea que el equipo, seleccione el número máximo de timbres.

(Consulte *Operación desde teléfonos externos y extensiones telefónicas* ➤➤ página 37 y *Detección de fax* ➤➤ página 30).

1. Pulse **Menu**.
2. Pulse ▲ o ▼ para seleccionar `Fax`.
   Pulse **OK**.
3. Pulse ▲ o ▼ para seleccionar `Conf.recepción`.
   Pulse **OK**.
4. Pulse ▲ o ▼ para seleccionar `Núm. timbres`.
   Pulse **OK**.
5. Pulse ▲ o ▼ para seleccionar cuántas veces desea que el equipo suene antes de que responda.
   Pulse **OK**.
6. Pulse **Parar**.

Duración del timbre F/T (solo para modo de fax/teléfono)

Cuando alguien llama al equipo, tanto usted como la persona que llama escuchan el timbre normal del teléfono. El número de timbres se define mediante el ajuste del número de timbres.

Si la llamada es un fax, el equipo lo recibirá. No obstante, si es una llamada de voz, el equipo hará sonar el timbre F/T (un doble timbre rápido) durante el tiempo que haya establecido en el ajuste de duración del timbre F/T. Si escucha el timbre F/T, significa que hay una llamada de voz en la línea.

Debido a que el equipo emite el timbre F/T, no sonarán las extensiones telefónicas ni los teléfonos externos. No obstante, todavía podrá contestar la llamada en cualquier teléfono utilizando un código remoto.

(Para obtener más información, consulte *Uso de códigos remotos* ➤➤ página 37).

1. Pulse **Menu**.
2. Pulse ▲ o ▼ para seleccionar `Fax`.
   Pulse **OK**.
3. Pulse ▲ o ▼ para seleccionar `Conf.recepción`.
   Pulse **OK**.
4. Pulse ▲ o ▼ para seleccionar `Dur.Timbre F/T`.
   Pulse **OK**.
5. Pulse ▲ o ▼ para seleccionar el tiempo que debe sonar el equipo para indicar que se trata de una llamada de voz (20, 30, 40 o 70 segundos).
   Pulse **OK**.
6. Pulse **Parar**.

NOTA

Incluso si la persona que llama cuelga mientras está sonando el doble timbre rápido, el equipo continuará sonando durante el periodo establecido.

Detección de fax

Si la función de detección de fax está establecida en Sí:

El equipo recibe una llamada de fax automáticamente, incluso aunque conteste a la llamada. Cuando vea el mensaje Recibiendo en la pantalla LCD o cuando escuche “pitidos” a través del auricular que está utilizando, cuélguelo. El equipo se encargará del resto.

Si la función de detección de fax está establecida en No:

Si se encuentra cerca del equipo y contesta una llamada de fax descolgando el auricular, pulse **Iniciar Mono** o **Iniciar Color** y, a continuación, pulse **2** para recibir el fax.

Si ha contestado desde una extensión telefónica o desde un teléfono externo, pulse ∗ **5 1**. (Consulte *Operación desde teléfonos externos y extensiones telefónicas* ➤➤ página 37).

NOTA

- Si esta función se ha establecido como Sí, pero el equipo no conecta una llamada de fax al levantar el auricular de un teléfono externo o de una extensión telefónica, pulse el código de activación remota ∗ **5 1**.
- Si envía faxes desde un ordenador a través de la misma línea telefónica y el equipo los intercepta, establezca la función de detección de fax en No.

1. Pulse **Menu**.
2. Pulse ▲ o ▼ para seleccionar Fax.
   Pulse **OK**.
3. Pulse ▲ o ▼ para seleccionar Conf.recepción.
   Pulse **OK**.
4. Pulse ▲ o ▼ para seleccionar Detección fax.
   Pulse **OK**.
5. Pulse ▲ o ▼ para seleccionar Sí (o No).
   Pulse **OK**.
6. Pulse **Parar**.

6 Dispositivos telefónicos y externos

Operaciones de voz

Modo de fax/teléfono

Si el equipo está en el modo de fax/teléfono, utilizará la función del timbre F/T (doble timbre rápido) para indicarle que debe contestar a una llamada de voz.

Si está en un teléfono externo, descuelgue el auricular de dicho teléfono y, a continuación, pulse **Tel/R** para responder.

Si se encuentra en una extensión telefónica, deberá descolgar el auricular durante la duración del timbre F/T y, a continuación, pulsar **# 5 1** mientras esté sonando el doble timbre rápido. Si no se escucha a nadie o si alguien quiere enviarle un fax, devuelva la llamada al equipo pulsando ∗ **5 1**.

Identificación de llamadas

La función de identificación de llamadas permite utilizar el servicio de suscripción de identificación de llamadas ofrecido por muchas compañías telefónicas locales. Llame a su compañía telefónica para obtener más información. Con este servicio aparece el número de teléfono o, si está disponible, el nombre de la persona que efectúa la llamada mientras suenan los timbres.

Después de varios timbres, en la pantalla LCD aparecerá el número de teléfono del interlocutor (y su nombre, si está disponible). Una vez que haya contestado a la llamada, desaparecerá de la pantalla LCD la información de la identificación de la llamada; no obstante, esta información permanecerá almacenada en la memoria de ID de llamada.

Puede visualizar la lista o seleccionar uno de estos números para enviarle un fax, añadirlo a la libreta de direcciones o borrarlo del historial. (Consulte *Historial de identificación de llamadas* ➤➤ página 41).

- El mensaje `ID desconoci.` indica que la llamada procede de fuera del área del servicio de identificación de llamadas.
- El mensaje `Llama.privada` indica que el interlocutor ha bloqueado intencionadamente la transmisión de su información.

Puede imprimir una lista con la información de identificación de las llamadas recibidas en el equipo. (➤➤ Guía avanzada del usuario: *Cómo imprimir un informe*).

NOTA

El servicio de identificación de llamadas varía según las compañías. Llame a su compañía telefónica local para saber qué tipo de servicio está disponible en su área.

Activación de la identificación de llamadas

Si dispone de identificación de llamadas en su línea, esta función debe configurarse como `Sí` para mostrar el número de teléfono del interlocutor en la pantalla LCD cuando suene el teléfono.

1. Pulse **Menu**.
2. Pulse ▲ o ▼ para seleccionar `Fax`.
   Pulse **OK**.
3. Pulse ▲ o ▼ para seleccionar `Varios`.
   Pulse **OK**.
4. Pulse ▲ o ▼ para seleccionar `ID quién llama`.
   Pulse **OK**.
5. Pulse ▲ o ▼ para seleccionar `Sí` (o `No`).
   Pulse **OK**.
6. Pulse **Parar**.

Servicios telefónicos

El equipo es compatible con el servicio de suscripción de identificación de llamadas ofrecido por muchas compañías telefónicas.

Algunas funciones como correo de voz, llamada en espera, llamada en espera/identificación de llamadas, servicios de contestador automático, sistemas de alarma o cualquier otra función personalizada en una sola línea telefónica, pueden ocasionar problemas en el funcionamiento del equipo.

Configuración del tipo de línea telefónica

Si conecta el equipo a una línea que tenga una centralita PBX o RDSI para enviar y recibir faxes, también será necesario que cambie el tipo de línea telefónica siguiendo los pasos descritos a continuación.

1. Pulse **Menu**.
2. Pulse ▲ o ▼ para seleccionar `Conf. inicial`.
   Pulse **OK**.
3. Pulse ▲ o ▼ para seleccionar `Conex. telef.`
   Pulse **OK**.
4. Pulse ▲ o ▼ para seleccionar `Normal`, `PBX` o `RDSI`.
   Pulse **OK**.
5. Pulse **Parar**.

PBX y TRANSFERENCIA

El equipo está configurado inicialmente en `Normal`, lo que le permite conectarse a una línea PSTN estándar (Red telefónica pública). No obstante, muchas oficinas utilizan un sistema telefónico centralizado o una centralita privada (PBX). Puede conectar el equipo a la mayor parte de los tipos de PBX. La función de rellamada del equipo solo admite la rellamada por interrupción temporal (TBR). La TBR funciona con la mayoría de los sistemas PBX, lo cual le permite acceder a una línea exterior o transferir llamadas a otra extensión. La función tiene efecto cuando se pulsa la tecla **Tel/R** en el panel de control.

NOTA

Puede programar la pulsación de la tecla **Tel/R** como parte de un número guardado en una localización de marcación rápida. Al programar el número de marcación rápida, pulse primero **Tel/R** (en la pantalla LCD se muestra ‘!’) y, a continuación, introduzca el número de teléfono. En este caso, no es necesario pulsar **Tel/R** cada vez que marque utilizando una localización de marcación rápida. (Consulte *Almacenamiento de números* ➤➤ página 42). No obstante, si el tipo de línea telefónica no está configurado como PBX en el equipo, no podrá utilizar la localización de marcación rápida en la que **Tel/R** está programado.

Voz sobre protocolo de Internet (VoIP)

VoIP es un tipo de sistema telefónico que utiliza una conexión a Internet en lugar de una línea telefónica tradicional. Los proveedores de telefonía a menudo incluyen el sistema de VoIP con los servicios de Internet y cable.

Es posible que su equipo no funcione con algunos sistemas de VoIP. Si desea utilizar el equipo para enviar y recibir faxes a través de un sistema de VoIP, asegúrese de que un extremo del cable telefónico esté conectado a la entrada **LINE** del equipo. El otro extremo del cable telefónico puede conectarse a un módem, adaptador telefónico, divisor u otro dispositivo similar.

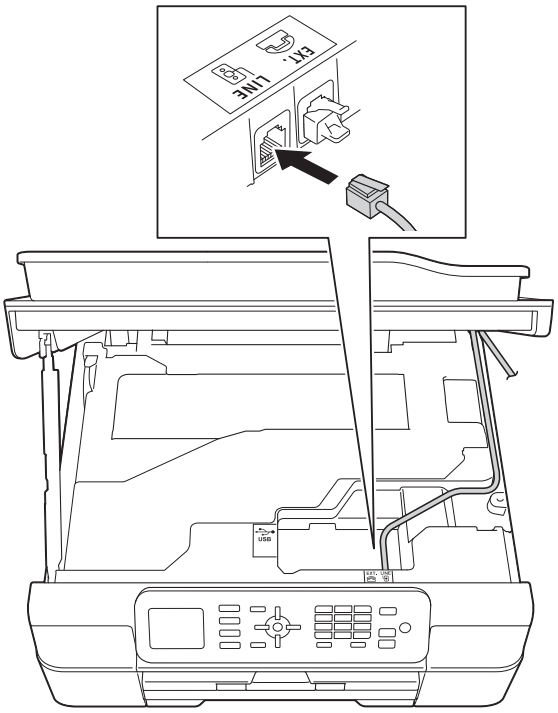

- **Si tiene alguna duda sobre cómo conectar su equipo al sistema de VoIP, póngase en contacto con su proveedor.**

Después de conectar el equipo al sistema de VoIP, compruebe si hay tono de marcación. Descuelgue el auricular del teléfono externo y compruebe si se escucha el tono de marcación. Si no hay tono de marcación, póngase en contacto con su proveedor de VoIP.

Si no consigue enviar o recibir faxes a través de un sistema de VoIP, recomendamos cambiar la velocidad del módem del equipo al ajuste `Básic(paraVoIP)` (consulte *Interferencia en la línea telefónica / VoIP* ➤➤ página 96).

Conexión de un TAD externo (contestador automático)

Si lo desea, puede conectar un contestador automático externo. Sin embargo, si tiene un contestador automático **externo** en la misma línea telefónica a la que está conectado el equipo, este contestará todas las llamadas y el equipo estará a la “escucha” de tonos de llamada de fax (CNG). Si los detecta, el equipo se encargará de contestar a la llamada y de recibir el fax. Si no detecta tonos CNG, el equipo dejará que el contestador continúe reproduciendo el mensaje saliente para que el interlocutor pueda dejar un mensaje de voz.

El contestador tiene que contestar antes de que suenen los primeros cuatro timbres (el número de timbres recomendado es de dos). El equipo no podrá escuchar los tonos CNG hasta que el contestador conteste a la llamada; con cuatro timbres, quedan solo entre 8 y 10 segundos para que los tonos CNG inicien el “intercambio de protocolos” de fax. Asegúrese de seguir al pie de la letra las instrucciones de grabación del mensaje saliente que se indican en esta guía. No recomendamos utilizar la función de ahorro de tarifa con el contestador automático externo si el número de timbres es superior a cinco.

NOTA

Si no recibe todos los faxes, reduzca el ajuste del número de timbres del contestador externo.

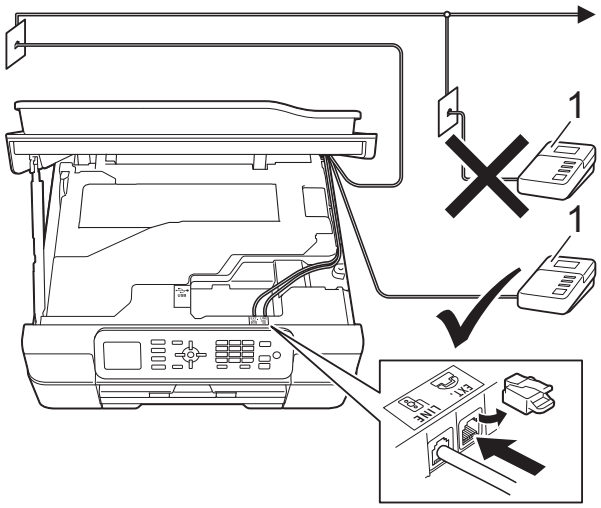

1 TAD

Cuando el contestador automático responde a una llamada, en la pantalla LCD aparece el mensaje `Teléfono`.

IMPORTANTE

NO conecte un contestador en otro punto de la misma línea telefónica.

Ajustes de conexión

El contestador automático externo deberá estar conectado tal y como se indica en la ilustración anterior.

1. Coloque ambas manos debajo de las pestañas de plástico que se encuentran a ambos lados del equipo para levantar y colocar la cubierta del escáner en su posición de apertura.
2. Introduzca con cuidado el cable de la línea telefónica en el canal que dirige el cable hacia la parte posterior del equipo.
3. Levante la cubierta del escáner para liberar el bloqueo. Empuje la cubierta del escáner suavemente hacia abajo y ciérrela con ambas manos.
4. Establezca el número de timbres del contestador automático externo en uno o dos. (El ajuste del número de timbres del equipo no se aplica en este caso).
5. Grabe el mensaje saliente en el contestador automático externo.
6. Configure el contestador automático para que conteste a las llamadas.
7. Establezca el modo de recepción en `Contestador ext.` (Consulte *Selección del modo de recepción* ➤➤ página 27).

Grabación de un mensaje saliente del contestador (OGM) en un TAD externo

El factor tiempo es importante al grabar este mensaje.

1. Grabe 5 segundos de silencio al inicio del mensaje. (De esta manera, el equipo tendrá tiempo de detectar los tonos CNG de fax durante la transmisión automática antes de que se interrumpan).
2. Limite la duración del mensaje a 20 segundos.

NOTA

Recomendamos comenzar el mensaje saliente con un silencio inicial de 5 segundos, dado que el equipo puede que no detecte los tonos de fax si hay una voz. Puede intentar omitir esta pausa, pero si el equipo tiene problemas de recepción, deberá volver a grabar el mensaje saliente del contestador (OGM) para añadir la pausa.

Conexiones de líneas múltiples (PBX)

Le recomendamos que solicite a la compañía que instaló la centralita PBX que conecte el equipo. Si dispone de un sistema de líneas múltiples, le recomendamos que solicite a la compañía que lo instaló que conecte la unidad a la última línea del sistema. Con esto, puede evitar que el equipo se active cada vez que reciba llamadas telefónicas. Si todas las llamadas entrantes van a ser respondidas por una operadora, le recomendamos que establezca el modo de recepción en `Manual`.

No garantizamos que el equipo funcione correctamente en todas las circunstancias si está conectado a una centralita PBX. En caso de que haya problemas al enviar o recibir faxes, deberá informar primero a la compañía que gestiona su centralita PBX.

NOTA

Asegúrese de establecer el tipo de línea telefónica en PBX. (Consulte *Configuración del tipo de línea telefónica* ➤➤ página 32).

Teléfonos externos y extensiones telefónicas

Conexión de un teléfono externo o extensión telefónica

Puede conectar un teléfono diferente al equipo tal y como se indica en el diagrama.

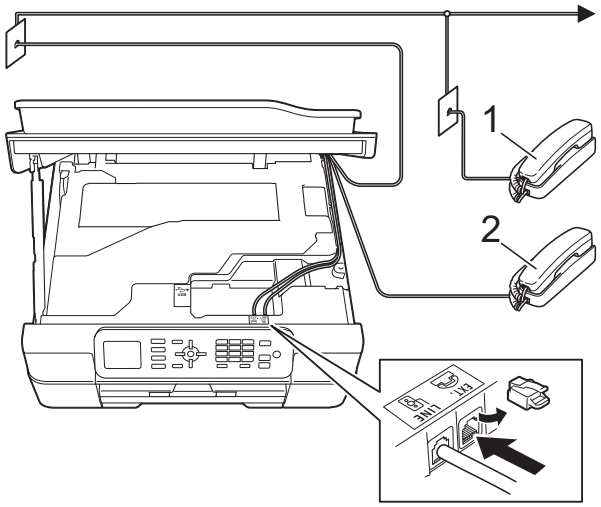

1 Extensión telefónica

2 Teléfono externo

NOTA

Asegúrese de que utiliza un teléfono externo con un cable cuya longitud no supere los 3 metros.

Operación desde teléfonos externos y extensiones telefónicas

Si contesta a una llamada de fax en una extensión telefónica o en un teléfono externo, puede hacer que el equipo reciba la llamada utilizando el código de activación remota. Cuando pulse el código de activación remota ∗ **5 1**, el equipo comenzará a recibir el fax.

Si el equipo contesta a una llamada de voz y suena con dobles timbres rápidos para avisarle, utilice el código de desactivación remota **# 5 1** para contestar a la llamada desde una extensión telefónica. (Consulte *Duración del timbre F/T (solo para modo de fax/teléfono)* ➤➤ página 29).

Si responde a una llamada y no escucha a nadie:

Probablemente se trate de un fax manual.

Pulse ∗ **5 1**, espere a escuchar los pitidos o hasta que la pantalla LCD muestre `Recibiendo` y, a continuación, cuelgue.

NOTA

También puede utilizar la función de detección de fax para que el equipo conteste automáticamente a la llamada. (Consulte *Detección de fax* ➤➤ página 30).

Uso de códigos remotos

Código de activación remota

Si contesta a una llamada de fax desde una extensión telefónica o un teléfono externo, puede indicarle al equipo que la reciba marcando el código de activación remota ∗ **5 1**. Tras escuchar los pitidos largos, vuelva a colgar el auricular. (Consulte *Detección de fax* ➤➤ página 30).

Si contesta a una llamada de fax desde el teléfono externo, puede indicar al equipo que reciba el fax pulsando **Iniciar Mono** o **Iniciar Color** y **2** para seleccionar `Recibir`.

Código de desactivación remota

Si recibe una llamada de voz y el equipo está en modo de fax/teléfono, empezará a sonar el timbre F/T (doble timbre rápido) después del número de timbres inicial. Si contesta a la llamada desde una extensión telefónica, puede desactivar el timbre F/T pulsando **# 5 1** (asegúrese de que lo pulsa *mientras* suenan los timbres).

Si el equipo contesta a una llamada de voz y suena con dobles timbres rápidos para avisarle, puede contestarla desde el teléfono externo pulsando **Tel/R**.

Cambio de códigos remotos

Si desea utilizar la activación remota, debe activar los códigos remotos. El código de activación remota predeterminado es ∗ **5 1**. El código de desactivación remota predeterminado es **# 5 1**. Si lo desea, puede sustituirlos por sus propios códigos.

1. Pulse **Menu**.
2. Pulse ▲ o ▼ para seleccionar `Fax`.
   Pulse **OK**.
3. Pulse ▲ o ▼ para seleccionar `Conf.recepción`.
   Pulse **OK**.
4. Pulse ▲ o ▼ para seleccionar `Activ. remota`.
   Pulse **OK**.
5. Pulse ▲ o ▼ para seleccionar `Sí` (o `No`).
   Pulse **OK**.
6. Introduzca el nuevo código de activación remota.
   Pulse **OK**.
7. Introduzca el nuevo código de desactivación remota.
   Pulse **OK**.
8. Pulse **Parar**.

NOTA

- Si con frecuencia se interrumpe la conexión al intentar acceder al contestador automático externo de forma remota, pruebe a cambiar el código de activación remota y el código de desactivación remota por otro código de tres dígitos utilizando los números del **0** al **9**, ∗, **#**.
- Es posible que los códigos remotos no funcionen en algunos sistemas telefónicos.

7 Marcación y almacenamiento de números

Cómo marcar

Marcación manual

1. Cargue el documento.
2. Pulse (**FAX**).
3. Pulse todos los dígitos del número de fax.

4. Pulse **Iniciar Mono** o **Iniciar Color**.

Marcación rápida

1. Cargue el documento.
2. Pulse (`Libreta`).
   También puede seleccionar `Libreta` pulsando (**FAX**).
3. Pulse ▲ o ▼ para seleccionar `Buscar`.
   Pulse **OK**.
4. Realice una de las siguientes acciones:
   - Pulse ▲ o ▼ para seleccionar `Orden alfabético` o `Orden numérico`.
     Pulse **OK**.
   - Pulse el número de marcación rápida de 2 dígitos con el teclado de marcación. (Consulte *Almacenamiento de números de marcación rápida* ➤➤ página 42).

NOTA

En la pantalla LCD se muestra `No asignado` cuando se introduce o busca un número de marcación rápida que no se ha almacenado en esta localización.

5. Pulse ▲ o ▼ para seleccionar el número que desee marcar.
   Pulse **OK**.
6. Pulse **OK** para seleccionar `Enviar un fax`.
7. Pulse **Iniciar Mono** o **Iniciar Color**.
   El equipo escanea y envía el fax.

Remarcación de fax

Si está enviando un fax automáticamente y la línea está ocupada, el equipo volverá a marcar el número hasta tres veces a intervalos de cinco minutos.

La remarcación solo tendrá efecto si ha marcado desde el panel de control.

1. Cargue el documento.
2. Pulse **Remarcar/Pausa**.
3. Pulse ▲ o ▼ para mostrar el número que desee volver a marcar.
   Pulse **OK**.
4. Pulse ▲ o ▼ para seleccionar `Enviar un fax`.
   Pulse **OK**.
5. Pulse **Iniciar Mono** o **Iniciar Color**.

NOTA

Durante la transmisión en tiempo real, la función de remarcación automática no funciona cuando se utiliza el cristal de escaneado.

Operaciones de marcación adicionales

Historial de llamadas salientes

Los últimos 30 números a los que haya enviado un fax se guardarán en el historial de llamadas salientes. Puede seleccionar uno de estos números para enviarle un fax, añadirlo a la libreta de direcciones o borrarlo del historial.

1. Pulse **Remarcar/Pausa**.
   También puede seleccionar `Llamada saliente` pulsando (**FAX**).
2. Pulse ▲ o ▼ para seleccionar el número que desee.
   Pulse **OK**.
3. Realice una de las siguientes acciones:
   - Para enviar un fax, pulse ▲ o ▼ para seleccionar `Enviar un fax`.

     Pulse **OK**.

     Pulse **Iniciar Mono** o **Iniciar Color**.
   - Si desea almacenar el número, pulse ▲ o ▼ para seleccionar `Añadir a libreta`.

     Pulse **OK**.

     (➤➤ Guía avanzada del usuario: *Almacenamiento de números de marcación rápida desde el historial de llamadas salientes*).
   - Si desea eliminar el número de la lista del historial de llamadas salientes, pulse ▲ o ▼ para seleccionar `Eliminar`.

     Pulse **OK**.

     Pulse **1** para confirmar.
4. Pulse **Parar**.

Historial de identificación de llamadas

Esta función requiere el servicio de suscripción de identificación de llamadas que muchas compañías telefónicas ofrecen. (Consulte *Identificación de llamadas* ➤➤ página 31).

En el historial de identificación de llamadas se guardarán los números o, si están disponibles, los nombres de los últimos 30 faxes y llamadas telefónicas que haya recibido. Puede visualizar la lista o seleccionar uno de estos números para enviarle un fax, añadirlo a la libreta de direcciones o borrarlo del historial. Cuando se recibe la trigésima primera llamada en el equipo, esta sustituye la información de la primera llamada.

NOTA

Aunque no sea un suscriptor del servicio de identificación de llamadas, puede ver las fechas de las llamadas en el historial de identificación de llamadas y eliminar entradas de la lista.

1. Pulse **Remarcar/Pausa** y, a continuación, ✳.
   También puede seleccionar `Hist. ID llamada` pulsando (**FAX**).

2. Pulse ▲ o ▼ para seleccionar el número que desee.
   Pulse **OK**.

3. Realice una de las siguientes acciones:
   - Para enviar un fax, pulse ▲ o ▼ para seleccionar `Enviar un fax`.

     Pulse **OK**.

     Pulse **Iniciar Mono** o **Iniciar Color**.
   - Si desea almacenar el número, pulse ▲ o ▼ para seleccionar `Añadir a libreta`.

     Pulse **OK**.

     (➤➤ Guía avanzada del usuario: *Almacenamiento de números de marcación rápida desde el historial de ID de llamada*).
   - Si desea eliminar el número de la lista del historial de ID de llamada, pulse ▲ o ▼ para seleccionar `Eliminar`.

     Pulse **OK**.

     Pulse **1** para confirmar.

4. Pulse **Parar**.

NOTA

Puede imprimir la lista de identificación de llamadas.
(➤➤ Guía avanzada del usuario: *Cómo imprimir un informe*).

Almacenamiento de números

Puede configurar el equipo para que realice los siguientes tipos de marcación simplificada: marcación rápida y grupos para realizar multienvíos de faxes.

(➤➤ Guía avanzada del usuario: *Configuración de grupos para multienvío* y *Multienvío (solo blanco y negro)*).

NOTA

Si se produce un corte del suministro eléctrico, los números de marcación rápida guardados en la memoria no se perderán.

Almacenamiento de una pausa

Pulse **Remarcar/Pausa** para introducir una pausa de 3,5 segundos entre los números. Si va a marcar un número del extranjero, puede pulsar **Remarcar/Pausa** tantas veces como sea necesario para aumentar la duración de la pausa.

Almacenamiento de números de marcación rápida

Puede almacenar 40 números de marcación rápida como máximo. Cada número de marcación rápida se guarda en una localización de 2 dígitos. Cuando marque, solo tendrá que pulsar unas cuantas teclas (por ejemplo: (`Libreta`), `Buscar`, **OK**, el número de dos dígitos e **Iniciar Mono** o **Iniciar Color**).

1. Pulse (`Libreta`).
   También puede seleccionar `Libreta` pulsando (**FAX**).

2. Pulse ▲ o ▼ para seleccionar `Conf. marc. rápida`.
   Pulse **OK**.

3. Pulse ▲ o ▼ para seleccionar la localización de marcación rápida de 2 dígitos en la que desea almacenar el número.
   Pulse **OK**.

4. Realice una de las siguientes acciones:
   - Introduzca el nombre (16 caracteres como máximo) mediante el teclado de marcación.

     Pulse **OK**.

     (Para obtener ayuda sobre cómo introducir letras, consulte *Introducción de texto* ➤➤ página 120).
   - Para almacenar el número sin asignar un nombre, pulse **OK**.

NOTA

Asegúrese de incluir el código de área al introducir números de fax o de teléfono. En función del país, puede que el historial y los nombres de la identificación de llamadas no se muestren correctamente si el código de área no está registrado con el número de fax o de teléfono.

5. Introduzca el número de fax o de teléfono (20 dígitos como máximo).
   Pulse **OK**.

6. Pulse ▲ o ▼ para seleccionar `Completado`.
   Pulse **OK**.

7. Realice una de las siguientes acciones:
   - Para almacenar otro número de marcación rápida, vaya al paso ❸.
   - Cuando termine de guardar números, pulse **Parar**.

Modificación o eliminación de nombres o números de marcación rápida

Puede modificar o eliminar un nombre o número de marcación rápida que ya esté guardado.

1. Pulse (Libreta).
   También puede seleccionar Libreta pulsando (**FAX**).
2. Pulse ▲ o ▼ para seleccionar Conf. marc. rápida.
   Pulse **OK**.
3. Pulse ▲ o ▼ para seleccionar el número de marcación rápida de 2 dígitos que desee modificar.
   Pulse **OK**.
4. Realice una de las siguientes acciones:
   - Pulse ▲ o ▼ para seleccionar Cambiar.
     Pulse **OK**.
   - Pulse ▲ o ▼ para seleccionar Eliminar.
     Pulse **OK**.
     Pulse **1** para confirmar.
     Vaya al paso ❽.
5. Si desea modificar el nombre, pulse ▲ o ▼ para seleccionar Nomb, pulse **OK** y, a continuación, introduzca el nuevo nombre mediante el teclado de marcación (16 caracteres como máximo).
   Pulse **OK**.
   (Para obtener ayuda sobre cómo introducir letras, consulte *Introducción de texto* ➤➤ página 120).
6. Si desea cambiar el número de fax o de teléfono, pulse ▲ o ▼ para seleccionar Fax/Tel., pulse **OK** e introduzca el nuevo número de fax o de teléfono mediante el teclado de marcación (20 dígitos como máximo).
   Pulse **OK**.
7. Pulse ▲ o ▼ para seleccionar Completado.
   Pulse **OK**.
8. Pulse **Parar**.

NOTA

Cómo modificar el nombre o el número guardado:

Si desea cambia un carácter, pulse ◀ o ▶ para situar el cursor debajo del carácter en cuestión y, a continuación, pulse **Eliminar**. Vuelva a introducir el carácter.

8 Cómo hacer copias

Cómo copiar

Los siguientes pasos muestran la operación básica de copia.

1. Realice una de las siguientes acciones para cargar el documento:
   - Coloque el documento *cara abajo* en la unidad ADF.

     (Consulte *Uso de la unidad ADF* ➤➤ página 21).
   - Coloque el documento *cara abajo* en el cristal de escaneado.

     (Consulte *Uso del cristal de escaneado* ➤➤ página 22).

2. Pulse (**COPIAR**).
   - En la pantalla LCD se mostrará lo siguiente:

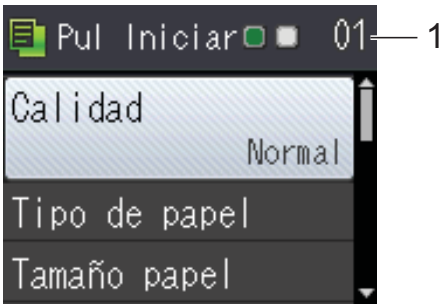

1 Número de copias
Utilice el teclado de marcación para introducir el número de copias.

NOTA

El ajuste predeterminado es el modo preparado. Puede cambiar el tiempo en que el equipo permanece en modo COPIA después de la última operación de copia. (➤➤ Guía avanzada del usuario: *Modo temporizador (modelos MFC)*).

3. Si desea realizar más de una copia, introduzca el número (hasta 99).
4. Pulse **Iniciar Mono** o **Iniciar Color**.

Detención de la copia

Para detener la copia, pulse **Parar**.

Opciones de copia

Puede modificar los siguientes ajustes de copia. Pulse **COPIAR** y, a continuación, pulse ▲ o ▼ para desplazarse por los ajustes de copia. Cuando quede resaltada la configuración que desee, pulse **OK**.

(Guía básica del usuario)

Para obtener más información sobre la modificación de los siguientes ajustes de copia, consulte la página 45.

- Tipo de papel
- Tamaño papel

(Guía avanzada del usuario)

Para obtener más información sobre la modificación de los ajustes de copia siguientes, consulte ➤➤ Guía avanzada del usuario: *Opciones de copia*.

- Calidad
- Ampliar/Reduc.
- Formato pág.
- 2en1(Id)
- Apilar/Ordenar
- Densidad
- Retire el fondo
- Copia de 2 caras
- Ajus.Nuev.Predet
- Rest.predeterm.

NOTA

Si desea ordenar las copias, utilice la unidad ADF.

Tipo de papel

Si está copiando en un tipo de papel especial, configure el equipo en función del tipo de papel que esté usando para obtener la mejor calidad de impresión.

1. Cargue el documento.
2. Pulse (**COPIAR**).
3. Introduzca el número deseado de copias.
4. Pulse ▲ o ▼ para seleccionar Tipo de papel.
   Pulse **OK**.
5. Pulse ▲ o ▼ para seleccionar Papel normal, Papel tinta, Brother BP71, Otro brillo o Transparencia.
   Pulse **OK**.
6. Si no desea modificar más ajustes, pulse **Iniciar Mono** o **Iniciar Color**.

Tamaño del papel

Si copia en otro papel que no sea A4, necesitará modificar el ajuste de tamaño del papel. Solo puede copiar en papel de tamaño A4, A5, Foto (10 × 15 cm) o Carta.

1. Cargue el documento.
2. Pulse (**COPIAR**).
3. Introduzca el número deseado de copias.
4. Pulse ▲ o ▼ para seleccionar Tamaño papel.
   Pulse **OK**.
5. Pulse ▲ o ▼ para seleccionar A4, A5, 10x15cm o Carta.
   Pulse **OK**.
6. Si no desea modificar más ajustes, pulse **Iniciar Mono** o **Iniciar Color**.

9 Cómo imprimir desde un ordenador

Impresión de un documento

El equipo puede recibir e imprimir datos desde el ordenador. Para imprimir desde un ordenador, tiene que instalar el controlador de impresora.

(Para obtener más información, ➤➤ Guía del usuario de software y en red).

1. Instale el controlador de impresora Brother desde el CD-ROM. (➤➤ Guía de configuración rápida).
2. Desde la aplicación, seleccione el comando Imprimir.
3. Seleccione el nombre del equipo en el cuadro de diálogo **Imprimir** y haga clic en **Propiedades** o **Preferencias** en función de la aplicación que esté utilizando.
4. Seleccione los ajustes que desea modificar en el cuadro de diálogo Propiedades.
   Los ajustes que se usan más frecuentemente son:
   - **Soporte de impresión**
   - **Calidad de impresión**
   - **Tamaño de papel**
   - **Orientación**
   - **Color / Escala de grises**
   - **Modo de ahorro de tinta**
   - **Escala**
   - **Doble cara / Folleto**
5. Haga clic en **Aceptar**.
6. Haga clic en **Imprimir** (o **Aceptar**, en función de la aplicación que esté utilizando) para empezar a imprimir.

10 Cómo escanear a un ordenador

Antes de escanear

Para utilizar el equipo como un escáner, instale un controlador de escáner. Si el equipo se encuentra en una red, configúrelo con una dirección TCP/IP.

- Instale los controladores de escáner desde el CD-ROM. (➤➤ Guía de configuración rápida: *Instalación de MFL-Pro Suite*).
- Configure el equipo con una dirección TCP/IP si el escaneado en red no funciona. (➤➤ Guía del usuario de software y en red).

Escaneado de un documento como archivo PDF con ControlCenter4 (Windows®)

(Para obtener información detallada , consulte la ➤➤ Guía del usuario de software y en red).

NOTA

- Las pantallas del ordenador pueden variar en función del modelo.
- Esta sección está basada en el uso del modo avanzado de ControlCenter4.

ControlCenter4 es una utilidad de software que le ofrece un acceso rápido y sencillo a las aplicaciones que utiliza con más frecuencia. ControlCenter4 elimina la necesidad de iniciar manualmente determinadas aplicaciones.

1. Cargue el documento. (Consulte *Cómo cargar documentos* ➤➤ página 21).

2. (Windows® XP, Windows Vista® y Windows® 7)

   Abra ControlCenter4 haciendo clic en (**Inicio**)/**Todos los programas**/**Brother**/**MFC-XXXX** (donde XXXX corresponde al nombre del modelo)/**ControlCenter4**. La aplicación ControlCenter4 se abrirá.

   (Windows® 8)

   Haga clic en (**Brother Utilities** (Utilidades de Brother)) y, a continuación, haga clic en la lista desplegable y seleccione el nombre de su modelo (si aún no aparece seleccionado). Haga clic en **ESCANEAR** en la barra de navegación situada a la izquierda y, a continuación, en **ControlCenter4**. La aplicación ControlCenter4 se abrirá.

3. Si aparece la pantalla de modo de ControlCenter4, seleccione **Modo avanzado** y, a continuación, haga clic en **Aceptar**.

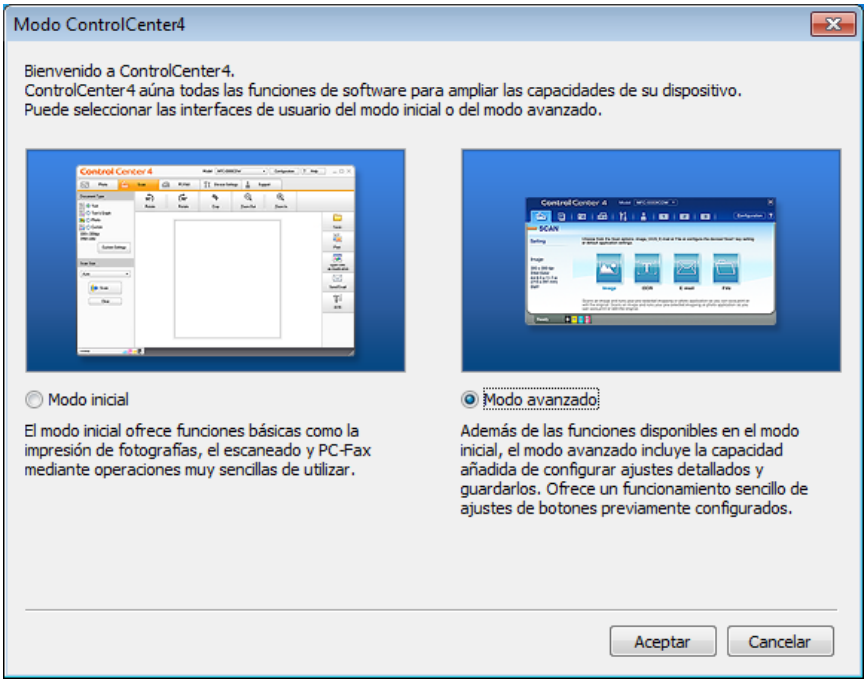

4 Asegúrese de que el equipo que desea utilizar esté seleccionado en la lista desplegable **Modelo**.

5 Establezca la configuración de escaneado.
Haga clic en **Configuración** y, a continuación, seleccione **Ajustes de botón**, **Escanear** y **Archivo**.

Aparecerá el cuadro de diálogo de configuración. Puede modificar los ajustes predeterminados.

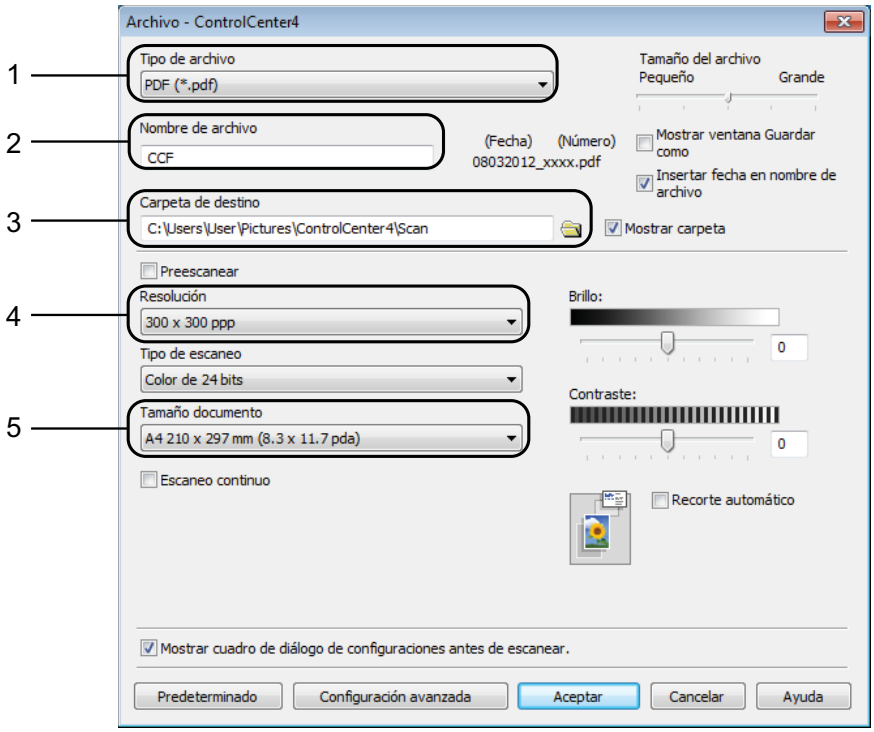

1 Seleccione **PDF (*.pdf)** en la lista desplegable **Tipo de archivo**.

2 Puede introducir el nombre de archivo que desea usar para el documento.

3 Puede guardar el archivo en la carpeta predeterminada, o bien seleccionar la carpeta deseada haciendo clic en el botón (**Examinar**).

4 Puede seleccionar una resolución de escaneado en la lista desplegable **Resolución**.

5 Puede seleccionar el tamaño del documento en la lista desplegable **Tamaño documento**.

6 Haga clic en **Aceptar**.

7 Haga clic en **Archivo**.

8 Pulse **Escanear**.
El equipo comienza el proceso de escaneado. La carpeta donde se guardan los datos escaneados se abrirá automáticamente.

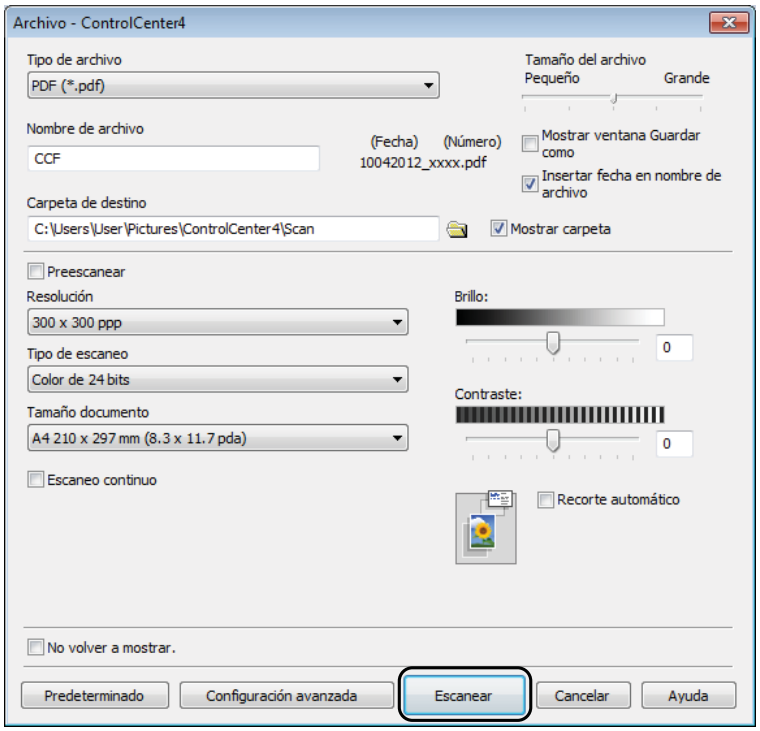

Cómo cambiar los ajustes del modo de escaneado del equipo para escanear en PDF

Puede cambiar los ajustes del modo **DIGITALIZAR** mediante ControlCenter4. (Windows®)

1. (Windows® XP, Windows Vista® y Windows® 7)

   Abra ControlCenter4 haciendo clic en (**Inicio**)/**Todos los programas**/**Brother**/**MFC-XXXX** (donde XXXX corresponde al nombre del modelo)/**ControlCenter4**. La aplicación ControlCenter4 se abrirá.

   (Windows® 8)

   Haga clic en (**Brother Utilities** (Utilidades de Brother)) y, a continuación, haga clic en la lista desplegable y seleccione el nombre de su modelo (si aún no aparece seleccionado). Haga clic en **ESCANEAR** en la barra de navegación situada a la izquierda y, a continuación, en **ControlCenter4**. La aplicación ControlCenter4 se abrirá.

2. Asegúrese de que el equipo que desea utilizar esté seleccionado en la lista desplegable **Modelo**.

3. Haga clic en la pestaña **Ajustes de dispositivo**.

4. Haga clic en **Configuración del dispositivo de escaneado**.

5 Seleccione la pestaña **Archivo**. Puede modificar los ajustes predeterminados.

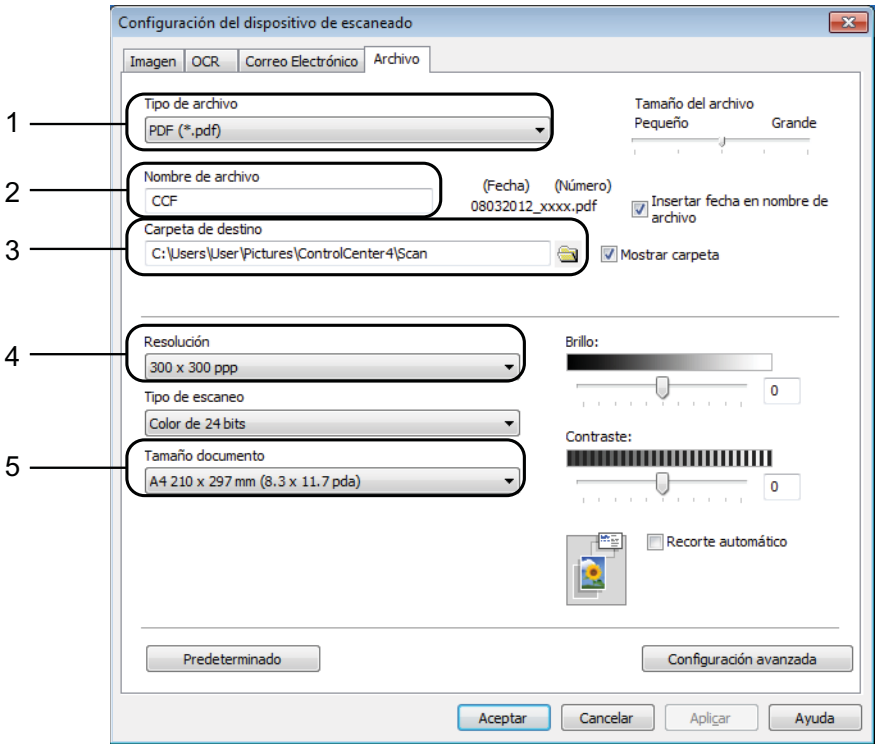

1 Seleccione **PDF (*.pdf)** en la lista desplegable **Tipo de archivo**.

2 Puede introducir el nombre de archivo que desea usar para el documento.

3 Puede guardar el archivo en la carpeta predeterminada, o bien seleccionar la carpeta deseada haciendo clic en el botón (**Examinar**).

4 Puede seleccionar una resolución de escaneado en la lista desplegable **Resolución**.

5 Puede seleccionar el tamaño del documento en la lista desplegable **Tamaño documento**.

6 Haga clic en **Aceptar**.

Cómo escanear un documento como un archivo PDF mediante el panel de control

1. Cargue el documento. (Consulte *Cómo cargar documentos* ➤➤ página 21).
2. Pulse (**DIGITALIZAR**).
3. Pulse ▲ o ▼ para seleccionar la opción `Escan a fiche`. Pulse **OK**.
4. Si el equipo está conectado a una red, pulse ▲ o ▼ para seleccionar el nombre del ordenador. Pulse **OK**.
   Realice una de las siguientes acciones:
   - Si desea utilizar los ajustes predeterminados, vaya al paso ❽.
   - Si desea modificar los ajustes predeterminados, vaya al paso ❺.
5. Pulse ▲ o ▼ para seleccionar la opción `Ajustar con Panel`. Pulse **OK**.
6. Pulse ▲ o ▼ para seleccionar la opción `Sí`. Pulse **OK**.
7. Seleccione los ajustes para `Tipo escaneado`, `Resolución`, `Tipo archivo`, `Tamaño escan.` y `Quitar fondo`, según sea necesario. Pulse **OK**.
8. Pulse **Iniciar Mono** o **Iniciar Color**.
   El equipo comienza el proceso de escaneado.

NOTA

Los modos de escaneado disponibles son los siguientes.

- `Escan a fiche.`
- `Escan a e-mail`
- `Escanea a OCR`
- `Escan. a imagen`
- `Servicio Web` [1]

[1] Solo para usuarios de Windows®. (Windows Vista® SP2 o posterior, Windows® 7 y Windows® 8) (➤➤ Guía del usuario de software y en red).

A Mantenimiento rutinario

Sustitución de los cartuchos de tinta

El equipo está equipado con un medidor de tinta. El medidor del nivel de tinta supervisa el nivel de tinta de cada uno de los cuatro cartuchos. Cuando el equipo detecta que uno de los cartuchos se está quedando sin tinta, muestra un mensaje.

En la pantalla LCD se mostrará qué cartucho tiene poca tinta o se debe sustituir. Asegúrese de seguir las instrucciones indicadas en la pantalla LCD para sustituir los cartuchos de tinta en el orden correcto.

Aun cuando el equipo notifique que se debe sustituir un cartucho de tinta, quedará una pequeña cantidad de tinta en él. Es necesario dejar algo de tinta en los cartuchos para evitar la entrada de aire y que el conjunto del cabezal de impresión resulte dañado.

⚠ AVISO

Si le entra tinta en los ojos, láveselos de inmediato con agua abundante y consulte a un médico si le parece oportuno.

IMPORTANTE

Los equipos multifunción de Brother han sido diseñados para funcionar con tintas de una determinada especificación. Obtendrá resultados óptimos y una máxima fiabilidad si utiliza cartuchos de tinta originales Brother. Brother no puede garantizar el rendimiento óptimo y la fiabilidad máxima si se utilizan tintas o cartuchos de tinta de especificaciones diferentes. Por lo tanto, Brother no recomienda utilizar cartuchos distintos a los cartuchos de tinta originales Brother ni recargar los cartuchos utilizados con tinta de otros fabricantes. Los daños causados por el uso de consumibles fabricados por terceros pueden no estar cubiertos por la garantía del producto. Por favor consulte las condiciones de garantía del producto.

1. Abra la cubierta del cartucho de tinta (1). Si uno o varios cartuchos de tinta han llegado al final de su vida útil, en la pantalla LCD aparecerá `Imprimir sólo BK` o `No puede imprim`.

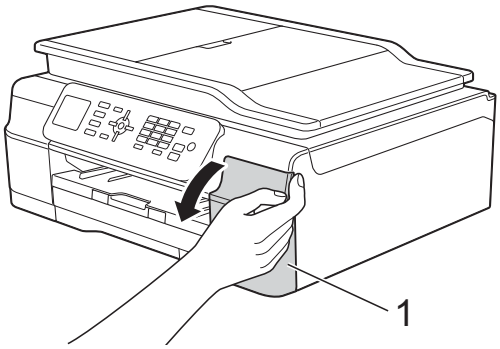

2 Pulse la palanca de desbloqueo como se muestra a continuación para liberar el cartucho indicado en la pantalla LCD. Extraiga el cartucho del equipo.

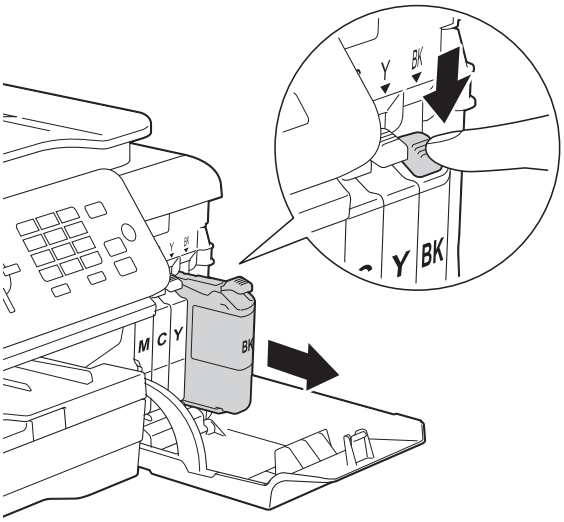

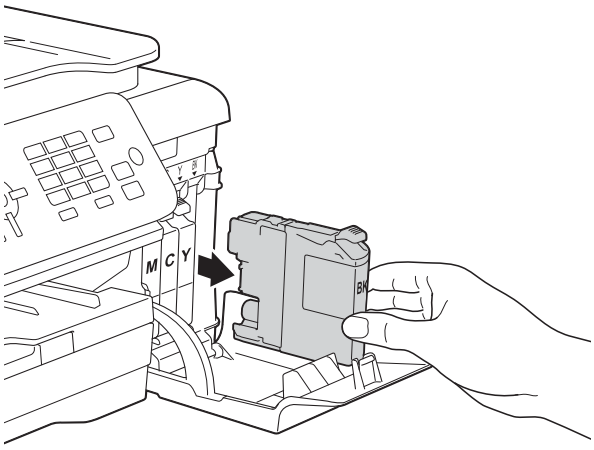

3 Abra la bolsa del cartucho de tinta nuevo del color indicado en la pantalla LCD y, a continuación, extraiga el cartucho.

4 Gire la palanca de desbloqueo verde del embalaje de protección de color naranja (1) hacia la izquierda hasta que libere el cierre hermético. A continuación, extraiga el embalaje de protección de color naranja tal y como se muestra a continuación.

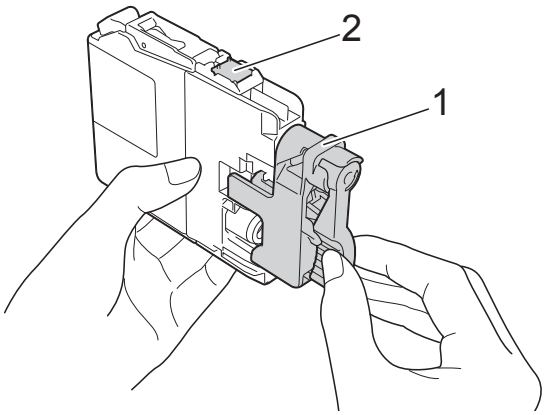

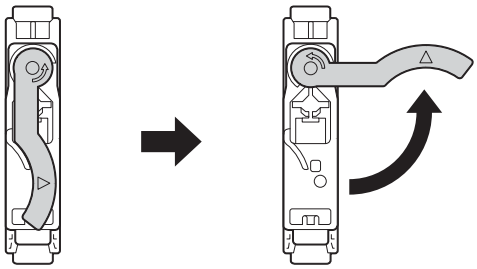

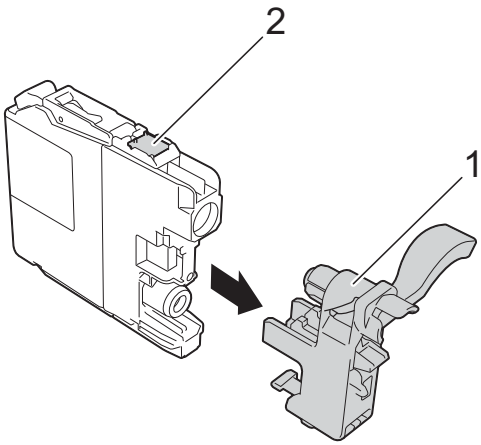

IMPORTANTE

No toque el cartucho del área indicada con (2); esto puede impedir al equipo detectar el cartucho.

A

5 Cada color tiene su propia posición específica. Introduzca el cartucho de tinta en la dirección que indica la flecha que hay en la etiqueta.

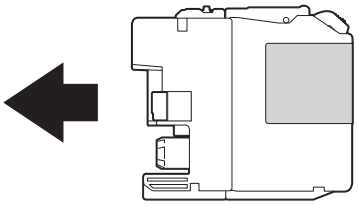

6 Empuje suavemente la parte posterior del cartucho de tinta marcada como “PUSH” (PULSAR) hasta que se levante la palanca del cartucho y, a continuación, cierre la cubierta del cartucho de tinta.

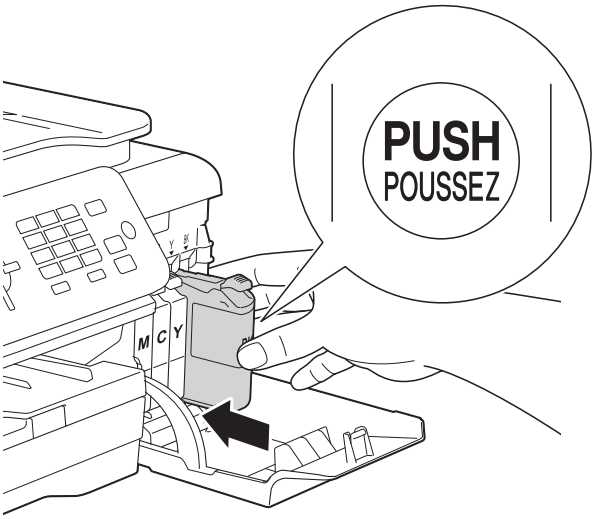

7 El equipo reiniciará automáticamente el medidor de nivel de tinta.

NOTA

- Si se ha sustituido un cartucho de tinta (por ejemplo, el de tinta negra), puede que en la pantalla LCD se le solicite que verifique que se trata de un cartucho completamente nuevo (por ejemplo, `Cambio Cartuchos` BK `Negro`). Por cada cartucho nuevo que instale, pulse **1** (`Sí`) para poner a cero el medidor del nivel de tinta de ese color. Si el cartucho de tinta instalado no es completamente nuevo, asegúrese de pulsar **2** (`No`).
- Si en la pantalla LCD aparece `Sin cart. tinta` o `No se detecta` después de haber instalado el cartucho de tinta, compruebe que el cartucho de tinta sea completamente nuevo, original de Brother, y que se haya instalado correctamente. Extraiga el cartucho de tinta y vuelva a instalarlo lenta y firmemente hasta que la palanca del cartucho se levante.

IMPORTANTE

- NO extraiga los cartuchos de tinta si no los va a cambiar. Si lo hace, puede reducir la cantidad de tinta y el equipo no sabrá la cantidad de tinta que queda en el cartucho.
- NO toque las ranuras de inserción del cartucho. De lo contrario, puede que la tinta le manche la piel.
- NO agite los cartuchos de tinta. Si la tinta le mancha la piel o la ropa, lávela inmediatamente con jabón o detergente.
- Si mezcla los colores al instalar un cartucho de tinta en la posición incorrecta, en la pantalla LCD se mostrará `Color tinta erróneo`. Compruebe qué cartuchos de tinta no coinciden con las posiciones de sus respectivos colores y desplácelos a las posiciones correctas.
- Una vez abierto el cartucho de tinta, instálelo en el equipo y utilícelo como máximo durante seis meses a partir de la fecha de instalación. Utilice exclusivamente cartuchos de tinta cerrados con anterioridad a la fecha de caducidad indicada en su embalaje.
- NO desmonte ni fuerce el cartucho de tinta; de lo contrario, puede provocar que la tinta se salga del cartucho.

Limpieza y comprobación del equipo

Limpieza del cristal de escaneado

1. Desenchufe el equipo de la toma de corriente.
2. Levante la cubierta de documentos (1). Limpie el cristal de escaneado (2) y la superficie de plástico blanco (3) con un paño suave y sin pelusa humedecido con un limpiacristales no inflamable.

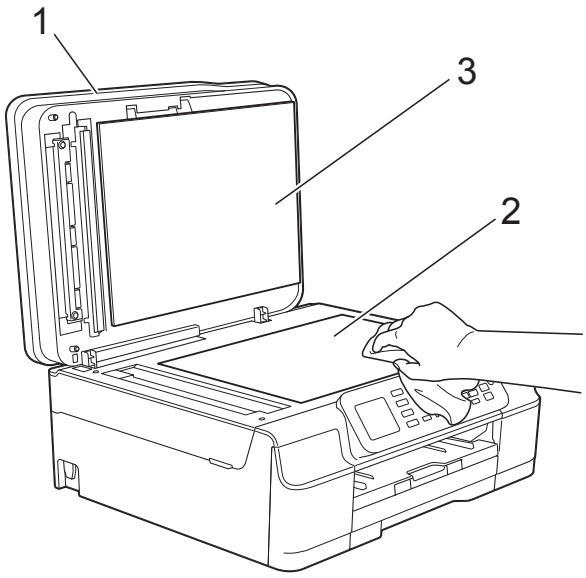

A

3 En la unidad ADF, limpie la barra blanca (1) y la banda del cristal (2) con un paño sin pelusa humedecido con un limpiacristales no inflamable.

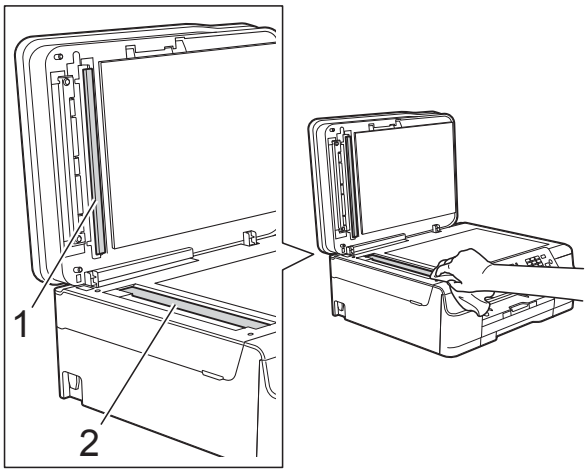

NOTA

Además de limpiar la banda del cristal con un limpiacristales no inflamable, deslice el dedo sobre dicha banda para ver si nota algo en ella. Si nota suciedad o restos, limpie de nuevo la banda del cristal concentrándose en esa área. Es posible que tenga que repetir el proceso de limpieza tres o cuatro veces. Para comprobar el resultado, haga una copia después de cada limpieza.

Si hay una mancha de suciedad o restos de corrector líquido en la banda del cristal, la prueba de impresión mostrará una línea vertical.

→

Una vez limpia la banda del cristal, la línea vertical desaparece.

Limpieza del cabezal de impresión

Para mantener una buena calidad de impresión, el equipo limpiará automáticamente el cabezal de impresión cuando sea necesario. Puede comenzar el proceso de limpieza de forma manual si hay algún problema de calidad de impresión.

Limpie el cabezal de impresión si aparece una raya horizontal en el texto o en los gráficos, o bien texto en blanco en las páginas impresas. Puede limpiar el color negro solo, el amarillo, el cian y el magenta a la vez o los cuatro colores a la vez.

La limpieza de los cabezales de impresión consume una pequeña cantidad de tinta. Las limpiezas demasiado frecuentes consumen tinta innecesariamente.

IMPORTANTE

NO toque el cabezal de impresión. Si lo hace, podría producir daños de manera permanente y anular su garantía.

1 Pulse **Menu**.

2 Pulse ▲ o ▼ para seleccionar `Tinta`.
Pulse **OK**.

3 Pulse ▲ o ▼ para seleccionar `Limpiando`.
Pulse **OK**.

4 Pulse ▲ o ▼ para seleccionar `Negro`, `Color` o `Todas`.
Pulse **OK**.
El equipo limpiará el cabezal de impresión.
Una vez finalizada la limpieza, el equipo volverá al modo preparado.

NOTA

- Si limpia el cabezal de impresión al menos cinco veces y la impresión no mejora, intente instalar un nuevo cartucho de tinta Innobella™ original de Brother en cada uno de los colores problemáticos. Pruebe a limpiar de nuevo el cabezal de impresión otras cinco veces. Si la impresión no mejora, póngase en contacto con el Servicio de atención al cliente de Brother o con el distribuidor de Brother de su localidad.
- También puede limpiar el cabezal de impresión desde su ordenador.

  (➤➤ Guía del usuario de software y en red).

Comprobación de la calidad de impresión

Si los colores y el texto de las impresiones aparecen con rayas o descoloridos, podrían haberse obstruido algunos de los inyectores del cabezal de impresión. Puede comprobarlo imprimiendo una hoja de comprobación de la calidad de impresión y consultando el dibujo de verificación de los inyectores.

1. Pulse **Menu**.
2. Pulse ▲ o ▼ para seleccionar `Tinta`.
   Pulse **OK**.
3. Pulse ▲ o ▼ para seleccionar `Impr de prueba`.
   Pulse **OK**.
4. Pulse ▲ o ▼ para seleccionar `Calidad impres.`
   Pulse **OK**.
5. Pulse **Iniciar Color**.
   El equipo comenzará a imprimir la hoja de comprobación de la calidad de impresión.
6. Compruebe la calidad de los cuatro bloques de color en la hoja.
7. En la pantalla LCD se le preguntará si la calidad de impresión es correcta.
   Realice una de las siguientes acciones:
   - Si todas las líneas son claras y visibles, pulse **1** (`Sí`) para finalizar la comprobación de la calidad de impresión y vaya al paso ⓫.
   - Si observa que faltan líneas cortas, tal y como se muestra en la ilustración siguiente, pulse **2** para seleccionar `No`.

Bien

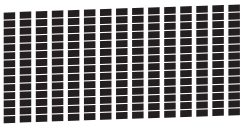

Mal

8. En la pantalla LCD se le preguntará si la calidad de impresión del negro es correcta y, a continuación, la de los tres colores.
   Pulse **1** (`Sí`) o **2** (`No`).
9. En la pantalla LCD se le preguntará si desea iniciar la limpieza.
   Pulse **1** (`Sí`).
   El equipo empezará a limpiar el cabezal de impresión.
10. Una vez concluido el procedimiento de limpieza, pulse **Iniciar Color**.
    El equipo volverá a imprimir la hoja de comprobación de la calidad de impresión. Vuelva al paso ❻.
11. Pulse **Parar**.

A

Si limpia el cabezal de impresión al menos cinco veces y la impresión no mejora, pruebe a instalar un nuevo cartucho de tinta de sustitución original de Brother en cada uno de los colores problemáticos. Pruebe a limpiar de nuevo el cabezal de impresión otras cinco veces. Si la impresión no mejora, póngase en contacto con el Servicio de atención al cliente de Brother o con el distribuidor de Brother de su localidad.

IMPORTANTE

NO toque el cabezal de impresión. Si lo hace, podría producir daños de manera permanente y anular su garantía.

NOTA

Si un inyector del cabezal de impresión está obstruido, la prueba de impresión tendrá este aspecto.

→

Una vez que el inyector del cabezal de impresión esté limpio, desaparecerán las líneas horizontales.

Comprobación de la alineación de la impresión

Si la impresión de texto apareciese borrosa o las imágenes descoloridas, es posible que deba ajustar la alineación de impresión después de haber transportado el equipo.

1. Pulse **Menu**.
2. Pulse ▲ o ▼ para seleccionar `Tinta`.
   Pulse **OK**.
3. Pulse ▲ o ▼ para seleccionar `Impr de prueba`.
   Pulse **OK**.
4. Pulse ▲ o ▼ para seleccionar `Alineamiento`.
   Pulse **OK**.
5. Pulse **Iniciar Mono** o **Iniciar Color**.
   El equipo comenzará a imprimir la hoja de comprobación de la alineación.

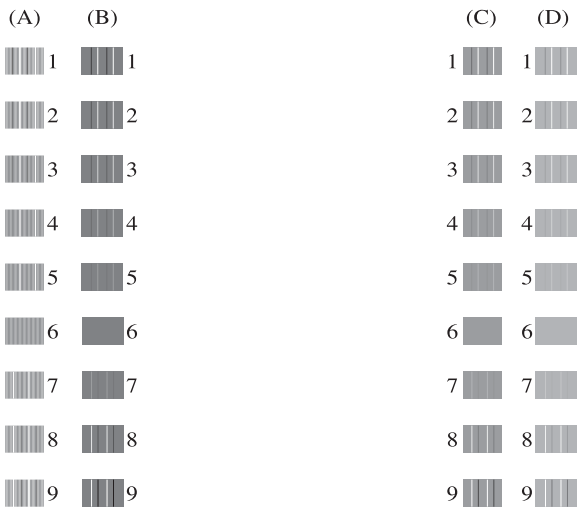

6. Para el patrón “A”, pulse el número de la prueba de impresión que tenga menos franjas verticales visibles (1-9).
   Repita este paso para los patrones B, C y D.
   En el ejemplo, el número 6 es la mejor opción para A, B, C y D.
7. Pulse **Parar**.

NOTA

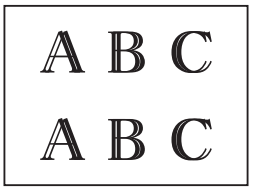

Si la alineación de la impresión no se ajusta correctamente, el texto presentará este aspecto borroso.

→

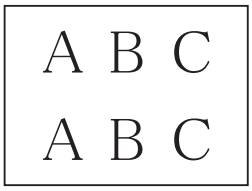

Una vez ajustada correctamente la alineación de la impresión, el texto tendrá este aspecto.

Configuración de la fecha y la hora

En la pantalla LCD se muestra la fecha y la hora. Si no están actualizadas, siga estas instrucciones para volver a introducirlas.

También es posible añadir la fecha y hora a cada fax que envíe configurando la opción ID estación.

1. Pulse **Menu**.
2. Pulse ▲ o ▼ para seleccionar `Conf. inicial`.
   Pulse **OK**.
3. Pulse ▲ o ▼ para seleccionar `Fecha y hora`.
   Pulse **OK**.
4. Pulse ▲ o ▼ para seleccionar `Fecha y hora`.
   Pulse **OK**.
5. Introduzca los últimos dos dígitos del año mediante el teclado de marcación y, a continuación, pulse **OK**.
6. Introduzca los dos dígitos del mes con el teclado de marcación y pulse **OK**.
7. Introduzca los dos dígitos del día con el teclado de marcación y pulse **OK**.
8. Introduzca la hora (en formato de 24 horas) con el teclado de marcación y pulse **OK**.
   (Por ejemplo, introduzca 19:45 para las 7:45 p.m.).
9. Pulse **Parar**.

B Solución de problemas

Si cree que se ha producido un problema en el equipo, primero verifique cada uno de los elementos que se muestran a continuación y siga los consejos para la solución de problemas.

Puede corregir la mayoría de los problemas por sí mismo/a. Si necesita más ayuda, en Brother Solutions Center podrá encontrar las preguntas más frecuentes y los consejos más recientes para la solución de problemas.

Visítenos en http://solutions.brother.com/.

Identificación del problema

En primer lugar, compruebe lo siguiente.

- El cable de alimentación del equipo está correctamente conectado y el interruptor de encendido está activado.
- Todas las piezas de protección se han retirado del equipo.
- El papel está introducido correctamente en la bandeja de papel.
- Los cables de interfaz están conectados correctamente al equipo y al ordenador, o bien la conexión inalámbrica está configurada correctamente tanto en el equipo como en el ordenador.
- Mensajes de la pantalla LCD

  (Consulte *Mensajes de error y de mantenimiento* ➤➤ página 64).

Si no ha resuelto el problema con las comprobaciones anteriores, identifique el problema y vaya a la página recomendada.

Problemas de manipulación del papel e impresión:

- *Problemas de impresión* ➤➤ página 85
- *Problemas de calidad de impresión* ➤➤ página 87
- *Problemas de manipulación del papel* ➤➤ página 89
- *Impresión de faxes recibidos* ➤➤ página 90

Problemas de teléfono y fax:

- *Línea telefónica o conexiones* ➤➤ página 90
- *Gestión de llamadas entrantes* ➤➤ página 93
- *Recepción de faxes* ➤➤ página 91
- *Envío de faxes* ➤➤ página 92

Problemas de copia:

■ *Problemas de copia* ➤➤ página 94

Problemas de escaneado:

■ *Problemas de escaneado* ➤➤ página 94

Problemas de software y red:

■ *Problemas de software* ➤➤ página 94
■ *Problemas de red* ➤➤ página 95

Mensajes de error y de mantenimiento

Al igual que con cualquier otro producto electrónico sofisticado, es posible que se produzcan errores y que se deban sustituir los consumibles. En tal caso, el equipo identificará el error o la operación de mantenimiento rutinario necesaria y mostrará el mensaje pertinente. En la tabla se exponen los mensajes de error y de mantenimiento más frecuentes.

Puede corregir la mayoría de errores y realizar el mantenimiento rutinario por sí mismo/a. Si necesita más ayuda, en Brother Solutions Center encontrará las preguntas más frecuentes y los consejos más recientes para la solución de problemas:

Visítenos en http://solutions.brother.com/.

Mensaje de error	Causa	Acción
Absorb. casi lleno	La caja de absorción de tinta o la caja de evacuación está casi llena.	Póngase en contacto con el Servicio de atención al cliente de Brother o con el distribuidor de Brother de su localidad.
Absorb. tinta lleno	La caja de absorción de tinta o la caja de evacuación está llena. Estos componentes son artículos de mantenimiento periódico que puede que necesiten ser sustituidos después de cierto tiempo para asegurar el rendimiento óptimo del equipo Brother. Debido a que estos componentes son artículos de mantenimiento, su sustitución no está cubierta por la garantía. La necesidad de sustituir estos artículos y el periodo de tiempo para la sustitución, dependerá del número de depuraciones y evacuaciones necesarias para limpiar el sistema de tinta. Estas cajas acumulan gran cantidad de tinta durante las operaciones de depuración y evacuación. El número de veces que se depura y evacua un equipo para la limpieza varía según las distintas situaciones. Por ejemplo, encender y apagar el equipo con frecuencia causará numerosos ciclos de limpieza, ya que el equipo realiza automáticamente una limpieza al ser encendido. El uso de tinta que no sea de Brother puede dar lugar a limpiezas frecuentes, ya que estas tintas pueden producir una calidad de impresión deficiente que se resuelve con la limpieza. Cuanto más se limpie el equipo, más rápido se llenarán estas cajas. **NOTA** *Puede que las reparaciones derivadas del uso de consumibles que no sean Brother no estén cubiertas por la garantía del producto.*	Será necesario sustituir la caja de absorción de tinta o la caja de evacuación. Póngase en contacto con el Servicio de atención al cliente de Brother o un centro de servicio técnico autorizado de Brother para la reparación del equipo. Otros motivos de la limpieza son: 1 Después de que se haya desatascado el papel, la máquina se limpia automáticamente antes de imprimir el siguiente fax recibido. 2 El equipo se limpia automáticamente tras permanecer inactivo durante más de 30 días (uso poco frecuente). 3 El equipo se limpia automáticamente después de que los cartuchos de tinta del mismo color se hayan sustituido 12 veces.
Alta temperatura	La temperatura ambiente es demasiado elevada.	Después de bajar la temperatura de la habitación, deje que el equipo se adapte a la temperatura ambiente y vuelva a intentarlo.

Mensaje de error	Causa	Acción
AtascoPapel[Delant]	Se ha producido un atasco de papel en el equipo.	Extraiga el papel atascado siguiendo los pasos indicados en *Atasco de impresora o atasco de papel* ➤➤ página 78. Asegúrese de que la guía de longitud del papel esté ajustada al tamaño del papel utilizado.
		Si el atasco de papel se repite, puede que un trozo de papel se haya quedado atascado en el equipo. Asegúrese de que no quede papel atascado en el equipo. (Consulte *Operaciones adicionales para desatascar el papel* ➤➤ página 82).
AtascoPapel[Detrás]	Se ha producido un atasco de papel en el equipo.	Extraiga el papel atascado siguiendo los pasos indicados en *Atasco de impresora o atasco de papel* ➤➤ página 78. Asegúrese de que la guía de longitud del papel esté ajustada al tamaño del papel utilizado.
		Si el atasco de papel se repite, puede que un trozo de papel se haya quedado atascado en el equipo. Asegúrese de que no quede papel atascado en el equipo. (Consulte *Operaciones adicionales para desatascar el papel* ➤➤ página 82).
	Se ha acumulado polvo de papel en la superficie de los rodillos de recogida de papel.	Limpie los rodillos de recogida de papel. (➤➤ Guía avanzada del usuario: *Limpieza de los rodillos de recogida de papel*).
AtscPaplDelanDetrás	Se ha producido un atasco de papel en el equipo.	Extraiga el papel atascado siguiendo los pasos indicados en *Atasco de impresora o atasco de papel* ➤➤ página 78. Asegúrese de que la guía de longitud del papel esté ajustada al tamaño del papel utilizado.
		Si el atasco de papel se repite, puede que un trozo de papel se haya quedado atascado en el equipo. Asegúrese de que no quede papel atascado en el equipo. (Consulte *Operaciones adicionales para desatascar el papel* ➤➤ página 82).

Mensaje de error	Causa	Acción
Color tinta erróneo	Se ha instalado un cartucho de tinta en un lugar incorrecto.	Compruebe qué cartuchos de tinta no coinciden con las posiciones de sus respectivos colores y desplácelos a las posiciones correctas.
Comprb tmñ papel	El ajuste del tamaño de papel no coincide con el tamaño del papel de la bandeja. O bien, no ha ajustado las guías del papel de la bandeja en los indicadores para el tamaño de papel que está utilizando.	1 Compruebe que el tamaño de papel seleccionado coincida con el tamaño del papel de la bandeja. (Consulte *Tamaño del papel* ➤➤ página 17). 2 Asegúrese de que haya cargado el papel en posición vertical ajustando las guías del papel en los indicadores del tamaño de papel. (Consulte *Carga de papel y otros soportes de impresión* ➤➤ página 11). 3 Una vez que haya comprobado el tamaño y la posición del papel, pulse **Iniciar Mono** o **Iniciar Color**.
		Si imprime desde un ordenador, asegúrese de que el tamaño de papel seleccionado en el controlador de la impresora coincida con el tamaño de papel de la bandeja. (➤➤ Guía del usuario de software y en red).

B

Mensaje de error	Causa	Acción
Comprobar papel	El equipo se ha quedado sin papel o no se ha cargado correctamente en la bandeja de papel.	Realice una de las siguientes acciones: ■ Vuelva a colocar el papel en la bandeja de papel y, a continuación, pulse **Iniciar Mono** o **Iniciar Color**. ■ Extraiga el papel y vuelva a cargarlo; a continuación, pulse **Iniciar Mono** o **Iniciar Color**. (Consulte *Carga de papel y otros soportes de impresión* ➤➤ página 11).
	La bandeja de papel no se ha introducido completamente.	Extraiga la bandeja de papel y vuelva a insertarla hasta que quede bloqueada; a continuación, pulse **Iniciar Mono** o **Iniciar Color** en el panel de control.
	Se ha acumulado polvo de papel en la superficie de los rodillos de recogida de papel.	Limpie los rodillos de recogida de papel. (➤➤ Guía avanzada del usuario: *Limpieza de los rodillos de recogida de papel*).
	La cubierta para el desatasco de papel no se ha cerrado correctamente.	Asegúrese de que la cubierta para el desatasco de papel esté uniformemente cerrada en ambos extremos. (Consulte *Atasco de impresora o atasco de papel* ➤➤ página 78).
	Se ha producido un atasco de papel en el equipo.	Extraiga el papel atascado siguiendo los pasos indicados en *Atasco de impresora o atasco de papel* ➤➤ página 78.
		Si se produce este error a menudo al realizar copias a 2 caras o impresiones a 2 caras, puede que los rodillos de alimentación del papel estén manchados con tinta. Limpie los rodillos de alimentación del papel. (➤➤ Guía avanzada del usuario: *Limpieza de los rodillos de alimentación del papel*).

Mensaje de error	Causa	Acción
Cubierta abierta	La cubierta del escáner no está bloqueada en la posición de cierre.	Levante la cubierta del escáner y vuelva a cerrarla.
		Asegúrese de que el cable de la línea telefónica y el cable USB (si se utiliza) se hayan introducido correctamente a través del canal de cables hacia la parte posterior del equipo.
	La cubierta del cartucho de tinta no está bloqueada en la posición de cierre.	Cierre firmemente la cubierta del cartucho de tinta hasta que se bloquee.
Doc. Atascado	El documento no se ha introducido o no se ha colocado adecuadamente, o bien el documento escaneado desde la unidad ADF era demasiado largo.	(Consulte *Uso de la unidad ADF* ➤➤ página 21). (Consulte *Atasco de documentos* ➤➤ página 77).
Error comm.	Se ha producido un error de comunicación debido a la calidad deficiente de la línea telefónica.	Si el problema persiste, póngase en contacto con la compañía telefónica para que le revisen la línea.

Mensaje de error	Causa	Acción
`Imprimir sólo BK` `Cambiar cartucho`	Uno o más cartuchos de tinta de color han llegado al final de su vida útil. Puede utilizar el equipo en modo blanco y negro durante aproximadamente cuatro semanas dependiendo del número de páginas que imprima. Mientras este mensaje se muestre en la pantalla LCD, cada operación funcionará de la siguiente manera: ■ Impresión Si selecciona **Escala de grises** en la pestaña **Avanzada** del controlador de impresora, puede utilizar el equipo como una impresora en blanco y negro. La impresión a 2 caras no está disponible cuando aparece este mensaje. ■ Copia Si el tipo de papel se ha establecido en `Papel normal`, puede realizar copias en blanco y negro. La copia a 2 caras no está disponible cuando aparece este mensaje. ■ Faxes Si el tipo de papel se ha establecido en `Papel normal` o `Papel tinta`, el equipo recibirá e imprimirá faxes en blanco y negro. Si el equipo emisor está enviando un fax en color, el “intercambio de protocolos” del equipo le pedirá que el fax se envíe en blanco y negro.	Sustituya los cartuchos de tinta. (Consulte *Sustitución de los cartuchos de tinta* ➤➤ página 54). **NOTA** El equipo interrumpirá todas las tareas de impresión, por lo que no podrá utilizar el equipo hasta que coloque un cartucho de tinta nuevo en los siguientes casos: • Si desenchufa el equipo o extrae el cartucho de tinta. • Si el tipo de papel se ha establecido en cualquier opción que no sea `Papel normal` o `Papel tinta`. • (Windows®) Si activa la casilla de verificación **Papel de secado lento** en la pestaña **Básica** del controlador de impresora. (Macintosh) Si activa la casilla de verificación **Papel de secado lento** en la pestaña **Imprimir configuración** del controlador de impresora.

Mensaje de error	Causa	Acción
Limpieza impos.XX Inicio imposibleXX Imposible impr.XX Imposible escan.XX	El equipo ha sufrido un problema mecánico. **—O BIEN—** Hay objetos extraños, tales como un clip de papel o un trozo de papel roto, en el interior del equipo.	Abra la cubierta del escáner y elimine cualquier objeto extraño o los trozos de papel que puedan haber quedado en el interior del equipo. Si el mensaje de error no desaparece, haga lo siguiente. Consulte *Transferencia de faxes o informe Diario del fax* ➤➤ página 75 antes de desconectar el equipo para que no se pierda ningún mensaje importante. A continuación, desconecte el equipo de la alimentación eléctrica durante varios minutos y vuelva a conectarlo.
Línea desconect.	El interlocutor o el equipo de fax del interlocutor interrumpió la llamada.	Intente enviar o recibir la llamada de nuevo. Si se interrumpen varias veces las llamadas y utiliza un sistema de VoIP (voz sobre IP), intente cambiar la compatibilidad a Básico (para VoIP). (Consulte *Interferencia en la línea telefónica / VoIP* ➤➤ página 96).
Llamada no ID	No hay historial de llamadas entrantes. No recibió llamadas o no se ha suscrito al servicio de identificación de llamadas de su compañía telefónica.	Si desea utilizar la función de identificación de llamadas, póngase en contacto con su compañía telefónica. (Consulte *Identificación de llamadas* ➤➤ página 31).
No asignado	Ha intentado acceder a un número de marcación rápida que no está almacenado en el equipo.	Configure el número de marcación rápida. (Consulte *Almacenamiento de números de marcación rápida* ➤➤ página 42).
No puede imprim Sustituir tinta	Uno o más cartuchos de tinta han llegado al final de su vida útil. El equipo interrumpirá todas las tareas de impresión. Mientras haya memoria disponible, los faxes en blanco y negro se almacenarán en ella. Si el equipo emisor está enviando un fax en color, el “intercambio de protocolos” del equipo le pedirá que el fax se envíe en blanco y negro.	Sustituya los cartuchos de tinta. (Consulte *Sustitución de los cartuchos de tinta* ➤➤ página 54).

Mensaje de error	Causa	Acción
No se detecta	Ha instalado demasiado rápido un nuevo cartucho de tinta y el equipo no ha podido detectarlo.	Extraiga el cartucho de tinta nuevo y vuelva a instalarlo lenta y firmemente hasta que se levante la palanca del cartucho. (Consulte *Sustitución de los cartuchos de tinta* ➤➤ página 54).
	Uno de los cartuchos de tinta no se ha instalado correctamente.	
	Si utiliza tinta que no es original de Brother, el equipo no podrá detectar el cartucho de tinta.	Cambie el cartucho por un cartucho de tinta original de Brother. Si el mensaje de error no desaparece, póngase en contacto con el servicio de atención al cliente de Brother o con el distribuidor de Brother de su localidad.
Poca tinta	Uno o más cartuchos de tinta están a punto de llegar al final de su vida útil. Si uno de los cartuchos de tinta de color está a punto de acabarse y alguien le manda un fax en color, el “intercambio de protocolos” del equipo solicitará que se envíe el fax en blanco y negro. Si el equipo emisor puede convertirlo, el fax en color se imprimirá en el equipo como un fax en blanco y negro.	Adquiera un cartucho de tinta nuevo. Puede seguir imprimiendo hasta que en la pantalla LCD aparezca No puede imprim. (Consulte *Sustitución de los cartuchos de tinta* ➤➤ página 54).
Quedan datos	Quedan datos de impresión en la memoria del equipo.	Pulse **Parar**. El equipo cancela el trabajo y lo borra de la memoria. Intente imprimirlo de nuevo.
Sin cart. tinta	Uno de los cartuchos de tinta no se ha instalado correctamente.	Extraiga el cartucho de tinta nuevo y vuelva a instalarlo lenta y firmemente hasta que se levante la palanca del cartucho. (Consulte *Sustitución de los cartuchos de tinta* ➤➤ página 54).

Mensaje de error	Causa	Acción
`Sin memoria`	La memoria del equipo está llena.	**Si se está realizando una operación de copia o de envío de fax:** ■ Pulse **Parar**, espere hasta que finalicen las otras operaciones que estén en curso y, a continuación, vuelva a intentarlo. ■ Pulse **Iniciar Mono** o **Iniciar Color** para seleccionar `Envíe ahora` y enviar las páginas escaneadas hasta el momento. ■ Pulse **Iniciar Mono** o **Iniciar Color** para seleccionar `Impres. parcial` y copiar las páginas escaneadas hasta el momento. ■ Borre los datos de la memoria. Para obtener memoria adicional, puede desactivar el ajuste de recepción en memoria. (➤➤ Guía avanzada del usuario: *Desactivación de las operaciones de recepción de memoria*). ■ Imprima los faxes guardados en la memoria. (➤➤ Guía avanzada del usuario: *Impresión de un fax desde la memoria*).
`Sin memoria de fax`	La memoria del fax está llena.	Realice una de las siguientes acciones: ■ Borre los datos de la memoria. Para obtener memoria adicional, puede desactivar el ajuste de recepción en memoria. (➤➤ Guía avanzada del usuario: *Desactivación de las operaciones de recepción de memoria*). ■ Imprima los faxes guardados en la memoria. (➤➤ Guía avanzada del usuario: *Impresión de un fax desde la memoria*).
`Sin resp/Ocupado`	El número marcado no ha contestado o está comunicando.	Verifique el número y vuelva a intentarlo.

Mensaje de error	Causa	Acción
Temperatura baja	La temperatura ambiente es demasiado baja.	Después de aumentar la temperatura de la habitación, deje de que el equipo se adapte a la temperatura ambiente y vuelva a intentarlo.
Tinta no detectada	Si utiliza tinta que no es original de Brother, el equipo no podrá detectar el nivel de tinta.	Cambie el cartucho por un cartucho de tinta original de Brother. Si el mensaje de error no desaparece, póngase en contacto con el servicio de atención al cliente de Brother o con el distribuidor de Brother de su localidad.

Animaciones de error

Las animaciones de error muestran instrucciones paso a paso cuando el papel se atasca. Puede consultar los pasos a su propio ritmo pulsando ▶ para ver el siguiente paso y ◀ para retroceder un paso.

Transferencia de faxes o informe Diario del fax

Si en la pantalla LCD aparece:

- `Limpieza impos.XX`
- `Inicio imposibleXX`
- `Imposible impr.XX`
- `Imposible escan.XX`

Recomendamos transferir los faxes a otro equipo de fax o al ordenador. (Consulte *Transferencia de faxes a otro equipo de fax* ➤➤ página 75 o *Transferencia de faxes al ordenador* ➤➤ página 76).

También puede transferir el informe Diario del fax para comprobar si hay algún fax que deba transferir. (Consulte *Transferencia del informe Diario del fax a otro equipo de fax* ➤➤ página 76).

Transferencia de faxes a otro equipo de fax

Si no ha configurado la opción ID de estación, no podrá entrar en el modo de transferencia de faxes. (➤➤ Guía de configuración rápida: *Introducción de la información personal (Identificación de estación)*).

1. Pulse **Parar** para interrumpir el error de forma temporal.
2. Pulse **Menu**.
3. Pulse ▲ o ▼ para seleccionar `Servicio`.
   Pulse **OK**.
4. Pulse ▲ o ▼ para seleccionar `Transf. datos`.
   Pulse **OK**.
5. Pulse ▲ o ▼ para seleccionar `Transfe. fax`.
   Pulse **OK**.
6. Realice una de las siguientes acciones:
   - Si en la pantalla LCD aparece `No hay datos`, significa que no queda ningún fax en la memoria del equipo.

     Pulse **Parar**.
   - Introduzca el número de fax al que desea reenviar los faxes.
7. Pulse **Iniciar Mono**.

B

Transferencia de faxes al ordenador

Puede transferir los faxes desde la memoria del equipo al ordenador.

1. Pulse **Parar** para interrumpir el error de forma temporal.

2. Compruebe que haya instalado **MFL-Pro Suite** en el ordenador y, a continuación, active **Recepción PC-FAX** también en el ordenador.
   Realice una de las siguientes acciones:

   (Windows® XP, Windows Vista® y Windows® 7)

   En (**Inicio**), seleccione **Todos los programas**, **Brother**, **MFC-XXXX**, **Recepción PC-FAX** y haga clic en **Recibir**. (donde XXXX es el nombre del modelo).

   (Windows® 8)

   Haga clic en (**Brother Utilities** (Utilidades de Brother)) y, a continuación, haga clic en la lista desplegable y seleccione el nombre de su modelo (si aún no aparece seleccionado). Haga clic en **Recepción de PC-FAX** en la barra de navegación situada a la izquierda y, a continuación, haga clic en **Recibir**.

3. Compruebe que haya configurado la recepción de PC-FAX en el equipo. (➤➤ Guía avanzada del usuario: *Recepción PC-FAX (Windows®)*).
   Si hay faxes en la memoria del equipo cuando configure la función Recepción PC-FAX, en la pantalla LCD se le preguntará si desea transferir los faxes al ordenador.

4. Realice una de las siguientes acciones:
   - Para transferir todos los faxes al ordenador, pulse **1** (`Sí`).

     Pulse ▲ o ▼ para seleccionar `Impr. faxes:Sí` o `Impr. faxes:No`.

     Pulse **OK**.
   - Para salir y dejar los faxes en la memoria, pulse **2** (`No`).

5. Pulse **Parar**.

Transferencia del informe Diario del fax a otro equipo de fax

Si no ha configurado la opción ID de estación, no podrá entrar en el modo de transferencia de faxes. (➤➤ Guía de configuración rápida: *Introducción de la información personal (Identificación de estación)*).

1. Pulse **Parar** para interrumpir el error de forma temporal.

2. Pulse **Menu**.

3. Pulse ▲ o ▼ para seleccionar `Servicio`.
   Pulse **OK**.

4. Pulse ▲ o ▼ para seleccionar `Transf. datos`.
   Pulse **OK**.

5. Pulse ▲ o ▼ para seleccionar `Transfe. info`.
   Pulse **OK**.

6. Introduzca el número de fax al que desea reenviar el informe Diario del fax.

7. Pulse **Iniciar Mono**.

Atasco de documentos

Los documentos se pueden atascar en la unidad ADF si no se introducen o colocan correctamente, o bien si son demasiado largos. Siga estos pasos para eliminar el atasco de un documento.

Documento atascado en la parte superior de la unidad ADF

1. Extraiga el papel que no está atascado de la unidad ADF.
2. Abra la cubierta de la unidad ADF.
3. Extraiga el papel atascado tirando hacia arriba.

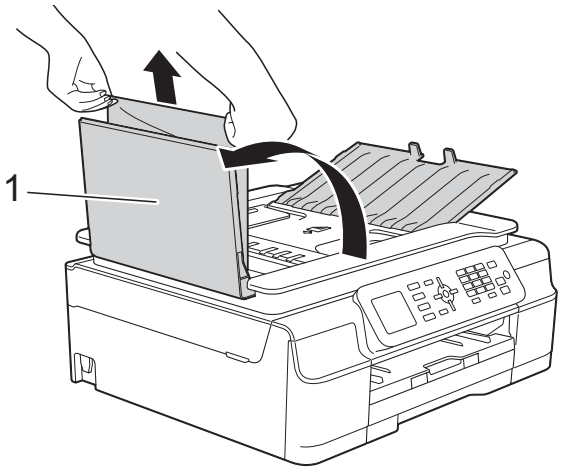

1 Cubierta de la unidad ADF

4. Cierre la cubierta de la unidad ADF.
5. Pulse **Parar**.

IMPORTANTE

Para evitar atascos de documentos, cierre la cubierta de la unidad ADF correctamente presionándola con suavidad en el centro.

Documento atascado dentro de la unidad ADF

1. Extraiga los papeles que no estén atascados de la unidad ADF.
2. Levante la cubierta de documentos.
3. Tire del documento atascado hacia la izquierda.

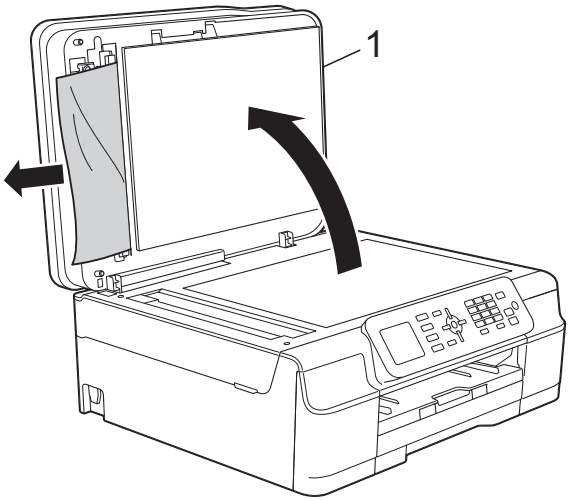

1 Cubierta de documentos

4. Cierre la cubierta de documentos.
5. Pulse **Parar**.

B

Extracción de documentos pequeños atascados en la unidad ADF

1. Levante la cubierta de documentos.
2. Introduzca un trozo de papel rígido, como por ejemplo una cartulina, en la unidad ADF para empujar cualquier trozo de papel pequeño que se haya quedado en el interior.

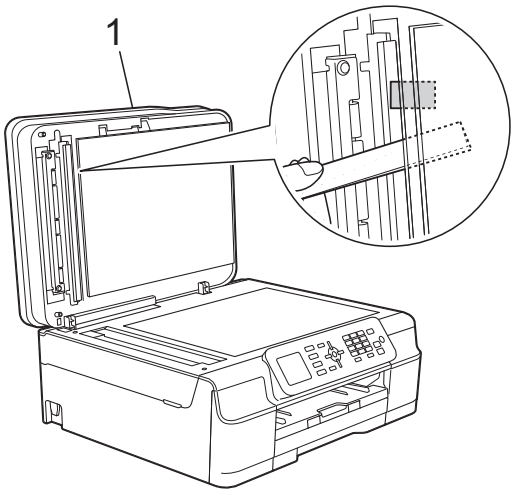

1 Cubierta de documentos

3. Cierre la cubierta de documentos.
4. Pulse **Parar**.

Atasco de impresora o atasco de papel

Localice y retire el papel atascado siguiendo los pasos que se indican.

1. Desenchufe el equipo de la toma de corriente.

IMPORTANTE

24 horas después de la interrupción del suministro eléctrico, se perderán los faxes almacenados en la memoria.
Antes de desenchufar el equipo de la fuente de alimentación, transfiera los faxes almacenados en la memoria a un ordenador u otro equipo de fax para no perder ningún mensaje importante. (Consulte *Transferencia de faxes o informe Diario del fax* ➤➤ página 75).

2. Tire de la bandeja de papel (1) para sacarla por completo del equipo.

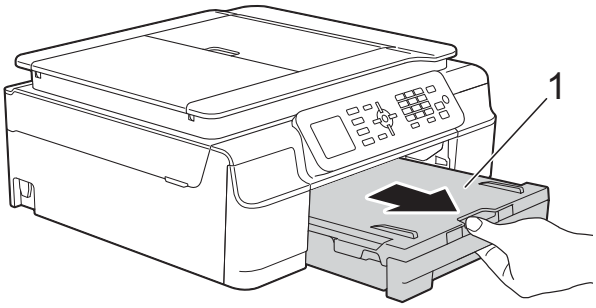

3 Tire hacia usted de las dos palancas de color verde situadas en el interior del equipo para extraer el papel atascado.

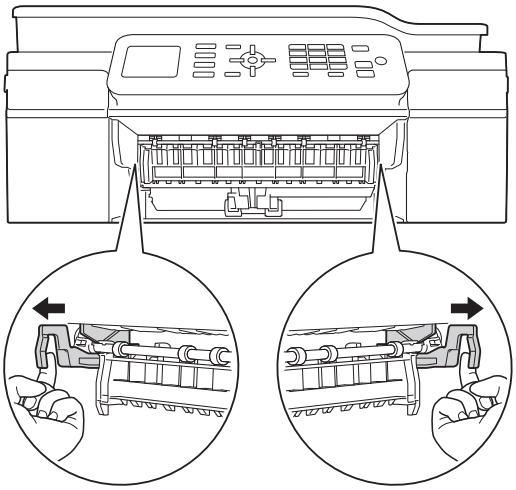

- Si en la pantalla LCD se muestra `AtascoPapel[Detrás]`, vaya al paso ❼.

4 Tire del papel atascado (1).

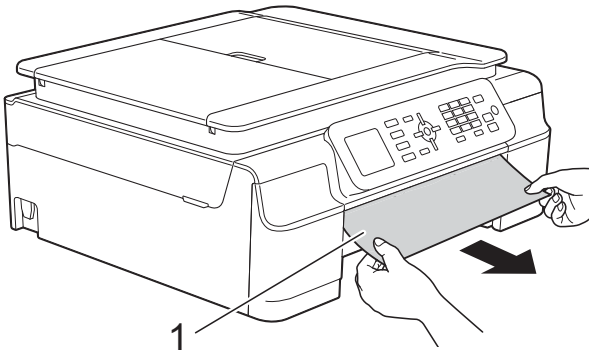

5 Tire de la lengüeta para el desatasco de papel y extraiga el papel atascado.

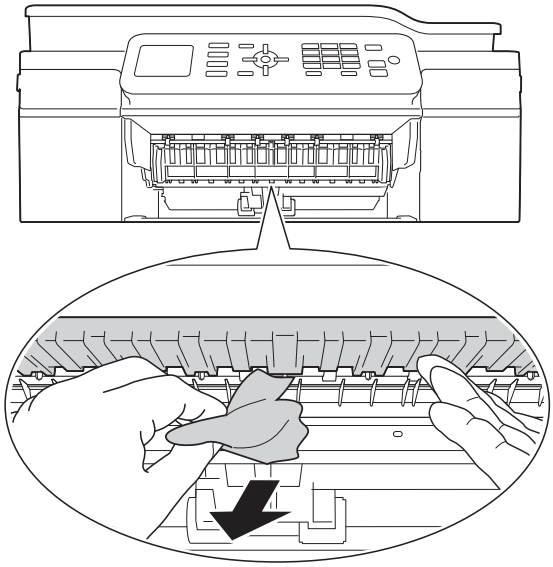

6 Asegúrese de mirar atentamente en el interior del equipo por arriba y por abajo de la lengüeta para el desatasco de papel con el fin de extraer cualquier trozo de papel que haya podido quedar atascado.

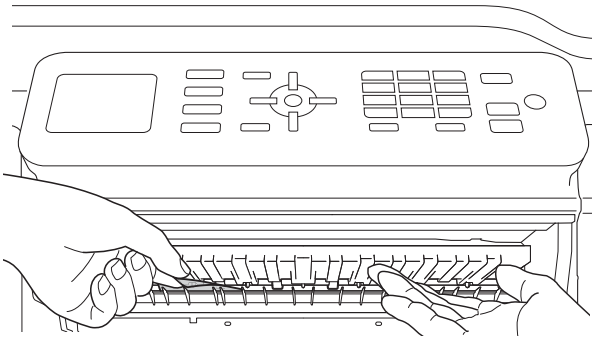

Extraiga la bandeja y haga lo siguiente:

- Si en la pantalla LCD se muestra `AtascoPapel[Delant]`, vaya al paso ❿.
- Si en la pantalla LCD se muestra `AtscPaplDelanDetrás`, vaya al paso ❼.

B

7 Abra la cubierta para el desatasco de papel (1) situada en la parte posterior del equipo.

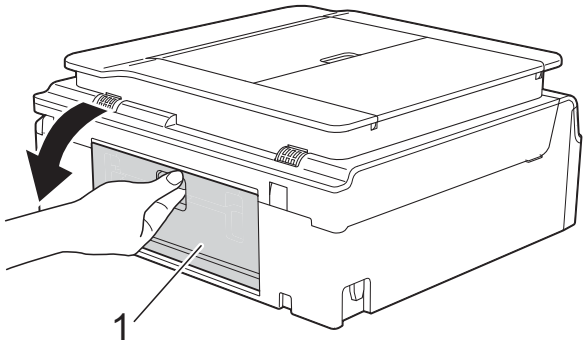

8 Tire del papel atascado para extraerlo del equipo.

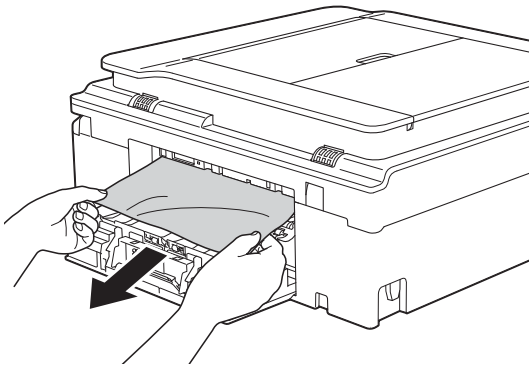

9 Cierre la cubierta para el desatasco de papel.
Asegúrese de que se haya cerrado correctamente la cubierta.

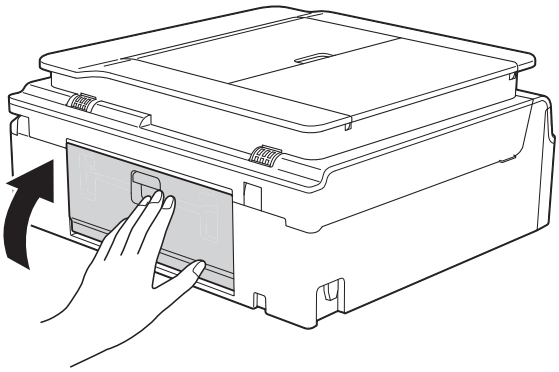

10 Coloque ambas manos debajo de las pestañas de plástico que se encuentran a ambos lados del equipo para levantar y colocar la cubierta del escáner (1) en su posición de apertura.
Mueva el cabezal de impresión (si es necesario) para extraer el papel que queda en esa zona. Asegúrese de que no quede papel atascado en las esquinas del equipo (2) y (3).

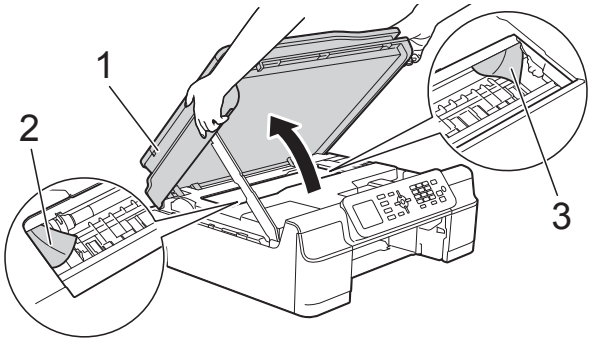

IMPORTANTE

- NO toque la tira del codificador (1). De lo contrario, se podrían producir daños en el equipo.

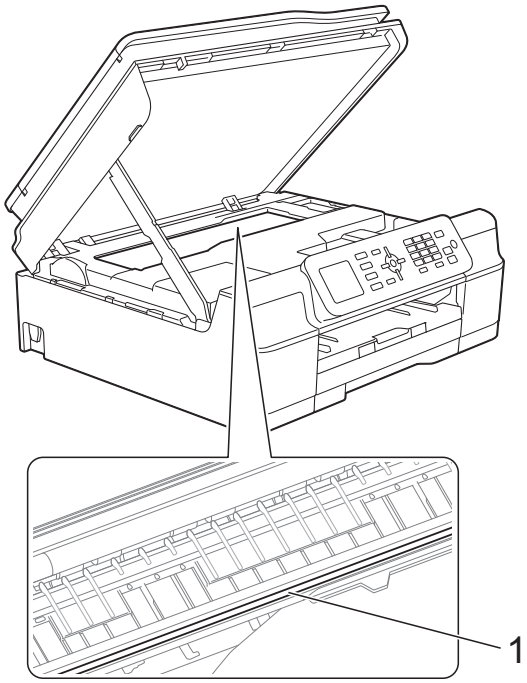

- Si el papel está atascado debajo del cabezal de impresión, desenchufe el equipo de la fuente de alimentación y mueva el cabezal para sacar el papel.
- Si el cabezal de impresión se encuentra en la esquina derecha, tal y como se muestra en la ilustración, no podrá desplazarlo. Vuelva a enchufar el cable de alimentación. Mantenga pulsado **Parar** hasta que el cabezal de impresión se desplace a la parte central. A continuación, desenchufe el equipo de la fuente de alimentación y extraiga el papel.

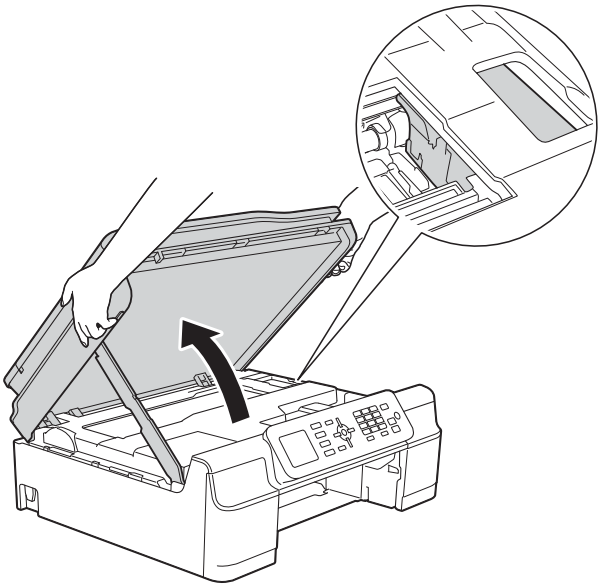

- Si la tinta le mancha la piel, lávese inmediatamente con jabón y mucha agua.

11 Asegúrese de mirar atentamente en el interior del equipo (1) con el fin de extraer cualquier trozo de papel que haya podido quedar.

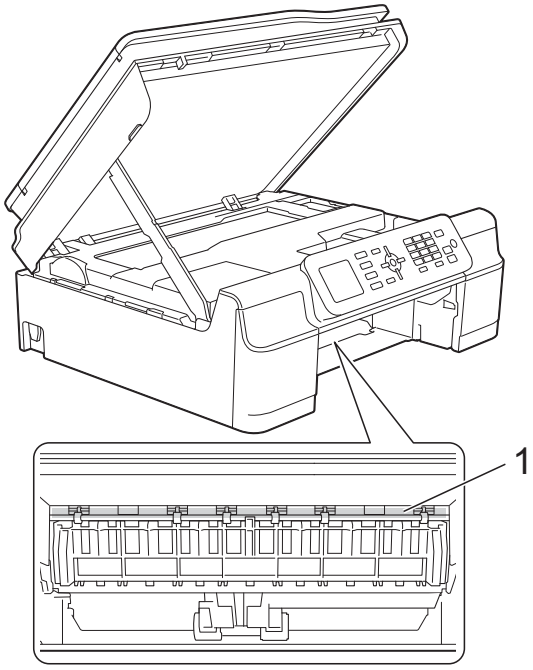

12 Vuelva a colocar la bandeja de papel firmemente en el equipo.

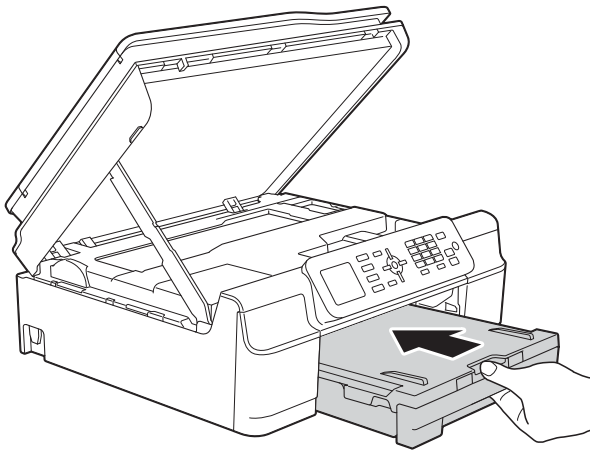

B

13 Levante la cubierta del escáner (1) para liberar el bloqueo. Empuje suavemente hacia abajo la cubierta del escáner (2) y ciérrela (3) con las dos manos.

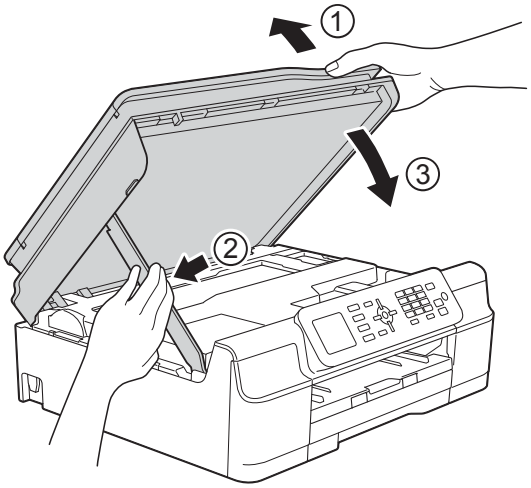

AVISO

Tenga cuidado de no pillarse los dedos al cerrar la cubierta del escáner.

14 Mientras mantiene sujeta la bandeja de papel en su sitio, extraiga el soporte del papel hasta que quede bloqueado en la posición de apertura y despliegue la lengüeta de soporte del papel. Asegúrese de extraer el soporte del papel hasta que quede bloqueado.

15 Vuelva a enchufar el cable de alimentación.

NOTA

Si el atasco de papel se repite, puede que un trozo de papel se haya quedado atascado en el equipo. (Consulte *Operaciones adicionales para desatascar el papel* ➤➤ página 82).

Operaciones adicionales para desatascar el papel

1 Desenchufe el equipo de la toma de corriente.

2 Tire de la bandeja de papel (1) para sacarla por completo del equipo.

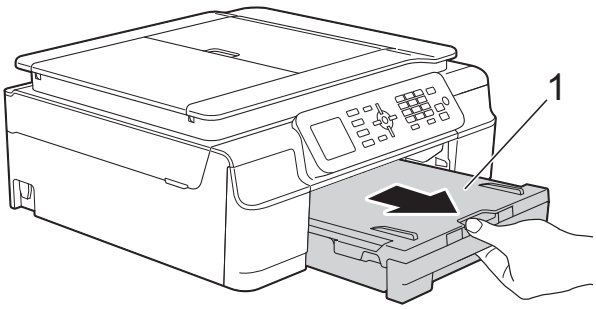

3 Tire hacia usted de las dos palancas de color verde situadas en el interior del equipo para extraer el papel atascado.

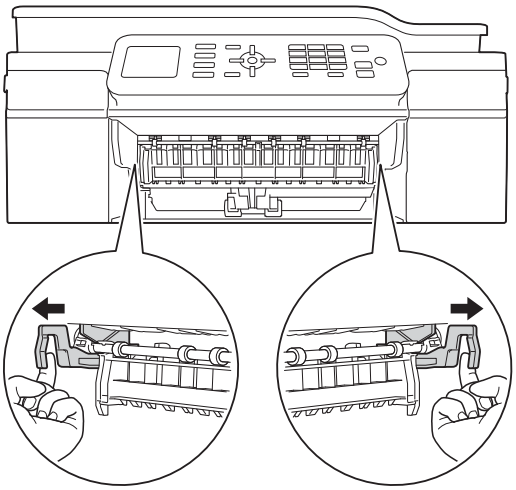

4 Coloque ambas manos debajo de las pestañas de plástico que se encuentran a ambos lados del equipo para levantar y colocar la cubierta del escáner en su posición de apertura.

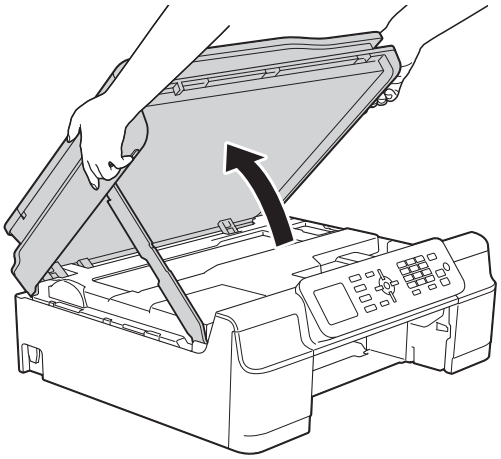

5 Cargue una sola hoja de papel grueso de tamaño A4 o carta, como papel satinado, e insértela hasta el fondo del equipo como se muestra en la ilustración.

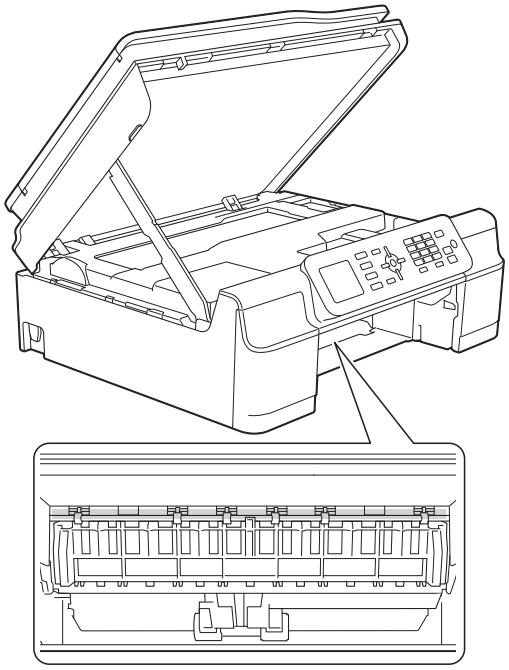

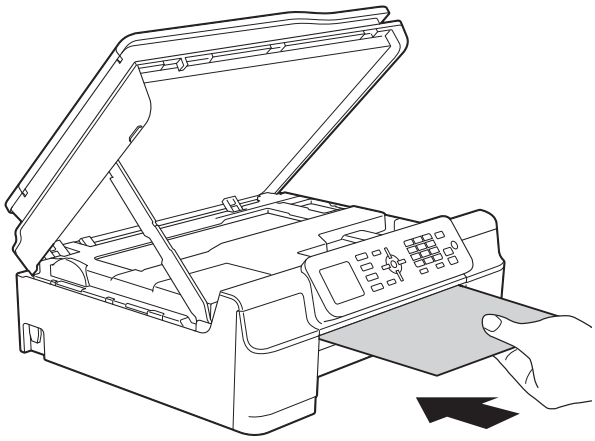

6 Si el papel grueso consigue empujar hacia fuera el papel atascado, tire de él.

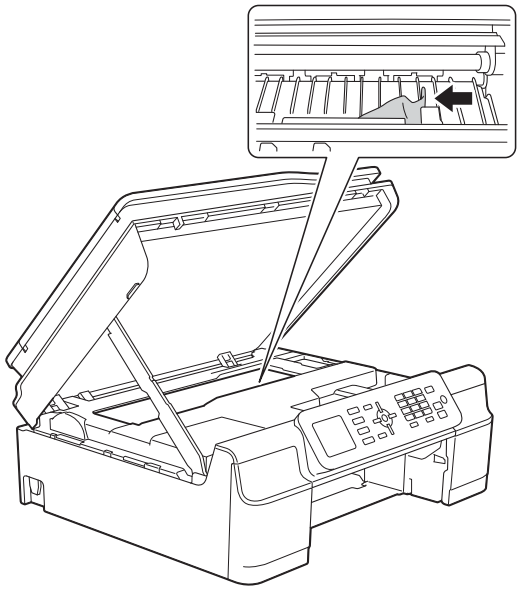

B

IMPORTANTE

NO toque la tira del codificador (1). De lo contrario, se podrían producir daños en el equipo.

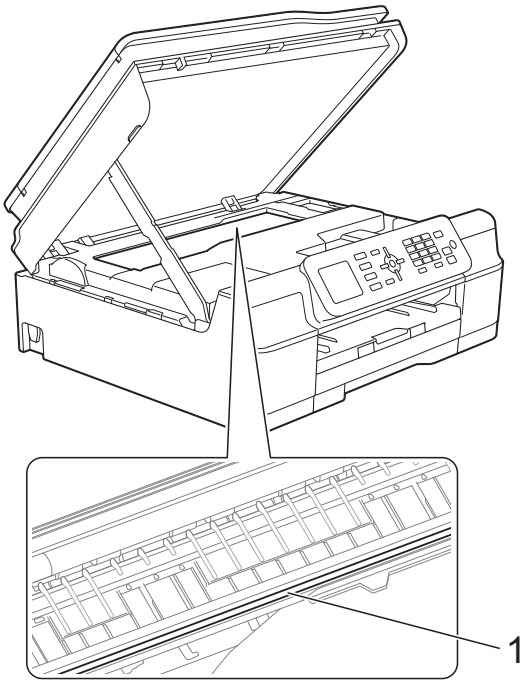

7 Tire del papel grueso para extraerlo del equipo.

8 Levante la cubierta del escáner (1) para liberar el bloqueo. Empuje suavemente hacia abajo la cubierta del escáner (2) y ciérrela (3) con las dos manos.

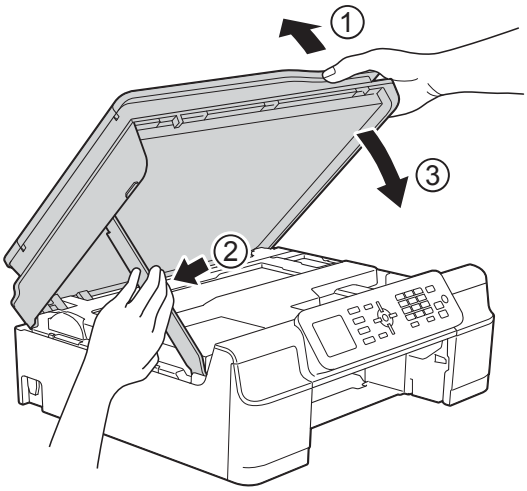

⚠ AVISO

Tenga cuidado de no pillarse los dedos al cerrar la cubierta del escáner.

9 Vuelva a colocar la bandeja de papel firmemente en el equipo.

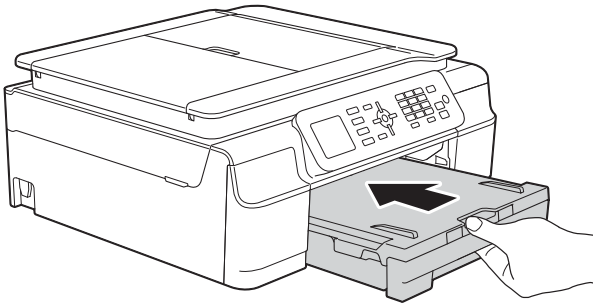

10 Vuelva a enchufar el cable de alimentación.

Si tiene problemas con el equipo

NOTA

- Para obtener ayuda técnica, deberá ponerse en contacto con el servicio técnico de Brother.
- Si cree que se ha producido un problema en el equipo, primero verifique la tabla que se muestra a continuación y siga los consejos para la solución de problemas. Puede corregir la mayoría de los problemas por sí mismo/a.
- Si necesita más ayuda, en Brother Solutions Center podrá encontrar las preguntas más frecuentes y los consejos más recientes para la solución de problemas.

  Visítenos en http://solutions.brother.com/.

Problemas de impresión

Problema	Sugerencias
No imprime.	Compruebe que se haya seleccionado e instalado el controlador de impresora correcto.
	Compruebe que no haya ningún mensaje de error en la pantalla LCD. (Consulte *Mensajes de error y de mantenimiento* ➤➤ página 64).
	Asegúrese de que el equipo esté en línea. (Windows® XP y Windows Server® 2003) Haga clic en **Inicio**/**Impresoras y faxes**. Con el botón derecho del ratón, haga clic en **Brother MFC-XXXX Printer** (donde XXXX corresponde al nombre de su modelo). Si el equipo no está conectado en línea, se mostrará **Utilizar impresora en línea**. Seleccione esta opción para habilitar la impresora. (Windows Vista® y Windows Server® 2008) Haga clic en /**Panel de control**/**Hardware y sonido**/**Impresoras**. Con el botón derecho del ratón, haga clic en **Brother MFC-XXXX Printer** (donde XXXX corresponde al nombre de su modelo). Si el equipo no está conectado en línea, se mostrará **Utilizar impresora en línea**. Seleccione esta opción para habilitar la impresora. (Windows® 7 y Windows Server® 2008 R2) Haga clic en /**Dispositivos e impresoras**. Con el botón derecho del ratón, haga clic en **Brother MFC-XXXX Printer** (donde XXXX corresponde al nombre de su modelo) y seleccione **Ver lo que se está imprimiendo**. Haga clic en **Impresora** y asegúrese de que la opción **Usar impresora sin conexión** no esté activada. (Windows® 8 y Windows Server® 2012) Sitúe el ratón en la esquina inferior derecha del escritorio. Cuando aparezca la barra de menús, haga clic en **Configuración** y, a continuación, en **Panel de control**. En el grupo **Hardware y sonido** (Hardware), haga clic en **Ver dispositivos e impresoras**. Con el botón derecho del ratón, haga clic en **Brother MFC-XXXX Printer** (donde XXXX corresponde al nombre de su modelo) y seleccione **Ver lo que se está imprimiendo**. Si aparecen distintas opciones de controlador de la impresora, seleccione el suyo. Haga clic en **Impresora** en la barra de menús y asegúrese de que no se haya seleccionado **Usar impresora sin conexión**.
	Uno o más cartuchos de tinta han llegado al final de su vida útil. (Consulte *Sustitución de los cartuchos de tinta* ➤➤ página 54).

B

Problemas de impresión (Continuación)

Problema	Sugerencias
No imprime. (continuación)	El documento no se imprimirá si hay datos previos no imprimidos en la cola de impresión del controlador de impresora. Abra el icono de la impresora y, a continuación, borre todos los datos. Puede localizar el icono de la impresora de la siguiente manera: (Windows® XP y Windows Server® 2003) Haga clic en **Inicio**/**Impresoras y faxes**. (Windows Vista® y Windows Server® 2008) Haga clic en /**Panel de control**/**Hardware y sonido**/**Impresoras**. (Windows® 7 y Windows Server® 2008 R2) Haga clic en /**Dispositivos e impresoras**/**Impresoras y faxes**. (Windows® 8 y Windows Server® 2012) Sitúe el ratón en la esquina inferior derecha del escritorio. Cuando aparezca la barra de menús, haga clic en el grupo **Configuración**/**Panel de control**/ **Hardware y sonido** (Hardware)/**Ver dispositivos e impresoras**/**Impresoras**. (Mac OS X v10.6.8) Haga clic en **Preferencias del Sistema**/**Impresión y Fax**. (OS X v10.7.x, 10.8.x) Haga clic en **Preferencias del Sistema**/**Impresión y Escaneado**.
Los encabezados o los pies de página aparecen cuando el documento se muestra en pantalla, pero no cuando se imprime.	Hay un área no imprimible en la parte superior e inferior de la página. Ajuste los márgenes superior e inferior en el documento para permitir la impresión. (Consulte *Área no imprimible* ➤➤ página 16).
No se puede imprimir con “Formato pág.”.	Compruebe que el ajuste de tamaño de papel en la aplicación y en el controlador de impresión sea el mismo.
La velocidad de la impresión es demasiado lenta.	Pruebe a cambiar el ajuste del controlador de la impresora. Una alta resolución necesita un tiempo de procesamiento, envío e impresión mayor. Pruebe los otros ajustes de calidad del controlador de la impresora de la siguiente manera: (Windows®) Haga clic en **Ajustes de color** en la pestaña **Avanzada** y desactive **Mejora del color**. (Macintosh) Seleccione **Ajustes de color**, haga clic en **Ajustes avanzados de color** y desactive **Mejora del color**.
	Desactive la opción de impresión sin bordes. La impresión sin bordes es más lenta que la impresión en modo normal. (➤➤ Guía del usuario de software y en red).
La función de mejora del color no funciona correctamente.	Si los datos de la imagen no son a todo color en la aplicación (por ejemplo, 256 colores), la opción de mejora del color no funcionará. Para la opción de mejora del color, utilice como mínimo datos en color de 24 bits.
El equipo no imprime utilizando Adobe® Illustrator®.	Pruebe a reducir la resolución de la impresión. (➤➤ Guía del usuario de software y en red).

Problemas de calidad de impresión

Problema	Sugerencias
Mala calidad de impresión.	Compruebe la calidad de impresión. (Consulte *Comprobación de la calidad de impresión* ➤➤ página 59).
	Asegúrese de que el ajuste **Soporte de impresión** del controlador de impresora o el ajuste `Tipo de papel` del menú del equipo coincide con el tipo de papel que está utilizando. (Consulte *Tipo de papel* ➤➤ página 17). (➤➤ Guía del usuario de software y en red).
	Asegúrese de que los cartuchos de tinta no sean demasiado viejos. Estas son las causas de que la tinta se obstruya: ■ Se ha superado la fecha de caducidad que se indica en el paquete del cartucho. (Los cartuchos originales de Brother duran hasta dos años si se conservan en su paquete original). ■ El cartucho de tinta lleva más de seis meses en el equipo. ■ Es posible que no se haya almacenado correctamente el cartucho de tinta antes de su uso.
	Asegúrese de que utiliza tinta Innobella™ original de Brother. Brother no recomienda utilizar cartuchos distintos a los cartuchos de tinta originales de Brother ni recargar los cartuchos utilizados con tinta de otros fabricantes.
	Asegúrese de que utiliza uno de los tipos de papel recomendados. (Consulte *Papel y otros soportes de impresión admitidos* ➤➤ página 18).
	La temperatura ambiente recomendada para el equipo oscila entre 20 °C y 33 °C.
Aparecen líneas horizontales blancas en los textos o gráficos.	Limpie el cabezal de impresión. (Consulte *Limpieza del cabezal de impresión* ➤➤ página 58).
	Asegúrese de que utiliza tinta Innobella™ original de Brother.
	Pruebe a utilizar los tipos de papel recomendados. (Consulte *Papel y otros soportes de impresión admitidos* ➤➤ página 18).
	Para prolongar la vida útil del cabezal de impresión, ahorrar tinta del cartucho y mantener la calidad de impresión, le recomendamos que no desenchufe frecuentemente el equipo ni que lo deje desenchufado durante largos periodos de tiempo. Le recomendamos que use para apagar el equipo. El uso de permite el suministro de una cantidad mínima de energía al equipo con el fin de garantizar la realización de limpiezas periódicas del cabezal de impresión.
El equipo imprime páginas en blanco.	Limpie el cabezal de impresión. (Consulte *Limpieza del cabezal de impresión* ➤➤ página 58).
	Asegúrese de que utiliza tinta Innobella™ original de Brother.
	Para prolongar la vida útil del cabezal de impresión, ahorrar tinta del cartucho y mantener la calidad de impresión, le recomendamos que no desenchufe frecuentemente el equipo ni que lo deje desenchufado durante largos periodos de tiempo. Le recomendamos que use para apagar el equipo. El uso de permite el suministro de una cantidad mínima de energía al equipo con el fin de garantizar la realización de limpiezas periódicas del cabezal de impresión.
Los caracteres y las líneas aparecen borrosos.	Compruebe la alineación de la impresión. (Consulte *Comprobación de la alineación de la impresión* ➤➤ página 60).

B

Problemas de calidad de impresión (Continuación)

Problema	Sugerencias
Las imágenes impresas o el texto impreso aparecen inclinados.	Asegúrese de que el papel se haya cargado adecuadamente en la bandeja de papel y de que las guías de papel estén ajustadas correctamente. (Consulte *Carga de papel y otros soportes de impresión* ➤➤ página 11).
	Asegúrese de que se haya cerrado correctamente la cubierta para el desatasco de papel.
Borrón o mancha en la parte superior del centro de la página impresa.	Asegúrese de que el papel no sea demasiado grueso ni esté arrugado. (Consulte *Papel y otros soportes de impresión admitidos* ➤➤ página 18).
La impresión tiene un aspecto borroso o la tinta parece correrse.	Asegúrese de que utiliza los tipos de papel recomendados. (Consulte *Papel y otros soportes de impresión admitidos* ➤➤ página 18). Evite manipular el papel hasta que la tinta esté seca.
	Asegúrese de que la cara de impresión se coloque hacia abajo en la bandeja de papel.
	Asegúrese de que utiliza tinta Innobella™ original de Brother.
	Si utiliza papel fotográfico, asegúrese de que haya establecido el tipo de papel correcto. Si está imprimiendo una fotografía desde el ordenador, establezca el **Soporte de impresión** en el controlador de impresora.
Hay un borrón de tinta o la tinta está húmeda cuando se utiliza papel fotográfico satinado.	Asegúrese de comprobar el dorso y el anverso del papel. Coloque la superficie satinada (superficie de impresión) cara abajo. (Consulte *Tipo de papel* ➤➤ página 17).
	Si utiliza papel fotográfico satinado, asegúrese de que el ajuste del tipo de papel sea correcto.
Aparecen manchas al dorso o en la parte inferior de la página.	Asegúrese de que la platina de impresión no esté manchada de tinta. (➤➤ Guía avanzada del usuario: *Limpieza de la platina de impresión del equipo*).
	Asegúrese de que utiliza tinta Innobella™ original de Brother.
	Asegúrese de que utiliza la lengüeta del soporte del papel. (Consulte *Carga de papel y otros soportes de impresión* ➤➤ página 11).
	Asegúrese de que los rodillos de alimentación del papel no estén sucios con tinta. (➤➤ Guía avanzada del usuario: *Limpieza de los rodillos de alimentación del papel*).
El equipo imprime líneas densas en la página.	(Windows®) Active la casilla de verificación **Orden inverso** en la pestaña **Básica** del controlador de impresora.
Las impresiones aparecen arrugadas.	(Windows®) En la pestaña **Avanzada** del controlador de impresora, haga clic en **Ajustes de color** y desactive **Impresión bidireccional**. (Macintosh) En el controlador de impresora, seleccione **Imprimir configuración**, haga clic en **Avanzada**, seleccione **Otras opciones de impresión** y desactive **Impresión bidireccional**.
	Asegúrese de que utiliza tinta Innobella™ original de Brother.

Problemas de manipulación del papel

Problemas	Sugerencias
El equipo no carga el papel.	Asegúrese de que la bandeja de papel se introduce totalmente hasta que encaja en su posición.
	Asegúrese de que la cubierta para el desatasco de papel de la parte posterior del equipo esté cerrada.
	Si en la pantalla LCD se muestra el mensaje que indica que se ha producido un atasco de papel y sigue habiendo un problema, consulte *Mensajes de error y de mantenimiento* ➤➤ página 64.
	Si no hay papel, cargue una nueva pila de papel en la bandeja de papel.
	Si hay papel en la bandeja de papel, asegúrese de que esté alisado. Si el papel está combado, alíselo. A veces resulta útil retirar el papel, dar la vuelta a la pila y volverla a colocar en la bandeja de papel.
	Reduzca la cantidad de papel en la bandeja de papel y, a continuación, vuelva a intentarlo.
	Limpie los rodillos de recogida de papel. (➤➤ Guía avanzada del usuario: *Limpieza de los rodillos de recogida de papel*).
El papel fotográfico no se alimenta correctamente.	Cuando imprima en papel fotográfico Brother, cargue una hoja adicional del mismo tipo de papel en la bandeja. Se ha incluido una hoja adicional en el paquete de papel para este fin.
El equipo alimenta varias páginas a la vez.	Haga lo siguiente: (Consulte *Carga de papel y otros soportes de impresión* ➤➤ página 11). ■ Asegúrese de que el papel se haya cargado correctamente en la bandeja de papel. ■ Extraiga todo el papel de la bandeja, airee bien la pila de papel y, a continuación, introdúzcala de nuevo en la bandeja. ■ Asegúrese de no empujar el papel demasiado.
	Asegúrese de que se haya cerrado correctamente la cubierta para el desatasco de papel. (Consulte *Atasco de impresora o atasco de papel* ➤➤ página 78).
	Asegúrese de que la almohadilla base de la bandeja de papel no esté sucia. (➤➤ Guía avanzada del usuario: *Limpieza de los rodillos de recogida de papel*).
El papel se ha atascado.	Consulte *Atasco de impresora o atasco de papel* ➤➤ página 78. Asegúrese de que las guías del papel estén ajustadas al tamaño del papel utilizado.
Se ha vuelto a producir un atasco de papel.	Si el atasco de papel se repite, puede que un trozo de papel se haya quedado atascado en el equipo. Asegúrese de que no quede papel atascado en el equipo. (Consulte *Operaciones adicionales para desatascar el papel* ➤➤ página 82).
El papel se atasca al utilizar la copia a 2 caras o la impresión a 2 caras.	Utilice uno de los ajustes de prevención de atascos, `1 de 2 caras` o `2 de 2 caras`. Para copiar (➤➤ Guía avanzada del usuario: *Copia a 2 caras*). Para imprimir (➤➤ Guía del usuario de software y en red).
	Si se producen atascos de papel a menudo al realizar copias a 2 caras o impresiones a 2 caras, puede que los rodillos de alimentación del papel estén manchados con tinta. Limpie los rodillos de alimentación del papel. (➤➤ Guía avanzada del usuario: *Limpieza de los rodillos de alimentación del papel*).

B

Impresión de faxes recibidos

Problema	Sugerencias
■ Impresión condensada ■ Rayas horizontales ■ Las frases de la parte superior e inferior aparecen cortadas ■ Faltan líneas	Normalmente este problema se debe a una mala conexión telefónica. Haga una copia; si la copia tiene buena calidad, es probable que la conexión no sea buena debido a interferencias en la línea telefónica. Pida al remitente que le vuelva a enviar el fax.
Líneas negras verticales en los faxes recibidos.	Lo más probable es que el escáner del remitente esté sucio. Pida al remitente que haga una copia para ver si se trata de un problema de su equipo. Pruebe a recibir un fax desde otro equipo.
Los márgenes derecho e izquierdo se recortan o se imprime una sola página en dos.	Si los faxes recibidos se dividen e imprimen en dos páginas o si el equipo expulsa una página en blanco de más, es posible que el ajuste `Tamaño papel` no sea el correcto con respecto al papel que está utilizando. (Consulte *Tamaño del papel* ➤➤ página 17).
	Active la función de reducción automática. (➤➤ Guía avanzada del usuario: *Impresión de un fax entrante reducido*).
Se imprime en blanco y negro un fax que debería recibirse en color.	Sustituya los cartuchos de tinta de color que han llegado al final de su vida útil y, a continuación, pida al remitente que envíe nuevamente el fax en color. (Consulte *Sustitución de los cartuchos de tinta* ➤➤ página 54).

Línea telefónica o conexiones

Problema	Sugerencias
No es posible marcar. (No hay tono de marcación)	Compruebe las conexiones del cable de la línea telefónica.
	Cambie el ajuste de tono/pulsos. (➤➤ Guía de configuración rápida).
	Si no hay tono de marcación, conecte a la toma de teléfono un teléfono y un cable de la línea telefónica que sepa que funcionen. A continuación, descuelgue el auricular del teléfono externo y compruebe si se escucha el tono de marcación. Si todavía no hay tono de marcación, pida a su compañía telefónica que revise la línea y/o la toma de la pared.
El equipo no responde a las llamadas.	Asegúrese de que el equipo esté configurado en el modo de recepción correcto. (Consulte *Selección del modo de recepción* ➤➤ página 27). Compruebe si se escucha el tono de marcación. Si es posible, haga una llamada al equipo para escuchar si contesta. Si sigue sin contestar, compruebe la conexión de los cables de la línea telefónica. Si al llamar al equipo, este no suena, pida a su compañía telefónica que le revise la línea.

Recepción de faxes

Problema	Sugerencias
No se puede recibir un fax.	Compruebe todas las conexiones del cable de la línea telefónica. Asegúrese de que el cable de la línea telefónica esté enchufado a la toma telefónica de la pared y a la entrada LINE del interior del equipo. Si se suscribe a servicios de DSL o VoIP, póngase en contacto con su proveedor de servicios para obtener instrucciones en relación a la conexión. Para reducir la velocidad del módem y desactivar el ECM (modo de corrección de errores), consulte *Interferencia en la línea telefónica / VoIP* ➤➤ página 96.
	Asegúrese de que el equipo esté en el modo de recepción correcto. Esto depende de los dispositivos externos y los servicios de suscripción telefónicos que tenga en la misma línea que el equipo Brother. (Consulte *Selección del modo de recepción* ➤➤ página 27). Si cuenta con una línea de fax exclusiva y desea que su equipo Brother responda automáticamente a todos los faxes entrantes, seleccione el modo `Sólo fax`. Si su equipo Brother comparte línea con un contestador externo, seleccione el modo `Contestador ext.`. En el modo `Contestador ext.`, el equipo Brother podrá recibir automáticamente los faxes entrantes y las llamadas de voz podrán dejar mensajes en el contestador automático. Si el equipo Brother comparte línea con otros teléfonos y desea que responda automáticamente a todos los faxes entrantes, seleccione el modo `Fax/Tel`. En el modo `Fax/Tel`, el equipo Brother podrá recibir automáticamente faxes y emitirá un timbre doble rápido para indicarle que está recibiendo una llamada de voz. Si no desea que su equipo Brother responda automáticamente a los faxes entrantes, seleccione el modo `Manual`. En el modo `Manual`, deberá responder a todas las llamadas entrantes y activar el equipo para recibir faxes.
	Es posible que otro dispositivo o servicio esté respondiendo a la llamada antes de que el equipo Brother pueda hacerlo. Para comprobarlo, reduzca el ajuste del número de timbres: ■ Si el modo de recepción se establece en `Sólo fax` o `Fax/Tel`, reduzca el número de timbres a 1 timbre. (Consulte *Número de timbres* ➤➤ página 29). ■ Si el modo de recepción se establece en `Contestador ext.`, reduzca el número de timbres programado en el contestador automático a 2. ■ Si el modo de recepción se establece en `Manual`, NO configure el ajuste de número de timbres. Pida a alguien que le envíe un fax de prueba: ■ Si recibe el fax correctamente, el equipo funciona como debe. Recuerde reajustar el número de timbres o el contestador automático a su configuración original. Si se siguen produciendo problemas de recepción después de reajustar el número de timbres, es posible que una persona, un dispositivo o un servicio de suscripción esté respondiendo a la llamada de fax antes de que el equipo tenga oportunidad de hacerlo. ■ Si no consigue recibir un fax, es posible que otro dispositivo o servicio de suscripción esté interfiriendo con la recepción del mismo o podría haberse producido una incidencia en su línea de fax.

Recepción de faxes (Continuación)

Problema	Sugerencias
No se puede recibir un fax. (continuación)	Si utiliza un contestador automático (modo `Contestador ext.`) en la misma línea que el equipo Brother, asegúrese de que esté configurado correctamente. (Consulte *Conexión de un TAD externo (contestador automático)* ➤➤ página 34). 1 Conecte el contestador automático externo tal y como se muestra en la ilustración de la página 34. 2 Configure el contestador automático para que responda después de uno o dos timbres. 3 Grabe el mensaje saliente en el contestador automático. ■ Grabe cinco segundos de silencio al inicio del mensaje saliente. ■ Limite la duración del mensaje a 20 segundos. ■ Termine el mensaje saliente con el código de activación remota para quienes envíen faxes manuales. Por ejemplo: "Después del pitido, deje un mensaje o pulse ∗ **5 1** e **Iniciar** para enviar un fax." 4 Configure el contestador automático para que responda a las llamadas. 5 Establezca el modo de recepción del equipo Brother en `Contestador ext.` (Consulte *Selección del modo de recepción* ➤➤ página 27).
	Asegúrese de que la función de detección de fax del equipo Brother esté configurada en `Sí`. La detección de fax es una función que permite recibir un fax incluso aunque haya contestado a la llamada desde un teléfono externo o una extensión. (Consulte *Detección de fax* ➤➤ página 30).
	Si se encuentra frecuentemente con errores de transmisión debido a posibles interferencias en la línea de teléfono, intente cambiar ajuste de compatibilidad a `Básic(paraVoIP)`. (Consulte *Interferencia en la línea telefónica / VoIP* ➤➤ página 96).
	Si conecta el equipo a una línea PBX o RDSI, establezca en el menú el ajuste del tipo de línea telefónica según el tipo de línea telefónica que esté utilizando. (Consulte *Configuración del tipo de línea telefónica* ➤➤ página 32).

Envío de faxes

Problema	Sugerencias
No se puede enviar un fax.	Compruebe todas las conexiones del cable de la línea telefónica. Asegúrese de que el cable de la línea telefónica esté enchufado a la toma telefónica de la pared y a la entrada LINE del interior del equipo.
	Imprima el informe Verificación de la transmisión y compruebe si hay errores. (➤➤ Guía avanzada del usuario: *Informes*).
	Pida al otro interlocutor que compruebe si el equipo receptor tiene papel.
Mala calidad de envío de faxes.	Pruebe a cambiar la resolución a `Fina` o `Superfina`. Haga una copia para comprobar el funcionamiento del escáner del equipo. Si la calidad de la copia es baja, limpie el escáner. (Consulte *Limpieza del cristal de escaneado* ➤➤ página 57).

Envío de faxes (Continuación)

Problema	Sugerencias
El informe Verificación de la transmisión indica RESULT:ERROR.	Posiblemente exista un ruido temporal o interferencias en la línea telefónica. Intente enviar nuevamente el fax. Si está enviando un mensaje de PC-FAX y en el informe Verificación de la transmisión se indica RESULT:ERROR, es posible que no haya suficiente memoria en el equipo. Para conseguir más memoria, puede imprimir mensajes de fax desde la memoria del equipo. (➤➤ Guía avanzada del usuario: *Impresión de un fax desde la memoria*). Si el problema persiste, póngase en contacto con la compañía telefónica para que le revisen la línea.
	Si se encuentra frecuentemente con errores de transmisión debido a posibles interferencias en la línea de teléfono, intente cambiar el ajuste de compatibilidad del equipo a Básic(paraVoIP). (Consulte *Interferencia en la línea telefónica / VoIP* ➤➤ página 96).
	Si conecta el equipo a una centralita PBX o a RDSI, establezca el ajuste del tipo de línea telefónica según el tipo de línea telefónica que esté utilizando. (Consulte *Configuración del tipo de línea telefónica* ➤➤ página 32).
Líneas negras verticales al enviar.	Las líneas negras verticales en los faxes que envía suelen estar causadas por suciedad o por corrector líquido en la banda del cristal. Limpie la banda del cristal. (Consulte *Limpieza del cristal de escaneado* ➤➤ página 57).

Gestión de llamadas entrantes

Problema	Sugerencias
El equipo “escucha” la voz como un tono CNG.	Si la función de detección de fax se establece en Sí, el equipo es más sensible a los sonidos. Podría interpretar incorrectamente ciertas voces o música de la línea telefónica como tonos de llamada de un equipo de fax y responder con tonos de recepción de fax. Desactive el equipo pulsando **Parar**. Intente evitar este problema estableciendo la función de detección de fax en No. (Consulte *Detección de fax* ➤➤ página 30).
Envío de una llamada de fax al equipo.	Si ha respondido en una extensión telefónica o un teléfono externo, pulse el código de activación remota (el valor predeterminado de fábrica es ∗ **5 1**). Si ha respondido en un teléfono externo, pulse **Iniciar Mono** o **Iniciar Color** y, a continuación, pulse **2** para recibir el fax. Cuando el equipo conteste, cuelgue.
Funciones personalizadas dentro de una misma línea.	Si tiene servicios de llamada en espera, llamada en espera/identificación de llamadas, identificación de llamadas, correo de voz, un contestador automático, un sistema de alarma o cualquier otra función personalizada en la misma línea telefónica a la que esté conectado el equipo, pueden producirse problemas al enviar o recibir faxes. **Por ejemplo:** si se suscribe al servicio de llamada en espera o a otro servicio personalizado y la señal se transmite por la línea mientras el equipo está enviando o recibiendo un fax, la señal puede interrumpir temporalmente los faxes. La función ECM (modo de corrección de errores) de Brother debería ayudar a resolver este problema. Se trata de un problema habitual en el sector de la telefonía, común a todos los dispositivos que envían o reciben datos a través de una línea compartida con funciones personalizadas. Si para sus actividades es fundamental evitar la más mínima interrupción, le recomendamos conectar el equipo a una línea telefónica independiente sin estas funciones.

Problemas de copia

Problema	Sugerencias
En las copias aparecen rayas o líneas negras verticales.	Las líneas negras verticales que aparecen en las copias están causadas normalmente por suciedad o restos de corrector líquido en la banda del cristal. Limpie la banda del cristal, el cristal de escaneado, la barra blanca y el plástico blanco que están situados encima. (Consulte *Limpieza del cristal de escaneado* ➤➤ página 57).
Malos resultados de copia al utilizar la unidad ADF.	Pruebe a utilizar el cristal de escaneado. (Consulte *Uso del cristal de escaneado* ➤➤ página 22).
El ajuste de ajuste a página no funciona correctamente.	Asegúrese de que el documento de origen no esté inclinado. Vuelva a colocar el documento e inténtelo de nuevo.

Problemas de escaneado

Problema	Sugerencias
Se producen errores de TWAIN o WIA cuando se inicia el escaneado. (Windows®)	Asegúrese de haber seleccionado el controlador TWAIN o WIA de Brother como controlador principal en la aplicación de escaneado. Por ejemplo, en Nuance™ PaperPort™ 12SE, haga clic en **Configuración de digitalización**, **Seleccionar** para elegir el controlador TWAIN/WIA de Brother.
Se producen errores de TWAIN o ICA cuando se inicia el escaneado. (Macintosh)	Asegúrese de haber seleccionado el controlador TWAIN de Brother como controlador principal. En PageManager, haga clic en **Archivo**, **Seleccionar fuente** y seleccione el controlador TWAIN de Brother. También puede escanear documentos mediante el controlador de escáner de ICA. (➤➤ Guía del usuario de software y en red).
OCR no funciona.	Pruebe a aumentar la resolución del escáner. (Macintosh) Para utilizar Presto! PageManager, antes es necesario descargarlo e instalarlo. Para obtener más información, consulte *Acceso al soporte técnico de Brother (Macintosh)* ➤➤ página 5.
Malos resultados de escaneado al utilizar la unidad ADF. ■ Aparecen líneas negras verticales en los datos escaneados.	Limpie la barra blanca de la unidad ADF y la banda de cristal situada debajo. (Consulte *Limpieza del cristal de escaneado* ➤➤ página 57).
	Pruebe a utilizar el cristal de escaneado. (Consulte *Uso del cristal de escaneado* ➤➤ página 22).

Problemas de software

Problema	Sugerencias
No se puede instalar el software o no se puede imprimir.	(Windows®) Ejecute el programa **Reparación MFL-Pro Suite** del CD-ROM. Este programa reparará el software y volverá a instalarlo.
“Dispositivo ocupado”	Asegúrese de que no aparezca ningún mensaje de error en la pantalla LCD del equipo.

Problemas de red

Problema	Sugerencias
No es posible imprimir a través de la red.	Asegúrese de que el equipo esté encendido, en línea y en el modo preparado. Imprima un informe de configuración de la red (➤➤ Guía avanzada del usuario: *Informes*) y compruebe los ajustes de red actuales impresos en la lista. Si utiliza una conexión inalámbrica o tiene problemas con la red, consulte la ➤➤ Guía del usuario de software y en red.
La función de escaneado en red no funciona.	Se debe configurar el software de seguridad de terceros para permitir el escaneado en red. Para añadir el puerto 54925 para el escaneado en red, introduzca la siguiente información: En Nombre: introduzca una descripción; por ejemplo, Brother NetScan. En Número de puerto: introduzca 54925. En Protocolo: asegúrese de que se haya seleccionado UDP. Consulte el manual de instrucciones que se incluye con el software de seguridad de terceros o póngase en contacto con el fabricante del software. (Macintosh) Seleccione **Otra** en la lista desplegable **Modelo** en la pantalla principal de ControlCenter2. En la ventana **Selector de dispositivo**, asegúrese de que se haya seleccionado **Red** en **Tipo de Conexión** y, a continuación, haga clic en **Editar**. Vuelva a seleccionar el equipo de red y pulse **OK**.
La función de recepción PC-FAX en red no funciona.	(Windows®) Se debe establecer el software de seguridad de otro fabricante para permitir la recepción PC-FAX. Para añadir el puerto 54926 para la recepción PC-FAX en red, introduzca la siguiente información: En Nombre: escriba cualquier descripción; por ejemplo, Brother Recibir PC-FAX. En Número de puerto: introduzca 54926. En Protocolo: asegúrese de que se haya seleccionado UDP. Consulte el manual de instrucciones que se incluye con el software de seguridad de terceros o póngase en contacto con el fabricante del software.
No se puede instalar el software de Brother.	(Windows®) Permita el acceso a través de la red a los siguientes programas si el software de seguridad muestra un mensaje de alerta durante la instalación de MFL-Pro Suite. (Macintosh) Si utiliza la función de software de seguridad de un programa anti-spyware o antivirus, desactívela temporalmente y, a continuación, instale el software de Brother.
No se puede conectar a la red inalámbrica.	Investigue el problema mediante `Informe WLAN`. Pulse **Menu**, seleccione `Imp. informes` y, a continuación, pulse **OK**. Seleccione `Informe WLAN`. ➤➤ Guía del usuario de software y en red.

B

Detección de tono de marcación

Al enviar un fax automáticamente, el equipo esperará de forma predeterminada durante un determinado periodo de tiempo antes de iniciar la marcación del número. El cambio del ajuste del tono de marcación a `Detección`, permite que el equipo inicie la marcación en cuanto detecta un tono de marcación. Este ajuste permite ahorrar un poco de tiempo cuando se envía un fax a distintos números. Si modifica el ajuste y experimenta problemas al marcar, cambie nuevamente al ajuste `No detectado`.

1. Pulse **Menu**.
2. Pulse ▲ o ▼ para seleccionar `Conf. inicial`.
   Pulse **OK**.
3. Pulse ▲ o ▼ para seleccionar `Tono de marca`.
   Pulse **OK**.
4. Pulse ▲ o ▼ para seleccionar `Detección` o `No detectado`.
   Pulse **OK**.
5. Pulse **Parar**.

Interferencia en la línea telefónica / VoIP

En caso de que tenga problemas para enviar o recibir faxes debido a posibles interferencias en la línea telefónica, puede cambiar el ajuste de compatibilidad que disminuye la velocidad del módem para reducir al mínimo los errores.

1. Pulse **Menu**.
2. Pulse ▲ o ▼ para seleccionar `Conf. inicial`.
   Pulse **OK**.
3. Pulse ▲ o ▼ para seleccionar `Compatibilidad`.
   Pulse **OK**.
4. Pulse ▲ o ▼ para seleccionar `Normal` o `Básic(paraVoIP)`.
   Pulse **OK**.
   - `Básic(paraVoIP)` reduce la velocidad del módem a 9600 bps y desactiva la recepción de faxes en color y el ECM, excepto para el envío de faxes en color. A menos que las interferencias se repitan habitualmente en su línea telefónica, puede que prefiera utilizarlo solo cuando sea necesario.

     Para mejorar la compatibilidad con la mayoría de los servicios VoIP, Brother recomienda modificar el ajuste de compatibilidad a `Básic(paraVoIP)`.
   - `Normal` ajusta la velocidad del módem a 14 400 bps.
5. Pulse **Parar**.

NOTA

VoIP (voz sobre IP) es un tipo de sistema telefónico que utiliza una conexión a Internet en lugar de una línea telefónica tradicional.

Información del equipo

Comprobación del número de serie

Puede consultar el número de serie del equipo en la pantalla LCD.

1. Pulse **Menu**.
2. Pulse ▲ o ▼ para seleccionar `Info. equipo`.
   Pulse **OK**.
3. Pulse ▲ o ▼ para seleccionar `Núm. de serie`.
   Pulse **OK**.
   En la pantalla LCD aparecerá el número de serie del equipo.
4. Pulse **Parar**.

Consulta de la versión del firmware

Puede consultar la versión del firmware del equipo en la pantalla LCD.

1. Pulse **Menu**.
2. Pulse ▲ o ▼ para seleccionar `Info. equipo`.
   Pulse **OK**.
3. Pulse ▲ o ▼ para seleccionar `Versión`.
   Pulse **OK**.
   La versión del firmware del equipo aparecerá en la pantalla LCD.
4. Pulse **Parar**.

Funciones de restablecimiento

Se encuentran disponibles las siguientes funciones de restablecimiento:

1 `Restaurar máquina`

Puede restablecer toda la configuración del equipo que haya cambiado, como la fecha y la hora, el tipo de línea telefónica y el número de timbres.

2 `Red`

Puede reajustar el servidor de impresión a los valores predeterminados de fábrica, como por ejemplo, la contraseña o información de la dirección IP.

3 `direcc. y fax`

Direcc. y fax restablece las siguientes opciones:

- Marcación rápida

  (Marcación rápida y Configuración de grupos)
- ID de estación

  (Nombre y número)
- Configuración de informes

  (Informe Verificación de la transmisión, marcación rápida y Diario del fax)
- Historial

  (Historial de identificación de llamadas y llamadas salientes)
- Faxes en la memoria

4 `Todos ajustes`

Permite restablecer todos los ajustes a los valores predeterminados de fábrica.

Brother recomienda encarecidamente realizar este procedimiento antes de devolver o desechar el equipo.

Cómo restablecer el equipo

1. Pulse **Menu**.
2. Pulse ▲ o ▼ para seleccionar `Conf. inicial`.
   Pulse **OK**.
3. Pulse ▲ o ▼ para seleccionar `Reiniciar`.
   Pulse **OK**.
4. Pulse ▲ o ▼ para seleccionar el tipo de restablecimiento (`Restaurar máquina`, `Red`, `direcc. y fax` o `Todos ajustes`) que desee.
   Pulse **OK**.
   Pulse **1** para confirmar.
5. Pulse **1** para reiniciar el equipo.

C Tablas de funciones y ajustes

Uso de las tablas de ajustes

El equipo es fácil de configurar y utilizar. Basta con pulsar las teclas de menús para seleccionar los ajustes y las opciones que desee configurar cuando se muestren en la pantalla.

Hemos creado unas tablas de ajustes paso a paso para que pueda consultar fácilmente todas las opciones disponibles para cada ajuste y función. Puede utilizar estas tablas para seleccionar rápidamente sus ajustes preferidos en el equipo.

Tabla de menús

La tabla de menús le ayudará a comprender las selecciones de los menús de los programas del equipo. Los valores predeterminados de fábrica aparecen en negrita con un asterisco.

Menu (Menu)

Nivel1	Nivel2	Nivel3	Opciones	Descripciones	Página
Tinta	**Impr de prueba**	—	Calidad impres. Alineamiento	Permite comprobar la calidad de impresión o la alineación.	59 60
	Limpiando	—	Negro Color Todas	Permite limpiar el cabezal de impresión.	58
	Tinta restante	—	—	Permite comprobar el nivel de tinta disponible.	Consulte ◆.
Config. gral.	**Modo Temporiz.**	—	No 0seg 30seg 1min **2min*** 5min	Permite configurar el tiempo que transcurrirá antes de que el equipo vuelva al modo FAX.	
	Tipo de papel	—	**Papel normal*** Papel tinta Brother BP71 Otro brillo Transparencia	Permite establecer el tipo de papel cargado en la bandeja de papel.	17
	Tamaño papel	—	**A4*** A5 10x15cm Carta	Permite establecer el tamaño del papel cargado en la bandeja de papel.	17
◆ ➤➤ Guía avanzada del usuario.					
Los ajustes predeterminados aparecen en negrita con un asterisco.					

Nivel1	Nivel2	Nivel3	Opciones	Descripciones	Página
Config. gral. (Continuación)	**Volumen**	**Timbre**	No Bajo **Medio*** Alto	Permite ajustar el volumen del timbre.	9
		Alarma	No **Bajo*** Medio Alto	Permite ajustar el volumen de los sonidos cuando se pulsa una tecla.	10
		Altavoz	No Bajo **Medio*** Alto	Permite ajustar el volumen del altavoz.	10
	Configur. LCD	**Retroiluminac.**	**Claro*** Medio Oscuro	Permite ajustar el brillo de la retroiluminación de la pantalla LCD.	10
		Temporiz.atenu	No 10seg 20seg **30seg***	Permite establecer durante cuánto tiempo va a permanecer encendida la retroiluminación de la pantalla LCD después de la última pulsación de una tecla.	Consulte ◆.
	Modo espera	—	1min 2min 3min **5min*** 10min 30min 60min	Permite seleccionar el tiempo durante el cual el equipo permanecerá inactivo antes de acceder al modo espera.	
◆ ➤➤ Guía avanzada del usuario.					
Los ajustes predeterminados aparecen en negrita con un asterisco.					

C

Nivel1	Nivel2	Nivel3	Opciones	Descripciones	Página
Fax	Conf.recepción	**Modo recepción**	**Sólo fax*** Fax/Tel Contestador ext. Manual	Permite seleccionar el modo de recepción más adecuado a sus necesidades.	27
		Núm. timbres	**2*** 3 4	Permite configurar el número de timbres que sonarán antes de que el equipo conteste en modo Sólo fax o Fax/Tel.	29
		Dur.Timbre F/T	20seg **30seg*** 40seg 70seg	Permite establecer la duración del doble timbre rápido en el modo Fax/Tel.	29
		Detección fax	**Sí*** No	Permite recibir los mensajes de fax automáticamente cuando se contesta a una llamada y se escuchan tonos de fax.	30
		Activ. remota	**Sí*** (*51, #51) No	Permite contestar a todas las llamadas desde una extensión telefónica o desde un teléfono externo, así como utilizar los códigos para activar o desactivar el equipo. Permite personalizar estos códigos.	37
		Reducción auto	**Sí*** No	Permite recortar el tamaño de los faxes entrantes para ajustarlos al tamaño del papel.	Consulte ◆.
		Recep. memoria	**No*** Recibir PC Fax	Permite configurar el equipo para enviar faxes al ordenador. Si selecciona Recibir PC Fax, puede activar la función de impresión de seguridad.	
◆ ➤➤ Guía avanzada del usuario.					
Los ajustes predeterminados aparecen en negrita con un asterisco.					

Nivel1	Nivel2	Nivel3	Opciones	Descripciones	Página
Fax (Continuación)	**Configurar libreta**	**Conf. marc. rápida**	—	Permite almacenar números de marcación rápida para que pueda marcar con solo pulsar unas cuantas teclas (e **Iniciar**).	42
		Conf. grupos	—	Permite configurar números de grupo para realizar un multienvío.	Consulte ◆.
	Ajus. Informes	**Ver transmsión**	Sí Sí+Imagen **No*** No+Imagen	Permite seleccionar la configuración inicial para el informe Verificación de la transmisión.	26
		Frec. informe	No **Cada 50 faxes*** Cada 6 horas Cada 12 horas Cada 24 horas Cada 2 días Cada 7 días	Permite establecer el intervalo para la impresión automática de Diario del fax. Si ha seleccionado cualquier opción distinta de No o Cada 50 faxes, puede establecer el tiempo para la opción seleccionada. Si ha seleccionado Cada 7 días, puede establecer el día de la semana.	Consulte ◆.
	Imprimir doc.	—	—	Permite imprimir los faxes entrantes almacenados en la memoria.	
	Trab restantes	—	—	Permite comprobar qué trabajos están en la memoria y cancelar los trabajos seleccionados.	
	Varios	**Bloq TX**	—	Prohíbe la mayoría de las funciones excepto la recepción de faxes.	
		ID quién llama	**Sí*** No	Permite visualizar o imprimir una lista con las 30 últimas entradas de identificación de llamadas guardadas en la memoria.	31
◆ ➤➤ Guía avanzada del usuario.					
Los ajustes predeterminados aparecen en negrita con un asterisco.					

C

Nivel1	Nivel2	Nivel3	Nivel4	Opciones	Descripciones	Página
Red	**WLAN**	**TCP/IP**	**Metod arranque**	**Automático*** Estático RARP BOOTP DHCP	Permite seleccionar el método de ARRANQUE más adecuado a sus necesidades.	Consulte +.
			Dirección IP	[000-255]. [000-255]. [000-255]. [000-255]	Permite especificar la dirección IP.	
			Máscara Subred	[000-255]. [000-255]. [000-255]. [000-255]	Permite especificar la máscara de subred.	
			Puerta acceso	[000-255]. [000-255]. [000-255]. [000-255]	Permite especificar la dirección de la puerta de enlace.	
			Nombre de nodo	BRWXXXXXXXXXXX	Permite especificar el nombre del nodo.	
			WINS config	**Automático*** Estático	Permite seleccionar el modo de configuración WINS.	
			Servidor WINS	(Primario) 000.000.000.000 (Secundario) 000.000.000.000	Permite especificar la dirección IP del servidor WINS primario o secundario.	
			Servidor DNS	(Primario) 000.000.000.000 (Secundario) 000.000.000.000	Permite especificar la dirección IP del servidor DNS primario o secundario.	
			APIPA	**Sí*** No	Permite asignar automáticamente la dirección IP a partir del intervalo de direcciones del vínculo local.	

+ ➤➤ Guía del usuario de software y en red.

⬢ Vaya a Brother Solutions Center para descargar la Guía de Web Connect en http://solutions.brother.com/.

Los ajustes predeterminados aparecen en negrita con un asterisco.

Nivel1	Nivel2	Nivel3	Nivel4	Opciones	Descripciones	Página
Red (Continuación)	**WLAN** (Continuación)	**Asistente WLAN**	—	—	Permite configurar los ajustes de la red inalámbrica mediante el CD-ROM de Brother.	Consulte +.
		Conf. Asistente	—	—	Permite configurar manualmente el servidor de impresión para una red inalámbrica.	
		WPS/AOSS	—	—	Permite configurar fácilmente los ajustes de la red inalámbrica con solo pulsar un botón.	
		Cód WPS cn PIN	—	—	Permite configurar fácilmente los ajustes de la red inalámbrica utilizando WPS con un código PIN.	
		Estado WLAN	**Estado**	—	Permite visualizar el estado actual de la red inalámbrica.	
			Señal	—	Permite visualizar la intensidad de la señal de la red inalámbrica actual.	
			SSID	—	Permite visualizar el SSID actual.	
			Modo comunic.	—	Permite visualizar el modo de comunicación actual.	
		Dirección MAC	—	—	Puede visualizar la dirección MAC del equipo.	

+ ➤➤ Guía del usuario de software y en red.

⬢ Vaya a Brother Solutions Center para descargar la Guía de Web Connect en http://solutions.brother.com/.

Los ajustes predeterminados aparecen en negrita con un asterisco.

C

Nivel1	Nivel2	Nivel3	Nivel4	Opciones	Descripciones	Página
Red (Continuación)	**Web Connect Ajustes**	**Ajustes proxy**	Conexión proxy	Sí **No***	Permite cambiar los ajustes de la conexión web.	Consulte ⬢.
			Dirección	—		
			Puerto	—		
			Nombre usuario	—		
			Clave	—		
	Activar WLAN	—	—	Sí **No***	Permite usar la conexión de red inalámbrica.	Consulte ✚.
	Restaurar red	—	—	—	Permite restablecer toda la configuración de red a los valores predeterminados de fábrica.	
✚ ➤➤ Guía del usuario de software y en red. ⬢ Vaya a Brother Solutions Center para descargar la Guía de Web Connect en http://solutions.brother.com/.						
Los ajustes predeterminados aparecen en negrita con un asterisco.						

Menu (Menu) (continuación)

Nivel1	Nivel2	Nivel3	Opciones	Descripciones	Página
Imp. informes	Verif. trans.	—	—	Permite imprimir estas listas e informes.	Consulte ◆.
	Libreta	—	Orden alfabético Orden numérico		
	Diario del fax	—	—		
	Ajust. usuario	—	—		
	Configurar red	—	—		
	Informe WLAN	—	—		
	Hist. ID llamada	—	—		
Info. equipo	Núm. de serie	—	—	Permite comprobar el número de serie del equipo.	97
	Versión	—	—	Permite comprobar la versión del firmware del equipo.	
Conf. inicial	Fecha y hora	Fecha y hora	—	Permite establecer la fecha y hora en la pantalla y las introduce en los encabezados de los faxes que envíe.	61
		Luz día auto	**Sí*** No	Permite cambiar al horario de verano automáticamente.	Consulte ◆.
	ID estación	—	Fax: Nomb:	Permite introducir su nombre y número de fax para que aparezcan en todas las páginas enviadas.	Consulte ‡.
	Tono/Pulsos	—	**Tonos*** Pulsos	Permite seleccionar el modo de marcación.	
	Tono de marca.	—	Detección **No detectado***	Permite activar y desactivar la detección de tonos de marcación.	96
	Conex. telef.	—	**Normal*** PBX RDSI	Permite seleccionar el tipo de línea telefónica.	32

◆ ➤➤ Guía avanzada del usuario.

‡ ➤➤ Guía de configuración rápida.

Los ajustes predeterminados aparecen en negrita con un asterisco.

C

Nivel1	Nivel2	Nivel3	Opciones	Descripciones	Página
Conf. inicial (Continuación)	**Compatibilidad**	—	**Normal*** Básic(paraVoIP)	Permite ajustar la velocidad del módem para solucionar los problemas de transmisión.	96
	Reiniciar	**Restaurar máquina**	Sí No	Permite restablecer toda la configuración del equipo que haya cambiado, como la fecha y la hora, el tipo de línea telefónica y el número de timbres.	97
		Red	Sí No	Permite restaurar el servidor de impresión a los valores predeterminados de fábrica, como la información relativa a la contraseña y la dirección IP.	
		direcc. y fax	Sí No	Permite eliminar todos los faxes y los números de marcación rápida almacenados, así como restaurar los valores de ID de estación, la lista de marcación rápida, el informe Verificación de la transmisión y el Diario del fax a los valores predeterminados de fábrica.	
		Todos ajustes	Sí No	Permite restablecer todos los ajustes del equipo a los valores predeterminados de fábrica.	
	Sel. lenguaje (en función del país)	—	(Elija el idioma que desea utilizar)	Permite cambiar el idioma de la pantalla LCD según su país.	Consulte ◆.

◆ ➤➤ Guía avanzada del usuario.

‡ ➤➤ Guía de configuración rápida.

Los ajustes predeterminados aparecen en negrita con un asterisco.

FAX ( )

Nivel1	Nivel2	Nivel3	Opciones	Descripciones	Página
Fax resolución	—	—	**Estándar*** Fina Superfina Foto	Permite establecer la resolución de los faxes salientes.	Consulte ◆.
Contraste	—	—	**Automático*** Claro Oscuro	Permite cambiar el brillo de los faxes que envíe.	
Libreta	**Buscar**	—	Orden alfabético Orden numérico	Permite marcar con solo pulsar unas cuantas teclas (e **Iniciar**).	39
	Conf. marc. rápida	—	—	Permite almacenar números de marcación rápida para que pueda marcar con solo pulsar unas cuantas teclas (e **Iniciar**).	42
	Conf. grupos	—	—	Permite configurar números de grupo para realizar un multienvío.	Consulte ◆.
Llamada saliente	**Enviar un fax** **Añadir a libreta** **Eliminar**	—	—	Permite seleccionar un número del historial de llamadas salientes y, a continuación, enviarle un fax, añadirlo a la libreta de direcciones o eliminarlo.	40
◆ ➤➤ Guía avanzada del usuario.					
Los ajustes predeterminados aparecen en negrita con un asterisco.					

C

Nivel1	Nivel2	Nivel3	Opciones	Descripciones	Página
Hist. ID llamada	**Enviar un fax** **Añadir a libreta** **Eliminar**	—	—	Permite seleccionar un número del historial de identificación de llamadas y, a continuación, enviarle un fax, añadirlo a la libreta de direcciones o eliminarlo.	41
Config. avanzada	**Multidifusión**	Añadir número	—	Permite enviar el mismo mensaje de fax a más de un número de fax.	Consulte ◆.
		Libreta direc	Orden alfabético Orden numérico		
		Completado	—		
	Trans.t.real	—	Sí **No***	Permite enviar un fax sin utilizar la memoria.	
	Modo satélite	—	Sí **No***	Si tiene dificultades para enviar un fax al extranjero, establezca esta función en Sí.	
	Tamaño área escan.	—	Carta **A4***	Permite establecer el tamaño del área de escaneado para los faxes.	25
Ajus.Nuev. Predet	—	—	—	Permite guardar ajustes de fax.	Consulte ◆.
Rest.predeterm.	—	—	—	Permite restablecer todos los ajustes a los valores predeterminados de fábrica.	
◆ ➤➤ Guía avanzada del usuario.					
Los ajustes predeterminados aparecen en negrita con un asterisco.					

DIGITALIZAR ( )

Nivel1	Nivel2	Nivel3	Opciones	Descripciones	Página
Escan a fiche.	**Ajustar con Panel**	—	**Off (ajustar PC)*** Sí	Si desea utilizar el panel de control para cambiar la configuración del equipo, seleccione Sí.	Consulte +.
	Los ajustes de abajo aparecerán cuando se seleccione Sí en Ajustar con Panel.				
	Tipo escaneado	—	**Color*** Blanco y negro	Permite seleccionar el tipo de escaneado del documento.	
	Resolución	—	100ppp **200ppp*** 300ppp 600ppp	Permite seleccionar la resolución de escaneado del documento.	
	Tipo archivo	—	(Si ha seleccionado la opción Color en el ajuste Tipo de escaneado) **PDF*** JPEG (Si ha seleccionado la opción Blanco y negro en el ajuste Tipo de escaneado) TIFF **PDF***	Permite seleccionar el formato de archivo del documento.	
	Tamaño escan.	—	**A4*** A5 10x15cm Tarjeta de visita Carta Legal	Permite seleccionar el tamaño de escaneado del documento.	
	Quitar fondo	—	**No*** Bajo Mediano Alta	Permite cambiar la cantidad de color del fondo que se va a eliminar.	
+ ➤➤ Guía del usuario de software y en red.					
Los ajustes predeterminados aparecen en negrita con un asterisco.					

C

Nivel1	Nivel2	Nivel3	Opciones	Descripciones	Página
Escan a e-mail	**Ajustar con Panel**	—	**Off (ajustar PC)*** Sí	Si desea utilizar el panel de control para cambiar la configuración del equipo, seleccione Sí.	Consulte +.
	Los ajustes de abajo aparecerán cuando se seleccione Sí en Ajustar con Panel.				
	Tipo escaneado	—	**Color*** Blanco y negro	Permite seleccionar el tipo de escaneado del documento.	
	Resolución	—	100ppp **200ppp*** 300ppp 600ppp	Permite seleccionar la resolución de escaneado del documento.	
	Tipo archivo	—	(Si ha seleccionado la opción Color en el ajuste Tipo de escaneado) **PDF*** JPEG (Si ha seleccionado la opción Blanco y negro en el ajuste Tipo de escaneado) TIFF **PDF***	Permite seleccionar el formato de archivo del documento.	
	Tamaño escan.	—	**A4*** A5 10x15cm Tarjeta de visita Carta Legal	Permite seleccionar el tamaño de escaneado del documento.	
	Quitar fondo	—	**No*** Bajo Mediano Alta	Permite cambiar la cantidad de color del fondo que se va a eliminar.	
+ ➤➤ Guía del usuario de software y en red.					
Los ajustes predeterminados aparecen en negrita con un asterisco.					

Nivel1	Nivel2	Nivel3	Opciones	Descripciones	Página
Escanea a OCR (Disponible una vez que Presto! PageManager se haya descargado para usuarios de Macintosh. Consulte *Acceso al soporte técnico de Brother (Macintosh)* ➤➤ página 5).	**Ajustar con Panel**	—	**Off (ajustar PC)*** Sí	Si desea utilizar el panel de control para cambiar la configuración del equipo, seleccione Sí.	Consulte +.
	Los ajustes de abajo aparecerán cuando se seleccione Sí en Ajustar con Panel.				
	Tipo escaneado	—	Color **Blanco y negro***	Permite seleccionar el tipo de escaneado del documento.	
	Resolución	—	100ppp **200ppp*** 300ppp 600ppp	Permite seleccionar la resolución de escaneado del documento.	
	Tipo archivo	—	**Texto*** HTML RTF	Permite seleccionar el formato de archivo del documento.	
	Tamaño escan.	—	**A4*** A5 10x15cm Tarjeta de visita Carta Legal	Permite seleccionar el tamaño de escaneado del documento.	
+ ➤➤ Guía del usuario de software y en red.					
Los ajustes predeterminados aparecen en negrita con un asterisco.					

C

Nivel1	Nivel2	Nivel3	Opciones	Descripciones	Página
Escan. a imagen	**Ajustar con Panel**	—	**Off (ajustar PC)*** Sí	Si desea utilizar el panel de control para cambiar la configuración del equipo, seleccione Sí.	Consulte +.
	Los ajustes de abajo aparecerán cuando se seleccione Sí en Ajustar con Panel.				
	Tipo escaneado	—	**Color*** Blanco y negro	Permite seleccionar el tipo de escaneado del documento.	
	Resolución	—	100ppp **200ppp*** 300ppp 600ppp	Permite seleccionar la resolución de escaneado del documento.	
	Tipo archivo	—	(Si ha seleccionado la opción Color en el ajuste Tipo de escaneado) **PDF*** JPEG (Si ha seleccionado la opción Blanco y negro en el ajuste Tipo de escaneado) TIFF **PDF***	Permite seleccionar el formato de archivo del documento.	
	Tamaño escan.	—	**A4*** A5 10x15cm Tarjeta de visita Carta Legal	Permite seleccionar el tamaño de escaneado del documento.	
	Quitar fondo	—	**No*** Bajo Mediano Alta	Permite cambiar la cantidad de color del fondo que se va a eliminar.	
+ ➤➤ Guía del usuario de software y en red.					
Los ajustes predeterminados aparecen en negrita con un asterisco.					

Nivel1	Nivel2	Nivel3	Opciones	Descripciones	Página
Servicio Web (Aparece cuando se instala un escáner con Web Services (Servicios web), lo cual se muestra en el Explorador de Windows®).	**Escanear**	—	—	Puede escanear datos utilizando el protocolo Web Services (Servicios web).	Consulte +.
	Digital pra c elec	—	—		
	Digitaliz para fax	—	—		
	Digital pra impres	—	—		
+ ➤➤ Guía del usuario de software y en red.					
Los ajustes predeterminados aparecen en negrita con un asterisco.					

C

COPIAR ( )

Nivel1	Nivel2	Nivel3	Opciones	Descripciones	Página
Calidad	—	—	Rápida **Normal*** Alta	Permite seleccionar la resolución de copia para la próxima copia.	Consulte ◆.
Tipo de papel	—	—	**Papel normal*** Papel tinta Brother BP71 Otro brillo Transparencia	Permite seleccionar el tipo de papel para que coincida con el papel de la bandeja.	45
Tamaño papel	—	—	**A4*** A5 10x15cm Carta	Permite seleccionar el tamaño de papel para que coincida con el papel de la bandeja.	45
Ampliar/Reduc.	**100%***	—	—	—	Consulte ◆.
	Ampliar	—	198% 10x15cm→A4 186% 10x15cm→LTR 141% A5→A4	Permite seleccionar el porcentaje de ampliación para la copia siguiente.	
	Reducir	—	97% LTR→A4 93% A4→LTR 83% LGL→A4 69% A4→A5 47% A4→10x15cm	Permite seleccionar el porcentaje de reducción para la copia siguiente.	
	Ajustar a pág.	—	—	El equipo ajustará el tamaño de la siguiente copia al tamaño del papel que establezca.	
	Pers. (25-400%)	—	—	Permite seleccionar el porcentaje de ampliación o reducción según el tipo de documento que desea copiar.	
Densidad	—	—	-2 -1 0 * +1 +2	Permite ajustar la densidad de las copias.	

◆ ➤➤ Guía avanzada del usuario.

Los ajustes predeterminados aparecen en negrita con un asterisco.

Nivel1	Nivel2	Nivel3	Opciones	Descripciones	Página
Apilar/Ordenar	—	—	**Apilar*** Ordenar	Permite elegir entre apilar u ordenar varias copias.	Consulte ◆.
Formato pág.	—	—	**Normal(1en1)*** 2en1(v.) 2en1(h.) 2en1(Id) 4en1(v.) 4en1(h.) Póster (2x1) Póster (2x2) Póster (3x3)	Permite realizar copias N en 1, 2 en 1 (Id) o Póster.	
Copia de 2 caras	Copia de 2 caras	—	**No*** Vertical GiroBordLargo Horizontal GiroBordLargo Vertical GiroBordCorto Horizontal GiroBordCorto	Permite seleccionar los ajustes de impresión a 2 caras.	
	Avanzado	—	**Normal*** 1 de 2 caras 2 de 2 caras Ayuda		
Config. avanzada	—	—	**No*** Retire el fondo (Opciones) Bajo **Mediano*** Alta	Permite cambiar la cantidad de color del fondo que se va a eliminar.	
Ajus.Nuev. Predet	—	—	—	Permite guardar la configuración de copia.	
Rest.predeterm.	—	—	—	Permite restablecer todos los ajustes a los valores predeterminados de fábrica.	
◆ ➤➤ Guía avanzada del usuario.					
Los ajustes predeterminados aparecen en negrita con un asterisco.					

C

WEB ( )

Nivel1	Nivel2	Nivel3	Opciones	Descripciones	Página
Apps	—	—	—	Permite conectar el equipo Brother a un servicio de Internet. Puede que se hayan añadido Web services (Servicios web) o puede que el proveedor haya modificado los nombres de los servicios desde la publicación de este documento.	Consulte ⬢.
SkyDrive®	—	—	—		
Box	—	—	—		
Google Drive™	—	—	—		
Evernote®	—	—	—		
Dropbox	—	—	—		
Facebook	—	—	—		
Picasa Web Albums™	—	—	—		
Flickr®	—	—	—		
⬢ Vaya a Brother Solutions Center para descargar la Guía de Web Connect en http://solutions.brother.com/.					
Los ajustes predeterminados aparecen en negrita con un asterisco.					

(Libreta)

Nivel1	Nivel2	Nivel3	Opciones	Descripciones	Página
Buscar	—	—	Orden alfabético Orden numérico	Permite buscar nombres almacenados en la memoria de marcación rápida.	39
Conf. marc. rápida	—	—	—	Permite almacenar números de marcación rápida para que pueda marcar con solo pulsar unas cuantas teclas (e **Iniciar**).	42
Conf. grupos	—	—	—	Permite configurar números de grupo para realizar un multienvío.	Consulte ◆.
◆ ➤➤ Guía avanzada del usuario.					
Los ajustes predeterminados aparecen en negrita con un asterisco.					

Remarcar/Pausa (Remarcar / Pausa)

Nivel1	Nivel2	Nivel3	Opciones	Descripciones	Página
Hist. llam. sal.	Enviar un fax Añadir a libreta Eliminar	—	—	Permite seleccionar un número del historial de llamadas salientes y, a continuación, enviarle un fax, añadirlo a la libreta de direcciones o eliminarlo.	Consulte ◆.
Hist. ID llamada	Enviar un fax Añadir a libreta Eliminar	—	—	Permite seleccionar un número del historial de identificación de llamadas y, a continuación, enviarle un fax, añadirlo a la libreta de direcciones o eliminarlo.	
◆ ➤➤ Guía avanzada del usuario.					
Los ajustes predeterminados aparecen en negrita con un asterisco.					

C

Introducción de texto

Cuando configure determinadas selecciones de un menú, como la ID de estación, quizá tenga que introducir texto en el equipo. La mayoría de las teclas del teclado de marcación presentan tres o cuatro letras impresas. Las teclas para **0**, **#** y ∗ no tienen letras impresas porque se utilizan para caracteres especiales.

Pulse la tecla apropiada del teclado de marcación el número de veces que se muestra en esta tabla de referencia para acceder al carácter que le interese.

Pulse la tecla	una vez	dos veces	tres veces	cuatro veces	cinco veces
2	A	B	C	2	A
3	D	E	F	3	D
4	G	H	I	4	G
5	J	K	L	5	J
6	M	N	O	6	M
7	P	Q	R	S	7
8	T	U	V	8	T
9	W	X	Y	Z	9

Introducción de espacios

Para introducir un espacio en un número de fax, pulse ▶ una vez entre los números. Para introducir un espacio en un nombre, pulse ▶ dos veces entre caracteres.

NOTA

Los caracteres que están disponibles pueden diferir en función del país.

Realización de correcciones

Si ha introducido un carácter incorrecto y desea cambiarlo, pulse ◀ para colocar el cursor debajo del carácter incorrecto y, a continuación, pulse **Eliminar**. Introduzca el carácter correcto. También puede utilizar el cursor para retroceder e insertar caracteres.

Para borrar todos los caracteres, pulse **Eliminar** repetidamente.

Repetición de letras

Si necesita introducir una letra que se encuentra en la misma tecla que la letra precedente, pulse ▶ para mover el cursor a la derecha antes de volver a pulsar la tecla.

Caracteres especiales y símbolos

Pulse ∗, **#** o **0** repetidamente hasta que vea el carácter especial o el símbolo que desee.

Pulse ∗	para	(espacio) ! " # $ % & ' ( ) ∗ + , - . / €
Pulse **#**	para	: ; < = > ? @ [ ] ^ _
Pulse **0**	para	Á É Í Ñ Ó Ú

D Especificaciones

Especificaciones generales

NOTA

Este capítulo incluye un resumen de las especificaciones de los equipos. Para obtener especificaciones adicionales, visite http://www.brother.com/.

Tipo de impresora	Inyección de tinta	
Cabezal de impresión	Blanco y negro:	Piezoeléctrico con 210 inyectores × 1
	Color:	Piezoeléctrico con 210 inyectores × 3
Capacidad de la memoria	64 MB	
LCD (pantalla de cristal líquido)	Pantalla LCD TFT en color de 1,8 pulg. (44,9 mm) [1]	
Fuente de alimentación	220 CA a 240 V 50/60 Hz	
Consumo eléctrico [2]	Modo de copia:	Aprox. 18 W [3]
	Modo preparado:	Aprox. 3,5 W [4]
	Modo espera:	Aprox. 1,1 W [4]
	Desactivado:	Aprox. 0,2 W [4 5]

1 Medido en diagonal.

2 Medición realizada cuando el equipo está conectado a la interfaz USB. El consumo eléctrico varía ligeramente en función del entorno de uso o del desgaste de las piezas.

3 Al utilizar la unidad ADF, impresión a una cara, resolución: estándar / documento: patrón impreso ISO/IEC 24712.

4 Medición realizada según IEC 62301 Edición 2.0.

5 Incluso cuando el equipo esté apagado, se encenderá automáticamente para realizar periódicamente tareas de mantenimiento en el cabezal de impresión y se apagará él solo.

Dimensiones

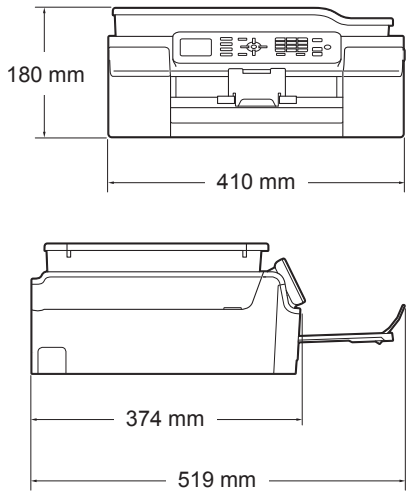

Peso	9,0 kg	
Nivel de ruido	**Presión del sonido**	
	En servicio:	LPAm = 50 dB(A) (Máximo) [1]
	Potencia de sonido [2 3]	
	Copia:	LWAd = 6,14 B(A) (Blanco y negro)
		LWAd = 5,96 B(A) (Color)
	Preparado:	LWAd = 3,23 B(A) (Blanco y negro/Color)
Temperatura	En servicio:	10 a 35 °C
	Calidad de impresión óptima:	20 a 33 °C
Humedad	En servicio:	20 a 80% (sin condensación)
	Calidad de impresión óptima:	20 a 80% (sin condensación)
Unidad ADF (alimentador automático de documentos)	Hasta 20 páginas	
	Papel: 80 g/m^2 tamaño A4 o Carta	
Tamaño del documento	Ancho de la unidad ADF: 148 mm a 215,9 mm	
	Longitud de la unidad ADF: 148 mm a 355,6 mm	
	Ancho del cristal de escaneado: máx. 215,9 mm	
	Longitud del cristal de escaneado: máx. 297 mm	

1 El ruido depende de las condiciones de impresión.

2 De acuerdo con ISO9296

3 Los equipos de oficina que cuenten con LWAd>6,30 B(A) no son adecuados para ser utilizados en ubicaciones en las que haya gente que necesite estar muy concentrada. Este tipo de equipos debe colocarse en otras ubicaciones debido a la emisión de ruido.

Soportes de impresión

Entrada de papel	**Bandeja de papel** ■ Tipo de papel: Papel normal, papel para tinta (papel estucado), papel satinado [1] y transparencia [1 2] ■ Tamaño de papel [3]: A4, Ejecutivo, Carta, A5, A6, Sobres (Com-10, DL, C5, Monarca), Foto (10 × 15 cm), Foto 2L (13 × 18 cm) y Tarjeta (127 × 203 mm) Ancho: 98 mm - 215,9 mm Longitud: 148 mm - 297 mm Si desea información más detallada, consulte *Gramaje, grosor y capacidad de papel* ➤➤ página 20. ■ Capacidad máxima de la bandeja de papel: Aprox. 100 hojas de papel normal de 80 g/m^2
Salida del papel	Hasta 50 hojas de papel normal de 80 g/m^2 (lado de impresión cara arriba en la bandeja de salida del papel) [1]

1 Para la impresión de papel satinado o transparencias, retire las páginas impresas de la bandeja de salida del papel inmediatamente después de salir del equipo para evitar que la tinta se corra.

2 Utilice solo papel para transparencias recomendado para impresión de inyección de tinta.

3 Consulte *Tipo y tamaño de papel para cada operación* ➤➤ página 20.

Fax

Compatibilidad	ITU-T Grupo 3
Velocidad del módem	Recuperación automática
	14 400 bps
Ancho de escaneado	Unidad ADF: 208 mm (A4)
	Cristal de escaneado: 204 mm (A4)
Ancho de impresión	204 mm (A4)
Escala de grises	Blanco y negro: 8 bits (256 niveles)
	Color: 24 bits (8 bits por color/256 niveles)
Resolución	Estándar
	203 × 98 ppp (Blanco y negro)
	203 × 196 ppp (Color)
	Fina
	203 × 196 ppp (Blanco y negro/Color)
	Superfina
	203 × 392 ppp (Blanco y negro)
	Foto
	203 × 196 ppp (Blanco y negro)
Marcación rápida	40 estaciones
Grupos	Hasta 6
Multienvío	90 (40 marcaciones rápidas/50 marcaciones manuales)
Remarcación automática	3 veces a intervalos de 5 minutos
Transmisión desde la memoria	Hasta 170 [1] páginas
Recepción sin papel	Hasta 170 [1] páginas

[1] Por “Páginas” se entiende lo especificado en el “Gráfico de pruebas ITU-T #1” (una carta comercial normal, con resolución estándar y código MMR). Las especificaciones y la documentación impresa están sujetas a modificaciones sin previo aviso.

Copia

Color/Blanco y negro	Sí/Sí
Ancho de copia	204 mm [1]
Copias múltiples	Apila/Ordena hasta 99 páginas
Ampliar/Reducir	25% a 400% (en incrementos de 1%)
Resolución	Imprime hasta a 1200 × 2400 ppp
2 caras	Sí ■ Tipo de papel: Papel normal ■ Tamaño de papel: A4, Carta, A5

[1] Al copiar en papel de tamaño A4.

Escáner

Color/Blanco y negro	Sí/Sí
Compatible con TWAIN	Sí (Windows® XP [1]/Windows Vista®/Windows® 7/Windows® 8) (Mac OS X v10.6.8, 10.7.x, 10.8.x)
Compatible con WIA	Sí (Windows® XP [1]/Windows Vista®/Windows® 7/Windows® 8)
Compatible con ICA	Sí (Mac OS X v10.6.8, 10.7.x, 10.8.x)
Intensidad del color	Procesamiento de color de 30 bits (Entrada) Procesamiento de color de 24 bits (Salida) / 256 niveles por color
Escala de grises	Procesamiento de color de 10 bits (Entrada) Procesamiento de color de 8 bits (Salida) / 256 niveles por color
Resolución	Hasta 19 200 × 19 200 ppp (interpolado) [2] Hasta 1200 × 2400 ppp (óptico) (Cristal de escaneado) Hasta 1200 × 600 ppp (óptico) (Unidad ADF)
Ancho y longitud de escaneado	(Cristal de escaneado) Ancho: hasta 213,9 mm Longitud: hasta 295 mm (Unidad ADF) Ancho: hasta 213,9 mm Longitud: hasta 353,6 mm

[1] Windows® XP en esta Guía del usuario incluye Windows® XP Home Edition, Windows® XP Professional y Windows® XP Professional x64 Edition.

[2] Escaneado máximo 1200 × 1200 ppp utilizando el controlador WIA para Windows® XP, Windows Vista®, Windows® 7 y Windows® 8 (se puede seleccionar una resolución de hasta 19 200 × 19 200 ppp con la utilidad del escáner de Brother).

Impresora

Resolución	Hasta 1200 × 6000 ppp
Ancho de impresión [3]	204 mm [210 mm (sin bordes) [1]]
Sin bordes [2]	A4, Carta, A6, Foto (10 × 15 cm), Tarjeta (127 × 203 mm), Foto 2L (13 × 18 cm)
2 caras	■ Tipo de papel: Papel normal ■ Tamaño de papel: A4, Carta, A5, Ejecutivo
Velocidad de impresión [4]	

1 Cuando la opción sin bordes está activada.

2 Consulte *Tipo y tamaño de papel para cada operación* ➤➤ página 20.

3 Al imprimir en papel de tamaño A4.

4 Para obtener especificaciones detalladas, visite http://www.brother.com/.

Interfaces

USB [1] [2]	Un cable de interfaz USB 2.0 de una longitud inferior a 2 m.
LAN inalámbrica	IEEE 802.11b/g/n (modo de infraestructura/Ad-hoc)

[1] El equipo dispone de una interfaz USB Hi-Speed 2.0 (alta velocidad). Asimismo, el equipo puede conectarse a un equipo que disponga de una interfaz USB 1.1.

[2] Los puertos USB de terceros no son compatibles.

Red

NOTA

Para obtener más información sobre las especificaciones de la red, consulte la ➤➤ Guía del usuario de software y en red.

Puede conectar el equipo a una red para disponer de las funciones de impresión en red, escaneado en red, envío PC-FAX, recepción PC-FAX (solo Windows®) y el programa de configuración remota [1]. También se incluye el software de gestión de redes Brother BRAdmin Light [2].

Seguridad de red inalámbrica	SSID (32 caracteres), WEP 64/128 bits, WPA-PSK (TKIP/AES), WPA2-PSK (AES)	
Utilidad de asistencia para configuración inalámbrica	**AOSS™**	Sí
	WPS	Sí

[1] Consulte *Requisitos del ordenador* ➤➤ página 131.

[2] (Windows®) Si necesita una gestión de la impresora más avanzada, utilice la última versión de la utilidad Brother BRAdmin Professional que puede descargarse en http://solutions.brother.com/.
(Macintosh) Puede descargar la versión más reciente de Brother BRAdmin Light desde http://solutions.brother.com/.

Requisitos del ordenador

SISTEMAS OPERATIVOS Y FUNCIONES DE SOFTWARE COMPATIBLES						
Plataforma informática y versión del sistema operativo		**Interfaz de PC**		**Procesador**	**Espacio en el disco duro para instalación**	
		USB [2]	**Inalámbrico 802.11b/g/n**		**Para controladores**	**Para aplicaciones (incluidos controladores)**
Sistema operativo Windows®	Windows® XP Home [1 4] Windows® XP Professional [1 4]	Impresión PC Fax [3] Escaneado		Procesador de 32 bits (x86) o 64 bits (x64)	150 MB	1 GB
	Windows Vista® [1 4]				500 MB	1,3 GB
	Windows® 7 [1 4] Windows® 8 [1 4]				650 MB	
	Windows Server® 2003 Windows Server® 2003 R2 Windows Server® 2008	N/A	Impresión		50 MB	N/A
	Windows Server® 2008 R2 Windows Server® 2012			Procesador de 64 bits (x64)		
Sistema operativo Macintosh	Mac OS X v10.6.8 OS X v10.7.x OS X v10.8.x	Impresión PC Fax (Enviar) [3] Escaneado		Procesador Intel®	80 MB	550 MB

Condiciones:

1 Para WIA, con una resolución de 1200 × 1200. La utilidad del escáner de Brother permite aumentar hasta un máximo de 19 200 × 19 200 ppp.

2 Los puertos USB de terceros no son compatibles.

3 PC Fax solo admite faxes en blanco y negro.

4 PaperPort™ 12SE admite Windows® XP Home (SP3 o superior), XP Professional (SP3 o superior), XP Professional x64 Edition (SP2 o superior), Windows Vista® (SP2 o superior), Windows® 7 y Windows® 8.

Si desea obtener las últimas actualizaciones de controladores, visítenos en http://solutions.brother.com/.

Todos los nombres de marcas comerciales, marcas y productos son propiedad de sus respectivas compañías.

D

Consumibles

Tinta	El equipo utiliza cartuchos de tinta individuales de color negro, amarillo, cian y magenta separados del conjunto del cabezal de impresión.
Vida útil del cartucho de tinta	La primera vez que instale un conjunto de cartuchos de tinta, el equipo utilizará una cantidad de tinta para llenar el sistema de tubos de tinta con el fin de obtener una calidad de impresión óptima. Este proceso solo tendrá lugar una vez. Una vez completado este proceso, los cartuchos que se incluyen con el equipo tienen una duración inferior a la de los cartuchos estándar (80%). Con los cartuchos de tinta siguientes puede imprimir el número especificado de páginas.
Sustitución de consumibles	<Negro de duración estándar> LC121BK <Amarillo de duración estándar> LC121Y <Cian de duración estándar> LC121C <Magenta de duración estándar> LC121M Negro, Amarillo, Cian y Magenta: aproximadamente 300 páginas [1] <Negro de larga duración> LC123BK <Amarillo de larga duración> LC123Y <Cian de larga duración> LC123C <Magenta de larga duración> LC123M Negro, Amarillo, Cian y Magenta: aproximadamente 600 páginas [1] [1] La capacidad aproximada de los cartuchos se declara de conformidad con la norma ISO/IEC 24711. Para obtener información adicional acerca de los consumibles de sustitución, visítenos en http://www.brother.com/pageyield/.

¿Qué es Innobella™?

Innobella™ es una gama de consumibles originales ofrecidos por Brother. El nombre “Innobella™” procede de las palabras “Innovación” y “Bella” y representa una tecnología “innovadora” que le proporciona resultados de impresión “duraderos” y “bellos”.

Al imprimir imágenes fotográficas, Brother le recomienda el papel fotográfico satinado Innobella™ (serie BP71) para obtener una calidad óptima. Es más fácil conseguir impresiones de gran calidad con papel y tinta Innobella™.

E Índice

A

Apple Macintosh
  Consulte la Guía del usuario de software y en red.
Área no escaneable 23
Atascos
  documento 77
  papel 78
Automática
  recepción de fax 27
    Detección de fax 30
Ayuda
  Mensajes de la pantalla LCD 99
  Tabla de menús 100

B

Brother
  CreativeCenter 5

C

Cartuchos de tinta
  medidor de nivel de tinta 54
  sustitución 54
Códigos de fax
  Código de activación remota 30, 37
  Código de desactivación remota 37
  modificación 38
  uso 37
Conexión
  TAD externo
  (contestador automático) 34, 35
  teléfono externo 36
Conexiones de líneas múltiples (PBX) 36
Consumibles 132
Contestador automático (TAD) 34
  conexión 35
ControlCenter
  Consulte la Guía del usuario de software y en red.
Copia
  tamaño del papel 45
  tipo de papel 45
  uso del cristal de escaneado 22

D

Detección de fax 30
Documento
  carga 21, 22

E

En red
  Escaneado
    Consulte la Guía del usuario de software y en red.
  Impresión
    Consulte la Guía del usuario de software y en red.
Escala de grises 125, 127
Escaneado
  Consulte la Guía del usuario de software y en red.
Extensión telefónica, uso 37

F

Fax, desde el ordenador
  Consulte la Guía del usuario de software y en red.
Fax, independiente
  envío 24
    cambio del tamaño del cristal de escaneado 25
    fax en color 26
    Informe Verificación de la transmisión 26
    interferencia en la línea telefónica / VoIP 96
    problemas 92
  recepción 27
    desde una extensión telefónica 37
    Detección de fax 30
    Duración del timbre F/T, ajuste 29
    interferencia en la línea telefónica / VoIP 96
    Número de timbres, ajuste 29
    problemas 90, 91
Funciones personalizadas del teléfono dentro de una misma línea 93

I

ID de llamada 31
Historial de ID de llamada 41
Añadir a libreta de direcciones 41
Eliminar 41
Enviar un fax 41
Impresión
área de impresión 16
atascos de papel 78
Consulte la Guía del usuario de software y en red.
especificaciones 128
problemas 85
resolución 128
Información general del panel de control 6
Innobella™ 132
Instalación remota
Consulte la Guía del usuario de software y en red.

L

LCD (pantalla de cristal líquido) 99
Brillo 10
Libreta de direcciones
Grupos 42, 97, 118
Marcación de grupos
configuración 42
uso 39
Marcación rápida 39
eliminación 43
modificación 43
Limpieza
cabezal de impresión 58
escáner 57
Línea telefónica
conexiones 35
interferencia / VoIP 96
líneas múltiples (PBX) 36
problemas 90
tipo 32

LL

Llamada saliente
Añadir a la libreta de direcciones 40
Eliminar 40
Enviar un fax 40

M

Macintosh
Consulte la Guía del usuario de software y en red.
Mantenimiento, rutinario
sustitución de cartuchos de tinta 54
Manual
marcación 39
recepción 27
Marcación
Historial de ID de llamada 41
Libreta de direcciones 39
Llamada saliente 40
manual 39
una pausa 42
Mensajes de error en la pantalla LCD 64
Absorb. casi lleno 65
Absorb. tinta lleno 65
AtascoPapel 66
Comprb tmñ papel 67
Comprobar papel 68
Cubierta abierta 69
Doc. Atascado 69
Error comm. 69
Imposible escan. 71
Imposible impr. 71
Imprimir sólo BK 70
Inicio imposible 71
Limpieza impos. 71
No asignado 39, 71
No puede imprim 71
No se detecta 72
Poca tinta 72
Quedan datos 72
Sin cart. tinta 72
Sin memoria 73
Sin memoria de fax 73

Modo de fax/teléfono
Código de activación remota 37
Código de desactivación remota 37
contestación desde extensiones telefónicas 37
Número de timbres 29
Modo de recepción
Contestador externo 27
Fax/Tel 27
Manual 27
Solo fax 27

N

Nuance™ PaperPort™ 12SE
Consulte la Guía del usuario de software y en red. Consulte también la Ayuda de la aplicación PaperPort™ 12SE.
Número de serie
cómo encontrarlo ..... Consulte la cubierta delantera interior
Número de timbres, ajuste 29

P

Papel 18, 124
área de impresión 16
capacidad 20
carga 11, 13
carga de sobres 13
tamaño 17
tamaño de documento 21
tipo 17, 20
Presto! PageManager
Consulte la Guía del usuario de software y en red. Consulte también la Ayuda de la aplicación Presto! PageManager.

R

Red inalámbrica
Consulte la Guía de configuración rápida y la Guía del usuario de software y en red.
Remarcar/Pausa 40
Resolución
copia 126
escaneado 127
fax 125
impresión 128

S

Sobres 13, 14, 20
Solución de problemas
atasco de documento 77
atasco de papel 78
mensajes de error en la pantalla LCD 64
mensajes de mantenimiento en la pantalla LCD 64
si tiene problemas
atasco de documento 77
calidad de impresión 87
copia 94
escaneado 94
impresión 85
impresión de faxes recibidos 90
línea telefónica o conexiones 90
llamadas entrantes 93
manipulación del papel 89
recepción de faxes 91
Red 95
software 94

T

Tablas de ajustes paso a paso 99
TAD (contestador automático), externo 27, 34
conexión 34, 35
grabación OGM 35
Modo de recepción 27
Teléfono externo, conexión 36
Texto, introducción 120
caracteres especiales 121
Tomas
EXT
Teléfono externo 36
Transferencia de faxes o informe
Diario del fax 75
Transparencias 18, 20, 124

U

Unidad ADF (alimentador automático de documentos) 21

E

V

Volumen, ajuste
alarma 10
altavoz 10
timbre 9

W

Web Services (Servicios web)
(Escanear) 115
Windows®
Consulte la Guía del usuario de software y en red.

Visite nuestra página web
http://www.brother.com/

Este equipo solo puede utilizarse en el país donde se haya adquirido. Las compañías locales Brother o sus distribuidores darán soporte técnico únicamente a aquellos equipos que se hayan adquirido en sus respectivos países.

Brother Earth

www.brotherearth.com