brother

Руководство по основным функциям

MFC-J3520
MFC-J3720

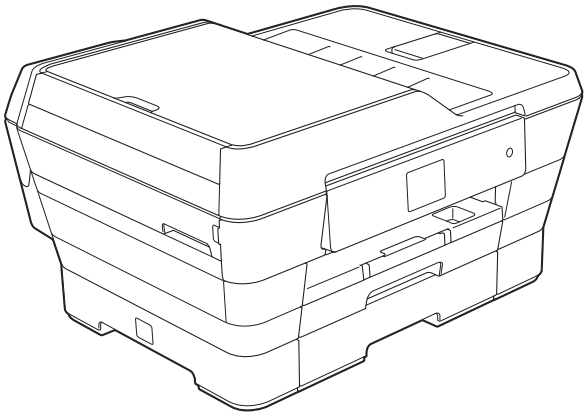

Версия 0

RUS

Если необходимо обратиться в службу поддержки клиентов

Запишите и используйте для справки следующие данные:

Номер модели: MFC-J3520 и MFC-J3720 (обведите номер используемой модели)

Серийный номер: [1] _____

Дата приобретения: _____

Место приобретения: _____

[1] Серийный номер находится на задней панели устройства. Сохраните это руководство пользователя и товарный чек в качестве свидетельства о приобретении на случай кражи, пожара или гарантийного обслуживания.

Зарегистрируйте устройство на веб-сайте

http://www.brother.com/registration/

© 2013 Brother Industries, Ltd. Все права защищены.

Где найти руководства пользователя?

Какое руководство мне требуется?	Какая информация в нем содержится?	Где оно находится?
Руководство по безопасности устройства	Сначала прочитайте это руководство. В этом руководстве приведены инструкции по технике безопасности, которые необходимо изучить перед началом настройки устройства. См. информацию о товарных знаках и правовых ограничениях в этом руководстве.	Печатная версия/в коробке
Руководство по быстрой установке	В этом руководстве приведены инструкции по настройке устройства и установке драйверов и программного обеспечения для используемой операционной системы и типа подключения.	Печатная версия/в коробке
Руководство по основным функциям	В этом руководстве приведены инструкции по основным операциям приема и отправки факсов, копирования, сканирования, операциям в фотоцентре, а также инструкции по замене расходных материалов. См. советы по поиску и устранению неисправностей.	Печатная версия/в коробке [1]
Руководство по дополнительным функциям	В этом руководстве приведены инструкции по выполнению расширенных операций приема/отправки факсов и копирования, использованию функций безопасности, печати отчетов и выполнению текущего обслуживания.	Файл PDF/компакт-диск
Руководство по использованию программного обеспечения и по работе в сети	В этом руководстве приведены инструкции по выполнению сканирования, печати, использованию программы PC-Fax и других операций, которые можно выполнять, подключив устройство Brother к компьютеру. Здесь же можно получить полезную информацию по использованию утилиты Brother ControlCenter, использованию устройства в сетевой среде и ознакомиться с часто используемыми терминами.	Файл HTML/компакт-диск
Руководство по использованию Интернет-сервисов	В этом руководстве приводится полезная информация о доступе к Интернет-службам с устройства Brother, а также о загрузке изображений, печати данных и отправке файлов непосредственно в Интернет-службы.	Файл PDF/Brother Solutions Center [2]
Руководство по использованию AirPrint	В этом руководстве приводится информация об использовании сервиса AirPrint для печати из операционной системы OS X v10.7.x, 10.8.x, а также из iPhone, iPod touch, iPad и прочих устройств, поддерживающих iOS, на устройстве Brother без установки драйвера принтера.	Файл PDF/Brother Solutions Center [2]
Руководство по использованию Google Cloud Print	В этом руководстве приведена подробная информация по использованию служб Google Cloud Print™ для печати через Интернет.	Файл PDF/Brother Solutions Center [2]
Руководство по использованию Wi-Fi Direct™	В этом руководстве приведена подробная информация о настройке устройства Brother для беспроводной печати непосредственно из мобильных устройств, поддерживающих стандарт Wi-Fi Direct™.	Файл PDF/Brother Solutions Center [2]

[1] Может различаться в зависимости от страны.

[2] Посетите наш веб-сайт http://solutions.brother.com/.

Содержание
(Руководство по основным функциям)

1 Общая информация 1

Как пользоваться этим руководством 1
Обозначения, принятые в этом руководстве 1
Доступ к утилитам Brother (Windows® 8) 2
Доступ к "Руководству по дополнительным функциям" и "Руководству по использованию программного обеспечения и по работе в сети" 2
Просмотр руководств пользователя 3
Доступ к руководствам по дополнительным функциям 5
Доступ к веб-сайтам технической поддержки Brother (Windows®) 6
Доступ к веб-сайтам технической поддержки Brother (Macintosh) 7
Обзор панели управления 8
Сенсорный ЖКД 67,5 мм 10
Основные операции 13
Изменение настройки клавиатуры 14
Настройки ярлыков 15
Добавление ярлыков копирования 15
Добавление ярлыков факса 15
Добавление ярлыков сканирования 16
Добавление ярлыков веб-служб 19
Изменение ярлыков 19
Изменение имен ярлыков 20
Удаление ярлыков 20
Вызов ярлыков 20
Настройки громкости 21
Громкость звонка 21
Громкость звукового сигнала 21
Громкость динамика 22
Сенсорный ЖКД 22
Настройка яркости подсветки 22

2 Загрузка бумаги 23

Загрузка бумаги и других печатных носителей 23
Загрузка бумаги в лоток для бумаги #1 23
Загрузка бумаги меньших форматов (Фото, Фото L, Фото 2L или конверты) 28
Загрузка бумаги в лоток для бумаги #2 (MFC-J3720) 31
Загрузка бумаги в слот для ручной подачи 36
Область, недоступная для печати 39
Настройки бумаги 40
Тип бумаги (MFC-J3520) 40
Формат бумаги (MFC-J3520) 40
Формат и тип бумаги (MFC-J3720) 40
Использование лотка в режиме копирования (MFC-J3720) 41
Использование лотка в режиме факса (MFC-J3720) 42

Допустимая бумага и другие печатные носители 42
Рекомендуемые печатные носители 43
Правила обращения с печатными носителями и их хранение 43
Выбор правильного печатного носителя 44

3 Загрузка документов 47

Загрузка документов 47
Использование АПД 47
Со стекла сканера 48
Область, недоступная для сканирования 49

4 Отправка факса 50

Отправка факса 50
Остановка отправки/приема факсов 52
Настройка области сканирования для отправки факсов со стекла сканера 52
Передача цветного факса 52
Отмена текущей отправки факса 53
Просмотр исходящего факса 53
Отчет контроля передачи 54

5 Прием факса 55

Режимы приема 55
Выбор режима приема 55
Использование режимов приема 57
Только факс 57
Факс/Телефон 57
Ручной режим 57
Внешний автоответчик 57
Настройки режима приема 58
Задержка ответа 58
Длительность двойного звонка (только в режиме "Факс/Телефон") 58
Обнаружение факса 59
Предварительный просмотр факса (только для черно-белых факсов) 60
Предварительный просмотр принятого факса 60
Отключение предварительного просмотра факсов 62

6 Использование программы PC-FAX 63

Отправка факсов через программу PC-FAX 63
Отправка файла через программу PC-FAX 63
Программа приема факсов PC-FAX (Windows®) 64

7 Телефон и внешние устройства 66

Операции с голосовыми вызовами 66
Режим "Факс/Телефон" 66
Услуги телефонной связи 66
Настройка типа телефонной линии 66
Передача голосового сигнала по IP-сетям (VoIP) 68
Подключение внешнего A/O (автоответчик) 69
Настройки подключения 69
Запись приветственного сообщения на внешний автоответчик 70
Подключение нескольких линий (офисная АТС) 70
Внешние и параллельные телефоны 71
Подключение внешнего или параллельного телефона 71
Операции, выполняемые с внешнего или параллельного телефона 71
Использование кодов удаленного управления 72

8 Набор номеров и их сохранение в памяти 73

Набор номера 73
Набор номера вручную 73
Набор из адресной книги 73
Повторный набор номера факса 74
Другие операции набора номера 74
Журнал исходящих вызовов 74
Сохранение номеров в памяти 75
Ввод паузы в сохраняемый номер 75
Сохранение номеров в адресной книге 75
Изменение или удаление имен или номеров адресной книги 76

9 Копирование 77

Выполнение копирования 77
Остановка копирования 77
Параметры копирования 78
Тип бумаги 78
Формат бумаги 79
Выбор лотка (MFC-J3720) 79
Копирование в высокоскоростном режиме АПД 80

10 Печать фотографий с карты памяти или флэш-накопителя USB 81

Операции в фотоцентре (режим ФОТО) 81
Использование карты памяти или флэш-накопителя USB 81
Перед началом работы 82
Печать изображений 84
Просмотр фотографий 84
Настройки печати в фотоцентре 85
Сканирование на карту памяти или флэш-накопитель USB 85

11 Выполнение печати с компьютера 87

Печать документа 87

12 Сканирование документов на компьютер 88

Перед сканированием 88
Сканирование документа как файла PDF с помощью ControlCenter4 (Windows®) 89
Изменение настроек режима СКАНИРОВАНИЕ на сканирование в формате PDF 92
Сканирование документа как файла PDF с помощью сенсорного дисплея 94
Сканирование в высокоскоростном режиме АПД 95

A Регулярное техническое обслуживание 96

Замена чернильных картриджей 96
Очистка и проверка устройства 99
Очистка стекла сканера 99
Очистка печатающей головки 100
Проверка качества печати 101
Проверка калибровки печати 103
Установка даты и времени 104

B Устранение неисправностей 105

Определение неисправности 105
Сообщения об ошибках и обслуживании 107
Анимация ошибок 121
Передача факсов или отчета журнала отправки и получения факсов на другое устройство 121
Замятие документа 123
Сбой принтера или замятие бумаги 124
При возникновении проблем с устройством 131
Распознавание сигнала тонального набора номера 146
Помехи на телефонной линии / VoIP 146
Информация об устройстве 147
Проверка серийного номера 147
Проверка версии микропрограммы 147
Функции восстановления настроек 147
Сброс функций устройства 148

C Таблицы настроек и функций 149

Использование таблиц настроек 149
Таблицы настроек 150
Таблицы функций 171
Ввод текста 200
Ввод пробелов 200
Исправление текста 200

D Характеристики 201

Общая информация....201
Печатные носители....203
Факс....205
Копирование....206
Фотоцентр....207
PictBridge....208
Сканер....209
Принтер....210
Интерфейсы....210
Сеть....211
Требования к компьютеру....212
Расходные материалы....213

E Указатель 214

Содержание
(Руководство по дополнительным функциям)

Руководство по дополнительным функциям разъясняет следующие функции и операции.

Руководство по дополнительным функциям можно просмотреть на компакт-диске.

1 Общая настройка

Сохранение в памяти
Автоматический переход на летнее и зимнее время
Режим ожидания
Сенсорный ЖКД

2 Функции безопасности

Защитная блокировка функций 2.0
Ограничение набора номера

3 Отправка факса

Дополнительные параметры отправки факсов
Дополнительные возможности отправки факсов
Опрос

4 Прием факса

Прием в память (только для черно-белых факсов)
Удаленное управление
Дополнительные возможности приема факсов
Опрос

5 Набор и сохранение номеров в памяти

Операции с голосовыми вызовами
Другие операции набора номера
Другие способы сохранения номеров в памяти

6 Печать отчетов

Отчеты о факсах
Отчеты

7 Копирование

Параметры копирования
Ярлыки для копирования на бумаге формата A3

8 Печать фотографий с карты памяти или флэш-накопителя USB

Использование фотоцентра
Печать изображений
Настройки печати фотоцентра
Сканирование на карту памяти или флэш-накопитель USB

9 Печать фотографий с фотокамеры

Прямая печать фотографий с фотокамеры, совместимой с PictBridge
Прямая печать фотографий с цифровой фотокамеры (без поддержки PictBridge)

A Регулярное техническое обслуживание

Очистка и проверка устройства
Упаковка и транспортировка устройства

B Список терминов

C Указатель

1 Общая информация

Как пользоваться этим руководством

Благодарим вас за приобретение устройства Brother! Сведения, приведенные в этом руководстве, помогут максимально эффективно использовать устройство.

Обозначения, принятые в этом руководстве

В этом руководстве используются следующие обозначения.

Полужирный шрифт	Полужирным шрифтом выделены кнопки номеров цифровой клавиатуры на сенсорной панели и кнопки, отображаемые на экране компьютера.
Курсив	Курсивом выделена важная информация или ссылки на связанные разделы.
`Courier New`	Шрифтом Courier New выделены сообщения, отображаемые на сенсорном дисплее устройства.

ПРЕДУПРЕЖДЕНИЕ

Знаком ПРЕДУПРЕЖДЕНИЕ отмечены инструкции, несоблюдение которых создает потенциально опасную ситуацию, которая может привести к смертельному исходу или получению тяжелых травм.

ОСТОРОЖНО

Знаком ОСТОРОЖНО отмечены инструкции, несоблюдение которых создает опасную ситуацию, которая может привести к получению легких и средних травм.

ВАЖНАЯ ИНФОРМАЦИЯ

Знаком ВАЖНАЯ ИНФОРМАЦИЯ отмечены инструкции, несоблюдение которых создает потенциально опасную ситуацию, которая может привести к повреждению имущества или потере функциональности изделия.

ПРИМЕЧАНИЕ

В примечаниях содержатся инструкции на случай возникновения определенных ситуаций и советы по выполнению данной операции с другими параметрами.

Такими знаками обозначены предупреждения об опасности поражения электрическим током.

Доступ к утилитам Brother (Windows® 8)

Если используется планшет или компьютер под управлением операционной системы Windows® 8, можно выбирать те или иные пункты, касаясь экрана компьютера или щелкая кнопкой мыши.

После установки драйвера принтера пункт (**Brother Utilities** (Утилиты Brother)) отображается на начальном экране и на рабочем столе.

1. Нажмите на значок **Brother Utilities** (Утилиты Brother) на начальном экране или на рабочем столе.

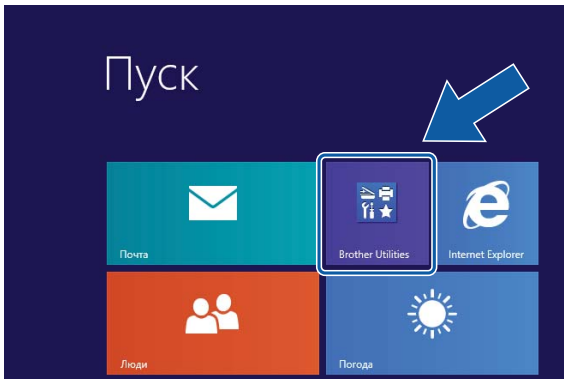

2. Выберите устройство.

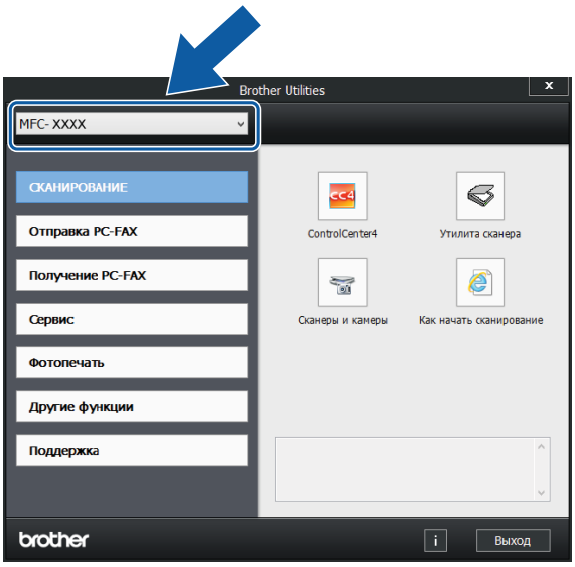

3. Выберите функцию, которую следует использовать.

Доступ к "Руководству по дополнительным функциям" и "Руководству по использованию программного обеспечения и по работе в сети"

В это "Руководство по основным функциям" включена не вся информация об устройстве. Например, в него не вошли описания расширенных функций приема/отправки факсов, копирования, фотоцентра, принтера, сканера, программы PC-Fax, а также дополнительных сетевых функций. Для получения более подробной информации об этих функциях можно прочитать **Руководство по дополнительным функциям** и **Руководство по использованию программного обеспечения и по работе в сети** в формате HTML, содержащиеся на компакт-диске.

Просмотр руководств пользователя

(Windows®)

(Для Windows® XP, Windows Vista®, Windows® 7, Windows Server® 2003, Windows Server® 2008 и Windows Server® 2008 R2)
Чтобы просмотреть руководства, в меню (**Пуск**) выберите пункт **Все программы**, затем в списке программ выберите **Brother**, **MFC-XXXX** (где "XXXX" — наименование используемой модели) и **Руководства пользователя**.

(Для Windows® 8, Windows Server® 2012)

Щелкните пункт (**Brother Utilities** (Утилиты Brother)), а затем щелкните раскрывающийся список и выберите наименование используемой модели (если оно уже не выбрано). Щелкните **Поддержка** в левой панели навигации, а затем щелкните **Руководства пользователя**.

Если программное обеспечение не установлено, руководства можно найти на компакт-диске следующим образом.

1. Включите компьютер. Вставьте компакт-диск Brother в привод для компакт-дисков.

ПРИМЕЧАНИЕ

Если диалоговое окно Brother не открывается, перейдите в окно **Компьютер** или **Мой компьютер**. (Windows® 8 и Windows Server® 2012: щелкните (**Проводник**) в панели задач, а затем перейдите в окно **Компьютер**.) Дважды щелкните значок компакт-диска, а затем дважды щелкните **start.exe**.

2. При открытии окна наименований моделей щелкните наименование используемой модели.

3. При открытии окна выбора языка выберите язык. Отображается **Главное меню** компакт-диска.

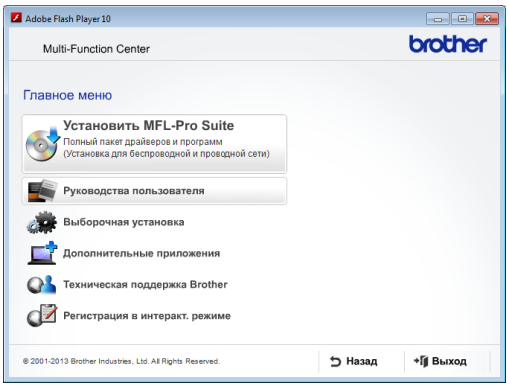

4. Щелкните **Руководства пользователя**.

5. Щелкните **PDF/HTML-документы**. Если открывается диалоговое окно выбора страны, выберите страну. После отображения списка руководств пользователя выберите нужное руководство.

(Macintosh)

1. Включите компьютер Macintosh. Вставьте компакт-диск Brother в привод для компакт-дисков. Открывается следующее окно.

2 Дважды щелкните значок **Руководства пользователя**.

3 При необходимости выберите модель и язык.

4 Щелкните **Руководства пользователя**. Если открывается диалоговое окно выбора страны, выберите страну.

5 После отображения списка руководств пользователя выберите нужное руководство.

Где найти инструкции по сканированию

Документы можно сканировать несколькими способами. Соответствующие инструкции можно найти в следующих источниках:

Руководство по использованию программного обеспечения и по работе в сети

- *Сканирование*
- *ControlCenter*

Справочные руководства Nuance™ PaperPort™ 12SE (Windows®)

- Полные справочные руководства Nuance™ PaperPort™ 12SE можно просмотреть в разделе "Справка" приложения PaperPort™ 12SE.

Руководство пользователя Presto! PageManager (Macintosh)

ПРИМЕЧАНИЕ

Чтобы использовать приложение Presto! PageManager, его необходимо загрузить и установить. Подробнее см. в разделе *Доступ к веб-сайтам технической поддержки Brother (Macintosh)* ➤➤ стр. 7.

- Полное руководство пользователя Presto! PageManager можно просмотреть в разделе "Справка" приложения Presto! PageManager.

Где найти инструкции по настройке сети

Устройство можно подключать к беспроводной или проводной сети.

- Основные инструкции по настройке (➤➤ Руководство по быстрой установке.)
- Беспроводная точка доступа или маршрутизатор поддерживает технологию Wi-Fi Protected Setup™ или AOSS™ (➤➤ Руководство по быстрой установке.)
- Подробнее о настройке сети

  (➤➤ Руководство по использованию программного обеспечения и по работе в сети.)

Доступ к руководствам по дополнительным функциям

Эти руководства можно просмотреть и загрузить с веб-сайта технической поддержки Brother Solutions Center по адресу: http://solutions.brother.com/.

Для загрузки руководства щелкните **Руководства** на странице используемой модели.

Руководство по использованию Интернет-сервисов

В этом руководстве приводится полезная информация о доступе к Интернет-службам с устройства Brother, а также о загрузке изображений, печати данных и отправке файлов непосредственно в Интернет-службы.

Руководство по использованию AirPrint

В этом руководстве приводится информация об использовании сервиса AirPrint для печати из операционной системы OS X v10.7.x, 10.8.x, а также из iPhone, iPod touch, iPad и прочих устройств, поддерживающих iOS, на устройстве Brother без установки драйвера принтера.

Руководство по использованию Google Cloud Print

В этом руководстве приведена подробная информация по использованию служб Google Cloud Print™ для печати через Интернет.

Руководство по использованию Wi-Fi Direct™

В этом руководстве приведена подробная информация о настройке устройства Brother для беспроводной печати непосредственно из мобильных устройств, поддерживающих стандарт Wi-Fi Direct™.

Доступ к веб-сайтам технической поддержки Brother (Windows®)

На компакт-диске можно найти всю необходимую контактную информацию (например, адрес веб-сайта технической поддержки Brother Solutions Center).

- Щелкните **Техническая поддержка Brother** в окне **Главное меню**. Открывается следующее окно:

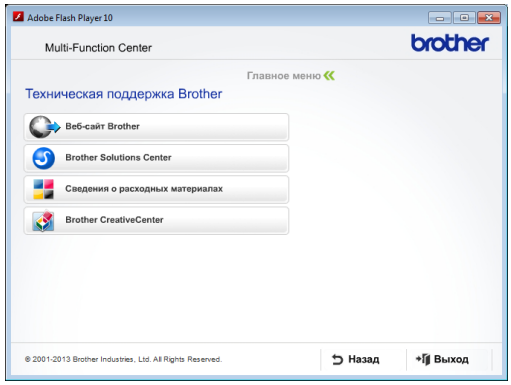

- Чтобы перейти на веб-сайт компании Brother (http://www.brother.com/), щелкните **Веб-сайт Brother**.
- Для получения последних новостей и информации о поддержке продуктов (http://solutions.brother.com/) щелкните **Brother Solutions Center**.
- Чтобы перейти на веб-сайт компании Brother, посвященный оригинальным расходным материалам Brother (http://www.brother.com/original/), нажмите **Сведения о расходных материалах**.
- Чтобы перейти на веб-сайт Brother CreativeCenter (http://www.brother.com/creativecenter/), где можно БЕСПЛАТНО получить оригинальные шаблоны оформления и создать готовые к печати фотографии, щелкните **Brother CreativeCenter**.
- Чтобы вернуться в главное меню, нажмите кнопку **Назад** или, если все операции завершены, нажмите кнопку **Выход**.

Доступ к веб-сайтам технической поддержки Brother (Macintosh)

На компакт-диске можно найти всю необходимую контактную информацию (например, адрес веб-сайта технической поддержки Brother Solutions Center).

- Дважды щелкните значок **Техническая поддержка Brother**. Открывается следующее окно:

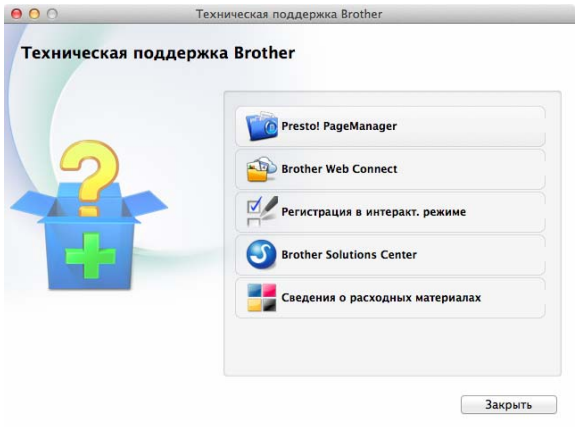

- Чтобы загрузить и установить приложение Presto! PageManager, щелкните **Presto! PageManager**.
- Для доступа к странице Brother Web Connect щелкните **Brother Web Connect**.
- Чтобы зарегистрировать устройство на странице регистрации продуктов Brother (http://www.brother.com/registration/), щелкните **Регистрация в интеракт. режиме**.
- Для получения последних новостей и информации о поддержке продуктов (http://solutions.brother.com/) щелкните **Brother Solutions Center**.
- Чтобы перейти на веб-сайт компании Brother, посвященный оригинальным расходным материалам Brother (http://www.brother.com/original/), нажмите **Сведения о расходных материалах**.

Обзор панели управления

Модели MFC-J3520 и MFC-J3720 оборудованы одинаковым сенсорным дисплеем размером 67,5 мм и одинаковой сенсорной панелью.

ПРИМЕЧАНИЕ

На большинстве рисунков в этом руководстве пользователя показана модель MFC-J3720.

1 ЖКД (жидкокристаллический дисплей) размером 67,5 мм

Это сенсорный ЖКД. Доступ к меню и параметрам выполняется нажатием кнопок, отображаемых на этом дисплее.

Угол наклона сенсорного ЖКД и сенсорной панели можно настроить, поднимая панель управления. Чтобы опустить панель управления, нажмите кнопку фиксатора, расположенную позади панели управления, как показано на рисунке.

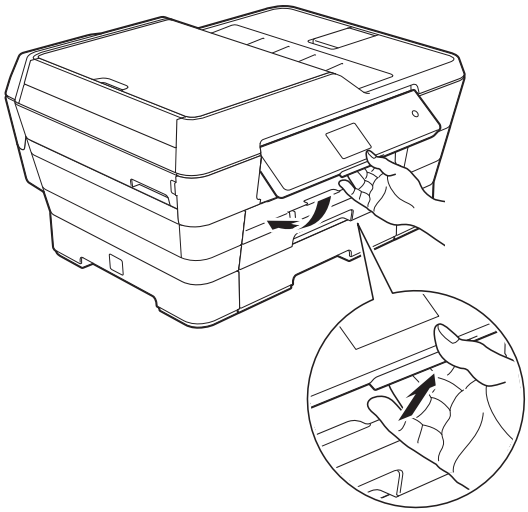

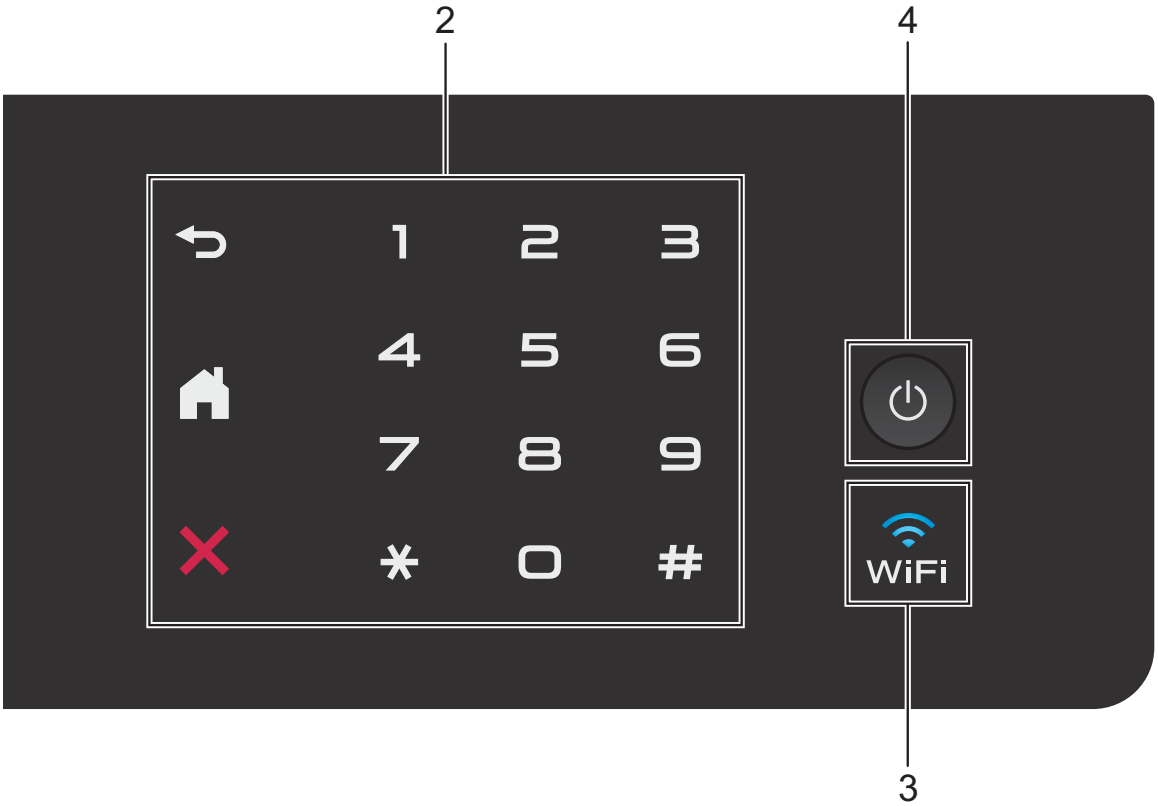

2 Сенсорная панель:

- **Назад**
  Нажмите для возврата к предыдущему уровню меню.
- **Начальный экран**
  Нажмите для возврата на начальный экран.
- **Отмена**
  Если горит, нажмите для отмены операции.
- **Цифровая клавиатура**
  Нажимайте цифры на цифровой клавиатуре, чтобы набрать номер телефона или факса или чтобы указать число копий.

3 WiFi
Значок WiFi горит, если для сетевого интерфейса установлен режим WLAN.

4 Включение/выключение питания

Нажмите кнопку для включения устройства.

Нажмите и удерживайте кнопку для выключения устройства. Перед выключением устройства на сенсорном ЖКД в течение нескольких секунд отображается сообщение `Выключение`. Если подключен внешний телефон или автоответчик, он всегда остается доступным. Если устройство выключено нажатием кнопки , оно, тем не менее, будет периодически очищать печатающую головку для поддержания высокого качества печати. Для продления срока службы печатающей головки, оптимизации расхода чернил и поддержания высокого качества печати устройство должно быть постоянно подключено к источнику питания.

Сенсорный ЖКД 67,5 мм

Когда устройство находится в режиме простоя, на сенсорном ЖКД отображается его состояние.

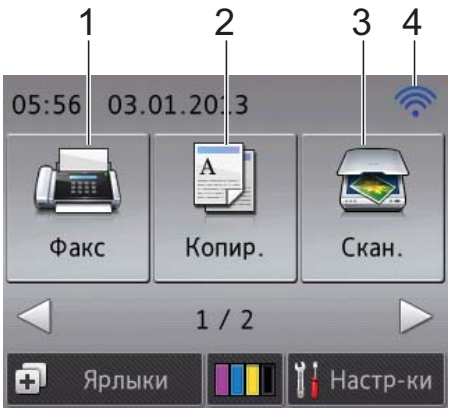

1 **Факс**

Позволяет выполнить доступ к режиму факса.

2 **Копир.**

Позволяет выполнить доступ к режиму копирования.

3 **Скан.**

Позволяет выполнить доступ к режиму сканирования.

4 **Состояние беспроводного подключения**

При использовании беспроводного подключения четырехуровневый индикатор на экране режима готовности показывает текущий уровень сигнала беспроводной сети.

Если в верхней части экрана виден значок , нажмите этот значок, чтобы быстро настроить параметры беспроводного подключения. Подробнее см. ➤➤ Руководство по быстрой установке.

5 **Веб**

Позволяет подключить устройство Brother к Интернет-службе нажатием ▶, а затем .

Подробнее см. ➤➤ Руководство по использованию Интернет-сервисов.

6 **Фото**

Позволяет выполнить доступ к режиму фотографии нажатием ▶, а затем .

7 **Ярлыки копир. А3**

Из этого меню предварительных настроек можно быстро копировать на бумагу формата А3 или Ledger. Подробнее см. ➤➤ Руководство по дополнительным функциям: *Ярлыки для копирования на бумаге формата А3*.

8 **Настр-ки**

Позволяет выполнить доступ к основным настройкам.

Подробнее см. в разделе *Окно настроек* ➤➤ стр. 12.

9 **Чернила**

Позволяет просмотреть уровень чернил, а также выполнить доступ к меню Чернила.

Когда ресурс чернильного картриджа заканчивается, или в его работе возникают неполадки, на цвете чернил отображается значок ошибки. Подробнее см.
➤➤ Руководство по дополнительным функциям: *Проверка уровня чернил*.

10 **Ярлыки**

Позволяет настраивать ярлыки.

Определенные настройки можно сохранять в виде ярлыков, что позволяет быстро отправить факс, сделать копию, выполнить сканирование или подключиться к веб-службам.

ПРИМЕЧАНИЕ

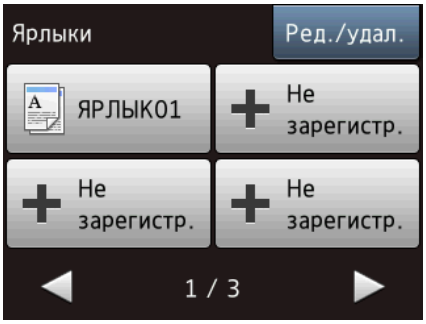

- Доступно три экрана ярлыков. На каждом экране ярлыков можно настроить до 4 ярлыков. В общей сложности доступно 12 ярлыков.
- Чтобы отобразить другой экран ярлыков, нажмите ◀ или ▶.

11 Факсы в памяти

Можно просмотреть, сколько принятых факсов сохранено в памяти устройства [1].

Чтобы напечатать факсы, нажмите Печать.

[1] Если для предварительного просмотра факсов установлено значение Выкл.

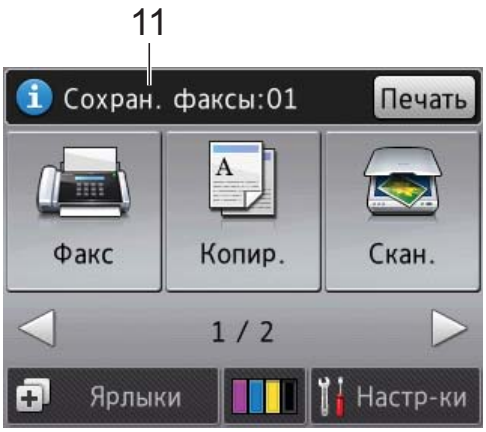

12 Новые факсы

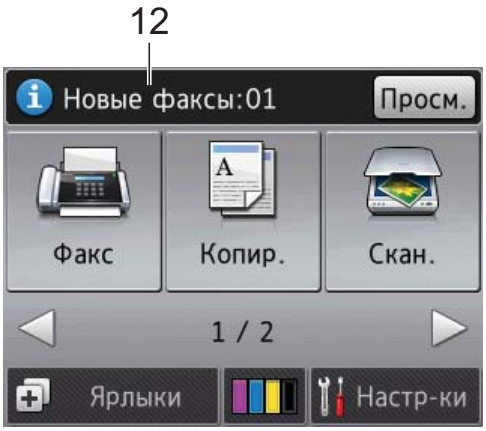

Если для параметра Просмотр факса установлено значение Вкл., можно посмотреть, сколько новых факсов получено и сохранено в памяти.

Чтобы просмотреть факсы на сенсорном дисплее, нажмите Просм.

13 Значок предупреждения

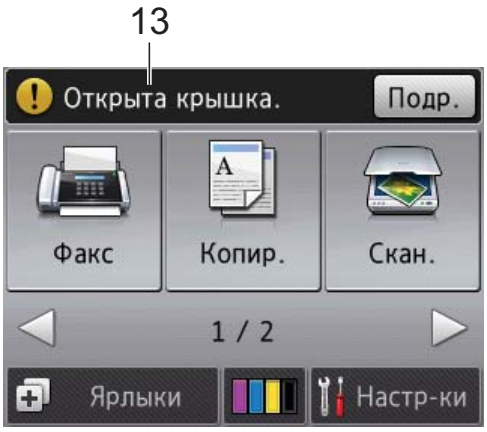

При сообщении об ошибке или сообщении об обслуживании отображается значок предупреждения. Чтобы просмотреть сообщение, нажмите `Подр.`, а затем нажмите для возврата в режим готовности.

Информацию о сообщениях об ошибках см. в разделе *Сообщения об ошибках и обслуживании* ➤➤ стр. 107.

Окно настроек

При нажатии (`Настр-ки`) на сенсорном ЖКД отображается состояние устройства.

В следующем окне можно проверить все настройки устройства и выполнить к ним доступ.

(MFC-J3520)

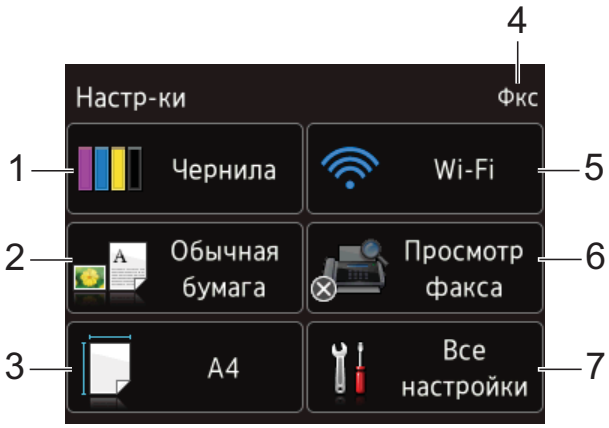

(MFC-J3720)

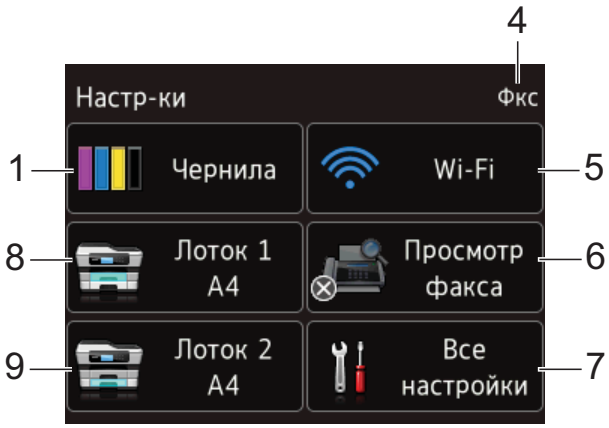

1 **Чернила**

Просмотр уровня оставшихся чернил.

Когда ресурс чернильного картриджа заканчивается, или в его работе возникают неполадки, на цвете чернил отображается значок ошибки. Подробнее см. ➤➤ Руководство по дополнительным функциям: *Проверка уровня чернил*.

Нажмите для доступа к меню `Чернила`.

2 **Тип бумаги (MFC-J3520)**

Просмотр выбранного типа бумаги.

Нажмите, чтобы изменить настройку Тип бумаги, если это необходимо.

3 **Формат бумаги (MFC-J3520)**

Просмотр выбранного формата бумаги.

Нажмите, чтобы изменить настройку Формат бумаги, если это необходимо.

4 **Режим приема**

Просмотр текущего режима приема:

- Фкс (Только факс)
- Факс/Тел
- Внешний А/О
- Вручную

5 **Wi-Fi**

Нажмите для настройки подключения к беспроводной сети.

При использовании беспроводного подключения четырехуровневый индикатор показывает текущий уровень сигнала беспроводной сети.

6 **Просмотр факса**

Просмотр настройки предварительного просмотра факса.

Нажмите для доступа к настройке Просмотр факса.

7 **Все настройки**

Нажмите для доступа к полному меню настроек.

8 **Лоток #1 (MFC-J3720)**

Отображение формата бумаги в лотке #1. Кроме того, используется для доступа к настройке Лоток #1. Формат и тип бумаги можно изменить.

9 **Лоток #2 (MFC-J3720)**

Отображение формата бумаги в лотке #2. Кроме того, используется для доступа к настройке Лоток #2. Формат бумаги можно изменить.

Основные операции

Для управления операциями на сенсорном ЖКД нажимайте на него пальцем. Чтобы отобразить все меню и параметры и выполнить доступ к ним, нажимайте ◀ ▶ или ▲ ▼ для их прокрутки.

ВАЖНАЯ ИНФОРМАЦИЯ

НЕ КАСАЙТЕСЬ сенсорного дисплея сразу после подключения кабеля питания или включения устройства. Это может привести к ошибке.

Ниже описана последовательность действий при изменении какой-либо настройки устройства. В этом примере настройка режима приема изменяется со значения Только факс на значение Факс/Телефон.

1. Нажмите (Настр-ки).
2. Нажмите Все настройки.
3. Нажмите ▲ или ▼, чтобы отобразить Факс.

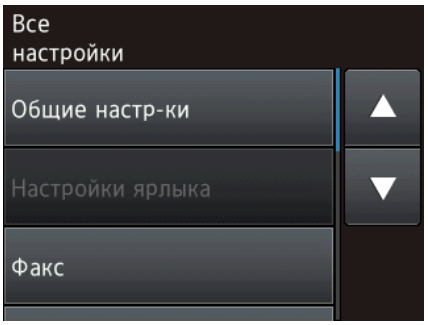

4. Нажмите Факс.

5 Нажмите ▲ или ▼, чтобы отобразить Настр. приема.

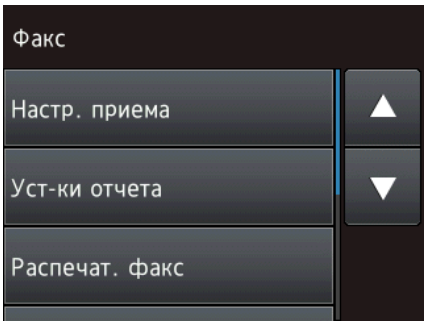

6 Нажмите Настр. приема.

7 Нажмите ▲ или ▼, чтобы отобразить Режим приема.

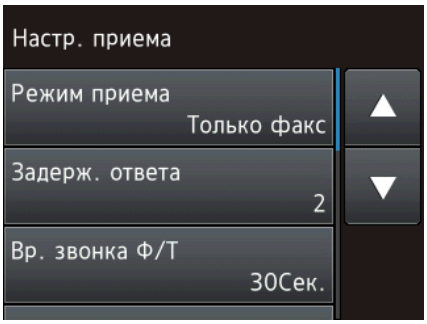

8 Нажмите Режим приема.

9 Нажмите ▲ или ▼, чтобы отобразить Факс/Телефон.

10 Нажмите Факс/Телефон.

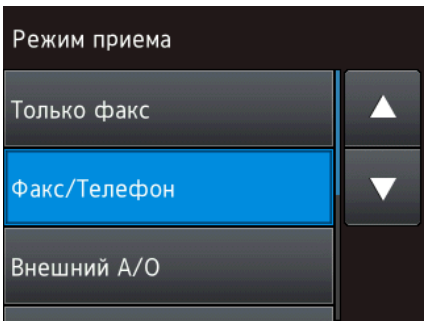

ПРИМЕЧАНИЕ

Чтобы вернуться к предыдущему уровню, нажмите ⮌.

11 Нажмите ⌂.

Изменение настройки клавиатуры

Выбор типа клавиатуры, отображаемой на сенсорном дисплее.

1 Нажмите (Настр-ки).

2 Нажмите Все настройки.

3 Нажмите ▲ или ▼, чтобы отобразить Общие настр-ки.

4 Нажмите Общие настр-ки.

5 Нажмите ▲ или ▼, чтобы отобразить Настройки клавиатуры.

6 Нажмите Настройки клавиатуры.

7 Нажмите QWERTY или ABC.

8 Нажмите ⌂.

Настройки ярлыков

Можно добавить настройки приема/отправки факсов, копирования, сканирования и веб-служб, которые используются чаще всего, задав их в качестве ярлыков. Позднее эти настройки можно быстро вызвать и применить. Можно добавить до 12 ярлыков.

Добавление ярлыков копирования

В ярлык копирования можно включить следующие настройки:

- Высокоскор. АПД
- Качество
- Тип бумаги
- Формат бумаги
- Выбор лотка (MFC-J3720)
- Увел./уменьш.
- Плотность
- Стопка/Сорт.
- Макет страницы
- Авт.к.перекоса
- 2-ст.копирование
- Дополн. настройки

1. Нажмите (Ярлыки).
2. Нажмите в той позиции, где ярлыка еще нет.
3. Нажмите ▲ или ▼, чтобы отобразить Копир.
4. Нажмите Копир.
5. Прочитайте информацию на сенсорном дисплее и подтвердите ее, нажав OK.
6. Нажмите ▲ или ▼, чтобы отобразить доступные настройки, а затем нажмите настройку, которую следует изменить.
7. Нажмите ▲ или ▼, чтобы отобразить доступные параметры для настройки, а затем нажмите параметр, который следует задать.
   Повторяйте шаги ❻ и ❼ до тех пор, пока не будут выбраны все настройки для этого ярлыка.
8. Закончив изменение настроек, нажмите Сохр. как ярлык.
9. Прочитайте и проверьте отображаемый список выбранных настроек, а затем нажмите OK.
10. Введите имя ярлыка с помощью клавиатуры на сенсорном дисплее. (Инструкции по вводу букв см. в разделе *Ввод текста* ➤➤ стр. 200.)
    Нажмите OK.
11. Нажмите OK, чтобы сохранить ярлык.

Добавление ярлыков факса

В ярлык факса можно включить следующие настройки:

- Адрес
- Разреш. факса
- Контраст
- Область скан. со стекла
- Рассылка
- Просмотр
- Настр-ка цвета
- Передача в реал.вр.
- Междунар. режим

1. Нажмите (Ярлыки).

2 Нажмите ➕ в той позиции, где ярлыка еще нет.

3 Нажмите ▲ или ▼, чтобы отобразить Факс.

4 Нажмите Факс.

5 Прочитайте информацию на сенсорном дисплее и подтвердите ее, нажав OK.

6 Введите номер факса с помощью цифровой клавиатуры или используйте адресную книгу или журнал исходящих вызовов на сенсорном дисплее. По завершении перейдите к шагу ❼.

ПРИМЕЧАНИЕ

- Можно ввести номер факса, содержащий до 20 цифр.
- Если ярлык будет использоваться для рассылки, нажмите Параметры и перед вводом номера факса на шаге ❻ выберите Рассылка на шаге ❽.
- Если ярлык предназначен для рассылки, в нем можно указать до 20 номеров факса. Номера факса могут состоять из любых сочетаний номеров групп из адресной книги, отдельных номеров факса из адресной книги или из номеров, введенных вручную. (➤➤ Руководство по дополнительным функциям: *Рассылка (только для черно-белых факсов)*.)
- Если номер факса введен в ярлык, этот номер добавляется в адресную книгу. Имя в адресной книге будет состоять из имени ярлыка, к которому добавлен порядковый номер.

7 Нажмите Параметры.

8 Нажмите ▲ или ▼, чтобы отобразить доступные настройки, а затем нажмите настройку, которую следует изменить.

9 Нажмите новый параметр, который следует задать.
Повторяйте шаги ❽ и ❾ до тех пор, пока не будут выбраны все настройки для этого ярлыка.
Нажмите OK.

10 По завершении выбора новых настроек нажмите Сохранить как ярлык.

11 Прочитайте и проверьте отображаемый список выбранных настроек, а затем нажмите OK.

12 Введите имя ярлыка с помощью клавиатуры на сенсорном дисплее. (Инструкции по вводу букв см. в разделе *Ввод текста* ➤➤ стр. 200.)
Нажмите OK.

13 Нажмите OK, чтобы сохранить ярлык.

Добавление ярлыков сканирования

В ярлык сканирования можно включить следующие настройки:

на носитель

- Высокоскор. АПД
- Тип сканирования
- Разрешение
- Тип файла
- Формат сканир.
- Скан. длин. бумаги
- Имя файла
- Автообрезка
- Удаление цвета фона

на серв.эл.поч. (доступно после загрузки и установки модуля IFAX)

- Адрес
- Высокоскор. АПД
- Тип сканирования
- Разрешение
- Тип файла
- Формат сканир.
- Скан. длин. бумаги

в файл, в OCR, в изображение, в эл. почту

- Выбор ПК

на FTP, в сетевую папку

- Имя профиля

1. Нажмите (Ярлыки).
2. Нажмите в той позиции, где ярлыка еще нет.
3. Нажмите ▲ или ▼, чтобы отобразить Скан.
4. Нажмите Скан.
5. Нажмите ▲ или ▼, чтобы отобразить нужный тип сканирования, а затем нажмите его.
6. Выполните одно из следующих действий.
   - Если был нажат пункт на носитель, прочитайте информацию на сенсорном дисплее, а затем нажмите OK для подтверждения. Перейдите к шагу ❾.
   - Если был нажат пункт на серв.эл.поч., прочитайте информацию на сенсорном дисплее, а затем нажмите OK для подтверждения. Перейдите к шагу ❼.
   - Если был нажат пункт в файл, в OCR, в изображение или в эл. почту, прочитайте информацию на сенсорном дисплее, а затем нажмите OK для подтверждения. Перейдите к шагу ❽.
   - Если был нажат пункт в сетевую папку или на FTP, прочитайте информацию на сенсорном дисплее, а затем нажмите OK для подтверждения.

     Нажмите ▲ или ▼, чтобы отобразить имя профиля, а затем нажмите его.

     Нажмите OK, чтобы подтвердить выбранное имя профиля. Перейдите к шагу ⓮.

ПРИМЕЧАНИЕ

Чтобы добавить ярлык для настройки в сетевую папку и на FTP, имя профиля необходимо добавить заранее.

7 Выполните одно из следующих действий.

- Чтобы ввести адрес электронной почты вручную, нажмите Вручную. Введите адрес электронной почты с помощью клавиатуры на сенсорном дисплее. (См. в разделе *Ввод текста* ➤➤ стр. 200.)

  Нажмите OK.

- Чтобы для ввода адреса электронной почты использовалась Адресная книга, нажмите Адресная книга. Нажмите ▲ или ▼, чтобы отобразить нужный адрес электронной почты, а затем нажмите его.

  Нажмите OK.

После подтверждения введенного адреса электронной почты нажмите OK. Перейдите к шагу ❾.

ПРИМЕЧАНИЕ

Нажмите , чтобы просмотреть список введенных адресов.

8 Выполните одно из следующих действий.

- Если устройство подключено к компьютеру через порт USB:

  Нажмите OK для подтверждения того, что в качестве имени компьютера выбран параметр <USB>. Перейдите к шагу ⓮.

- Если устройство подключено к сети:

  Нажмите ▲ или ▼, чтобы отобразить имя компьютера, а затем нажмите его. Нажмите OK, чтобы подтвердить выбранное имя компьютера. Перейдите к шагу ⓮.

9 Нажмите Параметры.

10 Нажмите ▲ или ▼, чтобы отобразить доступные настройки, а затем нажмите настройку, которую следует изменить или сохранить.

11 Нажмите ▲ или ▼, чтобы отобразить доступные параметры для настройки, а затем нажмите новый параметр, который следует задать.
Повторяйте шаги ❿ и ⓫ до тех пор, пока не будут выбраны все настройки для этого ярлыка.
Закончив изменение настроек, нажмите OK.

12 Просмотрите выбранные настройки:

- Чтобы выполнить дополнительные изменения, вернитесь к шагу ❾.

- Если настройки изменены правильно, нажмите Сохранить как ярлык.

13 Просмотрите настройки на сенсорном дисплее, а затем нажмите OK.

14 Введите имя ярлыка с помощью клавиатуры на сенсорном дисплее. (Инструкции по вводу букв см. в разделе *Ввод текста* ➤➤ стр. 200.)
Нажмите OK.

15 Прочитайте информацию на сенсорном дисплее и нажмите OK, чтобы сохранить ярлык.

Добавление ярлыков веб-служб

В ярлык веб-служб можно включить настройки для следующих служб:

- SkyDrive®
- Box
- Google Drive™
- Evernote®
- Dropbox
- Facebook
- Picasa Web Albums™
- Flickr®

ПРИМЕЧАНИЕ

- После публикации этого документа провайдер мог добавить веб-службы и/или изменить имена веб-служб.
- Чтобы добавить ярлык веб-службы, необходимо иметь учетную запись в этой службе. (Подробнее см. ➤➤ Руководство по использованию Интернет-сервисов.)

1. Нажмите (Ярлыки).
2. Нажмите в той позиции, где ярлыка еще нет.
3. Нажмите ▲ или ▼, чтобы отобразить Веб.
4. Нажмите Веб.
5. Если отображается информация о подключении к Интернету, прочитайте эту информацию и подтвердите ее, нажав OK.
6. Нажмите ▲ или ▼, чтобы отобразить доступные службы, а затем нажмите нужную службу.
7. Нажмите свою учетную запись. Если учетная запись требует ввода PIN-кода, введите PIN-код с помощью клавиатуры на сенсорном дисплее. Нажмите OK.
8. Выберите функцию, которую следует использовать.

ПРИМЕЧАНИЕ

Доступные функции зависят от того, какая именно служба выбрана.

9. Прочитайте и подтвердите отображаемый список выбранных функций, а затем нажмите OK.
10. Введите имя ярлыка с помощью клавиатуры на сенсорном дисплее. (Инструкции по вводу букв см. в разделе *Ввод текста* ➤➤ стр. 200.) Нажмите OK.
11. Нажмите OK, чтобы сохранить ярлык.

Изменение ярлыков

Настройки ярлыка можно изменять.

ПРИМЕЧАНИЕ

Существующие ярлыки веб-служб нельзя редактировать.

Чтобы изменить ярлык веб-службы, удалите его, а затем добавьте новый ярлык.
(Подробнее см. в разделах *Удаление ярлыков* ➤➤ стр. 20 и *Добавление ярлыков веб-служб* ➤➤ стр. 19.)

1. Нажмите (Ярлыки).
2. Нажмите ◀ или ▶, чтобы отобразить ярлык, который следует изменить.
3. Нажмите ярлык, который следует изменить. Отображаются настройки для выбранного ярлыка.

4 Нажмите Параметры.

5 Измените настройки для ярлыка, выбранного на шаге ❸. (Например, см. в разделе *Добавление ярлыков копирования* ➤➤ стр. 15.)

6 По завершении изменения настроек нажмите Сохранить как ярлык (Сохр. как ярлык).

7 Нажмите OK для подтверждения.

8 Выполните одно из следующих действий.
- Чтобы перезаписать ярлык, нажмите Да. Перейдите к шагу ❿.
- Если перезаписывать ярлык не требуется, нажмите Нет, чтобы ввести имя нового ярлыка. Перейдите к шагу ❾.

9 Чтобы отредактировать имя, нажмите и удерживайте ⌫ для удаления текущего имени, а затем введите новое имя с помощью клавиатуры на сенсорном дисплее. (Инструкции по вводу букв см. в разделе *Ввод текста* ➤➤ стр. 200.) Нажмите OK.

10 Нажмите OK для подтверждения.

Изменение имен ярлыков

Имя ярлыка можно изменить.

1 Нажмите (Ярлыки).

2 Нажмите ◀ или ▶, чтобы отобразить ярлык, который следует редактировать.

3 Нажмите и удерживайте ярлык, пока не появятся параметры.

ПРИМЕЧАНИЕ

Кроме того, можно нажать Ред./удал., а затем нажать нужный ярлык.

4 Нажмите Изменение имени ярлыка.

5 Чтобы отредактировать имя, нажмите и удерживайте ⌫ для удаления текущего имени, а затем введите новое имя с помощью клавиатуры на сенсорном дисплее. (Инструкции по вводу букв см. в разделе *Ввод текста* ➤➤ стр. 200.) Нажмите OK.

6 Нажмите .

Удаление ярлыков

Любой ярлык можно удалить.

1 Нажмите (Ярлыки).

2 Нажмите ◀ или ▶, чтобы отобразить ярлык, который следует удалить.

3 Нажмите и удерживайте ярлык, пока не появятся параметры.

ПРИМЕЧАНИЕ

Кроме того, можно нажать Ред./удал., а затем нажать нужный ярлык.

4 Нажмите Удалить, чтобы удалить ярлык, выбранный на шаге ❸. Нажмите Да для подтверждения.

5 Нажмите .

Вызов ярлыков

Настройки ярлыков отображаются на экране ярлыков. Чтобы вызвать ярлык, просто нажмите имя ярлыка.

1 Нажмите (Ярлыки).

2 Нажмите ◀ или ▶, чтобы отобразить ярлык, который следует вызвать.

3 Нажмите ярлык.

Настройки громкости

Громкость звонка

Можно выбрать один из уровней громкости звонка. Новая настройка сохраняется вплоть до ее изменения пользователем.

Настройка громкости звонка

1. Нажмите (Настр-ки).
2. Нажмите Все настройки.
3. Нажмите ▲ или ▼, чтобы отобразить Общие настр-ки.
4. Нажмите Общие настр-ки.
5. Нажмите ▲ или ▼, чтобы отобразить Громкость.
6. Нажмите Громкость.
7. Нажмите Звонок.
8. Нажмите Низкая, Средняя, Высокая или Выкл.
9. Нажмите .

Громкость звукового сигнала

Если звуковой сигнал включен, он подается при нажатии на сенсорный дисплей или сенсорную панель, при ошибке или по окончании отправки или приема факса.

Можно выбрать один из уровней громкости звукового сигнала.

1. Нажмите (Настр-ки).
2. Нажмите Все настройки.
3. Нажмите ▲ или ▼, чтобы отобразить Общие настр-ки.
4. Нажмите Общие настр-ки.
5. Нажмите ▲ или ▼, чтобы отобразить Громкость.
6. Нажмите Громкость.
7. Нажмите Звуковой сигнал.
8. Нажмите Низкая, Средняя, Высокая или Выкл.
9. Нажмите .

Громкость динамика

Можно выбрать один из уровней громкости динамика.

1. Нажмите (Настр-ки).
2. Нажмите Все настройки.
3. Нажмите ▲ или ▼, чтобы отобразить Общие настр-ки.
4. Нажмите Общие настр-ки.
5. Нажмите ▲ или ▼, чтобы отобразить Громкость.
6. Нажмите Громкость.
7. Нажмите Динамик.
8. Нажмите Низкая, Средняя, Высокая или Выкл.
9. Нажмите .

Сенсорный ЖКД

Настройка яркости подсветки

Если сообщения на сенсорном ЖКД плохо читаются, попытайтесь изменить яркость.

1. Нажмите (Настр-ки).
2. Нажмите Все настройки.
3. Нажмите ▲ или ▼, чтобы отобразить Общие настр-ки.
4. Нажмите Общие настр-ки.
5. Нажмите ▲ или ▼, чтобы отобразить Настр.дисплея.
6. Нажмите Настр.дисплея.
7. Нажмите Подсветка.
8. Нажмите Светлая, Средняя или Темная.
9. Нажмите .

2 Загрузка бумаги

Загрузка бумаги и других печатных носителей

⚠ ОСТОРОЖНО

НЕ ПЕРЕНОСИТЕ устройство, держа его за крышку сканера, крышку для устранения замятия бумаги, крышку слота для ручной подачи или за панель управления. Если устройство переносить подобным образом, оно может выскользнуть из рук. Переносите устройство, взяв его за углубления для захвата, расположенные на каждой стороне устройства.

Подробнее см. ➤➤ Руководство по безопасности устройства.

ПРИМЕЧАНИЕ

(MFC-J3720)

Подробнее о лотке #2 (нижний лоток) см. в разделе *Загрузка бумаги в лоток для бумаги #2 (MFC-J3720)* ➤➤ стр. 31.

Загрузка бумаги в лоток для бумаги #1

Одновременно загружайте в лоток для бумаги только бумагу одного формата и типа.

(Более подробно о формате бумаги, плотности и толщине см. в разделе *Выбор правильного печатного носителя* ➤➤ стр. 44.)

Бумагу формата A4 или Letter необходимо загружать в *альбомной* ориентации. Загружайте бумагу формата A3, Ledger, Legal, Folio или меньше (A5/A6/Фото/Фото L/Фото 2L/учетные карточки/конверты) в *книжной* ориентации.

ПРИМЕЧАНИЕ

Если в лоток загружается бумага другого формата, необходимо также изменить настройку формата бумаги в устройстве.

(MFC-J3520: см. в разделе *Формат бумаги (MFC-J3520)* ➤➤ стр. 40.)

(MFC-J3720: см. в разделе *Формат и тип бумаги (MFC-J3720)* ➤➤ стр. 40.)

1. Полностью выдвиньте лоток для бумаги из устройства.

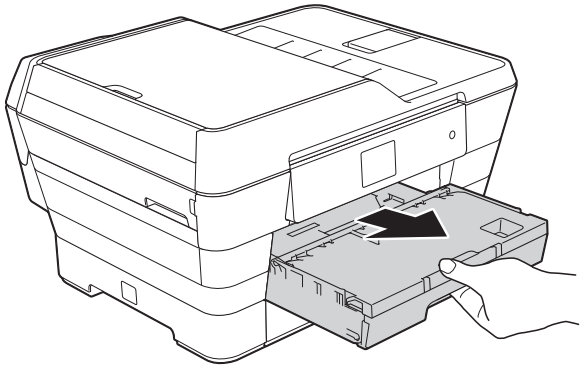

ПРИМЕЧАНИЕ

Если щиток опорной панели (1) раскрыт, закройте его, а затем задвиньте опорную панель (2).

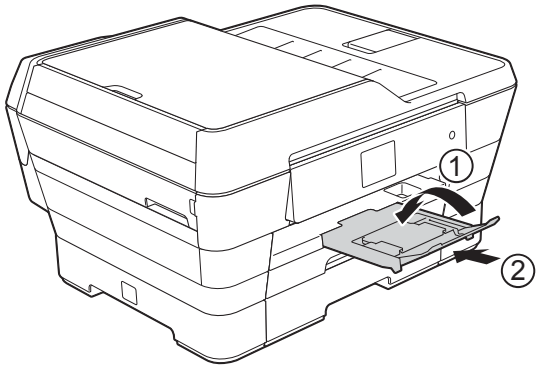

2 При необходимости отрегулируйте длину лотка.

■ **При использовании бумаги формата A3, Ledger, Legal или Folio**

Выдвигая переднюю часть лотка для бумаги, нажмите кнопку фиксатора (1) универсальной направляющей.

Убедитесь, что треугольная отметка на крышке выходного лотка совмещена с линией, указывающей формат Legal или Folio (2) или же A3 или Ledger (3), как показано на рисунке.

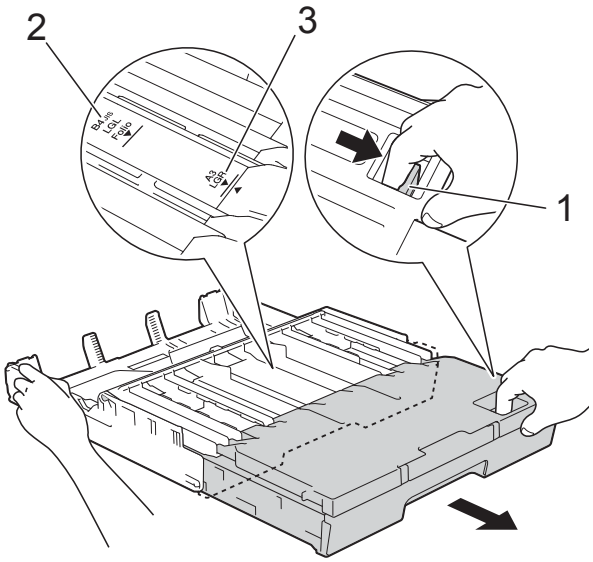

■ **При использовании формата бумаги A4, Letter или меньше**

Если используется бумага формата A4 или Letter, лоток раздвигать не нужно. Если лоток #2 раздвинут, раздвиньте лоток #1 и выдвиньте ограничитель.

Если используется бумага формата A5 или меньше, убедитесь, что лоток для бумаги не раздвинут.

3 Осторожно нажмите и сдвиньте направляющие сторон бумаги (1) в соответствии с форматом бумаги. Убедитесь, что треугольная отметка (2) на направляющей стороны бумаги (1) совмещена с отметкой используемого формата бумаги.

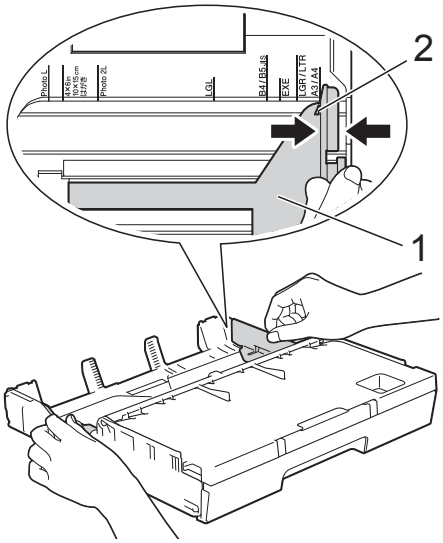

4 Откройте крышку выходного лотка (1).

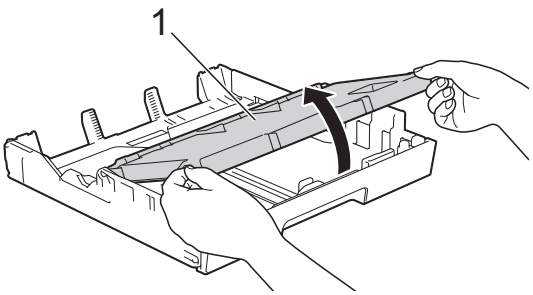

5 Осторожно нажмите и сдвиньте направляющую длины бумаги (1) в соответствии с форматом бумаги. Убедитесь, что треугольная отметка (2) на направляющей длины бумаги (1) совмещена с отметкой используемого формата бумаги.

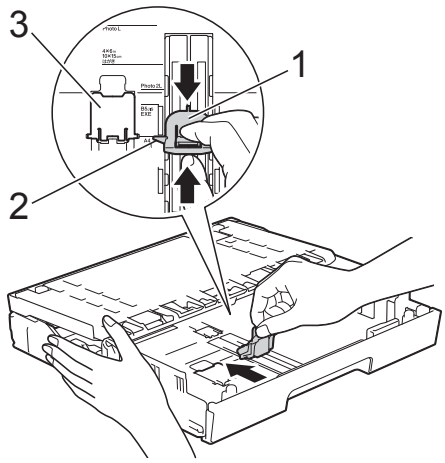

ПРИМЕЧАНИЕ

(MFC-J3720)
Если в лоток #1 загружается бумага формата A4 или Letter и его необходимо раздвинуть, поскольку лоток #2 раздвинут, поднимите ограничитель A4/LTR (3), чтобы удерживать бумагу в альбомной ориентации.

(Указания о том, как раздвинуть лоток #1 над лотком #2, см. в разделе *Загрузка бумаги в лоток для бумаги #2 (MFC-J3720)* ➤➤ стр. 31.)

6 Хорошо "распушите" пачку бумаги во избежание замятия и сбоев подачи.

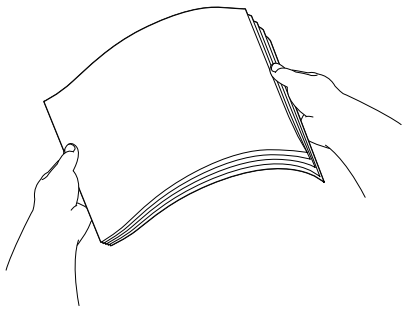

ПРИМЕЧАНИЕ

Обязательно убедитесь в том, что бумага не скручена.

7 Чтобы загрузить бумагу в лоток, выполните одно из следующих действий.

■ **При использовании бумаги формата A4 или Letter**

1 Закройте крышку выходного лотка.

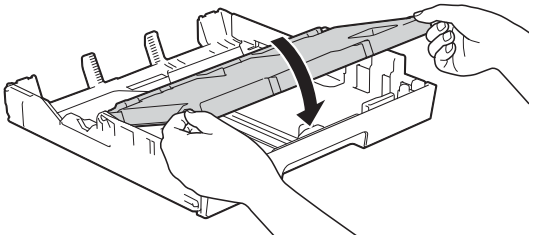

2 Осторожно положите бумагу в лоток для бумаги лицевой стороной вниз.
Убедитесь, что бумага лежит в лотке ровно.

Альбомная ориентация

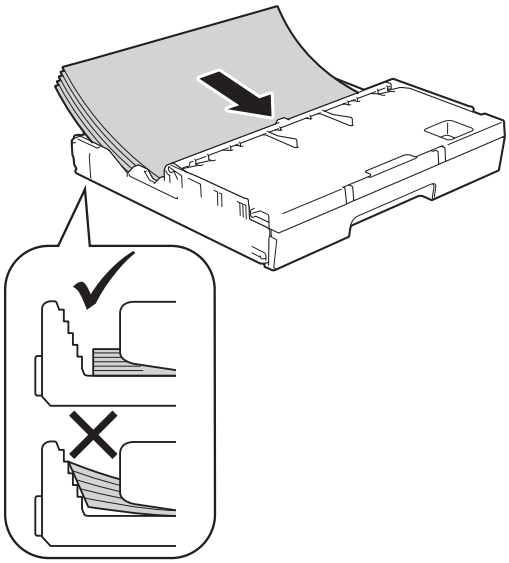

■ **При использовании бумаги формата A3, Ledger, Legal или Folio**

1 Осторожно положите бумагу в лоток для бумаги лицевой стороной вниз, верхним краем вперед.
Убедитесь, что бумага лежит в лотке ровно.

Книжная ориентация

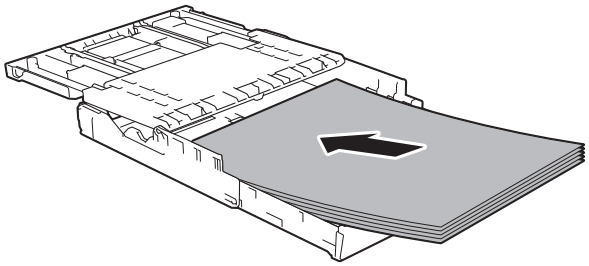

2 Закройте крышку выходного лотка.

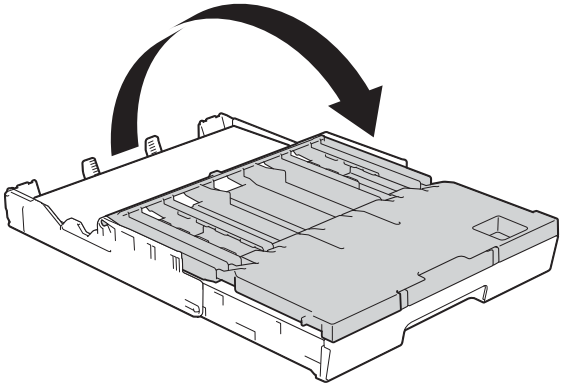

8 Обеими руками осторожно отрегулируйте направляющие сторон бумаги в соответствии с форматом. Убедитесь, что направляющие сторон бумаги упираются в края стопки.

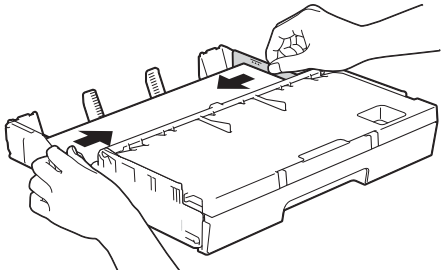

ПРИМЕЧАНИЕ

Не проталкивайте бумагу слишком далеко, поскольку она может приподняться в задней части лотка и вызвать проблемы при подаче.

9 Убедитесь, что бумага лежит в лотке ровно, и высота стопки не превышает отметку максимальной загрузки (1). Загрузка в лоток слишком большого количества бумаги может привести к замятию.

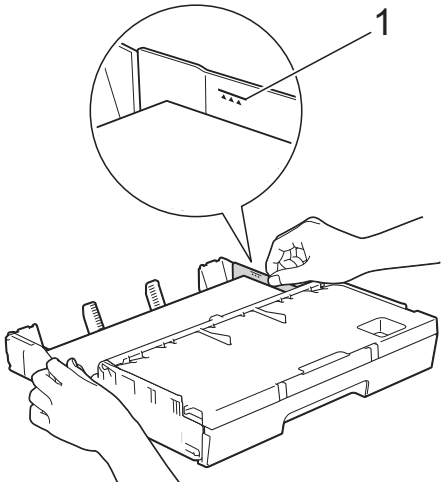

10 Медленно вставьте лоток для бумаги в устройство до конца.

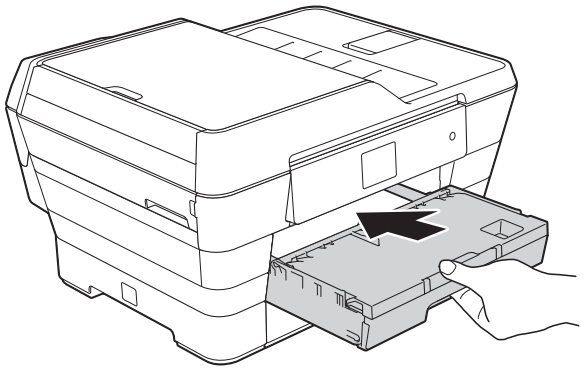

⚠ ОСТОРОЖНО

НЕ ВСТАВЛЯЙТЕ лоток #1 в устройство слишком быстро. Это может привести к травме руки, если она попадет между лотком #1 и лотком #2. Вставляйте лоток #1 *медленно*.

11 Придерживая лоток для бумаги, выдвиньте опорную панель (1) до защелкивания на месте и раскройте щиток опорной панели (2).

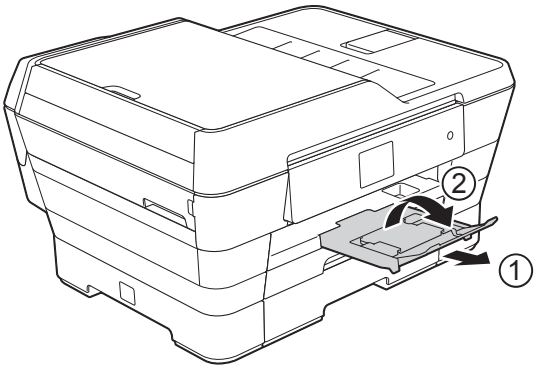

ПРИМЕЧАНИЕ

Прежде чем укорачивать лоток #1, выньте из него бумагу. Затем укоротите лоток, нажав кнопку фиксатора (1) универсальной направляющей. Отрегулируйте направляющую длины бумаги (2) в соответствии с форматом бумаги, который предполагается использовать. Затем положите бумагу в лоток.

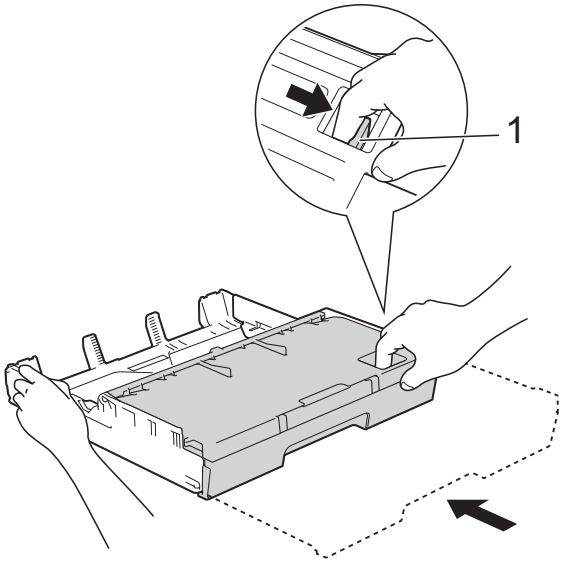

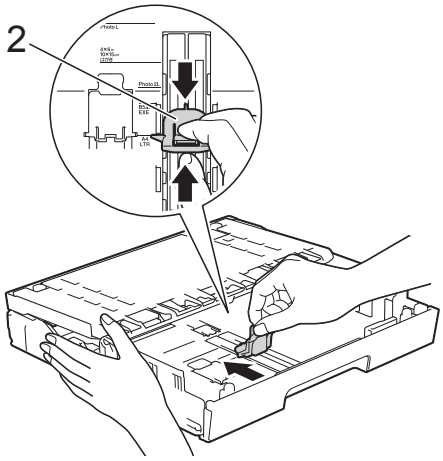

Загрузка бумаги меньших форматов (Фото, Фото L, Фото 2L или конверты)

Книжная ориентация

(бумага формата A5 или меньше)

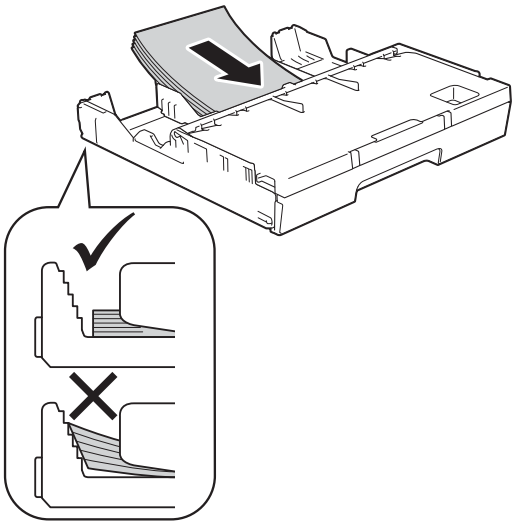

ВАЖНАЯ ИНФОРМАЦИЯ

Не проталкивайте бумагу слишком далеко, поскольку она может приподняться в задней части лотка и вызвать проблемы при подаче.

Загрузка бумаги формата Фото, Фото L и Фото 2L

1. Перед загрузкой разгладьте углы и края бумаги Фото, Фото L и Фото 2L, чтобы сделать их как можно более плоскими.

ВАЖНАЯ ИНФОРМАЦИЯ

Если при печати на бумаге формата Фото (10 × 15 см), Фото L (89 × 127 мм) или Фото 2L (13 × 18 см) устройство подает сразу два листа, кладите в лоток для бумаги по одному листу бумаги Фото или Фото L.

2. Выполните одно из следующих действий.

   ■ Если в лоток для бумаги загружена бумага Фото L (89 × 127 мм), поднимите ограничитель Фото L (1).

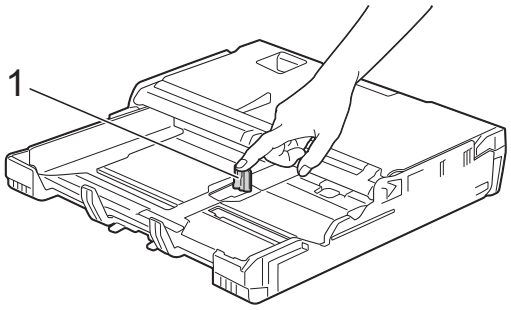

   ■ Если в лоток для бумаги загружена бумага Фото (10 × 15 см) или Фото 2L (13 × 18 см), откройте крышку выходного лотка.

   Осторожно нажмите на направляющую длины бумаги (1), чтобы сдвинуть ее в соответствии с форматом бумаги, а затем закройте крышку выходного лотка.

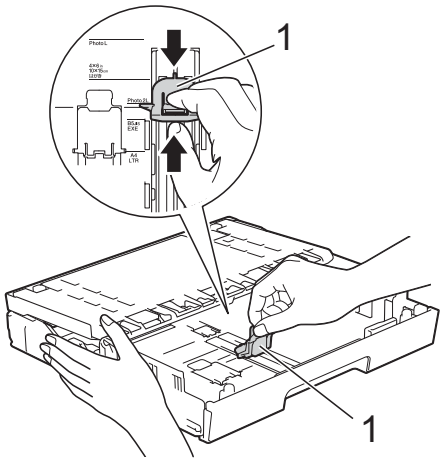

3 Осторожно нажмите на направляющие сторон бумаги, чтобы сдвинуть их в соответствии с форматом бумаги.

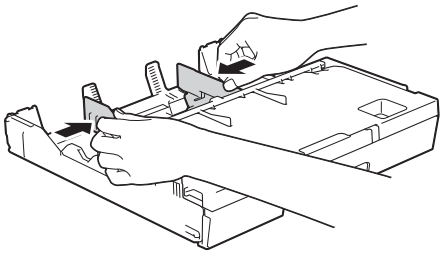

4 Положите бумагу Фото, Фото L или Фото 2L в лоток для бумаги лицевой стороной вниз.

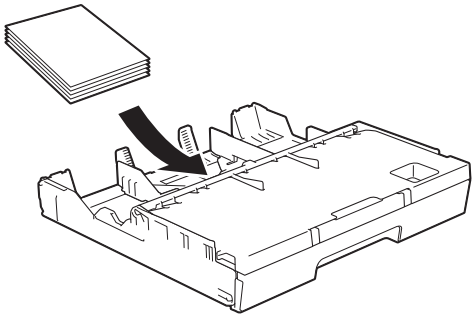

5 Осторожно отрегулируйте направляющие сторон бумаги в соответствии с форматом бумаги. Убедитесь, что направляющие сторон бумаги упираются в края стопки.

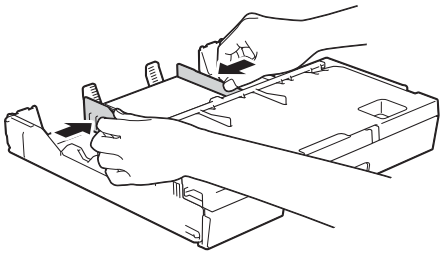

Общие инструкции по использованию конвертов

- Используйте конверты плотностью от 80 до 95 г/м^2.
- Для некоторых конвертов необходимо указать параметры полей в приложении. Перед печатью нескольких конвертов необходимо выполнить пробную печать.

ВАЖНАЯ ИНФОРМАЦИЯ

НЕ ИСПОЛЬЗУЙТЕ конверты следующих типов, поскольку это может вызвать сбои при подаче бумаги:

- конверты объемного типа;
- конверты с окошками;
- тисненые конверты (с выдавленным текстом);
- конверты с зажимами или скобками;
- конверты с печатным текстом на внутренней стороне.

Конверты с нанесенным клеем	**Конверты с двойными клапанами**
	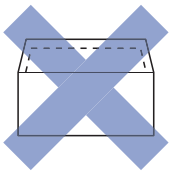

Иногда могут возникать проблемы с подачей бумаги, вызванные толщиной, форматом и формой клапанов используемых конвертов.

Загрузка конвертов

1 Перед загрузкой разгладьте углы и края конвертов, чтобы сделать их как можно более плоскими.

ВАЖНАЯ ИНФОРМАЦИЯ

Если устройство подает из лотка сразу два конверта, загружайте в лоток для бумаги по одному конверту.

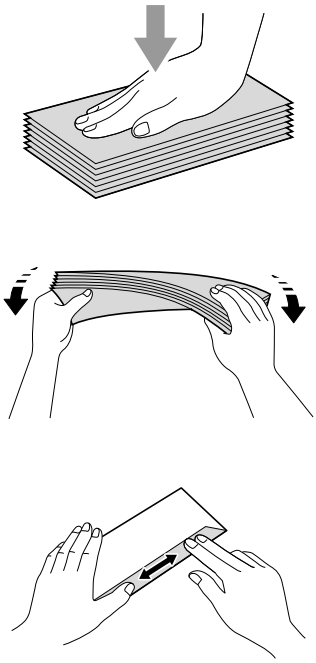

2 Осторожно нажмите и сдвиньте направляющие сторон бумаги в соответствии с форматом бумаги.

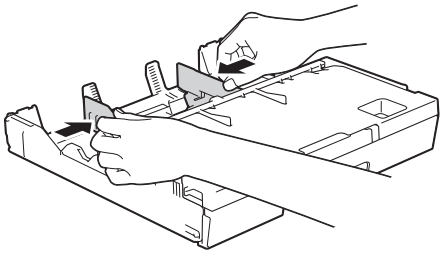

3 Положите конверты в лоток для бумаги #1 стороной адреса вниз. Если клапаны конвертов расположены на длинном крае, загружайте конверты клапаном влево, как показано на рисунке. Осторожно отрегулируйте направляющие сторон бумаги (1) в соответствии с форматом конвертов.

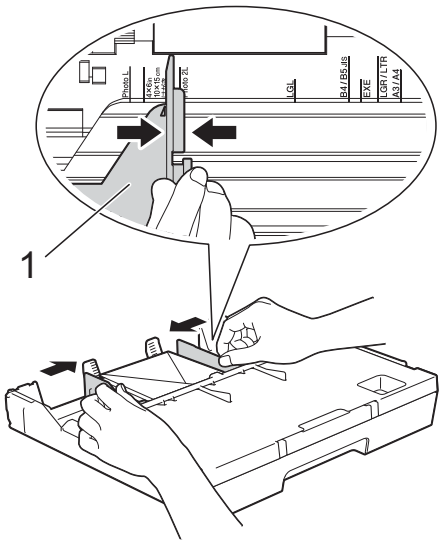

Если при печати на конвертах с клапаном на коротком крае возникают проблемы, попытайтесь выполнить следующие действия.

1. Откройте клапан конверта.
2. Положите конверт в лоток для бумаги #1 стороной адреса вниз и расположите клапан, как показано на рисунке.

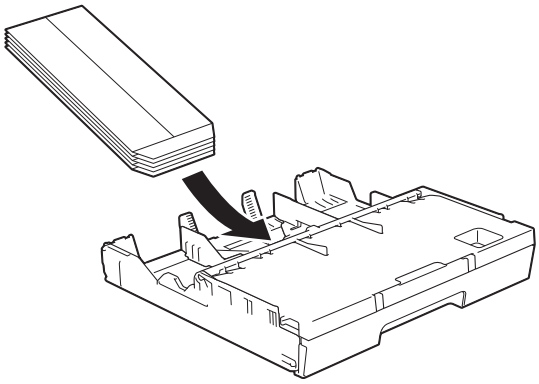

3. В диалоговом окне драйвера принтера выберите **Перевернутая печать** (Windows®) или **Изменить ориентацию страницы** (Macintosh), а затем отрегулируйте формат и поля в используемом приложении. (➤➤ Руководство по использованию программного обеспечения и по работе в сети.)

Загрузка бумаги в лоток для бумаги #2 (MFC-J3720)

ПРИМЕЧАНИЕ

В лоток #2 можно загружать только обычную бумагу формата A4 или Letter (в альбомной ориентации), а также бумагу формата A3, Legal или Ledger (в книжной ориентации).

1. Полностью выдвиньте лоток для бумаги из устройства.

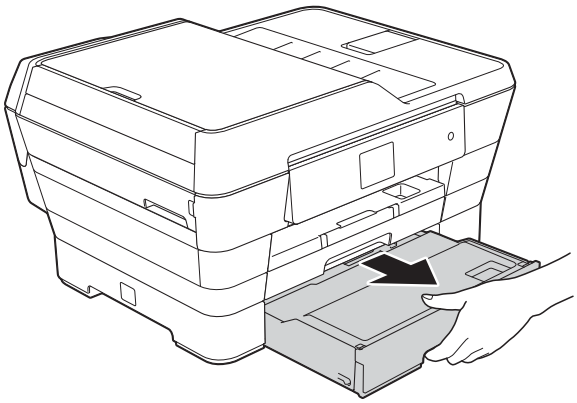

2 При необходимости отрегулируйте длину лотка:

■ **При использовании бумаги формата A3, Ledger или Legal**

Выдвигая переднюю часть лотка для бумаги, нажмите кнопку фиксатора (1) универсальной направляющей.

Чтобы проверить, правильно ли отрегулирована длина лотка, откройте крышку лотка для бумаги.

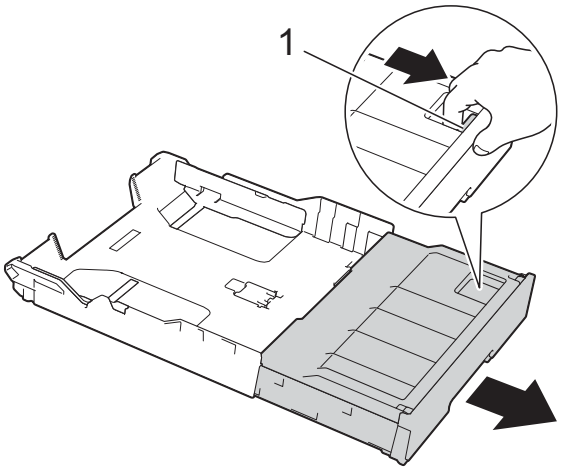

■ **При использовании формата A4 или Letter**

Если используется бумага формата A4 или Letter, лоток раздвигать не нужно.

3 Откройте крышку лотка для бумаги (1).

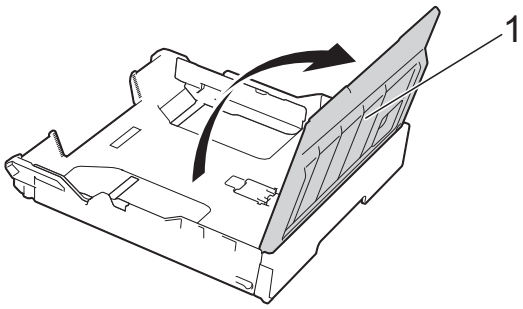

4 Осторожно нажмите и сдвиньте направляющие сторон бумаги (1) в соответствии с форматом бумаги. Если загружается бумага формата A4 или Letter, положите ее в альбомной ориентации и поднимите ограничитель A4/LTR (2). Убедитесь, что треугольная отметка (3) на направляющей стороны бумаги совмещена с отметками используемого формата бумаги.

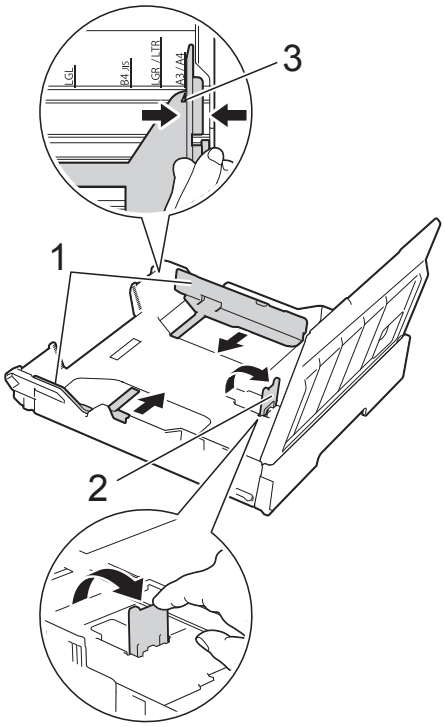

5 Хорошо "распушите" пачку бумаги во избежание замятия и сбоев подачи.

ПРИМЕЧАНИЕ

Обязательно убедитесь в том, что бумага не скручена.

6 Осторожно положите бумагу в лоток для бумаги лицевой стороной вниз.

■ **При использовании бумаги формата A4 или Letter**

Альбомная ориентация

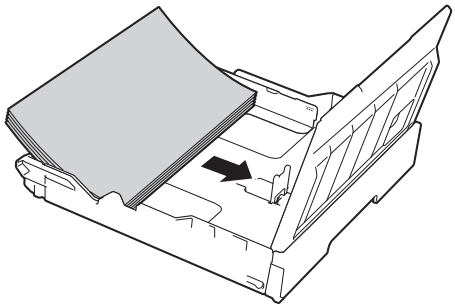

■ **При использовании бумаги формата A3, Ledger или Legal**

Книжная ориентация

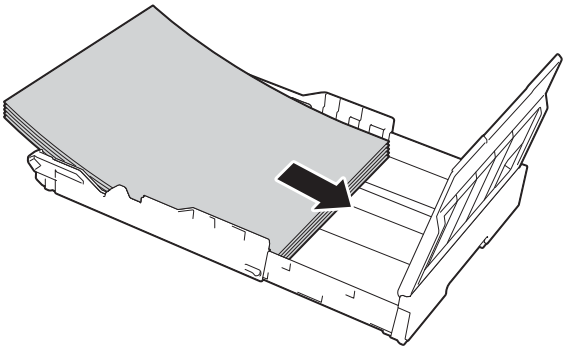

7 Осторожно отрегулируйте направляющие сторон бумаги так, чтобы они упирались в края стопки бумаги.

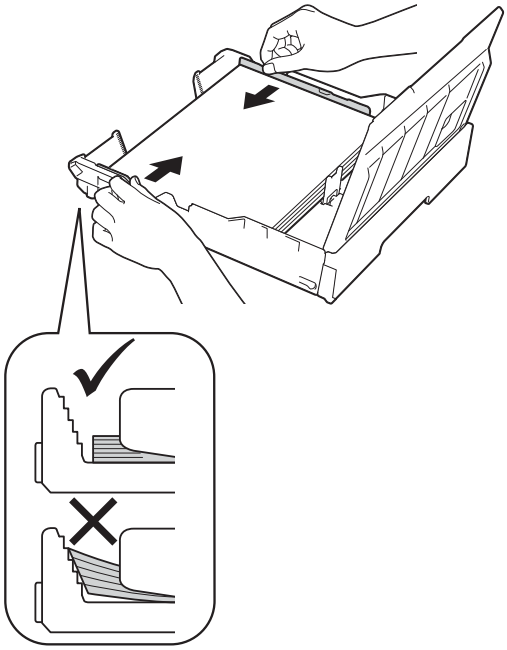

ПРИМЕЧАНИЕ

Не проталкивайте бумагу слишком далеко, поскольку она может приподняться в задней части лотка и вызвать проблемы при подаче.

8 Убедитесь, что бумага лежит в лотке ровно, и высота стопки не превышает отметку максимальной загрузки (1). Загрузка в лоток слишком большого количества бумаги может привести к замятию.

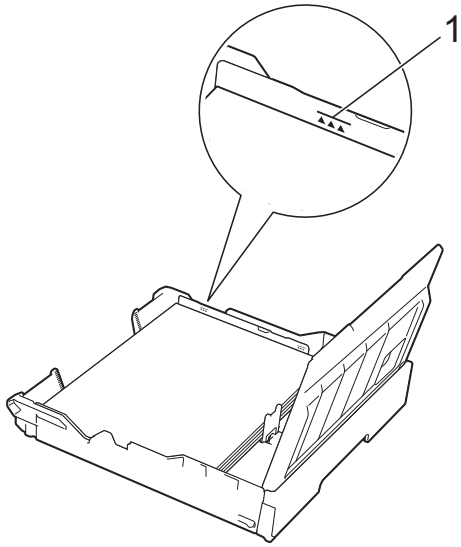

9 Закройте крышку лотка для бумаги.

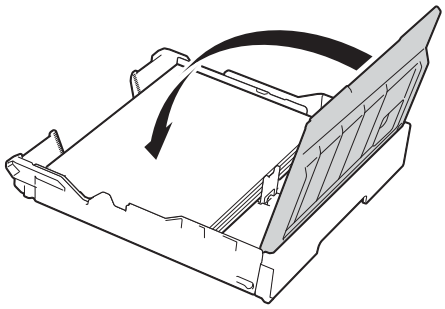

10 *Медленно* вставьте лоток для бумаги назад в устройство.

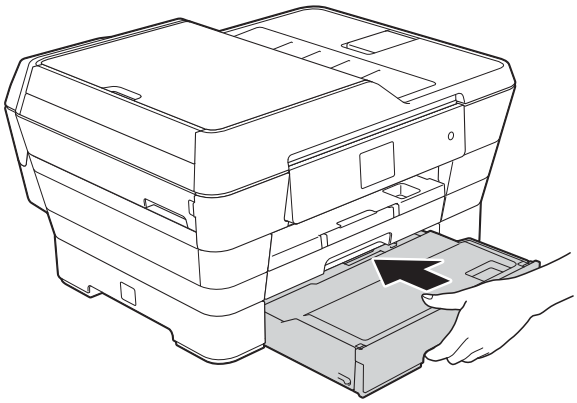

11 Выполните одно из следующих действий.

- Если используется бумага формата A3, Ledger или Legal, перейдите к шагу ⓬.

ПРИМЕЧАНИЕ

Если лоток #2 раздвинут для использования большого формата бумаги, необходимо также раздвинуть лоток #1 над лотком #2, чтобы отпечатанные страницы не выпадали из выходного лотка.

- Если используется бумага формата A4 или Letter, выдвиньте опорную панель (1) до защелкивания на месте, а затем раскройте щиток опорной панели (2).

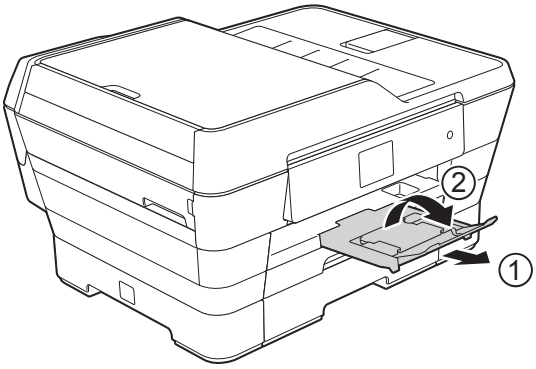

12 **Удлинение лотка #1 над лотком #2**
Выдвиньте лоток #1 из устройства. Выдвигая переднюю часть лотка для бумаги, нажмите кнопку фиксатора (1) универсальной направляющей.

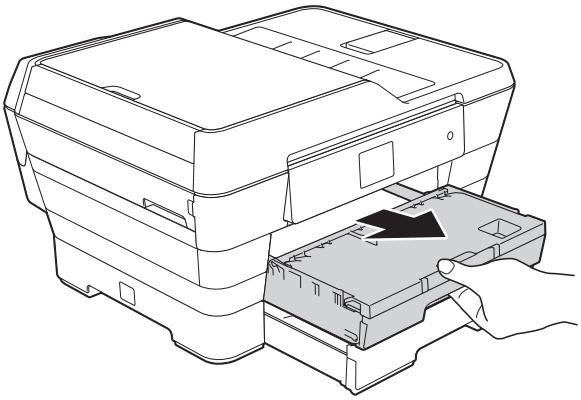

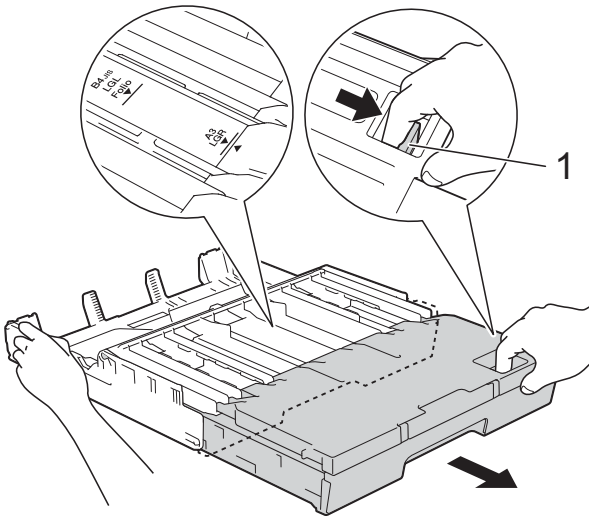

13 Откройте крышку выходного лотка и поднимите ограничитель A4/LTR (1).

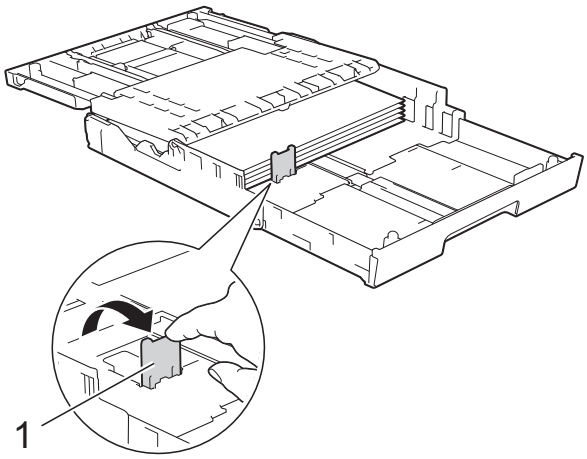

14 Закройте крышку выходного лотка и *медленно* вставьте лоток для бумаги в устройство.

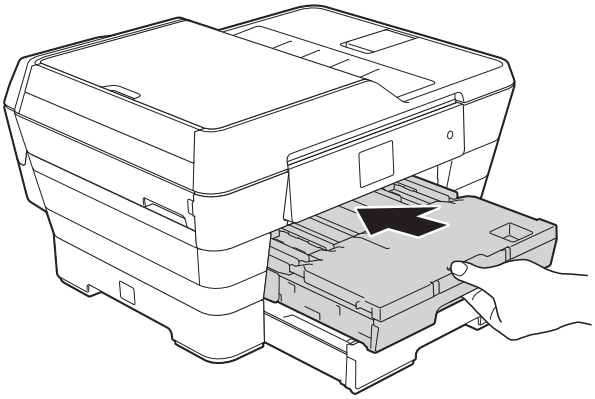

15 Выдвиньте опорную панель (1) до защелкивания на месте, а затем раскройте щиток опорной панели (2).

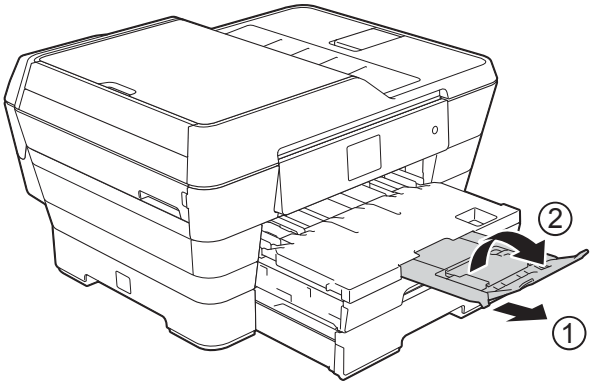

ПРИМЕЧАНИЕ

Если использование бумаги формата A3, Ledger или Legal закончено и требуется использовать бумагу формата A4 или Letter, выньте бумагу из лотка.

Укоротите лоток, нажав кнопку фиксатора (1) универсальной направляющей. Отрегулируйте направляющие сторон бумаги (2) в соответствии с форматом бумаги A4 или Letter. Поднимите ограничитель A4/LTR (3). Затем положите бумагу в лоток.

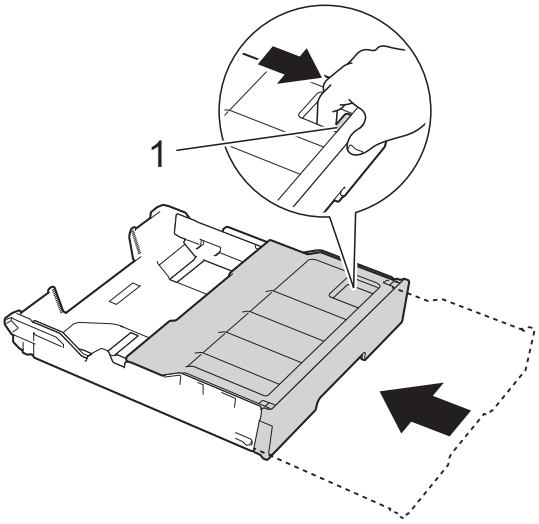

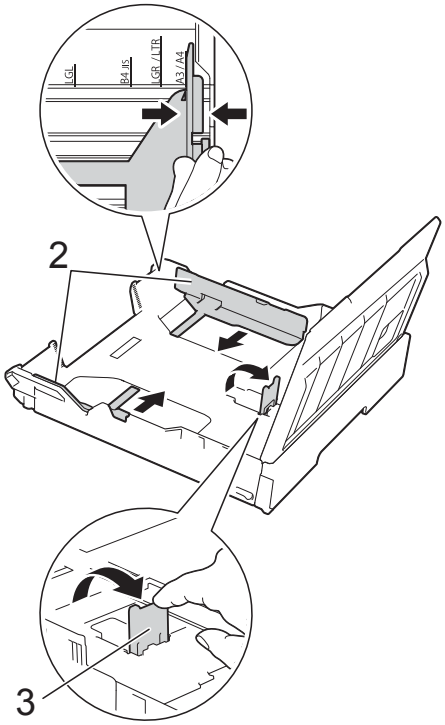

Загрузка бумаги в слот для ручной подачи

В этот слот можно загружать по одному листу специального печатного носителя.

Используйте слот для ручной подачи для печати или копирования на бумаге формата A3, Ledger, Legal, Folio, A4, Letter, Executive, A5, A6, конвертах, Фото (10 × 15 см), фото L (89 × 127 мм), Фото 2L (13 × 18 см) и учетных карточках (127 × 203 мм).

ПРИМЕЧАНИЕ

При загрузке бумаги в слот для ручной подачи устройство автоматически включает режим ручной подачи.

1 Откройте крышку слота для ручной подачи.

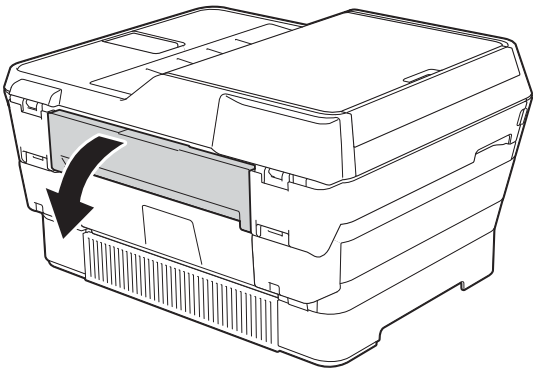

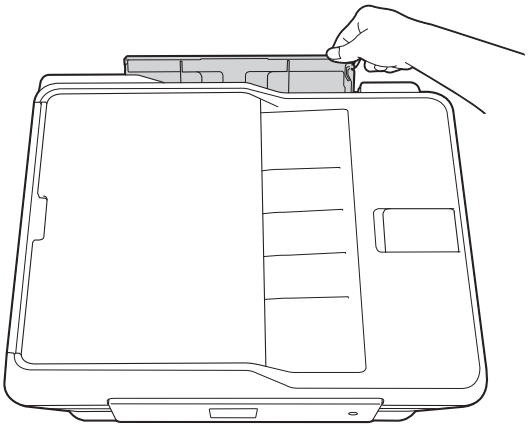

2 Сдвиньте направляющие слота для ручной подачи по ширине используемой бумаги.

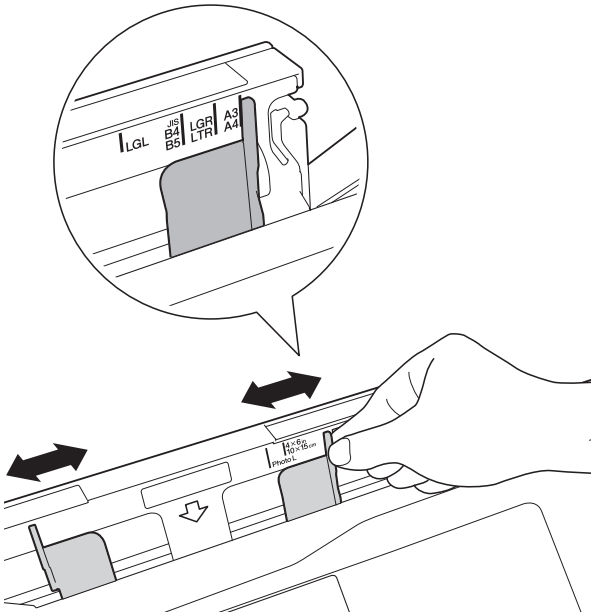

ПРИМЕЧАНИЕ

Ориентацию бумаги можно определить по бирке, прикрепленной с правой стороны слота для ручной подачи.

Переместив направляющие для бумаги, убедитесь, что они находятся в соответствующих положениях.

3 В слот для ручной подачи следует загружать *только один* лист бумаги *лицевой стороной вверх*.

■ **При использовании бумаги формата A3, Ledger, Legal, Folio, A5, A6, конвертов, Фото, Фото L, Фото 2L или учетных карточек**

Книжная ориентация

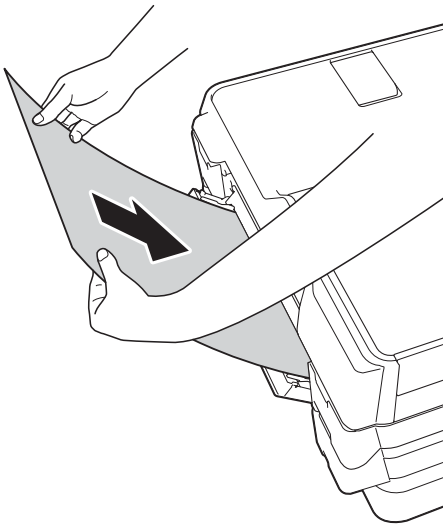

■ **При использовании бумаги формата A4, Letter или Executive**

Альбомная ориентация

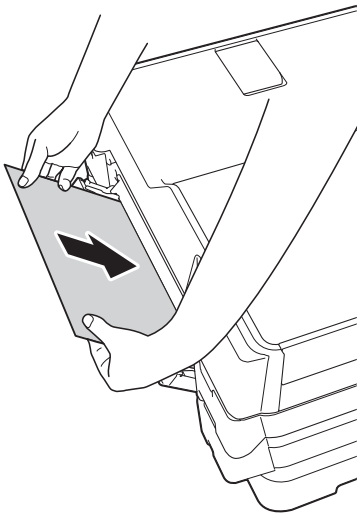

ВАЖНАЯ ИНФОРМАЦИЯ

- НЕ ПОМЕЩАЙТЕ в слот для ручной подачи более одного листа бумаги одновременно. Это может привести к замятию бумаги. Даже если печатается несколько страниц, не подавайте следующий лист бумаги до тех пор, пока на сенсорном дисплее не появится сообщение с предложением подать следующий лист.

- НЕ ПОМЕЩАЙТЕ бумагу в слот для ручной подачи, если печать выполняется из лотка для бумаги. Это может привести к замятию бумаги.
- Подробнее об ориентации бумаги см. в разделе *Ориентация бумаги и емкость лотков для бумаги* ➤➤ стр. 45.

4 Обеими руками осторожно отрегулируйте направляющие слота для ручной подачи в соответствии с форматом бумаги.

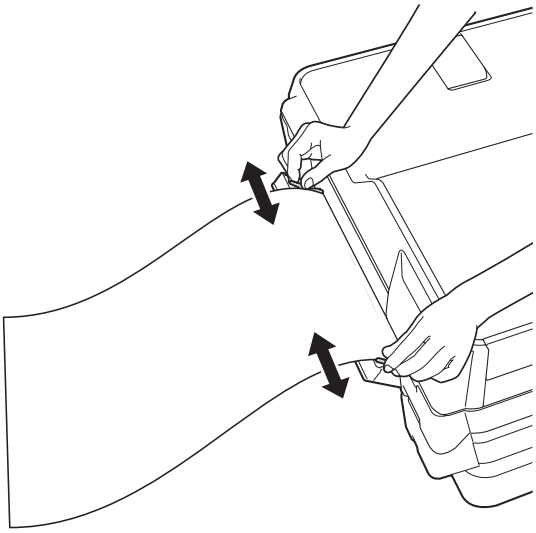

ПРИМЕЧАНИЕ

- НЕ ПРИЖИМАЙТЕ направляющие к бумаге слишком плотно. Это может привести к перегибу бумаги.
- Вставляйте бумагу по центру слота для ручной подачи между направляющими для бумаги. Если бумага вставлена не по центру слота, извлеките ее и вставьте точно по центру.

5 Вставляйте один лист бумаги в слот для ручной подачи обеими руками до тех пор, пока передний край листа не коснется ролика подачи бумаги. Почувствовав, что устройство начинает втягивать бумагу, отпустите лист. На сенсорном дисплее отображается сообщение `Слот для ручной подачи готов.`

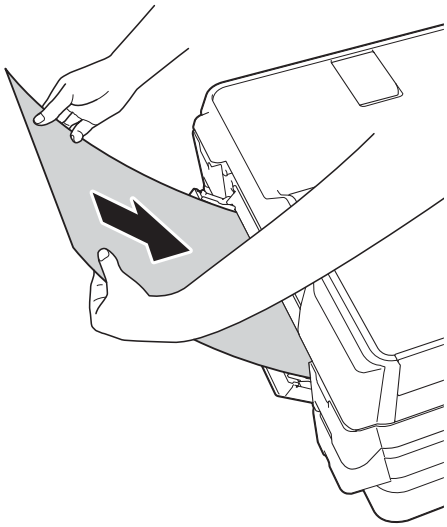

ПРИМЕЧАНИЕ

Вставляйте конверт или лист толстой бумаги в слот для ручной подачи до тех пор, пока устройство не захватит его.

6 Если данные не помещаются на одном листе, на сенсорном дисплее предлагается загрузить следующий лист бумаги. Вставьте следующий лист бумаги в слот для ручной подачи, а затем нажмите `OK` на сенсорном дисплее.

ПРИМЕЧАНИЕ

- Прежде чем закрывать крышку слота для ручной подачи, убедитесь, что печать завершена.
- Если бумага загружена в слот для ручной подачи, устройство всегда печатает из слота для ручной подачи.
- Если бумага вставляется в слот для ручной подачи во время печати пробной страницы, факса или отчета, бумага выводится из слота.
- Во время очистки устройства бумага, вставленная в слот для ручной подачи, выводится из слота. Дождитесь завершения очистки устройства, а затем вставьте бумагу в слот для ручной подачи еще раз.

Область, недоступная для печати

Область печати зависит от настроек в используемом приложении. На рисунках показаны непечатные области на листовой бумаге и конвертах.

Листовая бумага

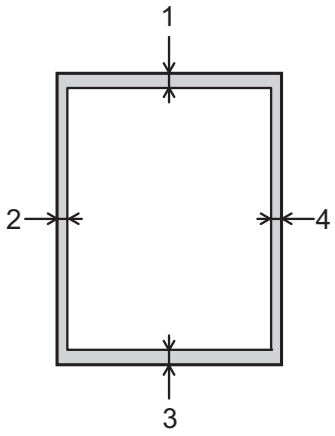

Конверты

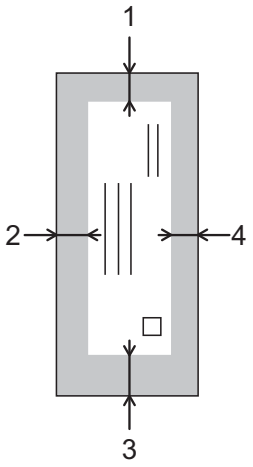

	Сверху (1)	Слева (2)	Снизу (3)	Справа (4)
Листовая бумага	3 мм	3 мм	3 мм	3 мм
Конверты	22 мм	3 мм	22 мм	3 мм

ПРИМЕЧАНИЕ

- Устройство может выполнять печать в областях листовой бумаги, отмеченных на рисунке серым цветом, если доступна и включена функция печати "Без полей". (➤➤ Руководство по использованию программного обеспечения и по работе в сети.)
- При печати на конвертах, а также при двусторонней печати функция печати "Без полей" недоступна.

Настройки бумаги

Тип бумаги (MFC-J3520)

Для достижения оптимального качества печати установите тип используемой бумаги.

1. Нажмите (Настр-ки).
2. Нажмите .
3. Нажмите ▲ или ▼, чтобы отобразить Обыч. бумага, Для стр.печ., Brother BP71, Другая глянц. или Пленки, а затем нажмите параметр, который следует задать.
4. Нажмите .

ПРИМЕЧАНИЕ

Устройство выводит бумагу в лоток для бумаги в передней части устройства лицевой стороной вверх. Если используются прозрачные пленки или глянцевая бумага, то во избежание замятия бумаги или смазывания удаляйте каждый отпечатанный лист немедленно.

Формат бумаги (MFC-J3520)

Для печати копий можно использовать следующие форматы бумаги: A4, A5, A3, 10 × 15 см, Letter, Legal и Ledger. Для печати факсов можно использовать следующие форматы бумаги: A4, A3, Ledger, Letter и Legal. Если формат бумаги, загружаемой в устройство, отличается от предыдущего, необходимо изменить также и настройку формата бумаги, с тем чтобы устройство смогло уместить входящий факс на странице.

1. Нажмите (Настр-ки).
2. Нажмите .
3. Нажмите ▲ или ▼, чтобы отобразить A4, A5, A3, 10x15см, Letter, Legal или Ledger, а затем нажмите параметр, который следует задать.
4. Нажмите .

Формат и тип бумаги (MFC-J3720)

Для достижения оптимального качества печати установите тип используемой бумаги.

Для печати копий можно использовать следующие форматы бумаги: A4, A5, A3, 10 × 15 см, Letter, Legal и Ledger, а для печати факсов пять следующих форматов: A4, A3, Ledger, Letter и Legal. Если в устройство загружена бумага другого формата, необходимо также изменить настройку формата бумаги, чтобы устройство смогло уместить входящий факс на странице.

1. Нажмите (Настр-ки).
2. Выберите отображаемый формат бумаги для лотка #1 или лотка #2.

3 Выполните одно из следующих действий.

- Если был нажат отображаемый формат для лотка #1, нажмите Тип бумаги.

  Нажмите ▲ или ▼, чтобы отобразить Обыч. бумага, Для стр.печ., Brother BP71, Другая глянц. или Пленки, а затем нажмите нужный параметр.

  Нажмите Формат бумаги.

  Нажмите ▲ или ▼, чтобы отобразить A4, A5, A3, 10x15см, Letter, Legal или Ledger, а затем нажмите нужный параметр.

- Если был нажат отображаемый формат для лотка #2, нажмите Формат бумаги.

  Нажмите ▲ или ▼, чтобы отобразить A4, A3, Letter, Legal или Ledger, а затем нажмите нужный параметр.

4 Нажмите .

ПРИМЕЧАНИЕ

- Лоток #2 предназначен для использования только обычной бумаги.
- Устройство выводит бумагу в лоток для бумаги в передней части устройства лицевой стороной вверх. Если используются прозрачные пленки или глянцевая бумага, то во избежание замятия бумаги или смазывания удаляйте каждый отпечатанный лист немедленно.

Использование лотка в режиме копирования (MFC-J3720)

Лоток, который устройство по умолчанию использует для копий, можно изменить.

Параметр Авт.выб.лотка позволяет устройству подавать бумагу из лотка #1 или лотка #2, используя настройки типа и формата бумаги, выбираемые в меню Копир.

Чтобы изменить настройку по умолчанию, выполните приведенные ниже инструкции.

1 Нажмите (Настр-ки).

2 Нажмите Все настройки.

3 Нажмите ▲ или ▼, чтобы отобразить Общие настр-ки.

4 Нажмите Общие настр-ки.

5 Нажмите ▲ или ▼, чтобы отобразить Настройка лотка.

6 Нажмите Настройка лотка.

7 Нажмите Использ.лотка:копирование.

8 Нажмите Лоток #1, Лоток #2 или Авт.выб.лотка.

9 Нажмите .

ПРИМЕЧАНИЕ

Формат бумаги и выбор лотка можно временно изменить для печати следующей копии. (См. разделы *Формат бумаги* ➤➤ стр. 79 и *Выбор лотка (MFC-J3720)* ➤➤ стр. 79.)

Использование лотка в режиме факса (MFC-J3720)

Лоток, который устройство по умолчанию использует для печати принятых факсов, можно изменить.

Параметр `Авт.выб.лотка` позволяет устройству использовать бумагу сначала из лотка #1 или из лотка #2, если:

- для лотка #2 установлен другой формат бумаги, более подходящий для печати принятых факсов;
- в обоих лотках используется один и тот же формат бумаги, и для лотка #1 не установлено использование обычной бумаги.

1. Нажмите (`Настр-ки`).
2. Нажмите `Все настройки`.
3. Нажмите ▲ или ▼, чтобы отобразить `Общие настр-ки`.
4. Нажмите `Общие настр-ки`.
5. Нажмите ▲ или ▼, чтобы отобразить `Настройка лотка`.
6. Нажмите `Настройка лотка`.
7. Нажмите `Использование лотка: факс`.
8. Нажмите `Лоток #1`, `Лоток #2` или `Авт.выб.лотка`.
9. Нажмите .

Допустимая бумага и другие печатные носители

Качество печати зависит от типа бумаги, используемой в устройстве.

Чтобы обеспечить наилучшее качество печати для выбранных настроек, обязательно указывайте значение для параметра "Тип бумаги" в соответствии с типом бумаги, загруженной в лоток.

Можно использовать обычную бумагу, бумагу для струйных принтеров (с покрытием), глянцевую бумагу, прозрачные пленки и конверты.

Перед закупкой большого количества бумаги рекомендуется выполнить пробную печать на бумаге различных типов.

Для обеспечения наилучшего качества печати используйте бумагу Brother.

- Если печать выполняется на бумаге для струйных принтеров (с покрытием), прозрачных пленках или глянцевой бумаге, необходимо правильно выбрать печатный носитель на вкладке драйвера принтера **Основные** или значение для настройки "Тип бумаги" в меню устройства.

  (MFC-J3520: см. в разделе *Формат бумаги (MFC-J3520)* ➤➤ стр. 40.)
  (MFC-J3720: см. в разделе *Формат и тип бумаги (MFC-J3720)* ➤➤ стр. 40.)
- При печати на фотобумаге Brother загружайте в лоток для бумаги один дополнительный лист этой же фотобумаги. Для этой цели в упаковку фотобумаги вложен дополнительный лист.
- Если используются прозрачные пленки или фотобумага, то во избежание замятия бумаги или смазывания удаляйте каждый отпечатанный лист немедленно.
- Не прикасайтесь к только что отпечатанной поверхности листа. Если лист не высох полностью, на пальцах могут остаться пятна.

Рекомендуемые печатные носители

Для обеспечения наилучшего качества печати рекомендуется использовать бумагу Brother, приведенную в следующей таблице.

При отсутствии в продаже бумаги Brother рекомендуется перед закупкой большого количества бумаги выполнить пробную печать на бумаге различных типов.

Для печати на прозрачных пленках рекомендуется использовать прозрачную пленку 3M.

Бумага Brother

Тип бумаги	Наименование
A3 обычная	BP60PA3
A3 глянцевая фотобумага	BP71GA3
A3 для струйной печати (матовая)	BP60MA3
A4 обычная	BP60PA
A4 глянцевая фотобумага	BP71GA4
A4 для струйной печати (матовая)	BP60MA
10 × 15 см глянцевая фотобумага	BP71GP

Правила обращения с печатными носителями и их хранение

- Храните бумагу в оригинальной запечатанной упаковке. Бумага должна оставаться ровной и храниться вдали от источников влаги, прямого солнечного света и высоких температур.
- Не прикасайтесь к блестящей стороне фотобумаги (с покрытием).
- Не прикасайтесь ни к одной из сторон прозрачных пленок, поскольку пленки впитывают влагу и пот, и это может привести к ухудшению качества печати. Прозрачные пленки, предназначенные для лазерных принтеров/копиров, могут вызвать появление пятен на следующем документе. Используйте только пленки, рекомендованные для печати на струйных принтерах.

ВАЖНАЯ ИНФОРМАЦИЯ

НЕ ИСПОЛЬЗУЙТЕ бумагу следующих типов:

- Поврежденную или скрученную бумагу, бумагу со складками или бумагу неправильной формы

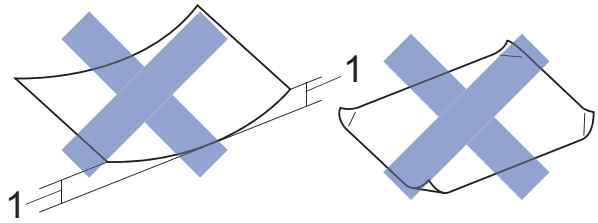

1 Загибы размером 2 мм и более могут вызвать замятие бумаги.

- Сильно блестящую бумагу и бумагу с выраженной текстурой
- Бумагу, которую невозможно сложить в ровную стопку
- Бумагу с поперечным расположением волокон (Short Grain)

Вместимость крышки выходного лотка

До 50 листов бумаги формата A4 плотностью 80 г/м^2.

- Во избежание смазывания пленки и фотобумага должны подбираться с крышки лотка для выходящей бумаги по одному листу.

Выбор правильного печатного носителя

Тип и формат бумаги для различных операций

Тип бумаги	Формат бумаги		Назначение			
			Факс	Копирование	Фотоцентр	Принтер
Листовая бумага	A3	297 × 420 мм	Да	Да	Да	Да
	A4	210 × 297 мм	Да	Да	Да	Да
	Ledger	279,4 × 431,8 мм	Да	Да	Да	Да
	Letter	215,9 × 279,4 мм	Да	Да	Да	Да
	Legal	215,9 × 355,6 мм	Да	Да	–	Да
	Folio	215,9 × 330,2 мм	–	–	–	Да
	Executive	184 × 267 мм	–	–	–	Да
	A5	148 × 210 мм	–	Да	–	Да
	A6	105 × 148 мм	–	–	–	Да
Карточки	Фото	10 × 15 см	–	Да	Да	Да
	Фото L	89 × 127 мм	–	–	–	Да
	Фото 2L	13 × 18 см	–	–	Да	Да
	Учетные карточки	127 × 203 мм	–	–	–	Да
Конверты	Конверт C5	162 × 229 мм	–	–	–	Да
	Конверт DL	110 × 220 мм	–	–	–	Да
	Com-10	105 × 241 мм	–	–	–	Да
	Monarch	98 × 191 мм	–	–	–	Да
Прозрачные пленки	A4	210 × 297 мм	–	Да	–	Да
	Letter	215,9 × 279,4 мм	–	Да	–	Да
	Legal	215,9 × 355,6 мм	–	Да	–	Да
	A5	148 × 210 мм	–	Да	–	Да

Ориентация бумаги и емкость лотков для бумаги

	Формат бумаги	Типы бумаги	Число листов
Лоток для бумаги #1	<Альбомная> A4, Letter, Executive <Книжная> A3, Ledger, Legal, Folio, A5, A6, Фото, Фото L, Фото 2L, учетные карточки, конверты (C5, Com-10, DL, Monarch)	Обычная бумага	250 [1]
		Бумага для струйных принтеров	20
		Глянцевая бумага, фотобумага	20
		Учетные карточки	30
		Конверты, прозрачные пленки	10
Лоток для бумаги #2 (MFC-J3720)	<Альбомная> A4, Letter <Книжная> A3, Legal, Ledger	Обычная бумага	250 [1]
Слот для ручной подачи	<Альбомная> A4, Letter, Executive <Книжная> A3, Ledger, Legal, Folio, A5, A6, Фото, Фото L, Фото 2L, учетные карточки, конверты (C5, Com-10, DL, Monarch)	Обычная бумага, бумага для струйных принтеров, глянцевая бумага, Фото, конверты и прозрачные пленки	1

[1] При использовании бумаги плотностью 80 г/м^2.

ПРИМЕЧАНИЕ

При выборе параметра "Задается пользователем" из раскрывающегося списка "Формат бумаги" в драйвере принтера ориентация бумаги зависит от формата и толщины бумаги.

(Подробнее см. раздел *Ориентация бумаги при использовании параметра "Задается пользователем" в качестве формата бумаги в драйвере принтера* ➤➤ стр. 46.)

Ориентация бумаги при использовании параметра "Задается пользователем" в качестве формата бумаги в драйвере принтера

	Формат, задаваемый пользователем	Ориентация бумаги
Лоток для бумаги #1	Если выполнены оба следующих условия: ■ Ширина: 148,0 мм – 215,9 мм ■ Высота: 216,0 мм – 297,0 мм	Альбомная
	Если выполнено любое из следующих условий: ■ Ширина: менее 148,0 мм ■ Ширина: более 215,9 мм ■ Высота: менее 216,0 мм ■ Высота: более 297,0 мм	Книжная
Слот для ручной подачи	Если выполнены оба следующих условия: ■ Ширина: 127,0 мм – 215,9 мм ■ Высота: 216,0 мм – 297,0 мм	Альбомная
	Если выполнено любое из следующих условий: ■ Ширина: менее 127,0 мм ■ Ширина: более 215,9 мм ■ Высота: менее 216,0 мм ■ Высота: более 297,0 мм	Книжная

ПРИМЕЧАНИЕ

- При выборе параметра "Конверт" в раскрывающемся списке "Толщина бумаги" необходимо загружать конверты в книжной ориентации.
- Лоток #2 нельзя использовать для форматов бумаги, задаваемых пользователем.

Плотность и толщина бумаги

Тип бумаги		Плотность	Толщина
Листовая бумага	Обычная бумага	От 64 до 120 г/м^2	От 0,08 до 0,15 мм
	(Лоток #2) Обычная бумага	От 64 до 105 г/м^2	От 0,08 до 0,15 мм
	Бумага для струйных принтеров	От 64 до 200 г/м^2	От 0,08 до 0,25 мм
	Глянцевая бумага [1]	До 220 г/м^2	До 0,25 мм
Карточки	Фотографии [1]	До 220 г/м^2	До 0,25 мм
	Учетные карточки	До 120 г/м^2	До 0,15 мм
Конверты		От 80 до 95 г/м^2	До 0,52 мм
Прозрачные пленки		–	–

[1] Бумага BP71 (плотностью 260 г/м^2) предназначена специально для струйных принтеров Brother.

3 Загрузка документов

Загрузка документов

Отправлять факсы, делать копии или сканировать можно как при помощи АПД (автоподатчика), так и со стекла сканера.

Использование АПД

АПД вмещает до 35 страниц и подает каждый лист отдельно. Используйте бумагу соответствующих форматов и плотности, как это показано в таблице. Перед загрузкой страниц в АПД не забудьте "распушить" их края.

Размеры и плотность документов

Длина:	от 148 до 431,8 мм
Ширина:	от 148 до 297 мм
Плотность:	от 64 до 90 г/м^2

Загрузка документов

ВАЖНАЯ ИНФОРМАЦИЯ

- НЕ ТЯНИТЕ документ во время подачи.
- НЕ ИСПОЛЬЗУЙТЕ бумагу, если она скручена, смята, сложена, разорвана, соединена скобами, скреплена скрепками, склеена клеем или лентой.
- НЕ ИСПОЛЬЗУЙТЕ картон, газетную бумагу или ткань.

Убедитесь, что документы, написанные чернилами или исправленные с помощью корректора, полностью высохли.

1. Раскройте опорную панель документов АПД (1) и щиток опорной панели документов АПД (2).

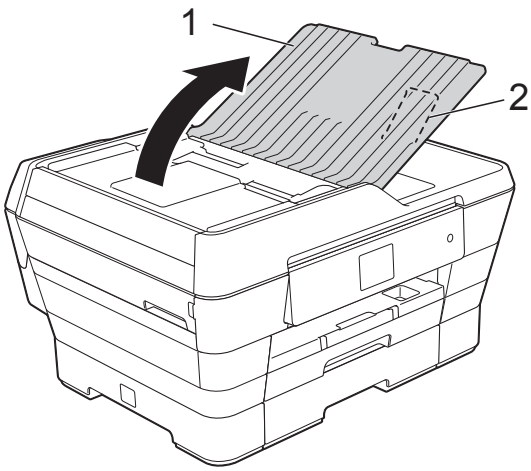

2. Тщательно "распушите" загружаемую стопку.
3. Отрегулируйте положение направляющих для бумаги (1) по ширине документа.

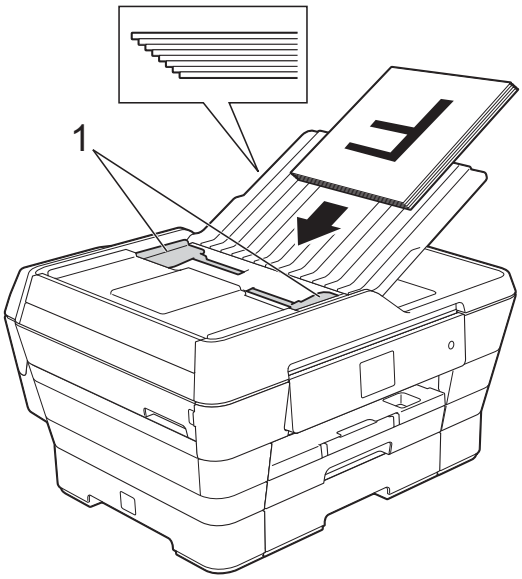

4 Вставьте документы в АПД **лицевой стороной вверх, коротким краем вперед** таким образом, чтобы они касались роликов подачи бумаги. На сенсорном дисплее отображается сообщение `АПД готов.`

■ **При использовании высокоскоростного режима АПД в режиме копирования и сканирования**

Убедитесь, что документ имеет формат A4 или Letter.

Вставьте документы в АПД **лицевой стороной вверх, длинным краем вперед** таким образом, чтобы они касались роликов подачи бумаги.

На сенсорном дисплее отображается сообщение `АПД готов.`

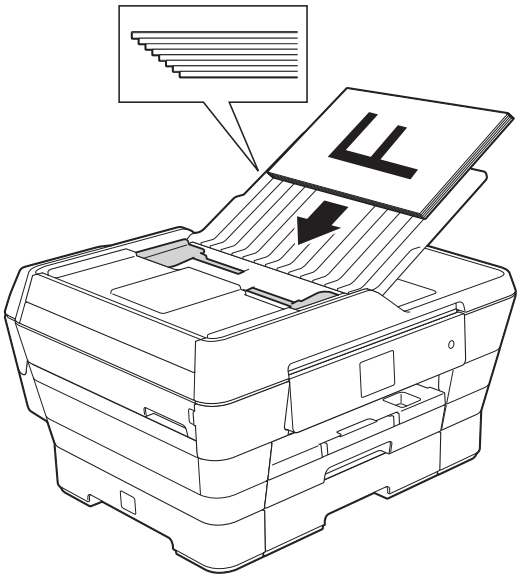

ПРИМЕЧАНИЕ

Высокоскоростной режим АПД доступен в режиме копирования и сканирования. Подробнее о высокоскоростном режиме АПД см. следующее:

- (Копирование) *Копирование в высокоскоростном режиме АПД* ➤➤ стр. 80
- (Сканирование) *Сканирование в высокоскоростном режиме АПД* ➤➤ стр. 95

ВАЖНАЯ ИНФОРМАЦИЯ

НЕ ОСТАВЛЯЙТЕ толстые документы на стекле сканера. Это может привести к замятию в АПД.

Со стекла сканера

Для отправки/приема факсов, копирования или сканирования одной страницы или нескольких страниц книги можно использовать стекло сканера.

Допустимые размеры документов

Длина:	до 431,8 мм
Ширина:	до 297 мм
Масса:	до 2 кг

Загрузка документов

ПРИМЕЧАНИЕ

При использовании стекла сканера АПД должен быть пуст.

1 Поднимите крышку для документа.

2 Используя разметку для левого и верхнего края документа, расположите документ в левом верхнем углу стекла сканера **лицевой стороной вниз**.

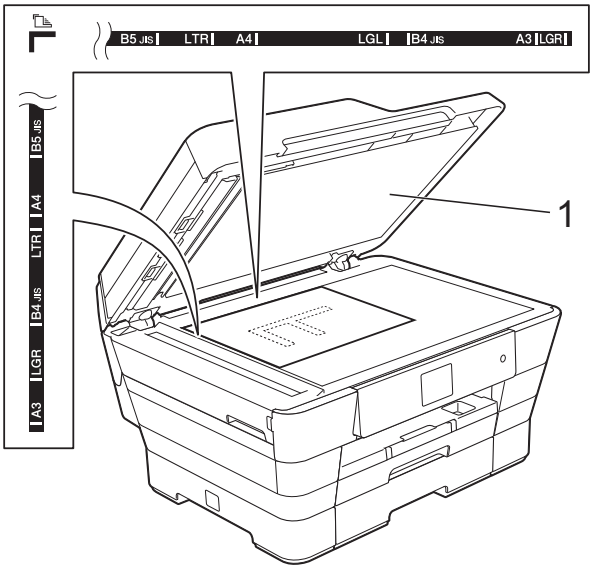

1 крышка для документа

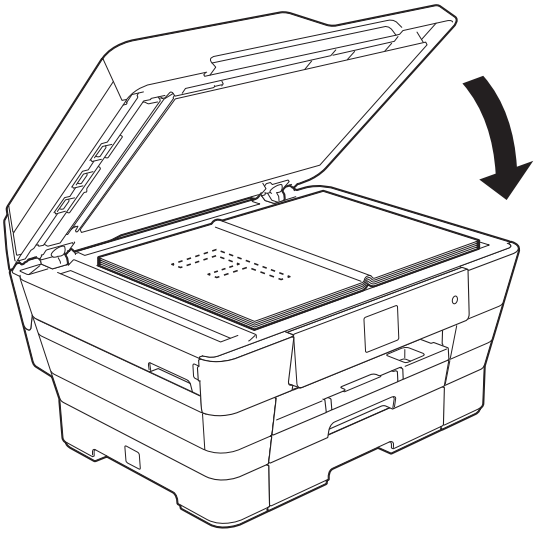

3 Закройте крышку для документа.

ВАЖНАЯ ИНФОРМАЦИЯ

При сканировании книги или большого многостраничного документа НЕ ЗАХЛОПЫВАЙТЕ крышку и не нажимайте на нее.

Область, недоступная для сканирования

Область сканирования зависит от настроек в используемом приложении. В таблице приведены размеры областей, недоступных для сканирования.

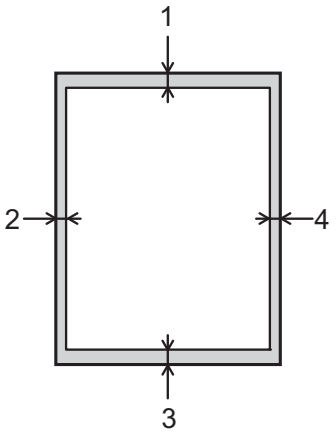

Назначение	Размер документа	Сверху (1) Снизу (3)	Слева (2) Справа (4)
Факс	A3	3 мм	4,5 мм
	A4		3 мм [1]
	Ledger		3,7 мм
	Letter		4 мм
	Legal		
Копирование	Все форматы бумаги		3 мм
Сканирование		2 мм	2 мм

[1] При использовании АПД недоступная для сканирования область составляет 1 мм от края.

4 Отправка факса

Отправка факса

Для отправки факса выполните следующие действия.

1 Для загрузки документа выполните одно из следующих действий.

- Вставьте документ в АПД *лицевой стороной вверх*. (См. в разделе *Использование АПД* ➤➤ стр. 47.)
- Положите документ на стекло сканера *лицевой стороной вниз*. (См. в разделе *Со стекла сканера* ➤➤ стр. 48.)

ПРИМЕЧАНИЕ

- Для отправки цветных многостраничных факсов используйте АПД.
- Если при отправке черно-белого факса из АПД память устройства заполнена, факс будет отправлен в реальном времени.
- Для отправки факсом отдельной страницы книги можно использовать стекло сканера. Можно отправлять документы формата вплоть до формата A3 или Ledger.
- Поскольку за один раз можно сканировать только одну страницу, при отправке многостраничного документа удобнее использовать АПД.

2 Выполните одно из следующих действий.

- Если для предварительного просмотра факсов установлено значение Выкл., нажмите (Факс).
- Если для предварительного просмотра факсов установлено значение Вкл., нажмите (Факс), а затем (Отправка факсов).
- На сенсорном дисплее отображается:

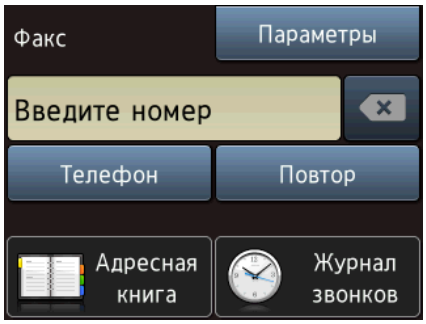

3 Можно изменить следующие настройки отправки факса. Нажмите Параметры. Нажмите ▲ или ▼ для прокрутки настроек факса. При отображении нужной настройки нажмите ее и выберите новый параметр. Закончив изменение параметров, нажмите OK.

(Руководство по основным функциям)

Подробные инструкции по изменению следующих настроек отправки факса см. на стр. 52–54.

- Область сканирования со стекла сканера
- Передача цветного факса
- Просмотр исходящего факса
- Отчет контроля передачи (настройка)

(Руководство по дополнительным функциям)

Описание дополнительных операций и настроек отправки факса (➤➤ Руководство по дополнительным функциям: *Отправка факса*).

- Контрастность
- Разрешение факса
- Задание новых настроек по умолчанию
- Восстановление заводских настроек
- Отправка факса в конце вызова
- Рассылка
- Передача в режиме реального времени
- Режим международной связи
- Отложенная отправка факса
- Пакетная передача
- Отмена заданий, ожидающих отправки
- Передача по запросу

4 Введите номер факса.

С цифровой клавиатуры

С использованием (Адресная книга)

- Адресн. книга

С использованием (Журнал звонков)

- Исходящ. звонки

ПРИМЕЧАНИЕ

- Для предварительного просмотра факса перед отправкой установите для параметра Просмотр значение Вкл. (См. в разделе *Просмотр исходящего факса* ➤➤ стр. 53.)
- Если сеть поддерживает протокол LDAP, можно искать номера факсов и адреса электронной почты на сервере.

  (➤➤ Руководство по использованию программного обеспечения и по работе в сети.)

5 Нажмите Факс Старт.

Отправка факса из АПД

- Устройство начинает сканирование документа для отправки.

Отправка факса со стекла сканера

- Если для параметра Настр-ка цвета выбрано значение Ч/б (настройка по умолчанию), устройство начинает сканирование первой страницы. Перейдите к шагу ❻.
- Если для параметра Настр-ка цвета выбрано значение Цвет, на сенсорном дисплее отображается запрос на отправку цветного факса. Нажмите Да (цветн.факс) для подтверждения. Устройство начинает набор номера и отправку документа.

6 Когда на сенсорном дисплее отображается запрос След. страница?, выполните одно из следующих действий.

- Чтобы отправить одну страницу, нажмите Нет.

  Устройство начинает отправку документа.
- Чтобы отправить несколько страниц, нажмите Да и перейдите к шагу ❼.

7 Положите следующую страницу на стекло сканера.
Нажмите OK.
Устройство начинает сканирование страницы. (Повторяйте шаги ❻ и ❼ для отправки каждой следующей страницы.)

Остановка отправки/приема факсов

Чтобы остановить отправку/прием факсов, нажмите ❌.

Настройка области сканирования для отправки факсов со стекла сканера

Если сканируются документы в формате Letter, для размера области сканирования следует выбрать значение Letter. В противном случае боковые части факсов не будут сканированы.

1. Загрузите документ.
2. Выполните одно из следующих действий.
   - Если для предварительного просмотра факсов установлено значение Выкл., нажмите (Факс).
   - Если для предварительного просмотра факсов установлено значение Вкл., нажмите (Факс), а затем (Отправка факсов).
3. Нажмите Параметры.
4. Нажмите ▲ или ▼, чтобы отобразить Область скан. со стекла.
5. Нажмите Область скан. со стекла.
6. Нажмите ▲ или ▼, чтобы отобразить A4, A3, Letter, Legal или Ledger, а затем нажмите параметр, который следует задать.
7. Нажмите OK.
8. Введите номер факса.
9. Нажмите Факс Старт.

ПРИМЕЧАНИЕ

- Настройку, используемую чаще всего, можно сохранить, установив ее по умолчанию.
  (➤➤ Руководство по дополнительным функциям: *Установка изменений в качестве новых настроек по умолчанию*.)
- Эта настройка доступна только при отправке документов, сканированных со стекла сканера.

Передача цветного факса

Данное устройство может отправлять цветные факсы на факсимильные аппараты, поддерживающие эту функцию.

Цветные факсы невозможно сохранять в памяти устройства. Устройство отправляет цветной факс в реальном времени (даже если для параметра Передача в реал.вр. выбрано значение Выкл.).

1. Загрузите документ.
2. Выполните одно из следующих действий.
   - Если для предварительного просмотра факсов установлено значение Выкл., нажмите (Факс).
   - Если для предварительного просмотра факсов установлено значение Вкл., нажмите (Факс), а затем (Отправка факсов).
3. Нажмите Параметры.

4 Нажмите ▲ или ▼, чтобы отобразить Настр-ка цвета.

5 Нажмите Настр-ка цвета.

6 Нажмите Цвет.

7 Нажмите OK.

8 Введите номер факса.

9 Нажмите Факс Старт.

Отмена текущей отправки факса

Чтобы отменить отправку факса во время сканирования, набора номера или собственно отправки, нажмите ✕.

Просмотр исходящего факса

Факсимильное сообщение можно просмотреть перед его отправкой. Прежде чем использовать эту функцию, необходимо установить передачу в реальном времени и прием по запросу в значение Выкл.

1 Загрузите документ.

2 Выполните одно из следующих действий.

- Если для предварительного просмотра факсов установлено значение Выкл., нажмите (Факс).
- Если для предварительного просмотра факсов установлено значение Вкл., нажмите (Факс), а затем (Отправка факсов).

3 Нажмите Параметры.

4 Нажмите ▲ или ▼, чтобы отобразить Просмотр.

5 Нажмите Просмотр.

6 Нажмите Вкл.

7 Нажмите OK.

8 Введите номер факса с помощью цифровой клавиатуры или адресной книги.

9 Нажмите Факс Старт.
Устройство начинает сканирование документа, и исходящий факс отображается на сенсорном дисплее. После отображения факса нажимайте сенсорный дисплей для выполнения следующих операций.

	Описание
	Увеличение факса.
	Уменьшение факса.
▲ или ▼	Прокрутка по вертикали.
◀ или ▶	Прокрутка по горизонтали.
	Поворот факса по часовой стрелке.
	Переход к предыдущей странице.
	Переход к следующей странице.

10 Нажмите Старт.

ПРИМЕЧАНИЕ

- Для отправки цветного факса не используйте предварительный просмотр факса.
- При нажатии Старт факсимильное сообщение, сохраненное в памяти, будет отправлено, а затем удалено.

Отчет контроля передачи

Отчет контроля передачи можно использовать как свидетельство отправки факса. В этом отчете указаны имя или номер факса отправителя, время и дата передачи, длительность передачи, число отправленных страниц и состояние передачи (выполнена успешно или нет).

Для отчета контроля передачи предусмотрено несколько параметров:

- **Вкл.**: печать отчета после отправки каждого факса.
- **Вкл.+Изображ.**: печать отчета после отправки каждого факса. В отчет включается фрагмент первой страницы факса.
- **Выкл.**: печать отчета, если при передаче факса произошла ошибка. Отчет также печатается, если принимающий факсимильный аппарат изменил формат отправленного документа.
- **Выкл.+Изображ.**: печать отчета, если при передаче факса произошла ошибка. Отчет также печатается, если передача факса была успешной, но принимающий факсимильный аппарат изменил формат отправленного документа. В отчет включается фрагмент первой страницы факса.
- **Выкл2**: отчет не печатается. Настройка по умолчанию: Выкл2.
- **Выкл2+Изображ.**: отчет не будет напечатан.

1. Нажмите (Настр-ки).
2. Нажмите Все настройки.
3. Нажмите ▲ или ▼, чтобы отобразить Факс.
4. Нажмите Факс.
5. Нажмите ▲ или ▼, чтобы отобразить Уст-ки отчета.
6. Нажмите Уст-ки отчета.
7. Нажмите Отчет об отпр.
8. Нажмите ▲ или ▼, чтобы отобразить Вкл., Вкл.+Изображ., Выкл., Выкл.+Изображ., Выкл2 или Выкл2+Изображ., а затем нажмите параметр, который следует задать.
9. Нажмите .

ПРИМЕЧАНИЕ

- Если выбрано значение Вкл.+Изображ. или Выкл.+Изображ., изображение печатается в отчете контроля передачи, только если для функция передачи в реальном времени выбрано значение Выкл. Изображение не появляется в отчете при отправке цветного факса.
  (➤➤ Руководство по дополнительным функциям: *Передача в режиме реального времени*.)
- Если передача выполнена успешно, об этом свидетельствует отметка OK рядом с записью ИТОГ в отчете контроля передачи. Если при передаче произошла ошибка, об этом свидетельствует отметка ОШИБ. рядом с записью ИТОГ.

5 Прием факса

Режимы приема

Режим приема следует выбирать в зависимости от внешних устройств, а также услуг, предоставляемых телефонной компанией.

Выбор режима приема

По умолчанию устройство автоматически принимает все отправляемые на него факсы. Следующая схема поможет выбрать правильный режим приема.

Более подробную информацию о режимах приема см. в разделе *Использование режимов приема* ➤➤ стр. 57.

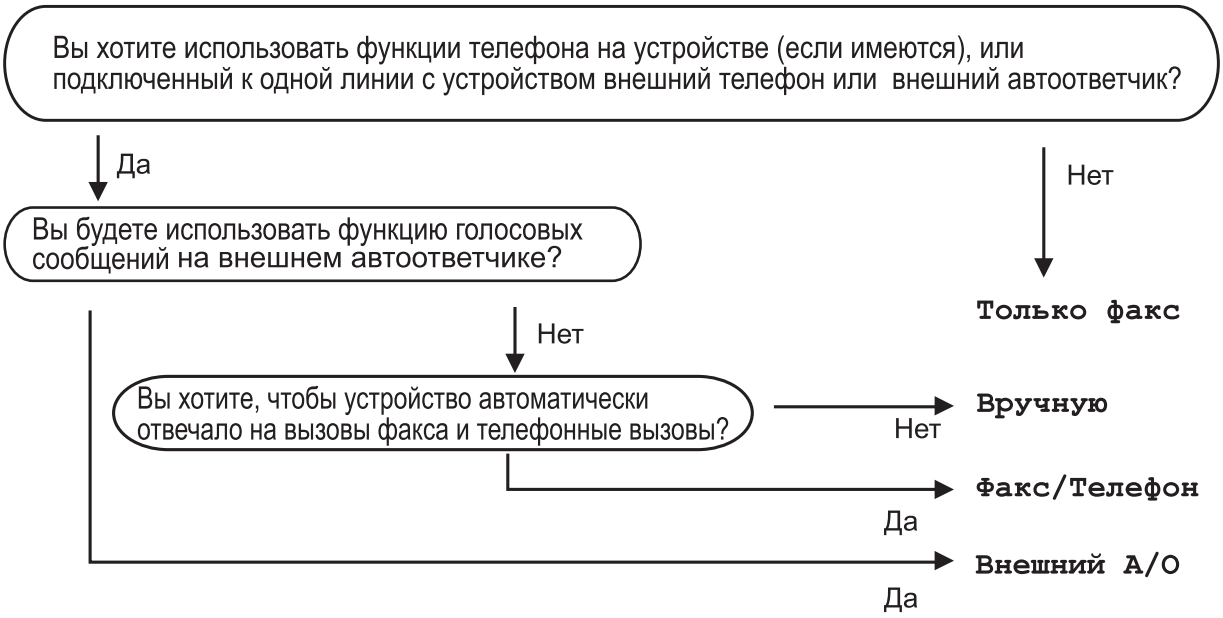

Для задания режима приема выполните приведенные инструкции.

1. Нажмите (Настр-ки).
2. Нажмите Все настройки.
3. Нажмите ▲ или ▼, чтобы отобразить Факс.
4. Нажмите Факс.
5. Нажмите ▲ или ▼, чтобы отобразить Настр. приема.
6. Нажмите Настр. приема.
7. Нажмите ▲ или ▼, чтобы отобразить Режим приема.

8 Нажмите `Режим приема`.

9 Нажмите ▲ или ▼, чтобы отобразить `Только факс`, `Факс/Телефон`, `Внешний A/O` или `Вручную`, а затем нажмите нужный параметр.

10 Нажмите .

Использование режимов приема

В некоторых режимах приема устройство отвечает автоматически (Только факс и Факс/Телефон). Перед использованием этих режимов приема может потребоваться изменить задержку ответа. (См. в разделе *Задержка ответа* ➤➤ стр. 58.)

Только факс

В режиме Только факс устройство отвечает на каждый вызов как на вызов факса.

Факс/Телефон

Режим Факс/Телефон помогает управлять входящими вызовами посредством распознавания вызовов факса и голосовых вызовов и обрабатывать их одним из следующих способов.

- Факсы принимаются автоматически.
- При голосовом вызове включается двойной звонок, сигнализирующий о том, что следует снять трубку. Двойной звонок — это быстрый двойной звонок, подаваемый устройством.

Если используется режим Факс/Телефон, см. разделы *Длительность двойного звонка (только в режиме "Факс/Телефон")* ➤➤ стр. 58 и *Задержка ответа* ➤➤ стр. 58.

Ручной режим

В режиме Вручную отключаются все функции автоматического ответа.

Чтобы принять факс в режиме Вручную, снимите трубку внешнего телефона. Услышав сигналы факса (короткие повторяющиеся гудки), нажмите Запуск факса и выберите Получить. Для приема факсов можно также использовать функцию обнаружения факса, сняв трубку на одной линии с устройством.

(См. в разделе *Обнаружение факса* ➤➤ стр. 59.)

Внешний автоответчик

Режим Внешний А/О позволяет обрабатывать входящие вызовы на внешнем автоответчике. Входящие вызовы обрабатываются одним из следующих способов.

- Факсы принимаются автоматически.
- В случае голосового вызова вызывающий абонент может оставить сообщение на внешнем автоответчике.

О подключении внешнего автоответчика см. в разделе *Подключение внешнего А/О (автоответчик)* ➤➤ стр. 69.

Настройки режима приема

Задержка ответа

Функцией задержки ответа задается число звонков, после которого устройство отвечает на вызов в режиме Только факс или Факс/Телефон. Если к одной линии с устройством подключены внешние или параллельные телефоны, выберите максимальное число звонков.

(См. разделы *Операции, выполняемые с внешнего или параллельного телефона* ➤➤ стр. 71 и *Обнаружение факса* ➤➤ стр. 59.)

1. Нажмите (Настр-ки).
2. Нажмите Все настройки.
3. Нажмите ▲ или ▼, чтобы отобразить Факс.
4. Нажмите Факс.
5. Нажмите ▲ или ▼, чтобы отобразить Настр. приема.
6. Нажмите Настр. приема.
7. Нажмите ▲ или ▼, чтобы отобразить Задерж. ответа.
8. Нажмите Задерж. ответа.
9. Нажмите число раз, которое устройство будет звонить, прежде чем ответить на вызов.
   При выборе 0 устройство отвечает на вызов немедленно, и звонок на линии не подается.
10. Нажмите .

Длительность двойного звонка (только в режиме "Факс/Телефон")

В случае вызова вашего устройства и вы, и вызывающий абонент будете слышать обычный телефонный звонок. Число звонков задается параметром задержки звонка.

Если устройство получает вызов факса, оно принимает вызов. Если же устройство получает голосовой вызов, оно подает двойной звонок (быстрый двойной сигнал) в течение времени, указанного в настройке "Длительность двойного звонка". Двойной звонок означает, что на линию поступил голосовой вызов.

Поскольку двойной звонок подается устройством, параллельные или внешние телефоны не звонят. Однако на поступивший вызов можно ответить с любого телефона с помощью кода удаленного управления.

(Подробнее см. в разделе *Использование кодов удаленного управления* ➤➤ стр. 72.)

1. Нажмите (Настр-ки).
2. Нажмите Все настройки.
3. Нажмите ▲ или ▼, чтобы отобразить Факс.
4. Нажмите Факс.
5. Нажмите ▲ или ▼, чтобы отобразить Настр. приема.
6. Нажмите Настр. приема.
7. Нажмите ▲ или ▼, чтобы отобразить Вр. звонка Ф/Т.
8. Нажмите Вр. звонка Ф/Т.

9 Нажмите, чтобы выбрать длительность звонка, подаваемого устройством при поступлении голосового вызова (20Сек., 30Сек., 40Сек. или 70Сек.).

10 Нажмите .

ПРИМЕЧАНИЕ

Даже если вызывающий абонент вешает трубку во время быстрого двойного звонка, устройство продолжает звонить в течение заданного времени.

Обнаружение факса

Если для обнаружения факса выбрано значение Вкл.:

Устройство принимает факс автоматически, даже если вы ответили на вызов. Если на сенсорном дисплее отображается сообщение Прием, или если в трубке слышны характерные "щелкающие" звуки, просто положите трубку. Все остальное устройство сделает автоматически.

Если для обнаружения факса выбрано значение Выкл.:

Если при поступлении вызова факса была снята трубка, нажмите Запуск факса, а затем нажмите Получить для приема факса.

Если для ответа была снята трубка параллельного или внешнего телефона, нажмите ∗ **5 1**. (См. в разделе *Операции, выполняемые с внешнего или параллельного телефона* ➤➤ стр. 71.)

ПРИМЕЧАНИЕ

- Если для этой функции установлено значение Вкл., но устройство не принимает факс при снятии трубки параллельного или внешнего телефона, наберите код удаленной активации ∗ **5 1**.
- Если при отправке факсов с компьютера, подключенного к той же телефонной линии, они перехватываются устройством, установите для функции обнаружения факса значение Выкл.

1 Нажмите (Настр-ки).

2 Нажмите Все настройки.

3 Нажмите ▲ или ▼, чтобы отобразить Факс.

4 Нажмите Факс.

5 Нажмите ▲ или ▼, чтобы отобразить Настр. приема.

6 Нажмите Настр. приема.

7 Нажмите ▲ или ▼, чтобы отобразить Обнар. факса.

8 Нажмите Обнар. факса.

9 Нажмите Вкл. (или Выкл.).

10 Нажмите .

Предварительный просмотр факса (только для черно-белых факсов)

Предварительный просмотр принятого факса

Принятые факсы можно просмотреть на сенсорном дисплее, нажав (Факс), а затем (Принятые факсы). Когда устройство находится в режиме готовности, при получении новых факсов на сенсорном дисплее отображается всплывающее сообщение.

Настройка предварительного просмотра факсов

1. Нажмите (Настр-ки).
2. Нажмите (Просмотр факса).
3. Нажмите Вкл. (или Выкл.).
4. Нажмите Да.
5. На сенсорном дисплее сообщается о том, что все будущие факсы не будут печататься по мере их приема. Нажмите Да (или Нет).
6. Нажмите .

ПРИМЕЧАНИЕ

Если функция предварительного просмотра факсов включена, резервные копии для операций переадресации факсов и приема факсов через программу PC-Fax не печатаются, даже если для функции печати резервных копий установлено значение Вкл.

Использование предварительного просмотра факсов

При приеме факса отображается всплывающее сообщение на сенсорном дисплее. (Например: Новые факсы:01 [Просм.])

1. Нажмите Просм.
   На сенсорном дисплее отображается список факсов.

ПРИМЕЧАНИЕ

- В списке факсов содержатся старые и новые факсы. Новые факсы отмечаются голубой меткой.
- Чтобы просмотреть факс, который ранее просматривался, нажмите (Факс) и (Принятые факсы).

2. Нажмите ▲ или ▼, чтобы отобразить номер факса, который следует просмотреть.
3. Нажмите факс, который следует просмотреть.

ПРИМЕЧАНИЕ

- В случае большого размера факса возможна задержка перед его отображением.
- На сенсорном дисплее отображается номер текущей страницы и общее число страниц факсимильного сообщения. Если факс содержит более 99 страниц, общее число страниц отображается как "XX".

Нажимайте сенсорный дисплей или сенсорную панель для выполнения следующих операций.

	Описание
	Увеличение факса.
	Уменьшение факса.
▲ или ▼	Прокрутка по вертикали.
◀ или ▶	Прокрутка по горизонтали.
	Поворот факса по часовой стрелке.
	Удаление факса. Нажмите Да для подтверждения.
	Переход к предыдущей странице.
	Переход к следующей странице.
	Возврат к списку факсов.
	Печать факса. Выполните одно из следующих действий. ■ Нажмите Печать всех стр., чтобы напечатать факсимильное сообщение полностью. ■ Нажмите Печать только тек.стр, чтобы напечатать только отображаемую страницу. ■ Нажмите Печатать с текущ.стр., чтобы напечатать страницы, начиная с отображаемой и кончая последней.

4 Нажмите .

Печать факса

1 Нажмите (Факс).

2 Нажмите (Принятые факсы).

3 Нажмите факс, который следует просмотреть.

4 Нажмите .

- Если факс состоит из нескольких страниц, перейдите к шагу ❺.
- Если факс состоит из одной страницы, начинается его печать. Перейдите к шагу ❻.

5 Выполните одно из следующих действий.

- Нажмите Печать всех стр., чтобы напечатать все страницы факса. Перейдите к шагу ❻.
- Нажмите Печать только тек.стр, чтобы напечатать отображаемую страницу. Перейдите к шагу ❼.
- Нажмите Печатать с текущ.стр., чтобы напечатать страницы, начиная с отображаемой и кончая последней. Перейдите к шагу ❼.

6 Выполните одно из следующих действий.

- Чтобы удалить факс, нажмите Да.
- Чтобы сохранить факс в памяти, нажмите Нет.

7 Нажмите .

Печать всех факсов в списке

1. Нажмите (Факс).
2. Нажмите (Принятые факсы).
3. Нажмите Печат./удал.
4. Выполните одно из следующих действий.
   - Чтобы напечатать все новые факсы, нажмите ▲ или ▼, чтобы отобразить Печатать все (новые факсы).

     Нажмите Печатать все (новые факсы).
   - Чтобы напечатать все старые факсы, нажмите ▲ или ▼, чтобы отобразить Печатать все (стар. факсы).

     Нажмите Печатать все (стар. факсы).
5. Нажмите .

Удаление всех факсов в списке

1. Нажмите (Факс).
2. Нажмите (Принятые факсы).
3. Нажмите Печат./удал.
4. Выполните одно из следующих действий.
   - Чтобы удалить все новые факсы, нажмите ▲ или ▼, чтобы отобразить Удалить все (новые факсы).

     Нажмите Удалить все (новые факсы).
   - Чтобы удалить все старые факсы, нажмите ▲ или ▼, чтобы отобразить Удалить все (старые факсы).

     Нажмите Удалить все (старые факсы).
5. Нажмите Да для подтверждения.
6. Нажмите .

Отключение предварительного просмотра факсов

1. Нажмите (Настр-ки).
2. Нажмите (Просмотр факса).
3. Нажмите Выкл.
4. Нажмите Да для подтверждения.
5. Если в памяти устройства сохранены факсы, выполните одно из следующих действий.
   - Если печатать сохраненные факсы не требуется, нажмите Продолжить.
     Устройство запрашивает подтверждение на удаление сохраненных факсов.

     Нажмите Да для подтверждения. Факсы будут удалены.
   - Чтобы напечатать все сохраненные факсы, нажмите Печать всех факсов перед удалением.
   - Если отключать предварительный просмотр факсов не требуется, нажмите Отмена.
6. Нажмите .

6 Использование программы PC-FAX

Отправка факсов через программу PC-FAX

Файл, созданный в любом приложении на компьютере, можно отправить в виде стандартного факса.

ПРИМЕЧАНИЕ

С помощью программного обеспечения PC-FAX можно отправлять только черно-белые факсимильные документы.

Отправка файла через программу PC-FAX

Прежде чем отправлять факсы через программу PC-FAX, установите пакет программ MFL-Pro Suite и подключите устройство к компьютеру.

1. Создайте файл в любом приложении на компьютере.
2. В меню **Файл**, выберите **Печать**. Открывается диалоговое окно **Печать**.
3. Выберите **Brother PC-FAX** в качестве принтера и нажмите кнопку **Печать**. Отображается диалоговое окно отправки PC-FAX:

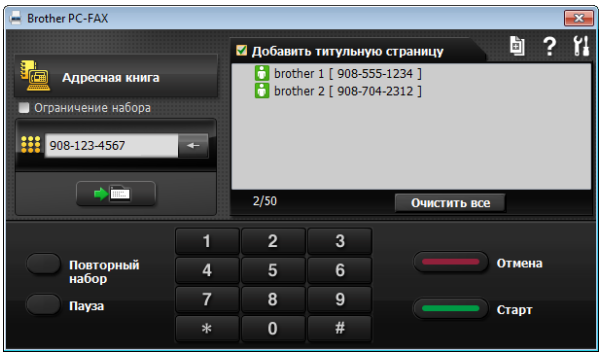

4. Введите номер факса одним из следующих способов.
   - Используйте цифровую клавиатуру для ввода номера.

ПРИМЕЧАНИЕ

Если установлен флажок **Ограничение набора**, будет открыто диалоговое окно подтверждения для повторного ввода номера факса. Эта функция помогает предотвратить передачи ошибочно указанным адресатам.

   - Нажмите кнопку **Адресная книга**, а затем выберите члена или группу из адресной книги.

   Если при вводе допущена ошибка, нажмите кнопку **Очистить все**, чтобы удалить все записи.

5. Чтобы включить в факс титульную страницу, установите флажок **Добавить титульную страницу**.

ПРИМЕЧАНИЕ

Кроме того, можно щелкнуть значок титульной страницы , чтобы создать или отредактировать титульную страницу.

6. Нажмите кнопку **Старт** для отправки факса.

ПРИМЕЧАНИЕ

- Чтобы отменить отправку факса, нажмите кнопку **Отмена** в приложении или на сенсорной панели.
- Чтобы набрать номер повторно, нажмите кнопку **Повторный набор** для прокрутки пяти последних номеров факса, выберите номер и нажмите кнопку **Старт**.

Программа приема факсов PC-FAX (Windows®)

Если функция приема факсов PC-FAX включена, устройство будет сохранять полученные факсы в памяти и передавать их на компьютер. После этого факсы можно просматривать и сохранять на компьютере.

Даже если компьютер выключен (например, ночью или в выходные дни), устройство будет принимать и сохранять факсы в собственной памяти.

При включении компьютера и запуске программы приема факсов PC-FAX устройство передает факсы на компьютер.

Чтобы можно было передавать на компьютер полученные факсы, на компьютере должна быть запущена программа приема факсов PC-FAX.

Выполните одно из следующих действий.

(Windows® XP, Windows Vista® и Windows® 7)

В меню (**Пуск**) выберите пункт **Все программы**, **Brother**, **MFC-XXXX**, **Прием PC-FAX**, а затем выберите **Получить** (где "XXXX" — наименование используемой модели).

(Windows® 8)

Щелкните (**Brother Utilities** (Утилиты Brother)), а затем щелкните раскрывающийся список и выберите наименование используемой модели (если оно еще не выбрано). Щелкните **Получение PC-FAX** в левой панели навигации, а затем щелкните **Получить**.

Если выбран параметр `Пч рзрв копи: Вкл`, устройство также распечатает факс.

1. Нажмите (`Настр-ки`).
2. Нажмите `Все настройки`.
3. Нажмите ▲ или ▼, чтобы отобразить `Факс`.
4. Нажмите `Факс`.
5. Нажмите ▲ или ▼, чтобы отобразить `Настр. приема`.
6. Нажмите `Настр. приема`.
7. Нажмите ▲ или ▼, чтобы отобразить `Факс в память`.
8. Нажмите `Факс в память`.
9. Нажмите ▲ или ▼, чтобы отобразить `Прием PC-Fax`.
10. Нажмите `Прием PC-Fax`.
11. На сенсорном дисплее отображается сообщение `Запустите PC-Fax на компьютере`.
    Нажмите `OK`.
12. Нажмите ▲ или ▼, чтобы отобразить `<USB>` или имя компьютера, на который следует принимать факсы (в случае работы в сети).
    Нажмите `<USB>` или имя компьютера.
    Нажмите `OK`.
13. Если для предварительного просмотра факсов установлено значение `Выкл.`, нажмите `Пч рзрв копи: Вкл` или `Пч рзрв копи: Вык`.
14. Нажмите .

ПРИМЕЧАНИЕ

- Программа приема факсов PC-FAX не поддерживается в Mac OS.
- Прежде чем настраивать функцию приема факсов PC-FAX, необходимо установить на компьютере пакет программ MFL-Pro Suite. Убедитесь, что компьютер подключен к устройству и включен.

  (➤➤ Руководство по использованию программного обеспечения и по работе в сети.)
- Если отображается сообщение об ошибке, и устройство не может распечатать факсы из памяти, этот параметр можно использовать для передачи факсов на компьютер. (См. в разделе *Передача факсов или отчета журнала отправки и получения факсов на другое устройство* ➤➤ стр. 121.)
- При получении цветного факса устройство печатает его, но не отправляет факс на компьютер.
- Чтобы изменить целевой компьютер, повторите шаги с ❶ по ⓮.

7 Телефон и внешние устройства

Операции с голосовыми вызовами

Режим "Факс/Телефон"

Если устройство работает в режиме "Факс/Телефон", то для оповещения о голосовом вызове используется быстрый двойной звонок.

Если вы находитесь рядом с внешним телефоном, снимите трубку внешнего телефона и для ответа нажмите `Ответ`.

Если вы находитесь рядом с параллельным телефоном, снимите трубку во время подачи двойного звонка и нажмите **# 5 1** в промежутке между быстрыми двойными звонками. Если никто не отвечает, или же если собеседник хотел бы отправить факс, переведите вызов на устройство, нажав ∗ **5 1**.

Услуги телефонной связи

Данное устройство поддерживает абонентские услуги, предлагаемые некоторыми телефонными компаниями.

Функции "Голосовая почта", "Ожидающий вызов", автоответчик, система оповещения и другие дополнительные абонентские услуги, используемые на одной телефонной линии с данным устройством, могут вызвать проблемы в работе устройства.

Настройка типа телефонной линии

Если для отправки и приема факсов устройство подключается к линии с офисной АТС или к сети стандарта ISDN, необходимо изменить тип телефонной линии, выполнив следующие действия.

1. Нажмите (`Настр-ки`).
2. Нажмите `Все настройки`.
3. Нажмите ▲ или ▼, чтобы отобразить `Исходн. уст-ки`.
4. Нажмите `Исходн. уст-ки`.
5. Нажмите ▲ или ▼, чтобы отобразить `Уст.тел. линии`.
6. Нажмите `Уст.тел. линии`.
7. Нажмите `Обычная`, `PBX` или `ISDN`.

8 Выполните одно из следующих действий.

- Если выбран параметр PBX, перейдите к шагу ❾.
- Если выбран параметр ISDN или Обычная, перейдите к шагу ⓬.

9 Нажмите Вкл. или Всегда.

ПРИМЕЧАНИЕ

Если выбран параметр Вкл., устройство будет набирать префикс перед номером факса только после нажатия Перевод.
Если выбран параметр Всегда, устройство будет всегда автоматически набирать префикс перед номером факса.

10 Нажмите Префикс набора.

11 Введите префикс номера с помощью клавиатуры на сенсорном дисплее. Нажмите OK.

ПРИМЕЧАНИЕ

Можно использовать цифры от 0 до 9, символы #, ∗ и !.
Нельзя использовать символ ! с любыми другими цифрами или символами.

12 Нажмите .

Офисная АТС и функция перевода звонков

На заводе-изготовителе на данном устройстве установлен тип линии Обычная, позволяющий подключать устройство к стандартной телефонной сети общего пользования. Однако во многих офисах используется центральная система телефонной связи или офисная АТС. Данное устройство можно подключить к офисным АТС большинства типов. Функцией автодозвона данного устройства поддерживается только автодозвон с интервалами. Функция автодозвона с интервалами действует для большинства офисных АТС и позволяет получать выход на внешнюю линию и переводить вызовы на другие параллельные телефоны. Эта функция действует при нажатии Перевод на сенсорном дисплее.

ПРИМЕЧАНИЕ

Нажатие кнопки Перевод можно запрограммировать в качестве части номера, сохраненного в адресной книге. При программировании номера адресной книги сначала нажмите Перевод (на сенсорном дисплее отображается символ "!"), а затем введите телефонный номер. После этого не потребуется нажимать Перевод перед каждым набором номера с помощью адресной книги. (См. в разделе *Сохранение номеров в памяти* ➤➤ стр. 75.) Однако если на данном устройстве для типа телефонной линии не установлено значение "PBX", использовать номер адресной книги, запрограммированный для функции Перевод, не удастся.

Передача голосового сигнала по IP-сетям (VoIP)

VoIP — это система телефонии, в которой связь устанавливается через Интернет, а не по обычной телефонной линии. Поставщики услуг телефонии часто включают VoIP в единый пакет услуг Интернета и кабельной сети.

Это устройство может не работать с некоторыми системами VoIP. Чтобы использовать устройство для отправки и приема факсов с помощью системы VoIP, убедитесь, что один конец телефонного провода подключен к гнезду с меткой **LINE** на устройстве. Другой конец телефонного провода может быть подключен к модему, телефонному адаптеру, разветвителю или подобному устройству.

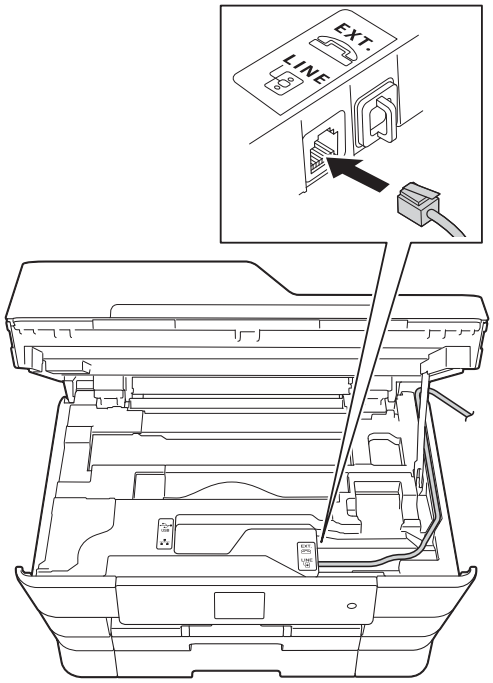

■ **При возникновении вопросов относительно подключения устройства к системе VoIP обратитесь к поставщику услуг VoIP.**

После подключения устройства к системе VoIP проверьте сигнал тонального набора номера. Снимите трубку внешнего телефона и дождитесь сигнала тонального набора. Если сигнал отсутствует, обратитесь к поставщику VoIP.

Если при отправке или приеме факсов через VoIP возникают проблемы, рекомендуется изменить скорость модема устройства на значение `Низкая (для VoIP)` (см. в разделе *Помехи на телефонной линии / VoIP* ➤➤ стр. 146).

Подключение внешнего A/O (автоответчик)

К устройству можно подключить внешний автоответчик. Однако в случае подключения **внешнего** автоответчика на одной линии с устройством автоответчик будет отвечать на все вызовы, а устройство будет "слушать" вызовы факса (сигналы CNG). При распознавании сигналов CNG устройство отвечает на вызов и принимает факс. Если устройство не распознает сигналы CNG, автоответчик воспроизводит приветственное сообщение, после чего вызывающий абонент может оставить свое голосовое сообщение.

Автоответчик должен ответить на вызов не позднее, чем через четыре звонка (рекомендуемая настройка: два звонка). Устройство может распознать сигналы CNG только после ответа автоответчика на вызов, а если настроен ответ на вызов после четырех звонков, то на подачу сигналов CNG и установку факсимильной связи остается всего от 8 до 10 секунд. При записи приветственного сообщения необходимо строго соблюдать инструкции, приведенные в настоящем руководстве. Не рекомендуется использовать функцию экономии на звонках на внешнем автоответчике, если он срабатывает после пяти и более звонков.

ПРИМЕЧАНИЕ

Если не удается получить все факсы, уменьшите значение задержки звонка на внешнем автоответчике.

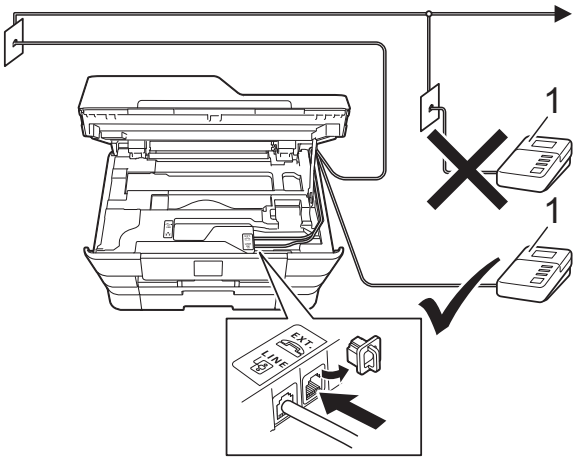

1 Автоответчик

Когда автоответчик отвечает на вызов, на сенсорном дисплее отображается сообщение `Телефон`.

ВАЖНАЯ ИНФОРМАЦИЯ

НЕ ПОДКЛЮЧАЙТЕ автоответчик в других местах на этой же телефонной линии.

Настройки подключения

Внешний автоответчик необходимо подключать, как показано на рисунке выше.

1. Удерживая крышку сканера пальцами обеих рук за углубления с обеих сторон устройства, поднимите и откройте крышку.
2. Аккуратно проложите телефонный провод по кабельному желобку и выведите его в задней части устройства.
3. Поднимите крышку сканера, чтобы разблокировать фиксатор. Осторожно нажмите на опору крышки сканера и закройте крышку сканера обеими руками.

4 Настройте внешний автоответчик на ответ после одного или двух звонков. (Настройка задержки звонка устройства при этом не применяется.)

5 Запишите приветственное сообщение на внешнем автоответчике.

6 Установите на автоответчике режим ответа на вызовы.

7 Установите режим приема `Внешний A/O`. (См. в разделе *Выбор режима приема* ➤➤ стр. 55.)

Запись приветственного сообщения на внешний автоответчик

При записи этого сообщения очень важно правильно рассчитать его временные характеристики.

1 В начале запишите 5-секундную паузу. (Это даст устройству время на прослушивание сигналов CNG автоматической передачи до их прекращения.)

2 Длительность сообщения не должна превышать 20 секунд.

ПРИМЕЧАНИЕ

Рекомендуется начинать приветственное сообщение с 5-секундной паузы, поскольку устройство может не различить сигналы факса на фоне голоса. Можно попытаться записать сообщение без паузы, но если появятся проблемы при приеме факсов, придется записать его еще раз с включением паузы.

Подключение нескольких линий (офисная АТС)

Для подключения устройства рекомендуется обратиться в компанию, установившую офисную АТС. Если устройство подключается к многоканальной системе, попросите инженера подключить его к последней линии в системе. Это позволит избежать срабатывания устройства при каждом получении системой телефонного вызова. Если все входящие вызовы принимаются оператором, рекомендуется установить режим приема `Вручную`.

Мы не можем гарантировать правильность работы устройства во всех ситуациях в случае его подключения к офисной АТС. Обо всех проблемах при отправке или приеме факсов необходимо сначала сообщать компании, обслуживающей офисную АТС.

ПРИМЕЧАНИЕ

Убедитесь, что для типа телефонной линии установлено значение "PBX". (См. в разделе *Настройка типа телефонной линии* ➤➤ стр. 66.)

Внешние и параллельные телефоны

Подключение внешнего или параллельного телефона

К этому устройству можно подключить отдельный телефон, как показано на схеме.

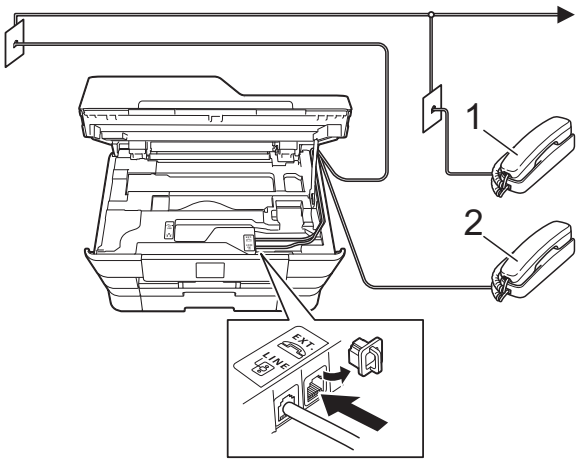

1 Параллельный телефон

2 Внешний телефон

ПРИМЕЧАНИЕ

Для внешнего телефона следует использовать кабель, длина которого не превышает 3 метра.

Операции, выполняемые с внешнего или параллельного телефона

Если при получении вызова факса была снята трубка параллельного или внешнего телефона, можно дать устройству команду на прием факса с помощью кода удаленной активации. После ввода кода удаленной активации ✳ **5 1** устройство начинает прием факса.

Если устройство отвечает на голосовой вызов и быстрыми двойными звонками оповещает о необходимости принять его, введите код удаленной деактивации **# 5 1**, чтобы ответить на вызов с параллельного телефона. (См. в разделе *Длительность двойного звонка (только в режиме "Факс/Телефон")* ➤➤ стр. 58.)

Если вы отвечаете на вызов, но не получаете ответа:

Предполагается, что принимается факс, отправленный в ручном режиме.

Нажмите ✳ **5 1** и дождитесь "щелкающего" сигнала или сообщения `Прием` на сенсорном дисплее, а затем положите трубку.

ПРИМЕЧАНИЕ

Чтобы данное устройство автоматически принимало вызов, можно также использовать функцию обнаружения факса. (См. в разделе *Обнаружение факса* ➤➤ стр. 59.)

Использование кодов удаленного управления

Код удаленной активации

Если ответить на вызов факса с параллельного или внешнего телефона, можно подать команду на прием факса, набрав код удаленной активации ∗ **5 1**. Дождитесь характерных "щелкающих" сигналов, а затем положите трубку. (См. в разделе *Обнаружение факса* ➤➤ стр. 59.)

Если ответить на вызов факса с внешнего телефона, устройству можно дать команду на прием факса, нажав `Запуск факса` и выбрав `Получить`.

Код удаленной деактивации

Если голосовой вызов принимается в режиме "Факс/Телефон", то после начальной задержки звонка начинает подаваться быстрый двойной звонок. Если снять трубку параллельного телефона, можно отключить быстрый двойной звонок, нажав **# 5 1** (эту последовательность следует нажимать *между* звонками).

Если устройство отвечает на голосовой вызов и подает быстрые двойные звонки, оповещающие о необходимости снять трубку, то на вызов можно ответить с внешнего телефона, нажав `Ответ`.

Изменение кодов удаленного управления

Чтобы воспользоваться удаленной активацией, необходимо включить коды удаленного управления. Предустановленный код удаленной активации: ∗ **5 1**. Предустановленный код удаленной деактивации: **# 5 1**. При желании их можно изменить на другие коды.

1. Нажмите (`Настр-ки`).
2. Нажмите `Все настройки`.
3. Нажмите ▲ или ▼, чтобы отобразить `Факс`.
4. Нажмите `Факс`.
5. Нажмите ▲ или ▼, чтобы отобразить `Настр. приема`.
6. Нажмите `Настр. приема`.
7. Нажмите ▲ или ▼, чтобы отобразить `Коды уд.упр.`
8. Нажмите `Коды уд.упр.`
9. Выполните одно из следующих действий.
   - Чтобы изменить код удаленной активации, нажмите `Код включения`.

     Введите новый код, а затем нажмите `OK`.
   - Чтобы изменить код удаленной деактивации, нажмите `Код выключения`.

     Введите новый код, а затем нажмите `OK`.
   - Если изменять коды не требуется, перейдите к шагу ❿.
   - Чтобы переключать коды удаленного управления `Выкл.` (или `Вкл.`), нажмите `Коды уд.упр.`

     Нажмите `Выкл.` (или `Вкл.`).
10. Нажмите .

ПРИМЕЧАНИЕ

- Если при попытке удаленного доступа к внешнему автоответчику связь постоянно прерывается, попытайтесь изменить код удаленной активации и код удаленной деактивации на другие трехзначные коды (можно использовать цифры **0**-**9** и символы ∗ и **#**).
- В некоторых телефонных системах коды удаленного управления могут не работать.

8 Набор номеров и их сохранение в памяти

Набор номера

Набор номера вручную

1. Загрузите документ.
2. Выполните одно из следующих действий.
   - Если для предварительного просмотра факсов установлено значение Выкл., нажмите (Факс).
   - Если для предварительного просмотра факсов установлено значение Вкл., нажмите (Факс), а затем (Отправка факсов).
3. Нажмите все цифры номера факса.

4. Нажмите Факс Старт.

Набор из адресной книги

1. Загрузите документ.
2. Нажмите (Факс).
3. Нажмите (Адресная книга).
4. Выполните одно из следующих действий.
   - Нажмите ▲ или ▼, чтобы отобразить номер, который следует набрать.
   - Нажмите , а затем введите первую букву имени и нажмите OK.

     Нажмите имя, которое следует набрать.

     Если под одним именем указаны два номера, перейдите к шагу ❺.

     Если под одним именем указан один номер, перейдите к шагу ❻.

ПРИМЕЧАНИЕ

Если доступен LDAP-поиск, результат отображается на сенсорном дисплее со значком .

(Подробнее см. ➤➤ Руководство по использованию программного обеспечения и по работе в сети.)

5. Нажмите номер, который следует набрать.
6. Чтобы отправить факс, нажмите Применить.
7. Нажмите Факс Старт.
   Устройство сканирует документ и отправляет факс.

Повторный набор номера факса

Если при автоматической отправке факса линия занята, устройство выполняет до трех попыток дозвона с интервалом в пять минут.

1. Загрузите документ.
2. Выполните одно из следующих действий.
   - Если для предварительного просмотра факсов установлено значение `Выкл.`, нажмите (`Факс`).
   - Если для предварительного просмотра факсов установлено значение `Вкл.`, нажмите (`Факс`), а затем (`Отправка факсов`).
3. Нажмите `Повтор`.
4. Нажмите `Факс Старт`.

ПРИМЕЧАНИЕ

- При отправке факса со стекла сканера в реальном времени функция автоматического повторного набора не действует.
- При вводе номера факса сообщение `Повтор` изменяется на сообщение `Пауза`.
- Функция повторного набора действует, только если номер набирается с устройства.

Другие операции набора номера

Журнал исходящих вызовов

Последние 30 номеров, на которые отправлялись факсы, сохраняются в журнале исходящих вызовов. Можно выбрать один из этих номеров, чтобы отправить на него факс, добавить в адресную книгу или удалить из журнала.

1. Нажмите (`Факс`).
2. Нажмите (`Журнал звонков`).
3. Нажмите `Исходящ. звонки`.
4. Нажмите нужный номер.
5. Выполните одно из следующих действий.
   - Чтобы отправить факс, нажмите `Применить`.

     Нажмите `Факс Старт`.
   - Чтобы сохранить номер, нажмите `Изменить`, а затем нажмите `Добавление в адресную книгу`.

     (➤➤ Руководство по дополнительным функциям: *Сохранение номеров адресной книги из журнала исходящих вызовов*.)
   - Чтобы удалить номер из журнала исходящих вызовов, нажмите `Изменить`, а затем нажмите `Удалить`.

     Нажмите `Да` для подтверждения.

     Нажмите .

Сохранение номеров в памяти

Данное устройство снабжено следующими функциями, упрощающими набор номера: адресная книга и группы для рассылки факсов.

ПРИМЕЧАНИЕ

В случае отключения электроэнергии номера адресной книги, хранящиеся в памяти устройства, не будут потеряны.

Ввод паузы в сохраняемый номер

При сохранении номеров в адресной книге можно вставить в них одну или несколько пауз длительностью 3,5 секунды, нажав Пауза на сенсорном дисплее.

Сохранение номеров в адресной книге

Можно сохранить до 100 адресов с именами, причем под каждым именем можно сохранить два номера.

1. Нажмите (Факс).
2. Нажмите (Адресная книга).
3. Нажмите Изменить.
4. Нажмите ▲ или ▼, чтобы отобразить Добав. нов. адр.
5. Нажмите Добав. нов. адр.
6. Нажмите Имя.
7. Введите имя с помощью клавиатуры на сенсорном дисплее (не более 16 символов).
   Нажмите OK.
   (Инструкции по вводу букв см. в разделе *Ввод текста* ➤➤ стр. 200.)
8. Нажмите Адрес 1.
9. Введите первый номер факса или телефона с помощью клавиатуры на сенсорном дисплее (не более 20 цифр).
   Нажмите OK.

ПРИМЕЧАНИЕ

Если загружено программное обеспечение Интернет-факса:

Чтобы сохранить адрес электронной почты, который будет использоваться для Интернет-факса или сканирования на сервер электронной почты, нажмите и введите адрес электронной почты, а затем нажмите OK. (См. в разделе *Ввод текста* ➤➤ стр. 200.)

10. Чтобы сохранить второй номер факса или телефона, нажмите Адрес 2.
    Введите второй номер факса или телефона с помощью клавиатуры на сенсорном дисплее (не более 20 цифр).
    Нажмите OK.
11. Нажмите OK для подтверждения.
12. Выполните одно из следующих действий.
    - Чтобы сохранить еще один номер адресной книги, повторите шаги с ❸ по ⓫.
    - Чтобы завершить сохранение номеров, нажмите .

Изменение или удаление имен или номеров адресной книги

Имена или номера, уже сохраненные в адресной книге, можно изменять или удалять.

1. Нажмите (Факс).
2. Нажмите (Адресная книга).
3. Нажмите Изменить.
4. Выполните одно из следующих действий.
   - Нажмите ▲ или ▼, чтобы отобразить Измен.

     Нажмите Измен. для редактирования имени или номеров адреса. Перейдите к шагу ❺.
   - Нажмите ▲ или ▼, чтобы отобразить Удалить.

     Нажмите Удалить.

     Выберите номера, которые следует удалить, нажимая их для отображения красной отметки.

     Нажмите OK.

     Нажмите Да для подтверждения. Перейдите к шагу ❾.
5. Нажмите ▲ или ▼, чтобы отобразить номер, который следует изменить.
6. Нажмите номер, который следует изменить.
7. Выполните одно из следующих действий.
   - Чтобы изменить имя, нажмите Имя.
     Введите новое имя (не более 16 символов) с помощью клавиатуры на сенсорном дисплее.
     (Инструкции по вводу букв см. в разделе *Ввод текста* ➤➤ стр. 200.)
     Нажмите OK.
   - Чтобы изменить первый номер факса или телефона, нажмите Адрес 1.
     Введите новый номер факса или телефона (не более 20 цифр) с помощью клавиатуры на сенсорном дисплее.
     Нажмите OK.
   - Чтобы изменить второй номер факса или телефона, нажмите Адрес 2.
     Введите новый номер факса или телефона (не более 20 цифр) с помощью клавиатуры на сенсорном дисплее.
     Нажмите OK.

ПРИМЕЧАНИЕ

Изменение сохраненного имени или номера.

Чтобы изменить символ или сохраненный номер, нажмите ◀ или ▶, чтобы подвести курсор под символ или номер, который следует изменить, а затем нажмите . Введите новый символ или номер.

8. Выполните одно из следующих действий.
   - Нажмите OK для завершения.

     Чтобы изменить другой номер адресной книги, повторите шаги с ❸ по ❽.
   - Чтобы выполнить другие изменения, вернитесь к шагу ❼.
9. Нажмите .

9 Копирование

Выполнение копирования

Ниже описана основная операция копирования.

1. Для загрузки документа выполните одно из следующих действий.
   - Вставьте документ в АПД *лицевой стороной вверх*.

     (См. в разделе *Использование АПД* ➤➤ стр. 47.)
   - Положите документ *лицевой стороной вниз* на стекло сканера.

     (См. в разделе *Со стекла сканера* ➤➤ стр. 48.)
2. Нажмите (Копир.).
   - На сенсорном дисплее отображается:

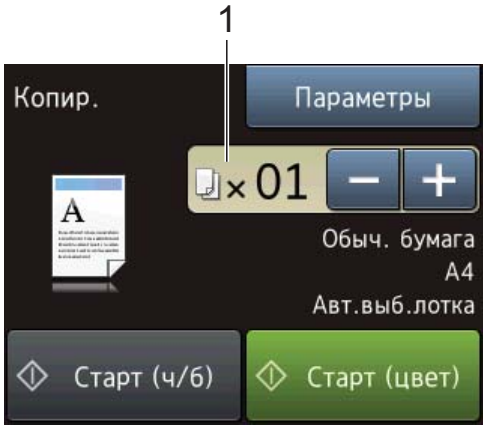

1 Число копий

Число копий можно ввести, нажимая – или + на сенсорном дисплее (как показано выше), или с помощью цифровой клавиатуры.

3. Чтобы напечатать несколько копий, введите число копий (не более 99).
4. Нажмите Старт (ч/б) или Старт (цвет).

Остановка копирования

Чтобы остановить копирование, нажмите .

Параметры копирования

Можно изменять следующие параметры копирования.

1. Нажмите (Копир.).
2. Нажмите Параметры.
3. Нажмите ▲ или ▼ для прокрутки настроек копирования.
   При отображении нужной настройки нажмите ее и выберите параметр.
4. Закончив изменение параметров, нажмите OK.

(Руководство по основным функциям)

Подробные инструкции по изменению следующих настроек копирования см. на стр. 78–80.

- Тип бумаги
- Формат бумаги
- Выбор лотка (MFC-J3720)
- Высокоскор. АПД

(Руководство по дополнительным функциям)

Подробные инструкции по изменению следующих настроек копирования см. ➤➤ Руководство по дополнительным функциям: *Параметры копирования*.

- Качество
- Увел./уменьш.
- Макет страницы
- 2на1(уд.)
- Стопка/Сорт.
- Плотность
- 2-ст.копирование
- Режим экономии чернил
- Копир. на тонк.бумаге
- Авт.к.перекоса
- Копир. книги
- Коп. с вод.зн.
- Удаление цвета фона
- Задать нов.умлч.
- Завод.настройки

ПРИМЕЧАНИЕ

Для выполнения сортировки копий используйте АПД.

Тип бумаги

Если копирование выполняется на специальной бумаге, то для обеспечения наилучшего качества печати укажите в устройстве тип используемой бумаги.

1. Загрузите документ.
2. Нажмите (Копир.).
3. Укажите необходимое число копий.
4. Нажмите Параметры.
5. Нажмите ▲ или ▼, чтобы отобразить Тип бумаги.
6. Нажмите Тип бумаги.
7. Нажмите ▲ или ▼, чтобы отобразить Обыч. бумага, Для стр.печ., Brother BP71, Другая глянц. или Пленки, а затем нажмите параметр, который следует задать.
8. Если дополнительные настройки изменять не требуется, нажмите OK.
9. Нажмите Старт (ч/б) или Старт (цвет).

Формат бумаги

Если копирование выполняется на бумаге, формат которой отличается от A4, необходимо изменить параметр формата бумаги. Копировать можно только на бумаге формата A4, A5, A3, Фото (10 × 15 см), Letter, Legal или Ledger.

1. Загрузите документ.
2. Нажмите (Копир.).
3. Укажите необходимое число копий.
4. Нажмите Параметры.
5. Нажмите ▲ или ▼, чтобы отобразить Формат бумаги.
6. Нажмите Формат бумаги.
7. Нажмите ▲ или ▼, чтобы отобразить A4, A5, A3, 10x15см, Letter, Legal или Ledger, а затем нажмите параметр, который следует задать.

ПРИМЕЧАНИЕ

Если используется слот для ручной подачи, вставляйте бумагу только по одному листу. (См. в разделе *Загрузка бумаги в слот для ручной подачи* ➤➤ стр. 36.)

8. Если не требуется изменять другие настройки, нажмите OK.
9. Нажмите Старт (ч/б) или Старт (цвет).

Выбор лотка (MFC-J3720)

Лоток можно временно изменить для следующей копии. Об изменении настройки лотка по умолчанию см. в разделе *Использование лотка в режиме копирования (MFC-J3720)* ➤➤ стр. 41.

1. Загрузите документ.
2. Нажмите (Копир.).
3. Укажите необходимое число копий.
4. Нажмите Параметры.
5. Нажмите ▲ или ▼, чтобы отобразить Выбор лотка.
6. Нажмите Выбор лотка.
7. Нажмите Лоток #1, Лоток #2 или Авт.выб.лотка.
8. Если дополнительные настройки изменять не требуется, нажмите OK.
9. Нажмите Старт (ч/б) или Старт (цвет).

Копирование в высокоскоростном режиме АПД

При копировании многостраничных документов в формате A4 или Letter можно напечатать несколько копий быстрее, поместив документы в АПД **лицевой стороной вверх, длинным краем вперед**. (См. в разделе *Использование АПД* ➤➤ стр. 47.)

1. Поместите документ в АПД лицевой стороной вверх, длинным краем вперед.
2. Нажмите (Копир.).
3. Нажмите Параметры.
4. Нажмите ▲ или ▼, чтобы отобразить Высокоскор. АПД.
5. Нажмите Высокоскор. АПД.
6. Нажмите Вкл. (или Выкл.).
7. Прочитайте информацию на сенсорном дисплее и подтвердите ее, нажав OK.
8. Если изменять другие настройки не требуется, нажмите OK.

ПРИМЕЧАНИЕ

Измените параметр Формат бумаги на A4 или Letter в соответствии с форматом бумаги документа.

9. Нажмите Старт (ч/б) или Старт (цвет).
   Устройство сканирует документ и начинает печать.

ПРИМЕЧАНИЕ

Функции Увел./уменьш., Макет страницы, Авт.к.перекоса и Дополн. настройки недоступны при использовании параметра Высокоскор. АПД.

10 Печать фотографий с карты памяти или флэш-накопителя USB

Операции в фотоцентре (режим ФОТО)

Даже если устройство *не подключено* к компьютеру, можно печатать фотографии непосредственно с карты памяти цифрового фотоаппарата или флэш-накопителя USB. (См. в разделе *Печать изображений* ➤➤ стр. 84.)

Можно сканировать документы и сохранять их непосредственно на карте памяти или на флэш-накопителе USB. (См. в разделе *Сканирование на карту памяти или флэш-накопитель USB* ➤➤ стр. 85.)

Если устройство подключено к компьютеру, можно использовать компьютер для получения доступа к картам памяти (или флэш-накопителю USB), установленным в разъем в передней части устройства.

(➤➤ Руководство по использованию программного обеспечения и по работе в сети.)

Использование карты памяти или флэш-накопителя USB

Устройство Brother оборудовано разъемами (слотами) для карт памяти, к которым можно подключать следующие карты памяти для цифровых фотокамер: Memory Stick Duo™, Memory Stick PRO Duo™, карта памяти SD, карта памяти SDHC, карта памяти SDXC, MultiMedia Card, MultiMedia Card plus, а также флэш-накопители USB.

Функция фотоцентра позволяет печатать с цифровой фотокамеры качественные цифровые фотографии в высоком разрешении.

Перед началом работы

1. Откройте крышку отсека для слотов носителей.
2. Полностью вставьте карту памяти или флэш-накопитель USB в соответствующий слот.

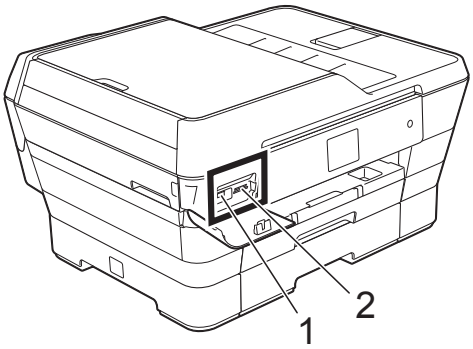

1 Флэш-накопитель USB

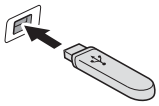

ВАЖНАЯ ИНФОРМАЦИЯ

Разъем USB на устройстве совместим только с флэш-накопителями USB, с PictBridge-совместимыми фотокамерами и цифровыми фотокамерами, использующими стандартные запоминающие устройства для USB. Все прочие USB-устройства не поддерживаются.

2 Слот для карт памяти

Слот	Поддерживаемые карты памяти	
Верхний слот 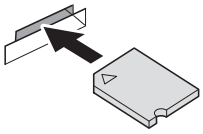		Memory Stick Duo™ Memory Stick PRO Duo™
		Memory Stick Micro™ (M2™) (требуется адаптер)
Нижний слот 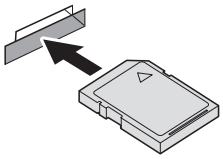		Карта памяти SD Карта памяти SDHC Карта памяти SDXC MultiMedia Card MultiMedia Card plus
	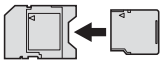	miniSD (требуется адаптер) miniSDHC (требуется адаптер) microSD (требуется адаптер) microSDHC (требуется адаптер) MultiMedia Card mobile (требуется адаптер)

ВАЖНАЯ ИНФОРМАЦИЯ

- НЕ ВСТАВЛЯЙТЕ карту памяти Memory Stick Duo™ в нижний слот SD, поскольку это может привести к повреждению устройства.
- НЕ ВСТАВЛЯЙТЕ больше одной карты памяти в устройство одновременно. Это может привести к повреждению устройства.
- НЕ ОТСОЕДИНЯЙТЕ кабель питания и не вынимайте карту памяти или флэш-накопитель USB из слота или разъема USB на устройстве во время считывания данных с карты памяти или флэш-накопителя USB или же записи данных на них. **Это приведет к потере данных или повреждению карты.**

Устройство Brother может считывать данные только с одного устройства одновременно.

Печать изображений

Просмотр фотографий

Перед печатью фотографий их можно просмотреть на сенсорном дисплее. Если файлы фотографий имеют большой размер, фотографии могут отображаться с некоторой задержкой.

1. Откройте крышку отсека для слотов носителей.
2. Вставьте карту памяти или флэш-накопитель USB в соответствующий слот.
3. Нажмите `Фото`.
4. Нажмите ◀ или ▶, чтобы отобразить `Просмотр фото`.
5. Нажмите `Просмотр фото`.
6. Выполните одно из следующих действий.
   - Чтобы выбрать фотографии для печати или напечатать несколько копий одной фотографии, перейдите к шагу ❼.
   - Чтобы напечатать все фотографии, нажмите `Пч.все`. Нажмите `Да` для подтверждения. Перейдите к шагу ❿.
7. Нажмите ◀ или ▶, чтобы отобразить фотографию, которую следует напечатать, а затем нажмите ее.
8. Введите нужное число копий в поле или нажмите + или –. Нажмите `OK`.
9. Повторяйте шаги ❼ и ❽, пока не будут выбраны все фотографии, которые следует напечатать.
10. Нажмите `OK`.
11. Прочитайте и проверьте отображаемый список параметров и выполните одно из следующих действий.
    - Чтобы изменить параметры печати, нажмите `Парам. печати`. (➤➤ Руководство по дополнительным функциям: *Настройки печати фотоцентра*.)
    - Если изменять настройки не требуется, перейдите к шагу ⓬.
12. Нажмите `Старт`, чтобы начать печать.

Настройки печати в фотоцентре

Настройки печати можно временно изменить таким образом, чтобы они использовались только для следующего задания печати.

Через 1 минуту на устройстве восстанавливаются настройки по умолчанию.

ПРИМЕЧАНИЕ

Чаще всего используемые параметры печати можно сохранить, определив их как параметры по умолчанию. (➤➤ Руководство по дополнительным функциям: *Установка изменений в качестве новых настроек по умолчанию*.)

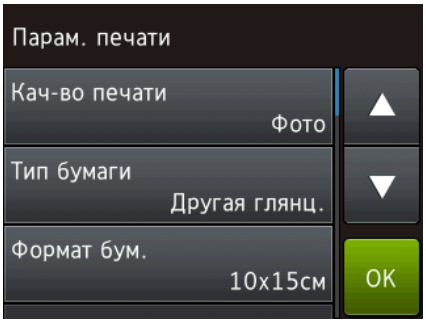

Сканирование на карту памяти или флэш-накопитель USB

Черно-белые и цветные документы можно сканировать на карту памяти или флэш-накопитель USB. Черно-белые документы сохраняются в виде файлов PDF (*.PDF) или TIFF (*.TIF). Цветные документы можно сохранять в формате PDF (*.PDF) или JPEG (*.JPG). Заводская настройка: `Цвет, 200 т/д`, формат по умолчанию: `PDF`. Устройство создает имена файлов на основе текущей даты. (➤➤ Руководство по быстрой установке.) Например, пятому изображению, сканированному 1 июля 2013 г., будет присвоено имя файла 01071305.PDF. Можно изменить цвет и разрешение.

1. Загрузите документ.
2. Откройте крышку отсека для слотов носителей.
3. Вставьте карту памяти или флэш-накопитель USB в соответствующий слот.
4. Нажмите `Сканирование на носитель`.

ВАЖНАЯ ИНФОРМАЦИЯ

Во избежание повреждения карты памяти, флэш-накопителя USB или сохраненных на них данных НЕ ИЗВЛЕКАЙТЕ карту памяти или флэш-накопитель USB из устройства во время считывания с них данных или же записи на них.

5 Выполните одно из следующих действий.

- Чтобы использовать настройки по умолчанию, перейдите к шагу ❿.
- Чтобы изменить настройки по умолчанию, перейдите к шагу ❻.

6 Нажмите Параметры.

7 Выберите настройки для функций Высокоскор. режим АПД, Тип сканирования, Разрешение, Тип файла, Формат сканир., Скан. длин. бумаги, Имя файла, Автообрезка и Удаление цвета фона, как это необходимо.

ПРИМЕЧАНИЕ

- Если в качестве типа сканирования выбрано цветное сканирование, то выбрать тип файла TIFF невозможно.
- Если в качестве типа сканирования выбрано черно-белое сканирование, то выбрать тип файла JPEG невозможно.
- Настройка Скан. длин. бумаги доступна только при использовании АПД.
- Функция Удаление цвета фона позволяет удалить цвет фона документов и сделать их более читаемыми.

8 Имя файла задается автоматически. Однако можно создать другое имя с помощью цифровой клавиатуры на сенсорном дисплее. Нажмите Имя файла, а затем введите имя файла. Можно изменить только первые 6 цифр имени файла.
Нажмите OK.

9 Нажмите OK.

ПРИМЕЧАНИЕ

Чтобы сохранить настройки в качестве ярлыка, нажмите Сохранить как ярлык.

10 Нажмите Старт.
Если используется стекло сканера, на сенсорном дисплее отображается сообщение Следующая страница?. Нажмите Да или Нет. Прежде чем извлекать карты памяти или флэш-накопитель USB из устройства по завершении сканирования, убедитесь, что выбрано значение Нет.

11 Выполнение печати с компьютера

Печать документа

Устройство может получать данные для печати с компьютера. Для выполнения печати с компьютера необходимо установить драйвер принтера.

(Подробнее см. ➤➤ Руководство по использованию программного обеспечения и по работе в сети.)

1. Установите драйвер принтера Brother с компакт-диска или веб-сайта Brother.
   (➤➤ Руководство по быстрой установке.)
2. Выберите команду **Печать** в используемом приложении.
3. Выберите имя используемого устройства в диалоговом окне **Печать** и нажмите кнопку **Свойства** или **Настройка** (в зависимости от приложения).
4. Выберите настройки, которые следует изменить, в диалоговом окне **Свойства**.
   Обычно используются следующие настройки:
   - **Тип печатного носителя**
   - **Качество печати**
   - **Формат бумаги**
   - **Ориентация**
   - **Цвет / Оттенки серого**
   - **Режим экономии чернил**
   - **Масштабирование**
   - **Двусторонняя печать / Буклет**
5. Нажмите кнопку **OK**.
6. Чтобы начать печать, нажмите кнопку **Печать** (или кнопку **OK** в некоторых приложениях).

12 Сканирование документов на компьютер

Перед сканированием

Чтобы использовать устройство в качестве сканера, установите драйвер сканера. Если устройство подключено к сети, настройте на нем TCP/IP-адрес.

- Установите драйверы сканера с компакт-диска. (➤➤ Руководство по быстрой установке: *Установка пакета программ MFL-Pro Suite*.)
- Если сканирование по сети невозможно, настройте TCP/IP-адрес устройства.

  (➤➤ Руководство по использованию программного обеспечения и по работе в сети.)

Сканирование документа как файла PDF с помощью ControlCenter4 (Windows®)

(Подробнее см. ➤➤ Руководство по использованию программного обеспечения и по работе в сети.)

ПРИМЕЧАНИЕ

- Экраны компьютера могут отличаться в зависимости от используемой модели.
- В основу этого раздела положено использование расширенного режима ControlCenter4.

Утилита ControlCenter4 — это программное средство, позволяющее быстро выполнять доступ к часто используемым приложениям. Использование ControlCenter4 устраняет необходимость в ручном запуске приложений.

1. Загрузите документ. (См. в разделе *Загрузка документов* ➤➤ стр. 47.)

2. (Windows® XP, Windows Vista® и Windows® 7)

   Откройте утилиту ControlCenter4, выбрав пункт (**Пуск**)/**Все программы**/**Brother**/**MFC-XXXX** (где "XXXX" — наименование модели)/**ControlCenter4**. Открывается приложение ControlCenter4.

   (Windows® 8)

   Щелкните (**Brother Utilities** (Утилиты Brother)), а затем щелкните раскрывающийся список и выберите наименование используемой модели (если оно еще не выбрано). Щелкните **СКАНИРОВАНИЕ** в левой панели навигации, а затем щелкните **ControlCenter4**. Открывается приложение ControlCenter4.

3. Если отображается окно "Режим ControlCenter4", выберите **Расширенный режим**, а затем нажмите кнопку **OK**.

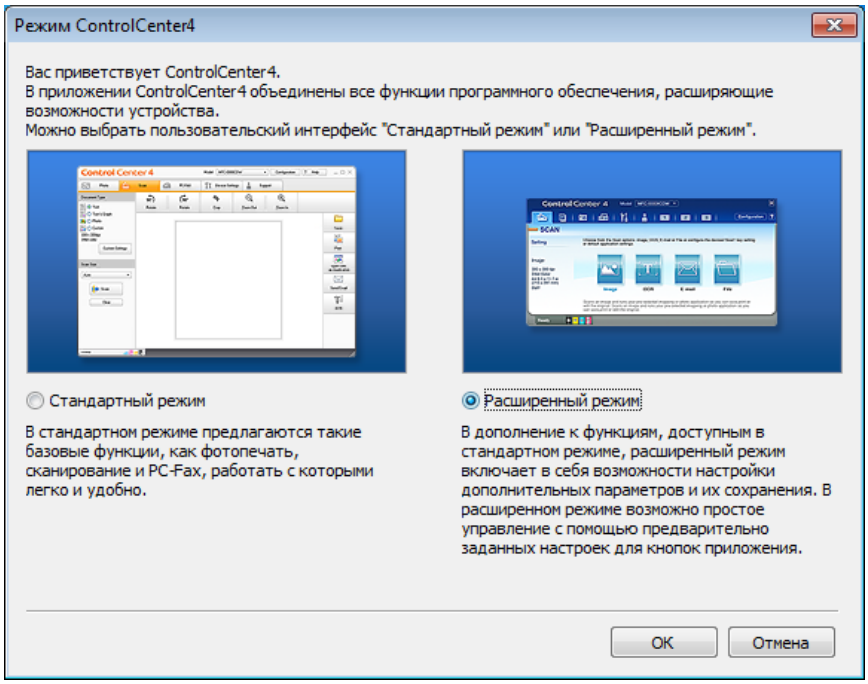

4 Убедитесь, что устройство, которое предполагается использовать, выбрано из раскрывающегося списка **Модель**.

5 Выполните настройку сканирования.
Нажмите **Конфигурация**, а затем выберите **Настройка кнопок**, **Сканирование** и **Файл**.

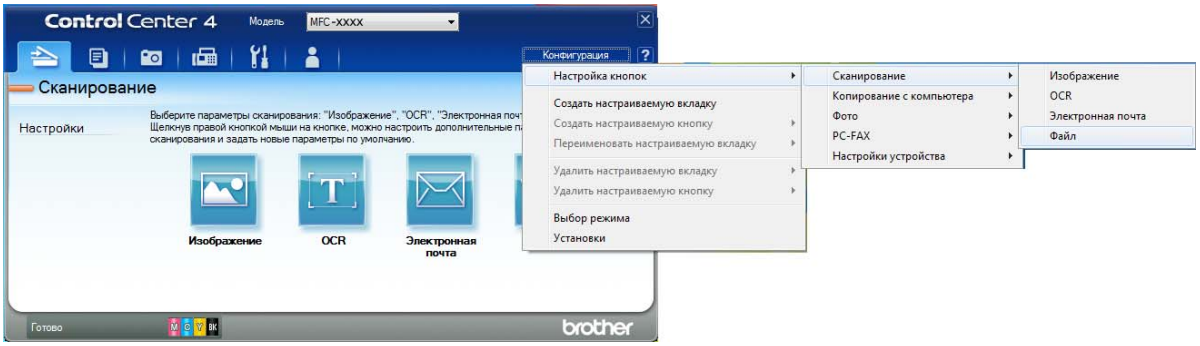

Открывается диалоговое окно настройки. Можно изменять настройки по умолчанию.

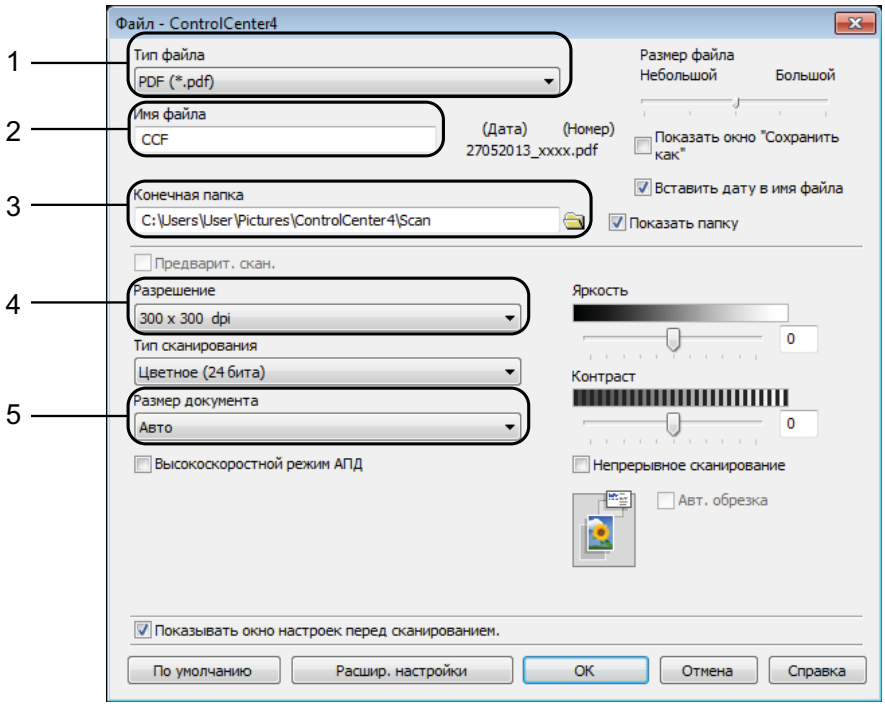

1 Выберите **PDF (*.pdf)** из раскрывающегося списка **Тип файла**.

2 Для сканируемого документа можно ввести имя файла.

3 Можно сохранить файл в папке по умолчанию или выбрать предпочтительную папку, нажав кнопку (**Обзор**).

4 Можно выбрать разрешение сканирования из раскрывающегося списка **Разрешение**.

5 Можно выбрать размер документа из раскрывающегося списка **Размер документа**.

6 Нажмите кнопку **OK**.

7 Нажмите **Файл**.

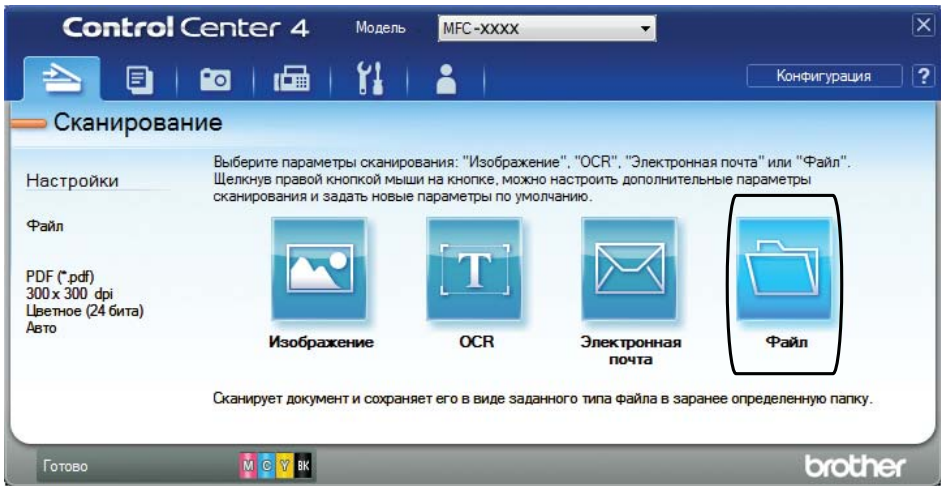

8 Нажмите **Сканирование**.
Устройство начинает сканирование. Папка, в которой сохраняются сканированные данные, открывается автоматически.

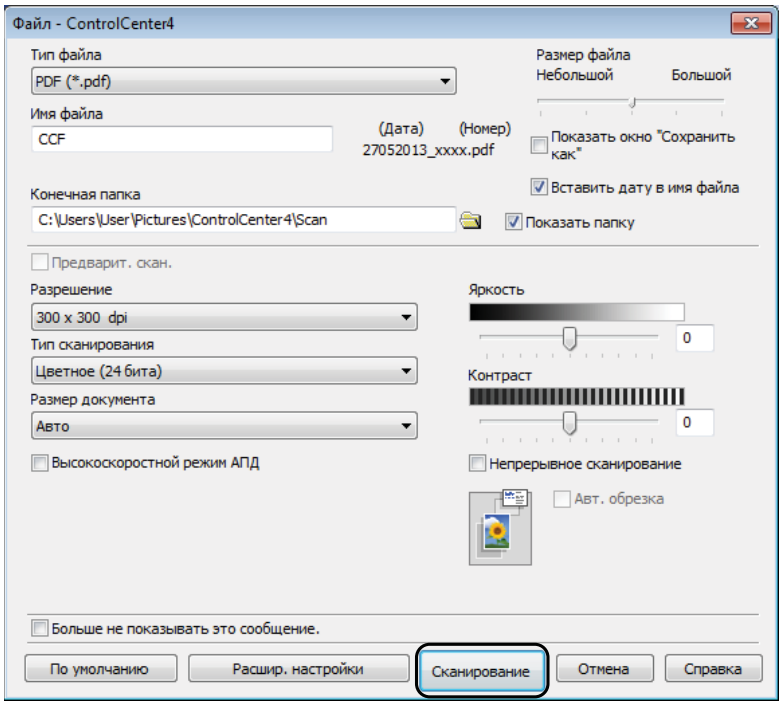

12

Изменение настроек режима СКАНИРОВАНИЕ на сканирование в формате PDF

Настройки режима `Скан.` можно изменить с помощью утилиты ControlCenter4. (Windows®)

1. (Windows® XP, Windows Vista® и Windows® 7)

   Откройте утилиту ControlCenter4, выбрав пункт (**Пуск**)/**Все программы**/**Brother**/**MFC-XXXX** (где "XXXX" — наименование модели)/**ControlCenter4**. Открывается приложение ControlCenter4.

   (Windows® 8)

   Щелкните (**Brother Utilities** (Утилиты Brother)), а затем щелкните раскрывающийся список и выберите наименование используемой модели (если оно еще не выбрано). Щелкните **СКАНИРОВАНИЕ** в левой панели навигации, а затем щелкните **ControlCenter4**. Открывается приложение ControlCenter4.

2. Убедитесь, что устройство, которое предполагается использовать, выбрано из раскрывающегося списка **Модель**.

3. Выберите вкладку **Настройки устройства**.

4. Нажмите **Настройки сканирования устройства**.

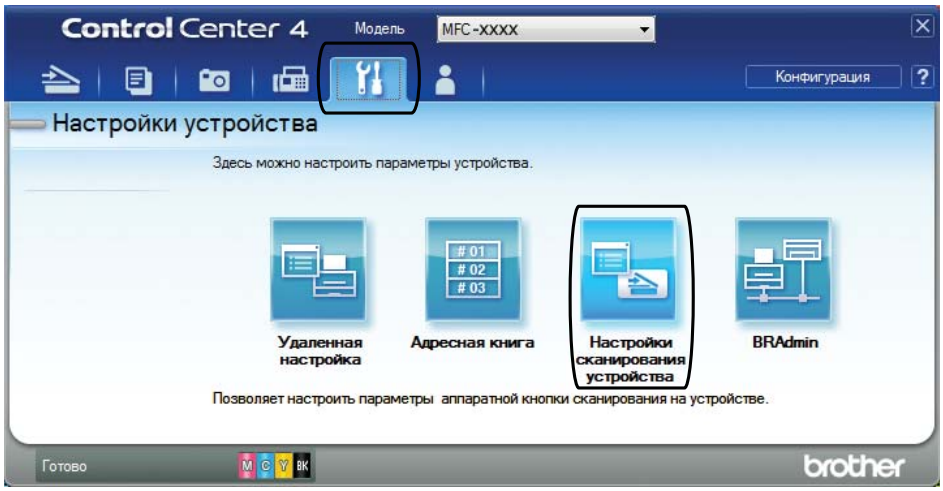

5 Выберите вкладку **Файл**. Можно изменять настройки по умолчанию.

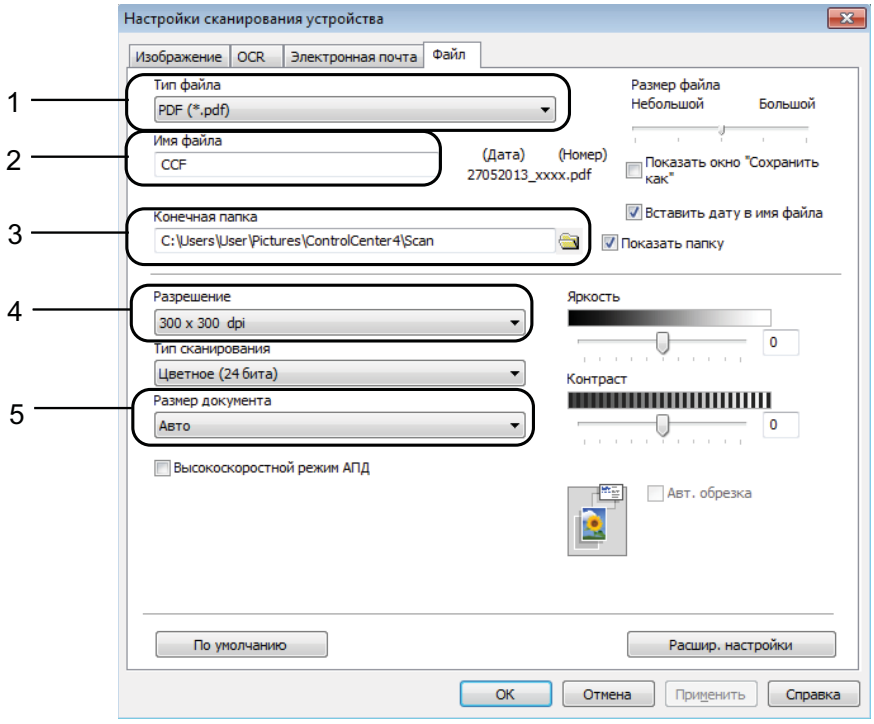

1 Выберите **PDF (*.pdf)** из раскрывающегося списка **Тип файла**.

2 Для сканируемого документа можно ввести имя файла.

3 Можно сохранить файл в папке по умолчанию или выбрать предпочтительную папку, нажав кнопку (**Обзор**).

4 Можно выбрать разрешение сканирования из раскрывающегося списка **Разрешение**.

5 Можно выбрать размер документа из раскрывающегося списка **Размер документа**.

6 Нажмите кнопку **OK**.

Сканирование документа как файла PDF с помощью сенсорного дисплея

1. Загрузите документ. (См. в разделе *Загрузка документов* ➤➤ стр. 47.)
2. Нажмите (Скан.).
3. Нажмите ◀ или ▶, чтобы отобразить в файл.
4. Нажмите в файл.
5. Если устройство подключено к сети, нажмите имя компьютера.
   Выполните одно из следующих действий.
   - Чтобы использовать настройки по умолчанию, перейдите к шагу ❿.
   - Чтобы изменить настройки по умолчанию, перейдите к шагу ❻.
6. Нажмите Параметры.
7. Нажмите Настройка на панели.
   Нажмите Вкл.
8. Выберите настройки для функций Высокоскор. режим АПД, Тип сканирования, Разрешение, Тип файла, Формат сканир. и Удаление цвета фона, как это необходимо.
9. Нажмите OK.
10. Нажмите Старт.
    Устройство начинает сканирование.

ПРИМЕЧАНИЕ

Доступны следующие режимы сканирования.

- в OCR
- в файл
- в изображение
- на носитель
- в эл. почту
- на серв.эл.поч.
- на FTP
- в сетев. папку
- Сканир. WS [1] (сканирование в веб-службы)

[1] Только для Windows®. (Windows Vista® SP2 или более поздних версий, Windows® 7 и Windows® 8) (➤➤ Руководство по использованию программного обеспечения и по работе в сети.)

Сканирование в высокоскоростном режиме АПД

При сканировании многостраничных документов в формате A4 или Letter можно сканировать быстрее, поместив документы в АПД **лицевой стороной вверх, длинным краем вперед**. (См. в разделе *Загрузка документов* ➤➤ стр. 47.)

1. Поместите документ в АПД лицевой стороной вверх, длинным краем вперед. Чтобы сканировать на карту памяти или флэш-накопитель USB, откройте крышку отсека для слотов носителей и вставьте карту памяти или флэш-накопитель USB в соответствующий слот.

2. Нажмите (Скан.).

3. Нажмите ◀ или ▶, чтобы отобразить в OCR, в файл, в изображение, на носитель, в эл. почту, на серв.эл.поч., на FTP или в сетев. папку, а затем нажмите нужный параметр.

4. Если устройство подключено к сети, нажмите имя компьютера.

5. Нажмите Параметры.
   Для параметров в OCR, в файл, в изображение и в эл. почту нажмите Настройка на панели, а затем нажмите Вкл.

6. Нажмите Высокоскор. режим АПД.

7. Нажмите Вкл. (или Выкл.).

8. Прочитайте информацию на сенсорном дисплее и подтвердите ее, нажав OK.

9. Если изменять другие настройки не требуется, нажмите OK.

ПРИМЕЧАНИЕ

Измените параметр Формат сканир. на A4 или Letter в соответствии с форматом документа.

10. Нажмите Старт.
    Устройство начинает сканирование документа.

ПРИМЕЧАНИЕ

- Функции Автообрезка и Скан. длин. бумаги недоступны при выборе параметра Высокоскор. режим АПД.
- При использовании функции Высокоскор. режим АПД параметры Формат сканир. будут ограничены значениями A4 и Letter .

A Регулярное техническое обслуживание

Замена чернильных картриджей

Устройство оснащено счетчиком расхода чернил. Счетчик расхода чернил контролирует уровень чернил в каждом из четырех картриджей. Когда устройство обнаруживает, что в каком-либо чернильном картридже заканчиваются чернила, отображается сообщение.

На сенсорном дисплее указывается, какой именно чернильный картридж требует замены. Для правильной замены чернильных картриджей следуйте инструкциям на сенсорном дисплее.

Даже когда устройство сообщает, что какой-либо чернильный картридж необходимо заменить, в чернильном картридже еще остается небольшое количество чернил. Это необходимо для того, чтобы предотвратить полное высыхание чернильного картриджа и повреждения узла печатающей головки.

⚠ ОСТОРОЖНО

При попадании чернил в глаза немедленно промойте глаза водой и обратитесь к врачу.

ВАЖНАЯ ИНФОРМАЦИЯ

Многофункциональные устройства Brother предназначены для работы с чернилами с определенными характеристиками и будут работать с оптимальной производительностью и надежностью только при использовании оригинальных чернильных картриджей Brother. Компания Brother не может гарантировать оптимальную производительность и надежность при использовании других чернил или чернильных картриджей. Поэтому компания Brother не рекомендует использовать картриджи других производителей или заправлять использованные картриджи чернилами из других источников. Любая неисправность устройства, возникшая в результате использования расходных материалов сторонних производителей, не является гарантийным случаем. См. условия гарантийного обслуживания.

1. Откройте крышку отсека с чернильными картриджами (1). Если ресурс одного или нескольких чернильных картриджей заканчивается, на сенсорном дисплее отображается сообщение `Только ч/б 1-стор. печать` или `Печать невозмож.`

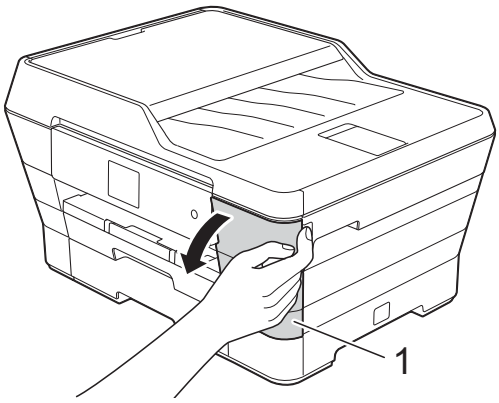

2 Разблокируйте картридж того цвета, который указан на сенсорном дисплее, нажав на фиксатор этого картриджа, как показано на рисунке. Извлеките картридж из устройства.

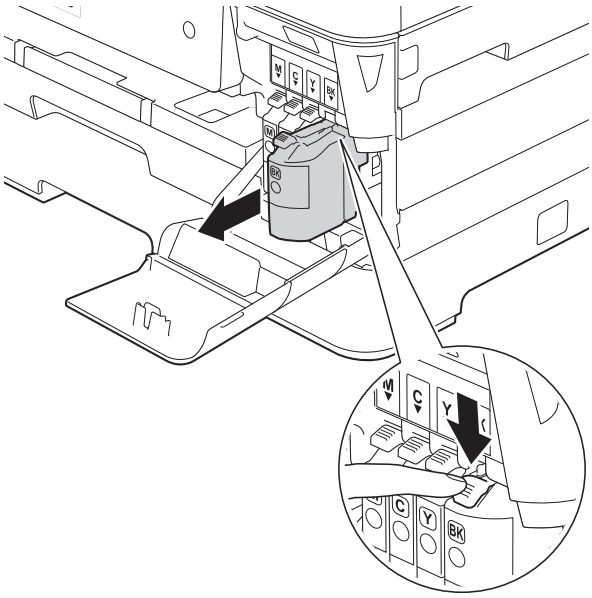

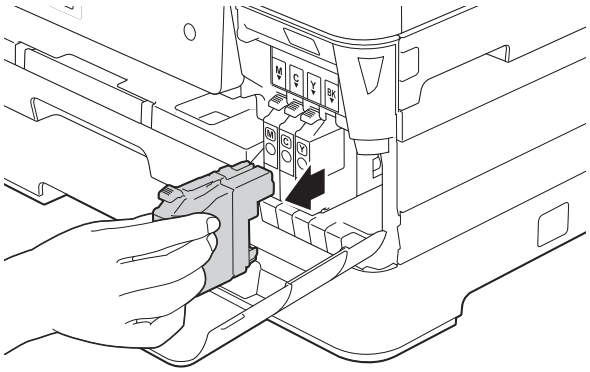

3 Вскройте упаковку нового чернильного картриджа того цвета, который указан на сенсорном дисплее, а затем извлеките чернильный картридж из упаковки.

4 Поверните зеленый фиксатор на оранжевом защитном элементе (1) против часовой стрелки, чтобы вскрыть вакуумную защиту. Затем снимите оранжевый защитный элемент, как показано на рисунке.

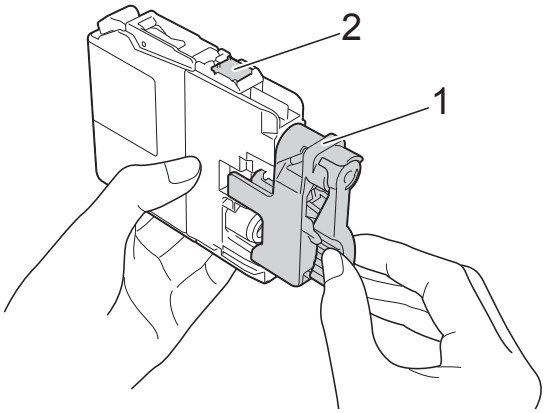

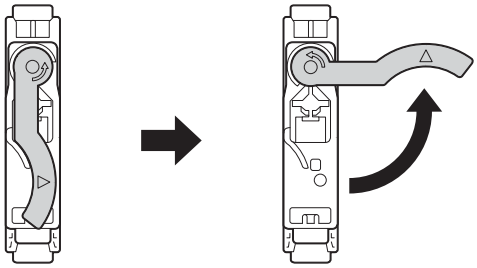

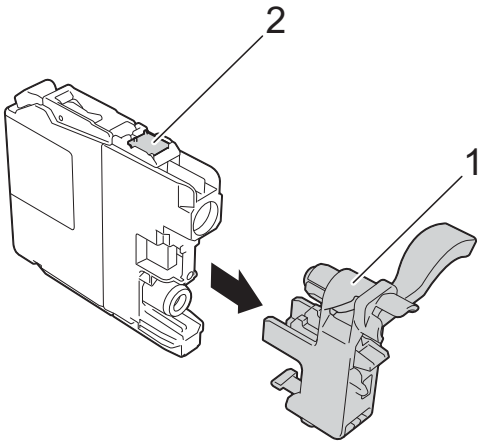

ВАЖНАЯ ИНФОРМАЦИЯ

НЕ ПРИКАСАЙТЕСЬ к картриджу в указанной области (2); это может привести к тому, что устройство не сможет обнаружить картридж.

A

5 Картридж каждого цвета устанавливается только на свое место. Вставьте чернильный картридж в направлении, показанном стрелкой на наклейке.

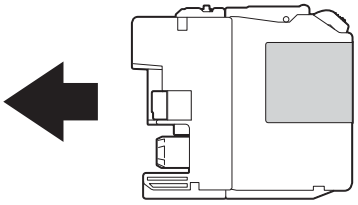

6 Осторожно нажимайте на заднюю стенку чернильного картриджа с отметкой PUSH (Нажать), пока не поднимется фиксатор картриджа, а затем закройте крышку отсека с чернильными картриджами.

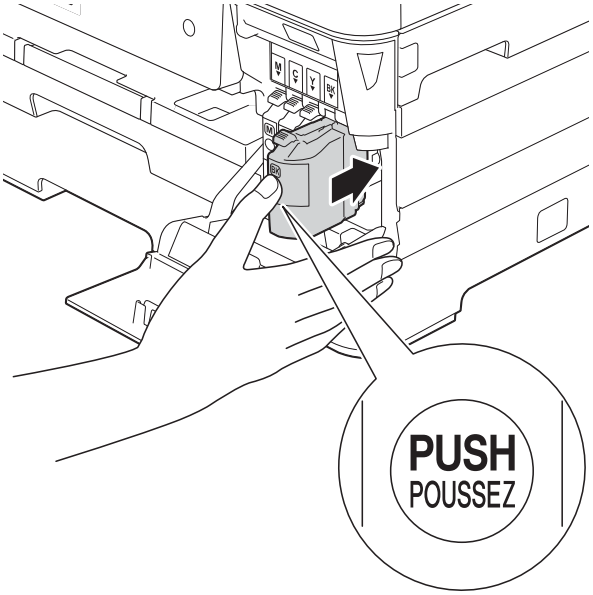

7 Устройство автоматически сбрасывает показания счетчика расхода чернил.

ПРИМЕЧАНИЕ

- После замены чернильного картриджа на сенсорном дисплее может отобразиться запрос на подтверждение установки нового картриджа (например: `Заменили ли вы` BK `Черный`). После установки каждого нового картриджа нажимайте `Да`, чтобы сбросить счетчик расхода чернил для данного цвета. Если установлен не новый чернильный картридж, обязательно нажмите `Нет`.
- Если после установки чернильного картриджа на сенсорном дисплее отображается сообщение `Нет чернильного картриджа` или `Не обнаружен`, убедитесь, что используется новый оригинальный чернильный картридж Brother, и что он установлен правильно. Извлеките чернильный картридж из устройства, а затем медленно и с усилием вставляйте его, пока не поднимется фиксатор картриджа.

ВАЖНАЯ ИНФОРМАЦИЯ

- НЕ ИЗВЛЕКАЙТЕ чернильные картриджи, если нет необходимости в их замене. В противном случае возможно уменьшение объема чернил, и устройство не сможет определить оставшийся объем чернил в чернильном картридже.
- НЕ ПРИКАСАЙТЕСЬ к гнездам для установки картриджей. В противном случае можно испачкать руки чернилами.
- НЕ ТРЯСИТЕ чернильные картриджи. В случае попадания чернил на кожу или одежду немедленно смойте их водой с мылом или моющим средством.
- Если происходит смешение цветов вследствие установки чернильного картриджа не на свое место, на сенсорном дисплее отображается сообщение `Неправильный цвет чернил`. Проверьте, какие из картриджей установлены не на своем месте, и переставьте их.
- После вскрытия упаковки чернильного картриджа установите его в устройство и используйте в течение шести месяцев с момента установки. Неоткрытые чернильные картриджи следует использовать до даты истечения срока годности, указанной на упаковке.
- НЕ РАЗБИРАЙТЕ и не вскрывайте чернильные картриджи. Это может привести к вытеканию чернил из картриджа.

Очистка и проверка устройства

Очистка стекла сканера

1. Отключите устройство от электрической розетки.
2. Поднимите крышку для документа (1). Мягкой неворсистой тканью, смоченной негорючим очистителем для стекол, протрите стекло сканера (2) и белый пластик (3).

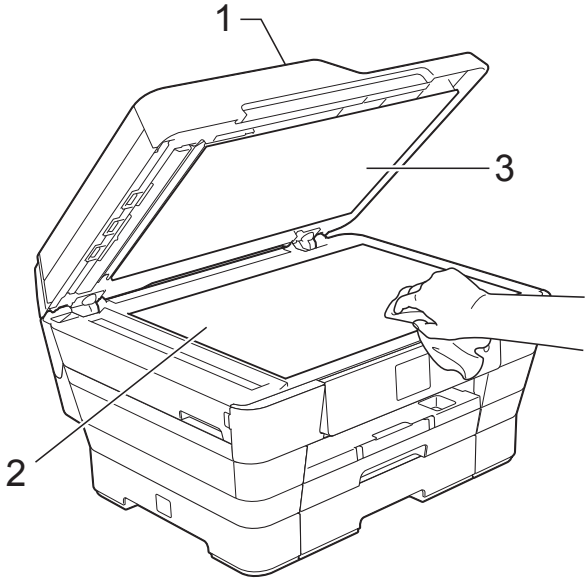

A

3 Мягкой неворсистой тканью, смоченной негорючим очистителем для стекол, очистите белую полосу (1) и стеклянную планку (2) в блоке АПД.

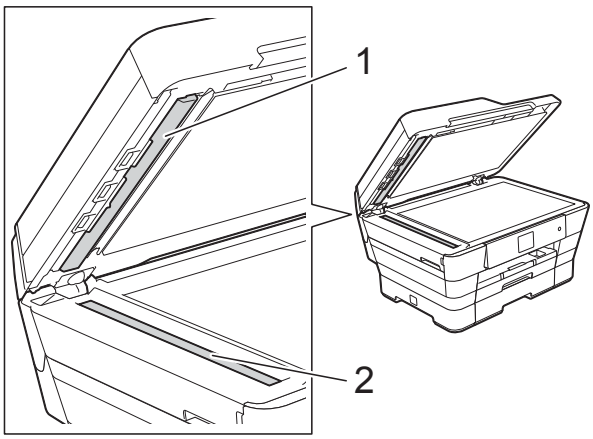

ПРИМЕЧАНИЕ

После очистки стеклянной планки негорючим очистителем для стекол проведите по ней пальцем, чтобы проверить, не осталась ли на ней грязь. При наличии загрязнения или мусора очистите загрязненную область еще раз. Возможно, такую очистку потребуется повторить три-четыре раза. Для проверки делайте контрольную копию после каждой очистки.

Если на стеклянной планке остались следы грязи или корректора, на отпечатанном образце появляется вертикальная полоса.

→

После очистки стеклянной планки эта вертикальная полоса исчезает.

Очистка печатающей головки

Для поддержания высокого качества печати устройство при необходимости автоматически выполняет очистку печатающей головки. При возникновении проблем с качеством печати очистку можно выполнить вручную.

Очищайте печатающую головку, если в тексте или рисунках появляются горизонтальные полосы, или же на страницах не печатается часть текста. Можно очистить только черный цвет; желтый, голубой и пурпурный цвета одновременно; или все четыре цвета одновременно.

При очистке печатающей головки расходуются чернила. Слишком частая очистка ведет к неоправданному расходу чернил.

ВАЖНАЯ ИНФОРМАЦИЯ

НЕ ПРИКАСАЙТЕСЬ к печатающей головке. Прикосновение к печатающей головке может привести к ее необратимому повреждению, а также к аннулированию гарантии на печатающую головку.

1 Нажмите .

ПРИМЕЧАНИЕ

Можно также нажать (Настр-ки), а затем Чернила.

2 Нажмите Очистка.

3 Нажмите Черный, Цвет или Все.
Устройство очищает печатающую головку.
По завершении очистки устройство возвращается в режим готовности.

ПРИМЕЧАНИЕ

- Если печатающая головка была очищена по меньшей мере пять раз, а качество печати не улучшилось, попытайтесь установить новый оригинальный чернильный картридж Brother Innobella™ для каждого цвета, с которым возникли проблемы. Попытайтесь очистить печатающую головку еще максимум пять раз. Если качество печати не улучшилось, обратитесь в службу поддержки клиентов Brother или к местному дилеру Brother.
- Печатающую головку можно также очистить с компьютера.

  (➤➤ Руководство по использованию программного обеспечения и по работе в сети.)

Проверка качества печати

Если цветные изображения и текст на отпечатках получаются блеклыми или с полосками, это может означать, что некоторые сопла печатающей головки засорены. Это можно проверить по образцам работы сопел, распечатав контрольную страницу качества печати.

1. Нажмите .

ПРИМЕЧАНИЕ

Можно также нажать (Настр-ки), а затем Чернила.

2. Нажмите Печать теста.
3. Нажмите Качество печати.
4. Нажмите OK.
   Устройство начинает печатать контрольную страницу качества печати.
5. Проверьте качество всех четырех цветовых блоков на распечатанном листе.
6. На сенсорном дисплее отображается запрос на подтверждение качества печати.
   Выполните одно из следующих действий.
   - Если все линии напечатаны четко и без пропусков, нажмите Да для завершения проверки качества печати и перейдите к шагу ❿.
   - Если заметны пропуски штрихов (как показано ниже), нажмите Нет.

Хорошее качество Плохое качество

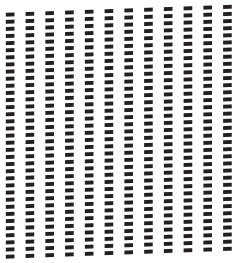

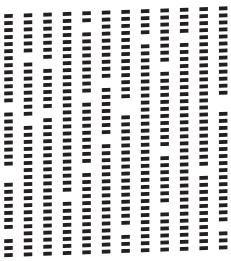

7. На сенсорном дисплее отображается запрос на подтверждение качества печати черного картриджа, а затем трех цветных картриджей.
   Нажмите Да или Нет.
8. На сенсорном дисплее появляется запрос на подтверждение начала очистки.
   Нажмите OK.
   Устройство начинает очистку печатающей головки.
9. По завершении процедуры очистки нажмите OK.
   Устройство печатает контрольную страницу качества печати еще раз.
   Вернитесь к шагу ❺.

A

10 Нажмите .

Если печатающая головка была очищена по меньшей мере пять раз, а качество печати не улучшилось, попытайтесь установить сменный оригинальный чернильный картридж Brother Innobella™ для каждого цвета, с которым возникли проблемы. Попытайтесь очистить печатающую головку еще максимум пять раз. Если качество печати не улучшилось, обратитесь в службу поддержки клиентов Brother или к местному дилеру Brother.

ВАЖНАЯ ИНФОРМАЦИЯ

НЕ ПРИКАСАЙТЕСЬ к печатающей головке. Прикосновение к печатающей головке может привести к ее необратимому повреждению, а также к аннулированию гарантии на печатающую головку.

ПРИМЕЧАНИЕ

Так выглядит копия при засорении одного из сопел печатающей головки.

A4, Letter и Executive

A3, Ledger, Legal, Folio, A5, A6, конверты, Фото (10 × 15 см), Фото L (89 × 127 мм), Фото 2L (13 × 18 см) и учетные карточки (127 × 203 мм)

После прочистки этого сопла горизонтальные линии исчезают.

Проверка калибровки печати

Если текст стал печататься расплывчато, а изображения — блекло, возможно, следует выполнить калибровку печати.

1 Нажмите .

ПРИМЕЧАНИЕ

Можно также нажать (Настр-ки), а затем Чернила.

2 Нажмите Печать теста.

3 Нажмите Выравнивание.

4 Нажмите OK.
Устройство начинает печатать страницу проверки калибровки.

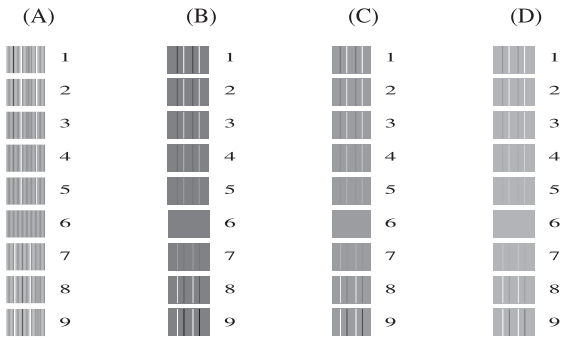

5 Для рисунка "A" нажмите ▲ или ▼, чтобы отобразить номер тестового оттиска, на котором вертикальные полосы наименее заметны (1-9), а затем нажмите его.
Нажмите OK.
Повторите этот шаг для рисунка "B", "C" и "D".
Например, номер 6 — это наилучший выбор для рисунков "A", "B", "C" и "D".

ПРИМЕЧАНИЕ

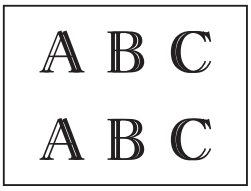

Если калибровка печати не настроена должным образом, текст выглядит смазанным, как на этом примере.

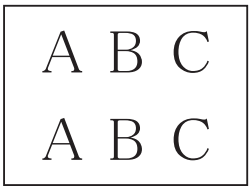

После настройки калибровки печати, текст выглядит так.

6 Нажмите .

Установка даты и времени

На сенсорном дисплее отображаются дата и время. Если дата и время установлены неправильно, введите их повторно в соответствии с этими инструкциями.

Дату и время можно добавлять к каждому отправляемому факсу, задав идентификатор устройства.

1. Нажмите (Настр-ки).
2. Нажмите Все настройки.
3. Нажмите ▲ или ▼, чтобы отобразить Исходн. уст-ки.
4. Нажмите Исходн. уст-ки.
5. Нажмите ▲ или ▼, чтобы отобразить Дата и время.
6. Нажмите Дата и время.
7. Нажмите Дата.
8. На сенсорном дисплее введите две последние цифры года, а затем нажмите OK.
9. На сенсорном дисплее введите две цифры для месяца, а затем нажмите OK.
10. На сенсорном дисплее введите две цифры для дня, а затем нажмите OK.
11. Нажмите Время.
12. С помощью клавиатуры на сенсорном дисплее введите время (в 24-часовом формате).
    Нажмите OK.
    (Например, 7:45 вечера обозначается как 19:45.)
13. Нажмите .

B Устранение неисправностей

Если вы считаете, что при работе с устройством возникла проблема, проверьте все пункты, приведенные ниже, и выполните указанные действия по устранению неисправностей.

Большинство неисправностей можно устранить самостоятельно. Если требуется дополнительная помощь, на веб-сайте Brother Solutions Center можно прочитать ответы на часто задаваемые вопросы и рекомендации по устранению неисправностей.

Посетите наш веб-сайт http://solutions.brother.com/.

Определение неисправности

Прежде всего проверьте следующее.

- Кабель питания устройства подсоединен правильно, и устройство Brother включено.
- Все защитные элементы удалены.
- Бумага правильно вставлена в лоток для бумаги.
- Соединительные кабели надежно подсоединены к устройству и компьютеру, или беспроводное подключение настроено и на устройстве, и на компьютере.
- Сообщения на сенсорном дисплее

  (См. в разделе *Сообщения об ошибках и обслуживании* ➤➤ стр. 107.)

Если неисправность устранить не удается даже после названных проверок, определите неисправность и перейдите на указанную страницу.

Проблемы при обращении с бумагой и при печати:

- *Проблемы печати* ➤➤ стр. 132
- *Проблемы качества печати* ➤➤ стр. 134
- *Проблемы при обращении с бумагой* ➤➤ стр. 137
- *Печать принятых факсов* ➤➤ стр. 138

Проблемы телефона и факса:

- *Телефонная линия или подключения* ➤➤ стр. 138
- *Обработка входящих вызовов* ➤➤ стр. 141
- *Прием факсов* ➤➤ стр. 139
- *Отправка факсов* ➤➤ стр. 140

Проблемы при копировании:

■ *Проблемы при копировании* ➤➤ стр. 142

Проблемы при сканировании:

■ *Проблемы при сканировании* ➤➤ стр. 142
■ *Проблемы при работе с фотоцентром* ➤➤ стр. 143

Проблемы программного обеспечения и сети:

■ *Проблемы при работе с программным обеспечением* ➤➤ стр. 143
■ *Проблемы при работе в сети* ➤➤ стр. 144
■ *Проблемы при вводе данных* ➤➤ стр. 145

Сообщения об ошибках и обслуживании

Как в любой сложной оргтехнике, в работе данного устройства не исключены ошибки, и может возникать необходимость замены расходных материалов. В подобных случаях устройство диагностирует ошибку или определяет необходимые стандартные операции по обслуживанию, и на дисплее отображается соответствующее сообщение об ошибке. Самые распространенные сообщения об ошибках и сообщения об обслуживании показаны в таблице.

Большинство ошибок можно устранить самостоятельно, равно как и выполнить стандартные операции обслуживания. Если требуется дополнительная помощь, на веб-сайте технической поддержки Brother Solutions Center можно найти ответы на часто задаваемые вопросы и рекомендации по устранению неисправностей.

Посетите наш веб-сайт http://solutions.brother.com/.

Сообщение об ошибке	Причина	Способ устранения
Абсорбер заполнен	Абсорбер чернил или контейнер промывки заполнен. Эти части нуждаются в периодическом обслуживании и по истечении определенного времени могут потребовать замены для обеспечения оптимальной производительности устройства Brother. Поскольку эти части нуждаются в периодическом обслуживании, их замена не обеспечивается гарантией. Необходимость в замене этих частей, а также период времени до замены зависят от числа продувок и промывок, необходимых для очистки системы подачи чернил. Во время различных операций продувки и промывки в эти контейнеры попадает некоторый объем чернил. Число раз, которое устройство выполняет продувку и промывку, определяется различными условиями. Например, частое включение и выключение устройства приводит к многочисленным циклам очистки, поскольку устройство выполняет автоочистку при каждом запуске. Использование неоригинальных чернил Brother может также стать причиной частых очисток, поскольку неоригинальные чернила Brother могут вызывать ухудшение качества печати, которое устраняется очисткой. Чем чаще устройство требует очистки, тем быстрее заполняются эти контейнеры. **ПРИМЕЧАНИЕ** *Устранение неполадок устройства, вызванных использованием неоригинальных расходных материалов Brother, может не обеспечиваться гарантией на изделие.*	Абсорбер чернил или контейнер промывки потребуют замены. Для обслуживания изделия обратитесь в службу поддержки клиентов Brother или в региональный авторизованный сервисный центр Brother. Ниже перечислены другие причины очистки. 1 После того, как устранено замятие бумаги, устройство выполняет автоматическую самоочистку перед печатью следующего полученного факса. 2 Устройство выполняет автоматическую самоочистку после бездействия в течении более 30 дней (редкое использование). 3 Устройство выполняет автоматическую самоочистку после того, как картриджи одного и того же цвета были заменены 12 раз.

Сообщение об ошибке	Причина	Способ устранения
Абсорбер почти заполн	Абсорбер чернил или контейнер промывки почти заполнен.	Обратитесь в службу поддержки клиентов Brother или к местному дилеру Brother.
Высокая темп-ра	Слишком высокая температура в помещении.	После понижения температуры в помещении дайте устройству остыть до комнатной температуры. Повторите попытку позднее.
Данные, оставшиеся в памяти	В памяти устройства остались данные печати.	Нажмите ✕. Устройство отменит задание и удалит его из памяти. Повторите попытку печати.
Замятие [спер., сзади]	Замятие бумаги в устройстве.	Удалите замятую бумагу, выполнив инструкции, приведенные в разделе *Сбой принтера или замятие бумаги* ➤➤ стр. 124. Убедитесь, что направляющая длины бумаги установлена в соответствии с используемым форматом бумаги. НЕ РАЗДВИГАЙТЕ лоток для бумаги при загрузке бумаги формата A5 или меньше.
		Если замятие бумаги происходит вновь, это может означать, что в устройстве застрял небольшой фрагмент бумаги. Убедитесь, что бумага не заминается в устройстве. (См. в разделе *Другие операции по устранению замятий бумаги* ➤➤ стр. 129.)
	В слот для ручной подачи загружено более одного листа бумаги. **—ИЛИ—** В слот для ручной подачи установлен следующий лист бумаги, прежде чем на сенсорном дисплее отобразилось сообщение Положите бумагу в слот для ручной подачи и нажмите [OK].	Не помещайте в слот для ручной подачи более одного листа бумаги одновременно. Дождитесь появления сообщения Положите бумагу в слот для ручной подачи и нажмите [OK]. на сенсорном дисплее, и только после этого подайте в слот для ручной подачи следующий лист бумаги. Удалите замятую бумагу, выполнив инструкции, приведенные в разделе *Сбой принтера или замятие бумаги* ➤➤ стр. 124.

Сообщение об ошибке	Причина	Способ устранения
Замятие [спереди]	Замятие бумаги в устройстве.	Удалите замятую бумагу, выполнив инструкции, приведенные в разделе *Сбой принтера или замятие бумаги* ➤➤ стр. 124. Убедитесь, что направляющая длины бумаги установлена в соответствии с используемым форматом бумаги. НЕ РАЗДВИГАЙТЕ лоток для бумаги при загрузке бумаги формата A5 или меньше.
		Если замятие бумаги происходит вновь, это может означать, что в устройстве застрял небольшой фрагмент бумаги. Убедитесь, что бумага не заминается в устройстве. (См. в разделе *Другие операции по устранению замятий бумаги* ➤➤ стр. 129.)
Замятие бумаги [сзади]	Замятие бумаги в устройстве.	Удалите замятую бумагу, выполнив инструкции, приведенные в разделе *Сбой принтера или замятие бумаги* ➤➤ стр. 124. Убедитесь, что направляющая длины бумаги установлена в соответствии с используемым форматом бумаги. НЕ РАЗДВИГАЙТЕ лоток для бумаги при загрузке бумаги формата A5 или меньше.
		Если замятие бумаги происходит вновь, это может означать, что в устройстве застрял небольшой фрагмент бумаги. Убедитесь, что бумага не заминается в устройстве. (См. в разделе *Другие операции по устранению замятий бумаги* ➤➤ стр. 129.)
	На поверхностях роликов захвата бумаги скопилась бумажная пыль.	Очистите ролики захвата бумаги. (➤➤ Руководство по дополнительным функциям: *Очистка роликов захвата бумаги*.)
Замятие/слишк.длин. документ	Документ был неправильно вставлен или подан, или же документ, сканированный из АПД, оказался слишком длинным.	(См. в разделе *Использование АПД* ➤➤ стр. 47.) (См. в разделе *Замятие документа* ➤➤ стр. 123.)

Сообщение об ошибке	Причина	Способ устранения
Концентр. не пригоден	К разъему USB на устройстве подключен концентратор или флэш-накопитель USB с концентратором.	Концентраторы (включая флэш-накопители USB с встроенными концентраторами) не поддерживаются. Отключите подключенное устройство от разъема USB.
Мало памяти	Память устройства заполнена.	**Если выполняется операция отправки факса или копирования:** ■ Нажмите ✕, Выход или Закрыть, дождитесь завершения других выполняемых операций, а затем повторите попытку. ■ Нажмите Отправить сейчас для отправки сканированных страниц. ■ Нажмите Частичная печать для копирования сканированных страниц. ■ Удалите данные из памяти. Чтобы освободить место в памяти, можно отключить режим приема в память. (➤➤ Руководство по дополнительным функциям: *Выключение операций приема в память*.) ■ Распечатайте факсы, сохраненные в памяти. (➤➤ Руководство по дополнительным функциям: *Печать факса из памяти*.)
Мало чернил	Заканчивается ресурс одного или нескольких чернильных картриджей. Если ресурс одного из цветных чернильных картриджей заканчивается, и на устройство отправляется цветной факс, то при установке связи устройство запрашивает отправку факса в черно-белом режиме. Если в отправляющем аппарате имеется функция преобразования факсов, цветной факс будет напечатан на данном устройстве как черно-белый.	Закажите новый чернильный картридж. Печать можно продолжать, пока на сенсорном дисплее не отобразится сообщение Печать невозмож. (См. в разделе *Замена чернильных картриджей* ➤➤ стр. 96.)

B

Сообщение об ошибке	Причина	Способ устранения
Не обнаружен	Новый чернильный картридж установлен слишком быстро, и устройство не обнаружило его.	Извлеките только что установленный новый чернильный картридж, а затем медленно и с усилием вставляйте, пока не поднимется фиксатор картриджа. (См. в разделе *Замена чернильных картриджей* ➤➤ стр. 96.)
	Чернильный картридж установлен неправильно.	
	Если используются неоригинальные чернила Brother, устройство может не определить чернильный картридж.	Замените картридж на оригинальный чернильный картридж Brother. Если сообщение об ошибке не исчезает, обратитесь в службу поддержки клиентов Brother или к местному дилеру Brother.
Не удается опред.объем чернил	Если используются неоригинальные чернила Brother, устройство может не определить уровень чернил, оставшихся в картриджах.	Замените картридж на оригинальный чернильный картридж Brother. Если сообщение об ошибке не исчезает, обратитесь в службу поддержки клиентов Brother или к местному дилеру Brother.

Сообщение об ошибке	Причина	Способ устранения
(MFC-J3520) Неправильная бумага (MFC-J3720) Неправильная бумага Неправильная бумага #1 Неправильная бумага #2	Настройка формата бумаги не соответствует формату бумаги в лотке.	1 Убедитесь, что выбранный в устройстве формат бумаги соответствует формату бумаги в лотке. (MFC-J3520: см. в разделе *Формат бумаги (MFC-J3520)* ➤➤ стр. 40.) (MFC-J3720: см. в разделе *Формат и тип бумаги (MFC-J3720)* ➤➤ стр. 40.) 2 Убедитесь, что бумага загружена в правильном положении, установив направляющие для бумаги в соответствии с индикаторами для используемого формата бумаги. (См. в разделе *Загрузка бумаги и других печатных носителей* ➤➤ стр. 23.) 3 После проверки формата и положения бумаги нажмите OK на сенсорном дисплее.
	Для выбранного формата бумаги установлена неправильная ориентация.	
	Направляющие для бумаги в лотке не установлены по индикаторам, соответствующим используемому формату бумаги.	
		При печати с компьютера убедитесь, что формат бумаги, выбранный в драйвере принтера, соответствует формату бумаги в лотке. (➤➤ Руководство по использованию программного обеспечения и по работе в сети.)
Неправильная настройка лотка (MFC-J3720)	Настройки формата бумаги и использования лотка в устройстве не соответствуют формату бумаги, загруженной в используемый лоток.	Выполните инструкции на сенсорном дисплее и повторите попытку печати.
		Настройте параметры формата бумаги для лотка в соответствии с инструкциями на экране.
Неправильный цвет чернил	Чернильный картридж установлен не на свое место.	Проверьте, какие из картриджей установлены не на своем месте, и переставьте их.

Сообщение об ошибке	Причина	Способ устранения
(MFC-J3520) Нет бумаги (MFC-J3720) Нет бумаги Нет бум. в лт.#1 Нет бум. в лт.#2	В устройстве закончилась бумага, или же бумага неправильно загружена в лоток для бумаги.	Выполните одно из следующих действий. ■ Загрузите бумагу в лоток для бумаги, а затем нажмите OK на сенсорном дисплее. ■ Удалите и вновь загрузите бумагу, а затем нажмите OK на сенсорном дисплее. (См. в разделе *Загрузка бумаги и других печатных носителей* ➤➤ стр. 23.)
	Лоток для бумаги вставлен не до конца.	Выдвиньте лоток для бумаги и вновь вставьте его до защелкивания на месте, а затем нажмите OK на сенсорном дисплее.
	Бумага не была вставлена по центру слота для ручной подачи.	Удалите бумагу и вновь вставьте ее по центру слота для ручной подачи, а затем нажмите OK на сенсорном дисплее. (См. в разделе *Загрузка бумаги в слот для ручной подачи* ➤➤ стр. 36.)
	Крышка для устранения замятия бумаги закрыта неплотно.	Убедитесь, что крышка для устранения замятия бумаги закрыта ровно с обеих сторон. (См. в разделе *Сбой принтера или замятие бумаги* ➤➤ стр. 124.)
	На поверхностях роликов захвата бумаги скопилась бумажная пыль.	Очистите ролики захвата бумаги. (➤➤ Руководство по дополнительным функциям: *Очистка роликов захвата бумаги*.)
	Замятие бумаги в устройстве.	Удалите замятую бумагу, выполнив инструкции, приведенные в разделе *Сбой принтера или замятие бумаги* ➤➤ стр. 124.
		Если при выполнении двустороннего копирования или двусторонней печати указанная ошибка происходит часто, возможно, ролики подачи бумаги загрязнены чернилами. Очистите ролики подачи бумаги. (➤➤ Руководство по дополнительным функциям: *Очистка роликов подачи бумаги*.)
Нет ответа/занято	Набранный вами номер не отвечает или занят.	Проверьте номер и повторите попытку.

Сообщение об ошибке	Причина	Способ устранения
Нет файла	На карте памяти или флэш-накопителе USB, установленных в разъем, отсутствует файл .JPG.	Вставьте в слот другую карту памяти или другой флэш-накопитель USB с файлами .JPG.
Нет чернильного картриджа	Чернильный картридж установлен неправильно.	Извлеките только что установленный новый чернильный картридж, а затем медленно и с усилием вставляйте, пока не поднимется фиксатор картриджа. (См. в разделе *Замена чернильных картриджей* ➤➤ стр. 96.)
Низкая темп-ра	Слишком низкая температура в помещении.	После повышения температуры в помещении дайте устройству нагреться до комнатной температуры. Повторите попытку позднее.
Носитель заполнен.	Используемые карта памяти или флэш-накопитель USB уже содержит 999 файлов.	Сохранение на карту памяти или флэш-накопитель USB возможно, только если на них содержится не более 999 файлов. Удалите ненужные файлы и повторите попытку.
	На используемой карте памяти или флэш-накопителе USB недостаточно места для сканирования документов.	Нажмите ❌. Удалите с карты памяти или флэш-накопителя USB ненужные файлы, чтобы освободить место, и повторите попытку.
Открыта крышка.	Крышка сканера не заблокирована в закрытом положении.	Поднимите крышку сканера, а затем вновь закройте ее.
		Убедитесь, что телефонный провод и кабель USB (если он используется) правильно проложены по кабельному желобку и выведены в задней части устройства.
	Крышка отсека с чернильными картриджами не заблокирована в закрытом положении.	Плотно закройте крышку отсека с чернильными картриджами до защелкивания на месте.

Сообщение об ошибке	Причина	Способ устранения
Очистка невозм. XX Не удалось инициализ. XX Печать невозмож. XX	Механическая неисправность устройства. **—ИЛИ—** В устройство попал посторонний предмет (например, скрепка или обрывок бумаги).	Откройте крышку сканера и удалите все посторонние предметы и обрывки бумаги из устройства. Если это сообщение об ошибке продолжает появляться, отключите устройство от источника питания на несколько минут, а затем вновь подключите. Подробнее см. в разделе *Другие операции по устранению замятий бумаги* ➤➤ стр. 129. (Устройство можно отключить примерно на 24 часа без потери факсов, сохраненных в памяти. См. раздел *Передача факсов или отчета журнала отправки и получения факсов на другое устройство* ➤➤ стр. 121.)
Ошибка инициализации экрана	При включении питания нажатие на сенсорный дисплей выполнено до завершения инициализации.	Убедитесь, что ничто не касается сенсорного дисплея (особенно при подключении устройства к электрической розетке).
	Возможно, в зазор между нижней частью сенсорного дисплея и его рамкой попал мусор.	Вставьте лист плотной бумаги в зазор между нижней частью сенсорного дисплея и его рамкой и перемещайте взад-вперед, чтобы удалить мусор.
Ошибка карты пам	Проблема с картой памяти, или же карта памяти повреждена или неправильно отформатирована.	Извлеките карту памяти из слота устройства и правильно отформатируйте ее.
		Извлеките и вновь плотно установите карту памяти в слот в правильном положении. Если это сообщение не исчезает, проверьте исправность слота, вставив в него другую, заведомо исправную карту памяти.
Ошибка соединения	Ошибка связи вследствие плохого качества связи на линии.	Если проблема не устраняется, обратитесь в телефонную компанию и попросите проверить линию.

Сообщение об ошибке	Причина	Способ устранения
Память факса заполнена	Память факса заполнена.	Выполните одно из следующих действий. ■ Удалите данные из памяти. Чтобы освободить место в памяти, можно отключить режим приема в память. (➤➤ Руководство по дополнительным функциям: *Выключение операций приема в память*.) ■ Распечатайте факсы, сохраненные в памяти. (➤➤ Руководство по дополнительным функциям: *Печать факса из памяти*.)
Печать невозмож. Замените чернила.	Закончился ресурс одного или нескольких чернильных картриджей. Устройство прекратит все операции печати. При наличии доступной памяти черно-белые факсы будут сохраняться в памяти. Если отправляющий факсимильный аппарат отправляет цветной факс, то при установке связи устройство запросит отправку факса в черно-белом режиме.	Замените чернильные картриджи. (См. в разделе *Замена чернильных картриджей* ➤➤ стр. 96.)
Разрыв соедин.	Попытка запроса факсимильного аппарата, не настроенного на режим ожидания запроса.	Проверьте настройку запроса факсимильного аппарата абонента.
Связь прервана	Вызов был прерван другим абонентом или его факсимильным аппаратом.	Повторите отправку или прием факса. Если вызовы регулярно прерываются при использовании VoIP-телефонии, попытайтесь изменить значение параметра совместимости на Низкая (для VoIP). (См. в разделе *Помехи на телефонной линии / VoIP* ➤➤ стр. 146.)

Сообщение об ошибке	Причина	Способ устранения
Скан-ние невозм. XX	Механическая неисправность устройства.	Отключите устройство от источника питания на несколько минут, а затем вновь подключите. Устройство можно отключить примерно на 24 часа без потери факсов, сохраненных в памяти. (См. в разделе *Передача факсов или отчета журнала отправки и получения факсов на другое устройство* ➤➤ стр. 121.)
Слишком длинное изображение	Пропорции фотографии нестандартны, и поэтому эффекты добавить невозможно.	Выберите изображение со стандартными пропорциями.
Слишком маленькое изображ-е	Размер фотографии слишком мал для обрезки.	Выберите изображение большего размера.

Сообщение об ошибке	Причина	Способ устранения
`Только ч/б 1-стор. печать` `Замените чернила.`	Закончился ресурс одного или нескольких цветных чернильных картриджей. После этого устройство можно использовать в режиме черно-белой печати еще около четырех недель (срок может различаться в зависимости от числа печатаемых страниц). Если на сенсорном дисплее отображается это сообщение, операции выполняются следующим образом. ■ Печать При выборе пункта **Оттенки серого** на вкладке драйвера принтера **Дополнительные** устройство можно использовать в качестве черно-белого принтера. Если появляется это сообщение, двусторонняя печать недоступна. ■ Копирование Если для типа бумаги установлено значение `Обыч. бумага`, можно выполнять копирование в черно-белом режиме. Если появляется это сообщение, двустороннее копирование недоступно. ■ Прием/отправка факсов Если для типа бумаги установлено значение `Обыч. бумага` или `Для стр.печ.`, устройство будет принимать и отправлять факсы в черно-белом режиме. Если отправляющий факсимильный аппарат передает цветной факс, то при установке связи устройство запросит отправку факса в черно-белом режиме.	Замените чернильные картриджи. (См. в разделе *Замена чернильных картриджей* ➤➤ стр. 96.) **ПРИМЕЧАНИЕ** В следующих случаях устройство прекращает все операции печати, и на нем можно печатать только после установки нового чернильного картриджа. • Если устройство отсоединено от электрической розетки, или из него извлечен чернильный картридж. • Если для типа бумаги установлено любое значение, кроме `Обыч. бумага` или `Для стр.печ.` • (Windows®) Если на вкладке драйвера принтера **Основные** выбран параметр **Медленно сохнущая бумага**. (Macintosh) Если в окне драйвера принтера **Настройки печати** выбран параметр **Медленно сохнущая бумага**.

Сообщение об ошибке	Причина	Способ устранения
Устройство недоступно Отключите устройство USB.	К разъему USB подключено несовместимое устройство USB или несовместимый флэш-накопитель USB. Дополнительную информацию см. на нашем веб-сайте http://solutions.brother.com/.	Отсоедините подключенное устройство от разъема USB и нажмите ⏻, чтобы выключить, а затем повторно включить данное устройство.
Устройство недоступно Отключите устройство от переднего разъема, а затем выключите и включите аппарат.	К разъему USB подключено неисправное устройство.	Отсоедините подключенное устройство от разъема USB и нажмите ⏻, чтобы выключить, а затем повторно включить данное устройство.

Анимация ошибок

Когда происходит замятие бумаги, отображаются пошаговые инструкции по устранению неисправности. Можно переходить от одного шага к другому самостоятельно. Нажимайте ▶, чтобы отобразить следующий шаг, или ◀, чтобы вернуться к предыдущему шагу.

Передача факсов или отчета журнала отправки и получения факсов на другое устройство

Если на сенсорном дисплее отображается одно из следующих сообщений:

- `Очистка невозм. XX`
- `Не удалось инициализ. XX`
- `Печать невозмож. XX`
- `Скан-ние невозм. XX`

Рекомендуется передать факсы на другой факсимильный аппарат или на компьютер. (См. раздел *Передача факсов на другой факсимильный аппарат* ➤➤ стр. 121 или *Передача факсов на компьютер* ➤➤ стр. 121.)

Можно также передать отчет журнала отправки и приема факсов, чтобы проверить, остались ли неотправленные факсы. (См. в разделе *Отправка отчета журнала отправки и получения факсов на другой факсимильный аппарат* ➤➤ стр. 122.)

Передача факсов на другой факсимильный аппарат

Если идентификатор устройства не задан, переключение в режим передачи факсов невозможно. (➤➤ Руководство по быстрой установке: *Ввод личных данных (идентификатор устройства)*.)

1. Для временного сброса ошибки нажмите ✕.
2. Нажмите (`Настр-ки`).
3. Нажмите `Все настройки`.
4. Нажмите ▲ или ▼, чтобы отобразить `Обслуживание`.
5. Нажмите `Обслуживание`.
6. Нажмите `Перед. данных`.
7. Нажмите `Передача факса`.
8. Выполните одно из следующих действий.
   - Если на сенсорном дисплее отображается сообщение `Нет данных`, в памяти устройства не осталось факсов.

     Нажмите `Закрыть`, а затем нажмите .
   - Введите номер, на который будут пересылаться факсы.
9. Нажмите `Факс Старт`.

Передача факсов на компьютер

Факсы можно передавать из памяти устройства на компьютер.

1. Для временного сброса ошибки нажмите ✕.

B

2 Убедитесь, что операция **установить MFL-Pro Suite** выполнена, и включите функцию **Прием PC-FAX** на компьютере. Выполните одно из следующих действий.

(Windows® XP, Windows Vista® и Windows® 7)

В меню (**Пуск**) выберите пункт **Все программы**, **Brother**, **MFC-XXXX**, **Прием PC-FAX**, а затем выберите **Получить** (где "XXXX" — наименование используемой модели).

(Windows® 8)

Щелкните (**Brother Utilities** (Утилиты Brother)), а затем щелкните раскрывающийся список и выберите наименование используемой модели (если оно еще не выбрано). Щелкните **Получение PC-FAX** в левой панели навигации, а затем щелкните **Получить**.

3 Убедитесь, что на устройстве включена функция приема PC-Fax. (См. в разделе *Программа приема факсов PC-FAX (Windows®)* ➤➤ стр. 64.)
Если при установке функции приема PC-Fax в памяти устройства имеются факсы, на сенсорном дисплее отображается запрос на подтверждение передачи факсов на компьютер.

4 Выполните одно из следующих действий.

- Для передачи всех факсов на компьютер нажмите `Да`. Если предварительный просмотр факсов установлен в значение `Вык`, отображается запрос на включение печати резервных копий.
- Для выхода и сохранения факсов в памяти нажмите `Нет`.

5 Нажмите .

Отправка отчета журнала отправки и получения факсов на другой факсимильный аппарат

Если идентификатор устройства не задан, переключение в режим передачи факсов невозможно. (➤➤ Руководство по быстрой установке: *Ввод личных данных (идентификатор устройства)*.)

1 Для временного сброса ошибки нажмите .

2 Нажмите (`Настр-ки`).

3 Нажмите `Все настройки`.

4 Нажмите ▲ или ▼, чтобы отобразить `Обслуживание`.

5 Нажмите `Обслуживание`.

6 Нажмите `Перед. данных`.

7 Нажмите `Передача отчета`.

8 Введите номер факса, на который будет переслан отчет журнала отправки и получения факсов.

9 Нажмите `Факс Старт`.

Замятие документа

В АПД может произойти замятие документов, если документы вставлены или подаются неправильно или же если они слишком длинные. Для устранения замятия документа выполните следующие действия.

Замятие документа в верхней части блока АПД

1. Извлеките из АПД все незамятую бумагу.
2. Откройте крышку АПД.
3. Извлеките замятый документ, вытащив его вверх.

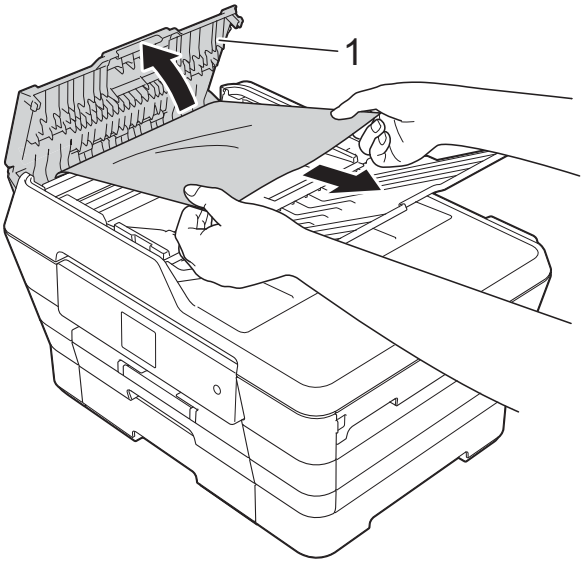

1 Крышка АПД

4. Закройте крышку АПД.
5. Нажмите ✕.

ВАЖНАЯ ИНФОРМАЦИЯ

Во избежание замятия документов правильно закрывайте крышку АПД, слегка нажимая на нее в центральной части.

Замятие документа внутри блока АПД

1. Извлеките из АПД всю незамятую бумагу.
2. Поднимите крышку для документа.
3. Вытащите замятый документ влево.

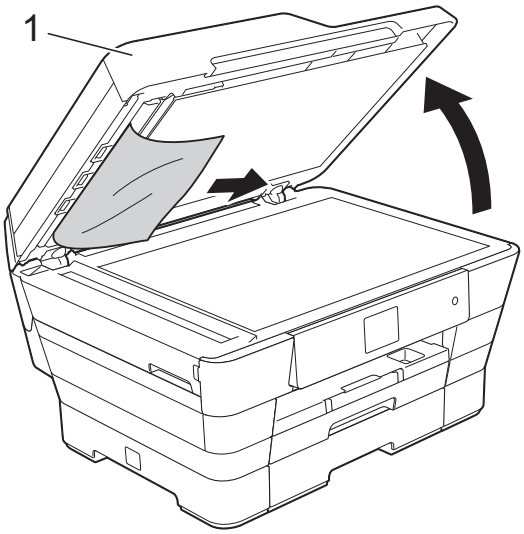

1 крышка для документа

4. Закройте крышку для документа.
5. Нажмите ✕.

B

Удаление небольших документов, замятых в АПД

1. Поднимите крышку для документа.
2. Вставьте лист плотной бумаги (например, картона) в АПД, чтобы протолкнуть застрявшие обрывки документа.

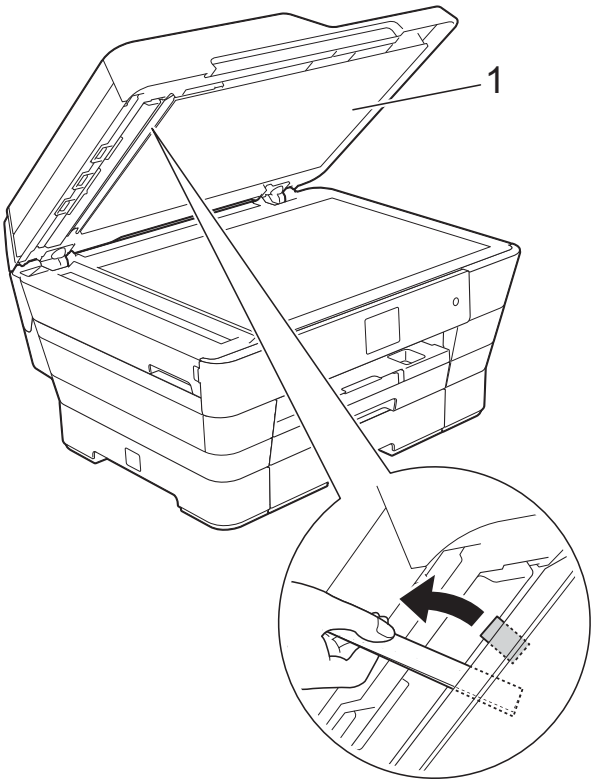

1 крышка для документа

3. Закройте крышку для документа.
4. Нажмите ✕.

Сбой принтера или замятие бумаги

Найдите и устраните замятия бумаги, выполнив следующие операции.

1. Отключите устройство от электрической розетки.
2. (MFC-J3520)
   Полностью выдвиньте лоток для бумаги #1 (1) из устройства.

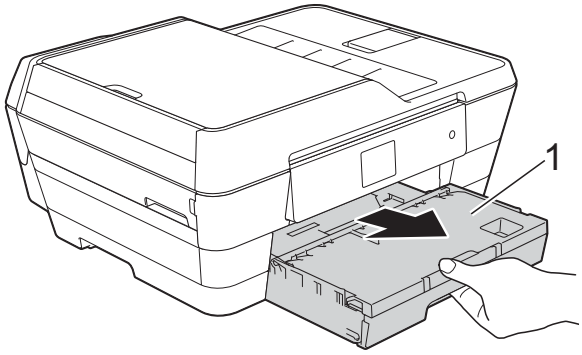

(MFC-J3720)
Полностью выдвиньте лоток для бумаги #1, а затем лоток для бумаги #2 (2) из устройства.

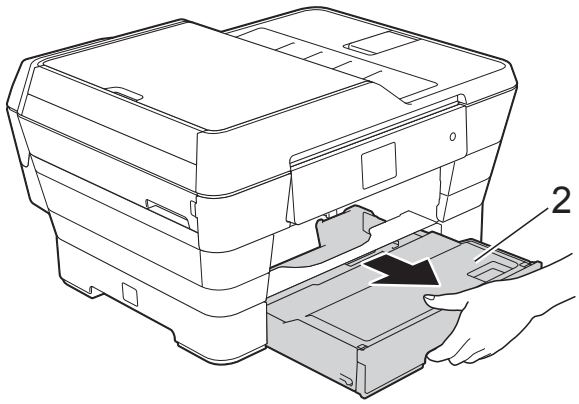

- Если на сенсорном дисплее отображается сообщение `Замятие бумаги [сзади]`, перейдите к шагу ⑩.

3 Извлеките замятую бумагу (1). (MFC-J3520)

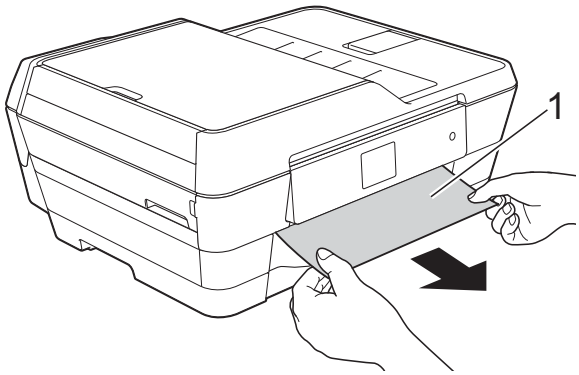

(MFC-J3720)

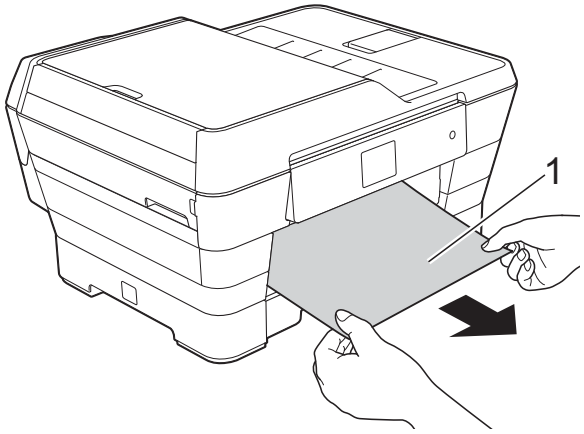

4 Поднимите зеленую крышку для устранения замятия бумаги и извлеките замятую бумагу.

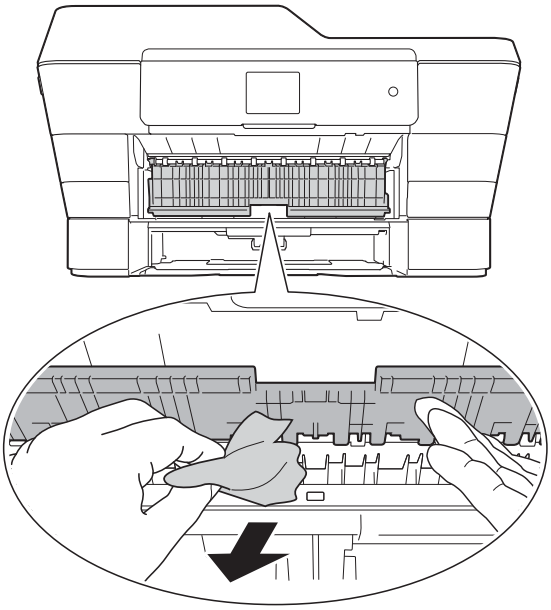

5 Тщательно осмотрите устройство внутри над и под зеленой крышкой для устранения замятия бумаги и убедитесь, что там не осталось фрагментов бумаги.

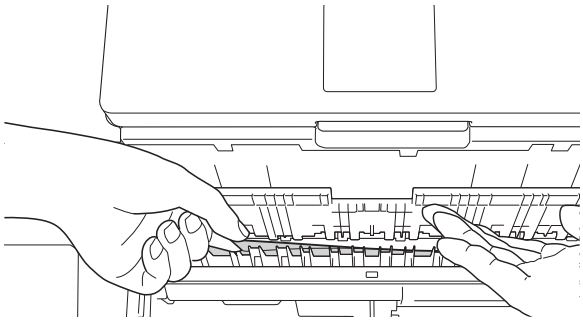

6 Обеими руками возьмитесь за держатели с обеих сторон крышки сканера и поднимите крышку сканера (1) в открытое положение.

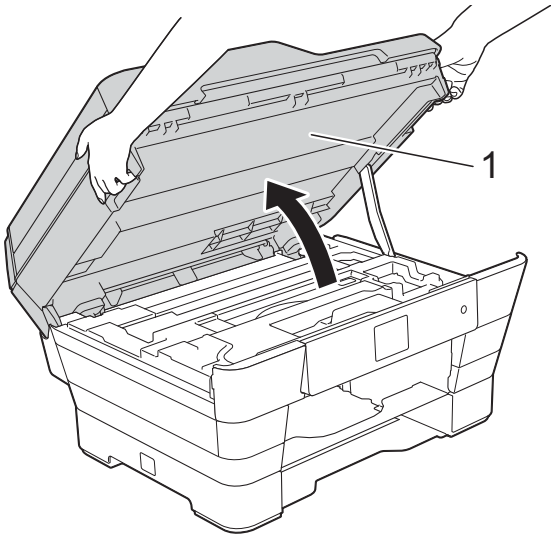

7 Медленно вытащите замятую бумагу (1) из устройства.

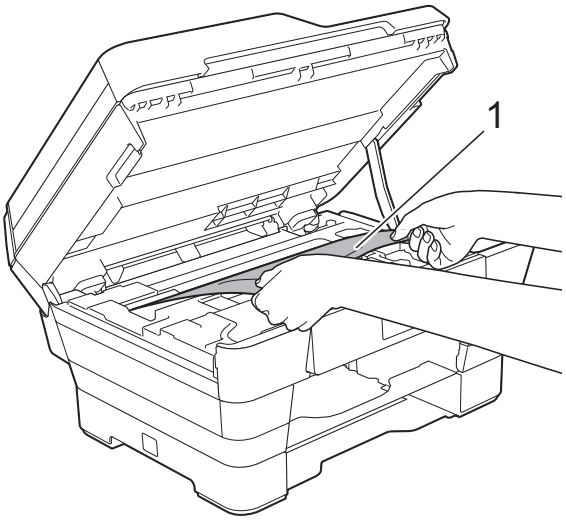

8 При необходимости сдвиньте печатающую головку, чтобы добраться до бумаги, оставшейся в этой области. Убедитесь, что в углах устройства (1) и (2) не осталось замятой бумаги.

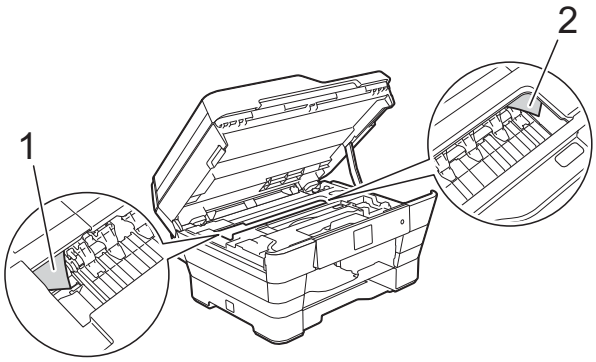

ВАЖНАЯ ИНФОРМАЦИЯ

- Если замятие бумаги произошло под печатающей головкой, отключите устройство от источника электропитания, а затем сдвиньте печатающую головку, чтобы добраться до бумаги.
- Если печатающая головка находится в правом углу (как показано на рисунке), печатающую головку сдвинуть нельзя. Вновь подключите кабель питания.

  Удерживайте нажатой клавишу ✕ до тех пор, пока печатающая головка не переместится в центр. Затем отключите устройство от источника электропитания и извлеките бумагу.

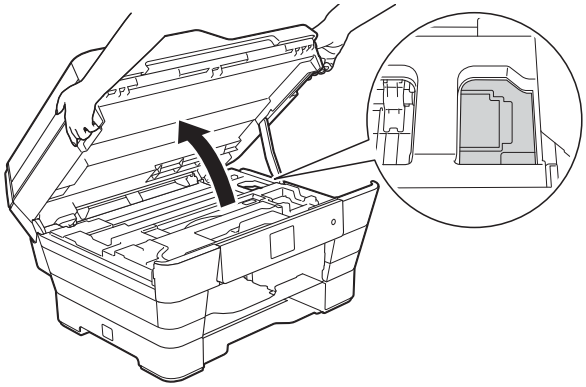

- Если чернила попадут на кожу, немедленно промойте кожу большим количеством воды с мылом.

9 Убедитесь, что внутри устройства (1) нет фрагментов бумаги.

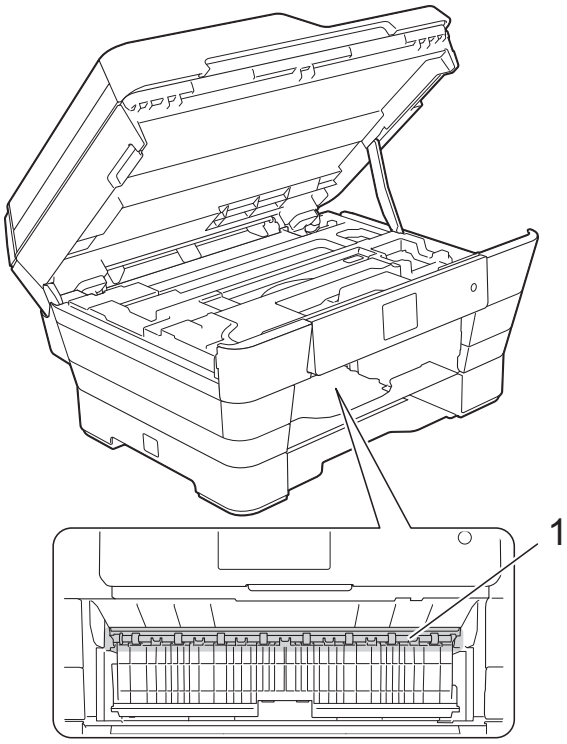

Выполните одно из следующих действий.

- Если на сенсорном дисплее отображается сообщение `Замятие [спереди]`, перейдите к шагу ⓮.
- Если на сенсорном дисплее отображается сообщение `Замятие [спер., сзади]`, перейдите к шагу ⓪.

10 Откройте крышку для устранения замятия бумаги на задней панели устройства.

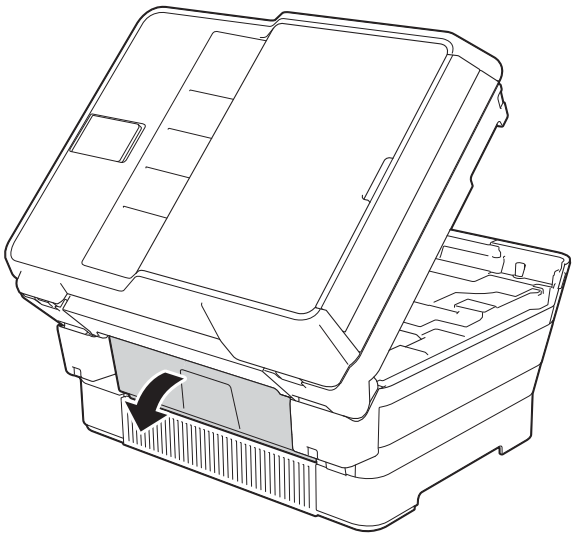

11 Откройте внутреннюю крышку (1).

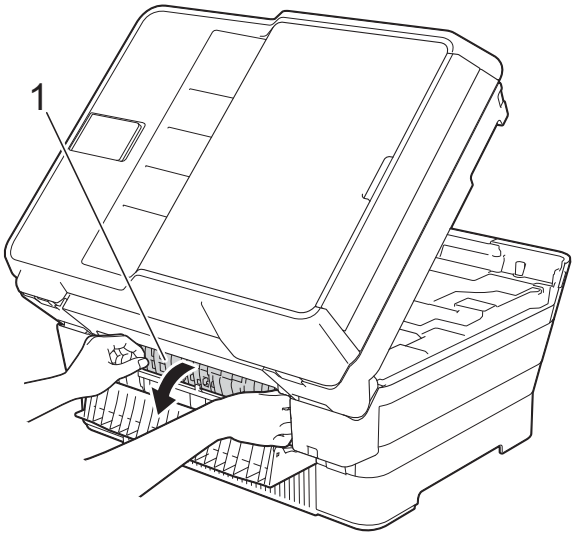

B

12 Убедитесь, что внутри устройства не осталось замятой бумаги. Если осталась замятая бумага, медленно вытащите ее из устройства.

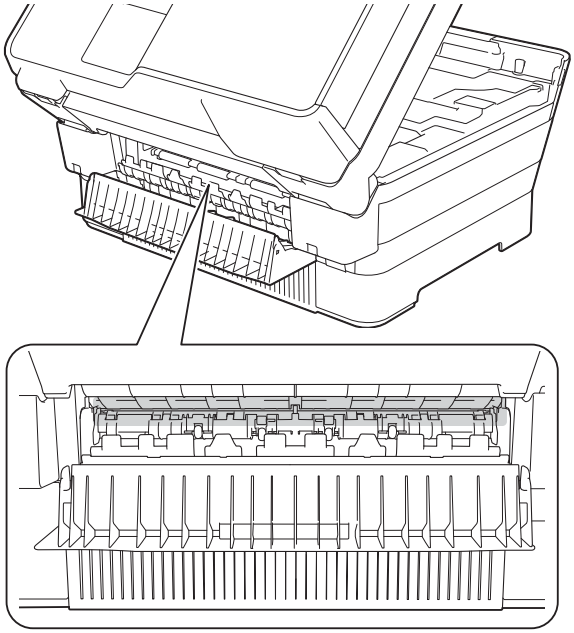

13 Закройте внутреннюю крышку и крышку для устранения замятия бумаги. Убедитесь, что крышки полностью закрыты.

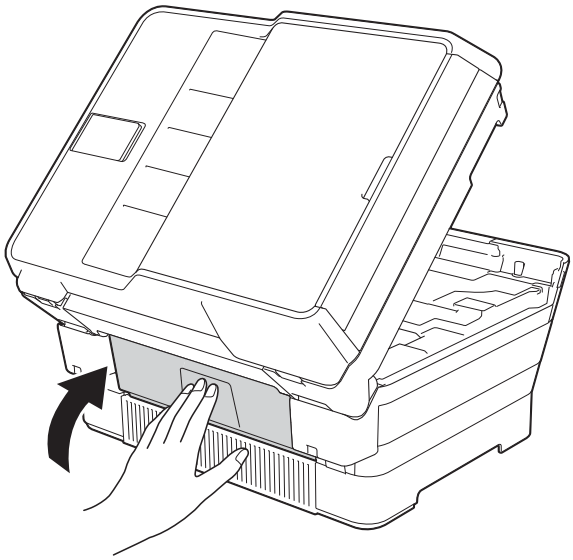

14 Вставьте лоток для бумаги назад в устройство.
(MFC-J3520)

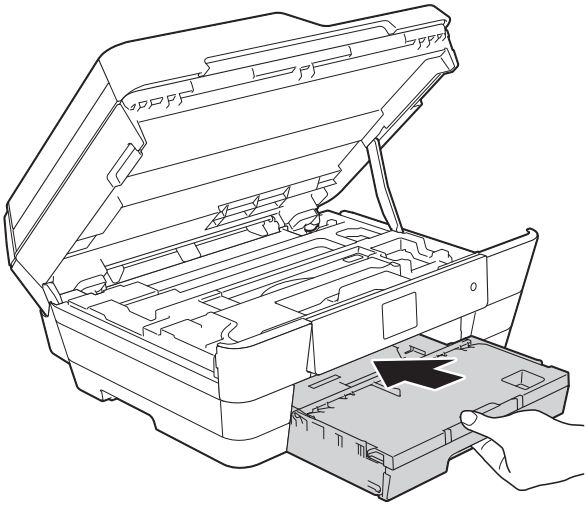

(MFC-J3720)

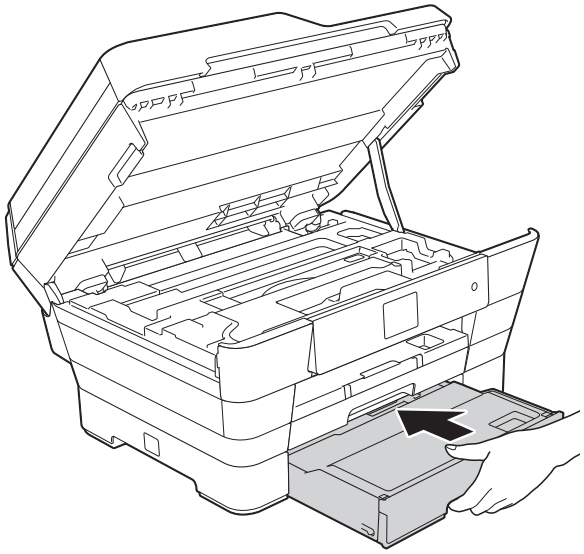

15 Осторожно закройте крышку сканера, держась за держатели с обеих сторон.

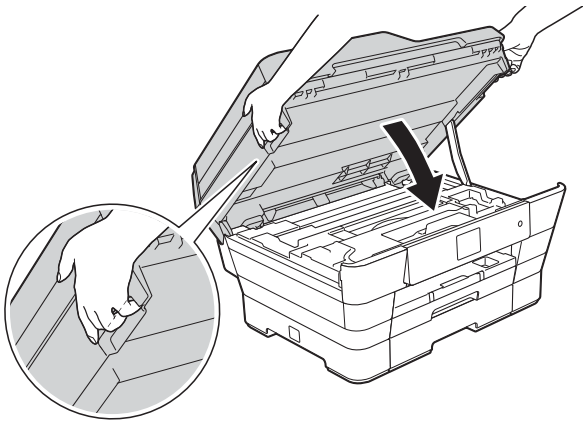

⚠ ОСТОРОЖНО

Закрывая крышку сканера, старайтесь не прищемить пальцы.
Открывая и закрывая крышку сканера, обязательно держитесь за держатели с обеих ее сторон.

ПРИМЕЧАНИЕ

Обязательно выдвигайте опорную панель до щелчка.

16 Вновь подключите кабель питания.

ПРИМЕЧАНИЕ

Если замятие бумаги происходит вновь, это может означать, что в устройстве застрял небольшой фрагмент бумаги. (См. в разделе *Другие операции по устранению замятий бумаги* ➤➤ стр. 129.)

Другие операции по устранению замятий бумаги

1 Обеими руками возьмитесь за держатели с обеих сторон крышки сканера и поднимите крышку сканера (1) в открытое положение. При необходимости сдвиньте печатающую головку, чтобы добраться до бумаги, оставшейся в этой области. Убедитесь, что в углах устройства (2) и (3) не осталось замятой бумаги.

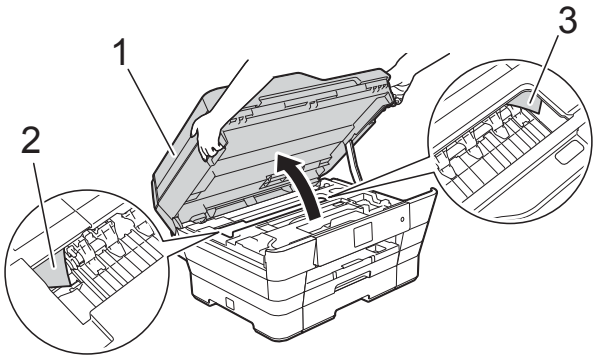

ПРИМЕЧАНИЕ

Если печатающая головка находится в правом углу, как показано на рисунке, нажмите и удерживайте ✕, пока печатающая головка не переместится в центральное положение.

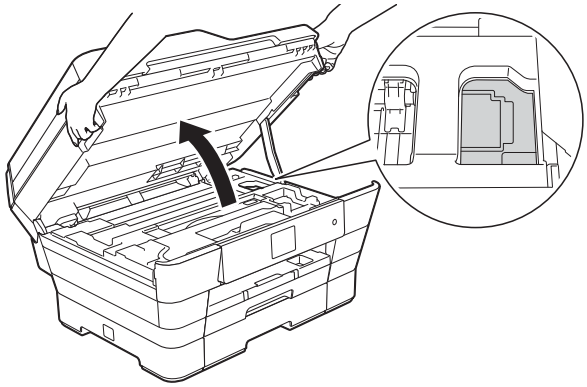

2 Отключите устройство от электрической розетки.

3 Осторожно закройте крышку сканера, держась за держатели с обеих сторон.

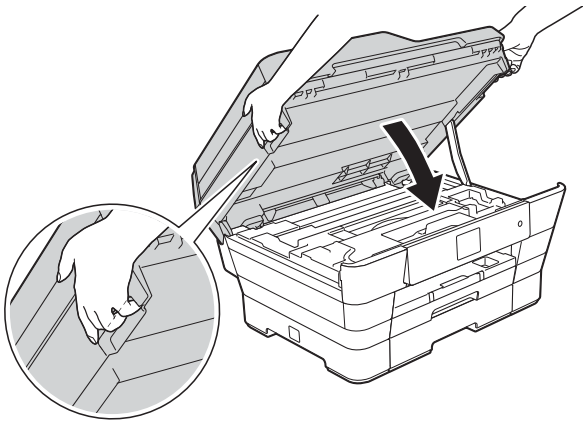

⚠ ОСТОРОЖНО

Закрывая крышку сканера, старайтесь не прищемить пальцы.
Открывая и закрывая крышку сканера, обязательно держитесь за держатели с обеих ее сторон.

4 Откройте крышку слота для ручной подачи.

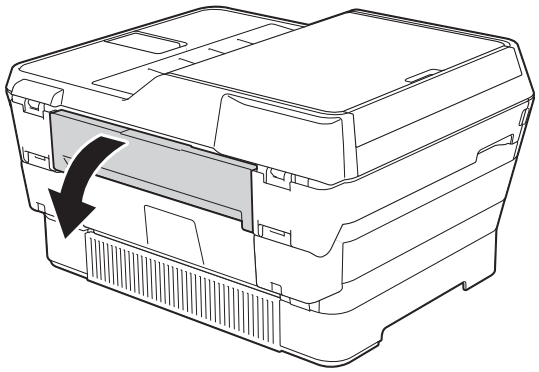

5 Вставьте в слот для ручной подачи один лист толстой бумаги формата A4 или Letter (например, глянцевой бумаги) в альбомной ориентации. Протолкните бумагу в слот для ручной подачи.

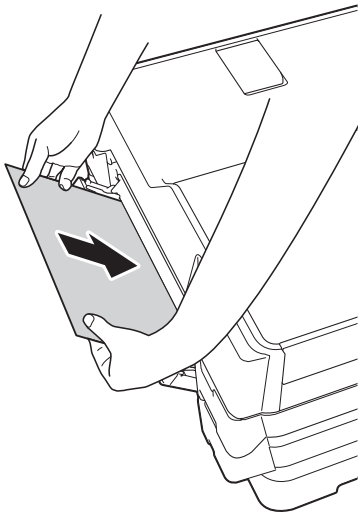

ПРИМЕЧАНИЕ

- Рекомендуется использовать глянцевую бумагу.
- Если бумага вставлена в слот для ручной подачи недостаточно глубоко, устройство не подаст ее при повторном подключении кабеля питания.

6 Вновь подключите кабель питания. Бумага, вставленная в слот для ручной подачи, подается через устройство и выводится.

7 Удерживая крышку сканера пальцами обеих рук за углубления с обеих сторон устройства, поднимите и откройте крышку.
Убедитесь, что в устройстве не осталось фрагментов замятой бумаги.
Осторожно закройте крышку сканера, держась за держатели с обеих сторон.

При возникновении проблем с устройством

ПРИМЕЧАНИЕ

- Техническую помощь можно получить в службе поддержки клиентов Brother.
- Если вы считаете, что при работе с устройством возникла проблема, воспользуйтесь следующей таблицей и выполните указанные в ней действия. Большинство неисправностей можно устранить самостоятельно.
- Если требуется дополнительная помощь, на веб-сайте Brother Solutions Center можно прочитать ответы на часто задаваемые вопросы и рекомендации по устранению неисправностей.

  Посетите наш веб-сайт http://solutions.brother.com/.

Проблемы печати

Неисправность	Рекомендации
Печать не выполняется.	Убедитесь, что установлен и выбран правильный драйвер принтера.
	Проверьте, не отображается ли на сенсорном дисплее сообщение об ошибке. (См. в разделе *Сообщения об ошибках и обслуживании* ➤➤ стр. 107.)
	Убедитесь, что устройство работает в оперативном режиме. (Windows® XP и Windows Server® 2003) В меню **пуск** выберите **Принтеры и факсы**. Правой кнопкой мыши щелкните **Brother MFC-XXXX Printer** (где "XXXX" — наименование используемой модели). Если принтер не подключен, отображается сообщение **Использовать принтер в оперативном режиме**. Выберите этот параметр для включения принтера. (Windows Vista® и Windows Server® 2008) Щелкните /**Панель управления**/**Оборудование и звук**/**Принтеры**. Правой кнопкой мыши щелкните **Brother MFC-XXXX Printer** (где "XXXX" — наименование используемой модели). Если принтер не подключен, отображается сообщение **Использовать принтер в оперативном режиме**. Выберите этот параметр для включения принтера. (Windows® 7 и Windows Server® 2008 R2) Щелкните /**Устройства и принтеры**. Правой кнопкой мыши щелкните **Brother MFC-XXXX Printer** (где "XXXX" — наименование используемой модели) и выберите **Просмотр очереди печати**. Щелкните **Принтер** и убедитесь, что флажок **Работать автономно** не установлен. (Windows® 8 и Windows Server® 2012) Переместите указатель мыши в правый нижний угол рабочего стола. При отображении строки меню щелкните **параметры**, а затем щелкните **Панель управления**. В группе **Оборудование и звук** (Оборудование) щелкните **Просмотр устройств и принтеров**. Правой кнопкой мыши щелкните **Brother MFC-XXXX Printer** (где "XXXX" — наименование используемой модели) и выберите **Просмотр очереди печати**. Если предлагается выбрать драйвер принтера, выберите нужный драйвер. Щелкните **Принтер** в строке меню и убедитесь, что флажок **Работать автономно** не установлен.
	Закончился ресурс одного или нескольких чернильных картриджей. (См. в разделе *Замена чернильных картриджей* ➤➤ стр. 96.)

Проблемы печати (продолжение)

Неисправность	Рекомендации
Печать не выполняется. (продолжение)	Если в буфере драйвера принтера остаются старые ненапечатанные данные, документ не будет напечатан. Откройте значок принтера, и удалите все данные. Значок принтера можно найти следующим образом. (Windows® XP и Windows Server® 2003) В меню **пуск** выберите **Принтеры и факсы**. (Windows Vista® и Windows Server® 2008) Щелкните **/Панель управления/Оборудование и звук/Принтеры**. (Windows® 7 и Windows Server® 2008 R2) Щелкните **/Устройства и принтеры/Принтеры и факсы**. (Windows® 8 и Windows Server® 2012) Переместите указатель мыши в правый нижний угол рабочего стола. При отображении строки меню щелкните **параметры/Панель управления**/ группа **Оборудование и звук** (Оборудование)/**Просмотр устройств и принтеров/Принтеры**. (Mac OS X v10.6.8) Щелкните **Системные настройки/Печать и Факс**. (OS X v10.7.x, 10.8.x) Щелкните **Системные настройки/Печать и сканирование**.
Верхние и нижние колонтитулы видны при отображении документа на экране, но отсутствуют в отпечатанном документе.	В верхней и нижней части страницы имеются непечатные области. Настройте верхнее и нижнее поле в документе соответственно. (См. в разделе *Область, недоступная для печати* ➤➤ стр. 39.)
Не удается выполнить печать с параметром "Макет страницы".	Убедитесь, что параметры формата бумаги в приложении и в драйвере принтера совпадают.
Слишком низкая скорость печати.	Попытайтесь изменить настройку драйвера принтера. В режиме максимального разрешения для обработки, отправки факсов и печати требуется больше времени. Попытайтесь применить другие настройки качества печати в драйвере принтера следующим образом. (Windows®) Щелкните **Настройка цвета** на вкладке **Дополнительные**, и убедитесь, что флажок **Улучшение цвета** не установлен. (Macintosh) Выберите **Настройка цвета**, щелкните **Advanced Color Settings** (Дополнительные параметры цвета) и убедитесь, что флажок **Улучшение цвета** не установлен.
	Отключите функцию печати без полей. Печать без полей выполняется медленнее обычной печати. (➤➤ Руководство по использованию программного обеспечения и по работе в сети.)
Функция улучшения цвета работает неправильно.	Если данные изображения в приложении не полноцветные (например, 256 цветов), функция улучшения цвета работать не будет. Используйте для функции улучшения цвета данные с не менее чем 24-битовым цветом.
Устройство не выполняет печать из приложения Adobe® Illustrator®.	Попытайтесь уменьшить разрешение печати. (➤➤ Руководство по использованию программного обеспечения и по работе в сети.)

Проблемы качества печати

Неисправность	Рекомендации
Низкое качество печати.	Проверьте качество печати. (См. в разделе *Проверка качества печати* ➤➤ стр. 101.)
	Убедитесь, что настройка **Тип печатного носителя** в драйвере принтера или настройка `Тип бумаги` в меню устройства соответствует типу используемой бумаги. (См. в разделе *Тип бумаги (MFC-J3520)* ➤➤ стр. 40.) (➤➤ Руководство по использованию программного обеспечения и по работе в сети.)
	Убедитесь, что срок годности чернильных картриджей не истек. Засорение картриджей может быть вызвано следующими причинами. ■ Истечение срока годности, указанного на упаковке картриджа. (Оригинальные картриджи Brother при условии хранения в заводской упаковке пригодны для применения в течение двух лет.) ■ Чернильный картридж установлен в устройстве более шести месяцев. ■ Возможно, были нарушены условия хранения картриджа до начала его использования.
	Убедитесь, что используются оригинальные чернила Brother Innobella™. Компания Brother не рекомендует использовать картриджи, не являющиеся оригинальными картриджами Brother, или заправлять использованные картриджи чернилами из других источников.
	Убедитесь, что используется один из рекомендованных типов бумаги. (См. в разделе *Допустимая бумага и другие печатные носители* ➤➤ стр. 42.)
	Рекомендуемая для устройства температура окружающей среды составляет от 20 °C до 33 °C.

Проблемы качества печати (продолжение)

Неисправность	Рекомендации
На тексте или изображениях появляются белые горизонтальные полосы. 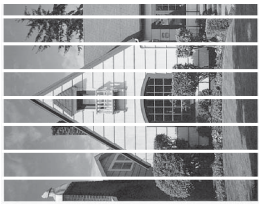 A4, Letter и Executive A3, Ledger, Legal, Folio, A5, A6, конверты, Фото (10 × 15 см), Фото L (89 × 127 мм), Фото 2L (13 × 18 см) и учетные карточки (127 × 203 мм)	Очистите печатающую головку. (См. в разделе *Очистка печатающей головки* ➤➤ стр. 100.)
	Убедитесь, что используются оригинальные чернила Brother Innobella™.
	Загрузите бумагу рекомендованных типов. (См. в разделе *Допустимая бумага и другие печатные носители* ➤➤ стр. 42.)
	Для продления срока службы печатающей головки, экономии чернил и поддержания высокого качества печати не рекомендуется часто отключать устройство от электропитания и/или оставлять устройство не подключенным к электрической розетке в течение долгого времени. Рекомендуется выключать устройство кнопкой ⏻. Выключение с помощью кнопки ⏻ позволяет устройству получать минимальное питание для периодической очистки печатающей головки.
Устройство печатает пустые страницы.	Очистите печатающую головку. (См. в разделе *Очистка печатающей головки* ➤➤ стр. 100.)
	Убедитесь, что используются оригинальные чернила Brother Innobella™.
	Для продления срока службы печатающей головки, экономии чернил и поддержания высокого качества печати не рекомендуется часто отключать устройство от электропитания и/или оставлять устройство не подключенным к электрической розетке в течение долгого времени. Рекомендуется выключать устройство кнопкой ⏻. Выключение с помощью кнопки ⏻ позволяет устройству получать минимальное питание для периодической очистки печатающей головки.
Символы и строки размазаны.	Проверьте калибровку печати. (См. в разделе *Проверка калибровки печати* ➤➤ стр. 103.)
Перекос текста или изображений на печати.	Убедитесь, что бумага правильно загружена в лоток для бумаги, и что направляющие для бумаги отрегулированы правильно. (См. в разделе *Загрузка бумаги и других печатных носителей* ➤➤ стр. 23.)
	Убедитесь, что крышка для устранения замятия бумаги закрыта правильно.
Размытая печать или пятна в средней верхней части напечатанной страницы.	Убедитесь, что бумага не слишком толстая, и что она не скручена. (См. в разделе *Допустимая бумага и другие печатные носители* ➤➤ стр. 42.)

Проблемы качества печати (продолжение)

Неисправность	Рекомендации
Грязные оттиски при печати или утечка чернил.	Убедитесь, что используется бумага рекомендованных типов. (См. в разделе *Допустимая бумага и другие печатные носители* ➤➤ стр. 42.) Не трогайте бумагу до полного высыхания чернил.
	Убедитесь, что бумага лежит в лотке для бумаги лицевой стороной вниз.
	Убедитесь, что используются оригинальные чернила Brother Innobella™.
	Если используется фотобумага, убедитесь, что задан правильный тип бумаги. При печати фотографии с компьютера установите параметр **Тип печатного носителя** в драйвере принтера.
При использовании глянцевой фотобумаги чернила размазываются или остаются влажными.	Проверьте лицевую и оборотную сторону бумаги. Положите бумагу глянцевой поверхностью (поверхностью печати) вниз. (См. в разделе *Тип бумаги (MFC-J3520)* ➤➤ стр. 40.)
	Если используется глянцевая фотобумага, убедитесь в правильности параметра типа бумаги.
Грязные оттиски или замятия бумаги при использовании бумаги формата A3.	(Печать с компьютера для Windows®) На вкладке драйвера принтера **Основные** установите флажок **Медленно сохнущая бумага**.
	(Печать с компьютера для Macintosh) Выберите **Настройки печати** из раскрывающегося списка, а затем установите флажок **Медленно сохнущая бумага** в драйвере принтера.
	(Копирование) Настройте плотность копирования, чтобы сделать копии светлее. (➤➤ Руководство по дополнительным функциям: *Настройка плотности*.)
На обратной стороне или внизу страницы появляются пятна.	Убедитесь, что валик принтера не загрязнен чернилами. (➤➤ Руководство по дополнительным функциям: *Очистка валика принтера*.)
	Убедитесь, что используются оригинальные чернила Brother Innobella™.
	Убедитесь, что щиток опорной панели находится в рабочем положении. (См. в разделе *Загрузка бумаги и других печатных носителей* ➤➤ стр. 23.)
	Убедитесь, что ролики подачи бумаги не загрязнены чернилами. (➤➤ Руководство по дополнительным функциям: *Очистка роликов подачи бумаги*.)
Уменьшенный интервал между строками на отпечатанных страницах.	(Windows®) На вкладке драйвера принтера **Основные** установите флажок **Обратный порядок**.
Копии смяты.	(Windows®) На вкладке драйвера принтера **Дополнительные** выберите пункт **Настройка цвета** и снимите флажок **Двунаправленная печать**. (Macintosh) В драйвере принтера выберите **Настройки печати**, щелкните **Дополнительные**, выберите **Другие параметры печати** и снимите флажок **Двунаправленная печать**.
	Убедитесь, что используются оригинальные чернила Brother Innobella™.

Проблемы при обращении с бумагой

Неисправности	Рекомендации
Устройство не подает бумагу.	Убедитесь, что лоток для бумаги вставлен до конца и защелкнулся на месте.
	Убедитесь, что крышка для устранения замятия бумаги в задней части устройства закрыта.
	Если на сенсорном дисплее отображается сообщение о замятии бумаги, и неисправность устранить не удается, см. дополнительную информацию в разделе *Сообщения об ошибках и обслуживании* ➤➤ стр. 107.
	В устройстве закончилась бумага, загрузите новую стопку бумаги в лоток для бумаги.
	Если лотке есть бумага, убедитесь, что она не скручена. Если бумага скручена, распрямите ее. В некоторых случаях полезно удалить бумагу, перевернуть стопку и вновь загрузить ее в лоток для бумаги.
	Уменьшите количество бумаги в лотке для бумаги, а затем повторите попытку.
	Очистите ролики захвата бумаги. (➤➤ Руководство по дополнительным функциям: *Очистка роликов захвата бумаги*.)
Фотобумага подается неправильно.	При печати на фотобумаге Brother загружайте в лоток для бумаги один дополнительный лист этой же фотобумаги. Для этой цели в упаковку фотобумаги вложен дополнительный лист.
Устройство подает несколько листов одновременно.	Выполните следующие действия. (См. в разделе *Загрузка бумаги и других печатных носителей* ➤➤ стр. 23.) ■ Убедитесь, что бумага правильно загружена в лоток для бумаги. ■ Полностью удалите бумагу из лотка и как следует "распушите" стопку, а затем поместите ее в лоток. ■ Убедитесь, что бумага не продвинута слишком далеко.
	Убедитесь, что крышка для устранения замятия бумаги закрыта правильно. (См. в разделе *Сбой принтера или замятие бумаги* ➤➤ стр. 124.)
	Убедитесь в том, что разделительная площадка в лотке для бумаги не загрязнена. (➤➤ Руководство по дополнительным функциям: *Очистка роликов захвата бумаги*.)
	Если используется слот для ручной подачи, загружайте бумагу только по одному листу.
Произошло замятие бумаги.	См. в разделе *Сбой принтера или замятие бумаги* ➤➤ стр. 124. Убедитесь, что направляющие для бумаги отрегулированы в соответствии с используемым форматом бумаги. Не раздвигайте лоток для бумаги при загрузке бумаги формата A5 или меньше.
Повторные замятия бумаги.	Если замятие бумаги происходит вновь, это может означать, что в устройстве застрял небольшой фрагмент бумаги. Убедитесь, что бумага не заминается в устройстве. (См. в разделе *Другие операции по устранению замятий бумаги* ➤➤ стр. 129.)

Проблемы при обращении с бумагой (продолжение)

Неисправности	Рекомендации
Замятие бумаги при двустороннем копировании или двусторонней печати.	Используйте один из параметров, предотвращающих замятие бумаги: `2-стороннее 1` или `2-стороннее 2`. Для копирования: (➤➤ Руководство по дополнительным функциям: *Двустороннее копирование*.) Для печати: (➤➤ Руководство по использованию программного обеспечения и по работе в сети.)
	Если замятие бумаги часто происходит при двустороннем копировании или двусторонней печати, возможно, ролики подачи бумаги загрязнены чернилами. Очистите ролики подачи бумаги. (➤➤ Руководство по дополнительным функциям: *Очистка роликов подачи бумаги*.)

Печать принятых факсов

Неисправность	Рекомендации
■ Сжатая печать ■ Горизонтальные полосы ■ Обрезано верхнее и нижнее предложение ■ Пропуски штрихов	Обычно вызывается низким качеством телефонного соединения. Можно выполнить проверку, сделав пробную копию. Если качество копии удовлетворительно, то вероятно, проблема вызвана плохим соединением (статические разряды или помехи на телефонной линии). Попросите абонента отправить факс повторно.
Вертикальные черные полосы на принятом факсе.	Возможно, загрязнен сканер отправителя. Чтобы проверить, не связана ли проблема с аппаратом отправителя, попросите его сделать копию на своем устройстве. Попробуйте принять факс с другого факсимильного аппарата.
Левое и правое поля обрезаны, или одна страница печатается на двух.	Если принятые факсы разделяются и печатаются на двух страницах, или же если выводится пустая страница, возможно, неправильно выбрана настройка формата бумаги для используемой бумаги. (См. в разделе *Формат бумаги (MFC-J3520)* ➤➤ стр. 40.)
	Включите функцию "Автоматическое уменьшение". (➤➤ Руководство по дополнительным функциям: *Печать уменьшенного входящего факса*.)
Полученные цветные факсы печатаются только в черно-белом режиме.	Замените цветные чернильные картриджи, ресурс которых закончился, и попросите вашего абонента отправить цветной факс еще раз. (См. в разделе *Замена чернильных картриджей* ➤➤ стр. 96.)

Телефонная линия или подключения

Неисправность	Рекомендации
Не удается набрать номер. (Нет сигнала тонального набора номера)	Проверьте соединения телефонного провода.
	Измените режим набора (параметр "Тональный/Импульсный"). (➤➤ Руководство по быстрой установке.)
	Если сигнал тонального набора отсутствует, подключите к телефонной розетке заведомо исправный телефон и телефонный провод. Затем снимите трубку внешнего телефона и дождитесь сигнала тонального набора. Если сигнал тонального набора отсутствует, обратитесь в телефонную компанию для проверки линии и/или телефонной розетки.
Устройство не отвечает на вызовы.	Убедитесь, что на устройстве включен режим приема, соответствующий текущей настройке. (См. в разделе *Выбор режима приема* ➤➤ стр. 55.) Проверьте наличие сигнала тонального набора номера. По возможности позвоните на устройство и дождитесь ответного сигнала. Если ответ не получен и на этот раз, проверьте подключение телефонного провода. Если при вызове устройства оно не подает звонков, обратитесь в телефонную компанию и попросите проверить телефонную линию.

Прием факсов

Неисправность	Рекомендации
Не удается принять факс.	Проверьте все соединения телефонного провода. Убедитесь, что телефонный провод вставлен в настенную телефонную розетку и в разъем "LINE" на устройстве. Если вы подписаны на услуги DSL или VoIP, обратитесь к поставщику услуг для получения инструкций по подключению. Об уменьшении скорости модема и отключении ECM (режим коррекции ошибок) см. в разделе *Помехи на телефонной линии / VoIP* ➤➤ стр. 146.
	Убедитесь, что на устройстве установлен правильный режим приема. Режим приема определяется наличием внешних устройств и абонентских услуг на одной линии с устройством Brother. (См. в разделе *Выбор режима приема* ➤➤ стр. 55.) Если для факса используется выделенная линия, и необходимо, чтобы устройство Brother автоматически отвечало на все входящие вызовы факса, выберите режим `Только факс`. Если устройство Brother подключено к одной линии с внешним автоответчиком, выберите режим `Внешний А/О`. В режиме `Внешний А/О` устройство Brother будет автоматически принимать входящие вызовы факса, а в случае голосовых вызовов вызывающие абоненты смогут оставлять свои сообщения на вашем автоответчике. Если устройство Brother используется на одной линии с другими телефонами и должно автоматически отвечать на все входящие вызовы факса, выберите режим `Факс/Телефон`. В режиме `Факс/Телефон` устройство Brother будет автоматически принимать факсы и подавать быстрый двойной звонок для оповещения о голосовых вызовах. Чтобы устройство Brother не отвечало автоматически на входящие факсы, выберите режим `Вручную`. В режиме `Вручную` необходимо отвечать на каждый входящий вызов и активировать прием факсов устройством.
	Возможно, на вызов отвечает другое устройство или другая услуга телефонии, прежде чем на него отвечает устройство Brother. Для проверки уменьшите настройку задержки ответа следующим образом. ■ Если выбран режим приема `Только факс` или `Факс/Телефон`, уменьшите настройку задержки ответа до 1 звонка. (См. в разделе *Задержка ответа* ➤➤ стр. 58.) ■ Если выбран режим приема `Внешний А/О`, уменьшите число звонков, запрограммированных на автоответчике, до 2 звонков. ■ Если выбран режим приема `Вручную`, НЕ РЕГУЛИРУЙТЕ настройку задержки ответа. Попросите кого-нибудь отправить пробный факс. ■ Если пробный факс получен успешно, устройство работает правильно. Не забудьте вернуть настройку задержки ответа или автоответчика на первоначальное значение. Если проблемы при приеме повторяются после сброса задержки ответа, это означает, что лицо, устройство или услуга телефонии отвечает на вызов факса перед тем, как на него сможет ответить устройство Brother. ■ Если не удается принять факс, это может означать, что другое устройство или услуга телефонии мешают приему факса, или же на линии факса имеются проблемы.

Прием факсов (продолжение)

Неисправность	Рекомендации
Не удается принять факс. (продолжение)	Если на одной линии с устройством Brother используется автоответчик (режим `Внешний A/O`), убедитесь, что автоответчик настроен правильно. (См. в разделе *Подключение внешнего A/O (автоответчик)* ➤➤ стр. 69.) 1 Подключите внешний автоответчик, как показано на рисунке на стр. 69. 2 Настройте автоответчик на ответ через один или два звонка. 3 Запишите приветственное сообщение на автоответчике. ■ В начале приветственного сообщения запишите пятисекундную паузу. ■ Длительность сообщения не должна превышать 20 секунд. ■ Завершите приветственное сообщение кодом удаленной активации для абонентов, отправляющих факсы вручную. Например: "После звукового сигнала оставьте сообщение или нажмите клавишу ∗ **5 1** и **Старт** для отправки факса". 4 Установите на автоответчике ответ на вызовы. 5 На устройстве Brother установите режим приема `Внешний A/O`. (См. в разделе *Выбор режима приема* ➤➤ стр. 55.)
	Убедитесь, что функция обнаружения факса на устройстве Brother включена. Функция обнаружения факса позволяет принять факс даже при ответе на вызов с внешнего или параллельного телефона. (См. в разделе *Обнаружение факса* ➤➤ стр. 59.)
	Если ошибки передачи вследствие возможных помех на телефонной линии возникают часто, попытайтесь изменить настройку совместимости на значение `Низкая (для VoIP)`. (См. в разделе *Помехи на телефонной линии / VoIP* ➤➤ стр. 146.)
	Если устройство подключено к офисной АТС или к линии ISDN, укажите в меню тип используемой телефонной линии. (См. в разделе *Настройка типа телефонной линии* ➤➤ стр. 66.)

Отправка факсов

Неисправность	Рекомендации
Не удается отправить факс.	Проверьте все соединения телефонного провода. Убедитесь, что телефонный провод вставлен в настенную телефонную розетку и в разъем "LINE" на устройстве.
	Распечатайте отчет контроля передачи и проверьте наличие ошибок. (➤➤ Руководство по дополнительным функциям: *Отчеты*.)
	Обратитесь к администратору и проверьте настройки защитной блокировки функций.
	Попросите абонента проверить наличие бумаги в своем устройстве.
Низкое качество при отправке факсов.	Попытайтесь изменить разрешение на `Высокое` или `Сверхвысок.` Сделайте копию для проверки работы сканера устройства. При низком качестве копирования очистите сканер. (См. в разделе *Очистка стекла сканера* ➤➤ стр. 99.)

Отправка факсов (продолжение)

Неисправность	Рекомендации
В отчете контроля передачи сообщается: `ИТОГ:ОШИБ.`	Возможно, на линии возник шум или статические помехи. Попытайтесь отправить факс еще раз. Если при отправке факса с компьютера в отчете контроля передачи сообщается: `ИТОГ:ОШИБ.`, то, возможно, в устройстве недостаточно памяти. Чтобы освободить память, можно отключить функцию приема в память (➤➤ Руководство по дополнительным функциям: *Выключение операций приема в память*.), распечатать факсы, сохраненные в памяти устройства (➤➤ Руководство по дополнительным функциям: *Печать факса из памяти*.) или отменить функцию отложенной отправки факса или запрашиваемого задания. (См. в разделе *Отмена текущей отправки факса* ➤➤ стр. 53.) (➤➤ Руководство по дополнительным функциям: *Проверка и отмена заданий, ожидающих отправки*.) Если проблему устранить не удается, обратитесь в телефонную компанию и попросите проверить телефонную линию.
	Если ошибки передачи вследствие возможных помех на телефонной линии возникают часто, попытайтесь изменить настройку совместимости устройства, выбрав значение `Низкая (для VoIP)`. (См. в разделе *Помехи на телефонной линии / VoIP* ➤➤ стр. 146.)
	Если устройство подключено к офисной АТС или к сети стандарта ISDN, правильно укажите тип телефонной линии. (См. в разделе *Настройка типа телефонной линии* ➤➤ стр. 66.)
Вертикальные черные полосы при отправке факсов.	Обычно вертикальные черные полосы на факсах появляются из-за грязи или капель корректора на стеклянной планке. Очистите стеклянную планку. (См. в разделе *Очистка стекла сканера* ➤➤ стр. 99.)

Обработка входящих вызовов

Неисправность	Рекомендации
Устройство интерпретирует голосовой вызов как сигнал CNG.	Если для функции обнаружения факса установлено значение `Вкл.`, устройство становится более чувствительным к звукам. Устройство может ошибочно интерпретировать некоторые голоса или мелодии на линии как сигнал вызова факсимильного аппарата и отвечать сигналами приема факса. Отключите устройство, нажав ✕. Попытайтесь решить эту проблему, установив для функции обнаружения факса значение `Выкл.` (См. в разделе *Обнаружение факса* ➤➤ стр. 59.)
Отправка вызова факса на устройство.	При ответе с внешнего или параллельного телефона введите код удаленной активации (заводская настройка: ✱ **5 1**). При ответе с внешнего телефона нажмите `Запуск факса`, а затем `Получить`, чтобы принять факс. Когда устройство отвечает, повесьте трубку.

B

Обработка входящих вызовов (продолжение)

Неисправность	Рекомендации
Дополнительные абонентские услуги на одной линии.	Если на одной телефонной линии с устройством используются дополнительные функции (например, ожидающий вызов, голосовая почта, автоответчик, система оповещения и т.д.), это может создать проблемы при отправке или приеме факсов. **Пример:** Если вы подписаны на услугу ожидающего вызова или на иную дополнительную услугу, и ее сигнал поступает во время отправки или приема факса устройством, этот сигнал может временно прервать передачу/прием факса. Эту проблему можно устранить с помощью режима коррекции ошибок, которым оборудованы устройства Brother. Данная ситуация существует во всей отрасли телефонной связи и характерна для всех устройств, отправляющих и принимающих информацию на одной общей линии с дополнительными функциями абонентов. Если для вашей компании важно полностью исключить подобные кратковременные прерывания в работе факса, рекомендуется использовать выделенную телефонную линию без дополнительных услуг.

Проблемы при копировании

Неисправность	Рекомендации
Не удается сделать копию.	Обратитесь к администратору и проверьте настройки защитной блокировки функций.
На копиях появляются черные вертикальные линии или полосы.	Обычно черные вертикальные линии на копиях появляются из-за грязи или капель корректора на стеклянной планке. Очистите стеклянную планку, стекло сканера, белую полосу и белый пластик над ними. (См. в разделе *Очистка стекла сканера* ➤➤ стр. 99.)
Низкое качество копий при использовании АПД.	Попытайтесь использовать стекло сканера. (См. в разделе *Со стекла сканера* ➤➤ стр. 48.)
Функция масштабирования по размеру страницы работает неправильно.	Убедитесь, что исходный документ не перекошен. Измените положение документа и повторите попытку.

Проблемы при сканировании

Неисправность	Рекомендации
При запуске сканирования появляются ошибки TWAIN или WIA. (Windows®)	Убедитесь, что драйвер TWAIN/WIA компании Brother выбран в качестве основного источника в программе сканирования. Например, в приложении Nuance™ PaperPort™ 12SE щелкните **Параметры сканирования**, **Выбор**, чтобы выбрать драйвер TWAIN/WIA компании Brother.
При запуске сканирования появляются ошибки TWAIN или ICA. (Macintosh)	Убедитесь, что драйвер TWAIN компании Brother выбран в качестве основного источника. В приложении Presto! PageManager, щелкните **File** (Файл), **Select Source** (Выбор источника) и выберите драйвер TWAIN компании Brother. Документы можно также сканировать с помощью драйвера сканера ICA. (➤➤ Руководство по использованию программного обеспечения и по работе в сети.)

Проблемы при сканировании (продолжение)

Неисправность	Рекомендации
Функция оптического распознавания символов (OCR) не работает.	Попытайтесь увеличить разрешение сканера. (Macintosh) Чтобы использовать приложение Presto! PageManager, его необходимо загрузить и установить. Подробнее см. в разделе *Доступ к веб-сайтам технической поддержки Brother (Macintosh)* ➤➤ стр. 7.
Низкое качество сканирования при использовании АПД. ■ На сканированных страницах появляются черные вертикальные полосы.	Очистите белую полосу в АПД и стеклянную планку под ней. (См. в разделе *Очистка стекла сканера* ➤➤ стр. 99.)
	Попытайтесь использовать стекло сканера. (См. в разделе *Со стекла сканера* ➤➤ стр. 48.)

Проблемы при работе с фотоцентром

Неисправность	Рекомендации
Съемный диск не работает должным образом.	1 Извлеките и вновь вставьте карту памяти или флэш-накопитель USB. 2 Если в операционной системе Windows® карта памяти или флэш-накопитель USB извлекаются с помощью команды "Безопасное извлечение устройства", то прежде чем продолжать работу, извлеките карту или накопитель. 3 Если при попытке извлечь карту памяти или флэш-накопитель USB появляется сообщение об ошибке, это означает, что карта (или накопитель) в данный момент используется. Подождите некоторое время, а затем повторите попытку. 4 Если все приведенные выше операции не дают результата, выключите компьютер и устройство и вновь включите их.
Нет доступа к съемному диску с компьютера.	Убедитесь, что карта памяти или флэш-накопитель USB вставлены правильно.
Часть фотографии отсутствует на отпечатке.	Убедитесь, что функция печати без полей и функция обрезки отключены. (➤➤ Руководство по дополнительным функциям: *Печать без полей* и *Обрезка*.)

Проблемы при работе с программным обеспечением

Неисправность	Рекомендации
Не удается установить программное обеспечение или выполнить печать.	(Windows®) Запустите программу **Ремонт пакета программ MFL-Pro**, находящуюся на компакт-диске. Эта программа восстановит и переустановит программное обеспечение.
"Устройство занято"	Убедитесь, что на сенсорном дисплее устройства не отображается сообщение об ошибке.

Проблемы при работе в сети

Неисправность	Рекомендации
Не удается выполнить печать по сети.	Убедитесь, что устройство включено, подключено и находится в режиме готовности. Напечатайте отчет о конфигурации сети (➤➤ Руководство по дополнительным функциям: *Отчеты*) и проверьте текущие параметры сети, напечатанные в этом списке. Еще раз подключите кабель для локальной сети к концентратору, чтобы проверить сетевые подключения и исправность кабеля. По возможности попытайтесь подключить устройство к другому порту концентратора с помощью другого кабеля. Если подключения установлены и работают нормально, на дисплее устройства в течение 2 секунд отображается сообщение `Сеть активна`. Если используется беспроводное подключение, или если в сети возникают проблемы ➤➤ Руководство по использованию программного обеспечения и по работе в сети.
Не действует функция сетевого сканирования.	Чтобы разрешить сетевое сканирование, необходимо настроить программу обеспечения безопасности или брандмауэр стороннего производителя. Чтобы добавить порт 54925 для сетевого сканирования, введите приведенные ниже данные. В поле "Имя" введите любое описание (например, "Сканер Brother"). В поле "Номер порта" введите "54925". В поле "Протокол" выберите "UDP". Смотрите инструкции в руководстве пользователя, прилагаемом к программе обеспечения безопасности или брандмауэру стороннего производителя, или же обратитесь к производителю программного обеспечения. (Macintosh) Выберите **Другое** в раскрывающемся списке **Модель** на основном экране ControlCenter2. В окне **Мастер выбора устройства** убедитесь, что для параметра **Тип подключения** выбрано значение **Сеть**, и нажмите кнопку **Просмотр**. Повторно выберите сетевое устройство и нажмите кнопку **OK**.
Сетевая функция приема факсов PC-Fax не действует.	(Windows®) Необходимо настроить программу обеспечения безопасности или брандмауэр стороннего производителя для разрешения приема факсов с помощью функции приема PC-FAX. Чтобы добавить порт 54926 для функции приема по сети PC-FAX, введите следующие данные. В поле "Имя" введите произвольное описание (например, "Прием Brother PC-FAX"). В поле "Номер порта" введите "54926". В поле "Протокол" выберите "UDP". Смотрите инструкции в руководстве пользователя, прилагаемом к программе обеспечения безопасности или брандмауэру стороннего производителя, или же обратитесь к производителю программного обеспечения.

Проблемы при работе в сети (продолжение)

Неисправность	Рекомендации
Не удается установить программное обеспечение Brother.	(Windows®) Если во время установки пакета программ MFL-Pro Suite программа обеспечения безопасности отображает предупредительное сообщение, разрешите сетевой доступ к указанным программам. (Macintosh) Если используется функция брандмауэра антишпионской или антивирусной программы, временно отключите ее и установите программное обеспечение Brother.
Не удается подключиться к беспроводной сети.	Изучите проблему, используя `Отчет WLAN`. Нажмите (`Настр-ки`), `Все настройки`, а затем нажмите ▲ или ▼, чтобы отобразить `Печать отчетов`. Нажмите `Печать отчетов`. Нажмите ▲ или ▼, чтобы отобразить `Отчет WLAN`, а затем нажмите `Отчет WLAN`. (➤➤ Руководство по использованию программного обеспечения и по работе в сети.)

Проблемы при вводе данных

Неисправность	Рекомендации
При попытке ввода цифр или символов цифровая клавиатура не действует.	Для ввода данных используйте клавиатуру на сенсорном дисплее.

B

Распознавание сигнала тонального набора номера

При автоматической отправке факса устройство набирает номер не сразу, а через определенное время (настройка по умолчанию). Если изменить настройку параметра сигнала тонального набора номера на значение Обнаружение, устройство будет набирать номер сразу после распознавания сигнала тонального набора номера. Эта настройка позволяет сэкономить немного времени при отправке факса на несколько различных номеров. Если после изменения настройки возникают проблемы, следует вернуть ее на значение Нет обнаружения.

1. Нажмите (Настр-ки).
2. Нажмите Все настройки.
3. Нажмите ▲ или ▼, чтобы отобразить Исходн. уст-ки.
4. Нажмите Исходн. уст-ки.
5. Нажмите ▲ или ▼, чтобы отобразить Сигнал линии.
6. Нажмите Сигнал линии.
7. Нажмите Обнаружение или Нет обнаружения.
8. Нажмите .

Помехи на телефонной линии / VoIP

Если при отправке или получении факса возникают проблемы вследствие возможных помех на телефонной линии, можно изменить настройку совместимости, чтобы уменьшить скорость модема и минимизировать ошибки.

1. Нажмите (Настр-ки).
2. Нажмите Все настройки.
3. Нажмите ▲ или ▼, чтобы отобразить Исходн. уст-ки.
4. Нажмите Исходн. уст-ки.
5. Нажмите ▲ или ▼, чтобы отобразить Скор. передачи.
6. Нажмите Скор. передачи.
7. Нажмите Высокая, Нормальная или Низкая (для VoIP).
   - Параметр Низкая (для VoIP) уменьшает скорость модема до 9,6 Кбит/с, а также отключает прием цветных факсов и режим коррекции ошибок (кроме отправки цветных факсов). Эту настройку следует использовать только в том случае, если помехи на телефонной линии возникают регулярно.

     Для улучшения совместимости с большинством услуг VoIP компания Brother рекомендует изменить настройку совместимости, установив значение Низкая (для VoIP).
   - При выборе параметра Нормальная скорость модема составляет 14,4 Кбит/с.
   - При выборе параметра Высокая скорость модема увеличивается до 33,6 Кбит/с. (заводские настройки)
8. Нажмите .

ПРИМЕЧАНИЕ

VoIP ("Voice over IP" — передача голосового сигнала по IP-сетям) — это телефонная система, в которой сигнал передается через Интернет, а не по обычной телефонной линии.

Информация об устройстве

Проверка серийного номера

Серийный номер устройства можно посмотреть на сенсорном дисплее.

1. Нажмите (Настр-ки).
2. Нажмите Все настройки.
3. Нажмите ▲ или ▼, чтобы отобразить Инф. об уст-ве.
4. Нажмите Инф. об уст-ве.
5. Нажмите Серийный номер.
   Серийный номер устройства отображается на сенсорном дисплее.
6. Нажмите .

Проверка версии микропрограммы

Версию микропрограммы устройства можно посмотреть на сенсорном дисплее.

1. Нажмите (Настр-ки).
2. Нажмите Все настройки.
3. Нажмите ▲ или ▼, чтобы отобразить Инф. об уст-ве.
4. Нажмите Инф. об уст-ве.
5. Нажмите Версия микропрогр.
6. Нажмите Версия Main.
   Версия микропрограммы устройства отображается на сенсорном дисплее.
7. Нажмите .

Функции восстановления настроек

Имеются следующие функции восстановления настроек.

1 Перезагрузка устройства

Можно сбросить все настройки устройства, которые были изменены, (например, настройку даты и времени, типа телефонной линии и задержки ответа).

2 Сеть

Можно восстановить заводские настройки по умолчанию для сервера печати (например, пароль и IP-адрес).

3 Адресная книга и факс

Для адресной книги и факса восстанавливаются следующие настройки.

- Адресная книга

  (Адресная книга и настройка групп)
- Запрограммированные задания отправки факсов в памяти

  (Передача по запросу, отложенная отправка факса и отложенная пакетная передача)
- Идентификатор устройства

  (Имя и номер факса)
- Параметры удаленного управления факсом

  (Пересылка факсов)
- Настройки отчетов

  (Отчет контроля передачи, адресная книга и журнал отправки и приема факсов)
- Журнал

  (Исходящий вызов)
- Факсы в памяти

4 Все настройки

Можно восстановить все заводские настройки по умолчанию.

Компания Brother настоятельно рекомендует выполнять эту процедуру перед передачей данного устройства в пользование другим лицам или перед его утилизацией.

ПРИМЕЧАНИЕ

Отсоедините интерфейсный кабель, а затем выберите Сеть или Все настройки.

Сброс функций устройства

1. Нажмите (Настр-ки).
2. Нажмите Все настройки.
3. Нажмите ▲ или ▼, чтобы отобразить Исходн. уст-ки.
4. Нажмите Исходн. уст-ки.
5. Нажмите ▲ или ▼, чтобы отобразить Сброс.
6. Нажмите Сброс.
7. Нажмите ▲ или ▼, чтобы отобразить тип сброса (Перезагрузка устройства, Сеть, Адресная книга и факс или Все настройки), а затем нажмите его.
8. Нажмите Да для подтверждения.
9. Нажимайте Да в течение 2 секунд, чтобы перезагрузить устройство.

C Таблицы настроек и функций

Использование таблиц настроек

Устройство оснащено жидко-кристаллическим сенсорным дисплеем, упрощающим настройку и управление. От пользователя требуется лишь нажимать настройки и параметры по мере их отображения на экране.

В специально созданных пошаговых таблицах настроек и функций можно быстро найти все доступные параметры для каждой настройки и функции. В этих таблицах можно быстро выбрать предпочтительные настройки для устройства.

Таблицы настроек

Таблицы настроек помогают разобраться в различных настройках, содержащихся в программах устройства. Заводские настройки выделены жирным шрифтом и отмечены звездочкой.

(Настр-ки)

Уровень 1	Уровень 2	Уровень 3	Значения	Описание	Страница
Чернила	(См. в разделе *(Чернила)* ➤➤ стр. 198.)				
Wi-Fi	**TCP/IP**	—	—	Позволяет настроить протокол TCP/IP.	См. в разделе +.
	Помощник WLAN	—	—	Настройки беспроводной сети можно выполнить с помощью компакт-диска Brother.	
	Мастер уст-ки	—	—	Ручная настройка сервера печати для беспроводной сети.	См. в разделе ‡.
	WPS/AOSS	—	—	Быстрая настройка параметров беспроводной сети нажатием одной кнопки.	
	WPS с PIN-кодом	—	—	Быстрая настройка параметров беспроводной сети с помощью WPS с PIN-кодом.	См. в разделе +.
	Сост.бесп.сети	—	—	Просмотр текущего состояния беспроводной сети.	
	MAC-адрес	—	—	Просмотр MAC-адреса используемого устройства.	
(Тип бумаги) (MFC-J3520)	—	—	**Обыч. бумага*** Для стр.печ. Brother BP71 Другая глянц. Пленки	Выбор типа бумаги в лотке для бумаги.	40
+ ➤➤ Руководство по использованию программного обеспечения и по работе в сети. ‡ ➤➤ Руководство по быстрой установке.					
Настройки по умолчанию выделены жирным шрифтом и отмечены звездочкой.					

Уровень 1	Уровень 2	Уровень 3	Значения	Описание	Страница
(**Формат бумаги**) (MFC-J3520)	—	—	**A4*** A5 A3 10x15см Letter Legal Ledger	Выбор формата бумаги в лотке для бумаги.	40
(**Лоток 1**) (MFC-J3720)	**Тип бумаги**	—	**Обыч. бумага*** Для стр.печ. Brother BP71 Другая глянц. Пленки	Выбор типа бумаги для лотка 1.	40
	Формат бумаги	—	**A4*** A5 A3 10x15см Letter Legal Ledger	Выбор формата бумаги для лотка 1.	
(**Лоток 2**) (MFC-J3720)	**Формат бумаги**	—	**A4*** A3 Letter Legal Ledger	Выбор формата бумаги для лотка 2.	40
Просмотр факса	—	—	Вкл. **Выкл.***	Полученные факсы можно просматривать на сенсорном дисплее.	60
Все настройки	—	—	Для получения дополнительной информации см. *Все настройки* в следующей таблице.	Настройка дополнительных параметров.	—
+ ➤➤ Руководство по использованию программного обеспечения и по работе в сети. ‡ ➤➤ Руководство по быстрой установке.					
Настройки по умолчанию выделены жирным шрифтом и отмечены звездочкой.					

Все настройки

Уровень 1	Уровень 2	Уровень 3	Значения	Описание	Страница
Общие настр-ки	**Чернила**	**Печать теста**	Качество печати Выравнивание	Проверка качества или калибровки печати.	101 103
		Очистка	Черный Цвет Все	Очистка печатающей головки.	100
		Объем чернил	—	Отображение уровня чернил, оставшихся в картриджах.	См. в разделе ◆.
	Тип бумаги (MFC-J3520)	—	**Обыч. бумага*** Для стр.печ. Brother BP71 Другая глянц. Пленки	Выбор типа бумаги в лотке для бумаги.	40
	Формат бумаги (MFC-J3520)	—	**A4*** A5 A3 10x15см Letter Legal Ledger	Выбор формата бумаги в лотке для бумаги.	40
◆ ➤➤ Руководство по дополнительным функциям.					
Настройки по умолчанию выделены жирным шрифтом и отмечены звездочкой.					

Уровень 1	Уровень 2	Уровень 3	Значения	Описание	Страница
Общие настр-ки (продолжение)	**Настройка лотка** (MFC-J3720)	**Лоток #1**	Тип бумаги (Параметры) **Обыч. бумага*** Для стр.печ. Brother BP71 Другая глянц. Пленки	Выбор типа бумаги для лотка 1.	40
			Формат бумаги (Параметры) **A4*** A5 A3 10x15см Letter Legal Ledger	Выбор формата бумаги для лотка 1.	
		Лоток #2	Формат бумаги (Параметры) **A4*** A3 Letter Legal Ledger	Выбор формата бумаги для лотка 2.	40
		Использ.лотка: копирование	Лоток #1 Лоток #2 **Авт.выб.лотка***	Выбор лотка, который будет использоваться для копирования.	41
		Использование лотка: факс	Лоток #1 Лоток #2 **Авт.выб.лотка***	Выбор лотка, который будет использоваться для факсов.	42
◆ ➤➤ Руководство по дополнительным функциям.					
Настройки по умолчанию выделены жирным шрифтом и отмечены звездочкой.					

Уровень 1	Уровень 2	Уровень 3	Значения	Описание	Страница
Общие настр-ки (продолжение)	**Громкость**	**Звонок**	Выкл. Низкая **Средняя*** Высокая	Настройка громкости звонка.	21
		Звуковой сигнал	Выкл. **Низкая*** Средняя Высокая	Настройка громкости сигналов, подаваемых при нажатии на сенсорный дисплей или сенсорную панель.	21
		Динамик	Выкл. Низкая **Средняя*** Высокая	Настройка громкости динамика.	22
	Настр.дисплея	**Подсветка**	**Светлая*** Средняя Темная	Настройка яркости подсветки сенсорного дисплея.	22
		Таймер затемн.	Выкл. 10Сек. 20Сек. **30Сек.***	Можно настроить время активности подсветки сенсорного дисплея после последнего нажатия на него.	См. в разделе ◆.
	Настройки клавиатуры	—	**QWERTY*** ABC	Выбор типа клавиатуры, отображаемой на сенсорном дисплее.	14
	Режим ожидания	—	1Мин 2Мин. 3Мин. **5Мин.*** 10Мин. 30Мин. 60Мин.	Настройка периода простоя устройства, после которого оно переключается в спящий режим.	См. в разделе ◆.
	Блокир.функций	**Задать пароль**	—	Можно настроить устройство таким образом, что доступ к определенным функциям будут иметь до 10 пользователей с ограниченным доступом или же все неавторизованные пользователи с общим доступом.	
		Блок. Откл→Вкл	—		

◆ ➤➤ Руководство по дополнительным функциям.

Настройки по умолчанию выделены жирным шрифтом и отмечены звездочкой.

Уровень 1	Уровень 2	Уровень 3	Значения	Описание	Страница
Настройки ярлыка	**Имя ярлыка**	**Изменение имени ярлыка**	—	Имя ярлыка можно изменить.	20
		Удалить	—	Удаление ярлыка.	20
Факс	**Настр. приема**	**Режим приема**	**Только факс*** Факс/Телефон Внешний А/О Вручную	Выбор наиболее подходящего режима приема.	55
		Задерж. ответа	0 1 **2*** 3 4 5 6 7 8 9 10	Установка числа звонков, после которого устройство отвечает на вызов в режиме Только факс или Факс/Телефон.	58
		Вр. звонка Ф/Т	20Сек. **30Сек.*** 40Сек. 70Сек.	Настройка продолжительности быстрого двойного звонка в режиме Факс/Телефон.	58
		Просм. факса	Вкл. **Выкл.***	Принятые факсы можно просматривать на сенсорном дисплее.	60
		Обнар. факса	**Вкл.*** Выкл.	Устройство начинает автоматический прием факса после того, как вы снимаете трубку в ответ на вызов и слышите сигналы факса.	59
		Коды уд.упр.	Коды уд.упр. (Параметры) **Вкл.*** Выкл. Код включения (*51) Код выключения (#51)	Возможность отвечать на все вызовы с параллельного или внешнего телефона и использовать коды для включения или выключения устройства. Эти коды можно изменять.	72
◆ ➤➤ Руководство по дополнительным функциям.					
Настройки по умолчанию выделены жирным шрифтом и отмечены звездочкой.					

C

Уровень 1	Уровень 2	Уровень 3	Значения	Описание	Страница
Факс (продолжение)	**Настр. приема** (продолжение)	**Автоформат**	**Вкл.*** Выкл.	Уменьшение размера входящих факсов в соответствии с форматом бумаги.	См. в разделе ◆.
		Факс в память	**Выкл.*** Пересылка Сохран. факса Прием PC-Fax	Настройка устройства на пересылку факсов, сохранение входящих факсов в памяти (для удаленного извлечения с устройства) или на отправку факсов на компьютер. При выборе значений Пересылка или Прием PC-Fax можно включить функцию печати резервных копий.	
	Уст-ки отчета	**Отчет об отпр.**	Вкл. Вкл.+Изображ. Выкл. Выкл.+Изображ. **Выкл2*** Выкл2+Изображ.	Выбор начальной настройки для отчета контроля передачи.	54
		Отчёт.период	Отчёт.период Время День	Установка интервала для автоматической печати журнала отправки и приема факсов. Если выбрано любое другое значение, кроме Кажд. 50 факсов и Выкл., можно установить время для выбранного параметра. Если выбрано значение Каждые 7 дней, можно установить день недели.	См. в разделе ◆.
	Распечат. факс	—	—	Печать входящих факсов, сохраненных в памяти.	
	Удалён. доступ	—	---✳	Назначение кода для удаленного управления.	
◆ ➤➤ Руководство по дополнительным функциям.					
Настройки по умолчанию выделены жирным шрифтом и отмечены звездочкой.					

Уровень 1	Уровень 2	Уровень 3	Значения	Описание	Страница
Факс (продолжение)	**Ограничение набора**	**Панель набора**	Введите # дважды Вкл. **Выкл.***	Можно настроить ограничение передачи факсов или потребовать, чтобы пользователь вводил номер дважды во избежание передачи по неправильному адресу.	См. в разделе ◆.
		Адресн. книга	Введите # дважды Вкл. **Выкл.***		
		Ярлыки	Введите # дважды Вкл. **Выкл.***		
		LDAP-сервер	Введите # дважды Вкл. **Выкл.***		
	Остав. задания	—	—	Проверка заданий в памяти и отмена выбранных заданий.	
◆ ➤➤ Руководство по дополнительным функциям.					
Настройки по умолчанию выделены жирным шрифтом и отмечены звездочкой.					

Уровень 1	Уровень 2	Уровень 3	Уровень 4	Значения	Описание	Страница
Сеть	**Проводная сеть**	**TCP/IP**	**Способ загр.**	**Авто*** Статический RARP BOOTP DHCP	Выбор наиболее подходящего способа загрузки.	См. в разделе ✚.
			IP-адрес	[000-255]. [000-255]. [000-255]. [000-255]	Ввод IP-адреса.	
			Маска подсети	[000-255]. [000-255]. [000-255]. [000-255]	Ввод маски подсети.	
			Шлюз	[000-255]. [000-255]. [000-255]. [000-255]	Ввод адреса шлюза.	
			Имя хоста	BRNXXXXXXXXXXXX	Ввод имени узла.	
			Настройка WINS	**Авто*** Статический	Выбор режима конфигурации WINS.	
			Сервер WINS	(Первичный) 000.000.000.000 (Вторичный) 000.000.000.000	Указание IP-адреса основного или вторичного WINS-сервера.	
			Сервер DNS	(Первичный) 000.000.000.000 (Вторичный) 000.000.000.000	Указание IP-адреса основного или вторичного DNS-сервера.	
			APIPA	**Вкл.*** Выкл.	Автоматическое назначение IP-адреса из диапазона локальных адресов.	

✚ ➤➤ Руководство по использованию программного обеспечения и по работе в сети.

♣ Посетите веб-сайт технической поддержки Brother Solutions Center и загрузите Руководство по использованию Wi-Fi Direct™ со страницы http://solutions.brother.com/.

● Посетите веб-сайт технической поддержки Brother Solutions Center и загрузите Руководство по использованию Интернет-сервисов со страницы http://solutions.brother.com/.

Настройки по умолчанию выделены жирным шрифтом и отмечены звездочкой.

Уровень 1	Уровень 2	Уровень 3	Уровень 4	Значения	Описание	Страница
Сеть (продолжение)	**Проводная сеть** (продолжение)	**TCP/IP** (продолжение)	**IPv6**	Вкл. **Выкл.***	Включение или отключение протокола IPv6. Для получения дополнительной информации по использованию протокола IPv6 посетите веб-сайт http://solutions.brother.com/.	См. в разделе +.
		Ethernet	—	**Авто*** 100B-FD 100B-HD 10B-FD 10B-HD	Выбор режима подключения Ethernet.	
		Состояние проводной сети	—	Активно 100B-FD Активно 100B-HD Активно 10B-FD Активно 10B-HD Неактивно Проводная сеть выключена	Просмотр текущего состояния проводной сети.	
		MAC-адрес	—	—	Просмотр MAC-адреса данного устройства.	
	Беспровод сеть	**TCP/IP**	**Способ загр.**	**Авто*** Статический RARP BOOTP DHCP	Выбор наиболее подходящего способа загрузки.	
			IP-адрес	[000-255]. [000-255]. [000-255]. [000-255]	Ввод IP-адреса.	

+ ➤➤ Руководство по использованию программного обеспечения и по работе в сети.

♣ Посетите веб-сайт технической поддержки Brother Solutions Center и загрузите Руководство по использованию Wi-Fi Direct™ со страницы http://solutions.brother.com/.

● Посетите веб-сайт технической поддержки Brother Solutions Center и загрузите Руководство по использованию Интернет-сервисов со страницы http://solutions.brother.com/.

Настройки по умолчанию выделены жирным шрифтом и отмечены звездочкой.

Уровень 1	Уровень 2	Уровень 3	Уровень 4	Значения	Описание	Страница
Сеть (продолжение)	**Беспровод сеть** (продолжение)	**TCP/IP** (продолжение)	**Маска подсети**	[000-255]. [000-255]. [000-255]. [000-255]	Ввод маски подсети.	См. в разделе +.
			Шлюз	[000-255]. [000-255]. [000-255]. [000-255]	Ввод адреса шлюза.	
			Имя хоста	BRWXXXXXXXXXXXX	Ввод имени узла.	
			Настройка WINS	**Авто*** Статический	Выбор режима конфигурации WINS.	
			Сервер WINS	(Первичный) 000.000.000.000 (Вторичный) 000.000.000.000	Указание IP-адреса основного или вторичного WINS-сервера.	
			Сервер DNS	(Первичный) 000.000.000.000 (Вторичный) 000.000.000.000	Указание IP-адреса основного или вторичного DNS-сервера.	
			APIPA	**Вкл.*** Выкл.	Автоматическое назначение IP-адреса из диапазона локальных адресов.	
			IPv6	Вкл. **Выкл.***	Включение или отключение протокола IPv6 для беспроводной локальной сети. Для получения дополнительной информации по использованию протокола IPv6 посетите веб-сайт http://solutions.brother.com/.	

+ ➤➤ Руководство по использованию программного обеспечения и по работе в сети.

♣ Посетите веб-сайт технической поддержки Brother Solutions Center и загрузите Руководство по использованию Wi-Fi Direct™ со страницы http://solutions.brother.com/.

⬢ Посетите веб-сайт технической поддержки Brother Solutions Center и загрузите Руководство по использованию Интернет-сервисов со страницы http://solutions.brother.com/.

Настройки по умолчанию выделены жирным шрифтом и отмечены звездочкой.

Уровень 1	Уровень 2	Уровень 3	Уровень 4	Значения	Описание	Страница
Сеть (продолжение)	**Беспровод сеть** (продолжение)	**Помощник WLAN**	—	—	Настройку беспроводной сети можно выполнить с помощью компакт-диска Brother.	См. в разделе ✚.
		Мастер уст-ки	—	—	Ручная настройка сервера печати для беспроводной сети.	
		WPS/AOSS	—	—	Быстрая настройка параметров беспроводной сети нажатием одной кнопки.	
		WPS с PIN-кодом	—	—	Быстрая настройка параметров беспроводной сети с помощью WPS с PIN-кодом.	
		Сост.бесп.сети	**Состояние**	—	Просмотр текущего состояния беспроводной сети.	
			Сигнал	—	Просмотр текущего уровня сигнала беспроводной сети.	
			SSID	—	Просмотр текущего идентификатора SSID.	
			Режим связи	—	Просмотр текущего режима связи.	
		MAC-адрес	—	—	Просмотр MAC-адреса данного устройства.	

✚ ➤➤ Руководство по использованию программного обеспечения и по работе в сети.

♣ Посетите веб-сайт технической поддержки Brother Solutions Center и загрузите Руководство по использованию Wi-Fi Direct™ со страницы http://solutions.brother.com/.

● Посетите веб-сайт технической поддержки Brother Solutions Center и загрузите Руководство по использованию Интернет-сервисов со страницы http://solutions.brother.com/.

Настройки по умолчанию выделены жирным шрифтом и отмечены звездочкой.

Уровень 1	Уровень 2	Уровень 3	Уровень 4	Значения	Описание	Страница
Сеть (продолжение)	**Wi-Fi Direct**	**Кнопка**	—	—	Быстрая настройка параметров сети Wi-Fi Direct™ нажатием одной кнопки.	См. в разделе ♣.
		PIN-код	—	—	Быстрая настройка параметров сети Wi-Fi Direct™ с помощью WPS с PIN-кодом.	
		Вручную	—	—	Настройка параметров сети Wi-Fi Direct™ вручную.	
		Владелец группы	—	Вкл. **Выкл.***	Установка устройства как владельца группы.	
		Информация об устройстве	**Имя устройства**	—	Просмотр имени используемого устройства.	
			SSID	—	Отображение SSID или владельца группы. Если устройство не подключено, на сенсорном дисплее отображается Не подключено.	
			IP-адрес	—	Просмотр текущего IP-адреса используемого устройства.	

+ ➤➤ Руководство по использованию программного обеспечения и по работе в сети.

♣ Посетите веб-сайт технической поддержки Brother Solutions Center и загрузите Руководство по использованию Wi-Fi Direct™ со страницы http://solutions.brother.com/.

⬢ Посетите веб-сайт технической поддержки Brother Solutions Center и загрузите Руководство по использованию Интернет-сервисов со страницы http://solutions.brother.com/.

Настройки по умолчанию выделены жирным шрифтом и отмечены звездочкой.

Уровень 1	Уровень 2	Уровень 3	Уровень 4	Значения	Описание	Страница
Сеть (продолжение)	**Wi-Fi Direct** (продолжение)	**Информация о состоянии**	**Состояние**	Владел. группы активен (**) Клиент активен Не подключено Выкл. ** = число устройств	Просмотр текущего состояния сети Wi-Fi Direct™.	См. в разделе ♣.
			Сигнал	Сильный Средний Слабый Нет	Просмотр текущего уровня сигнала сети Wi-Fi Direct™. Если устройство действует как владелец группы, на сенсорном дисплее всегда отображается сообщение Сильный.	
		Включение интерфейса	—	Вкл. **Выкл.***	Включение или отключение подключения Wi-Fi Direct™.	

+ ➤➤ Руководство по использованию программного обеспечения и по работе в сети.

♣ Посетите веб-сайт технической поддержки Brother Solutions Center и загрузите Руководство по использованию Wi-Fi Direct™ со страницы http://solutions.brother.com/.

⬢ Посетите веб-сайт технической поддержки Brother Solutions Center и загрузите Руководство по использованию Интернет-сервисов со страницы http://solutions.brother.com/.

Настройки по умолчанию выделены жирным шрифтом и отмечены звездочкой.

Уровень 1	Уровень 2	Уровень 3	Уровень 4	Значения	Описание	Страница
Сеть (продолжение)	**E-mail/IFAX** (Доступно после загрузки и установки модуля IFAX)	**Почтовый адрес**	—	—	Ввод адреса электронной почты. (Не более 60 символов)	См. в разделе +.
		Настройка сервера	**Сервер SMTP**	Имя (Не более 30 символов) IP-адрес [000-255]. [000-255]. [000-255]. [000-255]	Ввод адреса сервера SMTP.	
			Порт SMTP	[00001-65535]	Ввод номера порта SMTP.	
			Аутнт.для SMTP	**Нет*** АУТЕНТИФ.SMTP POP перед SMTP	Выбор способа защиты для уведомлений по электронной почте.	
			SMTP SSL/TLS	**Нет*** SSL TLS	Отправка или прием электронной почты через почтовый сервер, требующий безопасного обмена данными по протоколу SSL/TLS.	
			Проверка сертиф.SMTP	Вкл. **Выкл.***	Автоматическая проверка сертификата сервера SMTP.	
			Сервер POP3	Имя (Не более 30 символов) IP-адрес [000-255]. [000-255]. [000-255]. [000-255]	Ввод адреса сервера POP3.	
			Порт POP3	[00001-65535]	Ввод номера порта POP3.	

+ ➤➤ Руководство по использованию программного обеспечения и по работе в сети.

♣ Посетите веб-сайт технической поддержки Brother Solutions Center и загрузите Руководство по использованию Wi-Fi Direct™ со страницы http://solutions.brother.com/.

⬢ Посетите веб-сайт технической поддержки Brother Solutions Center и загрузите Руководство по использованию Интернет-сервисов со страницы http://solutions.brother.com/.

Настройки по умолчанию выделены жирным шрифтом и отмечены звездочкой.

Уровень 1	Уровень 2	Уровень 3	Уровень 4	Значения	Описание	Страница
Сеть (продолжение)	**E-mail/IFAX** (Доступно после загрузки и установки модуля IFAX) (продолжение)	**Настройка сервера** (продолжение)	**Назв. пчт. ящ.**	—	Ввод имени ящика электронной почты. (Не более 60 символов)	См. в разделе +.
			Пароль почт.ящика	—	Ввод пароля для регистрации на сервере POP3. (Не более 32 символов)	
			POP3 SSL/TLS	**Нет*** SSL TLS	Можно отправлять или принимать электронную почту через почтовый сервер, требующий безопасного обмена данными по протоколу SSL/TLS.	
			Проверка сертиф.POP3	Вкл. **Выкл.***	Автоматическая проверка сертификата сервера POP3.	
			APOP	Вкл. **Выкл.***	Включение или отключение протокола APOP.	

+ ➤➤ Руководство по использованию программного обеспечения и по работе в сети.

♣ Посетите веб-сайт технической поддержки Brother Solutions Center и загрузите Руководство по использованию Wi-Fi Direct™ со страницы http://solutions.brother.com/.

⬢ Посетите веб-сайт технической поддержки Brother Solutions Center и загрузите Руководство по использованию Интернет-сервисов со страницы http://solutions.brother.com/.

Настройки по умолчанию выделены жирным шрифтом и отмечены звездочкой.

Уровень 1	Уровень 2	Уровень 3	Уровень 4	Значения	Описание	Страница
Сеть (продолжение)	**E-mail/IFAX** (Доступно после загрузки и установки модуля IFAX) (продолжение)	**Уст.прием почт**	**Автоопрос**	Автоопрос (Параметры) **Вкл.*** Выкл.	Автоматическая проверка наличия новых сообщений на сервере POP3.	См. в разделе +.
				(Если включено) Частота опроса (Параметры) 1Мин 3Мин. 5Мин. **10Мин.*** 30Мин. 60Мин.	Задание интервала для проверки новых сообщений на сервере POP3.	
			Заголовок	Все Тема+От+Кому **Нет***	Выбор содержания распечатываемого заголовка почтового сообщения.	
			Удал. сообщения об ошиб.	**Вкл.*** Выкл.	Автоматическое удаление сообщений об ошибках.	
			Уведомление	Вкл. Увед.получ. сообщ **Выкл.***	Получение уведомлений.	

+ ➤➤ Руководство по использованию программного обеспечения и по работе в сети.

♣ Посетите веб-сайт технической поддержки Brother Solutions Center и загрузите Руководство по использованию Wi-Fi Direct™ со страницы http://solutions.brother.com/.

⬢ Посетите веб-сайт технической поддержки Brother Solutions Center и загрузите Руководство по использованию Интернет-сервисов со страницы http://solutions.brother.com/.

Настройки по умолчанию выделены жирным шрифтом и отмечены звездочкой.

Уровень 1	Уровень 2	Уровень 3	Уровень 4	Значения	Описание	Страница
Сеть (продолжение)	**E-mail/IFAX** (Доступно после загрузки и установки модуля IFAX) (продолжение)	**Уст.отпр.почты**	**Тема отправ.**	—	Отображение темы, прилагаемой к данным Интернет-факса.	См. в разделе ✚.
			Огран. размера	Вкл. **Выкл.***	Ограничение размера документов, отправляемых по электронной почте.	
			Уведомление	Вкл. **Выкл.***	Отправка уведомлений.	
		Уст. пересылки	**Ретрансляция**	Вкл. **Выкл.***	Передача документа на другой факсимильный аппарат через Интернет.	
			Домен рассыл.	—	Регистрация имени домена.	
			Отчет рассылки	Вкл. **Выкл.***	Печать отчета о переадресации рассылок.	
		Прием POP3 вручную	—	—	Доступ к серверу POP3 и подтверждение получения сообщения электронной почты.	

✚ ➤➤ Руководство по использованию программного обеспечения и по работе в сети.

♣ Посетите веб-сайт технической поддержки Brother Solutions Center и загрузите Руководство по использованию Wi-Fi Direct™ со страницы http://solutions.brother.com/.

⬢ Посетите веб-сайт технической поддержки Brother Solutions Center и загрузите Руководство по использованию Интернет-сервисов со страницы http://solutions.brother.com/.

Настройки по умолчанию выделены жирным шрифтом и отмечены звездочкой.

Уровень 1	Уровень 2	Уровень 3	Уровень 4	Значения	Описание	Страница
Сеть (продолжение)	**Настройки подключения к Интернету**	**Настройки прокси**	**Прокси-подключ.**	Вкл. **Выкл.***	Изменение настроек подключения к Интернету.	См. в разделе ⬢.
			Адрес	—		
			Порт	—		
			Имя пользователя	—		
			Пароль	—		
	Интерфейс сети	—	—	**Проводная сеть*** Беспровод сеть	Выбор типа сетевого подключения.	См. в разделе +.
	Сброс сети	—	—	Да Нет	Восстановление заводских настроек для всех параметров сети.	

+ ➤➤ Руководство по использованию программного обеспечения и по работе в сети.

♣ Посетите веб-сайт технической поддержки Brother Solutions Center и загрузите Руководство по использованию Wi-Fi Direct™ со страницы http://solutions.brother.com/.

⬢ Посетите веб-сайт технической поддержки Brother Solutions Center и загрузите Руководство по использованию Интернет-сервисов со страницы http://solutions.brother.com/.

Настройки по умолчанию выделены жирным шрифтом и отмечены звездочкой.

Все настройки (продолжение)

Уровень 1	Уровень 2	Уровень 3	Значения	Описание	Страница
Печать отчетов	**Проверка отпр.**	—	—	Печать этих списков и отчетов.	См. в разделе ◆.
	Адресная книга	—	—		
	Журнал факса	—	—		
	Пользов.уст-ки	—	—		
	Конфигурация сети	—	—		
	Отчет WLAN	—	—		
Инф. об уст-ве	**Серийный номер**	—	—	Просмотр серийного номера устройства.	147
	Версия микропрогр.	**Версия Main**	—	Просмотр версии микропрограммы устройства.	147
Исходн. уст-ки	**Дата и время**	**Дата**	—	Установка даты и времени на экране и в заголовках отправляемых факсов.	104
		Время	—		
		Авт.перев.врем	Вкл. **Выкл.***	Автоматический переход на летнее и зимнее время.	См. в разделе ◆.
		Часовой пояс	—	Выбор часового пояса вашего региона.	См. в разделе ‡.
	Ваши данные	Факс Имя	—	Ввод имени и номера факса, которые будут появляться на каждой странице факса.	
	Тон./Импульс.	—	Тоновый **Импульсный***	Выбор режима набора номера.	
	Сигнал линии	—	Обнаружение **Нет обнаружения***	Включение/выключение распознавания тонального набора номера.	146
	Уст.тел. линии	—	**Обычная*** PBX ISDN	Выбор типа телефонной линии.	66
	Скор. передачи	—	**Высокая*** Нормальная Низкая (для VoIP)	Настройка скорости модема для устранения проблем передачи.	146

◆ ➤➤ Руководство по дополнительным функциям.

‡ ➤➤ Руководство по быстрой установке.

+ ➤➤ Руководство по использованию программного обеспечения и по работе в сети.

Настройки по умолчанию выделены жирным шрифтом и отмечены звездочкой.

Уровень 1	Уровень 2	Уровень 3	Значения	Описание	Страница
Исходн. уст-ки (продолжение)	**Сброс**	**Перезагрузка устройства**	Да Нет	Можно сбросить все настройки устройства, которые были изменены, (например, настройку даты и времени, типа телефонной линии и задержки ответа).	147
		Сеть	Да Нет	Восстановление заводских настроек по умолчанию (например, пароля и IP-адреса) для сервера печати.	
		Адресная книга и факс	Да Нет	Удаление из памяти всех сохраненных номеров адресной книги и факсов, восстановление заводских настроек по умолчанию для идентификатора устройства, списка номеров адресной книги, отчета контроля передачи и журнала отправки и приема факсов.	
		Все настройки	Да Нет	Восстановление заводских значений по умолчанию для всех настроек устройства.	
	Местный язык (в зависимости от страны)	—	(Выберите язык, который следует использовать).	Изменение языка ЖКД для страны использования.	См. в разделе ◆.

◆ ➤➤ Руководство по дополнительным функциям.

‡ ➤➤ Руководство по быстрой установке.

+ ➤➤ Руководство по использованию программного обеспечения и по работе в сети.

Настройки по умолчанию выделены жирным шрифтом и отмечены звездочкой.

Таблицы функций

Факс (Если предварительный просмотр факса выключен.)

Уровень 1	Уровень 2	Уровень 3	Значения	Описание	Страница
Повтор (Пауза)	—	—	—	Повторный набор последнего набранного номера. Если ввод номера телефона или факса выполняется с сенсорной панели, пункт Повтор на сенсорном дисплее изменяется на пункт Пауза. Нажмите Пауза для паузы при наборе номеров (например, кодов доступа и номеров кредитных карт). Кроме того, паузу можно сохранить при задании адресов.	74
Телефон (Перевод)	—	—	—	Если для типа телефонной линии выбрано значение "PBX", значение Телефон меняется на Перевод. В случае подключения к офисной АТС можно использовать Перевод для доступа к внешней линии или для перевода вызова на другой параллельный телефон.	67
◆ ➤➤ Руководство по дополнительным функциям.					
Настройки по умолчанию выделены жирным шрифтом и отмечены звездочкой.					

C

Уровень 1	Уровень 2	Уровень 3	Значения	Описание	Страница
Адресная книга	(**Поиск:**)	—	—	Если функция LDAP отключена, поиск выполняется в локальной адресной книге. Если функция LDAP включена, поиск выполняется в локальной адресной книге и на LDAP-сервере.	73
		Подробно (Отображается, только если функция LDAP включена.)	—	Отображение подробной информации о выбранном адресе.	
	Изменить	—	Добав. нов. адр.	Сохранение номеров адресной книги, что позволяет набирать номер нажатием Адресная книга на сенсорном дисплее (далее Применить, а затем Факс Старт).	75
			Выбор группы	Настройка группы номеров для рассылки.	См. в разделе ◆.
			Измен.	Изменение номеров адресной книги.	76
			Удалить	Удаление номеров адресной книги.	
	—	**Применить**	—	Отправка факса с помощью адресной книги.	73
Журнал звонков	**Исходящ. звонки**	**Применить**	—	Выбор номера в журнале исходящих вызовов и отправка на него факса, добавление в адресную книгу или его удаление.	74
		Изменить	Добавление в адресную книгу Удалить		
◆ ➤➤ Руководство по дополнительным функциям.					
Настройки по умолчанию выделены жирным шрифтом и отмечены звездочкой.					

Уровень 1	Уровень 2	Уровень 3	Значения	Описание	Страница
Параметры	**Разреш. факса**	—	**Стандартное*** Высокое Сверхвысок. Фото	Настройка разрешения для исходящих факсов.	См. в разделе ◆.
	Контрастность	—	**Авто*** Светлый Темный	Изменение яркости отправляемых факсов.	
	Область скан. со стекла	—	**A4*** A3 Letter Legal Ledger	Настройка области сканирования со стекла сканера для факсов.	52
	Рассылка	Добавить номер	Добавить номер	Отправка одного и того же факса на несколько номеров факса.	См. в разделе ◆.
			Добавл. из адресной книги		
			Поиск в адресной книге		
	Просмотр	—	Вкл. **Выкл.***	Факсимильное сообщение можно просмотреть перед его отправкой.	53
	Настр-ка цвета	—	**Ч/б*** Цвет	Настройка отправки факса в черно-белом или цветном режиме.	52
	Отложен. факс	**Отложен. факс**	Вкл. **Выкл.***	Настройка времени в 24-часовом формате для отправки отложенных факсов.	См. в разделе ◆.
		Уст. время	—		
	Пакет.передача	—	Вкл. **Выкл.***	Объединение в одной отправке отложенных факсов, отправляемых на один номер и запрограммированных на одно время.	
	Передача в реал.вр.	—	Вкл. **Выкл.***	Отправка факса без использования памяти.	
	Отпр. по опр.	—	Стандартн. Безопасн. **Выкл.***	Настройка режима отправки факса данным устройством по запросу другого факсимильного аппарата.	
	Прием по опр.	—	Стандартн. Безопасн. Таймер **Выкл.***	Выбор режима для запроса данным устройством другого факсимильного аппарата.	
◆ ➤➤ Руководство по дополнительным функциям.					
Настройки по умолчанию выделены жирным шрифтом и отмечены звездочкой.					

C

Уровень 1	Уровень 2	Уровень 3	Значения	Описание	Страница
Параметры (продолжение)	**Междунар. режим**	—	Вкл. **Выкл.***	Если при отправке факсов за границу возникают проблемы, установите этот режим в значение Вкл.	См. в разделе ◆.
	Журнал вызовов	**Исходящ. звонки**	Применить	Выбор номера в журнале исходящих вызовов и отправка на него факса, добавление в адресную книгу или его удаление.	
			Изменить (Параметры) Добавление в адресную книгу Удалить		
	Адресн. книга	(**Поиск:**)	—	Поиск будет выполняться в адресной книге.	73
		Изменить	Добав. нов. адр.	Можно сохранять номера в адресной книге; в этом случае для набора номера достаточно на сенсорном дисплее нажать Адресная книга и выбрать Применить и Факс Старт.	75
			Выбор группы	Настройка группы номеров для рассылки.	См. в разделе ◆.
			Измен.	Изменение номеров адресной книги.	76
			Удалить	Удаление номеров адресной книги.	
		—	Применить	Отправка факса с помощью адресной книги.	73
	Задать нов.умлч.	—	Да Нет	Сохранение настроек факса.	См. в разделе ◆.
	Завод.настройки	—	Да Нет	Восстановление заводских настроек по умолчанию для всех параметров.	
Сохранить как ярлык	—	—	—	Сохранение текущих настроек в качестве ярлыка.	
◆ ➤➤ Руководство по дополнительным функциям.					
Настройки по умолчанию выделены жирным шрифтом и отмечены звездочкой.					

Факс (Если предварительный просмотр факса включен.)

Уровень 1	Уровень 2	Уровень 3	Значения	Описание	Страница
Отправка факсов	(См. в разделе *Факс (Если предварительный просмотр факса выключен.)* ➤➤ стр. 171.)				
Принятые факсы	**Печат./удал.**	**Печатать все (новые факсы)**	—	Печать новых принятых факсов.	62
		Печатать все (стар. факсы)	—	Печать старых принятых факсов.	
		Удалить все (новые факсы)	—	Удаление новых принятых факсов.	62
		Удалить все (старые факсы)	—	Удаление старых принятых факсов.	
Адресная книга	(См. раздел Адресная книга в главе *Факс (Если предварительный просмотр факса выключен.)* ➤➤ стр. 171.)				
Журнал звонков	(См. раздел Журнал звонков в главе *Факс (Если предварительный просмотр факса выключен.)* ➤➤ стр. 171.)				
Настройки по умолчанию выделены жирным шрифтом и отмечены звездочкой.					

Копир.

Уровень 1	Уровень 2	Уровень 3	Значения	Описание	Страница
Параметры	**Высокоскор. АПД**	—	Вкл. **Выкл.***	Документы в формате A4 или Letter можно копировать быстрее, поместив их в АПД длинным краем вперед.	80
	Качество	—	**Обычное*** Качественнее	Выбор разрешения копирования для следующей копии.	См. в разделе ◆.
	Тип бумаги	—	**Обыч. бумага*** Для стр.печ. Brother BP71 Другая глянц. Пленки (MFC-J3720, если для настройки Выбор лотка выбрано значение Лоток #2.) Обыч. бумага	Выбор типа бумаги, соответствующего бумаге в лотке.	78
◆ ➤➤ Руководство по дополнительным функциям.					
Настройки по умолчанию выделены жирным шрифтом и отмечены звездочкой.					

C

Уровень 1	Уровень 2	Уровень 3	Значения	Описание	Страница
Параметры (продолжение)	**Формат бумаги**	—	**A4*** A5 A3 10x15см Letter Legal Ledger (MFC-J3720, если для настройки Выбор лотка выбрано значение Лоток #2.) **A4*** A3 Letter Legal Ledger	Выбор формата бумаги, соответствующего бумаге в лотке.	79
	Выбор лотка (MFC-J3720)	—	Лоток #1 Лоток #2 **Авт.выб.лотка***	Выбор лотка, который будет использоваться в режиме копирования.	79
◆ ➤➤ Руководство по дополнительным функциям.					
Настройки по умолчанию выделены жирным шрифтом и отмечены звездочкой.					

Уровень 1	Уровень 2	Уровень 3	Значения	Описание	Страница
Параметры (продолжение)	**Увел./уменьш.**	**100%***	—	—	См. в разделе ◆.
		Увеличить	198% 10x15см → A4 186% 10x15см → Letter 141% A4→A3, A5→A4	Выбор коэффициента увеличения для следующей копии.	
		Уменьшить	97% Letter → A4 93% A4 → Letter 83% Legal → A4 69% A3 → A4, A4 → A5 47% A4 → 10x15см	Выбор коэффициента уменьшения для следующей копии.	
		По разм.стран.	—	Устройство настроит формат следующей копии в соответствии с заданным форматом бумаги.	
		Пользователь. (25-400%)	—	Выбор нужного коэффициента масштабирования для данного типа документа.	
	Плотность	—	-2 -1 0 * +1 +2	Настройка плотности копий.	
	Стопка/Сорт.	—	**Стопка*** Сорти- ровка	Выбор раскладки в стопку или сортировки копий.	
◆ ➤➤ Руководство по дополнительным функциям.					
Настройки по умолчанию выделены жирным шрифтом и отмечены звездочкой.					

Уровень 1	Уровень 2	Уровень 3	Значения	Описание	Страница
Параметры (продолжение)	**Макет страницы**	—	**Выкл. (1 в 1)*** 2 в 1 (книжная) 2 в 1 (альбом.) 2на1(уд.) 4 в 1 (книжная) 4 в 1 (альбом.) 1 на 2 Плакат(2x1) Плакат(2x2) Плакат(3x3)	Можно выбрать копирование в режиме "N на 1", копирование удостоверения личности в режиме "2 на 1", "1 на 2", или копирование плаката.	См. в разделе ◆.
	Формат макета (Если выбран формат Ledger или A3, а затем выбран режим "2 на 1" или "Плакат 2x2")	—	(Если выбран режим "2 на 1".) Ledgerx2 → Ledgerx1 Letterx2 → Ledgerx1 A3x2 → A3x1 A4x2 → A3x1 (Если выбран режим "Плакат 2x2") Ledgerx1 → Ledgerx4 Letterx1 → Ledgerx4 A3x1 → A3x4 A4x1 → A3x4		
	Авт.к.перекоса	—	**Авто*** Выкл.	Если сканированная копия перекошена, устройство может исправить данные автоматически.	
◆ ➤➤ Руководство по дополнительным функциям.					
Настройки по умолчанию выделены жирным шрифтом и отмечены звездочкой.					

Уровень 1	Уровень 2	Уровень 3	Значения	Описание	Страница
Параметры (продолжение)	2-ст.копирование	**Выкл.***	—	Выбор настроек для двусторонней печати.	См. в разделе ◆.
		Книжная, переплет по длинному краю	—		
		Альбом., переплет по длинному краю	—		
		Книжная, переплет по короткому краю	—		
		Альбом., переплет по короткому краю	—		
		Улучшен.	**Нормальное*** 2-стороннее 1 2-стороннее 2		
	Дополн. настройки	—	**Выкл.*** Режим экономии чернил Копир. на тонк.бумаге Копир. книги Коп. с вод.зн. Удаление цвета фона	Выбор различных настроек копирования.	
	Задать нов.умлч.	—	Да Нет	Настройки копирования можно сохранять.	
	Завод.настройки	—	Да Нет	Восстановление заводских настроек для всех параметров.	
	Сохр. как ярлык	—	—	Сохранение текущих настроек в качестве ярлыка.	

◆ ➤➤ Руководство по дополнительным функциям.

Настройки по умолчанию выделены жирным шрифтом и отмечены звездочкой.

C

Скан.

Уровень 1	Уровень 2	Уровень 3	Значения	Описание	Страница
в OCR (Для пользователей Macintosh доступно после загрузки приложения Presto! PageManager. См. раздел *Доступ к веб-сайтам технической поддержки Brother (Macintosh)* ➤➤ стр. 7.)	**Выбор ПК**	Параметры	(Подробнее см. в разделе *Параметры* ➤➤ стр. 182.)	Настройка дополнительных параметров.	См. в разделе +.
		Сохранить как ярлык	—	Сохранение текущих настроек в качестве ярлыка.	
в файл*	**Выбор ПК**	Параметры	(Подробнее см. в разделе *Параметры* ➤➤ стр. 183.)	Настройка дополнительных параметров.	
		Сохранить как ярлык	—	Сохранение текущих настроек в качестве ярлыка.	
в изображение	**Выбор ПК**	Параметры	(Подробнее см. в разделе *Параметры* ➤➤ стр. 183.)	Настройка дополнительных параметров.	
		Сохранить как ярлык	—	Сохранение текущих настроек в качестве ярлыка.	
на носитель (если вставлена карта памяти или подключен флэш-накопитель USB)	—	Параметры	(Подробнее см. в разделе *Параметры* ➤➤ стр. 184.)	Настройка дополнительных параметров.	85
		Сохранить как ярлык	—	Сохранение текущих настроек в качестве ярлыка.	См. в разделе ◆.
+ ➤➤ Руководство по использованию программного обеспечения и по работе в сети. ◆ ➤➤ Руководство по дополнительным функциям.					
Настройки по умолчанию выделены жирным шрифтом и отмечены звездочкой.					

Уровень 1	Уровень 2	Уровень 3	Значения	Описание	Страница
в эл. почту	**Выбор ПК**	Параметры	(Подробнее см. в разделе *Параметры* ➤➤ стр. 183.)	Настройка дополнительных параметров.	См. в разделе +.
		Сохранить как ярлык	—	Сохранение текущих настроек в качестве ярлыка.	
на серв.эл.поч. (Доступно после загрузки и установки модуля IFAX)	**Адресная книга**	—	—	Выбор адреса получателя из адресной книги.	
	Вручную	—	—	Ввод адреса получателя вручную.	
	OK	Параметры	(Подробнее см. в разделе *Параметры* ➤➤ стр. 185.)	Настройка дополнительных параметров.	
		Сохранить как ярлык	—	Сохранение текущих настроек в качестве ярлыка.	
на FTP	**Имя профиля**	Параметры	(Подробнее см. в разделе *Параметры* ➤➤ стр. 186.)	Настройка дополнительных параметров.	
		Сохранить как ярлык	—	Сохранение текущих настроек в качестве ярлыка.	
в сетев. папку	**Имя профиля**	Параметры	(Подробнее см. в разделе *Параметры* ➤➤ стр. 186.)	Настройка дополнительных параметров.	
		Сохранить как ярлык	—	Сохранение текущих настроек в качестве ярлыка.	
Сканир. WS (Появляется при установке Web Services Scanner, который отображается в проводнике Windows®.)	—	Скан.	Выбор ПК	Сканирование данных с использованием протокола веб-службы.	
		Скан. для эл.почты			
		Скан. для факса			
		Скан. для печати			

+ ➤➤ Руководство по использованию программного обеспечения и по работе в сети.

◆ ➤➤ Руководство по дополнительным функциям.

Настройки по умолчанию выделены жирным шрифтом и отмечены звездочкой.

C

Параметры

(для функции в OCR)

Уровень 1	Уровень 2	Значения	Описание	Страница
Параметры	**Настройка на панели**	**Выкл. (задано на ПК)*** Вкл.	Чтобы изменять настройки устройства на сенсорном дисплее, выберите значение Вкл.	См. в разделе +.
	Указанные ниже настройки отображаются, если для параметра Настройка на панели выбрано значение Вкл.			
	Высокоскор. режим АПД	Вкл. **Выкл.***	Документы в формате A4 или Letter можно сканировать быстрее, поместив их в АПД длинным краем вперед.	95
	Тип сканирования	Цвет **Черно-белое***	Выбор типа сканирования для документа.	См. в разделе +.
	Разрешение	100 т/д **200 т/д*** 300 т/д 600 т/д	Выбор разрешения сканирования для документа.	
	Тип файла	**Текст*** HTML RTF	Выбор формата файла для документа.	
	Формат сканир.	**A4*** A5 A3 10x15см Визитка (90x60 мм) Letter Legal Ledger	Выбор размера сканирования для документа.	
+ ➤➤ Руководство по использованию программного обеспечения и по работе в сети.				
Настройки по умолчанию выделены жирным шрифтом и отмечены звездочкой.				

Параметры

(для функций в файл, в изображение или в эл. почту)

Уровень 1	Уровень 2	Значения	Описание	Страница
Параметры	Настройка на панели	Выкл. (задано на ПК)* Вкл.	Чтобы изменять настройки устройства на сенсорном дисплее, выберите значение Вкл.	См. в разделе +.
	Указанные ниже настройки отображаются, если для параметра Настройка на панели выбрано значение Вкл.			
	Высокоскор. режим АПД	Вкл. Выкл.*	Документы в формате A4 или Letter можно сканировать быстрее, поместив их в АПД длинным краем вперед.	95
	Тип сканирования	Цвет* Черно-белое	Выбор типа сканирования для документа.	См. в разделе +.
	Разрешение	100 т/д 200 т/д* 300 т/д 600 т/д	Выбор разрешения сканирования для документа.	
	Тип файла	(Если для настройки "Тип сканирования" выбрано значение "Цвет") PDF* JPEG (Если для настройки "Тип сканирования" выбрано значение "Черно-белое") PDF* TIFF	Выбор формата файла для документа.	
	Формат сканир.	A4* A5 A3 10x15см Визитка (90x60 мм) Letter Legal Ledger	Выбор размера сканирования для документа.	
	Удаление цвета фона	Выкл.* Слабое Среднее Сильное	Изменение количества цвета фона для удаления.	
+ ➤➤ Руководство по использованию программного обеспечения и по работе в сети.				
Настройки по умолчанию выделены жирным шрифтом и отмечены звездочкой.				

C

Параметры

(для функции на носитель)

Уровень 1	Уровень 2	Значения	Описание	Страница
Параметры	Высокоскор. режим АПД	Вкл. **Выкл.***	Документы в формате A4 или Letter можно сканировать быстрее, поместив их в АПД длинным краем вперед.	95
	Тип сканирования	**Цвет*** Черно-белое	Выбор типа сканирования для документа.	85
	Разрешение	100 т/д **200 т/д*** 300 т/д 600 т/д Авто	Выбор разрешения сканирования для документа.	
	Тип файла	(Если для настройки "Тип сканирования" выбрано значение "Цвет") **PDF*** JPEG (Если для настройки "Тип сканирования" выбрано значение "Черно-белое") **PDF*** TIFF	Выбор формата файла для документа.	
	Формат сканир.	**A4*** A5 A3 10x15см Визитка (90x60 мм) Letter Legal Ledger	Выбор размера сканирования для документа.	
	Скан. длин. бумаги	Вкл. **Выкл.***	Длинные документы можно сканировать с помощью АПД.	
	Имя файла	—	Переименование файла.	
	Автообрезка	Вкл. **Выкл.***	Поочередное сканирование нескольких документов со стекла сканера на карту памяти или на флэш-накопитель USB.	85 См. в разделе ◆.
◆ ➤➤ Руководство по дополнительным функциям.				
Настройки по умолчанию выделены жирным шрифтом и отмечены звездочкой.				

Уровень 1	Уровень 2	Значения	Описание	Страница
Параметры (продолжение)	**Удаление цвета фона**	**Выкл.*** Слабое Среднее Сильное	Изменение количества цвета фона для удаления.	85
	Задать нов.умлч.	Да Нет	Сохранение параметров сканирования в качестве настроек по умолчанию.	См. в разделе ◆.
	Завод.настройки	Да Нет	Восстановление первоначальных заводских настроек по умолчанию для всех параметров.	
◆ ➤➤ Руководство по дополнительным функциям.				
Настройки по умолчанию выделены жирным шрифтом и отмечены звездочкой.				

Параметры

(для функции на серв.эл.поч.)

ПРИМЕЧАНИЕ

Доступно после загрузки и установки модуля IFAX.

Уровень 1	Уровень 2	Параметры 1	Описание	Страница
Параметры	**Высокоскор. режим АПД**	Вкл. **Выкл.***	Документы в формате A4 или Letter можно сканировать быстрее, поместив их в АПД длинным краем вперед.	95
	Тип сканирования	**Цвет*** Черно-белое	Выбор типа сканирования для документа.	См. в разделе +.
	Разрешение	100 т/д **200 т/д*** 300 т/д 600 т/д Авто	Выбор разрешения сканирования для документа.	
	Тип файла	(Если для настройки "Тип сканирования" выбрано значение "Цвет") **PDF*** JPEG (Если для настройки "Тип сканирования" выбрано значение "Черно-белое") **PDF*** TIFF	Выбор формата файла для документа.	
+ ➤➤ Руководство по использованию программного обеспечения и по работе в сети.				
Настройки по умолчанию выделены жирным шрифтом и отмечены звездочкой.				

Уровень 1	Уровень 2	Параметры 1	Описание	Страница
Параметры (продолжение)	**Формат сканир.**	**A4*** A5 A3 10x15см Визитка (90x60 мм) Letter Legal Ledger	Выбор размера сканирования для документа.	См. в разделе +.
	Скан. длин. бумаги	Вкл. **Выкл.***	Длинные документы можно сканировать с помощью АПД.	
	Задать нов.умлч.	Да Нет	Сохранение параметров сканирования в качестве настроек по умолчанию.	
	Завод.настройки	Да Нет	Восстановление первоначальных заводских настроек по умолчанию для всех параметров.	
+ ➤➤ Руководство по использованию программного обеспечения и по работе в сети.				
Настройки по умолчанию выделены жирным шрифтом и отмечены звездочкой.				

Параметры (для функций на FTP или в сетев. папку)

Уровень 1	Уровень 2	Параметры 1	Описание	Страница
Параметры	**Высокоскор. режим АПД**	Вкл. **Выкл.***	Документы в формате A4 или Letter можно сканировать быстрее, поместив их в АПД длинным краем вперед.	95
	Тип сканирования	**Цвет*** Черно-белое	Выбор типа сканирования для документа.	См. в разделе +.
	Разрешение	100 т/д **200 т/д*** 300 т/д 600 т/д Авто	Выбор разрешения сканирования для документа.	
+ ➤➤ Руководство по использованию программного обеспечения и по работе в сети.				
Настройки по умолчанию выделены жирным шрифтом и отмечены звездочкой.				

Уровень 1	Уровень 2	Параметры 1	Описание	Страница
Параметры (продолжение)	**Тип файла**	(Если для настройки "Тип сканирования" выбрано значение "Цвет") **PDF*** JPEG (Если для настройки "Тип сканирования" выбрано значение "Черно-белое") **PDF*** TIFF	Выбор формата файла для документа.	См. в разделе +.
	Формат сканир.	**A4*** A5 A3 10x15см Визитка (90x60 мм) Letter Legal Ledger	Выбор размера сканирования для документа.	
	Скан. длин. бумаги	Вкл. **Выкл.***	Длинные документы можно сканировать с помощью АПД.	
	Имя файла	**BRNXXXXXXXXXXXX*** Estimate Report Order sheet Contract sheet Check Receipt <Ручная>	Выбор предустановленных имен файлов. При выборе параметра "Ручная" можно дать имя файлу по своему усмотрению.	
	Удаление цвета фона	**Выкл.*** Слабое Среднее Сильное	Изменение количества цвета фона для удаления.	
	Имя пользователя	—	Ввод имени пользователя.	
+ ➤➤ Руководство по использованию программного обеспечения и по работе в сети.				
Настройки по умолчанию выделены жирным шрифтом и отмечены звездочкой.				

C

Фото

Уровень 1	Уровень 2	Уровень 3	Значения	Описание	Страница
Печ.инд.стран.	**Печать индекс. стр.**	Парам. печати	Подробнее см. в разделе *Парам. печати* ➤➤ стр. 192.	Печать индексной страницы (миниатюр).	См. в разделе ◆.
	Печать фото	Парам. печати	Подробнее см. в разделе *Парам. печати* ➤➤ стр. 190.	Можно напечатать отдельное изображение.	
Просмотр фото*	**OK**	Парам. печати	Подробнее см. в разделе *Парам. печати* ➤➤ стр. 190.	Фотографии можно настраивать с помощью различных параметров.	84
	Пч.все	—	—	Печать всех фотографий с карты памяти или флэш-накопителя USB.	
Фотоэффекты	**Коррекция**	Автокоррекция	Парам. печати (Подробнее см. в разделе *Парам. печати* ➤➤ стр. 190.)	Настройка и обрезка фотографий с этими параметрами.	См. в разделе ◆.
		Улучш.тона кожи			
		Улучш. пейзажа			
		Убр.крас.глаза			
		Ночная сцена			
		Заполняющ. свет			
		Белая доска			
		Ч/Б			
		Сепия			
		Автокоррекция и удал.крас.глаз			
	Обрезка	Парам. печати	Подробнее см. в разделе *Парам. печати* ➤➤ стр. 190.	Обрезка фотографии и печать части изображения.	

◆ ➤➤ Руководство по дополнительным функциям.

Настройки по умолчанию выделены жирным шрифтом и отмечены звездочкой.

Уровень 1	Уровень 2	Уровень 3	Значения	Описание	Страница
Печ. фото для удост.	**Выбор фото**	Выбор размера фото для удост (Параметры) 25x36мм 35x45мм 36x51 мм 45x45мм 45x55мм 35x48мм 50x70мм (2x2,75") 2x2дюйма	Парам. печати (Подробнее см. в разделе *Парам. печати* ➤➤ стр. 193.)	Печать фотографий на удостоверение личности для резюме, паспорта и т.д.	См. в разделе ◆.
Слайд-шоу	**Показ каждой фотографии**	**3Сек.*** 10Сек. 30Сек. 1Мин 5Мин.	—	Установка времени отображения каждой фотографии, прежде чем устройство переключается на следующую фотографию при показе слайдов.	
	Старт	—	—	Начало показа фотографий в виде слайдов. Во время показа слайдов можно выбрать фотографию и изменить параметры печати. (Подробнее см. в разделе *Парам. печати* ➤➤ стр. 190.)	
◆ ➤➤ Руководство по дополнительным функциям.					
Настройки по умолчанию выделены жирным шрифтом и отмечены звездочкой.					

C

Парам. печати

(для функций Просмотр фото, Печать фото, Фотоэффекты или Слайд-шоу)

Значение 1	Значение 2	Значение 3	Значение 4	Описание	Страница
Кач-во печати (Недоступно для режима печати DPOF.)	Обычное **Фото***	—	—	Выбор качества печати.	См. в разделе ◆.
Тип бумаги	Обыч. бумага Для стр.печ. Brother BP71 **Другая глянц.***	—	—	Выбор типа бумаги.	
Формат бум.	**10x15см*** 13x18см A4 A3 Letter Ledger	—	—	Выбор формата бумаги.	
(Если выбран формат A4 или Letter) **Формат печати**	8x10см 9x13см 10x15см 13x18см 15x20см **Макс. размер***	—	—	Выбор размера области печати при использовании формата бумаги A4 или Letter.	
Автокоррекция (Не отображается, если выбран режим печати DPOF) (только Просмотр фото и Слайд-шоу)	Вкл. **Выкл.***	—	—	Устройство подбирает для фотографии подходящие эффекты.	
Яркость (Не отображается, если выбран параметр Коррекция.)	-2 -1 0 * +1 +2	—	—	Настройка яркости.	
◆ ➤➤ Руководство по дополнительным функциям.					
Настройки по умолчанию выделены жирным шрифтом и отмечены звездочкой.					

Значение 1	Значение 2	Значение 3	Значение 4	Описание	Страница
Контрастность (Не отображается, если выбран параметр Коррекция.)	– + -2 -1 0 +1 +2 *	—	—	Настройка контрастности.	См. в разделе ◆.
Улучшен. Цвета (Не отображается, если выбран параметр Коррекция.)	**Улучшен. Цвета** (Параметры) Вкл. **Выкл.***	Баланс белого	– + -2 -1 0 +1 +2 *	Настройка оттенка областей белого.	
		Резкость изобр	– + -2 -1 0 +1 +2 *	Улучшение четкости деталей изображения.	
		Плотнсть цвета	– + -2 -1 0 +1 +2 *	Регулировка общего количества цвета на изображении.	
Обрезка	**Вкл.*** Выкл.	—	—	Обрезка изображения по периметру в соответствии с форматом бумаги или размером области печати. Если изображения следует печатать полностью, отключите эту функцию.	
Без полей	**Вкл.*** Выкл.	—	—	Расширение области печати до краев страницы.	
Печать даты (Недоступно для режима печати DPOF.)	Вкл. **Выкл.***	—	—	Печать даты на фотографии.	
◆ ➤➤ Руководство по дополнительным функциям.					
Настройки по умолчанию выделены жирным шрифтом и отмечены звездочкой.					

C

Значение 1	Значение 2	Значение 3	Значение 4	Описание	Страница
Задать нов.умлч.	Да Нет	—	—	Сохранение параметров печати как настроек по умолчанию.	См. в разделе ◆.
Завод.настройки	Да Нет	—	—	Восстановление заводских настроек для всех параметров.	
◆ ➤➤ Руководство по дополнительным функциям.					
Настройки по умолчанию выделены жирным шрифтом и отмечены звездочкой.					

Парам. печати

(для функции Печать индекс. стр.)

Уровень 1	Уровень 2	Уровень 3	Значения	Описание	Страница
Тип бумаги	**Обыч. бумага*** Для стр.печ. Brother BP71 Другая глянц.	—	—	Выбор типа бумаги.	См. в разделе ◆.
Формат бум.	Letter **A4***	—	—	Выбор формата бумаги.	
◆ ➤➤ Руководство по дополнительным функциям.					
Настройки по умолчанию выделены жирным шрифтом и отмечены звездочкой.					

Парам. печати

(для функции Печ. фото для удост.)

Уровень 1	Уровень 2	Уровень 3	Значения	Описание	Страница
Кач-во печати	Стандартное **Фото***	—	—	Выбор качества печати.	См. в разделе ◆.
Тип бумаги	Обыч. бумага Для стр.печ. Brother BP71 **Другая глянц.***	—	—	Выбор типа бумаги.	
Формат бум.	**10x15см*** 13x18см A4 Letter	—	—	Выбор формата бумаги.	
Фотоэффекты	**Выкл.*** Автокоррекция Убр.крас.глаза Автокорр. и устранение эффекта "красных глаз"	—	—	Настройка печати фотографий с этими параметрами.	
◆ ➤➤ Руководство по дополнительным функциям.					
Настройки по умолчанию выделены жирным шрифтом и отмечены звездочкой.					

Веб

Уровень 1	Уровень 2	Уровень 3	Значения	Описание	Страница
Веб	Приложения	—	—	Позволяет подключить устройство Brother к Интернет-службе. После публикации этого документа провайдер мог добавить веб-службы и/или изменить имена веб-служб.	См. в разделе ●.
	SkyDrive®	—	—		
	Box	—	—		
	Google Drive™	—	—		
	Evernote®	—	—		
	Dropbox	—	—		
	Facebook	—	—		
	Picasa Web Albums™	—	—		
	Flickr®	—	—		
● Посетите веб-сайт технической поддержки Brother Solutions Center и загрузите Руководство по использованию Интернет-сервисов со страницы http://solutions.brother.com/.					
Настройки по умолчанию выделены жирным шрифтом и отмечены звездочкой.					

C

Ярлыки копир. A3

Уровень 1	Уровень 2	Значение 1	Значение 2	Описание	Страница
A3 (2 на 1) **A3*** A4 → A3 A3→A4 A4 + прим.(A) A4 + прим.(K) A4 + сетка A4 + пустая A4 (центр)	**Параметры**	Качество	**Обычное*** Качественнее	Выбор разрешения копирования для следующей копии.	См. в разделе ◆.
		Тип бумаги	Обыч. бумага	Отображение доступного типа бумаги.	
		Формат бумаги	**A3*** Ledger (Если выбран формат A3 → A4) **A4*** Letter	Выбор формата бумаги в лотке для бумаги.	
		Выбор лотка (MFC-J3720)	Авт.выб.лотка	Автоматический выбор лотка с наиболее подходящей бумагой.	
		Плотность	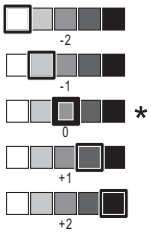	Настройка плотности копий.	
		Авт.к.перекоса	**Авто*** Выкл.	Если сканированная копия перекошена, устройство может исправить данные автоматически.	

◆ ➤➤ Руководство по дополнительным функциям.

Настройки по умолчанию выделены жирным шрифтом и отмечены звездочкой.

(Ярлыки)

Уровень 1	Уровень 2	Уровень 3	Значения	Описание	Страница
Добавл. ярлыка	**Копир.**	Высокоскор. АПД	Подробнее см. Параметры в разделе *Копир.* ➤➤ стр. 175.	Настройки параметров копирования можно изменять.	15
		Качество			
		Тип бумаги			
		Формат бумаги			
		Выбор лотка (MFC-J3720)			
		Увел./уменьш.			
		Плотность			
		Стопка/Сорт.			
		Макет страницы			
		Авт.к.перекоса			
		2-ст.копирование			
		Дополн. настройки			
Настройки по умолчанию выделены жирным шрифтом и отмечены звездочкой.					

Уровень 1	Уровень 2	Уровень 3	Значения	Описание	Страница
Добавл. ярлыка (продолжение)	**Факс** (Параметры)	Разреш. факса	**Стандартное*** Высокое Сверхвысок. Фото	Настройка разрешения для исходящих факсов.	15
		Контраст	**Авто*** Светлый Темный	Изменение яркости отправляемых факсов.	
		Область скан. со стекла	**A4*** A3 Letter Legal Ledger	Настройка области сканирования со стекла сканера по размеру документа.	
		Рассылка	Добавить номер (Параметры) Добавить номер Добавл. из адресной книги Поиск в адресной книге	Отправка одного и того же факса на несколько номеров факса.	
		Просмотр	Вкл. **Выкл.***	Факсимильное сообщение можно просмотреть перед его отправкой.	
		Настр-ка цвета	**Ч/б*** Цвет	Настройка отправки факса в черно-белом или цветном режиме.	
		Передача в реал.вр.	Вкл. **Выкл.***	Отправка факса без использования памяти.	
		Междунар. режим	Вкл. **Выкл.***	Если при отправке факсов за границу возникают проблемы, установите этот режим в значение Вкл.	
		Журнал вызовов	Исходящ. звонки	Выбор номера из журнала исходящих вызовов.	
		Адресн. книга	—	Выбор номера из адресной книги.	
Настройки по умолчанию выделены жирным шрифтом и отмечены звездочкой.					

Уровень 1	Уровень 2	Уровень 3	Значения	Описание	Страница
Добавл. ярлыка (продолжение)	**Скан.**	в файл	Выбор ПК	Сканирование черно-белого или цветного документа на компьютер.	16
		в OCR	Выбор ПК	Преобразование текстового документа в редактируемый текстовый файл.	
		в изображение	Выбор ПК	Сканирование цветного изображения в графическое приложение.	
		на носитель (Параметры)	Высокоскор. режим АПД Тип сканирования Разрешение Тип файла Формат сканир. Скан. длин. бумаги Имя файла Автообрезка Удаление цвета фона	Сканирование документов на карту памяти или флэш-накопитель USB.	
		в эл. почту	Выбор ПК	Сканирование черно-белого или цветного документа в приложение электронной почты.	
		на серв.эл.поч. (Параметры)	Высокоскор. режим АПД Тип сканирования Разрешение Тип файла Формат сканир. Скан. длин. бумаги	Сканирование черно-белого или цветного документа на сервер электронной почты.	
		в сетевую папку	Имя профиля	Отправка сканированных данных на сервер CIFS в локальной сети или в Интернете.	
		на FTP	Имя профиля	Отправка сканированных данных через FTP.	
Настройки по умолчанию выделены жирным шрифтом и отмечены звездочкой.					

Уровень 1	Уровень 2	Уровень 3	Значения	Описание	Страница
Добавл. ярлыка (продолжение)	**Веб**	SkyDrive®	—	Позволяет подключить устройство Brother к Интернет-службе. После публикации этого документа провайдер мог добавить веб-службы и/или изменить имена веб-служб.	19
		Box	—		
		Google Drive™	—		
		Evernote®	—		
		Dropbox	—		
		Facebook	—		
		Picasa Web Albums™	—		
		Flickr®	—		
Этот список отображается при нажатии любого имени ярлыка в течение 2 секунд.	**Изменение имени ярлыка**	—	—	Имя ярлыка можно изменить.	20
	Удалить	—	—	Удаление ярлыка.	20
Ред./удал.	**Имя ярлыка**	**Изменение имени ярлыка**	—	Имя ярлыка можно изменить.	20
		Удалить	—	Удаление ярлыка.	20
Настройки по умолчанию выделены жирным шрифтом и отмечены звездочкой.					

(Чернила)

Уровень 1	Уровень 2	Уровень 3	Значения	Описание	Страница
(Чернила)	**Печать теста**	—	Качество печати Выравнивание	Проверка качества или калибровки печати.	101 103
	Очистка	—	Черный Цвет Все	Очистка печатающей головки.	100
	Объем чернил	—	—	Отображение уровня чернил, оставшихся в картриджах.	См. в разделе ◆.
◆ ➤➤ Руководство по дополнительным функциям.					
Настройки по умолчанию выделены жирным шрифтом и отмечены звездочкой.					

(Настройка Wi-Fi)

ПРИМЕЧАНИЕ

После того, как подключение Wi-Fi® настроено, изменение настроек с начального экрана невозможно.
Изменяйте любые настройки подключения Wi-Fi на экране "Настройки".

Уровень 1	Уровень 2	Уровень 3	Значения	Описание	Страница
(Настройка Wi-Fi)	Мастер уст-ки	—	—	Ручная настройка сервера печати для беспроводной сети.	См. в разделе ‡.
	Настройка с ПК	—	—	Параметры Wi-Fi можно настроить с помощью компьютера.	
	WPS/AOSS	—	—	Быстрая настройка параметров беспроводной сети нажатием одной кнопки.	
	WPS с PIN-кодом	—	—	Быстрая настройка параметров беспроводной сети с помощью WPS с PIN-кодом.	См. в разделе +.
‡ ➤➤ Руководство по быстрой установке. + ➤➤ Руководство по использованию программного обеспечения и по работе в сети.					
Настройки по умолчанию выделены жирным шрифтом и отмечены звездочкой.					

При использовании карты памяти или флэш-накопителя USB в соответствующем слоте

Уровень 1	Уровень 2	Уровень 3	Значения	Описание	Страница
Фото	(См. в разделе *Фото* ➤➤ стр. 188.)				
Сканирование на носитель	(См. раздел на носитель ➤➤ стр. 180.)				
Веб	(См. в разделе *Веб* ➤➤ стр. 193.)				
DPOF	—	—	—	Отображение экрана настройки DPOF.	См. в разделе ◆.
◆ ➤➤ Руководство по дополнительным функциям.					
Настройки по умолчанию выделены жирным шрифтом и отмечены звездочкой.					

Ввод текста

Если в устройство необходимо ввести текст, на сенсорном дисплее отображается клавиатура. Нажимайте [A 1 @] для переключения между буквами, цифрами и специальными символами.

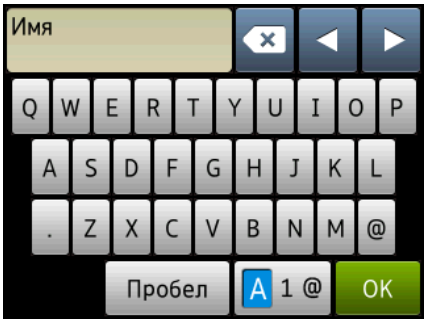

ПРИМЕЧАНИЕ

- Для переключения верхнего или нижнего регистра нажимайте [⇧ aA].
- Настройку клавиатуры, отображаемой на сенсорном дисплее, можно изменить. (Подробнее см. в разделе *Изменение настройки клавиатуры* ➤➤ стр. 14.)

Ввод пробелов

Чтобы ввести пробел, нажмите `Пробел`. Можно также нажать ▶ для перемещения курсора.

ПРИМЕЧАНИЕ

Доступные символы могут различаться в зависимости от страны.

Исправление текста

Чтобы исправить ошибочно введенный символ, нажмите ◀, чтобы подвести курсор под неправильно введенный символ, а затем нажмите [⌫]. Введите правильный символ. С помощью курсора можно также перемещаться назад по строке и вставлять буквы.

Нажимайте [⌫] для каждого символа, который следует удалить, или нажмите и удерживайте [⌫], чтобы удалить все символы.

D Характеристики

Общая информация

ПРИМЕЧАНИЕ

В этой главе приведены характеристики данного устройства. Дополнительные характеристики см. на веб-сайте http://www.brother.com/.

Тип принтера	Струйный	
Печатающая головка	Черно-белая:	Пьезопечать с 420 соплами × 1
	Цветная:	Пьезопечать с 420 соплами × 3
Объем памяти	128 МБ	
ЖКД (жидкокристаллический дисплей)	Цветной сенсорный ЖКД по технологии TFT 67,5 мм [1] и сенсорная панель	
Источник электропитания	Переменный ток 220-240 В 50/60 Гц	
Потребление электроэнергии [2]	Режим копирования:	Около 28 Вт [3]
	Режим готовности:	Около 5,5 Вт [4]
	Спящий режим:	Около 1,5 Вт [4]
	В выключенном состоянии:	Около 0,04 Вт [4] [5]

1 Измерено по диагонали.

2 Измерено при подключении устройства через USB-интерфейс. Потребление электроэнергии в незначительной степени определяется условиями окружающей среды и степенью износа частей устройства.

3 Использование АПД, односторонняя печать, стандартное разрешение, схема печати документа ISO/IEC 24712.

4 Измерено в соответствии со стандартом IEC 62301, редакция 2.0.

5 Даже если устройство выключено, оно автоматически включается через определенные интервалы для очистки печатающей головки, а затем выключается.

Габариты	(MFC-J3520)	(MFC-J3720)

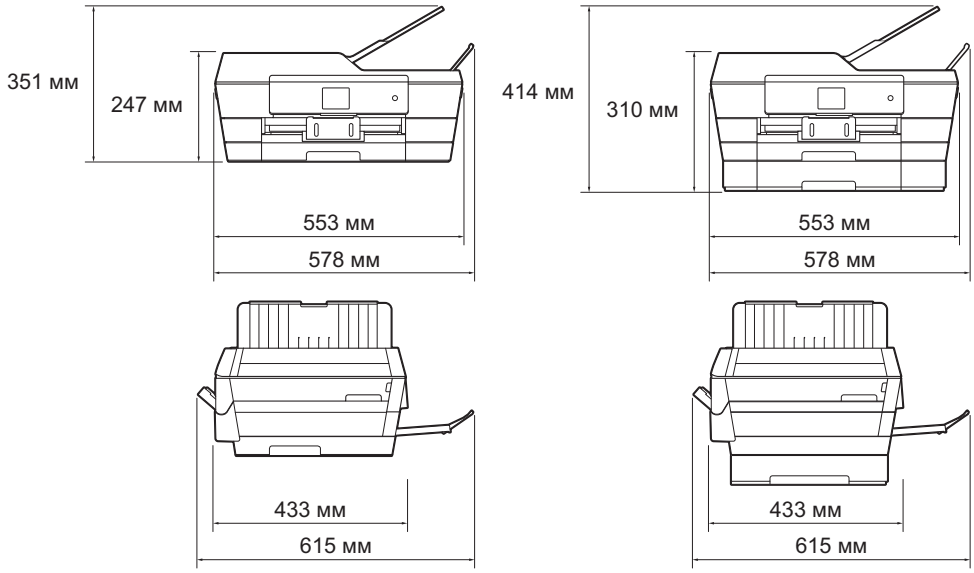

Масса	(MFC-J3520) 14,5 кг	
	(MFC-J3720) 16,7 кг	
Уровень шума	**Акустическое давление**	
	При работе:	LpAm = 50 дБ(A) (максимальное значение) [1]
Температура	При работе:	От 10 до 35 °C
	Максимальное качество печати:	От 20 до 33 °C
Влажность	При работе:	От 20 до 80 % (без конденсации)
	Максимальное качество печати:	От 20 до 80 % (без конденсации)
АПД (автоподатчик документов)	До 35 страниц	
	Бумага: 80 г/м^2, формат A4 или Letter	
Размер документа	Ширина АПД: от 148 до 297 мм	
	Длина АПД: от 148 до 431,8 мм	
	Ширина стекла сканера: макс. 297 мм	
	Длина стекла сканера: макс. 431,8 мм	

[1] Уровень шума зависит от условий печати.

Печатные носители

Подача бумаги

Лоток для бумаги #1

- Тип бумаги:

  Обычная бумага, бумага для струйных принтеров (с покрытием), глянцевая бумага [1] и прозрачная пленка [1 2]

- Формат бумаги [3]:

  (Альбомная)

  A4, Letter, Executive

  (Книжная)

  A3, Ledger, Legal, Folio, A5, A6, конверты (C5, Com-10, DL, Monarch), Фото (10 × 15 см), Фото L (89 × 127 мм), Фото 2L (13 × 18 см) и учетные карточки (127 × 203 мм)

  Ширина: 89 мм - 297 мм

  Длина: 127 мм - 431,8 мм

  Подробнее см. раздел *Плотность и толщина бумаги* ➤➤ стр. 46.

- Максимальная вместимость лотка для бумаги:

  Около 250 листов обычной бумаги плотностью 80 г/м^2

Лоток для бумаги #2 (MFC-J3720)

- Тип бумаги:

  Обычная бумага

- Формат бумаги:

  (Альбомная)

  A4, Letter

  (Книжная)

  A3, Ledger, Legal

  Ширина: 210 мм - 297 мм

  Длина: 279,4 мм - 431,8 мм

  Подробнее см. раздел *Плотность и толщина бумаги* ➤➤ стр. 46.

- Максимальная вместимость лотка для бумаги:

  Около 250 листов обычной бумаги плотностью 80 г/м^2

[1] Во избежание смазывания при печати на прозрачных пленках и глянцевой бумаге вынимайте отпечатанные страницы из лотка для выходящей бумаги сразу после выхода из устройства.

[2] Используйте только прозрачные пленки, рекомендованные для печати на струйных принтерах.

[3] См. в разделе *Тип и формат бумаги для различных операций* ➤➤ стр. 44.

Подача бумаги (продолжение)	**Слот для ручной подачи** ■ Тип бумаги: Обычная бумага, бумага для струйных принтеров (с покрытием), глянцевая бумага [1], прозрачная пленка [1 2] и конверты ■ Формат бумаги [3]: (Альбомная) A4, Letter, Executive (Книжная) A3, Ledger, Legal, Folio, A5, A6, конверты (C5, Com-10, DL, Monarch), Фото (10 × 15 см), Фото L (89 × 127 мм), Фото 2L (13 × 18 см) и учетные карточки (127 × 203 мм) Ширина: 89 мм - 297 мм Длина: 127 мм - 431,8 мм Подробнее см. раздел *Плотность и толщина бумаги* ➤➤ стр. 46. ■ Максимальная вместимость лотка для бумаги: 1 лист специального печатного носителя
Выход бумаги	До 50 листов обычной бумаги плотностью 80 г/м^2 (отпечатки поступают в лоток для выходящей бумаги стороной печати вверх) [1]

[1] Во избежание смазывания при печати на прозрачных пленках и глянцевой бумаге вынимайте отпечатанные страницы из лотка для выходящей бумаги сразу после выхода из устройства.

[2] Используйте только прозрачные пленки, рекомендованные для печати на струйных принтерах.

[3] См. в разделе *Тип и формат бумаги для различных операций* ➤➤ стр. 44.

Факс

Совместимость	ITU-T Super Group 3
Скорость модема	Автоматический переход в аварийный режим 33,6 Кбит/с
Ширина сканирования	288 мм (A3) Стекло сканера: 204 мм (A4)
Ширина печати	291 мм (A3)
Оттенки серого	Черно-белое: 8 бит (256 уровней) Цветное: 24 бита (8 бит на один цвет/256 уровней)
Разрешение	Стандартное 203 × 98 т/д (черно-белые) 203 × 196 т/д (цветные) Высокое 203 × 196 т/д (черно-белые/цветные) Сверхвысокое 203 × 392 т/д (черно-белые) Фото 203 × 196 т/д (черно-белые)
Адресная книга	100 имен × 2 номера или адреса электронной почты [1]
Группы номеров	До 6
Рассылка	250 (200 номеров адресной книги/50 номеров ручного набора)
Автоматический повторный набор номера	3 раза с 5-минутными интервалами
Передача из памяти	До 200 [2] страниц
Прием сообщений в память при окончании бумаги	До 200 [2] страниц

[1] Адреса электронной почты доступны после загрузки и установки модуля IFAX.

[2] "Страницы" соответствуют "Тестовой таблице ITU-T #1" (стандартное деловое письмо, стандартное разрешение, код MMR). Характеристики и информация в документации могут быть изменены без предварительного уведомления.

Копирование

Цветное/Черно-белое	Да/Да
Ширина копии	291 мм [1]
Тиражирование	Стопка/сортировка до 99 страниц
Масштаб копирования	25 % - 400 % (с шагом 1 %)
Разрешение	Печать: до 1200 × 2400 т/д
Двустороннее копирование	Да
	■ Тип бумаги: Обычная бумага ■ Формат бумаги: A4, Letter, Ledger, A3, Legal, A5

[1] При копировании на бумаге формата A3.

Фотоцентр

Совместимые носители [1]	Memory Stick Duo™ (16 МБ - 128 МБ) Memory Stick PRO Duo™ (256 МБ - 32 ГБ) Memory Stick Micro™ (M2™) с адаптером (256 МБ - 32 ГБ) MultiMedia Card (32 МБ - 2 ГБ) MultiMedia Card plus (128 МБ - 4 ГБ) MultiMedia Card mobile с адаптером (64 МБ - 1 ГБ) карта памяти SD (16 МБ - 2 ГБ) miniSD с адаптером (16 МБ - 2 ГБ) microSD с адаптером (16 МБ - 2 ГБ) карта памяти SDHC (4 ГБ - 32 ГБ) miniSDHC с адаптером (4 ГБ - 32 ГБ) microSDHC с адаптером (4 ГБ - 32 ГБ) карта памяти SDXC (48 ГБ - 128 ГБ) флэш-накопитель USB [2]
Разрешение	До 1200 × 4800 т/д
Расширение файла	
(Формат носителя)	DPOF (вер. 1.0, вер. 1.1), Exif DCF (до вер. 2.1)
(Формат изображения)	Печать фотографий: JPEG [3], AVI [4], MOV [4] Сканирование на носитель: JPEG, PDF (цветное) TIFF, PDF (черно-белое)
Количество файлов	До 999 файлов (папки на картах памяти или флэш-накопителях USB также считаются файлами)
Папка	На карте памяти или флэш-накопителе USB можно хранить файлы в папках до четырех уровней вложения.
Печать без полей	A4, Letter, Ledger, A3, Фото (10 × 15 см), Фото 2L (13 × 18 см) [5]

1 Карты памяти, адаптеры и флэш-накопители USB не входят в комплект поставки.

2 Стандарт USB 2.0
Стандарт USB Mass Storage до 64 ГБ
Поддерживаемые файловые системы: FAT12/FAT16/FAT32/exFAT

3 Формат Progressive JPEG не поддерживается.

4 Только Motion JPEG

5 См. в разделе *Тип и формат бумаги для различных операций* ➤➤ стр. 44.

PictBridge

Совместимость	Поддерживается стандарт PictBridge CIPA DC-001 Ассоциации производителей фототехники (Camera & Imaging Products Association). Более подробную информацию см. на веб-сайте http://www.cipa.jp/pictbridge/.
Интерфейс	Разъем USB на устройстве

Сканер

Цветное/Черно-белое	Да/Да
TWAIN-совместимость	Да (Windows® XP [1]/Windows Vista®/Windows® 7/Windows® 8) (Mac OS X v10.6.8, 10.7.x, 10.8.x)
WIA-совместимость	Да (Windows® XP [1]/Windows Vista®/Windows® 7/Windows® 8)
ICA-совместимость	Да (Mac OS X v10.6.8, 10.7.x, 10.8.x)
Глубина цвета	48-битовая обработка цвета (вход) 24-битовая обработка цвета (выход)/256 уровней на один цвет
Оттенки серого	16-битовая обработка цвета (вход) 8-битовая обработка цвета (выход)/256 уровней на один цвет
Разрешение	До 19200 × 19200 т/д (интерполированное) [2] До 2400 × 2400 т/д (оптическое) (со стекла сканера) До 2400 × 1200 т/д (оптическое) (из АПД)
Ширина и высота сканирования	Ширина: до 293 мм Длина: до 427,8 мм

[1] Обозначение "Windows® XP" в данном руководстве пользователя включает выпуски Windows® XP Home Edition, Windows® XP Professional и Windows® XP Professional x64 Edition.

[2] Сканирование с разрешением до 1200 × 1200 т/д при использовании драйвера WIA для Windows® XP, Windows Vista®, Windows® 7 и Windows® 8 (разрешение до 19200 × 19200 т/д можно выбрать с помощью утилиты сканера Brother).

Принтер

Разрешение	До 1200 × 6000 т/д
Ширина печати [3]	291 мм [297 мм (печать без полей) [1]]
Печать без полей [2]	A4, Letter, Ledger, A3, A6, Фото (10 × 15 см), Фото L (89 × 127 мм), Фото 2L (13 × 18 см), учетные карточки (127 × 203 мм)
Двусторонняя печать	■ Тип бумаги: Обычная бумага ■ Формат бумаги: A4, Letter, A3, Ledger, Legal, Folio, A5, Executive
Скорость печати [4]	

1 Когда включена функция печати без полей.

2 См. в разделе *Тип и формат бумаги для различных операций* ➤➤ стр. 44.

3 При печати на бумаге формата A3.

4 Подробные характеристики см. на веб-сайте http://www.brother.com/.

Интерфейсы

USB [1 2]	Интерфейсный кабель USB 2.0 длиной не более 5 м.
Кабель для локальной сети [3]	Кабель Ethernet UTP категории 5 или выше.
Беспроводная сеть	IEEE 802.11b/g/n (режим инфраструктуры/режим Ad-hoc) IEEE 802.11g/n (Wi-Fi Direct™)

1 Устройство оборудовано интерфейсом Hi-Speed USB 2.0. Устройство можно также подключать к компьютеру с интерфейсом USB 1.1.

2 USB-порты сторонних производителей не поддерживаются.

3 См. в разделе *Сеть* ➤➤ стр. 211.
➤➤ Руководство по использованию программного обеспечения и по работе в сети.

Сеть

ПРИМЕЧАНИЕ

Более подробная информация о характеристиках сети ➤➤ Руководство по использованию программного обеспечения и по работе в сети.

Устройство можно подключить к локальной сети для выполнения следующих функций: печать по сети, сканирование по сети, отправка факсов с компьютера, прием факсов на компьютер (только для Windows®), удаленная настройка и доступ к фотографиям в фотоцентре [1]. В комплект поставки также входит программа управления сетью Brother BRAdmin Light [2].

Безопасность беспроводной сети	SSID (32 символа), WEP 64/128 бит, WPA-PSK (TKIP/AES), WPA2-PSK (AES)	
Утилита поддержки беспроводной настройки	**AOSS™**	Да
	WPS	Да

[1] См. в разделе *Требования к компьютеру* ➤➤ стр. 212.

[2] (Windows®) Если требуются расширенные возможности управления принтером, используйте последнюю версию утилиты Brother BRAdmin Professional, которую можно загрузить с веб-сайта http://solutions.brother.com/.
(Macintosh) Последняя версия утилиты Brother BRAdmin Light доступна для загрузки с веб-сайта http://solutions.brother.com/.

Требования к компьютеру

ПОДДЕРЖИВАЕМЫЕ ОПЕРАЦИОННЫЕ СИСТЕМЫ И ФУНКЦИИ ПРОГРАММНОГО ОБЕСПЕЧЕНИЯ							
Компьютерная платформа и версия операционной системы		**Компьютерный интерфейс**			**Процессор**	**Свободное пространство на жестком диске, необходимое для установки**	
		USB [2]	**10/100 Base-TX (Ethernet)**	**Беспроводная связь 802.11b/g/n**		**Для драйверов**	**Для приложений (включая драйверы)**
Операционная система Windows®	Windows® XP Home [1 4] Windows® XP Professional [1 4]	Печать PC Fax [3] Сканирование Съемный диск (USB или карта памяти) [5] Доступ к сетевому носителю (LAN) [5]			32-разрядный (x86) или 64-разрядный (x64) процессор	150 МБ	1 ГБ
	Windows Vista® [1 4]					500 МБ	1,3 ГБ
	Windows® 7 [1 4] Windows® 8 [1 4]					650 МБ	
	Windows Server® 2003 Windows Server® 2003 R2 Windows Server® 2008	Нет	Печать			50 МБ	Нет
	Windows Server® 2008 R2 Windows Server® 2012				64-разрядный (x64) процессор		
Операционная система Macintosh	Mac OS X v10.6.8 OS X v10.7.x OS X v10.8.x	Печать PC Fax (отправка) [3] Сканирование Съемный диск (USB или карта памяти) [5] Доступ к сетевому носителю (LAN) [5]			Процессор Intel®	80 МБ	550 МБ

Необходимые условия:

1 Для WIA: разрешение 1200 × 1200. Утилита сканера Brother позволяет повышать разрешение до 19200 × 19200 т/д.

2 USB-порты сторонних производителей не поддерживаются.

3 Функция PC-Fax поддерживает только черно-белые факсы.

4 Приложение PaperPort™ 12SE поддерживает Windows® XP Home (с пакетом обновления SP3 или более поздней версии), XP Professional (с пакетом обновления SP3 или более поздней версии), XP Professional x64 Edition (с пакетом обновления SP2 или более поздней версии), Windows Vista® (с пакетом обновления SP2 или более поздней версии), Windows® 7 и Windows® 8.

5 Съемный диск и доступ к сетевому носителю являются функциями фотоцентра.

Последние обновления драйверов можно загрузить с веб-сайта http://solutions.brother.com/.

Все товарные знаки, названия марок и изделий являются собственностью соответствующих компаний.

Расходные материалы

Чернила	В устройстве используются раздельные картриджи с черными, желтыми, голубыми и пурпурными чернилами, установленные отдельно от узла печатающей головки.
Ресурс чернильных картриджей	При первой установке комплекта чернильных картриджей устройство использует небольшое количество чернил для наполнения трубок для подачи чернил, чтобы обеспечить высокое качество печати. Этот процесс выполняется только один раз. По завершении этого процесса входящие в комплект поставки устройства картриджи будут иметь меньший ресурс по сравнению со стандартными картриджами (65 %). Со всеми последующими чернильными картриджами можно напечатать указанное количество страниц.
Заменяемые расходные материалы	<Черный сверхвысокой емкости> LC569XLBK <Желтый сверхвысокой емкости> LC565XLY <Голубой сверхвысокой емкости> LC565XLC <Пурпурный сверхвысокой емкости> LC565XLM Черный: ресурс около 2 400 страниц [1] Желтый, голубой и пурпурный: ресурс около 1 200 страниц [1] <Черный повышенной емкости> LC563BK <Желтый повышенной емкости> LC563Y <Голубой повышенной емкости> LC563C <Пурпурный повышенной емкости> LC563M Черный, желтый, голубой и пурпурный: ресурс около 600 страниц [1] [1] Приблизительный ресурс картриджей указан в соответствии со стандартом ISO/IEC 24711. Более подробную информацию о расходных материалах см. на нашем веб-сайте http://www.brother.com/pageyield/.

Что такое Innobella™?

Innobella™ — это линейка оригинальных расходных материалов, разработанная компанией Brother. Название "Innobella™" составлено из слов "Innovation" ("инновация") и "Bella" ("прекрасная" по-итальянски) и символизирует инновационную технологию, призванную обеспечить прекрасное качество и высокую долговечность печати.

Для обеспечения высокого качества при печати фотографий компания Brother рекомендует глянцевую фотобумагу Innobella™ (серия BP71). Чернила и бумага Innobella™ позволяют легко получать фотографии великолепного качества.

E Указатель

A

Apple Macintosh
См. Руководство по использованию программного обеспечения и по работе в сети.

B

Brother
CreativeCenter 6

C

ControlCenter
См. Руководство по использованию программного обеспечения и по работе в сети.

I

Innobella™ 213

M

Macintosh
См. Руководство по использованию программного обеспечения и по работе в сети.

N

Nuance™ PaperPort™ 12SE
См. Руководство по использованию программного обеспечения и по работе в сети. См. также справку приложения PaperPort™ 12SE.

P

Presto! PageManager
См.Руководство по использованию программного обеспечения и по работе в сети. См. также справку приложения Presto! PageManager.

W

Windows®
См. Руководство по использованию программного обеспечения и по работе в сети.

А

А/О (автоответчик), внешний 55, 69
Запись приветственного сообщения 70
Подключение 69
Режим приема 55
Автоматический режим
Прием факсов 55
Обнаружение факса 59
Автоответчик (А/О) 69
Подключение 69
Адресная книга
Групповой набор номера
Изменение 76
Изменение 76
Использование 73
Настройка 75
Удаление 76
АПД (автоподатчик документов) 47

Б

Беспроводная сеть
См. Руководство по быстрой установке и Руководство по использованию программного обеспечения и по работе в сети.
Бумага 42, 203, 204
Емкость лотков 45
Загрузка 23, 28, 31
Загрузка бумаги Фото и Фото L 28
Загрузка конвертов 28
Область печати 39
Размер документа 47
Тип 40, 44
Формат 40
Бумага Фото и Фото L 28, 44, 45

В

Внешний телефон, подключение 71
Выбор лотка 79

Г

Громкость, настройка
Динамик 22
Звонок 21
Звуковой сигнал 21

Д

Документ
Загрузка 47, 48
Дополнительные функции на одной линии 142

Ж

ЖКД (жидкокристаллический дисплей) 8, 149
Яркость 22

З

Задержка ответа, настройка 58
Замятие
Бумага 124
Документ 123

И

Исходящий вызов
Добавление в адресную книгу 74
Отправка факса 74
Удаление 74

К

Коды факса
Изменение 72
Использование 72
Код удаленной активации 59, 71, 72
Код удаленной деактивации 71, 72
Конверты 28, 30, 36, 44, 46
Копирование
Использование лотка 41
Со стекла сканера 48
Тип бумаги 78
Формат бумаги 79
Ярлыки 15

Н

Набор номера
Адресная книга 73
Вручную 73
Исходящий вызов 74
Пауза 75

О

Обзор панели управления 8
Область, недоступная для сканирования 49
Обнаружение факса 59
Оттенки серого 205, 209
Очистка
Печатающая головка 100
Сканер 99

П

Параллельный телефон, использование 72
Передача факсов или отчета журнала отправки и получения факсов на другое устройство 121
Печать
Замятия бумаги 124
Область печати 39
Проблемы 132
Разрешение 210
См. Руководство по использованию программного обеспечения и по работе в сети.
Характеристики 210
Повтор/Пауза 74
Подключение
Внешний А/О (автоответчик) 69
Внешний телефон 71
Подключение нескольких линий (офисная АТС) 70
Прозрачные пленки 42, 43, 45, 46, 203, 204

Р

Разрешение
Копирование 206
Печать 210
Сканирование 209
Факс 205
Разъемы
EXT
Внешний телефон 71
Расходные материалы 213
Режим "Факс/Телефон"
Задержка ответа 58
Код удаленной активации 71, 72
Код удаленной деактивации 71, 72
Ответ с параллельных телефонов 71, 72
Режим приема
Внешний автоответчик 55
Ручной 55
Только факс 55
Факс/Телефон 55
Ручной режим
Набор номера 73
Прием 55

С

Серийный номер
Как найти.....См. на внутренней стороне передней крышки
Сеть
Печать
См. Руководство по использованию программного обеспечения и по работе в сети.
Сканирование
См. Руководство по использованию программного обеспечения и по работе в сети.
Сканирование
См. Руководство по использованию программного обеспечения и по работе в сети.
Слот для ручной подачи 36
Сообщения об ошибках на сенсорном дисплее 107
Абсорбер заполнен 108
Абсорбер почти заполнен 109
Данные, оставшиеся в памяти 109
Замятие 110
Замятие/слишком длинный документ 110
Мало памяти 111
Мало чернил 111
Не обнаружен 112
Не удалось инициализировать 116
Неправильная бумага 113
Неправильная установка лотка 113
Нет бумаги 114
Нет чернильного картриджа 115
Открыта крышка. 115
Очистка невозм. 116
Ошибка связи 116
Память факса заполнена 117
Печать невозмож. 116, 117
Скан-ние невозм. 118
Только ч/б 1-сторонняя печать 119
Справка
Сообщения на сенсорном дисплее 149
Таблицы настроек 150
Таблицы функций 171

Т

Таблицы пошаговых настроек 149
Текст, ввод 200
Телефонная линия
Несколько линий (офисная АТС) 70
Подключения 69
Помехи / VoIP 146
Проблемы 138
Тип 66
Техническое обслуживание, регулярное
Замена чернильных картриджей 96

У

Удаленная настройка
См. Руководство по использованию программного обеспечения и по работе в сети.
Устранение неисправностей
Если возникли проблемы
Ввод данных 145
Входящие вызовы 141
Замятие документа 123
Качество печати 134
Копирование 142
Обращение с бумагой 137
Печать 132
Печать принятых факсов 138
Прием факсов 139
Программное обеспечение 143
Сеть 144
Сканирование 142
Телефонная линия или подключения 138
Фотоцентр 143
Замятие бумаги 124
Замятие документа 123
Сообщения об обслуживании на сенсорном дисплее 107
Сообщения об ошибках на сенсорном дисплее 107

Ф

ФАКС (PC-FAX)
Windows®
Отправка 63
Факс, автономный
Отправка 50
Изменение области сканирования со стекла сканера 52
Отчет контроля передачи 54
Помехи на телефонной линии или линии VoIP 146
Проблемы 140
Просмотр факса 53
Цветные факсы 52
Ярлыки 15
Прием 55
Длительность двойного звонка, настройка 58
Задержка ответа, настройка 58
Использование лотка 42
На компьютер 64
Обнаружение факса 59
Помехи на телефонной линии или линии VoIP 146
Предварительный просмотр факса 60
Проблемы 138, 139
С параллельного телефона 71, 72
Факс, с компьютера
См. Руководство по использованию программного обеспечения и по работе в сети.
Фотоцентр
MultiMedia Card 81
Карта памяти SD 81
Карта памяти SDHC 81
Карта памяти SDXC 81
Предварительный просмотр фотографий 84
С компьютера
См. Руководство по использованию программного обеспечения и по работе в сети.
Сканирование на носитель
Изменение имени файла 85
Характеристики 207

Ч

Чернильные картриджи
Замена 96
Счетчик расхода чернил 96

Я

Ярлыки 15
Веб 19
Вызов 20
Добавление 15, 16, 19
Изменение 19
Имя ярлыка 20
Копирование 15
Сканирование 16
Удаление 20
Факс 15
Ярлыки веб 15, 19
Ярлыки сканирования 15, 16

Посетите наш веб-сайт в Интернете
http://www.brother.com/

Эти устройства одобрены для использования только в стране приобретения. Региональные представительства Brother и авторизованные сервисные центры обеспечивают техническую поддержку только для устройств, приобретенных в соответствующей стране.

Brother Earth

www.brotherearth.com