Benutzerhandbuch - Grundfunktionen

MFC-J5620DW
MFC-J5625DW
MFC-J5720DW

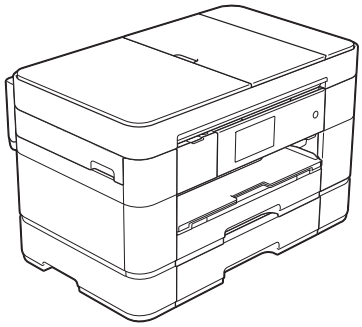

Version 0

GER

Service-Information

Füllen Sie diese Felder aus, damit Sie bei Bedarf jederzeit darauf zurückgreifen können:

Modell: MFC-J5620DW, MFC-J5625DW und MFC-J5720DW
(Markieren Sie, welches Modell Sie besitzen)

Seriennummer: [1] _____

Gekauft am: _____

Gekauft bei: _____

[1] Die Seriennummer finden Sie an der Rückseite des Gerätes. Bewahren Sie das Benutzerhandbuch und den Kaufbeleg sorgfältig auf als Nachweis für den Kauf des Gerätes bei Diebstahl, Feuerschäden oder Garantieanspruch.

Registrieren Sie Ihr Gerät schnell und bequem online unter

http://www.brother.com/registration

© 2014 Brother Industries, Ltd. Alle Rechte vorbehalten.

Sie können die folgenden Funktionen nutzen!

Vielseitiges Papiermanagement mit hoher Kapazität

Sie können eine Vielzahl von Druckmedien in die Kassetten einlegen. Endlosdruck im Format A3 oder Ledger ist auch möglich. Wenn Sie sich dafür entscheiden, die automatische Papierwahl des Druckertreibers zu nutzen, wird die Kassette mit dem entsprechenden Papier beim Drucken automatisch ausgewählt.
(*Papier einlegen* ➤➤ Seite 9.)

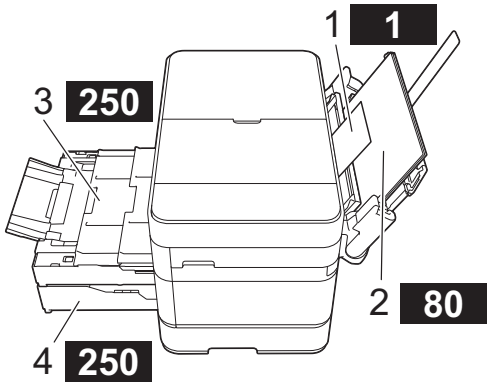

1 Manuelle Zufuhr - - - - 1 Blatt

2 MF-Zufuhr - - - - - - - - - - - 80 Blatt

3 Kassette 1
- - - - - - - - - 250 Blatt / Bis zu A3 oder Ledger

4 Kassette 2 (nur MFC-J5720DW)
- - - - - - - - - 250 Blatt / Bis zu A3 oder Ledger

Mobile Connect

Verwenden Sie Brother iPrint&Scan, um Bilder und Dateien von mobilen Geräten aus zu drucken und zu scannen.
(➤➤ Anleitung für Mobildruck und -scan aus Brother iPrint&Scan unter solutions.brother.com/manuals.)

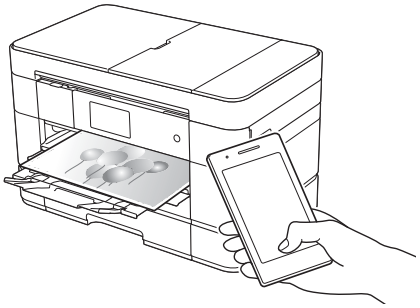

Web Connect / Brother-Apps

Scannen Sie Bilder und Dateien und laden Sie sie direkt von Ihrem Gerät aus zu beliebten Webdiensten hoch. Erfassen und konvertieren Sie Daten direkt mit Ihrem Gerät, ohne einen Computer.

(➤➤ Web Connect Anleitung unter solutions.brother.com/manuals.)

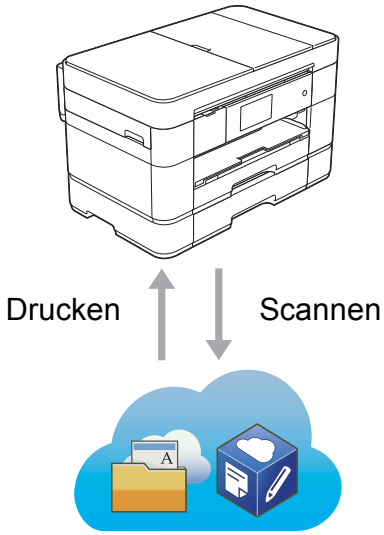

Favoriten hinzufügen

Speichern Sie die am häufigsten benutzten Einstellungen als Favoriten.
(➤➤ Online-Benutzerhandbuch unter solutions.brother.com/manuals.)

Benutzerhandbücher und wo sie zu finden sind

Welches Handbuch?	Was beinhaltet es?	Wo ist es zu finden?
Produkt-Sicherheitshinweise	Lesen Sie zuerst diese Anleitung. Lesen Sie bitte die Sicherheitshinweise, bevor Sie das Gerät in Betrieb nehmen. Hier finden Sie Hinweise zu Warenzeichen und gesetzlichen Vorschriften.	Gedruckt / Im Karton
Installationsanleitung	Folgen Sie den Anweisungen zur Inbetriebnahme des Gerätes und zur Installation der Treiber und Software entsprechend dem Betriebssystem und der Verbindungsart, die Sie verwenden.	Gedruckt / Im Karton
Benutzerhandbuch - Grundfunktionen	Lernen Sie die Grundfunktionen zum Faxen, Kopieren, Scannen und zur Verwendung der Speicherkarten-Station sowie grundlegende Wartungsarbeiten kennen. Beachten Sie die Hinweise zur Problemlösung.	Gedruckt / Im Karton
Online-Benutzerhandbuch	Diese HTML-Anleitung (Webanleitung) umfasst den Inhalt von Benutzerhandbuch - Grundfunktionen sowie zusätzliche Informationen zu den Geräteeinstellungen und -funktionen, Sicherheitsfunktionen, Hinweise zur Problemlösung und Wartungsanweisungen. Neben den Informationen zu den Funktionen für PC-Druck, Scannen, Kopieren, Faxen (nur MFC-Modelle) und Speicherkarten-Station sowie Brother ControlCenter sind hilfreiche Informationen für die Verwendung des Gerätes in einem Netzwerk enthalten.	HTML / CD-ROM (Windows®) / Brother Solution Center [1] (Macintosh)
Web Connect Anleitung	Diese Anleitung enthält hilfreiche Informationen für den Zugriff auf Internet-Dienste vom Brother-Gerät aus sowie zum Herunterladen von Bildern, Drucken von Daten und Hochladen von Dateien direkt zu Internet-Diensten.	PDF-Datei / Brother Solutions Center [1]
AirPrint Anleitung	Diese Anleitung enthält Informationen zur Verwendung von AirPrint, um von OS X v10.7.x oder neuer und Ihrem iPhone, iPod touch, iPad oder anderen iOS-Gerät an Ihr Brother-Gerät zu drucken, ohne Installation eines Druckertreibers.	PDF-Datei / Brother Solutions Center [1]
Google Cloud Print Anleitung	Diese Anleitung enthält Informationen zur Verwendung von Google Cloud Print™ Diensten zum Drucken über das Internet.	PDF-Datei / Brother Solutions Center [1]
Anleitung für Mobildruck und -scan aus Brother iPrint&Scan	Diese Anleitung enthält hilfreiche Informationen für das Drucken von Ihrem Mobilgerät sowie zum Scannen von Ihrem Brother-Gerät auf Ihr Mobilgerät bei bestehender Verbindung mit einem Wi-Fi®-Netzwerk.	PDF-Datei / Brother Solutions Center [1]

[1] Besuchen Sie solutions.brother.com/manuals.

Das Online-Benutzerhandbuch hilft Ihnen, Ihr Gerät optimal zu nutzen.

- Schnellere Navigation!
  - Suchfeld
  - Navigationsindex in einem separaten Fenster
- Umfassend!
  - Alle Themen in nur einer Anleitung
- Vereinfachtes Layout!
  - Schrittweise Anweisungen
  - Zusammenfassung der Funktion oben auf der Seite

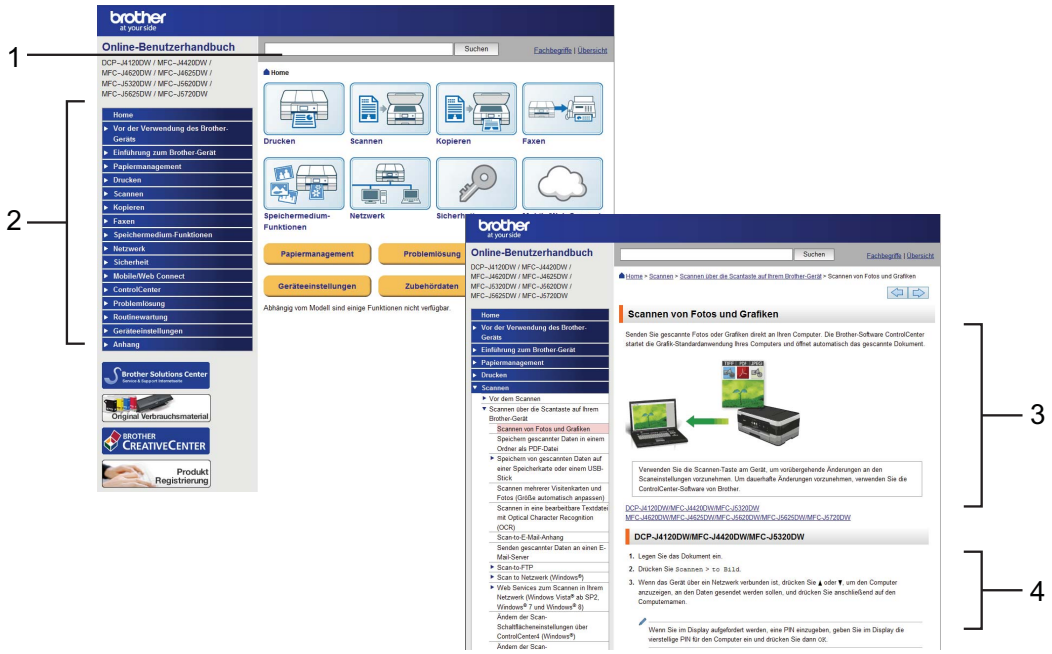

1 Suchfeld

2 Navigationsindex

3 Funktionszusammenfassung

4 Schrittweise Anweisungen

Wo finde ich das Online-Benutzerhandbuch?

(Windows®)

Klicken Sie auf (**Start**) > **Alle Programme** > **Brother** > **Brother Utilities** (Brother-Dienstprogramme) > **MFC-XXXX** (XXXX steht für den Modellnamen.) > **Support** > **Handbücher**.

(Windows® 8)

Tippen oder klicken Sie auf (**Brother Utilities** (Brother-Dienstprogramme)) > **MFC-XXXX** (XXXX steht für den Modellnamen.) > **Support** > **Handbücher**.

(Macintosh oder andere Optionen)
Besuchen Sie das Brother Solutions Center: solutions.brother.com/manuals.

Sehen Sie sich bei Fragen oder Problemen bitte die häufig gestellten Fragen (FAQs) für Ihr Modell an.

- Mehrere Suchmöglichkeiten
- Verwandte Fragen werden für zusätzliche Informationen angezeigt
- Regelmäßige Aktualisierung auf Grundlage von Kundenfeedback

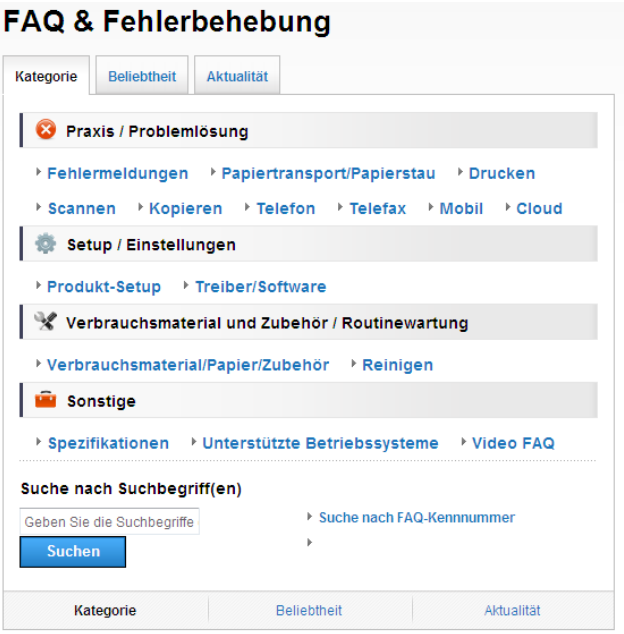

* Die FAQ-Homepage sieht je nach Modell unterschiedlich aus.

Wo finde ich diese häufig gestellten Fragen (FAQs)?

Brother Solutions Center

http://support.brother.com

Inhaltsverzeichnis

1 Allgemeine Informationen 1

Handbuch verwenden 1
Symbole und Formatierungen 1
Hinweise zu Brother-Dienstprogrammen (Windows®) 1
Funktionstastenfeld-Übersicht 2
9,3 cm (93,4 mm) Touchscreen-Display 4
Texteingabe 8

2 Papier einlegen 9

Vor dem Einlegen von Papier 9
Papier in die Papierkassette 1 einlegen 9
Papier in Papierkassette 2 einlegen (MFC-J5720DW) 14
Papier in die Multifunktionszufuhr (MF-Zufuhr) einlegen 18
Papier in die manuelle Zufuhr einlegen 20
Papiereinstellungen 23
Papierformat und Druckmedium einstellen 23
Papierprüfung 24
Empfohlene Druckmedien 24
Aufbewahren und Benutzen von Druckmedien 24

3 Dokumente einlegen 25

So legen Sie Dokumente ein 25
Automatischen Vorlageneinzug (ADF) verwenden 25
Vorlagenglas verwenden 26

4 Vom Computer aus drucken 28

Dokument drucken 28

5 Kopieren 29

Kopien anfertigen 29
Kopieren abbrechen 29
Kopieroptionen (Übersicht) 29
Druckmedium 30
Papierformat 30
Papierquelle 30

6 Auf einen Computer scannen 31

Vor dem Scannen 31
So können Sie mit ControlCenter4 (Windows®) ein Dokument als PDF-Datei scannen 31
So können Sie über den Touchscreen ein Dokument als PDF-Datei scannen 32

7 Bilder von einer Speicherkarte oder einem USB-Stick drucken 33

Speicherkarten-Station-Funktionen (PHOTO-Modus) 33
So drucken Sie Bilder 33
Fotos ansehen 33
Speicherkarten-Station: Druckeinstellungen (Übersicht) 34

8 Telefondienste und externe Geräte 35

Telefondienste-Übersicht 35
Voicemail 35
Voice over Internet Protocol (VoIP) 35
Externen Anrufbeantworter anschließen 35
Externes Telefon 35

9 Faxversand 36

So senden Sie ein Fax 36
Faxversand abbrechen 37
So speichern Sie Rufnummern 38
Wählpause speichern 38
Adressbuchnummern speichern 38
So stellen Sie Ihre Absenderkennung ein 39

10 Fax empfangen 40

Empfangsmodi 40
Empfangsmodus wählen 40
Empfangsmodi verwenden 41
Empfangsmodus-Einstellungen 42
Klingelanzahl 42
F/T-Rufzeit (nur Fax/Tel-Modus) 42

A Regelmäßige Wartung 43

So reinigen und überprüfen Sie das Gerät 43
Vorlagenglas reinigen 43
Druckqualität prüfen 44
Vertikale Ausrichtung prüfen 45

B Problemlösung 47

Problem erkennen 47
Fehler- und Wartungsmeldungen 47
Animierte Hilfe 60
Gespeicherte Faxe oder Journal sichern 60
Dokumentenstau 61
Papierstau 63
Problemlösung für WLAN-Einrichtung 69
WLAN-Bericht 69
Falls Probleme auftreten sollten 70
Wählton-Erkennung 80
Leitungsstörungen oder VoIP-System 80
Geräteinformationen 81
Seriennummer anzeigen 81
Firmware-Version überprüfen 81
Reset-Funktionen (Übersicht) 81
Einstellungen des Gerätes zurücksetzen 82

C Stichwortverzeichnis 83

Verbrauchsmaterialien 87

1 Allgemeine Informationen

Handbuch verwenden

Danke, dass Sie ein Brother-Produkt gekauft haben. Das Lesen dieses Handbuches hilft Ihnen, die Funktionen dieses Gerätes optimal zu nutzen.

Symbole und Formatierungen

Die folgenden Symbole und Formatierungen werden in diesem Handbuch verwendet:

Fett	Fettdruck kennzeichnet Schaltflächen auf dem Computerbildschirm.
Kursiv	Kursive Schrift hebt wichtige Punkte hervor oder verweist auf verwandte Themen.
`Courier New`	Text in Courier-New-Schrift kennzeichnet Anzeigen, die im Touchscreen-Display des Gerätes erscheinen.

WICHTIG

WICHTIG weist auf eine potentiell gefährliche Situation hin, die bei Nichtvermeidung zu Sachschäden oder zu Funktionsausfall des Gerätes führen kann.

HINWEIS

HINWEIS zur Betriebsumgebung, zu Installationsbedingungen oder besonderen Einsatzbedingungen.

Hinweise zu Brother-Dienstprogrammen (Windows®)

Brother Utilities
(Brother-Dienstprogramme) ist ein Anwendungsstarter für einfachen Zugriff auf alle Brother-Anwendungen, die auf dem Gerät installiert sind.

1. (Windows® XP, Windows Vista®, Windows® 7, Windows Server® 2003, Windows Server® 2008 und Windows Server® 2008 R2)
   Klicken Sie auf (**Start**) > **Alle Programme** > **Brother** > (**Brother Utilities** (Brother-Dienstprogramme)).
   (Windows® 8 und Windows Server® 2012)
   Tippen oder klicken Sie entweder auf der Startseite oder auf dem Desktop auf (**Brother Utilities** (Brother-Dienstprogramme)).
   (Windows® 8.1 und Windows Server® 2012 R2)
   Ziehen Sie die Maus in die untere linke Ecke der **Start**seite und klicken Sie auf (wenn Sie ein touchfähiges Gerät verwenden, streichen Sie auf der **Start**seite mit dem Finger von unten nach oben, um den Bildschirm **Apps** aufzurufen). Wenn der Bildschirm **Apps** angezeigt wird, tippen oder klicken Sie auf (**Brother Utilities** (Brother-Dienstprogramme)).
2. Wählen Sie das Gerät.

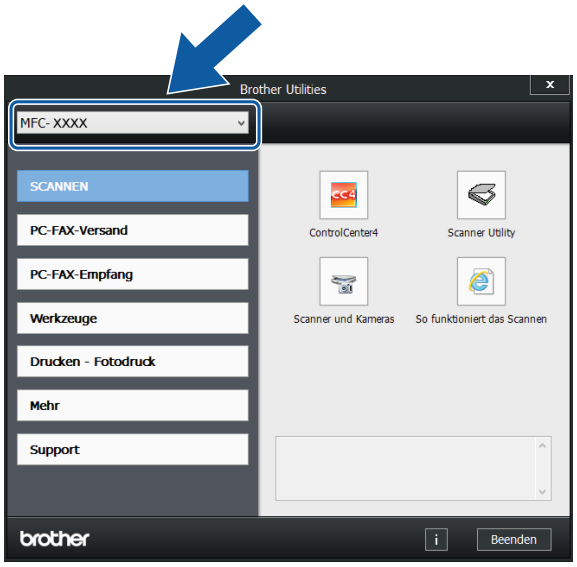

3. Wählen Sie die gewünschte Funktion.

Funktionstastenfeld-Übersicht

Das MFC-J5620DW, das MFC-J5625DW und das MFC-J5720DW haben das gleiche 9,3 cm (93,4 mm) Touchscreen-Display und Touchpanel.

HINWEIS

Die meisten Abbildungen in diesem Benutzerhandbuch zeigen das MFC-J5720DW.

1 9,3 cm (93,4 mm) Touchscreen-Display (LCD - Flüssigkristallanzeige)

Rufen Sie die gewünschten Menüs und Optionen auf, indem Sie auf diese drücken, sobald sie auf dem Touchscreen-Display angezeigt werden.

Sie können auch den Aufstellwinkel des Touchscreen-Displays und Touchpanels ändern, indem Sie es anheben. Drücken Sie zum Absenken des Funktionstastenfeldes auf die Entriegelungstaste hinter dem Funktionstastenfeld, wie in der Abbildung gezeigt.

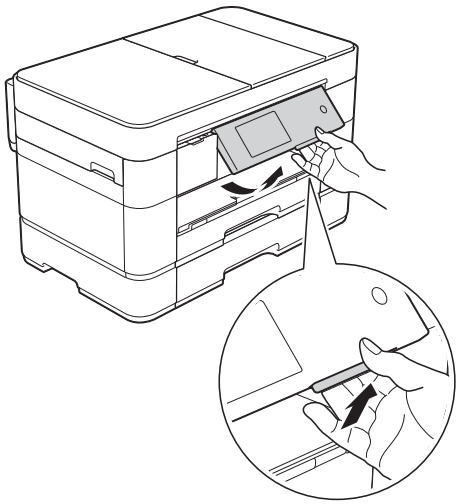

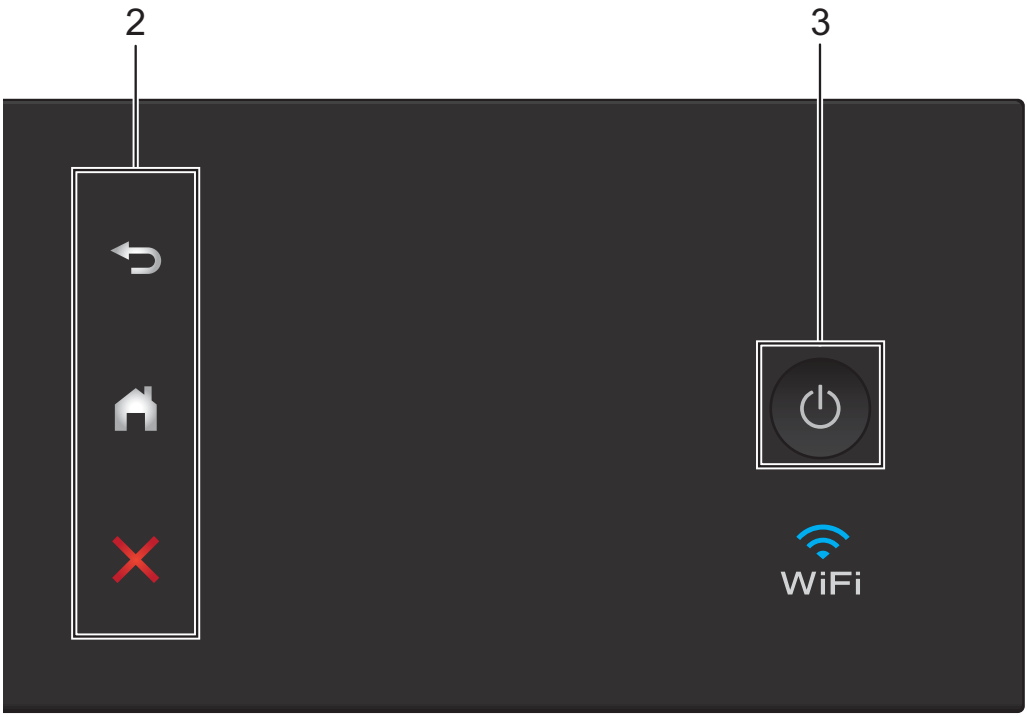

2 Touchpanel:

- **Zurück**
  Drücken Sie die Schaltfläche, um zur vorherigen Menüebene zurückzugelangen.
- **Home**
  Drücken Sie die Schaltfläche, um zum Home-Bildschirm zurückzukehren. Standardmäßig werden Datum und Uhrzeit angezeigt, jedoch können Sie die Standardeinstellungen ändern.
- **Abbrechen**
  Wenn die Schaltfläche leuchtet, können Sie damit einen Vorgang abbrechen.

3 Ein-/Ausschalten

Drücken Sie , um das Gerät einzuschalten.

Halten Sie gedrückt, um das Gerät auszuschalten. Im Touchscreen-Display wird `Beenden` angezeigt. Das Display schaltet sich nach einigen Sekunden aus.
Ein externes Telefon oder ein externer Anrufbeantworter kann immer verwendet werden.

Wenn Sie das Gerät mit ausschalten, wird der Druckkopf in regelmäßigen Abständen gereinigt, um die Druckqualität zu erhalten. Um die Lebensdauer des Druckkopfes zu verlängern, die Tintenpatronen effizienter zu nutzen und die Druckqualität zu erhalten, lassen Sie den Netzstecker des Gerätes immer angeschlossen.

9,3 cm (93,4 mm) Touchscreen-Display

Wählen Sie aus drei Arten von Bildschirmen die Einstellung für den Home-Bildschirm aus: Basisfunktionen-Bildschirm, Mehr-Bildschirme und Favoriten-Bildschirme. Wenn der Basisfunktionen-Bildschirm angezeigt wird, streichen Sie mit dem Finger nach links oder nach rechts bzw. drücken Sie ◀ oder ▶, um die Mehr-Bildschirme anzuzeigen. Drücken Sie , um die Favoriten-Bildschirme anzuzeigen.

Basisfunktionen-Bildschirm

Der Basisfunktionen-Bildschirm zeigt Datum und Uhrzeit an und dient zum Aufrufen von Fax-, Kopier- und Scanfunktionen.

Mehr-Bildschirme

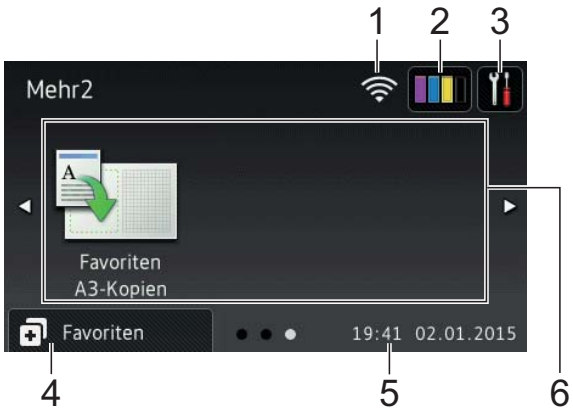

Die Mehr-Bildschirme zeigen Datum und Uhrzeit an und dienen zum Aufrufen zusätzlicher Funktionen wie zum Beispiel Foto, Web, Apps und Favoriten A3-Kopien.

Favoriten-Bildschirme

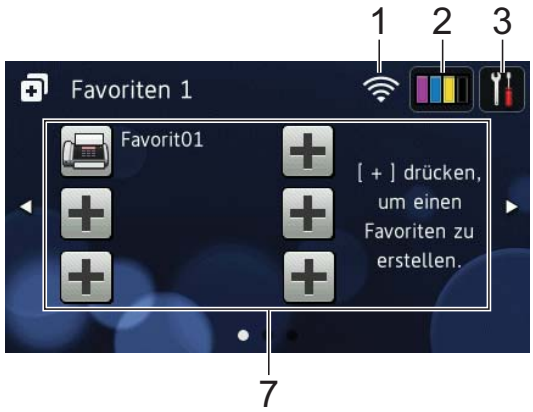

Sie können bestimmte Einstellungen als Favorit speichern, damit Sie schnell ein Fax senden, kopieren, scannen und Web Connect Services benutzen können. (➤➤ Online-Benutzerhandbuch.)

1 **Wireless-Status**

Ein vierstufiger Indikator auf dem Bereitschaftsmodusbildschirm zeigt die Stärke des aktuellen Wireless-Signals an, wenn eine Wireless-Verbindung verwendet wird.

0 Max.

■ Wenn WiFi auf dem Touchscreen angezeigt wird, drücken Sie auf das Symbol, um die Wireless-Einstellungen zu konfigurieren. Weitere Informationen dazu ➤➤ Installationsanleitung.

2 **Tinte**

Zeigt den verfügbaren Tintenvorrat an. Drücken Sie die Schaltfläche, um das `Tinte`-Menü aufzurufen.

Wenn eine Tintenpatrone fast leer ist oder ein Fehler aufgetreten ist, wird für die Farbe ein Fehlersymbol angezeigt.

(➤➤ Online-Benutzerhandbuch.)

3 **Einstell.**

Drücken Sie die Schaltfläche, um die Einstellungen aufzurufen.

(*Einstellungsbildschirm* ➤➤ Seite 7.)

4 **Favoriten**

Drücken Sie die Schaltfläche, um die Favoriten-Bildschirme aufzurufen.

5 **Datum & Uhrzeit**

Zeigt Datum und Uhrzeit, die im Gerät eingestellt wurden, an.

6 **Betriebsarten:**

■ **Fax**

Drücken Sie die Schaltfläche, um die Faxfunktionen zu verwenden.

■ **Kopieren**

Drücken Sie die Schaltfläche, um die Kopierfunktionen zu verwenden.

■ **Scannen**

Drücken Sie die Schaltfläche, um die Scanfunktionen zu verwenden.

■ **Foto**

Drücken Sie die Schaltfläche, um die Fotofunktionen zu verwenden.

■ **Web**

Drücken Sie die Schaltfläche, um das Brother-Gerät mit einem Internetdienst zu verbinden.

Einzelheiten dazu ➤➤ Web Connect Anleitung.

■ **Apps**

Drücken Sie die Schaltfläche, um das Brother-Gerät mit dem Brother-Apps-Menü zu verbinden.

■ **Favoriten A3-Kopien**

Verwenden Sie diesen voreingestellten Kopier-Favoriten, um Kopien im Papierformat A3 oder Ledger zu erstellen.

(➤➤ Online-Benutzerhandbuch.)

7 **Favorit hinzufügen (Shortcut hinzufügen)**

Erstellen Sie Favoriten für häufig verwendete Funktionen, wie zum Beispiel das Senden eines Faxes, Kopieren, Scannen und die Verwendung von Web Connect.

Es sind drei Favoriten-Bildschirme verfügbar, auf denen jeweils bis zu sechs Favoriten eingerichtet werden können.

Weitere Informationen dazu ➤➤ Online-Benutzerhandbuch.

HINWEIS

Wenn einer der Favoriten-Bildschirme als Home-Bildschirm eingestellt ist, drücken Sie , unten im Bildschirm angezeigt, um den Basisfunktionen-Bildschirm aufzurufen.

8 **Gesp. Faxe:**

Wenn `Faxvorschau` auf `Aus` gestellt ist, wird unter `Gesp. Faxe` angezeigt, wie viele empfangene Faxe im Gerät gespeichert sind.

Drücken Sie `Druck`, um die Faxe zu drucken.

9 **Neue(s) Fax(e):**

Wenn `Faxvorschau` auf `Ein` gestellt ist, wird unter `Neue(s) Fax(e)` angezeigt, wie viele neue Faxe Sie empfangen und im Gerät gespeichert haben.

Drücken Sie `Vorsch.`, um die Faxe auf dem Touchscreen anzuzeigen.

10 **Warn-Symbol**

Das Warn-Symbol erscheint, um auf eine Fehler- oder Wartungsmeldung hinzuweisen. Drücken Sie `Details (Detail)`, um diese anzuzeigen, und drücken Sie dann , um in den Bereitschaftsmodus zurückzukehren.

(*Fehler- und Wartungsmeldungen* ➤➤ Seite 47.)

HINWEIS

- Dieses Produkt verwendet eine Schrift von ARPHIC TECHNOLOGY CO., LTD.
- MascotCapsule UI Framework und MascotCapsule Tangiblet, die von HI CORPORATION entwickelt wurden, werden verwendet.
  MascotCapsule ist ein eingetragenes Warenzeichen von HI CORPORATION in Japan.

Einstellungsbildschirm

Wenn Sie drücken, zeigt das Touchscreen-Display den Gerätestatus an.

Auf dem folgenden Bildschirm haben Sie Zugriff auf alle Geräteeinstellungen.

1 **Wartung**

Drücken Sie die Schaltfläche, um das `Wartung`-Menü aufzurufen.

Überprüfen und verbessern Sie die Druckqualität, reinigen Sie den Druckkopf und überprüfen Sie den verfügbaren Tintenvorrat. Sie können mit dem Lösungsmenü Wartung auch das Problem eines häufig auftretenden Papierstaus beheben.

2 **Empfangsmodus**

Zeigt den aktuellen Empfangsmodus an:

- `Fax` (Nur Fax)
- `Fax/Tel`
- `TAD`
- `Manuell`

3 **Wi-Fi**

Drücken Sie die Schaltfläche, um eine Wireless-Netzwerkverbindung einzurichten.

Ein vierstufiger Indikator auf dem Bildschirm zeigt die Stärke des aktuellen Wireless-Signals an, wenn Sie eine Wireless-Verbindung verwenden.

4 **Datum & Uhrzeit**

Zeigt Datum und Uhrzeit, die im Gerät eingestellt wurden, an.

Drücken Sie die Schaltfläche, um das `Datum & Uhrzeit`-Menü aufzurufen.

5 **Leisemodus**

Zeigt die Einstellung des Ruhemodus an. Drücken Sie die Schaltfläche, um das `Leisemodus`-Menü aufzurufen.

Wenn das Menü auf `Ein` gestellt ist, wird auf dem Home-Bildschirm angezeigt. Der Druckgeräuschpegel wurde reduziert.

Weitere Informationen dazu ➤➤ Online-Benutzerhandbuch.

6 **Alle Einstell.**

Drücken Sie die Schaltfläche, um das Einstellungsmenü aufzurufen.

7 **Faxvorschau**

Zeigt die Einstellung für Faxvorschau an.

Drücken Sie die Schaltfläche, um die Einstellung `Faxvorschau` aufzurufen.

8 **Zufuhreinstell**

Drücken Sie die Schaltfläche, um das `Zufuhreinstell`-Menü aufzurufen und dann das Papierformat und das Druckmedium der jeweiligen Zufuhr zu ändern.

Texteingabe

Wenn Sie Text am Gerät eingeben müssen, wird die Tastatur auf dem Touchscreen angezeigt.

Drücken Sie A 1 @, um zwischen Buchstaben, Ziffern und Sonderzeichen zu wechseln.

HINWEIS

Um zwischen Klein- und Großschreibung zu wechseln, drücken Sie aA.

Leerzeichen eingeben

Um ein Leerzeichen einzugeben, drücken Sie `Leerzeichen (Leertaste)`, oder drücken Sie ▶, um den Cursor zu bewegen.

HINWEIS

Die verfügbaren Zeichen können je nach Land unterschiedlich sein.

Korrigieren

Um Zeichen zu korrigieren, drücken Sie ◀, um den Cursor zum Markieren des falsch geschriebenen Zeichens zu bewegen, und drücken Sie dann ⌫. Geben Sie das richtige Zeichen ein. Sie können mit dem Cursor auch zurückgehen und Zeichen einfügen.

Um alle Zeichen zu löschen, drücken Sie wiederholt ⌫.

2 Papier einlegen

Vor dem Einlegen von Papier

Legen Sie immer nur Papier desselben Formats und derselben Sorte gleichzeitig in die Papierkassette ein.

- Wenn Sie ein anderes als das zuvor verwendete Papierformat in die Kassette einlegen, müssen Sie auch die Papierformat-Einstellung am Gerät ändern. Dadurch kann das Gerät automatisch Papier aus der geeigneten Kassette einziehen, wenn automatische Papierwahl am Gerät oder im Druckertreiber eingestellt wurde. (*Papierformat und Druckmedium einstellen* ➤➤ Seite 23.)
- Wenn die Papierprüfung auf `Ein` gestellt ist, wird im Display eine Abfrage angezeigt, ob das Druckmedium und das Papierformat geändert werden sollen, wenn Sie Kassette 1 oder Kassette 2 (MFC-J5720DW) aus dem Gerät ziehen oder Papier in die MF-Zufuhr einlegen. Ändern Sie die Einstellungen für das Papierformat und das Druckmedium entsprechend den Anweisungen auf dem Touchscreen. (*Papierprüfung* ➤➤ Seite 24.)

Hier wird erläutert, wie das Papier in die jeweilige Zufuhr eingelegt wird:

Kassette 1 . . . . . Siehe Seite 9.
Kassette 2 . . . . . Siehe Seite 14.
MF-Zufuhr . . . . . Siehe Seite 18.
Manuelle Zufuhr . . . . . Siehe Seite 20.

Papier in die Papierkassette 1 einlegen

Papierformat und Ausrichtung beim Einlegen

Das Papierformat legt die Ausrichtung beim Einlegen von Papier in Kassette 1 fest.

Kassette 1	
A4 ◆ Letter ◆ Executive ◆	Querformat 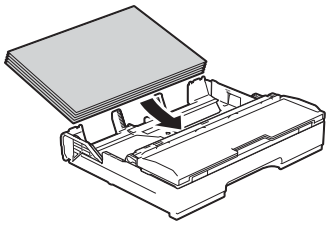
A5 A6 Photo 1 Photo L Photo 2L Karteikarte (Photo 2) Umschlag	Hochformat 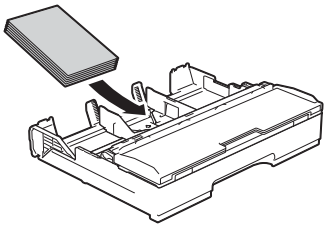
A3 ◆ Ledger ◆ Legal (Glänzendes Fotopapier steht nicht zur Verfügung.)	Hochformat (Kassette 1 ist verlängert.) 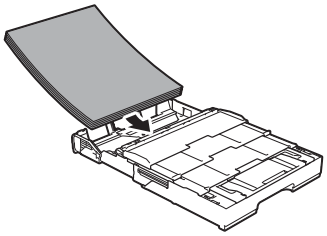

◆ Siehe Informationen in diesem Kapitel.

Informationen zu anderen Papierformaten ➤➤ Online-Benutzerhandbuch.

Bei Verwendung von Papier im Format A4, Letter oder Executive:

1. Ziehen Sie Kassette 1 ganz aus dem Gerät heraus.

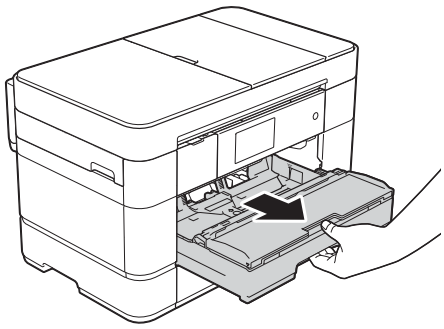

2. Halten Sie die Papierführungen (1) gedrückt und verschieben Sie sie vorsichtig entsprechend dem Papierformat.
Vergewissern Sie sich, dass die dreieckige Markierung (2) an der Papierführung (1) mit der Markierung für das verwendete Papierformat ausgerichtet ist.

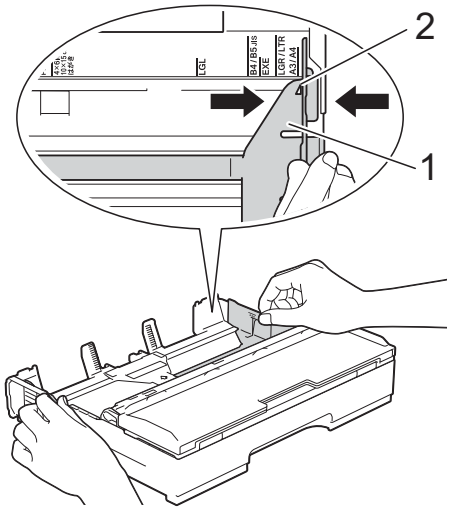

3. Fächern Sie den Papierstapel gut auf, um Papierstaus und Fehler beim Einzug zu vermeiden.

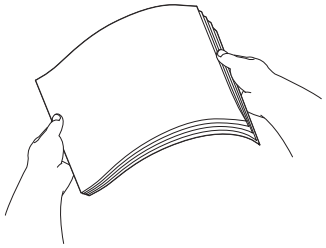

HINWEIS

Vergewissern Sie sich, dass das Papier nicht gewellt ist.

4. Legen Sie das Papier mit der zu bedruckenden Seite **nach unten** in die Papierkassette ein.
Achten Sie darauf, dass das Papier flach in der Kassette liegt.

Querformat

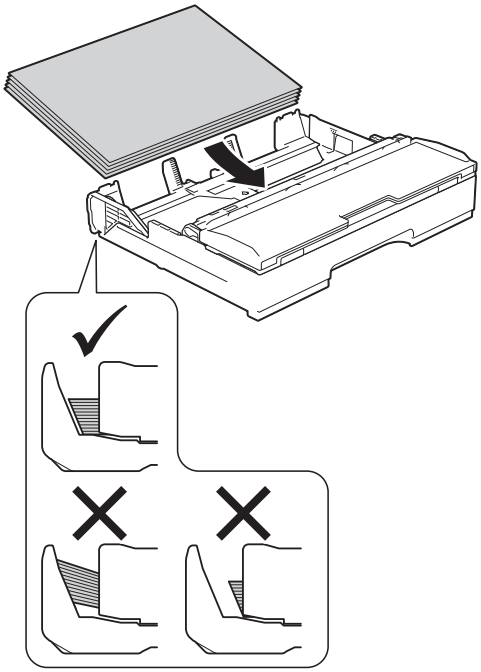

5. Verschieben Sie die Papierführungen (1) vorsichtig entsprechend dem verwendeten Papier.
Achten Sie darauf, dass die Papierführungen die Papierkanten berühren.

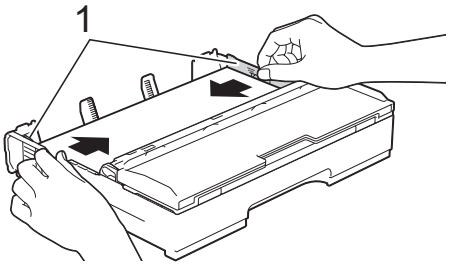

6 Achten Sie darauf, dass das Papier flach in der Kassette liegt und die Markierung für die maximale Papiermenge (1) nicht überragt. Wenn eine zu große Menge Papier eingelegt wurde, kann ein Papierstau auftreten.

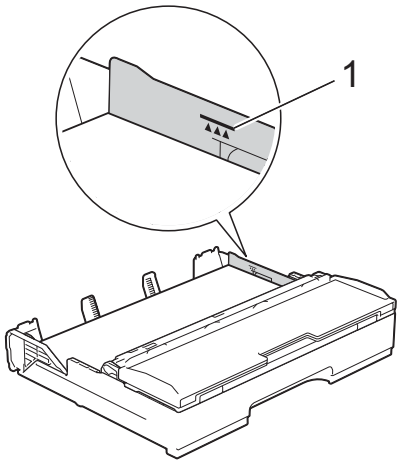

7 Schieben Sie die Papierkassette *langsam* vollständig in das Gerät.

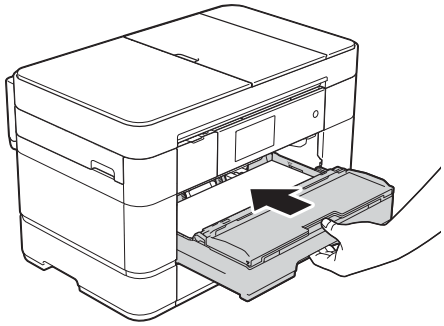

8 Ziehen Sie die Papierablage (1) heraus, bis sie hörbar einrastet. Klappen Sie dann die Papierstütze (2) aus.

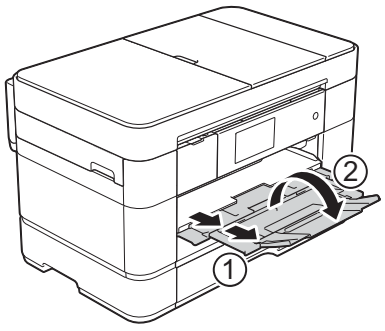

9 Ändern Sie das Papierformat bei Bedarf im Funktionsmenü des Gerätes. (*Papierformat und Druckmedium einstellen* ➤➤ Seite 23.)

Bei Verwendung von Papier im Format A3 oder Ledger:

1 Ziehen Sie Kassette 1 ganz aus dem Gerät heraus. Legen Sie die Kassette auf einer ebenen Oberfläche ab.

2 Drücken Sie die blaue Schiebeverriegelung, bis sie in der Entriegelungsposition einrastet, und verlängern Sie dann die Kassette, bis die blaue Schiebeverriegelung zur Standardposition zurückkehrt und dort einrastet. Öffnen Sie die Papierablage und vergewissern Sie sich, dass die dreieckige Markierung in der Kassette (1) an der Markierung (2) für **B4 JIS/LGL** ausgerichtet ist, wie in der Abbildung gezeigt.

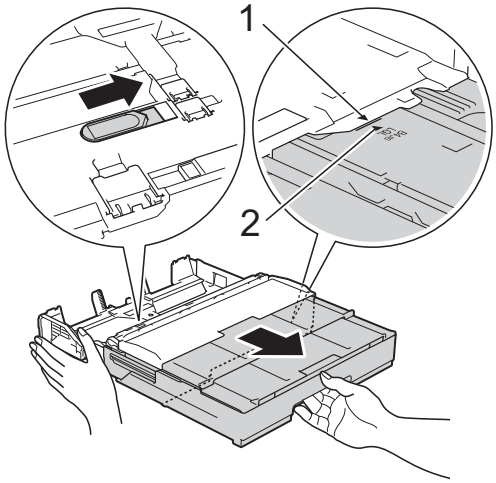

Drücken Sie die blaue Schiebeverriegelung ein zweites Mal, bis sie in der Entriegelungsposition einrastet, und verlängern Sie dann die Kassette, bis die blaue Schiebeverriegelung zur Standardposition zurückkehrt und dort einrastet. Öffnen Sie die Papierablage und vergewissern Sie sich, dass die dreieckige Markierung in der Kassette (1) an der Markierung (2) für **A3/LGR** ausgerichtet ist, wie in der Abbildung gezeigt.

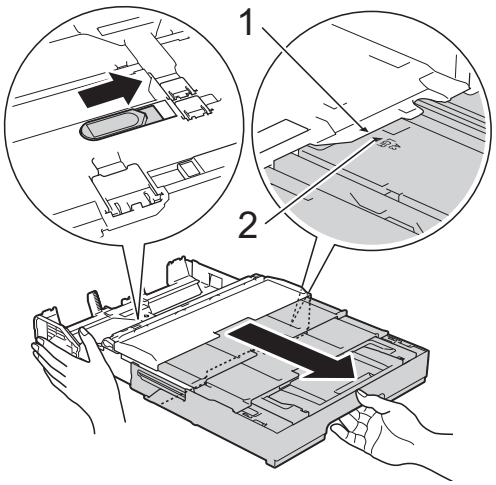

3 Halten Sie die Papierführungen (1) gedrückt und verschieben Sie sie vorsichtig entsprechend dem Papierformat. Vergewissern Sie sich, dass die dreieckige Markierung (2) an der Papierführung (1) mit der Markierung für das verwendete Papierformat ausgerichtet ist.

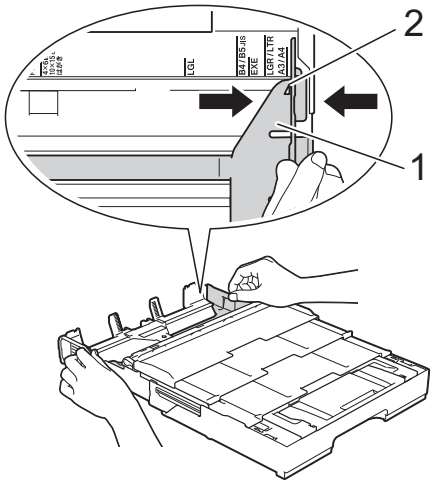

4 Fächern Sie den Papierstapel gut auf, um Papierstaus und Fehler beim Einzug zu vermeiden.

HINWEIS

Vergewissern Sie sich, dass das Papier nicht gewellt oder zerknittert ist.

5 Legen Sie das Papier mit der zu bedruckenden Seite **nach unten** vorsichtig in die Papierkassette ein. Achten Sie darauf, dass das Papier flach in der Kassette liegt.

Hochformat

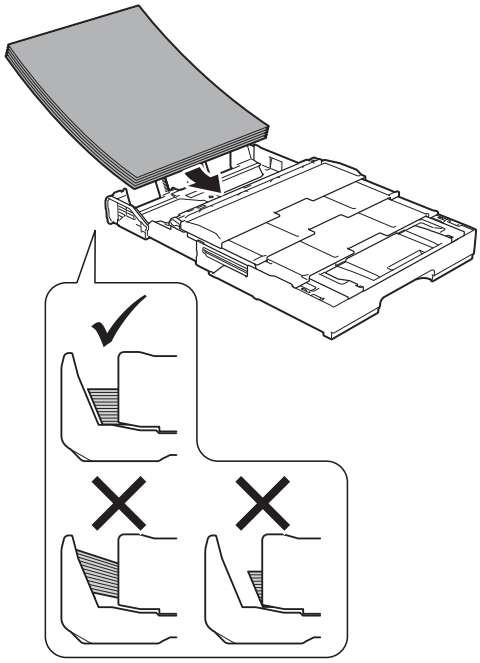

6 Verschieben Sie die Papierführungen (1) vorsichtig entsprechend dem verwendeten Papier. Achten Sie darauf, dass die Papierführungen die Papierkanten berühren.

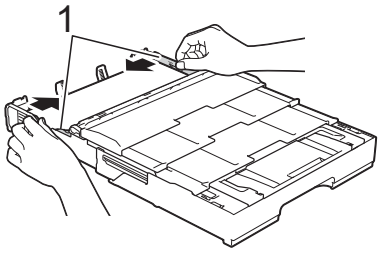

7 Achten Sie darauf, dass das Papier flach in der Kassette liegt und die Markierung für die maximale Papiermenge (1) nicht überragt. Wenn eine zu große Menge Papier eingelegt wurde, kann ein Papierstau auftreten.

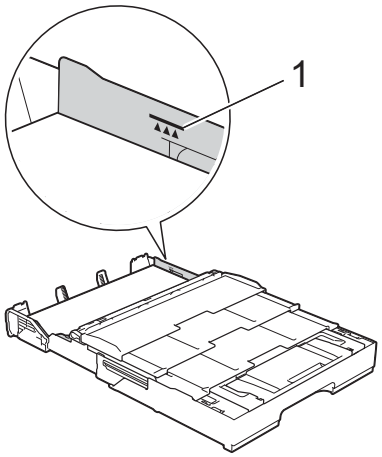

(MFC-J5620DW/J5625DW)
Weiter mit Schritt ❾.
(MFC-J5720DW)
Weiter mit Schritt ❽.

8 **Verlängern Sie Kassette 2 unter Kassette 1, um das Gerät stabil zu halten.**

1 Ziehen Sie Kassette 2 aus dem Gerät heraus.

2 Drücken Sie wie beim Verlängern von Kassette 1 die blaue Schiebeverriegelung und verlängern Sie Kassette 2 auf das Format A3 oder Ledger, sodass sie genauso lang ist wie Kassette 1.

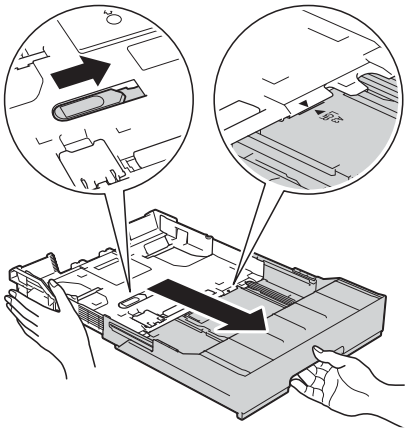

3 Stellen Sie den A4/LTR-Stopper (1) auf, wenn sich Papier im Format A4 oder Letter in Kassette 2 befindet.

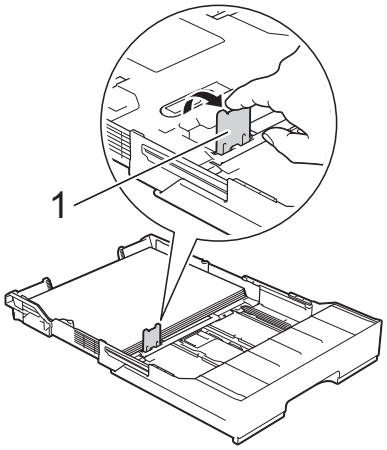

4 Schieben Sie Kassette 2 *langsam* vollständig in das Gerät.

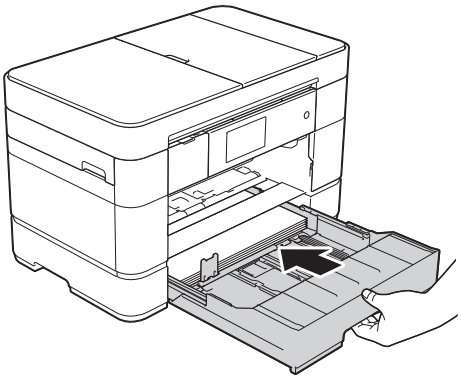

9 Schieben Sie Kassette 1 *langsam* vollständig in das Gerät. (MFC-J5620DW/J5625DW)

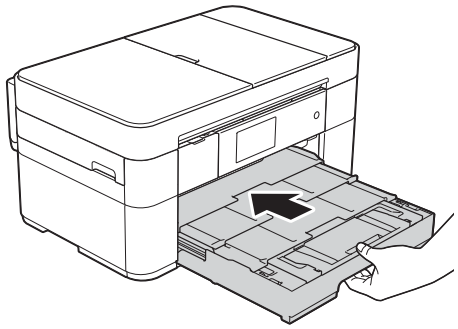

(MFC-J5720DW)

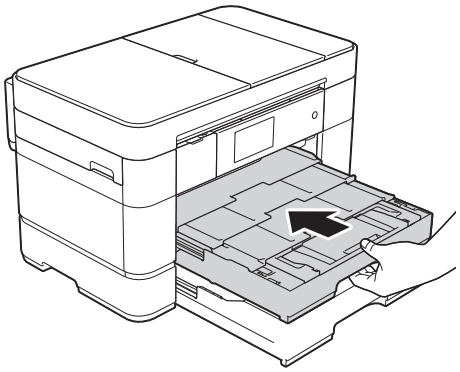

10 Klappen Sie die Papierstütze aus.

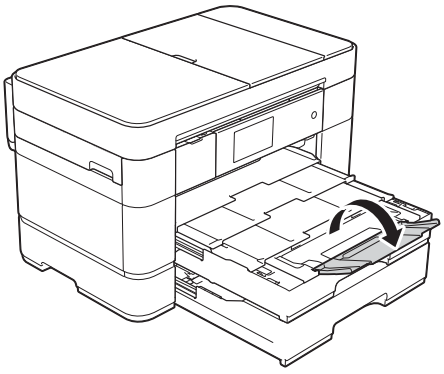

11 Ändern Sie das Papierformat bei Bedarf im Funktionsmenü des Gerätes. (*Papierformat und Druckmedium einstellen* ➤➤ Seite 23.)

Papier in Papierkassette 2 einlegen (MFC-J5720DW)

Papierformat und Ausrichtung beim Einlegen

Das Papierformat legt die Ausrichtung beim Einlegen von Papier in Kassette 2 fest.

Kassette 2	
A4 Letter	Querformat 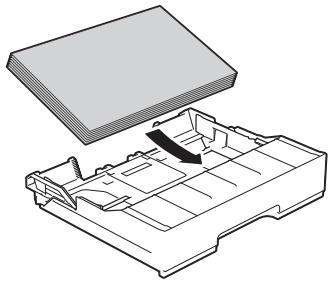
A3 ◆ Ledger ◆ Legal	Hochformat (Kassette 2 ist verlängert.) 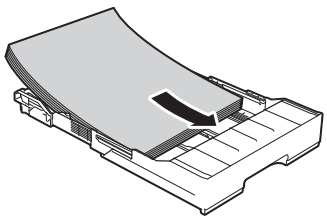

◆ Siehe Informationen in diesem Kapitel.

Informationen zu anderen Papierformaten ➤➤ Online-Benutzerhandbuch.

Bei Verwendung von Papier im Format A3 oder Ledger:

1. Ziehen Sie Kassette 2 ganz aus dem Gerät heraus. Legen Sie die Kassette auf einer ebenen Oberfläche ab.

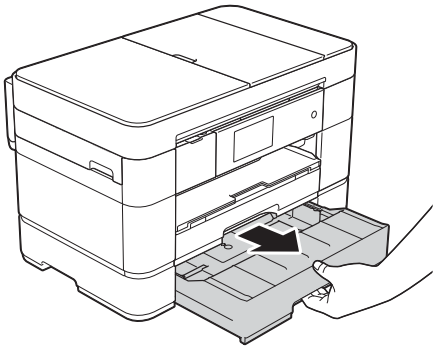

2. Drücken Sie die blaue Schiebeverriegelung, bis sie in der Entriegelungsposition einrastet, und verlängern Sie dann die Kassette, bis die blaue Schiebeverriegelung zur Standardposition zurückkehrt und dort einrastet. Vergewissern Sie sich, dass die dreieckige Markierung in der Kassette (1) an der Markierung (2) für **B4 JIS/LGL** ausgerichtet ist, wie in der Abbildung gezeigt.

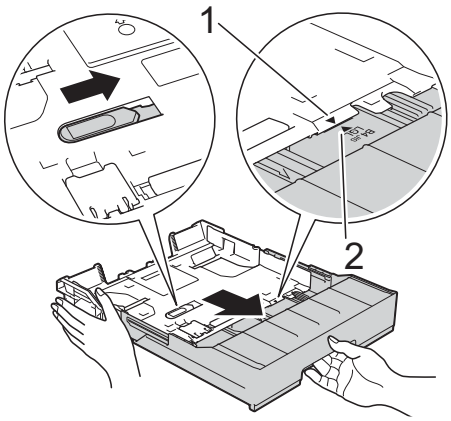

Drücken Sie die blaue Schiebeverriegelung ein zweites Mal, bis sie in der Entriegelungsposition einrastet, und verlängern Sie dann die Kassette, bis die blaue Schiebeverriegelung zur Standardposition zurückkehrt und dort einrastet. Vergewissern Sie sich, dass die dreieckige Markierung in der Kassette (1) an der Markierung (2) für **A3/LGR** ausgerichtet ist, wie in der Abbildung gezeigt.

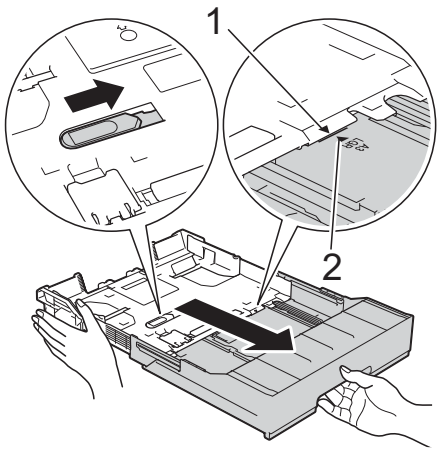

3. Halten Sie die Papierführungen (1) gedrückt und verschieben Sie sie vorsichtig entsprechend dem Papierformat.
Vergewissern Sie sich, dass die dreieckige Markierung (2) an der Papierführung (1) mit der Markierung für das verwendete Papierformat ausgerichtet ist.

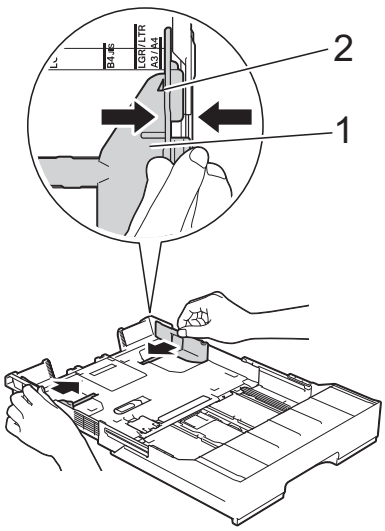

4 Fächern Sie den Papierstapel gut auf, um Papierstaus und Fehler beim Einzug zu vermeiden.

HINWEIS

Vergewissern Sie sich, dass das Papier nicht gewellt ist.

5 Legen Sie das Papier mit der zu bedruckenden Seite **nach unten** vorsichtig in die Papierkassette ein.

Hochformat

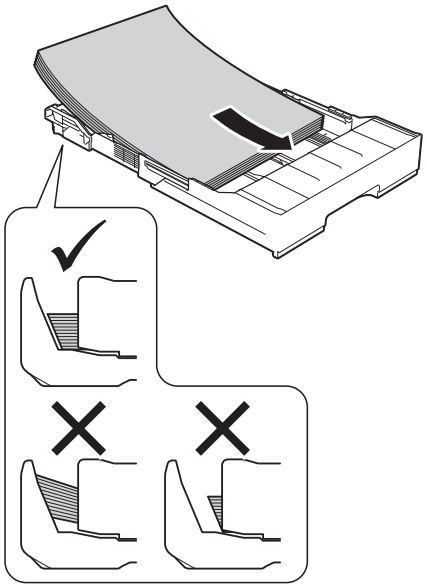

6 Verschieben Sie die Papierführungen (1) vorsichtig entsprechend dem verwendeten Papier. Achten Sie darauf, dass die Papierführungen die Papierkanten berühren.

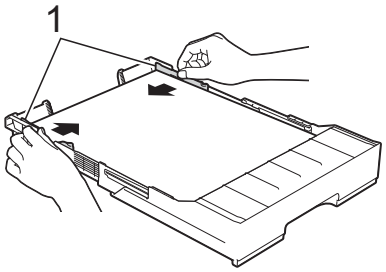

7 Achten Sie darauf, dass das Papier flach in der Kassette liegt und die Markierung für die maximale Papiermenge (1) nicht überragt. Wenn eine zu große Menge Papier eingelegt wurde, kann ein Papierstau auftreten.

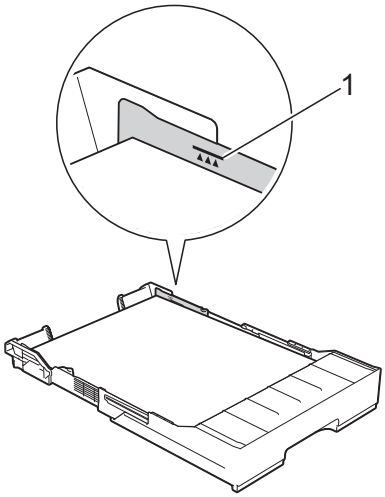

8 Schieben Sie Kassette 2 *langsam* vollständig in das Gerät.

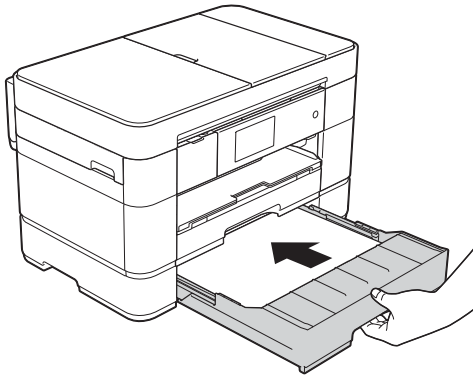

9 **Verlängern Sie Kassette 1 über Kassette 2, um zu verhindern, dass bedruckte Seiten aus der Papierablage fallen.**

1 Ziehen Sie Kassette 1 aus dem Gerät heraus.

2 Drücken Sie wie beim Verlängern von Kassette 2 die blaue Schiebeverriegelung und verlängern Sie Kassette 1 auf das Format Ledger oder A3, sodass sie genauso lang ist wie Kassette 2.

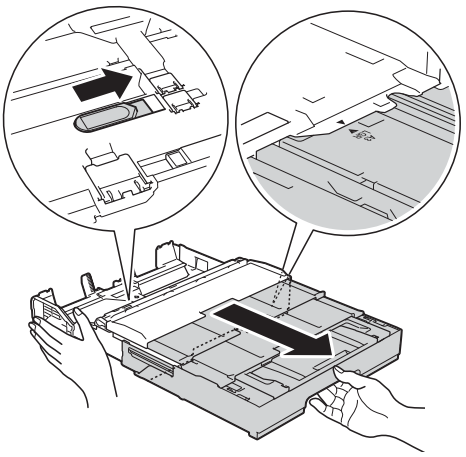

10 Öffnen Sie die Abdeckung der Papierablage und stellen Sie den A4/LTR-Stopper (1) auf, wenn sich Papier im Format A4 oder Letter in Kassette 1 befindet.

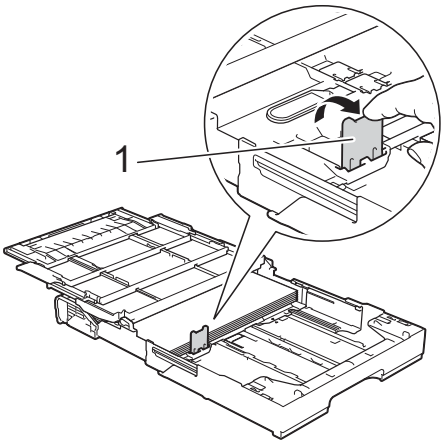

11 Schließen Sie die Abdeckung der Papierablage und schieben Sie Kassette 1 *langsam* vollständig in das Gerät.

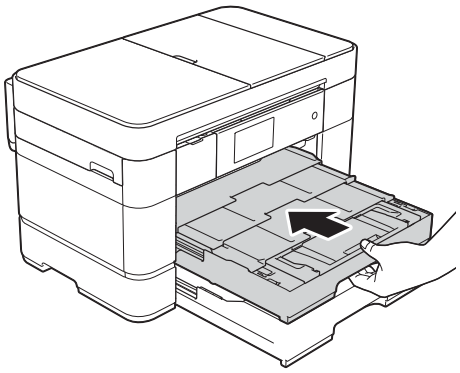

12 Klappen Sie die Papierstütze aus.

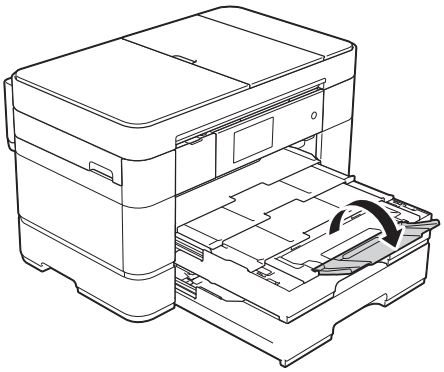

13 Ändern Sie das Papierformat bei Bedarf im Funktionsmenü des Gerätes. (*Papierformat und Druckmedium einstellen* ➤➤ Seite 23.)

Papier in die Multifunktionszufuhr (MF-Zufuhr) einlegen

Papierformat und Ausrichtung beim Einlegen

Das Papierformat legt die Ausrichtung beim Einlegen von Papier in die MF-Zufuhr fest.

MF-Zufuhr	
A4 ◆ Letter ◆ Executive ◆	Querformat 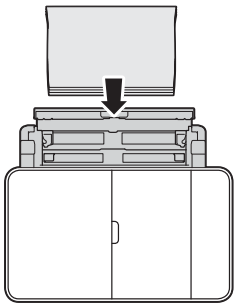
A3 Ledger Legal Folio A5 A6 Photo 1 Photo L Photo 2L Karteikarte (Photo 2) Umschlag	Hochformat 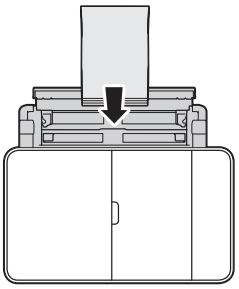

◆ Siehe Informationen in diesem Kapitel.

Informationen zu anderen Papierformaten ➤➤ Online-Benutzerhandbuch.

Bei Verwendung von Papier im Format A4, Letter oder Executive:

1. Öffnen Sie die obere Abdeckung (1) und die MF-Zufuhr (2) mit beiden Händen. Halten Sie die obere Abdeckung und die MF-Zufuhr hierzu an den Griffmulden.

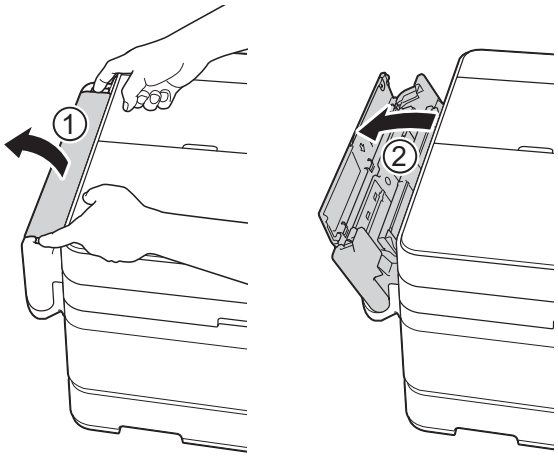

2. Ziehen Sie die Papierkassette mit beiden Händen nach oben, bis sie einrastet.

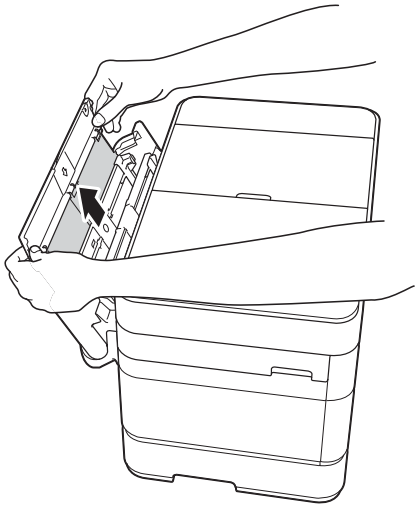

3 Klappen Sie die Papierablage aus.

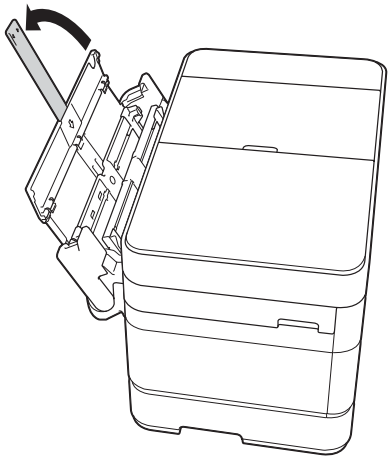

4 Halten Sie die Papierführungen der MF-Zufuhr gedrückt und verschieben Sie sie vorsichtig entsprechend der Breite des verwendeten Papiers.

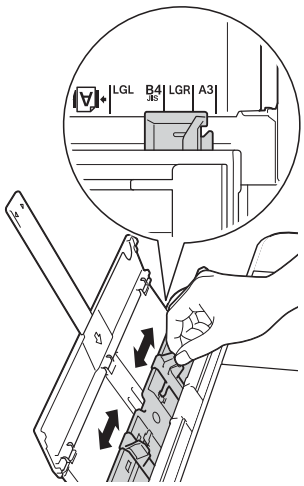

5 Fächern Sie den Papierstapel gut auf, um Papierstaus und Fehler beim Einzug zu vermeiden.

HINWEIS

- Vergewissern Sie sich, dass das Papier nicht gewellt oder zerknittert ist.
- Sie können bis zu 80 Blatt Normalpapier einlegen.

6 Legen Sie das Papier mit der zu bedruckenden Seite **nach oben** vorsichtig in die MF-Zufuhr ein. Achten Sie darauf, dass Sie das Papier in die MF-Zufuhr einlegen und nicht in die manuelle Zufuhr.

Querformat

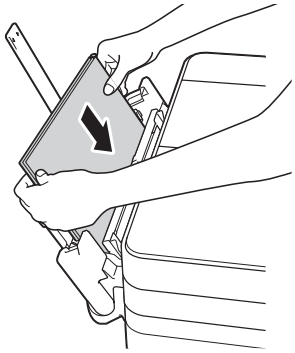

HINWEIS

Wenn Sie das Papier nicht in die MF-Zufuhr einlegen können, heben Sie die Abdeckung (1) nach vorne und drücken Sie den Entriegelungshebel (2) zur Rückseite des Gerätes und legen Sie dann das Papier ein.

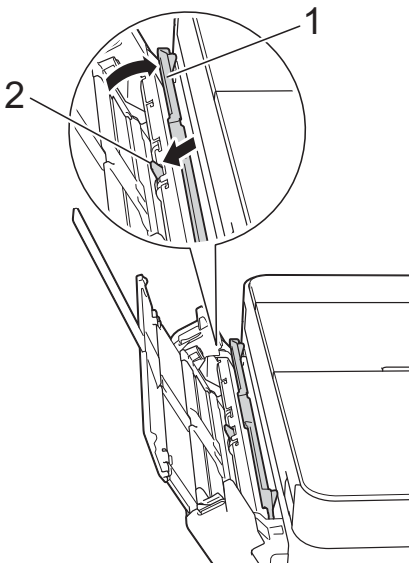

7 Stellen Sie vorsichtig mit beiden Händen die Papierführungen der MF-Zufuhr entsprechend dem Papier ein.

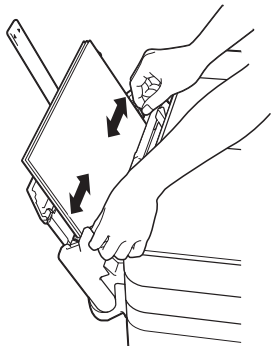

8 Ziehen Sie die Papierablage (1) heraus, bis sie hörbar einrastet. Klappen Sie dann die Papierstütze (2) aus.

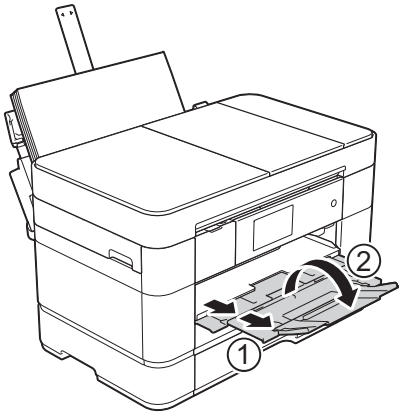

9 Ändern Sie das Papierformat bei Bedarf im Funktionsmenü des Gerätes. (*Papierformat und Druckmedium einstellen* ➤➤ Seite 23.)

Papier in die manuelle Zufuhr einlegen

Legen Sie spezielle Druckmedien blattweise in die manuelle Zufuhr ein.
Die manuelle Zufuhr kann nicht zum Drucken von Faxen verwendet werden.

Papierformat und Ausrichtung beim Einlegen

Das Papierformat legt die Ausrichtung beim Einlegen von Papier in die manuelle Zufuhr fest.

Manuelle Zufuhr	
A4 Letter Executive	Querformat 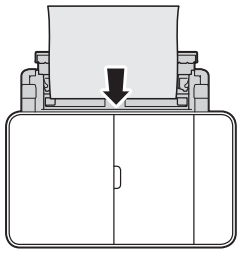
A3 Ledger Legal Folio A5 A6 Photo 1 Photo L Photo 2L Karteikarte (Photo 2) Umschlag ◆	Hochformat 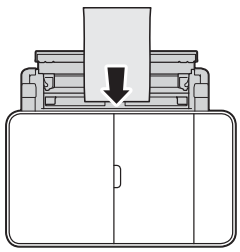

◆ Siehe Informationen in diesem Kapitel.

Informationen zu anderen Papierformaten ➤➤ Online-Benutzerhandbuch.

So legen Sie Umschläge ein:

1. Öffnen Sie die obere Abdeckung (1) und die MF-Zufuhr (2) mit beiden Händen. Halten Sie die obere Abdeckung und die MF-Zufuhr hierzu an den Griffmulden.

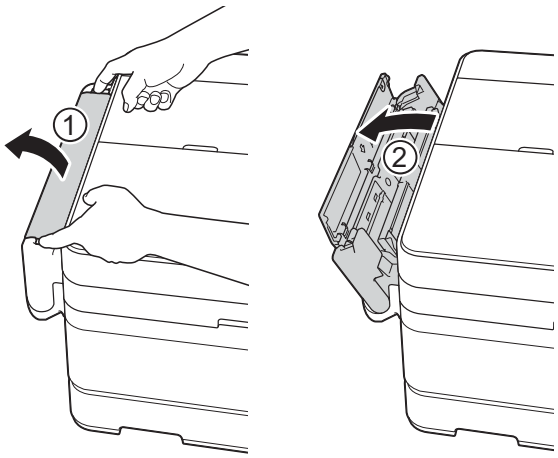

2. Verschieben Sie die Papierführungen der manuellen Zufuhr entsprechend der Breite der verwendeten Umschläge.

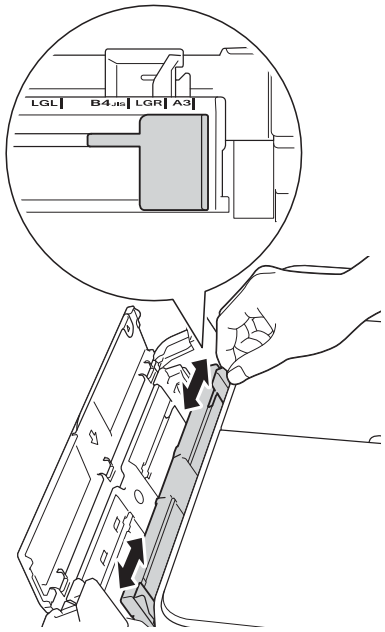

3. Drücken Sie die Ecken und die Seiten der Umschläge möglichst flach zusammen.

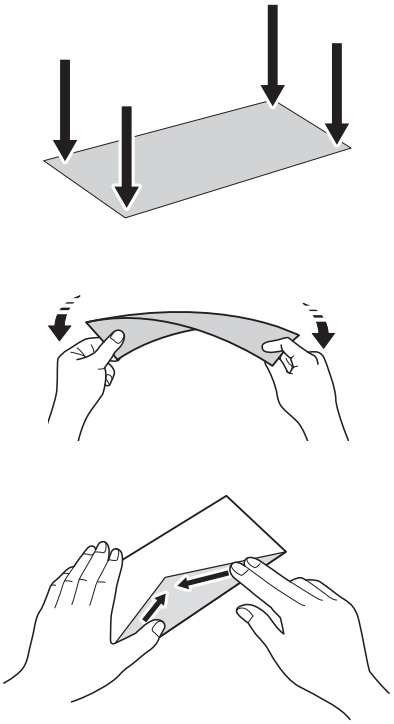

4. Legen Sie *nur einen* Umschlag in die manuelle Zufuhr ein. Die Druckseite muss **nach oben** zeigen.

Hochformat

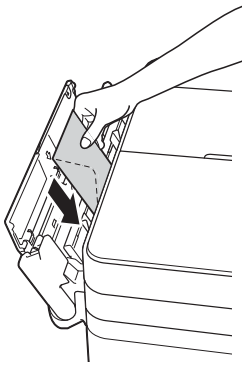

5 Stellen Sie vorsichtig mit beiden Händen die Papierführungen der manuellen Zufuhr entsprechend dem Umschlag ein.

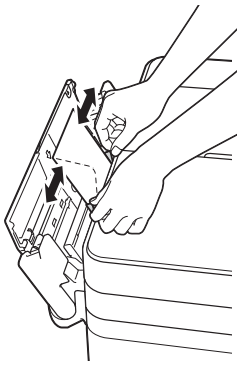

6 Legen Sie einen Umschlag so weit in die manuelle Zufuhr ein, dass die Vorderkante die Papierzufuhrrolle berührt. Lassen Sie den Umschlag los, wenn Sie hören, dass er vom Gerät eingezogen wird. Auf dem Touchscreen wird `Manuelle Zufuhr bereit.` angezeigt.

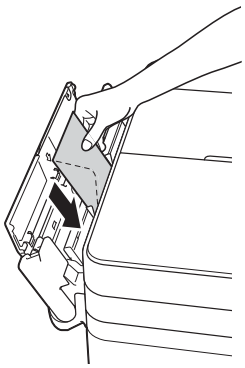

HINWEIS

Drücken Sie den Umschlag in die manuelle Zufuhr, bis Sie merken, dass er eingezogen wird.

7 Ziehen Sie die Papierablage (1) heraus, bis sie hörbar einrastet. Klappen Sie dann die Papierstütze (2) aus.

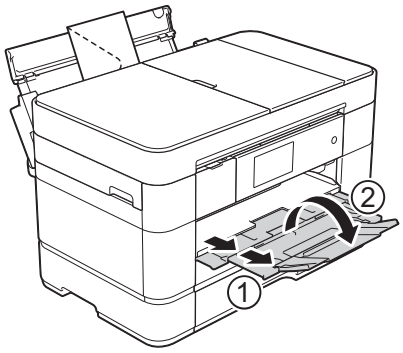

Papiereinstellungen

Papierformat und Druckmedium einstellen

Damit Sie die beste Druckqualität erhalten, sollte das Gerät auf das verwendete Druckmedium eingestellt werden.

Zum Ausdrucken von Kopien können die folgenden Papierformate verwendet werden: A4, A5, A3, Photo 1 (10 × 15 cm), Letter, Legal, Ledger und Folio. Zum Ausdrucken von Faxen können die folgenden Formate verwendet werden: A4, A3, Ledger, Letter, Legal und Folio. Beim Einlegen von Papier in einem anderen Format müssen Sie auch die Papierformat-Einstellung ändern, damit das Gerät die Größe eines empfangenen Faxes so anpassen kann, dass es auf das Papier passt.

1. Drücken Sie (`Einstell.`).
2. Drücken Sie `Zufuhreinstell.`
3. Drücken Sie `Zufuhr 1`, `Zufuhr 2` (MFC-J5720DW) oder `MF-Zuführung`.
4. Sie haben die folgenden Möglichkeiten:
   - Wenn Sie `Zufuhr 1` oder `MF-Zuführung` gedrückt haben, drücken Sie `Papiersorte`.

     Drücken Sie `Normal`, `Inkjet`, `Brother BP71` oder `And. Glanz`.

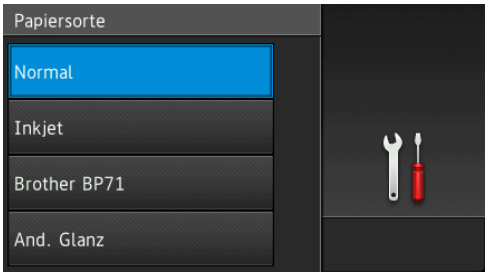

     Drücken Sie `Papierformat`.

     Streichen Sie mit dem Finger nach oben oder nach unten bzw. drücken Sie ▲ oder ▼, um die gewünschte Option anzuzeigen, und drücken Sie darauf.

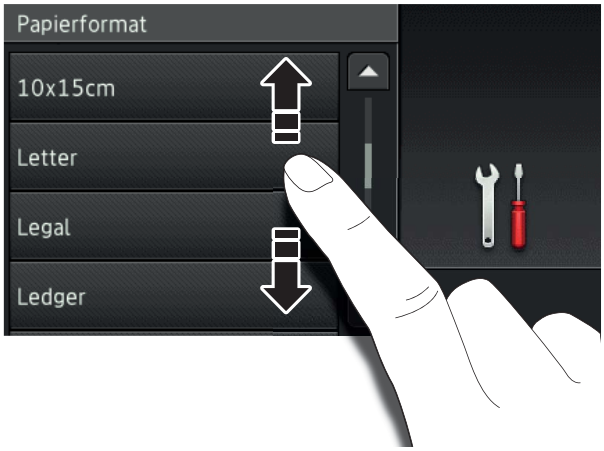

HINWEIS

- Wenn `Brother BP71` oder `And. Glanz` ausgewählt wird, ist Kassette #1 für Papierformate, die größer als Letter oder A4 sind, nicht verfügbar.
- Wenn Informationen zum Einlegen von Papier in die MF-Zufuhr auf dem Touchscreen angezeigt werden, lesen Sie sie und drücken Sie `OK`, um sie zu bestätigen.

   - (MFC-J5720DW) Wenn Sie `Zufuhr 2` ausgewählt haben, drücken Sie `Papierformat`.

     Streichen Sie mit dem Finger nach oben oder nach unten bzw. drücken Sie ▲ oder ▼, um die Papierformat-Optionen anzuzeigen, und drücken Sie dann auf die gewünschte Option.

HINWEIS

Für Kassette 2 steht nur Normalpapier zur Verfügung.

5. Drücken Sie .

HINWEIS

Das Papier wird mit der bedruckten Seite nach oben auf der Papierablage an der Vorderseite des Gerätes abgelegt. Glanzpapier sollte sofort von der Papierablage genommen werden, um das Verschmieren der Schrift oder einen Papierstau zu vermeiden.

Papierprüfung

Wenn die Papierprüfung auf `Ein` gestellt ist, wird im Display eine Abfrage angezeigt, ob die Einstellungen für das Druckmedium und das Papierformat geändert werden sollen. Diese Abfrage wird jedes Mal angezeigt, wenn Sie die Kassette aus dem Gerät herausziehen oder Papier in die MF-Zufuhr einlegen. Die Standardeinstellung ist `Ein`.

1. Drücken Sie (`Einstell.`).
2. Drücken Sie `Alle Einstell.`
3. Streichen Sie mit dem Finger nach oben oder nach unten bzw. drücken Sie ▲ oder ▼, um `Geräteeinstell` anzuzeigen.
4. Drücken Sie `Geräteeinstell`.
5. Streichen Sie mit dem Finger nach oben oder nach unten bzw. drücken Sie ▲ oder ▼, um `Zufuhreinstell` anzuzeigen.
6. Drücken Sie `Zufuhreinstell`.
7. Streichen Sie mit dem Finger nach oben oder nach unten bzw. drücken Sie ▲ oder ▼, um `Papier prüfen` anzuzeigen.
8. Drücken Sie `Papier prüfen`.
9. Drücken Sie `Aus` (oder `Ein`).
10. Drücken Sie .

Empfohlene Druckmedien

Um die beste Druckqualität zu erhalten, wird empfohlen, das in der Tabelle aufgeführte Brother-Papier zu verwenden.

Falls in Ihrem Land kein Brother-Papier erhältlich ist, sollten Sie verschiedene Papiersorten testen, bevor Sie größere Mengen einkaufen.

Brother-Papier

Druckmedium	Bezeichnung
Normalpapier A3	BP60PA3
Glossy Photo-Papier A3	BP71GA3
Inkjet-Papier A3 (matt)	BP60MA3
Normalpapier A4	BP60PA
Glossy Photo-Papier A4	BP71GA4
Inkjet-Papier A4 (matt)	BP60MA
Glossy Photo-Papier 10 × 15 cm	BP71GP

Aufbewahren und Benutzen von Druckmedien

WICHTIG

Verwenden Sie NICHT die folgenden Papierarten:

- Beschädigte, gewellte, zerknitterte oder ungleichmäßig geformte Blätter

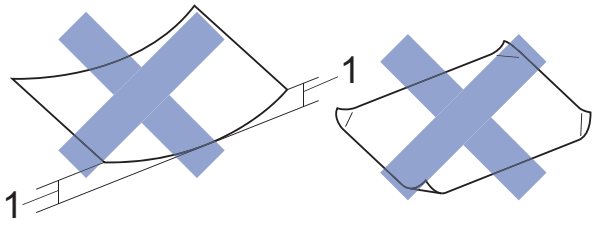

1 Eine Wellung von 2 mm oder mehr kann Papierstaus verursachen.

- Extrem glänzende oder stark strukturierte Druckmedien
- Blätter, die nicht exakt übereinandergelegt werden können
- Breitbahn-Papier (Faser längs zur kurzen Kante)

3 Dokumente einlegen

So legen Sie Dokumente ein

Sie können zum Faxen, Kopieren oder Scannen von Dokumenten den automatischen Vorlageneinzug (ADF) oder das Vorlagenglas verwenden.

HINWEIS

(MFC-J5720DW)

Mit dem automatischen Vorlageneinzug (ADF) können 2-seitige Dokumente gefaxt, kopiert oder bis zum Format Legal eingescannt werden.

Automatischen Vorlageneinzug (ADF) verwenden

Es können bis zu 35 Seiten (MFC-J5620DW/J5625DW) bzw. 50 Seiten (MFC-J5720DW) in den automatischen Vorlageneinzug (ADF) eingelegt und nacheinander automatisch eingezogen werden. Verwenden Sie kein Papier, das die Formate und Gewichte in der dargestellten Tabelle übersteigt. Fächern Sie die Kanten der Seiten stets gut auf, bevor Sie sie in den automatischen Vorlageneinzug einlegen.

Vorlagenformate und -gewichte

Länge:	148 bis 355,6 mm
Breite:	148 bis 215,9 mm
Papiergewicht:	64 bis 90 g/m^2

So legen Sie Dokumente ein

WICHTIG

- Ziehen Sie NICHT am Dokument, während es eingezogen wird.
- Verwenden Sie KEIN gewelltes, zerknittertes, gefaltetes, geklebtes, eingerissenes oder geheftetes Papier.
- Legen Sie KEINE Kartonbögen, Zeitungen oder Stoffe in den Vorlageneinzug.
- Lassen Sie dickere Dokumente NICHT auf dem Vorlagenglas liegen. Dies könnte zu Dokumentenstaus im automatischen Vorlageneinzug führen.

Achten Sie darauf, dass mit Tinte geschriebene Texte und Korrekturflüssigkeiten vollkommen getrocknet sind.

1. Klappen Sie die Dokumentenablage (1) aus.

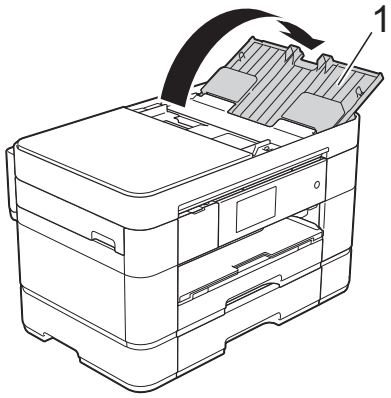

2. Fächern Sie die Seiten gut auf.

3 Richten Sie die Papierführungen (1) entsprechend der Vorlagenbreite aus.

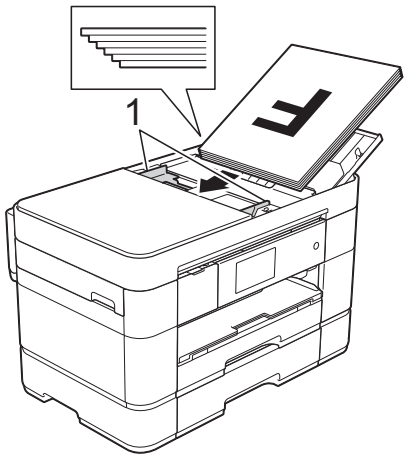

4 Legen Sie die Dokumente **mit der Schriftseite nach oben und mit der kurzen Kante zuerst** in den automatischen Vorlageneinzug (ADF) ein, bis sie die Papierzufuhrrollen berühren.
Auf dem Touchscreen wird `ADF bereit.` angezeigt.

HINWEIS

- Legen Sie das Dokument NICHT unter die Ablagen (1) ein.

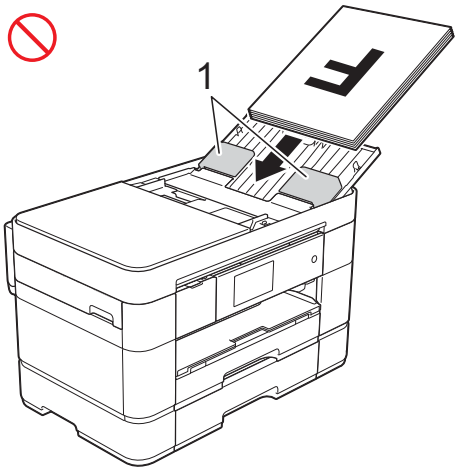

- Wenn Sie ein Dokument mit kleinem Format eingelegt haben und es nicht entfernen können, öffnen Sie das Stapelfach (1) und entfernen Sie dann das Dokument.

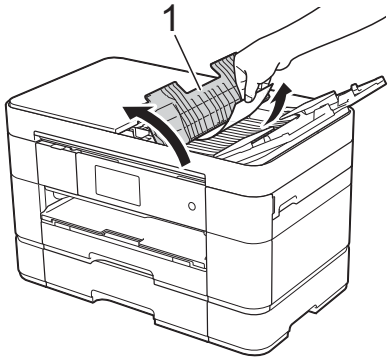

Schließen Sie das Stapelfach, bevor Sie die Dokumentenablage schließen.

Vorlagenglas verwenden

Verwenden Sie das Vorlagenglas, um einzelne oder mehrere Seiten eines Buches zu faxen, zu kopieren oder einzuscannen.

Verwendbare Vorlagen

Länge:	Bis zu 297 mm
Breite:	Bis zu 215,9 mm
Gewicht:	Bis zu 2 kg

So legen Sie Dokumente ein

HINWEIS

Zur Verwendung des Vorlagenglases muss der automatische Vorlageneinzug (ADF) leer und die Dokumentenablage geschlossen sein.

1. Öffnen Sie die Vorlagenglas-Abdeckung.
2. Legen Sie das Dokument **mit der bedruckten Seite nach unten** in die obere linke Ecke des Vorlagenglases.

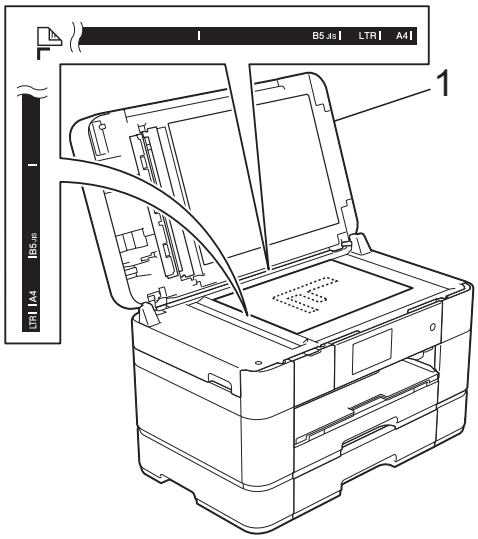

1 Vorlagenglas-Abdeckung

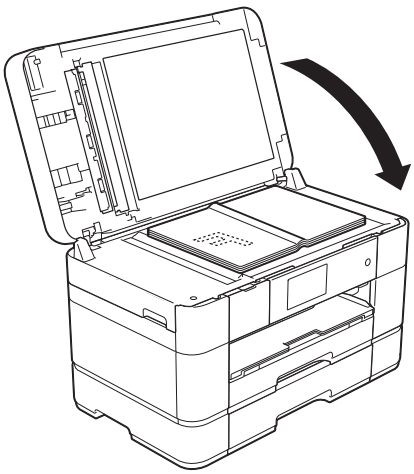

3. Schließen Sie die Vorlagenglas-Abdeckung.

WICHTIG

Schließen Sie die Vorlagenglas-Abdeckung vorsichtig und drücken Sie NICHT auf die Vorlagenglas-Abdeckung, wenn z. B. ein Buch oder ein dickeres Manuskript auf dem Glas liegt.

4 Vom Computer aus drucken

Dokument drucken

Das Gerät kann Daten vom Computer empfangen und ausdrucken. Bevor Sie vom Computer aus drucken können, müssen Sie den Druckertreiber installieren.

(➤➤ Online-Benutzerhandbuch.)

1. Installieren Sie den Brother-Druckertreiber von der CD-ROM oder dem Brother Solutions Center. (➤➤ Installationsanleitung.)
2. Wählen Sie den Druckbefehl in Ihrer Anwendung aus.
3. Wählen Sie den Namen Ihres Gerätes im Dialogfeld **Drucken** aus und klicken Sie auf **Eigenschaften** oder **Einstellungen**, abhängig von der von Ihnen benutzten Anwendung.
4. Wählen Sie im Eigenschaften-Dialogfeld die Einstellungen aus, die Sie ändern möchten.
   Häufig verwendete Einstellungen sind u. a.:
   - **Druckmedium**
   - **Druckqualität**
   - **Papiergröße**
   - **Ausrichtung**
   - **Farbe / Graustufen**
   - **Tintensparmodus**
   - **Skalierung**
   - **Duplex / Broschüre**
5. Klicken Sie auf **OK**.
6. Klicken Sie auf **Drucken** (oder **OK** je nach Anwendung), um mit dem Druck zu beginnen.

5 Kopieren

Kopien anfertigen

1. Sie haben die folgenden Möglichkeiten, ein Dokument einzulegen:
   - Legen Sie das Dokument mit der einzulesenden Seite *nach oben* in den automatischen Vorlageneinzug ein.
     (*Automatischen Vorlageneinzug (ADF) verwenden* ➤➤ Seite 25.)
   - Legen Sie die Vorlage mit der einzulesenden Seite *nach unten* auf das Vorlagenglas.
     (*Vorlagenglas verwenden* ➤➤ Seite 26.)

2. Drücken Sie (`Kopieren`).
   - Auf dem Touchscreen wird Folgendes angezeigt:

1 Kopienanzahl

Geben Sie die Kopienanzahl ein:
- Drücken Sie - oder + auf dem Touchscreen (wie oben gezeigt).
- Drücken Sie auf die angezeigte Kopienanzahl auf dem Touchscreen, und geben Sie dann die gewünschte Kopienanzahl ein.
  Drücken Sie `OK`.

3. Wenn Sie mehr als eine Kopie anfertigen möchten, geben Sie die Anzahl ein (bis zu 99).
4. Drücken Sie `S/W Start` oder `Farbe Start`.

Kopieren abbrechen

Um den Kopiervorgang abzubrechen, drücken Sie .

Kopieroptionen (Übersicht)

Um die Kopieroptionen zu ändern, drücken Sie `Kopieren` und anschließend `Optionen`. Streichen Sie mit dem Finger nach oben oder nach unten bzw. drücken Sie ▲ oder ▼, um durch die Kopiereinstellungen zu blättern. Drücken Sie auf die gewünschte Einstellung, wenn diese angezeigt wird, und wählen Sie eine Option. Wenn Sie alle gewünschten Optionen geändert haben, drücken Sie `OK`.

Weitere Informationen zum Ändern der folgenden Kopieroptionen finden Sie auf Seite 30.

- Druckmedium
- Papierformat
- Papierquelle

Weitere Informationen zum Ändern der folgenden Kopieroptionen, ➤➤ Online-Benutzerhandbuch.

- Qualität
- Vergrößern/Verkleinern
- Seitenlayout
- 2 in 1 (ID)
- Normal/Sortiert
- Dichte
- Tintensparmodus
- Kopie:Papier dünn
- Buchkopie
- Wasserz.-Kopie
- Hintergrundfarbe entfernen
- 2-seitige Kopie

Druckmedium

Wenn Sie auf ein spezielles Druckmedium kopieren möchten, muss dieses am Gerät entsprechend eingestellt werden, um die beste Druckqualität zu erhalten.

1. Legen Sie das Dokument ein.
2. Drücken Sie (Kopieren).
3. Geben Sie die gewünschte Kopienanzahl ein.
4. Drücken Sie Optionen.
5. Streichen Sie mit dem Finger nach oben oder nach unten bzw. drücken Sie ▲ oder ▼, um Papiersorte anzuzeigen.
6. Drücken Sie Papiersorte.
7. Drücken Sie auf die gewünschte Option Normal, Inkjet, Brother BP71 oder And. Glanz.

HINWEIS

Wenn Brother BP71 oder Anderes Glanzp. ausgewählt wird, ist Kassette 1 für Papierformate, die größer als Letter oder A4 sind, nicht verfügbar.

8. Drücken Sie OK.
9. Drücken Sie S/W Start oder Farbe Start.

Papierformat

Wenn auf anderes Papier als A4-Papier kopiert wird, müssen Sie das Papierformat ändern. Es kann nur auf die Papierformate A4, A5, A3, Photo 1 (10 × 15 cm), Letter, Legal, Ledger oder Folio kopiert werden.

1. Legen Sie das Dokument ein.
2. Drücken Sie (Kopieren).
3. Geben Sie die gewünschte Kopienanzahl ein.
4. Drücken Sie Optionen.
5. Streichen Sie mit dem Finger nach oben oder nach unten bzw. drücken Sie ▲ oder ▼, um Papierformat anzuzeigen.
6. Drücken Sie Papierformat.
7. Streichen Sie mit dem Finger nach oben oder nach unten bzw. drücken Sie ▲ oder ▼, um A4, A5, A3, 10x15cm, Letter, Legal, Ledger oder Folio anzuzeigen, und drücken Sie dann auf die Option, die Sie einstellen möchten.

HINWEIS

Legen Sie bei Verwendung der manuellen Zufuhr nur ein Blatt gleichzeitig ein. (*Papier in die manuelle Zufuhr einlegen* ➤➤ Seite 20.)

8. Drücken Sie OK.
9. Drücken Sie S/W Start oder Farbe Start.

Papierquelle

Sie können die Zufuhr temporär, das heißt für die nächste Kopie, ändern.

Informationen zum Ändern der Standardeinstellung für die Zufuhr, ➤➤ Online-Benutzerhandbuch.

1. Legen Sie das Dokument ein.
2. Drücken Sie (Kopieren).
3. Geben Sie die gewünschte Kopienanzahl ein.
4. Drücken Sie Optionen.
5. Streichen Sie mit dem Finger nach oben oder nach unten bzw. drücken Sie ▲ oder ▼, um Papierquelle anzuzeigen.
6. Drücken Sie Papierquelle.
7. Drücken Sie Zufuhr 1, Zufuhr 2 (MFC-J5720DW), MF-Zuführung oder Aut. Papierwahl.
8. Drücken Sie OK.
9. Drücken Sie S/W Start oder Farbe Start.

6 Auf einen Computer scannen

Vor dem Scannen

Um das Gerät als Scanner zu verwenden, installieren Sie einen Scannertreiber. Wenn Sie das Gerät an ein Netzwerk angeschlossen haben, konfigurieren Sie dafür eine TCP/IP-Adresse.

- Installieren Sie die Scannertreiber von der CD-ROM. (➤➤ Installationsanleitung.)
- Konfigurieren Sie die TCP/IP-Adresse des Gerätes, wenn das Scannen im Netzwerk nicht funktioniert.

  (➤➤ Online-Benutzerhandbuch.)

So können Sie mit ControlCenter4 (Windows®) ein Dokument als PDF-Datei scannen

(Weitere Informationen ➤➤ Online-Benutzerhandbuch.)

HINWEIS

- Die Bildschirme auf Ihrem PC können je nach Modell unterschiedlich aussehen.
- In diesem Abschnitt wird die Verwendung des Erweiterten Modus von ControlCenter4 angenommen.

Mit dem ControlCenter4, einem Dienstprogramm, haben Sie Zugang zu den Anwendungen, die Sie am häufigsten verwenden, ohne dass Sie einzelne Anwendungen manuell aufrufen müssen.

1. Legen Sie das Dokument ein. (*So legen Sie Dokumente ein* ➤➤ Seite 25.)
2. Klicken Sie auf das Symbol

   (**ControlCenter4**) in der Taskleiste und anschließend auf **Öffnen**.
3. Wenn der Bildschirm ControlCenter4 Mode angezeigt wird, klicken Sie auf **Erweiterter Modus** und anschließend auf **OK**.

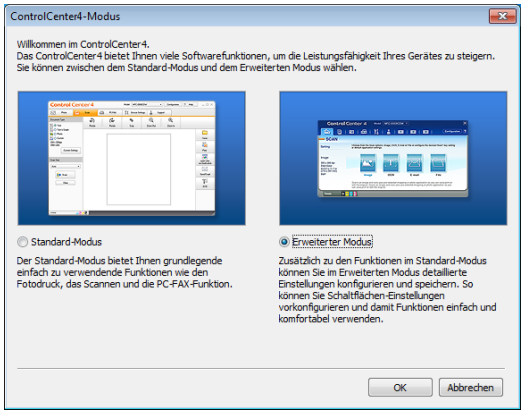

4. Wählen Sie Ihr Gerät aus der Dropdown-Liste **Modell** oben im Bildschirm aus.
5. Klicken Sie auf die Registerkarte **Scannen**. Klicken Sie dann auf **Datei**.

Das Konfigurationsdialogfeld erscheint. Ändern Sie bei Bedarf die Standardeinstellungen.

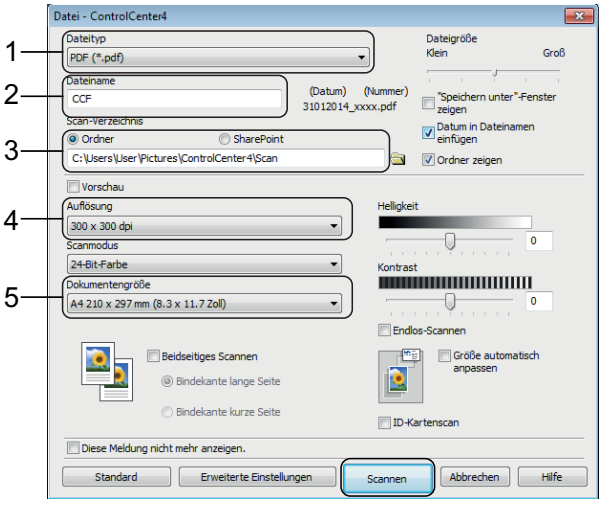

1 Wählen Sie **PDF (*.pdf)** in der Dropdown-Liste **Dateityp** aus.

2 Geben Sie einen Dateinamen für das Dokument ein.

3 Klicken Sie auf **Ordner**. Sie können die Datei im Standardordner speichern oder auf

(**Durchsuchen**) klicken, um einen anderen Ordner auszuwählen.

4 Wählen Sie die Scanner-Auflösung in der Dropdown-Liste **Auflösung** aus.

5 Wählen Sie die Dokumentengröße in der Dropdown-Liste **Dokumentengröße** aus.

6 Klicken Sie auf **Scannen**.
Das Gerät beginnt mit dem Einlesen. Der Ordner, in dem die Datei gespeichert wird, wird automatisch geöffnet.

So können Sie über den Touchscreen ein Dokument als PDF-Datei scannen

1 Legen Sie das Dokument ein. (*So legen Sie Dokumente ein* ➤➤ Seite 25.)

2 Drücken Sie (Scannen).

3 Streichen Sie mit dem Finger nach links oder nach rechts, um to Datei anzuzeigen.

4 Drücken Sie to Datei.

wird markiert und in der Mitte des Touchscreens angezeigt.

5 Drücken Sie OK.
Wenn das Gerät mit einem Netzwerk verbunden ist, drücken Sie auf den PC-Namen.
Sie haben die folgenden Möglichkeiten:

- Um die Standardeinstellungen zu verwenden, gehen Sie zu Schritt ❿.
- Um die Standardeinstellungen zu ändern, gehen Sie zu Schritt ❻.

6 Drücken Sie Optionen.

7 Drücken Sie Scan-Einstell. und dann Am Gerät einst.

8 Wählen Sie die Einstellungen für 2-seitiger Scan [1], Scantyp, Auflösung, Dateityp, Scan-Format (Scangrösse), Leerseite überspringen [1] und Hintergrundfarbe entfernen, falls erforderlich.

[1] Für MFC-J5720DW

9 Drücken Sie OK.

10 Drücken Sie Start.
Das Gerät beginnt mit dem Einlesen.

HINWEIS

Die folgenden Scanfunktionen sind verfügbar:

- to Text
- to Datei
- to Bild
- to Medium
- to E-Mail
- an E-Mail-Server
- zu FTP (to FTP)
- to Netzw./SMB
- an Web
- WS-Scan [1] (Web Services-Scan)

[1] Nur Windows®-Benutzer. (Enthält Windows Vista® SP2 oder höher, Windows® 7 und Windows® 8) (➤➤ Online-Benutzerhandbuch.)

7 Bilder von einer Speicherkarte oder einem USB-Stick drucken

Speicherkarten-Station-Funktionen (PHOTO-Modus)

Auch wenn Ihr Gerät *nicht* mit einem Computer verbunden ist, kann es Fotos direkt von der Speicherkarte einer Digitalkamera oder einem USB-Stick ausdrucken.

So drucken Sie Bilder

Fotos ansehen

Sie können die Fotos vor dem Ausdrucken auf dem Touchscreen ansehen. Wenn Ihre Fotos große Dateien sind, kann es zu einer Verzögerung kommen, bevor ein Foto angezeigt wird.

WICHTIG

Setzen Sie NICHT mehr als eine Speicherkarte gleichzeitig in das Gerät ein. Andernfalls kann das Gerät beschädigt werden.

1. Öffnen Sie die Abdeckung der Speichermedien-Steckplätze.

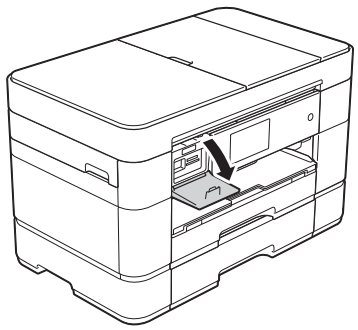

2. Setzen Sie die Speicherkarte oder den USB-Stick in den richtigen Einschub ein.
3. Drücken Sie `Foto`.
4. Streichen Sie mit dem Finger nach links oder nach rechts, um `Fotos ansehen` anzuzeigen.
5. Drücken Sie `Fotos ansehen`. Drücken Sie `OK`.
6. Sie haben die folgenden Möglichkeiten:
   - Um Fotos auszuwählen, die Sie ausdrucken möchten, oder wenn Sie mehrere Kopien eines Bildes ausdrucken möchten, gehen Sie zu Schritt ❼.
   - Um alle Fotos auszudrucken, drücken Sie `Alle drucken`. Drücken Sie zur Bestätigung `Ja`. Weiter mit Schritt ❿.
7. Streichen Sie mit dem Finger nach links oder nach rechts bzw. drücken Sie ◀ oder ▶, um das Foto anzuzeigen, das Sie ausdrucken möchten, und drücken Sie auf das Foto.
8. Geben Sie die Kopienanzahl ein:
   - Drücken Sie – oder + auf dem Touchscreen.
   - Drücken Sie auf die Kopienanzahl, um die Zifferntasten auf dem Touchscreen anzuzeigen, und geben Sie dann die gewünschte Kopienanzahl ein. Drücken Sie `OK`.

   Drücken Sie `OK`.
9. Wiederholen Sie die Schritte ❼ und ❽, bis Sie alle Fotos ausgewählt haben, die ausgedruckt werden sollen.
10. Drücken Sie `OK`.
11. Lesen und überprüfen Sie die angezeigte Liste der Optionen.

12 Drücken Sie Druckeinstell., um das Druckmedium und das Papierformat zu ändern.

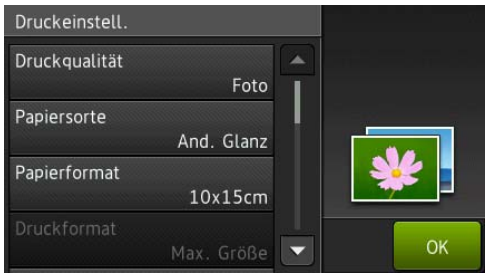

- Streichen Sie mit dem Finger nach oben oder nach unten bzw. drücken Sie ▲ oder ▼, um Papiersorte anzuzeigen, und drücken Sie darauf und drücken Sie dann auf die gewünschte Option.
- Streichen Sie mit dem Finger nach oben oder nach unten bzw. drücken Sie ▲ oder ▼, um Papierformat anzuzeigen, und drücken Sie darauf und drücken Sie dann auf die gewünschte Option.

Ändern Sie bei Bedarf weitere Druckeinstellungen.
Drücken Sie zum Abschluss OK.

13 Drücken Sie Start.

14 Warten Sie, bis die Meldung auf dem Touchscreen nach dem Drucken ausgeblendet wird, und nehmen Sie dann die Speicherkarte oder den USB-Stick aus dem Speichermedien-Steckplatz heraus.

Speicherkarten-Station: Druckeinstellungen (Übersicht)

Sie können die Druckeinstellungen temporär, das heißt für den nächsten Ausdruck, ändern.

Die Einstellungen werden nach dem Drucken wieder auf die Standardeinstellungen zurückgesetzt.

HINWEIS

Sie können die Druckeinstellungen, die Sie meistens verwenden, als Standardeinstellungen speichern.

(➤➤ Online-Benutzerhandbuch.)

8 Telefondienste und externe Geräte

Telefondienste-Übersicht

Sie können eine Reihe von Diensten und Verbindungen mit Ihrem Brother-Gerät verwenden. Weitere Informationen oder Hinweise zur Einrichtung ➤➤ Online-Benutzerhandbuch.

Voicemail

Wenn Sie einen Voicemail-Dienst an derselben Telefonleitung, an der Ihr Brother-Gerät angeschlossen ist, eingerichtet haben, können sich Voicemail-Dienst und Gerät beim Empfang eingehender Faxe gegenseitig stören. Wenn dieser Dienst verwendet wird, empfehlen wir, den `Empfangsmodus` des Brother-Gerätes auf `Manuell` einzustellen. (*Empfangsmodus wählen* ➤➤ Seite 40.)

Voice over Internet Protocol (VoIP)

VoIP ist ein Telefonsystem, das eine Internetverbindung statt einer konventionellen Telefonleitung verwendet. Das Gerät funktioniert möglicherweise nicht mit bestimmten VoIP-Systemen. Falls Sie Fragen zum Anschließen des Gerätes an ein VoIP-System haben, wenden Sie sich an Ihren VoIP-Anbieter.

Externen Anrufbeantworter anschließen

Sie können einen externen Anrufbeantworter an Ihr Brother-Gerät anschließen. Um Faxe erfolgreich zu empfangen, muss der Anschluss korrekt erfolgen. Schließen Sie den externen Anrufbeantworter an den T-Verbindungsstecker am Brother-Leitungskabel im Lieferumfang Ihres Gerätes an. Beim Aufnehmen einer Ansage am externen Anrufbeantworter empfehlen wir, 5 Sekunden Stille zu Beginn des Ansagetextes aufzunehmen und die Länge der Ansage auf 20 Sekunden zu beschränken. Stellen Sie am Gerät den Empfangsmodus auf `TAD:Anrufbeantw.`

Externes Telefon

Sie können ein separates Telefon am T-Verbindungsstecker am Brother-Leitungskabel im Lieferumfang des Gerätes anschließen. Wenn Sie einen Faxanruf über ein externes Telefon angenommen haben, können Sie das Fax durch Drücken von ✳ **5 1** zum Gerät leiten. Wenn das Gerät einen Anruf beantwortet hat und Sie durch das schnelle Doppelklingeln zum Annehmen des Anrufes auffordert, drücken Sie **# 5 1** [1], um den Anruf mit einem externen parallelen Telefon zu übernehmen.

[1] Nur Schweiz

9 Faxversand

So senden Sie ein Fax

1 Sie haben die folgenden Möglichkeiten:

- Legen Sie das Dokument mit der einzulesenden Seite *nach oben* in den automatischen Vorlageneinzug ein. (*Automatischen Vorlageneinzug (ADF) verwenden* ➤➤ Seite 25.)
- Legen Sie das Dokument mit der einzulesenden Seite *nach unten* auf das Vorlagenglas. (*Vorlagenglas verwenden* ➤➤ Seite 26.)

HINWEIS

- Um mehrseitige Faxe zu senden, verwenden Sie den automatischen Vorlageneinzug.
- Wenn Sie ein Schwarzweiß-Fax vom automatischen Vorlageneinzug senden und der Speicher voll ist, wird das Dokument nicht gespeichert, sondern direkt gesendet.
- Sie können das Vorlagenglas verwenden, um einzelne Seiten eines Buches zu faxen. Es können Vorlagen bis zum Format A4 bzw. Letter eingelegt werden.

2 Sie haben die folgenden Möglichkeiten:

- Wenn die Faxvorschau auf `Aus` gestellt ist, drücken Sie (`Fax`).
- Wenn die Faxvorschau auf `Ein` gestellt ist, drücken Sie (`Fax`) und anschließend (`Faxe senden`).

- Auf dem Touchscreen wird Folgendes angezeigt:

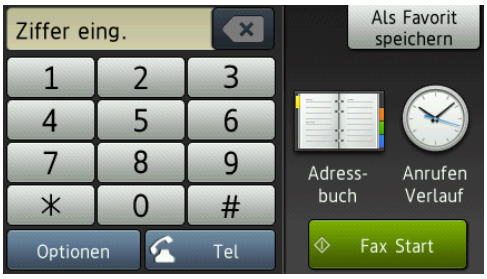

3 Um die Einstellungen zum Faxversand zu ändern, drücken Sie `Optionen`. Streichen Sie mit dem Finger nach oben oder nach unten bzw. drücken Sie ▲ oder ▼, um durch die Faxeinstellungen zu blättern. Drücken Sie auf die gewünschte Einstellung, wenn diese angezeigt wird, und wählen Sie die neue Option. Drücken Sie nach dem Ändern der Optionen `OK`.

Weitere erweiterte Funktionen und Einstellungen zum Faxversand ➤➤ Online-Benutzerhandbuch.

- Faxauflösung
- Kontrast
- 2-seitiges Fax (MFC-J5720DW)
- Vorlagenglas-Scanformat
- Farbfax senden
- Vorschau zu sendendes Fax
- Faxen nach Telefongespräch
- Rundsenden
- Direktversand
- Übersee-Modus
- Zeitversetztes Senden
- Stapelübertragung
- Abbrechen anstehender Aufträge
- Neue Standardeinstellungen speichern
- Auf werkseitige Einstellungen zurücksetzen
- Passiver Faxabruf
- Sendebestätigung

4 Geben Sie die Faxnummer ein.

Zifferntasten auf dem Touchscreen verwenden

(Adressbuch) verwenden

- Adressbuch

(Anrufen Verlauf) verwenden

- Wahl-W
- Gewählte Nrn
- Anruferliste

HINWEIS

- Um eine Faxnachricht vor dem Versenden anzusehen, stellen Sie Vorschau auf Ein.

  (➤➤ Online-Benutzerhandbuch.)
- Wenn Ihr Netzwerk das LDAP-Protokoll unterstützt, können Sie auf Ihrem Server nach Faxnummern und E-Mail-Adressen suchen.

  (➤➤ Online-Benutzerhandbuch.)

5 Drücken Sie Fax Start.

Faxen vom automatischen Vorlageneinzug

- Das Gerät startet mit dem Scannen des Dokumentes, das gesendet werden soll.

Faxen vom Vorlagenglas

- Wenn Sie S/W als Farbeinstellung auswählen (Standardeinstellung), beginnt das Gerät, die erste Seite einzulesen. Weiter mit Schritt ❻.
- Wenn Sie Farbe als Farbeinstellung auswählen, erscheint auf dem Touchscreen die Frage, ob Sie ein Farbfax senden möchten. Drücken Sie zur Bestätigung Ja (Farbfax). Das Gerät wählt und sendet die Seite.

6 Wenn auf dem Touchscreen Nächste Seite? angezeigt wird, haben Sie die folgenden Möglichkeiten:

- Wenn nur eine Seite gesendet werden soll, drücken Sie Nein.

  Das Gerät sendet das Dokument.
- Falls weitere Seiten gesendet werden sollen, drücken Sie Ja und gehen Sie zu Schritt ❼.

7 Legen Sie die nächste Seite auf das Vorlagenglas.
Drücken Sie OK.
Das Gerät liest die Seite ein.
(Wiederholen Sie die Schritte ❻ und ❼ für jede weitere Seite.)

Faxversand abbrechen

Um den Faxversand abzubrechen, drücken Sie .

So speichern Sie Rufnummern

Sie können Fax- und Rufnummern im Adressbuch Ihres Gerätes speichern oder Gruppen von Faxempfängern erstellen, um ein Fax an viele Empfänger gleichzeitig rundzusenden.

HINWEIS

Gespeicherte Adressbuchnummern bleiben auch bei einer Stromunterbrechung erhalten.

Wählpause speichern

Beim Speichern von Adressbuchnummern können Sie durch Drücken von PAUSE auf dem Touchscreen eine oder mehrere 3,5-Sekunden-Pausen einfügen.

Adressbuchnummern speichern

Sie können bis zu 100 Adressen mit einem Namen speichern. Jedem Namen können zwei Nummern zugeordnet werden.

1. Drücken Sie (Fax).
2. Drücken Sie (Adressbuch).
3. Drücken Sie Bearbeiten.
4. Drücken Sie Neue Adr. hinzufg.
5. Drücken Sie Name.
6. Geben Sie über die Tastatur auf dem Touchscreen den Namen ein (bis zu 16 Zeichen).
   Drücken Sie OK.
   (*Texteingabe* ➤➤ Seite 8.)
7. Drücken Sie Adresse 1.
8. Geben Sie über den Touchscreen die erste Fax- oder Rufnummer ein (bis zu 20 Stellen).
   Drücken Sie OK.

HINWEIS

- Achten Sie darauf, dass Sie bei der Eingabe einer Fax- oder Rufnummer die Vorwahl mit eingeben. Je nach Land werden die Anrufernamen und die Anruferliste möglicherweise nicht korrekt angezeigt, wenn die Fax- oder Rufnummern keine Vorwahl enthalten.
- *Wenn Sie die Internet-Faxfunktion (I-Fax) heruntergeladen haben:*

  Um eine E-Mail-Adresse zu speichern, die mit Internet-Fax (I-Fax) oder Scannen an E-Mail-Server verwendet werden soll, drücken Sie , geben Sie die E-Mail-Adresse ein und drücken Sie dann OK.

9. Um eine zweite Fax- oder Rufnummer zu speichern, drücken Sie Adresse 2. Geben Sie über den Touchscreen die Fax- oder Rufnummer ein (bis zu 20 Stellen).
   Drücken Sie OK.
10. Drücken Sie zur Bestätigung OK.
11. Sie haben die folgenden Möglichkeiten:
    - Um eine weitere Adressbuchnummer zu speichern, wiederholen Sie die Schritte ❸ bis ❿.
    - Drücken Sie zum Abschluss .

So stellen Sie Ihre Absenderkennung ein

Stellen Sie Ihre Absenderkennung ein, damit das Datum und die Uhrzeit auf jedes Fax, das Sie senden, gedruckt werden.

1. Drücken Sie (`Einstell.`).
2. Drücken Sie `Alle Einstell.`
3. Streichen Sie mit dem Finger nach oben oder nach unten bzw. drücken Sie ▲ oder ▼, um `Inbetriebnahme` anzuzeigen.
   Drücken Sie `Inbetriebnahme`.
4. Drücken Sie `Abs.-Kennung`.
5. Drücken Sie `Fax`.
6. Geben Sie über den Touchscreen Ihre Faxnummer (bis zu 20 Stellen) ein und drücken Sie dann `OK`.
7. Drücken Sie `Name`.
8. Geben Sie über den Touchscreen Ihren Namen (bis zu 20 Zeichen) ein und drücken Sie dann `OK`.
   (*Texteingabe* ➤➤ Seite 8.)
9. Drücken Sie .

10 Fax empfangen

Empfangsmodi

Wählen Sie den geeigneten Empfangsmodus je nachdem, welche externen Geräte und Telefondienste Sie verwenden möchten.

Empfangsmodus wählen

Werkseitig ist das Gerät so eingestellt, dass es automatisch alle Faxe empfängt. Das Schaubild unten hilft Ihnen bei der Auswahl des richtigen Empfangsmodus.

(*Empfangsmodi verwenden* ➤➤ Seite 41.)

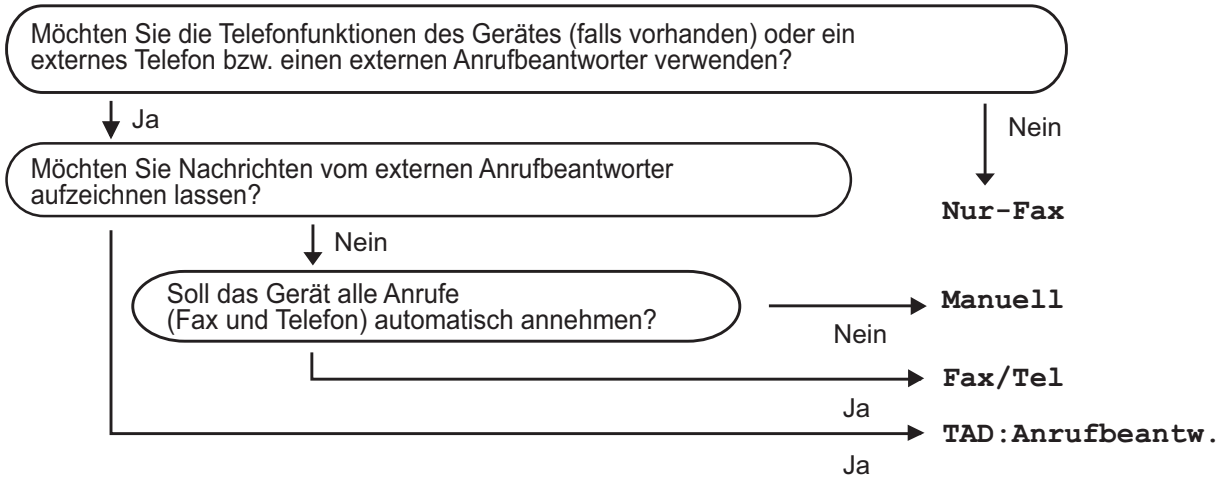

Zum Einstellen des Empfangsmodus gehen Sie wie folgt vor:

1. Drücken Sie (Einstell.).
2. Drücken Sie Alle Einstell.
3. Streichen Sie mit dem Finger nach oben oder nach unten bzw. drücken Sie ▲ oder ▼, um Fax anzuzeigen.
4. Drücken Sie Fax.
5. Streichen Sie mit dem Finger nach oben oder nach unten bzw. drücken Sie ▲ oder ▼, um Empfangseinst. anzuzeigen.
6. Drücken Sie Empfangseinst.
7. Streichen Sie mit dem Finger nach oben oder nach unten bzw. drücken Sie ▲ oder ▼, um Empfangsmodus anzuzeigen.
8. Drücken Sie Empfangsmodus.
9. Drücken Sie Nur-Fax, Fax/Tel, TAD:Anrufbeantw. oder Manuell.
10. Drücken Sie .

Empfangsmodi verwenden

Wenn Nur-Fax oder Fax/Tel eingestellt ist, werden Anrufe vom Gerät automatisch angenommen. Für diese Modi können Sie die Anzahl der Klingelzeichen einstellen, nach denen das Gerät antwortet. (*Klingelanzahl* ➤➤ Seite 42.)

Nur Fax

Im Nur-Fax-Modus werden alle Anrufe vom Gerät automatisch als Faxanruf angenommen.

Fax/Tel

Im Fax/Tel-Modus beantwortet das Gerät jeden Anruf und erkennt, ob es sich um einen Fax- oder Telefonanruf handelt. Es geht dann wie folgt vor:

- Faxe werden automatisch empfangen.
- Bei einem Telefonanruf gibt das Gerät das F/T-Klingeln aus, um Sie ans Telefon zu rufen. Das F/T-Klingeln ist ein schnelles Doppelklingeln, das von Ihrem Gerät erzeugt wird.

(*F/T-Rufzeit (nur Fax/Tel-Modus)* ➤➤ Seite 42.)

(*Klingelanzahl* ➤➤ Seite 42.)

Manuell

Im Manuell-Modus beantwortet das Gerät keine Anrufe.

Um ein Fax im Manuell-Modus zu empfangen, nehmen Sie den Hörer des externen Telefons ab. Wenn Sie den Faxton (kurze sich wiederholende Töne) hören, drücken Sie Fax Start und wählen Sie Empfangen. Sie können auch die Fax-Erkennung verwenden, damit Faxe nach Abheben des Hörers automatisch empfangen werden.

(➤➤ Online-Benutzerhandbuch.)

TAD:Anrufbeantworter

Wenn der TAD:Anrufbeantw.-Modus eingestellt ist, verwaltet der externe Anrufbeantworter alle Anrufe. Wenn ein Anruf ankommt, geschieht Folgendes:

- Faxe werden automatisch empfangen.
- Bei einem Telefonanruf kann der Anrufer eine Nachricht hinterlassen, die vom externen Anrufbeantworter aufgezeichnet wird.

Informationen zum Anschluss eines externen Anrufbeantworters ➤➤ Online-Benutzerhandbuch.

Empfangsmodus-Einstellungen

Klingelanzahl

Mit dieser Funktion wird festgelegt, nach wie vielen Klingelzeichen das Gerät einen Anruf annimmt, wenn der Modus Nur-Fax oder Fax/Tel eingestellt ist. Wenn ein externes Telefon an derselben Telefonleitung angeschlossen ist wie das Gerät, sollten Sie die maximal mögliche Klingelanzahl wählen.

(➤➤ Online-Benutzerhandbuch.)

1. Drücken Sie (Einstell.).
2. Drücken Sie Alle Einstell.
3. Streichen Sie mit dem Finger nach oben oder nach unten bzw. drücken Sie ▲ oder ▼, um Fax anzuzeigen.
4. Drücken Sie Fax.
5. Streichen Sie mit dem Finger nach oben oder nach unten bzw. drücken Sie ▲ oder ▼, um Empfangseinst. anzuzeigen.
6. Drücken Sie Empfangseinst.
7. Streichen Sie mit dem Finger nach oben oder nach unten bzw. drücken Sie ▲ oder ▼, um Klingelanzahl anzuzeigen.
8. Drücken Sie Klingelanzahl.
9. Streichen Sie mit dem Finger nach oben oder nach unten bzw. drücken Sie ▲ oder ▼, um die Optionen anzuzeigen, und drücken Sie dann auf die Anzahl der Klingelzeichen, nach der das Gerät einen Anruf annehmen soll.
   (Für Deutschland und Österreich)
   Wenn Sie 0 auswählen, nimmt das Gerät den Anruf sofort und ohne Klingelzeichen an.
10. Drücken Sie .

F/T-Rufzeit (nur Fax/Tel-Modus)

Wenn das Gerät einen Anruf erhält, hören der Anrufer und der Angerufene das normale Klingelzeichen. Die Anzahl der Klingelzeichen ist von der eingestellten Klingelanzahl abhängig.

Wenn es sich um einen Faxanruf handelt, wird das Fax automatisch empfangen. Falls es sich um einen Telefonanruf handelt, gibt das Gerät das F/T-Klingeln (schnelles Doppelklingeln) so lange aus, wie mit der F/T-Rufzeit eingestellt. Wenn Sie das F/T-Klingeln hören, wartet ein Anrufer in der Leitung.

Das F/T-Klingeln wird nur vom Gerät erzeugt. Externe Telefone klingeln nicht. Der Anruf kann aber trotzdem mit Hilfe eines Fernaktivierungs-Codes über ein externes Telefon angenommen werden.

(➤➤ Online-Benutzerhandbuch.)

1. Drücken Sie (Einstell.).
2. Drücken Sie Alle Einstell.
3. Streichen Sie mit dem Finger nach oben oder nach unten bzw. drücken Sie ▲ oder ▼, um Fax anzuzeigen.
4. Drücken Sie Fax.
5. Streichen Sie mit dem Finger nach oben oder nach unten bzw. drücken Sie ▲ oder ▼, um Empfangseinst. anzuzeigen.
6. Drücken Sie Empfangseinst.
7. Streichen Sie mit dem Finger nach oben oder nach unten bzw. drücken Sie ▲ oder ▼, um F/T Rufzeit anzuzeigen.
8. Drücken Sie F/T Rufzeit.
9. Drücken Sie auf 20, 30, 40 oder 70 Sekunden.
10. Drücken Sie .

HINWEIS

Auch wenn der Anrufer während des schnellen Doppelklingelns auflegt, klingelt das Gerät bis zum Ende der eingestellten Zeit weiter.

A Regelmäßige Wartung

So reinigen und überprüfen Sie das Gerät

Vorlagenglas reinigen

1. Ziehen Sie den Netzstecker des Gerätes.

2. Öffnen Sie die Vorlagenglas-Abdeckung (1). Reinigen Sie das Vorlagenglas (2) und die weiße Folie (3) mit einem fusselfreien, leicht mit nicht entflammbarem Glasreiniger angefeuchteten weichen Tuch.

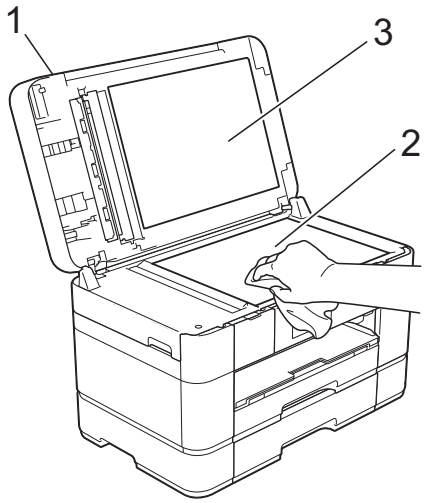

3. Reinigen Sie im automatischen Vorlageneinzug den weißen Streifen (1) und den Glasstreifen (2) mit einem fusselfreien, leicht mit nicht entflammbarem Glasreiniger angefeuchteten Tuch.

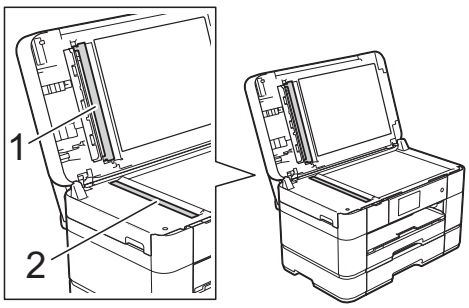

4. (MFC-J5720DW)
Schließen Sie die Vorlagenglas-Abdeckung und öffnen Sie die Abdeckung des automatischen Vorlageneinzugs.
Reinigen Sie den weißen Streifen (1) und den Glasstreifen (2) mit einem fusselfreien, leicht mit nicht entflammbarem Glasreiniger angefeuchteten weichen Tuch.

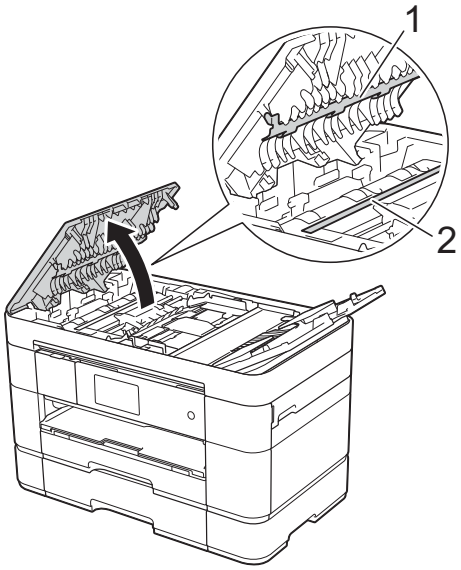

5. (MFC-J5720DW)
Schließen Sie die Abdeckung des automatischen Vorlageneinzugs.

Druckqualität prüfen

Wenn die Farben blass sind oder Streifen in Bildern oder Texten zu sehen sind, können verstopfte Tintendüsen die Ursache sein. Überprüfen Sie dies anhand eines Testausdruckes und des Düsenprüfmusters.

1. Drücken Sie .

HINWEIS

Sie können auch und anschließend `Wartung` drücken.

2. Drücken Sie `Druckqualität verbessern`.
3. Drücken Sie `Druckqualität prüfen`.
4. Folgen Sie den Anweisungen auf dem Touchscreen, legen Sie Normalpapier im Format A4 oder Letter in die Papierkassette ein und drücken Sie dann `OK`. Das Gerät druckt eine Testseite zur Überprüfung der Druckqualität aus.
5. Prüfen Sie die Druckqualität der vier Farbblöcke auf der Testseite.
6. Auf dem Touchscreen wird eine Abfrage zur Druckqualität angezeigt.
   Sie haben die folgenden Möglichkeiten:
   - Wenn alle Linien klar und deutlich zu sehen sind, drücken Sie `Nein`, um die Druckqualitätsprüfung zu beenden, und gehen Sie dann zu Schritt ❿.
   - Falls – wie in der Abbildung gezeigt – einige kurze Striche fehlen, drücken Sie `Ja`.

OK

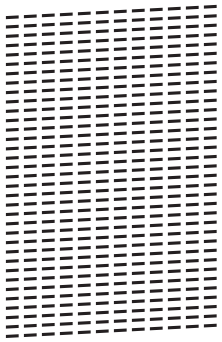

Schlecht

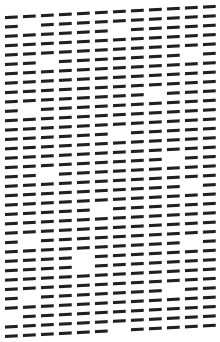

7. Auf dem Touchscreen werden Sie zur Überprüfung der Druckqualität der verschiedenen Farben aufgefordert. Folgen Sie den Anweisungen auf dem Touchscreen, drücken Sie 1, 2, 3 oder 4, um das Beispiel auszuwählen, das der Testseite zur Überprüfung der Druckqualität für jede Farbe am ähnlichsten ist.
8. Wenn Sie die Ziffer 2, 3 oder 4 drücken, werden Sie auf dem Touchscreen zur Reinigung aufgefordert.
   Drücken Sie `Start`.
9. Drücken Sie nach Abschluss der Reinigung `Ja` und kehren Sie zu Schritt ❹ zurück.
10. Drücken Sie .

Falls sich die Druckqualität nach mindestens fünfmaligem Reinigen nicht verbessert hat, setzen Sie eine neue Original-Brother-Innobella-Ersatztintenpatrone für jede Farbe ein, bei der das Problem auftritt. Reinigen Sie den Druckkopf bis zu fünfmal. Falls sich die Druckqualität danach nicht verbessert hat, wenden Sie sich an Ihren Brother-Servicepartner oder Ihren Brother-Händler.

WICHTIG

Berühren Sie NICHT den Druckkopf. Das Berühren des Druckkopfes kann zu dauerhaften Schäden am Druckkopf und zum Verlust des Garantieanspruches führen.

HINWEIS

Wenn eine Druckkopf-Düse verstopft ist, sind horizontale Streifen im Ausdruck zu sehen.

Letter, A4 und Executive

A3, Ledger, Legal, Folio, A5, A6, Umschläge, Photo 1 (10 × 15 cm), Photo L (89 × 127 mm), Photo 2L (13 × 18 cm) und Karteikarte (127 × 203 mm)

Nach der Reinigung der Druckkopf-Düse sind keine horizontalen Streifen mehr zu sehen.

Vertikale Ausrichtung prüfen

Falls nach einem Transport des Gerätes gedruckter Text verschwommen aussieht oder gedruckte Bilder blass erscheinen, sollte die vertikale Ausrichtung des Druckkopfes überprüft werden.

1. Drücken Sie .

HINWEIS

Sie können auch und anschließend `Wartung` drücken.

2. Drücken Sie `Druckqualität verbessern`.
3. Drücken Sie `Ausrichtung`.
4. Drücken Sie `Weiter`.
5. Streichen Sie mit dem Finger nach oben oder nach unten bzw. drücken Sie ▲ oder ▼, um die Papierformat-Optionen anzuzeigen, drücken Sie dann auf das Papierformat, dessen Druckausrichtung angepasst werden muss, und drücken Sie dann darauf.
6. Drücken Sie `Grundlegende Ausrichtung` oder `Erweiterte Ausrichtung`.
7. Folgen Sie den Anweisungen auf dem Touchscreen, legen Sie Normalpapier im ausgewählten Format in Kassette 1 ein und drücken Sie dann `Start`. Das Gerät druckt eine Testseite zur Überprüfung der vertikalen Ausrichtung aus.

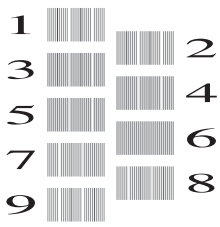

A

8 Streichen Sie für das Muster „A“ mit dem Finger nach oben oder nach unten bzw. drücken Sie ▲ oder ▼, um die Nummer des Testmusters anzuzeigen, das die wenigsten vertikalen Streifen aufweist, (1-9) und drücken Sie dann auf die Nummer. Drücken Sie dann OK.
Im Beispiel ist Nummer 6 die beste Wahl.

9 Sie haben die folgenden Möglichkeiten:

- Wenn Sie Grundlegende Ausrichtung ausgewählt haben, wiederholen Sie Schritt 8 für die Muster B bis H.
- Wenn Sie Erweiterte Ausrichtung ausgewählt haben, wiederholen Sie Schritt 8 für die Muster B bis Z.

HINWEIS

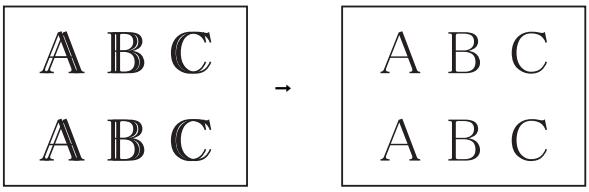

Wenn die Druckausrichtung nicht richtig eingestellt ist, erscheint der Text verschwommen.

Nach der richtigen Einstellung der Druckausrichtung erscheint der Text scharf.

10 Drücken Sie .

HINWEIS

Weitere Informationen zur Reinigung und Überprüfung des Gerätes ➤➤ Online-Benutzerhandbuch.

B Problemlösung

Falls einmal ein Problem auftreten sollte, versuchen Sie, es mit Hilfe der Tipps unten zur Beseitigung von Problemen zu lösen.

Sie können die meisten Probleme selbst beheben. Falls Sie weitere Hilfe benötigen, finden Sie im Brother Solutions Center Antworten auf häufig gestellte Fragen (FAQs) sowie Tipps, um Störungen zu beseitigen.

Besuchen Sie http://support.brother.com.

Problem erkennen

Überprüfen Sie zunächst Folgendes.

- Das Netzkabel des Gerätes ist richtig angeschlossen und das Gerät ist eingeschaltet.
- Alle Transportschutzteile wurden entfernt.
- Das Papier ist richtig in die Papierkassette eingelegt.
- Die Datenkabel sind richtig an das Gerät und den Computer angeschlossen bzw. die Wireless-Verbindung ist sowohl auf dem Gerät als auch auf Ihrem Computer eingerichtet.
- Anzeigen auf dem Touchscreen

  (*Fehler- und Wartungsmeldungen* ➤➤ Seite 47.)

Falls Sie das Problem mithilfe der Prüfungen oben nicht lösen konnten: *Falls Probleme auftreten sollten* ➤➤ Seite 70.

Fehler- und Wartungsmeldungen

Wie bei jedem hochentwickelten Bürogerät können Fehler auftreten und müssen Verbrauchsmaterialien ersetzt werden. In diesem Fall erkennt das Gerät meist selbst den Fehler oder die erforderlichen regelmäßigen Wartungsarbeiten und zeigt eine entsprechende Meldung an. In der Tabelle sind die wichtigsten Fehler- und Wartungsmeldungen aufgelistet.

Fehlermeldung	Ursache	Abhilfe
(MFC-J5620DW/ J5625DW) Aktuelle Einstellungen Zufuhr 1 Aktuelle MF-Zufuhreinstellungen (MFC-J5720DW) Aktuelle Einstellungen Zufuhr 1 Aktuelle Einstellungen Zufuhr 2 Aktuelle MF-Zufuhreinstellungen	Diese Meldungen werden angezeigt, wenn die Papierprüfung zur Bestätigung des Druckmediums und des Papierformats aktiviert ist.	Um diese Bestätigungsmeldung nicht anzuzeigen, stellen Sie die Papierprüfung auf Aus. (*Papierprüfung* ➤➤ Seite 24.)
Bild zu klein	Das Foto ist für den Beschnitt zu klein.	Wählen Sie ein größeres Bild.
Bild zu lang	Die Proportionen des Fotos sind unregelmäßig und nicht zur Anwendung von Fotoeffekten geeignet.	Wählen Sie ein Bild mit regelmäßigen Proportionen.
Dokumentenstau/zu lang	Das Dokument wurde nicht richtig eingelegt bzw. nicht richtig eingezogen oder das aus dem automatischen Vorlageneinzug eingezogene Dokument ist zu lang.	(*Automatischen Vorlageneinzug (ADF) verwenden* ➤➤ Seite 25.) (*Dokumentenstau* ➤➤ Seite 61.)
Druck unmöglich Tinte wechseln.	Eine oder mehrere der Tintenpatronen sind verbraucht. Es werden alle Druckvorgänge gestoppt. Sofern genügend Speicherkapazität zur Verfügung steht, werden Schwarzweiß-Faxe im Speicher empfangen. Wenn Ihnen ein Farbfax gesendet wird, fordert Ihr Gerät das sendende Gerät zur Übertragung des Faxes in Schwarzweiß auf.	Ersetzen Sie die Tintenpatronen. (➤➤ Online-Benutzerhandbuch.)

Fehlermeldung	Ursache	Abhilfe
Erkennen unmögl.	Sie haben eine neue Tintenpatrone zu schnell eingesetzt, so dass das Gerät sie nicht erkannt hat.	Nehmen Sie die neue Tintenpatrone heraus und setzen Sie sie langsam und fest wieder ein, bis der Patronenhebel angehoben wird. (➤➤ Online-Benutzerhandbuch.)
	Eine Tintenpatrone ist nicht richtig eingesetzt.	
	Eine gebrauchte Tintenpatrone wurde erneut eingesetzt.	Nehmen Sie die gebrauchte Tintenpatrone heraus und setzen Sie eine neue ein.
	Wenn Sie keine Original-Brother-Tinte verwenden, kann es sein, dass das Gerät die Patrone nicht erkennt.	Ersetzen Sie die Patrone durch eine Original-Brother-Tintenpatrone. Wenn der Fehler weiterhin auftritt, wenden Sie sich an Ihren Brother-Servicepartner oder Ihren Brother-Händler.
	Die Tintenpatrone muss ersetzt werden.	Ersetzen Sie die Tintenpatrone durch eine neue Original-Brother-Tintenpatrone.
	Die neue Tintenpatrone enthält eine Luftblase.	Drehen Sie die Tintenpatrone langsam so, dass der Tintenanschluss nach unten zeigt, und setzen Sie die Patrone anschließend erneut ein.
	Tintenpatronen eines falschen Brother-Modells wurden eingesetzt.	Überprüfen Sie das Modell der Tintenpatronen und setzen Sie die richtigen Tintenpatronen ein. (*Verbrauchsmaterialien* ➤➤ Seite 87.)

Fehlermeldung	Ursache	Abhilfe
(MFC-J5620DW/ J5625DW) Falsches Papier Falsches Papier [Zufuhr Nr. 1] Falsches Papier [MF-Zufuhr] (MFC-J5720DW) Falsches Papier Falsches Papier [Zufuhr Nr. 1] Falsches Papier [Zufuhr Nr. 2] Falsches Papier [MF-Zufuhr]	Die Einstellung für das Papierformat entspricht nicht dem eingelegten Papier. Die Papierausrichtung ist falsch für das Papierformat. Die Papierführungen der Kassette wurden nicht entsprechend den Markierungen für das verwendete Papierformat eingestellt.	1 Überprüfen Sie, ob das auf dem Touchscreen eingestellte Papierformat dem eingelegten Papier entspricht. (*Papierformat und Druckmedium einstellen* ➤➤ Seite 23.) 2 Stellen Sie sicher, dass Sie das Papier mit der richtigen Ausrichtung einlegen, und stellen Sie die Papierführungen entsprechend den Markierungen für das verwendete Papierformat ein. (*Vor dem Einlegen von Papier* ➤➤ Seite 9.) 3 Drücken Sie nach dem Überprüfen von Papierformat und -ausrichtung OK auf dem Touchscreen. Wenn Sie vom Computer aus drucken, vergewissern Sie sich, dass das im Druckertreiber eingestellte Papierformat dem eingelegten Papier entspricht. (➤➤ Online-Benutzerhandbuch.)
Falsche Tintenfarbe	Eine Tintenpatrone wurde an der falschen Position eingesetzt.	Überprüfen Sie anhand der Farbe, welche Tintenpatronen an der falschen Position eingesetzt wurden, und setzen Sie sie richtig ein.
Falsche Zufuhreinstellungen	Die Geräteeinstellung für das Papierformat und die Zufuhr entspricht nicht dem eingelegten Papier und der verwendeten Papierkassette.	Folgen Sie den Anweisungen auf dem Touchscreen und versuchen Sie, erneut zu drucken. Konfigurieren Sie das Papierformat für die Zufuhr entsprechend den Anweisungen auf dem Bildschirm.
Faxspeicher voll	Der Faxspeicher ist voll.	Sie haben die folgenden Möglichkeiten: ■ Löschen Sie Daten aus dem Speicher. Um wieder freie Speicherkapazität zu schaffen, können Sie den Speicherempfang ausschalten. (➤➤ Online-Benutzerhandbuch.) ■ Lassen Sie gespeicherte Faxe ausdrucken. (➤➤ Online-Benutzerhandbuch.)

Fehlermeldung	Ursache	Abhilfe
Fehler:Reinigen XX Fehler Initialisierung XX Fehler:Drucken XX	Am Gerät ist ein mechanisches Problem aufgetreten. **—ODER—** Ein Fremdkörper, zum Beispiel eine Heftklammer oder ein Stück abgerissenes Papier, befindet sich im Gerät.	Öffnen Sie den Gehäusedeckel und entfernen Sie Fremdkörper und Papierreste im Innern des Gerätes. Wenn die Fehlermeldung anschließend immer noch erscheint, ziehen Sie den Netzstecker, warten Sie einige Minuten und schließen Sie ihn dann wieder an. Sie können weitere Vorgehen zur Behebung eines Papierstaus versuchen. (*Weiteres Vorgehen zur Behebung eines Papierstaus* ➤➤ Seite 68.) (Das Gerät kann ausgeschaltet werden, ohne dass die gespeicherten Faxe verloren gehen. (*Gespeicherte Faxe oder Journal sichern* ➤➤ Seite 60.))
Fehler:Scannen XX	Am Gerät ist ein mechanisches Problem aufgetreten.	Ziehen Sie den Netzstecker, warten Sie einige Minuten und schließen Sie ihn wieder an. Das Gerät kann ausgeschaltet werden, ohne dass die gespeicherten Faxe verloren gehen. (*Gespeicherte Faxe oder Journal sichern* ➤➤ Seite 60.)
Gerät ungeeignet Frontanschluss lösen und Gerät aus- und wieder einschalten	Ein defektes Gerät wurde am USB-Direktanschluss angeschlossen.	Ziehen Sie das Gerät vom USB-Direktanschluss ab und drücken Sie dann die -Taste, um Ihr Gerät aus- und wieder einzuschalten.
Gerät ungeeignet Verbindung zum USB-Gerät lösen.	Ein USB-Gerät (z. B. ein USB-Stick), das nicht unterstützt wird, wurde an den USB-Direktanschluss angeschlossen.	Ziehen Sie das Gerät vom USB-Direktanschluss ab. Schalten Sie das Gerät aus und wieder ein.
Hub nicht möglich	Ein Hub oder ein USB-Stick mit Hub wurde in den USB-Direktanschluss eingesetzt.	Hubs, einschließlich USB-Sticks mit eingebautem Hub, werden nicht unterstützt. Ziehen Sie das Gerät vom USB-Direktanschluss ab.

Fehlermeldung	Ursache	Abhilfe
Initialis. Touchscreen fehlgeschlagen (Initialisierungs-Fehler Touchscreen)	Es wurde auf den Touchscreen gedrückt, bevor die Initialisierung nach Einschalten des Gerätes abgeschlossen war.	Vergewissern Sie sich, dass keine Gegenstände den Touchscreen berühren oder auf ihm liegen, insbesondere beim Anschließen des Gerätes.
	Zwischen dem unteren Teil und dem Rahmen des Touchscreens hat sich möglicherweise Schmutz festgesetzt.	Schieben Sie ein Stück festes Papier in die Ritze zwischen dem unteren Teil und dem Rahmen des Touchscreens und bewegen Sie es hin und her, um den Schmutz herauszuholen.
Keine Anrufer-K.	Es besteht keine Anruferliste. Sie haben keine Anrufe empfangen oder Sie haben sich nicht für den entsprechenden Dienst Ihrer Telefongesellschaft für die Übermittlung der Anrufer-Kennung angemeldet.	Wenn Sie die Anrufer-Kennung nutzen möchten, wenden Sie sich an Ihre Telefongesellschaft. (➤➤ Online-Benutzerhandbuch.)
Keine Tintenpatrone	Eine Tintenpatrone ist nicht richtig eingesetzt.	Nehmen Sie die neue Tintenpatrone heraus und setzen Sie sie langsam und fest wieder ein, bis der Patronenhebel angehoben wird. (➤➤ Online-Benutzerhandbuch.)
Keine Verbindung	Sie haben einen Faxabruf ausgelöst und das angewählte Gerät ist nicht dafür vorbereitet.	Überprüfen Sie die Nummer bzw. warten Sie, bis das Gerät für den Abruf vorbereitet ist.

Fehlermeldung	Ursache	Abhilfe
(MFC-J5620DW/ J5625DW) Papier prüfen Papier prüfen [Zufuhr 1] Papier prüfen [MF-Zufuhr] (MFC-J5720DW) Papier prüfen Papier prüfen [Zufuhr 1] Papier prüfen [Zufuhr 2] Papier prüfen [MF-Zufuhr]	Es ist kein Papier eingelegt oder das Papier ist nicht richtig in die Papierkassette eingelegt.	Sie haben die folgenden Möglichkeiten: ■ Legen Sie Papier in die Papierkassette ein, und drücken Sie dann OK auf dem Touchscreen. ■ Entnehmen Sie das Papier und legen Sie es richtig ein. Drücken Sie dann OK auf dem Touchscreen. (*Vor dem Einlegen von Papier* ➤➤ Seite 9.)
	Die Papierkassette war nicht vollständig eingesetzt.	Nehmen Sie die Papierkassette heraus und setzen Sie sie wieder ein, bis sie einrastet, und drücken Sie dann OK auf dem Touchscreen.
	Das Papier wurde nicht in der Mitte der manuellen Zufuhr oder der MF-Zufuhr eingelegt.	Nehmen Sie das Papier heraus und legen Sie es in der Mitte der manuellen Zufuhr ein. Drücken Sie anschließend OK auf dem Touchscreen. (*Papier in die manuelle Zufuhr einlegen* ➤➤ Seite 20.)
	Die Papierstau-Abdeckung ist nicht richtig geschlossen.	Stellen Sie sicher, dass die Papierstau-Abdeckung an beiden Enden gleichmäßig geschlossen ist. (*Papierstau* ➤➤ Seite 63.)
	Auf der Oberfläche der Papiereinzugsrollen hat sich Papierstaub angesammelt.	Reinigen Sie die Papiereinzugsrollen. (➤➤ Online-Benutzerhandbuch.)
	Das Papier hat sich im Gerät gestaut.	Entfernen Sie das gestaute Papier wie beschrieben. (*Papierstau* ➤➤ Seite 63.)
		Wenn dieser Fehler beim Erstellen einer 2-seitigen Kopie oder eines 2-seitigen Druckes häufig auftritt, befindet sich möglicherweise Tinte auf den Papierzufuhrrollen. Reinigen Sie die Papierzufuhrrollen. (➤➤ Online-Benutzerhandbuch.)
Papierstau [Vorn] Papierstau [Vorn,Hinten] Papierstau [Hinten]	Das Papier hat sich im Gerät gestaut.	Entfernen Sie das gestaute Papier wie beschrieben. (*Papierstau* ➤➤ Seite 63.)
		Wenn es wiederholt zu Papierstaus kommt, versuchen Sie ein anderes Vorgehen zur Behebung eines Papierstaus. (*Weiteres Vorgehen zur Behebung eines Papierstaus* ➤➤ Seite 68.)

Fehlermeldung	Ursache	Abhilfe
(MFC-J5620DW/ J5625DW) Papierzufuhr nicht erkannt (MFC-J5720DW) Papierzufuhr 1 nicht erkannt Papierzufuhr 2 nicht erkannt	Die Papierkassette ist nicht vollständig eingesetzt.	Schieben Sie die Papierkassette langsam vollständig in das Gerät.
	Gestautes Papier oder ein Fremdkörper hat verhindert, dass die Papierkassette richtig eingeschoben werden konnte.	Ziehen Sie die Papierkassette aus dem Gerät und entfernen Sie das Papier oder den Fremdkörper. Wenn Sie das gestaute Papier nicht finden oder entfernen können, gehen Sie wie folgt vor. (*Papierstau* ➤➤ Seite 63.) Schieben Sie die Papierkassette langsam vollständig in das Gerät.
Restdaten im Speicher	Es befinden sich noch zu druckende Daten im Speicher des Gerätes.	Drücken Sie . Dadurch bricht das Gerät den Druckauftrag ab und löscht ihn im Speicher. Versuchen Sie nun, erneut zu drucken.

Fehlermeldung	Ursache	Abhilfe
S/W nur 1-seitiger Druck Tinte wechseln.	Eine oder mehrere der Farbtintenpatronen sind verbraucht. Sie können das Gerät noch ca. vier Wochen lang im Schwarzweiß-Modus verwenden (abhängig von der Anzahl der Seiten, die gedruckt werden). Während diese Meldung auf dem Touchscreen erscheint, werden die einzelnen Funktionen wie folgt ausgeführt: ■ Drucken Wenn das Druckmedium auf **Normalpapier** in der Registerkarte **Grundeinstellungen** eingestellt ist und **Graustufen** in der Registerkarte **Erweitert** des Druckertreibers ausgewählt ist, können Sie das Gerät als Schwarzweiß-Drucker verwenden. Wenn diese Meldung angezeigt wird, ist 2-seitiges Drucken nicht möglich. ■ Kopieren Wenn als Druckmedium Normal gewählt ist, können Schwarzweiß-Kopien angefertigt werden. Wenn diese Meldung angezeigt wird, ist 2-seitiges Kopieren nicht möglich. ■ Faxen Wenn als Druckmedium Normal oder Inkjet gewählt ist, empfängt und druckt das Gerät die Faxe in Schwarzweiß. Wenn Ihnen ein Farbfax gesendet wird, fordert Ihr Gerät das sendende Gerät zur Übertragung des Faxes in Schwarzweiß auf.	Ersetzen Sie die Tintenpatronen. (➤➤ Online-Benutzerhandbuch.) **HINWEIS** In den folgenden Fällen druckt das Gerät nicht mehr weiter und Sie können das Gerät erst wieder verwenden, wenn eine neue Tintenpatrone eingesetzt ist: • Wenn Sie den Netzstecker des Gerätes ziehen oder die Tintenpatrone herausnehmen. • (Windows®) Wenn Sie **Langsam trocknendes Papier** auf der Registerkarte **Grundeinstellungen** des Druckertreibers wählen. (Macintosh) Wenn Sie **Langsam trocknendes Papier** in der Dropdown-Liste **Druckeinstellungen** des Druckertreibers wählen.

Fehlermeldung	Ursache	Abhilfe
Sp.medium Fehler (Media-Fehler)	Die Speicherkarte ist defekt bzw. nicht richtig formatiert oder es besteht ein anderes Problem mit der Speicherkarte.	Nehmen Sie die Speicherkarte aus dem Speichermedien-Steckplatz des Gerätes heraus und formatieren Sie sie korrekt.
		Setzen Sie die Karte neu ein, um sicherzustellen, dass sie richtig eingesetzt ist. Falls der Fehler wieder angezeigt wird, prüfen Sie den Speichermedien-Steckplatz des Gerätes, indem Sie eine einwandfreie Speicherkarte einsetzen.
Sp.medium voll	Die verwendete Speicherkarte oder der verwendete USB-Stick enthalten bereits 999 Dateien.	Das Gerät kann Daten auf einer Speicherkarte oder einem USB-Stick nur speichern, wenn darauf weniger als 999 Dateien enthalten sind. Löschen Sie nicht mehr benötigte Dateien und wiederholen Sie den Vorgang.
	Auf der Speicherkarte oder dem USB-Stick steht nicht mehr genügend Speicherplatz zum Scannen der Dokumente zur Verfügung.	Drücken Sie . Löschen Sie nicht mehr benötigte Dateien auf der Speicherkarte oder dem USB-Stick, um wieder freien Speicherplatz zu schaffen. Versuchen Sie es dann noch einmal.

Fehlermeldung	Ursache	Abhilfe
Speicher voll	Der Speicher des Gerätes ist voll.	**Bei laufendem Faxversand oder Kopiervorgang:** ■ Drücken Sie oder Beenden oder Schließen (Schliessen) und warten Sie, bis die anderen momentan ausgeführten Funktionen abgeschlossen sind. Versuchen Sie es dann noch einmal. ■ Drücken Sie Jetzt senden, um die bereits eingelesenen Seiten zu senden. ■ Drücken Sie Teildruck (Teil drucken), um die bereits eingelesenen Seiten zu kopieren. ■ Löschen Sie Daten im Speicher. Um wieder freie Speicherkapazität zu schaffen, können Sie den Speicherempfang ausschalten. (➤➤ Online-Benutzerhandbuch.) ■ Lassen Sie gespeicherte Faxe ausdrucken. (➤➤ Online-Benutzerhandbuch.)
Tintenabsorber-Pad fast voll	Der Tintenabsorber-Behälter oder der Spülbehälter ist fast voll.	Der Tintenabsorber-Behälter oder der Spülbehälter muss bald ersetzt werden. Wenden Sie sich an Ihren Brother-Servicepartner oder Ihren Brother-Händler.

Fehlermeldung	Ursache	Abhilfe
Tintenabsorber-Pad voll	Der Tintenabsorber-Behälter oder der Spülbehälter ist voll. Diese Komponenten sind Teile für die regelmäßige Wartung, die nach einer bestimmten Zeit ersetzt werden müssen, um die optimale Leistung des Brother-Gerätes sicherzustellen. Da diese Teile der regelmäßigen Wartung unterliegen, ist deren Austausch nicht in der Garantie enthalten. Der Bedarf, diese Teile auszutauschen, und die Zeitspanne bis zum Auswechseln hängen von der Anzahl der Säuberungen und Spülungen ab, die zur Reinigung des Tintensystems erforderlich sind. Diese Behälter nehmen bei den verschiedenen Säuberungs- und Spülungsvorgängen bestimmte Tintenmengen auf. Wie häufig ein Gerät zur Reinigung säubert und spült, hängt von verschiedenen Umständen ab. Häufiges Ein- und Ausschalten des Gerätes z. B. verursacht viele Reinigungszyklen, da sich das Gerät beim Einschalten automatisch selbst reinigt. Die Verwendung von Tinte von Fremdherstellern kann zu häufiger Reinigung führen, weil Tinte von Fremdherstellern eine schlechte Druckqualität verursachen kann, die durch Reinigung verbessert werden kann. Je öfter das Gerät gereinigt werden muss, umso schneller sind diese Behälter voll. **HINWEIS** *Reparaturen, die durch die Verwendung von Verbrauchsmaterial von Fremdherstellern erforderlich werden, sind nicht von der genannten Produktgarantie gedeckt.*	Der Tintenabsorber-Behälter oder der Spülbehälter muss ersetzt werden. Wenden Sie sich an den Brother-Servicepartner oder an Ihr regionales Brother Service-Center und lassen Sie Ihr Gerät warten. Andere Ursachen für die Reinigung: 1 Nach der Behebung eines Papierstaus reinigt sich das Gerät automatisch, bevor die nächste empfangene Faxseite gedruckt wird. 2 Nach mehr als 30 Tagen Leerlauf (seltener Gebrauch) reinigt sich das Gerät automatisch. 3 Wenn Tintenpatronen derselben Farbe 12-mal ausgewechselt worden sind, reinigt sich das Gerät automatisch.
Tintenstand kann nicht erkannt werden (Tintenvorrat wurde nicht gefunden)	Wenn Sie keine Original-Brother-Tinte verwenden, kann es sein, dass das Gerät den Tintenvorrat nicht erkennt.	Ersetzen Sie die Patrone durch eine Original-Brother-Tintenpatrone. Wenn der Fehler weiterhin auftritt, wenden Sie sich an Ihren Brother-Servicepartner oder Ihren Brother-Händler.

Fehlermeldung	Ursache	Abhilfe
Übertr.-Fehler	Übertragungsfehler wegen Leitungsstörungen.	Senden Sie das Fax noch einmal oder verbinden Sie das Gerät mit einer anderen Telefonleitung. Wenn die Anzeige wiederholt erscheint, bitten Sie Ihre Telefongesellschaft, die Leitung zu überprüfen.
Unterbrechung	Die Gegenstelle hat die Verbindung unterbrochen.	Versuchen Sie noch einmal, das Fax zu senden bzw. zu empfangen. Wenn die Verbindung wiederholt unterbrochen wird und Sie ein VoIP-System (Voice over IP) verwenden, sollten Sie die Kompatibilität auf Sicher (für VoIP) einstellen. (*Leitungsstörungen oder VoIP-System* ➤➤ Seite 80.)
Wenig Tinte	Eine oder mehrere Tintenpatronen sind fast verbraucht. Wenn eine der Farbtintenpatronen fast verbraucht ist und Ihnen ein Farbfax gesendet wird, fordert Ihr Gerät das sendende Gerät zur Übertragung des Faxes in Schwarzweiß auf. Wenn das sendende Gerät das Farbfax umwandeln kann, wird dieses auf Ihrem Gerät in Schwarzweiß ausgedruckt.	Bestellen Sie eine neue Tintenpatrone. Sie können weiter drucken, bis auf dem Touchscreen Druck unmöglich angezeigt wird. (➤➤ Online-Benutzerhandbuch.)
Zu kalt	Die Raumtemperatur ist zu niedrig.	Warten Sie nach dem Erhöhen der Raumtemperatur, bis sich das Gerät auf Raumtemperatur erwärmt hat. Versuchen Sie es nach dem Erwärmen des Gerätes erneut.
Zu warm	Die Raumtemperatur ist zu hoch.	Warten Sie nach dem Senken der Raumtemperatur, bis sich das Gerät auf Raumtemperatur abgekühlt hat. Versuchen Sie es nach dem Abkühlen des Gerätes erneut.

Animierte Hilfe

Wenn ein Papierstau auftritt, zeigt Ihnen die animierte Hilfe Schritt für Schritt, was zu tun ist. Wählen Sie selbst die Geschwindigkeit der angezeigten Schritte, indem Sie ▶ drücken, um zum nächsten Schritt zu gelangen, und ◀, um einen Schritt zurückzugehen.

Gespeicherte Faxe oder Journal sichern

Wenn auf dem Touchscreen Folgendes angezeigt wird:

- `Fehler:Reinigen XX`
- `Fehler Initialisierung XX`
- `Fehler:Drucken XX`
- `Fehler:Scannen XX`

Wir empfehlen, die gespeicherten Faxe zu sichern, indem Sie sie zu einem anderen Faxgerät oder zu Ihrem PC übertragen.
(*Faxe zu einem anderen Faxgerät senden* ➤➤ Seite 60.)
(*Faxe zum PC senden* ➤➤ Seite 60.)

Übertragen Sie zunächst nur das Journal, um zu überprüfen, ob Faxe gesichert werden müssen. (*Journal zu einem anderen Faxgerät senden* ➤➤ Seite 61.)

Faxe zu einem anderen Faxgerät senden

Die Faxtransfer-Funktion kann nur aufgerufen werden, wenn die Absenderkennung programmiert ist.
(*So stellen Sie Ihre Absenderkennung ein* ➤➤ Seite 39.)

1. Drücken Sie , um die Fehlermeldung vorübergehend zu unterbrechen.
2. Drücken Sie (`Einstell.`).
3. Drücken Sie `Alle Einstell.`
4. Streichen Sie mit dem Finger nach oben oder nach unten bzw. drücken Sie ▲ oder ▼, um `Wartung` anzuzeigen.
5. Drücken Sie `Wartung`.
6. Drücken Sie `Datentransfer`.
7. Drücken Sie `Faxtransfer`.
8. Sie haben die folgenden Möglichkeiten:
   - Wenn auf dem Touchscreen `Keine Daten` angezeigt wird, sind keine Faxe gespeichert.

     Drücken Sie `Schließen (Schliessen)` und dann .
   - Geben Sie die Nummer des Faxgerätes ein, zu dem die Faxe gesendet werden sollen.
9. Drücken Sie `Fax Start`.

Faxe zum PC senden

Senden Sie gespeicherte Faxe zu Ihrem PC.

1. Drücken Sie , um die Fehlermeldung vorübergehend zu unterbrechen.
2. Stellen Sie sicher, dass **MFL-Pro Suite** auf Ihrem PC installiert ist, und schalten Sie dann **PC-FAX-Empfang** am PC ein. Sie haben die folgenden Möglichkeiten:

   (Windows® XP, Windows Vista® und Windows® 7)
   Wählen Sie (**Start**), **Alle Programme**, **Brother**, **Brother Utilities** (Brother-Dienstprogramme), **MFC-XXXX**, **PC-FAX-Empfang** und dann **Empfangen**. (XXXX steht für den Modellnamen.)

   (Windows® 8)
   Klicken Sie auf (**Brother Utilities** (Brother-Dienstprogramme)), klicken Sie anschließend auf die Dropdown-Liste und wählen Sie den Namen Ihres Modells aus (wenn nicht bereits ausgewählt). Klicken Sie auf **PC-FAX-Empfang** in der linken Navigationsleiste und anschließend auf **Empfangen**.

3 Achten Sie darauf, dass am Gerät der PC-Faxempfang eingestellt ist. (➤➤ Online-Benutzerhandbuch.) Wenn Faxe gespeichert sind und der PC-Faxempfang eingestellt wird, erscheint auf dem Touchscreen eine Meldung mit der Frage, ob Sie die Faxe zum PC übertragen wollen.

4 Sie haben die folgenden Möglichkeiten:

- Um alle Faxe zum PC zu übertragen, drücken Sie `Ja`. Wenn die Faxvorschau auf `Aus` gestellt ist, erscheint auf dem Touchscreen eine Meldung mit der Frage, ob Sie auch die Backup-Druck-Funktion einschalten möchten.
- Um die Faxe im Speicher des Gerätes zu lassen und nicht zu übertragen, drücken Sie `Nein`.

5 Drücken Sie .

Journal zu einem anderen Faxgerät senden

Die Faxtransfer-Funktion kann nur aufgerufen werden, wenn die Absenderkennung programmiert ist. (*So stellen Sie Ihre Absenderkennung ein* ➤➤ Seite 39.)

1 Drücken Sie , um die Fehlermeldung vorübergehend zu unterbrechen.

2 Drücken Sie (`Einstell.`).

3 Drücken Sie `Alle Einstell.`

4 Streichen Sie mit dem Finger nach oben oder nach unten bzw. drücken Sie ▲ oder ▼, um `Wartung` anzuzeigen.

5 Drücken Sie `Wartung`.

6 Drücken Sie `Datentransfer`.

7 Drücken Sie `Berichttransfer`.

8 Geben Sie die Nummer des Faxgerätes ein, zu dem das Journal gesendet werden soll.

9 Drücken Sie `Fax Start`.

Dokumentenstau

Ein Dokumentenstau im automatischen Vorlageneinzug kann auftreten, wenn das Dokument nicht richtig eingelegt bzw. nicht richtig eingezogen wurde oder wenn das eingezogene Dokument zu lang ist. Beheben Sie den Dokumentenstau wie folgt.

Dokumentenstau oben im automatischen Vorlageneinzug

1 Nehmen Sie alle nicht gestauten Seiten aus dem automatischen Vorlageneinzug.

2 Öffnen Sie die Abdeckung des automatischen Vorlageneinzugs.

3 Entfernen Sie das gestaute Dokument, indem Sie es nach oben ziehen.

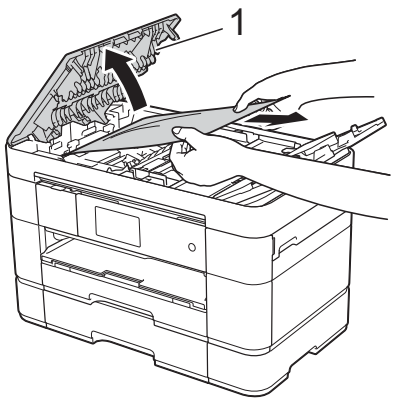

1 Abdeckung des automatischen Vorlageneinzugs

HINWEIS

Wenn Sie das gestaute Papier nicht entfernen können, öffnen Sie das Zufuhrfach (1) und entfernen Sie dann das gestaute Papier.

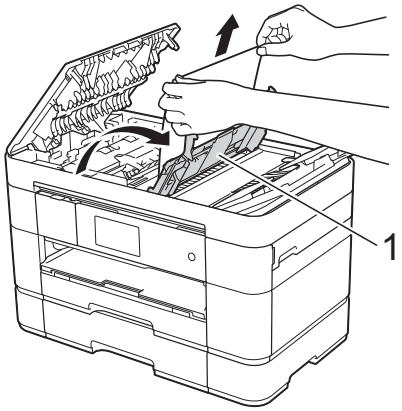

Schließen Sie das Zufuhrfach, bevor Sie die Abdeckung des automatischen Vorlageneinzugs schließen.

4. Schließen Sie die Abdeckung des automatischen Vorlageneinzugs.

5. Drücken Sie .

WICHTIG

Um Dokumentenstaus zu vermeiden, drücken Sie die Abdeckung des automatischen Vorlageneinzugs in der Mitte vorsichtig nach unten, um sie richtig zu schließen.

Dokumentenstau im Inneren des automatischen Vorlageneinzugs

1. Nehmen Sie alle nicht gestauten Seiten aus dem automatischen Vorlageneinzug.

2. Öffnen Sie die Vorlagenglas-Abdeckung.

3. Ziehen Sie das gestaute Dokument nach rechts heraus.

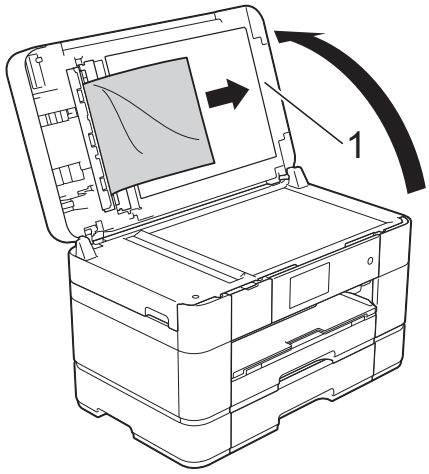

1 Vorlagenglas-Abdeckung

4. Schließen Sie die Vorlagenglas-Abdeckung.

5. Drücken Sie .

Gestaute Papierreste im automatischen Vorlageneinzug

1. Öffnen Sie die Vorlagenglas-Abdeckung.

2. Schieben Sie ein Stück festes Papier oder Pappe in den automatischen Vorlageneinzug, um Papierreste zu entfernen.

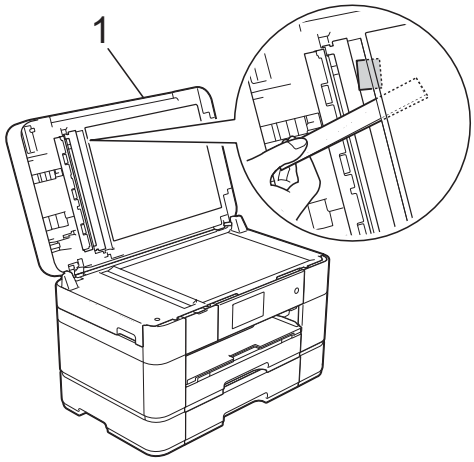

1 Vorlagenglas-Abdeckung

3. Schließen Sie die Vorlagenglas-Abdeckung.

4. Drücken Sie .

Papierstau

Finden und entfernen Sie das gestaute Papier wie nachfolgend beschrieben, wenn auf dem Touchscreen Folgendes angezeigt wird:
`Papierstau [Vorn]` oder
`Papierstau [Vorn,Hinten]`

HINWEIS

Wenn auf dem Touchscreen `Papierstau [Hinten]` angezeigt wird, siehe Seite 66.

1. Ziehen Sie den Netzstecker des Gerätes.
2. Wenn Papier in die MF-Zufuhr eingelegt ist, entfernen Sie das Papier.
3. (MFC-J5620DW/J5625DW)
   Ziehen Sie Kassette 1 (1) ganz aus dem Gerät heraus.

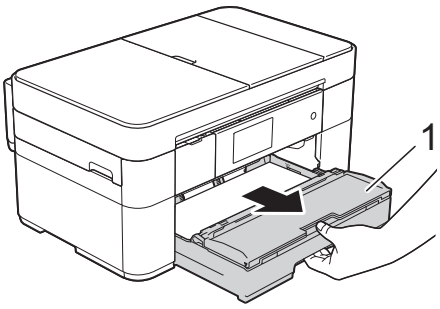

(MFC-J5720DW)
Ziehen Sie Kassette 1 und dann Kassette 2 (2) ganz aus dem Gerät heraus.

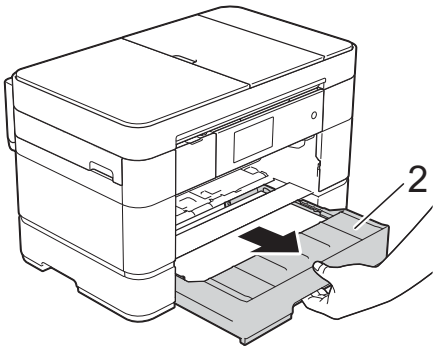

4. Ziehen Sie das gestaute Papier (1) heraus.

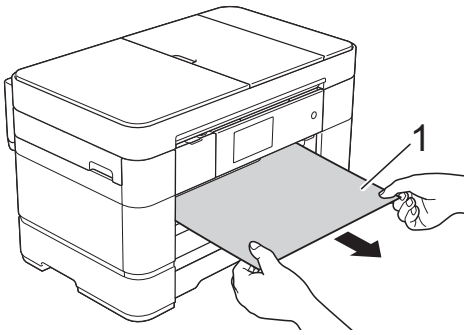

5. Heben Sie die Papierstau-Klappe an und entfernen Sie das gestaute Papier.

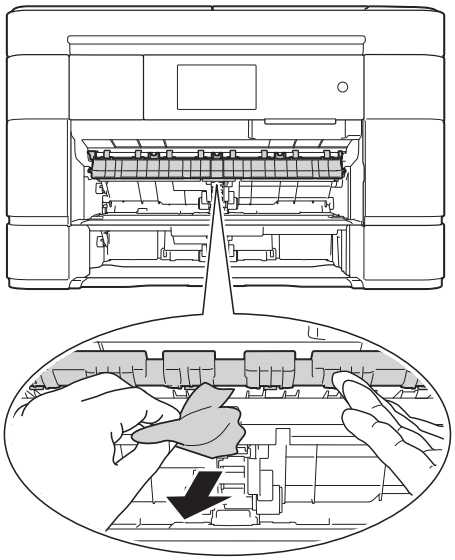

6. Achten Sie darauf, dass Sie im Gerät oberhalb und unterhalb der Papierstau-Klappe sorgfältig nach Papierresten suchen.

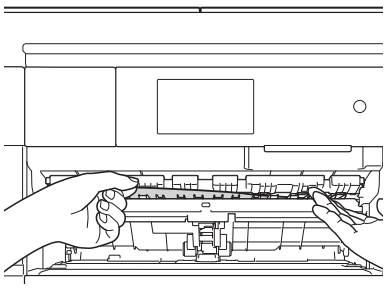

7 (MFC-J5620DW/J5625DW)
Schieben Sie Kassette 1 wieder vollständig in das Gerät.

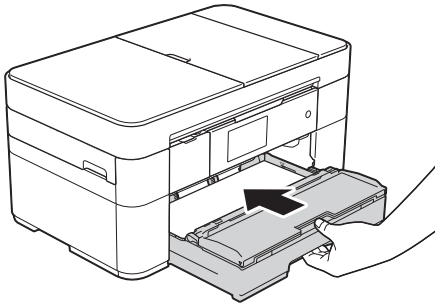

(MFC-J5720DW)
Schieben Sie Kassette 1 und dann Kassette 2 wieder vollständig in das Gerät.

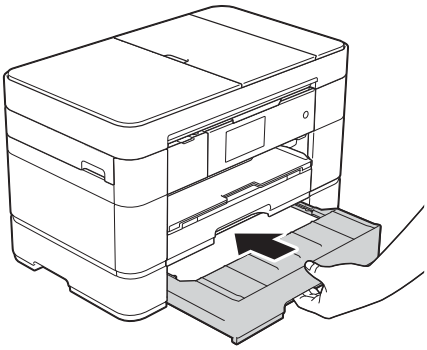

8 Öffnen Sie den Gehäusedeckel (1) mit beiden Händen. Halten Sie den Gehäusedeckel hierzu an den seitlichen Griffmulden.

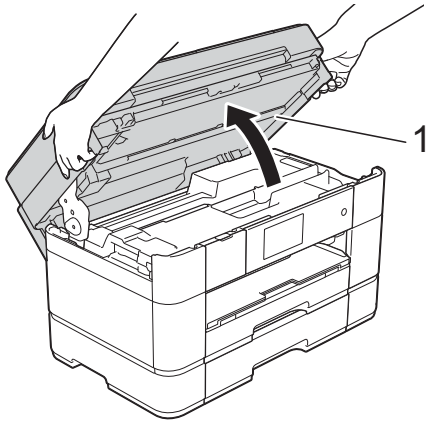

9 Ziehen Sie das gestaute Papier (1) langsam aus dem Gerät heraus.

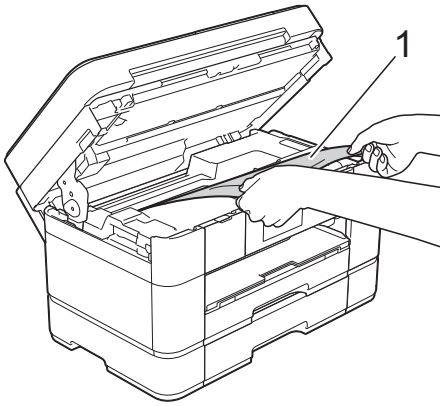

10 Bewegen Sie den Druckkopf (falls erforderlich), um das gesamte Papier in diesem Bereich zu erreichen. Vergewissern Sie sich, dass sich in den Ecken (1) und (2) des Gerätes kein gestautes Papier befindet.

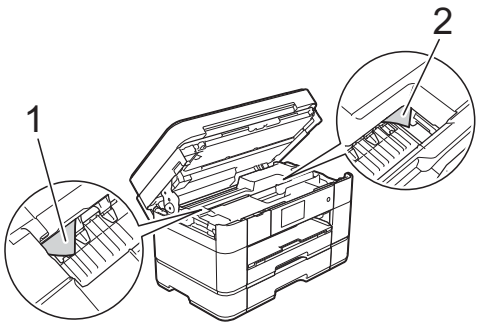

WICHTIG

- Falls sich das Papier unter dem Druckkopf gestaut hat, ziehen Sie den Netzstecker des Gerätes und verschieben Sie dann den Druckkopf, um das Papier zu erreichen.
- Wenn sich der Druckkopf in der rechten Ecke befindet (siehe Abbildung), kann er nicht verschoben werden. Schließen Sie den Netzstecker wieder an. Halten Sie gedrückt, bis sich der Druckkopf in die Mitte bewegt hat. Ziehen Sie dann den Netzstecker des Gerätes und entfernen Sie das Papier.

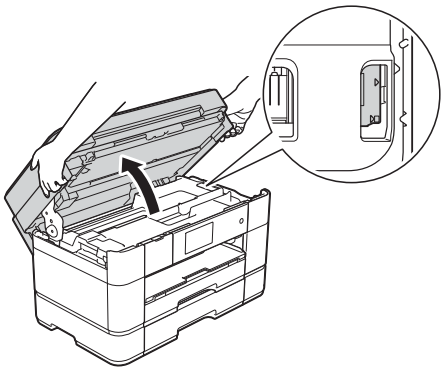

- Falls Tinte auf Ihre Haut gelangt, sollten Sie diese sofort mit Seife und viel Wasser entfernen.

11 Schließen Sie vorsichtig den Gehäusedeckel und halten Sie ihn dabei an den seitlichen Griffmulden.

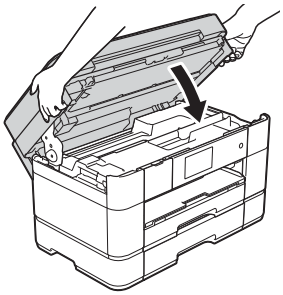

Sie haben die folgenden Möglichkeiten:

- Wenn auf dem Touchscreen `Papierstau [Vorn]` angezeigt wird, gehen Sie zu Schritt 18.
- Wenn auf dem Touchscreen `Papierstau [Vorn,Hinten]` angezeigt wird, gehen Sie zu Schritt 12.

12 Öffnen Sie die MF-Zufuhr.
Achten Sie darauf, dass Sie im Inneren sorgfältig nach gestautem Papier suchen. Wenn sich Papier gestaut hat, ziehen Sie es langsam aus der MF-Zufuhr heraus. Wenn Sie das gestaute Papier nicht entfernen können, heben Sie die Abdeckung (1) nach vorne und drücken Sie den Entriegelungshebel (2) zur Rückseite des Gerätes. Entfernen Sie dann das Papier.

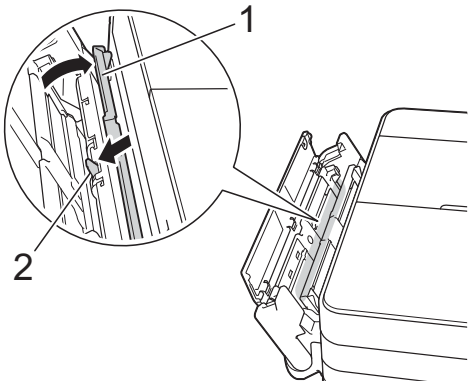

13 Schließen Sie die MF-Zufuhr.

14 Öffnen Sie die Papierstau-Abdeckung (1) an der Rückseite des Gerätes.

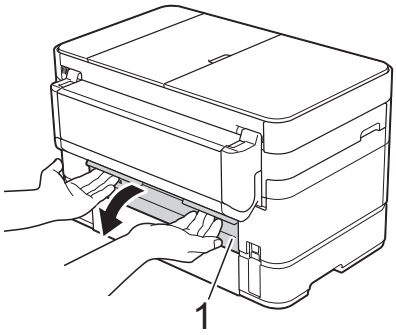

15 Öffnen Sie die Innenabdeckung (1).

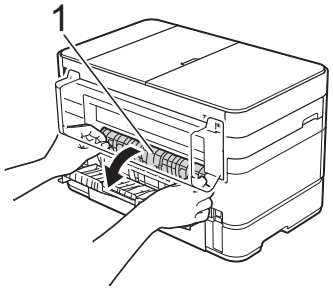

B

16 Achten Sie darauf, dass Sie im Inneren sorgfältig nach gestautem Papier suchen. Wenn sich Papier gestaut hat, ziehen Sie es langsam aus dem Gerät heraus.

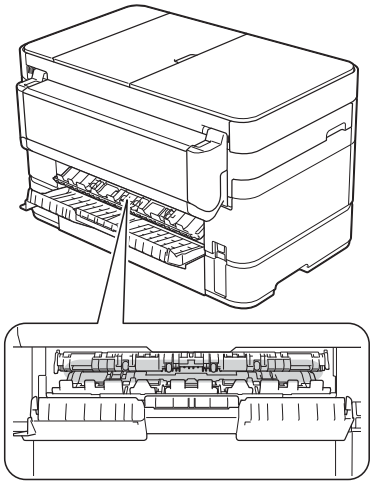

17 Schließen Sie die Innenabdeckung und die Papierstau-Abdeckung. Vergewissern Sie sich, dass die Abdeckungen vollständig geschlossen sind.

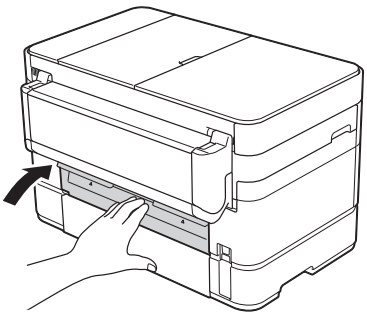

18 Ziehen Sie die Papierablage (1) heraus, bis sie hörbar einrastet. Klappen Sie dann die Papierstütze (2) aus.

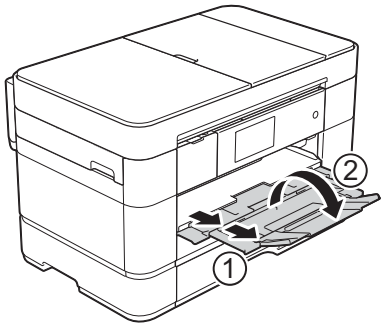

19 Schließen Sie den Netzstecker wieder an.

Wenn auf dem Touchscreen `Papierstau [Hinten]` angezeigt wird, gehen Sie wie folgt vor:

1 Ziehen Sie den Netzstecker des Gerätes.

2 Öffnen Sie die MF-Zufuhr. Wenn Papier in die MF-Zufuhr eingelegt ist, entfernen Sie es.

3 Ziehen Sie das gestaute Papier langsam aus der MF-Zufuhr heraus. Wenn Sie das gestaute Papier nicht entfernen können, heben Sie die Abdeckung (1) nach vorne und drücken Sie den Entriegelungshebel (2) zur Rückseite des Gerätes. Entfernen Sie dann das Papier.

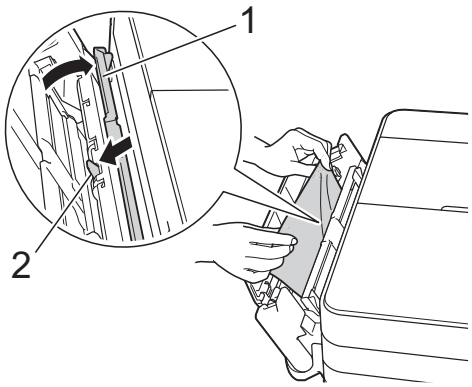

4 Schließen Sie die MF-Zufuhr.

5 Öffnen Sie die Papierstau-Abdeckung (1) an der Rückseite des Gerätes.

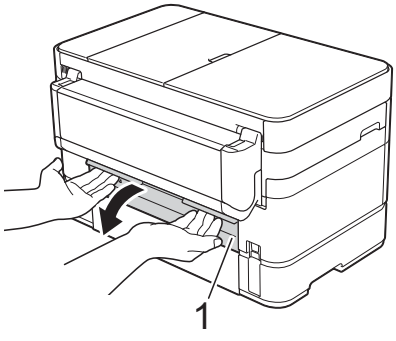

6 Öffnen Sie die Innenabdeckung (1).

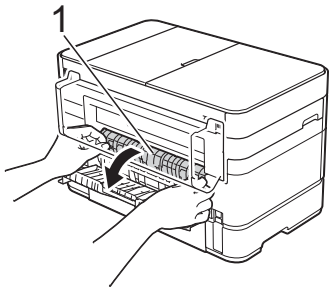

7 Ziehen Sie das gestaute Papier langsam aus dem Gerät heraus.

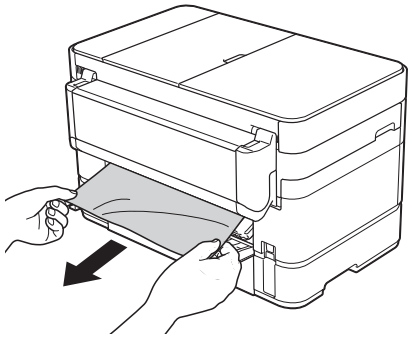

8 Schließen Sie die Innenabdeckung und die Papierstau-Abdeckung. Vergewissern Sie sich, dass die Abdeckungen richtig geschlossen sind.

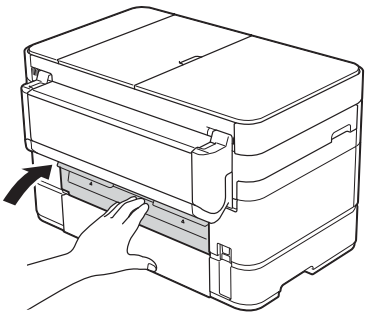

9 Öffnen Sie den Gehäusedeckel (1) mit beiden Händen. Halten Sie den Gehäusedeckel hierzu an den seitlichen Griffmulden.

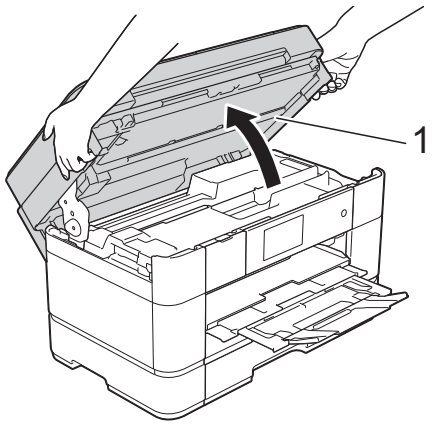

10 Ziehen Sie das gestaute Papier (1) langsam aus dem Gerät heraus.

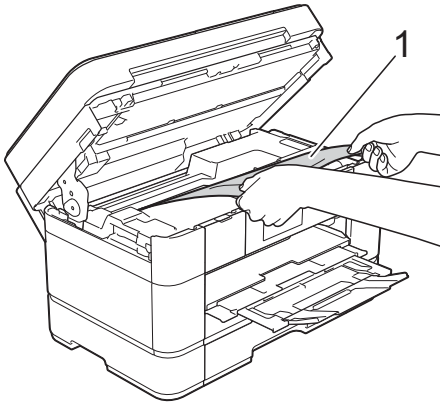

11 Bewegen Sie den Druckkopf (falls erforderlich), um das gesamte Papier in diesem Bereich zu erreichen. Vergewissern Sie sich, dass sich in den Ecken (1) und (2) des Gerätes kein gestautes Papier befindet.

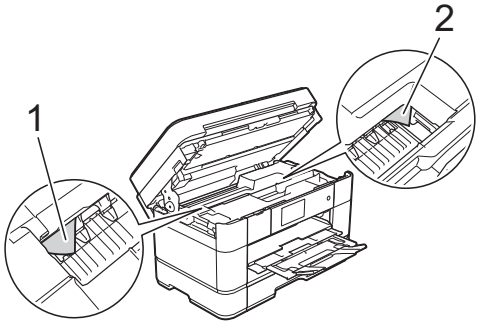

WICHTIG

- Falls sich das Papier unter dem Druckkopf gestaut hat, ziehen Sie den Netzstecker des Gerätes und verschieben Sie dann den Druckkopf, um das Papier zu erreichen.
- Wenn sich der Druckkopf in der rechten Ecke befindet (siehe Abbildung), kann er nicht verschoben werden. Schließen Sie den Netzstecker wieder an. Halten Sie gedrückt, bis sich der Druckkopf in die Mitte bewegt hat. Ziehen Sie dann den Netzstecker des Gerätes und entfernen Sie das Papier.

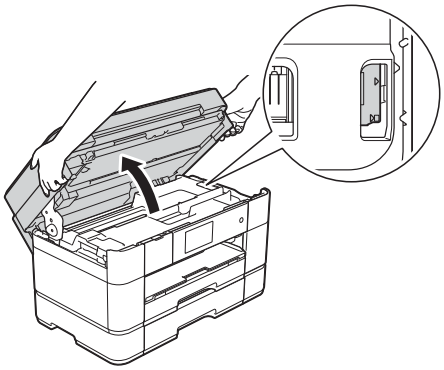

- Falls Tinte auf Ihre Haut gelangt, sollten Sie diese sofort mit Seife und viel Wasser entfernen.

12 Schließen Sie vorsichtig den Gehäusedeckel und halten Sie ihn dabei an den seitlichen Griffmulden.

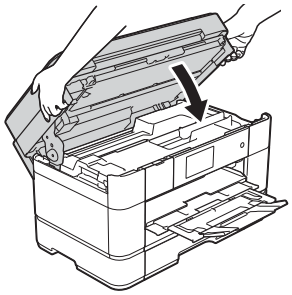

13 Schließen Sie den Netzstecker wieder an.

HINWEIS

Wenn es wiederholt zu Papierstaus kommt, befinden sich möglicherweise kleine Papierreste im Gerät. (*Weiteres Vorgehen zur Behebung eines Papierstaus* ➤➤ Seite 68.)

Weiteres Vorgehen zur Behebung eines Papierstaus

1 Wenn sich Papierstaus wiederholen (3-mal oder öfter), wird auf dem Touchscreen eine Meldung mit der Frage angezeigt, ob Sie Papierreste aus dem Gerät entfernen möchten. Drücken Sie `Ja`, um zum Home-Bildschirm zurückzukehren.

2 Drücken Sie (`Einstell.`).

3 Drücken Sie `Wartung`.

4 Drücken Sie `Papierreste entfernen`.

5 Folgen Sie den Anweisungen auf dem Touchscreen, um das gestaute Papier zu finden und zu entfernen.

HINWEIS

Während des Vorgangs müssen Sie das Wartungsblatt (im Lieferumfang des Gerätes) im Querformat in die manuelle Zufuhr einlegen. (Wenn Sie das Wartungsblatt nicht haben, verwenden Sie ein Blatt dickeres A4- oder Letter-Papier, wie z. B. Glanzpapier.)

Achten Sie darauf, dass Sie das Blatt in die manuelle Zufuhr einlegen. (Nicht in die MF-Zufuhr.)

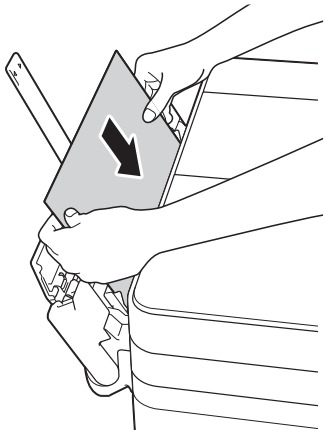

Problemlösung für WLAN-Einrichtung

WLAN-Bericht

Nachdem Sie die WLAN-Einstellungen des Gerätes konfiguriert haben, wird automatisch ein WLAN-Bericht ausgedruckt.

Wenn im ausgedruckten Bericht vermerkt ist, dass keine Verbindung aufgebaut werden konnte, überprüfen Sie den im Bericht ausgedruckten Fehlercode und lesen Sie die folgenden Anweisungen.

Fehlercode	Empfohlene Lösungen
TS-01	Die Wireless-Einstellung ist nicht aktiviert. Aktivieren Sie die Wireless-Einstellung. ■ Wenn ein Netzwerkkabel an Ihrem Gerät angeschlossen ist, trennen Sie dieses und aktivieren Sie die Wireless-Einstellung des Gerätes.
TS-02	Ihr Wireless Access Point/Router wird nicht erkannt. Versuchen Sie Folgendes: ■ Vergewissern Sie sich, dass Sie die richtige SSID (Netzwerkname) auswählen und den richtigen Netzwerkschlüssel eingeben. ■ Vergewissern Sie sich, dass Ihr Wireless Access Point/Router keine zusätzlichen Sicherheitseinstellungen, wie zum Beispiel MAC-Adressenfilterung, verwendet. ■ Versuchen Sie, das Gerät näher an Ihrem Wireless Access Point/Router aufzustellen. Nachdem es mit dem Netzwerk verbunden wurde, sollten Sie das Gerät wieder am ursprünglichen Ort aufstellen können.
TS-04	Eine nicht unterstützte Authentifizierungs-/Verschlüsselungsmethode wurde an Ihrem Wireless Access Point/Router erkannt. ■ Ihr Wireless Access Point/Router verwendet eine Authentifizierungs-/Verschlüsselungsmethode, die vom Gerät nicht unterstützt wird. Vergewissern Sie sich, dass Sie die richtige SSID (Netzwerkname) auswählen.
TS-05	Die angegebene SSID und der Netzwerkschlüssel sind falsch. ■ Vergewissern Sie sich, dass Sie die richtige SSID (Netzwerkname) auswählen und den richtigen Netzwerkschlüssel eingeben.
TS-06	Die angegebenen Wireless-Sicherheitsinformationen sind falsch. ■ Vergewissern Sie sich, dass Sie die richtige Authentifizierungs-/Verschlüsselungsmethode auswählen und den richtigen Netzwerkschlüssel eingeben.
TS-07	Das Gerät kann einen Wireless Access Point/Router, an dem WPS oder AOSS™ aktiviert ist, nicht erkennen. ■ Wenn Sie Ihre Wireless-Einstellungen mit WPS oder AOSS™ konfigurieren möchten, müssen Sie WPS oder AOSS™ sowohl an Ihrem Gerät als auch am Wireless Access Point/Router einrichten. Vergewissern Sie sich, dass Ihr Wireless Access Point/Router WPS oder AOSS™ unterstützt und versuchen Sie es erneut.
TS-08	Es wurden zwei oder mehr Wireless Access Points erkannt, an denen WPS oder AOSS™ aktiviert ist. ■ Versuchen Sie es nach einigen Minuten erneut, um Störungen durch andere Access Points zu vermeiden.

Falls Probleme auftreten sollten

WICHTIG

Die Verwendung von Verbrauchsmaterial von Fremdherstellern kann die Druckqualität, die Hardware-Leistung und die Gerätezuverlässigkeit beeinträchtigen.

Falls einmal ein Problem auftreten sollte, versuchen Sie, es mit Hilfe der folgenden Tabellen zu lösen. Sie können die meisten Probleme selbst beheben.

Falls Sie weitere Hilfe benötigen, finden Sie im Brother Solutions Center Antworten auf häufig gestellte Fragen (FAQs) sowie Tipps, um Störungen zu beseitigen.

Besuchen Sie http://support.brother.com.

HINWEIS

Technische Unterstützung erhalten Sie beim Brother-Kundendienst.

Druckprobleme

Problem	Mögliche Abhilfe
Die Kopf- und Fußzeilen im Dokument werden zwar auf dem Bildschirm angezeigt, aber sie werden nicht mit ausgedruckt.	Es gibt einen nicht bedruckbaren Bereich oben und unten auf der Seite. Passen Sie zur Kompensation die oberen und unteren Ränder des Dokumentes an. (➤➤ Online-Benutzerhandbuch.)
Das Gerät druckt zu langsam.	Ändern Sie die Druckertreiber-Einstellung. Beim Drucken mit höchster Auflösung erhöht sich die zur Datenverarbeitung, zur Datenübertragung und zum Drucken benötigte Zeit. Probieren Sie andere Qualitätseinstellungen im Druckertreiber wie folgt aus: (Windows®) Klicken Sie auf **Farbeinstellungen** in der Registerkarte **Erweitert** und achten Sie darauf, dass Sie **Farboptimierung** deaktivieren. (Macintosh) Wählen Sie **Farbeinstellungen**, klicken Sie auf **Erweiterte Farbeinstellungen** und achten Sie darauf, dass Sie **Farboptimierung** deaktivieren.
	Schalten Sie das randlose Drucken aus. Der randlose Ausdruck erfolgt langsamer als das normale Drucken. (➤➤ Online-Benutzerhandbuch.)

Probleme mit der Druckqualität

Problem	Mögliche Abhilfe
Schlechte Druckqualität.	Prüfen Sie die Druckqualität. (*Druckqualität prüfen* ➤➤ Seite 44.)
	Vergewissern Sie sich, dass die **Druckmedium**-Einstellung im Druckertreiber bzw. die `Papiersorte`-Einstellung im Funktionsmenü des Gerätes dem von Ihnen verwendeten Druckmedium entspricht. (*Papierformat und Druckmedium einstellen* ➤➤ Seite 23.) (➤➤ Online-Benutzerhandbuch.)
	Vergewissern Sie sich, dass die Tintenpatronen noch frisch sind. Die folgenden Bedingungen können die Ursache für die Klumpenbildung der Tinte sein: ■ Das auf der Verpackung der Tintenpatrone aufgedruckte Mindesthaltbarkeitsdatum ist überschritten. (In der Originalverpackung bleiben die Original-Brother-Tintenpatronen bis zu zwei Jahre frisch.) ■ Die Tintenpatrone befindet sich länger als sechs Monate im Gerät. ■ Die Tintenpatrone wurde vor ihrer Verwendung eventuell nicht richtig gelagert.
	Vergewissern Sie sich, dass Sie Original-Brother-Innobella-Tinte verwenden. Brother empfiehlt, nur Original-Brother-Tintenpatronen zu verwenden und die verbrauchten Tintenpatronen nicht mit Tinte anderer Hersteller wieder aufzufüllen.
	Stellen Sie sicher, dass Sie eines der empfohlenen Druckmedien verwenden. (➤➤ Online-Benutzerhandbuch.)
	Die Umgebungstemperatur des Gerätes sollte zwischen 20 °C und 33 °C liegen.
Weiße, horizontale Linien in Texten oder Grafiken. A4, Letter und Executive A3, Ledger, Legal, Folio, A5, A6, Umschläge, Photo 1 (10 × 15 cm), Photo L (89 × 127 mm), Photo 2L (13 × 18 cm) und Karteikarte (127 × 203 mm)	Prüfen Sie die Druckqualität. (*Druckqualität prüfen* ➤➤ Seite 44.)
	Vergewissern Sie sich, dass Sie Original-Brother-Innobella-Tinte verwenden.
	Verwenden Sie ein empfohlenes Druckmedium. (➤➤ Online-Benutzerhandbuch.)
	Um die Lebensdauer des Druckkopfes zu verlängern, die Tintenpatronen bestmöglich zu nutzen und die Druckqualität zu erhalten, sollte der Netzstecker des Gerätes nicht häufig gezogen werden und/oder das Netzkabel des Gerätes nicht über längere Zeit getrennt sein. Wir empfehlen zum Ausschalten des Gerätes zu verwenden. Mit bleibt das Gerät mit einer geringen Menge Strom versorgt, sodass der Druckkopf zwar regelmäßig, jedoch seltener gereinigt werden muss.

Probleme mit der Druckqualität (Fortsetzung)

Problem	Mögliche Abhilfe
Das Gerät gibt leere Seiten aus.	Prüfen Sie die Druckqualität. (*Druckqualität prüfen* ➤➤ Seite 44.)
	Vergewissern Sie sich, dass Sie Original-Brother-Innobella-Tinte verwenden.
	Um die Lebensdauer des Druckkopfes zu verlängern, die Tintenpatronen bestmöglich zu nutzen und die Druckqualität zu erhalten, sollte der Netzstecker des Gerätes nicht häufig gezogen werden und/oder das Netzkabel des Gerätes nicht über längere Zeit getrennt sein. Wir empfehlen zum Ausschalten des Gerätes zu verwenden. Mit bleibt das Gerät mit einer geringen Menge Strom versorgt, sodass der Druckkopf zwar regelmäßig, jedoch seltener gereinigt werden muss.
Zeichen und Linien sind verschwommen.	Prüfen Sie die vertikale Ausrichtung. (*Vertikale Ausrichtung prüfen* ➤➤ Seite 45.)
Texte bzw. Bilder werden schief gedruckt.	Vergewissern Sie sich, dass das Papier richtig in die Papierkassette eingelegt ist und dass die Papierführungen richtig eingestellt sind. (*Vor dem Einlegen von Papier* ➤➤ Seite 9.)
	Vergewissern Sie sich, dass die Papierstau-Abdeckung richtig geschlossen ist.
Verschmierte Tinte oder Flecken in der Mitte am oberen Rand der Seiten.	Vergewissern Sie sich, dass Sie kein zu dickes oder gewelltes Papier verwenden. (➤➤ Online-Benutzerhandbuch.)
Verschmutzte Ausdrucke oder Tinte verläuft.	Vergewissern Sie sich, dass Sie ein empfohlenes Druckmedium verwenden. (➤➤ Online-Benutzerhandbuch.) Lassen Sie die Tinte vollständig trocknen, bevor Sie die Ausdrucke berühren.
	Achten Sie darauf, dass das Papier mit der zu bedruckenden Seite nach unten in die Papierkassette eingelegt ist.
	Vergewissern Sie sich, dass Sie Original-Brother-Innobella-Tinte verwenden.
	Wenn Sie Fotopapier verwenden, vergewissern Sie sich, dass das richtige Druckmedium eingestellt ist. Wenn Sie ein Foto vom PC drucken, stellen Sie das **Druckmedium** im Druckertreiber ein.
Tinte verschmiert oder ist feucht bei glänzendem Fotopapier.	Prüfen Sie die Vorder- und Rückseite des Papiers. Legen Sie das Papier mit der glänzenden Seite (Druckseite) nach unten ein. (*Papierformat und Druckmedium einstellen* ➤➤ Seite 23.)
	Wenn Sie glänzendes Fotopapier verwenden, achten Sie darauf, dass das richtige Druckmedium eingestellt ist.
Ausdrucke sind verschmutzt oder bei A3-Papier tritt Papierstau auf.	(PC-Druck für Windows®) Wählen Sie **Langsam trocknendes Papier** auf der Registerkarte **Grundeinstellungen** des Druckertreibers.
	(PC-Druck für Macintosh) Wählen Sie **Druckeinstellungen** in der Dropdown-Liste und aktivieren Sie **Langsam trocknendes Papier** im Druckertreiber.
	(Kopieren) Stellen Sie die Druckdichte ein, um hellere Kopien zu erhalten. (➤➤ Online-Benutzerhandbuch.)

Probleme mit der Druckqualität (Fortsetzung)

Problem	Mögliche Abhilfe
Flecken auf der Rückseite oder am unteren Rand der Seiten.	Vergewissern Sie sich, dass die Druckwalze nicht mit Tinte verschmutzt ist. (➤➤ Online-Benutzerhandbuch.)
	Vergewissern Sie sich, dass Sie Original-Brother-Innobella-Tinte verwenden.
	Vergewissern Sie sich, dass die Papierstütze ausgeklappt ist. (*Vor dem Einlegen von Papier* ➤➤ Seite 9.)
	Achten Sie darauf, dass die Papierzufuhrrollen nicht mit Tinte verschmutzt sind. (➤➤ Online-Benutzerhandbuch.)
Einige Zeilen oder Linien erscheinen komprimiert.	(Windows®) Wählen Sie **Umgekehrte Reihenfolge** auf der Registerkarte **Grundeinstellungen** des Druckertreibers.
Die Ausdrucke sind zerknittert.	(Windows®) Klicken Sie in der Registerkarte **Erweitert** des Druckertreibers auf **Farbeinstellungen** und deaktivieren Sie **Druck in beide Richtungen**. (Macintosh) Wählen Sie im Druckertreiber **Druckeinstellungen**, klicken Sie auf **Erweitert**, wählen Sie **Andere Druckoptionen** und deaktivieren Sie **Druck in beide Richtungen**.
	Vergewissern Sie sich, dass Sie Original-Brother-Innobella-Tinte verwenden.

Probleme bei der Papierhandhabung

Probleme	Mögliche Abhilfe
Fotopapier wird nicht richtig eingezogen.	Bei Verwendung von Brother Photo-Papier legen Sie ein zusätzliches Blatt des gleichen Fotopapiers in die Papierkassette. In der Packung ist dazu ein Blatt mehr als angegeben enthalten.
Es werden mehrere Blätter auf einmal eingezogen.	Führen Sie Folgendes aus: (*Vor dem Einlegen von Papier* ➤➤ Seite 9.) ■ Achten Sie darauf, dass das Papier richtig in die Papierkassette eingelegt ist. ■ Nehmen Sie das Papier aus der Kassette, fächern Sie den Papierstapel gut auf und legen Sie ihn dann wieder in die Kassette ein. ■ Achten Sie darauf, dass Sie das Papier nicht zu weit hineinschieben.
	Vergewissern Sie sich, dass die Papierstau-Abdeckung richtig geschlossen ist. (*Papierstau* ➤➤ Seite 63.)
	Stellen Sie sicher, dass das Bodenkissen in der Papierkassette nicht verschmutzt ist. (➤➤ Online-Benutzerhandbuch.)
Es ist ein Papierstau aufgetreten.	Entfernen Sie das gestaute Papier wie beschrieben. (*Papierstau* ➤➤ Seite 63.) Vergewissern Sie sich, dass die Papierführungen entsprechend der Papiergröße eingestellt sind. Verlängern Sie die Papierkassette nicht, wenn Sie Papier im Format A5 oder kleiner einlegen.
Papierstau tritt wiederholt auf.	Wenn es wiederholt zu Papierstaus kommt, befinden sich möglicherweise Papierreste im Gerät. Vergewissern Sie sich, dass sich kein gestautes Papier mehr im Gerät befindet. (*Weiteres Vorgehen zur Behebung eines Papierstaus* ➤➤ Seite 68.)

Ausdruck empfangener Faxe

Problem	Mögliche Abhilfe
■ Komprimierte Zeichen ■ Horizontale Streifen ■ Oberer und unterer Seitenrand abgeschnitten ■ Fehlende Linien	Wird gewöhnlich durch eine schlechte Telefonverbindung verursacht. Erstellen Sie eine Kopie. Wenn die Kopie gut aussieht, dann war vermutlich die Telefonverbindung schlecht. Lassen Sie sich das Fax erneut zusenden.
Vertikale schwarze Linien/Streifen auf den empfangenen Faxen.	Vielleicht ist der Scanner des sendenden Gerätes verschmutzt. Bitten Sie den Sender, eine Kopie zu erstellen, um zu prüfen, ob der Fehler beim sendenden Gerät liegt. Lassen Sie sich ein Fax von einem anderen Gerät aus zusenden.
Der linke oder rechte Rand des Faxes ist abgeschnitten oder eine Seite wird auf zwei Blätter gedruckt.	Wenn empfangene Faxe geteilt und auf zwei Seiten gedruckt werden, oder Sie eine zusätzliche leere Seite erhalten, ist möglicherweise das Papierformat für das verwendete Papier falsch eingestellt. (*Papierformat und Druckmedium einstellen* ➤➤ Seite 23.)
	Aktivieren Sie `Auto Verkl.` (➤➤ Online-Benutzerhandbuch.)

Telefonleitung oder Anschlüsse

Problem	Mögliche Abhilfe
Wählen nicht möglich. (Kein Wählton)	Überprüfen Sie alle Anschlüsse. Achten Sie darauf, dass das Telefonkabel in der Telefondose und an der LINE-Buchse im Gerät eingesteckt ist.
	Ändern Sie die Ton-/Pulswahl-Einstellung. (➤➤ Online-Benutzerhandbuch.)
	Wenn ein externes Telefon an das Gerät angeschlossen ist, senden Sie ein manuelles Fax, indem Sie den Hörer des externen Telefons abheben und die Nummer mit dem externen Telefon wählen. Warten Sie, bis Sie den Faxempfangston hören, bevor Sie das Fax senden.
	Wenn Sie keinen Wählton hören, schließen Sie ein Telefon und ein Telefonkabel an, von denen Sie wissen, dass sie nicht defekt sind. Heben Sie dann den Hörer des externen Telefons ab und warten Sie auf den Wählton. Wenn Sie immer noch keinen Wählton hören, bitten Sie Ihre Telefongesellschaft, die Leitung und/oder die Telefondose zu überprüfen.
Das Gerät nimmt keine Anrufe an.	Vergewissern Sie sich, dass am Gerät der richtige Empfangsmodus eingestellt ist. (*Empfangsmodus wählen* ➤➤ Seite 40.) Prüfen Sie, ob der Wählton zu hören ist. Falls möglich, rufen Sie das Gerät von einem anderen Anschluss aus an und prüfen Sie, ob es den Anruf annimmt. Wenn nicht, prüfen Sie den Anschluss der Faxleitung. Wenn Sie Ihr Gerät anrufen und kein Klingeln zu hören ist, bitten Sie die Telefongesellschaft, die Leitung zu prüfen.

Faxempfang

Problem	Mögliche Abhilfe
Das Gerät empfängt keine Faxe.	Überprüfen Sie alle Anschlüsse. Achten Sie darauf, dass das Telefonkabel in der Telefondose und an der LINE-Buchse im Gerät eingesteckt ist. Wenn Sie sich für DSL- oder VoIP-Dienste anmelden, wenden Sie sich an Ihren Anbieter, um Anweisungen zum Anschluss zu erhalten. Wenn aufgrund schlechter Leitungsqualität öfter Probleme auftreten, können Sie die Kompatibilitätseinstellung ändern. (*Leitungsstörungen oder VoIP-System* ➤➤ Seite 80.)
	Vergewissern Sie sich, dass am Gerät der richtige Empfangsmodus eingestellt ist. Die richtige Einstellung wird durch die externen Geräte und gebuchten Telefondienste, die an derselben Leitung wie das Brother-Gerät eingerichtet sind, festgelegt. (*Empfangsmodus wählen* ➤➤ Seite 40.) Wenn Sie eine dedizierte Faxleitung haben und möchten, dass das Brother-Gerät automatisch alle empfangenen Faxe annimmt, wählen Sie den Modus `Nur-Fax`. Wenn das Brother-Gerät gemeinsam mit einem externen Anrufbeantworter an derselben Leitung verwendet wird, wählen Sie den Modus `TAD:Anrufbeantw.` Im Modus `TAD:Anrufbeantw.` empfängt das Brother-Gerät automatisch eingehende Faxe und bei einem Telefonanruf kann der Anrufer eine Nachricht auf dem Anrufbeantworter hinterlassen. Wenn das Brother-Gerät gemeinsam mit anderen Telefonen an derselben Leitung verwendet wird und Sie möchten, dass es automatisch alle empfangenen Faxe annimmt, wählen Sie den Modus `Fax/Tel`. Im Modus `Fax/Tel` nimmt das Brother-Gerät automatisch empfangene Faxe an und gibt ein schnelles Doppelklingeln aus, damit Sie Telefonanrufe annehmen können. Wenn das Brother-Gerät empfangene Faxe nicht automatisch annehmen soll, wählen Sie den Modus `Manuell`. Im Modus `Manuell` müssen Sie jeden Anruf annehmen und das Gerät für den Faxempfang aktivieren.
	Andere Geräte oder Dienste bei Ihnen nehmen den Anruf möglicherweise an, bevor Ihr Brother-Gerät antwortet. Verringern Sie zum Testen die Einstellung für die Klingelanzahl: ■ Wenn der Empfangsmodus auf `Nur-Fax` oder `Fax/Tel` eingestellt ist, reduzieren Sie die Klingelanzahl auf 1 Klingelzeichnen. (*Klingelanzahl* ➤➤ Seite 42.) ■ Wenn der Empfangsmodus auf `TAD:Anrufbeantw.` eingestellt ist, reduzieren Sie die Klingelanzahl, die am Anrufbeantworter programmiert ist, auf 2 Klingelzeichnen. ■ Wenn der Empfangsmodus auf `Manuell` eingestellt ist, verändern Sie NICHT die Klingelanzahl. Bitten Sie jemanden, Ihnen ein Testfax zu senden: ■ Wenn Sie das Testfax erfolgreich empfangen, arbeitet Ihr Gerät korrekt. Denken Sie daran, die Klingelanzahl bzw. die Einstellung des Anrufbeantworters wieder auf die ursprünglichen Einstellungen zurückzusetzen. Wenn die Empfangsprobleme nach dem Zurücksetzen der Klingelanzahl erneut auftreten, wird der Faxanruf von einem Menschen, einem Gerät oder einem gebuchten Dienst angenommen, bevor das Gerät ihn annehmen kann. ■ Wenn Sie das Fax nicht empfangen können, dann wird Ihr Faxempfang möglicherweise durch ein anderes Gerät oder einen anderen gebuchten Dienst gestört oder es liegt ein Problem mit Ihrer Faxleitung vor.

Faxempfang (Fortsetzung)

Problem	Mögliche Abhilfe
Das Gerät empfängt keine Faxe. (Fortsetzung)	Wenn Sie einen Anrufbeantworter (Modus `TAD:Anrufbeantw.`) an derselben Leitung wie das Brother-Gerät verwenden, vergewissern Sie sich, dass der Anrufbeantworter richtig eingerichtet ist. (➤➤ Online-Benutzerhandbuch.) 1 Schließen Sie den externen Anrufbeantworter richtig an. (➤➤ Online-Benutzerhandbuch.) 2 Stellen Sie den Anrufbeantworter so ein, dass er Anrufe nach ein oder zwei Klingelzeichen annimmt. 3 Nehmen Sie am Anrufbeantworter eine Ansage auf. ■ Starten Sie die Aufnahme und beginnen Sie erst nach ca. fünf Sekunden zu sprechen. ■ Sprechen Sie eine kurze Ansage (bis zu 20 Sekunden) auf. ■ Beenden Sie die Ansage mit dem Fernaktivierungs-Code für Teilnehmer, die manuelle Faxe versenden. Zum Beispiel: „Hinterlassen Sie nach dem Signalton eine Nachricht oder drücken Sie ✳ **5 1** und **Start**, um ein Fax zu senden.“ 4 Stellen Sie den Anrufbeantworter so ein, dass er zum Annehmen von Anrufen bereit ist. 5 Stellen Sie am Brother-Gerät den Empfangsmodus auf `TAD:Anrufbeantw.` (*Empfangsmodus wählen* ➤➤ Seite 40.)
	Vergewissern Sie sich, dass die Fax-Erkennung am Brother-Gerät eingeschaltet ist. Die Fax-Erkennung ist eine Funktion, mit der Sie ein Fax auch empfangen können, wenn Sie einen Anruf an einem externen Telefon angenommen haben. (➤➤ Online-Benutzerhandbuch.)
	Wenn häufig Leitungsstörungen auftreten, sollten Sie die Kompatibilität auf `Sicher (für VoIP)` einstellen. (*Leitungsstörungen oder VoIP-System* ➤➤ Seite 80.)
	Wenn das Gerät in einer Nebenstellenanlage oder in einer ISDN-Anlage angeschlossen ist, müssen Sie die entsprechende Anschlussart einstellen. (➤➤ Online-Benutzerhandbuch.)

Fax senden

Problem	Mögliche Abhilfe
Es kann kein Fax gesendet werden.	Überprüfen Sie alle Anschlüsse. Achten Sie darauf, dass das Telefonkabel in der Telefondose und an der LINE-Buchse im Gerät eingesteckt ist.
	Drucken Sie einen Sendebericht aus und sehen Sie darin nach, ob ein Fehlerhinweis enthalten ist. (➤➤ Online-Benutzerhandbuch.)
	Bitten Sie den Empfänger sich zu vergewissern, dass in sein Gerät Papier eingelegt ist.
Schlechte Übertragungsqualität.	Stellen Sie die Auflösung `Fein` oder `S-Fein` ein. Kopieren Sie ein Dokument, um zu überprüfen, ob der Scanner richtig arbeitet. Ist die Qualität schlecht, sollten Sie den Scanner reinigen. (*Vorlagenglas reinigen* ➤➤ Seite 43.)

Fax senden (Fortsetzung)

Problem	Mögliche Abhilfe
Der Sendebericht zeigt ÜBERTR:FEHLER.	Wahrscheinlich traten Leitungsstörungen auf. Versuchen Sie, das Dokument noch einmal zu senden. Wenn Sie ein PC-Fax senden und im Sendebericht ÜBERTR:FEHLER erscheint, ist vielleicht der Speicher voll. Schaffen Sie freien Speicherplatz, indem Sie den Speicherempfang ausschalten, Faxnachrichten aus dem Gerätespeicher drucken oder einen zeitversetzten Sendeauftrag bzw. Faxabruf löschen. (➤➤ Online-Benutzerhandbuch.) Wenn die Anzeige wiederholt erscheint, bitten Sie Ihre Telefongesellschaft, die Leitung zu überprüfen.
	Wenn häufig Leitungsstörungen auftreten, sollten Sie die Geräte-Kompatibilität auf Sicher (für VoIP) einstellen. (*Leitungsstörungen oder VoIP-System* ➤➤ Seite 80.)
	Wenn das Gerät in einer Nebenstellenanlage oder in einer ISDN-Anlage angeschlossen ist, müssen Sie die entsprechende Anschlussart einstellen. (➤➤ Online-Benutzerhandbuch.)
Faxe kommen beim Empfänger mit vertikalen schwarzen Streifen an.	Vertikale schwarze Streifen auf den gesendeten Faxen treten auf, wenn der Glasstreifen verschmutzt ist. Reinigen Sie den Glasstreifen. (*Vorlagenglas reinigen* ➤➤ Seite 43.)

Ankommende Anrufe

Problem	Mögliche Abhilfe
Bei Telefonanrufen wird zum Faxempfang umgeschaltet.	Wenn die Fax-Erkennung auf Ein gestellt ist, achtet das Gerät verstärkt auf Faxsignale. Es kann vorkommen, dass es Stimmen oder Musik als Rufton eines Faxgerätes interpretiert. Deaktivieren Sie dann das Gerät, indem Sie drücken. Vermeiden Sie dieses Problem, indem Sie die Fax-Erkennung auf Aus stellen. (➤➤ Online-Benutzerhandbuch.)
Faxanruf manuell vom Telefon zum Gerät weiterleiten.	Wenn Sie den Anruf über ein externes Telefon angenommen haben, geben Sie den Fernaktivierungs-Code am Telefon ein (die Standardeinstellung ist ✳ **5 1**). Wenn Sie den Anruf über ein externes Telefon in der Nähe des Gerätes angenommen haben, können Sie das Fax auch empfangen, indem Sie Fax Start und dann Empfangen drücken. Legen Sie den Hörer auf, sobald das Gerät den Anruf übernimmt.
Andere Geräte und Dienste an derselben Leitung.	Wenn an der Leitung, an die das Gerät angeschlossen ist, auch andere Funktionen wie z. B. Anklopfen, Anklopfen/Anrufer-Kennung, Anrufer-Kennung, Voice Mail, Anrufbeantworter oder Alarmsysteme ausgeführt werden, kann dies eventuell Probleme beim Senden und Empfangen von Faxen verursachen. **Zum Beispiel:** Wenn ein Fax empfangen oder gesendet wird, während an derselben Telefonleitung ein anderer Dienst aktiv ist, kann durch dessen Signale der Faxempfang vorübergehend unterbrochen werden. Das Brother ECM-Fehlerkorrekturverfahren behebt dieses Problem in den meisten Fällen. Es tritt bei allen Telekommunikationsgeräten auf, die Informationen über eine Leitung senden und empfangen, über die auch andere Dienste ausgeführt werden. Wenn Sie geringfügige Unterbrechungen ganz vermeiden möchten, sollten Sie das Gerät an eine separate Leitung ohne solche Dienste anschließen.

Kopierprobleme

Problem	Mögliche Abhilfe
Vertikale schwarze Linien oder Streifen auf den Kopien.	Schwarze vertikale Linien auf den Kopien treten auf, wenn der Glasstreifen verschmutzt ist. Reinigen Sie den Glasstreifen, das Vorlagenglas und den weißen Streifen sowie die weiße Folie über ihnen. (*Vorlagenglas reinigen* ➤➤ Seite 43.)
Schwarze Stellen oder Flecken auf den Kopien.	Schwarze Stellen oder Flecken auf den Kopien treten auf, wenn das Vorlagenglas verschmutzt ist. Reinigen Sie das Vorlagenglas und die weiße Folie darüber. (*Vorlagenglas reinigen* ➤➤ Seite 43.)
Schlechte Kopierqualität bei Verwendung des automatischen Vorlageneinzugs.	Verwenden Sie das Vorlagenglas. (*Vorlagenglas verwenden* ➤➤ Seite 26.)
Das Anpassen der Kopie an die Seitengröße funktioniert nicht richtig.	Vergewissern Sie sich, dass die Vorlage nicht schief eingelegt ist. Richten Sie das Dokument aus und versuchen Sie es erneut.

Scanprobleme

Problem	Mögliche Abhilfe
Schlechte Scanqualität bei Verwendung des automatischen Vorlageneinzugs. ■ Vertikale schwarze Linien in den gescannten Daten.	Reinigen Sie den weißen Streifen und den Glasstreifen darunter. (*Vorlagenglas reinigen* ➤➤ Seite 43.)
	Verwenden Sie das Vorlagenglas. (*Vorlagenglas verwenden* ➤➤ Seite 26.)

Probleme bei der Speicherkarten-Station

Problem	Mögliche Abhilfe
Die Wechseldatenträger-Funktionen arbeiten nicht richtig.	1 Nehmen Sie das Speichermedium (Speicherkarte oder USB-Stick) heraus und setzen Sie es wieder ein. 2 Wenn Sie am PC unter Windows® den Befehl „Auswerfen“ verwendet haben, müssen Sie zuerst die Speicherkarte oder den USB-Stick herausnehmen, bevor Sie fortfahren. 3 Wenn bei Verwendung des Befehls „Auswerfen“ eine Fehlermeldung erscheint, bedeutet dies, dass auf das Speichermedium zugegriffen wird. Warten Sie ein wenig und versuchen Sie es dann noch einmal. 4 Wenn all dies nicht hilft, schalten Sie den PC und Ihr Gerät aus und wieder ein.
Ein Teil des Fotos wird nicht ausgedruckt.	Vergewissern Sie sich, dass der randlose Druck und das Anpassen der Größe ausgeschaltet sind. (➤➤ Online-Benutzerhandbuch.)

Software-Probleme

Problem	Mögliche Abhilfe
Die Software kann nicht installiert oder es kann nicht gedruckt werden.	(Windows®) Starten Sie das Programm **MFL-Pro Suite reparieren** auf der CD-ROM. Dieses Programm repariert die Software und installiert sie neu.

Netzwerkprobleme

Problem	Mögliche Abhilfe
Es kann nicht über das Netzwerk gedruckt werden.	Vergewissern Sie sich, dass das Gerät eingeschaltet, online und im Bereitschaftsmodus ist. Drucken Sie einen Netzwerk-Konfigurationsbericht aus (➤➤ Online-Benutzerhandbuch) und überprüfen Sie in dieser Liste die ausgedruckten aktuellen Netzwerkeinstellungen. Schließen Sie das Netzwerkkabel erneut am Hub an, um sicherzustellen, dass die Verkabelung und die Netzwerkverbindungen richtig hergestellt sind. Wenn Sie eine Wireless-Verbindung nutzen oder Netzwerkprobleme haben ➤➤ Online-Benutzerhandbuch.
Es kann nicht über das Netzwerk gescannt werden.	Eine Sicherheits-/Firewall-Software von Drittfirmen muss so konfiguriert sein, dass das Scannen im Netzwerk erlaubt ist. Fügen Sie den Port 54925 für das Scannen im Netzwerk hinzu. (➤➤ Online-Benutzerhandbuch.)
Der PC-Faxempfang über das Netzwerk funktioniert nicht.	(Windows®) Eine Sicherheits-/Firewall-Software von Drittfirmen muss so konfiguriert sein, dass PC-Faxempfang erlaubt ist. Fügen Sie den Port 54926 für den PC-Faxempfang im Netzwerk hinzu. (➤➤ Online-Benutzerhandbuch.)
Die Brother-Software kann nicht installiert werden.	(Windows®) Erlauben Sie den folgenden Programmen den Zugriff auf das Netzwerk, wenn während der Installation der MFL-Pro Suite eine Warnmeldung Ihrer Sicherheitssoftware angezeigt wird. (Macintosh) Wenn Sie eine Firewall-Funktion einer Anti-Spyware- oder Antiviren-Sicherheitssoftware verwenden, deaktivieren Sie diese vorübergehend und installieren Sie die Brother-Software.
Es kann keine Verbindung zum Wireless-Netzwerk hergestellt werden.	Untersuchen Sie das Problem mit Hilfe vom `WLAN-Bericht`. Drücken Sie , `Alle Einstell.` und streichen Sie dann mit dem Finger nach oben oder nach unten bzw. drücken Sie ▲ oder ▼, um `Ausdrucke` anzuzeigen. Drücken Sie `Ausdrucke`. Streichen Sie mit dem Finger nach oben oder nach unten bzw. drücken Sie ▲ oder ▼, um `WLAN-Bericht` anzuzeigen, und drücken Sie dann `WLAN-Bericht`. (➤➤ Online-Benutzerhandbuch.)

Wählton-Erkennung

Werkseitig ist Ihr Gerät so eingestellt, dass es beim Senden eines Faxes eine festgelegte Zeit wartet, bevor es die Nummer wählt. Wenn Sie diese Einstellung auf `Erkennung` ändern, beginnt das Gerät zu wählen, sobald es einen Wählton erkennt. Diese Einstellung kann etwas Zeit sparen, wenn Sie ein Fax an viele Empfänger senden. Wenn Sie die Einstellung geändert haben und anschließend öfter Probleme beim Wählen auftreten, sollten Sie wieder die Einstellung `Keine Erkennung` verwenden.

1. Drücken Sie (`Einstell.`).
2. Drücken Sie `Alle Einstell.`
3. Streichen Sie mit dem Finger nach oben oder nach unten bzw. drücken Sie ▲ oder ▼, um `Inbetriebnahme` anzuzeigen.
4. Drücken Sie `Inbetriebnahme`.
5. Streichen Sie mit dem Finger nach oben oder nach unten bzw. drücken Sie ▲ oder ▼, um `Wählton` anzuzeigen.
6. Drücken Sie `Wählton`.
7. Drücken Sie `Erkennung` oder `Keine Erkennung`.
8. Drücken Sie .

Leitungsstörungen oder VoIP-System

Wenn aufgrund schlechter Leitungsqualität oder durch die Verwendung eines VoIP-Systems öfter Probleme beim Senden oder Empfangen von Faxen auftreten, sollten Sie die Übertragungsgeschwindigkeit des Modems ändern, um damit Fehler der Faxfunktionen zu reduzieren.

1. Drücken Sie (`Einstell.`).
2. Drücken Sie `Alle Einstell.`
3. Streichen Sie mit dem Finger nach oben oder nach unten bzw. drücken Sie ▲ oder ▼, um `Inbetriebnahme` anzuzeigen.
4. Drücken Sie `Inbetriebnahme`.
5. Streichen Sie mit dem Finger nach oben oder nach unten bzw. drücken Sie ▲ oder ▼, um `Kompatibilität` anzuzeigen.
6. Drücken Sie `Kompatibilität`.
7. Drücken Sie `Schnell`, `Normal` oder `Sicher (für VoIP)`.
   - `Sicher (für VoIP)` reduziert die Modemgeschwindigkeit auf 9.600 bit/s und schaltet den Farbfaxempfang und, außer im Farbfaxversand, auch die ECM-Fehlerkorrektur aus. Sie werden diese Einstellung nur benötigen, wenn häufig Leitungsstörungen auftreten.

     Um die Kompatibilität mit den meisten VoIP-Diensten zu verbessern, empfiehlt Brother, als Kompatibilitätseinstellung `Sicher (für VoIP)` zu wählen.
   - `Normal` stellt die Modemgeschwindigkeit auf 14.400 bit/s ein.
   - `Schnell` erhöht die Modemgeschwindigkeit auf 33.600 bit/s. (Werkseinstellung)
8. Drücken Sie .

HINWEIS

VoIP (Voice over IP) ist ein Telefonsystem, das eine Internetverbindung an Stelle einer konventionellen Telefonleitung verwendet.

Geräteinformationen

Seriennummer anzeigen

Sie können sich die Seriennummer Ihres Gerätes wie folgt auf dem Touchscreen anzeigen lassen:

1. Drücken Sie (`Einstell.`).
2. Drücken Sie `Alle Einstell.`
3. Streichen Sie mit dem Finger nach oben oder nach unten bzw. drücken Sie ▲ oder ▼, um `Geräte-Info` anzuzeigen.
4. Drücken Sie `Geräte-Info`.
5. Drücken Sie `Serien-Nr`.
   Die Seriennummer Ihres Gerätes wird auf dem Touchscreen angezeigt.
6. Drücken Sie .

Firmware-Version überprüfen

Sie können sich die Firmware-Version Ihres Gerätes wie folgt auf dem Touchscreen anzeigen lassen:

1. Drücken Sie (`Einstell.`).
2. Drücken Sie `Alle Einstell.`
3. Streichen Sie mit dem Finger nach oben oder nach unten bzw. drücken Sie ▲ oder ▼, um `Geräte-Info` anzuzeigen.
4. Drücken Sie `Geräte-Info`.
5. Drücken Sie `Firmware-Version`.
6. Drücken Sie `Main-Version`.
   Die Firmware-Version Ihres Gerätes wird auf dem Touchscreen angezeigt.
7. Drücken Sie .

Reset-Funktionen (Übersicht)

Die folgenden Reset-Funktionen stehen zum Zurücksetzen von Einstellungen zur Verfügung:

1 `Masch. zurücks.`

Sie können alle geänderten Geräteeinstellungen, wie zum Beispiel Datum und Uhrzeit, Anschlussart und Klingelanzahl, zurücksetzen.

2 `Netzwerk`

Sie können den PrintServer auf die werkseitigen Einstellungen zurücksetzen (zum Beispiel das Kennwort und die IP-Adresse).

3 `Adressbuch & Fax`

Adressbuch & Fax setzt die folgenden Einstellungen zurück:

- Adressbuch

  (Adressbuch und Rundsende-Gruppen)
- Programmierte Faxaufträge

  (Passiver Faxabruf, Zeitwahl und Stapelübertragung mit Zeitwahl)
- Absenderkennung

  (Name und Nummer)
- Fernabfrage-Funktionen

  (Fax-Weiterleitung)
- Berichteinstellungen

  (Sendebericht, Adressbuch und Journal)
- Verlauf

  (Anruferliste und gewählte Nummern)
- Gespeicherte Faxe

4 `Alle Einstell.`

Sie können alle Einstellungen auf die Werkseinstellung zurücksetzen.

Brother empfiehlt dringend, das Zurücksetzen auszuführen, bevor das Gerät veräußert oder entsorgt wird.

HINWEIS

Ziehen Sie das Datenkabel ab, bevor Sie Netzwerk oder Alle Einstell. wählen.

Einstellungen des Gerätes zurücksetzen

1. Drücken Sie (Einstell.).
2. Drücken Sie Alle Einstell.
3. Streichen Sie mit dem Finger nach oben oder nach unten bzw. drücken Sie ▲ oder ▼, um Inbetriebnahme anzuzeigen.
4. Drücken Sie Inbetriebnahme.
5. Streichen Sie mit dem Finger nach oben oder nach unten bzw. drücken Sie ▲ oder ▼, um Zurücksetzen anzuzeigen.
6. Drücken Sie Zurücksetzen.
7. Drücken Sie auf die Option, die Sie zurücksetzen möchten.
8. Drücken Sie zur Bestätigung Ja.
9. Halten Sie Ja zwei Sekunden lang gedrückt, um das Gerät neu zu starten.

C Stichwortverzeichnis

A

Adressbuch
  speichern 38
Andere Geräte und Dienste an derselben Leitung 77
Anrufbeantworter, extern 40
  Empfangsmodus 40
Automatisch
  Fax empfangen 40
Automatischer Vorlageneinzug (ADF) 25

C

ControlCenter
  ➤➤ Online-Benutzerhandbuch.

D

Display (LCD - Flüssigkristallanzeige) 2
Dokument
  einlegen 25, 27
Drucken
  Papierstau 63
  Probleme 70
  ➤➤ Online-Benutzerhandbuch.

E

Empfangsmodus
  Fax/Tel 40
  Manuell 40
  Nur Fax 40
  TAD:Anrufbeantw. 40

F

Fax
  empfangen 40
    F/T-Rufzeit einstellen 42
    Klingelanzahl einstellen 42
    Leitungsstörungen oder VoIP-System 80
    Probleme 74, 75
  senden 36
    Leitungsstörungen oder VoIP-System 80
    Probleme 76
Fax vom PC
  ➤➤ Online-Benutzerhandbuch.
Fax-/Telefonanschluss
  Probleme 74
Fax/Tel-Modus
  Klingelanzahl 42
Fehlermeldungen auf dem Touchscreen 47
Funktionstastenfeld-Übersicht 2

G

Gespeicherte Faxe oder Journal sichern 60

K

Klingelanzahl einstellen 42
Kopieren
  Druckmedium 30
  Papierformat 30
  Vorlagenglas verwenden 26

L

Leitung
  Störung oder VoIP-System 80

M

Manuell
  empfangen 40
Manuelle Zufuhr 20
Multifunktionszufuhr 18

N

Netzwerk
  Drucken
    ➤➤ Online-Benutzerhandbuch.
  Scannen
    ➤➤ Online-Benutzerhandbuch.

P

Papier
  einlegen 9, 14
  Größe des Dokumentes 25
  Papierprüfung 24
  Sorte 23
Papierquelle 30
Papierstau
  Dokument 61
  Papier 63
Problemlösung
  Dokumentenstau 61
  Fehler- und Wartungsmeldungen
  auf dem Touchscreen 47
  Papierstau 63
  wenn Probleme auftreten
    ankommende Anrufe 77
    Ausdruck empfangener Faxe 74
    Dokumentenstau 61
    Drucken 70
    Druckqualität 71
    Faxempfang 75
    Kopieren 78
    Netzwerk 79
    Papierhandhabung 73
    Scannen 78
    Software 78
    Speicherkarten-Station 78
    Telefonleitung oder Anschlüsse 74
  WLAN-Einrichtung
    WLAN-Bericht 69

R

Reinigen
  Scanner 43

S

Scannen
  ➤➤ Online-Benutzerhandbuch.
Seriennummer
  finden..... Siehe zweite Umschlagseite
Speicherkarten-Station
  Fotovorschau 33
  vom PC
    ➤➤ Online-Benutzerhandbuch.

T

Text eingeben 8

U

Umschläge 9, 18, 20

V

Verbrauchsmaterialien 87

W

Wählen
  Pause 38
Wireless-Netzwerk
  ➤➤ Installationsanleitung und Online-
  Benutzerhandbuch.

C

Verbrauchsmaterialien

Tintenpatronen	Das Gerät verwendet einzelne schwarze und farbige Patronen (Gelb, Cyan und Magenta), separat vom Druckkopf austauschbar.
Lebensdauer der Tintenpatronen	Bei der Erstinstallation wird Tinte zum Auffüllen des Tintenleitungssystems verbraucht, um Ausdrucke in hoher Qualität erstellen zu können. Dies geschieht nur einmal. Nach Beendigung dieses Vorgangs haben die im Lieferumfang enthaltenen Tintenpatronen eine geringere Ergiebigkeit als Tintenpatronen mit normaler Kapazität (65 %). Mit allen nachfolgend eingesetzten Tintenpatronen kann die angegebene Seitenzahl gedruckt werden.
Verfügbare Verbrauchsmaterialien	<XL-Tintenpatrone Schwarz> LC229XLBK <XL-Tintenpatrone Gelb> LC225XLY <XL-Tintenpatrone Cyan> LC225XLC <XL-Tintenpatrone Magenta> LC225XLM Schwarz - Ca. 2.400 Seiten [1] Gelb, Cyan und Magenta - Ca. 1.200 Seiten [1] <Jumbo Schwarz> LC223BK <Jumbo Gelb> LC223Y <Jumbo Cyan> LC223C <Jumbo Magenta> LC223M Schwarz, Gelb, Cyan und Magenta - Ca. 550 Seiten [1] [1] Diese ungefähren Angaben zur Ergiebigkeit entsprechen der Norm ISO/IEC 24711. Weitere Informationen zu den Verbrauchsmaterialien finden Sie unter http://www.brother.com/pageyield.

Was ist Innobella?

Innobella ist eine neue Reihe von Original-Brother-Verbrauchsmaterialien. Der Name „Innobella“ leitet sich von den Begriffen „Innovation“ und „Bella“ (was auf Italienisch „schön“ bedeutet) ab und repräsentiert eine innovative Technologie, die den Brother-Kunden schöne und langlebige Druckergebnisse liefert.

Zum Ausdruck von Fotos empfiehlt Brother Innobella Glossy Photo-Papier (BP71-Serie) für hohe Qualität. Hervorragende Druckergebnisse erzielen Sie mit Innobella Tinte und Papier.

BROTHER CREATIVECENTER

Wenn Sie Windows® verwenden, doppelklicken Sie auf das Brother CreativeCenter-Symbol auf Ihrem Desktop, um eine **KOSTENLOSE** Website aufzurufen, auf der Sie Mittel und Hilfe zum einfachen Erstellen und Drucken individueller Materialien mit Fotos, Text und kreativem Touch für den geschäftlichen und privaten Gebrauch finden.

Mac-Benutzer können das Brother CreativeCenter unter folgender Webadresse aufrufen: http://www.brother.com/creativecenter

brother

Besuchen Sie unsere Website
http://www.brother.com

Diese Geräte sind nur für die Verwendung in dem Land zugelassen, in dem sie erworben wurden. Die Brother-Vertretungen und Brother-Händler der einzelnen Länder können die technische Unterstützung nur für die Geräte übernehmen, die in ihrem jeweiligen Land gekauft wurden.

Brother Earth

www.brotherearth.com