brother

MANUAL DO UTILIZADOR

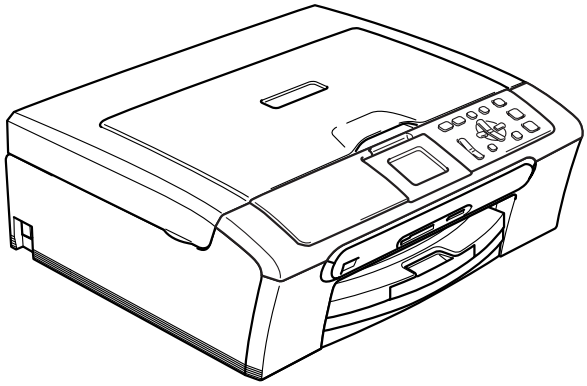

DCP-330C
DCP-540CN

CE

Se precisar de contactar o Serviço de Clientes

Complete as seguintes informações para futura referência:

Número do Modelo: DCP-330C e DCP-540CN (Faça um círculo no número do modelo)

Número de Série: [1] _____

Data de Compra: _____

Local da Compra: _____

1 **O número de série está nas traseiras da unidade. Conserve este Manual de Utilização junto com o recibo de compra como um registo permanente da sua compra, na eventualidade de roubo, incêndio ou serviço de garantia.**

Registe o seu produto online em

http://www.brother.com/registration/

Registando o seu produto com a Brother, será registado como proprietário original do produto. Registo da Brother:

- pode servir como confirmação da data de compra em caso de perda do recibo; e
- pode suportar uma reclamação do seguro efectuada por si em caso de perda do produto coberta pelo seguro.

© 2006 Brother Industries, Ltd.

Nota de compilação e publicação

Este manual foi compilado e publicado, com informações relativas às descrições e especificações dos produtos mais recentes, sob supervisão da Brother Industries Ltd.

O conteúdo deste manual e as especificações do produto estão sujeitos a alterações sem aviso prévio.

A Brother reserva-se o direito de efectuar alterações sem aviso prévio das especificações e materiais contidos nestes documentos e não é responsável por quaisquer danos (incluindo consequências) causados pela utilização dos materiais apresentados, incluindo mas não se limitando a erros tipográficos e outros associados a esta publicação.

Declaração de conformidade CE de acordo com a Directiva R & TTE

brother

EC Declaration of Conformity

Manufacturer
Brother Industries, Ltd.
15-1, Naeshiro-cho, Mizuho-ku, Nagoya 467-8561, Japan

Plant
Brother Industries (Shen Zhen) Ltd
G02414-1, Bao Chang Li Bonded Transportation Industrial Park,
Bao Long Industrial Estate, Longgang, Shenzhen, China

Herewith declare that:

Products description : Copier Printer
Model Name : DCP-330C, DCP-540CN

are in conformity with provisions of the Directives applied : Low Voltage Directive 73/23/EEC (as amended by 93/68/EEC) and the Electromagnetic Compatibility Directive 89/336/EEC (as amended by 91/263/EEC and 92/31/EEC and 93/68/EEC).

Standards applied :
Harmonized : Safety EN60950-1:2001+A11:2004

EMC EN55022: 1998 +A1: 2000 +A2: 2003 Class B
EN55024: 1998 +A1: 2001 +A2: 2003
EN61000-3-2: 2000
EN61000-3-3: 1995 +A1: 2001

Year in which CE marking was first affixed : 2006

Issued by : Brother Industries, Ltd.

Date : 28th April, 2006

Place : Nagoya, Japan

Signature :

Takashi Maeda

Takashi Maeda
Manager
Quality Management Group
Quality Management Dept.
Information & Document Company

Declaração de Conformidade EC sob a Directiva R & TTE

Fabricante

Brother Industries, Ltd.

15-1, Naeshiro-cho, Mizuho-ku,
Nagoya 467-8561, Japão

Fábrica

Brother Industries (Shen Zhen) Ltd

G02414-1, Bao Chang Li Bonded

Transportation Industrial Park,

Bao Lung Industrial Estate,

Longgang, Shenzhen, China

Declara que:

Descrição do produto	: Fotocopiadora Impressora
Nome do Modelo	: DCP-330C, DCP-540CN

estão em conformidade com as cláusulas da Directiva aplicada. Directiva de Baixa Voltagem 73/23/CEE (corrigida pela 93/68/CEE) e Directiva de Compatibilidade Electromagnética 89/336/CEE (corrigida pela 91/263/CEE e 92/31/CEE e 93/68/CEE).

Normas Aplicadas:

Harmonizadas:

Segurança	EN60950-1: 2001 +A11: 2004
EMC	EN55022: 1998 +A1: 2000 +A2: 2003 Classe B
	EN55024: 1998 +A1: 2001 +A2: 2003
	EN61000-3-2: 2000
	EN61000-3-3: 1995 +A1: 2001

Ano em que o símbolo CE foi aplicado pela primeira vez: 2006

Emitido por	: Brother Industries, Ltd.
Data	: 28 de Abril de 2006
Local	: Nagoya, Japão

Índice

Secção I Geral

1 Informações gerais

Usar a documentação 2
Símbolos e convenções utilizados nesta documentação 2
Aceder ao Manual do Utilizador de Software e Manual do Utilizado de Rede (apenas DCP-540CN) 3
Visualizar a Documentação 3
Apresentação do painel de controlo 6
Visor LCD indicações 8
Operações básicas 8
Indicações do LED de Advertência 9
Imprimir Relatórios 9

2 Colocar documentos e papel

Colocar documentos 10
Utilizar o ADF (apenas DCP-540CN) 10
Utilizar o vidro do digitalizador 10
Área de digitalização 11
Papel admitido e outros materiais 12
Suportes Recomendados 12
Manusear e usar papel 13
Escolher o suporte correcto 14
Colocar papel, envelopes e outros materiais 16
Colocar papel e outros materiais 16
Colocar envelopes, postais e papel de foto 18
Área de Impressão 21

3 Configuração geral

Configurações do papel 22
Tipo de Papel 22
Tamanho do Papel 22
Visor LCD 23
Contraste do LCD 23
Configurar o brilho da retroiluminação 23
Configurar o Temporizador Dim da retroiluminação 24
Configurar o Temporizador Desligado 24

Secção II Copiar

4 Fazer cópias

Como copiar 26
Efectuar uma cópia única 26
Fazer cópias múltiplas 26
Parar a cópia 26
Opções de cópia 26
Alterar a velocidade de cópiae a qualidade 27
Aumentar ou reduzir a imagem criada 27
Efectuar cópia N em 1 ou um poster (esquema de página) 28
Ordenar as cópias usando o ADF (apenas DCP-540C) 29
Ajustar o Brilho, o Contraste e a Cor 30
Opções de Papel 31
Configurar as alterações como uma nova predefinição 31
Restaurar todas as definições para as configurações de fábrica 31

Secção III Impressão Directa de Fotos

5 Imprimir fotos de um cartão de memória

Operações do PhotoCapture Center™ 34
Imprimir de um cartão de memória sem um computador 34
Digitalizar para um cartão de memória sem um computador 34
Utilizar o PhotoCapture Center™ a partir do computador 34
Utilizar memória cartões 34
Memória estrutura da pasta do cartão de memória 35
Como começar 36
Activar o modo PhotoCapture 37
Imprimir imagens 37
Visualizar fotografia (s) 37
Índice de Impressão (Miniaturas) 38
Imprimir todas as fotos 38
Imprimir Fotos 38
Impressão DPOF 39
PhotoCapture Center™ configurações de impressão 40
Impressão Qualidade 42
Opções de Papel 42
Ajustar o Brilho, o Contraste e a Cor 43
Recortes 44
Impressão sem margens 44
Configurar as alterações como uma nova predefinição 45
Restaurar todas as definições para as configurações de fábrica 45
Digitalizar para Cartão 45
Activar o modo Digitalizar 45
Como digitalizar para o cartão 46
Compreender as Mensagens de Erro 47

6 Impressão de fotos de uma câmara com PictBridge

Antes de Usar o PictBridge 48
Requisitos do PictBridge 48
Utilizar o PictBridge 48
Configurar a sua câmara digital 48
Imprimir imagens 49
Impressão DPOF 50
Compreender as Mensagens de Erro 50

Secção IV Software

7 Funções de software e de rede

Secção V Anexos

A Segurança e legal

Escolher uma localização 54
Para utilizar o aparelho em segurança 55
Importantes instruções de segurança 58
IMPORTANTE – Para a sua segurança 59
ligação LAN (apenas DCP-540CN) 59
Directiva da União Europeia 2002/96/CE e EN50419 60
Limitações legais para a cópia 60
Marcas registadas 61

B Solução de problemas e manutenção de rotina

Solução de problemas 62
Se tiver dificuldades com o aparelho 62
Mensagens de erro 67
Alterar o idioma do LCD 69
Bloqueios de documentos (apenas DCP-540CN) 69
Bloqueio da impressora ou bloqueio do papel 70
Manutenção de Rotina 71
Substituição dos cartuchos de tinta 71
Limpar a parte exterior do aparelho 74
Limpar o digitalizador 75
Limpar a faixa de impressão do aparelho 75
Limpar o Rolo de Recolha do Papel 76
Limpar a cabeça de impressão 76
Verificar a qualidade de impressão 77
Verificar o alinhamento da impressão 78
Verificar o volume de tinta 78
Informações do Aparelho 79
Controlar o número de série 79
Embalar e transportar o aparelho 79

C Menu e Funções

Programação no ecrã 81
Tabela de Menus 81
Teclas de Menu 81
Tabela de Menus 82

D Especificações

Geral 89
Materiais de impressão 91
Cópia 92
PhotoCapture Center™ 93
PictBridge 93
Digitalizador 94
Impressora 95
Interfaces 96
Requisitos do computador 97
Consumíveis 98
Ligação LAN (apenas DCP-540CN) 99

E Glossário

F Índice remissivo

Secção I

Geral

Informações gerais	2
Colocar documentos e papel	10
Configuração geral	22

1 Informações gerais

Usar a documentação

Obrigada por ter adquirido um aparelho da Brother! Ler a documentação irá ajudá-lo a tirar o máximo partido do seu aparelho.

Símbolos e convenções utilizados nesta documentação

Os seguintes símbolos e convenções são utilizados em toda a documentação.

Negrito	Letras em negrito identificam teclas específicas no painel de controlo do aparelho.
Itálico	Letras em itálico chamam a atenção para itens importantes ou mencionam um tópico relacionado.
`Courier New`	Texto no tipo de letra Courier New identifica mensagens no LCD do aparelho.

Os avisos indicam-lhe o que fazer para evitar possíveis ferimentos.

Os ícones de Perigo Eléctrico avisam-no para os possíveis choques eléctricos.

Os ícones de Superfície Quente avisam-no para não tocar nas peças quentes do aparelho.

A advertência Cuidado especifica os procedimentos que deve seguir ou evitar para prevenir possíveis danos no aparelho ou noutros objectos.

As Notas indicam o que fazer se ocorrerem determinadas situações ou oferecem sugestões sobre o funcionamento de uma determinada operação em conjunto com outras funções.

Os ícones de Configuração Incorrecta avisam-no para dispositivos e operações incompatíveis com o aparelho.

Aceder ao Manual do Utilizador de Software e Manual do Utilizado de Rede (apenas DCP-540CN)

Este Manual de Utilização não contém toda a informação sobre o aparelho e sobre como utilizar a Impressora, o Digitalizador e a Rede. Quando estiver pronto a consultar as informações detalhadas sobre estas operações, leia o Manual do Utilizador de Software e o Manual de Utilizador de Rede (apenas DCP-540CN), que estão no CD-ROM.

Visualizar a Documentação

Visualizar a Documentação (Para Windows®)

Para visualizar a documentação, a partir do menu **Iniciar**, aponte para **Brother**, **DCP-XXXX** (em que XXXX é nome do seu modelo) do grupo de programas e, depois seleccione **Manual do Utilizador**.

Se não tiver instalado o software, pode localizar a documentação seguindo as instruções a seguir:

1. Ligue o computador. Introduza o CD-ROM da Brother com a etiqueta Windows® na unidade de CD-ROM.
2. Se o nome do modelo aparecer no ecrã, clique no nome do seu aparelho.
3. Se aparecer o ecrã de idiomas, clique no seu idioma. O menu principal do CD-ROM surge no ecrã.

Nota

Se esta janela não aparecer, utilize o Explorador do Windows® para executar o programa setup.exe a partir do directório de raiz do CD-ROM da Brother.

4. Clique em **Manual do Utilizador**.

Como localizar as instruções de Digitalização

Existem vários métodos para digitalizar documentos. Pode encontrar as instruções do seguinte modo:

Manual do Utilizador de Software

- *Digitalização* (Para Windows® 98/98SE/Me/2000 Professional e Windows® XP)
- *ControlCenter3* (Para Windows® 98/98SE/Me/2000 Professional e Windows® XP)
- *Digitalização em Rede* (apenas DCP-540CN)

Manual do Utilizador de PaperPort® SE com OCR

- Instruções de digitalização directa a partir do ScanSoft® PaperPort®. O Manual completo do Utilizador de ScanSoft® PaperPort® SE com OCR pode ser visualizado a partir da opção Ajuda em ScanSoft® PaperPort® SE com a aplicação OCR.

Visualizar a Documentação (Para Macintosh®)

1. Ligue o Macintosh®. Introduza o CD-ROM da Brother com a etiqueta Macintosh® na unidade de CD-ROM. Abre-se a seguinte janela.

2. Faça duplo clique no **Documentation** ícone.
3. Faça duplo clique na pasta do seu idioma.
4. Faça duplo clique no ficheiro da primeira página.
5. Clique na documentação que pretende consultar.
   - **Manual do Utilizador de Software:** Manual do Utilizador de Software no formato HTML
   - **Manual do Utilizador de Rede**: Manual do Utilizador de Rede (apenas DCP-540CN) no formato HTML

Como localizar as instruções de Digitalização

Existem vários métodos para digitalizar documentos. Pode encontrar as instruções do seguinte modo:

Manual do Utilizador de Software

- *Digitalização* (Para Mac OS® X 10.2.4 ou superior)
- *ControlCenter2* (Para Mac OS® X 10.2.4 ou superior)
- *Digitalização em Rede* (Para Mac OS® X 10.2.4 ou superior)
  (apenas DCP-540CN)

Presto!® Manual do Utilizador de PageManager®

- Instruções de digitalização directa a partir do Presto!® PageManager®. O Manual completo do utilizador de Presto!® PageManager® pode ser visualizado a partir da opção Ajuda em Presto!® Aplicação PageManager®.

Apresentação do painel de controlo

1 LCD (ecrã de cristais líquidos)

Apresenta as mensagens no ecrã para o ajudar a configurar e utilizar o aparelho.

Pode também levantar o LCD para ajustar o ângulo.

2 Número de cópias

Utilize esta tecla para fazer cópias múltiplas.

3 Teclas de menu:

- ◀ ou ▶

  Prima para retroceder ou avançar para uma opção do menu.

- ▲ ou ▼

  Prima para navegar pelos menus e opções.

- **Menu**

  Permite-lhe aceder ao menu principal.

- **OK**

  Consente-lhe seleccionar uma configuração.

4 Teclas Iniciar:

- **Cor Iniciar**

  Consente-lhe iniciar a fazer cópias a cores. Permite também iniciar uma operação de digitalização (a cores ou monocromática, dependendo da configuração da digitalização no ControlCenter2).

- **Mono Iniciar**

  Consente-lhe iniciar a fazer cópias em monocromático. Permite também iniciar uma operação de digitalização (a cores ou monocromática, dependendo da configuração da digitalização no ControlCenter2).

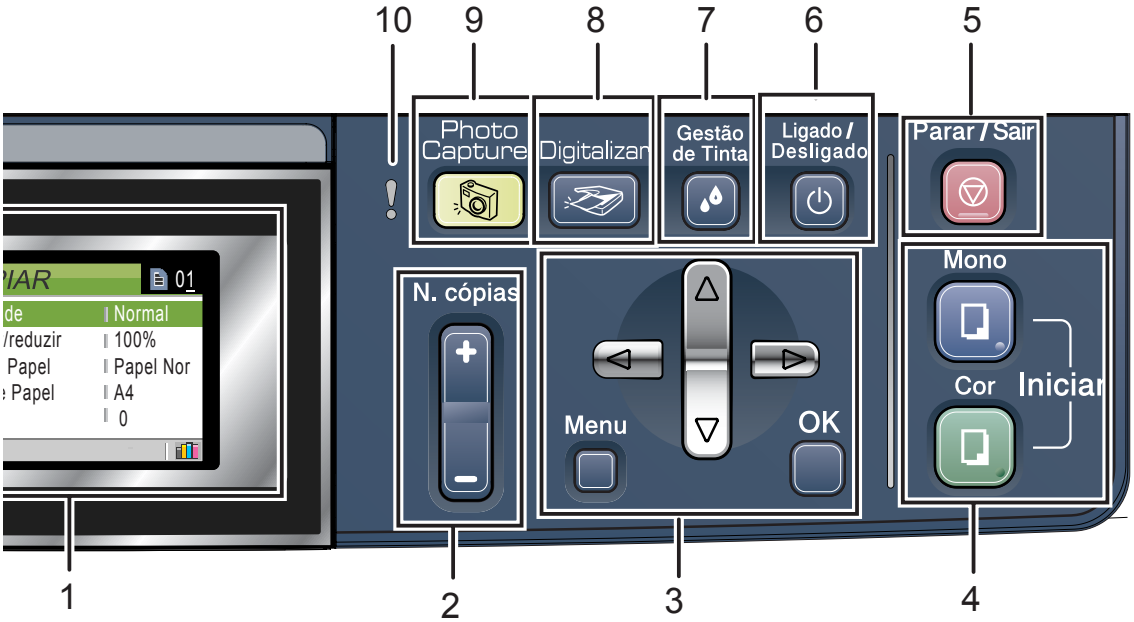

5 **Parar/Sair**

Pára uma operação ou sai do menu.

6 **Ligado/Desligado**

Pode ligar ou desligar o aparelho.

Se desligar o aparelho, esse ainda irá limpar periodicamente a cabeça de impressão para manter a qualidade de impressão.

7 **Gestão de Tinta**

Permite limpar as cabeças de impressão, verificar a qualidade da impressão e o volume de tinta disponível.

8 **Digitalizar**

Permite-lhe aceder ao Modo Digitalizar.

9 **PhotoCapture**

Permite aceder ao modo PhotoCapture Center™.

10 **LED de Advertência**

Torna-se vermelho quando o LCD apresenta um erro ou uma importante mensagem de estado.

Visor LCD indicações

O LCD mostra o estado actual do aparelho quando está inactivo.

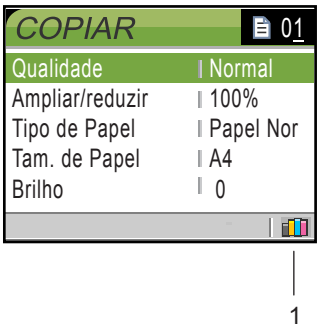

1 Indicador de tinta
Permite ver o volume de tinta disponível.

Operações básicas

Por exemplo, para mudar o tipo de papel para `Papel Revestido`.

1. Prima **Menu**.
2. Prima ▲ ou ▼ para escolher `Config.geral`.

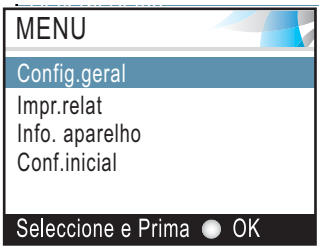

Prima **OK**.

3. Prima ▲ ou ▼ para escolher `Tipo de Papel`.

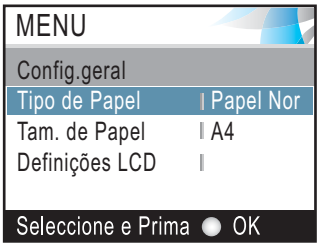

Prima **OK**.

4. Prima ▲ ou ▼ para escolher `Papel Revestido`.

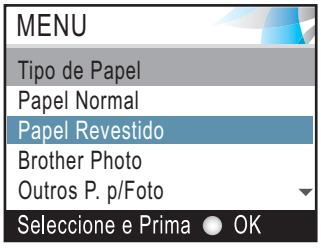

Prima **OK**.
Pode ver a configuração actual no LCD:

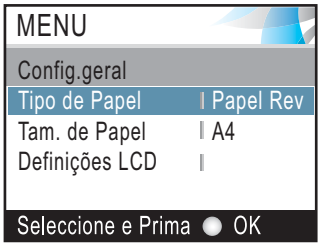

5. Prima **Parar/Sair**.

Indicações do LED de Advertência

O LED de status (Díodo Emissor de Luz) é uma luz que indica o estado DCP. O LCD indica o estado actual quando o aparelho está inactivo.

LED	Estado do DCP	Descrição
Desligado	Pronto	O DCP está pronto para o uso.
Vermelho	Tampa aberta	A tampa está aberta. Feche a tampa. (Consulte *Mensagens de erro* na página 67.)
	Tinteiro vazio	Substitua o cartucho de tinta vazio com um novo. (Consulte *Substituição dos cartuchos de tinta* na página 71.)
	Erro de papel	Coloque papel na gaveta ou remova o papel encravado. Controle a mensagem no LCD. (Consulte *Mensagens de erro* na página 67.)
	Outras mensagens	Controle a mensagem no LCD. (Consulte *Mensagens de erro* na página 67.)

Imprimir Relatórios

Os seguintes relatórios estão disponíveis:

- `Lista de ajuda`

  Uma lista de ajuda sobre como pode programar rapidamente o aparelho.

- `Defin Utilizor`

  Lista as configurações.

- `Config de Rede` (apenas DCP-540CN)

  Lista as configurações de Rede.

Como imprimir um relatório

1. Prima **Menu**.
2. Prima ▲ ou ▼ para escolher `Impr.relat.`
   Prima **OK**.
3. Prima ▲ ou ▼ para escolher o relatório pretendido.
   Prima **OK**.
4. Prima **Mono Iniciar**.

2 Colocar documentos e papel

Colocar documentos

Pode fazer cópias e digitalizar a partir do ADF (alimentador automático de documentos) e através do vidro do digitalizador.

Utilizar o ADF (apenas DCP-540CN)

O ADF pode ter até 10 páginas e alimenta cada folha individualmente. Utilize papel normal 80 g/m^2 (20 lb) e folheie sempre as páginas antes de as colocar no ADF.

Ambiente recomendado

Temperatura:	20 a 30° C (68 a 86° F)
Humidade:	50% a 70%
Papel:	80 g/m^2 A4 (20 lb LTR)

Tamanhos de papel suportados

Comprimento:	148 a 355,6 mm (5,8 a 14 pol.)
Largura:	148 a 215,9 mm (5,8 a 8,5 pol.)
Peso:	64 a 90 g/m^2 (17 a 24 lb)

Como colocar documentos

AVISO

NÃO puxe o documento enquanto este estiver a ser utilizado.

NÃO use papel enrolado, amarrotado, dobrado ou rasgado ou papel com agrafos, clipes, cola ou com fita-cola.

NÃO utilize cartão, papel de jornal ou tecido.

- Verifique se a tinta nos documentos está completamente seca.

1. Folheie bem as páginas para as despegar umas das outras. Certifique-se de que coloca os documentos **virados para baixo, extremidade superior primeiro**, no ADF até sentir que tocam no rolo do alimentador.
2. Ajuste as guias do papel para a largura do documento.
3. Abra a aba do Suporte de Saída de Documentos ADF.(1).

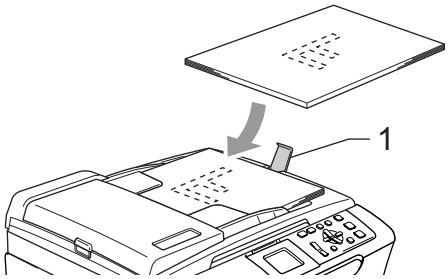

AVISO

NÃO deixe os documentos grossos no vidro do digitalizador. Se o fizer, o ADF pode encravar.

Utilizar o vidro do digitalizador

Pode utilizar o vidro do digitalizador para copiar ou digitalizar páginas de um livro ou uma página de cada vez.

Tamanhos de papel suportados

Comprimento:	Até 297 mm (11,7 pol.)
Largura:	Até 215,9 mm (8,5 pol.)
Peso:	Até 2 kg (4,4 lb)

Como colocar documentos

Nota

Para utilizar o vidro do digitalizador, o ADF tem de estar vazio.

1. Levante a tampa dos documentos.

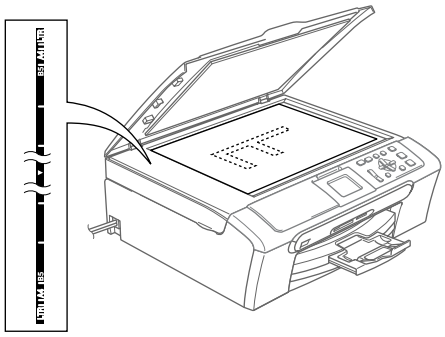

2. Utilize as guias do documento do lado esquerdo para centrar o documento com a face virada para baixo no vidro do digitalizador.

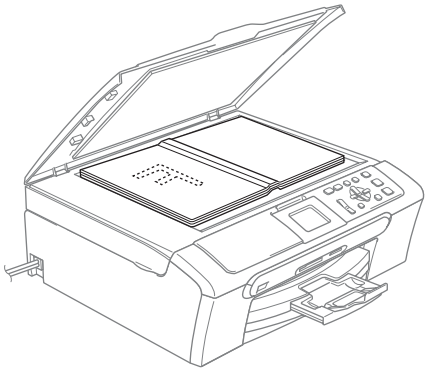

3. Feche a tampa dos documentos.

AVISO

Se estiver a digitalizar um livro ou documento grosso, não feche a tampa nem faça pressão.

Área de digitalização

A área de digitalização depende das configurações da aplicação utilizadas. Os números seguintes mostram as áreas no papel em que não pode digitalizar.

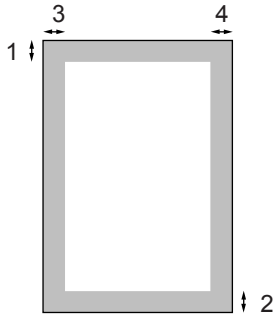

Utilização	Tamanho do papel	Topo (1) Fundo (2)	Esquerda (3) Direita (4)
Copiar	Letter	3 mm (0,12 pol.)	3 mm (0,12 pol.)
	A4	3 mm (0,12 pol.)	3 mm (0,12 pol.)
Digitalização	Letter	3 mm (0,12 pol.)	3 mm (0,12 pol.)
	A4	3 mm (0,12 pol.)	0 mm (0 pol.)

Papel admitido e outros materiais

A qualidade da impressão pode ser afectada pelo tipo de papel que está a utilizar no aparelho.

Para obter a melhor qualidade de impressão possível com as configurações escolhidas, configure sempre o Tipo de Papel equivalente ao tipo de papel utilizado.

Pode usar papel simples, papel para jacto de tinta (revestido), papel acetinado, transparências e envelopes.

É aconselhável testar os vários tipos de papel antes de comprar grandes quantidades.

Para obter os melhores resultados, utilize o papel da Brother.

- Quando imprimir em papel revestido, transparências e papel plastificado, escolha o tipo de papel correcto no separador '**Básico**' do controlador da impressora ou na configuração do Tipo de Papel do menu.
- Quando imprimir no papel foto da Brother, coloque primeiro a folha de instruções fornecida com o papel de foto na gaveta do papel e, em seguida, coloque o papel de foto sobre a folha de instruções.
- Quando utilizar transparências ou papel de foto, retire cada folha imediatamente para evitar borrões ou encravamentos do papel.
- Evite tocar na superfície impressa do papel logo a seguir à impressão, porque esta pode não estar completamente seca e pode sujar os dedos.

Suportes Recomendados

Para obter a melhor qualidade de impressão, sugerimos que utilize papel da Brother. (Veja tabela abaixo.)

Se o papel da Brother não for disponível no seu país, sugerimos que teste vários tipos de papel antes de comprar grandes quantidades.

Sugerimos que utilize '3M Transparency Film' quando imprimir em transparências.

Papel da Brother

Tipo de papel	Item
A4 Normal	BP60PA
A4 Foto Acetinado	BP61GLA
A4 Tinta (Matte)	BP60MA
10 x 15 cm Acetinado	BP61GLP

Manusear e usar papel

- Guarde o papel na embalagem original e mantenha-a selada. Mantenha o papel direito e em locais não húmidos, não expostos à luz do sol ou ao calor.
- O lado revestido do papel de foto é brilhante. Evite tocar no lado brilhante (revestido). Coloque o papel de foto com o lado brilhante virado para baixo.
- Evite tocar em qualquer lado de uma transparência porque estas absorvem facilmente a água e transpiração o que poderá causar uma redução na qualidade da impressão. As transparências concebidas para impressoras/máquinas copiadoras a laser podem manchar o documento seguinte. Utilize apenas transparências recomendadas para impressão de jacto de tinta.

Configuração incorrecta

NÃO utilize os seguintes tipos de papel:

- Danificado, enrolado, enrugado ou com formas irregulares

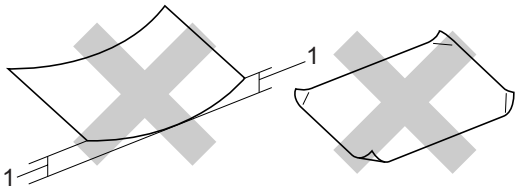

1 2 mm (0,08 pol.) ou maior

- Papel extremamente brilhante altamente texturado
- Papel já impresso por uma impressora
- Papel que não esteja empilhado uniformemente
- Papel com um grão pequeno

Capacidade do suporte de saída do papel

Até 50 folhas de papel Letter de 20 lb ou papel A4 de 80 g/m^2.

- As transparências e papel de foto devem ser retirados da gaveta de saída do papel uma página de cada vez para evitar borrões.

Escolher o suporte correcto

Tipo e tamanho do papel para cada operação

Tipo de papel	Tamanho do papel		Utilização		
			Copiar	Photo Capture	Impressora
Formato	Letter	216 × 279 mm (8 1/2 × 11 pol.)	Sim	Sim	Sim
	A4	210 × 297 mm (8,3 × 11,7 pol.)	Sim	Sim	Sim
	Legal	216 × 356 mm (8 1/2 × 14 pol.)	Sim	–	Sim
	Executive	184 × 267 mm (7 1/4 × 10 1/2 pol.)	–	–	Sim
	JIS B5	182 × 257 mm (7,2 × 10,1 pol.)	–	–	Sim
	A5	148 × 210 mm (5,8 × 8,3 pol.)	Sim	–	Sim
	A6	105 × 148 mm (4,1 × 5,8 pol.)	–	–	Sim
Cartões	Foto	10 × 15 cm (4 × 6 pol.)	Sim	Sim	Sim
	Foto L	89 × 127 mm (3 1/2 × pol.)	–	–	Sim
	Foto 2L	13 × 18 cm (5 × 7 pol.)	–	Sim	Sim
	Ficha	127 × 203 mm (5 × 8 pol.)	–	–	Sim
	Postal 1	100 × 148 mm (3,9 × 5,8 pol.)	–	–	Sim
	Postal 2 (Duplo)	148 × 200 mm (5,8 × 7,9 pol.)	–	–	Sim
Envelopes	Envelope C5	162 × 229 mm (6,4 × 9 pol.)	–	–	Sim
	Envelope DL	110 × 220 mm (4,3 × 8,7 pol.)	–	–	Sim
	COM-10	105 × 241 mm (4 1/8 × 9 1/2 pol.)	–	–	Sim
	Monarch	98 × 191 mm (3 7/7 × 7 1/2 pol.)	–	–	Sim
	Envelope JE4	105 × 235 mm (4,1 × 9,3 pol.)	–	–	Sim
Transparências	Letter	216 × 279 mm (8 1/2 × 11 pol.)	Sim	–	Sim
	A4	210 × 297 mm (8,3 × 11,7 pol.)	Sim	–	Sim

Gramagem do Papel, espessura e capacidade

Tipo de papel		Peso	Espessura	Nº de folhas
Formato	Papel Simples	64 a 120 g/m^2 (17 a 32 lb)	0,08 – 0,15 mm (0,003 – 0,006 pol.)	100 [1]
	Papel p/ jacto de tinta	64 a 200 g/m^2 (17 a 53 lb)	0,08 – 0,25 mm (0,003 – 0,01 pol.)	20
	Papel Acetinado	Até 220 g/m^2 (Até 58 lb)	Até 0,25 mm (Até 0,01 pol.)	20
Cartões	Papel fotográfico	Até 240 g/m^2 (Até 64 lb)	Até 0,28 mm (Até 0,01 pol.)	20 [2]
	Ficha	Até 120 g/m^2 (Até 32 lb)	Até 0,15 mm (Até 0,006 pol.)	30
	Postal	Até 200 g/m^2 (Até 53 lb)	Até 0,23 mm (Até 0,01 pol.)	30
Envelopes		75 a 95 g/m^2 (20 a 25 lb)	Até 0,52 mm (Até 0,02 pol.)	10
Transparências		–	–	10

[1] Até 50 folhas de papel de formato Legal 80 g/m^2 (20 lb).
Até 100 folhas de papel de 80 g/m^2 (20 lb) .

[2] Para papel de foto 10 x 15 cm e Foto L,
A gaveta para papel de foto também está disponível.

Colocar papel, envelopes e outros materiais

Colocar papel e outros materiais

1 Remova a gaveta do papel do aparelho. Se a aba do suporte do papel está aberta, feche-a e levante a tampa da gaveta de saída do papel (1).

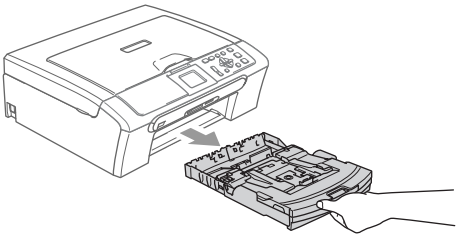

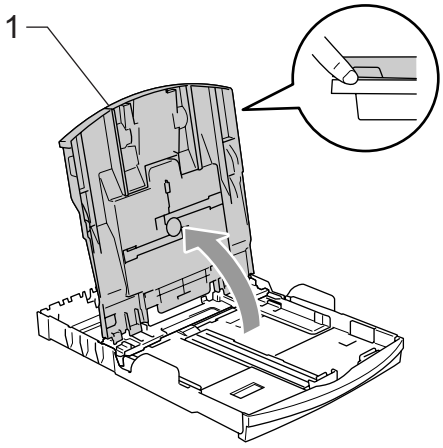

2 Prima e faça deslizar as guias laterais do papel (1) e a guia do comprimento do papel (2) para ajustar o tamanho do papel.

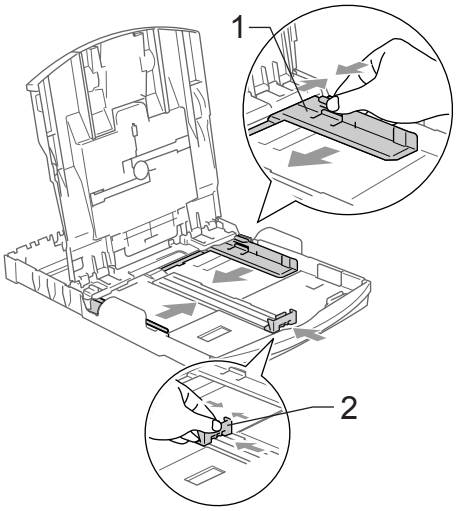

3 Folheie a pilha de papel para evitar o seu encravamento ou alimentação errada.

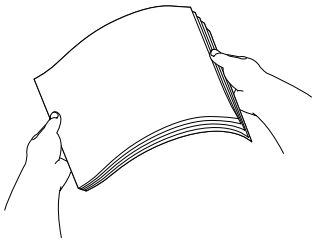

4 Coloque o papel na gaveta de papel com o lado de impressão virado para baixo e a margem superior em primeiro lugar.
Verifique se o papel está plano na gaveta.

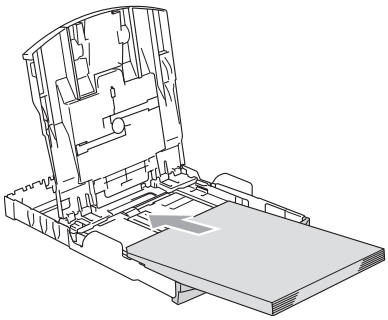

Nota

Quando utilizar papel de formato Legal, prima sem soltar o botão de libertação da guia universal até deslizar para fora a parte dianteira da gaveta do papel.

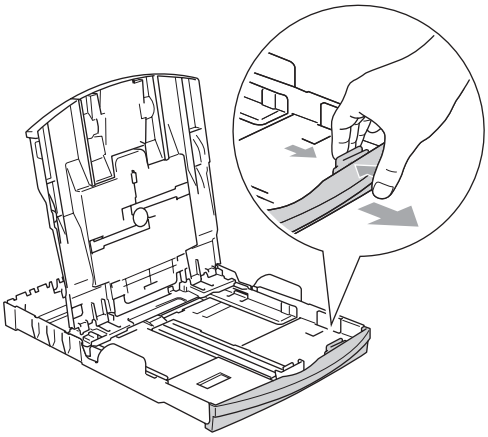

5 Ajuste com cuidado as guias laterais do papel com ambas as mãos e a guia do comprimento do papel ao próprio papel. Verifique se as guias laterais do papel tocam nos lados do papel.

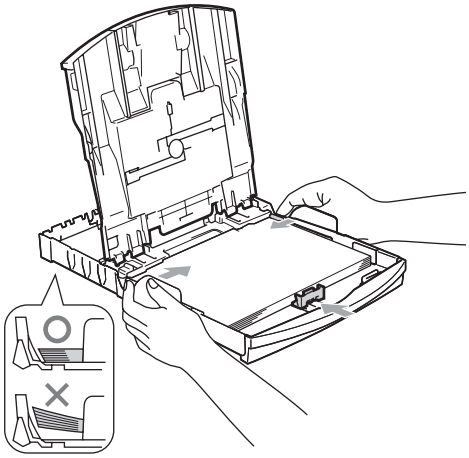

Nota

Tenha o cuidado de não empurrar o papel demasiado para dentro; esse pode subir na parte traseira da gaveta e causar problemas.

6 Feche a tampa da gaveta do papel.

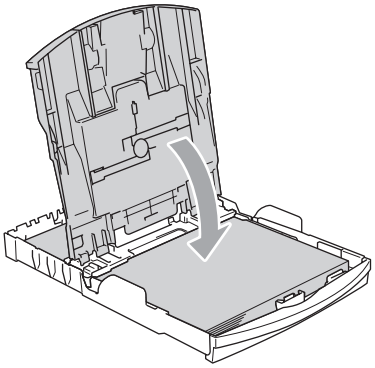

7 Devagarinho, faça recuar completamente a gaveta do papel para o aparelho.

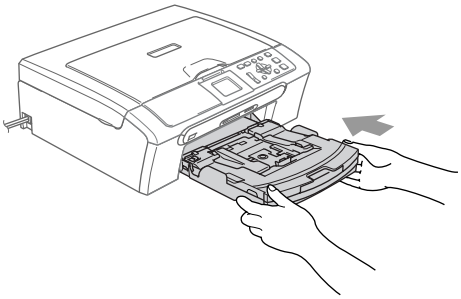

8 Mantendo a gaveta do papel no devido lugar, puxe o suporte do papel (1) até ouvir um estalido e abra a aba do suporte do papel (2).

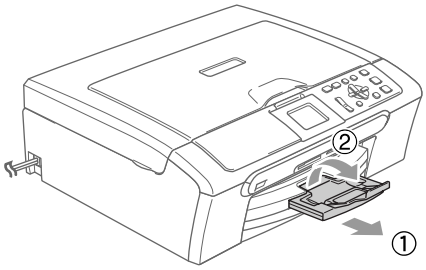

Nota

Não utilize a aba do suporte do papel para papel Legal.

Colocar envelopes, postais e papel de foto

Colocar envelopes

- Utilize envelopes com peso compreendido entre 75 e 95 g/m^2 (20 e 25 lb).
- É necessário efectuar configurações na aplicação para alguns envelopes. Efectue primeiro um teste de impressão.

AVISO

Não utilize qualquer um dos tipos de envelopes que seguem, pois que esses podem provocar problemas na alimentação do papel:

- Se esses forem de espessura grossa.
- Gravados (com texto em relevo).
- Com grampos, molas ou fios.
- Pré-impressos no interior.

Cola	Aba dupla

Ocasionalmente, pode ter problemas na alimentação do papel provocados pela espessura, tamanho e forma da aba dos envelopes que está a utilizar.

Como colocar envelopes e postais

1. Antes de os colocar no aparelho, prima os cantos e lados dos envelopes ou dos postais para os alisar o mais possível.

Nota

Se os envelopes ou postais forem de ‘alimentação dupla,’ coloque um envelope de cada vez na gaveta do papel.

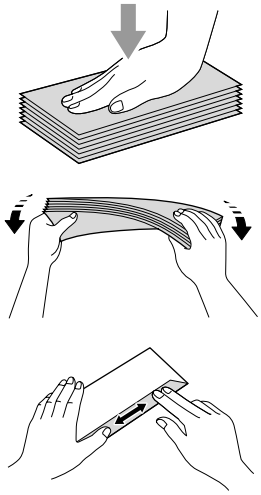

2. Coloque os envelopes ou postais na gaveta do papel com o lado do endereço virado para baixo e introduzindo primeiro a extremidade superior (topo dos envelopes). Faça deslizar as guias laterais do papel (1) e a guia do comprimento do papel (2) para ajustá-las aos envelopes ou postais.

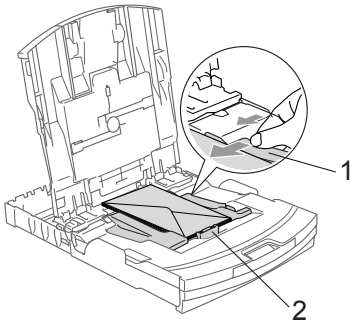

Se tiver problemas quando estiver a imprimir em envelopes, experimente as seguintes sugestões:

1. Abra a aba do envelope.
2. Quando imprimir, acerte-se de que a aba aberta está ao lado do envelope ou na sua margem traseira.
3. Ajuste o tamanho e a margem na sua aplicação.

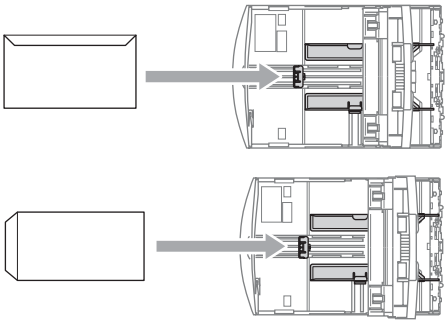

Colocar o papel de foto

Pode utilizar a gaveta de papel de foto que foi montada no topo da gaveta do papel para imprimir em papel de formato foto 10 × 15 cm e foto L. Utilizando a gaveta de papel de foto, não tem que remover o papel que se encontra na gaveta original.

1. Prima o botão de libertação da gaveta do papel de foto com o polegar esquerdo e faça recuar a gaveta do papel de foto (a parte superior da gaveta) até essa encaixar na posição de impressão de fotos.

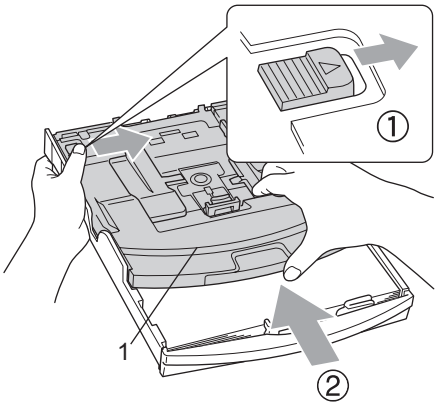

1 Gaveta do Papel de Foto

2. Prima e faça deslizar as guias laterais do papel (1) e a guia do comprimento do papel (2) para ajustar o tamanho do papel.

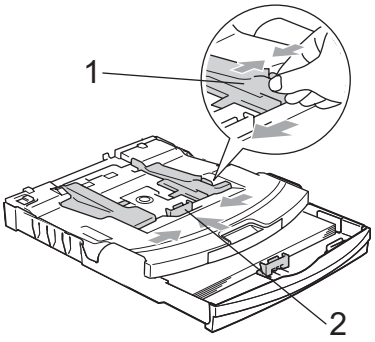

3 Coloque o papel de foto na gaveta do papel de foto e ajuste cuidadosamente as guias laterais do papel ao próprio papel.
Verifique que as guias laterais do papel toquem os lados do papel.

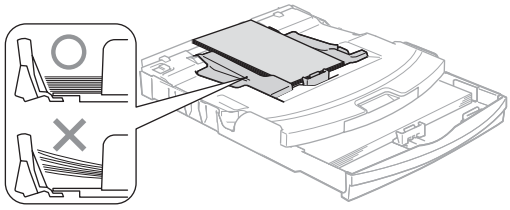

Nota

Preste atenção a não empurrar o papel demasiado para dentro; esse pode levantar-se na parte traseira da gaveta e causar problemas na alimentação.

4 Quando tiver terminado a impressão de fotos reponha a gaveta do papel de foto na posição de impressão normal.
Prima o botão de libertação da gaveta do papel de foto com o polegar esquerdo e puxe a gaveta do papel de foto para frente até essa encaixar.

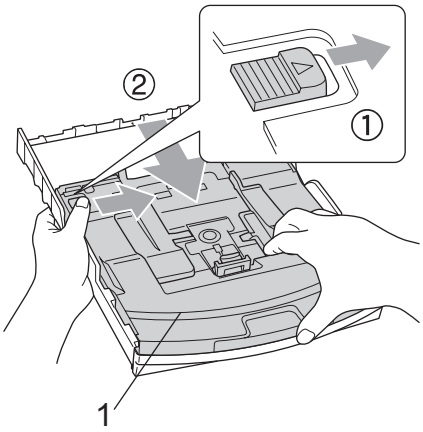

Nota

Quando o aparelho ejecta um pedaço de papel na gaveta de saída do papel, pode não conseguir chegar até ele. Verifique que a impressão terminou e, em seguida, puxe a gaveta completamente para fora do aparelho.

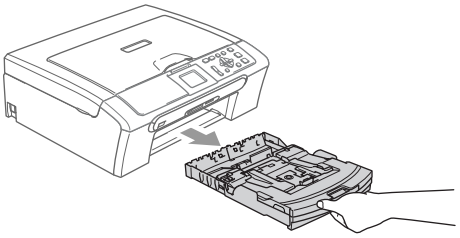

Área de Impressão

A área de impressão depende das configurações da aplicação utilizada. Os valores seguintes indicam as áreas que não podem ser impressas em folhas de papel ou envelopes. O aparelho apenas pode imprimir nas áreas sombreadas quando a função imprimir sem Margens está disponível e activada.

Folhas de papel

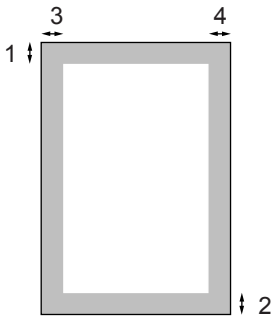

Envelopes

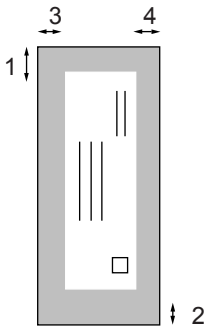

	Topo (1)	Fundo (2)	Esquerda (3)	Direita (4)
Folha de papel	3 mm (0,12 pol.)	3 mm (0,12 pol.)	3 mm (0,12 pol.)	3 mm (0,12 pol.)
Envelopes	12 mm (0,47 pol.)	24 mm (0,95 pol.)	3 mm (0,12 pol.)	3 mm (0,12 pol.)

Nota

A Função Sem margens não está disponível para Envelopes.

3 Configuração geral

Configurações do papel

Tipo de Papel

Para obter os melhores resultados de impressão, configure o aparelho para o tipo de papel que pretende usar.

1. Prima **Menu**.
2. Prima ▲ ou ▼ para escolher `Config.geral`.
   Prima **OK**.
3. Prima ▲ ou ▼ para escolher `Tipo de Papel`.
   Prima **OK**.
4. Prima ▲ ou ▼ para escolher `Papel Normal`, `Papel Revestido`, `Brother Photo`, `Outros P. p/Foto` ou `Transparência`.
   Prima **OK**.
5. Prima **Parar/Sair**.

Nota

O aparelho ejecta o papel com as superfícies impressas viradas para cima para a gaveta do papel na parte frontal. Quando utilizar transparências ou papel acetinado, retire cada folha imediatamente para evitar borrões ou encravamentos do papel.

Tamanho do Papel

Pode utilizar cinco tamanhos de papel para imprimir cópias: Letter, Legal, A4, A5, e 10 × 15 cm (4 × 6 pol.). Quando alterar o tamanho de papel carregado no aparelho, ao mesmo tempo tem de alterar a definição do tamanho do papel.

1. Prima **Menu**.
2. Prima ▲ ou ▼ para escolher `Config.geral`.
   Prima **OK**.
3. Prima ▲ ou ▼ para escolher `Tam. de Papel`.
   Prima **OK**.
4. Prima ▲ ou ▼ para escolher `Letter`, `Legal`, `A4`, `A5` ou `10x15cm`.
   Prima **OK**.
5. Prima **Parar/Sair**.

Visor LCD

Contraste do LCD

Pode ajustar o contraste do LCD para uma imagem mais nítida e clara. Se tiver dificuldades em ler o LCD, tente alterar a configuração do contraste.

1. Prima **Menu**.
2. Prima ▲ ou ▼ para escolher `Config.geral`.
   Prima **OK**.
3. Prima ▲ ou ▼ para escolher `Definições LCD`.
   Prima **OK**.
4. Prima ▲ ou ▼ para escolher `Contraste LCD`.
   Prima **OK**.
5. Prima ▲ ou ▼ para escolher `Claro`, `Med` ou `Escuro`.
   Prima **OK**.
6. Prima **Parar/Sair**.

Configurar o brilho da retroiluminação

Se tiver dificuldades em ler o LCD, tente alterar a configuração do brilho.

1. Prima **Menu**.
2. Prima ▲ ou ▼ para escolher `Config.geral`.
   Prima **OK**.
3. Prima ▲ ou ▼ para escolher `Definições LCD`.
   Prima **OK**.
4. Prima ▲ ou ▼ para escolher `Retroiluminaç.`.
   Prima **OK**.
5. Prima ▲ ou ▼ para escolher `Claro`, `Med` ou `Escuro`.
   Prima **OK**.
6. Prima **Parar/Sair**.

Configurar o Temporizador Dim da retroiluminação

Pode configurar o tempo de activação da retroiluminação do LCD após o último batimento de tecla.

1. Prima **Menu**.
2. Prima ▲ ou ▼ para escolher `Config.geral`.
   Prima **OK**.
3. Prima ▲ ou ▼ para escolher `Definições LCD`.
   Prima **OK**.
4. Prima ▲ ou ▼ para escolher `Temporizad dim`.
   Prima **OK**.
5. Prima ▲ ou ▼ para escolher `10 Segs`, `20 Segs`, `30 Segs` ou `Desl`.
   Prima **OK**.
6. Prima **Parar/Sair**.

Configurar o Temporizador Desligado

Pode configurar o tempo de activação do LCD após o último batimento de tecla. Esta é uma função de poupança de segurança. O aparelho pode imprimir e digitalizar quando o LCD está desligado.

1. Prima **Menu**.
2. Prima ▲ ou ▼ para escolher `Config.geral`.
   Prima **OK**.
3. Prima ▲ ou ▼ para escolher `Definições LCD`.
   Prima **OK**.
4. Prima ▲ ou ▼ para escolher `Temporiz Desl`.
   Prima **OK**.
5. Prima ▲ ou ▼ para escolher `1 Min`, `2 Mins`, `3 Mins`, `5 Mins`, `10 Mins`, `30 Mins` ou `Desl`.
   Prima **OK**.
6. Prima **Parar/Sair**.

Nota

Quando o visor estiver desligado, pode premir qualquer tecla para o ligar.

Secção II

Copiar

Fazer cópias 26

4 Fazer cópias

Como copiar

Efectuar uma cópia única

1. Coloque o documento. (Consulte *Colocar documentos* na página 10.)
2. Prima **Mono Iniciar** ou **Cor Iniciar**.

Fazer cópias múltiplas

Pode efectuar um máximo de 99 cópias.

1. Coloque o documento.
2. Prima **+** ou **-** repetidamente até aparecer o número de cópias que pretende (até 99).
3. Prima **Mono Iniciar** ou **Cor Iniciar**.

Nota

Para ordenar as cópias, prima ▲ ou ▼ para escolher `Empil/ord.`. (Consulte *Ordenar as cópias usando o ADF (apenas DCP-540C)* na página 29.)

Parar a cópia

Para parar a cópia, prima **Parar/Sair**.

Opções de cópia

Pode alterar as configurações de cópia do ecrã predefinido. O LCD mostra:

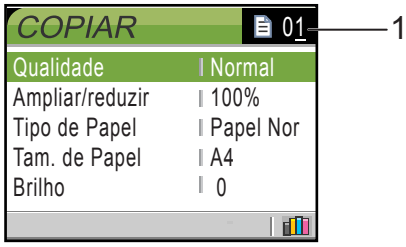

1 N.º de Cópias

Pode introduzir o número de cópias que quiser pressionando **+** ou **-** repetidamente.

Prima ▲ ou ▼ para percorrer o menu de opções de cópia.

- `Qualidade` (Consulte página 27.)
- `Ampliar/reduzir` (Consulte página 27.)
- `Tipo de Papel` (Consulte página 31.)
- `Tam. de Papel` (Consulte página 31.)
- `Brilho` (Consulte página 30.)
- `Contraste` (Consulte página 30.)
- `Ajuste de Cor` (Consulte página 30.)
- `Empil/ord.`(Apenas DCP-540CN) (Consulte página 29.)
- `Formato Pág.` (Consulte página 28.)
- `Config Predefin.` (Consulte página 31.)
- `Defin. Fábrica` (Consulte página 31.)

Quando a opção pretendida estiver realçada, prima **OK**.

Pode alterar temporariamente as configurações de cópia para a cópia seguinte.

O aparelho volta às configurações predefinidas passados 60 segundos.

Quando concluir as configurações, prima **Mono Iniciar** ou **Cor Iniciar**.

Se pretender seleccionar mais configurações, prima ▲ ou ▼.

Nota

Pode guardar as configurações de cópia que utiliza frequentemente, especificando-as como predefinidas. Estas configurações são utilizadas até as alterar de novo. (Consulte *Configurar as alterações como uma nova predefinição* na página 31.)

Alterar a velocidade de cópiae a qualidade

Pode escolher a qualidade de cópia. A configuração predefinida é `Normal`.

`Rápido`	Utilização de velocidade de cópia rápida e montante de tinta reduzido. Utilize esta configuração para poupar tempo (documentos a rever, documentos grandes ou várias cópias).
`Normal`	Configuração recomendada para impressões normais. Qualidade de cópia boa com velocidade adequada.
`Melhor`	Utilize esta configuração para copiar imagens precisas, tais como fotografias. A resolução mais elevada e a velocidade mais reduzida.

1. Coloque o documento.
2. Introduza o número de cópias pretendidas.
3. Prima ▲ ou ▼ para escolher `Qualidade`.
   Prima **OK**.
4. Prima ▲ ou ▼ para escolher `Rápido`, `Normal` ou `Melhor`.
   Prima **OK**.
5. Se não pretender alterar outras configurações, prima **Mono Iniciar** ou **Cor Iniciar**.

Aumentar ou reduzir a imagem criada

Pode seleccionar um rácio de ampliação ou redução.

1. Coloque o documento.
2. Introduza o número de cópias pretendidas.
3. Prima ▲ ou ▼ para escolher `Ampliar/reduzir`.
   Prima **OK**.

50%
69% A4→A5
78%
83%
93% A4→LTR
97% LTR→A4
100%*
104% EXE→LTR
142% A5→A4
186% 10x15cm→LTR
198% 10×15cm→A4
200%
Persnl(25-400%)

4 Escolha uma das opções abaixo:

- Prima ▲ ou ▼ para escolher o rácio de ampliação ou redução pretendido. Prima **OK**.
- Use ▲ ou ▼ para seleccionar `Persnl(25-400%)`. Prima **+** ou **-** para introduzir um rácio de aumento ou redução de `25%` a `400%`. Prima **OK**.

5 Se não pretender alterar outras configurações, prima **Mono Iniciar** ou **Cor Iniciar**.

Nota

As opções de esquema de página não estão disponíveis com `Ampliar/reduzir`.

Efectuar cópia N em 1 ou um poster (esquema de página)

Pode reduzir o número de páginas com a função de cópia N em 1. Isso permite-lhe copiar duas ou quatro páginas numa página e poupar papel.

Pode também efectuar um poster. Quando utiliza a função de poster, o aparelho divide o documento em secções e, em seguida, amplia as secções para que possam ser agrupadas num poster. Se desejar imprimir um poster, utilize o vidro do digitalizador.

Nota

- Certifique-se de que o tamanho do papel é configurado como `Letter` ou `A4`.
- Se estiver a efectuar várias cópias a cores, a função de cópia N em 1 não está disponível.
- Se `Brother Photo` ou `Outros P. p/Foto` tiver sido seleccionado na configuração do Tipo de Papel para cópias N em 1, o aparelho imprime as imagens como se tivesse sido seleccionado Papel simples.
- (`V`) significa Vertical e (`H`) significa Horizontal.
- Só pode efectuar uma cópia de poster de cada vez.

1 Coloque o documento.

2 Introduza o número de cópias pretendidas.

3 Prima ▲ ou ▼ para escolher `Formato Pág.`.
Prima **OK**.

4 Prima ▲ ou ▼ para escolher `Desl(1 em 1)`, `2 em 1 (V)`, `2 em 1 (H)`, `4 em 1 (V)`, `4 em 1 (H)` ou `Poster(3 x 3)`.
Prima **OK**.

5 Se não pretender alterar outras configurações, prima **Mono Iniciar** ou **Cor Iniciar** para digitalizar a página.
Se estiver a criar um poster ou tiver colocado um documento no ADF, o aparelho digitaliza as páginas e começa a imprimir.
Se estiver a utilizar o vidro do digitalizador, vá para o passo ❻.

6 Depois do aparelho ter digitalizado a página, prima **+** (`Sim`) para digitalizar a página seguinte.

7 Coloque a página seguinte no vidro do digitalizador.
Prima **OK**.
Repita os passos ❻ e ❼ para cada página da disposição.

8 Depois de todas as páginas terem sido digitalizadas, prima **-** (`Não`) para concluir.

Coloque o documento virado para baixo na direcção mostrada abaixo.

■ **2 em 1 (V)**

■ **2 em 1 (H)**

■ **4 em 1 (V)**

■ **4 em 1 (H)**

Poster (3 x 3)

Pode criar uma cópia de uma fotografia em tamanho de poster.

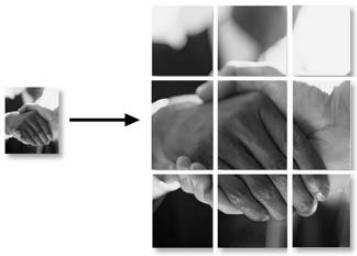

Ordenar as cópias usando o ADF (apenas DCP-540C)

Pode ordenar várias cópias. As páginas são ordenadas pela ordem inversa.

1 Coloque o documento.

2 Introduza o número de cópias pretendidas.

3 Prima ▲ ou ▼ para escolher `Empil/ord.`.
Prima **OK**.

4 Prima ▲ ou ▼ para escolher `Ordem`.
Prima **OK**.

5 Se não pretender alterar outras configurações, prima **Mono Iniciar** ou **Cor Iniciar**.

Ajustar o Brilho, o Contraste e a Cor

Brilho

Pode ajustar o brilho da cópia para tornar as cópias mais claras ou escuras.

1. Coloque o documento.
2. Introduza o número de cópias pretendidas.
3. Prima ▲ ou ▼ para escolher `Brilho`.
   Prima **OK**.
4. Prima ▲ para tornar a cópia mais clara ou prima ▼ para torná-la mais escura.
   Prima **OK**.
5. Se não pretender alterar outras configurações, prima **Mono Iniciar** ou **Cor Iniciar**.

Contraste

Pode ajustar o contraste da cópia para ajustar a nitidez ou claridade da imagem.

1. Coloque o documento.
2. Introduza o número de cópias pretendidas.
3. Prima ▲ ou ▼ para escolher `Contraste`.
   Prima **OK**.
4. Prima ▲ para aumentar o contraste ou prima ▼ para diminuir o contraste.
   Prima **OK**.
5. Se não pretender alterar outras configurações, prima **Mono Iniciar** ou **Cor Iniciar**.

Cor Saturação

1. Coloque o documento.
2. Introduza o número de cópias pretendidas.
3. Prima ▲ ou ▼ para escolher `Ajuste de Cor`.
   Prima **OK**.
4. Prima ▲ ou ▼ para escolher `Vermelho`, `Verde` ou `Azul`.
   Prima **OK**.
5. Prima ▲ para aumentar a saturação da cor, ou prima ▼ para diminuir a saturação da cor.
   Prima **OK**.
6. Efectue um dos seguintes procedimentos:
   - Se pretender alterar saturação para outra cor, vá para o passo ❹.
   - Se pretender alterar mais configurações, prima ▲ ou ▼ para escolher `Sair`.

     Prima **OK**.
   - Se não pretender alterar outras configurações, prima **Mono Iniciar** ou **Cor Iniciar**.

Opções de Papel

Tipo de Papel

Se estiver a copiar em papel especial, configure o aparelho para o tipo de papel que está a utilizar para obter a melhor qualidade de impressão.

1. Coloque o documento.
2. Introduza o número de cópias pretendidas.
3. Prima ▲ ou ▼ para escolher `Tipo de Papel`.
   Prima **OK**.
4. Prima ▲ ou ▼ para escolher `Papel Normal`, `Papel Revestido`, `Brother Photo`, `Outros P. p/Foto` ou `Transparência`.
   Prima **OK**.
5. Se não pretender alterar outras configurações, prima **Mono Iniciar** ou **Cor Iniciar**.

Tamanho do Papel

Se copiar em papel diferente do tamanho A4, é preciso alterar a configuração do tamanho do papel.

Pode copiar apenas em papel Letter, Legal, A4, A5 ou Papel de Foto [10 cm (L) × 15 cm (A)] .

1. Coloque o documento.
2. Introduza o número de cópias pretendidas.
3. Prima ▲ ou ▼ para escolher `Tam. de Papel`.
   Prima **OK**.
4. Prima ▲ ou ▼ para escolher `Letter`, `Legal`, `A4`, `A5` ou `10x15cm`.
   Prima **OK**.
5. Se não pretender alterar outras configurações, prima **Mono Iniciar** ou **Cor Iniciar**.

Configurar as alterações como uma nova predefinição

Pode guardar as configurações de cópia para `Qualidade`, `Tipo de Papel`, `Brilho`, `Contraste` e `Ajuste de Cor` que utiliza frequentemente especificando-as como predefinições. Estas configurações são utilizadas até as alterar de novo.

1. Prima ▲ ou ▼ para escolher uma nova configuração.
   Prima **OK**.
   Repita este passo para cada configuração que pretenda alterar.
2. Depois de alterar a última configuração, prima ▲ ou ▼ para escolher `Config Predefin.`.
   Prima **OK**.
3. Prima **+** para escolher `Sim`.
4. Prima **Parar/Sair**.

Restaurar todas as definições para as configurações de fábrica

Pode restaurar todas as configurações alteradas para as configurações de fábrica. Estas configurações são utilizadas até as alterar de novo.

1. Prima ▲ ou ▼ para escolher `Defin. Fábrica`.
   Prima **OK**.
2. Prima **+** para escolher `Sim`.
3. Prima **Parar/Sair**.

Secção III

Impressão Directa de Fotos

Imprimir fotos de um cartão de memória 34

Impressão de fotos de uma câmara com PictBridge 48

5 Imprimir fotos de um cartão de memória

Operações do PhotoCapture Center™

Imprimir de um cartão de memória sem um computador

Mesmo que o aparelho não esteja ligado ao computador, pode imprimir fotos directamente a partir do cartão da câmara digital. (Consulte *Imprimir imagens* na página 37.)

Digitalizar para um cartão de memória sem um computador

Pode digitalizar documentos e guardá-los directamente num cartão de memória. Consulte *Digitalizar para Cartão* na página 45.

Utilizar o PhotoCapture Center™ a partir do computador

Pode aceder ao cartão de memória inserido na unidade multimédia (ranhura) do aparelho através do computador.

(Consulte *PhotoCapture Center*™ para Windows® ou *Configuração Remota e PhotoCapture Center*™ para Macintosh® no Manual do Utilizador de Software no CD-ROM.)

Utilizar memória cartões

O aparelho da Brother possui unidades multimédia (entradas) para utilizar com câmaras digitais normais: CompactFlash®, Memory Stick® Memory Stick Pro™, SecureDigital™, MultiMediaCard™ e xD-Picture Card™.

CompactFlash®

Memory Stick®

Memory Stick Pro™

SecureDigital™

MultiMediaCard™

xD-Picture Card™

- miniSD™ pode ser utilizado com o adaptador miniSD™.
- Memory Stick Duo™ pode ser utilizado com o adaptador Memory Stick Duo™.
- Memory Stick Pro Duo™ pode ser utilizado com o adaptador Memory Stick Pro Duo™.
- Os adaptadores não são fornecidos com o aparelho. Contacte outro fornecedor para os adaptadores.

A função PhotoCapture Center™ permite-lhe imprimir fotos digitais com a câmara digital em alta resolução para obter a melhor qualidade de impressão.

Memória estrutura da pasta do cartão de memória

O aparelho foi concebido para ser compatível com cartões de memória e ficheiros de imagem das câmaras digitais modernas. No entanto, leia as indicações abaixo para evitar erros.

- O formato do ficheiro DPOF do cartão de memória tem de ser válido. (Consulte *Impressão DPOF* na página 39.)
- A extensão do ficheiro de imagem deve ser .JPG (outras extensões tais como JPEG, .TIF, .GIF, etc. não serão reconhecidas).
- A impressão PhotoCapture Center™ sem utilizar um computador deve ser executada separadamente das operações PhotoCapture Center™ com o computador. (Não é possível efectuar operações em simultâneo.)
- O IBM Microdrive™ não é compatível com o aparelho.
- O aparelho pode ler até 999 ficheiros num cartão de memória.
- O CompactFlash® Tipo II não é suportado.
- Este produto suporta xD-Picture Card™ Type M / Type H (Elevada Capacidade).

Tenha atenção ao seguinte:

- Quando imprimir INDEX ou IMAGE, o PhotoCapture Center™ imprime todas as imagens válidas, mesmo se uma ou mais estiverem corrompidas. Uma secção da imagem corrompida pode ser impressa.
- O aparelho foi concebido para ler cartões de memória que tenham sido formatados por uma câmara digital.

  Quando uma câmara digital formata um cartão de memória, cria uma pasta especial na qual copia os dados da imagem. Se for necessário alterar os dados de imagem guardados num cartão de memória com o computador, sugerimos de não alterar a estrutura de pastas criada pela câmara digital. Quando guardar dados de imagem novos ou os altera num cartão de memória, sugerimos de utilizar a mesma pasta utilizada pela câmara digital. Se os dados não são guardados na mesma pasta, o aparelho pode não conseguir ler o ficheiro ou não imprimir a imagem.

Como começar

Coloque firmemente o cartão na entrada correcta.

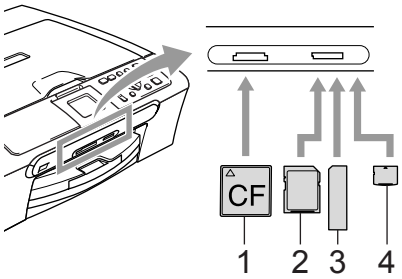

1 **CompactFlash®**

2 **SecureDigital™, MultiMediaCard™**

3 **Memory Stick®, Memory Stick Pro™**

4 **xD-Picture Card™**

PhotoCapture indicações da tecla:

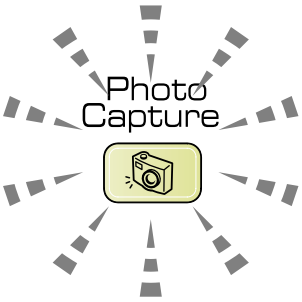

- **PhotoCapture** indicador aceso, o cartão multimédia foi inserido correctamente.
- **PhotoCapture** indicador desligado, o cartão multimédia não foi inserido correctamente.
- **PhotoCapture** indicador intermitente, o cartão multimédia está a ser lido ou escrito.

AVISO

NÃO remova o cabo de alimentação ou o cartão multimédia da unidade (ranhura) enquanto o aparelho estiver a ler ou a escrever no cartão (a **PhotoCapture** tecla está a piscar). **Perderá os dados ou danificará o cartão.**

O aparelho só pode ler um cartão multimédia de cada vez. Não introduza mais do que um cartão na ranhura.

Activar o modo PhotoCapture

Depois de inserir o cartão multimédia, prima a tecla (**PhotoCapture**) para que fique verde e as opções do PhotoCapture apareçam no LCD.

O LCD mostra:

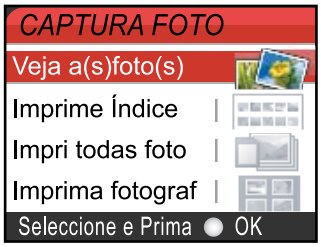

Prima ▲ ou ▼ para percorrer as opções de teclas do PhotoCapture.

- `Veja a(s)foto(s)` (Consulte página 37.)
- `Imprime Índice` (Consulte página 38.)
- `Impri todas foto` (Consulte página 38.)
- `Imprima fotograf` (Consulte página 38.)

Nota

Se a câmara digital suportar impressão DPOF, consulte *Impressão DPOF* na página 39.

Quando a opção pretendida estiver realçada, prima **OK**.

Imprimir imagens

Visualizar fotografia (s)

Pode pré-visualizar as fotografias no LCD antes de as imprimir. Se as fotografias forem ficheiros grandes, pode ter de aguardar algum tempo até que uma fotografia apareça no LCD.

1. Coloque o cartão multimédia na entrada correcta.

   Prima (**PhotoCapture**).

2. Prima ▲ ou ▼ para escolher `Veja a(s)foto(s)`.
   Prima **OK**.

3. Prima ◀ ou ▶ para escolher a foto.

4. Prima **+** ou **-** repetidamente para introduzir o número de cópias pretendidas.

5. Repita os passos ❸ e o passo ❹ até ter escolhido todas as fotos.

6. Depois de ter escolhido todas as fotos, efectue um dos seguintes procedimentos:
   - Prima **OK** e altere a configuração de impressão. (Consulte página 40.)
   - Se não pretender alterar as configurações, prima **Cor Iniciar** para imprimir.

5

Índice de Impressão (Miniaturas)

O PhotoCapture Center™ atribui números às imagens (tais como Nº.1, Nº.2, Nº.3, etc.)

O PhotoCapture Center™ não reconhece quaisquer outros números ou nomes de ficheiros que a câmara digital ou o computador tenham utilizado para identificar as imagens. Pode imprimir uma página de miniaturas (página de índice com 6 ou 5 imagens por linha). Esta apresenta todas as imagens do cartão multimédia.

1. Coloque o cartão multimédia na entrada correcta.

   Prima (**PhotoCapture**).

2. Prima ▲ ou ▼ para escolher `Imprime Índice`.
   Prima **OK**.

3. Prima ▲ ou ▼ para escolher `6 imagens/LinhaRápido` ou `5 imagens/LinhaFoto`.
   Prima **OK**.

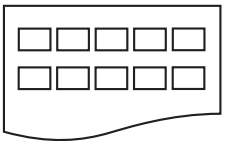

`5 imagens/Linha Foto`

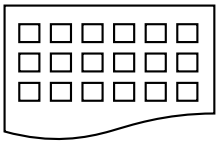

`6 imagens/Linha Rápido`

O tempo de impressão de 5 Imagens/Linha é mais lento do que 6 Imagens/Linha mas a qualidade é superior.

4. Prima **Cor Iniciar** para imprimir.

Imprimir todas as fotos

Pode imprimir todas as fotos do cartão multimédia.

1. Coloque o cartão multimédia na entrada correcta.

   Prima (**PhotoCapture**).

2. Prima ▲ ou ▼ para escolher `Impri todas foto`.
   Prima **OK**.

3. Prima **+** ou **-** repetidamente para introduzir o número de cópias pretendidas.

4. Efectue um dos seguintes procedimentos:
   - Altere a configuração de impressão. (Consulte página 40.)
   - Se não pretender alterar as configurações, prima **Cor Iniciar** para imprimir.

Imprimir Fotos

Antes de imprimir uma imagem individual, tem de saber o número dessa imagem.

1. Coloque o cartão multimédia na entrada correcta.

   Prima (**PhotoCapture**).

2. Imprima o Índice. (Consulte *Índice de Impressão (Miniaturas)* na página 38.)

3. Prima ▲ ou ▼ para escolher `Imprima fotograf.`
   Prima **OK**.

4. Prima **+** repetidamente para introduzir o número da imagem que pretende imprimir a partir da página de Índice (Miniaturas).
   Se pretender escolher um número de dois dígitos, prima ▶ para mover o cursor para o próximo dígito.
   (Por exemplo, introduza **1**, ▶, **6** para imprimir a imagem N° 16.)
   Prima **OK**.

5 Repita os passos ❹ até ter introduzido todos os números das imagens que pretende imprimir.

Nota

- Prima **-** para diminuir o número da imagem.
- Pode introduzir todos os números de uma vez utilizando a tecla **OK** para uma vírgula. (Por exemplo, Introduza **1**, **OK**, **3**, **OK**, **6** para imprimir as imagens N°.1, N°3 e N° 6).

6 Depois de escolher todos os números de imagens, prima **OK** de novo.

7 Prima **+** ou **-** repetidamente para introduzir o número de cópias pretendidas. Prima **OK**.

8 Efectue um dos seguintes procedimentos:

- Altere a configuração de impressão. (Consulte página 40.)
- Se não pretender alterar as configurações, prima **Cor Iniciar** para imprimir.

Impressão DPOF

DPOF significa Digital Print Order Format.

Os grandes fabricantes de câmaras digitais (Canon Inc., Eastman Kodak Company, Fuji Photo Film Co., Ltd., Matsushita Electric Industrial Co. Ltd. e Sony Corporation) criaram esta tecnologia para simplificar a impressão de imagens a partir de uma câmara digital.

Se a sua câmara digital suportar impressão DPOF, poderá escolher no ecrã da câmara digital as imagens e número de cópias que pretende imprimir.

Quando o cartão de memória (CompactFlash®, Memory Stick®, Memory Stick Pro™, SecureDigital™ MultiMediaCard™ ou xD-Picture Card™) com informações DPOF é colocado no aparelho, a imagem seleccionada pode ser impressa facilmente.

1 Coloque o cartão multimédia na entrada correcta.

Prima (**PhotoCapture**). O aparelho pergunta se pretende utilizar a configuração DPOF.

2 Prima **+** para escolher `Sim`.

3 Efectue um dos seguintes procedimentos:

- Altere as configurações de impressão. (Consulte página 40.)
- Se não pretender alterar as configurações, prima **Cor Iniciar** para imprimir.

PhotoCapture Center™ configurações de impressão

Pode alterar temporariamente as definições de impressão para a próxima impressão.

O aparelho volta às configurações predefinidas passados 180 segundos.

Nota

Pode guardar as configurações de impressão que utiliza frequentemente, especificando-as como predefinições. (Consulte *Configurar as alterações como uma nova predefinição* na página 45.)

1 N.º de impressões

(Para ver Foto(s))

Pode ver o número total de fotos impressas.

(Para imprimir todas as fotos, imprimir fotos)

Pode ver o número de cópias de cada foto impressa.

Selecções de menu	Opções1	Opções2	Página
Qualid Impress	Normal/Foto		42
Tipo de Papel	Papel Normal/Papel Revestido/ Brother Photo/Outros P. p/Foto		42
Tam. de Papel	Letter/A4/10x15cm/13x18cm	(Quando A4 ou Letter está seleccionada) 10x8cm 13x9cm 15x10cm 18x13cm 20x15cm **Formato máx.***	42
Brilho	0 - + Claro - Escuro		43

Selecções de menu	Opções1	Opções2	Página
Contraste	▲ - + - 0 - - - ▼		43
Reforço de Cor	Lig/Desl Balanço Branco / Definição / Densidade Cor / Sair	▲ - + - 0 - - - ▼	43
Recortar	Lig/Desl		44
Sem margens	Lig/Desl		44
Config Predefin.	Sim/Não		45
Defin. Fábrica	Sim/Não		45

Impressão Qualidade

1. Prima ▲ ou ▼ para escolher `Qualid Impress`
   Prima **OK**.
2. Prima ▲ ou ▼ para escolher `Normal` ou `Foto`.
   Prima **OK**.
3. Se não pretender alterar outras configurações, prima **Cor Iniciar** para imprimir.

Opções de Papel

Tipo de papel

1. Prima ▲ ou ▼ para escolher `Tipo de Papel`.
   Prima **OK**.
2. Prima ▲ ou ▼ para escolher o tipo de papel que está a utilizar, `Papel Normal`, `Papel Revestido`, `Brother Photo` ou `Outros P. p/Foto`.
   Prima **OK**.
3. Se não pretender alterar outras configurações, prima **Cor Iniciar** para imprimir.

Tamanho do papel e da impressão

1. Prima ▲ ou ▼ para escolher `Tam. de Papel`.
   Prima **OK**.
2. Prima ▲ ou ▼ para seleccionar o tamanho de papel que está a utilizar, `Letter`, `10x15cm`, `13x18cm` ou `A4`.
   Prima **OK**.
3. Se escolher Letter ou A4, prima ▲ ou ▼ para escolher o tamanho da impressão.
   Prima **OK**.

Exemplo: Posição impressão para papel A4

1 10x8cm	2 13x9cm	3 15x10cm
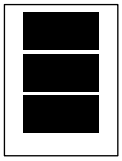	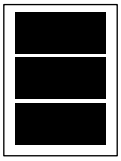	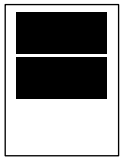
4 18x13cm	5 20x15cm	6 Formato máx.
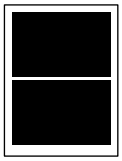	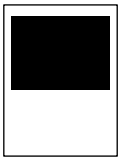	

4. Se não pretender alterar outras configurações, prima **Cor Iniciar** para imprimir.

Ajustar o Brilho, o Contraste e a Cor

Brilho

1. Prima ▲ ou ▼ para escolher `Brilho`.
   Prima **OK**.
2. Prima ▲ para tornar a impressão mais clara ou prima ▼ para torná-la mais escura.
   Prima **OK**.
3. Se não pretender alterar outras configurações, prima **Cor Iniciar** para imprimir.

Contraste

Pode seleccionar a definição do contraste. Mais contraste torna a imagem mais nítida e vívida.

1. Prima ▲ ou ▼ para escolher `Contraste`.
   Prima **OK**.
2. Prima ▲ para aumentar o contraste ou prima ▼ para diminuir o contraste.
   Prima **OK**.
3. Se não pretender alterar outras configurações, prima **Cor Iniciar** para imprimir.

Cor Melhoria

Pode activar a função de melhoria da cor para imprimir imagens mais nítidas. O tempo de impressão será mais lento.

1. Prima ▲ ou ▼ para escolher `Reforço de Cor`.
   Prima **OK**.
2. Efectue um dos seguintes procedimentos:
   - Se pretender personalizar o Equilíbrio dos Brancos, a Nitidez ou a Densidade da Cor, prima ◀ ou ▶ para escolher `On` e, em seguida vá para o passo ❸.
   - Se não quiser personalizar, prima ◀ ou ▶ para escolher `Desl`.

     Prima **OK** e vá para o passo ❻.
3. Prima ▲ ou ▼para escolher `Balanço Branco`, `Definição` ou `Densidade Cor`.
   Prima **OK**.
4. Prima ▲ ou ▼ para ajustar o valor da configuração.
   Prima **OK**.
5. Efectue um dos seguintes procedimentos:
   - Se quiser personalizar outra melhoria da cor, prima ▲ ou ▼para escolher outra opção.
   - Se pretender alterar outras configurações, prima ▲ ou ▼para escolher `Sair`, e depois prima **OK**.
6. Se não pretender alterar outras configurações, prima **Cor Iniciar** para imprimir.

Nota

- **Equilíbrio dos Brancos**

  Esta definição ajusta o tom das áreas de branco de uma imagem. A iluminação, as configurações da câmara e outras influências afectam o aspecto do branco. As áreas de branco da imagem podem ser ligeiramente rosadas, amareladas ou de outra cor. A utilização desta configuração permite corrigir este efeito e tornar as áreas de branco num branco puro.

- **Nitidez**

  Esta configuração melhora o detalhe de uma imagem. Assemelha-se ao ajuste da focagem fina de uma câmara. Se a imagem não estiver completamente focada e os mais pequenos detalhes da imagem não forem visíveis, ajuste a nitidez.

- **Cor Densidade**

  Esta configuração ajusta o volume total de cor da imagem. Pode aumentar ou diminuir o volume de cor da imagem para melhorar imagens de cores pouco nítidas.

Recortes

Se a fotografia for demasiado comprida ou larga para se ajustar ao espaço disponível do esquema escolhido, parte da imagem será automaticamente recortada.

A configuração predefinida é `Lig`. Se pretender imprimir toda a imagem, configure como `Desl`.

1. Prima ▲ ou ▼ para escolher `Recortar`.
   Prima **OK**.

2. Prima ▲ ou ▼ para escolher `Lig` (ou `Desl`).
   Prima **OK**.

3. Se não pretender alterar outras configurações, prima **Cor Iniciar** para imprimir.

`Recortar: Desl`

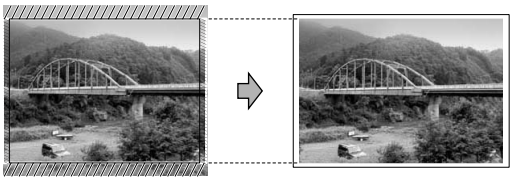

`Recortar: Lig`

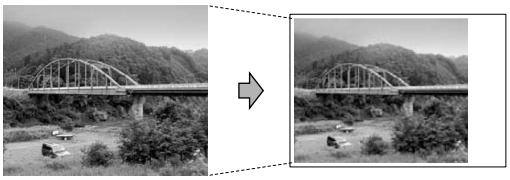

Impressão sem margens

Esta função expande a área de impressão até aos limites do papel. O tempo de impressão será um pouco mais lento.

1. Prima ▲ ou ▼ para escolher `Sem margens`.
   Prima **OK**.

2. Prima ▲ ou ▼ para escolher `Desl` (ou `Lig`).
   Prima **OK**.

3. Se não pretender alterar outras configurações, prima **Cor Iniciar** para imprimir.

Configurar as alterações como uma nova predefinição

Pode guardar as definições de impressão que usar mais frequentemente definindo-as como valores predefinidos. Estas configurações são utilizadas até as alterar de novo.

1. Prima ▲ ou ▼ para escolher uma nova configuração.
   Prima **OK**.
   Repita este passo para cada configuração que pretenda alterar.
2. Depois de alterar a última configuração, prima ▲ ou ▼ para escolher `Config Predefin.`.
   Prima **OK**.
3. Prima **+** para escolher `Sim`.
4. Prima **Parar/Sair**.

Restaurar todas as definições para as configurações de fábrica

Pode restaurar todas as configurações alteradas para as configurações de fábrica. Estas configurações são utilizadas até as alterar de novo.

1. Prima ▲ ou ▼ para escolher `Defin. Fábrica`.
   Prima **OK**.
2. Prima **+** para escolher `Sim`.
3. Prima **Parar/Sair**.

Digitalizar para Cartão

Activar o modo Digitalizar

Se pretender efectuar, uma digitalização para cartão, prima (**Digitalizar**).

O LCD mostra:

Prima ▲ ou ▼ para escolher `Digit p/cartão`.

prima **OK**.

Se não estiver ligado ao computador, só aparece a selecção de Digitalizar para cartão no ecrã de cristais líquidos.

(Consulte *Manual do Utilizador de Software* para obter mais informações sobre as outras opções de menu.)

Como digitalizar para o cartão

Pode digitalizar documentos monocromáticos e a cores para um cartão dememória. Os documentos Monocromáticos são guardados em formatos de ficheiros PDF (*.PDF) ou TIFF (*.TIF). Os documentos às Cores podem ser guardados em formatos de ficheiro PDF (*.PDF) ou JPEG (*.JPEG). O valor de fábrica é `150 ppp Cor` e o formato de ficheiro predefinido é PDF. Para documentos monocromáticos, o valor de fábrica é `200×100ppp P/B` e o formato de ficheiro predefinido é TIFF. O aparelho cria automaticamente os nomes de ficheiro com base na data actual. (Para os detalhes, consulte o Guia de Instalação Rápida.) Por exemplo, a quinta imagem digitalizada a 1 de Julho de 2006 receberia o nome 01070605.PDF. Pode alterar a cor e a qualidade.

Qualidade	Formato de ficheiro seleccionável
150ppp Cor	JPEG / PDF
300ppp Cor	JPEG / PDF
600ppp Cor	JPEG / PDF
200x100ppp P/B	TIFF / PDF
200ppp P/B	TIFF / PDF

1. Introduza um CompactFlash®, Memory Stick®, Memory Stick Pro™, SecureDigital™, MultiMediaCard™ ou xD-Picture Card™ no aparelho.

ADVERTÊNCIA

Não remova o cartão de memória enquanto **PhotoCapture** piscar para não danificar o cartão ou os dados nele armazenados.

2. Coloque o documento.
3. Prima (**Digitalizar**).
4. Prima ▲ ou ▼ para seleccionar `Digit p/cartão`, escolha uma das opções abaixo:
   - Para alterar a qualidade prima **OK** e vá para o passo ❺.
   - Para iniciar a digitalizar prima **Mono Iniciar** ou **Cor Iniciar**.
5. Prima ▲ ou ▼ para seleccionar a qualidade, escolha uma das opções abaixo:
   - Para alterar o tipo de ficheiro, prima **OK** e vá para o passo ❻.
   - Para iniciar a digitalizar prima **Mono Iniciar** ou **Cor Iniciar**.
6. Prima ▲ ou ▼ para seleccionar o tipo de ficheiro. Prima **Mono Iniciar** ou **Cor Iniciar**.

Compreender as Mensagens de Erro

Quando estiver familiarizado com os tipos de erros que podem ocorrer durante a utilização do PhotoCapture Center™, pode identificar e resolver facilmente quaisquer problemas.

Quando o LCD indicar uma mensagem de erro, o aparelho emite um som para o alertar.

- `Erro de Media`

  Esta mensagem é apresentada quando insere um cartão multimédia em mau estado ou não formatado ou quando ocorrer um problema na unidade multimédia. Para resolver este erro, remova o cartão multimédia.

- `Sem Ficheiro`

  Esta mensagem é apresentada quando tenta aceder a um cartão multimédia na unidade (ranhura) que não contém ficheiros .JPG.

- `Memória Cheia`

  Esta mensagem é apresentada quando trabalha com imagens demasiado grandes para a memória do aparelho.

6 Impressão de fotos de uma câmara com PictBridge

O seu aparelho Brother suporta o padrão PictBridge, consentindo-lhe de estabelecer uma ligação e imprimir fotografias directamente de uma câmara digital compatível com PictBridge.

Antes de Usar o PictBridge

Requisitos do PictBridge

Para evitar erros, recorde-se dos seguintes pontos:

- O aparelho e a câmara digital devem estar ligados a um cabo USB adequado.
- A extensão do ficheiro de imagem deve ser .JPG (outras extensões tais como JPEG, .TIF, .GIF, etc. não serão reconhecidas).
- As operações de PhotoCapture Center não estão disponíveis com a função PictBridge.

Utilizar o PictBridge

Configurar a sua câmara digital

Verifique que a sua câmara digital esteja no modo PictBridge. Se a câmara digital é configurada para utilizar as definições da impressora, as definições PictBridge que seguem estão disponíveis para a câmara compatível com PictBridge.

Selecções de menu	Opções
Tamanho do papel	Letter, A4, 10×15cm
Tipo de papel	Papel Simples, Papel Acetinado, Papel Revestido
Esquema	Sem margens: Act., Sem Margens: Desact.
configuração DPOF[1]	-
Qualidade de Impressão	Normal, Fina
Melhoria da Cor[2]	On, Off

[1] Consulte *Impressão DPOF* na página 50 para mais informações.

[2] Quando Melhoria da Cor está Act. através da configuração da câmara, pode configurar o Equilíbrio dos Brancos, Nitidez e Densidade da Cor utilizando o menu PhotoCapture do aparelho. (Consulte *Cor Melhoria* na página 43.)

Nota

Dependendo da câmara digital algumas destas definições podem não estar disponíveis.

- Os nomes e a disponibilidade de cada configuração dependem das especificações da sua câmara.
- A configuração recortes apenas está disponível a partir do menu do aparelho. (Consulte *Recortes* na página 44.)

Consulte a documentação fornecida com a câmara digital para obter mais informações sobre a alteração das definições de PictBridge.

Imprimir imagens

1. Verifique se a sua câmara está desligada. Ligue a câmara digital à porta PictBridge (1) do aparelho com um cabo USB.

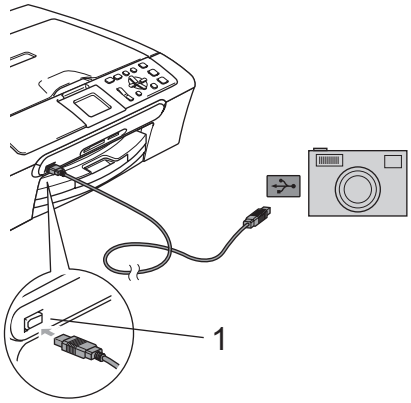

1 Porta PictBridge

Nota

Remova quaisquer cartões de memória do aparelho antes de ligar a câmara digital.

2. Ligue a câmara.
   Quando o aparelho é reconhecido pela câmara, o LCD indica `Câmara ligada`.
   Quando o aparelho começa a imprimir uma foto, o LCD indica `Imprimindo`.

ADVERTÊNCIA

Para prevenir danos no aparelho, não ligue qualquer dispositivo diverso de uma câmara digital compatível com PictBridge à porta PictBridge.

Impressão DPOF

DPOF significa Digital Print Order Format.

Os grandes fabricantes de câmaras digitais (Canon Inc., Eastman Kodak Company, Fuji Photo Film Co., Ltd., Matsushita Electric Industrial Co. Ltd. e Sony Corporation) criaram esta tecnologia para simplificar a impressão de imagens a partir de uma câmara digital.

Se a câmara digital suportar impressão DPOF, poderá seleccionar no ecrã da câmara digital as imagens e o número de cópias que pretende imprimir.

Compreender as Mensagens de Erro

Quando estiver familiarizado com os tipos de erros que podem ocorrer durante a utilização do PictBridge, pode facilmente identificar e resolver quaisquer problemas.

- `Memória Cheia`

  Esta mensagem é apresentada quando trabalha com imagens demasiado grandes para a memória do aparelho.

- `Disp. USB errado`

  Esta mensagem apresenta-se se ligar um dispositivo não compatível com PictBridge ou um dispositivo roto a uma porta PictBridge. Para eliminar o erro, desligue o aparelho da porta PictBridge e, em seguida, prima **Ligado/Desligado** para desligar o aparelho e, em seguida, ligá-lo de novo.

Para mais informações, consulte *Mensagens de erro* na página 67.

Secção IV

Software

Funções de software e de rede 52

7 Funções de software e de rede

O CD-ROM inclui o Manual do Utilizador de Softwaree o Manual do Utilizador de Rede (apenas DCP-540CN) para as funções disponíveis quando o aparelho está ligado a um computador (por exemplo, Impressão e digitalização). Este manual consente a fácil utilização de ligações que, quando clicadas, conduzem directamente para uma determinada secção.

Pode encontrar as instruções sobre as seguintes funções:

- Impressão
- Digitalização
- ControlCenter3 (para Windows®)
- ControlCenter2 (para Macintosh®)
- Digitalização em Rede (apenas DCP-540CN)
- PhotoCapture Center™
- Impressão em Rede (apenas DCP-540CN)

Como consultar o Manual do Utilizador de HTML

Esta é uma referência rápida para utilizar o Manual do Utilizador de HTML

(Para Windows®)

Nota

Se ainda não tiver instalado o software, consulte *Visualizar a Documentação* na página 3.

1. A partir do **Iniciar**, aponte para **Brother**, **DCP-XXXX** (em que **XXXX** é o número do seu modelo) do grupo de programas e, em seguida, clique em **Manual do Utilizador**.
2. Clique no **Manual do Utilizador de Software** ou **Manual do Utilizador de Rede** (apenas DCP-540CN) do menu principal.

3. Clique no cabeçalho que pretende consultar da lista no lado esquerdo da janela.

(Para Macintosh®)

1. Verifique se o computador Macintosh® está ligado. Insira o CD-ROM da Brother com a etiqueta Macintosh® na unidade do CD-ROM.
2. Faça duplo clique no ícone **Documentation**.
3. Faça duplo clique no pasta do seu idioma e, em seguida, faça duplo clique no ficheiro da primeira página.
4. Clique no **Manual do Utilizador de Software** ou **Manual do Utilizador de Rede** (apenas DCP-540CN) no menu principal e, em seguida, clique no cabeçalho que gostaria de ler da lista à esquerda da janela.

Secção V

Anexos

Segurança e legal 54

Solução de problemas e manutenção de rotina 62

Menu e Funções 81

Especificações 89

Glossário 100

A Segurança e legal

Escolher uma localização

Coloque o aparelho numa superfície plana e estável, não sujeita a vibrações ou choques, tal como uma secretária. Coloque o aparelho próximo de uma tomada eléctrica normal com ligação à terra. Escolha um local em que a temperatura permaneça entre 10° e 35° C (50° F e 95° F).

AVISO

- Evite colocar o aparelho numa área de grande movimento.
- Evite colocar o aparelho em cima da alcatifa.
- NÃO coloque o aparelho perto de aquecedores, ar condicionado, refrigeradores, equipamento médico, químicos ou água.
- Não exponha o aparelho directamente aos raios solares, calor, humidade ou pó em excesso.
- Não ligue o aparelho a tomadas eléctricas controladas por interruptores ou temporizadores automáticos.
- Qualquer variação de energia pode eliminar informações da memória do aparelho.
- Não ligue o aparelho a tomadas eléctricas no mesmo circuito que electrodomésticos ou outro equipamento que possa causar variações na fonte de alimentação.
- Evite fontes de interferência, como altifalantes ou unidades de suporte de telefones sem fios.

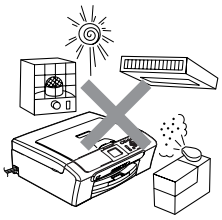

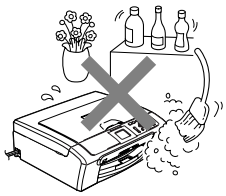

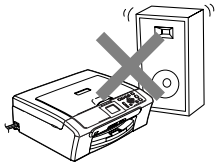

Para utilizar o aparelho em segurança

Guarde estas instruções para consultas futuras e leia-as antes de tentar realizar qualquer operação de manutenção.

ADVERTÊNCIA

O aparelho contém eléctrodos de alta tensão. Antes de limpar o interior do aparelho, certifique-se de que desligou o cabo de alimentação da tomada eléctrica eléctrica. Isto irá prevenir choques eléctricos.

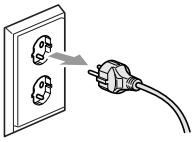

Não manuseie o cabo com as mãos húmidas. Este procedimento pode causar choques eléctricos.

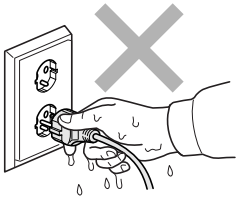

NÃO puxe no centro do cabo de alimentação. Isto poderá causar choques eléctricos.

NÃO coloque as suas mãos nas bordas do aparelho por baixo da tampa dos documentos ou da tampa do digitalizador. Isto pode causar ferimentos.

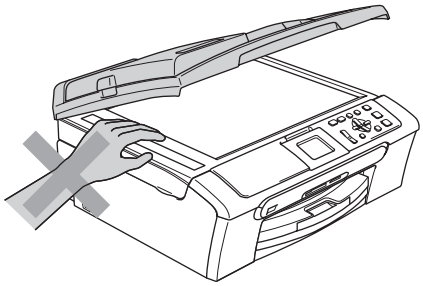

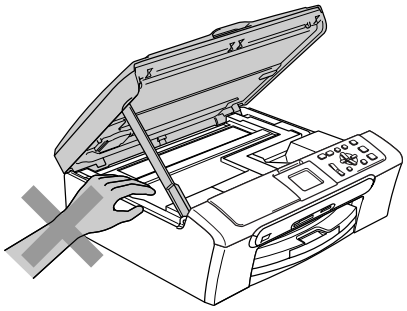

NÃO toque no rolo do alimentador de papel. Isto pode causar ferimentos.

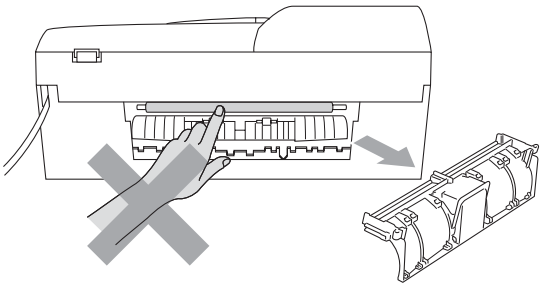

Nunca toque na zona sombreada na figura. Este procedimento pode causar ferimentos.

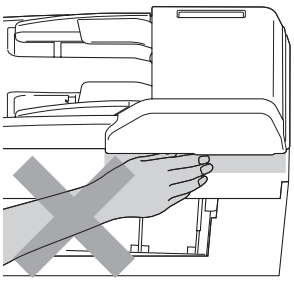

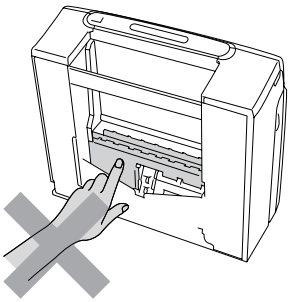

Quando mover o aparelho, tem de o levantar a partir da base, colocando uma mão de cada lado da unidade como indicado na figura. Não transporte o aparelho agarrando-o pela tampa do digitalizador.

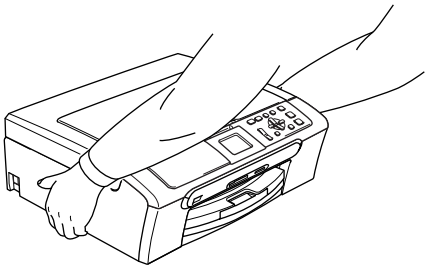

Se o aparelho ficar quente, deitar fumo, ou produzir qualquer cheiro forte, desligue imediatamente o interruptor de energia e desligue o aparelho da tomada eléctrica. Contacte o revendedor da Brother ou o Serviço de Clientes da Brother.

Se objectos metálicos, água ou outros líquidos entrarem dentro do aparelho, desligue imediatamente o interruptor de energia e desligue o aparelho da tomada de corrente CA. Contacte o revendedor da Brother ou o Serviço de Clientes da Brother.

ADVERTÊNCIA

- Este produto deve ser instalado perto de uma tomada eléctrica facilmente acessível. Em caso de emergência, tem de desligar o cabo da tomada eléctrica para desligar completamente o equipamento.
- Verifique sempre que a ficha esteja completamente inserida.

Importantes instruções de segurança

1 Leia todas as instruções.

2 Guarde-as para consulta posterior.

3 Respeite todos os avisos e instruções assinalados no produto.

4 Desligue este produto da tomada de parede antes de limpar o interior do aparelho. Não utilize líquidos ou produtos à base de aerossol. Utilize um pano humedecido para limpeza.

5 Não aproxime este produto da água.

6 Não coloque este produto numa superfície instável. O produto pode cair e sofrer danos materiais graves.

7 As ranhuras e as aberturas da caixa e da parte posterior ou inferior são fornecidas para ventilação. Para garantir um funcionamento fiável do produto e protegê-lo do sobreaquecimento, estas aberturas não devem estar bloqueadas nem cobertas. As aberturas nunca devem ser bloqueadas colocando o produto numa cama, sofá, tapete ou outra superfície semelhante. Este produto nunca deve ser colocado perto ou sobre radiadores ou aquecedores. Este produto nunca deve ser colocado numa instalação pré-fabricada se não for fornecida ventilação adequada.

8 Este produto deve ser utilizado com o tipo de fonte de alimentação indicado na etiqueta. Se não tem a certeza sobre o tipo de fonte de alimentação disponível, consulte o revendedor ou a empresa de electricidade.

9 Utilize apenas o cabo de alimentação fornecido com este aparelho.

10 Este produto está equipado com uma ficha trifásica com ligação à terra, uma ficha com um terceiro pino (de ligação à terra). Esta ficha encaixa somente em tomadas com ligação à terra. Isto é uma função de segurança. Se não conseguir inserir a ficha na tomada, contacte o electricista para substituir a tomada obsoleta. Não ignore a função da ficha com ligação à terra.

11 Não coloque nada sobre o cabo de alimentação. Não coloque este produto em locais onde as pessoas possam pisar o cabo.

12 Não coloque nada em frente do aparelho que possa bloquear a impressão. Não coloque nada no caminho da impressão.

13 Aguarde pela saída de todas as páginas antes de as remover do aparelho.

14 Desligue este produto da tomada eléctrica e consulte o pessoal de serviço autorizado da Brother nas seguintes situações:

- Quando o cabo de alimentação estiver danificado ou desgastado.
- Se derramar líquido sobre o produto.
- Se o produto estiver exposto à chuva ou água.
- Se o produto não funcionar correctamente quando cumprir as instruções de funcionamento, ajuste apenas os controlos abrangidos pelas instruções de funcionamento. O ajustamento incorrecto de outros controlos pode causar danos no aparelho e implicar um extenso trabalho por parte de um técnico qualificado para reparar o aparelho.
- Se o produto cair ou a caixa ficar danificada.
- Se o produto apresentar alterações de desempenho, indicando necessidade de reparação.

15 Para proteger o produto contra sobrecargas, recomendamos que utilize um dispositivo de protecção contra sobrecargas.

16 Para reduzir o risco de incêndio, choque eléctrico e ferimentos, não se esqueça de:

- Não utilize este produto junto a aparelhos que utilizem água, uma piscina ou uma cave húmida.
- Não utilize o aparelho durante uma trovoada (existe a possibilidade remota de um choque eléctrico) ou para comunicar uma fuga de gás junto à fuga.

IMPORTANTE – Para a sua segurança

Para garantir um funcionamento em condições de segurança, a ficha de 3 pinos fornecida deve ser inserida apenas numa tomada eléctrica de três entradas eficazmente ligada à terra através de ligações normais.

O facto do equipamento funcionar normalmente não implica a ligação à terra e que a instalação seja completamente segura. Para sua segurança, em caso de dúvida sobre a eficácia da ligação à terra, consulte um electricista qualificado.

Aviso – Este aparelho dever ser ligado à terra.

Os fios do cabo eléctrico são identificados por cores de acordo com o seguinte código:

- **Verde e Amarelo: Terra**
- **Azul: Neutro**
- **Castanho: Com Corrente**

Se tiver dúvidas, contacte um electricista qualificado.

ligação LAN (apenas DCP-540CN)

AVISO

Não ligue este produto a uma rede local que esteja sujeita a sobretensões.

Directiva da União Europeia 2002/96/CE e EN50419

Apenas na União Europeia

Este equipamento possui o símbolo de reciclagem acima. Este símbolo significa que no fim da vida útil do equipamento tem de o enviar para um ponto de recolha de resíduos adequado e não deve deitá-lo fora juntamente com os resíduos domésticos normais não separados. Desta forma estará a proteger o nosso ambiente. (Apenas na União Europeia)

Limitações legais para a cópia

É um crime fazer reproduções de determinados artigos ou documentos com intenções de cometer uma fraude. Este memorando destina-se a ser apenas um guia e não uma lista exaustiva. Aconselhamos de pedir a opinião às autoridades competentes se surgissem dúvidas sobre um determinado artigo ou documento.

Os seguintes exemplos de documentos não podem ser copiados:

- Notas
- Acções e outros certificados de aforro
- Certificados de Depósito
- Documentos de Recruta das Forças Armadas.
- Passaportes
- Selos (cancelados ou não cancelados)
- Documentos de Imigração
- Documentos de saúde
- Cheques ou Notas emitidas por Entidades Governamentais
- Bilhetes de identidade, medalhas ou insígnias
- Licenças ou Cartas de Condução

A cópia de documentos protegidos por direitos de autor é proibida. É permitida a cópia de secções de documentos protegidos por direitos de autor para ‘fins lícitos’. Múltiplas cópias implicam uso ilícito. Múltiplas cópias implicam uso ilícito.

Obras de arte devem ser consideradas o equivalente a obras protegidas por direitos de autor.

Não é permitida a cópia de licenças e cartas de condução nos termos de determinadas leis regionais/estatais.

Marcas registadas

O logótipo Brother é uma marca registada da Brother Industries, Ltd.

Brother é uma marca registada da Brother Industries, Ltd.

Multi-Function Link é uma marca registada da Brother International Corporation.

© 2006 Brother Industries, Ltd. Todos os direitos reservados.

Windows e Microsoft são marcas registadas da Microsoft nos EUA e outros países.

Macintosh e TrueType são marcas registadas da Apple Computer, Inc.

PaperPort é uma marca registada da ScanSoft, Inc.

Presto! PageManager é uma marca registada da NewSoft Technology Corporation.

Microdrive é uma marca comercial da International Business Machine Corporation.

CompactFlash é uma marca registada da SanDisk Corporation.

Memory Stick é uma marca registada da Sony Corporation.

SecureDigital é uma marca comercial da Matsushita Electric Industrial Co. Ltd., SanDisk Corporation e Toshiba Corporation.

SanDisk é um licenciado das marcas registadas SD e miniSD.

MultiMediaCard é uma marca comercial da Infineon Technologies e licenciada para a MultiMediaCard Association.

xD-Picture Card é uma marca comercial da Fujifilm Co. Ltd., Toshiba Corporation e Olympus Optical Co. Lt..

PictBridge é uma marca comercial.

Memory Stick Pro, Memory Stick Pro Duo, Memory Stick Duo e MagicGate são marcas comerciais da Sony Corporation.

Cada empresa cujo software é mencionado neste manual possui um Contrato de Licença de Software específico abrangendo os seus programas.

Todas as outras marcas e nomes de produtos mencionados no Manual do Utilizador, Manual do Utilizador do Software e Manual do Utilizador da Rede são marcas registadas das respectivas empresas.

B Solução de problemas e manutenção de rotina

Solução de problemas

Se pensar que existe um problema com o aparelho, consulte a tabela abaixo e siga as sugestões de solução de problemas.

Muitos problemas podem ser facilmente resolvidos por si próprio. Se necessitar de ajuda adicional, o Brother Solutions Center oferece as mais recentes sugestões para a solução de problemas e questões mais frequentes. Visite-nos em http://solutions.brother.com.

Se tiver dificuldades com o aparelho

Impressão

Dificuldade	Sugestões
Nenhuma impressão	Verifique a ligação do cabo de interface no aparelho e no computador. (Consulte o *Guia de Instalação Rápida*.)
	Certifique-se de que o aparelho está ligado e não está no modo de poupança de energia.
	Um ou mais cartuchos de tinta estão vazios. (Consulte *Substituição dos cartuchos de tinta* na página 71.)
	Verifique se o ecrã de cristais líquidos apresenta mensagens de erro. (Consulte *Mensagens de erro* na página 67.)
	Verifique se instalou e escolheu o controlador de impressora correcto.
	Certifique-se de que o aparelho está on-line. Clique em **Iniciar** e, em seguida, em **Impressoras e faxes.**. Clique com o botão direito do rato e escolha **Brother DCP-XXXX** (em que XXXX é o nome do seu modelo), e acerte-se de que **Use Printer Offline** não esteja seleccionado.
Qualidade de impressão deficiente.	Verifique a qualidade da impressão. (Consulte *Verificar a qualidade de impressão* na página 77.)
	Certifique-se de que a configuração do Tipo de Média no controlador de impressora ou a configuração do Tipo de Papel no menu do aparelho corresponde ao tipo de papel utilizado. (Consulte *Impressão* para Windows® ou *Impressão e Envio de faxes* para Macintosh® no Manual do Utilizador de Software no CD-ROM.)
	Certifique-se de que os cartuchos de tinta são novos. O problema seguinte pode provocar a obstrução da tinta: ■ A data de validade escrita no pacote do cartucho expirou. (Os cartuchos permanecem utilizáveis por dois anos se forem conservados nas respectivas embalagens originais.) ■ O cartucho de tinta esteve no aparelho mais de seis meses. ■ O cartucho de tinta pode não ter sido armazenado correctamente antes da utilização.
	Tente utilizar os tipos de papel recomendados. (Consulte *Papel admitido e outros materiais* na página 12.)
	O ambiente recomendado para o aparelho é entre 20° C e 33° C (68° F e 91° F).

Impressão (Continuação)

Dificuldade	Sugestões
Aparecem linhas horizontais brancas no texto ou gráficos.	Limpe a cabeça de impressão. (Consulte *Limpar a cabeça de impressão* na página 76.)
	Tente utilizar os tipos de papel recomendados. (Consulte *Papel admitido e outros materiais* na página 12.)
O aparelho imprime páginas em branco.	Limpe a cabeça de impressão. (Consulte *Limpar a cabeça de impressão* na página 76.)
Caracteres e linhas estão empilhados.	Verifique o alinhamento da impressão. (Consulte *Verificar o alinhamento da impressão* na página 78.)
Textos ou imagens imprimidos estão tortos.	Certifique-se de que colocou o papel na gaveta adequadamente e que a guia lateral do papel está ajustada correctamente. (Consulte *Colocar papel e outros materiais* na página 16.)
	Verifique que a Tampa de Desencravamento de Papel esteja colocada correctamente.
Borrões no centro superior da página impressa.	Certifique-se de que o papel não é demasiado espesso ou não está enrolado. (Consulte *Papel admitido e outros materiais* na página 12.)
A impressão parece estar suja ou a tinta parece escorrer.	Verifique se está a usar os tipos de papel recomendados. (Consulte *Papel admitido e outros materiais* na página 12.) Não manuseie o papel até a tinta secar.
O lado inverso ou fundo da página apresenta manchas.	Certifique-se de que a faixa de impressão não está suja de tinta. (Consulte *Limpar a faixa de impressão do aparelho* na página 75.)
	Certifique-se de que está a utilizar a aba do suporte do papel. (Consulte *Colocar papel e outros materiais* na página 16.)
O aparelho imprime linhas densas na página.	Controle **Ordem inversa** no separador **Básico** do controlador da impressora.
As impressões estão enrugadas.	No separador do controlador da impressora **Básico**, clique em **Configurações**, e anule a selecção **Impressão bidireccional**.
Não é possível imprimir ‘2 em 1 ou 4 em 1’.	Certifique-se de que as configurações do formato do papel na aplicação e no controlador de impressora são iguais.
A velocidade de impressão é demasiado baixa.	Tente alterar a definição do controlador de impressão. A resolução mais elevada necessita de um processamento de dados, tempo de transferência e de impressão mais longos. Tente as outras definições de qualidade no separador do controlador de impressora **Básico**. Clique também no separador **Configurações**, e, acerte-se de ter deseleccionado **Cor Melhoria**.
	Desactive a funcionalidade sem margens. A impressão sem margens é mais lenta que a impressão normal. (Consulte *Impressão* para Windows® ou *Impressão e Envio de Faxes* para Macintosh® no Manual do Utilizador de Software no CD-ROM.)
Melhoria de cor não funciona correctamente.	Se os dados da imagem não forem completamente a cores na aplicação (como 256 cores), Melhoria de cor não funciona. Utilize pelo menos dados de cor de 24 bits com a funcionalidade Melhoria da Cor.
O aparelho alimenta várias folhas.	Certifique-se de que o papel foi colocado correctamente na gaveta. (Consulte *Colocar papel e outros materiais* na página 16.)
	Certifique-se de que não foram colocados mais de dois tipos de papel de uma vez.
As páginas impressas não estão empilhadas ordenadamente.	Certifique-se de que está a utilizar a aba do suporte do papel. (Consulte *Colocar papel e outros materiais* na página 16.)
O aparelho não consegue imprimir a partir do Paint Brush.	Tente configurar a resolução para ‘256 cores.’

Impressão (Continuação)

Dificuldade	Sugestões
O aparelho não consegue imprimir a partir do Adobe Illustrator.	Tente reduzir a resolução de impressão. (Consulte *Impressão* para Windows® ou *Impressão e Envio de Faxes* para Macintosh® no Manual do Utilizador de Software no CD-ROM.)

Dificuldades de cópia

Dificuldade	Sugestões
Aparecem faixas verticais nas cópias	Se vir faixas verticais nas cópias, limpe o digitalizador. (Consulte *Limpar o digitalizador* na página 75.)
Cópia com qualidade deficiente quando utilizar o ADF. (apenas DCP-540CN)	Tente utilizar o vidro do digitalizador. (Consulte *Utilizar o vidro do digitalizador* na página 10.)

Dificuldades de Digitalização

Dificuldade	Sugestões
Ocorrem erros TWAIN/WIA durante a digitalização.	Verifique se o controlador TWAIN/WIA Brother foi escolhido como fonte principal. Em PaperPort® SE com OCR, clique em **Ficheiro**, **Digitalizar** e escolha o controlador Brother TWAIN/WIA.
Digitalização com qualidade deficiente quando utilizar o ADF.	Tente utilizar o vidro do digitalizador. (Consulte *Utilizar o vidro do digitalizador* na página 10.)

Dificuldades de Software

Dificuldade	Sugestões
Não é possível instalar software ou imprimir.	Execute o programa **Corrigir MFL-Pro Suite** no CD-ROM. Este programa repara e reinstala o software.
‘Aparelho ocupado’	Certifique-se de que o aparelho não apresenta uma mensagem de erro no ecrã de cristais líquidos.

PhotoCapture Center™ Dificuldades

Dificuldade	Sugestões
O disco amovível não funciona correctamente.	1 Instalou a actualização de Windows® 2000? Se não, faça o seguinte: 1) Desligue o cabo USB. 2) Instale a actualização do Windows® 2000 e consulte o Guia de Instalação Rápida. Depois da instalação, o computador é reiniciado automaticamente. 3) Aguarde aproximadamente 1 minuto após a reinicialização do computador e, em seguida, ligue o cabo USB. 2 Retire o cartão de memória e introduza-o de novo. 3 Se tentou 'Ejectar' enquanto estava no Windows®, retire o carão multimédia antes de continuar. 4 Se aparecer uma mensagem de erro quando tentar ejectar o cartão multimédia, significa que o cartão está a ser utilizado. Aguarde um momento e tente novamente. 5 Se nada resultar, desligue o computador e o aparelho e, em seguida, volte a ligá-los. (Tem de desligar o cabo de alimentação do aparelho para o desligar.)
Não é possível aceder ao disco amovível a partir do ícone do ambiente de trabalho.	Certifique-se de que introduziu o cartão multimédia na entrada.

Dificuldades de Rede

Dificuldade	Sugestões
Não é possível imprimir na rede.	Certifique-se de que o aparelho está ligado, on-line e pronto. Imprima uma lista da Configuração de rede (consulte *Imprimir Relatórios* na página 9.) e verifique as configurações de rede actuais impressas nesta lista. Volte a ligar o cabo LAN ao hub para verificar se os cabos e as ligações de rede estão em boas condições. Se possível, tente ligar o aparelho a uma porta diferente do hub com um cabo diferente. Se as ligações estiverem correctas, o aparelho apresenta `LAN Activa` por 2 segundos. (Se tiver problemas de rede, consulte o Manual do Utilizador da Rede no CD-ROM para obter mais informações.)

Dificuldades de Rede (Continuação)

Dificuldade	Sugestões
A função de digitalização de rede não funciona.	(Apenas para utilizadores do Windows®) A configuração Firewall no seu computador pode rejeitar a necessária ligação de rede. Siga as instruções seguintes para desactivar a firewall. Se estiver a utilizar um software de Firewall pessoal, consulte o Manual do Utilizador do software ou contacte o fabricante do software. <Utilizadores do Windows® XP SP2> 1 Clique no botão **Iniciar**, **Configurações**, **Painel de Controlo** e, em seguida, em **Windows Firewall**. Acerte-se de que a Firewall do Windows está activa no separador **Básico**. 2 Clique no separador **Excepções** e no botão **Adicionar Porta**. 3 Introduza qualquer nome, número de porta (54295 para digitalização em rede), escolha **UDP** e clique em **OK**. 4 Certifique-se de que a nova definição foi adicionada e seleccionada e, em seguida, clique em **OK**. Os utilizadores do Windows® XP SP1 devem visitar o Brother Solutions Center.
O computador não consegue encontrar o aparelho.	<Utilizadores do Windows®> A configuração Firewall no seu computador pode rejeitar a necessária ligação de rede. Para mais informações, consulte as instruções acima. <Utilizadores do Macintosh®> Volte a seleccionar o aparelho na aplicação Selector de aparelho localizada em Macintosh HD/Library/Printers/Brother/Utilities ou através do modelo do ControlCenter2.

Mensagens de erro

Como em qualquer equipamento sofisticado de escritório, podem ocorrer problemas. Neste caso, o aparelho identifica o erro e apresenta uma mensagem de erro. As mensagens de erro mais comuns são descritas a seguir.

Pode corrigir a maioria dos erros por si próprio. Se necessitar de mais ajuda, o Brother Solutions Center oferece as mais recentes sugestões de resolução de problemas e questões mais frequentes.

Visite-nos em http://solutions.brother.com.

Mensagem de erro	Causa	Acção
Baixa Tempertura	A cabeça de impressão está demasiado fria.	Deixe o aparelho aquecer.
Bloque. d/papel	O papel está bloqueado no aparelho.	Consulte *Bloqueio da impressora ou bloqueio do papel* na página 70.
Disp. USB errado	Um aparelho não compatível com PictBridge ou um aparelho roto foi ligado à tomada PictBridge.	Desligue o aparelho da tomada PictBridge e, em seguida, prima **Ligado/Desligado** para desligar o aparelho e, em seguida, ligá-lo de novo.
Erro de Media	O cartão multimédia está corrompido, incorrectamente formatado, ou há um problema com o cartão multimédia.	Coloque o cartão novamente na ranhura para verificar se está na posição correcta. Se o erro permanecer, verifique a unidade do cartão multimédia, colocando outro cartão multimédia em bom estado.
Memória Cheia	A memória do aparelho está cheia.	**Operação de cópia em curso** Prima **Parar/Sair** e aguarde que as outras operações em curso fiquem concluídas e tente novamente. **Operação de impressão em curso** Reduza a resolução de impressão. (Para mais informações, *Impressão* para Windows® ou *Impressão e Envio de Faxes* para Macintosh® no Manual do Utilizador de Software no CD-ROM.)
Não pode alterar XX Não pode limpar XX Não pode iniciar XX Não pod imprimir XX Não pod Digitalz XX	Ocorreu um problema mecânico no aparelho.	Desligue o aparelho da corrente eléctrica durante alguns minutos e, em seguida, volte a ligá-la.
Nenhum Cartucho	Um cartucho de tinta não foi instalado correctamente.	Remova o cartucho de tinta e introduza-o de novo assentando-o correctamente. (Consulte *Substituição dos cartuchos de tinta* na página 71.)

Mensagem de erro	Causa	Acção
Restam dados	Os dados de impressão ficaram na memória do aparelho.	Reinicie a impressão através do computador.
	Os dados de impressão ficaram na memória do aparelho. O cabo USB foi desligado durante o envio de dados do computador para o aparelho.	Prima **Parar/Sair**. O aparelho cancela o trabalho e apaga-o da memória. Tente imprimir novamente.
Sem Ficheiro	O cartão multimédia na unidade multimédia não contém um ficheiro JPG.	Coloque o cartão multimédia correcto na ranhura novamente.
Semi-Vazio	Um ou mais cartuchos de tinta estão vazios.	Encomende imediatamente um novo cartucho.
Tampa aberta	A tampa do digitalizador não foi completamente fechada.	Abra a tampa do digitalizador e feche-a novamente.
	A tampa do cartucho de tinta não está completamente fechada.	Feche com firmeza a tampa do cartucho de tinta até encaixá-la.
Temperat Elevada	A cabeça de impressão está demasiado quente.	Deixe o aparelho arrefecer.
Tinteiro Vazio	O nível de tinta de um ou mais cartuchos de tinta é baixo. O aparelho pára todas as operações de impressão.	Substitua os cartuchos de tinta. (Consulte *Substituição dos cartuchos de tinta* na página 71.)
Verif Tamho Ppel	O papel não tem o formato correcto.	Coloque o formato de papel correcto (Letter, Legal ou A4) e, em seguida, prima **Mono Iniciar** ou **Cor Iniciar**.
Verif. Papel	O aparelho não tem papel ou o papel não está correctamente colocado na gaveta de papel.	Efectue um dos seguintes procedimentos: ■ Coloque papel na gaveta do papel e, em seguida, prima **Mono Iniciar** ou **Cor Iniciar**. ■ Retire o papel, coloque-o novamente e, em seguida, prima **Mono Iniciar** ou **Cor Iniciar**.
	O papel está bloqueado no aparelho.	Consulte *Bloqueio da impressora ou bloqueio do papel* na página 70.
Verifique Docum.	O documento não foi introduzido ou alimentado correctamente, ou o documento digitalizado a partir do ADF era muito grande.	Consulte *Utilizar o ADF (apenas DCP-540CN)* na página 10. Consulte *Bloqueios de documentos (apenas DCP-540CN)* na página 69.

Alterar o idioma do LCD

Pode alterar o idioma do LCD.

1. Prima **Menu**
2. Prima ▲ ou ▼ para seleccionar `Conf.inicial`.
   Prima **OK**.
3. Prima ▲ ou ▼ para seleccionar `Idioma local`.
   Prima **OK**.
4. Prima ▲ ou ▼ para seleccionar o seu idioma.
   Prima **OK**.
5. Prima **Parar/Sair**.

Bloqueios de documentos (apenas DCP-540CN)

Os documentos podem encravar se não forem inseridos ou alimentados correctamente, ou se forem demasiados longos. Siga os passos apresentados em seguida para desencravar um documento.

O documento está encravado na parte superior da unidade ADF

1. Remova o papel que não está bloqueado no ADF.
2. Abra a tampa do ADF.
3. Puxe o documento encravado para fora, para a direita ou para a esquerda.

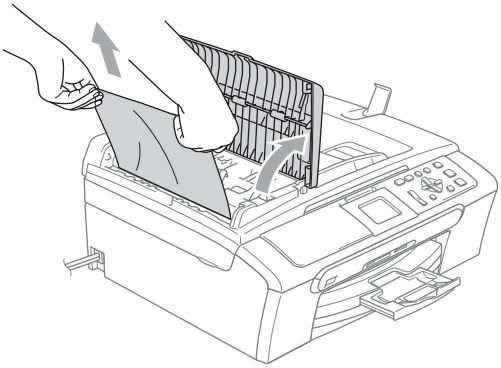

4. Feche a tampa do ADF.
5. Prima **Parar/Sair**.

Nota

Para evitar que o papel encrave feche correctamente a tampa ADF empurrando-a cuidadosamente no centro.

O documento está encravado no interior da unidade ADF

1. Remova o papel que não está bloqueado no ADF.
2. Levante a tampa dos documentos.
3. Remova o documento encravado para a esquerda.

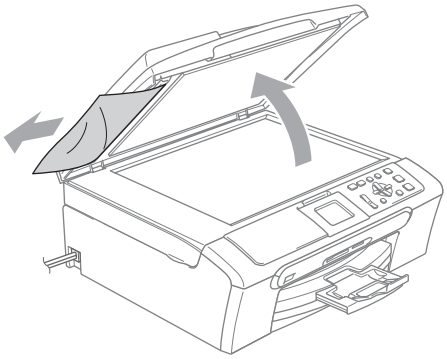

4. Feche a tampa dos documentos.
5. Prima **Parar/Sair**.

Bloqueio da impressora ou bloqueio do papel

Remova o papel encravado em função da área onde ficou encravado no aparelho. Abra e feche a tampa do digitalizador para apagar o erro.

1 Remova a gaveta do papel (1) do aparelho.

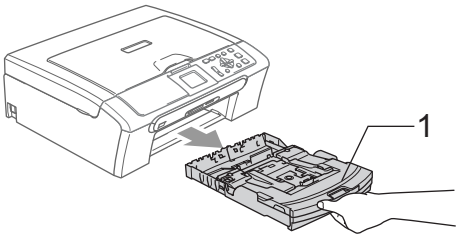

2 Remova o papel encravado (1).

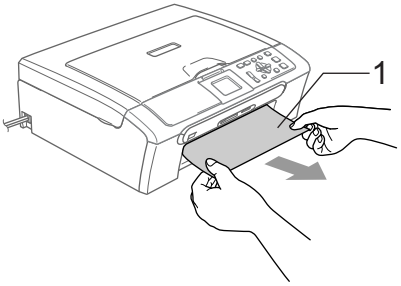

- Se não conseguir remover o papel encravado pela frente, ou se no LCD ainda aparecer a mensagem de erro depois de ter removido o papel encravado, vá para o próximo passo.

3 Remova a Tampa de Desencravamento do Papel (1). Remova o papel encravado do aparelho.

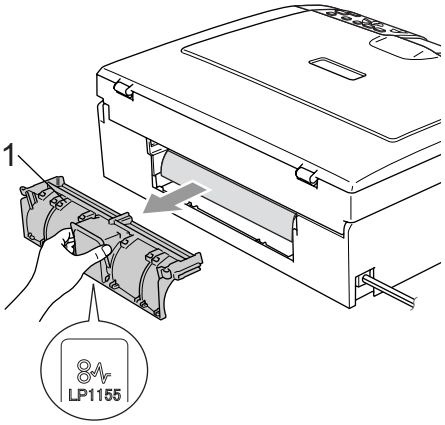

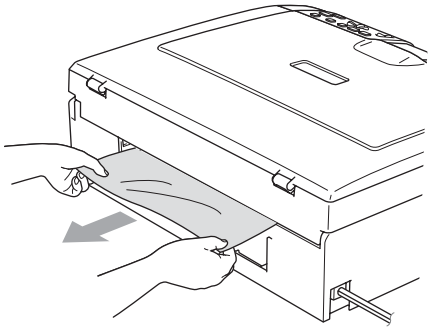

4 Volte a colocar a Tampa de Desencravamento de Papel. Verifique que a tampa esteja colocada correctamente.

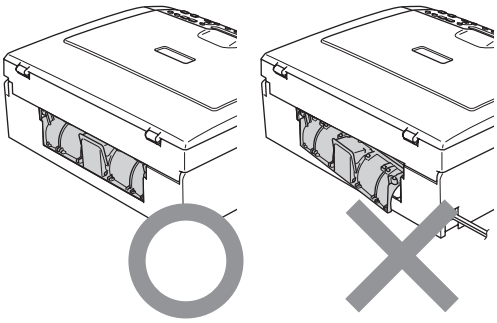

5 Levante a tampa do digitalizador (1) do lado dianteiro do aparelho até ficar fixa na posição aberta.
Acerte-se de que não há papel encravado dentro do aparelho.

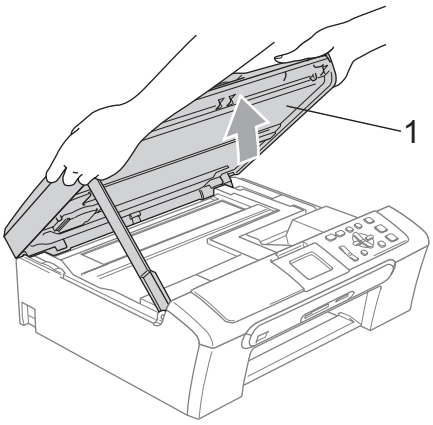

Nota

Se o papel estiver encravado debaixo da cabeça de impressão, desligue o aparelho da fonte de alimentação e, em seguida, mova a cabeça de impressão para remover o papel.

6 Levante a tampa do digitalizador para soltar o encaixe (1). Empurre cuidadosamente o suporte da tampa do digitalizador para baixo (2) e feche a tampa do digitalizador (3).

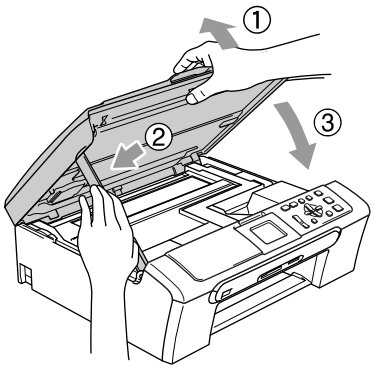

7 Coloque novamente a gaveta do papel no aparelho.

Manutenção de Rotina

Substituição dos cartuchos de tinta

O aparelho está equipado com um contador de pontos de tinta. O contador de pontos de tinta controla automaticamente o nível de tinta em cada um dos 4 cartuchos. Quando o aparelho detectar que um cartucho de tinta está quase vazio, o aparelho alerta-o com uma mensagem no ecrã de cristais líquidos.

O LCD (ecrã de cristais líquidos) informa-o sobre qual cartucho de tinta tem pouca tinta ou precisa de ser substituído. Siga as instruções do ecrã de cristais líquidos para substituir os cartuchos de tinta pela ordem correcta.

Embora o aparelho informe que o cartucho de tinta está vazio, ainda há uma pequena quantidade de tinta que resta no cartucho. É necessário conservar um pouco de tinta no cartucho para evitar que o ar seque e provoque danos nos elementos da cabeça de impressão.

1 Abra a tampa do cartucho de tinta.
Se um ou mais cartuchos de tinta estiverem vazios, por exemplo Preto, o LCD (ecrã de cristais líquidos) apresenta `Preto Vazio`.

2 Empurre para baixo o manípulo de libertação do encaixe e remova o cartucho de tinta da cor indicada no LCD.

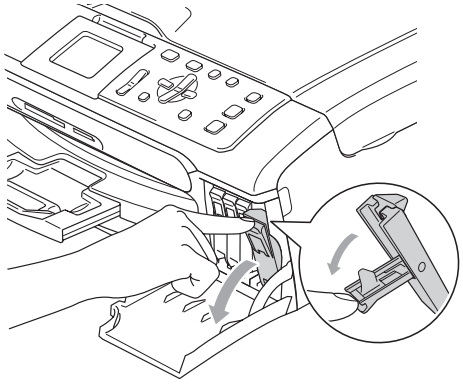

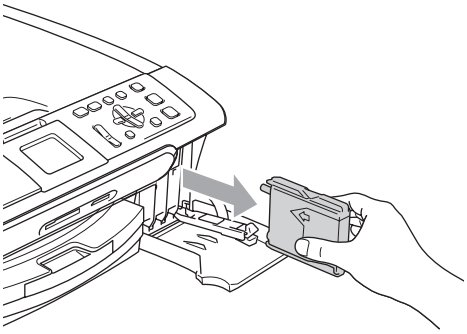

3 Abra a embalagem do novo cartucho de tinta da cor indicada pelo ecrã de cristais líquidos e retire-o.

4 Remova a tampa de protecção amarela (1).

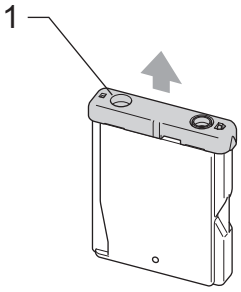

Configuração incorrecta

NUNCA toque na zona indicada na figura abaixo.

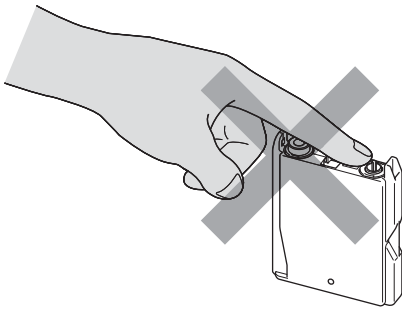

Nota

Se a tampa de protecção amarela sair quando abrir o saco, o cartucho não ficará danificado.

5 Cada cor tem a sua posição correcta. Introduza o cartucho de tinta na direcção da seta na etiqueta.

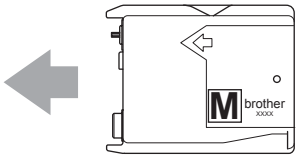

6 Levante o manípulo de libertação do encaixe e empurre-o até ouvir um estalido e, em seguida, feche a tampa do cartucho de tinta.

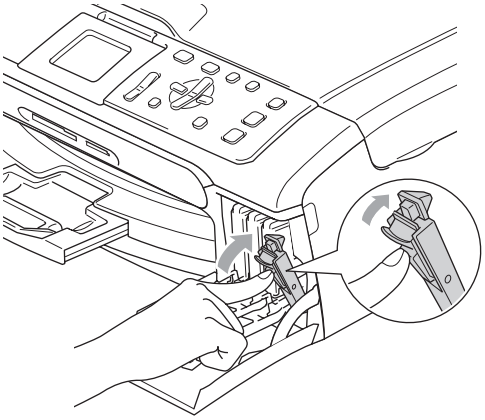

7 Se substituiu um cartucho de tinta o LCD pode pedir para verificar se o cartucho era novo. (Por exemplo, `Mudou Cartucho? Preto?`) Para cada novo cartucho que instalou, prima **+** (`sim`) para reiniciar automaticamente o contador de pontos de tinta para aquela cor Se o cartucho de tinta instalado não for novo, prima **-** (`não`). Se aguardar até que o LCD indicar `Semi Vazio` e `Tinteiro Vazio`, o aparelho irá reiniciar automaticamente o contador de pontos de tinta.

Nota

Se o ecrã de cristais líquidos mostrar `Nenhum Cartucho` depois de instalar os cartuchos de tinta, verifique se os cartuchos de tinta estão instalados correctamente.

ADVERTÊNCIA

Se a tinta entrar em contacto com os olhos, lave-os imediatamente com água e consulte um médico se necessário.

AVISO

NÃO remova os cartuchos de tinta se não for necessário substitui-los. Se o fizer, poderá reduzir a quantidade da tinta e o aparelho não saberá a quantidade de tinta restante no cartucho.

NÃO toque nas ranhuras de inserção dos cartuchos. Se o fizer, a tinta pode manchar a sua pele.

Se manchar as roupas ou a pele com tinta, lave imediatamente com sabão ou detergente.

Se misturar as cores por ter colocado os cartuchos de tinta na posição errada, limpe a cabeça de impressão várias vezes depois de colocar os cartuchos na posição correcta.

Depois de abrir um cartucho de tinta, instale-o no aparelho e utilize-o no período de seis meses após a instalação. Utilize cartuchos novos até à data de validade indicada na embalagem.

Não desmonte nem force o cartucho de tinta, porque isso pode causar a saída de tinta do cartucho.

As unidades multifunções Brother foram concebidas para utilizarem tinta de uma determinada especificação e funcionarem a um nível optimizado quando utilizadas em conjunto com cartuchos de tinta Brother. A Brother não garante este desempenho óptimo se utilizar tinta ou cartuchos de outras especificações. Deste modo, a Brother não recomenda a utilização de cartuchos que não cartuchos originais Brother ou a recarga de cartuchos vazios com este aparelho ou a recarga de cartuchos vazios com tinta de outra origem. Se causar danos à cabeça de impressão ou a outras peças do aparelho como resultado da utilização de produtos incompatíveis com este aparelho, quaisquer reparações efectuadas não são cobertas pela garantia.

Limpar a parte exterior do aparelho

AVISO

Utilize detergentes neutrais. A limpeza com líquidos voláteis, como diluente ou benzina, danificam a parte exterior do aparelho.

Não utilize materiais de limpeza com amoníaco.

Não utilize álcool isopropilo para remover sujidade do painel de controlo. Pode rachar o painel.

Limpar a parte exterior do aparelho da seguinte forma:

1. Puxe a gaveta do papel (1) completamente para fora do aparelho.

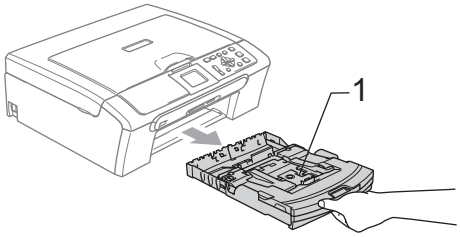

2. Limpe a parte exterior do aparelho com um pano suave para remover o pó.

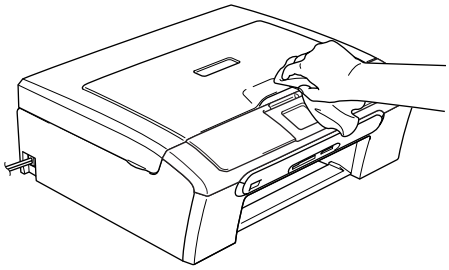

3. Levante a tampa da gaveta de saída do papel e remova tudo aquilo que está encravado na gaveta de papel.

4. Limpe a parte interna e externa da gaveta do papel com um pano macio para remover o pó.

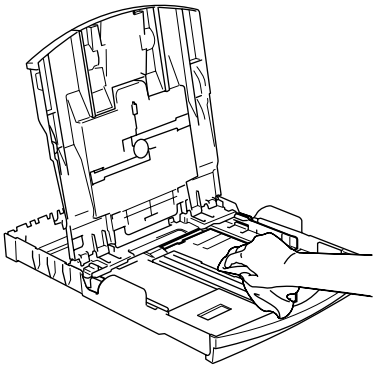

5. Feche a tampa da gaveta de saída do papel e reinstale a gaveta do papel no aparelho.

Limpar o digitalizador

1. Levante a tampa dos documentos (1). Limpe o vidro do digitalizador (2) e o plástico branco (3) com álcool isopropilo num pano macio que não deixe fiapos.

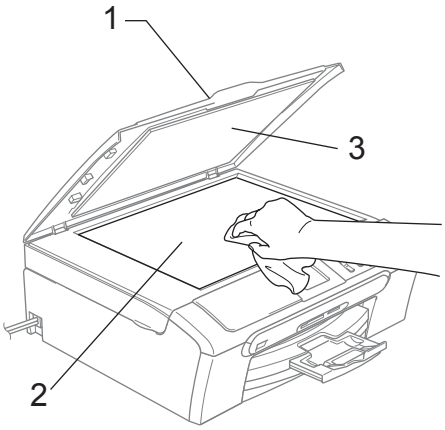

2. Na unidade ADF, limpe a barra branca (1) e a faixa de vidro (2) debaixo dela com álcool num pano que não largue pêlos.

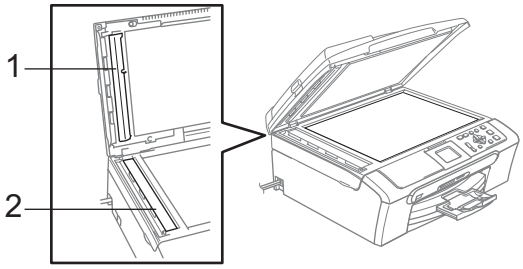

Limpar a faixa de impressão do aparelho

ADVERTÊNCIA

Desligue o aparelho da tomada de corrente CA antes de limpar a a faixa de impressão (1).

Se a tinta estiver espalhada sobre ou à volta da faixa de impressão, remova-a com um pano macio, seco e que não largue pêlos.

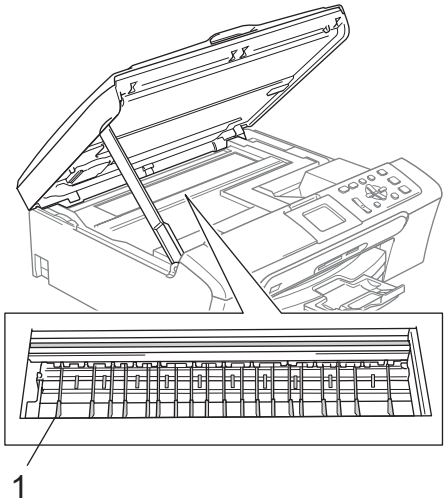

1. Limpe a faixa de impressão do aparelho (1).

Limpar o Rolo de Recolha do Papel

1. Remova a gaveta do papel do aparelho.
2. Desligue o aparelho da tomada eléctrica e remova a Tampa de Desencravamento de Papel (1).

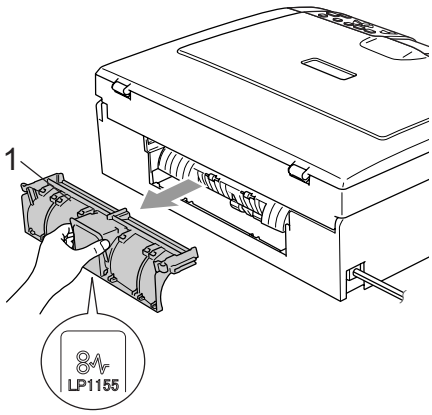

3. Limpe o Rolo de Recolha de Papel (1) com álcool isopropilo embebido num cotonete.

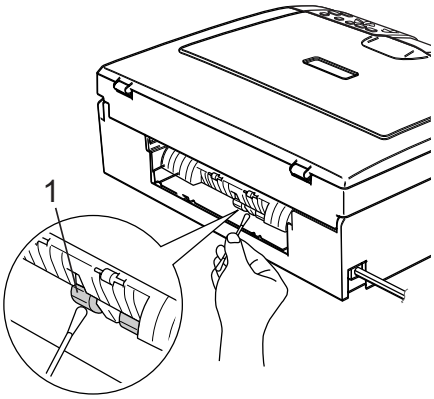

4. Volte a colocar a Tampa de Desencravamento de Papel.
   Verifique que a tampa esteja colocada correctamente.
5. Volte a ligar o cabo de alimentação.
6. Reinstale a gaveta de papel no aparelho.

Limpar a cabeça de impressão

Para garantir uma boa qualidade de impressão, o aparelho limpa regularmente a cabeça de impressão. Pode iniciar o processo de limpeza manualmente sempre que necessário.

Limpe a cabeça de impressão e cartuchos de tinta se os textos e gráficos das páginas impressas apresentarem linhas horizontais. Pode limpar somente o Preto ou três cores de cada vez (Amarelo/Ciano/Magenta), ou todas as quatro cores ao mesmo tempo.

A limpeza da cabeça de impressão consome tinta. Limpar demasiado frequentemente gasta tinta desnecessariamente.

AVISO

NÃO toque na cabeça de impressão. Tocar nas cabeças de impressão pode causar danos permanentes e anular a garantia das cabeças.

1. Prima **Gestão de Tinta**.
2. Prima ▲ ou ▼ para escolher `Limpando`.
   Prima **OK**.
3. Prima ▲ ou ▼ para escolher `Preto`, `Cor` ou `Todas`.
   Prima **OK**.
   O aparelho limpa a cabeça de impressão. Quando terminar a limpeza, o aparelho volta automaticamente ao modo de espera.

Nota

Se limpar a cabeça de impressão pelo menos cinco vezes e a impressão não melhorar, contacte o seu revendedor Brother.

Verificar a qualidade de impressão

Se a impressão tiver cores e textos desbotados ou matizados, algumas das cabeças podem estar obstruídas. Pode controlar isso, imprimindo uma Folha de Verificação da Qualidade de Impressão e examinando o padrão de verificação dos bocais.

1. Prima **Gestão de Tinta**.
2. Prima ▲ ou ▼ para escolher `Imprimir teste`.
   Prima **OK**.
3. Prima ▲ ou ▼ para escolher `Qual. Impressão`.
   Prima **OK**.
4. Prima **Cor Iniciar**.
   O aparelho começa a imprimir a Folha de Verificação da Qualidade de Impressão.
5. Verifique a qualidade dos quatro blocos de cor na folha.
6. Efectue um dos seguintes procedimentos:
   - Se todas as linhas estiverem claras e visíveis, prima **+** para escolher `Sim`, e vá para o passo .❿.
   - Se faltarem linhas curtas como indicado em baixo, prima **-** para escolher `Não`.

OK

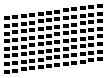

Má

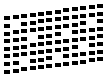

7. O LCD (ecrã de cristais líquidos) pergunta se a qualidade de impressão é boa para o preto e as três cores.
   Prima **+** (`Sim`) ou **-** (`Não`).
8. O LCD (ecrã de cristais líquidos) pergunta se deseja iniciar a limpeza.
   Prima **+** (`Sim`).
   O aparelho começa a limpar a cabeça de impressão.
9. Depois de a limpeza terminar, prima **Cor Iniciar**.
   O aparelho inicia de novo a impressão da Folha de Verificação da Qualidade de Impressão e volta para o passo ❺.
10. Prima **Parar/Sair**.
    Se repetir este procedimento pelo menos cinco vezes e a qualidade de impressão continuar má, substitua o cartucho de tinta da cor obstruída. Depois de substituir o cartucho de tinta, verifique a qualidade de impressão. Se o problema ainda assim persistir, repita a limpeza e os testes pelo menos cinco vezes para o novo cartucho. Se ainda faltar tinta, contacte o revendedor da Brother.

AVISO

NÃO toque na cabeça de impressão. Tocar nas cabeças de impressão pode causar danos permanentes e anular a garantia das cabeças.

Nota

Quando um bocal da cabeça de impressão estiver bloqueado, a amostra impressa assemelha-se a isto.

→

Depois de limpar o bocal da cabeça de impressão, as linhas horizontais desaparecem.

Verificar o alinhamento da impressão

Pode ser necessário ajustar o alinhamento da impressão. se após o transporte do aparelho o texto impresso ficar impreciso ou as imagens ficarem desbotadas.

1. Prima **Gestão de Tinta**.
2. Prima ▲ ou ▼ para escolher `Imprimir teste`.
   Prima **OK**.
3. Prima ▲ ou ▼ para escolher `Alinhamento`.
   Prima **OK**.
4. Prima **Mono Iniciar** ou **Cor Iniciar**.
   O aparelho começa a imprimir a Folha de Verificação do Alinhamento.
5. Verifique os testes de impressão de 600 ppp e 1200 ppp para ver se o número 5 se assemelha ao número 0.
   - Se a amostra 5 de 600 ppp e 1200 ppp forem semelhantes, prima **+** (`Sim`) para terminar a Verificação do Alinhamento, e vá para o passo ❽.
   - Se outro número de teste tiver uma melhor correspondência para 600 ppp ou 1200 ppp, prima **-** (`Não`) para escolhê-lo.
6. Para 600 ppp, prima ◀ ou ▶ para seleccionar o número do teste que melhor se assemelha à amostra número 0 (1-8).
   Prima **OK**.
7. Para 1200 ppp, prima ◀ ou ▶ para seleccionar o número do teste que melhor se assemelha à amostra número 0 (1-8).
   Prima **OK**.
8. Prima **Parar/Sair**.

Verificar o volume de tinta

Pode controlar a tinta existente no cartucho.

1. Prima **Gestão de Tinta**.
2. Prima ▲ ou ▼ para seleccionar `Volum Tinteiro`.
   Prima **OK**.
   O ecrã de cristais líquidos indica o volume da tinta.
3. Prima **Parar/Sair**.

Nota

Pode verificar o nível de tinta a partir do computador. (Consulte *Impressão* para Windows® ou *Impressão e Envio de Faxes* para Macintosh® no Manual do Utilizador de Software no CD-ROM.)

Informações do Aparelho

Controlar o número de série

Pode ver o numero de série do aparelho' no LCD.

1. Prima **Menu**.
2. Prima ▲ ou ▼ para seleccionar `Info. aparelho`.
   Prima **OK**.
3. Prima ▲ ou ▼ para seleccionar `N. Serie`.
   Prima **OK**.
4. Prima **Parar/Sair**.

Embalar e transportar o aparelho

Sempre que transportar o aparelho, utilize os materiais de empacotamento fornecidos com o aparelho. Se não embalar o aparelho correctamente, a garantia pode ser anulada.

AVISO

É importante consentir que o aparelho 'estacione' a cabeça de impressão após um trabalho de impressão. Ouça cuidadosamente o aparelho antes de o desligar para verificar se todos os ruídos mecânicos pararam. Não consentir que o aparelho conclua o processo de estacionamento pode causar problemas de impressão e possíveis danos na cabeça de impressão.

1. Abra a tampa do cartucho de tinta.
2. Carregue os manípulos de libertação do encaixe e remova todos os cartuchos de tinta. (Consulte *Substituição dos cartuchos de tinta* na página 71.)
3. Instale a peça de protecção amarela, levante cada manípulo de libertação do encaixe e empurre-o até ouvir um estalido e, em seguida, feche a tampa do cartucho de tinta.

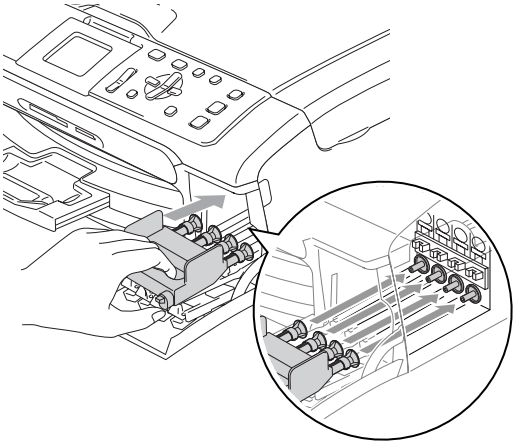

AVISO

Se não encontrar as peças de protecção amarelas, NÃO remova os cartuchos de tinta antes do transporte. É muito importante que o aparelho seja transportado com as peças de protecção ou os cartuchos de tinta em posição. O transporte sem estes acessórios pode danificar o aparelho e anular a garantia.

4 Desligue o aparelho da tomada eléctrica.

5 Com ambas as mãos, utilize as presilhas de plástico em ambos os lados do aparelho para levantar a tampa do digitalizador até ficar fixa na posição aberta. Em seguida desligue o cabo de interface do aparelho, se estiver ligado.

6 Levante a tampa do digitalizador (1) para soltar o encaixe. Empurre cuidadosamente o suporte da tampa do digitalizador para baixo (2) e feche a tampa do digitalizador (3).

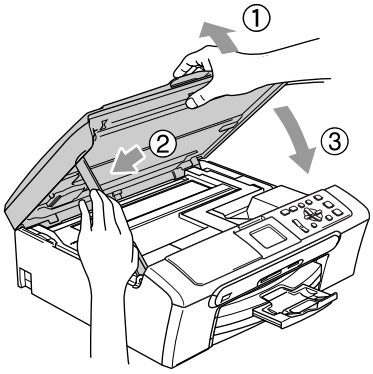

7 Embrulhe o aparelho no saco de plástico e coloque-o na caixa original com o material de empacotamento original.

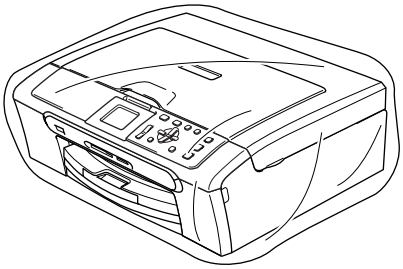

8 Embale os materiais impressos na embalagem original como mostrado abaixo. Não embale os cartuchos usados na embalagem.

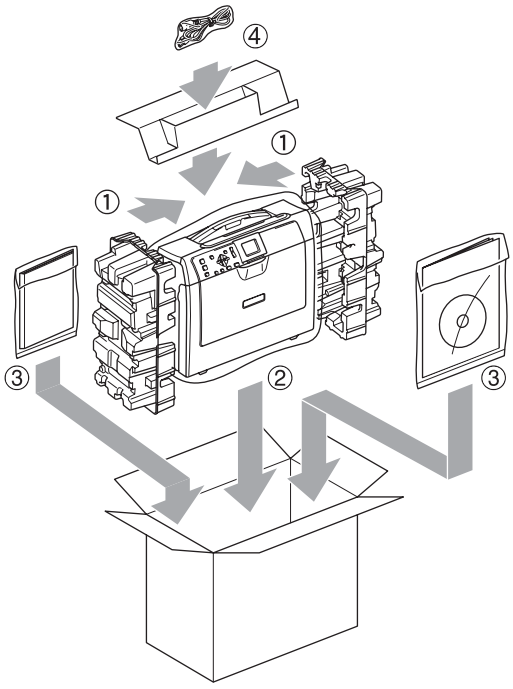

9 Feche a caixa e coloque fita.

C Menu e Funções

Programação no ecrã

O aparelho foi concebido para fácil utilização com a programação do ecrã LCD através das teclas de menu. A programação de fácil utilização ajuda-o a tirar o máximo partido de todas as opções de menu disponíveis no aparelho.

Como pode efectuar toda a programação no LCD, criámos instruções visuais detalhadas para o ajudar a configurar o aparelho. Tudo o que deve fazer é seguir as instruções que o ajudam em todas as selecções dos menus e opções de configuração.

Tabela de Menus

Pode programar o aparelho sem o Manual de Utilização, mas utilizando a tabela de Menus que se encontra na página 82. Estas páginas listam as selecções e opções de menu.

Teclas de Menu

Menu	Aceder ao menu principal.
Photo Capture Digitalizar	Acede ao respectivo menu de configurações temporárias.
▲ ▼	Percorrer o actual nível de menu.
◄	Ir para o nível de menu anterior.
►	Ir para o nível de menu seguinte.
OK	■ Ir para o nível de menu seguinte. ■ Aceitar uma opção.
N. cópias	Seleccione o número para introduzir.
Parar / Sair	Parar a operação actual.

Tabela de Menus

A tabela de menus ajuda a compreender as selecções de menu e opções existentes nos programas do aparelho. As configurações de fábrica são indicadas a negrito com um asterisco.

Menu (Menu)

Nível1	Nível2	Nível3	Opções	Descrições	Página
Config.geral	Tipo de Papel	—	**Papel Normal*** Papel Revestido Brother Photo Outros P. p/Foto Transparência	Configura o tipo de papel da gaveta.	22
	Tam. de Papel	—	Letter Legal **A4*** A5 10x15cm	Configura o formato do papel na gaveta.	22
	Definições LCD	Contraste LCD	Claro **Med*** Escuro	Ajusta o contraste do LCD.	23
		Retroiluminaç.	**Claro*** Med Escuro	Pode ajustar o brilho da retroiluminação do LCD.	23
		Temporizad dim	Desl 10 Segs 20 Segs **30 Segs***	Pode configurar o tempo de activação da retroiluminação do LCD após o último batimento de tecla.	24
		Temporiz Desl	**Desl*** 1 Min 2 Mins 3 Mins 5 Mins 10 Mins 30 Mins	Pode configurar o tempo de activação do LCD após o último batimento de tecla.	24

As configurações de fábrica são indicadas a negrito com um asterisco.

Nível1	Nível2	Nível3	Opções	Descrições	Página
LAN (apenas DCP-540CN)	**TCP/IP**	**BOOT Method**	**Auto*** Estático RARP BOOTP DHCP	Escolhe o método BOOT mais adaptado às suas necessidades.	Consulte *o Manual do Utilizador de Rede no CD-ROM.*
		Endereço IP	[000-255]. [000-255]. [000-255]. [000-255]	Introduza o endereço IP.	
		Subnet Mask	[000-255]. [000-255]. [000-255]. [000-255]	Introduza a máscara de sub-rede.	
		Gateway	[000-255]. [000-255]. [000-255]. [000-255]	Introduza o endereço Gateway.	
		Nome do nó	BRN_XXXXXX	Introduza o nome do nó.	
		Config WINS	**Auto*** Estatico	Escolha o modo de configuração WINS.	
		WINS Server	(Primário) 000.000.000.000 (Secundário) 000.000.000.000	Especifica o endereço IP do servidor primário ou secundário.	
		DNS Server	(Primário) 000.000.000.000 (Secundário) 000.000.000.000	Especifica o endereço IP do servidor primário ou secundário.	
		APIPA	**Lig*** Desl	Atribui automaticamente o endereço IP a partir do intervalo de endereços da ligação local.	
	Instl vários	**Ethernet**	**Auto*** 100B-FD 100B-HD 10B-FD 10B-HD	Escolhe o modo de ligação Ethernet.	
	Repo. Predefi.	—	Sim Não	Repõe todas as configurações de rede para o valor de fábrica.	

As configurações de fábrica são indicadas a negrito com um asterisco.

Nível1	Nível2	Nível3	Opções	Descrições	Página
Impr.relat	Lista de ajuda	—	—		9
	Defin Utilizor	—	—		
	Config de Rede (apenas DCP-540CN)	—	—		
Info. aparelho	N. Serie	—	—	Consente-lhe controlar o número de série do aparelho.	79
Conf.inicial	Data/Hora	—	—	Apresenta a data e a hora no aparelho.	Consulte *Guia de Instalação Rápida*
	Idioma local	—	Inglès Italia. Espanh. **Portug.***	Permite alterar os idiomas do LCD.	69
	As configurações de fábrica são indicadas a negrito com um asterisco.				

PhotoCapture ( )

Nível1	Nível2	Nível3	Opções	Descrições	Página
Veja a(s)foto(s)	—	—	Consulte a tabela de configurações de impressão abaixo.	Pode pré-visualizar as fotos no LCD.	37
Imprime Índice	—	—	6 imagens/Linha Rápido 5 imagens/Linha Foto	Pode imprimir uma página de miniatura.	38
Impri todas foto	—	—	Consulte a tabela de configurações de impressão abaixo.	Pode imprimir todas as fotografias do cartão multimédia.	38
Imprima fotograf	—	—	Consulte a tabela de configurações de impressão abaixo.	Pode imprimir uma imagem individual.	38
	As configurações de fábrica são indicadas a negrito com um asterisco.				

Configurações de impressão

Opção1	Opção2	Opção3	Opção4	Descrições	Página
Qualid Impress	Normal **Foto***	—	—	Seleccione a qualidade da impressão.	42
Tipo de Papel	Papel Normal Papel Revestido Brother photo **Outros P. p/Foto***	—	—	Seleccione o tipo de papel.	42
Tam. de Papel	Letter A4 **10x15cm*** 13x18cm	(Quando A4 ou Letter está seleccionada) 10x8cm 13x9cm 15x10cm 18x13cm 20x15cm **Formato máx.***	—	Seleccione o formato do papel e da impressão.	42
Brilho	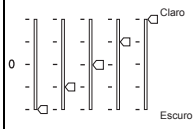	—	—	Ajusta o brilho.	43
Contraste	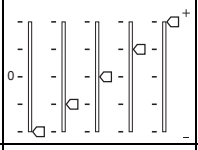	—	—	Ajusta o contraste.	43
Reforço de Cor	Lig **Desl***	Balanço Branco	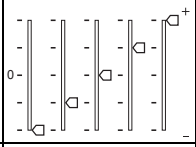	Ajusta o tom das zonas brancas.	43
		Definição	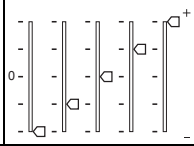	Aumenta o detalhe da imagem.	
		Densidade Cor	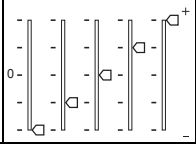	Ajusta o volume total da cor na imagem.	
	As configurações de fábrica são indicadas a negrito com um asterisco.				

Opção1	Opção2	Opção3	Opção4	Descrições	Página
Recortar	**Lig*** Desl	—	—	Recorta a imagem à volta da margem para ficar do tamanho do papel ou da impressão. Desactive esta função se desejar imprimir imagens inteiras ou para evitar recortes indesejados.	44
Sem margens	**Lig*** Desl	—	—	Expande a área de impressão para ajustar as margens do papel.	44
Config Predefin.	Sim Não	—	—	Pode guardar as configurações de impressão.	45
Defin. Fábrica.	Sim Não	—	—	Pode restaurar todas as configurações para as configurações de fábrica.	45
	As configurações de fábrica são indicadas a negrito com um asterisco.				

Cópia (Display predefinido)

Nível1	Nível2	Nível3	Opções	Descrições	Página
Qualidade	—	—	Rápido **Normal*** Melhor	Seleccione a resolução da Cópia para o tipo de documento.	27
Ampliar/reduzir	—	—	50% 69% A4→A5 78% 83% 93% A4→LTR 97% LTR→A4 **100%*** 104% EXE→LTR 142% A5→A4 186% 10x15cm→LTR 198% 10x15cm→A4 200% Persnl(25-400%)	Pode seleccionar o rácio de ampliação ou redução para o tipo de documento.	27
	As configurações de fábrica são indicadas a negrito com um asterisco.				

Nível1	Nível2	Nível3	Opções	Descrições	Página
Tipo de Papel	—	—	**Papel Normal*** Papel Revestido Brother Photo Outros P. p/Foto Transparência	Escolha o tipo de papel correspondente ao papel existente na gaveta.	31
Tam. de Papel	—	—	Letter Legal **A4*** A5 10x15cm	Escolha o formato de papel correspondente ao papel existente na gaveta.	31
Brilho	—	—	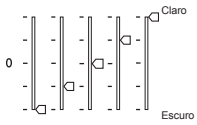	Ajusta o brilho das cópias.	30
Contraste	—	—	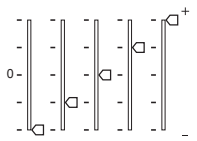	Ajusta o contraste das cópias.	30
Ajuste de Cor	**Vermelho**	—	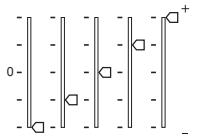	Ajusta o nível de Vermelho nas cópias.	30
	Verde	—	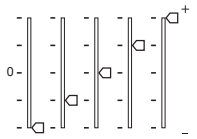	Ajusta o nível de Verde nas cópias.	
	Azul	—	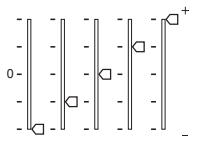	Ajusta o nível de Azul nas cópias.	
Empil/ord. (apenas DCP-540CN)	—	—	**Pilha*** Ordem	Pode empilhar ou ordenar várias cópias.	29
Formato Pág.	—	—	**Desl(1 em 1)*** 2 em 1 (V) 2 em 1 (H) 4 em 1 (V) 4 em 1 (H) Poster(3 x 3)	Pode fazer cópias N em 1 ou Poster.	28
	As configurações de fábrica são indicadas a negrito com um asterisco.				

Nível1	Nível2	Nível3	Opções	Descrições	Página
Config Predefin.	—	—	Sim Não	Pode guardar as configurações de cópia.	31
Defin. Fábrica	—	—	Sim Não	Pode restaurar todas as configurações para as configurações de fábrica.	31
As configurações de fábrica são indicadas a negrito com um asterisco.					

Digitalizar ( )

Nível1	Opção1	Opção2	Opção3	Descrições	Página
Digit.p/e-mail	—	—	—	Pode digitalizar um documento monocromático ou a cores para a aplicação de E-mail.	Consulte *Manual do Utilizador de Software no CD-ROM*
Digitalz.imagem	—	—	—	Pode digitalizar uma imagem às cores para a aplicação gráfica.	
Digitaliz.p/ocr	—	—	—	Pode converter o documento de texto para um ficheiro de texto editável.	
Digit.p/Fichro	—	—	—	Pode digitalizar um documento monocromático ou a cores para o computador.	
Digit p/cartão	**150ppp Cor*** 300ppp Cor 600ppp Cor 200x100ppp P/B 200ppp P/B	**PDF***/JPEG **PDF***/JPEG **PDF***/JPEG **TIFF***/PDF **TIFF***/PDF	(Nome do ficheiro) XXXXXXXX	Pode seleccionar a resolução de digitalização e formato de ficheiro para o documento.	45
As configurações de fábrica são indicadas a negrito com um asterisco.					

D Especificações

Geral

Capacidade da Memória	32 MB	
ADF (alimentador automático de documentos)	Até 10 páginas	
	Temperatura: 20° C - 30° C (68° F - 86° F)	
	Humidade: 50% - 70%	
	Papel: [80 g/m^2 (20 lb)] Formato A4	
Gaveta do Papel	100 Folhas [80 g/m^2 (20 lb)]	
Tipo de impressora	Jacto de tinta	
Método de impressão	Preto:	Piezo com 94 × 1 bocais
	Cores:	Piezo com 94 × 3 bocais
LCD (ecrã de cristais líquidos)	50,8 mm (2,0 pol) LCD a cores (DCP-330C/DCP-540CN)	
Fonte de alimentação	CA 220 a 240V 50/60Hz	
Consumo de energia	Modo de poupança de energia:	Média de 5,5 W
	Em espera:	Média de 7 W
	Funcionamento:	Média de 21 W

Dimensões

(DCP-330C)

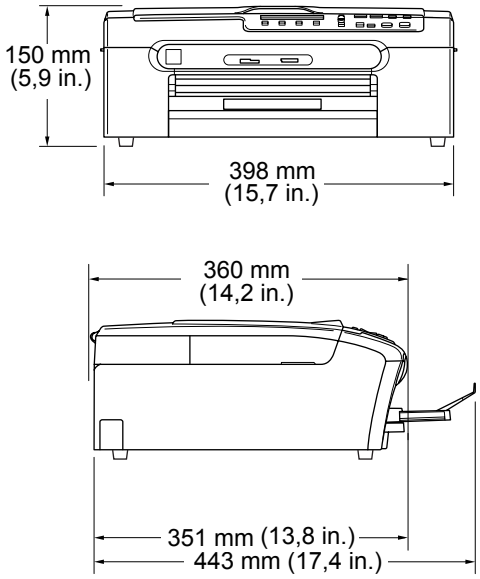

(DCP-540CN)

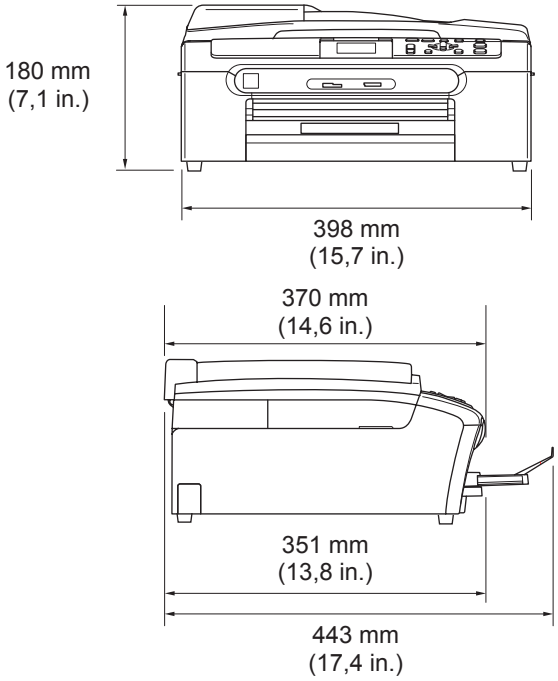

Peso	7,3 Kg (16,06 lb) (DCP-330C)	
	8,0 Kg (17,6 lb) (DCP-540CN)	
Ruído	Funcionamento:	50db ou menos [1]
Temperatura	Funcionamento:	10 a 35° C (50° F a 95° F)
	Melhor qualidade de impressão:	20 a 33° C (68° F a 91° F)
Humidade	Funcionamento:	de 20 a 80% (sem condensação)
	Melhor qualidade de impressão:	de 20 a 80% (sem condensação)

[1] Depende das condições de impressão.

Materiais de impressão

Entrada de papel	**Gaveta do Papel** ■ Tipo de papel: Papel normal, papel revestido, papel acetinado [2], transparências [1 2] e envelopes ■ Formato do papel: Letter, Legal, Executive, A4, A5, A6, JIS B5, envelopes (Comercial Nº.10, DL, C5, Monarch, JE4), papel fotográfico, ficha e postal [3]. Para mais informações, consulte *Gramagem do Papel, espessura e capacidade* na página 15. ■ Capacidade máxima da gaveta do papel: Aprox. 100 folhas de papel simples 80 g/m^2 (20 lb) ■ Gaveta do Papel de Foto: Papel normal, papel revestido e papel plastificado [2] ■ Formato do papel: Foto 10×15cm (4×6pol.) e Foto L. ■ Capacidade máxima da gaveta do papel: Aprox. 20 folhas
Saída de papel	Até 50 folhas de papel simples A4 (Virado para cima, alimentação para o suporte de saída do papel) [2]

[1] Utilize apenas transparências recomendadas para impressão de jacto de tinta.

[2] Para papel brilhante ou transparências, recomendamos a remoção das páginas impressas do suporte de saída de papel imediatamente após saírem do aparelho para evitar borrões.

[3] Consulte *Tipo e tamanho do papel para cada operação* na página 14.

Cópia

Cores/Monocromático	Sim/Sim
Tamanho do papel	Largura do ADF: 148 mm a 215,9 mm (5,8 pol.a 8,5 pol.) Altura do ADF: 148 mm a 356 mm (5,8 pol. a 14 pol.) Largura do Vidro do Digitalizador: Máx. 215,9 mm (8,5 pol.) Altura do Vidro do Digitalizador: Máx. 297 mm (11,7 pol.) Largura da Cópia: Máx. 210 mm (8,26 pol.)
Velocidade de cópia	Monocromático: Até 18 páginas/minuto (papel A4) [1] Cores: Até 16 páginas/minuto (papel A4) [1]
Cópias múltiplas	Pilhas com um máximo de 99 páginas Ordenar até 99 páginas (apenas DCP-540CN)
Aumentar/Reduzir	25% a 400% (com incrementos de 1%)
Resolução	(Monocromático) ■ Digitaliza até 600×1200 ppp ■ Imprime até 1200×1200 ppp (Cores) ■ Digitaliza até 600×1200 ppp ■ Imprime até 600×1200 ppp

[1] Baseado no padrão normal da Brother. (Modo rápido/Pilha de cópias) As velocidades de cópia dependem da complexidade do documento.

PhotoCapture Center™

Média disponível	CompactFlash® (Apenas tipo I) (Microdrive™ é incompatível) (Cartão Compact I/O como cartão Compact LAN e cartão Compact Modem não são suportados.) Memory Stick® Memory Stick Pro™ (Indisponível para dados de música com MagicGate™) MultiMediaCard™ Secure Digital™ xD-Picture Card™ [1]
Extensão dos ficheiros	DPOF, EXIF, DCF
(Formato do material)	Impressão de fotos:JPEG [2]
(Formato de imagem)	Digitalizar para cartão:JPEG, PDF (Cores) TIFF, PDF (Preto)
Número de ficheiros	Até 999 ficheiros no cartão multimédia
Pasta	Os ficheiros devem estar no 3° nível da pasta do Cartão Multimédia.
Sem margens	Letter, A4, Postal (10×15 cm) [3]

1 xD-Picture Card™ Cartão convencional de 16MB a 512MB
xD-Picture Card™ Tipo M de 256MB a 1GB
xD-Picture Card™ Tipo H de 256MB a 1GB

2 O formato JPEG progressivo não é suportado.

3 Consulte *Tipo e tamanho do papel para cada operação* na página 14.

PictBridge

Compatibilidade	Suporta PictBridge, Norma CIPA (Associação de Produtos de Imagem & Câmaras) DC-001. Visite http://www.cipa.jp/pictbridge para obter mais informações.
Interface	Porta PictBridge (USB)

Digitalizador

Cores/Monocromático	Sim/Sim
Compatível com TWAIN	Sim (Windows® 98/98SE/Me/2000 Professional/XP [1]) Para Mac OS® X 10.2.4 ou superior
Compatível com WIA	Sim (Windows® XP [1])
Profundidade da cor	36 Processamento de cores de bits (Entrada) 24 Processamento de cores de bits (Saída) (Entrada Actual: 30Saída Actual: cores/ de bits: 24 cores)
Resolução	Até 19200 × 19200 ppp (interpolada) [2] Até 600 × 2400 ppp (óptica)
Velocidade de digitalização	Cor: até 6,02 seg. Monocromático: até 3,82 seg. (Formato A4 a 100 × 100 ppp)
Tamanho do papel	Largura do ADF: 148 mm a 215,9 mm (5,8 pol. a 8,5 pol.) Altura do ADF: 148 mm a 356 mm (5,8 pol. a 14 pol.) Largura do Vidro do Digitalizador: Máx. 215,9 mm (8,5 pol.) Altura do Vidro do Digitalizador: Máx. 297 mm (11,7 pol.)
Largura da digitalização	210 mm (8,26 pol.)
Escala de cinzentos	256 níveis

1 O Windows® XP neste Manual do Utilização inclui o Windows® XP Home Edition, o Windows® XP Professional e o Windows® XP Professional x64 Edition.

2 Digitalização máxima de 1200 × 1200 ppp quando utilizar o controlador WIA para Windows® XP (resolução até 19200 × 19200 ppp pode ser seleccionada com o utilitário do digitalizador da Brother)

Impressora

Controlador de impressora	Windows® 98/98SE/Me/2000 Professional e XP [1] que suporta o modo de compressão nativo da Brother e a capacidade bi-direccional
	Controlador de tinta da Brother
	Para Mac OS® X 10.2.4 ou superior
Resolução	Até 1200 × 6000 ppp [2]
	1200 × 2400 ppp
	1200 × 1200 ppp
	600 × 600 ppp
	600 × 300 ppp
	600 × 150 ppp
Velocidade de impressão	Monocromático: Até 25 páginas/minuto [3]
	Cores: Até 20 páginas/minuto [3]
Largura de impressão	204 mm (216 mm) [4]
Tipo de letra baseada no disco	35 TrueType
Sem margens	Letter, A4, A6, Papel de Foto, Ficha, Postal [5]

1 O Windows® XP neste Manual do Utilização inclui o Windows® XP Home Edition, o Windows® XP Professional e o Windows® XP Professional x64 Edition.

2 A qualidade de imagem impressa depende muitos factores, incluindo, mas não só, a resolução da imagem de entrada e a qualidade e tipo do papel.

3 Baseado no padrão normal da Brother.
Formato A4 no modo de rascunho.

4 Quando activar a função Sem margens.

5 Consulte *Tipo e tamanho do papel para cada operação* na página 14.

Interfaces

USB	Um cabo de interface USB 2.0 cujo comprimento não seja superior a 6 pés (2,0 m). [1]
Cabo LAN (apenas DCP-540CN)	Cabo UTP Ethernet de categoria 5 ou superior.

[1] O aparelho tem uma interface USB 2.0 de velocidade completa. Esta interface é compatível com a Hi-Speed USB 2.0; no entanto, a velocidade máxima de transferência de dados será de 12 Mbits/. O aparelho também pode ser ligado a um computador equipado com uma interface USB 1.1.

Requisitos do computador

Requisitos Mínimos do Sistema e Funções de software suportadas pelo computador								
Plataforma e Versão do Sistema Operativo		**Funções de Software suportadas pelo Computador**	**Interface do Computador**	**Velocidade Mínima do Processador**	**RAM Mínima**	**RAM Recomendada**	**Espaço de Disco Disponível**	
							para Controladores	**para Aplicações**
Sistema operativo Windows®	98, 98SE	Impressão, Digitalização, Disco Amovível [2]	USB, Ethernet 10/100BASE-TX (apenas DCP-540CN)	Intel® Pentium® II ou equivalente	32 MB	128 MB	120 MB	130 MB
	Me							
	2000 Professional				64 MB	256 MB		
	XP Home XP Professional				128 MB	256 MB	170 MB	220 MB
	XP Professional x64 Edition			AMD Opteron™ AMD Athlon™64 Intel® Xeon™ com Intel® EM64T Intel® Pentium™ 4 com Intel® EM64T	256 MB	512 MB	170 MB	220 MB
Sistema Operativo Apple® Macintosh®	OS X 10.2.4 ou superior	Impressão, Digitalização, Disco Amovível [2]	USB [1], Ethernet 10/100BASE-TX (apenas DCP-540CN)	PowerPC G3 350MHz [3]	128 MB	256 MB	80 MB	200 MB

[1] Portas USB de outros fabricantes não são suportadas.

[2] Disco amovível é uma função de PhotoCapture Center™.

[3] Power PC G3/G4/G5, Intel Core Solo/Duo.

Para obter os controladores mais recentes, aceda ao Brother Solutions Center em http://solutions.brother.com

Consumíveis

Tinta	O aparelho utiliza cartuchos de tinta individuais Preto, Amarelo, Ciano e Magenta que estão separados dos elementos da cabeça de impressão.
Duração do cartucho de tinta	**Substituição dos Cartuchos de Tinta** Preto – Cerca de 500 páginas a 5% de cobertura; Amarelo, Ciano e Magenta – Cerca de 400 páginas a 5% de cobertura ■ A primeira vez que instalar uma confecção de cartuchos de tinta, o aparelho utiliza uma certa quantidade de tinta para encher os tubos de alimentação de tinta para obter uma elevada qualidade de impressões. Este processo ocorre só uma vez. Com todos os cartuchos de tinta seguintes pode imprimir o número especificado de páginas. ■ Os números acima pressupõem impressão contínua com uma resolução de 600 x 600 ppp no modo normal após a instalação de cartuchos de tinta novos. ■ O número de páginas imprimíveis com um cartucho pode depender da frequência de utilização do aparelho e o número de páginas impressas em cada utilização. ■ O aparelho limpa a cabeça de impressão automática e periodicamente, operação que gasta uma pequena quantidade de tinta. ■ Quando o aparelho determinar que existe um cartucho vazio, esse cartucho pode conter ainda alguma tinta. Isto é necessário para evitar que o ar seque e danifique a cabeça de impressão.
Consumíveis de substituição	<Preto> LC1000BK, <Amarelo> LC1000Y, <Ciano> LC1000C, <Magenta> LC1000M

Ligação LAN (apenas DCP-540CN)

LAN	Pode ligar o aparelho a uma rede para Impressão em Rede e Digitalização em Rede (apenas Windows®). É igualmente incluído o software Brother BRAdmin Professional Network Management para Windows® e BRAdmin Light para Mac OS® X 10.2.4 ou superior.
Suporte para	Windows® 98/98SE/Me/2000/XP Para Mac OS® X 10.2.4 ou superior Ethernet 10/100 BASE-TX Auto Negotiation (LAN cablada)
Protocolos	TCP/IP ARP, RARP, BOOTP, DHCP, APIPA (Auto IP), NetBIOS Name Resolution, DNS Resolver, LPR/LPD, Custom Raw Port/Port9100, FTP Server, mDNS, FTP, TELENET, SNMP, TFTP, porta do digitalizador

E Glossário

Esta é uma lista completa das funções e termos utilizados nos manuais Brother. A disponibilidade destas funções depende do modelo adquirido.

ADF (alimentador automático de documentos)

O documento pode ser colocado no ADF e digitalizado uma página de cada vez automaticamente.

Brilho

Se alterar o brilho, a imagem fica mais clara ou escura.

Configurações Temporárias

Pode seleccionar determinadas opções para cada cópia sem alterar as configurações predefinidas.

Contraste

Configuração para compensar documentos escuros ou claros, tornando as cópias de documentos escuros mais claros e os documentos claros mais escuros.

Definições do Utilizador

Um relatório impresso que indica a actual configuração do aparelho.

Digitalizar

O processo de envio de uma imagem electrónica de um documento para o computador.

Digitalizar para Cartão

Pode digitalizar um documento monocromático ou a cores para um Cartão Multimédia. As imagens monocromáticas estão no formato de ficheiro TIFF ou PDF e as imagens a cores podem estar no formato de ficheiro PDF ou JPEG.

LCD (ecrã de cristais líquidos)

O ecrã do aparelho que apresenta as mensagens interactivas durante a Configuração no ecrã e apresenta a data e hora quando o aparelho estiver inactivo.

Lista de ajuda

Uma impressão da tabela de Menus completa que pode utilizar para programar o aparelho quando não tiver o Manual de Utilização consigo.

Melhoria da cor

Ajusta a cor da imagem para melhor qualidade de impressão, aumentando a nitidez, balanço dos brancos e densidade da cor.

Modo Menu

Modo de programação para alterar as configurações do aparelho.

OCR (reconhecimento óptico de caracteres)

O software ScanSoft® PaperPort® SE com OCR ou Presto!® PageManager® incluído converte uma imagem de texto para texto editável.

PhotoCapture Center™

Permite imprimir fotos digitais da câmara digital com elevada resolução para impressão de qualidade fotográfica.

PictBridge

Permite imprimir fotos directamente da câmara digital com elevada resolução para impressão de qualidade fotográfica.

F Índice remissivo

A

ADF (alimentador automático de documentos) 10
AJUDA
  Mensagens no LCD 81
    utilizar as teclas de Menu 81
  Tabela de Menus 81, 82
Apple® Macintosh®
  Consulte o Manual do Utilizador de Software no CD-ROM. .....
Apresentação do painel de controlo 6

B

Bloqueios
  de documentos 69
  de papel 69

C

Cartuchos de tinta
  Contador de Pontos de tinta 71
  substituição 71
  verificar o volume de tinta 78
Colocar papel 16
Consumíveis 98
ControlCenter
  Consulte o Manual do Utilizador de Software no CD-ROM. .....
Cópia
  aumentar/reduzir 27
  brilho 30
  configurar nova predefinição 31
  contraste 30
  esquema de página 28
  qualidade 27
  Repor a predefinição de 31
  saturação da cor 30
  tamanho do papel 31
  tipo de papel 31
  única 26
Cópias
  múltiplas 26
  ordenar (apenas ADF) 29
  utilizar o ADF 26

D

Digitalização
  Consulte o Manual do Utilizador de Software no CD-ROM. .....

E

Em Rede
  Digitalização
    Consulte o Manual do Utilizador de Software no CD-ROM. .....
  Impressão
    Consulte o Manual do Utilizador de Software no CD-ROM. .....
Envelopes 14
Escala de cinzentos 94

I

Impressão
  bloqueios de papel 70
  controladores 95
  dificuldades 62
  especificações 95
  melhorar a qualidade 77
  relatórios 9
  resolução 95
  área 21
Instruções de Segurança 58

L

LCD (Ecrã de cristais líquidos)
  Brilho 23
  Idioma..... 69
  Temporizador Desligado 24
LCD (ecrã de cristais líquidos) 81
  Contraste 23
  Lista de Ajuda 9
  Temporizador Dim 24
Limpeza
  cabeça de impressão 76
  digitalizador 75
  faixa de impressão 75
  rolo de recolha do papel 76

M

Macintosh®
Consulte o Manual do Utilizador de Software no CD-ROM. .....
Manutenção, rotina 71
Mensagens de erro no LCD 67
Memória cheia 67
Não pode Alterar 67
Não pode Digitalizar 67
Não pode Imprimir 67
Não pode Inici. 67
Não pode Limpar 67
Semi vazio 68
Tinteiro vazio 68
Verif. papel 68
Modo, introduzir
Digitalizar 7
PhotoCapture 7

N

Número de série
como localizar
.....Veja dentro da tampa dianteira

P

Papel 12, 91
capacidade 15
Tamanho 14, 22
tamanho do documento 10
Tipo 14, 22
PaperPort®
Consulte o Manual do Utilizador de Software e de o Manual do Utilizador de PaperPort® no CD-ROM. .....
PhotoCapture Center™
a partir do PC
Consulte o Manual do Utilizador de Software no CD-ROM. .....
CompactFlash® 34
Configurações da impressão
Brilho 43
Contraste 43
Melhoria do Cor 43
Configurações de impressão
Configurar uma nova predefinição 45
Qualidade 40, 42
Repor para o valor de fábrica 45
Tipo de papel & tamanho 42
Digitalizar para Cartão 45
especificações 93
Impressão de fotos 38
Impressão de todas as fotos 38
Impressão DPOF 39
Imprimir Índice 38
Memory Stick Pro™ 34
Memory Stick® 34
MultiMediaCard™ 34
Pré-visualizar fotografias 37
Recortes 44
SecureDigital™ 34
Sem margens 44
xD-Picture Card™ 34
PictBridge
Impressão DPOF 50
Presto!® PageManager®
Consulte Ajuda em Presto!® PageManager® para aceder ao Manual de Utilização. .....
Programar o aparelho 81

R

Reduzir
cópias 27
Relatórios
como imprimir 9
Definições do Utilizador 9
Lista de Ajuda 9
Resolução
cópia 92
digitalização 94
impressão 95

S

Solução de Problemas
bloqueios de documentos 69
Solução de problemas 62
bloqueio de papel 70
mensagens de erro no LCD 67
qualidade de impressão 77
se tiver dificuldades
cópia 64
impressão 62
PhotoCapture Center™ 65
Rede 65
software 64
se tiver dificuldades de
digitalização 64
verificar o volume de tinta 78

T

Tabela de Menus 81
tampa ADF 69
Transparências 12, 13, 15
Transportar o aparelho 79

W

Windows®
Consulte o Manual do Utilizador de
Software no CD-ROM. .....

Visite-nos na World Wide Web em
http://www.brother.com

LP3294018
POR
Impresso na China