KÄYTTÖOPAS

MFC-235C
MFC-260C

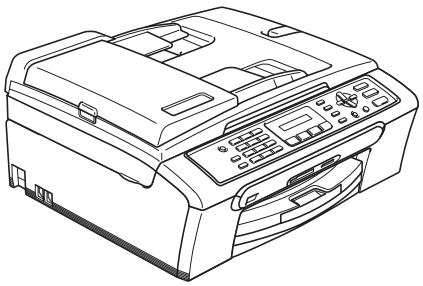

CE

Jos tarvitsee soittaa asiakaspalveluun

Täytä seuraavat tiedot tulevaa käyttöä varten:

Mallinumero: MFC-235C ja MFC-260C
(ympyröi mallisi numero)

Sarjanumero: [1] _____

Ostopäivä: _____

Ostopaikka: _____

[1] **Sarjanumero on laitteen takana. Säilytä tämä Käyttöopas ja ostokuitti todisteena ostoksesta varkauden, tulipalon tai takuuhuollon varalta.**

Rekisteröi tuotteesi Internetissä osoitteessa

http://www.brother.com/registration/

Rekisteröimällä tuotteesi Brotherin sivustossa sinut kirjataan tuotteen alkuperäiseksi omistajaksi. Rekisteröinti Brotherin sivustossa:

- voi toimia todistuksena hankkimasi tuotteen ostopäivästä, jos kuitti vahingossa häviää ja
- voidaan liittää tarvittaessa vahinkoilmoitukseen, jos tuotteen rikkoutumista tai anastamista vastaan on otettu vakuutus.

© 2007 Brother Industries, Ltd.

Tietoja tyyppihyväksynnästä sekä laadinta- ja julkaisutiedote

TIETOJA TYYPPIHYVÄKSYNNÄSTÄ

Brother ilmoittaa, että tämä laite ei välttämättä toimi oikein muualla kuin siinä maassa, josta se on alunperin ostettu. Valmistajan antama takuu ei ole voimassa, mikäli tätä laitetta käytetään muiden maiden yleisissä puhelinverkoissa.

Laadinta- ja julkaisutiedote

Tämä käyttöopas on laadittu ja julkaistu Brother Industries Ltd. -yhtiön valvonnassa käyttäen viimeisimpiä tuotekuvauksia ja teknisiä tietoja.

Pidätämme oikeuden muuttaa tämän oppaan sisältöä ja teknisiä tietoja ilman erillistä ilmoitusta.

Brother pidättää oikeuden tehdä muutoksia tässä esitettyihin teknisiin tietoihin ja aineistoon ilman erillistä ilmoitusta. Brother ei ole vastuussa mistään vahingoista (mukaan lukien välilliset vahingot), jotka johtuvat luottamuksesta esitettyyn aineistoon, mukaan lukien painovirheet tai muut julkaisuun liittyvät virheet, kuitenkaan niihin rajoittumatta.

Radio- ja telepäätelaitedirektiivin EY-vaatimustenmukaisuusvakuutus

brother

EC Declaration of Conformity

Manufacturer
Brother Industries, Ltd.
15-1, Naeshiro-cho, Mizuho-ku, Nagoya 467-8561, Japan

Plant
Brother Industries (Shen Zhen) Ltd
G02414-1, Bao Chang Li Bonded Transportation Industrial Park,
Bao Long Industrial Estate, Longgang, Shenzhen, China

Herewith declare that:

Products description	: **Facsimile Machine**
Type	: **Group 3**
Model Name	: **MFC-235C, MFC-260C**

are in conformity with provisions of the R & TTE Directive (1999/5/EC) and we declare compliance with the following standards :

Standards applied :

Harmonized :	Safety	EN60950-1:2001+A11:2004
	EMC	EN55022: 1998 +A1: 2000 +A2: 2003 Class B
		EN55024: 1998 +A1: 2001 +A2: 2003
		EN61000-3-2: 2006
		EN61000-3-3: 1995 +A1: 2001

Year in which CE marking was first affixed : 2007

Issued by	: Brother Industries, Ltd.
Date	: 28th April, 2007
Place	: Nagoya, Japan
Signature	:

Junji Shiota
General Manager
Quality Management Dept.
Printing & Solutions Company

Radio- ja telepäätelaitedirektiivin EY-vaatimustenmukaisuusvakuutus

Valmistaja

Brother Industries Ltd.
15-1, Naeshiro-cho, Mizuho-ku, Nagoya 467-8561, Japani

Tehdas

Brother Industries (Shen Zhen) Ltd.
G02414-1, Bao Chang Li Bonded Transportation Industrial Park,
Bao Long Industrial Estate, Longgang, Shenzhen, Kiina

Täten vakuutamme, että:

Tuotekuvaus	:	Faksilaite
Tyyppi	:	Ryhmä 3
Mallin nimi	:	MFC-235C, MFC-260C

ovat radio- ja telepäätelaitedirektiivin (1999/5/EY) ja seuraavien standardien mukaisia:

Sovellettavat standardit:

Harmonisoidut standardit:

Turvallisuus	EN60950-1: 2001+A11: 2004
EMC	EN55022: 1998 +A1: 2000 +A2: 2003 luokka B EN55024: 1998 +A1: 2001 +A2: 2003 EN61000-3-2: 2006 EN61000-3-3: 1995 +A1: 2001

Vuosi, jolloin laite sai CE-merkinnän ensimmäisen kerran: 2007

Vakuutuksen antaja	:	Brother Industries, Ltd.
Päiväys	:	28. huhtikuu 2007
Paikka	:	Nagoya, Japani

Sisällysluettelo

Osa I Yleistä

1 Yleisiä tietoja 2

Näiden ohjeiden käyttäminen 2
Oppaassa käytetyt symbolit ja käytänteet 2
Ohjelmiston käyttöopas 2
Näin löydät oppaat 2
MFC-260C Ohjauspaneelin esittely 4

2 Asiakirjojen ja paperin asettaminen 6

Asiakirjojen asettaminen 6
ADS:ää käytettäessä (vain MFC-260C) 6
Valotustasoa Käytettäessä 7
Skannattava alue 7
Hyväksyttävä paperi ja muu tulostusmateriaali 8
Suositeltavat tulostusmateriaalit 8
Tulostusmateriaalin käsittely ja käyttö 9
Oikean tulostusmateriaalin valinta 10
Paperin ja muun tulostusmateriaalin asettaminen 12
Kirjekuorien ja postikorttien asettaminen 14
Pienten tulosteiden poistaminen laitteesta 15
Tulostusalue 16

3 Yleiset asetukset 17

Virransäästötila 17
Laitteen asettaminen virransäästötilaan 17
Laitteen kytkeminen pois virransäästötilasta 17
Virransäästöasetukset 17
Tila-ajastin 18
Paperiasetukset 18
Paperityyppi 18
Paperikoko 18
Äänenvoimakkuusasetukset 19
Soiton äänenvoimakkuus 19
Äänimerkin äänenvoimakkuus 19
Kaiuttimen äänenvoimakkuus 19
Automaattinen kesä- ja talviaika 20
Nestekidenäyttö 20
Nestekidenäytön kontrasti 20

4 Suojaominaisuudet 21

Lähetyksen esto 21
Lähetyksen eston tunnussanan asettaminen ja muuttaminen 21
Lähetyksen eston kytkeminen päälle/pois päältä 22

Osa II Faksaus

5 Faksin lähettäminen 24

Faksaustilaan siirtyminen 24
Faksaus käyttäen ADS:ää (vain MFC-260C) 24
Faksaus valotustasolta 24
Letter-kokoisten asiakirjojen faksaaminen valotustasolta 25
Värillisen faksin lähettäminen 25
Peruuttaminen faksauksen aikana 25
Sarjalähetys (vain mustavalkoinen) 25
Peruuttaminen sarjalähetyksen aikana 26
Lähetyksen lisätoiminnot 26
Faksilähetys käyttäen useita asetuksia 26
Kontrasti 27
Faksin erottelukyvyn muuttaminen 27
Kaksoistoiminto (vain mustavalkoinen) 28
Suora lähetys 28
Ulkomaantila 29
Odottavien töiden peruuttaminen ja tarkistaminen 29
Faksin lähettäminen manuaalisesti 29
Muisti täynnä -viesti 29

6 Faksin vastaanottaminen 30

Vastaanottotilat 30
Vastaanottotilan valinta 30
Vastaanottotilojen käyttö 31
Vain faksi 31
Faksi/Puhelin 31
Manuaalinen 31
Ulkoinen puhelinvastaaja 31
Vastaanottotilan asetukset 32
Soittokerrat 32
F/P-soittoaika (vain Faksi/Puhelin-tila) 32
Faksintunnistus 33
Vastaanoton lisäasetukset 33
Pienennetyn, vastaanotetun faksin tulostus 33
Faksien vastaanotto muistiin 34

7 Puhelin ja ulkoiset laitteet 35

Puhelut 35
Faksi/Puhelin-tila 35
Faksi/Puhelin-tila virransäästötilassa 35
Puhelinpalvelut 35
Puhelinlinjatyypin asettaminen 35
Ulkoisen puhelinvastaajan kytkeminen 36
Liitännät 36
Vastausviestin nauhoitus ulkoiseen puhelinvastaajaan 36
Puhelinvaihdejärjestelmä (PBX) 37

Ulkoiset puhelimet ja rinnakkaispuhelimet 37
Ulkoiseen puhelimeen tai rinnakkaispuhelimeen kytkeminen 37
Käyttö rinnakkaispuhelimesta 37
Ulkoisen langattoman puhelimen käyttö 38
Kauko-ohjaustunnusten käyttäminen 38

8 Numeroiden valitseminen ja tallentaminen 39

Numeron valitseminen 39
Manuaalinen valinta 39
Lyhytvalintaa 39
Haku 39
Faksinumeron uudelleenvalinta 40
Numeroiden tallentaminen 40
Tauon tallentaminen 40
Lyhytvalintanumeroiden tallentaminen 40
Lyhytvalintanumeroiden muuttaminen 41
Ryhmien asettaminen ryhmälähetystä varten 41
Pikanumeroiden yhdistäminen 42

9 Raporttien tulostaminen 43

Faksiraportit 43
Lähetyksen vahvistusraportti 43
Yhteysraportti (tapahtumaraportti) 43
Raportit 44
Raportin tulostaminen 44

Osa III Kopiointi

10 Kopiointi 46

Kopioiminen 46
Siirtyminen kopiointitilaan 46
Yhden kopion ottaminen 46
Useiden kopioiden ottaminen 46
Kopioinnin lopettaminen 46
Kopiointiasetukset 47
Kopionopeuden ja laadun muuttaminen 48
Kopioidun kuvan suurentaminen tai pienentäminen 48
Useita sivuja yhdelle kopiointi tai julistekopiointi 49
Kopioiden lajittelu ADS:ää käytettäessä (vain mustavalkoinen) (vain MFC-260C) 50
Kirkkauden, kontrastin ja värin säätäminen 51
Paperiasetukset 52

Osa IV Suora valokuvatulostus

11 Valokuvien tulostus muistikortilta tai USB Flash -muistitikulta 54

PhotoCapture Center™ -toiminnot 54
Valokuvien tulostus muistikortilta tai USB Flash -muistitikulta ilman tietokonetta. 54
PhotoCapture Center™ -toiminnon käyttäminen tietokoneelta 54
Muistikortin tai USB Flash -muistitikun käyttäminen 54
Muistikorttien tai USB Flash -muistitikun kansiorakenne 55
Näin pääset alkuun 56
Tulostus muistikortilta tai USB-Flash-muistitikulta 57
Kuvaluettelon (pikkukuvat) tulostaminen 57
Kuvien tulostaminen 58
DPOF-tulostus 59
PhotoCapture Center™ -tulostusasetukset 60
Tulostusnopeus ja -laatu 60
Paperiasetukset 60
Kirkkauden ja kontrastin säätö 60
Rajaus 61
Reunaton tulostus 61
Virheviestien tulkinta 61

12 Valokuvien tulostaminen kamerasta 62

Valokuvien tulostus kamerasta PictBridge-toiminnon avulla 62
PictBridge-vaatimukset 62
Digitaalikameran asetukset 62
Kuvien tulostaminen 63
DPOF-tulostus 63
Valokuvien tulostus digitaalikamerasta (ilman PictBridgea) 63
Kuvien tulostaminen 64
Virheviestien tulkinta 64

Osa V Ohjelmisto

13 Ohjelmistotoiminnot 66

Osa VI Liitteet

A Turvallisuus ja rajoitukset 68

Paikan valinta 68
Laitteen turvallinen käyttö 69
Tärkeitä turvaohjeita 72
TÄRKEÄÄ - oman turvallisuutesi vuoksi 74
EU-direktiivi 2002/96/EY ja EN50419 74
Radiohäiriöt 74
Värikopiointirajoitukset 75
Tavaramerkit 76

B Vianetsintä ja kunnossapito 77

Vianetsintä 77
Ongelmia laitteen toiminnassa 77
Virheviestit 82
Faksien tai faksiraportin siirtäminen 85
Asiakirjatukos (vain MFC-260C) 85
Tulostimen tukos tai paperitukos 86
Valintaäänen tunnistus 88
Puhelinlinjan häiriö 88
Säännöllinen kunnossapito 89
Värikasettien vaihto 89
Laitteen puhdistaminen ulkopuolelta 91
Skannerin puhdistus 91
Laitteen tulostinalustan puhdistus 92
Paperin syöttötelan puhdistus 92
Tulostuspään puhdistus 93
Tulostuslaadun tarkistus 94
Tulostuksen kohdistuksen tarkistus 95
Väriaineen määrän tarkistus 96
Laitetiedot 96
Sarjanumeron tarkistus 96
Laitteen pakkaaminen ja lähettäminen 97

C Valikko ja toiminnot 99

Ohjelmointi näytöltä 99
Valikkotaulukko 99
Muistiin tallennus 99
Valikkonäppäimet 99
Valikkotaulukko 101
Tekstin syöttö 106

D Tekniset tiedot 107

Yleistä 107
Tulostusmateriaali 109
Faksi 110
Kopiointi 111
PhotoCapture Center™ 112
PictBridge 113
Skanneri 114
Tulostin 115
Liitännät 116
Tietokoneelle asetetut vaatimukset 117
Tarvikkeet 118

E Sanasto 119

F Hakemisto 122

Osa I

Yleistä

Yleisiä tietoja 2
Asiakirjojen ja paperin asettaminen 6
Yleiset asetukset 17
Suojaominaisuudet 21

1 Yleisiä tietoja

Näiden ohjeiden käyttäminen

Kiitos Brother-laitteen hankinnasta! Lukemalla ohjeet saat parhaan hyödyn laitteestasi.

Oppaassa käytetyt symbolit ja käytänteet

Ohjeissa käytetään seuraavia symboleja ja käytänteitä.

Lihavoitu teksti	Lihavoitu fontti viittaa tiettyihin ohjauspaneelin näppäimiin.
Kursivoitu teksti	Kursivoidulla fontilla on merkitty tärkeät kohdat tai sillä viitataan asiaan liittyvään toiseen aiheeseen.
`Courier New`	Laitteen nestekidenäytön viestit tunnistetaan Courier New -fontista.

Varoitukset kertovat, miten mahdolliset henkilövahingot voidaan välttää.

Sähkövaaran-kuvake varoittaa mahdollisesta sähköiskusta.

Huomautukset sisältävät varotoimenpiteitä, jotka täytyy huomioida, jotta vältytään mahdollisilta laitteelle tai muulle omaisuudelle aiheutuvilta vahingoilta.

Vinkit kertovat, miten eri tilanteissa voi toimia tai miten toimintoa voi käyttää muiden ominaisuuksien kanssa.

Sopimattoman asetuksen kuvakkeet varoittavat sellaisista laitteista ja toiminnoista, joita ei voi käyttää tämän laitteen kanssa.

Ohjelmiston käyttöopas

Tässä käyttöoppaassa ei ole kaikkia laitteen tietoja, kuten kuinka tulostinta, skanneria ja PC-faxia käytetään. Kun haluat oppia lisää näistä toiminnoista lue CD-ROM-levyllä oleva **Ohjelmiston käyttöopas**.

Näin löydät oppaat

Ohjeiden lukeminen (Windows®)

Näet ohjeet valitsemalla **Käynnistä**, Kaikki ohjelmat (Ohjelmat), **Brother**, **MFC-XXXX** (XXXX on mallisi nimi) ja valitsemalla sitten **Käyttöoppaat HTML-muodossa**.

Jos et ole asentanut ohjelmistoa, löydät ohjeet noudattamalla seuraavia ohjeita:

1. Käynnistä tietokone. Aseta Brother CD-levy tietokoneen CD-asemaan.
2. Jos näyttöön tulee ikkuna, jossa kysytään mallin nimeä, napsauta mallia.
3. Jos näyttöön tulee kielivalintaikkuna, napsauta suomi. CD-ROM-levyn päävalikko tulee näyttöön.

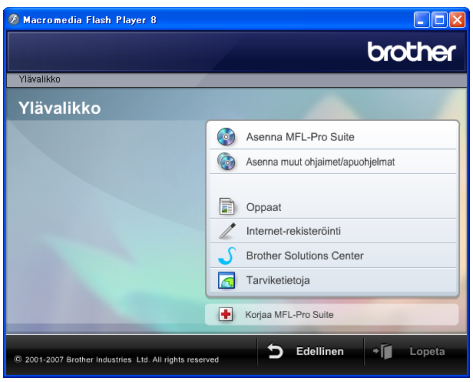

Vinkki

Jos ikkuna ei avaudu, siirry Windowsin® Resurssienhallintaan ja avaa Brother CD-ROM-levyn juurihakemistosta start.exe-ohjelma.

4 Napsauta **Oppaat**.

5 Napsauta haluamaasi opasta.

- **HTML-muodossa**: **Ohjelmiston käyttöopas** HTML-muodossa.

  Tätä muotoa suositellaan tietokoneen näytöllä tarkastelua varten.

- **PDF-muodossa**: **Käyttöopas** erilliskäyttöön, **Ohjelmiston käyttöopas** PDF-muodossa.

  Tätä muotoa suositellaan oppaiden tulostusta varten. Napsauttamalla pääset Brother Solution Centeriin, jossa voit tarkastella ja ladata PDF-asiakirjoja. (Tarvitaan Internet-yhteys ja Adobe Reader -ohjelmisto.)

Skannausohjeet

Voit skannata asiakirjoja monella eri tavalla. Ohjeet löytyvät seuraavasti:

Ohjelmiston käyttöopas

- *Skannaus* (Windows® 2000 Professional/Windows® XP ja Windows Vista™)
- *ControlCenter3* (Windows® 2000 Professional/Windows® XP ja Windows Vista™)

Scansoft™ PaperPort™ 11SE ja tekstintunnistus -sovelluksen käyttöoppaat

- ScanSoft™ PaperPort™ 11SE ja tekstintunnistus -sovelluksen täydellistä käyttöohjetta voidaan lukea valitsemalla Help ScanSoft™ PaperPort™ 11SE ja tekstintunnistus -sovelluksessa.

Oppaiden lukeminen (Macintosh®)

1 Käynnistä Macintosh®. Aseta Brother CD-levy tietokoneen CD-asemaan. Näyttöön tulee tämä ikkuna.

2 Kaksoisosoita **Documentation** (Oppaat) -kuvaketta.

3 Kaksoisosoita suomen kielen kansiota.

4 Kaksoisosoita tiedostoa, jonka nimessä on "fintop", jolloin näyttöön tulee **Ohjelmiston käyttöopas** HTML-muodossa.

5 Osoita haluamaasi opasta.

- **Ohjelmiston käyttöopas**

Skannausohjeet

Voit skannata asiakirjoja monella eri tavalla. Ohjeet löytyvät seuraavasti:

Ohjelmiston käyttöopas

- *Skannaus* (Mac OS® X 10.2.4 tai uudempi)
- *ControlCenter2* (Mac OS® X 10.2.4 tai uudempi)

Presto!® PageManager® -käyttöopas (engl.)

- Ohjeet suoraan Presto!® PageManager® -ohjelmistosta tapahtuvaa skannausta varten Täydellinen Presto!® PageManager® -käyttöopas on nähtävillä Presto!® PageManager® -sovelluksen ohjeessa.

MFC-260C Ohjauspaneelin esittely

Malleissa **MFC-235C** ja **MFC-260C** on samat ohjauspaneelin näppäimet.

Vinkki

Tämän Käyttöoppaan kuvissa näkyvä laite on useimmiten MFC-260C.

1 Faksinäppäimet

- **Redial/Pause (Uudelleenvalinta/Tauko)**
  Valitsee uudelleen viimeksi valitun numeron. Se lisää myös tauon ohjelmoitaessa pikanumeroita.
- **Tel/R (Puh/R)**
  Tätä näppäintä käytetään puhelinkeskusteluun ulkoisessa puhelimessa F/P- kaksoissoittoäänen aikana.
  Tällä näppäimellä saat myös yhteyden ulkolinjaan sekä voit siirtää puhelun toiseen alanumeroon, kun laite on yhdistetty sisäiseen puhelinvaihteeseen.

2 Valintanäppäimet

Voit valita näillä näppäimillä puhelin- ja faksinumerot sekä käyttää sitä näppäimistönä syöttämään laitteeseen tietoja.

3 Tilanäppäimet:

- **Fax (Faksaus)**
  Voit siirtyä faksaustilaan.
- **Scan (Skannaus)**
  Voit siirtyä skannaustilaan.
- **Copy (Kopiointi)**
  Voit siirtyä kopiointitilaan.
- **PhotoCapture (Valokuvansieppaus)**
  Voit siirtyä PhotoCapture Center™ -tilaan.

4 Fax Resolution (Faksin erottelukyky)

Voit vaihtaa erottelukyvyn väliaikaisesti faksia lähetettäessä.

5 Ink Management (Musteen ylläpito)

Voit puhdistaa tulostuspään, tarkistaa tulostuslaadun ja tarkistaa musteen määrän.

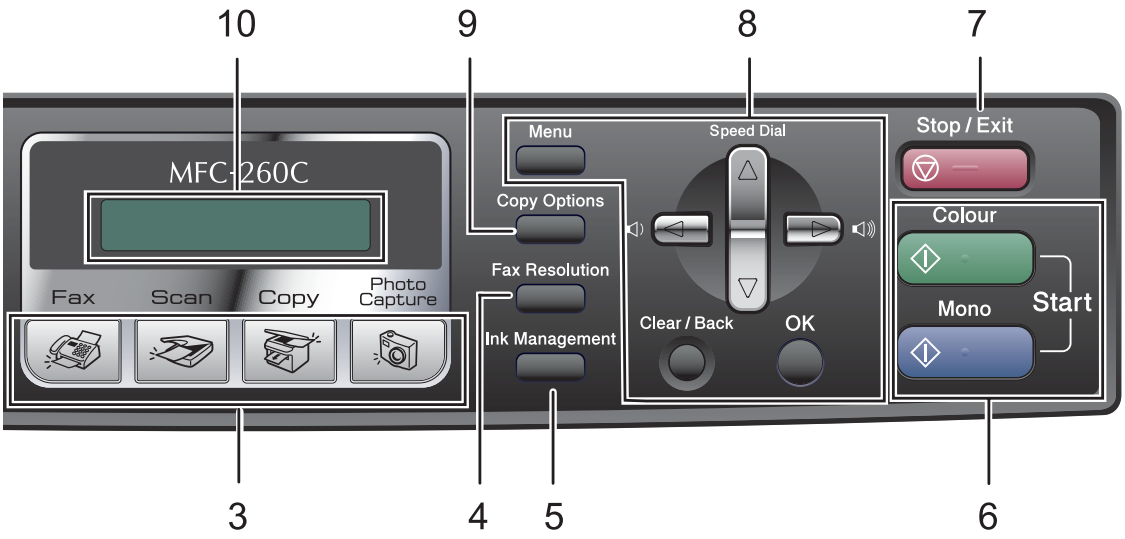

6 Käynnistysnäppäimet:

- **Colour Start (Väri käynnistys)**

  Voit lähettää värillisiä fakseja tai ottaa värillisiä kopioita. Voit myös aloittaa skannaustoiminnon (värillisenä tai mustavalkoisena riippuen ControlCenter-ohjelmiston skannausasetuksista).

- **Mono Start (M/V käynnistys)**

  Voit lähettää mustavalkoisia fakseja tai ottaa mustavalkoisia kopioita. Voit myös aloittaa skannaustoiminnon (värillisenä tai mustavalkoisena riippuen ControlCenter-ohjelmiston skannausasetuksista).

7 Stop/Exit (Lopeta/Poistu)

Keskeyttää toiminnon tai poistuu valikosta.

8 Valikkonäppäimet:

- **Menu (Valikko)**

  Voit mennä päävalikkoon, jossa voit ohjelmoida konetta.

- **▲ Speed Dial (Etsi/Lyhytvalinta)**

  Voit tallentaa, tarkistaa ja valita numeroita muistista.

- **Äänenvoimakkuusnäppäimet**

  ◄ ►

  Voit säätää soiton äänenvoimakkuutta faksaustilassa painamalla näitä näppäimiä.

- **◄**

  Painamalla tätä voit selata valikon asetuksia taaksepäin.

- **▲ tai ▼**

  Painamalla näitä voit selata valikkoa ja asetuksia.

- **Clear/Back (Tyhjennä/Edellinen)**

  Peruuta nykyinen asetus.

- **OK**

  Voit valita asetuksen.

9 Copy Options (Kopioinasetukset)

Voit vaihtaa kopiointiasetuksia väliaikaisesti, kun olet kopiointitilassa.

10 Nestekidenäyttö

Näytön ohjeet auttavat laitteen asetusten määrittämisessä ja käytössä.

11 Power Save (Virransäästö)

Siirrä laite virransäästötilaan.

2 Asiakirjojen ja paperin asettaminen

Asiakirjojen asettaminen

Asiakirjoja voidaan faksata, kopioida ja skannata käyttäen sekä ADS:ää että valotustasoa.

ADS:ää käytettäessä (vain MFC-260C)

ADS:ään voi asettaa enintään 10 arkkia. Se syöttää yksitellen. Käytä ADS:ssä tavallista 80 g/m^2 paperia. Leyhyttele paperit, ennen kuin asetat ne ADS:ään.

Suositeltu käyttöympäristö

Lämpötila:	20 °C - 30 °C
Kosteus:	50 % - 70 %
Paperi:	80 g/m^2 A4

Tuetut asiakirjakoot

Pituus:	148 -356 mm
Leveys:	148 - 216 mm
Paino:	64 - 90 g/m^2

Asiakirjojen asettaminen

HUOMAUTUS

ÄLÄ VEDÄ asiakirjasta syötön aikana.

ÄLÄ KÄYTÄ käpristyneitä, rypistyneitä, taittuneita tai repeytyneitä arkkeja tai paperia, jossa on niittejä, paperiliittimiä, liimaa tai teippiä.

ÄLÄ KÄYTÄ pahvia, sanomalehtipaperia tai kangasta.

- Varmista, että musteella kirjoitetut asiakirjat ovat täysin kuivia.

1. Leyhytä paperit. Aseta asiakirjat ADS:ään **tekstipuoli alaspäin yläreuna edellä** ja varmista, että pino koskettaa syöttötelaa.
2. Säädä paperiohjaimet asiakirjojen leveyden mukaan.
3. Nosta ADS:n luovutusalustan tukiläppä(1) ylös.

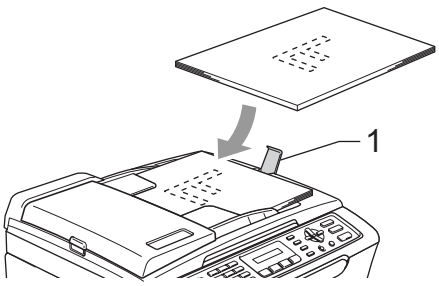

HUOMAUTUS

ÄLÄ JÄTÄ paksuja asiakirjoja valotustasolle. Tämä voi aiheuttaa tukoksen ADS:ään.

Valotustasoa Käytettäessä

Valotustasolta voit faksata, kopioida tai skannata kirjan sivut tai yhden sivun kerrallaan.

Tuetut asiakirjakoot

Pituus:	Korkeintaan 297 mm
Leveys:	Korkeintaan 216 mm
Paino:	Korkeintaan 2 kg

Asiakirjojen asettaminen

Vinkki

Valotustasoa käytettäessä automaattisessa dokumenttien syöttölaitteessa ei saa olla paperia.

1. Nosta valotustason kansi ylös.
2. Sijoita asiakirja tekstipuoli alaspäin valotustasolle vasempaan sivuun merkittyjen ohjeiden mukaan.

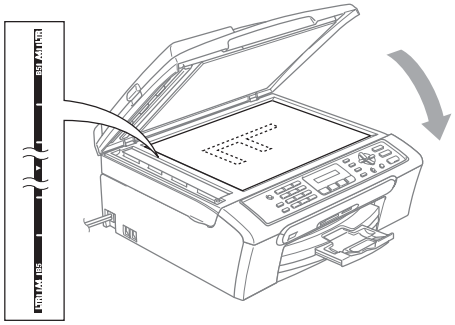

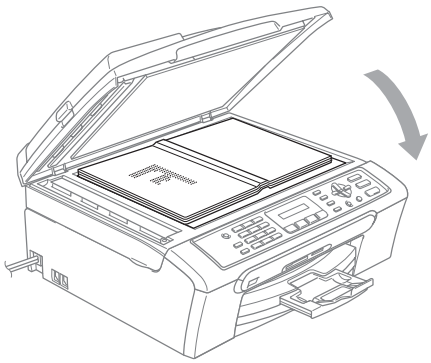

3. Laske valotustason kansi alas.

HUOMAUTUS

Jos skannaat kirjaa tai paksua asiakirjaa, ÄLÄ ISKE kantta kiinni tai paina sitä.

Skannattava alue

Skannattava alue riippuu käytettävän sovelluksen asetuksista. Alla olevat luvut osoittavat alueet, joita et voi skannata A4- tai Letter-kokoista paperia Käytettäessä.

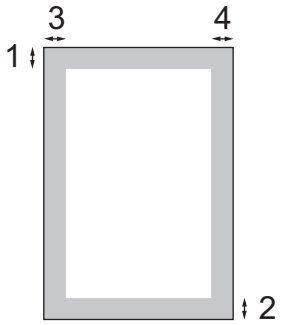

Käyttö	Asiakirjan koko	Yläosa (1) Alaosa (2)	Vasen (3) Oikea (4)
Faksaus	A4	3 mm	1 mm
	Letter	3 mm	4 mm
Kopiointi	A4	3 mm	3 mm
	Letter	3 mm	3 mm
Skannaus	A4	3 mm	0 mm
	Letter	3 mm	3 mm

Hyväksyttävä paperi ja muu tulostusmateriaali

Laitteessa käytettävän paperin laatu voi vaikuttaa asiakirjan tulostuslaatuun.

Saat asetuksien mukaisen parhaan tulostuslaadun, kun varmistat aina, että tulostuspaperi vastaa laitteen paperityyppi-asetusta.

Voit käyttää tavallista paperia, mustesuihkupaperia (päällystettyä paperia), kiiltävää paperia, piirtoheitinkalvoja ja kirjekuoria.

Ennen suurien paperimäärien ostoa on suositeltavaa kokeilla eri paperilaatuja.

Saat parhaat tulokset käyttämällä Brother-paperia.

- Kun tulostat mustesuihkupaperille (päällystetylle paperille), piirtoheitinkalvoille ja valokuvapaperille, valitse oikea tulostusmateriaali tulostinohjaimen **Perusasetukset**-välilehdeltä tai valikon paperityyppi-asetuksissa (Katso *Paperityyppi* sivulla 18).
- Kun tulostat Brother-valokuvapaperille, laita paperikasettiin ensin valokuvapaperin mukana toimitettu ohjepaperi ja vasta sen päälle valokuvapaperi.
- Kun tulostat piirtoheitinkalvoille tai valokuvapaperille, poista jokainen arkki alustalta heti tulostuksen jälkeen. Näin vältät tekstin tahraantumisen ja paperitukokset.
- Vältä koskettamasta paperin tulostuspintaa välittömästi tulostamisen jälkeen, sillä se saattaa olla osin märkä ja tahrata sormesi.

Suositeltavat tulostusmateriaalit

Suosittelemme Brother-paperia, jotta saat parhaimman tulostuslaadun. (Katso alla olevasta taulukosta.)

Jos maassasi ei ole saatavana Brother-paperia, suosittelemme ensin kokeilemaan eri paperilaatuja ennen suurien määrien ostamista.

Piirtoheitinkalvoiksi suosittelemme 3M Transparency Film -kalvoja.

Brother-paperi

Paperityyppi	Nimike
Tavallinen A4	BP60PA
A4 kiiltävä valokuvapaperi	BP61GLA
Mustesuihku A4 (matta)	BP60MA
10 x 15 cm kiiltävä	BP61GLP

Tulostusmateriaalin käsittely ja käyttö

- Säilytä paperi alkuperäispakkauksessa ja pidä pakkaus suljettuna. Pidä paperi tasaisena ja kuivana sekä vältä sen altistamista suoralle auringonvalolle ja kuumuudelle.
- Valokuvapaperin päällystetty puoli hohtaa hieman. Älä kosketa kiiltävää (päällystettyä) puolta. Aseta valokuvapaperi hohtava puoli alaspäin.
- Älä kosketa piirtoheitinkalvojen kumpaakaan puolta, sillä kalvo imee herkästi vettä ja hikeä, mikä voi heikentää tulostuslaatua. Lasertulostimille/-kopiokoneille suunnitellut piirtoheitinkalvot voivat tahrata seuraavan tulostettavan asiakirjan. Käytä ainoastaan mustesuihkutulostukseen suositeltuja piirtoheitinkalvoja.

Sopimaton asetus

ÄLÄ KÄYTÄ seuraavanlaisia papereita:

- vahingoittuneita, käpristyneitä, rypistyneitä tai epäsäännöllisen muotoisia papereita

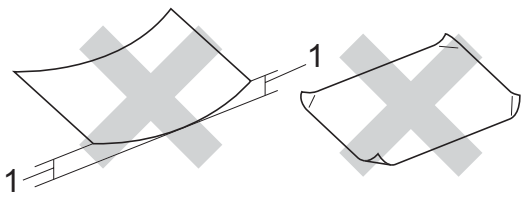

1 2 mm tai enemmän

- erittäin kiiltäviä tai hyvin karkeapintaisia papereita
- papereita, joille on jo tulostettu tulostimella
- papereita, joita ei voi asettaa yhtenäiseen pinoon
- poikittaisarkeista tehtyjä papereita

Luovutusalustan kapasiteetti

Korkeintaan 50 arkkia 80 g/m^2 A4-paperia.

- Piirtoheitinkalvot ja valokuvapaperi on poistettava yksi kerrallaan luovutusalustalta. Näin vältetään tulosteen tahraantuminen.

Oikean tulostusmateriaalin valinta

Paperityyppi ja -koko eri käyttötarkoituksiin

Paperityyppi	Paperikoko		Käyttö			
			Faksaus	Kopiointi	Photo Capture (Valokuva)	Tulostin
Irtoarkki	Letter	216 × 279 mm	Kyllä	Kyllä	Kyllä	Kyllä
	A4	210 × 297 mm	Kyllä	Kyllä	Kyllä	Kyllä
	Legal	216 × 356 mm	Kyllä	Kyllä	–	Kyllä
	Executive	184 × 267 mm	–	–	–	Kyllä
	JIS B5	182 × 257 mm	–	–	–	Kyllä
	A5	148 × 210 mm	–	Kyllä	–	Kyllä
	A6	105 × 148 mm	–	–	–	Kyllä
Kortit	Valokuva	100 × 150 mm	–	Kyllä	Kyllä	Kyllä
	Valokuva 2L	130 × 180 mm	–	–	Kyllä	Kyllä
	Arkistointikortti	127 × 203 mm	–	–	–	Kyllä
	Postikortti 1	100 × 148 mm	–	–	–	Kyllä
	Postikortti 2 (kaksios.)	148 × 200 mm	–	–	–	Kyllä
Kirjekuoret	C5-kirjekuoret	162 × 229 mm	–	–	–	Kyllä
	DL-kirjekuoret	110 × 220 mm	–	–	–	Kyllä
	COM-10	105 × 241 mm	–	–	–	Kyllä
	Monarch	98 × 191 mm	–	–	–	Kyllä
	JE4-kirjekuoret	105 × 235 mm	–	–	–	Kyllä
Piirtoheitinkalvot	Letter	216 × 279 mm	–	Kyllä	–	Kyllä
	A4	210 × 297 mm	–	Kyllä	–	Kyllä

Paperin paino, paksuus ja kapasiteetti

Paperityyppi		Paino	Paksuus	Arkkeja
Irtoarkki	Tavallinen paperi	64 - 120 g/m^2	0,08 - 0,15 mm	100 [1]
	Mustesuihku-paperi	64 - 200 g/m^2	0,08 - 0,25 mm	20
	Kiiltävä paperi	Korkeintaan 220 g/m^2	Korkeintaan 0.25 mm	20
Kortit	Valokuvakortti	Korkeintaan 240 g/m^2	Korkeintaan 0,28 mm	20
	Arkistointikortti	Korkeintaan 120 g/m^2	Korkeintaan 0,15 mm	30
	Postikortti	Korkeintaan 200 g/m^2	Korkeintaan 0,23 mm	30
Kirjekuoret		75 - 95 g/m^2	Korkeintaan 0,52 mm	10
Piirtoheitinkalvot		–	–	10

[1] Korkeintaan 50 arkkia Legal-kokoa 80 g/m^2.
Korkeintaan 100 arkkia 80 g/m^2 paperia.

Paperin ja muun tulostusmateriaalin asettaminen

1. Jos paperituen läppä on auki, sulje se ja vedä sitten paperikasetti kokonaan ulos laitteesta.
   Nosta paperin luovutusalustan kantta(1).

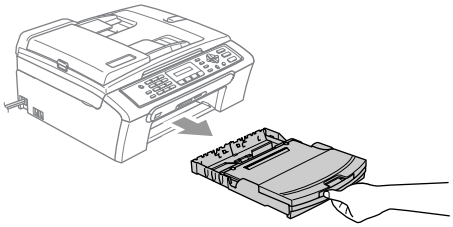

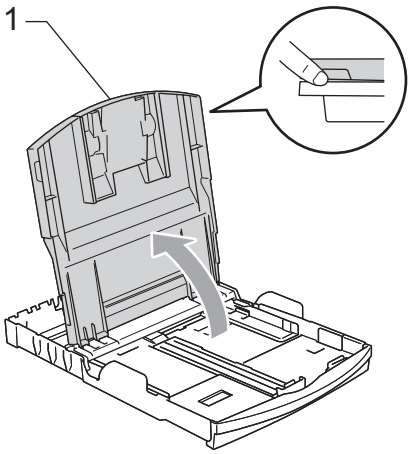

2. Paina ja siirrä paperin sivuohjaimia (1) sekä paperin pituusohjainta (2), ja säädä ne paperin koon mukaan.

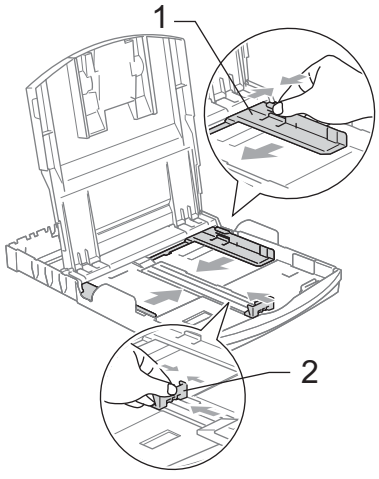

3. Vältä paperin juuttuminen ja syöttövirheet leyhyttelemällä paperit.

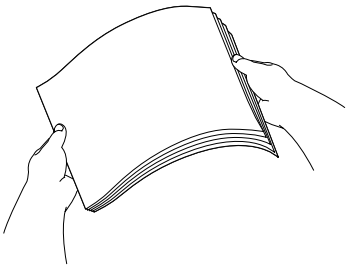

Vinkki

Varmista, että paperi ei ole taittunut.

4. Aseta paperit varovasti paperikasettiin tulostuspuoli alaspäin ja yläreuna ensin. Tarkista, että paperi on paperikasetissa tasaisesti.

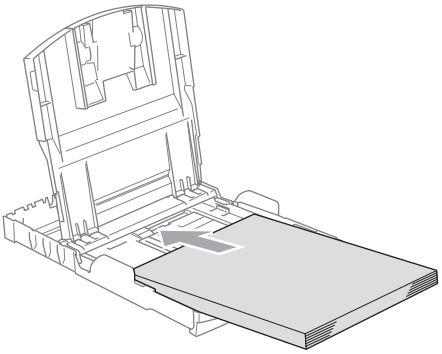

Vinkki

Jos käytät Legal-paperikokoa, paina yleisohjaimen vapautuspainiketta ja pidä sitä painettuna samalla, kun vedät paperikasetin etureunaa ulospäin.

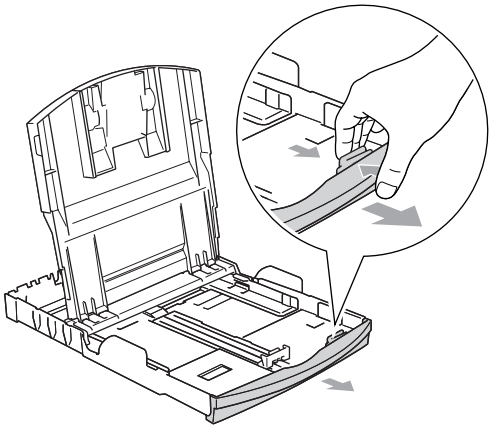

5 Säädä paperin sivuohjaimia paperia vasten varovasti molemmin käsin. Varmista, että sivuohjaimet koskettavat paperin reunoja.

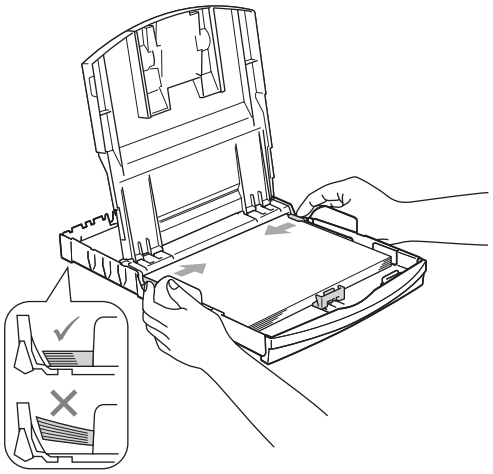

Vinkki

Varo työntämästä paperia liian syvälle, sillä se saattaa taipua lokeron takaosassa ja aiheuttaa syöttöhäiriöitä.

6 Sulje luovutusalustan kansi.

7 Työnnä paperikasetti hitaasti takaisin kokonaan laitteeseen.

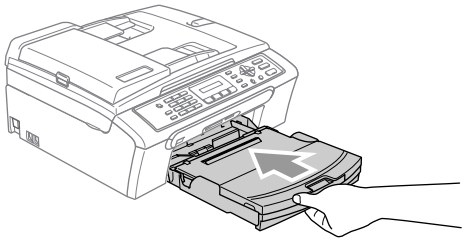

8 Samalla, kun pidät paperikasettia paikoillaan, vedä paperituesta (1), kunnes se naksahtaa, ja avaa paperituen läppä (2).

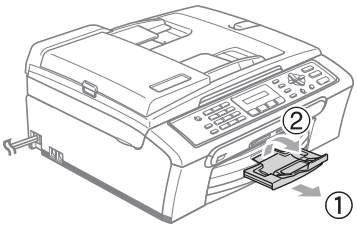

Vinkki

Älä käytä paperituen läppää Legal-koon paperin kanssa.

Kirjekuorien ja postikorttien asettaminen

Kirjekuorien asettaminen

- Käytä kirjekuoria, jotka painavat 75 - 95 g/m^2.
- Joidenkin kirjekuorien marginaalit on asetettava sovellusohjelmassa. Tee testitulostus ennen varsinaista tulostusta.

HUOMAUTUS

ÄLÄ käytä mitään seuraavista kirjekuorityypeistä, sillä ne aiheuttavat paperinsyöttöongelmia:

- pussikirjekuoria
- kohokuvioisia kirjekuoria
- kirjekuoria, joissa on liittimiä
- kirjekuoria, joiden sisäpuolelle on painettu tekstiä tai kuvia.

Liima	Kaksinkertainen läppä

Joskus voi ilmetä paperinsyöttöongelmia käyttämiesi kirjekuorien paksuuden, koon tai läpän muodon vuoksi.

Kirjekuorien ja postikorttien asettaminen

1. Ennen kuin asetat kirjekuoret tai postikortit kasettiin, paina niiden kulmat ja sivut mahdollisimman litteiksi.

Vinkki

Jos useampi kirjekuori lähtee liikkeelle yhtä aikaa, yritä uudelleen asettamalla paperikasettiin yksi kirjekuori kerrallaan.

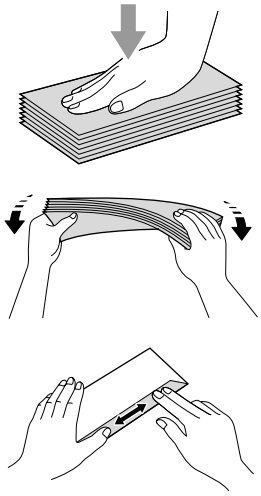

2. Aseta kirjekuoret tai postikortit paperikasettiin osoitepuoli alaspäin ja yläreuna edellä, kuten kuvassa on esitetty. Paina ja siirrä paperin sivuohjaimia (1) sekä paperin pituusohjainta (2) kirjekuorien tai postikorttien koon mukaan.

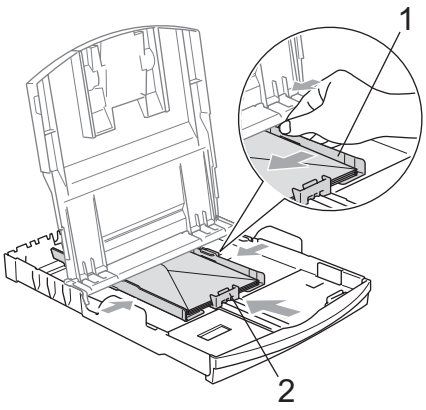

Jos kirjekuorille tulostamisessa on ongelmia, kokeile seuraavia toimenpiteitä:

1. Avaa kirjekuoren läppä.
2. Varmista, että avattu läppä on joko kirjekuoren sivulla tai takareunassa tulostuksen aikana.
3. Säädä paperikoko ja marginaalit käyttämässäsi sovellusohjelmassa.

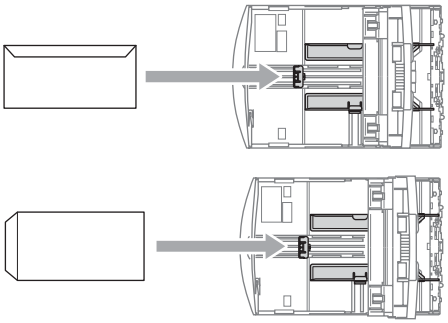

Pienten tulosteiden poistaminen laitteesta

Kun laite tulostaa pienen paperin luovutusalustalle, et ehkä pääse siihen käsiksi. Varmista, että tulostus on valmis ja vedä paperikasetti kokonaan ulos laitteesta.

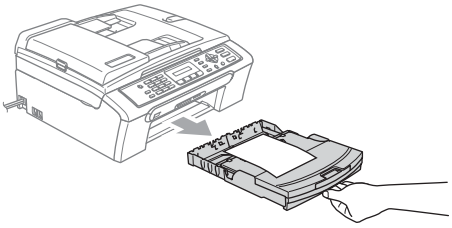

Tulostusalue

Tulostusalue riippuu käytettävän sovelluksen asetuksista. Alla olevat luvut osoittavat arkkien ja kirjekuorien tulostusalueen ulkopuoliset osat. Laite voi tulostaa tummennetut alueet vain, kun reunaton tulostus on käytettävissä ja käytössä.

Irtoarkit

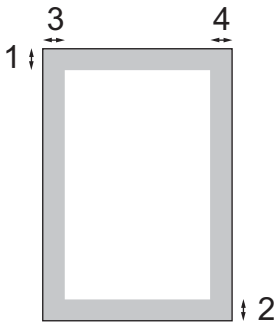

Kirjekuoret

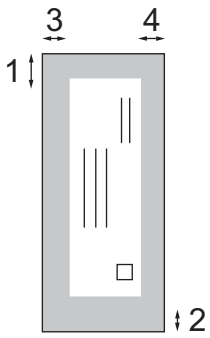

	Yläosa (1)	Alaosa (2)	Vasen (3)	Oikea (4)
Irtoarkki	3 mm	3 mm	3 mm	3 mm
Kirjekuoret	12 mm	24 mm	3 mm	3 mm

Vinkki

Reunatonta tulostusta ei voida käyttää kirjekuorille.

3 Yleiset asetukset

Virransäästötila

Kun laite ei ole käytössä, voit asettaa sen virransäästötilaan painamalla **Power Save**-näppäintä. Voit vastaanottaa puheluja virransäästötilassa. Lisätietoja faksien vastaanottamisesta virransäästötilassa on taulukossa sivu 17. Jos haluat käyttää laitetta muihin toimintoihin, laite on kytkettävä pois virransäästötilasta.

Vinkki

Jos laitteeseen on yhdistetty ulkoinen puhelin tai puhelinvastaaja, se on aina käytettävissä.

Laitteen asettaminen virransäästötilaan

1. Paina ja pidä painettuna **Power Save**-näppäintä. Nestekidenäytössä on `Sammutetaan`. Nestekidenäyttö jää päälle muutamaksi sekunniksi, ennen kuin se sammuu.

Laitteen kytkeminen pois virransäästötilasta

1. Paina **Power Save**-näppäintä.

Vinkki

- Laite puhdistaa virransäästötilassakin tulostuspään säännöllisin väliajoin tulostuslaadun tason säilyttämiseksi.
- Jos irrotat laitteen sähköjohdon seinäpistorasiasta, mikään toiminto ei ole käytettävissä.
- Voit mukauttaa virransäästötilan siten, ettei mikään laitetoiminto ole käytettävissä automaattista tulostuspään puhdistusta lukuun ottamatta.
  (Katso *Virransäästöasetukset* sivulla 17.)

Virransäästöasetukset

Voit mukauttaa laitteen **Power Save**-näppäimen. Oletustila on `Faksiv.ott:Kyllä`. Laite voi vastaanottaa fakseja ja puheluja myös virransäästötilassa. Jos haluat, että laite ei ota vastaan fakseja tai puheluita, säädä asetukseksi `Faksiv.ott:Ei`.
(Katso *Virransäästötila* sivulla 17)

1. Paina **Menu**, **1**, **6**.
2. Valitse `Faksiv.ott:Kyllä`, tai `Faksiv.ott:Ei` painamalla ▲ tai ▼. Paina **OK**.
3. Paina **Stop/Exit**.

Kyllä/Ei-asetus	Vastaanottotila	Käytettävissä olevat toiminnot
`Faksiv.ott:Kyllä` [1] (tehdas-asetus)	`Vain faksi` `Ulk.puh/Puh.vas.`	Faksin vastaanotto Faksintunnistus
	`Manuaalinen` `Faksi/Puhelin` [2]	Faksintunnistus
`Faksiv.ott:Ei`	—	Laitteen toiminnot tulostuspään puhdistusta lukuun ottamatta eivät ole käytettävissä.

[1] Et voi vastaanottaa faksia **Mono Start**-näppäimellä tai **Colour Start**-näppäimellä.

[2] Et voi vastaanottaa fakseja automaattisesti, jos olet asettanut vastaanottotilaksi `Faksi/Puhelin`.

Tila-ajastin

Laitteen ohjauspaneelissa on neljä väliaikaisen tilan näppäintä: **Fax**, **Scan**, **Copy** ja **PhotoCapture**. Voit muuttaa aikaa, jonka kuluttua laite siirtyy takaisin faksaustilaan viimeisen skannaus-, kopiointi- tai PhotoCapture-toiminnon jälkeen. Jos valitset `Ei`, laite pysyy viimeksi käytetyssä tilassa.

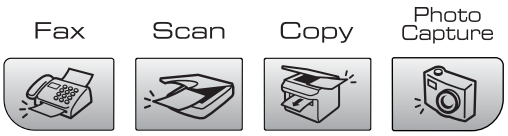

1. Paina **Menu**, **1**, **1**.
2. Paina ▲ tai ▼ ja valitse `0 sek`, `30 sek`, `1 min`, `2 min`, `5 min` tai `Ei`.
   Paina **OK**.
3. Paina **Stop/Exit**.

Paperiasetukset

Paperityyppi

Saat parhaimman tulostuslaadun, kun määrität laitteen sille paperityypille, jota käytät.

1. Paina **Menu**, **1**, **2**.
2. Valitse `Tavall. paperi`, `Mustesuihkupap.`, `Brother-valokuva`, `Muu valokuva` tai `Kalvo` painamalla ▲ tai ▼.
   Paina **OK**.
3. Paina **Stop/Exit**.

Vinkki

Laite syöttää tulostetut arkit tekstipuoli ylöspäin paperikasetin päälle laitteen etupuolella. Kun tulostat piirtoheitinkalvoille tai kiiltävälle paperille, poista jokainen arkki alustalta heti tulostuksen jälkeen. Näin vältät tekstin tahraantumisen ja paperitukokset.

Paperikoko

Voit käyttää viittä paperikokoa kopioiden tulostukseen: A4, Legal, Letter, A5 ja 10 × 15 cm. Voit käyttää kolmea paperikokoa faksien tulostukseen: A4, Legal ja Letter. Kun laitteen paperikokoa muutetaan, on muutettava myös paperikoon asetusta, jotta laite voi sovittaa saapuvan faksin paperille oikein.

1. Paina **Menu**, **1**, **3**.
2. Valitse `A4`, `Legal`, `Letter`, `A5` tai `100x150mm` painamalla ▲ tai ▼.
   Paina **OK**.
3. Paina **Stop/Exit**.

Äänenvoimakkuusasetukset

Soiton äänenvoimakkuus

Voit valita eri äänenvoimakkuuksista väliltä Kovaa - Ei.

Säädä äänenvoimakkuutta faksaustilassa painamalla ◄ tai ►.
Nestekidenäytössä näkyy nykyinen asetus ja jokainen painallus muuttaa äänenvoimakkuutta yhdellä askeleella. Uusi asetus on voimassa, kunnes se muutetaan.

Voit muuttaa äänenvoimakkuutta myös valikosta noudattamalla seuraavia ohjeita:

Soiton äänenvoimakkuuden asettaminen valikosta

1. Paina **Menu**, **1**, **4**, **1**.
2. Valitse Hilj., Keski, Kovaa tai Ei painamalla ▲ tai ▼.
   Paina **OK**.
3. Paina **Stop/Exit**.

Äänimerkin äänenvoimakkuus

Kun äänimerkki on kytketty päälle, laite antaa äänimerkin näppäintä painettaessa, faksin lähetyksen ja vastaanoton yhteydessä sekä silloin, kun teet virheen.

Voit valita eri äänenvoimakkuuksista väliltä Kovaa - Ei.

1. Paina **Menu**, **1**, **4**, **2**.
2. Valitse Hilj., Keski, Kovaa tai Ei painamalla ▲ tai ▼.
   Paina **OK**.
3. Paina **Stop/Exit**.

Kaiuttimen äänenvoimakkuus

Voit valita eri kaiuttimen äänenvoimakkuuksista väliltä Kovaa - Ei.

1. Paina **Menu**, **1**, **4**, **3**.
2. Valitse Hiljaa, Keski, Kovaa tai Ei painamalla ▲ tai ▼.
   Paina **OK**.
3. Paina **Stop/Exit**.

Automaattinen kesä- ja talviaika

Voit säätää laitteen siirtymään automaattisesti kesä- ja talviaikaan. Kello siirtyy tällöin keväällä yhden tunnin eteenpäin ja syksyllä yhden tunnin taaksepäin. Varmista, että olet säätänyt päivämäärän ja ajan oikein `Pvm&Aika`-asetustoiminnossa.

1. Paina **Menu**, **1**, **5**.
2. Valitse `Kyllä` tai `Ei` painamalla ▲ tai ▼.
   Paina **OK**.
3. Paina **Stop/Exit**.

Nestekidenäyttö

Nestekidenäytön kontrasti

Voit parantaa näytön tarkkuutta ja eloisuutta säätämällä kontrastia. Jos nestekidenäytön teksti ei erotu kunnolla, kontrastia kannattaa muuttaa.

1. Paina **Menu**, **1**, **7**.
2. Valitse `Vaalea` tai `Tumma` painamalla ▲ tai ▼.
   Paina **OK**.
3. Paina **Stop/Exit**.

4 Suojaominaisuudet

Lähetyksen esto

Lähetyksen estolla estetään faksilaitteen luvaton käyttö.

Kun lähetyksen esto on kytketty päälle, seuraava toiminto on käytettävissä:

- Faksien vastaanotto

Kun lähetyksen esto on kytketty päälle, seuraavat toiminnot EIVÄT OLE käytettävissä:

- Faksien lähettäminen
- Kopioiminen
- Tulostus tietokoneelta
- Skannaus
- PhotoCapture
- Käyttö ohjauspaneelista

Vinkki

Jos unohdat lähetyksen eston tunnussanan, ota yhteyttä Brother-jälleenmyyjääsi.

Lähetyksen eston tunnussanan asettaminen ja muuttaminen

Vinkki

Jos tunnussana on jo asetettu, sitä ei tarvitse asettaa uudelleen.

Tunnussanan asettaminen

1. Paina **Menu**, **2**, **0**, **1**.
2. Syötä nelinumeroinen tunnussana.
   Paina **OK**.
3. Kun näytössä näkyy `Vahvista:`, syötä tunnussana uudelleen.
   Paina **OK**.
4. Paina **Stop/Exit**.

Lähetyksen eston tunnussanan muuttaminen

1. Paina **Menu**, **2**, **0**, **1**.
2. Valitse `Aseta tunnussana` painamalla ▲ tai ▼.
   Paina **OK**.
3. Syötä käytössä oleva nelinumeroinen tunnussana.
   Paina **OK**.
4. Syötä uusi nelinumeroinen tunnussana.
   Paina **OK**.
5. Kun näytössä näkyy `Vahvista:`, syötä tunnussana uudelleen.
   Paina **OK**.
6. Paina **Stop/Exit**.

Lähetyksen eston kytkeminen päälle/pois päältä

Lähetyksen eston kytkeminen päälle

1. Paina **Menu**, **2**, **0**, **1**.
2. Valitse `Aseta läh. esto` painamalla ▲ tai ▼.
   Paina **OK**.
3. Syötä tallennettu nelinumeroinen tunnussana.
   Paina **OK**.
   Laite siirtyy offline-tilaan ja näytöllä näkyy `Läh. estotila`.

Lähetyksen eston kytkeminen pois päältä

1. Paina **Menu**.
2. Syötä tallennettu nelinumeroinen tunnussana.
   Paina **OK**.
   Lähetyksen esto kytketään pois päältä automaattisesti.

Vinkki

Jos syötät tunnussanan väärin, nestekidenäytöllä näkyy `Väärä tunnussana` ja laite pysyy offline-tilassa. Laite pysyy lähetyksen estotilassa, kunnes tallennettu tunnussana syötetään.

Osa II

Faksaus

Faksin lähettäminen	24
Faksin vastaanottaminen	30
Puhelin ja ulkoiset laitteet	35
Numeroiden valitseminen ja tallentaminen	39
Raporttien tulostaminen	43

5 Faksin lähettäminen

Faksaustilaan siirtyminen

Siirry faksaustilaan painamalla (**Fax**), ja näppäin hehkuu vihreänä.

Faksaus käyttäen ADS:ää (vain MFC-260C)

1. Varmista, että olet faksaustilassa .
2. Aseta asiakirja ADS:ään tekstipuoli alaspäin.
   (Katso *Asiakirjojen asettaminen* sivulla 6.)
3. Valitse faksinumero valintanäppäimillä.
4. Paina **Mono Start** tai **Colour Start**.
   Laite aloittaa asiakirjan skannaamisen.

Vinkki

- Jos haluat peruuttaa faksauksen, paina **Stop/Exit**.
- Jos lähetät mustavalkoisen faksin, kun muisti on täynnä, asiakirja lähetetään suorana lähetyksenä.

Faksaus valotustasolta

Valotustasolta voit faksata sivuja kirioista mutta vain vksi kerralla. Asiakirjojen enimmäiskoko on A4 tai Letter.

Värillisiä fakseja ei voi lähettää useita sivuja kerrallaan.

Vinkki

(vain MFC-260C)

Koska voit skannata vain yhden sivun kerrallaan, monisivuisen asiakirjan lähettäminen on helpompaa ADS:ää käyttämällä.

1. Varmista, että olet faksaustilassa .
2. Aseta asiakirja valotustasolle.
3. Näppäile faksinumero.
4. Paina **Mono Start** tai **Colour Start**.
   - Jos painat **Mono Start**, laite aloittaa ensimmäisen sivun skannaamisen. Siirry kohtaan ❺.
   - Jos painat **Colour Start**, laite aloittaa asiakirjan lähettämisen.
5. Tee jokin seuraavista:
   - Jos lähetät vain yhden sivun, valitse `Ei` painamalla **2** (tai paina **Mono Start** uudelleen).

     Laite aloittaa asiakirjan lähettämisen.
   - Jos haluat lähettää monta sivua, valitse `Kyllä` painamalla **1** ja siirry vaiheeseen ❻.
6. Aseta seuraava sivu valotustasolle. Paina **OK**.
   Laite aloittaa sivun skannaamisen.
   (Toista vaiheet ❺ ja ❻ kunkin seuraavan sivun osalta.)

Letter-kokoisten asiakirjojen faksaaminen valotustasolta

Kun asiakirja on Letter-kokoa, skannauskooksi on asetettava Letter. Jos tätä ei tehdä, faksien reunat leikkautuvat pois.

1. Varmista, että olet faksaustilassa .
2. Paina **Menu**, **2**, **2**, **0**.
3. Valitse `Letter` painamalla ▲ tai ▼. Paina **OK**.
4. Paina **Stop/Exit**.

Värillisen faksin lähettäminen

Laite voi lähettää värillisiä fakseja laitteisiin, jotka tukevat tätä ominaisuutta.

Värillisiä fakseja ei kuitenkaan voi tallentaa muistiin. Kun lähetät värillisen faksin, laite lähettää sen suorana lähetyksenä (vaikka `Lähetä heti`-asetuksena olisikin `Ei`).

Peruuttaminen faksauksen aikana

Jos haluat peruuttaa faksin, kun laite skannaa sitä, valitsee sen numeroa tai lähettää sitä, paina **Stop/Exit**.

Ryhmälähetys (vain mustavalkoinen)

Ryhmälähetyksessä sama faksi lähetetään automaattisesti useaan eri faksinumeroon. Voit sisällyttää ryhmälähetykseen ryhmiä, pikavalintanumeroita ja korkeintaan 50 manuaalisesti valittua numeroa.

Ryhmälähetyksen lopuksi laite tulostaa raportin, josta näet lähetystulokset.

1. Varmista, että olet faksaustilassa .
2. Aseta asiakirja.
3. Anna numero. Paina **OK**.
   Voit käyttää joko pikavalintaa, ryhmää tai antaa numerot manuaalisesti käyttämällä valintanäppäimiä.
4. Toista ❸, kunnes olet antanut kaikki faksinumerot, joihin haluat lähettää faksin.
5. Paina **Mono Start**.

Vinkki

- Jos et ole käyttänyt yhtään lyhytvalintapaikkaa ryhmien tallentamiseen, voit lähettää fakseja sarjalähetyksenä korkeintaan 90 eri numeroon.
- Käytettävissä olevan muistin määrä riippuu muistissa olevista tehtävistä ja sarjalähetyksen vastaanottajien määrästä. Jos ryhmälähetyksen numeroiden lukumäärä vastaa muistipaikkojen lukumäärää, et voi käyttää kaksoistoimintoa.
- Kun muisti on täynnä, pysäytä työ painamalla **Stop/Exit**. Jos useampi kuin yksi sivu on skannattu, lähetä muistissa oleva osa painamalla **Mono Start**.

Peruuttaminen sarjalähetyksen aikana

1. Paina **Menu**, **2**, **4**.
   Nestekidenäyttö näyttää valitun faksinumeron.

   ```
   XXXXXXXX
   ```

2. Paina **OK**.
   Nestekidenäyttö näyttää työnumeron:

   ```
   1.Poista 2.Älä
   ```

3. Poista painamalla **1**.
   Nestekidenäyttöön tulee sarjalähetystyön numero ja `1.Poista 2.Älä`.

4. Voit peruuttaa sarjalähetyksen painamalla **1**.

5. Paina **Stop/Exit**.

Lähetyksen lisätoiminnot

Faksilähetys käyttäen useita asetuksia

Voit valita faksauksessa seuraavien asetusten minkä tahansa yhdistelmän: erottelukyky, kontrasti, ulkomaantila ja suora lähetys.

1. Varmista, että olet faksaustilassa .

2. Aseta asiakirja.

3. Valitse asetus, jonka haluat muuttaa lähetysasetusten valikossa (**Menu**, **2**, **2**). Paina **OK**.

4. Valitse haluamasi asetuksen valinta. Paina **OK**.

5. Tee jokin seuraavista:

   ```
   Seuraava
   ```

   ```
   1.Kyllä 2.Ei
   ```

   - Muuta toinen asetus painamalla **1**.
   - Paina **2**, kun olet valinnut asetukset.

6. Lähetä faksi normaalisti.

Kontrasti

Jos asiakirja on erittäin vaalea tai tumma, voit halutessasi säätää kontrastia. Useimmille asiakirjoille voidaan valita oletusasetus Auto. Se valitsee asiakirjalle automaattisesti parhaan mahdollisen kontrastin.

Käytä asetusta Vaalea lähettäessäsi vaaleita asiakirjoja.

Käytä asetusta Tumma lähettäessäsi tummia asiakirjoja.

1. Varmista, että olet faksaustilassa .
2. Aseta asiakirja.
3. Paina **Menu**, **2**, **2**, **1**.
4. Valitse Auto, Vaalea tai Tumma painamalla ▲ tai ▼.
   Paina **OK**.

Vinkki

Vaikka valitset Vaalea tai Tumma, laite lähettää faksin Auto-asetuksella seuraavissa tilanteissa:

- Kun lähetät värillisen faksin.
- Kun faksin erottelukyvyksi on valittu Valok..

Faksin erottelukyvyn muuttaminen

Faksin laatua voi parantaa muuttamalla faksin erottelukykyä. Erottelukyky voidaan muuttaa seuraavalle faksille *tai* kaikille fakseille.

Seuraavan faksin erottelukyvyn muuttaminen

1. Varmista, että olet faksaustilassa .
2. Aseta asiakirja.
3. Painamalla **Fax Resolution** sitten ▲ tai ▼ Valitse erottelukyky.
   Paina **OK**.

Faksin oletuserottelukyvyn muuttaminen

1. Varmista, että olet faksaustilassa .
2. Paina **Menu**, **2**, **2**, **2**.
3. Valitse haluamasi erottelukyky painamalla ▲ tai ▼.
   Paina **OK**.

Vinkki

Voit valita mustavalkoisille fakseille neljä eri erottelukykyä ja värillisille kaksi.

Mustavalkoinen	
Norm.	Sopii useimmille koneella kirjoitetuille asiakirjoille.
Hieno	Sopii pienelle tekstille, mutta lähettää hieman hitaammin kuin normaali erottelukyky.
Er.hie.	Sopii pienelle tekstille ja piirroksille, mutta lähettää hitaammin kuin Hieno erottelukyky.
Valok.	Sopii harmaasävyisille asiakirjoille tai valokuville. Lähetysaika on kaikkein hitain tällä asetuksella.

Väri	
Norm.	Sopii useimmille koneella kirjoitetuille asiakirjoille.
Hieno	Sopii valokuville. Lähettää hitaammin kuin normaalilla erottelukyvyllä.

Jos valitset Er.hie. tai Valok. ja käytät sitten **Colour Start**-näppäintä faksin lähettämiseen, kone lähettää käyttäen Hieno-asetusta.

Kaksoistoiminto (vain mustavalkoinen)

Voit valita numeron ja aloittaa faksin skannaamisen muistiin samaan aikaan, kun laite lähettää muistista, vastaanottaa fakseja tai tulostaa tietokoneen tietoja. Näyttöön tulee uuden tehtävän numero ja vapaana oleva muisti.

Muistiin skannattavien sivujen määrä riippuu sivujen sisältämistä tiedoista.

Vinkki

Jos `Muisti täynnä`-viesti tulee esiin asiakirjojen skannauksen aikana, paina **Stop/Exit** peruuttaaksesi tai **Mono Start** lähettääksesi skannatut sivut.

Suora lähetys

Kun lähetät faksia, laite skannaa asiakirjat muistiin ennen lähettämistä. Heti kun puhelinlinja vapautuu, laite aloittaa numeron valinnan ja lähetyksen.

Jos muisti on täynnä tai olet lähettämässä värillistä faksia, laite lähettää asiakirjan suorana lähetyksenä (vaikka `Lähetä heti` asetuksena olisi `Ei`).

Jos haluat lähettää tärkeän asiakirjan heti odottamatta muistilähetystä, aseta `Lähetä heti`-asetuksen kaikille asiakirjoille valitsemalla `Kyllä` tai vain seuraavalle faksille valitsemalla `Vain seur. faksi`.

Vinkki

Automaattinen uudelleenvalinta ei toimi suorassa lähetyksessä, kun käytät valotustasoa.

Kaikkien faksien suora lähetys

1. Varmista, että olet faksaustilassa .
2. Paina **Menu**, **2**, **2**, **3**.

   `3.Lähetä heti`

   `Läh. heti:Kyllä`
3. Valitse `Kyllä` (tai `Ei`) painamalla ▲ tai ▼.
   Paina **OK**.

Vain seuraavan faksin suora lähetys

1. Varmista, että olet faksaustilassa .
2. Paina **Menu**, **2**, **2**, **3**.
3. Valitse `Vain seur. faksi` painamalla ▲ tai ▼. Paina **OK**.
4. Valitse `Seur. faksi:Ei` tai `Seur. faksi:Kyl.` painamalla ▲ tai ▼.
5. Paina **OK**.

Ulkomaantila

Jos faksien lähettäminen ulkomaille ei onnistu esimerkiksi puhelinlinjan häiriöiden takia, suosittelemme ulkomaantilan käyttöä. Toiminto kytkeytyy automaattisesti pois päältä faksin lähettämisen jälkeen.

1. Varmista, että olet faksaustilassa .
2. Aseta asiakirja.
3. Paina **Menu**, **2**, **2**, **4**.
4. Valitse `Kyllä` (tai `Ei`) painamalla ▲ tai ▼.
   Paina **OK**.

Odottavien töiden peruuttaminen ja tarkistaminen

Voit tarkistaa, mitkä työt ovat edelleen muistissa odottamassa lähettämistä, ja peruuttaa tehtävän. (Jos jonossa ei ole tehtäviä, nestekidenäyttöön tulee viesti `Ei odot. töitä`.)

1. Paina **Menu**, **2**, **4**.
   Kaikki jonossa olevat tehtävät näkyvät nestekidenäytössä.
2. Paina ▲ tai ▼ ja selaa tehtäviä ja valitse peruutettava tehtävä.
   Paina **OK**.
3. Tee jokin seuraavista:
   - Peruuta valitsemalla **1**.
   - Paina **2** lopettaaksesi peruuttamatta tehtäviä.
4. Kun olet valmis, paina **Stop/Exit**.

Faksin lähettäminen manuaalisesti

Kun lähetät faksin manuaalisesti, voit kuulla laitteen valinta-, soitto- ja vastaanottoääniä faksilähetyksen aikana.

1. Varmista, että olet faksaustilassa .
2. Aseta asiakirja.
3. Nosta ulkoisen puhelimen kuuloke ja kuuntele valintaääntä.
4. Valitse haluamasi faksinumero.
5. Kun kuulet faksin merkkiäänen, paina **Mono Start** tai **Colour Start**.
   - Jos käytät asiakirjan lähetykseen valotustasoa, lähetä faksi painamalla **1**.

   ```
   1.Läh. 2.Vas.ot.
   ```
6. Laske kuuloke takaisin paikalleen.

Muisti täynnä -viesti

Jos näyttöön tulee `Muisti täynnä`-viesti, kun skannaat faksin ensimmäistä sivua, peruuta faksi painamalla **Stop/Exit**.

Jos näyttöön tulee `Muisti täynnä`-viesti, kun skannaat myöhempää sivua, voit lähettää skannatut sivut painamalla **Mono Start** tai peruuttaa tehtävän painamalla **Stop/Exit**.

Vinkki

Jos näyttöön tulee faksatessa `Muisti täynnä`-viesti etkä halua poistaa muistiin tallennettuja fakseja muistitilan tyhjentämiseksi, voit lähettää faksin suorana lähetyksenä. (Katso *Suora lähetys* sivulla 28.)

6 Faksin vastaanottaminen

Vastaanottotilat

Vastaanottotila on valittava ulkoisten laitteiden ja puhelinlinjan palveluiden mukaan.

Vastaanottotilan valinta

Oletusasetuksena laite vastaanottaa automaattisesti kaikki sille lähetetyt faksit. Seuraavan kaavion avulla voit valita oikean tilan. Lisätietoja vastaanottotiloista on sivuilla *Vastaanottotilojen käyttö* sivulla 31 ja *Vastaanottotilan asetukset* sivulla 32.

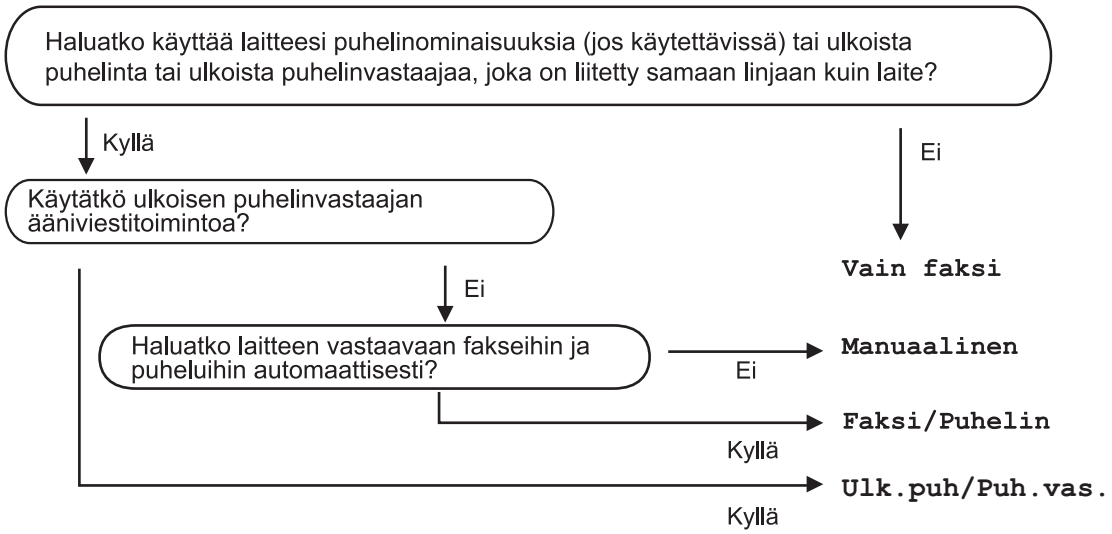

Aseta vastaanottotila noudattamalla seuraavia ohjeita.

1. Paina **Menu**, **0**, **1**.
2. Valitse `Vain faksi`, `Faksi/Puhelin`, `Ulk.puh/Puh.vas.` tai `Manuaalinen` painamalla ▲ tai ▼.
   Paina **OK**.
3. Paina **Stop/Exit**.

Näytössä näkyy nykyinen vastaanottotila.

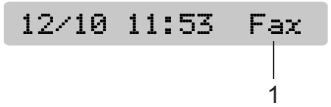

1 Nykyinen vastaanottotila

`Fax`: Vain faksi

Vastaanottotilojen käyttö

Jotkut vastaanottotilat vastaavat automaattisesti (`Vain faksi` ja `Faksi/Puhelin`). Jos haluat muuttaa soittoviivettä ennen tilojen käyttöä, katso lisätietoja kohdasta *Soittokerrat* sivulla 32.

Vain faksi

Vain faksi -tila ottaa kaikki puhelut automaattisesti vastaan fakseina. Jos puhelu on faksi, laite vastaanottaa sen.

Faksi/Puhelin

Faksi/Puhelin-tila auttaa sinua automaattisesti tulevien puheluiden hallitsemisessa tunnistamalla ovatko ne faksipuheluja vai tavallisia puheluja ja käsittelemällä niitä yhdellä seuraavista tavoista:

- Faksit vastaanotetaan automaattisesti.
- Tavalliset puhelut soittavat F/P-soiton, jolloin voit vastata puheluun. F/P-soitto on laitteen nopea kaksoissoitto.

Katso myös *F/P-soittoaika (vain Faksi/Puhelin-tila)* sivulla 32 ja *Soittokerrat* sivulla 32.

Manuaalinen

Manuaalinen tila kytkee kaikki automaattivastaustoiminnot pois päältä.

Vastaanota faksi manuaalisessa tilassa nostamalla ulkoisen puhelimen kuulokkeen tai painamalla **Tel/R** (Puh/R) -näppäintä. Kun kuulet faksiäänen (lyhyet toistuvat äänimerkit), paina **Mono Start** tai **Colour Start**. Voit myös käyttää Faksintunnistus-toimintoa faksien vastaanotossa, nostamalla ylös kuulokkeen samalla linjalla kuin laite.

Katso myös *Faksintunnistus* sivulla 33.

Ulkoinen puhelinvastaaja

Ulkoinen puhelinvastaaja -tilan avulla ulkoinen puhelinvastaaja ohjaa tulevia puhelujasi. Tulevia puheluja käsitellään yhdellä seuraavista tavoista:

- Faksit vastaanotetaan automaattisesti.
- Puhelimella soittajat voivat tallentaa viestin ulkoiseen puhelinvastaajaan.

Katso lisätietoja kohdasta *Ulkoisen puhelinvastaajan kytkeminen* sivulla 36.

Vastaanottotilan asetukset

Soittokerrat

Soittokerrat ilmoittaa soittokertojen määrän, ennen kuin laite vastaa `Vain faksi` - tai `Faksi/Puhelin`-tiloissa. Jos laitteen kanssa samaan linjaan on kytketty ulkoinen tai rinnakkaispuhelin, valitse soittojen enimmäismäärä.

(Katso *Käyttö rinnakkaispuhelimesta* sivulla 37 ja *Faksintunnistus* sivulla 33.)

1. Paina **Menu**, **2**, **1**, **1**.
2. Valitse soittokertojen lukumäärä, jonka jälkeen laite vastaa puheluun (`00`-`05`) painamalla ▲ tai ▼.
   Paina **OK**.
   Jos valitset `00`, linja ei soi kertaakaan.
3. Paina **Stop/Exit**.

F/P-soittoaika (vain Faksi/Puhelin-tila)

Jos vastaanottotilan asetus on `Faksi/Puhelin`, on määriteltävä, kuinka pitkään laite ilmoittaa puhelusta kaksoissoittoäänellä, kun kyseessä on puhelu. Jos puhelu on faksi, laite vastaanottaa sen.

Tämä kaksoisoittoääni kuuluu puhelinyhtiön alustavan soiton jälkeen. Vain laite soittaa kaksoismerkkiääntä. Muut samaan linjaan kytketyt puhelimet eivät soi tällä kaksoissoittoäänellä. Voit kuitenkin vastata puheluun mistä tahansa samassa linjassa olevasta puhelimesta. (Katso *Käyttö rinnakkaispuhelimesta* sivulla 37.)

1. Paina **Menu**, **2**, **1**, **2**.
2. Valitse, kuinka pitkään laite ilmoittaa puhelusta (20, 30, 40 tai 70 sekuntia), painamalla ▲ tai ▼.
   Paina **OK**.
3. Paina **Stop/Exit**.

Vinkki

Vaikka soittaja lopettaisi puhelun kaksoissoiton aikana, laite jatkaa soittoa määritetyn ajan.

Faksintunnistus

Jos faksintunnistus on käytössä (Kyllä):

Laite vastaanottaa faksipuhelun automaattisesti, vaikka vastaisitkin puheluun. Kun nestekidenäyttöön tulee viesti Vastaanotto tai kun kuulet käyttämästäsi kuulokkeesta "sirkutusäänen", aseta kuuloke paikalleen. Laitteesi pitää huolen lopusta.

Jos faksintunnistus on ei ole käytössä (Ei):

Jos olet laitteen äärellä ja vastaat faksipuheluun nostamalla kuulokkeen, paina **Mono Start** tai **Colour Start**, ja paina sitten **2** ottaaksesi faksin vastaan.

Jos vastasit rinnakkaispuhelimesta, paina ✳ **5 1**. (Katso *Käyttö rinnakkaispuhelimesta* sivulla 37.)

Vinkki

- Jos tämä toiminto on kytketty päälle Kyllä, mutta laite ei yhdistä faksipuhelua ulkoisen tai rinnakkaispuhelimen kuuloketta nostettaessa, syötä faksin kaukokäynnistystunnus ✳ **5 1**. Paina koneessa **Mono Start** tai **Colour Start**.
- Jos lähetät fakseja samaan linjaan kytketyltä tietokoneelta ja laite katkaisee lähetyksen, aseta faksintunnistuksen asetukseksi Ei.

1. Paina **Menu**, **2**, **1**, **3**.
2. Valitse Kyllä (tai Ei) painamalla ▲ tai ▼.
   Paina **OK**.
3. Paina **Stop/Exit**.

Vastaanoton lisäasetukset

Pienennetyn, vastaanotetun faksin tulostus

Jos valitset asetukseksi Kyllä, laite pienentää saapuvan faksin jokaisen sivun kokoa automaattisesti niin, että se sopii yhdelle A4-, Letter- tai Legal-paperiarkille.

Laite laskee pienennyssuhteen käyttämällä asiakirjan sivukokoa ja paperikoko-asetusta (**Menu**, **1**, **3**).

1. Varmista, että olet faksaustilassa .
2. Paina **Menu**, **2**, **1**, **5**.
   5.Autom. pien.
3. Valitse Kyllä tai Ei painamalla ▲ tai ▼.
   Paina **OK**.
4. Paina **Stop/Exit**.

Faksien vastaanotto muistiin

Heti kun paperikasetti tyhjenee faksin vastaanoton aikana, nestekidenäyttöön tulee viesti `Tarkista paperi`. Aseta silloin lisää paperia paperikasettiin. (Katso *Paperin ja muun tulostusmateriaalin asettaminen* sivulla 12.) Jos paperia ei voida asettaa paperikasettiin, tapahtuu yksi seuraavista:

Jos vastaanotto muistiin on kytketty päälle (Kyllä):

Laite jatkaa faksin vastaanottamista ja jäljellä olevat sivut tallentuvat muistiin edellyttäen, että vapaata muistia on riittävästi. Myöhemmin saapuvat faksit tallentuvat myös muistiin, kunnes muisti on täynnä. Kun muisti on täynnä, laite lopettaa vastaamasta puheluihin automaattisesti. Tulosta faksit asettamalla paperia kasettiin.

Jos vastaanotto muistiin on kytketty pois päältä (Ei):

Laite jatkaa faksin vastaanottamista ja jäljellä olevat sivut tallentuvat muistiin edellyttäen, että vapaata muistia on riittävästi. Sen jälkeen laite lakkaa vastaamasta puheluihin automaattisesti, kunnes paperia on asetettu paperikasettiin. Tulosta viimeksi saamasi faksi asettamalla paperia kasettiin.

1. Varmista, että olet faksaustilassa.
2. Paina **Menu**, **2**, **1**, **6**.
3. Valitse `Kyllä` tai `Ei` painamalla ▲ tai ▼. Paina **OK**.
4. Paina **Stop/Exit**.

7 Puhelin ja ulkoiset laitteet

Puhelut

Faksi/Puhelin-tila

Kun laite on Faksi/Puhelin-tilassa, se käyttää F/P-soittoaikaa (kaksoissoittoa) ilmoittamaan puhelusta.

Jos olet ulkoisen puhelimen ääressä, nosta puhelimen kuuloke ja vastaa painamalla **Tel/R**.

Jos olet rinnakkaispuhelimen luona, nosta kuuloke F/P-soittoajan aikana ja valitse **# 5 1** kaksoissoittojen välillä. Jos linjalla ei ole ketään tai joku haluaa lähettää faksin, lähetä soitto takaisin laitteeseen valitsemalla ✳ **5 1**.

Faksi/Puhelin-tila virransäästötilassa

Kun laite on virransäästötilassa, voit vastaanottaa fakseja, jos virransäästöasetus on `Faksiv.ott:Kyllä`. (Katso *Virransäästöasetukset* sivulla 17.)

Faksi/Puhelin-tila ei toimi virransäästötilassa. Laite ei vastaa puheluihin eikä fakseihin, vaikka se soi. Jos olet rinnakkaispuhelimen tai ulkoisen puhelimen vierellä, nosta sen kuuloke ja vastaa. Jos kuulet faksin merkkiääniä, älä laske kuuloketta, ennen kuin faksintunnistustoiminto aktivoi laitteen. Jos keskustelukumppani ilmoittaa haluavansa lähettää faksin, aktivoi laite painamalla ✳ **5 1**.

Puhelinpalvelut

Puhelinlinjatyypin asettaminen

Jos laite kytketään puhelinlinjaan, jossa on sisäinen puhelinvaihde tai keskus tai joka on ISDN-linja, ja halutaan lähettää tai vastaanottaa fakseja, puhelinlinjatyyppi on vaihdettava tätä vastaavaksi seuraavien ohjeiden mukaisesti.

1. Paina **Menu**, **0**, **5**.

   `0.Perusasetukset`

   `5.Linjavalinta`

2. Paina ▲ tai ▼ ja valitse `Keskus`, `ISDN` (tai `Normaali`). Paina **OK**.
3. Paina **Stop/Exit**.

VAIHDE ja SOITONSIIRTO

Laite on alun perin asetettu toimimaan `Normaali`-tilassa , jolloin se voidaan kytkeä tavalliseen valintaiseen puhelinverkkoon. Useissa toimistoissa käytetään kuitenkin sisäistä puhelinvaihdetta. Laite voidaan liittää useimpiin sisäisiin puhelinvaihteisiin. Laitteen uudelleenvalintanäppäin on katkotyyppinen (TBR). Se toimii useimpien puhelinvaihteiden kanssa. Saat sen avulla yhteyden ulkolinjaan tai voit siirtää puhelun toiseen alanumeroon. Ominaisuus toimii, kun **Tel/R**-näppäintä on painettu.

Vinkki

Voit ohjelmoida **Tel/R**-näppäimen painalluksen lyhytvalinnan osaksi. Lyhytvalintanumeron ohjelmoimiseksi paina ensin **Tel/R** (näytössä on ”!”), ja anna sitten puhelinnumero. Näin tekemällä **Tel/R**-näppäintä ei tarvitse painaa joka kerta lyhytvalintanumeroa käytettäessä. (Katso *Lyhytvalintanumeroiden tallentaminen* sivulla 40.) Jos puhelinvaihdetta ei ole valittu puhelinlinjan tyyppiasetuksista, **Tel/R**-näppäimeen ohjelmoitua lyhytvalintanumeroa ei voida käyttää.

Ulkoisen puhelinvastaajan kytkeminen

Laitteeseen voi kytkeä ulkoisen puhelinvastaajan. Jos **ulkoinen** puhelinvastaaja on kytketty samaan puhelinlinjaan kuin laite, puhelinvastaaja vastaa kaikkiin puheluihin ja laite "kuuntelee" faksin soittoääniä (CNG-merkkiääniä). Jos laite kuulee merkkiäänen, se vastaa puheluun ja vastaanottaa faksin. Jos laite ei kuule merkkiääntä, se antaa puhelinvastaajan jatkaa vastaajaviestin toistamista, minkä jälkeen soittaja voi jättää viestin.

Puhelinvastaajan täytyy vastata neljän soittokerran aikana (suositus on kaksi soittoa). Laite ei kuule CNG-merkkiääniä, ennen kuin puhelinvastaaja on kytkeytynyt päälle. Neljän soittokerran jälkeen jää vain 8-10 sekuntia aikaa merkkiääniä ja faksin "kättelyä" varten. Seuraa huolellisesti tässä oppaassa annettuja ohjeita äänittäessäsi puhelinvastaajan viestiä. Älä käytä ulkoisessa puhelinvastaajassa soitonsäästöasetusta, jos se ylittää viisi soittokertaa.

Vinkki

Jos et pysty vastaanottamaan kaikkia lähetettyjä fakseja, lyhennä ulkoisen puhelinvastaajan soittoviiveasetusta.

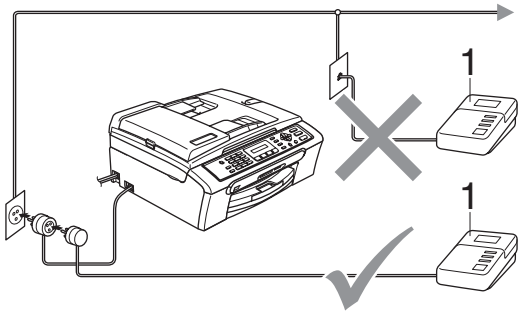

1 Puhelinvastaaja

Kun puhelinvastaaja vastaa puheluun, nestekidenäytössä on `Puheyhteys`.

Sopimaton asetus

ÄLÄ kytke puhelinvastaajaa samaan puhelinlinjaan toisessa paikassa.

Liitännät

Ulkoinen puhelinvastaaja on kytkettävä edellisen kuvan esittämällä tavalla.

1. Aseta ulkopuolinen puhelinvastaaja soimaan yhden tai kaksi kertaa. (Laitteen soittoviiveasetus ei ole käytettävissä.)
2. Nauhoita ulkoisen puhelinvastaajan viesti.
3. Aseta puhelinvastaaja ottamaan puhelut vastaan.
4. Aseta vastaanottotilan asetukseksi `Ulk.puh/Puh.vas.`. (Katso *Vastaanottotilan valinta* sivulla 30.)

Vastausviestin nauhoitus ulkoiseen puhelinvastaajaan

Ajoitus on tärkeää tätä viestiä nauhoitettaessa. Viestin avulla laite ottaa vastaan fakseja sekä manuaalisesti että automaattisesti.

1. Jätä viestin alkuun viisi sekuntia tyhjää. (Näin laitteella on aikaa kuunnella automaattisen faksilähetyksen CNG-äänimerkkiä, ennen kuin se loppuu.)
2. Viestin pituudeksi suositellaan korkeintaan 20 sekuntia.

Vinkki

Puhelinvastaajan viestin alkuun kannattaa jättää viisi sekuntia tyhjää, sillä laite ei voi kuulla faksin merkkiääntä kaikuvan tai kuuluvan äänen lävitse. Voit ensin kokeilla, vastaanottaako laite fakseja ilman viiden sekunnin taukoa viestin alussa. Jos vastaanotto ei onnistu, nauhoita vastausviesti uudelleen ja jätä alkuun viisi sekuntia tyhjää.

Puhelinvaihdejärjestelmä (PBX)

Suosittelemme, että pyydät puhelinvaihteen asentanutta yritystä kytkemään faksilaitteen. Jos käytössä on sarjapuhelinjärjestelmä, pyydä asentajaa liittämään yksikkö järjestelmän viimeiseen linjaan. Siten vältetään laitteen aktivoituminen joka kerta puhelua vastaanotettaessa. Jos keskus vastaa kaikkiin soittoihin, vastaanottotilan asetukseksi suositellaan `Manuaalinen`.

Kun laitetta käytetään sisäisessä puhelinvaihteessa, sen asianmukaista toimintaa kaikissa tilanteissa ei voida taata. Mahdollisista ongelmista on ensimmäisenä ilmoitettava puhelinvaihdetta ylläpitävälle yritykselle.

Vinkki

Varmista, että puhelinlinjatyypiksi on asetettu vaihde. (Katso *Puhelinlinjatyypin asettaminen* sivulla 35.)

Ulkoiset puhelimet ja rinnakkaispuhelimet

Ulkoiseen puhelimeen tai rinnakkaispuhelimeen kytkeminen

Voit kytkeä erillisen puhelimen laitteeseen seuraavan kaavion esittämällä tavalla.

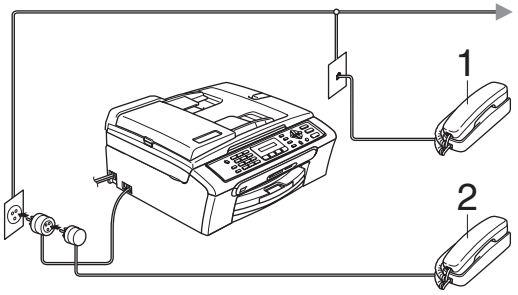

1 Rinnakkaispuhelin

2 Ulkoinen puhelin

Kun käytät ulkoista puhelinta, nestekidenäytössä on `Puheyhteys`.

Käyttö rinnakkaispuhelimesta

Jos vastaat faksipuheluun rinnakkais- tai ulkoisesta puhelimesta, joka on kytketty laitteen oikeaan pistokkeeseen, laite voi vastaanottaa puhelun käyttämällä kaukokäynnistystunnusta. Kun painat kaukokäynnistystunnusta ✳ **5 1**, laite alkaa vastaanottamaan faksia.

Jos laite ilmoittaa puhelusta kaksoissoitolla, ota puhelu vastaan rinnakkaispuhelimesta valitsemalla puhelun vastaustunnus **# 5 1**. (Katso *F/P-soittoaika (vain Faksi/Puhelin-tila)* sivulla 32.)

Kun vastaat puheluun, eikä linjalla ole ketään:

Soitto ilmoittaa manuaalisen faksin vastaanotosta.

Paina ✳ **5 1** ja odota siihen saakka, että kuulet vastaanottoäänet tai kunnes nestekidenäytöllä näkyy `Vastaanotto`, ja lopeta sitten puhelu.

Vinkki

Voit asettaa laitteen vastaamaan puheluun automaattisesti faksintunnistusominaisuuden avulla. (Katso *Faksintunnistus* sivulla 33.)

Ulkoisen langattoman puhelimen käyttö

Kun langattomien puhelinten tukiasemat on kytketty samaan puhelinlinjaan laitteen kanssa (katso *Ulkoiset puhelimet ja rinnakkaispuhelimet* sivulla 37), puheluihin on helpompi vastata soittoviiveen aikana, jos kannat langattoman puhelimen kuuloketta mukanasi.

Jos annat laitteen vastata ensin, sinun pitää mennä laitteen luo ja siirtää puhelu langattomaan puhelimeen painamalla **Tel/R**.

Kauko-ohjaustunnusten käyttäminen

Kaukokäynnistystunnus

Jos vastaat faksipuheluun rinnakkaispuhelimesta tai ulkoisesta puhelimesta, voit asettaa laitteen vastaanottamaan faksia valitsemalla kaukokäynnistystunnuksen ✳ **5 1**. Odota vastaanoton äänimerkkiä, ennen kuin lasket kuulokkeen. Katso *Faksintunnistus* sivulla 33. Soittajan on lähetettävä faksi painamalla **Start**.

Puhelun vastaustunnus

Kun vastaanotat puhelua ja laite on F/P-tilassa, se käyttää F/P-soittoa (kaksoissoittoa) ilmoittamaan puhelusta alustavan soittoviiveen jälkeen. Jos vastaat puheluun rinnakkaispuhelimesta, voit kytkeä F/P-soiton pois päältä painamalla **# 5 1** (muista painaa tätä *soittojen* välillä).

Faksitunnusten muuttaminen

Jos haluat käyttää kauko-ohjausta, joudut ottamaan kauko-ohjaustunnukset käyttöön. Ennalta asetettu kaukokäynnistystunnus on ✳ **5 1**. Ennalta asetettu puhelun vastaustunnus on **# 5 1**. Voit halutessasi vaihtaa ne omiin tunnuksiisi.

1. Paina **Menu**, **2**, **1**, **4**.

   `1.Vastaanottoas.`

   `4.Kaukokäy.tunn.`

2. Paina ▲ tai ▼ ja valitse `Kyl.` (tai `Ei`). Paina **OK**.
3. Syötä uusi kaukokäynnistystunnus. Paina **OK**.
4. Syötä uusi puhelun vastaustunnus. Paina **OK**.
5. Paina **Stop/Exit**.

Vinkki

- Jos puhelu katkeaa aina, kun yrität käyttää ulkoisen puhelinvastaajan kauko-ohjaustoimintoja, kokeile vaihtaa kaukokäynnistystunnus ja puhelun vastaustunnus toiseen kolminumeroiseen tunnukseen käyttämällä numeroita **0**-**9**, ✳, **#**.
- Kauko-ohjaustunnukset eivät toimi kaikissa puhelimissa.

8 Numeroiden valitseminen ja tallentaminen

Numeron valitseminen

Manuaalinen valinta

Paina kaikki faksinumeron numerot.

Lyhytvalintaa

1. Paina **Speed Dial**.

2. Paina **OK** ja **#** (ruutu) -näppäintä ja sitten kaksinumeroinen lyhytvalintanumero.

Vinkki

Jos nestekidenäytössä on `Ei tallennettu`, kun syötät lyhytvalintanumeroa, kyseistä numeroa ei ole tallennettu tähän paikkaan.

Haku

Voit etsiä lyhytvalintamuistiin tallennettuja nimiä.

Paina **Speed Dial**. Paina **OK** ja navigointinäppäimiä hakeaksesi numerojärjestyksessä tai käytä valintanäppäimiä hakeaksesi aakkosjärjestyksessä.

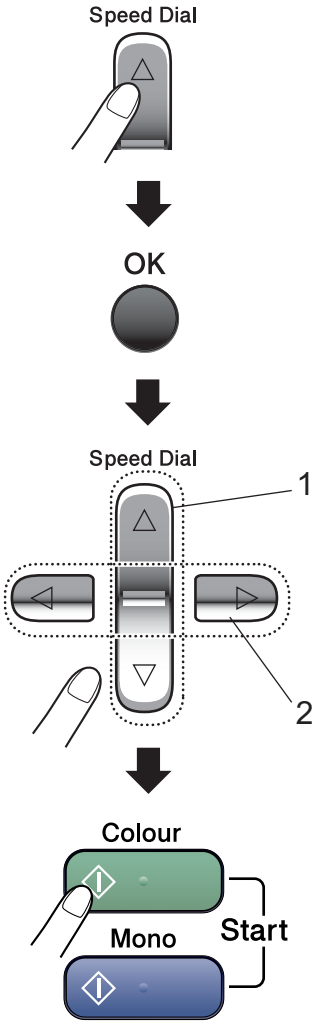

1 Haku numerojärjestyksessä

2 Kun haluat hakea aakkosten mukaan, kirjoita haettavan nimen ensimmäinen kirjain valintanäppäimillä.

Faksinumeron uudelleenvalinta

Jos lähetät faksin manuaalisesti ja linja on varattu, paina **Redial/Pause**, ja paina sitten **Mono Start** tai **Colour Start** ja yritä uudelleen. Jos haluat soittaa uudelleen viimeksi valittuun numeroon, voit säästää aikaa painamalla **Redial/Pause** ja **Mono Start** tai **Colour Start**.

Redial/Pause toimii vain, jos valitset numerot ohjauspaneelista.

Jos lähetät faksia automaattisesti ja linja on varattu, laite valitsee numeron automaattisesti uudelleen korkeintaan kolme kertaa viiden minuutin välein.

Vinkki

Automaattinen uudelleenvalinta ei toimi suorassa lähetyksessä, kun käytät valotustasoa.

Numeroiden tallentaminen

Voit asettaa laitteeseen seuraavanlaisia valintaahelpottavia toimintoja: Lyhytvalinta ja ryhmät faksien ryhmälähetyksille. Kun valitset pikanumeron, nestekidenäyttöön tulee näkyviin sitä vastaava faksinumero tai nimi, jos se on tallennettu.

Vinkki

Muistiin tallennetut pikanumerot säilyvät sähkökatkoksen aikana.

Tauon tallentaminen

Paina **Redial/Pause** lisätäksesi numeroiden väliin 3,5 sekunnin tauon. Jos valitset ulkomaanpuhelua, voit pidentää taukoa painamalla **Redial/Pause** niin monta kertaa kuin haluat.

Lyhytvalintanumeroiden tallentaminen

Voit tallentaa jopa 40 kaksinumeroista lyhytvalintapaikkaa ja antaa niille nimet. Kun valitset numeron, painat vain muutamaa näppäintä (esimerkiksi: **Speed Dial**, **OK**, **#**, kaksinumeroinen luku ja **Mono Start** tai **Colour Start**).

1. Valitse `Aseta lyh.val.` painamalla **Speed Dial** ja ▲ tai ▼.
   Paina **OK**.
2. Syötä valintanäppäimillä kaksinumeroinen lyhytvalintapaikka (01-40).
   Paina **OK**.
3. Syötä faksi- tai puhelinnumero (korkeintaan 20 numeroa).
   Paina **OK**.

4 Tee jokin seuraavista:

- Syötä nimi valintanäppäimillä (korkeintaan 16 merkkiä).

  Paina **OK**. (Katso ohjeita kirjainten syöttämisestä kohdasta *Tekstin syöttö* sivulla 106.)

- Tallenna numero ilman nimeä painamalla **OK**.

5 Tee jokin seuraavista:

- Jos haluat tallentaa toisen lyhytvalintanumeron, siirry vaiheeseen ❷.
- Lopeta asetus painamalla **Stop/Exit**.

Lyhytvalintanumeroiden muuttaminen

Jos yrität tallentaa lyhytvalintanumeron paikkaan, jossa on jo numero, nestekidenäyttöön tuleva viesti näyttää tallennetun nimen tai numeron ja kehottaa toimimaan seuraavasti:

- Muuta tallennettu numero painamalla **1**.

```
#05:MIKE
```

```
1.Muuta 2.Älä
```

- Paina **2** ja poistu tekemättä muutoksia.

Jos valitset **1**, voit muuttaa tallennetun numeron ja nimen tai näppäillä uuden. Noudata seuraavia ohjeita:

1 Anna uusi numero. Paina **OK**.

2 Anna uusi nimi. Paina **OK**.

- Muuta merkkiä käyttämällä ◀ tai ▶, ja siirrä kohdistin muutettavan merkin alle ja paina sitten **Clear/Back**. Syötä merkki uudelleen.
- Lopeta asetus painamalla **Stop/Exit**.

Ryhmien asettaminen ryhmälähetystä varten

Jos lähetät saman faksilähetyksen usein useaan faksinumeroon, voit asettaa ryhmän. Ryhmät tallennetaan lyhytvalintanumeroihin. Jokaisella ryhmällä on yksi lyhytvalintapaikka. Voit lähettää faksin kaikkiin ryhmään tallennettuihin numeroihin syöttämällä lyhytvalintanumeron ja painamalla **Mono Start**.

Jokainen faksinumero on tallennettava ensin lyhytvalintanumeroksi, ennen kuin se voidaan lisätä ryhmään. Voit määrittää korkeintaan kuusi pientä ryhmää tai korkeintaan 39 numeroa yhteen suureen ryhmään.

1 Valitse `Luo ryhmiä` painamalla **Speed Dial** ja ▲ tai ▼.
Paina **OK**.

2 Syötä valintanäppäimillä sen kaksinumeroisen lyhytvalintapaikan numero, johon haluat tallentaa ryhmän.
Paina **OK**.

3 Syötä valintanäppäimillä ryhmän numero (1 - 6).
Paina **OK**.

```
Luo ryhmä:R0_
```

4 Noudata alla olevia ohjeita lyhytvalintanumeroiden lisäämiseksi: Esimerkiksi lyhytvalintanumerot 05 ja 09. Paina **Speed Dial**, **05**, **Speed Dial**, **09**. Nestekidenäytössä on: `#05#09`.

```
R01:#05#09
```

5 Paina **OK**, kun olet lopettanut numeroiden lisäämisen.

6 Anna ryhmän nimi valintanäppäimillä.
Paina **OK**.

Vinkki

Luettelon kaikkien lyhytvalintanumeroiden tulostaminen on helppoa. Ryhmä-sarakkeessa on merkintä numeroista, jotka kuuluvat ryhmään. (Katso *Raportin tulostaminen* sivulla 44.)

Pikanumeroiden yhdistäminen

Voit yhdistää useamman pikanumeron numerovalintaan. Tämä toiminto voi olla hyödyllinen, jos sinun on valittava edullisemman kaukopuheluoperaattorin käyttökoodi.

Voit esimerkiksi tallentaa "555" lyhytvalintaan #03 ja "7000" lyhytvalintaan #02. Voit käyttää niitä molempia valitsemaan "555-7000", jos painat seuraavia näppäimiä:

Speed Dial, OK, **#03**, **Speed Dial**, **#02** ja **Start**.

Numeroita voidaan lisätä syöttämällä niitä manuaalisesti valintanäppäimillä:

Speed Dial, OK, **#03**, **7**, **0**, **0**, **1** (valintanäppäimillä) ja **Start**.

Tämä valitsee "555–7001". Voit myös lisätä tauon painamalla **Redial/Pause**-näppäintä.

9 Raporttien tulostaminen

Faksiraportit

Lähetyksen vahvistusraportti ja yhteysraporttien väli on asetettava **Menu**-näppäimillä.

Lähetyksen vahvistusraportti

Voit käyttää lähetyksen vahvistusraporttia vahvistuksena siitä, että faksi on lähetetty. Raportissa näkyvät lähetyksen aika ja päivämäärä sekä merkintä siitä, onnistuiko lähetys (OK). Jos valitset `Kyllä` tai `Kyl.+Ku.`, jokaista lähettämääsi faksia kohden tulostuu raportti.

Jos lähetät paljon fakseja samaan numeroon, voit tarvita tehtävänumeron lisäksi muunkin muistutuksen uudelleen lähetettävien faksien tunnistamista varten. Jos valitset asetuksen `Kyl.+Ku.` tai `Ei+Kuva`, laite tulostaa raporttiin muistutukseksi osan faksin ensimmäisestä sivusta.

Jos lähetyksen vahvistusraportin asetus on `Ei` tai `Ei+Kuva`, raportti tulostuu vain silloin, jos lähetyksessä on ollut virhe. Tällöin RESULT (Tulos) -sarakkeessa näkyy ERROR (Virhe).

1. Paina **Menu**, **2**, **3**, **1**.
2. Valitse `Ei+Kuva`, `Kyllä`, `Kyl.+Ku.` tai `Ei` painamalla ▲ tai ▼.
   Paina **OK**.
3. Paina **Stop/Exit**.

Yhteysraportti (tapahtumaraportti)

Voit asettaa laitteen tulostamaan yhteysraportin tietyin väliajoin (joka 50. faksin jälkeen, 6, 12 tai 24 tunnin välein, 2 tai 7 päivän välein). Jos väliajaksi on asetettu `Ei`, voit kuitenkin tulostaa raportin. Katso *Raportit* sivulla 44. Oletusasetus on `Joka 50. faksi`.

1. Paina **Menu**, **2**, **3**, **2**.
2. Valitse väli painamalla ▲ tai ▼.
   Paina **OK**.
   (Jos valitset väliajaksi 7 päivää, nestekidenäytössä pyydetään valitsemaan päivä, josta välin laskeminen aloitetaan.)
   - 6, 12, 24 tuntia, 2 tai 7 päivää

     Laite tulostaa raportin ohjelmoituun aikaan ja tyhjentää sitten kaikki tehtävät muistista. Jos laitteen muistiin tallentuu 200 tehtävää ennen valittua ajankohtaa, laite tulostaa 200 tehtävän raportin ja tyhjentää sitten tehtävät muistista. Jos haluat ylimääräisen raportin ennen valittua tulostusajankohtaa, voit tulostaa sen tyhjentämättä tehtäviä muistista.
   - Joka 50. faksi

     Laite tulostaa raportin 50 tehtävän tallentamisen jälkeen.
3. Syötä tulostuksen kellonaika 24 tunnin muodossa.
   Paina **OK**.
   (Esimerkiksi 19:45 tarkoittaa, että kello on viisitoista minuuttia vaille kahdeksan illalla.)
4. Paina **Stop/Exit**.

Raportit

Voit tulostaa seuraavat raportit:

`1.Lähetysvahvis.`

Tulostaa viimeisen lähetetyn faksin lähetyksen vahvistusraportin.

`2.Ohje`

Ohje-luettelo antaa pikaohjeet laitteen ohjelmoimisen.

`3.Pikanumerot`

Tulostaa lyhytvalintamuistiin tallennetut nimet ja numerot numerojärjestyksessä.

`4.Faksiraportti`

Tulostaa viimeisten vastaanotettujen ja lähetettyjen faksien tiedot.
(TX: Lähetys.) (RX: Vastaanotto.)

`5.Käytt. aset.`

Tulostaa luettelon asetuksista.

Raportin tulostaminen

1. Paina **Menu**, **5**.
2. Tee jokin seuraavista:
   - Valitse haluamasi raportti painamalla ▲ tai ▼. Paina **OK**.
   - Anna sen raportin numero, jonka haluat tulostaa. Esimerkiksi paina **2** ja tulosta Ohje-luettelo.
3. Paina **Mono Start**.
4. Paina **Stop/Exit**.

Osa III

Kopiointi

Kopiointi 46

10 Kopiointi

Kopioiminen

Siirtyminen kopiointitilaan

Siirry kopiointitilaan painamalla (**Copy**). Faksaustila on oletusasetus. Voit muuttaa sekuntien ja minuuttien määrän, jonka laite pysyy kopiointitilassa. (Katso *Tila-ajastin* sivulla 18.)

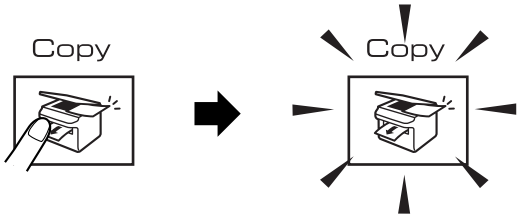

Nestekidenäytössä on kopioinnin oletusasetus:

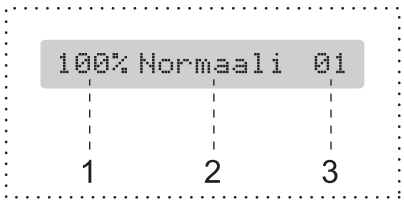

1 **Kopiointisuhde**

2 **Laatu**

3 **Kopiomäärä**

Yhden kopion ottaminen

1. Varmista, että olet kopiointitilassa .
2. Aseta asiakirja. (Katso *Asiakirjojen asettaminen* sivulla 6.)
3. Paina **Mono Start** tai **Colour Start**.

Useiden kopioiden ottaminen

Voit ottaa enintään 99 kopiota.

1. Varmista, että olet kopiointitilassa .
2. Aseta asiakirja. (Katso *Asiakirjojen asettaminen* sivulla 6.)
3. Syötä kopiomäärä (korkeintaan 99 kappaletta) valintanäppäimillä.
4. Paina **Mono Start** tai **Colour Start**.

Vinkki

(vain MFC-260C)

Lajittele kopiot painamalla **Copy Options**-näppäintä. (Katso *Kopioiden lajittelu ADS:ää käytettäessä (vain mustavalkoinen) (vain MFC-260C)* sivulla 50.)

Kopioinnin lopettaminen

Lopeta kopiointi painamalla **Stop/Exit**.

Kopiointiasetukset

Kun haluat muuttaa kopiointiasetuksia *väliaikaisesti* seuraavaa kopiointia varten, käytä **Copy Options**-näppäintä.

Laite palaa oletusasetuksiin yhden minuutin kuluttua kopioinnin lopetuksesta tai siitä, kun tila-ajastin palauttaa laitteen faksaustilaan. Katso lisätietoja kohdasta *Tila-ajastin* sivulla 18.

Paina	Valikon vaihtoehdot	Asetukset	Sivu
Paina Copy Options	Laatu	Normaali Nopea Paras	48
	Suuren./ Pienen.	50%/69%/78%/ 83%/93%/97%/ 100%/104%/1 42%/186%/19 8%/200%/ Mukau. (25-400%)	48
	Paperityyppi	Tavall. paperi Mustesuihkupap. Brother-valokuva Muu valokuva Kalvo	52
	Paperikoko	Letter Legal A4 A5 100(L)x150(K)mm	52
	Kirkkaus	- □□■□□ +	51
	Pinoa/ Lajittele	Pinoa Lajittele	50
	Sivun asettelu	Ei(1 in 1) 2 in 1 (P) 2 in 1 (V) 4 in 1 (P) 4 in 1 (V) Juliste(3 x 3)	49
	Kopiomäärä	Kopiomäärä 01 (01 - 99)	

Vinkki

Voit tallentaa useimmin käyttämäsi kopiointiasetukset oletusasetuksiksi. Löydät asetusten ohjeet kunkin toiminnon osasta.

Kopionopeuden ja laadun muuttaminen

Voit valita erilaisista laatuasetuksista. Oletusasetus on Normaali.

Jos haluat vaihtaa laatuasetuksia *väliaikaisesti*, noudata alla olevia ohjeita:

Paina Copy Options 	Normaali	Normaaliasetusta suositellaan tavallisille tulosteille. Tuloksena on hyvä kopiointilaatu ja tarkoituksenmukainen kopiointinopeus.
	Nopea	Suuri kopiointinopeus ja pienin väriaineen kulutus. Sopii esimerkiksi oikoluettavien asiakirjojen, pitkien asiakirjojen tai suurien kopiomäärien tulostamiseen.
	Paras	Käytä parasta tilaa valokuvien ja muiden tarkkuutta vaativien kuvien kopiointiin. Tämä tuottaa parhaan erottelukyvyn ja hitaimman nopeuden.

1. Varmista, että olet kopiointitilassa .
2. Aseta asiakirja.
3. Syötä kopiomäärä (korkeintaan 99 kappaletta) valintanäppäimillä.
4. Valitse Laatu painamalla **Copy Options** ja ▲ tai ▼. Paina **OK**.
5. Valitse Normaali, Paras tai Nopea laatu painamalla ▲ tai ▼. Paina **OK**.
6. Paina **Mono Start** tai **Colour Start**.

Jos haluat vaihtaa oletusasetusta, noudata alla oleva ohjetta:

1. Paina **Menu**, **3**, **1**.

   1.Laatu

2. Valitse Normaali, Paras tai Nopea laatu painamalla ▲ tai ▼. Paina **OK**.
3. Paina **Stop/Exit**.

Kopioidun kuvan suurentaminen tai pienentäminen

Voit valita seuraavat suurennus- tai pienennyssuhteet.

Asetuksella Mukau.(25-400%) voit antaa suhteen 25 % - 400 %.

Kun valitset Auto, laite laskee paperikokoon parhaiten sopivan suhteen.

Paina Copy Options ja sitten ▲ tai ▼ ja valitse Suuren./Pienen.	Mukau.(25-400%)
	200%
	198% 10x15cm→A4
	186% 10x15cm→LTR
	142% A5→A4
	104% EXE→LTR
	100%
	97% LTR→A4
	93% A4→LTR
	83% LGL→A4
	78% LGL→LTR
	69% A4→A5
	50%

Noudata alla olevaa ohjetta seuraavan kopion suurentamiseksi tai pienentämiseksi:

1. Varmista, että olet kopiointitilassa .
2. Aseta asiakirja.

3 Syötä kopiomäärä (korkeintaan 99 kappaletta) valintanäppäimillä.

4 Valitse `Suuren./Pienen.` painamalla **Copy Options** ja ▲ tai ▼.
Paina **OK**.

5 Tee jokin seuraavista:

- Valitse haluamasi pienennys- tai suurennussuhde painamalla ▲ tai ▼. Paina **OK**.
- Valitse `Mukau.(25-400%)` painamalla ▲ tai ▼. Paina **OK**. Syötä suurennus- tai pienennyssuhde väliltä `25%` - `400%` käyttämällä valintanäppäimiä. (Esimerkiksi painamalla **5** **3** annat `53%`.) Paina **OK**.

6 Paina **Mono Start** tai **Colour Start**.

Vinkki

Sivunasettelutoiminnot *eivät* ole käytettävissä `Suuren./Pienen.`-asetusten kanssa.

Useita sivuja yhdelle kopiointi tai julistekopiointi

Useita sivuja yhdelle kopiointi (N in 1) säästää paperia, koska voit kopioida 2 - 4 sivua yhdelle sivulle.

Voit tehdä myös julisteen. Kun käytät julistekokoa, laite jakaa asiakirjan moneen osaan ja suurentaa ne, jotta voit koota niistä julisteen. Käytä valotustasoa julisteiden tulostamiseen.

Tärkeää

- Varmista, että paperikooksi on asetettu `A4`, `Legal` tai `Letter`.
- Et voi käyttää Suurenna/pienennä-asetusta N in 1 -kopioinnissa tai julistetoimintojen kanssa.
- N in 1 -kopioinnissa värikopiointi ei ole käytettävissä.
- (`P`) tarkoittaa pystysuuntaa ja (`V`) vaakasuuntaa.
- Voit tehdä vain yhden julistekopion kerrallaan.

1 Varmista, että olet kopiointitilassa .

2 Aseta asiakirja.

3 Syötä kopiomäärä (korkeintaan 99 kappaletta) valintanäppäimillä.

4 Valitse `Sivun asettelu` painamalla **Copy Options** ja ▲ tai ▼.
Paina **OK**.

5 Paina ▲ tai ▼ ja valitse `Ei(1 in 1)`, `2 in 1 (P)`, `2 in 1 (V)`, `4 in 1 (P)`, `4 in 1 (V)` tai `Juliste(3 x 3)`.
Paina **OK**.

6 Skannaa asiakirja painamalla **Mono Start**. Voit painaa myös **Colour Start**, jos valitset julistekopioinnin.
Jos olet valinnut julisteen tai asettanut asiakirjan ADS:ään, laite skannaa sivun ja aloittaa tulostuksen.
Jos käytät valotustasoa, siirry vaiheeseen ❼.

7 Kun laite on skannannut sivun, paina **1** ja skannaa seuraava sivu.

```
Seuraava sivu?
1.Kyllä 2.Ei
```

8 Aseta seuraava asiakirja valotustasolle. Paina **OK**.
Toista kunkin sivun kohdalla ❼ ja ❽.

Aseta seur. sivu

Paina sitten OK

9 Kun kaikki sivut on skannattu, lopeta painamalla **2**.

Aseta asiakirja tekstipuoli alaspäin alla olevien kuvien suuntaisesti:

■ **2 in 1 (P)**

■ **2 in 1 (V)**

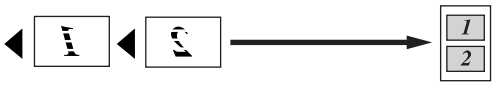

■ **4 in 1 (P)**

■ **4 in 1 (V)**

■ **Juliste (3x3)**

Voit tehdä valokuvasta julistekokoisen kopion.

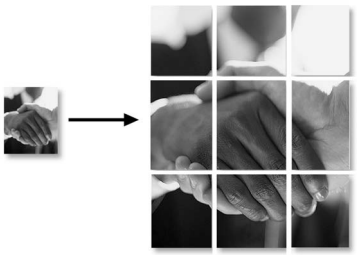

Kopioiden lajittelu ADS:ää käytettäessä (vain mustavalkoinen) (vain MFC-260C)

Voit lajitella monia kopioita. Sivut lajitellaan järjestyksessä 1 2 3, 1 2 3, 1 2 3, ja niin edelleen.

1 Varmista, että olet kopiointitilassa .

2 Aseta asiakirja.

3 Syötä kopiomäärä (korkeintaan 99 kappaletta) valintanäppäimillä.

4 Valitse `Pinoa/Lajittele` painamalla **Copy Options** ja ▲ tai ▼.
Paina **OK**.

5 Valitse `Lajittele` painamalla ▲ tai ▼.
Paina **OK**.

6 Paina **Mono Start**.

Vinkki

Sivunasettelutoiminnot *eivät* ole käytettävissä `Pinoa/Lajittele`-asetusten kanssa.

Kirkkauden, kontrastin ja värin säätäminen

Kirkkaus

Jos haluat vaihtaa kirkkausasetuksia väliaikaisesti, noudata alla olevia ohjeita:

1. Varmista, että olet kopiointitilassa .
2. Aseta asiakirja.
3. Syötä kopiomäärä (korkeintaan 99 kappaletta) valintanäppäimillä.
4. Valitse `Kirkkaus` painamalla **Copy Options** ja ▲ tai ▼. Paina **OK**.

   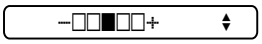

5. Kopio vaalenee tai tummenee painamalla ▲ tai ▼. Paina **OK**.
6. Paina **Mono Start** tai **Colour Start**.

Jos haluat vaihtaa oletusasetusta, noudata alla olevia ohjeita:

1. Paina **Menu**, **3**, **2**.
2. Kopio vaalenee tai tummenee painamalla ▲ tai ▼. Paina **OK**.
3. Paina **Stop/Exit**.

Kontrasti

Voit parantaa kuvan tarkkuutta ja eloisuutta säätämällä kontrastia.

1. Paina **Menu**, **3**, **3**.

   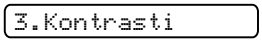

2. Muuta kontrastia painamalla ▲ tai ▼. Paina **OK**.
3. Paina **Stop/Exit**.

Värikylläisyys

1. Paina **Menu**, **3**, **4**.

   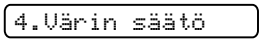

2. Valitse `1.Punainen`, `2.Vihreä` tai `3.Sininen` painamalla ▲ tai ▼. Paina **OK**.
3. Muuta värikylläisyyttä painamalla ▲ tai ▼. Paina **OK**.
4. Tee jokin seuraavista:
   - Palaa kohtaan ❷ ja valitse seuraava väri.
   - Paina **Stop/Exit**.

Paperiasetukset

Perityyppi

Jos kopioit erikoispaperille, valitse asetuksista kyseinen paperityyppi, jotta saat parhaan tulostuslaadun.

1. Varmista, että olet kopiointitilassa .
2. Aseta asiakirja.
3. Syötä kopiomäärä (korkeintaan 99 kappaletta) valintanäppäimillä.
4. Valitse `Paperityyppi` painamalla **Copy Options** ja ▲ tai ▼.
   Paina **OK**.
5. Painamalla ▲ tai ▼ voit valita käyttämäsi paperityypin (`Tavall. paperi`, `Mustesuihkupap.`, `Brother-valokuva`, `Muu valokuva` tai `Kalvo`). Paina **OK**.
6. Paina **Mono Start** tai **Colour Start**.

Vinkki

Katso lisätietoja oletuspaperityypin vaihtamisesta kohdasta *Paperityyppi* sivulla 18.

Paperikoko

Jos kopioit muulle kuin A4-paperille, sinun on vaihdettava paperikoon asetukset. Voit kopioida A4-, Legal-, Letter-, A5- ja valokuvakokoiselle [100 (L) × 150 (K) mm] paperille.

1. Varmista, että olet kopiointitilassa .
2. Aseta asiakirja.
3. Syötä kopiomäärä (korkeintaan 99 kappaletta) valintanäppäimillä.
4. Valitse `Paperikoko` painamalla **Copy Options** ja ▲ tai ▼.
   Paina **OK**.
5. Painamalla ▲ tai ▼ voit valita käyttämäsi paperityypin `A4`, `Legal`, `Letter`, `A5` tai `100(L)x150(K)mm`.
   Paina **OK**.
6. Paina **Mono Start** tai **Colour Start**.

Vinkki

Katso lisätietoja oletuspaperikoon vaihtamisesta kohdasta *Paperikoko* sivulla 18.

Osa IV

Suora valokuvatulostus

Valokuvien tulostus muistikortilta tai USB Flash -muistitikulta 54

Valokuvien tulostaminen kamerasta 62

11 Valokuvien tulostus muistikortilta tai USB Flash -muistitikulta

Vinkki

MFC-235C tukee vain USB Flash -muistitikkua.

PhotoCapture Center™ -toiminnot

Valokuvien tulostus muistikortilta tai USB Flash -muistitikulta ilman tietokonetta.

Voit tulostaa valokuvia suoraan digitaalikamerasta tai USB Flash -muistitikulta, vaikka laitetta ei olisi kytketty tietokoneeseen. (Katso *Tulostus muistikortilta tai USB-Flash-muistitikulta* sivulla 57.)

PhotoCapture Center™ -toiminnon käyttäminen tietokoneelta

Voit käyttää laitteen etuosan korttipaikkaan asetettua muistikorttia tai USB Flash -muistitikkua tietokoneelta käsin.

(Katso *PhotoCapture Center*™ (Windows®) tai *Etäasetus ja PhotoCapture Center*™ (Macintosh®) CD-ROM-levyllä olevasta Ohjelmiston käyttöopaasta.)

Muistikortin tai USB Flash -muistitikun käyttäminen

Brother-laitteessa on media-asemat (korttipaikat), jotka sopivat seuraaville yleisesti käytetyille digitaalikamerakorteille: CompactFlash®, Memory Stick®, Memory Stick Pro™, SecureDigital™, MultiMediaCard™, xD-Picture Card™ ja USB Flash -muistitikku.

CompactFlash®

Memory Stick®

Memory Stick Pro™

SecureDigital™

MultiMediaCard™

xD-Picture Card™

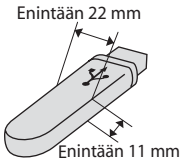

USB Flash -muistitikku

- miniSD™-kortteja voidaan käyttää miniSD™-sovittimen kanssa.
- Memory Stick Duo™ -korttia voidaan käyttää Memory Stick Duo™ -sovittimen kanssa.
- Memory Stick Pro Duo™ -korttia voidaan käyttää Memory Stick Pro Duo™ -sovittimen kanssa.
- Sovittimet eivät kuulu laitteen toimitukseen. Kysy sovittimia niitä myyvistä liikkeistä.

PhotoCapture Center™ -toiminnolla voit tulostaa valokuvia digitaalikamerasta laadukkaalla, valokuvatasoisella erottelutarkkuudella.

Muistikorttien tai USB Flash -muistitikun kansiorakenne

Laite on suunniteltu yhteensopivaksi nykyaikaisten digitaalikameroiden kuvatiedostojen ja muistikorttien kanssa. Lue kuitenkin alla olevat ohjeet virheiden välttämiseksi:

- Kuvatiedostotyypin tunnisteen on oltava .JPG. (Muiden kuvatiedostotyyppien tunnisteita, kuten .JPEG, .TIF, .GIF jne. ei tunnisteta.)
- PhotoCapture Center™ -tulostus on suoritettava erillään PhotoCapture Center™ -toiminnoista tietokonetta käyttäen. (Samanaikaista toimintaa ei tueta.)
- IBM Microdrive™ ei ole yhteensopiva laitteen kanssa.
- Laite voi lukea jopa 999 tiedostoa yhdeltä muistikortilta tai USB Flash -muistitikulta.
- Tyypin II CompactFlash® -kortteja ei tueta.
- Tämä tuote tukee xD-Picture Card™ Type M / Type H -korttia.
- Muistikortin DPOF-tiedoston on oltava oikeassa muodossa. (Katso *DPOF-tulostus* sivulla 59.)

Ota huomioon seuraavaa:

- KUVALUETTELOA tai KUVAA tulostettaessa PhotoCapture Center™ tulostaa kaikki oikeantyyppiset kuvat, vaikka jokin niistä olisikin vahingoittunut. Vahingoittunutta kuvaa ei tulosteta.
- (muistikorttien käyttäjät)

  Laitteesi on suunniteltu lukemaan digitaalikameran alustamia muistikortteja.

  Kun digitaalikamera alustaa muistikortin, se luo sille erityisen kansion, johon se kopioi kuvatiedostot. Jos joudut muokkaamaan tietokoneella muistikorttiin tallennettuja kuvatiedostoja, suosittelemme, ettet muuta digitaalikameran luomaa kansiojärjestelmää. Kun tallennat uusia tai muutettuja kuvatiedostoja muistikortille, suosittelemme käyttämään samaa kansiota, johon digitaalikamerasikin tallentaa kuvat. Jollei tiedostoja tallenneta samaan kansioon, laite ei ehkä pysty lukemaan tiedostoa tai tulostamaan kuvaa.
- (USB Flash -muistitikun käyttäjät)

  Tämä laite tukee USB Flash -muistitikkuja, jotka on alustettu Windows®-käyttöjärjestelmällä.

Näin pääset alkuun

Aseta muistikortti tai USB Flash -muistitikku oikeaan korttipaikkaan.

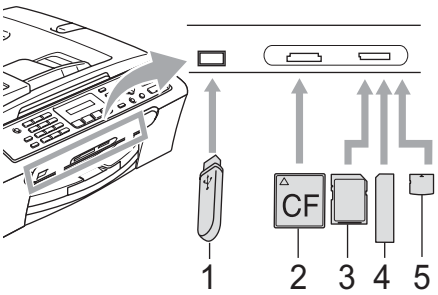

1 **USB Flash -muistitikku**

2 **CompactFlash®**

3 **SecureDigital™, MultiMediaCard™**

4 **Memory Stick® ja Memory Stick Pro™**

5 **xD-Picture Card™**

HUOMAUTUS

USB-suoraliitäntä tukee vain USB Flash -muistitikkua, Pict Bridge -yhteensopivaa kameraa tai digitaalikameraa, joka käyttää USB-massamuistilaitetta. Mitään muuta USB-laitetta ei tueta.

PhotoCapture-näppäimen merkkivalot

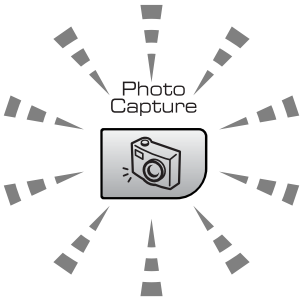

- Kun **PhotoCapture**-merkkivalo palaa, muistikortti tai USB Flash -muistitikku on asetettu asianmukaisesti.
- Kun **PhotoCapture**-merkkivalo on sammunut, muistikorttia tai USB Flash -muistitikkua ei ole asetettu asianmukaisesti.
- Kun **PhotoCapture**-merkkivalo vilkkuu, muistikortilta tai USB Flash -muistitikulta luetaan tai sille kirjoitetaan.

HUOMAUTUS

ÄLÄ irrota virtajohtoa, muistikorttia tai USB Flash -muistitikkua media-asemasta (korttipaikasta) tai USB-suoraliitännästä, kun laite lukee muistikortilta tai USB Flash -muistitikulta tai kirjoittaa sille (**PhotoCapture**-näppäin vilkkuu). **Tiedot saattavat kadota tai kortti vahingoittua.**

Laite pystyy lukemaan vain yhtä laitetta kerrallaan, joten älä käytä muita kortteja samanaikaisesti.

Tulostus muistikortilta tai USB-Flash-muistitikulta

Ennen valokuvien tulostamista on ensin tulostettava pikkukuvien luettelo ja valittava valokuvan numero, joka halutaan tulostaa. Noudata alla olevia ohjeita, kun haluat tulostaa suoraan muistikortilta tai USB Flash -muistitikulta.

1. Varmista, että asetat muistikortin tai USB Flash -muistitikun oikeaan korttipaikkaan. Nestekidenäytössä näkyy seuraava viesti:

   `C.Flash käytössä`

   `Paina Photo Capture…`

2. Paina **PhotoCapture**. Katso lisätietoja DPOF-tulostuksesta kohdasta *DPOF-tulostus* sivulla 59.

3. Valitse `Tul. sis.luett.` painamalla ▲ tai ▼. Paina **OK**.

4. Aloita luettelon tulostaminen painamalla **Colour Start**. Tarkista sen kuvan numero, jonka haluat tulostaa. Katso *Kuvaluettelon (pikkukuvat) tulostaminen* sivulla 57.

5. Valitse `Tulosta kuvia` ja paina sitten **OK** painamalla ▲ tai ▼. Katso *Kuvien tulostaminen* sivulla 58.

6. Anna kuvan numero ja paina **OK**.

7. Aloita tulostus painamalla **Colour Start**.

Kuvaluettelon (pikkukuvat) tulostaminen

PhotoCapture Center™ numeroi kuvat (esimerkiksi No.1, No.2, No.3 jne.).

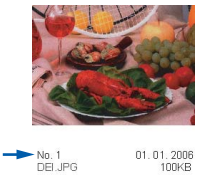

PhotoCapture Center™ ei tunnista muita digitaalikameran tai tietokoneen kuvien tunnistukseen antamia nimiä tai numeroita. Voit tulostaa pikkukuvasivun (kuvaluettelon, jossa kullakin rivillä on 5 kuvaa). Tämä toiminto näyttää kaikki muistikortille tai USB Flash -muistiasemaan tallennetut kuvat.

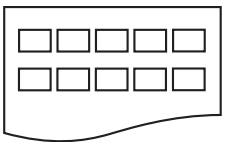

Vinkki

Vain tiedostonimet, joissa on korkeintaan 8 merkkiä, tulostetaan oikein luetteloarkille.

1. Varmista, että asetat muistikortin tai USB Flash -muistitikun oikeaan korttipaikkaan.

   Paina (**PhotoCapture**).

2. Valitse `Tul. sis.luett.` painamalla ▲ tai ▼.
   Paina **OK**.

3. Valitse käyttämäsi paperityypi painamalla ▲ tai ▼, `Tavall. paperi`, `Mustesuihkupap.`, `Brother-valokuva` tai `Muu valokuva`.
   Paina **OK**.

4. Valitse käyttämäsi paperikoko painamalla ▲ tai ▼, `A4` tai `Letter`.
   Paina **OK**.

5. Tulosta painamalla .

Kuvien tulostaminen

Ennen yksittäisen kuvan tulostamista sen numero on oltava tiedossa.

1. Varmista, että asetat muistikortin tai USB Flash -muistitikun oikeaan korttipaikkaan.

2. Tulosta ensin kuvaluettelo. (Katso *Kuvaluettelon (pikkukuvat) tulostaminen* sivulla 57.)

   Paina (**PhotoCapture**).

3. Valitse `Tulosta kuvia` painamalla ▲ tai ▼. Paina **OK**.

Vinkki

Jos muistikortilla tai USB Flash -muistitikulla on voimassa olevat DPOF-tiedot, nestekidenäytössä on `DPOF-tul:Kyllä`. Katso *DPOF-tulostus* sivulla 59.

4. Syötä tulostettavan kuvan numero kuvaluettelosta (pikkukuvista). Paina **OK**.

   `Nro:1,3,6`

Vinkki

- Useampia numeroita voidaan syöttää erottamalla ne **OK**-näppäimellä. Esimerkiksi **1**, **OK**, **3**, **OK**, **6** tulostaa kuvat 1, 3 ja 6.

  #-näppäintä voidaan käyttää tulostamaan numeroalue, esimerkiksi **1**, **#**, **5** tulostaa kaikki kuvat väliltä 1 - 5.

- Voit syöttää korkeintaan 12 merkkiä (mukaan lukien pilkut) niille kuvanumeroille, jotka haluat tulostaa.

5. Kun olet valinnut kuvat, jotka haluat tulostaa, valitse asetukset painamalla **OK**. Kun olet valinnut asetukset, paina **Colour Start**.

6. Valitse käyttämäsi paperityypi painamalla ▲ tai ▼, `Tavall. paperi`, `Mustesuihkupap.`, `Brother-valokuva` tai `Muu valokuva`.
   Paina **OK**.

7. Valitse käyttämäsi paperikoko painamalla ▲ tai ▼, `A4`, `Letter`, `100x150mm` tai `130x180mm`.

   - Jos valitset kooksi A4 tai Letter, mene ❽.
   - Jos valitset muun koon, mene ❾.
   - Kun olet valinnut asetukset, paina **Colour Start**.

8. Valitse tulostuskoko painamalla ▲ tai ▼ (`100x80mm`, `130x90mm`, `150x100mm`, `180x130mm` tai `200x150mm`).
   Paina **OK**.

9. Tee jokin seuraavista:

   - Valitse kopiomäärä menemällä kohtaan ❿.
   - Kun olet valinnut asetukset, paina **Colour Start**.

10. Syötä kopiomäärä. Paina **OK**.

11. Tulosta painamalla **Colour Start**.

Alla on kuvattu tulostusasennot käytettäessä kokoa A4.

1 100 x 80mm	2 130 x 90mm	3 150 x 100mm
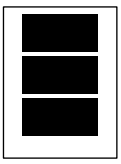	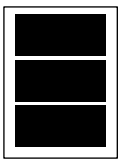	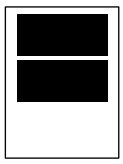
4 180 x 130mm	5 200 x 150mm	
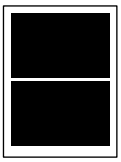	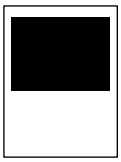	

DPOF-tulostus

DPOF on lyhenne englanninkielisistä sanoista Digital Print Order Format.

Suuret digitaalikameravalmistajat (Canon Inc., Eastman Kodak Company. Fuji Photo Film Co. Ltd., Matsushita Electric Industrial Co. Ltd. ja Sony Corporation) loivat tämän standardin helpottamaan digitaalikameroiden kuvien tulostamista.

Jos digitaalikamerasi tukee DPOF-tulostusta, voit valita kameran näytöltä tulostettavat kuvat ja kopioiden lukumäärän.

Kun asetat DPOF-tietoa sisältävän muistikortin (CompactFlash®, Memory Stick®, Memory Stick Pro™, SecureDigital™, MultiMediaCard™ tai xD-Picture Card™) laitteeseen, voit tulostaa valitut kuvat helposti.

Kun haluat tulostaa suoraan DPOF-tiedot sisältävältä muistikortilta, noudata seuraavia ohjeita:

1. Aseta muistikortit tukevasti oikeaan muistipaikkaan.

   `C.Flash käytössä`

   Paina (**PhotoCapture**).

2. Valitse `Tulosta kuvia` painamalla ▲ tai ▼. Paina **OK**.

3. Jos kortilla on DPOF-tiedosto, nestekidenäytöllä näkyy:

   `DPOF-tul:Kyllä`

4. Valitse `DPOF-tul:Kyllä` painamalla ▲ tai ▼. Paina **OK**.

5. Valitse käyttämäsi paperityypi painamalla ▲ tai ▼, `Tavall. paperi`, `Mustesuihkupap.`, `Brother-valokuva` tai `Muu valokuva`.
   Paina **OK**.

6. Valitse käyttämäsi paperikoko painamalla ▲ tai ▼, `A4`, `Letter`, `100x150mm` tai `130x180mm`.

   - Jos valitset kooksi A4 tai Letter, mene kohtaan ❼.
   - Jos valitset muun koon, mene kohtaan ❽.

7. Valitse tulostuskoko painamalla ▲ tai ▼ (`100x80mm`, `130x90mm`, `150x100mm`, `180x130mm` tai `200x150mm`).
   Paina **OK**.

8. Tulosta painamalla **Colour Start**.

PhotoCapture Center™ -tulostusasetukset

Asetukset ovat voimassa, kunnes ne muutetaan uudelleen.

Tulostusnopeus ja -laatu

1. Paina **Menu**, **4**, **1**.
2. Valitse `Normaali` tai `Valokuva` painamalla ▲ tai ▼.
   Paina **OK**.
3. Paina **Stop/Exit**.

Paperiasetukset

Perityyppi

1. Paina **Menu**, **4**, **2**.
2. Valitse `Tavall. paperi`, `Mustesuihkupap.`, `Brother-valokuva` tai `Muu valokuva` painamalla ▲ tai ▼.
   Paina **OK**.
3. Paina **Stop/Exit**.

Paperikoko

1. Paina **Menu**, **4**, **3**.
2. Valitse käyttämäsi paperikoko painamalla ▲ tai ▼, `A4`, `Letter`, `100x150mm` tai `130x180mm`.
   Paina **OK**.
3. Paina **Stop/Exit**.

Tulostuskoko

Tämä asetus on käytössä vain, kun valitset paperikokoasetukseksi A4 tai Letter.

1. Paina **Menu**, **4**, **4**.
2. Valitse käyttämäsi tulostuskoko painamalla ▲ tai ▼, `100x80mm`, `130x90mm`, `150x100mm`, `180x130mm` tai `200x150mm`.
   Paina **OK**.
3. Paina **Stop/Exit**.

Kirkkauden ja kontrastin säätö

Kirkkaus

1. Paina **Menu**, **4**, **5**.
2. Paina ▲ tai ▼ ja tuloste vaalenee tai tummenee.
   Paina **OK**.
3. Paina **Stop/Exit**.

Kontrasti

Kontrastia voi säätää. Suurempi kontrasti saa kuvan näyttämään terävämmältä ja eloisammalta.

1. Paina **Menu**, **4**, **6**.
2. Suurenna tai pienennä kontrastia painamalla ▲ tai ▼.
   Paina **OK**.
3. Paina **Stop/Exit**.

Rajaus

Jos valokuvasi on liian pitkä tai liian leveä eikä sovi valitsemaasi asetteluun, osa kuvasta rajataan automaattisesti pois.

Oletusasetus on `Kyllä`. Jos haluat tulostaa koko kuvan, vaihda asetukseksi `Ei`.

1. Paina **Menu**, **4**, **7**.
2. Valitse `Ei` (tai `Kyllä`) painamalla ▲ tai ▼.
   Paina **OK**.
3. Paina **Stop/Exit**.

Rajaus:Kyllä

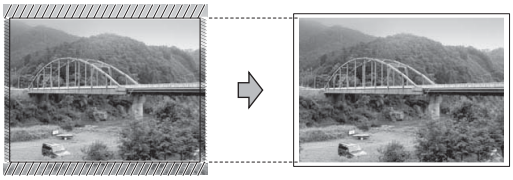

Rajaus:Ei

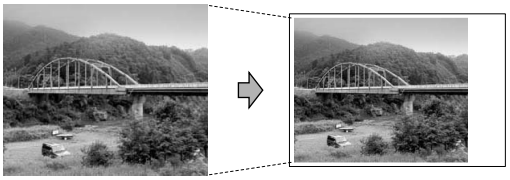

Reunaton tulostus

Tällä toiminnolla laajennetaan tulostusaluetta paperin reunoihin saakka. Tulostus on silloin hieman hitaampaa.

1. Paina **Menu**, **4**, **8**.
2. Valitse `Ei` (tai `Kyllä`) painamalla ▲ tai ▼.
   Paina **OK**.
3. Paina **Stop/Exit**.

Virheviestien tulkinta

Kun tutustut virheisiin, joita PhotoCapture Center™ -toiminnon käytössä voi esiintyä, voit tunnistaa ja korjata virheitä helposti.

- `Keskitin kelvot.`

  Tämä viesti tulee esiin, jos keskitin tai USB Flash -muistitikku, jossa on keskitin, on kytketty USB-suoraliitäntään.

- `Virheel. kortti`

  Tämä viesti tulee näyttöön, jos asetat korttipaikkaan virheellisen tai alustamattoman muistikortin tai jos korttipaikassa on ilmennyt ongelmia. Tyhjennä virheviesti poistamalla muistikortti korttipaikasta.

- `Ei tiedostoa`

  Tämä viesti tulee näyttöön, jos yrität käyttää korttipaikkaan asetettua muistikorttia tai USB Flash -muistitikkua, johon ei ole tallennettu .JPG-tiedostoa.

- `Muisti täynnä`

  Tämä viesti tulee näyttöön, jos työstämäsi kuvat ylittävät laitteen muistikapasiteetin.

- `Käyt.kelv.laite`

  Tämä viesti tulee näyttöön, jos USB-suoraliitäntään on kytketty USB-laite tai USB Flash -muistitikku, jota ei tueta. (Katso lisätietoja sivustostamme osoitteessa http://solutions.brother.com.) Tämä viesti tulee näyttöön myös silloin, jos kytket viallisen laitteen USB-suoraliitäntään.

12 Valokuvien tulostaminen kamerasta

Valokuvien tulostus kamerasta PictBridge-toiminnon avulla

Brother-laitteesi tukee PictBridge-standardia, jonka avulla voit muodostaa yhteyden ja tulostaa valokuvia suoraan kaikista PictBridge-yhteensopivista digitaalikameroista.

Jos kamerasi käyttää USB-massamuististandardia, voit tulostaa valokuvat digitaalikamerasta myös ilman PictBridge-toimintoa. Katso *Valokuvien tulostus digitaalikamerasta (ilman PictBridgea)* sivulla 63.

PictBridge-vaatimukset

Virheiden välttämiseksi muista seuraavat kohdat:

- Laite ja digitaalikamera on yhdistettävä sopivalla USB-kaapelilla.
- Kuvatiedostotyypin tunnisteen on oltava .JPG. (Muiden kuvatiedostotyyppien tunnisteita, kuten .JPEG, .TIF, .GIF jne. ei tunnisteta.)
- PhotoCapture Center™ -toiminnot eivät ole käytettävissä, kun käytetään PictBridge-toimintoa.

Digitaalikameran asetukset

Varmista, että kamera on PictBridge-tilassa. Seuraavat PictBridge-asetukset saattavat olla käytössä PictBridge-yhteensopivan kameran nestekidenäytöltä.

Joitakin asetuksia ei ehkä ole käytössä kamerasta riippuen.

Kameravalikon valinnat	**Asetukset**
Paperikoko	100 ×150 mm, Tulostusasetukset (oletusasetus) [2]
Paperityyppi	Tavallinen paperi, kiiltävä paperi, mustesuihkupaperi, Tulostusasetukset (oletusasetus) [2]
Asettelu	Reunaton: kyllä, Reunaton: ei, Tulostusasetukset (oletusasetus) [2]
DPOF-asetus [1]	-
Tulostuslaatu	Normaali, Hieno, Tulostusasetukset (oletusasetus) [2]

[1] Katso lisätietoja kohdasta *DPOF-tulostus* sivulla 63.

[2] Jos kamera on asetettu käyttämään tulostusasetuksia (oletusasetus), laite tulostaa valokuvasi seuraavia asetuksia käyttäen.

Asetukset	**Asetukset**
Paperikoko	10×15 cm
Paperityyppi	Kiiltävä paperi
Asettelu	Borderless: kyllä
Tulostuslaatu	Tarkka

- Jos kamerassa ei ole mitään valikkotoimintoja, tätä asetusta käytetään.
- Kunkin asetuksen nimi ja saatavuus vaihtelevat kameran teknisten ominaisuuksien mukaan.

Katso yksityiskohtaisemmat ohjeet PictBridge-asetusten muuttamisesta kameran mukana toimitetusta oppaasta.

Kuvien tulostaminen

Vinkki

Poista kaikki muistikortit tai USB Flash -muistitikku laitteesta ennen digitaalikameran kytkemistä.

1. Varmista, että kamera on sammutettu. Kytke kamera laitteen USB-suoraliitäntään (1) USB-kaapelilla.

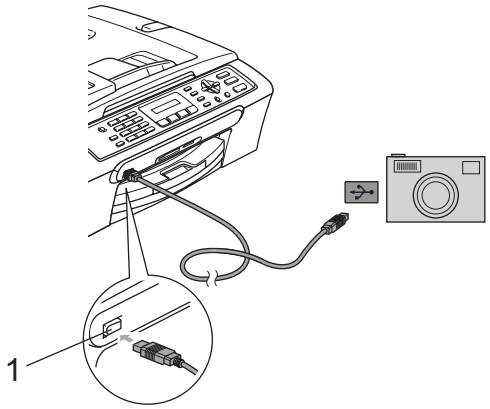

1 USB-suoraliitäntä

2. Kytke kameraan virta.
Kun laite on tunnistanut kameran, nestekidenäytössä on viesti:

```
Kamera yhdistet.
```

3. Valitse valokuva, jonka haluat tulostaa noudattamalla kamerasi ohjeita.
Kun laite aloittaa valokuvan tulostamisen, nestekidenäytössä näkyy `Tulostaa`.

VAROITUS

Jotta vältät laitteen vahingoittumisen, älä kytke muuta laitetta kuin digitaalikamera tai USB Flash -muistitikku USB-suoraliitäntään.

DPOF-tulostus

DPOF on lyhenne englanninkielisistä sanoista Digital Print Order Format.

DPOF on digitaalinen tulostusstandardi, jolla helpotetaan kuvien tulostamista digitaalikameroista. Standardin ovat laatineet digitaalisten kameroiden suurimmat valmistajat (Canon Inc., Eastman Kodak Company, Fuji Photo Film Co. Ltd., Matsushita Electric Industrial Co. Ltd. ja Sony Corporation).

Jos digitaalikamerasi tukee DPOF-tulostusta, voit valita kameran näytöltä tulostettavat kuvat ja kopioiden lukumäärän.

Valokuvien tulostus digitaalikamerasta (ilman PictBridgea)

Jos kamera tukee USB-massamuistia, voit kytkeä kameran tallennustilaan. Tämän avulla voit tulostaa valokuvia kamerastasi.

Jos haluat tulostaa valokuvia PictBridge-tilassa, katso kohtaa *Valokuvien tulostus kamerasta PictBridge-toiminnon avulla* sivulla 62.

Vinkki

Toiminnon nimi, saatavuus ja toiminta vaihtelee digitaalikameran mukaan. Katso kameran mukana toimitetuista ohjeista lisätietoja, kuten kuinka PictBridge-tilasta vaihdetaan USB-massamuistitilaan.

Kuvien tulostaminen

Vinkki

Poista kaikki muistikortit tai USB Flash -muistitikku laitteesta ennen digitaalikameran kytkemistä.

1. Varmista, että kamera on sammutettu. Kytke kamera laitteen USB-suoraliitäntään (1) USB-kaapelilla.

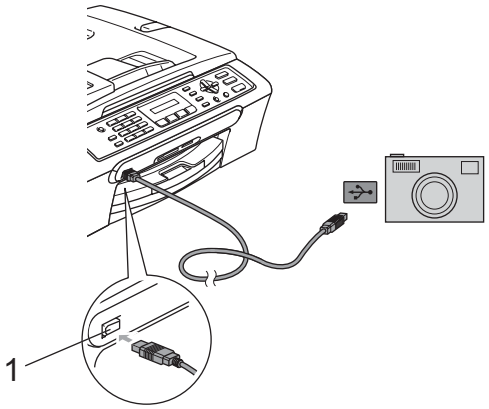

1 USB-suoraliitäntä

2. Kytke kameraan virta.
3. Noudata samoja ohjeita kuin kohdassa *Kuvien tulostaminen* sivulla 58.

VAROITUS

Jotta vältät laitteen vahingoittumisen, älä kytke muuta laitetta kuin digitaalikamera tai USB Flash -muistitikku USB-suoraliitäntään.

Virheviestien tulkinta

Kun tutustut erilaisiin virheisiin, joita voi esiintyä kamerasta tulostamisessa, voit tunnistaa ja korjata virheitä helposti.

- `Muisti täynnä`

  Tämä viesti tulee näyttöön, jos työstämäsi kuvat ylittävät laitteen muistikapasiteetin.

- `Käyt.kelv.laite`

  Tämä viesti tulee näyttöön, jos kytket kameran, joka ei ole PictBridge-tilassa eikä käytä USB-massamuistia. Tämä viesti voi esiintyä myös, jos kytket viallisen laitteen USB-suoraliitäntään.

Katso lisätietoja ongelmien ratkaisuista kohdassa *Virheviestit* sivulla 82.

Osa V

Ohjelmisto

Ohjelmistotoiminnot 66

13 Ohjelmistotoiminnot

CD-ROM-levy sisältää Ohjelmiston käyttöoppaan. Siinä käsitellään ominaisuuksia, jotka ovat käytettävissä laitteen ollessa kytkettynä tietokoneeseen (esimerkiksi tulostus ja skannaus). Oppaassa on helppokäyttöisiä linkkejä, joita napsauttamalla pääset tiettyyn osaan.

Löydät tietoja näistä ominaisuuksista:

- Tulostus
- Skannaus
- ControlCenter3 (Windows®)
- ControlCenter2 (Macintosh®)
- Faksin lähettäminen tietokoneelta
- PhotoCapture Center™

Näin löydät käyttöoppaan HTML-muodossa.

Tämä pikaohje kertoo, kuinka HTML-muodossa olevaa käyttöopasta käytetään.

(Windows®)

Vinkki

Jos et ole vielä asentanut ohjelmistoa, katso kohtaa *Näin löydät oppaat* sivulla 2.

1. Valitse **Käynnistä**-valikosta Kaikki ohjelmat (ohjelmat), **Brother**, **MFC-XXXX** (**XXXX** on mallisi numero) ohjelmaryhmästä, ja napsauta sitten **Käyttöoppaat HTML-muodossa**.

2. Napsauta **Ohjelmiston käyttöopas** ylävalikosta.

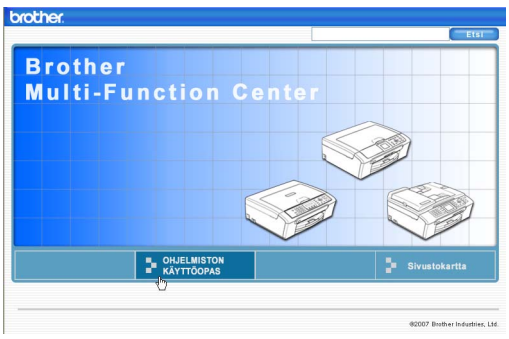

3. Napsauta otsikkoa, jonka haluat lukea, ikkunan vasemman puoleisesta valikosta.

(Macintosh®)

1. Varmista, että Macintosh®-tietokoneesi on kytketty päälle. Aseta Brother CD-levy tietokoneen CD-asemaan.

2. Kaksoisosoita **Documentation** (Oppaat) -kuvaketta.

3. Kaksoisosoita suomen kielen kansiota ja kaksoisosoita sen jälkeen tiedostoa, jonka tiedostonimessä on "fintop".

4. Osoita päävalikossa **Ohjelmiston käyttöopas** ja osoita sitten ikkunan vasemman puoleisesta valikosta otsikkoa, jonka haluat lukea.

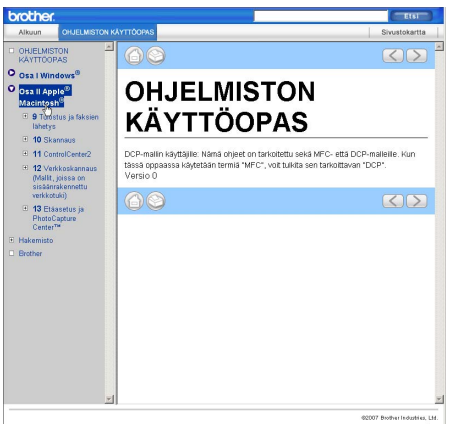

Osa VI

Liitteet

Turvallisuus ja rajoitukset	68
Vianetsintä ja kunnossapito	77
Valikko ja toiminnot	99
Tekniset tiedot	107
Sanasto	119

A Turvallisuus ja rajoitukset

Paikan valinta

Aseta laite tasaiselle ja tukevalle alustalle, joka ei tärise ja johon ei kohdistu iskuja. Esimerkiksi kirjoituspöytä on sopiva paikka. Aseta laite puhelinpistokkeen ja tavallisen maadoitetun sähköpistorasian lähelle. Valitse paikka, jossa lämpötila säilyy 10 °C - 35 °C välillä.

HUOMAUTUS

- Älä sijoita laitetta sellaiseen paikkaan, jonka ympärillä on paljon liikettä.
- Älä sijoita laitetta matolle.
- ÄLÄ aseta laitetta lämmittimien, ilmanvaihtolaitteiden, veden, kemikaalien, lääkintälaitteiden tai kylmälaitteiden läheisyyteen.
- ÄLÄ altista laitetta suoralle auringonvalolle, liialliselle kuumuudelle, kosteudelle tai pölylle.
- ÄLÄ kytke laitetta sellaisiin virtalähteisiin, joissa on seinäkatkaisin tai automaattinen ajastin.
- Häiriöt virransaannissa voivat pyyhkiä pois tietoja laitteen muistista.
- Älä kytke laitetta pistorasiaan, joka muodostaa virtapiirin suurten sähkölaitteiden tai muiden sellaisten laitteiden kanssa, jotka saattavat aiheuttaa häiriöitä virransaannissa.
- Vältä häiriötekijöitä, kuten kaiuttimet tai muiden kuin Brotherin langattomien puhelinten tukiasemat.

Laitteen turvallinen käyttö

Säilytä nämä ohjeet myöhempää käyttöä varten ja lue ne huolellisesti ennen huoltotoimenpiteiden suorittamista.

VAROITUS

Laitteen sisällä on verkkojännite. Varmista ennen laitteen puhdistamista, että irrotat ensin puhelinjohdon ja vasta sen jälkeen sähköjohdon pistorasioistaan. Tämä estää sähköiskun.

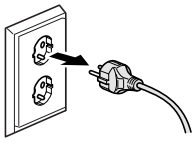

Sähköiskujen välttämiseksi pistokkeeseen EI saa koskea märin käsin. Tästä voi seurata sähköisku.

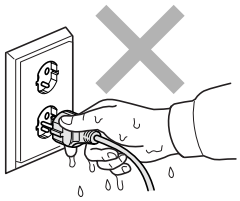

ÄLÄ vedä sähköjohdosta. Tästä voi seurata sähköisku.

A

Onnettomuuksien välttämiseksi käsiä EI saa laittaa laitteen reunalle valotustason kannen tai skannerin kannen alle. Se saattaa aiheuttaa loukkaantumisen.

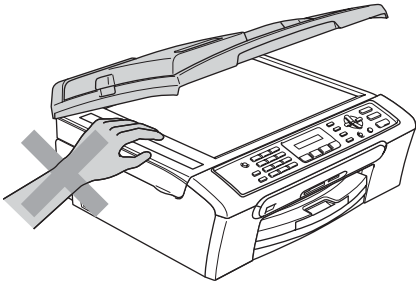

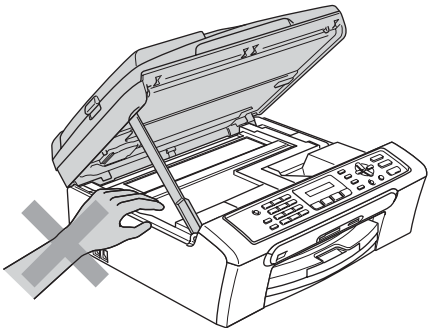

Onnettomuuksien välttämiseksi käsiä EI saa laittaa paperikasetin reunalle luovutusalustan kannen alle. Se saattaa aiheuttaa loukkaantumisen.

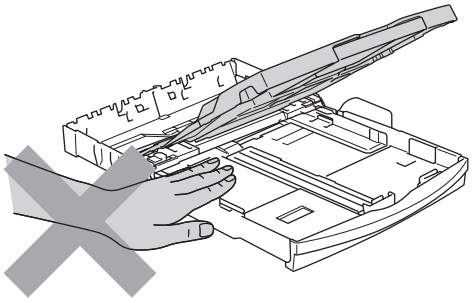

ÄLÄ kosketa paperinsyöttötelaan. Se saattaa aiheuttaa loukkaantumisen.

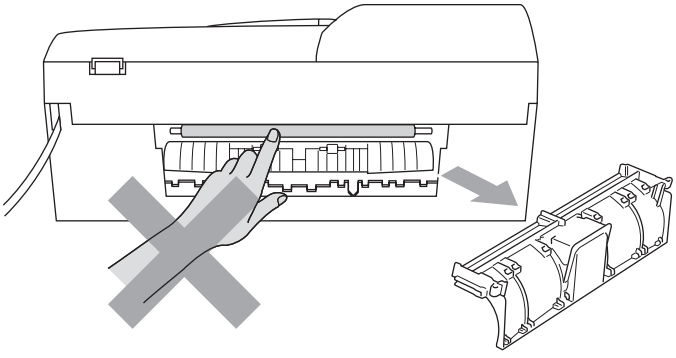

ÄLÄ koske alla olevassa kuvassa näkyvää aluetta. Se saattaa aiheuttaa loukkaantumisen.

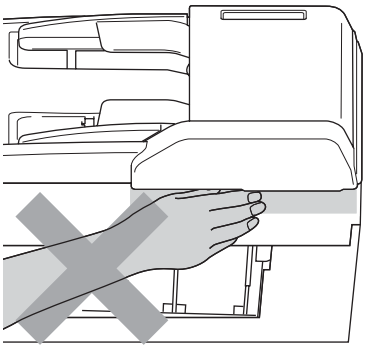

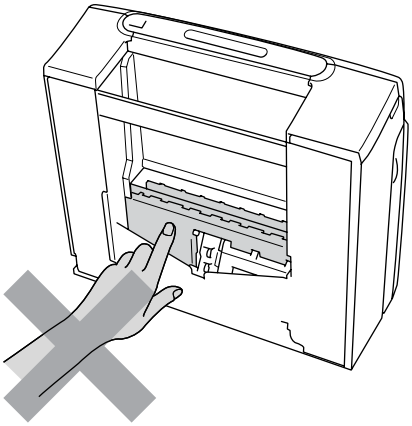

Kun siirrät laitetta, nosta sitä pohjasta laittamalla kädet sen kummallekin puolelle kuvan osoittamalla tavalla. Laitetta EI saa nostaa skannerin kannesta.

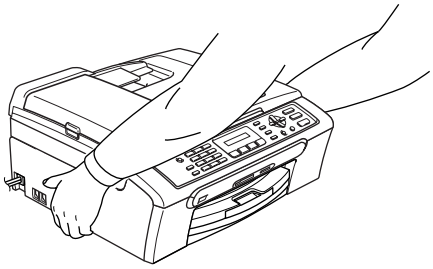

ÄLÄ käytä helposti syttyviä aineita tai minkäänlaista suihketta laitteen ulkopuolen tai sisäpuolen puhdistukseen. Tämä voi aiheuttaa tulipalon tai sähköiskun.

Jos laite kuumenee, savuaa tai siitä tulee voimakasta hajua, katkaise virta välittömästi ja irrota laite pistorasiasta. Soita Brother-jälleenmyyjällesi tai Brotherin asiakaspalveluun.

Jos metalliesineitä, vettä tai muita nesteitä pääsee laitteen sisälle, katkaise virta välittömästi ja irrota laite pistorasiasta. Soita Brother-jälleenmyyjällesi tai Brotherin asiakaspalveluun.

VAROITUS

- Noudata varovaisuutta puhelinjohtoja asentaessasi tai muuttaessasi. Älä koske eristämättömiin puhelinjohtoihin tai -laitteisiin, ellei puhelinjohtoa ole irrotettu pistorasiasta. Älä asenna puhelinjohtoja ukkosen aikana. Puhelimen seinäpistorasiaa ei saa koskaan asentaa märkään paikkaan.
- Laite on asennettava lähelle pistorasiaa, johon on helppo päästä käsiksi. Hätätapauksessa virtajohto on irrotettava pistorasiasta, jotta virta katkeaa kokonaan.
- Tarkista aina, että pistoke on täysin paikoillaan.

VAROITUS

TÄRKEITÄ TURVAOHJEITA

Puhelinlaitteita käytettäessä on noudatettava seuraavia turvaohjeita, jotta tulipalo- ja sähköiskuvaara sekä henkilövahingot voidaan välttää:

1 Laitetta EI SAA käyttää veden lähellä, esimerkiksi kylpyammeen, pesualtaan tai pesukoneen lähellä, kosteassa kellarissa tai uima-altaan lähellä.

2 Vältä tämän tuotteen käyttöä ukkosen aikana. Salama saattaa joissakin harvoissa tapauksissa aiheuttaa sähköiskun.

3 Tuotetta EI SAA käyttää kaasuvuodon ilmoittamiseen vuodon läheisyydessä.

Tärkeitä turvaohjeita

1 Lue nämä ohjeet huolellisesti.

2 Säilytä ne myöhempää käyttöä varten.

3 Noudata kaikkia laitteeseen merkittyjä varoituksia ja ohjeita.

4 Irrota laite seinäpistorasiasta, ennen kuin ryhdyt puhdistamaan sitä sisäpuolelta. ÄLÄ käytä nestemäisiä tai aerosolipuhdistusaineita. Puhdista kostealla kankaalla.

5 ÄLÄ käytä laitetta veden lähistöllä.

6 ÄLÄ aseta laitetta epävakaan tason, telineen tai pöydän päälle. Laitteen putoaminen saattaa aiheuttaa laitteelle vakavia vaurioita.

7 Laitteen kotelossa ja takana tai alla olevat aukot ovat ilmastointia varten. Jotta laite toimisi asianmukaisesti ja jotta se ei kuumenisi liikaa, älä tuki tai peitä näitä aukkoja. Älä koskaan aseta laitetta sängyn, sohvan, ryijyn tai muun vastaavan päälle, sillä tällöin aukot tukkeutuvat. Älä aseta laitetta minkäänlaisen lämmittimen viereen tai päälle. Laitetta ei tulisi koskaan asettaa kiinteän laitteiston sisään, ellei se ole asianmukaisesti ilmastoitu.

8 Tämä laite tulee liittää ainoastaan siinä olevassa tarrassa mainittuun virtalähteeseen. Jos et ole varma käytössä olevasta verkkojännitteestä, ota yhteyttä laitteen edustajaan tai paikalliseen sähkölaitokseen.

9 Käytä ainoastaan tämän laitteen mukana toimitettua sähköjohtoa.

10 Tässä laitteessa on maadoitettu pistoke, jossa on 3 johdinta. Pistoke sopii ainoastaan maadoitettuun pistorasiaan. Tämä on turvallisuusominaisuus. Jos pistoke ei sovi seinäkoskettimeen, pyydä sähköasentajaa tekemään tarvittavat muutokset. ÄLÄ mitätöi maadoitetun pistokkeen tarkoitusta.

11 ÄLÄ aseta mitään sähköjohdon päälle. ÄLÄ aseta laitetta sellaiseen paikkaan, jossa ohikulkijat saattavat astua johdon päälle.

12 ÄLÄ aseta mitään sellaista laitteen eteen, mikä voi estää fakseja saapumasta. ÄLÄ aseta mitään saapuvien faksien tielle.

13 Älä koske paperiin tulostuksen aikana.

14 Irrota laite sähköpistorasiasta ja ota yhteyttä Brotherin valtuuttamaan korjaajaan seuraavissa tilanteissa:

- Jos sähköjohto on vahingoittunut tai kulunut.
- Jos laitteeseen on läikkynyt nestettä.
- Jos laite on ollut sateessa tai siihen on joutunut vettä.
- Jos laite ei toimi kunnolla, vaikka sitä käytetään annettujen ohjeiden mukaisesti, suorita vain käyttöohjeissa sallittuja säätöjä. Muiden osien väärin suoritetut säädöt saattavat vahingoittaa laitetta, jolloin pätevä teknikko joutuu usein tekemään suuria korjauksia palauttaakseen laitteen toimintakuntoon.
- Jos laite on pudonnut tai kotelo on vahingoittunut.
- Jos laitteen toiminnassa on selvä muutos, mikä viittaa huollon tarpeeseen.

15 Tuotteen suojaamiseksi ylijännitteeltä suosittelemme ylijännitesuojan käyttöä.

16 Tulipalo-, sähköisku- ja loukkaantumisvaaran välttämiseksi on otettava huomioon seuraavat seikat:

- Älä käytä tätä tuotetta vettä käyttävien laitteiden lähellä, uima-altaan lähellä tai märässä kellarissa.
- Älä käytä laitetta ukkosen aikana (on olemassa pieni sähköiskun vaara) tai kaasuvuodon lähellä, kun teet vuodosta ilmoitusta puhelimitse.

TÄRKEÄÄ - oman turvallisuutesi vuoksi

Turvallisen toiminnan varmistamiseksi laitteen mukana toimitettu sähköjohto tulee liittää ainoastaan tavalliseen maadoitettuun pistorasiaan.

Vaikka laite toimii kunnolla, se ei välttämättä ole merkki siitä, että pistoke on maadoitettu ja että asennus on täysin turvallinen. Jos olet epävarma laitteen maadoituksesta, ota oman turvallisuutesi vuoksi yhteyttä pätevään sähköasentajaan.

Varoitus - Tämä laite tulee maadoittaa.

Verkkojohdon johtimien värit on koodattu seuraavasti:

- **Vihreä ja keltainen: maa**
- **Sininen: neutraali**
- **Ruskea: jännitteinen**

Jos epäröit, ota yhteyttä pätevään sähköasentajaan.

EU-direktiivi 2002/96/EY ja EN50419

Vain Euroopan Unioni

Tämä laite on varustettu yllä olevalla kierrätysmerkillä. Merkki kertoo, kun tämä laite on loppuun käytetty on se hävitettävä erillään talousjätteestä. Se on toimitettava lähimpään keräyspisteeseen jälleenkäsittelyä varten. Tämä toimenpide on hyödyksi meidän kaikkien ympäristölle. (Vain Euroopan Unioni)

Radiohäiriöt

Tämä tuote on standardin EN55022 (CISPR-julkaisu 22)/luokka B mukainen. Kun laite kytketään tietokoneeseen, on varmistettava, että käytetään USB-kaapelia, jonka pituus ei ylitä kahta metriä.

Värikopiointirajoitukset

Joidenkin asiakirjojen kopioiminen petostarkoituksessa on laitonta. Tämä muistio on vain ohjeellinen eikä sitä ole tarkoitettu täydelliseksi luetteloksi. Suosittelemme, että tarkistat viranomaisilta, jos jokin kohta tai asiakirja on epäselvä.

Seuraavassa on esimerkkejä asiakirjoista, joiden kopiointi ei ole luvallista:

- seteliraha
- obligaatiot ja muut velkakirjat
- talletustodistukset
- puolustusvoimien tai sen erityisosastojen asiakirjat.
- passit
- postimerkit (käytössä olevat tai vanhat)
- maahanmuuttoasiakirjat
- sosiaaliturvaan liittyvät asiakirjat
- viranomaisten kirjoittamat shekit tai asetteet
- henkilöllisyystodistukset ja -merkit sekä virkamerkit
- moottoriajoneuvojen rekisteriotteet ja omistajuutta osoittavat asiakirjat

Tekijänoikeudella suojattuja teoksia ei ole luvallista kopioida. Osia tekijänoikeudella suojatuista teoksista voidaan kuitenkin kopioida henkilökohtaiseen käyttöön. Useiden kopioiden ottaminen voidaan käsittää luvattomaksi käytöksi.

Taideteokset ovat tekijänoikeudella suojattuja teoksia.

Moottoriajoneuvojen rekisteriotteiden tai omistajuutta osoittavien asiakirjojen kopioiminen on kiellettyä joidenkin alueiden lakien mukaan.

Tavaramerkit

Brother-logo on Brother Industries Ltd:n rekisteröity tavaramerkki.

Brother on Brother Industries Ltd:n rekisteröity tavaramerkki.

Multi-Function Link on Brother International Corporationin rekisteröity tavaramerkki.

© 2007 Brother Industries Ltd. Kaikki oikeudet pidätetään.

Microsoft ja Windows ovat Microsoftin rekisteröityjä tavaramerkkejä Yhdysvalloissa ja muissa maissa.

Windows Vista on Microsoft Corporationin joko rekisteröity tavaramerkki tai tavaramerkki Yhdysvalloissa ja/tai muissa maissa.

Macintosh ja TrueType ovat Apple Inc:n rekisteröityjä tavaramerkkejä.

Nuance, Nuance-logo, PaperPort ja ScanSoft ovat Nuance Communications, Inc.:n tai sen tytäryhtiöiden tavaramerkkejä tai rekisteröityjä tavaramerkkejä Yhdysvalloissa ja/tai muissa maissa.

Presto! PageManager on NewSoft Technology Corporationin rekisteröity tavaramerkki.

Microdrive on International Business Machine Corporationin tavaramerkki.

CompactFlash on SanDisk Corporationin rekisteröity tavaramerkki.

Memory Stick on Sony Corporationin rekisteröity tavaramerkki.

SecureDigital on Matsushita Electric Industrial Co. Ltd.:n, SanDisk Corporationin ja Toshiba Corporationin tavaramerkki.

SanDiskillä on SD- ja miniSD-tavaramerkkien käyttöoikeus.

MultiMediaCard on Infineon Technologiesin tavaramerkki ja MultiMediaCard-korttien standardoinnista vastaavan MMCA-järjestön alainen.

xD-Picture Card on Fujifilm Co. Ltd:n, Toshiba Corporationin ja Olympus Optical Co. Ltd:n tavaramerkki.

PictBridge on tavaramerkki.

Memory Stick Pro, Memory Stick Pro Duo, Memory Stick Duo ja MagicGate ovat Sony Corporationin tavaramerkkejä.

FaceFilter Studio Reallusion, Inc.:n tavaramerkki.

Jokaisella yhtiöllä, jonka ohjelmiston nimi on mainittu tässä käyttöoppaassa, on erityinen ohjelmia koskeva ohjelmistolisenssisopimus.

Kaikki muut tässä Käyttöoppaassa ja Ohjelmiston käyttöoppaassa mainitut tuotemerkit ja tuotenimet ovat omistajiensa rekisteröityjä tavaramerkkejä.

B Vianetsintä ja kunnossapito

Vianetsintä

Jos vaikuttaa siltä, että laitteessa on vikaa, tarkista seuraavat seikat ja seuraa vianetsintäohjeita.

Useimmat ongelmat on helppo ratkaista itse. Jos tarvitset lisäapua, Brother Solutions Center sisältää uusimmat usein esitetyt kysymykset ja vianetsintäohjeet. Vieraile sivustossamme osoitteessa http://solutions.brother.com.

Ongelmia laitteen toiminnassa

Tulostus

Ongelma	Toimenpiteet
Ei tulosta	Tarkista liitäntäkaapelin liitin sekä laitteessa että tietokoneessasi. (Katso ohjeet *Pika-asennusoppaasta*.)
	Tarkista, että laite on kytketty verkkovirtaan ja ettei se ole virransäästötilassa.
	Yksi tai useampi värikasetti on tyhjä. (Katso *Värikasettien vaihto* sivulla 89.)
	Tarkista, näkyykö nestekidenäytöllä virheviesti. (Katso *Virheviestit* sivulla 82.)
	Tarkista, että oikea tulostinohjain on asennettu ja valittu.
	Varmista, että laite on valmis-tilassa. Napsauta **Käynnistä** ja sitten **Tulostimet ja faksit**. Napsauta hiiren kakkospainikkeella **Brother MFC-XXXX** (XXXX on mallisi nimi) ja varmista, ettei ”Offline-tila" ole valittuna.
Huono tulostuslaatu	Tarkista tulostuslaatu. (Katso *Tulostuslaadun tarkistus* sivulla 94.)
	Varmista, että valikosta asetettu tulostinohjaimen tyyppi tai paperityyppi vastaavat käyttämääsi paperia. (Katso Ohjelmiston käyttöoppaan tulostus-kohtaa CD-ROM-levyllä ja *Paperityyppi* sivulla 18.)
	Varmista, että värikasetit ovat tuoreita. Musteen tukkeutumisen syynä voi olla jokin seuraavista: ■ Pakkaukseen painettu kasetin viimeinen käyttöpäivä on erääntynyt. (Kasetit säilyvät käyttökelpoisina jopa kaksi vuotta, jos ne pidetään alkuperäispakkauksissaan.) ■ Värikasetti oli koneessa yli kuuden kuukauden ajan. ■ Värikasettia ei ehkä ole säilytetty oikein ennen käyttöä.
	Pyri käyttämään suositeltuja paperilaatuja. (Katso *Hyväksyttävä paperi ja muu tulostusmateriaali* sivulla 8.)
	Suositeltu ympäristön lämpötila laitetta käytettäessä on 20 °C - 33 °C.
Tekstissä tai kuvissa on valkoisia vaakasuoria raitoja.	Puhdista tulostuspää. (Katso *Tulostuspään puhdistus* sivulla 93.)
	Pyri käyttämään suositeltuja paperilaatuja. (Katso *Hyväksyttävä paperi ja muu tulostusmateriaali* sivulla 8.)
Laite tulostaa tyhjiä sivuja.	Puhdista tulostuspää. (Katso *Tulostuspään puhdistus* sivulla 93.)
Merkit ja rivit menevät päällekkäin.	Tarkista tulostuksen kohdistus. (Katso *Tulostuksen kohdistuksen tarkistus* sivulla 95.)

Tulostus (Jatkuu)

Ongelma	Toimenpiteet
Tulostettu teksti tai kuva on vinossa.	Varmista, että paperi on asetettu oikein paperikasettiin ja että paperiohjain on säädetty oikein. (Katso *Paperin ja muun tulostusmateriaalin asettaminen* sivulla 12.)
	Varmista, että paperitukosten selvittämiseen tarkoitettu kansi on oikein paikoillaan.
Mustetahra tulostetun sivun yläosan keskellä.	Varmista, että paperi ei ole liian paksu tai käpristynyt. (Katso *Hyväksyttävä paperi ja muu tulostusmateriaali* sivulla 8.)
Tuloste näyttää likaiselta tai muste näyttää valuvan.	Varmista, että käytät suositeltua paperia. (Katso *Hyväksyttävä paperi ja muu tulostusmateriaali* sivulla 8.) Älä käsittele paperia, ennen kuin muste on kuivunut.
Tahroja arkin kääntöpuolella tai sivun alareunassa.	Varmista, että mustetta ei ole roiskunut tulostustasolle. (Katso *Laitteen tulostinalustan puhdistus* sivulla 92.)
	Varmista, että käytät paperituen läppää. (Katso *Paperin ja muun tulostusmateriaalin asettaminen* sivulla 12.)
Laite tulostaa voimakkaita viivoja paperille.	Valitse **Käänteinen järjestys** tulostinohjaimen **Perusasetukset**-välilehdellä.
Tulosteet ovat ryppyisiä.	Napsauta **Asetukset** tulostinohjaimen **Perusasetukset**-välilehdellä, poista valinta kohdasta **Kaksisuuntainen tulostus**.
'2 in 1' - tai '4 in 1' -tulostusta ei voi suorittaa.	Tarkista, että sovelluksessa ja tulostinohjaimessa on sama paperin kokoasetus.
Tulostusnopeus on liian hidas.	Vaihda tulostinohjaimen asetusta. Suurin erottelukyky vaatii enemmän aikaa tietojen käsittelyyn, lähettämiseen ja tulostamiseen. Kokeile tulostinohjaimen **Perusasetukset**-välilehden muita laatuasetuksia. Napsauta myös **Asetukset**-välilehteä ja varmista, ettei **Värin korostus** -kohtaa ole valittu.
	Poista reunaton tulostus käytöstä. Reunaton tulostus on hitaampaa kuin tavallinen. (Katso *Tulostus* (Windows®) tai *Tulostaminen ja faksien lähetys* (Macintosh®) CD-ROM-levyllä olevasta Ohjelmiston käyttöoppaasta.)
Värin korostus ei toimi oikein.	Jollei sovelluksen kuva ole kokonaan värillinen (esim. 256 väriä), värin korostus ei toimi. Käytä vähintään 24-bittisiä väritietoja värin korostuksen kanssa.
Laite syöttää useita sivuja kerrallaan.	Varmista, että paperikasetissa on paperia ja että se on asetettu oikein. (Katso *Paperin ja muun tulostusmateriaalin asettaminen* sivulla 12.)
	Varmista, ettei paperikasetissa ole samaan aikaan useampaa kuin kahta eri paperityyppiä.
Tulostettujen sivujen pino on epäsiisti.	Varmista, että käytät paperituen läppää. (Katso *Paperin ja muun tulostusmateriaalin asettaminen* sivulla 12.)
Painetut sivut syötetään uudelleen, ja ne aiheuttavat paperitukoksen.	Varmista, että vedät paperitukea ulos, kunnes se naksahtaa ja että avaat paperituen läpän.
Laite ei tulosta Paint Brush -ohjelmasta.	Kokeile näytön väriasetusta "256 väriä".
Laite ei tulosta Adobe Illustrator -ohjelmasta.	Kokeile tulostuksen erottelukyvyn pienentämistä. (Katso *Tulostus* (Windows®) tai *Tulostaminen ja faksien lähetys* (Macintosh®) CD-ROM-levyllä olevasta Ohjelmiston käyttöoppaasta.)
Laite ei voi tulostaa asiakirjan sivuja kokonaisina. Näyttöön tulee viesti `Muisti täynnä`.	Pienennä tulostuksen erottelukykyä. (Katso *Tulostaminen* (Windows®) tai *Tulostus ja faksien lähetys* (Macintosh®) CD-ROM-levyllä olevasta Ohjelmiston käyttöoppaasta.) Yksinkertaista asiakirjaa ja kokeile uudelleen. Vähennä grafiikan laatua tai sovellusohjelman eri fonttikokojen määrää.

Vastaanotettujen faksien tulostaminen

Ongelma	Toimenpiteet
Tiivistynyt teksti ja valkoiset vaakaviivat sivun poikki tai lauseiden ylä- ja alaosat puuttuvat.	Tämä saattaa johtua huonosta yhteydestä, staattisesta sähköstä tai puhelinlinjalla olevasta häiriöstä. Pyydä lähettäjää lähettämään faksi uudelleen.
Pystysuoria mustia raitoja vastaanotettavassa arkissa.	Lähettäjän skanneri voi olla likainen. Pyydä lähettäjää ottamaan arkista kopio ja tarkistamaan, onko vika hänen laitteessaan. Pyydä lähettämään faksi toisesta faksilaitteesta ja tarkista tulos.
Vastaanotetut värifaksit tulostuvat mustavalkoisina.	Vaihda tyhjät tai lähes tyhjät värikasetit ja pyydä sitten lähettäjää lähettämään värifaksi uudelleen. (Katso *Värikasettien vaihto* sivulla 89.)
Vasen ja oikea marginaali ovat liian kapeita tai yksi sivu tulostuu kahdelle sivulle.	Kytke päälle automaattinen pienennys. (Katso *Pienennetyn, vastaanotetun faksin tulostus* sivulla 33.)

Puhelinlinja tai yhteydet

Ongelma	Toimenpiteet
Valinta ei toimi. (Ei valintaääntä.)	Varmista, että laitteen virtajohto on kytketty pistorasiaan ja että laite on kytketty päällä.
	Tarkista liitännät.
	Nosta ulkoisen puhelimen kuuloke (tai laitteen kuuloke tai langaton kuuloke jos käytettävissä) ja valitse manuaalisen faksin lähetysnumero. Odota, kunnes kuulet faksin merkkiäänen, ja paina sitten **Mono Start** tai **Colour Start**.
Laite ei vastaa, kun siihen soitetaan.	Varmista, että laite on oikeassa vastaanottotilassa. (Katso *Vastaanottotilat* sivulla 30.) Tarkista, kuuluuko valintaääntä. Jos mahdollista, soita laitteeseen ja tarkista, vastaako se. Jos laite ei vieläkään vastaa, tarkista, onko puhelinjohto kunnolla kiinni. Jos laite ei soi, kun yrität soittaa siihen, pyydä puhelinyhtiötä tarkistamaan linja.

Faksien vastaanotto

Ongelma	Toimenpiteet
Ei pysty vastaanottamaan faksia.	Varmista, että laite on oikeassa vastaanottotilassa. (Katso *Vastaanottotilat* sivulla 30.)
	Mikäli puhelinlinjassa on usein häiriöitä, kokeile muuttaa valikon yhteensopivuusasetukseksi `Perus`. (Katso *Puhelinlinjan häiriö* sivulla 88.)
	Jos laite on kytketty linjaan, jossa on keskus tai ISDN-yhteys, aseta puhelinlinjatyyppi oikein. (Katso *Puhelinlinjatyypin asettaminen* sivulla 35.)

Faksien lähetys

Ongelma	Toimenpiteet
Ei pysty lähettämään faksia.	Varmista, että faksinäppäimessä on merkkivalo. (Katso *Faksaustilaan siirtyminen* sivulla 24.)
	Pyydä vastaanottajaa tarkistamaan, että vastaanottavassa faksissa on paperia.
	Tulosta lähetysraportti ja tarkista lähetysvirheet. (Katso *Raportit* sivulla 44.)

Faksien lähetys (Jatkuu)

Ongelma	Toimenpiteet
Lähetyksen vahvistusraportissa on teksti "Result:NG" (Tulos:NG) tai "Result:ERROR" (Tulos:virhe).	Puhelinlinjalla on luultavasti väliaikaista ilmastohäiriötä tai muuta häiriötä. Yritä lähettää faksi uudestaan. Jos lähetät PC FAX -viestin ja lähetysraportti tulostaa "Result:ERROR" -viestin (Tulos:virhe), laitteen muistikapasiteetti voi olla ylitetty. Jos ongelma ei ratkea, pyydä puhelinlaitosta tarkastamaan puhelinlinja.
	Jos puhelinlinjassa on usein mahdollisista häiriöistä johtuvia lähetysvirheitä, kokeile muuttaa valikon yhteensopivuusasetukseksi `Perus`. (Katso *Puhelinlinjan häiriö* sivulla 88.)
	Jos laite on kytketty linjaan, jossa on keskus tai ISDN-yhteys, aseta puhelinlinjatyyppi oikein.
Faksien lähetyslaatu on huono.	Koeta muuttaa erottelukykyasetukseksi `Hieno` tai `Er.hie.`. Tarkista laitteen skannerin toiminta ottamalla kopio. Jos kopion laatu ei ole hyvä, puhdista skanneri. (Katso *Skannerin puhdistus* sivulla 91.)
Pystysuoria mustia raitoja lähetettävässä arkissa. (vain MFC-260C)	Jos sama ongelma ilmenee kopioidussa arkissa, skanneri on likainen. (Katso *Skannerin puhdistus* sivulla 91.)

Saapuvien puheluiden käsittely

Ongelma	Toimenpiteet
Laite kuulee puheen faksin merkkiäänenä (CNG-merkkiäänenä).	Jos faksintunnistus on asetettu päälle, laite reagoi herkemmin ääniin. Se saattaa vahingossa tulkita tietyt linjalla kuuluvat äänet tai musiikin faksin ääniksi ja vastata niihin faksin vastaanottomerkkiäänillä. Lopeta vastaanotto painamalla **Stop/Exit**. Voit välttää tämän ongelman kytkemällä faksintunnistuksen pois päältä. (Katso *Faksintunnistus* sivulla 33.)
Faksisoiton siirtäminen laitteeseen.	Jos vastaat faksilaitteesta, paina **Mono Start** ja lopeta puhelu välittömästi. Jos vastaat faksipuheluun rinnakkaispuhelimessa tai ulkoisessa puhelimessa, paina Kaukokäynnistystunnusta (oletusasetus on ∗51). Kun laite vastaa, sulje puhelin.
Tavallisen linjan mukautetut toiminnot.	Jos samassa puhelinlinjassa laitteen kanssa on koputustoiminto, hälytysjärjestelmä tai jokin muu yksittäisen puhelinlinjan mukautettu toiminto, faksien lähetyksessä tai vastaanotossa voi ilmetä ongelmia. **Esimerkiksi:** Jos olet tilannut koputuspalvelun tai muun mukautetun palvelun, ja sen signaali tulee linjalle, kun laite lähettää tai vastaanottaa faksia, signaali voi hetkittäisesti keskeyttää tai lopettaa faksiliikenteen. Brotherin virheenkorjaustilatoiminnon pitäisi ratkaista tämä ongelma. Tämä tila esiintyy yleisesti puhelinlaitteissa siinä tapauksessa, kun tavallisella jaetulla puhelinlinjalla, johon on liitetty mukautettuja toimintoja, lähetetään ja vastaanotetaan tietoja. Erillisen linjan avaamista ilman mukautettuja toimintoja suositellaan, jos vähäistenkin häiriöiden välttäminen on erittäin tärkeää.

Ongelmia valikkoasetuksissa

Ongelma	Toimenpiteet
Laite antaa äänimerkin, kun vastaanottoasetukset-valikkoa yritetään avata.	Jos faksinäppäin ei pala, paina sitä ja siirry faksaustilaan. Vastaanottoasetukset ovat käytössä vain, kun laite on faksaustilassa.

Kopiointiongelmat

Ongelma	Toimenpiteet
Kopiointi ei onnistu.	Varmista, että kopiointinäppäimessä on valo. (Katso *Siirtyminen kopiointitilaan* sivulla 46.)
Kopioissa näkyy pystysuuntaisia raitoja.	Jos kopioissa näkyy pystysuuntaisia raitoja, puhdista skanneri. (Katso *Skannerin puhdistus* sivulla 91.)
Huonot kopiointitulokset käytettäessä ADS:ää (vain MFC-260C)	Kokeile käyttää valotustasoa. (Katso *Valotustasoa Käytettäessä* sivulla 7.)
Kopioissa on musta pystysuora raita (vain MFC-260C)	Kopioiden mustat pystysuorat raidat johtuvat yleensä lasisuikaleessa olevasta liasta tai korjausnesteestä. Puhdista lasisuikale (Katso *Skannerin puhdistus* sivulla 91.)

Skannausongelmat

Ongelma	Toimenpiteet
Skannauksen alussa esiintyy TWAIN/WIA-virheitä.	Varmista, että Brother TWAIN/WIA-ohjain on valittu ensisijaiseksi lähteeksi. PaperPort™ 11SE ja tekstintunnistus -sovelluksessa napsauta **File** (Tiedosto), **Scan or Get photo (Skannaa tai hae kuva)** ja napsauta **Select** (Valitse) ja valitse Brother TWAIN/WIA -ohjain.
Skannausjälki on huono ADS:a käytettäessä. (vain MFC-260C)	Kokeile käyttää valotustasoa. (Katso *Valotustasoa Käytettäessä* sivulla 7.)

Ohjelmisto-ongelmat

Ongelma	Toimenpiteet
Ohjelmiston asentaminen tai tulostaminen ei onnistu.	Käytä **Korjaa MFL-Pro Suite** -ohjelmaa CD-ROM-levyllä. Ohjelma korjaa ohjelmiston ja asentaa sen uudelleen.
"Laite varattu"	Varmista, että laitteen näytössä ei ole virheviestiä.
Kuvia ei voi tulostaa FaceFilter Studiosta.	Kun haluat käyttää FaceFilter Studiota, sinun on asennettava FaceFilter Studio -sovellus laitteen mukana toimitetulta CD-ROM-levyltä. Katso lisätietoja FaceFilter Studion asentamisesta *Pika-asennusoppaasta*. Kun käynnistät FaceFilter Studion ensimmäisen kerran, varmista, että Brother-laite on päällä ja kytketty tietokoneeseen. Näin pääset käyttämään kaikkia FaceFilter Studion toimintoja.

PhotoCapture Center™ -ongelmat

Ongelma	Toimenpiteet
Siirrettävä levy ei toimi oikein.	1 Oletko asentanut Windows® 2000 -päivityksen? Jos et ole asentanut, tee seuraavaa: 1) Irrota USB-kaapeli. 2) Asenna Windows® 2000 -päivitys käyttämällä joitakin seuraavista menetelmistä. ■ Asenna MFL-Pro Suite CD-ROM-levyltä. (Katso ohjeet *Pika-asennusoppaasta*.) ■ Lataa viimeisin Service Pack Microsoftin Web-sivustosta. 3) Odota käynnistämisen jälkeen noin minuutti ja kytke sitten USB-kaapeli. 2 Poista muistikortti tai USB Flash -muistitikku, ja laita se takaisin. 3 Jos olet käyttänyt Windows®-käyttöjärjestelmän Poista-toimintoa, poista muistikortti tai USB Flash -muistitikku, ennen kuin suoritat muita toimintoja. 4 Jos näyttöön tulee virheviesti, kun yrität poistaa muistikorttia tai USB Flash -muistitikkua, se on parhaillaan käytössä. Yritä hetken kuluttua uudelleen. 5 Jos mikään yllä mainituista ei toimi, sammuta tietokone ja laite sekä käynnistä ne sitten uudelleen. (Laite sammutetaan irrottamalla verkkojohto.)
Ei yhteyttä siirrettävään levyyn työpöydän kuvakkeesta.	Varmista, että muistikortti tai USB Flash -muistitikku on työnnetty sisään oikein.

Virheviestit

Pitkälle kehitetyissä toimistolaitteissa esiintyy silloin tällöin virheitä. Laite pystyy yleensä tunnistamaan virheen ja näyttää virheviestin. Alla olevassa taulukossa on kuvattu useimmin esiintyvät virheviestit.

Voit korjata useimmat virheet itse. Jos tarvitset lisäapua, Brother Solutions Center sisältää uusimmat usein esitetyt kysymykset ja vianetsintäohjeet.

Vieraile sivustossamme osoitteessa http://solutions.brother.com.

Virheviesti	Syy	Toimenpide
Alustus ei onn. XX	Laitteessa on mekaaninen vika. **—TAI—** Laitteessa on vieras esine, esimerkiksi paperiliitin tai revennyt paperi.	Avaa skannerin kansi ja poista vieraat esineet laitteen sisältä. Jos virheviesti ei häviä, katso kohtaa *Faksien tai faksiraportin siirtäminen* sivulla 85 ennen laitteen kytkemistä pois päältä, jottet menetä tärkeitä viestejä. Kytke sen jälkeen laitteesta virta pois usean minuutin ajaksi ja käynnistä se sitten uudelleen.
Alh. lämpötila	Tulostuspään lämpötila on liian matala.	Anna laitteen lämmetä.
Asiakirja juutt.	Asiakirja on asetettu tai syötetty väärin tai ADS:ään asetettu asiakirja on liian pitkä.	Katso *ADS:ää käytettäessä (vain MFC-260C)* sivulla 6. Katso *Asiakirjatukos (vain MFC-260C)* sivulla 85.
Dataa jäljellä	Tulostustiedot jäävät laitteen muistiin.	Aloita tulostaminen uudelleen tietokoneelta.
	Tulostustiedot jäävät laitteen muistiin. USB-kaapeli irrotettiin, kun tietokone lähetti tietoa laitteeseen.	Paina **Stop/Exit**. Laite peruuttaa työn ja poistaa sen muistista. Yritä tulostaa uudelleen.
Ei tallennettu	Yritit käyttää lyhytvalintanumeroa, jota ei ole ohjelmoitu.	Ohjelmoi lyhytvalintanumero. (Katso *Lyhytvalintanumeroiden tallentaminen* sivulla 40.)
Ei tiedostoa	Media-aseman muistikortille tai USB Flash -muistitikkuun ei ole tallennettu .JPG-tiedostoa.	Aseta muistikortti tai USB Flash -muistitikku korttipaikkaan uudelleen.
Ei vastaa/varat.	Soittamaasi numeroon ei vastata tai se on varattu.	Tarkista numero ja yritä uudelleen.
Ei värikasettia	Värikasetti on asennettu väärin.	Poista värikasetti, ja aseta se sitten takaisin paikalleen asianmukaisesti. (Katso *Värikasettien vaihto* sivulla 89.)
Kansi on auki	Skannerin kantta ei ole kokonaan suljettu.	Nosta skannerin kansi ja sulje se uudelleen.
	Värikasetin kantta ei ole suljettu kunnolla.	Sulje värikasetin kansi kunnolla siten, että se naksahtaa.

Virheviesti	Syy	Toimenpide
Keskitin kelvot.	Keskitin tai USB Flash -muistitikku, jossa on keskitin, on kytketty USB-suoraliitäntään.	Keskitintä tai USB Flash -muistitikkua, jossa on keskitin, ei tueta. Irrota laite USB-suoraliitännästä.
Korkea lämpötila	Tulostuspään lämpötila on liian korkea.	Anna laitteen viilentyä.
Käyt.kelv. laite	USB-suoraliitäntään on kytketty viallinen laite.	Irrota laite USB-suoraliitännästä ja paina sitten **Power Save** sammuttaaksesi laitteen. Kytke sen jälkeen virta päälle uudelleen.
Käyt.kelv. laite Kytke irti USB-laite.	USB-suoraliitäntään on kytketty USB-laite tai USB Flash -muistitikku, jota ei tueta. (Katso lisätietoja sivustostamme osoitteessa http://solutions.brother.com.)	Irrota laite USB-suoraliitännästä.
Muisti täynnä	Laitteen muisti on täynnä.	**Faksin lähetys tai kopiointi meneillään** Paina **Stop/Exit** ja odota muiden käynnissä olevien toimintojen päättymistä. Yritä sitten uudelleen. **Tulostus käynnissä** Pienennä tulostuksen erottelukykyä. (Katso lisätietoja kohdista *Tulostaminen* (Windows®) tai *Tulostus ja faksien lähetys* (Macintosh®) CD-ROM-levyllä olevasta Ohjelmiston käyttöoppaasta.)
Musta pian loppu Kelt. pian loppu Syaani pian lop. Mgnta pian loppu	Osoitetun värikasetin muste on loppumassa. Jos saapuva faksi on värillinen, laite pyytää "kättelyn" aikana faksin lähettämistä mustavalkoisena. Jos lähettävässä laitteessa on toiminto, joka voi muuntaa faksin, värillinen faksi otetaan vastaan muistiin mustavalkoisena.	Tilaa uusi värikasetti.
Musta väri loppu Kelt. väri loppu Syaani väri lop. Magen. väri lop.	Osoitettu värikasetti on tyhjä. Laite keskeyttää kaikki tulostustehtävät. Jos muistia on käytettävissä, mustavalkoiset faksit tallennetaan muistiin. Jos saapuva faksi on värillinen, laite pyytää "kättelyn" aikana faksin lähettämistä mustavalkoisena. Jos lähettävässä laitteessa on toiminto, joka voi muuntaa faksin, värillinen faksi tallennetaan muistiin mustavalkoisena.	Vaihda tyhjät värikasetit. (Katso *Värikasettien vaihto* sivulla 89.)
Paperitukos	Paperi on juuttunut laitteen sisälle.	Irrota paperitukosten selvittämiseen tarkoitettu kansi (laitteen takana) ja vedä juuttunut paperi ulos. Katso *Tulostimen tukos tai paperitukos* sivulla 86.

Virheviesti	Syy	Toimenpide
Puhdist. ei onn. XX	Laitteessa on mekaaninen vika. **—TAI—** Laitteessa on vieras esine, esimerkiksi paperiliitin tai revennyt paperi.	Avaa skannerin kansi ja poista vieraat esineet laitteen sisältä. Jos virheviesti ei häviä, katso kohtaa *Faksien tai faksiraportin siirtäminen* sivulla 85 ennen laitteen kytkemistä pois päältä, jottet menetä tärkeitä viestejä. Kytke sen jälkeen laitteesta virta pois usean minuutin ajaksi ja käynnistä se sitten uudelleen.
Skannaus ei onn. XX	Laitteessa on mekaaninen vika. **—TAI—** Laitteessa on vieras esine, esimerkiksi paperiliitin tai revennyt paperi.	Avaa skannerin kansi ja poista vieraat esineet laitteen sisältä. Jos virheviesti ei häviä, katso kohtaa *Faksien tai faksiraportin siirtäminen* sivulla 85 ennen laitteen kytkemistä pois päältä, jottet menetä tärkeitä viestejä. Kytke sen jälkeen laitteesta virta pois usean minuutin ajaksi ja käynnistä se sitten uudelleen.
Tark. paperikoko	Paperi on vääränkokoinen.	Lataa oikean kokoista paperia (A4, Legal tai Letter), ja paina sen jälkeen **Mono Start** tai **Colour Start**.
Tarkista paperi	Laitteen paperi on lopussa tai paperia ei ole asetettu oikein paperikasettiin.	Tee jokin seuraavista: ■ Täytä paperikasetti uudelleen ja paina sitten **Mono Start** tai **Colour Start**. ■ Poista paperi ja aseta se takaisin. Paina sen jälkeen **Mono Start** tai **Colour Start**.
	Paperi on juuttunut laitteeseen.	Katso *Tulostimen tukos tai paperitukos* sivulla 86.
Tulostus ei onn. XX	Laitteessa on mekaaninen vika. **—TAI—** Laitteessa on vieras esine, esimerkiksi paperiliitin tai revennyt paperi.	Avaa skannerin kansi ja poista vieraat esineet laitteen sisältä. Jos virheviesti ei häviä, katso kohtaa *Faksien tai faksiraportin siirtäminen* sivulla 85 ennen laitteen kytkemistä pois päältä, jottet menetä tärkeitä viestejä. Kytke sen jälkeen laitteesta virta pois usean minuutin ajaksi ja käynnistä se sitten uudelleen.
Virheel. kortti	Muistikortti on viallinen tai virheellisesti alustettu, tai muistikortissa on häiriö.	Aseta muistikortti uudelleen varmistaen, että se on oikeassa asennossa. Jollei virheviesti häviä, tarkasta media-asema (korttipaikka) käyttämällä muistikorttia, jonka tiedät toimivan.
Yhteys katkesi	Toinen henkilö tai faksilaite katkaisi puhelun.	Yritä lähettää tai vastaanottaa uudelleen.
Yhteysvika	Häiriö puhelinlinjalla aiheutti tiedonsiirtovirheen.	Yritä lähettää faksi uudelleen tai yritä kytkeä laite toiseen puhelinlinjaan. Jos ongelma ei ratkea, pyydä puhelinlaitosta tarkastamaan puhelinlinja.

Faksien tai faksiraportin siirtäminen

Jos nestekidenäytössä on viesti:
`Puhdist. ei onn. XX`
`Alustus ei onn. XX`
`Tulostus ei onn. XX`
`Skannaus ei onn. XX`
suosittelemme faksien siirtämistä toiseen faksilaitteeseen. (Katso *Faksien siirtäminen toiseen faksilaitteeseen* sivulla 85.)

Voit tarkastaa, onko laitteessa siirrettäviä fakseja, siirtämällä myös yhteysraportin. (Katso *Faksien siirtäminen toiseen faksilaitteeseen* sivulla 85.)

Vinkki

Jos laitteen nestekidenäyttöön tulee virheviesti faksien siirtämisen jälkeen, irrota laite verkkovirrasta useiksi minuuteiksi ja kytke se sitten uudelleen.

Faksien siirtäminen toiseen faksilaitteeseen

Jos et ole asettanut laitteellesi nimitunnusta, et voi siirtyä faksien siirtotilaan. (Katso kohtaa laitteen *nimitunnuksen asettamisesta* Pika-asennusoppaasta.)

1. Paina **Menu**, **9**, **0**, **1**.
2. Tee jokin seuraavista:
   - Jos nestekidenäytössä näkyy `Ei fakseja`, laitteen muistissa ei enää ole fakseja.

     Paina **Stop/Exit**.
   - Jos nestekidenäytössä on `Syötä faksinro`, syötä faksinumero, johon haluat lähettää faksit edelleen.
3. Paina **Mono Start**.

Faksiraportin siirtäminen toiseen faksilaitteeseen

Jos et ole asettanut laitteellesi nimitunnusta, et voi siirtyä faksien siirtotilaan. (Katso kohtaa laitteen *nimitunnuksen asettamisesta* Pika-asennusoppaasta.)

1. Paina **Menu 9**, **0**, **2**.
2. Syötä faksinumero, johon haluat lähettää faksiraportin edelleen.
3. Paina **Mono Start**.

Asiakirjatukos (vain MFC-260C)

Asiakirjat voivat juuttua ADS:ään, jos niitä ei aseteta - tai jos ne eivät syöty oikein tai jos ne ovat liian pitkiä. Poista juuttunut asiakirja alla esitettyjen ohjeiden mukaisesti.

Asiakirja on juuttunut ADS:n yläosaan.

1. Poista ADS:stä paperit, jotka eivät ole juuttuneet.
2. Avaa ADS:n kansi.
3. Vedä juuttunut asiakirja ulos vasemmalle.

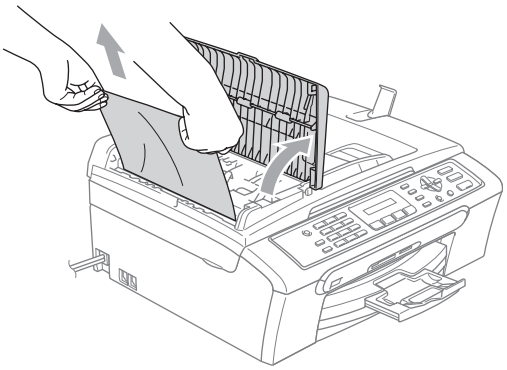

4. Sulje ADS:n kansi.
5. Paina **Stop/Exit**.

Vinkki

Välttääksesi asiakirjatukokset jatkossa sulje ADS:n kansi asianmukaisesti työntämällä sitä kevyesti keskeltä.

Asiakirja on juuttunut ADS:n sisälle.

1. Poista ADS:stä paperit, jotka eivät ole juuttuneet.
2. Nosta valotustason kansi ylös.
3. Vedä juuttunut asiakirja ulos vasemmalle.

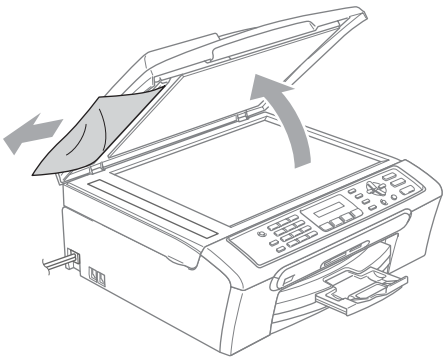

4. Laske valotustason kansi alas.
5. Paina **Stop/Exit**.

Tulostimen tukos tai paperitukos

Poista juuttunut paperi laitteesta. Poista virhe avaamalla skannerin kansi ja sulkemalla se uudelleen.

1. Vedä paperikasetti (1) ulos laitteesta.

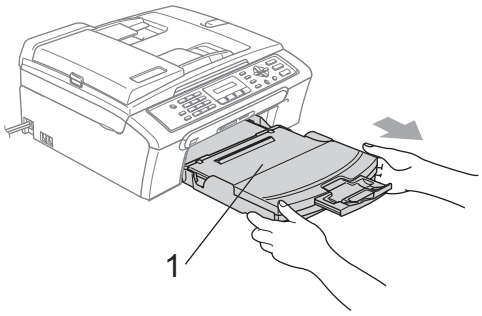

2. Vedä juuttunut paperi ulos (1) ja paina **Stop/Exit**.

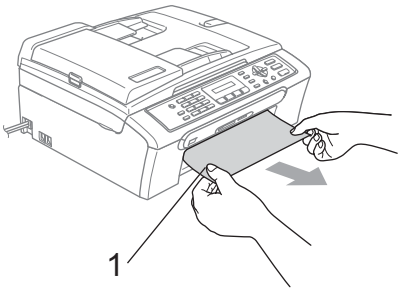

- Jollet pysty poistamaan juuttunutta paperia edestä tai virheviesti näkyy edelleen nestekidenäytöllä, kun olet poistanut paperitukoksen, siirry seuraavaan vaiheeseen.

3. Irrota paperitukosten selvittämiseen tarkoitettu kansi (1). Vedä juuttunut paperi ulos laitteesta.

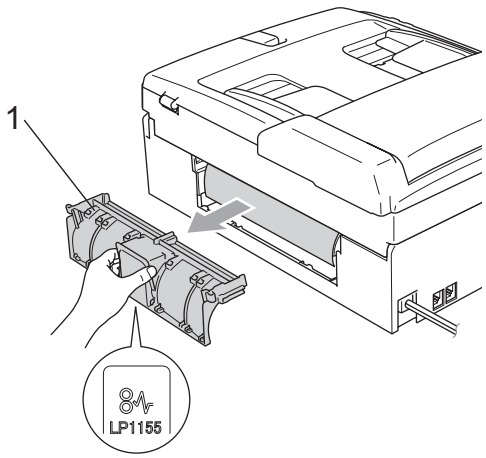

HUOMAUTUS

ÄLÄ aseta paperitukosten selvittämiseen tarkoitettua kantta ylösalaisin, kuten kuvassa on esitetty. Voit vioittaa kantta ja aiheuttaa paperitukoksia.

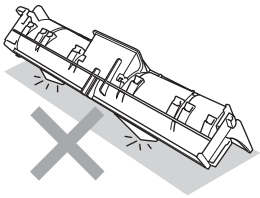

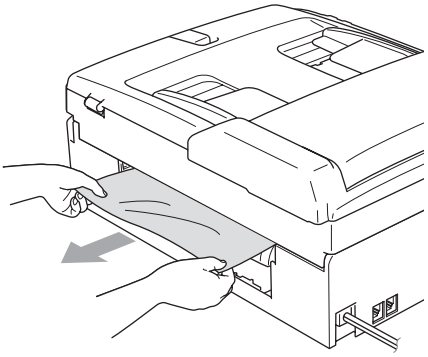

4 Aseta paperitukosten selvittämiseen tarkoitettu kansi takaisin paikalleen. Varmista, että kansi on oikein paikoillaan.

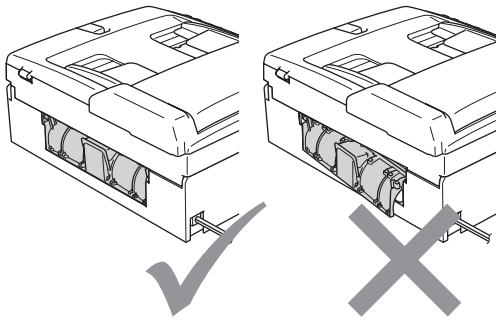

5 Nosta skannerin kantta (1) laitteen etupuolelta, kunnes se lukittuu vakaasti yläasentoon.
Varmista, ettei laitteen sisään jää juuttuneita papereita.
Tarkista tulostustelan molemmat päät.

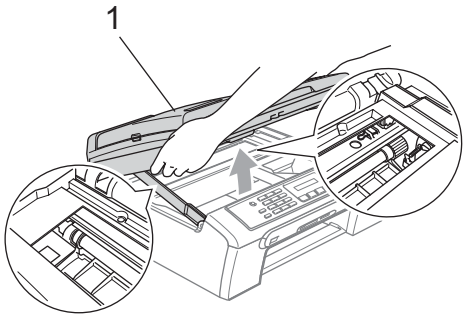

Vinkki

Jos paperi on juuttunut tulostuspään alle, irrota laite verkkovirrasta, siirrä tulostuspäätä ja irrota paperi.

6 Nosta skannerin kantta, niin salpa (1) vapautuu. Työnnä varovasti skannerin kannen tukea alaspäin (2) ja sulje skannerin kansi (3).

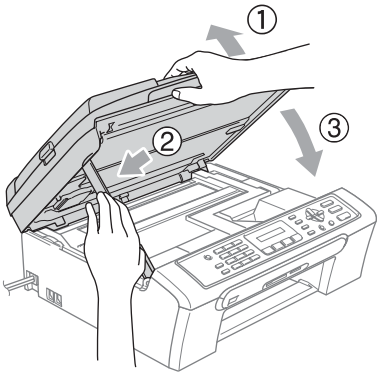

B

7 Työnnä paperikasetti takaisin kokonaan laitteeseen. Pitäessäsi paperikasettia paikallaan, vedä paperituki ulos, kunnes se naksahtaa, ja avaa paperin tukiläppä.

Vinkki

Varmista, että vedät paperitukea ulospäin, kunnes se naksahtaa.

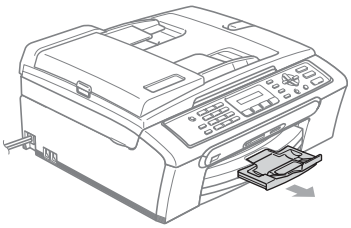

Valintaäänen tunnistus

Lähettäessäsi faksin automaattisesti laite odottaa oletuksena tietyn ajan ennen numeron valitsemista. Vaihtamalla valintaäänen asetuksen tilaksi `Tunnistus` laite valitsee numeron heti, kun se havaitsee valintaäänen. Asetuksella voit säästää hieman aikaa lähettäessäsi faksin useaan eri numeroon. Jos muutat asetuksen ja valinnassa alkaa ilmetä ongelmia, vaihda asetus takaisin oletusasetukseksi `Ei tunnistusta`.

1 Paina **Menu**, **0**, **4**.

2 Valitse `Tunnistus` tai `Ei tunnistusta` painamalla ▲ tai ▼. Paina **OK**.

3 Paina **Stop/Exit**.

Puhelinlinjan häiriö

Jos faksin lähetyksessä tai vastaanotossa on vaikeuksia puhelinlinjan mahdollisten häiriöiden vuoksi, suosittelemme säätämään taajuuskorjausta, jotta faksin modeemin nopeus alenee.

1 Paina **Menu**, **2**, **0**, **2**.

2 Valitse `Normaali` (tai `Perus`) painamalla ▲ tai ▼.

- `Perus` alentaa modeemin siirtonopeuden 9600 bittiin sekunnissa. Käytä tätä asetusta ainoastaan tarvittaessa, paitsi jos puhelinlinjassa on jatkuvasti paljon häiriöitä.
- `Normaali` asettaa modeemin nopeuden 14400 bittiin sekunnissa. (Oletus)

Paina **OK**.

3 Paina **Stop/Exit**.

Vinkki

Kun muutat yhteensopivuudeksi `Perus`, virheenkorjaustila on käytettävissä vain värillisen faksin lähetyksessä.

Säännöllinen kunnossapito

Värikasettien vaihto

Laitteessa on värin pistelaskin. Värin pistelaskin seuraa automaattisesti kaikkien neljän värikasetin väriaineen määrää. Kun laite havaitsee, että väriaine alkaa loppua, laite ilmoittaa siitä nestekidenäyttöön tulevalla viestillä.

Nestekidenäyttö kertoo, minkä värikasetin väriaine on lopussa tai mikä kasetti tarvitsee vaihtaa. Vaihda värikasetit oikeassa järjestyksessä seuraamalla näytön ohjeita.

Vaikka laite ilmoittaa, että värikasetti on tyhjä, kasetissa on vielä vähän väriainetta. Kasetissa pitää olla vähän väriainetta, jotta ilma ei kuivata ja vahingoita tulostuspäätä.

1. Avaa värikasetin kansi.
   Jos yksi tai useampi värikasetti on tyhjentynyt, esimerkiksi musta, näyttöön tulee viesti `Musta väri loppu` ja `Vaih. värikaset.`.

2. Vedä lukon vipu alas ja ota nestekidenäytössä ilmoitetun värinen värikasetti ulos.

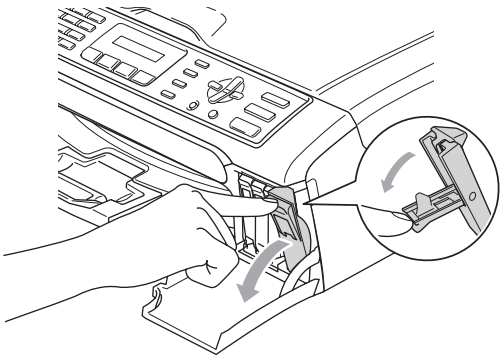

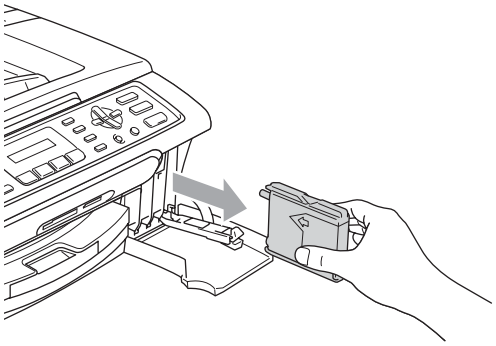

3. Avaa uusi, nestekidenäytöllä näkyvän värin pakkaus ja poista värikasetti pakkauksesta.

4. Irrota keltainen suojus (1).

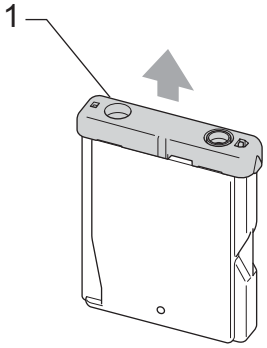

Sopimaton asetus

ÄLÄ koske alla olevassa kuvassa näkyvää aluetta.

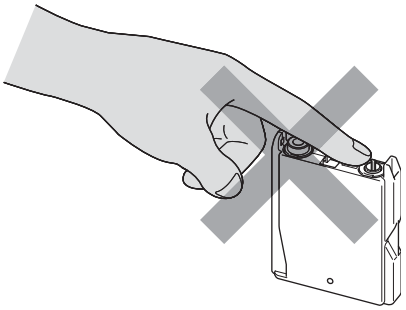

Vinkki

Vaikka keltainen suojus irtoaisi pussin avaamisen yhteydessä, värikasetti ei vaurioidu.

B

5 Jokaisella värillä on oma oikea paikkansa. Aseta värikasetti etiketissä olevan nuolen suuntaisesti.

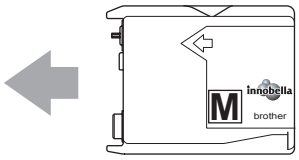

6 Nosta lukitusvipu ylös ja työnnä sitä kunnes kuuluu naksahdus, ja sulje sen jälkeen värikasetin kansi.

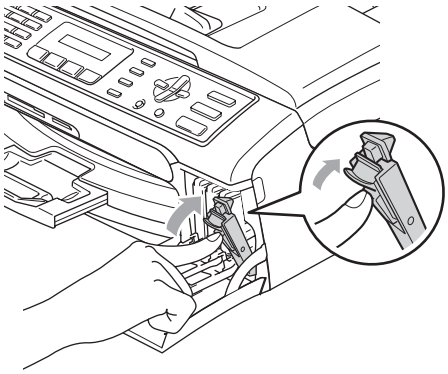

7 Laite nollaa värin pistelaskimen automaattisesti.

Vinkki

- Jos vaihdoit värikasetin, esimerkiksi mustan, ennen kuin nestekidenäytössä on `Musta pian loppu` tai `Musta väri loppu`, näytössä pyydetään varmistamaan, että kasetti on aivan uusi (`Vaihdoitko Mu?`). painamalla **1** (`Kyllä`) nollaat jokaisen uuden asennetun kasetin pistelaskimen automaattisesti kyseiselle värille. Jos asentamasi värikasetti ei ole aivan uusi, muista valita **2** (`Ei`).
- Jos näytössä on värikasettien vaihtamisen jälkeen viesti `Ei värikasettia`, varmista, että kasetit on asennettu paikoilleen asianmukaisesti.

VAROITUS

Jos väriainetta joutuu silmiin, huuhtele silmät välittömästi vedellä ja pyydä tarvittaessa lääkärin apua.

HUOMAUTUS

ÄLÄ IRROTA värikasetteja, jos et aio vaihtaa niitä. Jos poistat kasetit, niiden väriaineen määrä saattaa vähentyä, eikä laite tiedä jäljellä olevan väriaineen määrää.

ÄLÄ kosketa värikasettien sijoitusaukkoihin. Muuten väriaine voi tahria sinut.

Jos iholle tai vaatteille joutuu väriainetta, pese se välittömästi pois saippualla tai muulla puhdistusaineella.

Jos värikasetti asennetaan väärään paikkaan, väriaineiden värit sekoittuvat. Värikasetit on asennettava uudelleen oikeisiin paikkoihin, ja tulostuspää on puhdistettava useaan kertaan.

Kun olet avannut värikasetin, asenna se laitteeseen ja käytä loppuun kuuden kuukauden kuluessa asennuksesta. Käytä avaamattomat värikasetit pakkaukseen merkittyyn käyttöpäivään mennessä.

ÄLÄ yritä avata tai peukaloida värikasettia, koska muste voi valua ulos.

Brother-monitoimilaitteet on suunniteltu käytettäväksi tietyt laatuvaatimukset täyttävän väriaineen kanssa. Niiden suorituskyky on optimaalinen käytettäessä aitoja Brother-merkkisiä värikasetteja. Brother ei voi taata optimaalista suorituskykyä, jos laitteessa käytetään muiden valmistajien mustetta tai värikasetteja. Brother ei tästä johtuen suosittele muiden kuin aitojen Brother-merkkisten värikasettien käyttämistä eikä tyhjien kasettien täyttämistä muiden valmistajien musteella. Takuu ei kata tulostuspään tai muiden laitteen osien vaurioita tai tästä aiheutuvia korjaustöitä, jos laitteessa on käytetty muita kuin asianmukaisia tuotteita.

Laitteen puhdistaminen ulkopuolelta

HUOMAUTUS

Käytä pH-arvoltaan neutraalia puhdistusainetta. Haihtuvilla liuottimilla, kuten tinnerillä tai bensiinillä, puhdistaminen voi vahingoittaa laitteen ulkopintaa.

ÄLÄ käytä ammoniakkia sisältäviä puhdistusaineita.

ÄLÄ käytä isopropyylialkoholia lian poistamiseen ohjauspaneelista. Se voi vaurioittaa paneelia.

Puhdista laite ulkopuolelta seuraavasti:

1. Vedä paperikasetti (1) kokonaan ulos laitteesta.

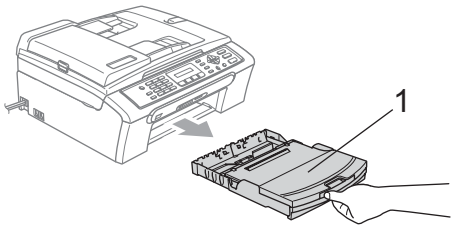

2. Pyyhi pölyt laitteen ulkopuolelta pehmeällä kankaalla.

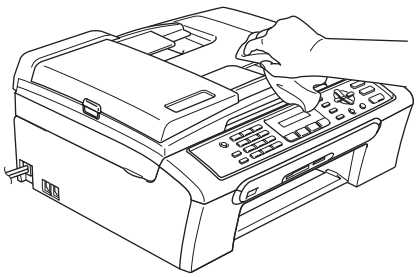

3. Nosta luovutusalustan kansi ja poista tukokset paperikasetista.

4. Pyyhi pölyt luovutusalustan sisä- ja ulkopuolelta pehmeällä kankaalla.

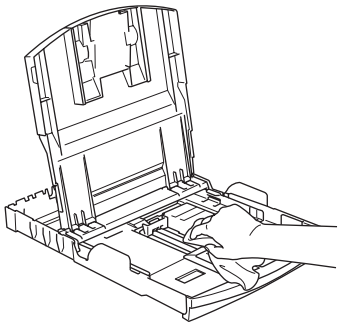

5. Sulje luovutusalustan kansi ja aseta alusta tukevasti paikalleen laitteeseen.

Skannerin puhdistus

1. Nosta valotustason kansi ylös (1). Puhdista valotustaso (2) ja valkoinen muovi (3) pehmeällä, nukattomalla kankaalla, joka on kostutettu syttymättömällä lasinpuhdistusnesteellä.

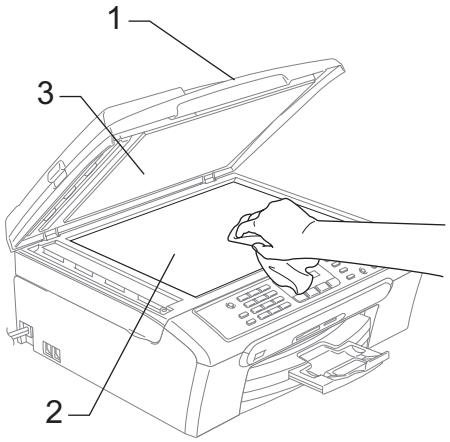

B

2 (vain MFC-260C)
Puhdista ADS-yksikön valkoinen palkki (1) ja lasisuikale (2) pehmeällä, nukattomalla kankaalla, joka on kostutettu syttymättömällä lasinpuhdistusnesteellä.

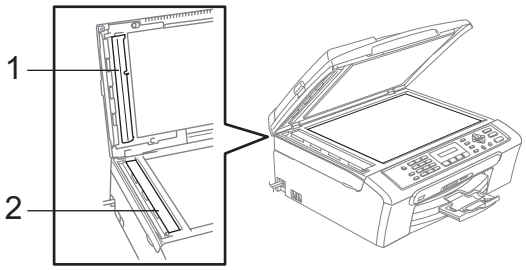

Vinkki

Sen lisäksi, että puhdistat lasisuikaleen syttymättömällä lasinpuhdistusnesteellä, vedä sormenpäällä lasisuikaleen yli tarkistaaksesi, mitä sen päällä on. Jos sen päällä on likaa tai jäänteitä, puhdista lasisuikale uudelleen keskittyen kyseiseen alueeseen. Puhdistus saatetaan joutua tekemään jopa kolme tai neljä kertaa. Ota laitteella kopio jokaisen puhdistuskerran jälkeen tarkistaaksesi tuloksen.

Laitteen tulostinalustan puhdistus

VAROITUS

Irrota laite pistorasiasta ennen tulostinalustan puhdistamista (1).

1 Puhdista laitteen tulostinalusta (1) ja sitä ympäröivä alue pyyhkimällä mahdollisesti roiskunut väri pehmeällä, kuivalla, nukkaamattomalla kankaalla.

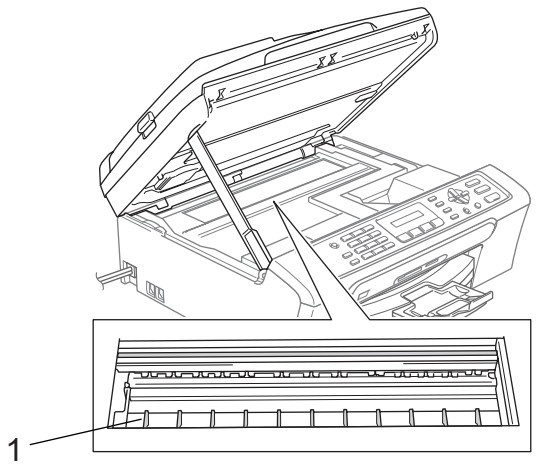

Paperin syöttötelan puhdistus

1 Vedä paperikasetti kokonaan ulos laitteesta.

2 Irrota laitteen virtajohto pistorasiasta ja irrota paperitukosten selvittämiseen tarkoitettu kansi (1).

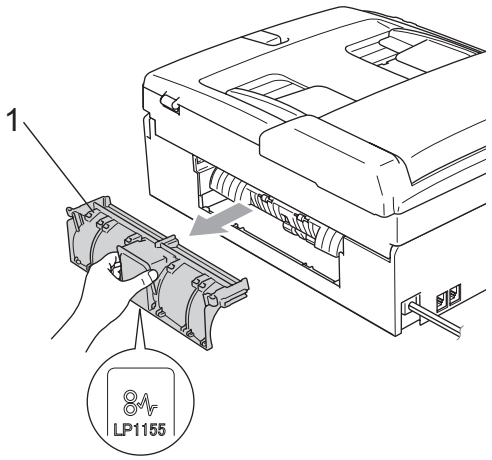

HUOMAUTUS

ÄLÄ aseta paperitukosten selvittämiseen tarkoitettua kantta ylösalaisin, kuten kuvassa on esitetty. Voit vioittaa kantta ja aiheuttaa paperitukoksia.

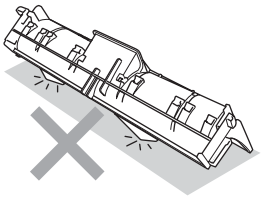

3. Puhdista paperin syöttötela (1) isopropyylialkoholiin kastetulla pumpulipuikolla.

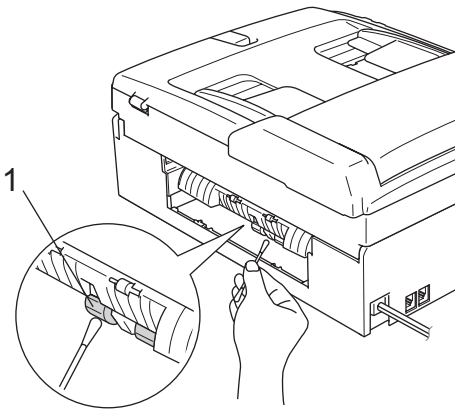

4. Aseta paperitukosten selvittämiseen tarkoitettu kansi takaisin paikalleen. Varmista, että kansi on oikein paikoillaan.
5. Työnnä paperikasetti kokonaan takaisin laitteeseen.
6. Kytke virtapistoke takaisin pistorasiaan.

Tulostuspään puhdistus

Hyvän tulostuslaadun säilyttämiseksi laite puhdistaa tulostuspään automaattisesti. Voit käynnistää puhdistusprosessin manuaalisesti, jos tulostuslaadussa on ongelmia.

Puhdista tulostuspää ja värikasetit, jos laite tulostaa vaakasuoran viivan tekstiin tai kuviin. Voit puhdistaa kerrallaan joko mustan värin, kolme muuta väriä (syaani, keltainen ja magenta) tai kaikki neljä väriä samalla kertaa.

Tulostuspäiden puhdistaminen kuluttaa väriainetta. Väriainetta kuluu turhaan, jos puhdistat laitteen liian usein.

HUOMAUTUS

ÄLÄ KOSKETA tulostuspäätä. Koskettaminen saattaa vahingoittaa tulostuspäätä pysyvästi ja mitätöidä tulostuspään takuun.

1. Paina **Ink Management**.
2. Valitse `Puhdistus` painamalla ▲ tai ▼. Paina **OK**.
3. Valitse `Musta`, `Väri` tai `Kaikki` painamalla ▲ tai ▼.
   Paina **OK**.
   Laite puhdistaa tulostuspään. Kun puhdistus on suoritettu loppuun, laite palaa takaisin valmiustilaan automaattisesti.

Vinkki

Jos olet puhdistanut tulostuspään vähintään viisi kertaa eikä tulostus ole parantunut, soita Brother-jälleenmyyjälle.

B

Tulostuslaadun tarkistus

Jos tulosteen värit ja tekstit ovat haaleat tai raidalliset, osa suuttimista voi olla tukossa. Selvitä tilanne tulostamalla laaduntarkastussivu ja tarkastamalla siitä suutinten tilasta kertova kuvio.

1. Paina **Ink Management**.
2. Valitse `Testitulostus` painamalla ▲ tai ▼.
   Paina **OK**.
3. Valitse `Tulostuslaatu` painamalla ▲ tai ▼.
   Paina **OK**.
4. Paina **Colour Start**.
   Laite tulostaa tulostuksen laaduntarkistussivun.
5. Tarkista sivulta neljän väripalkin laatu.

   ```
   Onko laatu OK?

   1.Kyllä 2.Ei
   ```

6. Tee jokin seuraavista:
   - Jos kaikki raidat ovat kirkkaat ja näkyvät selvästi, valitse `Kyllä` painamalla **1**, ja etene vaiheeseen ❿.
   - Jos kuvasta puuttuu lyhyitä viivoja kuten alla, valitse `Ei` painamalla **2**.

OK

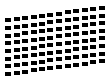

Huono

7. Nestekidenäytössä kysytään, onko mustan ja kolmen värin tulostuslaatu hyvä.

   ```
   Musta OK?

   1.Kyllä 2.Ei
   ```

   Paina **1** (`Kyllä`) tai **2** (`Ei`).
8. Nestekidenäytössä kysytään, haluatko aloittaa puhdistuksen.

   ```
   Aloita puhd.?

   1.Kyllä 2.Ei
   ```

   Paina **1** (`Kyllä`).
   Laite aloittaa tulostuspään puhdistamisen.
9. Kun puhdistus on valmis, paina **Colour Start**.
   Laite aloittaa tulostuslaadun tarkastussivun tulostamisen uudelleen ja palaa sitten vaiheeseen ❺.

10 Paina **Stop/Exit**.
Jos toistat toimenpiteen ainakin viisi kertaa ja tulostuslaatu on vielä heikko, vaihda tukkeutuneen värin kasetti. Tarkasta tulostuslaatu värikasetin vaihtamisen jälkeen. Jos ongelma esiintyy edelleen, toista puhdistus ja testitulostus uudella värikasetilla vähintään viisi kertaa. Jos väriainetta puuttuu edelleen, ota yhteys Brother-jälleenmyyjään.

HUOMAUTUS

ÄLÄ KOSKETA tulostuspäätä. Koskettaminen saattaa vahingoittaa tulostuspäätä pysyvästi ja mitätöidä tulostuspään takuun.

Vinkki

Kun tulostuspään suutin on tukkeutunut, tulos näyttää tältä.

Kun tulostuspään suutin on puhdistettu, vaakasuorat viivat ovat hävinneet.

Tulostuksen kohdistuksen tarkistus

Tulostuksen kohdistuksen tarkistus saattaa olla tarpeen silloin, kun laitteen kuljetuksen jälkeen tulostettu teksti on epäselvää tai kuvat haaleita.

1 Paina **Ink Management**.

2 Valitse `Testitulostus` painamalla ▲ tai ▼.
Paina **OK**.

3 Valitse `Kohdistus` painamalla ▲ tai ▼.
Paina **OK**.

4 Paina **Mono Start** tai **Colour Start**.
Laite aloittaa kohdistustestisivun tulostamisen.

```
Onko kohdis. OK?
```

```
1.Kyllä 2.Ei
```

5 Tarkista 600 dpi:n ja 1200 dpi:n testitulosteista, vastaako numero 5 tarkimmin numeroa 0.

- Jos sekä 600 dpi:n ja 1200 dpi:n testitulosteiden numeron 5 näyte on paras, paina **1** (`Kyllä`) ja lopeta kohdistustesti, ja mene vaiheeseen 8.
- Jos joku toinen testinumero vastaa paremmin 600 dpi- tai 1200 dpi -testiä, valitse se painamalla **2** (`Ei`).

6 Paina 600 dpi -testissä testinumeroa, joka vastaa parhaiten numeroa 0 (1-8).

```
600 dpi säätö
```

```
Valitse paras #5
```

B

7 Paina 1200 dpi -testissä testinumeroa, joka vastaa parhaiten numeroa 0 (1-8).

```
1200 dpi säätö
```

```
Valitse paras #5
```

8 Paina **Stop/Exit**.

Väriaineen määrän tarkistus

Voit tarkistaa värikasetissa jäljellä olevan väriaineen määrän.

1 Paina **Ink Management**.

2 Valitse `Mustetta jälj.` painamalla ▲ tai ▼.
Paina **OK**.
Näyttöön tulee väriaineen määrä.

3 Valitse väri, jonka määrän haluat tarkistaa painamalla ▲ tai ▼.

4 Paina **Stop/Exit**.

Vinkki

Voit tarkistaa väriaineen määrän tietokoneelta. (Katso *Tulostaminen* (Windows®) tai *Tulostus ja faksien lähetys* (Macintosh®) CD-ROM-levyllä olevasta Ohjelmiston käyttöoppaasta.)

Laitetiedot

Sarjanumeron tarkistus

Voit nähdä laitteen sarjanumeron nestekidenäytöllä.

1 Paina **Menu**, **6**, **1**.

```
1.Sarjanumero
```

```
XXXXXXXX
```

2 Paina **Stop/Exit**.

Laitteen pakkaaminen ja lähettäminen

Käytä laitteen kuljetuksessa aina laitteen alkuperäisiä pakkausmateriaaleja. Takuu saattaa mitätöityä, jos laitetta ei pakata oikein.

HUOMAUTUS

On tärkeää, että annat koneen "pysäköidä" tulostuspään tulostustyön jälkeen. Kuuntele laitetta tarkasti, että mekaaninen ääni on lakannut, ennen kuin irrotat sähköjohdon. Jollet anna laitteen viedä pysäköintitoimintoa loppuun, tulostuspää voi vahingoittua ja tulostus vaikeutua jatkossa.

1. Avaa värikasetin kansi.
2. Vedä lukituksen vapautusvivut alas ja ota pois kaikki värikasetit. (Katso *Värikasettien vaihto* sivulla 89.)
3. Aseta keltainen suojapakkaus paikoilleen, nosta lukitusvipu ylös ja paina sitä, kunnes kuuluu naksahdus, ja sulje sen jälkeen värikasetin kansi.

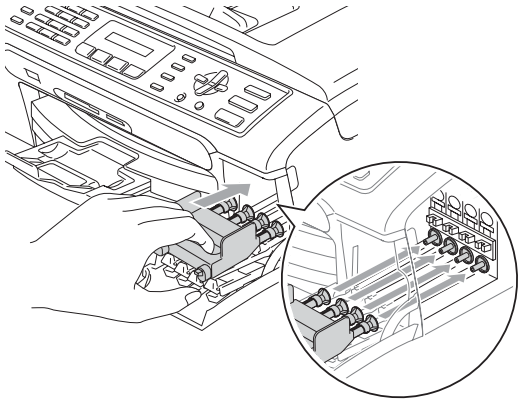

HUOMAUTUS

Jos et löydä keltaisia keltaista suojaosaa, ÄLÄ POISTA värikasetteja ennen kuljetusta. On erittäin tärkeää, että joko keltainen suojaosa tai värikasetit ovat paikoillaan laitteen kuljetuksen aikana. Jos ne eivät ole paikoillaan, laite saattaa vahingoittua ja takuu mitätöityä.

4. Irrota laite puhelinpistorasiasta ja puhelinjohto laitteesta.
5. Irrota laite sähköpistorasiasta.
6. Nosta skannerin kantta laitteen molemmilla puolilla olevista muovisista ulokkeista molemmin käsin, kunnes kansi lukittuu vakaasti yläasentoon. Irrota sen jälkeen liitäntäkaapeli laitteesta, mikäli se on kytkettynä.
7. Nosta skannerin kantta (1), niin salpa vapautuu. Työnnä varovasti skannerin kannen tukea alaspäin (2) ja sulje skannerin kansi (3).

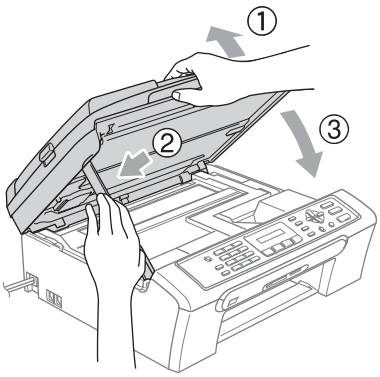

8 Kääri laite muovipussiin ja laita se alkuperäisten pakkausmateriaaliensa kanssa alkuperäiseen laatikkoonsa.

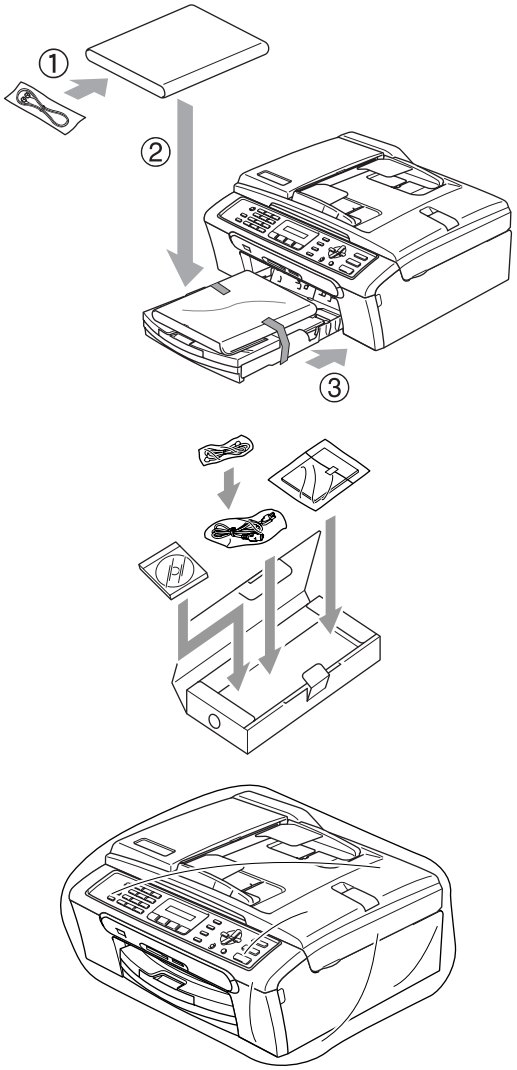

9 Pakkaa kirjallinen aineisto alkuperäiseen laatikkoon alla kuvatulla tavalla. Älä pakkaa laatikkoon käytettyjä värikasetteja.

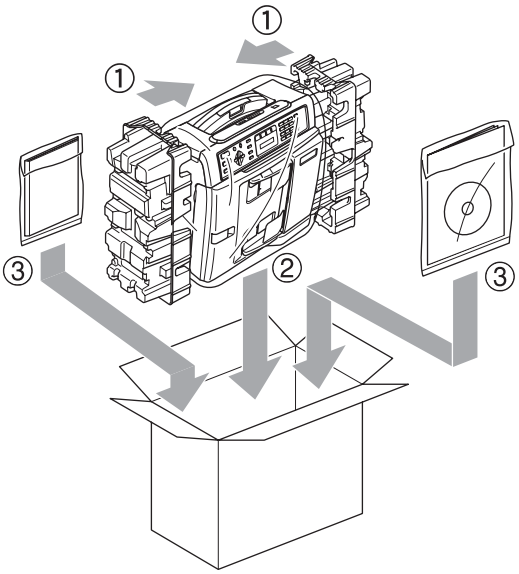

10 Sulje laatikko ja teippaa se kiinni.

C Valikko ja toiminnot

Ohjelmointi näytöltä

Käytön helpottamiseksi laitteen voi ohjelmoida näytöllä valikkonäppäimiä käyttämällä. Helppokäyttöisen ohjelmoinnin ansiosta laitteen kaikki asetusvaihtoehdot voi ottaa käyttöön vaivattomasti.

Koska laite ohjelmoidaan näytöllä, olemme laatineet yksityiskohtaiset ohjelmointiohjeet. Voit vain seurata näytöllä valikon ja ohjelmointiasetusten vaiheiden läpi opastavia ohjeita.

Valikkotaulukko

Voit ohjelmoida laitteen käyttämällä valikkotaulukkoa, joka alkaa sivu 99. Näillä sivuilla kuvataan valikon valinnat ja asetukset.

Paina **Menu** ja sen jälkeen valikon numeroita ohjelmoidaksesi laitteen.

Jos haluat esimerkiksi antaa merkkiäänen asetukseksi `Hilj.`.

1. Paina **Menu**, **1**, **4**, **2**.
2. Valitse `Hilj.` painamalla ▲ tai ▼.
3. Paina **OK**.
4. Paina **Stop/Exit**.

Muistiin tallennus

Vaikka tapahtuisi sähkökatko, asetukset eivät häviä, koska ne tallennetaan pysyvästi. Tilapäiset asetukset (kuten kontrasti, ulkomaantila ja muut) katoavat. Päivämäärä ja aika on joskus asetettava uudelleen.

Valikkonäppäimet

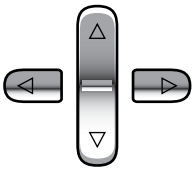	
Menu	Valikon käyttö.
OK	Valikon seuraavalle tasolle siirtyminen. Asetuksen hyväksyminen.
Clear / Back	Palaa takaisin edelliselle valikkotasolle. Poista väärä kirjain, kun laitteeseen kirjoitetaan tekstiä.
	Selaa näytössä olevan valikon läpi.
	Palaa takaisin edelliselle valikkotasolle.
Stop / Exit	Poistu valikosta.

Valikkotilan käyttö:

1. Paina **Menu**.
2. Valitse toiminto.
   - Valitse Yleiset asetukset -valikko painamalla **1**.
   - Valitse Faksivalikko painamalla **2**.
   - Valitse Kopiointivalikko painamalla **3**.

     •
     •
     •
   - Valitse perusasetukset painamalla **0**.

   Voit selata valikoita nopeammin painamalla ▲ tai ▼ haluamaasi suuntaan.
3. Paina **OK**, kun asetus tulee näyttöön. Näyttöön tulee sitten seuraava valikon taso.
4. Paina ▲ tai ▼ siirtyäksesi valikon seuraavaan asetukseen.
5. Paina **OK**.
   Kun lopetat asetusten määrittämisen, näyttöön tulee `Hyväksytty`.
6. Paina **Stop/Exit**.

C

Valikkotaulukko

Valikkotaulukko helpottaa laitteen ohjelmien valikkoasetusten ja -vaihtoehtojen ymmärtämistä. Tehdasasetukset näkyvät lihavoituina ja tähdellä merkittyinä.

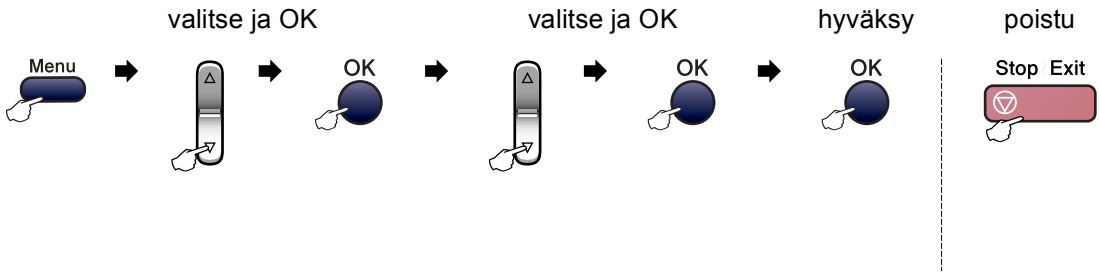

Päävalikko	Alivalikko	Valikon vaihtoehdot	Asetukset	Kuvaukset	Sivu
1.Yleiset aset.	1.Tilan ajastin	—	0 sek 30 sek 1 min **2 min*** 5 min Ei	Asettaa faksaustilaan palaamisajan.	18
	2.Paperityyppi	—	**Tavall. paperi*** Mustesuihkupap. Brother-valokuva Muu valokuva Kalvo	Asettaa paperikasetin paperityypin.	18
	3.Paperikoko	—	Letter Legal **A4*** A5 100x150mm	Asettaa paperikasetin paperikoon.	18
	4.Äänen voimakk.	1.Soittoääni	Ei Hilj. **Keski*** Kovaa	Säätää soittoäänen äänenvoimakkuuden.	19
		2.Äänimerkki	Ei **Hilj.*** Keski Kovaa	Säätää äänimerkin äänenvoimakkuuden.	19
		3.Kaiutin	Ei Hiljaa **Keski*** Kovaa	Säätää kaiuttimen äänenvoimakkuuden.	19

Tehdasasetukset näkyvät lihavoituina ja tähdellä merkittyinä.

Päävalikko	Alivalikko	Valikon vaihtoehdot	Asetukset	Kuvaukset	Sivu
1.Yleiset aset. (Jatkuu)	5.Auto kesäaika	—	**Kyllä*** Ei	Automaattinen kesä-/talviajan asetus.	20
	6.Power Save as.	—	**Faksiv.ott:Kyllä*** Faksiv.ott:Ei	Mukauttaa **Power Save**-näppäimen siten, että laite ei vastaanota fakseja virransäästötilassa.	17
	7.Näytön kontr.	—	Vaalea **Tumma***	Säätää näytön kontrastia.	20
2.Faksaus	1.Vastaanottoas. (Vain faksaustilassa)	1.Soittokerrat	00 01 **02*** 03 04 05	Asettaa soittokertojen lukumäärän, jonka jälkeen laite vastaa Vain faksi- tai Faksi/Puhelin-tilassa.	32
		2.F/P soit. pit.	20sek **30sek*** 40sek 70sek	Asettaa F/P-kaksoissoittoajan Faksi/Puhelin-tilassa.	32
		3.Faksitunnist.	**Kyllä*** Ei	Vastaanottaa faksiviestit painamatta **Start**.	33
		4.Kaukokäy.tunn.	**Kyl.*** (*51, #51) Ei	Voit vastata kaikkiin puheluihin rinnakkaispuhelimessa tai ulkoisessa puhelimessa ja kytkeä laitteen päälle tai pois päältä syöttämällä tarvittavan tunnuksen. Oletusarvoiset tunnukset voi vaihtaa.	38
		5.Autom. pien.	**Kyllä*** Ei	Pienentää vastaanotettavien faksien kokoa.	33
		6.Muist.vast.ot.	**Kyllä*** Ei	Tallentaa saapuvat faksit muistiin automaattisesti, jos paperi loppuu kesken.	34
	2.Lähetysasetuk. (Vain faksaustilassa)	1.Kontrasti	**Auto*** Vaalea Tumma	Vaalentaa tai tummentaa lähetettävää faksia.	27
		2.Faxerot.kyky	**Norm.*** Hieno Er.hie. Valok.	Asettaa lähetettävien faksien erottelukyvyn.	27
		3.Lähetä heti	Vain seur. faksi **Ei*** Kyllä	Lähettää faksin ilman muistia.	28
		4.Ulkomaanlinja	Kyllä **Ei***	Jos faksien lähettäminen ulkomaille ei onnistu, kytke tämä asetus päälle.	29
		0.Skannauskoko	**A4*** Letter	Säätää valotustason skannausalueen vastaamaan asiakirjan kokoa.	25

Tehdasasetukset näkyvät lihavoituina ja tähdellä merkittyinä.

Päävalikko	Alivalikko	Valikon vaihtoehdot	Asetukset	Kuvaukset	Sivu
2.Faksaus (Jatkuu)	3.Raporttiaset.	1.Lähetysraport.	Kyllä Kyl.+Ku. **Ei*** Ei+Kuva	Lähetyksen vahvistusraportin ja faksin yhteysraportin perusasetukset.	43
		2.Yhteysrap.väli	Ei **Joka 50. faksi*** 6 h välein 12 h välein 24 h välein 2 päivän välein 7 päivän välein		43
	4.Jälj.oleva työ	—	—	Tarkistaa, mitkä tehtävät ovat muistissa, ja antaa mahdollisuuden peruuttaa valitut tehtävät.	26
	0. Muut asetukset	1.Lähetyks. esto	—	Estää laitteen nykyisten asetusten luvattomat muutokset.	21
		2.Yhteensopivuus	**Normaali*** Perus	Säätää taajuuskorjausta ongelmallisissa lähetyksissä.	88
3.Kopio	1.Laatu	—	Paras Nopea **Normaali***	Valitsee asiakirjan tyyppiä vastaava kopion erottelukyvyn.	48
	2.Kirkkaus	—	-□□□□■+ -□□□■□+ **-□□■□□+*** -□■□□□+ -■□□□□+	Säätää kopioiden kirkkautta.	51
	3.Kontrasti	—	-□□□□■+ -□□□■□+ **-□□■□□+*** -□■□□□+ -■□□□□+	Säätää kopioiden kontrastia.	51
	Tehdasasetukset näkyvät lihavoituina ja tähdellä merkittyinä.				

Päävalikko	Alivalikko	Valikon vaihtoehdot	Asetukset	Kuvaukset	Sivu
3.Kopio (Jatkuu)	**4.Värin säätö**	**1.Punainen**	P:- □□□□■ + P:- □□□■□ + **P:- □□■□□ +*** P:- □■□□□ + P:- ■□□□□ +	Säätää kopion punaisen määrää.	51
		2.Vihreä	V:- □□□□■ + V:- □□□■□ + **V:- □□■□□ +*** V:- □■□□□ + V:- ■□□□□ +	Säätää kopion vihreän määrää.	
		3.Sininen	S:- □□□□■ + S:- □□□■□ + **S:- □□■□□ +*** S:- □■□□□ + S:- ■□□□□ +	Säätää kopion sinisen määrää.	
4. PhotoCapture	**1.Tulostuslaatu**	—	Normaali **Valokuva***	Valitse tulostuslaatu.	60
	2.Paperityyppi	—	Tavall. paperi Mustesuihkupap. Brother-valokuva **Muu valokuva***	Valitse paperi- ja tulostuskoko.	60
	3.Paperikoko	—	Letter A4 **100x150mm*** 130x180mm	Valitse paperikoko.	60
	4.Tulostuskoko	—	100x80mm 130x90mm **150x100mm*** 180x130mm 200x150mm	Valitse tulostuskoko. (Näkyy, kun A4 tai Letter on valittu Paperikokovalikossa.)	60
	5.Kirkkaus	—	- □□□□■ + - □□□■□ + **- □□■□□ +*** - □■□□□ + - ■□□□□ +	Säätää kirkkautta.	60
	6.Kontrasti	—	- □□□□■ + - □□□■□ + **- □□■□□ +*** - □■□□□ + - ■□□□□ +	Säätää kontrastia.	60
	Tehdasasetukset näkyvät lihavoituina ja tähdellä merkittyinä.				

Päävalikko	Alivalikko	Valikon vaihtoehdot	Asetukset	Kuvaukset	Sivu
4. PhotoCapture (Jatkuu)	7.Rajaus	—	**Kyllä*** Ei	Rajaa kuvan marginaalia pitkin sen sovittamiseksi paperi- tai tulostuskokoon. Poista toiminto käytöstä, jos haluat tulostaa kuvat kokonaisina tai estää tahattoman rajauksen.	61
	8.Reunaton	—	**Kyllä*** Ei	Toiminnolla laajennetaan tulostusaluetta paperin reunoihin saakka.	61
5.Tulosta rap.	1.Lähetysvahvis.	—	—	Tulostaa viimeisen lähetetyn faksin lähetyksen vahvistusraportin.	44
	2.Ohje	—	—	Tulostaa Ohje-luettelon, josta voit tarkistaa nopeasti, kuinka laite ohjelmoidaan.	44
	3.Pikanumerot	—	—	Tulostaa lyhytvalintamuistiin tallennetut nimet ja numerot numerojärjestyksessä.	44
	4.Faksiraportti	—	—	Tulostaa viimeisten vastaanotettujen ja lähetettyjen faksien tiedot. (TX tarkoittaa Lähetys.) (RX tarkoittaa Vastaanotto.)	44
	5.Käytt. aset.	—	—	Tulostaa luettelon asetuksista.	44
6.Laitetiedot	1.Sarjanumero	—	—	Voit tarkistaa laitteen sarjanumeron.	96
0.Perusasetukset	1.Vastaustila	—	**Vain faksi*** Faksi/Puhelin Ulk.puh/Puh.vas. Manuaalinen	Valitse käyttötarkoitusta parhaiten vastaava vastaanottotila.	30
	2.Pvm&Aika	—	—	Asettaa päivämäärän ja kellonajan näyttöön sekä lähetettävien faksien tunnisteisiin.	Katso Pika-asennus-opasta.
	3.Nimitunnus	—	Fax: Nimi:	Asettaa nimen sekä faksinumeron näkymään faksattavilla sivuilla.	
	4.Valintaääni	—	Tunnistus **Ei tunnistusta***	Kytkee valintaäänen tunnistuksen päälle ja pois.	88
	5.Linjavalinta	—	**Normaali*** Keskus ISDN	Valitse puhelinlinjatyyppi.	35
	0.Kielivalinta		Englanti Norja Ruotsi Tanska **Suomi***	Muuta nestekidenäytön viestien kieltä.	Katso Pika-asennus-opasta.
	Tehdasasetukset näkyvät lihavoituina ja tähdellä merkittyinä.				

Tekstin syöttö

Ohjelmoidessasi tiettyjä valikon asetuksia, kuten nimitunnusta, saatat joutua syöttämään laitteeseen tekstiä. Useimpiin numeronäppäimiin on merkitty kolme tai neljä kirjainta. Näppäimissä **0**, **#** ja ✳ ei ole kirjaimia, sillä niillä syötetään erikoismerkkejä.

Painamalla toistuvasti sopivaa numeronäppäintä saat näkyviin haluamasi merkin.

Paina näppäintä	yhden kerran	kaksi kertaa	kolme kertaa	neljä kertaa
2	A	B	C	2
3	D	E	F	3
4	G	H	I	4
5	J	K	L	5
6	M	N	O	6
7	P	Q	R	S
8	T	U	V	8
9	W	X	Y	Z

Skandinaaviset kirjaimet, erikoismerkit ja symbolit

Paina ✳, **#** tai **0**, ja paina sitten ◀ tai ▶, ja siirrä kohdistinta sen erikoismerkin tai symbolin alle, jonka haluat. Valitse se sitten painamalla **OK**.

Paina ✳	kun haluat valita	(välilyönti) ! " # $ % & ' ( ) ✳ + , - . / €
Paina **#**	kun haluat valita	: ; < = > ? @ [ ] ^ _
Paina **0**	kun haluat valita	Ä Ë Ö Ü Æ Ø Å Ñ 0

Välilyöntien lisääminen

Syötä väli faksinumeroon painamalla ▶ kerran numeroiden välillä. Syötä välilyönti nimeen painamalla ▶ kahdesti merkkien välillä.

Virheiden korjaaminen

Jos näppäilit väärän kirjaimen ja haluat vaihtaa sen, siirrä kohdistin väärän kirjaimen alle painamalla ◀. Paina sitten **Clear/Back**. Syötä sen jälkeen oikea merkki uudelleen. Voit myös siirtyä taaksepäin ja lisätä kirjaimia.

Kirjainten toistaminen

Kun haluat kirjoittaa kirjaimen, joka on samassa näppäimessä kuin edellinen kirjain, siirrä kohdistinta oikealle painamalla ▶ ja paina näppäintä sitten uudelleen.

D Tekniset tiedot

Yleistä

Muistikapasiteetti	16 Mt
ADS (automaattinen dokumenttien syöttölaite)	Korkeintaan 10 sivua (vain MFC-260C) Suositeltu käyttöympäristö parhaiden tulosten saavuttamiseksi: Lämpötila: 20 °C - 30 °C Kosteus: 50% - 70% Paperi: [80 g/m^2] A4- tai Letter-koko
Paperikasetti	100 arkkia [80 g/m^2]
Tulostintyyppi	Mustesuihku
Tulostusmenetelmä	Mustavalkoinen: Pietso, 94 × 1 suutinta Väri: Pietso, 94 × 3 suutinta
Nestekidenäyttö	16 merkkiä × 1 rivi
Virtalähde	AC 220 - 240 V 50/60 Hz
Tehonkulutus	(MFC-235C) Virransäästötila: Keskimäärin 5 W Valmiustila: Keskimäärin 7 W Toiminta: Keskimäärin 21 W (MFC-260C) Virransäästötila: Keskimäärin 5 W Valmiustila: Keskimäärin 8 W Toiminta: Keskimäärin 32 W

Mitat

(MFC-235C)

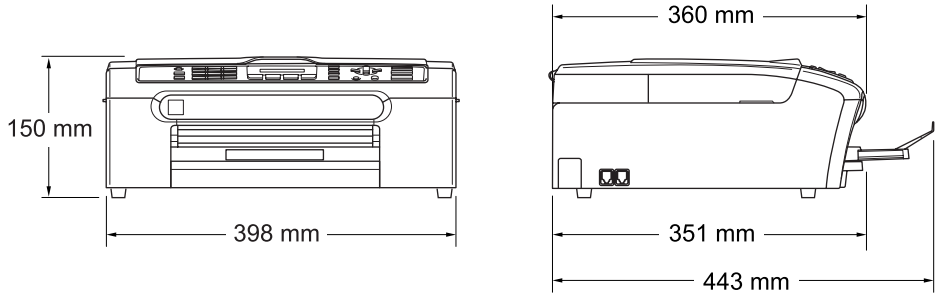

(MFC-260C)

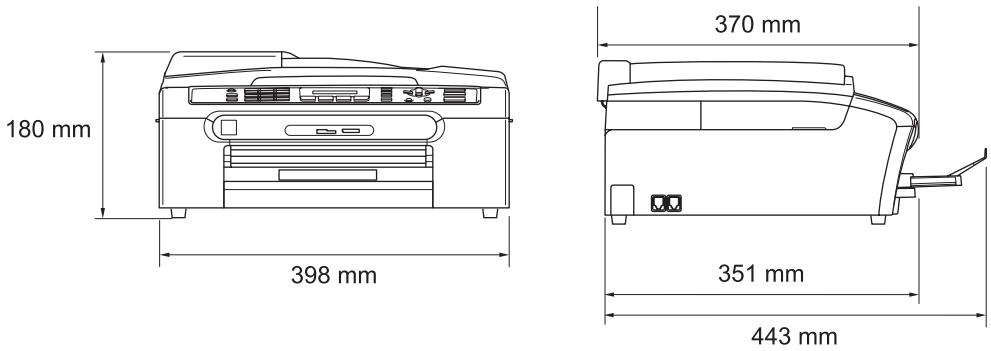

Paino	7,3 kg (MFC-235C)	
	8,0 kg (MFC-260C)	
Melutaso	Toiminta:	50 dB tai vähemmän [1]
Lämpötila	Toiminta:	10 °C - 35 °C
	Paras tulostuslaatu:	20 °C - 33 °C
Kosteus	Toiminta:	20 - 80 % (ilman tiivistymistä)
	Paras tulostuslaatu:	20 - 80 % (ilman tiivistymistä)

[1] Riippuu tulostusolosuhteista.

Tulostusmateriaali

Paperin syöttö	**Paperikasetti** ■ Paperityyppi: Tavallinen paperi, mustesuihkupaperi (päällystetty paperi), kiiltävä paperi [2], piirtoheitinkalvot [1] [2] ja kirjekuoret ■ Paperikoko: A4, Legal, Executive, Letter, A5, A6, JIS B5, kirjekuoret (Nro 10, DL, C5, Monarch, JE4), valokuvakortti, arkistointikortti ja postikortti [3]. Leveys: 89 mm - 216 mm Korkeus: 127 mm - 356 mm Katso lisätietoja kohdasta *Paperin paino, paksuus ja kapasiteetti* sivulla 11. ■ Paperikasetin kapasiteetti: Noin 100 arkkia 80 g/m^2 tavallista paperia
Paperin tulostus	Korkeintaan 50 A4- arkkia tavallista paperia (tekstipuoli ylöspäin luovutusalustalle) [2]

1 Käytä ainoastaan mustesuihkutulostukseen suositeltuja piirtoheitinkalvoja.

2 Käytettäessä kiiltävää paperia tai piirtoheitinkalvoja suosittelemme arkkien poistamista luovutusalustalta heti tulostuksen jälkeen tekstin tahraantumisen välttämiseksi.

3 Katso *Paperityyppi ja -koko eri käyttötarkoituksiin* sivulla 10.

Faksi

Yhteensopivuus	ITU-T ryhmä 3
Koodausjärjestelmä	MH/MR/MMR/JPEG
Modeemin nopeus	Automaattinen valinta 14 400 bittiä sekunnissa
Asiakirjan koko	Leveys ADS:llä (MFC-260C): 148 mm - 216 mm Korkeus ADS:llä (MFC-260C): 148 mm - 356 mm Leveys valotustasolla: maks. 216 mm Korkeus valotustasolla: maks. 297 mm
Skannausleveys	208 mm
Tulostusleveys	204 mm
Harmaasävy	256 sävyä
Kontrastin säätö	Automaattinen/vaalea/tumma (manuaaliasetus)
Erottelukyky	■ Vaakasuora 8 pistettä/mm ■ Pystysuunnassa Normaali 3,85 viivaa/mm (mustavalkoinen) 7,7 viivaa/mm (värillinen) Tarkka 7,7 viivaa/mm (mustavalkoinen/värillinen) Valokuva 7,7 viivaa/mm (mustavalkoinen) Erittäin hieno 15,4 viivaa/mm (mustavalkoinen)
Lyhytvalinta	40 paikkaa
Ryhmät	Korkeintaan 6
Ryhmälähetys [1]	90 paikkaa
Automaattinen uudelleenvalinta	3 kertaa 5 minuutin välein
Soittoviive	0, 1, 2, 3, 4 tai 5 soittoa
Liitäntä	Yleinen puhelinverkko.
Lähetys muistista	Korkeintaan 200 [2]/170 [3] sivua
Paperi loppu -vastaanotto	Korkeintaan 200 [2]/170 [3] sivua

[1] Vain mustavalkoinen

[2] "Sivua" viittaa Brother Standard Chart No. 1 standarditaulukkoon (tyypillinen liikekirje, normaali erottelukyky, MMR-koodaus). Pidätämme oikeuden muuttaa teknisiä tietoja ja painettua aineistoa ilman ennakkoilmoitusta.

[3] "Sivua" viittaa ITU-T Test Chart #1 standarditaulukkoon (tyypillinen liikekirje, normaali erottelukyky, MMR-koodaus). Pidätämme oikeuden muuttaa teknisiä tietoja ja painettua aineistoa ilman ennakkoilmoitusta.

Kopiointi

Väri/Mustavalkoinen	Kyllä/kyllä
Asiakirjan koko	Leveys ADS:llä (MFC-260C): 148 mm - 216 mm Korkeus ADS:llä (MFC-260C): 148 mm - 356 mm Leveys valotustasolla: maks. 216 mm Korkeus valotustasolla: maks. 297 mm
Kopiointinopeus	(MFC-235C) Mustavalkoinen: korkeintaan 18 sivua/min (A4-paperi) [1] Värillinen: korkeintaan 16 sivua/min (A4-paperi) [1] (MFC-260C) Mustavalkoinen: korkeintaan 20 sivua/min (A4-paperi) [1] Värillinen: korkeintaan 18 sivua/min (A4-paperi) [1]
Useita kopioita	Pinoaa korkeintaan 99 sivua (vain MFC-260C) Lajittelee korkeintaan 99 sivua minuutissa (vain mustavalkoinen)
Suurennus/pienennys	25 - 400 % (1 prosentin välein)
Erottelukyky	(Mustavalkoinen) ■ Skannaa jopa 600 x 1200 dpi:n tarkkuudella ■ Tulostaa jopa 1200 x 1200 dpi:n tarkkuudella (Väri) ■ Skannaa jopa 600 x 1200 dpi:n tarkkuudella ■ Tulostaa jopa 600 x 1200 dpi:n tarkkuudella

[1] Perustuu Brotherin malliin (nopea tila/pinonta ja kopiointi). Kopiointinopeudet vaihtelevat asiakirjan monimutkaisuuden mukaan.

PhotoCapture Center™

Vinkki

Vain MFC-235C tukee USB Flash -muistitikkua.

Käytettävät tietovälineet [1]	CompactFlash® (Vain tyyppi I) (Microdrive™ ei ole yhteensopiva) (Compact I/O -kortteja, kuten Compact LAN -lähiverkkokorttia ja Compact Modem -modeemikorttia, ei tueta.) Memory Stick® Memory Stick Pro™ Memory Stick Duo™ sovittimella MultiMediaCard™ Secure Digital™ miniSD™ sovittimella xD-Picture Card™ [2] USB Flash -muistitikku [3]
Erottelukyky	Korkeintaan 1200×2400 dpi
Tiedostotunnus	
(Tietomuoto)	DPOF, EXIF, DCF
(Kuvamuoto)	Valokuvatulostus: JPEG [4]
Tiedostojen lukumäärä	Korkeintaan 999 tiedostoa (Muistikortin tai USB Flash -muistitikun kansio lasketaan myös mukaan.)
Kansio	Tiedoston on oltava muistikortin tai USB Flash -muistitikun 4. kansiotasolla.
Reunaton	A4, Letter, Valokuva 100 × 150 mm, Valokuva 130 × 180 mm [5]

1 Muistikortit, sovittimet ja USB Flash -muistitikku eivät kuulu toimitukseen.

2 xD-Picture Card™ tavallinen kortti 16 Mt - 512 Mt
xD-Picture Card™ tyyppi M 256 Mt – 2 Gt
xD-Picture Card™ tyyppi H 256 Mt – 2 Gt

3 USB 2.0 standardi
USB-massamuistiluokka16 Mt - 8 Gt
Tuettu muoto: FAT 12/FAT16/FAT32

4 Progressive JPEG -muoto ei ole käytettävissä.

5 Katso *Paperityyppi ja -koko eri käyttötarkoituksiin* sivulla 10.

PictBridge

Yhteensopivuus	Tukee Camera & Imaging Products Associationin PictBridge -standardia CIPA DC-001. Lisätietoja osoitteessa http://www.cipa.jp/pictbridge.
Liitäntä	PictBridge (USB) -portti

Skanneri

Väri/Mustavalkoinen	Kyllä/kyllä
TWAIN-yhteensopiva	Kyllä (Windows® 2000 Professional/XP/XP Professional x64 Edition/Windows Vista™/Windows Vista™ x64 Edition)
	Mac OS® X 10.2.4 tai uudempi
WIA-yhteensopiva	Kyllä (Windows® XP [1]/Windows Vista™)
Värin syvyys	36-bittinen värinkäsittely (syöttötiedot)
	24-bittinen värinkäsittely (tulostiedot)
	(Todelliset syöttötiedot: 30-bittinen värillinen/todelliset tulostustiedot: 24-bittinen värillinen)
Erottelukyky	Korkeintaan 19200 × 19200 dpi (interpoloitu) [2]
	Korkeintaan 600 × 2400 dpi (optinen)
Skannausnopeus	Väri: korkeintaan 6,02 sekuntia.
	Mustavalkoinen: korkeintaan 3,82 sekuntia.
	(A4-koko, 100 x 100 dpi)
Asiakirjan koko	ADS:n leveys(MFC-260C): 148 mm - 216 mm
	ADS:n korkeus (MFC-260C): 148 mm - 356 mm
	Valotustason leveys: kork. 216 mm
	Valotustason korkeus: kork. 297 mm
Skannausleveys	210 mm
Harmaasävy	256 sävyä

[1] Windows® XP:llä viitataan tässä käyttöoppaassa seuraaviin:® XP Home Edition, Windows® XP Professional ja Windows® XP Professional ×64 Edition.

[2] Korkeintaan 1 200 × 1 200 dpi:n skannaus käytettäessä WIA-ohjainta Windows® XP - ja Windows Vista™ -käyttöjärjestelmässä (erottelukyky korkeintaan 19 200 × 19 200 dpi valittavissa Brother-skannausapuohjelmasta)

Tulostin

Tulostinohjain	Windows® 2000 Professional/XP/XP Professional x64 Edition/Windows Vista™/Windows Vista™ x64 Edition -ohjain, joka tukee Brother Native Compression -tilaa.
	Mac OS® X 10.2.4 tai uudempi: Brother-musteohjain
Erottelukyky	Korkeintaan 1200 × 6000 dpi
	1200 × 2400 dpi
	1200 × 1200 dpi
	600 × 600 dpi
	600 × 300 dpi
	600 × 150 dpi
Tulostusnopeus	(MFC-235C)
	Mustavalkoinen: korkeintaan 25 sivua/min [1]
	Väri: korkeintaan 20 sivua/min [1]
	(MFC-260C)
	Mustavalkoinen: korkeintaan 27 sivua/min [1]
	Väri: korkeintaan 22 sivua/min [1]
Tulostusleveys	204 mm (210 mm) [2] (A4-koko)
Fontit levyllä	35 TrueType (vain Windows)
Reunaton	A4, Letter, A6, valokuvakortti, arkistointikortti, postikortti [3]

[1] Perustuu Brotherin malliin.
A4-koko luonnos-tilassa.

[2] Kun reunaton tulostus on käytössä.

[3] Katso *Paperityyppi ja -koko eri käyttötarkoituksiin* sivulla 10.

Liitännät

USB	USB 2.0 -liitäntäkaapeli, jonka pituus on korkeintaan 2 m. [1] [2]

[1] Laitteessa on full-speed USB 2.0 -liitäntä. Liitäntä on yhteensopiva Hi-Speed USB 2.0 -liitännän kanssa. Suurin tiedonsiirtonopeus on kuitenkin 12 megatavua/s. Laite voidaan liittää myös USB 1.1 -liitännällä varustettuun tietokoneeseen.

[2] Macintosh®-tietokoneen yhteydessä ei tueta muiden valmistajien USB-portteja.

Tietokoneelle asetetut vaatimukset

TUETUT KÄYTTÖJÄRJESTELMÄT JA OHJELMISTOTOIMINNOT						
Käyttöjärjestelmät		**Tuetut toiminnot**	**Liitäntä**	**Suorittimen vähimmäisnopeus**	**Suositeltu RAM-muistin koko**	**Vaadittu kiintolevyn koko**
Windows® [1, 5]	2000 Professional	Tulostus, PC-FAX-lähetys [4] Skannaus, siirrettävä levy [3]	USB	Intel® Pentium® II tai AMD:tä vastaava	256 Mt	480 Mt
	XP Home XP Professional					
	XP Professional x64 Edition			AMD Opteron™ AMD Athlon™ 64 Intel® Xeon™ ja Intel® EM64T Intel® Pentium® 4 ja Intel® EM64T	512 Mt	
	Windows Vista™			1 GHz:n 32-bittinen (x86) tai 64-bittinen (x64) -suoritin	1 Gt	1,1 Gt
Mac® [6]	OS X 10.2.4 tai uudempi	Tulostus, PC-FAX-lähetys [4] Skannaus, siirrettävä levy [3]	USB [2]	PowerPC G4/G5, Intel® Core™ Solo/Duo PowerPC G3 350 MHz	256 Mt	480 Mt

Olosuhteet:

1 Microsoft® Internet Explorer 5,5 tai uudempi.

2 Muiden valmistajien USB-portteja ei tueta.

3 Siirrettävä levy on PhotoCapture Center™ -ohjelman toiminto.

4 PC-Fax tukee vain mustavalkoista faksausta.

5 PaperPort™ 11SE tukee vain käyttöjärjestelmiä Microsoft® Windows® 2000 (SP4 tai uudempi) tai XP (SP2 tai uudempi).

6 Presto!® PageManager® CD-ROM-levyllä tukee Mac OS X 10.3.9 - tai tehokkaampaa käyttöjärjestelmää. Presto!® PageManager® on ladattavissa Brother Solutions Centeristä käyttöjärjestelmille Mac OS X 10.2.4 - 10.3.8.

Saat uusimmat ohjainpäivitykset osoitteesta www.brother.com.

Kaikki tavaramerkit ja tuotenimet ovat omistajiensa tavaramerkkejä tai rekisteröityjä tavaramerkkejä.

Tarvikkeet

Muste	Laite käyttää erillisiä mustan, keltaisen, syaanin ja magentan värikasetteja, jotka ovat tulostuspäästä erillisiä.
Värikasetin käyttöikä	**Vaihtovärikasetit** Kun värikasetit asennetaan ensimmäistä kertaa, hieman mustetta kuluu, kun laite täyttää musteensyöttöputket. Tämä tapahtuu vain kerran, ja sen tarkoituksena on varmistaa korkeatasoinen tulostus. Sitä seuraavilla värikaseteilla voit tulostaa määrätyn määrän sivuja. Musta - noin 350 sivua 5 prosentin peitolla. Keltainen, syaani ja magenta - noin 300 sivua 5 prosentin peitolla. ■ Edellä mainitut luvut perustuvat jatkuvaan tulostukseen 600 x 600 dpi:n erottelutarkkuudella tavallisessa tilassa uuden värikasetin asennuksen jälkeen. ■ Värikasetilla tulostettujen sivujen lukumäärä saattaa vaihdella sen mukaan, kuinka usein laitetta käytetään ja kuinka monta sivua tulostetaan kerralla. ■ Laite puhdistaa automaattisesti ja säännöllisin väliajoin tulostuspään; tähän kuluu hieman mustetta. ■ Kun laite ilmoittaa värikasetin tyhjäksi, kasettiin on saattanut jäädä pieni määrä mustetta. Tämä on tarpeellista, jotta ilma ei kuivata ja vahingoita tulostuspäätä.
Vaihdettavat tarvikkeet	<Black> LC970BK, <Cyan> LC970C, <Magenta>LC970M, <Yellow> LC970Y

Mikä Innobella™ on?

Innobella™ on alkuperäisten Brother-tarvikkeiden tuotemerkki. Nimi "Innobella™" tulee sanoista "Innovation" (innovaatio) ja "Bella" (kaunis italiaksi). Se edustaa innovatiivista teknologiaa, joka tuottaa kauniita ja kestäviä tulosteita.

Kun tulostat valokuvia, Brother suosittelee kiiltävää Innobella™-valokuvapaperia (BP61GL-sarja) korkean laadun saavuttamiseksi. Innobella™-musteella ja -papereilla saadaan loistavia tulosteita.

E Sanasto

Tämä on kattava luettelo Brother-käyttöoppaissa mainituista toiminnoista ja termeistä. Riippuu laitteesta, ovatko mainitut toiminnot käytettävissä.

ADS (automaattinen dokumenttien syöttölaite)
Asiakirja voidaan asettaa ADS:ään ja skannata automaattisesti sivu kerrallaan.

Automaattinen faksilähetys
Faksin lähettäminen nostamatta ulkoisen puhelimen kuuloketta.

Automaattinen pienennys
Pienentää vastaanotettavien faksien kokoa.

Automaattinen uudelleenvalinta
Toiminto, jonka avulla laite pystyy valitsemaan viimeksi valitun faksinumeron uudestaan viiden minuutin kuluttua, jos faksilähetys ei onnistunut linjan ollessa varattu.

CNG-merkkiäänet
Faksilaitteiden automaattisen lähetyksen aikana lähettämät äänimerkit, jotka kertovat vastaanottavalle laitteelle, että soittaja on toinen faksilaite.

ECM (Virheenkorjaustila)
Tunnistaa virheet faksin lähetyksessä ja lähettää ne faksin sivut uudelleen, joiden lähetyksessä tapahtui virhe.

Erittäin hieno erottelukyky (Vain mustavalkoinen)
392 × 203 dpi. Tätä käytetään hyvin pienikokoiselle tekstille ja viivagrafiikalle.

Erottelukyky
Pysty- ja vaakasuorien viivojen lukumäärä tuumaa kohden. Katso: Normaali, Hieno, Erittäin hieno ja Valokuva.

Etsi
Sähköinen, aakkosjärjestyksessä oleva luettelo muistiin tallennetuista lyhytvalinta- ja ryhmänumeroista.

F/P-soittoaika
Aika, jonka Brother-laite soi (kun vastaustilaksi on asetettu Faksi/Puhelin) ja pyytää vastaamaan puheluun, johon se on vastannut.

Faksi/Puhelin
Voit vastaanottaa sekä fakseja että puheluja. Älä käytä tätä tilaa puhelinvastaajan kanssa.

Faksin merkkiäänet
Lähettävän tai vastaanottavan faksilaitteen signaalit tiedonsiirron aikana.

Faksintunnistus
Laite pystyy vastaamaan faksin CNG-merkkiääniin, vaikka faksipuhelu keskeytettiin puheluun vastaamalla.

Faksiraportti
Tulostaa viimeisten 200:n vastaanotetun ja lähetetyn faksin tiedot. TX tarkoittaa Lähetys. RX tarkoittaa Vastaanotto.

Harmaasävy
Kopiointiin, skannaukseen ja valokuvien faksaukseen käytettävissä olevat harmaasävyt.

Hieno erottelukyky
Erottelukyky 203 × 196 dpi. Se sopii pienelle tekstille ja piirroksille.

Innobella™
Innobella™ on alkuperäisten Brother-tarvikkeiden tuotemerkki. Brother suosittelee Innobella™ -väriainetta ja -paperia parhaiden tulosten saamiseksi.

Jäljellä olevat tehtävät
Voit tarkistaa, mitkä tehtävät odottavat muistissa, ja peruuttaa tehtäviä yksitellen.

Kaksoistoiminto
Laite pystyy skannaamaan lähteviä fakseja tai ajastettuja tehtäviä muistiin samalla, kun se lähettää faksin muistista tai ottaa vastaan tai tulostaa saapuvan faksin.

Kaukokäynnistystunnus

Voit painaa tätä koodia (✳ **5 1**), kun vastaat faksipuheluun rinnakkais- tai ulkoisesta puhelimesta.

Kirkkaus

Kirkkauden muutos tekee koko kuvasta vaaleamman tai tummemman.

Kontrasti

Asetus, joka kompensoi tummia tai vaaleita asiakirjoja tekemällä tummista kopioista tai fakseista vaaleampia ja vaaleista tummempia.

Koodausmenetelmä

Asiakirjan tietojen koodausmenetelmä. Kaikkien faksilaitteiden täytyy käyttää vähintään Modified Huffman (MH) -standardia. Laite voi käyttää myös tehokkaampia pakkausmenetelmiä, esimerkiksi Modified Read (MR)- ja Modified Modified Read (MMR)- ja JPEG-menetelmiä, jos myös vastaanottava laite pystyy käyttämään niitä.

Käyttäjäasetukset

Tulostettu raportti, joka näyttää laitteen nykyiset asetukset.

Lyhytvalinta

Valmiiksi ohjelmoitu numero nopeaa numeronvalintaa varten. Paina **Speed Dial**, **#** ja kaksinumeroinen koodi **Mono Start** tai **Colour Start** valinnan aloittamiseksi.

Lähetys

Faksien lähetys puhelinlinjaa pitkin faksilaitteesta toiseen laitteeseen.

Lähetysraportti (Lähetyksen vahvistusraportti)

Luettelo jokaisesta lähetetystä faksista, jossa näkyy päiväys, aika ja faksinumero.

Manuaalinen faksi

Kun nostat ulkoisen puhelimen kuulokkeen, kuulet vastaanottavan faksilaitteen vastaavan, ennen kuin aloitat lähetyksen painamalla **Mono Start** tai **Colour Start**.

Nestekidenäyttö (liquid crystal display (LCD)

Laitteen näyttöruutu, jossa viestit näkyvät ohjelmoinnin aikana. Laitteen ollessa valmiustilassa näytössä ovat päivämäärä ja kellonaika.

Nimitunnus

Tallennetut tiedot, jotka näkyvät faksilla lähetettyjen sivujen yläreunassa. Näitä tietoja ovat lähettäjän nimi ja faksinumero.

Normaali erottelukyky

203 × 97 dpi. Tätä käytetään lähetettäessä normaalikokoista tekstiä ja haluttaessa lähetyksen tapahtuvan nopeasti.

Ohje-luettelo

Tuloste valikkotaulukosta, jota voidaan käyttää laitteen ohjelmoimiseen, jos Käyttöopas ei ole käytettävissä.

Optinen tekstintunnistus (OCR eli Optical character recognition)

Osana toimitettu ScanSoft™ PaperPort™ 11SE ja tekstintunnistus -ohjelmasovellus tai Presto!® PageManager® -ohjelmasovellus muuttaa kuvan muodossa olevan tekstin muokattavaksi tekstiksi.

Paperi loppu -vastaanotto

Vastaanottaa fakseja laitteen muistiin, kun laitteessa ei ole paperia.

PhotoCapture Center™

Voit tulostaa digitaalivalokuvia digitaalikamerasta laadukkaalla, valokuvatasoisella erottelukyvyllä.

PictBridge

Voit tulostaa valokuvia digitaalikamerasta laadukkaalla, valokuvatasoisella erottelukyvyllä.

Pikavalintaluettelo

Luettelo lyhytvalintamuistiin tallennetuista nimistä ja numeroista numerojärjestyksessä.

Puhelinvastaaja (Laite, joka vastaa puhelimeen automaattisesti)
Voit kytkeä laitteeseen ulkoisen puhelinvastaajan.

Puhelun vastaustunnus (vain Faksi/Puhelin-tila)
Kun laite vastaa puheluun, joka ei ole faksi, se soi kaksoissoittoäänellä. Voit vastata siihen rinnakkaispuhelimesta näppäimellä tämän koodin (**# 5 1**).

Pulssivalinta
Numeronvalinta valintalevypuhelimella

Rinnakkaispuhelin
Puhelin, joka käyttää samaa linjaa faksin kanssa, mutta joka on kytketty erilliseen seinäpistorasiaan.

Ryhmän numero
Lyhytvalintanumeroiden yhdistelmät, jotka on tallennettu lyhytvalintapaikkaan ryhmälähetystä varten.

Ryhmälähetys
Voit lähettää saman faksiviestin useampaan kuin yhteen faksinumeroon.

Skannaus
Paperille painetun asiakirjan lähettäminen sähköisenä kuvana tietokoneeseen.

Soittoviive
Soittokertojen lukumäärä, jonka jälkeen laite vastaa tiloissa `Vain faksi` ja `Faksi/Puhelin`.

Suora lähetys
Kun muisti on täynnä, voit lähettää faksit suoraan, ilman muistia.

Tauko
Voit asettaa 3,5 sekunnin tauon lyhytvalintapaikkaan tallennetun numerosarjan väliin. Paina **Redial/Pause**-näppäintä tarvittava määrä kertoja pidemmän tauon asettamiseksi.

Tilapäiset asetukset
Voit valita tietyt asetukset yksittäiselle faksilähetykselle ja kopioinnille muuttamatta oletusasetuksia.

Ulkoinen puhelin
Puhelinvastaaja tai puhelin, joka on kytketty faksilaitteeseen.

Ulkomaanlinja
Tekee väliaikaisia muutoksia faksin äänimerkkeihin mukautuen ulkomaisten puhelinlinjojen ääni- ja ilmastohäiriöihin.

Valikkotila
Ohjelmointitila, jossa laitteen asetuksia muutetaan.

Valokuvan erottelukyky (Vain mustavalkoinen)
Erottelukykyasetus, jossa käytetään eri harmaasävyjä valokuvien parasta esittämistä varten.

Varmuuskopio
Laitteesi tulostaa kopion jokaisesta vastaanotetusta ja muistiin tallennetusta faksista. Tämä on turva-asetus, jonka ansiosta et menetä tietoja sähkökatkon aikana.

Yhteensopivuusryhmä
Yhden faksin kyky viestiä toisen faksin kanssa. Yhteensopivuus on vahvistettu ITU-T-ryhmien välillä.

Yhteysraporttien väli
Automaattisesti tulostettavien faksiraporttien välinen valmiiksi ohjelmoitu ajanjakso. Faksiraportin voi tulostaa tarvittaessa sen häiritsemättä tätä ohjelmoitua toimintoa.

Yhteysvirhe (Yhteys- virhe)
Virhe faksin lähetyksen tai vastaanoton aikana, joka on tavallisesti linjahäiriöiden tai staattisen sähkön aiheuttama.

Äänenvoimakkuus
Laitteen soittoäänen äänenvoimakkuus.

Äänimerkin äänenvoimakkuus
Äänenvoimakkuuden säätö äänimerkille, kun painetaan näppäintä tai kun tapahtuu virhe.

Äänitaajuus
Puhelinnumeron valintamenetelmä, jota käytetään äänitaajuuspuhelimissa.

F Hakemisto

A

ADS (automaattinen dokumenttien syöttölaite) 6, 24
Apple® Macintosh®
  Katso Ohjelmiston käyttöopas CD-ROM-levyllä. .....
Automaattinen
  faksin vastaanotto 30
    Faksintunnistus 33

C

ControlCenter
  Katso Ohjelmiston käyttöopas CD-ROM-levyllä. .....

E

Erottelukyky
  asetus seuraavalle faksille 27
  faksi 110
  kopio 111
  skannaus 114
  tulostus 115

F

Faksi, PC:stä
  Katso Ohjelmiston käyttöopas CD-ROM-levyllä. .....
Faksi, yksittäinen
  lähettäminen 24
    ADS:sta (vain MFC-260C) 24
    Erottelukyky 27
    Faksaustilaan siirtyminen 24
    kontrasti 27
    manuaalinen 29
    muistista (kaksoistoiminto) 28
    Muistista peruuttaminen 29
    Puhelinlinjan häiriö 88
    Ryhmälähetys 25
    Suora lähetys 28
    ulkomaat 29
    valotustasolta 24
  vastaanotto 30
    F/P-soittoaika, asetus 32
    keskustelun jälkeen 31
    ongelmat 77, 79
    pienentäminen, jotta sopii paperille ... 33
    puhelinlinjan häiriö 88
    rinnakkaispuhelimesta 37, 38
    Soittoviive, asetus 32
    Vastaanottotila, valinta 30
Faksi/Puhelin-tila
  F/P-soittoaika 32
  Faksin vastaanottotunnus 37, 38
  kaksoissoitto (puhelut) 32
  Puhelun vastaustunnus 37, 38
  Soittoviive 32
  vastaaminen rinnakkaispuhelimiin 37, 38
Faksintunnistus 33
Faksitunnukset
  Kaukokäynnistystunnus 33, 37
  muuttaa 38
  Puhelun vastaustunnus 37, 38

H

Harmaasävy 110, 114

I

Innobella™ 118

K

Kaksoistoiminto 28
Kirjekuoret 10, 11, 14
Kopiointi
  käyttäen ADS-yksikköä 6
  lajittelu 50
  näppäin 47
  paperi 52
  siirry kopiointitilaan 46
  Suurenna/pienennä 48
  useat 46
  valotustasolla 7
  väliaikaiset asetukset 47
  värin säätö 51
  yksi 46

Kopiointiasetukset-näppäin (kopiointi)
paperikoko 52
paperityyppi 52
Kunnossapito, säännöllinen 89
värikasettien vaihto 89
Kytkeminen
ulkoinen puhelin 37
ulkoinen puhelinvastaaja 36

L

Laitteen lähetys 97
Laitteen ohjelmointi 99
Laitteen pakkaaminen 97
Langaton puhelin 38
Liittimet
EXT
Puhelinvastaaja 36
ulkoinen puhelin 36
Lyhytvalinta
asettaa 40
muuttaminen 41
Lähetyksen esto
kytkeä päälle/pois 22

M

Macintosh®
Katso Ohjelmiston käyttöopas CD-ROM-levyllä. ....
Manuaalinen
lähetys 29
valinta 39
vastaanotto 30
Muisti täynnä -viesti 28, 29, 83
Muistiin tallennus 99

N

Nestekidenäyttö 99
Kontrasti 20
Ohje-luettelo 44
Nestekidenäytön virheviestit 82
Al. ei onnistu 82
ei tallennettu 39
Muisti täynnä 28, 83
Muste loppu 83
Pian loppu 83
Skan. ei onn. 84
Tarkista paperi 84
Tul. ei onn. 84
Yht. virhe 84

O

Ohjauspaneelin esittely 4
Ohje
Nestekidenäytön viestit 99
valikkonäppäimien käyttö 99
Valikkotaulukko 99, 101

P

Paperi 8, 109
asettaminen 12
asiakirjan koko 24
kapasiteetti 11
koko 10, 18
paperikoko 6
tyyppi 10, 18
PaperPort™ 11SE ja tekstintunnistus -sovellus
Katso Ohjelmiston käyttöopas CD-ROM-levyllä ja PaperPort™ 11SE -sovelluksen ohje käyttöoppaiden käytöstä. ....
Peruuttaminen
uudelleenlähetystä odottavat työt 29
PhotoCapture Center™
CompactFlash® 54
DPOF-tulostus 59
Memory Stick Pro™ 54
Memory Stick® 54
MultiMediaCard™ 54
SecureDigital™ 54
-tekniset tiedot 112
tietokoneesta
Katso Ohjelmiston käyttöopas CD-ROM-levyllä. ....
Tulostusasetukset
Kirkkaus 60
Paperityyppi ja -koko 60
xD-Picture Card™ 54
PictBridge
DPOF-tulostus 63
Pienentäminen
kopiot 48
tulevat faksit 33
Piirtoheitinkalvot 8, 9, 11, 109

F

Pikanumerot
Haku 39
käyttöoikeustunnukset ja luottokortinnumerot 42
Lyhytvalinta
asettaa 40
käyttäen 39
muuttaminen 41
Ryhmälähetys 25
käyttämällä ryhmiä 25
Ryhmänumero
muuttaminen 41
ryhmien asettaminen ryhmälähetystä varten 41
Puhdistus
paperin syöttötela 92
skanneri 91
tulostinalusta 92
tulostuspää 93
Puhelinlinjan
häiriö 88
liitännät 36
ongelmat 79
puhelinvaihde (PBX) 37
Puhelinvaihdejärjestelmä (PBX) 37
Puhelinvastaaja 36
kytkeminen 36
Puhelinvastaaja, ulkoinen 30, 36
kytkeminen 36
vastaanottotila 30
vastausviestin nauhoitus 36

R

Raportit 43
Faksiraportti 44
kuinka tulostetaan 44
Käyttäjäasetukset 44
Lähetyksen vahvistus 43, 44
Ohje-luettelo 44
Pikanumeroluettelo 44
Yhteysraportti
Yhteysraporttien väli 43
Rinnakkaispuhelin, käytteän 38
Ryhmälähetys 25
ryhmien asetus 41
Ryhmät ryhmälähetystä varten 41

S

Sarjanumero
mistä löytää
Katso etukannen sisäosaa ....
Skannaus
Katso Ohjelmiston käyttöopas CD-ROM-levyllä. ....
Soittoviive, asetus 32
Suora tulostus
ei-PictBridge-kamerasta 63
PictBridge-kamerasta 62
Sähkökatko 99

T

Tarvikkeet 118
Tavallisen linjan mukautetut puhelintoiminnot 80
Teksti, syöttö 106
erikoismerkit 106
Tila, siirtyminen
Faksi 24
Kopiointi 46
PhotoCapture 4
Skannaus 4
Tukokset
asiakirja 85
paperi 86
Tulostus
alue 16
erottelukyky 115
Katso Ohjelmiston käyttöopas CD-ROM-levyllä....
kuvat 58
laadun parannus 93, 94
ohjaimet 115
ongelmat 77, 79
paperitukokset 86
pienelle paperille 15
raportit 44
tekniset tiedot 115
Turvaohjeet 72

U

Ulkoinen puhelin, kytkeminen 37
Uudelleenvalinta/Tauko 40

V

Valikkotaulukko 99
Valinta
  käyttöoikeustunnukset ja
  luottokortinnumerot 41, 42
  manuaalinen 39
  Ryhmät 25
  tauko 40
Valotustasoa
  käyttämällä 7
  puhdistus 91
Vastaanottotila 30
  Faksi/Puhelin 30
  Manuaalinen 30
  Ulkoinen puhelinvastaaja 30
  Vain faksi 30
Vianetsintä 77
  asiakirjatukos 85
  jos sinulla on ongelmia
    faksien lähetyksessä 79
    faksien vastaanotossa 79
    kopioinnissa 81
    ohjelmistossa 81
    PhotoCapture Center™
    -toiminnossa 81
    puhelinlinjassa tai yhteydessä 79
    saapuvien puhelujen käsittelyssä 80
    skannauksessa 81
    tulostamisessa 77
    tulostettaessa vastaanotettuja
    fakseja 79
  Nestekidenäytön virheviestit 82
  paperitukos 86
  tulostuslaatu 93, 94
  väriaineen määrän tarkistus 96
Väliaikaiset kopiointiasetukset 47
Värikasetit
  vaihto 89
  väriaineen määrän tarkistus 96
  värin pistelaskin 89

W

Windows®
  Katso Ohjelmiston käyttöopas
  CD-ROM-levyllä. .....

Ä

Äänenvoimakkuus, asetus
  kaiutin 19
  soitto 19
  äänimerkki 19

F

Vieraile Brotherin www-sivustossa
http://www.brother.com

Tämän laitteen käyttö on sallittua vain siinä maassa, jossa se on ostettu. Paikalliset Brother-yhtiöt tai niiden jälleenmyyjät tukevat vain kyseisessä maassa ostettuja laitteita.