Laserová tiskárna Brother

PŘÍRUČKA UŽIVATELE

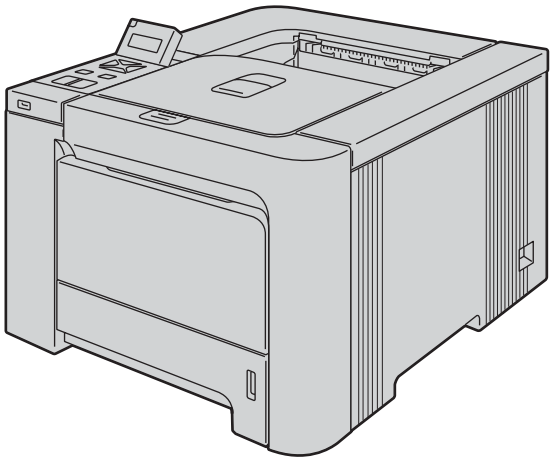

HL-4040CN
HL-4050CDN

Pro zrakově postižené uživatele

Tuto příručku uživatele můžete přečíst programem Screen Reader pro ‘převod textu z obrazovky na mluvené slovo’.

Před použitím musíte tiskárnu nejdříve sestavit a nainstalovat ovladač.

Tiskárnu sestavte podle pokynů uvedených ve Stručném návodu k obsluze. Výtisk naleznete v krabici.

Příručku uživatele si celou přečtěte ještě před použitím tiskárny. CD-ROM si pečlivě uschovejte na bezpečném místě, kde jej vždy rychle naleznete.

Navštivte webové stránky http://solutions.brother.com, kde naleznete odpovědi na nejčastěji kladené otázky (FAQs), technickou podporu, obslužné programy a aktuální ovladače.

Verze 0

CZE

Použití této Příručky uživatele

Používané symboly a označení

V příručce používáme následující ikony:

Varování, která informují o možném zranění obsluhy.

Varování před možným nebezpečím úrazu elektrickým proudem.

Tato ikona varuje před nebezpečím dotyku horkých částí přístroje.

Upozornění na určitý postup nebo činnost, která nesmí být provedena z důvodu možného poškození tiskárny.

Výstražné upozornění na nesprávné nastavení přístroje nebo nevhodný postup.

Poznámky poradí, jak reagovat na vzniklé situace nebo popisují aktuální činnost přístroje spolu s dalšími funkcemi.

Bezpečnostní upozornění

Bezpečné používání tiskárny

VAROVÁNÍ

Uvnitř tiskárny jsou umístěny vysokonapěťové elektrody. Při čištění vnitřních nebo při výměně náhradních dílů je nutné tiskárnu nejdříve vypnout a napájecí kabel tiskárny vytáhnout ze síťové zásuvky.

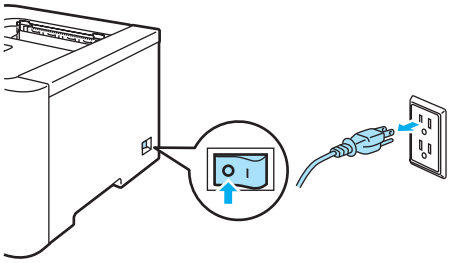

Pokud máte vlhké ruce, nemanipulujte se síťovou zástrčkou. Vystavujete se riziku úrazu elektrickým proudem.

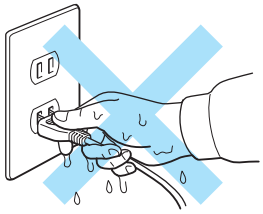

Během tisku je zapékací jednotka velmi horká. Před výměnou spotřebního materiálu vyčkejte, dokud tiskárna dostatečně nevychladne. Štítek nalepený na zapékací jednotce a v její blízkosti neodstraňujte ani nepoškozujte.

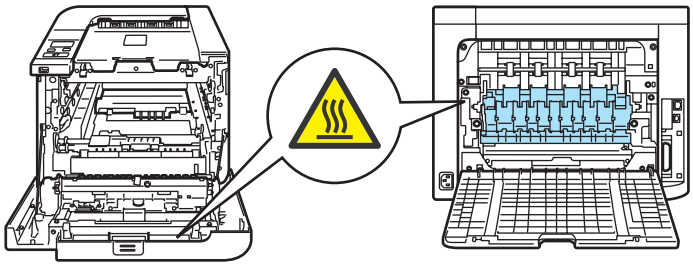

K odstranění rozptýleného toneru nepoužívejte vysavač. Odstraněný toner se může uvnitř vysavače vznítit. Rozsypaný toner opatrně setřete suchou utěrkou, která nepouští vlákna a tuto použitou utěrku zlikvidujte v souladu s místními předpisy.

K čištění vnitřních nebo vnějších částí přístroje NEPOUŽÍVEJTE hořlavé látky ani žádné druhy sprejů. V opačném případě hrozí nebezpečí vzniku požáru nebo úrazu elektrickým proudem.

Pokud je přístroj horký, vydává kouř nebo produkuje neznámý zápach, okamžitě jej síťovým vypínačem vypněte a napájecí kabel odpojte za síťové zásuvky. Kontaktujte svého autorizovaného prodejce.

Pokud se do přístroje dostanou kovové předměty, případně voda nebo jiná tekutina, okamžitě jej vypněte a odpojte ze síťové zásuvky. Kontaktujte svého autorizovaného prodejce.

Tato tiskárna je těžká a její hmotnost činí asi 29,1 kg. Chcete-li zabránit zranění, zvedání a přemísťování tiskárny provádějte nejméně ve dvou osobách. Při pokládání přístroje buďte zvláště opatrní, abyste si neskřípli prsty.

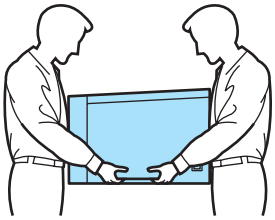

UPOZORNĚNÍ

Blesk a napěťové výboje mohou přístroj poškodit! Z tohoto důvodu vám doporučujeme používat přepěťovou ochranu nebo tiskárnu během bouřky odpojit od síťového napětí.

Obchodní známky

Logo Brother je registrovanou ochrannou známkou společnosti Brother Industries, Ltd.

Apple, Apple Logo, Macintosh a TrueType jsou ochranné známky Apple Inc. registrované v USA a dalších zemích.

Hewlett Packard je registrovaná ochranná známka a HP LaserJet 6P, 6L, 5P, 5L, 4, 4L 4P, III, IIIP, II a IIP jsou ochranné známky firmy Hewlett-Packard Company.

Microsoft, MS-DOS a Windows jsou registrovanými obchodními známkami společnosti Microsoft Corporation v USA a dalších zemích.

Windows Vista je buď registrovanou ochrannou značkou, nebo ochrannou značkou společnosti Microsoft Corporation v USA a dalších zemích.

Postscript a Postscript Level 3 jsou registrované ochranné známky firmy Adobe Systems Incorporated.

ENERGY STAR je registrovaná ochranná známka v USA.

Citrix a MetaFrame jsou registrované ochranné známky firmy Citrix Systems, Inc. v USA.

SuSE je registrovaná ochranná známka firmy SuSE Linux AG.

RED HAT je registrovaná ochranná známka firmy Red Hat. Inc.

Mandrake je registrovaná ochranná známka firmy Mandrake Soft SA.

Intel, Intel Xeon a Pentium jsou registrované ochranné známky firmy Intel Corporation.

AMD, AMD Athlon, AMD Opteron a jejich kombinace jsou ochranné známky firmy Advanced Micro Devices, Inc.

PictBridge je ochranná známka.

Java a všechny obchodní známky a loga založené na Java jsou ochranné známky nebo ochranné známky firmy Sun Microsystems, Inc. registrované v USA a dalších zemích.

Každá firma, jejíž název programu je zde uveden, je vlastníkem specifické licenční smlouvy na programové vybavení, které se týká registrovaného programu.

Všechny další obchodní nebo výrobní známky jmenované v této příručce jsou registrovanými ochrannými známkami nebo ochrannými známkami příslušných firem.

Kompilace a publikování

Tento návod k obsluze může být pod dohledem firmy Brother Industries Ltd., kompilován a publikován s tím, že bude pracovat s nejnovějším technickým popisem výrobku. Obsah tohoto návodu a technické údaje v něm obsažené mohou být změněny bez předchozího upozornění. Společnost Brother si vyhrazuje právo provádět změny bez předchozího upozornění v technických datech a materiálu zde popsaném. Výrobce neodpovídá za jakékoliv škody (včetně následných) způsobených v závislosti na daných materiálech, včetně, ale nikoliv omezeně, na typografické chyby a další chyby týkající se publikace. ©2007 Brother Industries Ltd.

Přeprava tiskárny

Pokud musí být tiskárna z jakéhokoliv důvodu transportována, je nutné ji velmi pečlivě zabalit, aby se během přepravy nepoškodila. Doporučujeme vám uschovat si veškerý původní obalový materiál. Přepravce by měl zajistit odpovídající pojištění tiskárny.

Obsah

1 O této tiskárně 1

Obsah balení 1
Kabel rozhraní 2
Pohled zepředu 3
Pohled zezadu 4
Umístění tiskárny 5
Napájení 5
Prostředí 5

2 Způsoby tisku 6

Papír 6
Typy a velikosti 6
Doporučený papír 7
Potiskovaná plocha 9
Způsoby tisku 10
Tisk na standardní papír 10
Tisk na tlustý papír, štítky a obálky 17
Duplexní tisk 21
Pokyny pro oboustranný tisk 21
Ruční duplexní tisk 21
Automatický duplexní tisk (pouze HL-4050CDN) 24
Tisk brožur (tiskový ovladač pro Windows®) 25
Tisk fotografií z digitálního fotoaparátu 26
Požadavky na technologii PictBridge 26
Nastavení digitálního fotoaparátu 26
Tisk fotografií 27
Připojení fotoaparátu k paměťovému zařízení 28
Tisk DPOF 28
Přímý tisk dat z USB flash disku 29
Podporované formáty souborů 29
Vytvoření souboru PRN nebo PostScript® 3™ (pouze HL-4050CDN) pro přímý tisk 29
Přímý tisk dat z USB flash disku 30

3 Ovladač a programové vybavení 33

Ovladač tiskárny 33
Vlastnosti tiskového ovladače (Windows®) 36
Použití ovladače uživatelské monochromatické tiskárny (Windows®) 46
Použití tiskového ovladače BR-Script3 (jazyková emulace PostScript® 3™ pro Windows®) (pouze HL-4050CDN) 47
Vlastnosti tiskového ovladače (Macintosh®) 54
Použití tiskového ovladače BR-Script3 (jazyková emulace PostScript® 3™ pro Macintosh®) (pouze HL-4050CDN) 61
Instalace tiskového ovladače BR-Script 61
Odinstalování tiskového ovladače 64
Tiskový ovladač pro systémy Windows®, Windows Vista™ a Windows Server® 2003 64
Tiskový ovladač pro systém Macintosh® 65
Programové vybavení 66

Programové vybavení pro zapojení do sítě 66
Pár slov o emulačních režimech....67
Automatická volba emulace (pouze HL-4050CDN)....67
Automatická volba rozhraní....67

4 Ovládací panel 68

Ovládací panel....68
Tlačítka....69
Go....69
Cancel....69
Reprint....70
+ nebo - 70
Back....70
OK....70
LED diody....71
Displej....71
Podsvícení displeje....71
Hlášení na LCD displeji....72
Opakovaný tisk dokumentů....73
Použití nabídky ovládacího panelu na LCD displeji....76
Tabulka nabídky....77
Standardní nastavení....87
Kalibrace....88
Automatická registrace....89
Ruční registrace....90

5 Příslušenství 91

Spodní zásobník papíru (LT-100CL) (pouze HL-4050CDN)....91
SO-DIMM modul....92
Typy paměťových modulů SO-DIMM....92
Instalace přídavné paměti....93

6 Pravidelná údržba 95

Výměna spotřebního materiálu....95
Tonerové kazety....97
Jednotka fotoválce....104
Jednotka optického pásu....110
Zásobník na použitý toner....115
Čištění....121
Čištění vnějších částí tiskárny....121
Čištění vnitřních částí okének skeneru....122
Čištění koronových vodičů....126
Čištění jednotky fotoválce....131
Přeprava tiskárny....133
Informace o zabalení přístroje....133

7 Vyhledání a odstranění závad 141

Identifikace závady....141
Hlášení na LCD displeji....142

Manipulace s papírem 145
Odstranění zaseknutého papíru 146
Zaseknutí papíru v deskovém podavači (papír na deskovém podavači DP)....147
Zaseknutí v Zásobníku 1 / Zásobníku 2 (zaseknutí papíru uvnitř zásobníku) 147
Zaseknutí papíru v duplexní jednotce (zaseknutí papíru pod standardním zásobníkem papíru (Zásobník 1) nebo v zapékací jednotce) (pouze HL-4050CDN)....149
Zaseknutí papíru v zadní části tiskárny (zaseknutí papíru za zadním krytem)....152
Zaseknutí papíru uvnitř tiskárny 155
Zvýšení kvality tisku....159
Řešení problémů s tiskem 168
Problémy při tisku v síti....168
Další problémy....168
Uživatelé Macintosh® s rozhraním USB....169
Tisk z aplikace běžící pod DOS 169
Tiskový ovladač BR-Script 3 (pouze HL-4050CDN)....169

A Dodatek 170

Technická specifikace tiskárny 170
Přístroj 170
Ovladač 171
Programové vybavení....172
Funkce Přímý tisk....172
Ovládací panel....172
Manipulace s papírem 173
Specifikace tiskových médií....173
Spotřební materiál 174
Rozměry / hmotnost 174
Ostatní....174
Minimální požadavky na počítač 175
Důležité informace týkající se volby papíru 176
Symbolové a znakové sady....179
Správa prostřednictvím webového prohlížeče....179
Seznam symbolových a znakových sad....179
Stručný průvodce příkazy pro ovládání čárových kódů 181
Tisk čárových kódů nebo rozšířených znaků....181

B Dodatek (pro Evropu a další země) 188

Kontakty Brother....188
Důležité informace: předpisy 189
Rádiové rušení (pouze modely 220-240 V) 189
Mezinárodní program ENERGY STAR® Prohlášení o shodě (pouze HL-4050CDN)....189
Specifikace IEC 60825-1 (pouze model 220 až 240 V)....189
Laserové záření....190
Směrnice EU 2002/96/EC a EN50419 190
DŮLEŽITÉ - Pro vaši bezpečnost....191
Prohlášení o shodě "EC" 192

C Rejstřík 194

1 O této tiskárně

Obsah balení

VAROVÁNÍ

Tato tiskárna je těžká a její hmotnost činí asi 29,1 kg. Chcete-li zabránit zranění, zvedání a přemísťování tiskárny provádějte nejméně ve dvou osobách.

Po vybalení tiskárny z krabice zkontrolujte, zdali máte k dispozici všechny její části, které jsou uvedeny na obrázku.

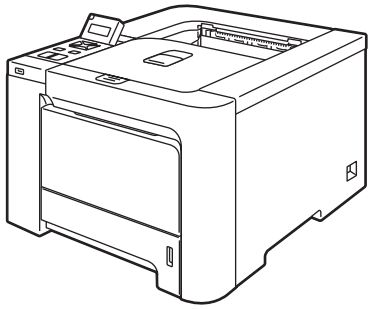

Tiskárna

Stručný návod k obsluze

Disk CD-ROM

Napájecí kabel

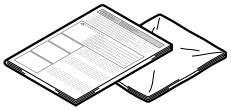

Vložený návod a plastový pytel k zabalení

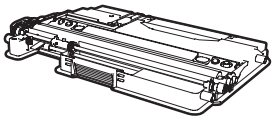

Zásobník na použitý toner

(nainstalován)

Obj. č. WT-100CL

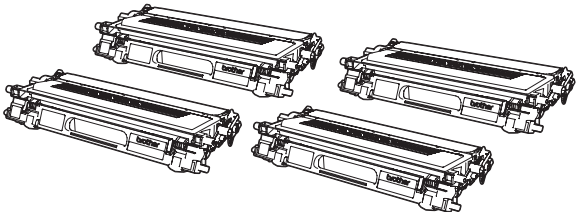

Tonerové kazety

(černá, žlutá, azurová a purpurová)

Obj. č. TN-130C,TN-130M,TN-130Y,TN-130BK
TN-135C,TN-135M,TN-135Y,TN-135BK

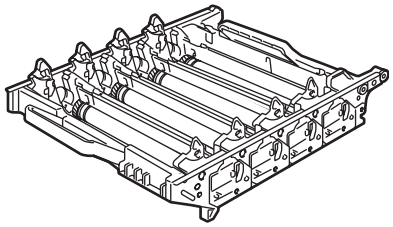

Jednotka fotoválce

(nainstalována)

Obj. č. DR-130CL

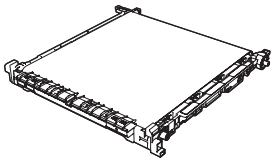

Jednotka pásu

(nainstalována)

Obj. č. BU-100CL

Kabel rozhraní

Kabel rozhraní není součástí standardního příslušenství. Kabel rozhraní, které hodláte používat, je nutné zakoupit.

- Kabel USB

  Doporučujeme používat kabel USB rozhraní, který není delší než 2 metry.

  Nezapojujte USB kabel do nenapájeného hubu nebo klávesnicového portu počítače Macintosh®.

  Ujistěte se, že jej zapojujte do USB konektoru na vašem počítači.

  U počítačů Macintosh® nejsou podporovány porty USB ostatních výrobců.

- Kabel paralelního rozhraní (pouze HL-4050CDN)

  Doporučujeme používat kabel paralelního rozhraní, který není delší než 2 metry.

  Použijte stíněný kabel, který je kompatibilní s rozhraním IEEE 1284.

- Síťový kabel

  Použijte síťový kabel typu kategorie 5 (Cat5) (nebo vyšší kategorie) určený pro sítě 10BASE-T nebo 100BASE-TX Fast Ethernet.

Pohled zepředu

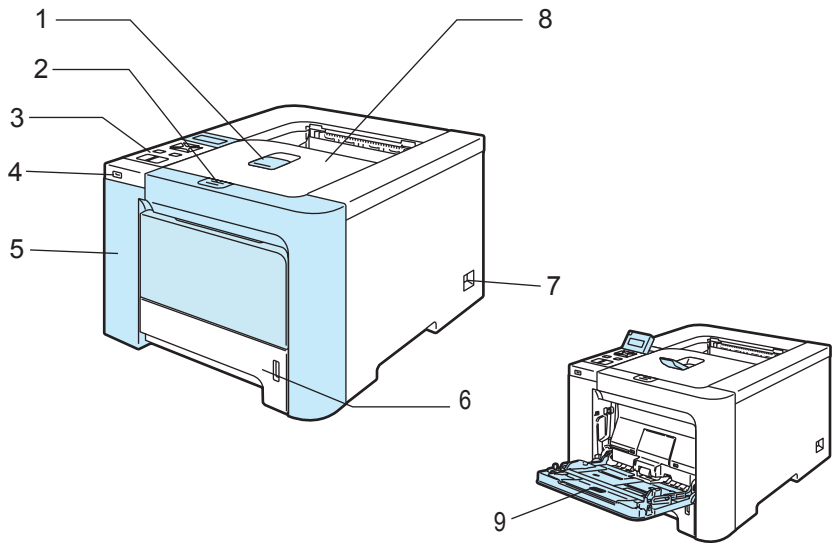

1 Rozkládací opěrka horního výstupu papíru

2 Tlačítko pro uvolnění předního krytu

3 Ovládací panel [1]

4 Přímý vstup rozhraní USB

5 Přední kryt

6 Zásobník papíru

7 Síťový vypínač

8 Přihrádka horního výstupu papíru

9 Deskový podavač (DP)

[1] Rovněž můžete zvednutím nebo snížením nastavit úhel sklonu displeje.

Pohled zezadu

Na ilustracích je uvedený model tiskárny HL-4050CDN.

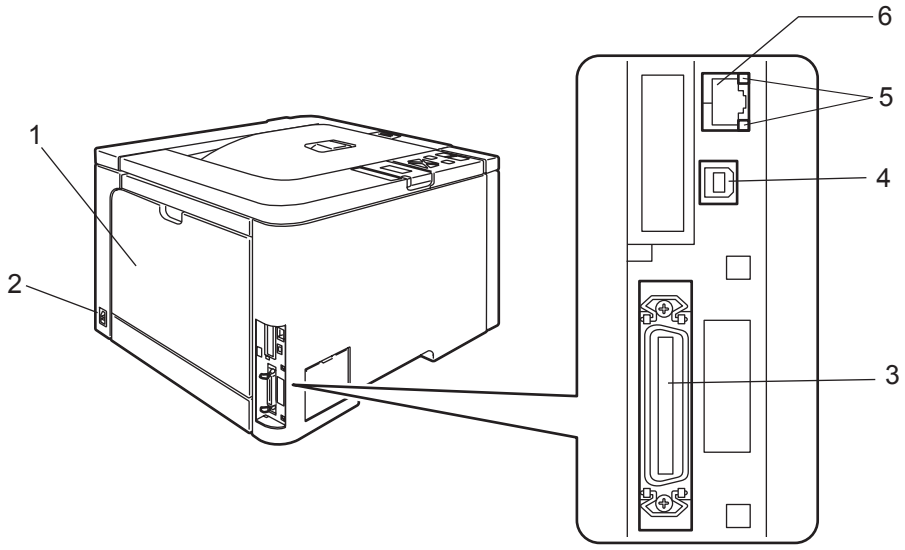

1 Zadní kryt
2 Konektor pro napájecí kabel
3 Konektor paralelního rozhraní (pouze HL-4050CDN)
4 Konektor USB rozhraní
5 LED diody indikace stavu sítě
6 Konektor 10BASE-T / 100BASE-TX

Umístění tiskárny

Před použitím tiskárny si nejdříve přečtěte následující informace.

Napájení

Tiskárnu provozujte v síti s doporučeným napájecím napětím.

Napájení: USA a Kanada: 110 až 120 V stř., 50/60 Hz

Evropa a Austrálie: 220 až 240 V stř., 50/60 Hz

Napájecí kabel včetně prodlužovací šňůry by neměl být delší než 5 metrů.

Nepřipojujte tiskárnu na stejnou fázi, na které jsou již používány spotřebiče s vyšším příkonem, jako klimatizační jednotka, kopírovací stroj nebo skartovací stroj. Pokud není možné tento předpoklad splnit, potom doporučujeme používat napěťový transformátor nebo vysokofrekvenční filtr.

V případě kolísání napětí doporučujeme použít napěťový stabilizátor.

Prostředí

- Přístroj umístěte na rovný stabilní povrch, jako je např. deska stolu, který není vystaven otřesům a vibracím.
- Tiskárna musí být nainstalovaná v blízkosti snadno přístupné síťové zásuvky tak, aby v případě nebezpečí mohl být napájecí kabel snadno a rychle odpojen.
- Tiskárnu používejte pouze v prostředí, které splňuje následující podmínky týkající se rozsahu teploty a vlhkosti:

  Teplota: 10 °C až 32,5 °C

  Vlhkost: 20% - 80% (bez kondenzace)
- Tiskárnu provozujte v dobře větrané místnosti.
- NEBLOKUJTE ventilační otvory tiskárny. Udržujte vzdálenost mezi ventilačním otvorem a stěnou nejméně 100 mm.
- Přístroj NEVYSTAVUJTE přímému slunečnímu záření, nadměrnému teplu, vlhkosti nebo prachu.
- NEINSTALUJTE tiskárnu v blízkosti zařízení, která obsahují magnety, neboť jsou zdrojem magnetického pole.
- Tiskárnu nevystavujte otevřenému ohni, slaným nebo korozívním plynům.
- Na tiskárnu NESTAVTE žádné předměty.
- Přístroj NESMÍ být umístěn v blízkosti sálajících zdrojů tepla nebo vody, chemických prostředků, klimatizačních jednotek nebo chladniček.
- Při přenášení udržujte tiskárnu ve vodorovné poloze. Chcete-li zabránit zranění, zvedání a přemísťování tiskárny provádějte nejméně ve dvou osobách.

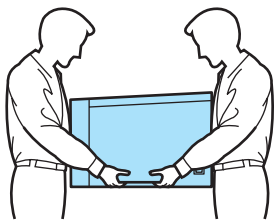

2 Způsoby tisku

Papír

Typy a velikosti

Tiskárna podává papír z nainstalovaného zásobníku nebo deskového podavače.

Názvy používané v této příručce a v ovladači jsou následující:

Zásobník papíru	Zásobník 1
Deskový podavač	DP
Volitelný spodní zásobník papíru (pouze HL-4050CDN)	Zásobník 2
Duplexní jednotka pro oboustranný tisk (pouze HL-4050CDN)	DX

Pokud si tuto stránku budete prohlížet na disku CD-ROM, strana se zvolenou metodou tisku se otevře, jakmile kliknete v tabulce na symbol ⓘ.

Typ papíru	**Zásobník 1**	**Zásobník 2 (pouze HL-4050CDN)**	**DP**	**DX (pouze HL-4050CDN)**	**V ovladači tiskárny zvolte typ papíru**
Standardní papír 75 g/m^2 až 105 g/m^2	ⓘ	ⓘ	ⓘ	ⓘ	**Standardní papír**
Recyklovaný papír	ⓘ	ⓘ	ⓘ	ⓘ	**Recyklovaný papír**
Hrubý papír Hrubý papír – 60 g/m^2 až 163 g/m^2			ⓘ 60 g/m^2 až 161 g/m^2		**Hrubý papír**
Tenký papír 60 g/m^2 až 75 g/m^2	ⓘ	ⓘ	ⓘ	ⓘ	**Tenký papír**
Tlustý papír 105 g/m^2 až 163 g/m^2			ⓘ		**Tlustý papír** nebo **Tlustější papír**
Štítky			ⓘ A4 nebo Letter		**Štítek**
Obálky			ⓘ		**Obálky** **Tenké obálky** **Tlusté obálky**

	Zásobník 1	Zásobník 2 (pouze HL-4050CDN)	DP	DX (pouze HL-4050CDN)
Rozměr papíru	A4, Letter, Legal, B5 (ISO), Executive, A5, A6, B6 (ISO), Folio, Pohlednice	A4, Letter, Legal, B5 (ISO), Executive, A5, A6, B6 (ISO), Folio, Pohlednice	Šířka: 69,9 až 215,9 mm Délka: 116 až 406,4 mm	A4, A4 Dlouhá
Počet listů (80 g/m^2)	250 listů	500 listů	50 listů	

Doporučený papír

	Evropa	USA
Standardní papír	Xerox Premier 80 g/m^2 Xerox Premier 80 g/m^2	Xerox 4200DP 20 lb Hammermill Laser Print (24 lb=90g/m2)
Recyklovaný papír	Xerox Recycled Supreme 80 g/m^2	nelze použít
Štítky	Avery laser label L7163	Avery laser labels white #5160
Obálka	Antalis River series (DL)	Columbian #138 (COM10)

- Před zakoupením většího množství papíru nejdříve otestujte, zdali je vhodný k potisku touto tiskárnou.
- Používejte papír, který je určen ke kopírování.
- Používejte papír 75 až 90 g/m^2.
- Používejte neutrální papír. Nepoužívejte zásaditý nebo kyselý papír.
- Používejte papír s podélnými dlouhými vlákny.
- Používejte papír s obsahem vlhkosti asi 5%.
- Tato tiskárna může tisknout i na recyklovaný papír, který splňuje normu DIN 19309.

UPOZORNĚNÍ

NEPOUŽÍVEJTE papír určený pro inkoustové tiskárny, neboť se může zaseknout nebo tiskárnu poškodit.

Poznámka

Pokud budete používat jiný papír, než doporučený, může to vést k jeho zaseknutí, nebo chybnému podání.

(Bližší podrobnosti týkající se volby papíru, viz. *Důležité informace týkající se volby papíru* na straně 176.)

Typy obálek

Většina obálek je vhodná k potisku vaší tiskárnou. Vzhledem ke způsobu zhotovení, některé obálky mohou mít potíže při podávání nebo s kvalitou tisku. Vhodné obálky mají rovné, ostře složené hrany a přední hrana by neměla být silnější než je tloušťka dvou listů papíru. Obálka by měla být vyrovnána a neměla by mít pytlíkový tvar nebo by neměla být chatrné konstrukce. Obálky určené k potisku by měly být kvalitní a musí být určeny pro laserovou tiskárnu. Před potiskem většího množství obálek proveďte nejdříve zkušební tisk.

Firma Brother nedoporučuje určitý typ obálek, neboť výrobce může změnit technickou specifikaci. Uživatel zodpovídá za kvalitu a provedení používaných obálek.

- Nepoužívejte obálky, které jsou poškozené, zvlněné, nepravidelného tvaru, extrémně lesklé nebo s hlubokým reliéfním tiskem.
- Nepoužívejte obálky, které mají sponky nebo uzávěry, samolepící klopy, nebo jsou opatřeny okénky, otvory, výřezy nebo perforací.
- Nepoužívejte obálky, které mají pytlovitý tvar, nemají ostře provedené přehyby nebo mají reliéfní tisk, případně jsou uvnitř předtištěné.
- Nepoužívejte obálky, které již byly potisknuté laserovou tiskárnou.
- Nepoužívejte obálky, které nemohou být jednotně uspořádány do stohu.
- Nepoužívejte obálky, které jsou vyrobeny z papíru o vyšší gramáži, než je doporučená pro tuto tiskárnu.
- Nepoužívejte obálky, které byly chybně vyrobeny, s nerovnými hranami nebo nepravidelného tvaru.

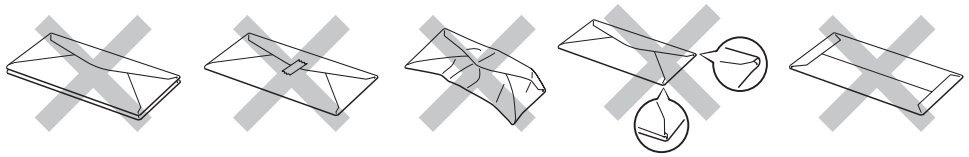

Pokud používáte některý z výše uvedených typů papíru, můžete tiskárnu poškodit. Na tato poškození se nevztahuje záruka ani žádné další servisní smlouvy firmy Brother.

Poznámka

- Do zásobníku papíru nevkládejte současně různé typy papíru, protože to může vést k jeho zaseknutí nebo chybnému podání.
- Při potisku obálek nepoužívejte duplexní (oboustranný) tisk.
- Nastavte v ovladači stejný rozměr papíru jaký je vložen do zásobníku.

Potiskovaná plocha

Plocha, která nemůže být potisknutá, je vyznačena níže a uvedena v následující tabulce:

Na výšku

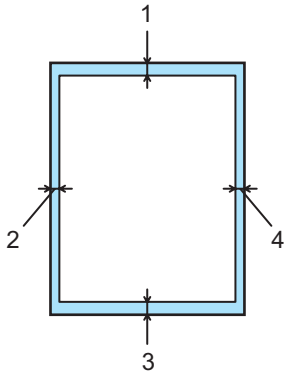

Na šířku

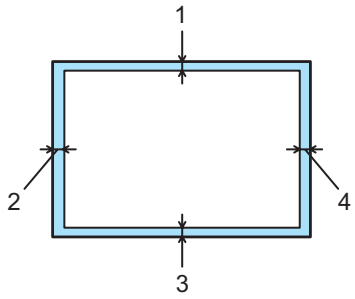

	Tiskový ovladač Windows® Tiskový ovladač Macintosh®	**Ovladač BRScript Driver pro Windows® a Macintosh® (pouze HL-4050CDN)**
1	4,23 mm	4,32 mm
2	4,23 mm	4,32 mm
3	4,23 mm	4,32 mm
4	4,23 mm	4,32 mm

Způsoby tisku

Tisk na standardní papír

Tisk na standardní papír podávaný ze zásobníku 1, 2

(Informace o doporučeném papíru naleznete v části *Papír* na straně 6.)

1. V ovladači tiskárny zvolte:
   Rozměr papíru .....(1)
   Typ papíru .....(2)
   Zdroj papíru .....(3)
   a další nastavení.

   ■ **Tiskový ovladač Windows®**

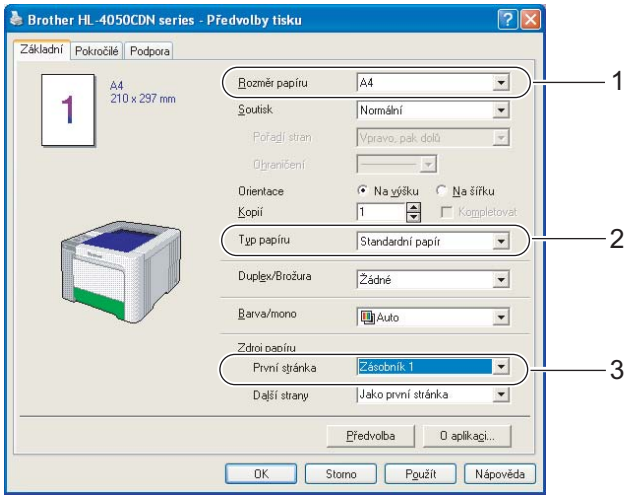

■ Tiskový ovladač BR-Script pro Windows® (pouze HL-4050CDN)

Rozměr papíru.....(1)
Typ papíru .....(2)
Zdroj papíru.....(3)

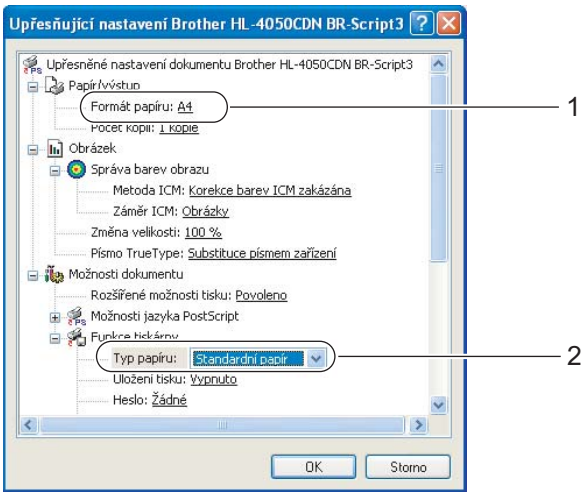

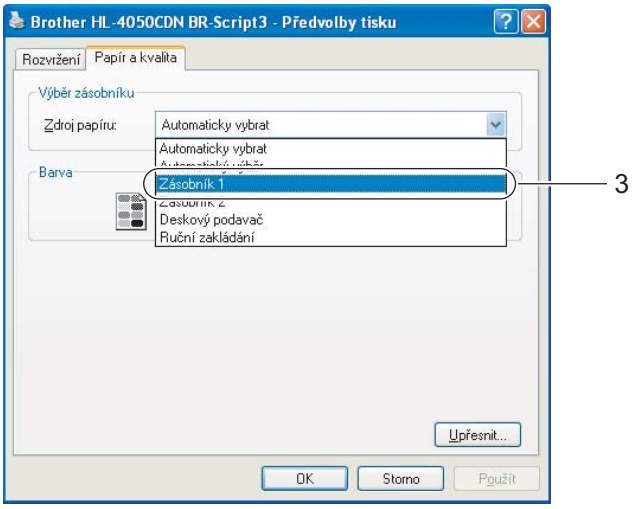

Poznámka

Chcete-li používat tiskový ovladač BR-Script, musíte ovladač nainstalovat z disku CD-ROM pomocí volby "Custom Install" (Uživatelská instalace).

■ Tiskový ovladač Macintosh®

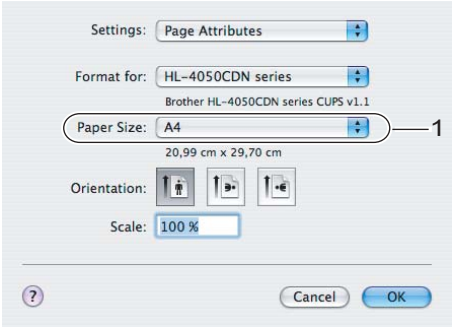

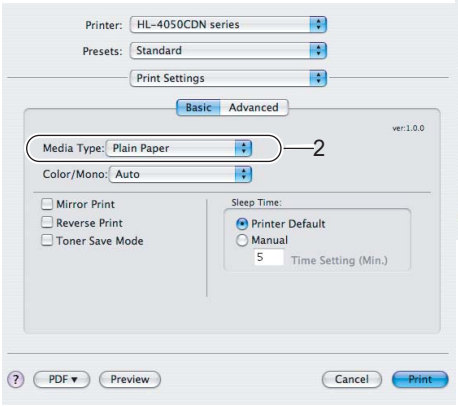

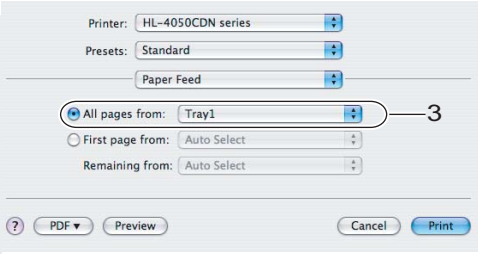

2 Zásobník papíru vytáhněte z přístroje celý ven.

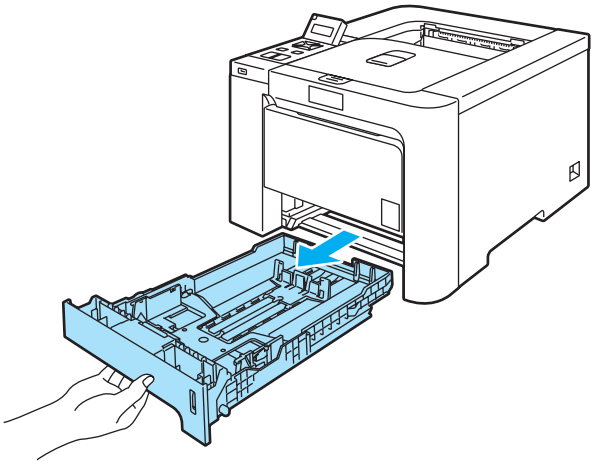

3 Stiskněte zelenou uvolňovací páčku vodítek papíru a vodítka nastavte přesně na rozměr založeného papíru. Zkontrolujte, zda vodítka zapadla do drážky.

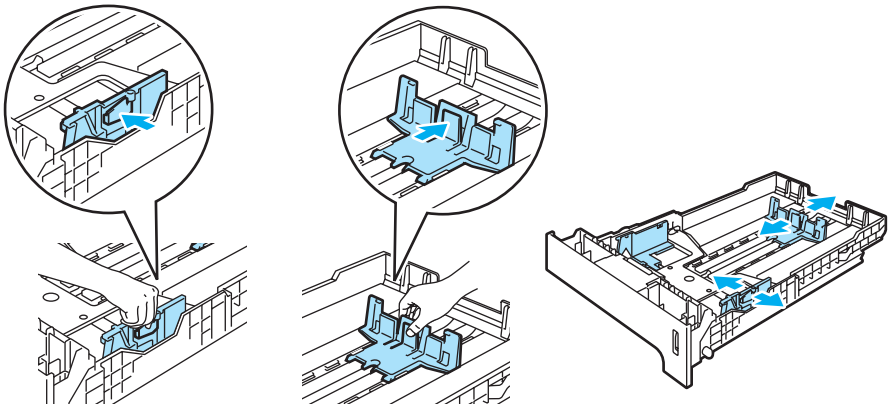

4 Vložte papír do zásobníku, jeho množství nesmí nepřekročit rysku maxima (▼). Strana určená k potisku musí být založena směrem dolů.

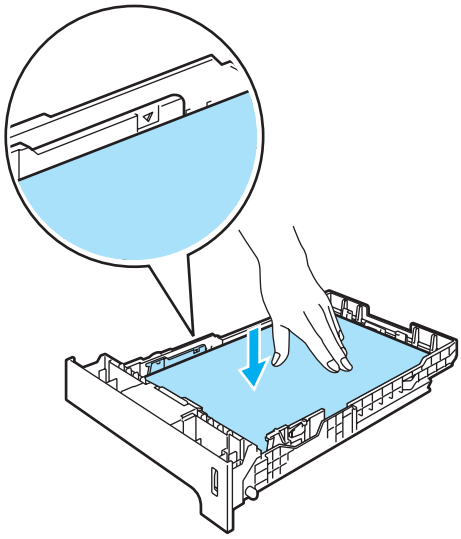

5. Zásobník papíru vraťte zpět do tiskárny. Zkontrolujte, zda je zásobník v tiskárně správně zasunutý.

6. Rozložte opěrku papíru, aby vytisknutý papír nesklouzl z tiskárny dolů nebo každou vytisknutou stranu okamžitě z přihrádky odeberte.

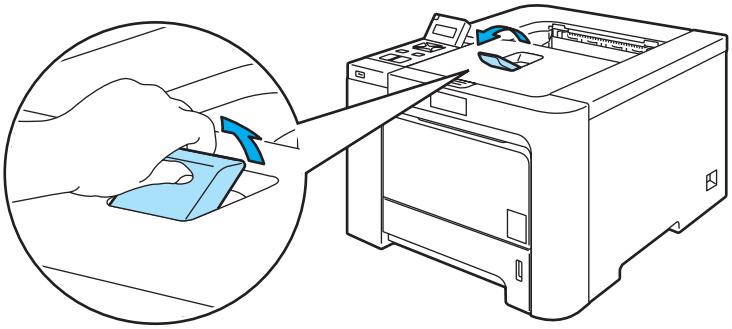

7. Odešlete data do tiskárny.

Tisk na standardní a hrubý papír podávaný a hrubý papír podávaný z deskového podavače

(Informace o doporučeném papíru naleznete v části *Papír* na straně 6.)

1. V ovladači tiskárny zvolte:
   Rozměr papíru .....(1)
   Typ papíru .....(2)
   Zdroj papíru .....(3)
   a proveďte další nastavení.

■ Tiskový ovladač Windows®

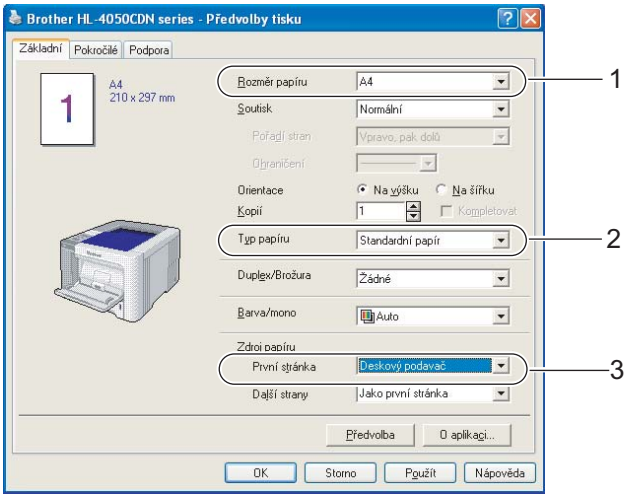

■ Tiskový ovladač BR-Script pro Windows (pouze HL-4050CDN)

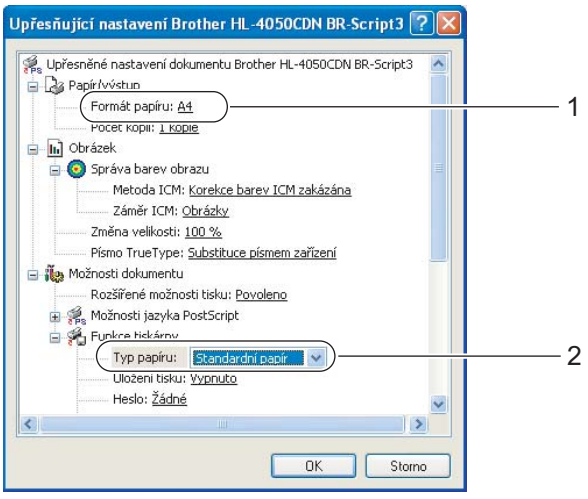

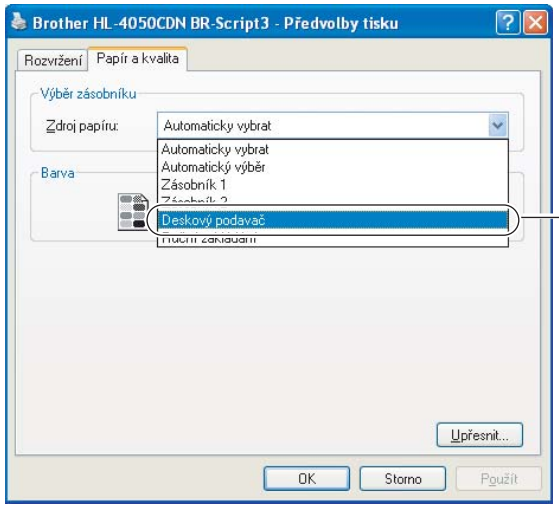

Poznámka

Chcete-li používat tiskový ovladač BR-Script, musíte ovladač nainstalovat z disku CD-ROM pomocí volby "Custom Install" (Uživatelská instalace).

■ Tiskový ovladač Macintosh®

Rozměr papíru.....(1)
Typ papíru .....(2)
Zdroj papíru.....(3)

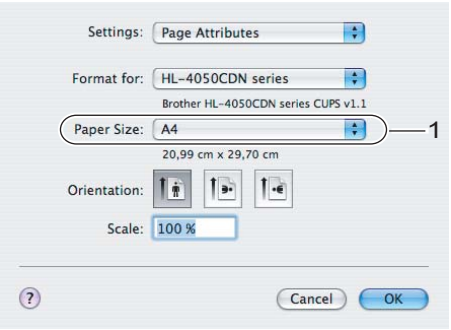

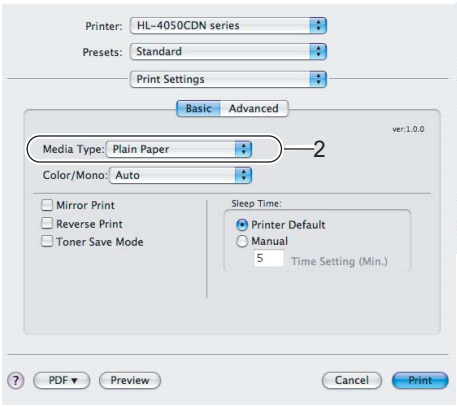

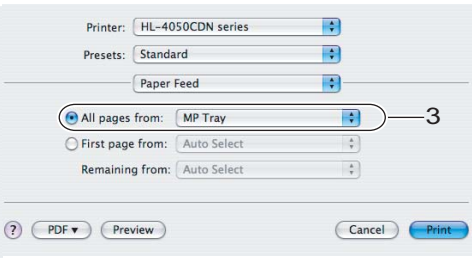

2 Otevřete deskový podavač a lehce jej sklopte.

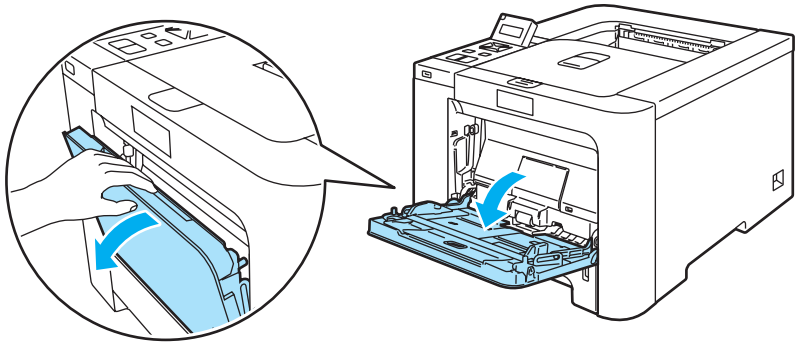

3 Deskový podavač vytáhněte a rozložte opěrku (1).

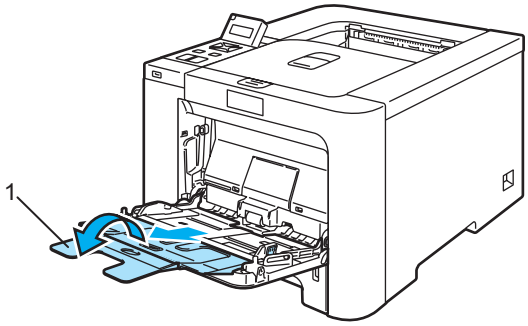

4 Rozložte opěrku papíru, aby vytisknutý papír nesklouzl z tiskárny dolů nebo každou vytisknutou stranu okamžitě z přihrádky odeberte.

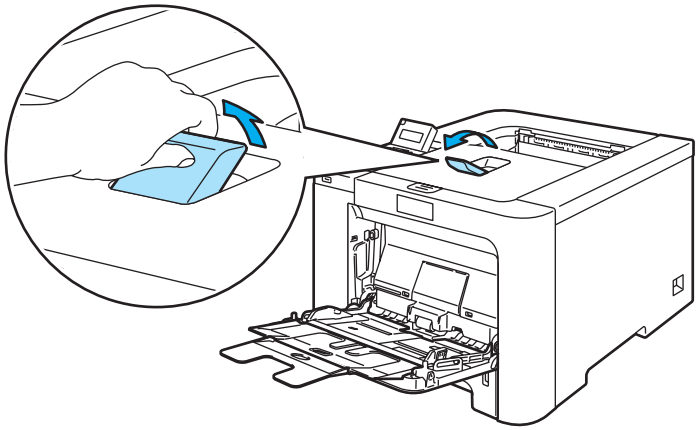

5 Vložte papír na deskový podavač. Dbejte na to, aby vložené množství nepřesáhlo rysku maxima vyznačenou na obou stranách podavače (1). Stranu určenou k potisku vložte do deskového podavače směrem nahoru tak, aby přední hrana papíru směřovala k tiskárně.

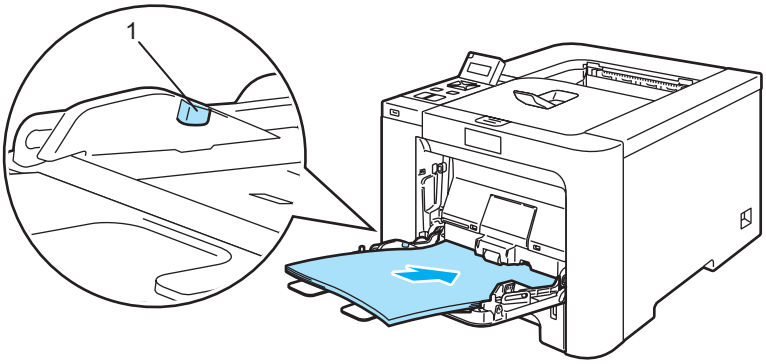

6 Stiskněte zelenou uvolňovací páčku vodítek papíru a vodítka nastavte přesně na rozměr založeného papíru.

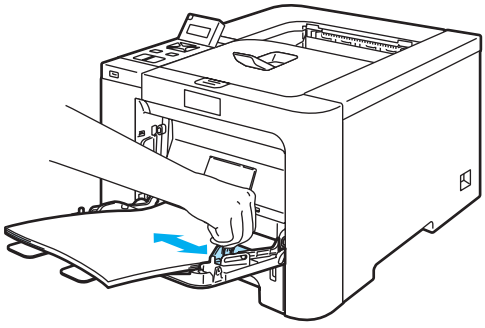

7 Odešlete data do tiskárny.

Tisk na tlustý papír, štítky a obálky

(Informace o doporučeném papíru naleznete v části *Papír* na straně 6 a *Typy obálek* na straně 8.)

1. V ovladači tiskárny zvolte:
   Rozměr papíru .....(1)
   Typ papíru .....(2)
   Zdroj papíru .....(3)
   a další nastavení.

■ Tiskový ovladač Windows®

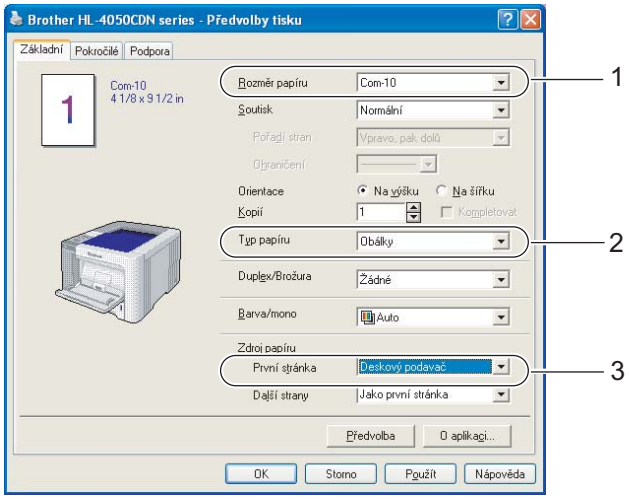

■ Tiskový ovladač BR-Script pro Windows (pouze HL-4050CDN)

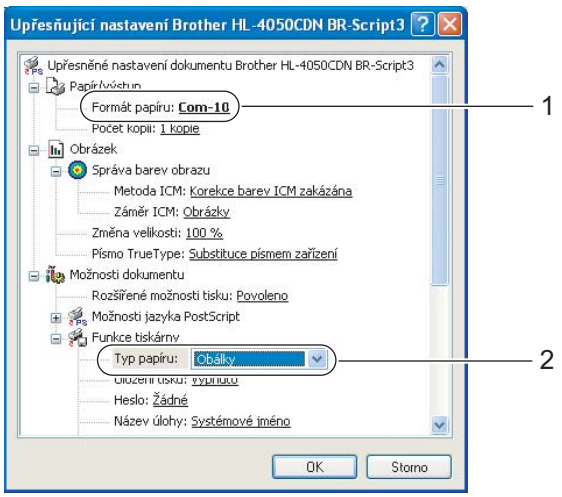

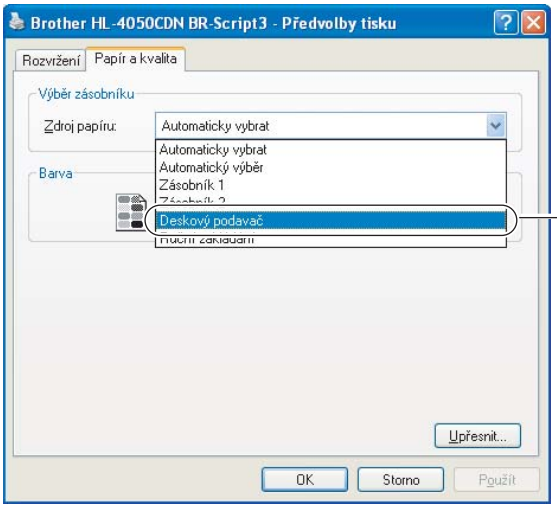

Poznámka

- Chcete-li používat tiskový ovladač BR-Script, musíte ovladač nainstalovat z disku CD-ROM pomocí volby Uživatelská instalace.
- Používáte-li obálky #10, vyberte u volby **Rozměr papíru** nastavení **Com-10**.
- Pro obálky, které nejsou uvedeny v seznamu voleb (např. obálka č.9, C6, atd), použijte nastavení **Uživatelský...** (Podrobné informace o rozměrech obálek naleznete v části *Rozměr papíru* na straně 178.)

■ **Tiskový ovladač Macintosh®**

Rozměr papíru.....(1)
Typ papíru .....(2)
Zdroj papíru.....(3)

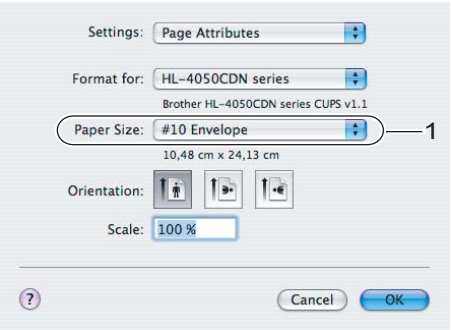

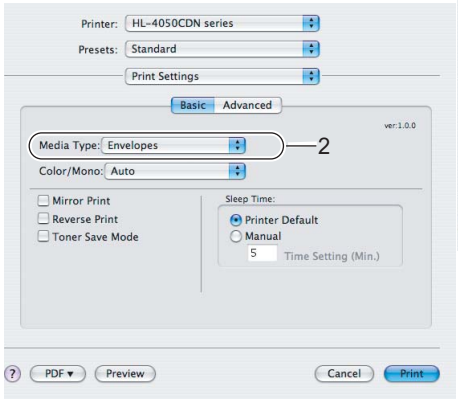

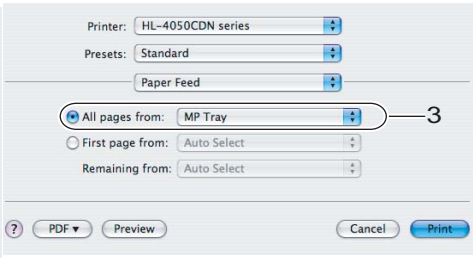

Poznámka

Pro obálky, které nejsou uvedeny v ovladači tiskárny, např. obálka #9 nebo C6, atd, použijte nastavení **Uživatelský rozměr papíru**. (Podrobné informace o rozměrech obálek naleznete v části *Rozměr papíru* na straně 178.)

2 Otevřete deskový podavač a lehce jej sklopte.

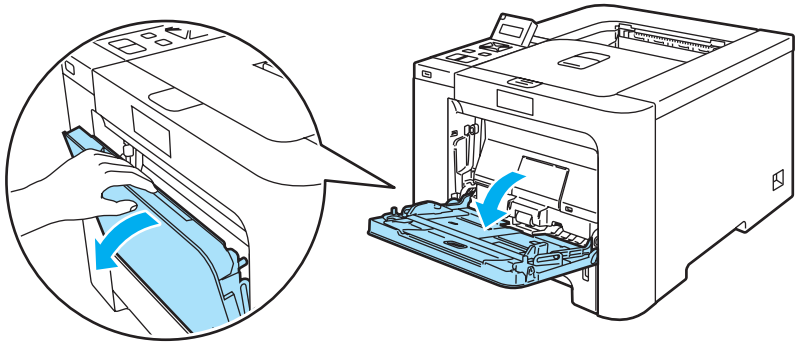

3 Deskový podavač vytáhněte a rozložte opěrku (1).

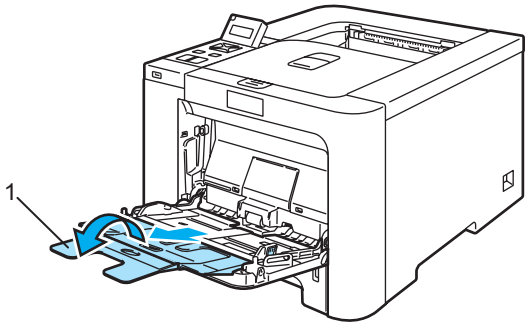

4 Rozložte opěrku papíru, aby vytisknutý papír nesklouzl z tiskárny dolů nebo každou vytisknutou stranu okamžitě z přihrádky odeberte.

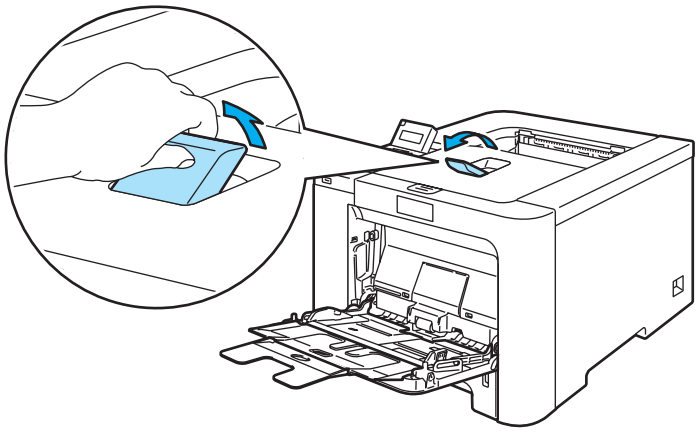

5 Vložte papír na deskový podavač. Dbejte na to, aby vložené množství nepřesáhlo rysku maxima vyznačenou na obou stranách podavače (1).

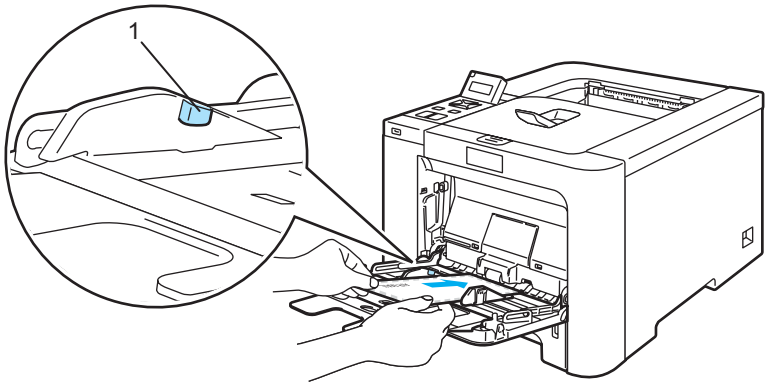

Poznámka

- Na deskový podavač nevkládejte více než obálky.
- Lepené spoje obálek musí být výrobcem zajištěny.
- Strana určená k potisku musí být založena směrem nahoru.
- Všechny hrany obálky musí být ostře složené a nesmí být zmačkané.

6 Stiskněte zelenou uvolňovací páčku vodítek papíru a vodítka nastavte přesně na rozměr založeného papíru.

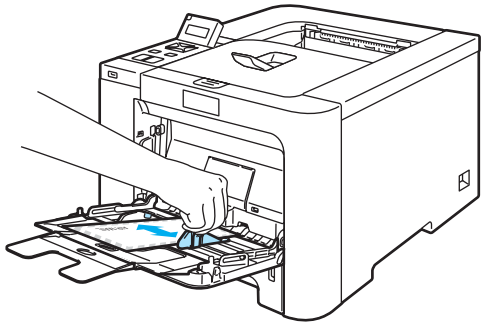

7 Odešlete data do tiskárny.

Poznámka

- Každý vytisknutý arch nebo obálku ihned odeberte. Nahromaděné listy nebo obálky se mohou zaseknout nebo zvlnit.
- Pokud se obálky během tisku špiní, zvyšte teplotu zapékaní nastavením volby **Typ papíru** na **Tlustý papír** nebo **Tlustější papír**.
- Pokud jsou obálky vytisknutí zmačkané, přečtěte si pokyny uvedené v části *Zvýšení kvality tisku* na straně 159.
- (Uživatelé Windows®) Pokud se obálky velikosti DL opatřené dvojitými chlopněmi během tisku mačkají, potom ve složce **Základní** zvolte **Rozměr papíru** a zadejte **DL na šířku**. Na deskový podavač vložte novou obálku o rozměru DL s dvojitými chlopněmi širší stranou směrem dozadu a tisk opakujte.

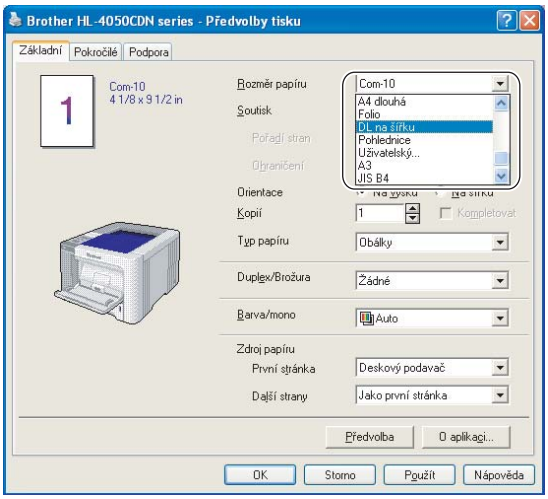

- Když zakládáte papír na deskový podavač, uvědomte si, prosím, následující fakta:
  - Položte papír na podavač potiskovanou stranou nahoru a horní hranou jej jemně zatlačte do podavače.
  - Ujistěte se, že je papír rovný a správně položený na deskový podavač. Pokud se tak nestane, tiskárna nebude papír správně podávat, papír se pokrčí, nebo dojde k jeho zaseknutí uvnitř tiskárny.

Duplexní tisk

Dodané ovladače tiskárny určené pro Windows® 2000/XP/XP Professional x64 Edition, Windows Vista™, Windows Server® 2003/Windows Server® 2003 x64 Edition a Mac OS® X 10.2.4 a vyšší umožňují duplexní tisk. Informace týkající volby nastavení naleznete v **Nápovědě** ovladače tiskárny.

Pokyny pro oboustranný tisk

- Pokud je papír příliš tenký, může se mačkat.
- Pokud je papír zvlněný, vyrovnejte ho a založte zpět do deskového podavače.
- Pokud se papír nepodává správným způsobem, může se zvlnit. Papír vyjměte a vyrovnejte.
- Pokud použijete ruční duplex, může docházet k zasekávání papíru, nebo ke snížení kvality tisku. (Při zaseknutí papíru se řiďte pokyny uvedenými v části *Odstranění zaseknutého papíru* na straně 146. Při problémech s tiskem se řiďte pokyny uvedenými v části *Zvýšení kvality tisku* na straně 159.

Poznámka

- V této části jsou použity obrazovky ze systému Windows® XP. Vzhled obrazovek na vašem PC se může lišit podle verze používaného operačního systému.
- Používáte-li automatický duplexní tisk, zvolte rozměr papíru "A4" nebo "A4 dlouhá".
- Zkontrolujte řádné zavření zadního krytu.
- Zkontrolujte, zda je zásobník v tiskárně správně zasunutý.
- Pokud je papír zvlněný, vyrovnejte ho a založte zpět do zásobníku.
- Použijte standardní, recyklovaný nebo tenký papír. Nepoužívejte hrubý papír.

Ruční duplexní tisk

- Ovladač BR-Script (emulace PostScript® 3™) nepodporuje ruční duplexní tisk.
- Používáte-li tiskový ovladač systém se systémem Macintosh, podrobnosti naleznete v části *Duplexní tisk* na straně 56.

Ruční duplexní tisk ze zásobníku papíru

1. Ve složce **Pokročilé** zvolte režim **Ruční duplex** a ve složce **Základní** nastavte volbu Zdroj papíru na **Zásobník 1**.
2. Odešlete data do tiskárny.
   Tiskárna nejdříve automaticky vytiskne všechny sudé stránky dokumentu.

3 Vytisknuté stránky z výstupní přihrádky vyjměte a vložte je zpět do zásobníku v nezměněném pořadí tak, aby strana určená k potisku (prázdná strana) směřovala dolů. Dále se řiďte pokyny na obrazovce počítače.

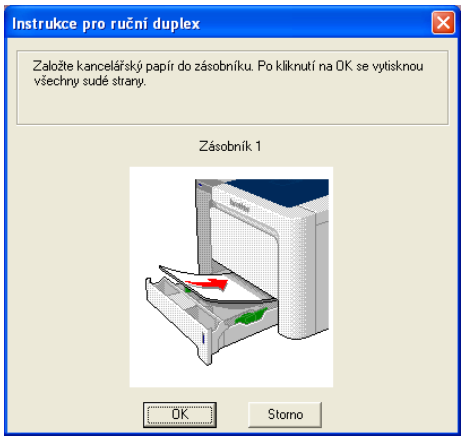

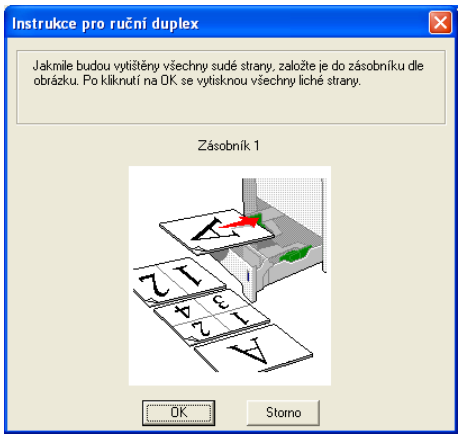

4 Tiskárna automaticky vytiskne na druhou stranu všechny liché stránky dokumentu.

Poznámka

- Jestliže volbu **Zdroj papíru** nastavíte na **Automatický výběr**, vytisknuté sudé stránky vložte do deskového podavače.
- Když zakládáte papír na deskový podavač, podavač nejdříve vyprázdněte. Dále vložte vytisknuté strany do zásobníku tak, aby tisknutá strana směřovala nahoru. (Vytisknuté strany nepřidávejte na stoh nepotisknutých papírů.)

Ruční duplexní tisk z deskového podavače

Poznámka

Než založíte listy zpět na deskový podavač, vyrovnejte je, předejdete tak jejich zaseknutí během tisku.

1 Ve složce **Pokročilé** klepněte na ikonu Duplex a zvolte režim **Ruční duplex** a ve složce **Základní** nastavte volbu **Zdroj papíru** na **DP**.

2 Papír vložte na deskový podavač stranou určenou k potisku směrem nahoru. Dále se řiďte pokyny na obrazovce počítače. Opakujte tento krok, dokud nevytisknete všechny sudé stránky.

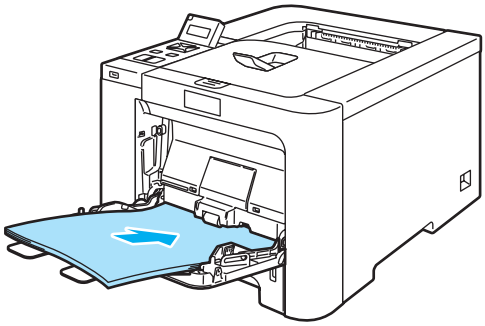

3 Z výstupního zásobníku vyjměte všechny vytištěné sudé stránky a založte je v nezmněném pořadí zpět na deskový podavač. Založení proveďte tak, aby strana určená k tisku (nepotištěná strana) směřovala nahoru. Dále se řiďte pokyny na obrazovce počítače.

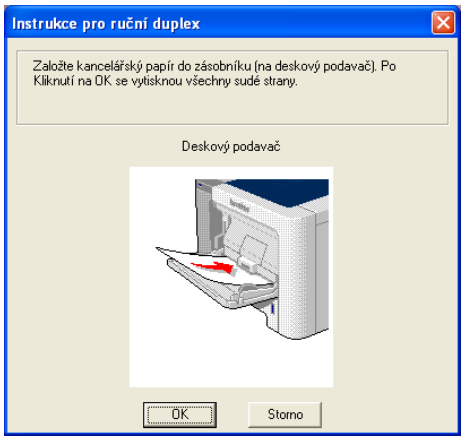

4 Tiskárna automaticky vytiskne na druhou stranu všechny liché stránky dokumentu.

Orientace papíru při ručním duplexním tisku

Tiskárna nejdříve vytiskne druhou stranu.

Pokud tisknete 10 stran na 5 listů papíru, bude na první list papíru vytisknuta nejdříve 2. strana a potom 1.strana. Na druhý list papíru bude vytisknuta 4. strana a potom 3. strana. Na třetí list papíru bude nejdříve vytisknuta 6. strana a potom 5. strana, atd.

Při ručním duplexním tisku musí být papír vložen do zásobníku následujícím způsobem:

■ Zásobník papíru:

- Strana, která má být potisknuta jako první, musí směřovat dolů a horní hrana papíru musí být zasunuta do přístroje jako první.
- Před tiskem druhé strany obraťte papír potiskem směrem nahoru a horní hranu zasuňte do přístroje.
- Pokud používáte hlavičkový papír, musí být vložen do tiskárny tak, aby strana s hlavičkou směřovala nahoru a byla zasunuta do přístroje jako první.
- Pro vytisknutí druhé strany otočte stranu s hlavičkou dolů a vložte ji do tiskárny.

■ Deskový podavač (DP):

- Strana, která má být potisknuta jako první, musí směřovat nahoru a horní hrana papíru musí být zasunuta jako první.
- Před tiskem druhé strany obraťte papír potiskem směrem dolů a horní hranu zasuňte do přístroje.
- Pokud používáte hlavičkový papír, musí být vložen do tiskárny tak, aby strana s hlavičkou směřovala dolů a byla zasunuta do přístroje jako první.
- Pro vytisknutí druhé strany otočte stranu s hlavičkou nahoru a vložte ji do tiskárny.

Automatický duplexní tisk (pouze HL-4050CDN)

Používáte-li tiskový ovladač systém se systémem Macintosh, podrobnosti naleznete v části *Duplexní tisk* na straně 56.

1. Vložte papír do zásobníku nebo do deskového podavače.

2. **Tiskový ovladač pro Windows®**

   1 V tiskovém ovladači otevřete dialogové okno **Vlastnosti**.

   2 Ve složce **Obecné** klikněte na ikonu **Předvolba**.

   3 Ve složce **Pokročilé** klikněte na ikonu **Duplex**.

   4 Ujistěte se, že je vybrána volba **Použita duplexní jednotka**.

   5 Klikněte na tlačítko **OK**. Tiskárna bude automaticky tisknout na obě strany papíru.

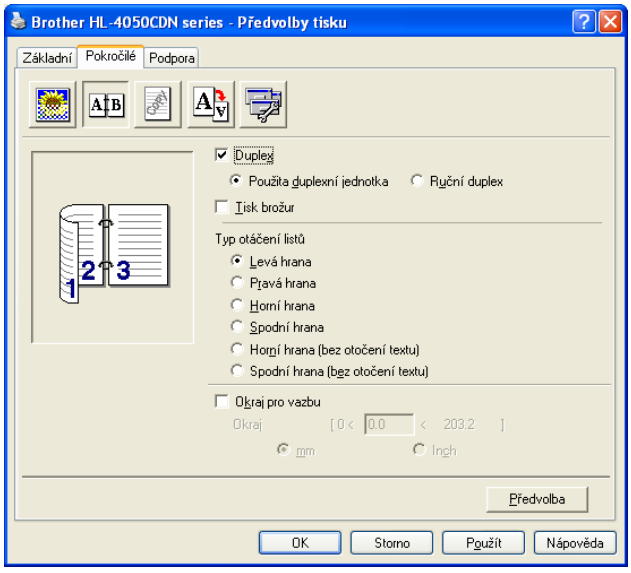

Tiskový ovladač BR-Script

1 V tiskovém ovladači otevřete dialogové okno **Vlastnosti**.

2 Ve složce **Obecné** klikněte na ikonu **Předvolba**.

3 Ve složce **Rozvržení** vyberte **Orientace**, **Tisk po obou stranách** a **Pořadí stránek**.

4 Klikněte na tlačítko **OK**. Tiskárna bude automaticky tisknout na obě strany papíru.

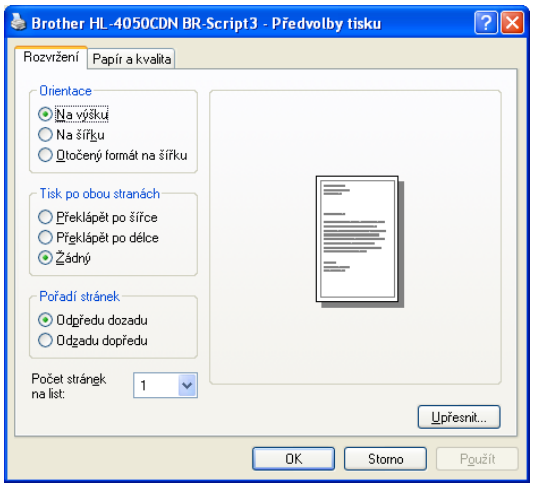

Tisk brožur (tiskový ovladač pro Windows®)

1. Vložte papír do zásobníku nebo do deskového podavače.
2. V tiskovém ovladači otevřete dialogové okno **Vlastnosti**.
3. Ve složce **Obecné** klikněte na ikonu **Předvolba**.
4. Ve složce **Pokročilé** klikněte na ikonu Duplex a potom vyberte **Duplex** a **Použita duplexní jednotka** (pouze HL-4050CDN) nebo **Ruční duplex** a potom vyberte **Tisk brožur**.
5. Klikněte na tlačítko **OK**.

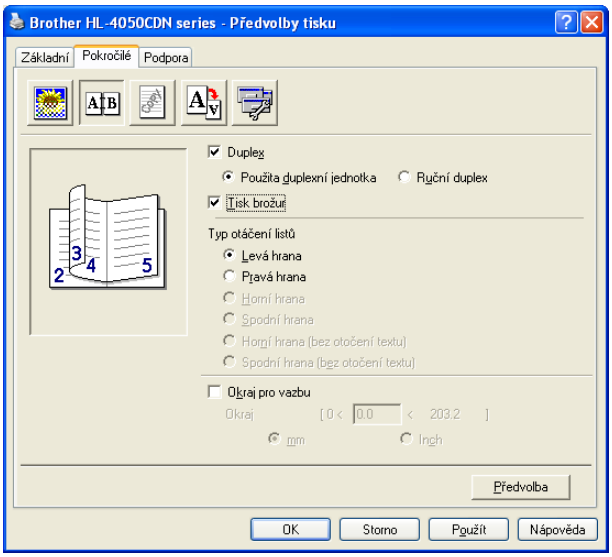

Tisk fotografií z digitálního fotoaparátu

Vaše tiskárna Brother podporuje standard PictBridge, který umožňuje přímý tisk fotografií z připojeného digitálního fotoaparátu vybaveného technologií PictBridge. V případě, že fotoaparát není nastaven do režimu PictBridge nebo režim PictBridge nepodporuje, stále ještě snímky můžete z digitálního fotoaparátu vytisknout v režimu paměťového média. Viz. *Připojení fotoaparátu k paměťovému zařízení* na straně 28.

Požadavky na technologii PictBridge

- Zařízení musí být propojeno s digitálním fotoaparátem pomocí vhodného kabelu USB.
- Snímek musí být pořízen digitálním fotoaparátem, který chcete k tiskárně připojit.

Nastavení digitálního fotoaparátu

Ujistěte se, zda je fotoaparát nastaven do režimu PictBridge. Z LCD displeje fotoaparátu podporujícího technologii PictBridge máte k dispozici následující nastavení. Dostupnost těchto nastavení závisí na na modelu připojeného fotoaparátu.

- Kopií
- Kvalita
- Formát papíru
- Datum a čas
- Tisk názvu souboru
- Uspořádání

Z ovládacího panelu můžete nastavit následující funkce PictBridge.

Nabídka	Podnabídka	Volby	
PictBridge	Rozomer papiru [1]	**Letter*** / A4 / B5 / A5 / B6 / A6	Viz *PictBridge* na straně 85
	Orientace	**Na vysku*** / Na sirku	
	Datum a cas [1]	**Vyp.*** /Zap	
	Jmeno souboru [1]	**Vyp.*** / Zap	
	Kvalita tisku [1]	**Normalni*** / Jemne	
Zasobnik papiru	Pouzity zasob.	**Auto***/ Jen ruc. podav/ Jen zasobnik1 / Jen zasobnik2	Viz *Zasobnik papiru* na straně 78
	Duplex (pouze HL-4050CDN)	**Vyp***/ Zap.(dl.okr.) / Zap.(kr.okr.)	

[1] Tyto volby nabídky jsou také nastaveny u fotoaparátu. Nastavení fotoaparátu má prioritu, pokud fotoaparát není nastaven, aby používal nastavení tiskárny (výchozí nastavení).

Poznámka

Název a dostupnost každého nastavení závisí na specifikaci

Podrobné informace týkající se změny nastavení režimu PictBridge jsou uvedeny v uživatelském návodu daného fotoaparátu.

Tisk fotografií

1. Ujistěte se, že je fotoaparát vypnutý. Odpovídajícím kabelem USB zapojte fotoaparát do přímého vstupu rozhraní USB (1), který je umístěn na přední straně tiskárny.

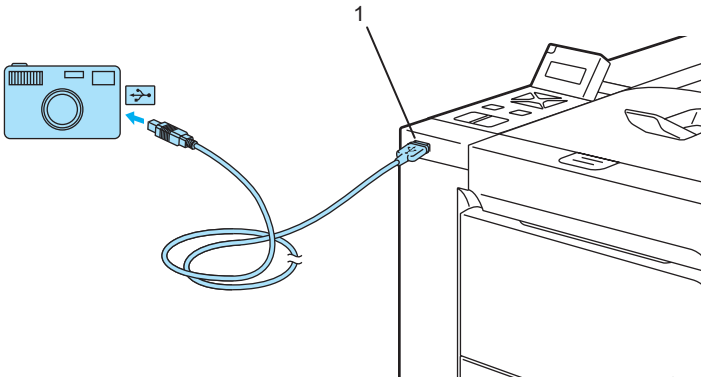

2. Fotoaparát zapněte.
   Po rozpoznání fotoaparátu se na LCD displeji tiskárny zobrazí následující hlášení:

   ```
   Fotoap.pripojen
   ```

3. Fotoaparát nastavte pro tisk snímků. Podle požadavku nastavte počet tisknutých kopií.
   Po zahájení tisku fotografie se na displeji zobrazí hlášení `Tiskne`.

Poznámka

Podrobné informace týkající se změny nastavení režimu PictBridge jsou uvedeny v uživatelském návodu daného fotoaparátu.

UPOZORNĚNÍ

Dokud tiskárna nedokončí tisk NEODPOJUJTE fotoaparát od rozhraní USB.

Připojení fotoaparátu k paměťovému zařízení

V případě, že fotoaparát není nastaven do režimu PictBridge nebo režim PictBridge nepodporuje, fotoaparát můžete připojit jako běžné paměťové zařízení. Tímto způsobem také můžete vytisknout snímky uložené ve fotoaparátu. Postupujte podle pokynů uvedených v části *Přímý tisk dat z USB flash disku* na straně 30.

(Chcete-li fotografie vytisknout v režimu PictBridge, prostudujte si část *Nastavení digitálního fotoaparátu* na straně 26.)

Poznámka

Název režimu paměťového zařízení a vlastní činnost se u jednotlivých fotoaparátů liší. Podrobné informace týkající se nastavení z režimu PictBridge do režimu paměťového zařízení jsou uvedeny v uživatelském návodu daného fotoaparátu.

Tisk DPOF

DPOF znamená formát přímého digitálního tisku.

Tento standard byl vyvinut nejvýznamnějšími výrobci digitálních fotoaparátů (Canon Inc, Eastman Kodak Company, Fuji Photo Film Co., Matsushita Electric Industrial Co. a Sony Corporation), aby umožnil snadnější tisk fotografií z digitálního fotoaparátu.

Pokud váš digitální fotoaparát tisk DPOF podporuje, potom si přímo na displeji fotoaparátu můžete nejen vybrat obrázky k tisku, ale také stanovit počet tisknutých kopií.

K dispozici jsou následující nastavení DPOF:

- Tisk 1 na 1
- Kopii

Přímý tisk dat z USB flash disku

U funkce přímého tisku nepotřebujete pro tisk dat počítač. Po zapojení USB flash disku do přímého vstupu rozhraní USB můžete jednoduše tisknout.

Poznámka

Některé USB flash disky nemusí s touto tiskárnou pracovat.

Podporované formáty souborů

Přímý tisk podporuje následující formáty souborů:

- PDF verze 1.6 [1]
- JPEG
- Exif+JPEG
- PRN (vytvořený tiskovým ovladačem tiskárny HL-4040CN neboHL-4050CDN)
- TIFF (získaný naskenováním z přístrojů MFC nebo DCP Brother)
- PostScript® 3™(vytvořený tiskovým ovladačem HL-4050CDN BRScript3)

[1] Data obrazových souborů JBIG2, JPEG2000 a obrázků tvořených vrstvami nejsou podporována.

Vytvoření souboru PRN nebo PostScript® 3™ (pouze HL-4050CDN) pro přímý tisk

Poznámka

Vzhled obrazovek na vašem PC se může lišit podle verze používaného operačního systému.

1. V aplikaci klikněte na liště s nabídkou na volbu **Soubor** a potom na vyberte položku **Tisk**.
2. Zvolte model HL-4040CN nebo HL-4050CDN (1) a zaškrtněte políčko **Tisk do souboru** (2). Klikněte na tlačítko **Tisk**.

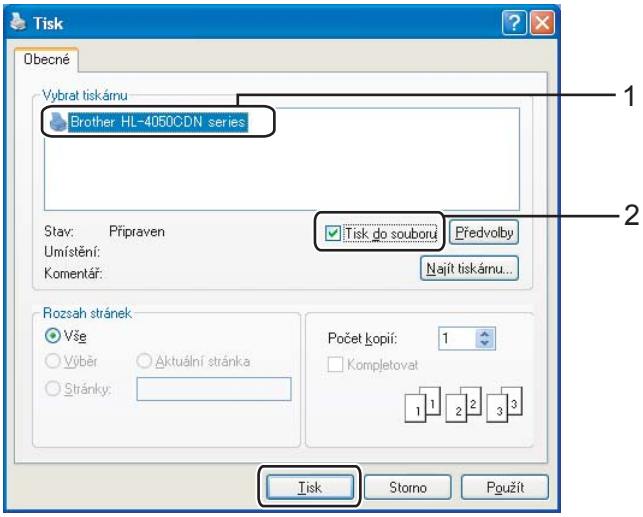

3 vyberte složku pro uložení souboru a popřípadě zadejte název souboru. Pokud jste vyzváni pouze k zadání názvu souboru, můžete zadáním názvu adresáře také stanovit složku, do které bude soubor uložen. Např.:

C:\Temp\Jmeno souboru.prn

Je-li k počítači připojen USB flash disk disk, můžete soubor uložit přímo na něj.

Přímý tisk dat z USB flash disku

1 USB flash disk zapojte do přímého vstupu rozhraní USB (1), umístěného na přední části tiskárny.

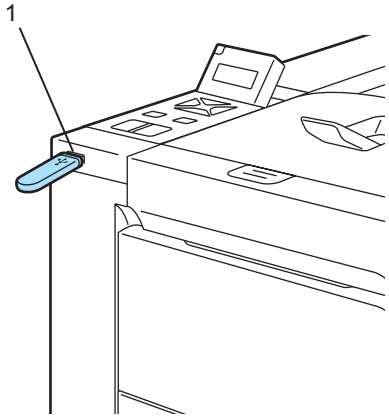

Po rozpoznání USB flash disku se na LCD displeji tiskárny zobrazí následující hlášení:

```
Kontrola zariz.
Cekej prosim
```

↓

```
Primy tisk
1./XXXX.SOLZKA1
```

2 Na LCD displeji se zobrazí název složky nebo souborů. Stisknutím tlačítka **+** nebo **-** vyberte název složky nebo souboru a stiskněte tlačítko **OK**. Nechcete-li měnit stávající výchozí nastavení, stiskněte tlačítko **Go** a přejděte ke kroku ❹.

```
Primy tisk
3.XXXX.PDF
```

Poznámka

- Po volbě složky a stisknutí tlačítka **OK** se zobrazí název souboru. Chcete-li vybrat soubor v jiné složce, stisknutím tlačítka **Back** proveďte návrat k požadované složce. Potom stisknutím tlačítka **+** nebo **-** vyhledejte jinou složku.

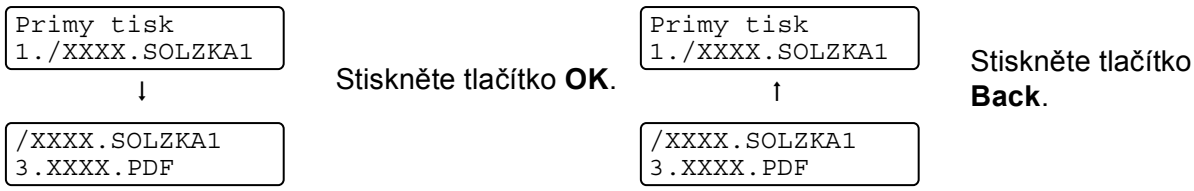

- Chcete-li vytisknout seznam souborů, vyberte `Indexovy tisk`. Volbu `Indexovy tisk` naleznete po rolování dolů všemi názvy souborů. Stiskněte tlačítko **OK** nebo **Go**.

  ```
  Primy tisk
  Indexovy tisk
  ```

  Jsou-li soubory ve složce, vyberte složku a potom rolujte dolů, k volbě `Indexovy tisk`.
- Název souboru, který obsahuje více než 8 znaků, se na displeji zobrazí ve tvaru, kdy je zobrazeno prvních znaků, za kterými následuje tilda (~) a číslo. Např. název "HOLIDAY2007.JPG" by se na displeji zobrazil jako "HOLIDA~1.JPG".
- Na displeji lze zobrazit pouze následující znaky:

  ABCDEFGHIJKLMNOPQRSTUVWXYZ0123456789$%' `@{}~!#()&_^-

3. Vyberte následující nastavení.
   Každou volbu vyberte stisknutím tlačítka **+** nebo **-**. Stiskem **OK** přejděte k dalšímu nastavení.
   Stisknutí tlačítka **Back** umožňuje návrat do předchozího nastavení.

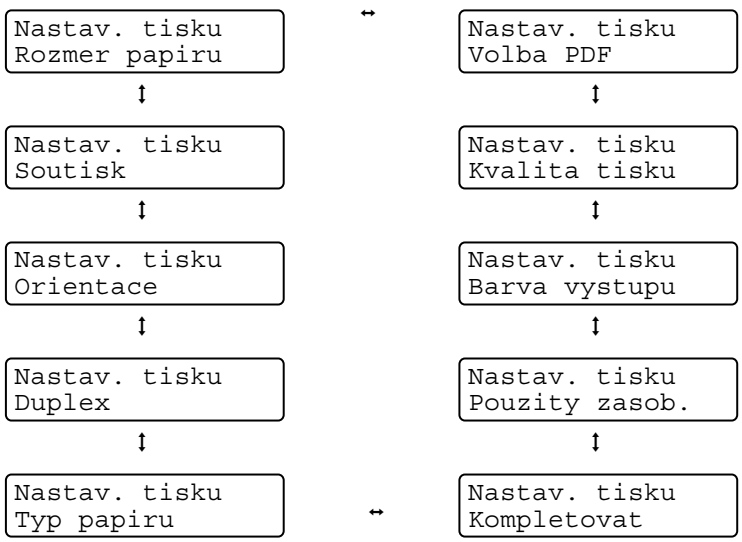

Po dokončení stiskněte tlačítko **Go**.

Poznámka

Standardní nastavení přímého tisku můžete změnit z ovládacího panelu, jestliže tiskárna není nestavena do režimu Přímý tisk.

Nabídka	Podnabídka	Volby [1]	
Zasobnik papiru	Pouzity zasob.	**Auto***/Jen ruc. podav / Jen zasobnik1 / Jen zasobnik2	Viz *Zasobnik papiru* na straně 78
	Duplex (pouze HL-4050CDN)	**Vyp.***/Zap.(dl.okr.) / Zap.(kr.okr.)	
Tiskove volby	Barva vystupu	**Auto***/Barva/Mono	Viz *Tiskove volby* na straně 80
Primy tisk	Rozmer papiru	**Letter***/Legal/A4/Executive/JIS B5/B5/A5 /B6/A6/A4Dlouha/Folio	Viz *Primy tisk* na straně 84
	Typ papíru	**Kancelar.papir***/Tlusty papir/ Tlustejsi papir/Tenky papir/ Recykl. papir/Hruby papir	
	Soutisk	**1 na 1***/2na1/4na1/9na1/16na1/25na1/ 1na2×2 str./1na3×3 str./1na4×4 str./1na5×5 str.	
	Orientace	**Na vysku***/Na sirku	
	Kvalita tisku	**Normalni***/Jemne	
	Volba PDF	**Dokument***/Dokument&Razit./Dokument& Znacka	
	Indexovy tisk	**Jednoduche***/Detaily	

[1] Standardní nastavení je uvedeno tučným písmem s hvězdičkou.

4 Stisknutím tlačítka **+** nebo **-** zadejte počet kopií. Stiskněte tlačítko **OK** nebo **Go**.

```
Kopii
= 1
```

↓

```
Primy tisk
Tiskne
```

UPOZORNĚNÍ

Dokud tiskárna nedokončí tisk NEODPOJUJTE USB flash disk od rozhraní USB.

3 Ovladač a programové vybavení

Ovladač tiskárny

Tiskový ovladač je programové vybavení, které překládá data z formátu používaného počítačem do formátu, který vyžaduje určitá tiskárna. Tímto formátem je obvykle jazyk pro popis stránky (PDL).

Ovladače tiskárny pro Windows® a Macintosh® jsou uloženy na dodaném CD-ROM, nebo je naleznete na webových stránkách http://solutions.brother.com. Ovladače nainstalujte podle pokynů popsaných ve Stručném návodu k obsluze. Aktuální tiskové ovladače a další informace naleznete ve středisku technické podpory Brother Solutions Center na webových stránkách http://solutions.brother.com.

(Pokyny k odinstalování tiskového ovladače, viz. *Odinstalování tiskového ovladače* na straně 64).

Windows®

- Tiskový ovladač Windows® (nejvhodnější tiskový ovladač pro tento přístroj)
- Tiskový ovladač BR-Script (jazyková emulace PostScript®3™) (pouze HL-4050CDN) [1]

[1] Ovladač nainstalujte z disku CD-ROM pomocí volby Uživatelská instalace.

Macintosh®

- Tiskový ovladač Macintosh® (nejvhodnější tiskový ovladač pro tento přístroj)
- Tiskový ovladač BR-Script (jazyková emulace PostScript®3™) (pouze HL-4050CDN) [1]

[1] Podrobnosti týkající se instalace ovladače naleznete v části *Instalace tiskového ovladače BR-Script* na straně 61.

Linux [1] [2]

- Tiskový ovladač LPR
- Tiskový ovladač CUPS

[1] Tiskový ovladač pro systém Linux si můžete stáhnout z webových stránek http://solutions.brother.com nebo pomocí disku CD-ROM, který je dodán spolu s tiskárnou.

[2] V závislosti na distribuci systému Linux, nemusí být některé ovladače k dispozici.

Poznámka

- Více informací o tiskovém ovladači Linux naleznete na webové adrese http://solutions.brother.com.
- Tiskový ovladač pro Linux může být uveden až po počátečním uvedení tohoto produktu.

	Tiskový ovladač Windows®	Tiskový ovladač BR-Script (pouze HL-4050CDN)	Tiskový ovladač Macintosh®	Tiskový ovladač LPR / CUPS [1]
Windows® 2000 Professional	ⓘ	ⓘ		
Windows® XP Home Edition	ⓘ	ⓘ		
Windows® XP Professional	ⓘ	ⓘ		
Windows Vista™	ⓘ	ⓘ		
Windows Server® 2003	ⓘ	ⓘ		
Windows® XP Professional x64 Edition	ⓘ	ⓘ		
Windows Server® 2003 x64 Edition	ⓘ	ⓘ		
Mac OS® X 10.2.4 a vyšší		ⓘ	ⓘ	
Linux (Mandrake, Red Hat, SuSE Linux, Debian) [1]				ⓘ

[1] Tiskový ovladač si můžete stáhnout z webových stránek http://solutions.brother.com nebo pomocí disku CD-ROM, který je dodán spolu s tiskárnou.

Pokud ke stažení ovladače použijete disk CD-ROM, klikněte na volbu **Instalace dalších driverů a pomůcek** a potom na položku **Pro uživatele Linux**. Je požadován přístup k Internetu.

Při tisku z počítače lze změnit následující nastavení:

- Rozměr papíru
- Soutisk
- Orientace
- Kopií
- Typ papíru
- Zdroj papíru
- Kvalita tisku
- Barevný režim
- Duplexní tisk (ruční duplexní tisk [1] /, tisk s duplexní jednotkou [3])
- Vodoznak [1 2]
- Změna velikosti
- Uložení tisku
- Úspora toneru
- Rychlé nastavení [1 2]
- Přechod do úsporného režimu
- Administrátor [1 2]
- Nastavení tisku [1 2]
- Tisk záhlaví -zápatí [1 2]
- Kalibrace barev [1 2]

1 Tyto volby nejsou dostupné u tiskového ovladače BR-script pro Windows®.

2 Tyto volby nejsou dostupné u tiskového ovladače Macintosh® a BR-Script pro Macintosh®.

3 Toto nastavení není dostupné pro HL-4040CN.

Vlastnosti tiskového ovladače (Windows®)

(Bližší informace naleznete v **Nápovědě** k tiskovému ovladači.)

Poznámka

- V této části jsou použity obrazovky ze systému Windows® XP. Vzhled obrazovek na vašem PC se může lišit podle verze používaného operačního systému.
- Používáte-li systém Windows® 2000, XP, Windows Vista™ nebo Windows Server® 2003, dialogové okno **Předvolby tisku** otevřete kliknutím na položku **Předvolba...** ve složce **Základní** dialogového okna **Vlastnosti**.

Složka Základní

Změnu nastavení můžete také provést kliknutím na ikonku na levé straně složky **Základní**.

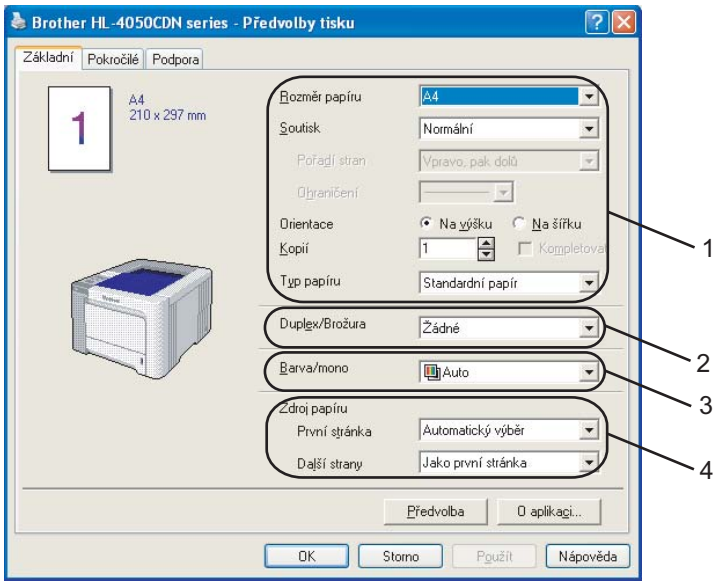

1. Vyberte **Rozměr papíru**, **Soutisk, Orientace**, **Kopií** a **Typ Papíru** (1).
2. (pouze HL-4050CDN) Vyberte volbu **Duplex/Brožura** (2).
3. Zvolte nastavení **Barva/mono** (3).
4. Vyberte **Zdroj papíru** (4).
5. Potvrzení zvoleného nastavení proveďte kliknutím na **OK**.
   Pro návrat do standardního nastavení klikněte tlačítko **Předvolba** a potom na tlačítko **OK**.

Rozměr papíru

Z roletové nabídky Rozměr papíru vyberte používaný formát papíru.

Soutisk

Díky volbě Soutisk lze zmenšit velikosti obrazu, který je zvětšen na více stran tak, aby mohl být vytisknutý na jedinou stranu, nebo naopak zvětšit obraz strany tak, aby mohl být vytisknutý na více stran.

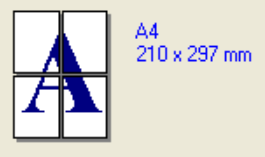

Pořadí stránek

Je-li vybrána volba "N na 1" z roletové nabídky můžete vybrat pořadí tisku stran.

Ohraničení

Při tisku více stran na jeden list papíru pomocí funkce Soutisk můžete zvolit ohraničení každé vytisknuté strany plnou nebo čerchovanou linkou, případně můžete zvolit zcela bez ohraničení.

Orientace

Nastavením volby Orientace zvolte, jak má být tisk na stránce orientován (**Na výšku** nebo **Na šířku**).

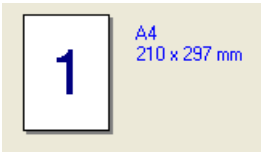

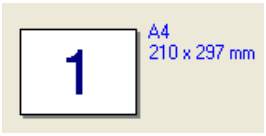

Kopií

Volba "Kopií" umožní nastavit počet tisknutých kopií.

Kompletovat

Jestliže je zaškrtnuto políčko Kompletace, bude nejdříve vytisknuta jedna kopie kompletního dokumentu a potom podle zvoleného počtu kopií další kopie kompletního dokumentu. Jestliže políčko Kompletovat není zaškrtnuto, potom každá strana bude vytisknuta ve zvoleném počtu kopií.

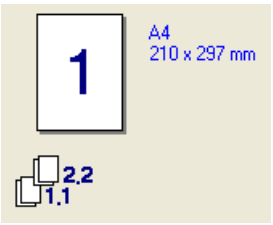

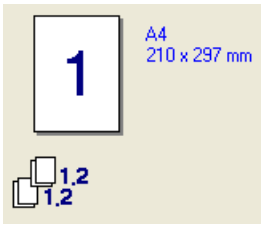

Typ papíru

Přístroj může tisknout na následující typy médií. Nejlepší kvality tisku dosáhnete, pokud zvolíte používaný typ média.

Standardní papír	**Tenký papír**	**Tlustý papír**	**Tlustější papír**	**Hrubý papír**	**Obálky**
Tlusté obálky	**Tenké obálky**	**Recyklovaný papír**	**Pohlednice**	**Štítek**	

Poznámka

- Používáte-li obyčejný papír, zvolte nastavení **Standardní papír**. Budete-li používat papír těžší gramáže, obálky nebo hrubý papír, vyberte nastavení **Tlustý papír** nebo **Tlustější papír**. U hrubého papíru vyberte nastavení **Hrubý papír**.
- Používáte-li obálky, vyberte nastavení **Obálky**. Při nedostatečném zapečení toneru změňte volbu na **Obálky** na **Tlusté obálky**. Jsou-li obálky zmačkané, zvolte nastavení **Obálky** na nastavení **Tenké obálky**.

Duplex / Brožura (pouze HL-4050CDN)

Tuto funkci použijte při tisku brožury nebo při duplexním tisku. Ve složce **Pokročilé** vyberte nastavení**Typ otáčení listů** (viz.*Duplexní tisk* na straně 21).

Barva/Mono

Volbu Barva/Mono můžete změnit následovně:

■ Barva

Tento režim vyberte, pokud je dokument barevný a přejete si ho barevně vytisknout.

■ Mono

Tento režim vyberte, pokud dokument obsahuje pouze text nebo objekty v černé barvě nebo odstínech šedé. Pokud barevný dokument vytisknete v režimu Mono, bude vytisknut v 256 odstínech šedé.

■ Auto

Tiskárna provede kontrolu barevného obsahu dokumentu. Je-li zjištěna barva, dokument bude vytisknutý barevně. Není-li v dokumentu zjištěn barevný obsah, dokument je vytisknut černobíle.

Poznámka

Jestliže dojde azurový, purpurový nebo žlutý toner, vyberte nastavení **Mono**, které vám umožní pokračovat v tisku tak dlouho, dokud nedojde i černý toner.

Zdroj papíru

Po zadání zdroje papíru pro první tištěný list můžete zadat jiný zdroj papíru pro další listy: **Automatický výběr**, **Zásobník1**, **Deskový podavač** nebo **Ručně**.

Složka Pokročilé

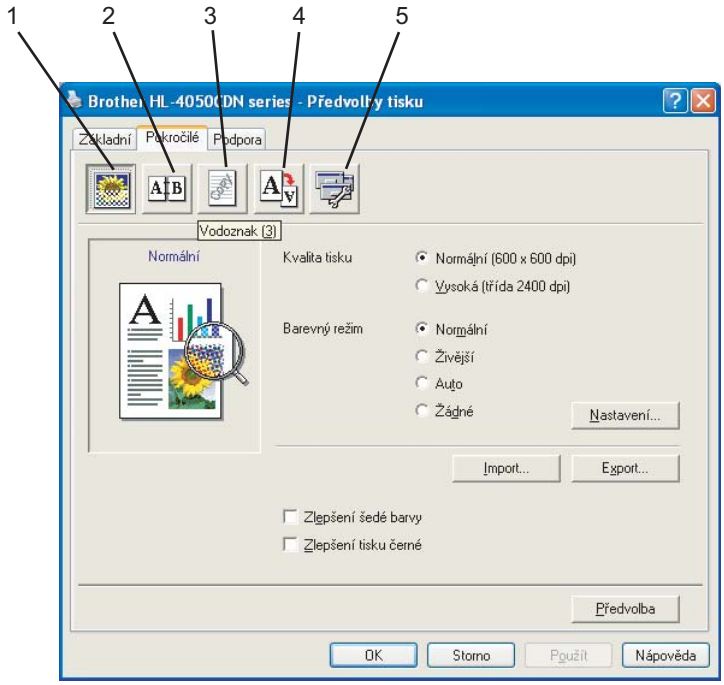

Nastavení změňte volbou některé z následujících ikon:

- Kvalita tisku (1)
- Duplex (2)
- Vodoznak (3)
- Nastavení stránky (4)
- Volby tisku (5)

Kvalita tisku

- **Kvalita tisku**

  Můžete vybrat následující nastavení kvality tisku.

  - Normální

    600×600 dpi. Doporučujeme nastavit pro obyčejný tisk. Dobrá kvalita tisku s přijatelnou rychlostí.

  - Vysoká

    třída 2400 dpi. Nejjemnější tiskový režim. Tento režim použijte k tisku velmi podrobných a přesných obrázků nebo fotografií. Tisková data jsou mnohem větší, zpracování a přenos dat je mnohem delší. Tisk v tomto režimu trvá déle.

Poznámka

Rychlost tisku závisí na zvolené kvalitě tisku. Vyšší kvalita tisku potřebuje více času k tisku, nižší kvalita tisku potřebuje méně času k tisku.

■ **Barevný režim**

Následující volby jsou k dispozici v režimu Barevná shoda:

- Normální

  Toto je výchozí nastavení barevného režimu.

- Živější

  Barvy pro tisk lze nastavit tak, aby byly mnohem živější.

- Auto

  Ovladač tiskárny automaticky zvolí typ **Barevný režim**.

- Žádné

■ **Zlepšení šedé barvy**

Tímto nastavením lze zlepšit kvalitu tisku šedých ploch.

■ **Zlepšení tisku černé**

Tuto volbu použijte v případě, pokud tisk černé grafiky dostatečně neodpovídá návrhu dokumentu.

■ **Import**

Parametry tisku konkrétního obrázku lze upravit kliknutím na položku **Nastavení**. Po dokončení nastavení parametrů obrázku, např. jasu a kontrastu lze tato nastavení importovat jako konfigurační soubor tisku. K vytvoření tiskového konfiguračního souboru z aktuálního nastavení použijte funkci **Export**.

■ **Export**

Parametry tisku konkrétního obrázku lze upravit kliknutím na položku **Nastavení**. Po dokončení nastavení parametrů obrázku, např. jasu a kontrastu lze tato nastavení exportovat jako konfigurační soubor tisku. K otevření dříve vyexportovaného konfiguračního souboru použijte funkci **Import**.

Duplexní tisk

■ **Použití duplexní jednotky (pouze HL-4050CDN)**

Zaškrtněte políčko **Duplex** a potom vyberte **Použita duplexní jednotka**. Tiskárna bude automaticky tisknout na obě strany papíru. Pro každou orientaci je k dispozici šest typů otáčení listů.

■ **Ruční duplexní tisk**

Zaškrtněte políčko **Duplex** a potom vyberte nastavení **Ruční duplex**. V tomto režimu přístroj nejdříve vytiskne všechny strany dokumentu označené lichými čísly. Potom ovladač tiskárny tisk zastaví a zobrazí se hlášení s žádostí o vložení již potisknutého papíru. Klikněte na tlačítko **OK**. Zahájí se tisk sudých stran dokumentu. Pro každou orientaci je k dispozici šest typů otáčení listů.

■ **Tisk brožur**

Tato funkce zajistí tisk vašeho dokumentu ve formě brožury včetně automatického seřazení stránek tak, jak brožura vyžaduje. Jestliže chcete tisknout brožuru, založte dostatečné množství papíru.

■ **Okraj pro vazbu**

Pokud je označena volba Okraj pro vazbu, můžete zadat velikost odsazení od hřbetu v palcích nebo milimetrech.

Vodoznak

Do dokumentu můžete umístit vodoznak, kterým může být logo nebo text.

Kromě toho si můžete vybrat některý z předem již připravených vodoznaků.

Pokud použijete pro vodoznak bitmapový soubor, můžete změnit jeho velikost a umístění na straně.

Jestliže použijete text, lze změnit typ písma, sytost a úhel tisku.

Nastavení strany

Můžete změnit měřítko tisku, případně zvolit **Zrcadlový tisk/Otočení textu**.

Volby tisku

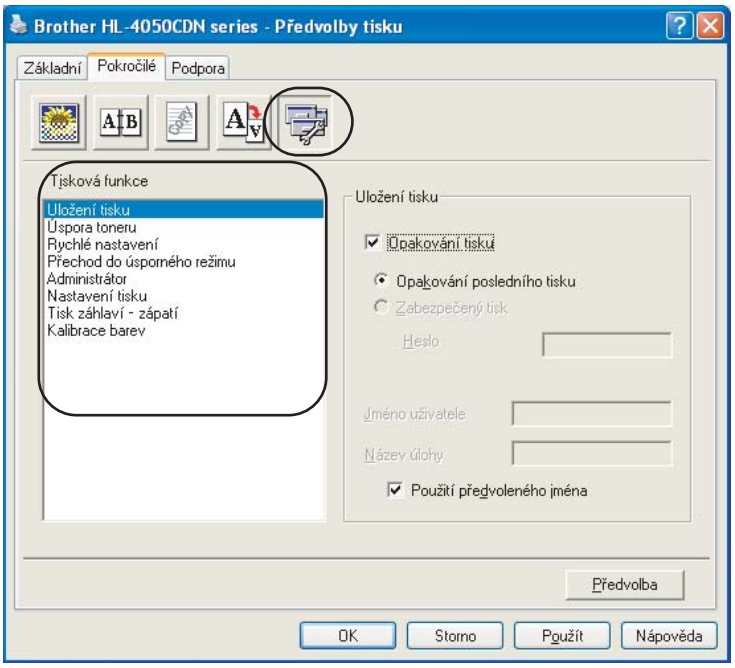

V této složce můžete nastavit následující **Tiskové funkce**:

- Uložení tisku
- Úspora toneru
- Rychlé nastavení
- Přechod do úsporného režimu
- Administrátor
- Nastavení tisku
- Tisk záhlaví -zápatí
- Kalibrace barev

Uložení tisku

Data, jejichž tisk chcete opakovat, tiskárna ukládá do paměti.

Můžete tak tisknout, aniž by bylo nutné znovu odesílat tisková data z počítače (vyjma zabezpečeného tisku):

- Opakování posledního tisku: opakování poslední tiskové úlohy
- Zabezpečeny tisk: zabezpečené dokumenty jsou při odeslání do přístroje chráněny heslem. Pouze uživatelé, kteří heslo znají, budou schopni data vytisknout. Dokumenty, které jsou chráněny heslem, nelze bez zadání hesla vytisknout. Heslo se zadává z ovládacího panelu.

  Chcete-li vytvořit úlohu zabezpečenou tiskovou úlohu, zaškrtněte políčko **Opakování tisku** a potom zaškrtněte políčko **Zabezpečený tisk**. Do textového pole hesla zadejte **Heslo** a potom klikněte na tlačítko **OK**. (Další informace o funkci Opakování tisku naleznete v části *Opakovaný tisk dokumentů* na straně 73.)

Poznámka

Pokud chcete zabránit nepovolaným osobám v přístupu k opakovaně tisknutým datům, potom zrušte označení u volby **Use Reprint** (Opakování tisku).

Úspora toneru

Tato funkce umožňuje při tisku šetřit toner. Pokud je funkce **Úspora toneru** nastavena na Zapnuto, budou vytisknuté strany světlejší. Standardně je funkce nastavena na **Vypnuto.**

Poznámka

Funkci **Úspora toneru** nedoporučujeme aktivovat při tisku fotografií nebo obrázků s odstínů šedé barvy.

Rychlé nastavení

Tato funkce vám umožní rychle nastavit ovladač jednoduchým kliknutím na ikonu v liště s úlohami.

Funkci rychlého nastavení můžete zapnout nebo vypnout. Zaškrtnutím políčka u následujících funkcí můžete zvolit funkce, které budou v rychlém nastavení k dispozici.

- Soutisk
- Ruční duplex (pouze HL-4040CN)
- Duplex (pouze HL-4050CDN)
- Úspora toneru
- Zdroj papíru
- Typ papíru
- Barva/Mono

Přechod do úsporného režimu

Pokud tiskárna neobdrží data ve stanovené době, přejde do úsporného režimu. Úsporný režim se projeví, jako by tiskárna byla vypnutá. Časový interval je standardně nastaven na 5 minut (volba **Předvolba tiskárny**). Volba Auto (inteligentní režim) automaticky nastaví podle četnosti používání tiskárny nejvhodnější délku časového intervalu. V režimu spánku žádná LED dioda nesvítí, ale tiskárna může stále přijímat data z počítače. Po přijetí dokumentu nebo souboru určeného k tisku se tiskárna aktivuje a zahájí tisk. Režim spánku můžete také zrušit stiskem tlačítka **Go**.

■ **Administrátor**

Administrátor je oprávněn omezovat přístup k některým funkcím, např. zvětšení/zmenšení nebo funkce tisku vodoznaku.

- Heslo

  Do tohoto pole zadejte heslo.

- Zadej heslo

  Po kliknutí lze měnit heslo.

- Zamknutí kopií

  Nastavení blokování volby kopírovaných stran zamezí vícenásobnému tisku.

- Zamknutí voleb Soutisk & Zvětšit/zmenšit.

  Zablokuje nastavení zvětšení/zmenšení a soutisku.

- Barva/Mono

  Zamknutí volby **Barva/Mono** v monochromatickém režimu zamezí barevnému tisku.

- Zamknutí vodoznaku

  Zablokuje aktuální nastavení vodoznaku, aby nebylo možné jej změnit.

■ **Nastavení tisku**

- Zdokonalený tisk předlohy

  Zvolte režim Zdokonalený tisk předlohy, jestliže tištěný motiv a jeho sytost neodpovídají předloze na monitoru počítače.

- Zlepšit tenkou čáru

  Tímto nastavením lze zlepšit kvalitu tenkých čar.

■ **Tisk záhlaví -zápatí**

Jestliže je tuto funkci aktivujete, na dokumentu bude vytisknuto datum a čas systémových hodin počítače, uživatelské jméno pro přihlášení do počítače nebo zadaný text. Kliknutím na volbu **Nastavení** můžete tyto informace přizpůsobit.

- ID tisku

  Vyberete-li volbu **Přihlášení - uživatelské jméno** , uživatelské jméno pro přihlášení bude vytisknuto. Text zadaný do textového pole **Uživatelský** se vytiskne, zvolíte-li funkci **Uživatelský**.

■ **Kalibrace barev**

Výstupní sytost každé barvy se může lišit v závislosti a na teplotě a vlhkosti prostředí, ve kterém se přístroj nachází. Toto nastavení vám pomůže zlepšit sytost barev tak, že tiskový ovladač použije ke kalibraci barev data uložená v tiskárně.

- Získat data zařízení

  Kliknutím na toto tlačítko tiskový ovladač získá ze zařízení data o kalibraci barev.

- Použít data kalibrace

  Pokud ovladač úspěšně získá data o kalibraci, automaticky zaškrtne toto políčko. Pokud data nechcete použít, zrušte zaškrtnutí.

Složka Příslušenství

V případě, že jste nainstalovali volitelné příslušenství, můžete je ve složce **Příslušenství** nejen vybrat, ale také zvolit jejich nastavení.

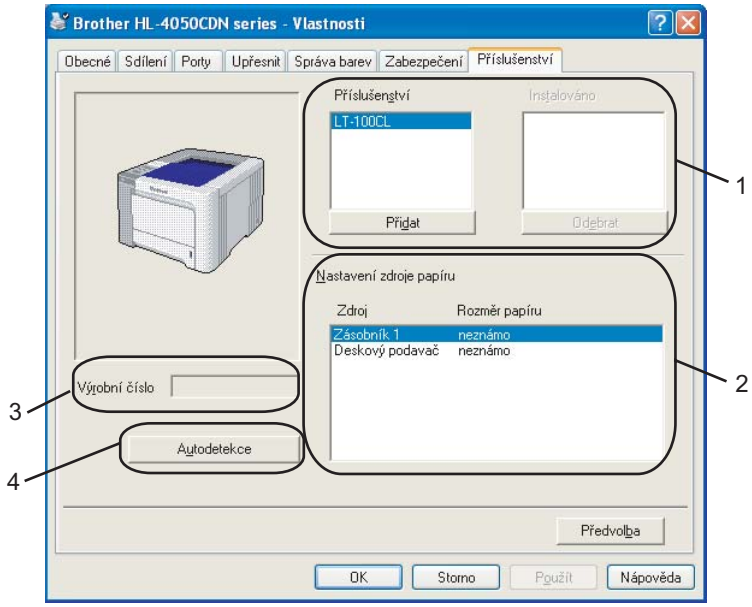

- **Příslušenství** (1)

  Ručně můžete přidat nebo odebrat volitelné příslušenství nainstalované k tiskárně. Nastavení zásobníku bude odpovídat nainstalovanému příslušenství.

- **Nastavení zdroje papíru** (2)

  Tato funkce rozliší rozměr papíru nastavený pro každý zásobník z nabídky ovládacího panelu.

- **Výrobní číslo** (3)

  Klepnutím na volbu **Autodetekce** tiskový ovladač zkontroluje tiskárnu a zobrazí její výrobní číslo. Pokud bude získání informace neúspěšné, na obrazovce se zobrazí "---------".

- **Autodetekce** (4)

  Funkce **Autodetekce** automaticky vyhledá aktuálně nainstalovaná volitelná zařízení a výrobní číslo a potom zobrazí jejich dostupná nastavení v ovladači tiskárny. Po kliknutí na volbu **Autodetekce**, volitelná zařízení, která jsou nainstalována k tiskárně, budou uvedena pod položkou **Příslušenství** (1). Ručně můžete přidat nebo odebrat volitelné příslušenství nainstalované k tiskárně. Potom klepněte na tlačítko **Přidat** nebo **Odebrat**

Poznámka

Funkce **Autodetekce** nemusí být za následujících okolností k dispozici:

- Tiskárna je vypnutá.
- Tiskárna je v chybovém stavu.
- Tiskárna je sdílena v síťovém prostředí.
- Kabel není do tiskárny správně zapojen.

Složka Podpora

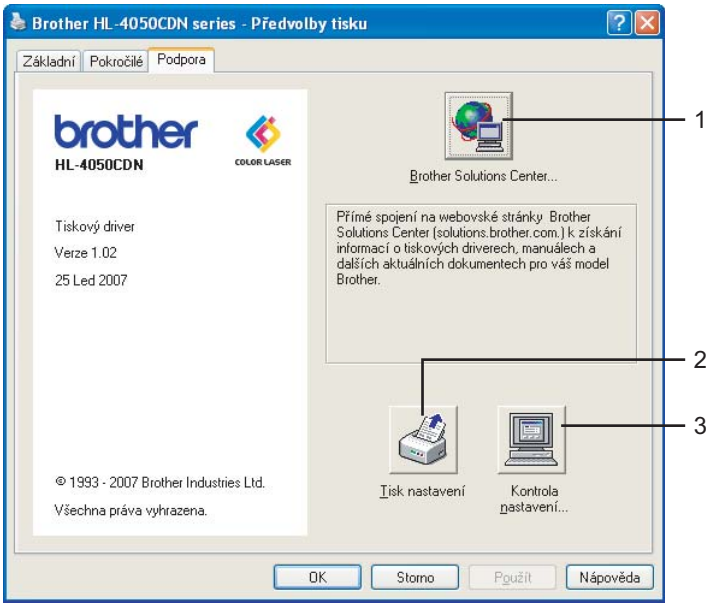

- **Brother Solutions Center** (1)

  Po připojení na webové stránky střediska technické podpory Brother Solutions Center (http://solutions.brother.com) máte k dispozici uživatelské návody a aktualizované verze ovladačů, případně další tipy k využívání tiskárny.

- **Tisk nastavení** (2)

  Můžete si vytisknout stranu, kde je uvedeno nastavení tiskárny.

- **Kontrola nastavení...** (3)

  Můžete zkontrolovat aktuální nastavení tiskárny.

Použití ovladače uživatelské monochromatické tiskárny (Windows®)

Pro systém Windows nainstalujte ovladač tiskárny, která tiskne pouze černobíle.

Chcete-li do systému Windows® nainstalovat ovladač tiskárny, která tiskne barevně, nezapomeňte v nabídce obrazovky dodaného disku CD-ROM, v nastavení **Instalace tiskového driveru** vybrat volbu **Uživatelská instalace**. Po přijetí licenčních podmínek a obrazovce počáteční instalace se řiďte pokyny následujícími po obrazovce Zvolte komponenty.

1. Zvolte nastavení **PCL driver** a další komponenty, které si přejete nainstalovat, a klikněte na tlačítko **Nastavení** .

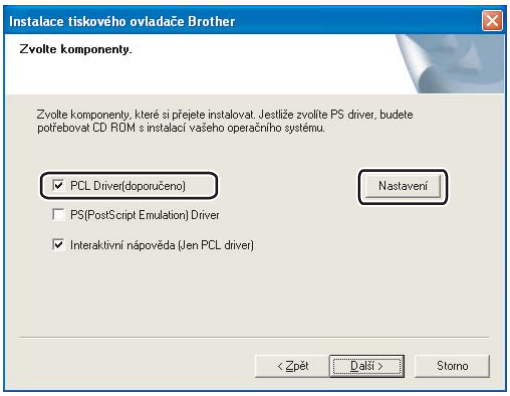

Poznámka

Používáte-li model HL-4040CN, automaticky je vybrán ovladač PCL.

2. U volby **Omezit barevný tisk** zaškrtněte políčko **Povoleno** a do polí **Heslo** a **Potvrďte heslo** zadejte heslo. Potom klikněte na tlačítko **OK**.

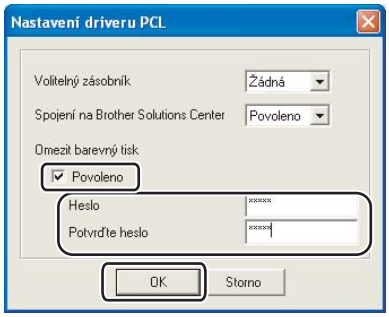

Poznámka

- Heslo musí obsahovat minimálně 5 a maximálně 25 znaků.
- Funkci omezení barevného tisku můžete odblokovat pomocí funkce **Zamknutí Barva/mono** tiskového ovladače. (Viz. volba **Administrátor** v části *Volby tisku* na straně 41.) Chcete-li odblokovat ovladač pro barevný tisk, budete potřebovat heslo, nastavené v kroku 2.

Použití tiskového ovladače BR-Script3 (jazyková emulace PostScript® 3™ pro Windows®) (pouze HL-4050CDN)

(Bližší informace naleznete v **Nápovědě** k tiskovému ovladači.)

Poznámka

- Chcete-li používat tiskový ovladač BR-Script3, musíte ovladač nainstalovat z disku CD-ROM pomocí volby "Uživatelská instalace".
- V této části jsou použity obrazovky ze systému Windows® XP. Vzhled obrazovek na vašem PC se může lišit podle verze používaného operačního systému.

Složka Nastavení zařízení

Vyberte příslušenství, které jste nainstalovali.

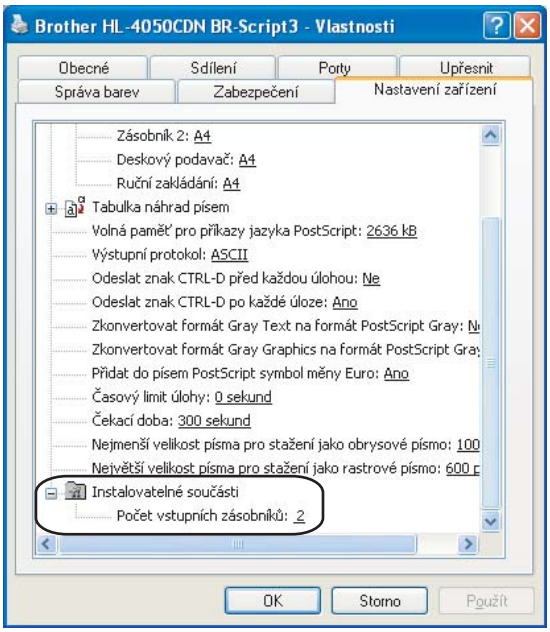

Předvolby tisku

Poznámka

Používáte-li systém Windows® 2000, XP, Windows Vista™ nebo Windows Server® 2003, dialogové okno **Předvolby tisku** otevřete kliknutím na položku **Předvolba...** ve složce **Základní** dialogového okna **BrotherHL-4050CDNBR-Script3 Vlastnosti**.

■ Složka Předvolby tisku

V této složce můžete změnit tato nastavení: **Orientace**, **Tisk po obou stranách (Duplex)**, **Pořadí stran** a **Počet stránek na list**.

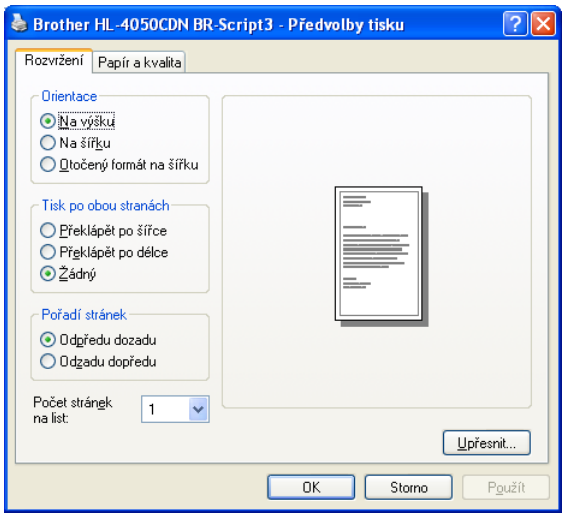

- **Orientace**

  Nastavením volby Orientace zvolte, jak má být tisk na stránce orientován (Na výšku nebo Na šířku). (**Na výšku**, **Na šířku** nebo **Otočený formát na šířku**)

- **Tisk po obou stranách papíru**

  Pokud zvolíte duplexní tisk, můžete vybrat nastavení **Překlápět po šířce** nebo **Překlápět po délce**.

- **Pořadí stránek**

  Stanoví pořadí, ve kterém budou strany vytisknuty. **Odpředu dozadu** - dokument je vytisknut tak, že 1. stránka leží navrchu vytisknutého stohu. **Odzadu dopředu** - dokument je vytisknut tak, že 1. stránka leží vespod vytisknutého stohu.

■ Složka Papír a kvalita

Vyberte nastavení **Zdroj papíru** a **Barva**.

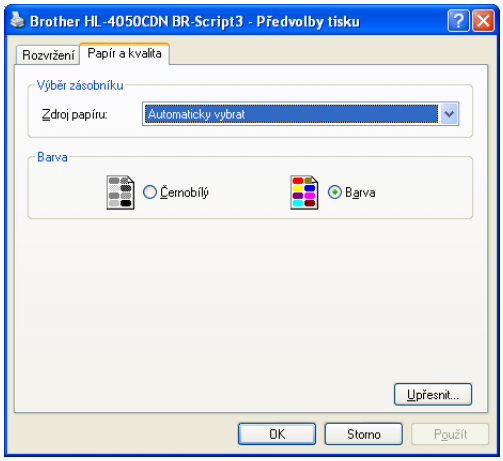

- **Zdroj papíru**

  V této nabídce můžete vybrat nastavení: **Automaticky vybrat**, **Zásobník1**, **Deskový podavač** nebo **Ruční zakládání.**

- **Barva**

  Zvolte, jak bude tisknuta barevná grafika - **Černobílý** nebo **Barva**.

Pokročilé volby

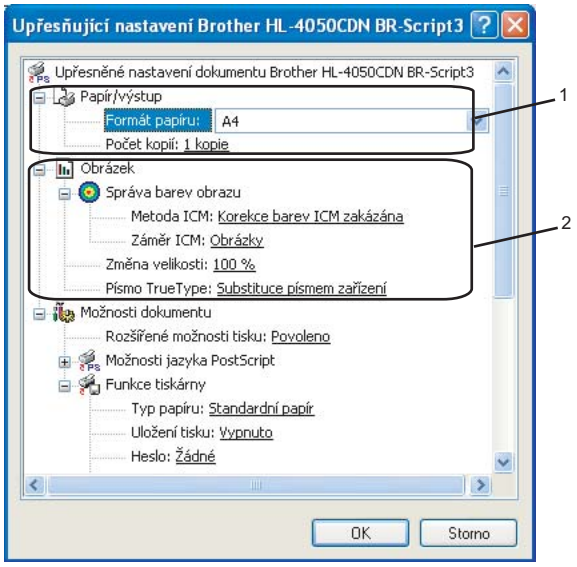

1. Zvolte **Formát papíru** a **Počet kopií** (1).

   ■ **Formát papíru**

   Z roletové nabídky Formát papíru vyberte používaný formát papíru.

   ■ **Počet kopií**

   Volba "Počet kopií" umožní nastavit počet tisknutých kopií.

2. Nastavte volby **Správa barev obrazu**, **Změna velikosti** a **Písmo TrueType** (2).

   ■ **Správa barev obrazu**

   Specifikuje způsob tisku barevné grafiky.

   - Nechcete-li povolit funkci **Správa barev obrazu** klikněte na **Korekce barev ICM zakázána**.
   - Chcete-li provést výpočet pro barevnou shodu, která má bude provedena v hostitelském počítači ještě před odesláním dokumentu do tiskárny, vyberte volbu **Korekce barev řízena hostitelským počítačem**.
   - Má-li být výpočet pro barevnou shodu proveden v tiskárně, klikněte na volbu **Metoda ICM řízena tiskárnou**.

   ■ **Změna velikosti**

   Procentuální vyjádření zvětšení nebo zmenšení dokumentu.

   ■ **Písmo TrueType**

   Specifikuje možnosti písma TrueType. Chcete-li použít k tisku dokumentu, který obsahuje písma TrueType, ekvivalentní písma tiskárny, klikněte na volbu **Substituce písmem zařízení**. Nastavení této funkce umožňuje rychlejší tisk, ale může vést ke ztrátě některých speciálních znaků nepodporovaných písmem tiskárny. Nechcete-li k tisku použít písma tiskárny, můžete písmo TrueType zavést kliknutím na volbu **Načíst jako písmo**.

c V seznamu **Funkce tiskárny** (3) můžete provést následující nastavení:

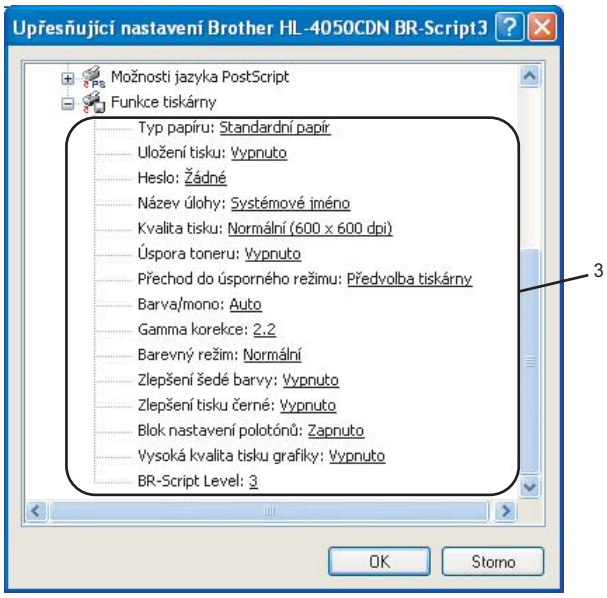

■ **Typ papíru**

Přístroj může tisknout na následující typy médií. Nejlepší kvality tisku dosáhnete, pokud zvolíte používaný typ média.

Standardní papír	**Tenký papír**	**Tlustý papír**	**Tlustější papír**	**Hrubý papír**	**Obálky**
Tlusté obálky	**Tenké obálky**	**Recyklovaný papír**	**Pohlednice**	**Štítek**	

■ **Uložení tisku**

Zabezpečený tisk umožňuje zabezpečit dokumenty, které jsou při odeslání do tiskárny chráněny heslem. Pouze uživatelé, kteří heslo znají, budou schopni data vytisknout. Dokumenty, které jsou chráněny heslem, nelze bez zadání hesla vytisknout. Heslo se zadává z ovládacího panelu tiskárny. Zabezpečené dokumenty musí mít **Heslo** a **Název úlohy**.

(Další informace o funkci Opakování tisku naleznete v části *Opakovaný tisk dokumentů* na straně 73.)

■ **Heslo**

Z roletové nabídky vyberte heslo pro zabezpečený dokument, který odesíláte do přístroje.

■ **Název úlohy**

Z roletové nabídky vyberte název úlohy pro zabezpečený dokument.

■ **Kvalita tisku**

Můžete vybrat následující nastavení kvality tisku.

- Normální

  třída 600 dpi. Doporučujeme nastavit pro obyčejný tisk. Dobrá kvalita tisku s přijatelnou rychlostí.

- Vysoká

  třída 2400 dpi. Nejjemnější tiskový režim. Tento režim použijte k tisku velmi podrobných a přesných obrázků nebo fotografií. Tisková data jsou mnohem větší, zpracování a přenos dat je mnohem delší. Tisk v tomto režimu trvá déle.

■ **Úspora toneru**

Tato funkce umožňuje při tisku šetřit toner. Pokud je funkce **Úspora toneru** nastavena na **Zapnuto**, budou vytisknuté strany světlejší. Standardně je funkce nastavena na **Vypnuto.**

Poznámka

Funkci **Úspora toneru** nedoporučujeme aktivovat při tisku fotografií nebo obrázků s odstínů šedé barvy.

■ **Barva/Mono**

Můžete vybrat následující barevný režim:

- Barva

  Přístroj vytiskne všechny strany v plnobarevném režimu.

- Mono

  V tomto režimu jsou dokumenty vytisknuty v odstínech šedé barvy.

Poznámka

Jestliže dojde azurový, purpurový nebo žlutý toner, vyberte nastavení **Mono**, které vám umožní pokračovat v tisku tak dlouho, dokud nedojde i černý toner.

■ **Gamma korekce**

Podle obrazu na obrazovce můžete nastavit jas tisknutého dokumentu.

■ **Barevný režim**

Následující volby jsou k dispozici v režimu Barevná shoda:

- Normální

  Toto je výchozí nastavení barevného režimu.

- Živější

  Barvy pro tisk lze nastavit tak, aby byly mnohem živější.

■ **Zlepšení šedé barvy**

Tímto nastavením lze zlepšit kvalitu tisku šedých ploch.

■ **Zlepšení tisku černé**

Tuto volbu použijte v případě, pokud tisk černé grafiky dostatečně neodpovídá návrhu dokumentu.

■ **Blok. nastavení polotónů**

Zabrání ostatním aplikacím změnit nastavení polotónů. Standardně je funkce nastavena na **Zapnuto.**

■ **Vysoká kvalita tisku grafiky**

Slouží k nastavení vysoké kvality tisku obrázků. Nastavíte-li funkci **Vysoká kvalita tisku grafiky** na **Zapnuto**, tisk bude pomalejší.

■ **BR-Script Level**

Slouží ke změně úrovně emulačního jazyka BR-script. Z roletové nabídky vyberte požadovanou úroveň.

Složka Porty

Zvolte port, ke kterému je tiskárna připojena, nebo zadejte cestu k používané síťové tiskárně.

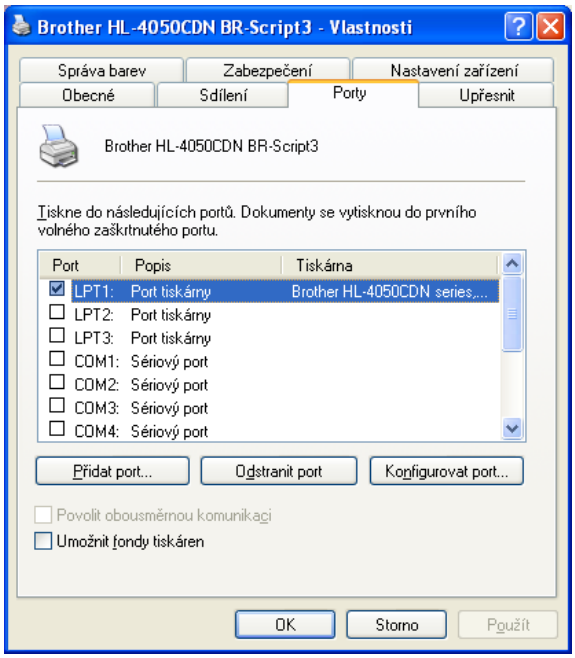

Vlastnosti tiskového ovladače (Macintosh®)

Tato tiskárna podporuje operační systém Mac OS® X 10.2.4 a vyšší.

Poznámka

Obrazovky v této části se týkají operačního systému Mac OS® X 10.4. Vzhled obrazovek na počítači Macintosh® se může lišit podle verze používaného operačního systému.

Page setup (Nastavení strany)

Můžete nastavit **Paper Size** (Rozměr papíru), **Orientation** (Orientace) a **Scale** (Měřítko).

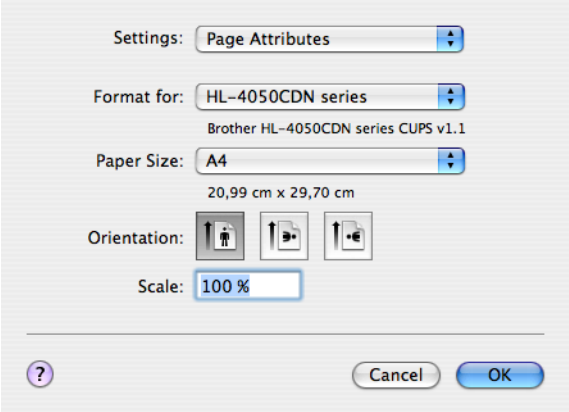

Copies & Pages (Kopie a Stránky)

Do pole **Copies** zadejte počet tisknutých kopií a v nastavení **Pages** zadejte rozsah tisknutých stran

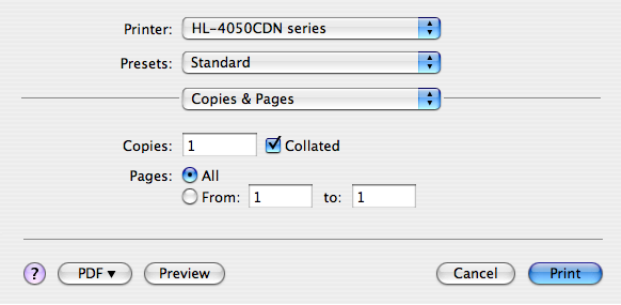

Titulní strana (Mac OS® X 10.4)

U titulní strany můžete provést následující nastavení.

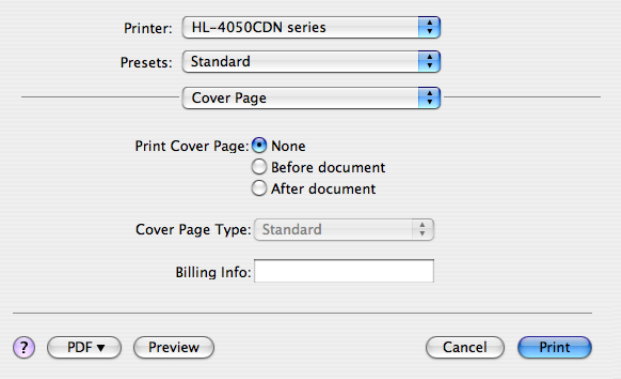

- **Print Cover Page (Tisk titulní strany)**

  Chcete-li připojit titulní stranu k dokumentu, použijte tuto funkci.

- **Cover Page Type (Typ titulní strany)**

  Vyberte šablonu pro titulní stranu.

- **Billing Info (Informace o účtování)**

  Chcete-li do titulní strany zahrnout informace o účtování, zadejte text do pole **Billing Info**.

Uspořádání

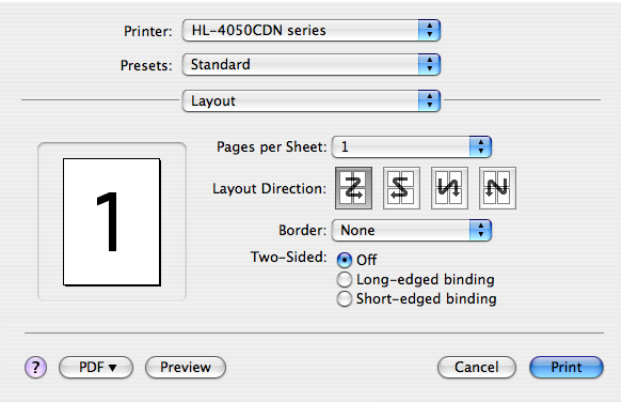

- **Pages per sheet (Počet stran na list)**

  Volba počtu stran tisknutých na každé straně papíru.

- **Layout direction (Směr uspořádání)**

  Po nastavení počtu stran na stranu můžete také zadat směr tisku.

- **Border (Okraj)**

  Tato funkce umožní zadat okraje.

Uložení tisku

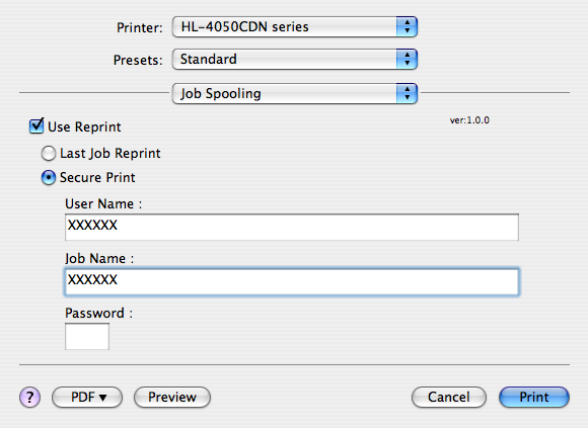

Data, jejichž tisk chcete opakovat, tiskárna ukládá do paměti.

Můžete tak tisknout, aniž by bylo nutné znovu odesílat tisková data z počítače (vyjma zabezpečeného tisku):

- **Last Job Reprint** (Opakování posledního tisku): opakování poslední tiskové úlohy
- **Secure Print** (Zabezpečeny tisk): zabezpečené dokumenty jsou při odeslání do přístroje chráněny heslem. Pouze uživatelé, kteří heslo znají, budou schopni data vytisknout. Dokumenty, které jsou chráněny heslem, nelze bez zadání hesla vytisknout. Heslo se zadává z ovládacího panelu.

  Chcete-li vytvořit úlohu zabezpečenou tiskovou úlohu, zaškrtněte políčko **Use Reprint (Opakování tisku)** a potom zaškrtněte políčko **Secure Print (Zabezpečený tisk)**. Zadejte uživatelské jméno, název úlohy a heslo a potom klikněte na tlačítko **Print**. (Další informace o funkci Opakování tisku naleznete v části *Opakovaný tisk dokumentů* na straně 73.)

Poznámka

Pokud chcete zabránit nepovolaným osobám v přístupu k opakovaně tisknutým datům, potom zrušte označení u volby **Use Reprint** (Opakování tisku).

Duplexní tisk

- **Použití duplexní jednotky (pouze HL-4050CDN)**
  - Mac OS® X 10.3 a vyšší

    Zvolte položku**Layout** (Uspořádání).

    U položky **Two-Sided** (Oboustranně) vyberte typ vazby: **Long-edged binding** (Na šířku) nebo **Short-edged binding** (Na výšku).

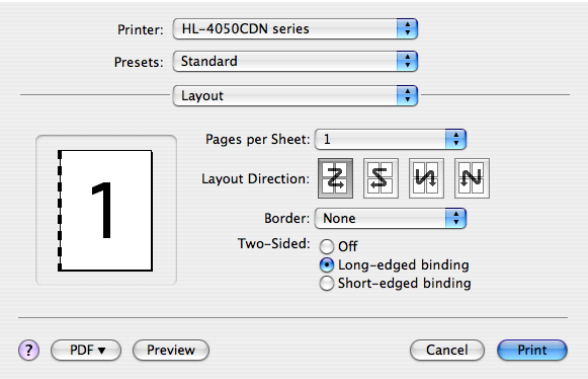

- Mac OS® X 10.2

  Zvolte nastavení **Duplex**.

  Zaškrtněte políčko **Duplex**. Vyberte nastavení **Use Duplex Unit** (Použít duplexní jednotku) a zvolte **Flip on Long Edge** (Překlopit svisle) nebo **Flip on Short Edge** (Překlopit vodorovně).

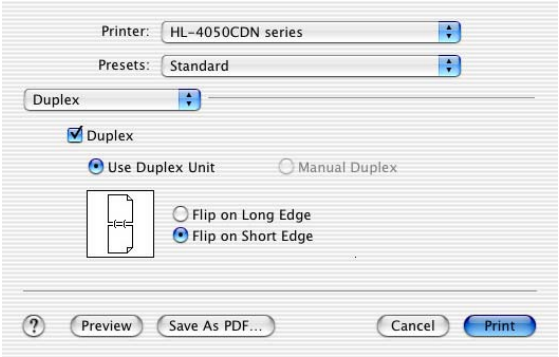

■ Ruční duplexní tisk (Mac OS® X 10.3 a vyšší)

Zvolte nastavení **Paper Handling** (Manipulace s papírem).

Zvolte nastavení **Odd numbered pages** (Liché stránky) a dejte příkaz k tisku. Potom zvolte nastavení **Even numbered pages** (Sudé stránky) a opět zadejte příkaz k tisku.

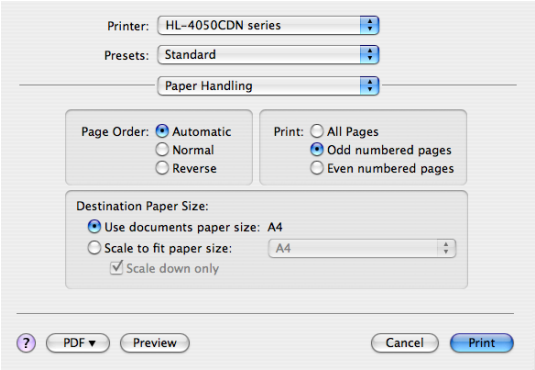

Nastaveni tisku

V seznamu **Print Settings** (Funkce tiskárny) můžete provést následující nastavení:

Složka **Basic** (Základní)

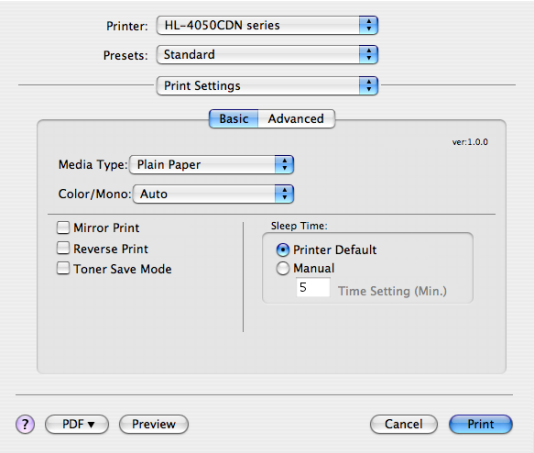

■ Media Type (Typ papíru)

Zvolte některý z následujících typů papírů:

- Plain Paper (Standardní papír)
- Thin Paper (Tenký papír)
- Thick Paper (Tlustý papír)
- Thicker Paper (Tlustější papír)
- Bond Paper (Hrubý papír)
- Recycled Paper (Recyklovaný papír)
- Envelopes (Obálky)
- Env. Thick (Tlusté obálky)
- Env. Thin (Tenké obálky)
- Postcard (Pohlednice)
- Label (Štítek)

Barva/Mono

Volbu Color/Mono (Barva/Mono) můžete změnit následovně:

- Color (Barva)

  Tento režim vyberte, pokud je dokument barevný a přejete si ho barevně vytisknout.

- Mono

  Tento režim vyberte, pokud dokument obsahuje pouze text nebo objekty v černé barvě nebo odstínech šedé. V režimu Mono je proces tisku rychlejší než barevném režimu. Pokud barevný dokument vytisknete v režimu Mono, bude vytisknut v 256 odstínech šedé.

- Auto

  Tiskárna provede kontrolu barevného obsahu dokumentu. Je-li zjištěna barva, dokument bude vytisknutý barevně. Není-li v dokumentu zjištěn barevný obsah, dokument je vytisknut černobíle. Rychlost tisku může být pomalejší.

Poznámka

Jestliže dojde azurový, purpurový nebo žlutý toner, vyberte nastavení **Mono**, které vám umožní pokračovat v tisku tak dlouho, dokud nedojde i černý toner.

Mirror Print (Zrcadlový tisk)

Zaškrtněte volbu **Mirror Printing**, pro zrcadlový tisk obrázku.

Reverse Print (Otočení textu)

Zaškrtněte volbu **Reverse Print** (Otočení textu), mají-li být data vytisknuta shora dolů.

Toner Save Mode (Úspora toneru)

Tato funkce umožňuje při tisku šetřit toner. Pokud je funkce **Toner Save Mode** (Úspora toneru) nastavena na On (Zapnuto), budou vytisknuté strany světlejší. Standardně je funkce nastavena na **Off** (Vypnuto).

Poznámka

Funkci Úspora toneru nedoporučujeme aktivovat při tisku fotografií nebo obrázků s odstínů šedé barvy.

Přechod do úsporného režimu

Pokud tiskárna neobdrží data ve stanovené době, přejde do úsporného režimu. Úsporný režim se projeví, jako by tiskárna byla vypnutá. Předvolený čas přechodu do tohoto režimu je nastaven na 5 minut. Chcete-li změnit čas přechodu do úsporného režimu, zvolte položku **Manual** (Ručně) a potom zadejte do textového rámečku v ovladači požadovaný čas.

V režimu spánku LED dioda nesvítí, ale tiskárna může stále přijímat data z počítače. Po přijetí dokumentu nebo souboru určeného k tisku případně po stisknutí **jednoho z tlačítek** se tiskárna aktivuje a zahájí tisk.

Složka **Advanced** (Pokročilé)

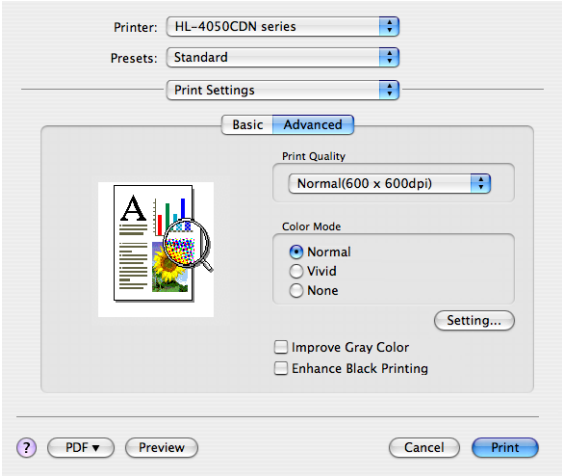

■ Print Quality (Kvalita tisku)

Kvalitu tisku můžete změnit některým z následujících postupů:

- Normal (Normální)

  600 x 600 dpi. Tento režim doporučujeme nastavit pro obyčejné tisky. Dobrá kvalita tisku s přijatelnou rychlostí.

- Fine (Vysoká)

  třída 2400 dpi. Nejjemnější tiskový režim. Tento režim použijte k tisku velmi podrobných a přesných obrázků nebo fotografií. Tisková data jsou mnohem větší, zpracování a přenos dat je mnohem delší. Tisk v tomto režimu trvá déle./

■ Color Mode (Barevný režim)

Volbu Color Mode (Barevný režim) můžete nastavit na tyto hodnoty:

- Normal (Normální)

  Toto je výchozí nastavení barevného režimu.

- Vivid (Živější)

  Barvy pro tisk lze nastavit tak, aby byly mnohem živější.

■ **Improve Gray Color (Zlepšení šedé barvy)**

Po označení volby **Improve Gray Colour** (Zlepšení šedé barvy) můžete zvýšit kvalitu tisku šedých ploch.

■ **Enhance Black Printing (Zlepšení tisku černé)**

Tuto volbu použijte v případě, pokud tisk černé grafiky dostatečně neodpovídá návrhu dokumentu.

Použití tiskového ovladače BR-Script3 (jazyková emulace PostScript® 3™ pro Macintosh®) (pouze HL-4050CDN)

Poznámka

- Pokud chcete ovladač BR-Script 3 používat také v síťovém prostředí, podrobnosti jsou uvedeny v *Příručce síťových aplikací, kterou naleznete na CD-ROM*.
- Chcete-li používat tiskový ovladač BR-Script3, musíte ještě před připojením kabelu rozhraní nastavit z ovládacího panelu položku `Emulation` (Emulace) na `BR-Script3`. (Viz. *Tabulka nabídky* na straně 77.)

Instalace tiskového ovladače BR-Script

Ovladač BR-Script 3 nainstalujte podle následujících pokynů:

Poznámka

V případě, že používáte kabel USB rozhraní, potom je možné v nastavení tiskárny Printer Setup Utility zaregistrovat pouze jediný tiskový ovladač na tiskárnu (Print Center pro uživatele Mac OS® X 10.2). Před instalací tiskového ovladače BR-Script3 odstraňte ze seznamu tiskáren (Printer list) všechny další tiskové ovladače Brother, které pro stejnou tiskárnu existují.

1. V nabídce **Go** zvolte **Applications** (Aplikace).

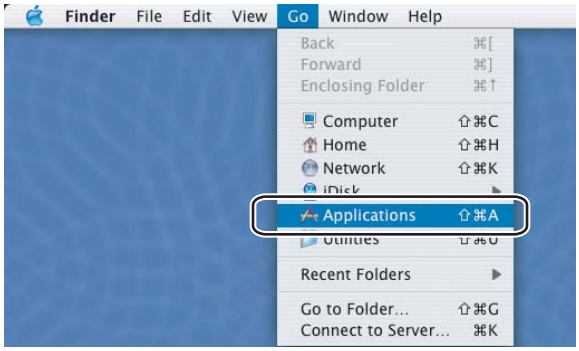

2. Otevřete složku **Utilities** (Obslužné programy).

c Otevřete ikonu **Printer Setup Utility** (Nastavení tiskárny). Uživatelé Mac OS® X 10.2 musí kliknutím otevřít ikonu **Print Center**.

d Klikněte na **Add** (Přidat).

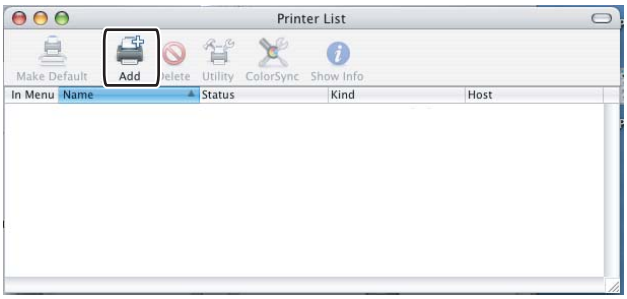

Uživatelé Mac OS® X 10.2.4 až 10.3 musí přejít na ❺.
Uživatelé Mac OS® X 10.4 a vyšší musí přejít na ❻.

e Vyberte položku **USB**.

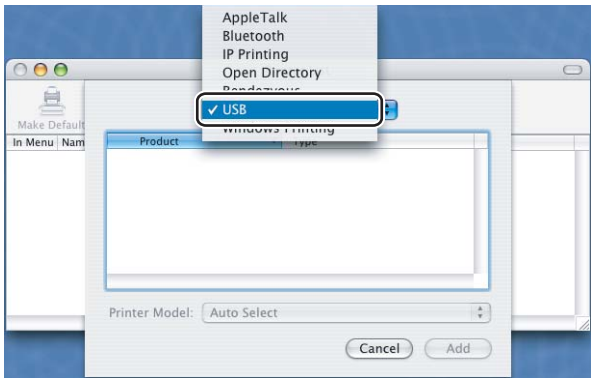

6 Zvolte model tiskárny a ujistěte se, že u položky **Printer Model** (Model tiskárny) je uvedeno **Brother** a v seznamu Model Name (Název modelu) je uvedena tiskárna vybavená technologií BR-Script. Potom klikněte na tlačítko **Add** (Přidat).

Uživatelé Mac OS® X 10.2.4 až 10.3:

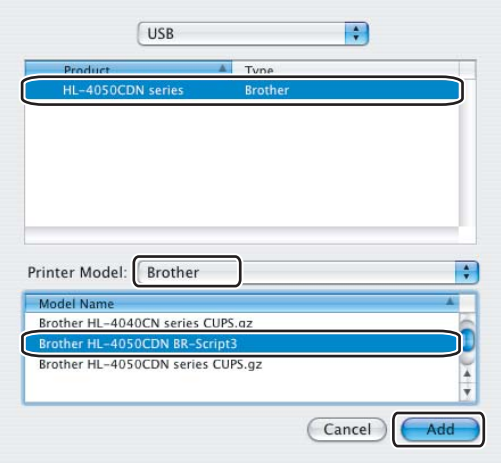

Uživatelé Mac OS® X 10.4 a vyšší:

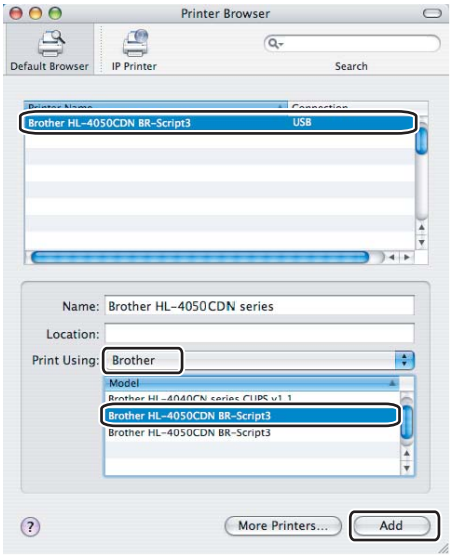

7 Z nabídky **Printer Setup Utility** (Nastavení tiskárny) vyberte položku **Quit Printer Setup Utility** (Ukončit nastavení tiskárny).

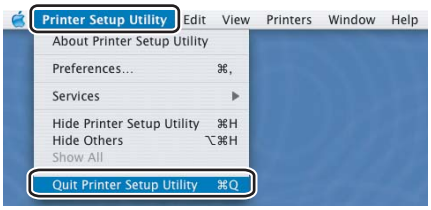

Odinstalování tiskového ovladače

Nainstalovaný ovladač můžete odinstalovat následujícím postupem.

Poznámka

- Tyto pokyny nejsou dostupné pro tiskový ovladač nainstalovaný z Windows pomocí funkce Přidat tiskárnu.
- Po odinstalování ovladače doporučujeme počítač restartovat a vymazat soubory, které se během instalace používaly.

Tiskový ovladač pro systémy Windows®, Windows Vista™ a Windows Server® 2003

Systémy Windows® XP/XP Professional x64 Edition, Windows Vista™ a Windows Server® 2003/Server® 2003 x64 Edition

1. Myší klikněte na tlačítko **Start**, vyberte **Všechny programy** a potom zvolte název vaší tiskárny.
2. Zvolte **Odstranit**.
3. Dále se řiďte pokyny na obrazovce počítače.

Windows® 2000

1. Myší klikněte na tlačítko **Start**, vyberte **Všechny programy** a potom zvolte název vaší tiskárny.
2. Zvolte **Odstranit**.
3. Dále se řiďte pokyny na obrazovce počítače.

Tiskový ovladač pro systém Macintosh®

Mac OS® X 10.2

1. Kabel USB rozhraní odpojte od počítače Macintosh® i od tiskárny.
2. Počítač Macintosh® restartujte.
3. Přihlaste se jako ‘Administrator’(Administrátor).
4. Spusťte **Printer Center** (Tiskové středisko) (v nabídce **Go** vyberte **Applications** (Aplikace), **Utilities** (Obslužné programy)),potom vyberte tiskárnu, kterou chcete odstranit a klikněte na tlačítko **Delete**.
5. Složku **CLaser06** přetáhněte do koše (u **Macintosh HD** (Startup Disk), vyberte **Library** (Knihovna), **Printers** (Tiskárny), **Brother**). Odpadkový koš vyprázdněte.
6. Počítač Macintosh® restartujte.

Mac OS® X 10.3 a vyšší

1. Kabel USB rozhraní odpojte od počítače Macintosh® i od tiskárny.
2. Počítač Macintosh® restartujte.
3. Přihlaste se jako ‘Administrator’(Administrátor).
4. Spusťte **Printer Setup Utility** (Nastavení tiskárny) (v nabídce **Go** vyberte **Applications** (Aplikace), **Utilities** (Obslužné programy)), potom vyberte tiskárnu, kterou chcete odstranit a klikněte na tlačítko **Delete**.
5. Počítač Macintosh® restartujte.

Programové vybavení

Programové vybavení pro zapojení do sítě

BRAdmin Light

Program BRAdmin Light je určený k nastavení zařízení Brother zapojených do sítě. Pomocí této aplikace můžete v síti vyhledat produkt společnosti Brother, zobrazit jejich stav a nakonfigurovat základní nastavení sítě, např. IP adresu. Aplikace BRAdmin Light je určena pro systémy Windows® 2000/XP, Windows Vista™ a Windows Server® 2003, Mac OS® X 10.2.4 a vyšší. Podrobnosti o instalaci aplikace BRAdmin Light naleznete ve Stručném návodu k obsluze, který je přiložen k tiskárně. Pro uživatele počítačů Macintosh® je obslužný program BRAdmin Light automaticky nainstalován během instalace tiskového ovladače. Pokud již máte nainstalován tiskový ovladač, nemusíte jej znovu instalovat.ť

Více informací o obslužném programu BRAdmin Light naleznete na webové adrese http://solutions.brother.com.

BRAdmin Professional (Windows®)

Program BRAdmin Professional je určený k pokročilé správě zařízení Brother zapojených do sítě. Pomocí této aplikace můžete z počítače se systém Windows® vyhledat v síti produkty společnosti Brother, zobrazit jejich stav a nakonfigurovat nastavení sítě. Aplikace BRAdmin Professional disponuje proti aplikaci BRAdmin Light dalšími funkcemi.

Více informací naleznete na webové adrese http://solutions.brother.com.

Driver Deployment Wizard (Windows®)

Tento instalátor obsahuje tiskový ovladač pro Windows® a ovladač síťového portu Brother (LPR). Pokud administrátor nainstaluje pomocí tohoto programu ovladač tiskárny a ovladač portu, může soubor uložit na souborový server, nebo jej může uživatelům odeslat elektronickou poštou. Potom si každý uživatel může jednoduše ovladač tiskárny, ovladač portu, IP adresu, atd. automaticky zkopírovat do svého počítače.

Web BRAdmin (Windows®)

Program BRAdmin je určený ke správě zařízení Brother zapojených do sítě. Pomocí této aplikace můžete v síti vyhledat produkty společnosti Brother, zobrazit jejich stav a nakonfigurovat nastavení sítě. Na rozdíl od obslužného programu BRAdmin Professional, který je určen pouze pro Windows®, Web BRAdmin je přístupný z jakéhokoliv klientského počítače pomocí správy prostřednictvím webového prohlížeče, který podporuje prostředí JRE (Java Runtime Environment). Instalací Web BRAdmin serverového obslužného programu na počítač s běžícím IIS 1 se administrátor může pomocí webového prohlížeče jednoduše spojit s webovým serverem BRAdmin, který komunikuje se zařízeními.

Více informací naleznete na webové adrese http://solutions.brother.com.

[1] Internet Information Server 4.0 nebo Internet Information Service 5.0 / 5.1 / 6.0 / 7.0

Pár slov o emulačních režimech

Tiskárna disponuje následujícími emulačními režimy. Nastavení můžete změnit z ovládacího panelu tiskárny nebo webového prohlížeče.

- Režim HP LaserJet

  Režim HP LaserJet (neboli také HP) je emulační režim, kdy tiskárna podporuje jazyk PCL5C a PCL6 laserových tiskáren Hewlett-Packard® LaserJet. Většina aplikací podporuje právě tento typ laserové tiskárny. U těchto aplikací dosáhnete optimálního výkonu právě v tomto emulačním režimu.

- Režim BR-Script 3 (pouze HL-4050CDN)

  BR-Script je originální jazyk popisu stránky firmy Brother a překladač jazyka PostScript ®. Tiskárna podporuje 3.úroveň. Překladač tiskárny BR-Script umožňuje plné a uspokojivé ovládání textu a grafiky na straně.

  Technické informace týkající se příkazů PostScript® uvádí následující komerčně dostupné manuály:

  - Adobe Systems Incorporated. PostScript® Language Reference, 3rd edition. Addison-Wesley Professional, 1999. ISBN: 0-201-37922-8
  - Adobe Systems Incorporated. PostScript® Language Program Design. Addison-Wesley Professional, 1988. ISBN: 0-201-14396-8
  - Adobe Systems Incorporated. PostScript® Language Tutorial and Cookbook. Addison-Wesley Professional, 1985. ISBN: 0-201-10179-3

Automatická volba emulace (pouze HL-4050CDN)

Tiskárna je vybavena funkcí automatické volby emulace, která je standardně zapnutá. Po přijetí dat z počítače, tiskárna automaticky vybere emulační režim.

Nastavení můžete změnit z ovládacího panelu tiskárny nebo webového prohlížeče.

Automatická volba rozhraní

Tiskárna je vybavena funkcí , která je standardně zapnutá. V závislosti na tom, které rozhraní přijímá data, tato funkce vám umožní automaticky měnit IEEE 1284 (pouze HL-4050CDN), nebo rozhraní Ethernet.

Výrobcem byla automatická volba rozhraní nastavena na Zapnuto, proto zapojte jednoduše kabel rozhraní do tiskárny. Vždy nejdříve vypněte počítač i tiskárnu, potom teprve připojte nebo odpojte kabel.

Automatická volba rozhraní může trvat několik sekund. Používáte-li pouze jediné rozhraní, je rozumné toto rozhraní přímo zvolit. Z ovládacího panelu vyberte nabídku `Zaklad. nastav.`, zvolte `Interface` a potom nastavte `Vyber`. Jestliže je zvoleno jediné rozhraní, tiskárna přiřadí celou vstupní vyrovnávací paměť k tomuto rozhraní.

4 Ovládací panel

Ovládací panel

Tiskárna je vybavena displejem z tekutých krystalů (LCD), osmi tlačítky a dvěma LED diodami. Displej zobrazuje různá hlášení o délce až 16 znaků ve dvou řádcích.

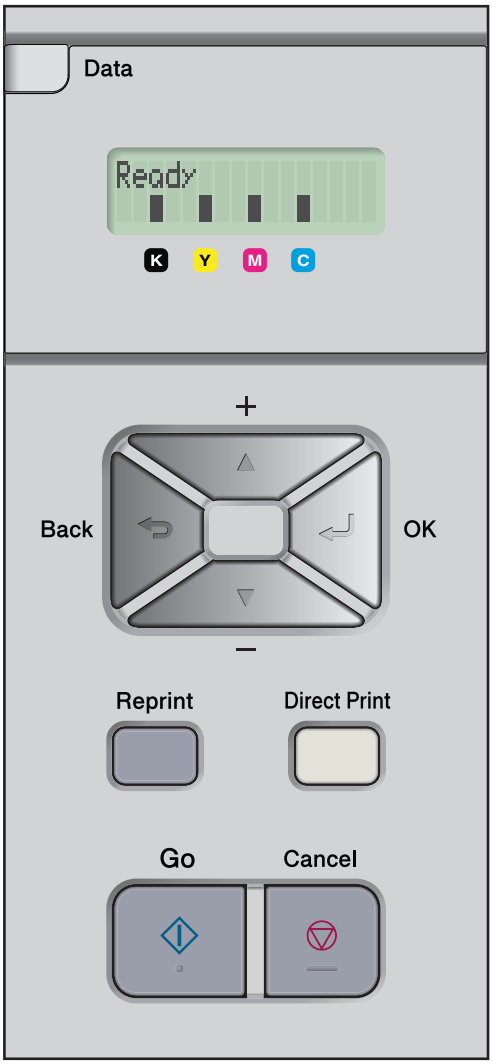

Tlačítka

Základní funkce tiskárny můžete změnit nebo nastavit přímo z ovládacího panelu pomocí osmi tlačítek (**Go**, **Cancel**, **Reprint**, **+**, **-**, **Back**, **OK**, **Direct Print**).

Tlačítko	Funkce
Go	Vymazání chybových hlášení. Pauza a pokračování tisku.
Cancel	Zastavení a zrušení probíhající tiskové úlohy. Ukončení nabídky ovládacího panelu, nabídka Opakování tisku a Přímý tisk.
Reprint	Vyberte nabídku Opakovani tisku
+	Rolování zpět nabídkami a dostupnými volbami. Zadání číselných hodnot a zvýšení počtu.
-	Rolování vpřed nabídkami a dostupnými volbami. Zadání číselných hodnot a snížení počtu.
Back	Návrat zpět o jednu úroveň v rámci nabídky.
OK	Volba nabídky ovládacího panelu. Potvrzení zvolené nabídky nebo nastavené volby.
Direct Print	Přepnutí do režimu Přímého tisku, pokud je do přímého vstupu rozhraní USB zapojen USB flash disk.

Go

Stiskem tlačítka **Go** můžete přerušit tisk. Opětným stiskem **Go** se tisk obnoví. Během pozastavení tisku je tiskárna ve stavu off-line.

Stisknutím tlačítka **Go** můžete vybrat volbu zobrazenou v poslední úrovni nabídky. Po změně nastavení tiskárna zobrazí hlášeni `Potvrzeno` a vrátí se do stavu připravenosti.

Data, která zůstala v paměti tiskárny, lze vytisknout stiskem tlačítka **Go**.

Některé indikované chyby můžete vymazat stisknutím tlačítka **Go**. Řiďte se pokyny na ovládacím panelu nebo vymazání dalších chyb vyhledejte v části *Vyhledání a odstranění závad* na straně 141.

Poznámka

- Vybrané volby jsou označené na konci displeje hvězdičkou. Hvězdička indikuje nastavenou volbu a rolováním v nabídkách můžete podle ní lehce vyhledat aktuální nastavení.
- Jestliže je tiskárna v režimu Pauza a nechcete vytisknout data, která zůstala nevytisknutá, stiskněte tlačítko **Cancel**. Po vymazání dat z paměti se tiskárna vrátí do stavu připravenosti.

Cancel

Data, která se právě zpracovávají nebo tisknou, mohou být zrušena stiskem tlačítka **Cancel**. Dokud úloha nebude vymazána, na displeji bude zobrazeno hlášení `Zrusit tisk`. Po zrušení tiskové úlohy se tiskárna vrátí do stavu připravenosti. Stiskem tlačítka **Cancel** opustíte nabídku ovládacího panelu a tiskárnu uvedete do stavu připravenosti.

Reprint

Jestliže chcete opakovat tisk právě vytisknutého dokumentu, stiskněte tlačítko **Reprint**.

Opakovaně tisknout můžete pouze tehdy, jestliže je tiskárna ve stavu připravenosti.

(Podrobnosti naleznete v části *Opakovaný tisk dokumentů* na straně 73.)

+ nebo -

Pohyb v nabídkách displeje

Tiskárnu, která je připravená k tisku, můžete stiskem tlačítka **+** nebo **-** přepnout do režimu připravenosti, stavu off-line a zobrazit na displeji nabídku ovládacího panelu.

Umožňuje rolování v nabídkách a volbách. Tlačítko stiskněte tolikrát, dokud se nezobrazí požadované nastavení.

Nastavení číselné hodnoty

Existují dva způsoby zadání číselné hodnoty. Stiskem tlačítka **+** nebo **-** rolujte mezi čísly. Pokud tlačítko **+** nebo **-** podržíte déle, rolování bude rychlejší. Po zobrazení požadovaného čísla stiskněte tlačítko **OK**.

Back

Tiskárnu, která je připravená k tisku, můžete stiskem tlačítka **Back** přepnout ze stavu připravenosti do stavu off-line a zobrazit na displeji nabídku ovládacího panelu.

Stiskem tlačítka **Back** se provede návrat do předchozí úrovně aktuální nabídky.

Tlačítko **Back** umožní volbu předchozího čísla při zadávání číslic.

Jestliže zvolíte nastavení, které není označeno hvězdičkou (nebylo stisknuto tlačítko **OK**), tlačítkem **Back** se můžete vrátit do předchozí úrovně nabídky, aniž by se provedla změna původního nastavení.

OK

Tiskárnu, která je připravená k tisku, můžete stiskem tlačítka OK přepnout ze stavu připravenosti do stavu off-line a zobrazit na displeji nabídku ovládacího panelu.

Stiskem tlačítka **OK** potvrdíte zobrazenou nabídku nebo volbu. Po změně nastavení tiskárna zobrazí hlášení `Potvrzeno` a vrátí se do předchozí úrovně nabídky.

Poznámka

Vybrané volby jsou označené na konci displeje hvězdičkou. Hvězdička indikuje nastavenou volbu a rolováním v nabídkách můžete podle ní lehce vyhledat aktuální nastavení.

LED diody

LED diody indikují stav tiskárny.

LED dioda Data (žlutá)

Indikace	Význam
Zapnuto	V paměti tiskárny jsou uložená data.
Bliká	Příjem nebo zpracování dat.
Vypnuto	V paměti tiskárny nezůstala žádná data.

LED dioda Direct Print (modrá)

Indikace	Význam
Zapnuto	Do přímého vstupu rozhraní USB je zapojen USB flash disk nebo digitální fotoaparát podporující technologii.
Vypnuto	Do přímého vstupu rozhraní USB není zapojen USB flash disk ani digitální fotoaparát podporující technologii.

Displej

Displej obvykle indikuje aktuální stav tiskárny. Jestliže pracujete s tlačítky na ovládacím panelu, můžete měnit nastavení interaktivně na displeji.

Pokud se objeví nějaké potíže, displej zobrazí odpovídající chybové nebo servisní hlášení a indikuje odpovídající výzvu pro operátora. (Podrobné informace o těchto hlášeních naleznete v části *Hlášení na LCD displeji* na straně 142.)

Podsvícení displeje

Indikátor	Význam
Nastíví	Tiskárna je vypnutá nebo přepnutá do úsporného režimu.
Zelené (standardně)	Připravenost k tisku Tiskne Žhavení
Červené (chyba)	U tiskárny se vyskytl problém.
Oranžové (nastavení)	Volba nabídky (nabídky Ovládací panel, Opakování tisku a Přímý tisk) Pauza

Hlášení na LCD displeji

Hlášení na LCD displeji zobrazují aktuální stav tiskárny během její normální činnosti.

```
Pripraveno
■ ■ □ ■
```

Čtyři symboly ■ (také □, □=bliká■) indikují zleva doprava tonerové kazety - černou (K), purpurovou (M), azurovou (C) a žlutou (Y).

Symbol ■ indikuje stav toneru v tonerových kazetách. Jestliže symbol ■ bliká, (■), toner indikované barvy je téměř vyčerpán. Pokud je toner z tonerové kazety již zcela vyčerpán, indikátor ■ z displeje zmizí.

Jestliže se objeví chyba, zobrazí se na prvním řádku displeje typ závady.

Na druhém řádku jsou uvedeny pokyny k jejímu odstranění.

```
Kryt je otevreny
Zavrete celni kr
```

Hlášení o stavu tiskárny

V následující tabulce jsou uvedena hlášení o stavu tiskárny, která se zobrazí během normální činnosti tiskárny.

Stavové hlášení	Význam
Chlazeni	Tiskárna se ochlazuje
Zruseni ulohy	Zrušení tiskové úlohy
Data neprijata	Tiskárna ignoruje data zpracovávaná PS ovladačem.
Pauza	Tiskárna odložila zavedení papíru. Obnovte je stiskem tlačítka **Go**.
Cekej prosim	Probíhá žhavení tiskárny. Tiskárna provádí kalibraci.
Tiskne	Probíhá tisk.
Pripraveno	Připravenost k tisku
Spanek	Tiskárna je v úsporném režimu.

Opakovaný tisk dokumentů

Opakovaný tisk poslední úlohy

Můžete opakovaně tisknout poslední úlohu bez toho, aniž by bylo nutné znovu odesílat data z počítače do tiskárny.

Poznámka

- Jestliže je funkce opakovaného tisku `Opakovany tisk` nastavena na `Vypnuto`, po stisku tlačítka **Reprint** na ovládacím panelu se na displeji krátce zobrazí hlášení `Data neulozena`.
- Funkci opakovaného tisku zrušíte stiskem tlačítka **Cancel**.
- Jestliže tiskárna nemá dostatečnou kapacitu paměti pro sdílení dat tiskové úlohy, dokument nevytiskne.
- Stiskem tlačítka **-** nebo **+** se zvyšuje nebo snižuje nastavený počet kopií opakovaného tisku. Počet kopií (`Kopii`) lze nastavit v rozsahu 1 až 999.
- Podrobnosti týkající se nastavení tiskového ovladače viz. *Volby tisku* na straně 41.
- Po vypnutí tiskárny bude poslední úloha vymazána.

Opakování poslední tiskové úlohy

1. Ujistěte se, že v nabídce `Zaklad.nastav.` je nastavena funkce opakovaného tisku `Opakovany tisk` na `Zapnuto`.

Poznámka

Jestliže používáte tiskový ovladač, který je dodáván spolu s tiskárnou, potom bude mít nastavení `Uložení tisku`, které bylo provedeno v ovladači tiskárny, prioritu před nastavením provedeným z ovládacího panelu tiskárny. (Další informace naleznete v části *Volby tisku* na straně 41.)

2. Stiskněte tlačítko **Reprint**.
3. Stiskněte tlačítko **OK**.

```
Menu opak.tisk
Posledni uloha
```

4. Stisknutím tlačítka **+** nebo **-** vyberte volbu `Tisk`. Stiskněte tlačítko **OK**.

```
Posledni uloha
Tisk
```

5. Stiskněte dvakrát tlačítko **+** a zadejte počet kopií.

```
Posledni uloha
Kopii =3
```

6. Stiskněte tlačítko **OK** nebo **Go**.

```
Tisk
```

↓

```
Posledni uloha
Tisk
```

Poznámka

- Stiskem tlačítka **+** nebo **-** se zvyšuje nebo snižuje nastavený počet kopií opakovaného tisku. Počet kopií (`Kopii`) lze nastavit v rozsahu 1 až 999.
- Vyčkáte-li 30 sekund, než budete pokračovat v používání ovládacího panelu, na displeji zůstane automaticky nastavení `Opakovany tisk`.

Tisk dat zabezpečených heslem

Data zabezpečená heslem

Dokumenty, které jsou zabezpečeny přístupovým heslem, mohou být vytisknuty až po zadání tohoto hesla. Když tiskárna odeslaný dokument přijme, tak jej nevytiskne. Chcete-li dokument vytisknout, musíte z ovládacího panelu tiskárny zadat heslo. Po vytisknutí dokumentu budou zabezpečená data z paměti tiskárny vymazána.

Pokud se prostor paměti, vyhrazený pro sdílení tiskových úloh, zaplní, potom data uložená jako první (nejstarší), budou jako první automaticky vymazána. Pořadí mazání dat nijak nesouvisí s pořadím opakovaného tisku.

Sdílená data mohou být vymazána pouze z ovládacího panelu tiskárny nebo pomocí programu pro správu internetových souborů.

Poznámka

- Po vypnutí tiskárny jsou data určená pro zabezpečený tisk z paměti vymazána.
- Bližší informace týkající se nastavení tiskového ovladače a vytvoření dat zabezpečených heslem naleznete v částech *Volby tisku* na straně 41 (tiskový ovladač pro Windows®), *Pokročilé volby* na straně 50 (tiskový ovladač pro Windows® BR-Script) nebo *Uložení tisku* na straně 56 (tiskový ovladač pro Macintosh®).

Postup při tisku dat zabezpečených heslem

1. Stiskněte tlačítko **Reprint**.
2. Stisknutím tlačítka **+** nebo **-** vyberte volbu `Zabezpec.tisk`. Stiskněte tlačítko **OK**.

```
Menu opak.tisk
Zabezpec.tisk
```

3. Stiskněte tlačítko **+** nebo **-** a vyberte jméno uživatele. Stiskněte tlačítko **OK**.

```
Uzivatel
XXXXXX
```

4. Stiskněte tlačítko **+** nebo **-** a vyberte název úlohy. Stiskněte tlačítko **OK**.

```
Uloha
XXXXXX.doc
```

5. Stisknutím tlačítka **+** nebo **-** zadejte heslo. Stiskněte tlačítko **OK**.

```
XXXXXX.doc
Heslo:    XXXX
```

Poznámka

Vyčkáte-li 30 sekund, než budete pokračovat v používání ovládacího panelu, na displeji zůstane automaticky nastavení `Opakovany tisk`.

6 Stisknutím tlačítka **+** nebo **-** vyberte volbu `Tisk`. Stiskněte tlačítko **OK**.

```
XXXXXX.doc
Tisk
```

7 Stisknutím tlačítka **+** nebo **-** zadejte počet kopií. Stiskněte tlačítko **OK** nebo **Go**.

```
XXXXXX.doc
Kopii =1
```

↓

```
Tisk
```


Když v paměti tiskárny nejsou uložena žádná data pro zabezpečený tisk

Nejsou-li v paměti uložena žádná data pro opakovaný tisk, stiskněte tlačítko **Reprint**. Na LCD displeji se zobrazí hlášení `Data` neulozena.

Vymazání poslední tiskové úlohy

Položku `Vymaz` zvolte v kroku ❹ *Opakování poslední tiskové úlohy* na straně 73.

Vymazání zabezpečených dat

Zvolte uživatelské jméno a úlohu, kterou chcete vymazat. Postupujte podle kroků ❶ až ❺. Potom zvolte položku `Vymaz` v kroku ❻ v *Postup při tisku dat zabezpečených heslem* na straně 74-75.

Zrušení úlohy opakovaného tisku (opakovaný tisk a zabezpečená data)

Funkci aktuální úlohy opakovaného tisku zrušíte stiskem tlačítka **Cancel**. Tlačítkem **Cancel** můžete také zrušit dočasné pozastavení opakovaného tisku.

Použití nabídky ovládacího panelu na LCD displeji

Při používání tlačítek nabídky (**+**, **-**, **OK** nebo **Back**) si pamatujte následující kroky:

- Pokud není ovládací panel obsloužen do 30 sekund, displej se automaticky vrátí do stavu připravenosti (`Pripraveno`).
- Po volbě nastavení stisknutím tlačítka **OK** se na druhém řádku displeje zobrazí hlášení `Potvrzeno`. Potom se displej opět vrátí do úrovně předchozí nabídky.
- Po volbě nastavení stisknutím tlačítka **Go** se na druhém řádku displeje zobrazí hlášení `Potvrzeno`. Potom se displej opět vrátí do úrovně předchozí nabídky.
- Pokud po provedení změny stavu nebo nastavení stisknete nejdříve tlačítko **Back** a potom tlačítko **OK**, displej se vrátí do předchozí úrovně nabídky beze změny původního nastavení.
- Existují dva způsoby zadání číselné hodnoty. Stiskem tlačítka **+** nebo **-** rolujte mezi čísly nahoru nebo dolů. Pokud tlačítko **+** nebo **-** podržíte stisknuté, rolování bude rychlejší. Blikající číslice je ta, která se mění.

Např.: Používáte-li k tisku pouze Zásobník 1, změňte nastavení volby Použity zasob. na Jen zasobnik1

1. Stiskem jakéhokoliv tlačítka **Menu** (**+**, **-**, **OK** nebo **Back**) tiskárnu přestavte do režimu off-line.

   ```
   Pripraveno
   ```

   ↓

   ```
   Vyber ▲▼ nebo OK
   Prist. info.
   ```

2. Stisknutím tlačítka **+** nebo **-** vyberte volbu `Zasobnik papiru`.

   ```
   Vyber ▲▼ nebo OK
   Zasobnik papiru
   ```

3. Stiskem **OK** přejděte k další úrovni nabídky.

   ```
   Zasobnik papiru
   Pouzity zasob.
   ```

4. Stisknutím tlačítka **+** nebo **-** vyberte volbu `Jen zasobnik1`.

   ```
   Pouzity zasob.
   Jen zasobnik1
   ```

5. Stiskněte tlačítko **OK** nebo **Go**.
   Na druhém řádku displeje se zobrazí hlášení `Potvrzeno`.

   ```
   Pouzity zasob.
   Potvrzeno
   ```

Tabulka nabídky

K dispozici je devět nabídek. Podrobnosti týkající se voleb dostupných v každé nabídce, naleznete v níže uvedené tabulce.

Poznámka

Popis zásobníků na displeji je následující.

- Standardní zásobník papíru: `Zasobnik1`
- Deskový podavač: `Desk. podavac`
- Volitelný spodní zásobník papíru: `Zasobnik2`

IPrist. info.

Podnabídka	Volby nabídky	Popis
`Nastaveni tisku`		Vytisknutí strany s nastavením tiskárny.
`Test tisku`		Tisk testovací strany.
`Tisk Demo`		Demotisk.
`Tisk fontu`		Výpis sady interních fontů a jejich vzorků.
`Vyrobni cislo`		Zobrazení výrobního čísla tiskárny.
`Verze`	`Hlavni verze`	Indikuje verzi hlavního firmware.
	`Sub verze`	Indikuje verzi vedlejšího firmware.
	`Verze mechaniky`	Indikuje verzi firmware mechaniky.
	`Velikost RAM`	Indikuje velikost paměti RAM v tiskárně.
`Pocet stran`	`Celkem`	Čítač všech vytisknutých stran.
	`Barva`	Čítač všech vytisknutých barevných stran.
	`Monochrom.`	Čítač všech vytisknutých černobílých stran.
`Citac obrazu`	`Cerna(K)`	Indikuje množství obrázků vytisknutých černou barvou.
	`Azurova(C)`	Indikuje množství obrázků vytisknutých azurovou barvou.
	`Purpurova(M)`	Indikuje množství obrázků vytisknutých purpurovou barvou.
	`Zluta(Y)`	Indikuje množství obrázků vytisknutých žlutou barvou.
`Citac valce`		Indikuje počet všech stran vytisknutých jednotkou fotoválce.

IPrist. info. (Pokračování)

Podnabídka	Volby nabídky	Popis
Zivotnost dilu	Zivotn.valce	Indikuje zbývající životnost jednotky fotoválce.
	Zivotnost pasu	Indikuje zbývající životnost jednotky pásu.
	Zivotn. PF KitDP	Zobrazuje počet stran, které je možné ještě aktuální sadou vytisknout.
	Zivotn. PF Kit1	Zobrazuje počet stran, které je možné sadou PF kit 1 vytisknout.
	Zivotn. PF Kit2 (pouze HL-4050CDN)	Zobrazuje počet stran, které je možné sadou PF kit 2 vytisknout.
	Zivot.zap.jed.	Zobrazuje počet stran, které je možné ještě aktuální zapékací jednotkou vytisknout.
	Zivotnost laseru	Zobrazuje počet stran, které je možné ještě aktuální laserovou jednotkou vytisknout.
Nulov.zivot.dilu (Zobrazí se pouze při výměně náhradních dílů)	Jednotka valce	Vynuluje čítač životnosti jednotky fotoválce. Zobrazí se při výměně jednotky fotoválce.
	Jednotka pasu	Vynuluje čítač životnosti jednotky pásu. Zobrazí se při výměně jednotky pásu.
	PF KitDP	Vynuluje čítač životnosti sady PF kitDP. Zobrazí se při výměně sady PF kitDP.
	PF Kit1	Vynuluje životnost dílů sady PF kit1. Zobrazí se při výměně sady PF Kit1.
	PF Kit2 (pouze HL-4050CDN)	Vynuluje životnost dílů sady PF kit2. Zobrazí se při výměně sady PF Kit2.

Zasobnik papiru

Podnabídka	Volby	Popis
Pouzity zasob.	<pouze HL-4040CN> **Auto***/Jen ruc. podav/ Jen zasobnik1	Volba vhodného zásobníku pro tisk.
	<pouze HL-4050CDN> (Není-li nainstalován Zásobník 2) **Auto***/Jen ruc. podav/Jen zasobnik1 (Je-li nainstalován Zásobník 2) **Auto***/Jen ruc. podav/ Jen zasobnik1/ Jen zasobnik2	
Ruc podavani	**Vyp.***/Zap	Zapnutí a vypnutí ručního podávání.
Standardní nastavení je uvedeno tučným písmem s hvězdičkou.		

Zasobnik papiru (Pokračování)

Podnabídka	Volby	Popis
Priorita	<pouze HL-4040CN> **DP>Z1***/Z1>DP	Je-li volba Pouzity zasob. nastavena na Auto: Volba pořadí, ve kterém bude tiskárna používat zásobníky, které obsahují papír stejné velikosti.
	<pouze HL-4050CDN> (Není-li nainstalován Zásobník 2) **DP>Z1***/Z1>DP (Je-li nainstalován Zásobník 2) **DP>Z1>Z2***/DP>Z2>Z1>/Z1>Z2>DP/Z2>Z1>DP/Z1>Z2/Z2>Z1/Z1>DP>Z2/Z2>DP>Z1	
Desk.pod nejdriv	**Vyp.***/Zap.	Zapnutí a vypnutí prioritního podávání z deskového podavače.
Duplex (pouze HL-4050CDN)	**Vyp.***/Zap.(dl.okr.) / Zap.(kr.okr.)	Tiskárna bude automaticky tisknout na obě strany papíru.
Rozmer DP	**Neurceno***/Letter/Legal/A4...	Volba formátu papíru pro deskový podavač.
Rozmer zasob.1	**Neurceno***/Letter/Legal/A4...	Volba formátu papíru pro standardní zásobník papíru.
Rozmer zasob.2 (pouze HL-4050CDN)	**Neurceno***/Letter/Legal/A4...	Volba formátu papíru pro volitelný spodní zásobník papíru.

Standardní nastavení je uvedeno tučným písmem s hvězdičkou.

Zaklad.nastav.

Podnabídka	Volby nabídky	Volby	Popis
Mistni jazyk		**English***/Français...	Změna jazykové verze hlášení.
Uspory	Cas do spanku	0/1/2/3/4/**5***.../240 Min	Nastavení délky časové prodlevy před tím, než se přístroj vrátí zpět do úsporného režimu.
	Uspora toneru	Vyp./**Zap.***	Prodloužení životnosti tonerové kazety.
Ovladaci panel	Tlac. Repeat	**0.1***/0,4/0,6/0,8/1,0/1,4/1,8/2,0 Sec	Podržením stisknutého tlačítka **+** nebo **-** nastavte délku časového intervalu, který je nutný k tomu, aby se změnilo hlášení na displeji.
	Rolovani zprav	**Uroven 1***/Uroven 2.../Uroven 10	Nastavení časového intervalu, po který bude hlášení rolovat na displeji. Z úrovně 1=0,2 s po úroveň 10=2,0 s.
	LCD Kontrast	-□□■□□+	Nastavení kontrastu displeje
	Auto Online	**Zap.***/Vyp.	Automatický návrat do režimu připravenosti.

Standardní nastavení je uvedeno tučným písmem s hvězdičkou.

Zaklad.nastav. (Pokračování)

Podnabídka	Volby nabídky	Volby	Popis
Blok. nastav.		**Vyp.***/Zap.	Zablokování (Zapnuto) nebo odblokování (Vypnuto) přístupu k panelovým nastavením.
Opakovany tisk		**Zap.***/Vyp.	Zapnutí (Zapnuto) nebo vypnutí (Vypnuto) nastavení opakovaného tisku.
Interface	Vyber	<pouze HL-4040CN> **Auto***/USB/Sit	Zvolte používané rozhraní.
		<pouze HL-4050CDN> **Auto***/Paralelni/USB/Sit	
	Cas detekce IF	1/2/3/4/**5***.../99 (sec)	Nastavení času pro autodetekci rozhraní.
	Vstupni buffer	Uroven 1/2/3/**4***.../7	Zvětšení nebo zmenšení kapacity vstupní vyrovnávací paměti.
	Input prime (pouze HL-4050CDN)	**Vyp.***/Zap.	Zapíná (Zapnuto) nebo vypíná (Vypnuto) Inputprime-Parallel.
Standardní nastavení je uvedeno tučným písmem s hvězdičkou.			

Tiskove volby

Podnabídka	Volby nabídky	Volby	Popis
Emulace (pouze HL-4050CDN)		**Auto***/HP LaserJet/ BR-Script	Zvolte používané rozhraní.
Autom. pokrac		**Vyp.***/Zap.	Volba možnosti automaticky vymazat odstranitelnou chybu.
Barva vystupu		**Auto***/Barva/Mono	Nastavení barvy výstupu.
Typ papíru		**Standardni papir***/ Tlusty papir/ Tlustejsi papir/Tenky papir/Recykl. papirr/ Hruby papir/Obalky/ Tenka obalka/ Obalka tlusta/ Pohlednice/Stitek	Nastavení typu papíru.
Papir		Letter/Legal/**A4***/ Executive/Com-10/DL/JIS B5/B5/A5/B6/A6/Monarch/C5/A4Dlouha/Folio/ DL L/Pohlednice	Nastavení typu papíru.
Kopii		**1***/2.../999	Nastavení počtu tisknutých stran.
Standardní nastavení je uvedeno tučným písmem s hvězdičkou.			

Tiskove volby (Pokračování)

Podnabídka	Volby nabídky	Volby	Popis
Orientace		**Na vysku***/Na sirku	Tiskárna může tisknout, jak na výšku nebo šířku strany.
Pozice tisku	Okraj X	-500/-499.../**0***.../499/500bodu	Přemístění výchozí pozice tisku ve vodorovném směru od -500 (vlevo) do +500 (vpravo) bodů při rozlišení 300 dpi.
	Okraj Y	-50/-49.../**0***.../499/500bodu	Přemístění výchozí pozice tisku ve svislém směru od -50 (nahoru) do +500 (dolů) bodů při rozlišení 300 dpi.
Auto FF		**Vyp.***/Zap.	Automatický tisk zbývajících dat po uplynutí nastavené doby bez stisku tlačítka **Go**.
Standardní nastavení je uvedeno tučným písmem s hvězdičkou.			

Tiskove volby (Pokračování)

Podnabídka	Volby nabídky	Volby	Popis
HP LaserJet	Cislo fontu	I000.../**I059***.../I071	
	Roztec fontu	0.44/**10***.../99.99	
	Velikost fontu	4.00/**12***.../999.75	
	Znakova sada	**PC-8***...	Výběr znakové nebo symbolové sady.
	Tisk tabulky		Tisk kódové tabulky.
	Auto LF	**Vyp.***/Zap.	ZAPNUTO: CR → CR+LF,Vypnuto: CR → CR
	Auto CR	**Vyp.***/Zap.	ZAPNUTO: LF→LF+CR, FF→FF+CR nebo VT → VT+CR Vypnuto: LF → LF, FF → FF nebo VT → VT
	Auto WRAP	**Vyp.***/Zap.	Po dosažení pravého okraje je nebo není proveden posuv o řádek a návrat vozíku.
	Auto SKIP	**Zap.***/Vyp.	Po dosažení spodního okraje je nebo není proveden posuv o řádek a návrat vozíku.
	Levy okraj	####	Nastavení levého okraje 0-70 sloupců po 10 cpi.
	Pravy okraj	####	Nastavení levého okraje 10-80 sloupců po 10 cpi.
	Horni okraj	####	Nastavení horního okraje od horní hrany papíru: 0, 0,33, 0,5, 1,0, 1,5 nebo 2,0. Standardní nastavení je 0,5.
	Spodni okraj	####	Nastavení dolního okraje od dolní hrany papíru - 0, 0,33, 0,5, 1,0, 1,5 nebo 2,0. Standardní nastavení je 0,5.
	Radku	####	Nastavení počtu řádků na straně od 5 do 128.
BR-Script (pouze HL-4050CDN)	Chybovy tisk	**Zap.***/Vyp.	
	CAPT	**Vyp.***/Zap.	

Standardní nastavení je uvedeno tučným písmem s hvězdičkou.

LAN

Podnabídka	Volby nabídky	Volby	Popis
TCP/IP	BOOT Metoda	**Auto***/Static/RARP/BOOTP/DHCP	Volba nejvhodnějšího metody IP.
	IP Adresa	###.###.###.### **(000.000.000.000)*** [1]	Zadejte IP adresu.
	Maska podsite	###.###.###.### **(000.000.000.000)*** [1]	Zadejte adresu masky podsítě.
	Brana	###.###.###.### **(000.000.000.000)***	Zadejte adresu brány.
	Pocet IP BOOT	# **(3*)**	
	APIPA	**Zap.***/Vyp.	Automatické přidělení IP adresy s lokální platností. [1]
	IPv6	Zap./**Vyp.***	
Ethernet		**Auto***/100B-FD/100B-HD/10B-FD/10B-HD	Zvolí režim ethernetového spojení.
Obn. tov.nast.	Obnovení všech standardních síťových nastavení tiskového serveru.		
Standardní nastavení je uvedeno tučným písmem s hvězdičkou.			

[1] Je-li při připojení k síti nastavena volba "BOOT Metoda" na "Auto", přístroj se pokusí z boot serveru automaticky nastavit IP adresu a masku podsítě, např. DHCP nebo BOOTP. Pokud nelze boot server nalézt, bude přidělena IP adresa APIPA, např. 169. 254. [001-254]. [000-255]. Je-li 'BOOT Metoda' nastavena na 'Static', musíte ručně z ovládacího panelu tiskárny zadat IP adresu.

Volba nulovani

Displej indikuje	Popis
Vynul.tiskarnu	Vynulování tiskárny a obnovení všech hodnot nastavení (včetně nastavení příkazů) provedených dříve pomocí tlačítek na ovládacím panelu.
Obn. tov.nast.	Obnovení všech továrních nastavení tiskárny (včetně nastavení příkazů).

Korekce barev

Podnabídka	Volby nabídky	Volby	Popis
Kalibrace barev	Kalibrace		Kontrola barev pomocí kalibrace.
	Tovarni reset		Nastavení výchozích parametrů kalibrace.
Automat.registr.	Registrace		Automatické nastavení pozice tisku každé barvy.
	Frekvence	Nizka/**Stredni***/Vysoka/Vypnuto	Nastavení intervalu k provedení automatické registrace.
Standardní nastavení je uvedeno tučným písmem s hvězdičkou.			

Korekce barev (Pokračování)

Podnabídka	Volby nabídky	Volby	Popis
Rucni registr.	Tabulka tisku		Vytisknutí tabulky pro ruční kontrolu záznamu barev.
	Registrovat	1 Purpur. leva 2 Azurova leva 3 Zluta leva 4 Purpur. stredni 5 Azur. stredni 6 Zluta stredni 7 Purpur. prava 8 Azurova prava 9 Zluta prava	Podle tabulky vytisknuté příkazem Tabulka tisku zadejte správnou hodnotu.
Standardní nastavení je uvedeno tučným písmem s hvězdičkou.			

Primy tisk

Podnabídka	Volby nabídky	Volby	Popis
Rozmer papiru		Letter/Legal/**A4***/ Executive/JIS B5/B5/A5/ B6/A6/A4Dlouha/Folio	Nastavení velikosti papíru pro přímý tisk.
Typ papiru		**Standardni papir***/ Tlusty papir/ Tlustejsi papir/Tenky papir/Recykl. papir/ Hruby papir	Nastavení typu papíru pro přímý tisk.
Soutisk		**1 na 1***/2na1/4na1/9na1/ 16na1/25na1 1na2×2 str.1na3×3 str.1na4×4 str.1na5×5 str.	Nastavení vzoru, pokud si přejete vytisknout více stran na jediný list papíru nebo jednu stranu na více listů papírů.
Orientace		**Na vysku***/Na sirku	Tiskárna může tisknout, jak na výšku nebo šířku strany.
Kompletovat		**Zap.***/Vyp.	
Kvalita tisku		**Normalni***/Jemne	
Volba PDF		**Dokument*** Dokument&Razit. Dokument&Znacka	Nastavení informací, které chcete připojit k dokumentu.
Indexovy tisk		**Jednoduche***/Detaily	Nastavení formátu indexu pro přímý tisk. Zvolíte-li nastavení Detaily, tisk bude trvat déle. (Viz. *Přímý tisk dat z USB flash disku* na straně 29.)
Standardní nastavení je uvedeno tučným písmem s hvězdičkou.			

PictBridge

Podnabídka	Volby nabídky	Volby	Popis
Rozmer papiru		Letter/**A4***/B5/A5/B6/A6	Nastavení velikosti papíru pro PictBridge.
Orientace		<Pro formát Letter, A4, B5> **Na vysku***/Na sirku <Pro formát A5, B6, A6> Na vysku/**Na sirku***	V režimu PictBridge může tiskárna tisknout na výšku nebo šířku strany.
Datum a cas		**Vyp.***/Zap.	Nastavení data a času
Jmeno souboru		**Vyp.***/Zap.	Vytisknutí názvu souboru.
Kvalita tisku		**Normalni***/Jemne	
Standardní nastavení je uvedeno tučným písmem s hvězdičkou.			

Příklad změny nastavení nabídky

Nastavení IP adresy

1. Stiskněte tlačítko **+** nebo **-** , dokud se na displeji nezobrazí hlášení LAN (a zobrazí se každá z následujících voleb).

```
Vyber ▲▼ nebo OK
Prist. info.
```

↓

```
Vyber ▲▼ nebo OK
LAN
```

2. Stiskněte tlačítko **OK**.

```
LAN
TCP / IP
```

3. Stiskněte tlačítko **OK**.

```
TCP / IP
BOOT Metoda
```

4. Stiskněte tlačítko **-**.

```
TCP / IP
IP Adresa
```

5. Stiskněte tlačítko **OK**.
Poslední číslice první části čísla bliká.

```
IP Adresa
192.0.0.192
```

6. Tlačítkem **+**nebo **-** zmenšete nebo zvětšete hodnotu čísla.
Stiskem **OK** přejděte k dalšímu nastavení.

```
IP Adresa
123.0.0.192
```

7. Postup opakujte, dokud IP adresu nenastavíte.

```
IP Adresa
123.45.67.89
```

8. Stiskněte tlačítko **OK** nebo **Go** a dokončete nastavení IP adresy.

```
IP Adresa
Potvrzeno
```

Standardní nastavení

Před vlastním dopravou byla tiskárna výrobcem nastavena. Toto nastavení se nazývá standardní nastavení (*Tabulka nabídky* na straně 77). Tiskárnu můžete provozovat s tímto nezměněným nastavením nebo si můžete nastavení tiskárny změnit a "ušít si je přímo na míru".

Poznámka

Změna uživatelského nastavení neovlivní nastavení výrobce (standardní nastavení). Toto standardní nastavení nelze změnit.

Změněné uživatelské nastavení můžete kdykoliv nahradit standardním nastavením pomocí volby `Volba nulovani`. Viz. *Tabulka nabídky* na straně 77.

Poznámka

- Nastavení ovlivní zvolený emulační režim.
- Jestliže změníte nastavení voleb `Interface`, `Jazyk`, `Opakovany tisk`, `Registrace`, potom provedení továrního nastavení nevrátí tyto volby zpět do výchozího nastavení provedeného výrobcem. Čítač stran nelze nikdy vynulovat.

Standardní nastavení síťových voleb

Pokud si přejete obnovit tovární nastavení tiskového serveru (vynulování všech informací včetně hesla a IP adresy), proveďte následující kroky:

1. Stisknutím tlačítka **+** nebo **-** vyberte volbu `LAN`. Stiskněte tlačítko **OK**.

```
Vyber ▲▼ nebo OK
Prist. info.
        ↓
Vyber ▲▼ nebo OK
LAN
```

2. Stisknutím tlačítka **+** nebo **-** vyberte volbu `Obn. tov.nast.`. Stiskněte tlačítko **OK**.

```
LAN
Obn. tov.nast.
```

3. Stiskněte opět tlačítko **OK**.

```
Obn. tov.nast.
OK?
```

Kalibrace

Výstupní sytost každé barvy se může lišit v závislosti na teplotě a vlhkosti prostředí, kde je přístroj umístěn. Kalibrace vám pomůže zlepšit sytost barev.

1. Stisknutím tlačítka **+** nebo **-** vyberte volbu `Korekce barev`. Stiskněte tlačítko **OK**.

```
Vyber ▲▼ nebo OK
Prist. info.
        ↓
Vyber ▲▼ nebo OK
Korekce barev
```

2. Stiskněte tlačítko **OK**.

```
Korekce barev
Kalibrace barev
```

3. Stiskněte tlačítko **OK**.

```
Kalibrace barev
Kalibrace
```

4. Stiskněte opět tlačítko **OK**.

```
Kalibrace
OK?
```

Parametry můžete nastavit na původní hodnoty nastavené výrobcem.

1. Stisknutím tlačítka **+** nebo **-** vyberte volbu `Korekce barev`. Stiskněte tlačítko **OK**.

```
Vyber ▲▼ nebo OK
Prist. info.
        ↓
Vyber ▲▼ nebo OK
Korekce barev
```

2. Stiskněte tlačítko **OK**.

```
Korekce barev
Kalibrace barev
```

3. Stisknutím tlačítka **+** nebo **-** vyberte volbu `Tovarni reset`. Stiskněte tlačítko **OK**.

```
Kalibrace barev
Tovarni reset
```

4. Stiskněte opět tlačítko **OK**.

```
Tovarni reset
OK?
```

Automatická registrace

Registrace

Automatické nastavení pozice tisku každé barvy.

1. Stisknutím tlačítka **+** nebo **-** vyberte volbu `Korekce barev`. Stiskněte tlačítko **OK**.

```
Vyber ▲▼ nebo OK
Prist. info.
        ↓
Vyber ▲▼ nebo OK
Korekce barev
```

2. Stisknutím tlačítka **+** nebo **-** vyberte volbu `Automat.registr.`. Stiskněte tlačítko **OK**.

```
Korekce barev
Automat.registr.
```

3. Stiskněte tlačítko **OK**.

```
Automat.registr.
Registrace
```

4. Stiskněte opět tlačítko **OK**.

```
Registrace
OK?
```

Frekvence

Nyní můžete nastavit četnost automatické registrace.

1. Stisknutím tlačítka **+** nebo **-** vyberte volbu `Korekce barev`. Stiskněte tlačítko **OK**.

```
Vyber ▲▼ nebo OK
Prist. info.
        ↓
Vyber ▲▼ nebo OK
Korekce barev
```

2. Stisknutím tlačítka **+** nebo **-** vyberte volbu `Automat.registr.`. Stiskněte tlačítko **OK**.

```
Korekce barev
Automat.registr.
```

3. Stisknutím tlačítka **+** nebo **-** vyberte volbu `Frekvence`. Stiskněte tlačítko **OK**.

```
Automat.registr.
Frekvence
```

4. Stiskněte tlačítko **+** nebo **-** a vyberte nastavení: `Nizka`, `Stredni`, `Vysoka` nebo `Vypnuto`. Stiskněte tlačítko **OK**.

Ruční registrace

Tabulka tisku

Vytisknutí tabulky pro ruční kontrolu záznamu barev.

1. Stisknutím tlačítka **+** nebo **-** vyberte volbu `Korekce barev`. Stiskněte tlačítko **OK**.

```
Vyber ▲▼ nebo OK
Prist. info.
```

↓

```
Vyber ▲▼ nebo OK
Korekce barev
```

2. Stisknutím tlačítka **+** nebo **-** vyberte volbu `Rucni registr.`. Stiskněte tlačítko **OK**.

```
Korekce barev
Rucni registr.
```

3. Stiskněte tlačítko **OK**.

```
Rucni registr.
Tabulka tisku
```

Registrovat

Registraci barev můžete také opravit ručně.

1. Stisknutím tlačítka **+** nebo **-** vyberte volbu `Korekce barev`. Stiskněte tlačítko **OK**.

```
Vyber ▲▼ nebo OK
Prist. info.
```

↓

```
Vyber ▲▼ nebo OK
Korekce barev
```

2. Stisknutím tlačítka **+** nebo **-** vyberte volbu `Rucni registr.`. Stiskněte tlačítko **OK**.

```
Korekce barev
Rucni registr.
```

3. Stisknutím tlačítka **+** nebo **-** vyberte volbu `Registrovat`. Stiskněte opět tlačítko **OK**.

```
Rucni registr.
Registrovat
```

4. Chcete-li nastavit registraci barev, řiďte se pokyny v Barevné registrační tabulce.
5. Stiskněte tlačítko **OK**.

5 Příslušenství

Tato tiskárna má následující volitelné příslušenství. Výkonnost tiskárny můžete zvýšit instalací následujících položek.

Spodní zásobník papíru (pouze HL-4050CDN)	**Paměťový modul SO-DIMM**
LT-100CL	
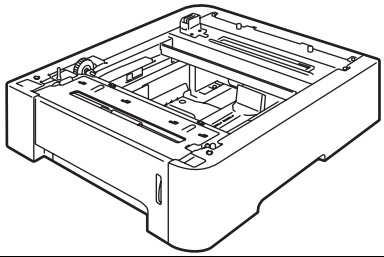	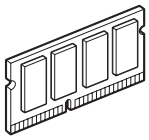
Viz. *Spodní zásobník papíru (LT-100CL) (pouze HL-4050CDN)* na této straně.	Viz. *SO-DIMM modul* na straně 92.

Spodní zásobník papíru (LT-100CL) (pouze HL-4050CDN)

Lze nainstalovat jeden volitelný spodní zásobník papíru (Zásobník 2), který pojme až 500 listů papíru gramáže 80 g/m^2. Je-li nainstalovaný spodní zásobník papíru, tiskárna pojme celkem 800 listů papíru gramáže 80 g/m^2. Volitelný spodní zásobník můžete zakoupit u prodejce výrobků Brother nebo střediska zákaznické podpory.

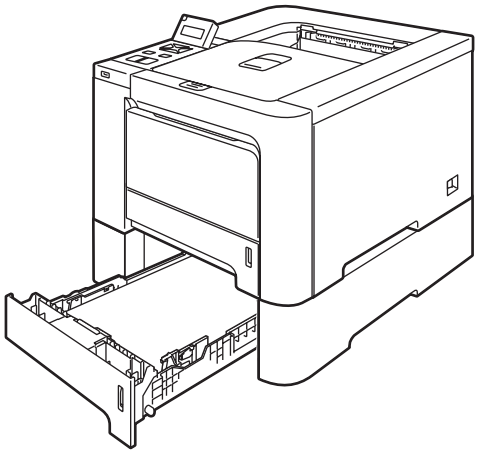

Instalaci spodního zásobníku papíru proveďte podle pokynů uvedených v Příručce uživatele, která je dodávána spolu se zásobníkem.

SO-DIMM modul

Tiskárna je vybavena vnitřní pamětí o kapacitě 64 MB a pozicí pro instalaci doplňkového paměťového modulu. Celková kapacita paměti může být rozšířena pomocí paměťového modulu DIMM až na 576 MB.

Typy paměťových modulů SO-DIMM

Můžete nainstalovat následující moduly SO-DIMM:

- 128 MB TechWorks PM133-128
- 256 MB TechWorks PM133-256
- 512 MB TechWorks PM133-512
- 128 MB Buffalo Technology 12462-0001
- 256 MB Buffalo Technology 12485-0001
- 512 MB Buffalo Technology 12475-0001

Poznámka

- Více informací naleznete na webových stránkách společnosti Buffalo Techonology http://www.buffalotech.com.
- Více informací naleznete na webových stránkách společnosti Techworks http://www.techworks.com.

Obecně lze říci, že paměťový modul SO-DIMM musí splňovat následující požadavky:

Typ: 144 vývodů a 64 bitový výstup

CAS latency: 2

Kmitočet: 100 MHz a více

Kapacita: 64, 128, 256 nebo 512 MB

Výška: 31,75 mm

Lze použít paměti SDRAM.

Poznámka

- Některé paměťové moduly SO-DIMM nemusí být kompatibilní a z toho důvodu nefunkční.
- Bližší podrobnosti sdělí autorizovaný prodejce výrobků Brother, u kterého jste přístroj zakoupili.

Instalace přídavné paměti

Poznámka

Před instalací nebo vyjmutím paměťového modulu SO-DIMM vždy nejdříve vypněte tiskárnu.

1. Tiskárnu vypněte síťovým vypínačem a napájecí kabel odpojte ze síťové zásuvky. Z tiskárny odpojte kabel rozhraní.

2. Odstraňte dva kryty paměťového modulu SO-DIMM (jeden plastový (1) a jeden kovový (2)).

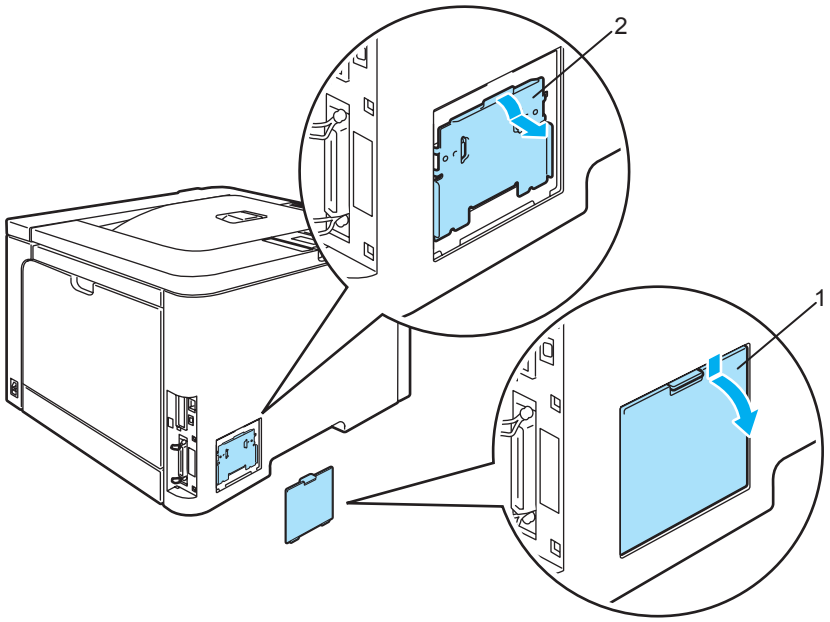

3. Paměťový modul SO-DIMM vybalte a při další manipulace jej držte pouze za hrany.

UPOZORNĚNÍ

Tiskárnu chraňte před statickou elektřinou a nedotýkejte se paměťových čipů nebo povrchu desky.

4. Modul SO-DIMM uchopte za hrany a srovnejte zářezy na paměťovém modulu SO-DIMM s výstupky ve slotu. Modul SO-DIMM nasazujte šikmo (1) a potom jej nakloňte směrem k základní desce řadiče, až uslyšíte, že zapadl na své místo (2).

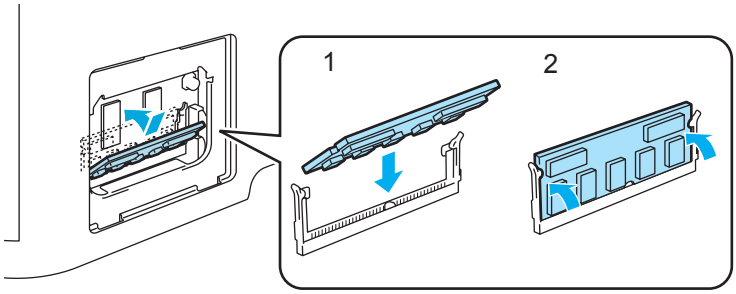

5 Nasaďte dva kryty paměťového modulu SO-DIMM (jeden plastový (1) a jeden kovový (2)).

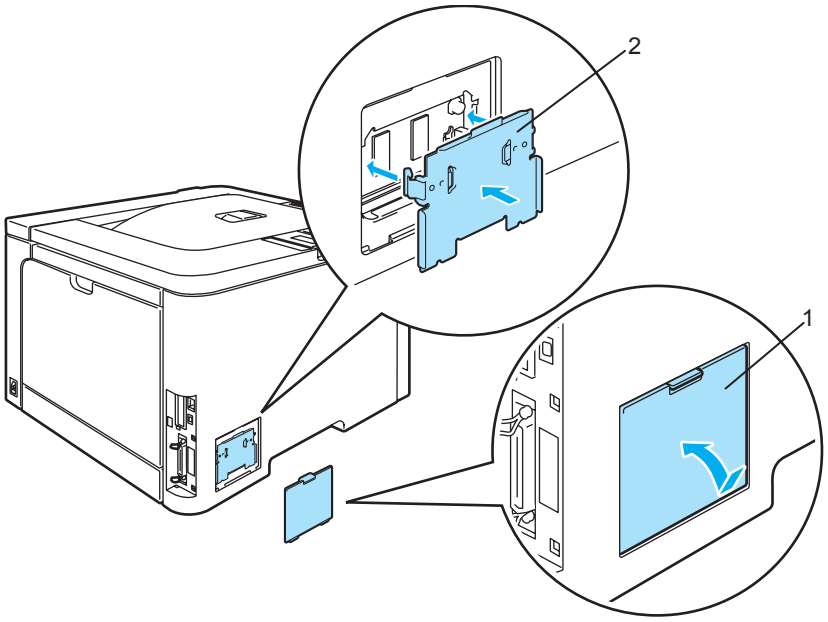

6 Kabel rozhraní znovu zapojte do tiskárny. Zapojte zpět napájecí kabel a zapněte síťový vypínač.

Poznámka

Zkontrolujte správnou instalaci paměťového modulu SO-DIMM - z ovladače vytiskněte seznam nastavení tiskárny a podívejte se, zda je zde uvedena nainstalovaná přídavná paměť. (Viz. *Tabulka nabídky* na straně 77.)

6 Pravidelná údržba

Výměna spotřebního materiálu

Když se přiblíží konec životnosti spotřebního materiálu, objeví se na displeji některé z následujících hlášení.

Hlášení na LCD displeji	Komponent určený k výměně	Předpokládaná životnost	Postup při výměně	Objednací číslo
Neni toner	Tonerová kazeta	<Černá> 2 500 stran [1] [2] 5 000 stran [1] [3] <Azurová, purpurová, žlutá> 1 500 stran [1] [2] 4 000 stran [1] [3]	Viz str. 97	TN-130C [2], TN-130M [2], TN-130Y [2], TN-130BK [2], TN-135C [3], TN-135M [3], TN-135Y [3], TN-135BK [3]
Odp. toner plny	Zásobník na použitý toner	20 000 stran [4]	Viz str. 115	WT-100CL

[1] při 5 % vykrytím tisku (formát A4 nebo Letter). Skutečný počet vytisknutých stran se může lišit a závisí na typu průměrné tiskové úlohy a na papíru.

[2] Standardní tonerová kazeta

[3] Tonerová kazeta o vysoké výtěžnosti

[4] při 5 % vykrytím tisku pro každou barvu CMYK (formát A4 nebo Letter). Skutečný počet vytisknutých stran se může lišit a závisí na typu průměrné tiskové úlohy a na papíru.

Následující hlášení se objeví na displeji ve stavu připravenosti. Tato hlášení upozorňují předem na výměnu spotřebního materiálu ještě před tím, než je zcela vyčerpán. Současně umožní v předstihu, ještě před zastavením tisku, zakoupit ten spotřební materiál, který bude nutné co nejdříve vyměnit.

Hlášení na LCD displeji	Komponent určený k výměně	Předpokládaná životnost	Postup při výměně	Objednací číslo
Pripraveno K Y M C	Tonerová kazeta, černá	2.500 stran [1] [2] [3] 5.000 stran [1] [2] [4]	Viz str. 97	TN-130BK [3] TN-135BK [4]
Pripraveno K Y M C	Tonerová kazeta, žlutá	1.500 stran [1] [2] [3] 4.000 stran [1] [2] [4]		TN-130Y [3] TN-135Y [4]
Pripraveno K Y M C	Tonerová kazeta, purpurová			TN-130M [3] TN-135M [4]
Pripraveno K Y M C	Tonerová kazeta, azurová			TN-130C [3] TN-135C [4]

[1] při 5 % vykrytím tisku (formát A4 nebo Letter). Skutečný počet vytisknutých stran se může lišit a závisí na typu průměrné tiskové úlohy a na papíru.

[2] Příklad: jestliže jsou tonerové kazety se žlutou a purpurovou barvou téměř vyčerpány, indikace na displeji bude následující: '■□□■' (■=bliká □). Jsou-li tonerové kazety se žlutou a purpurovou barvou vyčerpány, indikátor ■ z displeje zmizí.

[3] Standardní tonerová kazeta

[4] Tonerová kazeta o vysoké výtěžnosti

Pokud je tiskárna ve stavu připravenosti, na horním řádku displeje se bude střídat hlášení o údržbě s hlášením o připravenosti. Toto hlášení vás upozorní na končící životnost určitého spotřebního materiálu, který bude nutné co nejdříve vyměnit, neboť se blíží konec jeho životnosti. Tiskárna po zobrazení tohoto druhu hlášení stále tiskne.

Hlášení na LCD displeji	Komponent určený k výměně	Předpokládaná životnost	Postup při výměně	Objednací číslo
Valec konci	Jednotka fotoválce	17 000 stran [1]	Viz str. 104	DR-130CL
Odp.toner konci	Zásobník na použitý toner	20 000 stran [1] [2]	Viz str. 115	WT-100CL
Vymen jedn. pasu	Jednotka pásu	50 000 stran [1]	Viz str. 110	BU-100CL
Konec zapek.jed.	Zapékací jednotka	80 000 stran [1]	Kontaktujte svého autorizovaného prodejce.	
Konec laser.jed.	Laserová jednotka	100 000 stran [1]	Kontaktujte svého autorizovaného prodejce.	
Vymen PF Kit 1, 2	Sada pro podávání papíru (PF kit 1, 2) (Podávací váleček, vložka separátoru)	100 000 stran [1]	Výměnu sady pro podávání papíru konzultujte se svým prodejcem nebo servisním technikem.	
Vymen PF Kit DP	Sada pro podávání papíru z DP (Podávací váleček, vložka separátoru)	50 000 stran [1]	Výměnu sady pro podávání papíru konzultujte se svým prodejcem nebo servisním technikem.	

[1] Při tisku na formát A4 nebo Letter. Skutečný počet vytisknutých stran se může lišit a závisí na typu průměrné tiskové úlohy a na papíru.

[2] při 5 % vykrytím tisku pro každou barvu CMYK (formát A4 nebo Letter).

Poznámka

- Použitý spotřební materiál likvidujte v souhlase s místními předpisy a oddělte jej od běžného domovního odpadu. V případě jakýchkoliv otázek, kontaktujte místní sběrné středisko odpadu. Použitý spotřební materiál bezpečně uzavřete, aby se jeho zbytky nerozsypaly.
- Doporučujeme použitý spotřební materiál zabalit do kusu papíru nebo látky, aby se materiál, který je uložený uvnitř, nerozsypal.
- Jestliže používáte papír, který nesplňuje specifikované požadavky, snižuje se životnost některých dílů a spotřebního materiálu.
- Uváděná předpokládaná životnost každé tonerové kazety a zásobníku na použitý toner se týká 5% vykrytí strany vytisknuté jakýmkoliv barevným tonerem. Četnost výměny dílů nebo spotřebního materiálu závisí také na složitosti vytisknutých stran, na jejich vykrytí barevným tonerem a druhu použitého média.

Tonerové kazety

Poznámka

- Množství použitého toneru se liší podle toho, co je na stranu tisknuto a podle nastavení sytosti tisku.
- Tonerovou kazetu vybalte až bezprostředně před instalací do tiskárny.

Hlášení o malém množství toneru v kazetě

Zkontrolujte vytisknuté strany a čítač stran. Také zjistěte, zdali se hlášení zobrazuje pravidelně. Jestliže indikátor ■ bliká, tiskárna již má nedostatek toneru, nebo toner uvnitř kazety není rovnoměrně rozmístěn.

```
Pripraveno
■ □ □ ■
```

Čtyři symboly ■ (také □, □=bliká ■) indikují zleva doprava tonerové kazety - černou (K), purpurovou (M), azurovou (C) a žlutou (Y).

Po prvním zobrazení hlášení "Malo toneru" tiskárna může vytisknout ještě asi dalších 300 stran s 5% vykrytím, než bude toner zcela z kazety vyčerpán. Nezapomeňte si zajistit náhradní kazetu. Pokud tato situace nastane, indikátor ■ z displeje zmizí.

Hlášení o konci životnosti tonerové kazety

Jestliže se na displeji zobrazí následující hlášení, musíte vyměnit tonerovou kazetu:

```
Neni toner
Vymen cerna(K)
```

Na druhém řádku displeje je uvedena barva, kterou je třeba vyměnit.

Výměna tonerové kazety

Poznámka

- Kvalitního tisku dosáhnete, pokud budete používat kvalitní a originální tonerové kazety zn. Brother. Tonerové kazety zakoupíte u autorizovaného prodejce výrobků Brother.
- Před každou výměnou tonerové kazety doporučujeme tiskárnu vyčistit. Viz. *Čištění* na straně 121.

UPOZORNĚNÍ

Tonerovou kazetu vybalte až bezprostředně před instalací do tiskárny. Tonerové kazetě, která byla ponechána delší dobu rozbalená, se zkracuje životnost.

Jednotku fotoválce neponechávejte vystavenou přímému slunečnímu záření nebo jinému druhu přímého osvětlení, neboť se může poškodit.

Vložte tonerovou kazetu do jednotky fotoválce až ihned po odstranění ochranného krytu. Nikdy se nedotýkejte částí, vyznačených na obrázku, neboť můžete zhoršit kvalitu tisku.

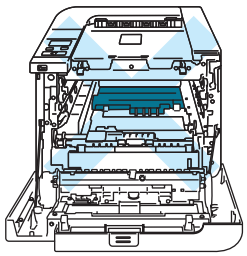

UPOZORNĚNÍ

USA a Kanada

Výrobce nedoporučuje používat recyklované kazety nebo znovu plnit již originální kazety. Doporučujeme pokračovat v používání originálních značkových tonerových kazet Brother. Používání nebo pouhé vyzkoušení nekompatibilních tonerových kazet může vést nejen k neuspokojivé kvality tisku, ale může tiskárnu Brother poškodit. Záruka na tiskárnu se nevztahuje na závady vyplývající z používání neoriginálního toneru nebo tonerových kazet třetí strany. Doporučujeme používat originální spotřební materiál značky Brother, neboť tímto krokem nejen ochráníte své investice vložené do přístroje, ale také dosáhnete vynikajícího výkonu.

UPOZORNĚNÍ

Velká Británie a další země

Přístroje Brother jsou zkonstruovány tak, aby pracovaly s tonerem určitých vlastností, který také zajišťuje optimální výkon. Společnost Brother proto nemůže zajistit optimální kvalitu tisku při používání toneru a tonerových kazet jiných výrobců. Výrobce firma Brother nedoporučuje u tohoto přístroje používat jiné tonerové kazety, než originální.

Pokud používání produktů jiných výrobců vedlo k takovému poškození jednotky fotoválce nebo jiné části tohoto přístroje, že vyžaduje opravu, na tento druh závady se nevztahuje záruka.

1. Síťovým vypínačem vypněte tiskárnu. Stiskněte tlačítko pro otevření předního krytu a kryt otevřete.

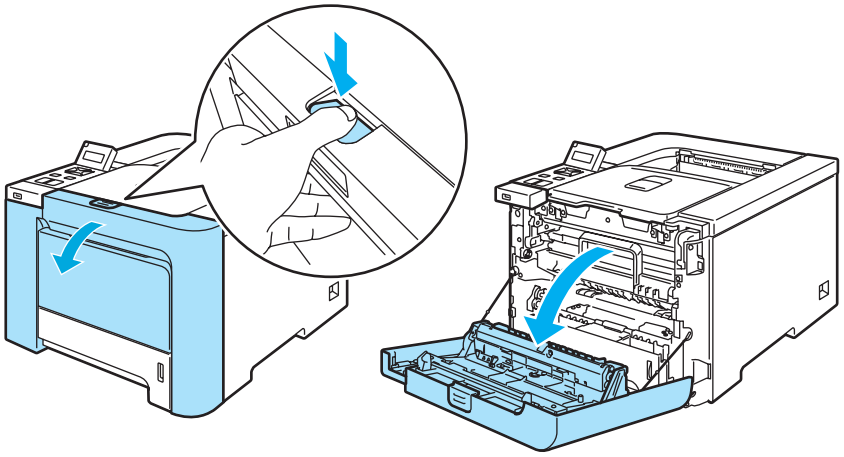

2. Uchopte zelenou rukojeť jednotky fotoválce. Jednotku fotoválce zvedněte nahoru a potom ji vytáhněte ven, až k dorazu.

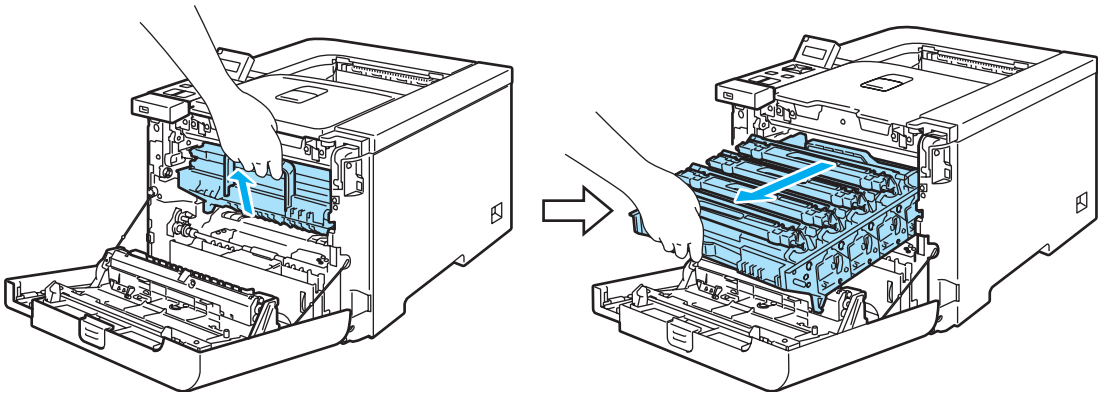

3. Tonerovou kazetu uchopte za rukojeť a vytáhněte ji z fotoválce ven. Tento postup opakujte pro všechny tonerové kazety.

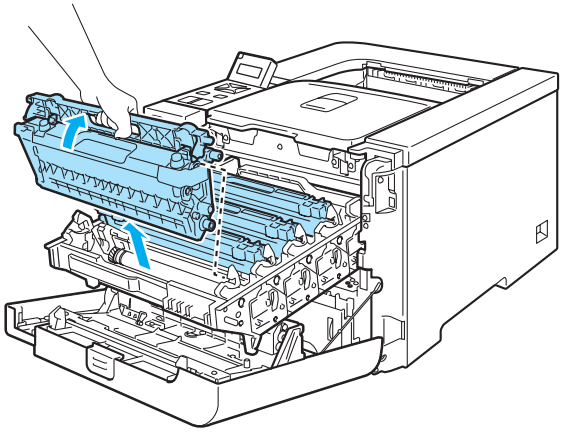

UPOZORNĚNÍ

Tonerové kazety doporučujeme z důvodu znečištění tonerem položit na čistý rovný povrch pokrytý kusem použitého papíru nebo látky.

Tonerovou kazetu NEVHAZUJTE do ohně. Toner může explodovat a vést ke zranění.

S tonerovou kazetou manipulujte velmi opatrně. V případě znečištění rukou nebo oděvu tonerem, neprodleně omyjte nebo otřete postižené místo studenou vodou.

Nikdy se NEDOTÝKEJTE částí, vyznačených na obrázku, neboť můžete zhoršit kvalitu tisku.

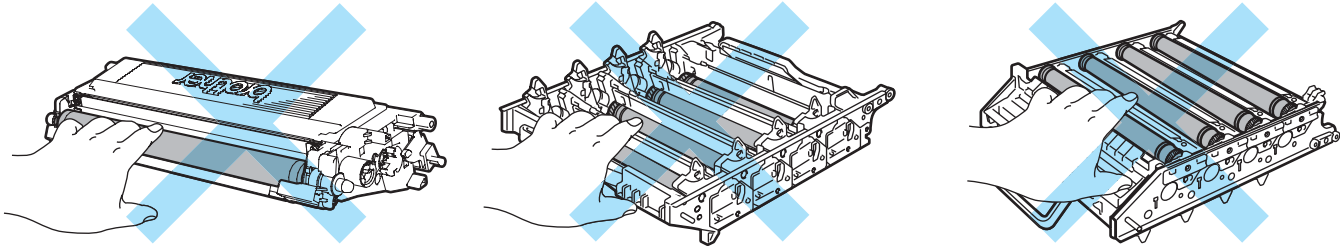

Poznámka

- Použitou tonerovou kazetu vložte do plastového pytle. Pytel řádně utěsněte, aby se toner nevysypal.
- Použitou tonerovou kazetu likvidujte v souladu s místními předpisy a oddělte ji od běžného domovního odpadu. V případě jakýchkoliv otázek, kontaktujte místní sběrné středisko odpadu.

4 Koronový vodič vyčistěte podle následujících pokynů:

1 Stiskněte aretaci bílého krytu koronového vodiče (1) a potom kryt otevřete.

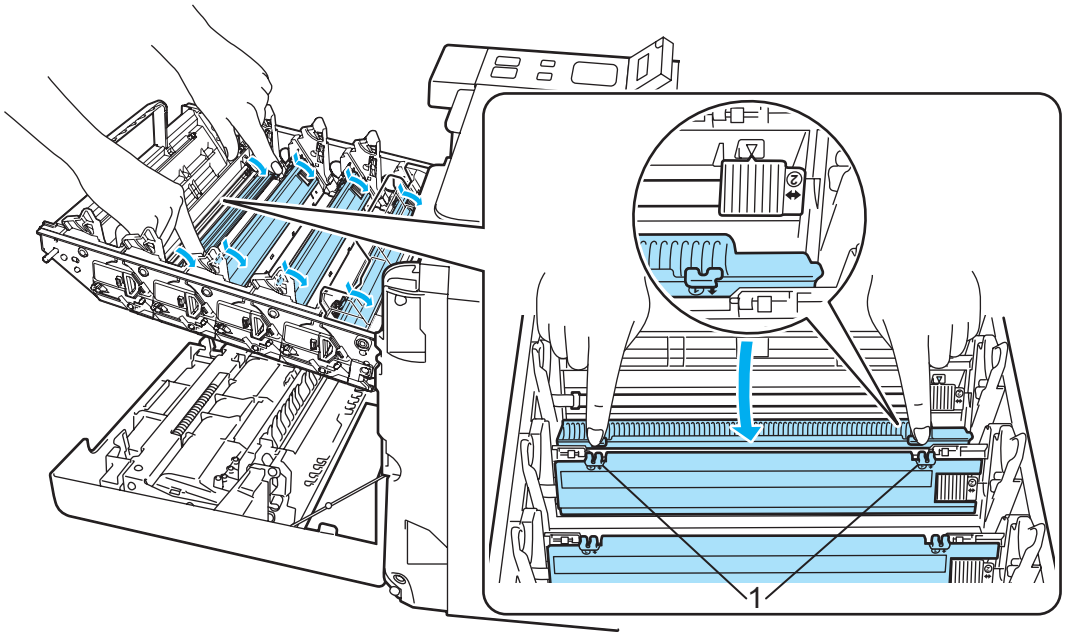

2 Očistěte primární koronový vodič uvnitř jednotky fotoválce. Několikrát jemně posuňte zeleným jezdcem zprava doleva a zleva doprava.

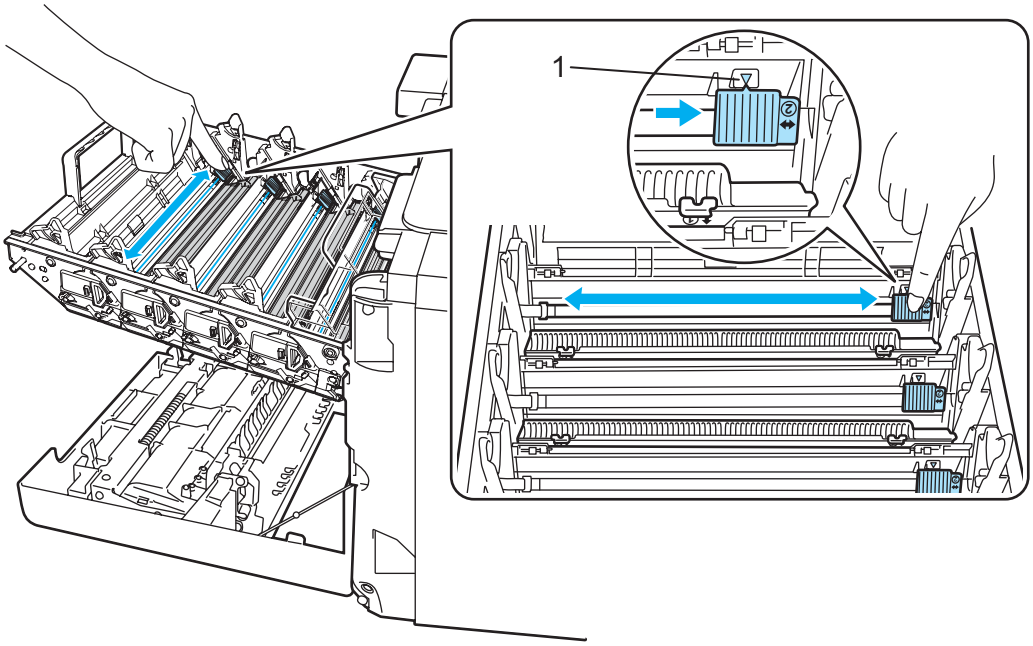

UPOZORNĚNÍ

Jezdec vraťte do výchozí polohy ▲ (1). Pokud tak neučiníte, mohou být na vytisknutých stranách svislé pruhy.

3 Zavřete kryt koronového vodiče.

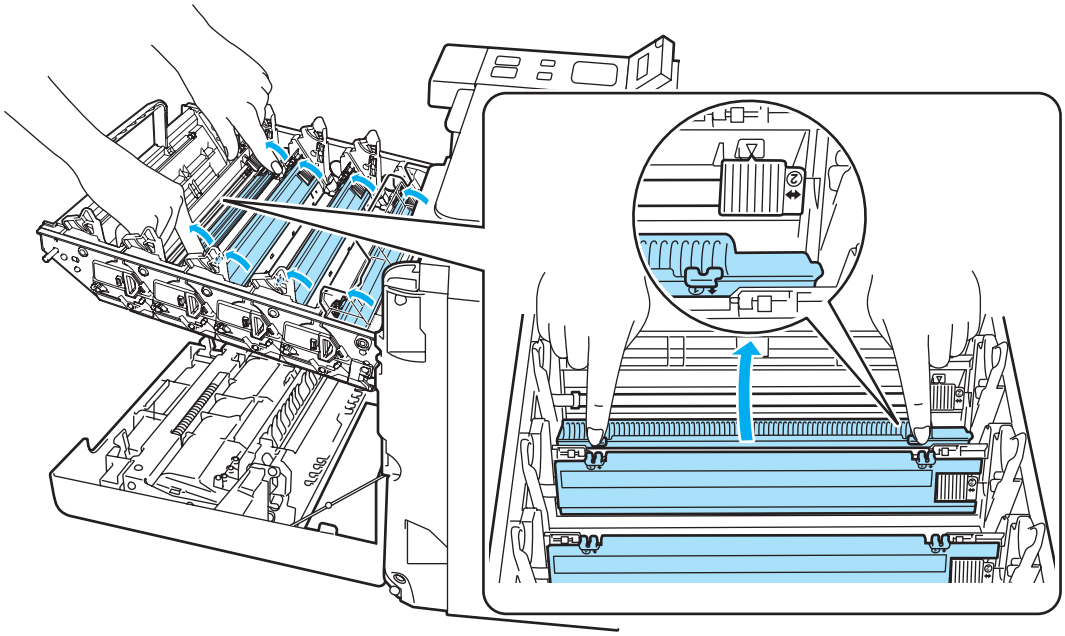

4 Opakujte postup uvedený v krocích **1** až **3** pro všechny tři zbývající koronové vodiče.

5 Vybalte novou tonerovou kazetu. Oběma rukama ji uchopte a ve vodorovné poloze ji jemně 5 až 6 krát ze strany na stranu protřepejte, aby se toner uvnitř kazety rovnoměrně rozptýlil.

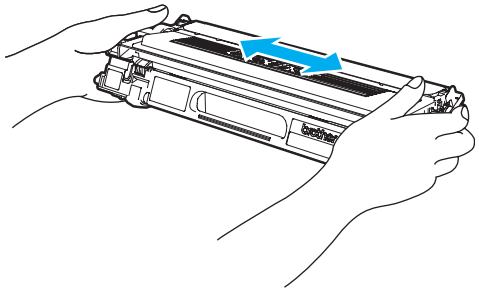

6 Odstraňte ochranný kryt.

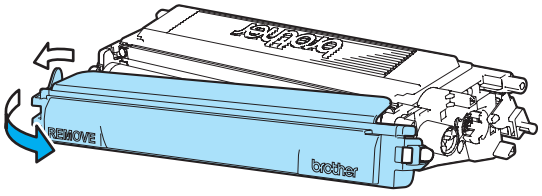

7 Tonerovou kazetu uchopte za rukojeť a zasuňte ji do jednotky fotoválce. Ujistěte se, že barva na štítku tonerové kazety souhlasí s barvou štítku na jednotce fotoválce. Dbejte, aby rukojeť tonerové kazety (1) byla u vložené kazety sklopena dolů. Tento postup opakujte pro všechny tonerové kazety.

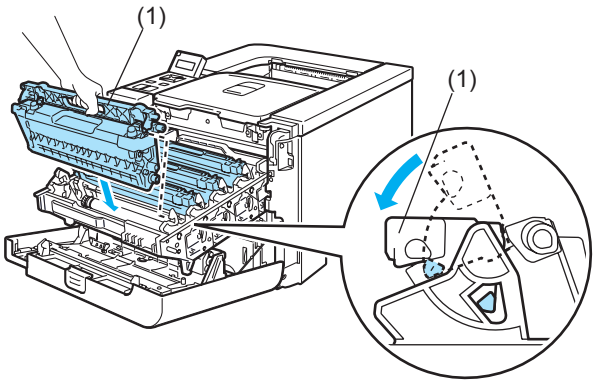

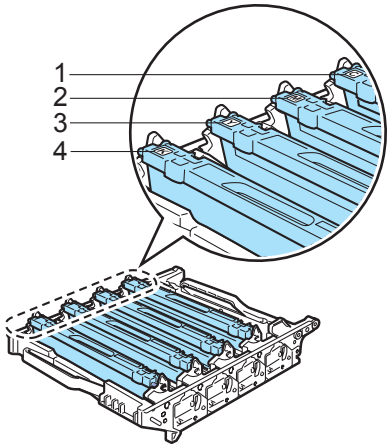

1.C - Azurová
2.M - Purpurová
3.Y - Žlutá
4.K - Černá

8 Jednotku fotoválce opět vložte do tiskárny.

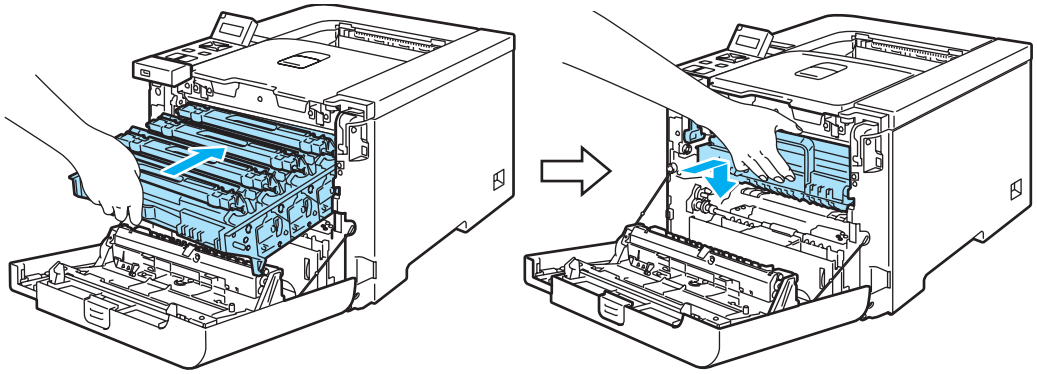

9 Zavřete přední kryt tiskárny.

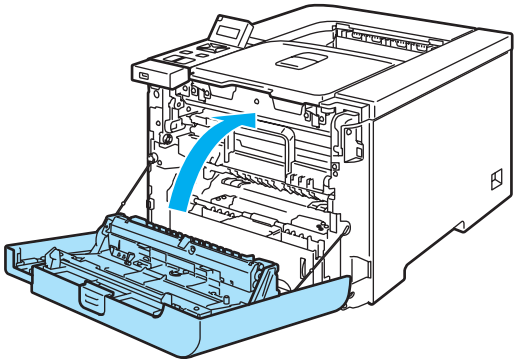

Jednotka fotoválce

Obj. č. DR-130CL

Nová jednotka fotoválce umožňuje jednostranně potisknout asi 17 000 stran formátu A4 nebo Letter.

Poznámka

- Skutečnou životnost jednotky fotoválce ovlivňují další faktory, jakými je teplota, vlhkost, typ papíru, typ používaného toneru, počet stran na jednu tiskovou úlohu, atd. Za ideálních podmínek je životnost jednotky fotoválce až 17 000 vytisknutých stran. Skutečný počet stran, vytisknutých jedinou jednotkou, může být výrazně nižší než tento odhad. Vzhledem k tomu, že výrobce nemá přehled o faktorech ovlivňujících skutečnou životnost používané jednotky fotoválce, nemůže stanovit zaručený minimální počet stran vytisknutých jediným fotoválcem.
- Nejlepšího výkonu při tisku dosáhnete používáním originálního spotřebního materiálu Brother. Tiskárna musí být provozována pouze v čistém, bezprašném prostředí se zajištěným odpovídajícím větráním.
- Používání neoriginální jednotky fotoválce (vyrobené třetí stranou) může vést ke snížení kvality tisku a ke zkrácení životnosti tiskárny jako takové. Záruka se nevztahuje na závady vzniklé používáním neoriginální jednotky fotoválce vyrobené třetí stranou.

Hlášení o konci životnosti jednotky fotoválce

```
Valec konci
```

Pokud displej indikuje hlášení `Valec konci`, znamená to, že životnost jednotky fotoválce se blíží ke konci. Doporučujeme jednotku fotoválce vyměnit za novou ještě před tím, než se výrazně sníží kvalita tisku.

Výměna jednotky fotoválce

UPOZORNĚNÍ

Při vyjímání manipulujte s jednotkou velmi opatrně, neboť může obsahovat toner.

S každou výměnou jednotky fotoválce musíte vyčistit vnitřní část tiskárny. (Viz. *Čištění* na straně 121.)

1. Síťovým vypínačem vypněte tiskárnu. Stiskněte tlačítko pro otevření předního krytu a kryt otevřete.

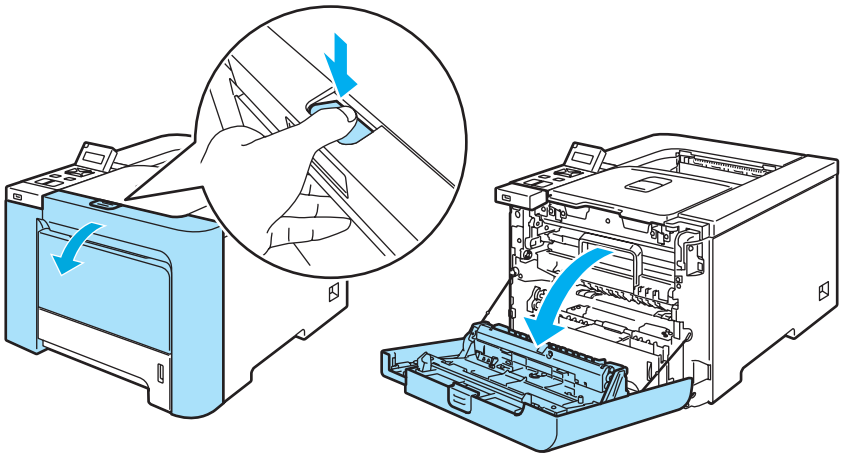

2 Uchopte zelenou rukojeť jednotky fotoválce. Jednotku fotoválce zvedněte nahoru a potom ji vytáhněte ven, až k dorazu.

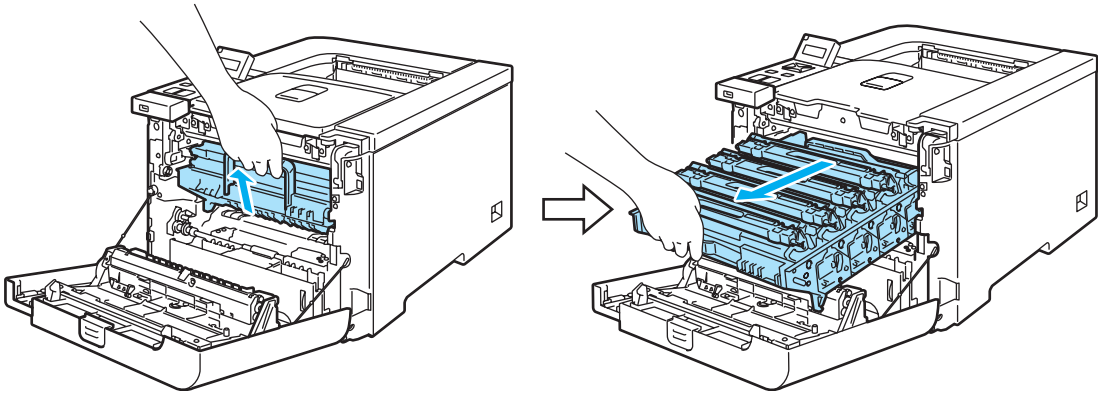

3 Uvolněte šedou páčku uzávěru (1), která je umístěna na levé straně tiskárny. K úplnému vytažení fotoválce z tiskárny ven použijte zelené rukojeti na jednotce.

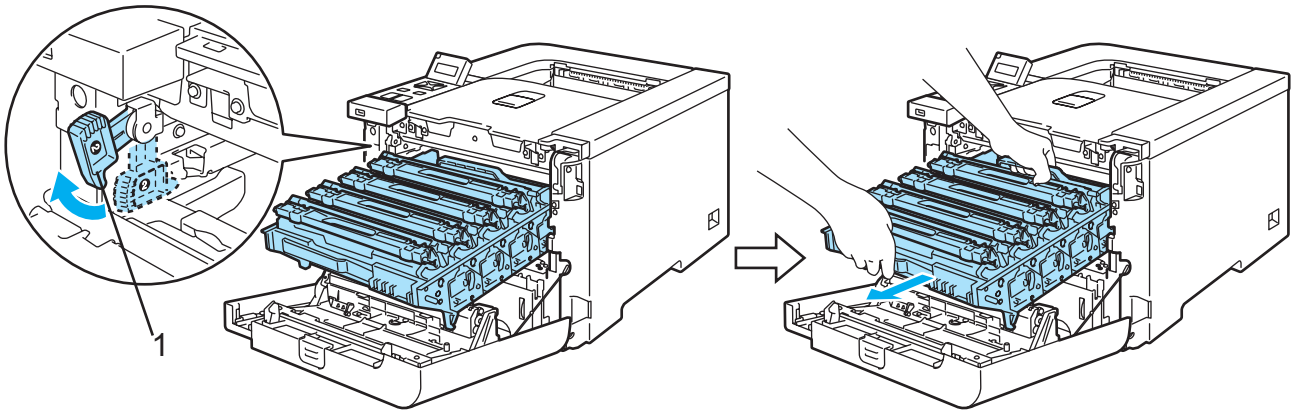

UPOZORNĚNÍ

Při přenášení uchopte jednotku fotoválce za zelenou rukojeť. Jednotku fotoválce NEDRŽTE za boční strany.

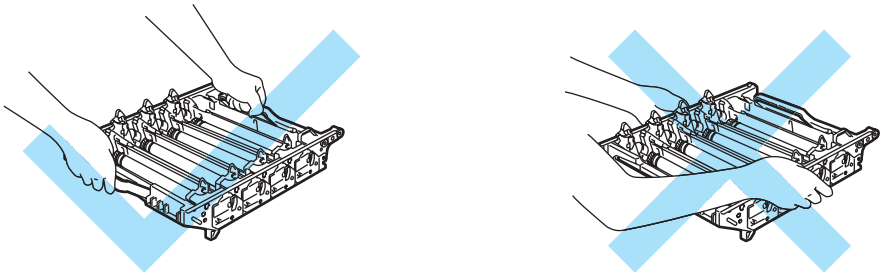

Jednotku fotoválce doporučujeme z důvodu znečištění tonerem položit na čistý rovný povrch pokrytý kusem použitého papíru nebo látky.

S tonerovými kazetami manipulujte velmi opatrně. V případě znečištění rukou nebo oděvu tonerem, neprodleně omyjte nebo otřete postižené místo studenou vodou.

4 Tonerovou kazetu uchopte za rukojeť a vytáhněte ji z fotoválce ven. Tento postup opakujte pro všechny tonerové kazety.

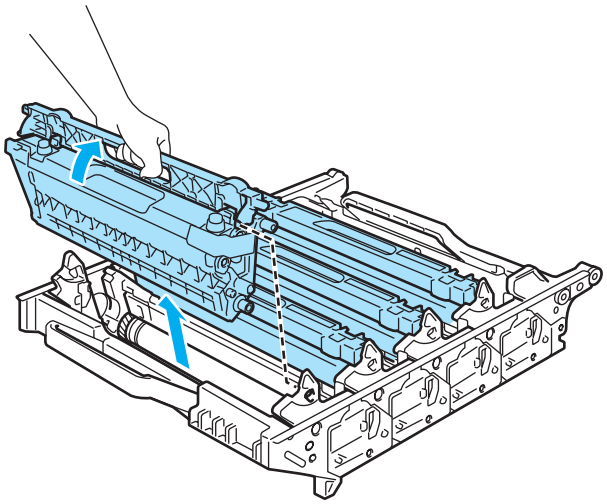

UPOZORNĚNÍ

Tiskárnu chraňte před statickou elektřinou a NEDOTÝKEJTE se kontaktů uvedených na obrázku.

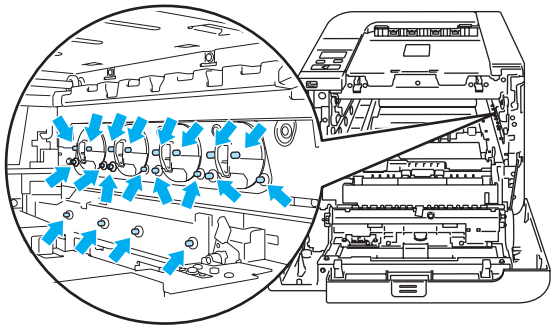

Nikdy se NEDOTÝKEJTE částí, vyznačených na obrázku, neboť můžete zhoršit kvalitu tisku.

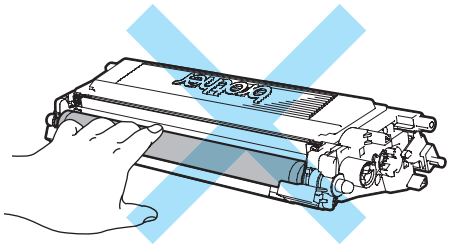

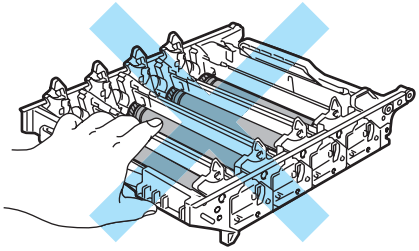

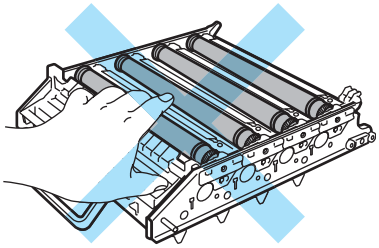

5 Vybalte novou jednotku fotoválce a sejměte ochranný kryt.

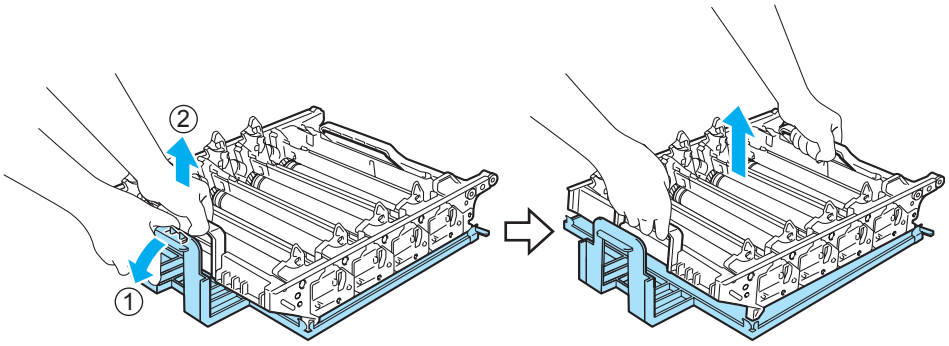

UPOZORNĚNÍ

Tonerovou kazetu vybalte až bezprostředně před instalací do tiskárny. Jednotka fotoválce nesmí být dlouhodobě vystavena světlu, jinak se může zničit.

6 Tonerovou kazetu uchopte za rukojeť a zasuňte ji do jednotky fotoválce. Ujistěte se, že barva na štítku tonerové kazety souhlasí s barvou štítku na jednotce fotoválce. Dbejte, aby rukojeť tonerové kazety (1) byla u vložené kazety sklopena dolů. Tento postup opakujte pro všechny tonerové kazety.

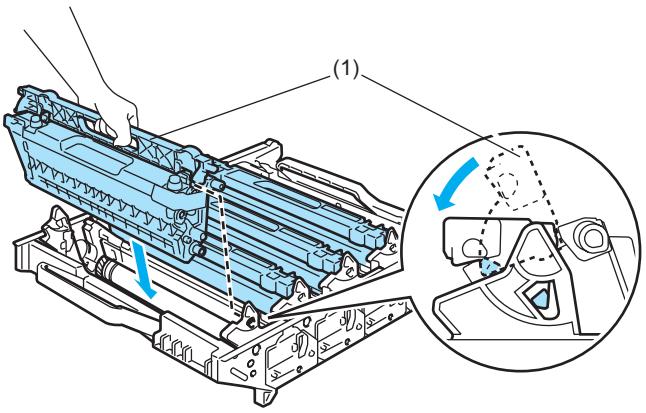

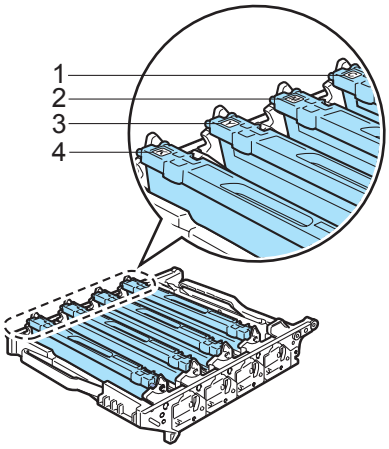

1.C - Azurová
2.M - Purpurová
3.Y - Žlutá
4.K - Černá

7 Jednotku fotoválce opět vložte do tiskárny.

1 Ujistěte se, že je šedá páčka uzávěru (1) v horní poloze a jednotku fotoválce vložte do přístroje. Šedou páčku uzávěru (1) zatáhněte dolů.

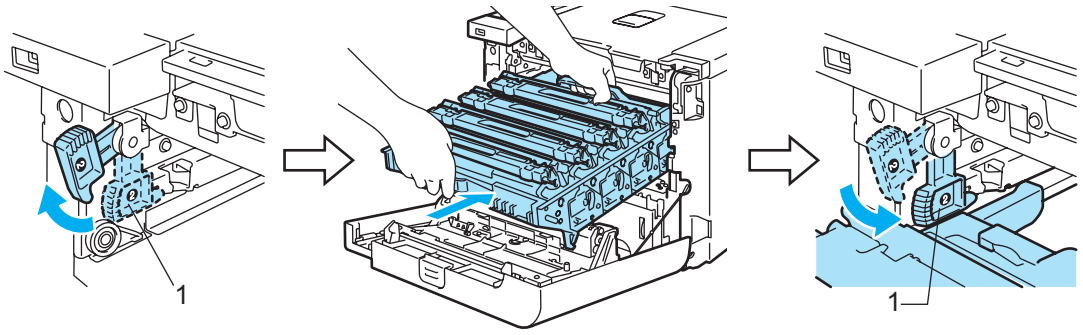

Poznámka

Při vkládání jednotky fotoválce do tiskárny srovnejte zelené vodicí části (1) na rukojeti jednotky se zelenými šipkami (2) na obou stranách přístroje.

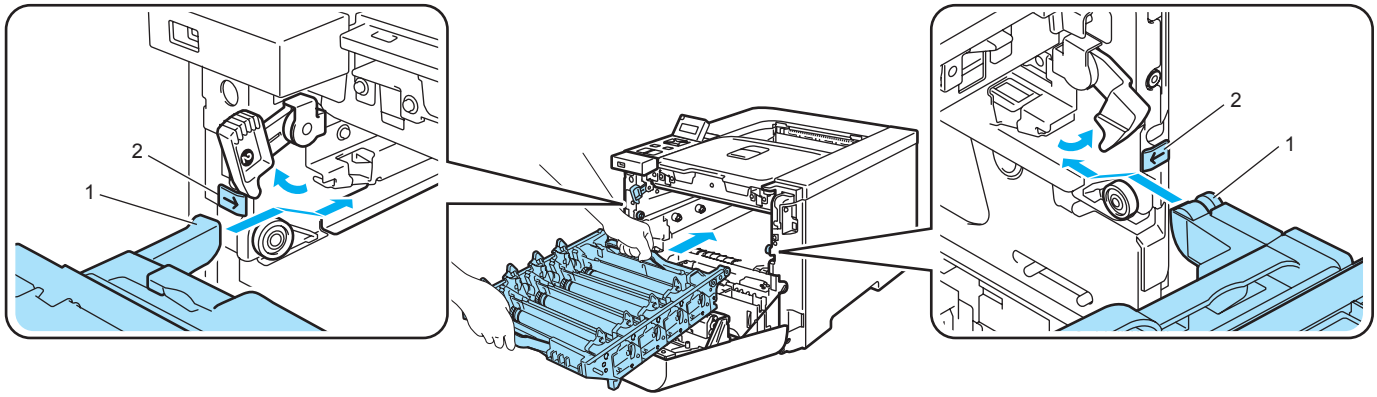

2 Jednotku fotoválce lehce zatlačte, až se zastaví.

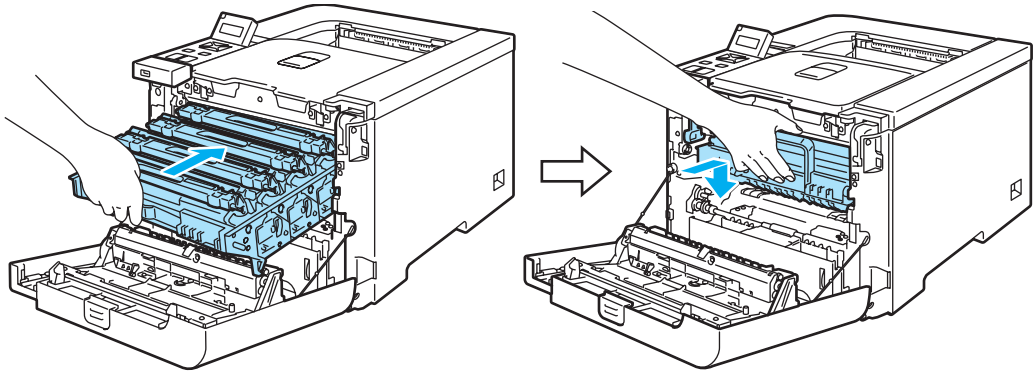

8 Zavřete přední kryt.

Při výměně fotoválce za nový je nutné vynulovat počítadlo jednotky fotoválce. Vynulování proveďte následovně:

1. Tiskárnu opět síťovým vypínačem zapněte.
2. Stisknutím tlačítka **+** nebo **-** vyberte volbu `Prist. info.`.
3. Stisknutím tlačítka **OK** přejděte do další úrovně nabídky a potom stisknutím tlačítka **+** nebo **-** vyberte možnost `Nulov. zivot. dilu`.
4. Stiskněte tlačítko **OK** a potom tlačítkem **+** vyberte `Jednotka valce`.
5. Stiskněte 2x tlačítko **OK**.

Jednotka optického pásu

Obj. č. BU-100CL

Hlášení o výměně jednotky optického pásu

Když končí životnost jednotky optického pásu, objeví se na displeji následující hlášení. V tomto případě je nutné jednotku optického pásu vyměnit:

```
Vymen jedn. pasu
```

UPOZORNĚNÍ

NEDOTÝKEJTE SE povrchu jednotky optického pásu. Můžete tím snížit kvalitu tisku.

Na škody vzniklé nesprávnou manipulací s jednotkou optického pásu se nevztahuje záruka.

Výměna jednotky optického pásu

1. Síťovým vypínačem vypněte tiskárnu. Stiskněte tlačítko pro otevření předního krytu a kryt otevřete.

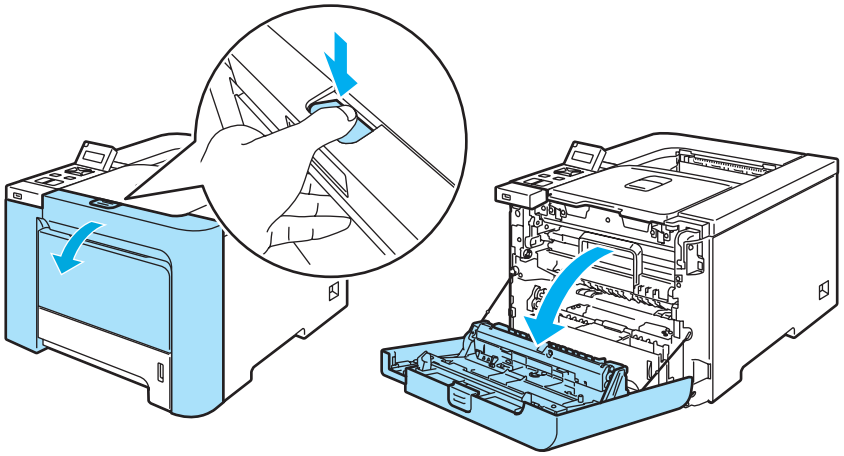

2. Uchopte zelenou rukojeť jednotky fotoválce. Jednotku fotoválce zvedněte nahoru a potom ji vytáhněte ven, až k dorazu.

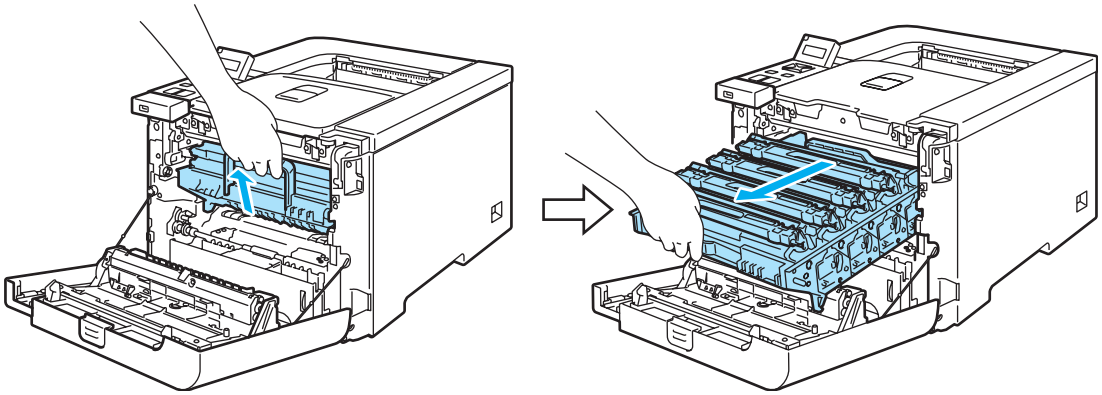

3 Uvolněte šedou páčku uzávěru (1), která je umístěna na levé straně tiskárny. K úplnému vytažení fotoválce z tiskárny ven použijte zelené rukojeti na jednotce.

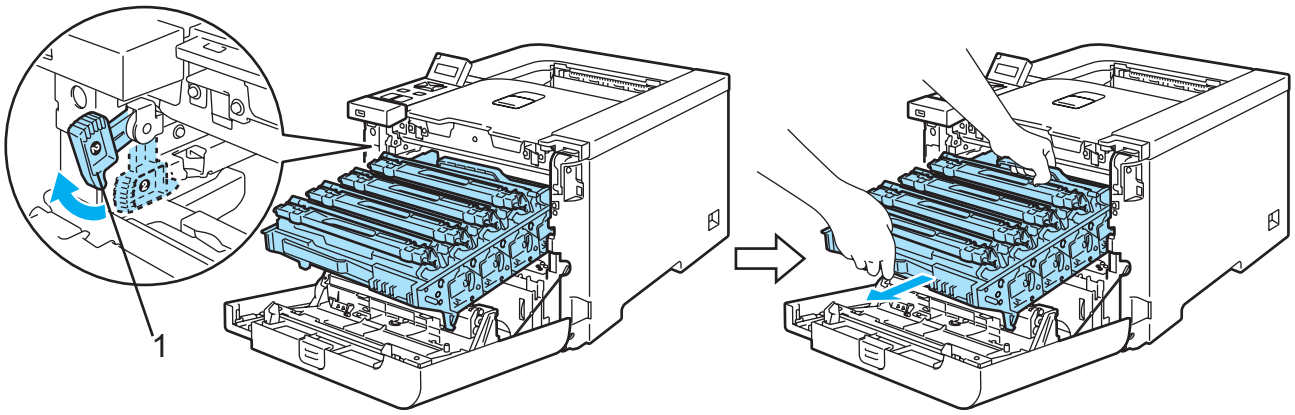

UPOZORNĚNÍ

Při přenášení uchopte jednotku fotoválce za zelenou rukojeť. Jednotku fotoválce NEDRŽTE za boční strany.

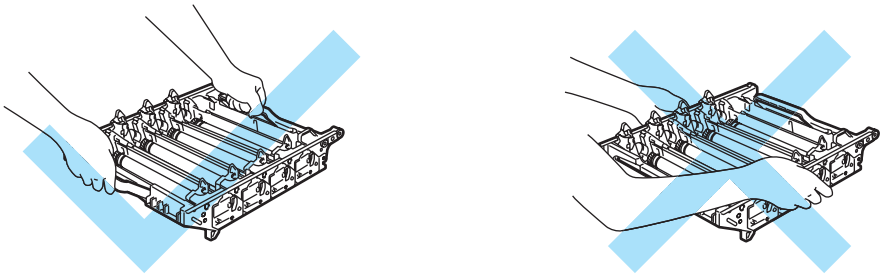

Jednotku fotoválce doporučujeme z důvodu znečištění tonerem položit na čistý rovný povrch pokrytý kusem použitého papíru nebo látky.

Tiskárnu chraňte před statickou elektřinou a NEDOTÝKEJTE se kontaktů uvedených na obrázku.

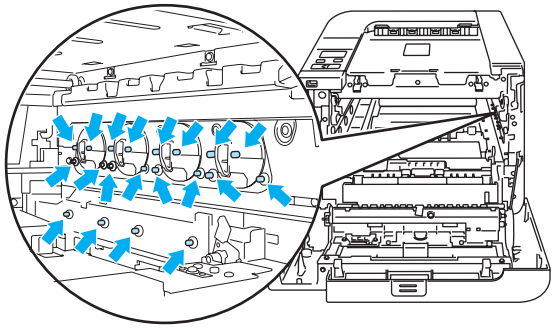

4 Oběma rukama uchopte jednotku optického pásu za zelené části a zvedněte ji nahoru. Potom ji vytáhněte.

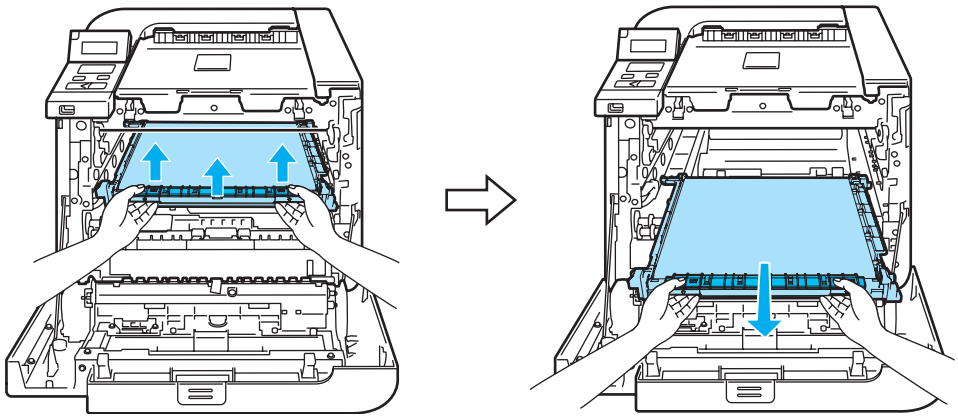

5 Vybalte novou jednotku pásu a sejměte ochranný kryt a papír.

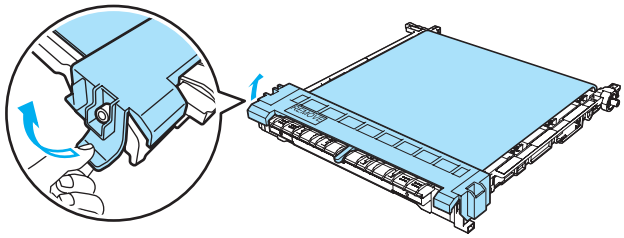

6 Jednotku pásu vložte zpět do přístroje. Srovnejte značku ↓ na jednotce optického pásu se značkou ↑ v tiskárně. Zajistěte jednotku optického pásu na místě zatlačením na její zelenou plochu.

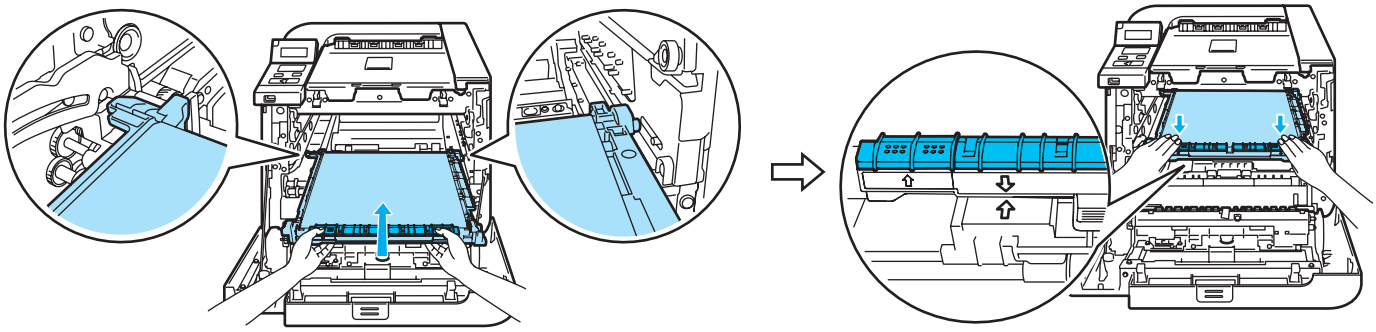

7 Jednotku fotoválce opět vložte do tiskárny.

1 Ujistěte se, že je šedá páčka uzávěru (1) v horní poloze a jednotku fotoválce vložte do přístroje. Šedou páčku uzávěru (1) zatáhněte dolů.

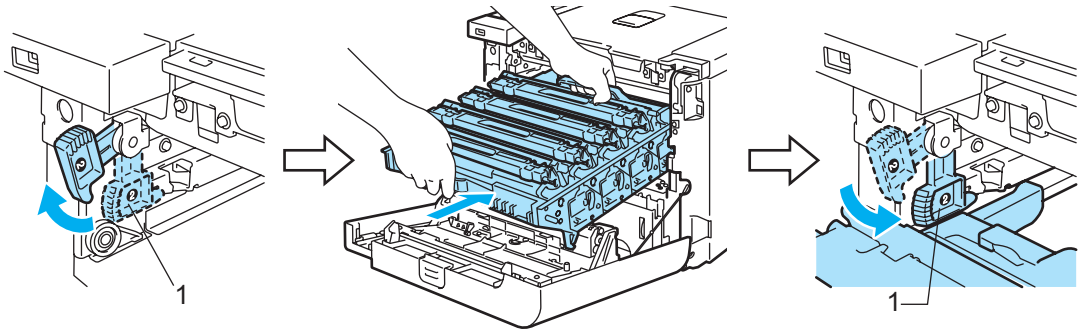

Poznámka

Při vkládání jednotky fotoválce do tiskárny srovnejte zelené vodicí části (1) na rukojeti jednotky se zelenými šipkami (2) na obou stranách přístroje.

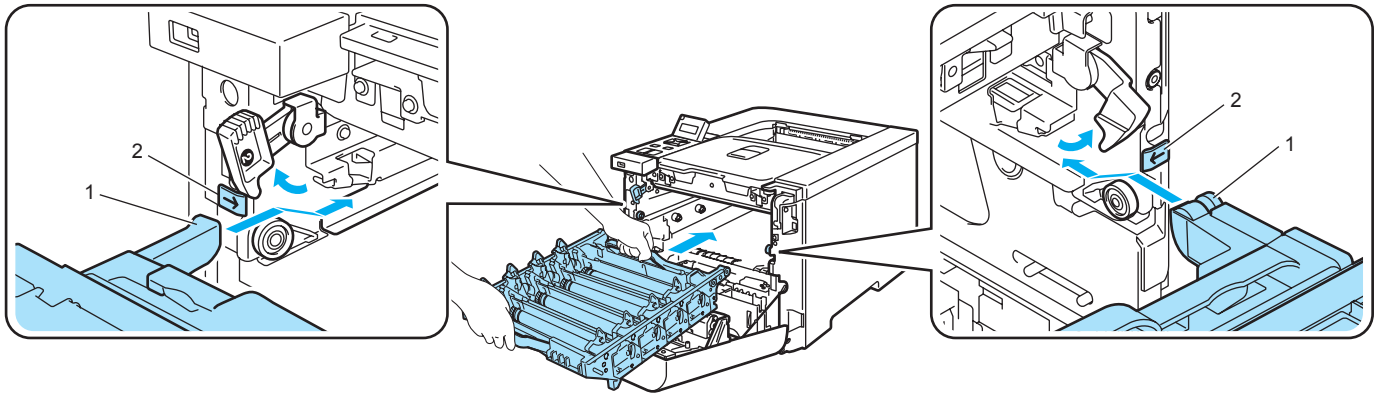

2 Jednotku fotoválce lehce zatlačte, až se zastaví.

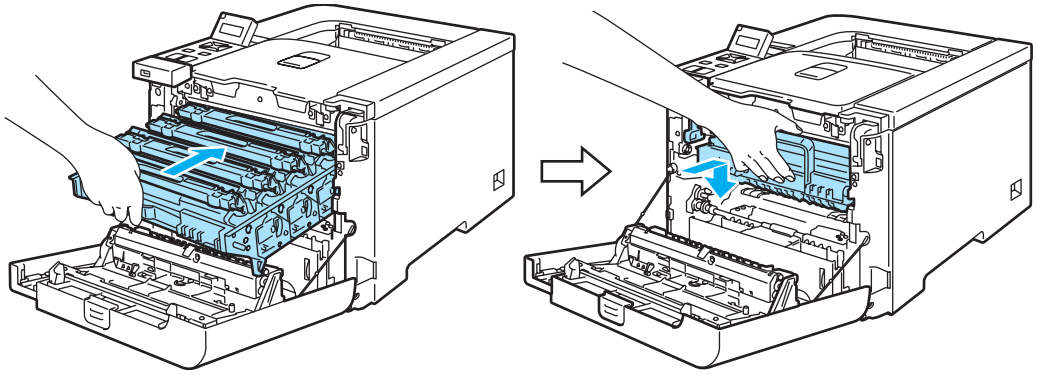

8 Zavřete přední kryt.

Při výměně jednotky optického pásu za novou je nutné vynulovat počítadlo jednotky optického pásu. Vynulování proveďte následovně:

1. Tiskárnu opět síťovým vypínačem zapněte.
2. Stisknutím tlačítka **+** nebo **-** vyberte volbu `Prist. info.`.
3. Stisknutím tlačítka **OK** přejděte do další úrovně nabídky a potom stisknutím tlačítka **+** nebo **-** vyberte možnost `Nulov. zivot. dilu`.
4. Stiskněte tlačítko **OK** a potom tlačítkem **+** vyberte `Jednotka pasu`.
5. Stiskněte 2x tlačítko **OK**.

Zásobník na použitý toner

Obj. č. WT-100CL

Po vytisknutí cca 20 000 stran (při 5% vykrytí tisku pro každou barvu CMYK) musíte vyměnit zásobník na použitý toner. Skutečný počet vytisknutých stran se může lišit a závisí na typu průměrné tiskové úlohy a na papíru.

```
Odp.toner konci
```

Hlášení o zaplnění zásobníku na použitý toner

Jakmile je zásobník použitého toneru plný, objeví se na displeji následující hlášení a přístroj zastaví tisk. V tomto případě je nutné zásobník použitého toneru vyměnit.

```
Odp. toner plny
```


VAROVÁNÍ

Zásobník na použitý toner znovu NEPOUŽÍVEJTE.

Zásobník použitého toneru NEVHAZUJTE do ohně. Může explodovat.

Buďte opatrní a toner nerozsypte. Toner se NESMÍ dostat do očí ani do dýchacích cest.

Výměna zásobníku na použitý toner

1. Síťovým vypínačem vypněte tiskárnu. Stiskněte tlačítko pro otevření předního krytu a kryt otevřete.

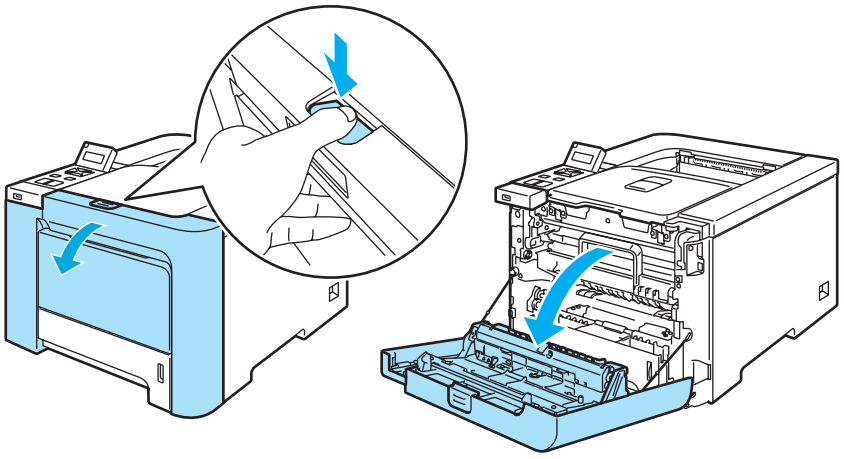

2 Uchopte zelenou rukojeť jednotky fotoválce. Jednotku fotoválce zvedněte nahoru a potom ji vytáhněte ven, až k dorazu.

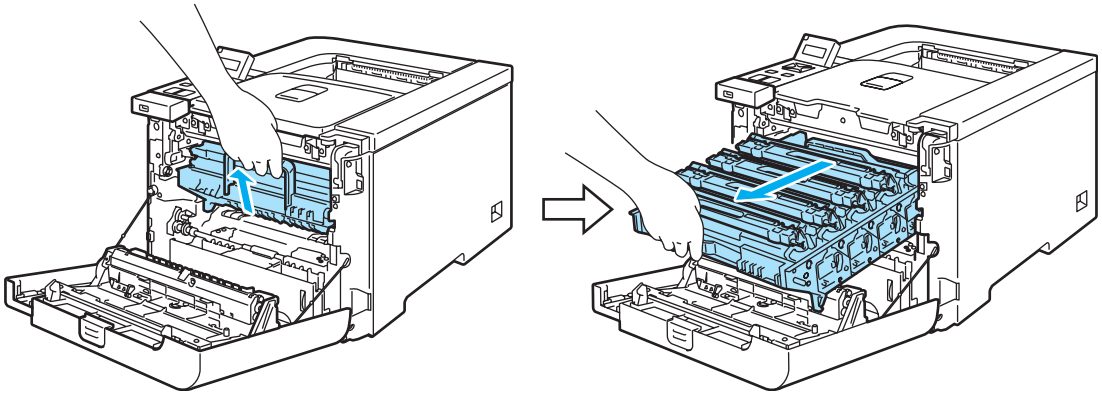

3 Uvolněte šedou páčku uzávěru (1), která je umístěna na levé straně tiskárny. K úplnému vytažení fotoválce z tiskárny ven použijte zelené rukojeti na jednotce.

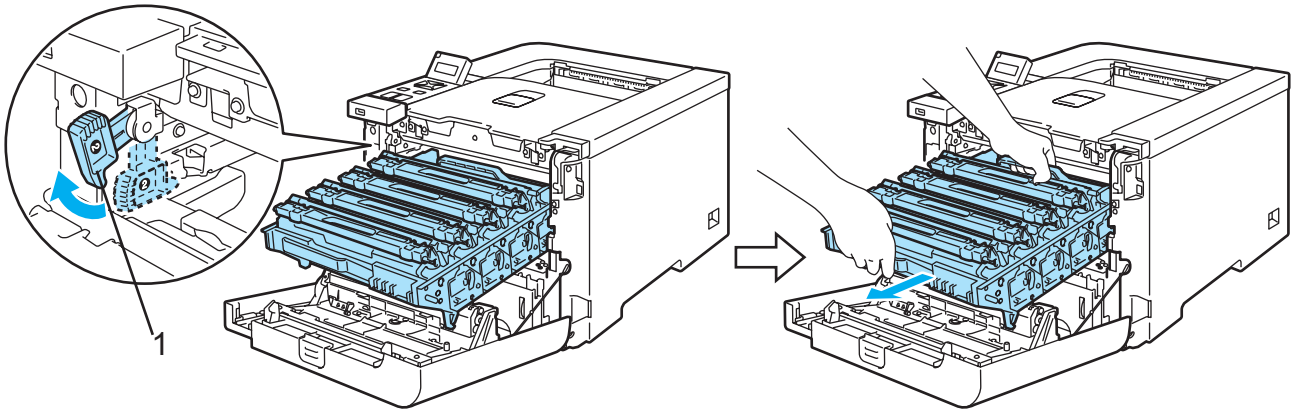

UPOZORNĚNÍ

Při přenášení uchopte jednotku fotoválce za zelenou rukojeť. Jednotku fotoválce NEDRŽTE za boční strany.

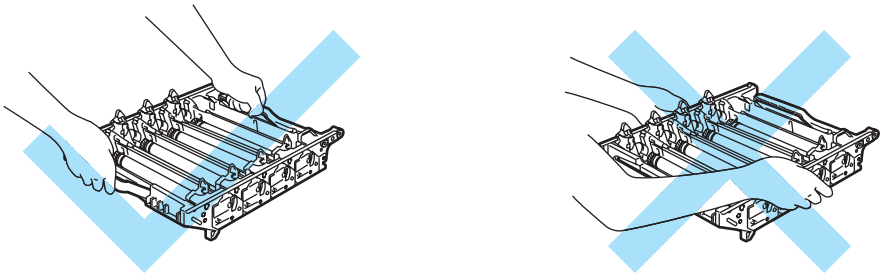

Jednotku fotoválce doporučujeme z důvodu znečištění tonerem položit na čistý rovný povrch pokrytý kusem použitého papíru nebo látky.

V případě znečištění rukou nebo oděvu tonerem, neprodleně omyjte nebo otřete postižené místo studenou vodou.

Tiskárnu chraňte před statickou elektřinou a NEDOTÝKEJTE se kontaktů uvedených na obrázku.

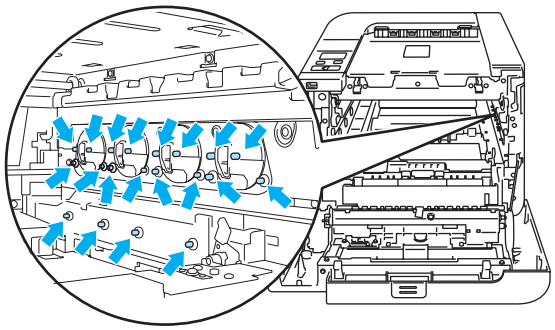

4 Oběma rukama uchopte jednotku optického pásu za zelené části a zvedněte ji nahoru. Potom ji vytáhněte.

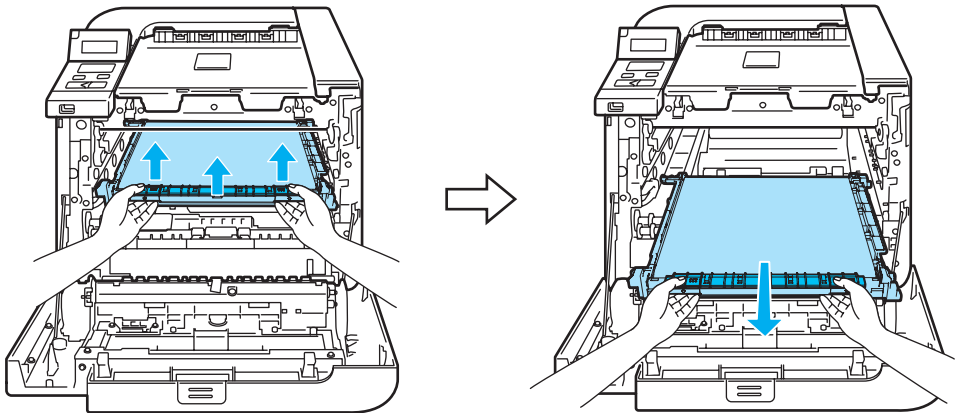

5 Zásobník na použitý toner vyjměte pomocí zelené rukojeti z přístroje ven.

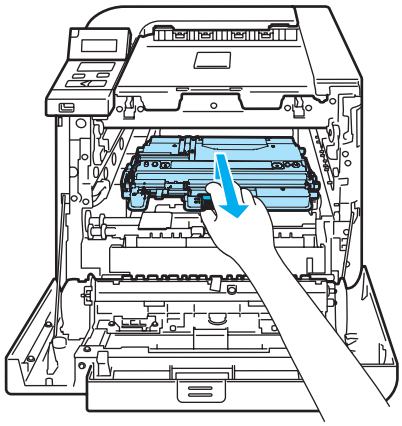

UPOZORNĚNÍ

Se zásobníkem na použitý toner manipulujte velmi opatrně, aby se toner náhodně nerozsypal. V případě znečištění rukou nebo oděvu tonerem, neprodleně omyjte nebo otřete postižené místo studenou vodou.

Poznámka

Použitý zásobník likvidujte v souhlase s místními předpisy a oddělte ho od běžného domovního odpadu. V případě jakýchkoliv otázek, kontaktujte místní sběrné středisko odpadu.

6 Vybalte nový zásobník na použitý toner, uchopte jej za zelenou rukojeť a vložte do tiskárny.

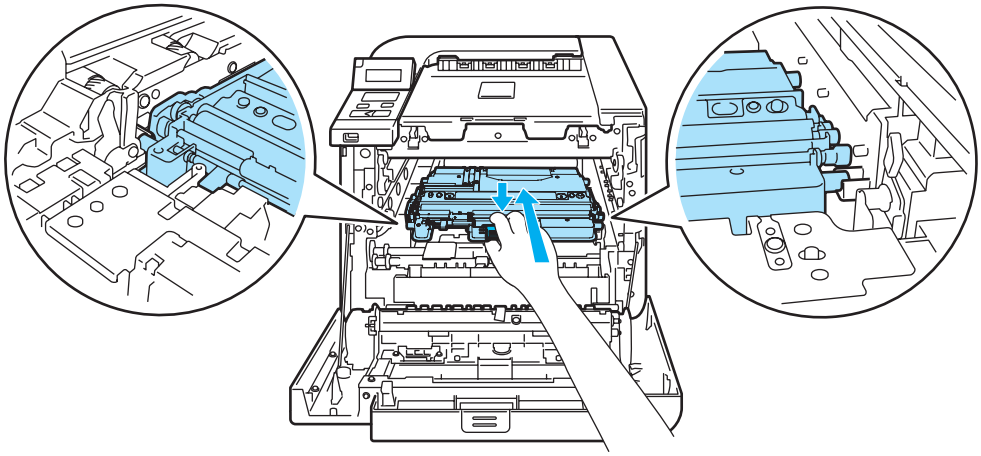

7 Jednotku optického pásu opět vložte do tiskárny. Srovnejte značku ↓ na jednotce optického pásu se značkou ↑ v tiskárně. Zajistěte jednotku optického pásu na místě zatlačením na její zelenou plochu.

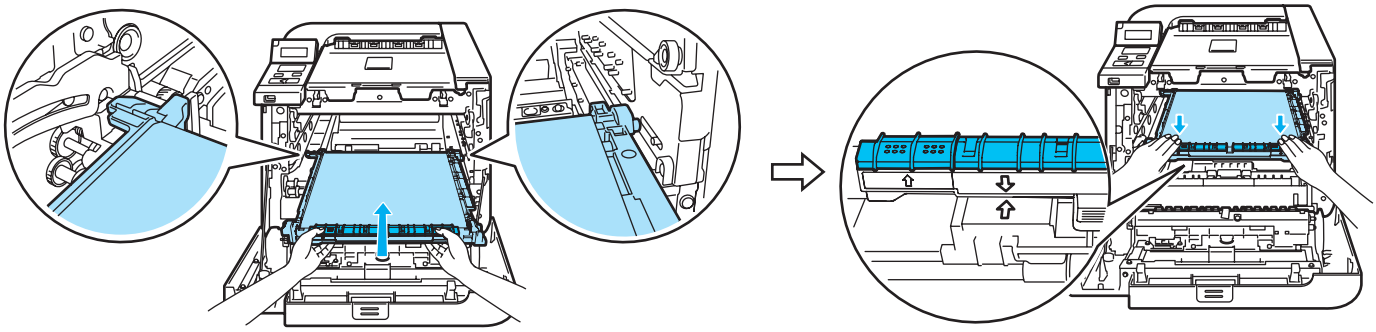

8 Jednotku fotoválce opět vložte do tiskárny.

1 Ujistěte se, že je šedá páčka uzávěru (1) v horní poloze a jednotku fotoválce vložte do přístroje. Šedou páčku uzávěru (1) zatáhněte dolů.

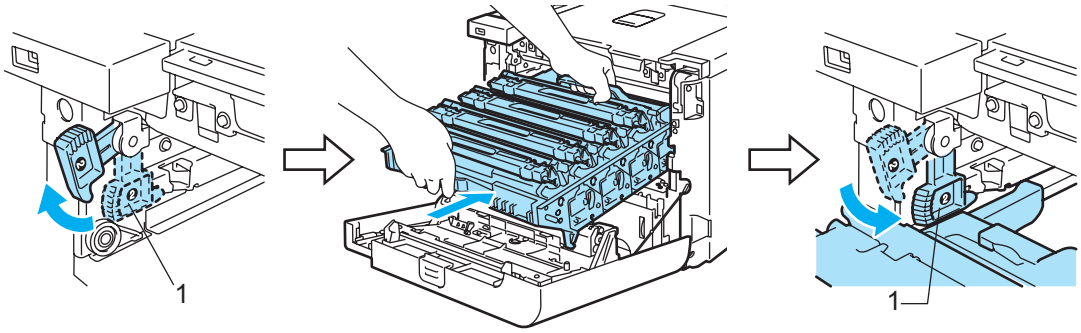

Poznámka

Při vkládání jednotky fotoválce do tiskárny srovnejte zelené vodicí části (1) na rukojeti jednotky se zelenými šipkami(2) na obou stranách přístroje.

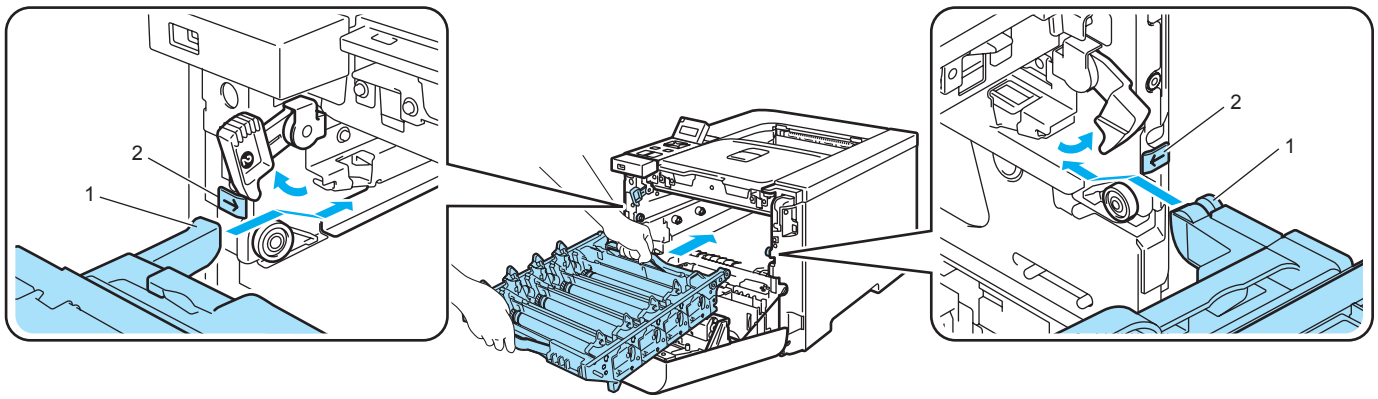

2 Jednotku fotoválce lehce zatlačte, až se zastaví.

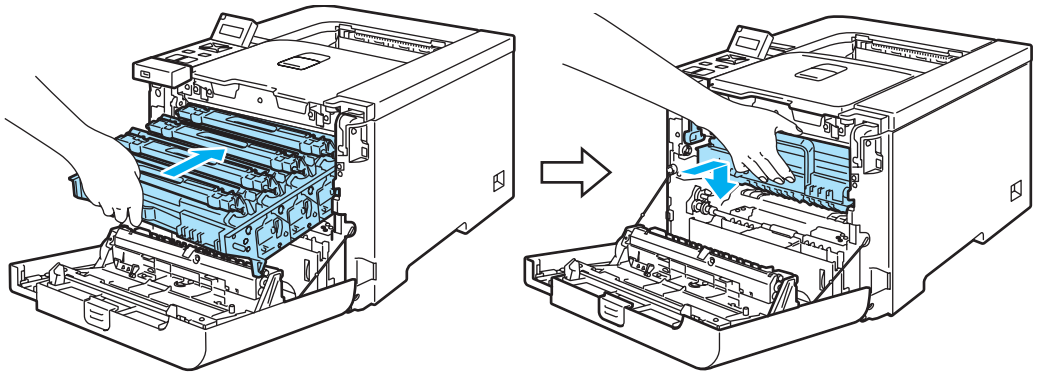

9 Zavřete přední kryt.

Čištění

Vnější a vnitřní části tiskárny pravidelně čistěte suchou měkkou utěrkou. Po výměně tonerové kazety nebo jednotky fotoválce vnitřek tiskárny vyčistěte. Pokud jsou vytisknuté strany znečištěny tonerem, vnitřní části tiskárny vyčistěte suchou měkkou utěrkou.

Čištění vnějších částí tiskárny

VAROVÁNÍ

Používejte neutrální saponáty. Těkavé látky, jako např. benzen nebo ředidlo, mohou povrch tiskárny poškodit.

NEPOUŽÍVEJTE čistící látky, které obsahují čpavek.

V blízkosti tiskárny NEPOUŽÍVEJTE žádné hořlavé látky. V opačném případě hrozí nebezpečí vzniku požáru nebo úrazu elektrickým proudem.

1. Tiskárnu vypněte síťovým vypínačem a napájecí kabel odpojte ze síťové zásuvky.

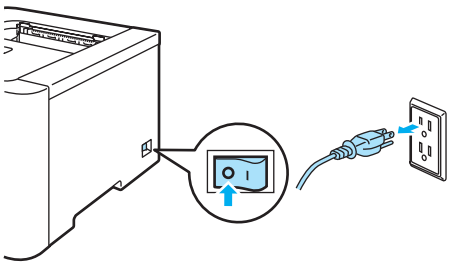

2. Zásobník papíru vytáhněte z přístroje celý ven.

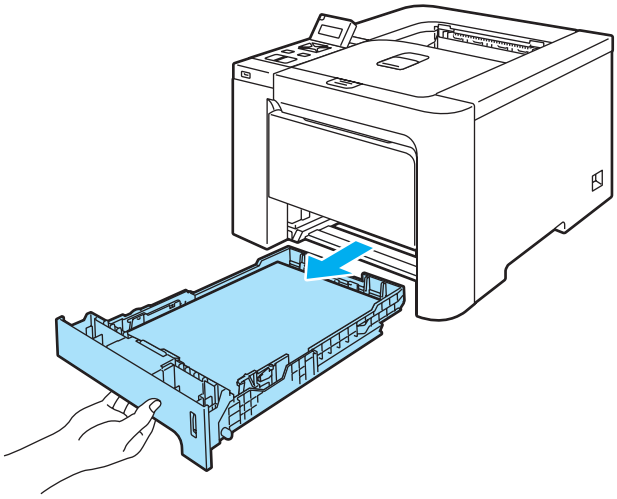

3 Suchou měkkou utěrkou zbavte prachu vnější části tiskárny.

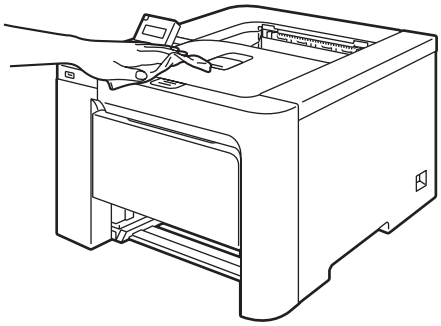

4 Pokud v zásobníku uvázly nějaké cizí předměty nebo papír, odstraňte je.

5 Suchou měkkou utěrkou zbavte prachu i vnitřní části tiskárny.

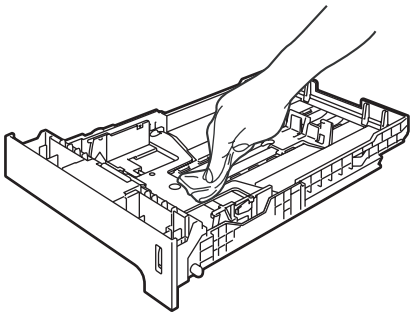

6 Zásobník papíru vraťte zpět do tiskárny.

7 Zapojte zpět napájecí kabel a zapněte síťový vypínač.

Čištění vnitřních částí okének skeneru

1 Tiskárnu vypněte síťovým vypínačem a napájecí kabel odpojte ze síťové zásuvky.

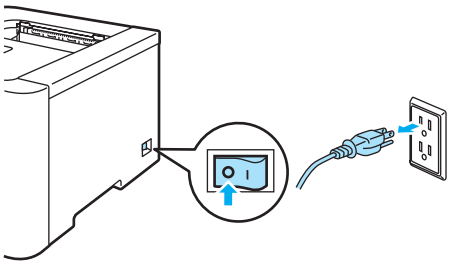

2 Stiskněte tlačítko pro otevření předního krytu a kryt otevřete.

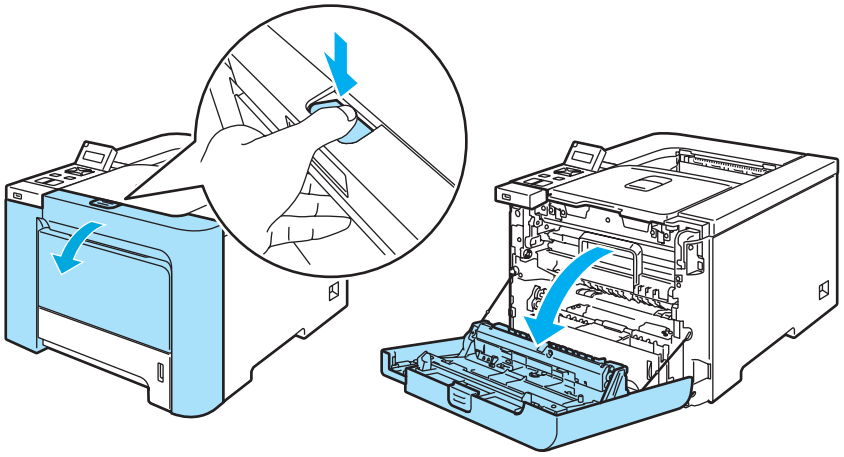

3 Uchopte zelenou rukojeť jednotky fotoválce. Jednotku fotoválce zvedněte nahoru a potom ji vytáhněte ven, až k dorazu.

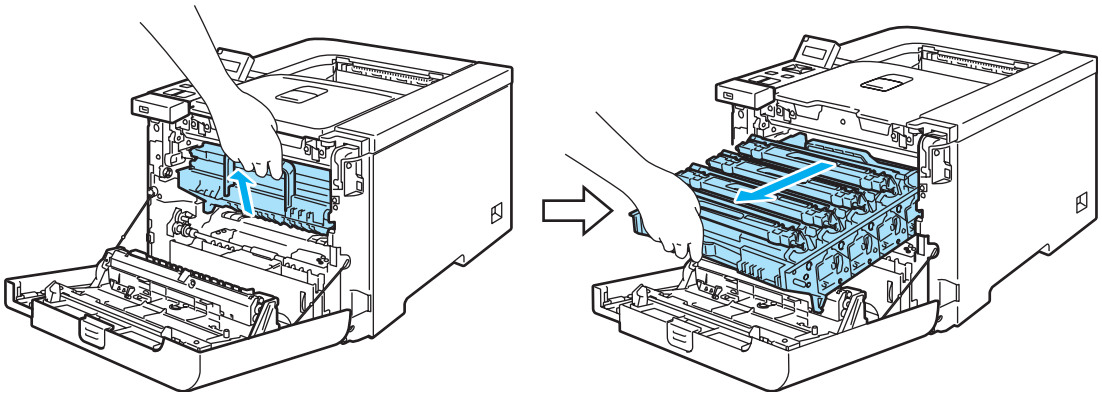

4 Uvolněte šedou páčku uzávěru (1), která je umístěna na levé straně tiskárny. K úplnému vytažení fotoválce z tiskárny ven použijte zelené rukojeti na jednotce.

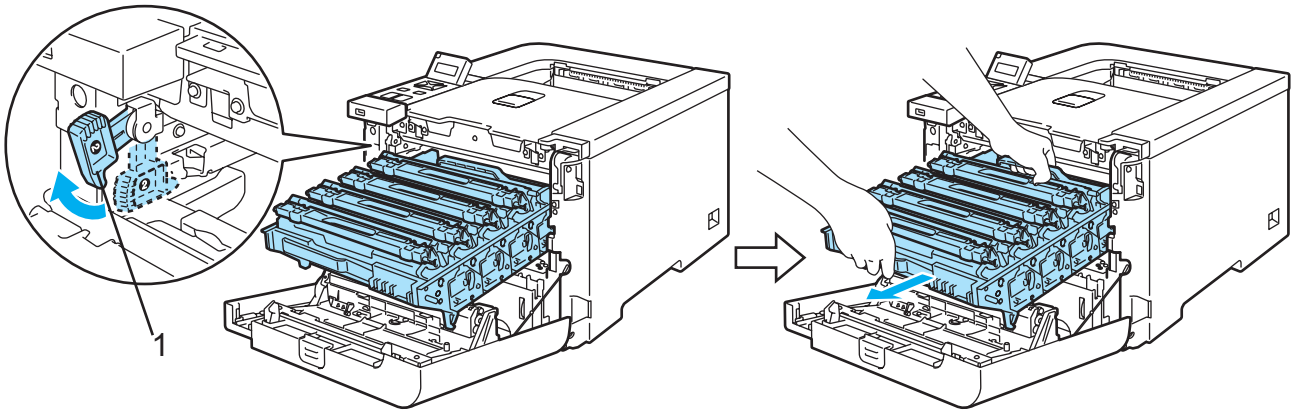

UPOZORNĚNÍ

Při přenášení uchopte jednotku fotoválce za zelenou rukojeť. Jednotku fotoválce NEDRŽTE za boční strany.

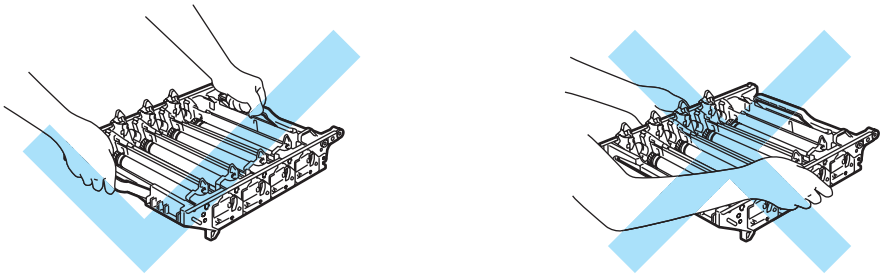

Jednotku fotoválce doporučujeme z důvodu znečištění tonerem položit na čistý rovný povrch pokrytý kusem použitého papíru nebo látky.

Tiskárnu chraňte před statickou elektřinou a NEDOTÝKEJTE se kontaktů uvedených na obrázku.

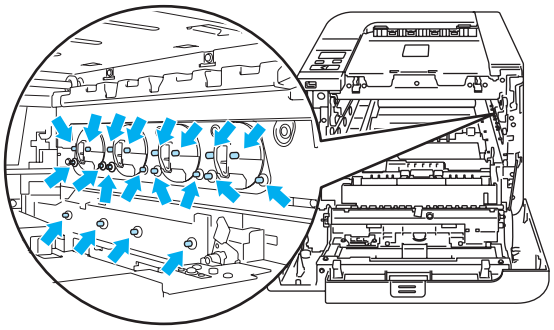

5 Okénko skeneru (1) setřete suchou utěrkou, která nepouští vlas.

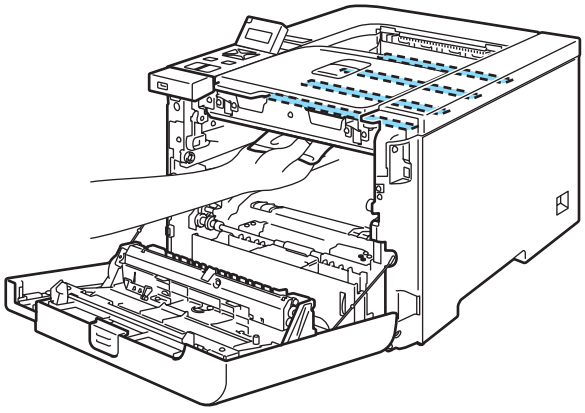

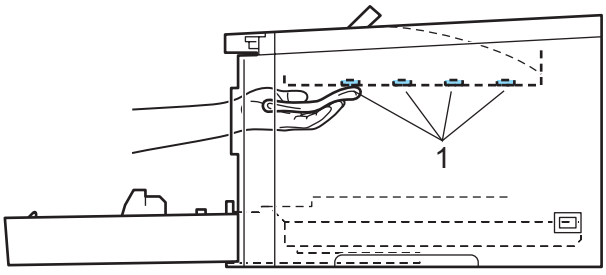

6 Jednotku fotoválce opět vložte do tiskárny.

1 Ujistěte se, že je šedá páčka uzávěru (1) v horní poloze a jednotku fotoválce vložte do přístroje. Šedou páčku uzávěru (1) zatáhněte dolů.

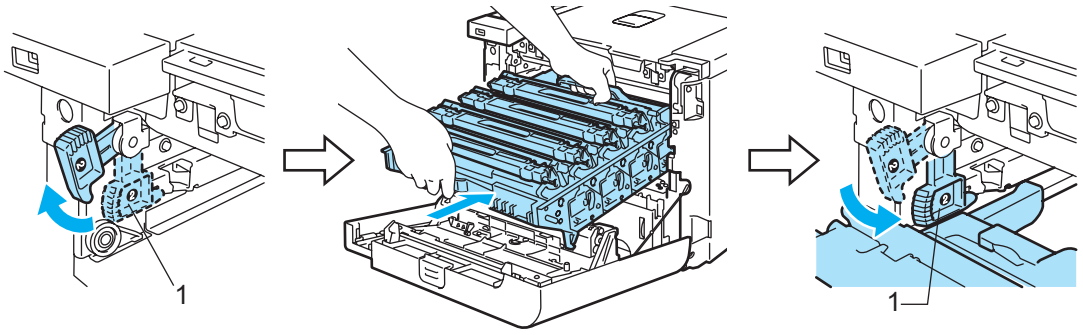

Poznámka

Při vkládání jednotky fotoválce do tiskárny srovnejte zelené vodicí části (1) na rukojeti jednotky se zelenými šipkami (2) na obou stranách přístroje.

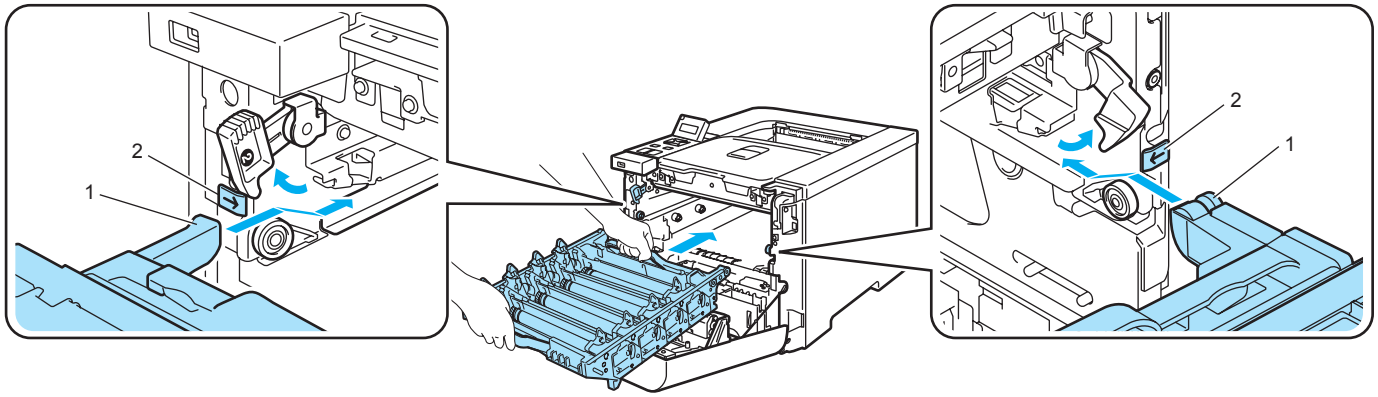

2 Jednotku fotoválce lehce zatlačte, až se zastaví.

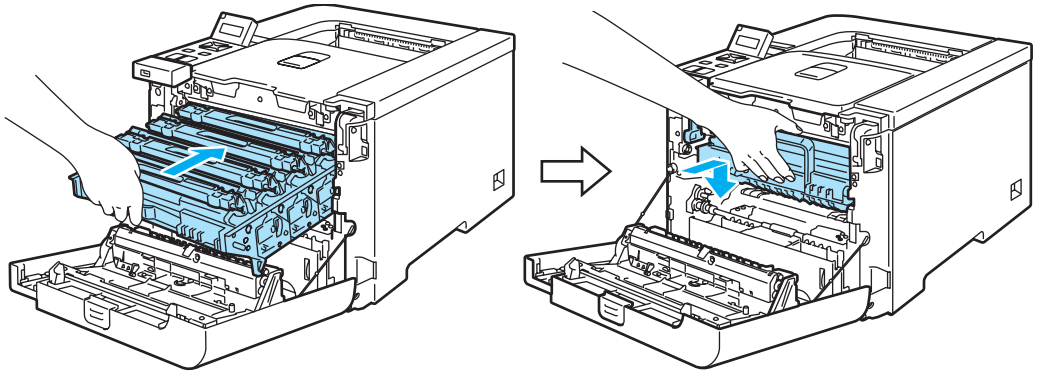

7 Zavřete přední kryt.

8 Zapojte zpět napájecí kabel a zapněte síťový vypínač.

Čištění koronových vodičů

Pokud se objevily problémy s kvalitou tisku, vyčistěte koronové vodiče podle následujících pokynů:

1. Síťovým vypínačem vypněte tiskárnu. Stiskněte tlačítko pro otevření předního krytu a kryt otevřete.

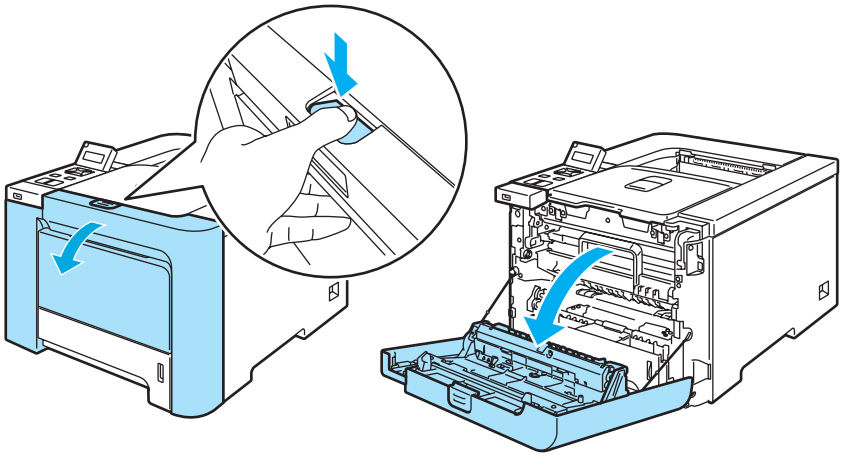

2. Uchopte zelenou rukojeť jednotky fotoválce. Jednotku fotoválce zvedněte nahoru a potom ji vytáhněte ven, až k dorazu.

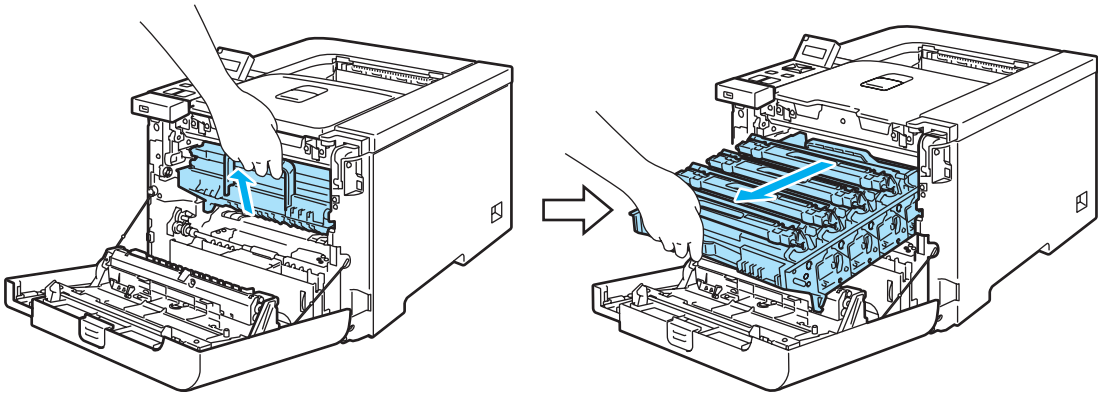

3. Tonerovou kazetu uchopte za rukojeť a vytáhněte ji z fotoválce ven. Tento postup opakujte pro všechny tonerové kazety.

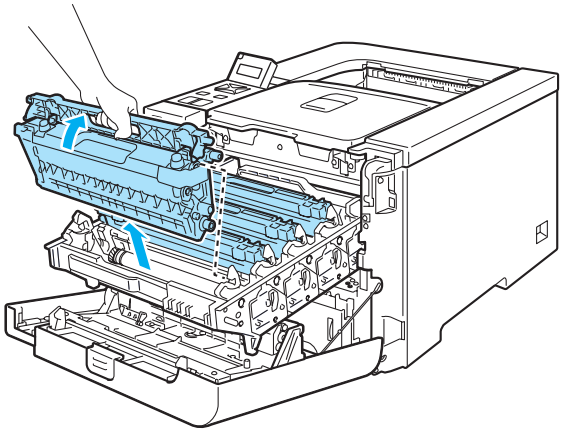

UPOZORNĚNÍ

Tonerovou kazetu doporučujeme z důvodu znečištění tonerem položit na čistý rovný povrch pokrytý kusem použitého papíru nebo látky.

Tonerovou kazetu NEVHAZUJTE do ohně. Toner může explodovat a vést ke zranění.

S tonerovou kazetou manipulujte velmi opatrně. V případě znečištění rukou nebo oděvu tonerem, neprodleně omyjte nebo otřete postižené místo studenou vodou.

Nikdy se NEDOTÝKEJTE částí, vyznačených na obrázku, neboť můžete zhoršit kvalitu tisku.

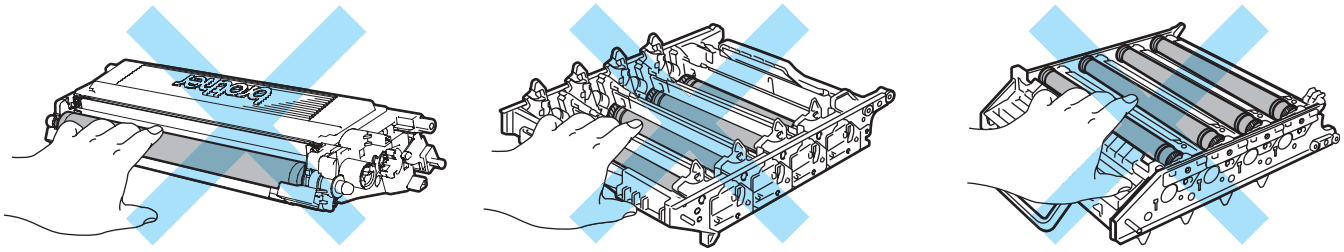

4 Stiskněte aretaci bílého krytu koronového vodiče (1) a potom kryt otevřete.

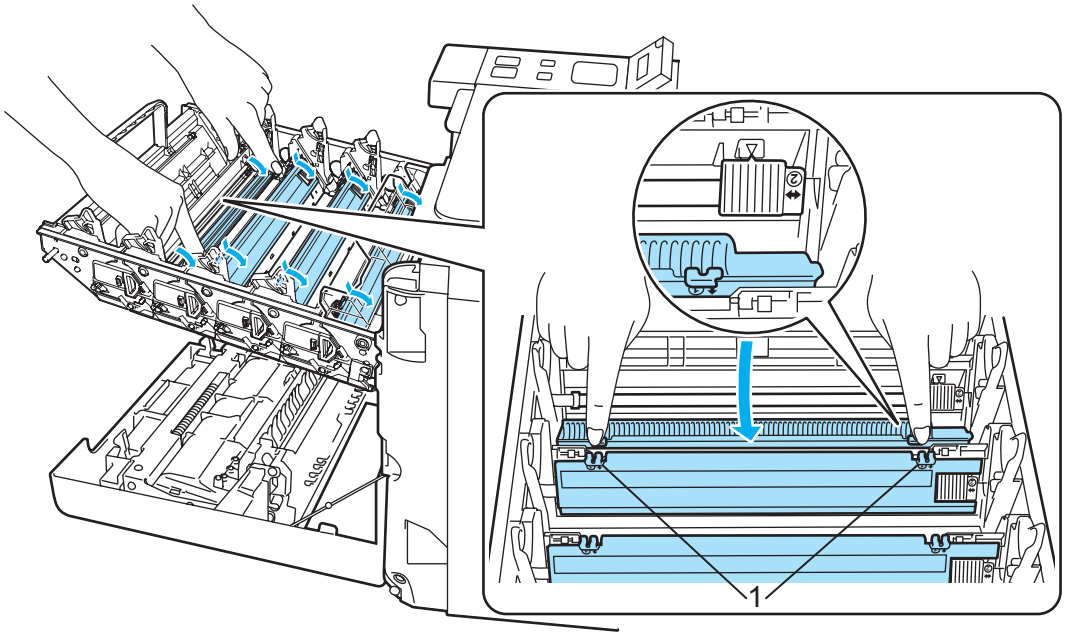

Poznámka

Koronový vodič doporučujeme vyčistit pro každou barvu. Chcete-li vyčistit koronový vodič pouze barvy, která působí potíže, na níže uvedeném obrázku naleznete umístění jednotlivých vodičů.

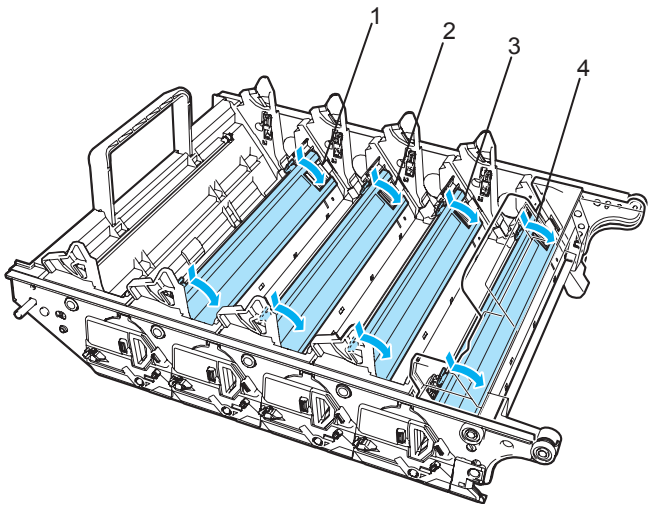

1 Koronový vodič pro černou barvu (K)
2 Koronový vodič pro žlutou barvu (Y)
3 Koronový vodič pro purpurovou barvu (M)
4 Koronový vodič pro azurovou barvu (C)

5 Očistěte primární koronový vodič uvnitř jednotky fotoválce. Několikrát jemně posuňte zeleným jezdcem zprava doleva a zleva doprava.

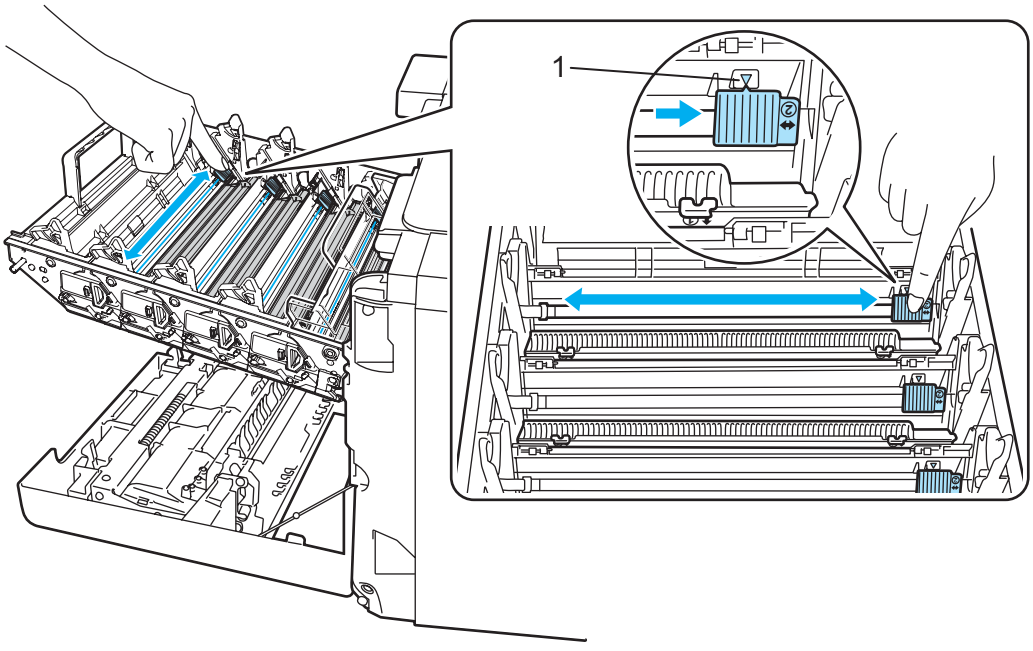

UPOZORNĚNÍ

Jezdec vraťte do výchozí polohy ▲ (1). Pokud tak neučiníte, mohou být na vytisknutých stranách svislé pruhy.

6 Zavřete kryt koronového vodiče.

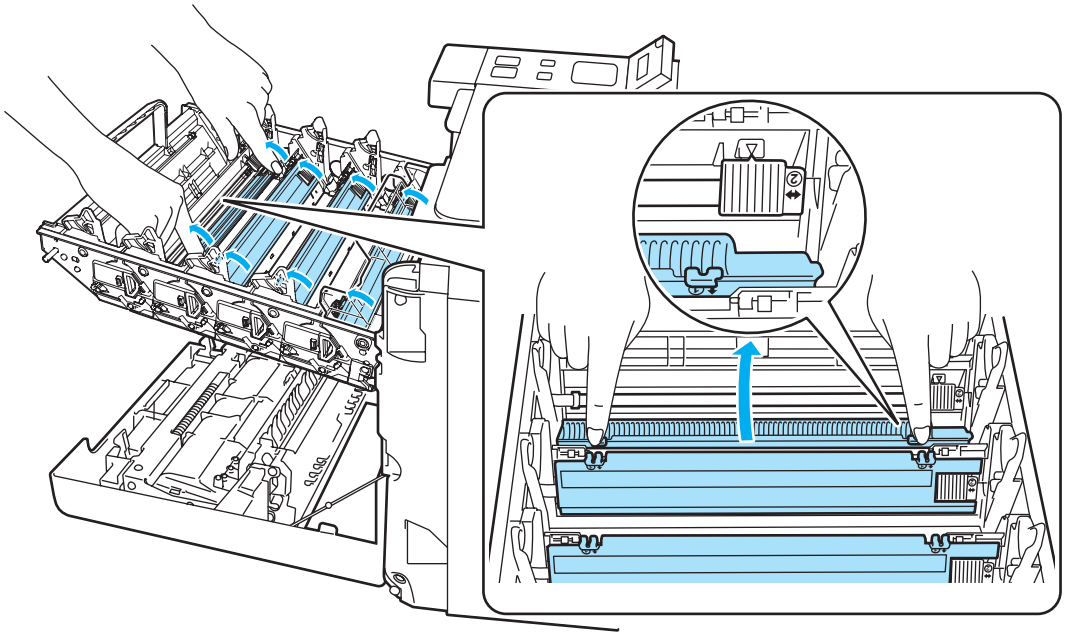

7 Opakujte postup uvedený v krocích ❹ až ❻ pro všechny tři zbývající koronové vodiče.

8 Tonerovou kazetu uchopte za rukojeť a zasuňte ji do jednotky fotoválce. Ujistěte se, že barva na štítku tonerové kazety souhlasí s barvou štítku na jednotce fotoválce. Dbejte, aby rukojeť tonerové kazety (1) byla u vložené kazety sklopena dolů. Tento postup opakujte pro všechny tonerové kazety.

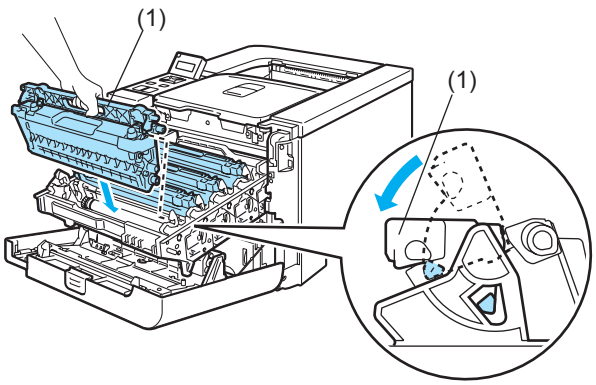

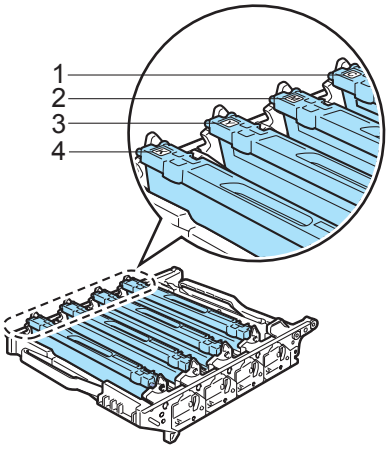

1.C - Azurová
2.M - Purpurová
3.Y - Žlutá
4.K - Černá

9 Jednotku fotoválce opět vložte do tiskárny.

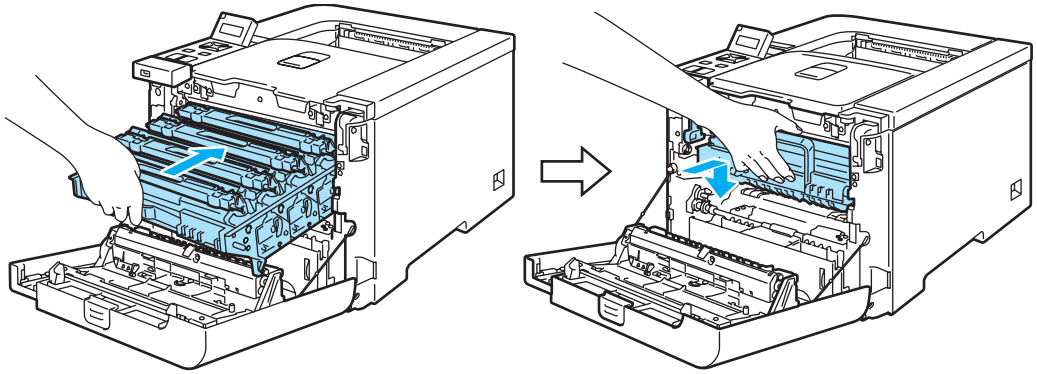

10 Zavřete přední kryt tiskárny.

Čištění jednotky fotoválce

Pokud se objevily problémy s kvalitou tisku, vyčistěte jednotku fotoválce podle následujících pokynů:

1. Vytáhněte jednotku fotoválce z tiskárny a z jednotky také vytáhněte také všechny tonerové kazety. Viz. kroky ❶ až ❹ v *Výměna jednotky fotoválce* na straně 104-106.

2. Jednotku fotoválce uchopte za rukojeť a celou jednotku otočte spodní částí nahoru. Zkontrolujte, zda ozubené hřídele (1) jednotky fotoválce jsou umístěny na levé straně.

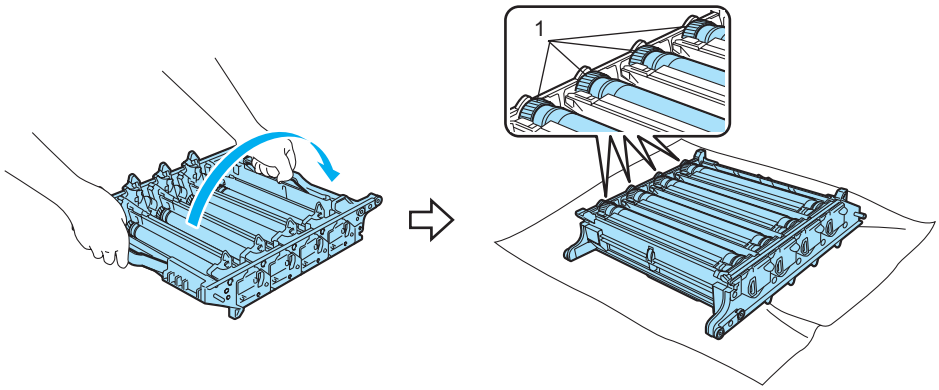

UPOZORNĚNÍ

Jednotku fotoválce doporučujeme z důvodu znečištění tonerem položit na čistý rovný povrch pokrytý kusem použitého papíru nebo látky.

3. Podle vzorku tisku identifikujte barvu, která působí potíže. Měl by být vyčištěn fotoválec barvy, která obsahuje skvrny. Např. jestliže skvrny mají azurovou barvu, musíte vyčistit fotoválec pro azurovou barvu. Umístěte vzorek tisku před jednotku fotoválce a zjistěte přesnou pozici chybného tisku.

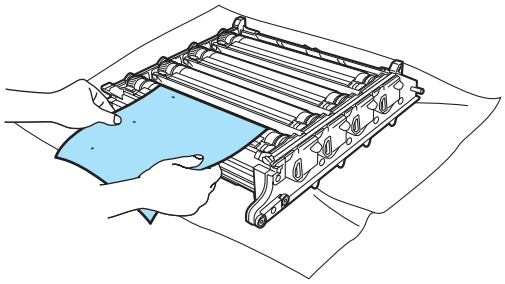

4 Uchopte hřídel válce, otáčejte s ní směrem k sobě a zkontrolujte povrch fotoválce (1).

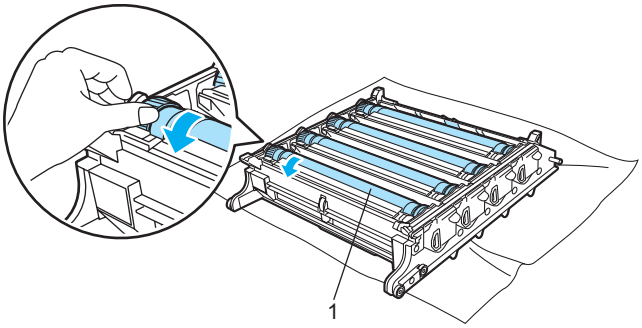

5 Jakmile zjistíte znečištěné místo, jehož poloha odpovídá poloze chybného tisku na vzorku, setřete povrch fotoválce vatovým tamponem, dokud veškerý prach z fotoválce nesetřete.

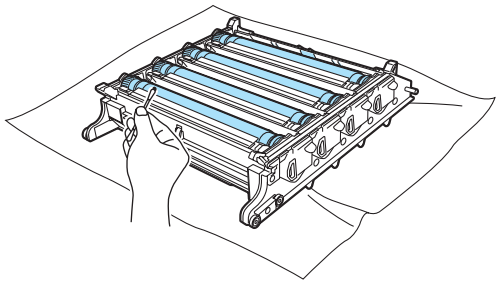

UPOZORNĚNÍ

Povrch fotocitlivého válce nikdy NEČISTĚTE ostrým předmětem.

6 Ručně otáčejte hřídelí válce směrem k sobě a vraťte ji do výchozí pozice. Výchozí pozici každého fotoválce snadno poznáte, neboť číslo na hřídeli fotoválce musí souhlasit s číslem uvedeným na boční straně jednotky (viz. obrázek). Ujistěte se, že čísla na všech čtyřech hřídelích fotoválců souhlasí s čísly na boční straně jednotky fotoválce.

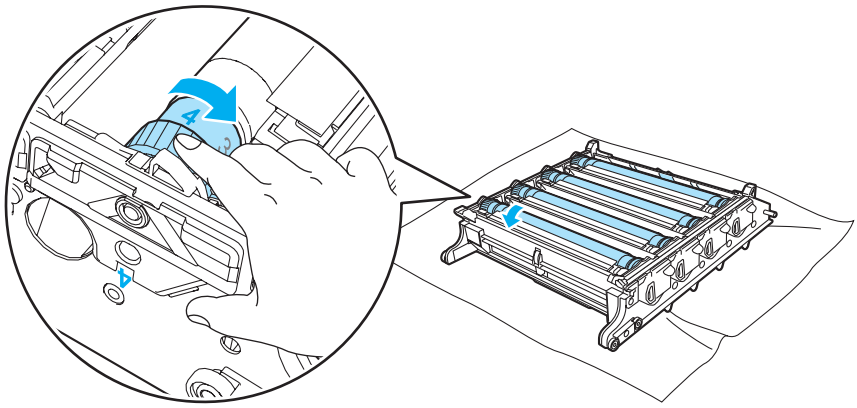

7 Jednotku fotoválce uchopte za zelené rukojeti a vraťte jednotku zpět do tiskárny.

8 Všechny tonerové kazety vraťte zpět do jednotky fotoválce, kterou zasuňte do tiskárny. Viz. kroky ❻ až ❽ v str. 107-108.

Přeprava tiskárny

VAROVÁNÍ

Jestliže již byla jednou tiskárna sestavena a je používána, doporučujeme, aby byla přemísťována pouze v nejnutnějších případech.

Barevné tiskárny jsou velmi složitá tisková zařízení. Přemísťování nebo transport tiskárny bez toho, aniž by byl vyjmutý veškerý nainstalovaný spotřební materiál, může vážně POŠKODIT tiskárnu. Tiskárna potom ve výsledku nemusí tisknout tak, jak se od ní očekává.

Tiskárnu musíte připravit k transportu podle pokynů uvedených v části *Informace o zabalení přístroje* na straně 133.

Na poškození tiskárny během přepravy, způsobené nedodržením pokynů, které jsou uvedeny na internetové adrese *Informace o zabalení přístroje* na straně 133, může vést k ZÁNIKU ZÁRUKY.

Pokud z nějakého důvodu musíte tiskárnu přemístit nebo přepravit, znovu ji pečlivě zabalte do původního utěsňovacího materiálu, zabráníte tak jejímu poškození během přepravy. Vybraná přepravní společnost by měla zajistit odpovídající pojištění tiskárny.

Informace o zabalení přístroje

Zkontrolujte, zdali máte k dispozici pro zabalení následující komponenty.

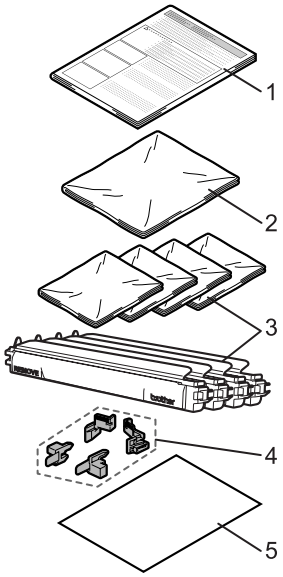

1. Vložený návod k zabalení
2. Plastový pytel pro zásobník na použitý toner
3. Plastový pytel na tonerové kazety (4 kusy)
4. Oranžové přepravní komponenty pro aretaci jednotky fotoválce a jednotky optického pásu (4 kusy)
5. List papíru (formát Letter nebo A4) k ochraně jednotky optického pásu (dodáno uživatelem)

Tiskárnu znovu zabalte

VAROVÁNÍ

Tato tiskárna je těžká a její hmotnost činí asi 29,1 kg. Chcete-li zabránit zranění, zvedání a přemísťování tiskárny provádějte nejméně ve dvou osobách. Při pokládání přístroje buďte zvláště opatrní, abyste si neskřípli prsty.

1. Tiskárnu vypněte a odpojte všechny kabely.

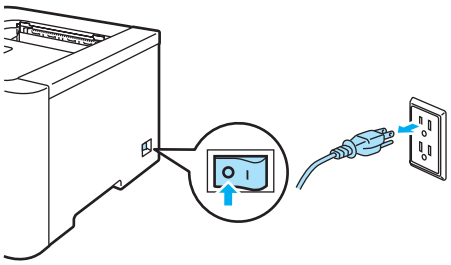

2. Stiskněte tlačítko pro otevření předního krytu a kryt otevřete.

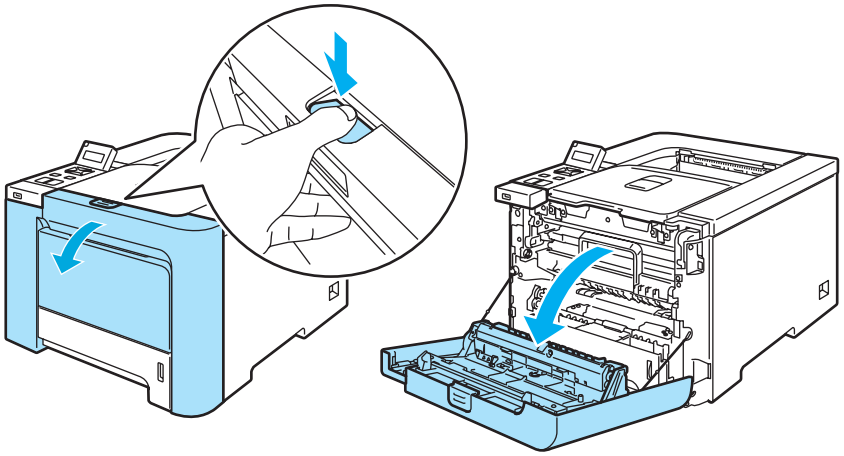

3. Uchopte zelenou rukojeť jednotky fotoválce. Jednotku fotoválce zvedněte nahoru a potom ji vytáhněte ven, až k dorazu.

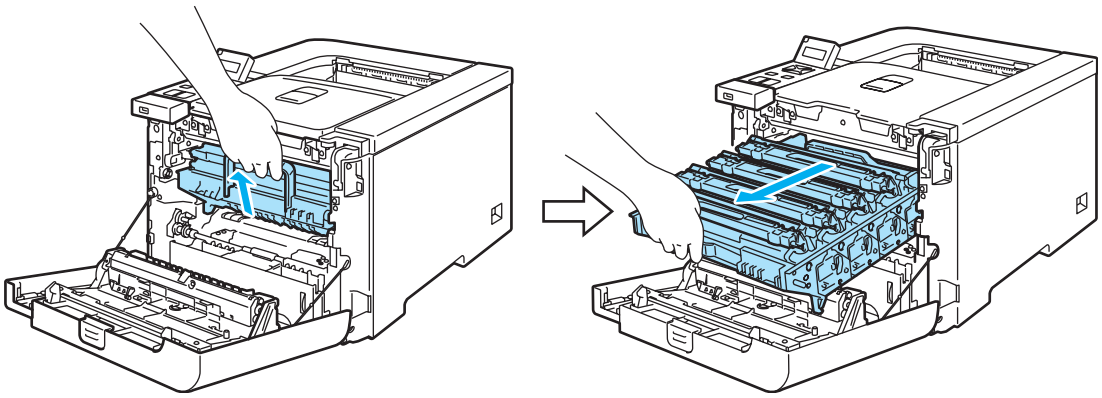

4 Uvolněte šedou páčku uzávěru (1), která je umístěna na levé straně tiskárny. K úplnému vytažení jednotky fotoválce z přístroje ven použijte zelené rukojeti na jednotce.

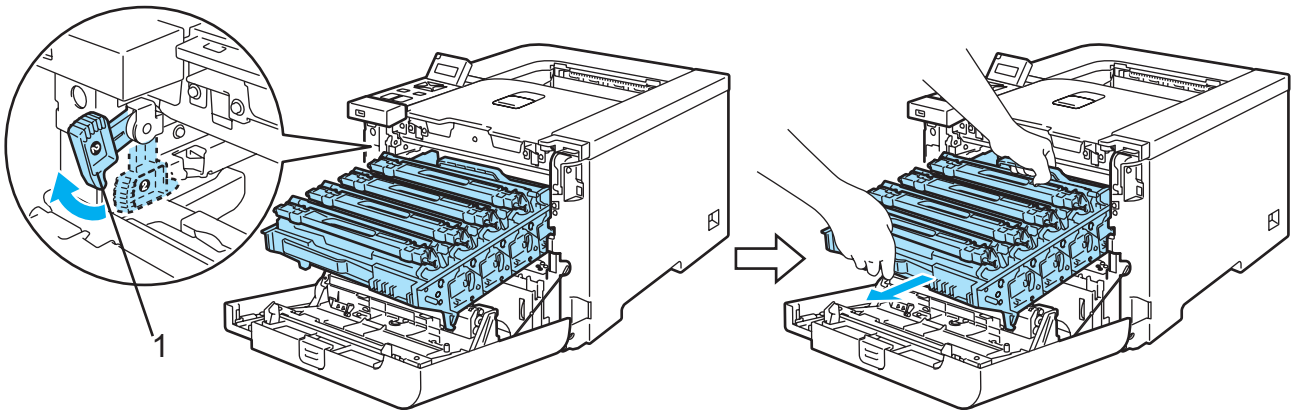

UPOZORNĚNÍ

Při přenášení uchopte jednotku fotoválce za zelenou rukojeť. Jednotku fotoválce NEDRŽTE za boční strany.

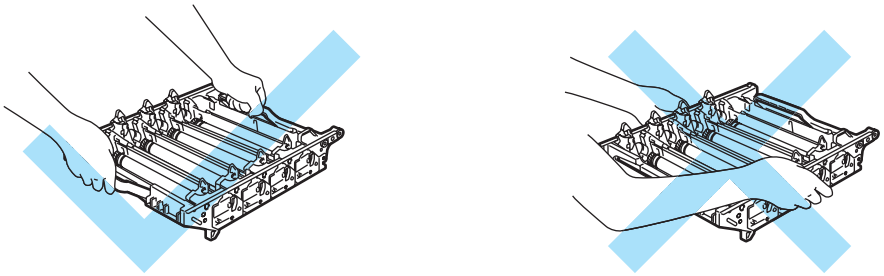

Jednotku fotoválce doporučujeme z důvodu znečištění tonerem položit na čistý rovný povrch pokrytý kusem použitého papíru nebo látky.

Tiskárnu chraňte před statickou elektřinou a NEDOTÝKEJTE se kontaktů uvedených na obrázku.

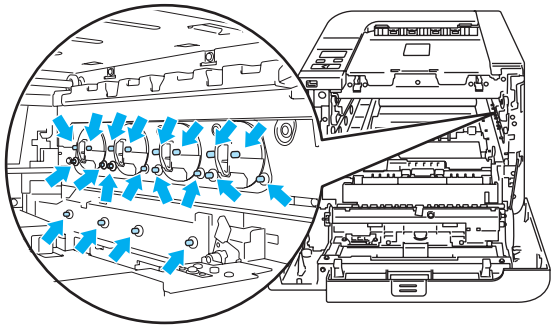

5 Tonerovou kazetu uchopte za rukojeť a vytáhněte ji z fotoválce ven. Tento postup opakujte pro všechny tonerové kazety.

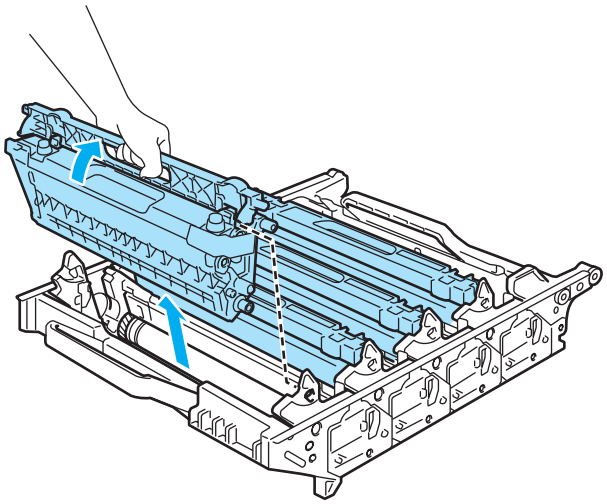

UPOZORNĚNÍ

Nikdy se NEDOTÝKEJTE částí, vyznačených na obrázku, neboť můžete zhoršit kvalitu tisku.

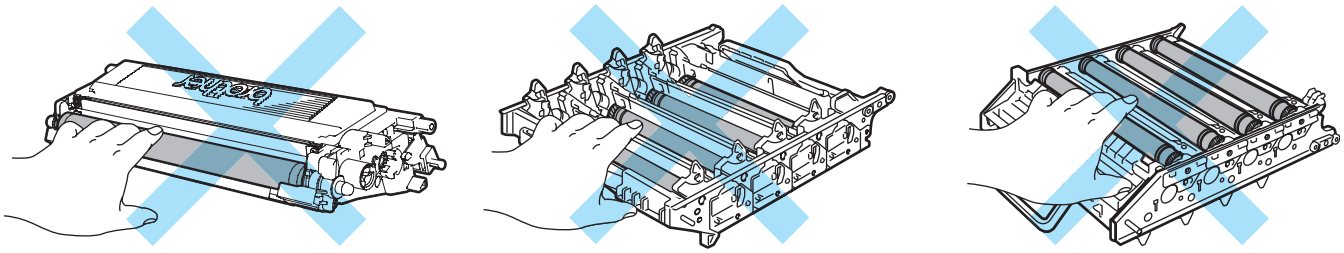

6 Na každou tonerovou kazetu nasaďte původní oranžový ochranný kryt. Každou tonerovou kazetu vložte do plastového pytle, který je přiložen v krabici. Opakujte postup uvedený v krocích ❺ až ❻ pro všechny tonerové kazety.

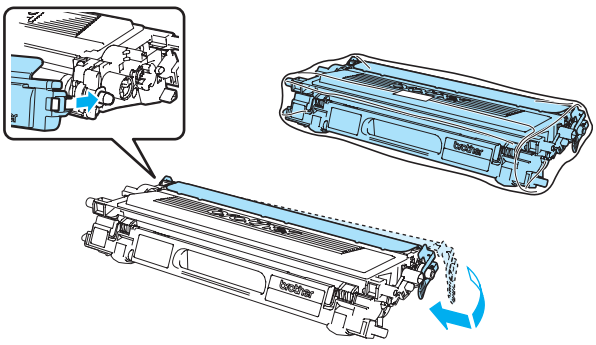

7 Oběma rukama uchopte jednotku optického pásu za zelené části a zvedněte ji nahoru. Potom ji vytáhněte.

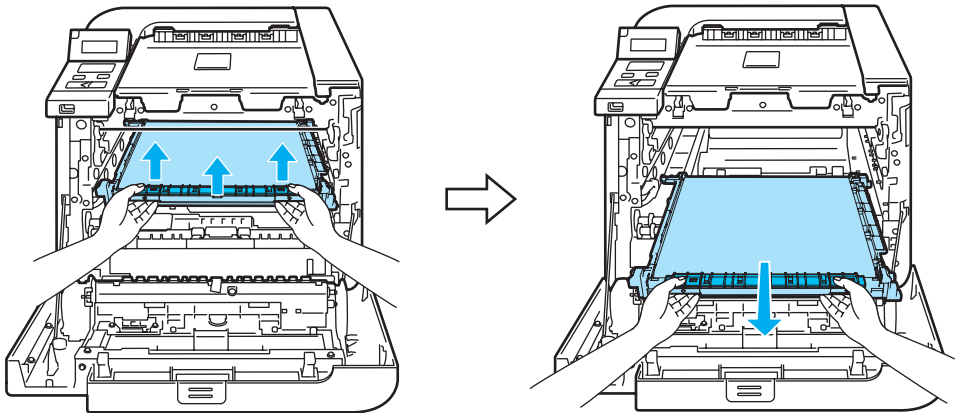

Poznámka

Jednotku optického pásu doporučujeme z důvodu znečištění tonerem položit na čistý rovný povrch pokrytý kusem použitého papíru nebo látky.

8 Zásobník na použitý toner uchopte za zelenou rukojeť, vyjměte z tiskárny a vložte do přiloženého plastového pytle.

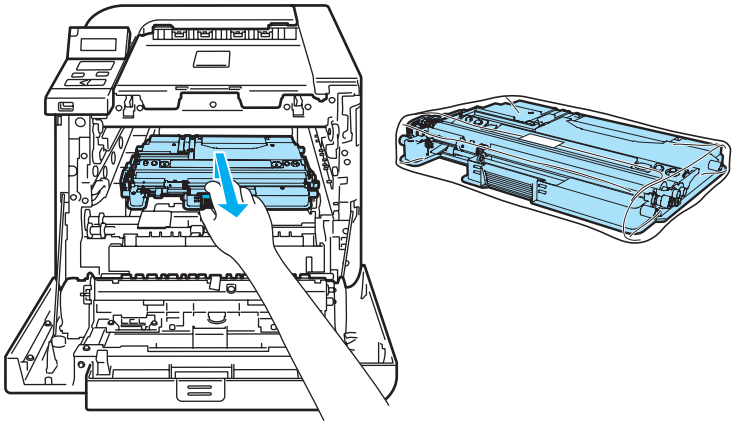

9 Jednotku optického pásu opět vložte do tiskárny. Srovnejte značku ↓ na jednotce optického pásu se značkou ↑ v tiskárně. Zajistěte jednotku optického pásu na místě zatlačením na její zelenou plochu.

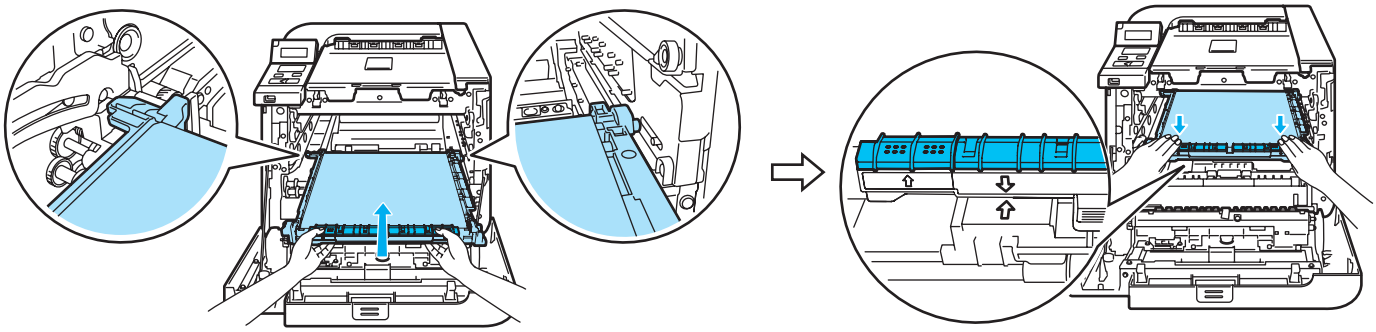

⑩ Podle obrázku vložte původní oranžový utěsňovací materiál určený k zajištění jednotky pásu.

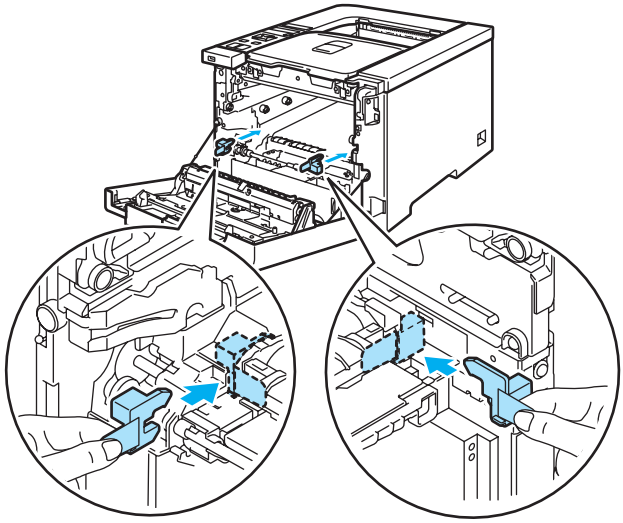

⑪ Vložte list papíru (formát Letter nebo A4) do jednotky pásu, aby se nepoškodila.

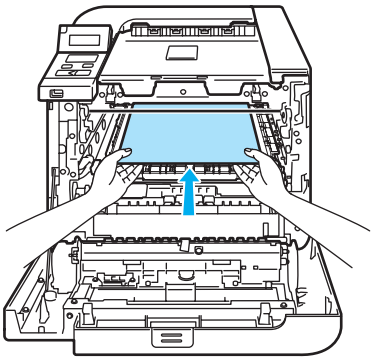

⑫ Ujistěte se, že je šedá páčka uzávěru (1) v horní poloze a jednotku fotoválce vložte do přístroje. Šedou páčku uzávěru (1) zatáhněte dolů.

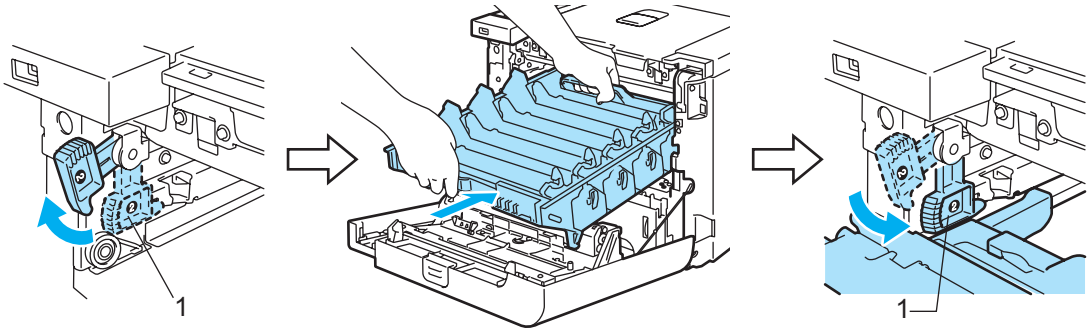

⓭ Jednotku fotoválce lehce zatlačte, až se zastaví.

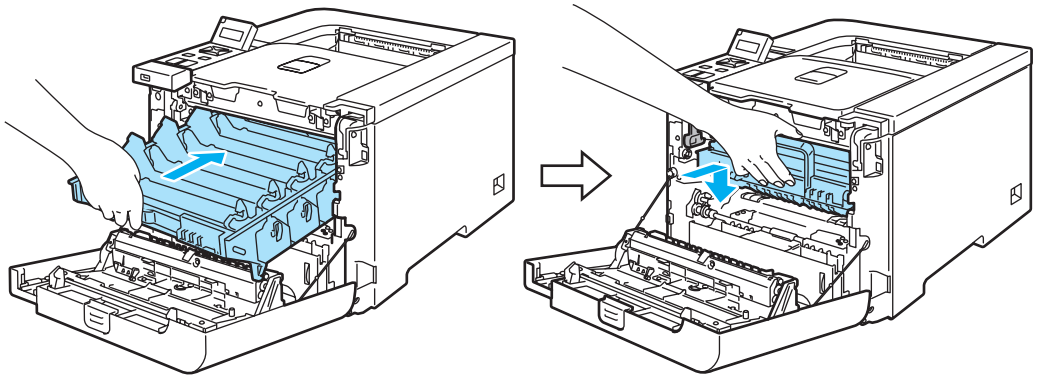

⓮ Podle obrázku vložte původní oranžový utěsňovací materiál určený k zajištění jednotky fotoválce. Potom zavřete přední kryt.

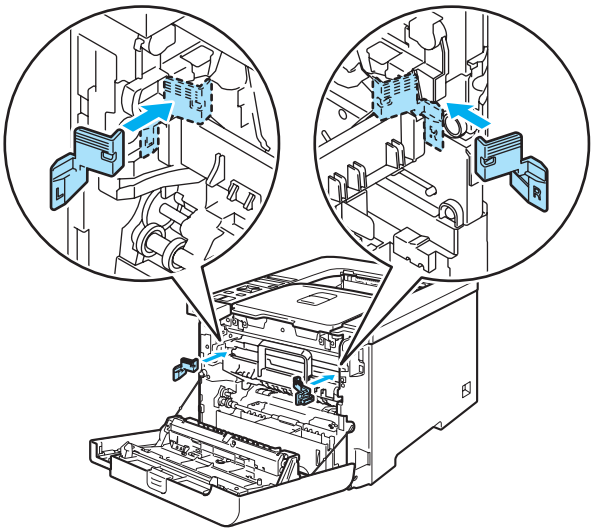

⓯ Tiskárnu vložte za asistence další osoby do plastového pytle a takto zabalený přístroj vložte mezi polystyrénové díly do původní krabice. Dbejte na to, aby u přední strany tiskárny byl vložen polystyrénový díl označený nápisem "FRONT” (Přední strana) (1). Na vršek tiskárny položte polystyrénový díl určený k uložení tonerových kazet (2).

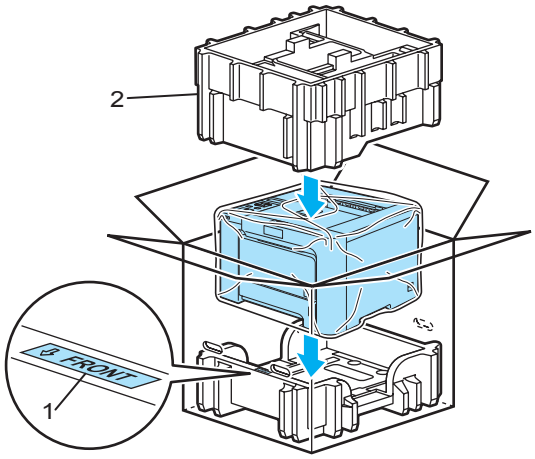

16 Tonerové kazety uložte do tohoto polystyrénového dílu.

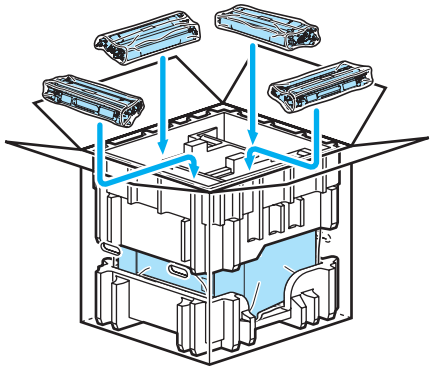

17 Na horní část umístěte dvě lepenkové podložky (1) (2) a zásobník na použitý toner vložte do přihrádky umístěné u přední části tiskárny (1).

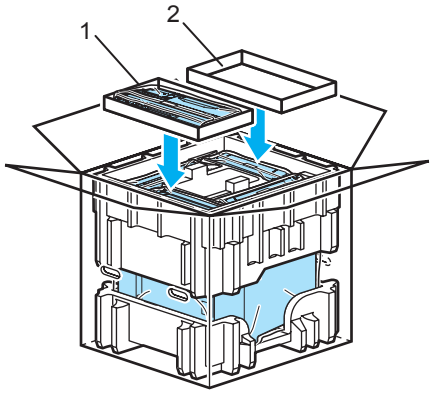

18 Krabici zavřete a zajistěte páskou.

7 Vyhledání a odstranění závad

Většinu problémů můžete odstranit sami. Pokud potřebujete další pomoc nápovědy, nejnovější a nejčastěji kladené otázky a nápady týkající se vyhledání závad, naleznete je ve středisku zákaznické podpory (Brother Solutions Center). Navštivte webové stránky http://solutions.brother.com.

Identifikace závady

Nejdříve zkontrolujte, zda:

- je napájecí kabel správně zapojený do zásuvky a tiskárna je zapnutá,
- byly odstraněny všechny ochranné části,
- jsou správně nainstalovány tonerové kazety i jednotka fotoválce,
- jsou přední i zadní kryty bezpečně zavřené,
- je papír do zásobníku správně založený,
- je počítač a tiskárna bezpečně propojena kabelem rozhraní,
- je vybraný a nainstalovaný správný tiskový ovladač.
- je počítač vybaven odpovídajícím portem pro připojení tiskárny.

Tiskárna netiskne.

Jestliže výše uvedené kontroly nevedou k odstranění potíží, zkuste vyhledat závadu v níže uvedeném seznamu, kde naleznete odkaz na jejich vyřešení.

- **Hlášení na LCD displeji**

  (Viz. *Hlášení na LCD displeji* na straně 142.)

- **Manipulace s papírem**

  (Viz *Manipulace s papírem* na straně 145 a *Odstranění zaseknutého papíru* na straně 146.)

- **Další problémy**

  (Viz. *Další problémy* na straně 168.)

Strany jsou vytisknuté, ale problém přetrvává:

- **Kvalita tisku**

  (Viz. *Zvýšení kvality tisku* na straně 159.)

- **Výtisk není správný**

  (Viz. *Řešení problémů s tiskem* na straně 168.)

Hlášení na LCD displeji

Jestliže se vyskytnou nějaké potíže, tiskárna automaticky zastaví tisk a závadu diagnostikuje. Potom zobrazí na displeji příslušné hlášení. Příslušné hlášení vyhledejte v tabulce, kde také naleznete pokyny k dalšímu postupu. Pokud problém nemůžete vyřešit vlastními silami, vyhledejte prodejce, u kterého jste tiskárnu zakoupili.

Poznámka

Popis zásobníků na displeji je následující:

- Standardní zásobník papíru: `Zasobnik1`
- Deskový podavač: `Desk. podavac`
- Volitelný spodní zásobník papíru (pouze HL-4050CDN): `Zasobnik2`

Chybová hlášení

Chybové hlášení	Činnost
`Chyba pristupu`	Během zpracování dat bylo odebráno zařízení USB. Stisknete tlačítko **Cancel**. Znovu připojte zařízení USB a opakujte tisk pomocí funkce Přímý tisk nebo PictBridge.
`Chyba kazety`	Vytáhněte jednotku fotoválce. Tonerovou kazetu, indikovanou na druhém řádku displeje, vyjměte ven a opět ji vraťte do tiskárny.
`Kryt je otevren`	Zavřete kryt, který je uveden na druhém řádku displeje.
`Závada DIMM`	Vypněte tiskárnu. Nainstalujte paměťové moduly správně. Vyčkejte několik sekund a opět ji zapněte. Pokud se tato chyba opět vyskytne, vyměňte modul DIMM za nový. Viz. *Instalace přídavné paměti* na straně 93.
`Chyba fotoválce`	Vyčistěte koronové vodiče. (Viz. *Čištění koronových vodičů* na straně 126.)
`Chyba EL`	Otevřete přední kryt a opět jej zavřete.
`Chyba zapek.jed.`	Vypněte síťový vypínač, vyčkejte pár sekund a tiskárnu opět zapněte. Tiskárnu ponechejte 15 minut zapnutou.
`Zaseknuti pap. XXX`	Opatrně odstraňte zaseknutý papír z indikovaného místa (*Odstranění zaseknutého papíru* na straně 146).
`Nizka teplota`	Nechte zařízení zahřát .
`Ruc podavani`	Do deskového podavače vložte papír o formátu, který je indikován na displeji. Pokud je tiskárna v režimu pauzy, stiskněte tlačítko **Go**.
`Neni jedn. pasu`	Nainstalujte jednotku optického pásu. (Viz. *Jednotka optického pásu* na straně 110.)
`Neni jedn. valce`	Nainstalujte jednotku fotoválce. (Viz. *Jednotka fotoválce* na straně 104.)
`Neni papir`	Vložte papír na indikovaného zásobníku.
`Neni zasobnik`	Zásobník papíru zasuňte do tiskárny.
`Chybi odp.toner`	Nainstalujte zásobník na použitý toner. (Viz. *Zásobník na použitý toner* na straně 115.)
`Malo pameti`	Rozšiřte paměť tiskárny. (Viz. *Instalace přídavné paměti* na straně 93.)
`Chybny rozmer`	Zkontrolujte nastavení v ovladači a do zásobníku papíru, indikovaném na druhém řádku displeje, vložte stejný rozměr papíru. (Viz. *Papír* na straně 6.)

Chybová hlášení (Pokračování)

Chybové hlášení	Činnost
Chybny rozmer DX	Pro duplexní tisk můžete použít rozměry: A4, A4 Dlouhá. Změna nastavení ovladače tiskárny Do zásobníku papíru, indikovaném na druhém řádku displeje, vložte správný rozměr papíru. (Viz. *Papír* na straně 6.)
Chyba rozmeru	Do zásobníku papíru nebo deskového podavače vložte takový formát papíru, jaký je zvolen v ovladači a potom stiskněte tlačítko **Go**. Rozměr vloženého papíru můžete také nastavit z ovládacího panelu ve volbě Rozmer zasob..
Neni toner	Je čas vyměnit tonerovou kazetu. (Viz. *Výměna tonerové kazety* na straně 97.)
Chyba zasobnik.2	Vytáhněte zasobnik 2 a bezpečně jej opět zasuňte zpět.
Nepouzit.zariz.	USB flash disk vyjměte z přímého vstupu rozhraní USB.
Odp. toner plny	Je čas vyměnit zásobník na použitý toner. (Viz. *Výměna zásobníku na použitý toner* na straně 115.)

Chybová hlášení v režimu Korekce barev

Servisní hlášení	Činnost
Kalibrace <Druhý řádek displeje> Kalibrace selhala. Podrobnosti naleznete v Příručce uživatele, v kapitole Vyhledání a odstranění závad.	■ Vypněte tiskárnu. Vyčkejte několik sekund a opět ji zapněte. ■ Nainstalujte novou jednotku fotoválce. (Viz. *Výměna jednotky fotoválce* na straně 104.) ■ Nainstalujte novou jednotku optického pásu. (Viz. *Výměna jednotky optického pásu* na straně 110.) ■ Vložte nový zásobník na použitý toner. (Viz. *Výměna zásobníku na použitý toner* na straně 115.) ■ Pokud problém přetrvává, kontaktujte autorizované servisní středisko.
Registrace <Druhý řádek displeje> Registrace se nezdarila. Podrobnosti naleznete v Příručce uživatele, v kapitole Vyhledání a odstranění závad.	■ Vypněte tiskárnu. Vyčkejte několik sekund a opět ji zapněte. ■ Nainstalujte novou jednotku optického pásu. (Viz. *Výměna jednotky optického pásu* na straně 110.) ■ Pokud problém přetrvává, kontaktujte autorizované servisní středisko.

Hlášení o údržbě

Chybové hlášení	Význam	Činnost
■■□■	Čtyři symboly ■ (také □, □=bliká ■) indikují zleva doprava tonerové kazety - černou (K), purpurovou (M), azurovou (C) a žlutou (Y). Jestliže symbol ■ bliká, (zobrazeno vlevo jako ■), toner indikované barvy je téměř vyčerpán. Pokud je toner z tonerové kazety již zcela vyčerpán, indikátor ■ z displeje zmizí.	Dříve než se na displeji zobrazí hlášení Neni toner kupte novou tonerovou kazetu.
Vymen jedn. pasu	Je čas vyměnit jednotku optického pásu.	Vyměňte jednotku optického pásu.

Hlášení o údržbě (Pokračování)

Chybové hlášení	Význam	Činnost
Vymen PF Kit XX	Je čas vyměnit sadu pro podávání papíru XX.	Vyměňte sadu pro podávání papíru.
Valec konci	Je čas vyměnit jednotku fotoválce.	Vyměňte jednotku fotoválce. (Viz. *Výměna jednotky fotoválce* na straně 104.)
Konec zapek.jed.	Je čas vyměnit zapékací jednotku.	Vyměňte zapékací jednotku.
Konec laser.jed.	Je čas vyměnit laserovou jednotku.	Vyměňte laserovou jednotku.
Odp.toner konci	Zásobník použitého toneru je téměř plný.	Připravte se na výměnu zásobníku použitého toneru. (Viz. *Výměna zásobníku na použitý toner* na straně 115.)

Servisní hlášení

Servisní hlášení	Činnost
Nelze tisk. ##	Vypněte tiskárnu. Vyčkejte několik sekund a opět ji zapněte. Pokud se chyba opět objeví, kontaktujte svého autorizovaného prodejce nebo servis výrobků Brother.

Manipulace s papírem

Nejdříve se ujistěte, zda používáte papír, který splňuje požadavky výrobce tiskárny Brother. (Viz. *Papír* na straně 6.)

Problém	Doporučení
Tiskárna nepodává papír.	■ Pokud je papír v zásobníku, vyrovnejte jej. Pokud je papír zvlněný, před tiskem jej vyhlaďte a narovnejte. Někdy pomůže stoh papíru ze zásobníku vyjmout. Stoh papíru otočte a vraťte zpět do zásobníku. ■ Omezte množství papíru, který je uložen v zásobníku a zkuste opět tisknout. ■ Ujistěte se, že je v ovladači není zvolen režim ručního podávání.
Tiskárna nepodává papír z deskového podavače.	■ Papír dobře provětrejte a vložte zpět do zásobníku. ■ Ujistěte se, že je v ovladači tiskárny jako Zdroj papíru zvolen **Deskový podavač**.
Tiskárna nepodává obálky.	■ Tiskárna může tisknout na obálky podávané z deskového podavače. V používané aplikaci musíte provést taková nastavení, aby bylo možné na obálku o daném rozměru tisknout. Obvykle se jedná o nabídku Nastavení strany nebo Nastavení dokumentu. (Podrobnosti naleznete v příručce uživatele.)
Zasekl se papír.	■ Zaseknutý papír odstraňte. (Viz. *Odstranění zaseknutého papíru* na straně 146.)
Tiskárna netiskne.	■ Ujistěte se, zda je kabel do tiskárny správně zapojený. ■ Ujistěte se, že jste vybrali správný tiskový ovladač.
Normální papír se při tisku mačká.	■ V tiskovém ovladači změňte nastavení volby **Typ papíru** na Tenký papír.
Vytisknuté listy klouzají z výstupní přihrádky dolů.	■ Vytáhněte a zvedněte opěrku papíru. 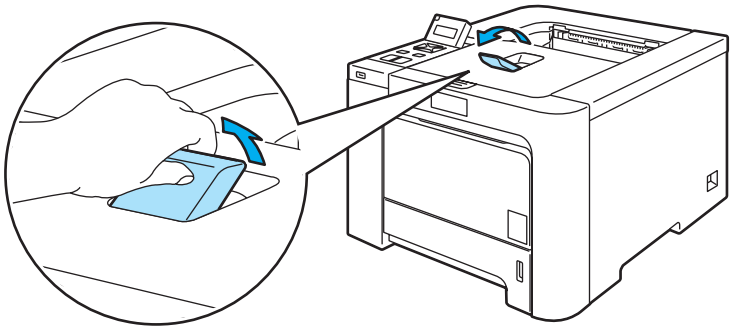

Odstranění zaseknutého papíru

Pokud se papír zasekne uvnitř, tiskárna se zastaví. Na displeji se zobrazí hlášení, které informuje o místě, kde se papír zasekl.

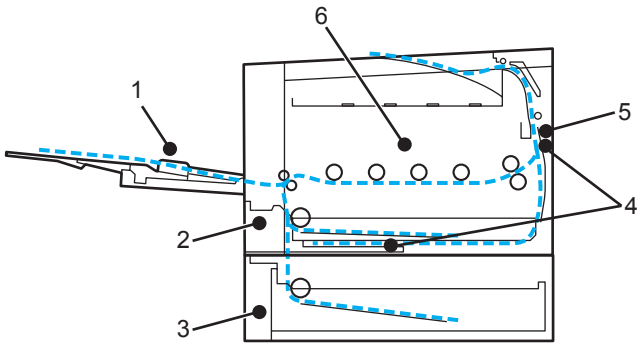

- `Zasek. v zasobn.` (1)

  Zaseknutí papíru v deskovém podavači. (Viz. str. 147.)

- `Zasek. v zasob.1` (1)

  Zaseknutí papíru ve standardním zásobníku papíru (Zásobník 1). (Viz. str. 147.)

- `Zasek. v zasob.2` (3)

  Zaseknutí papíru ve spodním zásobníku papíru (Zásobník 2). (Viz. str. 147.)

- `Zasek. v duplexu` (4)

  Zaseknutí papíru pod standardním zásobníkem papíru (Zásobník 1) nebo v zapékací jednotce. (Viz. str. 149.)

- `Zaseknuti vzadu` (5)

  Zaseknutí papíru ve výstupu papíru z přístroje. (Viz. str. 152.)

- `Zaseknuti uvnitr` (6)

  Zaseknutí papíru uvnitř tiskárny. (Viz. str. 155.)

Pokud chybové hlášení na displeji setrvává i po odstranění zaseknutého papíru, může být papír zaseknutý ještě v jiném místě. Tiskárnu řádně zkontrolujte.

Po odstranění veškerého zaseknutého papíru otevřete přední kryt a opět jej zavřete, tímto krokem se tisk opět obnoví.

Poznámka

Pokud do zásobníku přidáváte nový papír, vždy vyjměte veškerý papír ze zásobníku, přidejte nový papír a celý stoh papíru sklepejte, vyrovnejte a vložte zpět do zásobníku. Tím zabráníte vícenásobnému podávání listů papíru a omezíte zaseknutí papíru.

Zaseknutí papíru v deskovém podavači (papír na deskovém podavači DP)

```
Zasek. v zasobn.
```

Při zaseknutí papíru v deskovém podavači postupujte následovně:

1. Z deskového podavače vyjměte papír.
2. Vyjměte papír zaseknutý v prostoru deskového podavače.
3. Stoh papíru řádně provětrejte a vraťte jej opět na deskový podavač.

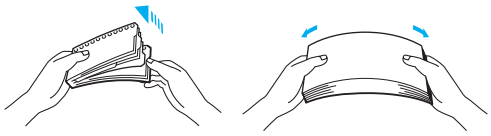

4. Při vkládání papíru na deskový podavač dbejte na to, aby jeho množství nepřekročilo limit označený na obou stranách podavače.
5. Pokud tiskárna nezahájí automaticky tisk, stiskněte tlačítko **Go**.

Zaseknutí v Zásobníku 1 / Zásobníku 2 (zaseknutí papíru uvnitř zásobníku)

Poznámka

Popis zásobníků na displeji je následující:

- Standardní zásobník papíru: `Zasobnik1`
- Volitelný spodní zásobník papíru: `Zasobnik2`

```
Zasek.v zasob.1
```

```
Zasek.v zasob.2
```

Při zaseknutí papíru uvnitř zásobníku postupujte následovně:

1. Zásobník papíru vytáhněte z přístroje celý ven.

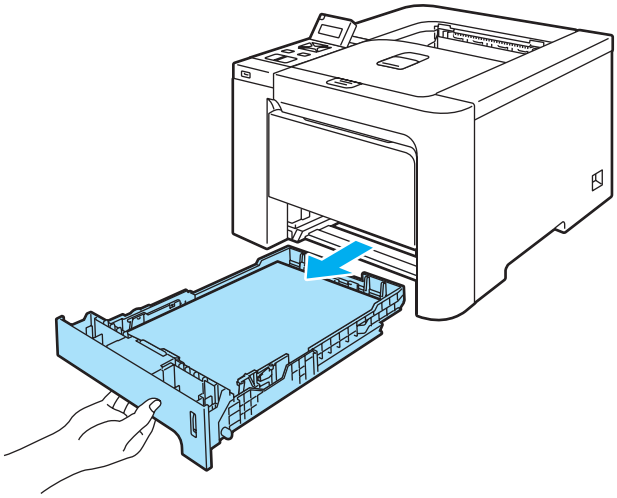

2. Zaseknutý papír uchopte oběma rukama a opatrně jej vytáhněte ven.

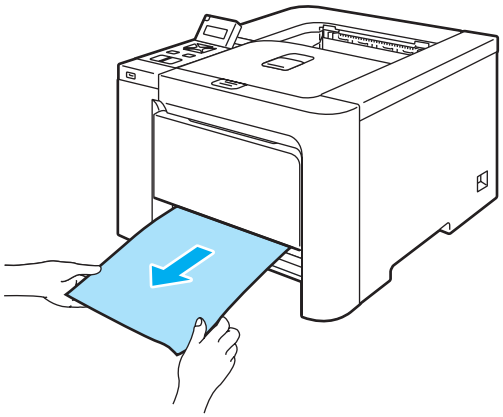

3. Do zásobníku vložte takové množství papíru, které nepřekročí rysku maxima. Stiskněte zelenou uvolňovací páčku vodítek papíru a vodítka nastavte přesně na rozměr založeného papíru. Zkontrolujte, zda vodítka zapadla do drážky.
4. Zásobník papíru vraťte zpět do tiskárny.
5. Tisk obnovte otevřením a zavřením předního krytu.

UPOZORNĚNÍ

Nevytahujte papír z horního zásobníku, když tiskárna podává papír ze spodního zásobníku, neboť se může zaseknout papír.

Zaseknutí papíru v duplexní jednotce (zaseknutí papíru pod standardním zásobníkem papíru (Zásobník 1) nebo v zapékací jednotce) (pouze HL-4050CDN)

```
Zasek. v duplexu
```

Při zaseknutí papíru v duplexní jednotce postupujte následovně:

1. Zásobník papíru vytáhněte z tiskárny celý ven a zkontrolujte vnitřní část tiskárny.

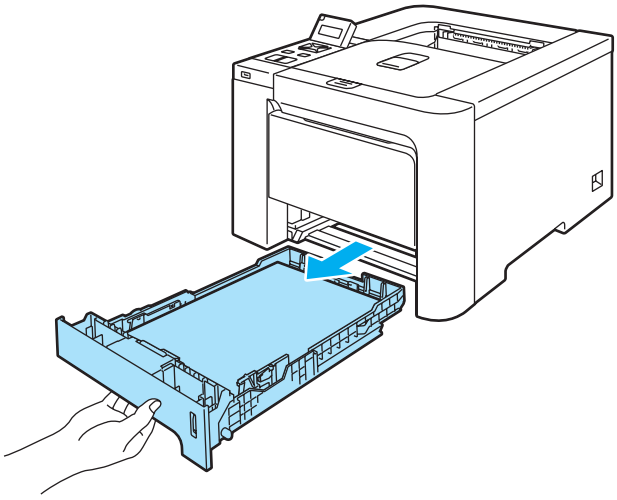

2. Jestliže se papír nezachytil uvnitř tiskárny, zkontrolujte prostor pod zásobníkem papíru.

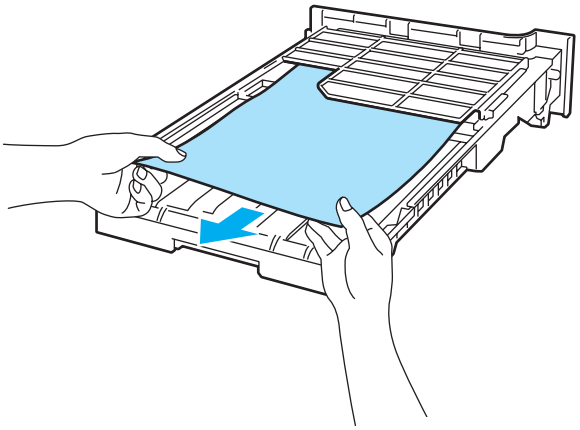

Poznámka

V tomto okamžiku zásobník papíru nevracejte do tiskárny.

3 Jestliže se papír nezachytil v zásobníku papíru, otevřete zadní kryt.

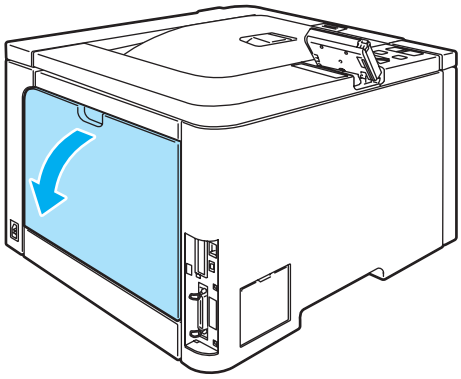

4 Páčku na levé straně (1) posuňte vpravo.

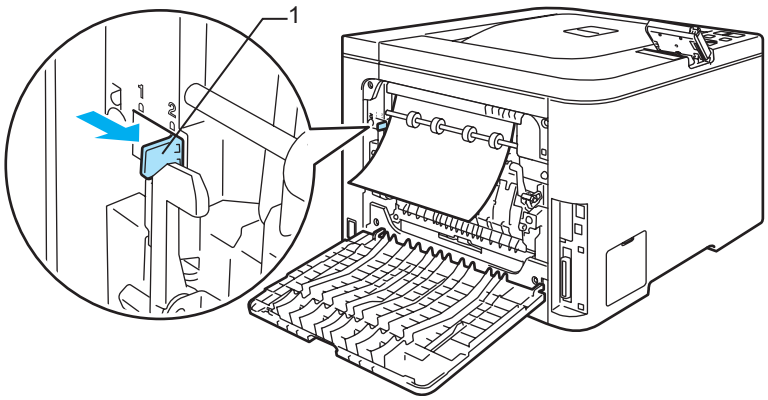

HORKÝ POVRCH

Po používání tiskárny, zůstávají některé její vnitřní části horké. Před tím, než se budete dotýkat vnitřních částí tiskárny, vyčkejte, dokud tiskárna nevychladne.

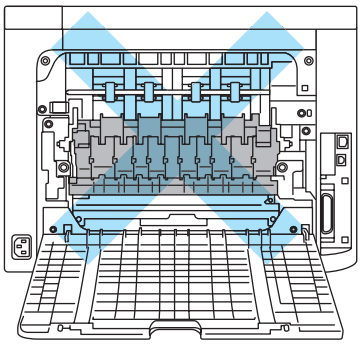

5 Zaseknutý papír pomalu vytáhněte.

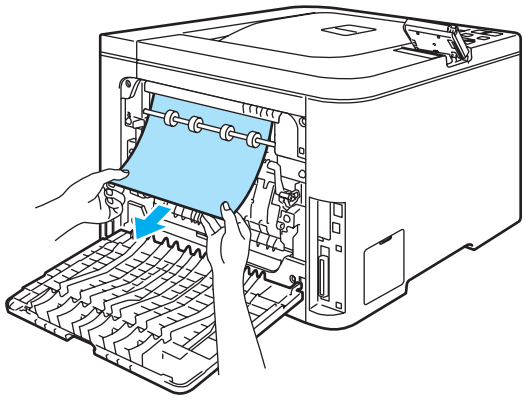

6 Páčku na levé straně(1) vraťte do původní polohy..

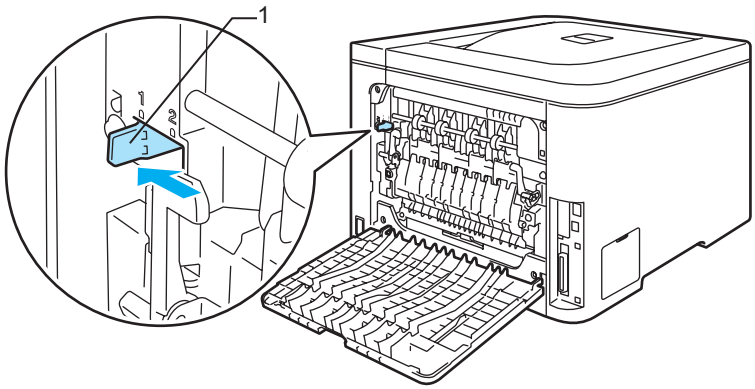

7 Zavřete zadní kryt.

8 Zásobník papíru vraťte zpět do tiskárny.

Zaseknutí papíru v zadní části tiskárny (zaseknutí papíru za zadním krytem)

```
Zaseknuti vzadu
```

HORKÝ POVRCH

Po používání tiskárny, zůstávají některé její vnitřní části horké. Po otevření předního nebo zadního krytu se nikdy NEDOTÝKEJTE částí, které jsou vyznačeny na obrázku.

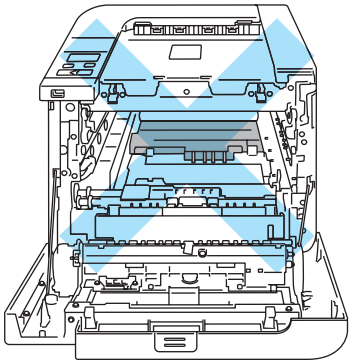

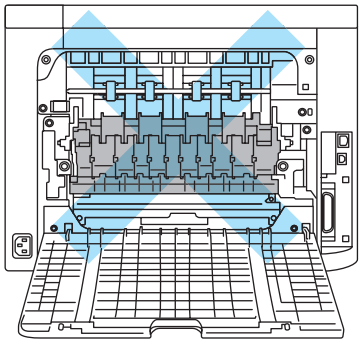

Pokud se papír zasekne za horním výstupem papíru, postupujte následovně:

1. Otevřete zadní kryt.

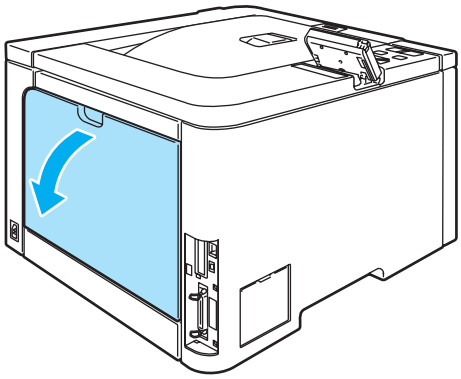

2 Uchopte úchytky na pravé a levé straně a potáhněte je směrem k sobě. Kryt zapékací jednotky (1) se tak otevře.

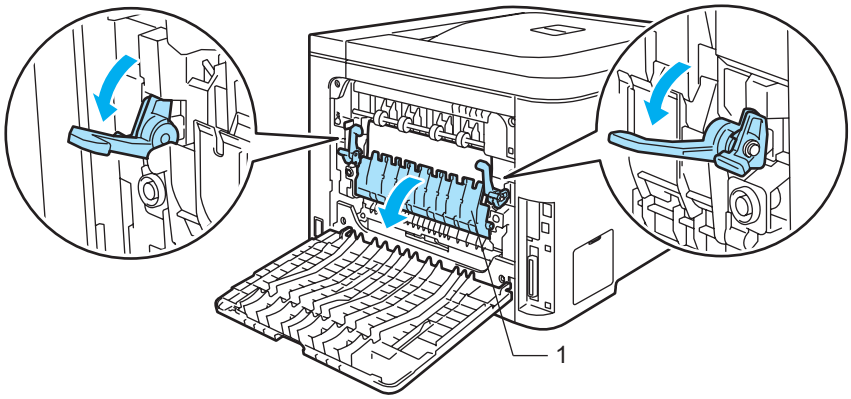

3 Oběma rukama opatrně vytáhněte zaseknutý papír ze zapékací jednotky.

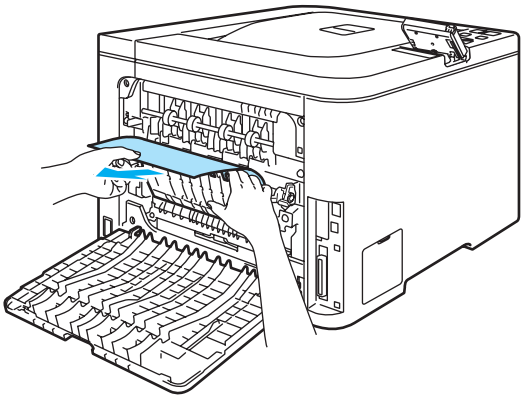

HORKÝ POVRCH

Po používání tiskárny, zůstávají některé její vnitřní části horké. Před tím, než se budete dotýkat vnitřních částí tiskárny, vyčkejte, dokud tiskárna nevychladne.

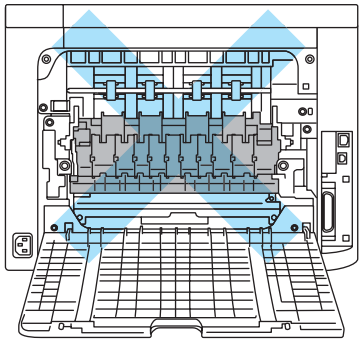

4 Zavřete kryt zapékací jednotky (1) a úchytky na pravé a levé straně zvedněte.

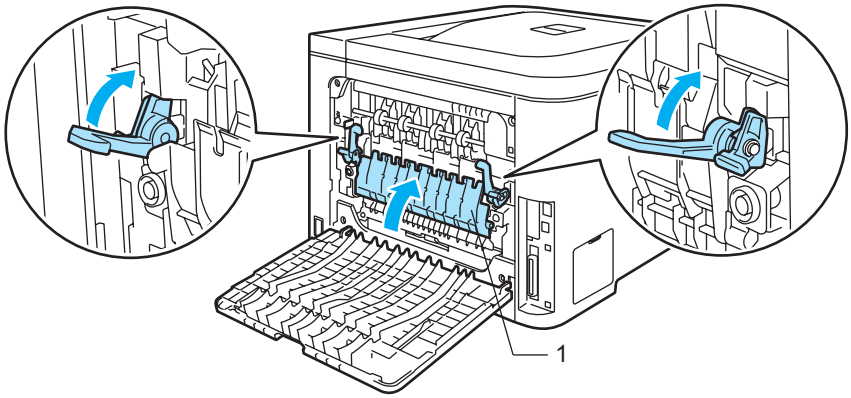

5 Bezpečně zavřete zadní kryt.

Zaseknutí papíru uvnitř tiskárny

```
Zaseknuti uvnitr
```

HORKÝ POVRCH

Po používání tiskárny, zůstávají některé její vnitřní části horké. Po otevření předního nebo zadního krytu se nikdy NEDOTÝKEJTE částí, které jsou vyznačeny na obrázku.

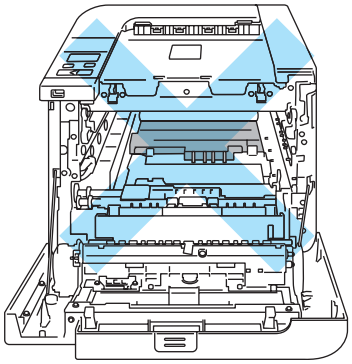

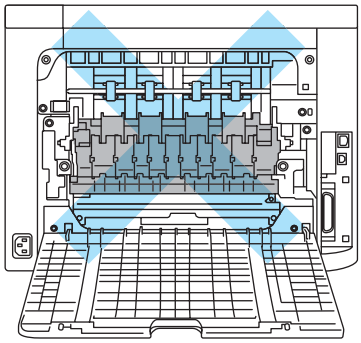

Při zaseknutí papíru uvnitř zásobníku postupujte následovně:

1. Síťovým vypínačem vypněte tiskárnu. Stiskněte tlačítko pro otevření předního krytu a kryt otevřete.

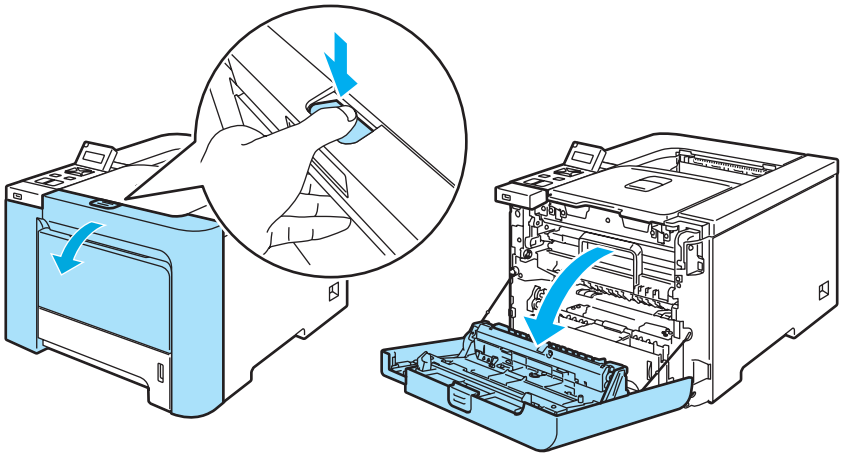

2 Uchopte zelenou rukojeť jednotky fotoválce. Jednotku fotoválce zvedněte nahoru a potom ji vytáhněte ven, až k dorazu.

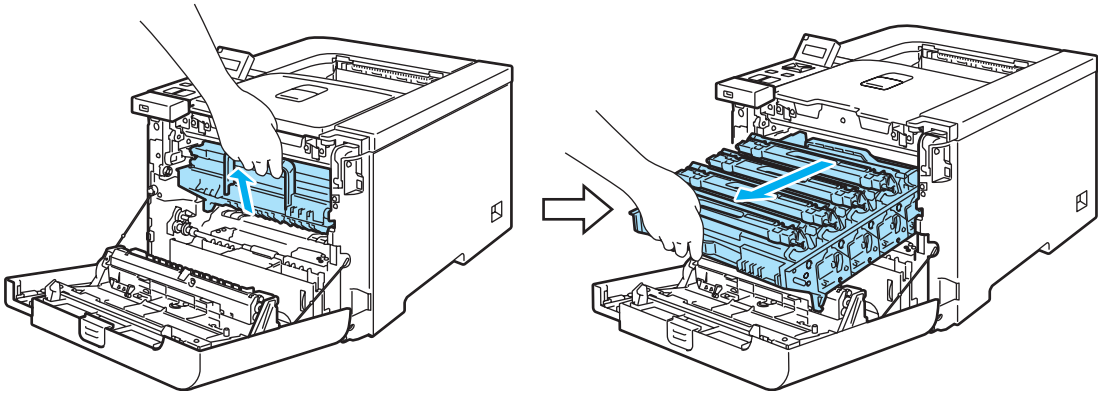

Poznámka

Pokud nelze jednotku fotoválce vytáhnout, přesvědčte se, že je přední kryt úplně otevřený, stejně jako je uvedeno na obrázku.

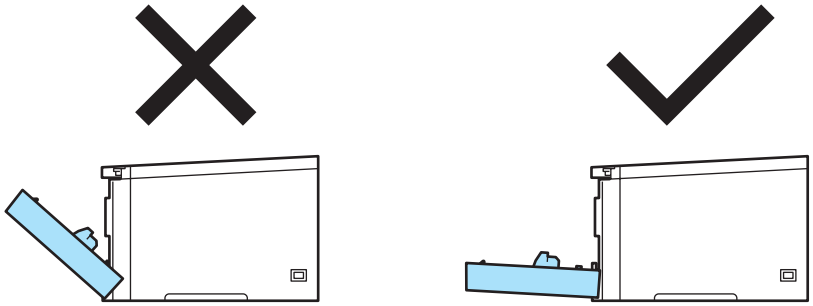

3 Uvolněte šedou páčku uzávěru (1), která je umístěna na levé straně tiskárny. K úplnému vytažení jednotky fotoválce z přístroje ven použijte zelené rukojeti na jednotce.

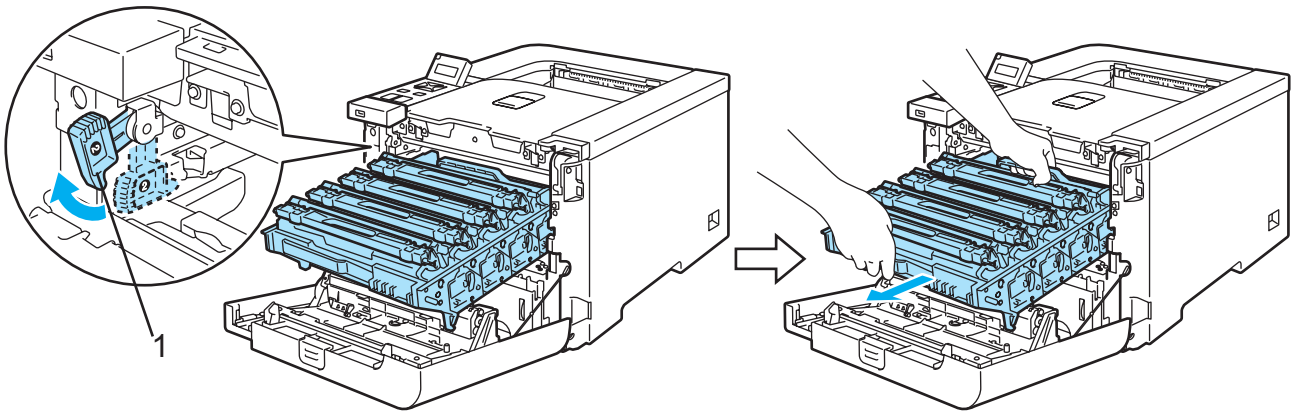

UPOZORNĚNÍ

Při přenášení uchopte jednotku fotoválce za zelenou rukojeť. Jednotku fotoválce NEDRŽTE za boční strany.

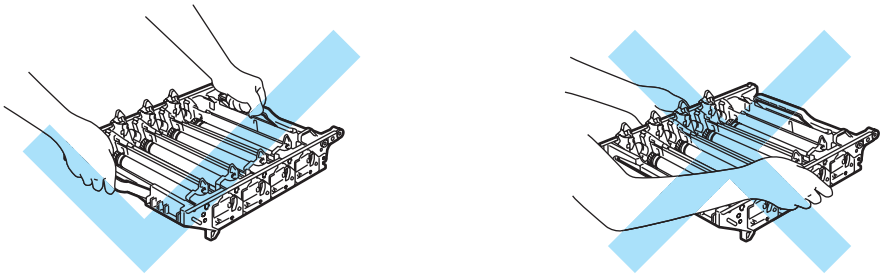

Jednotku fotoválce doporučujeme z důvodu znečištění tonerem položit na čistý rovný povrch pokrytý kusem použitého papíru nebo látky.

Tiskárnu chraňte před statickou elektřinou a NEDOTÝKEJTE se kontaktů uvedených na obrázku.

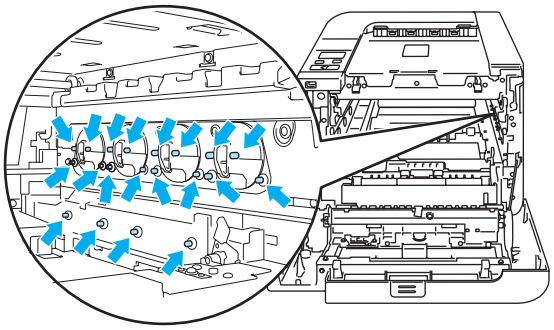

4 Zaseknutý papír pomalu vytáhněte.

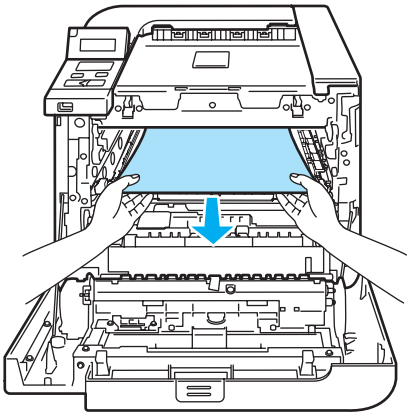

5 Jednotku fotoválce opět vložte do tiskárny.

1 Ujistěte se, že je šedá páčka uzávěru (1) v horní poloze a jednotku fotoválce vložte do přístroje. Šedou páčku uzávěru (1) zatáhněte dolů.

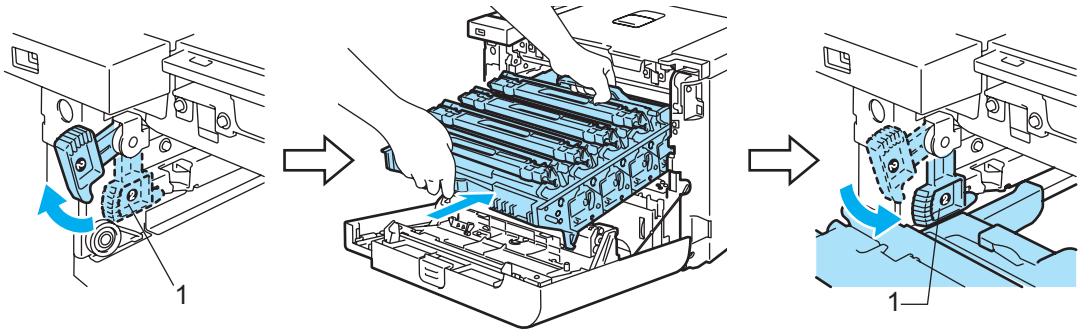

Poznámka

Při vkládání jednotky fotoválce do tiskárny srovnejte zelené vodicí části (1) na rukojeti jednotky se zelenými šipkami (2) na obou stranách přístroje.

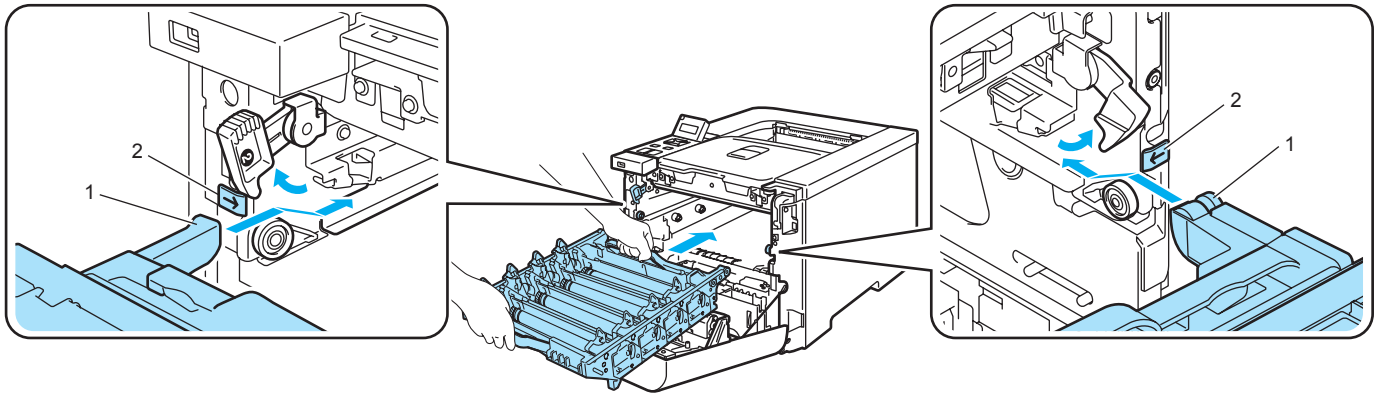

2 Jednotku fotoválce lehce zatlačte, až se zastaví.

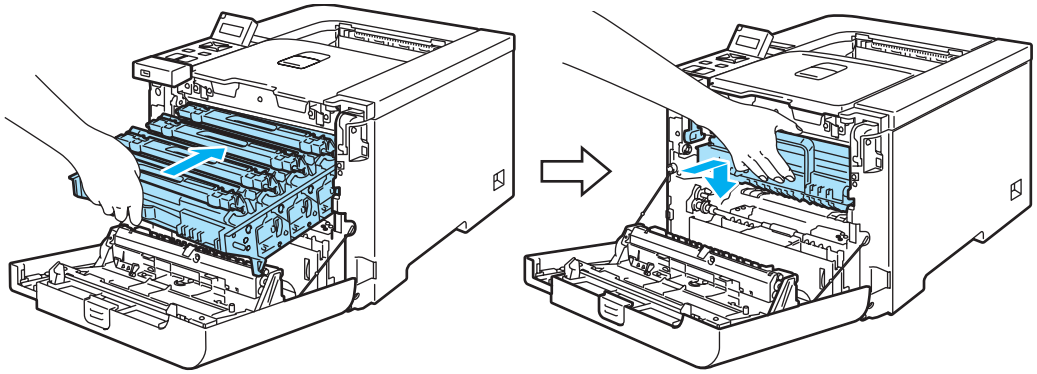

6 Zavřete přední kryt.

Zvýšení kvality tisku

Pokud máte problémy s kvalitou tisku, vytiskněte nejdříve testovací stranu (viz. *Tabulka nabídky* na straně 77). Jestliže jste s výtiskem spokojeni, problém možná není v tiskárně. Zkontrolujte kabel rozhraní, nebo zkuste tiskárnu připojit k jinému počítači.

Tato část se zabývá následující problematikou:

Poznámka

Kvalitu tisku můžete také vyřešit výměnou zásobníku toneru za nový v případě, že začala blikat indikace nedostatku toneru nebo displej hlásí `Neni toner`.

Příklady nekvalitního tisku	Doporučení
Bílé vodorovné řádky nebo pásy, případně vydřený toner 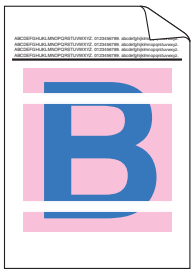	■ Zkontrolujte, zdali tiskárna stojí na stabilním rovném povrchu. ■ Zkontrolujte řádné zavření zadního krytu. ■ Zkontrolujte správnou instalaci tonerových kazet. ■ Zkontrolujte správnou instalaci jednotky fotoválce. ■ Nainstalujte novou jednotku fotoválce. (Viz. *Výměna jednotky fotoválce* na straně 104.)
Barvy jsou příliš světlé nebo nejasné na celé straně. 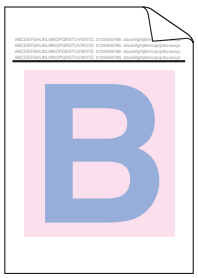	■ Zkontrolujte, zdali používáte papír specifikovaných vlastností. ■ Zkuste problém vyřešit výměnou používaného papíru za čerstvě vybalený papír. ■ Zkontrolujte řádné zavření zadního krytu. ■ Tonerové kazety jemně protřepte. ■ Okénko skeneru setřete měkkou suchou utěrkou, která nepouští vlas. (Viz. *Čištění vnitřních částí okének skeneru* na straně 122.)
Svislé bílé proužky nebo pásy 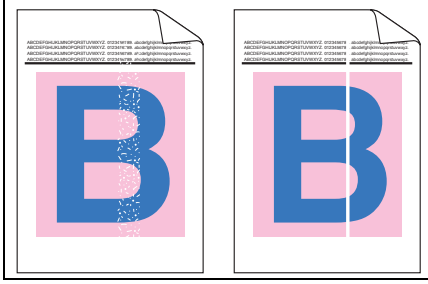	■ Tonerové kazety jemně protřepte. ■ Okénko skeneru setřete měkkou suchou utěrkou, která nepouští vlas. (Viz. *Čištění vnitřních částí okének skeneru* na straně 122.) ■ Zjistěte kazetu s chybějícím tonerem a vložte novou tonerovou kazetu příslušné barvy. (Viz. *Výměna tonerové kazety* na straně 97.)

Příklady nekvalitního tisku	Doporučení
Svislé bílé proužky nebo pásy na straně 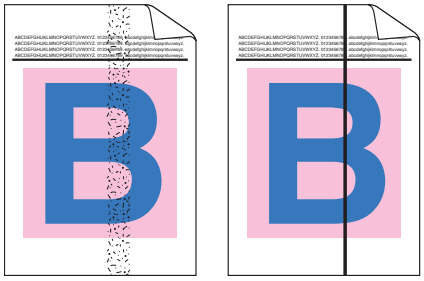	■ Vyměňte tonerovou kazetu barvy, která způsobuje uvedené proužky nebo pásy. (Viz. *Výměna tonerové kazety* na straně 97.) ■ Vyčistěte všechny čtyři koronové vodiče (pro každou barvu jeden) uvnitř jednotky fotoválce. Několikrát jemně posuňte zeleným jezdcem. (Viz. *Čištění koronových vodičů* na straně 126.) ■ Ujistěte se, že čističe koronových vodičů se nalézají ve výchozí pozici (▲). ■ Nainstalujte novou jednotku fotoválce. (Viz. *Výměna jednotky fotoválce* na straně 104.)
Barevné linky přes celou stránku 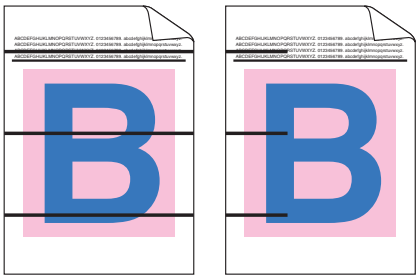	■ Vyměňte tonerovou kazetu barvy, která způsobuje barevné linky. (Viz. *Výměna tonerové kazety* na straně 97.) ■ Nainstalujte novou jednotku fotoválce. (Viz. *Výměna jednotky fotoválce* na straně 104.)
Bílé skvrny nebo bez tisku 	■ Zkuste problém vyřešit výměnou používaného papíru za čerstvě vybalený papír. ■ Zkontrolujte, zdali používáte doporučený typ papíru. (Viz. *Papír* na straně 6.) ■ Ujistěte se, že nastavení typu papíru, provedené v ovladači tiskárny odpovídá používanému typu papíru. (Viz. *Papír* na straně 6.) ■ Zkontrolujte provozní prostředí tiskárny. Vysoká vlhkost nebo teplota mohou být tak příčinou bílých skvrn nebo výpadku tisku. (Viz. *Umístění tiskárny* na straně 5.)
Zcela prázdná strana nebo chybí některé barvy 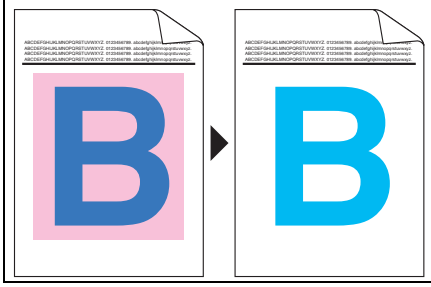	■ Zkontrolujte chybějící barvu a tonerovou kazetu této barvy vyměňte. ■ Tonerovou kazetu vyměňte za novou. (Viz. *Výměna tonerové kazety* na straně 97.) ■ Nainstalujte novou jednotku fotoválce. (Viz. *Výměna jednotky fotoválce* na straně 104.)

Příklady nekvalitního tisku	Doporučení
Barevné skvrny opakující se po 75 mm 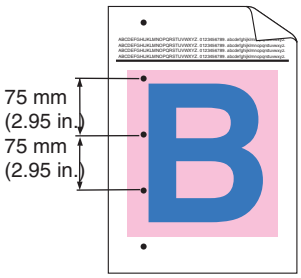	■ Jestliže se problém nevyřeší po výtisku několika stran, může být povrch fotoválce znečištěný lepidlem uvolněným při potisku štítků. Jednotku fotoválce vyčistěte. (Viz. *Čištění jednotky fotoválce* na straně 131.)
Rozptýlený toner nebo skvrny toneru 	■ Zkontrolujte provozní prostředí tiskárny. Vlhkost nebo vysoká teplota mohou být také příčinou neuspokojivého tisku. (Viz. *Umístění tiskárny* na straně 5.) ■ Zkontrolujte, zdali používáte doporučený typ papíru. (Viz. *Papír* na straně 6.) ■ Zjistěte kazetu s chybějícím tonerem a vložte novou tonerovou kazetu příslušné barvy. (Viz. *Výměna tonerové kazety* na straně 97.) ■ Pokud problém přetrvává, nainstalujte novou jednotku fotoválce. (Viz. *Výměna jednotky fotoválce* na straně 104.)
Vytisknuté barvy neodpovídají vašim představám.	■ Zkontrolujte správnou instalaci tonerových kazet. ■ Zkontrolujte správnou instalaci jednotky fotoválce. ■ Zkontrolujte správnou instalaci jednotky optického pásu. ■ Zkontrolujte správnou instalaci zásobníku použitého toneru. ■ Proveďte kalibraci. (Viz. *Kalibrace* na straně 88.) ■ Barvy nastavte v uživatelském nastavení daného ovladače a pomocí ovládacího panelu. Barvy, které vidíte na obrazovce a barvy, které přístroj může vytisknout, se liší. Přístroj není schopen reprodukovat barvy na vašem monitoru. (Viz. *Tabulka nabídky* na straně 77.) ■ Zkontrolujte, zdali používáte doporučený typ papíru. (Viz. *Papír* na straně 6.) ■ Nainstalujte novou jednotku fotoválce. (Viz. *Výměna jednotky fotoválce* na straně 104.) ■ Nainstalujte novou jednotku optického pásu. (Viz. *Výměna jednotky optického pásu* na straně 110.) ■ Vložte nový zásobník na použitý toner. (Viz. *Výměna zásobníku na použitý toner* na straně 115.)
Celá jedna barva	■ Nainstalujte novou jednotku fotoválce. (Viz. *Výměna jednotky fotoválce* na straně 104.)

Příklady nekvalitního tisku	Doporučení
Chybné sesazení barev 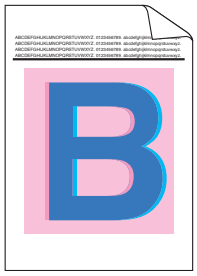	■ Zkontrolujte správnou instalaci jednotky fotoválce. ■ Zkontrolujte správnou instalaci jednotky optického pásu. ■ Zkontrolujte správnou instalaci zásobníku použitého toneru. ■ Z ovládacího panelu proveďte automatickou barevnou registraci (viz. *Automatická registrace* na straně 89) nebo ruční registraci (viz. *Ruční registrace* na straně 90). Není-li ani po provedení ruční registrace sesazení barev správné, vyjměte všechny tonerové kazety z jednotky fotoválce a jednotku otočte spodní stranou nahoru. Potom se ujistěte, že všechny čtyři ozubené hřídele fotoválců jsou nastaveny do výchozí pozice. Výchozí pozici každého fotoválce snadno poznáte, neboť číslo na hřídeli fotoválce musí souhlasit s číslem uvedeným na boční straně jednotky (viz. obrázek). 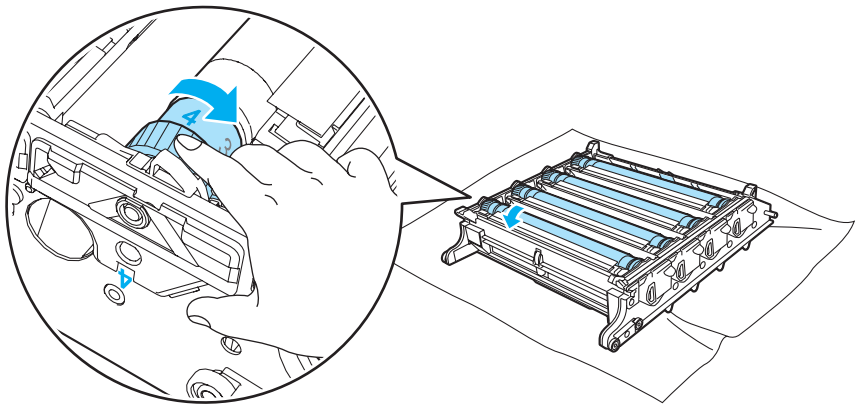 ■ Nainstalujte novou jednotku fotoválce. (Viz. *Výměna jednotky fotoválce* na straně 104.) ■ Nainstalujte novou jednotku optického pásu. (Viz. *Výměna jednotky optického pásu* na straně 110.) ■ Vložte nový zásobník na použitý toner. (Viz. *Výměna zásobníku na použitý toner* na straně 115.)
Ve vodorovném směru se objevuje nerovnoměrná sytost barev 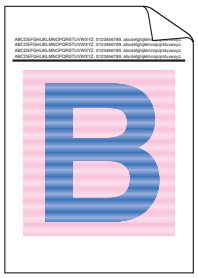	■ Zjistěte kazetu s tonerem, který nemá rovnoměrné vykrytí a vložte novou tonerovou kazetu příslušné barvy. (Viz. *Výměna tonerové kazety* na straně 97.) ■ Nainstalujte novou jednotku fotoválce. (Viz. *Výměna jednotky fotoválce* na straně 104.)
U hrany papíru chybí obraz.	■ Tonerovou kazetu vyměňte za novou. (Viz. *Výměna tonerové kazety* na straně 97.) ■ Nainstalujte novou jednotku fotoválce. (Viz. *Výměna jednotky fotoválce* na straně 104.)

Příklady nekvalitního tisku	Doporučení
U tenké linky chybí obraz.	■ Používáte-li tiskový ovladač Windows, vyberte ve složce Pokročilé volbu Zdokonalený tisk předlohy nebo Zlepšit tenkou čáru. (Viz. *Volby tisku* na straně 41.)
Vytisknutá strana je zvrásněná. 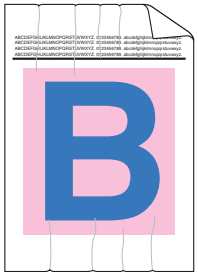	■ Používejte doporučený typ papíru. ■ Zkontrolujte řádné zavření zadního krytu. ■ Zkontrolujte správnou instalaci jednotky fotoválce. ■ Zkontrolujte správnou instalaci zapékací jednotky. ■ Vyměňte zapékací jednotku. Kontaktujte odborný autorizovaný servis.
Posunutí obrazu 	■ Zkontrolujte provozní prostředí tiskárny. Vlhkost nebo vysoká teplota mohou být také příčinou neuspokojivého tisku. (Viz. *Umístění tiskárny* na straně 5.) ■ Zkontrolujte, zdali používáte doporučený typ papíru. (Viz. *Papír* na straně 6.) ■ Nainstalujte novou jednotku fotoválce. (Viz. *Výměna jednotky fotoválce* na straně 104.)
Špatná fixace toneru 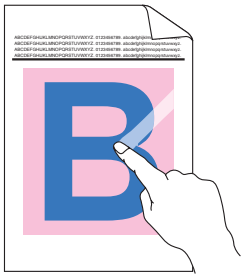	■ Zkontrolujte, zdali používáte doporučený typ papíru. (Viz. *Papír* na straně 6.) ■ Ujistěte se, že nastavení typu papíru, provedené v ovladači tiskárny odpovídá používanému typu papíru. (Viz. *Papír* na straně 6.) ■ Ujistěte se, že je uvolňovací páčka zapékací jednotky v zajištěné poloze. ■ Vyměňte zapékací jednotku. Kontaktujte odborný autorizovaný servis.
Špatná fixace toneru na silný papír	■ Z ovládacího panelu nebo ovladače přístroje nastavte režim tisku na silný papír.

Příklady nekvalitního tisku	Doporučení
Zvlněný tisk 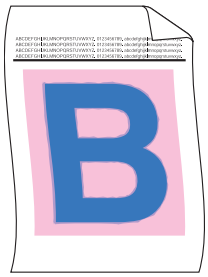	■ Zkontrolujte typ papíru a jeho kvalitu. Vysoká teplota a vlhkost mohou být příčinou zvlnění papíru. (Viz. *Papír* na straně 6.) ■ Pokud nepoužíváte tiskárnu příliš často, papír může být v tiskárně příliš dlouho. Stoh papíru v zásobníku otočte. Papír dobře provětrejte, otočte o 180° a vložte zpět do zásobníku. ■ Postupujte následovně: 1 Otevřete zadní kryt. 2 Podle obrázku posuňte šedou páčku doprava. 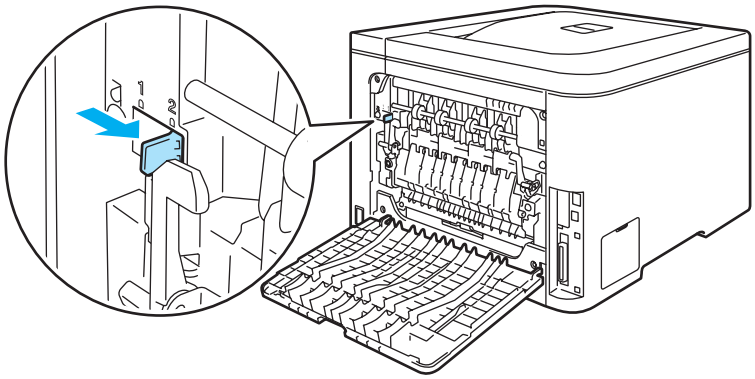 3 Zavřete zadní kryt a opakujte odeslání tiskové úlohy. **Poznámka** Po ukončení tisku otevřete zadní kryt a páčku vraťte do původní polohy.

Příklady nekvalitního tisku	Doporučení
Obálky se mačkají 	1 Otevřete zadní kryt. 2 Podle pokynů na obrázku stlačte dolů dvě šedé páčky na pravé a levé straně tiskárny a nastavte je do polohy pro obálky. 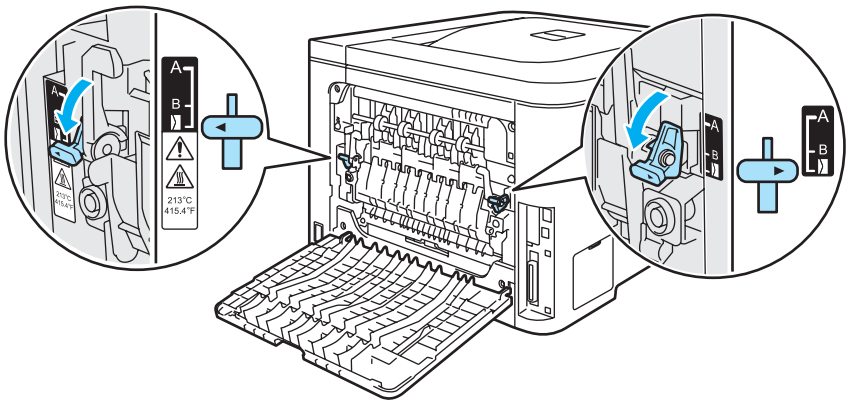 3 Zavřete zadní kryt a opakujte odeslání tiskové úlohy. **Poznámka** Po ukončení tisku otevřete zadní kryt a obě šedé páčky vraťte do původní polohy.

Příklady nekvalitního tisku	Doporučení
Rozptýlený toner nebo skvrny toneru na okrajích oboustranně postisknutých stran 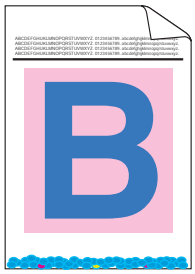	**UPOZORNĚNÍ** Tonerové kazety a jednotku fotoválce doporučujeme z důvodu znečištění tonerem položit na čistý rovný povrch pokrytý kusem použitého papíru. NEDOTÝKEJTE SE povrchu jednotky fotocitlivého válce. Všechny tonerové kazety vyjměte z jednotky fotoválce a jednotku otočte spodní stranou nahoru. Podle obrázku setřete toner z okraje jednotky fotoválce suchou utěrkou, která nepouští vlas. 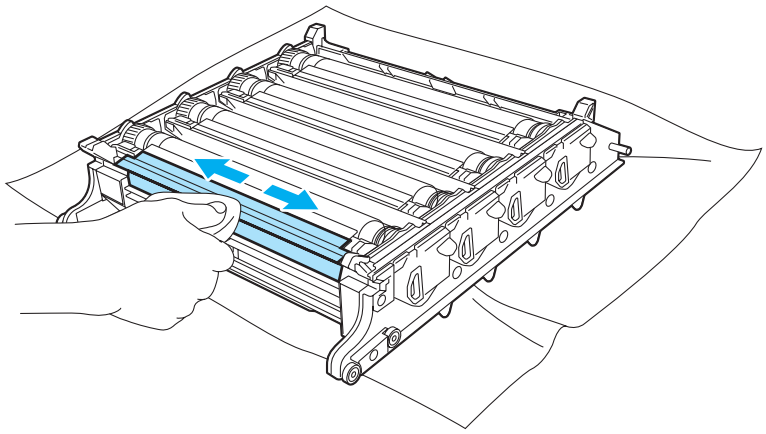

Příklady nekvalitního tisku	Doporučení
Bílé vodorovné řádky nebo pásy, případně vydřený toner při duplexním tisku **Poznámka** Je-li teplota i vlhkost vzduchu nízká, pozice B je určena pouze pro duplexní tisk na recyklovaný papír.	■ V tiskovém ovladači nastavte **Tenký papír** a opakujte odeslání tiskové úlohy. Jestliže po vytisknutí několika stran problém stále přetrvává, postupujte následovně: 1 Otevřete zadní kryt. 2 Podle pokynů na obrázku stlačte dolů dvě šedé páčky na pravé a levé straně tiskárny a nastavte je do polohy B. 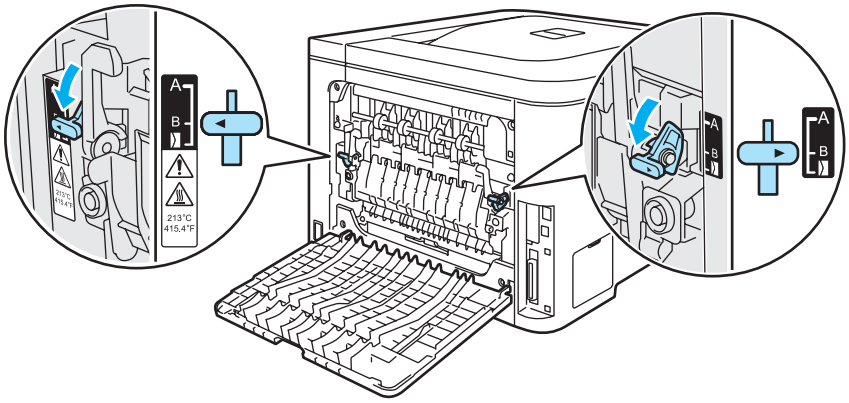 3 Zavřete zadní kryt. 4 V tiskovém ovladači nastavte **Standardní papír** a opakujte odeslání tiskové úlohy. 5 Jestliže po vytisknutí několika stran problém stále přetrvává, v tiskovém ovladači nastavte **Tenký papír** a opakujte odeslání tiskové úlohy. **Poznámka** Po ukončení tisku otevřete zadní kryt a obě šedé páčky vraťte do původní polohy. ■ Použijte silnější papír, než jste dosud používali.

Řešení problémů s tiskem

Problém	Doporučení
Tiskárna tiskne neočekávaně nebo tiskne zmatená data.	■ Ujistěte se, že kabel tiskárny není příliš dlouhý. Jak pro paralelní, tak pro USB rozhraní doporučujeme používat kabel, který není delší více než 2 metry. ■ Zkontrolujte kabel rozhraní, zda není poškozený nebo zlomený. ■ Pokud používáte zařízení na přepínání rozhraní, odstraňte je. Připojte tiskárnu přímo k počítači a potom zkuste opět tisknout. ■ Ujistěte se, že jste vybrali a nastavili pomocí volby ‘Nastavit jako výchozí’ správný tiskový ovladač. ■ Zkontrolujte, zda ke stejnému portu není připojeno také paměťové zařízení nebo skener. Všechna tato zařízení odpojte a k portu připojte pouze tiskárnu. ■ Vypněte funkci **Sledování stavu**.
Přístroj nemůže vytisknout celou stranu dokumentu. Zobrazí se hlášení **Malo pameti**.	■ Po stisku tlačítka **Go** tiskárna vytiskne z paměti zbývající data. Pokud si přejete vymazat zbývající data z paměti, zrušte tiskovou úlohu. (Viz. *Tlačítka* na straně 69.) ■ Zmenšete rozlišení nebo složité strany dokumentu zjednodušte. ■ Rozšiřte paměť tiskárny. (Viz. *Instalace přídavné paměti* na straně 93.)
Na obrazovce jsou záhlaví a zápatí viditelné, ale tiskárna je nevytiskne.	■ Upravte horní a dolní okraj dokumentu.

Problémy při tisku v síti

Problémy týkající se tisku v síťovém prostředí konzultujte s pokyny uvedenými v Příručce síťových aplikací, který je uložený na přiloženém disku CD-ROM.

Další problémy

Problém	Doporučení
Na monitoru počítače se objevila chybová zpráva: **Objevil se zápis chyby na LPT1: pro tiskárnu.**	■ Zkontrolujte kabel rozhraní, zda není poškozený nebo zlomený. ■ Pokud je nainstalované zařízení na přepínání rozhraní, ujistěte se, že byla vybraná správná tiskárna.

Uživatelé Macintosh® s rozhraním USB

Problém	Doporučení
V tiskovém centru **Print Center** (Mac OS® X 10.2) nebo v obslužném programu nastavení tisku **Print Setup Utility** (Mac OS® X 10.3 a vyšší) není tiskárna uvedena.	■ Zkontrolujte, zdali je přístroj zapnutý. ■ Zkontrolujte správné propojení kabelem USB rozhraní. ■ Zkontrolujte správnou instalaci tiskového ovladače.
Z aplikace nelze tisknout.	■ Ujistěte se, že dodaný tiskový ovladač pro systém Macintosh® je nainstalován na **pevném disku** a že tento ovladač byl vybrán v tiskovém centru **Print Center** (Mac OS® X 10.2) nebo v obslužném programu nastavení tisku **Print Setup Utility** (Mac OS® X 10.3 a vyšší).

Tisk z aplikace běžící pod DOS

Problém	Doporučení
Z aplikace nelze tisknout.	■ Ujistěte se, že v aplikaci běžící pod DOS je správně nastavené rozhraní, které vyhovuje připojené tiskárně. Např. pokud používáte kabel paralelního rozhraní, měli byste u aplikace běžící pod DOS nastavit port tiskárny na LPT1. ■ Zkontrolujte, zda tiskárna neindikuje nějaký chybový stav. ■ Ujistěte se, že jste vybrali v aplikaci správný tiskový ovladač, který tiskárna Brother podporuje. (Informace o emulovaných tiskárnách naleznete v části *Pár slov o emulačních režimech* na straně 67.)

Tiskový ovladač BR-Script 3 (pouze HL-4050CDN)

Problém	Doporučení
Rychlost tisku se zpomalila.	Rozšiřte paměť tiskárny. (Viz. *Instalace přídavné paměti* na straně 93.)
Tiskárna nemůže vytisknout data EPS, která jsou bez komprese.	Při tisku dat formátu EPS postupujte následovně: 1 Windows Vista™: Klikněte na tlačítko **Start**, zvolte položku **Ovládací panely**, **Hardware a zvuk** a potom vyberte položku **Tiskárny**. Windows® XP a Windows Server® 2003: Klikněte na tlačítko **Start** a potom vyberte **Tiskárny a faxy**. Windows® 2000 Klikněte na tlačítko **Start**, zvolte položku **Nastavení** a potom vyberte **Tiskárny**. 2 Pravým tlačítkem myši klikněte na ikonu **Brother HL-4050CDN BR_Script3 series** a vyberte **Vlastnosti**. 3 Ve složce **Nastavení zařízení** vyberte pro volbu **Výstupní protokol** vyberte nastavení **TBCP** (Označený binární komunikační protokol).

A Dodatek

Technická specifikace tiskárny

Přístroj

Model			HL-4040CN	HL-4050CDN
Technologie			Elektrofotografická	
Rychlost tisku [1] (formát A4, Letter)	Standardní (A4/Letter)	Mono-chromaticky	Až 20 str./min (rozměr A4) [2], až 21 str./min (rozměr Letter) [2]	
		Barevně	Až 20 str./min (rozměr A4) [2], až 21 str./min (rozměr Letter) [2]	
	Automatický duplex (A4/Letter) (pouze HL-4050CDN)	Mono-chromaticky	nelze použít	Až 7 stran/min. (3,5 listů/min.)
		Barevně	nelze použít	Až 7 stran/min. (3,5 listů/min.)
První tisk [3]	Monochromaticky		Méně než 16 sekund	
	Barevně		Méně než 17 sekund	
Rozlišení	Systémy Windows® XP/XP Professional x64 Edition, Windows Vista™a Windows Server® 2003/ Server® 2003 x64 Edition		2400 dpi (2400 × 600) - kvalita 600 × 600 dpi	
	DOS		600 × 600 dpi	
	Mac OS® X 10.2.4 a vyšší		2400 dpi (2400 × 600) - kvalita 600 × 600 dpi	
	Linux		600 × 600 dpi	

[1] Rychlost tisku závisí na typu tisknutého dokumentu.

[2] Ze standardního zásobníku papíru a volitelného zásobníku papíru.

[3] Doba, po které je proveden první tisk, se může měnit v závislosti na prováděné kalibraci nebo registraci tiskárny.

Ovladač

Model		HL-4040CN	HL-4050CDN
Procesor		300 MHz	
Paměť	Standardní	64 MB	
	Příslušenství	1 DIMM slot; rozšiřitelná až na 576 MB	
Rozhraní	Standardní	Vysokorychlostní USB 2.0, 10BASE-T/100BASE-TX Ethernet	Vysokorychlostní USB 2.0, paralelní IEEE 1284, 10BASE-T/100BASE-TX Ethernet
Síťové propojení	Protokoly	TCP/IP (standardně 10/100BASE-TX Ethernet) [1]	
	Zařízení pro správu	BRAdmin Light BRAdmin Professional [3] Web BRAdmin [4] Web Based Management [2]	
Emulace		PCL6	PCL6, BR-Script 3 (PostScript® 3™)
Rezidentnífonty	PCL	66 vektorových a 12 bitmapových fontů, 13 fontů čárových kódů [5]	
	PostScript® 3™	nelze použít	66 fontů

[1] Bližší podrobnosti týkající se podporovaných síťových protokolů naleznete v Příručce síťových aplikací na dodaném disku CD-ROM.

[2] Správa tiskárny a tiskového serveru prostřednictvím webového prohlížeče.

[3] Originální obslužný program Brother pro Windows® určený ke správě tiskárny a tiskového serveru. Stáhněte si z http://solutions.brother.com.

[4] Serverově orientované nástroje pro správu Stáhněte si z http://solutions.brother.com.

[5] Code39, Interleaved 2 z 5, EAN-8, EAN-13, UPC-A, UPC-E, EAN-128, Codabar, FIM (US-PostNet), ISBN, Code128

Programové vybavení

Model		HL-4040CN	HL-4050CDN
Tiskový ovladač	Windows®	Ovladač pro lokální systémy Windows® 2000/XP/XP Professional x64 Edition, Windows Vista™a Windows Server® 2003/Windows Server® 2003 x64 Edition	
		nelze použít	Ovladač BR-Script 3 (PPD) pro systémy Windows® 2000/XP/XP Professional x64 Edition, Windows Vista™ a WindowsServer® 2003/Server® 2003 x64 Edition
	Macintosh®	Tiskový ovladač Macintosh pro Mac OS® × 10.2.4 a vyšší	
		nelze použít	BR-Script 3 (PPD soubor) pro Mac OS® X 10.2.4 a vyšší
	Linux	Ovladač Linux pro tiskový systém CUPS (prostředí x86, x64) [1] [2]	
		Ovladač Linux pro tiskový systém LPD/LPRng (prostředí x86, x64) [1] [2]	
Obslužné programy		Interaktivní nápověda [3] Driver Deployment Wizard [4]	

[1] Tiskový ovladač pro Linux si stáhněte z http://solutions.brother.com.

[2] V závislosti na distribuci systému Linux, nemusí být některé ovladače k dispozici.

[3] Animované instrukce k odstranění problémů

[4] Průvodce distribucí ovladače provede automatickou instalaci tiskárny v síti peer-to-peer (pouze Windows®).

Funkce Přímý tisk

Model	HL-4040CN	HL-4050CDN
Primy tisk	PDF verze 1.6 [1], JPEG, Exif+JPEG, PRN (vytvořeno tiskovým ovladačem HL-4040CN nebo HL-4050CDN) [2], TIFF (naskenováno všemi modely zařízení Brother MFC nebo DCP)	PDF verze 1.6 [1], JPEG, Exif+JPEG, PRN (vytvořeno tiskovým ovladačem HL-4040CN nebo HL-4050CDN) [2], TIFF (naskenováno všemi modely zařízení Brother MFC nebo DCP), PostScript® 3™ (vytvořeno tiskovým ovladačem HL-4050CDN BRScript3) [2]

[1] Data obrazových souborů JBIG2, JPEG2000 a obrázků tvořených vrstvami nejsou podporována.

[2] Viz. *Vytvoření souboru PRN nebo PostScript® 3™ (pouze HL-4050CDN) pro přímý tisk* na straně 29.

Ovládací panel

Model	HL-4040CN	HL-4050CDN
LED dioda	2 LED diody: LED dioda Data, LED dioda Direct Print	
LCD displej	2 řádky, 16 znaků, 3 barvy	
Tlačítko	8 tlačítek: Go, Cancel, Reprint, Direct Print, OK, Back a 2 rolovací tlačítka	

Manipulace s papírem

Model		HL-4040CN	HL-4050CDN
Vstup papíru [1]	Deskový podavač	50 listů	
	Zásobník papíru (standardní)	250 listů	
	Spodní zásobník papíru (příslušenství)	nelze použít	500 listů
Výstup papíru [1]	Horní výstup	150 listů	
Duplex	Ruční duplexní tisk	Ano	
	Automatický duplex	nelze použít	Ano

[1] Vypočítáno pro papír 80 g/m2

Specifikace tiskových médií

Model		HL-4040CN	HL-4050CDN
Typ média	Deskový podavač	Standardní, hrubý a recyklovaný papír, obálky, štítky, tlustý papír, tenký papír a pohlednice	
	Zásobník papíru	Standardní papír, recyklovaný papír, tenký papír	
	Spodní zásobník papíru (příslušenství) (LT-100CL)	nelze použít	Standardní papír, recyklovaný papír, tenký papír
	Automatický oboustranný tisk	nelze použít	Standardní papír, recyklovaný papír, tenký papír
Gramáž	Deskový podavač	60 to 163 g/m^2	
	Zásobník papíru	60 to 105 g/m^2	
	Spodní zásobník papíru (příslušenství) (LT-100CL)	nelze použít	60 to 105 g/m^2
	Automatický oboustranný tisk	nelze použít	60 to 105 g/m^2
Velikost	Deskový podavač	Šířka: 69,9 až 215,9 mm 116 až 406,4 mm	
	Zásobník papíru (standardní)	A4, Letter, Legal [1], B5 (ISO), Executive, A5, A6, B6 (ISO), Folio	
	Spodní zásobník papíru (příslušenství) (LT-100CL)	nelze použít	A4, Letter, Legal [1], B5 (ISO), Executive, A5, B6 (ISO), Folio
	Automatický oboustranný tisk	nelze použít	A4, A4 dlouhá

[1] V některých zemích mimo USA a Kanadu je formát papíru Legal nedostupný.

Spotřební materiál

Model			HL-4040CN	HL-4050CDN	Objednací číslo
Tonerová kazeta	Černá	Standardní tonerová kazeta	Přibližně 2.500 stran A4/Letter, s , 5% vykrytím		TN-130BK
		Tonerová kazeta s vysokou výtěžností	Přibližně 5.000 stran A4/Letter, s , 5% vykrytím		TN-135BK
	Azurová, purpurová, žlutá	Standardní tonerová kazeta	Přibližně 1.500 stran A4/Letter, s , 5% vykrytím		TN-130C, TN-130M, TN-130Y
		Tonerová kazeta s vysokou výtěžností	Přibližně 4 000 stran A4/Letter, s , 5% vykrytím		TN-135C, TN-135M, TN-135Y
Jednotka fotoválce			Přibližně 17.000 stran A4/Letter, s , 5% vykrytím		DR-130CL
Jednotka optického pásu			Přibližně 50 000 stran A4/Letter, s , 5% vykrytím		BU-100CL
Zásobník na použitý toner			Přibližně 20 000 stran A4/Letter, s , 5% vykrytím každé barvy CMYK		WT-100CL

Rozměry / hmotnost

Model	HL-4040CN	HL-4050CDN
Rozměry (Š × H × V)	419 × 475 × 317 mm	
Hmotnost	Přibližně 29,1 kg	

Ostatní

Model				HL-4040CN	HL-4050CDN
Příkon			Tisk	Průměrně 510 W při 25 °C	Průměrně 510 W při 25 °C
			Pohotovost	Průměrně 85 W při 25 °C	Průměrně 85 W při 25 °C
			Spánek	Průměrně 20 W	Průměrně 20 W
Hlučnost	Hlučnost tisku		Tiskne	54 dB (A)	
			Pohotovost	30 dB (A)	
	Deklarovaná emise hluku	Mono-chromaticky	Tisk	LWAd = 6.6 Bell (A)	
			Pohotovost	LWAd = 4,8 Bell (A)	
		Barva	Tisk	LWAd = 6.6 Bell (A)	
			Pohotovost	LWAd = 4,8 Bell (A)	
Úspory	Úsporný režim			Ano	
	Úspora toneru [1]			Ano	

[1] Funkci Úspora toneru nedoporučujeme aktivovat při tisku fotografií nebo obrázků s odstínů šedé barvy.

Minimální požadavky na počítač

Počítačová platforma a verze operačního systému		Minimální rychlost procesoru	Minimální paměť RAM	Doporučená paměť RAM	Volná kapacita na pevném disku
Operační systém Windows®	Windows® 2000 Professional	Intel® Pentium® nebo ekvivalentní	64 MB	128 MB	50 MB
	Windows® XP Home Edition		128 MB	256 MB	50 MB
	Windows® XP Professional				
	Windows® XP Professional x64 Edition	AMD Opteron™ AMD Athlon™ 64 Intel® Xeon® s technologií Intel® EM64T Intel® Pentium® 4 s technologií Intel® EM64T nebo ekvivalentním	256 MB	384 MB	50 MB
	Windows Vista™	Intel® Pentium® 4 nebo ekvivalentní 64bitové CPU	512 MB	1 GB	50 MB
	Windows Server® 2003	Intel® Pentium® III nebo ekvivalentní	256 MB	512 MB	50 MB
	Windows Server® 2003 x64 Edition	AMD Opteron™ AMD Athlon™ 64 Intel® Xeon® s technologií Intel® EM64T Intel® Pentium® 4 s technologií Intel® EM64T nebo ekvivalentním			
Operační systém Macintosh® [1]	OS® X 10.2.4 a vyšší	PowerPC G4/G5, Intel® Core™ Solo/Duo, PowerPC G3 350 MHz	128 MB	160 MB	50 MB

[1] Porty USB ostatních výrobců nejsou podporovány.

Důležité informace týkající se volby papíru

Tato část vám poskytne potřebné informace, nutné k volbě nejvhodnějšího papíru pro tuto tiskárnu.

Poznámka

Pokud budete používat jiný papír, než doporučený, může to vést k jeho zaseknutí, nebo chybnému podání. (Viz. *Doporučený papír* na straně 7.)

Před zakoupením většího množství papíru

Nejdříve se ujistěte, že zvolený papír je skutečně vhodný pro vaši tiskárnu.

Papír pro zhotovení standardních kopií

Papír lze rozdělit podle použití na papír k tisku a na papír určený ke kopírování. Na každém balení papíru je obvykle tento údaj uveden. Zkontrolujte, zda vybraný papír je vhodný pro laserové tiskárny. Používejte pouze papír, který je vhodný k potisku laserovými tiskárnami.

Základní hmotnost (gramáž)

Gramáž papíru se obvykle liší podle země, kde je papír vyroben. Přestože je tiskárna schopná pracovat s tenčími nebo tlustějšími papíry, doporučujeme používat papír o gramáži 75 až 90 g/m^2.

Jednotky	Evropa	USA
g/m^2	80 až 90	75 až 90
lb		20 až 24

Dlouhá a krátká vlákna

Při výrobě papíru se vyrovnávají vlákna buničiny. Papíry můžeme rozdělit do dvou skupin - papíry s dlouhými nebo krátkými vlákny.

Dlouhá vlákna probíhají rovnoběžně s s dlouhou hranou papíru. Krátká vlákna papíru probíhají kolmo k dlouhé hraně papíru. Ke kopírování obvykle používáme papír s dlouhými vlákny, pouze některé jsou s krátkými vlákny. U vaší tiskárny doporučujeme používat papíry s dlouhými vlákny. Papír s krátkými vlákny je příliš slabý pro transport tiskárnou.

Kyselé a neutrální papíry

Papíry můžeme klasifikovat jako kyselé nebo neutrální.

Ačkoliv kyselé papíry zahájily moderní výrobu, v současné době požadavky na ochranu životního prostředí upřednostňují výrobu neutrálních papírů.

Recyklované papíry spadají do kategorie kyselých papírů. U vaší tiskárny doporučujeme používat papíry s dlouhými vlákny.

Kyselost papíru můžete vyzkoušet pomocí kontrolního pera.

Povrch tisku

Tisk na přední a zadní straně papíru se může nepatrně lišit.

Obvykle po otevření rysu papírů je horní strana určená k potisku. Řiďte se pokyny vyznačenými na obalu. Strana určená k tisku je obvykle označena šipkou.

Obsah vlhkosti

Obsahem vlhkosti rozumíme obsah vody, který byl v papíru ponechán při jeho výrobě. Je to jeden z důležitých charakteristických znaků papíru. V průběhu skladování se může měnit, i když obvykle papír obsahuje asi 5% vody. Papír vodu absorbuje a ve vlhkém prostředí může někdy obsah vody dosáhnout až 10%. Pokud obsah vody v papíru stoupne, výrazně se změní jeho vlastnosti. Fixování toneru může být horší. Papír doporučujeme skladovat a používat v prostředí s vlhkostí v rozsahu od 50% do 60%.

Hrubý odhad základní hmotnosti

g/m^2	lb	
	Bond	**Index**
60	16	
64	17	
75	20	
90	24	
105	28	
120	32	
135	36	
161	43	90
200	53	110

Rozměr papíru

Rozměr papíru	mm	palce
Letter		
Legal		
Executive		
A4	210 × 297 mm	
A5	148 × 210 mm	
A6	105 × 148 mm	
Obálka Monarch		
Obálka Com-10		
Obálka DL	110 × 220 mm	
Obálka C5	162 × 229 mm	
B5 (JIS)	182 × 257 mm	
B5 (ISO)	176 × 250 mm	
B6 (ISO)	125 × 176 mm	
Folio		
Pohlednice	100 × 148 mm	
A4 Dlouhá	210 × 405 mm	
Obálka DL-L	220 × 110 mm	
3 × 5		
Organizer J		
Organizer K		
Organizer L		
Organizer M		

Symbolové a znakové sady

U emulačních režimů HP LaserJet můžete zvolit znakové a symbolové sady pomocí webového prohlížeče nebo tlačítek na ovládacím panelu.

Správa prostřednictvím webového prohlížeče

Pokyny k použití správy pomocí webového prohlížeče jsou uvedeny níže.

1. V prohlížeči zadejte [http://IP adresa tiskárny/].
   Např.: http://192.168.1.2/] (pokud je IP adresa tiskárny 192.168.1.2)
2. Klikněte na položku **Nastavení tiskárny**.
3. Zadejte jméno uživatele a heslo. Standardním uživatelským jménem je [admin] a standardním heslem je [access].
4. Klikněte na tlačítko **OK**.
5. Vyberte složku **HP LaserJet** a klepněte na položku **Font Setup** (Nastavení fontu). Ze seznamu **Symbol Set** (Symbolová sada) zvolte sadu, kterou chcete používat.

Seznam symbolových a znakových sad

Sady symbolů OCR

Pokud zvolíte font OCR-A nebo OCR-B, vždy se použije shodná symbolová sada.

OCR A (0O)

OCR B (1O)

Režim HP LaserJet

ABICOMP Brazil / Portugal (13P)
ABICOMP International (14P)
Desktop (7J)
Greek8 (8G)
HP German (0G)
HP Spanish (1S)
ISO Latin1 (0N)
ISO Latin1 (2N)
ISO Latin5 (5N)
ISO Latin6 (6N)
ISO2 IRV (2U)
ISO4 UK (1E)
ISO5 ASCII (0U)
ISO10 Swedish (3S)
ISO11 Swedish (0S)
ISO14 JIS ASCII (0K)
ISO15 Italian (0I)
ISO16 Portuguese (4S)
ISO17 Spanish (2S)
ISO21 German (1G)
ISO25 French (0F)
ISO57 Chinese (2K)
ISO60 Norwegian1 (0D)
ISO61 Norwegian2 (1D)

Režim HP LaserJet

ISO69 French (1F)
ISO84 Portuguese (5S)
ISO85 Spanish (6S)
ISO8859 / 7 Latin / Greek (12N)
ISO8859 / 15 Latin (9N)
ISO8859 / 15 Latin / Cyrillic (10N)
Legal (1U)
Math-8 (8M)
MC Text (12J)
MS Publishing (6J)
PC8 (10U)
PC8 Bulgarian (13R)
PC8 D/N (11U)
PC8 Greek Alternate (437G) (14G)
PC8 Latin / Greek (12G)
PC8 PC Nova (27Q)
PC8 Turkish (9T)
PC775 (26U)
PC850 Multilingual (12U)
PC851 Greece (10G)
PC852 East Europe (17U)
PC853 Latin3 (Turkish) (18U)
PC855 Cyrillic (10R)
PC857 Latin5 (Turkish) (16U)
PC858 Multilingual Euro (13U)
PC860 Portugal (20U)
PC861 Iceland (21U)
PC863 Canadian French (23U)
PC865 Nordic (25U)
PC866 Cyrillic (3R)
PC869 Greece (11G)
PC1004 (9J)
Pi Font (15U)
PS Math (5M)
PS Text (10J)
Roman8 (8U)
Roman9 (4U)
Roman Extension (0E)
Russian-GOST (12R)
Symbol (19M)

Stručný průvodce příkazy pro ovládání čárových kódů

Tiskárna tiskne čárové kódy v emulačním režimu tiskáren HP LaserJet.

Tisk čárových kódů nebo rozšířených znaků

Kód	ESC i
Dec	27 105
Hex	1B 69

Formát: ESC i n ... n /

Vytváří čárové kódy nebo rozšířené znaky vzhledem k segmentu parametrů ‘n ... n’. Podrobnosti týkající se parametrů jsou uvedeny v části Definice parametrů. Tento příkaz musí končit kódem ‘ / ’(5CH).

Definice parametrů

Tento příkaz čárového kódu může mít v parametrových segmentech (n...n) následující parametry. Protože parametry jsou funkční u jediné příkazové syntaxe ESC i n ... n/, nejsou aplikovány v příkazech čárového kódu. Pokud nejsou zadány určité parametry, zůstává stávající nastavení. Posledním parametrem musí být začátek dat čárového kódu (‘b’ nebo ‘B’) nebo začátek dat rozšířeného znaku (‘l’ nebo ‘L’). Ostatní parametry mohou být zadány v jiném pořadí. Každý parametr může začínat malým nebo velkým písmem, např. ‘t0’ nebo ‘T0’, ‘s3’ nebo ‘S3’ atd.

Režim čárového kódu

n = ‘t0’ nebo ‘T0’	CODE 39 (standardní)
n = ‘t1’ nebo ‘T1’	Interleaved 2 z 5
n = ‘t3’ nebo ‘T3’	FIM (US-Post Net)
n = ‘t4’ nebo ‘T4’	Post Net (US-PostNet)
n = ‘t5’ nebo ‘T5’	EAN 8, EAN 13 nebo UPC A
n = ‘t6’ nebo ‘T6’	UPC-E
n = ‘t9’ nebo ‘T9’	Codabar
n = ‘t12’ nebo ‘T12’	Code 128 set A
n = ‘t13’ nebo ‘T13’	Code 128 set B
n = ‘t14’ nebo ‘T14’	Code 128 set C
n = ‘t130’ nebo ‘T130’	ISBN (EAN)
n = ‘t131’ nebo ‘T131’	ISBN (UPC-E)
n = ‘t132’ nebo ‘T132’	EAN 128 set A
n = ‘t133’ nebo ‘T133’	EAN 128 set B
n = ‘t134’ nebo ‘T134’	EAN 128 set C

Stejně jako výše, tento parametr volí styl čárového kódu. Pokud n je ‘t5’ nebo ‘T5’, režim čárového kódu (EAN 8, EAN 13 nebo UPC-A) se liší vzhledem k počtu znaků.

Čárový kód, rozšířený znak, vykreslení plné čáry a obdélníku

n = ‘s0’ nebo ‘S0’	3: 1 (standardně)
n = ‘s1’ nebo ‘S1’	2: 1
n = ‘s3’ nebo ‘S3’	2.5: 1

Stejně jako výše, tento parametr volí styl čárového kódu. Pokud je zvolen kód EAN 8, EAN 13 Code 128, EAN 128 nebo UPC-A , tento parametr stylu čárového kódu je ignorován.

Rozšířený znak

‘S’

0 = bílá

1 = černá

2 = svislé pruhy

3 = vodorovné pruhy

4 = šrafování

Např. ‘S’ n1 n2

n1 = vzor výplně pozadí

n2 = vzor výplně popředí

Pokud za ‘S’ následuje pouze jeden parametr, tento parametr znamená vzor výplně popředí.

Vykreslení plné čáry a obdélníku

‘S’

1 = černá

2 = svislé pruhy

3 = vodorovné pruhy

4 = šrafování

Čárový kód

n = ‘mnnn’ nebo ‘Mnnn’ (nnn = 0 ~ 32767)

Tento parametr ukazuje šířku čárového kódu. Jednotkami ‘nnn’ jsou procenta.

Aktivace a deaktivace textového řádku čárového kódu

n = ‘r0’ nebo ‘R0	Deaktivace textového řádku čárového kódu
n = ‘r1’ nebo ‘R1	Aktivace textového řádku čárového kódu

Přednastavení:	Aktivace textového řádku čárového kódu
	(1) ‘t5’ nebo ‘T5’
	(2) ‘T6’ nebo ‘t6’
	(3) ‘T130’ nebo ‘t130’
	(4) ‘T131’ nebo ‘t131’
Přednastavení:	Deaktivace textového řádku čárového kódu
	Všechny ostatní

Tento parametr určuje, zda se bude pod čárovým kódem tisknout textový řádek. Tento řádek se tiskne vždy fontem OCR-B o velikosti 10 bodů a všechny další úpravy tohoto fontu jsou maskovány. Tovární nastavení je určeno režimem čárového kódu, zvoleným ‘t’ nebo ‘T’.

Klidová zóna

n = ‘onnn’ nebo ‘Onnn’ (nnn = 0 ~ 32767)

Klidová zóna je prostor na obou stranách čárového kódu. Jeho šířku udávají jednotky ’u’ nastavené u parametru ‘u’ parametru ‘U’. (Podrobnosti popisu parametru ‘u' nebo ‘U' jsou uvedeny v další části.) Standardně je tato zóna nastavena na šířku 25,4 mm.

Čárový kód, rozšířený znak, vykreslení plné čáry a obdélníku

n = ‘u0’ nebo ‘U0’	mm (přednastaveno)
n = ‘u1’ nebo ‘U1’	1/10
n = ‘u2’ nebo ‘U2’	1/100
n = ‘u3’ nebo ‘U3’	1/12
n = ‘u4’ nebo ‘U4’	1/120
n = ‘u5’ nebo ‘U5’	1/10 mm
n = ‘u6’ nebo ‘U6’	1/300
n = ‘u7’ nebo ‘U7’	1/720

Tento parametr definuje měrné jednotky x-osy a y-osy a výšky čárového kódu.

Posun ve vodorovném směru (x-osa) čárového kódu a rozšířeného znaku, vykreslené plné čáry a obdélníku

n = ‘xnnn’ nebo ‘Xnnn’

Tento parametr udává velikost posunutí ve směru osy x od levého okraje v zadaných jednotkách ‘u’- nebo ‘U’.

Posun ve svislém směru (y-osa) čárového kódu a rozšířeného znaku

n = ‘ynnn’ nebo ‘Ynnn’

Tento parametr udává velikost posunutí ve směru osy x od levého okraje v zadaných jednotkách ‘u’- nebo ‘U’.

Čárový kód, rozšířený znak, vykreslení plné čáry a obdélníku

n = ‘hnnn’, ‘Hnnn’, ‘dnnn’nebo ‘Dnnn’

1 EAN13, EAN8, UPC-A, ISBN (EAN13, EAN8, UPC-A), ISBN (UPC-E): 22 mm

2 UPC-E: 18 mm

3 Ostatní: 12 mm

Rozšířené znaky → 2,2 mm (přednastaveno)

Vykreslení plné čáry a obdélníku → 1 bod

Tento parametr udává výšku čárových kódů nebo rozšířených znaků. Začíná s ‘h’, ‘H’, ‘d’nebo ‘D’. Výška čárového kódu je uvedena v zadaných jednotkách ‘u’- nebo ‘U’. Standardně nastavená výška čárového kódu (12 mm, 18 mm nebo 22 mm) mm) je určena parametrem ‘t’ nebo ‘T’.

Šířka rozšířeného znaku, vykreslené plné čáry a obdélníku

n = ‘wnnn’ nebo ‘Wnnn’

Rozšířený znak → 1,2 mm

Vykreslení plné čáry a obdélníku → 1 bod

Tento parametr udává šířku rozšířených znaků.

Rotace rozšířeného znaku

n = ‘a0’ nebo ‘A0’	‘Svislé (standardní)
n = ‘a1’ nebo ‘A1’	‘Rotace o 90 stupňů
n = ‘a2’ nebo ‘A2’	‘Obráceně, rotace o 180 stupňů
n = ‘a3’ nebo ‘A3’	‘Rotace o 270 stupňů

Začátek čárového kódu

n = ‘b’ nebo ‘B’

Data, která následují za ‘b’ nebo ‘B’ jsou považována za data. Čárový kód musí končit kódem ‘ / ’, který také příkaz uzavírá. Akceptované čárové kódy jsou určeny režimem zvoleným parametrem ‘t’ nebo ‘T’.

- Pokud je kód CODE 39 zvolený s parametrem ‘t0’ nebo ‘T0’

  Čárový kód akceptuje 43 znaků: ‘0’ až ‘9’, ‘A’ až ‘Z’, ‘-’, ‘. ’, ‘ (mezera)’, ‘$’, ‘ / ’, ‘+’ a ‘%’. Ostatní znaky mohou způsobit chybu. Počet znaků čárového kódu je neomezený. Data čárového kódu automaticky začínají a končí hvězdičkou ‘ * ’. Pokud přijatá data mají ‘ * ’ na začátku a na konci, hvězdička je považována za počáteční a koncový znak.

- Pokud čárový kód Interleaved 2 z 5 byl zvolen s parametrem ‘t1’ nebo ‘T1’:

  Deset numerických znaků od ‘0’ do ‘9’ je považováno za data čárového kódu. Ostatní znaky mohou způsobit chybu. Počet znaků čárového kódu je neomezený. Tento režim čárových kódů vyžaduje sudé znaky. Pokud se vyskytnou liché znaky, na konec dat je automaticky připojena ‘0’.

- Pokud čárový kód FIM (US-Post Net) byl zvolen s parametrem ‘t3’ nebo ‘T3’

  Znaky ‘A’ až ‘D’ jsou platné a bude vytisknuta jedna číslice dat. Akceptována jsou malá i velká písmena.

- Pokud čárový kód US Post Net byl zvolen s parametrem ‘t4’ nebo ‘T4’

  Číslice ‘0’ až ‘9' jsou považována za data a musí končit kontrolní číslicí. ‘?’ Místo kontrolní číslice lze použít ‘?’.

- Pokud čárový kód EAN 8, EAN 13 nebo UPC A byl zvolen s parametrem ‘t5’ nebo ‘T5’

  Deset numerických znaků od ‘0’ do ‘9’ je považováno za data čárového kódu. Počet znaků čárových kódů je omezen následovně:

  EAN 8: celkem 8 číslic (7 číslic + 1 kontrolní číslice)

  EAN 13: celkem 13 číslic (12 číslic + 1 kontrolní číslice)

  UPC A: celkem 12 číslic (11 číslic + 1 kontrolní číslice)

  Jiný počet znaků, než je výše uvedený, může vést k chybě, která způsobí, že data čárového kódu budou vytisknuta jako normální data. Pokud kontrolní číslice není správná, tiskárna automaticky vypočítá správnou kontrolní číslici, aby se čárový kód správně vytiskl. Jestliže je zvolen kód EAN13, připojením ‘+’ a dvoumístného nebo pětimístného čísla za data může vytvořit přídavný kód.

- Pokud čárový kód UPC-E byl zvolen s parametrem ‘t6’ nebo ‘T6’:

  Deset numerických znaků od ‘0’ do ‘9’ je považováno za data čárového kódu.

Osm číslic [1] [2]	(standardní formát) První znak musí být ‘0’ a data musí končit kontrolní číslicí. Celkem osm číslic = ‘0’ plus 6 číslic plus 1 kontrolní číslice.
Šest číslic [2]	Z osmi číselných dat je vyjmut první znak a poslední kontrolní číslice.

[1] ‘?’ Místo kontrolní číslice lze použít ‘?’.

[2] Připojením ‘+’ a dvoumístného nebo pětimístného čísla za data vytvoří připojený kód pro všechny šesti a osmimístné formáty.

- Pokud čárový kód Codabar byl zvolen s parametrem ‘t9’ nebo ‘T9’

  Znaky ‘0’ až ‘9’, ‘-’, ‘. ’, ‘$’, ‘/’, ‘+’, ‘ : ’ mohou být vytisknuty. Znaky ‘A’ až ‘D’ mohou být vytisknuty jako počáteční kód s velkými nebo malými písmeny. Pokud není k dispozici počáteční a koncový kód, objeví se chyba. Nelze použít kontrolní číslici a znak ‘?’, způsobí chybu.

- Pokud čárový kód Code 128 A , Code 128 B nebo Code 128 C byl zvolen s parametrem ‘t12’ nebo ‘T12’, ‘t13’ nebo ‘T13’ nebo ‘t14’ nebo ‘T14’

  Kódové sady 128 A, B a C mohou být zvoleny samostatně. Sada A zahrnuje znaky 00 - 5F (hex.). Sada B zahrnuje znaky 20 - 7F (hex.). Sada C zahrnuje znaky 00 - 99. Přepínání mezi jednotlivými sadami Codes 128 A, B a C lze provést odesláním %A, %B nebo %C. FNC 1, 2, 3 a 4 jsou vytvořeny s %1, %2, %3 a %4. Kód SHIFT %S umožňuje dočasné přepínání (pouze na 1 znak) mezi sadou A a sadou B a naopak. Znak ‘%’ může být zakódován dvojitým odesláním.

- Pokud čárový kód ISBN (EAN) byl zvolen s parametrem ‘t130’ nebo ‘T130’

  Stejná pravidla platí jako pro ‘t5’ nebo ‘T5’.

- Pokud čárový kód ISBN (UPC-E) byl zvolen s parametrem ‘t131’ nebo ‘T131’:

  Stejná pravidla platí jako pro ‘t6’ nebo ‘T6’.

- Pokud čárový kód EAN 128 set A, set B nebo set C byl zvolen s parametrem ‘t132’ nebo ‘T132’, ‘t133’ nebo ‘T133’ nebo ‘t134’ nebo ‘T134’

  Stejná pravidla platí jako pro ‘t12’ nebo ‘T12’, ‘t13’ nebo ‘T13’ nebo ‘t14’ nebo ‘T14’.

Vykreslení obdélníku

ESC i ... E (nebo e)

‘E’ nebo ‘e’ je koncový znak.

Vykreslení čáry

ESC i ... V (nebo v)

‘V’ nebo ‘v’ je koncový znak.

Začátek dat rozšířeného znaku

n = ‘l’ nebo ‘L’

Data, která následují za ‘l’ nebo ‘L’ jsou čtena jako data rozšířeného znaku. Data rozšířeného znaku musí končit kódem ‘ / ’(5CH), kterým také končí příkaz.

Příklad výpisu programu

```
WIDTH "LPT1:",255
'CODE 39
LPRINT CHR$(27);"it0r1s0o0x00y00bCODE39?/";
'Interleaved 2 z 5
LPRINT CHR$(27);"it1r1s0o0x00y20b123456?/";
'FIM
LPRINT CHR$(27);"it3r1o0x00y40bA/";
'Post Net
LPRINT CHR$(27);"it4r1o0x00y60b1234567890?/";
'EAN-8
LPRINT CHR$(27);"it5r1o0x00y70b1234567?/";
'UPC-A
LPRINT CHR$(27);"it5r1o0x50y70b12345678901?/";
'EAN-13
LPRINT CHR$(27);"it5r1o0x100y70b123456789012?/";
'UPC-E
LPRINT CHR$(27);"it6r1o0x150y70b0123456?/";
```

```
'Codabar
LPRINT CHR$(27);"it9r1s0o0x00y100bA123456A/";
'Code 128 set A
LPRINT CHR$(27);"it12r1o0x00y120bCODE128A12345?/";
'Code 128 set B
LPRINT CHR$(27);"it13r1o0x00y140bCODE128B12345?/";
'Code 128 set C
LPRINT CHR$(27);"it14r1o0x00y160b";CHR$(1);CHR$(2);"?/";
'ISBN(EAN)
LPRINTCHR$(27);"it130r1o0x00y180b123456789012?+12345/";
'EAN 128 set A
LPRINT CHR$(27);"it132r1o0x00y210b1234567890?/";
LPRINT CHR$(12)
END
```

B Dodatek (pro Evropu a další země)

Kontakty Brother

DŮLEŽITÉ

Technickou podporu a servis hledejte vždy v zemi, kde byla tiskárna zakoupena. Kontakty musí být vedeny ***z*** této země.

Registrace výrobku

Zaregistrováním výrobku u společnosti Brother budete uvedeni jako původní majitelé tohoto výrobku.

Registrace:

- Může sloužit jako potvrzení data zakoupení v případě ztráty faktury.
- Může podpořit požadavky pojistného plnění pro pojišťovnu v případě ztráty tohoto výrobku krytého pojistného smlouvou.
- Pomůže vám seznámit se s různým vylepšením a speciálními nabídkami.

Vyplňte, prosím, Registraci záručního listu výrobku Brother, nebo nový výrobek zaregistrujte přímo na internetové adrese

http://www.brother.com/registration/

Nejčastěji kladené dotazy (FAQs)

Brother Solutions Center je trvalým zdrojem aktuálních informací potřebných pro vaši tiskárnu. Můžete si odtud stáhnout nejnovější ovladače, programy a obslužné programy, dále si můžete přečíst dotazy jiných uživatelů včetně tipů na odstranění závad a naučit se svoji tiskárnu co nejlépe používat.

http://solutions.brother.com

Zde si můžete zkontrolovat aktuální ovladače Brother.

Služba zákazníkům

Navštivte internetové stránky http://www.brother.com, kde naleznete kontakt na nejbližšího prodejce výrobků Brother.

Umístění servisních středisek

Kontakt na servisní střediska vám sdělí místní autorizovaný prodejce. Kontaktní adresy a telefonní čísla evropských hlavních evropských zástupců naleznete na internetové adrese http://www.brother.com, kde můžete zvolit zemi.

Internetové adresy

Adresa oficiálních webových stránek společnosti Brother: http://www.brother.com

Nejčastěji kladené dotazy (FAQs), technická podpora a technické dotazy, aktuální ovladače a obslužné programy: http://solutions.brother.com

Důležité informace: předpisy

Rádiové rušení (pouze modely 220-240 V)

Tato tiskárna splňuje požadavky kladené normou EN55022 pro zařízení třídy B/ (CISPR Publication 22).

Před vlastním používáním tiskárny zkontrolujte, zda používáte některý z následujících kabelů pro připojení tiskárny k počítači.

1 Paralelní kabel: kroucená dvoulinka s dvojitým stíněním a označením "IEEE 1284 compliant" (pouze HL-4050CDN).

2 Kabel USB rozhraní

Kabel nesmí být delší než 2m.

Mezinárodní program ENERGY STAR® Prohlášení o shodě (pouze HL-4050CDN)

Účelem mezinárodního programu Energy Star® je podporovat rozvoj a popularizovat energeticky úsporná zařízení ve vybavení kanceláří. Firma Brother Industries, Ltd., která je partnerem programu ENERGY STAR®, určila, že toto zařízení splňuje veškeré směrnice, potřebné k označení výrobku ENERGY STAR®.

Specifikace IEC 60825-1 (pouze model 220 až 240 V)

Tato tiskárna je laserové zařízení třídy 1 a jako takový výrobek je definována předpisy IEC 60825-1. V zemích, které požadují toto označení, je na zařízení nalepen níže uvedený štítek.

Tato tiskárna je vybavena laserovou diodou třídy 3B, která je zdrojem neviditelného laserového záření v prostoru laserové jednotky. Za žádných okolností není dovoleno laserovou jednotku otevírat.

Upozornění

Používání jiných ovládacích prvků, jiných nastavení, případně provádění jiných postupů než těch, které jsou popsány a stanoveny v této příručce uživatele, může vést k vystavení se nebezpečnému záření.

Pro Finsko a Švédsko

LUOKAN 1 LASERLAITE

KLASS 1 LASER APPARAT

Varoitus!

Laitteen käyttäminen muulla kuin tässä käyttöohjeessa mainitulla tavalla saattaa altistaa käyttäjän turvallisuusluokan 1 ylittävälle näkymättömälle lasersäteilylle.

Varning

Om apparaten används på annat sätt än i denna Bruksanvisning specificerats, kan användaren utsättas för osynlig laserstrålning, som överskrider gränsen för laserklass 1.

Laserové záření

Maximální výkon záření:	25 mW
Vlnová délka:	780 - 800 nm
Laser třídy:	třída 3B

Směrnice EU 2002/96/EC a EN50419

(Pouze Evropská unie)

Toto zařízení je označeno symbolem pro recyklaci. Znamená to, že po skončení životnosti musí být tento přístroj zlikvidován v příslušném sběrném středisku, nikoliv s běžným domovním odpadem. Tímto činem přispějete k ochraně životního prostředí. (Pouze Evropská unie)

DŮLEŽITÉ - Pro vaši bezpečnost

Bezpečné provozování tiskárny je zajištěno tříkolíkovou zástrčkou, která musí být zapojena do standardní nástěnné zemněné tříkolíkové zásuvky.

Pokud se používá prodlužovací šňůra, potom i tato musí být třívodičová, řádně zemněná. Chybně zapojená prodlužovací šňůra může vést ke zranění nebo poškození zařízení.

Fakt, že zařízení dostatečně pracuje, není důkazem správného uzemnění a bezchybné instalace. Pokud máte jakékoliv pochybnosti týkající se správného připojení zařízení k síti, obraťte se na kvalifikovaný servis.

Tento přístroj může být připojen a provozován pouze v elektrické síti specifikované na štítku. NEPŘIPOJUJTE ho ke zdroji stejnosměrného napětí. Pokud jste na pochybách, spojte se k kvalifikovaným servisem.

Odpojení zařízení

Tiskárna musí být nainstalována v blízkosti snadno přístupné síťové zásuvky. Pro úplné odpojení zařízení od napětí je nutné vytáhnout napájecí kabel tiskárny ze zásuvky.

Upozornění týkající zapojení do sítě LAN

Zařízení zapojte pouze do takové počítačové sítě LAN, která není vystavena přepětí.

Napájení zařízení výpočetní techniky (pouze Norsko)

Tento přístroj je navržen pro používání v elektrické síti o napětí 230 V.

Informace o propojení - Neplatné pro ČR

Důležité

Poškozenou pojistku nahraďte novou, schválenou ASTA to BS1362, která má stejné parametry, jako původní.

Vždy vraťte zpět kryt chránící pojistku. Nikdy nepoužívejte pojistku, která nemá kryt.

VAROVÁNÍ - tato tiskárna musí být řádně uzemněna.

Přiřazení barvených vodičů je následující:

- **Zelený a žlutý: Zemnění**
- **Modrý: Nulový**
- **Hnědý: Fáze**

Pokud máte jakékoliv pochybnosti týkající se správného připojení zařízení k síti, obraťte se na kvalifikovaný servis.

Prohlášení o shodě "EC"

brother

EC Declaration of Conformity

Manufacturer
Brother Industries Ltd.,
15-1, Naeshiro-cho, Mizuho-ku, Nagoya 467-8561, Japan

Plant
Brother Technology (Shenzhen) Ltd.,
NO6 Gold Garden Ind. Nanling Buji, Longgang, Shenzhen, China

Herewith declare that:

Products description	**: Laser Printer**
Product Name	**: HL-4040CN, HL-4050CDN**
Model Number	**: HL-40C**

are in conformity with provisions of the Directives applied : Low Voltage Directive 73/23/EEC (as amended by 93/68/EEC) and the Electromagnetic Compatibility Directive 89/336/EEC (as amended by 91/263/EEC and 92/31/EEC and 93/68/EEC).

Harmonized standards applied :

Safety	EN60950-1:2001+A11: 2004	
EMC	EN55022: 1998 +A1: 2000 +A2: 2003	Class B
	EN55024: 1998 +A1: 2001 +A2: 2003	
	EN61000-3-2: 2000	
	EN61000-3-3: 1995 +A1: 2001	

Year in which CE marking was first affixed : 2006

Issued by	: Brother Industries, Ltd.
Date	: 1st September, 2006
Place	: Nagoya, Japan
Signature	: J. Shiota

Junji Shiota
General Manager
Quality Management Dept.
Printing & Solutions Company

B

Prohlášení o shodě "EC"

Výrobce
Brother Industries, Ltd.
15-1, Naeshiro-cho, Mizuho-ku, Nagoya 467-8561, Japonsko

Výrobní závod
Brother Technology (Shenzhen) Ltd.,
NO6 Gold Garden Ind. Nanling Buji, Longgang, Shenzhen, Čína

tímto deklaruje, že:

Popis výrobku: Laserová tiskárna
Název modelu: HL-4040CN, HL-4050CDN
Označení modelu: HL-40C

jsou ve shodě se směrnicemi: o elektrické bezpečnosti nízkonapěťových přístrojů 73/23/EEC 73/23/EEC (ve znění nařízení 93/68/EEC) a elektromagnetické kompatibility 89/336/EEC (ve znění nařízení 91/263/EEC a 92/31/EEC a 93/68/EEC).

Aplikované harmonizované standardy:

Bezpečnost EN60950-1:2001+A11: 2004

EMC EN55022: 1998 +A1: 2000 +A2: 2003 třída B
EN55024: 1998 +A1: 2001 +A2: 2003
EN61000-3-2: 2000
EN61000-3-3: 1995 +A1: 2001

Rok prvního označení štítkem CE: 2006

Vydal: Brother Industries, Ltd.
Datum: 1. září 2006
Místo: Nagoya, Japonsko
Podpis: _____

Junji Shiota
Generální ředitel
Oddělení řízení kvality
Informační a dokumentační společnost

C Rejstřík

Symbols

+ nebo - 70

A

Automatická registrace 89
Automatická volba emulace 67
Automatické volby rozhraní 67
Automatický duplexní tisk 24

B

Back 70
BRAdmin Light 66
BRAdmin Professional 66
BR-Script3 ..... 47, 61, 169

D

Data zabezpečená heslem 74
Deskového podavače 14, 22
Displej z tekutých krystalů 71
DOS 169
Driver Deployment Wizard 66
Duplexní tisk 21

E

Emulační režimy 67
Emulace 171

F

Fonty 171

H

Hlášení o údržbě 143
Hmotnost 174

CH

Chybová hlášení 142

J

Jednotka fotoválce 104
Jednotka optického pásu 110

K

Kalibrace 88
Korekce barev 83
Koronový vodič 101, 126, 128, 131
Kvalita tisku 39

L

LED dioda Data 71
LED diody 71
LCD displej 68
Linux 33

M

Macintosh® 54, 169
Manipulace s papírem 173
Minimální požadavky na počítač 175

N

Nabídka Ovládací panel 77
Nabídka SIT 83
Napájení 5
Nastavení nabídky 77

O

Obálky 8, 17
Obchodní známky iv
Obslužné programy 172
Okénko skeneru 124
Opakování tisku 42, 56
Ovládací panel 68, 76, 172
Ovládání čárových kódů 181

P

Paměť 92, 171
Paměťový modul SO-DIMM 91
Papír 6, 176
Paralelní rozhraní 67
PictBridge 26, 85
Podsvícení displeje 71
Potiskovaná plocha 9
Prist. info. 77
Programové vybavení 66
Procesor 171
Přímý tisk 29, 84, 172

R

Registrace výrobku 188
Režim BR-Script 3 67
Režim HP LaserJet 67
Rozhraní 171
Rozměry 174
Ruční duplexní tisk 21
Ruční registrace 90

S

Servisní hlášení 143, 144
Servisní střediska (pro Evropu a další země) 188
Síťové propojení 171
Síťové prostředí 66
Složka Příslušenství 44
SO-DIMM 92
Specifikace tiskových médií 173
Spodní zásobník papíru 91
Spotřebního materiál 95
Standardní nastavení 87
Standardní papír 7
Symbolové 179

T

Technická specifikace 170
TCP/IP 83
Tisk brožur 25
Tiskove volby 80
Tiskový ovladač 36, 47, 64, 172
Tiskový ovladač PCL 36
Tlačítka 69
Tlačítko Go 69
Tlačítko Cancel 69
Tlačítko Reprint 69, 70
Tonerová kazeta 97
Typ papíru 6

U

USB rozhraní 67

V

Vodoznak 41
Volba nulování 83
Volby tisku 41
Vyhledání a odstranění závad 141
Výstražná LED dioda 71

W

Web BRAdmin 66
Windows® 36

Z

Zaklad.nastav. 79
Zaseknutí papíru 146
Zaseknutí papíru uvnitř tiskárny 155
Zaseknutí papíru v deskovém podavači 147
Zaseknutí papíru v duplexní jednotce 149
Zaseknutí papíru v zadní části tiskárny 152
Zásobník na použitý toner 115
Zásobník papíru 78
Znakové sady 179