PODRĘCZNIK UŻYTKOWNIKA

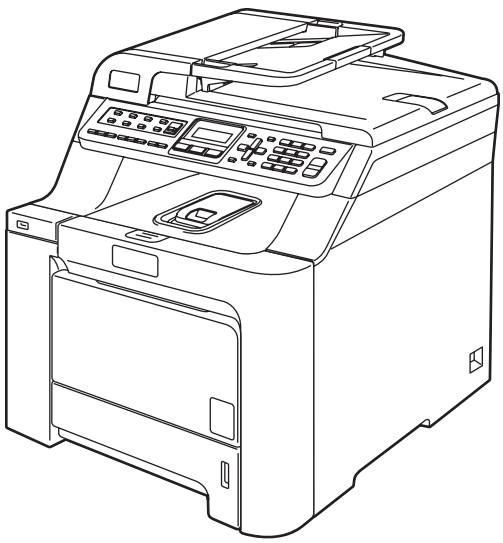

MFC-9440CN
MFC-9450CDN

Wersja 0

POL

Jeśli musisz skontaktować się z biurem obsługi klienta

Proszę wypełnić poniższe informacje:

Numer modelu: MFC-9440CN i MFC-9450CDN
(proszę zakreślić numer modelu)

Numer seryjny: [1] _____

Data zakupu: _____

Miejsce zakupu: _____

[1] **Numer seryjny znajduje się z tyłu urządzenia. Zachowaj niniejszy Podręcznik użytkownika jako trwały dowód zakupu, na wypadek kradzieży, pożaru lub korzystania z napraw gwarancyjnych.**

© 2007 Brother Industries, Ltd.

Zastrzeżenie i uwaga dotycząca kompilacji i publikacji

ZASTRZEŻENIE

Firma Brother informuje, że ten produkt może nie działać poza krajem zakupu i nie udziela gwarancji w przypadku podłączenia tego produktu do publicznych sieci telekomunikacyjnych w innych krajach.

Uwaga dotycząca kompilacji i publikacji

Ten podręcznik został opracowany i wydany pod nadzorem Brother Industries Ltd., i zawiera najnowsze opisy i dane techniczne wyrobu.

Treść tego podręcznika i dane techniczne tego wyrobu podlegają zmianom bez powiadamiania.

Firma Brother zastrzega sobie prawo do wykonywania zmian bez powiadomienia w specyfikacjach oraz dokumentacji zawartej w niniejszym podręczniku i nie ponosi odpowiedzialności za jakiekolwiek szkody (także pośrednie) spowodowane korzystaniem z tych informacji, w tym także za błędy typograficzne i inne, które mogą występować w tej publikacji.

Deklaracja zgodności WE

brother

EC Declaration of Conformity

Manufacturer
Brother Industries Ltd.,
15-1, Naeshiro-cho, Mizuho-ku, Nagoya 467-8561, Japan

Plant
Brother Technology (Shenzhen) Ltd.,
NO6 Gold Garden Ind. Nanling Buji, Longgang, Shenzhen, China

Herewith declare that:

Products description	**: Facsimile Machine**
Type	**: Group3**
Model Number	**: MFC-9440CN, MFC-9450CDN**

is in conformity with provisions of the R & TTE Directive (1999/5/EC) and we declare compliance with the following standards :

Harmonized standards applied :

Safety	EN60950-1+A11:2004
EMC	EN55022: 1998 +A1: 2000 +A2: 2003 Class B EN55024: 1998 +A1: 2001 +A2: 2003 EN61000-3-2: 2006 EN61000-3-3: 1995 +A1: 2001 +A2: 2005

Year in which CE marking was first affixed : 2006

Issued by : Brother Industries, Ltd.

Date : 16th June, 2008

Place : Nagoya, Japan

Signature :

Junji Shiota
General Manager
Quality Management Dept.

Deklaracja zgodności WE

Producent

Brother Industries Ltd.,
15-1, Naeshiro-cho, Mizuho-ku, Nagoya 467-8561, Japonia

Zakład

Brother Technology (Shenzhen) Ltd.,
NO6 Gold Garden Ind. Nanling Buji, Longgang, Shenzhen, Chiny

Niniejszym deklaruje, że:

Opis produktów	:	Urządzenie faksujące
Typ	:	Grupa 3
Numer modelu	:	MFC-9440CN, MFC-9450CDN

są zgodne z postanowieniami Dyrektywy R & TTE (1999/5/WE), a my deklarujemy zgodność z następującymi normami:

Zastosowane normy zharmonizowane:

Bezpieczeństwo	EN60950-1+A11: 2004
EMC	EN55022: 1998 +A1: 2000 +A2: 2003 Klasa B EN55024: 1998 +A1: 2001 +A2: 2003 EN61000-3-2: 2006 EN61000-3-3: 1995 +A1: 2001 +A2: 2005

Rok, w którym znak CE został nadany po raz pierwszy: 2006

Wydany przez	:	Brother Industries, Ltd.
Data	:	16 czerwca 2008
Miejsce	:	Nagoya, Japonia

Spis Treści

Sekcja I Informacje ogólne

1 Informacje ogólne 2

Korzystanie z dokumentacji 2
Symbole i konwencje użyte w dokumentacji 2
Uzyskiwanie dostępu do Podręczników użytkownika 3
Przeglądanie dokumentacji 3
Przegląd panelu sterowania 6
Wskazania diody LED danych 8

2 Ładowanie papieru i dokumentów 9

Dopuszczalny papier i inne nośniki 9
Zalecany papier 9
Typ i format papieru 9
Obsługa i używanie papieru specjalnego 11
Obszar, w którym nie można drukować 14
Obszar, w którym nie można drukować w przypadku kopii 14
Obszar, w którym nie można drukować w przypadku drukowania z komputera 15
Ładowanie papieru i kopert 15
Ładowanie dokumentów 18
Używanie ADF (automatycznego podajnika dokumentów) 18
Używanie szyby skanera 19

3 Ustawienia ogólne 20

Timer trybu 20
Ustawienia papieru 20
Typ papieru 20
Format papieru 21
Używanie tacy w trybie kopiowania 21
Używanie tacy w trybie faksu 22
Używanie tacy w trybie drukowania 22
Ustawienia głośności 23
Głośność dzwonka 23
Głośność sygnalizatora 23
Głośność głośnika 23
Automatyczna zmiana czasu 24
Funkcje oszczędzania 24
Oszczędzanie tonera 24
Czas spoczynku 24
Kontrast wyświetlacza ciekłokrystalicznego (LCD) 24

4 Funkcje zabezpieczeń 25

Zabezpieczenia....25
Blokada ustawień....25
Zabezpieczenie pamięci....26

Sekcja II Faks

5 Wysyłanie faksu 30

Jak wysyłać faks....30
Wprowadzanie trybu faksu....30
Wysyłanie faksu z urządzenia ADF....30
Wysyłanie faksu z szyby skanera....30
Anulowanie zadania faksu w trakcie wykonywania....31
Rozsyłanie (tylko obrazy czarno-białe)....31
Anulowanie rozsyłanie w toku....32
Dodatkowe operacje wysyłania....32
Wysyłanie faksów za pomocą wielu ustawień....32
Elektroniczna strona tytułowa (tylko obrazy czarno-białe)....33
Kontrast....34
Zmiana rozdzielczości faksu....35
Podwójny dostęp (tylko obrazy czarno-białe)....35
Transmisja w czasie rzeczywistym....36
Tryb zagraniczny....36
Faks opóźniony (tylko obrazy czarno-białe)....37
Opóźniona transmisja wsadowa (tylko obrazy czarno-białe)....37
Sprawdzanie i anulowanie zadań oczekujących....37
Ręczne wysyłanie faksów....37
Komunikat o braku pamięci....38

6 Odbieranie faksu 39

Tryby odbierania....39
Wybieranie trybu odbierania....39
Korzystanie z trybów odbierania....40
Tryb Tylko faks....40
Tryb Fax/Tel....40
Ręczne....40
Zewnętrzny automat zgłoszeniowy (TAD)....40
Ustawienia trybu odbioru....41
Opóźnienie dzwonienia....41
Czas dzwonka F/T....41
Wykrywanie faksu....41
Ustawianie gęstości wydruku....42
Dodatkowe operacje odbioru....42
Drukowanie zmniejszonego faksu przychodzącego....42
Definiowanie znacznika odebrania faksu (tylko czarno-biały)....43
Odbieranie faksów do pamięci (tylko czarno-białe)....43
Drukowanie faksu z pamięci urządzenia....43

7 Telefon i urządzenia zewnętrzne 44

Usługi telefoniczne 44
Ustawienie typu linii telefonicznej 44
Podłączanie zewnętrznego TAD 45
Połączenia 45
Nagrywanie wiadomości (OGM) 46
Połączenia wieloliniowe (PBX) 46
Telefony zewnętrzne i wewnętrzne 46
Operacje z telefonów wewnętrznych 46
Tylko w trybie Fax/Tel 47
Podłączanie telefonu wewnętrznego lub zewnętrznego 47
Używanie słuchawki zewnętrznej 47
Korzystanie z kodów zdalnych 47

8 Wybieranie oraz zachowywanie numerów 49

Jak wybierać numer 49
Ręczne wybieranie 49
Jednoprzyciskowe wybieranie 49
Wybieranie szybkie 49
Szukanie 50
Ponowne wybieranie faksu 50
Zapisywanie numerów 51
Zachowywanie pauzy 51
Zapisywanie numerów wybierania jednoprzyciskowego 51
Zapisywanie numerów szybkiego wybierania 52
Zmiana numerów wybierania szybkiego i jednoprzyciskowego 52
Ustawianie grup do rozsyłania 53
Łączenie numerów szybkiego wybierania 54
Tonowe lub impulsowe 54

9 Opcje zdalnego faksu (tylko obrazy czarno-białe) 55

Przekazywanie faksów 55
Zapisywanie faksu 55
Odbiór PC FAX 56
Zmiana opcji zdalnego faksu 57
Wyłączanie opcji zdalnego faksu 57
Zdalne odbieranie 58
Ustawianie kodu dostępu zdalnego 58
Używanie kodu zdalnego dostępu 58
Odbieranie wiadomości faksowych 59
Zmiana numeru, na który przekazywany jest faks 59
Zdalne polecenia faksu 60

10 Polling 61

Odbieranie polling 61
Bezpieczne korzystanie z funkcji polling 61
Opóźniony polling 62
Polling sekwencyjny 62
Przesyłanie z funkcją polling (tylko obrazy czarno-białe) 63
Ustawienia przesyłania z funkcją polling 63
Ustawienia przesyłania z funkcją polling z kodem zabezpieczeń 64

11 Drukowanie raportów 65

Raporty faksów 65
Raport weryfikacji transmisji 65
Dziennik faksów 65
Raporty 66
Jak drukować raport 66

Sekcja III Kopiowanie

12 Robienie kopii 68

Jak kopiować 68
Wprowadzanie trybu kopiowania 68
Wykonywanie pojedynczej kopii 68
Wykonywanie wielu kopiis 68
Zatrzymanie kopiowania 68
Klawisze opcji (ustawienia tymczasowe) 69
Powiększanie lub zmniejszanie kopiowanego obrazu 69
Korzystanie z klawiszy opcji 70
Zmiana jakości kopiowania 71
Sortowanie kopii za pomocą ADF 71
Regulacja jasności, kontrastu i koloru 72
Drukowanie N kopii na 1 stronie (układ strony) 73
Wybór tacy 74
Komunikat o braku pamięci 75

Sekcja IV Drukowanie bezpośrednie

13 Drukowanie zdjęć z aparatu cyfrowego 78

Przed rozpoczęciem korzystania z PictBridge 78
Wymagania PictBridge 78
Korzystanie z PictBridge 78
Konfigurowanie aparatu cyfrowego 78
Drukowanie obrazów 79
Drukowanie DPOF 80
Podłączanie aparatu jako urządzenia pamięci masowej 80
Objaśnienie komunikatów o błędach 81

14 Drukowanie danych z pamięci flash USB 82

Obsługiwane formaty plików 82
Tworzenie pliku PRN lub PostScript® 3™ do drukowania bezpośredniego 82
Drukowanie danych bezpośrednio z pamięci flash USB 83
Objaśnienie komunikatów o błędach 84

Sekcja V Oprogramowanie

15 Funkcje oprogramowania i sieciowe 86

Jak odczytać Podręczniki użytkownika w formacie HTML 86
Dla systemu Windows® 86
Dla komputera Macintosh® 86

Sekcja VI Załączniki

A Bezpieczeństwo i legalność 88

Wybór miejsca 88
Ważne informacje 89
Zalecenia dotyczące bezpieczeństwa 89
Specyfikacja IEC60825-1+A2:2001 92
Odłączanie urządzenia 92
Połączenie LAN 92
Zakłócenia radiowe 92
Dyrektywa EU 2002/96/EC oraz EN50419 93
Dyrektywa 2006/66/WE - w sprawie baterii i akumulatorów oraz zużytych baterii 93
Ważne instrukcje dotyczące bezpieczeństwa 93
Ograniczenia legalności kopiowania 95
Znaki towarowe 96

B Opcje 97

Opcjonalna taca papieru 97
Instalowanie opcjonalnej tacy papieru 97
Pamięć 100
Instalowanie pamięci dodatkowej 100

C Usuwanie problemów i rutynowa obsługa konserwacyjna 102

Usuwanie problemów ... 102
Rozwiązania najczęstszych problemów ... 102
Poprawianie jakości drukowania ... 109
Ustawianie detekcji tonu wybierania ... 120
Zakłócenia linii telefonicznej ... 120
Komunikaty o błędach i konserwacji ... 121
Sprawdzanie, czy w pamięci urządzenia znajdują się faksy ... 126
Przesyłanie faksów do innego urządzenia faksowego ... 126
Przesyłanie faksów do komputera PC ... 126
Zacięcia dokumentu ... 127
Zacięcia papieru ... 128
Rutynowa obsługa konserwacyjna ... 138
Czyszczenie wnętrza urządzenia ... 138
Czyszczenie skanera ... 139
Czyszczenie okien skanera laserowego ... 140
Czyszczenie drutów koronowych ... 144
Czyszczenie zespołu bębna ... 147
Wymiana materiałów eksploatacyjnych ... 156
Wymiana wkładu tonera ... 158
Wymiana zespołu bębna ... 163
Wymiana zespołu taśmy ... 170
Wymiana pojemnika na zużyty toner ... 175
Pakowanie i transport urządzenia ... 180
Ponowne pakowanie urządzenia ... 181
Informacja o urządzeniu ... 188
Sprawdzanie numeru seryjnego ... 188
Sprawdzanie liczników stron ... 188
Sprawdzanie żywotności części ... 188

D Menu i funkcje 189

Programowanie na ekranie ... 189
Tabela menu ... 189
Zapisywanie w pamięci ... 189
Klawisze menu ... 189
Dostęp do trybu menu ... 190
Tabela menu ... 191
Wprowadzanie tekstu ... 204

E Specyfikacje 206

Informacje ogólne 206
Nośniki drukowania....208
Faks 209
Kopiowanie 210
Skanowanie 211
Drukowanie....212
Interfejsy 212
PictBridge 213
Funkcja drukowania bezpośredniego 213
Wymagania dotyczące komputera....214
Materiały eksploatacyjne 215
Sieć Ethernet 216

F Słownik 217

G Indeks 221

Sekcja I

Informacje ogólne

Informacje ogólne	2
Ładowanie papieru i dokumentów	9
Ustawienia ogólne	20
Funkcje zabezpieczeń	25

1 Informacje ogólne

Korzystanie z dokumentacji

Dziękujemy za zakup urządzenia Brother! Przeczytanie dokumentacji pomoże w pełnym wykorzystaniu zalet urządzenia.

Symbole i konwencje użyte w dokumentacji

W dokumentacji zostały użyte następujące symbole oraz konwencje.

Pogrubienie (Bold)	Drukiem wytłuszczonym oznaczone są klawisze na panelu sterowania urządzenia lub na ekranie komputera.
Kursywa (Italics)	Kursywa wskazuje ważny punkt lub podobny temat.
`Courier New`	Czcionką Courier New napisane są komunikaty pokazywane na wyświetlaczu LCD urządzenia.

Ikony ostrzegawcze mówią, co zrobić, aby uniknąć obrażeń ciała.

Ikony wskazujące na zagrożenie elektryczne ostrzegają o możliwym porażeniu elektrycznym.

Ikony wskazujące na gorącą powierzchnię ostrzegają, aby nie dotykać gorących części urządzenia.

Ikony ostrzeżenia mówią o czynnościach, które trzeba wykonać, aby zapobiec uszkodzeniu urządzenia.

Ikony niepoprawnych ustawień ostrzegają przed urządzeniami i działaniami, które nie są kompatybilne z urządzeniem.

Ikony uwagi zawierają pomocne podpowiedzi.

Uzyskiwanie dostępu do Podręczników użytkownika

Instrukcja Użytkownika nie zawiera wszystkich informacji o Państwa urządzeniu. Funkcje zaawansowane drukarki, sieci, skanera i faksu komputerowego zostały omówione w Instrukcja oprogramowania i obslugi dla sieci, dostępnych na dysku CD-ROM.

Przeglądanie dokumentacji

Przeglądanie dokumentacji (Windows®)

Aby przejrzeć dokumentację, w menu **Start** z grupy programów wybierz pozycję **Brother**, **MFC-9440CN** lub **MFC-9450CDN**, a następnie kliknij opcję **Podręczniki Użytkownika w formacie HTML**.

Jeśli oprogramowanie nie zostało jeszcze zainstalowane, dostęp do dokumentacji można uzyskać, wykonując poniższe czynności:

1. Włącz komputer.
   Włóż dysk CD-ROM z programem Brother oznaczony symbolem Windows® do napędu CD-ROM.

2. Po wyświetleniu ekranu wyboru języka wybierz język.

3. Jeśli wyświetlony zostanie ekran z nazwą modelu, wystarczy kliknąć nazwę danego modelu. Zostanie wyświetlone menu główne dysku CD-ROM.

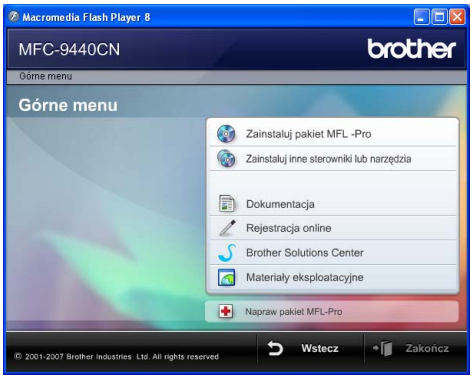

Jeżeli to okno nie pojawia się, do wyszukania programu użyj Eksploratora Windows® i z katalogu głównego na dysku CD-ROM z programem Brother uruchom program start.exe.

4. Kliknij opcję **Dokumentacja**.

5 Kliknij dokument, z którym chcesz się zapoznać:

- Dokumenty w formacie HTML (3 podręczniki):
  Podręcznik użytkownika HTML dla urządzeń wolnostojących, Instrukcja oprogramowania i Instrukcja obslugi dla sieci.
  Ten format zaleca się do przeglądania na komputerze.
- Dokumenty PDF (4 podręczniki):
  Podręcznik użytkownika w formacie PDF dla stanowisk samodzielnych, Instrukcja oprogramowania, Instrukcja obslugi dla sieci oraz Podręcznik szybkiej obsługi.
  Ten format zalecany jest do drukowania instrukcji. Kliknij, aby przejść do Brother Solutions Center (Centrum rozwiązań Brother), gdzie można przeglądać lub pobierać dokumenty w formacie PDF. (Wymagany jest dostęp do Internetu i przeglądarka plików PDF.)

Jak szukać instrukcji skanowania

Istnieje kilka sposobów skanowania dokumentów. Instrukcje skanowania można znaleźć w następujących dokumentach:

Instrukcja oprogramowania:

- Skanowanie dokumentu z wykorzystaniem sterownika TWAIN, rozdział 2
- Korzystanie z ControlCenter3, rozdział 3
- Skanowanie sieciowe, rozdział 4

Instrukcje aplikacji ScanSoft™ PaperPort™ 11SE with OCR

- Pełne instrukcje aplikacji ScanSoft™ PaperPort™ 11SE with OCR można przeglądać w Pomocy aplikacji ScanSoft™ PaperPort™ 11SE z OCR.

Przeglądanie dokumentacji (Macintosh®)

1 Włącz system Macintosh®.
Włóż dysk CD-ROM z programem Brother oznaczony symbolem Macintosh® do napędu CD-ROM.

2 Wyświetlone zostanie następujące okno.

3 Kliknij dwukrotnie ikonę **Documentation**.

4 Po wyświetleniu ekranu wyboru dwukrotnie kliknij wybrany język.

5 Dwukrotnie kliknij plik u góry strony, aby przeglądać Podręcznik użytkownika, Instrukcja oprogramowania i Instrukcja obslugi dla sieci w formacie HTML.

6 Kliknij dokument, z którym chcesz się zapoznać.

- Podręcznik użytkownika
- Instrukcja oprogramowania
- Instrukcja obslugi dla sieci

Informacja

Dokumentacja jest dostępna również w formacie PDF (4 podręczniki):
Podręcznik użytkownika w formacie PDF dla urządzeń wolnostojących, Instrukcja oprogramowania, Instrukcja obslugi dla sieci oraz Podręcznik szybkiej obsługi. Formacie PDF jest zalecany do drukowania instrukcji.

Dwukrotnie kliknij ikonę **Brother Solutions Center**, aby przejść do Centrum rozwiązań Brother, gdzie można przeglądać lub pobierać dokumenty w formacie PDF. (Wymagany jest dostęp do Internetu i przeglądarka plików PDF.)

Podręcznik użytkownika programu Presto!® PageManager®:

- Kompletny podręcznik użytkownika programu Presto!® PageManager® można przeglądać w Pomocy aplikacji Presto!® PageManager®.

Przegląd panelu sterowania

MFC-9440CN i MFC-9450CDN mają podobne przyciski sterujące.

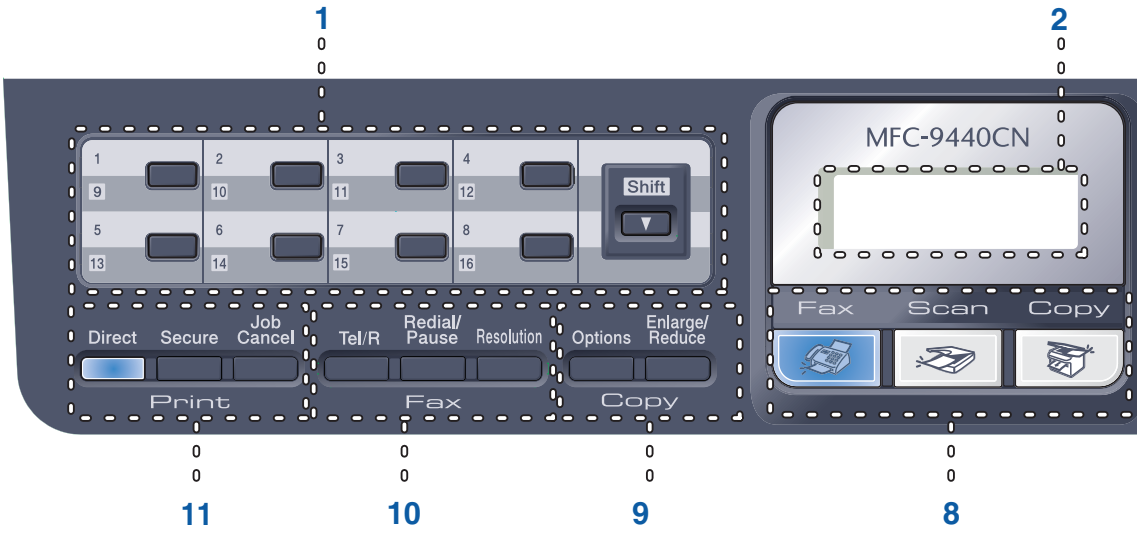

1 Klawisze wybierania jednoprzyciskowego

Tych 8 klawiszy umożliwia natychmiastowy dostęp do 16 uprzednio zapisanych numerów.

Shift

Po przytrzymaniu klawisza możliwy jest dostęp do numerów wybierania jednoprzyciskowego od 9 do 16.

2 LCD

Wyświetla komunikaty pomocne przy konfigurowaniu i korzystaniu z urządzenia.

3 Data(Dane) LED

Dioda LED będzie migać w zależności od stanu urządzenia.

4 Przyciski menu:

Menu

Umożliwia dostęp do menu w celu zaprogramowania ustawień urządzenia.

Clear/Back(Wyczyść/Cofnij)

Usuwa wprowadzone dane lub umożliwia anulowanie bieżących ustawień.

OK

Umożliwia zapisywanie ustawień w urządzeniu.

Przyciski głośności

lub

Naciśnij, aby przewijać opcje menu do tyłu lub do przodu. Naciśnij, aby zmienić głośność, gdy urządzenie znajduje się w trybie faksu lub w trybie czuwania.

▲ lub ▼

Naciśnij, aby przewijać menu i opcje.

▼ Search/Speed Dial(Szukaj/Szybkie wybieranie)

Umożliwia wgląd do i wybieranie numerów, które są zapisane w pamięci szybkiego wybierania.

Możesz wyszukiwać zachowane numery w kolejności alfabetycznej, dwukrotnie naciskając przycisk **▼ Search/Speed Dial(Szukaj/Szybkie wybieranie)**.

5 Klawiatura

Używaj tych klawiszy do wybierania numerów telefonów lub faksów oraz jako klawiatury do wprowadzania informacji do urządzenia.

Klawisz # tymczasowo przełącza tryb wybierania podczas dzwonienia telefonu z trybu impulsowego na tonowy.

6 Stop/Exit(Stop/Zakończ)

Zatrzymuje operację lub zamyka menu.

7 Start:

Colour(Kolor)

Umożliwia rozpoczęcie wysyłania faksów lub wykonywanie kopii w pełnym kolorze.

Mono

Umożliwia wysyłanie faksów lub wykonywanie kopii czarno-białych.

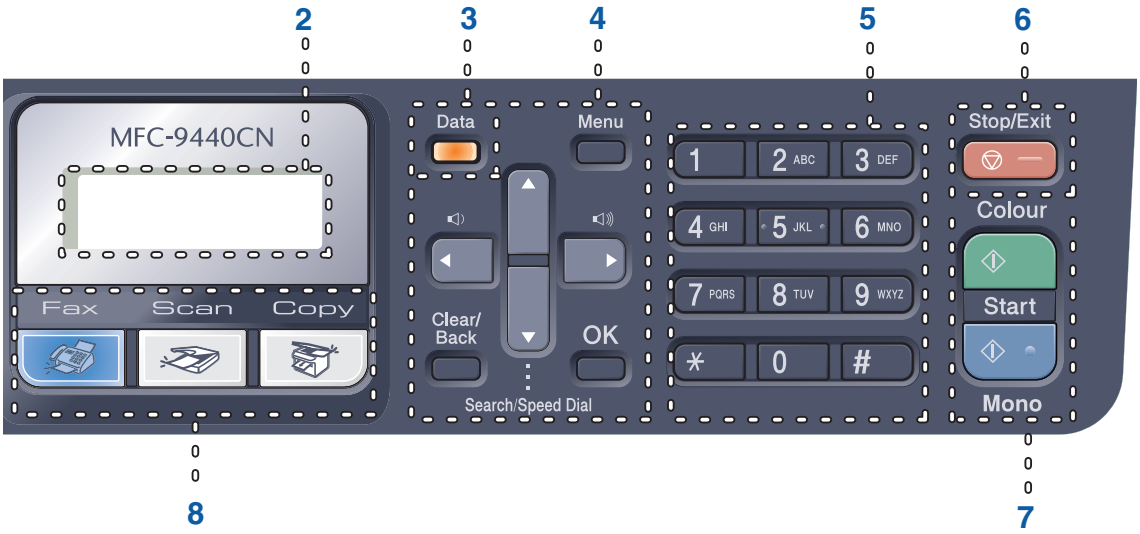

8 Klawisze wyboru trybu:

Fax(Faks)

Przełącza urządzenie w tryb faksu.

Scan(Skanuj)

Przełącza maszynę w tryb skanowania. (W celu zapoznania się ze szczegółami na temat skanowania zobacz *Instrukcja oprogramowania na płycie CD-ROM*.)

Copy(Kopiuj)

Przełącza urządzenie w tryb kopiowania.

9 Klawisze Copy(Kopiuj):

Options(Opcje)

Umożliwiają tymczasową zmianę ustawień tworzenia wielu kopii.

Enlarge/Reduce(Powiększ/Zmniejsz)

Zmniejsza lub powiększa kopie.

10 Klawisze faksu i telefonu:

Tel/R(Tel./R)

Umożliwia odebranie połączeń przychodzących za pomocą telefonu zewnętrznego.

Jeśli urządzenie jest podłączone do PBX, możesz użyć tego klawisza w celu uzyskania dostępu do linii zewnętrznych, oddzwonienia do operatora lub przeniesienia połączenia do innego telefonu zewnętrznego.

Redial/Pause(Powtórz wybieranie/Pauza)

Wybiera ponownie ostatnio wybierany numer. Wstawia również pauzę podczas programowania numerów szybkiego wybierania.

Resolution(Rozdzielczość)

Ustawia rozdzielczość podczas wysyłania faksu.

11 Klawisze drukowania:

Direct(Bezpośredni)

Umożliwia drukowanie z pamięci flash USB lub aparatu zgodnego ze standardem Pictbridge podłączonego bezpośrednio do urządzenia.

Secure(Zabezpieczenie)

Po wprowadzeniu czterocyfrowego hasła można drukować dane zachowane w pamięci. (W celu zapoznania się ze szczegółami korzystania z klawisza Secure(Bezpieczeństwo), zob. *Instrukcja oprogramowania na płycie CD-ROM*.)

Job Cancel(Anuluj zadanie)

Anuluje zaprogramowane zadanie drukowani i usuwa dane drukowania z pamięci urządzenia.

Wskazania diody LED danych

Dioda LED (dioda emitująca światło) **Data(Dane)** będzie migać lub włączać się i wyłączać w zależności od statusu urządzenia.

LED	Status LED	Status urządzenia	Opis
	Dioda LED jest wyłączona.	Tryb gotowości	Zasilanie jest wyłącznie lub w urządzeniu nie ma danych drukowania.
	Dioda LED jest włączona.	Przechowywanie danych w pamięci	Dane do drukowania są przechowywane w pamięci urządzenia.
	Dioda LED miga.	Odbieranie danych	Urządzenie może również odbierać dane z komputera, przetwarzać dane w pamięci oraz je drukować.

2 Ładowanie papieru i dokumentów

Dopuszczalny papier i inne nośniki

Zalecany papier

W celu uzyskania najlepszej jakości drukowania zalecamy używania następującego papieru.

Rodzaj papieru	Pozycja
Papier zwykły	Xerox Premier 80 g/m^2
	Xerox Business 80 g/m^2
Papier z recyklingu	Xerox Recycled Supreme
Etykiety	Etykiety Avery do drukarek laserowych L7163
Koperta	Antalis River series (DL)

Jakość drukowania może zależeć od typu używanego papieru.

Można używać następujących rodzajów nośników: papier zwykły, etykiety lub koperty.

W celu osiągnięcia lepszych wyników zastosuj się do poniższych zaleceń:

- Używaj papieru przeznaczonego do kopiowania.
- Używaj papieru o gramaturze od 75 do 90 g/m^2.
- Używaj etykiet przeznaczonych do drukarek laserowych.
- Unikaj dotykania zadrukowanej powierzchni papieru tuż po drukowaniu.
- Używaj papieru długowłóknistego o obojętnym Ph i wilgotności ok. 5%.

UWAGA

NIE należy układać na tacy papieru lub opcjonalnej tacy dolnej kopert, etykiet ani grubego papieru (gramatura powyżej 105 g/m^2). Może to być przyczyną zacięcia papieru.

Typ i format papieru

Urządzenie pobiera papier z zamontowanej standardowej tacy papieru, tacy wieloczynnościowej lub opcjonalnej tacy dolnej.

Standardowa taca papieru

Standardowa taca papieru jest uniwersalna, dlatego można używać papieru w dowolnym formacie (na tacy musi być w danej chwili papier jednego typu i formatu) spośród wymieniowych w tabeli w punkcie *Pojemność tac papieru* na stronie 10. Na standardowej tacy papieru można ułożyć maksymalnie 250 arkuszy papieru typu Letter/A4, Legal oraz Folio (80 g/m^2). Papier można układać tak, aby sięgał oznaczenia maksymalnej ilości papieru na przesuwnej bocznej prowadnicy papieru.

Taca wieloczynnościowa (taca MP)

Na tacy MP można ułożyć około 50 arkuszy papieru (80 g/m^2) lub maksymalnie 3 koperty. Papier można układać tak, aby sięgał oznaczenia maksymalnej ilości papieru na przesuwnej bocznej prowadnicy papieru.

Opcjonalna taca dolna (LT-100CL)

Na opcjonalnej tacy dolnej można ułożyć maksymalnie 500 arkuszy papieru typu Letter/A4, Legal oraz Folio (80 g/m^2). Papier można układać, tak aby sięgał górnej linii oznaczenia maksymalnej ilości papieru na przesuwnej bocznej prowadnicy papieru.

Nazwy tac papieru na w sterowniku drukarki i niniejszym podręczniku:

Taca i moduł opcjonalny	Nazwa
Standardowa taca papieru	Taca 1
Opcjonalna taca dolna	Taca 2
Taca wieloczynnościowa	Taca MP

Pojemność tac papieru

	Rozmiar papieru	Rodzaje papieru	Liczba arkuszy
Taca papieru (Taca nr 1)	A4, Letter, Legal, Executive, A5, A6, B5, B6 oraz Folio [1]	Zwykły papier, papier cienki oraz papier z recyklingu	do 250 (80 g/m^2)
Taca wieloczynnościowa (Taca MP)	Szerokość: od 69,9 do 215,9 mm (od 2,75 do 8,5 cala) Długość: od 116,0 do 406,4 mm (od 4,57 do 16,0 cali)	Papier zwykły, papier cienki, papier gruby, papier z recyklingu, papier łączony, koperty i etykiety	do 50 (papier zwykły) (80 g/m^2) do 3 (koperty)
Taca papieru (Taca nr 2) (LT-100CL)	A4, Letter, Legal, Executive, A5, B5, B6 i Folio [1]	Zwykły papier, papier cienki oraz papier z recyklingu	do 500 (80 g/m^2)

[1] Folio, format 8 cali × 13 cali

Specyfikacje dotyczące zalecanego papieru

Specyfikacje papieru stosowanego w tym urządzeniu.

Gramatura (g/m^2)	75-90
Grubość (µm)	80-110
Szorstkość (s)	Ponad 20
Sztywność (cm^3/100)	90-150
Kierunek włókien	Włókna długie
Rezystancja objętościowa (om)	10e^9-10e^{11}
Rezystancja powierzchniowa (om-cm)	10e^9-10e^{12}
Wypełniacz	$CaCO_3$ (neutralny)
Zawartość popiołu (ciężar w %)	Poniżej 23
Jasność (%)	Ponad 80
Nieprzezroczystość (%)	Ponad 85

Obsługa i używanie papieru specjalnego

Urządzenie jest przeznaczone do pracy z większością typów papieru kserograficznego i papieru łączonego. Jednak niektóre zmienne właściwości papieru mogą wpływać na jakość drukowania lub możliwości obsługi. Przed zakupieniem papieru najpierw należy przetestować kilka próbek, aby przekonać się, że uzyskiwane efekty są właściwe. Przechowuj papier w oryginalnym, szczelnym opakowaniu. Trzymaj papier poziomo i z daleka od wilgoci, bezpośredniego światła słonecznego oraz ciepła.

Ważne wskazówki dotyczące wyboru papieru:

- Nie należy stosować papieru do drukarek atramentowych, ponieważ może to spowodować jego zablokowanie się lub uszkodzenie urządzenia.
- Poinformuj dostawcę, że papier lub koperty są przeznaczone do użycia z kolorową drukarką laserową.
- Do wstępnego drukowania używany musi być atrament, który wytrzyma temperaturę procesu topienia urządzenia (200 stopni Celsjusza przez 0,1 s).
- Jeśli wybrano papier łączony z dodatkiem bawełny, papier o chropowatej powierzchni, taki jak papier marszczony lub żeberkowany, lub też papier pofałdowany lub pofalowany, jakość wydruku może ulec pogorszeniu.

Typy papieru, jakich należy unikać

UWAGA

Niektóre typy papieru mogą nie sprawdzać się lub po ich użyciu może dojść do uszkodzenia urządzenia.

Papier, jakiego NIE należy używać:

- silnie teksturowany
- bardzo gładki lub błyszczący
- pomarszczony lub pozwijany

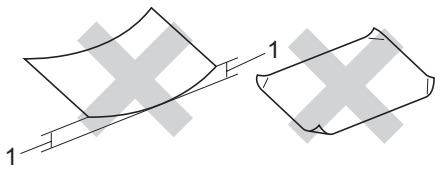

1 o grubości 2 mm lub większej

- powlekany lub wykończony chemicznie
- uszkodzony, pofałdowany lub pozaginany
- o gramaturze większej. niż określona w specyfikacji w niniejszym podręczniku
- z zakładkami i zszywkami
- z nagłówkami wykonanymi techniką barwników niskotemperaturowych lub termokopiowania
- wielowarstwowy lub bez zawartości węgla
- przeznaczony do drukowania za pomocą drukarki atramentowej

W przypadku użycia któregoś z wymieniowych powyżej typów papieru może dojść do uszkodzenia urządzenia. Tego typu uszkodzenie nie jest objęte żadną gwarancją firmy Brother ani umową serwisową.

Koperty

Urządzenie jest przystosowane do pracy z większością kopert. Jednak w przypadku niektórych kopert mogą powstać problemy z jakością wydruku wynikające ze sposobu ich wykonania. Odpowiednia koperta powinna mieć krawędzie proste, dobrze zagięte, a brzeg prowadzący nie powinien być grubszy niż dwa arkusze papieru. Koperta powinna leżeć płasko i nie powinna być luźna ani słaba. Należ kupować dobrej jakości koperty u dostawcy, który wie, że mają być one stosowane z drukarką laserową.

Koperty mogą być podawane tylko z tacy MP.

Przed ułożeniem kopert na tacy sprawdź, czy spełniono następujące warunki:

- Zagięcie z uszczelnieniem powinno być wykonane w kierunku wzdłużnym.
- Zagięcie powinno być wykonane w sposób zdecydowany i prawidłowy (nierówno wycięte lub zagięte koperty mogą powodować zakleszczenie papieru).
- W obszarach zakreślonych kółkiem (poniżej) koperty powinny mieć dwie warstwy papieru.

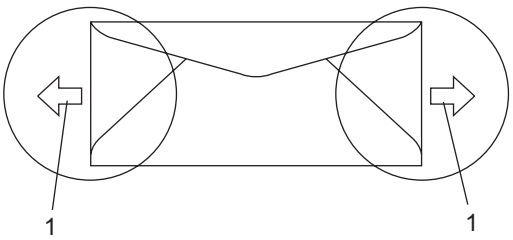

1 Kierunek podawania

Informacja

- Przed rozpoczęciem drukowania na kopertach należy przekartkować stos, co pozwoli uniknąć zakleszczenia i nieprawidłowego podawania papieru.
- Przed rozpoczęciem drukowania wielu kopert wykonaj próbę na jednej, aby upewnić się, że wyniki drukowania są zadowalające.
- Połączenia kopert uszczelnianych przez producenta powinny być zabezpieczone.
- NIE należy układać równocześnie na tacy różnych typów papieru, ponieważ może to doprowadzić do zakleszczenia lub złego podawania papieru.
- Aby drukowanie przebiegało prawidłowo, w aplikacji określ format papieru ułożonego na tacy.
- Nie zaleca się drukowania w odległości mniejszej, niż 15 mm od krawędzi koperty.
- Zob. *Dopuszczalny papier i inne nośniki* na stronie 9.

Rodzaje kopert, jakich należy unikać

UWAGA

Koperty, jakich NIE należy używać:

- uszkodzone, pozwijane, pomarszczone lub o nietypowym kształcie
- bardzo błyszczące lub silnie teksturowane
- z klamrami, zszywkami, zatrzaskami lub wiązaniami
- z zamknięciami samoprzylepnymi
- o luźnej budowie
- które nie są ostro sprasowane
- które są wytłaczane (mają wypukły napis)
- które wcześniej były zadrukowane drukarką laserową
- które są wstępnie zadrukowane wewnątrz
- których nie daje się równo ułożyć
- wykonane z papieru o gramaturze wyższej, niż określona w specyfikacji urządzenia
- z nierównymi krawędziami lub które nie są idealnie prostokątne
- z okienkami, otworami, wycięciami lub perforacją
- z klejem na powierzchni (co pokazano na rysunku poniżej)

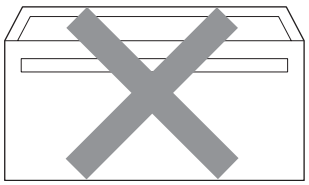

- z podwójnymi zakładkami (co pokazano na rysunku poniżej)

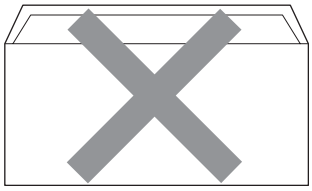

- z zakładkami uszczelniającymi, które nie były zagięte w chwili zakupu
- z zakładkami uszczelniającymi (co pokazano na rysunku poniżej)

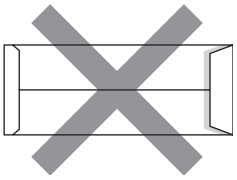

- z zakładką po każdej stronie (co pokazano na rysunku poniżej)

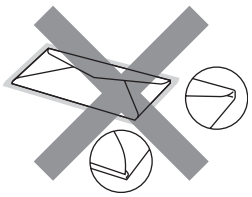

W przypadku użycia któregoś z wymieniowych powyżej typów kopert może dojść do uszkodzenia urządzenia. Tego typu uszkodzenie nie jest objęte żadną gwarancją firmy Brother ani umową serwisową.

Czasami może dojść do powstania problemów z podawaniem papieru wynikających z jego grubości, wielkości oraz kształtu zagięć używanych kopert.

Etykiety

Urządzenie umożliwia drukowanie na większości etykiet przeznaczonych do użycia z drukarką laserową. Etykiety powinny być wykonane z wykorzystaniem kleju na bazie akrylu, ponieważ materiał ten jest bardziej stabilny przy wysokich temperaturach, jakie występują w zespole grzewczym. Klej nie powinien stykać się z żadną częścią urządzenia, ponieważ stos etykiet może przykleić się do taśmy lub rolek i doprowadzić do zakleszczenia papieru lub pogorszenia jakości drukowania. Między etykietami nie powinien być widoczny klej. Etykiety powinny być ułożone tak, aby zakrywały całą długość i szerokość arkusza. Pozostawianie pustych przestrzeni może doprowadzić do zdzierania etykiet i poważnych problemów z zakleszczeniem lub drukowaniem.

Wszystkie etykiety używane z urządzeniem muszą wytrzymać temperaturę 200 stopni Celsjusza (392 stopni Fahrenheita) przez 0,1 s.

Gramatura etykiet nie powinna przekraczać specyfikacji zawartej w niniejszym Podręczniku Użytkownika. Etykiety o właściwościach przekraczających specyfikację mogą nie być poprawnie podawane i drukowane oraz mogą doprowadzić do uszkodzenia urządzenia.

Etykiety mogą być podawane tylko z tacy MP.

Rodzaje etykiet, jakich należy unikać

Nie używaj etykiet uszkodzonych, pozwijanych, pomarszczonych lub o nietypowym kształcie.

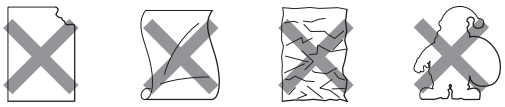

UWAGA

Nie podawaj częściowo zużytych arkuszy etykiet. Odsłonięty arkusz nośnika doprowadzi do uszkodzenia urządzenia.

Obszar, w którym nie można drukować

Obszar, w którym nie można drukować w przypadku kopii

Obszar drukowania rozpoczyna się około 4 mm (0,16 cala) od góry i od dołu oraz około 2 mm (0,08 cala) od krawędzi bocznych papieru.

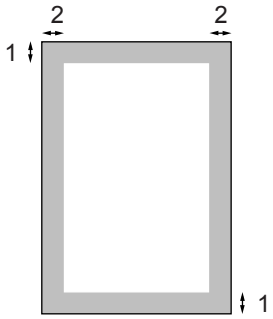

1 4 mm

2 2 mm

Informacja

Obszar, na którym nie można drukować (pokazany powyżej) dotyczy pojedynczej kopii lub kopiowania w skali 1 do 1 przy użyciu papieru w formacie A4. Obszar, w którym nie można drukować, zmienia się w zależności od formatu papieru.

Obszar, w którym nie można drukować w przypadku drukowania z komputera

W przypadku korzystania z domyślnego sterownika obszar do zadrukowania jest mniejszy niż format papieru, co pokazano poniżej.

Portret

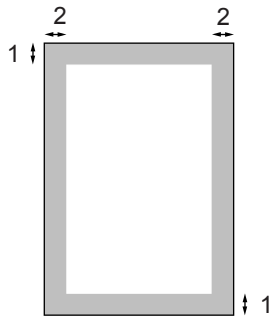

1 4,23 mm

2 4,23 mm

Krajobraz

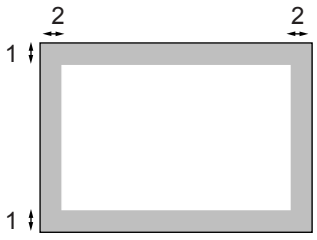

1 4,23 mm

2 4,23 mm

Informacja

Przedstawiony powyżej obszar, w którym nie można drukować, dotyczy papieru w formacie A4. Obszar, w którym nie można drukować, zmienia się w zależności od formatu papieru.

Ładowanie papieru i kopert

Urządzenie może pobierać papier z zamontowanej standardowej tacy papieru, opcjonalnej tacy dolnej lub tacy wieloczynnościowej.

Podczas drukowania na zwykłym papierze o gramaturze od 60 do 105 g/m^2 używaj tacy papieru.

Do drukowania na innych nośnikach korzystaj z tacy MP (tacy wieloczynnościowej).

Podczas układania papieru na tacy pamiętaj, że:

- Jeśli w menu drukowania aplikacji istnieje możliwość wyboru formatu papieru, wyboru można dokonać za pomocą programu. Jeśli program nie udostępnia takiego rozwiązania, można ustawić format papieru za pomocą sterownika drukarki lub przycisków panelu sterowania.
- Przed użyciem papieru z otworami, np. wkłady do segregatora, przekartkuj stos, aby nie dochodziło do zakleszczania i błędnego podawania papieru.

Ładowanie czystego papieru na tacy

1. Odegnij klapkę wyjściowej tacy papieru (1).

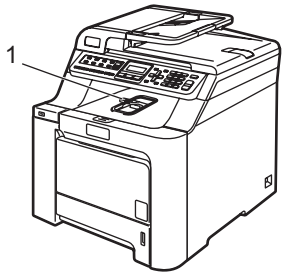

2. Wyciągnij całkowicie tacę papieru z urządzenia.

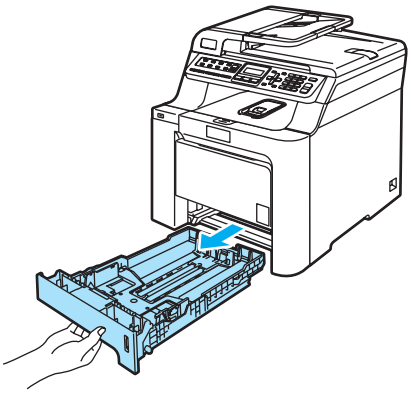

3. Naciskając zieloną dźwignię zwalniania prowadnicy papieru (1), przesuwaj prowadnice papieru, dopasowując je do formatu papieru. Upewnij się, czy prowadnice są mocno osadzone w szczelinach.

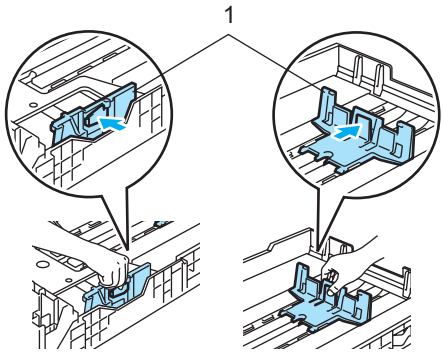

4. Przekartkuj dobrze papier w celu uniknięcia problemów z jego podawaniem.

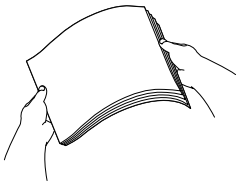

5. Ułóż papier na tacy, tak aby najpierw widoczna była górna krawędź papieru, a strona do drukowania odwrócona była w dół.
Upewnij się, czy papier leży płasko na tacy i czy nie wystaje powyżej znaku maksymalnej ilości papieru (1).

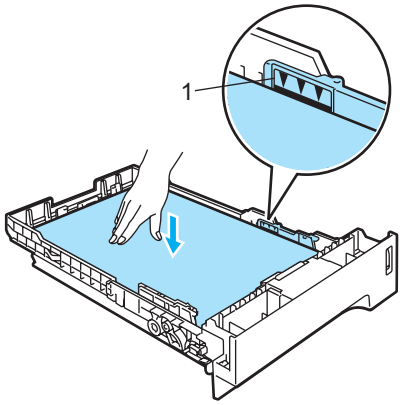

6. Wstaw tacę do urządzenia.

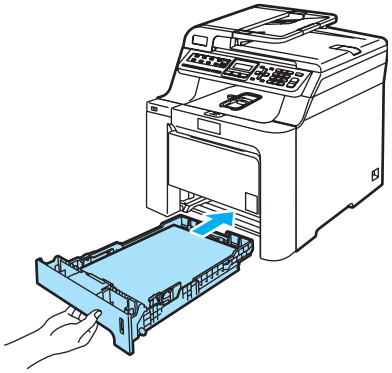

Ładowanie kopert lub innych nośników na tacy wieloczynnościowej (taca MP)

Do drukowania kopert, etykiet oraz na grubym papierze korzystaj z tacy MP.

Przed załadowaniem dociśnij rolki i krawędzie koperty, tak aby były jak najbardziej spłaszczone.

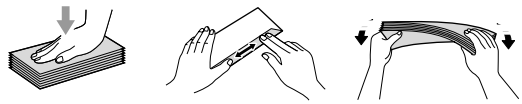

1. Odegnij klapkę wyjściowej tacy papieru (1).

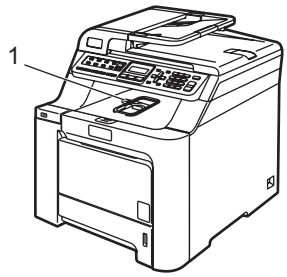

2. Otwórz tacę MP i delikatnie opuść.

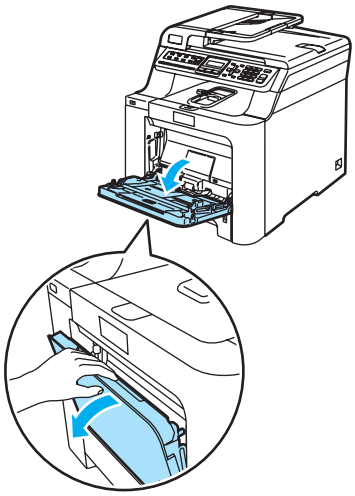

3. Pociągnij klapkę podpierającą tacy MP (1).

4. Ułóż koperty (maksymalnie 3) lub nośnik na tacy MP, krawędzią górną do przodu i stroną do drukowania do góry.

Ładowanie dokumentów

Możesz wysyłać faks, wykonywać kopie i skanować z ADF (automatyczny podajnik dokumentów) i z szyby skanera.

Używanie ADF (automatycznego podajnika dokumentów)

ADF może zmieścić do 35 stron i podawać każdy arkusz indywidualnie. Używaj standardowego papieru 80 g/m^2. Pamiętaj o przekartkowaniu stron przed włożeniem ich do ADF.

UWAGA

NIE pozostawiaj grubych dokumentów na szybie skanera. Jeśli to zrobisz, ADF może się zaciąć.

NIE używaj papieru, który jest skręcony, pomarszczony, zgięty, rozerwany, zszywany, spięty spinaczem, sklejony lub oklejony taśmą.

NIE używaj kartonu, papieru gazetowego lub tkaniny.

- Upewnij się, że dokumenty pisane atramentem są całkowicie suche.
- Dokumenty do faksowania muszą mieć szerokość od 147,3 do 215,9 mm (od 5,8 do 8,5 cala) i długość od 147,3 do 356 mm (od 5,8 do 14 cali) oraz standardową gramaturę (80 g/m^2).

1. Odegnij klapkę podtrzymującą wyjście dokumentów z ADF (1) i klapkę podpierającą ADF (2).

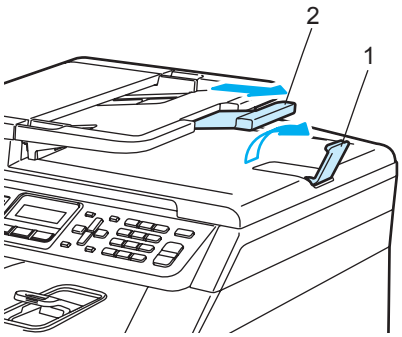

2. Dobrze przekartkuj strony.
3. Wsuwaj dokument do ADF zapisaną krawędzią górną do przodu, dopóki nie poczujesz, że dotknął rolki podającej.
4. Wyreguluj prowadnice papieru, dopasowując je do szerokości dokumentu.

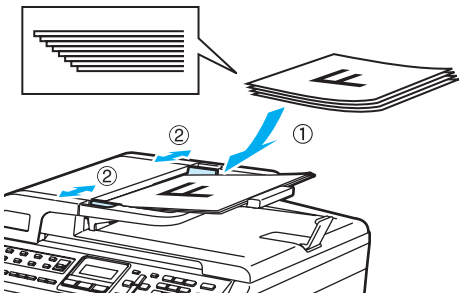

UWAGA

Aby uniknąć zniszczenia maszyny podczas korzystania z ADF, NIE wyciągaj dokumentu w trakcie podawania.

Aby skanować niestandardowe dokumenty, zob. *Używanie szyby skanera* na stronie 19.

Używanie szyby skanera

Szyby skanera możesz używać do faksowania, skanowania lub kopiowania jednocześnie stron książki lub jednej strony. Dokument może mieć szerokość do 215,9 mm i długość do 297 mm (8,5 cala szerokości i 11,7 cala długości).

W celu używania szyby skanera podajnik ADF musi być pusty.

1. Podnieś pokrywę dokumentu.
2. Używając lewej prowadnicy wyśrodkuj dokument stroną zapisaną do dołu na szybie skanera.

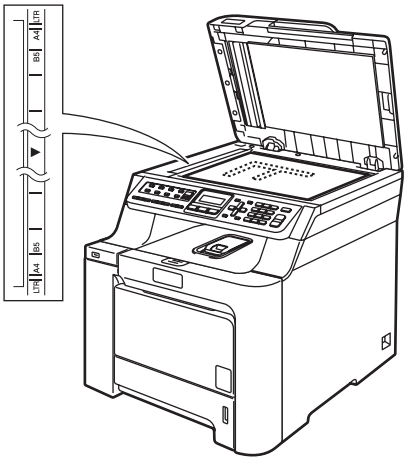

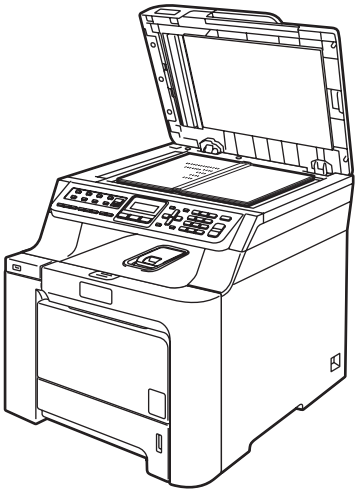

3. Zamknij pokrywę dokumentu.

UWAGA

Jeżeli dokumentem jest książka lub gruby dokument, NIE zamykaj gwałtownie pokrywy ani nie naciskaj na nią.

3 Ustawienia ogólne

Timer trybu

Urządzenie ma trzy klawisze wyboru trybu na panelu sterowania: **Fax(Faks)**, **Scan(Skanuj)** oraz **Copy(Kopiuj)**.

Można ustawić czas, po jakim urządzenie po ostatnim kopiowaniu lub skanowaniu ma powrócić do trybu faksu. Jeśli wybierzesz `WYŁ`, urządzenie pozostanie w trybie używanym ostatnio.

1. Naciśnij **Menu**, **1**, **1**.

```
USTAWIENIA
1.TIMER TRYBU
```

2. Naciśnij ▲ lub ▼, aby wybrać `0 SEK`, `30 SEK.`, `1 MIN`, `2 MIN.`, `5 MIN.` lub `WYŁ`.
   Naciśnij **OK**.

3. Naciśnij **Stop/Exit(Stop/Zakończ)**.

Ustawienia papieru

Typ papieru

Ustaw urządzenie odpowiednio do papieru, jaki będzie używany. Zapewni to najwyższą jakość drukowania.

1. Wykonaj jedną z następujących czynności:
   - `TACA MP`: aby ustawić typ papieru, naciśnij **Menu**, **1**, **2**, **1**.
   - `GÓRNA`: aby ustawić typ papieru, naciśnij **Menu**, **1**, **2**, **2**.
   - `DOLNA`: aby ustawić typ papieru, naciśnij **Menu**, **1**, **2**, **3**, o ile zainstalowano tacę opcjonalną.

```
TYP PAPIERU
1.TACA MP
```

2. Dla ustawienia `GÓRNA` i `DOLNA` naciśnij ▲ lub ▼, aby wybrać `CIENKI`, `ZWYKŁY` lub `PAPIER EKOLOG`. Dla ustawienia `TACA MP` naciśnij ▲ lub ▼, aby wybrać `CIENKI`, `ZWYKŁY`, `GRUBY`, `GRUBSZY` lub `PAPIER EKOLOG`.
   Naciśnij **OK**.

3. Naciśnij **Stop/Exit(Stop/Zakończ)**.

Format papieru

Do drukowania dostępnych jest dziewięć formatów papieru: A4, Letter, Legal, Executive, A5, A6, B5, B6 i Folio, a do wysyłania faksów: A4, Letter, Legal lub Folio (8"×13").

W przypadku zmiany formatu papieru na tacy należy również zmienić ustawienie formatu papieru, tak aby urządzenie dopasowało dokument lub przychodzący faks do strony.

1. Wykonaj jedną z następujących czynności:
   - TACA MP: aby ustawić format papieru, naciśnij **Menu**, **1**, **3**, **1**.
   - GÓRNA: aby ustawić format papieru, naciśnij **Menu**, **1**, **3**, **2**.
   - DOLNA: aby ustawić format papieru, naciśnij **Menu**, **1**, **3**, **3**, o ile zainstalowano tacę opcjonalną.

```
FORM.PAPIERU
1.TACA MP
```

2. Naciśnij ▲ lub ▼, aby wybrać A4, LETTER, LEGAL, EXECUTIVE, A5, A6, B5, B6, FOLIO lub DOWOLNY.
   Naciśnij **OK**.
3. Naciśnij **Stop/Exit(Stop/Zakończ)**.

Informacja

- Komunikat DOWOLNY (format) wyświetla się tylko po wybraniu tacy MP (**Menu**, **1**, **3**, **1**).
- Po wybraniu opcji DOWOLNY jako format papieru na tacy MP jako ustawienie używanej tacy należy wybrać TYLKO TACA MP.
- Podczas wykonywania N w 1 kopii jako format papieru dla tacy MP nie można wybrać opcji DOWOLNY. Należy wybrać jeden z pozostałych formatów papieru dostępnych dla tacy MP.
- Format A6 nie jest dostępny dla opcjonalnej tacy nr 2.

Używanie tacy w trybie kopiowania

Istnieje możliwość zmiany priorytetu tacy, jakiej urządzenie będzie używało do drukowania.

Po wybraniu opcji TYLKO TACA#1, TYLKO TACA MP lub TYLKO TACA#2 [1] urządzenie będzie ładować papier tylko z tej tacy. Jeśli na wybranej tacy nie ma papieru, na ekranie LCD pojawi się komunikat BRAK PAPIERU. Włóż papier do pustej tacy.

Aby zmienić ustawienia tacy, wykonaj poniższe czynności:

1. Naciśnij **Menu**, **1**, **7**, **1**.

```
UŻYCIE TACY
1.KOPIA
```

2. Naciśnij ▲ lub ▼, aby wybrać TYLKO TACA#1, TYLKO TACA#2 [1], TYLKO TACA MP, MP>T1>T2 [1] lub T1>T2 [1]>MP.
   Naciśnij **OK**.

   [1] Komunikat TYLKO TACA#2 lub T2 wyświetli się, tylko jeśli zainstalowana jest taca opcjonalna.

3. Naciśnij **Stop/Exit(Stop/Zakończ)**.

Informacja

- ADF może wykryć rozmiar dokumentu. Jeśli dokumenty są ładowane z ADF i wybrana jest opcja MP>T1>T2 lub T1>T2>MP, urządzenie wybierze tacę z papierem o najbardziej odpowiednim formacie i pobierze z niej papier.
- W przypadku korzystania z szyby skanera dokument jest kopiowany z wykorzystaniem tacy o wyższym priorytecie, nawet jeśli w innej tacy znajduje się bardziej odpowiedni papier.

Używanie tacy w trybie faksu

Istnieje możliwość zmiany domyślnej tacy, jakiej urządzenie będzie używało do drukowania odebranych faksów.

Po wybraniu opcji TYLKO TACA#1, TYLKO TACA MP lub TYLKO TACA#2 [1] urządzenie będzie ładować papier tylko z tej tacy. Jeśli na wybranej tacy nie ma papieru, na ekranie LCD pojawi się komunikat BRAK PAPIERU. Włóż papier do pustej tacy.

Po wybraniu opcji T1>T2 [1]>MP urządzenie będzie pobierać papier z tacy nr 1, dopóki ta nie zostanie opróżniona, a następnie z tacy nr 2 i w końcu z tacy MP. Po wybraniu opcji MP>T1>T2 [1], urządzenie zacznie pobierać papier z tacy MP, dopóki nie zostanie opróżniona, następnie z tacy nr 1, aż wreszcie z tacy nr 2.

Informacja

- Do drukowania faksów dostępne są cztery formaty papieru: A4, Letter, Legal lub Folio. Jeśli na żadnej z tac nie znajduje się właściwy papier, odebrane faksy zostaną zapisane w pamięci urządzenia, a na ekranie LCD wyświetlony zostanie komunikat SPR. ROZM. PAP. (W celu uzyskania szczegółów zob. *Komunikaty o błędach i konserwacji* na stronie 121.)
- Jeśli na tacy nie ma papieru i w pamięci urządzenia znajdują się odebrane faksy, na ekranie LCD pojawi się komunikat BRAK PAPIERU. Włóż papier do pustej tacy.

1. Naciśnij **Menu**, **1**, **7**, **2**.

   ```
   UŻYCIE TACY
   2.FAX
   ```

2. Naciśnij ▲ lub ▼, aby wybrać TYLKO TACA#1, TYLKO TACA#2, TYLKO TACA MP, MP>T1>T2 [1] lub T1>T2 [1]>MP.
   Naciśnij **OK**.

   [1] Komunikat TYLKO TACA#2 lub T2 wyświetli się, tylko jeśli zainstalowana jest taca opcjonalna.

3. Naciśnij **Stop/Exit(Stop/Zakończ)**.

Używanie tacy w trybie drukowania

Istnieje możliwość zmiany domyślnej tacy, jakiej urządzenie będzie używało do drukowania dokumentów z komputera.

1. Naciśnij **Menu**, **1**, **7**, **3**.

   ```
   UŻYCIE TACY
   3.DRUK
   ```

2. Naciśnij ▲ lub ▼, aby wybrać TYLKO TACA#1, TYLKO TACA#2 [1], TYLKO TACA MP, MP>T1>T2 [1] lub T1>T2 [1]>MP.
   Naciśnij **OK**.

   [1] Komunikat TYLKO TACA#2 lub T2 wyświetli się, tylko jeśli zainstalowana jest taca opcjonalna. .

3. Naciśnij **Stop/Exit(Stop/Zakończ)**.

Informacja

- Ustawienie sterownika drukarki będzie priorytetowe względem ustawienia dokonanego za pośrednictwem panelu sterowania.
- Jeśli na panelu sterowania wybrana jest opcja TYLKO TACA#1, TYLKO TACA MP lub TYLKO TACA#2 [1], a w sterowniku wybrane ustawienie to **Automatyczne wybieranie**, urządzenie będzie pobierać papier z tej tacy.

[1] Komunikat TYLKO TACA#2 wyświetli się, tylko jeśli zainstalowana jest taca opcjonalna.

Ustawienia głośności

Głośność dzwonka

Istnieje możliwość wyboru poziomu głośności dzwonka; dostępne są ustawienia od GŁOŚNO do WYŁ.

Gdy urządzenie znajduje się w trybie faksu, naciśnij lub , aby wyregulować poziom głośności. Na ekranie LCD wyświetlane jest bieżące ustawienie, a po każdym naciśnięciu przycisku poziom głośności zmienia się o jeden poziom. Nowe ustawienie urządzenia będzie obowiązywało do czasu wprowadzenia zmiany.

Głośność dzwonka można również zmienić za pośrednictwem menu:

1. Naciśnij **Menu**, **1**, **4**, **1**.

   ```
   POZIOM
   1.DZWONEK
   ```

2. Naciśnij ▲ lub ▼, aby wybrać WYŁ, CICHO, ŚREDNIO lub GŁOŚNO. Naciśnij **OK**.

3. Naciśnij **Stop/Exit(Stop/Zakończ)**.

Głośność sygnalizatora

Jeśli sygnalizator jest włączony, urządzenie będzie generować sygnał po każdym naciśnięciu klawisza, popełnieniu błędu albo po wysłaniu lub odebraniu faksu. Dostępna jest gama ustawień głośności od GŁOŚNO do WYŁ.

1. Naciśnij **Menu**, **1**, **4**, **2**.

   ```
   POZIOM
   2.SYGNAŁ
   ```

2. Naciśnij ▲ lub ▼, aby wybrać WYŁ, CICHO, ŚREDNIO lub GŁOŚNO. Naciśnij **OK**.

3. Naciśnij **Stop/Exit(Stop/Zakończ)**.

Głośność głośnika

Dostępna jest gama ustawień głośności głośnika od GŁOŚNO do WYŁ.

Głośność głośnika można zmienić za pośrednictwem menu:

1. Naciśnij **Menu**, **1**, **4**, **3**.

   ```
   POZIOM
   3.GŁOŚNIK
   ```

2. Naciśnij ▲ lub ▼, aby wybrać WYŁ, CICHO, ŚREDNIO lub GŁOŚNO. Naciśnij **OK**.

3. Naciśnij **Stop/Exit(Stop/Zakończ)**.

Automatyczna zmiana czasu

Istnieje możliwość ustawienia urządzenia tak, aby automatycznie przestawiało godzinę. Urządzenie przestawi zegar o godzinę do przodu wiosną i o godzinę do tyłu jesienią.

1. Naciśnij **Menu** **1**, **5**.

   ```
   USTAWIENIA
   5.AUTO ZM. CZASU
   ```

2. Naciśnij ▲ lub ▼, aby wybrać `WŁ.` (lub `WYŁ`).
   Naciśnij **OK**.

3. Naciśnij **Stop/Exit(Stop/Zakończ)**.

Funkcje oszczędzania

Oszczędzanie tonera

Funkcja ta umożliwia oszczędzanie tonera. Po ustawieniu tonera na `WŁ.` wydruki są jaśniejsze. Ustawienie domyślne to `WYŁ`.

1. Naciśnij **Menu**, **1**, **6**, **1**.

   ```
   EKOLOGICZNY
   1.OSZCZĘD.TONER
   ```

2. Naciśnij ▲ lub ▼, aby wybrać `WŁ.` (lub `WYŁ`).
   Naciśnij **OK**.

3. Naciśnij **Stop/Exit(Stop/Zakończ)**.

Informacja

NIE zalecamy włączania funkcji oszczędzania tonera podczas drukowania zdjęć lub obrazów w skali szarości.

Czas spoczynku

Ustawienie czasu spoczynku wpływa na zmniejszenie zużycia energii na skutek wyłączenia zespołu grzewczego w czasie, gdy urządzenie jest bezczynne.

Można wybrać czas, przez jaki urządzenie musi być bezczynne (od 000 do 240 minut), zanim przejdzie do trybu spoczynku. Jeśli urządzenie odbierze faks, dane z komputera lub wykona kopię, zegar zostanie zresetowany. Ustawienie domyślne to 005 minut.

Jeśli urządzenie znajduje się w trybie spoczynku, na ekranie LCD wyświetlony zostanie komunikat `OCZEKIWANIE`. W przypadku drukowania lub kopiowania w trybie spoczynku nastąpi krótkie opóźnienie, w czasie którego zespół grzewczy będzie się rozgrzewał.

1. Naciśnij **Menu** **1**, **6**, **2**.

   ```
   EKOLOGICZNY
   2.CZAS UŚPIENIA
   ```

2. Wprowadź czas, przez jaki urządzenie ma pozostać bezczynne, zanim przejdzie do trybu spoczynku (od 000 do 240).
   Naciśnij **OK**.

3. Naciśnij **Stop/Exit(Stop/Zakończ)**.

Kontrast wyświetlacza ciekłokrystalicznego (LCD)

Możesz zmienić kontrast, aby wyświetlacz LCD wyglądał jaśniej lub ciemniej.

1. Naciśnij **Menu**, **1**, **8**.

   ```
   USTAWIENIA
   8.KONTRAST LCD
   ```

2. Naciśnij ▲, aby wyświetlacz LCD był ciemniejszy. Lub naciśnij ▼, aby wyświetlacz LCD był jaśniejszy.
   Naciśnij **OK**.

3. Naciśnij **Stop/Exit(Stop/Zakończ)**.

4 Funkcje zabezpieczeń

Zabezpieczenia

Istnieje możliwość ustawienia jednego z wielu dostępnych poziomów zabezpieczeń; w tym celu można włączyć blokadę ustawień lub zabezpieczenie pamięci. Nie będzie wówczas możliwe dalsze planowanie zadań wysyłania faksów opóźnionych lub pollingu. Mimo tego wstępnie zaplanowane zadania wysłania faksów opóźnionych zostaną wykonane, nawet jeśli ochrona pamięci zostanie włączona; nie ma więc obawy, że zostaną utracone.

Blokada ustawień

Blokada ustawień pozwala na ustalenie hasła, które uniemożliwia innym osobom dokonanie przypadkowej zmiany ustawień urządzenia.

Należy zwrócić szczególną uwagę na hasło. Jeśli zapomnisz hasła, skontaktuj się z dealerem firmy Brother.

Jeśli dla blokady ustawień wybrana jest opcja `WŁ.`, nie można zmieniać wymienionych poniżej ustawień bez podania hasła:

- Data/Godzina
- ID stacji
- Ustawienia szybkiego wybierania
- Tryb zegara
- Rodzaj papieru
- Rozmiar papieru
- Głośność
- Automatyczna zmiana czasu
- Funkcje oszczędzania
- Używanie tacy
- Kontrast wyświetlacza LCD
- Blokada ustawień
- Zabezpieczenie pamięci

Ustawianie hasła

1. Naciśnij **Menu**, **1**, **9**, **2**.

   ```
   ZABEZPIECZENIE
   2.USTAW. BLOKADY
   ```

2. Jako hasło wprowadź numer 4-cyfrowy, używając cyfr od **0** do **9** ∗ lub #.
   Naciśnij **OK**.

3. Ponownie wprowadź hasło po wyświetleniu na wyświetlaczu LCD komunikatu `WERYFIKUJ:`.
   Naciśnij **OK**.

4. Naciśnij **Stop/Exit(Stop/Zakończ)**.

Zmiana hasła blokady ustawień

1. Naciśnij **Menu**, **1**, **9**, **2**.

   ```
   ZABEZPIECZENIE
   2.USTAW. BLOKADY
   ```

2. Naciśnij ▲ lub ▼, aby wybrać `USTAW HASŁO`.
   Naciśnij **OK**.

3. Wprowadź 4-cyfrowe hasło.
   Naciśnij **OK**.

4. Wprowadź 4-cyfrową liczbę jako nowe hasło.
   Naciśnij **OK**.

5. Po wyświetleniu na wyświetlaczu LCD komunikatu `WERYFIKUJ:` ponownie wprowadź nowe hasło.
   Naciśnij **OK**.

6. Naciśnij **Stop/Exit(Stop/Zakończ)**.

Włączanie/wyłączanie blokady ustawień

Jeśli wprowadzisz nieprawidłowe hasło w czasie wykonywania poniższych czynności, na wyświetlaczu LCD pojawi się komunikat `BŁĘDNE HASŁO`. Wprowadź ponownie prawidłowe hasło.

Włączanie blokady ustawień

1. Naciśnij **Menu**, **1**, **9**, **2**.

   ```
   ZABEZPIECZENIE
   2.USTAW. BLOKADY
   ```

2. Naciśnij ▲ lub ▼, aby wybrać `WŁ`. Naciśnij **OK**.
3. Wprowadź 4-cyfrowe hasło. Naciśnij **OK**.
4. Naciśnij **Stop/Exit(Stop/Zakończ)**.

Wyłączanie blokady ustawień

1. Naciśnij **Menu**, **1**, **9**, **2**.

   ```
   ZABEZPIECZENIE
   2.USTAW. BLOKADY
   ```

2. Wprowadź 4-cyfrowe hasło. Dwukrotnie naciśnij **OK**.
3. Naciśnij **Stop/Exit(Stop/Zakończ)**.

Zabezpieczenie pamięci

Zabezpieczenie pamięci pozwala unikać dostępu bez autoryzacji do urządzenia.

Po włączeniu zabezpieczenia pamięci dostępne będą następujące operacje:

- Odbieranie faksów do pamięci (ograniczenie ze względu na pojemność pamięci)
- Przekazywanie faksów (jeśli funkcja przekazywania faksów została włączona)
- Zdalne odtwarzanie (jeśli funkcja zapisywania faksów została włączona)

Po włączeniu zabezpieczenia pamięci NIE jest możliwe wykonywanie następujących operacji:

- Drukowanie odebranych faksów
- Wysyłanie faksów
- Kopiowanie
- Drukowanie z komputera PC
- Skanowanie
- Odbiór faksu za pomocą komputera PC

Informacja

- Aby wydrukować faksy tylko z pamięci, wyłącz zabezpieczenie pamięci.
- Przed włączeniem zabezpieczenia pamięci należy wyłączyć odbieranie faksów za pomocą komputera. (Zob. *Wyłączanie opcji zdalnego faksu* na stronie 57.)

Ustawianie hasła

Informacja

- Jeśli hasło zostało już ustawione, nie ma potrzeby ponownego ustawiania.
- Jeśli zapomnisz hasło zabezpieczenia pamięci, skontaktuj się z dealerem firmy Brother.

1. Naciśnij **Menu**, **1**, **9**, **1**.

```
ZABEZPIECZENIE
1.ZABEZPIECZENIE
```

2. Wprowadź 4-cyfrową liczbę jako hasło.
   Naciśnij **OK**.
3. Ponownie wprowadź hasło po wyświetleniu na wyświetlaczu LCD komunikatu `WERYFIKUJ:`.
   Naciśnij **OK**.
4. Naciśnij **Stop/Exit(Stop/Zakończ)**.

Zmiana hasła zabezpieczenia pamięci

1. Naciśnij **Menu**, **1**, **9**, **1**.

```
ZABEZPIECZENIE
1.ZABEZPIECZENIE
```

2. Naciśnij ▲ lub ▼, aby wybrać `USTAW HASŁO`.
   Naciśnij **OK**.
3. Wprowadź 4-cyfrowe hasło.
   Naciśnij **OK**.
4. Wprowadź 4-cyfrową liczbę jako nowe hasło.
   Naciśnij **OK**.
5. Po wyświetleniu na wyświetlaczu LCD komunikatu `WERYFIKUJ:` ponownie wprowadź nowe hasło.
   Naciśnij **OK**.
6. Naciśnij **Stop/Exit(Stop/Zakończ)**.

Włączanie/wyłączanie zabezpieczenia pamięci

Jeśli wprowadzisz nieprawidłowe hasło w czasie wykonywania poniższych czynności, na wyświetlaczu LCD pojawi się komunikat `BŁĘDNE HASŁO`. Wprowadź ponownie prawidłowe hasło.

Włączanie zabezpieczenia pamięci

1. Naciśnij **Menu**, **1**, **9**, **1**.

```
ZABEZPIECZENIE
1.ZABEZPIECZENIE
```

2. Naciśnij ▲ lub ▼, aby wybrać `USTAW. ZABEZP.`
   Naciśnij **OK**.
3. Wprowadź zarejestrowane hasło 4-cyfrowe.
   Naciśnij **OK**.
   Urządzenie przechodzi w tryb offline, a na wyświetlaczu LCD wyświetla się komunikat`TRYB ZABEZP.`

Informacja

W razie awarii zasilania dane pozostaną w pamięci przez maksymalnie 4 dni.

Wyłączanie zabezpieczenia pamięci

1. Naciśnij **Menu**.
   Wprowadź zarejestrowane hasło 4-cyfrowe.
   Naciśnij **OK**.

2 Zabezpieczenie pamięci wyłącza się automatyczne, a na wyświetlaczu LCD pojawia się data i godzina.

Informacja

W przypadku wprowadzenia nieprawidłowego hasła na monitorze LCD wyświetlony zostaje komunikat `BŁĘDNE HASŁO` i urządzenie pozostaje w trybie offline. Urządzenie pozostanie w trybie zabezpieczenia, dopóki nie zostanie wprowadzone zarejestrowane hasło.

Sekcja II

Faks

Wysyłanie faksu	30
Odbieranie faksu	39
Telefon i urządzenia zewnętrzne	44
Wybieranie oraz zachowywanie numerów	49
Opcje zdalnego faksu (tylko obrazy czarno-białe)	55
Polling	61
Drukowanie raportów	65

5 Wysyłanie faksu

Jak wysyłać faks

Wprowadzanie trybu faksu

Aby przejść do trybu faksu, naciśnij (**Fax(Faks)**), a klawisz podświetli się na niebiesko.

Wysyłanie faksu z urządzenia ADF

Najprostszym sposobem wysłania faksu jest skorzystanie z ADF.

1. Upewnij się, że urządzenie znajduje się w trybie faksu .
2. Połóż dokument na podajniku ADF, *zadrukowaną stroną skierowaną w górę*.
3. Wybierz numer faksu. (Zob. *Jak wybierać numer* na stronie 49.)
4. Naciśnij **Mono Start (Start Mono)** lub **Colour Start (Start Kolor)**.
   - Po naciśnięciu przycisku **Mono Start (Start Mono)** urządzenie skanuje strony do pamięci i wysyła dokument.
   - Po naciśnięciu przycisku **Colour Start (Start Kolor)** urządzenie rozpoczyna wybieranie i wysyła dokument w czasie rzeczywistym.

Informacja

- Aby anulować zadanie w trakcie wykonywania, naciśnij **Stop/Exit(Stop/Zakończ)**.
- Jeśli w trakcie skanowania dokumentu czarno-białego do pamięci wyświetlony zostanie komunikat `BRAK PAMIĘCI`, naciśnij **Stop/Exit(Stop/Zakończ)**, aby anulować skanowanie lub przycisk **Mono Start (Start Mono)**, aby przesłać zeskanowane strony.

Wysyłanie faksu z szyby skanera

Możesz używać szyby skanera do wysyłania faksem książki lub pojedynczej strony. Maksymalny rozmiar dokumentów to Letter lub A4. Z szyby skanera można wysyłać tylko jednostronicowe faksy kolorowe.

1. Upewnij się, że urządzenie znajduje się w trybie faksu .
2. Umieść dokument na szybie skanera, stroną *zadrukowaną* w dół.
3. Wybierz numer faksu. (Zob. *Jak wybierać numer* na stronie 49.)
4. Naciśnij **Mono Start (Start Mono)** lub **Colour Start (Start Kolor)**.
   - Jeśli naciśniesz **Mono Start (Start Mono)**, urządzenie rozpocznie skanowanie pierwszej strony. Przejdź do ❺.
   - Jeśli naciśniesz **Colour Start (Start Kolor)**, urządzenie rozpocznie wysyłanie. Przejdź do ❼.
5. Po zeskanowaniu strony wyświetlacz LCD podpowie wybór jednej z poniższych opcji:

   ```
   NASTĘPNA STRONA?
   1.TAK 2.NIE
   ```

   - Naciśnij **1**, aby wysłać kolejną stronę. Przejdź do ❻.
   - Naciśnij **2** lub **Mono Start (Start Mono)**, aby wysłać dokument. Przejdź do ❼.

6 Połóż kolejną stronę na szybie skanera, naciśnij **OK**. Powtórz kroki ❺ oraz ❻ dla każdej dodatkowej strony.

```
WŁÓŻ NAST.KARTKĘ
POTEM WCIŚ. OK.
```

7 Urządzenie automatycznie wyśle faks.

Informacja

- Naciśnij **Stop/Exit(Stop/Zakończ)**, aby anulować zadanie wysyłania faksu w trakcie wykonywania.
- Podczas wysyłania faksem wielu stron z szyby skanera czas rzeczywisty transmisji powinien zostać ustawiony na WYŁ.

Anulowanie zadania faksu w trakcie wykonywania

Naciśnij **Stop/Exit(Stop/Zakończ)**, aby anulować zadanie wysyłania faksu w trakcie wykonywania. Jeśli urządzenie już wybiera numer lub wysyła faks, musisz nacisnąć **1**, aby potwierdzić.

Rozsyłanie (tylko obrazy czarno-białe)

Rozsyłanie umożliwia wysłanie tego samego faksu pod więcej niż jeden numer. Do tego samego rozsyłania możesz dołączyć grupy, numery wybierania jednoprzyciskowego oraz do 50 ręcznie wybieranych numerów.

Rozsyłanie może obejmować 366 różnych numerów. Będzie to zależało od liczby zachowanych grup, kodów dostępu lub numerów kart kredytowych oraz od faksów zachowanych w pamięci urządzenia.

Informacja

Opcja **Search/Speed Dial(Szukaj/Szybkie wybieranie)** ułatwi wybieranie numerów.

1 Upewnij się, że urządzenie znajduje się w trybie faksu .

2 Włóż dokument.

3 Wprowadź numer.
Naciśnij **OK**.
Możesz również używać jednoprzyciskowego wybierania, grupy numerów lub numerów wprowadzonych ręcznie z klawiatury. (Zob. *Jak wybierać numer* na stronie 49.)

4 Powtarzaj ❸, dopóki nie wprowadzisz wszystkich numerów, pod które chcesz wysłać faks.

5 Naciśnij **Mono Start (Start Mono)**.

Po zakończeniu rozsyłania zostanie wydrukowany raport rozsyłania z wynikami.

Anulowanie rozsyłanie w toku

W trakcie rozsyłania można anulować wysyłanie bieżącego faksu lub całe zadanie drukowania.

1. Naciśnij **Menu**, **2**, **6**.
   Na ekranie LCD wyświetlony zostanie wybierany numer faksu (na przykład `#001 0123456789`) oraz numer zadania rozsyłania (na przykład `K.SERYJNA#001`):

   ```
   FAX W OCZEKIW.
   #001 0123456789
   ```

2. Naciśnij ▲ lub ▼, aby wybrać zadanie, jakie ma zostać anulowane.
   Naciśnij **OK**.

   ```
   #001 0123456789
   1.ANULUJ 2.WYJŚĆ
   ```

3. Naciśnij **1**, aby skasować numer faksu lub **2**, aby wyjść.
   Jeśli anulowany ma zostać tylko numer, pod który aktualnie wysyłany jest faks (❷), urządzenie zwróci się z zapytaniem czy anulować rozsyłanie.
   Naciśnij **1**, aby skasować całe zadanie rozsyłania lub **2**, aby wyjść.

   ```
   K.SERYJNA#001
   1.ANULUJ 2.WYJŚĆ
   ```

4. Naciśnij **Stop/Exit(Stop/Zakończ)**.

Dodatkowe operacje wysyłania

Wysyłanie faksów za pomocą wielu ustawień

Przed wysłaniem faksu można zmienić następujące ustawienia: kontrast, rozdzielczość, tryb zagraniczny, zegar wysyłania faksu z opóźnieniem, transmisja pollingu, wysyłanie w czasie rzeczywistym lub ustawienia strony tytułowej.

1. Upewnij się, że urządzenie znajduje się w trybie faksu .
   Po zatwierdzeniu każdego ustawienia na ekranie LCD pojawia się zapytanie, czy wprowadzać dalsze ustawienia:

   ```
   NASTĘPNE
   1.TAK 2.NIE
   ```

2. Wykonaj jedną z następujących czynności:

   - Aby wprowadzić dalsze ustawienia, naciśnij **1**. Na ekranie LCD wyświetli się menu `USTAW.NADAW.`, co umożliwi wybranie następnego ustawienia.
   - Po zakończeniu wprowadzania ustawień naciśnij **2** i przejdź do następnego kroku, aby wysłać faks.

Elektroniczna strona tytułowa (tylko obrazy czarno-białe)

Funkcja ta *nie* będzie działać, jeśli ID stacji nie został zaprogramowany. (Zob. *Podręcznik szybkiej obsługi*.)

Można automatycznie wysłać stronę tytułową za pomocą dowolnego faksu. Strona tytułowa zawiera ID stacji, komentarz i nazwę zapisaną w pamięci wybierania jednoprzyciskowego lub szybkiego wybierania.

Wybierając opcję REZERW.FAXU:WŁ. można również wyświetlić na stronie tytułowej numery stron.

Można wybrać jeden z wstępnie ustawionych komentarzy.

1.BEZ NOTATKI

2.ZADZWOŃ

3.PILNE

4.POUFNE

Zamiast używania wstępnie ustawionych komentarzy, można wprowadzić dwa komunikaty osobiste, składające się z maksymalnie 27 znaków. Przy wprowadzaniu znaków pomocna jest tabela Strona 204.

(Zob. *Tworzenie własnych komentarzy* na stronie 33.)

5.(Zdefiniowane przez użytkownika)

6.(Zdefiniowane przez użytkownika)

Informacja

Stronę tytułową można wysłać tylko w przypadku faksu czarno-białego. Jeśli w celu wysłania faksu naciśniesz **Colour Start (Start Kolor)**, strona tytułowa nie zostanie wysłana.

Tworzenie własnych komentarzy

Możesz utworzyć dwa własne komentarze.

1. Upewnij się, że urządzenie znajduje się w trybie faksu .
2. Naciśnij **Menu**, **2**, **2**, **8**.
   ```
   USTAW.NADAW.
   8.STR.TYT.-TEKST
   ```
3. Naciśnij ▲ lub ▼, aby wybrać 5 lub 6 w celu zapisania własnego komentarza. Naciśnij **OK**.
4. Wprowadź własny komentarz za pomocą klawiatury. Naciśnij **OK**.

Tabela, Strona 204, ułatwi wprowadzanie znaków.

Wysyłanie strony tytułowej tylko dla następnego faksu

W przypadku wysłania strony tytułowej tylko dla następnego faksu urządzenie zwróci się o wprowadzenie liczby stron do wysłania, aby można je było wydrukować na tej stronie.

1. Upewnij się, że urządzenie znajduje się w trybie faksu .
2. Włóż dokument.
3. Naciśnij **Menu**, **2**, **2**, **7**.
   ```
   USTAW.NADAW.
   7.STR.TYT.WŁ/WYŁ
   ```
4. Naciśnij ▲ lub ▼, aby wybrać opcję REZERW.FAXU:WŁ. (lub REZERW.FAXU:WYŁ). Naciśnij **OK**.
5. Naciśnij ▲ lub ▼, aby wybrać komentarz. Naciśnij **OK**.
6. Wprowadź dwie cyfry, aby wyświetlić liczbę wysyłanych stron. Naciśnij **OK**.

Na przykład, wprowadź **0**, **2** w przypadku 2 stron lub **0**, **0**, aby miejsce na liczbę stron pozostało puste. W przypadku popełnienia błędu naciśnij ◄ lub **Clear/Back(Wyczyść/Cofnij)**, aby wrócić i ponownie wprowadzić liczbę stron.

Wysyłanie strony tytułowej dla wszystkich faksów

Urządzenie można ustawić tak, aby wysyłało stronę tytułową z każdym wysyłanym faksem.

1. Upewnij się, że urządzenie znajduje się w trybie faksu .
2. Naciśnij **Menu**, **2**, **2**, **7**.

   ```
   USTAW.NADAW.
   7.STR.TYT.WŁ/WYŁ
   ```

3. Naciśnij ▲ lub ▼ , aby wybrać `WŁ.` (lub `WYŁ`).
   Naciśnij **OK**.
4. Naciśnij ▲ lub ▼, aby wybrać komentarz.
   Naciśnij **OK**.

Używanie drukowanej strony tytułowej

Aby używać drukowanej strony tytułowej, po której można pisać, wydrukuj stronę przykładową i dołącz ją do faksu.

1. Upewnij się, że urządzenie znajduje się w trybie faksu .
2. Naciśnij **Menu**, **2**, **2**, **7**.

   ```
   USTAW.NADAW.
   7.STR.TYT.WŁ/WYŁ
   ```

3. Naciśnij ▲ lub ▼, aby wybrać `WYDRUK PRÓBNY.`
   Naciśnij **OK**.
4. Naciśnij **Mono Start (Start Mono)** lub **Colour Start (Start Kolor)**. Urządzenie wydrukuje kopię strony tytułowej.
5. Naciśnij **Stop/Exit(Stop/Zakończ)**.

Kontrast

W przypadku większości dokumentów ustawienie domyślne opcji `AUTO` zapewni najlepsze wyniki. Umożliwia to automatyczne wybieranie właściwego kontrastu dla dokumentu.

Jeśli dokument jest bardzo jasny lub ciemny, zmiana kontrastu może poprawić jakość faksu.

Opcja `CIEMNY` umożliwia rozjaśnienie faksowanego dokumentu.

Opcja `JASNY` umożliwia przyciemnienie faksowanego dokumentu.

1. Upewnij się, że urządzenie znajduje się w trybie faksu .
2. Włóż dokument.
3. Naciśnij **Menu**, **2**, **2**, **1**.

   ```
   USTAW.NADAW.
   1.KONTRAST
   ```

4. Naciśnij ▲ lub ▼ , aby wybrać `AUTO`, `JASNY` lub `CIEMNY`.
   Naciśnij **OK**.

Informacja

Nawet po wybraniu opcji `JASNY` lub `CIEMNY` urządzenie wyśle faks korzystając z ustawienia `AUTO`, o ile dla rozdzielczości faksu wybrano opcję `FOTO`.

Zmiana rozdzielczości faksu

Jakość faksu można poprawić, zmieniając jego rozdzielczość. Rozdzielczość można zmienić dla następnego faksu *lub* dla wszystkich faksów.

Aby zmienić rozdzielczość *następnego* faksu

1. Upewnij się, że urządzenie znajduje się w trybie faksu .
2. Włóż dokument.
3. Naciśnij **Resolution(Rozdzielczość)**, a następnie naciśnij ▲ lub ▼, aby wybrać rozdzielczość.
   Naciśnij **OK**.

Aby zmienić domyślną rozdzielczość faksu

1. Upewnij się, że urządzenie znajduje się w trybie faksu .
2. Naciśnij **Menu**, **2**, **2**, **2**.
   ```
   USTAW.NADAW.
   2.ROZDZIELCZ. FX
   ```
3. Naciśnij ▲ lub ▼, aby wybrać rozdzielczość.
   Naciśnij **OK**.

Informacja

Dla faksów czarno-białych można wybrać jedną z czterech różnych rozdzielczości, a w przypadku faksów kolorowych — jedną z dwóch.

Faks czarno-biały	
STANDARD	Odpowiednia dla większości dokumentów.
WYSOKA	Odpowiednia dla małych wydruków, przesyłanie nieco wolniejsze niż w przypadku rozdzielczości standardowej.
B.WYSOKA	Odpowiednia dla małych wydruków lub ilustracji; przesyłanie nieco wolniejsze niż w przypadku rozdzielczości wysokiej.
FOTO	Należy jej używać w przypadku dokumentów o różnych odcieniach szarości lub zdjęć. Najdłuższy czas przesyłania.

Kolor	
STANDARD	Odpowiednia dla większości dokumentów.
WYSOKA	Należy jej używać w przypadku zdjęć. Czas przesyłania dłuższy niż w przypadku rozdzielczości standardowej.

Jeśli wybrano opcję B.WYSOKA lub FOTO i do wysłania faksu użyto przycisku **Colour Start (Start Kolor)**, urządzenie wyśle faks z wykorzystaniem ustawienia WYSOKA.

Podwójny dostęp (tylko obrazy czarno-białe)

Urządzenie umożliwia podwójny dostęp, co pozwala na wybranie numeru i rozpoczęcie skanowania do pamięci w czasie wysyłania lub odbierania faksu.

Wyświetlacz LCD pokaże numer nowego zadania. Liczba stron, jakie można zeskanować, będzie różna w zależności od drukowanych danych.

Informacja

- Urządzenie zazwyczaj korzysta z podwójnego dostępu.
- Po wyświetleniu komunikatu BRAK PAMIĘCI w czasie skanowania pierwszej strony naciśnij **Stop/Exit(Stop/Zakończ)**, aby anulować skanowanie. Jeśli wyświetlony zostanie komunikat BRAK PAMIĘCI podczas skanowania następnej strony, można nacisnąć **Mono Start (Start Mono)**, aby nadal przesyłać skanowane strony, lub **Stop/Exit(Stop/Zakończ)**, aby anulować operację.

Transmisja w czasie rzeczywistym

Przed wysłaniem faksu urządzenie skanuje dokumenty do pamięci. Następnie po zwolnieniu linii telefonicznej urządzenie rozpocznie wybieranie numeru i wysyłanie.

Czasami może zajść konieczność natychmiastowego wysłania ważnego dokumentu, bez oczekiwania na transmisję z pamięci. Można ustawić pozycję `ND.-CZAS RZ.` na `WŁ.` dla wszystkich dokumentów lub `REZERW.FAXU:WŁ.` tylko dla następnego faksu.

Wysyłanie w czasie rzeczywistym dla wszystkich faksów

1. Upewnij się, że urządzenie znajduje się w trybie faksu.
2. Naciśnij **Menu**, **2**, **2**, **5**.

   ```
   USTAW.NADAW.
   5.ND.-CZAS RZ.
   ```

3. Naciśnij ▲ lub ▼, aby wybrać `WŁ.`
   Naciśnij **OK**.

Wysyłanie w czasie rzeczywistym tylko dla następnego faksu

1. Upewnij się, że urządzenie znajduje się w trybie faksu.
2. Naciśnij **Menu**, **2**, **2**, **5**.

   ```
   USTAW.NADAW.
   5.ND.-CZAS RZ.
   ```

3. Naciśnij ▲ lub ▼, aby wybrać `REZERW.FAXU:WŁ.`
   Naciśnij **OK**.

Informacja

- Jeśli pamięć jest pełna lub wysyłany jest faks kolorowy, urządzenie wyśle dokument w czasie rzeczywistym (nawet jeśli pozycja `ND.-CZAS RZ.` jest ustawiona na `WYŁ`).
- Jeśli podczas transmisji w czasie rzeczywistym używana jest szyba skanera płaskiego, funkcja automatycznego powtarzania wybierania nie działa.

Brak wysyłania w czasie rzeczywistym tylko dla następnego faksu

1. Upewnij się, że urządzenie znajduje się w trybie faksu.
2. Naciśnij **Menu**, **2**, **2**, **5**.

   ```
   USTAW.NADAW.
   5.ND.-CZAS RZ.
   ```

3. Naciśnij ▲ lub ▼, aby wybrać `REZERW.FAXU:WYŁ.`
   Naciśnij **OK**.

Informacja

Jeśli podczas transmisji w czasie rzeczywistym używana jest szyba skanera płaskiego, funkcja automatycznego powtarzania wybierania nie działa.

Tryb zagraniczny

Jeśli masz problemy z wysłaniem faksu zagranicznego związane ze złym połączeniem, włączenie trybu zagranicznego może pomóc.

Jest to ustawienie tymczasowe i będzie aktywne tylko dla jednego faksu.

1. Upewnij się, że urządzenie znajduje się w trybie faksu.
2. Włóż dokument.
3. Naciśnij **Menu**, **2**, **2**, **9**.

   ```
   USTAW.NADAW.
   9.TRYB MIĘDZYN.
   ```

4. Naciśnij ▲ lub ▼, aby wybrać `WŁ.` (lub `WYŁ`).
   Naciśnij **OK**.

Faks opóźniony (tylko obrazy czarno-białe)

W pamięci można zapisać maksymalnie 50 faksów do wysłania w ciągu 24 godzin.

1. Upewnij się, że urządzenie znajduje się w trybie faksu.
2. Włóż dokument.
3. Naciśnij **Menu**, **2**, **2**, **3**.

```
USTAW.NADAW.
3.TIMER
```

4. Wprowadź godzinę, o której faks ma zostać wysłany (w formacie 24-godzinnym).
   (Na przykład 19:45 w przypadku 7:45 po południu)
   Naciśnij **OK**.

Liczba stron, jakie można zeskanować do pamięci, zależy od ilości danych drukowanych na każdej stronie.

Opóźniona transmisja wsadowa (tylko obrazy czarno-białe)

Przed wysłaniem faksów opóźnionych urządzenie zapisze wszystkie faksy w pamięci, sortując je wg miejsca docelowego i zaplanowanej godziny.
Wszystkie faksy opóźnione, które mają zostać wysłane o tej samej godzinie, pod ten sam numer, zostaną wysłane jako jeden faks, aby skrócić czas transmisji.

1. Upewnij się, że urządzenie znajduje się w trybie faksu.
2. Naciśnij **Menu**, **2**, **2**, **4**.

```
USTAW.NADAW.
4.TRANS.PAKIET
```

3. Naciśnij ▲ lub ▼, aby wybrać opcję `WŁ.` (lub `WYŁ`).
   Naciśnij **OK**.
4. Naciśnij **Stop/Exit(Stop/Zakończ)**.

Sprawdzanie i anulowanie zadań oczekujących

Sprawdź, które zadania nadal oczekują w pamięci na wysłanie. Jeśli w pamięci nie ma żadnego zadania, na wyświetlaczu LCD pojawi się komunikat `NIE MA ZADAŃ`. Nie można anulować zadania faksowania zapisanego i oczekującego w pamięci.

1. Naciśnij **Menu**, **2**, **6**.

```
FAX W OCZEKIW.
#001 BROTHER
```

   Zostaną wyświetlone zadania do wysłania.
2. Wykonaj jedną z następujących czynności:
   - Naciśnij ▲ lub ▼, aby przewinąć zadania oczekujące, naciśnij **OK**, aby wybrać zadanie, a następnie naciśnij **1**, aby je anulować.
   - Naciśnij **2**, aby wyjść bez anulowania.
3. Po zakończeniu naciśnij **Stop/Exit(Stop/Zakończ)**.

Ręczne wysyłanie faksów

Transmisja ręczna

Transmisja ręczna pozwala słyszeć dźwięki wybierania numeru, dzwonienia i odbioru faksu.

1. Upewnij się, że urządzenie znajduje się w trybie faksu.
2. Włóż dokument.
3. Podnieś słuchawkę telefonu zewnętrznego i sprawdź, czy słychać ton wybierania.
4. Wybierz żądany numer faksu.
5. Po usłyszeniu tonu faksu naciśnij **Mono Start (Start Mono)** lub **Colour Start (Start Kolor)**.

Komunikat o braku pamięci

Po wyświetleniu komunikatu BRAK PAMIĘCI w czasie skanowania pierwszej strony naciśnij **Stop/Exit(Stop/Zakończ)**, aby anulować wysyłanie faksu.

Jeśli podczas skanowania następnej strony wyświetlony zostanie komunikat BRAK PAMIĘCI, możesz nacisnąć **Mono Start (Start Mono)**, aby mimo to wysłać zeskanowane strony, lub **Stop/Exit(Stop/Zakończ)**, aby anulować operację.

Informacja

Jeśli podczas wysyłania faksu pojawi się komunikat BRAK PAMIĘCI, a nie chcesz usuwać zapisanych faksów z pamięci, można wysłać faks w czasie rzeczywistym. (Zob. *Transmisja w czasie rzeczywistym* na stronie 36.)

6 Odbieranie faksu

Tryby odbierania

Musisz wybrać tryb odbierania, zależnie od posiadanych urządzeń zewnętrznych oraz usług telefonicznych. Poniższe schematy pomogą wybrać odpowiedni tryb. (Szczegółowe informacje na temat trybów odbierania zawiera temat *Korzystanie z trybów odbierania* na stronie 40.)

Wybieranie trybu odbierania

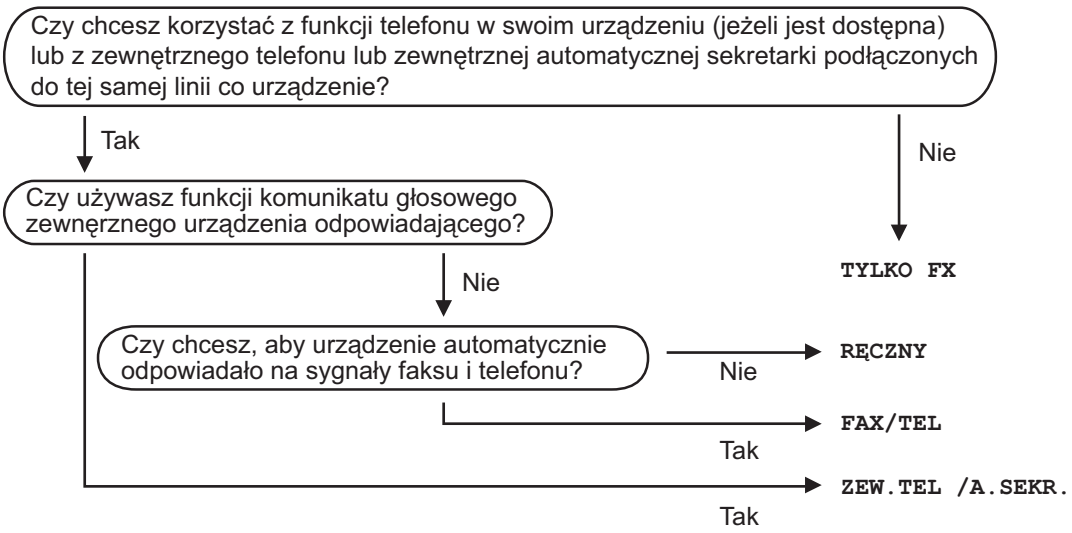

Aby ustawić tryb odbierania, wykonaj poniższe instrukcje.

```
WSTĘPNE USTAW.
1.TRYB ODBIORU
```

1. Naciśnij **Menu**, **0**, **1**.
2. Naciśnij ▲ lub ▼, aby wybrać tryb odbierania.
   Naciśnij **OK**.
3. Naciśnij **Stop/Exit(Stop/Zakończ)**.

Na wyświetlaczu LCD pojawi się bieżący tryb odbierania.

Korzystanie z trybów odbierania

Niektóre tryby odbierania automatycznie odbierają połączenia (TYLKO FX oraz FAX/TEL). W niektórych przypadkach przed ustawieniem tych trybów zalecana jest zmiana opóźnienia dzwonienia. (Zob. *Opóźnienie dzwonienia* na stronie 41.)

Tryb Tylko faks

TYLKO FX będzie automatycznie odpowiadał na każde połączenie jako faks.

Tryb Fax/Tel

FAX/TEL pomaga automatycznie zarządzać połączeniami przychodzącymi, ponieważ rozpoznaje, czy jest to faks czy połączenie głosowe, a następnie obsługuje połączenie w następujący sposobów:

- Faksy będą automatycznie odbierane.
- Połączenia głosowe będą sygnalizowane dzwonkiem F/T. Dzwonek F/T jest szybkim podwójnym sygnałem wydawanym przez urządzenie.

(Zob. także *Czas dzwonka F/T* na stronie 41 i *Opóźnienie dzwonienia* na stronie 41.)

Ręczne

Aby odebrać faks w trybie ręcznym, należy podnieść słuchawkę telefonu zewnętrznego. Po usłyszeniu sygnału faksu (krótkie powtarzające się dźwięki) należy wcisnąć przycisk **Mono Start (Start Mono)** lub **Colour Start (Start Kolor)**, a następnie wcisnąć przycisk **2**, aby odebrać faks. Możesz również używać funkcji Wykrywanie faksu, aby odbierać faksy poprzez podniesienie słuchawki na tej samej linii, na której znajduje się urządzenie.

(Zob. także *Wykrywanie faksu* na stronie 41.)

Zewnętrzny automat zgłoszeniowy (TAD)

Tryb ZEW.TEL /A.SEKR. umożliwia odbieranie połączeń przychodzących za pomocą zewnętrznego urządzenia. Przychodzące połączenie będą odbierane w jeden z następujących sposobów:

- Faksy będą automatycznie odbierane.
- Połączenia głosowe mogą zostać nagrane na zewnętrznym TAD.

(Więcej informacji zawiera *Podłączanie zewnętrznego TAD* na stronie 45.)

Ustawienia trybu odbioru

Opóźnienie dzwonienia

Opóźnienie dzwonienia określa liczbę dzwonków przed odebraniem połączenia w trybie TYLKO FX i FAX/TEL.

1. Upewnij się, że urządzenie znajduje się w trybie faksu .
2. Naciśnij **Menu**, **2**, **1**, **1**.

   USTAW.ODBIÓR
   1.LICZBA DZWONK.
3. Naciśnij ▲ lub ▼, aby wybrać liczbę dzwonków, zanim urządzenie odpowie. Naciśnij **OK**.
4. Naciśnij **Stop/Exit(Stop/Zakończ)**.

Czas dzwonka F/T

Gdy ktoś zadzwoni na numer Twojego urządzenia, Ty i rozmówca będziecie słyszeć normalny dźwięk dzwonka telefonu. Liczba dzwonków jest ustawiona za pomocą opcji opóźnienia dzwonienia.

Jeśli połączenie okaże się faksem, urządzenie odbierze go; jednak jeśli jest to połączenie głosowe, urządzenie będzie generowało dzwonek F/T (szybki podwójny sygnał) przez czas ustawiony dla dzwonka F/T. Jeśli słychać będzie dzwonek F/T, oznacza to, że jest to połączenie głosowe.

Dzwonek F/T jest generowany przez urządzenie, dlatego telefony zewnętrzne i wewnętrzne *nie* będą dzwonić; jednak połączenie można odebrać z każdego telefonu. (Więcej informacji zawiera *Korzystanie z kodów zdalnych* na stronie 47.)

1. Upewnij się, że urządzenie znajduje się w trybie faksu .
2. Naciśnij **Menu**, **2**, **1**, **2**.

   USTAW.ODBIÓR
   2.F/T CZAS DZW.
3. Naciśnij ▲ lub ▼, aby wybrać, jak długo urządzenie ma dzwonić dla połączenia głosowego (20, 30, 40 lub 70 sekund). Naciśnij **OK**.
4. Naciśnij **Stop/Exit(Stop/Zakończ)**.

Wykrywanie faksu

Wybranie opcji WŁ. dla wykrywania faksu umożliwia automatyczny odbiór faksu przez urządzenie, nawet jeżeli podniesiesz słuchawkę telefonu podłączonego do tej samej linii, co urządzenie.

Gdy na wyświetlaczu LCD ujrzysz komunikat PRZYJM. FAX lub gdy usłyszysz dźwięk „ćwierkania” w słuchawce telefonu wewnętrznego podłączonego do innego telefonicznego gniazdka ściennego, po prostu odłóż słuchawkę, a urządzenie zrobi resztę.

Jeżeli dla funkcji ustawiona jest opcja WŁ., ale urządzenie nie łączy sygnału faksu po podniesieniu słuchawki telefonu zewnętrznego lub wewnętrznego, naciśnij ∗**51** na telefonie zewnętrznym lub wewnętrznym. (Zob. *Operacje z telefonów wewnętrznych* na stronie 46.)

Informacja

- Aby możliwe było używanie kodu odbioru faksu ∗51, włącz opcję kodów zdalnych. (Zob. *Korzystanie z kodów zdalnych* na stronie 47.)
- Jeżeli korzystasz z modemu lub wysyłasz faksy z komputera podłączonego do tej samej linii telefonicznej, a urządzenie przechwytuje je, dla opcji wykrywania faksu wybierz ustawienie WYŁ.

1. Upewnij się, że urządzenie znajduje się w trybie faksu .
2. Naciśnij **Menu**, **2**, **1**, **3**.

   USTAW.ODBIÓR
   3.AUT. ROZP. FAX
3. Naciśnij ▲ lub ▼, aby wybrać WŁ. lub WYŁ.
   Naciśnij **OK**.
4. Naciśnij **Stop/Exit(Stop/Zakończ)**.

Ustawianie gęstości wydruku

Istnieje możliwość dostosowania gęstości wydruku w celu drukowania jaśniejszych lub ciemniejszych stron.

1. Upewnij się, że urządzenie znajduje się w trybie faksu .
2. Naciśnij **Menu**, **2**, **1**, **7**.

   ```
   USTAW.ODBIÓR
   7.GĘSTOŚĆ DRUKU
   ```
3. Naciśnij ▲, aby zwiększyć gęstość wydruku.
   Lub naciśnij ▼, aby zmniejszyć gęstość wydruku.
   Naciśnij **OK**.
4. Naciśnij **Stop/Exit(Stop/Zakończ)**.

Dodatkowe operacje odbioru

Drukowanie zmniejszonego faksu przychodzącego

Po wybraniu ustawienia WŁ. urządzenie automatycznie zmniejsza poszczególne strony faksu przychodzącego, aby dopasować ich wielkość do papieru o formacie A4, Letter, Legal lub Folio.

Urządzenie oblicza stopień zmniejszenia, uwzględniając rozmiar stron w faksie i ustawienie rozmiaru papieru (**Menu**, **1**, **3**).

1. Upewnij się, że urządzenie znajduje się w trybie faksu .
2. Naciśnij **Menu**, **2**, **1**, **5**.

   ```
   USTAW.ODBIÓR
   5.AUTO REDUKCJA
   ```
3. Naciśnij ▲ lub ▼, aby wybrać WŁ. (lub WYŁ).
   Naciśnij **OK**.
4. Naciśnij **Stop/Exit(Stop/Zakończ)**.

Definiowanie znacznika odebrania faksu (tylko czarno-biały)

W urządzeniu można zdefiniować opcję drukowania daty i godziny odebrania faksu — informacje te będą drukowane na środku, w górnej części każdej strony faksu.

1. Upewnij się, że urządzenie znajduje się w trybie faksu .
2. Naciśnij **Menu**, **2**, **1**, **9**.

   ```
   USTAW.ODBIÓR
   9.FAX RX STAMP
   ```

3. Naciśnij ▲ lub ▼, aby wybrać `WŁ` (lub `WYŁ`).
   Naciśnij **OK**.
4. Naciśnij **Stop/Exit(Stop/Zakończ)**.

Informacja

Upewnij się, że w urządzeniu ustawiono aktualną datę i godzinę.

Odbieranie faksów do pamięci (tylko czarno-białe)

Gdy podczas odbierania faksu zostanie opróżniona taca papieru, na ekranie pojawi się komunikat `BRAK PAPIERU` z prośbą o włożenie papieru do tacy. (Zob. *Ładowanie papieru i kopert* na stronie 15.) Jeśli nie jest możliwe włożenie papieru do tacy, zostaną wykonane następujące operacje:

Jeśli dla opcji `ODB DO PAMIĘCI` wybrano ustawienie `WŁ.`:

Urządzenie będzie nadal odbierać faks, a pozostałe strony zostaną zapisane do pamięci, pod warunkiem że dostępna jest niezbędna ilość pamięci. Następne przychodzące faksy także będą zapisywane w pamięci, aż do jej zapełnienia. Jeśli pamięć jest pełna, urządzenie przestanie odbierać połączenia. Aby wydrukować faksy, należy włożyć papier do tacy.

Jeśli dla opcji `ODB DO PAMIĘCI` wybrano ustawienie `WYŁ`:

Urządzenie będzie nadal odbierać faks, a pozostałe strony zostaną zapisane do pamięci, pod warunkiem że dostępna jest niezbędna ilość pamięci. Następnie urządzenie automatycznie przerwie odbieranie połączeń, do czasu włożenia papieru do tacy. Aby wydrukować ostatni odebrany faks, należy włożyć papier do tacy.

1. Upewnij się, że urządzenie znajduje się w trybie faksu .
2. Naciśnij **Menu**, **2**, **1**, **6**.
3. Użyj przycisku ▲ lub ▼, aby wybrać `WŁ.` lub `WYŁ`.
   Naciśnij **OK**.
4. Naciśnij **Stop/Exit(Stop/Zakończ)**.

Drukowanie faksu z pamięci urządzenia

Jeśli używana jest funkcja zapisywania faksów (**Menu**, **2**, **5**, **1**), nadal możliwe jest drukowanie faksów z pamięci urządzenia. Zob. *Zapisywanie faksu* na stronie 55.

1. Naciśnij **Menu**, **2**, **5**, **3**.

   ```
   ZDALNY ODB.FAX
   3.DRUK DOKUMENTU
   ```

2. Naciśnij **Mono Start (Start Mono)** lub **Colour Start (Start Kolor)**.
3. Naciśnij **Stop/Exit(Stop/Zakończ)**.

7 Telefon i urządzenia zewnętrzne

Usługi telefoniczne

Ustawienie typu linii telefonicznej

Jeśli podłączasz urządzenie do linii, która korzysta z PBX lub ISDN do wysyłania i odbierania faksów, konieczna jest zmiana typu linii telefonicznej — w tym celu należy wykonać następujące czynności. Jeśli używana jest linia, która obsługuje PBX, możesz skonfigurować urządzenie tak, aby zawsze uzyskiwało dostęp do linii zewnętrznej lub nie uzyskiwało dostępu.

1. Naciśnij **Menu**, **0**, **6**.

   ```
   WSTĘPNE USTAW.
   6.UST.LINII TEL.
   ```

2. Naciśnij ▲ lub ▼, aby wybrać `PBX`, `ISDN` (lub `ZWYKŁA`).
   Naciśnij **OK**.
   W przypadku wybrania opcji `ISDN` lub `ZWYKŁA` naciśnij **OK** i przejdź do kroku ❻.
   W przypadku wybrania opcji `PBX` naciśnij **OK** i przejdź do kroku ❸.

3. Naciśnij ▲ lub ▼, aby wybrać `WŁĄCZONE` lub `ZAWSZE`.
   Naciśnij przycisk **OK**.

4. Wybierz `1.ZMIEŃ` lub `2.WYJŚĆ`.
   W przypadku wybrania `1.ZMIEŃ`, przejdź do kroku ❺.
   W przypadku wybrania `2.WYJŚĆ`, przejdź do kroku ❻.

5. Wprowadź numer prefiksu (maks. 5 cyfr) za pomocą klawiatury.
   Naciśnij **OK**.

Informacja

- Możesz używać cyfr do 0 do 9, znaków: #, ∗ oraz !.

  (Naciśnij **Tel/R(Tel./R)**, aby wyświetlić „!“.)

- W przypadku wybrania `WŁĄCZONE` naciśnięcie **Tel/R(Tel./R)** (na ekranie pojawi się „!”) umożliwi uzyskanie dostępu do linii zewnętrznej.
- W przypadku wybrania `ZAWSZE` możesz uzyskać dostęp do zewnętrznej linii bez naciskania **Tel/R(Tel./R)**.

6. Naciśnij **Stop/Exit(Stop/Zakończ)**.

PBX i TRANSFER

W urządzeniu wstępnie ustawiona jest opcja `ZWYKŁA`, która umożliwia łączenie ze standardową linią PSTN (Public Switched Telephone Network). Jednak, w wielu biurach używa się centralnych systemów telefonicznych lub PBX. Urządzenie może łączyć się z większością typów PBX. Funkcja oddzwaniania w urządzeniu obsługuje wyłącznie TBR. TBR działa z większością systemów PBX, umożliwiając dostęp do linii zewnętrznej lub przekazywanie połączeń do innych telefonów wewnętrznych. Funkcja działa przy wciśniętym przycisku **Tel/R(Tel./R)**.

Informacja

Urządzenie można zaprogramować tak, aby do klawisza **Tel/R(Tel./R)** przypisać część numeru wybierania jednoprzyciskowego lub lokalizacji szybkiego wybierania. W celu zaprogramowania numeru wybierania jednoprzyciskowego lub numeru szybkiego wybierania (**Menu**, **2**, **3**, **1** lub **2**, **3**, **2**) najpierw naciśnij klawisz **Tel/R(Tel./R)** (na ekranie pojawi się znak „!”), a następnie wprowadź numer telefonu. Po wykonaniu tych czynności nie będzie konieczne naciskanie klawisza **Tel/R(Tel./R)** w przypadku wybierania numeru wybierania jednoprzyciskowego lub lokalizacji szybkiego wybierania. (*Zapisywanie numerów wybierania jednoprzyciskowego* na stronie 51 lub *Zapisywanie numerów szybkiego wybierania* na stronie 52.) Jednak, jeżeli PBX nie jest wybrane jako ustawienie linii telefonicznej, nie możesz używać numerów wybierania jednoprzyciskowych lub szybkiego wybierania, w których zaprogramowane jest naciśnięcie klawisza **Tel/R(Tel./R)**.

Podłączanie zewnętrznego TAD

Do linii, do której podłączone jest urządzenie, możesz podłączyć zewnętrzny automat zgłoszeniowy (TAD). Jeśli automat TAD odbierze połączenie, urządzenie będzie nasłuchiwało tonów CNG (faks) wysyłanych przez urządzenie nadające faks. Jeśli usłyszy te tony, przejmie połączenie i odbierze faks. Jeśli nie usłyszy ich, pozwoli automatowi TAD odebrać połączenie głosowe, a na wyświetlaczu pojawi się komunikat TELEFON.

Zewnętrzny automat TAD musi odpowiedzieć po czterech dzwonkach (zaleca się ustawienie na dwa dzwonki). Jest to konieczne, ponieważ urządzenie nie usłyszy tonów CNG, dopóki zewnętrzny automat TAD nie odbierze połączenia. Urządzenie wysyłające będzie wysyłało tony CNG tylko przez dodatkowy czas od 8 do 10 sekund. Nie zalecamy korzystania z funkcji oszczędzania w zewnętrznym automacie TAD, jeśli aktywacja automatu następuje po więcej niż czterech dzwonkach.

Informacja

Jeśli występują problemy związane z odbieranie faksów, należy zmniejszyć ustawienie opóźnienia dzwonienia w zewnętrznym automacie TAD.

Połączenia

Zewnętrzny TAD musi zostać podłączony w sposób pokazany na poniższej ilustracji.

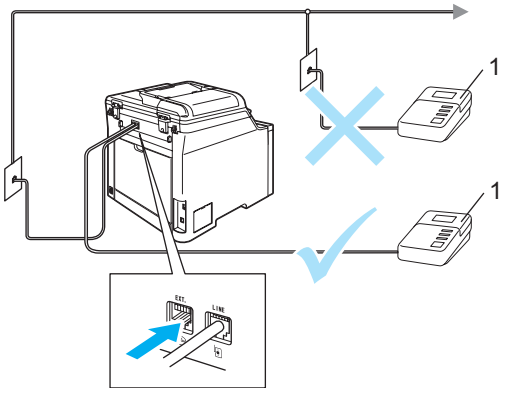

1 TAD

1. Ustaw zewnętrzny automat zgłoszeniowy TAD na jeden lub dwa dzwonki. (Ustawienie opóźnienia dzwonienia nie działa.)
2. Nagraj wiadomość na zewnętrzny TAD.
3. Ustaw TAD na odpowiadanie na połączenia.
4. Ustaw tryb odbioru ZEW.TEL /A.SEKR. (Zob. *Wybieranie trybu odbierania* na stronie 39.)

Nagrywanie wiadomości (OGM)

1. Nagraj 5 sekund ciszy na początku swojej wiadomości. Dzięki temu urządzenie będzie mogło nasłuchiwać tonów faksu.
2. Ogranicz czas trwania wiadomości do 20 sekund.

Informacja

Zalecamy rozpoczęcie wiadomości OGM od nagrania 5 sekund ciszy, ponieważ urządzenie nie będzie mogło nasłuchiwać tonów faksu, jeśli będzie słychać głos. Jeśli nie nagrano ciszy i w urządzeniu występują problemy z odbieraniem, należy ponownie nagrać wiadomość OGM z pięcioma sekundami ciszy.

Połączenia wieloliniowe (PBX)

Zalecamy, aby podłączenie urządzenia zlecić firmie, która instalowała PBX. W przypadku systemu wieloliniowego zalecane jest, aby monter podłączył urządzenie do ostatniej linii w systemie. Dzięki temu urządzenie nie będzie włączane za każdym razem, gdy system odbierze połączenie telefoniczne. Jeśli połączenia przychodzące są odbierane przez operatora, zalecamy ustawienie trybu odbioru RĘCZNY.

Producent nie może zagwarantować, że urządzenie będzie działało prawidłowo we wszystkich sytuacjach, jeśli podłączone jest do PBX. Wszelkie trudności związane z wysyłaniem i odbieraniem faksów należy najpierw zgłaszać do firmy obsługującej centralę PBX.

Telefony zewnętrzne i wewnętrzne

Informacja

Aby możliwe było używanie kodu odbioru faksu ∗51 i kodu odbioru telefonu #51, włącz opcję kodów zdalnych. (Zob. *Korzystanie z kodów zdalnych* na stronie 47.)

Operacje z telefonów wewnętrznych

Jeśli odbierasz faks za pomocą telefonu wewnętrznego lub zewnętrznego, który został poprawnie podłączony do odpowiedniego gniazda w urządzenia, aby odbierać połączenia za pomocą urządzenia, użyj kodu odbioru faksu. Po naciśnięciu kodu odbioru faksu ∗**51** urządzenie zacznie odbierać faks.

Jeśli odbierzesz połączenie, ale nie słychać rozmówcy:

W takim przypadku przyjmujemy, że odebrany został faks wysłany ręcznie.

Naciśnij kod ∗**51** i poczekaj na dźwięk „ćwierkania” lub do czasu, aż na wyświetlaczu LCD pojawi się komunikat PRZYJM. FAX. Następnie odłóż słuchawkę.

Informacja

Jeśli chcesz, aby urządzenie odebrało połączenie, możesz użyć funkcji wykrywania faksu. (Zob. *Wykrywanie faksu* na stronie 41.)

Tylko w trybie Fax/Tel

Gdy urządzenie znajduje się w trybie Fax/Tel, używa czasu dzwonka F/T (pseudo/podwójny dzwonek) do powiadomienia o nadchodzącym połączeniu.

Aby odebrać połączenie, podnieś słuchawkę telefonu zewnętrznego i naciśnij **Tel/R(Tel./R)**.

Jeżeli znajdujesz się przy telefonie wewnętrznym, musisz podnieść słuchawkę przed upłynięciem czasu dzwonka F/T i nacisnąć **#51** między pseudo/podwójnymi dzwonkami. Jeżeli nikogo nie ma na linii lub ktoś chce wysłać do ciebie faks, uruchom połączenie zwrotne do urządzenia naciskając ∗**51**.

Podłączanie telefonu wewnętrznego lub zewnętrznego

Do urządzenia można podłączyć bezpośrednio osobny telefon w sposób przedstawiony na schemacie poniżej.

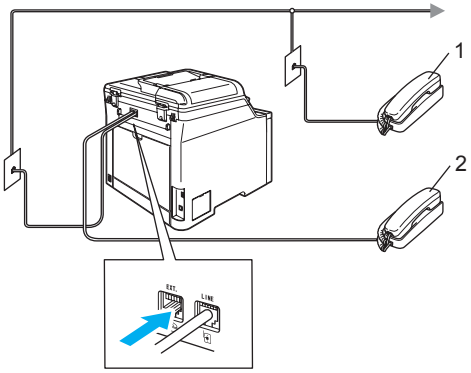

1 Telefon wewnętrzny

2 Telefon zewnętrzny

W przypadku korzystania z telefonu zewnętrznego na wyświetlaczu LCD widoczny jest komunikat TELEFON.

Używanie słuchawki zewnętrznej

Jeśli telefon bezprzewodowy jest podłączony do linii telefonicznej (zob. Strona 47) i zwykle nosisz słuchawkę bezprzewodową ze sobą, łatwiej jest odbierać połączenia telefoniczne korzystając z funkcji opóźnienia dzwonka.

Jeśli urządzenie odbierze połączenie jako pierwsze, konieczne będzie przejście do urządzenia w celu naciśnięcia klawisza **Tel/R(Tel./R)**, aby przekazać połączenie do telefonu bezprzewodowego.

Korzystanie z kodów zdalnych

Kod odbioru faksu

Jeśli odbierasz faks za pomocą telefonu wewnętrznego lub zewnętrznego, możesz odebrać go w urządzeniu — w tym celu wprowadź kod odbioru faksu ∗**51**. Poczekaj na dźwięk „ćwierkania”, a następnie odłóż słuchawkę. (Zob. *Wykrywanie faksu* na stronie 41.)

Kod odbioru telefonu

Jeśli odbierasz połączenie głosowe, a w urządzeniu ustawiony jest tryb F/T, po upływie czasu opóźnienia dzwonka urządzenie wygeneruje dźwięk F/T (podwójny dzwonek). Po odebraniu połączenia za pomocą telefonu wewnętrznego możesz wyłączyć dzwonek F/T, wprowadzając kod **#51** (kod wprowadź *między* dzwonkami).

Włączanie kodów zdalnych

Aby możliwe było używanie kodu odbioru faksu i kodu odbioru telefonu, włącz opcję kodów zdalnych.

1. Upewnij się, że urządzenie znajduje się w trybie faksu .
2. Naciśnij **Menu**, **2**, **1**, **4**.

   ```
   USTAW.ODBIÓR
   4.KOD ZDAL.STER.
   ```
3. Naciśnij ▲ lub ▼, aby wybrać `WŁ.`.
   Naciśnij **OK**.
4. Jeśli nie chcesz zmieniać kodu odbioru faksu, naciśnij **OK**.
5. Jeśli nie chcesz zmieniać kodu odbioru telefonu, naciśnij **OK**.
6. Naciśnij **Stop/Exit(Stop/Zakończ)**.

Zmiana kodów zdalnych

Wstępnie ustawiony kod odbioru faksu jest następujący: ***51**. Wstępnie ustawiony kod odbioru telefonu jest następujący: **#51**. Jeśli zawsze dochodzi do rozłączenia przy próbie uzyskania połączenia z zewnętrznym automatem TAD, możesz zmienić trzycyfrowe kody zdalne, na przykład na **###** i **555**.

1. Upewnij się, że urządzenie znajduje się w trybie faksu .
2. Naciśnij **Menu**, **2**, **1**, **4**.

   ```
   USTAW.ODBIÓR
   4.KOD ZDAL.STER.
   ```
3. Naciśnij ▲ lub ▼, aby wybrać `WŁ.` lub `WYŁ.`.
   Naciśnij **OK**.
4. Jeśli w kroku ❸ wybrano opcję `WŁ.`, wprowadź nowy kod odbioru faksu.
   Naciśnij **OK**.
5. Wprowadź nowy kod odbioru telefonu.
   Naciśnij **OK**.
6. Naciśnij **Stop/Exit(Stop/Zakończ)**.

8 Wybieranie oraz zachowywanie numerów

Jak wybierać numer

Możesz wybierać numer w dowolny z następujących sposobów.

Ręczne wybieranie

Za pomocą klawiatury numerycznej wprowadź wszystkie cyfry numeru telefonu lub faksu.

Jednoprzyciskowe wybieranie

Naciśnij klawisz wybierania jednoprzyciskowego, pod którym zapisany jest numer, na który chcesz zadzwonić. (Zob. *Zapisywanie numerów wybierania jednoprzyciskowego* na stronie 51.)

W celu jednoprzyciskowego wybrania numerów od 9 do 16 przytrzymaj **Shift**, gdy naciskasz klawisz wybierania jednoprzyciskowego.

Wybieranie szybkie

Naciśnij **Search/Speed Dial(Szukaj/Szybkie wybieranie)**, a następnie trzycyfrowy numer szybkiego wybierania. (Zob. *Zapisywanie numerów szybkiego wybierania* na stronie 52.)

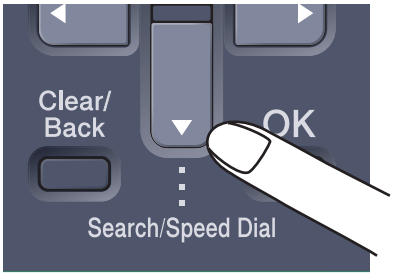

Numer trzycyfrowy

Informacja

Jeśli na wyświetlaczu LCD widoczny jest komunikat `NIE WPISANE`, po wprowadzeniu numeru wybierania jednoprzyciskowego lub wybierania szybkiego, oznacza to, że numer nie został zapisany w urządzeniu.

Szukanie

Możesz wyszukiwać nazwy, które zostały zapisane w pamięciach wybierania jednoprzyciskowego i szybkiego. (Zob. *Zapisywanie numerów wybierania jednoprzyciskowego* na stronie 51 i *Zapisywanie numerów szybkiego wybierania* na stronie 52.)

1. Naciśnij **Search/Speed Dial(Szukaj/Szybkie wybieranie)**.

2. Naciśnij ▼.

3. Naciśnij klawisz na klawiaturze, aby wprowadzić pierwszą literę nazwy. (Skorzystaj z listy w części *Wprowadzanie tekstu* na stronie 204, która pomoże Ci wprowadzić litery.) Naciśnij **OK**.

4. Naciśnij ▲ lub ▼, aby przewijać, dopóki nie znajdziesz poszukiwanej nazwy. Naciśnij **OK**.

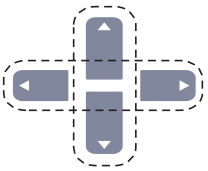

5. Naciśnij **Mono Start (Start Mono)** lub **Colour Start (Start Kolor)**.

Informacja

- Jeśli nie wprowadzisz litery i naciśniesz **OK** w ❸, pojawią się wszystkie zapisane nazwy. Naciśnij ▲ lub ▼, aby przewijać, dopóki nie znajdziesz poszukiwanej nazwy.
- Jeśli po wprowadzeniu pierwszej litery nazwy na wyświetlaczu LCD pojawi się komunikat `BRAK KONTAKTU`, oznacza to, że w urządzeniu nie została zapisana żadna nazwa zaczynająca się od tej litery.

Ponowne wybieranie faksu

Jeśli wysyłasz faks automatycznie, a linia jest zajęta, urządzenie będzie automatycznie trzy razy ponawiało wybieranie numeru z pięciominutowymi przerwami.

Jeśli wysyłasz faks ręcznie, a linia jest zajęta, naciśnij **Redial/Pause(Powtórz wybieranie/Pauza)**, poczekaj na odpowiedź z drugiego faksu, a następnie naciśnij **Mono Start (Start Mono)** lub **Colour Start (Start Kolor)**, aby spróbować ponownie. Jeżeli chcesz po raz drugi wybrać ostatnio wybierany numeru, możesz zaoszczędzić czas, naciskając **Redial/Pause(Powtórz wybieranie/Pauza)** i **Mono Start (Start Mono)** lub **Colour Start (Start Kolor)**.

Redial/Pause(Powtórz wybieranie/Pauza) działa tylko wtedy, gdy wybierasz numer z panelu sterowania.

Zapisywanie numerów

W urządzeniu możesz zdefiniować następujące opcje łatwego wybierania: jednoprzyciskowe, szybkie i wybieranie grup dla rozsyłania faksów. Gdy wybierzesz numer szybkiego wybierania, na wyświetlaczu LCD pojawi się nazwa — jeśli została zapisana — lub numer.

W przypadku wyłączenia zasilania elektrycznego numery szybkiego wybierania zapisane w pamięci nie zostaną utracone.

Zachowywanie pauzy

Naciśnij **Redial/Pause(Powtórz wybieranie/Pauza)**, aby wstawić pomiędzy numerami wstawić pauzę 2,8 sekundy. Możesz nacisnąć klawisz **Redial/Pause(Powtórz wybieranie/Pauza)** ile razy potrzeba w celu wydłużenia pauzy.

Zapisywanie numerów wybierania jednoprzyciskowego

Urządzenie posiada 8 klawiszy wybierania jednoprzyciskowego dla których można zapisać 16 numerów faksów lub telefonów dla automatycznego wybierania. W celu uzyskania dostępu do numerów od 9 do 16, przytrzymaj **Shift** podczas naciskania klawisza wybierania jednoprzyciskowego.

1. Naciśnij **Menu**, **2**, **3**, **1**.

   ```
   UST.SZYB.WYB.
   1.WYB.1-PRZYCISK
   ```

2. Naciśnij klawisz wybierania jednoprzyciskowego, dla którego chcesz zapisać numer.

3. Wprowadź numer telefonu lub faksu (do 20 znaków).
   Naciśnij **OK**.

4. Wykonaj jedną z następujących czynności:

   - Wprowadź nazwę za pomocą klawiatury (do 15 znaków). Użyj listy z części *Wprowadzanie tekstu* na stronie 204 (pomocna przy wprowadzaniu liter).

     Naciśnij **OK**.

   - Naciśnij **OK** w celu zapisania numeru bez nazwy.

5. Wykonaj jedną z następujących czynności:

   - Aby zapisać następny numer wybierania jednoprzyciskowego, przejdź do ❷.
   - Aby zakończyć zapisywanie numerów wybierania jednoprzyciskowego, naciśnij **Stop/Exit(Stop/Zakończ)**.

Zapisywanie numerów szybkiego wybierania

Możesz zapisać często używane numery jako numery szybkiego wybierania, tak aby wybieranie odbywało się po naciśnięciu kilku klawiszy (**Search/Speed Dial(Szukaj/Szybkie wybieranie)**, numer trzycyfrowy i **Mono Start (Start Mono)** lub **Colour Start (Start Kolor)**). W urządzeniu można zapisać 300 numerów szybkiego wybierania (001 - 300).

1. Naciśnij **Menu**, **2**, **3**, **2**.

```
UST.SZYB.WYB.
2.WYB.SKRÓCONE
```

2. Użyj klawiatury w celu wprowadzenia trzycyfrowego numeru lokalizacji szybkiego wybierania (001-300). Naciśnij **OK**.

3. Wprowadź numer telefonu lub faksu (do 20 znaków). Naciśnij **OK**.

4. Wykonaj jedną z następujących czynności:

   - Wprowadź nazwę za pomocą klawiatury (do 15 znaków). Użyj listy z części *Wprowadzanie tekstu* na stronie 204 (pomocna przy wprowadzaniu liter).

     Naciśnij **OK**.

   - Naciśnij **OK** w celu zapisania numeru bez nazwy.

5. Wykonaj jedną z następujących czynności:

   - Aby zapisać kolejny numer szybkiego wybierania, przejdź do ❷.
   - Aby zakończyć zapisywanie numerów szybkiego wybierania, naciśnij **Stop/Exit(Stop/Zakończ)**.

Zmiana numerów wybierania szybkiego i jednoprzyciskowego

Jeśli próbujesz zapisać numer wybierania jednoprzyciskowego lub szybkiego wybierania zamiast istniejącego numeru, wyświetlacz LCD pokaże nazwę i numer wcześniej zapisany.

1. Wykonaj jedną z następujących czynności:

   - Aby zmienić zapisany numer, naciśnij **1**.
   - Aby zamknąć bez dokonywania zmian, naciśnij **2**.

```
#005:MIKE
1.ZMIEŃ 2.WYJŚĆ
```

2. Naciśnij ◄ lub ►, aby umieścić kursor pod znakiem, który chcesz zmienić, a następnie naciśnij **Clear/Back(Wyczyść/Cofnij)**, aby go usunąć. Powtarzaj czynność dla każdego znaku, który chcesz usunąć.

3. Wprowadź nowy numer. Naciśnij **OK**.

4. Naciśnij ◄ lub ►, aby umieścić kursor pod znakiem, który chcesz zmienić, a następnie naciśnij **Clear/Back(Wyczyść/Cofnij)**, aby go usunąć. Powtarzaj czynność dla każdego znaku, który chcesz usunąć.

5. Wprowadź nowy znak. Naciśnij **OK**.

Ustawianie grup do rozsyłania

Jeśli chcesz wysłać ten sam faks pod wiele numerów, możesz ustawić grupę.

Grupy są zapisywane pod klawiszami wybierania jednoprzyciskowego lub klawiszami szybkiego wybierania. Do każdej grupy przypisany jest osobny klawisz wybierania jednoprzyciskowego lub klawisz szybkiego wybierania. Możesz wysłać faks pod wiele numerów zapisanych w grupie poprzez naciśnięcie klawisza wybierania jednoprzyciskowego lub wprowadzenie numeru szybkiego wybierania i naciśnięcie **Mono Start (Start Mono)**.

Przed dodaniem numerów do grupy musisz zapisać je jako numery jednoprzyciskowe lub szybkiego wybierania. Możesz utworzyć maksymalnie 20 małych grup lub możesz przydzielić maksymalnie 315 numerów do jednej dużej grupy.

1. Naciśnij **Menu**, **2**, **3**, **3**.

   ```
   UST.SZYB.WYB.
   3.USTAW. GRUP
   ```

2. Wybierz pustą lokalizację, w której chcesz zapisać grupę w jeden z następujących sposobów:
   - Naciśnij klawisz wybierania jednoprzyciskowego.
   - Naciśnij **Search/Speed Dial(Szukaj/Szybkie wybieranie)**, a następnie wprowadź trzycyfrowy numer szybkiego wybierania.

     Naciśnij **OK**.

3. Użyj klawiatury w celu wprowadzenia numeru grupy (od 01 do 20). Naciśnij **OK**.

4. Aby dodać numer wybierania szybkiego lub jednoprzyciskowego, wykonaj poniższe instrukcje:
   - Dla numerów wybierania jednoprzyciskowego naciskaj klawisze jednoprzyciskowe jeden po drugim.
   - Dla numerów szybkiego wybierania naciśnij **Search/Speed Dial(Szukaj/Szybkie wybieranie)**, a następnie wprowadź trzycyfrowy numer lokalizacji szybkiego wybierania.

   Wyświetlacz LCD pokaże wybrane numery wybierania jednoprzyciskowego z symbolem ✳ oraz numery szybkiego wybierania z symbolem # (na przykład ✳006, #009).

5. Naciśnij **OK** po zakończeniu dodawania numerów.

6. Wykonaj jedną z następujących czynności:
   - Wprowadź nazwę za pomocą klawiatury (do 15 znaków). Użyj listy z części *Wprowadzanie tekstu* na stronie 204 (pomocna przy wprowadzaniu liter).

     Naciśnij **OK**.
   - Naciśnij **OK** w celu zapisania grupy bez nazwy.

7. Wykonaj jedną z następujących czynności:
   - Aby zapisać inną grupę do rozsyłania, naciśnij **OK**. Przejdź do ❷.
   - Aby zakończyć zapisywanie grup do rozsyłania, naciśnij **Stop/Exit(Stop/Zakończ).**

Informacja

Rozsyłanie faksów jest możliwe tylko dla faksów czarno-białych.

Łączenie numerów szybkiego wybierania

Podczas wybierania możesz połączyć więcej niż jeden numer wybierania szybkiego. Ta funkcja jest bardzo użyteczna w przypadku wybierania kodu dostępu dla tańszych połączeń długodystansowych.

Na przykład: możesz zapisać „555” pod numerem szybkiego wybierania #003, a „7000” pod numerem szybkiego wybierania #002. Za pomocą tych dwóch numerów możesz wybrać numer „555-7000” — w tym celu naciśnij następujące klawisze:

Naciśnij **Search/Speed Dial(Szukaj/Szybkie wybieranie)**, **003**. Naciśnij **Search/Speed Dial(Szukaj/Szybkie wybieranie)**, **002** i **Mono Start (Start Mono)** lub **Colour Start (Start Kolor)**.

Numery można dodawać ręcznie — w tym celu wprowadzaj je z klawiatury:

Naciśnij **Search/Speed Dial(Szukaj/Szybkie wybieranie)**, **003**, **7001** (na klawiaturze) i **Mono Start (Start Mono)** lub **Colour Start (Start Kolor)** .

W ten sposób zostanie wybrany numer „555-7001”. Możesz także dodać pauzę — w tym celu naciśnij klawisz **Redial/Pause(Powtórz wybieranie/Pauza)**.

Tonowe lub impulsowe

Jeżeli korzystasz z usługi wybierania impulsowego, lecz musisz wysłać sygnały tonowe (np. przy bankowości telefonicznej), wykonaj poniższe instrukcje. Jeżeli korzystasz z usługi wybierania tonowego, nie potrzebujesz tej funkcji do wysyłania sygnałów tonowych.

1. Podnieś słuchawkę zewnętrznego telefonu i wciśnij przycisk **Tel/R(Tel./R)**.
2. Naciśnij klawisz **#** na panelu sterowania urządzenia. Wszystkie cyfry wybrane po tej czynności będą wysyłały sygnały tonowe.
   Gdy odłożysz słuchawkę, urządzenie powróci do wybierania impulsowego.

9 Opcje zdalnego faksu (tylko obrazy czarno-białe)

Opcje zdalnego faksu NIE SĄ dostępne w przypadku faksowania dokumentów kolorowych.

Opcje zdalnego faksu umożliwiają zdalne odbieranie faksów.

Jednocześnie możesz używać *tylko jednej* opcji zdalnego faksu.

Przekazywanie faksów

Funkcja przekazywania faksów umożliwia automatyczne przekazywanie odebranych faksów na inne urządzenie. Jeśli włączona jest opcja drukowania kopii zapasowej, urządzenie także wydrukuje faks.

1. Naciśnij **Menu**, **2**, **5**, **1**.

   ```
   ZDALNY ODB.FAX
   1.PRZEKAZ/ZAPISZ
   ```

2. Naciśnij ▲ lub ▼, aby wybrać `PRZEKAZ FAXU`.
   Naciśnij **OK**.
   Na wyświetlaczu LCD pojawi się komunikat z prośbą o wprowadzenie numeru faksu, na który faksy mają być przekazywane.

3. Wprowadź numer przekazywania (do 20 cyfr).
   Naciśnij **OK**.

4. Naciśnij ▲ lub ▼, aby wybrać `WŁ.` lub `WYŁ.`.
   Naciśnij **OK**.

   ```
   DRUK ZAPASOWY
   WŁ.
   ```

5. Naciśnij **Stop/Exit(Stop/Zakończ)**.

Informacja

Jeśli włączona jest opcja drukowania kopii zapasowej, urządzenie wydrukuje faks. Jest to funkcja bezpieczeństwa w przypadku gdy nastąpi awaria zasilania, zanim faks zostanie przesłany, lub występuje problem w urządzeniu odbierającym. Urządzenie może przechowywać faksy maksymalnie przez 4 dni, jeżeli wystąpi awaria zasilania. Faksy zapisane w pamięci urządzenia będą usuwane.

Zapisywanie faksu

Funkcja zapisywania faksu umożliwia zapisanie odebranych faksów w pamięci urządzenia. Możesz pobrać zapisane faksy z faksu znajdującego się w innym miejscu — w tym celu użyj poleceń odbierania, zob. *Odbieranie wiadomości faksowych* na stronie 59. Urządzenie automatycznie wydrukuje kopię zapisanego faksu.

1. Naciśnij **Menu**, **2**, **5**, **1**.

   ```
   ZDALNY ODB.FAX
   1.PRZEKAZ/ZAPISZ
   ```

2. Naciśnij ▲ lub ▼, aby wybrać `REJESTR DOK.`.
   Naciśnij **OK**.

3. Naciśnij **Stop/Exit(Stop/Zakończ)**.

Informacja

Jeśli w urządzeniu włączona jest funkcja `REJESTR DOK.`, urządzenie nie będzie odbierało faksów kolorowych, chyba że urządzenie wysyłające przekonwertuje dokument na czarno-biały.

Odbiór PC FAX

Funkcja odbioru PC FAX umożliwia automatyczne wysyłanie odebranych faksów do komputera PC. Możesz wtedy używać komputera PC do oglądania i zapisywania tych faksów. Jeśli podczas odbierania faksów komputer jest wyłączony, urządzenie zapisze faksy w pamięci do czasu włączenia komputera PC. Jeśli włączona jest opcja drukowania kopii zapasowej, urządzenie także wydrukuje faks.

Aby działała funkcja odbioru PC FAX, urządzenie musi być podłączone do komputera PC, na którym zainstalowano oprogramowanie MFL-Pro Suite. (Zob. *Odbieranie PC-FAX w rozdziale 6. w Instrukcja oprogramowania na płycie CD-ROM*.)

1. Naciśnij **Menu**, **2**, **5**, **1**.

   ```
   ZDALNY ODB.FAX
   1.PRZEKAZ/ZAPISZ
   ```

2. Naciśnij ▲ lub ▼, aby wybrać `ODBIÓR PC FAX`.
   Naciśnij **OK**.

3. Naciśnij ▲ lub ▼, aby wybrać `<USB>` lub nazwę komputera, jeżeli jest on podłączony do sieci.

   ```
   WYBÓR ▲▼ LUB OK
   <USB>
   ```

   Naciśnij **OK**.

4. Naciśnij ▲ lub ▼, aby wybrać `WŁ.` lub `WYŁ.`

   ```
   DRUK ZAPASOWY
   WYŁ.
   ```

   Naciśnij **OK**.

5. Naciśnij **Stop/Exit(Stop/Zakończ)**.

Informacja

Jeżeli w urządzeniu wystąpi problem i nie będzie możliwe drukowanie faksów z pamięci, możesz użyć tego ustawienia do przesyłania faksów do komputera PC. (Szczegółowe informacje zawiera część *Komunikaty o błędach i konserwacji* na stronie 121.)
Jeśli włączona jest opcja drukowania kopii zapasowej, urządzenie wydrukuje faks. Jest to funkcja zabezpieczająca na wypadek awarii zasilania zanim faks zostanie przesłany lub problemów z urządzeniem odbierającym. Urządzenie może przechowywać faksy maksymalnie przez 4 dni, jeżeli wystąpi awaria zasilania.

Zmiana opcji zdalnego faksu

Jeśli odebrane faksy będą znajdowały się w pamięci urządzenia podczas wyłączania opcji zdalnego faksu, na wyświetlaczu pojawi się następujący komunikat:

```
KAS.WSZYS.DOK.?
1.TAK 2.NIE
```

lub

```
DRUK. CAŁY FAX?
1.TAK 2.NIE
```

- Po naciśnięciu **1** faksy zostaną usunięte z pamięci i wydrukowane przed zmianą ustawień. Jeśli kopia zapasowa została już wydrukowana, nie będzie drukowana ponownie.
- Po naciśnięciu **2** faksy nie będą usuwane z pamięci ani drukowane, a ustawienie pozostanie bez zmian.

Jeśli odebrane faksy będą znajdowały się w pamięci urządzenia podczas wyłączania opcji `ODBIÓR PC FAX` zamiast innych opcji (`PRZEKAZ FAXU` lub `REJESTR DOK.`), na wyświetlaczu pojawi się następujący komunikat:

```
SŁAĆ FAX DO PC?
1.TAK 2.NIE
```

- Po naciśnięciu **1** faksy z pamięci zostaną wysłane do komputer PC przed zmianą ustawień.
- Po naciśnięciu **2** faksy nie będą usuwane z pamięci ani przesyłane do komputera PC, a ustawienie pozostanie bez zmian.

Na wyświetlaczu LCD pojawi się następujący komunikat:

```
DRUK ZAPASOWY
WŁ.
```

```
DRUK ZAPASOWY
WYŁ.
```

Naciśnij ▲ lub ▼, aby wybrać `WŁ.` lub `WYŁ.`

Naciśnij **OK**. Naciśnij **Stop/Exit(Stop/Zakończ)**.

Informacja

Jeśli włączona jest opcja drukowania kopii zapasowej, urządzenie wydrukuje faks. Jest to funkcja zabezpieczająca na wypadek awarii zasilania zanim faks zostanie przesłany lub problemów z urządzeniem odbierającym. Urządzenie może przechowywać faksy maksymalnie przez 4 dni, jeżeli wystąpi awaria zasilania. Faksy zapisane w pamięci urządzenia będą usuwane.

Wyłączanie opcji zdalnego faksu

1. Naciśnij **Menu**, **2**, **5**, **1**.

   ```
   ZDALNY ODB.FAX
   1.PRZEKAZ/ZAPISZ
   ```

2. Naciśnij ▲ lub ▼, aby wybrać `WYŁ.`. Naciśnij **OK**.

Informacja

Jeśli w pamięci urządzenia nadal znajdują się faksy, na wyświetlaczu LCD pojawią się opcje do wyboru. (Zob. *Zmiana opcji zdalnego faksu* na stronie 57.)

3. Naciśnij **Stop/Exit(Stop/Zakończ)**.

Zdalne odbieranie

Funkcja zdalnego odbierania umożliwia zdalne odbieranie zapisanych faksów. Możesz zadzwonić na numer urządzenia z dowolnego telefonu tonowego lub faksu, a następnie użyć kodu zdalnego dostępu w celu odebrania wiadomości.

Ustawianie kodu dostępu zdalnego

Kod zdalnego dostępu umożliwia dostęp do funkcji zdalnego odbierania, gdy jesteś daleko od urządzenia. Aby możliwe było użycie funkcji zdalnego dostępu i odbierania, musisz skonfigurować swój własny kod. Domyślny kod jest nieaktywny: – – –✳.

1. Naciśnij **Menu**, **2**, **5**, **2**.

   ```
   ZDALNY ODB.FAX
   2.ZDALNY DOSTĘP
   ```

2. Wprowadź trzycyfrowy kod używając cyfr **0**–**9**, ✳ lub **#**.
   Naciśnij **OK**.

3. Naciśnij **Stop/Exit(Stop/Zakończ)**.

Informacja

NIE UŻYWAJ tego samego kodu, który jest ustawiony jako kod odbioru faksu (✳**51**) lub kod odbioru telefonu (**#51**). (Zob. *Zmiana kodów zdalnych* na stronie 48.)

Możesz zmienić swój kod w dowolnym czasie. Jeżeli chcesz dezaktywować swój kod, naciśnij **Clear/Back(Wyczyść/Cofnij)** i **OK** (krok ❷), aby przywrócić nieaktywne ustawienie – – –✳.

Używanie kodu zdalnego dostępu

1. Wybierz numer swojego faksu z telefonu lub innego faksu, używając wybierania tonowego.

2. Gdy urządzenie odbierze połączenie, natychmiast wprowadź kod zdalnego dostępu.

3. Urządzenie zasygnalizuje, jeśli odebrało wiadomości:

   - *Brak sygnałów*

     Nie odebrało żadnych wiadomości.

   - *1 długi sygnał*

     Odebrany faks.

4. Urządzenie wygeneruje dwa krótkie sygnały, prosząc o wprowadzenie polecenia. Urządzenie rozłączy się, jeżeli przed wprowadzeniem polecenia poczekasz dłużej niż 30 sekund. Jeżeli wprowadzisz niewłaściwy kod, urządzenie wygeneruje trzy sygnały.

5. Po zakończeniu naciśnij **9** **0** w celu zresetowania urządzenia.

6. Rozłączenie.

Informacja

Jeśli w urządzeniu ustawiono tryb RĘCZNY, nadal możesz korzystać z funkcji zdalnego odbierania. Wybierz numer faksu w normalny sposób i pozwól, aby urządzenie dzwoniło. Po upływie 2 minut usłyszysz długi sygnał. Sygnał informuje o konieczności wprowadzenia kodu dostępu zdalnego. Masz 30 sekund na wprowadzenie kodu.

Odbieranie wiadomości faksowych

1. Wybierz numer swojego faksu.
2. Gdy urządzenie odbierze połączenie, natychmiast wprowadź kod zdalnego dostępu (3 cyfry i ✳). Jeżeli usłyszysz jeden długi sygnał, masz wiadomości faksowe.
3. Po usłyszeniu dwóch krótkich sygnałów naciśnij na klawiaturze **9 6 2**.
4. Poczekaj na długi sygnał, a następnie za pomocą klawiatury wprowadź numer zdalnego urządzenia faksowego, na który chcesz wysłać swoje wiadomości faksowe, następnie wprowadź **##** (do 20 cyfr).
5. Po usłyszeniu sygnału Twojego urządzenia odłóż słuchawkę. Urządzenie zadzwoni na numer innego urządzenia faksowego, które następnie wydrukuje twoje wiadomości faksowe.

Informacja

Aby wprowadzić pauzę w numerze faksu, użyj klawisza #.

Zmiana numeru, na który przekazywany jest faks

Domyślnie ustawiony numer przekazywania faksów z innego telefonu lub faksu możesz zmienić za pomocą wybierania tonowego.

1. Wybierz numer swojego faksu.
2. Gdy urządzenie odbierze połączenie, natychmiast wprowadź kod zdalnego dostępu (3 cyfry i ✳). Jeżeli usłyszysz jeden długi sygnał, masz wiadomości faksowe.
3. Po usłyszeniu dwóch krótkich sygnałów naciśnij na klawiaturze **9 5 4**.
4. Poczekaj na długi sygnał, a następnie za pomocą klawiatury wprowadź nowy numer zdalnego urządzenia faksowego, na który chcesz wysłać swoje wiadomości faksowe, następnie wprowadź **##** (do 20 cyfr).
5. Po zakończeniu naciśnij **9 0** w celu zresetowania urządzenia.
6. Po usłyszeniu sygnału Twojego urządzenia odłóż słuchawkę.

Informacja

Aby wprowadzić pauzę w numerze faksu, użyj klawisza #.

Zdalne polecenia faksu

Wykonaj poniższe polecenia w celu uzyskania dostępu do funkcji, gdy jesteś daleko od urządzenia. Gdy zadzwonisz na numer urządzenia i wprowadzisz swój kod zdalnego dostępu (3 cyfry i ∗), system wyda dwa krótkie sygnały — wprowadź wtedy polecenie zdalne.

Polecenia zdalne		Szczegóły operacji
95	**Zmiana ustawień przekazywania lub zapisywania faksów**	
	1 WYŁ	Możesz wybrać WYŁ po odebraniu lub usunięciu wszystkich wiadomości.
	2 Przekazywanie faksów	Jeden długi sygnał oznacza, że zmiana została zatwierdzona. Jeżeli usłyszysz trzy krótkie sygnały, nie możesz dokonać zmiany, ponieważ nie zostały spełnione warunki (na przykład numer do przekazywania faksów nie został zarejestrowany). Aby zarejestrować numer, na który będą przekazywane faksy, wprowadź cyfrę 4. (Zob. *Zmiana numeru, na który przekazywany jest faks* na stronie 59.) Po zarejestrowaniu numeru przekazywanie faksów będzie działało.
	4 Numer przekazywania faksów	
	6 Zapisywanie faksów	
96	**Odbieranie faksów**	
	2 Odbieranie wszystkich faksów	Wprowadź numer zdalnego faksu w celu odebrania zapisanych wiadomości faksowych. (Zob. *Odbieranie wiadomości faksowych* na stronie 59.)
	3 Usuwanie faksów z pamięci	Jeżeli usłyszysz jeden długi sygnał, wiadomości faksowe zostały usunięte z pamięci.
97	**Sprawdź stan odbierania**	
	1 Faks	Możesz sprawdzić, czy urządzenie odebrało faksy. Jeżeli tak, usłyszysz jeden długi sygnał. Jeżeli nie, usłyszysz trzy krótkie sygnały.
98	**Zmiana trybu odbierania**	
	1 Zewnętrzny automat zgłoszeniowy TAD	Jeżeli usłyszysz jeden długi sygnał, wprowadzona zmiana została przyjęta.
	2 Faks/tel.	
	3 Tylko faks	
90	**Wyjście**	Naciśnij **9 0** w celu wyjścia z trybu zdalnego odbierania. Poczekaj na długi sygnał, następnie odłóż słuchawkę.

10 Polling

Polling umożliwia ustawienie urządzenia w taki sposób, aby inne osoby płaciły za odbieranie faksów z urządzenia. Funkcja umożliwia wybranie numeru faksu i płatne odebranie faksu. Aby możliwe było korzystanie z funkcji polling, należy ją skonfigurować w obydwu urządzeniach. Nie wszystkie urządzenia obsługują polling.

Odbieranie polling

Odbieranie polling umożliwia zadzwonienie na numer innego faksu w celu odebrania faksu.

1. Upewnij się, że urządzenie znajduje się w trybie faksu .
2. Naciśnij **Menu**, **2**, **1**, **8**.

   ```
   USTAW.ODBIÓR
   8.POLLING ODB.
   ```

3. Naciśnij ▲ lub ▼, aby wybrać `STANDARD`. Naciśnij **OK**.
4. Wprowadź numer faksu dla funkcji polling. Naciśnij **Mono Start (Start Mono)** lub **Colour Start (Start Kolor)**.

Bezpieczne korzystanie z funkcji polling

Zabezpieczenie funkcji polling umożliwia zdefiniowanie numerów, z których mogą być pobierane dokumenty (dla których ustawiono polling). Zabezpieczenie funkcji polling możliwe jest tylko w przypadku faksów Brother. Aby pobrać faks z zabezpieczonego urządzenia Brother, wprowadź kod zabezpieczeń.

1. Upewnij się, że urządzenie znajduje się w trybie faksu .
2. Naciśnij **Menu**, **2**, **1**, **8**.

   ```
   USTAW.ODBIÓR
   8.POLLING ODB.
   ```

3. Naciśnij ▲ lub ▼, aby wybrać `ZABEZP`. Naciśnij **OK**.
4. Wprowadź 4-cyfrowy kod zabezpieczeń. Naciśnij **OK**. Jest to kod zabezpieczeń faksu, dla którego chcesz zastosować funkcję polling.
5. Wprowadź numer faksu dla funkcji polling.
6. Naciśnij **Mono Start (Start Mono)** lub **Colour Start (Start Kolor)**.

Opóźniony polling

Opóźniony polling umożliwia takie skonfigurowanie urządzenia, aby rozpoczynało polling w późniejszym terminie. Możesz zdefiniować *jedną* operację opóźnionego pollingu.

1. Upewnij się, że urządzenie znajduje się w trybie faksu .
2. Naciśnij **Menu**, **2**, **1**, **8**.

   ```
   USTAW.ODBIÓR
   8.POLLING ODB.
   ```

3. Naciśnij ▲ lub ▼, aby wybrać `TIMER`.
   Naciśnij **OK**.
4. Wprowadź godzinę (w formacie 24-godzinnym) rozpoczęcia pollingu.
   Naciśnij **OK**.
   Na przykład: 21:45.
5. Wprowadź numer faksu dla funkcji polling. Naciśnij **Mono Start (Start Mono)** lub **Colour Start (Start Kolor)**.
   Urządzenie wykona połączenie polling we wskazanym czasie.

Polling sekwencyjny

Polling sekwencyjny umożliwia pobieranie dokumentów z kilku faksów w ramach jednej operacji.

1. Upewnij się, że urządzenie znajduje się w trybie faksu .
2. Naciśnij **Menu**, **2**, **1**, **8**.

   ```
   USTAW.ODBIÓR
   8.POLLING ODB.
   ```

3. Naciśnij ▲ lub ▼, aby wybrać `STANDARD`, `ZABEZP.` lub `TIMER`.
   Naciśnij **OK**.
4. Wybierz jedną z poniższych opcji.
   - W przypadku wybrania `STANDARD` , przejdź do kroku ❺.
   - W przypadku wybrania opcji `ZABEZP.` wprowadź 4-cyfrowy kod, naciśnij **OK** i przejdź do kroku ❺.
   - W przypadku wybrania `TIMER` wprowadź godzinę (w formacie 24-godzinnym), o której ma się rozpocząć polling **OK**, a następnie przejdź do kroku ❺.
5. Określ docelowe urządzenia faksowe dla funkcji polling za pomocą przycisków wybierania jednoprzyciskowego, wybierania szybkiego, wyszukiwania lub wybierania grupowego na klawiaturze. Przed wprowadzeniem poszczególnych lokalizacji naciśnij **OK**.
6. Naciśnij **Mono Start (Start Mono)** lub **Colour Start (Start Kolor)**.
   Urządzenie aktywuje funkcję polling kolejno dla każdego numeru lub grupy.

Aby anulować proces pollingu, naciśnij **Stop/Exit(Stop/Zakończ)**, gdy urządzenie wybiera numer.

Aby anulować wszystkie sekwencyjne zadania pollingu, naciśnij **Menu**, **2**, **6**. (Zob. *Sprawdzanie i anulowanie zadań oczekujących* na stronie 37.)

Przesyłanie z funkcją polling (tylko obrazy czarno-białe)

Przesyłanie z funkcją polling umożliwia skonfigurowanie urządzenia w taki sposób, aby opóźniło wysyłanie dokumentu, w celu nawiązania połączenia i odebrania dokumentu przez inne urządzenie.

Ustawienia przesyłania z funkcją polling

1. Upewnij się, że urządzenie znajduje się w trybie faksu .
2. Włóż dokument.
3. Naciśnij **Menu**, **2**, **2**, **6**.

   ```
   USTAW.NADAW.
   6.POLL.NAD.
   ```

4. Naciśnij ▲ lub ▼, aby wybrać `STANDARD`. Naciśnij **OK**.
5. Gdy na wyświetlaczu LCD pojawi się poniższy komunikat, a nie chcesz wprowadzać innych ustawień, naciśnij **2**, aby wybrać `2.NIE`:

   ```
   NASTĘPNE
   1.TAK 2.NIE
   ```

6. Naciśnij **Mono Start (Start Mono)**.
7. Jeśli korzystasz z szyby skanera, na wyświetlaczu LCD pojawią się następujące opcje:

   ```
   NASTĘPNA STRONA?
   1.TAK 2.NIE
   ```

   - Naciśnij **1**, aby wysłać kolejną stronę. Przejdź do kroku 8.
   - Naciśnij **2** lub **Mono Start (Start Mono)**, aby wysłać dokument.
8. Połóż kolejną stronę na szybie skanera, naciśnij **OK**. Powtórz kroki 7 oraz 8 dla każdej dodatkowej strony.

   ```
   WŁÓŻ NAST.KARTKĘ
   POTEM WCIŚ. OK.
   ```

9. Urządzenie automatycznie wyśle faks.

Informacja

Dokument zostanie zapisany i możliwe będzie odebranie go z dowolnego urządzenia faksowego — do czasu usunięcia go z pamięci.

Aby usunąć faks z pamięci, naciśnij **Menu**, **2**, **6**. (Zob. *Sprawdzanie i anulowanie zadań oczekujących* na stronie 37.)

Ustawienia przesyłania z funkcją polling z kodem zabezpieczeń

Zabezpieczenie funkcji polling umożliwia zdefiniowanie numerów, z których mogą być pobierane dokumenty (dla których ustawiono polling). Zabezpieczenie funkcji polling możliwe jest tylko w przypadku faksów Brother. W celu pobrania faksu w przypadku ustawienia kodu zabezpieczeń konieczne będzie podanie kodu.

1. Upewnij się, że urządzenie znajduje się w trybie faksu .
2. Włóż dokument.
3. Naciśnij **Menu**, **2**, **2**, **6**.

   ```
   USTAW.NADAW.
   6.POLL.NAD.
   ```

4. Naciśnij ▲ lub ▼, aby wybrać `ZABEZP.`. Naciśnij **OK**.
5. Wprowadź 4-cyfrowy numer. Naciśnij **OK**.
6. Gdy na wyświetlaczu LCD pojawi się poniższy komunikat, a nie chcesz wprowadzać innych ustawień, naciśnij **2**, aby wybrać `2.NIE`:

   ```
   NASTĘPNE
   1.TAK 2.NIE
   ```

7. Naciśnij **Mono Start (Start Mono)**.
8. Jeśli korzystasz z szyby skanera, na wyświetlaczu LCD pojawią się następujące opcje:

   ```
   NASTĘPNA STRONA?
   1.TAK 2.NIE
   ```

   - Naciśnij **1**, aby wysłać kolejną stronę. Przejdź do kroku ❾.
   - Naciśnij **2** lub **Mono Start (Start Mono)**, aby wysłać dokument.
9. Połóż kolejną stronę na szybie skanera, naciśnij **OK**. Powtórz kroki ❽ oraz ❾ dla każdej dodatkowej strony.

   ```
   WŁÓŻ NAST.KARTKĘ
   POTEM WCIŚ. OK.
   ```

10. Urządzenie automatycznie wyśle faks.

11 Drukowanie raportów

Raporty faksów

Niektóre raporty faksów (weryfikacji transmisji oraz dziennik faksów) mogą być drukowane automatycznie lub ręcznie.

Raport weryfikacji transmisji

Raport transmisji może służyć jako dowód, że faks został wysłany. Ten raport pokazuje godzinę i datę transmisji oraz jej wynik („OK”). Jeżeli wybierzesz WŁ. lub WŁ.+OBRAZ, raport będzie drukowany dla każdego wysłanego faksu.

Jeżeli wysyłasz bardzo dużo faksów pod ten sam numer, możesz potrzebować czegoś więcej, niż numerów zadań, aby wiedzieć, które faksy musisz wysłać ponownie. Wybranie WŁ.+OBRAZ lub WYŁ+OBRAZ spowoduje wydrukowanie w raporcie odcinka pierwszej strony faksu, co pomoże w zapamiętaniu.

Jeśli dla weryfikacji raportu wybrano opcję WYŁ lub WYŁ+OBRAZ, raport zostanie wydrukowany *tylko* w przypadku błędu podczas transmisji.

1. Naciśnij **Menu**, **2**, **4**, **1**.

   ```
   USTAW. RAPORTU
   1.RAPORT TRANS.
   ```

2. Naciśnij ▲ lub ▼, a następnie WŁ., WŁ.+OBRAZ, WYŁ lub WYŁ+OBRAZ. Naciśnij **OK**.

3. Naciśnij **Stop/Exit(Stop/Zakończ)**.

Dziennik faksów

Możesz skonfigurować urządzenie do drukowania dziennika w podanych odstępach czasu (co 50 faksów, 6, 12 lub 24 godziny, 2 lub 7 dni). Ustawieniem domyślnym jest CO 50 FAKSÓW, co oznacza, że urządzenie będzie drukowało dzienniki po każdych 50 zapisanych zadaniach.

Jeśli ustawisz odstęp WYŁ, nadal możesz drukować raporty wykonując czynności opisane na następnej stronie.

1. Naciśnij **Menu**, **2**, **4**, **2**.

   ```
   USTAW. RAPORTU
   2.JOURNAL
   ```

2. Naciśnij ▲ lub ▼, aby wybrać odstęp. Naciśnij **OK**.
   Jeśli wybierzesz 7 dni, na wyświetlaczu pojawi się komunikat z prośbą o wybranie dnia, w którym rozpocznie się odliczanie.

3. Wprowadź godzinę rozpoczęcia drukowania w formacie 24-godzinnym. Naciśnij **OK**.
   Na przykład: 19:45.

4. Naciśnij **Stop/Exit(Stop/Zakończ)**.

Jeżeli wybierzesz 6, 12, 24 godziny, 2 lub 7 dni, urządzenie będzie drukować raport w wybranym czasie, a następnie usunie wszystkie zadania ze swojej pamięci. Jeżeli w pamięci urządzenia przed upływem określonego czas znajdzie się 200 zadań, urządzenie wydrukuje dziennik wcześniej, a następnie usunie wszystkie zadania z pamięci.

Jeżeli potrzebujesz dodatkowego raportu zanim nadejdzie termin drukowania, możesz wydrukować go bez usuwania zadań z pamięci.

Raporty

Dostępne są następujące raporty:

1 WERYF.RAPORT

Wyświetla raporty weryfikacji transmisji dla 200 ostatnich wychodzących faksów oraz drukuje ostatni raport.

2 POMOC

Drukuje listę najczęściej używanych funkcji, aby pomóc w zaprogramowaniu urządzenia.

3 TEL INDEX LIST

Drukuje listę nazw i numerów zapisanych w pamięci wybierania jednoprzyciskowego i szybkiego w porządku liczbowym lub alfabetycznym.

4 DZIENNIK FAXU

Drukuje informacje o ostatnich 200 przychodzących oraz wychodzących faksach. (TX: transmisja.) (RX: odbiór.)

5 USTAW.UŻYTKOW.

Drukuje listę bieżących ustawień.

6 KONFIG SIECI

Pokazuje ustawienia sieci.

7 ZAMÓWIENIE

Umożliwia wydrukowanie formularza zamawiania akcesoriów w celu wypełnienia go i wysłania do dealera Brother.

Jak drukować raport

1. Naciśnij **Menu**, **6**.

   ```
   WYBÓR ▲▼ LUB OK
   6.DRUK RAPORTÓW
   ```

2. Wykonaj jedną z następujących czynności:

   - Naciśnij ▲ lub ▼, aby wybrać raport.

     Naciśnij **OK**.

   - Wpisz numer raportu, który chcesz drukować. Na przykład, naciśnij **2**, aby wydrukować listę pomocy.

3. Naciśnij **Mono Start (Start Mono)** lub **Colour Start (Start Kolor)**.

4. Naciśnij **Stop/Exit(Stop/Zakończ)**.

Sekcja III

Kopiowanie

Robienie kopii 68

12 Robienie kopii

Jak kopiować

Wprowadzanie trybu kopiowania

Naciśnij [ ] (**Copy(Kopiuj)**) , aby wprowadzić tryb kopiowania.

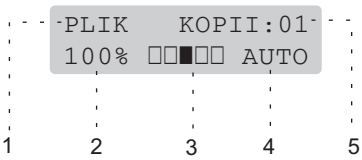

1 **Układanie/Sortowanie**

2 **Proporcje kopiowania i układ kopiowania**

3 **Kontrast**

4 **Jakość**

5 **Liczba kopii**

Wykonywanie pojedynczej kopii

1. Upewnij się, że urządzenie znajduje się w trybie kopiowania [ ].
2. Włóż dokument.
3. Naciśnij **Mono Start (Start Mono)** lub **Colour Start (Start Kolor)**.

Wykonywanie wielu kopiis

1. Upewnij się, że urządzenie znajduje się w trybie kopiowania [ ].
2. Włóż dokument.
3. Użyj klawiatury w celu wprowadzenia liczby kopii (do 99).
4. Naciśnij **Mono Start (Start Mono)** lub **Colour Start (Start Kolor)**.

Informacja

(Informacje o sortowaniu kopii zawiera część *Sortowanie kopii za pomocą ADF* na stronie 71.)

Jeśli na wyświetlaczu LCD pojawi się komunikat „PROSZĘ CZEKAĆ”, a urządzenie przerwie kopiowanie podczas wykonywania wielu kopii, poczekaj około 30 – 40 sekund, aż urządzenie zakończy rejestrowanie kolorów i proces czyszczenia rolki.

Zatrzymanie kopiowania

W celu zatrzymania kopiowania naciśnij **Stop/Exit(Stop/Zakończ)**.

Klawisze opcji (ustawienia tymczasowe)

Gdy chcesz szybko zmienić ustawienia kopiowania tymczasowo dla następnej kopii, użyj klawiszy tymczasowego kopiowania **Copy(Kopiuj)**. Możesz stosować różne kombinacje.

Urządzenie powraca do swojej domyślnej konfiguracji po 60 sekundach lub jeżeli timer trybu przywróci w urządzeniu tryb faksu. (Zob. *Timer trybu* na stronie 20.)

Powiększanie lub zmniejszanie kopiowanego obrazu

Możesz wybrać następujące stopnie powiększania lub zmniejszania:

Naciśnij Enlarge/ Reduce	**100%***
	104% EXE→LTR
	141% A5→A4
	200%
	WYBÓR (25-400%)
	0.5
	70% A4→A5
	78% LGL→LTR
	83% LGL→A4
	85% LTR→EXE
	91% CAŁA STR.
	94% A4→LTR
	97% LTR→A4

WYBÓR (25-400%) umożliwia wprowadzanie stopnia 25% do 400%.

Aby powiększyć lub pomniejszyć kolejną kopię, wykonaj następujące czynności:

1. Upewnij się, że urządzenie znajduje się w trybie kopiowania .
2. Włóż dokument.
3. Użyj klawiatury w celu wprowadzenia liczby kopii (do 99).
4. Naciśnij **Enlarge/Reduce(Powiększ/Zmniejsz)**.
5. Wykonaj jedną z następujących czynności:
   - Naciśnij ▲ lub ▼, aby wybrać żądany stopień powiększenia lub pomniejszenia.

     Naciśnij **OK**.
   - Naciśnij ▲ lub ▼, aby wybrać WYBÓR (25-400%).

     Naciśnij **OK**.

     Użyj klawiatury do wprowadzenia stopnia powiększenia lub zmniejszenia od 25% do 400%. (Na przykład naciśnij **5** **3**, aby wprowadzić 53%.)

     Naciśnij **OK**.
6. Naciśnij **Mono Start (Start Mono)** lub **Colour Start (Start Kolor)**.

Informacja

Opcje układu strony 2 W 1 (P), 2 W 1 (L), 4 W 1 (P) lub 4 W 1 (L) *nie* są dostępne w przypadku powiększania/pomniejszania.

Korzystanie z klawiszy opcji

Za pomocą klawisza **Options(Opcje)** możesz szybko ustawiać następujące tymczasowe konfiguracje kopiowania dla następnej kopii.

Naciśnij	**Elementy menu**	**Opcje**	**Strona**
Options	Naciśnij ▲ lub ▼, a następnie **OK** 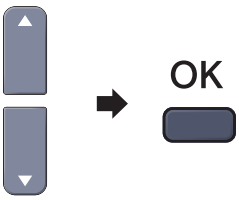	Naciśnij ▲ lub ▼, a następnie **OK** 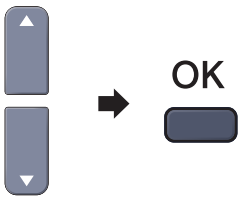	
	JAKOŚĆ	**AUTO*** TEKST FOTO	71
	PLIK/SORT (pojawia się, jeśli dokument znajduje się w podajniku ADF)	**PLIK*** SORT	71
	JASNOŚĆ	▼ -□□■□□+ ▲* ▼ -□□□■□+ ▲ ▼ -□□□□■+ ▲ ▼ -■□□□□+ ▲ ▼ -□■□□□+ ▲	72
	KONTRAST	▼ -□□■□□+ ▲* ▼ -□□□■□+ ▲ ▼ -□□□□■+ ▲ ▼ -■□□□□+ ▲ ▼ -□■□□□+ ▲	72
	UKŁAD STRONY	**WYŁ(1 W 1)*** 2 W 1 (P) 2 W 1 (L) 4 W 1 (P) 4 W 1 (L)	73
	WYBÓR POD.	**MP>T1*** lub **MP>T1>T2*** T1>MP lub T1>T2>MP #1(XXX) [1] #2(XXX) [1] MP(XXX) [1] [1] „XXX“ oznacza rozmiar papieru. (T2 lub #2 pojawia się tylko wtedy, jeśli zamontowana jest opcjonalna taca papieru.)	74

Zmiana jakości kopiowania

Dostępny jest pełny zakres ustawień jakości. Ustawienie domyślne to AUTO.

- AUTO

  Tryb Auto jest zalecany dla zwykłych wydruków. Odpowiedni dla dokumentów zawierających tekst i zdjęcia.

- TEKST

  Odpowiedni dla dokumentów zawierających tylko tekst.

- FOTO

  Odpowiedni do kopiowania zdjęć.

Aby *tymczasowo* zmienić ustawienia jakości, wykonaj poniższe czynności:

1. Upewnij się, że urządzenie znajduje się w trybie kopiowania .
2. Włóż dokument.
3. Użyj klawiatury w celu wprowadzenia liczby kopii (do 99).
4. Naciśnij **Options(Opcje)**. Naciśnij ▲ lub ▼, aby wybrać JAKOŚĆ.
   Naciśnij **OK**.
5. Naciśnij ▲ lub ▼, aby wybrać AUTO, TEKST lub FOTO.
   Naciśnij **OK**.
6. Naciśnij **Mono Start (Start Mono)** lub **Colour Start (Start Kolor)**.

Aby zmienić ustawienie *domyślne*, wykonaj poniższe czynności:

1. Naciśnij **Menu**, **3**, **1**.

   ```
   KOPIA
   1.JAKOŚĆ
   ```

2. Naciśnij ▲ lub ▼, aby wybrać jakość kopiowania.
   Naciśnij **OK**.
3. Naciśnij **Stop/Exit(Stop/Zakończ)**.

Sortowanie kopii za pomocą ADF

Możesz sortować wielokrotne kopie. Strony zostaną ułożone na stosie w kolejności 1 2 3, 1 2 3, 1 2 3 i tak dalej.

1. Upewnij się, że urządzenie znajduje się w trybie kopiowania .
2. Włóż dokument do ADF.
3. Użyj klawiatury w celu wprowadzenia liczby kopii (do 99).
4. Naciśnij **Options(Opcje)**. Naciśnij ▲ lub ▼, aby wybrać PLIK/SORT.
   Naciśnij **OK**.
5. Naciśnij ▲ lub ▼, aby wybrać SORT.
   Naciśnij **OK**.
6. Naciśnij **Mono Start (Start Mono)** lub **Colour Start (Start Kolor)**.

Regulacja jasności, kontrastu i koloru

Jasność

Istnieje możliwość dostosowania jasności kopii w celu drukowania kopii ciemniejszych lub jaśniejszych.

Aby *tymczasowo* zmienić ustawienia jakości kopii, wykonaj poniższe czynności:

1. Upewnij się, że urządzenie znajduje się w trybie kopiowania .
2. Włóż dokument.
3. Użyj klawiatury w celu wprowadzenia liczby kopii (do 99).
4. Naciśnij **Options(Opcje)**.
   Naciśnij ▲ lub ▼, aby wybrać JASNOŚĆ.
   Naciśnij **OK**.
5. Naciśnij ▲, aby wydrukować jaśniejszą kopię lub ▼, aby wydrukować ciemniejszą kopię.
   Naciśnij **OK**.
6. Naciśnij **Mono Start (Start Mono)** lub **Colour Start (Start Kolor)**.

Aby zmienić ustawienie *domyślne*, wykonaj poniższe czynności:

1. Naciśnij **Menu**, **3**, **2**.

   ```
   KOPIA
   2.JASNOŚĆ
   ```

2. Naciśnij ▲, aby wydrukować jaśniejszą kopię lub ▼, aby wydrukować ciemniejszą kopię.
   Naciśnij **OK**.
3. Naciśnij **Stop/Exit(Stop/Zakończ)**.

Kontrast

Wyregulowanie kontrastu pomaga w wyostrzeniu i ożywieniu obrazu.

Aby *tymczasowo* zmienić ustawienia kontrastu, wykonaj poniższe czynności:

1. Upewnij się, że urządzenie znajduje się w trybie kopiowania .
2. Włóż dokument.
3. Użyj klawiatury w celu wprowadzenia liczby kopii (do 99).
4. Naciśnij **Options(Opcje)**.
   Naciśnij ▲ lub ▼, aby wybrać KONTRAST.
   Naciśnij **OK**.
5. Naciśnij ▲ lub ▼, aby zwiększyć lub zmniejszyć kontrast.
   Naciśnij **OK**.
6. Naciśnij **Mono Start (Start Mono)** lub **Colour Start (Start Kolor)**.

Aby zmienić ustawienie *domyślne*, wykonaj poniższe czynności:

1. Naciśnij **Menu**, **3**, **3**.

   ```
   KOPIA
   3.KONTRAST
   ```

2. Naciśnij ▲ lub ▼, aby zwiększyć lub zmniejszyć kontrast.
   Naciśnij **OK**.
3. Naciśnij **Stop/Exit(Stop/Zakończ)**.

Kolor Regulacja

Istnieje możliwość zmiany domyślnego ustawienia nasycenia kolorów.

Aby zmienić ustawienie *domyślne*, wykonaj poniższe czynności:

1. Naciśnij **Menu**, **3**, **4**.

   ```
   KOPIA
   4.USTAW. KOLORU
   ```

2. Naciśnij ▲ lub ▼, aby wybrać `1.R`, `2.G` lub `3.B`.
   Naciśnij **OK**.

3. Naciśnij ▲ lub ▼, aby zwiększyć lub zmniejszyć nasycenie kolorów.
   Naciśnij **OK**.

4. Aby wybrać kolejny kolor, wróć do kroku ❷. Lub naciśnij **Stop/Exit(Stop/Zakończ)**.

Drukowanie N kopii na 1 stronie (układ strony)

Za pomocą funkcji N w 1 możesz zmniejszyć ilość papieru używanego podczas kopiowania. Funkcja umożliwia wydrukowanie jednej lub czterech stron na jednej stronie, co pozwala zaoszczędzić papier.

Ważne

- Upewnij się, czy ustawiony jest rozmiar papieru `LETTER`, `A4`, `LEGAL` lub `FOLIO`.
- (`P`) oznacza układ pionowy, a (`L`) — poziomy.
- W przypadku funkcji N w 1 nie można używać opcji powiększania/zmniejszania.

1. Upewnij się, że urządzenie znajduje się w trybie kopiowania .
2. Włóż dokument.
3. Użyj klawiatury w celu wprowadzenia liczby kopii (do 99).
4. Naciśnij **Options(Opcje)**.
   Naciśnij ▲ lub ▼, aby wybrać `UKŁAD STRONY`.
   Naciśnij **OK**.
5. Naciśnij ▲ lub ▼, aby wybrać `2 W 1 (P)`,`2 W 1 (L)`,`4 W 1 (P)`, `4 W 1 (L)` lub `WYŁ(1 W 1)`.
   Naciśnij **OK**.
6. Naciśnij **Mono Start (Start Mono)** lub **Colour Start (Start Kolor)**, aby zeskanować stronę.
   Jeśli dokument umieścisz w ADF, urządzenie zeskanuje strony i rozpocznie drukowanie.
   Jeśli używasz szyby skanera, przejdź do ❼.
7. Po zeskanowaniu strony naciśnij **1**, aby zeskanować kolejną stronę.

   ```
   NASTĘPNA STRONA?
   1. TAK 2. NIE
   ```

8. Połóż kolejną stronę na szybie skanera.
   Naciśnij **OK**.
   Powtórz kroki ❼ i ❽ dla każdej strony układu.
9. Aby zakończyć po zeskanowaniu wszystkich stron, naciśnij **2** (krok ❼).

Jeśli kopiujesz strony z ADF:

Włóż dokument zadrukowaną stroną do góry w kierunku pokazanym poniżej:

■ **2 w 1 (P)**

■ **2 w 1 (L)**

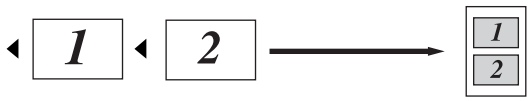

■ **4 w 1 (P)**

■ **4 w 1 (L)**

Jeśli kopiujesz z szyby skanera:

Włóż dokument stroną zadrukowaną w dół i wykonaj czynności pokazane poniżej:

■ **2 w 1 (P)**

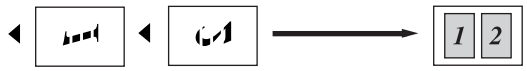

■ **2 w 1 (L)**

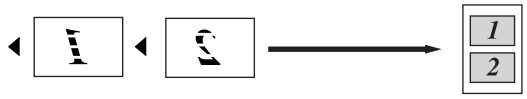

■ **4 w 1 (P)**

■ **4 w 1 (L)**

Wybór tacy

Możesz zmienić tacę tylko dla następnej kopii.

1. Upewnij się, że urządzenie znajduje się w trybie kopiowania .
2. Włóż dokument.
3. Użyj klawiatury w celu wprowadzenia liczby kopii (do 99).
4. Naciśnij **Options(Opcje)**.
   Naciśnij ▲ lub ▼, aby wybrać `WYBÓR POD.`
   Naciśnij **OK**.
5. Naciśnij ▲ lub ▼, aby wybrać `MP>T1`, `T1>MP`, `#1(XXX)` [1] i `MP(XXX)` [1].
   Naciśnij **OK**.
6. Naciśnij **Mono Start (Start Mono)** lub **Colour Start (Start Kolor)**.

Wybierz `WYBÓR POD.`	`MP>T1` lub `MP>T1>T2`
	`T1>MP` lub `T1>T2>MP`
	`#1(XXX)` [1]
	`#2(XXX)` [1]
	`MP(XXX)` [1]

[1] XXX to rozmiar papieru ustawiony w **Menu**, **1**, **3**.

Informacja

- T2 oraz #2 pojawia się tylko wtedy, gdy jest zamontowana opcjonalna taca papieru.
- Informacje na temat zmiany domyślnie wybranej tacy zawiera część *Używanie tacy w trybie kopiowania* na stronie 21.

Komunikat o braku pamięci

Jeśli podczas wykonywania kopii zabraknie pamięci, na wyświetlaczu LCD pojawi się komunikat informujący o następnej czynności.

Jeśli podczas skanowania kolejnej strony pojawi się komunikat `BRAK PAMIĘCI`, możesz wybrać opcję **Mono Start (Start Mono)** lub **Colour Start (Start Kolor)**, aby nadal kopiować zeskanowane do tej pory strony, lub nacisnąć **Stop/Exit(Stop/Zakończ)**, aby anulować operację.

Aby zwiększyć ilość pamięci, możesz wykonać następujące czynności:

- Wydrukuj faksy zapisane w pamięci. (Zob. *Drukowanie faksu z pamięci urządzenia* na stronie 43.)
- Wyłącz opcję zapisywania faksów. (Zob. *Wyłączanie opcji zdalnego faksu* na stronie 57.)
- Dodaj opcjonalną pamięć (zob. *Pamięć* na stronie 100.)

Informacja

Jeśli pojawi się komunikat `BRAK PAMIĘCI`, możesz nadal wykonywać kopie, pod warunkiem że najpierw wydrukujesz przychodzące faksy zapisane w pamięci w celu zwolnienia pamięci w 100%.

Sekcja IV

Drukowanie bezpośrednie

Drukowanie zdjęć z aparatu cyfrowego 78
Drukowanie danych z pamięci flash USB 82

13 Drukowanie zdjęć z aparatu cyfrowego

Urządzenie Brother obsługuje standard PictBridge, umożliwiający podłączenie i drukowanie zdjęć bezpośrednio z aparatu cyfrowego zgodnego ze standardem PictBridge.
Jeśli aparat fotograficzny obsługuje masowe urządzenia magazynujące, z takiego cyfrowego aparatu fotograficznego można wydrukować zdjęcia bez korzystania z funkcji PictBridge. (Zob. *Podłączanie aparatu jako urządzenia pamięci masowej* na stronie 80.)

Przed rozpoczęciem korzystania z PictBridge

Wymagania PictBridge

Aby uniknąć błędów, zapamiętaj następujące punkty:

- Urządzenie oraz aparat cyfrowy muszą być podłączone za pomocą odpowiedniego kabla USB.
- Zdjęcie musi być zrobione w aparacie cyfrowym, który ma zostać podłączony do urządzenia.

Korzystanie z PictBridge

Konfigurowanie aparatu cyfrowego

Upewnij się, że aparat znajduje się w trybie PictBridge. Na wyświetlaczu LCD aparatu zgodnego ze standardem PictBridge mogą być dostępne następujące ustawienia PictBridge.

- Kopie
- Jakość
- Rozmiar papieru
- Drukowanie daty
- Drukowanie nazwy pliku
- Układ

Informacja

Nazwy i dostępność poszczególnych ustawień zależą od specyfikacji aparatu.

Ponadto za pomocą panelu sterowania można ustawić następujące ustawienia PictBridge.

Elementy menu	Opcje
Rozmiar papieru	Letter, A4, B5, A5, B6, A6
Orientacja	Pionowa, pozioma [1]
Data i godzina	Wył., Wł.
Nazwa pliku	Wył., Wł.
Jakość drukowania	Normalna, duża

[1] W przypadku wybrania rozmiaru papieru Letter, A4 lub B5 zostanie wybrane ustawienie pionowe. W przypadku wybrania formatu A5, B6 lub A6 wybrany zostanie układ poziomy.

1. Naciśnij **Menu**, **5**, **3**.

```
USB DIRECT I/F
3.PICTBRIDGE
```

2. W celu ustawienia PictBridge naciśnij ▲ lub ▼, aby wybrać `1.FORM.PAPIERU`, `2.ORIENTACJA`, `3.DATA I CZAS`, `4.NAZWA PLIKU` lub `5.JAKOŚĆ DRUKU`.
Naciśnij **OK**.

3. Naciśnij ▲ lub ▼, aby wybrać opcje dla poszczególnych ustawień menu.
Naciśnij **OK**.

4. Naciśnij **Stop/Exit(Stop/Zakończ)**.
Powtórz kroki ❷–❸ dla każdego ustawienia PictBridge.

Informacja

- Ustawienia aparatu mają wyższy priorytet, dopóki aparat nie będzie używał ustawień urządzenia (ustawienia domyślne). Jeśli aparat używa ustawień urządzenia, urządzenie wydrukuje zdjęcie na podstawie następujących ustawień.

Ustawienia urządzenia	Ustawienia domyślne
Rozmiar papieru	A4
Orientacja	Portret
Data i godzina	Wył.
Nazwa pliku	Wył.
Jakość drukowania	Normalna

- Szczegółowe informacje dotyczące zmiany ustawień PictBridge można znaleźć w dokumentacji dołączonej do aparatu.

Drukowanie obrazów

1. Upewnij się, że aparat jest wyłączony. Podłącz aparat do bezpośredniego interfejsu USB (1) z przodu urządzenia za pomocą odpowiedniego kabla USB.

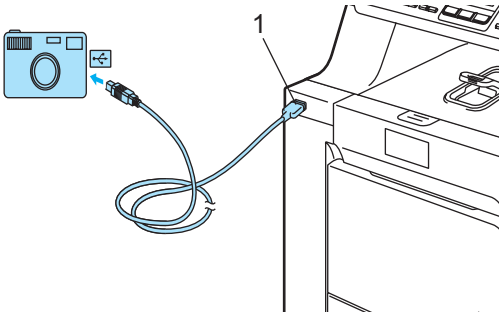

2. Włącz aparat. Upewnij się, że aparat znajduje się w trybie PictBridge.
Gdy urządzenie wykryje aparat, na wyświetlaczu LCD zostanie wyświetlony następujący komunikat, w zależności od trybu, w którym działa urządzenie:

```
04/20 15:30   FAX
PODŁ. KAMERA
```

```
SKAN:WYBÓR ▲ ▼
PODŁ. KAMERA
```

```
PLIK     KOPII:01
PODŁ. KAMERA
```

3. Ustaw aparat do drukowania zdjęcia. Po wyświetleniu odpowiedniego komunikatu ustaw liczbę kopii.

Po rozpoczęciu drukowania zdjęcia na wyświetlaczu LCD zostanie wyświetlony następujący komunikat:

```
PICTBRIDGE
DRUKOWANIE. POZOSTAW...
```

Informacja

Szczegółowe informacje na temat sposobu drukowania w standardzie PictBridge można znaleźć w dokumentacji dołączonej do aparatu.

UWAGA

W celu uniknięcia uszkodzenia urządzenia NIE podłączaj do bezpośredniego interfejsu USB drukarki urządzeń innych, niż aparaty cyfrowe i pamięci flash USB.

NIE odłączaj aparatu cyfrowego od bezpośredniego interfejsu USB w trakcie drukowania.

Drukowanie DPOF

Skrót DPOF pochodzi od nazwy standardu Digital Print Order Format.

Ten standard został opracowany przez głównych producentów aparatów cyfrowych (Canon Inc., Eastman Kodak Company, Fuji Photo Film Co. Ltd., Matsushita Electric Industrial Co. Ltd. i Sony Corporation) w celu ułatwienia drukowania zdjęć z aparatu cyfrowego.

Jeśli aparat cyfrowy obsługuje drukowanie DPOF, na wyświetlaczu aparatu cyfrowego można wybrać zdjęcia i liczbę kopii do wydrukowania.

Dostępne są następujące ustawienia DPOF.

- Drukowanie 1 w 1
- Kopie

Podłączanie aparatu jako urządzenia pamięci masowej

Nawet jeśli aparat nie działa w trybie PictBridge lub nie obsługuje standardu PictBridge, można go podłączyć jako zwykłe urządzenie pamięci masowej. Dzięki temu możliwe jest drukowanie zdjęć z aparatu. Wykonaj czynności opisane w punkcie *Drukowanie danych bezpośrednio z pamięci flash USB* na stronie 83.(Aby drukować zdjęcia w trybie PictBridge, zob. *Konfigurowanie aparatu cyfrowego* na stronie 78.)

Informacja

Nazwa trybu pamięci masowej i działanie różni się w zależności od aparatu cyfrowego. Więcej szczegółowych informacji, na przykład dotyczących zmiany trybu PictBridge w tryb pamięci masowej można znaleźć w dokumentacji dołączonej do aparatu.

Objaśnienie komunikatów o błędach

Po zapoznaniu się z typami błędów, które mogą wystąpić w trakcie korzystania z bezpośredniego interfejsu USB można łatwo wykryć i rozwiązać ewentualne problemy.

- BRAK PAMIĘCI

  Ten komunikat jest wyświetlany w przypadku zbyt dużych plików do zapisania w pamięci urządzenia.

- NIEOBSŁ.URZĄDZ.

  Ten komunikat jest wyświetlany w przypadku podłączenia do bezpośredniego interfejsu USB niezgodnego lub uszkodzonego urządzenia. Aby usunąć błąd, odłącz urządzenie od bezpośredniego interfejsu USB.

(Więcej szczegółowych rozwiązań zawiera *Komunikaty o błędach i konserwacji* na stronie 121.)

14 Drukowanie danych z pamięci flash USB

Po wybraniu funkcji drukowania bezpośredniego do drukowania danych nie jest potrzebny komputer. Aby rozpocząć drukowanie, wystarczy podłączyć pamięć flash USB do bezpośredniego interfejsu USB urządzenia.

Informacja

Niektóre sterowniki pamięci flash USB mogą nie działać z tym urządzeniem.

Obsługiwane formaty plików

Funkcja drukowania bezpośredniego obsługuje następujące formaty plików:

- PDF wersja 1.6 [1]
- JPEG
- Exif + JPEG
- PRN (utworzony z zastosowaniem sterownika MFC-9440CN lub MFC-9450CDN)
- TIFF (skanowanie za pomocą wszystkich modeli MFC lub DCP firmy Brother)
- PostScript® 3™ (utworzony z zastosowaniem sterownika drukarki MFC-9440CN lub MFC-9450CDN BRScript3)

[1] Dane takie, jak: pliki obrazów JBIG2, pliki obrazów JPEG2000 oraz pliki warstwowe, nie są obsługiwane.

Tworzenie pliku PRN lub PostScript® 3™ do drukowania bezpośredniego

Informacja

Ekrany w tej części mogą różnić się od ekranów aplikacji i systemu operacyjnego.

1. Na pasku menu aplikacji kliknij opcję **Plik**, a następnie **Drukuj**.
2. Wybierz opcję **Brother MFC-XXXX Printer** (1) i zaznacz pole **Drukuj do pliku** (2).
   Kliknij opcję **Drukuj**.

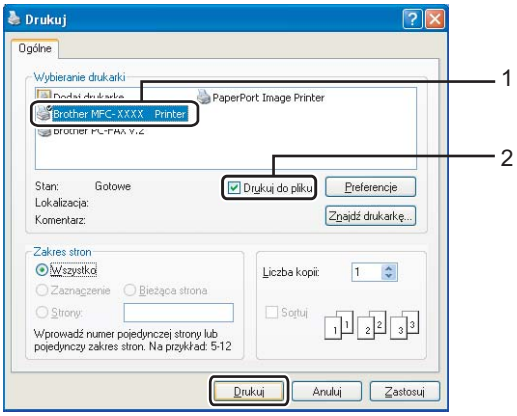

3. Wybierz folder, w którym plik ma być zapisany, i po wyświetleniu monitu wprowadź nazwę pliku.
   W przypadku wyświetlenia monitu o wprowadzenie samej nazwy pliku można również określić folder, w jakim ma zostać zapisany plik; należy w tym celu wprowadzić jego nazwę. Na przykład:

   C:TempFileName.prn

   Jeśli pamięć flash USB jest podłączona do komputera, można zapisać plik bezpośrednio w tej pamięci.

Drukowanie danych bezpośrednio z pamięci flash USB

1. Podłącz pamięć flash USB do bezpośredniego interfejsu USB (1) z przodu urządzenia.

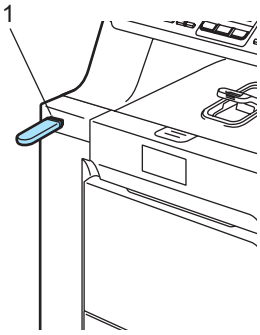

2. Po rozpoznaniu pamięci flash USB przez urządzenie, dioda LED ustawienia **Direct(Bezpośredni)** zmieni kolor na niebieski.
Naciśnij klawisz **Direct(Bezpośredni)**.

```
DRUK BEZPOŚR.
1.FILE0_1.PDF  ▲▼
```

3. Naciśnij ▲ lub ▼, aby wybrać nazwę folderu lub pliku do wydrukowania.
Naciśnij **OK**.
Po wybraniu nazwy folderu naciśnij ▲ lub ▼, aby wybrać nazwę pliku do wydrukowania.
Naciśnij **OK**.

Informacja

- Jeśli pliki mają zostać wydrukowane wraz z indeksem, wybierz `DRUK INDEXU`, a następnie naciśnij **OK**. Naciśnij **Mono Start (Start Mono)** lub **Colour Start (Start Kolor)**, aby wydrukować dane.
- Nazwy plików składające się z więcej niż 8 znaków będą wyświetlane na ekranie LCD w następujący sposób: 6 pierwszych znaków nazwy pliku, a następnie znak tyldy (~) i numer. Na przykład nazwa „HOLIDAY2007.JPG” będzie wyświetlana jako „HOLIDA~1.JPG”.
Na wyświetlaczu LCD mogą być wyświetlane tylko następujące znaki:
A B C D E F G H I J K L M N O P Q R S T U V W X Y Z 0 1 2 3 4 5 6 7 8 9 $ % ' ` - @ { } ~ ! # ( ) & _ ^

4. Wykonaj jedną z następujących czynności:
   - Naciśnij ▲ lub ▼, aby wybrać ustawienie do zmiany i naciśnij **OK**, a następnie naciśnij ▲ lub ▼, aby wybrać ustawienie i naciśnij **OK**.
   - Jeśli nie ma konieczności zmiany bieżących ustawień, przejdź do ❺.

```
UST.DRUK.PLIK.
ROZM. PAPIERU  ▲▼
```

Informacja

- Dostępne ustawienia:

  `ROZM. PAPIERU`

  `WIELOSTRONNIE`

  `ORIENTACJA`

  `TYP NOŚNIKA`

  `UKŁADAJ`

  `UŻYCIE PODAJNIKA`

  `JAKOŚĆ DRUKU`

  `OPCJA PDF`

- W zależności od typu pliku niektóre z tych ustawień mogą nie być wyświetlane.

5. Po zakończeniu naciśnij **Mono Start (Start Mono)** lub **Colour Start (Start Kolor)**.

6. Naciśnij klawisz na klawiaturze, aby wprowadzić liczbę kopii do wykonania.
Naciśnij **OK**.

```
KOPIE
=    1
```

7. Naciśnij **Mono Start (Start Mono)** lub **Colour Start (Start Kolor)**, aby wydrukować dane.

8. Naciśnij **Stop/Exit(Stop/Zakończ)**.

UWAGA

W celu uniknięcia uszkodzenia urządzenia NIE podłączaj do bezpośredniego interfejsu USB drukarki urządzeń innych, niż aparaty cyfrowe i pamięci flash USB.

NIE odłączaj pamięci flash USB od bezpośredniego interfejsu USB w trakcie drukowania.

Informacja

- Aby zmienić domyślne ustawienia używanej przez urządzenie tacy papieru, naciśnij **Menu**, **1**, **7**, **3** i zmień ustawienie tacy papieru.
- Jeśli urządzenie nie znajduje się w trybie drukowania bezpośredniego, można zmienić domyślne ustawienia drukowania bezpośredniego, korzystając z panelu sterowania. Naciśnij **Menu**, **5**, aby wejść do menu `USB DIRECT I/F`. (Zob. *Tabela menu* na stronie 189.)

Objaśnienie komunikatów o błędach

Po zapoznaniu się z typami błędów, które mogą wystąpić w trakcie korzystania z bezpośredniego interfejsu USB można łatwo wykryć i rozwiązać ewentualne problemy.

- `BRAK PAMIĘCI`

  Ten komunikat jest wyświetlany w przypadku obrazów nie mieszczących się w pamięci urządzenia.

- `NIEOBSŁ.URZĄDZ.`

  Ten komunikat jest wyświetlany w przypadku podłączenia niezgodnego lub uszkodzonego urządzenia do bezpośredniego interfejsu USB. Aby usunąć błąd, odłącz urządzenie od bezpośredniego interfejsu USB.

(Aby uzyskać szczegóły na temat rozwiązania, zob. *Komunikaty o błędach i konserwacji* na stronie 121.)

Sekcja V

Oprogramowanie

Funkcje oprogramowania i sieciowe 86

15 Funkcje oprogramowania i sieciowe

Podręcznik użytkownika na dysku CD-ROM zawiera Instrukcja oprogramowania i Instrukcja obslugi dla sieci z opisem funkcji dostępnych po podłączeniu do komputera (takich jak drukowanie i skanowanie).

Jak odczytać Podręczniki użytkownika w formacie HTML

To jest skrócona instrukcja korzystania z Podręczników użytkownika w formacie HTML.

Dla systemu Windows®

Informacja

Jeśli oprogramowanie nie zostało zainstalowane, zob. *Przeglądanie dokumentacji (Windows®)* na stronie 3.

1. Z menu **Start** wybierz opcję **Brother**, **MFC-9440CN** lub **MFC-9450CDN** z grupy Programy, a następnie kliknij pozycję **Podręczniki użytkownika w formacie HTML**.
2. Kliknij żądany podręcznik (**INSTRUKCJA OPROGRAMOWANIA**, **INSTRUKCJA OBSŁUGI DLA SIECI** lub **PODRĘCZNIK UŻYTKOWNIKA**) w głównym menu.

3. Kliknij nagłówek, który chcesz wyświetlić na liście po lewej stronie okna.

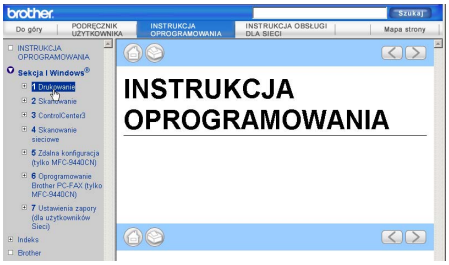

Dla komputera Macintosh®

1. Upewnij się, że komputer Macintosh® jest włączony. Włóż dysk CD-ROM Brother do napędu CD-ROM.
2. Kliknij dwukrotnie ikonę **Documentation**.
3. Dwukrotnie kliknij folder języka, a następnie dwukrotnie kliknij plik znajdujący się w górnej części strony.

Sekcja VI

Załączniki

Bezpieczeństwo i legalność 88

Opcje 97

Usuwanie problemów i rutynowa obsługa konserwacyjna 102

Menu i funkcje 189

Specyfikacje 206

Słownik 217

A Bezpieczeństwo i legalność

Wybór miejsca

Umieszczaj urządzenie na płaskiej, stabilnej powierzchni, wolnej od drgań. Ustaw urządzenie przy gniazdku telefonicznym i standardowym, uziemionym gniazdku elektrycznym. Wybierz miejsce, w którym temperatura utrzymuje się w zakresie od 10°C do 32,5°C, a wilgotność w zakresie od 20% do 80% (bez kondensacji).

- Upewnij się, że kable doprowadzone do urządzenia NIE stanowią zagrożenia.
- Unikaj umieszczania urządzenia na dywanie.
- NIE ustawiaj urządzenia przy grzejnikach, klimatyzatorach, wodzie, chemikaliach lub lodówkach.
- NIE wystawiaj urządzenia na bezpośrednie działanie promieni słonecznych, nadmiernego ciepła, wilgoci lub pyłu.
- NIE podłączaj urządzenia do gniazdek elektrycznych sterowanych przez przełączniki ścienne i wyłączniki czasowe lub do tych samych obwodów, co inne duże urządzenia, gdyż może to spowodować przerwę w dostawie prądu.
- Należy unikać źródeł zakłóceń, takich jak głośniki lub stacje bazowe telefonów bezprzewodowych.

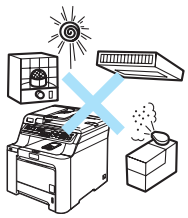

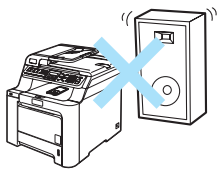

Ważne informacje

Zalecenia dotyczące bezpieczeństwa

Przechowuj te instrukcje dla późniejszego wykorzystania i przeczytaj je przed przystąpieniem do jakichkolwiek prac konserwacyjnych. Podczas korzystania ze sprzętu telefonicznego zapoznaj się z zaleceniami bezpieczeństwa, aby zredukować ryzyko wystąpienia pożaru, porażenia prądem lub uszkodzeń ciała.

- NIE używaj urządzenia w pobliżu wody, ani w wilgotnym otoczeniu.
- Unikaj używania tego produktu podczas burzy. Istnieje możliwość porażenia przez piorun.
- NIE zalecamy używania przedłużaczy.
- Nigdy nie instaluj przewodów telefonicznych podczas burzy. Nigdy nie instaluj ściennego gniazdka telefonicznego w miejscu wilgotnym.
- Jeśli jakiekolwiek kable ulegną zniszczeniu, odłącz urządzenie i skontaktuj się z przedstawicielem firmy Brother.
- NIE kładź żadnych przedmiotów na urządzeniu ani nie zakrywaj otworów wentylacyjnych.
- To urządzenie powinno zostać podłączone do źródła prądu zmiennego o zakresie wskazanym na tabliczce znamionowej. NIE podłączaj do źródła prądu stałego. Jeśli nie jesteś pewien, skontaktuj się z wykwalifikowanym elektrykiem.
- NIE wrzucaj baterii do ognia. Mogą eksplodować. Sprawdź przepisy miejscowe, czy nie ma specjalnych instrukcji wyrzucania baterii.

OSTRZEŻENIE

Przed czyszczeniem wnętrza urządzenia upewnij się, że odłączyłeś najpierw przewód linii telefonicznej, a następnie przewód zasilania od gniazdka elektrycznego.

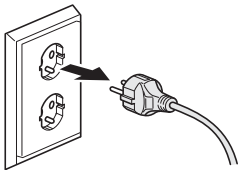

Do czyszczenia wewnętrznych i zewnętrznych elementów urządzenia NIE stosować substancji palnych ani żadnego typu rozpylaczy lub rozpuszczalników, czy środków zawierających alkohol lub amoniak. Sposób czyszczenia urządzenia opisano w punkcie *Rutynowa obsługa konserwacyjna* na stronie 138.

NIE dotykaj wtyczki wilgotną ręką. Może to spowodować porażenie elektryczne.

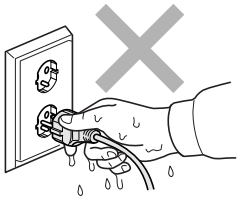

Zawsze upewnij się, że wtyczka jest dokładnie włożona do gniazdka.

Tuż po użyciu urządzenia niektóre wewnętrzne części mogą być bardzo gorące. Jeśli otworzysz przednią lub tylną pokrywę urządzenia, NIE dotykaj części zaznaczonych zaciemnieniem na rysunku.

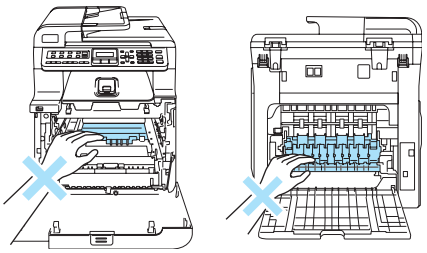

Zespół grzewczy jest oznakowany etykietą ostrzegawczą. NIE usuwaj ani nie niszcz tej etykiety.

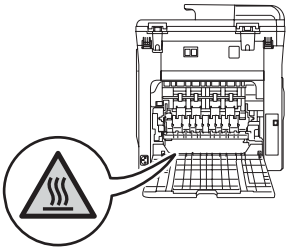

W celu uniknięcia obrażeń uważaj, aby nie kłaść rąk na brzeg urządzenia pod pokrywę dokumentu lub pokrywę skanera.

W celu uniknięcia obrażeń uważaj, aby NIE wkładać palców w miejsca pokazane na ilustracjach.

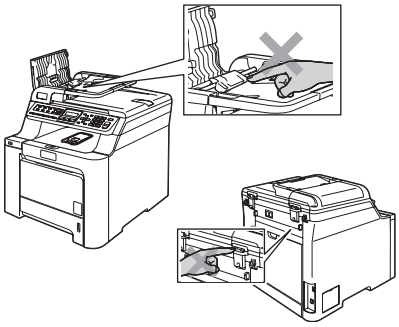

NIE używaj odkurzacza do zbierania rozsypanego tonera. Może to spowodować zapalenie pyłu tonera wewnątrz odkurzacza, a w rezultacie pożar. Starannie zbierz pył tonera wilgotną ściereczką, niepozostawiającą włókien i usuń zgodnie z przepisami lokalnymi.

Jeśli przenosisz urządzenie, użyj dołączonych uchwytów. Najpierw upewnij się, że wszystkie kable są odłączone. Aby uniknąć obrażeń podczas przenoszenia lub podnoszenia urządzenia, urządzenie powinno być przenoszone co najmniej przez dwie osoby.

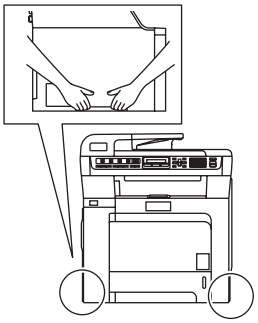

Specyfikacja IEC60825-1+A2:2001

To urządzenie jest urządzeniem laserowym Klasy 1 zgodnie z definicją specyfikacji IEC60825-1+A2:2001. Etykieta pokazana poniżej jest nakładana w krajach, w których jest to wymagane.

To urządzenie posiada diodę laserową Klasy 3B, która wytwarza niewidzialne promieniowanie laserowe w zespole skanera. Zespół skanera nie powinien być w żadnych okolicznościach otwierany.

Dioda laserowa

Długość fali: 780 - 800 nm

Moc: Maks. 30 mW

Klasa lasera: Klasa 3B

OSTRZEŻENIE

Używanie funkcji, regulacje albo wykonywanie procedur innych, niż podane w tym podręczniku może spowodować niebezpieczne narażenie się na promieniowanie.

Odłączanie urządzenia

Ten wyrób musi być instalowany przy gniazdku elektrycznym, które jest łatwo dostępne. W przypadku zagrożenia należy odłączyć przewód zasilania od gniazdka sieciowego w celu całkowitego odcięcia zasilania.

Połączenie LAN

UWAGA

NIE podłączać tego produktu do sieci LAN, w której mogą występować przepięcia.

Zakłócenia radiowe

Ten produkt jest zgodny z normą EN55022 (CISPR Publikacja 22)/Klasa B. Przed używaniem tego produktu upewnij się, że używasz następujących kabli interfejsu.

Kabel USB, którego długość nie może przekroczyć 2,0 m.

Dyrektywa EU 2002/96/EC oraz EN50419

tylko w Unii Europejskiej

To urządzenie oznakowane jest specjalnym symbolem odzysku. Po okresie użytkowania trzeba je zwrócic do odpowiedniego punktu zbiórki i nie wolno umieszczać go razem z nieposortowanymi odpadami. Takie działanie przyniesie korzyść dla środowiska. (tylko w Unii Europejskiej)

Dyrektywa 2006/66/WE - w sprawie baterii i akumulatorów oraz zużytych baterii

Urządzenie zawiera akumulator, którego żywotność jest tak długa, jak okres używalności urządzenia. Nie może on być wymieniany przez użytkownika. Należy go usunąć w ramach procesu utylizacji urządzenia po zakończeniu okresu jego używalności z uwzględnieniem odpowiednich przepisów.

Ważne instrukcje dotyczące bezpieczeństwa

1 Przeczytaj wszystkie te instrukcje.

2 Zachowaj je dla późniejszego korzystania.

3 Przestrzegaj wszystkich ostrzeżeń i instrukcji naniesionych na produkcie.

4 Odłącz ten produkt od gniazdka ściennego przed czyszczeniem wnętrza urządzenia. NIE używaj płynnych ani aerozolowych środków czyszczących. Do czyszczenia używaj zwilżonej szmatki.

5 NIE umieszczaj tego urządzenia na niestabilnym wózku, podstawce lub stole. Urządzenie może spaść, co spowoduje jego poważne uszkodzenia.

6 Szczeliny i otwory w obudowie tylnej lub pod spodem urządzenia służą w celach wentylacyjnych. Aby zapewnić poprawne działanie urządzenia oraz chronić je przed przegrzaniem, otwory te nie mogą zostać zablokowane lub zasłonięte. Te otwory nie powinny być nigdy blokowane przez umieszczanie produktu na łóżku, tapczanie, dywanie lub innej podobnej powierzchni. To urządzenie nigdy nie powinno być umieszczane przy lub nad kaloryferem lub grzejnikiem. Ten produkt nigdy nie powinien być umieszczany w zabudowie, o ile nie zostanie zapewniona prawidłowa wentylacja.

7 To urządzenie powinno zostać podłączone do źródła prądu przemiennego o parametrach podanych na tabliczce znamionowej. NIE podłączaj do źródła prądu stałego. Jeśli nie jesteś pewien, skontaktuj się z wykwalifikowanym elektrykiem.

8 Ten produkt jest wyposażony w 3-przewodową wtyczkę uziemiającą. Ta wtyczka będzie pasować tylko do gniazdka z uziemieniem. Jest to funkcja bezpieczeństwa. Jeżeli nie możesz włączyć wtyczki do gniazdka, wezwij elektryka, by wymienił przestarzałe gniazdko. NIE zmieniaj przeznaczenia uziemionej wtyczki.

9 Używaj tylko przewodu zasilającego dostarczonego z tym urządzeniem.

10 NIE dopuść, aby cokolwiek leżało na przewodzie zasilania. NIE umieszczaj tego urządzenia w miejscu, w którym osoby będą przechodzić przez przewód.

11 NIE umieszczaj przed urządzeniem żadnych przedmiotów, które mogą blokować odbierane faksy. NIE umieszczaj niczego na drodze odbieranych faksów.

12 Zanim podniesiesz wydrukowane strony odczekaj, aż całkowicie wysuną się z urządzenia.

13 Odłącz produkt od gniazdka zasilania i zleć obsługę personelowi Autoryzowanego Serwisu Brother w następujących sytuacjach:

- Gdy przewód zasilania jest uszkodzony lub postrzępiony.
- Jeżeli do urządzenia wlała się ciecz.
- Jeżeli produkt został narażony na deszcz lub wodę.
- Jeżeli produkt nie działa normalnie, gdy przestrzegane są instrukcje obsługi. Wykonuj tylko te regulacje, które są ujęte w instrukcjach obsługi. Niewłaściwe dokonanie innych regulacji może spowodować uszkodzenie i często będzie wymagało dużej pracy wykwalifikowanego technika w celu przywrócenia normalnego działania produktu.
- Jeżeli urządzenie zostało upuszczone lub obudowa została uszkodzona.
- Jeżeli produkt wykazuje wyraźną zmianę zachowania, sygnalizując potrzebę obsługi serwisowej.

14 W celu ochrony produktu przed przepięciami w zasilaniu, zalecamy używanie urządzenia zabezpieczającego zasilanie (Surge Protector).

15 W celu zmniejszenia ryzyka pożaru, porażenia elektrycznego i obrażenia osób zwróć uwagę na następujące zagadnienia:

- NIE używać tego produktu przy urządzeniach, które korzystają z wody, przy basenie lub w mokrej piwnicy.
- NIE używać tego urządzenia podczas burzy (istnieje możliwość porażenia elektrycznego) lub do raportowania wycieku gazu w sąsiedztwie wycieku.

Ograniczenia legalności kopiowania

Przestępstwem jest wykonywanie kopii (reprodukcji) niektórych pozycji lub dokumentów z zamierzeniem dokonania oszustwa. Niniejsza lista powinna służyć jak przewodnik, a nie pełna lista. W przypadku wątpliwości co do określonej pozycji lub dokumentu, sugerujemy sprawdzenie praw autorskich.

Poniżej podajmy przykłady dokumentów, które nie mogą być kopiowane:

- Pieniądze
- Obligacje i inne papiery wartościowe
- Certyfikaty depozytowe
- Dokumenty dotyczących służby w siłach zbrojnych oraz dokumenty poborowe
- Paszporty
- Znaczki pocztowe (stemplowane i niestemplowane)
- Dokumenty imigracyjne
- Dokumenty opieki społecznej
- Czeki lub weksle stworzone przez agencje rządowe
- Dokumenty tożsamości, odznaki lub insygnia
- Licencje oraz certyfikaty uprawniające do prowadzenia pojazdów silnikowych

Prace opatrzone prawem autorskim nie mogą być kopiowane. Rozdziały pracy opatrzone prawem autorskim mogą być kopiowane tylko z przeznaczeniem do legalnego rozprowadzania. Wielokrotne kopiowanie może wskazywać na nieprawidłowe wykorzystywanie.

Prace artystyczne powinny być opatrzone prawami autorskimi.

Znaki towarowe

Logo Brother jest zarejestrowanym znakiem towarowym Brother Industries, Ltd.

Brother jest zarejestrowanym znakiem towarowym Brother Industries, Ltd.

Multi-Function Link jest zarejestrowanym znakiem towarowym Brother International Corporation.

Microsoft, Windows i Windows Server są zarejestrowanymi znakami towarowymi firmy Microsoft Corporation w Stanach Zjednoczonych i innych krajach.

Windows Vista jest zarejestrowanym znakiem towarowym lub znakiem towarowym firmy Microsoft Corporation w Stanach Zjednoczonych i/lub innych krajach.

Macintosh oraz True Type są zarejestrowanymi znakami towarowymi firmy Apple Inc.

Linux jest znakiem towarowym Linus Torvalds zarejestrowanym w Stanach Zjednoczonych i innych krajach.

PostScript i PostScript 3 są zarejestrowanymi znakami towarowymi lub znakami towarowymi Adobe Systems Incorporated.

Nuance, logo Nuance, PaperPort i ScanSoft są znakami towarowymi lub zarejestrowanymi znakami towarowymi firmy Nuance Communications, Inc. lub jej spółek zależnych w Stanach Zjednoczonych i/lub innych krajach.

Presto! PageManager jest zarejestrowanym znakiem towarowym NewSoft Technology Corporation.

Java i wszystkie znaki towarowe powstałe na bazie Java oraz logo są znakami towarowymi lub zarejestrowanymi znakami towarowymi firmy Sun Microsystems, Inc. w Stanach Zjednoczonych i innych krajach.

Każda firma, której nazwa oprogramowania jest wymieniona w tym podręczniku posiada Umowę Licencji Oprogramowania dotyczącą programów będących jej własnością.

Wszystkie inne nazwy marki i produktu wymienione w tym Podręczniku Użytkownika, Instrukcja Oprogramowania i Instrukcja Obslugi dla Sieci są zarejestrowanymi znakami towarowymi danych firm.

B Opcje

Opcjonalna taca papieru

Nr zamówienia: LT-100CL

Istnieje możliwość zainstalowania opcjonalnej tacy dolnej, na której można umieścić maksymalnie 500 arkuszy 80 g/m^2 papieru.

W przypadku zainstalowania opcjonalnej tacy urządzenie może pomieścić 800 arkuszy zwykłego papieru. Aby zakupić opcjonalną tacę dolną, skontaktuj się z dealerem firmy Brother.

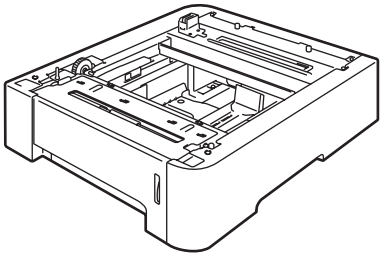

Instalowanie opcjonalnej tacy papieru

OSTRZEŻENIE

To urządzenie jest ciężkie. Aby uniknąć obrażeń, urządzenie powinno być przenoszone co najmniej przez dwie osoby. Uważaj, aby nie przycisnąć palców podczas opuszczania urządzenia.

1. Wyłącz zasilanie. Odłącz przewód linii telefonicznej i kabel interfejsu, a następnie odłącz przewód zasilania od gniazdka elektrycznego.

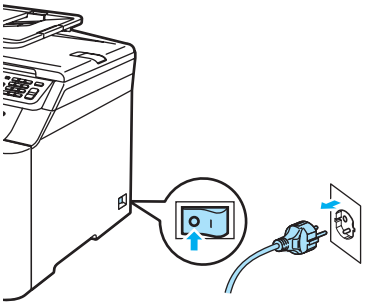

2. Dwie osoby powinny ostrożnie podnieść urządzenie i umieścić je na opcjonalnej tacy dolnej w taki sposób, aby kołki ustalające na tacy dolnej znalazły się w otworach ustalających na spodzie urządzenia w przedstawiony sposób.

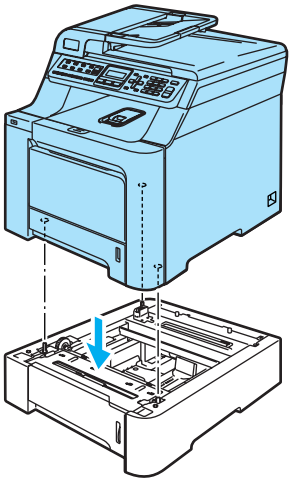

3 Wyciągnij całkowicie standardową tacę papieru z urządzenia i wyjmij papier z tacy papieru.

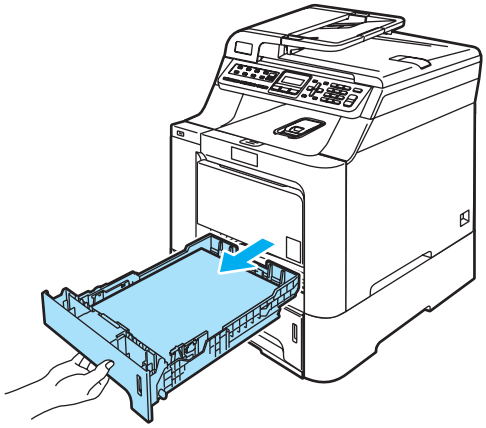

4 Za pomocą wkrętaka (1) odkręć dwa wkręty w przedstawiony sposób i zachowaj je (będą one potrzebne w kroku ❻), a następnie zdejmij przód tacy papieru (2) ze standardowej tacy papieru.

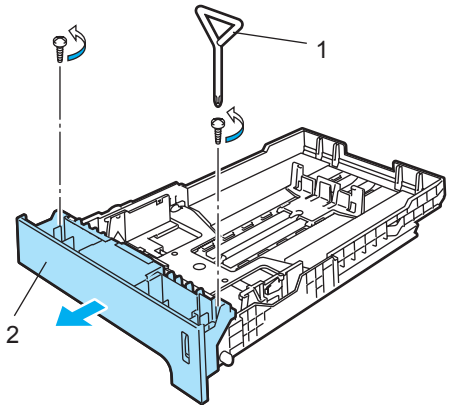

5 Aby wymienić przód standardowej tacy papieru na nowy (1), wykonaj następujące czynności.

1 Ostrożnie unieś i przytrzymaj metalową płytkę wewnątrz tacy papieru (2).

2 Po podniesieniu metalowej płyty umieść nowy przód tacy papieru (1) z przodu tacy papieru. Upewnij się, że niebieska dźwignia wskaźnika papieru (3) przechodzi przez otwór (4).

3 Po prawidłowym zamocowaniu przodu tacy papieru zwolnij płytę metalową. Niebieska dźwignia powinna znaleźć się pod płytą metalową.

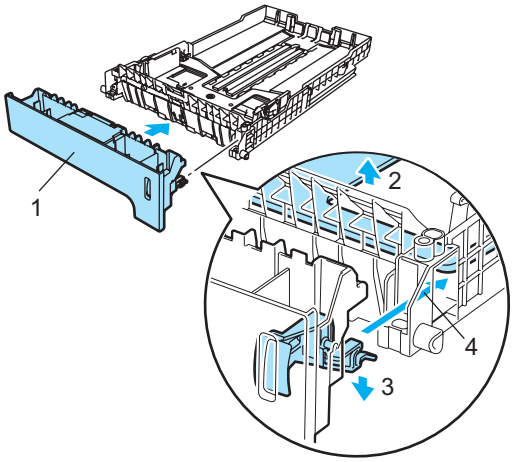

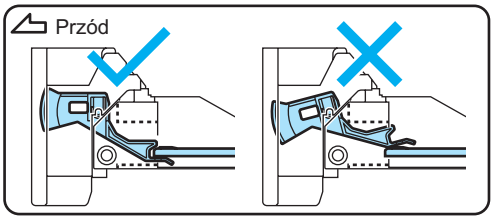

6 Zamocuj nowy przód tacy papieru do standardowej tacy papieru za pomocą dwóch wkrętów (wymontowanych w kroku ❹). Następnie ponownie umieść papier na tacy papieru i włóż pewnie tacę papieru do urządzenia.

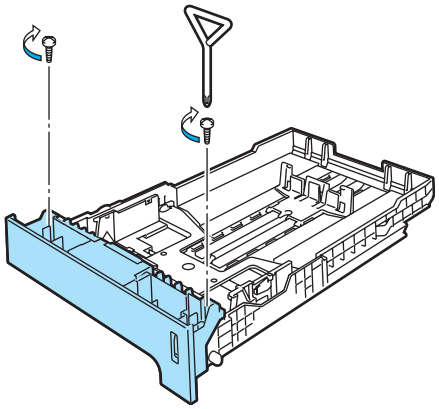

7 Podłącz przewód zasilania do gniazdka elektrycznego, a następnie podłącz wszystkie przewody i przewód linii telefonicznej.
Włącz zasilanie urządzenia.

8 Aby ustawić rozmiar papieru dla tacy dolnej, naciśnij **Menu**, **1**, **3**, **3**. Naciśnij ▲ lub ▼, aby wybrać A4, LETTER, LEGAL, EXECUTIVE, A5, B5, B6 lub FOLIO. Naciśnij **OK**, a następnie naciśnij **Stop/Exit(Stop/Zakończ)**.

9 **Użytkownicy systemu Windows®:** Wybierz kolejno opcje **Start > Panel sterowania > Drukarki i faksy**. Kliknij prawym przyciskiem myszy ikonę drukarki i wybierz opcję **Właściwości**. Wybierz zakładkę **Akcesoria** i kliknij opcję **Auto Detekcja**. Po wykryciu opcjonalnej tacy dolnej i rozmiaru papieru kliknij przycisk **Zastosuj**.

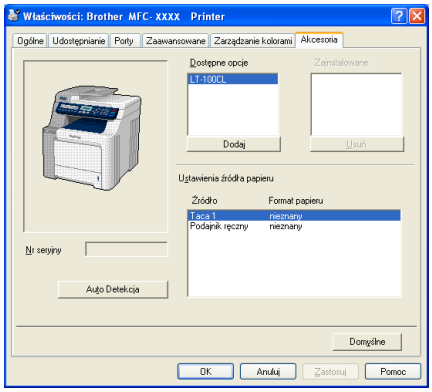

Informacja

Funkcja **Auto Detekcja** jest niedostępna w następujących sytuacjach:

- Zasilanie urządzenia jest wyłączone.
- Wystąpił błąd w urządzeniu.F
- Urządzenie znajduje się w środowisku udostępnionym w sieci.
- Przewód nie jest poprawnie podłączony do urządzenia.

W przypadku zaistnienia takiej sytuacji można ręcznie dodać zainstalowane opcje. W obszarze **Dostępne opcje** wybierz zainstalowaną opcję, kliknij przycisk **Dodaj**, a następnie kliknij przycisk **Zastosuj**.

Użytkownicy komputerów Macintosh®:

Sterownik drukarki jest już skonfigurowany do użytku z dolną tacą papieru. Nie są wymagane żadne dodatkowe czynności.

Pamięć

To urządzenie jest standardowo wyposażone w 64 MB pamięci i jedno gniazdo do opcjonalnego rozszerzenia pamięci. Można zwiększyć pamięci do 576 MB, instalując małe 144-stykowe moduły pamięci w obudowie podłużnej dwurzędowej (SO-DIMM). Dodanie opcjonalnej pamięci powoduje zwiększenie wydajności zarówno operacji kopiowania, jak i drukowania.

Ogólnie urządzenie wykorzystuje przemysłowy -standard SO-DIMM o następującej specyfikacji:

Typ: 144-stykowa, wyjście 64-bitowe

Zwłoka CAS: 2

Taktowanie: co najmniej 100 MHz

Pojemność: 64, 128, 256 lub 512 MB

Wysokość: 31,75 mm

Typ DRAM: 2 banki SDRAM

Aby uzyskać informacje o zakupie i o numerach części, proszę odwiedzić stronę internetową Buffalo Technology: http://www.buffalo-technology.com/

Informacja

- Niektóre pamięci SO-DIMM mogą nie działać w tym urządzeniu.
- Aby uzyskać więcej informacji, skontaktuj się z dealerem, u którego zakupiono urządzenie.

Instalowanie pamięci dodatkowej

1. Wyłącz zasilanie urządzenia. Odłącz przewód linii telefonicznej.
2. Odłącz kabel interfejsu od urządzenia, a następnie odłącz przewód zasilania do gniazdka elektrycznego.
3. Zdejmij osłony pamięci DIMM (1 i 2).

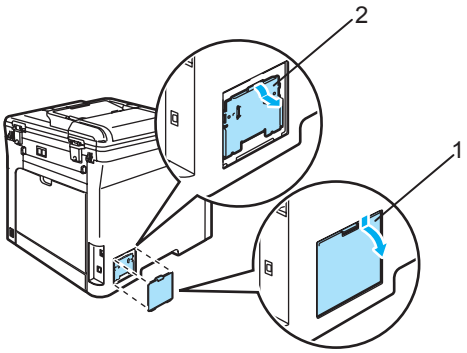

4. Wypakuj pamięć DIMM i trzymaj ją za krawędzie.

UWAGA

W celu uniknięcia uszkodzenia urządzenia na skutek wyładowania elektrostatycznego NIE dotykaj modułów pamięci ani powierzchni płyty.

5 Trzymaj pamięć DIMM za krawędzie i wyrównaj wcięcia w pamięci DIMM z występami w gnieździe. Włóż pamięć DIMM po przekątnej (1), a następnie przechylaj ją w kierunku płyty interfejsu, aż do zablokowania (2).

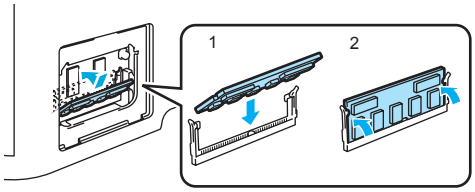

6 Załóż osłony pamięci DIMM (2 i 1).

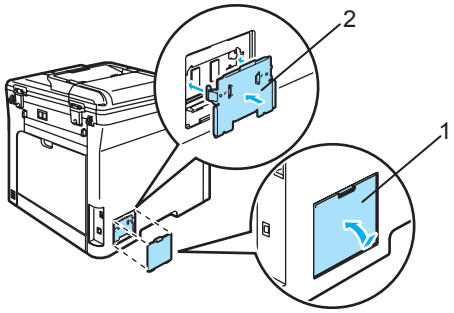

7 Ponownie podłącz najpierw przewód zasilania do gniazdka elektrycznego, a następnie podłącz kabel interfejsu.

8 Podłącz przewód linii telefonicznej. Włącz zasilanie urządzenia.

Informacja

Aby upewnić się, że pamięć SO-DIMM została prawidłowo zainstalowana, można wydrukować Listę Ustawień Użytkownika, która zawiera aktualny rozmiar pamięci. (Zob. *Raporty* na stronie 66.)

C Usuwanie problemów i rutynowa obsługa konserwacyjna

Usuwanie problemów

Jeżeli uważasz, że jest problem w urządzeniu, sprawdź poniższy schemat i wykonuj wskazówki usuwania problemów.

Większość problemów można rozwiązać samodzielnie. Jeżeli potrzebujesz dodatkowej pomocy, Centrum Rozwiązań Brother oferuje aktualne FAQ i wskazówki dotyczące usuwania problemów. Odwiedź naszą stronę internetową http://solutions.brother.com/

Rozwiązania najczęstszych problemów

Jeżeli uważasz, że jest problem z wyglądem faksów, wykonaj najpierw kopię. Jeśli kopia wygląda dobrze, problem może nie tkwić w urządzeniu. Sprawdź poniższy schemat i zastosuj się do wskazówek dotyczących usuwania problemów.

Drukowanie lub odbieranie faksów

Problemy	Sugestie
■ Wydruk zagęszczony ■ Smugi poziome ■ Zdania na górze i na dole są ucięte ■ Brakujące wiersze	Zwykle jest to spowodowane złym połączeniem telefonicznym. Jeżeli kopia wygląda dobrze, prawdopodobnie występowały zakłócenia w linii telefonicznej. Poproś drugą stronę o ponowne wysłanie faksu.
Niska jakość drukowania	Zob. *Poprawianie jakości drukowania* na stronie 109.
Pionowe czarne linie podczas odbioru	Jeden z drutów koronowych do drukowania może być zanieczyszczony. Oczyść cztery druty koronowe. (Zob. *Czyszczenie drutów koronowych* na stronie 144.)
	Skaner nadawcy może być zabrudzony. Poproś nadawcę, aby zrobił kopię w celu sprawdzenia, czy nie ma problemu w urządzeniu wysyłającym. Spróbuj odebrać innym urządzeniem faksowym.
	Jeżeli problem nadal występuje, zadzwoń do firmy Brother lub do dealera w celu uzyskania pomocy.
Odbierane faksy ukazują się jako podzielone lub puste strony.	Jeżeli odbierane faksy są podzielone i drukowane na dwóch stronach lub jeżeli otrzymasz dodatkową pustą stronę, ustawienie rozmiaru papieru może nie być prawidłowe dla używanego papieru. (Zob. *Format papieru* na stronie 21.)
	Włącz automatyczne zmniejszanie. (Zob. *Drukowanie zmniejszonego faksu przychodzącego* na stronie 42.)

Linia telefoniczna lub połączenia

Problemy	Sugestie
Wybieranie nie działa.	Sprawdź ton wybierania.
	Zmień ustawienie TONOWE/IMPULS. (Zob. *Podręcznik szybkiej obsługi*.)
	Sprawdź wszystkie połączenia przewodu linii.
	Sprawdź, czy urządzenie jest podłączone i włączone.
	Jeśli do urządzenia jest podłączony telefon zewnętrzny, wyślij ręcznie faks, podnosząc słuchawkę telefonu zewnętrznego i wybierając numer. Poczekaj na sygnał odbierania faksu, a następnie naciśnij **Mono Start (Start Mono)** lub **Colour Start (Start Kolor)**.

Linia telefoniczna lub połączenia (Ciąg dalszy)

Problemy	Sugestie
Urządzenie nie odpowiada na wezwania.	Upewnij się, że urządzenie jest w trybie odbioru właściwym dla tej konfiguracji. (Zob. *Odbieranie faksu* na stronie 39.) Sprawdź ton wybierania. Jeżeli to możliwe, zadzwoń na numer urządzenia, aby usłyszeć jego odpowiedź. Jeżeli nadal nie ma odpowiedzi, sprawdź połączenie przewodu linii telefonicznej. Jeżeli podczas wykonywania połączenia urządzenie nie dzwoni, poproś firmę telekomunikacyjną o sprawdzenie linii.

C

Wysyłanie faksów

Problemy	Sugestie
Niska jakość wysyłania.	Spróbuj zmienić rozdzielczość na WYSOKA lub B.WYSOKA. Wykonaj kopię w celu sprawdzenia działania skanera urządzenia. Jeżeli jakość kopii nie jest dobra, wyczyść skaner. (Zob. *Czyszczenie skanera* na stronie 139.)
Raport weryfikacji transmisji zawiera tekst „RESULT:ERROR”(Wynik:Błąd).	Prawdopodobnie wystąpiło tymczasowe zakłócenie na linii. Spróbuj wysłać faks ponownie. Jeżeli wysyłasz wiadomość faksową za pomocą aplikacji PC Fax i otrzymujesz komunikat „RESULT:NG”(Wynik:Ng) w raporcie weryfikacji transmisji, pamięć urządzenia może być zapełniona. W celu zwolnienia dodatkowej ilości pamięci możesz wyłączyć zapisywanie faksów (zob. *Wyłączanie opcji zdalnego faksu* na stronie 57), wydrukować wiadomości faksowe z pamięci (zob. *Drukowanie faksu z pamięci urządzenia* na stronie 43) lub anulować faks odłożony lub zadanie pollingu (zob. *Sprawdzanie i anulowanie zadań oczekujących* na stronie 37). Jeżeli problem nadal występuje, poproś firmę telekomunikacyjną o sprawdzenie linii telefonicznej.
	Jeśli często występują błędy transmisji spowodowane możliwymi zakłóceniami na linii telefonicznej, spróbuj zmienić ustawienie zgodności na PODST.(VOIP). (Zob. *Zakłócenia linii telefonicznej* na stronie 120.)
Pionowe czarne linie podczas wysyłania.	Pionowe czarne linie na wysyłanych faksach są zwykle spowodowane zanieczyszczeniem lub płynem korekcyjnym na pasku szyby. (Zob. *Czyszczenie skanera* na stronie 139.)

Obsługa przychodzących połączeń

Problemy	Sugestie
Urządzenie „słyszy” głos jako ton CNG.	Jeśli Wykrywanie faksu jest włączone, urządzenie jest bardziej czułe na dźwięki. Urządzenie może błędnie interpretować głosy lub muzykę na linii jako wezwania urządzenia faksowego i odpowiadać tonami odbierania faksu. Dezaktywuj urządzenie, naciskając **Stop/Exit(Stop/Zakończ)**. Spróbuj uniknąć tego problemu, wyłączając Wykrywanie faksu. (Zob. *Wykrywanie faksu* na stronie 41.)
Wysyłanie wezwania faksu do urządzenia.	W przypadku odpowiedzi na telefon zewnętrzny lub wewnętrzny naciśnij Fax Receive Code (Kod odbioru faksu) [ustawieniem domyślnym jest (∗ 51)]. Gdy urządzenie odpowie, odłóż słuchawkę.
Funkcje własne na jednej linii.	Jeżeli jest dostępna funkcja połączenie oczekujące, połączenie oczekujące/ID dzwoniącego, ID dzwoniącego, poczta głosowa, automat zgłoszeniowy, system alarmowy lub inna własna funkcja w jednej linii z urządzeniem, może to powodować problem podczas wysyłania lub odbierania faksów. **Na przykład:** Jeśli dostępna jest funkcja połączenia oczekującego lub inna usługa własna i jej sygnał przechodzi przez linię, gdy urządzenie wysyła lub odbiera faks, ten sygnał może czasowo zakłócić lub uszkodzić faksy. Funkcja ECM firmy Brother powinna pomóc obejść ten problem. Ten problem związany jest z przemysłem systemów telefonicznych i jest wspólny dla wszystkich urządzeń, które wysyłają i odbierają informacje na jednej linii współdzielonej z funkcjami własnymi. Jeżeli uniknięcie niewielkich zakłóceń jest ważne dla firmy, zalecana jest oddzielna linia bez funkcji własnych.

Problemy z dostępem do menu

Problemy	Sugestie
Nie działają klawisze	Sprawdź, czy panel sterowania jest prawidłowo zamontowany na urządzeniu. Ponownie zainstaluj panel sterowania.
Gdy próbujesz wejść do menu konfiguracji odbierania i menu konfiguracji wysyłania, urządzenie wydaje sygnał.	Jeśli klawisz **Fax(Faks)** nie zostanie podświetlony, naciśnij go, aby powrócić do trybu faksu. Ustawienia konfiguracji odbioru (**Menu**, **2**, **1**) i ustawienia konfiguracji wysyłania (**Menu**, **2**, **2**) są dostępne tylko wtedy, gdy urządzenie działa w trybie faksu.

Problemy z jakością kopiowania

Problemy	Sugestie
Na kopiach pojawiają się czarne pionowe linie.	Pionowe czarne linie na kopiach są zwykle spowodowane zanieczyszczeniem lub płynem korekcyjnym na pasku szyby albo zanieczyszczeniem jednego z drutów koronowych do drukowania. (Zob. *Czyszczenie skanera* na stronie 139 i *Czyszczenie drutów koronowych* na stronie 144.)

Problemy z drukowaniem

Problemy	Sugestie
Brak wydruku.	■ Sprawdź, czy urządzenie jest włączone i wyłącznik zasilania jest włączony. ■ Sprawdź, czy wkłady tonera i zespół bębna są zainstalowane prawidłowo. (Zob. *Wymiana zespołu bębna* na stronie 163.) ■ Sprawdź podłączenie kabla interfejsu w urządzeniu i w komputerze. (Zob. *Podręcznik szybkiej obsługi*.) ■ Sprawdź, czy został wybrany i zainstalowany właściwy sterownik drukarki. ■ Sprawdź, czy na wyświetlaczu LCD jest wyświetlany komunikat o błędzie. (Zob. *Komunikaty o błędach i konserwacji* na stronie 121.) ■ Sprawdź, czy urządzenie znajduje się w trybie online: (Windows Vista®) Kliknij przycisk **Start**, a następnie wybierz kolejno opcje **Panel sterowania**, **Sprzęt i dźwięk** i **Drukarki**. Kliknij prawym przyciskiem myszy pozycję **Brother MFC-XXXX Printer**. Upewnij się, że usunięto zaznaczenie pola **Użyj drukarki w trybie offline**. (Windows® XP i Windows Server® 2003) Kliknij przycisk **Start** i wybierz opcję **Drukarki i faksy**. Kliknij prawym przyciskiem myszy pozycję **Brother MFC-XXXX Printer**. Upewnij się, że usunięto zaznaczenie pola **Użyj drukarki w trybie offline**. (Windows® 2000) Kliknij przycisk **Start** i wybierz opcję **Ustawienia** i **Drukarki**. Kliknij prawym przyciskiem myszy pozycję **Brother MFC-XXXX Printer**. Upewnij się, że zaznaczenie pola **Użyj drukarki w trybie offline** jest usunięte.
Urządzenie drukuje nieoczekiwanie lub wydruk jest nieprawidłowy.	■ Wyciągnij tacę papieru i poczekaj, aż urządzenie przestanie drukować. Następnie wyłącz urządzenie i odłącz je na kilka minut od zasilania. (Urządzenie może być wyłączone przez maksymalnie 4 dni bez utraty faksów przechowywanych w pamięci.) ■ Sprawdź ustawienia w oprogramowaniu aplikacyjnym w celu upewnienia się, że jest ono skonfigurowane do pracy z urządzeniem.

Problemy z drukowaniem (Ciąg dalszy)

Problemy	Sugestie
Urządzenie drukuje pierwsze kilka stron prawidłowo, a następnie na niektórych stronach brakuje tekstu.	■ Sprawdź ustawienia w oprogramowaniu aplikacyjnym w celu upewnienia się, że jest ono skonfigurowane do pracy z urządzeniem. ■ Komputer nie rozpoznaje sygnału pełnego bufora wejściowego urządzenia. Upewnij się, czy kabel interfejsu jest prawidłowo podłączony. (Zob. *Podręcznik szybkiej obsługi*.)
Gdy dokument jest wyświetlany na ekranie, pojawiają się nagłówki i stopki, ale nie pojawiają się one na wydruku.	Na górze i na dole każdej strony znajduje się obszar, w którym drukowanie nie jest możliwe. W celu umożliwienia tego wyreguluj marginesy górny i dolny dokumentu.
Urządzenie nie drukuje na obu stronach papieru, mimo że sterownik drukarki jest ustawiony na funkcję Wydruk dwustronny. (tylko MFC-9450CDN)	Sprawdź ustawienia papieru w sterowniku drukarki. Należy wybrać papier A4, Legal lub Folio.
Urządzenie nie drukuje lub przestało drukować i dioda LED statusu urządzenia świeci.	Naciśnij **Job Cancel(Anuluj zadanie)**. Jeśli urządzenie anuluje zadanie i usunie je z pamięci, może wykonać niekompletny wydruk.

Problemy ze skanowaniem

Problemy	Sugestie
Podczas skanowania pojawiają się błędy TWAIN.	Upewnij się, że jako główne źródło został wybrany sterownik Brother TWAIN. W programie In PaperPort ™ 11SE kliknij opcję **File (Plik)**, **Scan or Get Photo (Skanuj lub Pobierz Zdjęcie)** i wybierz opcję **Brother TWAIN driver (Sterownik Brother TWAIN)**.
Skanowanie sieciowe nie działa.	Zob. *Problemy z siecią* na stronie 106.

Problemy z oprogramowaniem

Problemy	Sugestie
Nie można zainstalować oprogramowania lub drukować.	Uruchom program **Napraw pakiet MFL-Pro** z dysku CD-ROM. Ten program naprawi i ponownie zainstaluje oprogramowanie.
Nie można wykonać drukowania „2 w 1” lub „4 w 1”.	Sprawdź, czy ustawienia rozmiaru papieru w programie aplikacyjnym i w sterowniku drukarki są takie same.
Urządzenie nie drukuje z programu Adobe Illustrator.	Spróbuj zmniejszyć rozdzielczość drukowania. (Zob. *zakładkę Zaawansowane w Instrukcja oprogramowania na dysku CD-ROM*.)

Problemy z obsługą papieru

Problemy	Sugestie
Urządzenie nie ładuje papieru. Na wyświetlaczu LCD zostanie wyświetlony komunikat `BRAK PAPIERU` lub komunikat o zacięciu papieru.	■ Jeżeli nie ma papieru, włóż nowy stos papieru na tacę papieru. ■ Jeżeli na tacy papieru znajduje się papier, upewnij się, że jest włożony prosto. Jeżeli papier jest zwinięty, trzeba go wyprostować. Czasami pomaga wyjęcie papieru, obrócenie stosu i włożenie go ponownie na tacę papieru. ■ Zmniejsz ilość papieru na tacy, a następnie spróbuj ponownie. ■ Sprawdź, czy w sterowniku drukarki nie został wybrany tryb tacy MP. ■ Jeśli na wyświetlaczu LCD wyświetlony zostanie komunikat o zacięciu papieru i problem nadal występuje, zob. *Zacięcia papieru* na stronie 128.

Problemy z obsługą papieru (Ciąg dalszy)

Problemy	Sugestie
Urządzenie nie podaje papieru z tacy MP.	■ Przekartkuj papier i ponownie włóż. ■ Upewnij się, że w sterowniku drukarki wybrany został wybrany tryb tacy MP.
Jak drukować na kopertach?	Możesz podawać koperty z tacy MP. Aplikacja musi zostać skonfigurowana do drukowania na używanym rozmiarze koperty. Wykonuje się to zwykle w menu Page Setup (Ustawienia strony) lub Document Setup (Ustawienia dokumentu) w aplikacji. (Zob. instrukcję obsługi aplikacji w celu uzyskania informacji.)
Jakiego papieru można używać?	Można używać papieru zwykłego, papieru ekologicznego, kopert i etykiet, które są produkowane dla urządzeń laserowych. (W celu uzyskania szczegółów zob. *Dopuszczalny papier i inne nośniki* na stronie 9.)
Papier się zaciął.	(Zob. *Zacięcia papieru* na stronie 128.)

Problemy z jakością drukowania

Problemy	Sugestie
Drukowane strony są zwinięte.	■ Ten problem mógł zostać spowodowany niewłaściwą grubością papieru lub wydrukiem na drugiej stronie niż zalecana. Spróbuj obrócić stos papieru na tacy. ■ Upewnij się, że wybrany rodzaj papieru odpowiada używanemu rodzajowi nośnika. (Zob. *Dopuszczalny papier i inne nośniki* na stronie 9.)
Drukowane strony są zamazane.	Ustawienie rodzaju papieru może być nieprawidłowe dla używanego rodzaju nośnika lub nośnik drukowania może być zbyt gruby albo ma chropowatą powierzchnię. (Zob. *Dopuszczalny papier i inne nośniki* na stronie 9 i *zakładkę Podstawowa w Instrukcja oprogramowania na dysku CD-ROM*.)
Wydruki są zbyt jasne.	■ Jeżeli wystąpi ten problem podczas wykonywania kopii lub drukowania odbieranych faksów, wyłącz tryb Oszczędzania tonera w menu konfiguracji urządzenia. (Zob. *Oszczędzanie tonera* na stronie 24.) ■ Wyłącz tryb oszczędzanie tonera w zakładce Zaawansowane, w sterowniku drukarki. (Zob. *zakładkę Zaawansowane w Instrukcja oprogramowania na dysku CD-ROM*.)

Problemy z siecią

Problemy	Sugestie
Nie można drukować z sieci.	Upewnij się, że urządzenie jest zasilane, podłączone i znajduje się w trybie gotowości. Wydrukuj listę konfiguracyjną sieci, aby zobaczyć bieżące ustawienia sieci. (Zob. *Jak drukować raport* na stronie 66.) Podłącz ponownie kabel sieci LAN do rozdzielacza w celu sprawdzenia, czy okablowanie i połączenia sieciowe są prawidłowe. Jeśli to możliwe, spróbuj podłączyć urządzenie do innego portu rozdzielacza za pomocą innego kabla. Jeśli wszystkie podłączenia zostały wykonane prawidłowo, górna dioda LED na tylnym panelu urządzenia będzie świecić na zielono.

Problemy z siecią (Ciąg dalszy)

Problemy	Sugestie
Skanowanie sieciowe nie działa. Funkcja odbierania sieciowego PC Fax nie działa. Drukowanie sieciowe nie działa.	(Tylko dla Windows®) Ustawienie zapory na komputerze może odrzucać niezbędne połączenie z siecią. Zapoznaj się z poniższymi instrukcjami, aby skonfigurować zaporę. Jeśli używasz własnej zapory programowej, zobacz Podręcznik użytkownika oprogramowania lub skontaktuj się z producentem tego oprogramowania. **Użytkownicy systemu Windows® XP SP2:** 1 Kliknij przycisk **Start**, wybierz kolejno opcje **Panel sterowania**, **Połączenia sieciowe i internetowe** i **Zapora systemu Windows**. Upewnij się, że opcja **Zapora systemu Windows** w zakładce **Ogólne** jest włączona. 2 Kliknij zakładkę **Zaawansowane** i przycisk **Ustawienia...** w oknie **Ustawienia połączeń sieciowych**. 3 Kliknij przycisk **Dodaj**. 4 Aby dodać port 54925 dla skanowania sieciowego, wprowadź poniższe informacje: 1. W polu **Opis usługi**: wprowadź dowolny opis, na przykład „Skaner Brother“. 2. W polu **Nazwa lub adres IP (np. 192.168.0.12) komputera obsługującego tę usługę w sieci**: wprowadź „localhost". 3. W polu **Numer portu zewnętrznego dla tej usługi**: wpisz „54925". 4. W polu **Numer portu wewnętrznego dla tej usługi**: wpisz „54925". 5. Upewnij się, że wybrano opcję **UDP**. 6. Kliknij przycisk **OK**. 5 Kliknij przycisk **Dodaj**. 6 Aby dodać port 54926 dla aplikacji PC Fax w sieci, wprowadź poniższe informacje: 1. W polu **Opis usługi**: wprowadź dowolny opis, na przykład „Brother PC Fax“. 2. W polu **Nazwa lub adres IP (np. 192.168.0.12) komputera obsługującego tę usługę w sieci**: wprowadź „localhost". 3. W polu **Numer portu zewnętrznego dla tej usługi**: wpisz „54926". 4. W polu **Numer portu wewnętrznego dla tej usługi**: wpisz „54926". 5. Upewnij się, że wybrano opcję **UDP**. 6. Kliknij przycisk **OK**. 7 Jeśli problem z połączeniem sieciowym nadal występuje, kliknij przycisk **Dodaj**. 8 Aby dodać port 137 dla skanowania sieciowego, drukowania sieciowego lub odbierania sieciowego PC Fax, wprowadź poniższe informacje: 1. W polu **Opis usługi**: wprowadź dowolny opis, na przykład „Odbieranie sieciowe Brother PC Fax" 2. W polu **Nazwa lub adres IP (np. 192.168.0.12) komputera obsługującego tę usługę w sieci**: wprowadź „localhost". 3. W polu **Numer portu zewnętrznego dla tej usługi**: wpisz „137". 4. W polu **Numer portu wewnętrznego dla tej usługi**: wpisz „137". 5. Upewnij się, że wybrano opcję **UDP**. 6. Kliknij przycisk **OK**. 9 Upewnij się, że nowe ustawienie zostało dodane i sprawdzone, a następnie kliknij przycisk **OK**.

Problemy z siecią (Ciąg dalszy)

Problemy	Sugestie
Skanowanie sieciowe nie działa. Funkcja odbierania sieciowego PC Fax nie działa. Drukowanie sieciowe nie działa. (ciąg dalszy)	**Użytkownicy systemu Windows Vista®:** 1 Kliknij przycisk **Start**, wybierz kolejno opcje **Panel sterowania**, **Sieć i Internet**, **Zapora systemu Windows** i kliknij łącze **Zmień ustawienia**. 2 Po wyświetleniu ekranu **Kontrola konta użytkownika** wykonaj następujące czynności. ■ Użytkownicy z uprawnieniami administratora: Kliknij przycisk **Kontynuuj**. ■ Użytkownicy bez uprawnień administratora: Wprowadź hasło administratora i kliknij przycisk **OK**. 3 Upewnij się, że włączona jest opcja **Zapora systemu Windows** w zakładce **Ogólne**. 4 Kliknij zakładkę **Wyjątki**. 5 Kliknij przycisk **Dodaj port...** 6 Aby dodać port 54925 dla skanowania sieciowego, wprowadź poniższe informacje: 1. W polu **Nazwa**: wprowadź dowolny opis, na przykład „Skaner Brother". 2. W polu **Numer portu**: wpisz „54925". 3. Upewnij się, że wybrano opcję **UDP**. Następnie kliknij przycisk **OK**. 7 Kliknij przycisk **Dodaj port...** 8 Aby dodać port 54926 dla aplikacji PC Fax w sieci, wprowadź poniższe informacje: 1. W polu **Nazwa**: wprowadź dowolny opis, na przykład „Brother PC Fax". 2. W polu **Numer portu**: wpisz „54926". 3. Upewnij się, że wybrano opcję **UDP**. Następnie kliknij przycisk **OK**. 9 Upewnij się, że nowe ustawienie zostało dodane i sprawdzone, a następnie kliknij przycisk **Zastosuj**. 10 Jeśli problem z połączeniem sieciowym (np. skanowanie lub drukowanie sieciowe) nadal występuje, zaznacz pole wyboru **Udostępnianie plików i drukarek** na zakładce **Wyjątki**, a następnie kliknij przycisk **Zastosuj**.
Komputer nie może odnaleźć urządzenia.	**Użytkownicy systemu Windows®:** Ustawienie zapory w komputerze może odrzucać niezbędne połączenie z siecią. W celu uzyskania szczegółów zobacz powyższe instrukcje. **Użytkownicy komputerów Macintosh®:** Wybierz urządzenie w aplikacji DeviceSelector zlokalizowanej w **Macintosh HD/Library/Printers/Brother/Utilities** lub z modelu ControlCenter2.

Inne

Problemy	Sugestie
Urządzenie nie uruchamia się.	Niekorzystne warunki zasilania (takie jak wyładowania atmosferyczne lub skoki napięcia) mogły uruchomić wewnętrzne mechanizmy zabezpieczające urządzenie. Wyłącz urządzenie i odłącz przewód zasilający od źródła zasilania. Odczekaj dziesięć minut, a następnie włącz przewód zasilający do źródła zasilania i włącz urządzenie.

Poprawianie jakości drukowania

W razie występowania problemów z jakością wydruku wydrukuj stronę testową (**Menu**, **4**, **2**, **3**). Jeżeli wydruk wygląda dobrze, problem najprawdopodobniej nie jest związany z tym urządzeniem. Sprawdź kabel interfejsu lub spróbuj podłączyć urządzenie do innego komputera.

Informacja

Problem z jakością drukowania można rozwiązać, wymieniając wkład tonera na nowy po wyświetleniu na wyświetlaczu LCD komunikatu SKOŃC. SIĘ TONER.

Przykłady niskiej jakości drukowania	Zalecenia
Białe linie lub paski w poprzek strony 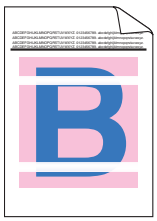	■ Upewnij się, że urządzenie jest ustawione na stabilnej, płaskiej powierzchni. ■ Upewnij się, że wkłady tonera są poprawnie zainstalowane. (Zob. *Wymiana wkładu tonera* na stronie 158.) ■ Delikatnie potrząśnij wkładami tonera. ■ Upewnij się, że zespół bębna jest poprawnie zainstalowany. (Zob. *Wymiana zespołu bębna* na stronie 163.) ■ Upewnij się, że używasz papieru, który spełnia nasze wymagania. Ten problem może być spowodowany chropowatą powierzchnią papieru lub grubym nośnikiem. (Zob. *Dopuszczalny papier i inne nośniki* na stronie 9.) ■ Wyczyść okna skanera laserowego za pomocą miękkiej ściereczki. (Zob. *Czyszczenie okien skanera laserowego* na stronie 140.) ■ Zespół bębna może być uszkodzony. Wstaw nowy zespół bębna. (Zob. *Wymiana zespołu bębna* na stronie 163.)
Kolory są jasne lub niewyraźne na całej stronie. 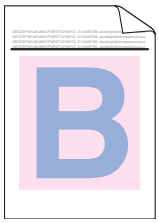	■ Upewnij się, że używany jest zalecany papier. ■ Zmień papier na nowy. ■ Upewnij się, że przednia pokrywa jest poprawnie zamknięta. ■ Delikatnie potrząśnij wkładami tonera. ■ Wyczyść okna skanera laserowego za pomocą miękkiej ściereczki. (Zob. *Czyszczenie okien skanera laserowego* na stronie 140.) ■ Wyłącz tryb oszczędzania tonera. (Zob. *Oszczędzanie tonera* na stronie 24.)
Białe smugi lub paski w dół strony 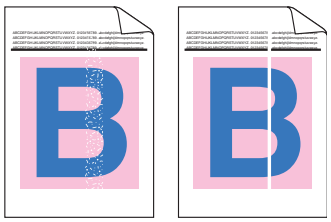	■ Delikatnie potrząśnij wkładami tonera. ■ Wyczyść okna skanera laserowego za pomocą miękkiej ściereczki. (Zob. *Czyszczenie okien skanera laserowego* na stronie 140.)

Przykłady niskiej jakości drukowania	Zalecenia
Kolorowe smugi lub paski w dół strony 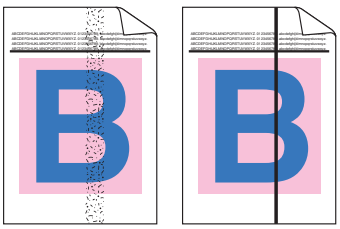	■ Jeden z wkładów tonera może być uszkodzony. Wymień wkład tonera dla koloru, w którym występują smugi lub paski. (Zob. *Wymiana wkładu tonera* na stronie 158.) ■ Wyczyść cztery druty koronowe (po jednym dla każdego koloru) w zespole bębna, przesuwając zielony języczek. (Zob. *Czyszczenie drutów koronowych* na stronie 144.) ■ Upewnij się, że zielony języczek poszczególnych drutów koronowych jest ustawiony w położeniu spoczynkowym (▼). ■ Zespół bębna może być uszkodzony. Wstaw nowy zespół bębna. (Zob. *Wymiana zespołu bębna* na stronie 163.) ■ Zespół grzewczy może być zaplamiony. Zadzwoń do firmy Brother lub swojego dealera w celu uzyskania obsługi serwisowej.
Kolorowe linie w poprzek strony 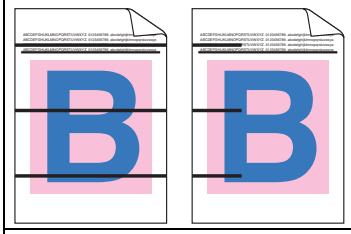	■ Jeden z wkładów tonera może być uszkodzony. Wymień wkład tonera dla koloru, w którym występuje linia. (Zob. *Wymiana wkładu tonera* na stronie 158.) ■ Zespół bębna może być uszkodzony. Wstaw nowy zespół bębna. (Zob. *Wymiana zespołu bębna* na stronie 163.) ■ Wyczyść cztery druty koronowe (po jednym dla każdego koloru) w zespole bębna, przesuwając zielony języczek. (Zob. *Czyszczenie drutów koronowych* na stronie 144.) ■ Wyczyść okna skanera laserowego za pomocą miękkiej ściereczki. (Zob. *Czyszczenie okien skanera laserowego* na stronie 140.)
Białe plamy lub drukowanie dziurawe 	■ Upewnij się, że używasz papieru, który spełnia nasze wymagania. (Zob. *Dopuszczalny papier i inne nośniki* na stronie 9.) ■ Upewnij się, że używany jest zalecany papier. ■ Wybierz tryb **Gruby papier** w sterowniku drukarki lub typ papieru w menu konfiguracji urządzenia lub użyj papieru cieńszego, niż aktualnie używany. (Zob. *Typ papieru* na stronie 20 i *zakładkę Podstawowa w Instrukcja oprogramowania na dysku CD-ROM*.) ■ Zmień papier na nowy. ■ Sprawdź otoczenie urządzenia. Warunki takie, jak wysoka wilgotność, mogą spowodować drukowanie dziurawe. (Zob. *Wybór miejsca* na stronie 88.) ■ Wyczyść cztery druty koronowe (po jednym dla każdego koloru) w zespole bębna, przesuwając zielony języczek. (Zob. *Czyszczenie drutów koronowych* na stronie 144.) Jeżeli jakość drukowania nie poprawiła się, zainstaluj nowy zespół bębna. (Zob. *Wymiana zespołu bębna* na stronie 163.) ■ Wyczyścić zespół bębna. (Zob. *Czyszczenie zespołu bębna* na stronie 147.)
Całkowity brak lub brak niektórych kolorów. 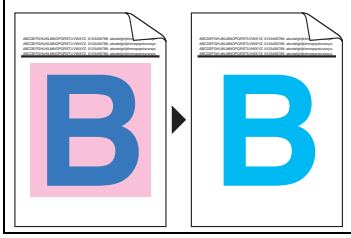	■ Upewnij się, że wkłady tonera są poprawnie zainstalowane. (Zob. *Wymiana wkładu tonera* na stronie 158.) ■ Jeden z wkładów tonera może być uszkodzony. Określ brakujący kolor i wstaw nowy wkład tonera dla koloru, dla którego występuje biała linia. (Zob. *Wymiana wkładu tonera* na stronie 158.) ■ Zespół bębna może być uszkodzony. Wstaw nowy zespół bębna. (Zob. *Wymiana zespołu bębna* na stronie 163.)

Przykłady niskiej jakości drukowania	Zalecenia
Kolorowe plamy przy 75 mm 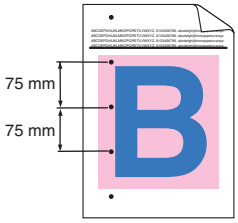	■ Kurz, pył papierowy, klej itp. mogą się przyklejać do fotoczułego bębna (OPC) i powodować czarne lub białe plamy na drukowanych dokumentach. ■ Wykonaj kilka kopii czystego, białego arkusza papieru. (Zob. *Wykonywanie wielu kopiis* na stronie 68.) ■ Jeżeli po wykonaniu kilku kopii na drukowanych dokumentach nadal występują plamy, należy oczyścić zespół bębna. (Zob. *Czyszczenie zespołu bębna* na stronie 147.) ■ Jeżeli jakość drukowania nadal się nie poprawiła, musisz zainstalować nowy bęben. (Zob. *Wymiana zespołu bębna* na stronie 163.)
Rozrzucony toner lub plamy tonera 	■ Sprawdź otoczenie urządzenia. Warunki, takie jak wysoka wilgotność i wysoka temperatura, mogą być przyczyną problemu z jakością wydruku. (Zob. *Wybór miejsca* na stronie 88.) ■ Upewnij się, że używasz papieru, który spełnia nasze wymagania. Ten problem może być spowodowany papierem o chropowatej powierzchni. (Zob. *Dopuszczalny papier i inne nośniki* na stronie 9.) ■ Zainstaluj nowy wkład tonera dla koloru będącego przyczyną problemu. (Zob. *Wymiana wkładu tonera* na stronie 158.) ■ Oczyść druty koronowe i zespół bębna dla koloru będącego przyczyną problemu. (Zob. *Czyszczenie drutów koronowych* na stronie 144 i *Czyszczenie zespołu bębna* na stronie 147.) Jeżeli jakość drukowania nie poprawiła się, zainstaluj nowy zespół bębna. (Zob. *Wymiana zespołu bębna* na stronie 163.)
Szare lub kolorowe tło 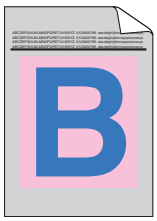	■ Upewnij się, że używasz papieru, który spełnia nasze wymagania. (Zob. *Dopuszczalny papier i inne nośniki* na stronie 9.) ■ Sprawdź otoczenie urządzenia. Warunki takie, jak wysoka temperatura oraz wilgotność mogą spowodować wzrost stopnia zaciemnienia. (Zob. *Wybór miejsca* na stronie 88.) ■ Zainstaluj nowy wkład tonera dla koloru będącego przyczyną problemu. (Zob. *Wymiana wkładu tonera* na stronie 158.) ■ Oczyść druty koronowe zespołu bębna dla koloru będącego przyczyną problemu. (Zob. *Czyszczenie drutów koronowych* na stronie 144.) Jeżeli jakość drukowania nie poprawiła się, zainstaluj nowy zespół bębna. (Zob. *Wymiana zespołu bębna* na stronie 163.)
Strona przekrzywiona 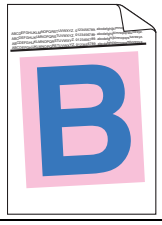	■ Upewnij się, że papier lub inny nośnik druku jest prawidłowo umieszczony na tacy papieru i że prowadnice nie są zbyt ciasne lub zbyt luźne względem stosu papieru. ■ Ustaw prawidłowo prowadnice papieru. ■ Taca papieru może być przepełniona. ■ Upewnij się, że używasz papieru, który spełnia nasze wymagania. (Zob. *Dopuszczalny papier i inne nośniki* na stronie 9.)

Przykłady niskiej jakości drukowania	Zalecenia
Cień (duch) 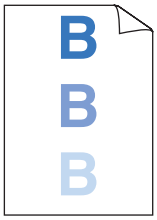	■ Upewnij się, że używasz papieru, który spełnia nasze wymagania. Ten problem może być spowodowany papierem o chropowatej powierzchni lub grubym nośnikiem drukowania. (Zob. *Dopuszczalny papier i inne nośniki* na stronie 9.) ■ Upewnij się, że wybrany został właściwy rodzaj nośnika w sterowniku drukarki lub typ papieru w menu konfiguracji urządzenia. (Zob. *Dopuszczalny papier i inne nośniki* na stronie 9 i *zakładkę Podstawowa w Instrukcja oprogramowania na dysku CD-ROM*.) ■ Zespół bębna może być uszkodzony. Wstaw nowy zespół bębna. (Zob. *Wymiana zespołu bębna* na stronie 163.)
Kolory wydruków nie są zgodne z oczekiwaniami.	■ Upewnij się, że wkłady tonera są poprawnie zainstalowane. (Zob. *Wymiana wkładu tonera* na stronie 158.) ■ Upewnij się, że wkłady tonera nie są puste. (Zob. *Komunikat o kończeniu się tonera* na stronie 158.) ■ Upewnij się, że zespół bębna jest poprawnie zainstalowany. (Zob. *Wymiana zespołu bębna* na stronie 163.) ■ Upewnij się, że zespół taśmy jest poprawnie zainstalowany. (Zob. *Wymiana zespołu taśmy* na stronie 170.) ■ Wykonaj kalibrację za pomocą panelu sterowania. Naciśnij **Menu**, **4**, **5**. 1 Naciśnij **OK**, aby wybrać `KALIBRACJA`. 2 Naciśnij **1**, aby wybrać `TAK`. (Więcej informacji zawiera *Instrukcja oprogramowania na dysku CD-ROM*.) ■ Wyreguluj kolor za pomocą ustawienia niestandardowego w sterowniku drukarki. Kolory, w których może drukować urządzenie i kolory wyświetlane na monitorze różnią się. Urządzenie może nie być w stanie odtworzyć kolorów wyświetlanych na monitorze. ■ Upewnij się, że używasz papieru, który spełnia nasze wymagania. (Zob. *Dopuszczalny papier i inne nośniki* na stronie 9.) ■ Zespół bębna może być uszkodzony. Wstaw nowy zespół bębna. (Zob. *Wymiana zespołu bębna* na stronie 163.) ■ Wstaw nowy zespół taśmy. (Zob. *Wymiana zespołu taśmy* na stronie 170.)
Wszystko w jednym kolorze	■ Oczyść druty koronowe zespołu bębna dla koloru będącego przyczyną problemu. (Zob. *Czyszczenie drutów koronowych* na stronie 144.) Jeżeli jakość drukowania nie poprawiła się, zainstaluj nowy zespół bębna. (Zob. *Wymiana zespołu bębna* na stronie 163.) ■ Zespół bębna może być uszkodzony. Wstaw nowy zespół bębna. (Zob. *Wymiana zespołu bębna* na stronie 163.)

Przykłady niskiej jakości drukowania	Zalecenia
Nieprawidłowa rejestracja koloru 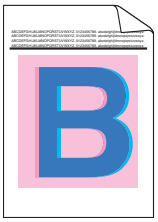	■ Upewnij się, że zespół bębna jest poprawnie zainstalowany. (Zob. *Wymiana zespołu bębna* na stronie 163.) ■ Upewnij się, że zespół taśmy jest poprawnie zainstalowany. (Zob. *Wymiana zespołu taśmy* na stronie 170.) ■ Upewnij się, że pojemnik na zużyty toner jest poprawnie zainstalowany. (Zob. *Wymiana pojemnika na zużyty toner* na stronie 175.) ■ Wykonaj automatyczną rejestrację koloru za pomocą panelu sterowania. Naciśnij **Menu**, **4**, **6**, **1**. lub ■ Wykonaj ręczną rejestrację koloru za pomocą panelu sterowania. 1 Wydrukuj schemat korekcyjny za pomocą panelu sterowania. Naciśnij **Menu**, **4**, **7**, **1**. 2 Wprowadź wartość korekcji na schemacie. Naciśnij **Menu**, **4**, **7**, **2**. Jeśli ręczna rejestracja koloru nie spowoduje poprawienia rejestracji koloru, wyjmij wszystkie wkłady tonera z zespołu bębna i odwróć bęben, a następnie upewnij się, że cztery kółka zębate zespołu bębna znajdują się w pozycji początkowej. Pozycję początkową każdego bębna można zidentyfikować, dopasowując numer na kółku zębatym zespołu bębna w sposób przedstawiony na ilustracji. 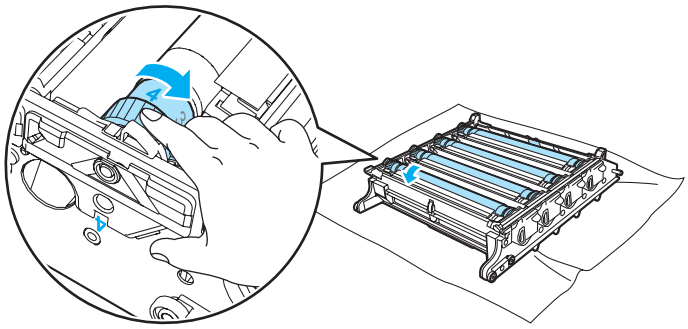 ■ Zespół bębna może być uszkodzony. Wstaw nowy zespół bębna. (Zob. *Wymiana zespołu bębna* na stronie 163.) ■ Wstaw nowy zespół taśmy. (Zob. *Wymiana zespołu taśmy* na stronie 170.) ■ Wstaw nowy pojemnik na zużyty toner. (Zob. *Wymiana pojemnika na zużyty toner* na stronie 175.) ■ Jeśli jednolite obszary koloru lub obrazów mają obwódki w kolorze cyjan, magenta lub żółtym, można użyć funkcji rejestracji automatycznej w celu usunięcia problemu.

Przykłady niskiej jakości drukowania	Zalecenia
Niejednolita gęstość wydruku na stronie 	■ Określ kolor, który jest niejednolity i wstaw nowy wkład tonera dla tego koloru. (Zob. *Wymiana wkładu tonera* na stronie 158.) ■ Zespół bębna może być uszkodzony. Wstaw nowy zespół bębna. (Zob. *Wymiana zespołu bębna* na stronie 163.) ■ Upewnij się, że zespół grzewczy jest poprawnie zainstalowany.
Brak obrazu przy krawędzi	■ Upewnij się, że wkłady tonera są poprawnie zainstalowane. (Zob. *Wymiana wkładu tonera* na stronie 158.) ■ Upewnij się, że zespół bębna jest poprawnie zainstalowany. (Zob. *Wymiana zespołu bębna* na stronie 163.) ■ Jeden z wkładów tonera może być uszkodzony. Określ brakujący kolor i wstaw nowy wkład tonera dla koloru, dla którego występuje biała linia. (Zob. *Wymiana wkładu tonera* na stronie 158.) ■ Zespół bębna może być uszkodzony. Wstaw nowy zespół bębna. (Zob. *Wymiana zespołu bębna* na stronie 163.)
Brak obrazu przy cienkiej linii	■ W przypadku używania sterownika drukarki Windows® otwórz okno **Właściwości**, a następnie kliknij przycisk **Preferencje drukowania**. Wybierz zakładkę **Zaawansowane**, **Opcje Urządzenia**, **Ustawienia strony**, a następnie zaznacz pole wyboru **Korekta wydruku wzorów** lub **Popraw Krawędzie**.
Pomarszczenia 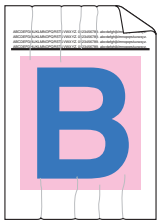	■ Załaduj zalecany typ papieru. (Zob. *Zalecany papier* na stronie 9.) ■ Sprawdź rodzaj i jakość papieru. (Zob. *Dopuszczalny papier i inne nośniki* na stronie 9.) ■ Upewnij się, że górna pokrywa jest prawidłowo zamknięta. ■ Upewnij się, że papier jest założony prawidłowo. ■ Upewnij się, że wybrany został właściwy rodzaj nośnika w sterowniku drukarki lub typ papieru w menu konfiguracji urządzenia. (Zob. *Dopuszczalny papier i inne nośniki* na stronie 9 i *zakładkę Podstawowa w Instrukcja oprogramowania na dysku CD-ROM*.) ■ Odwróć stos papieru na tacy papieru lub obróć papier na tacy papieru o 180°. ■ Upewnij się, że zespół bębna jest poprawnie zainstalowany. (Zob. *Wymiana zespołu bębna* na stronie 163.) ■ Upewnij się, że zespół grzewczy jest poprawnie zainstalowany. ■ Jeżeli problem nadal występuje, skontaktuj się z dealerem firmy Brother.
Niewystarczający połysk	■ Załaduj zalecany typ papieru. (Zob. *Zalecany papier* na stronie 9.)

Przykłady niskiej jakości drukowania	Zalecenia
Przesunięcie obrazu 	■ Sprawdź otoczenie urządzenia. Problem ten mogą powodować warunki takie, jak wysoka temperatura i wilgotność. (Zob. *Wybór miejsca* na stronie 88.) ■ Upewnij się, że używasz papieru, który spełnia nasze wymagania. (Zob. *Dopuszczalny papier i inne nośniki* na stronie 9.) ■ Upewnij się, że wybrany został właściwy rodzaj nośnika w sterowniku drukarki lub typ papieru w menu konfiguracji urządzenia. (Zob. *Dopuszczalny papier i inne nośniki* na stronie 9 i *zakładkę Podstawowa w Instrukcja oprogramowania na dysku CD-ROM*.) ■ Załaduj zalecany typ papieru. (Zob. *Zalecany papier* na stronie 9.) ■ Zespół bębna może być uszkodzony. Wstaw nowy zespół bębna. (Zob. *Wymiana zespołu bębna* na stronie 163.)
Słabe mocowanie 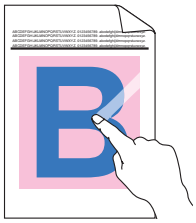	■ Upewnij się, że używasz papieru, który spełnia nasze wymagania. (Zob. *Dopuszczalny papier i inne nośniki* na stronie 9.) ■ Upewnij się, że wybrany został właściwy rodzaj nośnika w sterowniku drukarki lub typ papieru w menu konfiguracji urządzenia. (Zob. *Dopuszczalny papier i inne nośniki* na stronie 9 i *zakładkę Podstawowa w Instrukcja oprogramowania na dysku CD-ROM*.) ■ Upewnij się, że dźwignia zwalniania zespołu grzewczego znajduje się w położeniu zamknięcia. ■ Jeżeli problem nadal występuje, skontaktuj się z dealerem firmy Brother.
Słabe mocowanie w przypadku drukowania na grubym papierze	■ Wybierz tryb **Gruby papier** w sterowniku drukarki lub typ papieru w menu konfiguracji urządzenia. (Zob. *Typ papieru* na stronie 20 i *zakładkę Podstawowa w Instrukcja oprogramowania na dysku CD-ROM*.) ■ Upewnij się, że używasz papieru, który spełnia nasze wymagania. (Zob. *Dopuszczalny papier i inne nośniki* na stronie 9.)

Przykłady niskiej jakości drukowania	Zalecenia
Zwinięty lub pofalowany 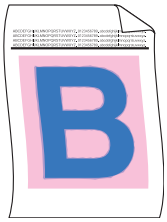	■ Upewnij się, że wybrany został właściwy rodzaj nośnika w sterowniku drukarki lub typ papieru w menu konfiguracji urządzenia. (Zob. *Dopuszczalny papier i inne nośniki* na stronie 9 i *zakładkę Podstawowa w Instrukcja oprogramowania na dysku CD-ROM*.) ■ Sprawdź rodzaj i jakość papieru. Wysokie temperatury i wysoka wilgotność mogą powodować zwijanie papieru. ■ Jeżeli nie używasz urządzenia bardzo często, papier może pozostawać na tacy papieru zbyt długo. Odwróć stos papieru na tacy papieru. Przekartkuj również stos papieru, a następnie obróć papier na tacy o 180°. ■ Wykonaj poniższe czynności: 1 Otwórz pokrywę tylną. 2 Przestaw szarą dźwignię w prawo w przedstawiony sposób. 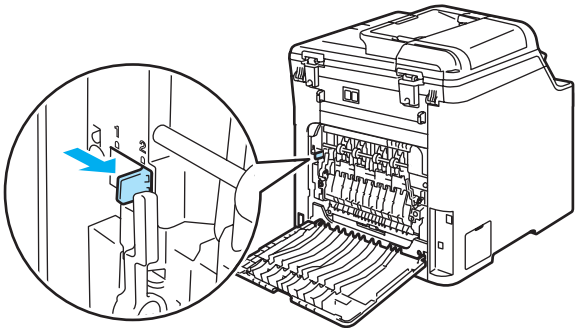 3 Zamknij tylną pokrywę i wznów zadanie drukowania. **Informacja** Po zakończeniu drukowania otwórz tylną pokrywę i umieść dźwignię w pozycji wyjściowej.

Przykłady niskiej jakości drukowania	Zalecenia
Fałdy na kopertach 	1 Otwórz pokrywę tylną. 2 Pociągnij w dół dwie szare dźwignie, jedną po lewej, a drugą po prawej stronie, i ustaw je w położeniu koperty w sposób przedstawiony na poniższej ilustracji. 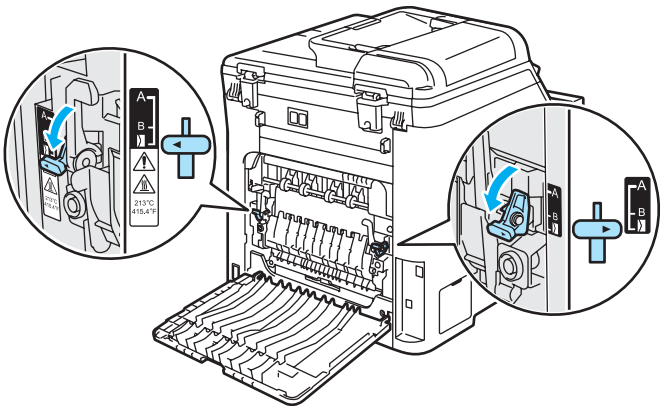 3 Zamknij tylną pokrywę i wznów zadanie drukowania. **Informacja** Po zakończeniu drukowania otwórz tylną pokrywę i umieść dwie szare dźwignie w ich pozycji wyjściowej.

C

Przykłady niskiej jakości drukowania	Zalecenia
Białe linie lub paski w dół strony przy wydruku dwustronnym **Informacja** Położenie B jest przeznaczone tylko dla wydruku dwustronnego na papierze ekologicznym przy niskiej temperaturze i wilgotności.	■ Wybierz tryb **Cienki papier** w sterowniku drukarki i wznów zadanie drukowania. Jeśli po wydrukowaniu kilku stron problem nie ustąpi, wykonaj następujące czynności: 1 Otwórz pokrywę tylną. 2 Pociągnij w dół dwie szare dźwignie, jedną po lewej, a drugą po prawej stronie, i ustaw je w położeniu B w sposób przedstawiony na poniższej ilustracji. 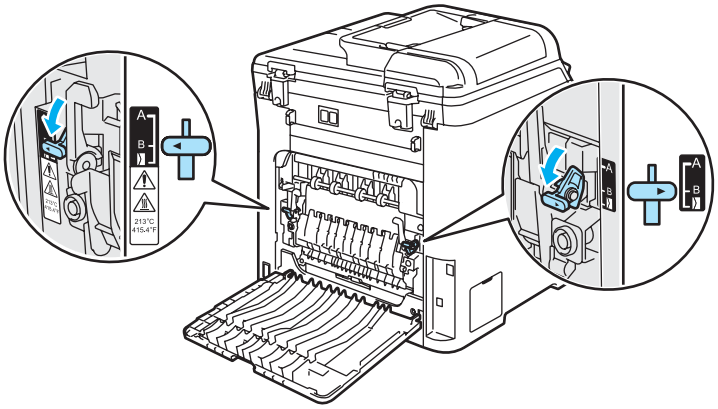 3 Zamknij pokrywę tylną. 4 Wybierz tryb **Standardowy** w sterowniku drukarki i wznów zadanie drukowania. 5 Jeśli po wydrukowaniu kilku stron problem nie ustąpi, wybierz tryb **Cienki papier** w sterowniku drukarki i wznów zadanie drukowania. **Informacja** Po zakończeniu drukowania otwórz tylną pokrywę i umieść dwie szare dźwignie w ich pozycji wyjściowej. ■ Użyj papieru grubszego, niż aktualnie używany.

Przykłady niskiej jakości drukowania	Zalecenia
Rozrzucony toner lub plamy tonera na krawędziach stron przy wydruku dwustronnym 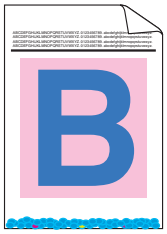	**UWAGA** Zalecamy położenie zespołu bębna i wkładu tonera na kawałku papieru znajdującym się na czystej, płaskiej powierzchni na wypadek rozlania lub rozsypania się tonera. NIE dotykaj powierzchni bębna fotoczułego. Wyjmij wszystkie wkłady tonera z zespołu bębna i odwróć zespół bębna. Wytrzyj toner z krawędzi zespołu bębna za pomocą suchej, miękkiej, niepozostawiającej włókien ściereczki w sposób przedstawiony na ilustracji. 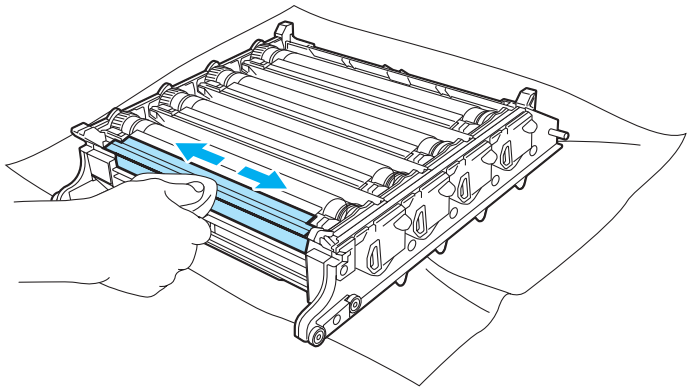

Ustawianie detekcji tonu wybierania

Jeśli wysyłasz faks automatycznie, urządzenie odczeka ustawiony czas zanim rozpocznie wybieranie numeru. Poprzez zmianę ustawienia tonu wybierania na WYKRYWANIE urządzenie może się połączyć natychmiast po wykryciu tonu wybierania. To ustawienie może zaoszczędzić trochę czasu podczas wysyłania faksu do wielu różnych numerów. Jeśli zmienisz ustawienie i zaczną się problemy z wybieraniem, przywróć ustawienie domyślne BRAK WYKRYWANIA.

1. Naciśnij **Menu**, **0**, **5**.

   ```
   WSTĘPNE USTAW.
   5.WYBIERANIE TON
   ```

2. Naciśnij ▲ lub ▼, aby wybrać WYKRYWANIE lub BRAK WYKRYWANIA. Naciśnij **OK**.

3. Naciśnij **Stop/Exit(Stop/Zakończ)**.

Zakłócenia linii telefonicznej

Jeżeli masz trudności z wysyłaniem lub odebraniem faksu ze względu na możliwe zakłócenia na linii telefonicznej, można zmniejszyć szybkość faksowania w celu zredukowania ilości błędów.

1. Naciśnij **Menu**, **2**, **0**, **1**.

   ```
   RÓŻNE
   1.KOMPATYBILNOŚĆ
   ```

2. Naciśnij ▲ lub ▼, aby wybrać PODST.(VOIP) lub NORMALNA (lub WYSOKA).

   - PODST.(VOIP) zmniejsza prędkość modemu do 9600 b/s i wyłącza tryb korekcji błędów (ECM).

     Standardowa linia telefoniczna: jeśli zakłócenia występują regularnie na standardowej linii telefonicznej, spróbuj użyć tego ustawienia.

     Usługa VoIP: dostawcy usług VoIP oferują usługę faksowania w różnych standardach. Jeśli regularnie występują błędy transmisji faksowania, spróbuj użyć tego ustawienia.

   - NORMALNA ustawia prędkość modemu na 14 400 b/s.

   - WYSOKA ustawia prędkość modemu na 33 600 b/s.

   Naciśnij **OK**.

3. Naciśnij **Stop/Exit(Stop/Zakończ)**.

Informacja

Gdy zmienisz zgodność na PODST.(VOIP), funkcja ECM będzie dostępna tylko dla wysyłania faksów kolorowych.

Komunikaty o błędach i konserwacji

Jak w każdym skomplikowanym produkcie biurowym, mogą być wyświetlane komunikaty o błędach i konserwacji. Najczęściej występujące komunikaty o błędach i konserwacji zostały przedstawione poniżej.

Komunikat o błędzie	Przyczyna	Działanie
BŁĄD BĘBNA	Druty koronowe w zespole bębna wymagają wyczyszczenia.	Oczyść cztery druty koronowe w zespole bębna. (Zob. *Czyszczenie drutów koronowych* na stronie 144.)
BŁĄD DOSTĘPU	Urządzenie zostało odłączone od bezpośredniego interfejsu USB podczas przetwarzania danych.	Naciśnij **Stop/Exit(Stop/Zakończ)**. Ponownie podłącz urządzenie i spróbuj dokonać wydruku w trybie bezpośrednim lub PictBridge.
BŁĄD EL	W urządzeniu wystąpił problem mechaniczny.	Otwórz pokrywę przednią i ponownie ją zamknij.
BŁĄD ŁĄCZA	Niska jakość linii telefonicznej spowodowała błąd komunikacji.	Spróbuj wysłać faks ponownie lub spróbuj podłączyć urządzenie do innej linii telefonicznej. Jeżeli problem nadal występuje, zadzwoń do firmy telekomunikacyjnej i poproś o sprawdzenie linii telefonicznej.
BŁĄD NAGRZEWNICY	Zespół grzewczy nie osiągnął określonej temperatury w określonym czasie. Zespół grzewczy jest zbyt gorący.	Wyłącz urządzenie, odczekaj kilka sekund i włącz je ponownie. Pozostaw włączone urządzenie na 15 minut. Urządzenie może być wyłączone na maksymalnie 4 dni bez utraty faksów przechowywanych w pamięci. (Zob. *Sprawdzanie, czy w pamięci urządzenia znajdują się faksy* na stronie 126.)
BŁĄD WKŁADU WŁÓŻ Z POWROTEM CZARNY (K) WKŁAD Z TONEREM. [1] [1] Kolor wkładu tonera, w którym występuje problem, jest wskazany w komunikacie.	Wkład tonera nie jest prawidłowo założony.	Wyciągnij zespół bębna, wyjmij wkład tonera wskazany na wyświetlaczu LCD, a następnie ponownie włóż zespół bębna.
BLOKADA PAPIERU	Papier zaciął się wewnątrz urządzenia.	(Zob. *Zacięcia papieru* na stronie 128.)

Komunikat o błędzie	Przyczyna	Działanie
BRAK PAMIĘCI	Pamięć urządzenia jest zapełniona.	**Trwa operacja wysyłania faksu lub kopiowania** Wykonaj jedną z następujących czynności: ■ Naciśnij **Mono Start (Start Mono)** lub **Colour Start (Start Kolor)** w celu wysyłania lub kopiowania skanowanych stron. ■ Naciśnij **Stop/Exit(Stop/Zakończ)** i poczekaj, aż zakończą się inne wykonywane operacje, a następnie spróbuj ponownie. ■ Usuń dane z pamięci. (Zob. *Komunikat o braku pamięci* na stronie 38 lub Strona 75.) **Trwa operacja drukowania** Wykonaj jedną z następujących czynności: ■ Zmniejsz rozdzielczość drukowania. (Zob. *zakładkę Zaawansowane w Instrukcja oprogramowania na dysku CD-ROM*.) ■ Usuń faksy z pamięci. (Zob. *Komunikat o braku pamięci* na stronie 75.)
BRAK PAPIERU	W urządzeniu brakuje papieru lub papier nie jest prawidłowo położony na tacę papieru.	Wykonaj jedną z następujących czynności: ■ Uzupełnij papier na tacy papieru lub na tacy MP. ■ Wyjmij papier i ułóż go ponownie.
BRAK PODAJNIKA	Taca papieru nie jest całkowicie zamknięta.	Zamknij tacę papieru.
BRAK ZASOBNIKA	Pojemnik na zużyty toner nie jest zainstalowany.	Zainstaluj pojemnik na zużyty toner. (Zob. *Wymiana pojemnika na zużyty toner* na stronie 175.)
BRAK ZESP. BĘBNA	Zespół bębna nie jest zainstalowany.	Zainstaluj zespół bębna. (Zob. *Wymiana zespołu bębna* na stronie 163.)
BRAK ZESP. PASA	Zespół taśmy nie jest zainstalowany.	Zainstaluj zespół taśmy. (Zob. *Wymiana zespołu taśmy* na stronie 170.)
CHŁODZENIE PROSZĘ CZEKAĆ	Temperatura zespołu bębna lub wkładu tonera jest zbyt wysoka. Urządzenie przerwie swoje bieżące zadanie drukowania i przejdzie do trybu chłodzenia. W trybie chłodzenia słychać pracę wentylatora, a wyświetlacz LCD pokazuje CHŁODZENIE i PROSZĘ CZEKAĆ.	Upewnij się, że słyszysz pracę wentylatora i że otwór wentylacyjny nie jest zablokowany. Jeśli wentylator się obraca, usuń wszelkie przedmioty z pobliża otworów wentylacyjnych, a następnie pozostaw urządzenie włączone, ale nie używaj go przez kilka minut. Jeżeli wentylator nie wiruje, postępuj zgodnie z poniższymi zaleceniami. Wyłącz urządzenie, a następnie ponownie włącz. Jeżeli komunikat o błędzie nie znika, pozostaw urządzenie na kilka minut, a następnie spróbuj ponownie. (Urządzenie może być wyłączone na maksymalnie 4 dni bez utraty faksów przechowywanych w pamięci.)
DUŻE ZUŻ. BĘBNA	Kończy się żywotność zespołu bębna.	Używaj zespołu bębna, dopóki nie wystąpi problem z jakością drukowania; wtedy wymień zespół bębna na nowy. (Zob. *Wymiana zespołu bębna* na stronie 163.)
	Po zainstalowaniu nowego bębna licznik zespołu bębna nie został wyzerowany.	Naciśnij **Menu**, **8**, **4**, a następnie ▲ lub ▼, aby wybrać BĘBEN. Naciśnij **OK** i **1**, aby wyzerować licznik zespołu bębna.

Komunikat o błędzie	Przyczyna	Działanie
KALIBRACJA	Kalibracja nie powiodła się.	Naciśnij **Mono Start (Start Mono)** lub **Colour Start (Start Kolor)** i spróbuj ponownie. Wykonaj jedną z następujących czynności: ■ Wyłącz zasilanie urządzenia. Poczekaj kilka sekund, a następnie włącz je ponownie. ■ Wstaw nowy zespół bębna. (Zob. *Wymiana zespołu bębna* na stronie 164.) ■ Wstaw nowy zespół taśmy. (Zob. *Wymiana zespołu taśmy* na stronie 170.) ■ Wstaw nowy pojemnik na zużyty toner. (Zob. *Wymiana pojemnika na zużyty toner* na stronie 175.) ■ Jeżeli problem nadal występuje, skontaktuj się z dealerem firmy Brother.
MAŁO TONERU PRZYGOTUJ NOWY CZARNY (K) KARTRIDŻ Z TONEREM. [1] [1] Kolor kończącego się wkładu tonera jest wskazany w komunikacie.	Jeśli ekran LCD pokazuje MAŁO TONERU, drukowanie jest nadal możliwe, lecz urządzenie informuje, że kończy się toner.	Zamów nowy wkład tonera odpowiedniego koloru.
NIE MOŻ. DR. XX	W urządzeniu wystąpił problem mechaniczny.	Wyłącz urządzenie, a następnie ponownie włącz. Jeżeli komunikat o błędzie nie znika, pozostaw urządzenie na kilka minut, a następnie spróbuj ponownie drukować, kopiować lub skanować. Urządzenie może być wyłączone na maksymalnie 4 dni bez utraty faksów przechowywanych w pamięci. (Zob. *Sprawdzanie, czy w pamięci urządzenia znajdują się faksy* na stronie 126.)
NIE MOŻ. INIC XX	W urządzeniu wystąpił problem mechaniczny.	Wyłącz urządzenie, a następnie ponownie włącz. Jeżeli komunikat o błędzie nie znika, pozostaw urządzenie na kilka minut, a następnie spróbuj ponownie drukować, kopiować lub skanować. Urządzenie może być wyłączone na maksymalnie 4 dni bez utraty faksów przechowywanych w pamięci. (Zob. *Sprawdzanie, czy w pamięci urządzenia znajdują się faksy* na stronie 126.)
NIE MOŻ. SKAN XXX	W urządzeniu wystąpił problem mechaniczny.	Wyłącz urządzenie, a następnie ponownie włącz. Jeżeli komunikat o błędzie nie znika, pozostaw urządzenie na kilka minut i spróbuj ponownie. Urządzenie może być wyłączone na maksymalnie 4 dni bez utraty faksów przechowywanych w pamięci. (Zob. *Sprawdzanie, czy w pamięci urządzenia znajdują się faksy* na stronie 126.)
NIE ODP./ZAJĘTE	Wybrany numer nie odpowiada lub jest zajęty.	Sprawdź numer i spróbuj ponownie.

Komunikat o błędzie	Przyczyna	Działanie
NIE WPISANE	Próbowano uzyskać dostęp do numeru wybierania jednoprzyciskowego lub szybkiego wybierania, który nie jest zaprogramowany.	Ustaw numer wybierania jednoprzyciskowego lub szybkiego wybierania. (Zob. *Zapisywanie numerów wybierania jednoprzyciskowego* na stronie 51 oraz *Zapisywanie numerów szybkiego wybierania* na stronie 52.)
NIEOBSŁ.URZĄDZ.	Do interfejsu bezpośredniego USB podłączono niezgodne lub uszkodzone urządzenie.	Odłącz urządzenie od bezpośredniego interfejsu USB. Wyłącz zasilanie urządzenia, odczekaj kilka sekund, a następnie włącz je ponownie.
NISKA TEMPERATURA	Temperatura urządzenia jest zbyt niska.	Aby urządzenie mogło działać, zwiększ temperaturę w pomieszczeniu.
OTWARTA POKRYWA. ZAMKNIJ POKRYWĘ PRZEDNIĄ	Pokrywa przednia nie jest całkowicie zamknięta.	Zamknij pokrywę przednią urządzenia.
POKRYWA OTWARTA ZAMKNIJ POKRYWĘ TYLNĄ.	Pokrywa tylna nie jest całkowicie zamknięta.	Zamknij tylną pokrywę urządzenia.
REJESTRACJA	Rejestracja nie powiodła się.	Naciśnij **Mono Start (Start Mono)**/**Colour Start (Start Kolor)** i spróbuj ponownie. Wykonaj jedną z następujących czynności: ■ Spróbuj dokonać rejestracji ręcznej, **Menu**, **4**, **7**. (Zob. punkt *Rejestracja ręczna* w Instrukcja oprogramowania na dysku CD-ROM.) ■ Wstaw nowy zespół taśmy. (Zob. *Wymiana zespołu taśmy* na stronie 170.) ■ Wstaw nowy zespół bębna. (Zob. *Wymiana zespołu bębna* na stronie 163.) ■ Wymień pusty wkład tonera na nowy. (Zob. *Wymiana wkładu tonera* na stronie 158.) ■ Wyłącz zasilanie urządzenia. Poczekaj kilka sekund, a następnie włącz ponownie. ■ Jeżeli problem nadal występuje, skontaktuj się z dealerem firmy Brother.
ROZŁĄCZONE	Inna osoba lub urządzenie faksowe innej osoby zatrzymało wzywanie.	Spróbuj wysłać lub odebrać ponownie.
SKOŃC. SIĘ TONER WYMIEŃ WKŁAD CZARNY (K) Z TONEREM. [1] [1] Kolor zużytego wkładu tonera jest wskazany w komunikacie.	Zespół bębna i wkłady tonera nie są prawidłowo zamontowane lub co najmniej jeden wkład tonera jest zużyty i drukowanie nie jest możliwe.	Wykonaj jedną z następujących czynności: ■ Zainstaluj ponownie wkłady tonera i zespół bębna. ■ Wymień pusty wkład tonera na nowy. (Zob. *Wymiana wkładu tonera* na stronie 158.) ■ Jeśli jeden z kolorowych wkładów tonera jest pusty, wybierz tryb **Mono** w sterowniku drukarki, aby kontynuować drukowanie w trybie monochromatycznym.

Komunikat o błędzie	Przyczyna	Działanie
SPR. ROZM. PAP	Nieprawidłowy format papieru na tacy.	Załaduj na tacę papier o poprawnym formacie i ustaw format papieru (**Menu**, **1**, **3**) oraz tacę (**Menu**, **1**, **7**). (Zob. *Format papieru* na stronie 21, *Używanie tacy w trybie kopiowania* na stronie 21, *Używanie tacy w trybie faksu* na stronie 22 i *Używanie tacy w trybie drukowania* na stronie 22.)
SPR. FORM. PAPIERU	Format papieru na tacy jest nieprawidłowy lub taca jest pusta.	Umieść na tacy papier o prawidłowym formacie.
SPRAWDŹ ORYGINAŁ	Dokument nie został prawidłowo ułożony lub podany, lub dokument skanowany z podajnika ADF był zbyt długi.	Zob. *Zacięcia dokumentu* na stronie 127 lub *Używanie ADF (automatycznego podajnika dokumentów)* na stronie 18.
URZĄD. CHRONIONE	Zabezpieczenie pamięci flash USB jest włączone.	Wyłącz zabezpieczenie pamięci flash USB.
WYMIEŃ PAS	Czas na wymianę zespołu taśmy.	Wymień zespół taśmy. (Zob. *Wymiana zespołu taśmy* na stronie 170.)
WYMIEŃ PF KIT 1	Czas na wymianę zestawu podajnika dla tacy 1.	W celu zakupienia zestawu podajnika dla tacy 1 skontaktuj się z dealerem firmy Brother.
WYMIEŃ PF KIT 2	Czas na wymianę zestawu podajnika dla tacy 2.	W celu zakupienia zestawu podajnika dla tacy 2 skontaktuj się z dealerem firmy Brother.
WYMIEŃ PF KIT MP	Czas na wymianę zestawu podajnika dla tacy MP.	W celu zakupienia zestawu podajnika dla tacy MP skontaktuj się z dealerem firmy Brother.
ZA DUŻO PLIKÓW	W pamięci flash USB zapisano zbyt wiele plików.	Zmniejsz liczbę plików zapisanych w pamięci flash USB.
ZACIĘCIE TACY MP	Papier zaciął się na tacy MP.	(Zob. *Zacięcia papieru* na stronie 128.)
ZAC. W PODAJN.1 ZAC. W PODAJN.2	Papier zaciął się na tacy papieru urządzenia.	(Zob. *Zacięcia papieru* na stronie 128.)
ZACIĘĆ. DUPLEKSU (tylko MFC-9450CDN)	Papier zaciął się na tacy do wydruku dwustronnego.	(Zob. *Papier zaciął się pod tacą papieru 1 lub w zespole grzewczym (tylko MFC-9450CDN)* na stronie 136.)
ZACIĘCIE Z TYŁU	Papier zaciął się w tylnej części urządzenia.	(Zob. *Zacięcia papieru* na stronie 128.)
ZAPEŁN. ZASOBN.	Pojemnik na zużyty toner jest prawie pełny.	Przygotuj się do wymiany pojemnika na zużyty toner. (Zob. *Wymiana pojemnika na zużyty toner* na stronie 175.)
ZAPEŁ. ZASOBNIK	Czas na wymianę pojemnika na zużyty toner.	Wymień pojemnik na zużyty toner. (Zob. *Wymiana pojemnika na zużyty toner* na stronie 175.)
ZERWANE POŁĄCZ.	Próbowano wywoływać (polling) urządzenie faksowe, które nie jest w trybie oczekiwania na wywołanie.	Sprawdź konfigurację pollingu drugiego urządzenia.
ZMIEŃ NAZWĘ	W pamięci flash USB istnieje już plik, którego nazwa jest taka sama, jak pliku, który próbujesz zapisać.	Zmień nazwę pliku w pamięci flash USB lub pliku, który próbujesz zapisać.
ZUŻYTY EL.GRZEW.	Czas na wymianę zespołu grzewczego.	W celu zakupienia zespołu grzewczego skontaktuj się z dealerem firmy Brother.
ZUŻYTY ZESP.LAS.	Czas na wymianę zespołu lasera.	W celu zakupienia zespołu lasera skontaktuj się z dealerem firmy Brother.

Sprawdzanie, czy w pamięci urządzenia znajdują się faksy

Jeżeli na wyświetlaczu LCD jest wyświetlany komunikat o błędzie, sprawdź, czy w pamięci urządzenia znajdują się faksy.

1. Naciśnij **Menu**, **9**, **0**, **1**.
2. Wykonaj jedną z następujących czynności:
   - Jeżeli wyświetlacz LCD pokazuje `BRAK DANYCH`, nie ma faksów pozostałych w pamięci urządzenia. Naciśnij **Stop/Exit(Stop/Zakończ)**.
   - Jeżeli wyświetlacz LCD pokazuje `WYBRAĆ NR FAXU`, w pamięci urządzenia znajdują się faksy.
     - Możesz przesłać faksy do innego urządzenia faksowego. (Zob. *Przesyłanie faksów do innego urządzenia faksowego* na stronie 126.)
     - Możesz przesyłać faksy z pamięci urządzenia do komputera PC. (Zob. *Przesyłanie faksów do komputera PC* na stronie 126.)

Informacja

Możesz przesłać raport dziennika faksów do innego urządzenia faksowego, naciskając **Menu**, **9**, **0**, **2** (❶).

Przesyłanie faksów do innego urządzenia faksowego

Jeżeli adres IP stacji nie został skonfigurowany, nie można wprowadzać trybu przesyłania faksów.

1. Postępuj zgodnie z instrukcjami w punkcie ❶ i ❷ w sekcji *Sprawdzanie, czy w pamięci urządzenia znajdują się faksy* na stronie 126.
2. Wprowadź numer faksu, na który faksy mają być przesyłane.
3. Naciśnij **Mono Start (Start Mono)** lub **Colour Start (Start Kolor)**.

Przesyłanie faksów do komputera PC

Możesz przesyłać faksy z pamięci urządzenia do komputera PC.

1. Po wykonaniu czynności ❶ i ❷ w sekcji *Sprawdzanie, czy w pamięci urządzenia znajdują się faksy* na stronie 126 naciśnij **Stop/Exit(Stop/Zakończ)**.
2. Upewnij się, że w komputerze PC został zainstalowany program **MFL-Pro Suite**, a następnie włącz funkcję **Odbieranie PC-FAX**. (W celu uzyskania informacji szczegółowych o odbiorze przez PC Fax, zob. *punkt dotyczący odbierania faksów przez PC-FAX w Instrukcja oprogramowania na dysku CD-ROM*.)
3. Ustaw `ODBIÓR PC FAX` w urządzeniu. (Zob. *Odbiór PC FAX* na stronie 56.) Podczas konfigurowania na wyświetlaczu LCD zostanie wyświetlone zapytanie, czy chcesz przesyłać faksy do komputera PC.
4. Wykonaj jedną z następujących czynności:
   - W celu przesłania wszystkich faksów do komputera PC naciśnij **1**.
   - W celu wyjścia i pozostawienia faksów w pamięci naciśnij **2**.
5. Na wyświetlaczu LCD zostanie wyświetlony następujący komunikat:

   ```
   DRUK ZAPASOWY
   WŁ.
   ```

   ```
   DRUK ZAPASOWY
   WYŁ.
   ```

   Naciśnij ▲ lub ▼, aby wybrać `WŁ.` lub `WYŁ.`
   Naciśnij **OK**.
6. Naciśnij **Stop/Exit(Stop/Zakończ)**.

Informacja

Jeżeli na wyświetlaczu LCD urządzenia jest wyświetlany komunikat o błędzie, po przesłaniu faksów odłącz na kilka minut urządzenie od źródła zasilania, a następnie podłącz je ponownie.
W przypadku włączenia funkcji drukowania kopii zapasowej urządzenie wydrukuje także faks, dzięki czemu będzie dostępna kopia. Jest to funkcja zabezpieczająca na wypadek awarii zasilania, zanim faks zostanie przesłany, lub problemów z urządzeniem odbierającym. Urządzenie może przechowywać faksy maksymalnie przez 4 dni, jeżeli wystąpi awaria zasilania.

Zacięcia dokumentu

Jeżeli dokument zaciął się, wykonuj kroki podane niżej.

Dokument zaciął się na górze zespołu ADF

Dokumenty mogą się zacinać, jeżeli nie są ułożone lub podawane prawidłowo lub jeżeli są za długie. W celu usunięcia zacięcia dokumentu wykonuj kroki podane niżej.

1. Wyjmij z podajnika ADF papier, który nie jest zacięty.
2. Otwórz pokrywę podajnika ADF.
3. Wyciągnij zacięty dokument w lewo.

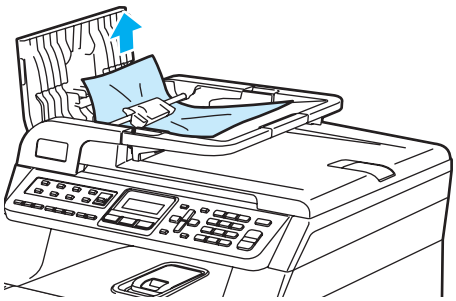

4. Zamknij pokrywę podajnika ADF.
5. Naciśnij **Stop/Exit(Stop/Zakończ)**.

Dokument zaciął się pod pokrywą dokumentu

1. Wyjmij z podajnika ADF papier, który nie jest zacięty.
2. Podnieś pokrywę dokumentu.
3. Wyciągnij zacięty dokument w prawo.

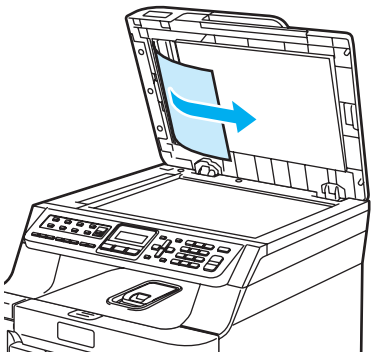

4. Zamknij pokrywę dokumentu.
5. Naciśnij **Stop/Exit(Stop/Zakończ)**.

Dokument zaciął się na tacy wyjściowej

1. Wyjmij z podajnika ADF papier, który nie jest zacięty.
2. Wyciągnij zacięty dokument w prawo.

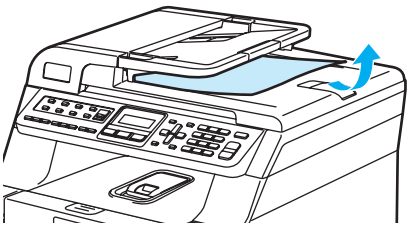

3. Naciśnij **Stop/Exit(Stop/Zakończ)**.

C

Zacięcia papieru

W celu usunięcia zacięcia papieru wykonaj czynności podane w tym rozdziale.

GORĄCA POWIERZCHNIA

Tuż po użyciu urządzenia niektóre wewnętrzne części mogą być bardzo gorące. Jeśli otworzysz przednią lub tylną pokrywę urządzenia, NIE dotykaj części zaznaczonych zaciemnieniem na rysunku.

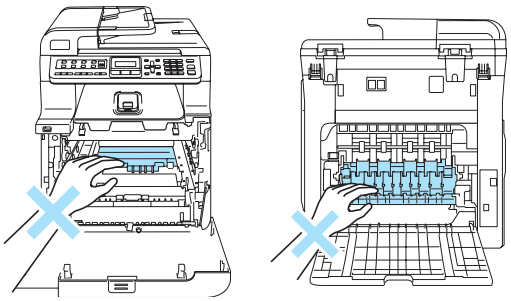

Informacja

Nazwy tac papieru wyświetlane na wyświetlaczu LCD są następujące:

- Standardowa taca papieru: `PODAJN.1`
- Opcjonalna taca dolna: `PODAJN.2`
- Taca wieloczynnościowa: `TACY MP`

Papier zaciął się na tacy MP

Jeśli na wyświetlaczu LCD wyświetlony zostanie komunikat `ZACIĘCIE TACY MP`, wykonaj następujące czynności:

```
ZACIĘCIE TACY MP
```

1. Usuń papier z tacy MP.

2. Wyjmij zacięty papier z wnętrza i z okolic tacy MP.

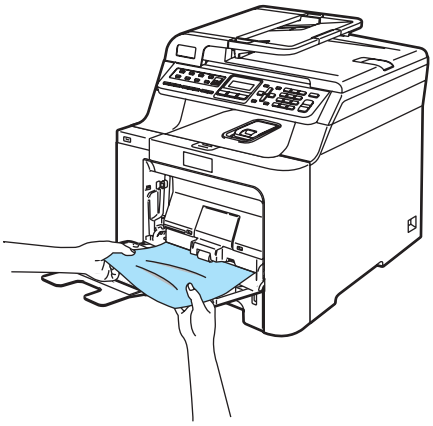

3. Zamknij tacę MP. Następnie otwórz pokrywę przednią i zamknij ją, aby zresetować urządzenie. Ponownie otwórz tacę MP.

4. Przekartkuj stos papieru i ponownie włóż papier na tacę MP.

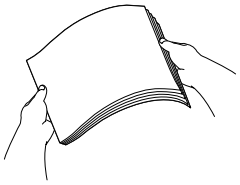

5. Kładąc papier na tacy MP, upewnij się, że papier znajduje się pod prowadnicami papieru określającymi jego maksymalną wysokość po obu stronach tacy.

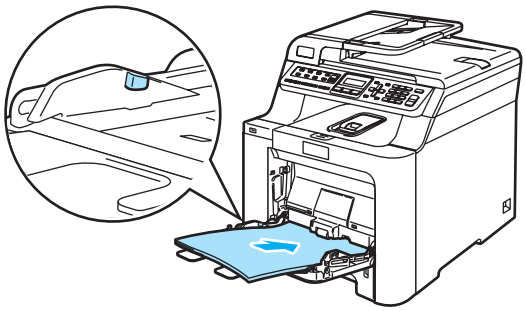

Papier zaciął się na tacy 1 lub tacy 2

Jeśli na wyświetlaczu LCD wyświetlony zostanie komunikat `ZAC. W PODAJN.1` lub `ZAC. W PODAJN.2`, wykonaj następujące czynności:

```
ZAC. W PODAJN.1
```

```
ZAC. W PODAJN.2
```

1. Wyciągnij całkowicie tacę papieru z urządzenia.

Dla `ZAC. W PODAJN.1`:

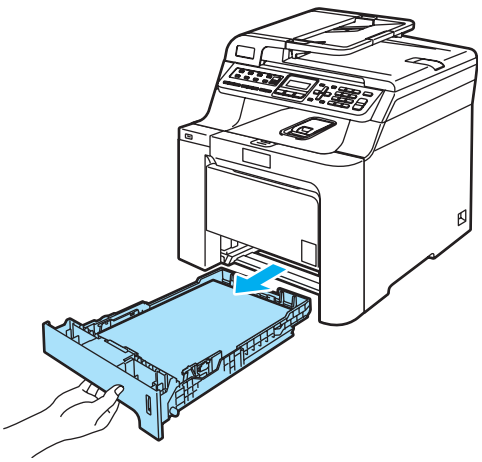

Dla `ZAC. W PODAJN.2`:

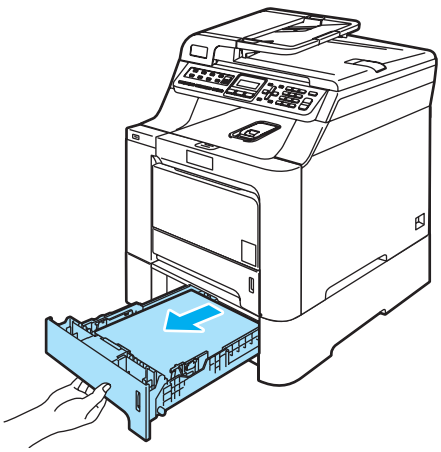

2. Zacięty papier wyciągaj obiema rękami.

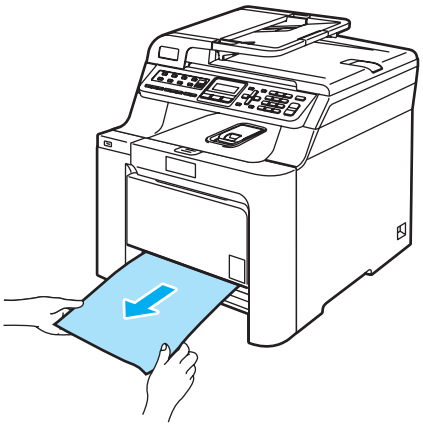

3. Upewnij się, że papier znajduje się poniżej znaku maksymalnej ilości papieru. Naciskając zieloną dźwignię zwalniania prowadnic papieru, przesuwaj prowadnice papieru, dopasowując je do formatu papieru. Upewnij się, że prowadnice są mocno osadzone w szczelinach.
4. Wstaw tacę papieru do urządzenia.

Papier zaciął się wewnątrz urządzenia

Jeśli na wyświetlaczu LCD wyświetlony zostanie komunikat `BLOKADA PAPIERU`, wykonaj następujące czynności:

```
BLOKADA PAPIERU
```

1. Wyciągnij całkowicie tacę papieru z urządzenia.

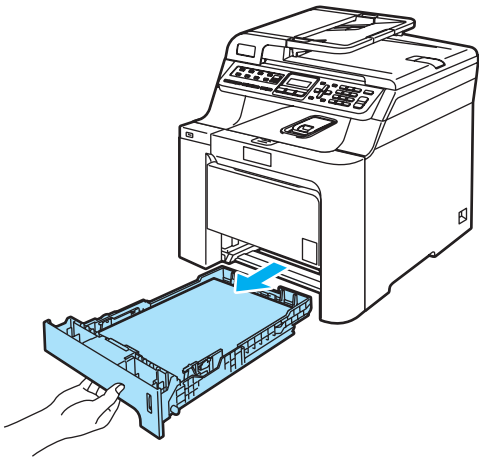

2 Zacięty papier wyciągaj obiema rękami.

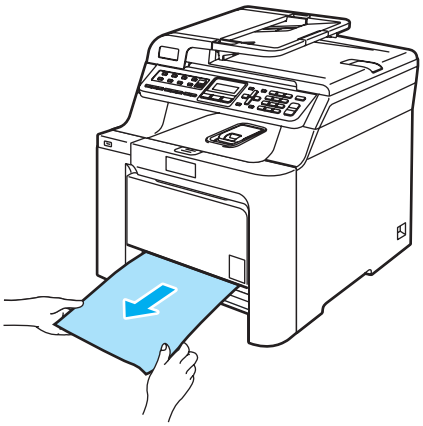

3 Naciśnij przycisk zwalniania pokrywy przedniej, a następnie otwórz pokrywę przednią.

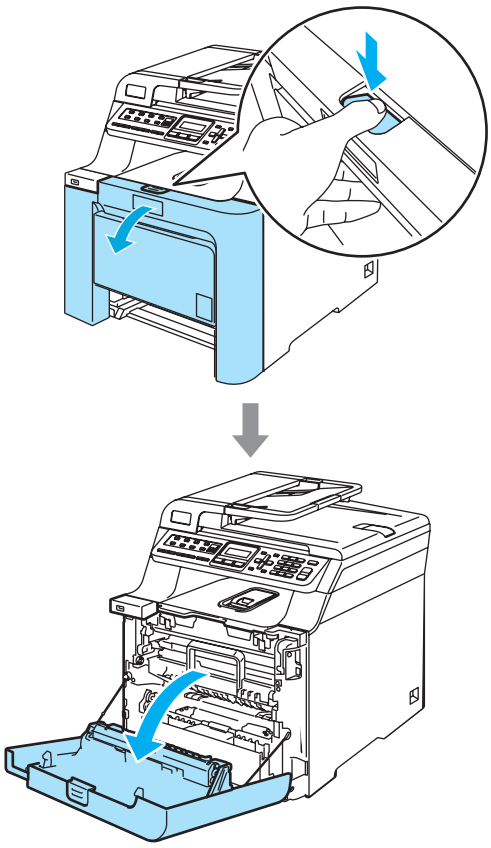

4 Przytrzymaj zielony uchwyt zespołu bębna. Unieś zespół bębna i pociągnij go do oporu.

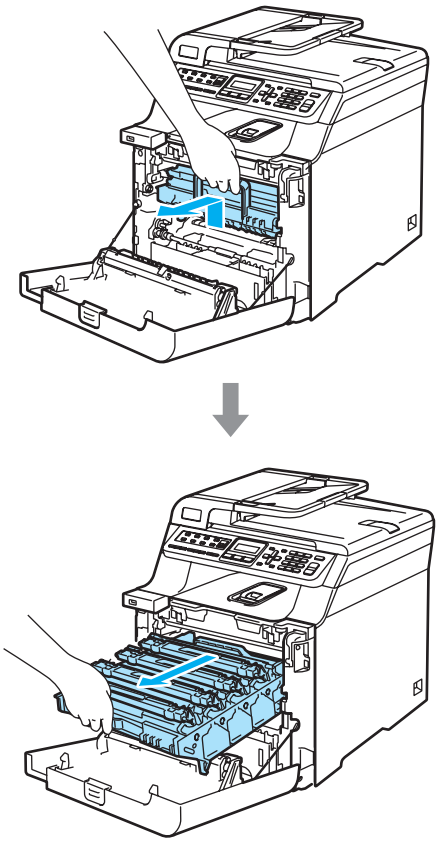

5 Zwolnij szarą dźwignię blokady (1) po lewej stronie urządzenia. Unieś przednią część zespołu bębna i całkowicie wyciągnij zespół bębna z urządzenia za pomocą zielonych uchwytów znajdujących się na zespole bębna.

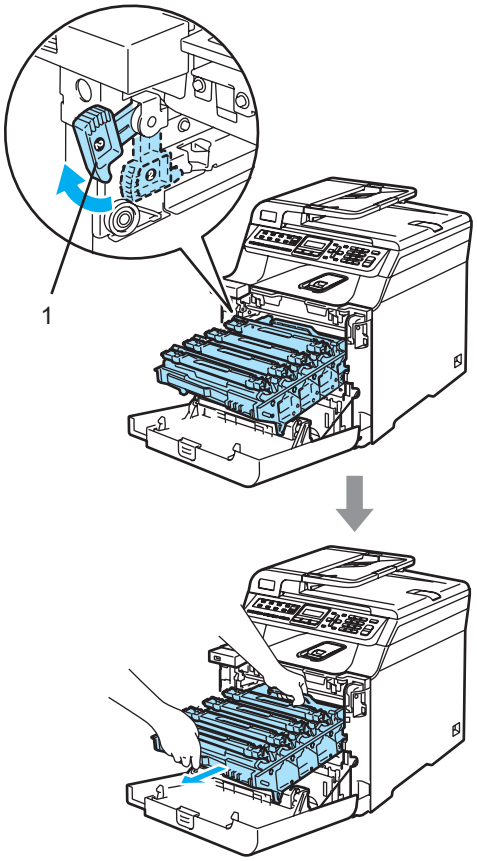

UWAGA

Zespół bębna przenoś za pomocą uchwytów. NIE chwytaj zespołu bębna za boki.

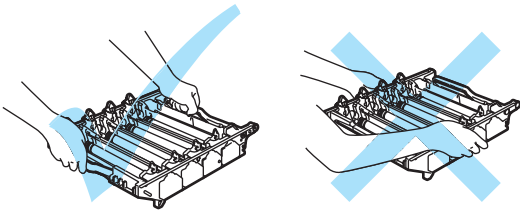

W razie rozrzucenia lub plam tonera zalecamy położenie zespołu bębna na płaskiej powierzchni przykrytej kawałkiem papieru lub ściereczką.

W celu uniknięcia uszkodzenia urządzenia na skutek wyładowania elektrostatycznego NIE dotykaj elektrod pokazanych na ilustracji.

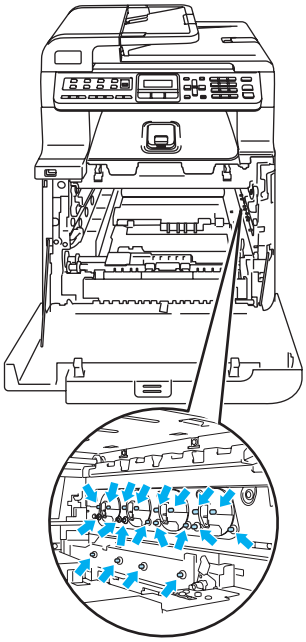

C

6 Zacięty papier może być wyciągnięty z zespołem bębna i wkładu tonera lub można wyciągnąć go przez otwór tacy papieru.

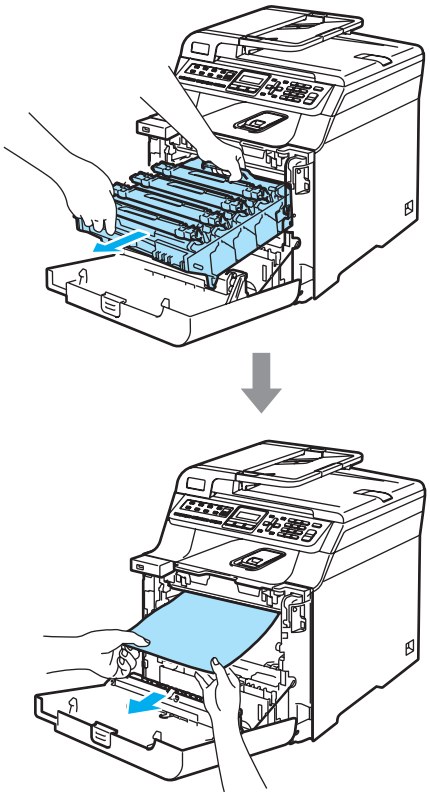

7 Wstaw zespół bębna z powrotem do urządzenia w przedstawiony sposób.

1 Upewnij się, że szara dźwignia blokady (1) jest podniesiona i umieść zespół bębna w urządzeniu. Naciśnij szarą dźwignię blokady (1).

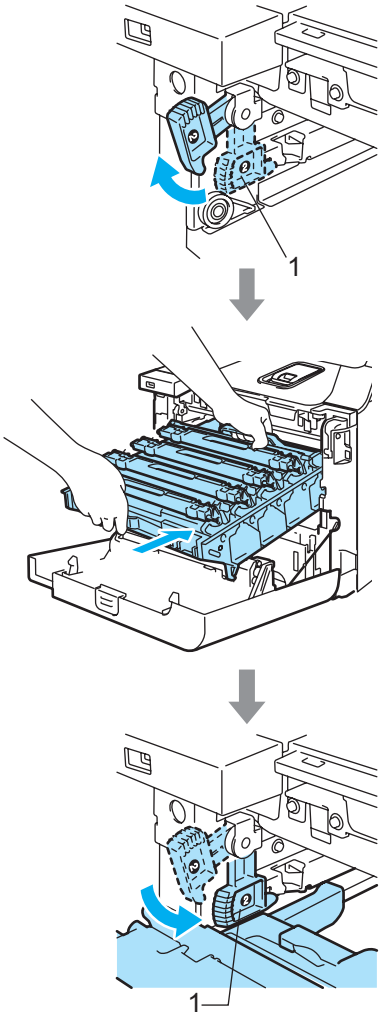

Informacja

Po umieszczeniu zespołu bębna w urządzeniu dopasuj zielone prowadnice (1) uchwytu zespołu bębna do zielonych strzałek (2) po obu stronach urządzenia.

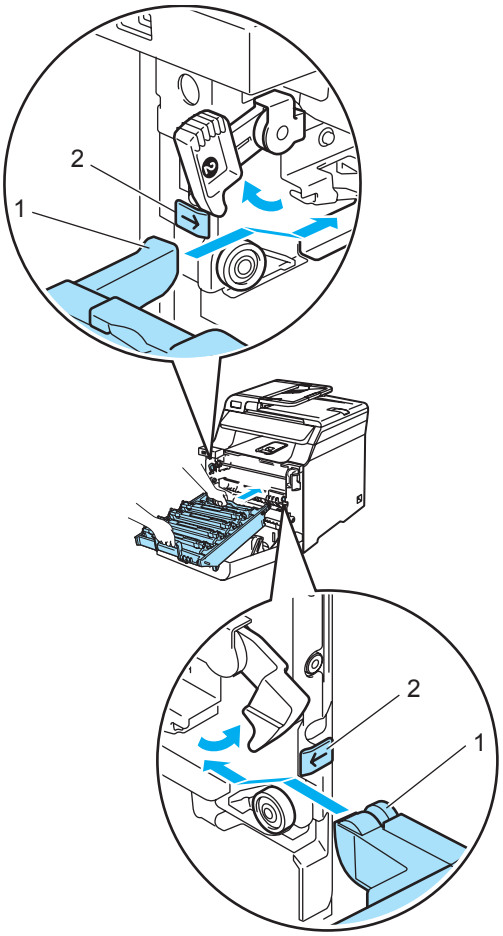

2 Dociśnij zespół bębna do oporu.

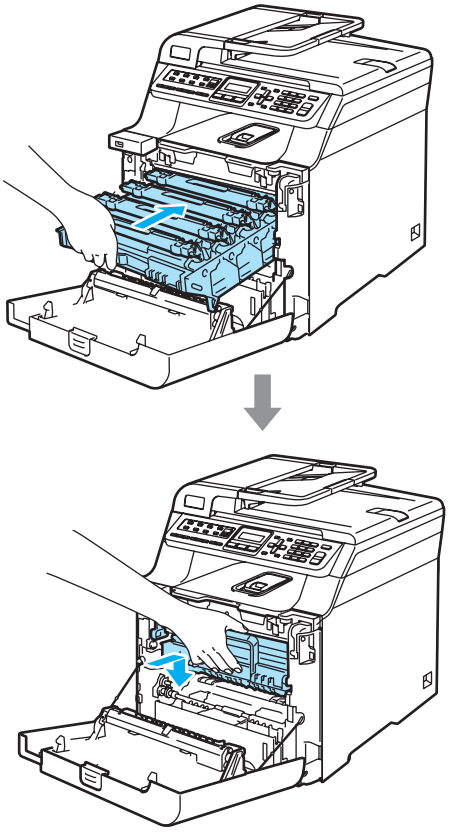

8 Zamknij pokrywę przednią urządzenia.

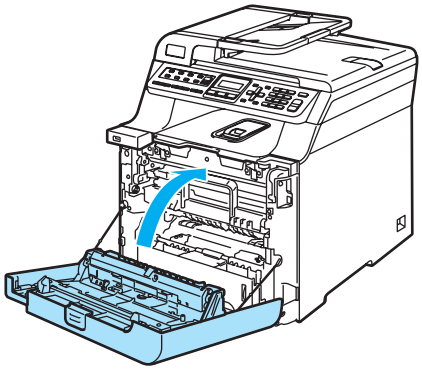

9 Wstaw tacę papieru do urządzenia.

C

Papier zaciął się w tylnej części urządzenia

Jeśli na wyświetlaczu LCD wyświetlony zostanie komunikat ZACIĘCIE Z TYŁU, wykonaj następujące czynności:

```
ZACIĘCIE Z TYŁU
```

1. Naciśnij dźwignię zwalniania pokrywy, aby otworzyć przednią pokrywę.

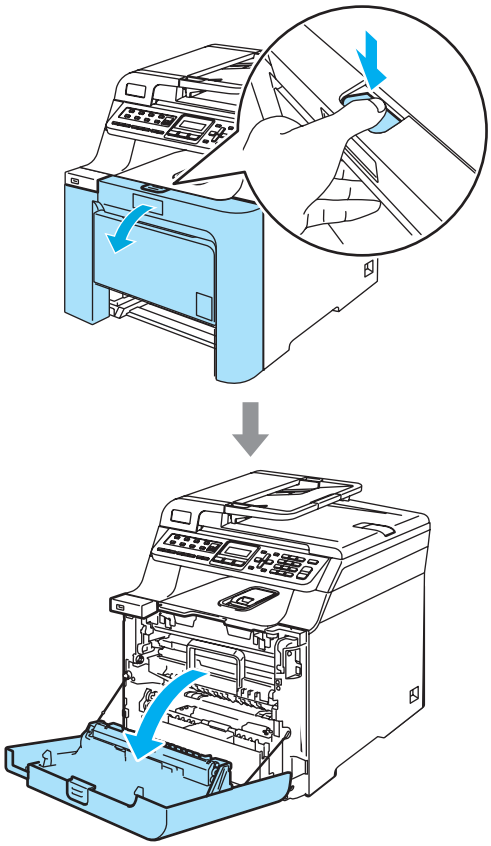

2. Przytrzymaj zielony uchwyt zespołu bębna. Unieś zespół bębna i pociągnij go do oporu.

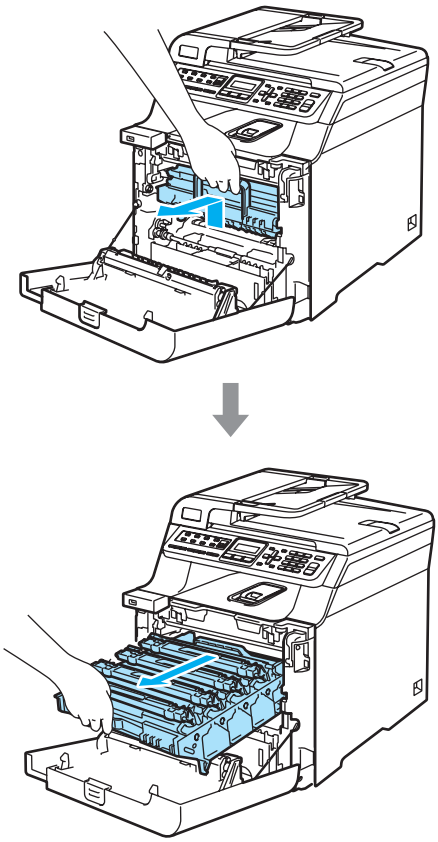

3. Otwórz pokrywę tylną.

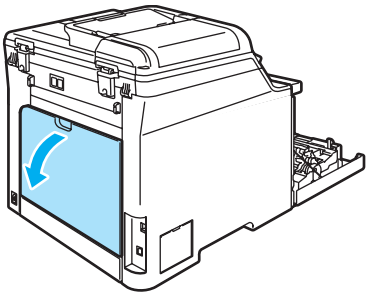

4 Pociągnij w dół dwie zielone dźwignie, jedną po lewej, a drugą po prawej stronie (zgodnie z ilustracją), a następnie opuść pokrywę zespołu grzewczego (1).

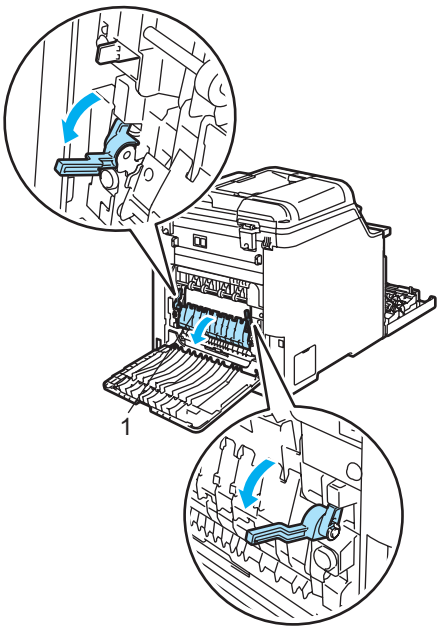

GORĄCA POWIERZCHNIA

Tuż po użyciu urządzenia niektóre wewnętrzne części mogą być bardzo gorące. Jeśli otworzysz przednią lub tylną pokrywę urządzenia, NIE dotykaj części zaznaczonych zaciemnieniem na rysunku.

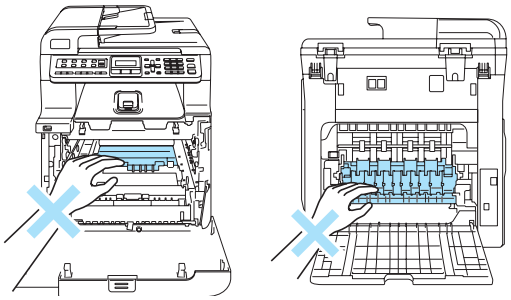

5 Obiema rękami wyciągnij zacięty papier z zespołu grzewczego.

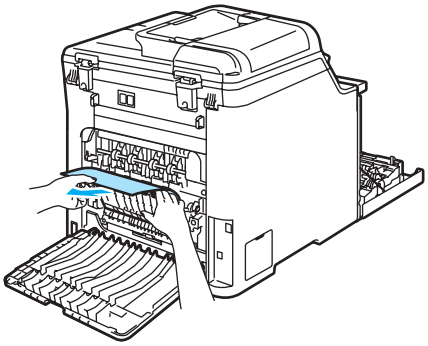

6 Zamknij pokrywę zespołu grzewczego (1) i unieś dwie zielone dźwignie po lewej i prawej stronie.

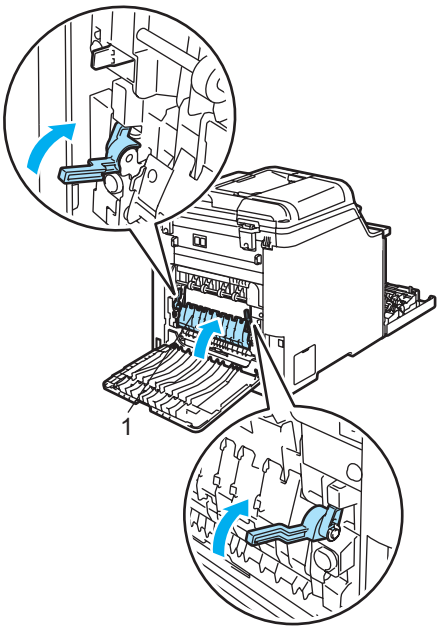

7 Zamknij pokrywę tylną.

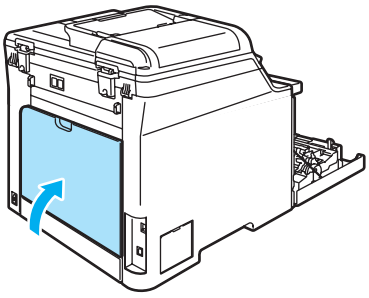

8 Wstaw ponownie zespół bębna i wkładu tonera do urządzenia.

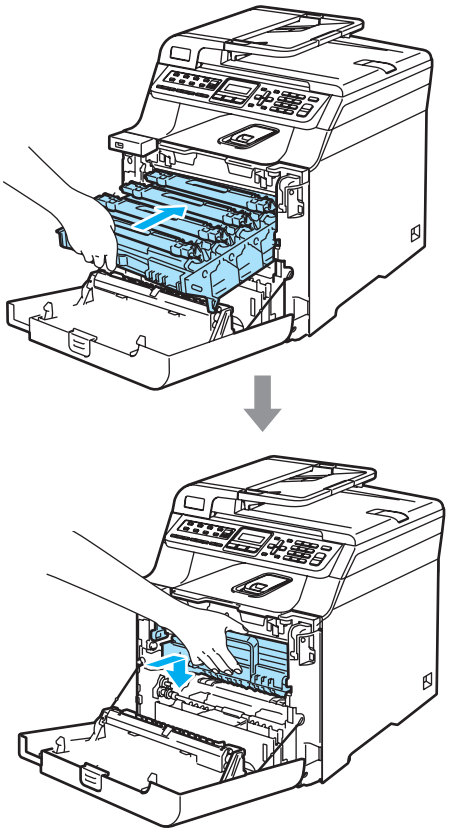

9 Zamknij pokrywę przednią urządzenia.

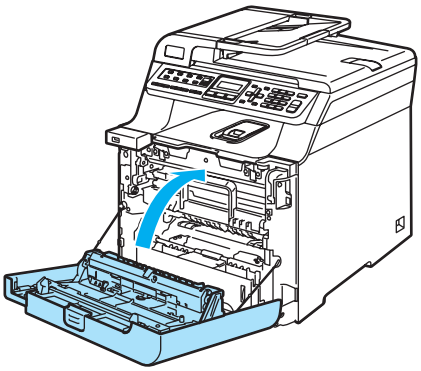

Papier zaciął się pod tacą papieru 1 lub w zespole grzewczym (tylko MFC-9450CDN)

Jeśli na wyświetlaczu LCD wyświetlony zostanie komunikat `ZACIĘĆ. DUPLEKSU`, wykonaj następujące czynności:

```
ZACIĘĆ. DUPLEKSU
```

1 Całkowicie wyciągnij z urządzenia tacę papieru i sprawdź wnętrze urządzenia.

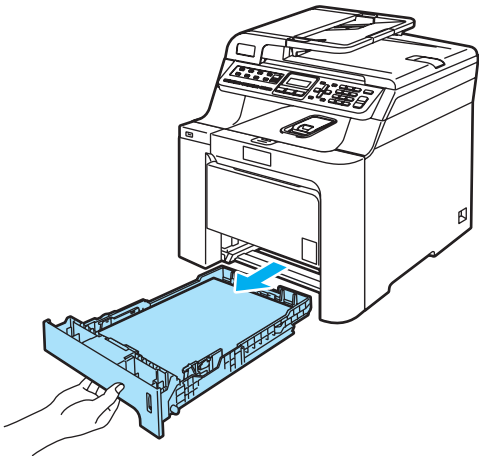

2 Jeśli papier nie zablokował się wewnątrz urządzenia, sprawdź pod tacą papieru.

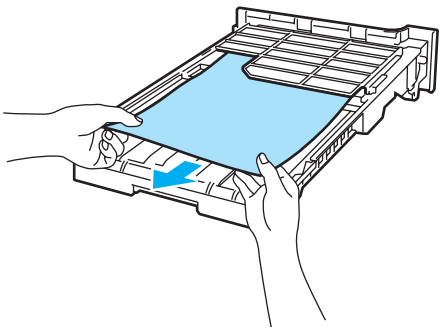

Informacja

NIE umieszczaj ponownie tacy papieru wewnątrz.

3 Jeśli papier nie zablokował się w tacy papieru, otwórz pokrywę tylną.

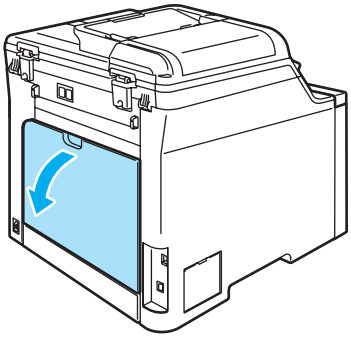

4 Przestaw w prawo szarą dźwignię po lewej stronie (1).

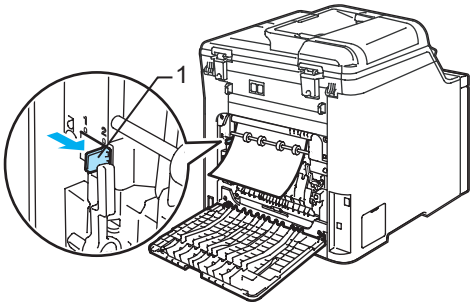

GORĄCA POWIERZCHNIA

Tuż po użyciu urządzenia niektóre wewnętrzne części mogą być bardzo gorące. Po otwarciu pokrywy przedniej lub tylniej urządzenia, NIE dotykaj części zaznaczonych na rysunku.

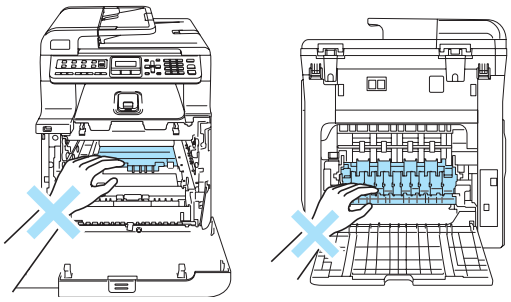

5 Powoli wyciągnij zablokowany papier.

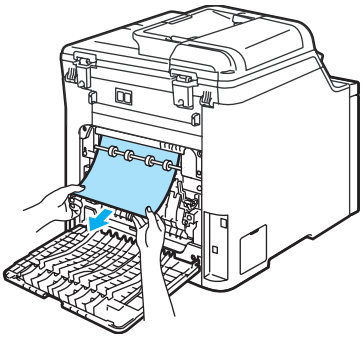

6 Przesuń szarą dźwignię po lewej stronie(1) do jej pierwotnego położenia.

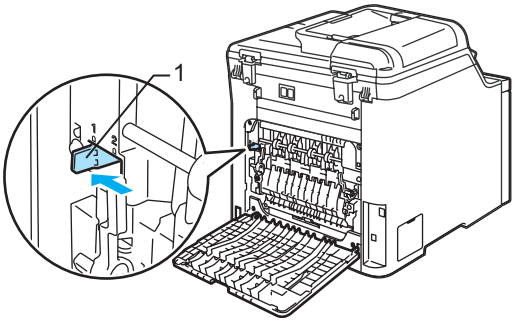

7 Zamknij pokrywę tylną.

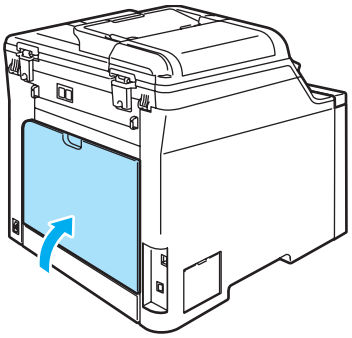

8 Wsuń tacę papieru do urządzenia.

C

Rutynowa obsługa konserwacyjna

OSTRZEŻENIE

Używaj neutralnych detergentów.

Do czyszczenia wewnętrznych i zewnętrznych elementów urządzenia NIE stosuj substancji, które zawierają amoniak, alkohol, ani żadnych rozpylaczy lub substancji palnych. Może to spowodować pożar lub porażenie elektryczne. Aby uzyskać więcej informacji, zapoznaj się z *Ważne instrukcje dotyczące bezpieczeństwa* na stronie 93.

UWAGA

Zespół bębna zawiera toner, więc przenoś go ostrożnie. Jeśli toner rozsypie się na ręce lub odzież, natychmiast zetrzyj lub zmyj zimną wodą.

Czyszczenie wnętrza urządzenia

Czyść zewnętrzną powierzchnię urządzenia w następujący sposób:

1. Wyłącz zasilanie urządzenia. Odłącz najpierw przewód linii telefonicznej, a następnie odłącz przewód zasilania odgniazdka elektrycznego.
2. Wyciągnij całkowicie tacę papieru z urządzenia.

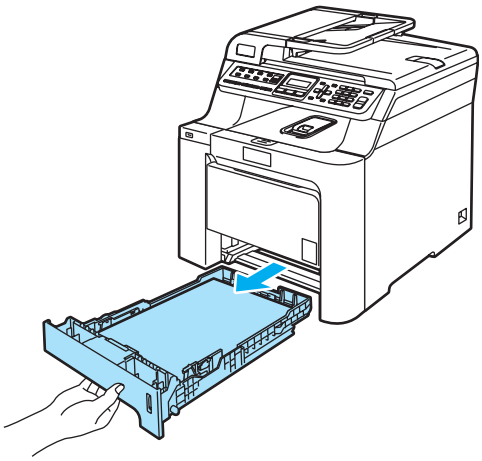

3. Wytrzyj zewnętrzną część urządzenia miękką ściereczką niepozostawiającą włókien, aby usunąć kurz.

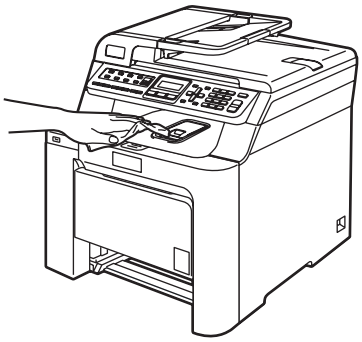

4. Usuń wszystko, co przykleiło się do wnętrza tacy papieru.

5 Wytrzyj wewnętrzną część tacy papieru miękką ściereczką niepozostawiającą włókien, aby usunąć kurz.

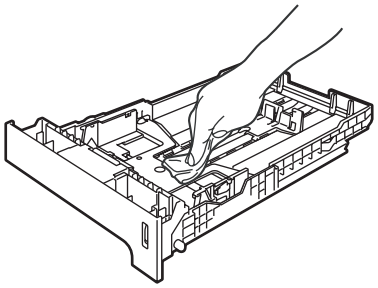

6 Połóż ponownie papier i wsuń mocno tacę papieru do urządzenia.

7 Podłącz przewód zasilania do gniazdka elektrycznego, a następnie podłącz wszystkie przewody i przewód linii telefonicznej. Włącz zasilanie urządzenia.

Czyszczenie skanera

1 Wyłącz zasilanie urządzenia. Odłącz wszystkie przewody, przewód linii telefonicznej, a następnie odłącz przewód zasilania odgniazdka elektrycznego.

2 Podnieś pokrywę dokumentu (1). Wyczyść białą plastikową powierzchnię (2) oraz szybę skanera (3) pod spodem za pomocą miękkiej ściereczki niepozostawiającej włókien, zwilżonej niepalnym środkiem do czyszczenia szyb.

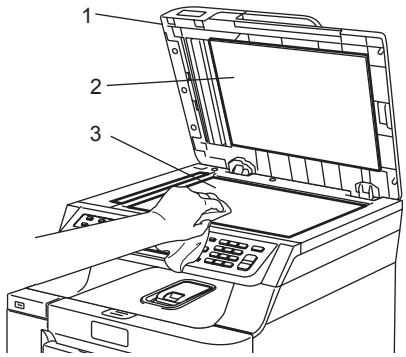

3 W zespole ADF oczyść biały pasek (1) i pasek szyby skanera (2) pod spodem za pomocą miękkiej ściereczki niepozostawiającej włókien, zwilżonej niepalnym środkiem do czyszczenia szyb.

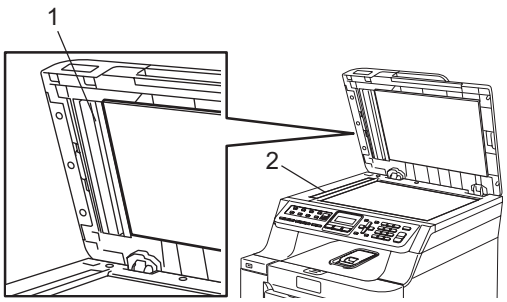

4 Podłącz przewód zasilania do gniazdka elektrycznego, a następnie podłącz wszystkie przewody i przewód linii telefonicznej. Włącz zasilanie urządzenia.

Informacja

Po oczyszczeniu szyby skanera i paska szyby niepalnym środkiem do czyszczenia szyb przejedź palcem po pasku szyby, aby sprawdzić, czy nie znajdują się na niej żadne zanieczyszczenia. W razie wykrycia zanieczyszczeń ponownie oczyść pasek szyby w tym obszarze.
Konieczne może być trzy- lub czterokrotne powtórzenie procesu czyszczenia. W celu sprawdzenia czystości wykonaj kopię po każdym czyszczeniu.

Czyszczenie okien skanera laserowego

UWAGA

NIE używaj alkoholu izopropylowego do czyszczenia okien skanera laserowego.

NIE dotykaj palcami okien skanera.

1. Wyłącz zasilanie urządzenia. Odłącz wszystkie przewody, przewód linii telefonicznej, a następnie odłącz przewód zasilania odgniazdka elektrycznego.

2. Naciśnij przycisk zwalniania pokrywy przedniej, a następnie otwórz pokrywę przednią.

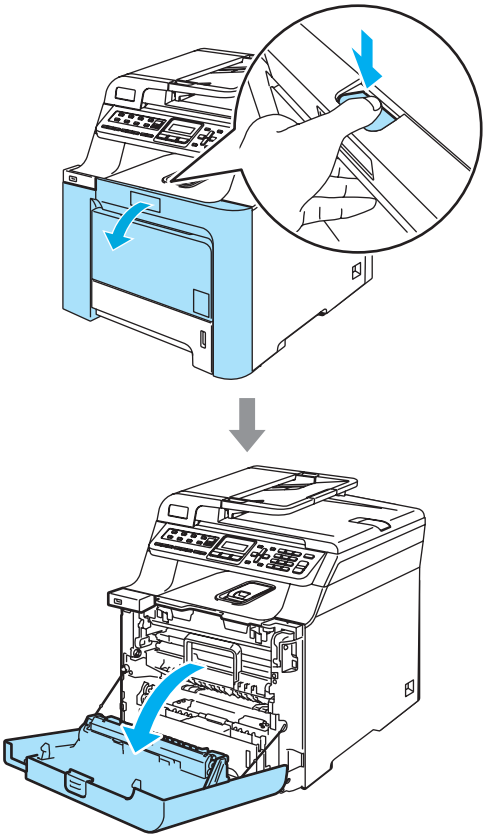

3. Przytrzymaj zielony uchwyt zespołu bębna. Unieś zespół bębna i pociągnij go do oporu.

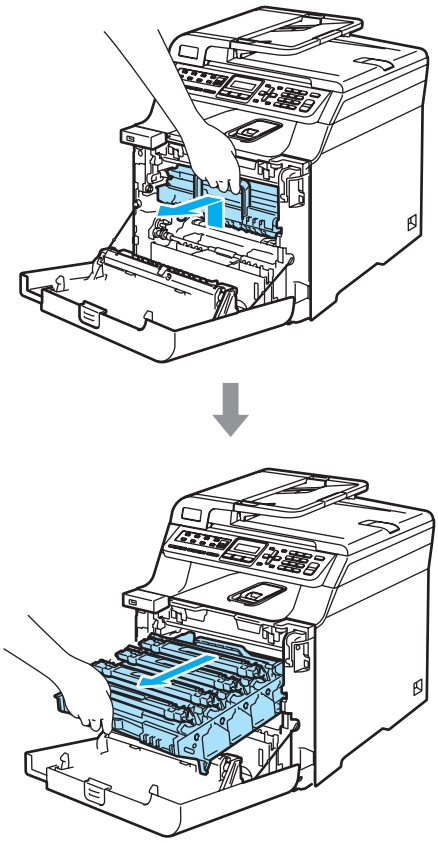

4 Zwolnij szarą dźwignię blokady (1) po lewej stronie urządzenia. Unieś przednią część zespołu bębna i całkowicie wyciągnij zespół bębna z urządzenia za pomocą zielonych uchwytów znajdujących się na zespole bębna.

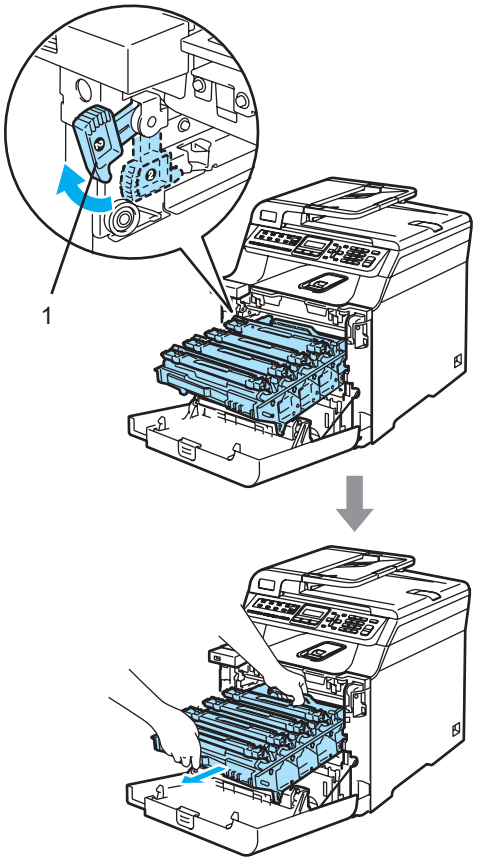

GORĄCA POWIERZCHNIA

Tuż po użyciu urządzenia niektóre wewnętrzne części mogą być bardzo gorące. Jeśli otworzysz przednią pokrywę urządzenia, NIE dotykaj części zaznaczonych zaciemnieniem na rysunku.

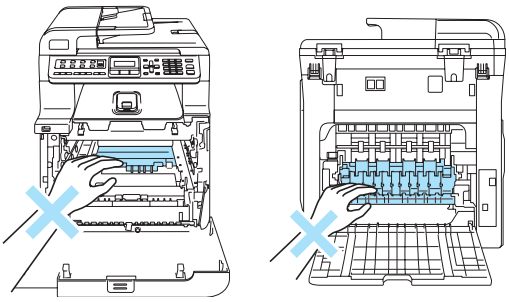

UWAGA

Zespół bębna przenoś za pomocą uchwytów. NIE chwytaj zespołu bębna za boki.

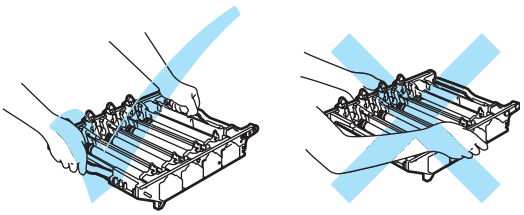

Zalecamy położenie zespołu bębna na płaskiej powierzchni przykrytej kawałkiem papieru lub ściereczką, na wypadek rozrzucenia lub rozlania tonera.

W celu uniknięcia uszkodzenia urządzenia na skutek wyładowania elektrostatycznego NIE dotykaj elektrod pokazanych na ilustracji.

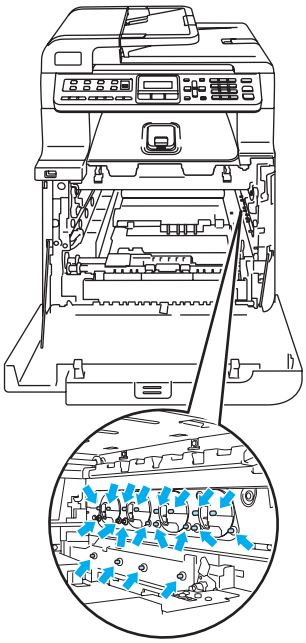

5 Wytrzyj okna skanera (1) miękką ściereczką niepozostawiającą włókien.

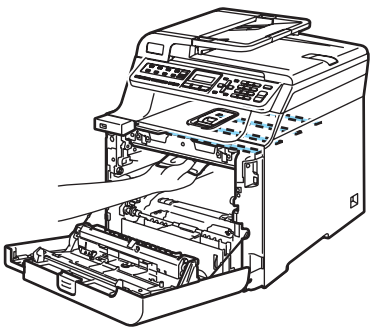

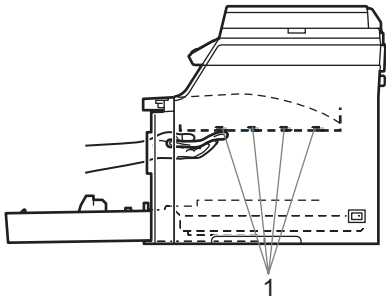

6 Wstaw zespół bębna z powrotem do urządzenia w przedstawiony sposób.

1 Upewnij się, że szara dźwignia blokady (1) jest podniesiona i umieść zespół bębna w urządzeniu. Naciśnij szarą dźwignię blokady (1).

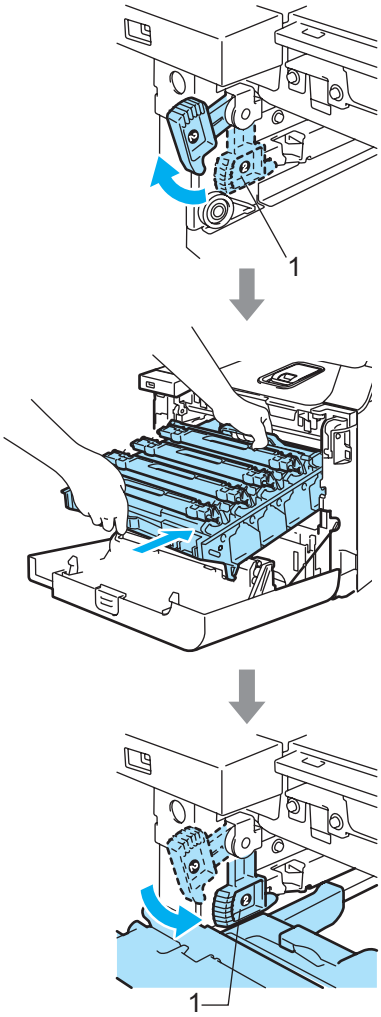

Informacja

Po umieszczeniu zespołu bębna w urządzeniu dopasuj zielone prowadnice (1) uchwytu zespołu bębna do zielonych strzałek (2) po obu stronach urządzenia.

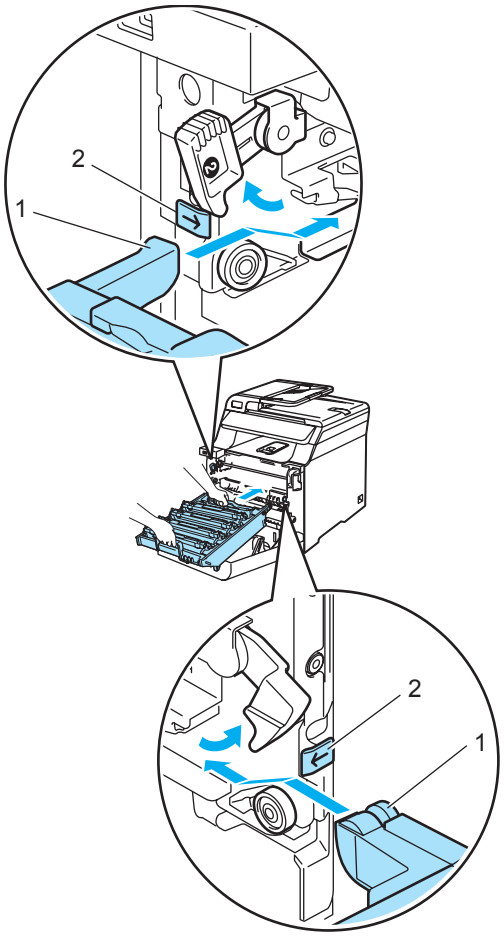

2 Dociśnij zespół bębna do oporu.

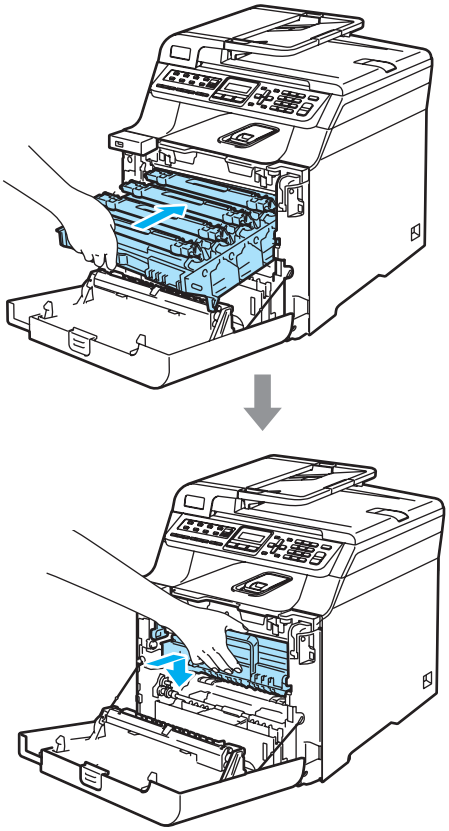

7 Zamknij pokrywę przednią urządzenia.

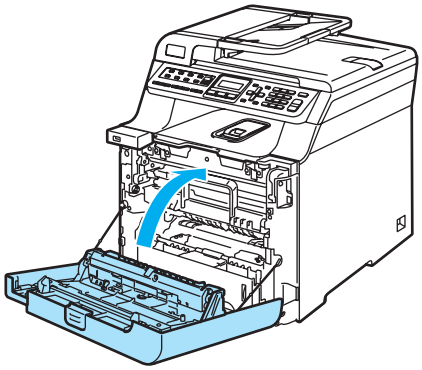

8 Podłącz przewód zasilania do gniazdka elektrycznego, a następnie podłącz wszystkie przewody i przewód linii telefonicznej. Włącz zasilanie urządzenia.

Czyszczenie drutów koronowych

W razie problemów z jakością wydruku wyczyść druty koronowe w następujący sposób:

1. Wyłącz zasilanie urządzenia. Odłącz najpierw przewód linii telefonicznej, a następnie odłącz przewód zasilania odgniazdka elektrycznego.

2. Naciśnij przycisk zwalniania pokrywy przedniej, a następnie otwórz pokrywę przednią.

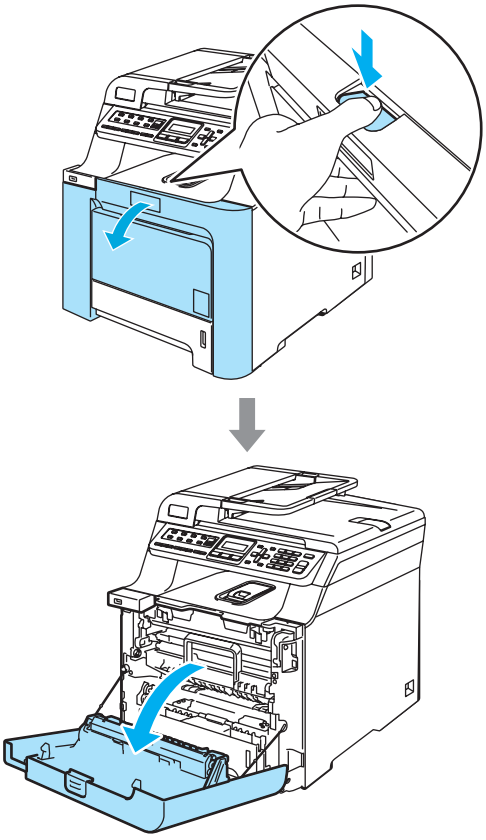

3. Przytrzymaj zielony uchwyt zespołu bębna. Unieś zespół bębna i pociągnij go do oporu.

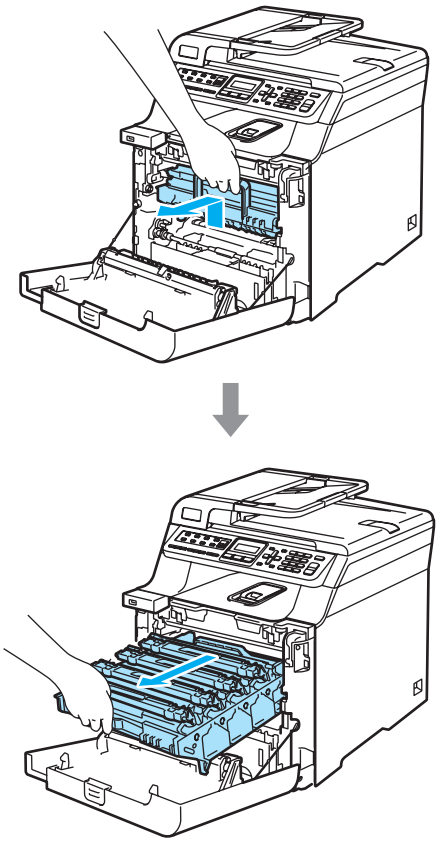

4. Wyjmij cztery wkłady tonera z zespołu bębna, unosząc je za pomocą kolorowych uchwytów.

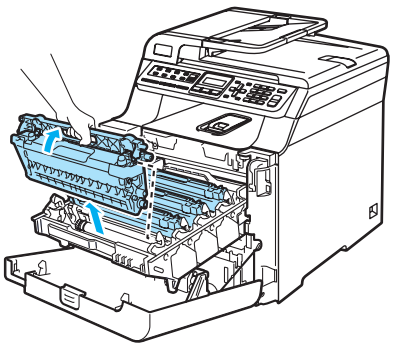

UWAGA

Zalecamy położenie wkładów tonera na kawałku papieru znajdującym się na czystej, płaskiej powierzchni na wypadek rozlania lub rozsypania się tonera.

NIE wkładaj wkładów tonera do ognia. Może eksplodować i spowodować obrażenia.

Ostrożnie przenoś wkłady tonera. Jeśli toner rozsypie się na ręce lub odzież, natychmiast zetrzyj lub zmyj zimną wodą.

Aby uniknąć problemów z jakością wydruku, NIE dotykaj zacieniowanych części pokazanych na ilustracjach.

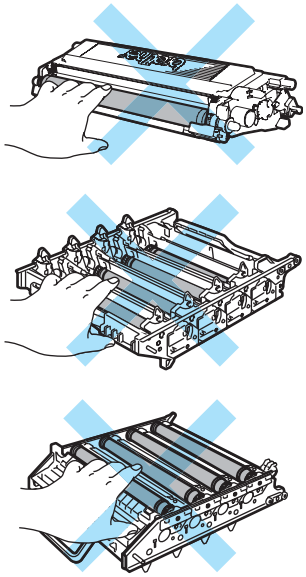

5 Zwolnij i otwórz białą pokrywę drutów koronowych (1).

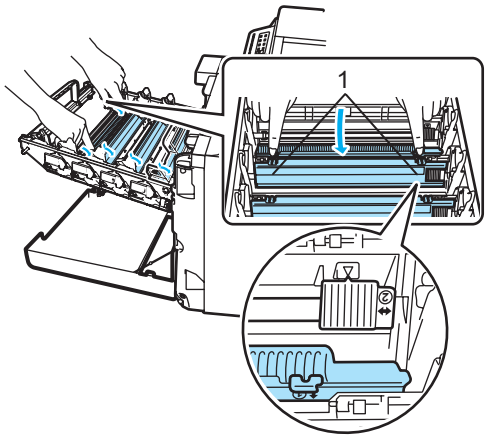

Informacja

Zalecane jest czyszczenie drutu koronowego dla każdego z kolorów. Aby wyczyścić drut koronowy tylko dla koloru powodującego problem z jakością wydruku, sprawdź położenie poszczególnych drutów koronowych na poniższej ilustracji.

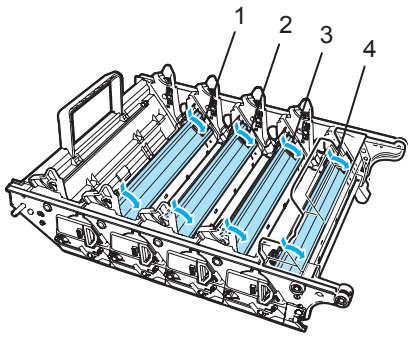

1 **Pokrywa drutu koronowego dla koloru czarnego (K)**

2 **Pokrywa drutu koronowego dla koloru żółtego (Y)**

3 **Pokrywa drutu koronowego dla koloru magenta (M)**

4 **Pokrywa drutu koronowego dla koloru cyjan (C)**

C

6 Oczyść drut koronowy wewnątrz zespołu bębna poprzez kilkakrotne delikatne przesuwanie zielonego języczka z prawej strony do lewej i odwrotnie.

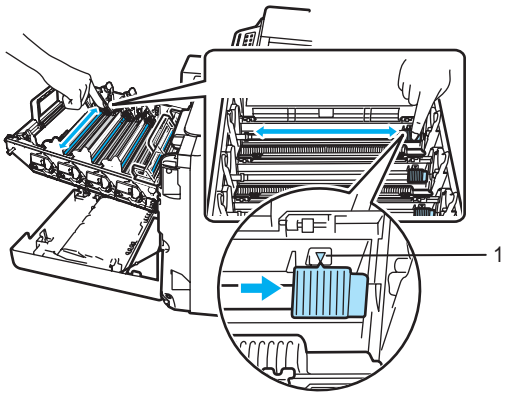

UWAGA

Upewnij się, że języczek wskoczył na swoją pozycję (▼) (1). W przeciwnym razie na wydrukowanych stronach może występować pionowy pasek.

7 Zamknij pokrywę drutów koronowych.

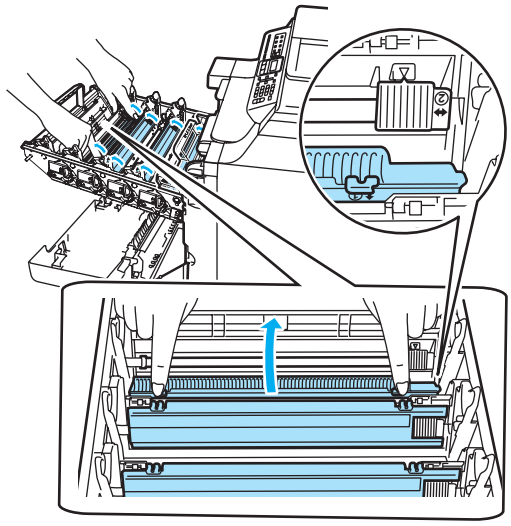

8 Powtórz kroki ❺–❼, aby wyczyścić pozostałe druty koronowe. Łącznie dostępne są cztery druty koronowe.

9 Trzymając wkłady tonera za kolorowe uchwyty, umieść je kolejno z powrotem w zespole bębna we wskazany sposób. Upewnij się, że kolor wkładu tonera jest zgodny z kolorem etykiety na zespole bębna, a po włożeniu wkładu tonera złóż uchwyt wkładu tonera (A). Powtórz tę procedurę dla wszystkich wkładów tonera.

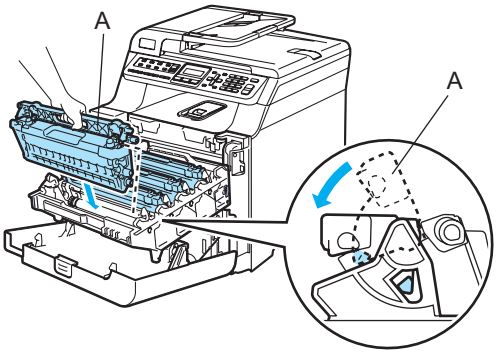

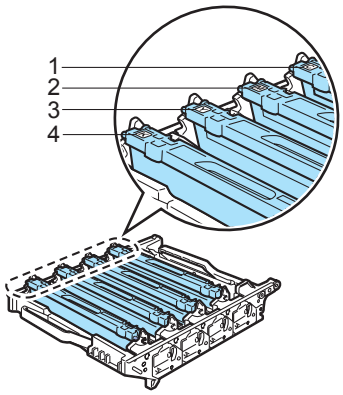

1 C - Cyjan
2 M - Magenta
3 Y - Żółty
4 K - Czarny

10 Dociśnij zespół bębna do oporu.

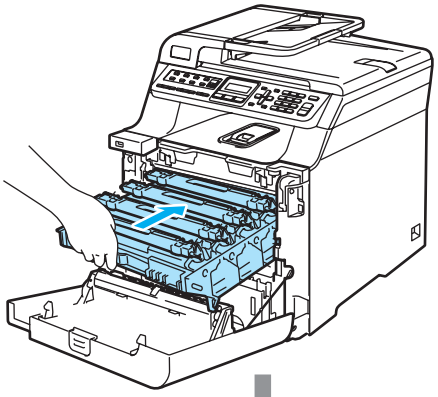

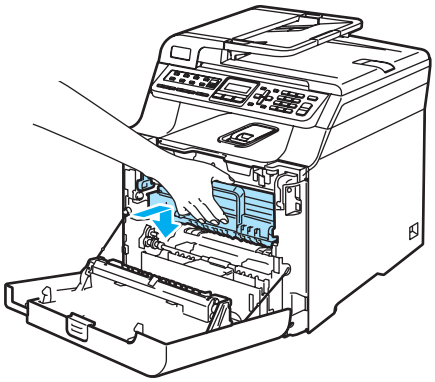

11 Zamknij pokrywę przednią urządzenia.

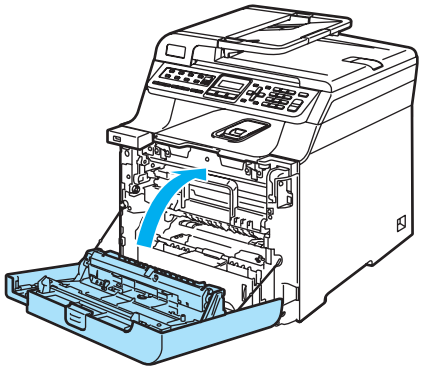

12 Podłącz przewód zasilania do gniazdka elektrycznego, a następnie podłącz wszystkie przewody i przewód linii telefonicznej. Włącz zasilanie urządzenia.

Czyszczenie zespołu bębna

W razie problemów z jakością wydruku spowodowanych powtarzającymi się znakami na stronie wyczyść zespół bębna w następujący sposób.

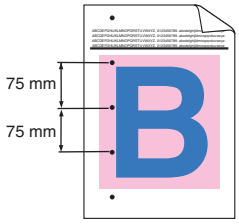

1 Naciśnij przycisk zwalniania pokrywy przedniej, a następnie otwórz pokrywę przednią.

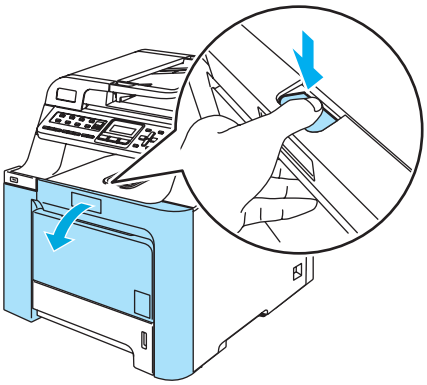

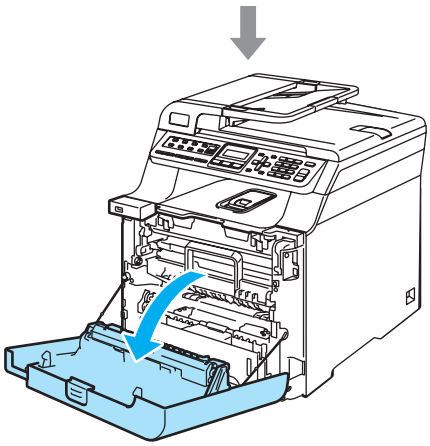

2 Zamknij pokrywę przednią urządzenia. Urządzenie zaczyna się nagrzewać. Zanim przejdziesz do kroku ❸, odczekaj aż nagrzewanie zakończy się.

3 Wyciągnij tacę MP (1) i rozłóż podporę tacy MP (2).

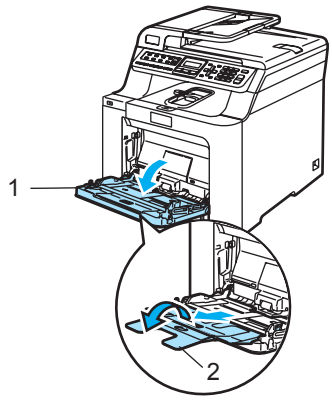

4 Włóż czysty papier formatu A4 lub Letter do tacy MP.

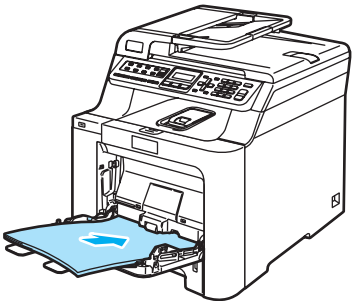

5 Podczas przytrzymywania wciśniętego przycisku **Clear/Back(Wyczyść/Cofnij)** wciśnij przycisk ◄ do czasu wyświetlenia się na wyświetlaczu LCD komunikatu DRUM CLEANING.

6 Naciśnij przycisk **Mono Start (Start Mono)** lub **Colour Start (Start Kolor)**. Papier zostanie podany do urządzenia, aby rozpocząć czyszczenie bębna.

7 Po zakończeniu czyszczenia na wyświetlaczu LCD pojawi się następujący komunikat.

```
DRUM CLEANING
COMPLETED
```

8 Naciśnij przycisk **Stop/Exit(Stop/Zakończ)**, a urządzenie powróci do stanu gotowości.

9 Spróbuj ponownie wykonać wydruk. Jeśli problem utrzymuje się, należy kilka razy powtórzyć kroki ❸ do ❽.

Jeśli problem utrzymuje się po kilkukrotnym powtórzeniu kroków ❸ do ❽, należy przejść do kroku ❿.

10 Wyłącz zasilanie urządzenia. Odłącz najpierw przewód linii telefonicznej, a później wszystkie kable, a następnie odłącz przewód zasilania od gniazdka elektrycznego.

⓫ Naciśnij przycisk zwalniania pokrywy przedniej, a następnie otwórz pokrywę przednią.

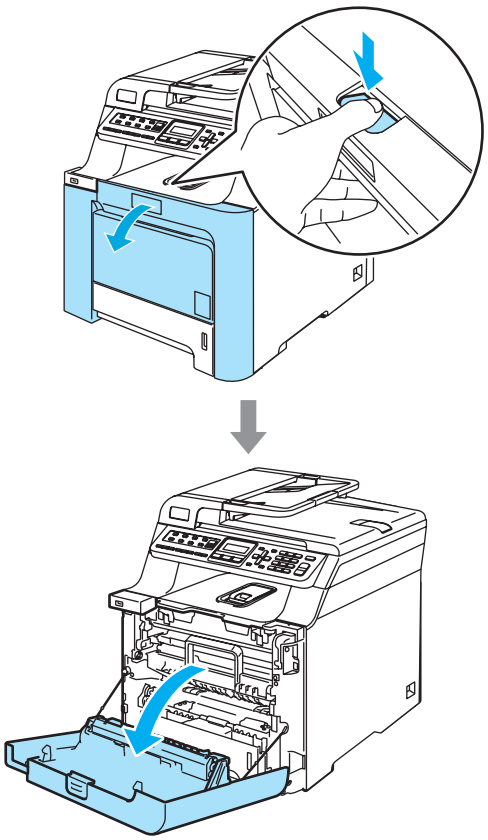

⓬ Przytrzymaj zielony uchwyt zespołu bębna. Unieś zespół bębna i pociągnij go do oporu.

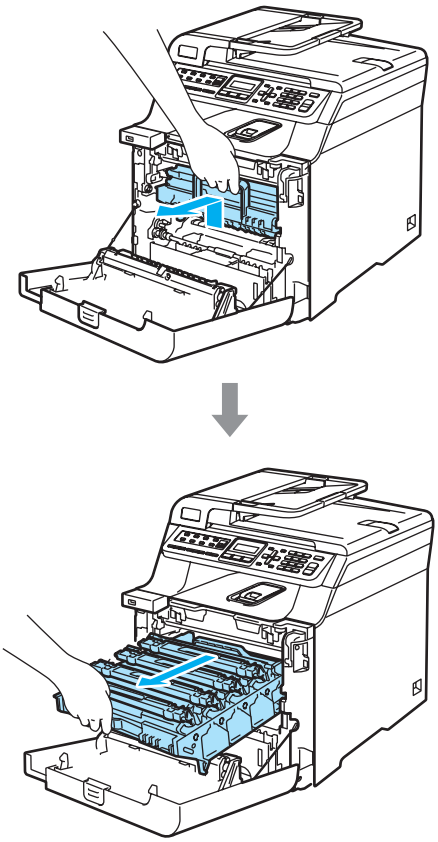

UWAGA

Zalecamy położenie zespołu bębna i wkładu tonera na kawałku papieru znajdującym się na czystej, płaskiej powierzchni na wypadek przypadkowego rozlania lub rozsypania się tonera.

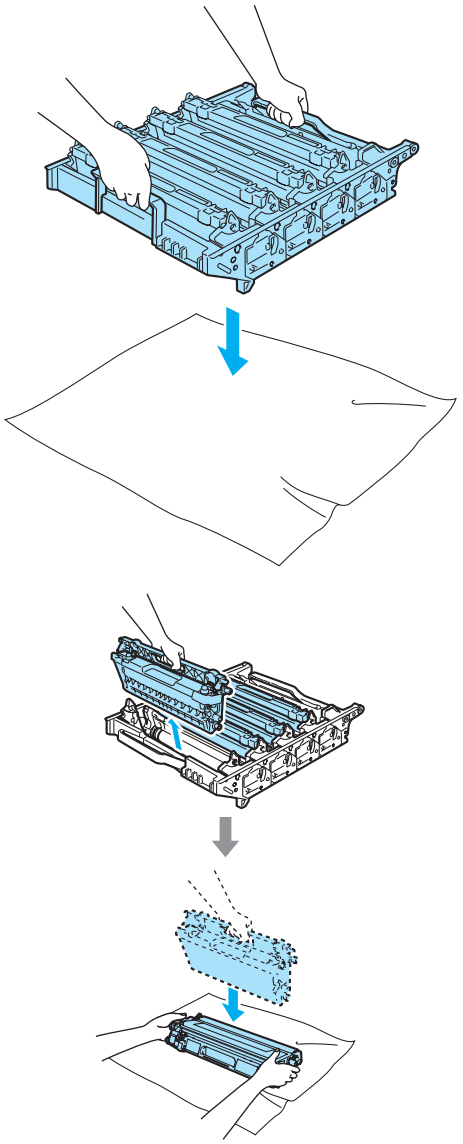

Ostrożnie przenoś wkład tonera. Jeśli toner rozsypie się na ręce lub odzież, natychmiast zetrzyj lub zmyj zimną wodą.

13 Zwolnij szarą dźwignię blokady (1) po lewej stronie urządzenia. Unieś przednią część zespołu bębna i całkowicie wyciągnij zespół bębna z urządzenia za pomocą zielonych uchwytów znajdujących się na zespole bębna.

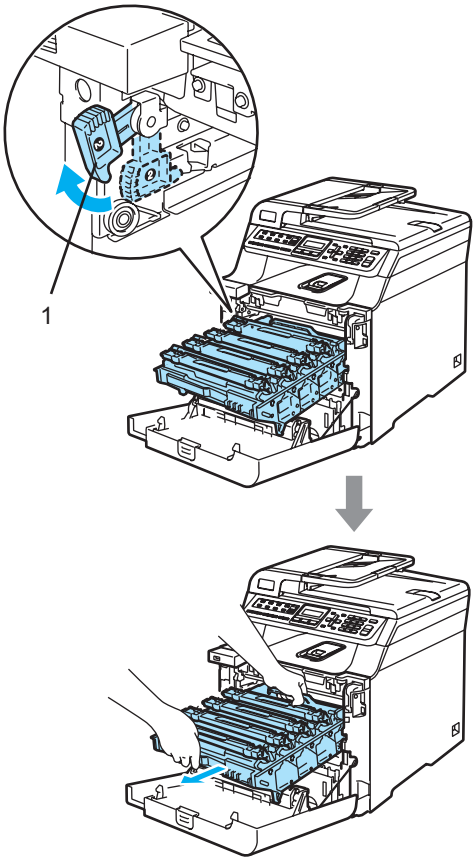

UWAGA

Zespół bębna przenoś za pomocą uchwytów. NIE chwytaj zespołu bębna za boki.

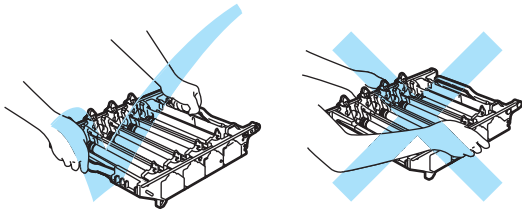

14 Wyjmij cztery wkłady tonera z zespołu bębna, unosząc je za pomocą kolorowych uchwytów.

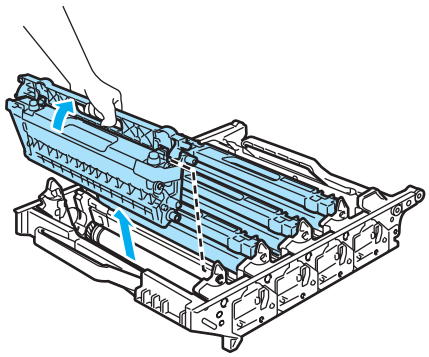

UWAGA

W celu uniknięcia uszkodzenia urządzenia na skutek wyładowania elektrostatycznego NIE dotykaj elektrod pokazanych na ilustracji.

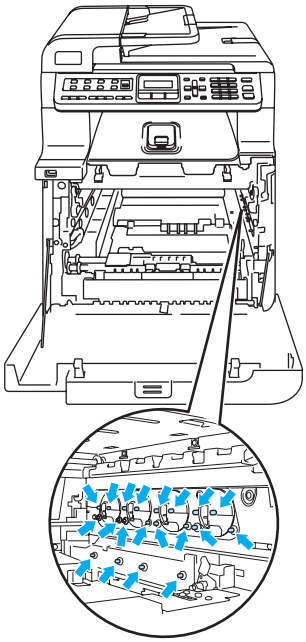

Ostrożnie przenoś wkłady tonera. Jeśli toner rozsypie się na ręce lub odzież, natychmiast zetrzyj lub zmyj zimną wodą.

Aby uniknąć problemów z jakością wydruku, NIE dotykaj zacieniowanych części pokazanych na ilustracjach.

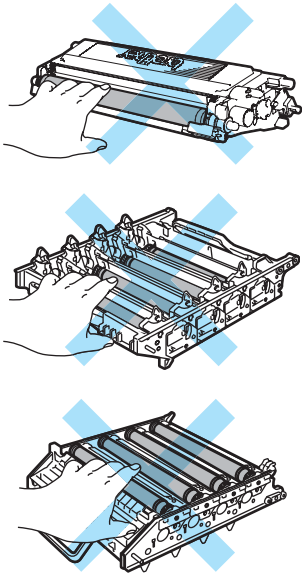

C

15 Trzymając zespół bębna obiema rękami, przewróć go i umieść na kawałku papieru lub ściereczce. Upewnij się, że kółka zębate zespołu bębna (1) są ustawione po lewej stronie.

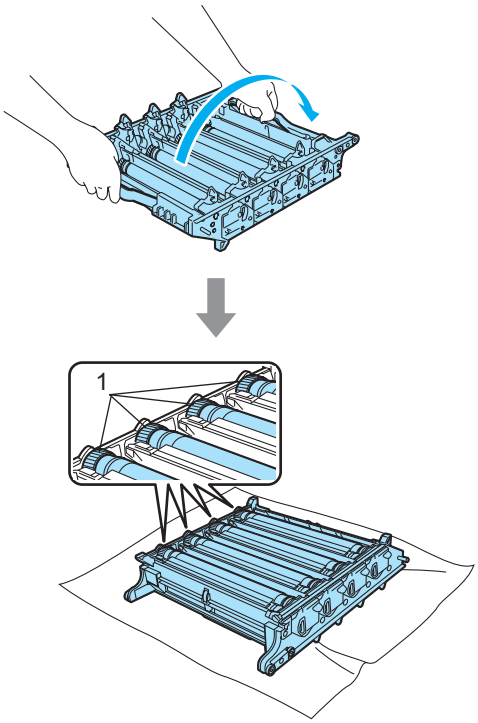

16 Na podstawie próbki wydruku określ kolor będący przyczyną problemu. Kolor kropek lub plam z tonera to kolor bębna, który należy wyczyścić. Na przykład jeśli plamy mają kolor cyjan, należy oczyścić bęben dla koloru cyjan. Umieść próbkę wydruku przed bębnem i znajdź dokładne miejsce, które powoduje powtarzające się znaki.

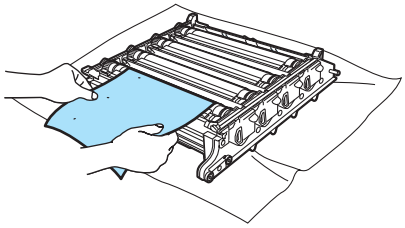

17 Obróć kółko zębate zespołu bębna na bębnie zgodnie z oznaczeniem (na przykład dla koloru cyjan obróć bęben dla koloru cyjan). Znak powinien pojawić się na powierzchni bębna (1).

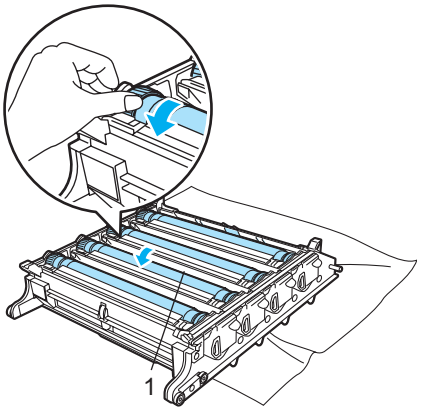

18 Gdy na powierzchni bębna znajdziesz znak, który pasuje do próbki wydruku, delikatnie wytrzyj powierzchnię bębna wacikiem, aż do usunięcia zanieczyszczenia lub pyłu papierowego z powierzchni.

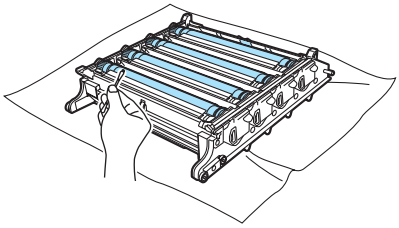

UWAGA

Bęben jest fotoczuły, więc NIE dotykaj go palcami.

NIE czyść powierzchni bębna fotoczułego ostrymi przedmiotami.

NIE używaj siły podczas czyszczenia powierzchni bębna.

19 Obracaj ręką kółko zębate zespołu bębna do siebie, aż do powrotu do pozycji początkowej. Pozycję początkową każdego bębna można zidentyfikować, dopasowując numer na kółku zębatym zespołu bębna w sposób przedstawiony na ilustracji. Upewnij się, że numer na każdym z czterech kółek zespołu bębna pasuje do numeru z boku zespołu bębna.

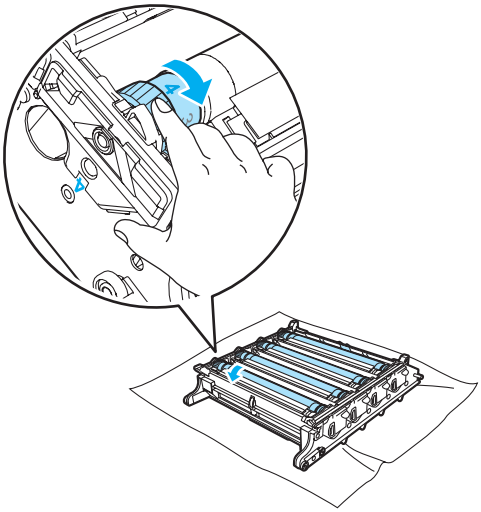

20 Trzymając wkłady tonera za kolorowe uchwyty, umieść je kolejno z powrotem w zespole bębna we wskazany sposób. Upewnij się, że kolor wkładu tonera jest zgodny z kolorem etykiety na zespole bębna, a po włożeniu wkładu tonera złóż uchwyt wkładu tonera (A). Powtórz tę procedurę dla wszystkich wkładów tonera.

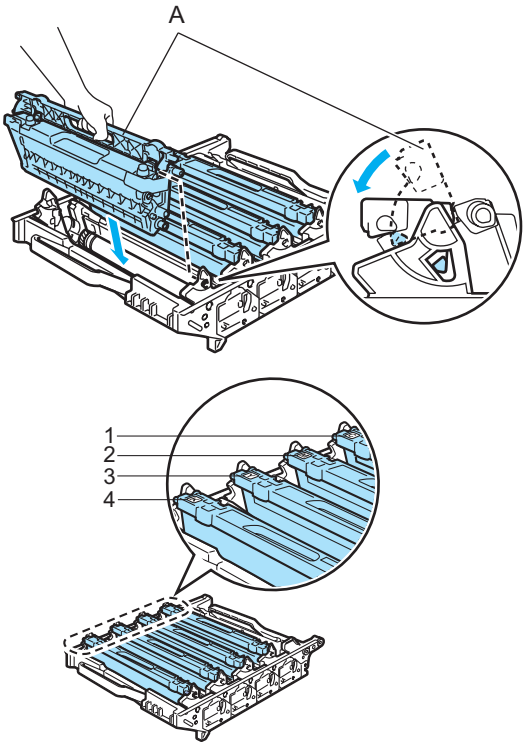

1 C - Cyjan

2 M - Magenta

3 Y - Żółty

4 K - Czarny

C

21 Wstaw zespół bębna z powrotem do urządzenia w przedstawiony sposób.

1 Upewnij się, że szara dźwignia blokady (1) jest podniesiona i umieść zespół bębna w urządzeniu. Naciśnij szarą dźwignię blokady (1).

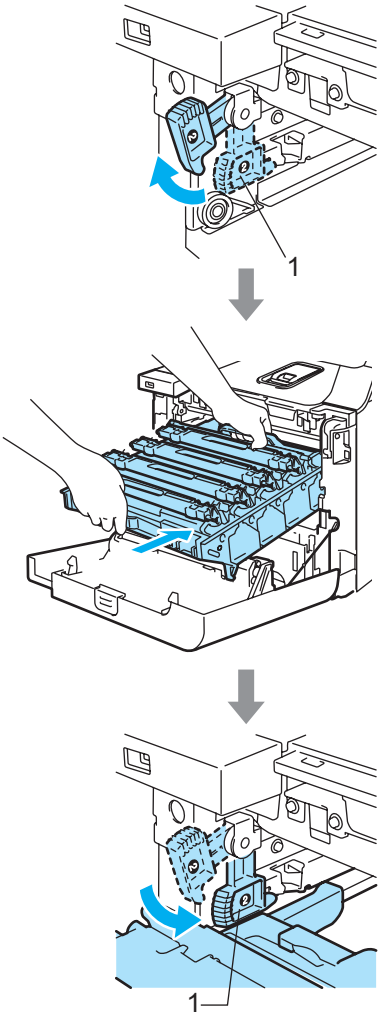

Informacja

Po umieszczeniu zespołu bębna w urządzeniu dopasuj zielone prowadnice (1) uchwytu zespołu bębna do zielonych strzałek (2) po obu stronach urządzenia.

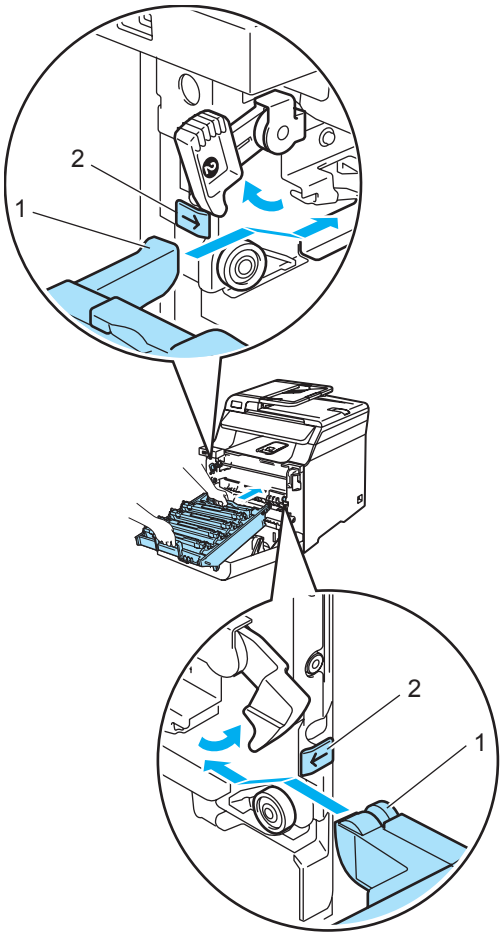

2 Dociśnij zespół bębna do oporu.

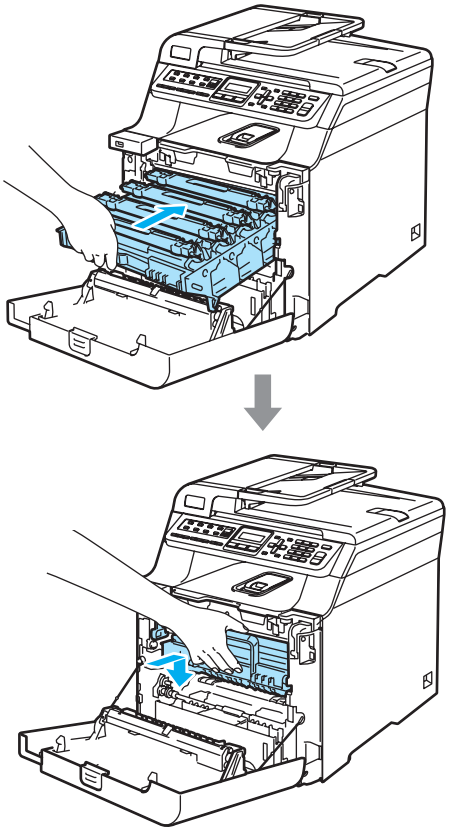

22 Zamknij pokrywę przednią urządzenia.

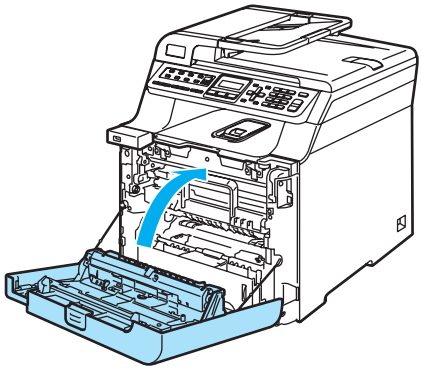

23 Podłącz wszystkie przewody i przewód linii telefonicznej. Podłącz przewód zasilania do gniazdka elektrycznego, a następnie włącz urządzenie.

Wymiana materiałów eksploatacyjnych

Gdy nadchodzi czas wymiany materiałów eksploatacyjnych, na wyświetlaczu LCD są wyświetlane następujące komunikaty.

Gdy na wyświetlaczu LCD zostaną wyświetlone następujące komunikaty, drukowanie zostanie zatrzymane.

Komunikaty wyświetlacza LCD	Wymieniany materiał eksploatacyjny	Przybliżona żywotność	Sposób wymiany	Nr zamówienia
SKOŃC. SIĘ TONER WYMIEŃ WKŁAD CZARNY (K) Z TONEREM. [1]	Standardowe wkłady tonera	2500 stron (czarny) [2] 1500 stron (cyjan, magenta, żółty) [2]	Zob. *Wymiana wkładu tonera* na stronie 158.	TN-130BK TN-130C TN-130M TN-130Y
	Wysokowydajne wkłady tonera	5000 stron (czarny) [2] 4000 stron (cyjan, magenta, żółty) [2]		TN-135BK TN-135C TN-135M TN-135Y
ZAPEŁ. ZASOBNIK	Pojemnik na zużyty toner	20 000 stron [3]	Zob. *Komunikat o zapełnieniu pojemnika na zużyty toner* na stronie 175.	WT-100CL

[1] Kolor zużytego wkładu tonera jest wskazany w komunikacie.

[2] Przy 5% pokryciu drukiem (format A4 lub Letter). Rzeczywista liczba wydrukowanych stron może się zmieniać w zależności od zadań drukowania i używanego papieru.

[3] Przy 5% pokryciu drukiem — CMYK (format A4 lub Letter). Rzeczywista liczba wydrukowanych stron może się zmieniać w zależności od zadań drukowania i używanego papieru.

Poniżej przedstawiono komunikaty dotyczące obsługi konserwacyjnej wyświetlane na wyświetlaczu w trybie gotowości. Te komunikaty informują z wyprzedzeniem o konieczności wymiany materiałów eksploatacyjnych. Aby uniknąć niedogodności, można zakupić materiały eksploatacyjne zanim urządzenie przestanie drukować.

Komunikaty wyświetlacza LCD	Wymieniany materiał eksploatacyjny	Przybliżona żywotność	Sposób wymiany	Nr zamówienia
MAŁO TONERU PRZYGOTUJ NOWY CZARNY (K) KARTRIDŻ Z TONEREM. [1]	Standardowe wkłady tonera	2500 stron (czarny) [2] 1500 stron (cyjan, magenta, żółty) [2]	Zob. *Wymiana wkładu tonera* na stronie 158.	TN-130BK TN-130C TN-130M TN-130Y
	Wysokowydajne wkłady tonera	5000 stron (czarny) [2] 4000 stron (cyjan, magenta, żółty) [2]		TN-135BK TN-135C TN-135M TN-135Y
ZAPEŁN. ZASOBN.	Pojemnik na zużyty toner	20 000 stron [3]	Zob. *Wymiana pojemnika na zużyty toner* na stronie 175.	WT-100CL

[1] Kolor kończącego się wkładu tonera jest wskazany w komunikacie.

[2] Przy 5% pokryciu drukiem (format A4 lub Letter). Rzeczywista liczba wydrukowanych stron może się zmieniać w zależności od zadań drukowania i używanego papieru.

[3] Przy 5% pokryciu drukiem — CMYK (format A4 lub Letter). Rzeczywista liczba wydrukowanych stron może się zmieniać w zależności od zadań drukowania i używanego papieru.

Poniżej przedstawiono komunikaty dotyczące obsługi konserwacyjnej wyświetlane na przemian ze zwykłymi komunikatami w górnym wierszu wyświetlacza LCD, gdy urządzenie działa w trybie gotowości. Te komunikaty informują o konieczności jak najszybciej wymiany materiałów eksploatacyjnych na skutek ich zużycia. Gdy na wyświetlaczu LCD zostanie wyświetlony dowolny z tych komunikatów, drukowanie będzie kontynuowane.

Komunikaty wyświetlacza LCD	Wymieniany materiał eksploatacyjny	Przybliżona żywotność [1]	Sposób wymiany	Nr zamówienia
DUŻE ZUŻ. BĘBNA	Zespół bębna	17 000 stron	Zob. *Wymiana zespołu bębna* na stronie 163.	DR-130CL
WYMIEŃ PAS	Zespół taśmy	50 000 stron	Zob. *Wymiana zespołu taśmy* na stronie 170.	BU-100CL
ZUŻYTY EL.GRZEW.	Zespół grzewczy	80 000 stron	W celu zakupienia zespołu grzewczego skontaktuj się z dealerem firmy Brother.	—
ZUŻYTY ZESP.LAS.	Zespół lasera	100 000 stron	W celu zakupienia zespołu lasera skontaktuj się z dealerem firmy Brother.	—
WYMIEŃ PF KIT 1	Zespół podajnika papieru 1 (Rolka chwytająca i przegroda dla tacy 1)	100 000 stron	W celu zakupienia zestawu podajnika papieru dla tacy 1 skontaktuj się z dealerem firmy Brother.	—
WYMIEŃ PF KIT 2 (przy zainstalowanej opcjonalnej tacy dolnej)	Zespół podajnika papieru 2 (Rolka chwytająca i przegroda dla tacy 2)	100 000 stron	W celu zakupienia zestawu podajnika papieru dla tacy 2 skontaktuj się z dealerem firmy Brother.	—
WYMIEŃ PF KIT MP	Zespół podajnika papieru MP (Rolka chwytająca i przegroda dla tacy MP)	50 000 stron	W celu zakupienia zestawu podajnika papieru MP skontaktuj się z dealerem firmy Brother.	—

[1] W przypadku drukowania na papierze o formacie Letter lub A4. Rzeczywista liczba wydrukowanych stron może się zmieniać w zależności od zadań drukowania i używanego papieru.

Informacja

- Usuń zużyte materiały eksploatacyjne zgodnie z lokalnymi przepisami, nie wyrzucaj ich razem z odpadami komunalnymi. Jeżeli masz pytania, zadzwoń do miejscowej firmy usuwania odpadów. Dokładnie uszczelnij materiały eksploatacyjne, aby nie rozlały się.
- Aby uniknąć przypadkowego rozlania lub rozsypania materiału, zaleca się położenie zużytych materiałów eksploatacyjnych na kawałku papieru.
- Jeśli używany papier nie jest bezpośrednim odpowiednikiem zalecanego papieru, żywotność materiałów eksploatacyjnych i części urządzenia może ulec skróceniu.
- Przewidywana żywotność wkładów tonera i pojemnika na zużyty toner jest określana na podstawie średniego 5% pokrycia obszaru drukowania dla wkładu tonera dowolnego koloru. Częstotliwość wymiany będzie zmieniać się w zależności od złożoności drukowanych stron, procentowego pokrycia i typu używanego nośnika.

Wymiana wkładu tonera

Numery zamówień:

Standardowy wkład tonera:
TN-130 (BK, C, M, Y)

Wysokowydajny wkład tonera:
TN-135 (BK, C, M, Y)

Za pomocą wysokowydajnych wkładów tonera można wydrukować około 5000 stron (czarny) i około 4000 stron (cyjan, magenta i żółty). Za pomocą standardowych wkładów tonera można wydrukować około 2500 stron (czarny) i około 1500 stron (cyjan, magenta i żółty). Rzeczywista liczba stron będzie różna zależnie od przeciętnego rodzaju dokumentu (tzn. standardowa strona, szczegółowa grafika).

Komunikat o niskim poziomie tonera

```
MAŁO TONERU
PRZYGOTUJ NOWY
```

Urządzenie jest wyposażone w standardowy wkład tonera TN-130. Gdy kończy się toner we wkładzie tonera, na wyświetlaczu LCD wyświetlany jest komunikat MAŁO TONERU.

Informacja

Dobrym pomysłem jest posiadanie nowego wkładu tonera gotowego do użycia, gdy zostanie wyświetlone ostrzeżenie MAŁO TONERU.

Komunikat o kończeniu się tonera

Gdy na wyświetlaczu LCD zostanie wyświetlony następujący komunikat, wymagana jest wymiana wkładu tonera. W drugim wierszu wyświetlacza LCD jest wskazywany kolor, który wymaga wymiany.

```
SKOŃC. SIĘ TONER
WYMIEŃ WKŁAD CZARNY (K)
```

Usuń zużyty wkład zgodnie z lokalnymi przepisami, nie wyrzucaj wraz z odpadami komunalnymi. Możesz również sprawdzić naszą stronę internetową poświęconą ekologii: www.brothergreen.co.uk w celu uzyskania informacji o recyklingu.Upewnij się, że wkład tonera został dokładnie zamknięty, tak aby proszek nie wysypał się z wkładu. Jeżeli masz pytania, zadzwoń do miejscowej firmy usuwania odpadów.

Informacja

Zalecamy czyścić urządzenie i druty koronowe zespołu bębna podczas wymiany wkładu tonera. (Zob. *Czyszczenie okien skanera laserowego* na stronie 140 i *Czyszczenie drutów koronowych* na stronie 144.)

Wymiana wkładów tonera

GORĄCA POWIERZCHNIA

Tuż po użyciu urządzenia niektóre wewnętrzne części mogą być bardzo gorące. Jeśli otworzysz przednią lub tylną pokrywę urządzenia, NIE dotykaj części zaznaczonych zaciemnieniem na rysunku.

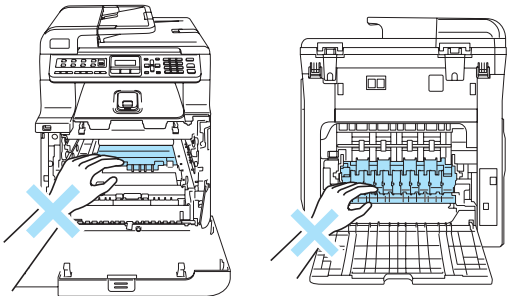

1 Wyłącz zasilanie urządzenia. Naciśnij przycisk zwalniania pokrywy przedniej, a następnie otwórz pokrywę przednią.

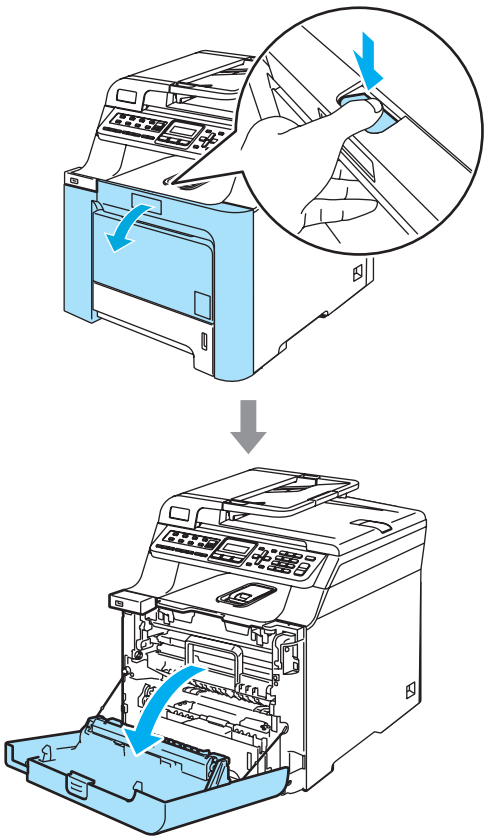

2 Przytrzymaj zielony uchwyt zespołu bębna. Unieś zespół bębna i pociągnij go do oporu.

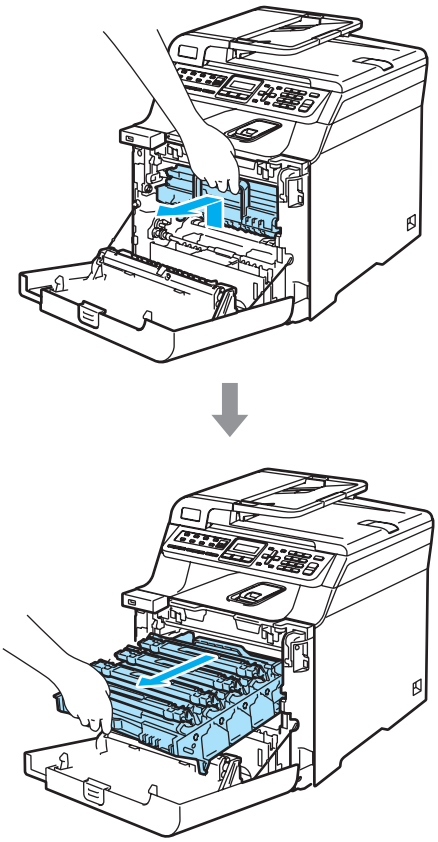

3 Chwyć wkład tonera za uchwyt i wyjmij go z zespołu bębna. Powtórz tę procedurę dla wszystkich wkładów tonera.

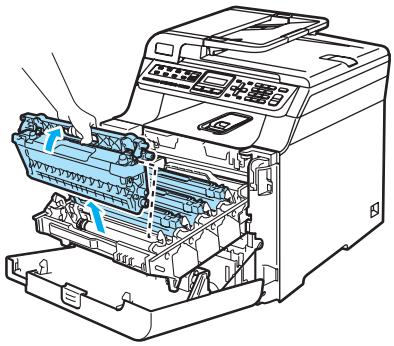

UWAGA

Zalecamy położenie wkładów tonera na kawałku papieru znajdującym się na czystej, płaskiej powierzchni na wypadek rozlania lub rozsypania się tonera.

NIE wkładaj wkładów tonera do ognia. Może eksplodować i spowodować obrażenia.

Ostrożnie przenoś wkłady tonera. Jeśli toner rozsypie się na ręce lub odzież, natychmiast zetrzyj lub zmyj zimną wodą.

Aby uniknąć problemów z jakością wydruku, NIE dotykaj zacieniowanych części pokazanych na ilustracjach.

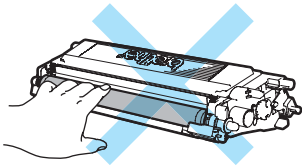

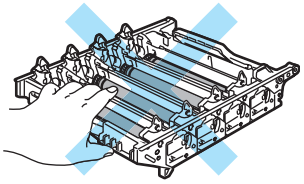

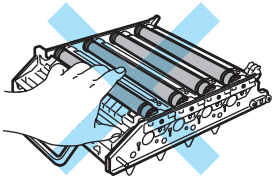

UWAGA

Urządzenia Brother są przeznaczone do pracy z tonerem o specjalnej specyfikacji i zapewniają optymalne wyniki, gdy używa się oryginalnych wkładów tonera Brother (**TN-130/TN-135**). Firma Brother nie może zagwarantować tych optymalnych wyników, jeżeli używane są tonery lub wkłady tonera o innych specyfikacjach. Firma Brother nie zaleca więc używania w tym urządzeniu wkładów innych, niż oryginalne wkłady Brother, ani napełniania pustych wkładów tonerem z innych źródeł. Jeżeli nastąpi uszkodzenie zespołu bębna lub innej części tego urządzenia w wyniku użycia tonera lub wkładów tonera innych, niż oryginalne produkty Brother, z powodu niezgodności lub nienadawania się tych produktów, wynikające z tego wszelkie potrzebne naprawy mogą nie być objęte gwarancją.

Wkład tonera rozpakuj tuż przed umieszczeniem go w urządzeniu. Jeżeli wkład tonera będzie odpakowany przez dłuższy czas, żywotność tonera ulegnie skróceniu.

Informacja

- Upewnij się, że wkład tonera został szczelnie zamknięty w odpowiednim opakowaniu, tak aby proszek nie wysypał się z wkładu.
- Usuń zużyty wkład zgodnie z lokalnymi przepisami, nie wyrzucaj wraz z odpadami komunalnymi. Jeżeli masz pytania, zadzwoń do miejscowej firmy usuwania odpadów.

UWAGA

NIE używaj palnych substancji w pobliżu urządzenia. NIE używaj żadnego typu rozpylaczy do czyszczenia wewnętrznych lub zewnętrznych elementów urządzenia. Może to spowodować pożar lub porażenie elektryczne. Sposób czyszczenia urządzenia opisano w punkcie *Rutynowa obsługa konserwacyjna* na stronie 138.

4 Oczyść druty koronowe w następujący sposób.

1 Naciśnij, aby zwolnić zaczepy pokrywy drutów koronowych (1), a następnie otwórz pokrywę.

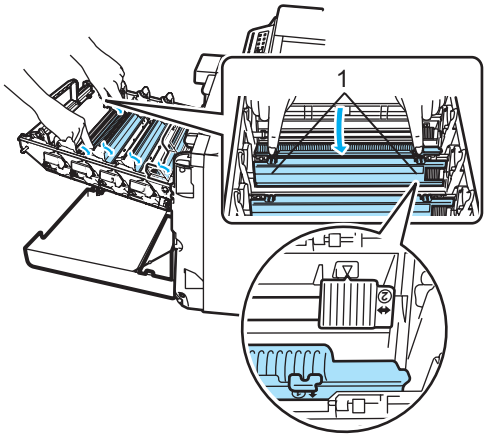

2 Oczyść drut koronowy wewnątrz zespołu bębna poprzez kilkakrotne delikatne przesuwanie zielonego języczka z prawej strony do lewej i odwrotnie.

UWAGA

Upewnij się, że języczek wskoczył na swoją pozycję (▼) (1). W przeciwnym razie na wydrukowanych stronach może występować pionowy pasek.

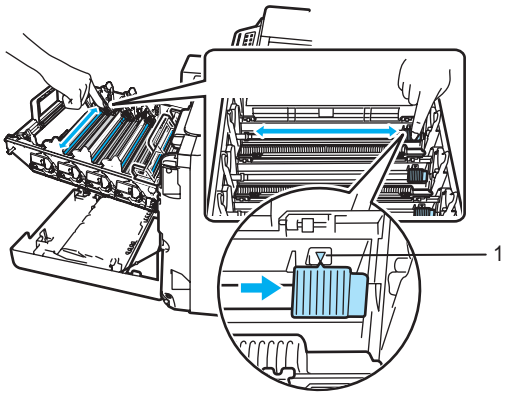

3 Zamknij pokrywę drutów koronowych.

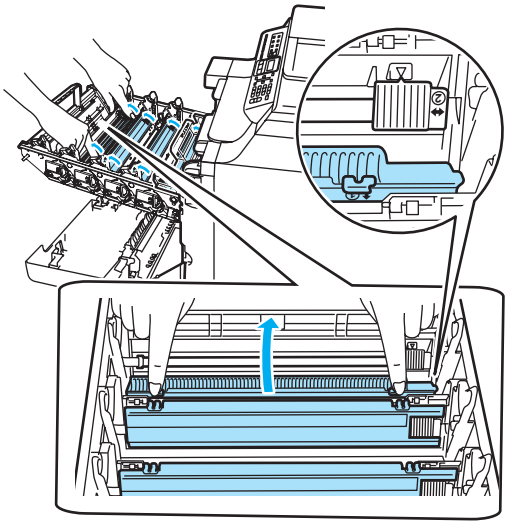

4 Powtórz kroki **1**–**3**, aby wyczyścić pozostałe trzy druty koronowe.

C

5 Rozpakuj nowy wkład tonera. Chwyć wkład obiema rękami i delikatnie potrząśnij nim pięć lub sześć razy w celu równomiernego rozprowadzenia tonera wewnątrz wkładu.

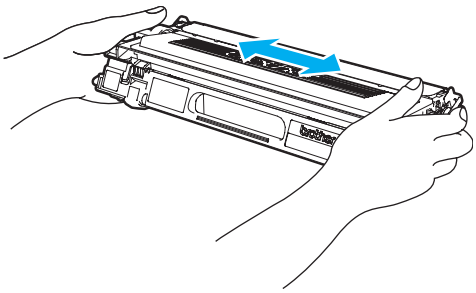

6 Zdejmij pomarańczową pokrywę ochronną.

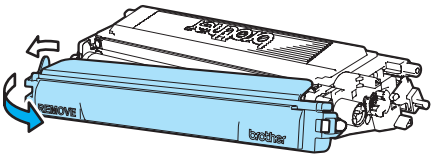

7 Trzymając wkłady tonera za kolorowe uchwyty, umieść je kolejno z powrotem w zespole bębna we wskazany sposób. Upewnij się, że kolor wkładu tonera jest zgodny z kolorem etykiety na zespole bębna, a po włożeniu wkładu tonera złóż uchwyt wkładu tonera (A). Powtórz tę procedurę dla wszystkich wkładów tonera.

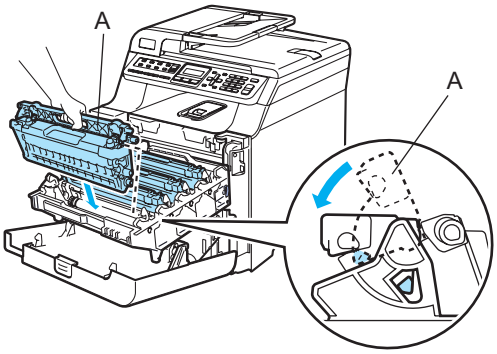

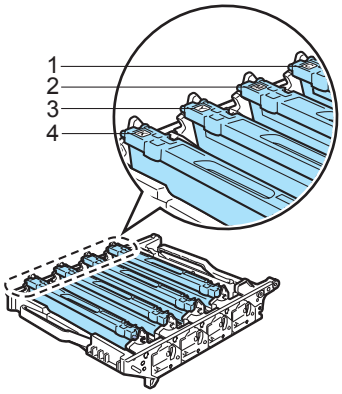

1 C - Cyjan

2 M - Magenta

3 Y - Żółty

4 K - Czarny

8 Dociśnij zespół bębna do oporu.

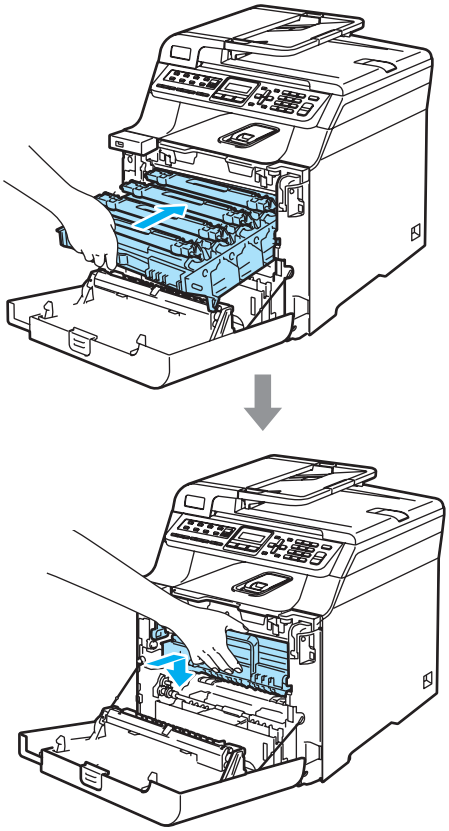

9 Zamknij pokrywę przednią urządzenia.

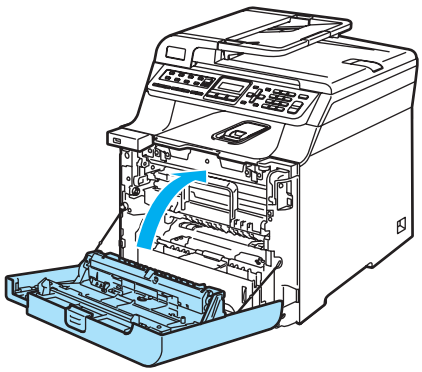

Wymiana zespołu bębna

Nr zamówienia: DR-130CL

Komunikat o zbliżającym się terminie wymiany bębna

DUŻE ZUŻ. BĘBNA

Urządzenie wykorzystuje zespół bębna do tworzenia drukowanych obrazów na papierze. Jeżeli wyświetlacz LCD pokazuje DUŻE ZUŻ. BĘBNA, żywotność zespołu bębna kończy się i należy kupić nowy.

Nawet jeżeli wyświetlacz LCD pokazuje DUŻE ZUŻ. BĘBNA, można nadal drukować bez wymiany bębna w danej chwili. Jednak jeżeli wystąpi zauważalne pogorszenie jakości wydruków wyjściowych (nawet zanim zostanie wyświetlony komunikat DUŻE ZUŻ. BĘBNA), wtedy należy wymienić bęben. Podczas wymiany zespołu bębna należy wyczyścić urządzenie. (Zob. *Czyszczenie okien skanera laserowego* na stronie 140.)

UWAGA

Podczas wymiany zespołu bębna przenoś go ostrożnie, ponieważ może zawierać toner. Jeśli toner rozsypie się na ręce lub odzież, natychmiast zetrzyj lub zmyj zimną wodą.

Informacja

Zespół bębna jest materiałem eksploatacyjnym i konieczna jest jego okresowa wymiana. Istnieje wiele czynników, które określają żywotność bębna, takich jak temperatura, wilgotność, rodzaj papieru oraz ilość zużywanego tonera na strony zadania drukowania. Szacunkowa żywotność bębna wynosi około 17 000 stron. Rzeczywista liczba stron, którą wydrukuje bęben, może być znacznie mniejsza od wartości szacunkowych. Ponieważ nie mamy kontroli nad wieloma czynnikami, które określają żywotność bębna, nie możemy zagwarantować minimalnej liczby stron, które będą drukowane przez bęben.

Wymiana zespołu bębna

UWAGA

Odpakuj nowy zespół bębna bezpośrednio przed jego instalowaniem. Włóż stary zespół bębna do torebki plastikowej.

GORĄCA POWIERZCHNIA

Tuż po użyciu urządzenia niektóre wewnętrzne części mogą być bardzo gorące. Jeśli otworzysz przednią lub tylną pokrywę urządzenia, NIE dotykaj części zaznaczonych zaciemnieniem na rysunku.

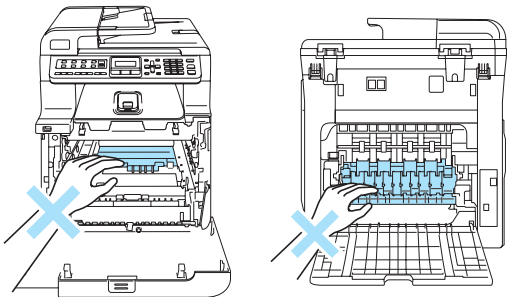

1. Wyłącz zasilanie urządzenia. Naciśnij przycisk zwalniania pokrywy przedniej, a następnie otwórz pokrywę przednią.

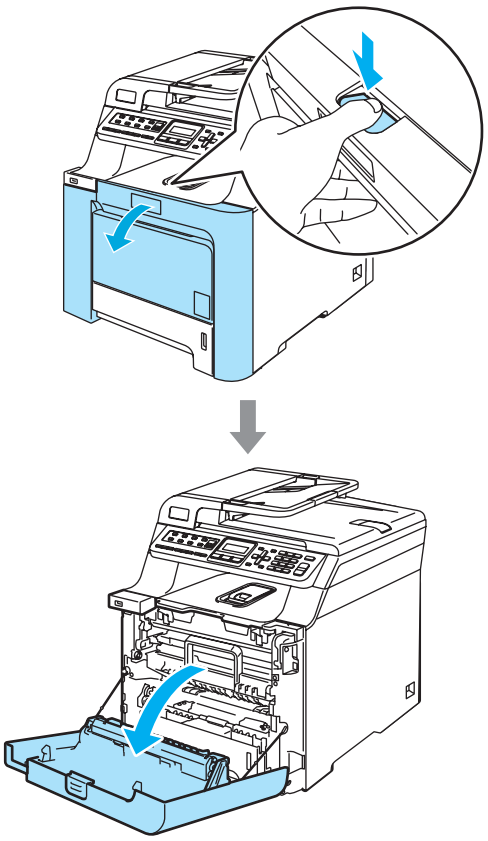

2 Przytrzymaj zielony uchwyt zespołu bębna. Unieś zespół bębna i pociągnij go do oporu.

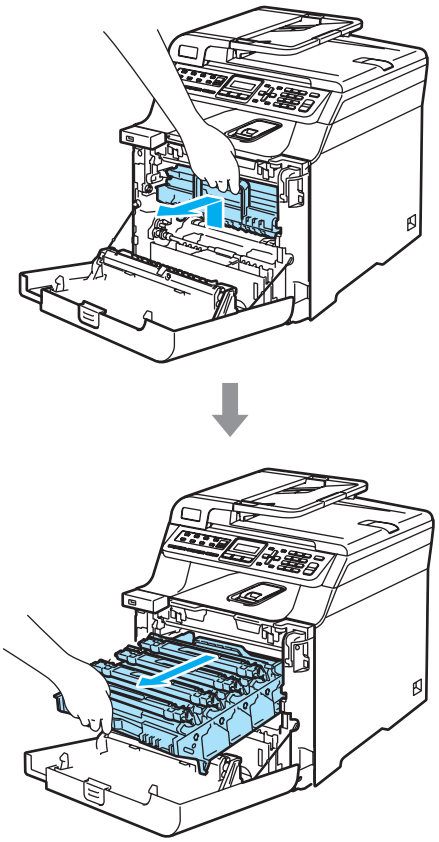

UWAGA

Zalecamy położenie zespołu bębna i wkładu tonera na kawałku papieru znajdującym się na czystej, płaskiej powierzchni na wypadek przypadkowego rozlania lub rozsypania się tonera.

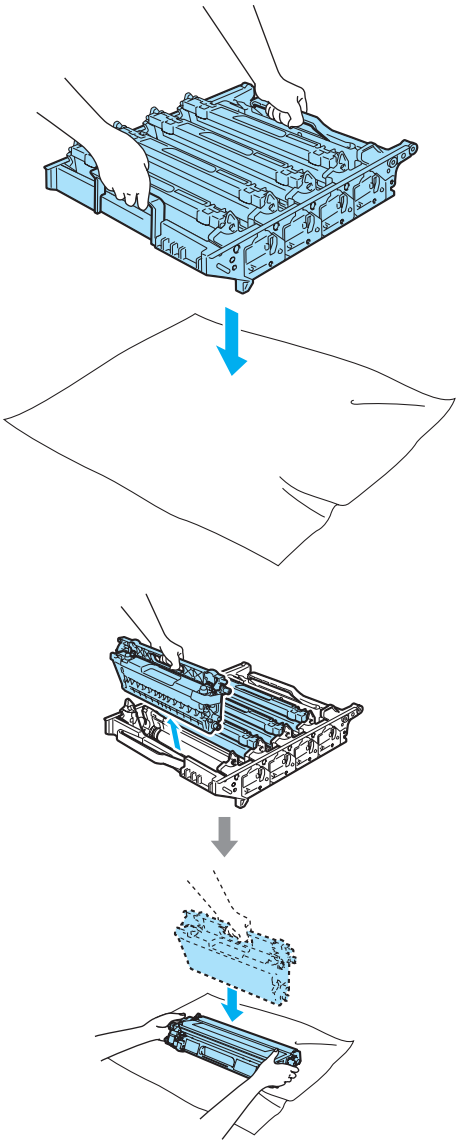

Ostrożnie przenoś wkład tonera. Jeśli toner rozsypie się na ręce lub odzież, natychmiast zetrzyj lub zmyj zimną wodą.

3 Zwolnij szarą dźwignię blokady (1) po lewej stronie urządzenia. Unieś przednią część zespołu bębna i całkowicie wyciągnij zespół bębna z urządzenia za pomocą zielonych uchwytów znajdujących się na zespole bębna.

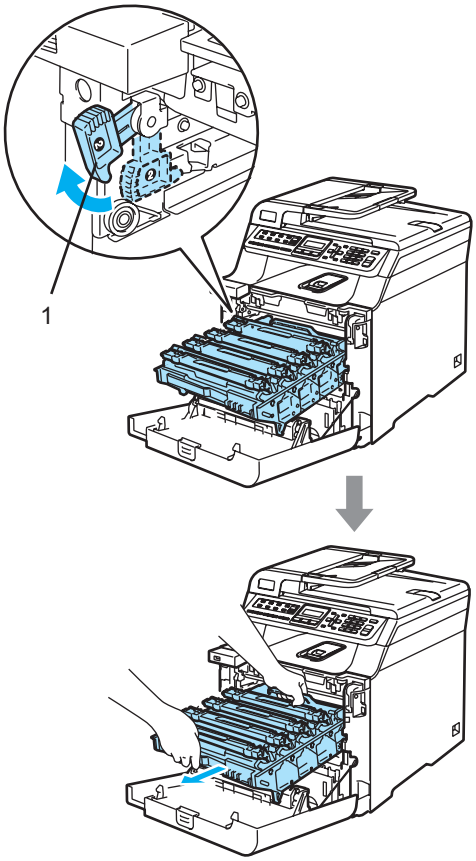

Informacja

Usuń zużyty zespół bębna zgodnie z lokalnymi przepisami, nie wyrzucaj go wraz z odpadami komunalnymi. Upewnij się, że zespół bębna jest dobrze uszczelniony, tak aby proszek tonera nie wysypał się z zespołu. Jeżeli masz pytania, zadzwoń do miejscowej firmy usuwania odpadów.

UWAGA

W celu uniknięcia uszkodzenia urządzenia na skutek wyładowania elektrostatycznego NIE dotykaj elektrod pokazanych na ilustracji.

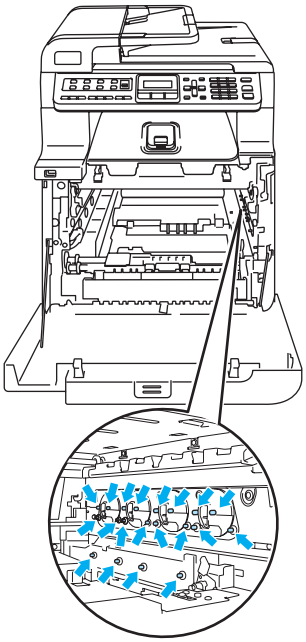

Zespół bębna przenoś za pomocą uchwytów. NIE chwytaj zespołu bębna za boki.

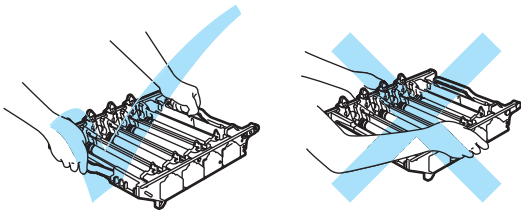

Aby uniknąć problemów z jakością wydruku, NIE dotykaj zacieniowanych części pokazanych na ilustracjach.

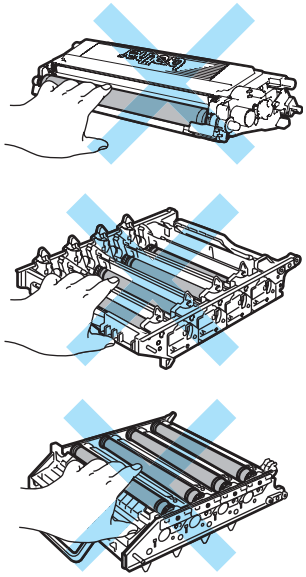

4 Wyjmij cztery wkłady tonera z zespołu bębna, unosząc je za pomocą kolorowych uchwytów.

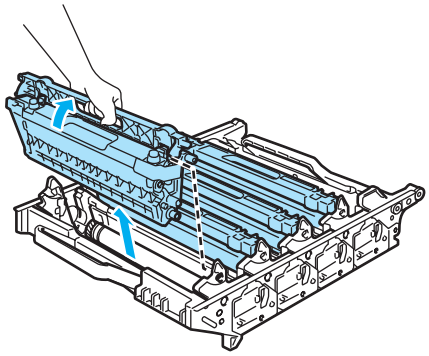

5 Odpakuj nowy zespół bębna i zdejmij pokrywę ochronną.

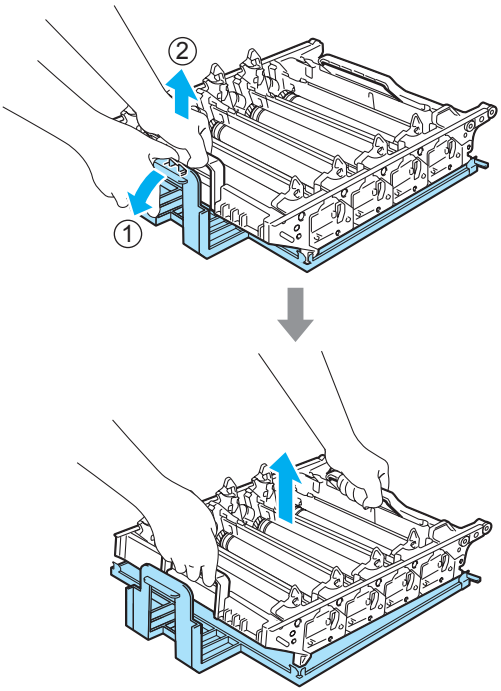

C

6 Trzymając wkłady tonera za kolorowe uchwyty, umieść je kolejno z powrotem w zespole bębna we wskazany sposób. Upewnij się, że kolor wkładu tonera jest zgodny z kolorem etykiety na zespole bębna, a po włożeniu wkładu tonera złóż uchwyt wkładu tonera (A). Powtórz tę procedurę dla wszystkich wkładów tonera.

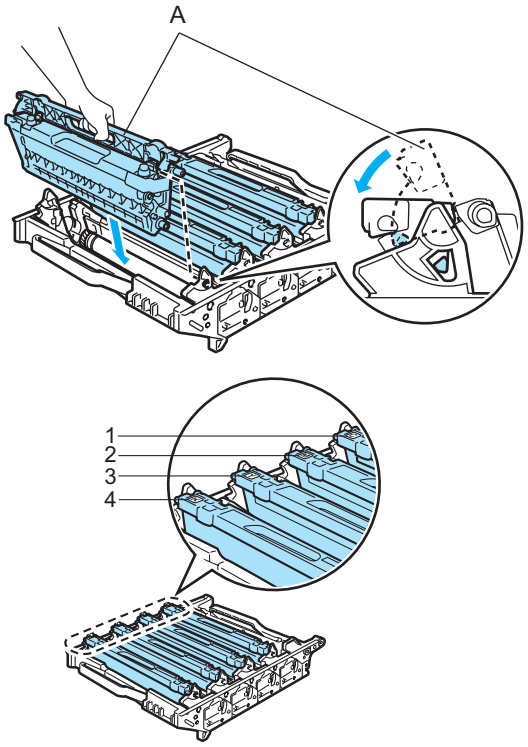

1 C - Cyjan

2 M - Magenta

3 Y - Żółty

4 K - Czarny

7 Wstaw zespół bębna z powrotem do urządzenia w przedstawiony sposób.

1 Upewnij się, że szara dźwignia blokady (1) jest podniesiona i umieść zespół bębna w urządzeniu. Naciśnij szarą dźwignię blokady (1).

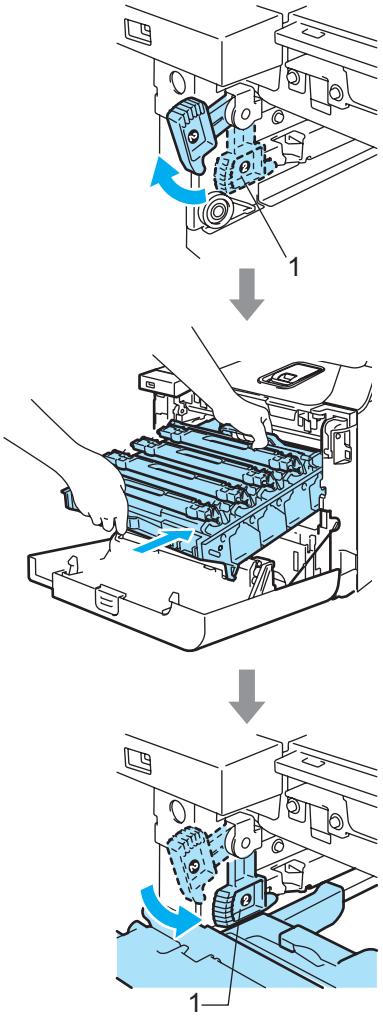

Informacja

Po umieszczeniu zespołu bębna w urządzeniu dopasuj zielone prowadnice (1) uchwytu zespołu bębna do zielonych strzałek (2) po obu stronach urządzenia.

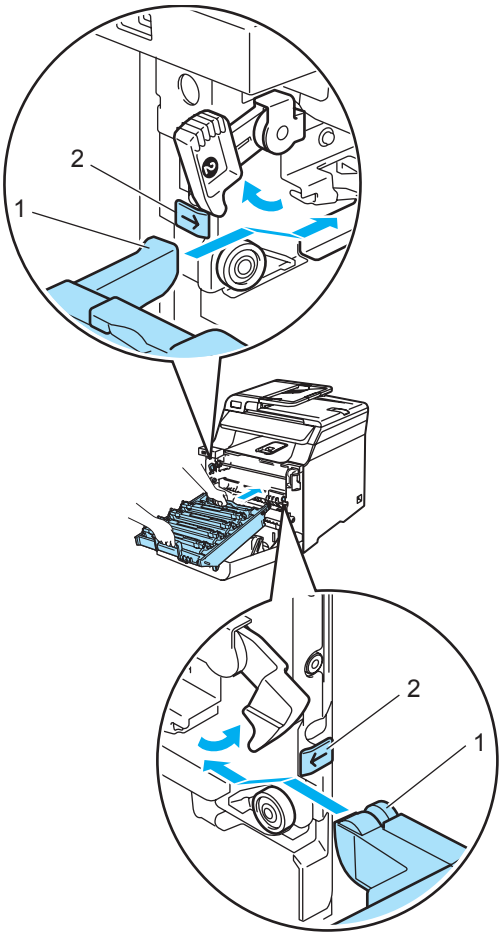

2 Dociśnij zespół bębna do oporu.

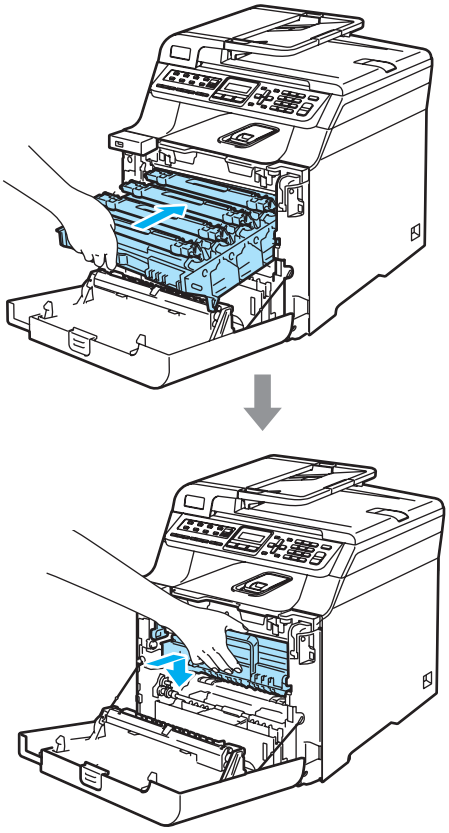

8 Zamknij pokrywę przednią urządzenia.

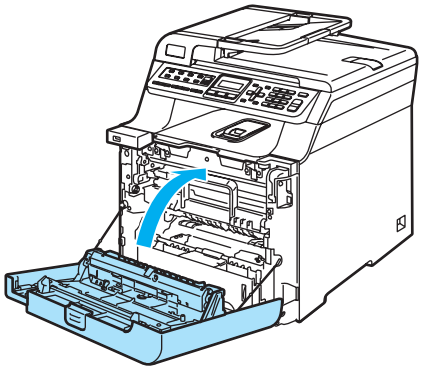

Przy wymianie zespołu bębna na nowy wymagane jest wyzerowanie licznika zespołu bębna. W tym celu wykonaj następujące czynności:

9 Włącz zasilanie urządzenia.

10 Naciśnij **Menu**, **8**, **4**.
W menu są wyświetlane tylko liczniki części wymagające wyzerowania.

```
SPECYF.APARATU
4.MENU RESETU
```

11 Naciśnij ▲ lub ▼, aby wybrać BĘBEN.
Naciśnij **OK**.

12 Naciśnij **1**, aby wyzerować licznik zespołu bębna.

13 Naciśnij **Stop/Exit(Stop/Zakończ)**.

Wymiana zespołu taśmy

Nr zamówienia: BU-100CL

Komunikat o wymianie zespołu taśmy

W przypadku zużycia zespołu taśmy na wyświetlaczu LCD jest wyświetlany następujący komunikat. Gdy ten komunikat będzie wyświetlany, wymień zespół taśmy:

```
WYMIEŃ PAS
```

UWAGA

NIE dotykaj powierzchni zespołu taśmy. W przeciwnym razie jakość wydruku może ulec pogorszeniu.

Uszkodzenie spowodowane nieprawidłowym postępowaniem z zespołem taśmy może unieważnić gwarancję.

Wymiana zespołu taśmy

1 Wyłącz zasilanie urządzenia. Naciśnij przycisk zwalniania pokrywy przedniej, a następnie otwórz pokrywę przednią.

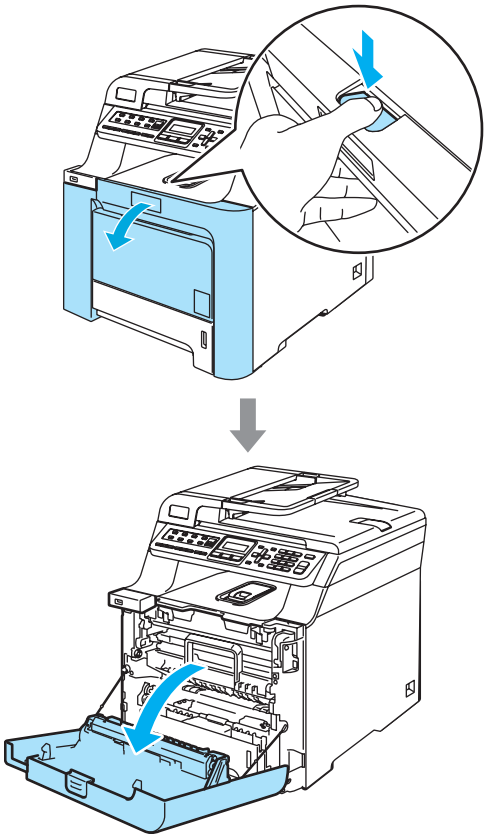

2 Przytrzymaj zielony uchwyt zespołu bębna. Unieś zespół bębna i pociągnij go do oporu.

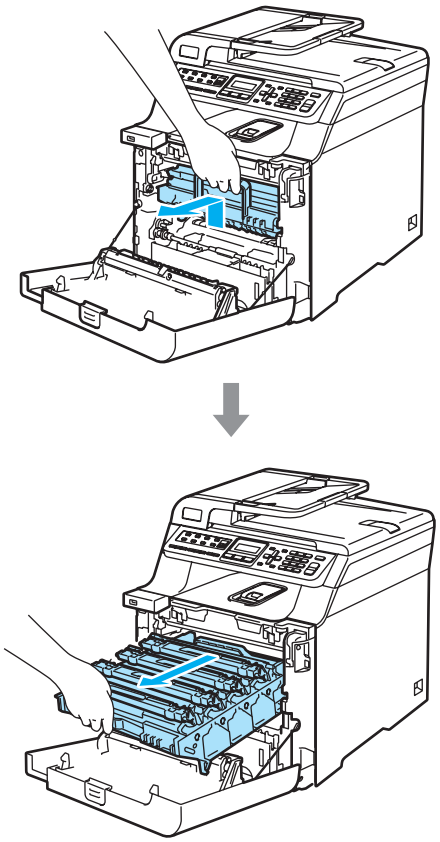

3 Zwolnij szarą dźwignię blokady (1) po lewej stronie urządzenia. Unieś przednią część zespołu bębna i całkowicie wyciągnij zespół bębna z urządzenia za pomocą zielonych uchwytów znajdujących się na zespole bębna.

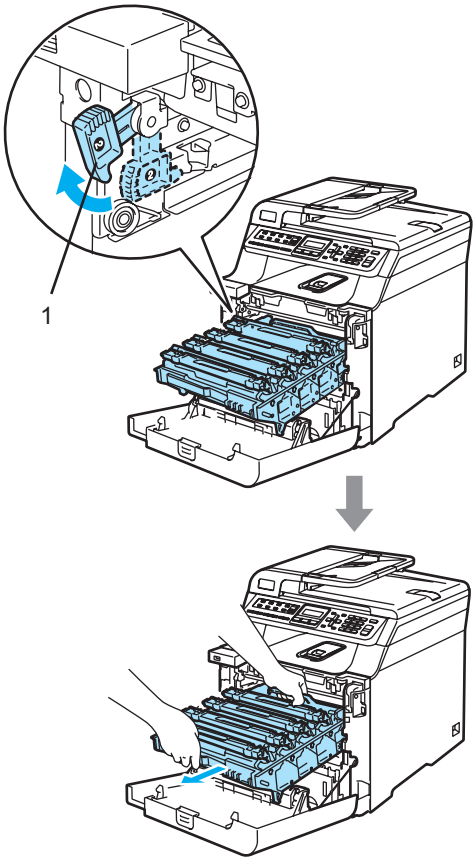

UWAGA

Zespół bębna przenoś za pomocą uchwytów. NIE chwytaj zespołu bębna za boki.

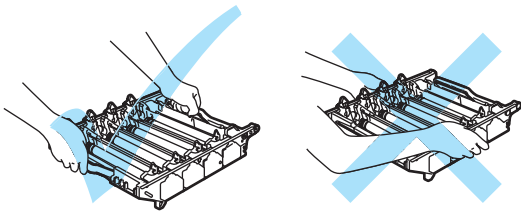

Zalecamy położenie zespołu bębna na płaskiej powierzchni przykrytej kawałkiem papieru lub ściereczką, na wypadek rozrzucenia lub rozlania tonera.

W celu uniknięcia uszkodzenia urządzenia na skutek wyładowania elektrostatycznego NIE dotykaj elektrod pokazanych na ilustracji.

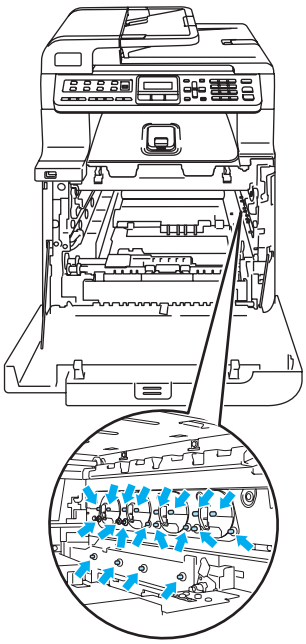

4 Chwyć zielone części zespołu taśmy obiema rękami i unieś taśmę, a następnie wyciągnij ją.

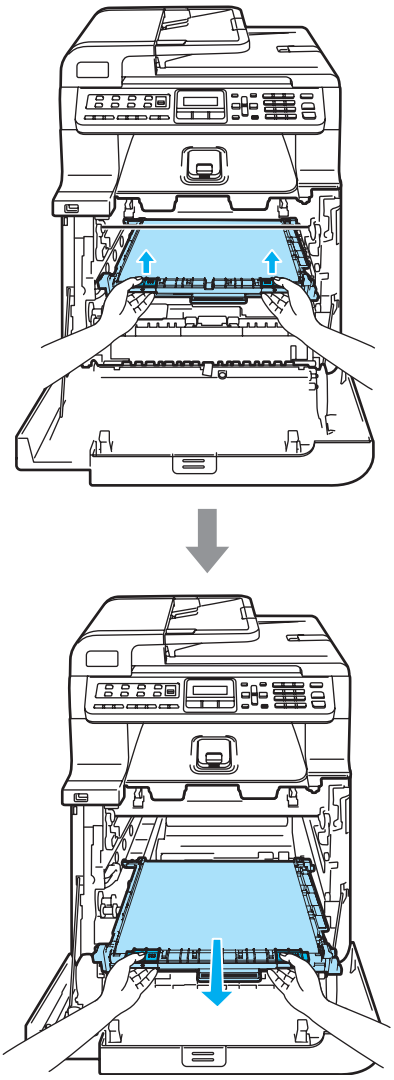

UWAGA

Zalecamy położenie zespołu taśmy na płaskiej powierzchni przykrytej kawałkiem papieru lub ściereczką, na wypadek rozrzucenia lub rozlania tonera.

5 Odpakuj nowy zespół taśmy i zdejmij pokrywę ochronną i papier.

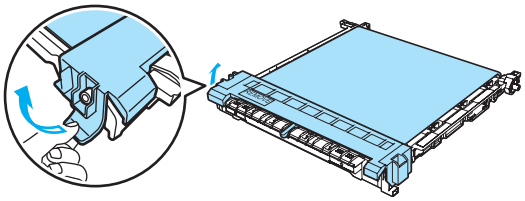

6 Umieść nowy zespół taśmy w urządzeniu. Dopasuj oznaczenie ↓ na zespole taśmy do oznaczenia ↑ na urządzeniu. Dociśnij zielony obszar zespołu taśmy, aż do zablokowania.

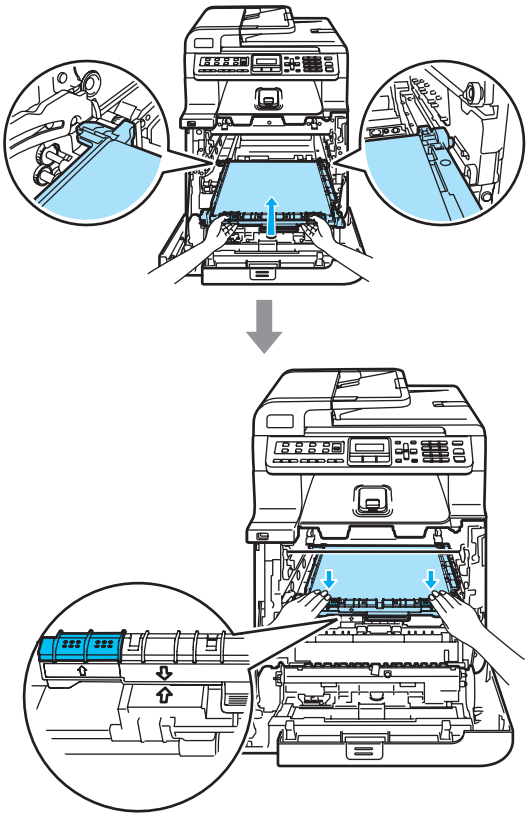

7 Wstaw zespół bębna z powrotem do urządzenia w przedstawiony sposób.

1 Upewnij się, że szara dźwignia blokady (1) jest podniesiona i umieść zespół bębna w urządzeniu. Naciśnij szarą dźwignię blokady (1).

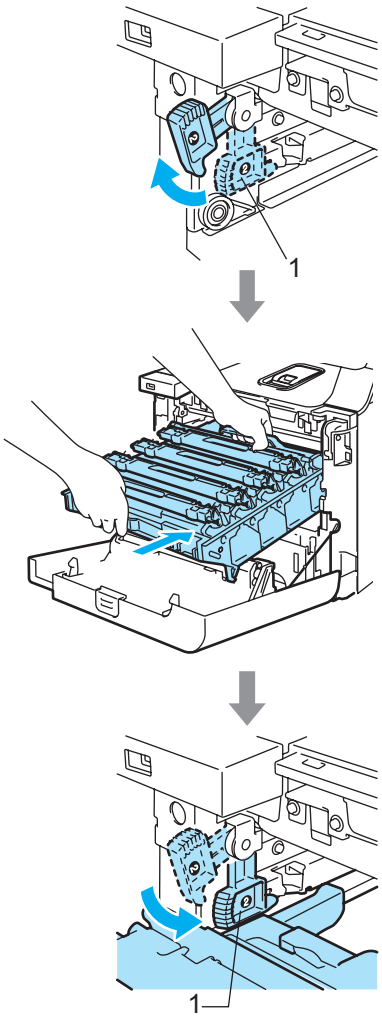

C

Informacja

Po umieszczeniu zespołu bębna w urządzeniu dopasuj zielone prowadnice (1) uchwytu zespołu bębna do zielonych strzałek (2) po obu stronach urządzenia.

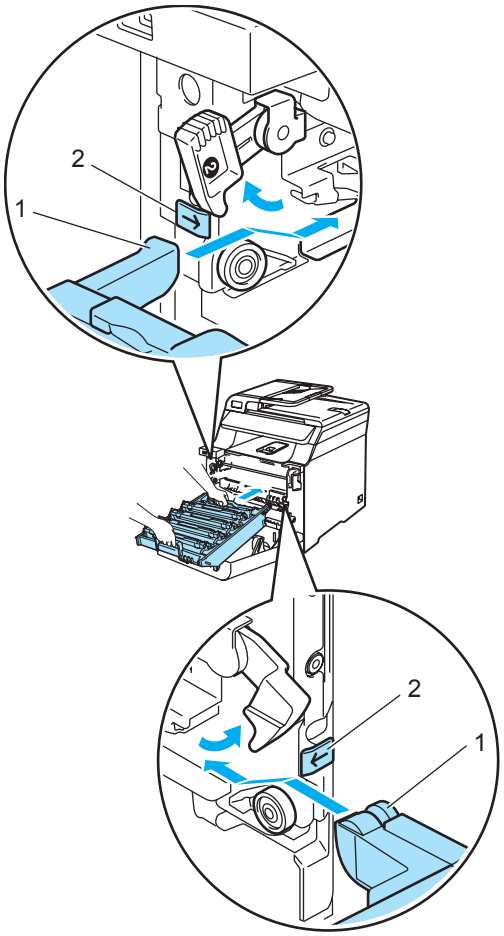

2 Dociśnij zespół bębna do oporu.

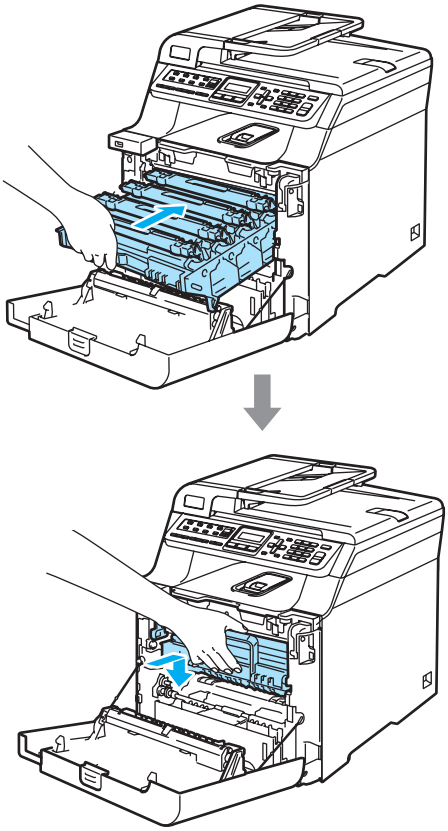

8 Zamknij pokrywę przednią urządzenia.

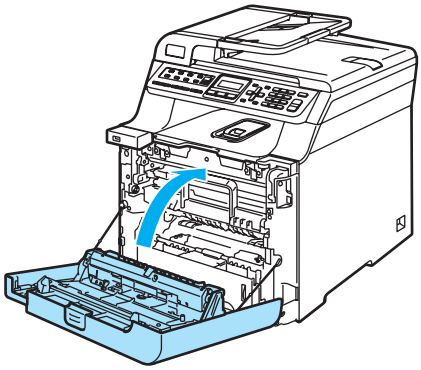

Przy wymianie zespołu taśmy na nowy wymagane jest wyzerowanie licznika zespołu taśmy. W tym celu wykonaj następujące czynności:

9 Włącz zasilanie urządzenia.

10 Naciśnij **Menu**, **8**, **4**.
W menu są wyświetlane tylko liczniki części wymagające wyzerowania.

```
SPECYF.APARATU
4.MENU RESETU
```

11 Naciśnij ▲ lub ▼, aby wybrać `ZESPÓŁ PASA`.
Naciśnij **OK**.

12 Naciśnij **1**, aby wyzerować licznik zespołu taśmy.

13 Naciśnij **Stop/Exit(Stop/Zakończ)**.

Wymiana pojemnika na zużyty toner

Nr zamówienia: WT-100CL

Komunikat o zbliżającym się terminie wymiany pojemnika na zużyty toner

Po wydrukowaniu około 20 000 obrazów przy pokryciu 5% (CMYK) należy wymienić pojemnik na zużyty toner. Rzeczywista liczba wydrukowanych stron może się zmieniać w zależności od zadań drukowania i używanego papieru.

```
ZAPEŁN. ZASOBN.
```

Komunikat o zapełnieniu pojemnika na zużyty toner

W przypadku zapełnienia pojemnika na zużyty toner na wyświetlaczu LCD jest wyświetlany następujący komunikat i drukowanie zostaje zatrzymane. Gdy ten komunikat będzie wyświetlany, wymień pojemnik na zużyty toner:

```
ZAPEŁ. ZASOBNIK
```

OSTRZEŻENIE

NIE używaj ponownie pojemnika na zużyty toner.

Wymiana pojemnika na zużyty toner

OSTRZEŻENIE

NIE wkładaj pojemnika na zużyty toner do ognia. Może on eksplodować.

Uważaj, aby nie rozsypać tonera. NIE wdychaj ani nie pozwól, aby toner dostał się do oczu.

UWAGA

Ostrożnie przenoś pojemnik na zużyty toner. Jeśli toner rozsypie się na ręce lub odzież, natychmiast zetrzyj lub zmyj zimną wodą.

1 Naciśnij przycisk zwalniania pokrywy przedniej, a następnie otwórz pokrywę przednią.

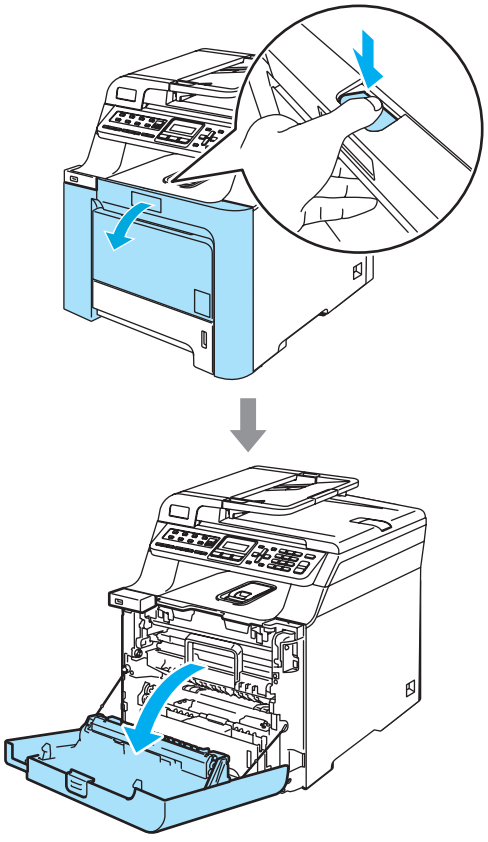

C

2 Przytrzymaj zielony uchwyt zespołu bębna. Unieś zespół bębna i pociągnij go do oporu.

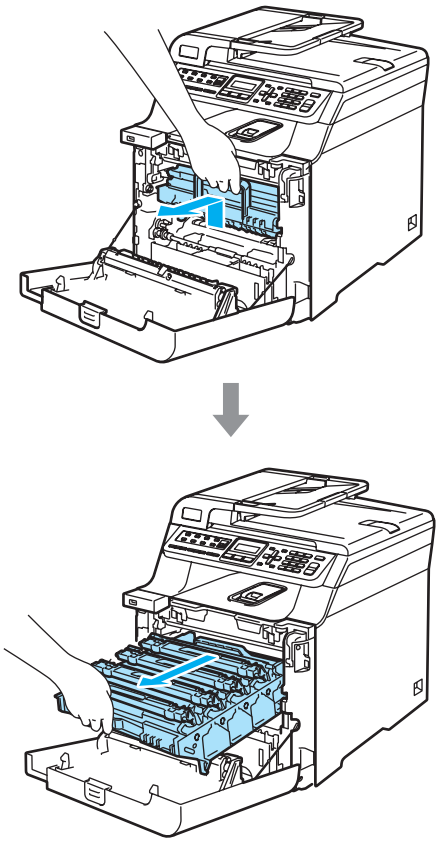

3 Zwolnij szarą dźwignię blokady (1) po lewej stronie urządzenia. Unieś przednią część zespołu bębna i całkowicie wyciągnij zespół bębna z urządzenia za pomocą zielonych uchwytów znajdujących się na zespole bębna.

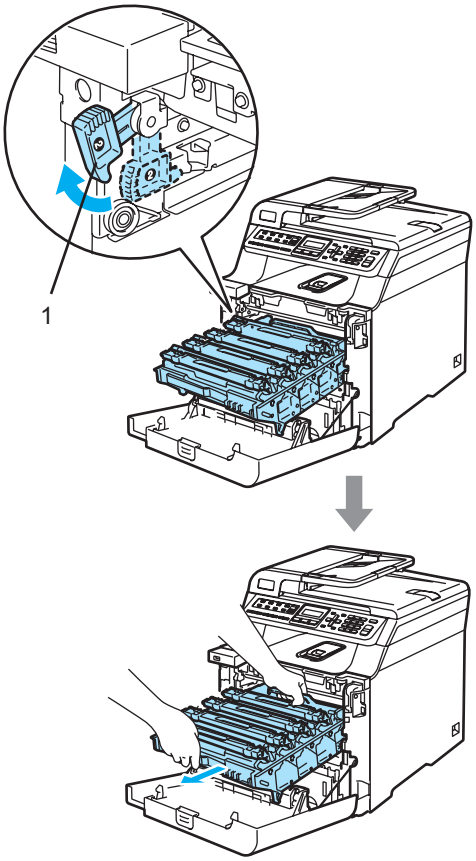

UWAGA

Zespół bębna przenoś za pomocą uchwytów. NIE chwytaj zespołu bębna za boki.

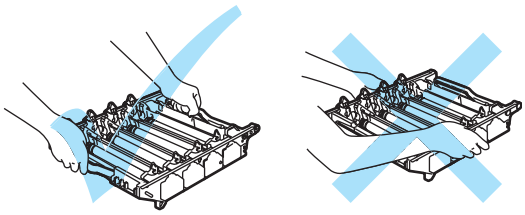

Zalecamy położenie zespołu bębna na płaskiej powierzchni przykrytej kawałkiem papieru lub ściereczką, na wypadek rozrzucenia lub rozlania tonera.

Jeśli toner rozsypie się na ręce lub odzież, natychmiast zetrzyj lub zmyj zimną wodą.

W celu uniknięcia uszkodzenia urządzenia na skutek wyładowania elektrostatycznego NIE dotykaj elektrod pokazanych na ilustracji.

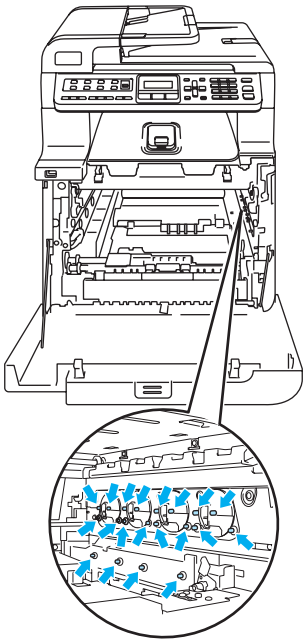

4 Chwyć zielone części zespołu taśmy obiema rękami i unieś taśmę, a następnie wyciągnij ją.

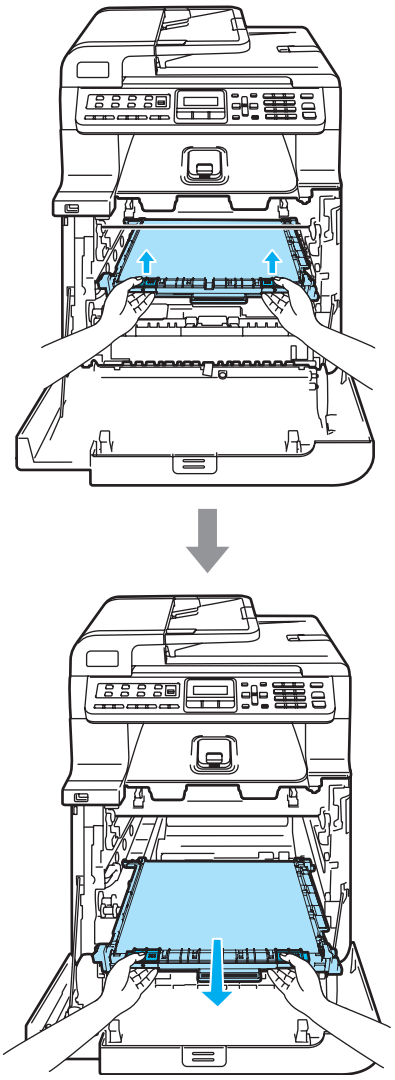

UWAGA

Zalecamy położenie zespołu taśmy na kawałku papieru znajdującym się na czystej, płaskiej powierzchni na wypadek rozlania lub rozsypania się tonera.

5 Wyjmij pojemnik na zużyty toner z urządzenia za pomocą zielonego uchwytu.

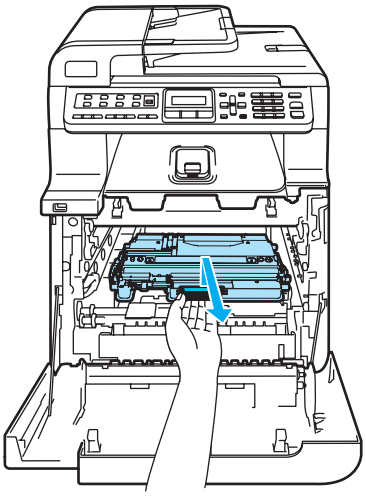

Informacja

Usuń zużyty pojemnik na zużyty toner zgodnie z lokalnymi przepisami, nie wyrzucaj wraz z odpadami komunalnymi. Jeżeli masz pytania, zadzwoń do miejscowej firmy usuwania odpadów.

6 Odpakuj nowy pojemnik na zużyty toner i umieść go w urządzeniu za pomocą zielonego uchwytu.

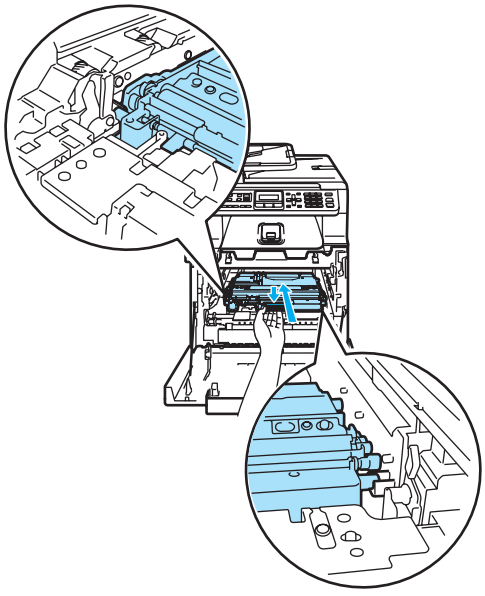

7 Włóż zespół taśmy do urządzenia. Dopasuj oznaczenie ↓ na zespole taśmy do oznaczenia ↑ na urządzeniu. Dociśnij zielony obszar zespołu taśmy, aż do zablokowania.

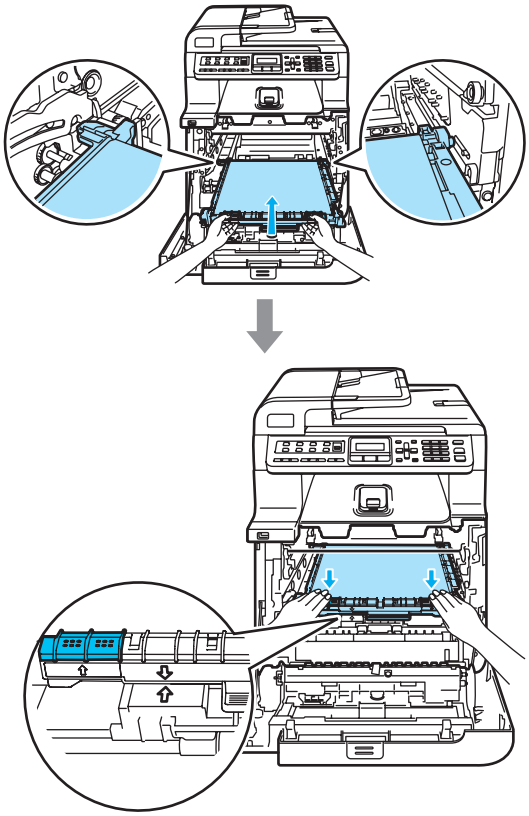

8 Wstaw zespół bębna z powrotem do urządzenia w przedstawiony sposób.

1 Upewnij się, że szara dźwignia blokady (1) jest podniesiona i umieść zespół bębna w urządzeniu. Naciśnij szarą dźwignię blokady (1).

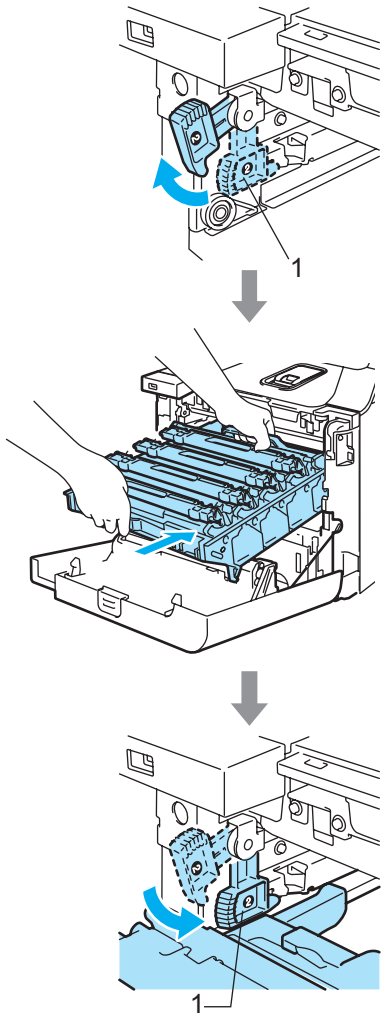

Informacja

Po umieszczeniu zespołu bębna w urządzeniu dopasuj zielone prowadnice (1) uchwytu zespołu bębna do zielonych strzałek (2) po obu stronach urządzenia.

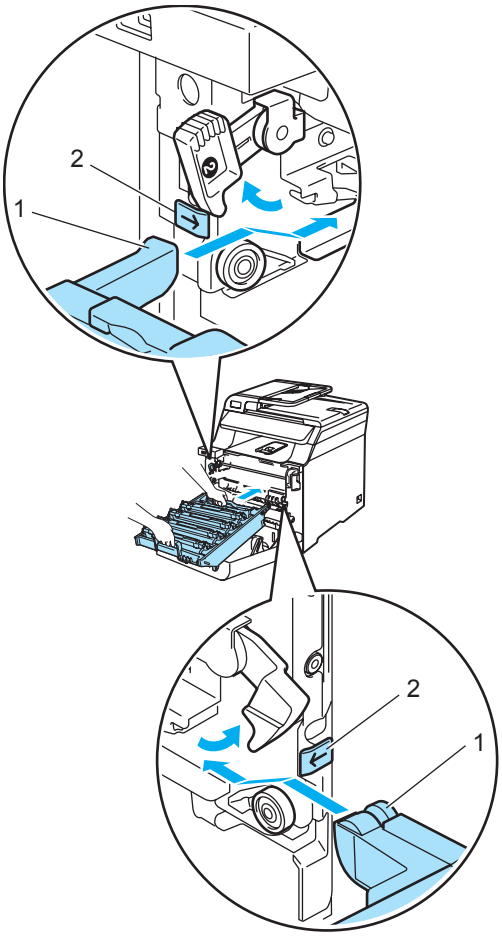

C

2 Dociśnij zespół bębna do oporu.

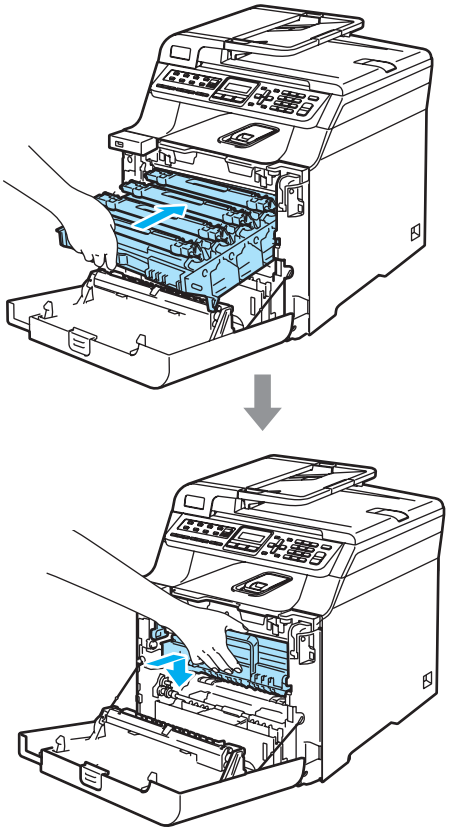

9 Zamknij pokrywę przednią urządzenia.

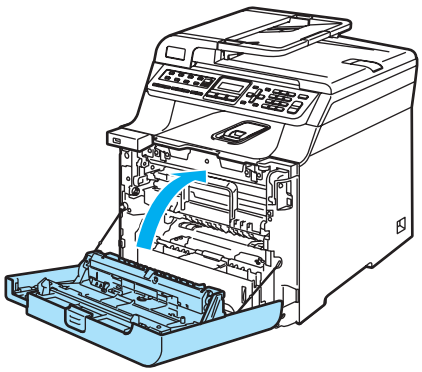

Pakowanie i transport urządzenia

Jeśli istnieje potrzeba przeniesienia lub przetransportowania urządzenia, ostrożnie ponownie zapakuj urządzenie w oryginalne opakowanie, aby uniknąć uszkodzenia podczas transportu. Jeśli urządzenie nie zostanie prawidłowo zapakowane, może dojść do unieważnienia gwarancji. Urządzenie powinno być odpowiednio ubezpieczone w firmie przewozowej.

Jeśli wymagany jest transport urządzenia, zapoznaj się z instrukcjami przedstawionymi w tej sekcji, wyjaśniającymi sposób prawidłowego przygotowania urządzenia do transportu.

OSTRZEŻENIE

Po zainstalowaniu i rozpoczęciu eksploatacji NIE zaleca się przenoszenia ani transportowania urządzenia, chyba że jest to bezwzględnie konieczne.

Kolorowe drukarki laserowe są złożonymi urządzeniami drukującymi. Przenoszenie lub transportowanie urządzenia bez właściwego usunięcia zainstalowanych akcesoriów może doprowadzić do POWAŻNEGO uszkodzenia urządzenia. W konsekwencji może to uniemożliwić prawidłowe działanie urządzenia.

Nieprzestrzeganie instrukcji prawidłowego przygotowania urządzenia do transportu przedstawionych w tej sekcji może spowodować UNIEWAŻNIENIE GWARANCJI.

Aby uniknąć obrażeń podczas przenoszenia lub podnoszenia urządzenia, urządzenie powinno być przenoszone co najmniej przez dwie osoby. Uważaj, aby nie przycisnąć palców podczas opuszczania urządzenia.

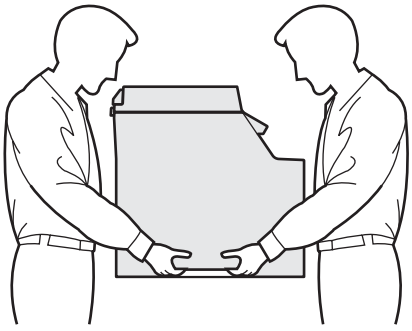

Przy pakowaniu urządzenia wymagane są następujące elementy:

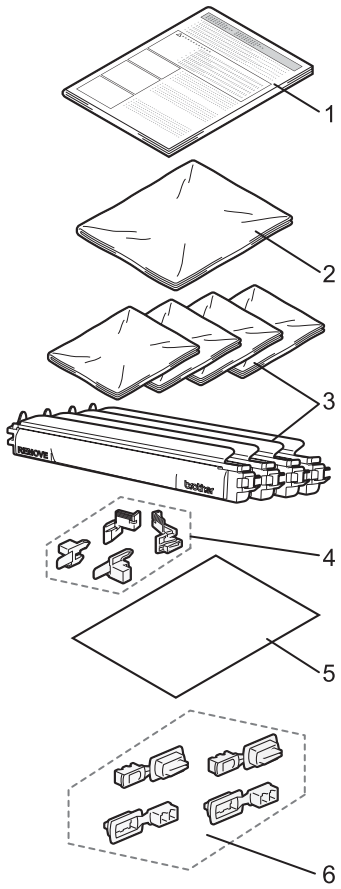

1. **Wkładka do pakowania**
2. **Torebka plastikowa na pojemnik na zużyty toner**
3. **Pomarańczowa pokrywa ochronna, plastikowa torebka, w której oryginalnie znajdował się wkład tonera (po 4 szt.)**
4. **Pomarańczowa wkładka do blokowania zespołu bębna i taśmy (4 szt.)**
5. **Kawałek papieru (o formacie Letter lub A4) do zabezpieczenia zespołu taśmy (dostarczany przez użytkownika)**
6. **Łączniki do mocowania kartonów (4 szt.)**

Ponowne pakowanie urządzenia

1. Wyłącz zasilanie urządzenia. Odłącz najpierw przewód linii telefonicznej, a następnie odłącz przewód zasilania od gniazdka elektrycznego.
2. Naciśnij przycisk zwalniania pokrywy przedniej, a następnie otwórz pokrywę przednią.

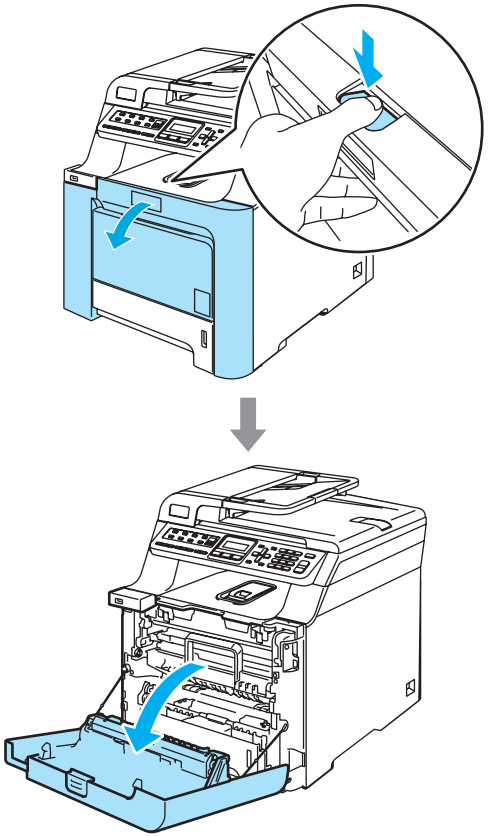

C

3 Przytrzymaj zielony uchwyt zespołu bębna. Unieś zespół bębna i pociągnij go do oporu.

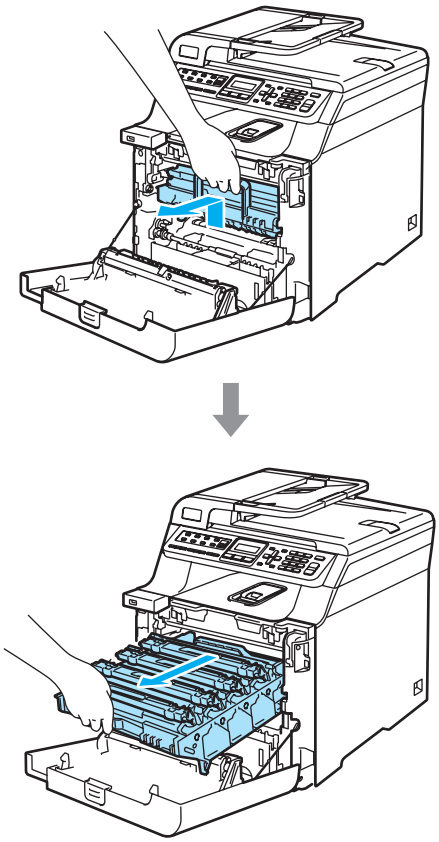

4 Zwolnij szarą dźwignię blokady (1) po lewej stronie urządzenia. Unieś przednią część zespołu bębna i całkowicie wyciągnij zespół bębna z urządzenia za pomocą zielonych uchwytów znajdujących się na zespole bębna.

UWAGA

Podczas przenoszenia zespołu bębna trzymaj go za uchwyty. NIE chwytaj zespołu bębna za boki.

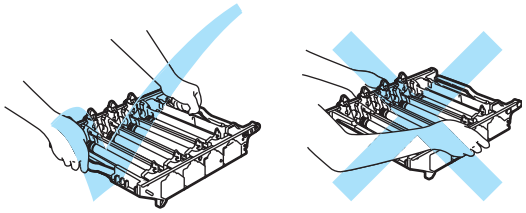

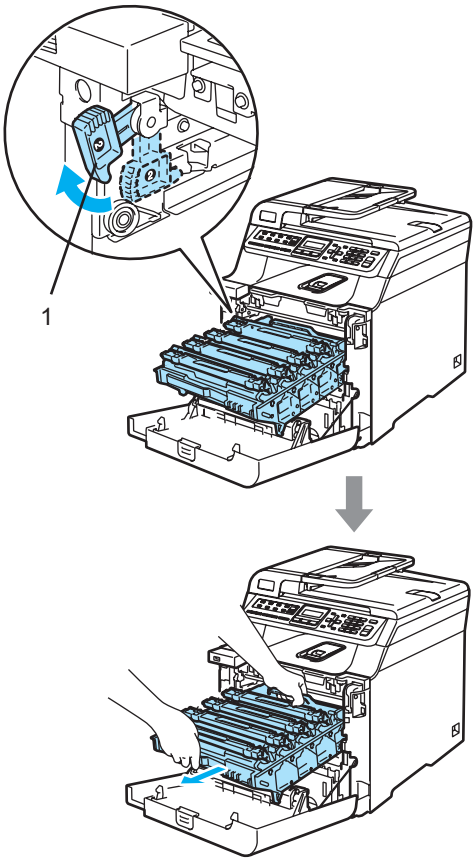

UWAGA

Zalecamy położenie zespołu bębna na kawałku papieru znajdującym się na czystej, płaskiej powierzchni na wypadek rozlania lub rozsypania się tonera.

5 Chwyć wkład tonera za uchwyt i wyjmij go z zespołu bębna. Powtórz tę procedurę dla wszystkich wkładów tonera.

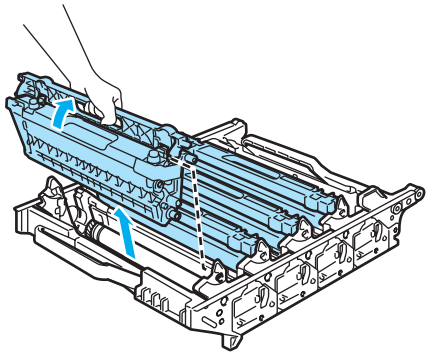

UWAGA

Zalecamy położenie wkładów tonera na kawałku papieru znajdującym się na czystej, płaskiej powierzchni na wypadek rozlania lub rozsypania się tonera.

6 Przymocuj oryginalną pomarańczową pokrywę ochronną do każdego wkładu tonera. Umieść każdy wkład tonera w plastikowej torebce w kartonie.

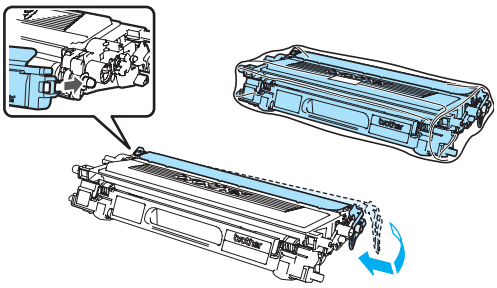

7 Chwyć zielone części zespołu taśmy obiema rękami i unieś taśmę, a następnie wyciągnij ją.

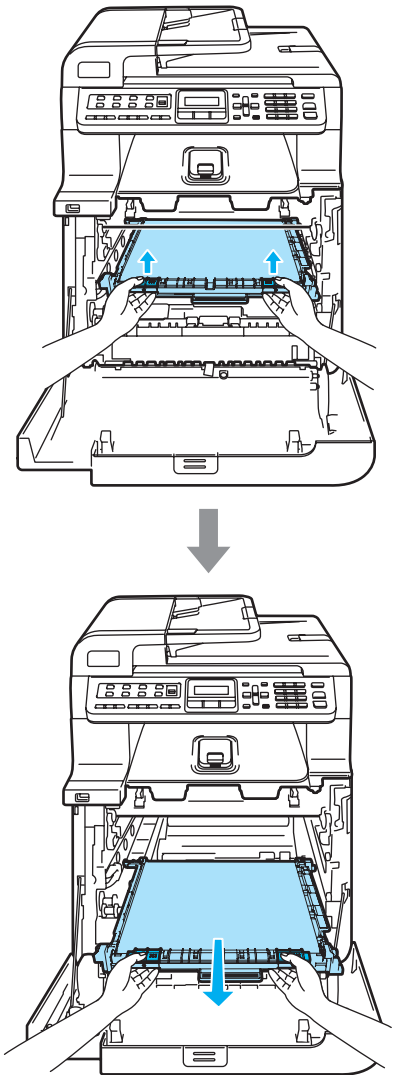

UWAGA

Zalecamy położenie zespołu taśmy na kawałku papieru znajdującym się na czystej, płaskiej powierzchni na wypadek rozlania lub rozsypania się tonera.

C

8 Wyjmij pojemnik na zużyty toner z urządzenia za pomocą zielonego uchwytu i umieść go w plastikowej torebce w kartonie.

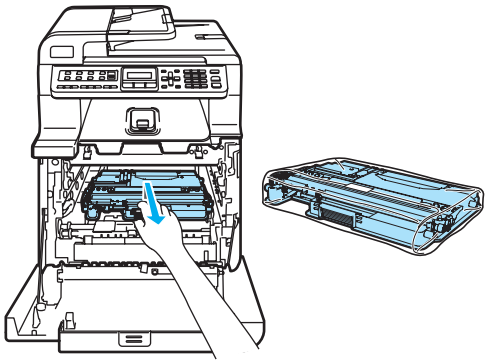

9 Włóż zespół taśmy do urządzenia. Dopasuj oznaczenie ↓ na zespole taśmy do oznaczenia ↑ na urządzeniu. Dociśnij zielony obszar zespołu taśmy, aż do zablokowania.

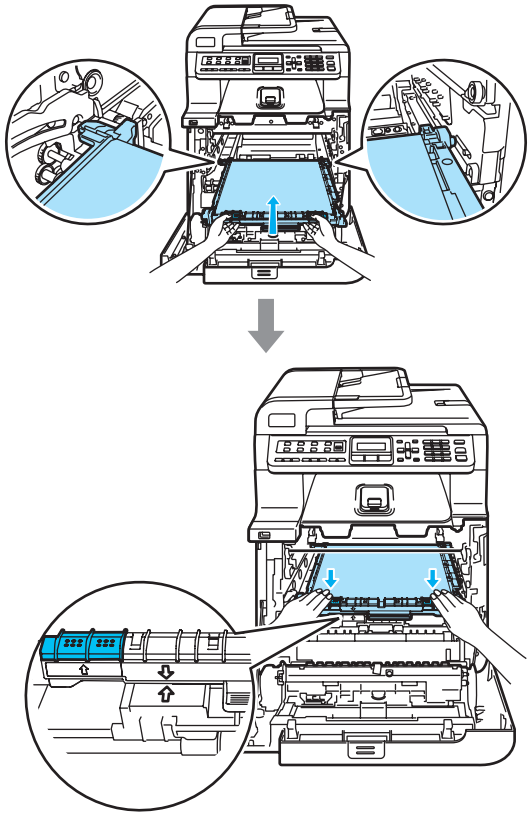

10 Włóż oryginalną pomarańczową wkładkę i zablokuj zespół taśmy w sposób przedstawiony na ilustracji.

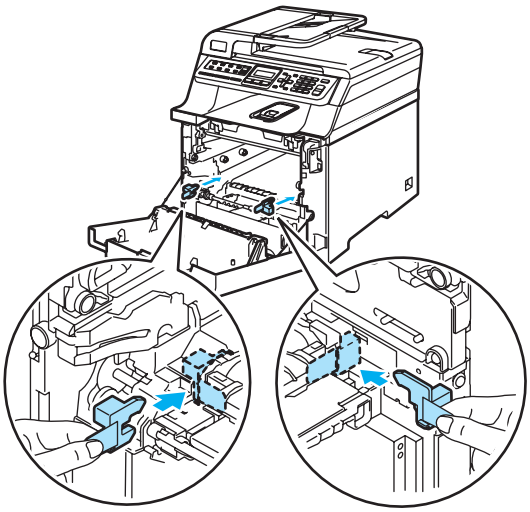

11 Umieść kawałek papieru (o formacie Letter lub A4) na zespole taśmy, aby nie dopuścić do uszkodzenia zespołu taśmy.

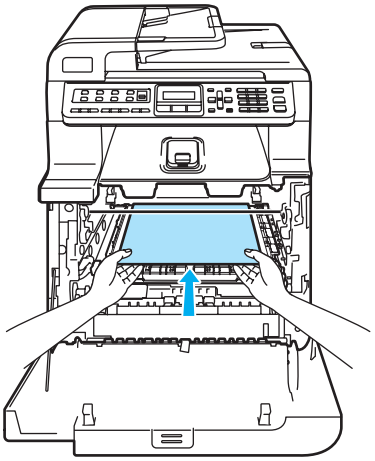

⑫ Wstaw zespół bębna z powrotem do urządzenia w przedstawiony sposób.

1 Upewnij się, że szara dźwignia blokady (1) jest podniesiona i umieść zespół bębna w urządzeniu. Naciśnij szarą dźwignię blokady (1).

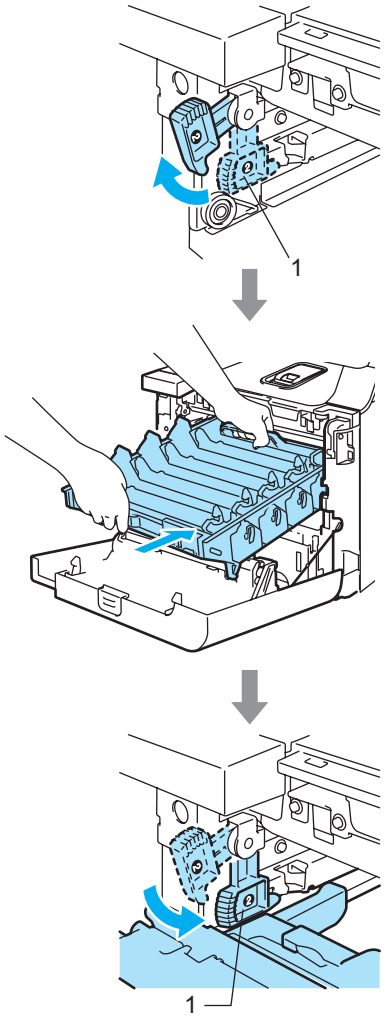

Informacja

Po umieszczeniu zespołu bębna w urządzeniu dopasuj zielone prowadnice (1) uchwytu zespołu bębna do zielonych strzałek (2) po obu stronach urządzenia.

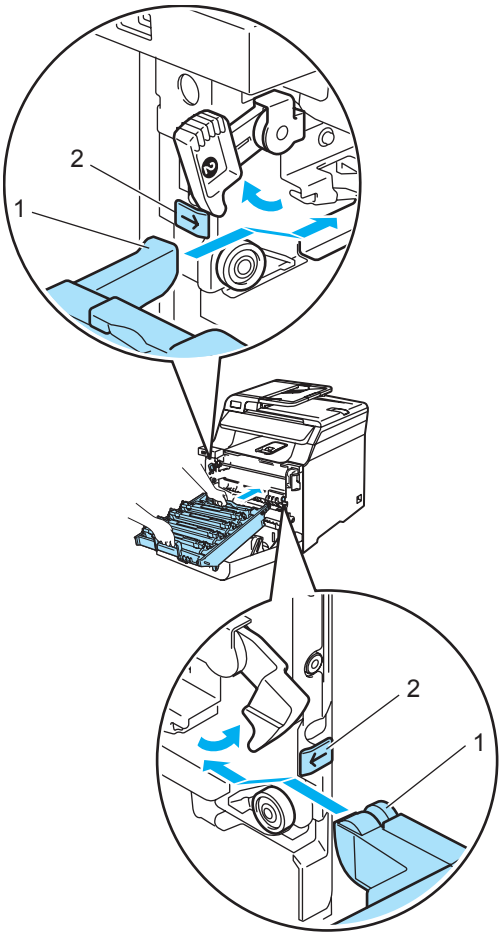

2 Dociśnij zespół bębna do oporu.

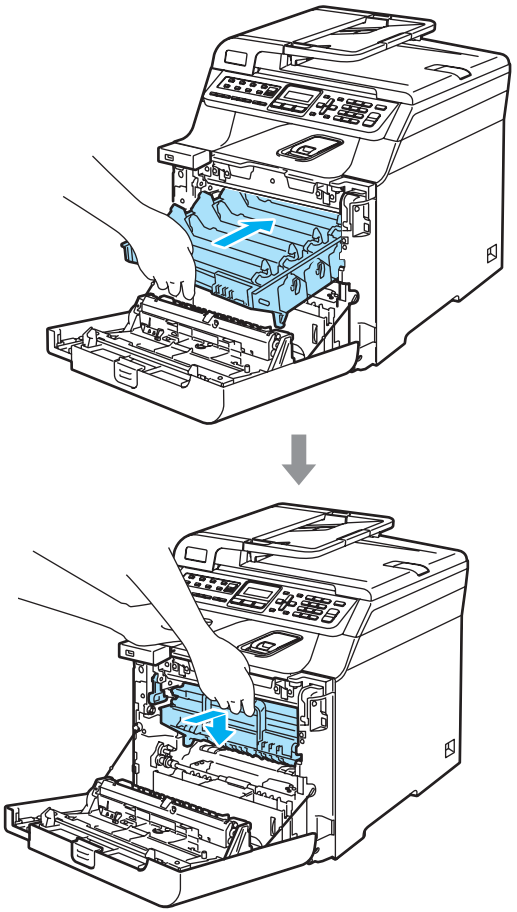

13 Włóż oryginalną pomarańczową wkładkę blokującą zespół bębna w sposób przedstawiony na ilustracji, a następnie zamknij pokrywę przednią.

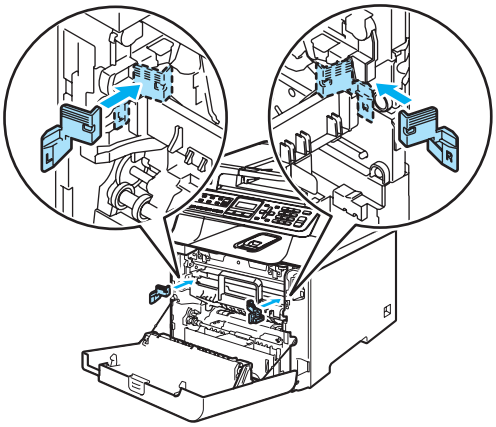

14 Dwie osoby powinny włożyć urządzenie do plastikowej torby i umieścić na kawałkach pianki styropianowej (1) na dolnym kartonie (2). Umieść górny karton (3) na urządzeniu i dolnym kartonie. Dopasuj otwory (4) w górnym kartonie do otworów (5) w dolnym kartonie.

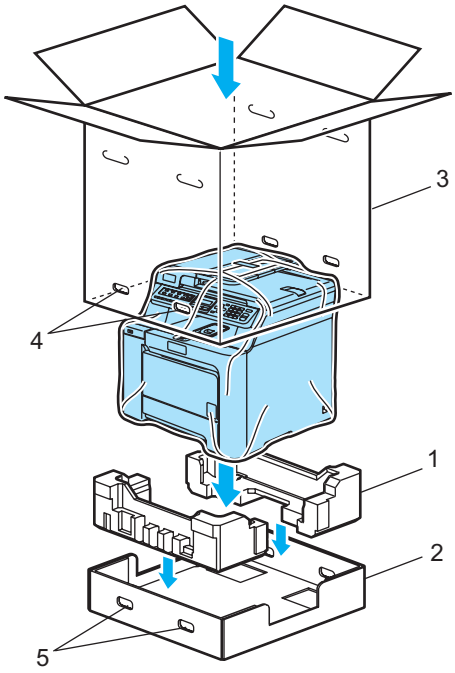

15 Umieść dwa kawałki pianki styropianowej dla wkładów tonera na górnej powierzchni urządzenia. Dopasuj prawą stronę urządzenia do oznaczenia „R" na jednym z kawałków pianki styropianowej (1), a lewą stronę urządzenia do oznaczenia „L" na drugim kawałku pianki styropianowej (2). Umieść wkłady tonera w piance styropianowej.

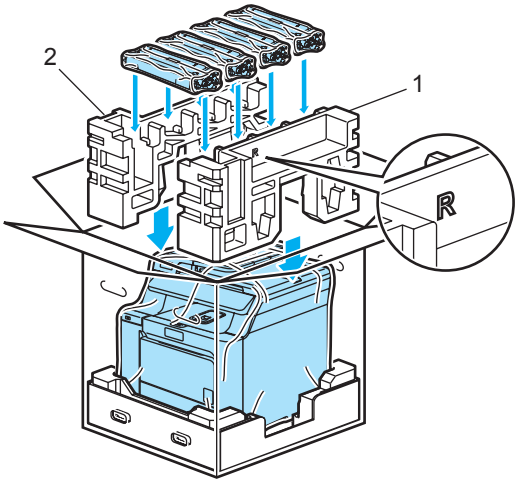

16 Umieść kartonowe wieko (1) na wierzchu. Dopasuj przód urządzenia do oznaczeń ∆ na kartonowym wieku. Umieść pojemnik na zużyty toner po prawej stronie kartonowego wieka.

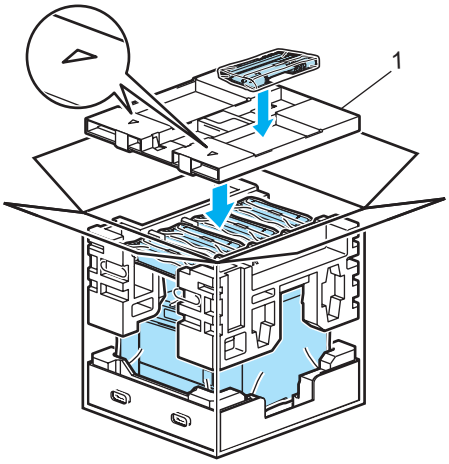

17 Włóż cztery łączniki (1) w otwory kartonu (A i B na ilustracji poniżej).

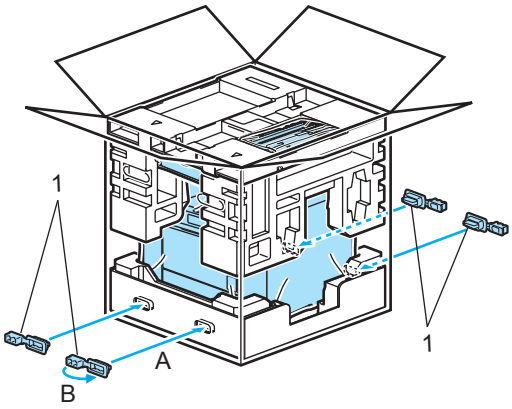

18 Zamknij pudło i oklej taśmą.

C

Informacja o urządzeniu

Sprawdzanie numeru seryjnego

Numer seryjny można wyświetlić na wyświetlaczu LCD.

1. Naciśnij **Menu**, **8**, **1**.

```
SPECYF.APARATU
1.NR SERYJNY
```

2. Naciśnij **Stop/Exit(Stop/Zakończ)**.

Sprawdzanie liczników stron

Istnieje możliwość wyświetlania liczników kopii, wydrukowanych stron, raportów, listów, faksów lub podsumowania.

1. Naciśnij **Menu**, **8**, **2**.

```
SPECYF.APARATU
2.LICZNIK STRON
```

2. Naciśnij ▲ lub ▼, aby wybrać `CAŁOŚĆ`, `FAX/LISTY`, `KOPIA` lub `WYDRUKI`.

```
LICZNIK STRON
CAŁOŚĆ    :XXXXXX
```

```
LICZNIK STRON
FAX/LISTY:XXXXXX
```

```
LICZNIK STRON
KOPIA     :XXXXXX
```

```
LICZNIK STRON
WYDRUKI   :XXXXXX
```

3. Naciśnij **OK**.
   Istnieje możliwość wyświetlenia licznika stron kolorowych i czarno-białych.

```
KOLOR     :XXXXXX
CZ&B      :XXXXXX
```

4. Naciśnij **Stop/Exit(Stop/Zakończ)**.

Sprawdzanie żywotności części

Istnieje możliwość wyświetlania żywotności części na wyświetlaczu LCD.

1. Naciśnij **Menu**, **8**, **3**.

```
SPECYF.APARATU
3.ŻYW. CZEŚCI
```

2. Naciśnij ▲ lub ▼, aby wybrać `1.BĘBEN`, `2.ZESPÓŁ PASA`, `3.PF KIT MP`, `4.PF KIT 1`, `5.PF KIT 2` [1], `6.ELEM. GRZEWCZY` lub `7.LASER`. Naciśnij **OK**.

```
BĘBEN
POZOSTAŁO:XXX%
```

[1] `PF KIT 2` pojawia się tylko w przypadku zainstalowania opcjonalnej tacy LT-100CL.

3. Naciśnij **Stop/Exit(Stop/Zakończ)**.

Informacja

Wynik sprawdzenia żywotności będzie dokładny tylko wtedy, gdy licznik żywotności części został wyzerowany po jej zainstalowaniu. Wskazanie nie będzie dokładne, jeśli licznik żywotności części został wyzerowany w trakcie eksploatacji części.

D Menu i funkcje

Programowanie na ekranie

Urządzenie zostało zaprojektowane tak, aby było łatwe w użytkowaniu. Wyświetlacz LCD umożliwia programowanie za pomocą klawiszy menu.

W celu ułatwienia programowania urządzenia opracowaliśmy szczegółowe instrukcje. Wystarczy wykonywać kolejne kroki, które wskazują na elementy menu i opcje programowania do wyboru.

Tabela menu

Urządzenie można zaprogramować za pomocą *Tabela menu* na stronie 191. Zamieszczono tam listę elementów menu i opcji.

Aby zaprogramować urządzenie, naciśnij przycisk **Menu**, a następnie cyfry odpowiadające danemu menu.

Na przykład, aby ustawić głośność ustawienia SYGNAŁ na CICHO:

1. Naciśnij **Menu**, **1**, **4**, **2**.
2. Naciśnij ▲ lub ▼, aby wybrać CICHO.
3. Naciśnij **OK**.

Zapisywanie w pamięci

Ustawienia menu są zapisywane trwale i w przypadku awarii zasilania *nie* zostaną utracone. Ustawienia tymczasowe (np. kontrast, tryb zagraniczny) *zostaną* utracone. Urządzenie zachowuje w pamięci datę i godzinę przez około 4 dni.

Klawisze menu

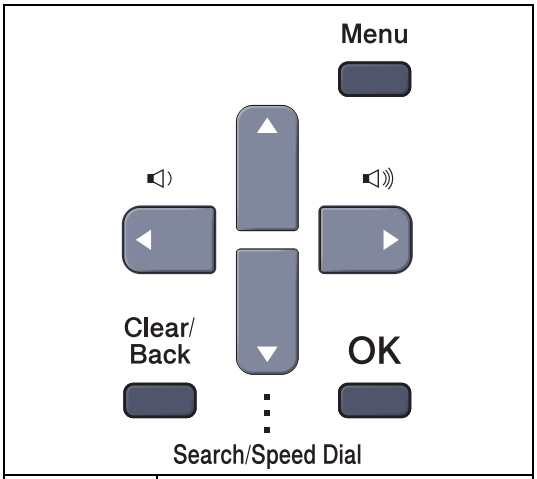

Menu	Wejście do menu.
OK	Przejdź do następnego poziomu menu. Zaakceptuj opcję.
Clear/ Back	Zamknij menu, naciskając kilkakrotnie. Powróć do poprzedniego poziomu menu.
	Poruszaj się po aktualnym poziomie menu.
	Wróć do poprzedniego poziomu menu lub przejdź do następnego poziomu menu.
Stop/Exit	Wyjdź z menu.

Dostęp do trybu menu

1. Naciśnij **Menu**.
2. Wybierz opcję.
   - Naciśnij **1**, aby uzyskać dostęp do menu ustawień ogólnych.
   - Naciśnij **2**, aby uzyskać dostęp do menu faksu.
   - Naciśnij **3**, aby uzyskać dostęp do menu kopiowania.
   - Naciśnij **4**, aby uzyskać dostęp do menu drukarki.
   - Naciśnij **5**, aby uzyskać dostęp do menu USB Direct I/F.
   - Naciśnij **6**, aby uzyskać dostęp do menu raportów drukowania.
   - Naciśnij **7**, aby uzyskać dostęp do menu sieci LAN.
   - Naciśnij **8**, aby uzyskać dostęp do menu informacji o urządzeniu.
   - Naciśnij **9**, aby uzyskać dostęp do menu usług. [1]
   - Naciśnij **0**, aby uzyskać dostęp do menu ustawień początkowych.

   [1] Opcja ta zostanie wyświetlona jedynie w przypadku wygenerowania na wyświetlaczu LCD komunikatu o błędzie.

   Można również przechodzić przez każdy poziom menu, naciskając ▲ lub ▼, w zależności od żądanego kierunku ruchu.
3. Naciśnij **OK**.
   Na wyświetlaczu LCD pojawi się następny poziom menu.
4. Naciśnij ▲ lub ▼, aby przejść do następnego elementu menu.
5. Naciśnij **OK**.
   Po zakończeniu konfigurowania opcji na wyświetlaczu LCD wyświetlony zostanie komunikat AKCEPTACJA.
6. Naciśnij **Stop/Exit(Stop/Zakończ)**, aby powrócić do menu głównego.

Tabela menu

Ustawienia fabryczne zostały oznaczone czcionką pogrubioną i gwiazdką.

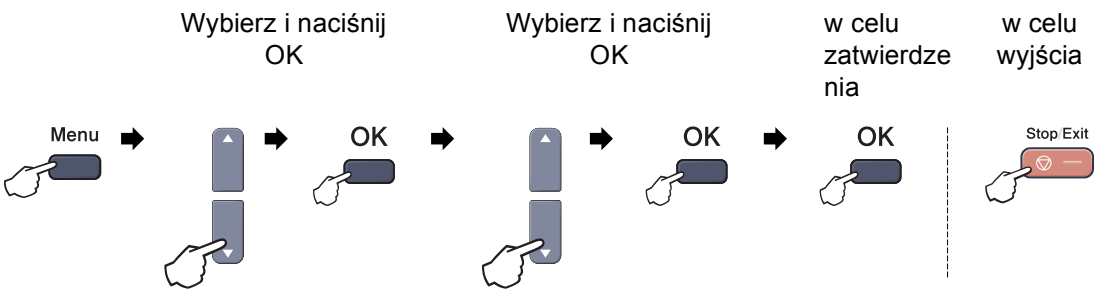

D

Menu główne	Podmenu	Elementy menu	Opcje	Opisy	Strona
1.USTAWIENIA	1.TIMER TRYBU	—	0 SEK 30 SEK. 1 MIN **2 MIN.*** 5 MIN. WYŁ	Ustawia czas powrotu do trybu faksu.	20
	2.TYP PAPIERU	1.TACA MP	CIENKI **ZWYKŁY*** GRUBY GRUBSZY PAPIER EKOLOG.	Ustawia rodzaj papieru na tacy MP.	20
		2.GÓRNA	CIENKI **ZWYKŁY*** PAPIER EKOLOG.	Ustawia rodzaj papieru na tacy papieru.	20
		3.DOLNA (To menu jest wyświetlane tylko w przypadku zainstalowania opcjonalnej tacy nr 2)	CIENKI **ZWYKŁY*** PAPIER EKOLOG.	Ustawia rodzaj papieru na opcjonalnej tacy papieru nr 2.	20
	3.FORM.PAPIERU	1.TACA MP	**A4*** LETTER LEGAL EXECUTIVE A5 A6 B5 B6 FOLIO DOWOLNY	Ustawia rozmiar papieru na tacy MP.	21

Menu główne	Podmenu	Elementy menu	Opcje	Opisy	Strona
1.USTAWIENIA (ciąg dalszy)	3.FORM.PAPIERU (ciąg dalszy)	2.GÓRNA	**A4*** LETTER LEGAL EXECUTIVE A5 A6 B5 B6 FOLIO	Ustawia rozmiar papieru na tacy papieru.	21
		3.DOLNA (To menu jest wyświetlane tylko w przypadku zainstalowania opcjonalnej tacy nr 2)	**A4*** LETTER LEGAL EXECUTIVE A5 B5 B6 FOLIO	Ustawia rozmiar papieru na opcjonalnej tacy papieru nr 2.	21
	4.POZIOM	1.DZWONEK	WYŁ CICHO **ŚREDNIO*** GŁOŚNO	Reguluje głośność dzwonka.	23
		2.SYGNAŁ	WYŁ CICHO **ŚREDNIO*** GŁOŚNO	Reguluje poziom głośności sygnalizatora.	23
		3.GŁOŚNIK	WYŁ CICHO **ŚREDNIO*** GŁOŚNO	Reguluje głośność głośnika.	23
	5.AUTO ZM. CZASU	—	**WŁ.*** WYŁ	Automatycznie zmienia czas (letni/zimowy).	24
	6.EKOLOGICZNY	1.OSZCZĘD.TONER	WŁ. **WYŁ***	Zwiększa wydajność wkładu tonera.	24
		2.CZAS UŚPIENIA	(000-240) **005MIN***	Oszczędza energię.	24

Menu główne	Podmenu	Elementy menu	Opcje	Opisy	Strona
1.USTAWIENIA (ciąg dalszy)	7.UŻYCIE TACY	1.KOPIA	TYLKO TACA#1 TYLKO TACA#2 TYLKO TACA MP **MP>T1>T2*** T1>T2>MP (Opcja Taca #2 lub T2 jest wyświetlana tylko w przypadku zainstalowania opcjonalnej tacy papieru.)	Wybiera tacę używaną w trybie kopiowania.	21
		2.FAX	TYLKO TACA#1 TYLKO TACA#2 TYLKO TACA MP MP>T1>T2 **T1>T2>MP*** (Opcja Taca #2 lub T2 jest wyświetlana tylko w przypadku zainstalowania opcjonalnej tacy papieru.)	Wybiera tacę używaną w trybie faksu.	22
		3.DRUK	TYLKO TACA#1 TYLKO TACA#2 TYLKO TACA MP **MP>T1>T2*** T1>T2>MP (Opcja Taca #2 lub T2 jest wyświetlana tylko w przypadku zainstalowania opcjonalnej tacy papieru.)	Wybiera tacę używaną w trybie drukowania z komputera PC.	22
	8.KONTRAST LCD	—	▼ -□□□■+ ▲ ▼ -□□■□+ ▲ ▼ **-□■□□+** ▲* ▼ -■□□□+ ▲ ▼ -■□□□+ ▲	Reguluje kontrast wyświetlacza LCD.	24
	9.ZABEZPIECZENIE	1.ZABEZPIECZENIE	—	Powstrzymuje nieupoważnionych użytkowników przed wykonaniem większości operacji, za wyjątkiem odbierania faksów do pamięci.	26
		2.USTAW. BLOKADY	—	Powstrzymuje nieupoważnionych użytkowników przed zmianą bieżących ustawień urządzenia.	25

Menu główne	Podmenu	Elementy menu	Opcje	Opisy	Strona
2.FAX	1.USTAW.ODBIÓR (Tylko w trybie faksu)	1.LICZBA DZWONK.	(00-08) **02***	Ustawia liczbę dzwonków przed zainicjowaniem przez urządzenie odpowiedzi w trybie „tylko faks” (Fax Only) lub „faks/telefon” (Fax/Tel).	41
		2.F/T CZAS DZW.	20 SEK. **30 SEK.*** 40 SEK. 70 SEK.	Ustawia czas pseudo/podwójnego dzwonka w trybie Faks/Telefon (Fax/Tel).	41
		3.AUT. ROZP. FAX	**WŁ.*** WYŁ	Odbiera wiadomości faksowe bez naciskania **Mono Start (Start Mono)** lub **Colour Start (Start Kolor)**.	41
		4.KOD ZDAL.STER.	WŁ. (*51, #51) **WYŁ***	Umożliwia odbieranie wszystkich połączeń z telefonem zewnętrznym lub wewnętrznym i używanie kodów do włączania i wyłączania urządzenia. Kody można spersonalizować.	47
		5.AUTO REDUKCJA	**WŁ.*** WYŁ	Zmniejsza wielkość przychodzących faksów.	42
		6.ODB DO PAMIĘCI	**WŁ.*** WYŁ	Jeśli zabraknie papieru, automatycznie zapisuje w swojej pamięci wszelkie przychodzące faksy.	43
		7.GĘSTOŚĆ DRUKU	▼ -□□□■+ ▲ ▼ -□□■□+ ▲ **▼ -□■□□+ ▲*** ▼ -■□□□+ ▲ ▼ -■■■■+ ▲	Powoduje, że wydruki są ciemniejsze lub jaśniejsze.	42
		8.POLLING ODB.	**STANDARD*** ZABEZP. TIMER	Konfiguruje urządzenie do wzywania innego urządzenia faksowego.	61
		9.FAX RX STAMP (tylko obraz czarno-biały)	WŁ **WYŁ***	Drukuje godzinę i datę odebrania w górnej części faksu.	43
	2.USTAW.NADAW. (Tylko w trybie faksu)	1.KONTRAST	**AUTO*** JASNY CIEMNY	Zmienia jasność lub zaciemnienie wysyłanego faksu.	34
		2.ROZDZIELCZ. FX	**STANDARD*** WYSOKA B.WYSOKA (tylko obraz czarno-biały) FOTO (tylko obraz czarno-biały)	Ustawia domyślną rozdzielczość wychodzących faksów.	35

Menu główne	Podmenu	Elementy menu	Opcje	Opisy	Strona
2.FAX (ciąg dalszy)	2.USTAW.NADAW. (Tylko w trybie faksu) (ciąg dalszy)	3.TIMER (tylko obraz czarno-biały)	—	Ustawia godzinę w formacie 24-godzinnym, o której wysłane zostaną faksy opóźnione.	37
		4.TRANS.PAKIET (tylko obraz czarno-biały)	WŁ. **WYŁ***	Przypisuje wysyłane faksy opóźnione o identycznym odbiorcy i godzinie do jednej transmisji.	37
		5.ND.-CZAS RZ.	REZERW.FAXU:WŁ. REZERW.FAXU:WYŁ WŁ. **WYŁ***	Wysyła faks bez używania pamięci.	36
		6.POLL.NAD.	**STANDARD*** ZABEZP.	Konfiguruje urządzenie z dokumentem do odtworzenia w innym urządzeniu faksowym.	63
		7.STR.TYT.WŁ/WYŁ (tylko obraz czarno-biały)	REZERW.FAXU:WŁ. REZERW.FAXU:WYŁ WŁ. **WYŁ*** WYDRUK PRÓBNY	Automatycznie wysyła zaprogramowaną stronę tytułową.	33
		8.STR.TYT.-TEKST (tylko obraz czarno-biały)	—	Ustawia własne komentarze utworzone dla strony tytułowej faksu.	33
		9.TRYB MIĘDZYN.	WŁ. **WYŁ***	W razie trudności z wysyłaniem faksów za granicę ustawienie należy zmienić na włączone.	36
	3.UST.SZYB.WYB.	1.WYB.1-PRZYCISK	—	Zapisuje do 16 numerów wybierania jednoprzyciskowego, co umożliwia wybieranie numeru przez naciśnięcie jednego klawisza (oraz **Mono Start (Start Mono)** lub **Colour Start (Start Kolor)**).	51
		2.WYB.SKRÓCONE	—	Zapisuje do 300 numerów szybkiego wybierania, co umożliwia wybieranie numeru poprzez naciśnięcie tylko kilku klawiszy (oraz **Mono Start (Start Mono)** lub **Colour Start (Start Kolor)**).	52
		3.USTAW. GRUP	—	Konfiguruje numery 20 grup do rozsyłania.	53

D

Menu główne	Podmenu	Elementy menu	Opcje	Opisy	Strona
2.FAX (ciąg dalszy)	4.USTAW. RAPORTU	1.RAPORT TRANS.	WŁ. WŁ.+OBRAZ **WYŁ* WYŁ+OBRAZ	Umożliwia konfigurację początkową dla raportu weryfikacji transmisji i dziennika faksów.	65
		2.JOURNAL	WYŁ **CO 50 FAKSÓW*** CO 6 GODZIN CO 12 GODZIN CO 24 GODZINY CO 2 DNI CO 7 DNI	Ustawia częstotliwość automatycznego drukowania dziennika faksów.	65
	5.ZDALNY ODB.FAX	1.PRZEKAZ/ZAPISZ (Drukowanie kopii zapasowej)	**WYŁ*** PRZEKAZ FAXU REJESTR DOK. ODBIÓR PC FAX	Konfiguruje urządzenie do wysyłania wiadomości faksowych, tak aby faksy przychodzące zapisywane były w pamięci (aby można było je odtworzyć po powrocie do urządzenia) lub do wysyłania faksów do komputera PC. Jeżeli wybrano przekazywanie lub odbiór faksów za pomocą komputera PC, można włączyć funkcję bezpieczeństwa — drukowanie kopii zapasowej.	55
		2.ZDALNY DOSTĘP	---*	Ustawia własny kod odtwarzania zdalnego.	58
		3.DRUK DOKUMENTU	—	Drukuje przychodzące faksy zapisane w pamięci.	43
	6.FAX W OCZEKIW.	—	—	Można sprawdzić, które zadania znajdują się w pamięci i anulować wybrane zaplanowane zadania.	37
	0.RÓŻNE	1.KOMPATYBILNOŚĆ	**WYSOKA*** NORMALNA PODST.(VOIP)	Reguluje wyrównanie przy problemach z transmisją. Dostawcy usług VoIP oferują obsługę faksowania w różnych standardach. Jeśli regularnie występują błędy transmisji faksowania, spróbuj użyć ustawienia PODST.(VOIP).	120

Menu główne	Podmenu	Elementy menu	Opcje	Opisy	Strona
3.KOPIA	1.JAKOŚĆ	—	**AUTO*** TEKST FOTO	Możesz wybrać rozdzielczość kopii dla swojego typu dokumentu.	71
	2.JASNOŚĆ	—	▼ -□□□□■+ ▲ ▼ -□□□■□+ ▲ ▼ **-□□■□□+ ▲*** ▼ -□■□□□+ ▲ ▼ -■□□□□+ ▲	Reguluje jasność podczas kopiowania.	72
	3.KONTRAST	—	▼ -□□□□■+ ▲ ▼ -□□□■□+ ▲ ▼ **-□□■□□+ ▲*** ▼ -□■□□□+ ▲ ▼ -■□□□□+ ▲	Reguluje kontrast podczas kopiowania.	72
	4.USTAW. KOLORU	1.R	▼ -□□□□■+ ▲ ▼ -□□□■□+ ▲ ▼ **-□□■□□+ ▲*** ▼ -□■□□□+ ▲ ▼ -■□□□□+ ▲	Reguluje kolor czerwony podczas kopiowania.	73
		2.G	▼ -□□□□■+ ▲ ▼ -□□□■□+ ▲ ▼ **-□□■□□+ ▲*** ▼ -□■□□□+ ▲ ▼ -■□□□□+ ▲	Reguluje kolor zielony podczas kopiowania.	
		3.B	▼ -□□□□■+ ▲ ▼ -□□□■□+ ▲ ▼ **-□□■□□+ ▲*** ▼ -□■□□□+ ▲ ▼ -■□□□□+ ▲	Reguluje kolor niebieski podczas kopiowania.	

D

Menu główne	Podmenu	Elementy menu	Opcje	Opisy	Strona
4.DRUKARKA	1.EMULACJA	—	**AUTO*** HP LASERJET BR-SCRIPT 3	Wybiera tryb emulacji.	*Zob. Instrukcja oprogramowania na płycie CD-ROM.*
	2.OPCJE DRUKOW.	1.CZCIONKA WEWN.	—	Drukuje listę wewnętrznych czcionek urządzenia.	
		2.KONFIGURACJA	—	Drukuje listę konfiguracji drukarki urządzenia.	
		3.WYDRUK TESTOWY	—	Drukuje stronę testową.	
	3.KOLOR WYJ.	—	**AUTO*** KOLOR CZERŃ I BIEL	Wybiera drukowanie dokumentów kolorowych lub czarno-białych. Po wybraniu opcji AUTO urządzenie dobiera opcję odpowiednią dla dokumentu (kolor lub obraz czarno-biały).	
	4.RESET DRUKARKI	1.RESET	—	Przywraca fabryczne ustawienia drukarki PCL.	
		2.WYJŚĆ	—		
	5.KALIBRUJE	—	KALIBRACJA RESET	Ustawia gęstość koloru lub przywraca ustawienia fabryczne kalibracji koloru.	
	6.REJESTR. AUT.	1.REJESTRACJA	**1.START**	Automatycznie ustawia pozycję drukowania dla każdego koloru.	
			2.WYJ.		
		2.CZĘSTOTLIWOŚĆ	NISKA **ŚREDNIA*** WYSOKA WYŁĄCZONE	Ustawia czas, po jakim powinna nastąpić automatyczna rejestracja.	
	7.REJEST.RĘCZNA	1.DRUKUJ TABELĘ	—	Drukuje tabelę do ręcznego sprawdzenia rejestracji kolorów.	
		2.USTAW REJESTR	1 MAGENTA LEWO 2 CYJAN LEWO 3 ŻÓŁTY LEWO 4 MAGENTA ŚRODEK 5 CYJAN ŚRODEK 6 ŻÓŁTY ŚRODEK 7 MAGENTA PRAWO 8 CYJAN PRAWO 9 ŻÓŁTY PRAWO	Ustawia wartość korekcji w tabeli wydrukowanej za pośrednictwem opcji DRUKUJ TABELĘ.	

Menu główne	Podmenu	Elementy menu	Opcje	Opisy	Strona
5.USB DIRECT I/F	1.DRUK BEZPOŚR.	1.FORM.PAPIERU	**A4*** LETTER LEGAL EXECUTIVE A5 A6 B5 B6 FOLIO	Ustawia rozmiar papieru podczas drukowania bezpośrednio z pamięci flash USB.	83
		2.TYP NOŚNIKA	CIENKI **ZWYKŁY*** GRUBY GRUBSZY PAPIER EKOLOG.	Ustawia rodzaj nośnika podczas drukowania bezpośrednio z pamięci flash USB.	83
		3.WIELOSTRONNIE	**1W1*** 2W1 4W1 9W1 16W1 25W1 1 W 2X2 STRONY 1 W 3X3 STRONY 1 W 4X4 STRONY 1 W 5X5 STRON	Ustawia styl strony podczas drukowania wielu stron bezpośrednio z pamięci flash USB.	83
		4.ORIENTACJA	**PIONOWA*** POZIOMA	Ustawia układ strony podczas drukowania bezpośrednio z pamięci flash USB.	83
		5.SORTOWANIE	**WŁĄCZONE*** WYŁĄCZONE	Włącza lub wyłącza łączenie stron podczas drukowania bezpośrednio z pamięci flash USB.	83
		6.JAKOŚĆ DRUKU	**ZWYKŁA*** WYSOKA	Ustawia jakość wydruku podczas drukowania bezpośrednio z pamięci flash USB.	83
		7.OPCJA PDF	**DOKUMENT*** DOK./ADJUST. DOK./ZNACZKI	Ustawia opcję formatu PDF podczas drukowania komentarzy (adnotacje) lub znaczników w pliku PDF wraz z tekstem.	83
		8.DRUK INDEXU	**PROSTE*** SZCZEGÓŁY	Ustawia opcję drukowania indeksu, format prosty lub szczegóły.	83

Menu główne	Podmenu	Elementy menu	Opcje	Opisy	Strona
5.USB DIRECT I/F (ciąg dalszy)	2.SKAN DO USB	1.ROZDZIELCZOŚĆ	**KOLOR 150DPI*** KOLOR 300DPI KOLOR 600DPI B&W 200DPI B&W 200X100DPI	Ustawia rozdzielczość podczas wysyłania zeskanowanych danych do pamięci flash USB.	*Zob. Instrukcja oprogramowania na płycie CD-ROM.*
		2.NAZWA PLIKU	—	Wprowadź nazwę pliku ze skanowanymi danymi.	
	3.PICTBRIDGE	1.FORM.PAPIERU	LETTER **A4*** B5 A5 B6 A6	Ustawia rozmiar papieru podczas drukowania danych z aparatu z wykorzystaniem standardu PictBridge.	78
		2.ORIENTACJA	LETTER A4 B5 A5 B6 A6 Następnie można wybrać: **PIONOWA*** POZIOMA	Ustawia układ strony podczas drukowania danych z aparatu z wykorzystaniem standardu PictBridge. W przypadku formatu Letter, A4 lub B5 wybrany zostanie układ pionowy. W przypadku formatu A5, B6 lub A6 wybrany zostanie układ poziomy.	78
		3.DATA I CZAS	WŁĄCZONE **WYŁĄCZONE***	Drukuje na zdjęciu datę i godzinę jego wykonania.	78
		4.NAZWA PLIKU	WŁĄCZONE **WYŁĄCZONE***	Drukuje na zdjęciu nazwę pliku z danymi.	78
		5.JAKOŚĆ DRUKU	**ZWYKŁA*** WYSOKA	Ustawia jakość wydruku podczas drukowania danych z aparatu z wykorzystaniem standardu PictBridge.	78

Menu główne	Podmenu	Elementy menu	Opcje	Opisy	Strona
6.DRUK RAPORTÓW	1.WERYF.RAPORT	1.PODGLĄD NA LCD	—	Drukuje raport weryfikacji transmisji dla ostatniej transmisji.	66
		2.DRUK RAPORTU	—		
	2.POMOC	—	—	Drukuje listę pomocy, ułatwiającą szybkie zaprogramowanie urządzenia.	66
	3.TEL INDEX LIST	1.NUMERYCZNIE	—	Podaje nazwy i numery zapamiętane w pamięci jednoprzyciskowej i szybkiego wybierania, w kolejności liczbowej lub alfabetycznej.	66
		2.ALFABETYCZNIE	—		
	4.DZIENNIK FAXU	—	—	Pokazuje informacje o ostatnich 200 przychodzących oraz wychodzących faksach. (TX oznacza transmisję. RX oznacza odbiór.)	66
	5.USTAW.UŻYTKOW.	—	—	Podaje konfiguracje.	66
	6.KONFIG SIECI	—	—	Pokazuje ustawienia sieci.	66
	7.ZAMÓWIENIE	—	—	Można drukować formularz zamawiania akcesoriów w celu jego wypełnienia i wysłania do dealera Brother.	66
7.LAN	1.TCP/IP	1.BOOT METHOD	**AUTO*** STATIC RARP BOOTP DHCP	Można wybierać metodę uruchamiania (BOOT), która najbardziej odpowiada potrzebom.	*Zob. Instrukcja obslugi dla sieci na płycie CD-ROM.*
		2.ADRES IP	[000-255]. [000-255]. [000-255]. [000-255]	Wprowadź adres IP.	
		3.SUBNET MASK	[000-255]. [000-255]. [000-255]. [000-255]	Wprowadź maskę podsieci.	
		4.GATEWAY	[000-255]. [000-255]. [000-255]. [000-255]	Wprowadź adres bramki.	
		5.NAZWA WĘZŁA	BRNXXXXXX	Wprowadź nazwę węzła.	
		6.KONFIG.WINS	**AUTO*** STATIC	Wybiera tryb konfiguracji WINS.	
		7.WINS SERVER	(PODSTAWOWA) 000.000.000.000 (ZAPASOWA) 000.000.000.000	Podaje adres IP pierwotnego lub wtórnego serwera WINS.	

D

Menu główne	Podmenu	Elementy menu	Opcje	Opisy	Strona
7.LAN (ciąg dalszy)	**1.TCP/IP** (ciąg dalszy)	**8.DNS SERVER**	(PODSTAWOWA) 000.000.000.000 (ZAPASOWA) 000.000.000.000	Podaje adres IP pierwotnego lub wtórnego serwera DNS.	*Zob. Instrukcja obslugi dla sieci na płycie CD-ROM.*
		9.APIPA	**WŁ.*** WYŁ	Automatycznie przydziela adres IP z zakresu adresów łącza lokalnego.	
		0.IPV6	WŁ. **WYŁ.***	Włącza protokół IPv6.	
	2.ETHERNET	—	**AUTO*** 100B-FD 100B-HD 10B-FD 10B-HD	Wybiera tryb łącza Ethernet.	
	3.SKAN NA FTP	—	**KOLOR 150DPI*** KOLOR 300DPI KOLOR 600DPI B&W 200DPI B&W 200X100DPI	Ustawia rozdzielczość podczas wysyłania zeskanowanych danych za pośrednictwem serwera FTP.	
	0.RESET URZĄDZ.	**1.RESET**	1.TAK	Przywraca fabryczne ustawienia domyślne sieci.	
			2.NIE		
		2.WYJŚĆ	—		
8.SPECYF. APARATU	**1.NR SERYJNY**	—	—	Możesz sprawdzić numer seryjny swojego urządzenia.	188
	2.LICZNIK STRON	—	CAŁOŚĆ FAX/LISTY KOPIA WYDRUKI	Można sprawdzić całkowitą liczbę stron, jakie urządzenie wydrukowało podczas całego użytkowania.	188
	3.ŻYW. CZĘŚCI	**1.BĘBEN** **2.ZESPÓŁ PASA** **3.PF KIT MP** **4.PF KIT 1** **5.PF KIT 2** **6.ELEM. GRZEWCZY** **7.LASER**	—	Można sprawdzić procent żywotności poszczególnych części urządzenia. PF KIT 2 pojawia się tylko w przypadku zainstalowania opcjonalnej tacy LT-100CL.	188
	4.MENU RESETU	—	BĘBEN ZESPÓŁ PASA PF KIT MP PF KIT 1 PF KIT 2	Resetuje licznik żywotności części urządzenia. Pojawia się po wymianie części urządzenia. PF KIT 2 pojawia się tylko w przypadku zainstalowania opcjonalnej tacy LT-100CL.	164 170

Menu główne	Podmenu	Elementy menu	Opcje	Opisy	Strona
0.WSTĘPNE USTAW.	1.TRYB ODBIORU	—	**TYLKO FX***	Wybiera tryb odbioru, który najbardziej odpowiada danym potrzebom.	39
			FAX/TEL		
			ZEW.TEL /A.SEKR.		
			RĘCZNY		
	2.DATA I GODZINA	—	—	Umieszcza datę i godzinę na wyświetlaczu LCD oraz na nagłówkach wysyłanych faksów.	*Zob. Podręcznik szybkiej obsługi.*
	3.IDENT. STACJI	—	FAX:	Wstawia nazwę i numer faksu na każdej przesyłanej faksem stronie.	
			TEL:		
			NAZWA:		
	4.TONOWE/IMPULS	—	**TONOWE***	Wybiera tryb wybierania numerów.	
			IMPULS		
	5.WYBIERANIE TON	—	WYKRYWANIE	Można skrócić pauzę tonu wybierania.	120
			BRAK WYKRYWANIA*		
	6.UST.LINII TEL.	—	**ZWYKŁA***	Wybiera rodzaj linii telefonicznej.	44
			PBX		
			ISDN		
	0.MIEJSCOWY JĘZ.	—	ANGIELSKI	Umożliwia zmianę języka wyświetlacza LCD dla danego kraju.	*Zob. Podręcznik szybkiej obsługi.*
			POLSKI*		

Wprowadzanie tekstu

Podczas ustawiania pewnych elementów menu, takich jak ID stacji, konieczne będzie wprowadzenie tekstu. Na klawiszach nadrukowane są litery. Na klawiszach **0**, **#** i ✳ *nie* ma nadrukowanych liter, ponieważ przypisane są do znaków specjalnych.

Naciśnij odpowiedni klawisz wymaganą liczbę razy, aby uzyskać dostęp do poniższych znaków:

■ Ustawianie opcji menu skanowania do FTP

Naciśnij przycisk	jedno krotnie	dwu krotnie	trzy krotnie	cztero krotnie	pięcio krotnie	sześcio krotnie	siedmio krotnie	ośmio krotnie	dziewięć razy
1	@	.	/	1	@	.	/	1	@
2	a	b	c	A	B	C	2	a	b
3	d	e	f	D	E	F	3	d	e
4	g	h	i	G	H	I	4	g	h
5	j	k	l	J	K	L	5	j	k
6	m	n	o	M	N	O	6	m	n
7	p	q	r	s	P	Q	R	S	7
8	t	u	v	T	U	V	8	t	u
9	w	x	y	z	W	X	Y	Z	9

■ Ustawianie innych elementów menu

Naciśnij przycisk	jedno krotnie	dwu krotnie	trzy krotnie	cztero krotnie	pięcio krotnie
2	A	B	C	2	A
3	D	E	F	3	D
4	G	H	I	4	G
5	J	K	L	5	J
6	M	N	O	6	M
7	P	Q	R	S	7
8	T	U	V	8	T
9	W	X	Y	Z	9

Wstawianie spacji (odstępu)

Aby wprowadzić spację w numerze faksu, naciśnij jednokrotnie ▶ pomiędzy liczbami. Aby wprowadzić spację w nazwie, naciśnij dwukrotnie ▶ pomiędzy znakami.

Dokonywanie poprawek

Jeśli wpisana została niewłaściwa litera i chcesz ją zmienić, naciśnij ◀, aby przesunąć kursor pod niewłaściwy znak, a następnie naciśnij **Clear/Back(Wyczyść/Cofnij)**.

Powtarzanie liter

Aby wprowadzić kolejny znak z tego samego klawisza, naciśnij ▶, aby przesunąć kursor przed ponownym naciśnięciem klawisza.

Znaki specjalne i symbole

Naciśnij klawisz ⁎, **#** lub **0**, a następnie naciśnij ◀ lub ▶, aby przesunąć kursor pod wybrany symbol lub znak. Naciśnij **OK**, aby wybrać.Przedstawione poniżej symbole i znaki są wyświetlane w zależności od wybranego elementu menu.

Naciśnij ⁎,	aby wstawić	(spacja) ! " # $ % & ' ( ) ⁎ + , - . / €
Naciśnij **#**,	aby wstawić	: ; < = > ? @ [ ] ^ _ ¥ ~ ‘ | { }
Naciśnij **0**,	aby wstawić	Ą Ć Ę Ł Ń Ó Ś Ż 0

E Specyfikacje

Informacje ogólne

Pojemność pamięci	64 MB	
ADF (automatyczny podajnik dokumentów)	Do 35 stron (schodkowo) (80 g/m^2)	
	Zalecane środowisko dla uzyskania najlepszych wyników:	
	Temperatura:	od 20 do 30°C
	Wilgotność:	50% - 70%
	Papier:	Xerox Premier 80 g/m^2 lub Xerox Business 80 g/m^2
Taca papieru	250 arkuszy (80 g/m^2)	
Taca papieru nr 2 (opcja)	500 arkuszy (80 g/m^2)	
Typ drukarki	Laserowa	
Metoda drukowania	Elektrofotografia poprzez skanowanie wiązką lasera półprzewodnikowego	
LCD (wyświetlacz ciekłokrystaliczny)	16 znaków × 2 wiersze	
Źródło zasilania	220–240 V, 50/60 Hz	
Zużycie energii	Wartość szczytowa:	Średnio 1200 W
	Kopiowanie:	Średnio 495 W
	Tryb spoczynku:	Średnio 28 W
	Czuwanie:	Średnio 95 W
Wymiary	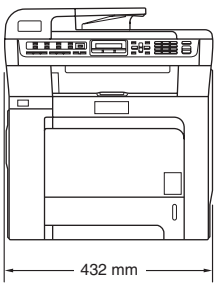 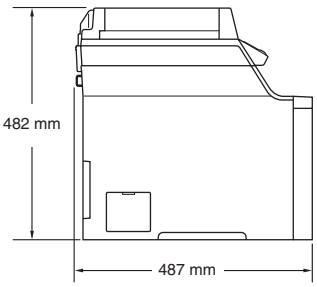	
Ciężar	Bez zespołu bębna/tonera:	28,3 kg (MFC-9440CN) 28,9 kg (MFC-9450CDN)

Poziom hałasu	Moc dźwięku	
	Praca (kopiowanie):	LWAd = 6,9 Bell
	Czuwanie:	LWAd = 4,4 Bell
	Ciśnienie akustyczne	
	Praca (kopiowanie):	LpAm = 54,5 dBA
	Czuwanie:	LpAm = 30 dBA
Temperatura	Praca:	od 10 do 32,5°C
	Przechowywanie:	od 5 do 35°C
Wilgotność	Praca:	od 20 do 80% (bez kondensacji)
	Przechowywanie:	od 10 do 90% (bez kondensacji)

Nośniki drukowania

Wejście papieru	**Taca papieru**	
	■ Typ papieru:	Zwykły papier, papier cienki lub papier ekologiczny
	■ Format papieru:	Letter, A4, B5, A5, B6, A6, Executive, Legal i Folio.
	■ Gramatura papieru:	od 60 do 105 g/m^2
	■ Maksymalna pojemność tacy papieru:	Do 250 arkuszy zwykłego papieru o gramaturze 80 g/m^2
	Taca wieloczynnościowa (taca MP)	
	■ Typ papieru:	Papier zwykły, papier cienki, papier gruby, papier ekologiczny, papier sklejany, koperty lub etykiety
	■ Format papieru:	Szerokość: od 69,9 do 215,9 mm (od 2,75 do 8,5 cala) Długość: od 116 do 406,4 mm (od 4,57 do 16 cali)
	■ Gramatura papieru:	od 60 do 163 g/m^2
	■ Maksymalna pojemność tacy papieru:	Do 50 arkuszy zwykłego papieru o gramaturze 80 g/m^2 Do 3 kopert
	Taca papieru nr 2 (opcja)	
	■ Typ papieru:	Zwykły papier, papier cienki lub papier ekologiczny
	■ Format papieru:	Letter, A4, B5, A5, B6, Executive, Legal i Folio.
	■ Gramatura papieru:	od 60 do 105 g/m^2
	■ Maksymalna pojemność tacy papieru:	Do 500 arkuszy zwykłego papieru o gramaturze 80 g/m^2
Wyjście papieru	Do 150 arkuszy (stroną do drukowania do dołu do wyjścia tacy papieru)	
Wydruk dwustronny (tylko MFC-9450CDN)	■ Rozmiar papieru	A4, Legal i Folio
	■ Ręczny wydruk dwustronny	Tak
	■ Automatyczny wydruk dwustronny	Tak

Faks

Zgodność	ITU-T Grupa 3	
System kodowania	MH/MR/MMR/JBIG/JPEG	
Szybkość modemu	Automatyczne przejście do trybu zastępczego:	33 600 b/s
Rozmiar dokumentu	Szerokość podajnika ADF:	od 147,3 do 215,9 mm (od 5,8 do 8,5 cala)
	Wysokość podajnika ADF:	od 147,3 do 356 mm (od 5,8 do 14 cali)
	Szerokość szyby skanera:	Maks. 215,9 mm (8,5 cala)
	Wysokość szyby skanera:	Maks. 297 mm (11,7 cala)
Szerokość skanowania	Maks. 208 mm	
Szerokość drukowania	Maks. 208 mm	
Skala szarości	256 poziomów	
Rodzaje pollingu	Standardowy, bezpieczny, czasowy, sekwencyjny	
Regulacja kontrastu	Automatyczna/jasny/ciemny (ustawianie ręczne)	
Rozdzielczość	Poziomo:	8 punktów/mm
	Pionowo	
	■ Standard:	3,85 linii/mm (czarny)
		7,7 linii/mm (kolor)
	■ Wysoka:	7,7 linii/mm (czarny)
		7,7 linii/mm (kolor)
	■ Foto:	7,7 linii/mm (czarny)
	■ Bardzo wysoka:	15,4 linii/mm (czarny)
Wybieranie jednoprzyciskowe	16 (8 × 2)	
Szybkie wybieranie	300 stacji	
Grupy	Do 20	
Rozsyłanie	366 stacji (tylko obraz czarno-biały)	
Automatyczne wybieranie ponowne	3 razy w odstępach co 5 minut	
Autoodpowiadanie	0, 1, 2, 3, 4, 5, 6, 7 lub 8 dzwonków	
Źródło komunikacji	Publiczna sieć telefoniczna	
Pamięć transmisji	Do 500 [1]/400 [2] stron	
Odbiór po wyczerpaniu papieru	Do 500 [1]/400 [2] stron	

[1] „Strony” to „Standardowa Karta Nr 1 Brother” (typowy list firmowy, rozdzielczość standardowa, kod JBIG). Specyfikacje i materiały drukowane podlegają zmianom bez uprzedniego powiadamiania.

[2] „Strony” to „Karta Testu ITU-T nr 1” (typowy list firmowy, rozdzielczość standardowa, kod JBIG). Specyfikacje i materiały drukowane podlegają zmianom bez uprzedniego powiadamiania.

Kopiowanie

Kolor/monochromatyczny	Tak/tak	
Rozmiar dokumentu	Szerokość podajnika ADF:	od 148 do 215,9 mm (od 5,8 do 8,5 cala)
	Wysokość podajnika ADF:	od 148 do 355,6 mm (od 5,8 do 14 cali)
	Szerokość szyby skanera:	Maks. 215,9 mm (8,5 cala)
	Wysokość szyby skanera:	Maks. 297 mm (11,7 cala)
	Szerokość kopii:	Maks. 210 mm (8,26 cala)
Kopie wielokrotne	Układa lub sortuje do 99 stron	
Zmniejszenie/powiększenie	od 25% do 400% (co 1%)	
Rozdzielczość	Do 1200 × 600 dpi [1]	
Czas wykonania pierwszej kopii	Ok. 21 s (czarny) [2]	
	Ok. 23 s (kolor) [2]	

[1] Przy wykonywaniu kopii czarnobiałej z szyby skanera, w trybie jakości tekstu, przy powiększeniu 25% do 150%.

[2] Czas wykonania pierwszej kopii może się zmienić w przypadku samodzielnej kalibracji lub rejestracji urządzenia.

Skanowanie

Kolor/monochromatyczny	Tak/tak	
Zgodny z TWAIN	Tak (Windows® 2000 Professional/XP/ XP Professional x64 Edition/Windows Vista®)	
	Mac OS® X 10.2.4 lub nowszy	
Zgodny z WIA	Tak (Windows® XP/Windows Vista®)	
Kolor Głębia	24-bitowy kolor	
Rozdzielczość	Do 19 200 × 19 200 dpi (interpolowana) [1]	
	Do 1200 × 2400 dpi (optyczna) [2]	
	Do 1200 × 600 dpi (optyczna) [3]	
Rozmiar dokumentu	Szerokość podajnika ADF:	od 148,0 do 215,9 mm (od 5,8 do 8,5 cala)
	Wysokość podajnika ADF:	od 148,0 do 355,6 mm (od 5,8 do 14 cali)
	Szerokość szyby skanera:	Maks. 215,9 mm (8,5 cala)
	Wysokość szyby skanera:	Maks. 297 mm (11,7 cala)
Szerokość skanowania	Maks. 210 mm (8,26 cala)	
Skalaszarości	256 poziomów	

[1] Skanowanie z rozdzielczością maksymalnie 1200 × 1200 dpi z zastosowaniem sterownika WIA w systemie Windows® XP/Windows Vista® (rozdzielczość do 19 200 × 19 200 dpi może zostać wybrana za pomocą programu Brother Scanner Utility)

[2] W przypadku korzystania z szyby skanera

[3] W przypadku korzystania z ADF

Drukowanie

Emulacje	PCL6
	BR-Script (PostScript) Poziom 3
Sterownik drukarki	Sterownik oparty na hoście dla systemu Windows® 2000 Professional/XP/XP Professional x64 Edition/ Windows Vista®/ Windows Server® 2003 (drukowanie tylko przez sieć)
	BR-Script (plik PPD) dla sytemu Windows® 2000 Professional/ XP/XP Professional x64 Edition/Windows Vista® Sterownik drukarki Macintosh® dla systemu Mac OS® 10.2.4 lub nowszego BR-Script (plik PPD) dla systemu Mac OS® 10.2.4 lub nowszego
Rozdzielczość	600 × 600 dpi, 2400 dpi (2400 × 600 dpi)
Prędkość drukowania	Do 20 stron/min (format A4) (czarny) [1] [2]
	Do 20 stron/min (format A4) (kolor) [1] [2]
Prędkość drukowania dla wydruku dwustronnego (tylko MFC-9450CDN)	Do 7 stron/minutę (3,5 kartki) (czarny) Do 7 stron/minutę (3,5 kartki) (kolor)
Czas wykonania pierwszego wydruku	Poniżej 16 s (czarny) [3] Poniżej 17 s (kolor) [3]

1 Szybkość drukowania może zmienić się w zależności od typu drukowanego dokumentu.

2 Ze standardowej lub opcjonalnej tacy papieru.

3 Czas wykonania pierwszego wydruku może się zmienić w przypadku samodzielnej kalibracji lub rejestracji urządzenia.

Interfejsy

USB	Należy używać kabla interfejsu USB 2.0 o długości nie większej niż 2,0 m (6 stóp). [1] [2]
Kabel sieci LAN	Należy używać kabla UTP Ethernet kategorii 5 lub wyższej.

1 Urządzenie wyposażone jest w interfejs Hi-Speed USB 2.0. Urządzenie może zostać również podłączone do komputera z interfejsem USB 1.1.

2 Porty USB innego producenta nie są obsługiwane.

PictBridge

Zgodność	Obsługuje standard PictBridge zgodnie z wymogami stowarzyszenia CIPA DC-001 (Camera & Imaging Products Association). Więcej informacji można uzyskać pod adresem http://www.cipa.jp/pictbridge/.
Interfejs	Bezpośredni interfejs USB

Funkcja drukowania bezpośredniego

Zgodność	Wersja PDF 1.6 [1], JPEG, Exif + JPEG, PRN (utworzone z zastosowaniem sterownika drukarki MFC-9440CN lub MFC-9450CDN), TIFF (skanowanie z zastosowaniem wszystkich modeli MFC lub DCP firmy Brother), PostScript®3™ (utworzone z zastosowaniem sterownika drukarki MFC-9440CN lub MFC-9450CDN BR Script3)

[1] Pliki obrazu JBIG2, pliki obrazu JPEG2000 i pliki warstwowe nie są obsługiwane.

Wymagania dotyczące komputera

Minimalne wymagania systemowe oraz dostarczonych funkcji oprogramowania PC								
Platforma komputera i wersja systemu operacyjnego		**Obsługiwane funkcje oprogramowania PC**	**Interfejs PC**	**Minimalna prędkość procesora**	**Minimalna pamięć RAM**	**Zalecana pamięć RAM**	**Dostępne miejsce na dysku twardym**	
							Dla sterowników	**Dla aplikacji**
System operacyjny Windows®	Windows® 2000 Professional [4]	Drukowanie, PC Fax [3], Skanowanie	USB, Ethernet	Intel® Pentium® lub odpowiednik	64 MB	256 MB	150 MB	310 MB
	Windows® XP Home [1] [4] Windows® XP Professional [1] [4]				128 MB			
	Windows® XP Professional x64 Edition [1]			AMD Opteron™ AMD Athlon™ 64 Intel® Xeon® z Intel® EM64T Intel® Pentium® 4 z Intel® EM64T lub odpowiednik	256 MB	512 MB		
	Windows Vista® [1]			Obsługiwany 64-bitowy procesor Intel® Pentium® 4 lub odpowiednik	512 MB	1 GB	500 MB	500 MB
	Windows Server® 2003	Drukowanie	Ethernet	Intel® Pentium® III lub odpowiednik	256 MB	512 MB	50MB	Niedostępne
	Windows Server® 2003 x64 Edition			AMD Opteron™ AMD Athlon™ 64 Intel® Xeon® z Intel® EM64T Intel® Pentium® 4 z Intel® EM64T lub odpowiednik				
System operacyjny Macintosh®	Mac OS® X 10.2.4 lub nowszy	Drukowanie, wysyłanie faksów za pomocą PC Fax [3], skanowanie	USB [2], Ethernet	PowerPC G4/G5, Intel® Core™ Solo/Duo, PowerPC G3 350MHz	128 MB	160 MB	80 MB	400 MB

[1] Dla rozdzielczości WIA, 1200x1200. Program Brother Scanner Utility umożliwia zwiększenie rozdzielczości do 19 200 x 19 200 dpi.

[2] Porty USB innego producenta nie są obsługiwane.

[3] Program PC Fax obsługuje tylko format czarno-biały.

[4] PaperPort™ 11SE obsługuje system Microsoft® SP4 lub w wyższej wersji w przypadku systemu Windows® 2000 oraz SP2 lub w wersji wyższej w przypadku systemu XP.

Materiały eksploatacyjne

Żywotność tonera	Standardowe wkłady tonera:	
	TN-130BK (czarny):	Ok. 2500 stron [1]
	TN-130C, **TN-130M**, **TN-130Y** (cyjan, magenta, żółty):	Ok.1500 stron [1]
	Wysoka wydajność tonera:	
	TN-135BK (czarny):	Ok. 5000 stron [1]
	TN-135C, **TN-135M**, **TN-135Y** (cyjan, magenta, żółty):	Ok. 4000 stron [1]
Oczekiwana żywotność zespołu bębna	**DR-130CL**:	Ok. 17 000 stron [2]
Zespół taśmy	**BU-100CL**:	Ok. 50 000 stron [2]
Pojemnik na zużyty toner	**WT-100CL**:	Ok. 20 000 stron [3]

[1] W przypadku drukowania na papierze o formacie Letter lub A4 przy 5% pokryciu drukiem

[2] W przypadku drukowania na papierze o formacie Letter lub A4

[3] W przypadku drukowania na papierze o formacie Letter lub A4 przy 5% pokryciu drukiem (CMYK)

Sieć Ethernet

Nazwa modelu karty sieciowej	NC-6500h	
Sieć LAN	Możesz podłączyć urządzenie do sieci w celu drukowania sieciowego, skanowania sieciowego, wysyłania faksów z wykorzystaniem programu PC Fax oraz zdalnej konfiguracji. [1] [2]	
Obsługa:	Windows® 2000 Professional, Windows® XP, Windows® XP Professional x64 Edition, Windows Vista® , Windows Server® 2003 oraz Windows Server® 2003 x64 Edition [2]	
	Mac OS® X 10.2.4 lub nowszy [3]	
Protokoły	IPv4:	
	TCP/IP	ARP, RARP, BOOTP, DHCP, APIPA (Auto IP), WINS, NetBIOS name resolution (przekształcenie nazw sieciowych), przelicznik DNS, mDNS, LPR/LPD, Custom Raw Port/Port9100, IPP, IPPS, serwer FTP, SSL/TLS, POP przed SMTP, SMTP-AUTH, Telnet, SNMPv1, serwer HTTP/HTTPS, klient i serwer TFTP, klient SMTP, APOP, LLTD responder, Raw Port (skaner PC), klient FTP
	IPv6:	
	TCP/IP	(Wyłączone domyślnie) NDP, RA, DNS, mDNS, LPR/LPD, Custom Raw Port/Port9100, IPP, IPPS, serwer FTP, SSL/TLS, POP przed SMTP, SMTP-AUTH, Telnet, SNMPv1, serwer HTTP/HTTPS, klient i serwer TFTP, klient SMTP, APOP, LLTD responder, Raw Port (skaner PC)
Typ sieci	Automatyczna nawigacja Ethernet 10/100 BASE-TX (przewodowa sieć LAN)	
Programy użytkowe do zarządzania [4]	BRAdmin Light dla systemu Windows® 2000 Professional, Windows® XP, Windows® XP Professional x64 Edition, Windows Vista®, Windows Server® 2003, Windows Server® 2003 x64 Edition oraz Mac OS® 10.2.4 lub nowszy	
	BRAdmin Professional dla systemu Windows® 2000 Professional, Windows® XP, Windows® XP Professional x64 Edition, Windows Vista®, Windows Server® 2003 oraz Windows Server® 2003 x64 Edition [4]	
	Web BRAdmin dla systemu Windows® 2000 Professional, Windows® XP, Windows® XP Professional x64 Edition, Windows Vista®, Windows Server® 2003 oraz Windows Server® 2003 x64 Edition [4]	
	Komputery klienta z wyszukiwarką internetową obsługującą język Java™	

1 Wysyłanie faksów za pomocą PC Fax dla Mac®

2 Drukowanie tylko dla systemu Windows Server® 2003

3 Mac OS® X 10.2.4 lub nowszy (mDNS)

4 BRAdmin Professional oraz Web BRAdmin są dostępne do pobrania pod adresem http://solutions.brother.com/

F Słownik

To jest pełne zestawienie funkcji i terminów, które się pojawiają się w instrukcjach obsługi Brother. Dostępność tych funkcji zależy od modelu jaki zakupiłeś.

ADF (automatyczny podajnik dokumentów)

Dokument może zostać umieszczony w ADF i może zostać zeskanowana jedna strona w tym samym czasie.

Anuluj zadanie

Anuluje zaprogramowane zadanie drukowania i kasuje dane w pamięci urządzenia.

Auto redukcja

Zmniejsza wielkość przychodzących faksów.

Automatyczna transmisja faksu

Wysyłanie faksu bez podnoszenia słuchawki zewnętrznego telefonu.

Automatyczne wybieranie ponowne

Funkcja umożliwiająca urządzeniu ponowne wybieranie ostatniego numeru faksu po pięciu minutach od momentu, w którym faks nie został wysłany, gdyż linia była zajęta.

Błąd komunikacji (lub błąd kom.)

Błąd podczas wysyłania lub odbierania faksu spowodowany zwykle tymczasowym zakłóceniem na linii.

Czas dzwonka F/T

Czas, przez jaki urządzenie Brother generuje pseudo/podwójne dzwonki (jeśli tryb odbierania to faks/telefon), informując o oczekującym połączeniu głosowym.

Dostęp do zdalnego odtwarzania

Możliwość uzyskania zdalnego dostępu do urządzenia z telefonu działającego w trybie wybierania tonowego.

Drukowanie kopii zapasowej

Urządzenie drukuję kopię każdego odbieranego faksu zachowanego w pamięci. Jest to funkcja bezpieczeństwa, dzięki której nie utracisz przychodzących wiadomości w przypadku braku zasilania.

Dziennik faksów

Pokazuje informacje o ostatnich 200 przychodzących oraz wychodzących faksach. TX oznacza transmisję. RX oznacza odbiór.

ECM (Tryb korekcji błędu)

Wykrywa błędy podczas transmisji faksu i wysyła ponownie strony, w czasie wysyłania których pojawił się błąd.

Faks opóźniony

Wysyła faks z określonym opóźnieniem w danym dniu.

Faks/Telefon

Możesz odbierać faksy i połączenia telefoniczne. Nie korzystaj z tego trybu, jeśli używasz telefonu z automatem zgłoszeniowym (TAD).

Głośność dzwonienia

Ustawienie głośności dzwonka urządzenia.

Głośność sygnalizatora

Ustawienie głośności sygnalizatora, jeśli naciśniesz przycisk lub popełnisz błąd.

Grupa kompatybilności

Zdolność jednego urządzenia faksującego do komunikacji z innym. Kompatybilność jest zapewniona pomiędzy grupami ITU-T.

ID stacji

Zapisana informacja pojawia się na początku faksowanych stron. Zawiera nazwę nadawcy i numer faksu.

Impuls

Wybieranie impulsowe na linii telefonicznej.

Kod odbioru faksu

Naciśnij ten kod (✳ 5 1), gdy odpowiadasz na połączenie faksowe w telefonie zewnętrznym lub wewnętrznym.

Kod zdalnego dostępu

Własny czterocyfrowy kod (– – –✳) umożliwiający wywoływanie i dostęp do urządzenia z lokalizacji zdalnej.

Kontrast

Ustawiany w celu kompensacji ciemnego lub jasnego dokumentu, poprzez wykonywanie jaśniejszych kopii ciemnych dokumentów i ciemniejszych kopii jasnych dokumentów.

LCD (wyświetlacz ciekłokrystaliczny)

Ekran wyświetlacza pokazuje komunikaty interaktywne podczas programowania na ekranie oraz wskazuje, gdy urządzenie działa w trybie spoczynku.

Lista pomocy

Wydruk pełnej tabeli menu, której możesz używać do programowania urządzenia, gdy nie masz przy sobie Podręcznika użytkownika.

Lista szybkiego wybierania

Zawiera nazwy i numery zapamiętane w pamięci wybierania jednoprzyciskowego i skróconego wybierania, w kolejności liczbowej.

Lista ustawień użytkownika

Wydrukowany raport zawierający bieżące ustawienia urządzenia.

Metoda kodowania

Metoda kodowania informacji zawartej w dokumencie. Wszystkie urządzenia faksujące muszą korzystać z minimalnego standardu kompresji danych Modified Huffman (MH). W urządzeniu mogą być wykorzystywane bardziej zaawansowane metody kompresji: Modified Read (MR), Modified Modified Read (MMR) oraz JPEG, jeśli urządzenie odbierające ma taką samą możliwość.

Numer grupy

Numery wybierania jednoprzyciskowego i szybkiego wybierania zapisanych w lokalizacji klawisza wybierania jednoprzyciskowego lub skróconego wybierania do rozsyłania.

OCR (optyczne rozpoznawanie znaków)

Pełna wersja oprogramowania aplikacyjnego ScanSoft™ PaperPort™ 11SE z OCR lub Presto!® PageManager® umożliwiająca konwersję obrazu zawierającego tekst na edytowalny tekst.

Odbiór po wyczerpaniu papieru

Odbiera faksy do pamięci urządzenia, gdy w urządzeniu zabraknie papieru.

Okres sprawozdawczy

Zaprogramowany okres pomiędzy automatycznym wydrukiem dzienników faksów. Możesz drukować dziennik faksów na żądanie bez zakłócania cyklu.

Opóźnienie dzwonienia

Liczba dzwonków przed zainicjowaniem przez urządzenie odpowiedzi w trybach TYLKO FX i FAX/TEL.

Pauza

Umożliwia umieszczenie 3,5 sekundowej przerwy w sekwencji wybierania numeru zapisanej dla klawiszy wybierania jednoprzyciskowego i w numerach skróconego wybierania. Naciskaj **Redial/Pause(Powtórz wybieranie/Pauza)** kilkakrotnie, aby uzyskać dłuższe pauzy.

PictBridge

Umożliwia drukowanie zdjęć cyfrowych w wysokiej rozdzielczości bezpośrednio z aparatu cyfrowego zgodnego ze standardem PictBridge.

Podwójny dostęp

Urządzenie może skanować wychodzące faksy lub zaplanowane zadania do pamięci w tym samym czasie, gdy wysyła faks, odbiera lub drukuje przychodzący faks.

Polling

Proces występujący w urządzeniu faksowym, polegający na wywołaniu innego urządzenia faksowego w celu odtworzenia oczekujących wiadomości faksowych.

Raport Xmit (raport weryfikacji transmisji)

Informuje o każdej transmisji, jej dacie, godzinie i numerze.

Ręczne faksowanie

Gdy podniesiesz słuchawkę zewnętrznego telefonu, a następnie naciśniesz **Tel/R(Tel./R)**, możesz usłyszeć odpowiedź faksu odbierającego przed naciśnięciem **Mono Start (Start Mono)** lub **Colour Start (Start Kolor)**, w celu rozpoczęcia wysyłania.

Rozdzielczość

Rozdzielczość wynosi 203 × 196 dpi. Jest używana do małych wydruków i do wykresów.

Rozdzielczość

Ilość pionowych i poziomych linii na cal.

Rozsyłanie

Możliwość wysyłania tego samego faksu do więcej niż jednej lokalizacji.

Skala szarości

Odcienie szarości dostępne dla kopiowania oraz faksowania fotografii.

Skanowanie

Proces wysyłania elektronicznego obrazu papierowego dokumentu do komputera.

Szukanie

Elektroniczne, alfabetyczne wyszukiwanie zapisanych numerów wybierania jednoprzyciskowego, skróconego wybierania i grup.

Szybkie wybieranie

Zaprogramowany numer do łatwego wybierania. Aby rozpocząć proces wybierania, należy nacisnąć **Search/Speed Dial(Szukaj/Szybkie wybieranie)**, a następnie wprowadzić trzycyfrową lokalizację skróconego wybierania i nacisnąć **Mono Start (Start Mono)** lub **Colour Start (Start Kolor)**.

TAD (automat zgłoszeniowy)

Można podłączyć zewnętrzny TAD (automat zgłoszeniowy) do urządzenia.

Telefon wewnętrzny

Telefon korzystający z tego samego numeru co faks, lecz podłączony do oddzielnego gniazdka ściennego.

Telefon zewnętrzny

TAD (telefoniczny automat zgłoszeniowy) lub telefon, który jest podłączony do urządzenia.

Ton

Sposób wybierania numeru na linii telefonicznej stosowany w telefonach z klawiszami.

Tony CNG

Tony specjalne wysyłane przez urządzenia faksujące podczas automatycznej transmisji powiadamiające urządzenie odbierające, że dzwoni urządzenie faksujące.

Tony faksu

Sygnały nadawane przez wysyłające i odbierające urządzenia faksowe podczas przekazywania informacji.

Transmisja

Proces wysyłania faksu za pomocą linii telefonicznej z urządzenia do urządzenia odbierającego.

Transmisja w czasie rzeczywistym

Gdy pamięć jest zapełniona, możesz wysyłać faksy w czasie rzeczywistym.

Transmisja wsadowa

Funkcja umożliwiająca zmniejszenie kosztów: wszystkie opóźnione faksy do tego samego numeru faksu są wysyłane w trakcie jednego połączenia.

Tryb Menu

Tryb programowania do zmiany ustawień urządzenia.

Tryb zagraniczny

Wprowadza tymczasowe zmiany do tonów faksu w celu zniwelowania zakłóceń na międzynarodowych liniach telefonicznych.

Ustawienia tymczasowe

Można wybrać określone opcje dla każdej transmisji faksu i kopii bez zmiany ustawień domyślnych.

Wybieranie jednoprzyciskowe

Klawisze znajdujące się na panelu sterowania urządzenia, którym można przypisać numery, co ułatwia wybieranie. Do każdego klawisza można przypisać drugi numer w przypadku naciśnięcia **Shift** wraz z klawiszem wybierania jednoprzyciskowego.

Wykrywanie faksu

Umożliwia urządzeniu odpowiedź na ton CNG, jeśli przerwiesz odbieranie faksu, podnosząc słuchawkę.

Wysyłka faksów

Wysyła faks odebrany w pamięci na inny wstępnie zaprogramowany numer faksu.

Zadania oczekujące

Można sprawdzić, które zaprogramowane zadania faksowania znajdują się w pamięci i anulować wybrane zadania.

Zapisywanie faksu

Faksy można zapisywać w pamięci.

G Indeks

A

ADF (automatyczny podajnik dokumentów) 30
  używanie 18
Anulowanie
  opcje zdalnego faksu 57
  rozsyłanie w toku 32
  zadania drukowania 7
  zadania oczekujące na ponowne wybranie 37
  zadania wysłania faksu w pamięci 37
Apple® Macintosh®
  Zob. Instrukcja oprogramowania na dysku CD-ROM.
Automat zgłoszeniowy (TAD)
  podłączanie 45
Automatyczna zmiana czasu 24
Automatyczne
  odbiór faksu 40
    łatwy odbiór 41
    Wykrywanie faksu 41
  ponowne wybieranie faksu 50
  wysyłanie faksu 30
Awaria zasilania 189

C

ControlCenter2 (dla Macintosh®)
  Zob. Instrukcja oprogramowania na dysku CD-ROM.
ControlCenter3 (dla systemu Windows®)
  Zob. Instrukcja oprogramowania na dysku CD-ROM.
Czas spoczynku 24
Czyszczenie
  drut koronowy 144
  okno skanera laserowego 140
  szyba skanera 139
  zespół bębna 147

D

Detekcja tonu wybierania 120
Dioda LED danych 6
Dokument
  jak ładować
    ADF 18
    szybka skanera 19
Drukowanie
  faksu z pamięci 43
  jakość 109
  Klawisz Job Cancel (Anuluj zadanie) 7, 105
  Klawisz Secure(Zabezpieczenie) 7
  klawisze 7
  problemy 102
  raporty 66
  rozdzielczość 212
  specyfikacje 212
  sterowniki 212
  zacięcia papieru 128
  Zob. Instrukcja oprogramowania na dysku CD-ROM.
Drukowanie bezpośrednie 82, 83
  Klawisz Direct(Bezpośrednie) 7
  specyfikacja 213

E

Etykiety 9, 10, 14, 17

F

Faks, stan czuwania
  odbieranie 39
    łatwy odbiór 41
    odbieranie polling 61
    odbieranie z miejsca zdalnego 59
    opóźnienie dzwonienia, ustawienie ... 41
    po zakończeniu rozmowy 40
    polling sekwencyjny 62
    przekazywanie faksów 60
    z telefonu wewnętrznego 46, 47
    zakłócenia linii telefonicznej 120
    zmniejszanie, aby dopasować do papieru 42
    znacznik odebrania faksu 43
  wysyłanie
    przesyłanie z funkcją polling 63
    zakłócenia linii telefonicznej 120

Faks, urządzenie wolnostojące
wysyłanie 20, 30
anulowanie z pamięci 37
faks opóźniony 37
kontrast 34
opóźnienie, wsad 37
ręczne 37
rozdzielczość 35
rozsyłanie 31
transmisja w czasie rzeczywistym 36
wprowadzanie trybu faksu 35
z ADF 30
z pamięci (podwójny dostęp) 35
z szyby skanera 30
zagraniczne 36
Folio 10, 21

G

Głośność, ustawienie
dzwonek 23
głośnik 23
sygnalizator 23
Gniazda
EXT
TAD (automat zgłoszeniowy) 45
telefon zewnętrzny 47
Grupy do rozsyłania 53

I

Informacja o urządzeniu
dioda LED stanu 8
liczniki stron 188
sprawdzanie żywotności części 188
Instrukcje dotyczące bezpieczeństwa 93

J

Jednoprzyciskowe
korzystanie 49
ustawianie 51
zmiana 52

K

Klawisz
Enlarge/Reduce(Powiększ/Zmniejsz) 69
Klawisz Job Cancel(Anuluj zadanie) 7
Klawisz Redial/Pause
(Powtórz wybieranie/Pauza) 51
Klawisz Resolution (Rozdzielczość) 35
Klawisz Search/Speed Dial
(Szukaj/szybkie wybieranie) 49, 50, 53
Klawisz Secure(Zabezpieczenie) 7
Klawisz Tel/R (Tel./R) 7, 47
Kody faksu
kod odbioru faksu 46, 47
kod odbioru telefonu 46, 47
kody dostępu zdalnego 58
zmiana 48, 58
Komunikat o braku
pamięci 38, 75, 81, 84, 122
Komunikaty o błędach na wyświetlaczu LCD
Błąd kom. 121
Brak pamięci 122
Brak papieru 122
Drukowanie niemożliwe XX 123
Inic. niemożliwa XX 123
Kończy się toner 158
Niezarejestrowane 49
Niski poziom tonera 158
Skanowanie niemożliwe XX 123
Wymiana zespołu taśmy 170
Zbliża się termin wymiany bębna 163
Zbliża się termin wymiany pojemnika na
zużyty toner 175
Koperty 9, 10, 12, 15, 17
Kopia
brak pamięci 75
jakość 71
jasność 72
Klawisz Enlarge/Reduce
(Powiększ/Zmniejsz) 69
Klawisz opcji 69, 70
klawisze 69
kontrast 68, 72
N w 1 (układ strony) 73
nasycenie kolorów 73
pojedyncze 68
sortowanie (tylko ADF) 71
ustawienia tymczasowe 69
używanie szyby skanera 19, 73, 74
wielokrotne 68
wprowadzanie trybu kopiowania 68
wybór tacy 74
za pomocą ADF 18, 68, 71, 74

L

LCD (wyświetlacz ciekłokrystaliczny) 6, 189
  kontrast 24
  Lista pomocy 66
Linia telefoniczna
  połączenia 45
  problemy 102
  wieloliniowe (PBX) 46

Ł

Łączenie numerów szybkiego wybierania 54

M

Macintosh®
  Zob. Instrukcja oprogramowania na dysku CD-ROM.

N

N w 1 (układ strony) 73
Numer seryjny
  jak odnaleźć
  .....Zobacz wewnątrz przedniej pokrywy

O

Obsługa konserwacyjna, rutynowa 138
  sprawdzanie żywotności części 188
  wymiana
    wkład tonera 158
    zespół bębna 163
    zespół taśmy 170
Odbiór PC FAX 56
Opóźnienie dzwonienia, ustawienie 41
Opóźniona transmisja wsadowa 37
Oszczędzanie tonera 24

P

Pakowanie i transport urządzenia 180
Pamięć
  dodawanie DIMM (opcja) 100
    instalowanie 100
  zapisywanie 189
Pamięć flash USB 82
PaperPort™ 11SE z OCR
  Zob. Instrukcja oprogramowania na dysku CD-ROM i Pomoc w aplikacji PaperPort™ 11SE, aby uzyskać dostęp do instrukcji aplikacji.
Papier 9, 208
  format 9, 21
  jak ładować 15
  rozmiar dokumentu 18, 210, 211
  typ 9, 20
  zacięcie 128
PC Fax
  Zob. Instrukcja oprogramowania na dysku CD-ROM.
PictBridge
  drukowanie DPOF 80
  specyfikacja 213
Podłączanie
  telefon zewnętrzny 46
  zewnętrzny TAD (automat zgłoszeniowy) 45
Podwójny dostęp 35
Pojemnik na zużyty toner 175
Polling
  odbieranie polling 61
  polling sekwencyjny 62
  przesyłanie z funkcją polling 63
Połączenia wieloliniowe (PBX) 46
POMOC 66
  komunikaty na wyświetlaczu LCD 189
  korzystanie z klawiszy menu 189
  Lista pomocy 66
  Tabela menu 189, 191
Programowanie urządzenia 189
Przegląd panelu sterowania 2
Przekazywanie faksów
  programowanie numeru 55
  zmiana zdalna 59, 60

G

R

Raporty 61, 65
  Dziennik faksów 66
    okres sprawozdawczy 65
  jak drukować 66
  Konfiguracji Sieci 66
  Lista pomocy 66
  Lista szybkiego wybierania 66
  Ustawienia użytkownika 66
  Weryfikacja transmisji 65
Ręcznie
  odbiór 39
  transmisja 37
  wybieranie 49
Rozdzielczość
  drukowanie 212
  faks (standardowa, wysoka, bardzo wysoka, foto) 35, 209
  kopiowanie 210
  skanowanie 211
  ustawienia dla następnego faksu 35
Rozsyłanie 31
  anulowanie 32
  ustawianie grup dla 53
Rozwiązywanie problemów
  jeśli masz problemy
    połączenia przychodzące 103

S

Sieć
  drukowanie
    Zob. Instrukcja oprogramowania na dysku CD-ROM.
  faksowanie
    Zob. Instrukcja oprogramowania na dysku CD-ROM.
  skanowanie
    Zob. Instrukcja oprogramowania na dysku CD-ROM.
Skala szarości 209, 211
Skanowanie
  Zob. Instrukcja oprogramowania na dysku CD-ROM.
Sortowanie 71
Strona tytułowa
  dla wszystkich faksów 34
  drukowanie z 34
  komentarze użytkownika 33
  tylko następny faks 33
Szyba skanera, używanie 19
Szybkie wybieranie 51
  rozsyłanie
    używanie grup 31
  szukanie 50
  wybieranie grupowe
    ustawianie grup do rozsyłania 53
    zmiana 52
  wybieranie jednoprzyciskowe
    korzystanie 49
    ustawianie 51
    zmiana 52
  wybieranie szybkie
    korzystanie 49
    ustawianie 52
    zmiana 52

T

Tabela menu 189, 191
  korzystanie z klawiszy menu 189
TAD (telefoniczny automat zgłoszeniowy), zewnętrzny 39
  nagrywanie OGM 46
  podłączanie 45
Tekst, wprowadzanie 204
Telefon bezprzewodowy 47
Telefon wewnętrzny, korzystanie 46, 47
Telefon zewnętrzny, podłączanie 46
Timer trybu 20
Tonowe lub impulsowe 54
Transport urządzenia 180
Tryb Fax/Tel
  Czas dzwonka F/T (podwójny dzwonek) 41
  kod odbioru faksu 46, 47
  kod odbioru telefonu 46, 47
  łatwy odbiór 41
  odbieranie faksów 47
  odbieranie za pomocą telefonów wewnętrznych 46, 47
  opóźnienie dzwonienia 41

Tryb, wprowadzanie
faks 30, 35
Kopia 68
skan 7
Tymczasowe ustawienia kopiowania 69
Typ linii telefonicznej 44

U

Układ strony (N w 1) 73
Usuwanie problemów 102
jeśli masz problemy
drukowanie 102, 104
jakość drukowania 106, 109
jakość kopiowania 104
linia telefoniczna 120
obsługa papieru 105
oprogramowanie 105
sieć 106
skanowanie 105
zacięcie dokumentu 127
zacięcie papieru 128
Używanie tacy, ustawienia
drukowanie 22
faks 22
kopiowanie 21

W

Wkład tonera, wymiana 158
Wybieranie
automatyczne ponowne wybieranie faksu 50
grupy (rozsyłanie) 31
jednoprzyciskowe 49
pauza 51
ręczne 49
szybkie 49
Wybieranie szybkie
korzystanie 49
ustawianie 52
zmiana 52
Wybór tacy 74
Wydruk dwustronny
rozwiązywanie problemów 105, 136
Wymiana
pojemnik na zużyty toner 175
wkład tonera 158
zespół bębna 163, 164
zespół taśmy 170
Wyrównywanie 120

Z

Zabezpieczenia
Blokada ustawień 25
Zabezpieczenie pamięci 26
Zacięcia
dokument 127
papier 127, 128
Zapisywanie faksu 55
drukowanie z pamięci urządzenia 43
włączanie 55
wyłączanie 57
Zdalna konfiguracja
Zob. Instrukcja oprogramowania na dysku CD-ROM.
Zdalne odbieranie 58
kod dostępu 58
otrzymywanie faksów 59
polecenia 60
Zespół bębna
czyszczenie 144, 147
sprawdzanie (żywotność) 188
wymiana 163
Zespół taśmy 170
Zmniejszanie
faksy przychodzące 42
kopie 69

G

brother

To urządzenie jest dopuszczone do użytkowania tylko w kraju, w którym zostało zakupione, lokalne przedstawicielstwa Brother lub ich dealerzy będą obsługiwać tylko urządzenia zakupione w ich własnych krajach.