Brother-laserkirjoitin

KÄYTTÖOPAS

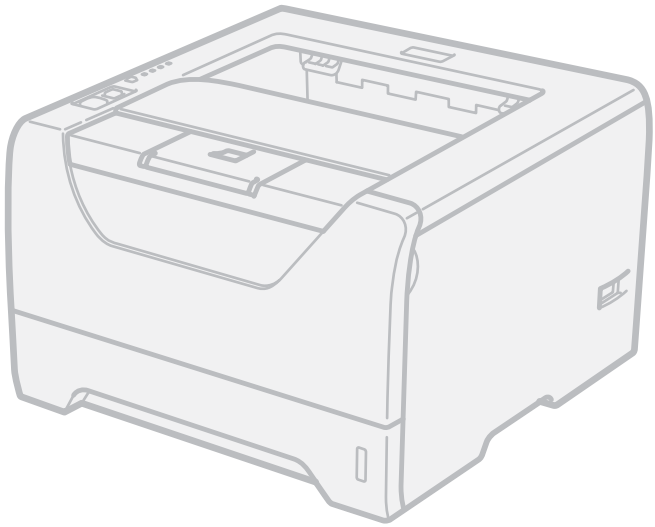

HL-5340D
HL-5350DN
HL-5370DW

Tietoa näkövammaisille

Voit lukea tämän oppaan Screen Reader tekstistä puheeksi -ohjelmistolla.

Kirjoitinta voidaan käyttää vasta, kun laite on asetettu käyttökuntoon ja ohjain on asennettu.

Katso asennusohjeet pika-asennusoppaasta. Painettu versio on pakkauksessa.

Lue tämä käyttöopas huolellisesti läpi ennen tulostimen käyttöä. Säilytä CD-ROM ulottuvillasi, jotta voit katsoa siitä tietoja tarvittaessa nopeasti.

Voit lukea käyttöoppaan myös HTML-tiedostomuodossa vierailemalla kotisivustollamme osoitteessa http://solutions.brother.com/ tai avaamalla sen suoraan CD-ROM-levyltä.

Vieraile meillä osoitteessa http://solutions.brother.com/, jossa saat tuotetukea, uusimmat ajuripäivitykset ja apuohjelmat sekä vastauksia usein esitettyihin kysymyksiin ja teknisiin kysymyksiin.

Versio B
FIN

Tämän oppaan käyttö

Oppaassa käytetyt merkinnät

Tässä käyttöoppaassa käytetään seuraavia kuvakkeita:

VAROITUS	Noudata näitä varoituksia mahdollisten henkilövahinkojen välttämiseksi.
HUOMAUTUS	HUOMAUTUKSILLA merkitään menetelmiä, joita noudattamalla voidaan välttää vähäisiä henkilövahinkoja.
TÄRKEÄÄ	Tärkeä määrittää toimeia, joita on noudatettava tai vältettävä, jotta estetään mahdolliset vauriot tulostimelle tai muille kohteille.
	Sähkövaara-kuvake varoittaa mahdollisesta sähköiskusta.
	Kuuma pinta -kuvake varoittaa koskemasta laitteen osia, jotka ovat kuumia.
Vinkki	Vinkki kertoo, miten toimia tietyissä tilanteissa, tai antaa vinkin siitä, miten valittu toiminto toimii yhdessä muiden toimintojen kanssa.

Varotoimenpiteet

Kirjoittimen turvallinen käyttö

Jos ET noudata näitä käyttöturvaohjeita, on olemassa tulipalon, sähköiskun, palovamman tai tukehtumisen mahdollisuus. Säilytä nämä ohjeet myöhempiä tarpeita varten ja lue ne ennen minkään kunnossapitotoimen yritystä.

VAROITUS

Kirjoittimen sisällä on verkkojännite. Katkaise virta virtakytkimestä ja irrota kirjoittimen virtajohto pistorasiasta ennen kirjoittimen sisäpuolen puhdistusta.

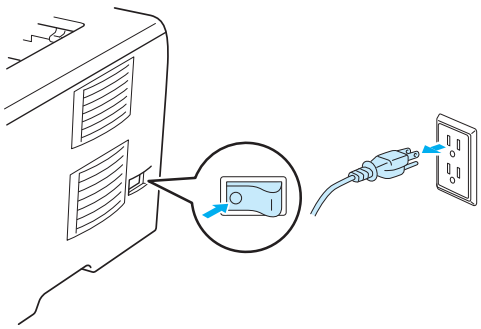

ÄLÄ KÄSITTELE pistoketta märin käsin. Se voi aiheuttaa sähköiskun.

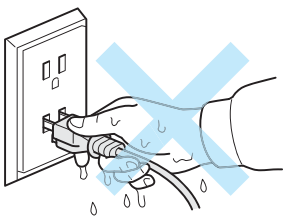

Varmista, että pistoke on kunnolla paikallaan.

Tämä tuote täytyy asentaa lähelle sähköpistorasiaa, johon pääsee helposti käsiksi. Hätätilanteessa käyttäjän täytyy käyttövirran katkaisemiseksi täydellisesti irrottaa laitteen virtajohdon pistoke pistorasiasta.

Salamat ja sähköverkon virtapiikit voivat vioittaa tätä tuotetta! Suositamme, että käytät laadukasta ylijännitesuojalaitetta syöttövirtalinjassa tai irrotat virtajohtojen pistokkeet pistorasioista ukkosmyrskyjen ajaksi.

Vältä tämän tuotteen käyttöä ukkosmyrskyn aikana. On olemassa pieni salaman aiheuttaman sähköiskun vaara.

ÄLÄ KÄYTÄ tätä tuotetta kaasuvuodon ilmoittamiseen vuodon lähellä.

Käytä ainoastaan koneen mukana toimitettua virtajohtoa.

Koneen pakkaamisessa on käytetty muovipusseja. Tukehtumisvaaran välttämiseksi pidä nämä pussit poissa kaikenikäisten lasten ulottuvilta.

ÄLÄ KÄYTÄ koneen sisäosien tai ulkopuolen puhdistukseen tulenarkoja aineita, minkäänlaisia suihkeita tai orgaanisia liuottimit, jotka sisältävät alkoholia tai ammoniakkia. Se voi aiheuttaa tulipalon tai sähköiskun. Katso tiedot koneen puhdistuksesta kohdasta *Puhdistus* sivulla 108.

ÄLÄ puhdista levinnyttä väriainetta pölynimurilla. Väriainepöly saattaa syttyä pölynimurin sisällä, mistä voi olla seurauksena tulipalo. Puhdista väriainepöly kuivalla, nukkaamattomalla kankaalla ja hävitä se paikallisten säännösten mukaisesti.

Kirjoittimen ulkopinnan puhdistus:

Tarkista, että olet irrottanut kirjoittimen virtajohdon pistorasiasta.

Käytä neutraaleja puhdistusaineita. Haihtuvilla nesteillä kuten tinnerillä tai bensiinillä puhdistaminen vahingoittaa kirjoittimen ulkopintaa.

ÄLÄ käytä ammoniakkia sisältäviä puhdistusaineita.

HUOMAUTUS

Heti käytön jälkeen muutamat kirjoittimen sisällä olevat osat ovat erittäin kuumia. Henkilövahinkojen estämiseksi avattaessa tulostimen etukantta tai takakantta (takaluovutusalusta) ÄLÄ kosketa kuvituksessa varjostettuina oleviin osiin. Jos kosketat niihin, saatat saada palovammoja.

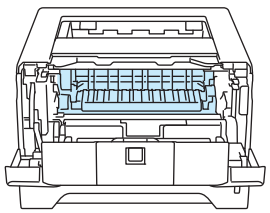

Tulostin sisältä (Kuva edestä)

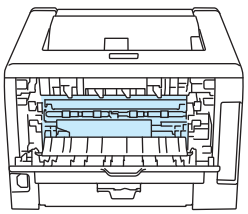

Takakannen avaus (Kuva takaa)

Vältä koneen sijoitusta vilkkaasti kuljetulle alueella.

ÄLÄ sijoita konetta lähelle lämmittimiä, ilmastointilaitteita, jääkaappeja, vettä, kemikaaleja tai laitteita, jotka sisältävät magneetteja tai synnyttävät magneettikenttiä.

ÄLÄ altista kirjoitinta suoralle auringonvalolle, liialliselle kuumuudelle, avotulelle, suolaisille tai syövyttäville kaasuille, kosteudelle tai pölylle.

ÄLÄ LIITÄ konetta sähköverkon linjaan, jossa on seinäkatkaisimia tai automaattisia ajastimia.

ÄLÄ LIITÄ konetta sähköverkossa samaan linjaan, jossa on suuria laitteita tai muita laitteita, jotka saattavat aiheuttaa virransyötön katkoksia.

ÄLÄ laita mitään koneen päälle.

ÄLÄ käytä tätä laitetta lähellä vettä, esimerkiksi kylpyammetta, pesuallasta, tiskiallasta, pesukonetta tai märkään kellariin tai lähelle uima-allasta.

Vinkki

ÄLÄ irrota tai vahingoita kiinnitysyksikössä tai sen lähellä olevaa varoitustarraa.

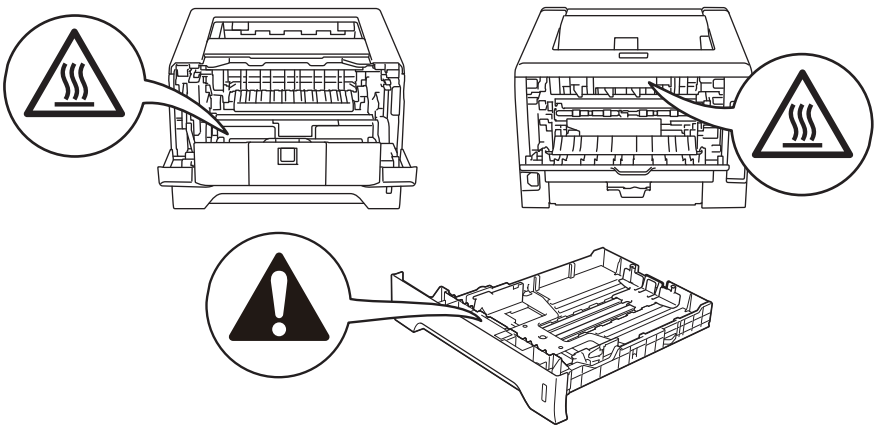

Tavaramerkit

Brother-logo on Brother Industries, Ltd:n rekisteröity tavaramerkki.

Microsoft, Windows, Windows Server ja Internet Explorer ovat Microsoft Corporationin Yhdysvalloissa ja/tai muissa maissa rekisteröimiä tavaramerkkejä.

Windows Vista on joko Microsoft Corporationin rekisteröimä tavaramerkki tai tavaramerkki Yhdysvalloissa ja/tai muissa maissa.

Apple, Macintosh, Safari ja TrueType ovat Apple, Inc:n rekisteröimiä tavaramerkkejä Yhdysvalloissa ja muissa maissa.

Linux on Linus Torvaldsin rekisteröity tavaramerkki USA:ssa ja muissa maissa.

Intel, Intel Core ja Pentium ovat Intel Corporationin tavaramerkkejä Yhdysvalloissa ja muissa maissa.

AMD on Advanced Micro Devices, Inc:n tavaramerkki.

PostScript ja PostScript3 ovat joko Adobe Systems Incorporatedin Yhdysvalloissa ja/tai muissa maissa rekisteröimiä tavaramerkkejä tai tavaramerkkejä.

IBM on International Business Machines Corporationin Yhdysvalloissa ja/tai muissa maissa rekisteröimä tai käyttämä tavaramerkki.

Jokaisella yhtiöllä, jonka ohjelmiston nimi on mainittu tässä käyttöoppaassa, on sen omistamiin ohjelmiin liittyvä käyttöoikeussopimus.

Kaikki muut tavaramerkit ovat vastaavasti kunkin omistajansa omaisuutta.

Laadintaa ja julkaisua koskeva huomautus

Tämä käyttöopas on laadittu ja julkaistu Brother Industries Ltd:n valvonnassa, ja se sisältää tuotteen uusimman kuvauksen ja tekniset tiedot.

Tämän käyttöohjeen sisältöä ja tuotteen teknisiä tietoja voidaan muuttaa ilman erillistä ilmoitusta.

Brother pidättää oikeuden muuttaa tässä mainittuja teknisiä tietoja ja aineistoa siitä ilmoittamatta, eikä vastaa mistään vahingoista (mukaan lukien välilliset vahingot), jotka aiheutuvat luottamisesta esitettyyn aineistoon, mukaan lukien typografiset ja muut julkaisuun liittyvät virheet, niihin kuitenkaan rajoittumatta.

© 2008 Brother Industries Ltd.

Kirjoittimen kuljetus

Jos joudut kuljettamaan kirjoitinta, pakkaa se huolellisesti, jottei se vaurioidu kuljetuksen aikana. Suosittelemme, että säilytät alkuperäisen pakkauksen ja käytät sitä kuljetuksessa. Kirjoitin kannattaa myös vakuuttaa asianmukaisesti kuljetuksen ajaksi.

Sisällysluettelo

1 Tietoja kirjoittimesta 1

Pakkauksen sisältö 1
Liitäntäkaapeli 2
Kirjoitin edestä 3
Kirjoitin takaa 4
Kirjoittimen sijoittaminen 5
Virtalähde 5
Ympäristö 5

2 Tulostusmenetelmät 6

Tietoja paperista 6
Paperin tyyppi ja koko 6
Paperisuositus 8
Tulostuskelvoton alue 10
Tulostusmenetelmät 12
Tulostus tavalliselle paperille, hienopaperille ja piirtoheitinkalvoille 12
Tulostus paksulle paperille, tarroille ja kirjekuorille 21
Kaksipuolinen tulostus 26
Ohjeita kaksipuoliseen tulostukseen 26
Kaksipuolinen tulostus käsinsyötöllä 26
Automaattinen kaksipuolinen tulostus 31
Vihkotulostus 33

3 Ohjain ja ohjelmat 34

Kirjoitinohjain 34
Ominaisuudet tulostinajurissa (Windows®) 37
BR-Script3-kirjoitinohjaimen käyttö (PostScript® 3™ -emulointi, Windows®) 50
Ominaisuudet tulostinajurissa (Macintosh) 56
BR-Script3-kirjoitinohjaimen käyttö (PostScript® 3™ -emulointi, Macintosh) 66
BR-Script3-kirjoitinohjaimen asennus 66
Kirjoitinohjaimen poistaminen 72
Kirjoitinohjain käyttöjärjestelmille Windows® ja Windows Vista® sekä Windows Server® 2003/2008 72
Macintosh-kirjoitinohjain 72
Ohjelmistot 74
Verkko-ohjelmistot (malleille HL-5350DN ja HL-5370DW) 74
Tietoja emulointitiloista 75
Automaattinen emuloinnin valinta 76
Automaattinen liitännän valinta 76

Etätulostimen ohjauspaneeli Remote Printer Console 77

4 Ohjauspaneeli 78

Merkkivalot (LEDit) 78
Huoltokutsuilmaisut 84
Ohjauspaneelin painikkeet 86
Testisivun tulostus 87
Kirjoittimen asetusten tulostus 88
Tulosta fontit 89
Oletusasetukset 90

5 Vaihtoehdot 91

Alakasetti (LT-5300) 91
SO-DIMM (muistimoduuli) 92
SO-DIMM-tyypit 92
Lisämuistin asennus 93

6 Normaali kunnossapito 95

Kulutusosien vaihto 95
Kulutusosat 95
Värikasetti 96
Rumpuyksikkö 103
Puhdistus 108
Kirjoittimen ulkopinnan puhdistus 108
Kirjoittimen sisäpuolen puhdistus 110
Paperinsyöttötelan puhdistus 113
Koronalankojen puhdistus 115
Koronalangan puhdistus 115

7 Vianetsintä 117

Kun tulostus ei onnistu 117
Tilan valvonnan virheviestit 118
Virheviestien tulostus 120
Paperin käsittely 121
Paperitukokset ja niiden selvittäminen 122
Tukos MT-alusta / Kasetti 1 / Kasetti 2 / Kasetti 3 / Sisäpuoli 122
Tukos takana / dupleksialustassa 127
Tulostuslaadun parantaminen 131
Tulostusongelmien ratkaiseminen 138
Verkko-ongelmat (HL-5350DN ja HL-5370DW) 139
Muut ongelmat 139
Macintosh ja USB 139

BR-Script 3 140

A Liite 141

Kirjoittimen tekniset tiedot 141
Koneisto 141
Ohjain 142
Ohjelmat 143
Ohjauspaneeli 143
Paperin käsittely 144
Tulostusmateriaalitiedot 144
Tarvikkeet 145
Mitat ja painot 145
Muuta 145
Laitteistovaatimukset 146
Tärkeitä tietoja paperin valitsemiseen 147
Symboliryhmät ja merkistöt 150
Verkkopohjaisen hallinnan (selaimen) käyttö 150
Symboliryhmien ja merkistöjen luettelo 151
Viivakoodikomentojen pikaopas 152
Viivakoodien tai laajennettujen merkkien tulostus 152

B Liite (Eurooppa ja muut maat) 160

Brotherin yhteystiedot 160

C Liite (vain Yhdysvallat ja Kanada) 161

Brotherin yhteystiedot 161

D Hakemisto 163

1 Tietoja kirjoittimesta

Pakkauksen sisältö

Kun purat kirjoittimen pakkauksesta, tarkista, että mukana on seuraavat osat:

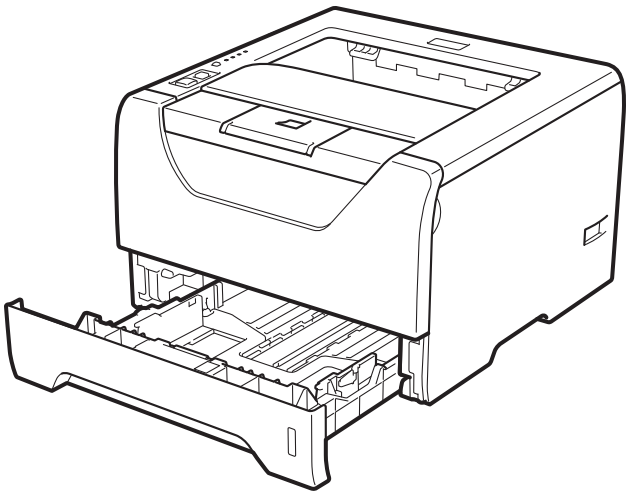

Kirjoitin

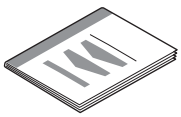

Pika-asennusopas

CD-ROM

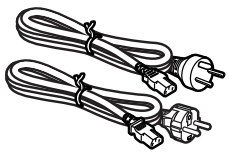

Virtajohto

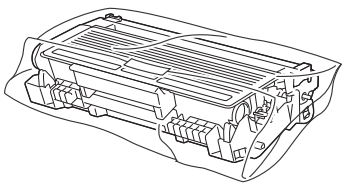

Rumpu ja värikasettiyksikkö

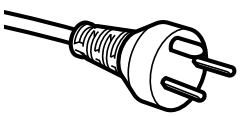

Käyttäjät Tanskassa:

Tämän koneen mukana toimitettu virtajohdin pistoke on suojamaadoitettu kolmipiikkinen pistoke. Varmista, että sähköpistorasia sopii tälle suojamaadoitetulle kolmipiikkiselle pistokkeelle. Tämä kone täytyy suojamaadoittaa. Jos olet epätietoinen asiasta, anna työ valvuutetulle sähköasentajalle.

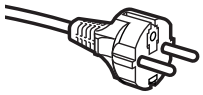

Käyttäjät Ruotsissa, Norjassa ja Suomessa:

Tämän koneen mukana toimitettu virtajohdin pistoke on sivusta suojamaadoitettu kaksipiikkinen pistoke. Varmista, että sähköpistorasia sopii tälle sivusta suojamaadoitetulle kaksipiikkiselle pistokkeelle. Tämä kone täytyy suojamaadoittaa. Jos olet epätietoinen asiasta, anna työ valvuutetulle sähköasentajalle.

- Laitteen turvallisen käytön varmistamiseksi mukana toimitettu sähköpistoke on kytkettävä standardinmukaiseen pistorasiaan, joka on asianmukaisesti suojamaadoitettu normaalilla sähkökytkennällä. Maadoitetut laitteet eivät saa aiheuttaa sähköiskun vaaraa, eivät ne saa aiheuttaa liikaa sähköhäiriöitä ympäristöön.

Liitäntäkaapeli

Liitäntäkaapeli ei ole vakiovaruste. Osta liitäntäkaapeli, joka sopii käyttämääsi porttiin.

- USB-kaapeli

  USB-kaapelin pituus ei saa olla yli 2,0 metriä.

  ÄLÄ kytke liitäntäkaapelia vielä. Liitäntäkaapeli kytketään kirjoitinohjaimen asennuksen yhteydessä.

  Varnistu siitä, että kytket se tietokoneen USB-porttiin. Älä käytä näppäimistön USB-porttia tai virratonta USB-keskitintä.

  Muiden valmistajien USB-portteja ei tueta Macintosh-käyttöjärjestelmässä.

- Rinnakkaiskaapeli

  ÄLÄ käytä rinnakkaiskaapelia, jonka pituus ylittää 2,0 metriä.

  Käytä IEEE 1284 -yhteensopivaa suojattua liitäntäkaapelia.

- Verkkokaapeli (vain malleille HL-5350DN ja 5370DW)

  Käytä suoraa luokan 5 (tai yli) parikaapelia 10BASE-T- tai 100BASE-TX Fast Ethernet -verkkoon kytkemiseen.

Kirjoitin edestä

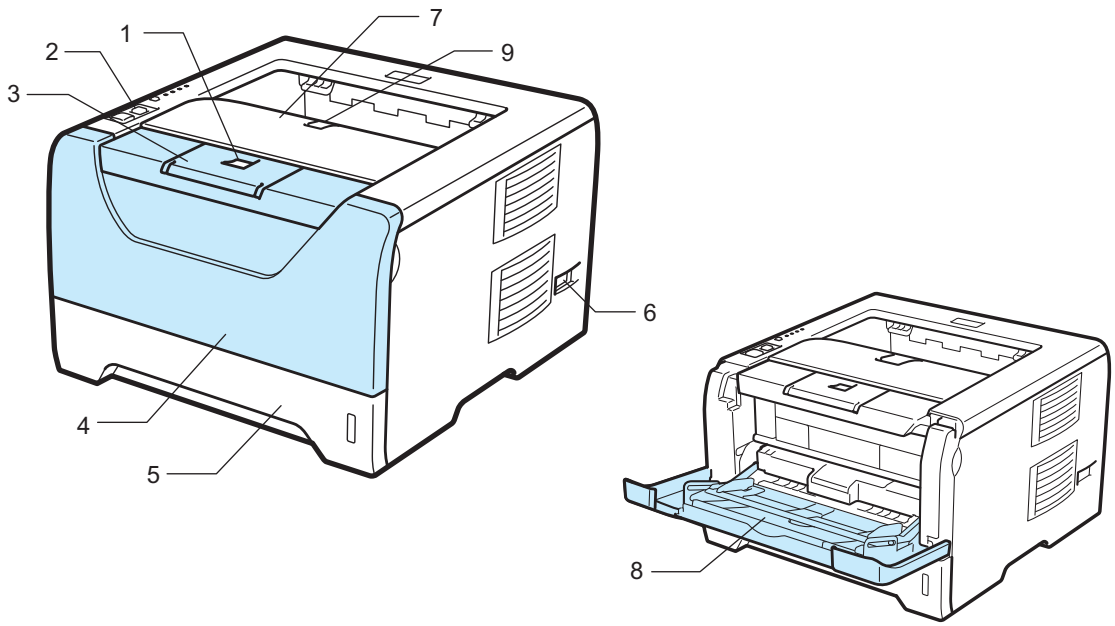

1 Etukannen avauspainike
2 Ohjauspaneeli
3 Luovutusalustan tukiläppä 1 (tukiläppä 1)
4 Etukansi
5 Paperikasetti
6 Virtakatkaisin
7 Luovutusalusta
8 Monitoimialusta (MP-alusta)
9 Luovutusalustan tukiläppä 2 (tukiläppä 2)

Kirjoitin takaa

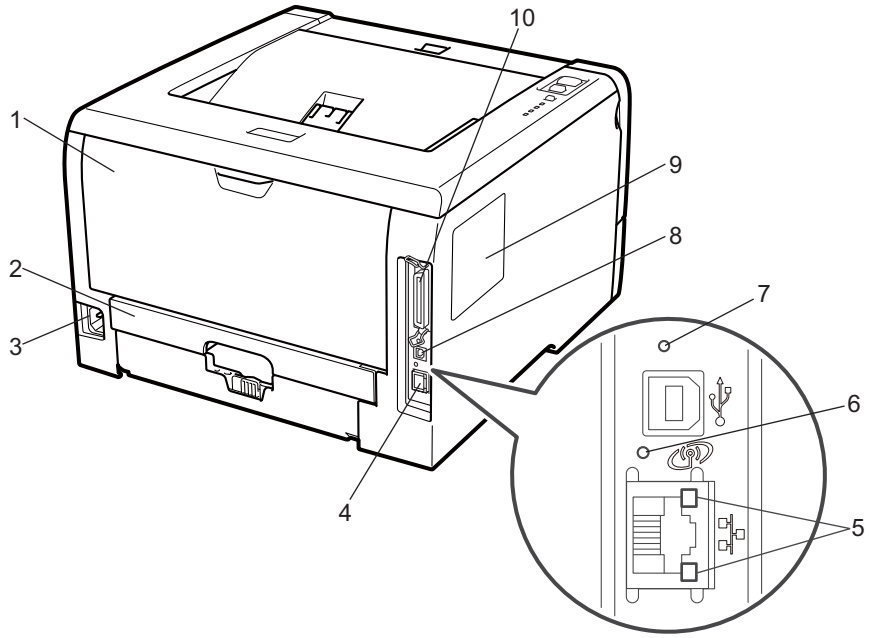

1 Takakansi (takaluovutusalusta)

2 Kaksoisalusta

3 Virtajohdon liitäntä

4 10BASE-T / 100BASE-TX (Ethernet)-portti (vain HL-5350DN ja HL-5370DW)

5 Verkon toimintatilan LED:it (valoa emittoivat diodit eli Light Emitting Diodes) (vain malleille HL-5350DN ja HL-5370DW)

6 HL-5370DW: langattoman toimintatilan LED

7 HL-5370DW: langattoman tilana asetuspainike

8 USB-liitäntä

9 SO-DIMM-muistin kansi

10 Rinnakkaisliitännän liitin

Vinkki

Kirjoittimen kuvitus perustuu malliin HL-5370DW.

Kirjoittimen sijoittaminen

Lue seuraavat ohjeet ennen kirjoittimen käyttämistä.

Virtalähde

Käytä kirjoitinta suositetulla jännitealueella.

Virtalähde:	USA ja Kanada:	AC 110–120 V, 50/60 Hz
	Eurooppa ja Australia:	AC 220–240 V, 50/60 Hz

Virtajohdon (mahdolliset jatkojohdot mukaan luettuna) pituus saa olla korkeintaan 5 metriä.

Älä kytke kirjoitinta virtapiiriin, jossa on muita paljon virtaa vieviä laitteita kuten ilmastointilaite, kopiokone, paperisilppuri tms. Jos sitä ei kuitenkaan voida välttää, kannattaa käyttää jännitteentasaajaa tai radiotaajuisten häiriöiden poistosuodatinta.

Jos virtalähde ei ole vakaa, käytä jännitteentasaajaa.

Ympäristö

- Aseta kirjoitin tasaiselle, vakaalle alustalle (esim. pöydälle), johon ei kohdistu tärinää tai iskuja.
- Sijoita kirjoitin lähelle pistorasiaa, jotta virtajohto on helppo irrottaa pistorasiasta hätätilanteessa.
- Kirjoittimen käyttöpaikan lämpötila ja kosteus eivät saa poiketa seuraavista arvoista:

  Lämpötila: 10 °C – 32,5 °C (50 °F – 90,5 °F)

  Kosteus: 20 % – 80 % (ei kondensaatiota)
- Käyttöpaikassa tulee olla hyvä ilmanvaihto.
- Huolehdi, että kirjoittimen tuuletusaukon eteen ei tule esteitä. Tuuletusaukon ja seinän välissä on oltava vähintään 100 mm rako.
- ÄLÄ altista kirjoitinta suoralle auringonvalolle, liialliselle kuumuudelle, kosteudelle tai pölylle.
- ÄLÄ sijoita kirjoitinta lähelle laitteita, jotka sisältävät magneetteja tai synnyttävät magneettikenttiä.
- HUOLEHDI, ettei kirjoitin altistu avotulelle tai suolaisille tai syövyttäville huuruille.
- ÄLÄ aseta mitään kirjoittimen päälle.
- ÄLÄ aseta kirjoitinta lämmittimien, ilmastointilaitteiden, veden, kemikaalien tai jääkaappien lähelle.
- Kanna kirjoitinta vaakasuorassa.

2 Tulostusmenetelmät

Tietoja paperista

Paperin tyyppi ja koko

Kirjoittimeen voidaan syöttää paperia vakiopaperikasetista tai monitoimialustalta.

Paperikasetteja kutsutaan kirjoitinohjaimessa ja tässä oppaassa seuraavilla nimillä:

Paperikasetti	Kasetti 1
Monitoimialusta	MT-alusta
Valinnainen alakasettiyksikkö	Kasetti 2 / Kasetti 3
Dupleksilaite automaattiseen kaksipuoliseen tulostukseen	Dupleksilaite

Kun luet tätä tekstiä CD-ROM-levyltä, voit siirtyä kunkin tulostusmenetelmän kohdalle suoraan napsauttamalla taulukossa ⓘ.

Tulostusmateriaali	Kasetti 1	Kasetti 2 / Kasetti 3	MT-alusta	Dupleksilaite	Valitse tulostusmateriaali kirjoitinohjaimesta
Tavallinen paperi 75 g/m^2–105 g/m^2	ⓘ	ⓘ	ⓘ	ⓘ	**Tavallinen paperi**
Uusiopaperi	ⓘ	ⓘ	ⓘ	ⓘ	**Uusiopaperi**
Hienopaperi Karkea paperi – 60 g/m^2–163 g/m^2	ⓘ 60 g/m^2–105 g/m^2	ⓘ 60 g/m^2–105 g/m^2	ⓘ 60 g/m^2–163 g/m^2		**Hienopaperi**
Ohut paperi 60 g/m^2–75 g/m^2	ⓘ	ⓘ	ⓘ	ⓘ	**Ohut paperi**
Paksu paperi 105 g/m^2–163 g/m^2			ⓘ		**Paksu paperi** tai **Paksumpi paperi**
Piirtoheitinkalvo	ⓘ Enintään 10 arkkia A4 tai Letter		ⓘ Enintään 10 arkkia A4 tai Letter		**Piirtoheitinkalvot**
Tarrat			ⓘ A4 tai Letter		**Paksumpi paperi**
Kirjekuoret			ⓘ Enintään 3 arkkia		**Kirjekuoret** **Kuori, ohut** **Kuori, paksu**

	Kasetti 1	Kasetti 2/ Kasetti 3	MT-alusta	Dupleksilaite
Paperikoko	A4, Letter, B5 (ISO), Executive, A5, A6, B6 (ISO), A5 (Long Edge)	A4, Letter, B5 (ISO), Executive, A5, B6 (ISO)	Lavays: 69,8 – 216 mm (2,75 – 8,5 tuumaa) Pituus: 116 – 406,4 mm (4,57 – 16 tuumaa)	A4
Arkkimäärä (80 g/m^2)	250 arkkia	250 arkkia/250 arkkia	50 arkkia	

Paperisuositus

	Eurooppa	USA
Tavallinen paperi	Xerox Premier TCF 80 g/m^2 Xerox Business 80 g/m^2	Xerox 4200 20 lb Hammermill Laser Print (24 lb=90 g/m^2)
Uusiopaperi	Xerox Recycled Supreme 80 g/m^2	(Ei tueta)
Piirtoheitinkalvo	3M CG3300	3M CG3300
Tarrat	Avery-lasertarrat L7163	Avery-lasertarrat, valkoinen #5160
Kirjekuori	Antalis River series (DL)	(Ei erityistä suositeltua merkkiä)

- Testaa tulostusjälki ja varmista materiaalin sopivuus pienellä määrällä ennen suurien määrien ostamista.
- Käytä kopiokoneisiin tarkoitettua paperia.
- Käytä paperia, jonka paino on 75–90 g/m^2.
- Käytä neutraalia paperia. Vältä happamia tai emäksisiä papereita.
- Käytä pitkäkuituista paperia.
- Paperin kosteuspitoisuuden tulee olla noin 5 %.
- Tässä kirjoittimessa voidaan käyttää DIN 19309 -standardin mukaista uusiopaperia.

TÄRKEÄÄ

ÄLÄ käytä mustesuihkupaperia. Se voi juuttua ja vahingoittaa kirjoitinta.

Jos käytössä on muuta kuin suositeltua paperia, kirjoittimeen voi tulla paperitukos tai virhesyöttö.

ÄLÄ aseta paperikasettiin samalla kerralla erityyppisiä papereita, koska se voi aiheuttaa paperitukoksia.

Vinkki

- Esipainettujen papereiden musteiden on kestettävä kirjoittimen kiinnitysprosessin aikana esiintyvät lämpötilat (200 celsiusastetta).
- Jos käytät hienopaperia, karkeapintaista paperia tai paperia, joka on rypistynyt tai taittunut, paperi ei ehkä toimi parhaalla mahdollisella tavalla.

Katso neuvoja kirjoittimen kanssa käytettävän paperin valitsemiseen kohdasta *Tärkeitä tietoja paperin valitsemiseen* sivulla 147.

Kirjekuorityypit

Kirjoittimessa voi käyttää useimpia kirjekuoria. Joidenkin kirjekuorien syötössä ja tulostusjäljessä saattaa olla ongelmia niiden valmistustavasta johtuen. Kirjekuorien reunojen tulee olla suorat ja taitosten terävät, ja kirjekuoren etureuna saa olla korkeintaan kahden paperiarkin paksuinen. Kirjekuoren tulee olla tasainen, eikä se saa olla pussimainen eikä heikkotekoinen. Osta laadukkaita kirjekuoria jälleenmyyjältä, joka tietää, että niitä on tarkoitus käyttää laserkirjoittimessa. Ennen kuin tulostat suuria määriä kirjekuoria, kokeile tulostusta yhdelle kirjekuorelle.

Brother ei suosittele mitään kirjekuoria, koska valmistajat voivat muuttaa kirjekuorien ominaisuuksia. Käyttäjä on itse vastuussa käytettävien kirjekuorien laadusta ja toimivuudesta.

- ÄLÄ käytä rikkinäisiä, käyristyneitä, ryppyisiä, epäsäännöllisen muotoisia, erittäin kiiltäviä tai kuvioituja kuoria.
- Älä käytä kirjekuoria, joissa on sulkimia, nyörejä, itseliimautuvia osia, ikkunoita, reikiä, aukkoja tai rei'ityksiä.
- ÄLÄ käytä pussimaisia tai kohokuvioituja (kohokirjoitusta sisältäviä) kirjekuoria tai kirjekuoria, joiden taitokset eivät ole terävät tai joissa on esipainatus sisäpuolella.
- ÄLÄ käytä kirjekuoria, joille on jo tulostettu laserkirjoittimella.
- ÄLÄ käytä kirjekuoria, joita ei voi pinota siististi.
- ÄLÄ käytä kirjekuoria, jotka on valmistettu paperista, jonka paino on suurempi kuin kirjoittimelle suositettu enimmäispaperipaino.
- ÄLÄ käytä kirjekuoria, jotka ovat heikkolaatuisia ja joiden reunat eivät ole suorat tai yhdenmukaiset

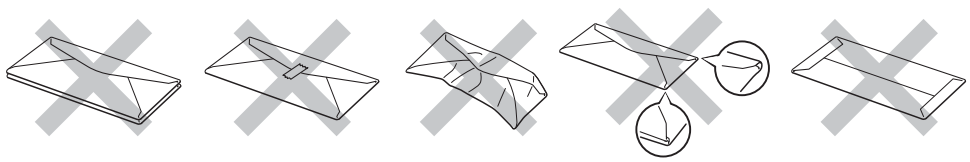

Yllä kuvattujen kirjekuorityyppien käyttö voi vahingoittaa kirjoitinta. Mitkään Brotherin takuut tai huoltosopimukset eivät kata tällaisia vaurioita.

Vinkki

- ÄLÄ tulosta kirjekuoria käyttämällä kaksipuolista tulostusta.
- Valitse sovelluksesta paperikasetissa olevaa paperia vastaava paperikoko.

Tulostuskelvoton alue

Seuraavassa näkyvät paperin alueet, joille ei voi tulostaa.

Vinkki

Käytettäessä BR-Script-emulaatiota, paperin tulostamatta jäävät reunat ovat 4,32 mm (0,17 tuumaa) leveät.

Pysty

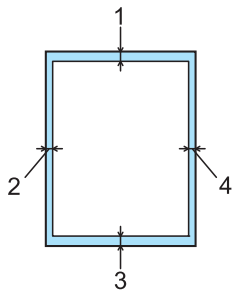

	A4	Letter	Legal	B5 (ISO)	Executive	A5	A6	B6 (ISO)
1	4,23 mm (0,16 tuumaa)	4,23 mm (0,16 tuumaa)	4,23 mm (0,16 tuumaa)	4,23 mm (0,16 tuumaa)	4,23 mm (0,16 tuumaa)	4,23 mm (0,16 tuumaa)	4,23 mm (0,16 tuumaa)	4,23 mm (0,16 tuumaa)
2	6,01 mm (0,24 tuumaa)	6,35 mm (0,25 tuumaa)	6,35 mm (0,25 tuumaa)	6,01 mm (0,24 tuumaa)	6,35 mm (0,25 tuumaa)	6,01 mm (0,24 tuumaa)	6,01 mm (0,24 tuumaa)	6,01 mm (0,24 tuumaa)
3	4,23 mm (0,16 tuumaa)	4,23 mm (0,16 tuumaa)	4,23 mm (0,16 tuumaa)	4,23 mm (0,16 tuumaa)	4,23 mm (0,16 tuumaa)	4,23 mm (0,16 tuumaa)	4,23 mm (0,16 tuumaa)	4,23 mm (0,16 tuumaa)
4	6,01 mm (0,24 tuumaa)	6,35 mm (0,25 tuumaa)	6,35 mm (0,25 tuumaa)	6,01 mm (0,24 tuumaa)	6,35 mm (0,25 tuumaa)	6,01 mm (0,24 tuumaa)	6,01 mm (0,24 tuumaa)	6,01 mm (0,24 tuumaa)

Vaaka

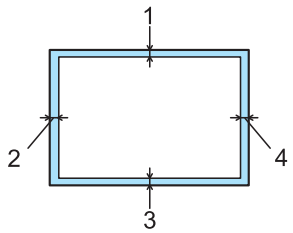

	A4	Letter	Legal	B5 (ISO)	Executive	A5	A6	B6 (ISO)
1	4,23 mm (0,16 tuumaa)	4,23 mm (0,16 tuumaa)	4,23 mm (0,16 tuumaa)	4,23 mm (0,16 tuumaa)	4,23 mm (0,16 tuumaa)	4,23 mm (0,16 tuumaa)	4,23 mm (0,16 tuumaa)	4,23 mm (0,16 tuumaa)
2	5,0 mm (0,19 tuumaa)	5,08 mm (0,2 tuumaa)	5,08 mm (0,2 tuumaa)	5,0 mm (0,19 tuumaa)	5,08 mm (0,2 tuumaa)	5,0 mm (0,19 tuumaa)	5,0 mm (0,19 tuumaa)	5,0 mm (0,19 tuumaa)
3	4,23 mm (0,16 tuumaa)	4,23 mm (0,16 tuumaa)	4,23 mm (0,16 tuumaa)	4,23 mm (0,16 tuumaa)	4,23 mm (0,16 tuumaa)	4,23 mm (0,16 tuumaa)	4,23 mm (0,16 tuumaa)	4,23 mm (0,16 tuumaa)
4	5,0 mm (0,19 tuumaa)	5,08 mm (0,2 tuumaa)	5,08 mm (0,2 tuumaa)	5,0 mm (0,19 tuumaa)	5,08 mm (0,2 tuumaa)	5,0 mm (0,19 tuumaa)	5,0 mm (0,19 tuumaa)	5,0 mm (0,19 tuumaa)

Tulostusmenetelmät

Tulostus tavalliselle paperille, hienopaperille ja piirtoheitinkalvoille

Tulostus tavalliselle paperille, hienopaperille ja piirtoheitinkalvoille kasetista 1, 2 tai 3

Vinkki

Piirtoheitinkalvot ovat vain kasetille 1.

(Katso tietoja suositellusta paperista kohdasta *Tietoja paperista* sivulla 6.)

1. Vedä paperikasetti kokonaan ulos kirjoittimesta.

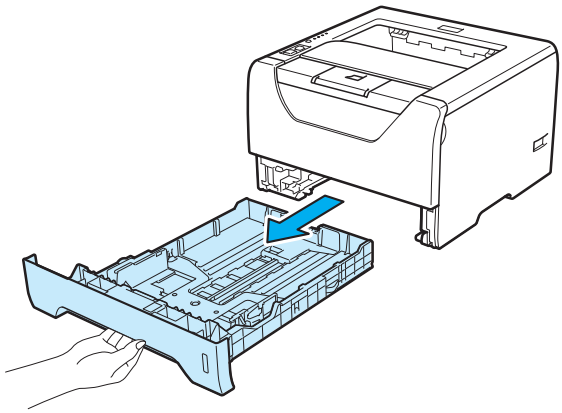

2. Paina sinistä paperiohjaimen vapautusvipua (1), ja siirrä paperiohjaimia samalla siten, että ne vastaavat paperikokoa. Tarkista, että ohjaimet ovat tukevasti rei'issä.

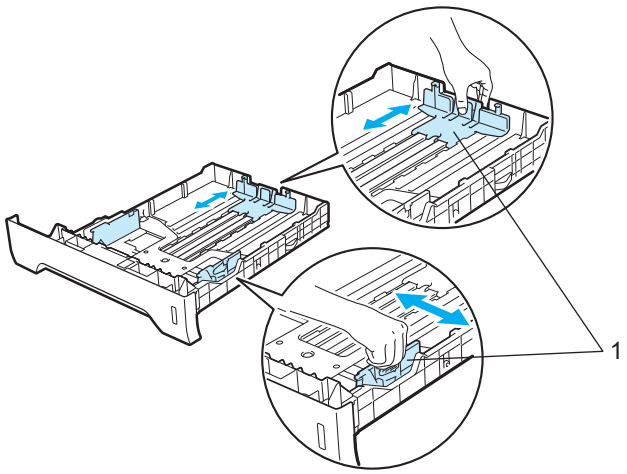

Vinkki

Jos paperikoko on Legal tai Folio, paina vapautuspainiketta (1) paperikasetin pohjassa ja vedä sitten paperikasetin takaosaa ulospäin. (Legal tai Folio paperikoko ei ole käytettävissä kaikilla alueilla.)

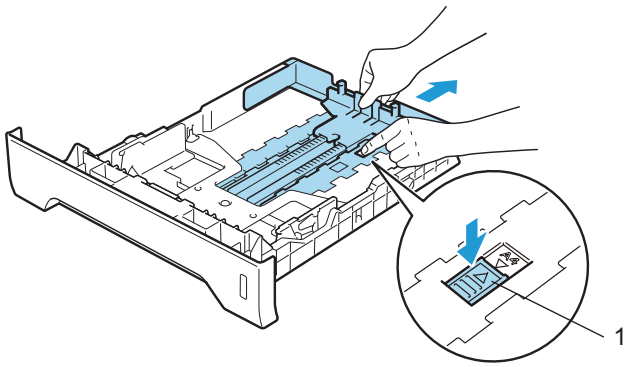

3 Aseta paperia paperikasettiin korkeintaan enimmäismäärämerkkiin (▼▼▼) asti. Tulostettavan puolen on osoitettava alaspäin.

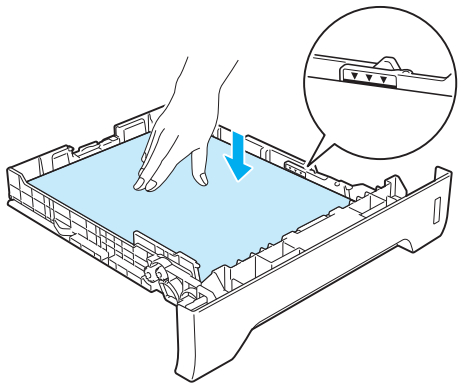

TÄRKEÄÄ

Tarkista, että paperiohjaimet koskettavat paperin reunoja, jotta paperin syöttö toimii kunnolla.

4 Aseta paperikasetti tukevasti kirjoittimeen. Varmista, että se on kunnolla paikoillaan kirjoittimessa.

5 Nosta tukiläppä ylös, jotta paperi ei liu'u pois luovutusalustalta tai poista arkit heti, kun ne ovat tulostuneet.

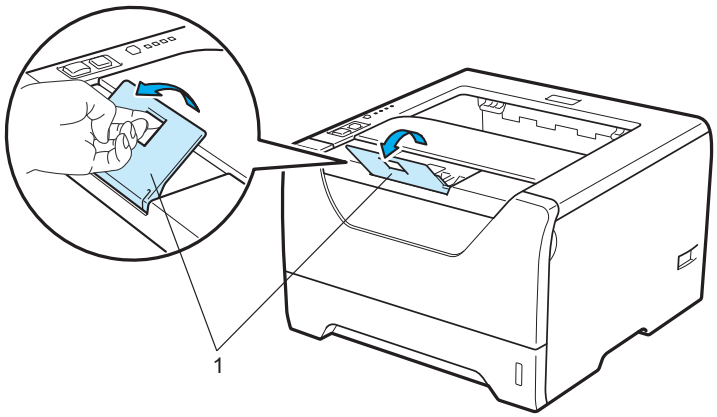

6 Valitse kirjoitinohjaimesta seuraavat:
Paperikoko(F).....(1)
Tulostusmateriaali.....(2)
Paperilähde.....(3)
ja kaikki haluamasi muut asetukset. (Katso *Luku 3: Ohjain ja ohjelmat*.)

■ Windows®-kirjoitinohjain

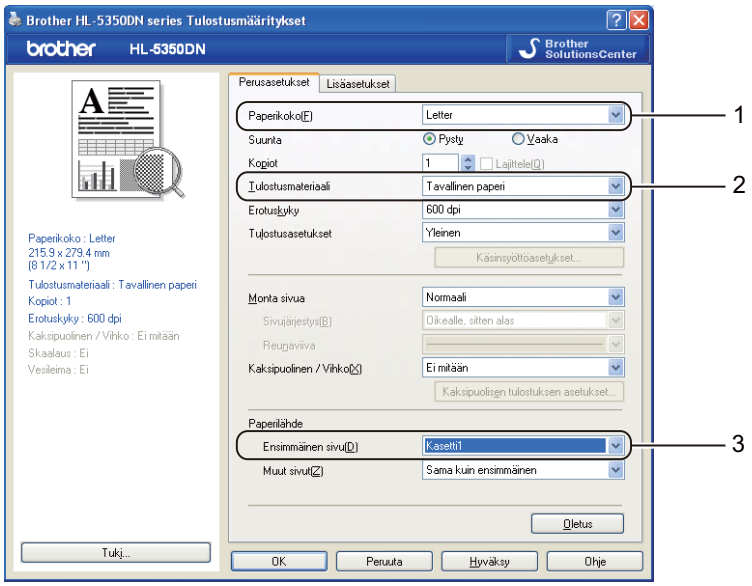

■ BR-Script-kirjoitinohjain Windows®:ille

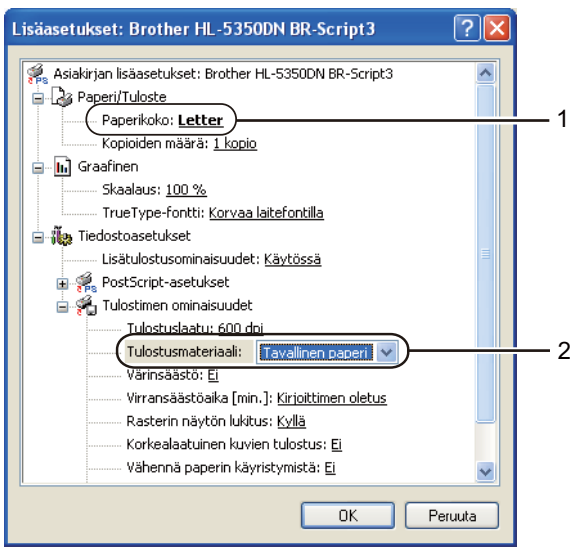

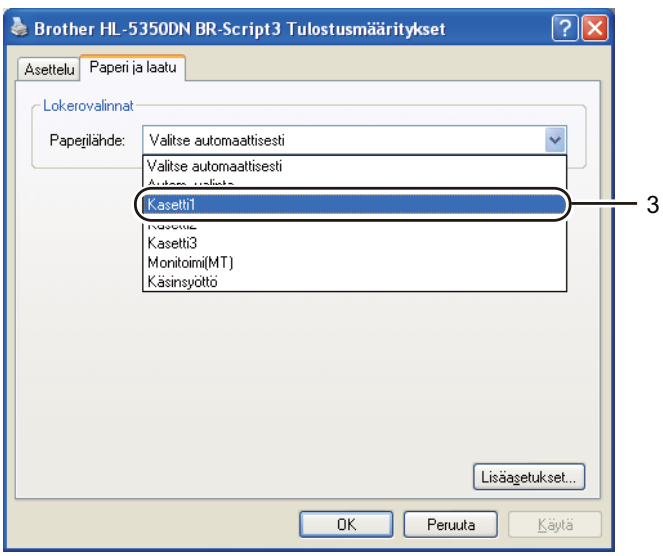

Vinkki

BR-Script-kirjoitinohjaimen käyttöä varten ohjain Windows®:ille on asennettava CD-ROMilla olevalla mukautetulla asennuksella.

■ Macintosh-kirjoitinohjain

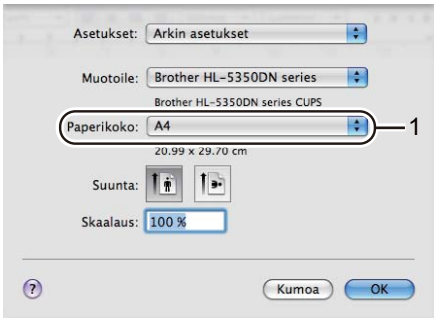

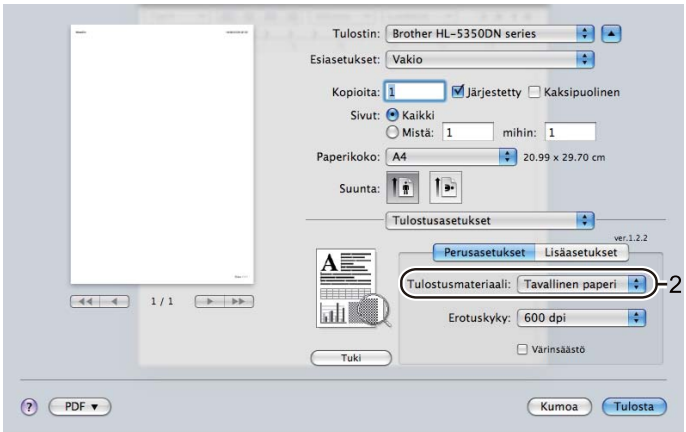

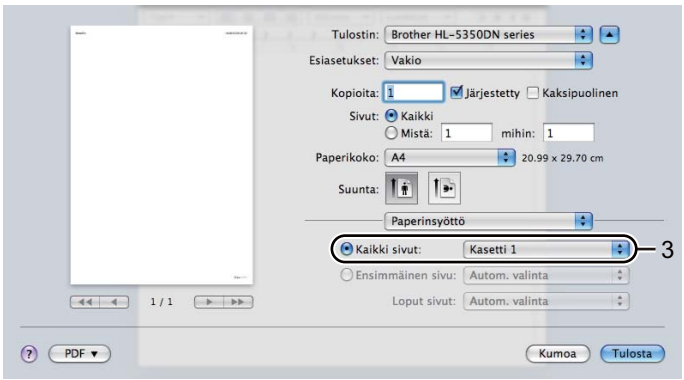

7 Käynnistä tulostus.

TÄRKEÄÄ

Jos tulostat piirtoheitinkalvoille, poista jokainen piirtoheitinkalvo heti tulostuksen jälkeen. Jos piirtoheitinkalvojen annetaan kasautua pinoksi, ne voivat juuttua tai käyristyä.

Tulostus tavalliselle paperille, hienopaperille ja piirtoheitinkalvoille MT-alustalta.

(Katso tietoja suositellusta paperista kohdasta *Tietoja paperista* sivulla 6.)

1. Avaa monitoimialusta ja laske sitä varovasti alaspäin.

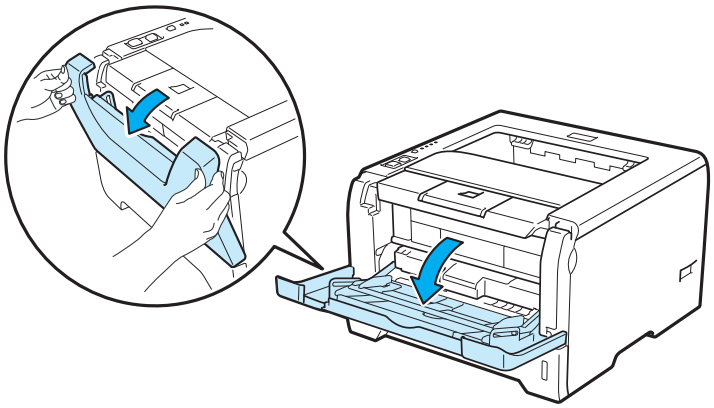

2. Vedä monitoimialustan tukiläppä (1) ulos.

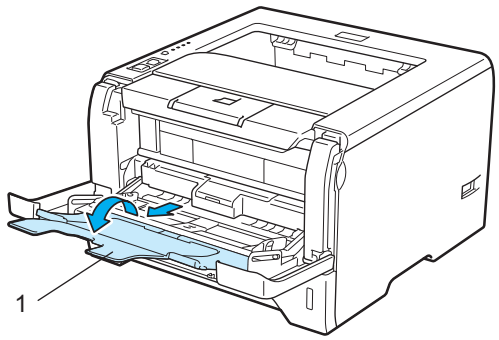

3. Nosta tukiläppä ylös, jotta paperi ei liu'u pois luovutusalustalta tai poista arkit heti, kun ne ovat tulostuneet.

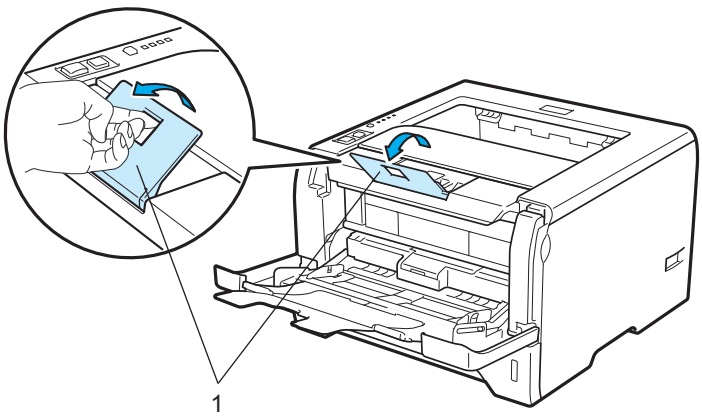

4 Aseta paperia monitoimialustaan. Varmista, että paperi jää enimmäismäärämerkin (▼) alapuolelle alusten molemmilla puolilla. Aseta paperi kasettiin tulostettava puoli ylöspäin etureuna (yläreuna) edellä.

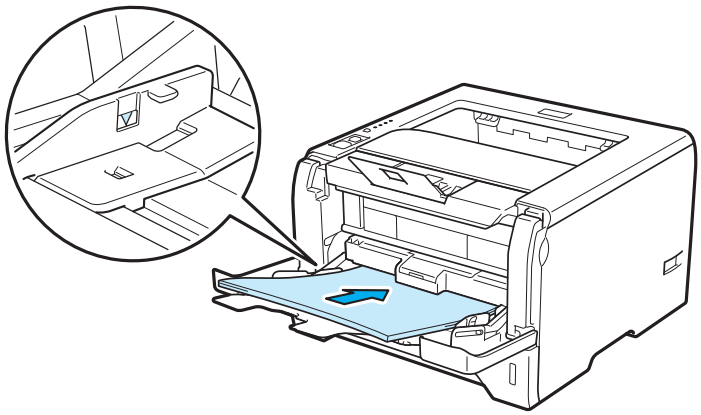

5 Paina paperiohjaimen vapautusvipua (1), ja siirrä paperiohjaimia samalla siten, että ne vastaavat paperikokoa.

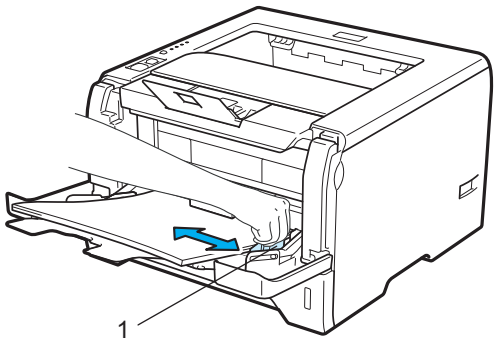

6 Valitse kirjoitinohjaimesta seuraavat:
Paperikoko(F).....(1)
Tulostusmateriaali.....(2)
Paperilähde.....(3)
ja kaikki haluamasi muut asetukset. (Katso *Luku 3: Ohjain ja ohjelmat*.)

■ **Windows®-kirjoitinohjain**

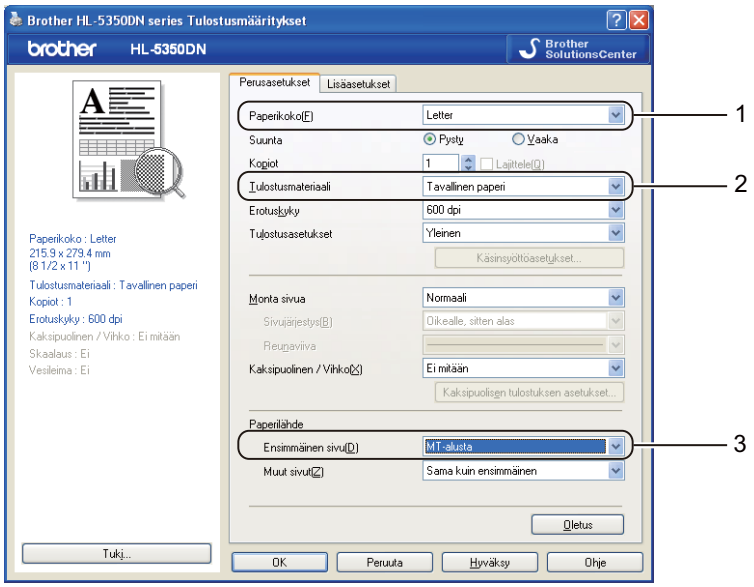

■ **BR-Script-kirjoitinohjain Windows®:ille**

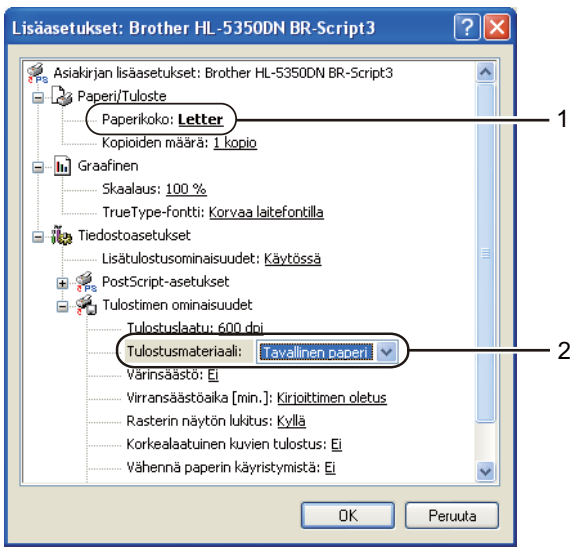

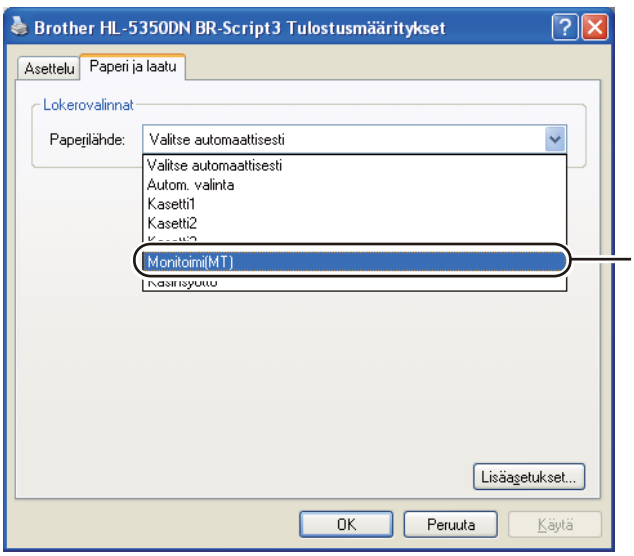

Vinkki

BR-Script-kirjoitinohjaimen käyttöä varten ohjain Windows®:ille on asennettava CD-ROMilla olevalla mukautetulla asennuksella.

■ Macintosh-kirjoitinohjain

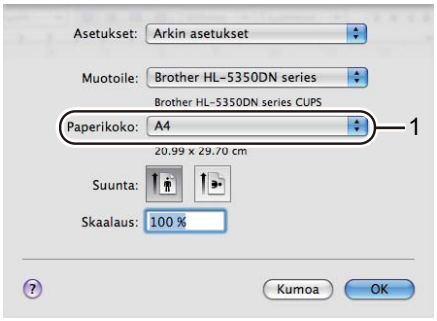

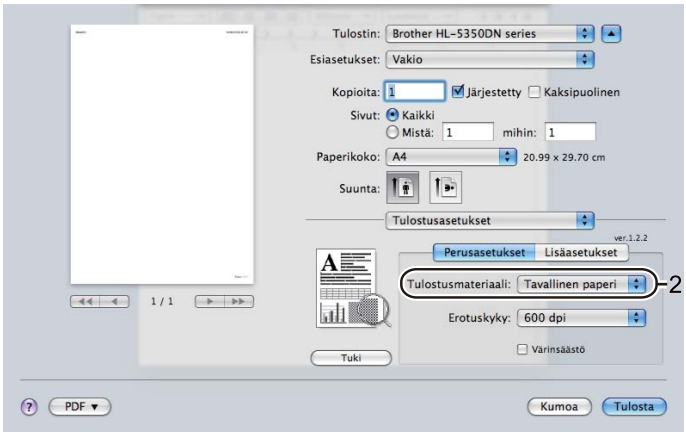

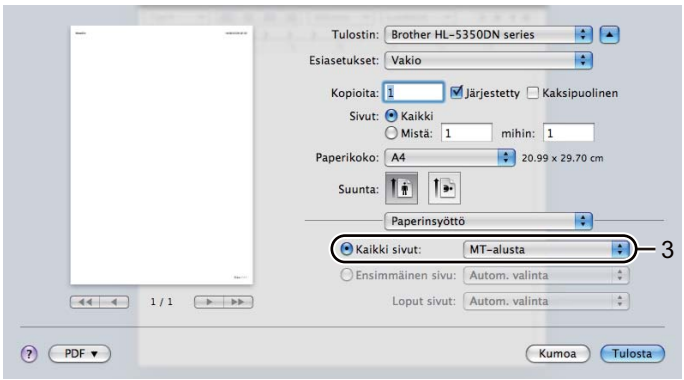

7 Käynnistä tulostus.

TÄRKEÄÄ

Jos tulostat piirtoheitinkalvoille, poista jokainen piirtoheitinkalvo heti tulostuksen jälkeen. Jos piirtoheitinkalvojen annetaan kasautua pinoksi, ne voivat juuttua tai käyristyä.

Tulostus paksulle paperille, tarroille ja kirjekuorille

Kun takaluovutusalusta on vedetty alas, paperi kulkee suoraan MT-alustalta kirjoittimen takaosaan. Tämä mahdollistaa tulostuksen paksulle paperille, tarroille ja kirjekuorille. (Katso tietoja suositellusta paperista kohdasta *Tietoja paperista* sivulla 6 ja *Kirjekuorityypit* sivulla 9.)

1. Avaa takakansi (takaluovutusalusta).

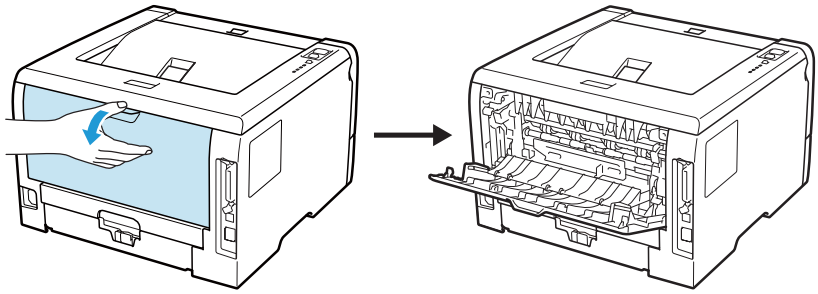

2. <Vain kirjekuorien tulostukseen>
   Vedä alas itseäsi kohti kaksi harmaata vipua, toinen vasemmalla puolella ja toinen oikealla puolella, kuten kuvituksessa alla esitetään.

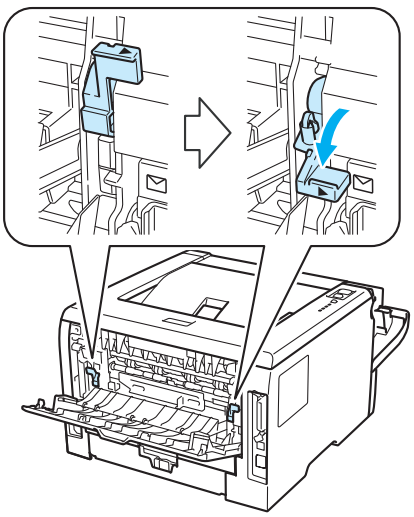

3. Avaa monitoimialusta ja laske sitä varovasti alaspäin.

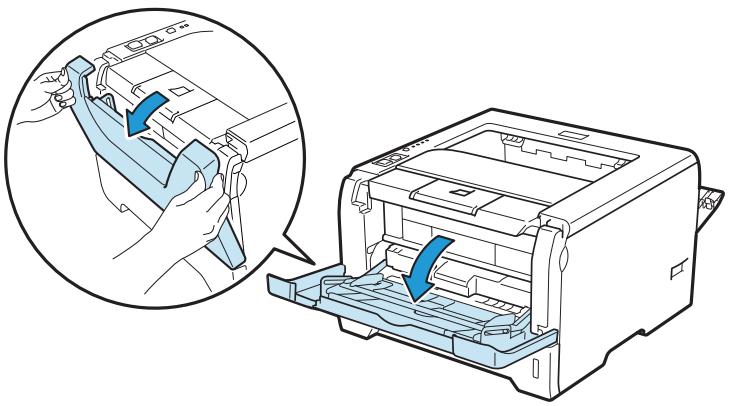

4 Vedä monitoimialustan tukiläppä (1) ulos.

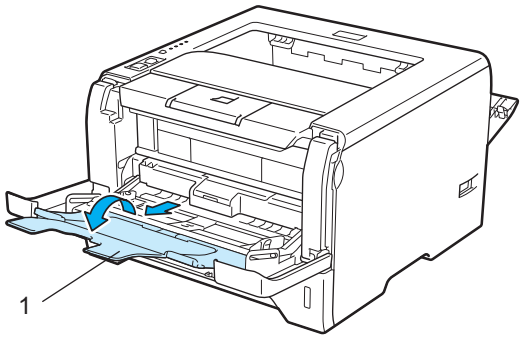

5 Aseta paperia monitoimialustaan. Varmista, että paperi jää enimmäismäärämerkin (▼) alapuolelle.

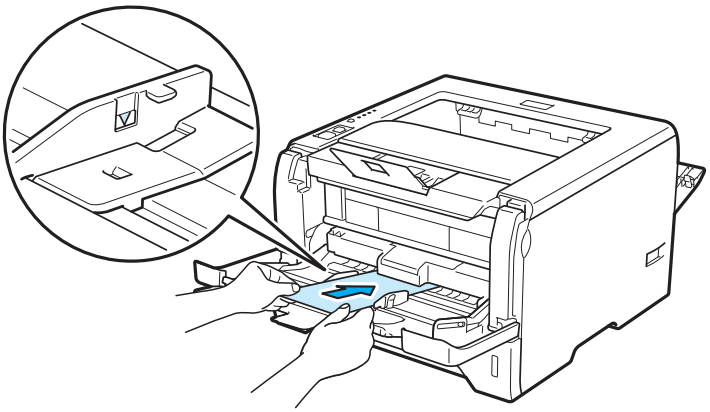

Vinkki

- ÄLÄ laita monitoimialustaan enempää kuin kolme kirjekuorta.
- Kirjekuorten liimausten on pysyttävä kiinni.
- Tulostettavan puolen on osoitettava ylöspäin.
- Reunojen taitosten on oltava asiamukaiset, eikä kirjekuori saa olla rypistynyt eikä taittunut.

6 Paina paperiohjaimen vapautusvipua (1), ja siirrä paperiohjaimia samalla siten, että ne vastaavat paperikokoa.

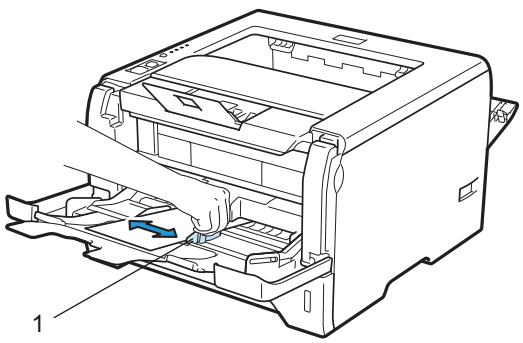

7 Valitse kirjoitinohjaimesta seuraavat:
Paperikoko(F).....(1)
Tulostusmateriaali.....(2)
Paperilähde.....(3)
ja kaikki haluamasi muut asetukset. (Katso *Luku 3: Ohjain ja ohjelmat*.)

■ **Windows®-kirjoitinohjain**

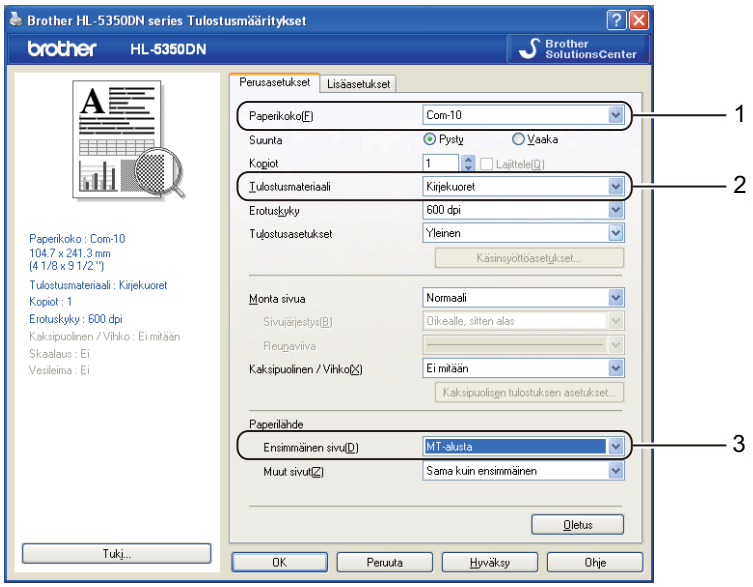

■ **BR-Script-kirjoitinohjain Windows®:ille**

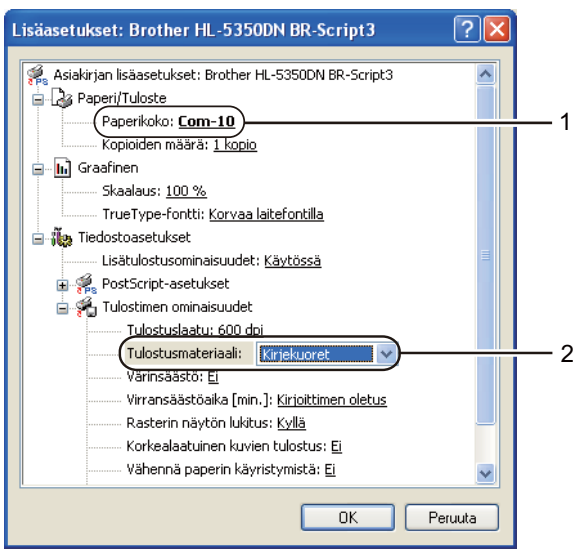

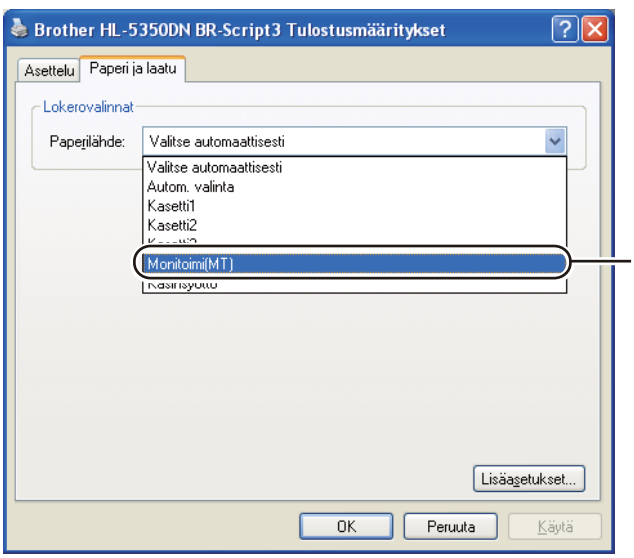

Vinkki

- BR-Script-kirjoitinohjaimen käyttöä varten ohjain on asennettava CD-ROMilla olevalla mukautetulla asennuksella.
- Kun tulostat kirjekuorelle nro #10, valitse kirjoitinohjaimen **Paperikoko(F)**-asetukseksi **Com-10**.
- Tulostaessasi kirjekuorille, joita ei ole lueteltu kirjoitinohjaimessa (esim. nro #9, C6), valitse koko **Käyttäjän määrittämä...** (Jos haluat lisätietoja kirjekuorien koosta, katso *Paperikoko* sivulla 148.)

■ Macintosh-kirjoitinohjain

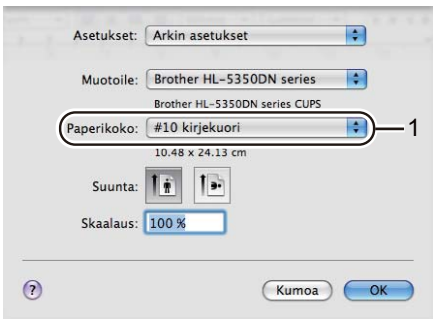

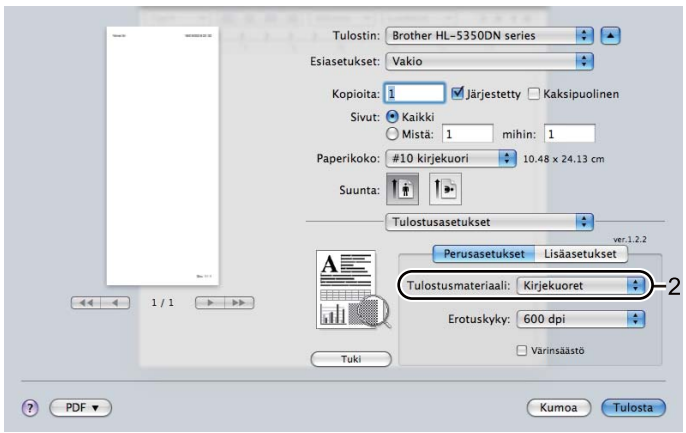

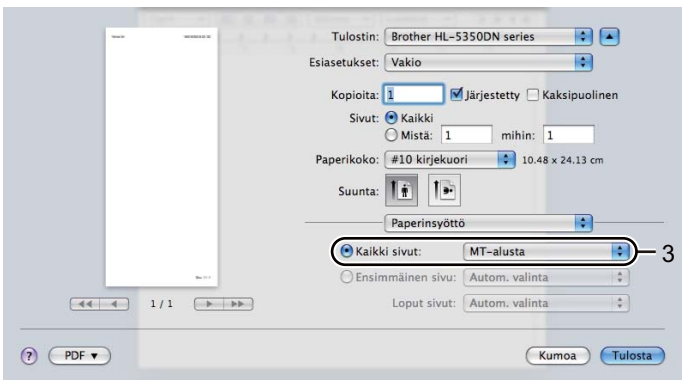

Vinkki

Tulostaessasi kirjekuorille, joita ei ole lueteltu kirjoitinohjaimessa (esim. nro #9, C6), valitse koko **Omat sivuasetukset...** (Jos haluat lisätietoja kirjekuorien koosta, katso *Paperikoko* sivulla 148.)

8 Lähetä tulostustiedot kirjoittimelle.

9 <Vain kirjekuorien tulostukseen>
Lopetettuasi tulostuksen palauta takaisin alkuperäiseen asentoonsa kaksi harmaata vipua, jotka vedettiin alas vaiheessa ❷.

Vinkki

- Poista valmiit arkit tai kirjekuoret heti tulostuksen jälkeen. Arkkien tai kirjekuorten pinoutuminen saattaa aiheuttaa paperin juuttumisen tai käyristymisen.
- Jos kirjekuoret tahriintuvat tulostuksen aikana, nosta kiinnityslämpötilaa valitsemalla **Tulostusmateriaali**-asetukseksi **Paksu paperi** tai **Paksumpi paperi**.
- Jos kirjekuoritulosteet ovat rypistyneitä, katso kohta *Tulostuslaadun parantaminen* sivulla 131.
- (Windows®) Jos DL-kokoinen kaksiläppäinen kirjekuori taittuu tulostettaessa, valitse **Perusasetukset**-välilehden **Paperikoko(F)**-asetukseksi **DL pysty**. Aseta uusi DL-kokoinen kaksiläppäinen kirjekuori monitoimialustalle kirjekuoren pitkä sivu edellä ja tulosta sitten uudelleen.

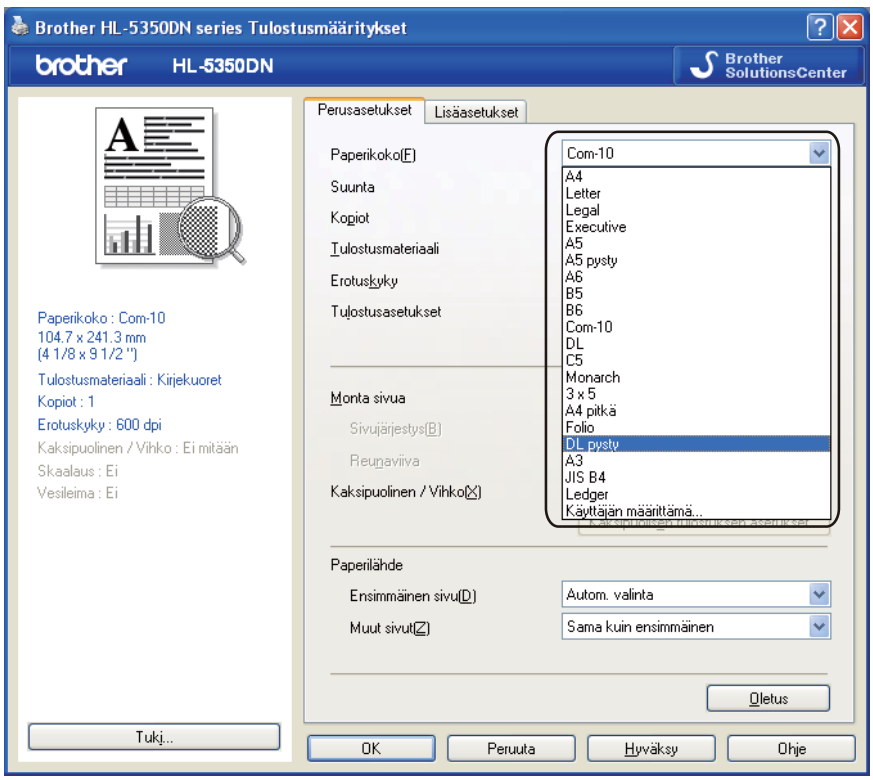

- Kun asetat paperia monitoimialustalle, pidä mielessä seuraavat seikat:
  - Aseta paperi alustalle etureuna (yläreuna) edellä ja työnnä sitä varovasti alustan sisään.
  - Varmista, että paperi on suorassa ja oikeassa kohdassa monitoimialustalla. Jos näin ei ole, paperin syöttö ei onnistu kunnolla, ja tulostusjälki voi olla vinossa tai paperi voi juuttua.

Kaksipuolinen tulostus

Käyttöjärjestelmille Windows® 2000 tai uudempi ja Mac OS X 10.3.9 tai uudempi toimitetut kirjoitinajurit mahdollistavat kaksipuoleisen tulostuksen. Katso lisätietoja asetusten valinnasta tulostinajureiden teksteistä kohdasta **Ohje**.

Ohjeita kaksipuoliseen tulostukseen

- Ohut paperi saattaa rypistyä.
- Jos paperi on käyristynyt, suorista se ja aseta takaisin paperikasettiin tai monitoimialustalle.
- Jos paperinsyötössä on ongelmia, paperi saattaa olla käyristynyt. Poista paperi ja suorista se.
- Kaksipuolista käsinsyöttöä käytettäessä paperi saattaa juuttua tai tulostuslaatu saattaa olla heikko. Jos paperi juuttuu, katso *Paperitukokset ja niiden selvittäminen* sivulla 122. Jos tulostuslaadussa on ongelmia, katso *Tulostuslaadun parantaminen* sivulla 131.

Vinkki

- Tämän osan näyttökuvat ovat Windows® XP:n mukaisia. Tietokoneen näytöt vaihtelevat käyttöjärjestelmän mukaan.
- Käytä automaattiseen kaksipuoliseen tulostukseen A4-, Letter-, Legal-, tai Folio-kokoista paperia.
- Varmista, että takakansi on suljettu.
- Varmista, että paperikasetti on kunnolla paikoillaan kirjoittimessa.
- Suorista käyristynyt paperi ennen kuin asetat sen paperikasettiin.
- Käytä tavallista paperia, uusiopaperia tai ohutta paperia. ÄLÄ käytä hienopaperia.

Kaksipuolinen tulostus käsinsyötöllä

- BR-Script-kirjoitinajuri (PostScript® 3™ -emulointi) ei tue kaksipuolista tulostusta käsinsyötöllä.
- Jos käytät Macintosh-tulostinajuria, katso *Kaksipuolinen tulostus* sivulla 64.

Kaksipuolinen tulostus paperikasetista

1. Tulostinajurissa valitse välilehti **Perusasetukset**, ja valitse tulostustilaksi **Kaksipuolinen** asetuksesta **Kaksipuolinen / Vihko(X)**, ja valitse sitten välilehdeltä **Perusasetukset** paperilähteeksi **Kasetti 1**.
2. Napsauta painiketta **Kaksipuolisen tulostuksen asetukset...**, ja kohta **Kaksipuolisen tulostuksen asetukset** tulee esiin.
3. Valitse **Kaksipuolinen käsin** asetuksista **Kaksipuolinen**, ja napsauta sitten tietokoneen näytössä **OK**.

4 Käynnistä tulostus.
Kirjoitin tulostaa ensin automaattisesti kaikki parilliset sivut arkin toiselle puolelle.

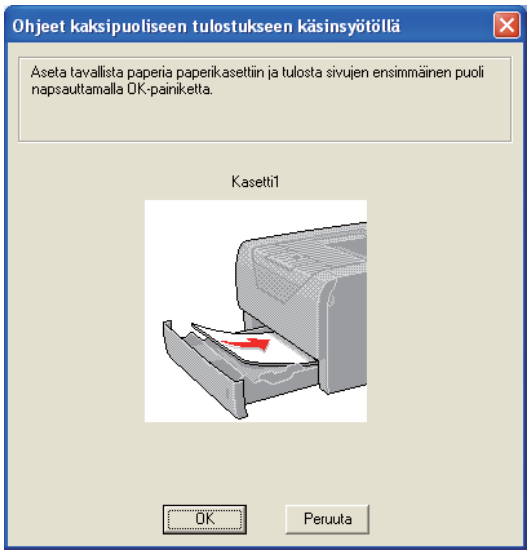

5 Ota tulostetut parilliset sivut luovutusalustalta ja pane ne takaisin paperikasettiin samassa järjestyksessä [1] tulostettava (tyhjä) sivu alaspäin. Noudata tietokoneen näytöllä olevia ohjeita.

[1] Kun takaluovutusalusta on avattu, laita paperit vastakkaiseen järjestykseen.

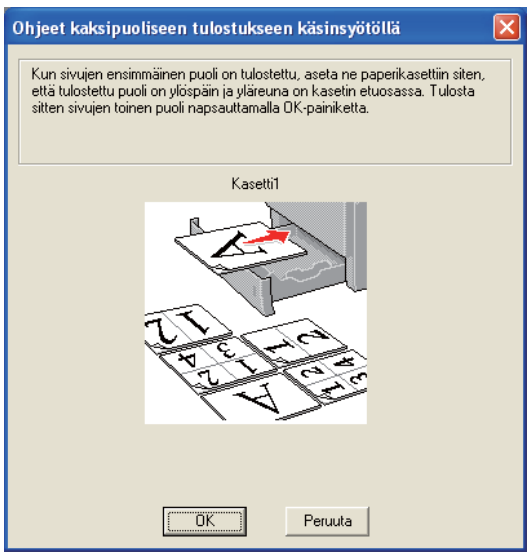

6 Kirjoitin tulostaa nyt automaattisesti kaikki parittomat sivut arkkien kääntöpuolelle.

Vinkki

- Jos valitset **Paperilähde**-asetukseksi **Autom. valinta**, aseta tulostetut parilliset sivut monitoimialustalle.
- Kun asetat paperia paperikasettiin, tyhjennä kasetti ensin. Aseta sitten tulostetut sivut kasettiin tulostettu puoli ylöspäin. (ÄLÄ aseta tulostettuja sivuja tulostamattomien paperien päälle.)

Kaksipuolinen tulostus monitoimialustalta

Vinkki

Suorista arkit ennen kuin asetat ne takaisin monitoimialustalle, muutoin ne voivat juuttua.

1. Tulostinajurissa valitse välilehti **Perusasetukset**, ja valitse tulostustilaksi **Kaksipuolinen** asetuksesta **Kaksipuolinen / Vihko(X)**, ja valitse sitten välilehdeltä **Perusasetukset** paperilähteeksi **MT-alusta**.
2. Napsauta painiketta **Kaksipuolisen tulostuksen asetukset...**, ja kohta **Kaksipuolisen tulostuksen asetukset** tulee esiin.
3. Valitse **Kaksipuolinen käsin** asetuksista **Kaksipuolinen**, ja napsauta sitten tietokoneen näytössä **OK**.
4. Työnnä paperi monitoimialustalle ensin tulostettava puoli ylöspäin. Käynnistä tulostus.
   Kirjoitin tulostaa ensin automaattisesti kaikki parilliset sivut arkin toiselle puolelle.

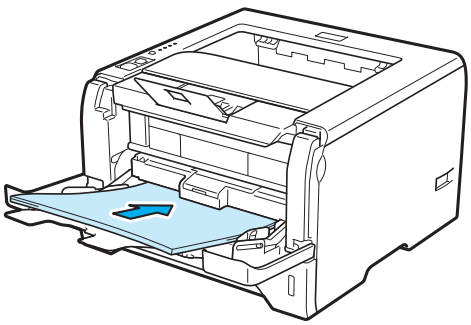

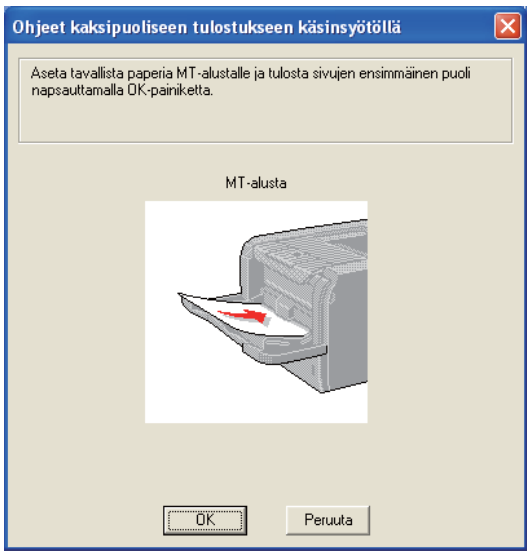

5 Ota tulostetut parilliset sivut luovutusalustalta ja aseta ne samassa järjestyksessä [1] takaisin monitoimialustalle. Aseta paperi tulostettava (tyhjä) puoli ylöspäin. Noudata tietokoneen näytöllä olevia ohjeita.

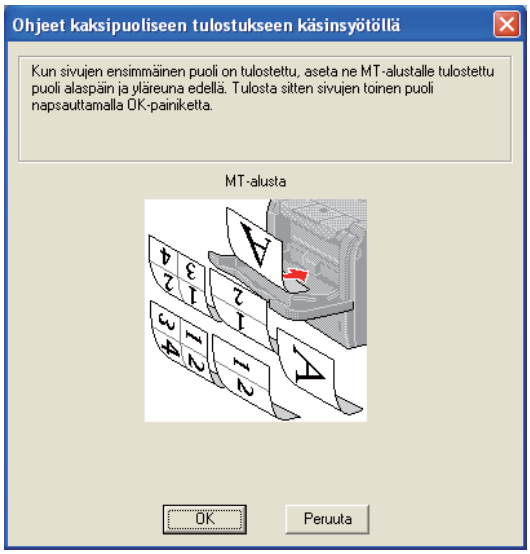

[1] Kun takaluovutusalusta on avattu, laita paperit vastakkaiseen järjestykseen.

6 Kirjoitin tulostaa nyt automaattisesti kaikki parittomat sivut.

Paperin suunta kaksipuolisessa tulostuksessa käsinsyötöllä

Kirjoitin tulostaa ensimmäisenä toisen sivun.

Jos tulostat 10 sivua 5 arkille, ensimmäiselle arkille tulostetaan ensin sivu 2 ja sitten sivu 1. Toiselle arkille tulostetaan sivut 4 ja 3. Kolmannelle arkille tulostetaan sivut 6 ja 5, ja niin edelleen.

Kun paperin molemmille puolille tulostetaan, paperi on asetettava paperikasettiin seuraavalla tavalla:

- Paperikasetti:
  - Aseta paperi kasettiin tulostettava puoli alaspäin etureuna (yläreuna) edellä.
  - Kun tulostat toiselle puolelle, aseta paperi kasettiin tulostettu puoli ylöspäin etureuna (yläreuna) edellä.
  - Jos käytät kirjelomaketta, aseta paperi kasettiin otsikoitu puoli ylöspäin, otsikon puoleinen reuna edellä.
  - Kun tulostat toiselle puolelle, aseta paperi kasettiin otsikoitu puoli alaspäin, otsikon puoleinen reuna edellä.
- Monitoimialusta (MT-alusta):
  - Aseta paperi alustalle tulostettava puoli ylöspäin etureuna (yläreuna) edellä.
  - Kun tulostat toiselle puolelle, aseta paperi alustalle tulostettu puoli alaspäin etureuna (yläreuna) edellä.
  - Jos käytät kirjelomaketta, aseta paperi alustalle otsikoitu puoli alaspäin ja otsikon puoleinen reuna edellä.
  - Kun tulostat toiselle puolelle, aseta paperi alustalle otsikoitu puoli ylöspäin ja otsikon puoleinen reuna edellä.

Automaattinen kaksipuolinen tulostus

Jos käytät Macintosh-tulostinajuria, katso *Kaksipuolinen tulostus* sivulla 64.

1. Aseta paperi paperikasettiin tai MT-alustalle.
2. **Windows®-tulostinajurille**

   1 Avaa kirjoitinohjaimen **Ominaisuudet**-valintaikkuna.

   2 Napsauta **Yleinen**-välilehdellä **Tulostusmääritykset**-painiketta.

   3 Valitse välilehdeltä **Perusasetukset** asetus **Kaksipuolinen** kohdasta **Kaksipuolinen / Vihko(X)**.

   4 Napsauta painiketta **Kaksipuolisen tulostuksen asetukset...**, ja kohta **Kaksipuolisen tulostuksen asetukset** tulee esiin.

   5 Valitse **Käytä dupleksilaitetta (DX)** asetuksista **Kaksipuolinen**.

   6 Napsauta **OK**. Kirjoitin tulostaa automaattisesti paperin kummallekin puolelle.

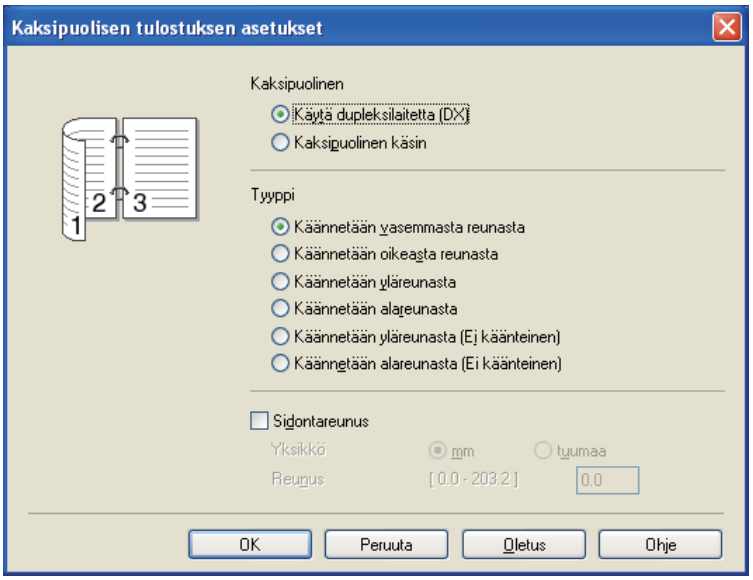

BR-Script-kirjoitinohjain

1. Avaa kirjoitinohjaimen **Ominaisuudet**-valintaikkuna.
2. Napsauta **Yleinen**-välilehdellä **Tulostusmääritykset**-painiketta.
3. Valitse **Asettelu**-välilehdeltä **Suunta**, **Kaksipuolinen tulostus** ja **Sivujärjestys(B)**.
4. Napsauta **OK**. Kirjoitin tulostaa automaattisesti paperin kummallekin puolelle.

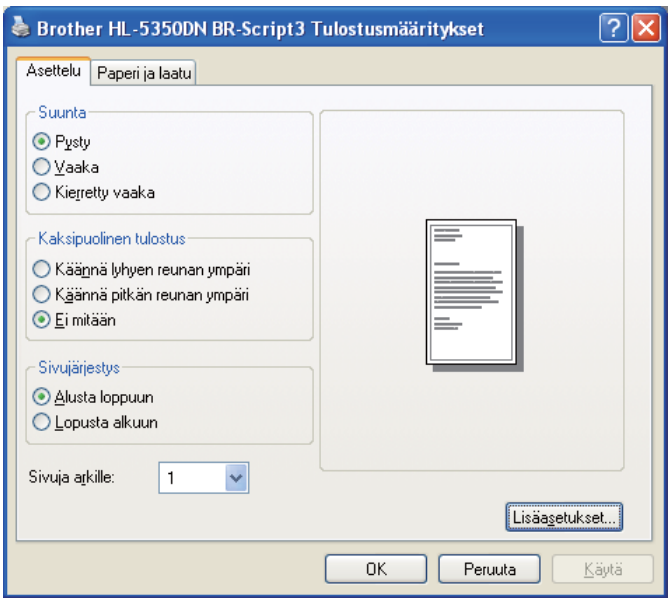

Vihkotulostus

1. Aseta paperi paperikasettiin tai MT-alustalle.
2. **Windows®-tulostinajurille**

1 Avaa kirjoitinohjaimen **Ominaisuudet**-valintaikkuna.

2 Napsauta **Yleinen**-välilehdellä **Tulostusmääritykset**-painiketta.

3 Valitse välilehdeltä **Perusasetukset** asetus **Vihko** kohdasta **Kaksipuolinen / Vihko(X)**.

4 Napsauta painiketta **Kaksipuolisen tulostuksen asetukset...**, ja kohta **Kaksipuolisen tulostuksen asetukset** tulee esiin.

5 Valitse asetukseksi **Käytä dupleksilaitetta (DX)** tai **Kaksipuolinen käsin** kohdasta **Kaksipuolinen**.

6 Napsauta **OK**.

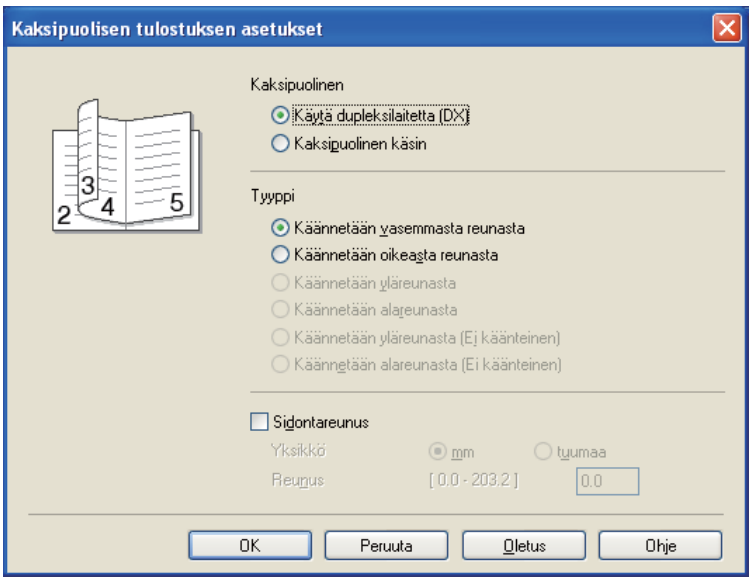

BR-Script-kirjoitinohjain

1 Avaa kirjoitinohjaimen **Ominaisuudet**-valintaikkuna.

2 Napsauta **Yleinen**-välilehdellä **Tulostusmääritykset**-painiketta.

3 Valitse välilehdeltä **Asettelu** asetuksen **Sivuja arkilla** arvoksi **Vihko**.

4 Napsauta **OK**. Kirjoitin tulostaa vihkon automaattisesti.

3 Ohjain ja ohjelmat

Kirjoitinohjain

Kirjoitinohjain on ohjelma, joka kääntää tiedon tietokoneen käyttämästä muodosta kyseisen kirjoittimen vaatimaan muotoon. Yleensä muoto on sivunkuvauskieli (PDL).

Tuettujen Windows®- ja Macintosh-versioiden kirjoitinohjaimet ovat toimittamallamme CD-ROM-levyllä tai Brother Solutions Centerissä osoitteessa http://solutions.brother.com/. Asenna ohjaimet pika-asennusoppaan ohjeiden mukaan. Uusin ohjain voidaan ladata myös Brother Solutions Centeristä osoitteessa http://solutions.brother.com/.

(Jos haluat poistaa kirjoitinohjaimen, katso kohta *Kirjoitinohjaimen poistaminen* sivulla 72.)

Windows®

- Windows®-kirjoitinohjain (tälle tuotteelle sopivin kirjoitinohjain)
- BR-Script (PostScript® 3™ -emulointi) -kirjoitinohjain

Macintosh

- Macintosh-kirjoitinohjain (tälle tuotteelle sopivin kirjoitinohjain)
- BR-Script (PostScript® 3™ -emulointi) -kirjoitinohjain [1]

[1] Katso ohjeet ohjaimen asennukseen kohdasta *BR-Script3-kirjoitinohjaimen asennus* sivulla 66.

Linux® [1] [2]

- LPR-kirjoitinohjain
- CUPS-kirjoitinohjain

[1] Lataa Linux-kirjoitinohjain osoitteesta http://solutions.brother.com/ tai laitteen mukana toimitetulla CD-ROMilla olevasta linkistä.

[2] Kaikille Linux-versioille ei välttämättä ole ohjainta.

Vinkki

- Lisätietoja Linux-kirjoitinohjaimesta on osoitteessa http://solutions.brother.com/.
- Linux-ohjain saatetaan julkaista vasta tämän tuotteen markkinoilletuonnin jälkeen.

	Windows®-kirjoitinohjain	BR-Script-kirjoitinohjain	Macintosh-kirjoitinohjain	LPR/CUPS-kirjoitinohjain [1]
Windows® 2000 Professional	ⓘ	ⓘ		
Windows® XP Home Edition	ⓘ	ⓘ		
Windows® XP Professional	ⓘ	ⓘ		
Windows Vista®	ⓘ	ⓘ		
Windows Server® 2003	ⓘ	ⓘ		
Windows Server® 2008	ⓘ	ⓘ		
Windows® XP Professional x64 Edition	ⓘ	ⓘ		
Windows Server® 2003 x64 Edition	ⓘ	ⓘ		
Mac OS X 10.3.9. tai uudempi		ⓘ	ⓘ	
Linux [1]				ⓘ

[1] Lisätietoja tuetuista Linux-versioista on osoitteessa http://solutions.brother.com/, josta voi myös ladata tulostinajureita.
Voit myös ladata Linux-tulostinajureita laitteen mukana toimitetulla CD-ROMilla olevasta linkistä. Jos lataat CD-ROMilla olevan linkin kautta, napsauta **Asenna muut ohjaimet tai apuohjelmat** ja napsauta sitten näytön valikossa **Linux**. Tähän tarvitaan Internet-yhteys.

Seuraavia kirjoitinasetuksia voidaan muuttaa tietokoneelta tulostettaessa.

- **Paperikoko(F)**
- **Suunta**
- **Kopiot**
- **Tulostusmateriaali**
- **Erotuskyky**
- **Tulostusasetukset**
- **Monta sivua**
- **Kaksipuolinen / Vihko(X)** [3]
- **Paperilähde**
- **Skaalaus**
- **Tulostus käänteisenä(X)**
- **Käytä vesileimaa** [1 3]
- **Ylä- ja alatunnisteen** [3]
- **Värinsäästö**
- **Järjestelmänvalvoja** [3]
- **Käytä uudelleentulostusta** [1 3]
- **Lepotila**
- **Makro** [1 3]
- **Sivun suojaus** [1 3]
- **Tummuussäätö** [2]
- **Tulosta virheviestit** [1 3]
- **Paranna tulostuslaatua**

1 Nämä asetukset eivät ole käytettävissä Windows®-käyttöjärjestelmälle tarkoitetun BR-script-kirjoitinohjaimen kanssa.

2 Nämä asetukset eivät ole käytettävissä Macintosh-kirjoitinohjaimen kanssa.

3 Nämä asetukset eivät ole käytettävissä Macintosh-kirjoitinohjaimessa ja Macintosh-käyttöjärjestelmälle tarkoitetussa BR-Script-kirjoitinohjaimessa.

Ominaisuudet tulostinajurissa (Windows®)

(Lisätietoja löytyy kirjoitinohjaimen **Ohje**.)

Vinkki

- Tämän osan näyttökuvat ovat Windows® XP:n mukaisia. Tietokoneen näytöt vaihtelevat käyttöjärjestelmän mukaan.
- Valintaikkunaan **Tulostusmääritykset** pääsee napsauttamalla **Tulostusmääritykset...** välilehdellä **Yleinen** valintaikkunassa **Ominaisuudet**.

Perusasetukset-välilehti

Asetuksia pääsee muuttamaan myös napsauttamalla **Perusasetukset**-välilehdessä vasemmalla olevaa kuvaa.

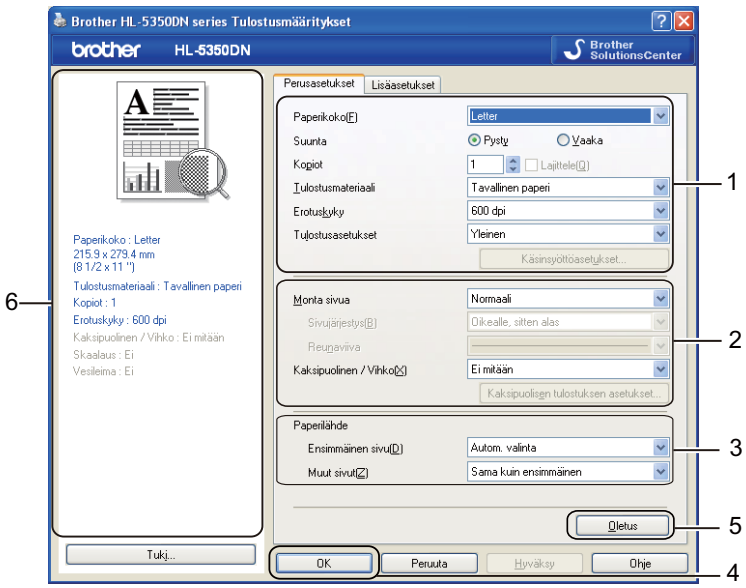

1. Valitse **Paperikoko**, **Suunta**, **Kopiot**, **Tulostusmateriaali** , **Erotuskyky** ja **Tulostusasetukset** (1).
2. Valitse asetukset **Monta sivua** ja **Kaksipuolinen / Vihko(X)** (2).
3. Valitse **Paperilähde** (3).
4. Ota valitsemasi asetukset käyttöön napsauttamalla **OK** (4).
   Jos haluat palauttaa oletusasetukset, napsauta **Oletus** (5), sitten **OK**.(4)

Vinkki

Tämä kohta (6) esittää nykyiset asetukset.

Paperikoko

Valitse käyttämäsi paperikoko alasvetovalikosta.

Suunta

Suunta-asetus määrittää, missä asennossa asiakirja tulostetaan (**Pysty** tai **Vaaka**).

Pysty

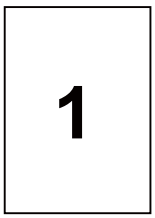

Vaaka

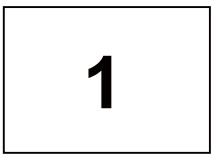

Kopiot

Kopiot-asetuksella määritetään, kuinka monta kopiota tulostetaan.

■ **Lajittele(Q)**

Kun Lajittele-valintaruutu on valittuna, kirjoitin tulostaa asiakirjan kokonaisuudessaan ja tämän jälkeen Kopiot-asetuksella määritetyt kopiot. Jos Lajittele-valintaruutua ei ole valittu, laite tulostaa sivun kaikki kopiot ennen seuraavien sivujen tulostamista.

Lomitus rastittu

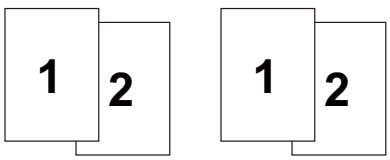

Lomista ei rastittu

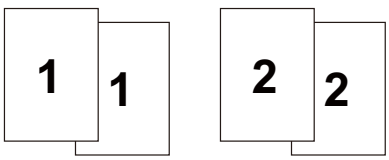

Tulostusmater.

Kirjoittimessa voidaan käyttää seuraavia materiaalityyppejä. Valitse oikea paperityyppi parhaan tulostuslaadun varmistamiseksi.

Tavallinen paperi	**Ohut paperi**	**Paksu paperi**	**Paksumpi paperi**	**Hienopaperi**
Kuori, paksu	**Kuori, ohut**	**Uusiopaperi**	**Kirjekuoret**	**Piirtoheitinkalvot**

Vinkki

- Kun käytetään tavallista paperia (20–28 lb), valitse **Tavallinen paperi**. Kun käytetään painavampia papereita tai karkeaa paperia, valitse **Paksu paperi** tai **Paksumpi paperi**. Valitse hienopaperille **Hienopaperi**.
- Kun käytät kirjekuoria, valitse **Kirjekuoret**. Jos väri ei tartu kunnolla kirjekuoriin, kun **Kirjekuoret**-asetus on valittuna, valitse **Kuori, paksu**. Jos kirjekuori rypistyy, kun **Kirjekuoret**-asetus on valittuna, valitse **Kuori, ohut**

Erotuskyky

Erotuskyvyksi voidaan valita jokin seuraavista:

- **300 dpi**
- **600 dpi**
- **HQ 1200**
- **1200 dpi**

Vinkki

Jos käytetään korkealaatuista tulostusasetusta 1200 dpi (1200 x 1200 dpi), tulostus on hitaampaa.

Tulostusasetukset

Tulostusasetuksia voidaan muuttaa manuaalisesti.

- **Yleinen**

  Tämä asetus on yleiseen asiakirjojen tulostukseen.

- **Grafiikka**

  Tämä on paras asetus grafiikkaa sisältävien asiakirjojen tulostukseen.

- **Toimistoasiakirja**

  Tämä on paras asetus toimistoasiakirjojen tulostukseen.

- **Teksti**

  Tämä on paras asetus tekstiasiakirjojen tulostukseen.

- **Määritä itse**

  Voit muuttaa asetukset manuaalisesti valitsemalla **Määritä itse** -valintanapin ja napsauttamalla painiketta **Käsinsyöttöasetukset...**.

  Kirkkautta, kontrastia ja muita asetuksia voidaan muuttaa.

Monta sivua

Monta sivua -asetus voi pienentää tulostetun sivun kokoa siten, että yhdelle arkille voidaan tulostaa monta sivua, tai suurentaa sivua siten, että yksi sivu tulostetaan useille arkeille.

- **Sivujärjestys(B)**

  Kun valittuna on N sivua / arkki, sivujärjestys voidaan valita alasvetovalikosta.

- **Reunaviiva**

  Kun Monta sivua -toiminnolla tulostetaan useita sivuja yhdelle arkille, kunkin sivun ympärille voidaan valita kiinteä reunaviiva, katkoviiva tai ei reunaviivaa.

Kaksipuolinen/Vihko

Tätä toimintoa voidaan käyttää vihkon tulostamiseen tai kaksipuoliseen tulostukseen. Mene sitten **Perusasetukset**-välilehdelle ja valitse **Kaksipuolinen / Vihko(X)** (katso *Kaksipuolinen tulostus* sivulla 26).

■ **Ei mitään**

Estä kaksipuolinen tulostus.

■ **Kaksipuolinen**

Kun haluat kaksipuoleista tulostusta, käytä tätä toimintoa.

Valitse **Kaksipuolinen** ja napsauta painiketta **Kaksipuolisen tulostuksen asetukset...**. Seuraavia asetuksia voidaan käyttää.

- **Kaksipuolinen**
  - **Käytä dupleksilaitetta (DX)**

    Tässä tilassa kirjoitin tulostaa automaattisesti paperin kummallekin puolelle.
  - **Kaksipuolinen käsin**

    Tässä tilassa kirjoitin tulostaa ensin kaikki parilliset sivut. Sitten kirjoitin keskeyttää tulostuksen ja näyttää ohjeet, kuinka tulosteet on asetettava takaisin. Kun napsautat OK, kirjoitin tulostaa parittomat sivut.
- **Tyyppi**

  Molemmille tulostussuunnille on valittavissa kuusi erilaista sidontaa kaksipuolisessa tulostuksessa.
- **Sidontareunus**

  Jos Sidontareunus-asetus on valittuna, sidontareunuksen leveys voidaan määrittää tuumina tai millimetreinä.

■ **Vihko**

Tällä toiminnolla voidaan tulostaa vihko. Kun arkit on tulostettu, taita ne keskeltä vihkoksi.

Valitse **Vihko** ja napsauta painiketta **Kaksipuolisen tulostuksen asetukset...**. Seuraavia asetuksia voidaan käyttää.

- **Kaksipuolinen**
  - **Käytä dupleksilaitetta (DX)**

    Tässä tilassa kirjoitin tulostaa automaattisesti paperin kummallekin puolelle.
  - **Kaksipuolinen käsin**

    Tässä tilassa kirjoitin tulostaa ensin kaikki parilliset sivut. Sitten kirjoitin keskeyttää tulostuksen ja näyttää ohjeet, kuinka tulosteet on asetettava takaisin. Kun napsautat OK, kirjoitin tulostaa parittomat sivut.
- **Tyyppi**

  Kullekin tulostussuunnalle on valittavissa kaksi erilaista sidontaa kaksipuolisessa tulostuksessa.
- **Sidontareunus**

  Jos Sidontareunus-asetus on valittuna, sidontareunuksen leveys voidaan määrittää tuumina tai millimetreinä.

Paperilähde

Valittavana ovat **Autom. valinta**, **Kasetti1**, **Kasetti2** [1], **Kasetti3** [1], **MT-alusta** tai **Käsinsyöttö**. Lisäksi ensimmäisen sivun tulostukseen ja tulostukseen toisesta sivusta eteenpäin voidaan valita eri paperilähde.

[1] Kasetti2 ja Kasetti3 ovat valinnaisia. Jotta Kasetti2 tai Kasetti3 ovat valittavissa ajurista, käyttäjän täytyy lisätä Kasetti2 tai Kasetti3 välilehdelle Accessories (Lisävarusteet). (Katso *Lisävarusteet-välilehti* sivulla 46.)

Lisäasetukset-välilehti

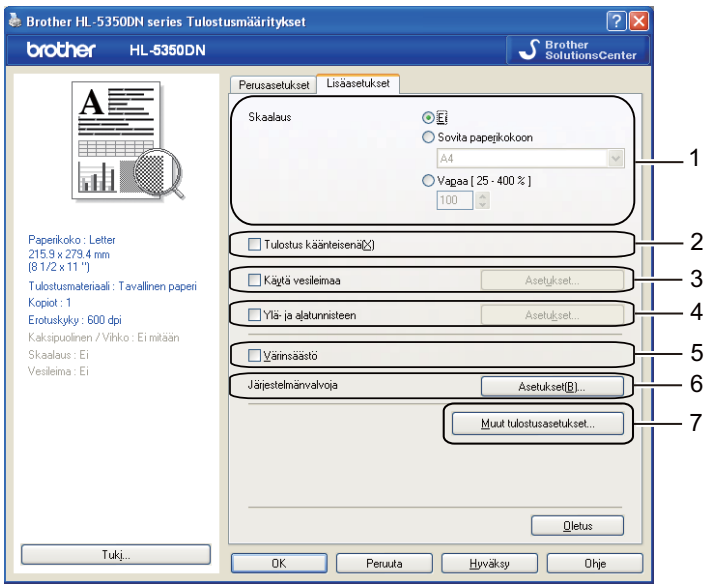

Kohdassa Printer Function (Kirjoittimen toiminnot) voidaan asettaa seuraavat:

- **Skaalaus** (1)
- **Tulostus käänteisenä[X]** (2)
- **Käytä vesileimaa** (3)
- **Ylä- ja alatunnisteen** (4)
- **Värinsäästö** (5)
- **Järjestelmänvalvoja** (6)
- **Muut tulostusasetukset** (7)

Skaalaus

Tulostekuvan skaalausta voidaan muuttaa.

Tulostus käänteisenä

Valitse **Tulostus käänteisenä(X)**, jos haluat kääntää tiedot ylhäältä alas.

Use Watermark (Käytä vesileimaa)

Asiakirjoihin voidaan lisätä logo tai teksti vesileimaksi.

Voit valita jonkin valmiin vesileiman tai käyttää itse luomaasi bittikarttatiedostoa tai tekstiä vesileimana.

Kun vesileimana käytetään bittikarttatiedostoa, vesileiman kokoa voidaan muuttaa ja se voidaan sijoittaa mihin tahansa kohtaan arkilla.

Kun vesileimana käytetään tekstiä, käyttäjä voi muuttaa näitä asetuksia: **Teksti(C)**, **Fontti**, **Tyyli**, **Koko** ja **Tummuus**.

Ala- ja ylätunnisteen tulostus

Kun tämä toiminto on valittuna, asiakirjaan tulostetaan tietokeen järjestelmän kellon mukainen päivämäärä ja aika sekä tietokoneen kirjautumisnimi tai kirjoittamasi teksti. Voit muokata tietoja napsauttamalla **Asetukset...**.

- **Tunn. tulostus**

Jos valitaan **Kirjautumisnimi**, kirjoitin tulostaa asiakirjaan tietokoneen kirjautumisnimesi. Jos valitset **Mukautettu** ja kirjoitat tekstin **Mukautettu**-kenttään, kirjoitin tulostaa kirjoittamasi tekstin.

Värinsäästötila

Käyttökustannuksia voidaan alentaa ottamalla käyttöön **Värinsäästö**, joka vähentää painovärein tummuusastetta.

Vinkki

- Emme suosittele Värinsäästö valokuvien tai harmaasävykuvien tulostukseen.
- **Värinsäästö** ei ole käytettävissä erotuskyvyille **1200 dpi** tai **HQ 1200**.

Järjestelmänvalvoja

Järjestelmänvalvojilla on valtuudet rajoittaa toimintojen, kuten skaalauksen ja vesileiman, käyttöoikeuksia.

- **Salasana**

  Anna tähän ruutuun salasana.

- **Aseta salasana...**

  Napsauta tätä, kun haluat muuttaa salasanan.

- **Aseta**

  Napsauta tähän nykyinen salasana. Sitten voit muuttaa asetuksia.

- **Kopioinnin lukitus**

  Estä useiden kopioiden tulostus lukitsemalla kopiomääräasetus.

- **Monta sivua- ja Skaalaus-lukitus**

  Estä monta sivua- ja skaalaus-asetusten muuttaminen lukitsemalla voimassa olevat asetukset.

- **Vesileiman lukitus**

  Estä vesileiman asetusten muuttaminen lukitsemalla voimassa olevat asetukset.

- **Ylä- ja alatunnisteen tulostuksen lukitus**

  Estä ylä ja alatunnisteen asetusten muuttaminen lukitsemalla voimassa olevat asetukset.

Muut tulostinvalinnat...

Kohdassa Printer Function (Kirjoittimen toiminnot) voidaan asettaa seuraavat:

- **Käytä uudelleentulostusta**
- **Lepotila**
- **Makro**
- **Sivun suojaus**
- **Tummuussäätö**
- **Tulosta virheviestit**
- **Paranna tulostuslaatua**

Käytä Reprint-uudestaantulostusta

Kirjoitin säilyttää viimeksi lähetetyn tulostustyön muistissaan.

Tulosta viimeisin asiakirja uudestaan painamalla **Go** painiketta noin neljän sekunnin ajan, kunnes kaikki merkkivalot syttyvät, ja vapauta sitten painike **Go**.

Valitse uudelleentulosten määrä painamalla **Go**-painiketta riittävän monta kertaa 2 sekunnin sisällä.

Jos et paina **Go**-painiketta kahden sekunnin sisällä, tulostuu vain yksi kopio.

Vinkki

Jos haluat estää muita tulostamasta asiakirjaasi uudelleentulostustoiminnolla, poista **Käytä uudelleentulostusta** -valintaruudun valinta kohdassa **Muut tulostusasetukset...**.

Lepoonmenoaika

Jos kirjoitin ei vastaanota tietoja tietyn ajanjakson sisällä, se siirtyy lepotilaan. Lepotilassa kirjoitin on ikään kuin virta olisi katkaistuna. Kun valitset vaihtoehdon **Kirjoittimen oletus**, aikakatkaisuasetus on 1 minuutti. Älykäs lepotila valitsee automaattisesti sopivimman aikakatkaisuasetuksen kirjoittimen käytön tiheyden perusteella.

Kun kirjoitin on lepotilassa, kaikki LED-merkkivalot ovat sammuneina, **Status**-LED palaa himmeänä, mutta kirjoitin voi edelleen vastaanottaa tietoja. Kun kirjoitin vastaanottaa tulostustiedoston tai asiakirjan tai kun **Go**-painiketta painetaan, kirjoitin palaa automaattisesti käyttövalmiuteen ja aloittaa tulostuksen.

Lisätietoja **Lepotila** asetusten muuttamisesta on tuotesivulla osoitteessa http://solutions.brother.com kohdassa ”Lisätietoja”.

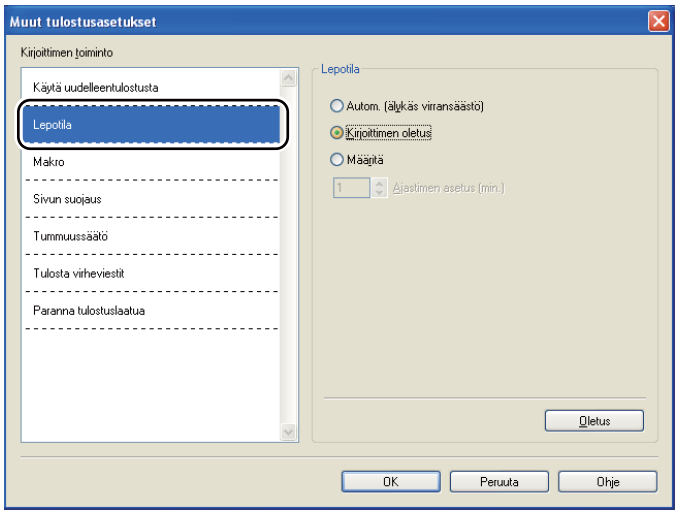

Makro

Asiakirjan sivu voidaan tallentaa kirjoittimen muistiin makrona. Tallennettu makro voidaan suorittaa (tallennettua makroa voidaan käyttää kuin mallineena asiakirjojen "päällä"). Tämä säästää aikaa ja nopeuttaa tulostusta, kun tulostetaan usein käytettäviä tietoja kuten lomakkeita, yritysten logoja, kirjelomakkeita tai laskuja.

Page Protection (Sivun suojaus)

Page Protection (Sivun suojaus) tarkoittaa asetusta, joka varaa lisämuistia kokosivun kuvien luontiin.

Valinnat ovat **Autom.**, **Ei** ja **Kirjoittimen oletus**.

Sivun suojaus antaa tulostimelle mahdollisuuden luoda kokosivun kuvia tulostettaviksi muistiin ennen kuin paperia siirretään fyysisesti tulostimen läpi. Käytä tätä toimintoa, kun kuva on monimutkainen ja tulostimen täytyy odottaa kuvan käsittelyä ennen tulostusta.

Tummuussäätö

Lisää tai vähennä tulostustummuutta.

Vinkki

Tummuussäätö ei ole käytettävissä, kun **Erotuskyky**-asetus on **HQ 1200**.

Tulosta virheviestit

Voit valita, ilmoittaako kirjoitin ongelmista tulostamalla virhesivun. Katso lisätietoja kohdasta *Virheviestien tulostus* sivulla 120.

Kirjoittimen oletus **Kirjoittimen oletus**, **Kyllä** ja **Ei**.

Paranna tulostuslaatua

Tällä toiminnolla voidaan korjata tulostuslaadussa ilmennyttä ongelmaa.

- **Vähennä paperin käyristymistä**

  Jos valitset tämän asetuksen, paperin käyristymistä voidaan vähentää. Jos tulostat vain muutaman sivun, tätä asetusta ei tarvitse valita. Suositamme käytettäväksi kirjoitinohjaimen asetuksen **Tulostusmateriaali** arvoa **Ohut paperi**.

- **Paranna värin kiinnitystä**

  Jos valitset tämän asetuksen, värin kiinnitys paperiin voi parantua. Jos tämä valinta ei paranna tilannetta riittävästi, valitse **Tulostusmateriaali**-asetuksissa **Paksumpi paperi**.

Lisävarusteet-välilehti

Vinkki

Valitse **Käynnistä**-valikosta **Ohjauspaneeli** ja sitten **Kirjoittimet ja faksit** [1]. Napsauta hiiren oikealla painikkeella kuvaketta **Brother HL-5340D/HL-5350DN/HL-5370DW series** ja valitsemalla **Ominaisuudet** siirry välilehdelle **Lisävarusteet**.

[1] **Tulostimet** Windows®-käyttäjille.

Jos asennat jonkin lisävarusteen, voit lisätä sen ja valita sen asetukset **Lisävarusteet**-välilehdellä seuraavasti.

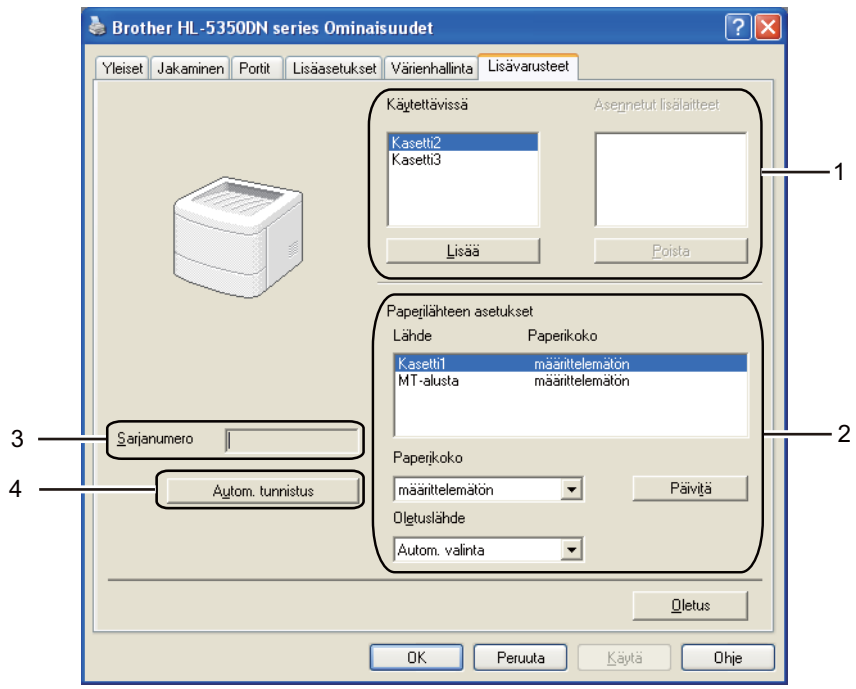

■ **Käytettävissä** (1)

Kirjoittimeen asennettuja lisälaitteita voidaan lisätä ja poistaa manuaalisesti. Paperikasettiasetukset ovat asennettujen lisälaitteiden mukaisia.

■ **Paperilähteen asetukset** (2)

Tämä toiminto tunnistaa kasetteihin määritetyn paperin koon.

- **Paperikoko**

  Tällä asetuksella voidaan määrittää, mitä paperikokoa käytetään kullekin kasetille. Korosta kasetti, jonka paperikoon haluat määrittää, ja valitse paperikoko alasvetovalikosta. Hyväksy asetus kasetille napsauttamalla **Päivitä**. Jos käytetään useampaa kuin yhtä paperikokoa, paperikoko on määritettävä jokaiselle kasetille, jotta kirjoitin ottaa paperin oikeasta kasetista.

- **Oletuslähde**

  Tällä asetuksella voidaan valita oletuspaperilähde, josta tulostetaan. Valitse **Oletuslähde** alasvetovalikosta ja tallenna asetus napsauttamalla Päivitä. **Autom. valinta** -asetus ottaa paperin aina mistä tahansa kasetista, jossa on asiakirjan kokoa vastaavaa paperia.

■ **Sarjanumero** (3)

Kun napsautetaan **Autom. tunnistus**, kirjoitinohjain tutkii kirjoittimen ja näyttää sen sarjanumeron. Jos se ei löydä tätä tietoa, näytössä näkyy ”---------”.

■ **Autom. tunnistus** (4)

Autom. tunnistus -toiminto etsii asennetut lisälaitteet ja sarjanumerot, ja näyttää valittavissa olevat kirjoitinohjaimen asetukset. Kun napsautat **Autom. tunnistus** -painiketta, kirjoittimeen asennetut lisälaitteet luetellaan kohdassa **Käytettävissä** (1). Lisävarusteita voidaan lisätä ja poistaa manuaalisesti valitsemalla lisävaruste ja napsauttamalla sitten **Lisää** tai **Poista**.

Vinkki

Autom. tunnistus ei ole käytettävissä seuraavissa tilanteissa:

- Kirjoittimen virta on katkaistu.
- Kirjoittimessa on virhetila.
- Kirjoitin on jaettu verkossa.
- Kaapelia ei ole kytketty kunnolla kirjoittimeen.

Tuki

Vinkki

Valintaikkunaan **Tuki** pääsee napsauttamalla kohtaa **Tuki...** valintaikkunassa **Tulostusmääritykset**.

- **Brother Solutions Center** (1)

  Brother Solutions Center (http://solutions.brother.com/) on verkkosivusto, jossa on tietoja Brother-laitteestasi, mm. vastauksia usein kysyttyihin kysymyksiin (UKK), käyttöoppaita, ohjainpäivityksiä ja vinkkejä kirjoittimen käyttöön.

- **Alkuperäiset tarvikkeet -kotisivu...**(2)

  Saat tietoa alkuperäisistä/aidoista Brother-tarvikkeista WWW-sivustollamme napsauttamalla tätä painiketta.

- **Tulosta asetukset** (3)

  Tämä toiminto tulostaa yhteenvedon kirjoittimen sisäisistä asetuksista.

- **Tulosta fontit** (4)

  Tämä toiminto tulostaa sivun, jossa on kirjoittimen kaikki sisäiset fontit.

- **Ohjainasetukset...**(5)

  Tarkista ohjainasetukset.

- **Tietoja...**(6)

  Tästä nähdään luettelo kirjoitinohjaintiedostoista ja versiotietoja.

Tilan valvonta

Tilan valvonta ilmoittaa kirjoittimen tilan (mahdolliset virheet) tulostuksen aikana. Tilan valvonta voidaan ottaa käyttöön seuraavasti:

Napsauta **Käynnistä**-painiketta ja valitse sitten **Kaikki ohjelmat** [1], **Brother**, kirjoittimesi (esim. Brother HL-5370DW), ja sitten **Tilan valvonta**.

[1] **Ohjelmat** (Windows® 2000)

BR-Script3-kirjoitinohjaimen käyttö (PostScript® 3™ -emulointi, Windows®)

(Lisätietoja löytyy kirjoitinohjaimen **Ohjee**-tekstistä.)

Vinkki

- BR-Script3-kirjoitinohjaimen käyttöä varten ohjain on asennettava CD-ROMilla olevalla mukautetulla asennuksella.
- Tämän osan näyttökuvat ovat Windows® XP:n mukaisia malleissa HL-5350DN.
- Tietokoneen näytöt vaihtelevat käyttöjärjestelmän mukaan.

Laitteen asetukset -välilehti

Vinkki

Valitse **Käynnistä**-valikosta **Ohjauspaneeli** ja sitten **Kirjoittimet ja faksit** [1]. Napsauta hiiren oikealla painikkeella kuvaketta **Brother HL-5340D/HL-5350DN/HL-5370DW BR-Script3** ja siirry välilehdelle **Laitteen asetukset** valitsemalla kohta **Ominaisuudet**.

[1] **Tulostimet** Windows® 2000-käyttäjille.

Valitse asentamasi lisälaitteet.

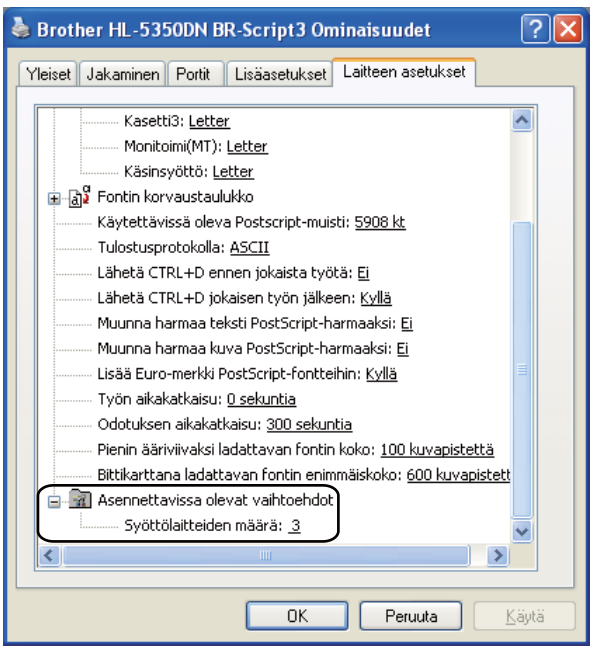

Tulostusmääritykset

Vinkki

Valintaikkunaan **Tulostusmääritykset** pääsee napsauttamalla **Tulostusmääritykset...** välilehdellä **Yleiset** valintaikkunaa **Brother HL-5340D/HL-5350DN/HL-5370DW BR-Script3 ominaisuudet**.

■ **Asettelu**-välilehti

Asettelua voidaan muuttaa valitsemalla asetukset **Suunta**-, **Kaksipuolinen tulostus**, **Sivujärjestys(B)** ja **Sivuja arkille**.

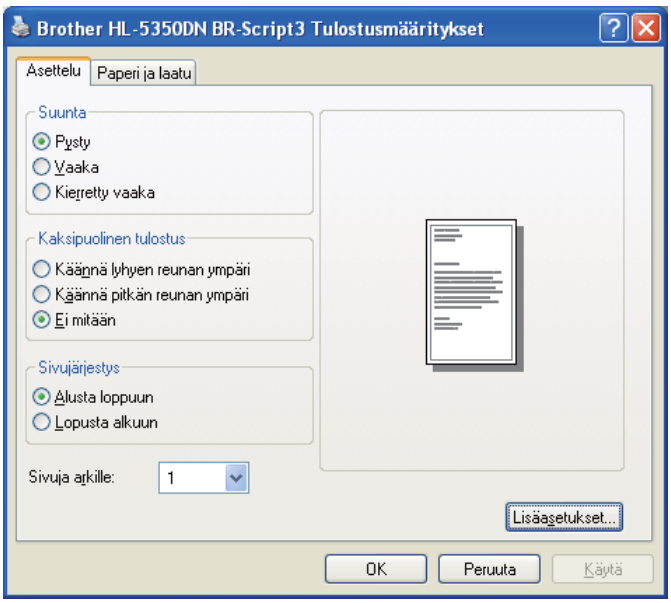

■ **Suunta**

Suunta-asetus määrittää, missä asennossa asiakirja tulostetaan. (**Pysty**, **Vaaka** tai **Kierretty vaaka**)

■ **Kaksipuolinen tulostus**

Jos haluat tulostaa arkin molemmille puolille, valitse **Käännä lyhyen reunan ympäri** tai **Käännä pitkän reunan ympäri**.

■ **Sivujärjestys(B)**

Määrittää järjestyksen, jossa asiakirjan sivut tulostetaan. **Alusta loppuun** tulostaa asiakirjan siten, että sivu 1 on pinon päällimmäisenä. **Lopusta alkuun** tulostaa asiakirjan siten, että sivu 1 on pinon alimmaisena.

■ **Sivuja arkille**

Valitse, kuinka monta sivua arkin puolille tulostetaan, tai valitse **Vihko**.

■ **Paperi ja laatu** -välilehti

Valitse **Paperilähde**.

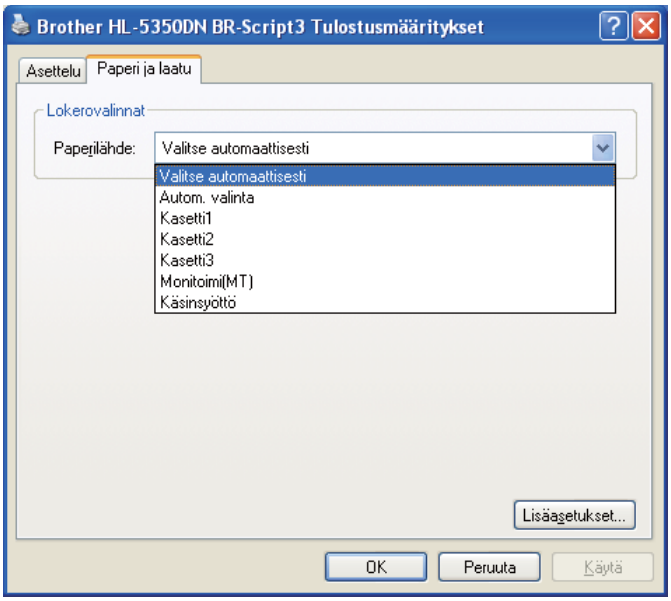

■ **Paperilähde**

Valittavana ovat **Valitse automaattisesti**, **Autom. valinta**, **Kasetti1**, **Kasetti2** [1], **Kasetti3** [1], **Monitoimi(MT)** tai **Käsinsyöttö**.

[1] Kasetti2 ja Kasetti3 ovat valinnaisia.

Lisäasetukset

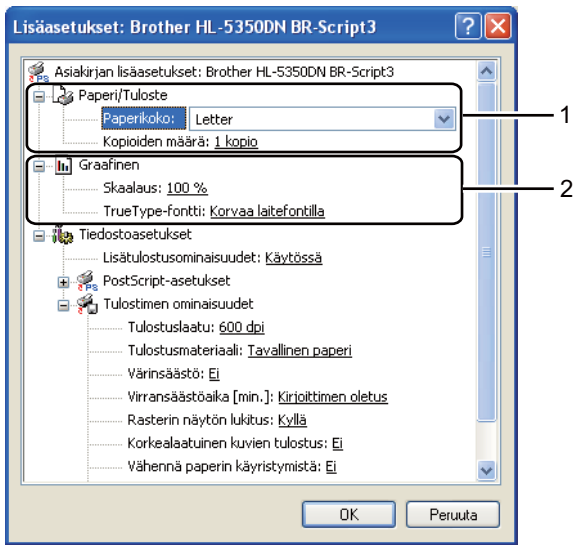

1. Valitse **Paperikoko** ja **Kopioiden määrä** (1).

   ■ **Paperikoko**

   Valitse käyttämäsi paperikoko alasvetovalikosta.

   ■ **Kopioiden määrä**

   Tällä asetuksella määritetään, kuinka monta kopiota tulostetaan.

2. Määritä asetukset **Skaalaus** ja **TrueType-fontti** (2).

   ■ **Skaalaus**

   Määrittää, pienennetäänkö tai suurennetaanko asiakirjoja, ja millä prosentilla.

   ■ **TrueType-fontti**

   Määrittää TrueType-fonttiasetukset. Napsauta **Korvaa laitefontilla** (oletus), jos haluat käyttää vastaavia kirjoittimen fontteja TrueType-fontteja sisältävien asiakirjojen tulostukseen. Tämä nopeuttaa tulostusta, mutta jotkin erikoismerkit, joita kirjoittimen fontti ei tue, eivät ehkä tulostus. Napsauta **Lataa tiedostofonttina**, jos haluat ladata TrueType-fontit tulostusta varten, etkä käyttää kirjoittimen fontteja.

3 Asetuksia voidaan muuttaa valitsemalla asetus **Tulostimen ominaisuudet** -luettelosta (3):

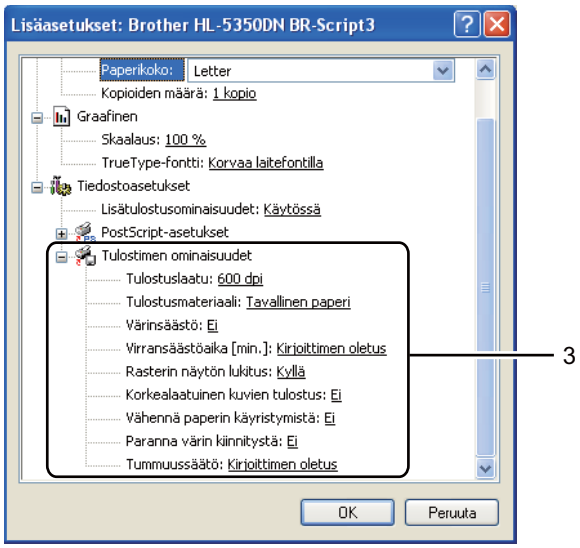

■ **Tulostuslaatu**

Valittavissa ovat seuraavat tulostuslaadun asetukset.

- **1200 dpi**
- **HQ 1200**
- **600 dpi**
- **300 dpi**

■ **Tulostusmateriaali**

Kirjoittimessa voidaan käyttää seuraavia materiaalityyppejä. Valitse oikea paperityyppi parhaan tulostuslaadun varmistamiseksi.

Tavallinen paperi	**Ohut paperi**	**Paksu paperi**	**Paksumpi paperi**	**Hienopaperi**
Kuori, paksu	**Kuori, ohut**	**Uusiopaperi**	**Kirjekuoret**	**Piirtoheitinkalvot**

■ **Värinsäästö**

Tällä toiminnolla voi säästää värijauhetta. Valittaessa **Värinsäästö**-tilan asetukseksi **Kyllä**, tulosteesta tulee vaaleampi. Oletusasetus on **Ei**.

Vinkki

- Emme suosittele **Värinsäästöä** valokuvien tai harmaasävykuvien tulostukseen.
- **Värinsäästö** ei ole käytettävissä erotuskyvyille **1200 dpi** tai **HQ 1200**.

Virransäästöaika

Jos kirjoitin ei vastaanota tietoja tietyn ajanjakson sisällä, se siirtyy lepotilaan. Lepotilassa kirjoitin on ikään kuin virta olisi katkaistuna. Kun valitset vaihtoehdon **Kirjoittimen oletus**, aikakatkaisuasetus on 1 minuutti.
Kun kirjoitin on lepotilassa, kaikki LED-merkkivalot ovat sammuneina, **Status**-LED palaa himmeänä, mutta kirjoitin voi edelleen vastaanottaa tietoja. Kun kirjoitin vastaanottaa tulostustiedoston tai asiakirjan tai kun **Go**-painiketta painetaan, kirjoitin palaa automaattisesti käyttövalmiuteen ja aloittaa tulostuksen.
Lisätietoja **Lepotila** asetusten muuttamisesta on tuotesivulla osoitteessa http://solutions.brother.com kohdassa ”Lisätietoja”.

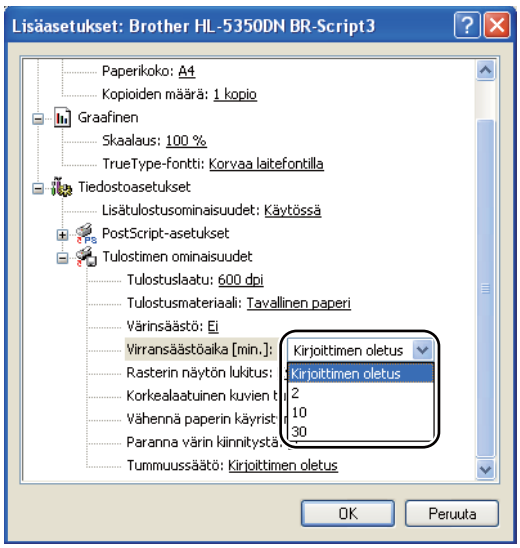

Rasterin näytön lukitus

Estää muita sovelluksia muokkaamasta rasteriasetuksia. Oletusasetus on **Kyllä**.

Korkealaatuinen kuvien tulostus

Kuva voidaan tulostaa korkealaatuisena. Jos toiminnon **Korkealaatuinen kuvien tulostus** asetuksena on **Kyllä**, tulostus on hitaampaa.

Vähennä paperin käyristymistä

Jos valitset tämän asetuksen, paperin käyristymistä voidaan vähentää. Jos tulostat vain muutaman sivun, tätä asetusta ei tarvitse valita. Suositamme käytettäväksi kirjoitinohjaimen asetuksen **Tulostusmateriaali** arvona ohutta.

Paranna värin kiinnitystä

Jos valitset tämän asetuksen, värin kiinnitys paperiin voi parantua. Jos tämä valinta ei paranna tilannetta riittävästi, valitse **Tulostusmateriaali**-asetuksissa **Paksumpi paperi**.

Tummuussäätö

Lisää tai vähennä tulostustummuutta.

Ominaisuudet tulostinajurissa (Macintosh)

Tämä kirjoitin tukee käyttöjärjestelmää Mac OS X 10.3.9 tai uudempia.

Vinkki

Tämän osan näyttökuvat ovat Mac OS X 10.5:n mukaisia. Tietokoneen näytöt vaihtelevat Macintosh-käyttöjärjestelmän mukaan.

Sivuasetuksen valinnat

Valitse **Paperikoko**-, **Suunta**- ja **Skaalaus**-asetukset.

1. Osoita sovelluksessa, kuten esim. Apple TextEdit, **Tiedosto**, sitten **Page Setup (Sivun asetukset)**. Varmista, että ponnahdusvalikossa **Muotoile** on valittuna HL-XXXX (jossa XXXX on tulostimesi mallinimi) . Voit muuttaa asetuksia **Paperikoko**, **Suunta** ja **Skaalaus**, ja osoita sitten **OK**.

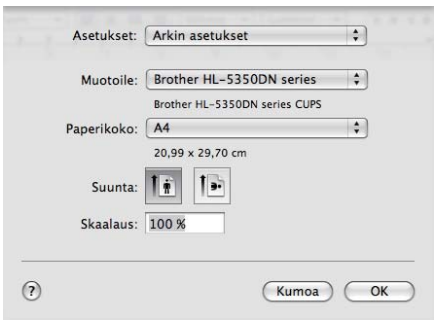

2. Käynnistä tulostus osoittamalla sovelluksesta, kuten esim. Apple TextEdit, **Tiedosto**, sitten **Tulosta**.
   - Mac OS X 10.3 ja 10.4.

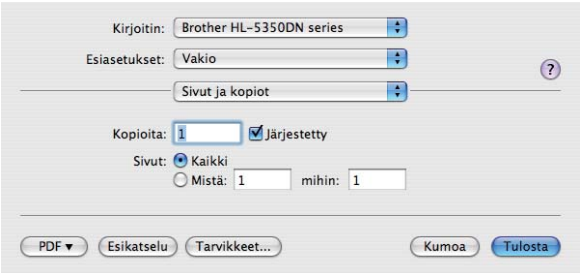

■ Mac OS X 10.5
Saat esiin lisää sivuasetuksien valintoja napsauttamalla kolmiota ponnahdusvalikon Printer (Tulostin) vieressä.

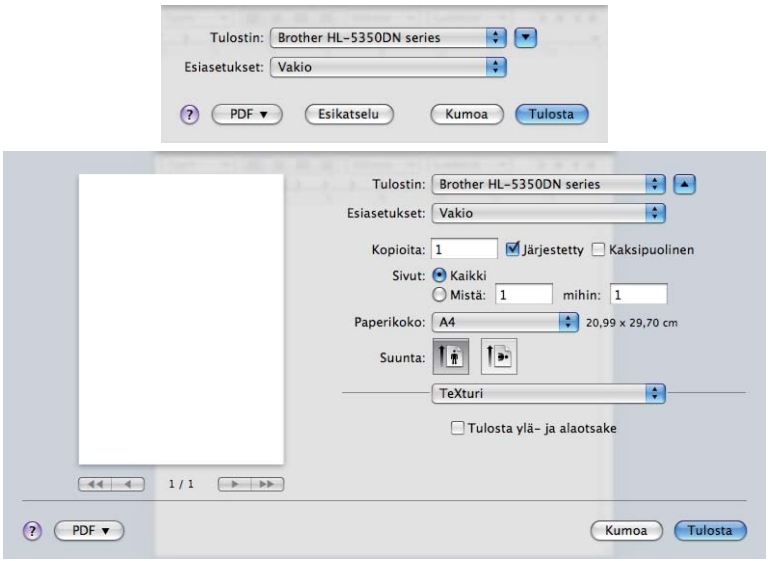

Tulostinvalintojen teko

Tulostustoimintoja ohjataan valitsemalla vaihtoehtoja valintaikkunasta Print (Tulosta).

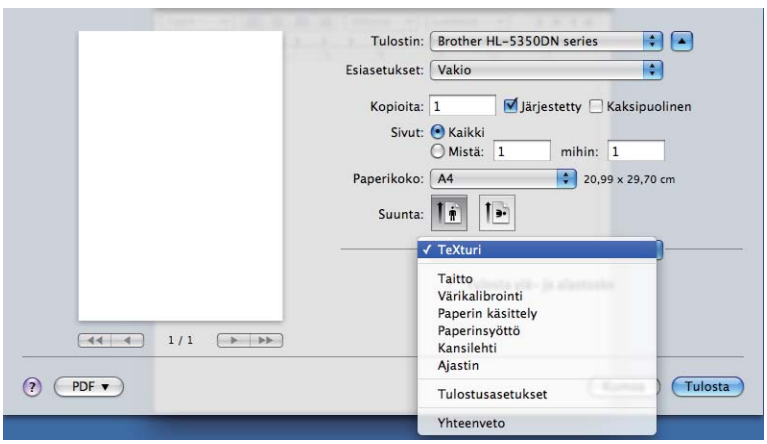

Kansilehti

Valittavissa ovat seuraavat kansilehden asetukset:

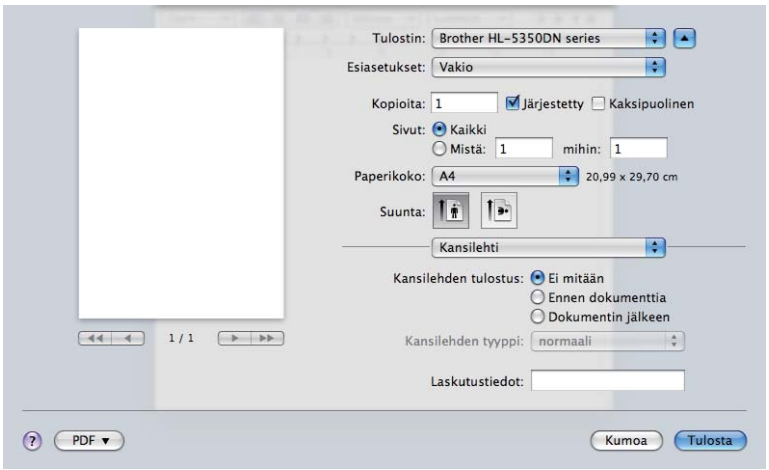

■ **Kansilehden tulostus**

Jos haluat lisätä asiakirjaan kansilehden, käytä tätä toimintoa.

■ **Kansllehden tyyppi**

Valitse kansilehden malline.

■ **Laskutustiedot**

Jos haluat lisätä kansilehdelle laskutustiedot, kirjoita teksti **Laskutustiedot**-ruutuun.

Paperin syöttö

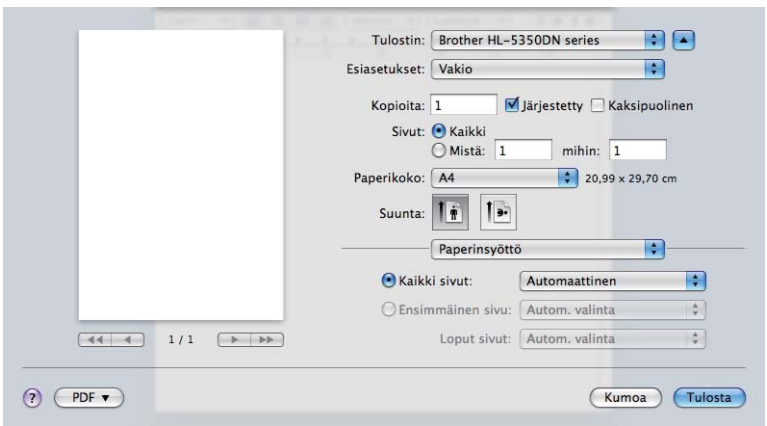

Valittavana ovat **Autom. valinta**, **Kasetti 1**, **Kasetti 2** [1], **Kasetti 3** [1], **MT-alusta** [2] tai **Käsinsyöttö**. Lisäksi ensimmäisen sivun tulostukseen ja tulostukseen toisesta sivusta eteenpäin voidaan valita eri paperilähde..

[1] Kasetti2 ja Kasetti3 ovat valinnaisia.

[2] Kirjoitin siirtyy käsinsyöttötilaan automaattisesti, kun **Monitoimialustalle** asetetaan paperi.

Layout (Asettelu)

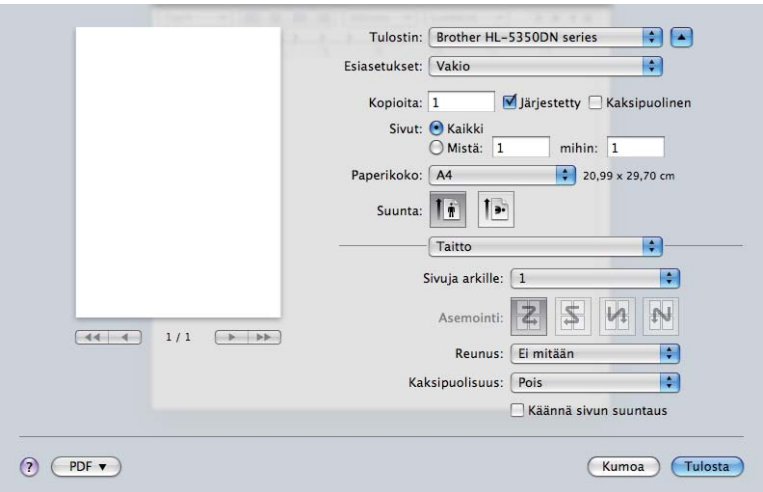

- **Sivuja arkille**

  Valitse, kuinka monta sivua arkin puolille tulostetaan.

- **Asemointi**

  Kun määrität Sivuja arkille -asetuksen, voit määrittää myös asemoinnin suunnan.

- **Reunus**

  Jos haluat lisätä reunuksen, käytä tätä toimintoa.

- **Kaksipuolisuus**

  Katso *Kaksipuolinen tulostus* sivulla 64.

- **Käännä sivun suuntaus** (Mac OS X 10.5)

  Käännä tulostustiedot ylösalaisin valitsemalla **Käännä sivun suuntaus**.

Tulost.asetukset

Asetuksia voidaan muuttaa valitsemalla haluttu asetus luettelosta **Tulostusasetukset**:

Perusasetukset-välilehti

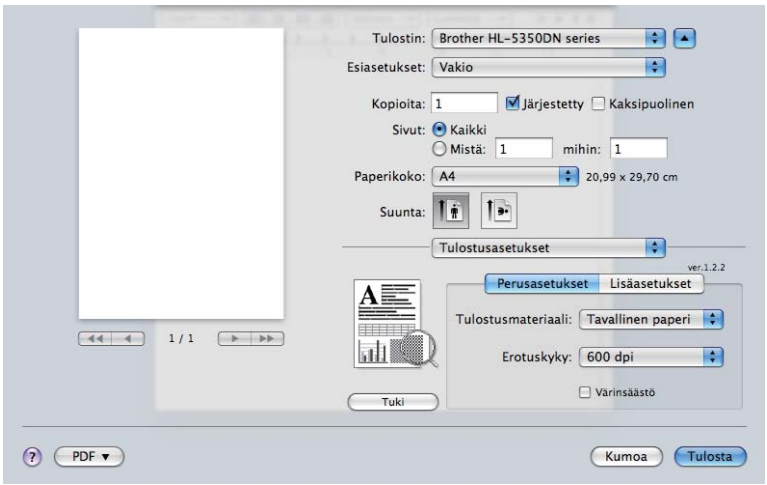

■ **Tulostusmateriaali**

Tulostusmateriaaliksi voidaan valita jokin seuraavista:

- **Tavallinen paperi**
- **Ohut paperi**
- **Paksu paperi**
- **Paksumpi paperi**
- **Hienopaperi**
- **Piirtoheitinkalvot**
- **Kirjekuoret**
- **Kuori, paksu**
- **Kuori, ohut**
- **Uusiopaperi**

■ **Erotuskyky**

Erotuskyvyksi voidaan valita jokin seuraavista:

- **300 dpi**
- **600 dpi**
- **HQ 1200**
- **1200 dpi**

■ **Värinsäästö**

Tällä toiminnolla voi säästää värijauhetta. Valittaessa **Värinsäästö**-tilan asetukseksi On, tulosteesta tulee vaaleampi. Oletusasetus on **Ei**.

Vinkki

- Emme suosittele **värinsäästöä** valokuvien tai harmaasävykuvien tulostukseen.
- **Värinsäästö** ei ole käytettävissä erotuskyvyille **1200 dpi** tai **HQ 1200**.

■ **Tulostus käänteisenä** (Mac OS X 10.3 ja 10.4)

Valitse **Tulostus käänteisenä**, jos haluat kääntää tiedot ylhäältä alas.

Lisäasetukset-välilehti

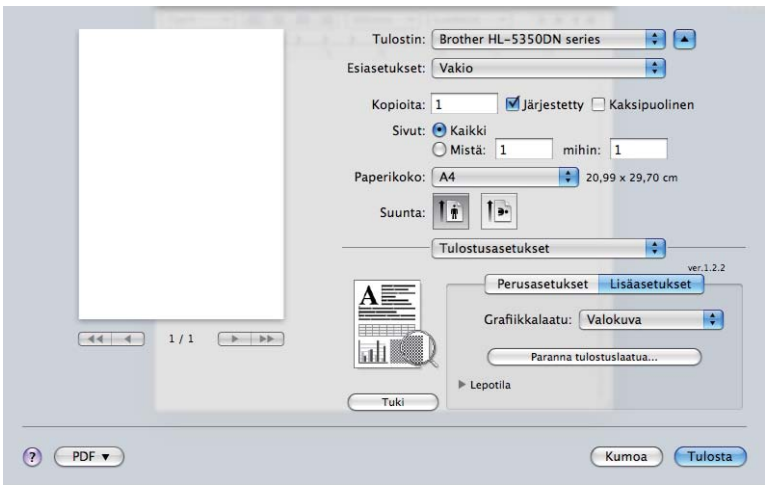

■ **Grafiikkalaatu**

Tulostuslaatua voidaan muuttaa seuraavasti:

■ **Valokuva**

Tämä on valokuvatila (liukuvärit ensisijaisia). Valitse tämä asetus yhtenäisiä liukuvärejä sisältävien valokuvien tulostukseen. Näin harmaan eri sävyjen kontrastit ovat pehmeät.

■ **Grafiikka**

Tämä on grafiikkatila (kontrasti ensisijainen). Valitse tämä asetus tekstin ja piirrosten, kuten liiketoimintaan tai esitelmiin liittyvien asiakirjojen tulostukseen. Näin sävyalueiden väliset kontrastit ovat terävät.

■ **Kaavio/diagrammi**

Tämä on paras rasterikuvio yritysasiakirjoille, kuten kalvoesityksille, joissa on tekstiä, grafiikkaa tai kaavioita. Se sopii erityisen hyvin yhtenäisille väreille.

■ **Teksti**

Tämä on paras asetus tekstiasiakirjojen tulostukseen.

■ **Paranna tulostuslaatua...**

Tällä toiminnolla voidaan korjata tulostuslaadussa ilmennyttä ongelmaa.

■ **Vähennä paperin käyristymistä**

Jos valitset tämän asetuksen, paperin käyristymistä voidaan vähentää. Jos tulostat vain muutaman sivun, tätä asetusta ei tarvitse valita. Suositamme käytettäväksi kirjoitinohjaimen asetuksen **Tulostusmateriaali** arvona ohutta.

■ **Paranna värin kiinnitystä**

Jos valitset tämän asetuksen, värin kiinnitys paperiin voi parantua. Jos tämä valinta ei paranna tilannetta riittävästi, valitse **Tulostusmateriaali**-asetuksissa **Paksumpi paperi**.

■ **Lepotila**

Jos kirjoitin ei vastaanota tietoja tietyn ajanjakson sisällä, se siirtyy lepotilaan. Lepotilassa kirjoitin on ikään kuin virta olisi katkaistuna. Aikakatkaisun oletusasetus on 1 minuutti. Jos haluat vaihtaa lepotilan aikakatkaisua, valitse **Määritä** ja anna aika ohjaimen tekstiruutuun.

Kun kirjoitin on lepotilassa, kaikki LED-merkkivalot ovat sammuneina, **Status**-LED palaa himmeänä, mutta kirjoitin voi edelleen vastaanottaa tietoja. Kun kirjoitin vastaanottaa tulostustiedoston tai asiakirjan tai kun **Go**-painiketta painetaan, kirjoitin palaa automaattisesti käyttövalmiuteen ja aloittaa tulostuksen.

Lisätietoja **Lepotila** asetusten muuttamisesta on tuotesivulla osoitteessa http://solutions.brother.com kohdassa ”Lisätietoja”.

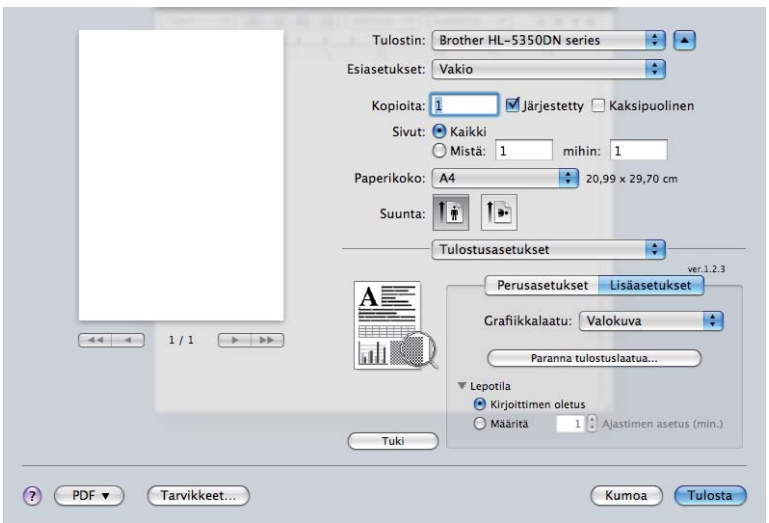

Tuki

Brother Solutions Center

(http://solutions.brother.com) on verkkosivusto, jossa on tietoja Brother-laitteestasi, mm. vastauksia usein kysyttyihin kysymyksiin (UKK), käyttöoppaita, ohjainpäivityksiä ja vinkkejä kirjoittimen käyttöön.

Alkuperäiset tarvikkeet -kotisivu

Saat tietoa alkuperäisistä/aidoista Brother-tarvikkeista WWW-sivustollamme napsauttamalla tätä painiketta.

Kaksipuolinen tulostus

■ Käytä dupleksilaitetta (DX)

Valitse **Taitto**.

Valitse **Pitkän reunan sidonta** tai **Lyhyen reunan sidonta** kohdassa **Kaksipuolisuus**.

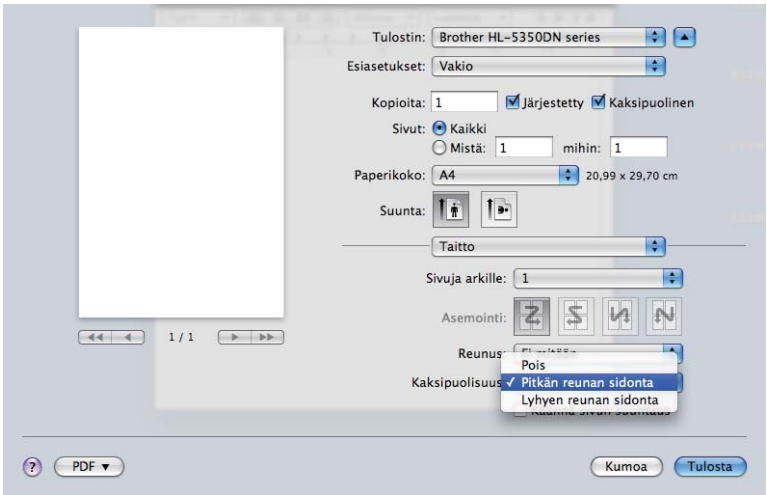

■ Kaksipuolinen käsin

Valitse **Paperin käsittely**.

■ Mac OS X 10.3 ja 10.4.

Valitse **Parittomat sivut** ja tulosta. Käännä paperi ympäri ja laita takaisin alustalle, valitse sitten **Parilliset sivut** ja tulosta.

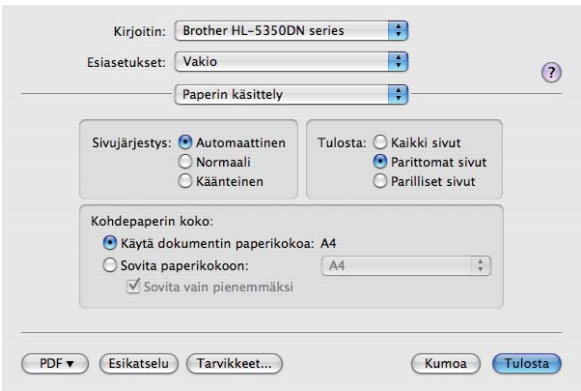

■ Mac OS X 10.5

Valitse **Vain parittomat** ja tulosta. Käännä paperi ympäri ja laita takaisin alustalle, valitse sitten **Parilliset sivut** ja tulosta.

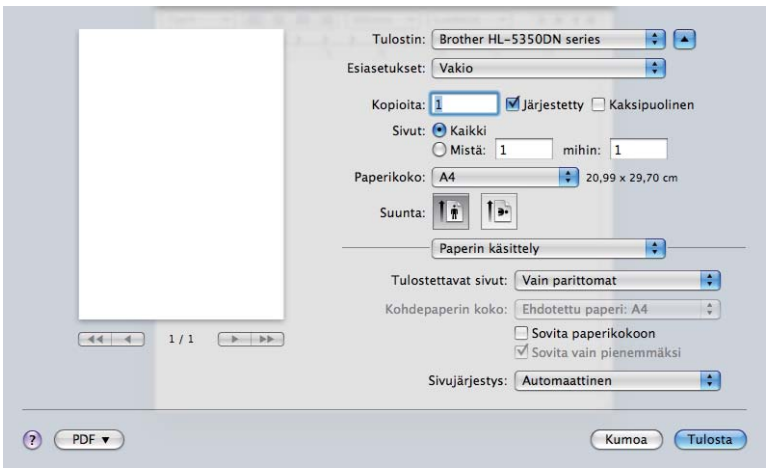

Tilan valvonta

Tilan valvonta ilmoittaa kirjoittimen tilan (mahdolliset virheet) tulostuksen aikana. Tilan valvonta voidaan ottaa käyttöön seuraavasti:

■ Mac OS X 10.3 ja 10.4.

1. Suorita **Kirjoittimen asetustyökalu** (valitse **Siirry**-valikosta **Ohjelmat**, **Lisäohjelmat**) ja valitse sitten kirjoitin.
2. Osoita **ColorSync**, ja sovellus **Tilan valvonta** käynnistyy.

■ Mac OS X 10.5

1. Aja **Järjestelmäasetukset**, valitse **Tulostus ja faksaus**, ja valitse sitten kirjoitin.
2. Napsauta kohtaa **Avaa tulostusjono...**, ja napsauta sitten **ColorSync**. **Tilan valvonta** käynnistyy.

BR-Script3-kirjoitinohjaimen käyttö (PostScript® 3™ -emulointi, Macintosh)

Vinkki

- Jos haluat käyttää BR-Script3-kirjoitinohjainta verkossa, katso *CD-ROMilla oleva verkkokäyttäjän opas*.
- BR-Script3-kirjoitinohjaimen käyttöä varten on asetettava emuloinniksi BR-Script3 käyttäen toimintoa **Remote Printer Console (tulostimen etäohjaus)** tai verkkoperusteista hallintaa (selaimella). (Ks. *Etätulostimen ohjauspaneeli Remote Printer Console* sivulla 77.)

BR-Script3-kirjoitinohjaimen asennus

Asenna BR-Script3-kirjoitinohjain seuraavien ohjeiden mukaisesti.

Vinkki

Jos käytät USB-kaapelia, kutakin kirjoitinta kohti voidaan rekisteröidä vain yksi kirjoitinohjain **Kirjoittimen asetustyökalu** (Mac OS X 10.3 ja 10.4) tai **Tulostus ja faksaus** (Mac OS X 10.5). Poista Kirjoitinluettelosta muut samalle kirjoittimelle asennetut Brother-ohjaimet ennen BR-Script3-kirjoitinohjaimen asennusta.

■ Mac OS X 10.3 ja 10.4.

1. Valitse **Siirry**-valikosta **Ohjelmat**.

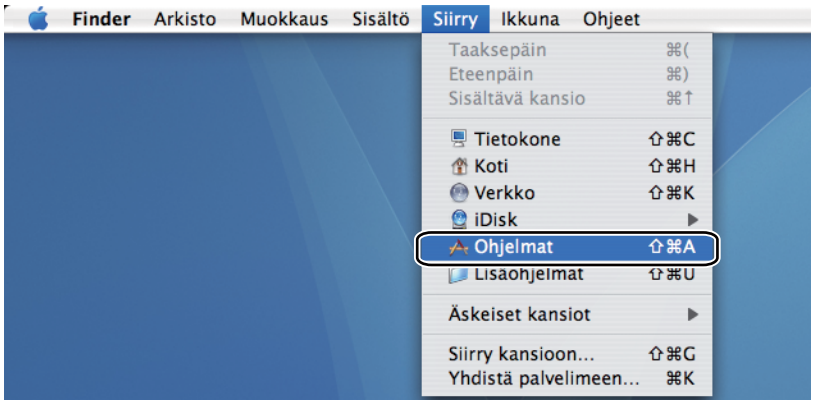

2 Avaa **Lisäohjelmat**.

3 Kaksoisosoita kuvaketta **Kirjoittimen asetustyökalu**.

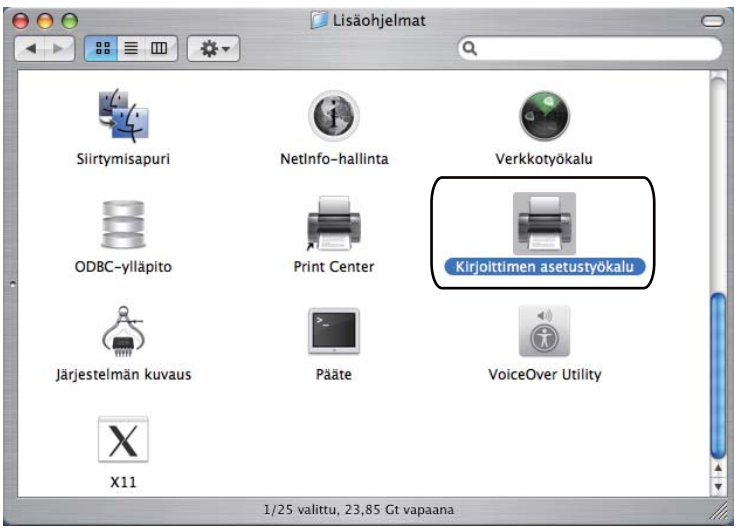

4 Napsauta **Lisää**.

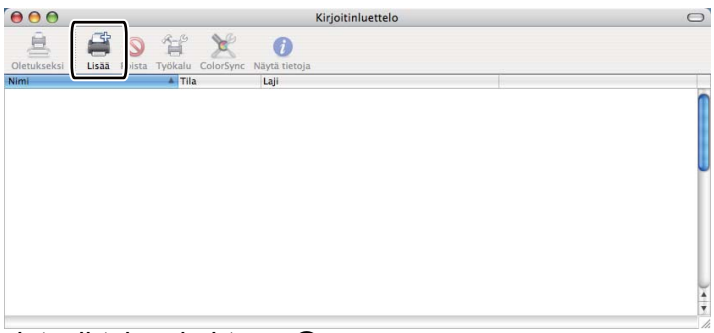

Mac OS X 10.3 -käyttäjät, siirtykää kohtaan ❺.
Mac OS X 10.4 -käyttäjät, siirtykää kohtaan ❻.

5 Valitse **USB**.

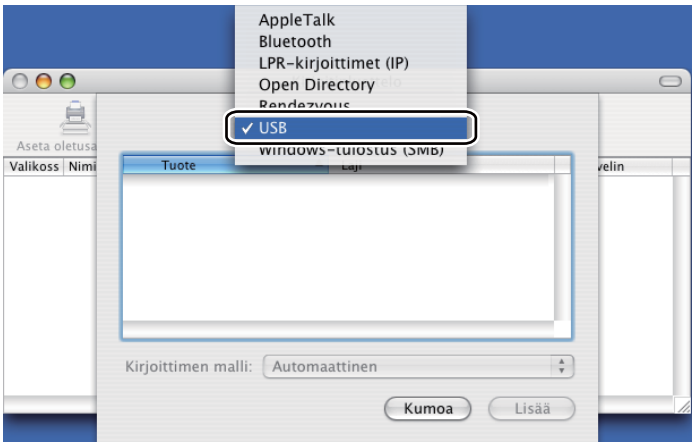

6 Valitse mallinimi, ja varmista, että kohdassa **Kirjoittimen malli** lukee **Brother** (Tulosta käyttäen), valitse sitten mallinimi, jolle kohdassa Mallinimi (Malli) on annettu tunnus BR-Script, ja osoita sitten kohtaa **Lisää**.
Mac OS X 10.3:

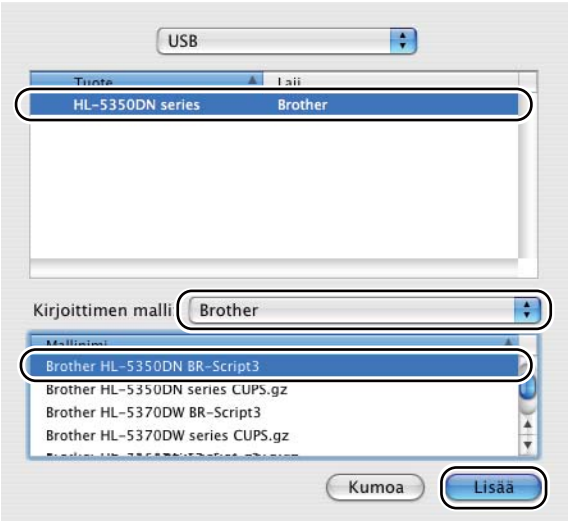

Mac OS X 10.4 tai uudempi:

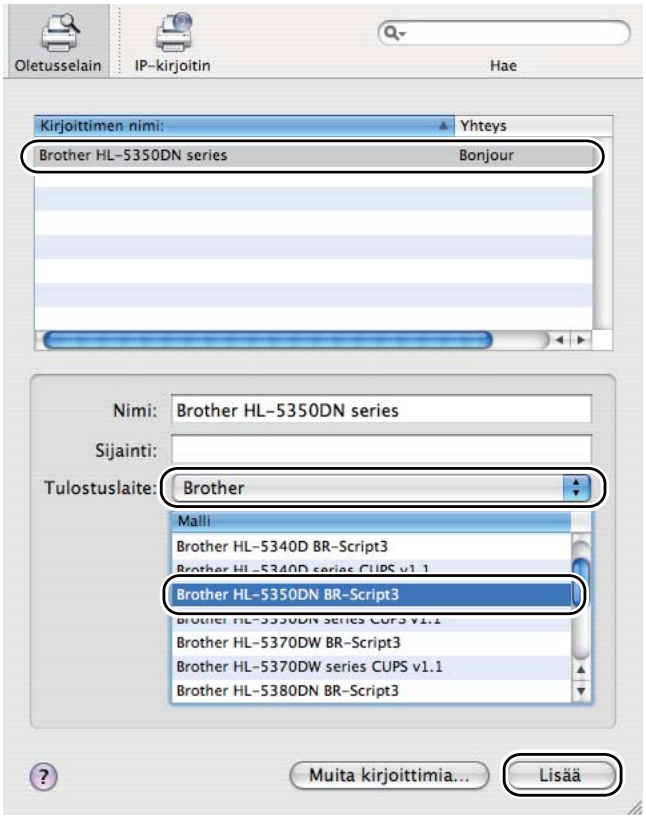

7 Valitse **Kirjoittimen asetustyökalu** -valikosta **Lopeta Kirjoittimen asetustyökalu**.

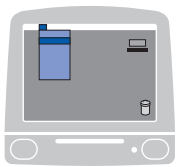

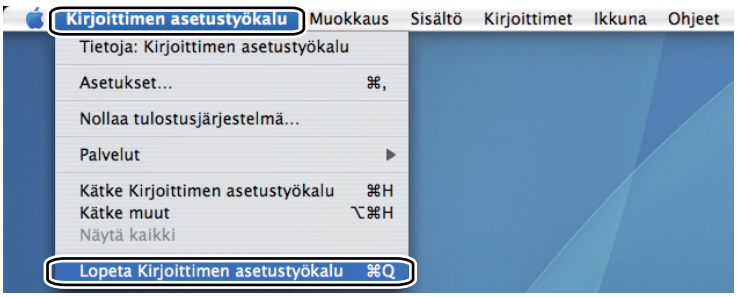

■ Mac OS X 10.5

1. Valitse Apple-valikosta **Järjestelmäasetukset**.

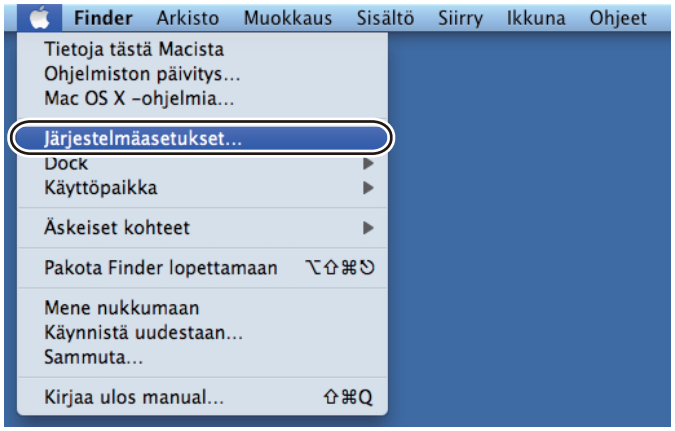

2. Valitse **Tulostus ja faksaus**.

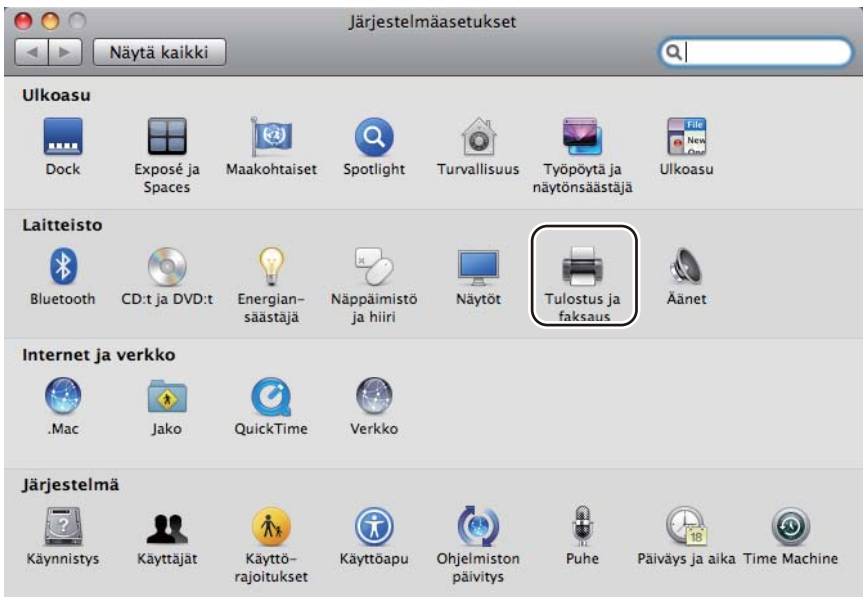

3 Osoita **+**.

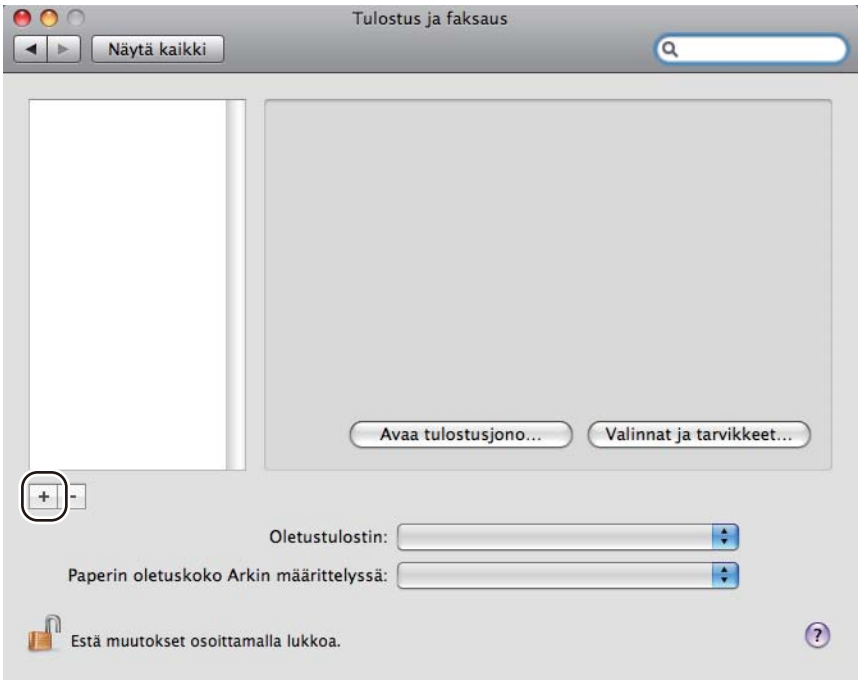

4 Valitse **Kirjoittimen nimi** valitse **Valitse käytettävä ohjain...** valintatauluun **Tulostuslaite**, ja valitse sitten **Kirjoittimen nimi**, johon sisältyy **BR-Script mallin nimessä**, ja osoita **Lisää**.

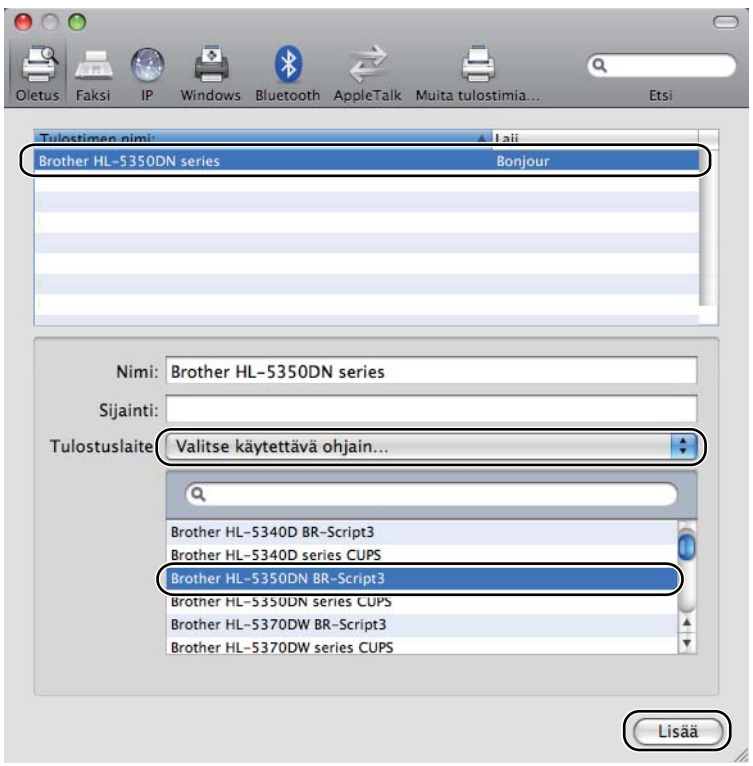

5 Poistu **Järjestelmäasetukset**.

Kirjoitinohjaimen poistaminen

Asennettu kirjoitinohjain voidaan poistaa seuraavasti.

Vinkki

- Näitä ohjeita ei voi käyttää kirjoitinohjaimen poistamiseen, jos kirjoitinohjain asennettiin Windows®in Lisää kirjoitin (Lisää tulostin) -toiminnolla.
- Suosittelemme, että poiston jälkeen tietokone käynnistetään uudestaan, jolloin järjestelmä poistaa asennuksen poiston aikana käytössä olleet tiedostot.

Kirjoitinohjain käyttöjärjestelmille Windows® ja Windows Vista® sekä Windows Server® 2003/2008

1. Napsauta painiketta **Käynnistä**, osoita kohtaa **Kaikki ohjelmat** [1], **Brother**, ja valitse sitten kirjoittimesi nimi.
2. Napsauta **Poista asennus**.
3. Noudata näytöllä olevia ohjeita.

[1] **Ohjelmat** (Windows® 2000)

Macintosh-kirjoitinohjain

Mac OS X 10 .3 ja 10.4

1. Irrota Macintosh-tietokoneen ja kirjoittimen välillä oleva USB-kaapeli.
2. Käynnistä Macintosh uudelleen.
3. Kirjaudu sisään ”Ylläpitäjänä”.
4. Suorita **Kirjoittimen asetustyökalu** (valitse **Siirry**-valikosta **Ohjelmat**, **Lisäohielmat**) ja valitse sitten kirjoitin, jonka haluat poistaa ja poista se osoittamalla **Poista**-painiketta.
5. Vedä kansio (**Macintosh HD**-levyltä (käynnistyslevy), valitse **Kirjasto**, **Printers**, **Brother**) roskakoriin ja tyhjennä sitten roskakori.
6. Käynnistä Macintosh uudelleen.

Mac OS X 10.5

1. Irrota Macintosh-tietokoneen ja kirjoittimen välillä oleva USB-kaapeli.
2. Käynnistä Macintosh uudelleen.
3. Kirjaudu sisään ”Ylläpitäjänä”.

4 Avaa **Järjestelmäasetukset**. Valitse **Tulostus ja faksaus**, ja valitse sitten poistettavaksi haluamasi tulostin ja poista se osoittamalla painiketta **-**.

5 Vedä kansio (**Macintosh HD**-levyltä (käynnistyslevy), valitse **Kirjasto**, **Printers**, **Brother**) roskakoriin ja tyhjennä sitten roskakori.

6 Käynnistä Macintosh uudelleen.

Ohjelmistot

Verkko-ohjelmistot (malleille HL-5350DN ja HL-5370DW)

BRAdmin Light

BRAdmin Light -apuohjelman avulla asennetaan verkkoon kytkettyjä laitteita. Sen avulla voidaan myös etsiä Brother-laitteita verkosta sekä tarkastella ja määrittää verkon perusasetuksia, kuten IP-osoite. BRAdmin Light -apuohjelma on saatavana käyttöjärjestelmiin Windows® 2000/XP, Windows Vista®, Windows Server® 2003/2008 ja Mac OS X 10.3.9 (tai uudempiin). BRAdmin Lightin asennusohjeet käyttöjärjestelmälle Windows® ovat koneen mukana toimitetussa pika-asennusoppaassa. Macintosh-käyttöjärjestelmissä BRAdmin Light asennetaan automaattisesti kirjoitinohjaimen asennuksen yhteydessä. Jos olet jo asentanut kirjoitinohjaimen, sitä ei tarvitse asentaa uudestaan.

Lisätietoja BRAdmin Light -apuohjelmasta on osoitteessa http://solutions.brother.com/.

BRAdmin Professional 3 (Windows®)

BRAdmin Professional 3 -apuohjelman avulla verkkoon kytkettyjä Brother-laitteita voidaan hallita tarkemmin. Tämä apuohjelma etsii Brother-tuotteita verkostasi ja näyttää laitteiden tilan helppolukuisessa, resurssienhallintaa muistuttavassa ikkunassa, joka ilmaisee kunkin laitteen tilan värin avulla. Voit konfiguroida verkko- ja laiteasetukset ja päivittää laiteohjelmiston lähiverkkoosi asennetusta Windows®-tietokoneesta. BRAdmin Professional 3 voi myös kirjata lokitiedot verkon Brother-laitteiden toiminnasta ja viedä tiedot HTML-, CSV-, TXT- tai SQL-muodossa.

Paikallisesti kytkettyjä kirjoittimia voidaan valvoa asentamalla BRPrint Auditor -ohjelma PC-työasemalle. Tämän apuohjelman avulla voit tarkkailla BRAdmin Professional 3 -ohjelmassa tulostimia, jotka on kytketty PC-työasemaan USB- tai rinnakkaiskaapelilla.

Lisätietoja ja ladattavia tiedostoja on osoitteessa http://solutions.brother.com/.

Web BRAdmin (Windows®)

Web BRAdmin -apuohjelman avulla hallitaan LAN- ja WAN-verkkoon kytkettyjä Brother-laitteita. Sen avulla voidaan myös etsiä Brother-laitteita verkosta sekä tarkastella ja määrittää verkkoasetuksia. Toisin kuin vain Windows®-järjestelmille suunniteltua BRAdmin Professional 3 -ohjelmaa, Web BRAdmin -palvelinapuohjelmaa voidaan käyttää JRE:tä (Java Runtime Environment) tukevalla verkkopohjaisella hallinnalla (selaimella) miltä tahansa työasemalta. Kun Web BRAdmin -palvelinapuohjelma asennetaan tietokoneeseen, jossa on käytössä IIS [1], järjestelmänvalvojat voivat ottaa yhteyden Web BRAdmin-palvelimeen, joka välittää tiedot itse laitteelle.

Lisätietoja ja ladattavia tiedostoja on osoitteessa http://solutions.brother.com/.

[1] Internet Information Server 4.0 tai Internet Information Services 5.0 / 5.1 / 6.0 / 7.0

BRPrint Auditor (Windows®)

BRPrint Auditor -ohjelma tuo Brother-verkkohallintatyökalujen valvontatoiminnot myös paikallisesti kytkettyjen laitteiden käyttöön. Tämän apuohjelman avulla työasema voi kerätä käyttö- ja tilatietoja rinnakkais- tai USB-kaapelilla kytketystä laitteesta. BRPrint Auditor voi sitten siirtää tiedon toiseen verkossa olevaan tietokoneeseen, jossa on BRAdmin Professional 3 tai Web BRAdmin 1.45 tai uudempi versio. Siten verkonvalvoja voi tarkistaa esimerkiksi sivumäärät, väriaineen ja rummun tilan, laitteistoversion ja muita tietoja.

Brotherin verkkohallintasovelluksille raportoimisen lisäksi apuohjelma voi lähettää käyttö- ja tilatiedot CSV- tai XML-tiedostona sähköpostitse ennalta määritettyyn sähköpostiosoitteeseen (SMTP-viestituki tarvitaan). BRPrint Auditor -apuohjelma tukee myös varoitus- ja vikaviesteistä ilmoittavia sähköpostiviestejä.

Verkkopohjainen hallinta (selain)

Verkkopohjainen hallinta (selain) on apuohjelma, jolla hallitaan verkkoon kytkettyjä Brother-laitteita käyttämällä HTTP:tä (Hyper Text Transfer Protocol). Sen avulla voidaan tarkastella verkkoon kytkettyjen Brother-laitteiden tilaa ja määrittää laitteen asetukset tai verkkoasetukset tavallisella tietokoneeseen asennetulla selaimella.

Lisätietoja on mukana toimitetulla CD-ROMilla olevan verkkokäyttäjän oppaan luvussa 10.

WWW-pohjainen hallinta on myös HTTPS-yhteensopiva, mikä lisää turvallisuutta. Lisätietoja on mukana toimitetulla CD-ROMilla olevan verkkokäyttäjän oppaan luvussa 14.

Ohjattu ohjaimen käyttöönotto (Windows®)

Ohjattu ohjaimen käyttöönotto on asennuksen apuohjelma. Se helpottaa ja jopa automatisoi paikallisesti liitetyn tai verkkotulostimen asennuksen. Ohjattua ohjaimen käyttöönottoa voi käyttää myös luotaessa itsekäynnistyviä suoritettavia tiedostoja, jotka etätietokoneessa ajettuina asentavat tulostinajurin automaattisesti. Etätietokoneen ei tarvitse olla liitetty verkkoon.

Tietoja emulointitiloista

Kirjoittimella on seuraavat emulointitilat. Tämä asetus voidaan muuttaa ohjauspaneelista tai verkkopohjaisella hallinnalla (selaimella).

- HP LaserJet -tila

  HP LaserJet -tila (eli HP-tila) on emulointitila, jossa kirjoitin tukee Hewlett-Packard LaserJet -laserkirjoittimen PCL6-kieltä. Monet sovellukset tukevat tämäntyyppistä laserkirjoitinta. Kun tämä tila on käytössä, kirjoitin toimii näiden sovellusten kanssa parhaalla mahdollisella tavalla.

- BR-Script 3 -tila

  BR-Script on Brotherin alkuperäinen sivunkuvauskieli ja PostScript®-emulointitulkki. Tämä kirjoitin tukee tasoa 3. Kirjoittimen BR-Script-tulkin avulla voidaan hallita sivulle tulostettavaa tekstiä ja grafiikkaa.

  Katso teknisiä tietoja PostScript®-komennoista seuraavista oppaista:

  - Adobe Systems Incorporated. PostScript® Language Reference, 3rd edition. Addison-Wesley Professional, 1999. ISBN: 0-201-37922-8
  - Adobe Systems Incorporated. PostScript® Language Program Design. Addison-Wesley Professional, 1988. ISBN: 0-201-14396-8

- Adobe Systems Incorporated. PostScript® Language Tutorial and Cookbook. Addison-Wesley Professional, 1985. ISBN: 0-201-10179-3

- EPSON FX-850 ja IBM® Proprinter XL -tilat

  EPSON FX-850 ja IBM Proprinter XL -tilat ovat emulontitiloja, joita tämä tulostin tukee täyttääkseen pistematriisikirjoittimien teollisuusstandardin. Monet sovellukset tukevat näitä pistematriisikirjoitinemulaatioita. Kun käytät näitä emulointitiloja, niin tulostin toimii hyvin tulostettaessa noista sovellustyypeistä.

Automaattinen emuloinnin valinta

Tässä kirjoittimessa on toiminto, joka valitsee emuloinnin automaattisesti. Toiminto on oletusarvoisesti käytössä. Toiminnon avulla se voi vaihtaa emulointitilan automaattisesti vastaanottamallensa tiedolle sopivaksi.

Tämä asetus voidaan muuttaa **Etätulostimen ohjauspaneelista Remote Printer Console** tai verkkopohjaisella hallinnalla (selaimella).

Tulostin voi valita seuraavista yhdistelmistä:

Asetus 1 (oletus)	Asetus 2
HP LaserJet	HP LaserJet
BR-Script 3	BR-Script 3
EPSON FX-850	IBM ProPrinter XL

Automaattinen liitännän valinta

Tässä kirjoittimessa on toiminto, joka valitsee liitännän automaattisesti. Toiminto on oletusarvoisesti käytössä. Tämän toiminnon avulla valitaan IEEE 1284-rinnakkaisliitäntä tai Ethernet-liitäntä automaattisesti sen mukaan, mikä liitäntä vastaanottaa tietoa.

Käytettäessä rinnakkaisliitäntää saadaan liitännän suurnopeusominaisuus ja kaksisuuntaisuus käyttöön ja pois käytöstä **Etätulostimen ohjauspaneelia Remote Printer Console** avulla. (Katso *Etätulostimen ohjauspaneeli Remote Printer Console* sivulla 77.)

Vinkki

Tämä toiminto vie muutamia sekunteja. Jos haluat nopeuttaa tulostusta, valitse tarvittava liitäntä manuaalisesti **Remote Printer Console** -ohjelmalla. (Katso *Etätulostimen ohjauspaneeli Remote Printer Console* sivulla 77.)

Jos käytät yleensä vain yhtä liitäntää, liitäntä kannattaa valita **Remote Printer Console** -ohjelman avulla. (Katso *Etätulostimen ohjauspaneeli Remote Printer Console* sivulla 77.) Jos vain yksi liitäntä on valittuna, kirjoitin määrittää koko datapuskurin tälle liittymälle, mikä nopeuttaa tulostusta.

Etätulostimen ohjauspaneeli Remote Printer Console

Remote Printer Console on ohjelma, jolla voidaan muuttaa monia kirjoittimen asetuksia erillään käytettävästä sovelluksesta. Esimerkiksi tulostusmarginaalin, lepotilan ja merkistön asetuksia voidaan muuttaa. Kirjoitin muistaa nämä asetukset ja käyttää niitä.

Remote Printer Console -ohjelman käyttö ja asennus

Käytä Remote Printer Console -ohjelmaa seuraavien ohjeiden mukaan.

Windows®

1. Aseta CD-ROM-levy CD-ROM-asemaan. Kun näyttöön tulee aloitussivu, sulje se.
2. Avaan Windows® Explorer ja valitse CD-ROM-asema.
3. Kaksoisnapsauta **Tool**-kansiota.
4. Kaksoisosoita **RPC**-kansiota.
5. Katso Remote Printer Console -ohjelman asennus- ja käyttöohjeet asiakirjasta RPC_User's_Guide.pdf.

Macintosh

1. Aseta CD-ROM-levy CD-ROM-asemaan. Kaksoisosoita työpöydällä olevaa **HL5300**-kuvaketta.
2. Kaksoisnapsauta kansiota **Apuohjelmat**.
3. Kaksoisosoita **RPC**-kansiota.
4. Katso Remote Printer Console -ohjelman asennus- ja käyttöohjeet asiakirjasta RPC_User's_Guide.pdf.

4 Ohjauspaneeli

Merkkivalot (LEDit)

Tässä osassa käsitellään ohjauspaneelin viittä merkkivaloa, **Back Cover**, **Toner**, **Drum**, **Paper** ja **Status** sekä kahta painiketta, **Job Cancel** ja **Go**.

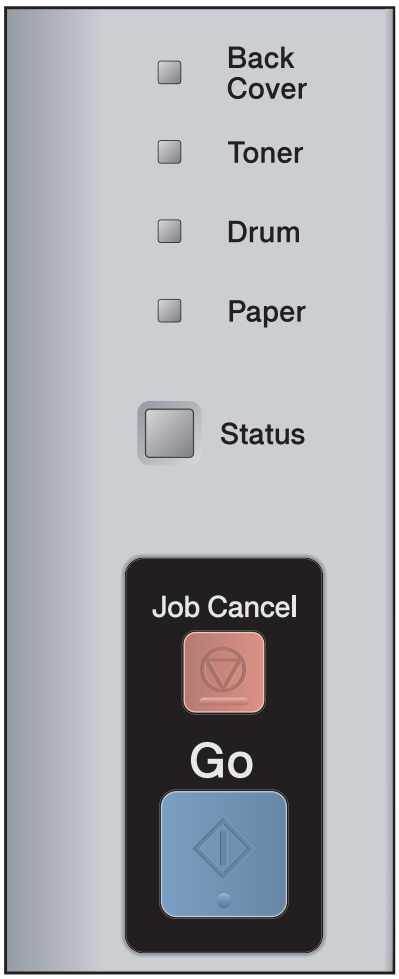

1) **Back Cover**-merkkivalo

   Takakannen merkkivalo ilmaisee kirjoittimen takaosassa havaitut viat.

2) **Toner**-merkkivalo

   Toner-merkkivalo ilmoittaa, kun väri on vähissä tai loppunut.

3) **Drum**-merkkivalo

   Drum-merkkivalo ilmoittaa, kun rummun käyttöikä on päättymässä.

4) **Paper**-merkkivalo

   Paperimerkkivalo ilmoittaa seuraavista tilanteista: ei paperia / paperitukos / kansi auki

5) **Status**-merkkivalo

   Tilamerkkivalo vilkkuu kirjoittimen tilan mukaan.

6) **Job Cancel**-painike

   1 työn peruutus / KAIKKIEN töiden peruutus

7) **Go**-painike

   Lepotilasta poistuminen / virheen poisto / arkinsyöttö / uudelleentulostus

Tämän luvun kuvissa merkkivaloja kuvataan seuraavasti.

	Merkkivalo ei pala.
	Merkkivalo on himmeä.
tai tai	Merkkivalo palaa.
tai tai	Merkkivalo vilkkuu.

Merkkivalo	Kirjoittimen tila
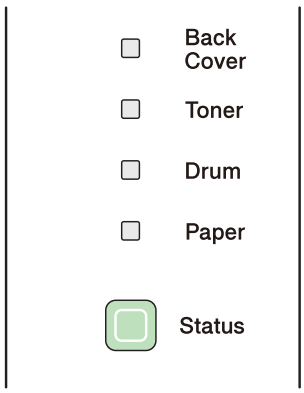	**Lepotila** Kirjoitin on lepotilassa. Kirjoitin palautetaan lepotilasta tulostusvalmiuteen painamalla **Go**-painiketta.
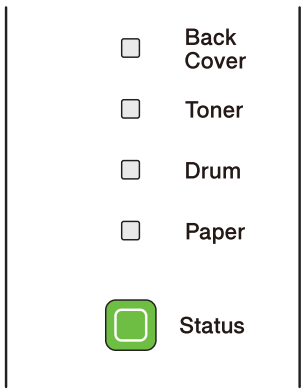	**Tulostusvalmis** Kirjoitin on valmis tulostamaan.
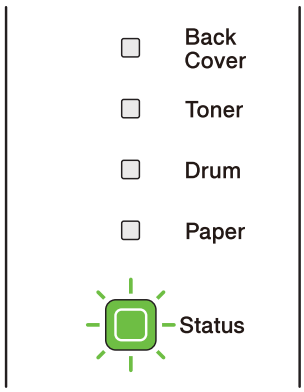	**Lämpenee** Kirjoitin lämpenee. **Status**-merkkivalo vilkkuu siten, että se palaa ensin sekunnin ja on sitten sammuneena sekunnin.

Merkkivalo	Kirjoittimen tila
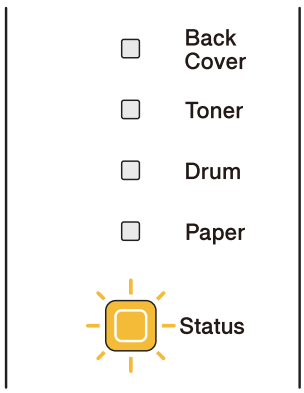	**Tietoja vastaanotetaan** Kirjoitin vastaanottaa tietoja tietokoneelta, käsittelee tietoja muistissa tai tulostaa tietoja. **Status**-merkkivalo vilkkuu siten, että se palaa ensin 0,5 sekuntia ja on sitten sammuneena 0,5 sekuntia.
	Jäähtyy Kirjoitin jäähtyy. Anna kirjoittimen sisäpuolen jäähtyä muutama sekunti. **Status**-merkkivalo vilkkuu siten, että se palaa ensin sekunnin ja on sitten sammuneena sekunnin.
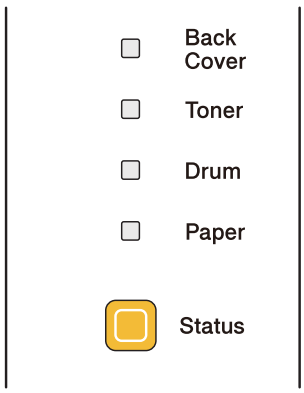	**Tietoja jäljellä muistissa** Tulostustietoja on vielä kirjoittimen muistissa. Jos **Status**-merkkivalo palaa kauan ja mitään ei ole tulostettu, tulosta muistissa jäljellä olevat tiedot painamalla **Go**-painiketta.
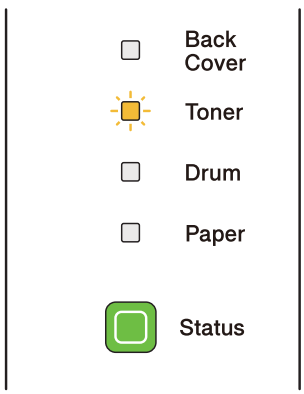	**Väri vähissä** Ilmaisee, että värikasetti lähestyy käyttöikänsä loppua. Osta uusi värikasetti, jotta voit vaihtaa sen heti **Vaihda värikasetti** -ilmoituksen ilmaantuessa. **Toner**-merkkivalo vilkkuu siten, että se palaa ensin 2 sekuntia ja on sitten sammuneena 3 sekuntia.
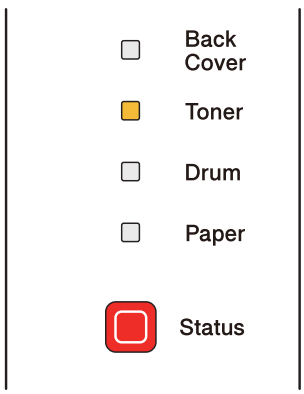	**Vaihda värikasetti** Vaihda värikasetti uuteen. Katso *Värikasetin vaihto* sivulla 97.
	Värikasettivirhe Rumpua ja värikasettiyksikköä ei ole asennettu oikein. Ota rumpuyksikkö pois laitteesta ja aseta se takaisin.
	Ei väriainetta Avaa etukansi ja asenna värikasetti. Katso *Värikasetti* sivulla 96.

Merkkivalo	Kirjoittimen tila
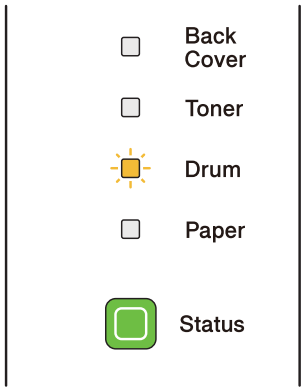	**Rummun käyttöikä päättymässä** Rumpuyksikön käyttöikä on päättymässä. Hanki uusi rumpuyksikkö ja vaihda se nykyisen tilalle. Katso *Rumpuyksikön vaihto* sivulla 104. **Drum**-merkkivalo vilkkuu siten, että se palaa ensin 2 sekuntia ja on sitten sammuneena 3 sekuntia.
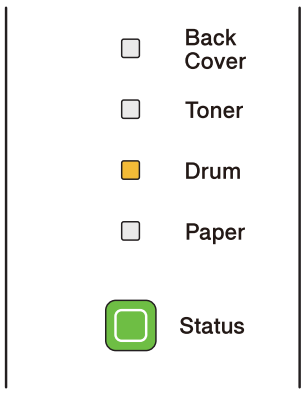	**Vaihda rumpu** Vaihda rumpu uuteen. Katso *Rumpuyksikön vaihto* sivulla 104.
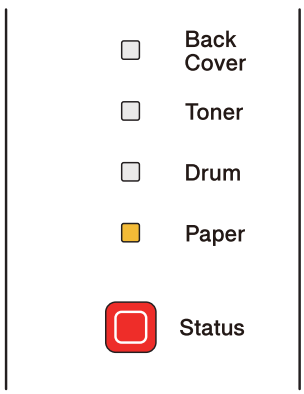	**Ei paperia** Aseta paperia paperikasettiin. Paina sitten **Go**. Katso *Tulostus tavalliselle paperille, hienopaperille ja piirtoheitinkalvoille* sivulla 12, *Tulostus paksulle paperille, tarroille ja kirjekuorille* sivulla 21 tai *Paperinsyöttötelan puhdistus* sivulla 113.

Merkkivalo	Kirjoittimen tila
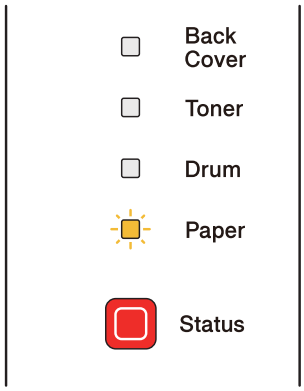	**Ei kasettia** Paperikasettia ei havaittu, asenna se tai varmista että se on työnnetty kunnolla paikalleen.
	Paperitukos Selvitä paperitukos. Katso *Paperitukokset ja niiden selvittäminen* sivulla 122. Jos kirjoitin ei aloita tulostusta, paina **Go**. **Paper**-merkkivalo vilkkuu siten, että se palaa ensin 0,5 sekuntia ja on sitten sammuneena 0,5 sekuntia.
	Väärä paperikoko automaattisessa dupleksilaitteessa Paina **Go** tai **Job Cancel**. Aseta kasettiin paperia jota haluat käyttää tai lataa samankokoista paperia kuin tällä hetkellä on määritetty ohjaimen (ajurin) asetuksissa. Automaattisessa kaksipuolisessa tulostuksessa käytettävissä oleva paperikoko on A4, Letter, Legal tai Folio. **Paper**-merkkivalo vilkkuu siten, että se palaa ensin 0,5 sekuntia ja on sitten sammuneena 0,5 sekuntia.
	Sopimaton koko Laita paperikasettiin tai MT-alustalle samankokoista paperia kuin kirjoitinohjaimessa (ajurissa) on valittu ja paina **Go**.
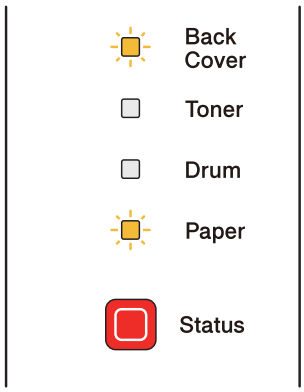	**Paperitukos (takakansi tai kaksipuoleisalusta)** Selvitä paperitukos. Katso *Paperitukokset ja niiden selvittäminen* sivulla 122. Jos kirjoitin ei aloita tulostusta, paina **Go**. **Back Cover**-merkkivalo vilkkuu siten, että se palaa ensin 0,5 sekuntia ja on sitten sammuneena 0,5 sekuntia.
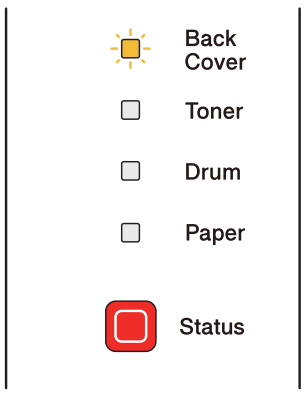	**Kaksipuolinen tulostus ei käytössä** Sulje kirjoittimen takakansi ja laita kaksipuoleisalusta takaisin paikalleen.
	Kiinnitysyksikön kansi on auki Sulje kiinnitysyksikön kansi (kirjoittimen takakannen takana). **Back Cover**-merkkivalo vilkkuu siten, että se palaa ensin 0,5 sekuntia ja on sitten sammuneena 0,5 sekuntia.

Merkkivalo	Kirjoittimen tila
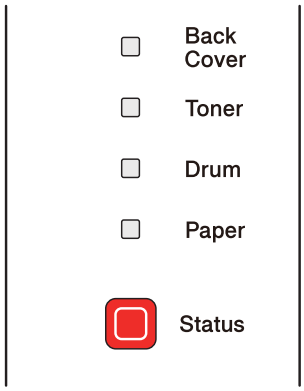	**Etukansi on auki** Sulje kirjoittimen etukansi.
	Liikaa kasetteja Valinnaisvarusteisten kasettien suurin määrä on kaksi. Poista ylimääräiset kasetit.
	Puskurivirhe Tarkasta PC:n ja kirjoittimen välinen kaapeliyhteys.
	Muisti täynnä Kirjoittimen muisti on täynnä, eikä kirjoitin voi tulostaa kokonaisia asiakirjan sivuja. Katso *Tulostusongelmien ratkaiseminen* sivulla 138.
	Tulostuksen ylivuoto On tapahtunut tulostuksen ylivuoto, eikä kirjoitin voi tulostaa kokonaisia asiakirjan sivuja. Katso *Tulostusongelmien ratkaiseminen* sivulla 138.
	Latauspuskuri täynnä Kirjoittimen latauspuskuri on täynnä. Lisää kirjoittimeen muistia. Katso *Lisämuistin asennus* sivulla 93.
	Fonttimuisti täynnä Fonttien tallennusmuisti on täynnä. Poista fontteja tai lisää muistia kirjoittimeen. Katso *Lisämuistin asennus* sivulla 93.
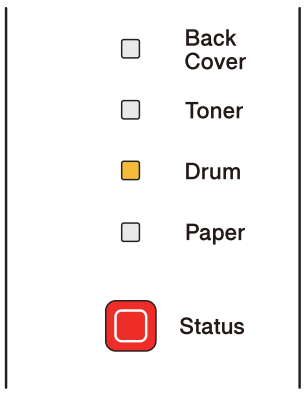	**Rumpuvirhe** Koronalanka on puhdistettava. Katso *Koronalangan puhdistus* sivulla 115. Jos merkkivalo näyttää samaa virheilmaisua vielä kun koronalanka on puhdistettu, vaihda rumpuyksikkö uuteen. Katso *Rumpuyksikön vaihto* sivulla 104.

Huoltokutsuilmaisut

Jos kirjoittimessa on virhe, jota käyttäjä ei voi korjata, kaikki merkkivalot syttyvät kuten seuraavassa kuvassa, mikä ilmoittaa huoltokutsun olevan tarpeen.

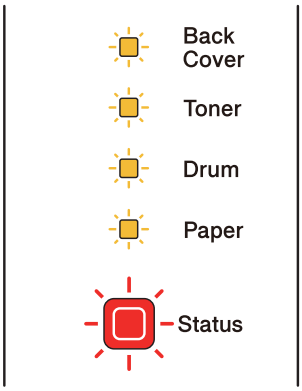

Jos tällainen huoltokutsun merkkivaloyhdistelmä näkyy, katkaise virta virtakytkimestä, kytke virta takaisin ja yritä tulostaa uudelleen.

Jos virhe ei poistu kääntämällä virtakatkaisin pois ja sitten takaisin päälle, paina yhdessä painikkeita **Go** ja **Job Cancel**, jolloin merkkivalot syttyvät näyttäen virheen kuten seuraavasta taulukosta ilmenee.

Merkkivalon virheilmaisu

Merkkivalot	Vika kiinnitysyksikössä [1]	Vika pää-PCB:ssä	Vika laseryksikössä	Vika päämoottorissa	Verkkojännitevika	DIMM-muistikampavirhe	TUULETIN-vika
Back Cover	☐	☐	☐	☐	☐	☐	☐
Toner	■	■	☐	☐	☐	■	☐
Drum	☐	■	■	☐	■	☐	☐
Paper	☐	☐	☐	■	■	■	☐
Status	●	●	●	●	●	●	●

[1] Jos tämä virhe ilmenee, sammuta kirjoittimesta virta, odota muutama sekunti ja käynnistä kirjoitin uudestaan. Anna kirjoittimen virran olla kytkettynä 15 minuuttia. Jos virhe uusiutuu, ota yhteys jälleenmyyjään tai Brotherin asiakaspalveluun.

Esimerkiksi alla olevat merkkivalot ilmoittavat kiinnitysyksikön viasta.

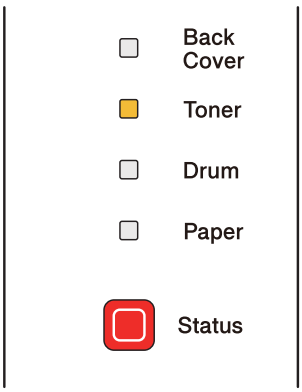

Kirjoita merkkivaloyhdistelmä muistiin ja kerro virhetila jälleenmyyjälle tai valtuutetulle Brother-huoltoliikkeelle taulukon (sivu 84) avulla.

Vinkki

Varmista, että etukansi on suljettu kunnolla, ennen kuin teet huoltokutsun.

Ohjauspaneelin painikkeet

Ohjauspaneelin painikkeilla on seuraavat toiminnot:

- Peruu tulostuksen

  Peruuta vain tulostustyö:

  Jos painat tulostuksen aikana **Job Cancel**, kirjoitin lopettaa tulostamisen välittömästi ja sitten syöttää paperin ulos.

  Peruuta kaikki vastaanotetut työt:

  Poista kaikki tulostustyöt painamalla ja pitämällä **Job Cancel**-painiketta alhaalla noin 4 sekunnin ajan. **Status**-merkkivalo vilkkuu vihreänä, punaisena ja keltaisena kunnes kaikki työt on peruttu.

- Poistu lepotilasta

  Jos kirjoitin on lepotilassa, se voidaan palauttaa tulostusvalmiuteen painamalla **Go** tai **Job Cancel**-painiketta.

- Virheen poisto

  Kirjoitin poistaa jotkin virheet automaattisesti. Jos virhe ei poistu automaattisesti, poista virhe painamalla **Go**-painiketta ja jatka kirjoittimen käyttöä.

- Arkinsyöttö

  Jos keltainen **Status**-merkkivalo palaa pitkään, paina **Go**-painiketta. Kirjoitin tulostaa kaikki sen muistissa vielä olevat tiedot.

- Uudelleentulostus

  Tulosta viimeisin asiakirja uudestaan painamalla **Go**-painiketta noin neljän sekunnin ajan, kunnes kaikki merkkivalot syttyvät, ja vapauta sitten painike. Valitse uudelleentulosten määrä painamalla **Go**-painiketta riittävän monta kertaa 2 sekunnin sisällä. Jos et paina **Go**-painiketta kahden sekunnin sisällä, tulostuu vain yksi kopio.

  Jos haluat käyttää uudelleentulostustoimintoa, avaa ohjaimen (ajurin) **Ominaisuudet**-valintaikkuna ja mene Lisäasetukset-välilehdelle, valitse sitten kuva **Muut tulostusasetukset...** ja napsauta **Käytä uudelleentulostusta** sekä valitse sitten valintaruutu **Käytä uudelleentulostusta**. Katso *Muut tulostinvalinnat...* sivulla 43.

Testisivun tulostus

Testisivu voidaan tulostaa **Go**-painikkeella tai kirjoitinohjaimen kautta.

GO-painikkeella

1. Katkaise kirjoittimen virta.
2. Varmista, että etukansi on suljettu ja virtajohto on kytkettynä.
3. Käännä virtakatkaisin päälle ja pidä alhaalla painiketta **Go**. Pidä **Go** alaspainettuna kunnes merkkivalot **Back Cover**, **Toner**, **Drum** ja **Paper** syttyvät. Vapauta **Go**. Varmista, etteivät merkkivalot **Back Cover**, **Toner**, **Drum** ja **Paper** pala.
4. Paina uudestaan **Go**. Kirjoitin tulostaa testisivun.

Tulostus kirjoitinohjaimen kautta

Jos käytät Windows®-kirjoitinohjainta (ajuria), napsauta kirjoitinohjaimen Yleiset-välilehden Tulosta testisivu -painiketta.

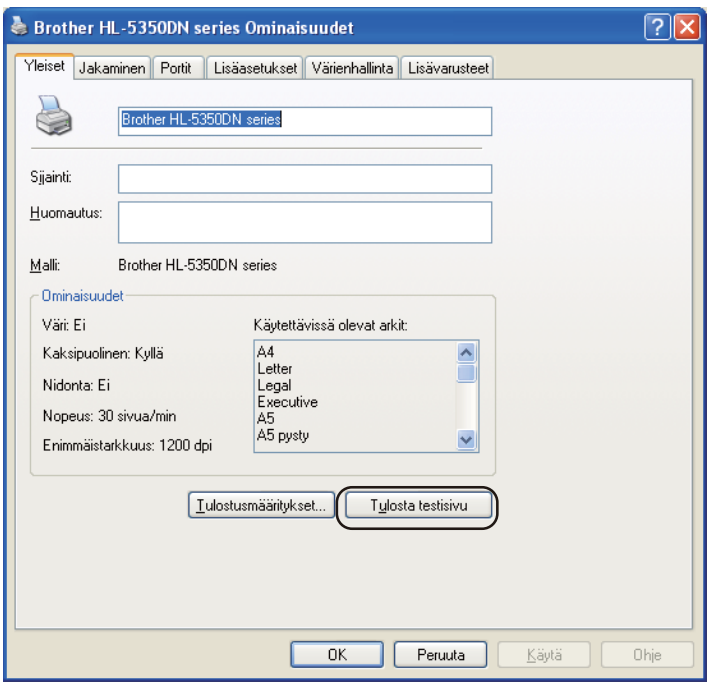

Kirjoittimen asetusten tulostus

Käytössä olevat kirjoittimen asetukset voidaan tulostaa ohjauspaneelin painikkeella tai kirjoitinohjaimen avulla.

GO-painikkeella

1. Varmista, että etukansi on suljettu ja virtajohto on kytkettynä.
2. Kytke kirjoittimeen virta ja odota, kunnes kirjoitin on tulostusvalmis.
3. Paina **Go**-painiketta kolme kertaa kahden sekunnin sisällä. Kirjoitin tulostaa käytössä olevat kirjoittimen asetukset.

Tulostus kirjoitinohjaimen kautta

Jos käytössä on Windows®-kirjoitinohjain (ajuri), voit tulostaa voimassa olevat kirjoittimen asetukset napsauttamalla **Tuki**-valintaikkunan **Tulosta asetukset** -painiketta.

Tulosta fontit

Sisäisten fonttien luettelo voidaan tulostaa ohjauspaneelin painikkeen tai kirjoitinohjaimen avulla.

GO-painikkeella

1. Katkaise kirjoittimen virta.
2. Varmista, että etukansi on suljettu ja virtajohto on kytkettynä.
3. Käännä virtakatkaisin päälle ja pidä alhaalla painiketta **Go**. Pidä **Go** alaspainettuna kunnes merkkivalot **Back Cover**, **Toner**, **Drum** ja **Paper** syttyvät. Vapauta **Go**. Varmista, etteivät merkkivalot **Back Cover**, **Toner**, **Drum** ja **Paper** pala.
4. Paina **Go** kahdesti. Kirjoitin tulostaa sisäisten fonttien luettelon.

Tulostus kirjoitinohjaimen kautta

Jos käytössä on Brotherin Windows®-kirjoitinohjain (ajuri), voit tulostaa sisäisten fonttien luettelon napsauttamalla **Tuki**-valintaikkunan **Tulosta fontit** -painiketta.

Oletusasetukset

Jos haluat palauttaa tulostuspalvelimen tehdasoletusasetukset (palauttaa kaikki tiedot, mm. salasanan ja IP-osoitteen), toimi seuraavasti:

Verkon oletusasetukset (vain HL-5350DN / HL-5370DW)

1. Katkaise kirjoittimen virta.
2. Varmista, että etukansi on suljettu ja virtajohto on kytkettynä.
3. Käännä virtakatkaisin päälle ja pidä alhaalla painiketta **Go**. Pidä **Go** alaspainettuna kunnes kaikki merkkivalot syttyvät ja sitten Status-merkkivalo sammuu.
4. Vapauta **Go**. Varmista, että kaikki merkkivalot ovat sammuksissa.
5. Paina **Go** kuusi kertaa. Varmista, että kaikki merkkivalot syttyvät merkiksi siitä, että tulostuspalvelin on palautettu oletusasetuksiin. Kirjoitin käynnistyy uudelleen.

Tehdasasetuks.

Laite voidaan palauttaa kirjoittimen oletusasetuksiin osittain. Seuraava ei palauta kaikkia verkkoasetuksia:

1. Katkaise kirjoittimen virta.
2. Varmista, että etukansi on suljettu ja virtajohto on kytkettynä.
3. Käännä virtakatkaisin päälle ja pidä alhaalla painiketta **Go**. Pidä **Go** alaspainettuna kunnes kaikki merkkivalot syttyvät ja sitten Status-merkkivalo sammuu.
4. Vapauta **Go**. Varmista, että kaikki merkkivalot ovat sammuksissa.
5. Paina **Go** kahdeksan kertaa. Varmista, että kaikki merkkivalot syttyvät merkiksi siitä, että tulostuspalvelin on palautettu oletusasetuksiin. Kirjoitin käynnistyy uudelleen.

Asetusten nollaus

Tämä toimenpide nollaa laitteen asetukset tehtaalla asetettuihin oletusasetuksiin:

1. Katkaise kirjoittimen virta.
2. Varmista, että etukansi on suljettu ja virtajohto on kytkettynä.
3. Käännä virtakatkaisin päälle ja pidä alhaalla painiketta **Go**. Pidä **Go** alaspainettuna kunnes kaikki merkkivalot syttyvät ja sitten Status-merkkivalo sammuu.
4. Vapauta **Go**. Varmista, että kaikki merkkivalot ovat sammuksissa.
5. Paina **Go** kymmenen kertaa. Kirjoitin käynnistyy uudelleen automaattisesti.

5 Vaihtoehdot

Kirjoittimeen on saatavana seuraavat lisävarusteet. Niiden avulla voidaan laajentaa kirjoittimen käyttömahdollisuuksia.

Alakasetti	**SO-DIMM-muisti**
LT-5300	
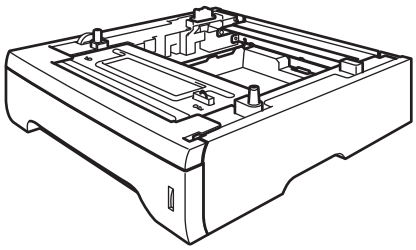	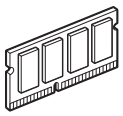
Katso *Alakasetti (LT-5300)* sivulla 91.	Katso *SO-DIMM (muistimoduuli)* sivulla 92.

Alakasetti (LT-5300)

Kirjoittimeen voidaan asentaa kaksi valinnaista alakasettia (Kasetti 2 ja Kasetti 3). Alakasettiin mahtuu enintään 250 arkkia paperia, jonka paino on 80 g/m^2. Kun molemmat on asennettu, kirjoittimeen mahtuu enintään 800 arkkia tavallista paperia. Jos haluat ostaa alakasetin, ota yhteys kirjoittimesi myyjään.

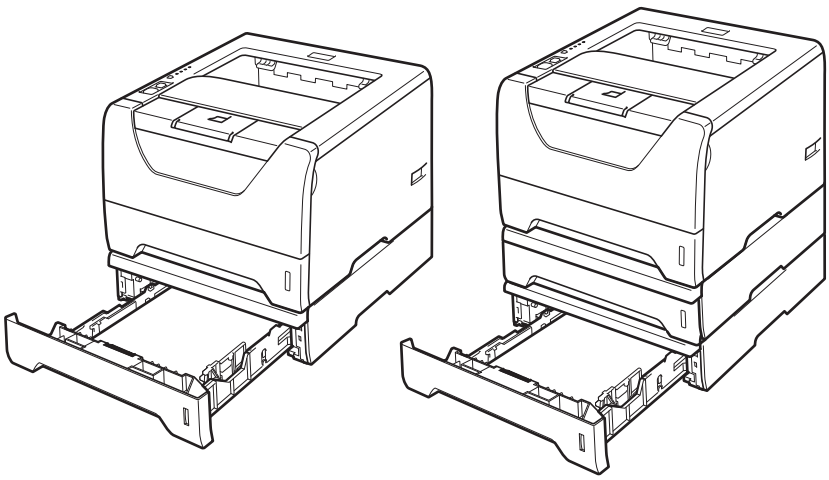

Katso asennusohjeet alakasetin mukana toimitetusta käyttöoppaasta.

SO-DIMM (muistimoduuli)

HL-5340D

HL-5340D-kirjoittimessa on vakiona 16 Mt muistia ja yksi lisämuistipaikka. Muisti voidaan laajentaa enintään 528 megatavuun DIMM-muistimoduuleilla (Dual In-line Memory Module).

HL-5350DN / HL-5370DW

Kirjoittimissa on vakiona 32 Mt muistia ja yksi lisämuistipaikka. Muisti voidaan laajentaa enintään 544 megatavuun DIMM-muistimoduuleilla (Dual In-line Memory Module).

SO-DIMM-tyypit

Yleensä laitteessa käytetään standardityyppistä SO-DIMM-muistia, jossa on seuraavat ominaisuudet:

Tyyppi: 144-nastainen, 64-bittinen lähtö

CAS-latenssi: 2

Kellotaajuus: 100 MHz tai enemmän

Kapasiteetti: 64, 128, 256 tai 512 Mt

Korkeus: 31,75 mm (1,25 tuumaa)

Dram-muistityyppi: SDRAM 2 Bank

SDRAM-muistia voidaan käyttää.

Ostotiedot ja osanumerot ovat saatavana Buffalo Technologyn Internet-sivustossa:

http://www.buffalo-technology.com/

Vinkki

- Jotkin SO-DIMM-moduulit eivät ehkä toimi kirjoittimen kanssa.
- Jos tarvitset lisätietoja, ota yhteys kirjoittimen myyjään tai Brotherin asiakaspalveluun.

Lisämuistin asennus

1. Katkaise kirjoittimen virta virtakytkimestä ja irrota sitten virtajohto. Irrota liitäntäkaapeli kirjoittimesta.

TÄRKEÄÄ

Muista ehdottomasti katkaista kirjoittimen virta aina ennen DIMM-muistin irrottamista tai asentamista.

2. Irrota DIMM-suojus.

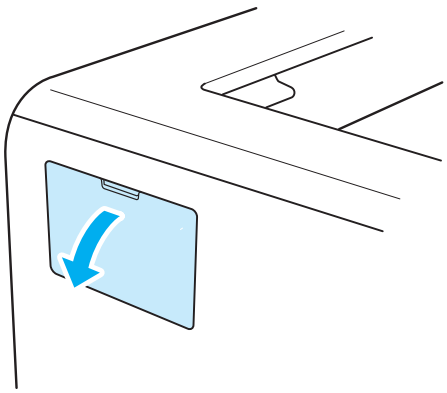

3. Ota DIMM pakkauksestaan reunoista kiinni pitäen.

HUOMAUTUS

ÄLÄ kosketa muistisiruja tai levyn pintaa: staattinen sähkö voi vahingoittaa kirjoitinta.

4. Pidä DIMM-moduulia reunoista ja kohdista sen lovet muistipaikan ulkonemiin.
Työnnä DIMM-moduulia ensin paikoilleen vinosti (1) ja kallista sitä sitten liitäntälevyä kohti, kunnes se napsahtaa paikoilleen (2).

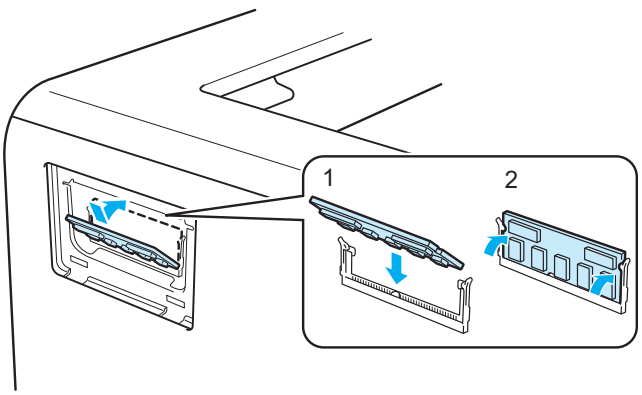

5 Laita DIMM-suojus takaisin paikalleen.

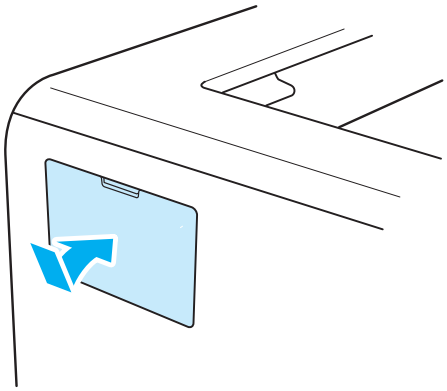

6 Kytke liitäntäkaapeli takaisin kirjoittimeen. Kytke kirjoittimen virtajohto takaisin pistorasiaan ja kytke kirjoittimen virta virtakytkimestä.

Vinkki

Tarkista, että DIMM-moduulin asennus onnistui, tulostamalla kirjoittimen asetukset, joissa näkyy muistin nykyinen koko. Katso *Kirjoittimen asetusten tulostus* sivulla 88.

6 Normaali kunnossapito

Kirjoitin on puhdistettava ja tietyt osat on vaihdettava säännöllisesti.

Kulutusosien vaihto

Kulutusosa on vaihdettava, kun laite ilmoittaa kulutusosan käyttöiän päättyneen.

HUOMAUTUS

Tiettyjä osia vaihdettaessa tai kirjoitinta puhdistettaessa on huomioitava seuraavat:

Jos väriaine sotkee vaatteita, pyyhi väriaine pois kuivalla liinalla ja pese vaatteet välittömästi kylmällä vedellä tahrojen välttämiseksi.

Älä hengitä väriaineen huuruja.

Heti käytön jälkeen muutamat kirjoittimen sisällä olevat osat ovat erittäin kuumia. Henkilövahinkojen estämiseksi avattaessa tulostimen etukantta tai takakantta (takaluovutusalusta) ÄLÄ kosketa kuvituksessa varjostettuina oleviin osiin. Jos kosketat niihin, saatat saada palovammoja.

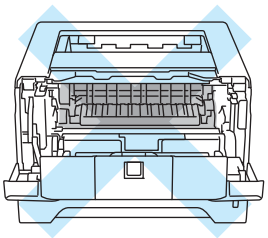

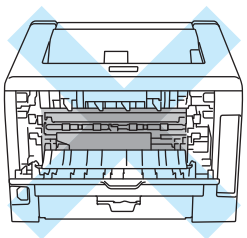

Kulutusosat

Värikasetti	Rumpuyksikkö
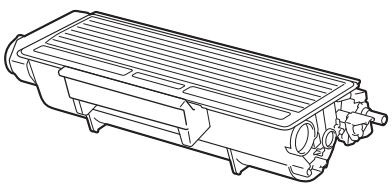	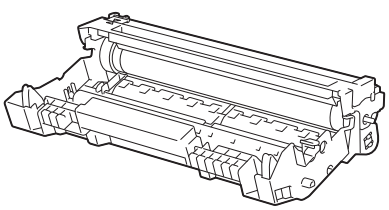
Katso *Värikasetti* sivulla 96.	Katso *Rumpuyksikkö* sivulla 103.

Värikasetti

Kirjoittimen mukana toimitettu alkuperäinen värikasetti on joko vakiovärikasetti [1] tai suurkasetti [2]. Tämä vaihtelee mallin ja ostomaan mukaan.

[1] Vakiovärikasetit tulostavat suunnilleen 3 000 kappaletta A4 tai Letter kokojen yksipuolisia sivuja. Kasetin riittoisuus on Ilmoitettu ISO/IEC 19752:n mukaisesti.

[2] Suurkasetit tulostavat suunnilleen 8 000 kappaletta A4 tai Letter kokojen yksipuolisia sivuja. Kasetin riittoisuus on Ilmoitettu ISO/IEC 19752:n mukaisesti.

Vinkki

- Värinkulutus vaihtelee tulostettavien asiakirjojen ja tulostustummuuden asetuksen mukaan.
- Jos muutat tulostustummuuden vaaleammaksi tai tummemmaksi, värin kulutus muuttuu.
- Ota värikasetti pakkauksesta vasta välittömästi ennen kuin asennat sen kirjoittimeen.

Väri vähissä -viesti

LED-merkkivalo **Toner** syttyy kahdeksi sekunniksi ja sammuu kolmeksi sekunniksi toistaen tätä jaksotusta.

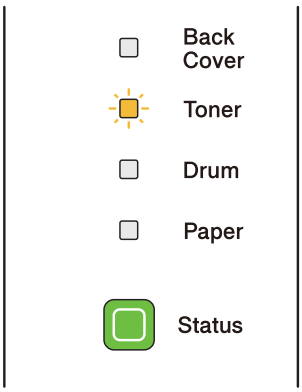

Jos merkkivalo näyttää tämän viestin, kirjoittimen väri on melkein loppunut. Osta uusi värikasetti, jotta voit vaihtaa sen heti, kun saat Vaihda värikasetti -viestin. Katso ohjeet värikasetin vaihtoon kohdasta *Värikasetin vaihto* sivulla 97.

Vinkki

Toner-merkkivalo vilkkuu jatkuvasti, jos värikasetti on loppumassa.

Viesti "Vaihda värikasetti"

Kirjoitin tulostaa vasta, kun värikasetti on vaihdettu uuteen.

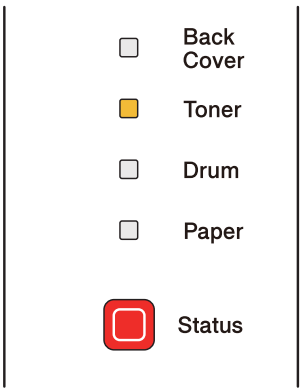

Värikasetin vaihto

Vinkki

- Korkealaatuisen tulostusjäljen varmistamiseksi käytä vain laadukkaita Brother-värikasetteja. Kun haluat ostaa värikasetteja, ota yhteys jälleenmyyjääsi.
- Kirjoitin kannattaa puhdistaa värikasetin vaihdon yhteydessä. Katso *Puhdistus* sivulla 108.

1. Tarkista, että kirjoittimen virta on kytketty. Avaa etukansi.

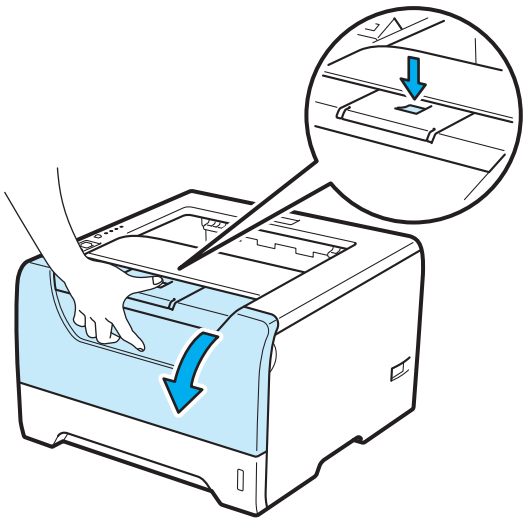

2 Vedä rumpu- ja värikasettiasnnelma ulos.

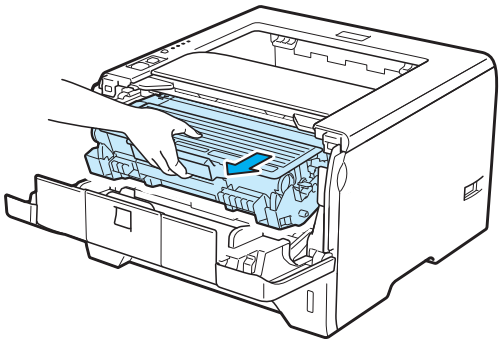

TÄRKEÄÄ

Rumpu- ja värikasettiasennelma kannattaa asettaa esimerkiksi talouspaperin tai sanomalehden päälle, koska niistä voi valua ulos väriä.

ÄLÄ kosketa kuvassa näkyviä elektrodeja: staattinen sähkö voi vahingoittaa kirjoitinta.

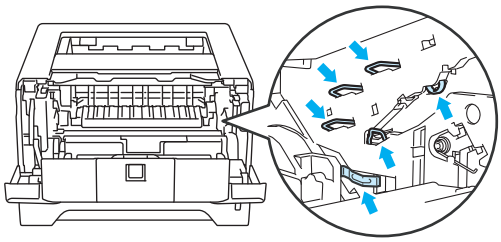

3 Paina sinistä lukitusvipua ja vedä samalla värikasetti ulos rumpuyksiköstä.

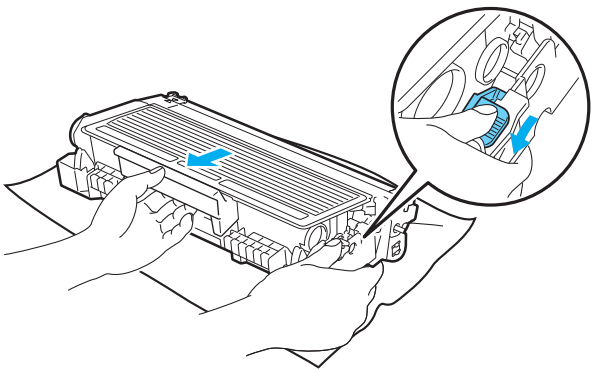

VAROITUS

ÄLÄ heitä värikasettia tuleen. Se saattaa räjähtää ja aiheuttaa tapaturmia.

Käytä kirjoittimen puhdistukseen neutraaleja puhdistusaineita.

ÄLÄ KÄYTÄ koneen sisäosien tai ulkopuolen puhdistukseen aineita, jotka sisältävät ammoniakkia, alkoholia, minkäänlaisia suihkeita tai tai tulenarkoja aineita. Se voi aiheuttaa tulipalon tai sähköiskun.

Älä hengitä väriaineen huuruja.

TÄRKEÄÄ

Käsittele värikasettia varoen. Jos väriä pääsee käsille tai vaatteille, pyyhi se heti pois tai huuhtele kylmällä vedellä.

ÄLÄ koske kuvissa tummennettuja osia. Muutoin tulostuslaatu voi heikentyä.

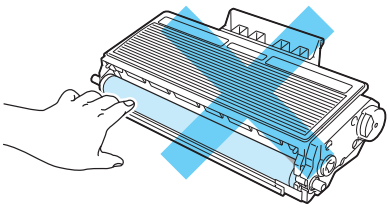

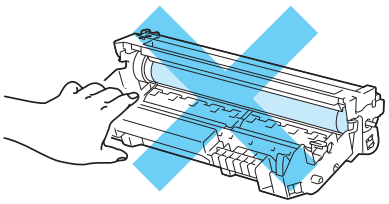

Vinkki

- Sulje värikasetti huolellisesti pussiin, jotta värijauhetta ei pääse ulos kasetista.
- Verkko http://brother.eu/recycle on ohjeita siihen, miten käytetyt värikasetit voidaan palauttaa Brotherille kierrätykseen. Jos et halua palauttaa käytettyä värikasettia, hävitä se paikallisten säännösten mukaisesti ja pidä se erillään talousjätteestä. Jos tarvitset lisätietoja, ota yhteys paikalliseen jätehuollosta vastaavaan viranomaiseen.

4 Ota uusi värikasetti pakkauksesta. Pyri tasaamaan väriaine kasetin siällä keinuttamalla kasettia sivulta toiselle useita kertoja.

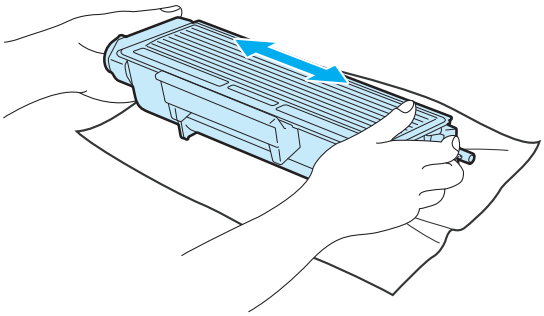

TÄRKEÄÄ

Ota värikasetti pakkauksesta vasta välittömästi ennen kuin asennat sen kirjoittimeen. Jos värikasetti on kauan ilman pakkausta, sen käyttöikä lyhenee.

Pakkauksesta otettu rumpuyksikkö voi vaurioitua, jos se altistuu suoralle auringonvalolle tai muulle valaistukselle.

HUOMAUTUS

Aseta värikasetti rumpuyksikköön heti, kun olet irrottanut suojuksen. ÄLÄ koske kuvissa tummennettuja osia. Muutoin tulostuslaatu voi heikentyä.

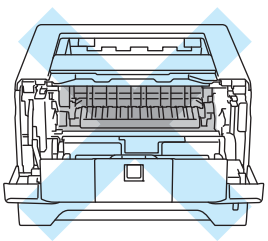

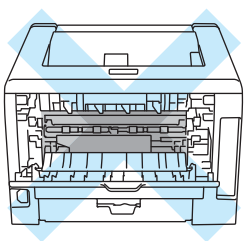

TÄRKEÄÄ

USA ja Kanada:

Älä täytä kirjoittimen mukana toimitettua värikasettia uudelleen. Jatkossakin kannattaa käyttää vain aitoja Brother-merkkisiä vaihtokasetteja. Yhteensopimattomien tai mahdollisesti yhteensopimattomien värin ja/tai värikasettien käyttö kirjoittimessa voi vahingoittaa laitetta ja/tai heikentää tulostuslaatua. Takuu ei kata epäasianmukaisien muiden valmistajien väriaineiden tai värikasettien käytöstä johtuvia ongelmia. Vaihda jatkossakin käytetyt tarvikkeet vain aitoihin Brother-merkkisiin tarvikkeisiin, jotta kirjoitin pysyisi kunnossa ja tulostuslaatu hyvänä.

TÄRKEÄÄ

Iso-Britannia ja muut maat

Brother-laitteet on suunniteltu toimimaan tietyntyyppisen väriaineen kanssa, ja sen tulostusjälki on paras, kun siinä käytetään aitoja Brother-merkkisiä värikasetteja. Brother ei voi taata parasta mahdollista tulostusjälkeä, jos laitteessa käytetään muuntyyppisiä värikasetteja. Brother ei siksi suosittele tässä laitteessa käytettäväksi muita kuin aitoja Brother-merkkisiä värikasetteja.

Jos rumpuyksikkö tai muu tämän laitteen osa vaurioituu muiden valmistajien värikasettien käytön vuoksi, takuu ei välttämättä kata näiden vaurioiden korjaamista.

5 Vedä suojus irti.

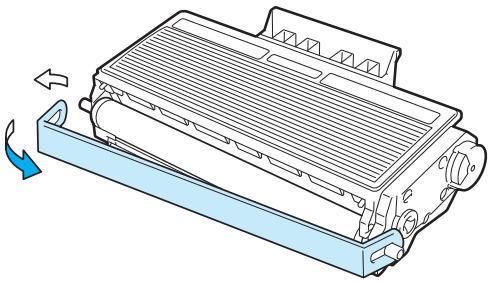

6 Aseta uusi värikasetti kunnolla rumpuyksikköön. Kuulet naksahduksen, kun se asettuu paikalleen. Jos se on kunnolla paikoillaan, lukitusvipu nousee automaattisesti ylös.

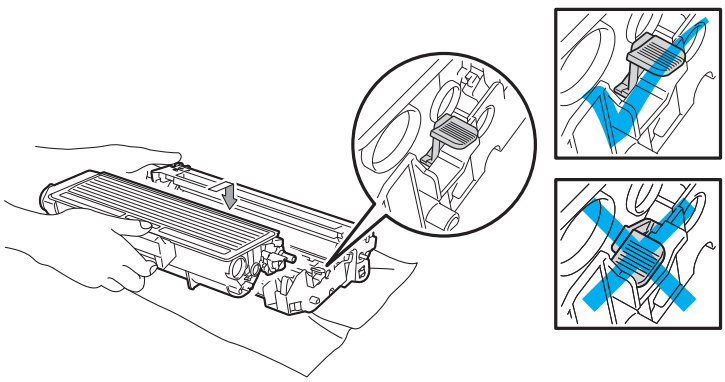

Vinkki

Varmista, että värikasetti on asennettu oikein. Muutoin se voi irrota rumpuyksiköstä.

7 Puhdista rumpuyksikössä oleva ensiökoronalanka vetämällä sinistä kielekettä varovasti edestakaisin useita kertoja.

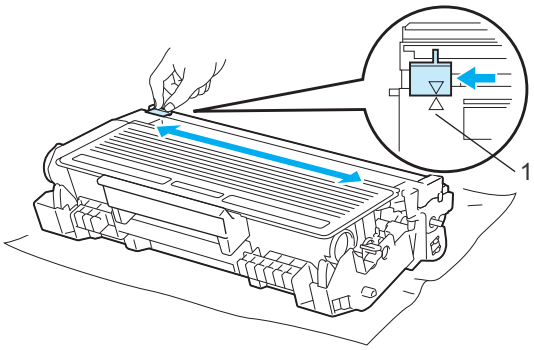

Vinkki

Muista palauttaa kieleke alkuasentoonsa (▲) (1). Muuten tulosteisiin voi tulla pystysuora raita.

8 Aseta rumpu- ja värikasettiasennelma takaisin kirjoittimeen. Sulje etukansi.

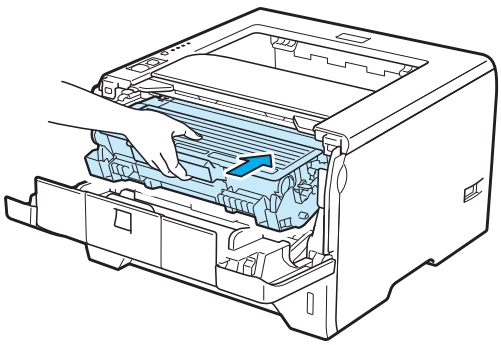

Vinkki

ÄLÄ katkaise kirjoittimen virtaa tai avaa etukantta, ennen kuin merkkivalo **Status** merkkivalo syttyy.

Rumpuyksikkö

Uudella rumpuyksiköllä voidaan tulostaa noin 25 000 A4/Letter-kokoista sivua (1 sivu / työ).

Vinkki

- Rummun todelliseen käyttöikään vaikuttavat monet seikat, kuten lämpötila, kosteus, paperityyppi, käytetyn värin tyyppi ja niin edelleen. Rummun keskimääräinen käyttöikä on ihanteellisissa olosuhteissa arviolta noin 25 000 sivua. Rummulla tulostettavien sivujen todellinen määrä voi olla huomattavasti tätä arviota alhaisempi. Brother ei voi vaikuttaa useimpiin rummun käyttöikään vaikuttaviin seikkoihin, joten emme voi taata rummulla tulostettavien sivujen vähimmäismäärää.
- Paras tulos saadaan, kun käytetään vain alkuperäisiä Brother-värikasetteja. Kirjoitinta tulee käyttää puhtaassa, pölyttömässä tilassa, jossa on riittävä ilmanvaihto.
- Muun valmistajan rumpuyksikön käyttö voi heikentää paitsi tulostuslaatua myös itse kirjoittimen ominaisuuksia ja lyhentää sen käyttöikää. Takuu ei tstä syystä kata kolmannen osapuolen valmistajan rumpuyksikön käytöstä aiheutuneita ongelmia.

Vaih. rumpu pian -viesti

Kun rummun merkkivalo Drum vilkkuu, rummun käyttöikä on päättymässä.. Rumpuyksikkö kannattaa vaihtaa uuteen, ennen kuin tulostuslaatu alkaa heiketä selvästi.

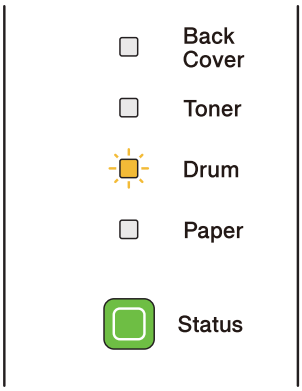

Viesti "Vaihda rumpu"

Kun rummun merkkivalo palaa, rumpuyksikkö tulisi vaihtaa uuteen.. Vaihda se uuteen rumpuyksikköön.

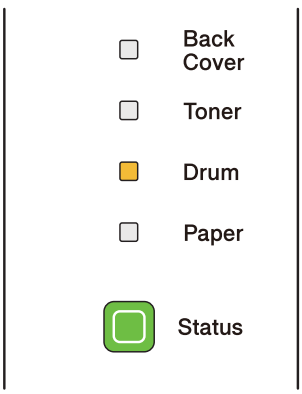

Rumpuyksikön vaihto

TÄRKEÄÄ

Käsittele rumpuyksikköä varoen kun irrotat sen, koska siinä voi olla väriä.

Puhdista kirjoittimen sisäpuoli aina rumpuyksikön vaihdon jälkeen. Katso *Puhdistus* sivulla 108.

Kun rumpuyksikkö vaihdetaan uuteen, rummun laskuri on nollattava seuraavasti:

1. Paina etukannen avauspainiketta ja avaa etukansi.

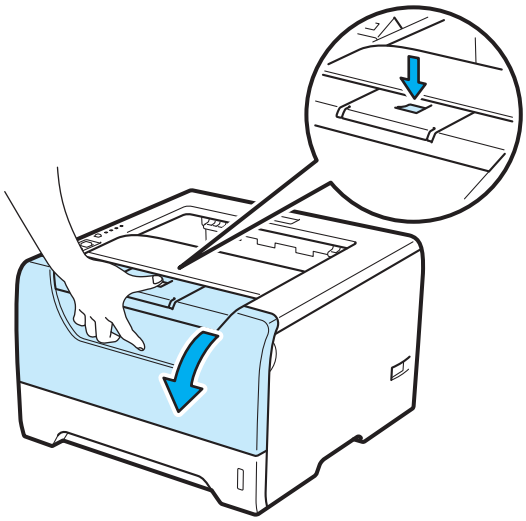

2. Vedä rumpu- ja värikasettiasennelma ulos.

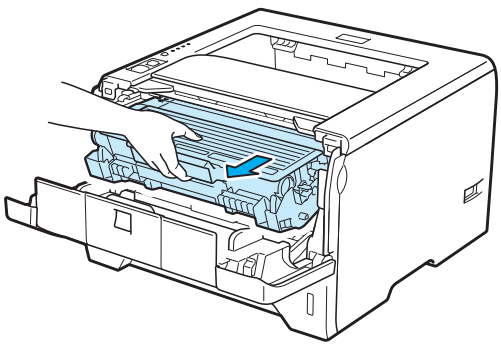

TÄRKEÄÄ

Rumpu- ja värikasettiasennelma kannattaa asettaa esimerkiksi talouspaperin tai sanomalehden päälle, koska niistä voi valua ulos väriä.

ÄLÄ kosketa kuvassa näkyviä elektrodeja: staattinen sähkö voi vahingoittaa kirjoitinta.

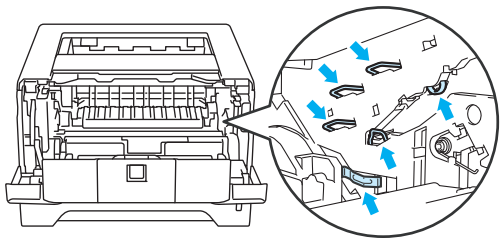

3 Paina sinistä lukitusvipua ja vedä samalla värikasetti ulos rumpuyksiköstä.

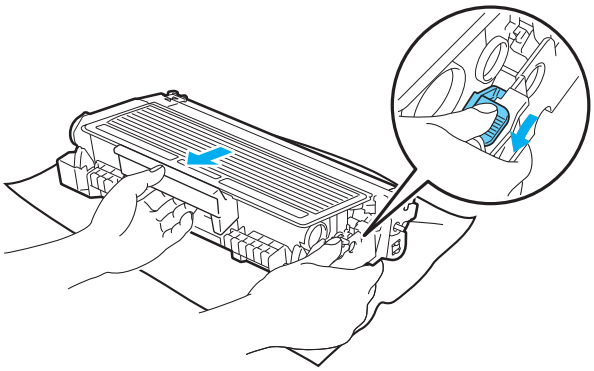

VAROITUS

ÄLÄ heitä värikasettia tuleen. Se saattaa räjähtää ja aiheuttaa tapaturmia.

Käytä kirjoittimen puhdistukseen neutraaleja puhdistusaineita.

ÄLÄ KÄYTÄ koneen sisäosien tai ulkopuolen puhdistukseen aineita, jotka sisältävät ammoniakkia, alkoholia, minkäänlaisia suihkeita tai tai tulenarkoja aineita. Se voi aiheuttaa tulipalon tai sähköiskun.

Älä hengitä väriaineen huuruja.

TÄRKEÄÄ

Käsittele värikasetteja varoen. Jos väriä pääsee käsille tai vaatteille, pyyhi se heti pois tai huuhtele kylmällä vedellä.

ÄLÄ koske kuvissa tummennettuja osia. Muutoin tulostuslaatu voi heikentyä.

4 Ota uusi rumpuyksikkö pakkauksesta.

TÄRKEÄÄ

Ota rumpuyksikkö pakkauksesta vasta välittömästi ennen kuin asennat sen kirjoittimeen. Altistuminen auringonvalolle tai muulle valolle voi vahingoittaa rumpuyksikköä.

5 Aseta värikasetti kunnolla uuteen rumpuyksikköön. Kuulet naksahduksen, kun se asettuu paikalleen. Jos värikasetti on kunnolla paikoillaan, sininen lukitusvipu nousee automaattisesti ylös.

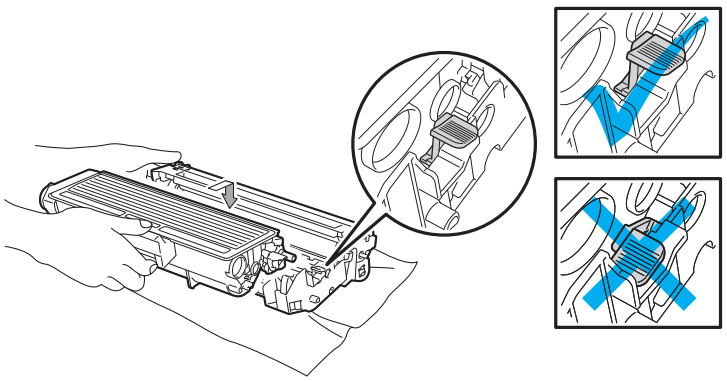

Vinkki

Varmista, että värikasetti on asennettu oikein. Muutoin se voi irrota rumpuyksiköstä.

6 Aseta rumpu- ja värikasettiasennelma takaisin kirjoittimeen.

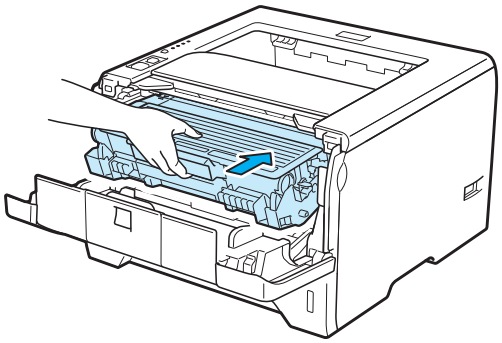

7 Pidä valkoista painiketta **Go** painettuna noin neljän sekunnin ajan, kunnes kaikki merkkivalot syttyvät. Kun kaikki neljä merkkivalot palavat, vapauta painike **Go**.

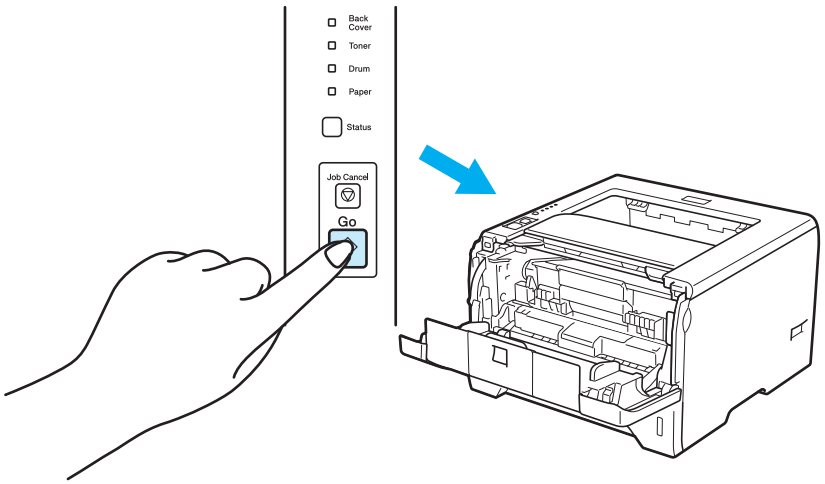

TÄRKEÄÄ

Älä nollaa rummun laskuria, jos vaihdat vain värikasetin.

8 Sulje etukansi.

9 Varmista, että merkkivalo **Drum** ei enää pala.

Puhdistus

Puhdista kirjoitin sisä- ja ulkopuolelta säännöllisesti kuivalla, nukkaamattomalla liinalla. Muista puhdistaa kirjoittimen sisäpuoli aina, kun vaihdat värikasetin tai rumpuyksikön. Jos väriaine tahrii tulostetut arkit, puhdista kirjoittimen sisäpuoli kuivalla, nukkaamattomalla kankaalla.

Kirjoittimen ulkopinnan puhdistus

VAROITUS

Käytä neutraaleja puhdistusaineita. Haihtuvilla nesteillä kuten tinnerillä tai bensiinillä puhdistaminen vahingoittaa kirjoittimen pintaa.

ÄLÄ käytä ammoniakkia sisältäviä puhdistusaineita.

ÄLÄ KÄYTÄ koneen sisäosien tai ulkopuolen puhdistukseen aineita, jotka sisältävät ammoniakkia, alkoholia, minkäänlaisia suihkeita tai tai tulenarkoja aineita. Se voi aiheuttaa tulipalon tai sähköiskun.

1. Katkaise kirjoittimen virta virtakytkimestä ja irrota sitten virtajohto.

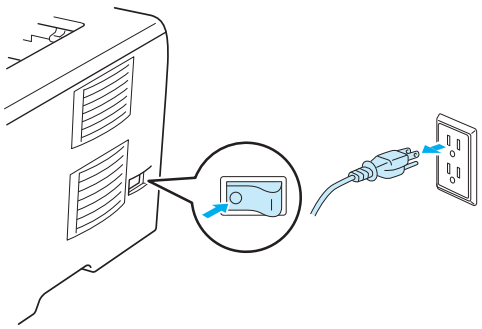

2. Vedä paperikasetti kokonaan ulos kirjoittimesta.

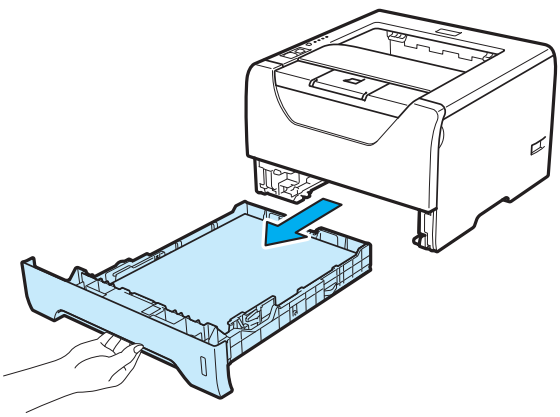

3. Pyyhi kirjoittimen ulkopinnalta pölyt pehmeällä liinalla.

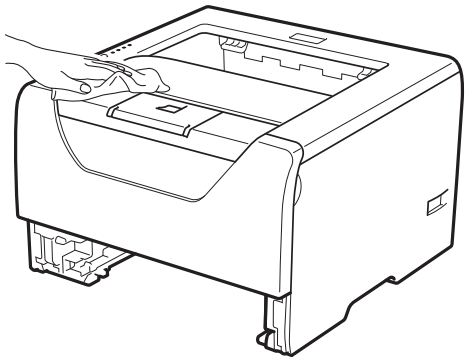

4. Jos paperikasettiin on juuttunut jotain, poista se.
5. Pyyhi paperikasetin sisältä pölyt pehmeällä liinalla.

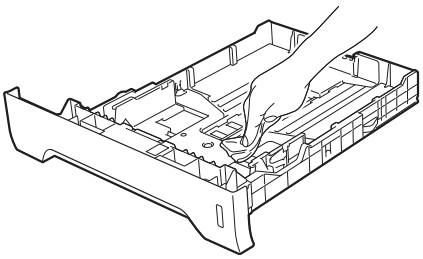

6. Aseta paperikasetti takaisin kirjoittimeen.
7. Kytke kirjoittimen virtajohto takaisin pistorasiaan ja kytke kirjoittimen virta virtakytkimestä.

Kirjoittimen sisäpuolen puhdistus

1. Katkaise kirjoittimen virta virtakytkimestä ja irrota sitten virtajohto.

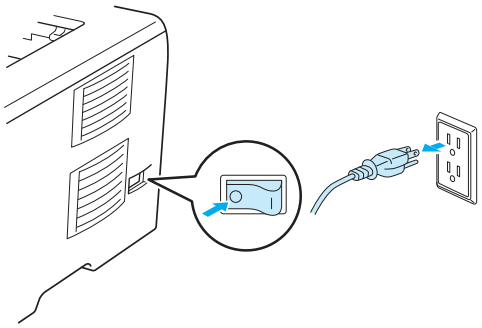

2. Paina etukannen avauspainiketta ja avaa etukansi.

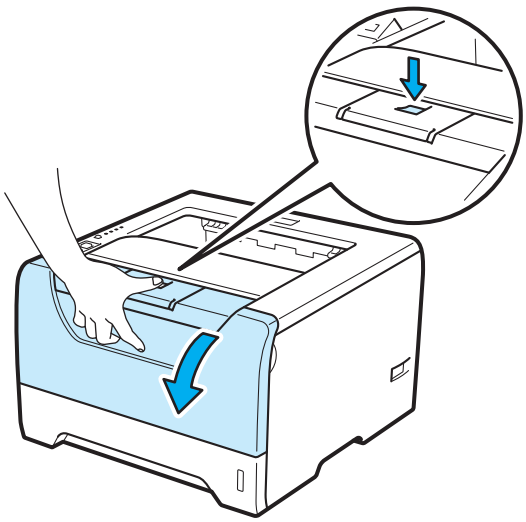

3 Vedä rumpu- ja värikasettiasennelma ulos.

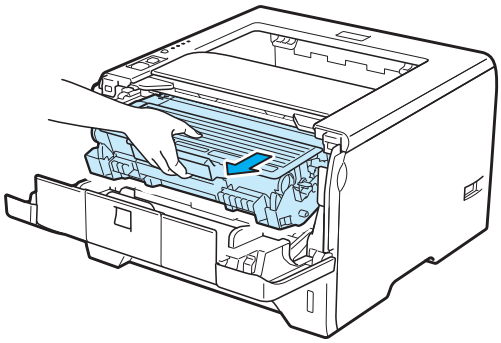

HUOMAUTUS

Heti käytön jälkeen muutamat kirjoittimen sisällä olevat osat ovat erittäin kuumia. Anna kirjoittimen jäähtyä, ennen kuin kosketat kirjoittimen sisällä olevia osia.

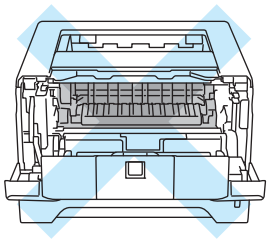

TÄRKEÄÄ

Rumpu- ja värikasettiasennelma kannattaa asettaa esimerkiksi talouspaperin tai sanomalehden päälle, koska niistä voi valua ulos väriä.

Käsittele värikasettia varoen. Jos väriä pääsee käsille tai vaatteille, pyyhi se heti pois tai huuhtele kylmällä vedellä.

ÄLÄ kosketa kuvassa näkyviä elektrodeja: staattinen sähkö voi vahingoittaa kirjoitinta.

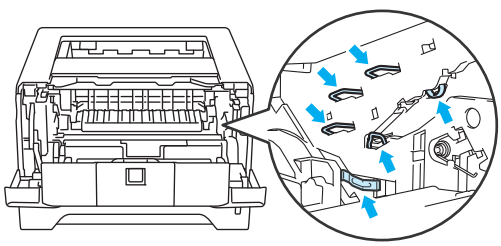

4 Pyyhi skannerin ikkuna kuivalla, nukkaamattomalla liinalla.

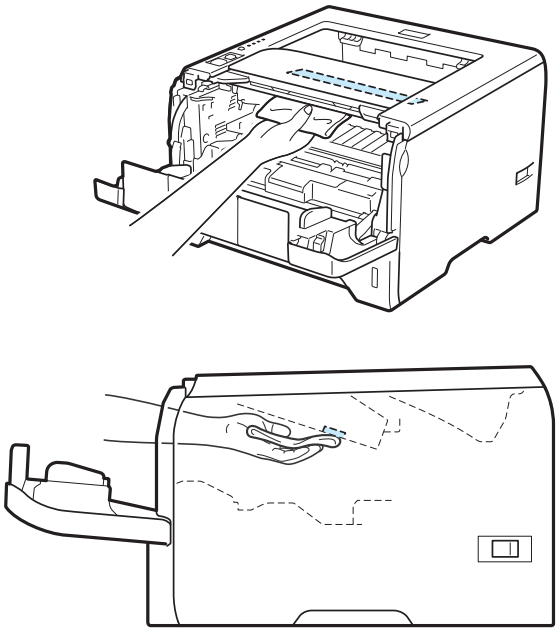

5 Aseta rumpu- ja värikasettiasennelma takaisin kirjoittimeen.

6 Sulje etukansi.

7 Kytke kirjoittimen virtajohto takaisin pistorasiaan ja kytke kirjoittimen virta virtakytkimestä.

Paperinsyöttötelan puhdistus

Jos paperinsyöttötelassa on tahroja, kirjoitin ei ehkä alista paperia. Puhdista siinä tapauksessa paperinsyöttötela seuraavalla tavalla:

1. Katkaise kirjoittimen virta virtakatkaisijasta irrota sitten virtajohdon pistoke pistorasiasta.

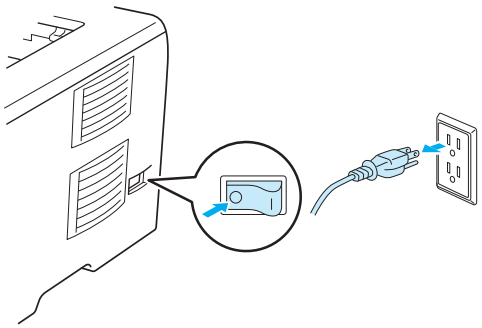

2. Irrota virtajohto ja liitäntäkaapeli kirjoittimesta.
3. Vedä paperikasetti ulos kirjoittimesta.

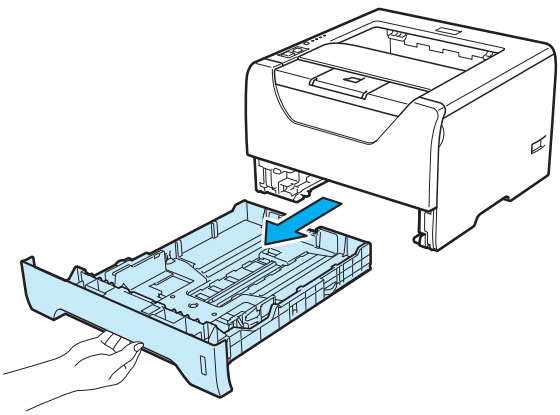

4. Kostuta pehmeä kangaspala kädenkämpöisellä vedellä ja pyyhi sillä paperikasetin erotintyyny (1).

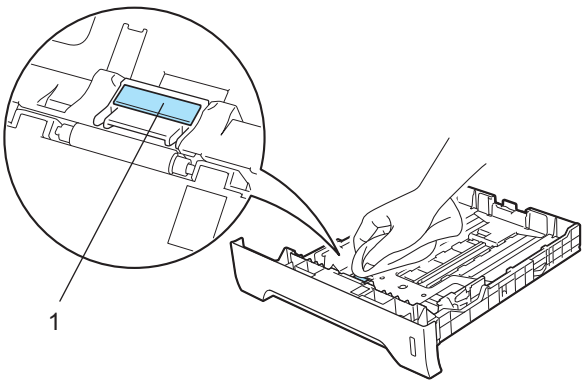

5 Pyyhi kaksi paperinsyöttötelaa (1) kirjoittimen sisällä.

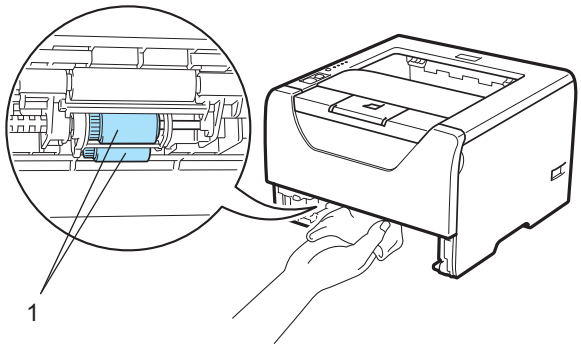

6 Aseta paperikasetti takaisin kirjoittimeen.

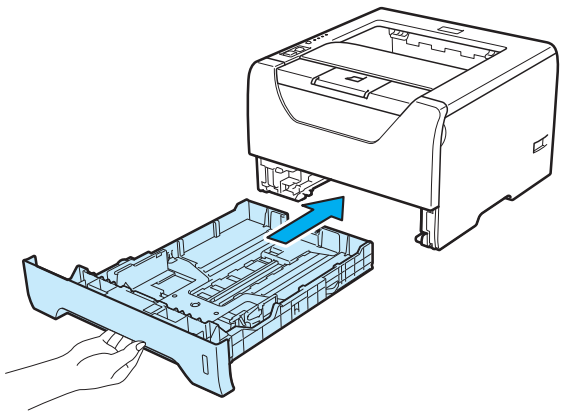

7 Varmista, että virta on katkaistu virtakatkaisijasta ja liitä sitten virtajohto ja liitäntäkaapeli kirjoittimeen.

8 Kytke kirjoittimen virtajohto takaisin pistorasiaan ja kytke kirjoittimeen virta virtakatkaisijasta.

Koronalankojen puhdistus

Koronalangan puhdistus

Jos tulostuslaadussa esiintyy ongelmia, puhdista koronalanka seuraavasti:

1. Paina etukannen avauspainiketta ja avaa etukansi.

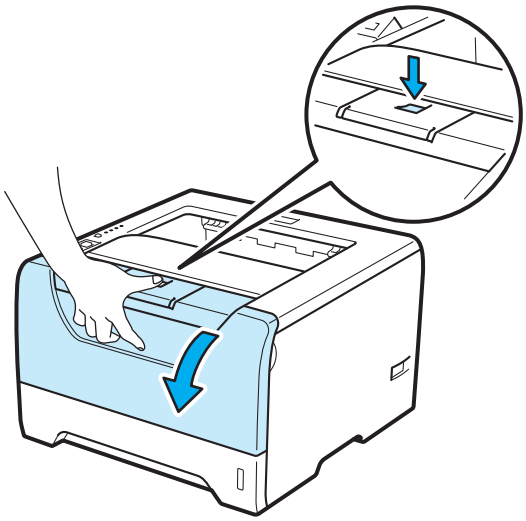

2. Vedä rumpu- ja värikasettiasennelma ulos.

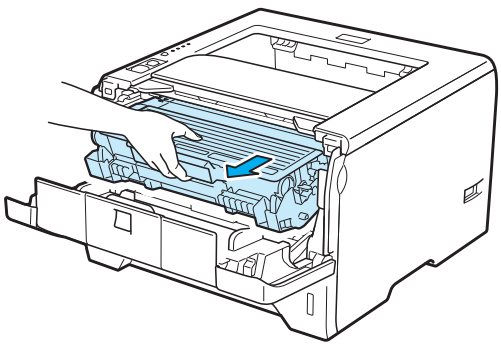

TÄRKEÄÄ

Rumpu- ja värikasettiasennelma kannattaa asettaa esimerkiksi talouspaperin tai sanomalehden päälle, koska niistä voi valua ulos väriä.

ÄLÄ kosketa kuvassa näkyviä elektrodeja: staattinen sähkö voi vahingoittaa kirjoitinta.

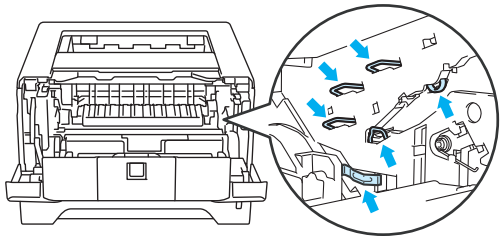

3. Puhdista rumpuyksikössä oleva ensiökoronalanka vetämällä sinistä kielekettä varovasti edestakaisin useita kertoja.

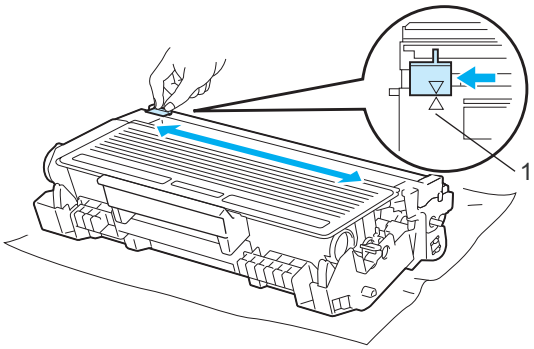

Vinkki

Muista palauttaa kieleke alkuasentoonsa (▲) (1). Muuten tulosteisiin voi tulla pystysuora raita.

4. Aseta rumpu- ja värikasettiasennelma takaisin kirjoittimeen. Sulje etukansi.

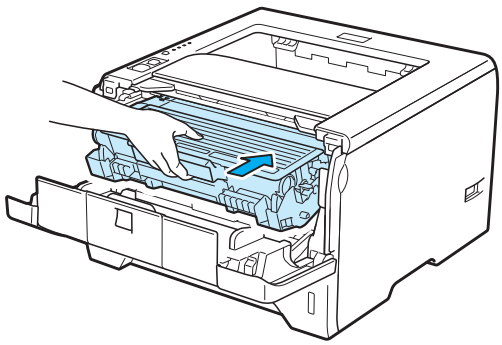

7 Vianetsintä

Useimmat ongelmat ovat käyttäjän itsensä korjattavissa. Jos tarvitset lisäapua, Brother Solutions Center tarjoaa vastauksia usein esitettyihin kysymyksiin ja vinkkejä vianetsintään. Sen osoite on http://solutions.brother.com/.

Kun tulostus ei onnistu

Tarkista ensin seuraavat:

- Virtajohto on kunnolla kytketty ja kirjoittimessa on virta.
- Kaikki suojakappaleet on poistettu.
- Värikasetti ja rumpuyksikkö on asennettu oikein.
- Etu- ja takakansi on suljettu huolellisesti.
- Paperi on asetettu paperikasettiin oikein.
- Liitäntäkaapeli on kytketty huolellisesti kirjoittimeen ja tietokoneeseen.
- Kirjoittimelle on valittu ja asennettu oikea ohjain.
- Tietokoneelle on määritetty oikea kirjoitinportti.

Kirjoitin ei tulosta:

Jos edellä olevat ohjeet eivät auttaneet, määritä ongelma ja siirry alla olevassa taulukossa neuvotulle sivulle.

- **Kirjoittimen merkkivalo vilkkuu**

  Katso *Merkkivalot (LEDit)* sivulla 78.
- **Tilan valvonnassa näkyy virheviesti**

  Katso *Tilan valvonnan virheviestit* sivulla 118.
- **Paperin käsittely**

  Katso *Paperin käsittely* sivulla 121 tai *Paperitukokset ja niiden selvittäminen* sivulla 122.
- **Muut ongelmat**

  Katso *Muut ongelmat* sivulla 139.

Kirjoitin tulostaa, mutta seuraavissa on ongelmia:

- **Tulostuslaatu**

  Katso *Tulostuslaadun parantaminen* sivulla 131.
- **Tuloste on virheellinen**

  Katso *Tulostusongelmien ratkaiseminen* sivulla 138.

Tilan valvonnan virheviestit

Tilan valvonta ilmoittaa kirjoittimessa ilmenneistä ongelmista. Katso tarvittavat toimintaohjeet seuraavasta taulukosta.

Jos haluat käynnistää tilan valvonnan, katso *Tilan valvonta* sivulla 49 (Windows®-käyttöjärjestelmä) tai *Tilan valvonta* sivulla 65 (Macintosh-käyttöjärjestelmä).

Virheviesti	Toimenpide
Virhe – kasetin paikka	■ Aseta rumpuyksikkö takaisin kirjoittimeen.
Vaih. rumpu pian	■ Rumpuyksikön käyttöikä on päättymässä. Osta valmiiksi uusi rumpuyksikkö. Katso *Rumpuyksikön vaihto* sivulla 104.
Vaihda rumpu	■ Katso *Rumpuyksikön vaihto* sivulla 104.
Dupleksilaite ei ole käytössä	■ Sulje kirjoittimen takakansi ja laita kaksipuoleisalusta takaisin paikalleen.
Rumpuvirhe	■ Katso *Koronalangan puhdistus* sivulla 115.
Etukansi on auki	■ Sulje kirjoittimen etukansi.
Lämpöyksikön kansi on auki	■ Sulje kiinnitysyksikön kansi (kirjoittimen takakannen takana).
Väärä pap.koko automaat. dupl.laitteessa	■ Paina **Go** tai **Job Cancel**. Aseta kasettiin paperia jota haluat käyttää tai lataa samankokoista paperia kuin tällä hetkellä on määritetty ohjaimen (ajurin) asetuksissa. Automaattisessa kaksipuolisessa tulostuksessa käytettävissä oleva paperikoko on A4, Letter tai Folio.
Tukos, MT-alusta **Tukos paperikasetissa 1** **Tukos paperikasetissa 2** **Tukos paperikasetissa 3** **Tukos sisällä** **Tukos takana** **Tukos dupleksilaitteessa**	■ Poista juuttunut paperi ilmoitetusta paikasta. Katso *Paperitukokset ja niiden selvittäminen* sivulla 122.
Muisti täynnä	■ Tulosta muistissa olevat tiedot painamalla painiketta **Go**. Peruuta tulostustyö, jos haluat poistaa muistissa olevat tiedot. Katso *Ohjauspaneelin painikkeet* sivulla 86. ■ Yksinkertaista asiakirjaa tai pienennä tulostuksen erotuskykyä. ■ Lisää muistia. Katso *Lisämuistin asennus* sivulla 93.
Ei väriä	■ Avaa etukansi ja asenna värikasetti.

Virheviesti	Toimenpide
Tarkista paperi **Tarkista käsinsyötön paperi** **Tarkista MT-alusta paperi/sopimaton koko** **Tarkista kasetin 1 paperi/sopimaton koko** **Tarkista kasetin 2 paperi/sopimaton koko** **Tarkista kasetin 3 paperi/sopimaton koko**	■ Paperikasetti saattaa olla tyhjä tai väärin asennettu. Jos se on tyhjä, aseta paperikasettiin uusi paperipino ja paina sitten painiketta **Go**. Jos ongelma jää silti ratkaisematta, paperinsyöttötela voi olla tahrainen. Puhdista paperinsyöttötela. Katso *Paperinsyöttötelan puhdistus* sivulla 113. ■ Jos paperikasetissa on paperia, tarkista, että paperi on tasaisesti. Jos paperi on käyristynyt, suorista se ennen tulostamista. Kokeile seuraavaa: ota paperit kasetista, käännä nippu ja aseta se takaisin paperikasettiin. ■ Ota paperia pois paperikasetista ja yritä uudelleen. ■ Varmista, että käytät Brotherin suositusten mukaista paperia. Katso *Tietoja paperista* sivulla 6. ■ Aseta kasettiin samankokoista paperia kuin tällä hetkellä on määritetty ohjaimen asetuksissa.
Tulostuksen ylivuoto	■ Tulosta muistissa olevat tiedot painamalla painiketta **Go**. Peruuta tulostustyö, jos haluat poistaa muistissa olevat tiedot. Katso *Ohjauspaneelin painikkeet* sivulla 86. ■ Jos virhe ei poistu, yksinkertaista asiakirjaa tai vähennä tulostuksen erotuskykyä. ■ Lisää muistia. Katso *Lisämuistin asennus* sivulla 93. ■ Muuta seuraavia asetuksia mukana toimitetussa Windows®-ajurissa ja yritä uudestaan. Paras asetuskokonaisuus vaihtelee asiakirjan mukaan. ■ Grafiikkatila ■ TrueType-tila ■ Käytä kirjoittimen TrueType®-fontteja [1] Valitse välilehti **Lisäasetukset**, napsauta kuvaketta **Tulostuslaatu(C)**, ja valitse sitten **Määritä itse** kohdassa **Tulostusasetukset** sekä napsauta painiketta **Asetukset...**.
Huoltokutsuvirhe	■ Tunnista virhe merkkivalojen perusteella. Katso *Huoltokutsuilmaisut* sivulla 84.
Säiliö täynnä	RAMDISK:in kokoasetuksena on 0 MB. Lisää RAMDISK:in kokoa. Tai ei ole tilaa töiden tallennukselle. Poista tarpeettomat makrot tai fontit.
Vaihda PS tarv.MP	Hanki uudet paperinsyöttötarvikkeet MT-alustaa varten (paperinsyöttötela ja erotuslevy) soittamalla jälleenmyyjälle tai Brotherin asiakaspalveluun.
Vaihda PS tarv.1	Hanki uudet paperinsyöttötarvikkeet kasettia 1 varten (paperinsyöttötela ja erotuslevy) soittamalla jälleenmyyjälle tai Brotherin asiakaspalveluun.
Vaihda PS tarv.2	Hanki uudet paperinsyöttötarvikkeet kasettia 2 varten (paperinsyöttötela ja erotuslevy) soittamalla jälleenmyyjälle tai Brotherin asiakaspalveluun.
Vaihda PS tarv.3	Hanki uudet paperinsyöttötarvikkeet kasettia 3 varten (paperinsyöttötela ja erotuslevy) soittamalla jälleenmyyjälle tai Brotherin asiakaspalveluun.
Vaihda lämpöyksikkö	Hanki uusi kiinnitysyksikkö soittamalla jälleenmyyjälle tai Brotherin asiakaspalveluun.
Vaihda laseryks.	Hanki uusi laseryksikkö soittamalla jälleenmyyjälle tai Brotherin asiakaspalveluun.
Vaihda värikasetti	■ Katso *Värikasetin vaihto* sivulla 97.
Väriaine vähissä	■ Osta uusi värikasetti, jotta voit vaihtaa sen heti **Vaihda värikasetti** -ilmoituksen ilmaantuessa.

Virheviestien tulostus

Kirjoitin voi ilmoittaa ongelmista myös tulostamalla virheviestin. Tunnista ja poista virheviesti alla olevan taulukon avulla. Virheviestien tulostuksen oletusasetus on pois käytöstä. Jos haluat ottaaa virheviestien tulostuksen käyttöön, mene Windows®in kirjoitinohjaimen välilehdelle **Lisäasetukset**, napsauta **Muut tulostusasetukset...**, ja valitse **Tulosta virheviestit**.

Virheviesti	Toimenpide
Memory Full (Muisti täynnä)	■ Tulosta muistissa olevat tiedot painamalla painiketta **Go**. Peruuta tulostustyö, jos haluat poistaa muistissa olevat tiedot. Katso *Ohjauspaneelin painikkeet* sivulla 86. ■ Yksinkertaista asiakirjaa tai pienennä tulostuksen erotuskykyä. ■ Lisää muistia. Katso *Lisämuistin asennus* sivulla 93.
Print Overrun (Tulostuksen ylivuoto)	■ Tulosta muistissa olevat tiedot painamalla painiketta **Go**. Peruuta tulostustyö, jos haluat poistaa muistissa olevat tiedot. Katso *Ohjauspaneelin painikkeet* sivulla 86. ■ Jos virhe ei poistu, yksinkertaista asiakirjaa tai vähennä tulostuksen erotuskykyä. ■ Lisää muistia. Katso *Lisämuistin asennus* sivulla 93. ■ Aseta sivunsuojauksen arvoksi **Autom.** mukana toimitetusta Windows®-ohjaimesta tai ohjauspaneelista. ■ Muuta seuraavia asetuksia mukana toimitetussa Windows®-ajurissa ja yritä uudestaan. Paras asetuskokonaisuus vaihtelee asiakirjan mukaan. ■ Grafiikka [1] ■ TrueType-tila [1] ■ Käytä kirjoittimen TrueType®-fontteja [1] Valitse välilehti **Perusasetukset**, valitse **Määritä itse** kohdassa **Tulostusasetukset**, ja napsauta sitten **Käsinsyöttöasetukset...**.
Resolution Adapted (Erotuskykyä pienennetty tulostusta varten)	■ Estä automaattinen erotuskyvyn pienennys yksinkertaistamalla asiakirjaa ennen tulostusta.

Paperin käsittely

Varmista ensin, että käytät Brotherin suositusten mukaista paperia. (Katso *Tietoja paperista* sivulla 6.)

Ongelma	Suositus
Kirjoitin ei syötä paperia.	■ Jos paperikasetissa on paperia, tarkista, että paperi on tasaisesti. Jos paperi on käyristynyt, suorista se ennen tulostusta. Kokeile seuraavaa: ota paperit kasetista, käännä nippu ja aseta se takaisin paperikasettiin. ■ Ota jonkin verran paperia pois paperikasetista ja yritä uudelleen. ■ Varmista, että kirjoitinohjaimessa ei ole valittu käsinsyöttöä. ■ Puhdista paperinsyöttötela. Katso *Paperinsyöttötelan puhdistus* sivulla 113.
Kirjoitin ei syötä paperia monitoimialustalta.	■ Leyhytä paperinippu hyvin ja aseta se kunnolla takaisin. ■ Tarkista, että kirjoitinohjaimessa on valittu paperilähteeksi **MT-alusta**.
Kirjoitin ei syötä kirjekuoria.	■ Kirjoitin voi syöttää kirjekuoria monitoimialustalta. Aseta käyttämäsi ohjelma tulostamaan käyttämiesi kirjekuorien kokoisille kirjekuorille. Se tehdään yleensä ohjelman sivu- tai asiakirja-asetusten valikossa. (Katso ohjeita ohjelman käyttöoppaasta.)
Paperi on juuttunut.	■ Irrota juuttunut paperi. (Katso *Paperitukokset ja niiden selvittäminen* sivulla 122.)
Kirjoitin ei tulosta.	■ Varmista, että kaapeli on kytketty kirjoittimeen. ■ Varmista, että tulostimesta on katkaistu virta ja ettei mitään virhemerkkivaloja pala tulostimen ohjauspaneelissa. ■ Tarkista, että oikea kirjoitinohjain on valittuna.
Tavallinen paperi rypistyy tulostettaessa.	■ Vaihda kirjoitinohjaimen asetus **Tulostusmateriaali** ohueksi.
Paperi luisuu yläluovutusalustasta.	■ Nosta luovutusalustan tukiläppä ylös. 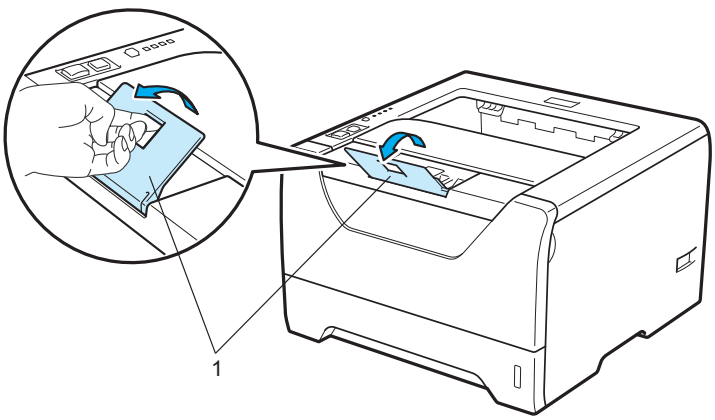

Paperitukokset ja niiden selvittäminen

Tukos MT-alusta / Kasetti 1 / Kasetti 2 / Kasetti 3 / Sisäpuoli

Jos paperi juuttuu MT-alustan tai paperikasetin sisään, kirjoitin ilmoittaa siitä vilkuttamalla **Paper**-merkkivaloa seuraavasti.

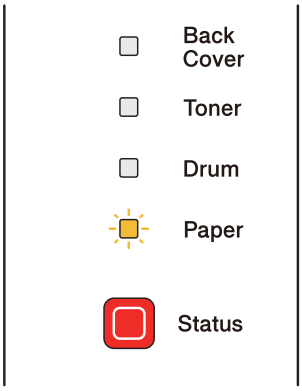

HUOMAUTUS

Heti käytön jälkeen muutamat kirjoittimen sisällä olevat osat ovat erittäin kuumia. Henkilövahinkojen estämiseksi avattaessa tulostimen etukantta tai takakantta (takaluovutusalusta) ÄLÄ kosketa kuvituksessa varjostettuina oleviin osiin. Jos kosketat niihin, saatat saada palovammoja.

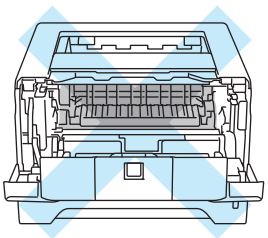

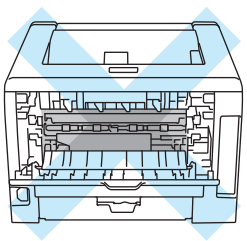

Irrota juuttunut paperi seuraavasti.

Jos paperitukos saadaan poistettua kokonaan seuraavien ohjeiden avulla, aseta paperikasetti takaisin paikalleen ja suje sitten etukansi. Kirjoitin jatkaa tulostusta automaattisesti.

Jos kirjoitin ei aloita tulostusta, paina **Go**. Jos kirjoitin ei vieläkään aloita tulostusta, tarkista, että kaikki juuttunut paperi on poistettu kirjoittimesta. Yritä sitten tulostaa uudelleen.

Vinkki

- Aina, kun lisäät uutta paperia, ota kaikki paperit paperikasetista ja tasaa nippu. Näin kirjoitin ei syötä useita arkkeja kerralla, mikä vähentää paperitukoksia.
- Varmista, että olet asentanut koneeseen sekä värikasetin että rumpuyksikön. IJos et ole asentanut rumpuyksikköä tai olet asentanut rumpuyksikön väärin, niin siitä voi aiheutua paperitukoksia Brother-koneeseen.

1. Avaa etukansi.

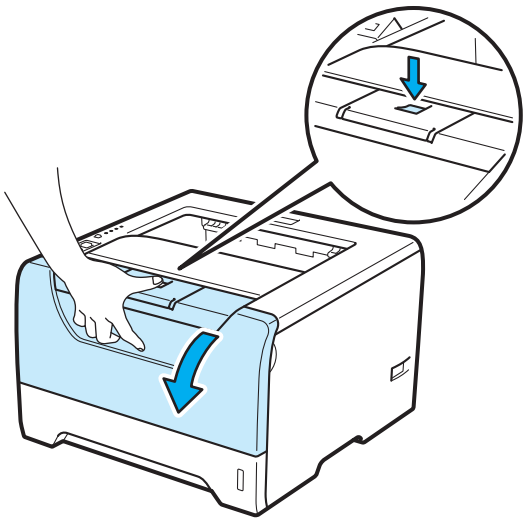

2. Vedä rumpu ja värikasettiyksikkö ulos hitaasti. Juuttunut paperi tulee ulos rummun ja värikasettiyksikön mukana.

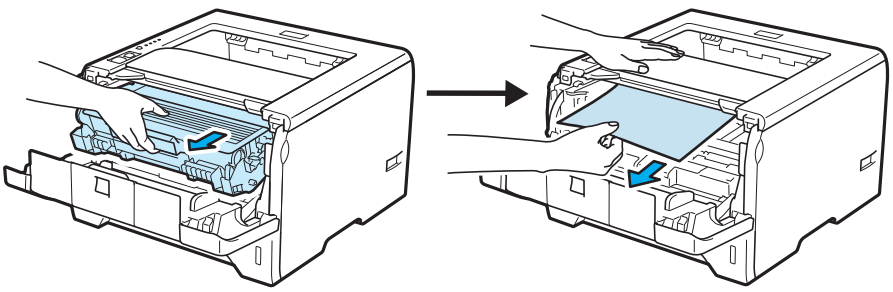

TÄRKEÄÄ

Rumpu- ja värikasettiasennelma kannattaa asettaa esimerkiksi talouspaperin tai sanomalehden päälle, koska niistä voi valua ulos väriä.

ÄLÄ kosketa kuvassa näkyviä elektrodeja: staattinen sähkö voi vahingoittaa kirjoitinta.

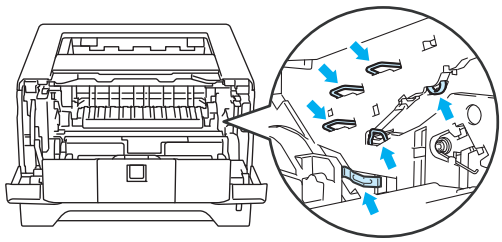

3. Sulje etukansi.

Vinkki

Älä aseta rumpua ja värikasettiyksikköä takaisin kirjoittimeen vielä.

4. Vedä paperikasetti kokonaan ulos kirjoittimesta.

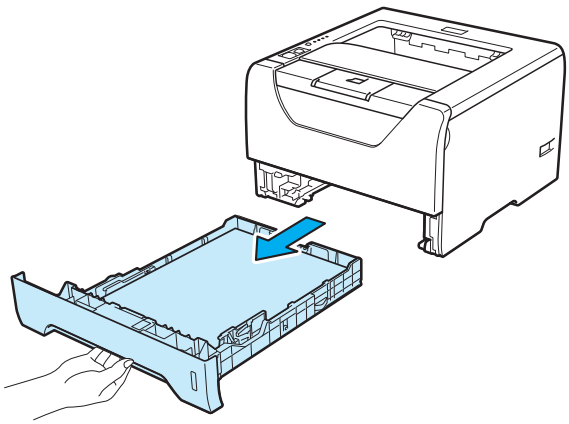

5. Vedä juuttunutta paperia alaspäin, pois kirjoittimesta.

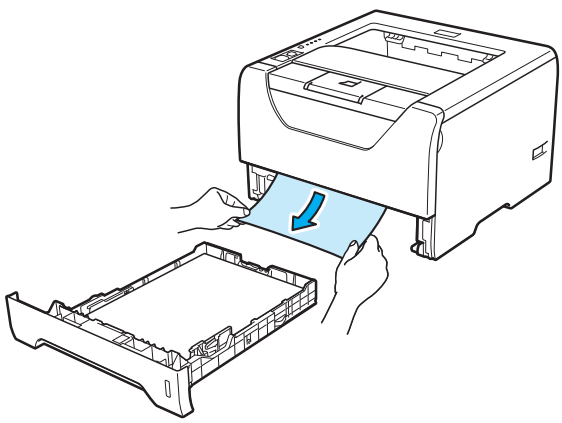

6 Paina sinistä lukitusvipua ja vedä samalla värikasetti ulos rumpuyksiköstä. Poista rumpuyksikön sisään juuttunut paperi (jos on).

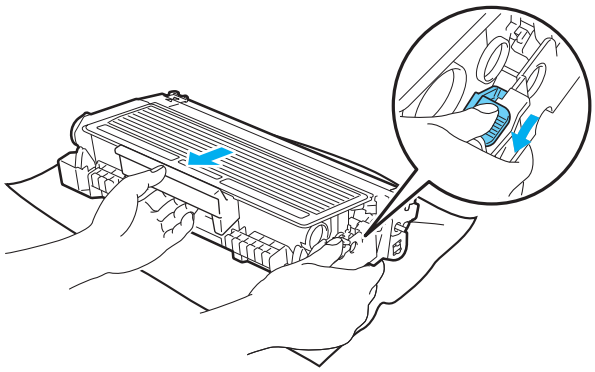

TÄRKEÄÄ

Käsittele värikasettia varoen. Jos väriä pääsee käsille tai vaatteille, pyyhi se heti pois tai huuhtele kylmällä vedellä.

ÄLÄ koske kuvissa tummennettuja osia. Muutoin tulostuslaatu voi heikentyä.

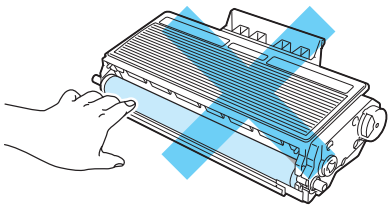

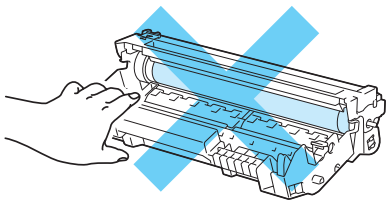

7 Aseta värikasetti takaisin rumpuyksikköön. Kuulet naksahduksen, kun se asettuu paikalleen. Jos värikasetti on kunnolla paikoillaan, sininen lukitusvipu nousee automaattisesti ylös.

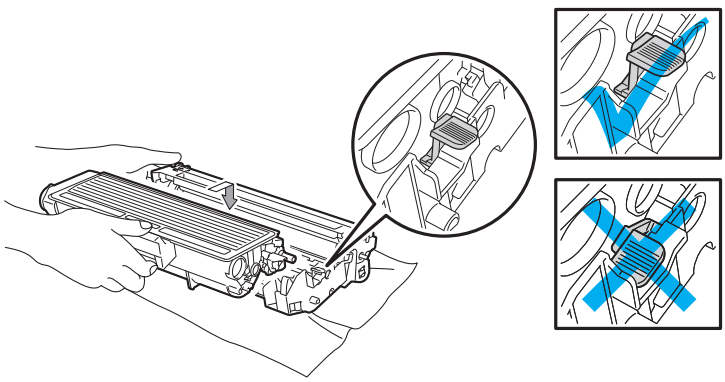

8 Avaa etukansi. Aseta rumpu- ja värikasettiasennelma takaisin kirjoittimeen.

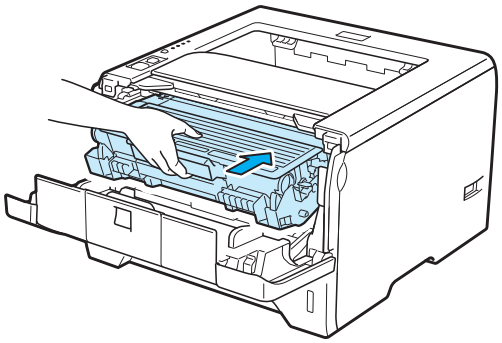

9 Aseta paperikasetti tukevasti kirjoittimeen.

10 Sulje etukansi.

11 Varmista, että merkkivalo **Paper** ei pala ja sitten, että merkkivalo **Status** palaa vihreänä.

Tukos takana / dupleksialustassa

Jos paperi juuttuu takakannen taakse (takaluovutusalusta) tai dupleksialustan sisään, kirjoitin ilmoittaa siitä vilkuttamalla merkkivaloja **Back Cover** ja **Paper** seuraavasti.

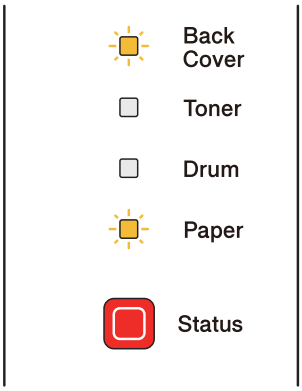

HUOMAUTUS

Heti käytön jälkeen muutamat kirjoittimen sisällä olevat osat ovat erittäin kuumia. Henkilövahinkojen estämiseksi avattaessa tulostimen etukantta tai takakantta (takaluovutusalusta) ÄLÄ kosketa kuvituksessa varjostettuina oleviin osiin. Jos kosketat niihin, saatat saada palovammoja.

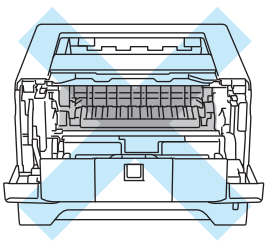

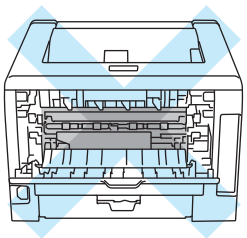

Irrota juuttunut paperi seuraavasti.

1. Paina etukannen avauspainiketta ja avaa etukansi.

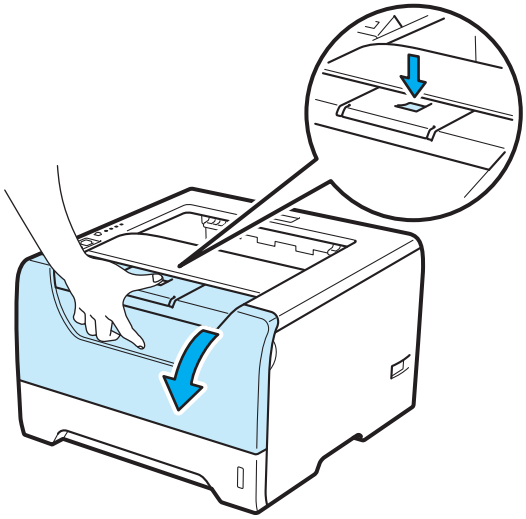

2. Vedä rumpuyksikkö ja värikasettiasennelma ulos hitaasti. Juuttunut paperi tulee ulos rummun ja värikasettiyksikön mukana.

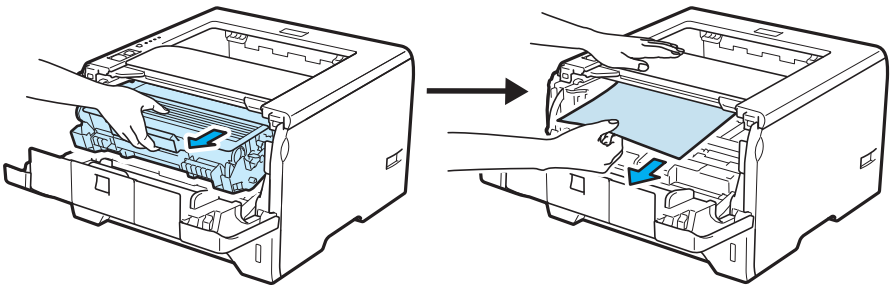

TÄRKEÄÄ

Rumpu- ja värikasettiasennelma kannattaa asettaa esimerkiksi talouspaperin tai sanomalehden päälle, koska niistä voi valua ulos väriä.

ÄLÄ kosketa kuvassa näkyviä elektrodeja: staattinen sähkö voi vahingoittaa kirjoitinta.

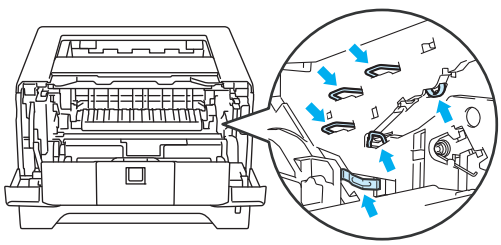

3 Avaa takakansi.

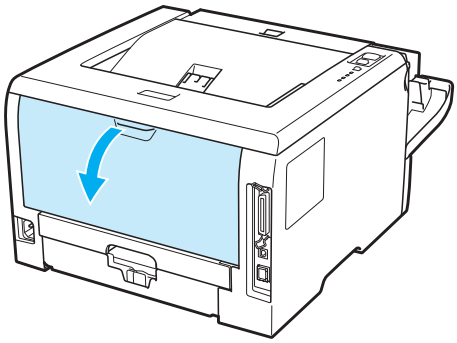

4 Avaa kiinnitysyksikön kansi (1) vetämällä vasemmalla ja oikealla puolella olevia kielekkeitä itseäsi kohti.

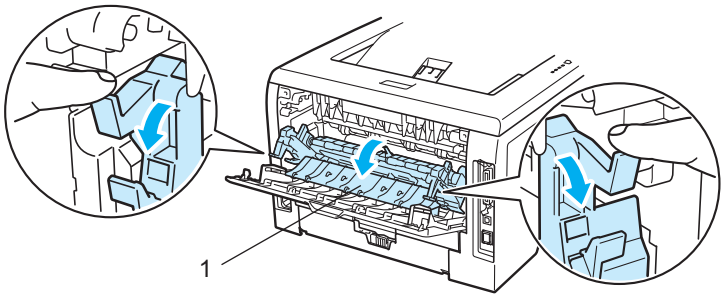

5 Vedä juuttunut paperi varovasti molemmin käsin pois lämpöyksiköstä.

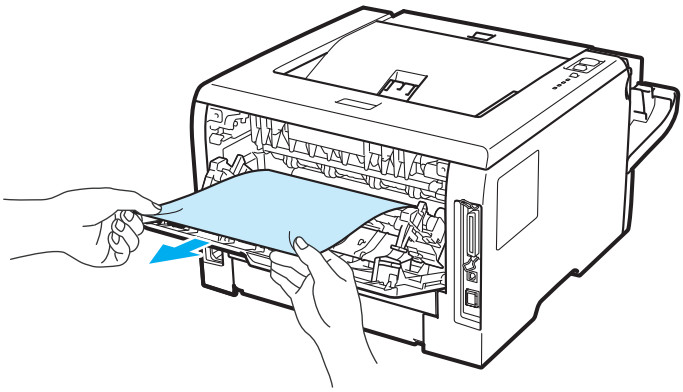

HUOMAUTUS

Heti käytön jälkeen muutamat kirjoittimen sisällä olevat osat ovat erittäin kuumia. Anna kirjoittimen jäähtyä, ennen kuin kosketat kirjoittimen sisällä olevia osia.

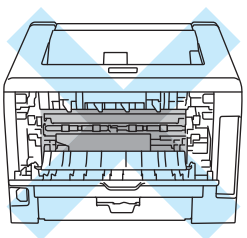

6. Aseta rumpu- ja värikasettiasennelma takaisin kirjoittimeen (paina tiukasti).
7. Sulje etu- ja takakansi huolellisesti.
8. Vedä dupleksikasetti kokonaan ulos kirjoittimesta.

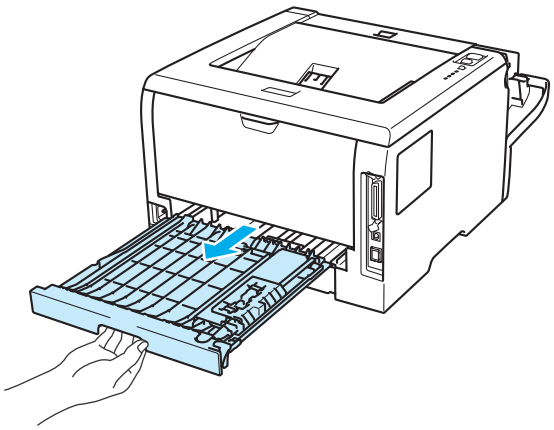

9. Vedä juuttunut paperi ulos kirjoittimesta tai dupleksialustasta.

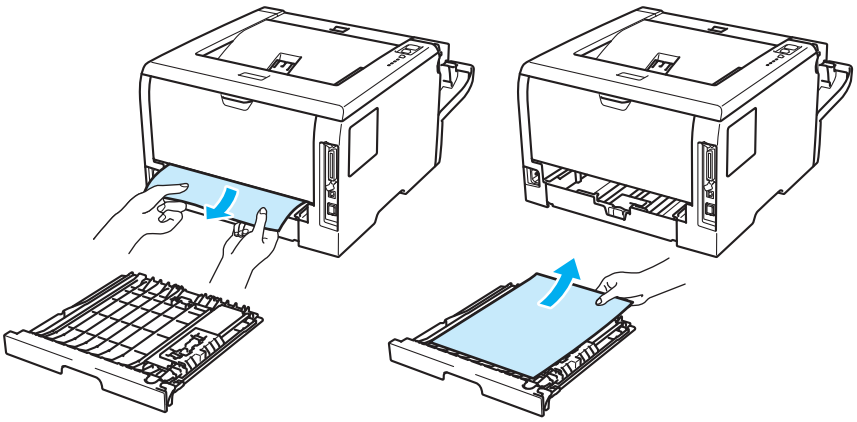

10. Aseta dupleksikasetti takaisin kirjoittimeen.
11. Varmista, että merkkivalot **Back Cover** ja **Paper** eivät pala ja sitten, että merkkivalo **Status** palaa vihreänä.

Tulostuslaadun parantaminen

Jos tulostuksen laadussa on ongelmia, tulosta ensin testisivu (katso *Testisivun tulostus* sivulla 87). Jos tuloste näyttää hyvältä, vika ei todennäköisesti ole kirjoittimessa. Tarkista liitäntäkaapeli tai yritä tulostaa toiselta tietokoneelta.

Tässä osassa on tietoja seuraavista aiheista:

Esimerkkejä heikosta tulostuslaadusta	Suositus
 Heikko jälki	■ Tarkista kirjoittimen käyttöympäristö. Tämä vika voi johtua esimerkiksi kosteudesta tai kuumuudesta. Katso *Kirjoittimen sijoittaminen* sivulla 5. ■ Jos koko sivu on liian vaalea, **Värinsäästö** voi olla valittuna. Poista **Värinsäästö**-asetuksen valinta ohjaimen **Ominaisuudet**-välilehdellä. ■ Asenna uusi värikasetti. Katso *Värikasetin vaihto* sivulla 97. ■ Asenna uusi rumpuyksikkö. Katso *Rumpuyksikön vaihto* sivulla 104. ■ Ongelma voi johtua likaisesta skannerin ikkunasta – pyyhi se puhtaaksi pehmeällä liinalla. Katso *Kirjoittimen sisäpuolen puhdistus* sivulla 110.
 Harmaa tausta	■ Varmista, että käytät suositusten mukaista paperia. Katso *Tietoja paperista* sivulla 6. ■ Tarkista kirjoittimen käyttöympäristö. Esimerkiksi kuumuus ja runsas kosteus voivat lisätä taustan varjostusta. Katso *Kirjoittimen sijoittaminen* sivulla 5. ■ Asenna uusi värikasetti. Katso *Värikasetin vaihto* sivulla 97. ■ Asenna uusi rumpuyksikkö. Katso *Rumpuyksikön vaihto* sivulla 104.
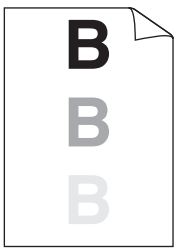 **Haamukuva**	■ Varmista, että käytät suositusten mukaista paperia. Tämä ongelma voi johtua karkeapintaisesta tai paksusta tulostusmateriaalista. Katso *Tietoja paperista* sivulla 6. ■ Varmista, että ohjaimen tulostusmateriaaliasetus on käyttämäsi paperityypin mukainen. Katso *Tietoja paperista* sivulla 6. ■ Asenna uusi rumpuyksikkö. Katso *Rumpuyksikön vaihto* sivulla 104. ■ Kiinnitysyksikkö voi olla likainen. Soita Brotherin asiakaspalveluun.
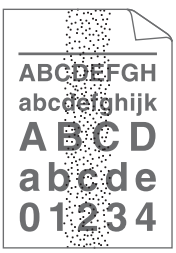 **Harmaa pystyraita**	■ Varmista, että käytät suositusten mukaista paperia. Ongelma voi johtua karkeapintaisesta paperista. Katso *Tietoja paperista* sivulla 6. ■ Rumpuyksikkö voi olla vaurioitunut. Asenna uusi rumpuyksikkö. Katso *Rumpuyksikön vaihto* sivulla 104. ■ Kiinnitysyksikkö voi olla likainen. Soita Brotherin asiakaspalveluun.

Esimerkkejä heikosta tulostuslaadusta	Suositus
 Valkoisia laikkuja	■ Varmista, että käytät suositusten mukaista paperia. Katso *Tietoja paperista* sivulla 6. ■ Valitse kirjoitinohjaimessa tulostusmateriaaliksi **Paksu paperi** tai käytä nykyistä ohuempaa paperia. ■ Tarkista kirjoittimen käyttöympäristö. Valkoiset laikut voivat johtua esimerkiksi runsaasta kosteudesta. Katso *Kirjoittimen sijoittaminen* sivulla 5. ■ Rumpuyksikkö voi olla vaurioitunut. Asenna uusi rumpuyksikkö. Katso *Rumpuyksikön vaihto* sivulla 104.
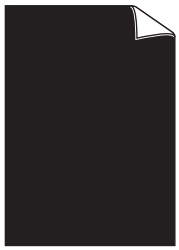 **Täysin musta**	■ Puhdista rumpuyksikön sisällä oleva ensiökoronalanka liu'uttamalla sinistä kielekettä. Muista palauttaa sininen kieleke alkuasentoonsa (▲). Katso *Koronalangan puhdistus* sivulla 115. ■ Rumpuyksikkö voi olla vaurioitunut. Asenna uusi rumpuyksikkö. Katso *Rumpuyksikön vaihto* sivulla 104. ■ Kiinnitysyksikkö voi olla likainen. Soita Brotherin asiakaspalveluun.
 Valkoisia vaakasuoria viivoja	■ Varmista, että käytät suositusten mukaista paperia. Ongelmat voivat johtua karkeapintaisesta tai paksusta tulostusmateriaalista. ■ Varmista, että kirjoitinohjaimessa on valittu oikea tulostusmateriaali. ■ Ongelma voi hävitä itsestään. Ongelma saattaa hävitä, kun tulostetaan useampia arkkeja, varsinkin jos kirjoitinta ei ole käytetty pitkään aikaan. ■ Rumpuyksikkö voi olla vaurioitunut. Asenna uusi rumpuyksikkö. Katso *Rumpuyksikön vaihto* sivulla 104.
 Vaakasuoria viivoja	■ Puhdista kirjoittimen sisäpuoli ja rumpuyksikön ensiökoronalanka. Katso *Kirjoittimen sisäpuolen puhdistus* sivulla 110 tai *Koronalankojen puhdistus* sivulla 115. ■ Rumpuyksikkö voi olla vaurioitunut. Asenna uusi rumpuyksikkö. Katso *Rumpuyksikön vaihto* sivulla 104.
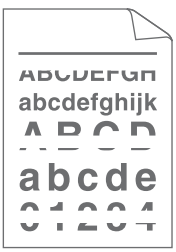 Valkoisia vaakasuuria viivoja, raitoja tai juovia	■ Tarkista tulostimen ympäristö. Tämä vika voi johtua esimerkiksi kosteudesta tai kuumuudesta. Katso *Kirjoittimen sijoittaminen* sivulla 5. ■ Jos ongelma ei poistu muutaman sivun tulostuksen jälkeen, asenna uusi rumpuyksikkö. *Rumpuyksikön vaihto* sivulla 104

Esimerkkejä heikosta tulostuslaadusta	Suositus
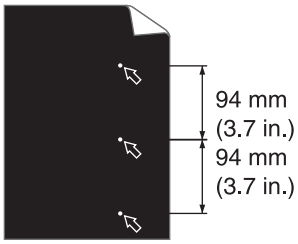 **Valkoisia täpliä mustassa tekstissä ja grafiikassa 94 mm välein** 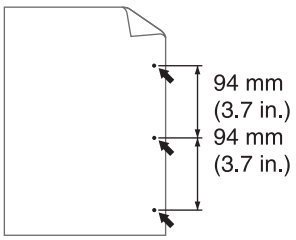 **Mustia täpliä 94 mm välein**	■ Jos ongelma ei häviä muutaman arkin tulostuksen jälkeen, OPC-rummun pinnalle on saattanut tarttua liimaa tarra-arkeista.. **Puhdista rumpuyksikkö seuraavasti:** 1) Aseta tulostusnäyte rumpuyksikön eteen ja etsi kohta, johon liimaa on tarttunut. 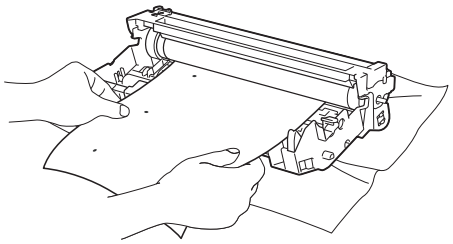 2) Käännä rumpuyksikön hammaspyörää käsin ja tarkkaile samalla OPC-rummun (1) pintaa. 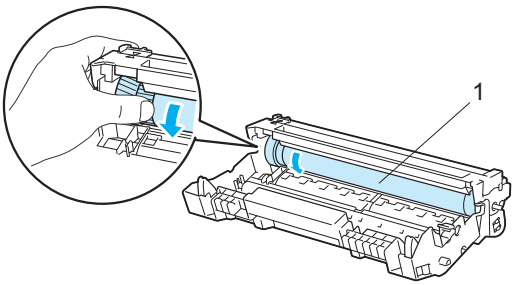 3) Kun löydät rummulta tulostusnäytteen mukaisen tahran, pyyhi OPC-rumpu puhtaaksi kuivalla vanupuikolla. 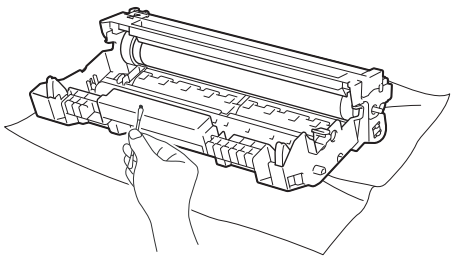 **TÄRKEÄÄ** ÄLÄ puhdista valonherkän rummun pintaa terävällä esineellä. ■ Rumpuyksikkö voi olla vaurioitunut. Asenna uusi rumpuyksikkö. Katso *Rumpuyksikön vaihto* sivulla 104.

Esimerkkejä heikosta tulostuslaadusta	Suositus
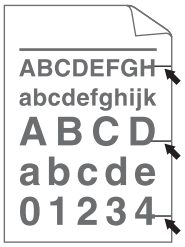 **Mustia vaakasuoria jälkiä tulostetulla arkilla**	■ Rumpuyksikkö voi olla vaurioitunut. Asenna uusi rumpuyksikkö. Katso *Rumpuyksikön vaihto* sivulla 104. ■ Värikasetti voi olla vaurioitunut. Asenna uusi värikasetti. Katso *Värikasetin vaihto* sivulla 97. ■ Varmista, että käytät suositusten mukaista paperia. Katso *Tietoja paperista* sivulla 6. ■ Jos laserkirjoittimessa käytetään tarra-arkkeja, niistä saattaa tarttua liimaa OPC-rummun pinnalle. Puhdista rumpuyksikkö. Katso *Puhdista rumpuyksikkö seuraavasti:* sivulla 133. ■ Älä käytä paperia, jossa on liittimiä tai niittejä, koska ne naarmuttavat rummun pintaa. ■ Pakkauksesta otettu rumpuyksikkö voi vaurioitua, jos se altistuu suoralle auringonvalolle tai muulle valaistukselle.
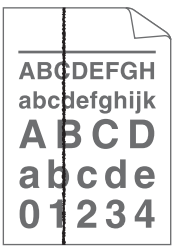 **Mustia pystysuoria viivoja** Tulostetuilla arkeilla on pystysuuntaisia väriraitoja.	■ Puhdista rumpuyksikön sisällä oleva ensiökoronalanka liu'uttamalla sinistä kielekettä. Katso *Koronalangan puhdistus* sivulla 115. ■ Varmista, että ensiökoronalangan puhdistuskieleke on omalla paikallaan (▲). ■ Rumpuyksikkö voi olla vaurioitunut. Asenna uusi rumpuyksikkö. Katso *Rumpuyksikön vaihto* sivulla 104. ■ Värikasetti voi olla vaurioitunut. Asenna uusi värikasetti. Katso *Värikasetin vaihto* sivulla 97. ■ Kiinnitysyksikkö voi olla tahriintunut. Ota yhteys jälleenmyyjään tai Brotherin asiakaspalveluun.
 Valkoisia pystysuoria viivoja	■ Varmista, että kirjoittimen skannerin ikkunalla ei ole paperisilppua. ■ Pyyhi skannerin ikkuna pehmeällä kankaalla. Katso *Kirjoittimen sisäpuolen puhdistus* sivulla 110. ■ Värikasetti voi olla vaurioitunut. Asenna uusi värikasetti. Katso *Värikasetin vaihto* sivulla 97. ■ Rumpuyksikkö voi olla vaurioitunut. Asenna uusi rumpuyksikkö. Katso *Rumpuyksikön vaihto* sivulla 104.
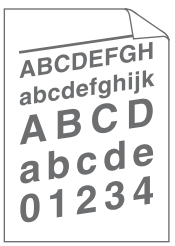 **Tulostus vinossa**	■ Varmista, että tulostusmateriaali on asetettu paperikasettiin oikein ja että ohjaimet eivät ole liian löysästi tai tiukasti nippua vasten. ■ Aseta paperiohjaimet oikein. Katso *Tulostus tavalliselle paperille, hienopaperille ja piirtoheitinkalvoille kasetista 1, 2 tai 3* sivulla 12. ■ Jos käytät monitoimialustaa, katso *Tulostus tavalliselle paperille, hienopaperille ja piirtoheitinkalvoille MT-alustalta.* sivulla 17. ■ Paperikasetti voi olla liian täysi. Katso *Tulostus tavalliselle paperille, hienopaperille ja piirtoheitinkalvoille kasetista 1, 2 tai 3* sivulla 12. ■ Tarkista paperin tyyppi ja laatu. Katso *Tietoja paperista* sivulla 6.

Esimerkkejä heikosta tulostuslaadusta	Suositus
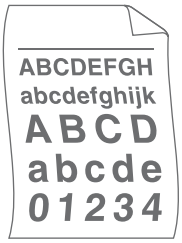 **Tuloste aaltoilee**	■ Tarkista paperin tyyppi ja laatu. Kuumuus ja kosteus voivat käyristää paperia. Katso *Tietoja paperista* sivulla 6. ■ Jos kirjoitinta käytetään harvoin, paperi on saattanut olla paperikasetissa liian kauan. Käännä paperinippu ympäri. Leyhyttele paperinippu ja käännä sitä sitten paperikasetissa 180°.
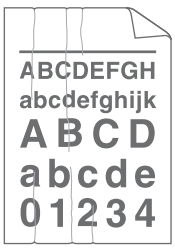 **Paperi rypistyy**	■ Varmista, että paperi on paperikasetissa oikein. Katso *Tulostus tavalliselle paperille, hienopaperille ja piirtoheitinkalvoille kasetista 1, 2 tai 3* sivulla 12. ■ Tarkista paperin tyyppi ja laatu. Katso *Tietoja paperista* sivulla 6. ■ Käännä paperinippu ympäri tai käännä nippua paperikasetissa 180°.
 Kirjekuori rypistyy	■ Varmista, että kirjekuorivipu on vedetty alas tulostettaessa kirjekuorta. 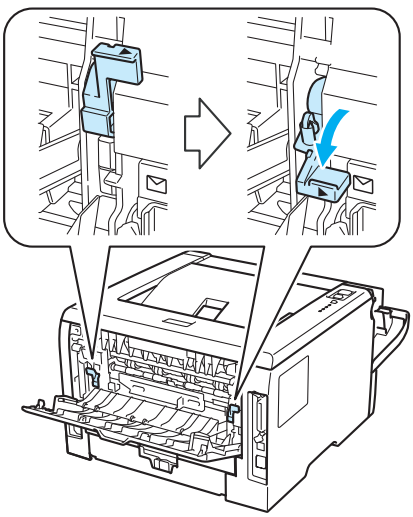 **Vinkki** Kun olet lopettanut tulostuksen, avaa takakansi ja palauta kaksi sinistä vipua alkuperäiseen asentoon.

Esimerkkejä heikosta tulostuslaadusta	Suositus
 Huono kiinnitys	■ Avaa takakansi ja varmista, että kaksi sinistä vipua vasemmalla ja oikealla puolella ovat ylääsennoissaan. 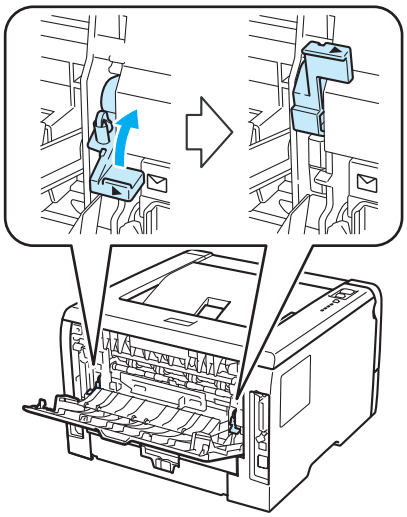 ■ Valitse kirjoitinohjaimessa tilaksi **Paranna värin kiinnitystä**. Katso kohtaa **Paranna tulostuslaatua** *Lisäasetukset-välilehti* sivulla 41 (Windows® kirjoitinohjain), *Lisäasetukset* sivulla 53 (BR-Script-tulostinohjain Windows®) tai *Tulost.asetukset* sivulla 60 (Macintosh). Jos tämä valinta ei paranna tilannetta riittävästi, valitse **Tulostusmateriaali**-asetuksissa **Paksumpi paperi**.

Esimerkkejä heikosta tulostuslaadusta	Suositus
 Käyristynyt	■ Nosta ylös tulostuspuoli alaspäin toimivan luovutusalustan tukiläppä 2 (tukiläppä 2) (1). 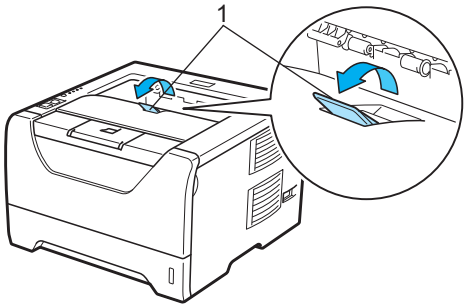 ■ Valitse kirjoitinohjaimessa tila **Vähennä paperin käyristymistä**. Katso kohtaa **Paranna tulostuslaatua** *Lisäasetukset-välilehti* sivulla 41 (Windows® kirjoitinohjain), *Lisäasetukset* sivulla 53 (BR-Script-tulostinohjain Windows®) tai *Tulost.asetukset* sivulla 60 (Macintosh). ■ Käännä paperi toisin päin paperikasetilla ja tulosta uudelleen (ei koske esipainettua paperia). Jos ongelma jatkuu, siirrä käpristymisen estovipua seuraavasti: 1) Avaa takakansi. 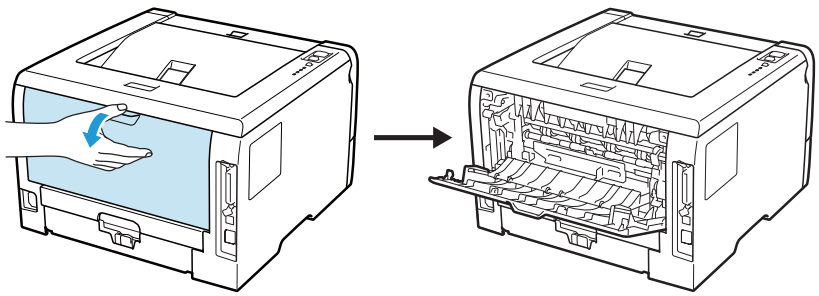 2) Nosta telayksikkö ylös toisella kädellä kielekkeestä (1) ja siirrä sitten käpristymisen estovipua (2) toisella kädellä nuolen suuntaan. 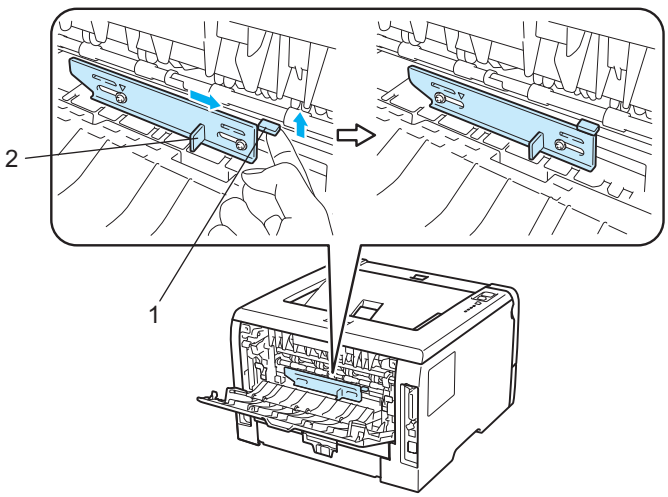 3) Sulje takakansi.

Tulostusongelmien ratkaiseminen

Ongelma	Suositus
Kirjoitin tulostaa odottamattomasti tai ei tulosta oikein.	■ Varmista, että kirjoittimen kaapeli ei ole liian pitkä. Käytä korkeintaan 2 metrin pituista rinnakkais- tai USB-kaapelia. ■ Tarkista, että kirjoittimen kaapeli on ehjä. ■ Jos käytät liitäntää vaihtavaa laitetta, irrota se. Kytke tietokone suoraan kirjoittimeen ja yritä uudelleen. ■ Varmista, että oikea kirjoitinohjain on asetettu oletukseksi. ■ Varmista, että kirjoitinta ei ole kytketty samaan porttiin kuin tallennusväline tai skanneri. Irrota muut laitteet ja kytke porttiin vain kirjoitin. ■ Poista **Tilan valvonta** käytöstä.
Kirjoitin ei tulosta asiakirjan sivuja kokonaan. Virheviesti **MEMORY FULL (Muisti täynnä)** ilmestyy.	■ Tulosta muistissa olevat tiedot painamalla painiketta **Go**. Peruuta tulostustyö, jos haluat poistaa muistissa olevat tiedot. (Katso *Ohjauspaneelin painikkeet* sivulla 86.) ■ Yksinkertaista asiakirjaa tai pienennä tulostuksen erotuskykyä. ■ Lisää muistia. (Katso *Lisämuistin asennus* sivulla 93.)
Kirjoitin ei tulosta asiakirjan sivuja kokonaan. Virheviesti **MEMORY FULL (Muisti täynnä)** ilmestyy.	■ Tulosta muistissa olevat tiedot painamalla painiketta **Go**. Peruuta tulostustyö, jos haluat poistaa muistissa olevat tiedot. Katso *Ohjauspaneelin painikkeet* sivulla 86. ■ Yksinkertaista asiakirjaa tai pienennä tulostuksen erotuskykyä. ■ Lisää muistia. Katso *Lisämuistin asennus* sivulla 93. ■ Aseta sivunsuojauksen arvoksi **Autom.** mukana toimitetusta Windows®-ohjaimesta . ■ Muuta seuraavia asetuksia mukana toimitetussa Windows®-ajurissa ja yritä uudestaan. Paras asetuskokonaisuus vaihtelee asiakirjan mukaan. ■ Grafiikka [1] ■ TrueType-tila [1] ■ Käytä kirjoittimen TrueType®-fontteja [1] Valitse välilehti **Perusasetukset**, valitse **Määritä itse** kohdassa **Tulostusasetukset**, ja napsauta sitten **Käsinsyöttöasetukset...**.
Asiakirjan ylä- ja alatunnisteet näkyvät näytöllä, mutta eivät tulostu paperille.	■ Säädä asiakirjan ylä- ja alamarginaalit.

Verkko-ongelmat (HL-5350DN ja HL-5370DW)

Jos kirjoittimen verkkokäytössä ilmenee ongelmia, katso ohjeita mukana toimitetulla CD-ROMilla olevasta verkkokäyttäjän oppaasta. Napsauta valikkonäytöllä kohtaa **Oppaat**.

HTML-muotoinen verkkokäyttäjän opas asennetaan automaattisesti ohjaimen asennuksen yhteydessä Napsauta **Käynnistä**-painiketta ja valitse sitten **Kaikki ohjelmat** [1], kirjoittimesi ja Käyttöopas.

Lisäksi PDF-muotoinen käyttöopas on saatavana Brother Solutions Centeristä osoitteessa http://solutions.brother.com/.

[1] **Ohjelmat** (Windows® 2000)

Muut ongelmat

Ongelma	Suositus
Kirjoitin ei tulosta. Virheviesti **There was an error writing to LPT1: (or BRUSB) for the printer** tulee tietokoneen näyttöön.	■ Tarkista, että kirjoittimen kaapeli on ehjä. ■ Varmista, että tulostimeen on kytketty virta päälle ja ettei mitään virhemerkkivaloja pala tulostimessa. ■ Jos käytössä on liitäntää vaihtava laite, varmista, että oikea kirjoitin on valittuna.

Macintosh ja USB

Ongelma	Suositus
Kirjoitin ei näy kohdassa **Kirjoittimen asetustyökalu** (Mac OS X 10.3 ja 10.4) tai kohdassa **Tulostus ja faksaus Järjestelmäasetukset** (Mac OS X 10.5).	■ Tarkista, että kirjoittimen virta on kytketty. ■ Tarkista, että USB-liitäntäkaapeli on kytketty suoraan Macintosh-tietokoneeseen. ■ Tarkista, että kirjoitinohjain on asennettu oikein.
Sovelluksesta tulostus ei onnistu.	■ Varmista, että mukana toimitettu Macintosh-kirjoitinohjain on asennettu **Kirjoittimen asetustyökalu** (Mac OS X 10.3 ja 10.4) tai **Tulostus ja faksaus Järjestelmäasetukset**.

BR-Script 3

Ongelma	Suositus
Tulostus hidastuu.	Lisää enemmän muistia. (Katso *Lisämuistin asennus* sivulla 93.)
Kirjoitin ei voi tulostaa binaaritietoja sisältäviä EPS-tietoja.	EPS-tietojen tulostukseen tarvitaan seuraavat asetukset: 1) Windows Vista®: napsauta painiketta **Käynnistä**, **Ohjauspaneeli**, **Laitteisto ja äänet**, ja sitten **Tulostimet**. Windows® XP ja Windows Server® 2003/2008: napsauta painiketta **Käynnistä**, ja valitse ikkuna **Tulostimet ja faksit** windows. Windows® 2000: napsauta painiketta **Käynnistä**, ja valitse sitten **Asetukset** ja edelleen **Tulostimet**. 2) Napsauta hiiren oikealla painikkeella kuvaketta **Brother HL-XXXX BR_Script3 series** ja valitse **Ominaisuudet**. 3) Valitse **Laitteen asetukset** -välilehdellä **Tulostusprotokolla**-asetukseksi **TBCP** (Tagged binary communication protocol).

A Liite

Kirjoittimen tekniset tiedot

Koneisto

Malli		HL-5340D	HL-5350DN	HL-5370DW
Toimintaperiaate		Elektrofotografinen (laserkirjoitin)		
Tulostusnopeus [1] [2] (koko A4/Letter)	Vakio (A4/Letter)	Enintään 30 sivua/min (A4-koko) [3], enintään 32 sivua/min (Letter-koko) [3]		
	Automaattinen kaksipuolinen tulostus (A4/Letter)	Enintään 13 sivua minuutissa (6,5 arkkia minuutissa) (A4-koko) Enintään 14 sivua minuutissa (7 arkkia minuutissa) (Letter-koko)		
Ensimmäinen tuloste		Alle 8,5 sekuntia		
Erotuskyky	Windows® 2000/XP/ XP Professional x64 Edition, Windows Vista®, Windows Server® 2003/ Windows Server® 2003 x64 Edition/ Windows Server® 2008	1200 dpi [4] HQ1200 600 dpi 300 dpi		
	DOS	600 dpi		
	Mac OS X 10.3.9. tai uudempi	1200 dpi [4] HQ1200 600 dpi 300 dpi		
	Linux	1200 dpi [4] HQ1200 600 dpi 300 dpi		

1 Tulostusnopeus vaihtelee tulostettavan asiakirjan tyypin mukaan.

2 Tulostus voi olla hitaampaa, jos kirjoitin on kytketty langattoman lähiverkon kautta.

3 Vakiopaperikasetista.

4 Jos käytetään korkealaatuista tulostusasetusta 1200 dpi (1200 x 1200 dpi), tulostus on hitaampaa.

Ohjain

Malli		HL-5340D	HL-5350DN	HL-5370DW
Prosessori		300MHz		
Muisti	Vakio	16 Mt	32 Mt	
	Valinnaisia	1 SO-DIMM (144pin) slot (64, 128, 256, 512MB); laajennusvara 528 MB saakka	1 SO-DIMM (144pin) slot (64, 128, 256, 512MB); laajennusvara 544 MB saakka	
Liitäntä [1]	Vakio	IEEE 1284 Parallel, Hi-Speed USB2.0	IEEE 1284 Parallel, Hi-Speed USB2.0, 10/100BASE-TX Ethernet	IEEE 1284 Parallel, Hi-Speed USB2.0, 10/100BASE-TX Ethernet, Wireless LAN IEEE 802.11b/g
Verkkoliitäntä	Protokollat	–	TCP/IP (normaali 10/100BASE-TX Ethernet) [2]	
	Hallintatyökalu	–	BRAdmin Light [3] BRAdmin Professional 3 [4] Web BRAdmin [5] WWW-pohjainen hallinta [6]	
Emulointi		PCL6, BR-Script3 [7], IBM ProPrinter XL, EPSON FX-850		
Vakiofontit	PCL	66 skaalattavaa fonttia, 12 bittikarttafonttia, 13 viivakoodia [8]		
	PostScript® 3™	66 fonttia		

1 Langatonta ja langallista verkkoa ei voi käyttää samanaikaisesti.

2 Katso tietoja tuetuista verkkoprotokollista CD-ROMilla olevasta verkkokäyttäjän oppaasta.

3 Brotherin alkuperäinen Windows®- ja Macintosh-apuohjelma kirjoittimen ja tulostuspalvelimen hallintaan. Asenna mukana toimitetulta CD-ROMilta.

4 Brotherin alkuperäinen Windows®-apuohjelma kirjoittimen ja tulostuspalvelimen hallintaan. Ladattavissa osoitteesta http://solutions.brother.com/.

5 Palvelinpohjainen hallinta-apuohjelma. Ladattavissa osoitteesta http://solutions.brother.com/.

6 Kirjoittimen ja tulostuspalvelimen hallinta verkkopohjaisella hallinnalla (selaimella).

7 PostScript® 3™ -emulointi

8 Code39, Interleaved 2 of 5, FIM (US-PostNet), Post Net (US-PostNet), EAN-8, EAN-13, UPC-A, UPC-E, Codabar, ISBN (EAN), ISBN (UPC-E), Code128 (set A, set B, set C), EAN-128 (set A, set B, set C)

Ohjelmat

Malli		HL-5340D	HL-5350DN	HL-5370DW
Kirjoitinohjain	Windows® [1]	PCL-ajuri käyttöjärjestelmille: Windows® 2000 Professional, Windows® XP Home Edition, Windows® XP Professional Edition, Windows® XP professional x64 Edition, Windows Server® 2003, Windows Server® 2003 x64 Edition, Windows Vista®, Windows Server® 2008		
		BR-Script 3 (PPD -tiedosto käyttöjärjestelmille Windows® 2000 Professional, Windows® XP Home Edition, Windows® XP Professional Edition, Windows® XP professional x64 Edition, Windows Server® 2003, Windows Server® 2003 x64 Edition, Windows Vista®, Windows Server® 2008)		
	Macintosh [1]	Macintosh-kirjoitinohjain (Mac OS × 10.3.9 tai uudempi)		
		BR-Script 3 (PPD-tiedosto) Mac OS X 10.3.9 tai uudempi		
	Linux [2] [3]	Linux-ohjain CUPS-tulostusjärjestelmälle (x86-, x64-ympäristö)		
		Linux-ohjain LPD/LPRng-tulostusjärjestelmälle (x86-, x64-ympäristö)		
Apuohjelmat		–	Ohjattu ohjaimen käyttöönottotoiminto [4]	

[1] Viimeisimmät ohjainpäivitykset (ajurit) löytyy osoitteesta http://solutions.brother.com/.

[2] Lataa kirjoitinohjain käyttöjärjestelmälle Linux osoitteesta http://solutions.brother.com/.

[3] Kaikille Linux-versioille ei välttämättä ole ohjainta.

[4] Ohjattu ohjaimen käyttöönottotoiminto automatisoi kirjoittimen asentamisen vertaisverkkoon (vain Windows®).

Ohjauspaneeli

Malli	HL-5340D	HL-5350DN	HL-5370DN
Merkkivalo	5 LED-merkkivaloa: Back Cover, Toner, Drum, Paper ja Status		
Painike	2 painiketta: Job Cancel ja Go		

Paperin käsittely

Malli		HL-5340D	HL-5350DN	HL-5370DW
Paperinsyöttö [1]	Monitoimialusta	50 arkkia		
	Paperikasetti (vakio)	250 arkkia		
	Alakasetti (lisävaruste)	250 arkkia		
Paperin luovutus [1]	Tulostettu puoli alaspäin	150 arkkia		
	Tulostettu puoli ylöspäin	1 arkki		
Kaksipuolinen	Manuaalinen kaksipuolinen tulostus	Kyllä		
	Automaattinen kaksipuolinen tulostus	Kyllä		

1 Laskettu 80 g/m^2 paperin mukaan

Tulostusmateriaalitiedot

Malli		HL-5340D	HL-5350DN	HL-5370DW
Tulostusmateriaalit	Monitoimialusta	Tavallinen paperi, hienopaperi, uusiopaperi, kirjekuoret [1], tarrat, piirtoheitinkalvot [2], paksu paperi, ohut paperi		
	Paperikasetti	Tavallinen paperi, hienopaperi, uusiopaperi, piirtoheitinkalvot [2], ohut paperi		
	Alakasetti (lisävaruste)	Tavallinen paperi, uusiopaperi, hienopaperi, ohut paperi		
	Automaattinen kaksipuolinen tulostus	Tavallinen paperi, uusiopaperi, ohut paperi		
Paino	Monitoimialusta	60–163 g/m^2		
	Paperikasetti	60–105 g/m^2		
	Alakasetti (lisävaruste) (LT-5300)	60–105 g/m^2		
	Automaattinen kaksipuolinen tulostus	60–105 g/m^2		
Koko	Monitoimialusta	Leveys: 69,8 – 216 mm (2,75 – 8,5 tuumaa) Pituus 116 – 406,4 mm (4,57 – 16 tumaa)		
	Paperikasetti (vakio)	A4, Letter, B5 (ISO), Executive, A5, A5 (Long Edge), B6 (ISO)		
	Alakasetti (lisävaruste) (LT-5300)	A4, Letter, B5 (ISO), Executive, A5, B6 (ISO)		
	Automaattinen kaksipuolinen tulostus	A4		

1 Enintään 3 kirjekuoret

2 Enintään 10 arkkia

Tarvikkeet

Malli		HL-5340D	HL-5350DN	HL-5370DW	Tilausnro
Värikasetti	Tavallinen kasetti	Noin 3 000 sivua, A4/Letter [1]			TN-3230
	Suurkasetti	Noin 8 000 sivua, A4/Letter [1]			TN-3280
Rumpuyksikkö		Noin 25 000 sivua, A4/Letter			DR-3200

[1] Ilmoitettu riittoisuus ISO/IEC 19752:n mukaisesti.

Mitat ja painot

Malli	HL-5340D	HL-5350DN	HL-5370DW
Mitat (L × S × K)	371 × 384 × 246 mm (14,6 × 15,1 × 9,7 tumaa)		
Painot	Noin 9,5 kg		

Muuta

Malli			HL-5340D	HL-5350DN	HL-5370DW
Virrankulutus		Tulostaa	Keskimäärin 675 W, 25 °C:n lämpötilassa	Keskimäärin 675 W, 25 °C:n lämpötilassa	Keskimäärin 675 W, 25 °C:n lämpötilassa
		Valmiustila	Keskimäärin 75 W, 25 °C:n lämpötilassa	Keskimäärin 75 W, 25 °C:n lämpötilassa	Keskimäärin 75 W, 25 °C:n lämpötilassa
		Lepotila	Keskimäärin 6 W	Keskimäärin 6 W	Keskimäärin 6 W
Melutaso	Äänenpaine	Tulostaa	LpAm = 52,6 dB (A)		
		Valmiustila	LpAm = 21,4 dB (A)		
	Ääniteho	Tulostaa	LWAd = 6,8 Bell (A) Äänenpaineeltaan LWAd > 6,30 Bell (A) päästävät laitteet eivät ole sopivia sijoitettavaksi huoneisiin, joissa ihmiset tekevät pääosin älyllistä työtä. Sellaiset laitteet tulisi sijoittaa eri huoneisiin melupäästöjen takia.		
		Valmiustila	LWAd = 3,7 Bell (A)		
Säästötoiminnot	Virransäästö		Kyllä		
	Värinsäästö [1]		Kyllä		

[1] Emme suosittele värinsäästöä valokuvien tai harmaasävykuvien tulostukseen.

A

Laitteistovaatimukset

Laiteympäristö ja käyttöjärjestelmäversio		Prosessorin nopeus, vähintään	RAM, vähintään	RAM, suositus	Vapaa kiintolevytila asennukseen	Tuettu PC-liitäntä [2]
Windows®-käyttöjärjestelmät [1]	Windows® 2000 Professional	Intel® Pentium® II tai vastaava	64 Mt	256 Mt	50 Mt	USB, 10/100BASE-TX(Ethernet), IEEE 802.11b/g, IEEE 1284 -rinnakkaisliitäntä
	Windows® XP Home Edition		128 Mt			
	Windows® XP Professional					
	Windows® XP Professional x64 Edition	64-bittinen (Intel® 64 tai AMD64) tuettu prosessori	256 Mt	512 Mt		
	Windows Vista®	Intel® Pentium® 4 tai vastaava 64-bittinen (Intel® 64 tai AMD64) tuettu prosessori	512 Mt	1 Gt		
	Windows Server® 2003	Intel® Pentium® II tai vastaava	256 Mt	512 Mt		
	Windows Server® 2003 x64 Edition	64-bittinen (Intel® 64 tai AMD64) tuettu prosessori				
	Windows Server® 2008	Intel® Pentium® 4 tai vastaava 64-bittinen (Intel® 64 tai AMD64) tuettu prosessori	512 Mt	2 Gt		
Macintosh-käyttöjärjestelmä	OS X 10.3.9. - 10.4.3	PowerPC G4/G5, Intel® Core™ Solo/Duo, PowerPC G3 350 MHz	128 Mt	256 Mt	80 Mt	USB, 10/100BASE-TX (Ethernet), IEEE 802.11b/g
	OS X 10.4.4 tai uudempi	PowerPC G4/G5, Intel® Core™ -prosessori	512 Mt	1 Gt		

1 Microsoft® Internet Explorer® 5.5 tai uudempi

2 Muiden valmistajien USB/rinnakkaisportteja ei tueta.

Viimeisimmät ohjainpäivitykset (ajurit) löytyy osoitteesta http://solutions.brother.com/.

Tärkeitä tietoja paperin valitsemiseen

Tämän osan tiedot auttavat valitsemaan kirjoittimessa käytettävän paperin.

Vinkki

Jos käytössä on muuta kuin suositeltua paperia, kirjoittimeen voi tulla paperitukos tai virhesyöttö. (Katso *Paperisuositus* sivulla 8.)

Ennen kuin ostat suuria eriä paperia

Varmista, että paperi sopii käytettäväksi kirjoittimessa.

Kopiopaperi

Paperit lajitellaan käyttötavan mukaan esimerkiksi kopiopapereihin ja painopapereihin. Käyttötapa ilmoitetaan yleensä paperin pakkauksessa. Tarkista, että paperi sopii laserkirjoittimiin. Käytä vain tällaista paperia.

Grammapaino

Yleisesti käytettävän paperin grammapaino vaihtelee maittain. Käytä paperia, jonka paino on 75–90 g/m^2, vaikka kirjoitin pystyykin käsittelemään mainittua ohuempaa tai paksumpaa paperia.

Yksikkö	Eurooppa	USA
g/m^2	80–90	75–90
lb		20–24

Pitkä- ja lyhytkuituiset paperit

Paperi koostuu massakuiduista, jotka kootaan yhteen paperinvalmistusprosessissa. Paperit luokitellaan pitkä- ja lyhytkuituisiin papereihin.

Pitkäkuituisen paperin kuidut ovat paperin pitkän sivun suuntaiset. Lyhytkuituisen paperin kuidut ovat puolestaan kohtisuoraan paperin pitkään sivuun nähden. Kopiopaperit ovat enimmäkseen pitkäkuituisia, mutta kaupan on myös lyhytkuituisia kopiopapereita. Käytä tässä kirjoittimessa vain pitkäkuituista paperia. Lyhytkuituiset paperit ovat liian heikkoja.

Happamat ja neutraalit paperit

Paperit voidaan luokitella happamiin ja neutraaleihin.

Teollisesti valmistettu paperi on ollut perinteisesti hapanta, mutta ympäristö- ja luonnonsuojelusyistä on viime aikoina alettu siirtyä neutraaliin paperiin.

Uusiopaperi voi kuitenkin sisältää hapanta paperia. Käytä tässä kirjoittimessa vain neutraalia paperia.

Paperin happamuus voidaan tarkistaa erikoiskynällä.

Paperin pinta

Arkin puolien ominaisuuksissa voi olla pieniä eroja.

Yleensä tulostuspuoli on se puoli, jolta papeririisin pakkaus avataan. Noudata paperin pakkauksen ohjeita. Tulostuspuoli ilmaistaan yleensä nuolella.

Kosteusprosentti

Kosteusprosentti ilmoittaa, kuinka paljon valmiissa paperissa on vettä. Se on yksi paperin tärkeimmistä ominaisuuksista. Kosteusprosentti voi muuttua huomattavasti säilytysolojen mukaan, mutta yleensä paperin painosta noin 5 % on vettä. Koska paperi imee helposti kosteutta, paperin kosteusprosentti voi erittäin kosteissa olosuhteissa nousta noin 10 %:iin. Veden määrän kasvaessa paperin ominaisuudet muuttuvat merkittävästi. Esimerkiksi väri voi kiinnittyä huonommin. Suositeltu paperin käyttö- ja säilytysympäristön ilmankosteus on 50–60 %.

Arvioidut grammapainot

g/m^2	lb	
	Hienopaperi	Kortistopaperi
60	16	
64	17	
75	20	
90	24	
105	28	
120	32	
135	36	
163	43	90
200	53	110

Paperikoko

Paperikoko	mm	tuumaa
Letter		8,5 x 11 tuumaa
Legal		8,5 × 14 tuumaa
Executive		7,25 × 10,5 tuumaa
A4	210 × 297 mm	
A5	148 × 210 mm	
A5 pysty	210 × 148 mm	
A6	105 × 148 mm	
Kirjekuori, Monarch		3,875 × 7,5 tuumaa
Kirjekuori, Com-10		4,12 × 9,5 tuumaa
Kirjekuori, DL	110 × 220 mm	
Kirjekuori, C5	162 × 229 mm	

Paperikoko	mm	tuumaa
B5 (JIS)	182 × 257 mm	
B5 (ISO)	176 × 250 mm	
B6 (ISO)	125 × 176 mm	
Folio		8,5 × 13 tuumaa
A4 pitkä	210 × 405 mm	
Kirjekuori, DL-L	220 × 110 mm	
3 × 5		3 × 5 tuumaa

Symboliryhmät ja merkistöt

HP LaserJet -emulointitiloissa symboliryhmät ja merkistöt voidaan valita verkkopohjaisen hallinnan (selaimen) tai etätulostimen ohjausohjelmistolla.

Verkkopohjaisen hallinnan (selaimen) käyttö

Käytä verkkopohjaista hallintaa (selaimella) seuraavien ohjeiden mukaan.

Vinkki

Suosittelemamme selaimet ovat Microsoft® Internet Explorer® 6.0 tai Firefox 1.0 tai niitä uudemmat versiot (Windows®) sekä Safari 1.3 (Macintosh). Varmista myös, että JavaScript ja evästeet ovat käytössä käyttämässäsi selaimessa. Jotta WWW-selainta voidaan käyttää, on tiedettävä tulostuspalvelimen IP-osoite.

1. Käynnistä WWW-selain.
2. Kirjoita selaimeen `http://kirjoittimen_ip-osoite/`. (Jossa `kirjoittimen_ip-osoite` on IP-osoite tai solmun nimi)
   - Esimerkki:
     `http://192.168.1.2/` (jos kirjoittimen IP-osoite on 192.168.1.2).

Vinkki

- Jos olet muokannut tietokoneesi HOSTS-tiedostoa tai käytät ToimialueDNS:ää, voit antaa myös tulostuspalvelimen DNS-nimen. Koska tulostuspalvelin tukee TCP/IP:tä ja NetBIOSia, voit antaa tähän myös tulostuspalvelimen NetBIOS-nimen. NetBIOS-nimi näkyy kirjoittimen asetusten tulosteessa. Annettu NetBIOS-nimi on ensimmäiset 15 merkkiä solmun nimestä ja oletuksena tulee näkyviin muodossa “BRNxxxxxxxxxxxx” lankaverkolle tai “BRWxxxxxxxxxxxx” langattomalle verkolle.
- Macintosh-käyttöjärjestelmissä verkkopohjainen hallinta on helposti käytettävissä osoittamalla laitteen kuvaketta Tilan valvonta -näytössä.
- Tulostimen nykyinen IP-osoite löytyy kirjoittimen asetuksista. Katso lisätietoja kohdasta *Kirjoittimen asetusten tulostus* sivulla 88.

3. Napsauta **Kirjoittimen asetukset**.
4. Anna käyttäjänimi ja salasana.

Vinkki

Järjestelmänvalvojan oletuskäyttäjänimi on “`admin`” (kaikki kirjaimet pienellä) ja oletussalasana on “`access`”.

5. Napsauta **OK**.
6. Valitse **HP LaserJet** -välilehti ja napsauta **Font Setup**. Valitse haluamasi symboliryhmä **Symbol Set** -luetteloruudusta.

Symboliryhmien ja merkistöjen luettelo

OCR-symboliryhmät

Kun valitaan fontti OCR-A tai OCR-B, käytössä on aina vastaava symboliryhmä.

OCR A (0O)

OCR B (1O)

HP LaserJet -tila

ABICOMP Brazil / Portugal (13P)
Desktop (7J)
HP German (0G)
ISO Latin1 (0N)
ISO Latin5 (5N)
ISO2 IRV (2U)
ISO5 ASCII (0U)
ISO11 Swedish (0S)
ISO15 Italian (0I)
ISO17 Spanish (2S)
ISO25 French (0F)
ISO60 Norwegian1 (0D)
ISO69 French (1F)
ISO85 Spanish (6S)
ISO8859 / 15 Latin (9N)
Legal (1U)
MC Text (12J)
PC8 (10U)
PC8 D/N (11U)
PC8 Latin / Greek (12G)
PC8 Turkish (9T)
PC850 Multilingual (12U)
PC852 East Europe (17U)
PC855 Cyrillic (10R)
PC858 Multilingual Euro (13U)
PC861 Iceland (21U)
PC865 Nordic (25U)
PC869 Greece (11G)
Pi Font (15U)
PS Text (10J)
Roman9 (4U)
Russian-GOST (12R)
ABICOMP International (14P)
Greek8 (8G)
HP Spanish (1S)
ISO Latin2 (2N)
ISO Latin6 (6N)
ISO4 UK (1E)
ISO10 Swedish (3S)
ISO14 JIS ASCII (0K)
ISO16 Portuguese (4S)
ISO21 German (1G)
ISO57 Chinese (2K)
ISO61 Norwegian2 (1D)
ISO84 Portuguese (5S)
ISO8859 / 7 Latin / Greek (12N)
ISO8859 / 15 Latin / Cyrillic (10N)
Math-8 (8M)
MS Publishing (6J)
PC8 Bulgarian (13R)
PC8 Greek Alternate (437G) (14G)
PC8 PC Nova (27Q)
PC775 (26U)
PC851 Greece (10G)
PC853 Latin3 (Turkish) (18U)
PC857 Latin5 (Turkish) (16U)
PC860 Portugal (20U)
PC863 Canadian French (23U)
PC866 Cyrillic (3R)
PC1004 (9J)
PS Math (5M)
Roman8 (8U)
Roman Extension (0E)
Symbol (19M)

Viivakoodikomentojen pikaopas

Kirjoitin voi tulostaa viivakoodeja HP LaserJet -emulointitiloissa.

Viivakoodien tai laajennettujen merkkien tulostus

Koodi	ESC i
Kymmenjärjestelmä	27 105
Heksadesimaali	1B 69

Esitysmuoto: ESC i n ... n \

Luo viivakoodin tai laajennettuja merkkejä segmentin ‘n ... n’ parametrien mukaan. Lisätietoja parametreista on seuraavissa parametrien määritelmissä. Komennon on päätyttävä koodiin ‘\’ (5CH).

Parametrien määritelmät

Tällä viivakoodikomennolla voi olla seuraavat parametrit parametrisegmentissä (n ... n). Koska parametrit toimivat vain komentosyntaksissa ESC i n ... n \, ne eivät vaikuta viivakoodikomentoihin. Jos tiettyjä parametreja ei anneta, käytetään esiasetettuja asetuksia. Viimeisen parametrin on oltava viivakooditiedon aloitus (‘b’ tai ‘B’) tai laajennetun merkin aloitus (‘l’ tai ‘L’). Muita parametreja voidaan antaa missä tahansa järjestyksessä. Parametrit voivat alkaa pienellä tai isolla merkillä, esimerkiksi ‘t0’ tai ‘T0’, ‘s3’ tai ‘S3’.

Viivakooditila

n = ‘t0’ tai ‘T0’	CODE 39 (oletus)
n = ‘t1’ tai ‘T1’	Interleaved 2/5
n = ‘t3’ or ‘T3’	FIM (US-Post Net)
n = ‘t4’ or ‘T4’	Post Net (US-Post Net)
n = ‘t5’ tai ‘T5’	EAN 8, EAN 13 tai UPC A
n = ‘t6’ tai ‘T6’	UPC E
n = ‘t9’ tai ‘T9’	Codabar
n = ‘t12’ tai ‘T12’	Code 128 set A
n = ‘t13’ tai ‘T13’	Code 128 set B
n = ‘t14’ tai ‘T14’	Code 128 set C
n = ‘t130’ tai ‘T130’	ISBN (EAN)
n = ‘t131’ tai ‘T131’	ISBN (UPC-E)
n = ‘t132’ tai ‘T132’	EAN 128 set A
n = ‘t133’ tai ‘T133’	EAN 128 set B
n = ‘t134’ tai ‘T134’	EAN 128 set C

Tällä parametrilla valitaan viivakoodi yllä kuvatulla tavalla. Kun n on ‘t5’ tai ‘T5’, viivakooditila (EAN 8, EAN 13 tai UPC A) riippuu tiedon merkkien määrästä.

Viivakoodi, laajennettu merkki, viivalaattapiirustus ja laatikkopiirustus

n = ‘s0’ tai ‘S0’ 3: 1 (oletus)
n = ‘s1’ tai ‘S1’ 2: 1
n = ‘s3’ tai ‘S3’ 2.5: 1

Tällä parametrilla valitaan viivakoodin tyyli yllä kuvatulla tavalla. Kun viivakooditilaksi on valittu EAN 8, EAN 13, UPC-A, Code 128 tai EAN 128, viivakoodityyliparametri sivuutetaan.

Laajennettu merkki

‘S’

0 = Valkoinen

1 = Musta

2 = Pystysuorat raidat

3 = Vaakasuorat raidat

4 = Ristikko

Esimerkki: ‘S’ n1 n2

n1 = Taustan täyttökuvio

n2 = Edustan täyttökuvio

Jos ‘S’-merkkiä seuraa vain yksi parametri, parametri on edustan täyttökuvio.

Viivalaattapiirustus ja laatikkopiirustus

‘S’

1 = Musta

2 = Pystysuorat raidat

3 = Vaakasuorat raidat

4 = Ristikko

Viivakoodi

n = ‘mnnn’ tai ‘Mnnn’ (nnn = 0 ~ 32767)

Tämä parametri näyttää viivakoodin leveyden. ‘nnn’-parametrin yksikkö on prosentti.

Viivakoodin luettavissa oleva rivi KÄYTÖSSÄ tai EI KÄYTÖSSÄ

n = ‘r0’ tai ‘R0’ Luettavissa oleva rivi EI KÄYTÖSSÄ
n = ‘r1’ tai ‘R1’ Luettavissa oleva rivi KÄYTÖSSÄ

Esiasetus: Luettavissa oleva rivi KÄYTÖSSÄ
(1) ‘T5’ tai ‘t5’
(2) ‘T6’ tai ‘t6’
(3) ‘T130’ tai ‘t130’
(4) ‘T131’ tai ‘t131’

Esiasetus: Luettavissa oleva rivi EI KÄYTÖSSÄ

Kaikki muut

Tämä parametri näyttää, tulostaako kirjoitin luettavissa olevan rivin viivakoodin alle. Luettavissa olevat merkit tulostetaan aina OCR-B-fontilla askelluksella 10. Kaikki nykyiset merkin tyylin parannukset ovat peitettynä. Oletusasetus määräytyy komennolla ‘t’ tai ‘T’ valitun viivakooditilan mukaan.

Hiljainen alue

n = ‘onnn’ tai ‘Onnn’ (nnn = 0 ~ 32767)

Hiljainen alue on viivakoodin molemmilla puolilla oleva väli. Sen leveys voidaan ilmoittaa yksiköillä, jotka on asetettu parametrilla ‘u’ tai ‘U’. (Katso parametrin ‘u’ tai ‘U’ kuvaus seuraavasta kohdasta.) Hiljaisen alueen leveyden oletusasetus on 1 tuuma.

Viivakoodi, laajennettu merkki, viivalaattapiirustus ja laatikkopiirustus

n = ‘u0’ tai ‘U0’	mm (esiasetettu)
n = ‘u1’ tai ‘U1’	1/10
n = ‘u2’ tai ‘U2’	1/100
n = ‘u3’ tai ‘U3’	1/12
n = ‘u4’ tai ‘U4’	1/120
n = ‘u5’ tai ‘U5’	1/10 mm
n = ‘u6’ tai ‘U6’	1/300
n = ‘u7’ tai ‘U7’	1/720

Tämä parametri näyttää X-siirron, Y-siirron ja viivakoodin korkeuden mittayksiköt.

Viivakoodi, laajennettu merkki, viivalaattapiirustus ja laatikkopiirustus – X-akselin suuntainen siirto

n = ‘xnnn’ tai ‘Xnnn’

Tämä parametri näyttää siirron vasemmasta marginaalista parametrilla ‘u’ tai ‘U’ määritetyllä yksiköllä.

Viivakoodi ja laajennettu merkki – Y-akselin suuntainen siirto

n = ‘ynnn’ tai ‘Ynnn’

Tämä parametri näyttää siirron alaspäin nykyisestä tulostuskohdasta parametrilla ‘u’ tai ‘U’ määritetyllä yksiköllä.

Viivakoodi, laajennettu merkki, viivalaattapiirustus ja laatikkopiirustus – korkeus

n = ‘hnnn’, ‘Hnnn’, ‘dnnn’ tai ‘Dnnn’

1) EAN13, EAN8, UPC-A, ISBN (EAN13, EAN8, UPC-A), ISBN (UPC-E): 22 mm

2) UPC-E: 18 mm

3) Muut: 12 mm

Laajennetut merkit → 2,2 mm (esiasetettu)

Viivalaattapiirustus ja laatikkopiirustus → 1 piste

Tämä parametri näyttää viivakoodien tai laajennettujen merkkien korkeuden yllä kuvatulla tavalla. Se voi alkaa merkillä ‘h’, ‘H’, ‘d’ tai ‘D’. Viivakoodin korkeus ilmoitetaan parametrilla ‘u’ tai ‘U’ määritetyllä yksiköllä. Viivakoodin korkeuden oletusasetus (12 mm, 18 mm tai 22 mm) määräytyy parametrilla ‘t’ tai ‘T’ valitun viivakooditilan mukaan.

Laajennetun merkin leveys, viivalaattapiirustus ja laatikkopiirustus

n = ‘wnnn’ tai ‘Wnnn’

Laajennettu merkki → 1,2 mm

Viivalaattapiirustus ja laatikkopiirustus → 1 piste

Tämä parametri näyttää laajennettujen merkkien leveyden yllä kuvatulla tavalla.

Laajennetun merkin kierto

n = ‘a0’ tai ‘A0’	Pystyssä (esiasetettu)
n = ‘a1’ tai ‘A1’	Käännetty 90 astetta
n = ‘a2’ tai ‘A2’	Ylösalaisin, käännetty 180 astetta
n = ‘a3’ tai ‘A3’	Käännetty 270 astetta

Viivakooditiedon alku

n = ‘b’ tai ‘B’

Merkkiä ‘b’ tai ‘B’ seuraavat tiedot luetaan viivakooditietoina. Viivakooditiedon on päätyttävä koodiin ‘\’ (5CH), joka myös päättää komennon. Hyväksyttävä viivakooditieto määräytyy komennolla ‘t’ tai ‘T’ valitun viivakooditilan mukaan.

- Kun CODE 39 on valittu parametrilla ‘t0’ tai ‘T0’

  Neljäkymmentäkolme merkkiä ‘0’ – ‘9’, ‘A’–‘Z’, ‘-’, ‘ . ’, ‘ (välilyönti)’ , ‘$’, ‘/’ , ‘+’ ja ‘%’ voidaan hyväksyä viivakooditiedoiksi. Muut merkit aiheuttavat virheen. Viivakoodien merkkimäärää ei ole rajoitettu. Viivakooditieto alkaa ja päättyy automaattisesti tähteen (‘*’ , aloitus- ja lopetusmerkki). Jos vastaanotetun tiedon alussa tai lopussa on tähti (‘*’), se katsotaan aloitus- tai lopetusmerkiksi.

- Kun Interleaved 2/5 on valittu parametrilla ‘t1’ tai ‘T1’:

  Viivakooditiedoksi hyväksytään kymmenen numeromerkkiä ‘0’–‘9’. Muut merkit aiheuttavat virheen. Viivakoodien merkkimäärää ei ole rajoitettu. Tämä viivakooditila vaatii parillisen merkkimäärän. Jos viivakooditiedon merkkimäärä on pariton, sen loppuun lisätään automaattisesti ‘0’.

- Kun FIM (US-Post Net) on valittu parametrilla ‘t3’ tai ‘T3’

  Hyväksyttäviä merkkejä ovat ‘A’–‘D’, ja tietoa voidaan tulostaa yhden merkin verran. Sekä isot ja pienet kirjaimet ovat hyväksyttäviä.

- Kun Post Net (US-Post Net) on valittu parametrilla ‘t4’ tai ‘T4’

  Tieto voi sisältää numerot ‘0’–‘9’ ja sen on päätyttävä tarkistusnumeroon. Tarkistusnumeron sijasta voidaan käyttää merkkiä ‘?’.

■ Kun EAN 8, EAN 13 tai UPC A on valittu parametrilla ‘t5’ tai ‘T5’

Viivakooditiedoksi hyväksytään kymmenen numeromerkkiä ‘0’–‘9’. Viivakoodien merkkimäärää on rajoitettu seuraavasti.

EAN 8: Yhteensä 8 numeroa (7 numeroa + 1 tarkistusnumero)

EAN 13: Yhteensä 13 numeroa (12 numeroa + 1 tarkistusnumero)

UPC A: Yhteensä 12 numeroa (11 numeroa + 1 tarkistusnumero)

Yllä mainitusta poikkeava merkkimäärä aiheuttaa virheen, jonka johdosta viivakooditiedot tulostetaan tavallisena tulostustietona. Jos tarkistusnumero on virheellinen, kirjoitin päättelee oikean tarkistusmerkin automaattisesti siten, että viivakooditieto tulostuu oikein. Kun EAN13 on valittuna, voidaan luoda lisäkoodi lisäämällä tiedon perään ‘+’-merkki ja kaksi- tai viisimerkkinen numero.

■ Kun UPC-E on valittuna parametrilla ‘t6’ tai ‘T6’:

Viivakooditiedoksi hyväksytään numeromerkit ‘0’–‘9’.

Kahdeksan numeroa [1] [2]	(vakiomuoto) Ensimmäisen merkin on oltava ‘0’ ja tiedon on päätyttävä tarkistusnumeroon. Yhteensä kahdeksan numeroa = ‘0’ + 6 numeroa + 1 tarkistusnumero.
Kuusi numeroa [2]	Ensimmäinen merkki ja viimeinen tarkistusmerkki poistetaan kahdeksannumeroisesta tiedosta.

[1] Tarkistusnumeron sijasta voidaan käyttää merkkiä ‘?’.

[2] Koodiin voidaan luoda lisäkoodi lisäämällä tiedon perään ‘+’-merkki ja kaksi- tai viisimerkkinen numero.

■ Kun Codabar on valittu parametrilla ‘t9’ tai ‘T9’

Merkit ‘0’ – ‘9’, ‘-’, ‘ . ’, ‘$’, ‘/’, ‘+’, ‘ : ’ voidaan tulostaa. Merkit ‘A’–‘D’ voidaan tulostaa aloitus–lopetuskoodina, joka voi olla iso tai pieni kirjain. Jos aloitus–lopetuskoodia ei ole, tulee virheitä. Tarkistusnumeroa ei voida lisätä ja ‘?’ aiheuttaa virheitä.

■ Kun Code 128 Set A, Set B tai Set C on valittu parametrilla ‘t12’ tai ‘T12’, ‘t13’ tai ‘T13’, tai ‘t14’ tai ‘T14’

Code 128 Set A, B ja C voidaan valita erikseen. Set A näyttää heksadesimaalimerkit 00–5F. Set B sisältää heksadesimaalimerkit 20–7F. Set C sisältää parit 00–99. Vaihto koodisetistä toiseen on sallittu lähettämällä %A, %B tai %C. FNC 1, 2, 3 ja 4 tuotetaan näillä: %1, %2, %3 ja %4. SHIFT-koodilla %S voidaan vaihtaa tilapäisesti (vain yhden merkin kohdalla) merkistöstä A merkistöön B ja päinvastoin. ‘%’-merkki voidaan koodata lähettämällä se kahdesti.

■ Kun ISBN (EAN) on valittu parametrilla ‘t130’ tai ‘T130’

Samat säännöt pätevät kuin parametrille ‘t5’ tai ‘T5’.

■ Kun ISBN (UPC-E) on valittu parametrilla ‘t131’ tai ‘T131’:

Samat säännöt pätevät kuin parametrille ‘t6’ tai ‘T6’.

■ Kun EAN 128 Set A, Set B tai Set C on valittu parametrilla ‘t132’ tai ‘T132’, ‘t133’ tai ‘T133’ tai ‘t134’ tai ‘T134’

Samat säännöt pätevät kuin parametreille ‘t12’ tai ‘T12’, ‘t13’ tai ‘T13’, tai ‘t14’ tai ‘T14’.

Laatikkopiirustus

ESC i ... E (tai e)

‘E’ tai ‘e’ on lopetusmerkki.

Viivalaattapiirustus

ESC i ... V (tai v)

‘V’ tai ‘v’ on lopetusmerkki.

Laajennetun merkin tiedon aloitus

n = ‘l’ tai ‘L’

Merkkiä ‘l’ tai ‘L’ seuraavat tiedot luetaan laajennetun merkin tietoina (tai merkintätietona). Laajennetun merkin tiedon on päätyttävä koodiin ‘\’ (5CH), joka myös päättää komennon.

Kooditaulukko (EAN) 128 sarja C

Koodi (EAN) 128 sarja C määrittää alkuperäisen komennon. Vastaustaulukko on seuraava.

No.	Code 128 Set C	Input command	Hex
0	00	NUL	0x00
1	01	SOH	0x01
2	02	STX	0x02
3	03	ETX	0x03
4	04	EOT	0x04
5	05	ENQ	0x05
6	06	ACK	0x06
7	07	BEL	0x07
8	08	BS	0x08
9	09	HT	0x09
10	10	LF	0x0a
11	11	VT	0x0b
12	12	NP	0x0c
13	13	CR	0x0d
14	14	SO	0x0e
15	15	SI	0x0f
16	16	DLE	0x10
17	17	DC1	0x11
18	18	DC2	0x12
19	19	DC3	0x13
20	20	DC4	0x14
21	21	NAK	0x15
22	22	SYN	0x16
23	23	ETB	0x17
24	24	CAN	0x18
25	25	EM	0x19
26	26	SUB	0x1a
27	27	ESC	0x1b
28	28	FS	0x1c
29	29	GS	0x1d
30	30	RS	0x1e
31	31	US	0x1f
32	32	SP	0x20
33	33	!	0x21
34	34	"	0x22
35	35	#	0x23
36	36	$	0x24
37	37	%	0x25
38	38	&	0x26
39	39	'	0x27
40	40	(	0x28
41	41	)	0x29
42	42	*	0x2a
43	43	+	0x2b
44	44	,	0x2c
45	45	-	0x2d
46	46	.	0x2e
47	47	/	0x2f
48	48	0	0x30
49	49	1	0x31
50	50	2	0x32
51	51	3	0x33

No.	Code 128 Set C	Input command	Hex
52	52	4	0x34
53	53	5	0x35
54	54	6	0x36
55	55	7	0x37
56	56	8	0x38
57	57	9	0x39
58	58	:	0x3a
59	59	;	0x3b
60	60	<	0x3c
61	61	=	0x3d
62	62	>	0x3e
63	63	?	0x3f
64	64	@	0x40
65	65	A	0x41
66	66	B	0x42
67	67	C	0x43
68	68	D	0x44
69	69	E	0x45
70	70	F	0x46
71	71	G	0x47
72	72	H	0x48
73	73	I	0x49
74	74	J	0x4a
75	75	K	0x4b
76	76	L	0x4c
77	77	M	0x4d
78	78	N	0x4e
79	79	O	0x4f
80	80	P	0x50
81	81	Q	0x51
82	82	R	0x52
83	83	S	0x53
84	84	T	0x54
85	85	U	0x55
86	86	V	0x56
87	87	W	0x57
88	88	X	0x58
89	89	Y	0x59
90	90	Z	0x5a
91	91	[	0x5b
92	92	\\	0x5c5c
93	93	]	0x5d
94	94	^	0x5e
95	95	_	0x5f
96	96	`	0x60
97	97	a	0x61
98	98	b	0x62
99	99	c	0x63
100	Set B	d	0x64
101	Set A	e	0x65
102	FNC 1	f	0x66

Ohjelmointimalleja

```
WIDTH "LPT1:",255
'CODE 39
LPRINT CHR$(27);"it0r1s0o0x00y00bCODE39?\";
'Interleaved 2 of 5
LPRINT CHR$(27);"it1r1s0o0x00y20b123456?\";
'FIM
LPRINT CHR$(27);"it3r1o0x00y40bA\";
'Post Net
LPRINT CHR$(27);"it4r1o0x00y60b1234567890?\";
'EAN-8
LPRINT CHR$(27);"it5r1o0x00y70b1234567?\";
'UPC-A
LPRINT CHR$(27);"it5r1o0x50y70b12345678901?\";
'EAN-13
LPRINT CHR$(27);"it5r1o0x100y70b123456789012?\";
'UPC-E
LPRINT CHR$(27);"it6r1o0x150y70b0123456?\";
'Codabar
LPRINT CHR$(27);"it9r1s0o0x00y100bA123456A\";
'Code 128 set A
LPRINT CHR$(27);"it12r1o0x00y120bCODE128A12345?\";
'Code 128 set B
LPRINT CHR$(27);"it13r1o0x00y140bCODE128B12345?\";
'Code 128 set C
LPRINT CHR$(27);"it14r1o0x00y160b";CHR$(1);CHR$(2);"?\";
'ISBN(EAN)
LPRINTCHR$(27);"it130r1o0x00y180b123456789012?+12345\";
'EAN 128 set A
LPRINT CHR$(27);"it132r1o0x00y210b1234567890?\";
LPRINT CHR$(12)
END
```

B Liite (Eurooppa ja muut maat)

Brotherin yhteystiedot

TÄRKEÄÄ

Tekniseen tukeen ja käyttötukeen on soitettava siitä maasta, josta kirjoitin ostettiin. Puhelut on soitettava kyseisen maan ***sisältä***.

Tuotteen rekisteröinti

Kun rekisteröit Brother-laitteen, sinut merkitään laitteen alkuperäiseksi omistajaksi.

Brother-laitteen rekisteröinti

- voi toimia todisteena laitteen ostopäivämäärästä, jos ostokuitti katoaa
- voi olla tukena vakuutuskorvaushakemuksessa, jos vakuutus kattaa laitteen katoamisen
- auttaa meitä tiedottamaan laitteen parannuksista ja erikoistarjouksista.

Täytä Brotherin rekisteröintilomake tai rekisteröidy Internetin kautta osoitteessa

http://www.brother.com/registration/

Usein esitettyjä kysymyksiä

Brother Solutions Center on vastaus kaikkiin kirjoitinta koskeviin tarpeisiisi. Sieltä voit ladata kirjoittimeen uusimmat ohjaimet ja apuohjelmat ja lukea vastauksia usein esitettyihin kysymyksiin. Lisäksi siellä neuvotaan, miten Brother-laitteita käytetään mahdollisimman tehokkaasti.

http://solutions.brother.com/

Tästä osoitteesta voit tarkistaa Brotherin viimeisimmät ohjainpäivitykset.

Asiakaspalvelu

Katso paikallisen Brother-toimipisteen yhteystiedot osoitteesta http://www.brother.com/.

Huoltokeskukset

Jos haluat löytää Brother-huoltokeskuksen Euroopassa, ota yhteys paikalliseen Brotherin toimipisteeseen. Löydät Euroopan toimipisteiden osoitteet ja puhelinnumerot menemällä osoitteeseen http://www.brother.com/ ja valitsemalla maasi alasvetovalikosta.

Internet-osoitteet

Brotherin kansainvälinen kotisivusto: http://www.brother.com/

Usein kysytyt kysymykset (UKK), tuotetuki, tekniset kysymykset, ohjainpäivitykset ja apuohjelmat: http://solutions.brother.com/

C Liite (vain Yhdysvallat ja Kanada)

Brotherin yhteystiedot

TÄRKEÄÄ

Tekniseen tukeen ja käyttötukeen on soitettava siitä maasta, josta kirjoitin ostettiin. Puhelut on soitettava kyseisen maan ***sisältä***.

Tuotteen rekisteröinti

Kun rekisteröit tuotteen Brother International Corporationille, sinut merkitään tuotteen alkuperäiseksi omistajaksi.

Brother-laitteen rekisteröinti

- voi toimia todisteena laitteen ostopäivämäärästä, jos ostokuitti katoaa
- voi olla tukena vakuutuskorvaushakemuksessa, jos vakuutus kattaa laitteen katoamisen
- auttaa meitä tiedottamaan laitteen parannuksista ja erikoistarjouksista.

Täytä Brotherin rekisteröintilomake tai rekisteröidy Internetin kautta osoitteessa

http://www.brother.com/registration/

UKK: usein kysyttyjä kysymyksiä

Brother Solutions Center on vastaus kaikkiin kirjoitinta koskeviin tarpeisiisi. Sieltä voit ladata kirjoittimeen uusimmat ohjaimet ja apuohjelmat ja lukea vastauksia usein kysyttyihin kysymyksiin. Lisäksi siellä neuvotaan, miten Brother-tuitteita käytetään mahdollisimman tehokkaasti.

http://solutions.brother.com/

Tästä osoitteesta voit tarkistaa Brotherin viimeisimmät ohjainpäivitykset.

Asiakaspalvelu - Customer Service

USA:ssa: 1-877-BROTHER (1-877-276-8437)
Kanadassa: 1-877-BROTHER

Jos sinulla on mielipiteitä tai ehdotuksia, ole hyvä ja kirjoita meille osoitteeseen:

USA:ssa: Tulostimien asiakastuki - Printer Customer Support
Brother International Corporation
7905 North Brother Boulevard
Bartlett, TN 38133

Kanadassa: Brother International Corporation (Canada), Ltd.
- Marketing Dept.
1, rue Hotel de Ville Dollard-des-Ormeaux, PQ, Canada H9B 3H6

Huoltokeskukset (vain USA)

Kysy Brotherin valtuutetun huoltokeskuksen osoite soittamalla numeroon 1-877-BROTHER (1-877-276-8437).

Huoltokeskukset (Vain Kanada)

Kysy Brotherin valtuutetun huoltokeskuksen osoite soittamalla numeroon 1-877-BROTHER.

Internet-osoitteet

Brotherin kansainvälinen kotisivusto: http://www.brother.com/

Usein kysytyt kysymykset (UKK), tuotetuki, tekniset kysymykset, ohjainpäivitykset ja apuohjelmat: http://solutions.brother.com/

Brother varusteet ja tarvikkeet:

USA:ssa: http://www.brothermall.com/

Kanadassa: http://www.brother.ca/

Tarvikkeiden tilaaminen

Paras tulos saadaan, kun käytetään vain alkuperäisiä Brother-tarvikkeita, joita myyvät useimmat Brotherin jälleenmyyjät. Jos et löydä tarvitsemiasi tarvikkeita ja sinulla on Visa, MasterCard, Discover tai American Express -luottokortti, voit tilata tarvikkeet suoraan Brotherilta. (Kotisivustoltamme löytyvät täydelliset valikoimat myytävänä olevista Brotherin varusteista ja tarvikkeista.)

USA:ssa: 1-877-552-MALL (1-877-552-6255)
1-800-947-1445 (fax)
http://www.brothermall.com/

Kanadassa: 1-877-BROTHER
http://www.brother.ca/

Selostus	Nimike
Värikasetti	TN-620 (Vakio, tulostaa noin 3 000 sivua) [1] TN-650 (Suurkasetti, tulostaa noin 8 000 sivua) [1]
Rumpuyksikkö	DR-620
Alakasetti	LT-5300

[1] Kasettien summittaiset tulostemäärät on ilmoitettu standardin ISO/IEC 19752 mukaisesti.

D Hakemisto

A

Alakasetti 91
Apuohjelmat 143
Automaattinen emuloinnin valinta 76
Automaattinen kaksipuolinen tulostus 31
Automaattinen liitännän valinta 76

B

BRAdmin Light 74
BRAdmin Professional 3 74
Brotherin yhteystiedot (USA/Kanada) 161
BR-Script 3 -tila 75
BR-Script3 ..... 50, 66, 140

E

Ei kasettia 82
Ei paperia 81
Emulointi 142
EPSON FX-850 -tila 76
Erotuskyky 39

F

Fontit 142
Fonttimuisti täynnä 83

G

Go-painike 86

H

HP LaserJet -tila 75
Huoltokeskukset (Eurooppa ja muut maat) 160
Huoltokeskukset (USA/Kanada) 162
Huoltokutsu 84

K

Kaksipuolinen tulostus 26
Kaksipuolinen tulostus ei käytössä 82
Kaksipuolinen tulostus käsinsyötöllä 26
Kansi auki 82, 83
Kijoitinohjain 143
Kirjekuoret 9, 21
Kirjoitinohjain 72
Kirjoittimen asetukset 88
Koronalanka 102, 115, 116
Kulutusosat 95

L

Laitteistovaatimukset 146
Latauspuskuri täynnä 83
Lepoonmenoaika 44
Lepotila 62
Liikaa kasetteja 83
Liitäntä 142
Linux 34
Lisävarusteet-välilehti 46

M

Macintosh 56, 139
Merkistöt 150
Merkkivalot 78
Mitat 145
Monitoimialusta 17, 28
Muisti 92, 142
Muisti täynnä 83

O

Ohjattu ohjaimen käyttöönotto 75
Ohjauspaneeli 78, 143
Ohjelmistot 74
Oletusasetukset 90
OPC-rumpu 133

P

Painot 145
Paperi 6, 147
Paperin käsittely 144
Paperinsyöttötela 113
Paperitukokset 82
Paperitukos 82
PCL-tulostinajurissa 37
Peruuta 86
ProPrinter XL -tila 76
Prosessori 142
Puskurivirhe 83

R

Rinnakkaisliitäntä 76
Rummun käyttöikä päättymässä 81
Rumpuvirhe 83
Rumpuyksikkö 103

S

Skannerin ikkuna 112
SO-DIMM 92
Sopimaton koko 82
Symbolit 150

T

Tavallinen paperi 8
Tavaramerkit vi
Tekniset tiedot 141
Testisivun tulostus 87
Tietoja emulointitiloista 75
Tilan valvonta 118
Tulosta fontit 89
Tulostinajuri 37
Tulostuksen ylivuoto 83
Tulostuskelvoton alue 10
Tulostusmateriaali 6
Tulostusmateriaalitiedot 144
Tuotteen rekisteröinti 160, 161

U

USB-liitänän 76
Uudelleentulostus 86

V

Vaihda värikasetti 80
Verkko 74
Verkkoliitäntä 142
Verkkopohjainen hallinta 75
Verkon oletusasetukset 90
Vianetsintä 117
Vihkotulostus 33
Viivakoodien hallinta 152
Virheviestit 118, 120
Virransäästöaika 55
Virtalähde 5
Väri vähissä 80
Värikasetti 96
Värikasettivirhe 80
Väärä paperikoko automaattisessa dupleksilaitteessa ... 82

W

Web BRAdmin 74
Windows® 37

D