MANUAL DO UTILIZADOR

MFC-6890CDW

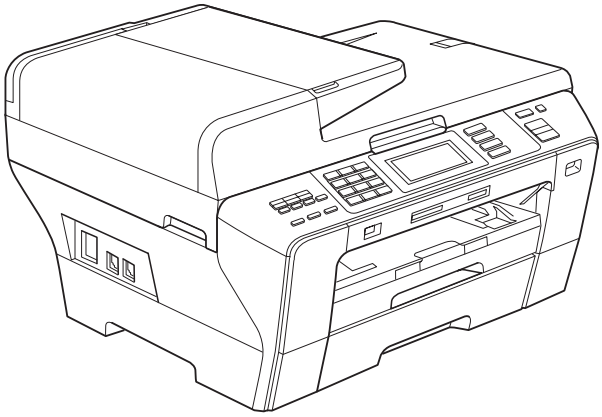

Versão 0

POR

Se precisar de contactar o Serviço de Clientes

Complete as seguintes informações para futura referência:

Número de Modelo: MFC-6890CDW

Número de Série: [1] _____

Data de Compra: _____

Local da Compra: _____

[1] O número de série está na parte de trás da unidade. Conserve este Manual do Utilizador junto com o recibo de compra como um registo permanente da sua compra, na eventualidade de roubo, incêndio ou serviço de garantia.

Registe o seu produto online em

http://www.brother.com/registration/

Registando o seu produto com a Brother, será registado como proprietário original do produto. Registo da Brother:

- pode servir como confirmação da data de compra em caso de perda do recibo; e
- pode suportar uma reclamação do seguro efectuada por si em caso de perda do produto coberta pelo seguro.

© 2008 Brother Industries, Ltd.

Autorização e nota de publicação e compilação

ESTE EQUIPAMENTO FOI CONCEBIDO PARA FUNCIONAR NUMA LINHA PSTN ANALÓGICA DE DOIS FIOS EQUIPADA COM O CONECTOR ADEQUADO.

AUTORIZAÇÃO

A Brother adverte que este produto pode não funcionar correctamente num país além daquele onde foi originalmente comprado e não oferece quaisquer garantias caso este produto seja utilizado em linhas de telecomunicações públicas de outro país.

Nota de compilação e publicação

Este manual foi compilado e publicado com informações relativas às descrições e especificações dos produtos mais recentes, sob supervisão da Brother Industries, Ltd.

O conteúdo deste manual e as especificações do produto estão sujeitos a alterações sem aviso prévio.

A Brother reserva-se o direito de efectuar alterações sem aviso prévio das especificações e materiais contidos neste documento e não é responsável por quaisquer danos (incluindo danos indirectos) causados pela utilização dos materiais apresentados, incluindo, mas não apenas, erros tipográficos e outros associados a esta publicação.

Declaração de Conformidade EC sob a Directiva R & TTE

brother

EC Declaration of Conformity

Manufacturer
Brother Industries, Ltd.
15-1, Naeshiro-cho, Mizuho-ku, Nagoya 467-8561, Japan

Plant
Brother Industries (Shen Zhen) Ltd
G02414-1, Bao Chang Li Bonded Transportation Industrial Park,
Bao Long Industrial Estate, Longgang, Shenzhen, China

Herewith declare that:

Products description : **Facsimile Machine**
Model Name : **MFC-6890CDW**

is in conformity with provisions of the R & TTE Directive (1999/5/EC) and we declare compliance with the following standards :

Standards applied :
Harmonized : Safety EN60950-1:2001+A11:2004

EMC EN55022: 2006 Class B
EN55024: 1998 +A1: 2001 +A2: 2003
EN61000-3-2: 2006
EN61000-3-3: 1995 +A1: 2001 +A2:2005

Radio EN301 489-1 V1.6.1
EN301 489-17 V1.2.1
EN300 328 V1.7.1

Year in which CE marking was first affixed : 2009

Issued by : Brother Industries, Ltd.

Date : 30 th September, 2008

Place : Nagoya, Japan

Signature :

Junji Shiota
General Manager
Quality Management Dept.

Declaração de Conformidade CE

Fabricante

Brother Industries, Ltd.
15-1, Naeshiro-cho, Mizuho-ku, Nagoya 467-8561, Japão

Fábrica

Brother Industries (Shen Zhen) Ltd
G02414-1, Bao Chang Li Bonded Transportation Industrial Park,
Bao Long Industrial Estate, Longgang, Shenzhen, China

Declara que:

Descrição do produto	:	Aparelho de facsimile
Nome do Modelo	:	MFC-6890CDW

está em conformidade com as cláusulas da Directiva R & TTE (1999/5/CE) e declaramos a sua conformidade com as seguintes normas:

Normas aplicadas:

Harmonizadas:	Segurança	EN60950-1: 2001 +A11: 2004
	EMC	EN55022: 2006 Classe B EN55024: 1998 +A1: 2001 +A2: 2003 EN61000-3-2: 2006 EN61000-3-3: 1995 +A1: 2001 +A2: 2005
	Rádio	EN301 489-1 V1.6.1 EN301 489-17 V1.2.1 EN300 328 V1.7.1

Ano em que o símbolo CE foi aplicado pela primeira vez: 2009

Emitido por	:	Brother Industries, Ltd.
Data	:	30 de Setembro de 2008
Local	:	Nagoya, Japão

Índice

Secção I Geral

1 Informações gerais 2

Usar a documentação 2
Símbolos e convenções utilizados nesta documentação 2
Aceder ao Manual do Utilizador de Software e ao Manual do Utilizador de Rede 3
Visualizar a Documentação 3
Aceder à Assistência Brother (Para Windows®) 5
Apresentação do painel de controlo 6
Indicações do ecrã LCD 8
Operações básicas 9

2 Colocar papel e documentos 10

Colocar papel e outros materiais de impressão 10
Colocar papel na gaveta do papel n.º 1 10
Colocar papel na gaveta do papel n.º 2 13
Colocar envelopes e postais 16
Remover impressões pequenas do aparelho 18
Área de impressão 19
Papel admitido e outros materiais de impressão 20
Materiais de impressão recomendados 20
Manusear e utilizar materiais de impressão 21
Escolher o material de impressão correcto 22
Colocar documentos 24
Utilizar o ADF 24
Utilizar o vidro do digitalizador 25
Área de digitalização 26

3 Configuração geral 27

Modo de Poupança de Energia 27
Colocar o aparelho no modo de Poupança de Energia 27
Remover o modo de Poupança de Energia do aparelho 27
Configurar Poupança de Energia 27
Modo temporizado 28
Configurações do papel 29
Tipo e Tamanho do Papel 29
Utilizar gaveta no modo de Cópia 29
Utilizar gaveta no modo de Fax 30
Modo de Alimentação de papel segura para papel de grão pequeno de tamanho A3 30
Configurações do volume 31
Volume do Toque 31
Volume do Beeper 31
Volume do Altifalante 31

Horário de poupança de energia automático 32
Modo espera 32
Ecrã LCD 33
Contraste do LCD 33
Configurar o brilho da retroiluminação 33
Configurar o Temporizador Dim da retroiluminação 33

4 Funções de segurança 34

Função fechar de segurança 34
Configurar e alterar a palavra-passe de administrador 34
Configurar e alterar o utilizador Público 35
Configurar e alterar utilizadores restritos 36
Activar/desactivar a Função fechar de segurança 37
Comutar utilizadores 38
Alterar para modo Público 38
Repor todos os utilizadores 38

Secção II Fax

5 Enviar um Fax 40

Activar o modo de Fax 40
Enviar faxes a partir do ADF 40
Enviar faxes a partir do vidro do digitalizador 41
Configurar o tamanho do vidro do digitalizador para faxes 41
Transmissão de fax a cores 42
Como pré-visualizar um fax enviado 42
Cancelar um fax em progressão 42
Distribuição (apenas monocromático) 43
Cancelar uma distribuição em curso 44
Operações adicionais de envio 44
Enviar faxes usando configurações múltiplas 44
Contraste 45
Alterar a resolução de fax 45
Acesso duplo (apenas monocromático) 46
Transmissão em tempo real 46
Modo Internacional 46
Envio de fax programado (apenas monocromático) 46
Transmissão de lote programada (apenas monocromático) 47
Verificar e cancelar tarefas em espera 47
Configurar alterações como nova predefinição 47
Restaurar todas as configurações de fax para os valores de fábrica 48
Enviar um fax manualmente 48
Mensagem Memória Cheia 48

6 Receber um fax 49

Modos de recepção 49
Seleccionar o Modo de Recepção 49
Utilizar os modos de recepção 50
Somente Fax 50
Fax/Tel 50
Manual 50
TAD externo 50
Configurações do modo de recepção 51
Número de toques 51
Número de Toques F/T (apenas modo Fax/Tel) 51
Detecção de fax 52
Operações de recepção adicionais 52
Imprimir um fax recebido reduzido 52
Configuração de Prioridade de recepção 53
Imprimir um fax a partir da memória 54
Recepção Sem Papel 54
Receber memória (apenas monocromático) 54
Reenvio de faxes 54
Memorização de faxes 55
Recepção de PC FAX 56
Alterar o computador de destino 57
Desactivar operações de Receber memória 57
Alterar operações de Receber memória 58
Pré-visualização de fax (apenas monocromático) 58
Como pré-visualizar um fax recebido 58
Desactivar a Pré-visualização de fax 60
Recolha Remota 61
Configurar um Código de Acesso Remoto 61
Utilizar o Código de Acesso Remoto 61
Comandos de Fax Remoto 62
Recolher mensagens de fax 63
Alterar o número de Reenvio de faxes 63

7 Serviços telefónicos e dispositivos externos 64

Operações de voz 64
Tons ou impulsos 64
Modo Fax/Tel 64
Modo Fax/Tel em estado de Poupança de Energia 64
Serviços de telefone 65
Identificação de Chamada 65
Configurar o Tipo de Linha Telefónica 66
Ligar um TAD (dispositivo de atendimento automático) externo 67
Ligações 67
Gravar a mensagem de atendimento (OGM) num TAD externo 68
Ligações multilinhas (PBX) 68
Telefones externos ou extensões 69
Ligar um telefone externo ou uma extensão 69
Operação a partir de extensões 69
Utilizar um telefone externo sem fios 69
Utilizar códigos remotos 70

8 Marcar e memorizar números 71

Como Marcar 71
Marcação manual 71
Um toque Marcação 71
Marcação Rápida 71
Remarcação de Fax 71
Histórico de Chamadas Efectuadas 71
Histórico de Identificação de Chamada 72
Memorizar números 73
Memorizar uma pausa 73
Memorizar números de Marcação de um toque 73
Memorizar números de Marcação de um toque a partir das Chamadas Efectuadas 74
Memorizar números de Marcação de um toque a partir do histórico de Identificação de Chamada 74
Memorizar números de Marcação Rápida 75
Memorizar números de Marcação Rápida a partir das Chamadas Efectuadas 76
Memorizar números de Marcação Rápida a partir do histórico de Identificação de Chamada 77
Alterar ou eliminar nomes ou números de Marcação de um toque ou Marcação Rápida 78
Configurar grupos para distribuição 79
Combinar números de Marcação Rápida 81

9 Imprimir Relatórios 82

Relatórios de fax 82
Relatório de Verificação da Transmissão 82
Histórico de Faxes (relatório de actividade) 82
Relatórios 83
Como imprimir um relatório 83

10 Polling 84

Apresentação do polling 84
Recepção por polling 84
Configuração para receber por polling 84
Configuração para receber por polling com código de segurança 84
Configuração para receber por polling programado 85
Polling em sequência (apenas monocromático) 85
Cancelar uma Tarefa de Polling Sequencial 86
Transmissão por polling (apenas monocromático) 87
Configuração da transmissão por polling 87
Configuração da transmissão por polling com código de segurança 87

Secção III Copiar

11 Fazer cópias 90

Como copiar 90
Activar o modo de Cópia 90
Efectuar uma cópia única 90
Efectuar cópias múltiplas 91
Parar a cópia 91
Configurações de cópia 91
Alterar a velocidade e a qualidade de cópia 92
Ampliar ou reduzir a imagem copiada 92
Efectuar cópias N em 1 ou um poster (Esquema de Página) 93
Ordenar cópias utilizando o ADF 95
Ajustar o Brilho e o Contraste 96
Opções de Papel 96
Ajuste de inclinação 97
Copiar Livro 98
Copiar Marca de água 98
Cópia duplex (2 lados) (apenas Bandeja #1) 99
Definir as configurações favoritas 101
Mensagem "Memória Cheia" 102

Secção IV Impressão Directa de Fotos

12 Imprimir fotografias a partir de um cartão de memória ou unidade de memória USB Flash 104

Operações PhotoCapture Center™ 104
Imprimir a partir de uma unidade de memória USB Flash sem um PC 104
Digitalizar para um cartão de memória ou uma unidade de memória USB Flash sem um computador 104
Utilizar o PhotoCapture Center™ a partir do computador 104
Utilizar um cartão de memória ou uma unidade de memória USB Flash 104
Estrutura de pastas de cartões de memória ou unidades de memória USB Flash 105
Como começar 106
Activar o modo PhotoCapture 107
Imprimir imagens 107
Ver Fotografias 107
Impressão do Índice (Miniaturas) 108
Impressão de Fotos 109
Efeitos de fotografia 109
Impressão DPOF 111

Configurações de impressão do PhotoCapture Center™ 112
Velocidade e Qualidade de impressão 113
Opções de papel 113
Ajustar o Brilho, o Contraste e a Cor 114
Recortar 116
Impressão Sem margens 116
Imprimir data 116
Configurar alterações como nova predefinição 117
Restaurar todas as configurações de fábrica 117
Digitalizar para um cartão de memória ou unidade USB Flash 117
Activar o modo Digitalizar 117
Como digitalizar para um cartão de memória ou unidade de memória USB Flash 118
Tamanho da área digitalizada 119
Como alterar o nome do ficheiro 119
Como configurar uma nova predefinição 119
Como repor as configurações de fábrica 119
Compreender as Mensagens de Erro 120

13 Imprimir fotos a partir de uma câmara 121

Impressão directa de fotografias a partir de uma câmara PictBridge 121
Requisitos do PictBridge 121
Configurar a sua câmara digital 121
Imprimir imagens 122
Impressão DPOF 122
Impressão directa de fotografias a partir de uma câmara digital (sem PictBridge) 123
Imprimir imagens 123
Compreender as Mensagens de Erro 124

Secção V Software

14 Funções de software e de rede 126

Secção VI Anexos

A Segurança e Questões Legais 128

Escolher uma localização 128
Para utilizar o aparelho em segurança 129
Instruções importantes sobre segurança 134
IMPORTANTE - Para sua segurança 135
Ligação LAN 135
Interferência radioeléctrica 135
Directiva da União Europeia 2002/96/CE e EN50419 136
Directiva da União Europeia 2006/66/CE - Retirar ou Substituir a Bateria 136
Declaração de Conformidade Internacional da ENERGY STAR® 136
Limitações legais para a cópia 137
Marcas registadas 138

B Solução de problemas e manutenção de rotina 139

Solução de problemas 139
Se tiver dificuldades com o aparelho 139
Detecção do tom de marcação 147
Interferência na linha telefónica 147
Mensagens de erro e manutenção 148
Apresentação de animação de erro 154
Transferir os faxes ou o relatório de Histórico de Faxes 154
Bloqueio de documentos 155
Bloqueio de papel ou da impressora 156
Manutenção de rotina 159
Substituir os cartuchos de tinta 159
Limpar a parte exterior do aparelho 162
Limpar o vidro do digitalizador 163
Limpar a faixa de impressão do aparelho 163
Limpar o rolo do alimentador de papel 164
Limpar o rolo de recolha do papel 165
Limpar a cabeça de impressão 165
Verificar a qualidade de impressão 166
Verificar o alinhamento da impressão 167
Verificar o volume da tinta 168
Informações do aparelho 168
Controlar o número de série 168
Embalar e transportar o aparelho 168

C Menu e Funções 171

Programação no ecrã 171
Tabela de menus 171
Armazenamento na memória 171
Teclas de modo e menu 171
Tabela de menus 172
Introduzir Texto 198

D Especificações 199

Geral 199
Materiais de impressão 201
Fax 202
Copiar 204
PhotoCapture Center™ 205
PictBridge 206
Digitalizador 207
Impressora 208
Interface do Computador 209
Requisitos do computador 210
Consumíveis 211
Rede (LAN) 212
Configuração da ligação sem fios com um botão 213

E Glossário 214

F Índice remissivo 218

Secção I

Geral

Informações gerais	2
Colocar papel e documentos	10
Configuração geral	27
Funções de segurança	34

1 Informações gerais

Usar a documentação

Obrigado por ter comprado um dispositivo da Brother! Esta documentação vai ajudá-lo a tirar o máximo partido do seu aparelho.

Símbolos e convenções utilizados nesta documentação

Os seguintes símbolos e convenções são utilizados em toda a documentação.

Negrito	Letras em negrito identificam botões específicos existentes no painel de controlo do aparelho ou no ecrã do computador.
Itálico	Letras em itálico chamam a atenção para itens importantes ou mencionam um tópico relacionado.
`Courier New`	Texto no tipo de letra Courier New identifica mensagens no LCD do aparelho.

Os avisos indicam-lhe o que fazer para evitar possíveis ferimentos.

A advertência Cuidado especifica os procedimentos que deve seguir ou evitar para prevenir possíveis ferimentos ligeiros ou graves.

Os ícones de Perigo Eléctrico avisam-no para os possíveis choques eléctricos.

A advertência Importante especifica os procedimentos que deve seguir ou evitar para prevenir possíveis danos no aparelho ou noutros objectos.

As Notas indicam o que fazer se ocorrerem determinadas situações ou oferecem sugestões sobre o funcionamento de uma determinada operação em conjunto com outras funções.

Os ícones de Configuração Incorrecta avisam-no para dispositivos e operações incompatíveis com o aparelho.

Aceder ao Manual do Utilizador de Software e ao Manual do Utilizador de Rede

Este Manual do Utilizador não contém todas as informações sobre o aparelho, tais como utilizar as funções avançadas de Impressora, Digitalizador, PC Fax e Rede. Quando estiver preparado para ler informações pormenorizadas sobre estas operações, consulte o **Manual do Utilizador de Software** e o **Manual do Utilizador de Rede** incluídos no CD-ROM.

Visualizar a Documentação

Visualizar a Documentação (Para Windows®)

Para visualizar a documentação, no menu **Iniciar**, seleccione **Brother**, **MFC-XXXX** (em que XXXX é nome do modelo) a partir do grupo de programas e, em seguida, seleccione **Manuais do Utilizador em HTML**.

Se não tiver instalado o software, pode localizar a documentação seguindo as instruções a seguir:

1. Ligue o computador. Introduza o CD-ROM da Brother na unidade de CD-ROM.
2. Se o nome do modelo aparecer no ecrã, clique no nome do seu aparelho.
3. Se aparecer o ecrã para seleccionar o idioma, clique no seu idioma. Aparecerá o menu principal do CD-ROM.

Nota

Se esta janela não aparecer, utilize o Explorador do Windows® para executar o programa start.exe a partir do directório de raiz do CD-ROM da Brother.

4. Clique em **Documentação**.
5. Clique na documentação que pretende consultar.
   - **Documentos em HTML**: **Manual do Utilizador de Software** e **Manual do Utilizador de Rede** em formato HTML.

     Este formato é o mais aconselhável para a visualização no seu computador.
   - **Documentos em PDF**: **Manual do utilizador** para operações autónomas, **Manual do Utilizador de Software** e **Manual do Utilizador de Rede** em formato PDF.

     Este formato é o mais aconselhável para a impressão dos manuais. Clique para ir para o Brother Solution Center, onde pode ver ou transferir os documentos em PDF.
     (É necessário acesso à Internet e o software PDF Reader.)

Como localizar as instruções de Digitalização

Existem vários métodos para digitalizar documentos. Pode encontrar as instruções do seguinte modo:

Manual do Utilizador de Software

- *Digitalização*
  (Para Windows® 2000 Professional/ Windows® XP e Windows Vista®)
- *ControlCenter3*
  (Para Windows® 2000 Professional/ Windows® XP e Windows Vista®)
- *Digitalização em Rede*

Guias de Orientação para Scansoft™ PaperPort™ 11SE com OCR

- Pode ver os Guias de Orientação para Scansoft™ PaperPort™ 11SE com OCR a partir da selecção de Ajuda da aplicação ScanSoft™ PaperPort™ 11SE.

Como localizar as instruções de configuração de rede

O seu aparelho pode ser ligado a uma rede com ou sem fios. Pode encontrar instruções de configuração básica no Guia de Instalação Rápida. Se o seu ponto de acesso sem fios suportar SecureEasySetup™, Wi-Fi Protected Setup™ ou AOSS™, siga as instruções do Guia de Instalação Rápida. Para obter mais informações sobre a configuração da rede, consulte o Manual do Utilizador de Rede.

Visualizar a Documentação (Para Macintosh®)

1. Ligue o computador Macintosh®. Introduza o CD-ROM da Brother na unidade de CD-ROM. Abre-se a seguinte janela.

2. Faça duplo clique no ícone **Documentation**.
3. Faça duplo clique na pasta do seu idioma.
4. Faça duplo clique em **top.html** para visualizar o **Manual do Utilizador de Software** e o **Manual do Utilizador de Rede** em formato HTML.

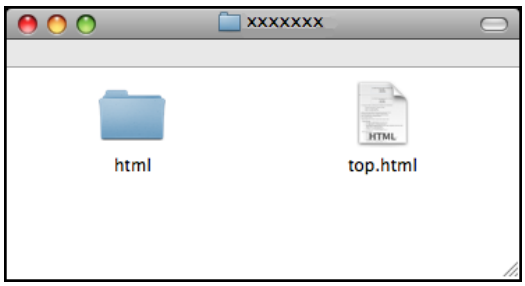

5. Clique na documentação que pretende consultar:
   - **Manual do Utilizador de Software**
   - **Manual do Utilizador de Rede**

Como localizar as instruções de Digitalização

Existem vários métodos para digitalizar documentos. Pode encontrar as instruções do seguinte modo:

Manual do Utilizador de Software

- *Digitalização*
  (Para Mac OS® X 10.2.4 ou superior)
- *ControlCenter2*
  (Para Mac OS® X 10.2.4 ou superior)
- *Digitalização em Rede*
  (Para Mac OS® X 10.2.4 ou superior)

Manual do Utilizador do Presto! PageManager

- O Manual do Utilizador completo do Presto! PageManager pode ser visualizado a partir da opção Ajuda na aplicação Presto! PageManager.

Como localizar as instruções de configuração de rede

O seu aparelho pode ser ligado a uma rede com ou sem fios. Pode encontrar instruções de configuração básica no Guia de Instalação Rápida. Se o seu ponto de acesso sem fios suportar SecureEasySetup™, Wi-Fi Protected Setup™ ou AOSS™, siga as instruções do Guia de Instalação Rápida. Para obter mais informações sobre a configuração da rede, consulte o Manual do Utilizador de Rede.

Aceder à Assistência Brother (Para Windows®)

Pode localizar todos os contactos de que necessita, como a assistência pela Web (Brother Solutions Center) no CD-ROM da Brother.

- Clique em **Assistência Brother** no menu principal. Aparece o seguinte ecrã:

- Para aceder ao nosso sítio Web (http://www.brother.com), clique em **Página inicial da Brother**.
- Para obter as mais recentes notícias e informações de assistência de produtos (http://solutions.brother.com), clique em **Brother Solutions Center**.
- Para visitar o nosso sítio Web por causa de peças originais da Brother (http://www.brother.com/original/), clique em **Informações sobre peças**.
- Para aceder ao Brother CreativeCenter (http://www.brother.com/creativecenter/) para projectos de fotografia e transferências de impressão GRATUITOS, clique em **Brother CreativeCenter**.
- Para voltar à página principal, clique em **Anterior** ou se já concluiu, clique em **Sair**.

Apresentação do painel de controlo

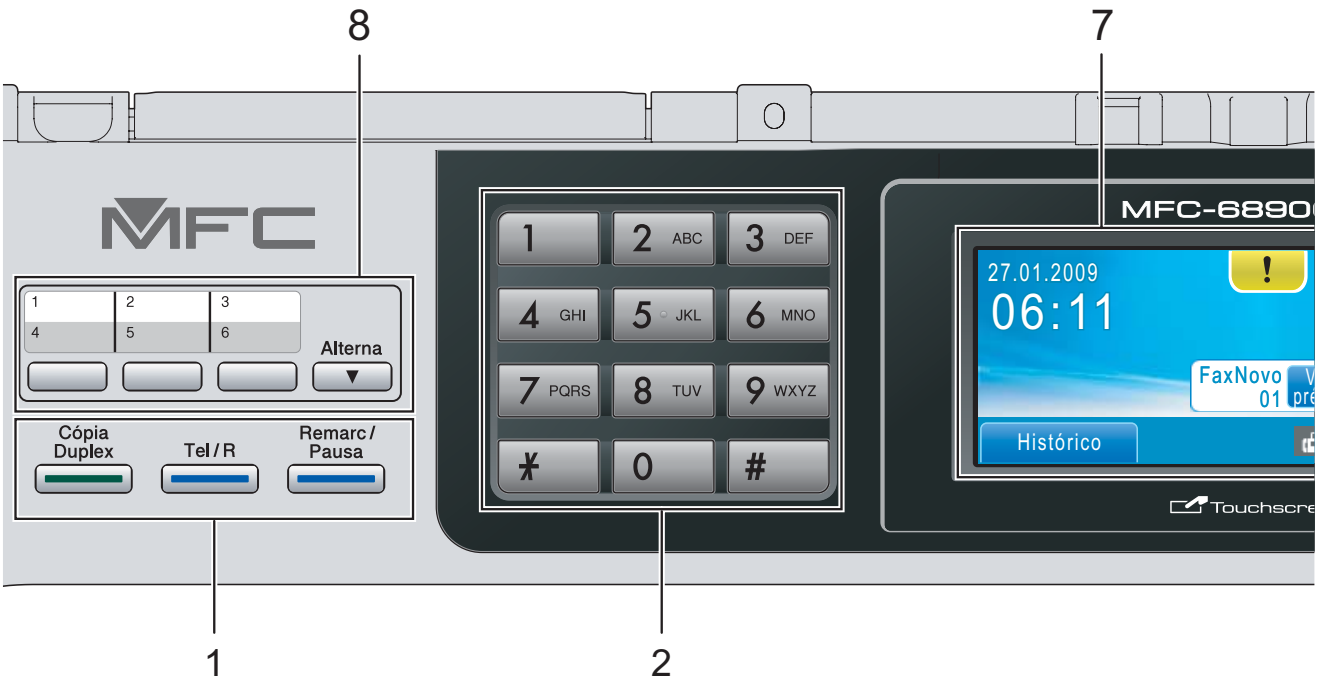

1 Teclas de fax e de telefone:

- **Cópia Duplex**

  Prima esta tecla para copiar em ambos os lados do papel.

- **Tel/R**

  Esta tecla é utilizada para conversas telefónicas depois de levantar o auscultador externo durante o pseudo-toque F/T.

  Quando estiver ligado a uma PBX, também pode utilizar esta tecla para aceder a uma linha exterior ou transferir uma chamada para outra extensão.

- **Remarc/Pausa**

  Marca novamente os últimos 30 números. Insere também uma pausa na marcação.

2 Teclado de marcação

Utilize estas teclas para marcar números de telefone e de fax e como um teclado para introduzir informação no aparelho.

Esta função é transferida para o ecrã táctil durante algumas operações.

A tecla **#** permite alterar temporariamente o modo de marcação durante uma chamada telefónica de Impulso para Tons.

3 Teclas de modo:

- **Fax**

  Permite aceder ao modo de fax.

- **Digitalizar**

  Permite-lhe aceder ao Modo Digitalizar.

- **Copiar**

  Permite aceder ao modo de Cópia.

- **Photo Capture**

  Permite aceder ao modo PhotoCapture Center™.

4 Teclas Iniciar:

- **Iniciar Cor**

  Permite começar a enviar faxes ou fazer cópias a cores. Permite também iniciar uma operação de digitalização (a cores ou monocromática, dependendo da configuração da digitalização no software ControlCenter).

- **Iniciar Mono**

  Permite começar a enviar faxes ou a fazer cópias monocromáticas. Permite também iniciar uma operação de digitalização (a cores ou monocromática, dependendo da configuração da digitalização no software ControlCenter).

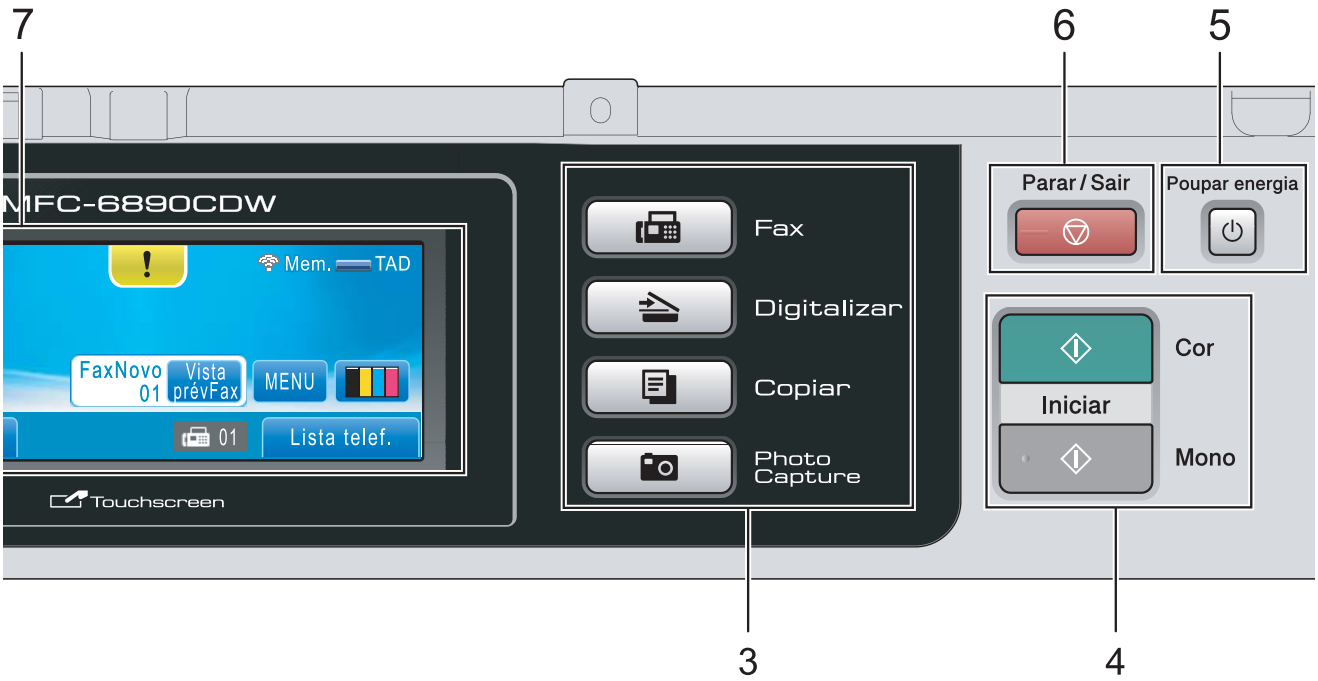

5 Poupar energia

Permite colocar o aparelho no modo de Poupança de Energia.

6 **Parar/Sair**

Pára uma operação ou sai do menu.

7 LCD (ecrã de cristais líquidos)

Este é um LCD táctil. Pode aceder aos menus e opções premindo os botões que aparecem no ecrã.

Pode também levantar o visor para ajustar o ângulo.

8 Teclas de um toque

Estas 3 teclas proporcionam acesso imediato a 6 número memorizados previamente.

Alterna

Para aceder aos números de um toque 4 a 6, mantenha premido **Alterna** ao mesmo tempo que prime a tecla de um toque.

Além disso, se a tecla não tiver nenhum número atribuído, pode memorizar directamente um número premindo a tecla vazia.

Indicações do ecrã LCD

O LCD indica o estado actual do aparelho quando está inactivo.

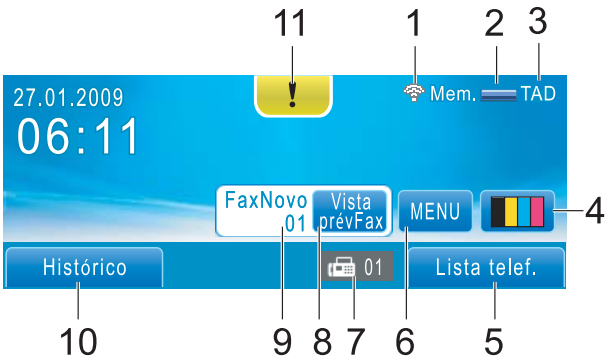

1 Estado sem fios

Um indicador de quatro níveis mostra a força do sinal da ligação sem fios se estiver a utilizar uma ligação sem fios.

0 Máx.

2 Estado da memória

Permite ver a memória disponível no aparelho.

3 Modo de recepção actual

Permite ver o modo de recepção actual.

- `Fax` (apenas fax)
- `F/T` (Fax/Tel)
- `TAD` (TAD externo)
- `Man` (Manual)

4 Indicador de tinta

Permite ver o volume de tinta disponível.

Além disso, permite aceder ao menu `Tinta`.

5 Lista telefónica

Permite configurar a lista telefónica de números de Marcação de um toque, Marcação Rápida e Grupo.

Pode ainda procurar na lista telefónica o número que pretende marcar.

6 MENU

Permite aceder ao menu principal.

7 Faxes na memória

Indica a quantidade de faxes recebidos que estão na memória.

8 Pré-visualização de fax

Permite pré-visualizar o fax recebido.

9 Novo(s) fax(es)

Quando a opção `Vista prév Fax` estiver configurada para `Lig`, pode ver quantos faxes novos recebeu.

10 Histórico

Permite ver uma lista de chamadas efectuadas e o histórico de Identificação de Chamada.

Permite também que envie um fax ou telefone para o número que escolheu nas listas.

11 Ícone de aviso !

Aparece quando surge uma mensagem de erro ou manutenção; prima o ícone de aviso para a ver e, em seguida, prima ✕ para voltar ao ecrã Pronto.

Nota

Se receber um fax com diversos tamanhos de papel (por exemplo, uma página de dados A4 e uma página de dados A3), to aparelho pode criar e armazenar um ficheiro para cada tamanho de papel. O LCD pode indicar que foi recebida mais do que uma tarefa de fax.

Operações básicas

Utilize o dedo no ecrã táctil para premir MENU ou o botão da opção directamente no ecrã LCD. Para aceder a mais menus ou opções de uma configuração, prima ◀ ▶ ou ▲ ▼ para os percorrer.

Os passos que se seguem mostram como alterar uma definição no aparelho. Neste exemplo, a definição do Modo espera é alterada de 10 Mins para 5 Mins.

1. Prima MENU.
2. Prima ▲ ou ▼ para visualizar Config.geral.

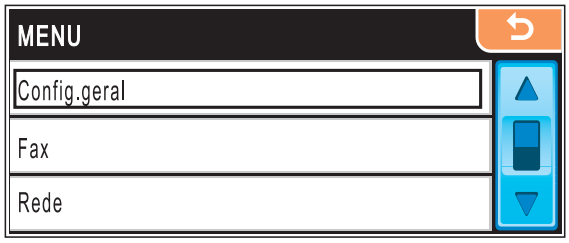

3. Prima Config.geral.
4. Prima ▲ ou ▼ para visualizar Modo espera.

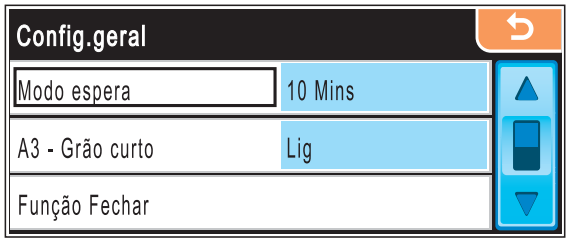

5. Prima Modo espera.
6. Prima 5 Mins.

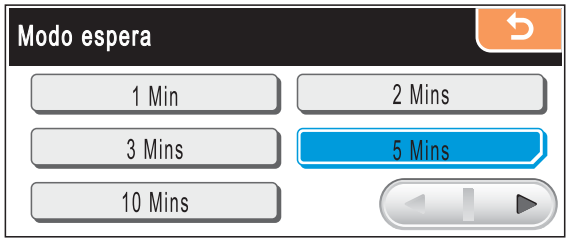

7. Prima **Parar/Sair**.

2 Colocar papel e documentos

Colocar papel e outros materiais de impressão

Nota

- Para a gaveta n.º 2, consulte *Colocar papel na gaveta do papel n.º 2* na página 13.
- Se a gaveta utilizada para o modo Fax estiver configurada para `Selecção Auto.`, deve abrir e fechar a tampa do digitalizador para reiniciar o aparelho depois de colocar papel na gaveta do papel n.º 1.
- Se alimentar um papel de formato diferente na Gaveta n.º 1 ou na Gaveta n.º 2, terá de alterar a configuração de formato de papel no aparelho ao mesmo tempo. (Consulte *Tipo e Tamanho do Papel* na página 29.)

Colocar papel na gaveta do papel n.º 1

1. Se a aba do suporte do papel estiver aberta, feche-a e, em seguida, feche o suporte do papel. Remova a gaveta do papel completamente para fora do aparelho.

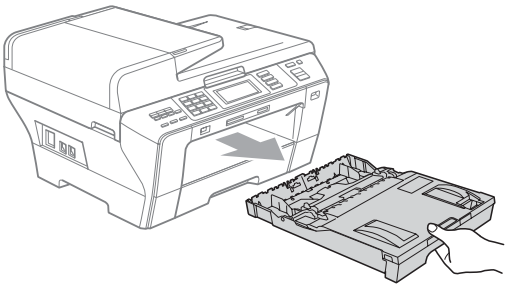

Nota

- Se estiver a utilizar papel de formato A3, Legal ou Ledger, prima sem soltar o botão de libertação da guia universal (1) até deslizar para fora a parte dianteira da gaveta do papel.

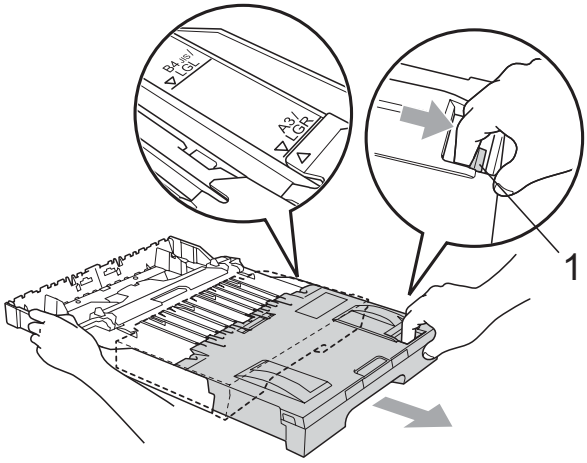

- Se estiver a utilizar papel de tamanho A5 ou inferior, certifique-se de que a gaveta do papel não está estendida.

2. Abra a tampa da gaveta do papel (1).

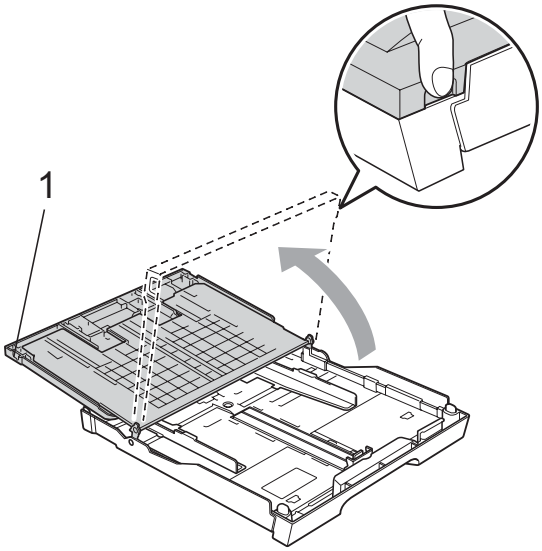

3 Com ambas as mãos, prima cuidadosamente e faça deslizar as guias laterais do papel (1) e, em seguida, a guia do comprimento do papel (2) para as ajustar ao formato do papel.
Certifique-se de que as marcas triangulares (3) nas guias laterais do papel (1) e na guia do comprimento do papel (2) estão alinhadas com a marca do tamanho do papel que está a utilizar.

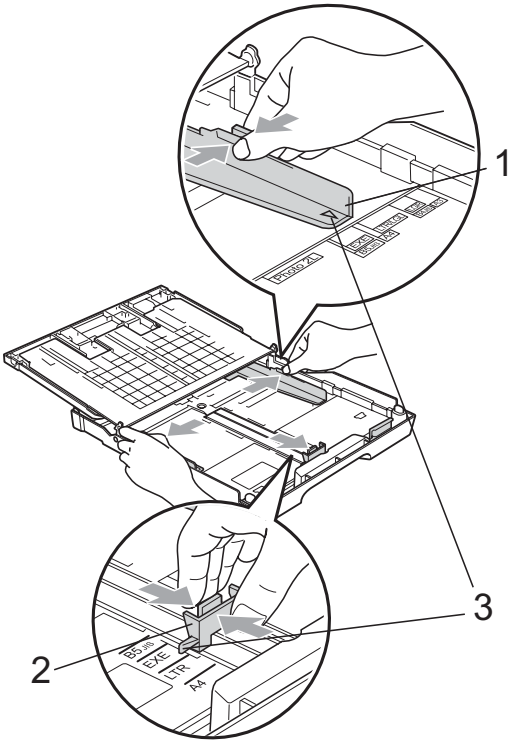

4 Folheie a pilha de papel para evitar o seu encravamento ou alimentação errada.

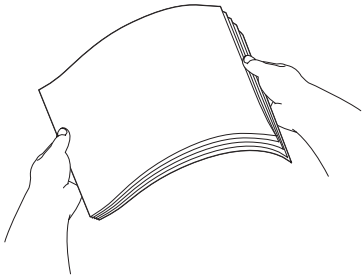

IMPORTANTE

Verifique sempre que o papel não está enrolado.

5 Coloque o papel na gaveta do papel com o lado de impressão virado para baixo e a margem superior em primeiro lugar.
Verifique se o papel está alisado na gaveta.

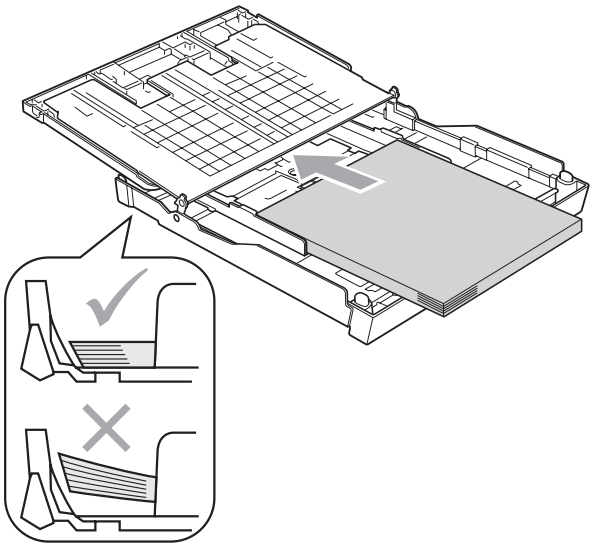

IMPORTANTE

Tenha o cuidado de não empurrar o papel demasiado para dentro; o papel pode subir na parte traseira da gaveta e causar problemas.

6 Ajuste com cuidado as guias laterais ao papel, com ambas as mãos.
Verifique se as guias laterais do papel tocam nos lados do papel.

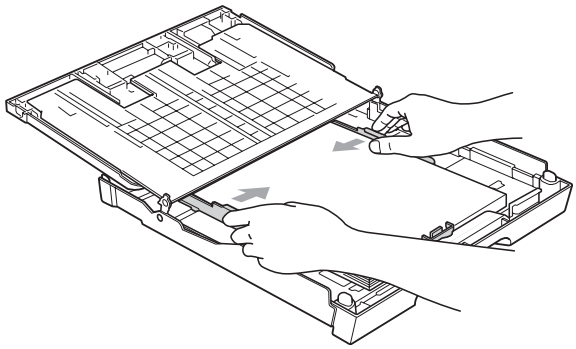

7 Feche a tampa da gaveta do papel. Verifique se o papel está direito na gaveta e abaixo da marca máxima de papel (1).

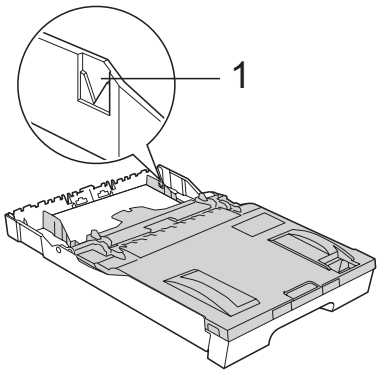

8 Lentamente, introduza completamente a gaveta do papel no aparelho.

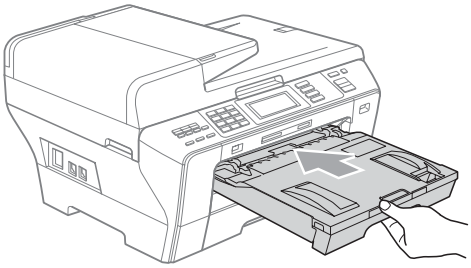

⚠ AVISO

NÃO coloque a gaveta n.º 1 no aparelho demasiado rapidamente. Se o fizer, pode causar ferimentos na mão ao entalá-la entre a gaveta n.º 1 e a gaveta n.º 2. Coloque a gaveta n.º 1 lentamente.

9 Mantendo a gaveta do papel no lugar devido, puxe o suporte do papel (1) até ouvir um estalido e, em seguida, abra a aba do suporte do papel (2).

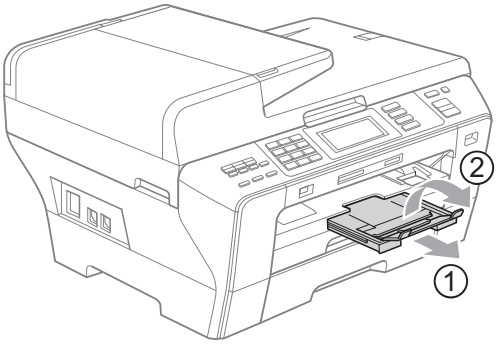

Nota

Se esteve a utilizar papel de formato A3, Ledger ou Legal e pretende utilizar um tamanho mais pequeno, retire o papel da gaveta. Em seguida, encurte a gaveta premindo o botão de libertação da guia universal (1).
Ajuste a guia do comprimento do papel (2) ao tamanho do papel que vai utilizar. Em seguida, coloque o papel na gaveta do papel.

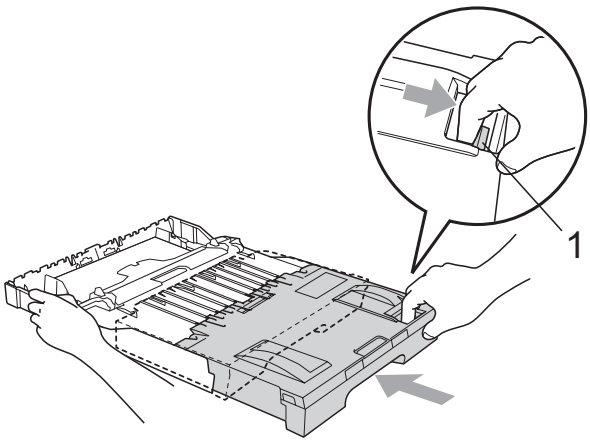

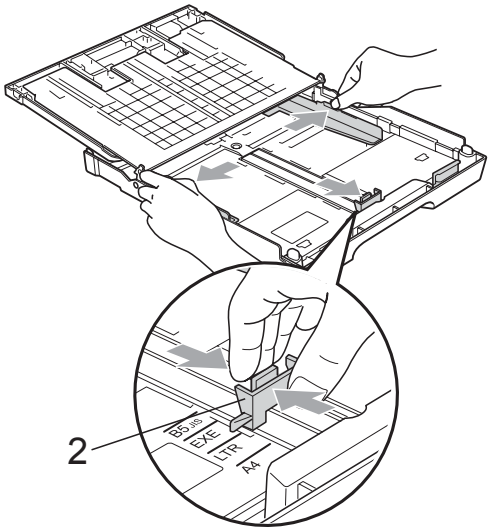

Colocar papel na gaveta do papel n.º 2

Nota

Só pode utilizar papel de tamanho A3, A4, Ledger, Letter, Legal ou Executive na gaveta n.º 2.

1. Remova a gaveta do papel completamente para fora do aparelho.

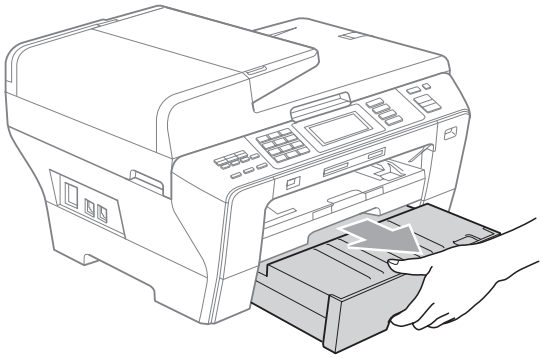

2. Retire a tampa da gaveta do papel (1).

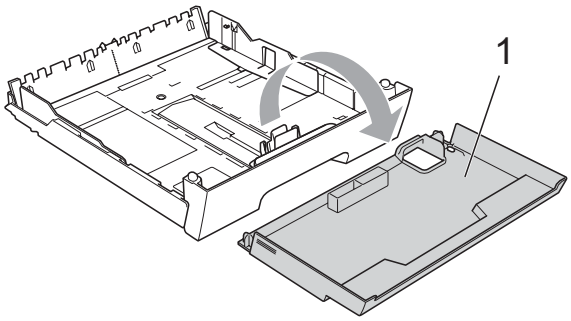

3. Com ambas as mãos, prima cuidadosamente e faça deslizar as guias laterais do papel (1) e, em seguida, a guia do comprimento do papel (2) para as ajustar ao formato do papel.
Certifique-se de que as marcas triangulares (3) nas guias laterais do papel (1) e na guia do comprimento do papel (2) estão alinhadas com a marca do tamanho do papel que está a utilizar.

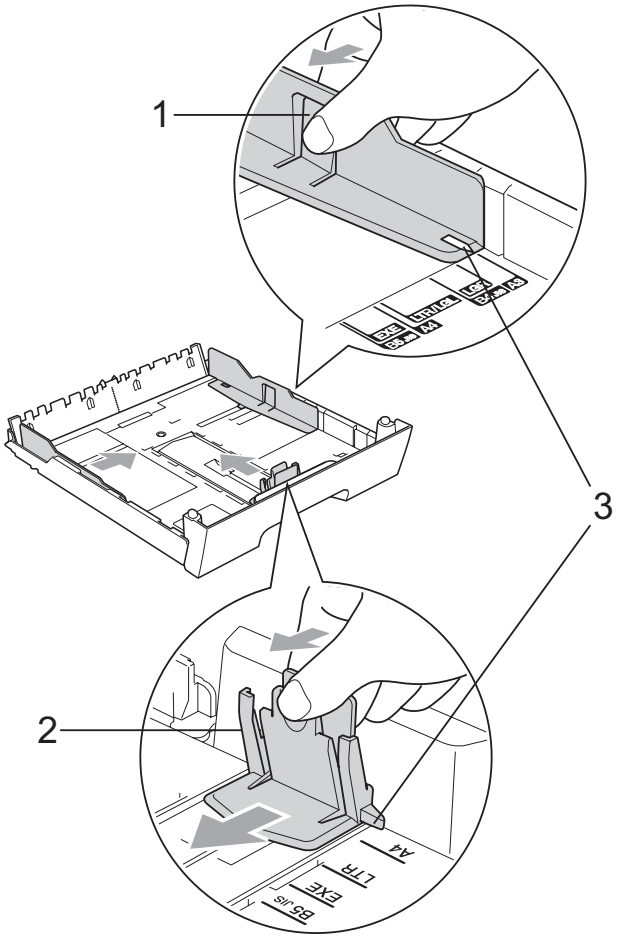

Nota

Se estiver a utilizar papel de formato A3, Ledger ou Legal, prima sem soltar o botão de libertação da guia universal (1) até deslizar para fora a parte dianteira da gaveta do papel.

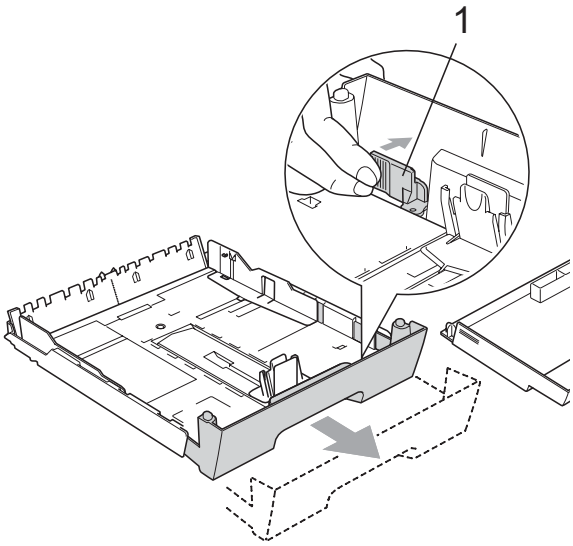

4 Folheie a pilha de papel para evitar o seu encravamento ou alimentação errada.

IMPORTANTE

Verifique sempre que o papel não está enrolado.

5 Coloque o papel na gaveta do papel com o lado de impressão virado para baixo e a margem superior em primeiro lugar.
Verifique se o papel está direito na gaveta e abaixo da marca máxima de papel (1).

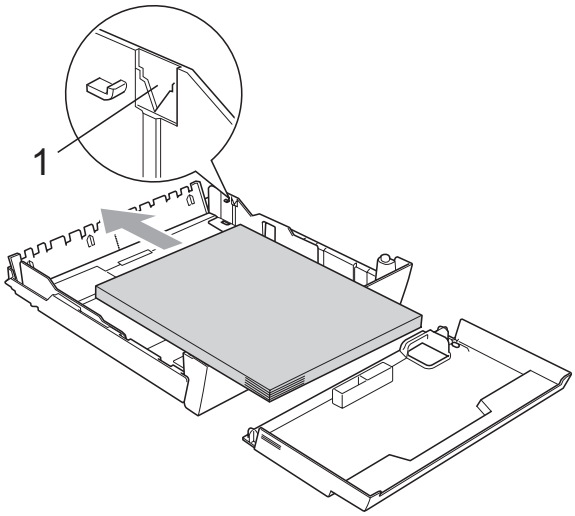

6 Ajuste com cuidado as guias laterais ao papel, com ambas as mãos, para ajustar a pilha de papel.
Verifique se as guias laterais do papel tocam nos lados do papel.

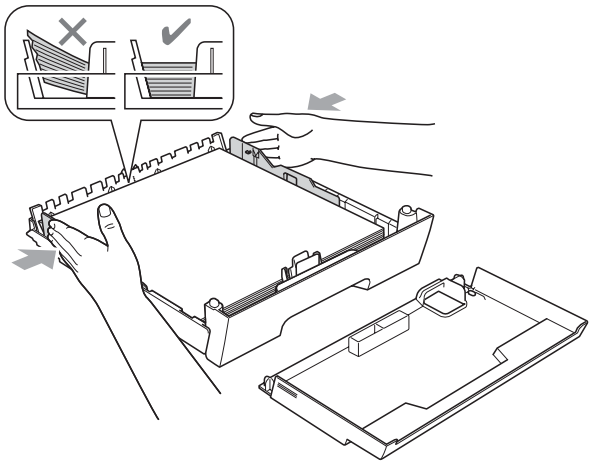

IMPORTANTE

Tenha o cuidado de não empurrar o papel demasiado para dentro; o papel pode subir na parte traseira da gaveta e causar problemas.

7 Coloque a tampa da gaveta do papel.

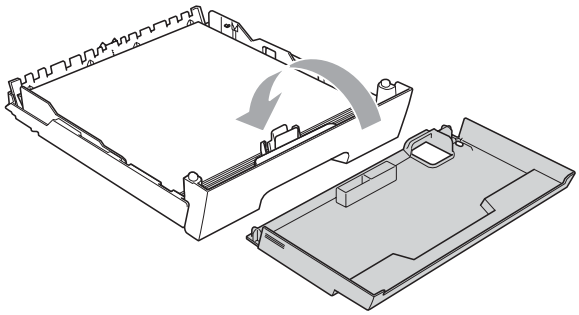

8 *Lentamente*, introduza a gaveta do papel no aparelho.

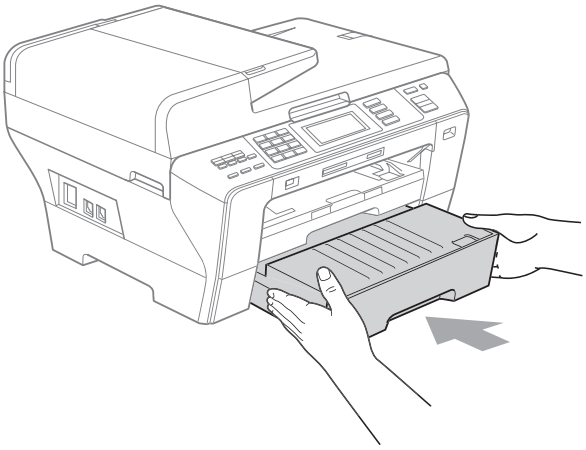

9 Efectue um dos seguintes procedimentos:

- Se estiver a utilizar papel de formato Ledger, Legal ou A3, avance para o passo ❿.
- Se estiver a utilizar papel de formato Letter, avance para o passo ⓬.

10 Remova a gaveta n.º 1 do aparelho. Prima sem soltar o botão de libertação da guia universal (1) até deslizar para fora a parte dianteira da gaveta do papel.

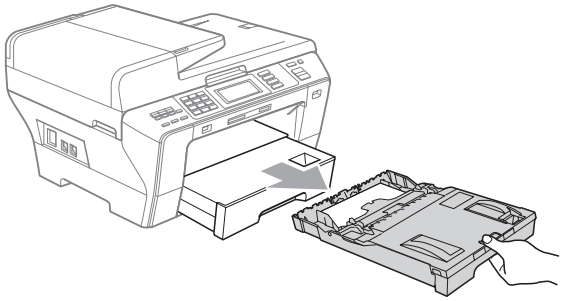

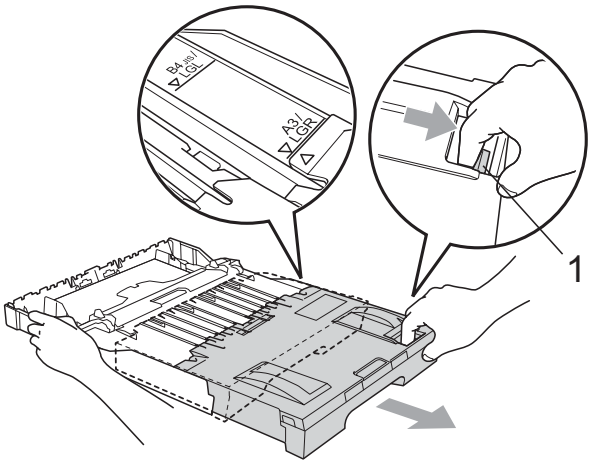

11 Abra a tampa da gaveta do papel e ajuste a guia do comprimento (1) ao papel.

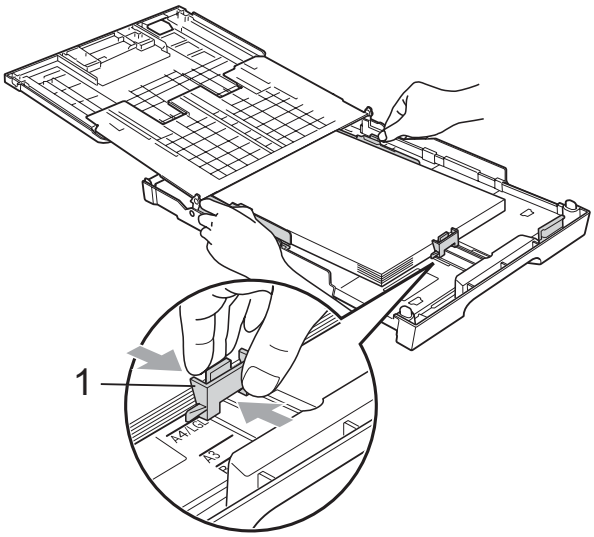

12 Feche a tampa da gaveta do papel e, *lentamente*, coloque a gaveta no aparelho.
Puxe o suporte do papel (1) até ouvir um estalido e abra a aba do suporte do papel (2).

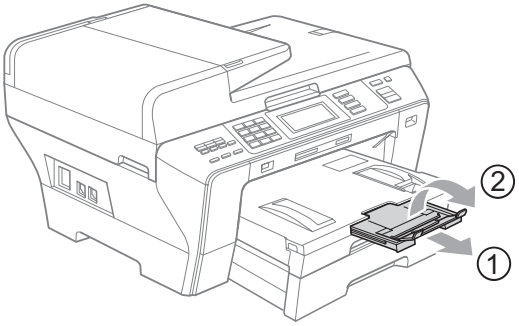

Nota

Se esteve a utilizar papel de formato A3, Ledger ou Legal e pretende utilizar um tamanho mais pequeno, retire o papel da gaveta. Em seguida, encurte a gaveta premindo o botão de libertação da guia universal (1).
Ajuste a guia do comprimento do papel (2) ao tamanho do papel que vai utilizar. Em seguida, coloque o papel mais pequeno na gaveta.

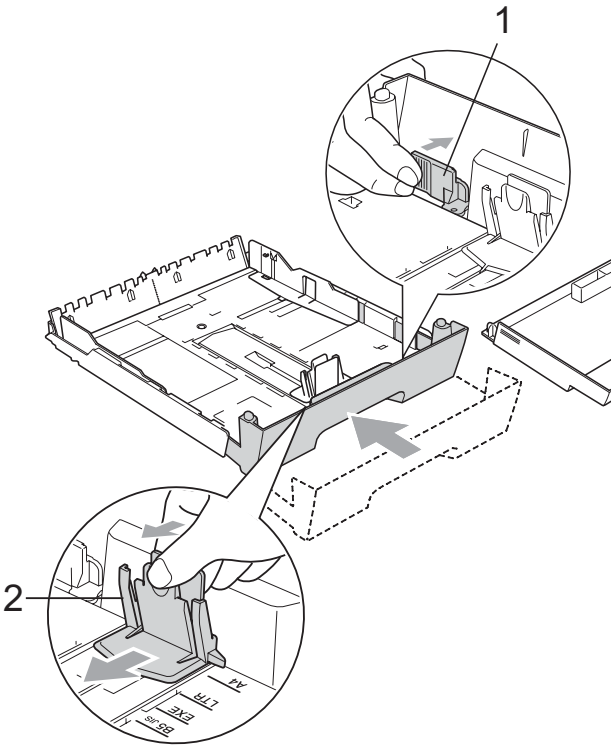

Colocar envelopes e postais

Acerca dos envelopes

- Utilize envelopes com uma gramagem entre 80 a 95 g/m^2.
- Para alguns envelopes, é necessário efectuar configurações das margens na aplicação. Não se esqueça de fazer primeiro um teste de impressão antes de imprimir muitos envelopes.

IMPORTANTE

NÃO utilize nenhum dos tipos de envelopes que se seguem, pois podem provocar problemas na alimentação do papel:

- Envelopes de espessura grossa.
- Envelopes com escrita em relevo.
- Envelopes com ganchos ou agrafos.
- Pré-impressos no interior.

Cola	Aba dupla
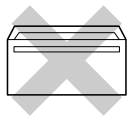	

Ocasionalmente, pode ter problemas na alimentação do papel provocados pela espessura, tamanho e forma da aba dos envelopes que está a utilizar.

Colocar envelopes e postais na gaveta #1

1. Antes de os colocar no aparelho, prima os cantos e os lados dos envelopes ou dos postais para os alisar o mais possível.

IMPORTANTE

Se os envelopes ou postais forem de "alimentação dupla", coloque um envelope ou postal de cada vez na gaveta do papel.

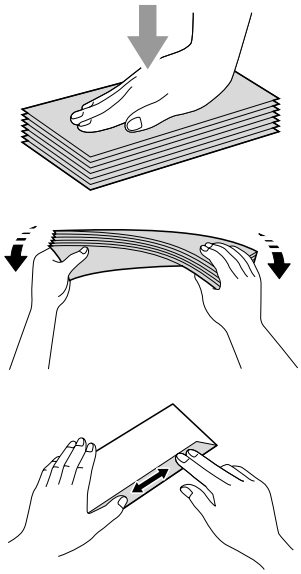

2. Coloque os envelopes ou postais na gaveta do papel com o lado do endereço virado para baixo e introduzindo primeiro a extremidade superior (topo dos envelopes). Recomenda-se que alimente um envelope ou postal adicional. Com ambas as mãos, prima e faça deslizar com cuidado as guias laterais do papel (1) e a guia do comprimento do papel (2) para as ajustar ao tamanho dos envelopes ou dos postais.

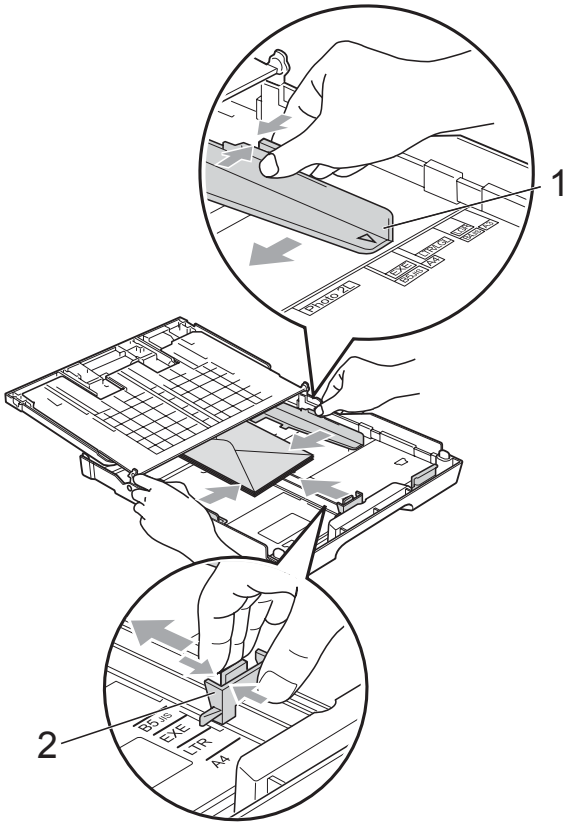

Se tiver problemas de impressão em envelopes com a aba na margem mais curta, experimente o seguinte:

1. Abra a aba do envelope.
2. Certifique-se de que a aba fica na margem posterior do envelope durante a impressão.

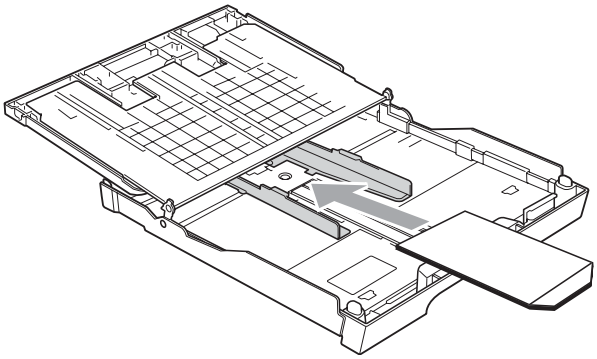

3. Ajuste o tamanho e a margem na sua aplicação.

Remover impressões pequenas do aparelho

Quando o aparelho ejecta um pedaço de papel na gaveta de saída do papel, pode não conseguir lá chegar. Certifique-se de que a impressão terminou e, em seguida, puxe a gaveta completamente para fora do aparelho.

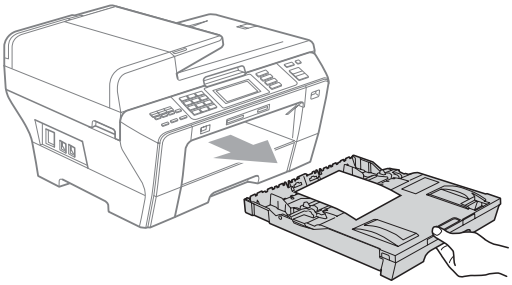

Área de impressão

A área de impressão depende das configurações da aplicação utilizada. Os valores seguintes indicam as áreas que não podem ser impressas em folhas de papel ou envelopes. O aparelho pode imprimir nas áreas sombreadas das folhas de papel quando a função Sem Margens estiver disponível e activada. (Consulte *Impressão* para Windows® ou *Impressão e Faxes* para Macintosh® no Manual do Utilizador de Software incluído no CD-ROM.)

Folhas de papel

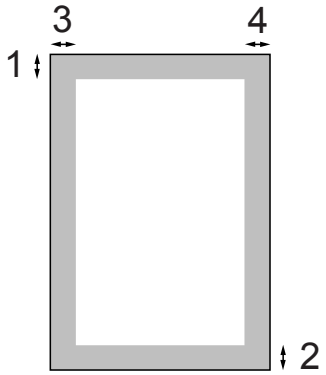

Envelopes

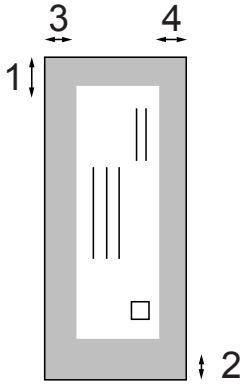

	Topo (1)	Fundo (2)	Esquerda (3)	Direita (4)
Folha de papel	3 mm	3 mm	3 mm	3 mm
Envelopes	12 mm	24 mm	3 mm	3 mm

Nota

A função Sem Margens não está disponível para envelopes.

Papel admitido e outros materiais de impressão

A qualidade de impressão pode ser afectada pelo tipo de papel utilizado no aparelho.

Para obter a melhor qualidade de impressão possível com as configurações escolhidas, configure sempre o Tipo de Papel equivalente ao tipo de papel utilizado.

Pode usar papel normal, papel para jacto de tinta (revestido), papel plastificado, transparências e envelopes.

É aconselhável testar vários tipos de papel antes de comprar grandes quantidades.

Para obter melhores resultados, utilize papel Brother.

- Quando imprimir em papel para jacto de tinta (revestido), transparências e papel fotográfico, escolha o tipo de papel de impressão correcto no separador "**Básico**" do controlador da impressora ou na configuração do Tipo de Papel do menu. (Consulte *Tipo e Tamanho do Papel* na página 29.)
- Quando imprimir em papel fotográfico da Brother, coloque uma folha adicional do mesmo papel fotográfico na gaveta do papel. Na embalagem do papel, foi incluída uma folha adicional para essa finalidade.
- Quando utilizar transparências ou papel de fotografia, retire cada folha imediatamente para evitar borrões ou encravamentos do papel.
- Evite tocar na superfície impressa do papel logo a seguir à impressão, porque esta pode não estar completamente seca e pode sujar os dedos.

Materiais de impressão recomendados

Para obter a melhor qualidade de impressão, sugerimos que utilize papel da Brother. (Veja tabela abaixo.)

Se o papel da Brother não estiver disponível no seu país, sugerimos que teste vários tipos de papel antes de comprar grandes quantidades.

Sugerimos que utilize "3M Transparency Film" quando imprimir em transparências.

Papel da Brother

Tipo de papel	Item
A3 Normal	BP60PA3
A3 Foto Plastificado	BP71GA3
A3 Jacto de tinta (Mate)	BP60MA3
A4 Normal	BP60PA
A4 Foto Plastificado	BP71GA4
A4 Jacto de tinta (Mate)	BP60MA
Foto Plastificado 10 × 15 cm	BP71GP

Manusear e utilizar materiais de impressão

- Guarde o papel na embalagem original e mantenha-a selada. Mantenha o papel direito e em locais não húmidos, não expostos à luz do sol ou ao calor.
- Evite tocar no lado brilhante (revestido) do papel fotográfico. Coloque o papel de foto com o lado brilhante virado para baixo.
- Evite tocar em qualquer lado de uma transparência, porque esta absorve facilmente água e transpiração, o que poderá causar uma redução na qualidade da impressão. As transparências concebidas para impressoras/máquinas copiadores a laser podem manchar o documento seguinte. Utilize apenas transparências recomendadas para impressão de jacto de tinta.
- Só pode imprimir nos dois lados do papel com a impressão através do PC. (Consulte *Impressão* para Windows® no Manual do Utilizador de Software incluído no CD-ROM.)

IMPORTANTE

NÃO utilize os seguintes tipos de papel:

- Danificado, enrolado, enrugado ou com formas irregulares

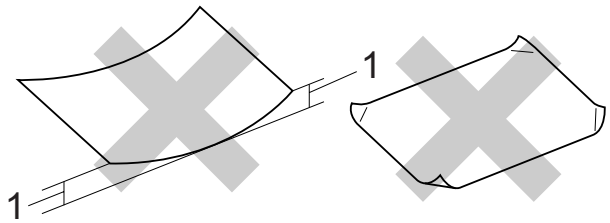

1 2 mm ou superior

- Papel extremamente brilhante ou altamente texturado
- Papel que não esteja empilhado uniformemente

Capacidade da gaveta de saída do papel

Até 50 folhas de papel A4 de 80 g/m^2.

- As transparências e o papel fotográfico têm de ser retirados da gaveta de saída do papel uma página de cada vez para evitar borrões.

Escolher o material de impressão correcto

Tipo e tamanho do papel para cada operação

Tipo de papel	Tamanho do papel		Utilização			
			Fax	Copiar	Photo Capture	Impres-sora
Folha de papel	Ledger	279,4 × 431,8 mm (11 × 17 pol.)	Sim	Sim	Sim	Sim
	A3	297 × 420 mm (11,7 × 16,5 pol.)	Sim	Sim	Sim	Sim
	Letter	215,9 × 279,4 mm (8 1/2 × 11 pol.)	Sim	Sim	Sim	Sim
	A4	210 × 297 mm (8,3 × 11,7 pol.)	Sim	Sim	Sim	Sim
	Legal	215,9 × 355,6 mm (8 1/2 × 14 pol.)	Sim	Sim	–	Sim
	Executive	184 × 267 mm (7 1/4 × 10 1/2 pol.)	–	–	–	Sim
	JIS B4	257 × 364 mm (10,1 × 14,3 pol.)	–	–	–	Sim
	JIS B5	182 × 257 mm (7,2 × 10,1 pol.)	–	–	–	Sim
	A5	148 × 210 mm (5,8 × 8,3 pol.)	–	Sim	–	Sim
	A6	105 × 148 mm (4,1 × 5,8 pol.)	–	–	–	Sim
Cartões	Foto	10 × 15 cm (4 × 6 pol.)	–	Sim	Sim	Sim
	Foto L	89 × 127 mm (3 1/2 × 5 pol.)	–	–	–	Sim
	Foto 2L	13 × 18 cm (5 × 7 pol.)	–	–	Sim	Sim
	Ficha	127 × 203 mm (5 × 8 pol.)	–	–	–	Sim
	Postal 1	100 × 148 mm (3,9 × 5,8 pol.)	–	–	–	Sim
	Postal 2 (Duplo)	148 × 200 mm (5,8 × 7,9 pol.)	–	–	–	Sim
Envelopes	Envelope C5	162 × 229 mm (6,4 × 9 pol.)	–	–	–	Sim
	Envelope DL	110 × 220 mm (4,3 × 8,7 pol.)	–	–	–	Sim
	COM-10	105 × 241 mm (4 1/8 × 9 1/2 pol.)	–	–	–	Sim
	Monarch	98 × 191 mm (3 7/8 × 7 1/2 pol.)	–	–	–	Sim
	Envelope JE4	105 × 235 mm (4,1 × 9,3 pol.)	–	–	–	Sim
Transparências	Letter	215,9 × 279,4 mm (8 1/2 × 11 pol.)	–	Sim	–	Sim
	A4	210 × 297 mm (8,3 × 11,7 pol.)	–	Sim	–	Sim
	Legal	215,9 × 355,6 mm (8 1/2 × 14 pol.)	–	Sim	–	Sim
	A5	148 × 210 mm (5,8 × 8,3 pol.)	–	Sim	–	Sim

Gramagem do papel, espessura e capacidade

Tipo de papel		Peso	Espessura	Nº de folhas
Folha de papel	Papel Normal	64 a 120 g/m^2	0,08 a 0,15 mm	100 [1]
	(Gaveta n.º 2) Papel normal	64 a 105 g/m^2	0,08 a 0,15 mm	250 [2]
	Papel para jacto de tinta	64 a 200 g/m^2	0,08 a 0,25 mm	20
	Papel Plastificado	Até 220 g/m^2	Até 0,25 mm	20 [3]
Cartões	Papel de fotografia	Até 220 g/m^2	Até 0,25 mm	20 [3]
	Ficha	Até 120 g/m^2	Até 0,15 mm	30
	Postal	Até 200 g/m^2	Até 0,25 mm	30
Envelopes		75 a 95 g/m^2	Até 0,52 mm	10
Transparências		–	–	10

[1] Até 100 folhas de papel de 80 g/m^2.

[2] Até 250 folhas de papel de 80 g/m^2.

[3] O papel BP71 de 260 g/m^2 foi especialmente concebido para aparelhos de jacto de tinta da Brother.

Colocar documentos

Pode enviar um fax, fazer cópias e digitalizar a partir do ADF (alimentador automático de papel) ou através do vidro do digitalizador.

Utilizar o ADF

O ADF pode ter até 50 páginas e alimenta cada folha individualmente. Utilize papel normal de 80 g/m^2 e folheie sempre as páginas antes de as colocar no ADF.

Ambiente recomendado

Temperatura:	20 °C a 30 °C
Humidade:	50% a 70%
Papel:	80 g/m^2

Tamanhos de documentos suportados

Comprimento:	148 a 431,8 mm
Largura:	148 a 297 mm
Peso:	64 a 90 g/m^2

Como colocar documentos

IMPORTANTE

- NÃO puxe o documento enquanto este estiver a ser utilizado.
- NÃO use papel enrolado, amarrotado, dobrado ou rasgado ou papel com agrafos, clipes, cola ou com fita-cola.
- NÃO utilize cartão, papel de jornal ou tecido.

Verifique se a tinta nos documentos está completamente seca.

1. Abra o Suporte de Documentos ADF (1) e a Aba do Suporte de Saída de Documentos ADF (2).

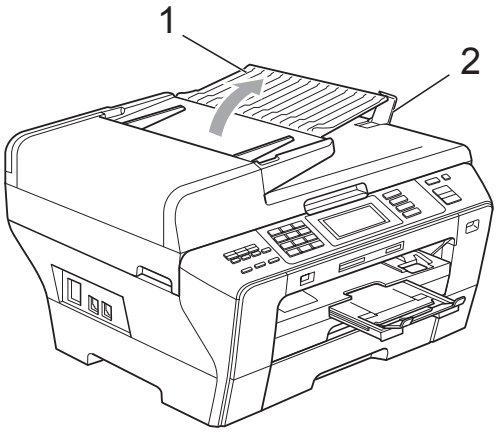

2. Folheie bem as páginas para as despegar umas das outras.

3. Ajuste as guias do papel (1) à largura dos documentos.

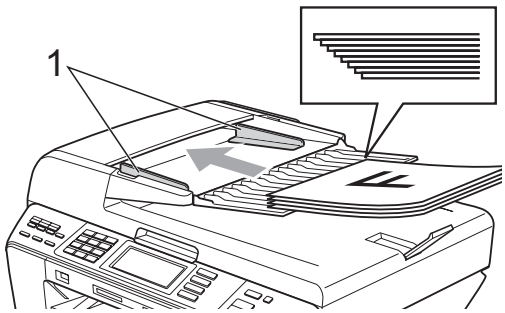

4 Coloque os documentos **para cima no ADF**, introduzindo primeiro a margem superior até sentir que tocam no rolo do alimentador.

Nota

Introduza primeiro a extremidade curta dos documentos de tamanho A4/Letter.

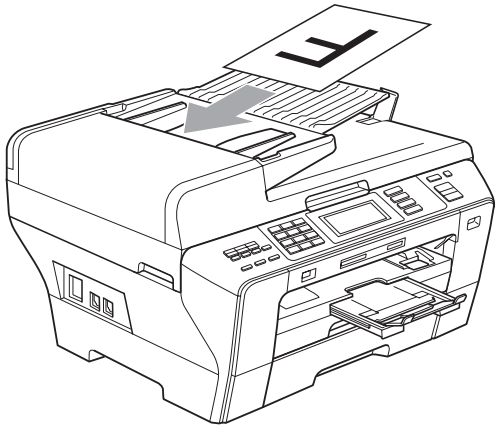

IMPORTANTE

NÃO deixe documentos grossos no vidro do digitalizador. Se o fizer, o ADF pode encravar.

Utilizar o vidro do digitalizador

Pode utilizar o vidro do digitalizador para enviar por fax, copiar e digitalizar páginas de um livro ou uma página de cada vez.

Tamanhos de documentos suportados

Comprimento:	Até 431,8 mm
Largura:	Até 297 mm
Peso:	Até 2 kg

Como colocar documentos

Nota

Para utilizar o vidro do digitalizador, o ADF tem de estar vazio.

1 Levante a tampa dos documentos.

2 Utilize as guias do documento do lado esquerdo e superior para colocar o documento virado para baixo no canto superior esquerdo do vidro do digitalizador.

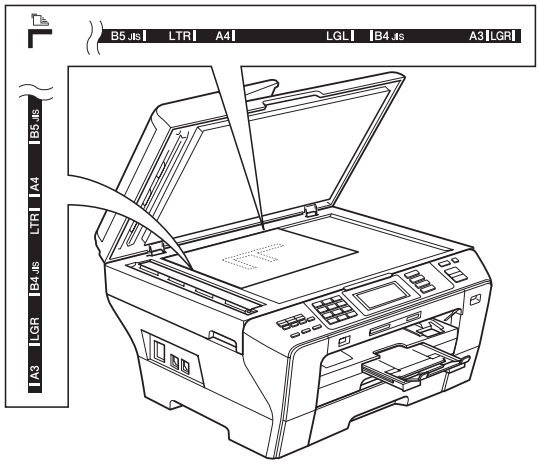

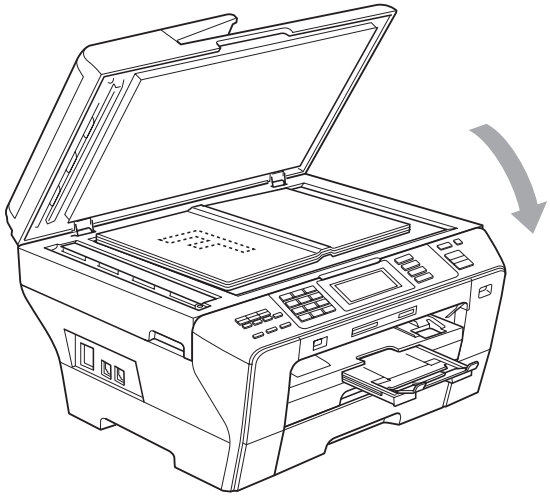

3 Feche a tampa dos documentos.

IMPORTANTE

Se estiver a digitalizar um livro ou documento grosso, NÃO feche a tampa nem faça pressão.

Área de digitalização

A área de digitalização depende das configurações da aplicação utilizadas. Os valores seguintes indicam a área que não pode ser digitalizada.

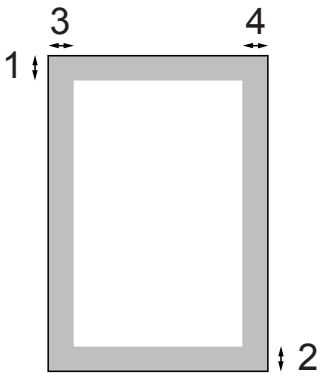

Utilização	Tamanho do documento	Superior (1) Inferior (2)	Esquerda (3) Direita (4)
Fax	Ledger	3 mm	3,7 mm
	A3	3 mm	4,5 mm
	Letter	3 mm	4 mm
	A4	3 mm	(Vidro do digitalizador) 3 mm (ADF) 1 mm
	Legal	3 mm	4 mm
Copiar	Todos os tamanhos de papel	3 mm	3 mm
Digitali-zação	Todos os tamanhos de papel	3 mm	3 mm

3 Configuração geral

Modo de Poupança de Energia

Para manter a qualidade de impressão, prolongar a vida útil da cabeça de impressão e garantir a melhor economia para os cartuchos de tinta, deve manter o aparelho sempre ligado à alimentação.

Pode colocar o aparelho no modo de Poupança de Energia, premindo a tecla **Poupar energia**. Pode ainda assim receber chamadas telefónicas no modo de Poupança de Energia. Para obter mais informações sobre a recepção de faxes no modo de Poupança de Energia, consulte a tabela em página 28. Os faxes programados que foram configurados serão enviados. Pode mesmo recolher faxes utilizando a Recolha Remota se estiver afastado do aparelho. Se quiser efectuar outras operações, tem de retirar o aparelho do modo de Poupança de Energia.

Nota

Se ligar um telefone externo ou TAD, está sempre disponível.

Colocar o aparelho no modo de Poupança de Energia

1. Prima sem soltar a tecla **Poupar energia** até que o LCD indique `Desligando`.
   O LCD acende durante alguns segundos e depois apaga.

Remover o modo de Poupança de Energia do aparelho

1. Prima a tecla **Poupar energia**.
   O LCD indica a data e a hora.

Nota

- Mesmo que coloque o aparelho no modo de Poupança de Energia, ele limpa periodicamente a cabeça de impressão para preservar a qualidade de impressão.
- Pode personalizar o modo de Poupança de Energia para que, excepto a limpeza automática da cabeça, não esteja nenhuma operação do aparelho disponível. (Consulte *Configurar Poupança de Energia* na página 27.)

Configurar Poupança de Energia

Pode personalizar a tecla **Poupar energia** do aparelho. A definição de fábrica é `Recpção Fax:Lig`. O aparelho pode receber faxes ou chamadas mesmo quando o aparelho estiver no modo de Poupança de Energia. Se não quiser que o aparelho receba faxes ou chamadas, mude esta configuração para `Recpção Fax:Desl`.

1. Prima `MENU`.
2. Prima ▲ ou ▼ para visualizar `Config.geral`.
3. Prima `Config.geral`.
4. Prima ▲ ou ▼ para visualizar `Poupar energia`.
5. Prima `Poupar energia`.
6. Prima `Recpção Fax:Desl` (ou `Recpção Fax:Lig`).

7 Prima **Parar/Sair**.

Configu-ração Lig/Desl	Modo de recepção	Operações disponíveis
Recpção Fax:Lig [1] (configu-ração de fábrica)	Somente Fax TAD externo	Recepção de Fax Detecção de Fax Fax Programado [3] Transfere Fax [3] Memorização de faxes [3] Vista prévia Fax [3] Recepção PC Fax [3] Recolha Remota [3]
	Manual Fax/Tel [2]	Detecção de Fax Fax Programado [3]
Recpção Fax:Desl	—	Além da limpeza da cabeça de impressão, não será possível efectuar outras operações no aparelho.

1 Não pode receber um fax com **Iniciar Mono** ou **Iniciar Cor**.

2 Não pode receber um fax automaticamente se tiver ajustado o modo de recepção para Fax/Tel.

3 Efectue a definição antes de desligar o aparelho.

Modo temporizado

Este aparelho possui quatro teclas de modo temporário no painel de controlo: **Fax**, **Digitalizar**, **Copiar** e **Photo Capture**. Pode alterar o número de segundos ou minutos que o aparelho demora a voltar para o modo Fax depois da última operação de Digitalização, Cópia ou PhotoCapture. Se seleccionar Desl, o aparelho permanece no modo que utilizou pela última vez.

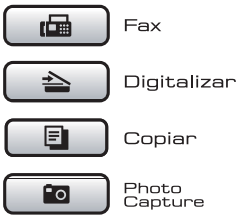

1 Prima MENU.

2 Prima ▲ ou ▼ para visualizar Config.geral.

3 Prima Config.geral.

4 Prima ▲ ou ▼ para visualizar Modo Temprzado.

5 Prima Modo Temprzado.

6 Prima 0 Seg, 30 Segs, 1 Min, 2 Mins, 5 Mins ou Desl.

7 Prima **Parar/Sair**.

Configurações do papel

Tipo e Tamanho do Papel

Se alimentar um papel de formato diferente na Gaveta n.º 1 ou na Gaveta n.º 2, terá de alterar a configuração de formato de papel no aparelho ao mesmo tempo.

Para obter os melhores resultados de impressão, configure o aparelho para o tipo de papel que pretende usar.

Pode utilizar sete formato de papel para imprimir cópias: A3, A4, A5, 10 × 15 cm (4 × 6 pol.), Ledger, Letter e Legal e cinco formatos para imprimir faxes: A3, A4, Ledger, Letter e Legal.

1. Prima `MENU`.
2. Prima ▲ ou ▼ para visualizar `Config.geral`.
3. Prima `Config.geral`.
4. Prima ▲ ou ▼ para visualizar `Defin. gaveta`.
5. Prima `Defin. gaveta`.
6. Prima `Gaveta#1` ou `Gaveta#2`.
7. Efectue um dos seguintes procedimentos:
   - Se seleccionou `Gaveta#1`, prima ◀ ou ▶ para visualizar as opções de formato de papel e prima `A4`, `A5`, `A3`, `10x15cm`, `Letter`, `Legal` ou `Ledger`.

     Prima o tipo de papel:
     `Papel Normal`,
     `Papel Revestido`,
     `Brother BP71`, `Outro Glossy` ou `Transparência`.
   - Se seleccionou `Gaveta#2`, prima `A4`, `A3`, `Letter`, `Legal` ou `Ledger`.
8. Prima **Parar/Sair**.

Nota

Só pode utilizar papel normal e papel de tamanho A3, A4, Ledger, Letter ou Legal na gaveta n.º 2.

IMPORTANTE

O aparelho ejecta o papel com as superfícies impressas viradas para cima para a gaveta do papel na parte frontal. Quando utilizar transparências ou papel plastificado, retire cada folha imediatamente para evitar borrões ou encravamentos do papel.

Utilizar gaveta no modo de Cópia

Pode alterar a gaveta predefinida que o aparelho utiliza para imprimir cópias.

Para alterar as configurações predefinidas, siga as instruções abaixo:

1. Prima `MENU`.
2. Prima ▲ ou ▼ para visualizar `Config.geral`.
3. Prima `Config.geral`.
4. Prima ▲ ou ▼ para visualizar `Defin. gaveta`.
5. Prima `Defin. gaveta`.
6. Prima ▲ ou ▼ para visualizar `Uso gav.:Cópia`.
7. Prima `Uso gav.:Cópia`.
8. Prima `Gaveta#1` ou `Gaveta#2`.
9. Prima **Parar/Sair**.

Nota

Pode alterar temporariamente o tamanho do papel e a selecção da gaveta para a cópia seguinte. (Consulte *Opções de Papel* na página 96.)

Utilizar gaveta no modo de Fax

Pode alterar a gaveta predefinida que o aparelho utiliza para receber faxes.

`Selecção Auto.` permite que o aparelho receba papel da gaveta n.º 1 primeiro, ou da gaveta n.º 2 se:

- A gaveta n.º 1 não tiver papel.
- A gaveta n.º 2 estiver configurada para um tamanho de papel diferente mais adequado para os faxes recebidos.
- As duas gavetas estiverem a utilizar papel do mesmo tamanho e a gaveta n.º 1 não estiver configurada para utilizar papel normal.

1. Prima `MENU`.
2. Prima ▲ ou ▼ para visualizar `Config.geral`.
3. Prima `Config.geral`.
4. Prima ▲ ou ▼ para visualizar `Defin. gaveta`.
5. Prima `Defin. gaveta`.
6. Prima ▲ ou ▼ para visualizar `Uso gav.:Fax`.
7. Prima `Uso gav.:Fax`.
8. Prima `Gaveta#1`, `Gaveta#2` ou `Selecção Auto`.
9. Prima **Parar/Sair**.

Modo de Alimentação de papel segura para papel de grão pequeno de tamanho A3

Se as suas impressões apresentarem linhas horizontais quando utiliza papel A3, o papel poderá ser de grão grande. Seleccione `A3 - Grão curto` para `Desl` para evitar este tipo de problema.

1. Prima `MENU`.
2. Prima ▲ ou ▼ para visualizar `Config.geral`.
3. Prima `Config.geral`.
4. Prima ▲ ou ▼ para visualizar `A3 - Grão curto`.
5. Prima `A3 - Grão curto`.
6. Prima `Desl`.
7. Prima **Parar/Sair**.

Nota

- Se tiver dúvidas em relação ao tipo de papel que está a utilizar, consulte a embalagem do papel ou o fabricante para obter especificações do papel.
- A impressão é mais lenta quando utiliza a opção `A3 - Grão curto` configurada para `Lig`.

Configurações do volume

Volume do Toque

Pode escolher um intervalo de níveis de volume, de Alto a Desl. O aparelho mantém a nova predefinição até que a altere.

Configurar o volume do toque a partir do menu

1. Prima MENU.
2. Prima ▲ ou ▼ para visualizar Config.geral.
3. Prima Config.geral.
4. Prima ▲ ou ▼ para visualizar Volume.
5. Prima Volume.
6. Prima Toque de camp.
7. Prima Baixo, Med, Alto ou Desl.
8. Prima **Parar/Sair**.

Volume do Beeper

Quando o beeper estiver activado, o aparelho emite um som sempre que premir uma tecla, fizer um erro ou enviar ou receber um fax.

Pode escolher um intervalo de níveis de volume, de Alto a Desl.

1. Prima MENU.
2. Prima ▲ ou ▼ para visualizar Config.geral.
3. Prima Config.geral.
4. Prima ▲ ou ▼ para visualizar Volume.
5. Prima Volume.
6. Prima Beeper.
7. Prima Baixo, Med, Alto ou Desl.
8. Prima **Parar/Sair**.

Volume do Altifalante

Pode escolher um intervalo de níveis de volume do altifalante, de Alto a Desl.

1. Prima MENU.
2. Prima ▲ ou ▼ para visualizar Config.geral.
3. Prima Config.geral.
4. Prima ▲ ou ▼ para visualizar Volume.
5. Prima Volume.
6. Prima Altifalante.
7. Prima Baixo, Med, Alto ou Desl.
8. Prima **Parar/Sair**.

Horário de poupança de energia automático

Pode configurar o aparelho para mudar automaticamente para o horário de poupança de energia. Este adianta uma hora na Primavera e atrasa uma hora no Outono. Certifique-se de que configurou a data e hora correctas na configuração `Data e Hora`.

1. Prima `MENU`.
2. Prima ▲ ou ▼ para visualizar `Config.geral`.
3. Prima `Config.geral`.
4. Prima ▲ ou ▼ para visualizar `Dia Auto`.
5. Prima `Dia Auto`.
6. Prima `Desl` (ou `Lig`).
7. Prima **Parar/Sair**.

Modo espera

Pode seleccionar quanto tempo é necessário o aparelho permanecer inactivo (entre 1 e 60 minutos) antes de entrar no modo espera. O temporizador reinicia se for efectuada alguma operação no aparelho.

1. Prima `MENU`.
2. Prima ▲ ou ▼ para visualizar `Config.geral`.
3. Prima `Config.geral`.
4. Prima ▲ ou ▼ para visualizar `Modo espera`.
5. Prima `Modo espera`.
6. Prima `1 Min`, `2 Mins`, `3 Mins`, `5 Mins`, `10 Mins`, `30 Mins` ou `60 Mins`, que é a duração de tempo que o aparelho está inactivo antes de entrar no modo espera.
7. Prima **Parar/Sair**.

Ecrã LCD

Contraste do LCD

Pode ajustar o contraste do LCD para uma imagem mais nítida e clara. Se tiver dificuldades em ler o LCD, tente alterar a configuração do contraste.

1. Prima MENU.
2. Prima ▲ ou ▼ para visualizar Config.geral.
3. Prima Config.geral.
4. Prima ▲ ou ▼ para visualizar Definições LCD.
5. Prima Definições LCD.
6. Prima Contraste LCD.
7. Prima Claro, Med ou Escuro.
8. Prima **Parar/Sair**.

Configurar o brilho da retroiluminação

Se tiver dificuldades em ler o LCD, tente alterar a configuração do brilho.

1. Prima MENU.
2. Prima ▲ ou ▼ para visualizar Config.geral.
3. Prima Config.geral.
4. Prima ▲ ou ▼ para visualizar Definições LCD.
5. Prima Definições LCD.
6. Prima Retroiluminaç.
7. Prima Claro, Med ou Escuro.
8. Prima **Parar/Sair**.

Configurar o Temporizador Dim da retroiluminação

Pode definir o tempo durante o qual a retroiluminação do LCD se mantém acesa após voltar ao ecrã Pronto.

1. Prima MENU.
2. Prima ▲ ou ▼ para visualizar Config.geral.
3. Prima Config.geral.
4. Prima ▲ ou ▼ para visualizar Definições LCD.
5. Prima Definições LCD.
6. Prima Temporizad dim.
7. Prima 10 Segs, 20 Segs, 30 Segs ou Desl.
8. Prima **Parar/Sair**.

4 Funções de segurança

Função fechar de segurança

A Função fechar de segurança permite restringir o acesso público a determinadas funções do aparelho (Fax, Cópia, Digitalização, Impressão [1] e PCC).
Esta função impede também que utilizadores alterem as configurações predefinidas do aparelho, limitando o seu acesso às configurações dos menus.

Antes de utilizar as funções de segurança, é necessário introduzir uma palavra-passe de administrador.

O acesso a operações restritas pode ser activado através da criação de um utilizador restrito. Os utilizadores restritos têm de introduzir uma palavra-passe para utilizarem o aparelho.

Anote cuidadosamente a sua palavra-passe de utilizador restrito. Se a esquecer, contacte o revendedor Brother para obter assistência.

[1] A impressão inclui Envio de PC Fax e todas as tarefas de impressão.

Nota

- Apenas os administradores podem configurar limitações e efectuar alterações para cada utilizador.
- Quando a função Impressão está desactivada, as tarefas de impressão de PC são perdidas sem notificação.
- Se opção Transmissão de Fax estiver desactivada, não pode utilizar nenhuma função do menu Fax.
  (`Transm. Fax`: Transmissão de Fax; `Recep. Fax`: Recepção de Fax)
- A opção Recepção por Polling só está activada quando as opções Transmissão de Fax e Recepção de Fax estão ambas activadas.

Configurar e alterar a palavra-passe de administrador

Configurar a palavra-passe

A palavra-passe que configurar seguindo estes passos destina-se ao administrador. Esta palavra-passe é utilizada para configurar utilizadores e activar ou desactivar a Função fechar de segurança.
(Consulte *Configurar e alterar utilizadores restritos* na página 36 e *Activar/desactivar a Função fechar de segurança* na página 37.)

Nota

Anote cuidadosamente a sua palavra-passe de administrador. Se introduzir uma palavra-passe errada, o LCD apresenta a mensagem `Pal-passe errada`. Volte a introduzir a palavra-passe correcta. Se a esquecer, contacte o revendedor Brother para obter assistência.

1. Prima `MENU`.
2. Prima ▲ ou ▼ para visualizar `Config.geral`.
3. Prima `Config.geral`.
4. Prima ▲ ou ▼ para visualizar `Função Fechar`.
5. Prima `Função Fechar`.
6. Introduza um número com 4 dígitos para a palavra-passe utilizando os botões do LCD.
   Prima `OK`.
7. Volte a introduzir a palavra-passe quando o LCD apresentar a mensagem `Verif:`.
   Prima `OK`.
8. Prima **Parar/Sair**.

Alterar a palavra-passe

1. Prima MENU.
2. Prima ▲ ou ▼ para visualizar Config.geral.
3. Prima Config.geral.
4. Prima ▲ ou ▼ para visualizar Função Fechar.
5. Prima Função Fechar.
6. Prima Config. Password.
7. Introduza a palavra-passe de 4 dígitos registada utilizando os botões do LCD.
   Prima OK.
8. Introduza um número com 4 dígitos para a nova palavra-passe utilizando os botões do LCD.
   Prima OK.
9. Quando no LCD aparecer Verif:, volte a introduzir a nova palavra-passe utilizando os botões do LCD.
   Prima OK.
10. Prima **Parar/Sair**.

Configurar e alterar o utilizador Público

Pode configurar um utilizador Público. Os utilizadores Público não necessitam de introduzir nenhuma palavra-passe.

1. Prima MENU.
2. Prima ▲ ou ▼ para visualizar Config.geral.
3. Prima Config.geral.
4. Prima ▲ ou ▼ para visualizar Função Fechar.
5. Prima Função Fechar.
6. Prima Conf.Utilizad.
7. Introduza a palavra-passe de administrador de 4 dígitos utilizando os botões do LCD.
   Prima OK.
8. Prima ▲ ou ▼ para visualizar Público.
9. Prima Público.
10. Efectue um dos seguintes procedimentos:
    - Para configurar o utilizador Público, prima Activado ou Desactivado em cada operação, da seguinte forma:
      Prima Transm. Fax. Em seguida, prima Activado ou Desactivado.
      Depois de configurar Transm. Fax, repita estes passos para Recep. Fax, Cópia (Cores), Cópia (P e B), Digitaliza, Imprimir e PCC.
    - Para alterar as configurações do utilizador Público, prima ▲ ou ▼ para apresentar a configuração que pretende alterar.
      Prima a configuração e prima Activado ou Desactivado.
      Repita este passo até terminar todas as alterações de configurações.

Nota

Se desactivar a impressão através de PC e PhotoCapture (PCC) para utilizadores públicos, estas opções serão também desactivadas para todos os utilizadores restritos.

11. Prima **Parar/Sair**.

Configurar e alterar utilizadores restritos

Configurar utilizadores restritos

Pode configurar utilizadores com restrições e uma palavra-passe. Pode configurar até 20 utilizadores restritos.

1. Prima MENU.
2. Prima ▲ ou ▼ para visualizar Config.geral.
3. Prima Config.geral.
4. Prima ▲ ou ▼ para visualizar Função Fechar.
5. Prima Função Fechar.
6. Prima Conf.Utilizad.
7. Introduza a palavra-passe de administrador utilizando os botões do LCD.
   Prima OK.
8. Prima ▲ ou ▼ para visualizar Utilizador01.
9. Prima Utilizador01.
10. Introduza o nome do utilizador com os botões do LCD. (Consulte *Introduzir Texto* na página 198.)
    Prima OK.
11. Introduza um PIN de 4 dígitos para o utilizador com os botões do LCD.
    Prima OK.
12. Para configurar um utilizador restrito, prima Activado ou Desactivado para cada operação, da seguinte forma:
    Prima Transm. Fax. Em seguida, prima Activado ou Desactivado.
    Depois de configurar Transm. Fax, repita estes passos para Recep. Fax, Cópia (Cores), Cópia (P e B) e Digitaliza.
13. Prima ⮌ e repita os passos ❽ a ⓬ para inserir cada utilizador e palavra-passe adicionais.
14. Prima **Parar/Sair**.

Nota

Não pode utilizar a mesma palavra-passe para dois utilizadores.

Alterar o nome de utilizador, a palavra-passe ou as configurações dos utilizadores restritos

1. Prima MENU.
2. Prima ▲ ou ▼ para visualizar Config.geral.
3. Prima Config.geral.
4. Prima ▲ ou ▼ para visualizar Função Fechar.
5. Prima Função Fechar.
6. Prima Conf.Utilizad.
7. Introduza a palavra-passe de administrador utilizando os botões do LCD.
   Prima OK.
8. Prima ▲ ou ▼ para visualizar o utilizador restrito existente que pretende alterar.
9. Prima o nome do utilizador.
10. Prima Mudar.
11. Efectue um dos seguintes procedimentos:
    - Se pretender alterar o nome, prima ⌫ e, em seguida, introduza o novo nome com os botões do LCD. (Consulte *Introduzir Texto* na página 198.)
      Prima OK.
    - Para deixar o nome sem alterações, prima OK.

12 Introduza um novo PIN de 4 dígitos para este utilizador com os botões do LCD. Prima OK.

13 Para alterar as restrições para este utilizador, prima Activado ou Desactivado em cada operação, da seguinte forma:
Prima Transm. Fax. Em seguida, prima Activado ou Desactivado.
Depois de configurar Transm. Fax, repita estes passos para Recep. Fax, Cópia (Cores), Cópia (P e B) e Digitaliza.

14 Prima ⮌ e repita os passos ❽ a ⓭ se pretender alterar mais utilizadores e configurações.

15 Prima **Parar/Sair**.

Repor utilizadores restritos existentes

Pode repor utilizadores restritos um a um.

1 Prima MENU.

2 Prima ▲ ou ▼ para visualizar Config.geral.

3 Prima Config.geral.

4 Prima ▲ ou ▼ para visualizar Função Fechar.

5 Prima Função Fechar.

6 Prima Conf.Utilizad.

7 Introduza a palavra-passe de administrador utilizando os botões do LCD.
Prima OK.

8 Prima ▲ ou ▼ para visualizar o utilizador restrito existente que pretende repor.

9 Prima o utilizador que pretende repor.

10 Prima Repor.

11 Prima Sim.

12 Efectue um dos seguintes procedimentos:

- Configure um novo utilizador restrito. (Consulte *Configurar utilizadores restritos* na página 36.)
- Se não pretender configurar um novo utilizador restrito, avance para o passo ⓮.

13 Prima ⮌ e repita os passos ❽ a ⓬ se pretender repor mais utilizadores.

14 Prima **Parar/Sair**.

Activar/desactivar a Função fechar de segurança

Nota

Se introduzir uma palavra-passe errada, o LCD apresenta a mensagem Pal-passe errada. Volte a introduzir a palavra-passe correcta.

Activar a Função fechar de segurança

1 Prima MENU.

2 Prima ▲ ou ▼ para visualizar Config.geral.

3 Prima Config.geral.

4 Prima ▲ ou ▼ para visualizar Função Fechar.

5 Prima Função Fechar.

6 Prima Fechar Off→On.

7 Introduza a palavra-passe de administrador utilizando os botões do LCD.
Prima OK.

Desactivar a Função fechar de segurança

1. Prima `Utzr: Público`.
2. Prima `Fechar On→Off`.
3. Introduza a palavra-passe de administrador utilizando os botões do LCD.
   Prima `OK`.

Comutar utilizadores

Este configuração permite que um utilizador restrito inicie sessão no aparelho quando a Função fechar de segurança está activada.

1. No painel de controlo do aparelho, mantenha a tecla **Alterna** premida enquanto prime ∗.
   Ou, no LCD, prima `Utzr: Público` ou `Utzr: xxxxx` (em que xxxxx representa o nome do utilizador).
   Prima de seguida `Alte. Utilizad.`
2. Prima ▲ ou ▼ para visualizar o seu nome de utilizador.
3. Prima o seu nome de utilizador.
4. Introduza o seu PIN de 4 dígitos utilizando os botões do LCD.
   Prima `OK`.

Alterar para modo Público

1. Prima `Utzr: xxxxx` (em que xxxxx representa o nome do utilizador).
2. Prima `Ir p/Público`.

Nota

Quando um utilizador restrito concluir a sua utilização do aparelho, este volta à configuração Público de acordo com a configuração de tempo do Modo temporizado. (Consulte *Modo temporizado* na página 28.)

Repor todos os utilizadores

Pode repor todas as configurações e palavras-passe do utilizador Público e de todos os utilizadores restritos.

1. Prima `MENU`.
2. Prima ▲ ou ▼ para visualizar `Config.geral`.
3. Prima `Config.geral`.
4. Prima ▲ ou ▼ para visualizar `Função Fechar`.
5. Prima `Função Fechar`.
6. Prima `Reiniciar utiliz. td`.
7. Introduza a palavra-passe de administrador utilizando os botões do LCD.
   Prima `OK`.
8. Prima `Sim` durante 2 segundos para confirmar a eliminação de todos os utilizadores restritos.
9. Prima **Parar/Sair**.

Secção II

Fax

Enviar um Fax	40
Receber um fax	49
Serviços telefónicos e dispositivos externos	64
Marcar e memorizar números	71
Imprimir Relatórios	82
Polling	84

5 Enviar um Fax

Activar o modo de Fax

Quando quiser enviar um fax ou alterar as configurações de recepção ou envio de faxes, prima a tecla (**Fax**) para que fique azul.

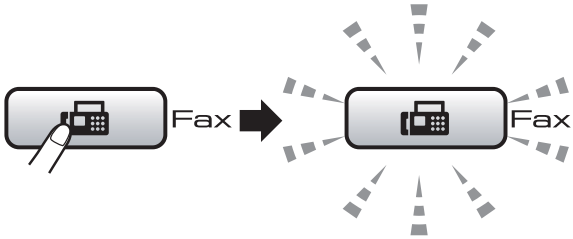

O LCD mostra:

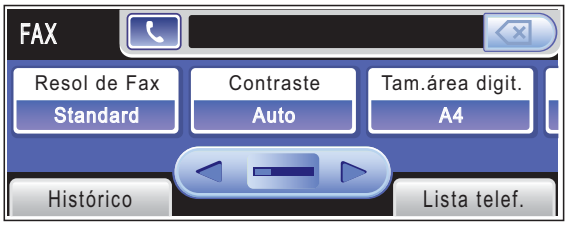

Prima ◀ ou ▶ para percorrer as opções de tecla **Fax**. Algumas funções só estão disponíveis quando enviar faxes monocromáticos.

- `Resol de Fax` (Consulte página 45.)
- `Contraste` (Consulte página 45.)
- `Tam.área digit.` (Consulte página 41.)
- `Multidifusão` (Consulte página 43.)
- `Pré-visualizar` (Consulte página 42.)
- `Fax Programado` (Consulte página 46.)
- `Tx em lote` (Consulte página 47.)
- `Tx imediata` (Consulte página 46.)
- `Tx polling` (Consulte página 87.)
- `Rx polling` (Consulte página 84.)
- `Modo internac` (Consulte página 46.)
- `Configurar Nova Definição` (Consulte página 47.)
- `Defin. Fábrica` (Consulte página 48.)

Prima a opção que pretende.

Enviar faxes a partir do ADF

1. Prima (**Fax**).
2. Coloque o documento para cima no ADF. (Consulte *Utilizar o ADF* na página 24.)
3. Introduza o número de fax com o teclado de marcação. Pode também introduzir o número de fax no LCD premindo `Lista telef.` e `Envie um fax`, ou pode premir uma tecla de Marcação de um toque no painel de controlo do aparelho. (Para mais informações, consulte *Como Marcar* na página 71.)

Nota

- Pode pré-visualizar uma mensagem de fax antes de a enviar se configurar `Pré-visualizar` para `Lig`. (Consulte *Como pré-visualizar um fax enviado* na página 42.)
- Se a sua rede suportar o protocolo LDAP, pode procurar números de fax e endereços de e-mail no servidor. (Consulte *Funcionamento do LDAP* no Manual do Utilizador de Rede no CD-ROM.)

4. Prima **Iniciar Mono** ou **Iniciar Cor**.

Nota

- Para cancelar, prima **Parar/Sair**.
- Se enviar um fax mono quando a memória estiver cheia, o fax é enviado em tempo real.
- Pode enviar um fax a cores que esteja em formato A4 ou um fax monocromático que esteja em formato A3.

Enviar faxes a partir do vidro do digitalizador

Pode utilizar o vidro do digitalizador para enviar páginas de um livro uma página de cada vez por fax. Os documentos pode ser de formato até A3.

Não pode enviar faxes a cores com várias páginas.

Nota

- Como só pode digitalizar uma página de cada vez, é mais fácil utilizar o ADF se estiver a enviar um documento com várias páginas.
- Pode enviar faxes a cores de formato até A4.

1. Prima (**Fax**).
2. Coloque o documento virado para baixo no vidro do digitalizador. (Consulte *Utilizar o vidro do digitalizador* na página 25.)
3. Introduza o número de fax com o teclado de marcação. Pode também introduzir o número de fax no LCD premindo `Lista telef.` e `Envie um fax`, ou pode premir uma tecla de Marcação de um toque no painel de controlo do aparelho.

Nota

Pode pré-visualizar uma mensagem de fax antes de a enviar, configurando `Pré-visualizar`. (Consulte *Como pré-visualizar um fax enviado* na página 42.)

4. Prima **Iniciar Mono** ou **Iniciar Cor**.
   - Se premir **Iniciar Mono**, o aparelho começa a digitalizar a primeira página. Avance para o passo ❺.
   - Se premir **Iniciar Cor**, o aparelho começa a enviar o documento.
5. Quando o LCD perguntar `Página seguinte?`, efectue um dos seguintes procedimentos:
   - Para enviar uma só página, prima `Não` (ou prima **Iniciar Mono** novamente).

     O aparelho começa a enviar o documento.
   - Para enviar mais do que uma página, prima `Sim` e avance para o passo ❻.
6. Coloque a página seguinte no vidro do digitalizador.
   Prima **Iniciar Mono** ou **Iniciar Cor**.
   O aparelho começa a digitalizar a página. (Repita os passos ❺ e ❻ para cada página adicional.)

Configurar o tamanho do vidro do digitalizador para faxes

Para enviar um documento de formato A3, Letter, Legal ou Ledger por fax a partir do vidro do digitalizador, é necessário alterar a configuração de tamanho da área digitalizada.

1. Prima (**Fax**).
2. Prima ◀ ou ▶ para visualizar `Tam.área digit.`
3. Prima `Tam.área digit.`
4. Prima `A4`, `A3`, `Letter`, `Legal` ou `Ledger`.

Nota

Pode guardar a configuração que utiliza mais frequentemente, especificando-a como predefinição. (Consulte *Configurar alterações como nova predefinição* na página 47.)

Transmissão de fax a cores

O aparelho pode enviar faxes a cores para aparelhos que suportem esta função.

Não é possível guardar os faxes a cores na memória. Quando enviar um fax a cores, o aparelho envia-o em tempo real (mesmo que `Tx imediata` esteja configurado para `Desl`).

Como pré-visualizar um fax enviado

Pode pré-visualizar uma mensagem de fax antes de a enviar. Terá de desactivar as opções Transmissão em Tempo Real e RX polling antes de utilizar esta função.

1. Prima (**Fax**).
2. Prima ◀ ou ▶ para visualizar `Pré-visualizar`.
3. Prima `Pré-visualizar`.
4. Prima `Lig`.
5. Coloque o documento.
6. Introduza o número de fax com o teclado de marcação.
   Pode também introduzir o número de fax no LCD premindo `Lista telef.` e `Envie um fax`, ou pode premir uma tecla de Marcação de um toque no painel de controlo do aparelho.
   (Para mais informações, consulte *Como Marcar* na página 71.)
7. Prima **Iniciar Mono**.
   O aparelho começa a digitalizar o documento e o fax enviado aparece no LCD.
   Quando o fax aparecer, prima `MENU`. Os botões aparecem no LCD e permitem executar as operações indicadas.

Botão	Descrição
	Amplia o fax.
	Reduz o fax.
▲ ou ▼	Desloca verticalmente.
◀ ou ▶	Desloca horizontalmente.
	Roda o fax no sentido dos ponteiros do relógio.
◀	Volta à página anterior.
▶	Avança para a página seguinte.
✕	Fecha a tabela de pré-visualização.

Nota

para enviar um fax a cores, não utilize a pré-visualização de fax.

8. Prima **Iniciar Mono**.

Nota

A mensagem de fax guardada na memória é enviada e, em seguida, apagada se premir **Iniciar Mono**.

Cancelar um fax em progressão

Se quiser cancelar um fax, enquanto o aparelho estiver a digitalizar, marcar ou enviar, prima **Parar/Sair**.

Distribuição (apenas monocromático)

Distribuição significa enviar o mesmo fax automaticamente para vários números de fax. Pode incluir números de grupos, números de marcação de um toque e de marcação rápida e até 50 números de marcação manual na mesma distribuição.

Depois de terminar a distribuição, é impresso um relatório de distribuição.

1. Prima (**Fax**).
2. Coloque o documento.
3. Prima ◀ ou ▶ para visualizar `Multidifusão`.
4. Prima `Multidifusão`.
5. Pode adicionar números à distribuição das formas seguintes:
   - Prima `Adicione um número` e introduza um número com os botões do LCD.

     Prima `OK`.
   - Prima `Lista telef.`

     Prima para procurar por ordem alfabética ou por ordem numérica. Prima as entradas que pretende adicionar à distribuição.

     Prima `OK`.

Nota

As localizações da Marcação de um toque começam por ✳.
As localizações de Marcação Rápida começam por **#**.

6. Depois de introduzir todos os números de fax repetindo o passo ❺, prima `OK`.
7. Prima **Iniciar Mono**.

Nota

- Se não utilizou nenhum dos números de grupos, pode "distribuir" faxes para 256 números diferentes.
- A memória disponível varia em função dos tipos de trabalhos memorizados e o número de entradas utilizadas para distribuição. Se utilizar a distribuição com a quantidade máxima de números disponível, não poderá utilizar o acesso duplo e o fax programado.
- Se a memória estiver cheia, prima **Parar/Sair** para parar o trabalho.
  Se digitalizar mais de uma página, prima **Iniciar Mono** para enviar a parte que está na memória.

Cancelar uma distribuição em curso

1. Prima **Parar/Sair**.
2. Efectue um dos seguintes procedimentos:
   - Para cancelar toda a distribuição, prima `Multidifusão inteira`. Avance para o passo ❸.
   - Para cancelar a tarefa actual, prima o botão que indica o número que está a ser marcado. Avance para o passo ❹.
   - Para sair sem cancelar, prima **Parar/Sair**.
3. Quando o LCD perguntar se pretende cancelar toda a distribuição, efectue um dos seguintes procedimentos:
   - Prima `Sim` para confirmar.
   - Para sair sem cancelar, prima `Não` ou **Parar/Sair**.
4. Efectue um dos seguintes procedimentos:
   - Para cancelar a tarefa actual, prima `Sim`.
   - Para sair sem cancelar, prima `Não` ou **Parar/Sair**.

Operações adicionais de envio

Enviar faxes usando configurações múltiplas

Quando envia um fax, pode seleccionar qualquer combinação destas configurações: resolução, contraste, tamanho da área digitalizada, modo internacional, temporizador de fax, transmissão em polling e transmissão em tempo real.

1. Prima (**Fax**).
   O LCD mostra:

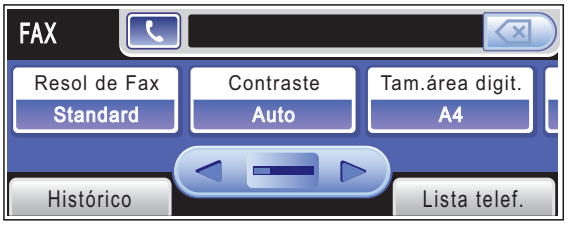

2. Prima ◀ ou ▶ para visualizar uma configuração que pretenda alterar, prima a configuração e, em seguida, prima a opção pretendida.
3. Volte a ❷ para alterar mais configurações.

Nota

- A maioria das configurações é temporária e o aparelho volta às predefinições depois de enviar um fax.
- Pode guardar algumas das configurações que utiliza mais frequentemente, especificando-as como predefinidas. Estas configurações são utilizadas até as alterar de novo. (Consulte *Configurar alterações como nova predefinição* na página 47.)

Contraste

Se o documento for muito claro ou muito escuro pode, se desejar, alterar o contraste. É possível utilizar a configuração de fábrica `Auto` para a maioria dos documentos. Esta configuração selecciona automaticamente o contraste adequado para o documento. Utilize `Claro` quando enviar um documento claro. Utilize `Escuro` quando enviar um documento escuro.

1. Prima (**Fax**).
2. Prima ◀ ou ▶ para visualizar `Contraste`.
3. Prima `Contraste`.
4. Prima `Auto`, `Claro` ou `Escuro`.

Nota

Mesmo que escolha `Claro` ou `Escuro`, o aparelho envia o fax com a configuração `Auto` em qualquer uma das seguintes situações:

- Quando enviar um fax a cores.
- Quando seleccionar `Foto` como Resolução de Fax.

Alterar a resolução de fax

A qualidade de um fax pode ser melhorada através da alteração da resolução do fax.

1. Prima (**Fax**).
2. Prima ◀ ou ▶ para visualizar `Resol de Fax`.
3. Prima `Resol de Fax`.
4. Prima a resolução que pretende.

Nota

Pode escolher quatro configurações de resolução diferentes para faxes monocromáticos e duas para cores.

Monocromático	
`Standard`	Adequada para a maioria dos documentos.
`Fina`	Adequada para letras pequenas; transmissão ligeiramente mais lenta do que a resolução Standard.
`S.fina`	Adequada para letras pequenas ou gravuras; transmissão mais lenta que a resolução Fina.
`Foto`	Utilize quando o documento apresentar vários tons de cinzento ou se tratar de uma fotografia. Esta opção tem a transmissão mais lenta.

Cor	
`Standard`	Adequada para a maioria dos documentos.
`Fina`	Utilize quando o documento for uma fotografia. A transmissão é mais lenta do que na opção de resolução Standard.

Se seleccionar `S.fina` ou `Foto` e, em seguida, utilizar a tecla **Iniciar Cor** para enviar um fax, o aparelho envia o fax utilizando a configuração `Fina`.

Acesso duplo (apenas monocromático)

Pode marcar um número e começar a digitalizar o fax para a memória — mesmo quando o aparelho está a enviar da memória, a receber faxes ou a imprimir dados a partir do computador. O LCD indica o número da nova tarefa e memória disponível.

O número de páginas que pode digitalizar na memória depende dos dados impressos nas páginas.

Nota

Se aparecer a mensagem `Memória Cheia` durante a digitalização de documentos, prima **Parar/Sair** para cancelar ou **Iniciar Mono** para enviar as páginas digitalizadas.

Transmissão em tempo real

Quando enviar um fax, o aparelho digitaliza os documentos para a memória antes de os enviar. Assim que a linha telefónica estiver desocupada, o aparelho efectua a marcação e envia o fax.

Se a memória estiver cheia e for enviar um fax a preto e branco a partir do ADF, o aparelho envia o documento em tempo real (mesmo que a opção `Tx imediata` esteja configurada para `Desl`).

Por vezes, pode querer enviar imediatamente um documento importante sem ter de esperar pela transmissão a partir da memória. Pode activar `Tx imediata`.

1. Prima (**Fax**).
2. Coloque o documento.
3. Prima ◀ ou ▶ para visualizar `Tx imediata`.
4. Prima `Tx imediata`.
5. Prima `Lig`.

Nota

Na transmissão em tempo real, a função de remarcação automática não funciona quando utilizar o vidro do digitalizador.

Modo Internacional

Se tiver dificuldades em enviar um fax para o estrangeiro devido a interferências na linha telefónica, é aconselhável activar o Modo Internacional. Depois de enviar um fax com esta função, a função desactiva-se por si própria.

1. Prima (**Fax**).
2. Coloque o documento.
3. Prima ◀ ou ▶ para visualizar `Modo internac`.
4. Prima `Modo internac`.
5. Prima `Lig` (ou `Desl`).

Envio de fax programado (apenas monocromático)

Durante o dia, pode memorizar até 50 faxes a enviar nas próximas 24 horas. Esses faxes serão enviados à hora que introduzir no passo ❻.

1. Prima (**Fax**).
2. Coloque o documento.
3. Prima ◀ ou ▶ para visualizar `Fax Programado`.
4. Prima `Fax Programado`.
5. Prima `Lig`.
6. Introduza a hora em que pretende que o fax seja enviado (no formato de 24 horas) utilizando os botões do LCD. (Por exemplo, introduza 19:45 para 7:45 PM.)
   Prima `OK`.

Nota

O número de páginas que pode digitalizar para a memória depende da quantidade de dados impressos em cada página.

Transmissão de lote programada (apenas monocromático)

Antes de enviar os faxes programados, o aparelho optimiza o processo, ordenando todos os faxes na memória consoante o destino e a hora programada. Todos os faxes que estão programados para serem enviados à mesma hora para o mesmo número de fax serão enviados como um único fax, o que permite poupar tempo de transmissão.

1. Prima (**Fax**).
2. Prima ◀ ou ▶ para visualizar `Tx em lote`.
3. Prima `Tx em lote`.
4. Prima `Lig`.

Verificar e cancelar tarefas em espera

Pode verificar os trabalhos que ainda estão em espera na memória para serem enviados e cancelar um trabalho. (Se não houver trabalhos, o LCD mostra `Sem trab. Esper.`)

1. Prima `MENU`.
2. Prima ▲ ou ▼ para visualizar `Fax`.
3. Prima `Fax`.
4. Prima ▲ ou ▼ para visualizar `Trab.restantes`.
5. Prima `Trab.restantes`.
   Os trabalhos em espera aparecem no LCD.
6. Prima ▲ ou ▼ para percorrer os trabalhos e escolher o trabalho que pretende cancelar.
   Prima `OK`.
7. Efectue um dos seguintes procedimentos:
   - Para cancelar, prima `Sim`.

     Se quiser cancelar outra tarefa, avance para o passo ❻.
   - Para sair sem cancelar, prima `Não`.
8. Quando tiver terminado, prima **Parar/Sair**.

Configurar alterações como nova predefinição

Pode guardar as configurações de fax para `Resol de Fax`, `Contraste`, `Pré-visualizar`, `Tam.área digit.` e `Tx imediata` que utiliza mais frequentemente, especificando-as como predefinições. Estas configurações são utilizadas até as alterar de novo.

1. Prima (**Fax**).
2. Prima ◀ ou ▶ para escolher a configuração que pretende alterar e, em seguida, prima a nova opção.
   Repita este passo para cada configuração que pretenda alterar.
3. Depois de alterar a última configuração, prima ◀ ou ▶ para visualizar `Configurar Nova Definição`.
4. Prima `Configurar Nova Definição`.
5. Prima `Sim`.
6. Prima **Parar/Sair**.

Restaurar todas as configurações de fax para os valores de fábrica

Pode restaurar todas as configurações de fax alteradas para as definições de fábrica. Estas configurações são utilizadas até as alterar de novo.

1. Prima (**Fax**).
2. Prima ◀ ou ▶ para visualizar `Defin. Fábrica`.
3. Prima `Defin. Fábrica`.
4. Prima `Sim`.
5. Prima **Parar/Sair**.

Enviar um fax manualmente

A transmissão manual permite ouvir os tons de marcação, toque e recepção de fax durante o envio de um fax.

Nota

Para enviar um fax de várias páginas, utilize o ADF.

1. Prima (**Fax**).
2. Coloque o documento.
3. Para ouvir o sinal de marcação, levante o auscultador de um telefone externo.
4. Marque o número de fax utilizando o teclado de marcação.
   Pode também introduzir o número de fax no LCD premindo `Lista telef.` e `Envie um fax`, ou pode premir uma tecla de Marcação de um toque no painel de controlo do aparelho.

Nota

Se a sua rede suportar o protocolo LDAP, pode procurar números de fax e endereços de e-mail no servidor. (Consulte *Funcionamento do LDAP* no Manual do Utilizador de Rede no CD-ROM.)

5. Quando ouvir o tom de fax, prima **Iniciar Mono** ou **Iniciar Cor**.
   Em seguida, prima `Enviar` no LCD.
6. Coloque o auscultador no seu lugar.

Mensagem Memória Cheia

Se aparecer a mensagem `Memória Cheia` durante a digitalização da primeira página de um fax, prima **Parar/Sair** para cancelar o fax.

Se aparecer a mensagem `Memória Cheia` durante a digitalização de uma das páginas seguintes, poderá premir **Iniciar Mono** ou **Iniciar Cor** para enviar as páginas digitalizadas até essa altura ou premir **Parar/Sair** para cancelar a operação.

Nota

Para libertar memória adicionar, desligue a função Receber memória ou imprima os faxes que estão na memória.
(Consulte *Receber memória (apenas monocromático)* na página 54 ou *Imprimir um fax a partir da memória* na página 54.)

6 Receber um fax

Modos de recepção

Tem de escolher um modo de recepção em função dos dispositivos externos e dos serviços telefónicos que tiver na linha.

Seleccionar o Modo de Recepção

Por predefinição, o aparelho recebe automaticamente todos os faxes que lhe forem enviados. O diagrama seguinte irá ajudá-lo a escolher o modo correcto.

Para mais informações sobre os modos de recepção, consulte *Utilizar os modos de recepção* na página 50.

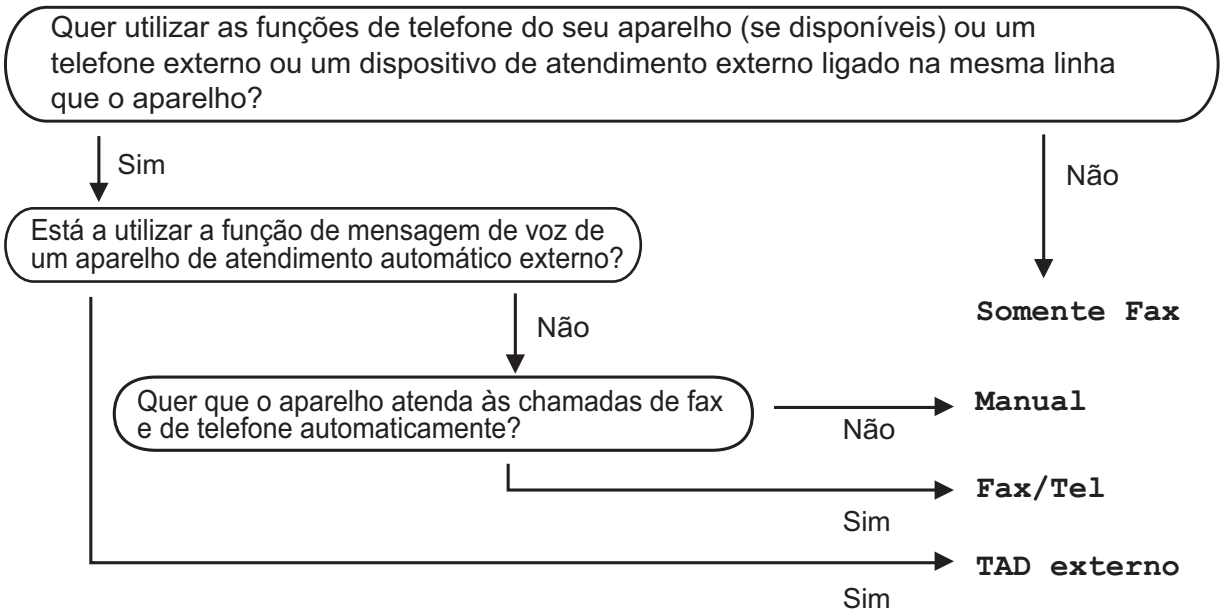

Para configurar um modo de recepção, siga as instruções abaixo.

1. Prima `MENU`.
2. Prima ▲ ou ▼ para visualizar `Conf.inicial`.
3. Prima `Conf.inicial`.
4. Prima ▲ ou ▼ para visualizar `Modo recepção`.
5. Prima `Modo recepção`.
6. Prima `Somente Fax`, `Fax/Tel`, `TAD externo` ou `Manual`.
7. Prima **Parar/Sair**.
   O LCD visualiza o modo de recepção actual.

Utilizar os modos de recepção

Alguns modos de recepção respondem automaticamente (`Somente Fax` e `Fax/Tel`). Pode querer alterar o número de toques antes de utilizar estes modos. (Consulte *Número de toques* na página 51.)

Somente Fax

O modo Somente Fax atende automaticamente todas as chamadas como chamadas de fax.

Fax/Tel

O modo Fax/Tel ajuda-o a gerir automaticamente as chamadas recebidas, reconhecendo se são faxes ou chamadas de voz e tratando-as de uma das seguintes formas:

- Os faxes são automaticamente recebidos.
- As chamadas de voz iniciam o Toque F/T para que saiba que tem de atender a linha. O Toque F/T é um toque duplo rápido emitido pelo aparelho.

(Consulte também *Número de Toques F/T (apenas modo Fax/Tel)* na página 51 e *Número de toques* na página 51.)

Manual

O modo Manual desactiva todas as funções de resposta automática.

Para receber um fax em modo manual, levante o auscultador de um telefone externo. Quando ouvir os tons de fax (sinais curtos repetidos), prima **Iniciar Mono** ou **Iniciar Cor** e seleccione `Recepção`. Também pode utilizar a função Detecção de Fax para receber faxes levantando o auscultador da mesma linha que o aparelho.

(Consulte também *Detecção de fax* na página 52.)

TAD externo

O modo TAD Externo permite a um dispositivo de atendimento externo gerir as chamadas recebidas. As chamadas recebidas serão tratadas de uma das seguintes formas:

- Os faxes são automaticamente recebidos.
- Os interlocutores podem gravar uma mensagem no TAD externo.

(Para mais informações, consulte *Ligar um TAD (dispositivo de atendimento automático) externo* na página 67.)

Configurações do modo de recepção

Número de toques

O Número de Toques configura o número de vezes que o aparelho toca antes de atender no modo `Somente Fax` ou `Fax/Tel`. Se tiver telefones externos ou extensões na mesma linha do aparelho, seleccione o número máximo de toques.

(Consulte *Operação a partir de extensões* na página 69 e *Detecção de fax* na página 52.)

1. Prima `MENU`.
2. Prima ▲ ou ▼ para visualizar `Fax`.
3. Prima `Fax`.
4. Prima ▲ ou ▼ para visualizar `Conf.recepção`.
5. Prima `Conf.recepção`.
6. Prima ▲ ou ▼ para visualizar `Número toques`.
7. Prima `Número toques`.
8. Prima o número de vezes que o aparelho toca antes de atender. Se seleccionar `0`, a linha não toca.
9. Prima **Parar/Sair**.

Número de Toques F/T (apenas modo Fax/Tel)

Quando alguém telefonar para o aparelho, o utilizador e quem efectua a chamada ouvem o toque normal de telefone. O número de toques é determinado pela configuração de número de toques.

Se a chamada for um fax, o aparelho recebe-a; mas se for uma chamada de voz, o aparelho emite o Toque F/T (um toque duplo rápido) durante o tempo que tiver configurado para a duração do Toque F/T. Se ouvir o Toque F/T, significa que tem uma chamada de voz em linha.

Como o Toque F/T é emitido pelo aparelho, as extensões e os telefones externos *não* tocam; ainda assim, pode atender a chamada em qualquer telefone. (Para mais informações, consulte *Utilizar códigos remotos* na página 70.)

1. Prima `MENU`.
2. Prima ▲ ou ▼ para visualizar `Fax`.
3. Prima `Fax`.
4. Prima ▲ ou ▼ para visualizar `Conf.recepção`.
5. Prima `Conf.recepção`.
6. Prima ▲ ou ▼ para visualizar `Temp.toq.f/t`.
7. Prima `Temp.toq.f/t`.
8. Prima para seleccionar durante quanto tempo o aparelho toca para o avisar que tem uma chamada de voz (20, 30, 40 ou 70 segundos).
9. Prima **Parar/Sair**.

Nota

Mesmo que quem faz a chamada desligue durante o pseudo/duplo toque, o aparelho continua a tocar durante o tempo definido.

Detecção de fax

Se a Detecção de Fax estiver `Lig`:

O aparelho recebe chamadas de fax automaticamente, mesmo se atender a chamada. Quando aparecer `Recebendo` no LCD ou quando ouvir “ruídos” através do auscultador que está a utilizar, pouse-o. O aparelho cumpre a sua função.

Se a Detecção de Fax estiver `Desl`:

Se estiver junto do aparelho e atender uma chamada de fax levantando o auscultador, prima **Iniciar Mono** ou **Iniciar Cor** e, em seguida, prima `Recepção` para receber o fax.

Se tiver atendido numa extensão, prima ∗ **5 1**. (Consulte *Operação a partir de extensões* na página 69.)

Nota

- Se configurar a função para `Lig`, mas o aparelho não efectuar a ligação do fax quando levanta o auscultador de um telefone externo ou de uma extensão, introduza o código de activação remota ∗ **5 1**.
- Se enviar faxes a partir de um computador na mesma linha telefónica e o aparelho os interceptar, configure a Detecção de Fax para `Desl`.

1. Prima `MENU`.
2. Prima ▲ ou ▼ para visualizar `Fax`.
3. Prima `Fax`.
4. Prima ▲ ou ▼ para visualizar `Conf.recepção`.
5. Prima `Conf.recepção`.
6. Prima ▲ ou ▼ para visualizar `Recep. Fácil`.
7. Prima `Recep. Fácil`.
8. Prima `Lig` (ou `Desl`).
9. Prima **Parar/Sair**.

Operações de recepção adicionais

Imprimir um fax recebido reduzido

Se seleccionar `Lig`, o aparelho reduz automaticamente cada página de um fax recebido para uma página de papel de formato A4, Letter ou Legal. O aparelho calcula o rácio de redução utilizando o tamanho de página do fax e a sua definição de Tamanho do Papel. (Consulte *Tipo e Tamanho do Papel* na página 29.)

1. Prima `MENU`.
2. Prima ▲ ou ▼ para visualizar `Fax`.
3. Prima `Fax`.
4. Prima ▲ ou ▼ para visualizar `Conf.recepção`.
5. Prima `Conf.recepção`.
6. Prima ▲ ou ▼ para visualizar `Redução auto`.
7. Prima `Redução auto`.
8. Prima `Lig` (ou `Desl`).
9. Prima **Parar/Sair**.

Configuração de Prioridade de recepção

Se for enviado um fax A3 a cores para o seu aparelho, este irá receber um fax A3 monocromático ou um fax A4 a cores, de acordo com a configuração de Prioridade de recepção. Se seleccionar `Mono (Máx. A3)`, recebe um fax A3 monocromático. Se seleccionar `Cores (Máx. A4)`, recebe um fax A4 a cores.

Nota

A opção predefinida é `Mono (Máx. A3)`, pelo que o aparelho não pode receber faxes A4 a cores por predefinição.

Prioridade de recepção	Documento enviado		Documento recebido	Pré-visualização de fax	Memorizar OFF	Receber memór. (On)	
						Memorização de faxes Reenvio de faxes	PC-FAX
Cores (Máx. A4)	Cores	A4	A4 a Cores	N/A (Impressão a cores)	(Impressão a cores)	N/A (Impressão a cores)	N/A (Impressão a cores)
		A3	A4 a Cores [1] (Reduzido)				
	Mono	A4	A4 Mono	Disponível	(Impressão mono)	Disponível	Disponível (Até ao formato A4) [2]
		A3	A4 Mono [1] (Reduzido)				
Mono (Máx. A3)	Cores	A4	A4 Mono [1]				
		A3	A3 Mono [1]				
	Mono	A4	A4 Mono				
		A3	A3 Mono				

[1] Estes resultados podem variar em função da capacidade do aparelho de envio.

[2] Os faxes de formato A3 serão reduzidos para o formato A4.

1. Prima `MENU`.
2. Prima ▲ ou ▼ para visualizar `Fax`.
3. Prima `Fax`.
4. Prima ▲ ou ▼ para visualizar `Conf.recepção`.
5. Prima `Conf.recepção`.
6. Prima ▲ ou ▼ para visualizar `Mono/Cores`.
7. Prima `Mono/Cores`.
8. Prima `Mono (Máx. A3)` ou `Cores (Máx. A4)`.
9. Prima **Parar/Sair**.

Imprimir um fax a partir da memória

Se optou por memorizar os faxes, pode imprimir um fax a partir da memória quando estiver junto do aparelho. Se tiver seleccionado `Vista prév Fax`, consulte *Pré-visualização de fax (apenas monocromático)* na página 58 e *Receber memória (apenas monocromático)* na página 54.

1. Prima `MENU`.
2. Prima ▲ ou ▼ para visualizar `Fax`.
3. Prima `Fax`.
4. Prima ▲ ou ▼ para visualizar `Imprimir doc`.
5. Prima `Imprimir doc`.
6. Prima **Iniciar Mono**.
7. Prima **Parar/Sair**.

Nota

Quando imprime um fax a partir da memória, os dados do fax são apagados.

Recepção Sem Papel

Assim que a gaveta do papel ficar vazia durante a recepção de um fax, o ecrã indica `Verif. Papel`, solicitado-lhe que coloque papel na gaveta. (Consulte *Colocar papel e outros materiais de impressão* na página 10.)

O aparelho continua a receber o fax e as páginas restantes são guardadas na memória, se houver espaço disponível suficiente.

Outros faxes recebidos são também guardados na memória até que fique cheia. Quando a memória estiver cheia, o aparelho pára automaticamente de atender chamadas. Para imprimir os faxes, coloque papel na gaveta.

Receber memória (apenas monocromático)

Só pode utilizar uma operação de Receber memória de cada vez:

- Reenvio de faxes
- Memorização de faxes
- Recepção de PC FAX
- Desact.

Pode alterar a selecção em qualquer altura. Se os faxes recebidos ainda estiverem na memória do aparelho quando alterar as operações de Receber memória, aparecerá uma mensagem no LCD. (Consulte *Alterar operações de Receber memória* na página 58.)

Nota

Quando receber um fax a cores, o aparelho processa os dados como fax a cores ou fax monocromático consoante a configuração de Prioridade de recepção. (Consulte *Configuração de Prioridade de recepção* na página 53.)

Reenvio de faxes

Quando seleccionar Reenvio de faxes, o aparelho armazena o fax recebido na memória. O aparelho marca, em seguida, o número de fax programado e reenvia a mensagem de fax.

1. Prima `MENU`.
2. Prima ▲ ou ▼ para visualizar `Fax`.
3. Prima `Fax`.
4. Prima ▲ ou ▼ para visualizar `Conf.recepção`.
5. Prima `Conf.recepção`.

6 Prima ▲ ou ▼ para visualizar `Receber memór.`

7 Prima `Receber memór.`

8 Prima `Transfere fax.`

9 Introduza o número de reenvio (até 20 dígitos) utilizando os botões do LCD.
Prima `OK`.

10 Prima `Impr.Backup:Lig` ou `Impr.Backup:Desl`.

IMPORTANTE

- Se seleccionar `Impr.Backup:Lig`, o aparelho também imprime o fax no aparelho para que fique com uma cópia. Trata-se de uma função de segurança para o caso de ocorrer uma falha de energia antes do reenvio do fax ou um problema no aparelho de recepção. `Impr.Backup:Lig` não funciona se a Pré-visualização de fax estiver activada.
- O aparelho consegue armazenar faxes durante cerca de 24 horas se houver uma falha de energia.

11 Prima **Parar/Sair**.

Memorização de faxes

Se seleccionar a Memorização de faxes, o aparelho armazena o fax recebido na memória. Pode recuperar mensagens de fax de outra localização utilizando os comandos de recolha remota.

Se tiver seleccionado a Memorização de faxes, será impressa automaticamente uma cópia de segurança no aparelho.

1 Prima `MENU`.

2 Prima ▲ ou ▼ para visualizar `Fax`.

3 Prima `Fax`.

4 Prima ▲ ou ▼ para visualizar `Conf.recepção`.

5 Prima `Conf.recepção`.

6 Prima ▲ ou ▼ para visualizar `Receber memór.`

7 Prima `Receber memór.`

8 Prima `Memoriza faxes`.

9 Prima **Parar/Sair**.

Recepção de PC FAX

Se activar a função Recepção PC-Fax, o aparelho guardará na memória os faxes recebidos e enviá-los-á automaticamente para o computador. Em seguida, pode utilizar o computador para ver e guardar esses faxes.

Mesmo que desligue o computador (à noite ou no fim-de-semana, por exemplo), o aparelho recebe os faxes e guarda-os na memória. O número de faxes recebidos que estão guardados na memória aparece no LCD.

Quando iniciar o computador e executar o software de Recepção PC-Fax, o aparelho transfere os faxes para o computador automaticamente.

Para transferir os faxes recebidos para o computador, o software de Recepção PC-Fax tem de estar a ser executado no computador. (Para mais informações, consulte *Recepção de PC-FAX* no Manual do Utilizador de Software incluído no CD-ROM.)

Se seleccionar `Impr.Backup:Lig`, o aparelho também imprime o fax.

1. Prima `MENU`.
2. Prima ▲ ou ▼ para visualizar `Fax`.
3. Prima `Fax`.
4. Prima ▲ ou ▼ para visualizar `Conf.recepção`.
5. Prima `Conf.recepção`.
6. Prima ▲ ou ▼ para visualizar `Receber memór.`
7. Prima `Receber memór.`
8. Prima `Recep. Pc fax`.
9. Prima `<USB>` ou no PC que pretende que receba os faxes.
10. Prima `OK`.
11. Prima `Impr.Backup:Lig` ou `Impr.Backup:Desl`.
12. Prima **Parar/Sair**.

Nota

- A Recepção PC-Fax não é compatível com o Mac OS®.
- Antes de poder configurar a Recepção PC-FAX, terá de instalar o software MFL-Pro Suite no computador. Certifique-se de que o computador está ligado à corrente e a funcionar. (Para mais informações, consulte *Recepção de PC-FAX* no Manual do Utilizador de Software incluído no CD-ROM.)
- Se receber uma mensagem de erro e o aparelho não imprimir os faxes existentes na memória, pode utilizar esta configuração para transferir os faxes para o computador. (Para mais informações, consulte *Mensagens de erro e manutenção* na página 148.)

IMPORTANTE

No caso de uma falha de energia, o aparelho irá armazenar os faxes na memória durante cerca de 24 horas. No entanto, se seleccionar `Impr.Backup:Lig`, o aparelho imprimirá o fax, para que possa ficar com uma cópia na eventualidade de ocorrer uma falha de energia antes de o fax ser enviado para o computador.

Alterar o computador de destino

1. Prima MENU.
2. Prima ▲ ou ▼ para visualizar Fax.
3. Prima Fax.
4. Prima ▲ ou ▼ para visualizar Conf.recepção.
5. Prima Conf.recepção.
6. Prima ▲ ou ▼ para visualizar Receber memór.
7. Prima Receber memór.
8. Prima Recep. Pc fax.
9. Prima <USB> ou no PC que pretende que receba os faxes.
10. Prima OK.
11. Prima Impr.Backup:Lig ou Impr.Backup:Desl.
12. Prima **Parar/Sair**.

Desactivar operações de Receber memória

1. Prima MENU.
2. Prima ▲ ou ▼ para visualizar Fax.
3. Prima Fax.
4. Prima ▲ ou ▼ para visualizar Conf.recepção.
5. Prima Conf.recepção.
6. Prima ▲ ou ▼ para visualizar Receber memór.
7. Prima Receber memór.
8. Prima Desl.
9. Prima **Parar/Sair**.

Nota

O LCD dar-lhe-á mais opções se ainda houver faxes recebidos na memória do aparelho. (Consulte *Alterar operações de Receber memória* na página 58.)

Alterar operações de Receber memória

Se ainda existirem faxes recebidos na memória do aparelho quando alterar as operações de Receber memória, o LCD apresenta uma das seguintes perguntas:

- Apagar faxes?
- Impri. Todo Fax?
  - Se premir Sim, os faxes na memória são apagados ou impressos antes de alterar a configuração. Se já tiver sido impressa uma cópia de segurança, o aparelho não volta a imprimi-la.
  - Se premir Não, os faxes na memória não são apagados ou impressos e a configuração não é alterada.

Se os faxes recebidos ainda estiverem na memória do aparelho quando mudar para Recep. Pc fax a partir de outra opção [Transfere fax ou Memoriza faxes], prima ▲ ou ▼ para seleccionar o computador.

O LCD apresenta a seguinte pergunta:

- Enviar fax p/PC?
  - Se premir Sim, os faxes na memória são enviados para o computador antes de a configuração ser alterada.
    O aparelho pergunta se pretende activar a Impressão de Segurança.
    (Para mais informações, consulte *Recepção de PC FAX* na página 56.)
  - Se premir Não, os faxes na memória não são eliminados nem transferidos para o computador e a configuração não é alterada.

Pré-visualização de fax (apenas monocromático)

Como pré-visualizar um fax recebido

Pode visualizar os faxes recebidos no LCD premindo o botão Vista prévFax do LCD. Quando o aparelho estiver no modo Pronto, aparece uma mensagem no LCD a avisá-lo de que tem novos faxes.

Configuração da Pré-visualização de fax

1. Prima MENU.
2. Prima ▲ ou ▼ para visualizar Fax.
3. Prima Fax.
4. Prima ▲ ou ▼ para visualizar Conf.recepção.
5. Prima Conf.recepção.
6. Prima ▲ ou ▼ para visualizar Vista prév Fax.
7. Prima Vista prév Fax.
8. Prima Lig (ou Desl).
9. O LCD indicar-lhe-á que os faxes futuros não serão impressos à medida que os receber.
   Prima Sim.
10. Prima **Parar/Sair**.

Nota

- Quando receber um fax a cores, o aparelho processa os dados como fax a cores ou fax monocromático consoante a configuração de Prioridade de recepção. (Consulte *Configuração de Prioridade de recepção* na página 53.)
- Quando a função de pré-visualização de fax está Activada, não é impressa uma cópia de segurança dos faxes recebidos, mesmo que tenha activado a Impressão de Segurança Lig.

Utilizar Pré-visualização de fax

Quando recebe um fax, aparece uma mensagem no LCD. (Por exemplo: `Fax novo: 02`)

1. Prima `Vista prévFax`.
   O LCD apresenta a nova lista de faxes.

Nota

- Se receber um fax com diversos tamanhos de papel (por exemplo, uma página de dados A4 e uma página de dados A3), to aparelho pode criar e armazenar um ficheiro para cada tamanho de papel. O LCD pode indicar que foi recebida mais do que uma tarefa de fax.
- Pode ver a antiga lista de faxes se premir o separador `Fax Antig` no LCD. Prima o separador `Novo Fax` para voltar à nova lista de faxes.

2. Prima ▲ ou ▼ para visualizar o número do fax que pretende ver.
3. Prima o fax que pretende ver.

Nota

- Se o fax for grande, pode ter de aguardar algum tempo até que apareça no LCD.
- O LCD indica o número da página actual e o total de páginas da mensagem de fax. Quando a mensagem de fax tiver mais de 99 páginas, o número total de páginas aparece como "`XX`".

Quando o fax aparecer, prima `Mais`. Os botões aparecem no LCD e permitem executar as operações indicadas.

Botão	Descrição
	Amplia o fax.
	Reduz o fax.
▲ ou ▼	Desloca verticalmente.
◀ ou ▶	Desloca horizontalmente.
	Roda o fax no sentido dos ponteiros do relógio.
	Apaga o fax. Prima `Sim` para confirmar.
	Volta à página anterior.
	Avança para a página seguinte.
	Volta à lista de faxes.
	Imprime o fax. Efectue um dos seguintes procedimentos: ■ Prima `Imprim. tds pg.s` para imprimir a mensagem na totalidade. ■ Prima `Imprimir pág. actual` para imprimir apenas a página apresentada. ■ Prima `Imprimir da actual` para imprimir a partir da página apresentada.
	Fecha a tabela de pré-visualização.

4. Prima **Parar/Sair**.

Como imprimir um fax

1. Prima `Vista prévFax`.
2. Prima o fax que pretende visualizar.
3. Prima `Mais`.
4. Prima (Imprimir).
   - Se o fax tiver várias páginas, avance para o passo ❺.
   - Se só tiver uma página, o fax comece a ser impresso. Avance para o passo ❻.
5. Efectue um dos seguintes procedimentos:
   - Prima `Imprim. tds pg.s` para imprimir todas as páginas do fax.
   - Prima `Imprimir pág. actual` para imprimir a página apresentada.
   - Prima `Imprimir da actual` para imprimir da página apresentada até à última página.
6. Efectue um dos seguintes procedimentos:
   - Para apagar o fax, prima `Sim`.
   - Para manter o fax na memória, prima `Não`.
7. Prima **Parar/Sair**.

Como imprimir todos os faxes da lista

1. Prima `Vista prévFax`.
2. Prima `Mais`.
3. Prima `Imprima tudo`.
4. Prima **Parar/Sair**.

Como apagar todos os faxes da lista

1. Prima `Vista prévFax`.
2. Prima `Mais`.
3. Prima `Apague tudo`.
   Prima `Sim` para confirmar.
4. Prima **Parar/Sair**.

Desactivar a Pré-visualização de fax

1. Prima `Vista prévFax`.
2. Prima `Mais`.
3. Prima `Desligue Prévis. Fax`.
4. Prima `Sim` para confirmar.
5. Se houver faxes guardados na memória, efectue um dos seguintes procedimentos:
   - Se não pretender imprimir os faxes memorizados, prima `Continue`.
     O aparelho pede-lhe para confirmar a eliminação dos faxes memorizados.

     Prima `Sim` para confirmar.
   - Se pretender imprimir todos os faxes memorizados, prima `Imprimir faxes td`.
   - Se não quiser desactivar a Pré-visualização de fax, prima `Cancelar`.

     Prima **Parar/Sair**.

Recolha Remota

Pode contactar o aparelho através de qualquer telefone ou aparelho de fax de tons e, em seguida, utilizar o código de acesso remoto e os comandos remotos para recolher as mensagens de fax.

Configurar um Código de Acesso Remoto

O código de acesso remoto permite-lhe aceder às funções de recolha remota quando não estiver junto do aparelho. Antes de poder utilizar as funções de acesso e de recolha remotos, tem de configurar o seu próprio código. O código predefinido é o código inactivo (---*).

1. Prima MENU.
2. Prima ▲ ou ▼ para visualizar Fax.
3. Prima Fax.
4. Prima ▲ ou ▼ para visualizar Acesso remoto.
5. Prima Acesso remoto.
6. Introduza um código de 3 dígitos utilizando números de 0-9, * ou # premindo os botões do LCD.
   Prima OK.
   (Não é possível alterar a predefinição "*".)

Nota

Não utilize um código igual ao Código de Activação Remota (* **5 1**) ou ao Código de Desactivação Remota (**# 5 1**). (Consulte *Operação a partir de extensões* na página 69.)

7. Prima **Parar/Sair**.

Nota

Pode alterar o código em qualquer altura introduzindo um novo código. Se pretender desactivar o código, prima Limp no passo ❻ para repor a configuração inactiva (---*) e prima OK.

Utilizar o Código de Acesso Remoto

1. Marque o número de fax num telefone ou noutro aparelho de fax de tons.
2. Quando o aparelho atender, introduza imediatamente o código de acesso remoto (3 dígitos seguidos de *).
3. O aparelho emite um sinal quando recebe mensagens:
   - **1 sinal longo — Mensagens de fax**
   - **Nenhum sinal — Não existem mensagens**
4. Quando o aparelho emite dois sinais curtos, introduza um comando.
   O aparelho desliga se deixar passar mais de 30 segundos sem introduzir um comando.
   Se introduzir um comando inválido, o aparelho emite três sinais.
5. Prima **9 0** para parar o Acesso Remoto quando terminar.
6. Desligue.

Nota

Se configurar o aparelho para o modo Manual e pretender utilizar as funções de recolha remota, aguarde cerca de 100 segundos depois de o aparelho começar a tocar e introduza o código de acesso remoto num espaço de 30 segundos.

Comandos de Fax Remoto

Utilize os comandos seguintes para aceder às funções do aparelho quando não estiver perto deste. Quando contactar o aparelho e introduzir o código de acesso remoto (3 dígitos seguidos de ∗), o sistema emite dois sinais curtos; introduza um comando remoto.

Comandos remotos		Detalhes da operação
95	**Alterar as configurações Reenvio de faxes ou Memorização de faxes**	
	1 Desl	Pode seleccionar `Desl` depois de ter recolhido ou apagado todas as mensagens.
	2 Reenvio de faxes	Um sinal longo significa que a alteração foi aceite. Se ouvir três sinais curtos, isso significa que a alteração não foi aceite porque algo não foi configurado (por exemplo, não foi registado um número de Reenvio de faxes). Pode registar o número de Reenvio de faxes introduzindo 4. (Consulte *Alterar o número de Reenvio de faxes* na página 63.) Depois de registar o número, o Reenvio de faxes já funciona.
	4 Número de Reenvio de faxes	
	6 Memorização de faxes	
96	**Recolher um fax**	
	2 Recolher todos os faxes	Introduza o número de um aparelho de fax remoto para receber mensagens de fax memorizadas. (Consulte *Recolher mensagens de fax* na página 63.)
	3 Apagar faxes da memória	Se ouvir um sinal longo, as mensagens de fax foram apagadas da memória.
97	**Verificar o estado de recepção**	
	1 Fax	Pode verificar se o aparelho recebeu algum fax. Se recebeu, ouvirá um sinal longo. Se não recebeu, ouvirá três sinais curtos.
98	**Alterar o Modo de Recepção**	
	1 TAD Externo	Se ouvir um sinal longo, a alteração foi aceite.
	2 Fax/Tel	
	3 Apenas fax	
90	**Sair**	Se premir **9 0**, poderá sair da recolha remota. Aguarde pelo sinal longo e, em seguida, pouse o auscultador.

Recolher mensagens de fax

Pode contactar o aparelho a partir de um telefone de tons e enviar as mensagens de fax para um aparelho. Antes de utilizar esta função, terá de activar a Memorização de faxes.

1. Marque o número de fax.
2. Quando o aparelho atender, introduza imediatamente o código de acesso remoto (3 dígitos seguidos de ∗). Se ouvir um sinal longo, tem mensagens.
3. Quando ouvir dois sinais curtos, prima **9 6 2**.
4. Aguarde por um sinal longo e, em seguida, utilize o teclado de marcação para introduzir o número do aparelho de fax remoto para o qual pretende enviar as mensagens de fax, seguido de **# #** (até 20 dígitos).

Nota

Não é possível utilizar ∗ e **#** como números de marcação. No entanto, prima **#** se pretender criar uma pausa.

5. Desligue depois de ouvir o aparelho emitir um sinal. O aparelho contacta o outro aparelho de fax para que imprima as mensagens de fax.

Alterar o número de Reenvio de faxes

Pode alterar a configuração predefinida do número de reenvio de faxes a partir de outro aparelho de fax ou telefone de tons.

1. Marque o número de fax.
2. Quando o aparelho atender, introduza imediatamente o código de acesso remoto (3 dígitos seguidos de ∗). Se ouvir um sinal longo, tem mensagens.
3. Quando ouvir dois sinais curtos, prima **9 5 4**.
4. Aguarde pelo sinal longo, introduza o novo número (até 20 dígitos) do aparelho de fax remoto para o qual pretende reenviar as mensagens de fax utilizando o teclado de marcação e, em seguida, introduza **# #**.

Nota

Não é possível utilizar ∗ e **#** como números de marcação. No entanto, prima **#** se pretender criar uma pausa.

5. Prima **9 0** quando tiver terminado.
6. Desligue depois de ouvir o aparelho emitir um sinal.

7 Serviços telefónicos e dispositivos externos

Operações de voz

As chamadas de voz podem ser feitas através de uma extensão ou de um telefone externo, por marcação manual ou utilizando os números de Marcação Rápida.

Tons ou impulsos

Se tiver um serviço de marcação por impulsos, mas necessitar de enviar sinais de tom (por exemplo, para efectuar operações bancárias por telefone), siga estas instruções:

1. Levante o auscultador do telefone externo.
2. Prima **#** no painel de controlo do aparelho. Quaisquer dígitos marcados a seguir enviam sinais de tom.

Quando desligar, o aparelho regressa ao serviço de marcação por impulsos.

Modo Fax/Tel

Quando está no modo Fax/Tel, o aparelho utiliza a função Número de toques F/T (pseudo/toque duplo) para o avisar que deve atender uma chamada de voz.

Se estiver a utilizar um telefone externo, levante o auscultador do telefone externo e, em seguida, prima **Tel/R** para responder.

Se estiver a utilizar uma extensão, terá de levantar o auscultador durante o Número de toques F/T e, em seguida, premir **# 5 1** entre os pseudo/toques duplos. Se ninguém responder ou se alguém pretender enviar-lhe um fax, reenvie a chamada para o aparelho premindo ∗ **5 1**.

Modo Fax/Tel em estado de Poupança de Energia

Quando o aparelho estiver no modo de poupança de energia, pode receber faxes se a configuração de poupança de energia for `Recpção Fax:Lig`. (Consulte *Configurar Poupança de Energia* na página 27.)

O modo Fax/Tel não funciona no estado de poupança de energia. O aparelho não atende as chamadas telefónicas ou de fax e continua a tocar. Se estiver a utilizar um telefone externo ou numa extensão, levante o auscultador e fale. Se ouvir tons de fax, mantenha levantado o auscultador até Detecção de Fax activar o aparelho. Se a outra pessoa lhe quiser enviar um fax, active o aparelho premindo ∗ **5 1**.

Serviços de telefone

O aparelho suporta o serviço de identificação de chamada disponibilizado por algumas companhias de telefones.

Funções como Correio de Voz, Chamada em Espera, Chamada em Espera/Identificação de Chamada, atendedor de chamadas, sistemas de alerta ou outras funções personalizadas numa única linha telefónica podem criar problemas de funcionamento no aparelho.

Identificação de Chamada

A função Identificação de Chamada permite-lhe utilizar o serviço de Identificação de Chamada disponibilizado por muitas companhias de telefones locais. Contacte a sua companhia de telefone para obter mais informações. Este serviço mostra o número de telefone ou o nome, se estiver disponível, do seu interlocutor assim que a linha toca.

Depois de alguns toques, o LCD indica o número de telefone do seu interlocutor (e o nome, se disponível). Assim que atender uma chamada, a informação sobre a Identificação de Chamada desaparece do LCD, mas a informação da chamada fica memorizada na memória de Identificação de Chamada.

- Pode ver os primeiros 18 caracteres do número (ou nome).
- A mensagem `ID Desconhec.` indica que a chamada provém de fora da sua área de serviço de Identificação de Chamada.
- A mensagem `Cham. privada` significa que o interlocutor bloqueou intencionalmente a transmissão de informação.

Pode imprimir uma lista das informações de Identificação de Chamada recebidas pelo seu aparelho. (Consulte *Como imprimir um relatório* na página 83.)

Nota

O serviço de Identificação de Chamada depende das diferentes operadoras. Contacte a sua companhia de telefones local para saber o tipo de serviços disponíveis na sua área.

Activar a Identificação de Chamada

Se tiver o serviço de Identificação de Chamada na sua linha, esta função deverá estar configurada para `Lig` para permitir visualizar o número de telefone de quem faz a chamada no LCD quando o telefone tocar.

1. Prima `MENU`.
2. Prima ▲ ou ▼ para visualizar `Fax`.
3. Prima `Fax`.
4. Prima ▲ ou ▼ para visualizar `Vários`.
5. Prima `Vários`.
6. Prima `ID chamada`.
7. Prima `Lig` (ou `Desl`).
8. Prima **Parar/Sair**.

Configurar o Tipo de Linha Telefónica

Se ligar o aparelho a uma linha que utiliza PBX ou RDIS para enviar ou receber faxes, é ainda necessário mudar o Tipo de Linha Telefónica através das instruções indicadas a seguir.

1. Prima `MENU`.
2. Prima ▲ ou ▼ para visualizar `Conf.inicial`.
3. Prima `Conf.inicial`.
4. Prima ▲ ou ▼ para visualizar `Conf.Linha Tel`.
5. Prima `Conf.Linha Tel`.
6. Prima `PBX`, `ISDN` (ou `Normal`).
7. Prima **Parar/Sair**.

PBX e TRANSFERIR

O aparelho é configurado inicialmente para `Normal`, o que permite que seja ligado a uma linha PSTN (Rede Telefónica Pública Comutada) padrão. No entanto, muitos escritórios utilizam um sistema telefónico central ou Posto Privado de Comutação (PBX). O aparelho pode ser ligado à maioria dos tipos de PBX. A função de remarcação do aparelho suporta apenas intervalos de remarcação (TBR). O TBR funciona com a maior parte dos sistemas PBX, permitindo-lhe aceder a uma linha externa ou transferir chamadas para outra extensão. Esta função é activada quando premir o botão `R` do LCD ou a tecla **Tel/R** do painel de controlo.

Nota

Pode programar o toque no botão `R` como parte de um número memorizado numa localização de Marcação de um toque ou de Marcação Rápida. Quando quiser programar o número de Marcação de um toque ou Marcação Rápida, em primeiro lugar, prima `R` (o LCD indica “!”) e, em seguida, introduza o número de telefone. Se o fizer, não terá de premir **Tel/R** antes de cada marcação quando utilizar uma localização de Marcação de um toque ou Marcação Rápida. (Consulte *Memorizar números* na página 73.) No entanto, se não seleccionar PBX na configuração de Tipo de Linha Telefónica, não pode utilizar o número de Marcação de um toque ou Marcação Rápida ao qual está associado o toque em `R`.

Ligar um TAD (dispositivo de atendimento automático) externo

Pode pretender ligar um dispositivo de atendimento externo. No entanto, quando ligar um TAD **externo** à mesma linha telefónica do aparelho, o TAD atende todas chamadas e o aparelho "aguarda" pelos tons de chamada de fax (CNG). Se os detectar, o aparelho atende a chamada e recebe o fax. Se não detectar os tons CNG, o aparelho deixa o TAD reproduzir a mensagem de atendimento para que o interlocutor possa deixar uma mensagem de voz.

O TAD deve atender a chamada num intervalo de quatro toques (a configuração recomendada é dois toques). O aparelho não detecta tons CNG até o TAD atender a chamada. Com quatro toques, existem apenas 8 a 10 segundos de tons CNG para o fax "concretizar" o protocolo. Siga cuidadosamente as instruções deste manual para gravar a mensagem de atendimento. Não recomendamos a utilização da função de poupança no dispositivo de atendimento externo, se exceder cinco toques.

Nota

Se não receber todos os faxes, reduza o número de toques do TAD externo.

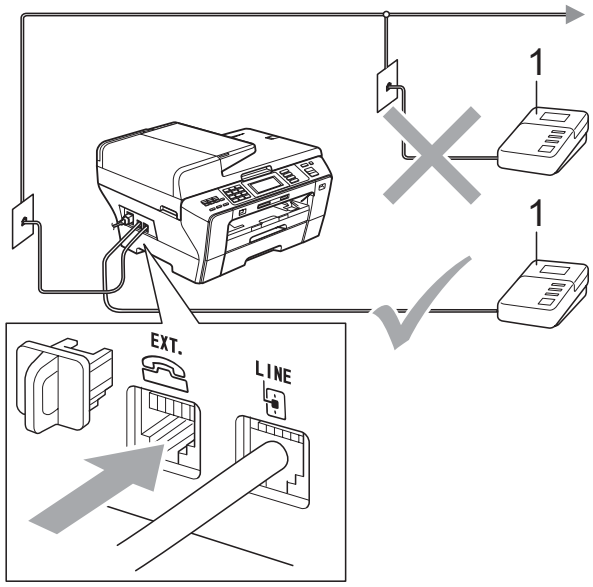

1 TAD

Quando o TAD responde a uma chamada, o LCD mostra `Telefone`.

IMPORTANTE

NÃO ligue um TAD a nenhum outro ponto na mesma linha telefónica.

Ligações

O TAD externo deve ser ligado de acordo com a imagem anterior.

1. Configure o TAD externo para um ou dois toques. (A configuração Número de Toques do aparelho não se aplica.)
2. Grave a mensagem de atendimento no TAD externo.
3. Configure o TAD para atender chamadas.
4. Configure o Modo de Recepção para `TAD externo`. (Consulte *Seleccionar o Modo de Recepção* na página 49.)

Gravar a mensagem de atendimento (OGM) num TAD externo

O tempo é vital durante a gravação da mensagem. A mensagem configura o modo de recepção manual e automático de faxes.

1. Grave 5 segundos de silêncio no início da mensagem. (Isto permite ao aparelho detectar os tons CNG de fax das transmissões automáticas antes de pararem.)
2. Limite a duração da mensagem a 20 segundos.

Nota

É aconselhável começar a OMG com um silêncio inicial de 5 segundos porque o aparelho não detecta tons de fax com ruídos ou vozes altas. Pode tentar omitir esta pausa, mas se o aparelho não receber correctamente as mensagens, terá de voltar a gravar a OGM para incluir a pausa.

Ligações multilinhas (PBX)

Sugerimos que contacte a empresa que instalou o PBX para ligar o aparelho. Se possuir um sistema multilinhas, sugerimos que solicite ao responsável pela instalação que ligue o aparelho à última linha do sistema. Evitará assim que o aparelho seja activado de cada vez que o sistema recebe chamadas telefónicas. Se todas as chamadas recebidas tiverem de ser atendidas por um operador, recomendamos que configure o Modo de Recepção como `Manual`.

Não podemos garantir que o aparelho funcione correctamente em todas as situações quando estiver ligado a um PBX. Quaisquer dificuldades com o envio ou recepção de faxes devem ser comunicadas primeiro à empresa responsável pelo PBX.

Nota

Certifique-se de que o Tipo de Linha Telefónica está definido como PBX. (Consulte *Configurar o Tipo de Linha Telefónica* na página 66.)

Telefones externos ou extensões

Ligar um telefone externo ou uma extensão

Pode ligar um telefone individual ao aparelho, como indica a imagem em seguida.

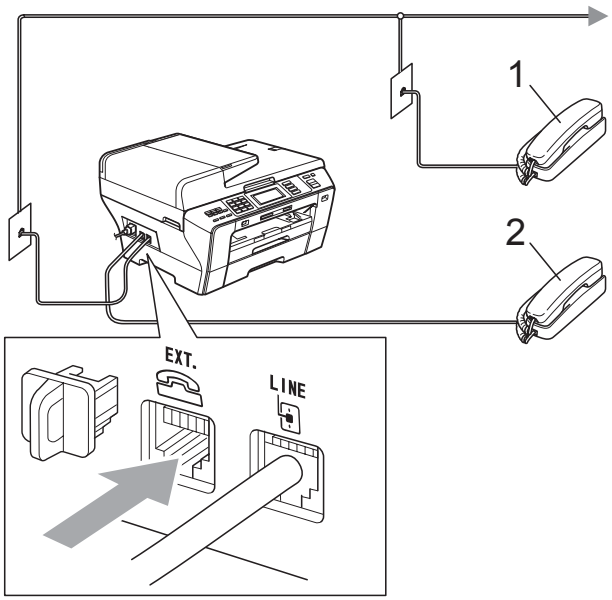

1 Extensão

2 Telefone externo

Se estiver a utilizar um telefone externo ou uma extensão, o LCD indica `Telefone`.

Nota

Certifique-se de que utiliza um telefone externo com um cabo que não exceda os 3 metros de comprimento.

Operação a partir de extensões

Se atender uma chamada de fax numa extensão ou num telefone externo, pode utilizar o aparelho para atender a chamada através do Código de Activação Remota. Quando introduzir o Código de Activação Remota ∗ **5 1**, o aparelho começa a receber o fax.

Se o aparelho atender uma chamada de voz e for emitido o pseudo/toque duplo para assumir o controlo, utilize o Código de Desactivação Remota **# 5 1** para atender a chamada numa extensão. (Consulte *Número de Toques F/T (apenas modo Fax/Tel)* na página 51.)

Se atender a chamada e ninguém responder:

Deve partir do princípio de que está a receber um fax manual.

Se tiver atendido numa extensão, prima ∗ **5 1** e aguarde pelo som característico de recepção de fax ou até que o LCD mostre `Recebendo` e, em seguida, desligue.

Nota

Pode também utilizar a função de Detecção de Fax para que o aparelho atenda automaticamente a chamada. (Consulte *Detecção de fax* na página 52.)

Utilizar um telefone externo sem fios

Se o telefone sem fios estiver ligado ao fio da linha telefónica (consulte *Telefones externos ou extensões* na página 69) e normalmente transporta o telefone sem fios consigo, é mais fácil atender as chamadas durante o Número de Toques.

Se deixar o aparelho atender primeiro, tem de ir até ao aparelho para premir **Tel/R** e enviar a chamada para o telefone sem fios.

Utilizar códigos remotos

Código de Activação Remota

Se atender uma chamada de fax numa extensão, pode dar indicação ao aparelho para que a receba marcando o Código de Activação Remota ∗ **5 1**. Aguarde pelo sinal estridente e, em seguida, pouse o auscultador. (Consulte *Detecção de fax* na página 52.) O seu interlocutor tem de premir **Iniciar** para enviar o fax.

Se atender uma chamada de fax num telefone externo, pode dar indicação ao aparelho para que receba o fax premindo **Iniciar Mono** e seleccionando `Recepção`.

Código de Desactivação Remota

Se receber uma chamada de voz e o aparelho estiver no modo F/T, o Toque F/T (duplo) soa após o número de toques inicial. Se atender a chamada numa extensão, pode desactivar o Toque F/T premindo **# 5 1** (prima estes botões *entre* os toques).

Se o aparelho atender uma chamada de voz e for emitido o pseudo/toque duplo para assumir o controlo, pode atender a chamada no telefone externo premindo **Tel/R**.

Alterar os códigos remotos

Se pretender utilizar a Activação Remota, tem de activar os códigos remotos. O Código de Activação Remota predefinido é ∗ **5 1**. O Código de Desactivação Remota predefinido é **# 5 1**. Se o pretender, pode substitui-los por códigos próprios.

1. Prima `MENU`.
2. Prima ▲ ou ▼ para visualizar `Fax`.
3. Prima `Fax`.
4. Prima ▲ ou ▼ para visualizar `Conf.recepção`.
5. Prima `Conf.recepção`.
6. Prima ▲ ou ▼ para visualizar `Cód remoto`.
7. Prima `Cód remoto`.
8. Prima `Lig` (ou `Desl`).
9. Efectue um dos seguintes procedimentos:
   - Se pretender alterar o Código de Activação Remota, introduza o novo código.

     Prima `OK` e avance para o passo ❿.
   - Se não pretender alterar o Código de Activação Remota, prima `OK` e avance para o passo ❿.
10. Efectue um dos seguintes procedimentos:
    - Se pretender alterar o Código de Desactivação Remota, introduza o novo código.

      Prima `OK` e avance para o passo ⓫.
    - Se não pretender alterar o Código de Desactivação Remota, prima `OK` e avance para o passo ⓫.
11. Prima **Parar/Sair**.

Nota

- Se tiver problemas de ligação quando aceder remotamente ao TAD externo, tente alterar o Código de Activação Remota e o Código de Desactivação Remota para outro código de 3 dígitos utilizando os números **0**-**9**, ∗, **#**.
- Os Códigos Remotos podem não funcionar com alguns sistemas telefónicos.

8 Marcar e memorizar números

Como Marcar

Marcação manual

Prima todos os dígitos do número de fax ou de telefone utilizando o teclado de marcação.

Um toque Marcação

O aparelho dispõe de 3 teclas de Marcação de um toque, nas quais pode memorizar 6 números de fax ou telefone para marcação automática.

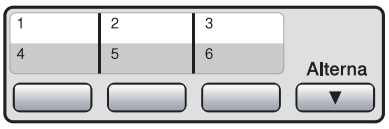

Marcação Rápida

1. Prima `Lista telef.`
2. Prima o número de dois dígitos para o qual pretende telefonar. Pode também apresentar os números por ordem alfabética premindo #01 A no LCD.

Nota

Se o LCD apresentar `Não registado` quando introduz um número de Marcação de um toque ou Marcação Rápida, isso significa que não foi memorizado nenhum número nessa localização.

Remarcação de Fax

Se estiver a enviar um fax manualmente e a linha estiver ocupada, prima **Remarc/Pausa** e, em seguida, prima **Iniciar Mono** ou **Iniciar Cor** para tentar novamente. Se quiser fazer uma segunda chamada para um número marcado recentemente, pode premir **Remarc/Pausa** e seleccionar um dos últimos 30 números da Lista de Chamadas Efectuadas.

Remarc/Pausa só funciona se tiver marcado a partir do painel de controlo. *Se enviar um fax automaticamente* e a linha estiver ocupada, o aparelho volta a marcar automaticamente até três vezes, em intervalos de cinco minutos.

1. Prima **Remarc/Pausa**.
2. Prima o número que pretende voltar a marcar.
3. Prima `Envie um fax`.
4. Prima **Iniciar Mono** ou **Iniciar Cor**.

Nota

Na Transmissão em Tempo Real, a função de remarcação automática não funciona quando utiliza o vidro do digitalizador.

Histórico de Chamadas Efectuadas

Os últimos 30 números para os quais enviou um fax serão guardados no histórico de chamadas efectuadas. Pode seleccionar um destes números para enviar faxes, adicionar à Marcação de um toque ou à Marcação Rápida ou apagar do histórico.

1. Prima **Remarc/Pausa**.
   Pode também premir `Histórico`.
2. Prima o separador `Nrs. marcados`.

3 Prima o número que pretende.

4 Efectue um dos seguintes procedimentos:

- Para enviar um fax, prima `Envie um fax`.

  Prima **Iniciar Mono** ou **Iniciar Cor**.

- Se quiser memorizar o número, prima `Mais` e, em seguida, prima `Adicionar Marc. Ráp.` ou `Adic. Marc. de 1 toque`.

  (Consulte *Memorizar números de Marcação de um toque a partir das Chamadas Efectuadas* na página 74 ou *Memorizar números de Marcação Rápida a partir das Chamadas Efectuadas* na página 76.)

- Se quiser apagar o número da lista do histórico de Chamadas Efectuadas, prima `Mais` e, em seguida, prima `Apagar`.

  Prima `Sim` para confirmar.

5 Prima **Parar/Sair**.

Histórico de Identificação de Chamada

Esta função necessita do serviço de Identificação de Chamada disponibilizado por muitas companhias de telefones locais. (Consulte *Identificação de Chamada* na página 65.)

O número, ou nome se disponível, dos últimos 30 faxes e chamadas telefónicas recebidos são guardados no histórico de Identificação de Chamada. Pode visualizar a lista ou seleccionar um destes números para enviar faxes, adicionar à Marcação de um toque ou à Marcação Rápida ou apagar do histórico. Quando a trigésima primeira chamada entra no aparelho, substitui a informação sobre a primeira chamada.

1 Prima `Histórico`.

2 Prima `Hist ID Remet.`

3 Prima ▲ ou ▼ para visualizar o número ou o nome que pretende marcar.

4 Prima o número ou o nome para o qual pretende telefonar.

5 Efectue um dos seguintes procedimentos:

- Para enviar um fax, prima `Envie um fax`.

  Prima **Iniciar Mono** ou **Iniciar Cor**.

- Se quiser memorizar o número, prima `Mais` e, em seguida, prima `Adicionar Marc. Ráp.` ou `Adic. Marc. de 1 toque`.

  (Consulte *Memorizar números de Marcação de um toque a partir do histórico de Identificação de Chamada* na página 74 e *Memorizar números de Marcação Rápida a partir do histórico de Identificação de Chamada* na página 77.)

- Se quiser apagar o número da lista do histórico de Identificação de Chamada, prima `Mais` e, em seguida, prima `Apagar`.

  Prima `Sim` para confirmar.

6 Prima **Parar/Sair**.

Nota

Pode imprimir a lista de Identificação de Chamadas. (Consulte *Como imprimir um relatório* na página 83.)

Memorizar números

Pode configurar o aparelho para fazer os seguintes tipos de marcação fácil: Marcação de um toque, Marcação Rápida e Grupos para distribuição de faxes. Quando marca um número de Marcação Rápida, o LCD indica o nome, se o tiver guardado, ou o número.

Nota

Se ocorrer uma falha de energia, os números de Marcação Rápida memorizados não são eliminados.

Memorizar uma pausa

Quando memoriza números de Marcação de um toque ou de Marcação Rápida na Lista telefónica, pode inserir uma ou mais pausas de 3,5-segundos, premindo o botão Pausa no LCD.

Memorizar números de Marcação de um toque

O aparelho dispõe de 3 teclas de Marcação de um toque, nas quais pode memorizar 6 números de fax ou telefone para marcação automática. Para aceder aos números 4 a 6, mantenha premido **Alterna** ao mesmo tempo que prime a tecla de Marcação de um toque.

1. Prima a tecla de Marcação de um toque em que pretende memorizar o número.
   Prima `Sim`.

Nota

Pode também memorizar números de Marcação de um toque premindo `Lista telef.`
Prima `Mais`.
Prima `Conf. Marc. 1 toque`.
Prima um número com os botões do LCD.

2. Efectue um dos seguintes procedimentos:
   - Introduza o nome (até 16 caracteres) utilizando os botões do LCD.

     Prima `OK`.

     (Para obter ajuda para a introdução de letras, consulte *Introduzir Texto* na página 198.)
   - Para memorizar o número sem um nome, prima `OK`.
3. Introduza o número de fax ou de telefone (até 20 dígitos) utilizando os botões do LCD.
   Prima `OK`.

Nota

Se pretender guardar um endereço de e-mail para utilizar com Internet fax ou Digitalizar para servidor de e-mail, prima , introduza o endereço de e-mail e prima `OK`. (Consulte *Introduzir Texto* na página 198.)

4. Quando o LCD apresentar as suas configurações, prima `OK` para confirmar.
5. Prima **Parar/Sair**.

Memorizar números de Marcação de um toque a partir das Chamadas Efectuadas

Pode memorizar números de Marcação de um toque a partir do histórico de Chamadas Efectuadas.

1. Prima **Remarc/Pausa**.
   Pode também efectuar a selecção premindo `Histórico`.
2. Prima o separador `Nrs. marcados`.
3. Prima ▲ ou ▼ para visualizar o número que pretende guardar.
4. Prima o número que pretende memorizar.
5. Prima `Mais`.
6. Prima `Adic. Marc. de 1 toque`.
7. Para seleccionar onde o número será memorizado, efectue um dos seguintes procedimentos:
   - Para aceitar a localização de marcação de um toque seguinte disponível, prima `OK`.
   - Para introduzir uma localização de marcação de um toque diferente, prima um número com os botões do LCD.

     Prima `OK`.

Nota

Se a localização de marcação de um toque que escolheu já estiver ocupada, o botão `OK` do LCD não funciona. Seleccione uma localização diferente.

8. Efectue um dos seguintes procedimentos:
   - Introduza o nome utilizando os botões do LCD (até 16 caracteres).

     Prima `OK`.

     (Para obter ajuda para a introdução de letras, consulte *Introduzir Texto* na página 198.)
   - Para memorizar o número sem um nome, prima `OK`.
9. Prima `OK` para aceitar o número de telefone ou fax apresentado.
10. Quando o LCD apresentar as suas configurações, prima `OK` para confirmar.
11. Prima **Parar/Sair**.

Memorizar números de Marcação de um toque a partir do histórico de Identificação de Chamada

Se possuir o serviço de Identificação de Chamada da sua companhia de telefone, também pode memorizar números de Marcação de um toque das chamadas recebidas no Histórico de Identificação de Chamada. (Consulte *Identificação de Chamada* na página 65.)

1. Prima `Histórico`.
2. Prima o separador `Hist ID Remet.`
3. Prima ▲ ou ▼ para visualizar o número que pretende guardar.
4. Prima o número que pretende memorizar.
5. Prima `Mais`.
6. Prima `Adic. Marc. de 1 toque`.

7 Para seleccionar onde o número será memorizado, efectue um dos seguintes procedimentos:

- Para aceitar a localização de marcação de um toque seguinte disponível, prima OK.
- Para introduzir uma localização de marcação de um toque diferente, prima um número com os botões do LCD.

  Prima OK.

Nota

Se a localização de marcação de um toque que escolheu já estiver ocupada, o botão OK do LCD não funciona. Seleccione uma localização diferente.

8 Efectue um dos seguintes procedimentos:

- Introduza o nome (até 16 caracteres) utilizando os botões do LCD.

  Prima OK.

  (Para obter ajuda para a introdução de letras, consulte *Introduzir Texto* na página 198.)
- Para memorizar o número sem um nome, prima OK.

9 Prima OK para confirmar o número de fax ou telefone.

10 Quando o LCD apresentar as suas configurações, prima OK para confirmar.

11 Prima **Parar/Sair**.

Memorizar números de Marcação Rápida

Pode memorizar até 100 localizações de marcação rápida de 2 dígitos com um nome e cada nome pode ter dois números. Para marcar, terá de premir algumas teclas (por exemplo: prima Lista telef., o número que pretende marcar e Envie um fax).

1 Prima Lista telef.

2 Prima Mais.

3 Prima Definir Marc. Ráp.

4 Efectue um dos seguintes procedimentos:

- Introduza o nome (até 16 caracteres) utilizando os botões do LCD.

  Prima OK.

  (Para obter ajuda para a introdução de letras, consulte *Introduzir Texto* na página 198.)
- Para memorizar o número sem um nome, prima OK.

5 Introduza o primeiro número de fax ou de telefone (até 20 dígitos) utilizando os botões do LCD.
Prima OK.

Nota

Se pretender guardar um endereço de e-mail para utilizar com Internet fax ou Digitalizar para servidor de e-mail, prima , introduza o endereço de e-mail e prima OK. (Consulte *Introduzir Texto* na página 198.)

6 Efectue um dos seguintes procedimentos:

- Introduza o segundo número de fax ou de telefone (até 20 dígitos) utilizando os botões do LCD.

  Prima OK.

- Se não quiser memorizar um segundo número, prima OK.

7 Para seleccionar onde o número será memorizado, efectue um dos seguintes procedimentos:

- Para aceitar a localização de marcação rápida seguinte disponível, prima OK.
- Para introduzir uma localização de marcação rápida diferente, prima um número de 2 dígitos com os botões do LCD.

  Prima OK.

Nota

Se a localização de marcação rápida de 2 dígitos que escolheu já estiver ocupada, o botão OK do LCD não funciona. Seleccione uma localização diferente.

8 Quando o LCD apresentar as suas configurações, prima OK para confirmar.

9 Efectue um dos seguintes procedimentos:

- Para memorizar outro número de Marcação Rápida, repita os passos ❷ a ❽.
- Para terminar de memorizar números, prima **Parar/Sair**.

Memorizar números de Marcação Rápida a partir das Chamadas Efectuadas

Pode memorizar números de marcação rápida a partir do histórico de Chamadas Efectuadas.

1 Prima **Remarc/Pausa**.
Pode também seleccionar o número premindo Histórico.

2 Prima o separador Nrs. marcados.

3 Prima ▲ ou ▼ para visualizar o nome ou o número que pretende guardar.

4 Prima o nome ou número que pretende memorizar.

5 Prima Mais.

6 Prima Adicionar Marc. Ráp.

7 Efectue um dos seguintes procedimentos:

- Introduza o nome (até 16 caracteres) utilizando os botões do LCD.

  Prima OK.

  (Para obter ajuda para a introdução de letras, consulte *Introduzir Texto* na página 198.)

- Para memorizar o número sem um nome, prima OK.

8 Prima OK para confirmar o número de fax ou de telefone que pretende memorizar.

9 Efectue um dos seguintes procedimentos:

- Introduza o segundo número de fax ou de telefone (até 20 dígitos) utilizando os botões do LCD.

  Prima OK.

- Se não quiser memorizar um segundo número, prima OK.

10 Para seleccionar onde o número será memorizado, efectue um dos seguintes procedimentos:

- Para aceitar a localização de marcação rápida seguinte disponível, prima OK.
- Para introduzir uma localização de marcação rápida diferente, prima um número de 2 dígitos com os botões do LCD.

  Prima OK.

Nota

- Os números de marcação rápida começam por **#** (por exemplo, **# 0 2**).
- Se a localização de marcação rápida de 2 dígitos que escolheu já estiver ocupada, o botão OK do LCD não funciona. Seleccione uma localização diferente.

11 Quando o LCD apresentar as suas configurações,
prima OK para confirmar.

12 Prima **Parar/Sair**.

Memorizar números de Marcação Rápida a partir do histórico de Identificação de Chamada

Se possuir o serviço de Identificação de Chamada da sua companhia de telefone, também pode memorizar números de Marcação Rápida das chamadas recebidas no Histórico de Identificação de Chamada. (Consulte *Identificação de Chamada* na página 65.)

1 Prima Histórico.

2 Prima o separador Hist ID Remet.

3 Prima ▲ ou ▼ para visualizar o número que pretende guardar.

4 Prima o número que pretende memorizar.

5 Prima Mais.

6 Prima Adicionar Marc. Ráp.

7 Efectue um dos seguintes procedimentos:

- Introduza o nome (até 16 caracteres) utilizando os botões do LCD.

  Prima OK.

  (Para obter ajuda para a introdução de letras, consulte *Introduzir Texto* na página 198.)
- Para memorizar o número sem um nome, prima OK.

8 Prima OK para confirmar o número de fax ou de telefone que pretende memorizar.

9 Efectue um dos seguintes procedimentos:

- Introduza um segundo número de fax ou de telefone (até 20 dígitos) utilizando os botões do LCD.

  Prima OK.

- Se não quiser memorizar um segundo número, prima OK.

10 Para seleccionar onde o número será memorizado, efectue um dos seguintes procedimentos:

- Para aceitar a localização de marcação rápida seguinte disponível, prima OK.
- Para introduzir uma localização de marcação rápida diferente, prima um número de 2 dígitos com os botões do LCD.

  Prima OK.

Nota

- Os números de marcação rápida começam por **#** (por exemplo, **# 0 2**).
- Se a localização de marcação rápida de 2 dígitos que escolheu já estiver ocupada, o botão OK do LCD não funciona. Seleccione uma localização diferente.

11 Quando o LCD apresentar as suas configurações, prima OK para confirmar.

12 Prima **Parar/Sair**.

Alterar ou eliminar nomes ou números de Marcação de um toque ou Marcação Rápida

Pode alterar um nome ou número de Marcação de um toque ou Marcação Rápida que já esteja memorizado.

1 Prima Lista telef.

2 Prima Mais.

3 Efectue um dos seguintes procedimentos:

- Prima Alterar para editar os nomes ou números.
- Prima Apagar para apagar todas as informações de uma localização de marcação rápida ou de marcação de um toque.

  Prima o número que pretende apagar.

  Prima OK.

  Avance para o passo 9.

4 Prima ▲ ou ▼ para visualizar o número que pretende alterar.

5 Prima o número que pretende alterar.

Nota

As localizações da Marcação de um toque começam por ∗. As localizações de Marcação Rápida começam por #.

6 Prima Nome:, Fax/Tel1: ou Fax/Tel2:.

Nota

Para localizações de Marcação Rápida, pode mudar Fax/Tel1: e Fax/Tel2:.

7 Efectue um dos seguintes procedimentos:

- Se seleccionou `Nome:`, introduza o nome (até 16 caracteres) utilizando os botões do LCD. (Consulte *Introduzir Texto* na página 198.)
  O LCD apresenta as suas configurações.

  Prima `OK`.
- Se seleccionou `Fax/Tel1:` ou `Fax/Tel2:`, introduza o novo número (até 20 dígitos) utilizando os botões do LCD.
  O LCD apresenta as suas configurações.

  Prima `OK`.

Nota

Como alterar o nome ou o número memorizado:

Se quiser alterar um carácter, prima ◀ ou ▶ para posicionar o cursor por baixo do carácter e, em seguida, prima ⌫. Volte a introduzir o carácter.

8 Efectue um dos seguintes procedimentos:

- Prima `OK` para terminar.
  Para alterar outra localização de Marcação de um toque ou de Marcação Rápida, repita os passos ❷ a ❼.
- Para alterar mais pormenores, avance para o passo ❼.

O LCD apresenta as suas configurações.

9 Prima **Parar/Sair**.

Configurar grupos para distribuição

Os grupos, que podem ser memorizados num tecla de Marcação de um toque ou numa localização de Marcação Rápida, permitem enviar a mesma mensagem de fax para vários números de fax, premindo uma tecla de Marcação de um toque ou `Lista telef.`, a localização de dois dígitos, `Envie um fax` e **Iniciar Mono**. Em primeiro lugar, terá de memorizar cada número de fax numa tecla de Marcação de um toque ou localização de Marcação Rápida. Em seguida, pode inclui-los como números no Grupo. Cada Grupo utiliza um tecla de Marcação de um toque ou localização de Marcação Rápida. Pode ter até seis Grupos ou atribuir até 205 números num grande Grupo.

(Consulte *Memorizar números de Marcação Rápida* na página 75 e *Distribuição (apenas monocromático)* na página 43.)

1 Prima `Lista telef.`

2 Prima `Mais`.

3 Prima `Configurar Grupos`.

4 Prima `Conf. Mar. Ráp` ou `Config Marc.1toque`.
Se seleccionar `Conf. Mar. Ráp`, avance para o passo ❻.

5 Para aceitar o número da próxima tecla de Marcação de um toque disponível, prima `OK`.

6 Introduza o nome do grupo (até 16 caracteres) utilizando os botões do LCD.
Prima `OK`.

7 Quando o LCD apresentar o número de Grupo seguinte disponível, prima OK. Este número e nome de Grupo será automaticamente atribuído à localização de marcação rápida seguinte disponível.

8 Adicione números de marcação de um toque ou de marcação rápida ao grupo, premindo-os para visualizar um sinal de visto vermelho. Prima OK.
Se quiser colocar os números por ordem alfabética, prima #01 A.

Nota

As localizações da Marcação de um toque começam por ∗. As localizações de Marcação Rápida começam por #.

9 Quando o LCD apresentar os números e nome de Grupo, prima OK para confirmar.

10 Prima **Parar/Sair**.

Nota

Pode imprimir uma lista de todos os números de Marcação de um toque e Marcação Rápida. Os números de Grupo são assinalados na coluna GRUPO. (Consulte *Relatórios* na página 83.)

Alterar um nome do Grupo

1 Prima Lista telef.

2 Prima Mais.

3 Prima Alterar.

4 Prima ▲ ou ▼ para visualizar o Grupo que pretende alterar.

5 Prima o Grupo.

6 Prima Nome:.

7 Introduza o novo nome (até 16 caracteres) utilizando os botões do LCD.
Prima OK.
(Consulte *Introduzir Texto* na página 198. Por exemplo, introduza NOVOS CLIENTES).

Nota

Como alterar o nome ou o número memorizado:

Se quiser alterar um carácter, prima ◀ ou ▶ para posicionar o cursor por baixo do carácter e, em seguida, prima ⌫. Volte a introduzir o carácter.

8 Prima OK.

9 Prima **Parar/Sair**.

Apagar um Grupo

1 Prima Lista telef.

2 Prima Mais.

3 Prima Apagar.

4 Prima ▲ ou ▼ para visualizar o Grupo que pretende apagar.

5 Prima o Nome do Grupo.

6 Prima OK.

7 Prima **Parar/Sair**.

Apagar um número de um Grupo

1. Prima `Lista telef.`
2. Prima `Mais`.
3. Prima `Alterar`.
4. Prima ▲ ou ▼ para visualizar o Grupo que pretende alterar.
5. Prima o Grupo.
6. Prima `Adic./Apagar`.
7. Prima ▲ ou ▼ para visualizar o número que pretende apagar do Grupo.
8. Prima a caixa do número que pretende apagar para a desactivar.
   Prima `OK` para confirmar.
9. Prima `OK`.
10. Prima **Parar/Sair**.

Combinar números de Marcação Rápida

Por vezes, pode querer seleccionar uma de várias operadoras de longa distância quando enviar um fax. As tarifas podem variar em função da hora e do destino. Para beneficiar de tarifas mais baixas, pode memorizar os códigos de acesso das operadoras de longa distância e os números de cartões de crédito como números de Marcação de um toque ou Marcação Rápida. Pode memorizar estas sequências de marcação longas, dividindo-as e configurando-as como números de Marcação de um toque ou Marcação Rápida separados com qualquer combinação. Pode até incluir a marcação manual utilizando o teclado de marcação. (Consulte *Memorizar números de Marcação Rápida* na página 75.)

Por exemplo, pode ter memorizado "555" em

Marcação Rápida: 03 e "7000" em Marcação de um toque: 02. Pode utilizar os dois para marcar "555-7000" se premir as seguintes teclas:

1. Prima `Lista telef.`
2. Prima `#03`.

Nota

Os números de Marcação Rápida começam por #.
Os números de Marcação de um toque começam por ∗.

3. Prima `Envie um fax`.
4. Prima `Lista telef.`
5. Prima `∗02`.
6. Prima `Envie um fax`.
7. Prima **Iniciar Mono** ou **Iniciar Cor**.
   Marque "555-7000".

Para alterar temporariamente um número, pode substituir parte do número com a marcação manual utilizando o teclado de marcação. Por exemplo, para alterar o número para 555-7001, pode premir `Lista telef.`, premir `#03`, premir `Envie um fax` e, em seguida, premir `7001` utilizando o teclado de marcação.

Nota

Se tiver de aguardar por outro tom ou sinal durante a sequência de marcação, crie uma pausa no número premindo **Remarc/Pausa**. Sempre que premir uma tecla, adiciona uma pausa de 3,5 segundos.

9 Imprimir Relatórios

Relatórios de fax

Tem de configurar o Relatório de verificação da transmissão e o Período do diário utilizando as teclas MENU.

Relatório de Verificação da Transmissão

Existem várias configurações disponíveis para o Relatório de verificação da transmissão:

- **Lig**: Imprime um relatório depois de cada fax enviado.
- **Lig+Img**: Imprime um relatório depois de cada fax enviado. Uma parte da primeira página do fax aparece no relatório.
- **Desl**: Imprime um relatório se o fax não for enviado correctamente devido a um erro de transmissão. O relatório também será impresso se o aparelho do receptor modificar o tamanho do documento enviado por fax. Desl é a predefinição.
- **Desl+Img**: Imprime um relatório se o fax não for enviado correctamente devido a um erro de transmissão. O relatório também será impresso se o fax for correctamente enviado, mas o aparelho do receptor modificar o tamanho do documento enviado por fax. . Uma parte da primeira página do fax aparece no relatório.
- **Desl.2**: Imprime um relatório *apenas* se o fax não for enviado correctamente devido a um erro de transmissão.
- **Desl.2+Img**: Imprime um relatório *apenas* se o fax não for enviado correctamente devido a um erro de transmissão. Uma parte da primeira página do fax aparece no relatório.

1. Prima MENU.
2. Prima ▲ ou ▼ para visualizar Fax.
3. Prima Fax.
4. Prima ▲ ou ▼ para visualizar Repor Registos.
5. Prima Repor Registos.
6. Prima Relatório XMIT.
7. Prima Lig, Lig+Img, Desl, Desl+Img, Desl.2 ou Desl.2+Img.
8. Prima **Parar/Sair**.

Histórico de Faxes (relatório de actividade)

Pode configurar o aparelho para imprimir um histórico em intervalos específicos (a cada 50 faxes, 6, 12 ou 24 horas, 2 ou 7 dias). Se configurar o intervalo para Desl, pode continuar a imprimir o relatório seguindo os passos em *Como imprimir um relatório* na página 83. A definição de fábrica é Todos os 50 Fax.

1. Prima MENU.
2. Prima ▲ ou ▼ para visualizar Fax.
3. Prima Fax.
4. Prima ▲ ou ▼ para visualizar Repor Registos.
5. Prima Repor Registos.
6. Prima Rel. Periodico.

7 Prima ◀ ou ▶ para escolher um intervalo. (Se seleccionar 7 dias, o LCD pede-lhe para seleccionar o primeiro dia para a contagem decrescente de 7 dias.)

- 6, 12, 24 horas, 2 ou 7 dias

  O aparelho imprime o relatório na hora escolhida e, em seguida, apaga todos os trabalhos da memória. Se a memória do aparelho ficar cheia com 200 trabalhos antes de atingir a hora seleccionada, o aparelho imprime o Histórico mais cedo e elimina todos os trabalhos da memória. Se pretender imprimir um relatório suplementar antes da hora marcada, pode imprimi-lo sem eliminar os trabalhos da memória.

- Todos os 50 Faxes

  O aparelho imprime o Histórico quando o aparelho atinge os 50 trabalhos armazenados.

8 Introduza a hora de início da impressão no formato de 24 horas.
Prima `OK`.
(Por exemplo, introduza 19:45 para 7:45 PM.)

9 Prima **Parar/Sair**.

Relatórios

Os seguintes relatórios estão disponíveis:

- `Verif. Transm.`

  Imprime um Relatório de verificação da transmissão relativo à última transmissão.

- `Lista de ajuda`

  Um lista de ajuda mostra como programar o aparelho.

- `Marcaç. Rápida`

  Uma lista dos nomes e números guardados na memória de Marcação de um toque e de Marcação Rápida, por ordem alfabética ou numérica.

- `Fax Diário`

  Uma lista de informações sobre os últimos faxes recebidos e enviados.
  (TX: Transmissão.) (RX: Recepção.)

- `Defin Utilizor`

  Apresenta uma lista das configurações.

- `Config de Rede`

  Apresenta uma lista das configurações de Rede.

- `Hist ID Remetent`

  Apresenta uma lista das informações de Identificação de Chamada disponíveis para os últimos 30 faxes e chamadas recebidas.

Como imprimir um relatório

1 Prima `MENU`.

2 Prima ▲ ou ▼ para visualizar `Impr.relat`.

3 Prima `Impr.relat`.

4 Prima o relatório que pretende.

5 (Apenas Marcação Rápida)
Prima `Ordem alfabética` ou `Ordem numérica`.

6 Prima **Iniciar Mono**.

7 Prima **Parar/Sair**.

10 Polling

Apresentação do polling

O polling permite-lhe configurar o aparelho para que outras pessoas possam receber os faxes que enviou e sejam elas que paguem a chamada. Permite também contactar o aparelho de fax de outra pessoa, receber um fax a partir desse aparelho e pagar a chamada. Para funcionar correctamente, a função de polling tem de ser configurada em ambos os aparelhos. Nem todos os aparelhos de fax são compatíveis com o polling.

Recepção por polling

A recepção por polling permite contactar outro aparelho de fax para receber um fax.

Configuração para receber por polling

1. Prima (**Fax**).
2. Prima ◀ ou ▶ para visualizar `Rx polling`.
3. Prima `Rx polling`.
4. Prima `Standard`.
5. Introduza o número de fax para o qual está a efectuar o polling utilizando Marcação de um toque, `Lista telef.` ou o teclado de marcação no painel de controlo.
6. Prima **Iniciar Mono** ou **Iniciar Cor**.

Configuração para receber por polling com código de segurança

O polling codificado permite restringir o acesso aos documentos configurados para polling.

O polling codificado só funciona com aparelhos de fax Brother. Se pretender obter um fax a partir de um aparelho Brother codificado, tem de introduzir o código de segurança.

1. Prima (**Fax**).
2. Prima ◀ ou ▶ para visualizar `Rx polling`.
3. Prima `Rx polling`.
4. Prima `Codific.`
5. Introduza um código de segurança de 4 dígitos utilizando os botões do LCD. Este código é igual ao código de segurança do aparelho de fax para o qual está a efectuar o polling. Prima `OK`.
6. Introduza o número de fax para o qual está a efectuar o polling utilizando Marcação de um toque, `Lista telef.` ou o teclado de marcação no painel de controlo.
7. Prima **Iniciar Mono** ou **Iniciar Cor**.

Configuração para receber por polling programado

O polling programado permite configurar o aparelho para iniciar a recepção por polling posteriormente. Só pode configurar *uma* operação de polling programado.

1. Prima (**Fax**).
2. Prima ◀ ou ▶ para visualizar `Rx polling`.
3. Prima `Rx polling`.
4. Prima `Timer`.
5. Introduza a hora (no formato de 24 horas) em que pretende iniciar o polling.
   Por exemplo, introduza 21:45 para 9:45 PM.
   Prima `OK`.
6. Introduza o número de fax para o qual está a efectuar o polling utilizando Marcação de um toque, `Lista telef.` ou o teclado de marcação no painel de controlo.
7. Prima **Iniciar Mono** ou **Iniciar Cor**.
   O aparelho efectua a chamada de polling à hora introduzida.

Polling em sequência (apenas monocromático)

O polling em sequência permite pedir documentos a diversos aparelhos de fax numa única operação.

1. Prima (**Fax**).
2. Prima ◀ ou ▶ para visualizar `Rx polling`.
3. Prima `Rx polling`.
4. Prima `Standard`, `Codific.` ou `Timer`.
5. Efectue um dos seguintes procedimentos:
   - Se seleccionou `Standard`, avance para o passo ❻.
   - Se seleccionou `Codific.`, introduza um número de 4 dígitos, prima `OK` e avance para o passo ❻.
   - Se seleccionou `Timer`, introduza a hora (no formato de 24 horas) em que pretende iniciar o polling, prima `OK` e avance para o passo ❻.
6. Prima ◀ ou ▶ para visualizar `Multidifusão`.
7. Prima `Multidifusão`.

8 Efectue um dos seguintes procedimentos:

- Prima `Adicione um número` e introduza um número com os botões do LCD.

  Prima `OK`.

- Prima `Lista telef.` Prima #01 para seleccionar por Ordem Alfabética ou por Ordem Numérica. Prima ▲ ou ▼ para seleccionar um número.

  Prima `OK`.

Nota

As localizações da Marcação de um toque começam por ∗.
As localizações de Marcação Rápida começam por **#**.

9 Depois de introduzir todos os números de fax repetindo os passos ❽, prima `OK`.

10 Prima **Iniciar Mono**.
O aparelho efectua o polling de cada número ou grupo para um documento.

Prima **Parar/Sair** enquanto o aparelho está a efectuar a marcação para cancelar o processo de polling.

Cancelar uma Tarefa de Polling Sequencial

1 Prima **Parar/Sair**.

2 Efectue um dos seguintes procedimentos:

- Para cancelar a tarefa de polling sequencial na totalidade, prima `Poll Seq. inteira`. Avance para o passo ❸.
- Para cancelar a tarefa actual, prima o botão que indica o número que está a ser marcado. Avance para o passo ❹.
- Para sair sem cancelar, prima **Parar/Sair**.

3 Quando o LCD perguntar se pretende cancelar a tarefa de polling sequencial na totalidade, efectue um dos seguintes procedimentos:

- Prima `Sim` para confirmar.
- Para sair sem cancelar, prima `Não` ou **Parar/Sair**.

4 Efectue um dos seguintes procedimentos:

- Para cancelar a tarefa actual, prima `Sim`.
- Para sair sem cancelar, prima `Não` ou **Parar/Sair**.

Transmissão por polling (apenas monocromático)

A transmissão por polling permite configurar o aparelho para aguardar com um documento para que outro aparelho de fax possa efectuar a chamada e obtê-lo.

O documento é armazenado e pode ser recolhido por outro aparelho de fax até ser apagado da memória. (Consulte *Verificar e cancelar tarefas em espera* na página 47.)

Configuração da transmissão por polling

1. Prima (**Fax**).
2. Coloque o documento.
3. Prima ◀ ou ▶ para visualizar `Tx polling`.
4. Prima `Tx polling`.
5. Prima `Standard`.
6. Prima **Iniciar Mono**.
7. Se estiver a utilizar o vidro do digitalizador, o LCD pede-lhe para seleccionar uma das opções seguintes:
   - Prima `Sim` para digitalizar outra página.
     Avance para o passo ❽.
   - Prima `Não` ou **Iniciar Mono** para enviar o documento.
8. Coloque a página seguinte no vidro do digitalizador e prima **Iniciar Mono**.
   Repita os passos ❼ e ❽ para cada página adicional.
   O aparelho enviará automaticamente o fax quando for efectuado o polling.

Configuração da transmissão por polling com código de segurança

O polling codificado permite restringir o acesso aos documentos configurados para polling.

O polling codificado só funciona com aparelhos de fax Brother. Se outra pessoa pretender obter um fax a partir do aparelho, terá de introduzir o código de segurança.

1. Prima (**Fax**).
2. Coloque o documento.
3. Prima ◀ ou ▶ para visualizar `Tx polling`.
4. Prima `Tx polling`.
5. Prima `Codific.`
6. Introduza um número de quatro dígitos.
   Prima `OK`.
7. Prima **Iniciar Mono**.
8. Se estiver a utilizar o vidro do digitalizador, o LCD pede-lhe para seleccionar uma das opções seguintes:
   - Prima `Sim` para digitalizar outra página.
     Avance para o passo ❾.
   - Prima `Não` ou **Iniciar Mono** para enviar o documento.
9. Coloque a página seguinte no vidro do digitalizador e prima **Iniciar Mono**.
   Repita os passos ❽ e ❾ para cada página adicional.
   O aparelho envia o fax automaticamente.

Secção III

Copiar

Fazer cópias 90

11 Fazer cópias

Como copiar

Activar o modo de Cópia

Se pretender efectuar uma cópia, prima (**Copiar**) para que fique azul.

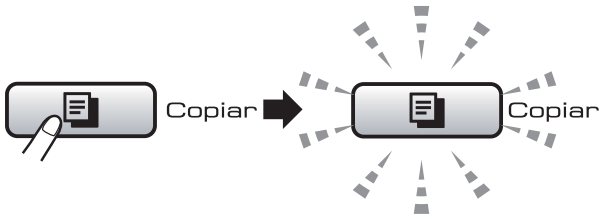

O LCD mostra:

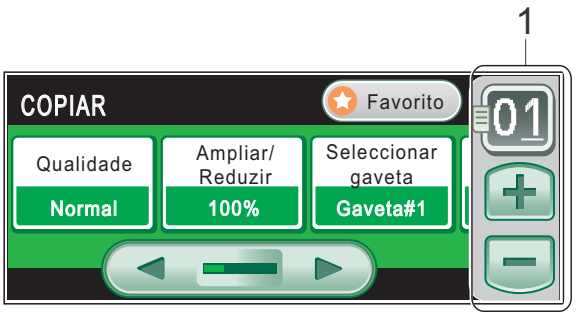

1 N.º de Cópias

Prima a caixa do número directamente e introduza o número pretendido.

Pode também introduzir o número de cópias premindo + ou − no ecrã (conforme acima indicado).

Prima ◀ ou ▶ para percorrer as opções de tecla **Copiar**.

- `Qualidade` (Consulte página 92.)
- `Ampliar/Reduzir` (Consulte página 92.)
- `Seleccionar gaveta` (Consulte página 97.)
- `Tipo de Papel` (Consulte página 96.)
- `Tamanho de Papel` (Consulte página 97.)
- `Brilho` (Consulte página 96.)
- `Contraste` (Consulte página 96.)
- `Empil/ord.` (Consulte página 95.)
- `Formato Pág.` (Consulte página 93.)
- `Ajuste da inclinação` (Consulte página 97.)
- `Copiar Livro` (Consulte página 98.)
- `Copiar Marca` (Consulte página 98.)
- `Cópia Dúplex` (Consulte página 99.)
- `Definições favoritas` (Consulte página 101.)

Prima a opção que pretende.

Nota

- O modo predefinido é o modo Fax. Pode alterar o período de tempo que o aparelho permanece no Modo cópia após a última operação de cópia. (Consulte *Modo temporizado* na página 28.)
- As funções `Copiar Livro` e `Copiar Marca` são suportadas por tecnologia da Reallusion, Inc. REALLUSION

Efectuar uma cópia única

1. Prima (**Copiar**).
2. Coloque o documento. (Consulte *Colocar documentos* na página 24.)
3. Prima **Iniciar Mono** ou **Iniciar Cor**.

Efectuar cópias múltiplas

Pode efectuar até 99 cópias numa operação de impressão.

1. Prima (**Copiar**).
2. Coloque o documento. (Consulte *Colocar documentos* na página 24.)
3. Introduza o número de cópias pretendidas.
4. Prima **Iniciar Mono** ou **Iniciar Cor**.

Nota

Para ordenar as cópias, prima ◀ ou ▶ para visualizar `Empil/ord`. (Consulte *Ordenar cópias utilizando o ADF* na página 95.)

Parar a cópia

Para parar a cópia, prima **Parar/Sair**.

Configurações de cópia

Pode alterar temporariamente as configurações de cópia para a próxima cópia.

O aparelho volta às configurações predefinidas após 1 minuto ou se o Modo Temporizado fizer o aparelho voltar ao modo Fax. (Consulte *Modo temporizado* na página 28.)

Se tiver terminado de configurar as opções, prima **Iniciar Mono** ou **Iniciar Cor**.

Se pretender seleccionar mais configurações, prima ◀ ou ▶.

Nota

Pode guardar algumas das configurações que utiliza mais frequentemente, especificando-as como predefinidas. Estas configurações são utilizadas até as alterar de novo. (Consulte *Definir as configurações favoritas* na página 101.)

Alterar a velocidade e a qualidade de cópia

Tem à sua disposição várias configurações de qualidade. A definição de fábrica é Normal.

- Rápido

  Utilização de velocidade de cópia rápida e montante de tinta reduzido. É utilizado para poupar tempo (documentos a rever, documentos grandes ou várias cópias).

- Normal

  Normal é o modo recomendado para as impressões normais. Produz uma boa qualidade de cópia a uma boa velocidade.

- Melhor

  Utilize este modo para copiar imagens precisas, tais como fotografias. Este modo proporciona a resolução mais elevada e a velocidade mais reduzida.

1. Prima (**Copiar**).
2. Coloque o documento.
3. Introduza o número de cópias pretendidas.
4. Prima ◀ ou ▶ para visualizar Qualidade.
5. Prima Qualidade.
6. Prima Rápido, Normal ou Melhor.
7. Se não pretender fazer mais alterações, prima **Iniciar Mono** ou **Iniciar Cor**.

Ampliar ou reduzir a imagem copiada

Pode seleccionar um rácio de ampliação ou redução. Se seleccionar Ajustar pág., o aparelho ajusta automaticamente para o tamanho de papel que definir.

1. Prima (**Copiar**).
2. Coloque o documento.
3. Introduza o número de cópias pretendidas.
4. Prima ◀ ou ▶ para visualizar Ampliar/Reduzir.
5. Prima Ampliar/Reduzir.
6. Prima 100%, Ampliar, Reduzir, Ajustar pág. ou Persnl(25-400%).
7. Efectue um dos seguintes procedimentos:
   - Se seleccionou Ampliar ou Reduzir, prima o rácio de ampliação ou redução que pretende.
   - Se seleccionou Persnl(25-400%), introduza um rácio de ampliação ou redução de 25% a 400%.

     Prima OK.
   - Se seleccionou 100% ou Ajustar pág., avance para o passo ❽.

100%
198% 10x15cm → A4
186% 10x15cm → LTR
142% A4→A3, A5→A4
97% LTR → A4
93% A4 → LTR
83% LGL → A4
69% A3→A4, A4→A5
47% A4 → 10x15cm
Ajustar pág.
Persnl(25-400%)

8 Se não pretender fazer mais alterações, prima **Iniciar Mono** ou **Iniciar Cor**.

Nota

- As opções `Formato Pág.` e `Ajuste da inclinação` não estão disponíveis com `Ampliar/Reduzir`.
- As opções `Copiar Livro`, `Ordem`, `Cópia Dúplex` e `Copiar Marca` não estão disponíveis com `Ajustar pág.`
- `Ajustar pág.` não funciona correctamente se o documento no vidro do digitalizador estiver inclinado a mais de 3 graus. Utilize as guias do documento do lado esquerdo e superior para colocar o documento virado para baixo no canto superior esquerdo do vidro do digitalizador.
- A opção `Ajustar pág.` não está disponível para documentos de tamanho Legal.

Efectuar cópias N em 1 ou um poster (Esquema de Página)

A função cópia N em 1 pode ajudar a poupar papel deixando-o copiar duas ou quatro páginas numa página impressa.

A função 1 a 2 copia uma página de tamanho A3 ou Ledger para duas páginas de tamanho A4 ou Letter. Se usar esta configuração, utilize o vidro do digitalizador.

Pode também criar um poster. Quando utiliza a função de poster, o aparelho divide o documento em secções e, em seguida, amplia as secções para que possam ser agrupadas num poster. Se desejar imprimir um poster, utilize o vidro do digitalizador.

IMPORTANTE

- Certifique-se de que o tamanho do papel está configurado para Letter, Ledger, A4 ou A3.
- Não pode utilizar a função Ampliar/reduzir com as funções N em 1 e Poster.
- Se estiver a fazer várias cópias a cores, a função de cópia N em 1 não está disponível.
- `(V)` significa Vertical e `(H)` significa Horizontal.
- Só pode efectuar uma cópia de poster e uma cópia 1 a 2 de cada vez.

Nota

As opções `Copiar Marca`, `Copiar Livro`, `Ordem`, `Ampliar/Reduzir`, `Cópia Dúplex` e `Ajuste da inclinação` não estão disponíveis com `Formato Pág.`

1 Prima [ ] (**Copiar**).

2 Coloque o documento.

3 Introduza o número de cópias pretendidas.

4 Prima ◀ ou ▶ para visualizar `Formato Pág.`

5 Prima `Formato Pág.`

6 Prima ◀ ou ▶ para visualizar `Desl (1 em 1)`, `2 em 1 (V)`, `2 em 1 (H)`, `4 em 1 (V)`, `4 em 1 (H)`, `1 a 2`, `Poster (2 x 2)` ou `Poster (3x3)`.

Se seleccionou `2 em 1` ou `Poster (2 x 2)` com A3 ou Ledger, avance para o passo ❼ para seleccionar o tamanho do papel do documento.
Se seleccionar outra configuração, avance para o passo ❽.

7 Efectue um dos seguintes procedimentos:

- Se seleccionou `2 em 1 (V)` ou `2 em 1 (H)`, prima `LGRx2 → LGRx1`, `LTRx2 → LGRx1`, `A3x2 → A3x1` ou `A4x2 → A3x1`.
- Se seleccionou `Poster (2 x 2)`, prima `LGRx1 → LGRx4`, `LTRx1 → LGRx4`, `A3x1 → A3x4` ou `A4x1 → A3x4`.

8 Prima **Iniciar Mono** ou **Iniciar Cor** para digitalizar o documento se não pretender ajustar quaisquer definições.
Se tiver colocado um documento no ADF ou estiver a criar um poster, o aparelho digitaliza as páginas e começa a imprimir.
Se estiver a utilizar o vidro do digitalizador, avance para o passo ❾.

9 Depois de o aparelho digitalizar a página, prima `Sim` para digitalizar a página seguinte.

10 Coloque a página seguinte no vidro do digitalizador. Prima **Iniciar Mono** ou **Iniciar Cor** para digitalizar o documento se não pretender ajustar quaisquer definições.
Repita os passos ❾ e ❿ para cada página do esquema.

11 Depois de todas as páginas terem sido digitalizadas, prima `Não` para concluir.

Se estiver a copiar a partir do ADF, introduza o documento virado para cima na direcção indicada abaixo:

- **2 em 1 (V)**

- **2 em 1 (H)**

- **4 em 1 (V)**

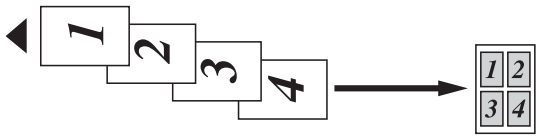

- **4 em 1 (H)**

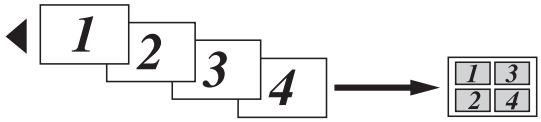

Se estiver a copiar a partir do vidro do digitalizador, coloque o documento virado para baixo na direcção indicada abaixo:

■ **2 em 1 (V)**

■ **2 em 1 (H)**

■ **1 a 2**

■ **4 em 1 (V)**

■ **4 em 1 (H)**

■ **Poster (2 x 2)**

Pode criar uma cópia de uma fotografia em tamanho de poster.

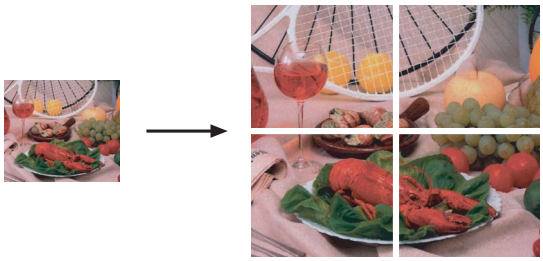

■ **Poster (3 x 3)**

Pode criar uma cópia de uma fotografia em tamanho de poster.

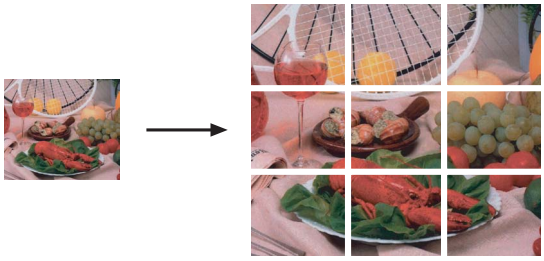

Ordenar cópias utilizando o ADF

Pode ordenar várias cópias. As páginas serão ordenadas pela sequência 321, 321, 321 e assim sucessivamente.

1. Prima (**Copiar**).
2. Coloque o documento.
3. Introduza o número de cópias pretendidas.
4. Prima ◀ ou ▶ para visualizar `Empil/ord.`
5. Prima `Empil/ord.`
6. Prima `Ordem`.
7. Se não pretender fazer mais alterações, prima **Iniciar Mono** ou **Iniciar Cor**.

Nota

As opções `Ajustar pág.`, `Formato Pág.` e `Copiar Livro` não estão disponíveis com `Ordem`.

Ajustar o Brilho e o Contraste

Brilho

Pode ajustar o brilho da cópia para tornar as cópias mais claras ou escuras.

1. Prima (**Copiar**).
2. Coloque o documento.
3. Introduza o número de cópias pretendidas.
4. Prima ◀ ou ▶ para visualizar `Brilho`.
5. Prima `Brilho`.
6. Prima ◀ ou ▶ para tornar uma cópia mais clara ou escura.
   Prima `OK`.
7. Se não pretender fazer mais alterações, prima **Iniciar Mono** ou **Iniciar Cor**.

Contraste

Pode regular o contraste da cópia para ajustar a nitidez ou vivacidade da imagem.

1. Prima (**Copiar**).
2. Coloque o documento.
3. Introduza o número de cópias pretendidas.
4. Prima ◀ ou ▶ para visualizar `Contraste`.
5. Prima `Contraste`.
6. Prima ◀ ou ▶ para alterar o contraste.
   Prima `OK`.
7. Se não pretender fazer mais alterações, prima **Iniciar Mono** ou **Iniciar Cor**.

Opções de Papel

Tipo de Papel (Bandeja #1)

Se estiver a copiar em papel especial, configure o aparelho para o tipo de papel que está a utilizar para obter a melhor qualidade de impressão.

Nota

Se pretender alterar o Tipo de Papel da Bandeja 2, consulte *Tipo e Tamanho do Papel* na página 29.

1. Prima (**Copiar**).
2. Coloque o documento.
3. Introduza o número de cópias pretendidas.
4. Prima ◀ ou ▶ para visualizar `Tipo de Papel`.
5. Prima `Tipo de Papel`.
6. Prima `Papel Normal`, `Papel Revestido`, `Brother BP71`, `Outro Glossy` ou `Transparência`.
7. Se não pretender fazer mais alterações, prima **Iniciar Mono** ou **Iniciar Cor**.

Tamanho do Papel (Bandeja #1)

Se copiar em papel diferente do tamanho A4, é preciso alterar a configuração do formato do papel. Pode copiar apenas em papel Ledger, A3, Letter, Legal, A4, A5 ou Foto de 10 cm × 15 cm.

Nota

Se pretender alterar o Formato do Papel da Bandeja 2, consulte *Tipo e Tamanho do Papel* na página 29.

1. Prima (**Copiar**).
2. Coloque o documento.
3. Introduza o número de cópias pretendidas.
4. Prima ◀ ou ▶ para visualizar `Tamanho de Papel`.
5. Prima `Tamanho de Papel`.
6. Prima `A4`, `A5`, `10x15cm`, `Letter`, `Legal`, `A3` ou `Ledger`.
7. Se não pretender fazer mais alterações, prima **Iniciar Mono** ou **Iniciar Cor**.

Seleccionar Bandeja

Pode alterar a gaveta que pretende utilizar para a cópia seguinte. Para alterar a gaveta predefinida, consulte *Utilizar gaveta no modo de Cópia* na página 29.

1. Prima (**Copiar**).
2. Coloque o documento.
3. Introduza o número de cópias pretendidas.
4. Prima ◀ ou ▶ para visualizar `Seleccionar gaveta`.
5. Prima `Seleccionar gaveta`.
6. Prima `Gaveta#1` ou `Gaveta#2`.
7. Se não pretender fazer mais alterações, prima **Iniciar Mono** ou **Iniciar Cor**.

Ajuste de inclinação

Se a cópia for digitalizada torta, o aparelho pode corrigir automaticamente os dados. Esta definição só está disponível quando utiliza o vidro do digitalizador e a opção Ampliar/reduzir está definida para cópia a 100%.

1. Prima (**Copiar**).
2. Coloque o documento.
3. Introduza o número de cópias pretendidas.
4. Prima ◀ ou ▶ para visualizar `Ajuste da inclinação`.
5. Prima `Ajuste da inclinação`.
6. Prima `Auto` (ou `Desl`).
7. Se não pretender fazer mais alterações, prima **Iniciar Mono** ou **Iniciar Cor**.

Nota

- As opções `Formato Pág.`, `Ampliar/Reduzir`, `Copiar Livro` e `Copiar Marca` não estão disponíveis com `Ajuste da inclinação`.
- Não pode utilizar esta configuração com papel Ledger, A3 ou inferior a 64 mm × 91 mm.
- Esta configuração só está disponível para papel rectangular ou quadrado.
- A opção `Ajuste da inclinação` só está disponível se o documento estiver inclinado menos de 3 graus.
- A opção `Ajuste da inclinação` poderá não funcionar correctamente se o documento for demasiado espesso.

Copiar Livro

A cópia de livro corrige margens escuras e inclinações quando copia do vidro do digitalizador. O aparelho pode corrigir os dados automaticamente ou o utilizador pode efectuar correcções específicas.

1. Prima [ ] (**Copiar**).
2. Coloque o documento.
3. Introduza o número de cópias pretendidas.
4. Prima ◀ ou ▶ para visualizar `Copiar Livro`.
5. Prima `Copiar Livro`.
6. Efectue um dos seguintes procedimentos:
   - Se pretender corrigir os dados por si próprio, prima `Liga(Antever)`.

     Prima **Iniciar Mono** ou **Iniciar Cor** e avance para o passo ❼.
   - Se pretender que o aparelho corrija os dados automaticamente, prima `Lig` e avance para o passo ❽.
7. Ajuste os dados inclinados com [ ] ou [ ].
   Retire as sombras com ◀ ou ▶.
8. Se tiver terminado de efectuar as correcções, prima **Iniciar Mono** ou **Iniciar Cor**.

Nota

As opções `Formato Pág.`, `Ordem`, `Ajustar pág.`, `Ajuste da inclinação`, `Cópia Dúplex` ou `Copiar Marca` não estão disponíveis com `Copiar Livro`.

Copiar Marca de água

Pode colocar um logótipo ou texto no documento como uma marca de água. Pode seleccionar um dos modelos de marca de água, dados de cartões multimédia ou unidade de memória USB Flash ou dados digitalizados.

Nota

As opções `Ajustar pág.`, `Formato Pág.`, `Ajuste da inclinação`, `Cópia Dúplex` e `Copiar Livro` não estão disponíveis com `Copiar Marca`.

1. Prima [ ] (**Copiar**).
2. Prima ◀ ou ▶ para visualizar `Copiar Marca`.
3. Prima `Copiar Marca`.
4. Prima `Usar marca água`.
   Efectue um dos seguintes procedimentos:
   - Se quiser utilizar um modelo do aparelho, prima `Editar modelo` e avance para o passo ❺.
   - Se quiser utilizar os seus próprios dados como uma marca de água, prima `Usar imagem` e avance para o passo ❻.
5. Prima `Texto` e escolha os dados que pretende utilizar, `CONFIDENCIAL`, `RASCUNHO` ou `CÓPIA`. Prima `OK`.
   Altere outras configurações de marca de água a partir das opções disponíveis conforme necessitar.
   Prima `OK`.
   Avance para o passo ❼.

6 Efectue um dos seguintes procedimentos:

- Se pretender utilizar um documento como marca de água, prima `Digitalizar`.

  Coloque o documento que pretende utilizar para a marca de água no vidro do digitalizador e prima **Iniciar Mono** ou **Iniciar Cor**.

  Os dados digitalizados aparecem no LCD.

  Se pretender ajustar o valor de Transparência dos dados digitalizados, prima `Transparência`.
  Prima ◀ ou ▶ para ajustar o valor e, em seguida, prima `OK`.

  Se não pretender ajustar a transparência ou já tiver terminado o ajuste, prima `OK` e retire o documento de marca de água que digitalizou.

  Avance para o passo ❼.

- Se quiser utilizar dados de um cartão multimédia ou de uma unidade de memória Flash USB como marca de água, insira o cartão multimédia ou a unidade de memória Flash USB.

  Quando **Photo Capture** parar de piscar, prima `Suporte`.

  A imagem aparece no LCD.

  Prima a imagem que pretende utilizar para a marca de água.

  Altere outras configurações de marca de água a partir das opções disponíveis conforme necessitar.

  Prima `OK`.

  Avance para o passo ❼.

IMPORTANTE

NÃO retire o cartão de memória nem a unidade de memória USB Flash enquanto a tecla **Photo Capture** estiver intermitente para não danificar o cartão, a unidade de memória USB Flash ou os dados neles armazenados.

7 Prima `OK` para confirmar a utilização da marca de água.
Coloque o documento.

8 Introduza o número de cópias pretendidas.

9 Se não pretender fazer mais alterações, prima **Iniciar Mono** ou **Iniciar Cor**.

Cópia duplex (2 lados) (apenas Bandeja #1)

Pode reduzir a quantidade de papel utilizado para cópias, copiando em ambos os lados do papel.

Recomenda-se que coloque o documento no ADF para cópia duplex. Para livros e documentos impressos dos 2 lados, utilize o vidro do digitalizador.

(rodar pela margem mais longa)

Vertical

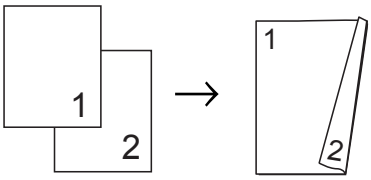

Horizontal

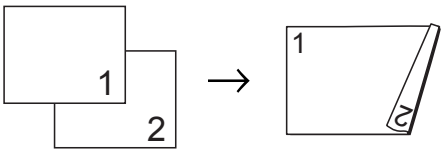

(rodar pela margem mais curta)

Vertical

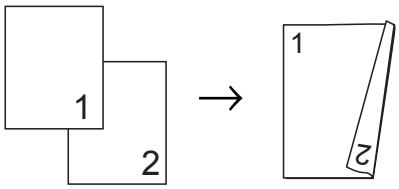

Horizontal

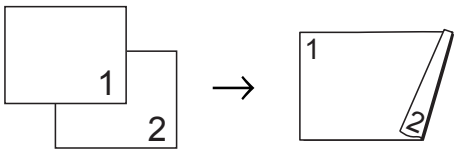

Nota

- As opções `Ajustar pág.`, `Formato Pág.`, `Copiar Livro` e `Copiar Marca` não estão disponíveis com `Cópia Dúplex`.
- Pode utilizar apenas os formatos de papel normal A4, A5 e Letter.
- Certifique-se de que utiliza `Gaveta#1` para a Cópia Duplex. (Consulte *Utilizar gaveta no modo de Cópia* na página 29.)

1. Prima **Cópia Duplex** no painel do aparelho.
2. Prima `Lig` para activar a definição duplex.
3. Prima `Vertical margem + compri`, `Vertical margem + curta`, `Horizotal margem + compri` ou `Horizotal margem + curta`.
4. Leia `Como colocar o documento` e, em seguida, prima ✕.
5. Introduza o número de cópias pretendidas.
6. Coloque o documento.
7. Prima **Iniciar Mono** ou **Iniciar Cor**.
   Se tiver colocado o documento no ADF, o aparelho digitaliza as páginas e começa a imprimir.
   Se estiver a utilizar o vidro do digitalizador, avance para o passo ❽.
8. Efectue um dos seguintes procedimentos:
   - Coloque a página seguinte no vidro do digitalizador.
     Prima `Digitalizar`. Avance para o passo ❾.
   - Depois de todas as páginas terem sido digitalizadas, prima `Concluir`
9. Prima **Iniciar Mono** ou **Iniciar Cor**.
   O aparelho começa a digitalizar e a imprimir o documento.

NÃO TOQUE nas páginas impressas até que estas sejam ejectadas pela segunda vez.
O aparelho imprime e ejecta o primeiro lado e, em seguida, alimenta novamente o papel para imprimir no outro lado.

Nota

Se o documento provocar encravamentos de papel, experimente utilizar uma das definições especiais de cópia duplex.
Prima `Avançado` após o passo ❷.
Prima `DX1` ou `DX2`.
`DX1` ajuda a evitar encravamentos de papel durante a cópia, pois dá mais tempo para a tinta secar.
`DX2` dá mais tempo para a tinta secar e utiliza menos quantidade de tinta.

Pode também efectuar cópias duplex a partir do LCD.

1. Prima (**Copiar**).
2. Coloque o documento.
3. Introduza o número de cópias pretendidas.
4. Prima ◀ ou ▶ para visualizar `Cópia Dúplex`.
5. Prima `Cópia Dúplex`.
6. Prima `Lig` para activar a definição duplex.
7. Prima `Vertical margem + compri`, `Vertical margem + curta`, `Horizotal margem + compri` ou `Horizotal margem + curta`.
8. Leia `Como colocar o documento` e, em seguida, prima .
9. Prima **Iniciar Mono** ou **Iniciar Cor**.
   Se tiver colocado o documento no ADF, o aparelho digitaliza as páginas e começa a imprimir.
   Se estiver a utilizar o vidro do digitalizador, avance para o passo ⑩.
10. Efectue um dos seguintes procedimentos:
    - Coloque a página seguinte no vidro do digitalizador.
      Prima `Digitalizar`. Avance para o passo ⑪.
    - Depois de todas as páginas terem sido digitalizadas, prima `Concluir`.
11. Prima **Iniciar Mono** ou **Iniciar Cor**.
    O aparelho começa a digitalizar e a imprimir o documento.

NÃO TOQUE nas páginas impressas até que estas sejam ejectadas pela segunda vez. O aparelho imprime e ejecta o primeiro lado e, em seguida, alimenta novamente o papel para imprimir no outro lado.

Nota

Se o documento provocar encravamentos de papel, experimente utilizar uma das definições especiais de cópia duplex.
Prima `Avançado` após o passo ❻.
Prima `DX1` ou `DX2`.
`DX1` ajuda a evitar encravamentos de papel durante a cópia, pois dá mais tempo para a tinta secar.
`DX2` dá mais tempo para a tinta secar e utiliza menos quantidade de tinta.

Definir as configurações favoritas

Pode guardar as configurações de cópia que utiliza mais frequentemente, especificando-as como favoritas. Pode configurar até três favoritas.

1. Prima (**Copiar**).
2. Seleccione a opção de cópia e as configurações que pretende guardar.
3. Prima ◀ ou ▶ para visualizar `Definições favoritas`.
4. Prima `Definições favoritas`.
5. Prima `armazenar`.

Nota

Configure `Copiar Marca` para `Desl` ou `Modelo` quando guardar `Definições favoritas`.

6. Prima a localização onde pretende guardar a configuração: `Favoritas:1`, `Favoritas:2` ou `Favoritas:3`.

7 Efectue um dos seguintes procedimentos:

- Se quiser mudar o nome da configuração, prima ⌫ para apagar caracteres. Em seguida, introduza o novo nome (até 12 caracteres).

  Prima OK. (Consulte *Introduzir Texto* na página 198.)

- Se não quiser mudar o nome da configuração, prima OK.

Recuperar a configuração favorita

Quando estiver pronto para utilizar um dos seus conjuntos favoritos de configurações, pode recuperá-lo.

1 Prima (**Copiar**).

2 Prima Favorito.

3 Prima a configuração favorita que pretende recuperar.

Mudar o nome da configuração favorita

Depois de guardar a configuração favorita pode mudar-lhe o nome.

1 Prima (**Copiar**).

2 Prima ◀ ou ▶ para visualizar Definições favoritas.

3 Prima Definições favoritas.

4 Prima atribuir outro nome.

5 Prima a configuração favorita cujo nome pretende mudar.

6 Introduza o novo nome (até 12 caracteres). (Consulte *Introduzir Texto* na página 198.)

7 Prima OK.

Mensagem "Memória Cheia"

Se receber a mensagem Memória Cheia durante a digitalização de um documento composto por várias páginas, pode optar por premir **Iniciar Mono** ou **Iniciar Cor** para copiar as páginas digitalizadas até então ou por premir **Parar/Sair** para cancelar a operação.

Para libertar mais memória, efectue o seguinte:

- Desligue Receber memória. (Consulte *Receber memória (apenas monocromático)* na página 54.)
- Imprima os faxes que estão na memória. (Consulte *Imprimir um fax a partir da memória* na página 54.)

Quando receber uma mensagem Memória Cheia, pode fazer cópias se imprimir os faxes recebidos existentes na memória para restaurar a memória para os 100%.

Secção IV

Impressão Directa de Fotos

Imprimir fotografias a partir de um cartão de memória ou unidade de memória USB Flash 104

Imprimir fotos a partir de uma câmara 121

12 Imprimir fotografias a partir de um cartão de memória ou unidade de memória USB Flash

Operações PhotoCapture Center™

Imprimir a partir de uma unidade de memória USB Flash sem um PC

Mesmo que o aparelho não esteja ligado ao computador, pode imprimir fotos directamente a partir do cartão da câmara digital ou de uma unidade de memória USB Flash. (Consulte *Imprimir imagens* na página 107.)

Digitalizar para um cartão de memória ou uma unidade de memória USB Flash sem um computador

Pode digitalizar documentos e guardá-los directamente num cartão de memória ou unidade de memória USB Flash. (Consulte *Digitalizar para um cartão de memória ou unidade USB Flash* na página 117.)

Utilizar o PhotoCapture Center™ a partir do computador

Pode aceder a um cartão de memória ou a uma unidade de memória USB Flash que estejam inseridos na parte frontal do aparelho a partir do computador.

(Consulte *PhotoCapture Center*™ para Windows® ou *Configuração Remota e PhotoCapture Center*™ para Macintosh® no Manual do Utilizador de Software incluído no CD-ROM.)

Utilizar um cartão de memória ou uma unidade de memória USB Flash

O aparelho Brother tem ranhuras multimédia para utilizar com as seguintes unidades para câmaras digitais: CompactFlash®, Memory Stick™, Memory Stick PRO™, SD, SDHC, xD-Picture Card™ e unidades de memória USB Flash.

CompactFlash®

Memory Stick™
Memory Stick PRO™

SD, SDHC

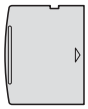

xD-Picture Card™

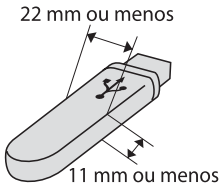

Unidade de memória USB Flash

- miniSD™ pode ser utilizado com o adaptador miniSD™.
- microSD pode ser utilizado com um adaptador de microSD.
- Memory Stick Duo™ pode ser utilizado com o adaptador Memory Stick Duo™.
- O Memory Stick PRO Duo™ pode ser utilizado com o adaptador Memory Stick PRO Duo™.
- O Memory Stick Micro™ (M2™) pode ser utilizado com um adaptador Memory Stick Micro™ (M2™).

- Os adaptadores não são fornecidos com o aparelho. Contacte outro fornecedor para os adaptadores.

A função PhotoCapture Center™ permite-lhe imprimir fotos digitais com a câmara digital em alta resolução para obter a melhor qualidade de impressão.

Estrutura de pastas de cartões de memória ou unidades de memória USB Flash

O aparelho foi concebido para ser compatível com os ficheiros de imagem das câmaras digitais modernas e cartões de memória ou unidades de memória Flash USB; contudo, leia as indicações abaixo para evitar erros:

- A extensão do ficheiro de imagem deve ser .JPG (outras extensões tais como JPEG, .TIF, .GIF, etc. não serão reconhecidas).
- A impressão com PhotoCapture Center™ tem de ser feita separadamente das operações de PhotoCapture Center™ que utilizam o computador. (Não são permitidas operações simultâneas.)
- O IBM Microdrive™ não é compatível com o aparelho.
- O aparelho pode ler até 999 ficheiros num cartão de memória ou numa unidade de memória USB Flash.
- O CompactFlash® Tipo II não é suportado.
- Este produto suporta xD-Picture Card™ Tipo M / Tipo M+ / Tipo H (Grande Capacidade).
- O formato do ficheiro DPOF dos cartões de memória tem de ser um formato DPOF válido. (Consulte *Impressão DPOF* na página 111.)

Tenha atenção ao seguinte:

- Quando imprimir um índice ou uma imagem, o PhotoCapture Center™ imprimirá todas as imagens válidas, mesmo que uma ou mais imagens estejam corrompidas. As imagens corrompidas não são impressas.
- (Utilizadores de cartões de memória)

  O aparelho foi concebido para ler cartões de memória que tenham sido formatados por uma câmara digital.

  Quando uma câmara digital formata um cartão de memória, cria uma pasta especial para a qual copia os dados da imagem. Se for necessário alterar os dados de imagem guardados num cartão de memória com o computador, sugerimos que não altere a estrutura da pasta criada pela câmara digital. Quando guarda ficheiros de imagem novos ou modificados num cartão de memória, sugerimos que utilize a mesma pasta utilizada pela câmara digital. Se os dados não são guardados na mesma pasta, o aparelho pode não conseguir ler o ficheiro ou imprimir a imagem.
- (Utilizadores de unidades de memória USB Flash)

  Este aparelho é compatível com unidades de memória USB Flash que tenham sido formatadas pelo Windows®.

Como começar

Introduza com firmeza um cartão de memória ou unidade de memória USB Flash na ranhura correcta.

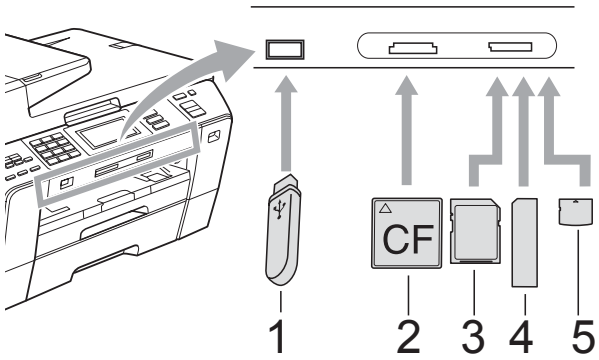

1 **Unidade de memória USB Flash**

2 **CompactFlash®**

3 **SD, SDHC**

4 **Memory Stick™, Memory Stick PRO™**

5 **xD-Picture Card™**

IMPORTANTE

A interface directa USB suporta apenas uma unidade de memória USB Flash, uma câmara compatível com PictBridge ou uma câmara digital que utilize o armazenamento em massa USB padrão. Não são suportados quaisquer outros dispositivos USB.

Photo Capture principais indicações:

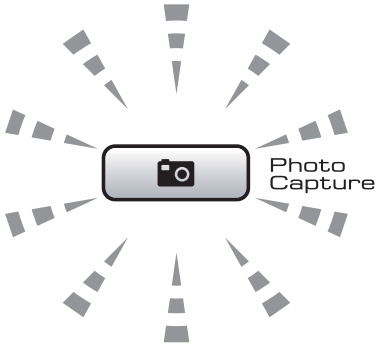

- **Photo Capture** indicador aceso, o cartão de memória ou a unidade de memória USB Flash estão inseridos correctamente.
- **Photo Capture** indicador desligado, o cartão de memória ou a unidade de memória USB Flash não estão inseridos correctamente.
- **Photo Capture** indicador intermitente, o cartão de memória ou unidade de memória USB Flash está a ser lido ou escrito.

IMPORTANTE

NÃO retire o cabo de alimentação nem o cartão multimédia da unidade (ranhura) ou da interface directa USB enquanto o aparelho estiver a ler ou a escrever no cartão (a tecla **Photo Capture** está intermitente). **Perderá os dados ou danificará o cartão.**

O aparelho só pode ler um dispositivo de cada vez.

Activar o modo PhotoCapture

Depois de inserir o cartão de memória ou a unidade de memória USB Flash, prima a tecla (**Photo Capture**) para que fique azul e as opções do PhotoCapture apareçam no LCD.

O LCD mostra:

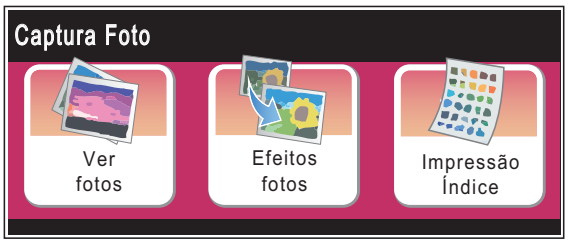

- Prima `Ver fotos` se quiser visualizar e imprimir as fotografias rapidamente. Consulte *Ver Fotografias* na página 107.
- Prima `Efeitos fotos` se quiser adicionar efeitos especiais às fotografias. Consulte *Efeitos de fotografia* na página 109.
- Prima `Impressão Índice` se quiser imprimir uma página de índice (miniaturas). Pode também imprimir as fotografias utilizando os números das imagens da página de índice (miniaturas). Consulte *Impressão do Índice (Miniaturas)* na página 108.

Nota

Se a câmara digital suportar impressão DPOF, consulte *Impressão DPOF* na página 111.

Prima a opção que pretende configurar.

Imprimir imagens

Ver Fotografias

Pode pré-visualizar as fotografias no LCD antes de as imprimir. Se as fotografias forem ficheiros grandes, pode ter de aguardar algum tempo até que uma fotografia apareça no LCD.

1. Certifique-se de que colocou o cartão de memória ou unidade de memória USB Flash na ranhura correcta.
   Prima (**Photo Capture**).
2. Prima `Ver fotos`.
   Efectue um dos seguintes procedimentos:
   - Se quiser seleccionar fotografias para imprimir ou imprimir mais do que uma por cada imagem, avance para o passo ❸.
   - Se quiser imprimir todas as fotografias, prima .
     Prima `Sim` para confirmar.
     Avance para o passo ❻.

Nota

- São apresentadas seis miniaturas de cada vez com o número de página actual e o número total de páginas indicados por cima das miniaturas.
- Prima ◀ ou ▶ repetidamente para seleccionar cada página de fotografias ou mantenha a tecla premida para percorrer todas as páginas de fotografias.
- Prima para iniciar a Apresentação de Diapositivos.

3. Prima uma fotografia a partir da miniatura.
4. Introduza o número de cópias que pretende premindo a caixa do número directamente e introduzindo o número pretendido ou premindo **+** ou **-**.
   Prima `OK`.

5 Repita o passo ❸ e ❹ até ter seleccionado todas as fotografias que pretende imprimir.

6 Depois de seleccionar todas as fotografias, prima `OK`. Dispõe agora das seguintes opções:

- Para adicionar o efeito `Correcção auto.` às fotografias seleccionadas, prima . (Consulte página 109.)
- Se pretender alterar as configurações de impressão, prima `Defi. Impressão`. (Consulte página 112.)
- Se não pretender alterar quaisquer definições, avance para o passo ❼.

7 Prima **Iniciar Cor** para imprimir.

Impressão do Índice (Miniaturas)

O PhotoCapture Center™ atribui números às imagens (tais como N.º1, N.º2, N.º3, etc.).

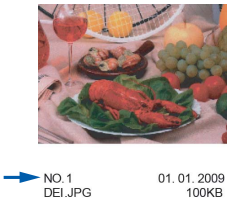

O PhotoCapture Center™ utiliza estes números para identificar cada fotografia. Pode imprimir uma página com miniaturas para mostrar todas as imagens no cartão de memória ou na unidade de memória USB Flash.

Nota

Na folha com o índice, só são impressos correctamente os nomes de ficheiros que tenham 8 ou menos caracteres.

1 Coloque o cartão de memória ou unidade de memória USB Flash na ranhura correcta.
Prima (**Photo Capture**).

2 Prima `Impressão Índice`.

3 Prima `Folha de Índice` e seleccione `6 imagens/Linha` ou `5 imagens/Linha`.

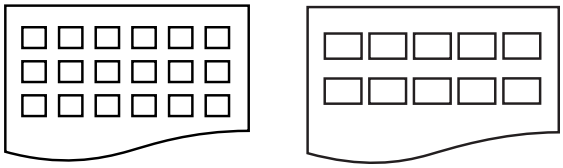

`6 imagens/Linha` `5 imagens/Linha`

A impressão de `5 imagens/Linha` será mais lenta do que `6 imagens/Linha`, mas a qualidade é superior.

4 Efectue um dos seguintes procedimentos:

- Prima `Defi. Impressão` para alterar o tipo de papel ou o tamanho do papel que estiver a utilizar.
- Se não pretender alterar as configurações de papel, avance para o passo ❼.

5 Prima `Tipo Papel`.
Seleccione o tipo de papel que está utilizar, `Papel Normal`, `Papel Revest`, `Brother BP71` ou `Outro Glossy`.

6 Prima `Tam. Papel`.
Seleccione o tamanho do papel que estiver a utilizar, `Letter` ou `A4`.

7 Prima **Iniciar Cor** para imprimir.

Impressão de Fotos

Antes de imprimir uma imagem individual, tem de saber o número dessa imagem.

1. Certifique-se de que colocou o cartão de memória ou unidade de memória USB Flash na ranhura correcta.
   Prima (**Photo Capture**).
2. Imprima o Índice. (Consulte *Impressão do Índice (Miniaturas)* na página 108.)
3. Prima `Impressão Índice`.
4. Prima `Imprimir fotos`.
5. Introduza o número da imagem que pretende imprimir a partir da página de índice (miniaturas).
   Depois de escolher os números das imagens, prima `OK`.

Nota

- Pode introduzir vários números de uma só vez utilizando uma vírgula ou um hífen. Por exemplo, insira 1,3,6 para imprimir as imagens N.º 1, N.º 3 e N.º 6. Introduza 1-5 para imprimir as imagens n.º 1 a n.º 5.
- Pode introduzir até 12 caracteres (incluindo vírgulas) para os números das imagens que pretender imprimir.

6. Introduza o número de cópias que pretende premindo a caixa do número directamente e introduzindo o número pretendido ou premindo **+** ou **-**.
7. Efectue um dos seguintes procedimentos:
   - Prima `Defi. Impressão` para alterar as configurações de impressão. (Consulte página 112.)
   - Se não pretender alterar as configurações, prima **Iniciar Cor** para imprimir.

Efeitos de fotografia

Pode editar e acrescentar efeitos às suas fotos, e vê-las no LCD antes de imprimir.

Nota

A função de Efeitos de fotografia é suportada pela tecnologia da Reallusion, Inc. REALLUSION

1. Certifique-se de que colocou o cartão de memória ou unidade de memória USB Flash na ranhura correcta.
   Prima (**Photo Capture**).
2. Prima `Efeitos fotos`.

Nota

- São apresentadas seis miniaturas de cada vez com o número de página actual e o número total de páginas indicados por cima das miniaturas.
- Prima ◀ ou ▶ repetidamente para seleccionar cada página de fotografias ou mantenha a tecla premida para percorrer todas as páginas de fotografias.
- Prima para iniciar a Apresentação de Diapositivos.

3. Prima uma fotografia a partir das miniaturas.
4. Prima `Efeitos` ou `Enquadramento`. Pode também seleccionar ambos. Prima `OK`.
5. Efectue um dos seguintes procedimentos:
   - Se seleccionou `Efeitos`, avance para o passo ❻.
   - Se seleccionou `Enquadramento`, avance para o passo ❼.
6. Prima o efeito que pretende adicionar. Prima `OK`.
   Avance para o passo ❽.

Nota

- Dispõe de 7 formas de adicionar efeitos à fotografia.

	(Correcção auto.) O aparelho decide qual o efeito adequado para a sua foto.
	(Melhorar pele) Particularmente adequada para ajustar imagens de pessoas. Ajusta a cor da pele humana. Prima ◀ ou ▶ para ajustar o nível de contraste.
	(Melhor. cenário) Particularmente adequada para ajustar imagens de paisagens. Destaca as áreas verdes e azuis da fotografia. Prima ◀ ou ▶ para ajustar o nível de contraste.
	(Rem. olhos verm) O aparelho irá tentar remover o efeito de olhos vermelhos da fotografia. Se a detecção de olhos vermelhos falhar, pode premir o botão Tentar de novo para repetir a detecção.
	(Monocromático) Pode converter as cores da fotografia para preto e branco.
	(Sepia) Adiciona um tom sépia (tons de castanho) à fotografia.
	(Correcção auto. Rem. olhos verm) O aparelho decide quais os efeitos adequados à fotografia. Além disso, o aparelho irá tentar remover o efeito de olhos vermelhos da fotografia.

- Há algumas situações em que não é possível corrigir os olhos vermelhos.
  - Quando o rosto que aparece na imagem é demasiado pequeno.
  - Quando o rosto está demasiado inclinado para cima, para baixo, para a esquerda ou para a direita.

- Depois de acrescentar um efeito, pode ampliar a visualização da imagem premindo . Para voltar ao tamanho original, prima .
- Quando a imagem estiver ampliada, pode deslocá-la utilizando **cima** (▲), **baixo** (▼), **esquerda** (◀) e **direita** (▶).
- Prima Cancelar para voltar à lista de efeitos.

7 Ajuste a moldura vermelha à volta da foto.
Será impressa a parte colocada no interior da moldura vermelha.

- Prima **+** ou **-** para ampliar ou reduzir o tamanho da moldura.
- Prima ▲, ▼, ◀ ou ▶ para mover a posição da moldura.
- Prima para rodar a moldura.

Prima OK quando tiver terminado de ajustar a configuração da moldura.
Prima OK para confirmar.

Nota

Se a fotografia for muito pequena ou tiver proporções irregulares, poderá não ser possível enquadrá-la. O LCD indica Imagem mto pequena ou Imagem mto grande.

8 Introduza o número de cópias que pretende premindo a caixa do número directamente e introduzindo o número pretendido ou premindo **+** ou **-**.
Prima OK.

9 Efectue um dos seguintes procedimentos:

- Prima Defi. Impressão e altere as configurações de impressão. (Consulte página 112.)
- Se não pretender alterar as configurações, prima **Iniciar Cor** para imprimir.

Impressão DPOF

DPOF significa Digital Print Order Format.

Os grandes fabricantes de câmaras digitais (Canon Inc., Eastman Kodak Company, FUJIFILM Corporation, Panasonic Corporation e Sony Corporation) criaram este padrão para simplificar a impressão de imagens a partir de uma câmara digital.

Se a câmara digital suportar impressão DPOF, poderá seleccionar no ecrã da câmara digital as imagens e o número de cópias que pretende imprimir.

Quando insere o cartão de memória (CompactFlash®, Memory Stick™, Memory Stick PRO™, SD, SDHC ou xD-Picture Card™) com informações DPOF no aparelho, pode imprimir facilmente a imagem seleccionada.

1. Certifique-se de que colocou um cartão de memória na ranhura correcta.
   O aparelho pergunta se pretende utilizar a configuração DPOF.
2. Prima `Sim`.
3. Efectue um dos seguintes procedimentos:
   - Prima `Defi. Impressão` para alterar as configurações de impressão. (Consulte página 112.)
   - Se não pretender alterar as configurações, prima **Iniciar Cor** para imprimir.

Nota

Pode ocorrer um erro de ficheiro DPOF se a ordem de impressão criada na câmara tiver sido corrompida. Elimine e volte a criar a ordem de impressão com a câmara para corrigir o problema. Para obter instruções sobre como eliminar ou voltar a criar a ordem de impressão, consulte o sítio Web de suporte do fabricante da câmara ou a documentação incluída na câmara.

Configurações de impressão do PhotoCapture Center™

Pode alterar temporariamente as definições de impressão para a próxima impressão.

O aparelho volta às configurações predefinidas após 3 minutos ou se o Modo Temporizado fizer o aparelho voltar ao modo Fax. (Consulte *Modo temporizado* na página 28.)

Nota

Pode guardar as configurações de impressão que utiliza mais frequentemente, especificando-as como a predefinição. (Consulte *Configurar alterações como nova predefinição* na página 117.)

Selecções de menu	Opções 1	Opções 2	Página
Qualid Impress (Não aparece para impressão DPOF)	Normal/Foto	—	113
Tipo Papel	Papel Normal/Papel Revest/ Brother BP71/Outro Glossy	—	113
Tam. Papel	10x15cm/13x18cm/ A4/A3/Letter/Ledger	(Quando está seleccionado A4 ou Letter) 8x10cm/ 9x13cm/ 10x15cm/13x18cm/ 15x20cm/Formato máx.	114
Brilho (Não aparece se a opção Efeitos fotos estiver seleccionada.)	Escuro Claro 0	—	114
Contraste (Não aparece se a opção Efeitos fotos estiver seleccionada.)	– + 0	—	114

Selecções de menu	Opções 1	Opções 2	Página
Reforço de Cor (Não aparece se a opção Efeitos fotos estiver seleccionada.)	Lig/Desl Balanço Branco ◄ – + ► 0 Definição ◄ – + ► 0 Densidade Cor ◄ – + ► 0	—	115
Recortar	Lig/Desl	—	116
Sem margens	Lig/Desl	—	116
Imprimir Data (Não aparece se a impressão DPOF estiver seleccionada)	Lig/Desl	—	116
Config Nova Def.	Sim Não	—	117
Defin. Fábrica	Sim Não	—	117

Velocidade e Qualidade de impressão

1. Prima Defi. Impressão.
2. Prima ▲ ou ▼ para visualizar Qualid Impress.
3. Prima Qualid Impress.
4. Prima Normal ou Foto.
5. Se não pretender fazer mais alterações, prima ⮌.
   Prima **Iniciar Cor** para imprimir.

Opções de papel

Tipo de papel

1. Prima Defi. Impressão.
2. Prima ▲ ou ▼ para visualizar Tipo Papel.
3. Prima Tipo Papel.
4. Prima o tipo de papel que está utilizar, Papel Normal, Papel Revest, Brother BP71 ou Outro Glossy.
5. Se não pretender fazer mais alterações, prima ⮌.
   Prima **Iniciar Cor** para imprimir.

Tamanho do papel e da impressão

1. Prima `Defi. Impressão`.
2. Prima ▲ ou ▼ para visualizar `Tam. Papel`.
3. Prima `Tam. Papel`.
4. Prima o formato de papel que está a utilizar, `10x15cm`, `13x18cm`, `A4`, `A3`, `Letter` ou `Ledger`.
   Efectue um dos seguintes procedimentos:
   - Se seleccionou Letter ou A4, avance para o passo ❺.
   - Se seleccionou outro tamanho de papel, avance para o passo ❻.
5. Prima o Tamanho da Impressão.

Exemplo: Posição de Impressão para papel A4		
1 `8x10cm`	2 `9x13cm`	3 `10x15cm`
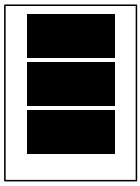	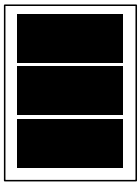	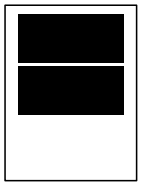
4 `13x18cm`	5 `15x20cm`	6 `Formato máx.`
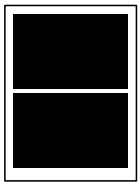	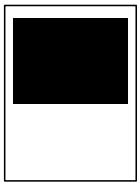	

6. Se não pretender fazer mais alterações, prima ⮌.
   Prima **Iniciar Cor** para imprimir.

Ajustar o Brilho, o Contraste e a Cor

Brilho

1. Prima `Defi. Impressão`.
2. Prima ▲ ou ▼ para visualizar `Brilho`.
3. Prima `Brilho`.
4. Prima ◀ ou ▶ para tornar a impressão mais clara ou mais escura.
   Prima `OK`.
5. Se não pretender fazer mais alterações, prima ⮌.
   Prima **Iniciar Cor** para imprimir.

Contraste

Pode seleccionar a definição do contraste. Mais contraste torna a imagem mais nítida e vívida.

1. Prima `Defi. Impressão`.
2. Prima ▲ ou ▼ para visualizar `Contraste`.
3. Prima `Contraste`.
4. Prima ◀ ou ▶ para alterar o contraste.
   Prima `OK`.
5. Se não pretender fazer mais alterações, prima ⮌.
   Prima **Iniciar Cor** para imprimir.

Melhoria da Cor

Pode activar a função de melhoria da cor para imprimir imagens com cores mais vivas. A impressão será mais lenta.

1. Prima `Defi. Impressão`.
2. Prima ▲ ou ▼ para visualizar `Reforço de Cor`.
3. Prima `Reforço de Cor`.
4. Efectue um dos seguintes procedimentos:
   - Se pretender personalizar o Balanço Branco, a Definição ou a Densidade Cor, prima `Lig` e avance para o passo ❺.
   - Se não pretender personalizar, prima `Desl`.

     Avance para o passo ❽.
5. Prima `Balanço Branco`, `Definição` ou `Densidade Cor`.
6. Prima ◀ ou ▶ para ajustar o valor da configuração.
   Prima `OK`.
7. Efectue um dos seguintes procedimentos:
   - Se pretender personalizar outra melhoria de cor, repita os passos de ❺ a ❻.
   - Se quiser alterar outras configurações, prima ⮌ para visualizar o menu de configuração de impressão e prima a configuração que pretende alterar. (Consulte página 112.)
8. Se não pretender fazer mais alterações, prima ⮌.
   Prima **Iniciar Cor** para imprimir.

Nota

- **Balanço Branco**

  Esta definição ajusta o tom das áreas de branco de uma imagem. A iluminação, as configurações da câmara e outros factores afectam o aspecto do branco. As áreas de branco da imagem podem ser ligeiramente rosadas, amareladas ou de outra cor. A utilização desta configuração permite corrigir este efeito e tornar as áreas de branco num branco puro.
- **Definição**

  Esta configuração melhora o detalhe de uma imagem. Assemelha-se ao ajuste da focagem fina de uma câmara. Se a imagem não estiver completamente focada e os mais pequenos detalhes da imagem não forem visíveis, ajuste a definição.
- **Cor Densidade**

  Esta configuração ajusta o volume total de cor da imagem. Pode aumentar ou diminuir o volume de cor da imagem para melhorar imagens de cores esbatidas ou pouco nítidas.

Recortar

Se a fotografia for demasiado comprida ou larga para se ajustar ao espaço disponível do esquema escolhido, parte da imagem será automaticamente recortada.

A definição de fábrica é `Lig`. Se pretender imprimir toda a imagem, configure como `Desl`.

Se também estiver a utilizar a função Sem Margens, configure Sem Margens para `Desl`. (Consulte *Impressão Sem margens* na página 116.)

1. Prima `Defi. Impressão`.
2. Prima ▲ ou ▼ para visualizar `Recortar`.
3. Prima `Recortar`.
4. Prima `Desl` (ou `Lig`).
5. Se não pretender fazer mais alterações, prima ↩.
   Prima **Iniciar Cor** para imprimir.

Recortar: Lig

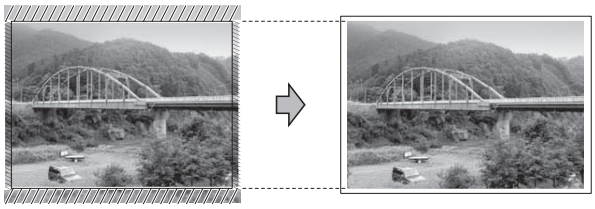

Recortar: Desl

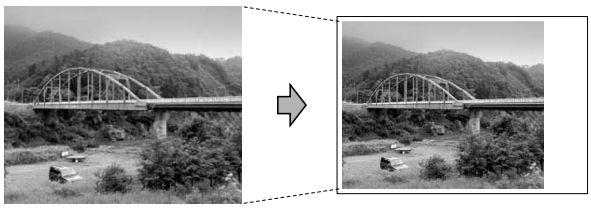

Impressão Sem margens

Esta função expande a área de impressão até aos limites do papel. O tempo de impressão será um pouco mais lento.

1. Prima `Defi. Impressão`.
2. Prima ▲ ou ▼ para visualizar `Sem margens`.
3. Prima `Sem margens`.
4. Prima `Desl` (ou `Lig`).
5. Se não pretender fazer mais alterações, prima ↩.
   Prima **Iniciar Cor** para imprimir.

Imprimir data

Pode imprimir a data que já consta dos dados na fotografia. A data é impressa no canto inferior direito. Se a informação da data não constar dos dados, não pode utilizar esta função.

1. Prima `Defi. Impressão`.
2. Prima ▲ ou ▼ para visualizar `Imprimir Data`.
3. Prima `Imprimir Data`.
4. Prima `Lig` (ou `Desl`).
5. Se não pretender fazer mais alterações, prima ↩.
   Prima **Iniciar Cor** para imprimir.

Nota

A configuração DPOF da câmara tem de estar desactivada para poder utilizar a função `Imprimir Data`.

Configurar alterações como nova predefinição

Pode guardar as definições de impressão que usar mais frequentemente definindo-as como valores predefinidos. Estas configurações são utilizadas até as alterar de novo.

1. Prima a nova configuração. Repita este passo para cada configuração que pretenda alterar.
2. Depois de alterar a última configuração, prima ▲ ou ▼ para visualizar `Config Nova Def.`
3. Prima `Config Nova Def.`
4. Prima `Sim` para confirmar.
5. Prima **Parar/Sair**.

Restaurar todas as configurações de fábrica

Pode restaurar todas as configurações alteradas para as definições de fábrica. Estas configurações são utilizadas até as alterar de novo.

1. Prima `Defi. Impressão.`
2. Prima ▲ ou ▼ para visualizar `Defin. Fábrica.`
3. Prima `Defin. Fábrica.`
4. Prima `Sim` para confirmar.
5. Prima **Parar/Sair**.

Digitalizar para um cartão de memória ou unidade USB Flash

Activar o modo Digitalizar

Se pretender digitalizar para um cartão de memória ou uma unidade de memória USB Flash, prima (**Digitalizar**).

O LCD mostra:

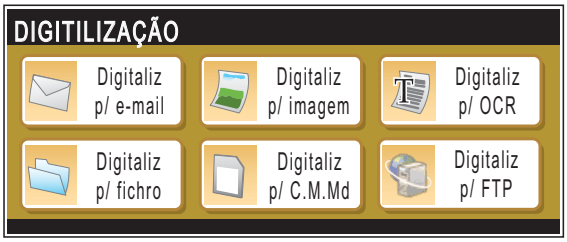

Prima `Digitaliz p/ C.M.Md.`

Se não estiver ligado ao computador, no LCD só aparece a opção Digitalizar para Cartão.

(Consultar *Digitalização* para Windows® ou Macintosh® no Manual do Utilizador de Software no CD-ROM para obter mais pormenores sobre as outras opções de menu.)

Como digitalizar para um cartão de memória ou unidade de memória USB Flash

Pode digitalizar documentos monocromáticos e a cores para um cartão de memória ou uma unidade de memória USB Flash. Os documentos monocromáticos são guardados nos formatos de ficheiro PDF (*.PDF) ou TIFF (*.TIF). Os documentos a Cores podem ser guardados em formatos de ficheiro PDF (*.PDF) ou JPEG (*.JPG). A definição de fábrica é Cor 150 ppp e o formato de ficheiro predefinido é PDF. O aparelho cria automaticamente nomes de ficheiro com base na data actual. (Para mais informações, consulte o Guia de Instalação Rápida.) Por exemplo, a quinta imagem digitalizada a 1 de Julho de 2009 receberia o nome 01070905.PDF. Pode alterar a cor e a qualidade.

Qualidade	Formato de ficheiro seleccionável
Cor 150 ppp	JPEG / PDF
Cor 300 ppp	JPEG / PDF
Cor 600 ppp	JPEG / PDF
P/B 200x100 ppp	TIFF / PDF
P/B 200 ppp	TIFF / PDF

1. Introduza um cartão CompactFlash®, Memory Stick™, Memory Stick PRO™, SD, SDHC, xD-Picture Card™ ou uma unidade de memória USB Flash no aparelho.

IMPORTANTE

NÃO retire o cartão de memória nem a unidade de memória USB Flash enquanto a tecla **Photo Capture** estiver intermitente para não danificar o cartão, a unidade de memória USB Flash ou os dados neles armazenados.

2. Coloque o documento.
3. Prima (**Digitalizar**).
4. Prima Digitaliz p/ C.M.Md.
5. Efectue um dos seguintes procedimentos:
   - Para alterar a qualidade, prima ◀ ou ▶ para visualizar Qualidade. Prima Qualidade e seleccione Cor 150 ppp, Cor 300 ppp, Cor 600 ppp, P/B 200x100 ppp ou P/B 200 ppp.
   - Para alterar o tipo de ficheiro, prima ◀ ou ▶ para visualizar Tipo de ficheiro. Prima Tipo de ficheiro e seleccione PDF, JPEG ou TIFF.

Nota

Se estiver a utilizar o vidro do digitalizador do aparelho, pode alterar o tamanho da área digitalizada.
Prima ◀ ou ▶ para visualizar Tamanho área da digitaliz e seleccione A4, A3, Letter, Legal ou Ledger.

   - Se pretender alterar o nome do ficheiro, prima ◀ ou ▶ para visualizar Nome do ficheiro. Prima Nome do ficheiro e introduza o nome do ficheiro.

     Apenas pode alterar os primeiros 6 caracteres.

     Prima OK.
   - Prima **Iniciar Mono** ou **Iniciar Cor** para começar a digitalizar sem alterar configurações adicionais.

Nota

- Se seleccionar cores na configuração de resolução, não pode escolher TIFF.
- Se escolher monocromático na configuração de resolução, não pode escolher JPEG.

6. Prima **Iniciar Mono** ou **Iniciar Cor**.

Tamanho da área digitalizada

Para digitalizar um documento de formato Letter, Legal, Ledger ou A3, é necessário alterar a configuração `Tamanho área da digitaliz.`
A configuração predefinida é A4.

1. Prima (**Digitalizar**).
2. Prima `Digitaliz p/ C.M.Md.`
3. Prima ◀ ou ▶ para visualizar `Tamanho área da digitaliz.`
4. Prima `Tamanho área da digitaliz.`
5. Prima `A4`, `A3`, `Letter`, `Legal` ou `Ledger`.

Nota

- Pode guardar a configuração que utiliza mais frequentemente, especificando-a como predefinição. (Consulte *Configurar alterações como nova predefinição* na página 117.)
- Esta configuração só está disponível para digitalizar documentos a partir do vidro do digitalizador.

Como alterar o nome do ficheiro

Pode alterar o nome do ficheiro.

1. Prima (**Digitalizar**).
2. Prima `Digitaliz p/ C.M.Md.`
3. Prima ◀ ou ▶ para visualizar `Nome do ficheiro.`
4. Prima `Nome do ficheiro.`
   Prima para apagar caracteres. Em seguida, introduza o novo nome do ficheiro (até 6 caracteres). (Consulte *Introduzir Texto* na página 198.)
5. Prima `OK`.

Como configurar uma nova predefinição

Pode guardar as definições Digitalizar para Cartão (`Qualidade`, `Tipo de ficheiro` e `Tamanho área da digitaliz`) que utiliza mais frequentemente, especificando-as como predefinições. Estas configurações são utilizadas até as alterar de novo.

1. Prima (**Digitalizar**).
2. Prima `Digitaliz p/ C.M.Md.`
3. Prima ◀ ou ▶ para visualizar `Config Nova Definição.`
4. Prima `Config Nova Definição.`
5. Prima `Sim` para confirmar.
6. Prima **Parar/Sair**.

Como repor as configurações de fábrica

Pode repor as configurações de fábrica do aparelho.

1. Prima (**Digitalizar**).
2. Prima `Digitaliz p/ C.M.Md.`
3. Prima ◀ ou ▶ para visualizar `Definição de fábrica.`
4. Prima `Definição de fábrica.`
5. Prima `Sim` para confirmar.
6. Prima **Parar/Sair**.

Compreender as Mensagens de Erro

Quando estiver familiarizado com os tipos de erros que podem ocorrer durante a utilização do PhotoCapture Center™, pode identificar e resolver facilmente quaisquer problemas.

- `Hub Inutilizável`

  Esta mensagem é apresentada se colocar na interface directa USB um Hub ou uma unidade de memória USB Flash com Hub.

- `Erro de Media`

  Esta mensagem é apresentada quando insere um cartão de memória em mau estado ou não formatado ou quando ocorrer um problema na unidade multimédia. Para resolver este erro, remova o cartão de memória.

- `Sem Ficheiro`

  Esta mensagem é apresentada se tentar aceder a um cartão de memória ou a uma unidade de memória USB Flash na ranhura que não contenha um ficheiro .JPG.

- `Memória Cheia`

  Esta mensagem é apresentada quando trabalha com imagens demasiado grandes para a memória do aparelho. Esta mensagem é também apresentada se o cartão de memória ou unidade de memória USB que estiver a utilizar não tiver espaço disponível para o documento digitalizado.

- `C. M.md cheio`

  Esta mensagem é apresentada se tentar guardar mais do que 999 ficheiros num cartão de memória ou unidade de memória USB Flash.

- `Disp. incorrecto`

  Esta mensagem aparece quando liga à interface directa USB uma unidade de memória USB Flash ou um dispositivo USB que não seja compatível. Para mais informações, visite-nos em http://solutions.brother.com. Esta mensagem será também apresentada quando ligar um dispositivo avariado a uma interface directa USB.

13 Imprimir fotos a partir de uma câmara

Impressão directa de fotografias a partir de uma câmara PictBridge

O seu aparelho Brother suporta o padrão PictBridge, que lhe permite estabelecer uma ligação e imprimir fotografias directamente de uma câmara digital compatível com PictBridge.

Se a sua câmara estiver a utilizar o padrão de Armazenamento em Massa USB, também pode imprimir fotografias a partir de uma câmara digital sem PictBridge.
(Consulte *Impressão directa de fotografias a partir de uma câmara digital (sem PictBridge)* na página 123.)

Requisitos do PictBridge

Para evitar erros, lembre-se dos seguintes pontos:

- O aparelho e a câmara digital devem estar ligados com um cabo USB adequado.
- A extensão do ficheiro de imagem deve ser .JPG (outras extensões tais como JPEG, .TIF, .GIF, etc. não serão reconhecidas).
- As operações de PhotoCapture Center™ não estão disponíveis com a função PictBridge.

Configurar a sua câmara digital

Certifique-se de que a sua câmara está no modo PictBridge. Poderão ser disponibilizadas as seguintes configurações no LCD da sua câmara compatível com PictBridge.

Dependendo da câmara que utilizar, algumas destas configurações poderão não estar disponíveis.

Selecções Menu Câmara	Opções
Tamanho do papel	Ledger, A3, Letter, A4, 10×15 cm, Definições da impressora (Configuração Predefinida) [2]
Tipo de papel	Papel Simples, Papel plastificado, Papel revestido, Definições da impressora (Configurações Predefinidas) [2]
Disposição	Sem Margens: Act., Sem Margens: Desact., Definições da impressora (Configurações Predefinidas) [2]
Configuração DPOF [1]	-
Qualidade de impressão	Normal, Fina, Definições da impressora (Configurações Predefinidas) [2]
Melhoria da Cor	Lig, Desl, Definições da impressora (Configurações Predefinidas) [2]
Imprimir data	Lig, Desl, Definições da impressora (Configurações Predefinidas) [2]

[1] Consulte *Impressão DPOF* na página 122 para mais detalhes.

[2] Se a sua câmara digital estiver configurada para utilizar as Definições da impressora (Configurações Predefinidas), o aparelho irá imprimir as suas fotos utilizando as seguintes definições:

Definições	Opções
Tamanho do papel	10×15 cm
Tipo de papel	Papel Plastificado
Disposição	Sem Margens: Act.
Qualidade de impressão	Fina
Melhoria da Cor	Desact.
Imprimir data	Desact.

- Esta configuração também é utilizada quando a câmara não tem selecções de menu.
- Os nomes e a disponibilidade de cada uma das configurações depende das especificações da sua câmara.

Consulte a documentação fornecida com a câmara digital para obter mais informações sobre a alteração das definições de PictBridge.

Imprimir imagens

Nota

Retire os cartões de memória do aparelho antes de ligar a câmara digital.

1. Verifique se a sua câmara está desligada. Ligue a câmara à interface directa USB (1) do aparelho utilizando um cabo USB.

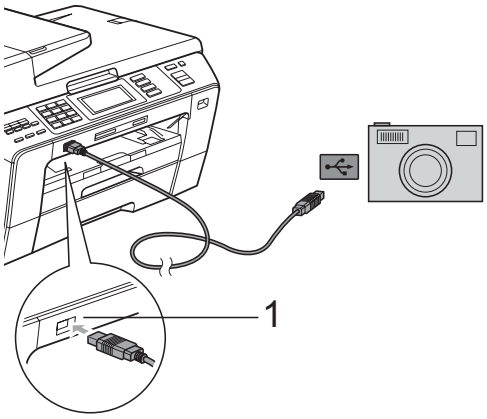

1 Interface directa USB

2. Ligue a câmara.
   Quando o aparelho reconhecer a câmara, o LCD mostra `Câmara ligada`.

3. Escolha a foto que pretende imprimir seguindo as instruções da câmara.
   Quando o aparelho começa a imprimir uma foto, o LCD indica `Imprimindo`.

IMPORTANTE

Para evitar danificar a máquina, não ligue qualquer dispositivo a não ser uma câmara digital ou uma unidade de memória USB Flash à interface directa USB.

Impressão DPOF

DPOF significa Digital Print Order Format.

Os grandes fabricantes de câmaras digitais (Canon Inc., Eastman Kodak Company, FUJIFILM Corporation, Panasonic Corporation e Sony Corporation) criaram este padrão para simplificar a impressão de imagens a partir de uma câmara digital.

Se a câmara digital suportar impressão DPOF, poderá seleccionar no ecrã da câmara digital as imagens e o número de cópias que pretende imprimir.

Nota

Pode ocorrer um erro de ficheiro DPOF se a ordem de impressão criada na câmara tiver sido corrompida. Elimine e volte a criar a ordem de impressão com a câmara para corrigir o problema. Para obter instruções sobre como eliminar ou voltar a criar a ordem de impressão, consulte o sítio Web de suporte do fabricante da câmara ou a documentação incluída na câmara.

Impressão directa de fotografias a partir de uma câmara digital (sem PictBridge)

Se a sua câmara suportar o padrão de Armazenamento em Massa USB, pode ligar a câmara em modo de armazenamento. Pode assim imprimir fotos a partir da câmara.

(Se pretender imprimir fotos em modo PictBridge, consulte *Impressão directa de fotografias a partir de uma câmara PictBridge* na página 121.)

Nota

O nome, disponibilidade e funcionamento das configurações variam de câmara para câmara. Consulte a documentação fornecida com a câmara para obter informações detalhadas sobre, por exemplo, como passar do modo PictBridge para o modo de armazenamento em massa USB.

Imprimir imagens

Nota

Retire os cartões de memória do aparelho antes de ligar a câmara digital.

1. Verifique se a sua câmara está desligada. Ligue a câmara à interface directa USB (1) do aparelho utilizando o cabo USB.

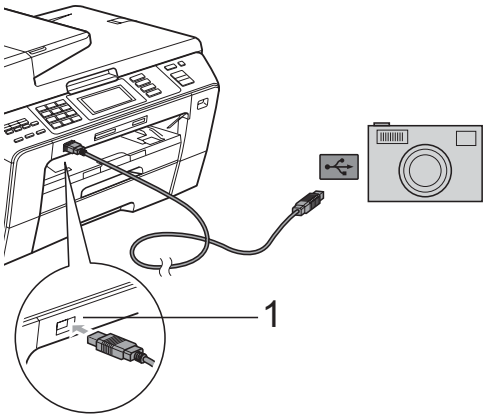

1 Interface directa USB

2. Ligue a câmara.
3. Siga as instruções indicadas em *Imprimir imagens* na página 107.

IMPORTANTE

Para evitar danificar a máquina, não ligue qualquer dispositivo a não ser uma câmara digital ou uma unidade de memória USB Flash à interface directa USB.

Compreender as Mensagens de Erro

Quando estiver familiarizado com os tipos de erros que podem ocorrer durante a impressão a partir de uma câmara, pode identificar e resolver facilmente quaisquer problemas.

- `Memória Cheia`

  Esta mensagem é apresentada quando trabalha com imagens demasiado grandes para a memória do aparelho.

- `Disp. incorrecto`

  Esta mensagem é apresentada se ligar uma câmara que não está a utilizar o padrão de armazenamento em massa USB. Esta mensagem será também apresentada quando ligar um dispositivo avariado a uma interface directa USB.

(Para ver soluções mais detalhadas, consulte *Mensagens de erro e manutenção* na página 148.)

Secção V

Software

Funções de software e de rede 126

14 Funções de software e de rede

O CD-ROM inclui o Manual do Utilizador de Software e o Manual do Utilizador de Rede, que descrevem funções que ficam disponíveis quando liga o aparelho a um computador (por exemplo, impressão e digitalização). Estes manuais têm ligações de fácil utilização, bastando clicar nelas para ir directamente para uma determinada secção.

Pode localizar informações sobre estas funções:

- Impressão
- Digitalizar
- ControlCenter3 (para Windows®)
- ControlCenter2 (para Macintosh®)
- Configuração Remota
- Enviar um fax a partir do computador
- PhotoCapture Center™
- Impressão em Rede
- Digitalização em Rede
- Rede com e sem fios

Como ler o Manual do Utilizador em HTML

Esta é uma referência rápida para utilizar o Manual do Utilizador em HTML.

Para Windows®

Nota

Se não tiver instalado o software, consulte *Visualizar a Documentação* na página 3.

1. No menu **Iniciar**, seleccione **Brother**, **MFC-XXXX** (em que XXXX é o número do modelo) a partir do grupo de programas e, em seguida, clique em **Manuais do Utilizador em HTML**.
2. Clique em **MANUAL DO UTILIZADOR DE SOFTWARE** (ou **MANUAL DO UTILIZADOR DE REDE**) no menu superior.

3. Clique no título que gostaria de visualizar na lista situada à esquerda da janela.

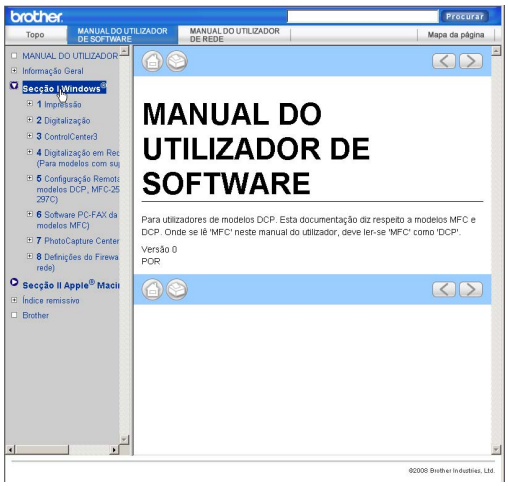

Para Macintosh®

1. Verifique que o computador Macintosh® esteja ligado. Introduza o CD-ROM da Brother na unidade de CD-ROM.
2. Faça duplo clique no ícone **Documentation**.
3. Faça duplo clique na pasta do seu idioma e, em seguida, faça duplo clique em top.html.
4. Clique em **MANUAL DO UTILIZADOR DE SOFTWARE** (ou **MANUAL DO UTILIZADOR DE REDE**) no menu superior e, em seguida, clique no cabeçalho que pretende consultar da lista no lado esquerdo da janela.

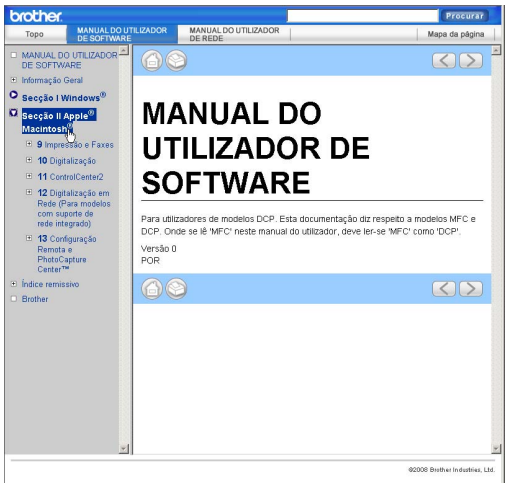

Secção VI

Anexos

Segurança e Questões Legais	128
Solução de problemas e manutenção de rotina	139
Menu e Funções	171
Especificações	199
Glossário	214

A Segurança e Questões Legais

Escolher uma localização

Coloque o aparelho numa superfície plana e estável, não sujeita a vibrações ou choques, como uma secretária. Coloque o aparelho junto a uma tomada de telefone e a uma tomada eléctrica com ligação à terra padrão. Escolha um local em que a temperatura se mantenha entre 10 °C e 35 °C.

⚠ ADVERTÊNCIA

NÃO coloque o aparelho junto a aquecedores, ar condicionado, refrigeradores, equipamento médico, químicos ou água.

NÃO ligue o aparelho a tomadas eléctricas no mesmo circuito que electrodomésticos ou outro equipamento que possa causar variações na fonte de alimentação.

⚠ AVISO

- Evite colocar o aparelho numa área de grande movimento.
- Evite colocar o aparelho em cima de uma alcatifa.
- NÃO exponha o aparelho directamente aos raios solares, calor, humidade ou pó em excesso.
- NÃO ligue o aparelho a tomadas eléctricas controladas por interruptores ou temporizadores automáticos.
- Qualquer variação de energia pode eliminar informações da memória do aparelho.
- Evite fontes de interferência, como altifalantes ou sistemas de telefones sem fios.
- NÃO incline o aparelho nem o coloque numa superfície inclinada. Se o fizer, pode causar o derramamento da tinta e danos internos no aparelho.

Para utilizar o aparelho em segurança

Guarde estas instruções para consultas futuras e leia-as antes de tentar realizar qualquer operação de manutenção.

Nota

Se existirem faxes na memória do aparelho, é necessário imprimi-los ou guardá-los antes de desligar o aparelho da tomada eléctrica CA por mais de 24 horas. (Para imprimir os faxes da memória, consulte *Imprimir um fax a partir da memória* na página 54. Para guardar os faxes da memória, consulte *Transferir faxes para outro aparelho de fax* na página 154 ou *Transferir faxes para o computador* na página 154.)

ADVERTÊNCIA

O aparelho contém eléctrodos de alta tensão. Antes de limpar o interior do aparelho, certifique-se de que desligou o cabo da linha telefónica e o cabo de alimentação da tomada eléctrica. Este procedimento pode evitar choques eléctricos.

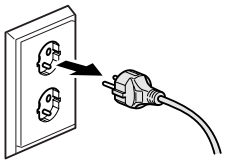

NÃO manuseie a ficha com as mãos húmidas. Este procedimento pode causar choques eléctricos.

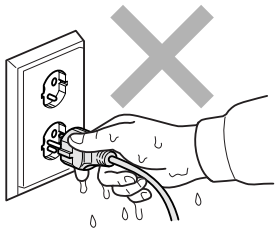

NÃO puxe o centro do cabo de alimentação CA. Este procedimento pode causar choques eléctricos.

NÃO utilize substâncias inflamáveis, nenhum tipo de vaporizador, líquido ou aerossol para limpar o interior ou o exterior do aparelho. Se o fizer, pode causar um incêndio ou um choque eléctrico.

Se o aparelho ficar quente, libertar fumo ou cheiros fortes, desligue-o imediatamente da tomada eléctrica. Contacte o seu revendedor da Brother ou o Serviço de Clientes da Brother.

Se entrarem no aparelho objectos metálicos, água ou outros líquidos, desligue imediatamente o aparelho datomada eléctrica. Contacte o seu revendedor da Brother ou o Serviço de Clientes da Brother.

Tenha muito cuidado durante a instalação ou modificação das linhas telefónicas. Nunca toque nos terminais ou cabos telefónicos não isolados, excepto quando tiver desligado a linha da tomada de parede. Nunca instale cabos telefónicos durante uma tempestade com relâmpagos. Nunca instale uma tomada de telefone num local húmido.

Este produto deve ser instalado perto de uma tomada eléctrica facilmente acessível. Em caso de emergência, tem de desligar o cabo da tomada eléctrica para desligar completamente o equipamento.

Este produto deve ser ligado a uma fonte de alimentação CA dentro do intervalo indicado na etiqueta de potência. NÃO o ligue a uma fonte de alimentação CC ou a um inversor. Se tiver alguma dúvida, contacte um electricista qualificado.

Verifique sempre que a ficha esteja completamente inserida.

NÃO utilize o aparelho se o cabo de alimentação estiver desgastado ou danificado, caso contrário pode causar um incêndio.

Quando utilizar o seu equipamento telefónico, deve sempre seguir precauções básicas de segurança para reduzir o risco de incêndios, choques eléctricos e ferimentos, incluindo as seguintes:

1 NÃO utilize este produto junto à água, por exemplo, junto de uma banheira, lavatório, banca de cozinha ou máquina de lavar roupa, numa cave húmida ou piscina.

2 Evite utilizar este produto durante uma tempestade com relâmpagos. Existe o risco remoto de choques eléctricos causados por relâmpagos.

3 NÃO utilize este produto para comunicar uma fuga de gás nas proximidades da fuga.

4 NÃO elimine pilhas em fogo. Estas podem explodir. Consulte a legislação local para obter possíveis instruções de eliminação especial.

AVISO

NÃO coloque as suas mãos nas bordas do aparelho por baixo da tampa dos documentos ou da tampa do digitalizador. Isto pode causar ferimentos.

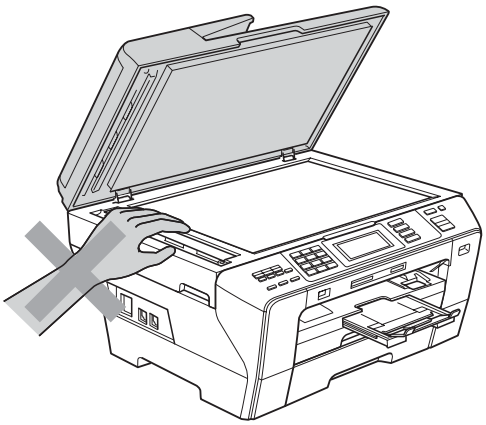

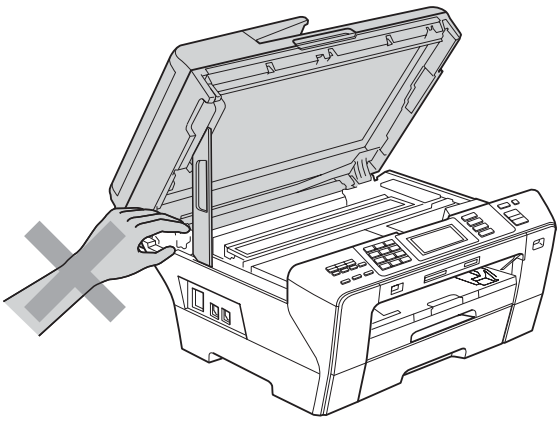

NÃO coloque as mãos à frente do aparelho, por baixo da tampa do digitalizador. Isto pode causar ferimentos.

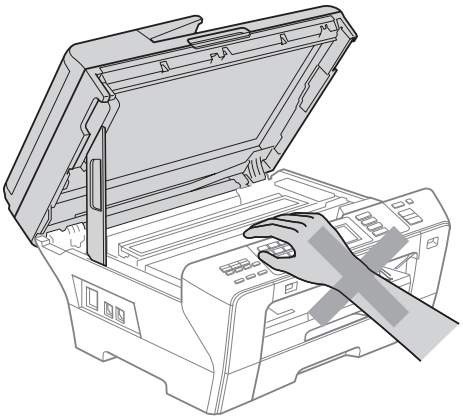

NÃO coloque as mãos no rebordo da gaveta do papel sob a tampa da gaveta do papel. Isto pode causar ferimentos.

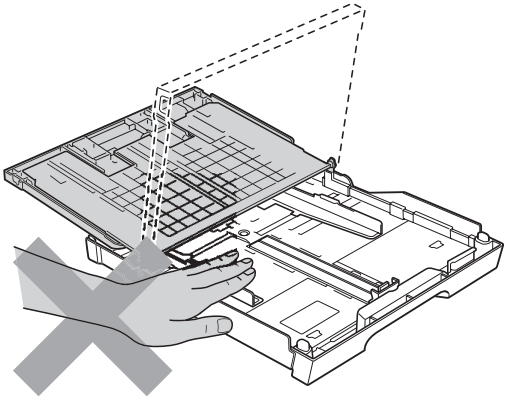

NÃO toque na zona sombreada da figura. Isto pode causar ferimentos.

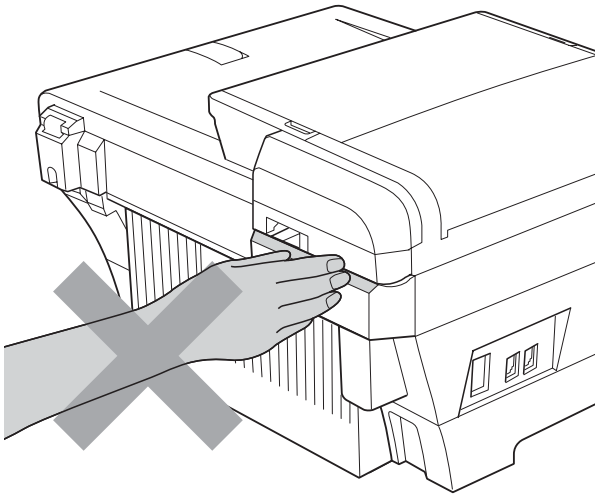

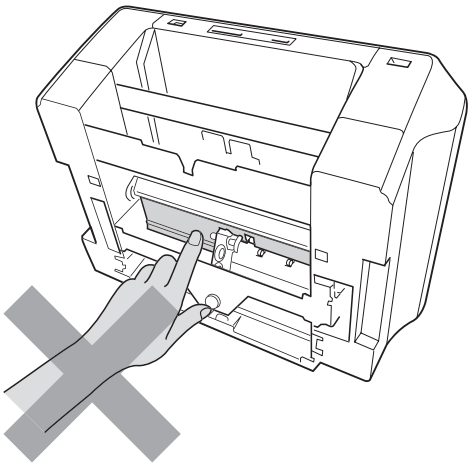

Quando mover o aparelho, tem de o levantar a partir da base, colocando uma mão de cada lado da unidade como indicado na figura. NÃO transporte o aparelho agarrando-o pela tampa do digitalizador ou pela Tampa Traseira Exterior.

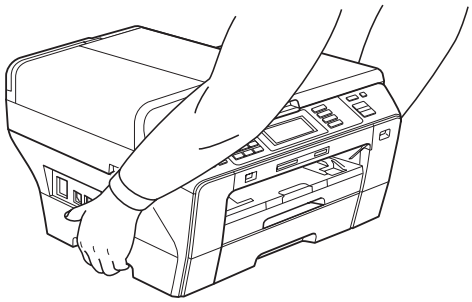

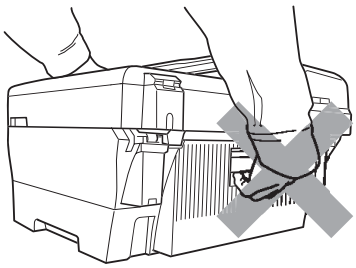

NÃO toque no ecrã táctil imediatamente depois de ligar o cabo de alimentação ou o aparelho. Isto pode causar um erro.

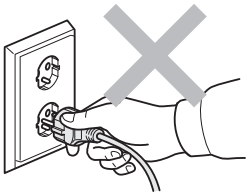

Instruções importantes sobre segurança

1 Leia todas as instruções.

2 Guarde-as para consulta futura.

3 Respeite todos os avisos e instruções assinalados no produto.

4 NÃO utilize este produto próximo de água.

5 NÃO coloque este produto numa superfície instável. O produto pode cair e sofrer danos materiais graves.

6 As ranhuras e as aberturas da caixa e da parte posterior ou inferior existem para ventilação. Para garantir um funcionamento fiável do produto e protegê-lo do sobreaquecimento, estas aberturas não devem estar bloqueadas nem cobertas. As aberturas nunca devem ser bloqueadas colocando o produto numa cama, sofá, tapete ou outra superfície semelhante. Este produto nunca deve ser colocado perto ou sobre radiadores ou aquecedores. Este produto nunca deve ser colocado numa instalação pré-fabricada se não for fornecida ventilação adequada.

7 Utilize apenas o cabo de alimentação fornecido com este aparelho.

8 Este produto está equipado com uma ficha trifásica com ligação à terra, uma ficha com um terceiro pino (de ligação à terra). Esta ficha encaixa em qualquer tomada com ligação à terra. Esta é uma função de segurança. Se não conseguir inserir a ficha na tomada, contacte o electricista para substituir a tomada obsoleta. NÃO ignore o modo de utilização da ficha com ligação à terra.

9 NÃO coloque nada sobre o cabo de alimentação. NÃO coloque este produto em locais onde as pessoas possam pisar o cabo.

10 NÃO coloque nada em frente do aparelho que possa bloquear a recepção de faxes. NÃO coloque nada na trajectória dos faxes recebidos.

11 Aguarde pela saída de todas as páginas antes de as remover do aparelho.

12 Desligue este produto da tomada eléctrica e consulte o pessoal de serviço autorizado da Brother nas seguintes situações:

- Se derramar líquido sobre o produto.
- Se o produto estiver exposto à chuva ou água.
- Se o produto não funcionar normalmente de acordo com as instruções de funcionamento, ajuste apenas os controlos abrangidos pelas instruções de funcionamento.
  O ajustamento incorrecto de outros controlos pode causar danos no aparelho e implicar um extenso trabalho por parte de um técnico qualificado para reparar o aparelho.
- Se o produto cair ou a caixa ficar danificada.
- Se o produto apresentar evidentes alterações de desempenho, indicando necessidade de reparação.

13 Para proteger o produto contra sobrecargas, recomendamos que utilize um dispositivo de protecção contra sobrecargas.

14 Para reduzir o risco de incêndio, choque eléctrico e ferimentos, tenha em conta o seguinte:

- NÃO utilize este produto junto de aparelhos que utilizem água, numa piscina ou numa cave com humidade.

IMPORTANTE - Para sua segurança

Para garantir um funcionamento em condições de segurança, a ficha de 3 pinos fornecida deve ser inserida apenas numa tomada eléctrica de três entradas eficazmente ligada à terra através de ligações normais.

O facto de o equipamento funcionar normalmente não implica a ligação à terra e que a ligação seja completamente segura. Para sua segurança, em caso de dúvida sobre a eficácia da ligação à terra, consulte um electricista qualificado.

Aviso - Este aparelho tem de ser ligado à terra.

Os fios do cabo de alimentação têm cores em conformidade com o seguinte código:

- **Verde e Amarelo: Terra**
- **Azul: Neutro**
- **Castanho: Condutor**

Se tiver alguma dúvida, consulte um electricista qualificado.

Ligação LAN

⚠ AVISO

NÃO ligue este produto a uma rede local que esteja sujeita a sobretensões.

Interferência radioeléctrica

Este produto está em conformidade com a norma EN55022 (CISPR Publicação 22) /Classe B. Quando ligar o aparelho a um computador, certifique-se de que utiliza um cabo USB que não exceda os 2 m de comprimento.

Directiva da União Europeia 2002/96/CE e EN50419

Somente União Europeia

Este equipamento está marcado com o símbolo de reciclagem representado em cima. Isto significa que, no final da vida de trabalho deste equipamento, terá de o depositar num local apropriado para esse efeito. Não poderá ser misturado com o lixo doméstico. Esta atitude beneficiará o meio ambiente de todos. (Somente União Europeia)

Directiva da União Europeia 2006/66/CE - Retirar ou Substituir a Bateria

Este produto contém uma bateria que foi concebida para durar o mesmo tempo que o produto. A bateria não pode ser substituída pelo utilizador. Deve ser retirada para efeitos de reciclagem do aparelho quando a sua duração terminar e a entidade responsável pela sua reciclagem deve tomar os cuidados devidos.

Declaração de Conformidade Internacional da ENERGY STAR®

O objectivo do Programa Internacional da ENERGY STAR® é promover o desenvolvimento e a popularização de equipamento de escritório económico.

Como parceiro da ENERGY STAR®, a Brother Industries, Ltd. determinou que este produto cumpre as directrizes da ENERGY STAR® para eficiência energética.

Limitações legais para a cópia

É um crime fazer reproduções de determinados artigos ou documentos com intenções de cometer uma fraude. Este memorando destina-se a ser apenas um guia e não uma lista exaustiva. Aconselhamo-lo a pedir a opinião das autoridades competentes se surgirem dúvidas sobre um determinado artigo ou documento.

Os seguintes exemplos de documentos não podem ser copiados:

- Notas
- Acções e outros certificados de aforro
- Certificados de Depósito
- Documentos de Recruta das Forças Armadas.
- Passaportes
- Selos (cancelados ou não cancelados)
- Documentos de Imigração
- Documentos de saúde
- Cheques ou Notas emitidas por Entidades Governamentais
- Bilhetes de identidade, medalhas ou insígnias

A cópia de documentos protegidos por direitos de autor é proibida. É permitida a cópia de secções de documentos protegidos por direitos de autor para ‘fins lícitos’. Múltiplas cópias implicam uso ilícito.

Obras de arte devem ser consideradas o equivalente a obras protegidas por direitos de autor.

Não é permitida a cópia de licenças e cartas de condução nos termos de determinadas leis locais.

Marcas registadas

O logótipo Brother é uma marca registada da Brother Industries, Ltd.

Brother é uma marca registada da Brother Industries, Ltd.

Multi-Function Link é uma marca registada da Brother International Corporation.

© 2008 Brother Industries, Ltd. Todos os direitos reservados.

Windows Vista é uma marca registada ou uma marca comercial da Microsoft Corporation nos Estados Unidos e noutros países.

Microsoft, Windows e Windows Server são marcas registadas da Microsoft Corporation nos Estados Unidos e/ou noutros países.

Macintosh e TrueType são marcas registadas da Apple Inc.

Adobe, Flash, Illustrator, PageMaker e Photoshop são marcas registadas ou marcas comerciais da Adobe Systems Incorporated nos Estados Unidos e/ou noutros países.

Nuance, o logótipo Nuance, PaperPort e ScanSoft são marcas registadas ou marcas comerciais da Nuance Communications, Inc. ou das suas filiais nos Estados Unidos e/ou noutros países.

Microdrive é uma marca comercial da International Business Machines Corporation.

CompactFlash é uma marca registada da SanDisk Corporation.

Memory Stick é uma marca comercial da Sony Corporation.

SanDisk é um licenciado das marcas registadas SD e miniSD.

xD-Picture Card é uma marca comercial da FUJIFILM Corporation, Toshiba Corporation e Olympus Optical Co. Ltd.

PictBridge é uma marca comercial.

Memory Stick PRO, Memory Stick PRO Duo, Memory Stick Duo, MagicGate Memory Stick, Memory Stick Micro e M2 são marcas comerciais da Sony Corporation.

BROADCOM, SecureEasySetup e o logótipo SecureEasySetup são marcas comerciais ou marcas registadas da Broadcom Corporation nos E.U.A. e/ou noutros países.

AOSS é uma marca comercial da Buffalo Inc.

Wi-Fi, WPA, WPA2 e Wi-Fi Protected Setup são marcas comerciais ou marcas registadas da Wi-Fi Alliance nos Estados Unidos e/ou noutros países.

FaceFilter Studio é uma marca registada da Reallusion, Inc.

Cada empresa cujo software é mencionado neste manual possui um Contrato de Licença de Software específico abrangendo os seus programas.

Todas as outras marcas e nomes de produtos mencionados neste Manual do Utilizador são marcas registadas das respectivas empresas.

B Solução de problemas e manutenção de rotina

Solução de problemas

Se achar que existe um problema com o aparelho, consulte a tabela abaixo e siga as sugestões de solução de problemas.

Muitos problemas podem ser facilmente resolvidos pelo utilizador. Se necessitar de ajuda adicional, o Brother Solutions Center oferece as mais recentes sugestões para a solução de problemas e questões mais frequentes.
Visite-nos em http://solutions.brother.com.

Se tiver dificuldades com o aparelho

Impressão

Dificuldade	Sugestões
Nenhuma impressão	Verifique o cabo de interface ou a ligação sem fios no aparelho e no computador. (Consulte o *Guia de Instalação Rápida*.)
	Certifique-se de que o aparelho está ligado e não está no modo de Poupança de Energia.
	Verifique se o ecrã de cristais líquidos apresenta mensagens de erro. (Consulte *Mensagens de erro e manutenção* na página 148.)
	Se o LCD indicar `Impossível impr.` e `Subst Tinteiro`, consulte *Substituir os cartuchos de tinta* na página 159.
	Verifique se instalou e escolheu o controlador de impressora correcto.
	Certifique-se de que o aparelho está online. Clique **Iniciar** e, em seguida, **Impressoras e Faxes.** Seleccione **Brother MFC-XXXX** (em que XXXX é o nome do modelo) e certifique-se de que a opção **Utilizar impressora offline** não está seleccionada.
	Se seleccionar as configurações **Imprimir páginas ímpar** e **Imprimir páginas par**, poderá aparecer uma mensagem de erro de impressão no computador quando o aparelho efectua pausas durante a impressão. A mensagem de erro desaparece quando o aparelho reiniciar a impressão.

Impressão (Continuação)

Dificuldade	Sugestões
Qualidade de impressão deficiente	Verifique a qualidade da impressão. (Consulte *Verificar a qualidade de impressão* na página 166.)
	Certifique-se de que a configuração do Tipo de Média no controlador de impressora ou a configuração do Tipo de Papel no menu do aparelho corresponde ao tipo de papel utilizado. (Consulte *Impressão* para Windows® ou *Impressão e Faxes* para Macintosh® no Manual do Utilizador de Software incluído no CD-ROM e *Tipo e Tamanho do Papel* na página 29.)
	Certifique-se de que os cartuchos de tinta são novos. O problema seguinte pode provocar a obstrução da tinta: ■ A data de validade escrita no pacote do cartucho expirou. (Os cartuchos originais da Brother têm dois anos de validade se forem mantidos na embalagem original.) ■ O cartucho de tinta esteve no aparelho mais de seis meses. ■ O cartucho de tinta pode não ter sido armazenado correctamente antes da utilização.
	Certifique-se de que está a utilizar tinta Innobella™ Original da Brother.
	Tente utilizar os tipos de papel recomendados. (Consulte *Papel admitido e outros materiais de impressão* na página 20.)
	O ambiente recomendado para o aparelho é de 20 °C a 33 °C.
Aparecem linhas horizontais brancas no texto ou gráficos.	Limpe a cabeça de impressão. (Consulte *Limpar a cabeça de impressão* na página 165.)
	Certifique-se de que está a utilizar tinta Innobella™ Original da Brother.
	Tente utilizar os tipos de papel recomendados. (Consulte *Papel admitido e outros materiais de impressão* na página 20.)
	Se estiver a utilizar papel de grão grande de tamanho A3, poderão aparecer linhas horizontais nas impressões. Tente desligar Alimentação A3 segura. (Consulte *Modo de Alimentação de papel segura para papel de grão pequeno de tamanho A3* na página 30.) Se estiver a imprimir a partir de um computador, altere o tamanho do papel para **A3 (Grão Longo)** no controlador. (Consulte *Impressão* para Windows® ou *Impressão e Faxes* para Macintosh® no Manual do Utilizador de Software incluído no CD-ROM.)
O aparelho imprime páginas em branco.	Limpe a cabeça de impressão. (Consulte *Limpar a cabeça de impressão* na página 165.)
	Certifique-se de que está a utilizar tinta Innobella™ Original da Brother.
Caracteres e linhas estão empilhados.	Verifique o alinhamento da impressão. (Consulte *Verificar o alinhamento da impressão* na página 167.)
Textos ou imagens imprimidos estão tortos.	Certifique-se de que colocou o papel na gaveta correctamente e que as guias laterais do papel estão ajustadas correctamente. (Consulte *Colocar papel e outros materiais de impressão* na página 10.)
	Certifique-se de que a Tampa Traseira Exterior e a Tampa Traseira Interior estão correctamente fechadas.
Borrões no centro superior da página impressa.	Certifique-se de que o papel não é demasiado espesso ou não está enrolado. (Consulte *Papel admitido e outros materiais de impressão* na página 20.)
Borrões no canto direito ou esquerdo da página impressa.	Certifique-se de que o papel não está enrolado quando imprimir no verso das folhas com as configurações **Imprimir páginas ímpar** e **Imprimir páginas par**.

Impressão (Continuação)

Dificuldade	Sugestões
A impressão parece estar suja ou a tinta parece escorrer.	Verifique se está a usar os tipos de papel recomendados. (Consulte *Papel admitido e outros materiais de impressão* na página 20.) Não manuseie o papel até a tinta secar.
	Certifique-se de que está a utilizar tinta Innobella™ Original da Brother.
	Se estiver a utilizar papel de foto, certifique-se de que configurou o tipo de papel correcto. Se pretender imprimir uma fotografia a partir do computador, configure o **Tipo de suporte** no separador **Básico** do controlador da impressora.
O lado inverso ou fundo da página apresenta manchas.	Certifique-se de que a faixa de impressão não está suja de tinta. (Consulte *Limpar a faixa de impressão do aparelho* na página 163.)
	Certifique-se de que está a utilizar tinta Innobella™ Original da Brother.
	Certifique-se de que está a utilizar a aba do suporte do papel. (Consulte *Colocar papel e outros materiais de impressão* na página 10.)
Aparecem linhas pretas nas páginas.	Limpe o rolo de recolha de papel. (Consulte *Limpar o rolo de recolha do papel* na página 165.)
O aparelho imprime linhas densas na página.	Verifique **Ordem inversa** no separador **Básico** do controlador da impressora.
As impressões estão enrugadas.	No separador **Avançado** do controlador da impressora, clique em **Definições de cor** e anule a selecção de **Impressão bidireccional** para Windows® ou **Bi-Directional Printing** para Macintosh®.
	Certifique-se de que está a utilizar tinta Innobella™ Original da Brother.
Não é possível imprimir o "Esquema de Página".	Certifique-se de que as configurações do formato do papel na aplicação e no controlador da impressora são iguais.
A velocidade de impressão é demasiado baixa.	Tente alterar a definição do controlador de impressão. A resolução mais elevada necessita de um processamento de dados, tempo de transferência e de impressão mais longos. Tente as outras definições de qualidade no separador **Avançado** do controlador da impressora. Clique também em **Definições de cor** e certifique-se de que anula a selecção de **Melhoria de cor**.
	Desactive a função sem margens. A impressão sem margens é mais lenta que a impressão normal. (Consulte *Impressão* para Windows® ou *Impressão e Faxes* para Macintosh® no Manual do Utilizador de Software incluído no CD-ROM.)
Melhoria da Cor não funciona correctamente.	Se os dados da imagem não forem completamente a cores na aplicação (como 256 cores), Melhoria de Cor não funciona. Utilize pelo menos dados de cor de 24 bits com a função Melhoria de Cor.
O papel de foto não é alimentado correctamente.	Quando imprimir em papel fotográfico da Brother, coloque uma folha adicional do mesmo papel fotográfico na gaveta do papel. Na embalagem do papel, foi incluída uma folha adicional para essa finalidade.
	Limpe o rolo de recolha de papel. (Consulte *Limpar o rolo de recolha do papel* na página 165.)
O aparelho alimenta várias folhas.	Certifique-se de que o papel foi colocado correctamente na gaveta. (Consulte *Colocar papel e outros materiais de impressão* na página 10.)
	Certifique-se de que não foram colocados mais de dois tipos de papel de uma vez.

Impressão (Continuação)

Dificuldade	Sugestões
O papel encrava quando utiliza a cópia duplex ou a impressão duplex.	Utilize uma das definições de prevenção de encravamentos, DX1 ou DX2. Para cópia, consulte *Cópia duplex (2 lados) (apenas Bandeja #1)* na página 99; para impressão, consulte *Impressão dúplex automática (apenas MFC-6890CDW)* no Manual do Utilizador de Software.
	Se o papel encravar frequentemente quando utiliza a cópia duplex ou a impressão duplex, os rolos do alimentador de papel podem estar sujos com tinta. Limpe os rolos do alimentador de papel. (Consulte *Limpar o rolo do alimentador de papel* na página 164.)
As páginas impressas não estão empilhadas ordenadamente.	Certifique-se de que está a utilizar a aba do suporte do papel. (Consulte *Colocar papel e outros materiais de impressão* na página 10.)
O aparelho não consegue imprimir a partir do Adobe® Illustrator®.	Tente reduzir a resolução de impressão. (Consulte *Impressão* para Windows® ou *Impressão e Faxes* para Macintosh® no Manual do Utilizador de Software incluído no CD-ROM.)

Imprimir Faxes Recebidos

Dificuldade	Sugestões
Impressão condensada e faixas brancas ao longo da página ou a parte superior e inferior das frases cortadas.	Tem provavelmente uma má ligação com estática ou interferência na linha telefónica. Peça ao remetente para enviar o fax novamente.
Linhas pretas verticais durante a recepção.	O digitalizador do emissor pode estar sujo. Peça ao emissor para criar uma cópia para determinar se o problema está associado ao aparelho emissor. Tente receber o documento através de outro aparelho.
Os faxes recebidos a cores são impressos apenas a preto e branco.	Substitua os cartuchos de tinta a cores que chegaram ao fim da sua duração e peça ao emissor para enviar o fax a cores novamente. (Consulte *Substituir os cartuchos de tinta* na página 159.)
	Confirme se a Prioridade de recepção está definida para Cor (Máx.A4). (Consulte *Configuração de Prioridade de recepção* na página 53.)
As margens esquerda e direita são cortadas ou é impressa uma única página em duas páginas.	Ligue a Redução Automática. (Consulte *Imprimir um fax recebido reduzido* na página 52.)

Linha Telefónica ou Ligações

Dificuldade	Sugestões
Não é possível efectuar a marcação. (Nenhum tom de marcação)	Certifique-se de que o aparelho está ligado e não está no modo de Poupança de Energia.
	Verifique a ligação do cabo da linha.
	Altere a definição Tons/Impulsos. (Consulte o *Guia de Instalação Rápida*.)
	Levante o auscultador externo (o auscultador do aparelho ou o auscultador sem fios se disponível) e, em seguida, marque o número para enviar um fax manual. Aguarde até ouvir os tons de recepção de fax antes de premir **Iniciar Mono** ou **Iniciar Cor**.
O aparelho não responde quando telefonam.	Certifique-se de que o aparelho está no modo de recepção correcto para a configuração. (Consulte *Seleccionar o Modo de Recepção* na página 49.) Verifique o tom de marcação. Se possível, telefone para o aparelho para o ouvir atender. Se não atender, verifique a ligação do cabo da linha telefónica. Se não ouvir o toque quando telefonar para o aparelho, peça à empresa de telecomunicações para verificar a linha.

Receber Faxes

Dificuldade	Sugestões
Não consegue receber um fax.	Verifique todas as ligações do cabo de linha.
	Certifique-se de que o aparelho está no modo de recepção correcto para a configuração. (Consulte *Configurações do modo de recepção* na página 51.)
	Se tiver interferências frequentes na linha telefónica, tente alterar a definição do menu de Compatibilidade para `Básico(p/ VoIP)`. (Consulte *Interferência na linha telefónica* na página 147.)
	Se ligar o aparelho ao PBX ou RDIS, efectue a definição do menu do Tipo de Linha Telefónica para o seu tipo de telefone. (Consulte *Configurar o Tipo de Linha Telefónica* na página 66.)

Enviar faxes

Dificuldade	Sugestões
Não consegue enviar um fax.	Verifique todas as ligações do cabo de linha.
	Certifique-se de que a tecla Fax está acesa. (Consulte *Activar o modo de Fax* na página 40.)
	Peça ao receptor para verificar se o aparelho receptor tem papel.
	Imprima o Relatório de verificação da transmissão e verifique se há erros. (Consulte *Relatórios* na página 83.)
O Relatório de verificação da transmissão indica ‘RESULT:ERRO’.	A linha telefónica apresenta provavelmente ruídos temporários ou energia estática. Tente enviar o fax novamente. Se enviar uma mensagem PC-FAX e receber a mensagem "RESULT:ERRO" no Relatório de verificação da transmissão, o aparelho pode estar sem memória. Para obter memória adicional, pode desactivar a opção Receber memória (consulte *Desactivar operações de Receber memória* na página 57), imprimir mensagens de fax em memória (consulte *Receber memória (apenas monocromático)* na página 54) ou cancelar um Fax Programado ou uma Tarefa de Polling (consulte *Cancelar um fax em progressão* na página 42 ou *Verificar e cancelar tarefas em espera* na página 47). Se o problema persistir, peça à empresa de telecomunicações para verificar a linha telefónica.
	Se obtiver frequentemente erros de transmissão devido a possíveis interferências na linha telefónica, tente alterar a definição do menu de Compatibilidade para `Básico(p/ VoIP)`. (Consulte *Interferência na linha telefónica* na página 147.)
	Se ligar o aparelho ao PBX ou RDIS, efectue a definição do menu do Tipo de Linha Telefónica para o seu tipo de telefone. (Consulte *Configurar o Tipo de Linha Telefónica* na página 66.)
Qualidade de envio de fax deficiente.	Experimente mudar a resolução para `Fina` ou `S.fina`. Faça uma cópia para verificar a capacidade de digitalização do aparelho. Se a qualidade de cópia não for boa, limpe o digitalizador. (Consulte *Limpar o vidro do digitalizador* na página 163.)
Linhas pretas verticais durante o envio.	As linhas pretas verticais que aparecem nos faxes que envia são normalmente provocadas por sujidade ou corrector líquido no vidro. Limpe o vidro. (Consulte *Limpar o vidro do digitalizador* na página 163.)

Processar Chamadas Recebidas

Dificuldade	Sugestões
O aparelho "Ouve" uma voz como um tom CNG.	Se a Detecção de Fax estiver activada, o aparelho é mais sensível aos sons. O aparelho pode interpretar erroneamente determinadas vozes ou música na linha como chamada de fax e responder com o envio de tons de recepção de fax. Desactive o aparelho premindo **Parar/Sair**. Tente evitar este problema colocando a Detecção de Fax no estado desactivado. (Consulte *Detecção de fax* na página 52.)
Enviar uma chamada de fax para o aparelho.	Se tiver atendido a chamada num telefone externo ou numa extensão, introduza o Código de Activação Remota (a definição de fábrica é ∗ **5 1**). Quando o aparelho atender, coloque o auscultador no lugar.
Funções personalizadas numa linha única.	Se tiver uma Chamada em Espera, uma Chamada em Espera/Identificação de Chamada, um sistema de alarme ou outra função personalizada numa única linha telefónica com o aparelho, podem ocorrer problemas durante o envio ou a recepção de faxes. **Por exemplo:** Se subscrever o serviço de Chamada em Espera ou algum outro serviço personalizado e o respectivo sinal aparecer na linha durante o envio ou a recepção de um fax, o sinal pode interromper temporariamente os faxes. A função ECM (Modo de Correcção de Erros) da Brother deve permitir evitar este problema. Esta situação está relacionada com o sistema telefónico e é comum a todos os dispositivos que enviem ou recebam informações numa linha única, partilhada com funções personalizadas. Se for necessário evitar toda e qualquer interrupção, é aconselhável uma linha telefónica separada sem funções personalizadas.

Dificuldades de Cópia

Dificuldade	Sugestões
Não é possível fazer uma cópia.	Certifique-se de que a tecla Copiar está acesa. (Consulte *Activar o modo de Cópia* na página 90.)
Cópia com qualidade deficiente quando utilizar o ADF.	Tente utilizar o vidro do digitalizador. (Consulte *Utilizar o vidro do digitalizador* na página 25.)
Aparecem linhas ou faixas pretas verticais nas cópias.	As linhas ou faixas pretas verticais nas cópias são normalmente provocadas por sujidade ou corrector líquido no vidro. Limpe o vidro. (Consulte *Limpar o vidro do digitalizador* na página 163.)
A opção Ajustar à página não funciona correctamente.	Certifique-se de que o documento original não está inclinado. Reposicione o documento e volte a tentar.

Dificuldades de Digitalização

Dificuldade	Sugestões
Ocorrem erros TWAIN/WIA no início da digitalização.	Certifique-se de que o controlador TWAIN/WIA Brother foi seleccionado como fonte principal. No PaperPort™ 11SE com OCR, clique em **Ficheiro**, **Digitalizar ou obter foto** e clique em **Seleccionar** para seleccionar o controlador Brother TWAIN/WIA.
Digitalização com qualidade deficiente quando utilizar o ADF.	Tente utilizar o vidro do digitalizador. (Consulte *Utilizar o vidro do digitalizador* na página 25.)
O OCR não funciona.	Tente aumentar a resolução do digitalizador.

Dificuldades com o Software

Dificuldade	Sugestões
Não é possível instalar software ou imprimir.	Execute o programa **Corrigir MFL-Pro Suite** no CD-ROM. Este programa repara e reinstala o software.
"Aparelho ocupado"	Certifique-se de que o aparelho não apresenta uma mensagem de erro no ecrã de cristais líquidos.
Não é possível imprimir imagens a partir do FaceFilter Studio.	Para utilizar o FaceFilter Studio, tem de instalar a aplicação FaceFilter Studio a partir do CD-ROM fornecido com o seu aparelho. Para instalar o FaceFilter Studio, consulte o *Guia de Instalação Rápida*. Além disso, antes de iniciar o FaceFilter Studio pela primeira vez, certifique-se de que o aparelho Brother está activo e ligado ao computador. Poderá assim aceder a todas as funções do FaceFilter Studio.

Dificuldades com o PhotoCapture Center™

Dificuldade	Sugestões
O disco amovível não funciona correctamente.	1 Já instalou a actualização do Windows® 2000? Se não o tiver feito, siga estas instruções: 1) Desligue o cabo USB. 2) Instale a actualização do Windows® 2000 utilizando um dos seguintes métodos: ■ Instale o MFL-Pro Suite a partir do CD-ROM. (Consulte o *Guia de Instalação Rápida*.) ■ Transfira o Service Pack mais recente a partir do sítio Web da Microsoft. 3) Aguarde aproximadamente 1 minuto após a reinicialização do computador e, em seguida, ligue o cabo USB. 2 Retire o cartão de memória ou a unidade de memória USB Flash e volte a colocá-los. 3 Se tentou "Ejectar" enquanto estava no Windows®, retire o cartão de memória ou a unidade de memória USB Flash antes de continuar. 4 Se aparecer uma mensagem de erro quando tentar ejectar o cartão de memória ou a unidade de memória USB Flash, isso significa que estão a ser utilizados. Aguarde um momento e tente novamente. 5 Se nada resultar, desligue o computador e o aparelho e, em seguida, volte a ligá-los. (Tem de desligar o cabo de alimentação do aparelho para o desligar.)
Não é possível aceder ao disco amovível a partir do ícone do ambiente de trabalho.	Certifique-se de que introduziu correctamente o cartão de memória ou unidade de memória USB Flash.
Falta parte da foto quando impressa.	Certifique-se de que a impressão sem margens e o recorte estão desactivados. (Consulte *Impressão Sem margens* na página 116 e *Recortar* na página 116.)

Dificuldades de Rede

Dificuldade	Sugestões
Não é possível imprimir na rede.	Certifique-se de que o aparelho está ligado, online e no modo Pronto. Imprima uma lista de Configuração de Rede (consulte *Relatórios* na página 83) e verifique as configurações de rede actuais impressas nesta lista. Volte a ligar o cabo LAN ao hub para verificar se os cabos e as ligações de rede estão em boas condições. Se possível, tente ligar o aparelho a uma porta diferente do hub com um cabo diferente. Se as ligações forem boas, o aparelho mostra `LAN Activa` durante 2 segundos. (Se estiver a utilizar uma ligação sem fios e tiver problemas de rede, consulte o Manual do Utilizador de Rede para obter mais informações.)
A função de digitalização de rede não funciona.	(Apenas para utilizadores do Windows®) A configuração Firewall no seu computador pode rejeitar a necessária ligação de rede. Siga as instruções seguintes para desactivar a Firewall. Se estiver a utilizar um software de Firewall pessoal, consulte o Manual do Utilizador do software ou contacte o fabricante do software. Para utilizadores do Windows® XP SP2 e do Windows Vista®, consulte *Definições do Firewall* no Manual do Utilizador de Software do CD-ROM. Os utilizadores do Windows® XP SP1 devem visitar o Brother Solutions Center. (http://solutions.brother.com)
A função Recepção PC-Fax de rede não funciona.	
O computador não consegue encontrar o aparelho.	<Utilizadores do Windows®> A configuração Firewall no seu computador pode rejeitar a necessária ligação de rede. Para mais informações, consulte as instruções anteriores. <Utilizadores do Macintosh®> Volte a seleccionar o aparelho na aplicação Device Selector (Selector do Dispositivo) localizada em Macintosh HD/Library/Printers/Brother/Utilities/DeviceSelector ou a partir da lista de modelos do ControlCenter2.

Dificuldades com o ecrã táctil

Dificuldade	Sugestões
O teclado de marcação não funciona quando introduz números ou caracteres.	Utilize os botões do ecrã táctil para introduzir informação.

Detecção do tom de marcação

Quando enviar um fax automaticamente, o aparelho espera por predefinição durante um período de tempo predeterminado antes de começar a efectuar a marcação. Ao alterar a configuração de tom de marcação para `Detecção`, o aparelho procederá à marcação assim que detectar um tom de marcação. Esta definição pode permitir poupar algum tempo quando enviar um fax para muitos números diferentes. Se alterar a definição e começar a ter problemas com a marcação, deve mudar para a configuração de fábrica `NãoDetectado`.

1. Prima `MENU`.
2. Prima ▲ ou ▼ para visualizar `Conf.inicial`.
3. Prima `Conf.inicial`.
4. Prima ▲ ou ▼ para visualizar `Sin. Marcação`.
5. Prima `Sin. Marcação`.
6. Prima `Detecção` ou `NãoDetectado`.
7. Prima **Parar/Sair**.

Interferência na linha telefónica

Se tiver dificuldades em enviar ou receber um fax devido a possíveis interferências na linha telefónica, pode alterar a configuração da compatibilidade, o que permite reduzir a velocidade do modem para minimizar os erros.

1. Prima `MENU`.
2. Prima ▲ ou ▼ para visualizar `Fax`.
3. Prima `Fax`.
4. Prima ▲ ou ▼ para visualizar `Vários`.
5. Prima `Vários`.
6. Prima `Compatível`.
7. Prima `Alta`, `Normal` ou `Básico(p/ VoIP)`.
   - `Básico(p/ VoIP)` reduz a velocidade do modem para 9600 bps. Pode preferir utilizar esta opção apenas quando necessário, a não ser que a situação de interferência seja um problema recorrente na sua linha telefónica.
   - `Normal` configura a velocidade do modem para 14400 bps.
   - `Alta` aumenta a velocidade do modem para 33600 bps. (configuração de fábrica)
8. Prima **Parar/Sair**.

Nota

Quando alterar a compatibilidade para `Básico(p/ VoIP)`, a função ECM só está disponível para enviar faxes a cores.

Mensagens de erro e manutenção

Como em qualquer equipamento sofisticado de escritório, podem ocorrer problemas e pode ser necessário substituir consumíveis. Neste caso, o aparelho identifica o erro e apresenta uma mensagem de erro. As mensagens de erro e manutenção mais comuns são descritas a seguir.

O próprio utilizador pode corrigir a maioria dos erros e efectuar a manutenção de rotina. Se necessitar de mais ajuda, o Brother Solutions Center oferece as mais recentes sugestões de solução de problemas e questões mais frequentes.

Visite-nos em http://solutions.brother.com.

Mensagem de erro	Causa	Acção
Baixa Tempertura	A cabeça de impressão está demasiado fria.	Deixe o aparelho aquecer.
Bloque.d/papel	O papel está bloqueado no aparelho.	Abra a Tampa Traseira Exterior e a Tampa Traseira Interior (na parte de trás do aparelho) e retire o papel bloqueado. (Consulte *Bloqueio de papel ou da impressora* na página 156.)
		Certifique-se de que a guia do comprimento do papel está ajustada ao tamanho de papel correcto. Não estenda a gaveta quando coloca papel de tamanho A5 ou inferior.
C. M.md cheio	O cartão de memória ou a unidade de memória USB Flash que está a utilizar já tem 999 ficheiros.	O aparelho só pode guardar até 999 ficheiros no cartão de memória ou na unidade de memória USB Flash. Tente eliminar ficheiros não utilizados para libertar algum espaço e tente novamente.
Desligado	A outra pessoa ou o aparelho de fax da outra pessoa parou a chamada.	Tente enviar ou receber novamente.
Disp. incorrecto Desligue dispositivo do conector frontal, desligue o aparelho e, em seguida, volte a ligá-lo.	Foi ligado um dispositivo avariado à interface directa USB.	Desligue o dispositivo da interface directa USB e prima **Poupar energia** para desligar e voltar a ligar o aparelho.
Disp. incorrecto Desligue o Dispositivo USB	Foi ligada à interface directa USB uma unidade de memória USB Flash ou um dispositivo USB incompatível. (Para mais informações, visite-nos em http://solutions.brother.com.)	Retire o dispositivo da interface directa USB.

Mensagem de erro	Causa	Acção
Erro de Media	O cartão de memória está corrompido, incorrectamente formatado ou existe um problema com o cartão de memória.	Coloque o cartão novamente na ranhura para verificar se está na posição correcta. Se o erro se mantiver, verifique a unidade multimédia (ranhura) do aparelho, colocando outro cartão de memória que saiba estar a funcionar.
ErroComunic	A qualidade deficiente da linha telefónica causou um erro de comunicação.	Se o problema persistir, contacte a empresa de telecomunicações e peça que verifiquem a linha telefónica.
Falha inicialização ecrã táctil	Premiu o ecrã táctil antes de a inicialização de arranque terminar.	Certifique-se de que não tem nenhum objecto encostado ou a tocar no ecrã táctil.
Hub Inutilizável	Foi ligado à interface directa USB um Hub ou uma unidade de memória USB Flash com Hub.	O aparelho não é compatível com Hubs ou unidades de memória USB Flash com Hub. Retire o dispositivo da interface directa USB.
Imagem mto grande	Como as proporções da foto são irregulares, não foi possível acrescentar efeitos.	Escolha uma imagem com proporções normais.
Imagem mto pequena	O tamanho da foto é demasiado pequeno para enquadrar.	Seleccione uma imagem maior.
Impossível impr.	Um ou mais cartuchos de tinta chegaram ao fim da sua duração. O aparelho pára todas as operações de impressão. Enquanto houver memória disponível, os faxes a preto e branco são guardados na memória. Se o aparelho de envio tiver um fax a cores, o "protocolo" do aparelho pedirá para enviar o fax como monocromático.	Substitua os cartuchos de tinta. (Consulte *Substituir os cartuchos de tinta* na página 159.)
Ligação falhou	Tentou efectuar um polling num aparelho de fax que não está no modo de espera de polling.	Verifique a configuração de polling do outro aparelho de fax.

Mensagem de erro	Causa	Acção
Memória Cheia	A memória do aparelho está cheia.	**Envio de fax ou cópia em progresso** Efectue um dos seguintes procedimentos: ■ Prima **Parar/Sair** e aguarde que as outras operações em curso fiquem concluídas e tente novamente. ■ Elimine os dados da memória. Para obter memória adicional, pode desactivar a opção Receber memória (Consulte *Desactivar operações de Receber memória* na página 57.) ■ Imprima os faxes que estão na memória. (Consulte *Imprimir um fax a partir da memória* na página 54.)
	O cartão de memória ou a unidade de memória USB Flash que está a utilizar não tem espaço livre suficiente para digitalizar os documentos.	Elimine ficheiros não utilizados do cartão de memória ou da unidade de memória USB Flash para libertar algum espaço e tente novamente.
Não detectado	Instalou um novo cartucho de tinta demasiado rápido e o aparelho não o detectou.	Retire o novo cartucho de tinta e volte a instalá-lo lentamente até o encaixar.
	Se estiver a utilizar tinta que não seja original da Brother, o aparelho pode não detectar o cartucho de tinta.	Substitua o cartucho por um cartucho de tinta original da Brother. Se a mensagem de erro permanecer, contacte o revendedor da Brother.
	Um cartucho de tinta não foi instalado correctamente.	Retire o novo cartucho de tinta e volte a instalá-lo lentamente até o encaixar. (Consulte *Substituir os cartuchos de tinta* na página 159.)
Não pode limpar XX Não pode iniciar XX Não pod imprimir XX Não pod Digitalz XX	Ocorreu um problema mecânico no aparelho. **—OU—** Um objecto estranho tal como um agrafo ou um pedaço de papel rasgado entrou no aparelho.	Abra a tampa do digitalizador e remova todos os objectos estranhos do aparelho. Se a mensagem de erro continuar, desligue o aparelho da corrente eléctrica durante alguns minutos e, em seguida, volte a ligá-lo. (Pode desligar o aparelho durante cerca de 24 horas sem perder os faxes guardados na memória. Consulte *Transferir os faxes ou o relatório de Histórico de Faxes* na página 154.)
Não registado	Tentou aceder a um número de Marcação de um toque ou de Marcação Rápida não programado.	Configure o número de Marcação de um toque ou de Marcação Rápida. (Consulte *Memorizar números de Marcação de um toque* na página 73 e *Memorizar números de Marcação Rápida* na página 75.)

Mensagem de erro	Causa	Acção
Nenhum Cartucho	Um cartucho de tinta não foi instalado correctamente.	Retire o novo cartucho de tinta e volte a instalá-lo lentamente até o encaixar. (Consulte *Substituir os cartuchos de tinta* na página 159.)
Pouca tinta	Um ou mais cartuchos de tinta estão quase vazios. Se o aparelho de envio tiver um fax a cores para envio, o "protocolo" do aparelho pedirá para enviar o fax a preto e branco. Se o aparelho de envio for capaz de converter o fax, o fax a cores será impresso no seu aparelho como um fax a preto e branco.	Encomende imediatamente um novo cartucho. Pode continuar a imprimir até o LCD indicar Impossível impr. (Consulte *Substituir os cartuchos de tinta* na página 159.)
Restam dados	Os dados de impressão ficaram na memória do aparelho.	Prima **Parar/Sair**. O aparelho cancela o trabalho e apaga-o da memória. Tente imprimir novamente.
Só impressão P&B	Um ou mais cartuchos de tinta a cores chegaram ao fim da sua duração. Enquanto esta mensagem aparecer no LCD, cada operação funciona da seguinte forma: ■ Impressão Se clicar em **Escala de cinzentos** no separador Avançado do controlador da impressora, pode utilizar o aparelho como uma impressora monocromática durante cerca de quatro semanas consoante o número de páginas que imprimir. ■ Cópias Se o tipo de papel estiver configurado para Papel Normal ou Papel Revestido, pode fazer cópias monocromáticas. A cópia duplex não está disponível quando esta mensagem é apresentada. ■ Faxes Se o tipo de papel estiver configurado para Papel Normal ou Papel Revestido, o aparelho recebe e imprime faxes monocromáticos. Se o aparelho de envio tiver um fax a cores, o "protocolo" do aparelho pedirá para enviar o fax como monocromático. Se o tipo de papel estiver configurado para Outro Glossy ou Brother BP71, o aparelho pára todas as operações de impressão. Se desligar o aparelho ou retirar um cartucho de tinta vazio, não pode utilizar a máquina até colocar um novo cartucho de tinta.	Substitua os cartuchos de tinta. (Consulte *Substituir os cartuchos de tinta* na página 159.)

Mensagem de erro	Causa	Acção
S/respost./ocup.	O número marcado não responde ou está ocupado.	Verifique o número e tente novamente.
Sem Ficheiro	O cartão de memória ou unidade de memória USB Flash não contém um ficheiro .JPG.	Introduza novamente na ranhura o cartão de memória ou a unidade de memória USB Flash correcta.
Sem ID chamada	Não existe histórico de chamadas recebidas. Não recebeu chamadas ou não subscreveu o serviço de Identificação de Chamada da sua companhia de telefone.	Se quiser utilizar a função Identificação de Chamada contacte a sua companhia de telefone. (Consulte *Identificação de Chamada* na página 65.)
Tampa Aberta.	A tampa do digitalizador não foi completamente fechada.	Abra a tampa do digitalizador e feche-a novamente.
	A tampa do cartucho de tinta não está completamente fechada.	Feche com firmeza a tampa do cartucho de tinta até encaixá-la.
Temperat Elevada	A cabeça de impressão está demasiado quente.	Deixe o aparelho arrefecer.
Verif. Papel	O aparelho não tem papel ou o papel não está correctamente colocado na gaveta de papel.	Efectue um dos seguintes procedimentos: ■ Coloque papel na gaveta de papel e, em seguida, prima **Iniciar Mono** ou **Iniciar Cor**. ■ Retire o papel, coloque-o novamente e, em seguida, prima **Iniciar Mono** ou **Iniciar Cor**.
	O papel está bloqueado no aparelho.	Retire o papel encravado, seguindo os passos descritos em *Bloqueio de papel ou da impressora* na página 156.
		Se ocorrer este erro frequentemente quando efectuar cópia duplex ou impressão duplex, os rolos do alimentador de papel podem estar sujos com tinta. Limpe os rolos do alimentador de papel. (Consulte *Limpar o rolo do alimentador de papel* na página 164.)
	A tampa traseira exterior ou a tampa traseira interior podem não estar correctamente fechadas.	Abra a tampa traseira exterior e a tampa traseira interior. Em seguida, feche a tampa traseira interior e a tampa traseira exterior. Certifique-se de que ficam fechadas correctamente.

Mensagem de erro	Causa	Acção
Verif Tamho Ppel	O papel não tem o formato correcto.	1 Certifique-se de que a configuração de Tamanho do Papel corresponde ao tamanho do papel que está na gaveta. (Consulte *Tipo e Tamanho do Papel* na página 29.) 2 Verifique também se o aparelho está configurado para utilizar a gaveta com o tamanho do papel que pretende. (Consulte *Utilizar gaveta no modo de Cópia* na página 29 e *Utilizar gaveta no modo de Fax* na página 30.) 3 Certifique-se de que colocou o papel na posição Vertical, conforme o ilustrado na etiqueta da gaveta. 4 (Cópia duplex) Depois de ter verificado as definições anteriores e a posição do papel, prima **Iniciar Mono** ou **Iniciar Cor** para continuar a impressão.
Verifique Docum.	O documento não foi introduzido ou alimentado correctamente, ou o documento digitalizado a partir do ADF era demasiado comprido.	Consulte *Utilizar o ADF* na página 24. Consulte *Bloqueio de documentos* na página 155.

Apresentação de animação de erro

As animações de erro apresentam instruções passo-a-passo quando o papel fica bloqueado. Pode ler os passos ao seu ritmo premindo ▶ para ver o passo seguinte e ◀ para retroceder. Se não premir nenhuma tecla durante 1 minuto, a animação começa novamente a sequência automática.

Nota

Pode premir ◀ ou ▶ para parar a animação automática e voltar ao modo passo-a-passo.

Transferir os faxes ou o relatório de Histórico de Faxes

Se o LCD indicar:

- `Não pode limpar XX`
- `Não pode iniciar XX`
- `Não pod imprimir XX`
- `Não pod Digitalz XX`

Recomendamos que transfira os faxes para outro aparelho de fax ou para o computador. (Consulte *Transferir faxes para outro aparelho de fax* na página 154 ou *Transferir faxes para o computador* na página 154.)

Pode também transferir o relatório de Histórico de Faxes para ver se existe algum fax que necessite de ser transferido. (Consulte *Transferir o relatório de Histórico de Faxes para outro aparelho de fax* na página 155.)

Nota

Se existir uma mensagem de erro no LCD do aparelho, depois de os faxes terem sido transferidos, desligue o aparelho por alguns minutos da fonte de alimentação e, em seguida, volte a ligá-lo.

Transferir faxes para outro aparelho de fax

Se não tiver configurado a ID da unidade, não pode introduzir o modo de transferência de fax. (Consulte *Introduzir informação pessoal (ID do aparelho)* no Guia de Instalação Rápida.)

1. Prima **Parar/Sair** para interromper o erro temporariamente.
2. Prima `MENU`.
3. Prima ▲ ou ▼ para visualizar `Serviço`.
4. Prima `Serviço`.
5. Prima `Transf. Dados`.
6. Prima `Transfêr. Fax`.
7. Efectue um dos seguintes procedimentos:
   - Se o LCD apresentar `Nenhum dado`, é porque não existem faxes na memória do aparelho.

     Prima **Parar/Sair**.
   - Introduza o número de fax para onde os faxes serão reencaminhados.
8. Prima **Iniciar Mono**.

Transferir faxes para o computador

Pode transferir os faxes da memória do aparelho para o computador.

1. Prima **Parar/Sair** para interromper o erro temporariamente.
2. Certifique-se de que instalou o **MFL-Pro Suite** no computador e, em seguida, active a função **Recepção de PC-FAX** no computador. (Para mais informações, consulte *Recepção de PC-FAX* para Windows® no Manual do Utilizador de Software incluído no CD-ROM.)

3 Certifique-se de que configurou a Recepção PC-Fax no aparelho. (Consulte *Recepção de PC FAX* na página 56.)
Se houver faxes na memória do aparelho quando configurar a Recepção PC-FAX, o LCD irá perguntar-lhe se pretende transferir os faxes para o computador.

4 Efectue um dos seguintes procedimentos:

- Para transferir todos os faxes para o computador, prima `Sim`. O aparelho pergunta se pretende uma impressão de segurança.
- Para sair e deixar os faxes na memória, prima `Não`.

5 Prima **Parar/Sair**.

Transferir o relatório de Histórico de Faxes para outro aparelho de fax

Se não tiver configurado a ID da unidade, não pode introduzir o modo de transferência de fax. (Consulte *Introduzir informação pessoal (ID do aparelho)* no Guia de Instalação Rápida.)

1 Prima **Parar/Sair** para interromper o erro temporariamente.

2 Prima `MENU`.

3 Prima ▲ ou ▼ para visualizar `Serviço`.

4 Prima `Serviço`.

5 Prima `Transf. Dados`.

6 Prima `Transf. Relat.`

7 Introduza o número de fax para o qual o relatório de Histórico de Faxes será reencaminhado.

8 Prima **Iniciar Mono**.

Bloqueio de documentos

Os documentos podem encravar na unidade ADF se não forem introduzidos ou alimentados correctamente, ou se forem demasiado longos. Siga os passos apresentados em seguida para desencravar um documento.

O documento está encravado na parte superior da unidade ADF

1 Remova o papel que não está bloqueado do ADF.

2 Abra a tampa do ADF.

3 Remova o documento bloqueado puxando-o para a direita.

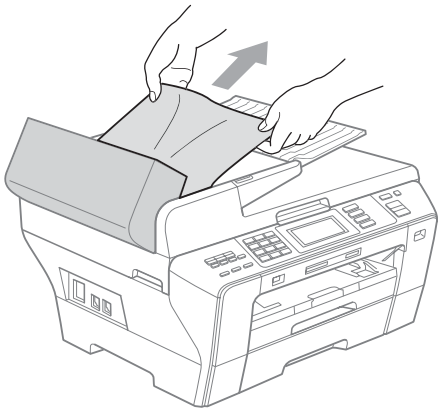

4 Feche a tampa do ADF.

5 Prima **Parar/Sair**.

IMPORTANTE

Para evitar bloqueios de documentos, feche a tampa do ADF correctamente pressionando ligeiramente no centro.

O documento está encravado no interior da unidade ADF

1. Remova o papel que não está bloqueado do ADF.
2. Levante a tampa dos documentos.
3. Remova o documento bloqueado puxando-o para a direita.

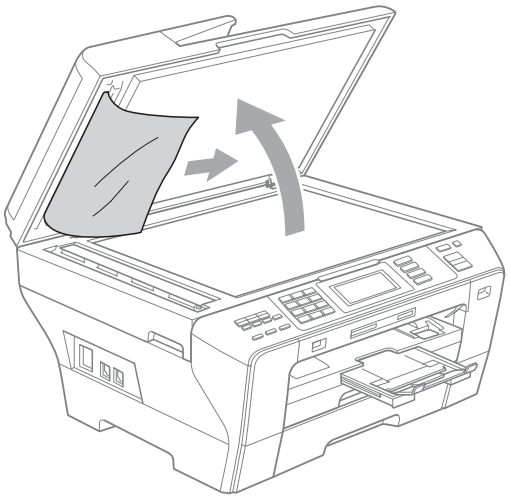

4. Feche a tampa dos documentos.
5. Prima **Parar/Sair**.

Bloqueio de papel ou da impressora

Remova o papel encravado em função da área onde ficou encravado no aparelho.

1. Remova as gavetas de papel (1) do aparelho.

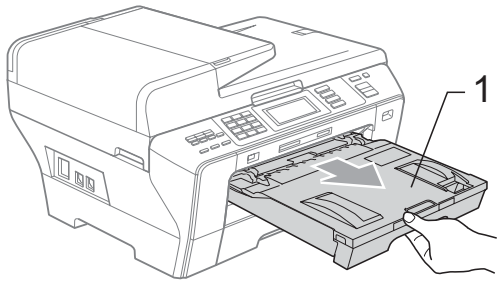

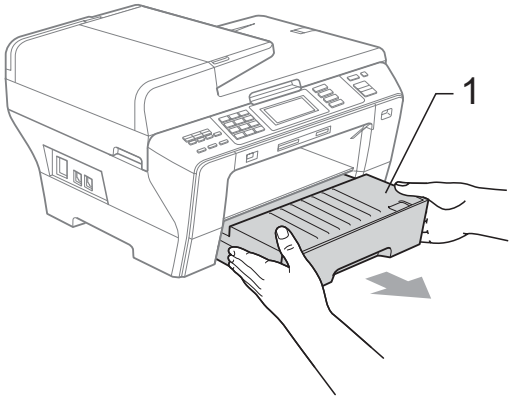

2. Empurre as duas alavancas verdes para cima em ambos os lados.

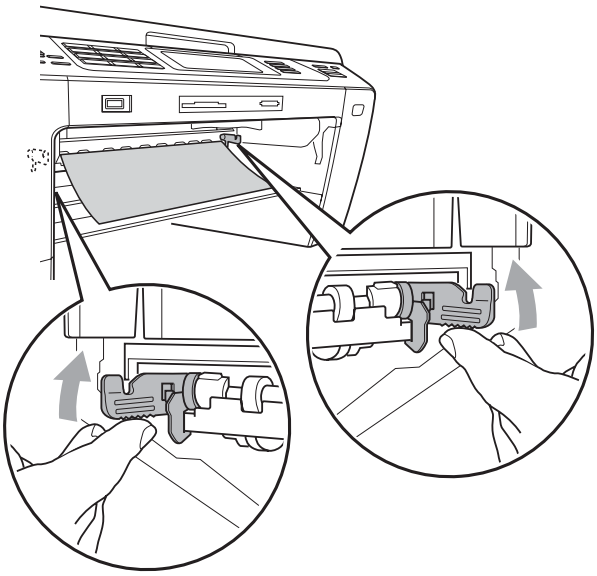

3 Puxe o papel encravado (1) e prima **Parar/Sair**.

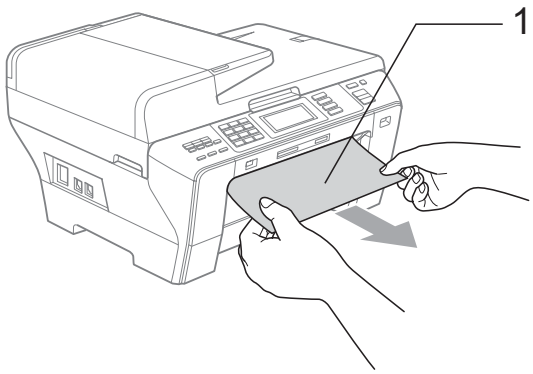

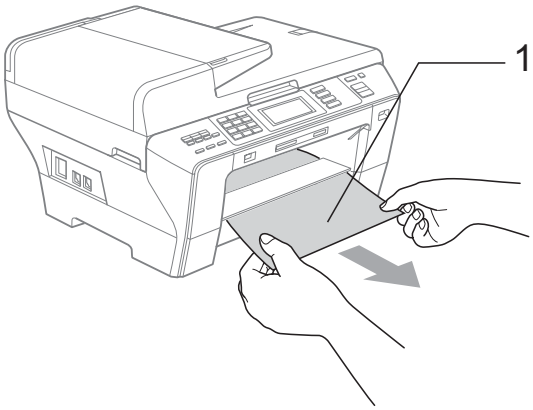

4 Empurre a unidade duplex verde para cima.

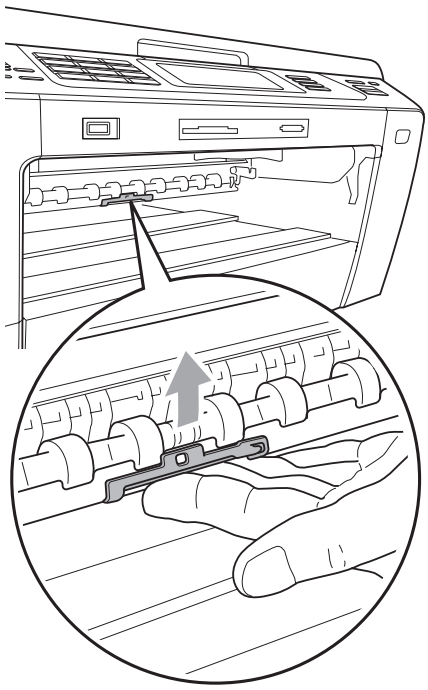

5 Reinicie o aparelho levantando a tampa do digitalizador pela frente do aparelho e, em seguida, feche-a.

- Se não conseguir retirar o papel encravado pela parte frontal do aparelho ou se a mensagem de erro ainda aparecer no LCD depois de retirar o papel encravado, avance para o próximo passo.

6 Abra a Tampa Traseira Exterior (1) pela parte posterior do aparelho. Remova o papel encravado do aparelho.

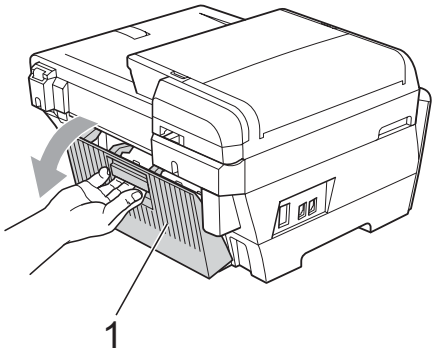

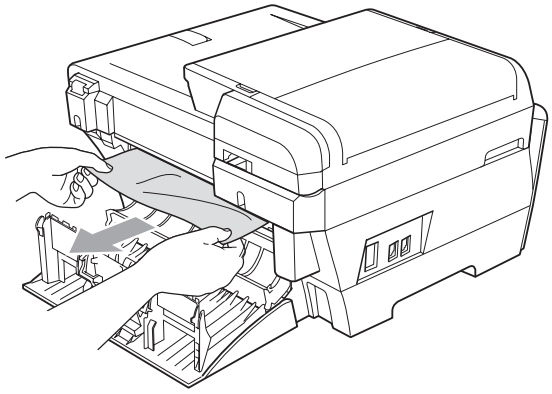

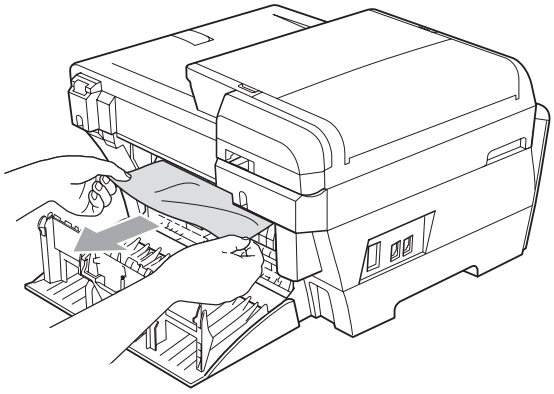

7 Feche a Tampa Traseira Interiorer (1) se esta se encontra aberta, conforme mostra a figura.

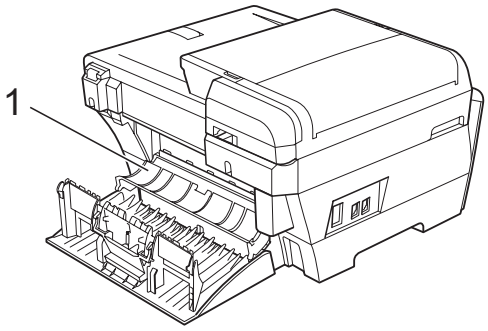

8 Feche a Tampa Traseira Exterior. Certifique-se de que a tampa está fechada correctamente.

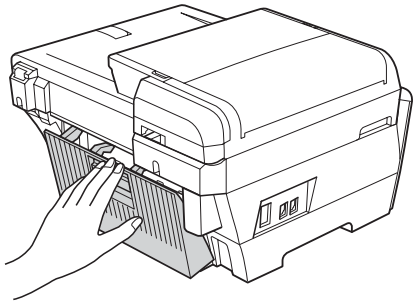

9 Com ambas as mãos, utilize os suportes para os dedos nos dois lados do aparelho para levantar a tampa do digitalizador (1) para a posição aberta. Certifique-se de que não há papel encravado nos cantos do aparelho.

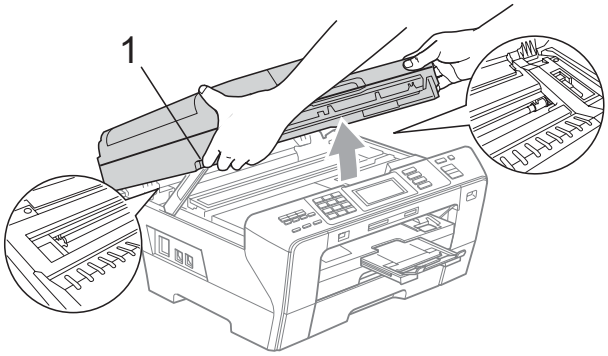

IMPORTANTE

- Se o papel estiver encravado debaixo da cabeça de impressão, desligue o aparelho da fonte de alimentação e, em seguida, mova a cabeça de impressão para remover o papel.
- Se a cabeça de impressão estiver no canto direito, como indicado na figura, não pode deslocar a cabeça de impressão. Mantenha a tecla **Parar/Sair** premida até a cabeça de impressão se deslocar para o centro. Em seguida, desligue o aparelho da fonte de alimentação e retire o papel.

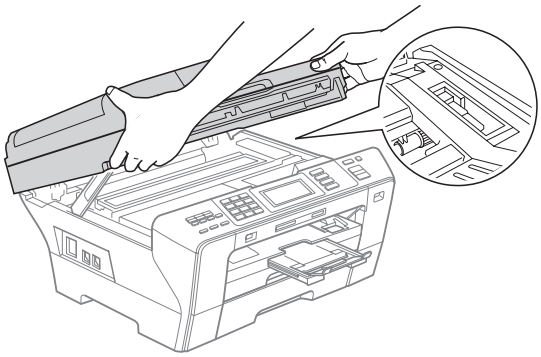

- Se a tinta entrar em contacto com a pele, lave imediatamente com sabão e água em abundância.

10 Feche cuidadosamente a tampa do digitalizador (1) com a ajuda dos suportes para os dedos nos dois lados.

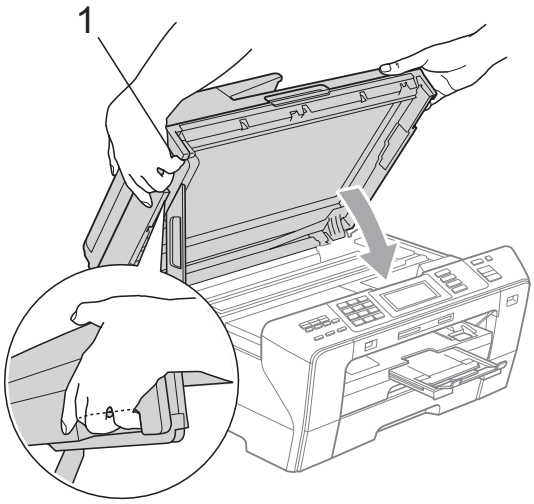

AVISO

Tenha cuidado para não entalar os dedos na tampa do digitalizador.
Utilize sempre os suportes para os dedos existentes em ambos os lados da tampa do digitalizador para a abrir ou fechar.

11 Volte a colocar a gaveta do papel n.º 1 e a gaveta do papel n.º 2 no aparelho.

IMPORTANTE

Puxe o suporte de papel para fora até ouvir um estalido.

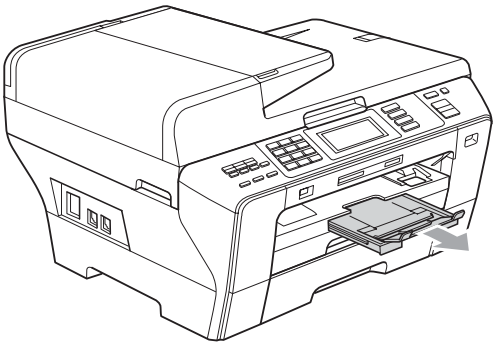

Manutenção de rotina

Substituir os cartuchos de tinta

O aparelho está equipado com um contador de pontos de tinta. O contador de pontos de tinta controla automaticamente o nível de tinta em cada um dos 4 cartuchos. Quando o aparelho detectar que um cartucho de tinta está quase vazio, o aparelho alerta-o com uma mensagem no ecrã de cristais líquidos.

O LCD (ecrã de cristais líquidos) informa-o sobre qual cartucho de tinta tem pouca tinta ou precisa de ser substituído. Siga as instruções do ecrã de cristais líquidos para substituir os cartuchos de tinta pela ordem correcta.

Embora o aparelho aconselhe a substituir o cartucho de tinta, ainda resta uma pequena quantidade de tinta no cartucho. É necessário conservar um pouco de tinta no cartucho para evitar que o ar seque e provoque danos nos elementos da cabeça de impressão.

IMPORTANTE

As unidades multifunções Brother foram concebidas para utilizarem tinta de uma determinada especificação e funcionarem a um nível optimizado e fiável quando utilizadas em conjunto com cartuchos de tinta Brother. A Brother não garante este óptimo e fiável desempenho se for utilizada tinta ou cartuchos com outras especificações. Deste modo, a Brother não recomenda o uso de cartuchos que não cartuchos originais da marca Brother ou a recarga de cartuchos usados com tinta de outra origem. Se forem causados danos na cabeça de impressão ou noutras peças deste aparelho resultantes da utilização de outras marcas de tinta ou cartuchos de tinta, qualquer reparação efectuada pode não estar coberta pela garantia.

1 Abra a tampa do cartucho de tinta. Se um ou mais cartuchos de tinta tiverem chegado ao fim da sua duração, por exemplo o Preto, o LCD mostra `Impossível impr.`

2 Prima o manípulo de libertação do encaixe, conforme indica a figura, para libertar o cartucho de tinta indicado no LCD. Retire o cartucho do aparelho.

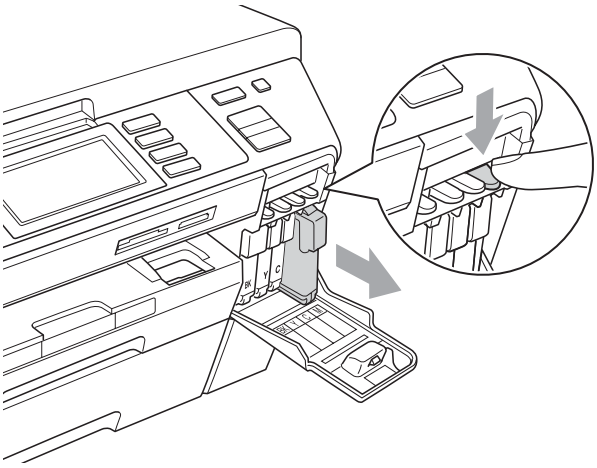

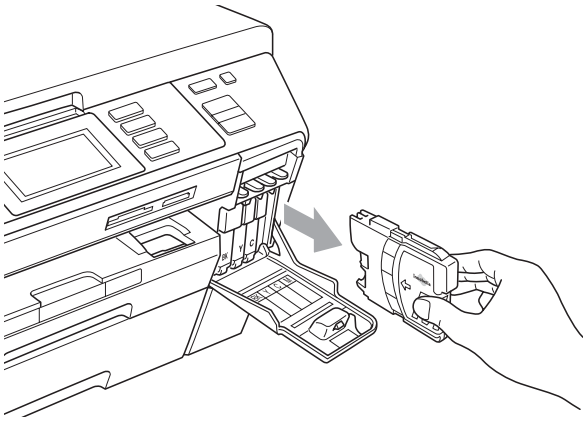

3 Abra a embalagem do novo cartucho de tinta da cor indicada pelo ecrã de cristais líquidos e retire-o.

4 Rode o botão verde da tampa de protecção amarela no sentido dos ponteiros do relógio até ouvir um clique para libertar a vedação de vácuo e, em seguida, retire a tampa (1).

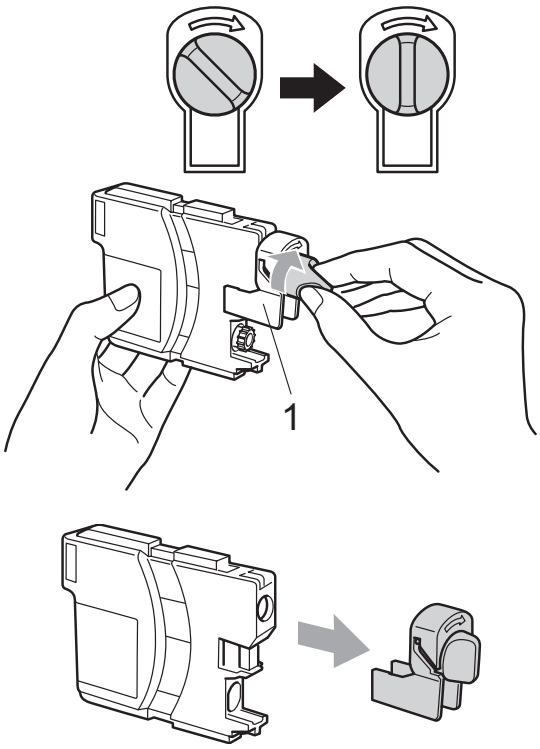

5 Cada cor tem a sua posição correcta. Insira o cartucho de tinta na direcção mostrada na seta da etiqueta.

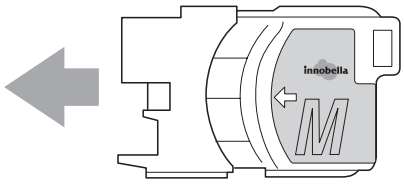

6 Com cuidado, empurre o cartucho de tinta para dentro até o encaixar e, em seguida, feche a tampa do cartucho de tinta.

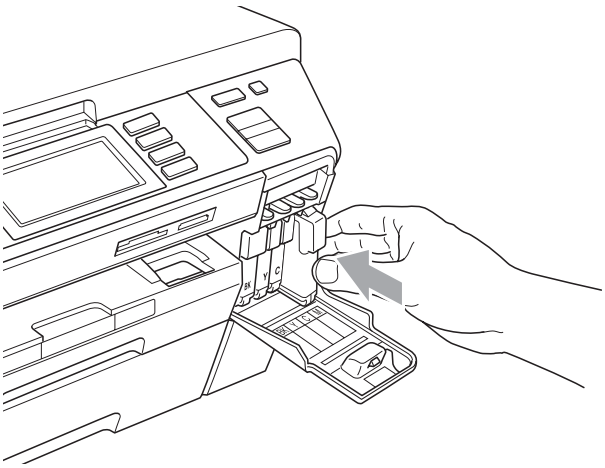

7 O aparelho reinicia automaticamente o contador de pontos de tinta.

Nota

- Se substituiu um cartucho de tinta, por exemplo o Preto, o LCD irá pedir-lhe para verificar se o cartucho era novo (por exemplo, `Mudou Cartucho?` BK `Preto`). Para cada novo cartucho instalado, prima `Sim` para reiniciar automaticamente o contador de pontos de tinta para essa cor. Se o cartucho que instalou não for totalmente novo, prima `Não`.
- Se o LCD mostrar `Nenhum Cartucho` ou `Não detectado` depois de instalar os cartuchos de tinta, verifique se os cartuchos de tinta estão instalados correctamente.

AVISO

Se a tinta entrar em contacto com os olhos, lave-os imediatamente com água e consulte um médico se necessário.

IMPORTANTE

- NÃO remova os cartuchos de tinta se não for necessário substitui-los. Se o fizer, poderá reduzir a quantidade da tinta e o aparelho não saberá a quantidade de tinta restante no cartucho.
- NÃO toque nas ranhuras de inserção dos cartuchos. Se o fizer, a tinta pode manchar a sua pele.
- Se a tinta entrar em contacto com a pele ou com vestuário, lave-os imediatamente com sabão ou detergente.
- Se misturar as cores por ter colocado os cartuchos de tinta na posição errada, limpe a cabeça de impressão várias vezes depois de colocar os cartuchos na posição correcta.
- Depois de abrir um cartucho de tinta, instale-o no aparelho e utilize-o no período de seis meses após a instalação. Utilize cartuchos novos até à data de validade indicada na embalagem.
- NÃO desmonte nem force o cartucho de tinta, porque isso pode causar a saída de tinta do cartucho.

Limpar a parte exterior do aparelho

Limpe o ecrã táctil da seguinte forma:

IMPORTANTE

- Para evitar a activação do ecrã táctil durante a limpeza, coloque previamente o aparelho no modo de Poupança de Energia premindo a tecla **Poupar energia**.
- NÃO utilize nenhum tipo de líquidos de limpeza (incluindo etanol).

1. Limpe o ecrã táctil com um pano macio e seco.

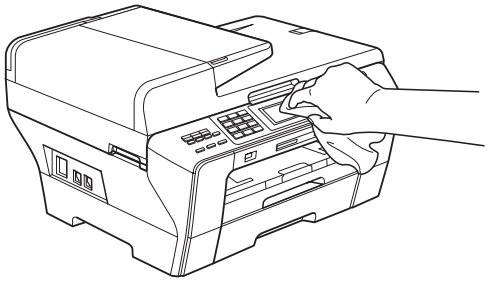

Limpe a parte exterior do aparelho da seguinte forma:

IMPORTANTE

- Utilize detergentes neutrais. A limpeza com líquidos voláteis, como diluente ou benzina, danificam a parte exterior do aparelho.
- Não utilize materiais de limpeza com amoníaco.
- Não utilize álcool isopropilo para remover sujidade do painel de controlo. Pode rachar o painel.

1. Remova as gavetas de papel (1) completamente para fora do aparelho.

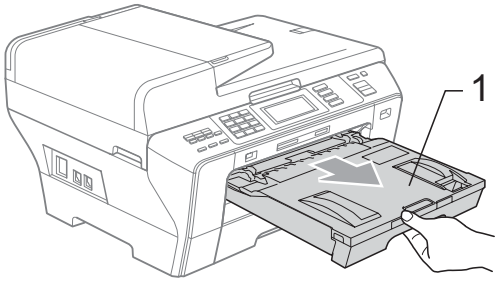

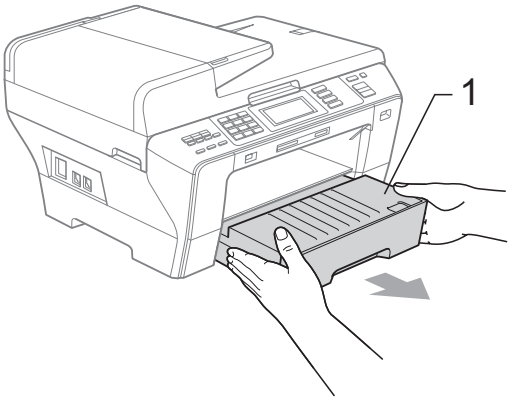

2. Limpe a parte exterior do aparelho com um pano suave para remover o pó.

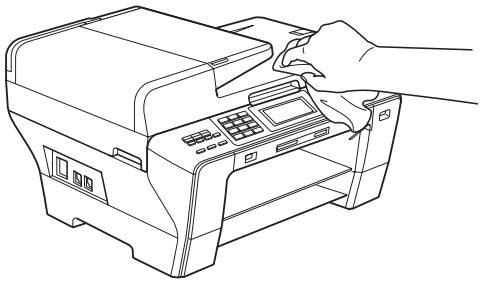

3. Retire tudo aquilo que esteja encravado na gaveta de papel.
4. Limpe as gavetas de papel com um pano macio para remover o pó.

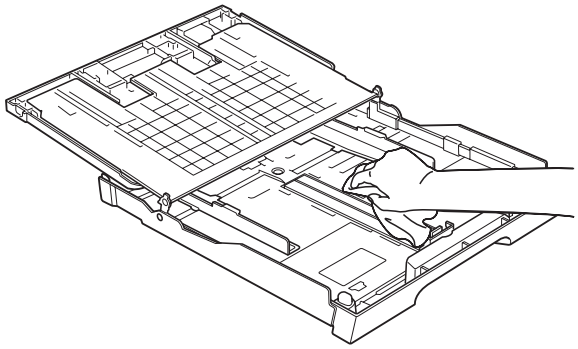

5. Reinstale as gavetas de papel no aparelho.

Limpar o vidro do digitalizador

1. Levante a tampa do documento (1). Limpe o vidro do digitalizador (2) e a superfície em plástico branco (3) com um pano macio que não largue pêlos embebido num limpa-vidros que não seja inflamável.

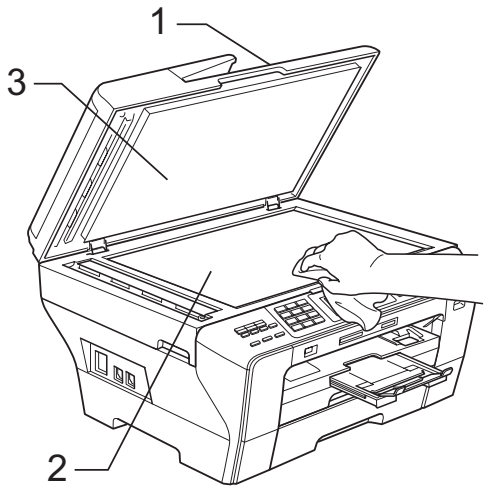

2. Na unidade ADF, limpe a barra branca (1) e a faixa de vidro (2) com um pano macio e que não largue pêlos, embebido num limpa-vidros não inflamável.

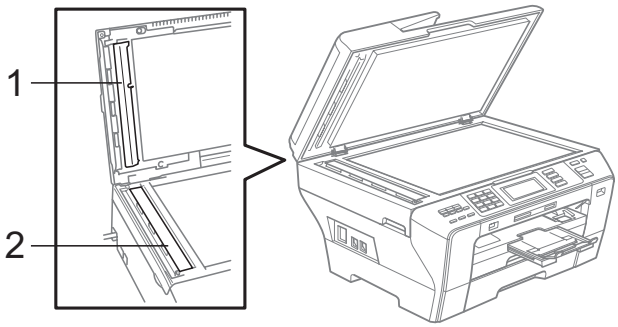

Nota

Para além de limpar a faixa de vidro com um limpa-vidros não-inflamável, passe a ponta dos dedos pela faixa de vidro para tentar detectar sujidade. Se encontrar pó ou sujidade, limpe novamente a faixa do vidro, com especial atenção a essa área. Pode ser necessário repetir o processo de limpeza três ou quatro vezes. Para testar, faça uma cópia a seguir a cada tentativa de limpeza.

Limpar a faixa de impressão do aparelho

AVISO

Desligue o aparelho da tomada eléctrica antes de limpar a faixa de impressão.

1. Com ambas as mãos, utilize os suportes para os dedos em ambos os lados do aparelho para levantar a tampa do digitalizador até ficar fixa na posição aberta.

2. Limpe a faixa de impressão do aparelho (1) e a área circundante, retirando tinta eventualmente derramada com um pano macio, seco e que não largue pêlos.

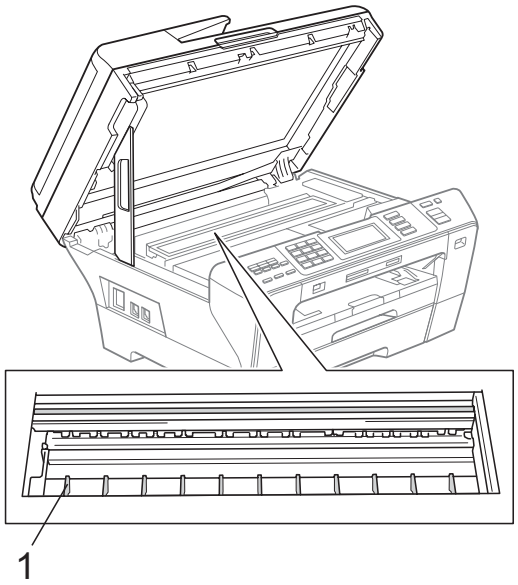

Limpar o rolo do alimentador de papel

Se os rolos do alimentador de papel estiverem manchados com tinta, isto pode provocar problemas na alimentação do papel ou na cópia duplex.

1. Desligue o aparelho da tomada eléctrica e, se a aba do suporte do papel estiver aberta, feche-a e, em seguida, feche o suporte do papel. Remova as gavetas do papel completamente para fora do aparelho.

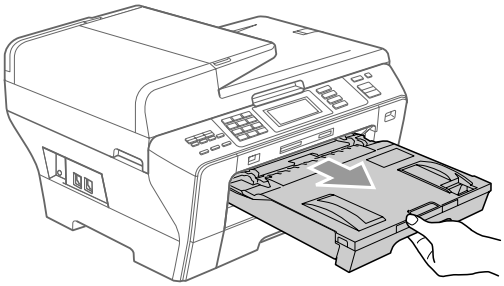

2. Empurre as duas alavancas verdes para cima em ambos os lados.

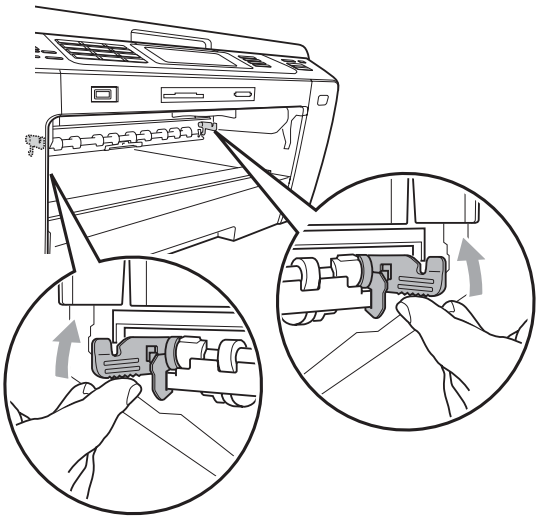

3. Humedeça ligeiramente em água um pano macio que não largue pêlos. Esprema bem o pano antes de o utilizar.

4. Limpe os rolos do alimentador de papel (1) com o pano, aplicando um movimento lateral. Rode lentamente os rolos para limpar toda a superfície.

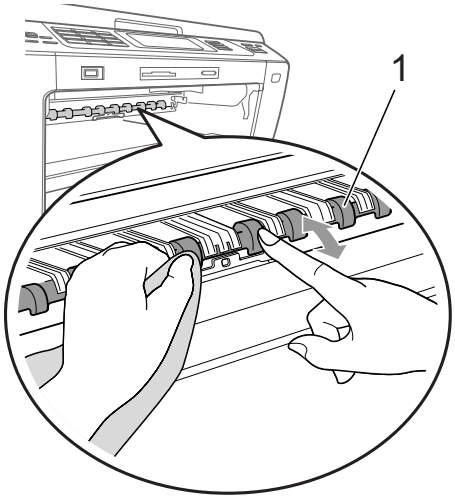

5. Empurre a unidade duplex verde para cima.

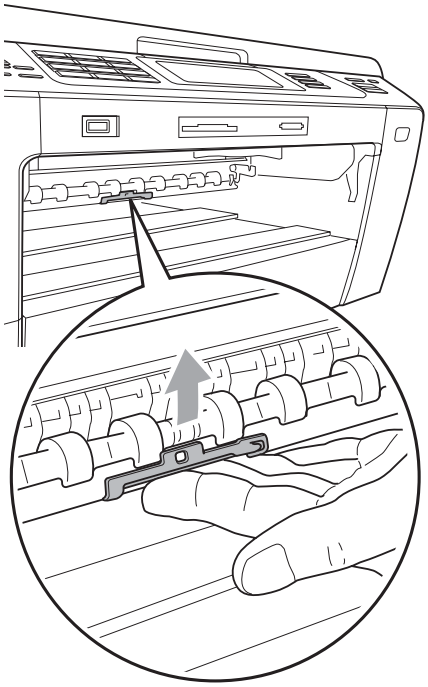

6. Reinstale as gavetas de papel no aparelho.
7. Volte a ligar o cabo de alimentação.

Nota

Não volte a utilizar o aparelho enquanto os rolos não estiverem secos. Se utilizar o aparelho antes de os rolos estarem secos, pode provocar problemas na alimentação do papel ou na cópia duplex.

Limpar o rolo de recolha do papel

1. Remova as gavetas do papel completamente para fora do aparelho.
2. Desligue o aparelho da tomada eléctrica e abra a Tampa Traseira Exterior (1) e a Tampa Traseira Interior (2) pela parte posterior do aparelho.

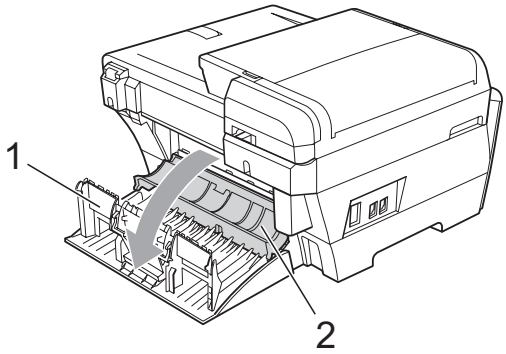

3. Humedeça ligeiramente em água um pano macio que não largue pêlos. Esprema bem o pano antes de o utilizar.
4. Limpe os rolos de recolha do papel (1) com o pano, aplicando um movimento lateral. Rode lentamente os rolos para limpar toda a superfície.

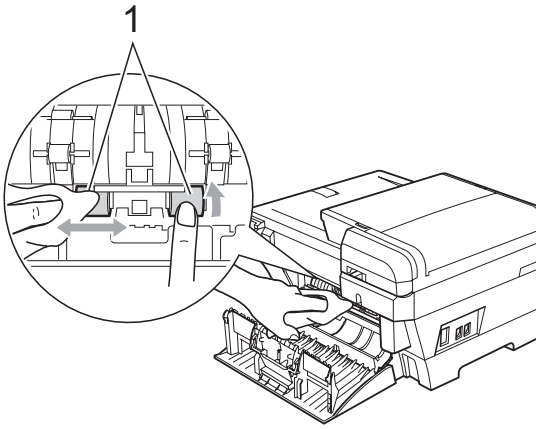

5. Utilize um pano seco macio e que não largue pêlos para secar os rolos, aplicando um movimento lateral. Rode lentamente os rolos para secar toda a superfície.
6. Feche a Tampa Traseira Interior e a Tampa Traseira Exterior.
   Certifique-se de que a tampa está fechada correctamente.
7. Reinstale as gavetas de papel no aparelho.
8. Volte a ligar o cabo de alimentação.
9. Não volte a utilizar o aparelho enquanto os rolos não estiverem secos.

Limpar a cabeça de impressão

Para manter a qualidade de impressão, o aparelho limpa automaticamente a cabeça de impressão. Pode iniciar o processo de limpeza manualmente se tiver um problema de qualidade de impressão.

Limpe a cabeça de impressão e os cartuchos de tinta se aparecer uma linha horizontal ou texto em branco no texto ou nos gráficos das páginas impressas. Pode limpar somente o Preto, três cores de cada vez (Cião/Amarelo/Magenta) ou as quatro cores ao mesmo tempo.

A limpeza da cabeça de impressão consome tinta. Limpar demasiado frequentemente gasta tinta desnecessariamente.

IMPORTANTE

NÃO toque na cabeça de impressão. Tocar na cabeça de impressão pode causar danos permanentes e anular a garantia da mesma.

1 Prima .

2 Prima Limpando.

3 Prima Preto, Cor ou Todas.
O aparelho limpa a cabeça de impressão.
Quando terminar a limpeza, o aparelho volta automaticamente ao ecrã Pronto.

Nota

Se limpar a cabeça de impressão pelo menos cinco vezes e a impressão não melhorar, experimente instalar um cartucho de substituição novo e original da marca Brother para cada cor problemática. Experimente voltar a limpar a cabeça de impressão mais cinco vezes. Se a impressão não tiver melhorado, contacte o revendedor da Brother.

Verificar a qualidade de impressão

Se a impressão tiver cores e textos desbotados ou matizados, algumas dos bocais podem estar obstruídos. Pode controlar isso imprimindo uma Folha de Verificação da Qualidade de Impressão e examinando o padrão de verificação dos bocais.

1 Prima .

2 Prima Imprimir teste.

3 Prima Qual. Impressão.

4 Prima **Iniciar Cor**.
O aparelho começa a imprimir a Folha de Verificação da Qualidade de Impressão.

5 Verifique a qualidade dos quatro blocos de cor na folha.

6 O LCD pergunta se a qualidade de impressão é boa.
Efectue um dos seguintes procedimentos:

- Se todas as linhas estiverem nítidas e visíveis, prima Sim para terminar a verificação da qualidade de impressão e avance para o passo ❿.
- Se faltarem linhas curtas como se indica em seguida, prima Não.

<Preto>

OK

Má

<Cores>

OK

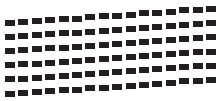

Má

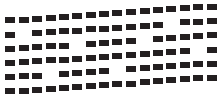

7 O LCD (ecrã de cristais líquidos) pergunta se a qualidade de impressão está OK para o preto e as três cores.
Prima Sim ou Não.

8 O LCD (ecrã de cristais líquidos) pergunta se deseja iniciar a limpeza.
Prima **Iniciar Cor**.
O aparelho começa a limpar a cabeça de impressão.

9 Depois de terminada a limpeza, prima **Iniciar Cor**.
O aparelho inicia de novo a impressão da Folha de Verificação da Qualidade de Impressão e volta para o passo ❺.

10 Prima **Parar/Sair**.
Se repetir este procedimento pelo menos cinco vezes e a qualidade de impressão continuar má, substitua o cartucho de tinta da cor obstruída. Depois de substituir o cartucho de tinta, verifique a qualidade de impressão. Se o problema ainda assim persistir, repita a limpeza e os testes pelo menos cinco vezes para o novo cartucho. Se ainda faltar tinta, contacte o revendedor da Brother.

IMPORTANTE

NÃO toque na cabeça de impressão. Tocar na cabeça de impressão pode causar danos permanentes e anular a garantia da mesma.

Nota

Quando um bocal da cabeça de impressão estiver bloqueado, a amostra impressa assemelha-se a isto.

→

Depois de limpar o bocal da cabeça de impressão, as linhas horizontais desaparecem.

Verificar o alinhamento da impressão

Pode ser necessário ajustar o alinhamento da impressão após o transporte do aparelho, se o texto impresso ficar impreciso ou as imagens ficarem desbotadas.

1 Prima .

2 Prima `Imprimir teste`.

3 Prima `Alinhamento`.

4 Prima **Iniciar Mono** ou **Iniciar Cor**.
O aparelho começa a imprimir a Folha de Verificação do Alinhamento.

5 Verifique os testes de impressão de 600 ppp e 1200 ppp para ver se o número 5 é o que mais se assemelha ao número 0.

6 Efectue um dos seguintes procedimentos:

- Se as amostras do número 5 para os testes de impressão de 600 ppp e 1200 ppp forem as melhores correspondências, prima `Sim` para terminar a Verificação do Alinhamento e avance para o passo 9.
- Se outro número de teste for uma melhor correspondência para 600 ppp ou 1200 ppp, prima `Não` para o seleccionar.

7 Para 600 ppp, prima o número do teste de impressão que mais se assemelha à amostra número 0 (1-8).

8 Para 1200 ppp, prima o número do teste de impressão que mais se assemelha à amostra número 0 (1-8).

9 Prima **Parar/Sair**.

Verificar o volume da tinta

Apesar de aparecer um ícone do volume de tinta no LCD, pode utilizar o menu da tinta para visualizar um gráfico que indica a tinta que ainda resta em cada cartucho.

1. Prima .
2. Prima `Volum Tinteiro`.
   O ecrã de cristais líquidos indica o volume da tinta.
3. Prima **Parar/Sair**.

Nota

Pode verificar o nível de tinta a partir do computador. (Consulte *Impressão* para Windows® ou *Impressão e Faxes* para Macintosh® no Manual do Utilizador de Software incluído no CD-ROM.)

Informações do aparelho

Controlar o número de série

Pode ver o numero de série do aparelho no LCD.

1. Prima `MENU`.
2. Prima ▲ ou ▼ para visualizar `Info. aparelho`.
3. Prima `Info. aparelho`.
4. Prima **Parar/Sair**.

Embalar e transportar o aparelho

Sempre que transportar o aparelho, utilize os materiais de empacotamento fornecidos com o aparelho. Siga as instruções indicadas para embalar correctamente o aparelho. Os danos causados no aparelho durante o transporte não são cobertos pela garantia.

IMPORTANTE

É importante consentir que o aparelho "estacione" a cabeça de impressão após um trabalho de impressão. Ouça cuidadosamente o aparelho antes de o desligar para verificar se todos os ruídos mecânicos pararam. Não consentir que o aparelho conclua o processo de estacionamento pode causar problemas de impressão e possíveis danos na cabeça de impressão.

1. Abra a tampa do cartucho de tinta.
2. Prima o manípulo de libertação do encaixe para libertar o cartucho de tinta e retirar todos os cartuchos de tinta. (Consulte *Substituir os cartuchos de tinta* na página 159.)
3. Instale a peça de protecção verde e feche a tampa do cartucho de tinta.

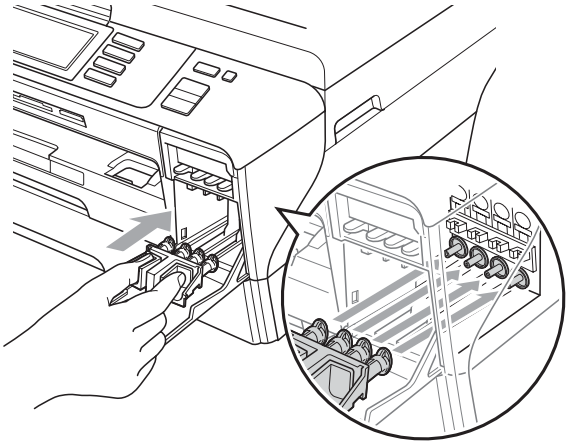

IMPORTANTE

- Certifique-se de que as presilhas de plástico existentes em ambos os lados da peça de protecção verde (1) ficaram bem encaixadas (2).

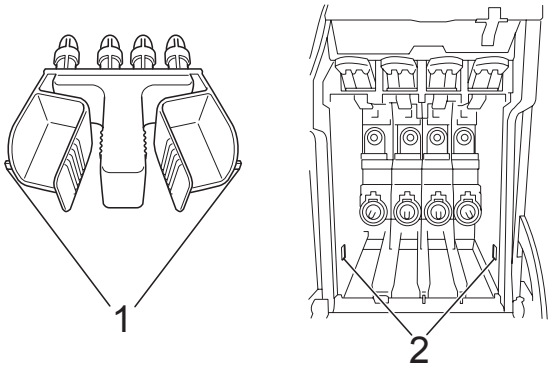

- Se não encontrar a peça de protecção verde, NÃO remova os cartuchos de tinta antes do transporte. É muito importante que o aparelho seja transportado com a peça de protecção verde ou os cartuchos de tinta instalados. O transporte sem estes acessórios pode danificar o aparelho e anular a garantia.

4 Desligue o aparelho da tomada do telefone e retire a linha telefónica do aparelho.

5 Desligue o aparelho da tomada eléctrica e do aparelho.

6 Com ambas as mãos, utilize os suportes para os dedos nos dois lados do aparelho para levantar a tampa do digitalizador para a posição aberta. Em seguida, desligue o cabo de interface do aparelho, se estiver ligado.

7 Feche cuidadosamente a tampa do digitalizador, utilizando os suportes para os dedos dos dois lados enquanto empurra o suporte da tampa (1).

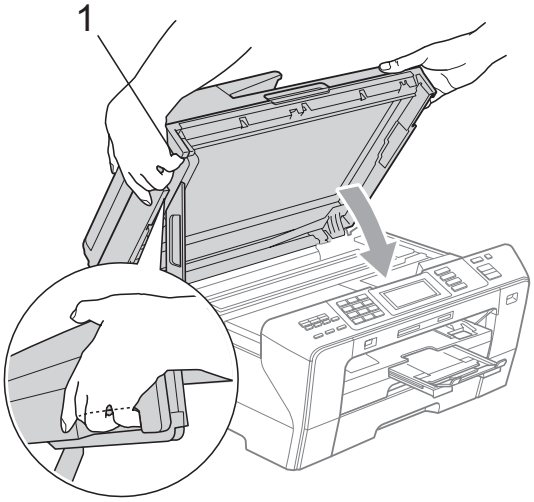

AVISO

Tenha cuidado para não entalar os dedos na tampa do digitalizador.
Utilize sempre os suportes para os dedos existentes em ambos os lados da tampa do digitalizador para a abrir ou fechar.

8 Embrulhe o aparelho no saco de plástico.

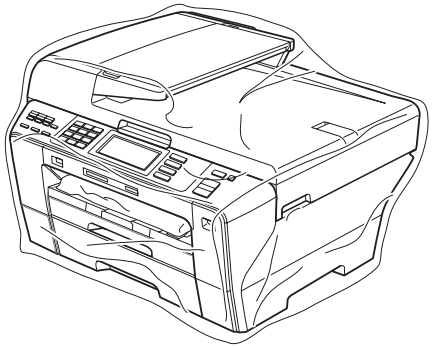

9 Coloque o aparelho e os materiais impressos na embalagem original com o material de empacotamento original, conforme o ilustrado.
Não embale os cartuchos usados na embalagem.

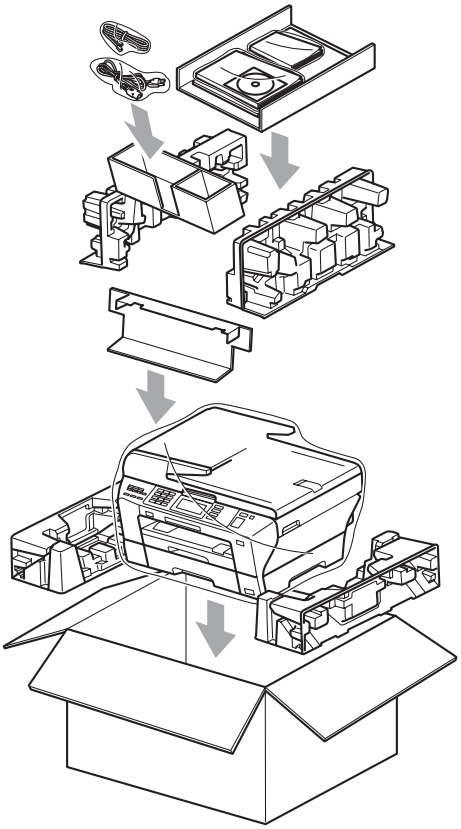

10 Feche a caixa e coloque fita.

C Menu e Funções

Programação no ecrã

O aparelho foi concebido para ser fácil de utilizar com a programação do ecrã LCD através dos botões de menu do ecrã táctil. A programação de fácil utilização ajuda-o a tirar o máximo partido de todas as opções de menu disponíveis no aparelho.

Como pode efectuar toda a programação no LCD, criámos instruções visuais detalhadas para o ajudar a configurar o aparelho. Tudo o que deve fazer é seguir as instruções que o ajudam em todas as selecções dos menus e opções de configuração.

Tabela de menus

Pode programar o aparelho utilizando a tabela de menus que começa na página 172. Estas páginas contêm uma lista das selecções e opções dos menus.

Armazenamento na memória

Mesmo que ocorra uma falha de energia, não perde as configurações que seleccionou com a tecla Menu porque são guardadas permanentemente. Também não perde as configurações dos menus de teclas no modo PhotoCapture, Fax e Cópia se tiver seleccionado `Configurar Nova Definição`. Pode ser necessário reiniciar a data e hora.

IMPORTANTE

Durante uma falha de energia, o aparelho retém as mensagens que estão na memória por um período máximo de aproximadamente 24 horas.

Teclas de modo e menu

MENU	Aceda ao menu principal.
Fax Digitalizar Copiar Photo Capture	Aceda a cada modo e respectivo menu de configurações temporárias.
Parar / Sair	Parar a operação actual.

Tabela de menus

A tabela de menus ajuda a compreender as selecções de menu e opções existentes nos programas do aparelho. As configurações de fábrica são indicadas a negrito com um asterisco.

MENU (MENU)

Nível1	Nível2	Nível3	Opções	Descrições	Página
Config.geral	Modo Temprzado	—	Desl 0 Seg 30 Segs 1 Min **2 Mins*** 5 Mins	Configura o tempo para voltar ao modo de fax.	28
	Defin. gaveta	Gaveta#1	**Tam. de Papel** (Opções) **A4*** A5 A3 10x15cm Letter Legal Ledger	Configura o tamanho e o tipo de papel na gaveta do papel n.º 1.	29
			Tipo Papel (Opções) **Papel Normal*** Papel Revestido Brother BP71 Outro Glossy Transparência		29
		Gaveta#2	**Tam. de Papel** (Opções) **A4*** A3 Letter Legal Ledger	Configura o formato do papel na gaveta do papel n.º 2.	29
As configurações de fábrica são indicadas a negrito com um asterisco.					

Nível1	Nível2	Nível3	Opções	Descrições	Página
Config.geral (Continuação)	**Defin. gaveta** (Continuação)	**Uso gav.:Cópia**	**Gaveta#1*** Gaveta#2	Feche a gaveta que será utilizada no Modo cópia.	29
		Uso gav.:Fax	Gaveta#1 Gaveta#2 **Selecção Auto.***	Feche a gaveta que será utilizada no modo Fax.	30
	Volume	**Toque de camp.**	Desl Baixo **Med*** Alto	Ajusta o volume do toque.	31
		Beeper	Desl **Baixo*** Med Alto	Ajusta o volume do beeper.	31
		Altifalante	Desl Baixo **Med*** Alto	Ajusta o volume do altifalante.	31
	Dia Auto	—	**Lig*** Desl	Ajusta automaticamente para horário de poupança de energia.	32
	Poupar energia	—	**Recpção Fax:Lig*** Recpção Fax:Desl	Personaliza a tecla **Poupar energia** para não receber faxes em modo de poupança de energia.	27
	Definições LCD	**Contraste LCD**	Claro **Med*** Escuro	Ajusta o contraste do LCD.	33
		Retroiluminaç.	**Claro*** Med Escuro	Pode ajustar o brilho da retroiluminação do LCD.	33
		Temporizad dim	Desl 10 Segs 20 Segs **30 Segs***	Pode definir o tempo durante o qual a retroiluminação do LCD se mantém acesa após voltar ao ecrã Pronto.	33
	Modo espera	—	1 Min 2 Mins 3 Mins 5 Mins **10 Mins*** 30 Mins 60 Mins	Pode seleccionar o tempo que o aparelho fica inactivo até entrar no modo espera.	32

As configurações de fábrica são indicadas a negrito com um asterisco.

C

Nível1	Nível2	Nível3	Opções	Descrições	Página
Config.geral (Continuação)	**A3 - Grão curto**	—	**Lig*** Desl	Active esta configuração quando utilizar papel A3 com grão pequeno.	30
	Função Fechar	**Config. Password** **Fechar Off→On** **Conf.Utilizad.** **Reiniciar utiliz. td**	—	Pode restringir o funcionamento do aparelho seleccionado até 20 utilizadores restritos e todos os outros utilizadores públicos não autorizados.	34
Fax	**Conf.recepção**	**Número toques**	0 1 **2*** 3 4 5 6	Configura o número de toques antes de o aparelho atender no modo Somente Fax ou Fax/Tel.	51
		Temp.toq.f/t	20 Segs **30 Segs*** 40 Segs 70 Segs	Configura a duração do pseudo/toque duplo no modo Fax/Tel.	51
		Recep. Fácil	**Lig*** Desl	Recebe mensagens de fax automaticamente quando atender uma chamada e ouvir um tom de fax.	52
		Cód remoto	**Lig*** (*51, #51) Desl	Permite atender todas as chamadas através de uma extensão ou telefone externo e utilizar códigos para activar ou desactivar o aparelho. Pode personalizar estes códigos.	70
		Mono/Cores	**Mono (Máx. A3)*** Cores (Máx. A4)	Escolha as opções de recepção para faxes recebidos.	53
		Redução auto	**Lig*** Desl	Reduz o tamanho dos faxes recebidos.	52

As configurações de fábrica são indicadas a negrito com um asterisco.

Nível1	Nível2	Nível3	Opções	Descrições	Página
Fax (Continuação)	**Conf.recepção** (Continuação)	**Receber memór.**	**Desl*** Transfere fax Memoriza faxes Recep. Pc fax	Pode configurar o aparelho para reencaminhar mensagens de fax, armazenar faxes recebidos na memória (para que os possa recolher enquanto estiver afastado do aparelho) ou enviar faxes para o computador. Se seleccionar Reenvio de faxes ou Recepção PC-FAX, pode ligar a função de Impressão de Segurança.	54
		Vista prév Fax	Lig **Desl***	Pode pré-visualizar faxes.	58
	Repor Registos	**Relatório XMIT**	Lig Lig+Img **Desl*** Desl+Img Desl.2 Desl.2+Img	Configuração inicial para o Relatório de verificação da transmissão e o relatório de Histórico de Faxes.	82
		Rel. Periodico	Desl **Todos os 50 Fax*** A cada 6 horas A cada 12 horas A cada 24 horas A cada 2 dias A cada 7 dias		82
	Imprimir doc.	—	—	Imprime os faxes guardados na memória.	54
	Acesso remoto	—	---*	Configure o seu próprio código de Acesso Remoto.	61
	Trab.restantes	—	—	Verifica as tarefas que estão na memória e permite cancelar tarefas seleccionadas.	47
	Vários	**Compatível**	**Alta*** Normal Básico(p/ VoIP)	Ajusta a velocidade do modem para ajudar a resolver problemas de transmissão.	147
		ID chamada	**Lig*** Desl	Visualize ou imprima uma lista das últimas 30 Identificações de Chamada armazenadas na memória.	65

As configurações de fábrica são indicadas a negrito com um asterisco.

C

Menu Rede

Nível1	Nível2	Nível3	Nível4	Opções	Descrições
Rede	**LAN cablada**	**TCP/IP**	**BOOT Method**	**Auto*** Estático RARP BOOTP DHCP	Escolhe o método BOOT mais adaptado às suas necessidades.
			Endereço IP	[000-255]. [000-255]. [000-255]. [000-255]	Introduza o endereço IP.
			Subnet Mask	[000-255]. [000-255]. [000-255]. [000-255]	Introduza a máscara de sub-rede.
			Gateway	[000-255]. [000-255]. [000-255]. [000-255]	Introduza o endereço Gateway.
			Nome do nó	BRNXXXXXXXXXXXX	Introduza o nome do nó.
			Config WINS	**Auto*** Estático	Escolha o modo de configuração WINS.
			WINS Server	(Primário) 000.000.000.000 (Secundário) 000.000.000.000	Especifica o endereço IP do servidor primário ou secundário.
			DNS Server	(Primário) 000.000.000.000 (Secundário) 000.000.000.000	Especifica o endereço IP do servidor primário ou secundário.
			APIPA	**Lig*** Desl	Atribui automaticamente o endereço IP a partir do intervalo de endereços da ligação local.
	Consulte o *Manual do Utilizador de Rede* incluído no CD-ROM				
	As configurações de fábrica são indicadas a negrito com um asterisco.				

Nível1	Nível2	Nível3	Nível4	Opções	Descrições
Rede (Continuação)	**LAN cablada** (Continuação)	**TCP/IP** (Continuação)	**IPv6**	Lig **Desl***	Activa ou desactiva o protocolo IPv6. Se pretender utilizar o protocolo IPv6, visite http://solutions.brother.com para obter mais informações.
		Ethernet	—	**Auto*** 100B-FD 100B-HD 10B-FD 10B-HD	Escolhe o modo de ligação Ethernet.
	WLAN	**TCP/IP**	**BOOT Method**	**Auto*** Estático RARP BOOTP DHCP	Escolhe o método BOOT mais adaptado às suas necessidades.
			Endereço IP	[000-255]. [000-255]. [000-255]. [000-255]	Introduza o endereço IP.
			Subnet Mask	[000-255]. [000-255]. [000-255]. [000-255]	Introduza a máscara de sub-rede.
			Gateway	[000-255]. [000-255]. [000-255]. [000-255]	Introduza o endereço Gateway.
			Nome do nó	BRWXXXXXXXXXXXX	Introduza o nome do nó.
			Config WINS	**Auto*** Estático	Escolha o modo de configuração WINS.
			WINS Server	(Primário) 000.000.000.000 (Secundário) 000.000.000.000	Especifica o endereço IP do servidor primário ou secundário.
	Consulte o *Manual do Utilizador de Rede* incluído no CD-ROM				
	As configurações de fábrica são indicadas a negrito com um asterisco.				

Nível1	Nível2	Nível3	Nível4	Opções	Descrições
Rede (Continuação)	**WLAN** (Continuação)	**TCP/IP** (Continuação)	**DNS Server**	(Primário) 000.000.000.000 (Secundário) 000.000.000.000	Especifica o endereço IP do servidor primário ou secundário.
			APIPA	**Lig*** Desl	Atribui automaticamente o endereço IP a partir do intervalo de endereços da ligação local.
			IPv6	Lig **Desl***	Configura o protocolo IPv6 para Lig.
		Assis.Configur	—	—	Pode configurar o servidor de impressão.
		SES/WPS/AOSS	—	—	Pode configurar facilmente a sua rede sem fios com o método de premir um botão.
		WPS c/ cód PIN	—	—	Pode configurar a sua rede sem fios utilizando WPS com um código PIN.
		Estado da WLAN	**Estado**	—	Pode ver o estado da rede sem fios.
			Sinal	—	Pode ver a força do sinal da rede sem fios.
			SSID	—	Pode ver o SSID actual.
			Modo Comunic.	—	Pode ver o modo de comunicação actual.
	Consulte o *Manual do Utilizador de Rede* incluído no CD-ROM				
	As configurações de fábrica são indicadas a negrito com um asterisco.				

Nível1	Nível2	Nível3	Nível4	Opções	Descrições
Rede (Continuação)	**E-mail/IFAX**	**Ender. correio**	**Ender. correio**	—	Introduza o endereço de correio. (Até 60 caracteres)
		Servidor Conf.	**SMTP Server**	Nome (Até 30 caracteres) Endereço IP [000-255]. [000-255]. [000-255]. [000-255]	Introduza o endereço do SMTP Server.
			Porta SMTP	[00001-65535]	Introduza o número da porta SMTP.
			Auten.paraSMTP	**Nenhuma*** SMTP-AUTH POP antes SMTP	Selecciona o método de segurança para notificação de e-mail
			POP3 Server	Nome (Até 30 caracteres) Endereço IP [000-255]. [000-255]. [000-255]. [000-255]	Introduza o endereço do POP3 Server.
			Porta POP3	[00001-65535]	Introduza o número da porta POP3.
			Nome Mailbox	—	Introduza o nome da Mailbox. (Até 20 caracteres)
			Mailbox Pwd	—	Introduza a palavra-passe para iniciar sessão no POP3 Server. (Até 20 caracteres)
			APOP	Lig **Desl***	Activa ou desactiva APOP.
	Consulte o *Manual do Utilizador de Rede* incluído no CD-ROM				
	As configurações de fábrica são indicadas a negrito com um asterisco.				

C

Nível1	Nível2	Nível3	Nível4	Opções	Descrições
Rede (Continuação)	**E-mail/IFAX** (Continuação)	**Instl Cor. RX**	**Polling Auto**	**Lig*** Desl	Verifica automaticamente se existem mensagens novas no POP3 Server.
			Frequênc Poll (Quando a opção Polling Auto estiver definida para Lig.)	1 Min 3 Mins 5 Mins **10 Mins*** 30 Mins 60 Mins	Configura o intervalo de verificação de mensagens novas no POP3 Server.
			Cabeçalho	Tudo Assunto+De+Para **Nenhum***	Seleccione o conteúdo do cabeçalho do correio a imprimir.
			Apg.Erro Corr.	**Lig*** Desl	Apaga automaticamente mensagens com erro.
			Notificação	Lig MDN **Desl***	Recebe mensagens de notificação.
		Instl Cor. TX	**Env.Assunto**	—	Apresenta o assunto anexado aos dados do Internet Fax.
			Limite tamanho	Lig **Desl***	Limita o tamanho dos documentos de E-mail.
			Notificação	Lig **Desl***	Envia mensagens de notificação.
		Instale Relay	**Rly Broadcast**	Lig **Desl***	Transmite um documento para outro aparelho de fax pela Internet.
			Relay Domain	—	Regista o nome de Domain.
			Reporte Relay	Lig **Desl***	Imprime o Reporte Relay de distribuição.
	Consulte o *Manual do Utilizador de Rede* incluído no CD-ROM				
	As configurações de fábrica são indicadas a negrito com um asterisco.				

Nível1	Nível2	Nível3	Nível4	Opções	Descrições
Rede (Continuação)	**Digit.p/FTP**	**Modo passivo**	**Lig*** Desl	—	Pode configurar Modo passivo para Desl ou Lig consoante a configuração do seu servidor FTP e firewall de rede.
		Número porta	—	—	Pode alterar o número da porta utilizado para aceder ao servidor FTP.
		Nome ficheiro1	—	—	Além dos sete nomes de ficheiro predefinidos, pode armazenar dois nomes de ficheiro definidos pelo utilizador que podem ser utilizados para criar um perfil do servidor FTP.
		Nome ficheiro2	—	—	
		Perfil config.	**Não registado**	—	Pode configurar o seu Perfil FTP.
	Horário	—	UTC+XX:XX	—	Configura o horário do seu país.
	Interface Rede	—	**LAN cablada*** WLAN	—	Pode seleccionar o tipo de ligação de rede.
	LDAP	—	Lig **Desl***	—	Permite procurar informações, tais como números de fax e endereços de E-mail, no servidor.
	Repo. Predefi.	—	Sim Não	—	Repõe todas as configurações de rede com ou sem fios para o valor de fábrica.
	Consulte o *Manual do Utilizador de Rede* incluído no CD-ROM				
	As configurações de fábrica são indicadas a negrito com um asterisco.				

C

MENU (MENU) (Continuação)

Nível1	Nível2	Nível3	Opções	Descrições	Página
Impr.relat	Verif. Transm.	—	—	Imprime estas listas e relatórios.	82
	Lista de ajuda	—	—		
	Marcaç. Rápida	—	Ordem alfabética Ordem numérica		
	Fax Diário	—	—		
	Defin Utilizor	—	—		
	Config de Rede	—	—		
	Hist ID Remetent	—	—		
Info. aparelho	N. Serie	—	—	Permite-lhe controlar o número de série do aparelho.	168
Conf.inicial	Modo recepção	—	**Somente Fax*** Fax/Tel TAD externo Manual	Escolha o modo de recepção mais adaptado às suas necessidades.	49
	Data e Hora	—	—	Apresenta a data e hora no LCD e nos cabeçalhos dos faxes que enviar.	Consulte o *Guia de Instalação Rápida*
	ID do aparelho	—	Fax: Nome:	Configura o nome e número de fax a incluir em cada página transmitida.	
	Tom/pulso	—	**Tom*** Pulso	Seleccione o modo de marcação.	
	Sin. Marcação	—	Detecção **NãoDetectado***	Activa e desactiva a detecção de tons de marcação.	147
	Conf.Linha Tel	—	**Normal*** PBX ISDN	Selecciona o tipo de linha telefónica.	66

As configurações de fábrica são indicadas a negrito com um asterisco.

Fax ( )

Nível1	Nível2	Nível3	Opções	Descrições	Página
Resol de Fax	—	—	**Standard*** Fina S.fina Foto	Configura a resolução dos faxes enviados.	45
Contraste	—	—	**Auto*** Claro Escuro	Altera os níveis de claro e escuro do fax que pretende enviar.	45
Tam.área digit.	—	—	**A4*** A3 Letter Legal Ledger	Define o tamanho da área digitalizada para faxes.	41
Multidifusão	**Adicione um número** **Lista telef.**	—	—	Pode enviar a mesma mensagem de fax para mais do que um número de fax.	43
Pré-visualizar	—	—	Lig **Desl***	Pode pré-visualizar uma mensagem de fax antes de a enviar.	42
Fax Programado	—	—	Lig (00:00) **Desl***	Configura a hora do dia para enviar faxes programados num formato de 24 horas.	46
Tx em lote	—	—	Lig **Desl***	Combina faxes programados para o mesmo número de fax para envio em simultâneo, à mesma hora, numa única transmissão.	47
Tx imediata	—	—	Lig **Desl***	Pode enviar um fax sem utilizar a memória.	46
Tx polling	—	—	Standard Codific. **Desl***	Configura o documento no seu aparelho para ser recolhido por outro aparelho de fax.	87
Rx polling	—	—	Standard Codific. Timer **Desl***	Configura o aparelho para efectuar polling noutro aparelho de fax.	84
Modo internac	—	—	Lig **Desl***	Se tiver dificuldades em enviar faxes para o estrangeiro, defina-o para Lig.	46

As configurações de fábrica são indicadas a negrito com um asterisco.

Nível1	Nível2	Nível3	Opções	Descrições	Página
Configurar Nova Definição	—	—	Sim Não	Pode guardar as configurações de fax.	47
Defin. Fábrica	—	—	Sim Não	Pode repor todas as configurações para as configurações de fábrica.	48
Histórico	**Nrs. marcados**	Envie um fax	—	Pode escolher um número no histórico de Chamadas Efectuadas e, em seguida, utilizá-lo para enviar um fax, adicioná-lo à Marcação Rápida, à Marcação de um Toque ou eliminá-lo.	71
		Mais	Adicionar Marc. Ráp.		
			Adic. Marc. de 1 toque		
			Apagar		
	Hist ID Remet.	Envie um fax	—	Pode escolher um número no histórico de Identificação de Chamada e, em seguida, utilizá-lo para enviar um fax, adicioná-lo à Marcação Rápida, à Marcação de um Toque ou eliminá-lo.	72
		Mais	Adicionar Marc. Ráp.		
			Adic. Marc. de 1 toque		
			Apagar		
Lista telef.	**Envie um fax**	—	—	Pode efectuar a marcação premindo apenas algumas teclas (e **Iniciar**).	40
	Mais	Definir Marc. Ráp.	—	Pode configurar a marcação premindo apenas algumas teclas.	75
		Conf. Marc. 1 toque	—	Pode configurar número de Marcação de um toque.	73
		Configurar Grupos	—	Pode configurar números de Grupo para distribuição.	79
		Alterar	—	Pode alterar números de Marcação de um toque e de Marcação Rápida.	75
		Apagar	—	Pode eliminar números de Marcação de um toque e de Marcação Rápida.	79
	As configurações de fábrica são indicadas a negrito com um asterisco.				

Digitalizar ( )

Nível1	Opção1	Opção2	Opção3	Descrições	Página
Digitaliz p/ e-mail	**PC**	—	—	Pode digitalizar um documento monocromático ou a cores para a aplicação de E-mail.	Consulte o *Manual do Utilizador de Software incluído no CD-ROM*
	Servidor E-mail	**Qualidade**	**Cor 150 ppp*** Cor 300 ppp Cor 600 ppp P/B 200x100 ppp P/B 200 ppp	Seleccione o formato do ficheiro para enviar os dados digitalizados através do Servidor E-mail.	
		Tipo de ficheiro	(Se seleccionar a opção cor na definição Qualidade) **PDF*** JPEG		
			(Se seleccionar a opção Mono na definição Qualidade) TIFF **PDF***		
		Tamanho área da digitaliz	**A4*** A3 Letter Legal Ledger	Define o tamanho da área digitalizada para digitalizações.	
		Config Nova Definição	Sim Não	Pode guardar as configurações de digitalização.	
		Definição de fábrica	Sim Não	Pode repor todas as configurações para as configurações de fábrica.	
	As configurações de fábrica são indicadas a negrito com um asterisco.				

C

Nível1	Opção1	Opção2	Opção3	Descrições	Página
Digitaliz p/ imagem	—	—	—	Pode digitalizar uma imagem a cores para a aplicação gráfica.	Consulte o *Manual do Utilizador de Software incluído no CD-ROM*
Digitaliz p/ OCR	—	—	—	Pode converter o documento de texto para um ficheiro de texto editável.	
Digitaliz p/ fichro	—	—	—	Pode digitalizar um documento monocromático ou a cores para o computador.	
Digitaliz p/ C.M.Md (se tiver inserido um cartão de memória ou uma unidade de memória USB Flash)	**Qualidade**	—	**Cor 150 ppp*** Cor 300 ppp Cor 600 ppp P/B 200x100 ppp P/B 200 ppp	Pode seleccionar a resolução de digitalização e o formato de ficheiro para o documento.	118
	Tipo de ficheiro	—	(Se seleccionar a opção cor na definição Qualidade) **PDF*** JPEG		
			(Se seleccionar a opção Mono na definição Qualidade) TIFF **PDF***		
	Tamanho área da digitaliz	—	**A4*** A3 Letter Legal Ledger	Define o tamanho da área digitalizada para digitalizações.	119
	Nome do ficheiro	—	—	Pode mudar o nome do ficheiro.	119
	Config Nova Definição	—	Sim Não	Pode guardar as configurações de digitalização.	119
	Definição de fábrica	—	Sim Não	Pode repor todas as configurações para as configurações de fábrica.	119
	As configurações de fábrica são indicadas a negrito com um asterisco.				

Nível1	Opção1	Opção2	Opção3	Descrições	Página
Digitaliz p/ FTP	**Nome** (Seleccione ou introduza o nome que pretende utilizar para o perfil do servidor FTP. Este nome será apresentado no ecrã LCD.)	**Qualidade**	**Cor 150 ppp*** Cor 300 ppp Cor 600 ppp P/B 200x100 ppp P/B 200 ppp	Seleccione o formato do ficheiro para enviar os dados digitalizados através de FTP.	Consulte o *Manual do Utilizador de Software incluído no CD-ROM*
		Tipo de ficheiro	(Se seleccionar a opção cor na definição Qualidade) **PDF*** JPEG		
			(Se seleccionar a opção Mono na definição Qualidade) TIFF **PDF***		
		Tamanho área da digitaliz	**A4*** A3 Letter Legal Ledger	Define o tamanho da área digitalizada para digitalizações.	
		Nome do ficheiro	—	Pode mudar o nome do ficheiro.	
		Config Nova Definição	Sim Não	Pode guardar as configurações de digitalização.	
		Definição de fábrica	Sim Não	Pode repor todas as configurações para as configurações de fábrica.	
	As configurações de fábrica são indicadas a negrito com um asterisco.				

C

Nível1	Opção1	Opção2	Opção3	Descrições	Página
Digitaliz p/ FTP (Continuação)	**Endereço IP** (Introduza o endereço IP do servidor FTP.)	**Qualidade**	**Cor 150 ppp*** Cor 300 ppp Cor 600 ppp P/B 200x100 ppp P/B 200 ppp	Seleccione o formato do ficheiro para enviar os dados digitalizados através de FTP.	Consulte o *Manual do Utilizador de Software incluído no CD-ROM*
		Tipo de ficheiro	(Se seleccionar a opção cor na definição Qualidade) **PDF*** JPEG		
			(Se seleccionar a opção Mono na definição Qualidade) TIFF **PDF***		
		Tamanho área da digitaliz	**A4*** A3 Letter Legal Ledger	Define o tamanho da área digitalizada para digitalizações.	
		Nome do ficheiro	—	Pode mudar o nome do ficheiro.	
		Config Nova Definição	Sim Não	Pode guardar as configurações de digitalização.	
		Definição de fábrica	Sim Não	Pode repor todas as configurações para as configurações de fábrica.	
	As configurações de fábrica são indicadas a negrito com um asterisco.				

Copiar ( )

Nível1	Nível2	Nível3	Opções	Descrições	Página
Qualidade	—	—	Rápido **Normal*** Melhor	Seleccione a resolução de Cópia para a próxima cópia.	92
Ampliar/Reduzir	**100%***	—	—	—	92
	Ampliar	—	198% 10x15cm → A4 186% 10x15cm → LTR 142% A4→A3, A5→A4	Pode seleccionar o rácio de ampliação para a próxima cópia.	92
	Reduzir	—	97% LTR → A4 93% A4 → LTR 83% LGL → A4 69% A3→A4, A4→A5 47% A4 → 10x15cm	Pode seleccionar o rácio de redução para a próxima cópia.	92
	Ajustar pág.	—	—	O aparelho ajusta automaticamente para o tamanho de papel que definir.	92
	Persnl (25-400%)	—	—	Pode seleccionar o rácio de ampliação ou de redução para a próxima cópia.	92
Seleccionar gaveta	—	—	**Gaveta#1*** Gaveta#2	Feche a gaveta que será utilizada no Modo cópia.	97
Tipo de Papel (Apenas gaveta #1)	—	—	**Papel Normal*** Papel Revestido Brother BP71 Outro Glossy Transparência	Escolha o tipo de papel correspondente ao papel existente na gaveta.	96
Tamanho de Papel (Apenas gaveta #1)	—	—	**A4*** A5 A3 10x15cm Letter Legal Ledger	Escolha o formato de papel correspondente ao papel existente na gaveta.	96
	As configurações de fábrica são indicadas a negrito com um asterisco.				

C

Nível1	Nível2	Nível3	Opções	Descrições	Página
Brilho	—	—	Escuro Claro -2 -1 0 +1 +2	Ajusta o brilho das cópias.	96
Contraste	—	—	– + -2 -1 0 +1 +2	Ajusta o contraste das cópias.	96
Empil/ord.	—	—	**Pilha*** Ordem	Pode empilhar ou ordenar várias cópias.	95
Formato Pág.	—	**Desl (1 em 1)*** 2 em 1 (V) 2 em 1 (H) 4 em 1 (V) 4 em 1 (H) 1 a 2 Poster (2 x 2) Poster (3x3)	Se seleccionar A3 ou Ledger. (Se seleccionar 2 em 1) LGRx2 → LGRx1 LTRx2 → LGRx1 A3x2 → A3x1 A4x2 → A3x1 (Se seleccionar poster 2x2) LGRx1 → LGRx4 LTRx1 → LGRx4 A3x1 → A3x4 A4x1 → A3x4	Pode fazer cópias N em 1, 1 a 2 ou Poster.	93
Ajuste da inclinação	—	—	**Auto*** Desl	Se a cópia digitalizada estiver torta, o aparelho pode corrigir automaticamente os dados.	97
Copiar Livro	Lig	—	—	Corrige margens escuras e inclinações quando copia do vidro do digitalizador.	98
	Liga(Antever)	(Ajuste Inclin.) Rever sombras	—		
	Desl*	—	—		
	As configurações de fábrica são indicadas a negrito com um asterisco.				

Nível1	Nível2	Nível3	Opções	Descrições	Página
Copiar Marca	**Usar marca água**	—	Consulte as definições de cópia de marca de água na tabela seguinte.	Pode colocar um logótipo ou texto no documento como uma marca de água.	98
	Editar modelo				
	Usar imagem				
Cópia Dúplex	Lig	—	Vertical margem + compri Vertical margem + curta Horizotal margem + compri Horizotal margem + curta	Activa ou desactiva a impressão duplex. Pode igualmente seleccionar a impressão duplex pela margem longa ou pela margem curta.	99
	Desl*	—	—		
Definições favoritas	armazenar	—	Favoritas:1 Favoritas:2 Favoritas:3	Pode guardar as configurações Favoritas.	102
	atribuir outro nome				
	As configurações de fábrica são indicadas a negrito com um asterisco.				

C

Configurações de Copiar Marca de água

Opção1	Opção2	Opção3	Opção4	Descrições	Página
Editar modelo	—	**Texto**	**CONFIDENCIAL*** RASCUNHO CÓPIA	Coloca um texto no documento como uma Marca de água utilizando um modelo.	98
	—	**Posição**	A B C D **E*** F G H I Padrão		
	—	**Tamanho**	Pequeno **Médio*** Grande		
	—	**Ângulo**	-90° **-45°*** 0° +45° +90°		
	—	**Transparência**	-2 -1 0 +1 +2		
	—	**Cor**	Amar. Verde Laranj **Preto*** Azul Verm. Roxo		

As configurações de fábrica são indicadas a negrito com um asterisco.

Opção1	Opção2	Opção3	Opção4	Descrições	Página
Usar imagem	**Digitalizar** (Configure a página e prima Iniciar)	**Transparência**	-2 -1 0 +1 +2	Coloca um logótipo ou texto no documento como uma Marca de água utilizando uma imagem digitalizada.	98
	Suporte	**Posição**	A B C D **E*** F G H I Padrão	Coloca um logótipo ou texto no documento como uma Marca de água utilizando uma imagem de suportes amovíveis.	
		Tamanho	Pequeno **Médio*** Grande		
		Ângulo	-90° **-45°*** 0° +45° +90°		
		Transparência	-2 -1 0 +1 +2		
	As configurações de fábrica são indicadas a negrito com um asterisco.				

Photo Capture ( )

Nível1	Nível2	Nível3	Opções	Descrições	Página
Ver fotos	(Imprimir todas fotos)	(Correcção auto.)	Consulte as definições de impressão na tabela seguinte.	Pode imprimir todas as fotos do cartão de memória ou da unidade de memória USB Flash.	107
	(Apres. Diapositiv)			O aparelho inicia uma Apresentação de Diapositivos das fotografias.	
				O aparelho decide qual o efeito adequado para a sua foto.	109
Efeitos fotos	**Efeitos**	(Correcção auto.) (Melhorar pele) (Melhor. cenário) (Rem. olhos verm) (Monocromático) (Sepia) (Correcção auto. Rem. olhos verm)	Consulte as definições de impressão na tabela seguinte.	Com estas configurações, pode fazer ajustes nas suas fotos.	109
	Enquadramento	—		Pode enquadrar uma foto e imprimir uma parte da imagem.	109
Impressão Índice	**Folha de Índice**	**6 imagens/Linha***	Consulte as definições de impressão na tabela seguinte.	Pode imprimir uma página de miniatura.	108
		5 imagens/Linha			
	Imprimir fotos	—		Pode imprimir uma imagem individual.	109

As configurações de fábrica são indicadas a negrito com um asterisco.

Configurações de impressão

Opção1	Opção2	Opção3	Opção4	Descrições	Página
Qualid Impress (Não aparece para impressão DPOF)	Normal **Foto***	—	—	Seleccione a qualidade da impressão.	113
Tipo Papel	Papel Normal Papel Revest Brother BP71 **Outro Glossy***	—	—	Seleccione o tipo de papel.	113
Tam. Papel	**10x15cm*** 13x18cm A4 A3 Letter Ledger	(Quando está seleccionado A4 ou Letter) 8x10cm 9x13cm 10x15cm 13x18cm 15x20cm **Formato máx.***	—	Seleccione o formato do papel e da impressão.	113
Brilho (Não aparece se a opção Efeitos fotos estiver seleccionada.)	Escuro Claro -2 -1 0 +1 +2	—	—	Ajusta o brilho.	114
Contraste (Não aparece se a opção Efeitos fotos estiver seleccionada.)	– + -2 -1 0 +1 +2	—	—	Ajusta o contraste.	114
As configurações de fábrica são indicadas a negrito com um asterisco.					

Opção1	Opção2	Opção3	Opção4	Descrições	Página
Reforço de Cor (Não aparece se a opção Efeitos fotos estiver seleccionada.)	Lig **Desl***	Balanço Branco	– + -2 -1 0 +1 +2	Ajusta o tom das zonas brancas.	114
		Definição	– + -2 -1 0 +1 +2	Aumenta o detalhe da imagem.	
		Densidade Cor	– + -2 -1 0 +1 +2	Ajusta o volume total da cor na imagem.	
Recortar	**Lig*** Desl	—	—	Recorta a imagem à volta da margem para ficar do tamanho do papel ou da impressão. Desactive esta função se desejar imprimir imagens inteiras ou para evitar recortes indesejados.	116
Sem margens	**Lig*** Desl	—	—	Expande a área de impressão para ajustar as margens do papel.	116
Imprimir Data (Não aparece se a opção Impressão DPOF estiver seleccionada.)	Lig **Desl***	—	—	Imprime a data na fotografia.	116
Config Nova Def.	Sim Não	—	—	Pode guardar as configurações de impressão.	117
Defin. Fábrica	Sim Não	—	—	Pode repor todas as configurações para as configurações de fábrica.	119
	As configurações de fábrica são indicadas a negrito com um asterisco.				

Lista telef. (Lista telef.)

Nível1	Nível2	Nível3	Opções	Descrições	Página
Lista telef.	Envie um fax	—	—	Pode efectuar a marcação premindo apenas algumas teclas (e **Iniciar**).	40
	Mais	Definir Marc. Ráp.	—	Pode configurar a entrada de marcação premindo apenas algumas teclas.	75
		Conf. Marc. 1 toque	—	Pode guardar os números mais utilizados nas teclas de Marcação de um toque.	73
		Configurar Grupos	—	Pode configurar números de Grupo para distribuição.	79
		Alterar	—	Pode alterar números de Marcação de um toque e de Marcação Rápida.	78
		Apagar	—	Pode eliminar números de Marcação de um toque e de Marcação Rápida.	78
As configurações de fábrica são indicadas a negrito com um asterisco.					

Histórico (Histórico)

Nível1	Nível2	Nível3	Opções	Descrições	Página
Histórico	Nrs. marcados	Envie um fax	—	Pode escolher um número no histórico de Chamadas Efectuadas e, em seguida, utilizá-lo para enviar um fax, adicioná-lo à Marcação Rápida, à Marcação de um Toque ou eliminá-lo.	71
		Mais	Adicionar Marc. Ráp.		
			Adic. Marc. de 1 toque		
			Apagar		
	Hist ID Remet.	Envie um fax	—	Pode escolher um número no histórico de Identificação de Chamada e, em seguida, utilizá-lo para enviar um fax, adicioná-lo à Marcação Rápida, à Marcação de um Toque ou eliminá-lo.	72
		Mais	Adicionar Marc. Ráp.		
			Adic. Marc. de 1 toque		
			Apagar		
As configurações de fábrica são indicadas a negrito com um asterisco.					

Introduzir Texto

Quando configurar certas selecções de menu, pode ser necessário introduzir texto no aparelho. Prima A1@ para escolher os números, letras ou caracteres especiais. É atribuído um máximo de quatro letras a cada botão do LCD.

Se premir o botão correcto repetidamente, pode aceder ao carácter que pretende.

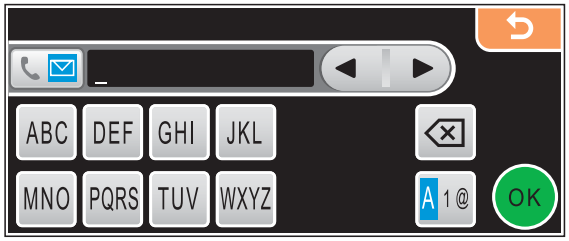

Inserir espaços

Para introduzir um espaço, prima A1@ para seleccionar caracteres especiais e, em seguida, prima o botão de espaço _^_ ou _.

Nota

Os caracteres disponíveis podem diferir consoante o país.

Efectuar correcções

Se introduzir uma letra incorrecta e a quiser alterar, utilize os botões de setas para mover o cursor para baixo do carácter incorrecto. Prima de seguida ⌫. Reintroduza o carácter correcto. Pode também introduzir letras movendo o cursor e introduzindo um carácter.

Repetir letras

Se precisar de introduzir uma letra situada no mesmo botão que a letra anterior a ela, prima ▶ para mover o cursor para a direita antes de premir o mesmo botão novamente.

D Especificações

Geral

Tipo de impressora	Jacto de tinta	
Método de impressão	Mono:	Piezo com 94 × 2 bocais
	Cores:	Piezo com 94 × 3 bocais
Capacidade da Memória	64 MB	
LCD (ecrã de cristais líquidos)	LCD a cores táctil de 4,2 pol. (106,7 mm)	
	Área activa do ecrã táctil de 4,0 pol. (100,3 mm)	
Fonte de alimentação	AC 220 - 240V 50/60Hz	
Consumo de energia	Modo de Poupança de Energia:	Média 0,9 W
	Modo espera:	Média 4,5 W
	Em espera:	Média 6,5 W
	Funcionamento:	Média 29 W

Dimensões

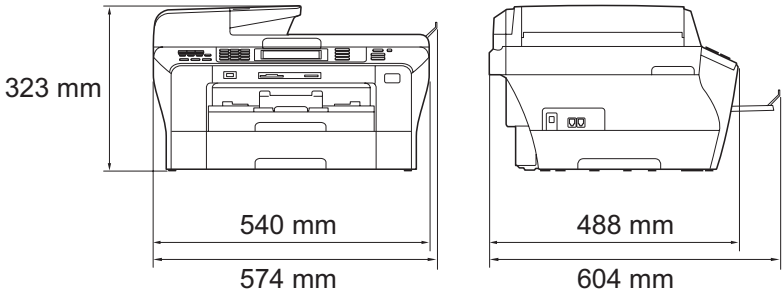

Peso	16,5 kg	
Ruído	Funcionamento:	L_{PAm} = 50 dB ou menos [1]
Ruído de acordo com a norma ISO 9296	Funcionamento:	L_{WAd} = 63,6 dB (A) (Monocromático)
		L_{WAd} = 55,4 dB (A) (Cores)
	O equipamento de escritório com L_{WAd} > 63,0 dB (A) não é adequado para utilização em espaços onde é efectuado principalmente trabalho intelectual. Esse tipo de equipamento deve ser colocado em espaços diferentes, devido à emissão de ruído.	
Temperatura	Funcionamento:	10 - 35°C
	Melhor qualidade de impressão:	20 - 33°C
Humidade	Funcionamento:	20 - 80% (sem condensação)
	Melhor qualidade de impressão:	20 - 80% (sem condensação)
ADF (alimentador automático de documentos)	Ambiente recomendado para obter os melhores resultados:	
	Até 50 páginas	
	Temperatura: 20°C - 30°C	
	Humidade: 50% - 70%	
	Papel: 80 g/m^2	
Gaveta do papel n.º 1	100 Folhas 80 g/m^2	
Gaveta do papel n.º 2	250 Folhas 80 g/m^2	

[1] Depende das condições de impressão.

Materiais de impressão

Entrada de Papel	**Gaveta do papel n.º 1** ■ Tipo de papel: Papel normal, papel para jacto de tinta (revestido), papel brilhante [2], transparências [1 2] e envelopes C5, Com-10, DL, Monarch e JE4 ■ Formato do papel: Ledger, A3, Letter, Legal, Executive, A4, A5, A6, JIS B4, JIS B5, envelopes (comercial N.º10, DL, C5, Monarch, JE4), Foto 10×15cm, Foto L (89×127mm), Foto 2L (13×18cm), Ficha e Postal [3] Largura: 89 mm - 297 mm Comprimento: 127 mm - 431,8 mm Para mais informações, consulte *Gramagem do papel, espessura e capacidade* na página 23. ■ Capacidade máxima da gaveta do papel: Aprox. 100 folhas de papel normal de 80 g/m^2 **Gaveta do papel n.º 2** ■ Tipo de papel: Papel normal ■ Formato do papel: Ledger, A3, Letter, Legal, A4, JIS B5, JIS B4, EXE Largura: 182 mm - 297 mm Comprimento: 257 mm - 431,8 mm Para mais informações, consulte *Gramagem do papel, espessura e capacidade* na página 23. ■ Capacidade máxima da gaveta do papel: Aprox. 250 folhas de papel normal de 80 g/m^2
Saída de papel	Até 50 folhas de papel simples A4 (virado para cima, alimentação para o suporte de saída do papel) [2]

[1] Utilize apenas transparências recomendadas para impressão de jacto de tinta.

[2] Para papel brilhante ou transparências, recomendamos a remoção das páginas impressas da gaveta de saída do papel imediatamente após saírem do aparelho para evitar borrões.

[3] Consulte *Tipo e tamanho do papel para cada operação* na página 22.

Fax

Compatível	ITU-T Super Grupo 3
Sistema de Codificação	MH/MR/MMR/JPEG
Velocidade do Modem	Recuperação Automática 33600 bps
Tamanho do documento	Largura do ADF: 148 mm a 297 mm Comprimento do ADF: 148 mm a 431,8 mm Largura do Vidro do Digitalizador: Máx. 297 mm Comprimento do Vidro do Digitalizador: Máx. 431,8 mm
Largura da digitalização	288 mm
Largura de impressão	291 mm
Escala de cinzentos	256 níveis
Tipos de Polling	Standard, Codificado, Temporizado, Sequencial: (apenas monocromático)
Controlo do contraste	Automático/Claro/Escuro (configuração manual)
Resolução	■ Horizontal 8 pontos/mm ■ Vertical Standard 3,85 linhas/mm (Monocromático) 7,7 linhas/mm (Cores) Fina 7,7 linhas/mm (Monocromático/Cores) Foto 7,7 linhas/mm (Monocromático) Superfino 15,4 linhas/mm (Monocromático)
Marcação de um toque	6 (3 × 2)
Marcação Rápida	100 estações × 2 números

Grupos	Até 6
Distribuição [1]	256 estações
Remarcação automática	3 vezes em intervalos de 5 minutos
Número de toques	0, 1, 2, 3, 4, 5 ou 6
Fonte de comunicação	Rede de telefone comutada pública.
Transmissão da memória	Até 480 [2]/400 [3] páginas
Recepção Sem Papel	Até 480 [2]/400 [3] páginas

[1] Apenas monocromático

[2] "Páginas" refere-se à "Tabela Standard Brother Nº 1" (uma típica carta comercial, resolução standard, código MMR). As especificações e materiais impressos estão sujeitos a alterações sem aviso prévio.

[3] "Páginas" refere-se à "Tabela de Testes ITU-T #1" (uma típica carta comercial, resolução standard, código MMR). As especificações e materiais impressos estão sujeitos a alterações sem aviso prévio.

Copiar

Cores/Monocromático	Sim/Sim
Tamanho do documento	Largura do ADF: 148 mm a 297 mm Comprimento do ADF: 148 mm a 431,8 mm Largura do Vidro do Digitalizador: Máx. 297 mm Comprimento do Vidro do Digitalizador: Máx. 431,8 mm Largura da Cópia: Máx. 291 mm
Cópias múltiplas	Empilha/ordena até 99 páginas
Resolução	■ Digitaliza até 1200 × 1200 ppp ■ Imprime até 1200 × 1200 ppp
Duplex	■ Tipo de papel: Papel normal ■ Formato do papel: A4, A5, Letter ■ Gaveta do Papel: Gaveta do papel n.º 1

PhotoCapture Center™

Cartões compatíveis [1]	CompactFlash® (4 MB - 8 GB) (apenas Tipo I; Tipo 2 e Microdrive™ não são compatíveis) (cartões Compact I/O, como o cartão Compact LAN e o cartão Compact Modem não são suportados.) Memory Stick™ Memory Stick PRO™ Memory Stick Duo™ com adaptador Memory Stick Micro™ (M2™) com adaptador SD [2] SDHC [3] microSD com adaptador miniSD™ com adaptador xD-Picture Card™ [4] Unidade de memória USB Flash [5]
Resolução	Até 1200 × 2400 ppp
Extensão dos ficheiros	
(Formato do material)	DPOF, EXIF, DCF
(Formato de imagem)	Impressão de Fotos: JPEG [6] Digitalizar para cartão: JPEG, PDF (Cores) TIFF, PDF (Monocromático)
Número de ficheiros	Até 999 ficheiros (também contam as pastas dentro de cartões de memória ou da unidade de memória USB Flash)
Pasta	Os ficheiros têm de estar guardados no 4° nível da pasta do cartão de memória ou da unidade de memória USB Flash.
Sem margens	Ledger, A3, Letter, A4, Foto (10×15 cm), Foto 2L (13×18 cm) [7]

1 Não estão incluídos cartões de memória, adaptadores e unidades de memória USB Flash.

2 16MB a 2GB

3 4GB a 8GB

4 xD-Picture Card™ Cartão convencional de 16MB a 512MB
xD-Picture Card™ Tipo M de 256MB a 2GB
xD-Picture Card™ Tipo M+ 1 GB e 2 GB
xD-Picture Card™ Tipo H de 256MB a 2GB

5 USB 2.0 padrão
Armazenamento em Massa USB padrão de 16 MB a 8 GB
Formato compatível: FAT12/FAT16/FAT32

6 O formato JPEG progressivo não é compatível.

7 Consulte *Tipo e tamanho do papel para cada operação* na página 22.

PictBridge

Compatível	Suporta PictBridge, Norma CIPA - Associação de Produtos de Imagem e Câmaras - DC-001. Visite http://www.cipa.jp/pictbridge para mais informações.
Interface	Interface directa USB

Digitalizador

Cores/Monocromático	Sim/Sim
Compatível com TWAIN	Sim (Windows® 2000 Professional/Windows® XP/ Windows® XP Professional x64 Edition/Windows Vista®)
	Mac OS® X 10.2.4 ou superior
Compatível com WIA	Sim (Windows® XP [1]/Windows Vista®)
Profundidade da cor	Cores de 48 bits (Entrada)
	Cores de 24 bits (Saída)
Resolução	Até 19200 × 19200 ppp (interpolada) [2]
	Até 1200 × 2400 ppp (óptica) (vidro do digitalizador)
	Até 1200 × 600 ppp (óptica) (ADF)
Velocidade de digitalização	Monocromático: até 3,39 seg.
	Cores: até 4,49 seg.
	(Formato A4 a 100 × 100 ppp)
Tamanho do documento	Largura do ADF: 148 mm a 297 mm
	Comprimento do ADF: 148 mm a 431,8 mm
	Largura do Vidro do Digitalizador: Máx. 297 mm
	Comprimento do Vidro do Digitalizador: Máx. 431,8 mm
Largura da digitalização	Até 291 mm
Escala de cinzentos	256 níveis

1 Windows® XP neste Manual do Utilizador inclui Windows® XP Home Edition, Windows® XP Professional e Windows® XP Professional x64 Edition.

2 Digitalização máxima de 1200 × 1200 ppp quando utilizar o controlador WIA para Windows® XP e Windows Vista® (é possível seleccionar uma resolução até 19200 × 19200 ppp com o utilitário do digitalizador da Brother)

Impressora

Controlador da impressora	Controlador para Windows® 2000 Professional/Windows® XP/ Windows® XP Professional x64 Edition/ Windows Vista® que suporta o modo de compressão nativo da Brother Mac OS® X 10.2.4 ou superior: Controlador de Tinta da Brother
Resolução	Até 1200 × 6000 ppp [1] 1200 × 2400 ppp [1] 1200 × 1200 ppp 600 × 600 ppp 600 × 300 ppp 600 × 150 ppp (Cores) 450 × 300 ppp (Monocromático) [1]
Velocidade de impressão	Até 35 páginas/minuto (Monocromático) [2] Até 28 páginas/minuto (Cores) [2]
Largura de impressão	291 mm (297 mm) [3] (formato A3)
Sem margens	Ledger, A3, Letter, A4, A6, B4, Foto (10×15 cm), Foto L (89×127 mm), Foto 2L (13×18 cm), Ficha e Postal [4]
Duplex	■ Tipo de papel: Papel normal ■ Formato do papel: A4, A5, A6, Letter, Executive, JIS B5 ■ Gaveta do Papel: Gaveta do papel n.º 1

1 A impressão duplex não é suportada.

2 Baseado no padrão normal da Brother.
Formato A4 no modo de rascunho.

3 Quando activar a função Sem margens.

4 Consulte *Tipo e tamanho do papel para cada operação* na página 22.

Interface do Computador

USB [1] [2]	Um cabo de interface USB 2.0 com um comprimento não superior a 2 m.
Cabo LAN [3]	Cabo UTP Ethernet de categoria 5 ou superior.
LAN sem fios	O aparelho suporta a comunicação sem fios IEEE 802.11b/g com a sua rede LAN sem fios utilizando o modo de infra-estrutura ou uma ligação sem fios ponto-a-ponto no modo Ad-Hoc.

1 O aparelho tem um interface USB 2.0 de alta velocidade. O aparelho também pode ser ligado a um computador com interface USB 1.1.

2 Portas USB de outros fabricantes não são suportadas por Macintosh®.

3 Para obter especificações detalhadas de redes, consulte o *Manual do Utilizador de Rede*.

Requisitos do computador

SISTEMAS OPERATIVOS E FUNÇÕES DE SOFTWARE COMPATÍVEIS								
Plataforma de computador e versão do sistema operativo		Funções de software de PC compatíveis	Interface de PC	Velocidade mínima de processador	RAM mínima	RAM Recomendada	Espaço no disco rígido para a instalação	
							Para controladores	Para aplicações
Sistema operativo Windows® 1	Windows® 2000 Professional 5	Impressão, PC Fax 4, Digitalização, Disco Amovível	USB, 10/100 BaseTx (Ethernet), Sem fios 802.11b/g	Intel® Pentium® II ou equivalente	64 MB	256 MB	110 MB	340 MB
	Windows® XP Home 2 5 Windows® XP Professional 2 5				128 MB		110 MB	340 MB
	Windows® XP Professional x64 Edition 2			CPU compatível de 64 bits (Intel®64 ou AMD64)	256 MB	512 MB	110 MB	340 MB
	Windows Vista® 2			Intel® Pentium® 4 ou equivalente CPU compatível de 64 bits (Intel®64 ou AMD64)	512 MB	1 GB	600 MB	530 MB
Sistema operativo Macintosh® 6	Mac OS® X 10.2.4 - 10.4.3	Impressão, Envio de PC Fax 4, Digitalização, Disco Amovível	USB 3, 10/100 BaseTx (Ethernet), Sem fios 802.11b/g	PowerPC G4/G5 PowerPC G3 350MHz	128 MB	256 MB	80 MB	400 MB
	Mac OS® X 10.4.4 ou superior			PowerPC G4/G5 Processador Intel® Core™	512 MB	1 GB		

Condições:

1 Microsoft® Internet Explorer® 5.5 ou superior.

2 Para WIA, resolução 1200 × 1200. O utilitário do digitalizador da Brother permite uma resolução até 19200 x 19200 ppp.

3 Não são suportadas portas USB de outros fabricantes.

4 PC Fax suporta apenas a preto e branco e não suporta papel de tamanho Ledger/A3.

5 O PaperPort™ 11SE é compatível com Microsoft® SP4 ou superior para Windows® 2000 e SP2 ou superior para Windows® XP.

6 O Presto! PageManager incluído no CD-ROM é compatível com Mac OS® X 10.3.9 ou superior. Os utilizadores de Mac OS® X 10.2.4 a 10.3.8 podem transferir o Presto! PageManager a partir do Brother Solutions Center.

Para obter os controladores mais recentes, visite http://solutions.brother.com/.

Todas as marcas e nomes de produtos são propriedade das respectivas empresas.

Consumíveis

Tinta	O aparelho utiliza cartuchos de tinta individuais Preto, Amarelo, Cião e Magenta que estão separados dos elementos da cabeça de impressão.
Duração do Cartucho de Tinta	**Substituição dos Cartuchos de Tinta** A primeira vez que instala um conjunto de cartuchos de tinta, o aparelho utiliza uma quantidade de tinta para encher os tubos de alimentação para impressões de elevada qualidade. Este processo acontece apenas uma vez. Com todos os seguintes cartuchos de tinta, pode imprimir o número especificado de páginas. Para obter mais informações sobre consumíveis de substituição, visite-nos em www.brother.com/pageyield.
Consumíveis de substituição	<Preto normal> LC1100BK, <Preto de alto rendimento> LC1100HY-BK <Cião normal> LC1100C, <Cião de alto rendimento> LC1100HY-C <Magenta normal> LC1100M, <Magenta de alto rendimento> LC1100HY-M <Amarelo normal> LC1100Y, <Amarelo de alto rendimento> LC1100HY-Y

O que é a Innobella™?

Innobella™ é uma gama de consumíveis originais oferecida pela Brother. O nome "Innobella™" deriva das palavras "Inovação" e "Bella" e simboliza uma tecnologia "inovadora" que proporciona resultados de impressão "belos" e "duradouros".

Quando imprimir fotografias, a Brother recomenda o papel fotográfico brilhante Innobella™ (série BP71) para uma maior qualidade.
O papel e a tinta Innobella™ facilitam as impressões brilhantes.

Rede (LAN)

LAN	Pode ligar o aparelho a uma rede para Impressão em Rede, Digitalização em Rede, Envio de PC Fax, Recepção de PC-Fax (apenas Windows®) e Configuração Remota [1]. É também incluído o software Brother BRAdmin Light [2] Network Management.	
Suporte para	Windows® 2000 Professional/Windows® XP/ Windows® XP Professional x64 Edition/Windows Vista®	
	Mac OS® X 10.2.4 ou superior	
	Ethernet 10/100 BASE-TX Auto Negotiation (LAN com fios)	
	IEEE 802.11 b/g (LAN sem fios)	
Protocolos	TCP/IP para IPv4:	ARP, RARP, BOOTP, DHCP, APIPA (Auto IP), NetBIOS/WINS, LPR/LPD, Custom Raw Port/Port9100, DNS Resolver, mDNS, FTP Server, TELNET, SNMPv1, TFTP, Scanner Port, LLTD responder, Web Services, SMTP Client, POP before SMTP, SMTP-AUTH, POP3, APOP, FTP Client, LDAP
	TCP/IP para IPv6:	(Desactivado como predefinição) NDP, RA, LPR/LPD, Custom Raw Port/Port9100, mDNS, FTP Server, TELNET, SNMPv1, TFTP, Scanner Port, LLTD responder, Web Services, SMTP Client, POP before SMTP, SMTP-AUTH, POP3, APOP, FTP Client, LDAP
Segurança da rede	SSID/ESSID, 128 (104) / 64 (40) bit WEP, WPA-PSK (TKIP/AES), WPA2-PSK (AES)	
Utilitário de suporte à configuração	**SecureEasySetup™**	Sim (configuração simples com o ponto de acesso/router com SecureEasySetup™)
	AOSS™	Sim (configuração simples com o ponto de acesso/router com AOSS™)
	WPS	Sim (configuração simples com o seu ponto de acesso/router compatível com Wi-Fi Protected Setup™)

[1] Consulte a tabela de Requisitos do Computador na página 210.

[2] Se necessitar de uma gestão de impressão mais avançada, utilize a versão mais recente do utilitário Brother BRAdmin Professional, que está disponível para transferência em http://solutions.brother.com.

Configuração da ligação sem fios com um botão

Se o seu ponto de acesso sem fios suporta SecureEasySetup™, Wi-Fi Protected Setup™ (PBC [1]) ou AOSS™, pode facilmente configurar o aparelho sem um computador. Ao premir um botão no router/ponto de acesso de LAN sem fios e no aparelho, pode configurar a rede sem fios e as definições de segurança. Consulte os manuais do utilizador do router/ponto de acesso de LAN sem fios para obter instruções sobre como aceder ao modo de um botão.

[1] Push Button Configuration (Configuração de premir botão)

Nota

Os routers ou pontos de acesso que suportam SecureEasySetup™, Wi-Fi Protected Setup™ ou AOSS™ dispõem dos símbolos indicados abaixo.

E Glossário

Esta é uma lista completa das funções e termos utilizados nos manuais Brother. A disponibilidade destas funções depende do modelo adquirido.

Acesso de Recolha Remoto

A capacidade de aceder ao aparelho remotamente através de um telefone de tons.

Acesso duplo

O aparelho pode digitalizar faxes a enviar ou trabalhos programados para a memória durante o envio de um fax a partir da memória ou a recepção e impressão de um fax.

ADF (alimentador automático de documentos)

O documento pode ser colocado no ADF e digitalizado uma página de cada vez automaticamente.

Brilho

Se alterar o Brilho, a imagem fica mais clara ou escura.

Busca

Listagem electrónica, numérica ou alfabética dos números de Marcação de um toque, Marcação Rápida e Grupos memorizados.

Código de Acesso Remoto

O código de quatro dígitos (---∗) que permite contactar e aceder ao aparelho a partir de um local remoto.

Código de Activação Remota

Introduza este código (∗ **5 1**) quando atender uma chamada de fax numa extensão ou num telefone externo.

Código de Desactivação Remota (Apenas para modo Fax/Tel)

Quando o aparelho atende uma chamada de voz, é emitido o pseudo/toque duplo. Pode atender numa extensão, premindo este código (**# 5 1**).

Configurações Temporárias

Pode seleccionar determinadas opções para cada transmissão de fax e cópia sem alterar as configurações predefinidas.

Contraste

Configuração para compensar documentos escuros ou claros, tornando os faxes ou cópias de documentos escuros mais claros e os documentos claros mais escuros.

Definições do Utilizador

Um relatório impresso que indica a actual configuração do aparelho.

Detecção de fax

Permite ao aparelho responder a tons CNG se interromper uma chamada de fax atendendo-a.

Digitalizar

O processo de envio de uma imagem electrónica de um documento para o computador.

Digitalizar para Cartão

Pode digitalizar um documento monocromático ou a cores para um cartão de memória ou unidade de memória USB Flash. As imagens monocromáticas podem estar em formato TIFF ou PDF e as imagens a cores podem estar em formato PDF ou JPEG.

Distribuição

A capacidade de enviar a mesma mensagem de fax para mais de um destino.

ECM (Modo de Correcção de Erros)

Detecta erros durante a transmissão de faxes e reenvia as páginas do fax que apresentem erros.

Erro de comunicação (Erro Comun.)

Um erro durante o envio ou recepção de fax, normalmente causado por ruídos na linha ou electricidade estática.

Escala de cinzentos

Os níveis de cinzentos disponíveis para copiar, digitalizar e enviar fotografias por fax.

Extensão

Um telefone que utiliza a mesma linha do fax, mas está ligado a uma tomada de parede independente.

Fax manual

Quando levanta o auscultador do telefone externo, poderá ouvir a resposta do aparelho de fax de recepção antes de premir **Iniciar Mono** ou **Iniciar Cor** para começar a enviar o fax.

Fax Programado

Envia o fax posteriormente, a uma hora especificada.

Fax/Tel

Pode receber faxes e chamadas telefónicas. Não utilize este modo se utilizar dispositivos de atendimento automático (TAD).

Grupo de compatibilidade

A capacidade de um aparelho de fax para comunicar com outro. A compatibilidade é assegurada entre Grupos ITU-T.

Histórico de Faxes

Apresenta uma lista das informações relativas aos últimos 200 faxes recebidos e enviados. TX significa Transmitir. RX significa Receber.

ID do aparelho

A informação memorizada que aparece no topo das páginas enviadas por fax. Inclui o nome e o número de fax do emissor.

Identificação de Chamada

Um serviço comprado à empresa de telecomunicações que permite ver o número (ou o nome) da pessoa que o chama.

Impressão de Segurança

O aparelho imprime uma cópia de todos os faxes recebidos e guardados na memória. É uma função de segurança, por isso, não perderá mensagens durante uma falha eléctrica.

Impulsos

Uma forma de marcação rotativa numa linha telefónica.

Innobella™

Innobella™ é uma gama de consumíveis originais oferecida pela Brother. O papel e a tinta Innobella™ proporcionam uma maior qualidade de impressão.

LCD (ecrã de cristais líquidos)

O ecrã do aparelho que apresenta as mensagens interactivas durante a configuração no ecrã e que indica a data e a hora quando o aparelho está inactivo.

Lista de ajuda

Uma impressão da tabela de menus completa que pode utilizar para programar o aparelho quando não tiver o Manual do Utilizador consigo.

Lista de Marcação Rápida

Uma lista de nomes e números armazenados na memória de Marcação de um toque e Marcação Rápida, por ordem numérica.

Marcação de um toque

Teclas do painel de controlo do aparelho em que pode memorizar números para uma marcação fácil. Pode memorizar um segundo número em cada tecla se mantiver **Alterna** premido ao mesmo tempo que prime uma tecla de Marcação de um toque.

Marcação Rápida

Um número pré-programado de marcação fácil. Terá de premir `Lista telef.`, o código de dois dígitos e **Iniciar Mono** ou **Iniciar Cor** para iniciar o processo de marcação.

Melhoria da cor

Ajusta a cor da imagem para uma melhor qualidade de impressão, aumentando a nitidez, o equilíbrio dos brancos e a densidade da cor.

Memorização de faxes

Pode guardar os faxes recebidos na memória.

Modo Internacional

Altera temporariamente os sinais de fax para se adaptar ao ruído e à electricidade estática das linhas telefónicas internacionais.

Modo menu

Modo de programação para alterar as configurações do aparelho.

Método de codificação

Método de codificação das informações contidas no documento. Todos os aparelhos de fax devem utilizar o padrão mínimo de Modified Huffman (MH). O aparelho tem capacidade para melhores métodos de compressão, Leitura Modificada (MR), Leitura Duplamente Modificada (MMR) e JPEG, se o aparelho receptor possuir a mesma capacidade.

Número de grupo

Uma combinação de números de Marcação de um toque e Marcação Rápida memorizados numa tecla de um toque ou numa localização de marcação rápida para distribuição.

Número de toques F/T

O número de toques do aparelho da Brother (quando o Modo de Recepção é Fax/Tel) para o alertar para uma chamada de voz recebida.

Número de toques

O número de toques emitidos antes de o aparelho atender nos modos `Somente Fax` e `Fax/Tel`.

OCR (reconhecimento óptico de caracteres)

O software ScanSoft™ PaperPort™ 11SE com OCR ou Presto! PageManager fornecidos convertem uma imagem de texto em texto editável.

Pausa

Permite-lhe introduzir um atraso de 3,5 segundos na sequência de marcação enquanto marca com o teclado de marcação ou enquanto memoriza números de Marcação de um toque e Marcação Rápida. Prima a tecla **Remarc/Pausa** do painel de controlo ou o botão `Pausa` do LCD as vezes que forem necessárias para pausas mais longas.

Período do diário

O período de tempo pré-programado entre os relatórios do Histórico de Faxes impressos automaticamente. Pode imprimir o Histórico de Faxes sempre que pretender sem interromper o ciclo.

PhotoCapture Center™

Permite imprimir fotos digitais da câmara digital com elevada resolução para impressão de qualidade fotográfica.

PictBridge

Permite imprimir fotos directamente da câmara digital com elevada resolução para impressão de qualidade fotográfica.

Polling

O processo através do qual um aparelho de fax contacta outro aparelho de fax para recolher mensagens de fax em espera.

Pré-visualização de fax

Se seleccionar Vista prévia Fax, pode visualizar os faxes recebidos no LCD se premir o botão `Vista prévFax` no LCD.

Recepção Sem Papel

Recebe faxes na memória do aparelho quando o aparelho ficar sem papel.

Redução auto

Reduz o tamanho dos faxes recebidos.

Reenvio de faxes

Envia um fax recebido na memória para outro número de fax pré-programado.

Relatório Xmit (Relatório de Verificação da Transmissão)

Uma listagem de cada fax enviado, incluindo data, hora e número.

Remarcação automática

Uma função que permite que o aparelho volte a marcar o último número de fax passados cinco minutos, se o fax não tiver sido enviado por a linha estar ocupada.

Resolução

O número de linhas verticais e horizontais por polegada. Ver: Normal, Fina, Super Fina e Foto.

Resolução de foto (apenas monocromático)

Uma configuração de resolução que utiliza vários níveis de cinzento para melhor representação das fotografias.

Resolução fina

A resolução é 203 × 196 ppp. Utilizada para letra pequena e gráficos.

Resolução normal

203 × 97 ppp. Usada para texto de tamanho normal e transmissão mais rápida.

Resolução super fina (apenas monocromático)

392 × 203 ppp. Adequada para letras muito pequenas ou imagens.

Sinais CNG

Os sinais especiais enviados pelos aparelhos de fax durante transmissões automáticas para indicarem ao aparelho receptor que provêm de um aparelho de fax.

Sinais de fax

Os sinais enviados por aparelhos de fax emissores e receptores durante a comunicação.

TAD (dispositivo de atendimento telefónico)

Pode ligar um TAD externo ao aparelho.

Telefone externo

Um TAD (dispositivo de atendimento automático) ou telefone ligado ao aparelho.

Tom

Uma forma de marcação na linha telefónica utilizada para telefones de tons.

Trabalhos restantes

Permite verificar os trabalhos que estão em lista de espera na memória e cancelar trabalhos individualmente.

Transmissão

O processo de envio de faxes através da linha telefónica do seu aparelho para um aparelho de fax receptor.

Transmissão automática de fax

Enviar um fax sem levantar o auscultador de um telefone externo.

Transmissão de Lote

(Apenas para faxes a preto e branco) Esta função económica permite que todos os faxes programados para o mesmo número de fax sejam enviados numa única transmissão.

Transmissão em tempo real

Quando a memória estiver cheia, pode enviar faxes em tempo real.

Volume do Beeper

Volume do sinal sonoro quando premir uma tecla ou ocorrer um erro.

Volume do Toque

Configuração do volume do toque do aparelho.

F Índice remissivo

A

Acesso duplo 46
ADF (alimentador automático de documentos) 24, 40
Ajuda
  Mensagens do LCD 171
    utilizar teclas de modo e menu 171
  Tabela de Menus 171, 172
Apple® Macintosh®
  Consulte o Manual do Utilizador de Software no CD-ROM.
Apresentação do painel de controlo 6
Armazenamento na Memória 171
Atendedor de chamadas (TAD) 67
  ligar 67
Automático
  recepção de fax 49
    Detecção de Fax 52

B

Bloqueios
  documento 155
  papel 155

C

Cancelar
  Reenvio de faxes 62
  tarefas à espera da remarcação 47
Cartuchos de tinta
  contador de pontos de tinta 159
  substituir 159
  verificar volume da tinta 168
Colocar envelopes e postais 16
Colocar papel 10
Configuração Remota
  Consulte o Manual do Utilizador de Software no CD-ROM.
Consumíveis 211
ControlCenter
  Consulte o Manual do Utilizador de Software no CD-ROM.
Códigos de acesso, memorizar e marcar 81
Códigos de fax
  alterar 61, 70
  Código de Acesso Remoto 61
  Código de Activação Remota ...52, 69, 70
  Código de Desactivação Remota ...69, 70
  utilizar 70
Cópia
  activar o modo de Cópia 90
  ampliar/reduzir 92
  brilho 96
  configurar nova predefinição 101
  configurações favoritas 101
  contraste 96
  duplex 99
  esquema de página (N em 1) 93
  livro 98
  marca de água 98
  memória cheia 102
  múltiplas 91
  ordenar (apenas ADF) 95
  qualidade 92, 99
  tamanho do papel 97
  tipo de papel 96
  utilizar gaveta 29
  utilizar o ADF 95
  utilizar vidro do digitalizador 25
  única 90

D

Detecção de fax 52
Digitalização
  Consulte o Manual do Utilizador de Software no CD-ROM.
Distribuição 43
  configurar Grupos para 79
Documento
  colocar 24, 25

E

Embalar o aparelho 168
Entrada da linha telefónica
  EXT
    TAD (atendedor de chamadas) 67
    telefone externo 67
Envelopes 16, 17, 22, 23
Escala de cinzentos 202, 207

F

Falha de energia 171
Fax, a partir de PC
  Consulte o Manual do Utilizador de Software no CD-ROM.
Fax, autónomo
  enviar 40, 84
    a partir da memória (Acesso Duplo) 46
    a partir do ADF 40
    a partir do vidro do digitalizador 41
    activar o modo de Fax 40
    cancelar a partir da memória 47
    configurar nova predefinição 47
    contraste 45
    Distribuição 43
    fax programado 46
    interferência na linha telefónica 147
    internacional 46
    manual 48
    pré-visualização de fax 42
    Resolução 45
    restaurar configuração de fábrica 48
    transmissão de lote programada 47
    Transmissão em Tempo Real 46
  receber 49
    a partir de extensões 69, 70
    a partir do telefone externo 69
    Detecção de Fax 52
    dificuldades 139, 142
    imprimir a partir da memória 54
    interferência na linha telefónica 147
    no final da conversa 50
    no PC 56
    Número de Toques F/T, configuração 51
    Número de Toques, configuração 51
    Pré-visualização de fax 58, 60
    recolher a partir de um local remoto 62, 63
    reduzir para caber no papel 52
    Reenvio de faxes 62
    utilizar gaveta 30
Fora de Zona (Identificação de Chamada) 65
Função fechar 34
Funções de telefone personalizadas numa linha única 144

G

Grupos para Distribuição 79

I

Identificação de Chamada 65
  Histórico de Identificação de Chamada 72
  Relatório do Histórico de Identificação de Chamada 83
Impressão
  bloqueios de papel 156
  Consulte o Manual do Utilizador de Software no CD-ROM.
  controladores 208
  dificuldades 139, 142
  em papel pequeno 18
  especificações 208
  fax a partir da memória 54
  relatório 83
  resolução 208
  área de impressão 19
Impressão directa
  a partir de uma câmara PictBridge 121
  a partir de uma câmara sem PictBridge 123
Innobella™ 211
Instruções sobre Segurança 129, 134

F

L

LCD (ecrã de cristais líquidos) 171
Brilho 33
Contraste 33
Lista de Ajuda 83
Temporizador Dim 33
Ligar
TAD externo
(atendedor de chamadas) 67
telefone externo 69
Ligações multilinhas (PBX) 68
Limpar
cabeça de impressão 165
digitalizador 163
faixa de impressão 163
rolo de recolha do papel 165
rolo do alimentador de papel 164
Linha telefónica
dificuldades 142
interferência 147
ligações 67
multilinhas (PBX) 68
tipo 66

M

Macintosh®
Consulte o Manual do Utilizador de Software no CD-ROM.
Manual
marcação 71
recepção 49
transmissão 48
Manutenção, rotina
substituir cartuchos de tinta 159
Marcação
códigos de acesso e números de cartões de crédito 78
Chamada Efectuada 71
Grupos 43
Histórico de Identificação de Chamada 72
manual 71
Marcação Rápida 71
Um toque 71
uma pausa 73
Marcação Rápida 73
alterar 74, 76, 77, 78
Distribuição 43
utilizar Grupos 43
marcação 71
Marcação de grupo
alterar 74, 76, 77, 78
configurar Grupos para Distribuição 79
Marcação de um toque
configuração 73
perfil de pesquisa personalizado 73
Marcação Rápida
alterar 74, 76, 77, 78
configurar a partir de chamadas efectuadas 74, 76
configurar a partir do histórico de Identificação de Chamada 74, 77
configurar localização de 2 dígitos 75
utilizar 71
memorizar 75
Pausa 73
Memorização de faxes 55
activar 55
desactivar 57
imprimir a partir da memória 54
Mensagens de erro no LCD 148
Apenas impressão B&W 151
Cartucho com pouca tinta 151
Comun. Erro 149
Imposs. Detectar 150
Memória Cheia 150
durante a digitalização de um documento 102
Nenhum Cartucho 151
Não pod Digitalz 150
Não pod imprimir 150
Não pode iniciar 150
Não pode limpar 150
Não Registado 71, 150
Não é possível imprimir 149
Verif. Papel 152
Modo de Recepção
Fax/Tel 49
Manual 49
Somente Fax 49
TAD Externo 49
Modo espera 32

Modo Fax/Tel
atender em extensões 69, 70
Código de Activação Remota 69, 70
Código de Desactivação Remota 69, 70
Número de Toques 51
Modo, introduzir
Cópia 90
Digitalizar 6
Fax 40
PhotoCapture 6

N

Número de Série
como encontrar ..... Veja dentro da tampa dianteira
Número de Toques, configuração 51

P

Papel 16, 20, 201
capacidade 23
colocar 10, 13, 16
tamanho do documento 24
tipo 22, 29
área de impressão 19
PaperPort™ 11SE com OCR
Consulte o Manual do Utilizador de Software no CD-ROM e a Ajuda na aplicação PaperPort™ 11SE para aceder aos Guias de Orientação.
PhotoCapture Center™
a partir de PC
Consulte o Manual do Utilizador de Software no CD-ROM.
Apresentação de Diapositivos 107
CompactFlash® 104
Configurações de impressão
Brilho 114
Configurar nova predefinição 117
Contraste 114
Melhoria da Cor 115
Qualidade 112, 113
Restaurar configuração de fábrica 117
Tipo e tamanho do papel 113, 114
Digitalizar para cartão de memória 117
Digitalizar para unidade USB Flash 117
Efeitos de fotografia
Correcção Automática 109
Enquadrar 109
Melhorar cenário 109
Melhorar tom de pele 109
Monocromático 109
Remover olhos vermelhos 109
Sépia 109
especificações 205
Impressão
fotos 109
todas as fotos 107
índice 108
Impressão DPOF 111
Memory Stick PRO™ 104
Memory Stick™ 104
Pré-visualizar fotografias 107
Recortar 116
SD 104
SDHC 104
Sem margens 116
xD-Picture Card™ 104
PictBridge
Impressão DPOF 122
Presto! PageManager
Consulte a Ajuda na aplicação Presto! PageManager.
Programar o aparelho 171

R

Recolha Remota 61
comandos 62
código de acesso 61
obter os faxes 63
Rede
Digitalização
Consulte o Manual do Utilizador de Software no CD-ROM.
Impressão
Consulte o Manual do Utilizador de Rede no CD-ROM.
Rede sem fios
Consulte o Guia de Instalação Rápida e o Manual do Utilizador de Rede no CD-ROM.
Reduzir
cópias 92
faxes recebidos 52

F

Reenvio de faxes
alterar remotamente 62, 63
programar um número 54
Relatórios 82
como imprimir 83
Config de Rede 83
Definições do Utilizador 83
Histórico de Faxes 83
Período 82
Lista de Ajuda 83
Lista de Marcação Rápida 83
Relatório do Histórico de Identificação de Chamada 83
Verificação da transmissão 82, 83
Remarcar/Pausa 71
Resolução
configurar para o fax seguinte 45
cópia 204
digitalização 207
fax 202
impressão 208

S

Segurança
Função fechar de segurança
palavra-passe de administrador 34
utilizador Público 35
utilizadores restritos 36
Segurança da memória 87
Solução de problemas 139
bloqueio de documentos 155
bloqueio de papel 156
mensagens de erro no LCD 148
se tiver dificuldades
bloqueio de documentos 155
cópia 144
chamadas recebidas 144
digitalização 144
impressão 139
impressão de faxes recebidos 142
linha telefónica ou ligações 142
PhotoCapture Center™ 145
recepção de faxes 143
Rede 146
software 145
verificar volume da tinta 168

T

Tabela de Menus 171
TAD (dispositivo de atendimento automático), externo 49, 67
gravar OGM 68
ligar 67
modo de recepção 49
Tecla Seleccionar Bandeja 97
Tecla Tel/R, utilizar 6
Telefone externo, ligar 69
Telefone sem fios 69
Texto, introduzir 198
caracteres especiais 198
Transferir os faxes ou o relatório de Histórico de Faxes 154
Transparências 20, 21, 23, 201
Transportar o aparelho 168

U

Um Toque
configuração 73
Utilizadores restritos 36

V

Volume, configuração
altifalante 31
beeper 31
toque 31

W

Windows®
Consulte o Manual do Utilizador de Software no CD-ROM.

Á

Área de digitalização 26

Visite-nos na World Wide Web
http://www.brother.com

Este aparelho é aprovado apenas para utilização no país da compra. As empresas locais da Brother ou os seus revendedores suportam apenas os aparelhos comprados nos respectivos países.