MANUALUL UTILIZATORULUI

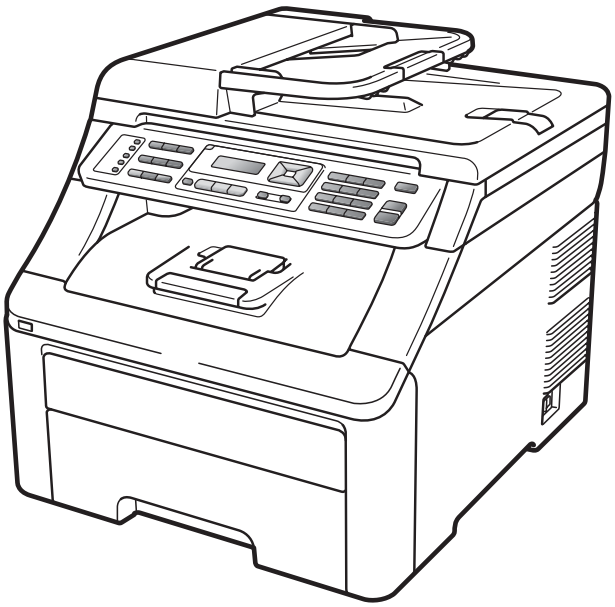

MFC-9120CN
MFC-9320CW

Versiunea 0

ROM

Dacă trebuie să telefonați la serviciul de asistență a clienților

Vă rugăm să completați următoarele informații pentru consultare:

Numărul modelului: MFC-9120CN şi MFC-9320CW (încercuiți numărul modelului)

Seria şi numărul: [1] _____

Data achiziționării: _____

Locul achiziționării: _____

[1] Seria este pe spatele unității. Păstrați acest Manualul utilizatorului împreună cu factura, ca act doveditor permanent al achiziționării, în caz de furt, incendiu sau service în garanție.

© 2009 Brother Industries, Ltd.

Informații privind aprobarea, întocmirea şi publicarea documentului

ACEST ECHIPAMENT ESTE CONCEPUT PENTRU A FUNCȚIONA CU O LINIE ANALOGICĂ PSTN CU DOUĂ FIRE, ECHIPATĂ CU CONECTOR ADECVAT.

INFORMAȚII DE APROBARE

Brother vă previne asupra faptului că este posibil ca acest produs să nu funcționeze corect în altă țară decât cea din care a fost cumpărat inițial şi nu oferă nicio garanție în cazul în care acest produs este folosit pe linii de telecomunicații publice din alte țări.

Notă de publicare şi întocmire

Acest manual a fost realizat şi publicat cu supervizarea Brother Industries Ltd. şi cuprinde cele mai recente descrieri şi specificații ale produsului.

Conținutul acestui manual şi specificațiile acestui produs pot fi modificate fără înştiințare.

Brother îşi rezervă dreptul de a face modificări fără înştiințare în specificații şi materialele cuprinse aici, şi nu va răspunde pentru nicio pagubă (inclusiv colaterală) provocată în legătură cu materialele prezentate, inclusiv, dar fără limitare la erorile tipografice şi de alt tip legate de publicare.

Cuprins

Secțiunea I Informații generale

1 Informații generale 2

Utilizarea documentației 2
Simbolurile şi convențiile folosite în documentație 2
Accesarea Ghidului utilizatorului de software şi a Ghidului utilizatorului de rețea 3
Vizualizarea documentației 3
Accesarea serviciului de asistență clienți Brother (pentru Windows®) 5
Prezentare generală a panoului de control 6
Indicațiile LED-ului de date 10

2 Încărcarea hârtiei şi a documentelor 11

Încărcarea hârtiei şi a suporturilor de imprimare 11
Încărcarea hârtiei în tava de hârtie standard 11
Încărcarea hârtiei în slotul de alimentare manuală 12
Zona neimprimabilă 16
Hârtia şi alte suporturi de imprimare acceptabile 17
Hârtia şi suporturile de imprimare recomandate 17
Tipul şi formatul hârtiei 17
Manevrarea şi utilizarea hârtiei speciale 19
Încărcarea documentelor 22
Utilizarea unității de alimentare automată a documentelor (ADF) 22
Utilizarea ferestrei de scanare din sticlă 23

3 Setări generale 24

Temporizatorul de mod 24
Setarea hârtiei 24
Tipul de hârtie 24
Dimensiunea hârtiei 24
Setări pentru volum 25
Volum sonerie 25
Volumul semnalului sonor 25
Volumul difuzorului 25
Ora de vară / iarnă se schimbă automat 26
Funcții ecologice 26
Economisire toner 26
Timpul de hibernare 27
Contrast LCD 27

4 Funcțiile de securitate 28

Secure function lock (Blocare de securitate) 2.0 (numai pentru MFC-9320CW) 28
Definirea parolei administratorului 29
Schimbarea parolei pentru administrator 29
Configurarea modului utilizator public 29
Setarea utilizatorilor restricționați 30
Activarea/dezactivarea Blocării de siguranță a funcțiilor 30
Comutarea utilizatorilor 31
Securitatea memoriei (numai pentru MFC-9120CN) 31
Setarea parolei 32
Schimbarea parolei de securitate a memoriei 32
Activarea/dezactivarea funcției Securitatea memoriei 32
Blocarea setărilor 33
Setarea parolei 33
Schimbarea parolei de blocare a setărilor 33
Activarea/dezactivarea blocării setărilor 33
Restricționare formare 34
Restricționarea tastaturii de formare 34
Restricție One Touch 34
Restricție Apelare rapidă 34

Secțiunea II Fax

5 Transmisia unui fax 36

Cum se trimite un fax 36
Intrarea în modul de fax 36
Trimiterea unui fax folosind unitatea ADF 36
Trimiterea unui fax folosind fereastra de scanare din sticlă 36
Transmiterea prin fax a documentelor în format Letter folosind fereastra scanerului 37
Anularea transmisiei unui fax aflată în desfăşurare 37
Difuzare (numai alb/negru) 38
Anularea unei retransmisii în desfăşurare 38
Operațiuni de trimitere adiționale 39
Trimiterea faxurilor folosind setări multiple 39
Coperta electronică (numai alb/negru) 39
Contrastul 41
Schimbarea rezoluției faxului 41
Acces dual (numai alb/negru) 42
Transmisie în timp real 43
Mod străinătate 43
Fax programat (numai alb/negru) 44
Transmisie programată pachet (numai alb/negru) 44
Verificarea şi anularea comenzilor programate 44
Trimiterea unui fax manual 45
Mesajul Out of Memory (Memorie insuficientă) 45

6 Primirea unui fax 46

Modurile de recepție 46
Alegerea modului de primire 46
Utilizarea modurilor de primire 47
Numai fax 47
Fax/Tel 47
Manual 47
TAD extern 47
Setările modului de recepție 48
Întârziere preluare apeluri 48
Durată sonerie F/T (numai în modul Fax/Tel) 48
Detectare fax 49
Setarea densității de imprimare 49
Operațiuni de recepție suplimentare 50
Imprimarea unui fax micşorat 50
Definirea ştampilei de recepție a faxului (numai pentru alb/negru) 50
Recepția faxurilor în memorie (numai alb/negru) 51
Imprimarea unui fax din memorie 51
Recepție fără hârtie (numai pentru alb/negru) 51

7 Telefonul şi dispozitivele externe 52

Servicii de linie telefonică 52
Setarea tipului liniei telefonice 52
Conectare la un dispozitiv extern de preluare a apelurilor telefonice (TAD) 53
Conexiuni 53
Înregistrarea mesajului care va fi trimis (OGM) 54
Conexiuni multilinii (PBX) 54
Telefoanele externe şi numerele cu interior 55
Operații efectuate de la telefonul suplimentar sau cel extern 55
Numai pentru modul Fax/Tel 55
Conectarea unui telefon extern sau a unei extensii 55
Utilizarea unui telefon extern fără fir alte modele decât Brother 56
Utilizarea codurilor de activare la distanță 56

8 Apelarea şi memorarea numerelor 58

Cum formați 58
Apelarea manuală 58
One touch Apelare 58
Apelare rapidă 58
Căutare 58
Reapelarea numărului de fax 59
Memorarea numerelor 59
Memorarea unei pauze 59
Memorarea numerelor de apel One Touch 60
Memorarea numerelor de apelare rapidă 61
Schimbarea numerelor one touch şi a celor de apelare rapidă 63
Setarea grupurilor pentru transmitere 65
Combinarea numerelor de apelare rapidă 67
Ton sau puls 67

9 Opțiuni de fax la distanță (numai alb/negru) 68

Redirecționare fax....68
Memorare faxuri....69
Recepționarea faxurilor pe PC....69
Schimbarea opțiunilor de fax la distanță....70
Dezactivarea opțiunilor de fax la distanță....71
Recepție la distanță....71
Setarea unui cod de acces la distanță....71
Utilizarea propriului cod de acces la distanță....72
Recuperarea mesajelor de fax....72
Schimbarea numărului de redirecționare a faxurilor....73
Comenzi fax la distanță....74

10 Comunicarea 75

Comunicare recepție....75
Comunicare securizată....75
Comunicare întârziată....76
Comunicare secvențială....76
Transmisie comunicată (numai alb/negru)....77
Setarea transmisiei comunicate....77
Setarea transmisiilor comunicate cu un cod de securitate....77

11 Imprimarea rapoartelor 79

Rapoarte fax....79
Raport de verificare a transmisiei....79
Jurnal de faxuri....80
Rapoarte....80
Imprimarea unui raport....81

Secțiunea III Copierea

12 Efectuarea copiilor 84

Cum să copiați....84
Intrarea în modul copiere....84
Efectuează o singură copie....84
Realizarea copiilor multiple....84
Oprire copiere....84
Opțiuni de copiere (setări temporare)....85
Mărirea sau micşorarea imaginii copiate....85
Utilizarea tastei Opțiuni....86
Îmbunătățirea calității de copiere....87
Sortarea copiilor realizate utilizând unitatea ADF....87
Reglare contrast, culoare şi luminozitate....88
Realizarea unor copii N în 1 (aspect pagină)....89
Mesajul Out of Memory (Memorie insuficientă)....91

Secțiunea IV Imprimarea directă

13 Imprimarea fotografiilor de la un aparat foto digital (numai pentru MFC-9320CW) 94

Înainte de a utiliza PictBridge 94
Cerințele PictBridge 94
Utilizarea PictBridge 94
Configurarea aparatului foto digital 94
Imprimarea imaginilor 95
Imprimare DPOF 96
Imprimarea imaginilor cu Secure function lock (Blocare de securitate) 2.0 activat (numai pentru MFC-9320CW) 96
Conectarea unui aparat foto ca dispozitiv de stocare 98
Înțelegerea mesajelor de eroare 98

14 Imprimarea datelor de pe o unitate de memorie USB Flash (numai pentru MFC-9320CW) 99

Formatele de fişiere compatibile 99
Crearea unui fişier PRN sau PostScript® 3™ pentru imprimarea directă 99
Imprimarea datelor direct de pe o unitate de memorie USB Flash (numai pentru MFC-9320CW) 100
Imprimarea datelor direct de pe o unitate de memorie USB Flash folosind Secure function lock (Blocare de securitate) 2.0 (numai pentru MFC-9320CW) 102
Înțelegerea mesajelor de eroare 104

Secțiunea V Programe software

15 Caracteristicile programelor şi ale rețelei 106

Cum să citiți Ghidul utilizatorului în format HTML 106
Windows® 106
Macintosh 106

Secțiunea VI Anexe

A Prevederi legale şi de siguranță 108

Alegerea unei locații 108
Pentru a utiliza aparatul în condiții de siguranță 109
Instrucțiuni importante de siguranță 113
Drepturile de autor şi licența Libtiff 115
Mărci comerciale 116

B Opțiuni 117

Placă de memorie 117
Instalarea memoriei suplimentare 117

C Depanarea şi întreținerea de rutină 119

Depanarea 119
Dacă întâmpinați dificultăți cu aparatul 119
Îmbunătățirea calității de imprimare 129
Configurarea opțiunii de detectare a tonului de apel 137
Interferențe pe linia telefonică 137
Mesajele de eroare şi de întreținere 138
Transferul faxurilor sau a raportului Jurnal de fax 145
Blocarea documentelor 146
Blocarea hârtiei 147
Întreținerea periodică 152
Curățați părților exterioare ale aparatului după cum se specifică 152
Curățarea ferestrei de scanare 153
Curățarea capetelor LED 154
Curățarea firelor corona 155
Curățarea unității cilindrului 156
Curățarea rolelor de tragere a hârtiei 161
Calibrarea 161
Înregistrarea automată 162
Înregistrarea manuală 162
Înlocuirea consumabilelor 163
Înlocuirea unui cartuş de toner 165
Unitățile de cilindru 170
Înlocuirea unității de curea 174
Înlocuirea cutiei pentru deşeuri de toner 178
Înlocuirea periodică a pieselor 183
Informații despre aparat 184
Seria şi numărul 184
Verificarea contoarelor de pagini 184
Verificarea duratei de funcționare rămasă a pieselor 184
Funcții de resetare 184
Cum se resetează aparatul 185
Ambalarea şi expedierea aparatului 185

D Meniul şi funcțiile sale 190

Programarea pe ecran 190
Tabelul cu meniuri 190
Spațiu de stocare în memorie 190
Tastele meniului 190
Cum se accesează modul meniu 191
Tabelul cu meniuri 192
Introducerea textului 210

E Specificații 212

Generalități 212
Suporturi de imprimare 214
Fax 215
Copierea 216
Scanare 217
Imprimare 218
Interfețe 219
PictBridge (MFC-9320CW) 220
Funcția de imprimare directă (MFC-9320CW) 221
Cerințe privind computerul 222
Articole consumabile 223
Rețea Ethernet cu fir 224
Rețea Ethernet fără fir (numai pentru MFC-9320CW) 226
Autentificare şi criptare numai pentru utilizatorii fără fir 228
Configurație fără fir one-push 230

F Glosar 231

G Index 235

Secțiunea I

Informații generale

Informații generale	2
Încărcarea hârtiei şi a documentelor	11
Setări generale	24
Funcțiile de securitate	28

1 Informații generale

Utilizarea documentației

Vă mulțumim pentru achiziționarea unui aparat Brother! Citirea documentației vă va ajuta să utilizați acest aparat în modul optim.

Simbolurile şi convențiile folosite în documentație

Următoarele simboluri şi convenții sunt folosite în această documentație.

Îngroşat	Stilul aldin identifică pozițiile de pe panoul de control al aparatului sau de pe ecranul calculatorului.
Cursiv	Stilul cursiv accentuează un aspect important sau se referă la un subiect conex.
`Courier New`	Fontul Courier New identifică mesajele care vor fi listate pe ecranul LCD al aparatului.

AVERTIZARE

Avertismentele vă anunță ce să faceți pentru a evita eventualele vătămări ale persoanelor.

ATENȚIE

Atenționările specifică procedurile pe care trebuie să le respectați sau să le evitați pentru a împiedica producerea unor accidente minore.

IMPORTANT

IMPORTANT descrie procedurile pe care trebuie să le respectați sau să le evitați pentru a preveni producerea unor eventuale probleme la aparat sau daune altor obiecte.

Pictogramele privind pericolul de electrocutare vă avertizează în acest sens.

Pictogramele privind suprafețele fierbinți vă avertizează asupra componentelor aparatului care sunt fierbinți.

Notele vă informează asupra modului în care trebuie să reacționați în anumite situații şi vă oferă indicații privind modul în care operațiunea respectivă afectează alte funcții.

Accesarea Ghidului utilizatorului de software şi a Ghidului utilizatorului de rețea

Acest Manualul utilizatorului nu conține toate informațiile despre aparat, cum ar fi modul de utilizare a funcțiilor complexe de Fax, Imprimantă, Scaner, PC Fax şi Rețea. Când sunteți gata să aflați informații mai detaliate despre aceste operații, citiți **Ghidul utilizatorului de software** şi **Ghidul utilizatorului de rețea**.

Vizualizarea documentației

Vizualizarea documentației (Windows®)

Pentru a vizualiza documentația, din meniul **start**, indicați **Brother**, **MFC-XXXX** (unde XXXX este denumirea modelului dumneavoastră) din grupul de programe şi apoi faceți clic pe **User's Guides in HTML format (Ghidul utilizatorului în format HTML)**.

Dacă programul software nu este instalat, puteți găsi documentația urmând instrucțiunile de mai jos:

1. Porniți computerul.
   Introduceți discul CD-ROM Brother cu eticheta Windows® în unitatea de CD-ROM.

2. Dacă apare ecranul de selectare a limbii, faceți clic pe limba dumneavoastră.

3. Dacă este afişat ecranul cu numele modelelor, selectați modelul dumneavoastră. Pe ecran va fi afişat meniul principal al discului CD-ROM.

Dacă această fereastră nu apare pe ecran, folosiți Windows® Explorer pentru a găsi şi a executa programul start.exe din directorul rădăcină al discului CD-ROM Brother.

4. Faceți clic pe **Documentation (Documentație)**.

5. Faceți clic pe documentația pe care doriți să o folosiți:

   - Documente HTML (3 manuale): **Manualul utilizatorului** pentru operații independente, **Ghidul uilizatorului de software** şi **Ghidul utilizatorului de rețea** în format HTML.

     Acest format este recomandat pentru vizualizarea pe calculator.

   - Documente PDF (4 manuale):

     Manualul utilizatorului pentru operații independente, **Ghidul utilizatorului de software**, **Ghidul utilizatorului de rețea** şi **Ghid de instalare şi configurare rapidă**.

     Acest format este recomandat pentru imprimarea manualelor. Faceți clic pentru a accesa Centrul de Soluții Brother, unde puteți vizualiza sau descărca documentele PDF. (Sunt necesare accesul la Internet şi un software de citire PDF.)

Cum se găsesc instrucțiunile de scanare

Există mai multe moduri în care puteți scana documente. Puteți găsi instrucțiunile după cum urmează:

Ghidul utilizatorului de software:

- Scanarea unui document folosind driverul TWAIN în capitolul 2
- Scanarea unui document folosind driverul WIA (Pentru Windows® XP/Windows Vista®) în capitolul 2
- Utilizarea ControlCenter3 în capitolul 3
- Scanare în rețea în capitolul 12

ScanSoft™ PaperPort™ 11SE cu ghidurile introductive OCR -Cum să fac.:

- Ghidurile complete Cum să fac pentru ScanSoft™ PaperPort™ 11SE cu OCR pot fi vizualizate din meniul Ajutor al aplicației ScanSoft™ PaperPort™ 11SE.

Găsirea instrucțiunilor de configurare a rețelei

Aparatul poate fi conectat la o rețea cu sau fără fir. Pentru instrucțiunile elementare, vă rugăm să consultați Ghid de instalare şi configurare rapidă. Dacă punctul dumneavoastră de acces fără fir suportă SecureEasySetup™, Wi-Fi Protected Setup sau AOSS™ puteți configura aparatul uşor, fără a folosi un calculator. Pentru informații suplimentare despre configurarea rețelei vă rugăm să consultați Ghidul utilizatorului de rețea.

Vizualizarea documentației (Macintosh)

1. Porniți calculatorul Macintosh. Introduceți discul CD-ROM Brother etichetat Macintosh în unitatea de CD-ROM.

2. Va apărea următoarea fereastră.

3. Faceți dublu clic pe pictograma **Documentation (Documentație)**.

4. Faceți dublu clic pe directorul limbă.

5. Faceți dublu clic pe **top.html** pentru a vizualiza **Manualul utilizatorului**, **Ghidul utilizatorului de software** şi **Ghidul utilizatorului de rețea** în format HTML.

6. Faceți clic pe documentația pe care doriți să o citiți.
   - **Manualul utilizatorului**
   - **Ghidul utilizatorului de software**
   - **Ghidul utilizatorului de rețea**

Notă

De asemenea, documentele sunt disponibile şi în format PDF (4 manuale): **Manualul utilizatorului** pentru operațiuni independente, **Ghidul utilizatorului de software**, **Ghidul utilizatorului de rețea** şi **Ghid de instalare şi configurare rapidă**. Formatul PDF este recomandat pentru imprimarea manualelor.

Faceți dublu clic pe pictograma **Brother Solutions Center (Centrul de Soluții Brother)** pentru a intra în Centrul de Soluții Brother, unde puteți vizualiza sau descărca documentele PDF. (Sunt necesare accesul la Internet şi un software de citire PDF.)

Cum se găsesc instrucțiunile de scanare

Există mai multe moduri în care puteți scana documente. Puteți găsi instrucțiunile după cum urmează:

Ghidul utilizatorului de software:

- Scanarea în capitolul 8
- Utilizarea ControlCenter2 în capitolul 9
- Scanare în rețea în capitolul 12

Manualul utilizatorului pentru Presto! PageManager:

- Ghidul complet al utilizatorului pentru Presto! PageManager poate fi vizualizat din meniul Ajutor al aplicației Presto! PageManager.

Găsirea instrucțiunilor de configurare a rețelei

Aparatul poate fi conectat la o rețea cu sau fără fir. Pentru instrucțiunile elementare, vă rugăm să consultați Ghid de instalare şi configurare rapidă. Dacă punctul dumneavoastră de acces fără fir suportă SecureEasySetup™, Wi-Fi Protected Setup sau AOSS™ puteți configura aparatul uşor, fără a folosi un calculator. Pentru informații suplimentare despre configurarea rețelei vă rugăm să consultați Ghidul utilizatorului de rețea.

Accesarea serviciului de asistență clienți Brother (pentru Windows®)

Puteți găsi toate contactele de care aveți nevoie, cum ar fi serviciul de asistență online (Centrul de Soluții Brother) şi pe discul CD-ROM Brother.

- Faceți clic pe **Brother Support (Asistență Brother)** în meniul principal. Va apărea ecranul următor:

- Pentru a accesa site-ul nostru Web (http://www.brother.com/), faceți clic pe **Brother Home Page (Pagina de start Brother)**.
- Pentru cele mai noi ştiri şi informații de asistență despre produse (http://solutions.brother.com/), faceți clic pe **Brother Solutions Center**.
- Pentru a vizita site-ul nostru web pentru consumabile originale Brother (http://www.brother.com/original/), faceți clic pe **Supplies Information (Informații produse)**.
- Pentru a reveni la pagina principală, faceți clic pe **Back (Inapoi)** sau dacă ați terminat, faceți clic pe **Exit (Exitlesire)**.

Prezentare generală a panoului de control

MFC-9120CN şi **MFC-9320CW** au taste similare.

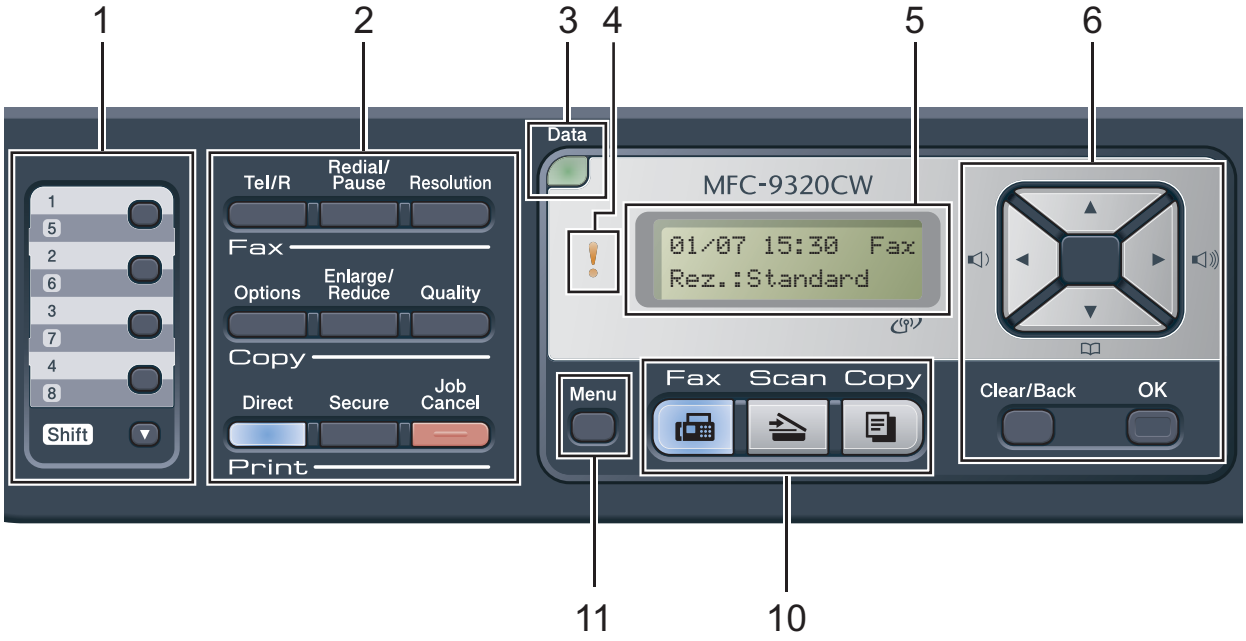

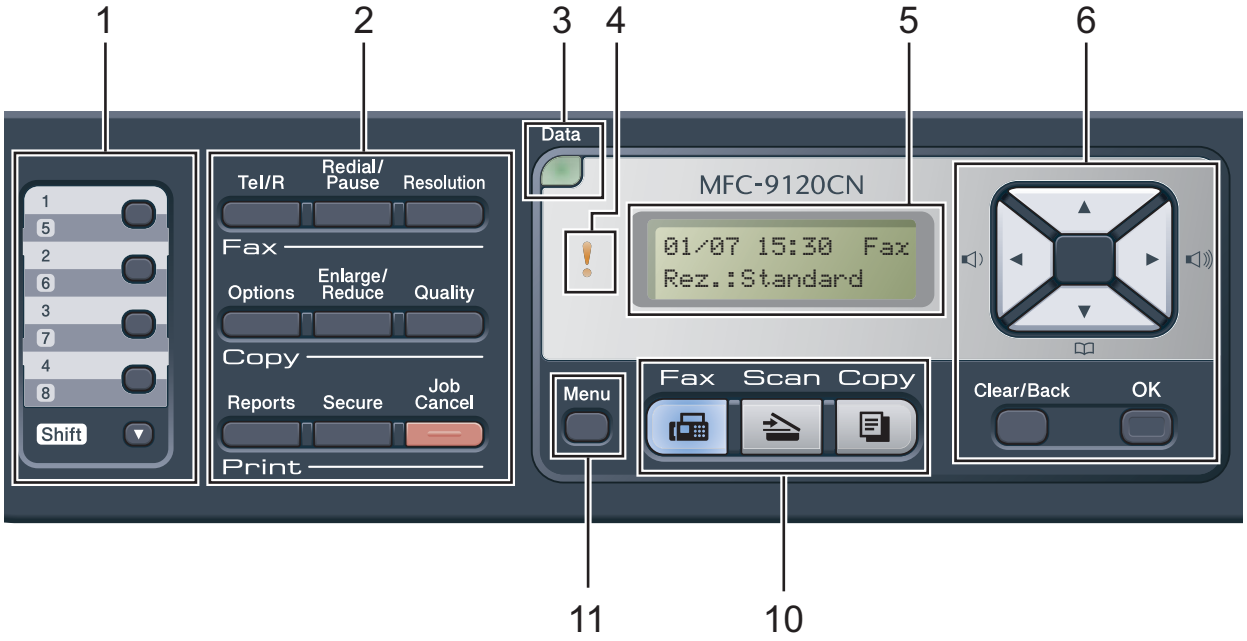

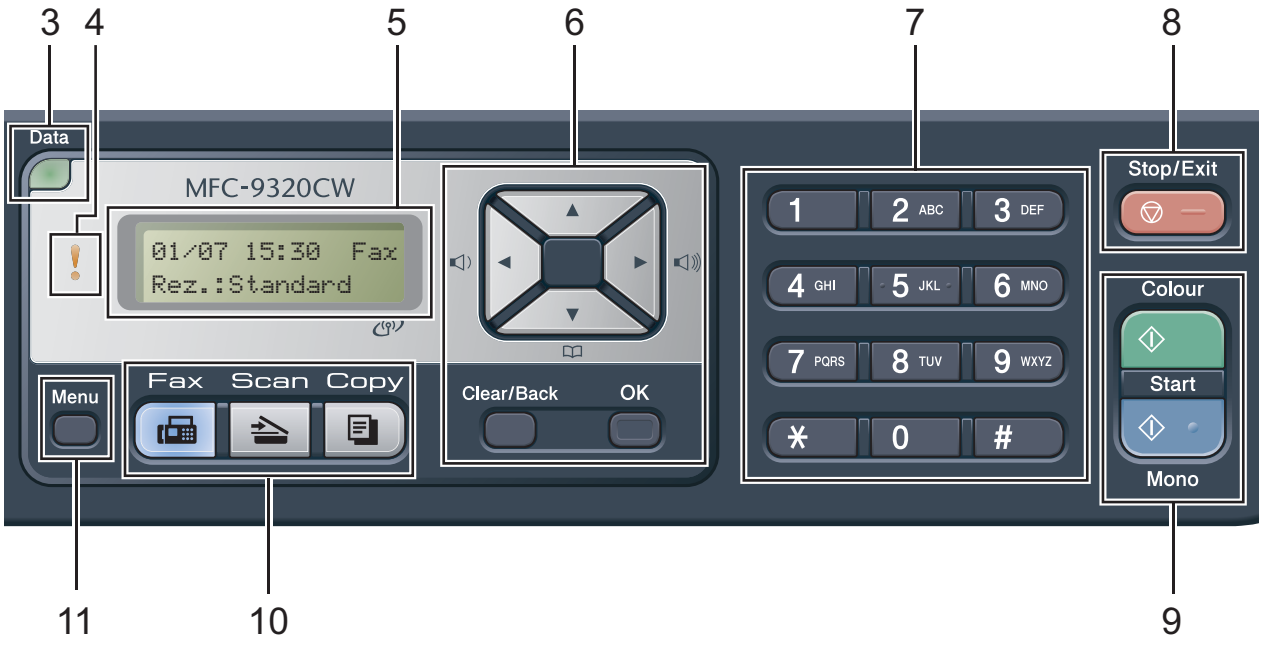
3
4
5
6
7
8
Data
MFC-9320CW
01/07 15:30 Fax
Rez.:Standard
Menu
Fax Scan Copy
Clear/Back
OK
1
2 ABC
3 DEF
4 GHI
5 JKL
6 MNO
7 PQRS
8 TUV
9 WXYZ
*
0
#
Stop/Exit
Colour
Start
Mono
11
10
9

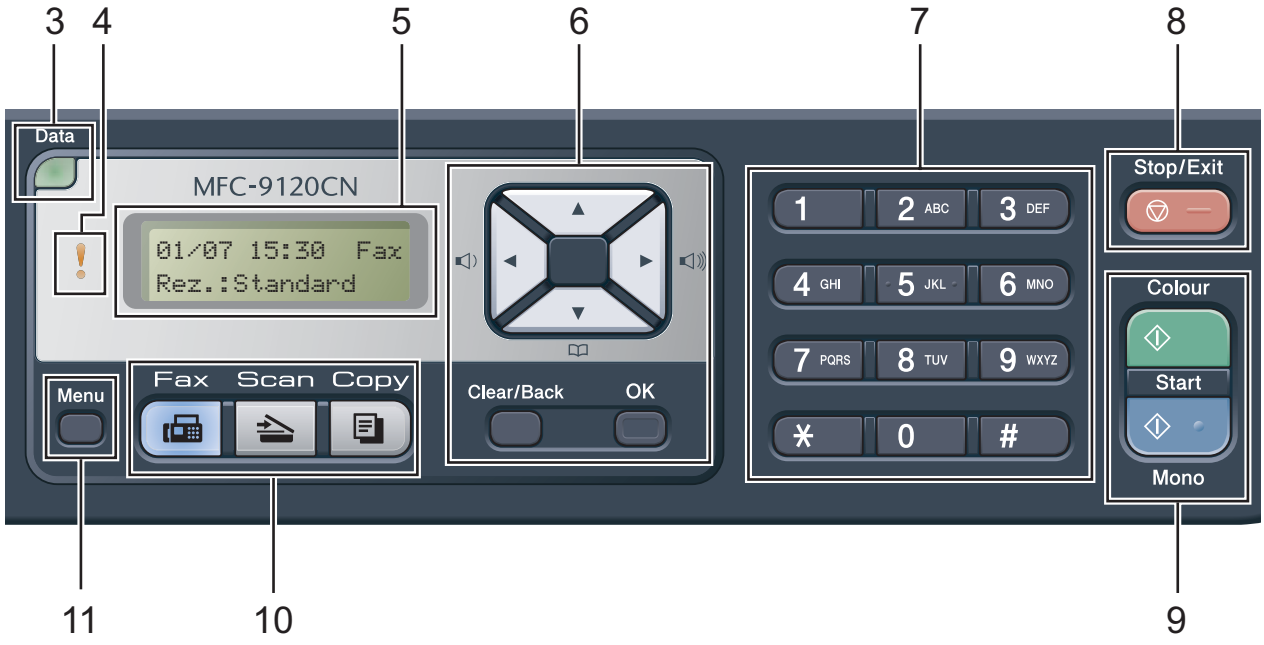
3
4
5
6
7
8
Data
MFC-9120CN
01/07 15:30 Fax
Rez.:Standard
Menu
Fax Scan Copy
Clear/Back
OK
1
2 ABC
3 DEF
4 GHI
5 JKL
6 MNO
7 PQRS
8 TUV
9 WXYZ
*
0
#
Stop/Exit
Colour
Start
Mono
11
10
9

1 Taste One-Touch

Aceste 4 butoane vă conferă acces rapid la 8 numere salvate în memorie.

Shift (Tastă specială Shift)

Prin apăsarea tastelor, puteți accesa numerele salvate în memoria One Touch între 5 şi 8.

2 Tastele pentru Fax, Copiere şi Imprimare

Tastele Fax (FAX):

Tel/R

Această tastă este folosită pentru a avea o conversație telefonică după ridicarea receptorului extern în timpul unui pseudo-apel F/T.

Dacă este conectat la o centrală PBX, puteți folosi această tastă pentru a accesa o linie exterioară, pentru a găsi un operator sau pentru a transfera convorbirea către o altă extensie.

Redial/Pause (Re-formează/Pauză)

Formează ultimul număr apelat. De asemenea, introduce o pauză la programarea numerelor de apelare rapidă sau la formarea manuală a unui număr.

Resolution (Rezolutie)

Setează rezoluția când trimiteți un fax.

Tastele Copy (Copiere):

Options (Optiuni)

Puteți alege uşor şi rapid setările temporare pentru copiere.

Enlarge/Reduce (Mărire/Micşorare)

Măreşte sau micşorează copiile.

Quality (Calitate)

Pentru modificarea calității următoarei copii.

Tastele Print (Imprimare):

Direct (MFC-9320CW)

Pentru a tipări datele de pe o unitate de memorie USB flash sau de pe un aparat foto compatibil PictBridge direct pe aparat.

(Consultați *Imprimarea fotografiilor de la un aparat foto digital (numai pentru MFC-9320CW)* la pagina 94.)

Reports (Rapoarte) (MFC-9120CN)

Imprimarea rapoartelor de verificare a transmisiei, a listei de ajutor, a listei index tel, a jurnalului de faxuri, a setărilor utilizatorului, şi a configurației rețelei.

Secure (Protectie)

Puteți imprima datele salvate în memorie introducând parola formată din patru cifre. (Pentru detalii despre utilizarea tastei de siguranță, consultați *Ghidul Utilizatorului de Software* pe discul CD-ROM.)

(MFC-9320CW) Dacă folosiți Secure function lock (Blocare de securitate), puteți schimba utilizatorii restricționați ținând apăsată tasta **Shift (Tastă specială Shift)** în timp ce apăsați pe **Secure (Protectie)**. (Consultați *Secure function lock (Blocare de securitate) 2.0 (numai pentru MFC-9320CW)* la pagina 28.)

Job Cancel (Anulare comanda)

Anulează o activitate de imprimare programată şi o şterge din memoria aparatului. Pentru a anula mai multe activități de imprimare, țineți apăsată această tastă până când afişajul LCD indică `Anul. Sarc.(tot)`.

3 Data LED

În funcție de starea maşinii LED-ul de semnalizare va lumina intermitent.

4 Eroare LED

Luminează intermitent şi are culoarea portocaliu, dacă pe ecranul LCD este afişată o eroare sau un mesaj de stare important.

5 LCD

Afişează mesaje pentru a vă ajuta să setați şi să utilizați aparatul dumneavoastră.

(Numai pentru MFC-9320CW) Un indicator cu patru nivele indică starea actuală a semnalului fără fir dacă folosiți o conexiune fără fir.

6 **Clear/Back (Şterge/Înapoi)**

Şterge datele introduse sau vă permite anularea setării curente.

OK

Vă permite stocarea setărilor în aparat.

Butoanele de volum:

◄ sau ►

Apăsați pentru a derula înapoi sau înainte prin opțiunile meniului. Apăsați pentru a modifica volumul în modul fax sau modul de aşteptare.

▲ sau ▼

Apăsați pentru a derula prin meniuri şi opțiuni.

Address Book (Agenda):

▼

Vă permite să căutați numerele salvate în memoria de formare. De asemenea, permite formarea numerelor salvate apăsând un număr format din trei cifre.

7 **Tastatura**

Folosiți aceste taste pentru a forma numere de telefon şi fax şi pe post de tastatură când introduceți informații despre aparat.

Tasta **#** schimbă temporar modul de apelare de la Puls la Ton în timpul unui apel telefonic.

8 **Stop/Exit (Stop/Ieşire)**

Anulează o operațiune sau iese din meniu.

9 **Start:**

Colour (Color)

Vă permite să trimiteți faxuri sau să faceți copii color.

Mono

Aceasta vă permite să trimiteți faxuri sau să faceți copii alb/negru.

10 **Tastele de Mod:**

Fax (FAX)

Comută aparatul în mod Fax.

Scan (Scanare)

Comută aparatul în mod Scanare.

(Pentru detalii despre scanare, consultați *Ghidul utilizatorului de software* de pe CD-ROM.)

Copy (Copiere)

Comută aparatul în mod Copiere.

11 **Menu (Meniu)**

Vă permite accesarea Meniului pentru programarea setărilor pentru acest aparat.

Indicațiile LED-ului de date

LED-ul **Data** (diodă luminiscentă) se va aprinde în funcție de starea maşinii.

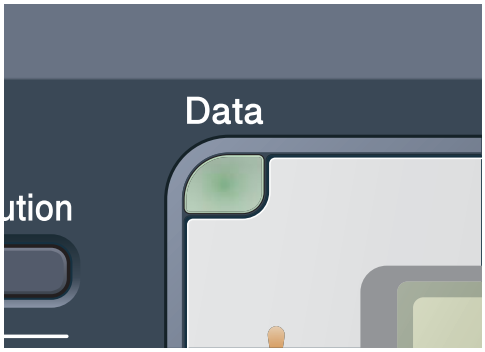

LED	Starea maşinii	Descrierea
	Modul Gata de operare	Aparatul este gata de imprimare, este în modul de repaus, nu există date pentru imprimare sau butonul de pornire este în poziția închis.
Verde (luminează intermitent)	Primeşte date	Aparatul primeşte date de la calculator, procesează date în memorie sau imprimă date.
Verde	Datele rămase în memorie	Imprimă datele rămase în memoria aparatului.

2 Încărcarea hârtiei şi a documentelor

Încărcarea hârtiei şi a suporturilor de imprimare

Aparatul poate alimenta hârtia din tava de hârtie standard.

Când puteți hârtie în tava de alimentare, rețineți următoarele:

- Dacă din aplicația software puteți selecta dimensiunea hârtiei din meniul de imprimare, o puteți selecta din programul software. Dacă aplicația software nu acceptă această selecție, puteți defini dimensiunea hârtiei din driverul imprimantei sau folosind butoanele panoului de control.

Încărcarea hârtiei în tava de hârtie standard

Imprimarea pe hârtie simplă, hârtie subțire sau hârtie reciclată din tava de hârtie

1. Scoateți tava de hârtie complet din imprimantă.

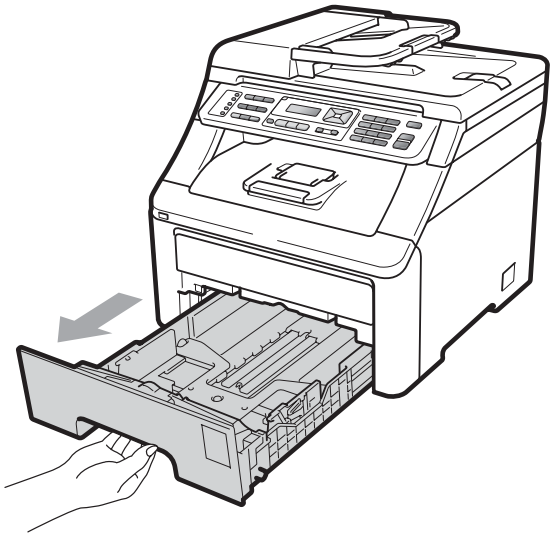

2. În timp ce apăsați pe maneta verde de deblocare a ghidajelor hârtiei (1), împingeți ghidajele pentru a corespunde cu formatul de hârtie. Asigurați-vă că ghidajele sunt bine fixate în sloturi.

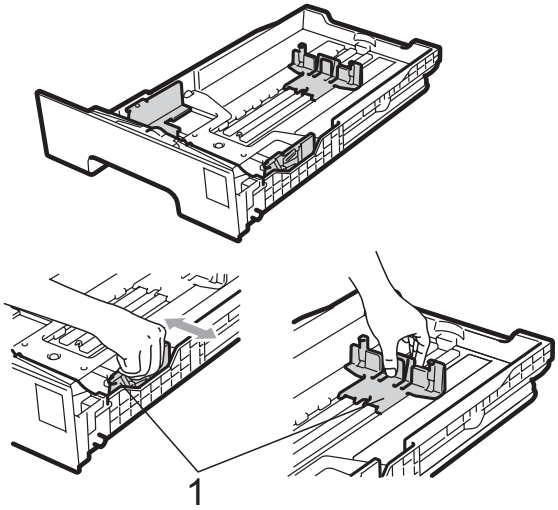

Notă

Pentru formatele de hârtie Legal şi Folio, apăsați butonul de eliberare (1) din partea de jos a tăvii pentru hârtie, apoi scoateți partea din spate a tăvii pentru hârtie. (Formatele de hârtie Legal şi Folio nu sunt disponibile în unele regiuni.)

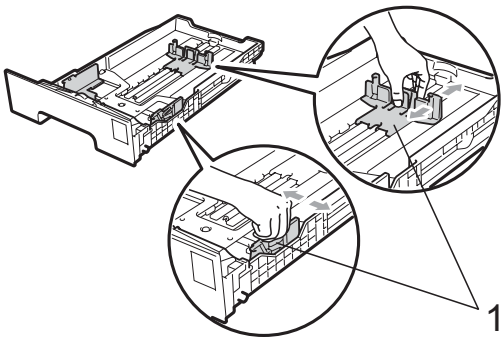

3 Răsfoiți bine teancul de coli pentru a evita producerea unor blocaje de hârtie.

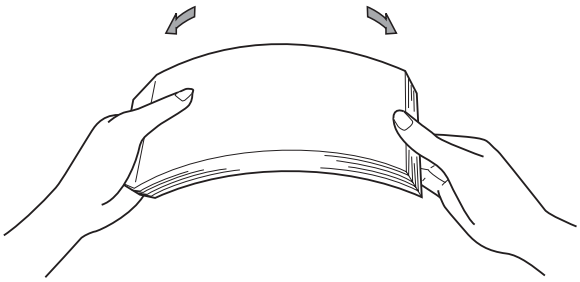

4 Puneți hârtie în tavă şi asigurați-vă că hârtia este sub marcajul maxim pentru hârtie (1). Partea de imprimat trebuie să fie cu fața în jos.

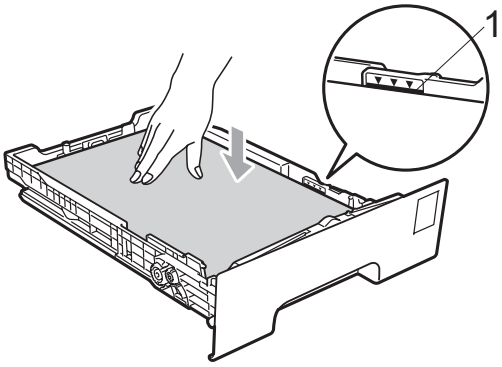

IMPORTANT

Asigurați-vă că ghidajele pentru hârtie ating marginile hârtiei pentru ca alimentarea să se facă în mod corect. În caz contrar, aparatul se poate defecta.

5 Puneți tava de hârtie ferm în aparat. Asigurați-vă că este complet introdusă în aparat.

6 Ridicați clapa de susținere (1) pentru a împiedica hârtia să alunece din tava de ieşire cu fața în jos sau scoateți din tavă fiecare pagină imediat ce aceasta iese din aparat.

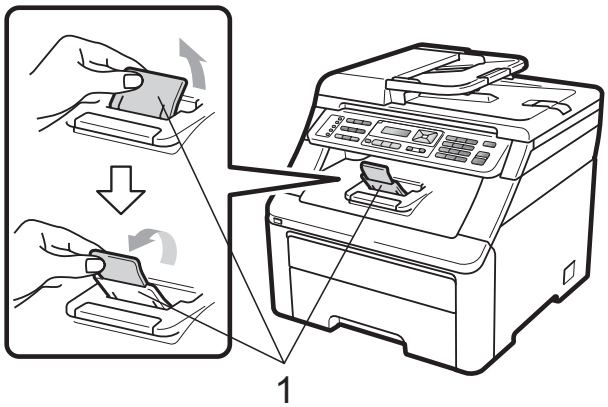

Încărcarea hârtiei în slotul de alimentare manuală

Puteți încărca plicuri şi suporturi de imprimare speciale câte unul o dată în acest slot. Folosiți slotul de alimentare manuală pentru a imprima sau copia pe etichete, plicuri sau hârtie mai groasă.

Imprimarea pe hârtie simplă, hârtie reciclată sau hârtie de corespondență folosind slotul de alimentare manuală

Înainte de încărcarea hârtiei, apăsați colțurile şi lateralele plicurilor pentru a le aplatiza cât mai bine.

Notă

Aparatul porneşte automat în modul Alimentare manuală când puneți hârtie în slotul de alimentare manuală.

1 Ridicați clapa de susținere (1) pentru a împiedica hârtia să alunece din tava de ieşire cu fața în jos sau scoateți din tavă fiecare pagină imediat ce aceasta iese din aparat.

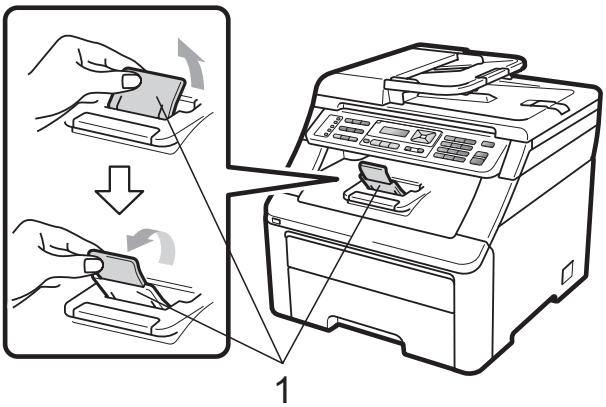

2 Deschideți capacul slotului de alimentare manuală.

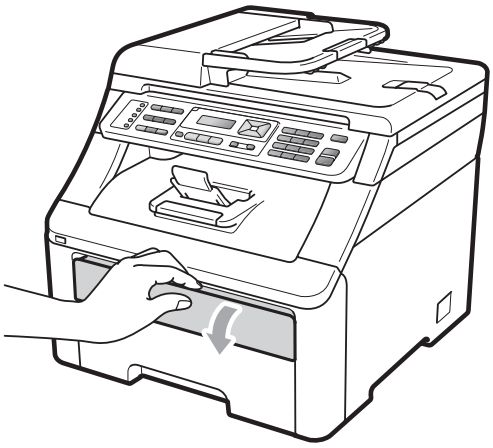

3 Folosind ambele mâini, glisați ghidajele de hârtie ale slotului de alimentare manuală la lățimea hârtiei pe care o veți utiliza.

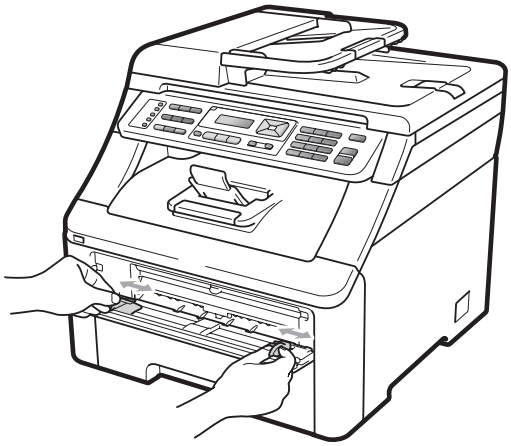

4 Folosind ambele mâini, puneți o coală albă de hârtie în slotul de alimentare manuală cu fața în sus până când marginea din față a hârtiei atinge rola de alimentare cu hârtie. Aşteptați până când aparatul trage hârtia automat. Când simțiți că aparatul trage hârtia, eliberați-o.

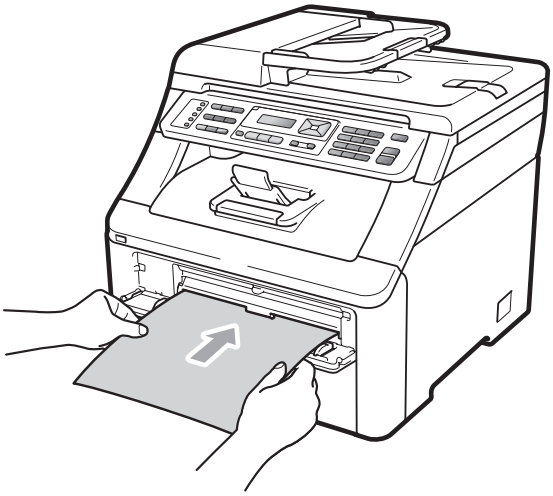

Imprimarea pe hârtie groasă, etichete, plicuri sau hârtie de mici dimensiuni

Când tava de ieşire din spate este trasă în jos, aparatul are un traseu drept al hârtiei, de la slotul de alimentare manuală prin spatele aparatului. Folosiți această metodă de alimentare şi ieşire a hârtiei când doriți să imprimați pe hârtie groasă, etichete, plicuri sau hârtie mai mică de 105 × 148 mm (sau dimensiunea A6).

Notă

- Îndepărtați imediat fiecare coală de hârtie sau plic imprimate, pentru a împiedica un blocaj al hârtiei.
- Aparatul porneşte automat în modul Alimentare manuală când puneți hârtie în slotul de alimentare manuală.

1 Deschideți capacul din spate (tava de ieşire din spate).

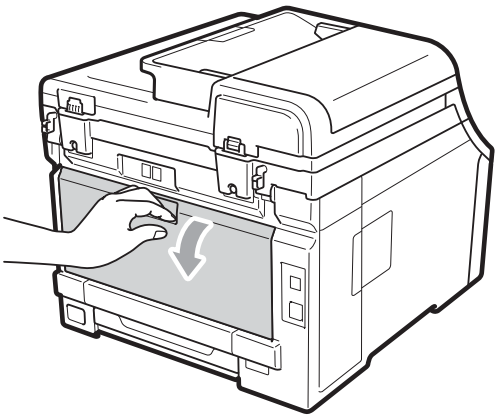

2 <Numai pentru tipărirea plicurilor> Trageți de cele două manete de culoare gri, din stânga şi din dreapta, spre dumneavoastră aşa cum este indicat în figură.

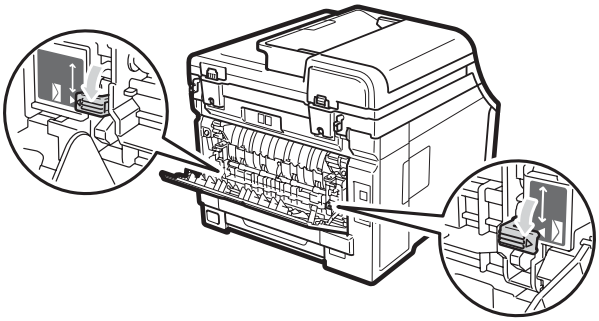

3 Deschideți capacul slotului de alimentare manuală.

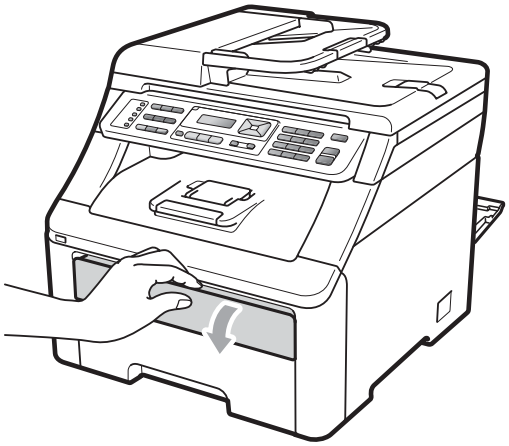

4 Folosind ambele mâini, glisați ghidajele de hârtie ale slotului de alimentare manuală la lățimea hârtiei pe care o veți utiliza.

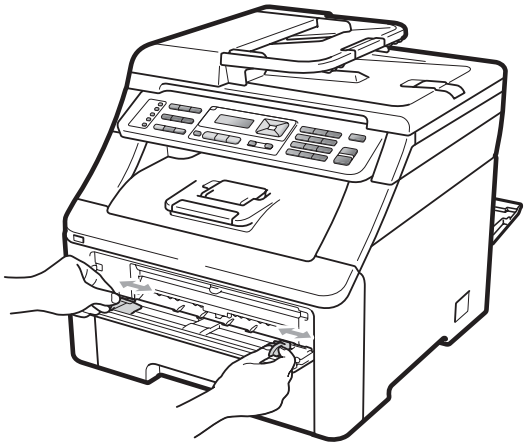

5 Folosind ambele mâini, puneți o coală de hârtie sau un plic în slotul de alimentare manuală până când marginea din față a hârtiei sau plicului atinge rola de alimentare cu hârtie. Când simțiți că aparatul trage hârtia, eliberați-o.

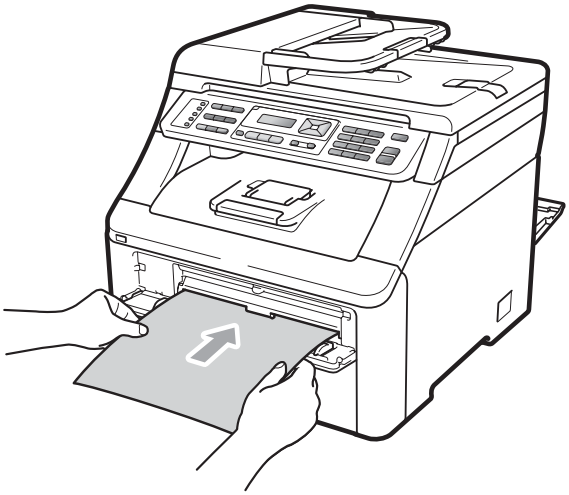

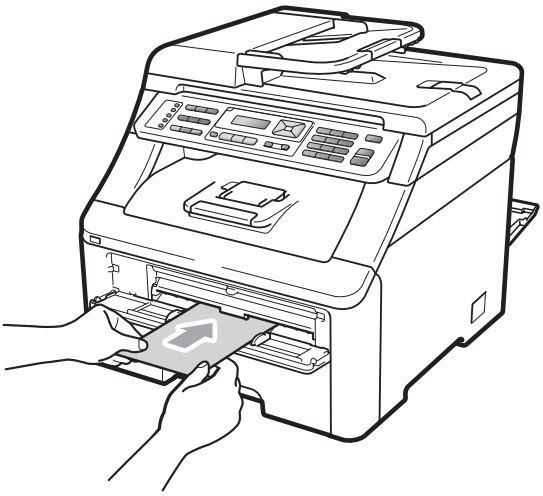

Notă

- Puneți hârtia în slotul de alimentare manuală cu partea de imprimat în sus.
- Asigurați-vă că hârtia sau suportul de imprimare (consultați *Hârtia şi alte suporturi de imprimare acceptabile* la pagina 17) este dreaptă şi este în poziția corectă în fanta de alimentare manuală. În caz contrar, este posibil ca hârtia să nu fie trasă corect, iar documentul să fie imprimat înclinat sau să se producă un blocaj de hârtie.
- Nu puteți mai multe coli de hârtie în slotul de alimentare manuală o dată, deoarece poate rezulta un blocaj.
- Scoateți hârtia complet atunci când reîncercați să introduceți hârtie în fanta de alimentare manuală.
- Dacă introduceți hârtia sau un alt suport de imprimare în fanta de alimentare manuală înainte ca aparatul să se afle în modul Gata de operare, se poate produce o eroare, iar imprimarea se va opri.
- Pentru a scoate uşor un imprimat mic din tava de ieşire, ridicați scanerul folosind ambele mâini, aşa cum este indicat în figură.

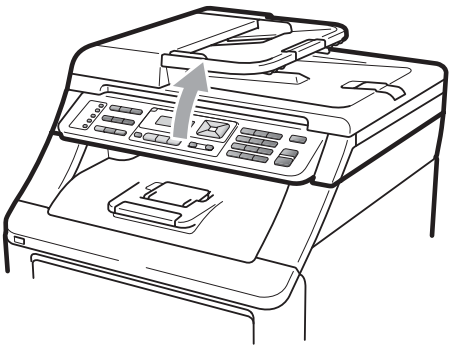

- Aparatul poate fi folosit şi în timp ce capacul scanerului este ridicat. Pentru a închide scanerul, apăsați-l în jos cu ambele mâini.

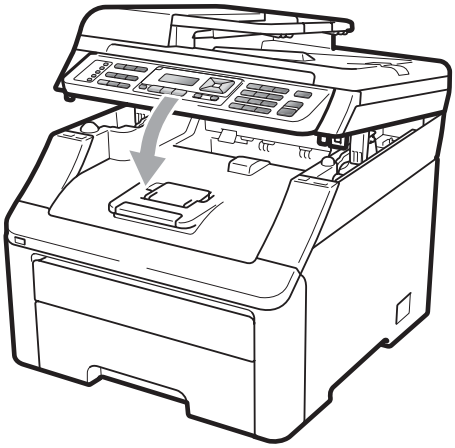

- Când capacul superior este deschis, nu puteți deschide scanerul.

Zona neimprimabilă

Zona neimprimabilă pentru faxuri şi copii

În figura de mai jos sunt indicate zonele care nu pot fi imprimate.

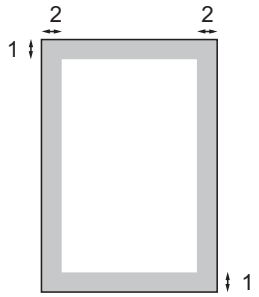

Utilizare	Dimensiunea documentului	Sus (1) Jos (1)	Stânga (2) Dreapta (2)
Fax	Letter	4 mm	3,95 mm
	A4	4 mm	1 mm
Copie	Letter	4 mm	4 mm
	A4	4 mm	3 mm

Notă

(Pentru copii) Zona care nu poate fi imprimată, indicată mai sus, este pentru o singură copie sau pentru o copie 1 în 1 folosind formatul de hârtie A4. Zona care nu poate fi imprimată diferă în funcție de formatul de hârtie.

Zona neimprimabilă când se imprimă de la un computer

Când se foloseşte driverul imprimantei, zona imprimabilă este mai mică decât dimensiunea hârtiei, după cum se arată mai jos.

Tip portret

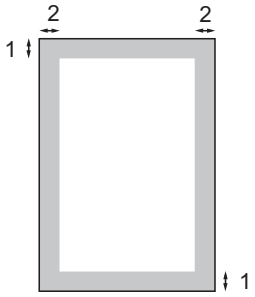

Tip vedere

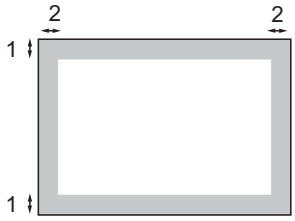

	Driverul imprimantei pentru Windows® şi driverul imprimantei pentru Macintosh Driver BRScript pentru Windows® şi Macintosh
1	4,23 mm
2	4,23 mm

Notă

Zona care nu poate fi imprimată poate să difere în funcție de formatul de hârtie şi de driverul de imprimantă utilizat. Zona care nu poate fi imprimată, indicată mai sus, corespunde formatului de hârtie A4.

Hârtia şi alte suporturi de imprimare acceptabile

Calitatea de imprimare poate varia în funcție de hârtia utilizată.

Puteți folosi următoarele tipuri de medii de imprimare: hârtie subțire, hârtie simplă, hârtie groasă, hârtie pentru corespondență, hârtie reciclată, folii transparente, etichete şi plicuri.

Pentru rezultate optime, urmați instrucțiunile de mai jos:

- Folosiți hârtie pentru copiere pe hârtie simplă.
- Utilizați hârtie cu o greutate de 75 - 90 g/m^2.
- NU aşezați mai multe tipuri de hârtie în tava de alimentare în acelaşi timp, deoarece se pot produce blocaje de hârtie sau alimentare greşită.
- Pentru a imprima corect, trebuie să selectați în aplicația software acelaşi format de hârtie ca cel al hârtiei din tavă.
- Evitați atingerea suprafeței imprimate a hârtiei imediat după imprimare.
- Folosiți hârtie cu fibră lungă cu pH neutru şi cu o umiditate de aproximativ 5%.

Hârtia şi suporturile de imprimare recomandate

Pentru a obține cele mai bune rezultate la imprimare, vă sugerăm să utilizați următorul tip de hârtie.

Tipul de hârtie	Produs
Hârtie obişnuită	Xerox Premier TCF 80 g/m^2 Xerox Business 80 g/m^2
Hârtie reciclată	Xerox Recycled Supreme 80 g/m^2
Etichete	Etichete laser Avery L7163
Plic	Seria Antalis River (DL)

Tipul şi formatul hârtiei

Aparatul încarcă hârtia din tava de alimentare standard instalată sau din slotul de alimentare manual.

Tava de hârtie standard

Deoarece tava de hârtie standard este de un tip universal, puteți folosi orice dimensiuni de hârtie (un singur tip de hârtie şi dimensiune o dată) cuprinse în tabelul din *Capacitatea tăvilor de hârtie* la pagina 18. În tava de hârtie standard puteți aşeza maxim 250 de coli de hârtie format Letter/A4, Legal sau Folio (80 g/m^2). Hârtia poate fi încărcată până la marcajul maxim de hârtie de pe ghidajul de lățime a hârtiei.

Slotul de alimentare manuală

Slotul de alimentare manuală poate susține o coală având dimensiunile egale cu 76,2 - 220 mm lățime şi 116 - 406,4 mm lungime. Puteți utiliza slotul de alimentare manuală dacă folosiți hârtie specială, plicuri sau etichete.

Denumirile tăvilor de hârtie din driverul imprimantei folosite în acest ghid sunt următoarele:

Tavă şi fantă	Denumire
Tava de hârtie standard	Tavă
Slotul de alimentare manuală	Alimentare manuală

Capacitatea tăvilor de hârtie

	Formatul hârtiei	Tipuri de hârtie	Nr. de file
Tava de hârtie	A4, Letter, Legal, Executive, A5, A5 (pe lungime), A6, B5 (ISO), B6 (ISO) şi Folio [1].	Hârtie simplă, hârtie subțire şi hârtie reciclată	maxim 250 [80 g/m^2]
Slotul de alimentare manuală (Alimentare manuală)	Lățime: 76,2 - 220 mm Lungime: 116 - 406,4 mm	Hârtie simplă, hârtie subțire, hârtie groasă, hârtie mai groasă, hârtie pentru corespondență, hârtie reciclată, plicuri şi etichete.	1 coală [80 g/m^2] 1 plic

[1] Formatul Folio este 215,9 mm x 330,2 mm.

Specificații de hârtie recomandată

Următoarele specificații de hârtie sunt adecvate pentru acest aparat.

Masă	75-90 g/m^2
Grosime	80-110 μm
Rugozitate	Mai mare de 20 sec.
Rigiditate	90-150 cm^3/100
Direcția granulației	Granulație pe lungime
Rezistență volum	10e^9-10e^{11} ohm
Rezistență suprafață	10e^9-10e^{12} ohm-cm
Substanță de umplere	$CaCO_3$ (neutră)
Conținut de cenuşă	Sub 23 G%
Luminozitate	Mai mare de 80%
Opacitate	Mai mare de 85%

Manevrarea şi utilizarea hârtiei speciale

Aparatul este conceput pentru a funcționa bine cu majoritatea tipurilor de hârtie cu bandă şi hârtie xerografică. Totuşi, unele variabile ale hârtiei pot afecta calitatea imprimării sau fiabilitatea manipulării. Testați întotdeauna mostre de hârtie înainte de cumpărare, pentru a asigura performanța dorită. Păstrați hârtia în ambalajul original şi țineți-o sigilată. Păstrați hârtia culcată şi la loc ferit de umezeală, de lumina directă a soarelui sau de căldură.

Unele îndrumări importante când se selectează hârtia sunt:

- NU folosiți hârtie pentru jet de cerneală, deoarece se pot produce blocaje de hârtie sau se poate deteriora aparatul.
- Pentru hârtia preimprimată trebuie să se folosească cerneală care rezistă la temperatura procesului de fuziune al aparatului (200 de grade Celsius).
- Dacă folosiți hârtie cu bandă, hârtie care are o suprafață rugoasă sau hârtie îndoită sau şifonată, hârtia poate avea un grad scăzut de performanță.

Tipuri de hârtie care trebuie evitate

IMPORTANT

Unele tipuri de hârtie nu se comportă bine sau pot produce deteriorarea aparatului dumneavoastră.

NU utilizați hârtie:

- care este puternic texturată
- care este extrem de netedă sau lucioasă
- care este ondulată sau deformată

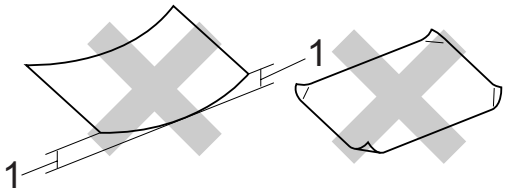

1 O ondulare de 2 mm sau mai mare poate duce la blocarea hârtiei.

- care este acoperită cu glanț sau are finisaj chimic
- care este deteriorată, şifonată sau împăturită
- care depăşeşte specificațiile privind greutatea recomandată din acest ghid
- cu cleme şi capse
- cu antete realizate folosind vopsele pentru temperaturi scăzute sau prin termografie
- care este pliată sau fără cărbune
- care este proiectată pentru imprimarea cu jet de cerneală

Dacă utilizați oricare dintre tipurile de hârtie enumerate, acestea vă pot deteriora aparatul. Această deteriorare nu este acoperită de nicio garanție sau contract de service Brother.

Plicuri

Majoritatea plicurilor sunt adecvate pentru aparatul dumneavoastră. Totuşi, unele plicuri pot cauza probleme legate de alimentare şi calitatea imprimării din cauza felului în care au fost făcute. Un plic adecvat trebuie să aibă margini cu pliuri drepte, bine tăiate, şi marginea din față nu trebuie să fie mai groasă decât două coli de hârtie. Plicul trebuie să fie plat şi să nu aibă o formă subțire sau de colet. Trebuie să cumpărați plicuri de calitate de la un furnizor care să cunoască faptul că veți folosi plicurile pentru o imprimantă cu laser.

Plicurile pot fi încărcate numai prin slotul de alimentare manuală. Vă recomandăm să imprimați un plic de probă, pentru a vă asigura că rezultatele de imprimare sunt cele pe care le doriți, înainte de a imprima sau cumpăra o cantitate mare de plicuri.

Verificați următoarele:

- Plicurile trebuie să aibă o închidere pe lungime.
- Închiderile trebuie împăturite precis şi corect (plicurile tăiate neregulat sau pliate pot produce blocarea hârtiei).
- Plicurile trebuie să fie formate din două straturi de hârtie în zona încercuită din figura de mai jos.

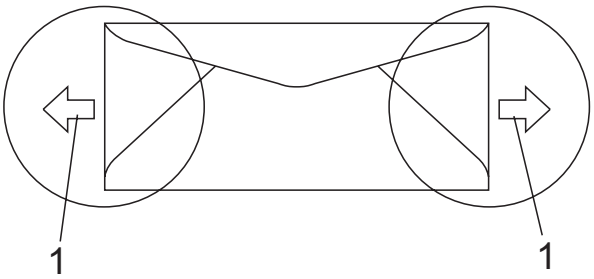

1 Direcția de introducere

- Îmbinările plicurilor care sunt lipite de producător trebuie să fie sigure.
- Se recomandă să nu imprimați mai aproape de 15 mm de marginile plicurilor.

Tipurile de plicuri care trebuie evitate

IMPORTANT

NU utilizați plicuri:

- care sunt deteriorate, ondulate, încrețite sau au o formă neobişnuită
- care sunt extrem de lucioase sau texturate
- cu agrafe, capse, cleme sau fire de legat
- cu închideri auto-adezive
- cu o structură de colet
- care nu sunt împăturite în unghi drept
- care sunt gofrate (cu scris în relief)
- care au fost imprimate anterior folosind o imprimantă cu laser/LED
- care sunt deja imprimate în interior
- care nu pot fi aranjate ordonat atunci când sunt stivuite
- care sunt fabricate din hârtie care cântăreşte mai mult decât specificațiile privind greutatea hârtiei pentru aparat
- cu margini care nu sunt drepte sau perfect perpendiculare
- cu deschideri, orificii, decupări sau perforații
- cu lipici pe suprafață, după cum se arată în figura de mai jos

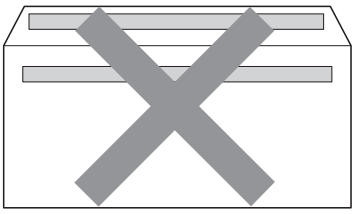

- cu pliuri duble, după cum se arată în figura de mai jos

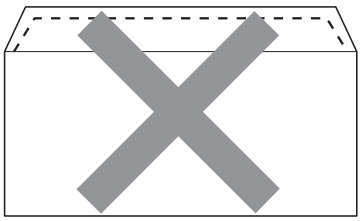

- cu închideri de sigilat care nu au fost îndoite la achiziționare
- cu pliuri de lipire, după cum se arată în figura de mai jos

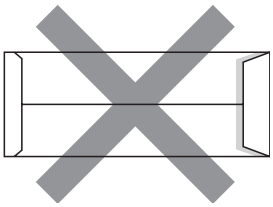

- cu fiecare parte pliată, după cum se arată în figura de mai jos

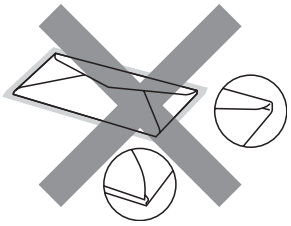

Dacă utilizați oricare dintre tipurile de plicuri menționate mai sus, acestea pot deteriora aparatul dumneavoastră. Această deteriorare nu este acoperită de nicio garanție sau contract de service Brother.

Ocazional, puteți întâmpina probleme de alimentare a hârtiei provocate de grosimea, formatul şi forma închiderilor plicurilor utilizate.

Etichete

Aparatul va imprima pe majoritatea tipurilor de etichete concepute pentru utilizare cu aparat laser. Etichetele trebuie să aibă un adeziv pe bază acrilică, deoarece acest material este mai stabil la temperaturile ridicate din cuptor. Adezivii nu trebuie să intre în contact cu nicio parte a aparatului, deoarece foaia de etichete se poate lipi de unitatea de cilindru sau de role şi poate cauza blocaje ale hârtiei şi probleme de calitate a imprimării. Nu trebuie să fie adeziv expus între etichete. Etichetele trebuie să fie aranjate astfel încât să acopere întreaga lungime şi lățime a colii. Folosirea etichetelor cu spații poate duce la desprinderea etichetelor şi poate provoca blocaje de hârtie sau probleme de imprimare grave.

Toate etichetele folosite în acest aparat trebuie să poată rezista la o temperatură de 200 de grade C timp de 0,1 secunde.

Colile cu etichete nu trebuie să depăşească specificațiile de greutate a hârtiei descrise în acest Manualul utilizatorului. Etichetele care depăşesc această specificație nu pot fi încărcate sau imprimate corect şi pot provoca defectarea aparatului.

Etichetele trebuie să fie încărcate numai prin fanta de alimentare manuală.

Tipuri de etichete care trebuie evitate

Nu utilizați etichete care sunt deteriorate, ondulate, încrețite sau au o formă neobişnuită.

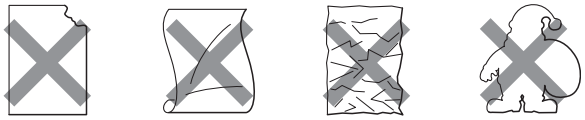

IMPORTANT

NU alimentați coli cu etichete parțial utilizate. Coala suport expusă poate deteriora aparatul dumneavoastră.

Încărcarea documentelor

Utilizarea unității de alimentare automată a documentelor (ADF)

În ADF se pot încărca până la 35 de coli, care sunt preluate automat în mod individual. Utilizați hârtie standard de 80 g/m^2 şi răsfoiți întotdeauna paginile înainte de a le aşeza în unitatea ADF.

Mediu recomandat

Temperatură: 20 - 30°C
Umiditate: 50% - 70%
Hârtie: Xerox Premier TCF 80 g/m^2 sau Xerox Business 80 g/m^2

IMPORTANT

- NU lăsați documentele groase pe sticla scanerului. Acestea pot să blocheze ADF-ul.
- NU folosiți hârtie care este ondulată, încrețită, împăturită, ruptă, cu capse, agrafe, cu adeziv sau cu bandă adezivă.
- NU folosiți carton, ziare sau material textil.
- Pentru a evita deteriorarea aparatului în timp ce folosiți ADF, NU trageți de document în timp ce se alimentează.

Notă

Pentru a scana documentele pentru care nu puteți folosi unitatea ADF, consultați *Utilizarea ferestrei de scanare din sticlă* la pagina 23.

- Asigurați-vă că documentele cu fluid corector sau scrise cu cerneală sunt absolut uscate.
- Documentele care vor fi trimise prin fax trebuie să aibă următoarele dimensiuni: 147,3 - 215,9 mm lățime şi 147,3 - 356 mm lungime şi o greutate standard de [80 g/m^2].

1. Desfaceți suportul ADF exterior pentru documente (1) şi suportul ADF (2).

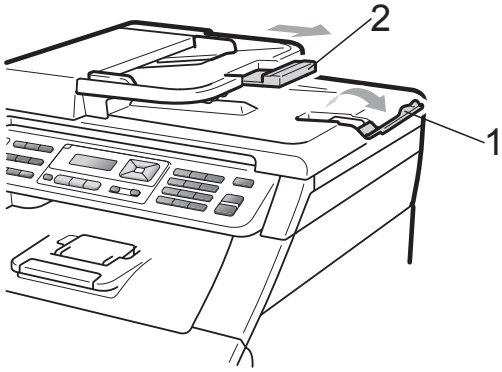

2. Aranjați bine paginile.
3. Aşezați documentele **cu fața în sus şi marginea superioară înainte** şi împingeți-le în ADF până când mesajul de pe ecranul LCD se modifică şi simțiți că documentul atinge rolele de tragere.
4. Reglați ghidajele hârtiei (1) pentru a se potrivi cu lățimea documentului.

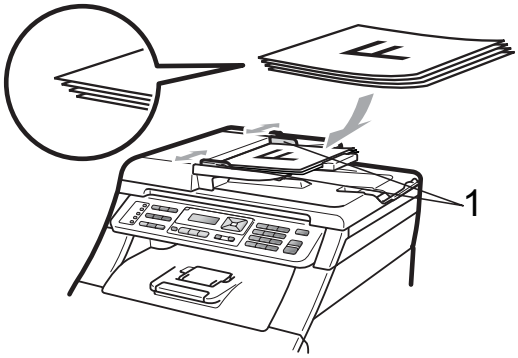

Utilizarea ferestrei de scanare din sticlă

Puteți utiliza fereastra de scanare din sticlă pentru a trimite prin fax, copia sau scana paginile unei cărți pe rând, câte o singură pagină.

Documentele pot avea maxim 215,9 mm lățime şi 297 mm lungime.

Notă

Pentru a utiliza sticla scanerului, ADF trebuie să fie gol.

1. Ridicați capacul documentelor.
2. Folosiți marcajele stânga şi sus pentru poziționarea documentelor, aşezați documentul cu fața în jos în colțul din stânga sus al ferestrei de scanare din sticlă.

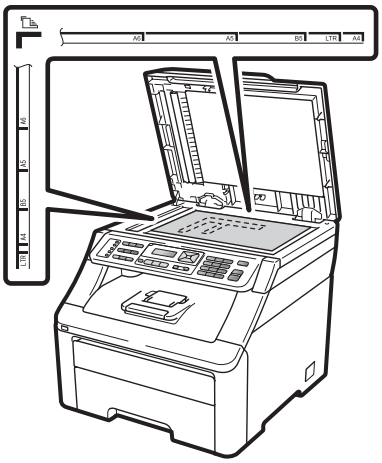

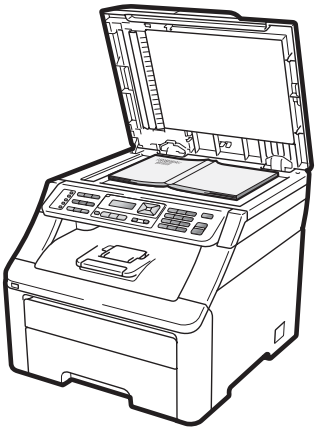

3. Închideți capacul documentelor.

IMPORTANT

Dacă documentul este o carte sau este gros, nu trântiți capacul şi nu apăsați pe acesta.

3 Setări generale

Temporizatorul de mod

Pe panoul de control al aparatului se află cele trei taste pentru mod: **Fax (FAX)**, **Scan (Scanare)** şi **Copy (Copiere)**.

Puteţi seta durata de timp pe care aparatul o necesită după ultima operaţiune de Copiere sau Scanare pentru a reveni la modul Fax. Dacă selectaţi `Oprit`, aparatul va rămâne în modul utilizat ultima dată.

Acest parametru defineşte şi ora la care aparatul va trece de la utilizator individual la modul public, atunci când se foloseşte Secure function lock (Blocare de securitate). (Consultaţi *Comutarea utilizatorilor* la pagina 31.)

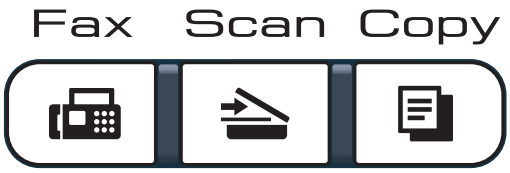

1. Apăsaţi pe **Menu (Meniu)**, **1**, **1**.
2. Apăsaţi ▲ sau ▼ pentru a selecta `0 Sec`, `30 Sec.`, `1 Min`, `2 Min.`, `5 Min.` sau `Oprit`.
   Apăsaţi **OK**.
3. Apăsaţi **Stop/Exit (Stop/Ieşire)**.

Setarea hârtiei

Tipul de hârtie

Configuraţi aparatul pentru tipul de hârtie pe care îl folosiţi. Acest lucru vă va oferi calitate optimă de imprimare.

1. Apăsaţi **Menu (Meniu)**, **1**, **2**, **1**.
2. Apăsaţi ▲ sau ▼ pentru alegerea `Subtire`, `Normal`, `Gros`, `Mai Gros` sau `Hartie Reciclat`.
   Apăsaţi **OK**.
3. Apăsaţi **Stop/Exit (Stop/Ieşire)**.

Dimensiunea hârtiei

La imprimarea copiilor puteţi folosi zece formate de hârtie: A4, Letter, Legal, Executive, A5, A5 L, A6, B5, B6 şi Folio, iar pentru imprimarea faxurilor patru formate: A4, Letter, Legal sau Folio (215,9 mm × 330,2 mm).

Când schimbaţi dimensiunea hârtiei din tavă, va trebui să schimbaţi şi setarea pentru dimensiunea hârtiei în acelaşi timp, pentru ca aparatul să poată încadra documentul sau un fax primit pe pagină.

1. Apăsaţi **Menu (Meniu)**, **1**, **2**, **2**.
2. Apăsaţi ▲ sau ▼ pentru a selecta `A4`, `Letter`, `Legal`, `Executive`, `A5`, `A5 L`, `A6`, `B5`, `B6` sau `Folio`.
   Apăsaţi **OK**.
3. Apăsaţi **Stop/Exit (Stop/Ieşire)**.

Setări pentru volum

Volum sonerie

Puteți alege dintr-o gamă de niveluri de volum pentru sonerie, de la `Ridicat` la `Oprit`.

În modul Fax, apăsați ◄) sau ◄)) pentru a ajusta volumul soneriei. Afişajul LCD va afişa setarea curentă şi fiecare apăsare de tastă va schimba volumul la nivelul următor. Aparatul va menține setarea nouă până când o schimbați.

Puteți, de asemenea, să schimbați volumul tonului de apel din meniu:

1. Apăsați **Menu (Meniu)**, **1**, **3**, **1**.
2. Apăsați ▲ sau ▼ pentru a alege `Oprit`, `Scazut`, `Mediu` sau `Ridicat`. Apăsați **OK**.
3. Apăsați **Stop/Exit (Stop/Ieşire)**.

Volumul semnalului sonor

Când semnalul sonor este activ, aparatul va emite un semnal sonor când apăsați o tastă, când faceți o greşeală sau după ce trimiteți sau primiți un fax. Puteți alege o gamă de niveluri ale volumului, de la `Ridicat` la `Oprit`.

1. Apăsați **Menu (Meniu)**, **1**, **3**, **2**.
2. Apăsați ▲ sau ▼ pentru a alege `Oprit`, `Scazut`, `Mediu` sau `Ridicat`. Apăsați **OK**.
3. Apăsați **Stop/Exit (Stop/Ieşire)**.

Volumul difuzorului

Puteți alege o gamă de niveluri de volum al difuzorului, de la `Ridicat` la `Oprit`.

1. Apăsați **Menu (Meniu)**, **1**, **3**, **3**.
2. Apăsați ▲ sau ▼ pentru a alege `Oprit`, `Scazut`, `Mediu` sau `Ridicat`. Apăsați **OK**.
3. Apăsați **Stop/Exit (Stop/Ieşire)**.

Ora de vară / iarnă se schimbă automat

Puteți seta aparatul să schimbe automat ora de vară / iarnă. Aceasta va fi setată cu o oră înainte primăvara şi înapoi cu o oră toamna.

1. Apăsați pe **Menu (Meniu)**, **1**, **4**.
2. Apăsați ▲ sau ▼ pentru a alege `Pornit` sau `Oprit`.
   Apăsați **OK**.
3. Apăsați **Stop/Exit (Stop/Ieşire)**.

Funcții ecologice

Economisire toner

Puteți economisi tonerul folosind această funcție. Când selectați funcția de economisire a tonerului la `Pornit`, documentele imprimate vor fi mai deschise. Setarea implicită este `Oprit`.

1. Apăsați **Menu (Meniu)**, **1**, **5**, **1**.
2. Apăsați ▲ sau ▼ pentru a alege `Pornit` sau `Oprit`.
   Apăsați **OK**.
3. Apăsați **Stop/Exit (Stop/Ieşire)**.

Notă

Nu recomandăm folosirea funcției de economisire a tonerului la imprimarea fotografiilor sau a imaginilor în tonuri de gri.

Timpul de hibernare

Utilizarea timpului de hibernare poate reduce consumul de energie prin oprirea unității de fuziune când aparatul este inactiv.

Puteți defini intervalul de timp în care aparatul trebuie să rămână inactiv înainte de a intra în modul de repaus. Când aparatul primeşte un fax, date de la computer sau face o copie, temporizatorul va fi resetat. Setarea implicită este de 005 minute.

Când aparatul este în modul de repaus, afişajul LCD va arăta `Hibernare`. Când se imprimă sau se copiază în modul de repaus, va fi o scurtă întârziere până când cuptorul se va încălzi.

1. Apăsați pe **Menu (Meniu)**, **1**, **5**, **2**.
2. Introduceți intervalul de timp în care aparatul este inactiv înainte de a intra în modul de repaus.
   Apăsați **OK**.
3. Apăsați **Stop/Exit (Stop/Ieşire)**.

Contrast LCD

Puteți schimba contrastul pentru a face afişajul LCD să apară mai luminos sau mai întunecat.

1. Apăsați pe **Menu (Meniu)**, **1**, **6**.
2. Apăsați ▲ pentru a face afişajul LCD mai întunecat. Sau apăsați ▼ pentru a face afişajul LCD să pară mai luminos.
   Apăsați **OK**.
3. Apăsați **Stop/Exit (Stop/Ieşire)**.

4 Funcțiile de securitate

Secure function lock (Blocare de securitate) 2.0 (numai pentru MFC-9320CW)

Secure function lock (Blocare de securitate) permite restricționarea accesului public la anumite funcții ale aparatului:

- Fax Tx
- Fax Rx
- Copiere
- Scanare
- USB Direct
- Imprimare PC
- Imprimare color

De asemenea, această funcție previne schimbarea setărilor implicite ale aparatului de către utilizatori, limitând accesul la setările meniului.

Înainte de a utiliza funcțiile de securitate, trebuie să introduceți o parolă de administrator.

Accesul la operațiunile restricționate poate fi activat prin crearea unui utilizator restricționat. Utilizatorii restricționați trebuie să introducă o parolă de utilizator pentru a utiliza aparatul.

Memorați bine parola. Dacă ați uitat parola, trebuie să resetați parola memorată în aparat. Pentru informații despre reinițializarea parolei telefonați unui distribuitor Brother.

Notă

- Secure function lock (Blocare de securitate) poate fi definită manual de la panoul de control sau folosind sistemul de administrare online Web Based Management. Pentru configurarea acestei funcții vă recomandăm să folosiți sistemul de administrare online, Web Based Management. Pentru mai multe informații, consultați *Ghidul utilizatorului de rețea* de pe discul CD-ROM.
- Numai administratorii pot seta limitări şi face schimbări pentru fiecare utilizator.
- Dacă opțiunea Secure function lock (Blocare de securitate) este activată, puteți utiliza numai `1.Contrast` şi `6.Polled TX`, `7.Setare Pag.0` din `2.Setare Trimite` în meniul Fax.

  Dacă funcția Fax Tx este dezactivată, nu puteți folosi nicio funcție din meniul Fax.
- Funcția Recepționare comunicare este activată numai când Fax Tx şi Fax Rx sunt ambele activate.

Definirea parolei administratorului

Parola pe care ați setat-o în aceşti paşi este pentru administrator. Această parolă este folosită pentru a seta utilizatori şi pentru a porni sau opri Blocarea de siguranță a funcțiilor. (Consultați *Setarea utilizatorilor restricționați* la pagina 30 şi *Activarea/dezactivarea Blocării de siguranță a funcțiilor* la pagina 30.)

1. Apăsați **Menu (Meniu)**, **1**, **7**, **1**.
2. Pentru a defini parola, introduceți un număr format din patru cifre, folosind cifre de la 0-9.
   Apăsați **OK**.
3. Reintroduceți parola când afişajul LCD arată `Verificare:`.
   Apăsați **OK**.
4. Apăsați **Stop/Exit (Stop/Ieşire)**.

Schimbarea parolei pentru administrator

1. Apăsați **Menu (Meniu)**, **1**, **7**, **1**.

   ```
   Protectie
   1.Funct. Blocare
   ```

2. Apăsați ▲ sau ▼ pentru a alege `Seteaza Parola`.
   Apăsați **OK**.
3. Introduceți parola înregistrată, formată din patru cifre.
   Apăsați **OK**.
4. Introduceți un număr format din patru cifre pentru noua parolă.
   Apăsați **OK**.
5. Dacă pe ecranul LCD este afişat mesajul `Verificare:` reintroduceți noua parolă.
   Apăsați **OK**.
6. Apăsați **Stop/Exit (Stop/Ieşire)**.

Configurarea modului utilizator public

Modul utilizator public limitează funcțiile la care au acces utilizatorii publici. Utilizatorii publici nu trebuie să introducă o parolă pentru a accesa funcțiile disponibile prin această setare. Puteți defini un singur utilizator public.

1. Apăsați **Menu (Meniu)**, **1**, **7**, **1**.
2. Apăsați ▲ sau ▼ pentru a alege `Configurare ID`.
   Apăsați **OK**.
3. Introduceți parola de administrator.
   Apăsați **OK**.
4. Apăsați ▲ sau ▼ pentru a alege `Public`.
   Apăsați **OK**.
5. Apăsați ▲ sau ▼ pentru a alege `act` sau `dez` pentru `Transm. fax`.
   Apăsați **OK**.
   După ce ați definit `Transm. fax`, repetați acest pas pentru `Rc fax`, `Copiere` (`activat` sau `dezact`), `Scanare`, `USB direct`, `Tiparire PC` şi `Tip. color`. Dacă pe ecranul LCD este afişat mesajul `Iesire`, apăsați **OK**.
6. Apăsați **Stop/Exit (Stop/Ieşire)**.

Setarea utilizatorilor restricționați

Puteți seta utilizatorii care au accesul restricționat şi o parolă pentru funcțiile la care aceştia au acces. Puteți defini şi restricții mai avansate, precum cele după numărul de pagini sau după numele de conectare al utilizatorului, folosind sistemul de administrare online Web Based Management. (Pentru mai multe informații, consultați *Ghidul utilizatorului de rețea* de pe discul CD-ROM.) Puteți defini maxim 25 de utilizatori cu acces limitat folosind restricțiile şi o parolă.

1. Apăsați **Menu (Meniu)**, **1**, **7**, **1**.
2. Apăsați ▲ sau ▼ pentru a alege `Configurare ID`.
   Apăsați **OK**.
3. Introduceți parola de administrator.
   Apăsați **OK**.
4. Apăsați ▲ sau ▼ pentru a alege `Utilizator01`.
   Apăsați **OK**.
5. Folosiți tastele numerice pentru a introduce numele utilizatorului. (Consultați *Introducerea textului* la pagina 210.)
   Apăsați **OK**.
6. Introduceți o parolă-formată din patru cifre pentru utilizator.
   Apăsați **OK**.
7. Apăsați ▲ sau ▼ pentru a alege `act` sau `dez` pentru `Transm. fax`.
   Apăsați **OK**.
   După ce ați definit `Transm. fax`, repetați acest pas pentru `Rc fax`, `Copiere` (`activat` sau `dezact`), `Scanare`, `USB direct`, `Tiparire PC` şi `Tip. color`. Dacă pe ecranul LCD este afişat mesajul `Iesire`, apăsați **OK**.
8. Repetați paşii de la ❹ la ❼ pentru a introduce fiecare utilizator şi parolă suplimentari.
9. Apăsați **Stop/Exit (Stop/Ieşire)**.

Notă

Nu puteți folosi aceeaşi nume de mai multe ori.

Activarea/dezactivarea Blocării de siguranță a funcțiilor

Dacă ați introdus greşit parola, pe ecranul LCD va fi afişat mesajul `Parola Gresita`. Reintroduceți parola corectă.

Activarea **Secure function lock (Blocare de securitate)**

1. Apăsați **Menu (Meniu)**, **1**, **7**, **1**.
2. Apăsați ▲ sau ▼ pentru a alege `Blocare Off→On`.
   Apăsați **OK**.
3. Introduceți parola formată din patru cifre a administratorului.
   Apăsați **OK**.

Dezactivarea **Secure function lock (Blocare de securitate)**

1. Apăsați **Menu (Meniu)**, **1**, **7**, **1**.
2. Apăsați ▲ sau ▼ pentru a alege `Blocare On→Off`.
   Apăsați **OK**.
3. Introduceți parola formată din patru cifre a administratorului.
   Apăsați **OK**.

Comutarea utilizatorilor

Această setare permite trecerea de la utilizator restricționat înregistrat la modul public dacă opțiunea Secure function lock (Blocare de securitate) este activată.

Trecerea la modul utilizator restricționat

1. Țineți apăsată tasta **Shift (Tastă specială Shift)** în timp ce apăsați pe **Secure (Protectie)**.
2. Pentru a selecta numele dumneavoastră, apăsați pe ▲ sau ▼. Apăsați **OK**.
3. Introduceți parola formată din patru cifre. Apăsați **OK**.

Notă

Dacă ați apăsat pe una din tastele de mod definite ca fiind restricționate, pe ecranul LCD va fi afişat mesajul `Acces refuzat` iar aparatul vă va cere să introduceți numele dvs. Dacă sunteți definit ca utilizator restricționat cu acces la acest mod, apăsați pe ▲ sau ▼ pentru a selecta numele dvs. şi introduceți parola formată din patru cifre.

Trecerea în modul public

După ce ați terminat de utilizat aparatul ca utilizator restricționat, veți reveni la parametrii de utilizator public în intervalul de timp definit de temporizator (**Menu (Meniu)**, **1**, **1**). (Consultați *Temporizatorul de mod* la pagina 24.) De asemenea, puteți ieşi din modul utilizator restricționat apăsând pe tasta modului în care vă aflați în acel moment. Pe ecranul LCD va fi afişată întrebarea `Muta pe Public`.

Apăsați pe **1** pentru a selecta `1.Da`.

Securitatea memoriei (numai pentru MFC-9120CN)

Funcția de securitate a memoriei vă permite să preveniți accesul neautorizat la aparat.

Dacă această funcție este selectată, sunt disponibile următoarele operații:

- Recepția faxurilor în memorie (limitată de capacitatea memoriei)
- Redirecționarea faxurilor (dacă funcția Direcționare fax era deja activată)
- Recepție la distanță (dacă funcția Stocare fax era deja activată)

În timp ce funcția Securitatea memoriei este activată, următoarele operații NU sunt disponibile:

- Imprimarea faxurilor primite
- Trimiterea mesajelor fax
- Copiere
- Imprimarea de pe PC
- Scanare
- Recepționarea faxurilor pe PC

Notă

- Pentru a imprima faxuri din memorie, dezactivați funcția Securitatea memoriei.
- Trebuie să dezactivați funcția Recepție PC Fax înainte de a activa funcția Securitatea memoriei. (Consultați *Dezactivarea opțiunilor de fax la distanță* la pagina 71.)

Setarea parolei

Notă

- Dacă ați setat deja parola, nu veți avea nevoie să o setați din nou.
- Dacă ați uitat parola funcției Securitatea memoriei, vă rugăm să telefonați distribuitorului Brother.

1. Apăsați **Menu (Meniu)**, **1**, **7**, **1**.

```
Protectie
1.Memorie Sigura
```

2. Pentru a defini parola, introduceți un număr format din patru cifre, folosind cifre de la 0-9.
   Apăsați **OK**.
3. Reintroduceți parola când afişajul LCD arată `Verificare:`.
   Apăsați **OK**.
4. Apăsați **Stop/Exit (Stop/Ieşire)**.

Schimbarea parolei de securitate a memoriei

1. Apăsați **Menu (Meniu)**, **1**, **7**, **1**.

```
Protectie
1.Memorie Sigura
```

2. Apăsați ▲ sau ▼ pentru a alege `Seteaza Parola`.
   Apăsați **OK**.
3. Introduceți parola dumneavoastră din patru cifre.
   Apăsați **OK**.
4. Introduceți un număr format din patru cifre pentru noua parolă.
   Apăsați **OK**.
5. Reintroduceți parola când afişajul LCD arată `Verificare:`.
   Apăsați **OK**.
6. Apăsați **Stop/Exit (Stop/Ieşire)**.

Activarea/dezactivarea funcției Securitatea memoriei

Dacă introduceți parola greşită când urmați instrucțiunile de mai jos, afişajul LCD va arăta `Parola Gresita`. Reintroduceți parola corectă.

Activarea securității memoriei

1. Apăsați **Menu (Meniu)**, **1**, **7**, **1**.

```
Protectie
1.Memorie Sigura
```

2. Apăsați ▲ sau ▼ pentru a alege `Set. Siguranta`.
   Apăsați **OK**.
3. Introduceți parola dumneavoastră formată din patru cifre.
   Apăsați **OK**.
   Aparatul va trece în modul offline şi pe ecranul LCD va fi afişat mesajul `Mod Sigur`.

Notă

În cazul unei căderi de curent datele pot fi păstrate în memorie până la 60 de ore.

Dezactivarea securității memoriei

1. Apăsați **Menu (Meniu)**.
   Introduceți parola înregistrată, formată din patru cifre.
   Apăsați **OK**.
2. Funcția Securitatea memoriei este dezactivată automat, iar pe ecranul LCD va fi afişată data şi ora.

Notă

Dacă ați introdus greşit parola, pe ecranul LCD va fi afişat mesajul `Parola Gresita`, iar aparatul va rămâne offline. Aparatul rămâne în modul securizat până când veți introduce parola înregistrată.

Blocarea setărilor

Blocarea setărilor vă permite să setați o parolă pentru a împiedica alte persoane să schimbe accidental setările aparatului.

Memorați bine parola. Dacă ați uitat parola, trebuie să resetați parolele memorate în aparat. Vă rugăm să telefonați administratorului sau distribuitorului Brother.

Când Blocarea setărilor este `Pornit`, nu puteți schimba următoarele setări fără parolă:

- Data/ora
- Identificatorul stației
- Setările de apelare rapidă
- Temporizatorul de mod
- Tipul de hârtie
- Dimensiunea hârtiei
- Volumul
- Schimbarea automată a orei de iarnă / vară
- Ecologie
- Contrast LCD
- Blocarea setărilor
- Secure function lock (Blocare de securitate) (MFC-9320CW)
- Securitatea memoriei (MFC-9120CN)
- Restricționarea apelurilor

Setarea parolei

1. Apăsați pe **Menu (Meniu)**, **1**, **7**, **2**.
2. Pentru a defini parola, introduceți un număr format din patru cifre, folosind cifre de la 0-9.
   Apăsați **OK**.
3. Reintroduceți parola când afişajul LCD arată `Verificare:`.
   Apăsați **OK**.
4. Apăsați **Stop/Exit (Stop/Ieşire)**.

Schimbarea parolei de blocare a setărilor

1. Apăsați pe **Menu (Meniu)**, **1**, **7**, **2**.
2. Apăsați ▲ sau ▼ pentru a alege `Seteaza Parola`.
   Apăsați **OK**.
3. Introduceți parola dumneavoastră din patru cifre.
   Apăsați **OK**.
4. Introduceți un număr format din patru cifre pentru noua parolă.
   Apăsați **OK**.
5. Reintroduceți parola nouă când pe ecranul LCD este afişat mesajul `Verificare:`.
   Apăsați **OK**.
6. Apăsați **Stop/Exit (Stop/Ieşire)**.

Activarea/dezactivarea blocării setărilor

Dacă introduceți parola greşită când urmați instrucțiunile de mai jos, afişajul LCD va arăta `Parola Gresita`. Reintroduceți parola corectă.

Activarea blocării setărilor

1. Apăsați pe **Menu (Meniu)**, **1**, **7**, **2**.
2. Apăsați ▲ sau ▼ pentru a alege `Pornit`.
   Apăsați **OK**.
3. Introduceți parola dumneavoastră din patru cifre.
   Apăsați **OK**.
4. Apăsați **Stop/Exit (Stop/Ieşire)**.

Dezactivarea blocării setărilor

1. Apăsați pe **Menu (Meniu)**, **1**, **7**, **2**.
2. Introduceți parola dumneavoastră din patru cifre. Apăsați de două ori pe **OK**.
3. Apăsați **Stop/Exit (Stop/Ieşire)**.

Restricționare formare

Această funcție are rolul de a împiedica utilizatorii să trimită faxuri sau să sune la un număr eronat din greşeală. Puteți configura aparatul pentru a restricționa apelarea folosind tastatura numerică, apelarea One Touch şi apelarea rapidă.

Dacă ați selectat `Oprit`, aparatul nu va restricționa metoda de apelare.

Dacă ați selectat `Intr.# de 2ori`, aparatul vă va avertiza să reintroduceți numărul şi apoi dacă ați reintrodus acelaşi număr corect, aparatul va începe să formeze numărul. Dacă ați reintrodus un număr greşit, pe ecranul LCD va fi afişat un mesaj de eroare.

Dacă ați selectat `Pornit`, aparatul va restricționa orice transmisie fax şi orice apeluri efectuate pentru acea metodă de apelare.

Restricționarea tastaturii de formare

1. Apăsați **Menu (Meniu)**, **2**, **6**, **1**.
2. Apăsați ▲ sau ▼ pentru a alege `Oprit`, `Intr.# de 2ori` sau `Pornit`. Apăsați **OK**.
3. Apăsați **Stop/Exit (Stop/Ieşire)**.

Restricție One Touch

1. Apăsați **Menu (Meniu)**, **2**, **6**, **2**.
2. Apăsați ▲ sau ▼ pentru a alege `Oprit`, `Intr.# de 2ori` sau `Pornit`. Apăsați **OK**.
3. Apăsați **Stop/Exit (Stop/Ieşire)**.

Restricție Apelare rapidă

1. Apăsați **Menu (Meniu)**, **2**, **6**, **3**.
2. Apăsați ▲ sau ▼ pentru a alege `Oprit`, `Intr.# de 2ori` sau `Pornit`. Apăsați **OK**.
3. Apăsați **Stop/Exit (Stop/Ieşire)**.

Notă

- Opțiunea `Intr.# de 2ori` nu va putea fi folosită dacă ridicați un receptor extern înainte de a introduce numărul. Nu vi se va cere să reintroduceți numărul.
- Aparatul nu poate restricționa apelarea de la **Redial/Pause (Re-formează/Pauză)**.
- Dacă ați selectat `Pornit` sau `Intr.# de 2ori`, nu puteți utiliza funcția Transmitere şi nu puteți combina numerele de apelare rapidă cu apelarea obişnuită.

Secțiunea II

Fax

Transmisia unui fax	36
Primirea unui fax	46
Telefonul şi dispozitivele externe	52
Apelarea şi memorarea numerelor	58
Opțiuni de fax la distanță (numai alb/negru)	68
Comunicarea	75
Imprimarea rapoartelor	79

5 Transmisia unui fax

Cum se trimite un fax

Intrarea în modul de fax

Pentru a intra în modul fax apăsați pe (**Fax (FAX)**), iar tasta se va aprinde şi va avea culoarea albastră.

Trimiterea unui fax folosind unitatea ADF

Utilizarea ADF pentru trimiterea faxurilor este cel mai simplu mod. Pentru a anula transmiterea unui fax apăsați pe **Stop/Exit (Stop/Ieşire)**.

1. Asigurați-vă că vă aflați în modul Fax .
2. Aşezați documentele cu fața în sus şi marginea superioară înainte şi împingeți-le în ADF până când ecranul LCD se modifică şi simțiți că documentul atinge rolele de tragere.
3. Formați numărul de fax. (Consultați *Cum formați* la pagina 58.)
4. Apăsați **Mono Start** sau **Colour Start (Color Start)**.
   - Dacă ați apăsat pe **Mono Start**, aparatul va scana paginile în memorie şi apoi va transmite documentul.
   - Dacă ați apăsat pe **Colour Start (Color Start)**, aparatul va începe să formeze şi va transmite documentul în timp real.

Notă

Dacă în timpul scanării documentului în memorie, pe ecran este afişat mesajul `Memorie Plina`, apăsați pe **Stop/Exit (Stop/Ieşire)** pentru a anula sau pe **Mono Start** pentru a transmite paginile scanate.

Trimiterea unui fax folosind fereastra de scanare din sticlă

Puteți utiliza sticla scanerului pentru a trimite prin fax paginile unei cărți sau o singură pagină o dată. Documentele pot fi până la dimensiunea Letter sau A4. Apăsați pe **Stop/Exit (Stop/Ieşire)** pentru a anula o transmisie fax aflată în desfăşurare.

1. Asigurați-vă că vă aflați în modul Fax .
2. Puneți documentul *cu fața în jos* pe sticla scanerului.
3. Formați numărul de fax. (Consultați *Cum formați* la pagina 58.)

4 Apăsați **Mono Start** sau **Colour Start (Color Start)**.

- Dacă ați apăsat pe **Mono Start**, aparatul va începe scanarea primei pagini. Mergeți la pasul ❺.
- Dacă ați apăsat pe **Colour Start (Color Start)**, aparatul va începe transmisia. Mergeți la pasul ❼.

5 După ce aparatul scanează pagina, ecranul LCD vă va cere să alegeți una dintre opțiunile de mai jos:

```
Pag. Urmatoare?
1.Da 2.Nu(Send)
```

- Apăsați **1** pentru a trimite încă o pagină. Mergeți la pasul ❻.
- Apăsați pe **2** sau pe **Mono Start** pentru a trimite documentul. Mergeți la pasul ❼.

6 Aşezați următoarea pagină pe fereastra de scanare şi apăsați pe **OK**. Repetați paşii ❺ şi ❻ pentru fiecare pagină suplimentară.

```
Pune Pag. Urmat.
Apoi Apasa OK
```

7 Aparatul dumneavoastră va transmite automat faxul.

Notă

Când se trimit prin fax mai multe pagini de pe sticla scanerului, transmisia în timp real trebuie să fie setată la `Oprit`. (Consultați *Transmisie în timp real* la pagina 43.)

Transmiterea prin fax a documentelor în format Letter folosind fereastra scanerului

La transmiterea prin fax a documentelor în format Letter, trebuie să definiți dimensiunile ferestrei de scanare în `Letter`, altfel, din faxurile transmise vor lipsi anumite porțiuni.

1 Asigurați-vă că vă aflați în modul Fax .

2 Apăsați **Menu (Meniu)**, **1**, **8**, **1**.

3 Apăsați ▲ sau ▼ pentru a alege `Letter`. Apăsați **OK**.

4 Apăsați **Stop/Exit (Stop/Ieşire)**.

Anularea transmisiei unui fax aflată în desfăşurare

Apăsați pe **Stop/Exit (Stop/Ieşire)** pentru a anula faxul. Dacă ați apăsat pe **Stop/Exit (Stop/Ieşire)** în timp ce aparatul formează sau transmite, pe ecranul LCD va fi afişat mesajul `1.Sterg 2.Iesire`; apăsați pe **1** pentru a anula faxul.

Difuzare (numai alb/negru)

Transmiterea vă permite să trimiteți acelaşi mesaj de fax la mai multe numere de fax. Puneți include numere Grupuri, One Touch, Apelare rapidă şi până la 50 de numere formate manual în aceeaşi transmisie.

Puteți transmite către până la 258 de numere diferite. Aceasta va depinde de câte grupuri, coduri de acces sau numere de cărți de credit ați memorat sau câte faxuri întârziate sau stocate sunt în memorie.

Notă

Utilizați ▼ (**Address Book (Agenda)**) pentru a selecta mai uşor numerele.

1. Asigurați-vă că vă aflați în modul Fax .
2. Încărcați documentul.
3. Introduceți un număr.
   Apăsați **OK**.
   Puteți să folosiți One Touch, Apelarea rapidă, un număr de grup sau un număr introdus manual de la tastatură.
   (Consultați *Cum formați* la pagina 58.)
4. Repetați pasul ❸ până când ați introdus toate numerele de fax unde doriți să retransmiteți.
5. Apăsați **Mono Start**.

După ce transmiterea este terminată, aparatul va imprima un raport de transmitere, pentru a vă permite să aflați rezultatele.

Notă

Profilul de scanare al numerelor One Touch, Apelare rapidă sau grup care a fost selectat primul va fi aplicat retransmisiei.

Anularea unei retransmisii în desfăşurare

1. Apăsați pe **Menu (Meniu)**, **2**, **7**.
   Ecranul LCD va afişa numărul comenzii de Transmisie urmat de numărul de fax (sau numele) apelat (de exemplu, `#001 0123456789`).
2. Apăsați **OK**.
   Ecranul LCD va afişa următorul mesaj:

```
#001 0123456789
1.Sterg 2.Iesire
```

3. Apăsați **1** pentru a anula numărul de fax format.
   Ecranul LCD va afişa în acel moment următorul mesaj:

```
Broadcast#001
1.Sterg 2.Iesire
```

4. Pentru a anula Transmisia, apăsați **1**.
5. Apăsați **Stop/Exit (Stop/Ieşire)**.

Operațiuni de trimitere adiționale

Trimiterea faxurilor folosind setări multiple

Înainte de a trimite un fax, puteți schimba orice combinații ale acestor setări: contrast, rezoluție, modul în străinătate, temporizator fax întârziat, transmisie comunicare, transmisie în timp real sau setări ale paginii de copertă.

1. Asigurați-vă că vă aflați în modul Fax .
   După ce fiecare setare este acceptată, pe ecranul LCD va fi afişată întrebarea dacă doriți să introduceți mai multe setări.

   ```
   Urmatoarea
   1.Da 2.Nu
   ```

2. Procedați conform uneia dintre metodele de mai jos:
   - Pentru a selecta mai multe setări, apăsați **1**. Ecranul LCD revine la meniul `Setare Trimite`, astfel încât puteți selecta o altă setare.
   - Dacă ați încheiat selectarea setărilor, apăsați **2** şi treceți la următoarea etapă a trimiterii faxului.

Coperta electronică (numai alb/negru)

Această funcție *nu* va putea fi folosită dacă nu aveți deja programat codul de identificare a stației. (Consultați *Ghidul de instalare şi configurare rapidă*.)

Puteți trimite automat o pagină de copertă cu fiecare fax. Pagina dumneavoastră de copertă include codul de identificare al stației, un comentariu şi numele (sau numărul) stocat în memoria One Touch sau Apelare rapidă.

Alegând `Fax Urmator:On`, puteți să afişați pe pagina de copertă şi numărul de pagini.

Puteți alege unul dintre următoarele comentarii presetate.

`1.Comentariu Off`

`2.Rugam Sunati`

`3.Urgent`

`4.Confidential`

În locul utilizării unuia dintre comentariile presetate, puteți introduce două mesaje personale având maximum 26 de caractere lungime. Folosiți schema de la pagina 210 pentru a ajuta la introducerea caracterelor.

(Consultați *Crearea propriilor comentarii* la pagina 40.)

`5.`(Definit de utilizator)

`6.`(Definit de utilizator)

Crearea propriilor comentarii

Puteți seta până la două comentarii proprii.

1. Asigurați-vă că vă aflați în modul Fax .
2. Apăsați **Menu (Meniu)**, **2**, **2**, **8**.
3. Apăsați tasta ▲ sau ▼ pentru a alege `5` sau `6` pentru a memora propriul comentariu.
   Apăsați **OK**.
4. Introduceți propriul comentariu folosind tastatura de formare.
   Apăsați **OK**.

Folosiți schema de la pagina 210 pentru a ajuta la introducerea caracterelor.

Trimiteți o copertă numai cu următorul fax

Dacă doriți să trimiteți o pagină de copertă numai pentru următorul fax, aparatul dumneavoastră vă va solicita să introduceți numărul de pagini pe care le trimiteți, pentru a-l putea imprima pe pagina de copertă.

1. Asigurați-vă că vă aflați în modul Fax .
2. Încărcați documentul.
3. Apăsați **Menu (Meniu)**, **2**, **2**, **7**.
4. Apăsați ▲ sau ▼ pentru a alege `Fax Urmator:On` (sau `Fax Urmator:Off`).
   Apăsați **OK**.
5. Apăsați tasta ▲ sau ▼ pentru a alege un comentariu.
   Apăsați **OK**.
6. Introduceți două cifre pentru a afişa numărul de pagini pe care le trimiteți.
   Apăsați **OK**.
   De exemplu, introduceți **0**, **2** pentru 2 pagini sau **0**, **0** pentru a lăsa numărul de pagini necompletat. Dacă faceți o greşeală, apăsați tasta ◀ sau **Clear/Back (Şterge/Înapoi)** pentru a reveni şi a reintroduce numărul de pagini.

Trimiteți o copertă cu toate faxurile

Puteți seta aparatul să trimită o pagină de copertă ori de câte ori trimiteți un fax.

1. Asigurați-vă că vă aflați în modul Fax .
2. Apăsați **Menu (Meniu)**, **2**, **2**, **7**.
3. Apăsați ▲ sau ▼ pentru a alege `Pornit` (sau `Oprit`).
   Apăsați **OK**.
4. Apăsați tasta ▲ sau ▼ pentru a alege un comentariu.
   Apăsați **OK**.

Utilizarea unei coperți imprimate

Dacă doriți să folosiți o pagină de copertă imprimată pe care să puteți scrie, puteți să imprimați pagina mostră şi să o ataşați la fax.

1. Asigurați-vă că vă aflați în modul Fax .
2. Apăsați **Menu (Meniu)**, **2**, **2**, **7**.
3. Apăsați ▲ sau ▼ pentru a alege `Imprima Mostra`.
   Apăsați **OK**.
4. Apăsați **Start**.
5. După ce aparatul va imprima o copertă, apăsați pe **Stop/Exit (Stop/Ieşire)**.

Contrastul

Pentru majoritatea documentelor, setarea implicită `Auto` va da rezultate optime. Aceasta alege automat contrastul adecvat pentru documentul dumneavoastră.

Dacă documentul dumneavoastră este foarte luminos sau foarte întunecat, schimbarea contrastului poate îmbunătăți calitatea faxului.

Folosiți `Intunecat` pentru a face documentul trimis prin fax mai luminos.

Folosiți `Luminos` pentru a face documentul trimis prin fax mai întunecat.

1. Asigurați-vă că vă aflați în modul Fax .
2. Încărcați documentul.
3. Apăsați **Menu (Meniu)**, **2**, **2**, **1**.
4. Apăsați ▲ sau ▼ pentru a alege `Auto`, `Luminos` sau `Intunecat`.
   Apăsați **OK**.

Notă

Chiar dacă alegeți `Luminos` sau `Intunecat`, aparatul va trimite faxul folosind setarea `Auto` dacă alegeți `Foto` ca Rezoluție fax.

Schimbarea rezoluției faxului

Calitatea unui fax poate fi îmbunătățită prin schimbarea rezoluției faxului. Rezoluția poate fi schimbată pentru următorul fax sau pentru toate faxurile.

Pentru a schimba rezoluția faxului pentru *următorul* fax

1. Asigurați-vă că vă aflați în modul Fax .
2. Încărcați documentul.
3. Apăsați pe **Resolution (Rezolutie)**, apoi pe ▲ sau ▼ pentru a selecta rezoluția.
   Apăsați **OK**.

Schimbarea valorii implicite a rezoluției faxului

1. Asigurați-vă că vă aflați în modul Fax .
2. Apăsați **Menu (Meniu)**, **2**, **2**, **2**.
3. Apăsați ▲ sau ▼ pentru a alege rezoluția pe care o doriți.
   Apăsați **OK**.

Notă

Pentru transmisiile alb/negru puteți alege alte patru valori ale rezoluției, iar pentru transmisiile color alte două valori.

Alb/negru	
Standard	Adecvată pentru majoritatea tipurilor de documente.
Fina	Pentru documente de mici dimensiuni; se transmite puțin mai lent decât rezoluția standard.
S.Fina	Pentru documente de mici dimensiuni sau lucrări de artă; se transmite mai lent decât rezoluția fină.
Foto	Se utilizează dacă documentele au diferite tonuri de gri sau pentru fotografii. Aceasta are durata de transmisie cea mai mare.

Color	
Standard	Adecvată pentru majoritatea tipurilor de documente.
Fina	Se utilizează pentru fotografii. Transmisia se va face mai încet decât la rezoluția standard.

Dacă ați selectat S.Fina sau Foto şi apoi utilizați tasta **Colour Start (Color Start)** pentru a trimite un fax, aparatul va trimite faxul folosind opțiunea Fina.

Acces dual (numai alb/negru)

Puteți forma un număr şi puteți începe scanarea faxului în memorie, chiar şi în timp ce aparatul transmite un fax din memorie, aparatul primeşte faxuri sau imprimă date de la un PC. Afişajul LCD va arăta noul număr de activitate.

Numărul de pagini pe care le scanați în memorie va fi diferit în funcție de datele care sunt imprimate pe ele.

Notă

Dacă primiți un mesaj Memorie Plina în timp ce scanați prima pagină a unui fax, apăsați tasta **Stop/Exit (Stop/Ieşire)** pentru a anula scanarea. Dacă în timpul scanării următoarei pagini este afişat mesajul Memorie Plina, puteți apăsa pe **Mono Start** pentru a trimite paginile scanate până în acel moment sau apăsați pe **Stop/Exit (Stop/Ieşire)** pentru a anula operația.

Transmisie în timp real

Când trimiteți un fax, aparatul va scana documentul în memorie înainte de a-l trimite. Apoi, imediat ce linia telefonică este liberă, aparatul va începe să formeze şi să trimită faxul.

Uneori, puteți dori să trimiteți un document important imediat, fără să aşteptați transmisia din memorie. Puteți seta `Timp Real TX` la `Pornit` pentru toate documentele sau `Fax Urmator:On` numai pentru următorul fax.

Notă

Dacă memoria este plină şi transmiteți un fax alb/negru de la unitatea ADF, aparatul va trimite documentul în timp real (chiar dacă funcția de transmitere în timp real este dezactivată). Dacă memoria este plină, faxurile care sunt trimise folosind fereastra de scanare nu vor putea fi transmise dacă nu eliberați o parte din memorie.

În transmisia în timp real, funcția de reapelare automată nu funcționează când se foloseşte sticla scanerului.

Trimiterea tuturor faxurilor în timp real

1. Asigurați-vă că vă aflați în modul Fax .
2. Apăsați **Menu (Meniu)**, **2**, **2**, **5**.
3. Apăsați ▲ sau ▼ pentru a alege `Pornit`.
   Apăsați **OK**.

Trimiterea în timp real numai pentru următorul fax

1. Asigurați-vă că vă aflați în modul Fax .
2. Apăsați **Menu (Meniu)**, **2**, **2**, **5**.
3. Apăsați ▲ sau ▼ pentru a alege `Fax Urmator:On`.
   Apăsați **OK**.

Netrimiterea în timp real numai pentru următorul fax

1. Asigurați-vă că vă aflați în modul Fax .
2. Apăsați **Menu (Meniu)**, **2**, **2**, **5**.
3. Apăsați ▲ sau ▼ pentru a alege `Fax Urmator:Off`.
   Apăsați **OK**.

Mod străinătate

Dacă aveți probleme la trimiterea unui fax în străinătate din cauza unei conexiuni proaste, pornirea modului Apel internațional poate ajuta.

Aceasta este o setare temporară şi va fi activă numai pentru următorul fax.

1. Asigurați-vă că vă aflați în modul Fax .
2. Încărcați documentul.
3. Apăsați **Menu (Meniu)**, **2**, **2**, **9**.
4. Apăsați ▲ sau ▼ pentru a alege `Pornit` sau `Oprit`.
   Apăsați **OK**.

Fax programat (numai alb/negru)

Puteți memora până la 50 de faxuri în memorie pentru a le trimite într-un interval de douăzeci şi patru de ore.

1. Asigurați-vă că vă aflați în modul Fax .
2. Încărcați documentul.
3. Apăsați **Menu (Meniu)**, **2**, **2**, **3**.
4. Introduceți ora la care doriți să fie trimis faxul (în format 24 de ore).
   (De exemplu, introduceți 19:45 pentru 7:45 PM)
   Apăsați **OK**.

Notă

Numărul de pagini pe care le puteți scana în memorie depinde de volumul de date imprimate pe fiecare pagină.

Transmisie programată pachet (numai alb/negru)

Înainte de a trimite faxurile întârziate, aparatul dumneavoastră vă va ajuta să economisiți prin sortarea tuturor faxurilor din memorie pe destinație şi oră programată.

Toate faxurile întârziate care sunt programate să fie trimise în acelaşi timp la acelaşi număr de fax vor fi trimise ca un singur fax, pentru a economisi timpul de transmisie.

1. Asigurați-vă că vă aflați în modul Fax .
2. Apăsați **Menu (Meniu)**, **2**, **2**, **4**.
3. Apăsați ▲ sau ▼ pentru a alege `Pornit` sau `Oprit`.
   Apăsați **OK**.
4. Apăsați **Stop/Exit (Stop/Ieşire)**.

Verificarea şi anularea comenzilor programate

Verificați ce activități sunt încă în aşteptare în memorie pentru a fi trimise. Dacă nu sunt activități, afişajul LCD va arăta `Nu Job in Astep`. Puteți anula o activitate de fax care este stocată şi în aşteptare în memorie.

1. Apăsați pe **Menu (Meniu)**, **2**, **7**.
   Numărul de acțiuni de trimis va fi afişat.
2. Procedați conform uneia dintre metodele de mai jos:
   - Apăsați ▲ sau ▼ pentru a derula comenzile în aşteptare şi apăsați pe **OK** pentru a selecta o comandă şi apoi apăsați pe **1** pentru a o anula.
   - Apăsați tasta **2** pentru a ieşi fără a anula o comandă.
3. Dacă ați terminat, apăsați pe **Stop/Exit (Stop/Ieşire)**.

Trimiterea unui fax manual

Transmisie manuală

Transmisia manuală vă permite să auziți formarea numărului, faxul care sună şi tonul de recepție a faxurilor în timp ce trimiteți un fax.

1. Asigurați-vă că vă aflați în modul Fax .
2. Încărcați documentul.
3. Ridicați receptorul unui telefon extern şi aşteptați să vină tonul.
4. Formați numărul de fax pe care vreți să îl apelați.
5. Dacă ați auzit tonul de fax, apăsați pe **Mono Start** sau **Colour Start (Color Start)**.
   - Dacă folosiți sticla scanerului, apăsați tasta **1** pentru a trimite un fax.
6. Puneți la loc receptorul telefonului extern.

Mesajul Out of Memory (Memorie insuficientă)

Dacă primiți un mesaj `Memorie Plina` în timp ce scanați prima pagină a unui fax, apăsați tasta **Stop/Exit (Stop/Ieşire)** pentru a anula faxul.

Dacă în timpul scanării următoarei pagini este afişat mesajul `Memorie Plina`, puteți apăsa pe **Mono Start** pentru a trimite paginile scanate până în acel moment sau apăsați pe **Stop/Exit (Stop/Ieşire)** pentru a anula operația.

Notă

Dacă primiți un mesaj `Memorie Plina` în timp ce trimiteți un fax şi nu doriți să ştergeți faxurile stocate pentru a goli memoria, puteți trimite faxul în timp real. (Consultați *Transmisie în timp real* la pagina 43.)

6 Primirea unui fax

Modurile de recepție

Trebuie să alegeți un mod de recepție în funcție de dispozitivele externe şi serviciile de telefonie de care dispuneți pe linia respectivă. Schemele de mai jos vă vor ajuta să alegeți modul corect. (Pentru informații mai detaliate despre modurile de recepție, consultați *Utilizarea modurilor de primire* la pagina 47.)

Alegerea modului de primire

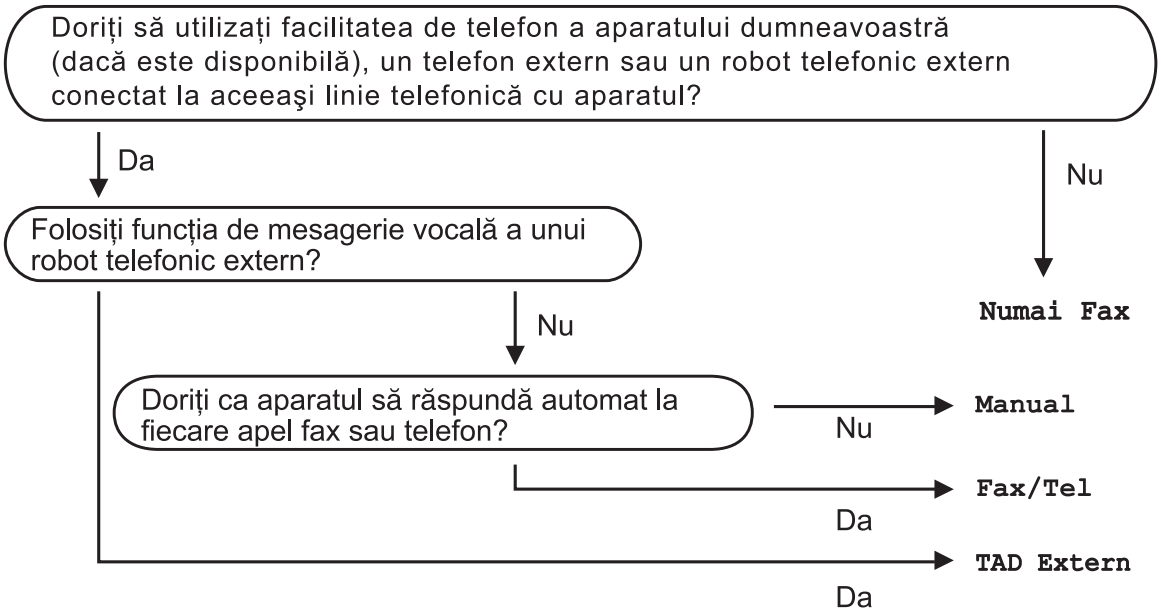

Pentru a seta un mod de primire, urmați instrucțiunile de mai jos.

1. Apăsați **Menu (Meniu)**, **0**, **1**.
2. Apăsați pe ▲ sau ▼ pentru a selecta modul de recepție.
   Apăsați **OK**.
3. Apăsați **Stop/Exit (Stop/Ieşire)**.

Afişajul LCD vă va indica modul actual de primire.

Utilizarea modurilor de primire

Unele moduri de recepție răspund automat (`Numai Fax` şi `Fax/Tel`). Este posibil să doriți să schimbați intervalul soneriei înainte de a utiliza aceste moduri. (Consultați *Întârziere preluare apeluri* la pagina 48.)

Numai fax

Modul `Numai Fax` va răspunde automat fiecărui apel ca unui fax.

Fax/Tel

Modul `Fax/Tel` vă ajută să gestionați automat apelurile primite, recunoscând dacă apelurile respective sunt apeluri de fax sau apeluri vocale şi tratându-le astfel:

- Faxurile vor fi primite în mod automat.
- Convorbirile vocale încep cu un ton F/T care vă indică să ridicați receptorul. Tonul F/T este un ton rapid şi dublu emis de aparat.

(Consultați, de asemenea, *Durată sonerie F/T (numai în modul Fax/Tel)* la pagina 48 şi *Întârziere preluare apeluri* la pagina 48.)

Manual

Modul `Manual` dezactivează toate funcțiile de preluare automată a apelurilor.

Pentru a primi un fax în modul manual ridicați receptorul telefonului extern. Când ați auzit tonurile de fax (scurte bipuri care se repetă), apăsați pe **Mono Start** şi apoi **2** pentru a recepționa faxul. De asemenea, puteți utiliza funcția Detectare Fax pentru a primi faxuri, prin ridicarea receptorului unui telefon aflat pe aceeaşi linie cu aparatul.

(Consultați şi *Detectare fax* la pagina 49.)

TAD extern

Modul `TAD Extern` permite ca un dispozitiv extern să răspundă la apelurile primite. Apelurile primite vor fi tratate astfel:

- Faxurile vor fi primite în mod automat.
- Telefoanele vocale vor putea fi înregistrate pe un robot automat extern.

(Pentru informații suplimentare, consultați *Conectare la un dispozitiv extern de preluare a apelurilor telefonice (TAD)* la pagina 53.)

Setările modului de recepție

Întârziere preluare apeluri

Funcția de întârziere a preluării apelului stabileşte de câte ori sună aparatul înainte ca acesta să răspundă în modul `Numai Fax` sau `Fax/Tel`.

Dacă aveți telefoane externe sau suplimentare pe aceeaşi linie cu aparatul, selectați numărul maxim de sonerii. (Consultați *Operații efectuate de la telefonul suplimentar sau cel extern* la pagina 55 şi *Detectare fax* la pagina 49.)

1. Asigurați-vă că vă aflați în modul Fax .
2. Apăsați **Menu (Meniu)**, **2**, **1**, **1**.
3. Apăsați ▲ sau ▼ pentru a selecta de câte ori va suna telefonul înainte ca aparatul să răspundă.
   Apăsați **OK**.
4. Apăsați **Stop/Exit (Stop/Ieşire)**.

Durată sonerie F/T (numai în modul Fax/Tel)

Când cineva apelează aparatul dumneavoastră, dumneavoastră şi apelantul veți auzi un sunet de sonerie telefonică normal. Această funcție defineşte de câte ori va suna telefonul.

Dacă apelul este un fax, aparatul îl va recepționa; totuşi, dacă este un apel vocal, aparatul va emite soneria F/T (o sonerie dublă rapidă) pe durata pe care ați setat-o pentru soneria F/T. Dacă auziți soneria F/T, înseamnă că aveți un apel vocal pe linie.

Deoarece soneria F/T este emisă de aparat, telefoanele externe şi numerele cu interior *nu* vor suna; totuşi, puteți recepționa apelul de pe orice telefon. (Pentru informații suplimentare, consultați *Utilizarea codurilor de activare la distanță* la pagina 56.)

1. Asigurați-vă că vă aflați în modul Fax .
2. Apăsați **Menu (Meniu)**, **2**, **1**, **2**.
3. Apăsați ▲ sau ▼ pentru a stabili cât timp va suna aparatul pentru a vă alerta că aveți un apel vocal (20, 30, 40 sau 70 de secunde).
   Apăsați **OK**.
4. Apăsați **Stop/Exit (Stop/Ieşire)**.

Detectare fax

Dacă opțiunea Detectare fax este `Pornit`:

Aparatul va putea recepționa un fax automat, chiar dacă ați răspuns la un apel. Dacă pe ecranul LCD este afişat mesajul `Primeste` sau auziți un clic pe linia telefonică în receptor, închideți receptorul. Aparatul va face restul.

Dacă opțiunea Detectare fax este `Oprit`:

Dacă sunteți lângă aparat şi răspundeți la un apel fax ridicând mai întâi receptorul extern, atunci apăsați pe **Mono Start** sau **Colour Start (Color Start)** şi apoi pe **2** pentru a recepționa faxul.

Dacă ați răspuns de la un telefon suplimentar, apăsați ∗**51**. (Consultați *Operații efectuate de la telefonul suplimentar sau cel extern* la pagina 55.)

Notă

- Dacă pentru această funcție ați selectat `Pornit`, dar aparatul nu se conectează la un apel de fax când ridicați receptorul unui telefon suplimentar sau al unui telefon extern, introduceți codul de activare de la distanță ∗**51**.
- Dacă trimiteți faxuri de pe un calculator conectat la aceeaşi linie telefonică, iar aparatul le interceptează, selectați pentru funcția Detectare fax opțiunea `Oprit`.

1. Asigurați-vă că vă aflați în modul Fax .
2. Apăsați **Menu (Meniu)**, **2**, **1**, **3**.
3. Apăsați ▲ sau ▼ pentru a alege `Pornit` sau `Oprit`.
   Apăsați **OK**.
4. Apăsați **Stop/Exit (Stop/Ieşire)**.

Setarea densității de imprimare

Puteți ajusta densitatea imprimării pentru ca paginile imprimate să fie mai deschise sau mai închise.

1. Asigurați-vă că vă aflați în modul Fax .
2. Apăsați **Menu (Meniu)**, **2**, **1**, **7**.
3. Apăsați ▲ pentru o imprimare mai închisă.
   Sau apăsați ▼ pentru o imprimare mai deschisă.
   Apăsați **OK**.
4. Apăsați **Stop/Exit (Stop/Ieşire)**.

Operațiuni de recepție suplimentare

Imprimarea unui fax micşorat

Dacă ați selectat `Pornit`, aparatul va reduce automat fiecare pagină a unui fax primit pentru a se încadra într-o pagină hârtie format A4, Letter, Legal sau Folio.

Aparatul va calcula raportul de micşorare folosind formatul paginii de fax şi formatul de hârtie definit (**Menu (Meniu)**, **1**, **2**, **2**).

1. Asigurați-vă că vă aflați în modul Fax .
2. Apăsați **Menu (Meniu)**, **2**, **1**, **5**.
3. Apăsați ▲ sau ▼ pentru a alege `Pornit` sau `Oprit`.
   Apăsați **OK**.
4. Apăsați **Stop/Exit (Stop/Ieşire)**.

Definirea ştampilei de recepție a faxului (numai pentru alb/negru)

Puteți seta aparatul să imprime data şi ora recepției în partea de sus, în centrul fiecărei pagini de fax recepționate.

1. Asigurați-vă că vă aflați în modul Fax .
2. Apăsați **Menu (Meniu)**, **2**, **1**, **9**.
3. Apăsați ▲ sau ▼ pentru a alege `Pornit` sau `Oprit`.
   Apăsați **OK**.
4. Apăsați **Stop/Exit (Stop/Ieşire)**.

Notă

- Data şi ora recepției nu vor apărea dacă folosiți Internet Fax.
- Asigurați-vă că ați setat data şi ora actuală în aparat. (Consultați Ghidul de instalare rapidă.)

Recepția faxurilor în memorie (numai alb/negru)

Imediat ce tava de hârtie se goleşte în timpul recepției unui fax, ecranul va afişa `Fara Hartie`, cerându-vă să puneți hârtie în tavă. (Consultați *Încărcarea hârtiei şi a suporturilor de imprimare* la pagina 11.) Dacă nu puteți pune hârtie în tava pentru hârtie, se vor întâmpla următoarele:

Dacă `Primire in Mem` este `Pornit`:

Aparatul va continua recepția faxului, cu paginile rămase stocate în memorie, dacă este disponibilă suficientă memorie. Faxurile următoare primite vor fi stocate tot în memorie până când memoria este plină. Când memoria este plină, aparatul va opri automat preluarea apelurilor. Pentru a imprima faxurile, adăugați hârtie în tavă şi apăsați pe **Mono Start** sau **Colour Start (Color Start)**.

Dacă `Primire in Mem` este `Oprit`:

Aparatul va continua recepția faxului, cu paginile rămase stocate în memorie, dacă este disponibilă suficientă memorie. Aparatul va opri automat preluarea apelurilor până când este pusă hârtie nouă în tava pentru hârtie. Pentru a imprima ultimul fax primit, adăugați hârtie în tavă şi apăsați pe **Mono Start** sau **Colour Start (Color Start)**.

1. Asigurați-vă că vă aflați în modul Fax .
2. Apăsați **Menu (Meniu)**, **2**, **1**, **6**.
3. Folosiți ▲ sau ▼ pentru a alege `Pornit` sau `Oprit`.
   Apăsați **OK**.
4. Apăsați **Stop/Exit (Stop/Ieşire)**.

Imprimarea unui fax din memorie

Dacă folosiți funcția de stocare a faxurilor (**Menu (Meniu)**, **2**, **5**, **1**), puteți imprima un fax din memorie dacă sunteți la aparatul dvs. (Consultați *Memorare faxuri* la pagina 69.)

1. Apăsați **Menu (Meniu)**, **2**, **5**, **3**.
2. Apăsați **Start**.
3. Apăsați **Stop/Exit (Stop/Ieşire)**.

Recepție fără hârtie (numai pentru alb/negru)

Dacă tava de hârtie se goleşte în timpul recepționării unui fax, pe ecranul LCD este afişat mesajul `Fara Hartie`. Adăugați hârtie în tavă. (Consultați *Încărcarea hârtiei şi a suporturilor de imprimare* la pagina 11.)

Aparatul va continua recepția faxului, cu paginile rămase stocate în memorie, dacă este disponibilă suficientă memorie.

7 Telefonul şi dispozitivele externe

Servicii de linie telefonică

Setarea tipului liniei telefonice

Dacă veţi conecta aparatul la o linie telefonică echipată cu PBX sau ISDN pentru a trimite şi primi faxuri, este necesar să se schimbe tipul liniei telefonice în consecinţă, parcurgând paşii următori. Dacă folosiţi o linie pe care este instalată o centrală PBX, puteţi seta aparatul să acceseze întotdeauna linia externă (folosind prefixul pe care l-aţi introdus) sau să acceseze linia externă atunci când este apăsat **Tel/R**.

1. Apăsaţi **Menu (Meniu)**, **0**, **6**.
2. Apăsaţi ▲ sau ▼ pentru a alege `PBX`, `ISDN` (sau `Normal`).
   Apăsaţi **OK**.
3. Procedaţi conform uneia dintre metodele de mai jos:
   - Dacă aţi selectat `ISDN` sau `Normal`, mergeţi la pasul ❼.
   - Dacă aţi selectat `PBX` apăsaţi pe **OK** şi avansaţi la pasul ❹.
4. Procedaţi conform uneia dintre metodele de mai jos:
   - Dacă doriţi să schimbaţi prefixul actual, apăsaţi tasta **1** şi mergeţi la pasul ❺.
   - Dacă doriţi să schimbaţi prefixul actual, apăsaţi tasta **2** şi mergeţi la pasul ❼.
5. Introduceţi numărul de prefix (până la 5 cifre) pe tastatura de formare.
   Apăsaţi **OK**.

Notă

- Puteţi folosi numere de la 0 la 9, #, ∗ şi !.

  (Apăsaţi tasta **Tel/R** pentru a afişa „!”.)
- Dacă aţi selectat `Pornit`, apăsând pe **Tel/R** (pe ecran apare „!”) veţi putea accesa o linie externă.
- Dacă aţi selectat `Mereu`, puteţi accesa o linie externă fără a mai apăsa pe **Tel/R**.

6. Apăsaţi ▲ sau ▼ pentru a alege `Pornit` sau `Mereu`.
   Apăsaţi **OK**.
7. Apăsaţi **Stop/Exit (Stop/Ieşire)**.

PBX şi TRANSFER

Aparatul este setat iniţial la `Normal`, ceea ce îi permite să se conecteze la o linie PSTN (Public Switched Telephone Network - Reţea telefonică publică comutată) standard. Totuşi, multe birouri folosesc un sistem cu centrală telefonică sau Private Branch Exchange - Centrală telefonică privată (PBX). Aparatul dumneavoastră poate fi conectat la majoritatea tipurilor de PBX. Funcţia de reapelare a aparatului suportă numai reapelarea cu pauză fixă (TBR). TBR va funcţiona cu majoritatea sistemelor PBX, permiţându-vă accesul la o linie externă, sau transferul apelurilor către un alt interior. Această funcţie poate fi folosită dacă **Tel/R** este apăsat.

Conectare la un dispozitiv extern de preluare a apelurilor telefonice (TAD)

Puteți conecta un dispozitiv de preluare a apelurilor telefonice (TAD) la aceeaşi linie cu aparatul. Când TAD răspunde la un apel, aparatul va „asculta” tonurile CNG (apeluri de fax) trimise de aparatul de fax expeditor. Dacă le aude, va prelua apelul şi va recepționa faxul. Dacă nu le aude, va lăsa TAD să preia un mesaj vocal şi afişajul va arăta `Telefon`.

TAD extern trebuie să răspundă la până la patru tonuri de apel (vă recomandăm să îl setați la două tonuri de apel). Aceasta deoarece aparatul nu poate auzi tonurile CNG până când TAD extern nu a preluat apelul. Aparatul expeditor va trimite tonurile CNG timp de numai opt-zece secunde. Nu recomandăm folosirea funcției de economisire a costurilor pentru TAD extern dacă aceasta necesită mai mult de patru tonuri de apel pentru a fi activată.

Notă

Dacă aveți probleme la recepționarea faxurilor, reduceți setarea intervalului de sonerie de la TAD extern.

Conexiuni

TAD extern trebuie conectat după cum se arată în figura de mai jos.

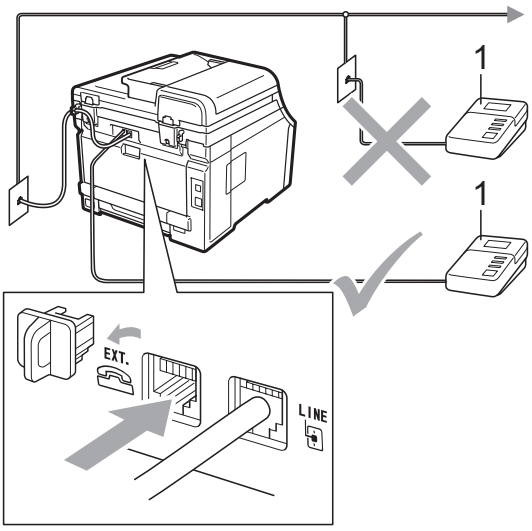

1 TAD

1. Definiți pentru dispozitivul TAD extern unul sau două apeluri de sonerie. (Setarea Întârziere apelare a aparatului nu se aplică.)
2. Înregistrați mesajul de ieşire pe TAD extern.
3. Setați TAD pentru a prelua apelurile.
4. Setați modul Recepționare la `TAD Extern`. (Consultați *Alegerea modului de primire* la pagina 46.)

Înregistrarea mesajului care va fi trimis (OGM)

1. Înregistrați 5 secunde de liniște la începutul mesajului. Acest lucru îi dă aparatului timp să asculte tonurile de fax.
2. Limitați discursul la 20 de secunde.
3. Încheiați mesajul de 20 de secunde cu codul de Activare la distanță pentru persoanele care trimit faxuri manual. De exemplu: „După semnalul sonor, lăsați un mesaj sau trimiteți un fax apăsând tastele ∗**51** şi **Start**.”

Notă

- Trebuie să activați codurile la distanță pentru a folosi codul de activare la distanță a faxului ∗51. (Consultați *Utilizarea codurilor de activare la distanță* la pagina 56.)
- Vă recomandăm să începeți OGM cu 5 secunde inițiale de liniște deoarece aparatul nu poate auzi tonurile de fax peste o voce puternică. Puteți încerca să săriți peste această pauză, dar dacă aparatul are probleme la recepție, trebuie să reînregistrați mesajul OGM pentru a o include.

Conexiuni multilinii (PBX)

Vă sugerăm să cereți companiei care v-a instalat PBX să vă conecteze aparatul. Dacă aveți un sistem cu mai multe linii, vă sugerăm să solicitați instalatorului să conecteze unitatea la ultima linie a sistemului. Acest lucru împiedică aparatul să fie activat de fiecare dată când sistemul primeşte apeluri telefonice. Dacă un operator de centrală va răspunde la toate apelurile primite, vă recomandăm să setați modul Recepție la `Manual`.

Nu putem garanta că aparatul va funcționa corect în toate împrejurările când este conectat la PBX. Orice dificultăți cu trimiterea sau recepționarea faxurilor trebuie raportate mai întâi la compania care se ocupă de PBX.

Telefoanele externe şi numerele cu interior

Notă

Trebuie să activaţi Codurile la distanţă pentru a folosi Codul de activare la distanţă ∗51 şi Codul de dezactivare la distanţă #51. (Consultaţi *Utilizarea codurilor de activare la distanţă* la pagina 56.)

Operaţii efectuate de la telefonul suplimentar sau cel extern

Dacă răspundeţi la un apel de fax de la un număr cu interior sau un telefon extern conectat în mod corect la aparat prin racordul în T, aparatul poate prelua apelul folosind codul de Activare la distanţă. Când introduceţi codul de Activare la distanţă ∗**51**, aparatul va începe să recepţioneze faxul.

Dacă răspundeţi la un apel şi nu este nimeni pe linie:

Trebuie să presupuneţi că recepţionaţi un fax manual.

Apăsaţi ∗**51** şi aşteptaţi semnalul sau până când pe ecranul LCD apare `Primeste`, apoi puneţi receptorul în furcă.

Notă

Puteţi folosi şi funcţia Detectare fax pentru a prelua apelul. (Consultaţi *Detectare fax* la pagina 49.)

Numai pentru modul Fax/Tel

Dacă aparatul este în modul Fax/Tel, acesta va folosi timpul de sonerie F/T (pseudo sonerie/sonerie dublă) pentru a vă avertiza că trebuie să preluaţi un apel vocal.

Ridicaţi receptorul telefonului extern şi apoi apăsaţi pe **Tel/R** pentru a răspunde.

Dacă vă aflaţi la unul din telefoanele suplimentare, va trebui să ridicaţi receptorul în timpul de sonerie F/T şi să apăsaţi **#51** între apelurile pseudosoneriei /soneriei duble. Dacă nu este nimeni pe linie sau dacă cineva doreşte să trimită un fax, trimiteţi apelul înapoi la aparat, apăsând ∗**51**.

Conectarea unui telefon extern sau a unei extensii

Puteţi conecta un telefon separat direct în aparat, după cum se arată în schema de mai jos.

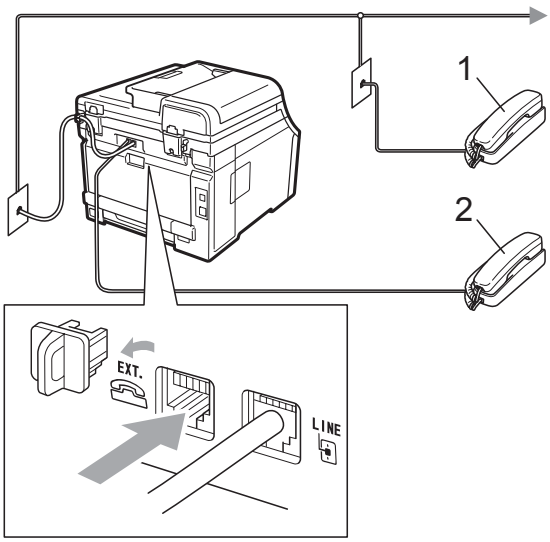

1 Telefon cu interior

2 Telefon extern

Când folosiţi un telefon extern, afişajul LCD arată `Telefon`.

Utilizarea unui telefon extern fără fir alte modele decât Brother

Dacă telefonul dumneavoastră extern fără fir altă marcă nu Brother este conectat la cablul liniei telefonice (consultați pagina 55) şi de obicei vă deplasați cu telefonul fără fir în alte părți, este mai uşor să răspundeți la apeluri dacă folosiți funcția de întârziere a preluării apelurilor.

Dacă ați lăsat aparatul să răspundă, va trebui să vă deplasați la aparat pentru a apăsa pe **Tel/R** pentru a transfera apelul la telefonul fără fir.

Utilizarea codurilor de activare la distanță

Codul de activare la distanță

Dacă răspundeți la un apel de fax de la un telefon extern sau de la un telefon suplimentar, puteți comanda ca aparatul să recepționeze faxul introducând codul de Activare la distanță ∗**51**. Aşteptați să auziți semnalul fax şi apoi puneți receptorul la loc în furcă. (Consultați *Detectare fax* la pagina 49.) Apelantul va trebui să apese tasta start pentru a trimite faxul.

Dacă ați răspuns la un apel fax de la telefonul suplimentar, puteți redirecționa apelul către aparatul de fax apăsând pe **Start**.

Codul de dezactivare la distanță

Dacă primiți un apel vocal şi aparatul este în modul F/T, acesta va începe să sune F/T (sonerie-dublă) după întârzierea inițială a răspunsului. Dacă răspundeți la un apel de la un telefon suplimentar, puteți opri soneria F/T apăsând pe **#51** (asigurați-vă că apăsați acest număr *între* apelurile soneriei).

Dacă maşina va răspunde la un apel voce şi vă avertizează prin apelul pseudosoneriei/soneriei duble să preluați apelul, puteți prelua apelul de la telefonul suplimentar apăsând pe **Tel/R**.

Activarea codurilor la distanță

Pentru a folosi Codul de activare la distanță şi pe cel de Dezactivare la distanță, trebuie să activați folosirea Codurilor la distanță.

1. Asigurați-vă că vă aflați în modul Fax .
2. Apăsați **Menu (Meniu)**, **2**, **1**, **4**.
3. Apăsați ▲ sau ▼ pentru a alege `Pornit`. Apăsați **OK**.
4. Dacă nu doriți să schimbați codul de activare la distanță, apăsați pe **OK**.
5. Dacă nu doriți să schimbați codul de dezactivare la distanță, apăsați pe **OK**.
6. Apăsați **Stop/Exit (Stop/Ieşire)**.

Schimbarea codurilor de activare la distanță

Codul de activare la distanță predefinit este ∗**51**. Codul de dezactivare la distanță predefinit este **#51**. Dacă sunteți întotdeauna deconectat când accesați robotul TAD extern, încercați să schimbați codurile la distanță formate din trei cifre, de exemplu **###** şi 555.

1. Asigurați-vă că vă aflați în modul Fax .
2. Apăsați **Menu (Meniu)**, **2**, **1**, **4**.
3. Apăsați ▲ sau ▼ pentru a alege `Pornit` sau `Oprit`.
   Apăsați **OK**.
4. Dacă ați selectat `Pornit` în pasul ❸, introduceți noul cod de activare la distanță.
   Apăsați **OK**.
5. Introduceți noul cod de dezactivare la distanță.
   Apăsați **OK**.
6. Apăsați **Stop/Exit (Stop/Ieşire)**.

8 Apelarea şi memorarea numerelor

Cum formați

Puteți forma în următoarele moduri.

Apelarea manuală

Folosiți tastatura pentru a introduce toate cifrele numărului de telefon sau de fax.

One touch Apelare

Apăsați tasta One touch sub care este salvat numărul care doriți să îl formați. (Consultați *Memorarea numerelor de apel One Touch* la pagina 60.)

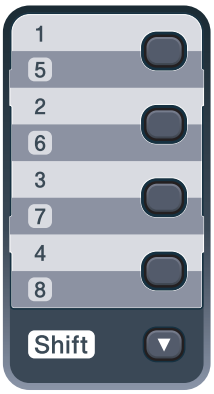

Pentru a apela numerele One Touch de la 5 la 8, țineți apăsat **Shift (Tastă specială Shift)** în timp ce apăsați tasta One Touch.

Apelare rapidă

Apăsați pe ▼ (**Address Book (Agenda)**) şi apoi introduceți numărul de apelare rapidă format din trei cifre. (Consultați *Memorarea numerelor de apelare rapidă* la pagina 61.)

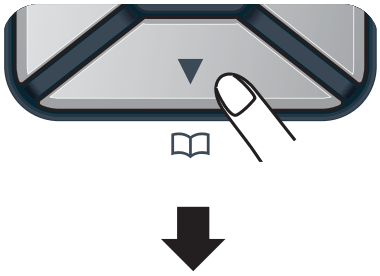

Număr format din trei cifre

Notă

Dacă pe ecranul LCD este afişat mesajul `Înreg. acum?` când introduceți un număr One Touch sau un număr pentru apelare rapidă, atunci numărul respectiv nu este salvat acolo.

Căutare

Puteți să căutați în ordine alfabetică numele memorate în memoria One Touch sau Apelare rapidă. (Consultați *Memorarea numerelor de apel One Touch* la pagina 60 şi *Memorarea numerelor de apelare rapidă* la pagina 61.)

1. Apăsați de două ori pe ▼ (**Address Book (Agenda)**).
2. Apăsați butonul de pe tastatură cu primele litere ale numelui. (Folosiți schema de la *Introducerea textului* la pagina 210 pentru a introduce literele mai uşor.)
   Apăsați **OK**.

3 Apăsați ▲ sau ▼ pentru a derula lista până veți găsi numele pe care îl căutați. Apăsați **OK**.

4 Apăsați **Mono Start** sau **Colour Start (Color Start)**.

Notă

- Dacă nu introduceți o literă şi apăsați pe **OK** în pasul ❷, vor fi afişate toate numerele înregistrate. Apăsați ▲ sau ▼ pentru a derula lista până veți găsi numele pe care îl căutați.
- Dacă afişajul LCD arată `Contact negăsit` când introduceți primele câteva litere din nume, aceasta înseamnă că nu este memorat niciun nume pentru acea literă.

Reapelarea numărului de fax

Dacă trimiteți un fax automat şi linia este ocupată, aparatul va re-forma automat numărul de cel mult trei ori, la intervale de câte cinci minute.

Dacă trimiteți un fax manual şi linia este ocupată, apăsați tasta **Redial/Pause (Re-formează/Pauză)**, aşteptați ca celălalt fax să răspundă şi apoi apăsați pe **Mono Start** sau **Colour Start (Color Start)** pentru a reîncerca. Dacă doriți să apelați din nou ultimul număr format, apăsați pe **Redial/Pause (Re-formează/Pauză)** şi pe **Mono Start** sau **Colour Start (Color Start)**.

Redial/Pause (Re-formează/Pauză) poate fi folosit numai dacă ați format de la panoul de control.

Memorarea numerelor

Puteți seta aparatul să efectueze următoarele tipuri de formare simplificată: One Touch, apelare rapidă şi grupuri pentru transmitere. Puteți, de asemenea, să specificați rezoluția implicită pentru fiecare număr One Touch şi Apelare rapidă. Când formați un număr de apelare rapidă, afişajul LCD arată numele, dacă este memorat, sau numărul. Poate fi memorat şi un profil de scanare împreună cu numărul de fax.

Dacă nu mai aveți curent electric, numerele de apelare rapidă stocate în memorie nu se vor pierde.

Un profil de scanare este rezoluția şi alte setări de scanare pe care le alegeți când memorați un număr. De exemplu, va trebui să selectați una din opțiunile standard, fin sau foto dacă ați selectat opțiunea I-FAX. Sau, va trebui să selectați alb/negru 200 dpi, alb/negru 200 × 100 dpi, Gri 100 dpi, Gri 200 dpi, Gri 300 dpi, Color 100 dpi, Color 200 dpi, Color 300 dpi sau Color 600 dpi dacă ați selectat opțiunea de E-Mail. (opțiunile I-FAX, Fax/Tel şi E-mail sunt disponibile pentru descărcare.)

Memorarea unei pauze

Apăsați pe **Redial/Pause (Re-formează/Pauză)** pentru a introduce o pauză de 2,8-secunde între numere. Puteți apăsa **Redial/Pause (Re-formează/Pauză)** de câte ori este necesar pentru a mări lungimea pauzei.

Memorarea numerelor de apel One Touch

Aparatul dumneavoastră are 4 taste One Touch pe care puteți memora 8 numere de fax sau de telefon pentru formare automată. Pentru a accesa numerele de la 5 la 8, țineți apăsat pe **Shift (Tastă specială Shift)** în timp ce apăsați tasta One Touch.

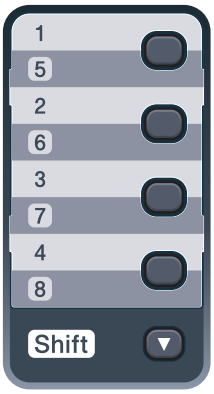

1. Apăsați tasta One Touch pe care doriți să memorați numărul.
   Dacă un număr este memorat în acea locație, pe ecranul LCD este afişat mesajul `Înreg. acum?`.
   Apăsați **1** pentru a selecta `Da`.

2. Introduceți numărul de telefon sau de fax (până la 20 de caractere).
   Apăsați **OK**.

3. Alegeți dintre opțiunile de mai jos:
   - Introduceți numele folosind tastatura (până la 15 caractere). Folosiți schema de la *Introducerea textului* la pagina 210 pentru a introduce literele mai uşor.

     Apăsați **OK**.
   - Apăsați pe **OK** pentru a memora numărul fără a adăuga un nume.

4. Dacă doriți să salvați o rezoluție de transmitere a faxului împreună cu numărul, alegeți una din opțiunile de mai jos:
   - Pentru a memora rezoluția faxului, apăsați pe ▲ sau ▼ pentru a selecta `Std`, `Fina`, `S.Fina` sau `Foto`.

     Apăsați **OK**.
   - Apăsați pe **OK** dacă nu doriți să modificați rezoluția implicită.

Dacă ați descărcat opțiunile I-FAX, Fax/Tel şi E-mail

1. Apăsați tasta One Touch pe care doriți să memorați numărul.
   Dacă un număr este memorat în acea locație, pe ecranul LCD este afişat mesajul `Înreg. acum?`.
   Apăsați **1** pentru a selecta `Da`.

2. Apăsați ▲ sau ▼ pentru a selecta `Fax/Tel`, `E-Mail` sau `IFAX`.
   Apăsați **OK**.

3. Alegeți dintre opțiunile de mai jos:
   - Introduceți numărul de telefon sau de fax (până la 20 de caractere) dacă ați selectat `Fax/Tel`.

     Apăsați **OK**.
   - Introduceți adresa de e-mail (până la 60 de caractere) dacă ați selectat `E-Mail` sau `IFAX`. Folosiți schema de la *Introducerea textului* la pagina 210 pentru a introduce literele mai uşor.

     Apăsați **OK**.

Notă

Dacă ați selectat `E-Mail` şi ați salvat adresa de e-mail, puteți folosi adresa de e-mail doar când sunteți în Modul scanare. Dacă ați selectat `IFAX` şi ați salvat adresa de e-mail, puteți folosi adresa de e-mail doar când sunteți în Modul fax.

4 Alegeţi dintre opţiunile de mai jos:

- Introduceţi numele folosind tastatura (până la 15 caractere).

  Apăsaţi **OK**.

- Apăsaţi **OK** pentru a memora numărul sau adresa de e-mail fără a adăuga un nume.

5 Dacă doriţi să salvaţi o rezoluţie de transmitere/scanare a faxului împreună cu numărul, alegeţi dintre opţiunile de mai jos:

- Dacă aţi selectat `Fax/Tel` în pasul ❷, apăsaţi ▲ sau ▼ pentru a selecta `Std`, `Fina`, `S.Fina` sau `Foto`.

  Apăsaţi **OK**.

- Dacă aţi selectat `E-Mail` în pasul ❷, apăsaţi ▲ sau ▼ pentru a selecta `Color100dpi`, `Color200dpi`, `Color300dpi`, `Color600dpi`, `gri100dpi`, `gri200dpi`, `gri300dpi`, `A/N200dpi` sau `A/N200x100`.

  Apăsaţi **OK** apoi mergeţi la pasul ❻.

- Dacă aţi selectat `IFAX` în pasul ❷, apăsaţi ▲ sau ▼ pentru a selecta `Std`, `Fina` sau `Foto`.

  Apăsaţi **OK**.

- Apăsaţi pe **OK** dacă nu doriţi să modificaţi rezoluţia implicită.

6 Dacă aţi selectat alb/negru în pasul ❺, selectaţi formatul de fişier (TIFF, PDF sau Secure PDF) care va fi folosit pentru a-l trimite către PC-ul dumneavoastră. Dacă aţi selectat Gri sau Color în pasul ❺, selectaţi formatul de fişier (PDF, Secure PDF, JPEG sau XPS) care va fi folosit pentru a-l trimite către PC-ul dumneavoastră.
Apăsaţi **OK**.

Notă

- Când efectuaţi o transmitere şi aţi salvat un profil de scanare împreună cu numărul, profilul de scanare al numărului One Touch, apelare rapidă sau grup pe care l-aţi ales primul va fi aplicat transmiterii.
- De asemenea, puteţi memora un număr apăsând pe **Menu (Meniu)**, **2**, **3**, **1**.

Memorarea numerelor de apelare rapidă

Puteţi memora numerele utilizate frecvent ca numere cu apelare rapidă, pentru a apăsa numai câteva taste pentru a le apela (▼ (**Address Book (Agenda)**), numărul format din trei cifre **Mono Start** sau **Colour Start (Color Start)**). Aparatul poate memora 200 de numere de Apelare rapidă (001-200).

1 Apăsaţi ▼ (**Address Book (Agenda)**) apoi introduceţi numărul locaţiei cu apelare rapidă format din trei cifre (001-200).
Dacă un număr este memorat în acea locaţie, pe ecranul LCD este afişat mesajul `Înreg. acum?`.
Apăsaţi **1** pentru a selecta `Da`.

2 Introduceţi numărul de telefon sau de fax (până la 20 de caractere).
Apăsaţi **OK**.

3 Alegeţi dintre opţiunile de mai jos:

- Introduceţi numele folosind tastatura (până la 15 caractere). Folosiţi schema de la *Introducerea textului* la pagina 210 pentru a introduce literele mai uşor.

  Apăsaţi **OK**.

- Apăsaţi pe **OK** pentru a memora numărul fără a adăuga un nume.

8

4 Dacă doriți să salvați o rezoluție de transmitere a faxului împreună cu numărul, alegeți una din opțiunile de mai jos:

- Pentru a memora rezoluția faxului, apăsați pe ▲ sau ▼ pentru a selecta `Std`, `Fina`, `S.Fina` sau `Foto`.

  Apăsați **OK**.
- Apăsați pe **OK** dacă nu doriți să modificați rezoluția implicită.

Dacă ați descărcat opțiunile I-FAX, Fax/Tel şi E-mail

1 Apăsați ▼ (**Address Book (Agenda)**) apoi introduceți numărul locației cu apelare rapidă format din trei cifre (001-200).
Dacă un număr este memorat în acea locație, pe ecranul LCD este afişat mesajul `Înreg. acum?`.
Apăsați **1** pentru a selecta `Da`.

2 Apăsați ▲ sau ▼ pentru a selecta `Fax/Tel`, `E-Mail` sau `IFAX`.
Apăsați **OK**.

3 Alegeți dintre opțiunile de mai jos:

- Introduceți numărul de telefon sau de fax (până la 20 de caractere) dacă ați selectat `Fax/Tel`.

  Apăsați **OK**.
- Introduceți adresa de e-mail (până la 60 de caractere) dacă ați selectat `E-Mail` sau `IFAX`. Folosiți schema de la *Introducerea textului* la pagina 210 pentru a introduce literele mai uşor.

  Apăsați **OK**.

Notă

Dacă ați selectat `E-Mail` şi ați salvat adresa de e-mail, puteți folosi adresa de e-mail doar când sunteți în Modul scanare. Dacă ați selectat `IFAX` şi ați salvat adresa de e-mail, puteți folosi adresa de e-mail doar când sunteți în Modul fax.

4 Alegeți dintre opțiunile de mai jos:

- Introduceți numele folosind tastatura (până la 15 caractere).

  Apăsați **OK**.
- Apăsați **OK** pentru a memora numărul sau adresa de e-mail fără a adăuga un nume.

5 Dacă doriți să salvați o rezoluție de transmitere/scanare a faxului împreună cu numărul, alegeți dintre opțiunile de mai jos:

- Dacă ați selectat `Fax/Tel` în pasul ❷, apăsați ▲ sau ▼ pentru a selecta `Std`, `Fina`, `S.Fina` sau `Foto`.

  Apăsați **OK**.
- Dacă ați selectat `E-Mail` în pasul ❷, apăsați ▲ sau ▼ pentru a selecta `Color100dpi`, `Color200dpi`, `Color300dpi`, `Color600dpi`, `gri100dpi`, `gri200dpi`, `gri300dpi`, `A/N200dpi` sau `A/N200x100`.

  Apăsați **OK** apoi mergeți la pasul ❻.
- Dacă ați selectat `IFAX` în pasul ❷, apăsați ▲ sau ▼ pentru a selecta `Std`, `Fina` sau `Foto`.

  Apăsați **OK**.
- Apăsați pe **OK** dacă nu doriți să modificați rezoluția implicită.

6 Dacă ați selectat alb/negru în pasul ❺, selectați formatul de fişier (TIFF, PDF sau Secure PDF) care va fi folosit pentru a-l trimite către PC-ul dumneavoastră. Dacă ați selectat Gri sau Color în pasul ❺, selectați formatul de fişier (PDF, Secure PDF, JPEG sau XPS) care va fi folosit pentru a-l trimite către PC-ul dumneavoastră.
Apăsați **OK**.

Notă

- Când efectuați o transmitere şi ați salvat un profil de scanare împreună cu numărul, profilul de scanare al numărului One Touch, apelare rapidă sau grup pe care l-ați ales primul va fi aplicat transmiterii.
- De asemenea, puteți memora un număr apăsând pe **Menu (Meniu)**, **2**, **3**, **2**.

Schimbarea numerelor one touch şi a celor de apelare rapidă

Dacă încercați să memorați un număr One Touch sau cu apelare rapidă peste un număr existent, pe ecranul LCD va fi afişat numele sau numărul memorat în respectiva locație. Dacă aparatul are o activitate programată sau ați setat un număr de redirecționare a faxurilor, afişajul LCD vă va întreba dacă doriți să schimbați numărul.

1 Procedați conform uneia dintre metodele de mai jos:

- Pentru a modifica un număr One Touch memorat, apăsați pe **Menu (Meniu)**, **2**, **3**, **1**.

  Apăsați **OK**.

```
Apel One Touch
Alege One Touch
```

Selectați numărul One Touch pe care doriți să îl schimbați.

- Pentru a modifica un număr cu apelare rapidă memorat, apăsați pe **Menu (Meniu)**, **2**, **3**, **2**.

  Apăsați **OK**.

```
Apelare Rapida
Apel Rapid? #
```

Selectați numărul cu apelare rapidă pe care doriți să îl modificați, apoi apăsați pe **OK**.

2 Procedați conform uneia dintre metodele de mai jos:

- Pentru a schimba numărul memorat, apăsați tasta **1**.
- Pentru a ieşi fără să faceți schimbarea, apăsați tasta **2**.

```
#005:MIKE
1.Schimba 2.Exit
```

3 Introduceţi un nou număr sau caracter. Apăsaţi **OK**.

4 Apăsaţi pe ◀ sau ▶ pentru a poziţiona cursorul sub caracterul pe care doriţi să îl modificaţi şi apoi apăsaţi pe **Clear/Back (Şterge/Înapoi)** pentru a-l şterge. Repetaţi pentru fiecare caracter pe care doriţi să îl ştergeţi.

5 Dacă doriţi să salvaţi o rezoluţie de transmitere a faxului împreună cu numărul, selectaţi una din opţiunile de mai jos:

- Pentru a memora rezoluţia faxului, apăsaţi pe ▲ sau ▼ pentru a selecta `Std`, `Fina`, `S.Fina` sau `Foto`.

  Apăsaţi **OK**.
- Apăsaţi pe **OK** dacă nu doriţi să modificaţi rezoluţia implicită.

6 Apăsaţi **Stop/Exit (Stop/Ieşire)**.

Dacă aţi descărcat opţiunile I-FAX, Fax/Tel şi E-mail

1 Procedaţi conform uneia dintre metodele de mai jos:

- Pentru a modifica un număr One Touch memorat, apăsaţi pe **Menu (Meniu)**, **2**, **3**, **1**.

  Apăsaţi **OK**.

```
Apel One Touch
Alege One Touch
```

  Selectaţi numărul One Touch pe care doriţi să îl schimbaţi.
- Pentru a modifica un număr cu apelare rapidă memorat, apăsaţi pe **Menu (Meniu)**, **2**, **3**, **2**.

  Apăsaţi **OK**.

```
Apelare Rapida
Apel Rapid? #
```

  Selectaţi numărul cu apelare rapidă pe care doriţi să îl modificaţi, apoi apăsaţi pe **OK**.

2 Procedaţi conform uneia dintre metodele de mai jos:

- Pentru a schimba numărul memorat, apăsaţi tasta **1**.
- Pentru a ieşi fără să faceţi schimbarea, apăsaţi tasta **2**.

```
#005:MIKE
1.Schimba 2.Exit
```

3 Apăsaţi ▲ sau ▼ pentru a selecta `Fax/Tel`, `E-Mail` sau `IFAX`. Apăsaţi **OK**.

4 Introduceţi un nou număr sau caracter. Apăsaţi **OK**.

5 Apăsaţi pe ◀ sau ▶ pentru a poziţiona cursorul sub caracterul pe care doriţi să îl modificaţi şi apoi apăsaţi pe **Clear/Back (Şterge/Înapoi)** pentru a-l şterge.
Repetaţi pentru fiecare caracter pe care doriţi să îl ştergeţi.

6 Urmaţi instrucţiunile începând cu pasul ❺ pentru Stocarea numerelor One-Touch şi Stocarea numerelor cu apelare rapidă. (Consultaţi *Memorarea numerelor de apel One Touch* la pagina 60 şi *Memorarea numerelor de apelare rapidă* la pagina 61.)

Setarea grupurilor pentru transmitere

Dacă doriţi să trimiteţi des acelaşi mesaj de fax către mai multe numere de fax, puteţi seta un grup.

Grupurile sunt memorate într-o tastă One Touch sau într-un număr cu apelare rapidă. Fiecare grup foloseşte o tastă One Touch sau o locaţie de apelare rapidă. Apoi puteţi trimite mesaje fax către toate numerele dintr-un grup prin apăsarea tastei One Touch sau prin introducerea numărului cu apelare rapidă şi apoi apăsând tasta **Mono Start**.

Înainte de a adăuga numerele într-un grup, trebuie să le memoraţi ca numere One Touch sau de Apelare rapidă. Puteţi avea până la 20 grupuri mici sau puteţi atribui până la 207 numere unui grup mare.

1. Apăsaţi **Menu (Meniu)**, **2**, **3**, **3**.
2. Alegeţi tasta One Touch sau locaţia de apelare rapidă în care doriţi să memoraţi grupul.
   - Apăsaţi o tastă One Touch.
   - Apăsaţi pe ▼ (**Address Book (Agenda)**) şi apoi introduceţi locaţia numărului de apelare rapidă, din trei cifre.

     Apăsaţi **OK**.
3. Folosiţi tastatura pentru a introduce un numărul grupului (între 01 şi 20). Apăsaţi **OK**.
4. Pentru a adăuga numere One Touch sau de Apelare rapidă, urmaţi instrucţiunile de mai jos:
   - Pentru fiecare număr One Touch, apăsaţi tastele One Touch una după alta.
   - Pentru numerele cu apelare rapidă, apăsaţi pe ▼ (**Address Book (Agenda)**) şi apoi introduceţi locaţia numărului cu apelare rapidă, din trei cifre.

   Ecranul LCD va afişa numerele One Touch selectate cu un ∗ şi numerele Apelare rapidă cu un # (de exemplu ∗006, #009).
5. Dacă aţi terminat de adăugat numerele, apăsaţi pe **OK**.
6. Procedaţi conform uneia dintre metodele de mai jos:
   - Introduceţi numele folosind tastatura (până la 15 caractere). Folosiţi schema de la *Introducerea textului* la pagina 210 pentru a introduce literele mai uşor.

     Apăsaţi **OK**.
   - Apăsaţi pe **OK** pentru a memora un grup fără nume.
7. Dacă doriţi să salvaţi o rezoluţie de transmitere a faxului împreună cu numărul, selectaţi una din opţiunile de mai jos:
   - Pentru a memora rezoluţia faxului, apăsaţi pe ▲ sau ▼ pentru a selecta `Std`, `Fina`, `S.Fina` sau `Foto`.

     Apăsaţi **OK**.
   - Apăsaţi pe **OK** dacă nu doriţi să modificaţi rezoluţia implicită.

8 Procedați conform uneia dintre metodele de mai jos:

- Pentru a memora un alt grup de difuzare, mergeți la pasul ❷.
- Pentru a termina memorarea grupurilor pentru transmitere, apăsați **Stop/Exit (Stop/Ieşire)**.

Dacă ați descărcat opțiunile I-FAX, Fax/Tel şi E-mail

1 Apăsați **Menu (Meniu)**, **2**, **3**, **3**.

2 Alegeți o locație goală unde doriți să memorați grupul; procedați într-unul din felurile de mai jos:

- Apăsați o tastă One Touch.
- Apăsați pe ▼ (**Address Book (Agenda)**) şi apoi introduceți locația numărului de apelare rapidă, din trei cifre.

  Apăsați **OK**.

3 Folosiți tastatura pentru a introduce un numărul grupului (între 01 şi 20). Apăsați **OK**.

4 Apăsați ▲ sau ▼ pentru a selecta `Fax/IFAX` sau `E-Mail`. Apăsați **OK**.

5 Pentru a adăuga numere One Touch sau de Apelare rapidă, urmați instrucțiunile de mai jos:

- Pentru fiecare număr One Touch, apăsați tastele One Touch una după alta.
- Pentru numerele cu apelare rapidă, apăsați pe ▼ (**Address Book (Agenda)**) şi apoi introduceți locația numărului cu apelare rapidă, din trei cifre.

Ecranul LCD va afişa numerele One Touch selectate cu un ∗ şi numerele Apelare rapidă cu un # (de exemplu ∗006, #009).

6 Dacă ați terminat de adăugat numerele, apăsați pe **OK**.

7 Procedați conform uneia dintre metodele de mai jos:

- Introduceți numele folosind tastatura (până la 15 caractere). Folosiți schema de la *Introducerea textului* la pagina 210 pentru a introduce literele mai uşor.

  Apăsați **OK**.
- Apăsați pe **OK** pentru a memora un grup fără nume.

8 Puteți salva o rezoluție de transmitere a faxului/scanare împreună cu numărul. Procedați conform uneia dintre metodele de mai jos:

- Dacă ați selectat `Fax/IFAX` în pasul ❹, apăsați ▲ sau ▼ pentru a selecta `Std`, `Fina`, `S.Fina` sau `Foto`.

  Apăsați **OK**.
- Dacă ați selectat `E-Mail` în pasul ❹, apăsați ▲ sau ▼ pentru a selecta `Color100dpi`, `Color200dpi`, `Color300dpi`, `Color600dpi`, `gri100dpi`, `gri200dpi`, `gri300dpi`, `A/N200dpi` sau `A/N200x100`.

  Apăsați **OK**.
- Apăsați pe **OK** dacă nu doriți să modificați rezoluția implicită.

Notă

Dacă ați selectat Fax/IFAX în pasul ❹ şi ați adăugat numerele One-Touch sau cu apelare rapidă stocate ca „I-Fax”, nu puteți selecta `S.Fina`.

9 Dacă ați selectat alb/negru în pasul ❽, selectați formatul de fişier (TIFF, PDF sau Secure PDF) care va fi folosit pentru a-l trimite către PC-ul dumneavoastră. Dacă ați selectat Gri sau Color în pasul ❽, selectați formatul de fişier (PDF, Secure PDF, JPEG sau XPS) care va fi folosit pentru a-l trimite către PC-ul dumneavoastră.
Apăsați **OK**.

Notă

Retransmiterea faxurilor se face numai alb/negru.

Combinarea numerelor de apelare rapidă

Puteți combina mai multe numere de Apelare rapidă când formați. Această funcție poate fi utilă dacă trebuie să formați un cod de acces la un preț mai mic de la un alt operator de telefonie interurban.

De exemplu, este posibil să aveți memorat „555” într-o locația de apelare rapidă #003 şi „7000” în locația #002. Le puteți folosi pe amândouă pentru a forma „555-7000” dacă apăsați tastele următoare:

Apăsați ▼ (**Address Book (Agenda)**), **003**.

Apăsați ▼ (**Address Book (Agenda)**), **002** şi **Mono Start** sau **Colour Start (Color Start)**.

Numerele pot fi adăugate manual prin introducerea lor pe tastatura de formare:

Apăsați ▼ (**Address Book (Agenda)**), **003**, **7001** (pe tastatura numerică) şi **Mono Start** sau **Colour Start (Color Start)**.

Astfel se va forma „555–7001”. De asemenea, apăsând tasta **Redial/Pause (Re-formează/Pauză)** puteți introduce o pauză.

Ton sau puls

Dacă aveți un serviciu de formare cu impulsuri, dar trebuie să trimiteți semnale cu tonuri (de exemplu, pentru servicii bancare prin telefon), urmați instrucțiunile de mai jos. Dacă aveți un serviciu Touch Tone, nu veți avea nevoie de această funcție pentru a trimite semnale cu tonuri.

1 Ridicați receptorul telefonului extern.

2 Apăsați tasta **#** pe panoul de control al aparatului. Orice cifră formată după aceea va trimite semnale cu tonuri. Când închideți, aparatul va reveni la serviciul de formare cu impulsuri.

9 Opțiuni de fax la distanță (numai alb/negru)

Opțiuni de fax la distanță NU SUNT disponibile pentru faxurile color.

Opțiunile de fax la distanță vă permit să recepționați faxuri şi dacă nu sunteți lângă aparat.

Puteți folosi *o singură* opțiune de fax la distanță o dată.

Redirecționare fax

Funcția de redirecționare a faxurilor vă permite să redirecționați automat faxurile recepționate către un alt aparat. Dacă alegeți Imprimare de rezervă activă, aparatul va şi imprima faxul.

1. Apăsați **Menu (Meniu)**, **2**, **5**, **1**.
2. Apăsați ▲ sau ▼ pentru a alege `Redirect. fax`.
   Apăsați **OK**.
   Afişajul LCD vă va solicita să introduceți numărul de fax la care doriți să fie redirecționate faxurile.
3. Introduceți numărul de redirecționare (maxim 20 de cifre).
   Apăsați **OK**.

Notă

De asemenea, puteți să introduceți o adresă de e-mail dacă aparatul a fost configurat pentru Internet Fax. (Pentru detalii despre Internet Fax, consultați *Ghidul utilizatorului de rețea* de pe CD-ROM. Pentru informații despre Direcționare fax către e-mail, vizitați Brother Solutions Center la adresa http://solutions.brother.com/.)

4. Apăsați ▲ sau ▼ pentru a alege `Pornit` sau `Oprit`.
   Apăsați **OK**.

```
Backup Print
Pornit
```

5. Apăsați **Stop/Exit (Stop/Ieşire)**.

IMPORTANT

Dacă alegeți Imprimare Rezervă activă, aparatul va imprima faxul pe aparat, pentru a avea o copie. Aceasta este o funcție de siguranță, în cazul în care apare o cădere de tensiune înainte ca faxul să fie redirecționat sau este o problemă la aparatul de fax receptor. În cazul unei pene de curent, aparatul poate păstra faxurile în memorie maxim 60 de ore.

Memorare faxuri

Funcția de stocare a faxurilor vă permite să salvați faxurile recepționate în memoria aparatului. Puteți regăsi mesajele de fax stocate pe un aparat de fax dintr-o altă locație folosind comenzile de recuperare la distanță. (Consultați *Recuperarea mesajelor de fax* la pagina 72.) Aparatul dumneavoastră va imprima automat o copie a faxului stocat.

1. Apăsați **Menu (Meniu)**, **2**, **5**, **1**.
2. Apăsați ▲ sau ▼ pentru a alege `Stocare Fax`.
   Apăsați **OK**.
3. Apăsați **Stop/Exit (Stop/Ieşire)**.

Notă

Dacă `Stocare Fax` este activată, aparatul dvs. nu poate recepționa faxuri color dacă aparatul care le transmite le converteşte la alb/negru.

Recepționarea faxurilor pe PC

Dacă activați funcția Recepționare faxuri pe PC, aparatul va stoca faxurile recepționate şi le va trimite automat pe PC. Apoi puteți folosi PC-ul pentru a vedea şi stoca aceste faxuri.

Chiar dacă aveți calculatorul oprit (noaptea sau în weekend, de exemplu), aparatul va recepționa şi va stoca faxurile în memoria sa. Pe ecranul LCD va fi afişat numărul de faxuri recepționate, de exemplu:
`Mesaj PC Fax 001`

Când veți porni calculatorul şi programul PC Fax Receiving va rula, aparatul va transfera faxurile automat pe PC.

Pentru a transfera faxurile recepționate pe calculator trebuie să aveți programul PC-FAX Receiving. (Pentru detalii, consultați *Primire PC-FAX* din *Ghidul utilizatorului de software* de pe discul CD-ROM.)

1. Apăsați **Menu (Meniu)**, **2**, **5**, **1**.
2. Apăsați ▲ sau ▼ pentru a alege `Primire PC Fax`.
   Apăsați **OK**.
3. Apăsați ▲ sau ▼ pentru a selecta `<USB>` sau numele calculatorului dacă aparatul este conectat la o rețea.
   Apăsați **OK**.
4. Apăsați ▲ sau ▼ pentru a alege `Pornit` sau `Oprit`.

   ```
   Backup Print
   Oprit
   ```

   Apăsați **OK**.

9

5 Apăsați **Stop/Exit (Stop/Ieşire)**.

IMPORTANT

Dacă alegeți Imprimare Rezervă activă, aparatul va imprima faxul pe aparat, pentru a avea o copie. Aceasta este o funcție de siguranță, în cazul în care apare o cădere de tensiune înainte ca faxul să fie redirecționat sau este o problemă la aparatul de fax receptor. În cazul unei pene de curent, aparatul poate păstra faxurile în memorie maxim 60 de ore.

Notă

- Înainte de a putea seta Recepție faxuri pe PC, trebuie să instalați pe computer software-ul MFL-Pro Suite. Asigurați-vă că ați conectat şi ați pornit PC-ul. (Pentru detalii, consultați *Primire PC-FAX* din *Ghidul utilizatorului de software* de pe CD-ROM.)
- Dacă aparatul are o problemă şi nu poate imprima faxurile din memorie, puteți folosi această setare pentru a transfera faxurile pe PC. (Pentru detalii consultați *Mesajele de eroare şi de întreținere* la pagina 138.)
- Recepția de faxuri pe PC nu este suportată de Mac OS. (Consultați *Primire PC-FAX* din *Ghidul utilizatorului de software* de pe discul CD-ROM.)

Schimbarea opțiunilor de fax la distanță

Dacă faxurile recepționate au rămas în memoria aparatului când selectați o altă opțiune de fax la distanță, pe ecranul LCD va fi afişat mesajul următor:

```
Sterg Toate Doc?
1.Da 2.Nu
```

sau

```
Imprim.Toate Fax
1.Da 2.Nu
```

- Dacă apăsați **1**, faxurile din memorie vor fi şterse sau imprimate înainte de a schimba setările. Dacă a fost deja imprimată o copie de rezervă, aceasta nu va fi imprimată din nou.
- Dacă apăsați **2**, faxurile din memorie nu vor fi şterse sau imprimate şi setarea va rămâne neschimbată.

Dacă faxurile recepționate au rămas în memoria aparatului când selectați `Primire PC Fax` dintr-o altă opțiune de fax la distanță (`Redirect. fax` sau `Stocare Fax`), pe ecranul LCD va fi afişat mesajul următor:

```
Trimit Fax la PC
1.Da 2.Nu
```

- Dacă apăsați **1**, faxurile din memorie vor fi trimise la calculatorul dvs. înainte de a schimba setările.

- Dacă apăsați **2**, faxurile din memorie nu vor fi şterse sau transferate pe PC şi setarea va rămâne neschimbată.

IMPORTANT

Dacă alegeți Imprimare Rezervă activă, aparatul va imprima faxul pe aparat, pentru a avea o copie. Aceasta este o funcție de siguranță, în cazul în care apare o cădere de tensiune înainte ca faxul să fie redirecționat sau este o problemă la aparatul de fax receptor. În cazul unei pene de curent, aparatul poate păstra faxurile în memorie maxim 60 de ore.

Dezactivarea opțiunilor de fax la distanță

1. Apăsați **Menu (Meniu)**, **2**, **5**, **1**.
2. Apăsați ▲ sau ▼ pentru a alege `Oprit`. Apăsați **OK**.

Notă

Afişajul LCD vă oferă opțiuni, dacă sunt primite faxuri în memoria aparatului. (Consultați *Schimbarea opțiunilor de fax la distanță* la pagina 70.)

3. Apăsați **Stop/Exit (Stop/Ieşire)**.

Recepție la distanță

Funcția de recuperare la distanță vă permite să recuperați mesajele de fax stocate când nu vă aflați la aparat. Puteți apela aparatul cu orice telefon cu impulsuri sau aparat de fax, apoi puteți folosi codul de acces la distanță pentru a recupera mesajele.

Setarea unui cod de acces la distanță

Codul de acces la distanță vă permite să accesați funcțiile de recuperare la distanță dacă nu sunteți lângă aparat. Înainte de a folosi funcțiile de acces la distanță şi de recuperare, trebuie să setați propriul cod. Codul implicit este un cod inactiv: – – –✳.

1. Apăsați **Menu (Meniu)**, **2**, **5**, **2**.
2. Introduceți un cod din trei cifre, folosind cifrele de la **0** la **9**, ✳ sau **#**. Apăsați **OK**.
3. Apăsați **Stop/Exit (Stop/Ieşire)**.

Notă

Nu folosiți acelaşi cod cu cel folosit pentru codul de activare la distanță (✳**51**) sau codul de dezactivare la distanță (**#51**). (Consultați *Schimbarea codurilor de activare la distanță* la pagina 57.)

Puteți schimba codul în orice moment. Dacă doriți să dezactivați codul, apăsați pe **Clear/Back (Şterge/Înapoi)** şi **OK** din ❷ pentru a restaura setările implicite – – –✳.

Utilizarea propriului cod de acces la distanță

1. Formați numărul de fax de la un telefon sau un alt aparat de fax digital.
2. Când aparatul răspunde, introduceți imediat codul de acces la distanță.
3. Aparatul semnalează că a primi mesaje:
   - *Fără semnale sonore*

     Nu s-au primit mesaje.
   - *Un semnal sonor lung*

     Un mesaj de fax primit.
4. Aparatul emite două semnale sonore scurte pentru a vă indica să introduceți o comandă. Aparatul va închide dacă aşteptați mai mult de 30 de secunde înainte de a introduce o comandă. Dacă introduceți o comandă incorectă, aparatul va emite trei semnale sonore.
5. Apăsați **9 0** pentru a reseta aparatul când ați terminat.
6. Închideți.

Notă

Dacă aparatul este setat în modul `Manual`, puteți încă accesa funcțiile de recuperare la distanță. Formați numărul de fax normal şi lăsați aparatul să sune. După 100 de secunde veți auzi un semnal sonor lung, care vă anunță să introduceți codul de acces la distanță. Apoi veți avea 30 de secunde pentru a introduce codul.

Recuperarea mesajelor de fax

1. Formați numărul de fax de la un telefon sau un alt aparat de fax digital.
2. Când aparatul răspunde, introduceți imediat codul de acces la distanță (3 cifre urmate de ∗). Dacă auziți un semnal sonor lung, aveți mesaje.
3. Când auziți două semnale sonore scurte, folosiți tastatura de formare pentru a apăsa **9 6 2**.
4. Aşteptați un semnal sonor lung, şi apoi folosiți tastatura numerică pentru a introduce numărul aparatului de fax la distanță la care doriți să fie trimis faxul, urmat de **##** (până la 20 de cifre).
5. Închideți după ce auziți semnalul sonor al aparatului. Aparatul va apela celălalt aparat, care va imprima apoi mesajele dumneavoastră de fax.

Notă

Puteți introduce o pauză într-un număr de fax folosind tasta #.

Schimbarea numărului de redirecționare a faxurilor

Puteți schimba setarea implicită a numărului de redirecționare a faxurilor de la un alt telefon sau aparat de fax digital.

1. Formați numărul de fax de la un telefon sau un alt aparat de fax digital.
2. Când aparatul răspunde, introduceți codul de acces la distanță (3 cifre urmate de ∗). Dacă auziți un semnal sonor lung, aveți mesaje.
3. Când auziți două semnale sonore scurte, folosiți tastatura numerică pentru a apăsa pe **9 5 4**.
4. Aşteptați un semnal sonor lung şi apoi folosiți tastatura numerică pentru a introduce numărul aparatului de fax la distanță la care doriți să fie redirecționat faxul, urmat de **##** (până la 20 de cifre).
5. Apăsați **9 0** pentru a reseta aparatul când ați terminat.
6. Închideți după ce auziți semnalul sonor al aparatului.

Notă

Puteți introduce o pauză într-un număr de fax folosind tasta #.

Comenzi fax la distanță

Urmați comenzile de mai jos pentru accesarea funcțiilor în timp ce vă aflați la distanță de aparat. Când apelați aparatul şi introduceți Codul de acces de la distanță (3 cifre urmate de ∗), sistemul va emite două semnale sonore scurte şi trebuie să introduceți o comandă de la distanță.

Comenzi de la distanță		Detalii de utilizare
95	**Modificarea setărilor de redirecționare a faxurilor sau memorarea faxurilor**	
	1 OPRIT	Puteți alege `Oprit` după ce ați recuperat sau ați şters toate mesajele.
	2 Redirecționare faxuri	Un semnal sonor lung înseamnă că modificarea este acceptată. În cazul în care ați auzit trei semnale sonore scurte, nu puteți modifica din cauza nerespectării condițiilor (de exemplu, înregistrarea unui număr de redirecționare a faxurilor). Puteți înregistra numărul maxim de tonuri de sonerie. (Consultați *Schimbarea numărului de redirecționare a faxurilor* la pagina 73.) Odată ce ați înregistrat numărul, va funcționa şi redirecționarea faxurilor.
	4 Numărul de redirecționare faxuri	
	6 Memorarea faxurilor	
96	**Recuperarea unui fax**	
	2 Recuperarea tuturor faxurilor	Introduceți un număr al unui aparat de fax aflat la distanță pentru recepționarea mesajelor de fax memorate. (Consultați *Recuperarea mesajelor de fax* la pagina 72.)
	3 Ştergerea faxurilor din memorie	Dacă auziți un semnal sonor lung, mesajele de fax au fost şterse din memorie.
97	**Verificați stadiul de recepție**	
	1 Fax	Puteți verifica dacă aparatul dumneavoastră a recepționat faxuri. Dacă da, veți auzi un semnal sonor lung. Dacă nu, veți auzi trei semnale sonore scurte.
98	**Modificarea modului de recepție**	
	1 TAD extern	Dacă veți auzi un semnal sonor lung, schimbarea dumneavoastră a fost acceptată.
	2 Fax/Tel	
	3 Doar fax	
90	**Ieşire**	Apăsați **9 0** pentru ieşirea din recuperarea de la distanță. Aşteptați un semnal sonor lung, apoi repuneți receptorul în furcă.

10 Comunicarea

Sistemul de comunicare vă permite setarea aparatului astfel încât alte persoane să poată primi faxuri din partea dumneavoastră, dar plătind ele costul apelului. De asemenea, vă permite să apelați aparatul de fax al altei persoane şi să primiți un fax de la acesta, dumneavoastră plătind apelul. Facilitatea de comunicare trebuie setată pe ambele aparate ca să funcționeze. Comunicarea nu este suportată de toate aparatele de fax.

Comunicare recepție

Recepție comunicare vă permite apelarea altui aparat fax pentru recepția unui fax.

1. Asigurați-vă că vă aflați în modul Fax .
2. Apăsați **Menu (Meniu)**, **2**, **1**, **8**.
3. Apăsați ▲ sau ▼ pentru a alege `Standard`. Apăsați **OK**.
4. Introduceți numărul de fax cu care comunicați. Apăsați **Start**.

Comunicare securizată

Comunicarea securizată permite restricționarea destinatarului care poate primi documentele care vor fi comunicate. Comunicarea securizată funcționează doar pe aparatele de fax Brother. Dacă doriți să primiți un fax de la un aparat securizat Brother, trebuie să introduceți codul de securitate.

1. Asigurați-vă că vă aflați în modul Fax .
2. Apăsați **Menu (Meniu)**, **2**, **1**, **8**.
3. Apăsați ▲ sau ▼ pentru a alege `Siguranta`.
   Apăsați **OK**.
4. Introduceți un cod de securitate din patru cifre.
   Apăsați **OK**.
   Acesta este codul de securitate al aparatului de fax cu care comunicați.
5. Introduceți numărul de fax cu care comunicați.
6. Apăsați **Start**.

Comunicare întârziată

Comunicarea întârziată vă permite setarea aparatului în vederea începerii recepției comunicării la un moment ulterior. Puteți seta o *singură* operațiune de comunicare întârziată.

1. Asigurați-vă că vă aflați în modul Fax .
2. Apăsați **Menu (Meniu)**, **2**, **1**, **8**.
3. Apăsați ▲ sau ▼ pentru a alege `Timer`. Apăsați **OK**.
4. Introduceți ora (în format 24 de ore) la care doriți să înceapă comunicarea. De exemplu, introduceți 21:45 pentru 9:45 PM. Apăsați **OK**.
5. Introduceți numărul de fax cu care comunicați. Apăsați **Start**. Aparatul apelează comunicarea la ora introdusă de dumneavoastră.

Comunicare secvențială

Comunicarea secvențială vă permite să cereți documente de la mai multe aparate de fax într-o singură operațiune.

1. Asigurați-vă că vă aflați în modul Fax .
2. Apăsați **Menu (Meniu)**, **2**, **1**, **8**.
3. Apăsați ▲ sau ▼ pentru a alege `Standard`, `Siguranta` sau `Timer`. Apăsați **OK**.
4. Alegeți una dintre opțiunile de mai jos.
   - Dacă ați selectat `Standard`, mergeți la pascul ❺.
   - Dacă ați selectat `Siguranta`, introduceți un număr format din patru cifre, apăsați pe **OK** şi avansați la pasul ❺.
   - Dacă ați selectat `Timer`, introduceți ora (în format de 24 de ore) la care doriți să începeți comunicarea şi apăsați pe **OK** apoi mergeți la pasul ❺.
5. Specificați aparatele fax de destinație cu care doriți să comunicați prin folosirea tastelor One Touch, a codurilor de apelare rapidă, tastei de căutare, a unui grup sau a tastaturii. Trebuie să apăsați tasta **OK** între fiecare locație.
6. Apăsați **Start**.

Apăsați pe **Stop/Exit (Stop/Ieşire)** în timp ce aparatul formează pentru a anula procesul de comunicare.

Pentru a anula toate comenzile secvențiale de recepție, apăsați pe **Menu (Meniu)**, **2**, **7**. (Consultați *Verificarea şi anularea comenzilor programate* la pagina 44.)

Transmisie comunicată (numai alb/negru)

Transmisia comunicată vă permite setarea aparatului pentru aşteptarea documentului, astfel încât un alt aparat de fax îl poate apela şi recupera actul.

Setarea transmisiei comunicate

1. Asiguraţi-vă că vă aflaţi în modul Fax .
2. Încărcaţi documentul.
3. Apăsaţi **Menu (Meniu)**, **2**, **2**, **6**.
4. Apăsaţi ▲ sau ▼ pentru a alege `Standard`.
   Apăsaţi **OK**.
5. Apăsaţi **2** pentru a alege `2.Nu` dacă nu doriţi să introduceţi mai multe setări când pe afişajul LCD apare următorul mesaj:

   ```
   Urmatoarea
   1.Da 2.Nu
   ```

6. Apăsaţi **Start**.
7. Dacă utilizaţi sticla scanerului, afişajul LCD vă va direcţiona să alegeţi una dintre opţiunile de mai jos:

   ```
   Pag. Urmatoare?
   1.Da 2.Nu(Send)
   ```

   - Apăsaţi **1** pentru a trimite încă o pagină. Mergeţi la pasul ❽.
   - Apăsaţi pe **2** sau pe **Start** pentru a trimite documentul.
8. Aşezaţi următoarea pagină pe fereastra de scanare şi apăsaţi pe **OK**. Repetaţi paşii ❼ şi ❽ pentru fiecare pagină suplimentară.
   Documentul va fi stocat în memorie până când va fi comunicat.

Notă

Documentul va fi stocat şi poate fi recuperat de pe orice alt aparat de fax până când ştergeţi faxul din memorie.

Pentru a şterge faxul din memorie, apăsaţi **Menu (Meniu)**, **2**, **7**. (Consultaţi *Verificarea şi anularea comenzilor programate* la pagina 44.)

Setarea transmisiilor comunicate cu un cod de securitate

Comunicarea securizată permite restricţionarea destinatarului care poate primi documentele care vor fi comunicate. Comunicarea securizată funcţionează doar pe aparatele de fax Brother. Dacă o altă persoană doreşte să recupereze un fax de la aparatul dumneavoastră, va trebui să introducă un cod de securitate.

1. Asiguraţi-vă că vă aflaţi în modul Fax .
2. Încărcaţi documentul.
3. Apăsaţi **Menu (Meniu)**, **2**, **2**, **6**.
4. Apăsaţi ▲ sau ▼ pentru a alege `Siguranta`.
   Apăsaţi **OK**.
5. Introduceţi un număr de patru cifre.
   Apăsaţi **OK**.

6 Apăsați **2** pentru a alege `2.Nu` dacă nu doriți să introduceți mai multe setări când pe afişajul LCD apare următorul mesaj:

```
Urmatoarea
1.Da 2.Nu
```

7 Apăsați **Start**.

8 În cazul în care utilizați sticla scanerului, afişajul LCD vă va cere să alegeți una dintre opțiunile de mai jos:

```
Pag. Urmatoare?
1.Da 2.Nu(Send)
```

- Apăsați **1** pentru a trimite încă o pagină.

  Mergeți la pasul ❾.

- Apăsați pe **2** sau pe **Start** pentru a trimite documentul.

9 Aşezați următoarea pagină pe fereastra de scanare şi apăsați pe **OK**. Repetați paşii ❽ şi ❾ pentru fiecare pagină suplimentară.

```
Pune Pag. Urmat.
Apoi Apasa OK
```

Aparatul dumneavoastră va transmite automat faxul.

11 Imprimarea rapoartelor

Rapoarte fax

Trebuie să configurați raportul de verificare a transmisiei şi perioada jurnalului folosind tastele **Menu (Meniu)**.

Raport de verificare a transmisiei

Puteți folosi raportul de transmisie ca dovadă a trimiterii unui fax. În acest raport sunt enumerate numele sau numărul de fax al destinatarului, ora şi data transmisiei, durata transmisiei, numărul de pagini trimis şi dacă transmisia s-a efectuat cu succes.

Pentru raportul de verificare a transmisiei sunt disponibile mai multe opțiuni:

- `Pornit`: Imprimă un raport după fiecare fax trimis.
- `Pornit+Imagine`: Imprimă un raport după fiecare fax trimis. Pe raport apare şi o porțiune din prima pagină a faxului.
- `Oprit`: Imprimă un raport dacă faxul nu a fost primit datorită unei erori de transmisie. Setarea implicită este dezactivat.
- `Oprit+Imagine`: Imprimă un raport dacă faxul nu a fost primit datorită unei erori de transmisie. Pe raport apare şi o porțiune din prima pagină a faxului.

1. Apăsați **Menu (Meniu)**, **2**, **4**, **1**.
2. Apăsați ▲ sau ▼ pentru a alege `Pornit`, `Pornit+Imagine`, `Oprit` sau `Oprit+Imagine`.
   Apăsați **OK**.
3. Apăsați **Stop/Exit (Stop/Ieşire)**.

Notă

- Dacă ați selectat `Pornit+Imagine` sau `Oprit+Imagine`, imaginea va apărea numai pe raportul de verificare a transmisiei dacă pentru Transmisie în timp real ați selectat opțiunea `Oprit`. (Consultați *Transmisie în timp real* la pagina 43.)
- Dacă transmisia s-a realizat cu succes, mesajul `OK` va apărea lângă `REZULTAT` în Raportul de verificare a transmisiei. Dacă transmisia nu s-a efectuat cu succes, mesajul `EROARE` va fi afişat lângă `REZULTAT`.

Jurnal de faxuri

Puteți seta aparatul să imprime un jurnal fax (raport de activitate) la intervale specifice (la câte 50 de faxuri, la 6, 12 sau 24 de ore, la câte 2 sau 7 zile). Setarea implicită este `La Fiec.50 Fax`, aceasta înseamnă că aparatul dumneavoastră va imprima jurnalul după ce au fost memorate 50 de activități.

Dacă setați intervalul la `Oprit`, puteți încă tipări raportul prin respectarea paşilor de la pagina următoare.

1. Apăsați **Menu (Meniu)**, **2**, **4**, **2**.
2. Apăsați ▲ sau ▼ pentru a alege un interval.
   Apăsați **OK**.
   Dacă alegeți 7 zile vi se va cere să introduceți ziua când doriți să înceapă numărătoarea celor 7 zile.
   Dacă alegeți `La Fiec.50 Fax`, ecranul LCD afişează `Acceptat`. Apoi, mergeți la pasul ❹.
3. Introduceți ora când doriți să înceapă imprimarea, în format 24 h.
   De exemplu: introduceți 19:45 în loc de 7:45 PM.
   Apăsați **OK**.
4. Apăsați **Stop/Exit (Stop/Ieşire)**.

Dacă alegeți 6, 12, 24 ore, 2 sau 7 zile, aparatul va tipări raportul la ora selectată şi apoi va şterge toate activitățile din memorie. Dacă memoria aparatului se umple cu 200 de activități înainte de trecerea orei alese, aparatul va tipări jurnalul mai devreme şi apoi va şterge din memorie toate activitățile.

Dacă doriți un raport suplimentar înainte ca acesta să fie scadent pentru tipărire, îl puteți tipări manual, fără să ştergeți activitățile din memorie.

Rapoarte

Următoarele rapoarte sunt disponibile:

1 `Verific. XMIT`

Afişează raportul de verificare a transmisiei pentru ultimele 200 de faxuri trimise şi imprimă ultimul raport.

2 `Lista Ajutor`

Imprimă o listă a funcțiilor utilizate în mod normal, pentru a vă ajuta să vă programați aparatul.

3 `List Indx Tel.`

Tipăreşte o listă cu numele şi numerele stocate în memoria One Touch şi apelare rapidă, în ordine numerică sau alfabetică.

4 `Jurnal Fax`

Listează informații despre ultimele 200 faxuri primite şi trimise.
(TX: transmis.) (RX: primit.)

5 `Setari Utiliz.`

Imprimă o listă a setărilor actuale.

6 `Config.retea`

Creează o listă cu setările rețelei.

7 `Forma Comanda`

Puteți imprima o comandă pentru accesorii pe care o puteți apoi transmite distribuitorului dumneavoastră Brother.

Imprimarea unui raport

MFC-9320CW:

1. Apăsați pe **Menu (Meniu)**, **6**.
2. Procedați conform uneia dintre metodele de mai jos:
   - Apăsați ▲ sau ▼ pentru a alege raportul dorit.

     Apăsați **OK**.
   - Introduceți numărul raportului pe care doriți să îl imprimați. De exemplu, apăsați **2** pentru a imprima lista de ajutor.
3. Apăsați **Mono Start** sau **Colour Start (Color Start)**.
4. Apăsați **Stop/Exit (Stop/Ieşire)**.

MFC-9120CN:

1. Apăsați **Reports (Rapoarte)**.
2. Procedați conform uneia dintre metodele de mai jos:
   - Apăsați ▲ sau ▼ pentru a alege raportul dorit.

     Apăsați **OK**.
   - Introduceți numărul raportului pe care doriți să îl imprimați. De exemplu, apăsați **2** pentru a imprima lista de ajutor.
3. Apăsați **Mono Start** sau **Colour Start (Color Start)**.
4. Apăsați **Stop/Exit (Stop/Ieşire)**.

Secțiunea III

Copierea

Efectuarea copiilor 84

12 Efectuarea copiilor

Cum să copiați

Intrarea în modul copiere

Apăsați [Copy] (**Copy (Copiere)**) pentru a intra în modul Copiere.

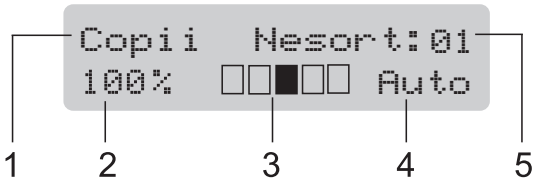

1 **Stivuire/Sortare**

2 **Raportul de copiere şi aspectul copierii**

3 **Contrastul**

4 **Calitatea**

5 **Numărul de copii**

Efectuează o singură copie

1. Asigurați-vă că vă aflați în modul Copiere [Copy].
2. Încărcați documentul în ADF sau pe sticla scanerului.
3. Apăsați **Mono Start** sau **Colour Start (Color Start)**.

Realizarea copiilor multiple

1. Asigurați-vă că vă aflați în modul Copiere [Copy].
2. Încărcați documentul.
3. Folosiți tastatura pentru a introduce numărul de copii (maxim 99).
4. Apăsați **Mono Start** sau **Colour Start (Color Start)**.

Notă

- Pentru sortarea exemplarelor, consultați *Sortarea copiilor realizate utilizând unitatea ADF* la pagina 87.
- Dacă pe ecranul LCD este afişat mesajul „`Asteptati`” aparatul va opri copierea în timp ce faceți copii multiple, vă rugăm să aşteptați 30 - 40 de secunde până când aparatul termină procesul de înregistrare a culorilor şi pe cel de curățare a unității de curea.

Oprire copiere

Pentru a opri copierea, apăsați pe **Stop/Exit (Stop/Ieşire)**.

Opțiuni de copiere (setări temporare)

Dacă doriți să schimbați rapid şi temporar setările de copiere pentru următoarea copie, utilizați tastele temporare **Copy (Copiere)**. Puteți utiliza diferite combinații.

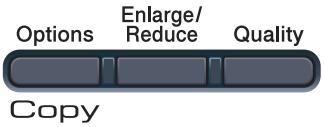

Aparatul revine la setările sale implicite la un minut după copiere, cu excepția cazului în care aveți setat Temporizatorul Mod la 30 de secunde sau mai puțin. (Consultați *Temporizatorul de mod* la pagina 24.)

Mărirea sau micşorarea imaginii copiate

Puteți alege următoarele proporții de mărire sau de micşorare:

Apăsați	**100%***
	97% LTR→A4
	94% A4→LTR
	91% Pag.Intreaga
	85% LTR→EXE
	83% LGL→A4
	78% LGL→LTR
	70% A4→A5
	50%
	Uzual (25-400%)
	200%
	141% A5→A4
	104% EXE→LTR

*Setarea din fabricație este afişată în caractere grase cu un asterisc.

`Uzual (25-400%)` pentru a introduce un raport cuprins între `25%` şi `400%`.

Pentru mărirea sau micşorarea următoarei copii, urmați instrucțiunile de mai jos:

1. Asigurați-vă că vă aflați în modul Copiere.
2. Încărcați documentul.
3. Folosiți tastatura pentru a introduce numărul de copii (maxim 99).
4. Apăsați **Enlarge/Reduce (Mărire/Micşorare)**.
5. Procedați conform uneia dintre metodele de mai jos:
   - Apăsați ▲ sau ▼ pentru a alege procentul de mărire sau micşorare dorit.

     Apăsați **OK**.
   - Apăsați ▲ sau ▼ pentru a alege `Uzual (25-400%)`.

     Apăsați **OK**.

     Utilizați tastatura numerică pentru a introduce un raport de micşorare sau de mărire de la `25%` la `400%`. (De exemplu, apăsați **5 3** pentru a introduce `53%`.)

     Apăsați **OK**.
6. Apăsați **Mono Start** sau **Colour Start (Color Start)**.

Notă

Opțiunile de format al paginii 2 în 1 (P), 2 în 1 (L), 4 în 1 (P) sau 4 în 1 (L) *nu* sunt disponibile cu Mărire/Micşorare.

Utilizarea tastei Opțiuni

Utilizați tasta **Options (Optiuni)** pentru a defini rapid următorii parametrii temporari de copiere pentru următoarea copie.

Apăsați	Selecțiile de meniu	Opțiuni	Pagina
Options	Apăsați pe ▲ sau ▼, apoi pe **OK**	Apăsați pe ▲ sau ▼, apoi pe **OK**	
	Nesort./Sort. (apare când documentul este în ADF)	**Nesortat*** Sortat	87
	Luminozitate	▼-■□□□□+▲ ▼-□■□□□+▲ **▼-□□■□□+▲*** ▼-□□□■□+▲ ▼-□□□□■+▲	88
	Contrast	▼-■□□□□+▲ ▼-□■□□□+▲ **▼-□□■□□+▲*** ▼-□□□■□+▲ ▼-□□□□■+▲	88
	Asezare in Pag.	**Oprit(1 in 1)*** 2 in 1 (P) 2 in 1 (L) 4 in 1 (P) 4 in 1 (L)	89
	Setările din fabrică sunt afişate cu caractere îngroşate şi un asterisc.		

Îmbunătățirea calității de copiere

Aveți la dispoziție o gamă variată de setări de calitate din care puteți alege. Setarea implicită este `Auto`.

- `Auto`

  Auto este modul recomandat pentru imprimările normale. Adecvat pentru documentele care conțin atât text, cât şi poze.

- `Foto`

  Adecvat pentru copierea pozelor.

- `Text`

  Adecvat pentru documentele care conțin doar text.

Pentru schimbarea *temporară* a setărilor de calitate, urmați paşii de mai jos:

1. Asigurați-vă că vă aflați în modul Copiere.
2. Încărcați documentul.
3. Folosiți tastatura pentru a introduce numărul de copii (maxim 99).
4. Apăsați **Quality (Calitate)**.
5. Apăsați ▲ sau ▼ pentru a alege `Auto`, `Foto` sau `Text`.
   Apăsați **OK**.
6. Apăsați **Mono Start** sau **Colour Start (Color Start)**.

Pentru modificarea setărilor *implicite*, urmați paşii de mai jos:

1. Apăsați **Menu (Meniu)**, **3**, **1**.
2. Apăsați ▲ sau ▼ pentru alegerea calității de copiere.
   Apăsați **OK**.
3. Apăsați **Stop/Exit (Stop/Ieşire)**.

Sortarea copiilor realizate utilizând unitatea ADF

Puteți sorta copii multiple. Paginile vor fi stivuite în ordinea 1 2 3, 1 2 3, 1 2 3 şi aşa mai departe.

1. Asigurați-vă că vă aflați în modul Copiere.
2. Încărcați documentul în ADF.
3. Folosiți tastatura pentru a introduce numărul de copii (maxim 99).
4. Apăsați **Options (Optiuni)**. Apăsați ▲ sau ▼ pentru a alege `Nesort./Sort.`
   Apăsați **OK**.
5. Apăsați ▲ sau ▼ pentru a alege `Nesortat` sau `Sortat`.
   Apăsați **OK**.
6. Apăsați **Mono Start** sau **Colour Start (Color Start)**.

Reglare contrast, culoare şi luminozitate

Contrastul

Reglați contrastul pentru ca imaginea să arate mai clară şi mai strălucitoare.

Pentru modificarea *temporară* a setărilor de contrast, urmați paşii de mai jos:

1. Asigurați-vă că vă aflați în modul Copiere.
2. Încărcați documentul.
3. Folosiți tastatura pentru a introduce numărul de copii (maxim 99).
4. Apăsați **Options (Optiuni)**.
   Apăsați ▲ sau ▼ pentru a alege `Contrast`.
   Apăsați **OK**.
5. Apăsați ▲ sau ▼ pentru mărirea sau scăderea contrastului.
   Apăsați **OK**.
6. Apăsați **Mono Start** sau **Colour Start (Color Start)**.

Pentru modificarea setării *implicite*, urmați paşii de mai jos:

1. Apăsați **Menu (Meniu)**, **3**, **3**.
2. Apăsați ▲ sau ▼ pentru mărirea sau scăderea contrastului.
   Apăsați **OK**.
3. Apăsați **Stop/Exit (Stop/Ieşire)**.

Luminozitate

Reglarea luminozității copiei pentru a obține copii mai închise sau mai deschise.

Pentru modificarea *temporară* a setărilor de luminozitate a copiei, urmați paşii de mai jos:

1. Asigurați-vă că vă aflați în modul Copiere.
2. Încărcați documentul.
3. Folosiți tastatura pentru a introduce numărul de copii (maxim 99).
4. Apăsați **Options (Optiuni)**.
   Apăsați ▲ sau ▼ pentru a alege `Luminozitate`.
   Apăsați **OK**.
5. Apăsați pe ▲ pentru a deschide copia sau pe ▼ pentru a o închide.
   Apăsați **OK**.
6. Apăsați **Mono Start** sau **Colour Start (Color Start)**.

Pentru modificarea setării *implicite*, urmați paşii de mai jos:

1. Apăsați **Menu (Meniu)**, **3**, **2**.
2. Apăsați pe ▲ pentru a deschide copia sau pe ▼ pentru a o închide.
   Apăsați **OK**.
3. Apăsați **Stop/Exit (Stop/Ieşire)**.

Culoare saturație

Dacă modificați setările implicite definite pentru saturația culorii.

Pentru modificarea setării *implicite*, urmați paşii de mai jos:

1. Apăsați **Menu (Meniu)**, **3**, **4**.
2. Apăsați ▲ sau ▼ pentru a selecta `1.Rosu`, `2.Verde` sau `3.Albastru`. Apăsați **OK**.
3. Apăsați ▲ sau ▼ pentru mărirea sau micşorarea saturației culorii. Apăsați **OK**.
4. Revenire la pasul ❷ pentru a selecta următoarea culoare. Sau apăsați pe **Stop/Exit (Stop/Ieşire)**.

Realizarea unor copii N în 1 (aspect pagină)

Puteți reduce cantitatea de hârtie utilizată la copiere prin folosirea facilității de copiere N în 1. Această facilitate vă permite copierea a două până la patru pagini pe o pagină, economisind hârtie.

IMPORTANT

- Vă rugăm să vă asigurați că mărimea hârtiei este setată la `Letter`, `A4`, `Legal` sau `Folio`.
- (`P`) înseamnă Portret şi (`L`) înseamnă Vedere.
- Nu puteți folosi setarea Mărire/Micşorare cu facilitatea N în 1.

1. Asigurați-vă că vă aflați în modul Copiere.
2. Încărcați documentul.
3. Folosiți tastatura pentru a introduce numărul de copii (maxim 99).
4. Apăsați **Options (Optiuni)**. Apăsați ▲ sau ▼ pentru a alege `Asezare in Pag`. Apăsați **OK**.
5. Apăsați ▲ sau ▼ pentru alegerea `2 in 1 (P)`, `2 in 1 (L)`, `4 in 1 (P)`, `4 in 1 (L)` sau `Oprit(1 in 1)`. Apăsați **OK**.
6. Apăsați pe **Mono Start** sau **Colour Start (Color Start)** pentru a scana pagina.
   Dacă ați pus documentul în ADF, aparatul scanează paginile şi începe tipărirea.
   Dacă utilizați fereastra de scanare, mergeți la pasul ❼.

7 După ce aparatul scanează paginile, apăsați **1** pentru scanarea paginii următoare.

```
Pag. Urmatoare?
1.Da 2.Nu
```

8 Puneți pagina următoare pe sticla scanerului.
Apăsați **OK**.
Repetați paşii ❼ şi ❽ pentru fiecare pagină a formatului.

9 După ce toate paginile au fost scanate, apăsați **2** în pasul ❼ pentru terminare.

Dacă la copiere folosiți unitatea ADF:

Introduceți documentul cu fața în sus, în direcția ilustrată mai jos:

■ **2 în 1 (P)**

■ **2 în 1 (L)**

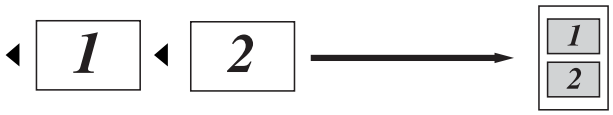

■ **4 în 1 (P)**

■ **4 în 1 (L)**

Dacă la copiere folosiți fereastra de scanare:

Introduceți documentul cu fața în jos, în direcția ilustrată mai jos:

■ **2 în 1 (P)**

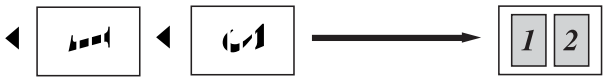

■ **2 în 1 (L)**

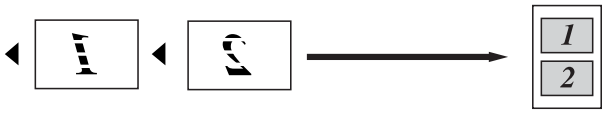

■ **4 în 1 (P)**

■ **4 în 1 (L)**

Mesajul Out of Memory (Memorie insuficientă)

Dacă memoria s-a umplut în timp ce faceți copii, mesajul de pe afişajul LCD vă va ghida la pasul următor.

Dacă în timpul scanării următoarei pagini este afişat mesajul `Memorie Plina`, puteți apăsa pe **Mono Start** sau pe **Colour Start (Color Start)** pentru a copia paginile scanate până în acel moment sau apăsați pe **Stop/Exit (Stop/Ieşire)** pentru a anula operația.

Pentru câştigarea de memorie suplimentară, puteți face următoarele:

- Tipăriți faxurile care sunt în memorie. (Consultați *Imprimarea unui fax din memorie* la pagina 51.)
- Puteți opri funcția de memorare a faxurilor. (Consultați *Dezactivarea opțiunilor de fax la distanță* la pagina 71.)
- Adăugați memorie opțională. (Consultați *Placă de memorie* la pagina 117.)

Notă

Când primiți un mesaj `Memorie Plina`, este posibil să puteți face copii dacă tipăriți mai întâi toate faxurile primite în memorie, pentru ca memoria să revină la 100%.

Secțiunea IV

Imprimarea directă

Imprimarea fotografiilor de la un aparat foto digital (numai pentru MFC-9320CW) 94

Imprimarea datelor de pe o unitate de memorie USB Flash (numai pentru MFC-9320CW) 99

13 Imprimarea fotografiilor de la un aparat foto digital (numai pentru MFC-9320CW)

Aparatul Brother este compatibil cu standardul PictBridge, care permite conectarea şi imprimarea fotografiilor de pe orice aparat foto compatibil PictBridge.

Chiar dacă aparatul foto nu este în modul PictBridge sau nu este compatibil PictBridge, puteți conecta aparatul foto ca un dispozitiv normal de stocare. Astfel veți putea imprima fotografii de la aparat. Urmați paşii pentru „*Imprimarea datelor de pe o unitate de memorie USB Flash (numai pentru MFC-9320CW)* la pagina 99”.

Înainte de a utiliza PictBridge

Cerințele PictBridge

Pentru a evita erorile, nu uitați:

- Imprimanta şi aparatul foto digital trebuie să fie conectate folosind un cablu USB adecvat.
- Fişierul imagine trebuie să fie realizat cu aparatul foto digital pe care doriți să îl conectați.

Utilizarea PictBridge

Configurarea aparatului foto digital

Verificați dacă aparatul foto este în modul PictBridge. Următorii parametrii PictBridge pot să fie accesați de pe ecranul LCD al aparatului foto compatibil PictBridge. În funcție de aparatul foto, anumite setări pot să nu fie disponibile.

- Copii
- Calități
- Format hârtie
- Imprimare dată
- Imprimare nume fişier
- Aspect (numai imprimare 1 în 1/imprimare index)

Notă

Aceste nume şi disponibilitatea fiecărei setări depinde de specificațiile aparatului foto.

De asemenea, puteți seta următorii parametrii PictBridge folosind panoul de control.

Selecțiile de meniu	Opțiuni
Dimensiunea hârtiei	Letter, A4, B5, A5, B6, A6
Orientarea	Portret, Vedere [1]
Data şi ora	Activat, dezactivat
Nume fişier	Activat, dezactivat
Calitate imprimare	Normală, Fină

[1] Dacă ați selectat formatele de hârtie Letter, A4 sau B5, va fi selectată opțiunea Portret. Dacă ați selectat A5, B6 sau A6, va fi selectată opțiunea Vedere.

1. Apăsați **Menu (Meniu)**, **5**, **3**.

```
USB Direct I/F
3.PictBridge
```

2. Pentru a defini setările PictBridge, apăsați ▲ sau ▼ pentru a selecta `1.Dimens.Hartie`, `2.Orientare`, `3.Data & Ora`, `4.Nume fişier` sau `5.Calit. Imprim.`
   Apăsați **OK**.

3. Apăsați ▲ sau ▼ pentru a selecta o opțiune pentru fiecare parametru din meniu.
   Apăsați **OK**.
   Repetați ❷ - ❸ pentru fiecare parametru PictBridge.

4. Apăsați **Stop/Exit (Stop/Ieşire)**.

Notă

- Parametrii aparatului foto sunt prioritari cu condiția să nu fi selectat în aparatul foto să folosească setările imprimantei (implicite). Dacă aparatul foto este configurat să utilizeze setările imprimantei, acesta va imprima fotografiile folosind următoarele setări.

Setările imprimantei	Setări implicite
Dimensiunea hârtiei	A4
Orientarea	Tip portret
Data şi ora	Dezactivat
Nume fişier	Dezactivat
Calitate imprimare	Normală

- Pentru informații suplimentare despre schimbarea setărilor PictBridge, vă rugăm să consultați documentația primită la cumpărarea aparatului foto.

Imprimarea imaginilor

1. Aparatul foto trebuie să fie închis. Conectați aparatul foto la interfața directă (1) din fața imprimantei folosind un cablu USB adecvat.

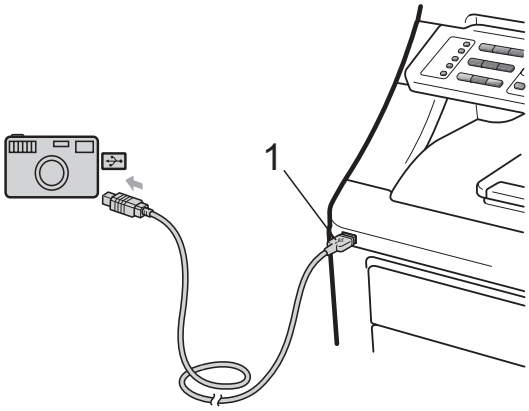

2. Porniți aparatul foto. Verificați dacă aparatul foto este în modul PictBridge. Când imprimanta a recunoscut aparatul foto, pe ecranul LCD va fi afişat următorul mesaj în funcție de modul în care imprimanta se află:

```
04/20 15:30 Fax
Cameră conectată
```

```
Scanare:Select▲▼
Cameră conectată
```

```
Copii  Nesort:01
Cameră conectată
```

3. Configurați aparatul foto pentru a imprima o imagine. Dacă vi se cere, definiți numărul de copii.

   Când imprimanta începe să imprime o imagine, pe ecranul LCD va fi afişat următorul mesaj:

```
PictBridge
Imprimare în...
```

Notă

Pentru informații suplimentare despre imprimarea folosind PictBridge, vă rugăm să consultați documentația primită la cumpărarea aparatului foto.

IMPORTANT

- Pentru a evita deteriorarea aparatului, nu conectați niciun alt dispozitiv altul decât un aparat foto digital sau o unitate de memorie USB flash la interfața directă USB.
- NU scoateți aparatul digital din interfața directă USB înainte ca imprimanta să termine imprimarea.

Imprimare DPOF

DPOF înseamnă Digital Print Order Format (Format de comandă pentru imprimarea digitală).

Marii producători de aparate foto digitale (Canon Inc., Eastman Kodak Company, FUJIFILM Corporation, Panasonic Corporation şi Sony Corporation) au creat acest standard pentru a simplifica imprimarea fotografiilor digitale de pe un aparat foto digital.

Dacă aparatul foto digital este compatibil cu imprimarea DPOF, veți putea alege de pe ecranul aparatului foto digital imaginile şi numărul de copii pe care doriți să îl imprimați.

Sunt disponibile următoarele setări DPOF.

- Imprimare 1 în 1
- Copii

Imprimarea imaginilor cu Secure function lock (Blocare de securitate) 2.0 activat (numai pentru MFC-9320CW)

Pentru mai multe informații despre Secure function lock (Blocare de securitate) 2.0, consultați Capitolul 11 din Ghidul utilizatorului de rețea de pe discul CD-ROM inclus.

1. Aparatul foto trebuie să fie închis. Conectați aparatul foto la interfața directă (1) din fața imprimantei folosind un cablu USB adecvat.

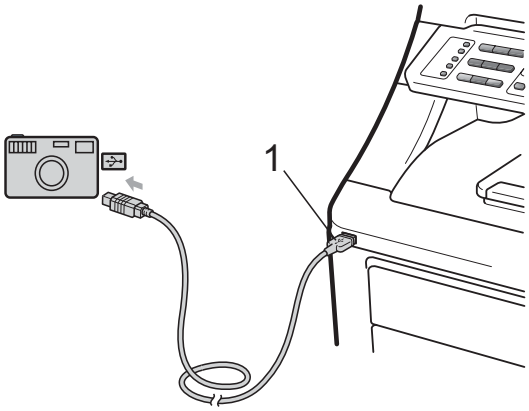

2. Porniți aparatul foto. Verificați dacă aparatul foto este în modul PictBridge. Când imprimanta a recunoscut aparatul foto, pe ecranul LCD va fi afişat următorul mesaj:

```
Acces refuzat
```

3. Apăsați ▲ sau ▼ pentru a alege ID. Apăsați pe **OK**.

4 Introduceți parola. Apăsați **OK**.

```
Modificare ID
PIN:XXXX
```

Notă

Dacă codul dvs. de identificare ID. are opțiuni restricționate, pe ecranul LCD va fi afişat următorul mesaj.

Mesaj	Semnificație
Acces refuzat	Imprimarea documentelor direct de pe un aparat foto pe imprimanta Brother este limitată.
Limită depăşită	Numărul permis de pagini a fost depăşit. Comanda de imprimare va fi anulată.
Numai tip. mono	Imprimarea color a documentelor este restricționată.
Nedisponibil	Imprimarea imaginilor direct de pe un aparat foto pe imprimanta Brother este limitată.

5 În funcție de modul în care se află imprimanta, pe ecranul LCD va fi afişat următorul mesaj:

```
04/20 15:30 Fax
Cameră conectată
```

```
Scanare:Select▲▼
Cameră conectată
```

```
Copii  Nesort:01
Cameră conectată
```

6 Configurați aparatul foto pentru a imprima o imagine. Dacă vi se cere, definiți numărul de copii.
Când imprimanta începe să imprime o imagine, pe ecranul LCD va fi afişat următorul mesaj:

```
PictBridge
Imprimare în...
```

Notă

Pentru informații suplimentare despre imprimarea folosind PictBridge, vă rugăm să consultați documentația primită la cumpărarea aparatului foto.

IMPORTANT

NU scoateți aparatul digital din interfața directă USB înainte ca imprimanta să termine imprimarea.

Conectarea unui aparat foto ca dispozitiv de stocare

Chiar dacă aparatul foto nu este în modul PictBridge sau nu este compatibil PictBridge, puteți conecta aparatul foto ca un dispozitiv normal de stocare. Astfel veți putea imprima fotografii de la aparat.

Urmați paşii din *Imprimarea datelor direct de pe o unitate de memorie USB Flash (numai pentru MFC-9320CW)* la pagina 100.

(Dacă doriți să imprimați fotografii în modul PictBridge, consultați *Configurarea aparatului foto digital* la pagina 94.)

Notă

Denumirea modului de stocare şi a operațiilor diferă în funcție de aparatul foto digital. Pentru informații suplimentare, vă rugăm să consultați documentația primită la cumpărarea aparatului foto, de exemplu cum se trece din modul PictBridge în modul dispozitiv de stocare în masă.

Înțelegerea mesajelor de eroare

După ce v-ați familiarizat cu tipurile de erori care pot apărea la utilizarea PictBridge, puteți identifica uşor şi rezolva orice probleme.

- `Memorie Plina`

  Acest mesaj poate apărea dacă lucrați cu imagini prea mari pentru memoria aparatului.

- `Aparat inutiliz.`

  Acest mesaj va fi afişat dacă la interfața directă USB a fost conectat un aparat incompatibil sau defect. Pentru a anula eroarea, scoateți dispozitivul din interfața directă USB.

(Pentru soluții mai detaliate, consultați *Mesajele de eroare şi de întreținere* la pagina 138.)

14 Imprimarea datelor de pe o unitate de memorie USB Flash (numai pentru MFC-9320CW)

Folosind funcția Direct Print (Imprimare directă), pentru a imprima datele nu mai aveți nevoie de un calculator. Puteți imprima fotografiile prin simpla conectare a unității de memorie USB Flash la interfața directă USB.

Notă

Este posibil ca anumite unități de memorie USB Flash să nu fie recunoscute de acest aparat.

Formatele de fişiere compatibile

Imprimarea directă este compatibilă cu următoarele formate de fişiere:

- PDF versiunea 1.7 [1]
- JPEG
- Exif + JPEG
- PRN (create folosind driverul Brother)
- TIFF (scanate cu orice model de imprimantă Brother MFC sau DCP)
- PostScript® 3™ (create folosind driverul de imprimantă Brother BRScript3)
- XPS versiunea 1.0

[1] Datele PDF care includ fişiere imagine JBIG2, fişiere imagine JPEG2000 sau fişiere transparente nu sunt suportate.

Crearea unui fişier PRN sau PostScript® 3™ pentru imprimarea directă

Notă

Ecranele din această secțiune pot să difere în funcție de aplicația şi de sistemul de operare pe care le utilizați.

1. Din bara de meniu a unei aplicații, faceți clic pe **File (Fişier)**, apoi pe **Print (Imprimare)**.

2. Selectați **Brother MFC-XXXX Printer** (1) şi bifați caseta **Print to file (Imprimare spre fişier)** (2).
   Faceți clic pe **Print (Imprimare)**.

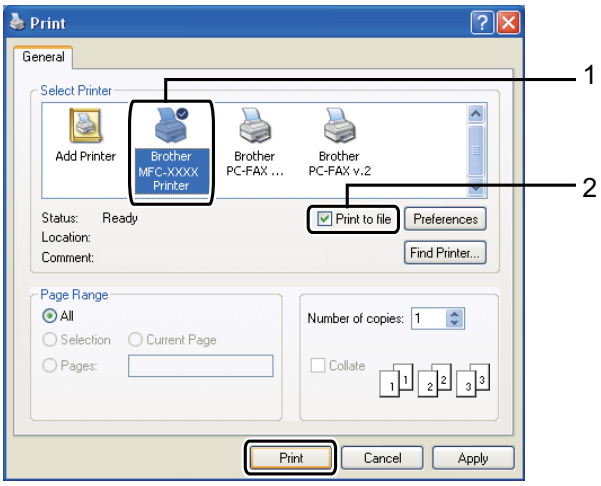

3 Selectați directorul în care doriți să salvați fişierul şi introduceți denumirea fişierului dacă vi se cere.
Dacă vi se cere să introduceți numai numele fişierului, puteți specifica şi directorul în care doriți să salvați fişierul introducând numele acestuia. De exemplu:
C:\Temp\FileName.prn
Dacă la calculatorul dvs. este conectată o unitate de memorie USB Flash sau un aparat foto digital, puteți salva fişierul direct pe unitatea de memorie USB Flash.

Imprimarea datelor direct de pe o unitate de memorie USB Flash (numai pentru MFC-9320CW)

1 Conectați unitatea de memorie USB Flash la interfața directă USB (1) din fața imprimantei.
Tasta **Direct** se va lumina. Apăsați **Direct**. Maşina va intra în modul imprimare directă.

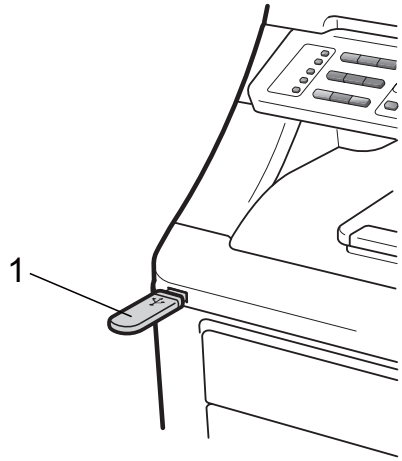

2 Apăsați pe ▲ sau pe ▼ pentru a selecta denumirea directorului sau fişierul pe care doriți să îl imprimați.
Apăsați **OK**.
Dacă ați ales denumirea directorului, apăsați pe ▲ sau ▼ pentru a selecta denumirea fişierului pe care doriți să îl imprimați.
Apăsați **OK**.

```
Printare dir
1.FILE_1.PDF
```

Notă

- Dacă doriți să imprimați indexul fişierelor, selectați `Index Print` şi apoi apăsați pe **OK**. Apăsați pe **Mono Start** sau **Colour Start (Color Start)** pentru a imprima datele.
- Denumirile fişierelor stocate în unitatea de memorie USB Flash pot afişa pe ecranul LCD următoarele caractere: A B C D E F G H I J K L M N O P Q R S T U V W X Y Z 0 1 2 3 4 5 6 7 8 9 $ % ' ` - @ { } ~ ! # ( ) & _ ^

3 Procedați conform uneia dintre metodele de mai jos:

- Apăsați pe ▲ sau ▼ pentru a selecta setările pe care trebuie să le modificați şi apăsați pe **OK**, iar apoi pe ▲ sau pe ▼ pentru a selecta o opțiune de trimitere şi apăsați pe **OK**.
- Dacă nu trebuie să modificați parametrii impliciți, mergeți la pasul ❹.

```
Set Impr Fis
Dimens.Hartie   ⬍
```

Notă

- Puteți alege una dintre următoarele setări:

  `Dimens.Hartie`

  `Suport Imprim`

  `Pag Multiple`

  `Orientare`

  `Asamblare`

  `Calit. Imprim.`

  `Opțiune PDF`

- În funcție de tipul fişierului, anumite setări pot să nu apară.

4 Apăsați **Mono Start** sau **Colour Start (Color Start)** dacă ați terminat.

5 De la tastatura numerică introduceți numărul de copii dorit.
Apăsați **OK**.

```
Copii
=  1
```

6 Apăsați pe **Mono Start** sau **Colour Start (Color Start)** pentru a imprima datele.

IMPORTANT

- Pentru a evita deteriorarea aparatului, NU conectați niciun alt dispozitiv altul decât un aparat foto digital sau o unitate de memorie USB Flash la interfața directă USB.
- NU scoateți unitatea de memorie USB Flash sau aparatul foto digital din interfața directă USB înainte ca imprimanta să termine imprimarea.

Notă

Dacă imprimanta nu este în modul imprimare directă, atunci puteți modifica setările implicite pentru imprimarea directă de la panoul de control. Apăsați pe **Menu (Meniu)**, **5** pentru a accesa meniul `USB Direct I/F`. (Consultați *Introducerea textului* la pagina 210.)

Imprimarea datelor direct de pe o unitate de memorie USB Flash folosind Secure function lock (Blocare de securitate) 2.0 (numai pentru MFC-9320CW)

Pentru mai multe informații despre Secure function lock (Blocare de securitate) 2.0, consultați Capitolul 11 din Ghidul utilizatorului de rețea de pe discul CD-ROM inclus.

1. Conectați unitatea de memorie USB Flash la interfața directă USB (1) din fața imprimantei.
   Tasta **Direct** se va lumina. Apăsați **Direct**. Maşina va intra în modul imprimare directă.

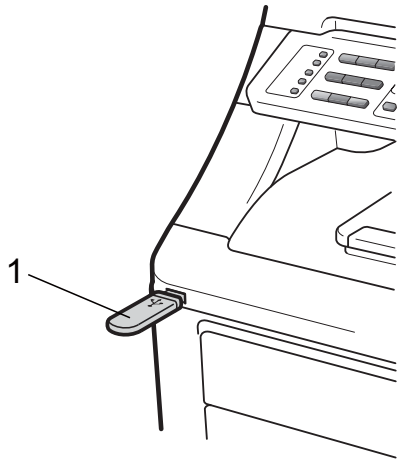

2. Dacă Secure function lock (Blocare de securitate) este activată, pe ecran va fi afişat următorul mesaj.

```
Acces refuzat
```

3. Apăsați ▲ sau ▼ pentru a alege ID. Apăsați pe **OK**.

4. Introduceți parola. Apăsați **OK**.

```
Modificare ID
PIN:XXXX
```

Notă

Dacă codul dvs. de identificare, ID, are opțiuni restricționate, pe ecranul LCD va fi afişat următorul mesaj.

Mesaj	Semnificație
Acces refuzat	Imprimarea documentelor direct de pe o unitate de memorie USB flash pe imprimanta Brother este restricționată.
Limită depăşită	Numărul permis de pagini a fost depăşit. Comanda de imprimare va fi anulată.
Fără permisiune	Ați încercat să imprimați color folosind un ID valabil doar pentru imprimarea monocromă. Comanda de imprimare va fi anulată.
Numai tip. mono	Apare la autentificare pentru utilizatorii care pot imprima doar monocrom.
Nedisponibil	Imprimarea imaginilor direct de pe o unitate de memorie USB Flash pe imprimanta Brother este restricționată.

5 Dacă parola introdusă este corectă, pe ecran vor fi afişate denumirile fişierelor. Apăsaţi pe ▲ sau pe ▼ pentru a selecta denumirea directorului sau fişierul pe care doriţi să îl imprimaţi.
Apăsaţi **OK**.
Dacă aţi ales denumirea directorului, apăsaţi pe ▲ sau ▼ pentru a selecta denumirea fişierului pe care doriţi să îl imprimaţi.
Apăsaţi **OK**.

```
Printare dir
1.FILE_1.PDF
```

Notă

- Dacă doriţi să imprimaţi indexul fişierelor, selectaţi `Index Print` şi apoi apăsaţi pe **OK**. Apăsaţi pe **Mono Start** sau **Colour Start (Color Start)** pentru a imprima datele.
- Pentru denumirile fişierelor care conţin mai mult de 8 caractere pe ecranul LCD vor fi afişate numai primele 6 caractere ale denumirii fişierului urmate de semnul tilda (~) şi de un număr.
  De exemplu, „HOLIDAY2007.JPG” va apărea ca „HOLIDA~1.JPG”.
  Pe ecranul LCD pot fi afişate numai următoarele caractere:
  A B C D E F G H I J K L M N O P Q R S T U V W X Y Z 0 1 2 3 4 5 6 7 8 9 $ % ' ` - @ { } ~ ! # ( ) & _ ^

6 Procedaţi conform uneia dintre metodele de mai jos:

- Apăsaţi pe ▲ sau ▼ pentru a selecta setările pe care trebuie să le modificaţi şi apăsaţi pe **OK**, iar apoi pe ▲ sau pe ▼ pentru a selecta o opţiune de trimitere şi apăsaţi pe **OK**.
- Dacă nu trebuie să modificaţi parametrii impliciţi, mergeţi la pasul ❼.

```
Set Impr Fis
Dimens.Hartie  ⬍
```

Notă

- Puteţi alege una dintre următoarele setări:

  `Dimens.Hartie`

  `Suport Imprim`

  `Pag Multiple`

  `Orientare`

  `Asamblare`

  `Calit. Imprim.`

  `Opţiune PDF`
- În funcţie de tipul fişierului, anumite setări pot să nu apară.

7 Apăsaţi **Mono Start** sau **Colour Start (Color Start)** dacă aţi terminat.

8 De la tastatura numerică introduceţi numărul de copii dorit.
Apăsaţi **OK**.

```
Copii
=  1
```

9 Apăsaţi pe **Mono Start** sau **Colour Start (Color Start)** pentru a imprima datele.

IMPORTANT

NU scoateţi memoria USB flash din interfaţa directă USB înainte ca imprimanta să termine imprimarea.

Înțelegerea mesajelor de eroare

După ce v-ați familiarizat cu tipurile de erori care pot apărea la imprimarea de pe o unitate de memorie USB Flash folosind opțiunea de imprimare directă, puteți identifica şi rezolva uşor orice probleme.

- `Memorie Plina`

  Acest mesaj poate apărea dacă lucrați cu imagini prea mari pentru memoria aparatului.

- `Aparat inutiliz.`

  Acest mesaj va fi afişat dacă la interfața directă USB a fost conectat un aparat incompatibil sau defect. Pentru a anula eroarea, scoateți dispozitivul din interfața directă USB.

(Pentru a vedea detaliile soluției, consultați *Mesajele de eroare şi de întreținere* la pagina 138.)

Secțiunea V

Programe software

Caracteristicile programelor şi ale rețelei 106

15 Caracteristicile programelor şi ale reţelei

Pentru a vedea care sunt caracteristicile disponibile la conectarea la un calculator, Manualul utilizatorului de pe discul CD-ROM include **Ghidul utilizatorului de software** şi **Ghidul utilizatorului de reţea** (de exemplu, imprimarea şi scanarea). În aceste ghiduri găsiţi adrese de legătură uşor de folosit, care, atunci când faceţi clic pe ele, vor deschide secţiunea respectivă.

Puteţi găsi informaţii referitoare la următoarele facilităţi:

- Imprimare
- Scanarea
- ControlCenter3 (Windows®)
- ControlCenter2 (Macintosh)
- Scanare la distanţă
- Trimiterea de faxuri de la computer
- Trimiterea de faxuri în reţea
- Imprimarea în reţea
- Scanarea în reţea
- Utilizatorii reţelei fără fir (numai pentru MFC-9320CW)

Notă

Consultaţi *Accesarea Ghidului utilizatorului de software şi a Ghidului utilizatorului de reţea* la pagina 3.

Cum să citiţi Ghidul utilizatorului în format HTML

Acestea sunt instrucţiuni rapide de folosire a Ghidului utilizatorului în HTML.

Windows®

Notă

Dacă programul software nu este instalat, consultaţi *Vizualizarea documentaţiei (Windows®)* la pagina 3.

1. Din meniul **Start**, indicaţi **Brother**, **MFC-XXXX** din grupul de programe, apoi faceţi clic pe **User's Guides in HTML format (Ghidul utilizatorului în format HTML)**.
2. Faceţi clic pe manualul respectiv (**GHIDUL UTILIZATORULUI DE SOFTWARE** sau **GHIDUL UTILIZATORULUI DE REŢEA**) din meniul de sus.

3. Faceţi clic pe titlurile pe care doriţi să le vizualizaţi din lista din stânga ferestrei.

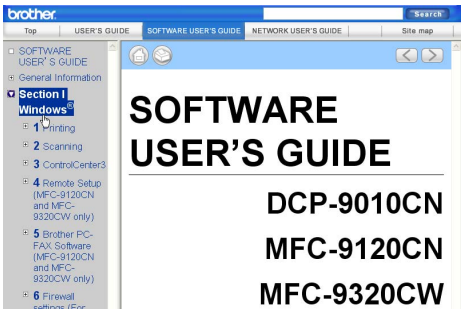

Macintosh

1. Verificaţi dacă aţi pornit calculatorul Macintosh. Introduceţi discul CD-ROM Brother în unitatea de CD-ROM.
2. Faceţi dublu clic pe pictograma **Documentation (Documentaţie)**.
3. Faceţi dublu clic pe directorul pentru limbă, apoi faceţi dublu clic pe fişierul **top.html**.
4. Faceţi clic pe manualul respectiv (**GHIDUL UTILIZATORULUI DE SOFTWARE** sau **GHIDUL UTILIZATORULUI DE REŢEA**) din meniul de sus, apoi faceţi clic pe titlurile pe care doriţi să le vizualizaţi din lista aflată în stânga ferestrei.

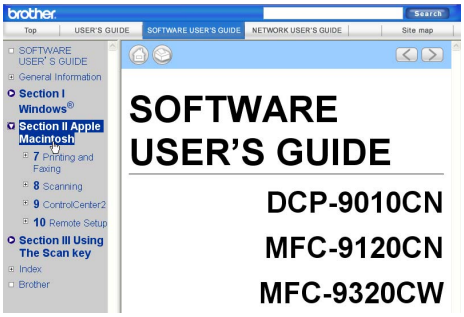

Secțiunea VI

Anexe

Prevederi legale şi de siguranță	108
Opțiuni	117
Depanarea şi întreținerea de rutină	119
Meniul şi funcțiile sale	190
Specificații	212
Glosar	231

A Prevederi legale şi de siguranță

Alegerea unei locații

Aşezați aparatul pe o suprafață plană, stabilă, fără vibrații şi şocuri, de exemplu pe un birou. Aşezați aparatul în apropierea unei prize de telefon şi a unei prize electrice standard cu împământare. Alegeți o locație în care temperatura să fie între 10°C şi 32,5°C, iar umiditatea între 20% şi 80% (fără condensare).

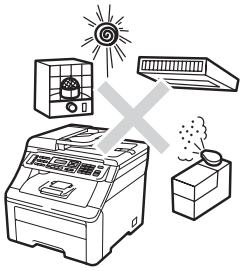

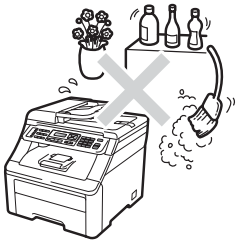

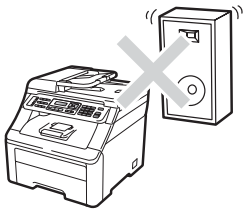

AVERTIZARE

NU expuneți aparatul direct la razele solare, la căldură excesivă, la flacără deschisă, gaze sărate sau corozive, la umiditate sau praf.

NU aşezați aparatul în apropierea caloriferelor, a aparatelor de aer condiționat, frigiderelor, a apei sau a substanțelor chimice.

ATENȚIE

Nu aşezați aparatul într-o zonă intens circulată.

Nu puneți aparatul pe un covor.

NU conectați aparatul la prize electrice controlate folosind întrerupătoare sau temporizatoare automate, sau pe aceeaşi circuit cu alte aparate electrocasnice mari, care ar putea întrerupe alimentarea cu energie electrică.

Întreruperea alimentării cu curent electric poate şterge informațiile din memoria aparatului.

Evitați sursele de interferență, precum telefoanele fără fir sau difuzoarele.

Asigurați-vă că niciunul dintre cablurile aparatului nu prezintă un pericol de împiedicare.

Pentru a utiliza aparatul în condiții de siguranță

Păstrați aceste instrucțiuni pentru consultare ulterioară şi citiți-le înainte de a efectua orice operații de întreținere regulată.

AVERTIZARE

Aparatul conține în interior electrozi cu înaltă tensiune. Înainte de a curăța interiorul aparatului, decuplați cablul de la linia telefonică şi apoi cablul de alimentare de la priza electrică. Astfel veți preveni producerea unor şocuri electrice.

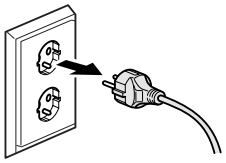

NU prindeți ştecherul cu mâinile ude. Există pericolul producerii unui şoc electric.

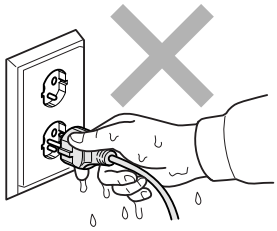

Întotdeauna asigurați-vă că ştecherul este introdus complet.

Acest aparat trebuie instalat în apropierea unei prize electrice uşor accesibile. În cazul producerii unei urgențe, trebuie să scoateți din priză cablul de alimentare, pentru a întrerupe complet alimentarea.

Pentru ambalarea aparatului şi a unității cilindrului se folosesc saci de plastic. Pentru a evita pericolul de sufocare, nu lăsați aceşti saci la îndemâna bebeluşilor sau a copiilor.

NU folosiți substanțe inflamabile în apropierea acestui aparat. NU folosiți niciun fel de spray pentru curățarea interiorului sau a exteriorului acestui aparat. Acest lucru poate duce la izbucnirea unui incendiu sau la producerea de şocuri electrice. Pentru instrucțiuni despre curățarea acestui aparat vă rugăm să consultați *Întreținerea periodică* la pagina 152.

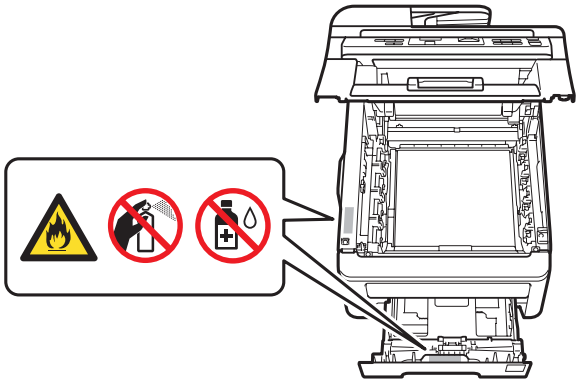

NU utilizați aspiratorul pentru a curăța tonerul scurs. Praful de toner se poate aprinde în interiorul aspiratorului, provocând un incendiu. Vă rugăm să curățați bine praful de toner cu o lavetă moale fără scame şi evacuați-le conform reglementărilor locale.

Acest aparat este greu şi cântăreşte aproximativ 22,9 kg. Pentru a nu vă răni, mutarea sau ridicarea acestui aparat trebuie să se facă de cel puțin două persoane. Fiți atenți să nu vă prindeți degetele atunci când aşezați aparatul din nou jos.

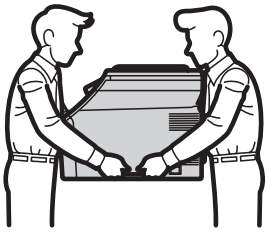

Procedați cu atenție când instalați sau modificați liniile telefonice. Nu atingeți niciodată cablurile sau bornele neizolate ale telefonului, cu excepția cazului în care linia telefonică a fost deconectată de la priză. Niciodată nu instalați cablurile de telefon în timpul unei furtuni. Nu instalați niciodată o priză de telefon într-un loc umed.

Când utilizați echipamentul telefonic, respectați întotdeauna metodele elementare de siguranță, pentru a reduce pericolul de producere a incendiilor, şocurilor electrice şi de accidentare a persoanelor, inclusiv următoarele:

1 NU folosiți acest produs în apropierea apei, de exemplu în apropierea unei căzi de baie, a unei chiuvete de baie, unei chiuvete de bucătărie, maşini de spălat. într-un subsol umed sau în apropierea piscinei.

2 Evitați utilizarea acestui produs în timpul unei furtuni. Există riscul electrocutării de la un fulger.

3 NU utilizați acest produs pentru a raporta o scurgere de gaze în apropierea scurgerii.

4 NU aruncați bateriile în foc. Acestea pot să explodeze. Verificați legile locale pentru îndepărtarea deşeurilor.

5 NU vă recomandăm să utilizați un prelungitor.

6 Niciodată nu instalați cablurile de telefon în timpul unei furtuni. Nu instalați niciodată o priză de telefon într-un loc umed.

7 Dacă vreun cablu este avariat, deconectați aparatul de la priză şi contactați distribuitorul dumneavoastră Brother.

8 NU amplasați nici un fel de obiecte pe aparat şi nu blocați orificiile de ventilare.

9 Acest produs trebuie să fie conectat la o priză adiacentă împământată de curent alternativ, care respectă parametrii indicați pe eticheta cu valori nominale. NU conectați aparatul la o sursă de c.c. sau un invertor. Dacă nu sunteți sigur, consultați-vă cu un electrician calificat.

PĂSTRAȚI ACESTE INSTRUCȚIUNI LA LOC SIGUR

⚠ ATENȚIE

După ce ați utilizat aparatul, anumite părți interne ale acestuia vor fi foarte fierbinți. Pentru a evita rănirea, când deschideți capacul de sus sau pe cel din spatele aparatului (tava de ieşire din spate); NU atingeți părțile marcate cu gri în figură.

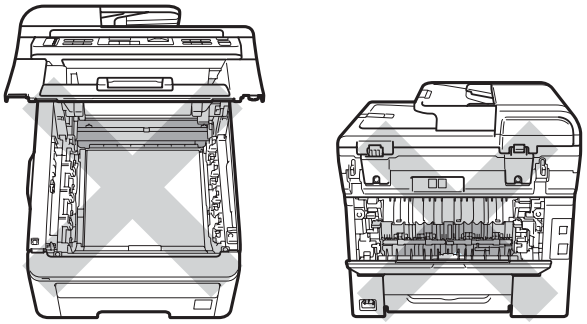

Pentru a preveni rănirea, nu atingeți cu mâinile marginea aparatului aflată sub capacul pentru documente, scaner sau capacul superior, aşa cum este indicat în imagini.

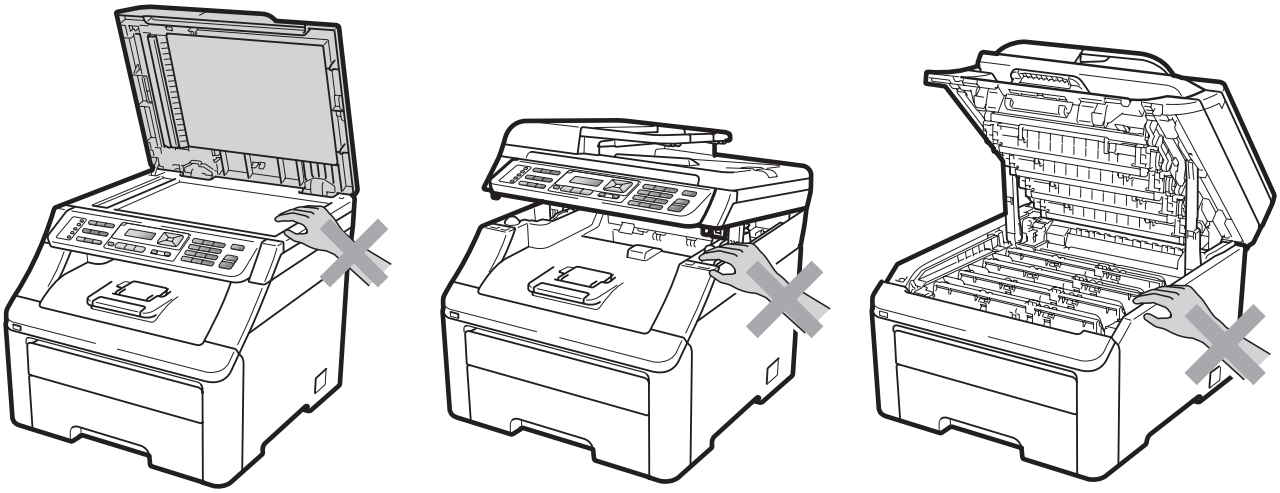

Pentru a preveni rănirile, nu atingeți cu degetele zona indicată în aceste figuri.

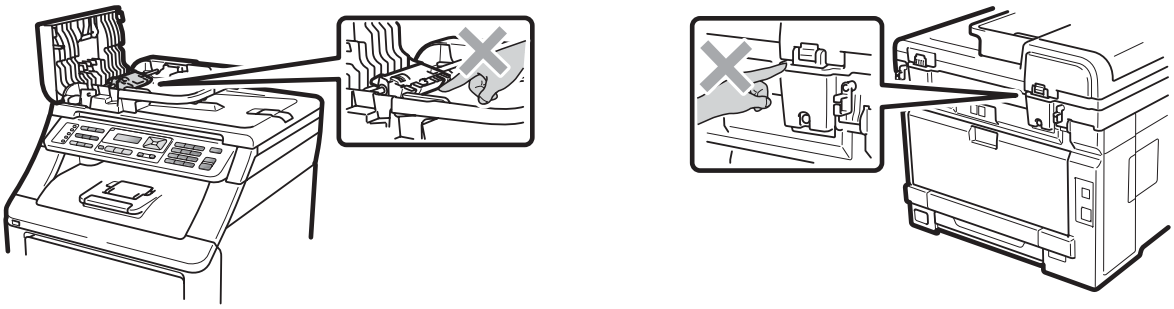

IMPORTANT

Unitatea de fuziune este marcată cu o etichetă de avertizare. Vă rugăm să NU îndepărtați şi să NU deteriorați eticheta.

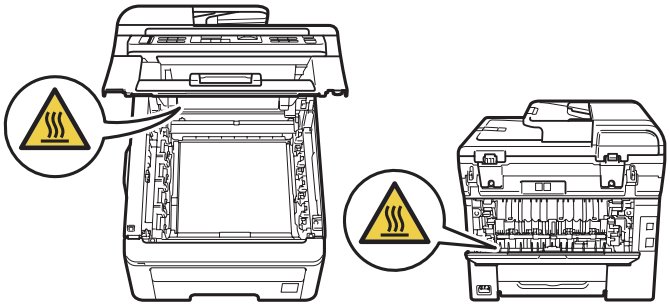

Instrucțiuni importante de siguranță

1 Citiți toate aceste instrucțiuni.

2 Păstrați-le pentru o consultare ulterioară.

3 Respectați cu atenție toate instrucțiunile şi avertizările legate de acest produs.

4 Scoateți aparatul din priza de perete înainte de a-i curăța interiorul. NU folosiți lichide sau substanțe de curățare cu aerosoli. La curățare folosiți o lavetă, moale, fără scame.

5 NU amplasați acest produs pe un suport, un soclu sau o masă instabilă. Produsul poate să cadă şi poate fi serios avariat.

6 Pentru ventilație sunt prevăzute sloturi şi orificii în spatele sau în partea de jos a carcasei. Pentru a asigura o funcționare adecvată a produsului şi pentru a îl proteja împotriva supraîncălzirii, aceste orificii nu trebuie să fie blocate sau acoperite. Nu este permisă blocarea acestor orificii prin aşezarea produsului pe un pat, canapea, covor sau o suprafață similară. Niciodată nu plasați produsul lângă un radiator sau altă sursă de căldură. Acest produs nu trebuie aşezat într-o instalație încastrată dacă nu se asigură ventilația adecvată.

7 Acest produs trebuie să fie conectat la o priză de curent alternativ, care respectă parametrii indicați pe eticheta cu valori nominale. NU conectați aparatul la o sursă de c.c. sau un invertor. Dacă nu sunteți sigur, consultați-vă cu un electrician calificat.

8 Acest produs este echipat cu un ştecher cu 3-conductori, cu împământare. Conectați-l numai la o priză de perete cu împământare. Aceasta este o funcție de siguranță. Dacă nu puteți să introduceți aparatul în priză, chemați un electrician care să vă înlocuiască priza de perete. NU ignorați importanța prizei cu împământare.

9 Folosiți doar cablurile livrate împreună cu aparatul.

10 NU aşezați vreun obiect pe cablul de alimentare. NU amplasați produsul în locuri unde persoanele pot călca pe cablu.

11 Utilizați aparatul într-un spațiu bine ventilat.

12 Cablul de alimentare, inclusiv prelungitoarele, trebuie să nu fie mai lungi de 5 metri.

NU instalați aparatul pe acelaşi circuit electric cu alte consumatori mari, cum ar fi aparatul de aer condiționat, copiatorul, tăietorul de hârtie sau alte dispozitive similare. În cazul în care nu puteți evita utilizarea aparatului împreună cu aceste dispozitive, vă recomandăm să folosiți un transformator sau un filtru de zgomote de înaltă frecvență.

Folosiți un regulator de tensiune dacă sursa de alimentare nu este stabilă.

13 NU amplasați niciun obiect în fața aparatului, deoarece acesta va bloca recepționarea mesajelor fax. NU amplasați nimic în calea pe care se recepționează mesajele fax.

14 Aşteptați până când paginile au ieşit din aparat şi atunci le puteți lua.

15 Scoateți din priză produsul şi pentru orice servicii de depanare contactați personalul de service autorizat Brother în următoarele condiții:

- Când cablul de alimentare este deteriorat sau uzat.
- Dacă vreun lichid a fost vărsat pe produs.
- Dacă produsul a fost expus la contactul cu ploaia sau apa.
- Dacă produsul nu operează în mod normal când urmați instrucțiunile de utilizare. Ajustați doar acei parametri de control care sunt indicați în instrucțiunile de utilizare. Reglarea incorectă a altor parametrii poate avea ca efect avarierea aparatului şi va necesita un efort sporit din partea unui tehnician calificat pentru a repune produsul în funcțiune.
- Dacă produsul a căzut sau carcasa a fost deteriorată.
- Dacă produsul îşi schimbă performanțele de funcționare, indicând necesitatea unei reparații.

16 Pentru a proteja produsul împotriva fluctuaților de tensiune, recomandăm să utilizați un dispozitiv de protecție (împotriva fluctuațiilor).

17 Pentru a reduce riscul incendiului, al electrocutării sau al rănirii persoanelor, țineți minte următoarele:

- NU folosiți acest produs în apropierea aparatelor electrocasnice care utilizează apă, a unei piscine sau într-un subsol umed.
- NU folosiți aparatul în timpul unei furtuni cu descărcări electrice (există o mică posibilitate de producere a unor şocuri electrice) sau în cazul unei scurgeri de gaze în apropierea scurgerii.
- NU folosiți acest aparat în apropierea unei scurgeri de gaze.

Drepturile de autor şi licența Libtiff

Use and Copyright

Copyright© 1988-1997 Sam Leffler

Copyright© 1991-1997 Silicon Graphics, Inc.

Permission to use, copy, modify, distribute, and sell this software and its documentation for any purpose is hereby granted without fee, provided that (i) the above copyright notices and this permission notice appear in all copies of the software and related documentation, and (ii) the names of Sam Leffler and Silicon Graphics may not be used in any advertising or publicity relating to the software without the specific, prior written permission of Sam Leffler and Silicon Graphics.

THE SOFTWARE IS PROVIDED "AS-IS" AND WITHOUT WARRANTY OF ANY KIND, EXPRESS, IMPLIED OR OTHERWISE, INCLUDING WITHOUT LIMITATION, ANY WARRANTY OF MERCHANTABILITY OR FITNESS FOR A PARTICULAR PURPOSE.

IN NO EVENT SHALL SAM LEFFLER OR SILICON GRAPHICS BE LIABLE FOR ANY SPECIAL, INCIDENTAL, INDIRECT OR CONSEQUENTIAL DAMAGES OF ANY KIND, OR ANY DAMAGES WHATSOEVER RESULTING FROM LOSS OF USE, DATA OR PROFITS, WHETHER OR NOT ADVISED OF THE POSSIBILITY OF DAMAGE, AND ON ANY THEORY OF LIABILITY, ARISING OUT OF OR IN CONNECTION WITH THE USE OR PERFORMANCE OF THIS SOFTWARE.

Drepturi de utilizare şi drepturi de autor

Copyright© 1988-1997 Sam Leffler

Copyright© 1991-1997 Silicon Graphics, Inc.

Permisiunea de utilizare, copiere, modificare, distribuire şi vânzare a acestui software şi a documentatiei sale în orice scop este acordată aici gratuit, cu condiția ca (i) notele privind drepturile de autor de mai sus şi această notă de permisiune să apară pe toate exemplarele software-ului şi pe documentația legată de acestea şi (ii) numele Sam Leffler şi Silicon Graphics saă nu poată fi folosite în nicio reclamă sau publicitate comercială în legătură cu software-ul fără permisiunea scrisă prealabilă a lui Sam Leffler, şi a Silicon Graphics.

SOFTWARE-UL ESTE FURNIZAT CA ATARE ŞI FĂRĂ GARANȚIE DE NICIUN FEL, IMPLICITĂ SAU EXPLICITĂ SAU DE ORICE ALT FEL, INCLUSIV, DAR FĂRĂ LIMITARE LA ORICE GARANȚIE DE VANDABILITATE SAU ADECVARE LA UN ANUMIT SCOP.

ÎN NICIUN CAZ SAM LEFFLER SAU SILICON GRAPHICS NU VOR FI RESPONSABILI PENTRU ORICE PAGUBE SPECIALE, INCIDENTALE, INDIRECTE SAU COLATERALE DE NICIUN FEL, SAU PENTRU ORICE ALTE PAGUBE CARE POT REZULTA DIN PIERDEREA UTILIZĂRII, DATELOR SAU PROFITURILOR, FIE CĂ AU FOST SAU NU PREVENIȚI CU PRIVIRE LA POSIBILITATEA ACESTOR PAGUBE ŞI LA ORICE TEORIE PRIVIND RĂSPUNDEREA REZULTATĂ DIN SAU ÎN LEGĂTURĂ CU UTILIZAREA SAU PERFORMANȚA ACESTUI SOFTWARE.

Mărci comerciale

Sigla Brother este marcă înregistrată a companiei Brother Industries, Ltd.

Brother este marcă înregistrată a companiei Brother Industries, Ltd.

Multi-Function Link este marcă înregistrată a Corporației Brother International.

Adobe, Flash, Illustrator, PageMaker, Photoshop, PostScript şi PostScript 3 sunt mărci comerciale sau mărci comerciale înregistrate ale Adobe Systems Incorporated în Statele Unite şi/sau în alte țări.

Microsoft, Windows, Windows Server şi Internet Explorer sunt mărci comerciale înregistrate ale Microsoft Corporation în Statele Unite şi/sau în alte țări.

Windows Vista este marcă comercială sau marcă comercială înregistrată a Microsoft Corporation în Statele Unite şi alte țări.

Apple, Macintosh, Safari şi TrueType sunt mărci comerciale ale Apple Inc. în Statele Unite şi/sau în alte țări.

Intel şi Pentium sunt mărci comerciale ale Intel Corporation în S.U.A. şi/sau în alte țări.

AMD este o marcă comercială a Advanced Micro Devices, Inc.

PowerPC este o marcă comercială înregistrată a IBM în Statele Unite şi/sau alte țări.

PictBridge este o marcă comercială.

Epson este o marcă comercială înregistrată, iar FX-80 şi FX-850 sunt mărci comerciale ale Seiko Epson Corporation.

IBM şi Proprinter sunt mărci comerciale sau mărci comerciale înregistrate ale International Business Machines Corporation în Statele Unite şi/sau în alte țări.

BROADCOM, SecureEasySetup şi sigla SecureEasySetup sunt mărci comerciale sau mărci comerciale înregistrate ale Broadcom Corporation în Statele Unite şi/sau în alte țări.

Wi-Fi, WPA, WPA2, Wi-Fi Protected Access şi Wi-Fi Protected Setup sunt mărci comerciale sau mărci comerciale înregistrate ale Wi-Fi Alliance în Statele Unite şi/sau în alte țări.

AOSS este o marcă comercială a Buffalo Inc.

Nuance, logo-ul Nuance, PaperPort şi ScanSoft sunt mărci comerciale sau mărci înregistrate ale Nuance Communications, Inc. sau ale asociaților acesteia din Statele Unite şi/sau alte țări.

Toate celelalte mărci comerciale sunt proprietatea respectivilor deținători.

B Opțiuni

Placă de memorie

Acest aparat are o memorie standard de 64 MB şi un slot pentru extinderea opțională a memoriei. Puteți mări memoria până la 576 MB instalând module de memorie duale (SO-DIMM). Când adăugați memoria opțională, aceasta va determina creşterea performanțelor copiatorului şi imprimantei.

În general, aparatul utilizează module standard de memorie SO-DIMM cu următoarele specificații:

Tip: 144 pini şi ieşire pe 64 biți

Latență CAS: 2

Frecvență ceas: 100 MHz sau mai mare

Capacitate: 64, 128, 256 sau 512 MB

Înălțime: 31,75 mm

Tip Dram: 2 bancuri de SDRAM

Puteți găsi mai multe informații despre modulele de memorie pe site-ul Web:

http://www.buffalo-technology.com/

Notă

- Este posibil ca anumite module SO-DIMM să nu funcționeze pe acest aparat.
- Pentru mai multe informații, contactați distribuitorul Brother.

Instalarea memoriei suplimentare

1. Opriți aparatul de la buton. Scoateți cablul de telefon.
2. Deconectați cablul de interfață de la aparat şi apoi scoateți cablul de alimentare din priză.

Notă

Nu uitați să opriți aparatul de la întrerupător înainte de a instala sau scoate modulele SO-DIMM.

3. Scoateți capacele din plastic (1) şi apoi pe cele de metal (2) ale SO-DIMM.

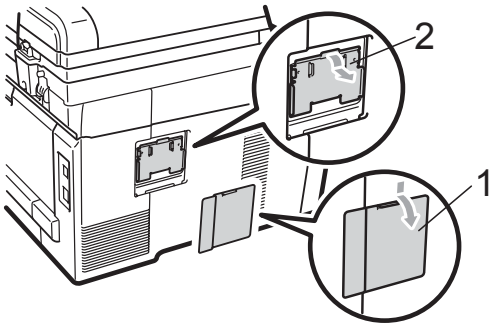

4. Despachetați modulul SO-DIMM şi prindeți modulul ținând de margini.

IMPORTANT

Pentru a preveni deteriorarea aparatului datorită descărcărilor electrostatice, NU atingeți circuitul de memorie sau suprafața plăcii.

5 Țineți modulul SO-DIMM de margini şi aliniați marcajele de pe SO-DIMM cu proeminențele slotului. Introduceți modulul SO-DIMM pe diagonală (1), apoi înclinați-l către placa de interfață până când acesta se fixează; la fixare veți auzi un zgomot (2).

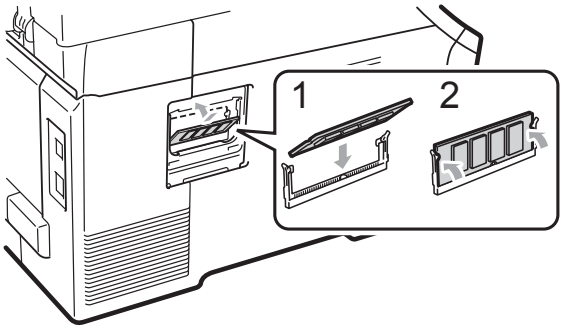

6 Montați din nou capacele de metal (2) şi apoi cel de plastic (1) ale modulului SO-DIMM.

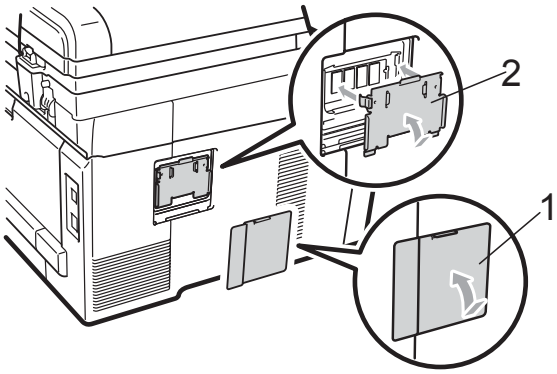

7 Reintroduceți mai întâi cablul de alimentare în priza de curent şi apoi conectați cablul de interfață.

8 Reconectați cablul de telefon. Deschideți aparatul de la butonul de pornire.

Notă

Pentru a verifica dacă ați instalat corect modulul SO-DIMM, puteți imprima pagina cu setările utilizatorului, care va include dimensiunea actuală a memoriei. (Consultați *Imprimarea unui raport* la pagina 81.)

C Depanarea şi întreţinerea de rutină

Depanarea

În cazul în care credeţi că aveţi o problemă cu aparatul, consultaţi schema de mai jos şi urmaţi sfaturile de depanare.

Majoritatea problemelor pot fi rezolvate uşor de dumneavoastră. Dacă aveţi nevoie de ajutor suplimentar, centrul de soluţii Brother oferă răspunsuri la întrebările frecvent adresate de utilizatori şi sfaturi de depanare.
Vizitaţi-ne la http://solutions.brother.com/.

Dacă întâmpinaţi dificultăţi cu aparatul

Dacă credeţi că faxul dumneavoastră are o problemă, faceţi mai întâi o copie. Dacă copia este corect imprimată, problema poate să nu fie legată de aparatul dumneavoastră. Verificaţi graficul de mai jos pentru recomandări de depanare.

Imprimarea sau imprimarea faxurilor primite

Dificultăţi	Sugestii
■ Imprimare condensată ■ Linii orizontale ■ Propoziţiile de sus şi de jos sunt tăiate ■ Rânduri lipsă	În mod normal acestea apar datorită unei comunicări telefonice slabe. Dacă aţi obţinut o copie de bună calitate, probabil conexiunea telefonică a fost de proastă calitate, cu interferenţe sau paraziţi. Rugaţi expeditorul să trimită încă o dată faxul.
Calitate slabă de imprimare	Consultaţi *Îmbunătăţirea calităţii de imprimare* la pagina 129.
Linii verticale negre la primire	Este posibil ca firele corona pentru imprimare să fie murdare. Curăţaţi firele corona ale celor patru unităţi de cilindru. (Consultaţi *Curăţarea firelor corona* la pagina 155.)
	Scanerul expeditorului poate fi murdar. Cereţi expeditorului să facă o copie pentru a verifica dacă aparatul său nu este defect. Încercaţi să primiţi un fax de la alt aparat.
	Dacă problemele continuă să apară, telefonaţi distribuitorului dumneavoastră pentru service.
Faxurile primite par a fi imprimate pe mai multe pagini sau cu pagini albe.	Dacă faxurile primite sunt divizate şi imprimate pe câte două pagini sau primiţi pagini albe, este posibil ca formatul hârtiei dumneavoastră să nu fie definit corect. (Consultaţi *Dimensiunea hârtiei* la pagina 24.)
	Selectaţi funcţia de auto reducere. (Consultaţi *Imprimarea unui fax micşorat* la pagina 50.)

Linia sau conexiunile telefonice

Dificultăţi	Sugestii
Numărul nu se formează.	Verificaţi dacă linia are ton.
	Schimbaţi setarea `Ton/Puls`. (Consultaţi *Ghidul de instalare şi configurare rapidă*.)
	Verificaţi toate conexiunile cablurilor.
	Verificaţi dacă aparatul este conectat la priză şi dacă este pornit.
	Dacă la aparat este conectat un telefon extern, transmiteţi faxul manual ridicând receptorul telefonului extern şi formând numărul. Aşteptaţi până când auziţi tonul de fax înainte de a apăsa pe **Mono Start** sau **Colour Start (Color Start)**.
Aparatul nu sună când este apelat.	Asiguraţi-vă că aparatul este în modul corect de recepţionare pentru setarea dumneavoastră. (Consultaţi *Setările modului de recepţie* la pagina 48.) Verificaţi dacă linia are ton. Dacă este posibil, apelaţi aparatul pentru a auzi dacă acesta răspunde. Dacă acesta nu răspunde în continuare, verificaţi conexiunea cablului telefonic. Dacă nu se aude soneria când apelaţi aparatul, solicitaţi companiei de telefonie să verifice linia.

Primirea faxurilor

Dificultăţi	Sugestii
Faxul nu poate fi primit.	Verificaţi toate conexiunile cablurilor. Asiguraţi-vă că cablul liniei telefonice este conectat la priza de telefon şi priza LINE a aparatului. Dacă vă abonaţi la servicii DSL sau VOIP, vă rugăm să contactaţi furnizorul de servicii pentru instrucţiuni de conectare.
	Asiguraţi-vă că aparatul este în Modul de recepţionare corect. Acest lucru este influenţat de dispozitivele externe şi de serviciile de telefonie pe care le aveţi pe aceeaşi linie cu aparatul Brother. (Consultaţi *Setările modului de recepţie* la pagina 48.) Dacă aveţi o linie de fax dedicată şi doriţi ca aparatul Brother să recepţioneze automat toate faxurile primite, trebuie să selectaţi modul `Numai Fax`. Dacă aparatul Brother partajează o linie cu un robot telefonic extern, trebuie să selectaţi modul `TAD Extern`. În modul `TAD Extern`, aparatul Brother va recepţiona automat faxurile primite, iar apelanţii pe liniile de voce vor putea lăsa un mesaj pe robotul telefonic. Dacă aparatul Brother partajează o linie cu alte telefoane, iar dumneavoastră doriţi să răspundă automat la toate faxurile primite, trebuie să selectaţi modul `Fax/Tel`. În modul `Fax/Tel`, aparatul Brother va recepţiona automat faxuri şi va suna rapid de două ori pentru a vă anunţa apelurile vocale recepţionate. Dacă nu doriţi ca aparatul Brother să recepţioneze automat faxurile primite, trebuie să selectaţi modul `Manual`. În modul `Manual`, trebuie să răspundeţi la toate apelurile şi să activaţi aparatul pentru a primi faxuri.

Primirea faxurilor (Continuare)

Dificultăţi	Sugestii
Faxul nu poate fi primit. (Continuare)	Un alt dispozitiv sau serviciu din cadrul reşedinţei dumneavoastră ar putea primi apelul înainte ca aparatul Brother să-l preia. Pentru a testa acest lucru, reduceţi întârzierea în preluarea apelului: ■ Dacă modul de răspuns este setat pe `Numai Fax` sau `Fax/Tel`, reduceţi întârzierea la 1 semnal de apel. (Consultaţi *Întârziere preluare apeluri* la pagina 48.) ■ Dacă modul de răspuns este setat pe `TAD Extern`, reduceţi la 2 numărul de semnale de apel programate pe robotul telefonic. ■ Dacă modul de răspuns este setat la `Manual`, NU reglaţi întârzierea. Rugaţi pe cineva să vă trimită un fax de test: ■ Dacă aţi recepţionat cu succes faxul de test, aparatul funcţionează corespunzător. Nu uitaţi să resetaţi întârzierea de preluare a apelului sau setarea robotului telefonic, pentru a reveni la configuraţiile iniţiale. Dacă reapar problemele de recepţie după resetarea întârzierii de preluare a apelului, în acest caz o persoană, un dispozitiv sau un serviciu cu abonament preia apelul înainte ca aparatul să aibă posibilitatea să răspundă. ■ Dacă nu aţi recepţionat faxul, în acest caz un alt dispozitiv sau serviciu cu abonament ar putea interveni în recepţia faxului sau ar putea exista o problemă cu linia de fax.
	Dacă folosiţi un robot telefonic (modul `TAD Extern`) pe aceeaşi linie cu aparatul Brother, asiguraţi-vă că robotul telefonic este configurat corect. (Consultaţi *Conectare la un dispozitiv extern de preluare a apelurilor telefonice (TAD)* la pagina 53.) 1 Conectaţi dispozitivul TAD extern conform ilustraţiei de la pagina 53. 2 Setaţi robotul telefonic să răspundă după unul sau două apeluri. 3 Înregistraţi mesajul de ieşire pe robotul telefonic. ■ Înregistraţi cinci secunde de linişte la începutul mesajului de ieşire. ■ Limitaţi discursul la 20 de secunde. ■ Încheiaţi mesajul de ieşire cu Codul de activare la distanţă pentru persoanele care trimit manual faxuri. De exemplu: „După semnalul sonor, lăsaţi un mesaj sau trimiteţi un fax apăsând tastele ∗**51** şi Start.” 4 Setaţi robotul telefonic pentru a prelua apelurile. 5 Setaţi Modul recepţionare al aparatului Brother pe `TAD Extern`. (Consultaţi *Setările modului de recepţie* la pagina 48.)
	Asiguraţi-vă că este activată caracteristica Detectare fax a aparatului Brother. Detectare fax este o caracteristică care vă permite recepţionarea unui fax chiar dacă aţi răspuns apelului la un telefon extern sau unul suplimentar. (Consultaţi *Detectare fax* la pagina 49.)
	Dacă primiţi adesea erori de transmisie datorate unor eventuale interferenţe de pe linia telefonică, încercaţi să schimbaţi parametrii de compatibilitate selectând `De bază pt VoIP`. (Consultaţi *Interferenţe pe linia telefonică* la pagina 137.)
	(Numai pentru MFC-9320CW) Contactaţi administratorul pentru a verifica parametrii definiţi pentru Secure function lock (Blocare de securitate).

C

Trimiterea mesajelor fax

Dificultăţi	Sugestii
Calitate slabă la trimitere.	Încercaţi să schimbaţi rezoluţia la `Fina` sau `S.Fina`. Efectuaţi o copie şi verificaţi funcţionarea scanerului aparatului. Dacă calitatea copiei nu este bună, curăţaţi scanerul. (Consultaţi *Curăţarea ferestrei de scanare* la pagina 153.)
În raportul de verificare a transmisiei se spune `REZULTAT:EROARE`.	Probabil că sunt interferenţe sau paraziţi pe linie. Încercaţi să trimiteţi faxul încă o dată. Dacă trimiteţi un mesaj PC Fax şi mesajul `REZULTAT:EROARE` apare pe raportul de verificare a transmisiei, aparatul probabil nu mai are memorie. Pentru a elibera o parte din memorie, puteţi să dezactivaţi funcţia de memorare a faxurilor, (vezi *Dezactivarea opţiunilor de fax la distanţă* la pagina 71), să imprimaţi mesajele din memorie (vezi *Imprimarea unui fax din memorie* la pagina 51) sau să anulaţi un fax întârziat sau o comandă de comunicare (vezi *Verificarea şi anularea comenzilor programate* la pagina 44). Dacă problema persistă, solicitaţi companiei de telefonie să verifice linia telefonică.
	Dacă primiţi adesea erori de transmisie datorate unor eventuale interferenţe de pe linia telefonică, încercaţi să schimbaţi parametrii de compatibilitate selectând `De bază pt VoIP`. (Consultaţi *Interferenţe pe linia telefonică* la pagina 137.)
Faxurile trimise sunt albe.	Verificaţi dacă aţi încărcat documentul corect. (Consultaţi *Încărcarea documentelor* la pagina 22.)
Linii verticale negre la trimitere.	Liniile negre verticale de pe faxurile trimise sunt cauzate de obicei de murdărie sau de fluidul de corectare de pe fibra de sticlă. (Consultaţi *Curăţarea ferestrei de scanare* la pagina 153.)
Faxul nu poate fi trimis.	(Numai pentru MFC-9320CW) Contactaţi administratorul pentru a verifica parametrii definiţi pentru Secure function lock (Blocare de securitate).

Convorbirile primite

Dificultăţi	Sugestii
Aparatul „interpretează” vocea ca pe un ton CNG.	Dacă funcţia Detectare fax este activată, aparatul poate fi mai sensibil la sunete. Poate interpreta din greşeală anumite voci sau sunete ca semnal de fax şi ca urmare să răspundă cu tonurile de primire. Dezactivaţi aparatul prin apăsarea butonului **Stop/Exit (Stop/Ieşire)**. Încercaţi să evitaţi această problemă dezactivând funcţia Detectare fax. (Consultaţi *Detectare fax* la pagina 49.)
Trimiterea unui semnal fax către aparat.	Dacă aţi răspuns de la un aparat extern sau de la telefonul suplimentar, introduceţi codul de activare la distanţă (setarea implicită este ∗51). Când aparatul dumneavoastră răspunde, închideţi.
Setări specifice pentru o singură linie.	Dacă folosiţi funcţia Apel în aşteptare, Mesagerie vocală, sau un robot telefonic, un sistem de alarmă sau alte funcţii personalizate pe linia telefonică la care este conectat aparatul, acest lucru poate crea probleme la trimiterea sau recepţia faxurilor. **Dacă de exemplu:** Aveţi funcţia de Apel în aşteptare sau o altă funcţie specifică, iar semnalul trece prin linia pe care aparatul dumneavoastră tocmai primeşte sau trimite faxuri, acest semnal poate întrerupe sau bloca temporar faxurile. Funcţia ECM a aparatului Brother ar trebui să vă ajute să rezolvaţi această problemă. Această condiţie este legată de industria sistemelor telefonice şi apare la toate dispozitivele care trimit sau primesc informaţii pe o singură linie, cu funcţii specifice. Dacă evitarea unei mici întreruperi este importantă pentru afacerile dumneavoastră, atunci vă recomandăm achiziţionarea unei linii separate fără funcţii specifice.

Dificultăţile de accesare a meniului

Dificultăţi	Sugestii
Aparatul emite un semnal sonor când încercaţi să accesaţi meniurile setărilor de Trimitere şi Primire.	Dacă ledul **Fax (FAX)** nu este aprins, apăsaţi acest buton pentru a activa modul Fax. Setările Configurare recepţie (**Menu (Meniu)**, **2**, **1**) şi Configurare transmisie (**Menu (Meniu)**, **2**, **2**) sunt disponibile numai dacă aparatul este în modul Fax.

C

Probleme de copiere

Dificultăţi	Sugestii
Nu pot face copii.	■ Verificaţi dacă **Copy (Copiere)** este aprins. (Consultaţi *Intrarea în modul copiere* la pagina 84.) ■ (Numai pentru MFC-9320CW) Contactaţi administratorul pentru a verifica parametrii definiţi pentru Secure function lock (Blocare de securitate).
Pe copii apar linii negre verticale.	Liniile negre verticale de pe copii apar, în general, din cauza urmelor de murdărie sau de fluid corector de pe sticlă sau deoarece unul sau mai multe fire corona pentru imprimare sunt murdare. (Consultaţi *Curăţarea ferestrei de scanare* la pagina 153 şi *Curăţarea firelor corona* la pagina 155.)
Copiile sunt goale.	Verificaţi dacă aţi încărcat corect documentul. (Consultaţi *Utilizarea unităţii de alimentare automată a documentelor (ADF)* la pagina 22 sau *Utilizarea ferestrei de scanare din sticlă* la pagina 23.)

Dificultăţi la imprimare

Dificultăţi	Sugestii
Nu se imprimă.	■ Verificaţi dacă aparatul este în priză şi dacă este pornit. ■ Verificaţi instalarea corectă a cartuşelor de toner şi a unităţii de cilindru. (Consultaţi *Înlocuirea unităţilor de cilindru* la pagina 171.) ■ Verificaţi conexiunile cablurilor de interfaţă, atât la aparat cât şi la calculator. (Consultaţi *Ghidul de instalare şi configurare rapidă*.) ■ Verificaţi dacă aţi selectat şi instalat driverul corect. ■ Verificaţi ecranul LCD dacă nu listează mesaje de eroare. (Consultaţi *Mesajele de eroare şi de întreţinere* la pagina 138.) ■ Verificaţi dacă aparatul este conectat online: (Windows Vista®) Faceţi clic pe butonul **Start** , **Control Panel (Panou de control)**, **Hardware and Sound (Hardware şi sunete)** şi apoi pe **Printers (Imprimante)**. Faceţi clic dreapta pe **Brother MFC-XXXX Printer**. Asiguraţi-vă că opţiunea **Use Printer Offline (Utilizaţi imprimanta offline)** nu este activată. (Windows® XP şi Windows Server® 2003) Faceţi clic pe butonul **start** şi selectaţi **Printers and Faxes (Imprimante şi faxuri)**. Faceţi clic dreapta pe **Brother MFC-XXXX Printer**. Asiguraţi-vă că opţiunea **Use Printer Offline (Utilizaţi imprimanta offline)** nu este activată. (Windows® 2000) Faceţi clic dreapta pe butonul **start** şi selectaţi **Settings (Setări)** şi apoi **Printers (Imprimante)**. Faceţi clic dreapta pe **Brother MFC-XXXX Printer**. Asiguraţi-vă că opţiunea **Use Printer Offline (Utilizaţi imprimanta offline)** nu este activată. ■ (Numai pentru MFC-9320CW) Contactaţi administratorul pentru a verifica parametrii definiţi pentru Secure function lock (Blocare de securitate).

Dificultăți la imprimare (Continuare)

Dificultăți	Sugestii
Aparatul imprimă fără să i se comande, sau imprimă pagini fără sens.	■ Scoateți tava de hârtie şi aşteptați până când aparatul opreşte imprimarea. Apoi opriți aparatul şi scoateți-l din priză pentru câteva minute. (Aparatul poate să stea oprit maximum 60 de ore fără ca faxurile din memorie să se piardă.) ■ Verificați setările din aplicația dumneavoastră pentru a vă asigura că aceasta poate să lucreze cu aparatul.
Aparatul imprimă primele pagini corect, dar apoi în alte pagini lipsesc porțiuni de text.	■ Verificați setările din aplicația dumneavoastră pentru a vă asigura că aceasta este setată pentru funcționarea cu aparatul. ■ Calculatorul dumneavoastră nu recunoaşte întreg semnalul de intrare al aparatului. Asigurați-vă că ați conectat cablul de interfață corect. (Consultați *Ghidul de instalare şi configurare rapidă*.)
Anteturile şi subsolurile apar când documentul este vizualizat pe ecran, dar nu apar când acesta este imprimat.	În partea de sus şi de jos a fiecărei pagini este o zonă pe care nu se poate imprima. Corectați marginea de sus şi de jos a documentului dumneavoastră pentru a permite acest lucru. (Consultați *Zona neimprimabilă* la pagina 16.)
Aparatul nu mai imprimă sau imprimarea s-a întrerupt.	Apăsați **Job Cancel (Anulare comanda)**. Deoarece aparatul anulează comanda şi o şterge din memorie, acesta poate tipări un document incomplet.

Probleme de scanare

Dificultăți	Sugestii
Erori TWAIN apar în timpul scanării.	Asigurați-vă ca ați instalat un driver Brother TWAIN ca sursă primară. În PaperPort ™ 11SE, faceți clic pe **File (Fişier)**, **Scan or Get Photo (Scanare sau obținere fotografie)** şi selectați driverul TWAIN Brother.
OCR nu funcționează.	Încercați să măriți rezoluția de scanare.
Scanarea rețelei nu este posibilă.	Consultați *Probleme cu rețeaua* la pagina 126.
Nu se poate scana.	(Numai pentru MFC-9320CW) Contactați administratorul pentru a verifica parametrii definiți pentru Secure function lock (Blocare de securitate).

Probleme cu programul software

Dificultăți	Sugestii
Programul nu poate fi instalat sau nu se poate imprima.	Rulați programul **Repair MFL-Pro Suite (Repară MFL-Pro Suite)** pe discul CD-ROM. Acest program va repara şi va reinstala programul software.
Nu se poate imprima „2 în 1” sau „4 în 1”.	Verificați dacă setarea formatului hârtiei din aplicație şi din imprimantă sunt identice.
Aparatul nu imprimă din Adobe® Illustrator®.	Încercați să reduceți rezoluția de imprimare. (Consultați *fila Fila Avansat* din *Ghidul utilizatorului de software* de pe discul CD-ROM.)

Probleme la manipularea hârtiei

Dificultăţi	Sugestii
Aparatul nu încarcă hârtie. Ecranul LCD indică `Fara Hartie` sau un mesaj de blocare a hârtiei.	■ Dacă s-a terminat hârtia, încărcaţi din nou hârtie în tava de hârtie. ■ Dacă în tavă mai este hârtie, verificaţi dacă aceasta este dreaptă. Dacă hârtia este şifonată, aceasta va trebui să fie îndreptată. Uneori este bine să scoateţi hârtia, să întoarceţi invers hârtia şi apoi să o reintroduceţi în tavă. ■ Micşoraţi cantitatea de hârtie din tava de hârtie şi apoi încercaţi încă o dată. ■ Modul alimentare manuală nu trebuie să fie selectat în driverul imprimantei. ■ Curăţaţi rola de tragere a hârtiei. Consultaţi *Curăţarea rolelor de tragere a hârtiei* la pagina 161. ■ Dacă ecranul LCD afişează mesajul Blocaj de hârtie şi aveţi în continuare probleme, consultaţi *Blocarea hârtiei* la pagina 147.
Alimentarea aparatului nu se face folosind slotul manual.	■ Verificaţi dacă opţiunea **Manual** este selectată în driverul imprimantei. ■ Asiguraţi-vă că aţi încărcat corect hârtia sau suportul de imprimare în fanta manuală de alimentare. Consultaţi *Încărcarea hârtiei în slotul de alimentare manuală* la pagina 12.
Cum se imprimă plicurile?	Puteţi încărca plicurile din slotul de alimentare manuală. Aplicaţia dumneavoastră trebuie să fie setată astfel încât să imprime plicurile de mărimea utilizată. Aceasta poate fi făcută din meniul Setarea Paginii sau Setarea Documentului din aplicaţia dumneavoastră. (Consultaţi manualul aplicaţiei dumneavoastră pentru mai multe informaţii.)
Ce hârtie pot folosi?	Puteţi utiliza hârtie groasă, hârtie obişnuită, hârtie subţire, hârtie pentru corespondenţă, hârtie reciclată, plicuri şi etichete pentru aparatele laser. (Pentru detalii consultaţi *Hârtia şi alte suporturi de imprimare acceptabile* la pagina 17.)
S-a blocat hârtia.	Scoateţi hârtia blocată. (Consultaţi *Blocarea hârtiei* la pagina 147.)

Probleme de calitate la imprimare

Dificultăți	Sugestii
Paginile imprimate sunt îndoite.	■ Calitatea slabă a hârtiei subțiri sau groase, sau imprimarea pe spatele hârtiei pot fi cauza acestei probleme. Încercați să întoarceți stiva de hârtie în tavă. ■ Asigurați-vă că ați ales tipul de hârtie adecvat tipului de suport de imprimare pe care îl folosiți. (Consultați *Hârtia şi alte suporturi de imprimare acceptabile* la pagina 17.)
Paginile sunt unse.	Setarea Tip hârtie poate să nu fie adecvată pentru tipul de suport de imprimare pe care îl folosiți, sau suportul de imprimare poate fi prea gros sau să aibă o suprafață rugoasă. (Consultați *Hârtia şi alte suporturi de imprimare acceptabile* la pagina 17 şi *Tabulatorul de bază* din *Ghidul utilizatorului de software* de pe discul CD-ROM.)
Paginile imprimate sunt prea luminoase.	■ Dacă problema apare la copierea sau imprimarea faxurilor primite, setați modul Economisire toner din meniul de configurare a aparatului pe `Oprit`. (Consultați *Economisire toner* la pagina 26.) ■ Setați modul Economisire toner pe `Oprit` în fila Opțiuni avansate a driverului imprimantei. (Consultați *Fila Avansat* din *Ghidul utilizatorului de software* de pe discul CD-ROM.) ■ În fila **Basic (De Bază)** a driverului de imprimantă, faceți clic pe butonul **Settings (Setări)** şi bifați caseta de selectare **Enhance Black Printing (Intensificare imprimare pe Negru)**.

Probleme cu rețeaua

Dificultăți	Sugestii
Nu se poate imprima prin rețea.	Dacă aveți probleme cu rețeaua, pentru informații suplimentare consultați *Ghidul utilizatorului de rețea* de pe discul CD-ROM. Asigurați-vă că aparatul este pornit, că este online şi că este în modul Gata de operare. Imprimați lista de configurare a rețelei pentru a vizualiza setările actuale ale rețelei. (Consultați *Imprimarea unui raport* la pagina 81.) Reconectați cablul LAN la hub pentru a verifica dacă cablajul şi conexiunile de rețea sunt corecte. Dacă este posibil, încercați să conectați aparatul la un alt port al hub-ului dumneavoastră folosind un cablu diferit. În cazul în care conexiunile sunt corecte, LED-ul inferior de pe panoul din spate al aparatului va fi verde.

Probleme cu reţeaua (Continuare)

Dificultăţi	Sugestii
Funcţia de scanare a reţelei nu funcţionează. Funcţia de primire PC-Fax în reţea nu funcţionează. Funcţia de imprimare în reţea nu funcţionează.	(Windows®) Setările firewall ale calculatorului pot să respingă conexiunea la reţea de care aveţi nevoie. Urmaţi instrucţiunile de mai jos pentru a configura Windows® Firewall. Dacă folosiţi un alt program firewall personal, consultaţi Ghidul utilizatorului respectivului program sau contactaţi producătorul programului. **(Windows® XP SP2)** 1 Faceţi clic pe butonul **start** , **Control Panel (Panou de control)**, **Network and Internet Connections (Conexiuni la reţea şi la Internet)** şi apoi **Windows Firewall (Paravan de protecţie Windows)**. Asiguraţi-vă că **Windows Firewall (Paravan de protecţie Windows)** de pe fila **General** este activat. 2 Faceţi clic pe fila **Advanced (Avansat)** şi pe **Settings... (Setări...)** . 3 Faceţi clic pe butonul **Add (Adăugare)**. 4 Pentru a adăuga portul 54925 pentru scanarea reţelei, introduceţi informaţiile de mai jos: 1. În **Description of service (Descriere serviciu)**: Introduceţi orice descriere, de exemplu „Scaner Brother”. 2. În **Name or IP address (for example 192.168.0.12) of the computer hosting this service on your network (Numele sau adresa IP (de exemplu, 192.168.0.12) sau computerului care găzduieşte serviciul în reţea)**: introduceţi „Localhost”. 3. În **External Port number for this service (Număr port extern pentru acest serviciu):** introduceţi „54925”. 4. În **Internal Port number for this service (Număr port intern pentru acest serviciu):** introduceţi „54925”. 5. Asiguraţi-vă că aţi selectat **UDP**. 6. Faceţi clic pe **OK**. 5 Faceţi clic pe butonul **Add (Adăugare)**. 6 Pentru a adăuga portul 54926 pentru PC Fax-ul reţelei, introduceţi informaţiile de mai jos: 1. În **Description of service (Descriere serviciu):** introduceţi orice descriere, de exemplu „PC Fax Brother”. 2. În **Name or IP address (for example 192.168.0.12) of the computer hosting this service on your network (Numele sau adresa IP (de exemplu, 192.168.0.12) sau computerului care găzduieşte serviciul în reţea)**: introduceţi „Localhost”. 3. În **External Port number for this service (Număr port extern pentru acest serviciu):** introduceţi „54926”. 4. În **Internal Port number for this service (Număr port intern pentru acest serviciu):** introduceţi „54926”. 5. Asiguraţi-vă că aţi selectat **UDP**. 6. Faceţi clic pe **OK**. 7 Dacă întâmpinaţi încă probleme cu conexiunea de reţea, faceţi clic pe butonul **Add (Adăugare)**.

C

Probleme cu rețeaua (Continuare)

Dificultăți	Sugestii
Funcția de scanare a rețelei nu funcționează. Funcția de primire PC-Fax în rețea nu funcționează. Funcția de imprimare în rețea nu funcționează. (Continuare)	8 Pentru a adăuga portul 137 pentru scanarea rețelei, imprimarea în rețea şi primirea PC Fax, introduceți informațiile de mai jos: 1. În **Description of service (Descriere serviciu):** introduceți orice descriere, de exemplu „primire PC Fax Brother”. 2. În **Name or IP address (for example 192.168.0.12) of the computer hosting this service on your network (Numele sau adresa IP (de exemplu, 192.168.0.12) sau computerului care găzduieşte serviciul în rețea)**: introduceți „Localhost”. 3. În **External Port number for this service (Număr port extern pentru acest serviciu):** introduceți „137”. 4. În **Internal Port number for this service (Număr port intern pentru acest serviciu):** introduceți „137”. 5. Asigurați-vă că ați selectat **UDP**. 6. Faceți clic pe **OK**. 9 Verificați dacă noile setări au fost adăugate şi sunt bifate şi apoi faceți clic pe **OK**.
	(Windows Vista®) 1 Faceți clic pe butonul **Start** , **Control Panel (Panou de control)**, **Network and Internet (Rețea şi Internet)**, **Windows Firewall (Paravan de protecție Windows)** şi faceți clic pe **Change settings (Modificare setări)**. 2 Când apare ecranul **User Account Control (Control cont utilizator)**, procedați astfel. ■ Utilizatorii cu drepturi de administrator: Faceți clic pe **Continue (Continuare)**. ■ Pentru utilizatorii fără drepturi de administrator: Introduceți parola de administrator şi faceți clic pe **OK**. 3 Asigurați-vă că **Windows Firewall (Paravan de protecție Windows)** de pe fila **General** este activat. 4 Faceți clic pe fila **Exceptions (Excepții)**. 5 Faceți clic pe butonul **Add port... (Adăugare port...)**. 6 Pentru a adăuga portul 54925 pentru scanarea rețelei, introduceți informațiile de mai jos: 1. În **Name (Nume):** introduceți orice descriere. (de exemplu „Scaner Brother”) 2. În **Port number (Număr port):** introduceți „54925”. 3. Asigurați-vă că ați selectat **UDP**. Apoi faceți clic pe **OK**. 7 Faceți clic pe butonul **Add port... (Adăugare port...)**. 8 Pentru a adăuga portul 54926 pentru PC Fax-ul de rețea, introduceți informațiile de mai jos: 1. În **Name (Nume):** introduceți orice descriere. (de exemplu „Fax Brother PC”) 2. În **Port number (Număr port):** introduceți „54926”. 3. Asigurați-vă că ați selectat **UDP**. Apoi faceți clic pe **OK**. 9 Verificați dacă noile setări au fost adăugate şi sunt bifate şi apoi faceți clic pe **OK**. 10 Dacă încă mai aveți probleme cu conexiunea de rețea, de exemplu la scanarea sau imprimarea în rețea, bifați caseta **File and Printer Sharing (Partajare fişiere şi imprimante)** din fila **Exceptions (Excepții)** şi apoi faceți clic pe **OK**.

Probleme cu reţeaua (Continuare)

Dificultăţi	Sugestii
Calculatorul nu poate să găsească aparatul.	**(Windows®)** Setările firewall ale calculatorului pot să respingă conexiunea la reţea de care aveţi nevoie. (Pentru detalii, consultaţi instrucţiunile de mai sus.) **(Macintosh)** Reselectaţi aparatul dumneavoastră din aplicaţia Device Selector, care se găseşte în **Macintosh HD/Library/Printers/Brother/Utilities/DeviceSelector** sau din meniul Model al programului ControlCenter2.

C

Altele

Dificultăţi	Sugestii
Aparatul nu se deschide.	Este posibil ca anumite condiţii ale sistemului de alimentare (precum fulgere sau o creştere a tensiunii) să fi acţionat sistemele interne de protecţie ale aparatului. Opriţi aparatul şi scoateţi din priză cablul de alimentare. Aşteptaţi zece minute, apoi conectaţi cablul de alimentare şi reporniţi aparatul. Dacă problema nu s-a rezolvat, opriţi aparatul. Introduceţi cablul de alimentare într-o altă priză şi porniţi aparatul.

Îmbunătăţirea calităţii de imprimare

Dacă aveţi probleme legate de calitatea imprimării, imprimaţi mai întâi o pagină de test (**Menu (Meniu)**, **4**, **2**, **3**). Dacă aceasta este corect imprimată, problema nu este probabil de la aparat. Verificaţi conexiunile cablului de interfaţă sau încercaţi să imprimaţi un alt document. Dacă documentul imprimat sau pagina de test încă au probleme cu calitatea, verificaţi mai întâi următoarele. Şi apoi, dacă problema persistă, consultaţi diagrama de mai jos şi urmaţi recomandările.

1. Verificaţi dacă folosiţi hârtie care respectă specificaţiile noastre. (Consultaţi *Hârtia şi alte suporturi de imprimare acceptabile* la pagina 17.)

Notă

Pentru a obţine cele mai bune rezultate la imprimare, vă sugerăm să utilizaţi numai hârtia recomandată. (Consultaţi *Hârtia şi suporturile de imprimare recomandate* la pagina 17.)

2. Verificaţi dacă unităţile de cilindru şi cartuşele de toner sunt instalate corespunzător.

Exemple de calitate slabă a imprimării	Recomandări
Linii albe, benzi sau nervuri de-a lungul paginii 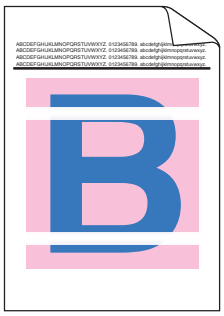	■ Introduceţi o nouă unitate de cilindru. (Consultaţi *Înlocuirea unităţilor de cilindru* la pagina 171.) Ar putea fi necesar doar să înlocuiţi o unitate de cilindru pentru a rezolva problema imprimării. Pentru a stabili care cilindru trebuie înlocuit, vizitaţi http://solutions.brother.com/ pentru a citi răspunsurile la întrebările frecvente şi indicaţiile de depanare.

Exemple de calitate slabă a imprimării	Recomandări
Culorile sunt deschise şi neclare pe întreaga pagină 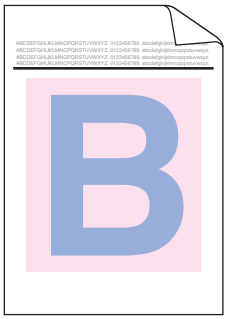	■ Verificați dacă modul Economisire toner este dezactivat în panoul de control al aparatului sau în driverul imprimantei. ■ Asigurați-vă că ați ales corect suportul de imprimare în driverul imprimantei sau în meniul aparatului pentru definirea tipului de hârtie. (Consultați *Hârtia şi alte suporturi de imprimare acceptabile* la pagina 17 şi *Tabulatorul de bază* din *Ghidul utilizatorului de software* de pe discul CD-ROM.) ■ Scuturați uşor toate cele patru cartuşe de toner. ■ Ştergeți ferestrele celor patru capete LED cu o lavetă moale, fără scame. (Consultați *Curățarea capetelor LED* la pagina 154.)
Linii albe şi benzi în josul paginii 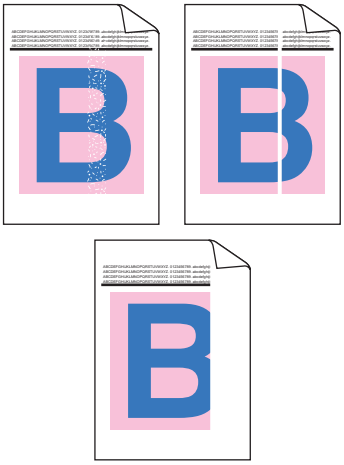	■ Ştergeți ferestrele celor patru capete LED cu o lavetă moale, fără scame. (Consultați *Curățarea capetelor LED* la pagina 154.) ■ Curățați toate cele patru unități ale cilindrului. (Consultați *Curățarea unității cilindrului* la pagina 156.) ■ Identificați culoarea lipsă şi introduceți un cartuş nou. (Consultați *Înlocuirea unui cartuş de toner* la pagina 165.) Ar putea fi necesar doar să înlocuiți un cartuş de toner pentru a rezolva problema imprimării. Pentru a stabili care cartuş de toner trebuie înlocuit, vizitați http://solutions.brother.com/ pentru a citi răspunsurile la întrebările frecvente şi indicațiile de depanare.
Dungi colorate şi benzi în josul paginii 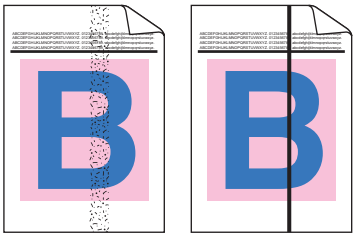	■ Curățați toate cele patru fire corona (unul pentru fiecare culoare) din interiorul unității cilindrului împingând butonul verde. (Consultați *Curățarea firelor corona* la pagina 155.) ■ Sistemele de curățare ale firelor corona trebuie să fie în poziția inițială (▲). ■ Curățați fereastra scanerului şi fâşia de sticlă. (Consultați *Curățarea ferestrei de scanare* la pagina 153.) ■ Înlocuiți cartuşul de toner corespunzător culorii dungii sau benzii. (Consultați *Înlocuirea unui cartuş de toner* la pagina 165.) Ar putea fi necesar doar să înlocuiți un cartuş de toner pentru a rezolva problema imprimării. Pentru a stabili care cartuş de toner trebuie înlocuit, vizitați http://solutions.brother.com/ pentru a citi răspunsurile la întrebările frecvente şi indicațiile de depanare. ■ Introduceți o nouă unitate de cilindru. (Consultați *Înlocuirea unităților de cilindru* la pagina 171.) Ar putea fi necesar doar să înlocuiți o unitate de cilindru pentru a rezolva problema imprimării. Pentru a stabili care cilindru trebuie înlocuit, vizitați http://solutions.brother.com/ pentru a citi răspunsurile la întrebările frecvente şi indicațiile de depanare.

Exemple de calitate slabă a imprimării	Recomandări
Dungi verticale pe fond deschis 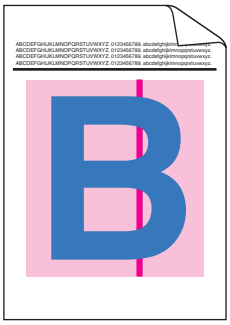	■ Ştergeţi ferestrele celor patru capete LED cu o lavetă moale, fără scame. (Consultaţi *Curăţarea capetelor LED* la pagina 154.)
Linii colorate de-a lungul paginii 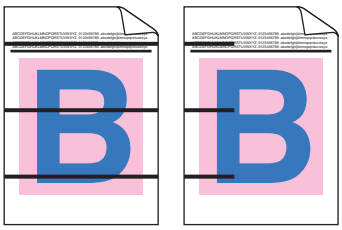	■ Dacă liniile colorate apar la intervale de 30 de mm, înlocuiţi cartuşul de toner care corespunde culorii liniei respective. (Consultaţi *Înlocuirea unui cartuş de toner* la pagina 165.) ■ Dacă liniile colorate apar la intervale de 94 de mm, introduceţi o nouă unitate de cilindru care corespunde culorii liniei respective. (Consultaţi *Înlocuirea unităţilor de cilindru* la pagina 171.)
Pete albe sau zone lipsă	■ Dacă problema persistă şi după imprimarea câtorva pagini, unitatea de cilindru poate fi pătată. Curăţaţi toate cele patru unităţi ale cilindrului. (Consultaţi *Pe paginile imprimate apar mici pete* în *Curăţarea unităţii cilindrului* la pagina 156.) ■ Tipul de suport media definit în driverul imprimantei şi în meniul Tip hârtie al aparatului trebuie să corespundă cu tipul de hârtie utilizat. (Consultaţi *Hârtia şi alte suporturi de imprimare acceptabile* la pagina 17 şi *Tabulatorul de bază* din *Ghidul utilizatorului de software* de pe discul CD-ROM.) ■ Verificaţi mediul aparatului. Condiţiile cum ar fi umiditatea ridicată pot avea ca efect apariţia unor pete albe sau a unor zone lipsă. (Consultaţi *Alegerea unei locaţii* la pagina 108.)
Complet alb sau anumite culori lipsesc 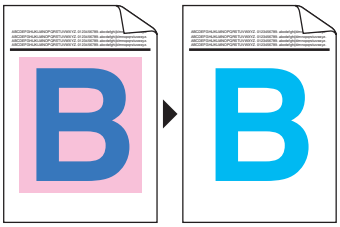	■ Introduceţi un cartuş de toner nou. (Consultaţi *Înlocuirea unui cartuş de toner* la pagina 165.) Ar putea fi necesar doar să înlocuiţi un cartuş de toner pentru a rezolva problema imprimării. Pentru a stabili care cartuş de toner trebuie înlocuit, vizitaţi http://solutions.brother.com/ pentru a citi răspunsurile la întrebările frecvente şi indicaţiile de depanare. ■ Introduceţi o nouă unitate de cilindru. (Consultaţi *Înlocuirea unităţilor de cilindru* la pagina 171.) Ar putea fi necesar doar să înlocuiţi o unitate de cilindru pentru a rezolva problema imprimării. Pentru a stabili care cilindru trebuie înlocuit, vizitaţi http://solutions.brother.com/ pentru a citi răspunsurile la întrebările frecvente şi indicaţiile de depanare.

Exemple de calitate slabă a imprimării	Recomandări
Pete colorate apar la 94 de mm distanță 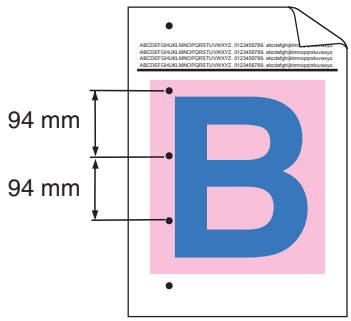 	■ Dacă problema nu este rezolvată, este posibil ca pe unitatea cilindrului să fie lipit adeziv de la o etichetă lipită pe suprafața cilindrului. Curățați unitatea cilindru. (Consultați *Mari pete pe paginile imprimate* din *Curățarea unității cilindrului* la pagina 156.) ■ Introduceți o nouă unitate de cilindru. (Consultați *Înlocuirea unităților de cilindru* la pagina 171.) Ar putea fi necesar doar să înlocuiți o unitate de cilindru pentru a rezolva problema imprimării. Pentru a stabili care cilindru trebuie înlocuit, vizitați http://solutions.brother.com/ pentru a citi răspunsurile la întrebările frecvente şi indicațiile de depanare.
Pete colorate apar la 30 de mm distanță 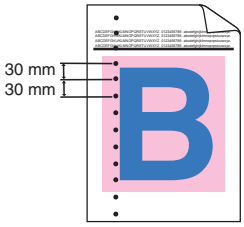 	■ Identificați culoarea care produce problema şi introduceți un cartuş nou. (Consultați *Înlocuirea unui cartuş de toner* la pagina 165.) Ar putea fi necesar doar să înlocuiți un cartuş de toner pentru a rezolva problema imprimării. Pentru a stabili care cartuş de toner trebuie înlocuit, vizitați http://solutions.brother.com/ pentru a citi răspunsurile la întrebările frecvente şi indicațiile de depanare.
Urme sau pete de toner 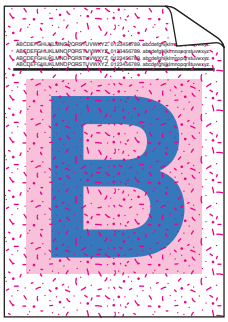	■ Verificați mediul aparatului. Condițiile precum temperatura sau umiditatea ridicată pot produce acest tip de probleme de calitate. (Consultați *Pentru a utiliza aparatul în condiții de siguranță* la pagina 109.) ■ Identificați culoarea care produce problema şi introduceți un cartuş nou. (Consultați *Înlocuirea unui cartuş de toner* la pagina 165.) Ar putea fi necesar doar să înlocuiți un cartuş de toner pentru a rezolva problema imprimării. Pentru a stabili care cartuş de toner trebuie înlocuit, vizitați http://solutions.brother.com/ pentru a citi răspunsurile la întrebările frecvente şi indicațiile de depanare. ■ Dacă problema persistă, schimbați şi unitatea de cilindru. (Consultați *Înlocuirea unităților de cilindru* la pagina 171.) Ar putea fi necesar doar să înlocuiți o unitate de cilindru pentru a rezolva problema imprimării. Pentru a stabili care cilindru trebuie înlocuit, vizitați http://solutions.brother.com/ pentru a citi răspunsurile la întrebările frecvente şi indicațiile de depanare.

Exemple de calitate slabă a imprimării	Recomandări
Culoarea imprimată nu este cea dorită	■ Verificaţi dacă modul Economisire toner este dezactivat în panoul de control al aparatului sau în driverul imprimantei. ■ Efectuaţi calibrarea. (Consultaţi *Calibrarea* la pagina 161.) ■ Reglaţi culoarea folosind setările personalizate din driver şi folosind panoul de control al aparatului. Culorile pe care aparatul le poate imprima şi culorile pe care le vedeţi pe monitor diferă. Este posibil ca aparatul să nu poată reproduce culorile de pe monitor. ■ Dacă în zonele imprimate cu gri apar culori, verificaţi dacă aţi bifat opţiunea **Improve Grey Colour (Îmbunătăţeşte Nuanţa de Gri)** din driverul de imprimantă. (Consultaţi *Tabulatorul de bază* pentru driverul imprimantei în Windows®, *Fila Avansat* pentru driverul imprimantei în Macintosh sau *Funcţionalităţile imprimantei* pentru driverul Macintosh BR-Script al imprimantei din *Ghidul utilizatorului de software* de pe discul CD-ROM.) ■ Dacă zonele umbrite sunt întunecate, deselectaţi opţiunea **Improve Grey Colour (Îmbunătăţeşte Nuanţa de Gri)**. ■ Dacă grafica imprimată cu negru este prea deschisă, selectaţi modul **Enhance Black Printing (Intensificare Imprimare pe Negru)** din driverul imprimantei. (Consultaţi *Cutia de dialog pentru setări* pentru driverul imprimantei în Windows®, *Opţiuni avansate* pentru driverul BR-Script al imprimantei sub Windows®, *Setările de imprimare* pentru driverul imprimantei pentru Macintosh sau *Funcţionalităţile imprimantei* pentru driverul Macintosh BR-Script al imprimantei din *Ghidul utilizatorului de software* de pe discul CD-ROM.) ■ Identificaţi culoarea care produce problema şi introduceţi un cartuş nou. (Consultaţi *Înlocuirea unui cartuş de toner* la pagina 165.) Ar putea fi necesar doar să înlocuiţi un cartuş de toner pentru a rezolva problema imprimării. Pentru a stabili care cartuş de toner trebuie înlocuit, vizitaţi http://solutions.brother.com/ pentru a citi răspunsurile la întrebările frecvente şi indicaţiile de depanare. ■ Identificaţi culoarea care produce problema şi introduceţi o nouă unitate de cilindru. (Consultaţi *Înlocuirea unităţilor de cilindru* la pagina 171.) Ar putea fi necesar doar să înlocuiţi o unitate de cilindru pentru a rezolva problema imprimării. Pentru a stabili care cilindru trebuie înlocuit, vizitaţi http://solutions.brother.com/ pentru a citi răspunsurile la întrebările frecvente şi indicaţiile de depanare.
O singură culoare 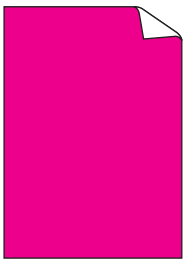	■ Identificaţi culoarea care produce problema şi introduceţi o nouă unitate de cilindru. (Consultaţi *Înlocuirea unităţilor de cilindru* la pagina 171.) Ar putea fi necesar doar să înlocuiţi o unitate de cilindru pentru a rezolva problema imprimării. Pentru a stabili care cilindru trebuie înlocuit, vizitaţi http://solutions.brother.com/ pentru a citi răspunsurile la întrebările frecvente şi indicaţiile de depanare.

Exemple de calitate slabă a imprimării	Recomandări
Defecte de încadrare a culorii 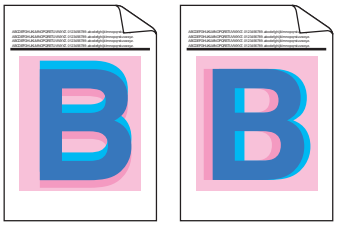	■ Verificați dacă aparatul este aşezat pe o suprafață plană solidă. ■ Efectuați o înregistrare automată a culorii folosind panoul de control (consultați *Înregistrarea automată* la pagina 162) sau efectuați o înregistrare manuală a culorii folosind panoul de control (consultați *Înregistrarea manuală* la pagina 162). ■ Identificați culoarea care produce problema şi introduceți o nouă unitate de cilindru. (Consultați *Înlocuirea unităților de cilindru* la pagina 171.) Ar putea fi necesar doar să înlocuiți o unitate de cilindru pentru a rezolva problema imprimării. Pentru a stabili care cilindru trebuie înlocuit, vizitați http://solutions.brother.com/ pentru a citi răspunsurile la întrebările frecvente şi indicațiile de depanare. ■ Montați o nouă unitate de curea. (Consultați *Înlocuirea unității de curea* la pagina 174.)
Pe pagină apare periodic o densitate inegală	■ Efectuați calibrarea. (Consultați *Calibrarea* la pagina 161.) ■ Dacă sunteți în modul copiere, reglați contrastul sau strălucirea. (Consultați *Reglare contrast, culoare şi luminozitate* la pagina 88.) ■ Identificați culoarea a cărei densitate este inegală şi schimbați cartuşul culorii respective cu unul nou. (Consultați *Înlocuirea unui cartuş de toner* la pagina 165.) Ar putea fi necesar doar să înlocuiți un cartuş de toner pentru a rezolva problema imprimării. Pentru a stabili care cartuş de toner trebuie înlocuit, vizitați http://solutions.brother.com/ pentru a citi răspunsurile la întrebările frecvente şi indicațiile de depanare. ■ Identificați culoarea a cărei densitate este inegală şi introduceți o nouă unitate de cilindru. (Consultați *Înlocuirea unităților de cilindru* la pagina 171.) Ar putea fi necesar doar să înlocuiți o unitate de cilindru pentru a rezolva problema imprimării. Pentru a stabili care cilindru trebuie înlocuit, vizitați http://solutions.brother.com/ pentru a citi răspunsurile la întrebările frecvente şi indicațiile de depanare.
Liniile fine nu sunt imprimate	■ Verificați dacă modul Economisire toner este dezactivat în panoul de control al aparatului sau în driverul imprimantei. ■ Schimbați rezoluția de imprimare. ■ Dacă utilizați driverul pentru Windows® al imprimantei, selectați **Improve Pattern Printing (Îmbunătățire tipar imprimare)** sau **Improve Thin Line (Retuşare Linie Subțire)** din **Settings (Setări)**, în fila **Basic (De Bază)**. (Consultați *Cutia de dialog pentru setări* din *Ghidul utilizatorului de software* de pe discul CD-ROM.)

Exemple de calitate slabă a imprimării	Recomandări
Încreţituri 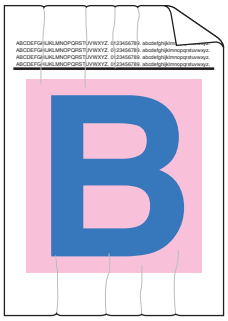	■ Folosiţi tipul de hârtie recomandat. ■ Capacul din spate trebuie să fie bine închis. ■ Cele două manete de culoare gri din interiorul capacului din spate trebuie să fie orientate în sus. ■ Tipul de suport media definit în driverul imprimantei şi în meniul Tip hârtie al aparatului trebuie să corespundă cu tipul de hârtie utilizat. (Consultaţi *Hârtia şi alte suporturi de imprimare acceptabile* la pagina 17 şi *Tabulatorul de bază* din *Ghidul utilizatorului de software* de pe discul CD-ROM.)
Deplasare imagine	■ Tipul de suport media definit în driverul imprimantei şi în meniul Tip hârtie al aparatului trebuie să corespundă cu tipul de hârtie utilizat. (Consultaţi *Hârtia şi alte suporturi de imprimare acceptabile* la pagina 17 şi *Tabulatorul de bază* din *Ghidul utilizatorului de software* de pe discul CD-ROM.) ■ Cele două manete de culoare gri din interiorul capacului din spate trebuie să fie orientate în sus. ■ Verificaţi mediul aparatului. Condiţiile precum temperatura sau umiditatea scăzută pot produce acest tip de probleme de calitate. (Consultaţi *Alegerea unei locaţii* la pagina 108.) ■ Identificaţi culoarea care produce problema şi introduceţi o nouă unitate de cilindru. (Consultaţi *Înlocuirea unităţilor de cilindru* la pagina 171.) Pentru a identifica culoarea unităţii cilindrului, vizitaţi http://solutions.brother.com/ şi citiţi răspunsurile la întrebările frecvente şi indicaţiile de depanare.
Fixare slabă 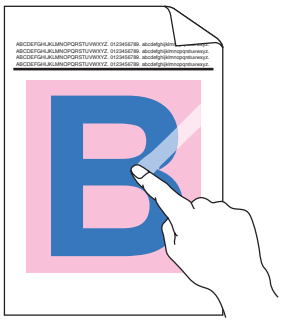	■ Tipul de suport media definit în driverul imprimantei şi în meniul Tip hârtie al aparatului trebuie să corespundă cu tipul de hârtie utilizat. (Consultaţi *Hârtia şi alte suporturi de imprimare acceptabile* la pagina 17 şi *Tabulatorul de bază* din *Ghidul utilizatorului de software* de pe discul CD-ROM.) ■ Cele două manete de culoare gri din interiorul capacului din spate trebuie să fie orientate în sus. ■ Selectaţi modul **Improve Toner Fixing (Îmbunătăţirea fixării tonerului)** în driverul imprimantei. (Consultaţi *Alte opţiuni de imprimare* (pentru driverul imprimantei în Windows®), *Opţiuni avansate* (pentru driverul BR-Script al imprimantei Windows®), *Setările de imprimare* (driverul imprimantei pentru Macintosh) sau *Funcţionalităţile imprimantei* (pentru driverul Macintosh BR-Script al imprimantei) din *Ghidul utilizatorului de software* de pe discul CD-ROM.) Dacă această selecţie nu asigură o îmbunătăţire suficientă, selectaţi **Thicker paper (Hârtie mai Groasă)** din setările **Media Type (Suport Imprimare)**.

C

Exemple de calitate slabă a imprimării	Recomandări
Îndoită sau valuri 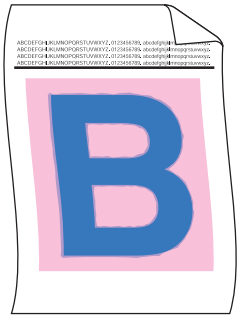	■ Alegeți modul **Reduce Paper Curl (Reducerea curbării hârtiei)** din driverul imprimantei când nu folosiți tipul de hârtie recomandat de noi. (Consultați *Alte opțiuni de imprimare* (driverul pentru în Windows® al imprimantei), *Opțiuni avansate* (driverul BR-Script pentru Windows® al imprimantei), *Setările de imprimare* (driverul pentru Macintosh al imprimantei) sau *Funcționalitățile imprimantei* (driverul BR-Script pentru Macintosh al imprimantei) din *Ghidul utilizatorului de software* de pe discul CD-ROM.) ■ Dacă nu utilizați des aparatul, este posibil ca hârtia să fie stat prea mult în tavă. Încercați să întoarceți stiva de hârtie din tavă. De asemenea, răsfoiți stiva de hârtie şi rotiți hârtia cu 180° în tava de hârtie. ■ Depozitați hârtia în spații în care să nu fie expusă la valori de temperatură şi umiditate ridicate.
Densitate inegală sau culori şterse 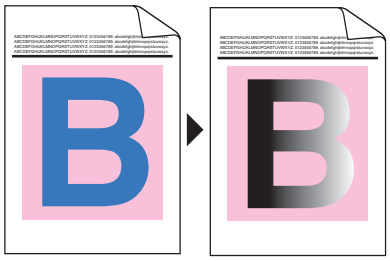	■ Deschideți complet capacul superior şi apoi reînchideți-l.
Cutele plicurilor 	Asigurați-vă că manetele pentru plicuri sunt coborâte atunci când imprimați plicuri. 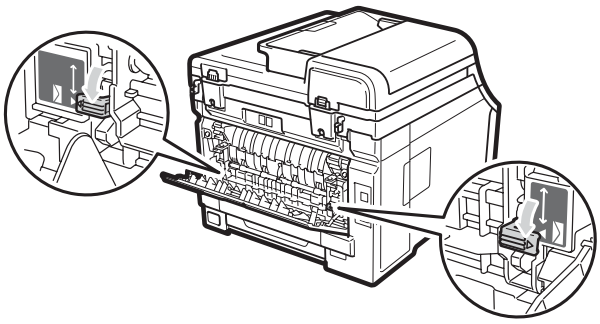

Configurarea opţiunii de detectare a tonului de apel

Atunci când trimiteţi automat un fax, aparatul va aştepta, în mod implicit, o anumită perioadă de timp înainte de a începe să formeze numărul. Schimbând Tonul de apel la `Detectare`, puteţi face aparatul să formeze imediat ce detectează un ton de apel. Această setare poate economisi o mică perioadă de timp când se trimite un fax la mai multe numere diferite. Dacă schimbaţi setarea şi începeţi să aveţi probleme cu apelarea, trebuie să reveniţi la setarea `Fara Detectare` implicită.

1. Apăsaţi pe **Menu (Meniu)**, **0**, **5**.
2. Apăsaţi ▲ sau ▼ pentru a alege `Detectare` sau `Fara Detectare`. Apăsaţi **OK**.
3. Apăsaţi **Stop/Exit (Stop/Ieşire)**.

Interferenţe pe linia telefonică

Dacă întâmpinaţi dificultăţi în trimiterea sau recepţionarea unui fax din cauza unor posibile interferenţe pe linia telefonică, vă recomandăm să reglaţi Egalizarea pentru compatibilitate, în vederea reducerii vitezei modemului pentru activităţi de fax.

1. Apăsaţi **Menu (Meniu)**, **2**, **0**, **1**.
2. Apăsaţi ▲ sau ▼ pentru a alege `De bază pt VoIP`, `Normal` sau `Inalt`.
   - `De bază pt VoIP` reduce viteza modemului la 9 600 bps şi dezactivează modul de corecţie a erorilor (ECM).

     Pentru o linie telefonică standard: dacă aveţi în mod regulat probleme de interferenţă pe linia telefonică standard, încercaţi această setare.

     Dacă folosiţi VoIP: furnizorii de servicii VoIP oferă asistenţă pentru fax folosind diverse standarde. Dacă întâmpinaţi în mod regulat erori de transmitere a faxului, încercaţi această setare.
   - `Normal` setează viteza modemului la 14 400 bps.
   - `Inalt` setează viteza modemului la 33 600 bps.

   Apăsaţi **OK**.
3. Apăsaţi **Stop/Exit (Stop/Ieşire)**.

Notă

Dacă pentru parametrul Compatibiltate selectaţi `De bază pt VoIP`, funcţia ECM va fi disponibilă numai la trimiterea faxurilor color.

C

Mesajele de eroare şi de întreţinere

La fel ca la orice produs de birou sofisticat, pot apărea erori şi trebuie să se schimbe consumabilele. Dacă se întâmplă acest lucru, aparatul identifică eroarea sau întreţinerea de rutină necesară şi afişează mesajul adecvat. Cele mai frecvente mesaje de eroare şi de întreţinere sunt prezentate mai jos.

Puteţi anula majoritatea erorilor şi a mesajelor de întreţinere de rutină chiar dumneavoastră. Dacă aveţi nevoie de ajutor suplimentar, Brother Solutions Center vă oferă răspunsuri la cele mai recente întrebări frecvente (FAQ) şi indicaţii de depanare:

Vizitaţi-ne la http://solutions.brother.com/

Mesaj de eroare	Cauza	Acţiunea
`Aparat inutiliz.` (numai pentru MFC-9320CW)	La interfaţa directă USB a fost conectat un aparat incompatibil sau defect.	Scoateţi unitatea de memorie USB Flash din interfaţa directă USB.
`Aparat protejat` (numai pentru MFC-9320CW)	Sistemul de protecţie a unităţii de memorie USB Flash este activat.	Dezactivaţi sistemul de protecţie al unităţii de memorie USB Flash.
`Avert.curea`	Durata de viaţă a unităţii de curea se apropie de sfârşit.	Cumpăraţi o nouă curea înainte ca mesajul `Înlocuire curea` să apară pe ecran.
`Avert.cutie WT`	Cutia pentru deşeuri de toner este aproape plină.	Cumpăraţi o nouă cutie pentru deşeurile de toner înainte ca mesajul `Înloc.cutia WT` să apară pe ecran.
`Avertiz.cil.(X)` [1]	Unitatea de cilindru corespunzătoare culorii indicate pe ecranul LCD se apropie de sfârşitul duratei de funcţionare.	Cumpăraţi noi unităţi de cilindru pentru culoarea indicată pe ecranul LCD înainte ca mesajul `Înloc.cil.(X)` [1] să fie afişat pe ecran.
`Blocaj Document`	Documentul nu a fost introdus sau alimentat corect sau documentul scanat folosind unitatea ADF a fost prea lung.	Consultaţi *Blocarea documentelor* la pagina 146 sau *Utilizarea unităţii de alimentare automată a documentelor (ADF)* la pagina 22.
`Blocaj interior`	Hârtia este blocată în interiorul aparatului.	(Consultaţi *Blocarea hârtiei* la pagina 147.)
`Blocaj spate`	Hârtia este blocată în spatele aparatului.	(Consultaţi *Blocarea hârtiei* la pagina 147.)
`Blocaj tava`	Hârtia este blocată în tava aparatului.	(Consultaţi *Blocarea hârtiei* la pagina 147.)

Mesaj de eroare	Cauza	Acţiunea
Calibrare	Calibrare eşuată.	Apăsaţi pe **Mono Start** or **Colour Start (Color Start)** şi reîncercaţi. ■ Opriţi aparatul. Aşteptaţi câteva secunde, apoi reîncercaţi. ■ Identificaţi culoarea care produce problema şi introduceţi o nouă unitate de cilindru. (Consultaţi *Înlocuirea unităţilor de cilindru* la pagina 171.) Pentru a identifica culoarea unităţii cilindrului, vizitaţi http://solutions.brother.com/ şi citiţi răspunsurile la întrebările frecvente şi indicaţiile de depanare. ■ Montaţi o nouă unitate de curea. (Consultaţi *Înlocuirea unităţii de curea* la pagina 174.) ■ Montaţi cutia pentru deşeurile de toner. (Consultaţi *Înlocuirea cutiei pentru deşeuri de toner* la pagina 178.) ■ Dacă problema persistă, telefonaţi la distribuitorul dumneavoastră sau la serviciul de asistenţă clienţi al Brother.
Capac deschis	Capacul unităţii de fuziune nu este închis complet sau hârtia s-a blocat în spatele aparatului când l-aţi deschis.	■ Închideţi capacul unităţii de fuziune a aparatului. ■ Asiguraţi-vă că în aparat nu mai este hârtie blocată şi apoi închideţi unitatea de fuziune şi apăsaţi pe **Mono Start** sau pe **Colour Start (Color Start)**.
Capac deschis.	Capacul unităţii ADF nu este închis complet.	Închideţi capacul unităţii ADF a aparatului, apoi apăsaţi pe **Stop/Exit (Stop/Ieşire)**.
	Capacul superior nu este închis complet.	Închideţi capacul superior al aparatului.
Conex. Esuata	Aţi încercat să contactaţi un aparat de fax care nu este în mod de Aşteptare de Conectare.	Verificaţi setările de conectare ale celuilalt aparat fax.
Deconectat	Cealaltă persoană, sau aparatul de fax al celeilalte persoane a oprit transmisia.	Încercaţi să trimiteţi sau să primiţi încă o dată.
Eroare cartuş Puneţi cartuşul cu toner negru (K) înapoi în imprimantă. [1] [1] Culoarea cartuşului de toner la care există o problemă este afişată în mesaj.	Cartuşul cu toner nu este instalat corespunzător.	Scoateţi ansamblul format din unitatea de cilindru şi cartuşul de toner corespunzător culorii indicate pe ecranul LCD. Scoateţi cartuşul de toner şi apoi reinstalaţi-l în cilindru. Puneţi ansamblul format din unitatea de cilindru şi cartuşul de toner înapoi în aparat.

Mesaj de eroare	Cauza	Acțiunea
Eroare cuptor	Temperatura cuptorului nu creşte la valoarea specificată în timpul specificat.	Opriți aparatul de la buton, aşteptați câteva secunde şi reporniți-l. Lăsați aparatul pornit timp de 15 minute. Aparatul poate să stea oprit maximum 60 de ore fără ca faxurile stocate în memorie să se piardă. (Consultați *Transferul faxurilor sau a raportului Jurnal de fax* la pagina 145.)
	Cuptorul este prea fierbinte.	
Eroare de acces (numai pentru MFC-9320CW)	În timp ce datele sunt procesate aparatul va fi scos din interfața directă USB.	Apăsați **Stop/Exit (Stop/Ieşire)**. Reintroduceți aparatul şi încercați să imprimați folosind Direct Print.
Eroare DIMM	Memoria DIMM nu este instalată corect. Memoria DIMM este defectă.	Opriți aparatul. Reinstalați corect modulul de memorie DIMM. Aşteptați câteva secunde, apoi reîncercați. Dacă mesajul de eroare reapare, înlocuiți modulul DIMM cu unul nou. (Consultați *Instalarea memoriei suplimentare* la pagina 117.)
Eroare tambur	Firul corona al unității de cilindru trebuie curățat.	Curățați firul corona de pe unitatea de cilindru. (Consultați *Curățarea firelor corona* la pagina 155.)
	Ar trebui să înlocuiți unitățile de cilindru.	Înlocuiți unitatea de cilindru pentru culoarea indicată pe ecranul LCD, cu una nouă. (Consultați *Înlocuirea unităților de cilindru* la pagina 171.)
EroareCom.	Calitatea slabă a liniei telefonice a cauzat o problemă de comunicare.	Încercați să trimiteți faxul din nou sau încercați să conectați aparatul la o altă linie telefonică. Dacă problema persistă, contactați compania de telefonie şi solicitați verificarea liniei telefonice.
Fara Hartie	Aparatul a rămas fără hârtie sau hârtia nu este încărcată corect în tava de hârtie.	Procedați conform uneia dintre metodele de mai jos: ■ Reumpleți tava de hârtie cu hârtie şi apăsați pe **Mono Start** sau pe **Colour Start (Color Start)** sau puneți hârtia în slotul de alimentare manuală. ■ Scoateți hârtia şi reîncărcați-o. Apoi apăsați pe **Mono Start** sau pe **Colour Start (Color Start)**. ■ Dacă problema persistă, rola de tragere a hârtiei poate fi murdară. Curățați rola de tragere a hârtiei. (Consultați *Curățarea rolelor de tragere a hârtiei* la pagina 161.)
Format incorect	Hârtia din tavă nu are formatul corect.	Încărcați formatul de hârtie corect în tavă şi definiți parametrul „Paper Size” (Dimensiune hârtie) (**Menu (Meniu)**, **1**, **2**, **2** (Consultați *Dimensiunea hârtiei* la pagina 24)).

Mesaj de eroare	Cauza	Acţiunea
Hârtie mica	Pentru formatul de hârtie definit în driverul imprimantei, capacul din spate al imprimantei trebuie să fie deschis.	Deschideţi capacul din spate (tava de ieşire din spate) şi apăsaţi pe **Mono Start** sau **Colour Start (Color Start)**. (Consultaţi *Imprimarea pe hârtie groasă, etichete, plicuri sau hârtie de mici dimensiuni* la pagina 13.)
Hârtie scurta	Formatul de hârtie detectat este mai scurt decât formatul de hârtie definit în comanda de imprimare şi pentru formatul de hârtie utilizat capacul din spate trebuie să fie deschis.	Deschideţi capacul din spate (tava de ieşire din spate) şi scoateţi paginile imprimate. Lăsaţi capacul din spate deschis şi apăsaţi pe **Mono Start** sau pe **Colour Start (Color Start)**.
Imprim.Impos. 1A	Una din problemele care pot cauza această eroare este aceea că datorită schimbării temperaturii din încăpere, în imprimantă poate apărea fenomenul de condensare.	Opriţi aparatul de la buton şi deschideţi complet capacul superior. Lăsaţi aparatul oprit şi deschis pentru 30 de minute pentru a se evapora orice urme de condens din interiorul aparatului, apoi închideţi capacul şi reporniţi aparatul. Dacă problema persistă, telefonaţi distribuitorului dumneavoastră sau la serviciul de asistenţă clienţi al Brother.
Imprim.Impos. XX	Aparatul are o problemă mecanică.	Procedaţi conform uneia dintre metodele de mai jos: ■ Scoateţi aparatul din priză pentru câteva minute, apoi reconectaţi-l. (Aparatul poate să stea oprit maximum 60 de ore fără ca faxurile stocate în memorie să se piardă. Consultaţi *Transferul faxurilor sau a raportului Jurnal de fax* la pagina 145.) ■ Dacă problema persistă, telefonaţi distribuitorului dumneavoastră Brother.
Init Impos. XX	Aparatul are o problemă mecanică.	■ Scoateţi aparatul din priză pentru câteva minute, apoi reconectaţi-l. (Aparatul poate să stea oprit maximum 60 de ore fără ca faxurile stocate în memorie să se piardă. Consultaţi *Transferul faxurilor sau a raportului Jurnal de fax* la pagina 145.) ■ Dacă problema persistă, telefonaţi la serviciul de asistenţă clienţi al Brother.
Inloc.Alim. Kit	Ar trebui să înlocuiţi setul de alimentare a hârtiei.	Pentru a înlocui setul PF Kit, sunaţi la distribuitorul Brother.
Înloc. tamburi	Ar trebui să înlocuiţi unităţile de cilindru.	Înlocuiţi unităţile de cilindru. (Consultaţi *Înlocuirea unităţilor de cilindru* la pagina 171.)
	Contorul unităţii de cilindru nu a fost resetat la instalarea unui nou cilindru.	Resetaţi contorul unităţii de cilindru. (Consultaţi *Resetarea contorului cilindrului* la pagina 174.)

Mesaj de eroare	Cauza	Acțiunea
Înloc.cil.(X) [1]	Ar trebui să înlocuiți unitatea de cilindru pentru culoarea indicată.	Înlocuiți unitatea de cilindru pentru culoarea indicată pe ecranul LCD. (Consultați *Înlocuirea unităților de cilindru* la pagina 171.)
Înloc.cutia WT	Ar trebui să înlocuiți cutia cu deşeuri de toner.	Înlocuiți cutia pentru deşeuri de toner. (Consultați *Înlocuirea cutiei pentru deşeuri de toner* la pagina 178.)
Înlocuire curea	Ar trebui să înlocuiți unitatea de curea.	Înlocuiți unitatea de curea. (Consultați *Înlocuirea unității de curea* la pagina 174.)
Înlocuire toner	Cartuşul de toner este la sfârşitul duratei de utilizare.	Înlocuiți cartuşul de toner pentru culoarea indicată pe ecranul LCD. (Consultați *Înlocuirea unui cartuş de toner* la pagina 165.)
Înregistrare	Înregistrare eşuată.	Apăsați pe **Mono Start** or **Colour Start (Color Start)** şi reîncercați. Procedați conform uneia dintre metodele de mai jos: ■ Opriți aparatul de la buton. Aşteptați câteva secunde, apoi reîncercați. ■ Încercați să faceți manual înregistrarea, **Menu (Meniu)**, **4**, **7**. (Consultați *Înregistrarea manuală* la pagina 162.) ■ Montați o nouă unitate de curea. (Consultați *Înlocuirea unității de curea* la pagina 174.) ■ Dacă problema persistă, telefonați distribuitorului dumneavoastră Brother.
Lipsă curea	Cureaua nu este instalată corect.	Reinstalați unitatea de curea. (Consultați *Înlocuirea unității de curea* la pagina 174.)
Lipsă toner	Cartuşul de toner sau ansamblul format din unitatea de cilindru şi cartuşul de toner nu sunt instalate corect.	Reinstalați cartuşul de toner sau unitatea cilindrului indicate pe ecranul LCD.
Lipsă toner rez.	Cutia pentru deşeurile de toner nu este instalată corect.	Montați din nou cutia pentru deşeurile de toner. (Consultați *Înlocuirea cutiei pentru deşeuri de toner* la pagina 178.)

Mesaj de eroare	Cauza	Acţiunea
Memorie Plina	Memoria aparatului este ocupată.	**Trimitere sau operaţiuni de copiere în derulare** Procedaţi conform uneia dintre metodele de mai jos: ■ Apăsaţi pe **Mono Start** sau pe **Colour Start (Color Start)** pentru a trimite sau copia paginile scanate. ■ Apăsaţi pe **Stop/Exit (Stop/Ieşire)** şi aşteptaţi până când celelalte operaţii care se desfăşoară s-au terminat, apoi reîncercaţi. ■ Ştergeţi informaţiile din memorie. (Consultaţi *Mesajul Out of Memory (Memorie insuficientă)* la pagina 45 sau pagina 91.) **Operaţiune de imprimare în derulare** Procedaţi conform uneia dintre metodele de mai jos: ■ Reduceţi rezoluţia de imprimare. (Consultaţi *Fila Avansat* din *Ghidul utilizatorului de software* de pe discul CD-ROM.) ■ Ştergeţi faxurile din memorie. (Consultaţi *Mesajul Out of Memory (Memorie insuficientă)* la pagina 91.)
Nu rasp./Ocupat	Numărul pe care l-aţi format nu răspunde sau este ocupat.	Verificaţi numărul şi încercaţi încă o dată.
Prea multe fiş. (numai pentru MFC-9320CW)	Pe unitatea de memorie USB Flash sunt prea multe fişiere salvate.	Reduceţi numărul de fişiere salvate pe unitatea de memorie USB Flash.
Prea puţin toner	Cartuşul de toner se apropie de sfârşitul duratei de utilizare.	Cumpăraţi un cartuş nou pentru culoarea indicată pe ecranul LCD înainte ca mesajul Înlocuire toner să fie afişat pe ecran.

Mesaj de eroare	Cauza	Acțiunea
Racire Asteptati putin	Temperatura unității de cilindru sau a cartuşului de toner este prea mare. Aparatul va opri acțiunea curentă de imprimare şi va intra în modul de răcire. În timpul modului de răcire veți auzi ventilatorul funcționând în timp ce ecranul LCD indică Racire, şi Asteptati putin.	Asigurați-vă că se aude ventilatorul funcționând în aparat şi că gura de evacuare nu este blocată de vreun obiect. Dacă ventilatorul funcționează, eliminați orice obiecte care ar putea bloca gura de evacuare şi lăsați aparatul pornit dar nu îl folosiți timp de câteva minute. Dacă ventilatorul nu se învârte, efectuați următoarele: Scoateți aparatul din priză pentru câteva minute, apoi reconectați-l. (Aparatul poate să stea oprit maximum 4 zile fără ca faxurile stocate în memorie să se piardă. Consultați *Transferul faxurilor sau a raportului Jurnal de fax* la pagina 145.)
Redenum.Fisierul (numai pentru MFC-9320CW)	Pe unitatea de memorie USB Flash există deja un fişier având acelaşi nume cu fişierul pe care încercați să îl salvați.	Schimbați numele fişierului din unitatea de memorie USB Flash sau pe cel al fişierului pe care doriți să îl salvați.
Scan Impos. XX	Aparatul are o problemă mecanică.	■ Scoateți aparatul din priză pentru câteva minute, apoi reconectați-l. (Aparatul poate să stea oprit maximum 60 de ore fără ca faxurile stocate în memorie să se piardă. Consultați *Transferul faxurilor sau a raportului Jurnal de fax* la pagina 145.) ■ Dacă problema persistă, telefonați la serviciul de asistență clienți al Brother.
Schimba Cuptor	Ar trebui să înlocuiți unitatea de fuziune.	Pentru a înlocui unitatea de fuziune, sunați la distribuitorul Brother.
Sf.tamburi crd	Unitățile de cilindru sunt aproape de terminarea duratei de viață.	Cumpărați unități noi înainte ca mesajul Înloc. tamburi să fie afişat pe ecran.

[1] (X) indică faptul că un cartuş de toner sau o unitate de cilindru având o anumită culoare se apropie de sfârşitul duratei de utilizare. (K)=Negru, (Y)=Galben, (M)=Magenta, (C)=Cyan.

Transferul faxurilor sau a raportului Jurnal de fax

Dacă afişajul LCD indică:

- `Init Impos. XX`
- `Imprim.Impos. XX`
- `Scan Impos. XX`

Vă recomandăm să transferaţi faxurile pe un alt aparat de fax sau pe computerul personal. (Consultaţi *Transferarea faxurilor pe un alt aparat de fax* la pagina 145 sau *Transferarea faxurilor pe PC* la pagina 145.)

Puteţi, de asemenea, să transferaţi raportul Jurnal de faxuri, pentru a vedea dacă sunt faxuri pe care trebuie să le transferaţi. (Consultaţi *Transferarea raportului Jurnal de faxuri pe un alt aparat de fax* la pagina 145.)

Notă

Dacă apare un mesaj de eroare pe afişajul LCD al aparatului, după ce faxurile au fost transferate, deconectaţi aparatul de la sursa de alimentare câteva minute şi apoi reconectaţi-l.

Transferarea faxurilor pe un alt aparat de fax

Dacă nu aţi setat codul de identificare a staţiei, nu puteţi intra în modul de transfer al faxurilor. (Consultaţi *Introduceţi informaţiile personale (ID staţie)* în *Ghid de instalare şi configurare rapidă*.)

1. Apăsaţi **Menu (Meniu)**, **9**, **0**, **1**.
2. Procedaţi conform uneia dintre metodele de mai jos:
   - Dacă pe ecranul LCD este afişat mesajul `No Data`, în memoria aparatului nu mai sunt alte faxuri. Apăsaţi **Stop/Exit (Stop/Ieşire)**.
   - Introduceţi numărul de fax la care vor fi redirecţionate faxurile.
3. Apăsaţi **Mono Start** sau **Colour Start (Color Start)**.

Transferarea faxurilor pe PC

Puteţi transfera faxurile din memoria aparatului pe PC.

1. Asiguraţi-vă că aţi instalat **MFL-Pro Suite** pe PC, apoi porniţi **PC-Fax Receiving (Primire PC-FAX)** de pe PC. (Pentru detalii despre PC Fax Receive, consultaţi *Primire PC-FAX* din *Ghidul utilizatorului de software* de pe discul CD-ROM.)
2. Asiguraţi-vă că aţi setat `Primire PC Fax` pe aparat. (Consultaţi *Recepţionarea faxurilor pe PC* la pagina 69.)
   Dacă sunt faxuri în memoria aparatului când setaţi Recepţie faxuri PC, afişajul LCD va întreba dacă doriţi să transferaţi faxurile pe PC.
3. Procedaţi conform uneia dintre metodele de mai jos:
   - Pentru a transfera toate faxurile pe PC, apăsaţi tasta **1**. Veţi fi întrebat dacă doriţi o imprimare de rezervă.
   - Pentru a ieşi şi a lăsa faxurile în memorie, apăsaţi tasta **2**.
4. Apăsaţi **Stop/Exit (Stop/Ieşire)**.

Transferarea raportului Jurnal de faxuri pe un alt aparat de fax

Dacă nu aţi setat codul de identificare a staţiei, nu puteţi intra în modul de transfer al faxurilor. (Consultaţi *Introduceţi informaţiile personale (ID staţie)* în *Ghid de instalare şi configurare rapidă*.)

1. Apăsaţi pe **Menu (Meniu)**, **9**, **0**, **2**.
2. Introduceţi numărul de fax la care va fi redirecţionat raportul Jurnalul de faxuri.
3. Apăsaţi **Start**.

Blocarea documentelor

Dacă documentul este blocat, urmați paşii de mai jos.

IMPORTANT

După îndepărtarea unui document blocat, verificați să nu rămână în aparat resturi de hârtie care ar putea provoca un alt blocaj.

Documentul este blocat în partea de sus a unității ADF

1. Scoateți orice hârtie din ADF care nu este blocată.
2. Deschideți capacul ADF.
3. Scoateți documentul blocat, din partea stângă.

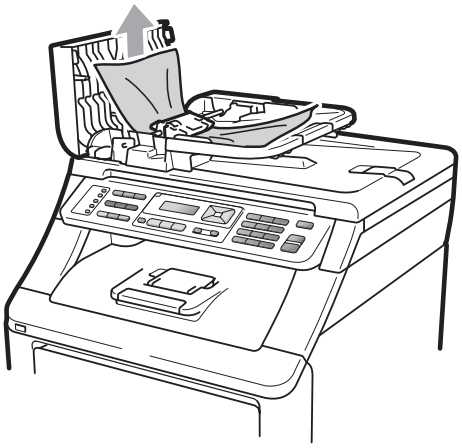

4. Închideți capacul ADF.
5. Apăsați **Stop/Exit (Stop/Ieşire)**.

Documentul este blocat sub capacul documentului

1. Scoateți orice hârtie din ADF care nu este blocată.
2. Ridicați capacul documentelor.
3. Scoateți documentul blocat, din partea dreaptă.

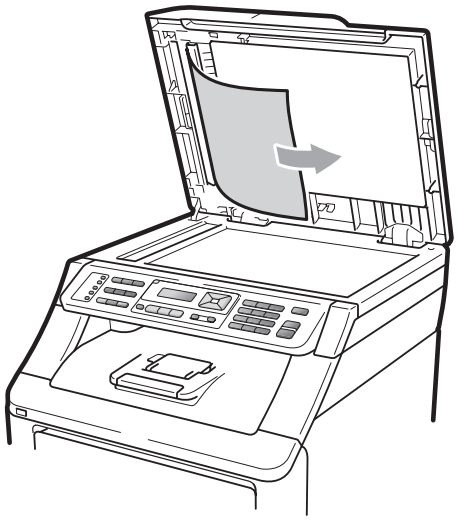

4. Închideți capacul documentelor.
5. Apăsați **Stop/Exit (Stop/Ieşire)**.

Documentul este blocat la tava de ieşire

1. Scoateți orice hârtie din ADF care nu este blocată.
2. Scoateți documentul blocat, din partea dreaptă.

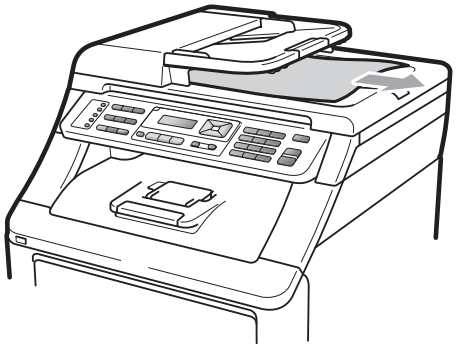

3. Apăsați **Stop/Exit (Stop/Ieşire)**.

Blocarea hârtiei

Pentru a elimina blocajele de hârtie, vă rugăm să parcurgeţi paşii din acest capitol.

IMPORTANT

Vă rugăm să confirmaţi instalarea tuturor cartuşelor de toner şi a unităţilor de cilindri în aparat. Neinstalarea acestora sau instalarea incorectă poate produce un blocaj de hârtie în aparatul Brother.

Notă

Dacă mesajul de eroare persistă, deschideţi şi închideţi ferm capacul superior şi capacul unităţii de fuziune, pentru a reseta aparatul.

Notă

Denumirile tăvilor de hârtie afişate pe ecranul LCD sunt următoarele:

- Tava de hârtie standard: `Tava`
- Slotul de alimentare manuală: `Aliment. Manuala`

Hârtia este blocată în tava de hârtie

Dacă pe ecranul LCD este afişat mesajul `Blocaj tava`, urmaţi indicaţiile de mai jos:

1. Scoateţi tava de hârtie complet din imprimantă.

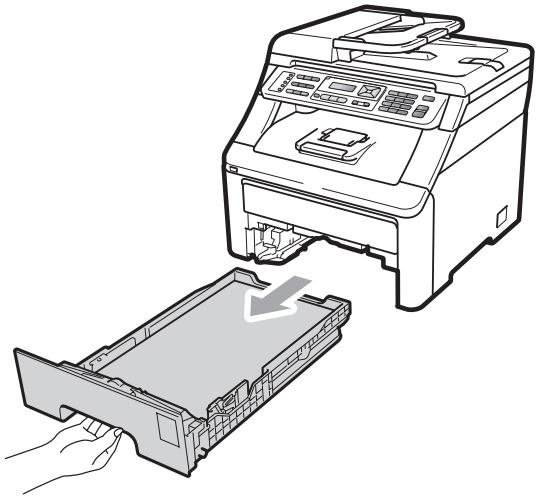

2. Pentru a scoate uşor hârtia blocată utilizaţi ambele mâini.

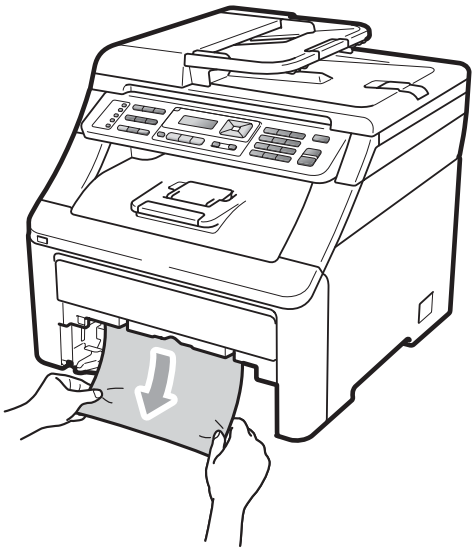

IMPORTANT

Dacă hârtia nu poate fi scoasă uşor în această direcţie, opriţi şi urmaţi instrucţiunile pentru *Hârtia este blocată în interiorul aparatului* la pagina 150.

Notă

Scoaterea inversă a hârtiei se face mai uşor.

3 Nivelul hârtiei nu trebuie să depăşească marcajul (▼) din tava de hârtie. În timp ce apăsați pe maneta verde de deblocare a ghidajelor hârtiei, împingeți ghidajele pentru a corespunde cu formatul de hârtie. Asigurați-vă că ghidajele sunt bine fixate în sloturi. (Consultați *Încărcarea hârtiei în tava de hârtie standard* la pagina 11.)

4 Puneți tava de hârtie ferm în aparat.

5 Pentru a relua imprimarea, apăsați pe **Mono Start** sau **Colour Start (Color Start)**.

Hârtia este blocată la tava de ieşire

Dacă hârtia este blocată la tava de ieşire, urmați indicațiile de mai jos:

1 Deschideți scanerul folosind ambele mâini.

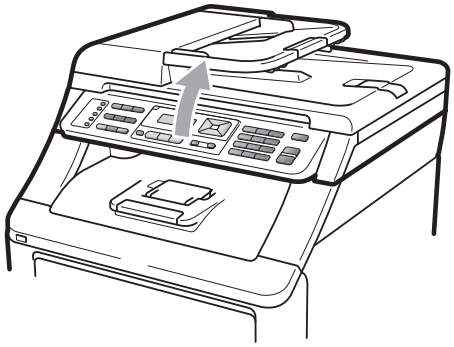

Notă

Când capacul superior este deschis, nu puteți deschide scanerul.

2 Apăsați pe maneta verde şi scoateți hârtia.

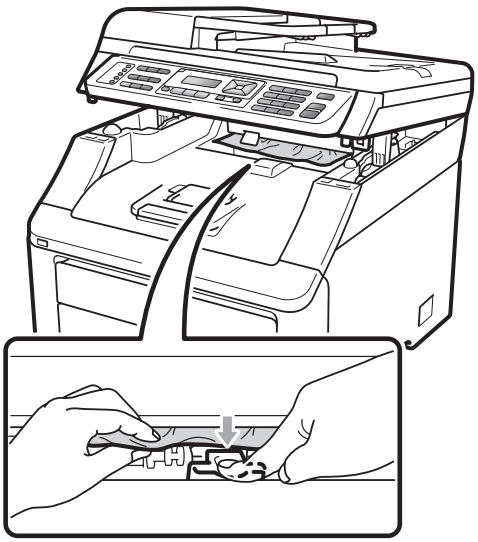

3 Împingeți scanerul în jos cu ambele mâini pentru a-l închide.

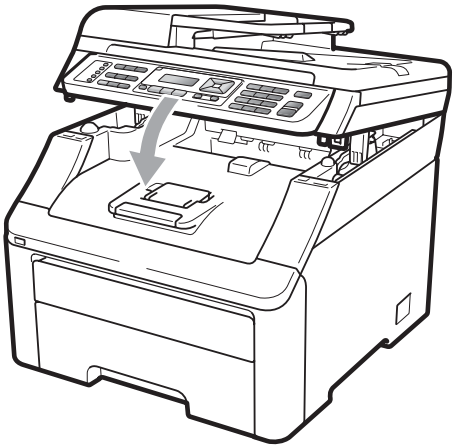

Hârtia este blocată în spatele aparatului

Dacă pe ecranul LCD este afişat mesajul `Blocaj spate`, s-a produs un blocaj de hârtie în spatele tăvii de ieşire în care hârtia iese cu faţa în sus. Urmaţi indicaţiile de mai jos:

1. Opriţi aparatul de la buton. Deconectaţi mai întâi cablul liniei telefonice, deconectaţi toate cablurile, apoi cablul de alimentare de la priza de curent.

2. Deschideţi capacul din spate.

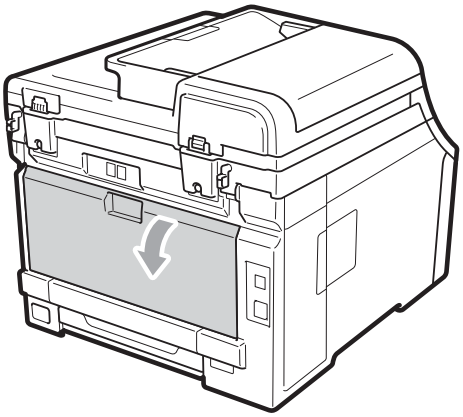

ATENŢIE

SUPRAFAŢĂ FIERBINTE

După ce aţi utilizat aparatul, anumite părţi interne ale acestuia vor fi foarte fierbinţi. Aşteptaţi cel puţin 10 minute pentru ca aparatul să se răcească înainte de a scoate hârtia blocată.

3. Apăsaţi şi împingeţi manetele verzi din stânga şi din dreapta spre dumneavoastră şi pliaţi capacul unităţii de fuziune (1).

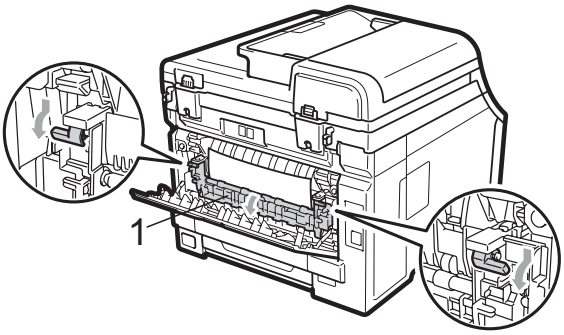

4. Cu ambele mâini, scoateţi cu atenţie hârtia blocată din unitatea de fuziune.

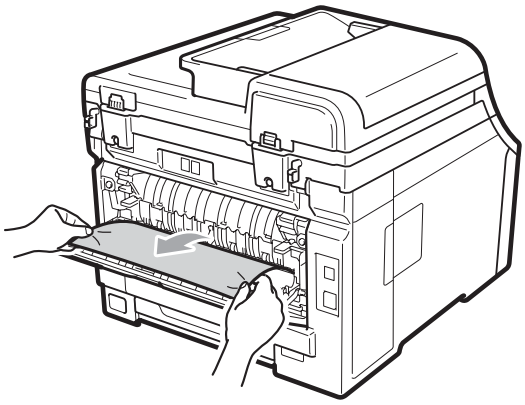

5. Închideţi capacul de la unitatea de fuziune (1).

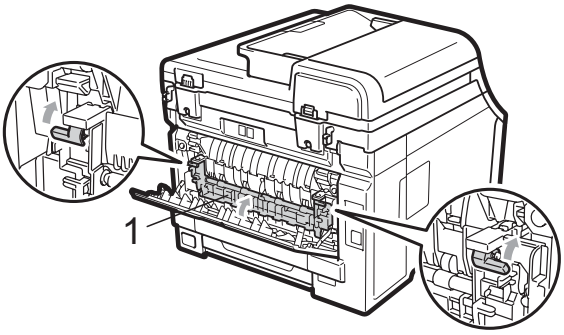

6. Închideţi complet capacul din spate.

7. Mai întâi, reconectaţi cablul de alimentare al aparatului la priza electrică, apoi reconectaţi toate cablurile şi cablul telefonic. Deschideţi aparatul de la butonul de pornire.

Hârtia este blocată în interiorul aparatului

Dacă pe ecranul LCD este afişat mesajul `Blocaj interior`, urmați indicațiile de mai jos:

1. Opriți aparatul. Deconectați mai întâi cablul liniei telefonice, deconectați toate cablurile şi apoi cablul de alimentare de la priza de curent.

2. Deschideți complet capacul superior ridicând maneta (1).

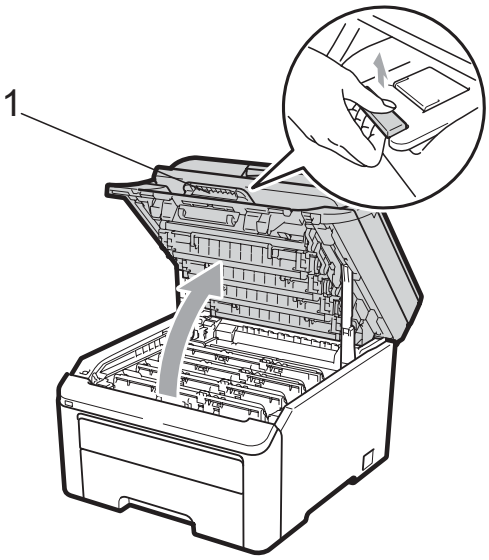

ATENȚIE

SUPRAFAȚĂ FIERBINTE

După ce ați utilizat aparatul, anumite părți interne ale acestuia vor fi foarte fierbinți. Aşteptați cel puțin 10 minute pentru ca aparatul să se răcească înainte de a scoate hârtia blocată.

IMPORTANT

Când scanerul este deschis, nu puteți deschide capacul superior.

3. Scoateți toate ansamblurile formate din unitățile de cilindru şi cartuşele de toner. Repetați această operație pentru toate ansamblurile formate din unitățile de cilindru şi cartuşele de toner.

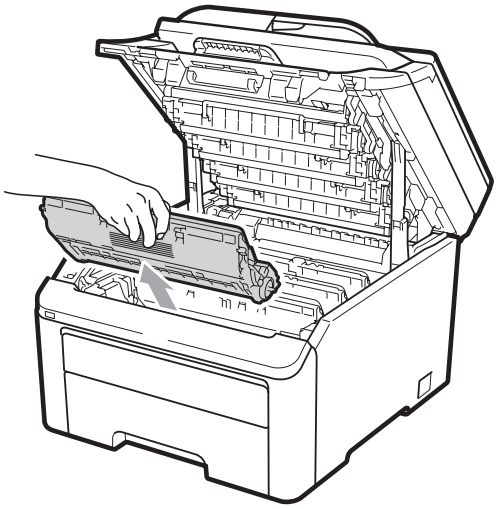

IMPORTANT

- Vă recomandăm să aşezați ansamblurile formate din unitățile de cilindru şi cartuşele de toner pe o suprafață plană şi curată, cu o foaie de hârtie sau cu o cârpă sub el, pentru a proteja suprafața în cazul în care vărsați sau împrăştiați toner în mod accidental.
- Pentru a preveni deteriorarea aparatului datorită electricității statice, NU atingeți electrozii indicați în figură.

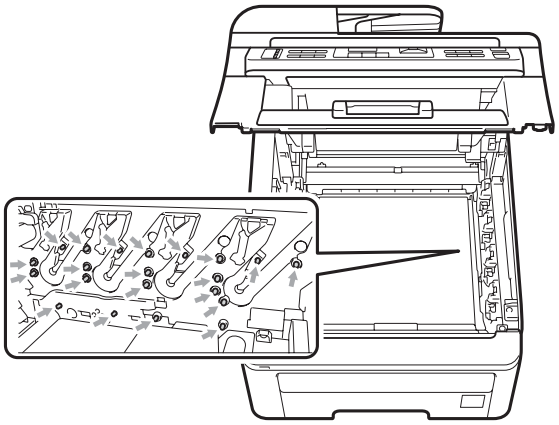

- Manipulați cu atenție cartuşul de toner. Dacă tonerul se scurge pe mâinile sau hainele dumneavoastră, ştergeți-l sau spălați-l imediat cu apă rece.

- Pentru a evita problemele de calitate a imprimării, NU atingeţi părţile umbrite prezentate în ilustraţie.

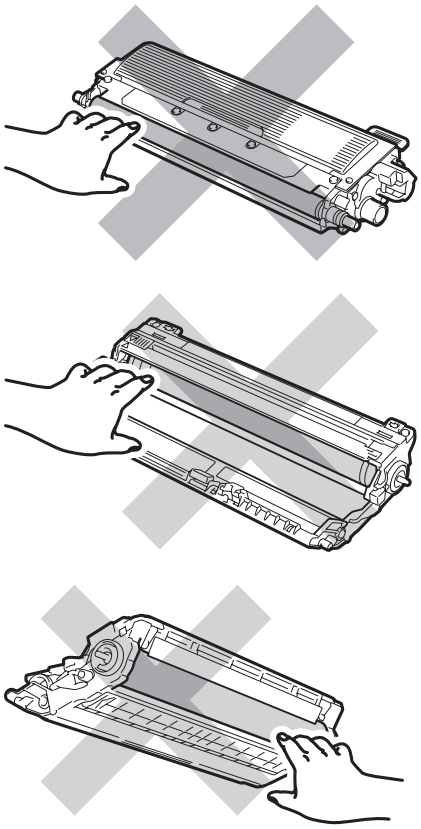

4 Scoateţi cu atenţie hârtia blocată.

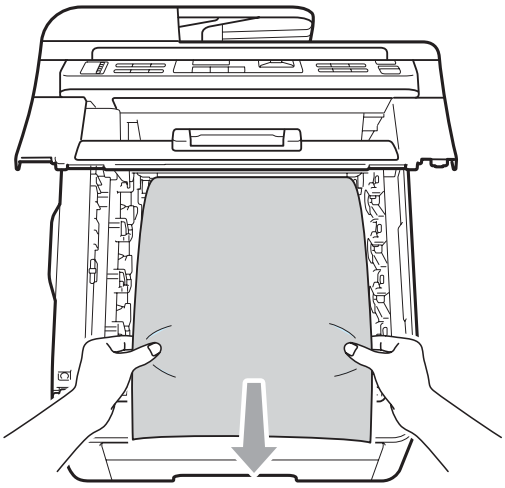

5 Puneţi fiecare ansamblul format din unitatea de cilindru şi cartuşul de toner înapoi în aparat. Culoarea cartuşului de toner trebuie să corespundă cu culoarea etichetei de pe aparat. Repetaţi această operaţie pentru toate ansamblurile formate din unităţile de cilindru şi cartuşele de toner.

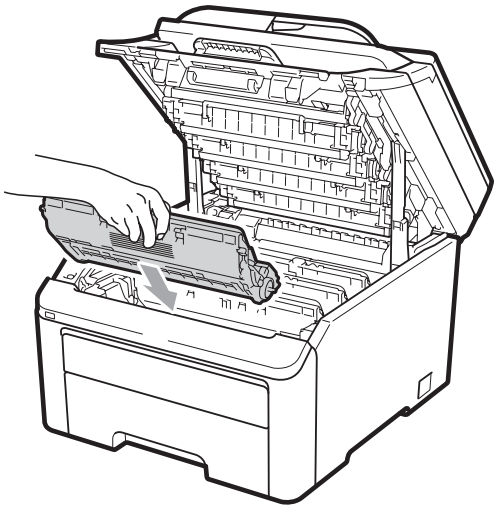

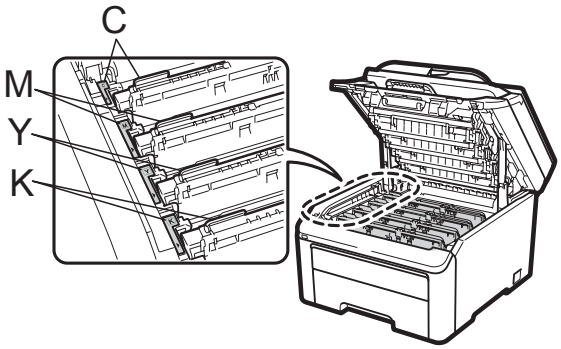

C-Cyan M-Magenta Y-Galben K-Negru

6 Închideţi capacul superior.

7 Mai întâi, reconectaţi cablul de alimentare al aparatului la priza electrică, apoi reconectaţi toate cablurile şi cablul telefonic. Porniţi aparatul.

Întreținerea periodică

Curățați regulat interiorul şi exteriorul aparatului folosind o lavetă uscată, fără scame. La înlocuirea cartuşului de toner sau a unității de cilindru, nu uitați să curățați aparatul la interior. Dacă paginile imprimate sunt murdare de toner, curățați aparatul în interior folosind o lavetă uscată, fără scame.

AVERTIZARE

Folosiți detergenți neutri. Curățarea cu lichide volatile precum diluanții sau benzina va deteriora suprafața aparatului.

NU folosiți substanțe inflamabile, spray sau lichide/solvenți organici care conțin alcool/amoniac pentru a curăța interiorul sau exteriorul aparatului. Acest lucru poate duce la izbucnirea unui incendiu sau la producerea de şocuri electrice. (Pentru informații suplimentare, consultați *Instrucțiuni importante de siguranță* la pagina 113.)

Procedați cu atenție, nu inhalați tonerul.

Curățați părților exterioare ale aparatului după cum se specifică

1. Opriți aparatul. Deconectați mai întâi cablul liniei telefonice, deconectați toate cablurile şi apoi cablul de alimentare de la priza de curent.
2. Scoateți tava de hârtie complet din imprimantă.

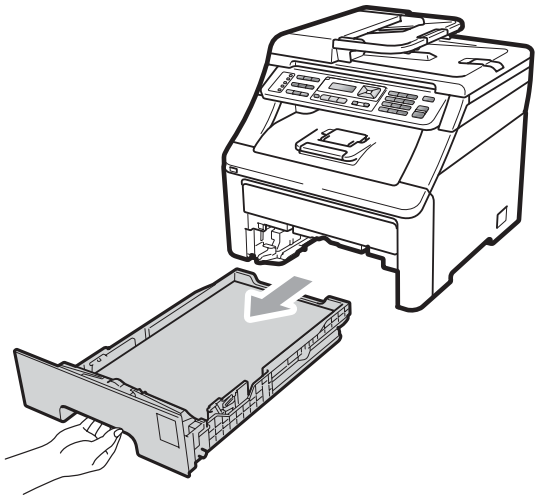

3. Ştergeți exteriorul aparatului cu o cârpă moale, uscată şi fără scame, pentru a îndepărta praful.

4. Scoateți orice hârtie din tava de hârtie.

5 Ştergeţi interiorul şi exteriorul tăvii pentru hârtie cu o cârpă moale, uscată şi fără scame, pentru a îndepărta praful.

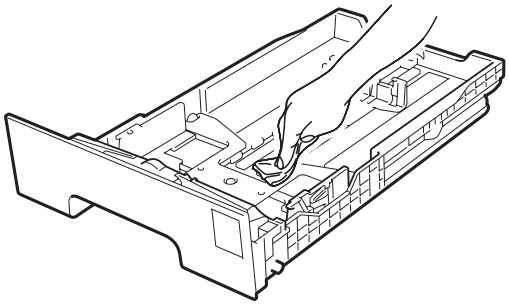

6 Reîncărcaţi hârtia şi puneţi tava de hârtie înapoi în aparat.

7 Mai întâi, reconectaţi cablul de alimentare al aparatului la priza electrică, apoi reconectaţi toate cablurile şi cablul telefonic. Porniţi aparatul.

Curăţarea ferestrei de scanare

1 Opriţi aparatul. Deconectaţi mai întâi cablul liniei telefonice, deconectaţi toate cablurile şi apoi cablul de alimentare de la priza de curent.

2 Ridicaţi capacul documentelor (1). Curăţaţi suprafaţa de plastic albă (2) şi sticla scanerului (3) de sub aceasta, folosind o lavetă umezită cu apă, moale şi fără scame.

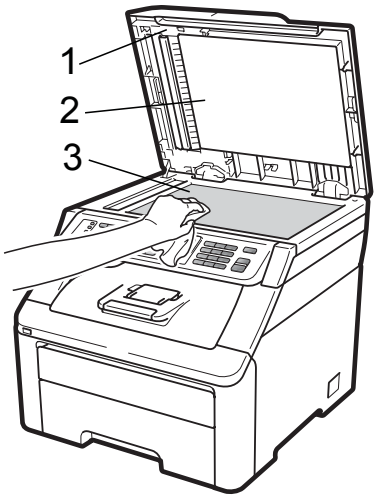

3 În unitatea ADF, curăţaţi bara albă (1) şi fâşia de sticlă a scanerului (2) de sub aceasta, cu o cârpă moale şi fără scame, umezită în apă.

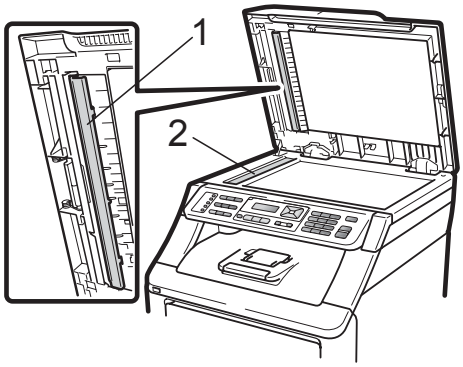

4 Mai întâi, reconectaţi cablul de alimentare al aparatului la priza electrică, apoi reconectaţi toate cablurile şi cablul telefonic. Porniţi aparatul.

Notă

Pe lângă curăţarea sticlei scanerului şi a fâşiei de sticlă cu o lavetă moale, fără scame, înmuiată în apă, treceţi degetul peste sticlă pentru a vedea dacă mai simţiţi ceva la atingere. Dacă simţiţi murdărie sau impurităţi, curăţaţi sticla din nou, concentrându-vă în zona respectivă. Este posibil să trebuiască să repetaţi procesul de curăţare de trei sau patru ori. Pentru a testa, faceţi o copie după fiecare curăţare.

Curățarea capetelor LED

AVERTIZARE

NU folosiți substanțe inflamabile, spray sau lichide/solvenți organici care conțin alcool/amoniac pentru a curăța interiorul sau exteriorul aparatului. Acest lucru poate duce la izbucnirea unui incendiu sau la producerea de şocuri electrice. Pentru informații suplimentare, consultați *Instrucțiuni importante de siguranță* la pagina 113.

IMPORTANT

NU atingeți ferestrele capetelor LED cu degetele.

1. Înainte de a începe curățarea interiorului aparatului, opriți aparatul. Scoateți mai întâi cablul telefonic şi apoi scoateți cablul de alimentare din priza electrică.

2. Deschideți complet capacul superior ridicând maneta (1).

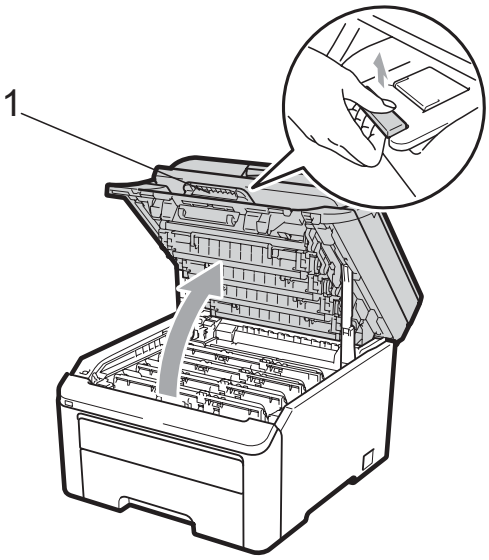

IMPORTANT

Când scanerul este deschis, nu puteți deschide capacul superior.

3. Ştergeți ferestrele capetelor LED (1) cu o cârpă uscată, fără-scame. Atenție, nu trebuie să atingeți ferestrele capeteloor LED (1) cu degetele.

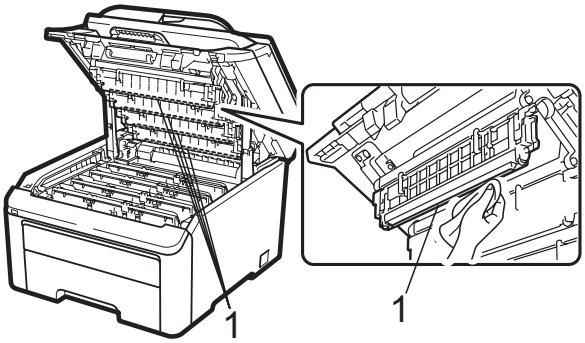

4. Închideți capacul superior al aparatului.

5. Mai întâi, reconectați cablul de alimentare al aparatului la priza electrică, apoi reconectați cablul telefonic. Porniți aparatul.

Curăţarea firelor corona

Dacă aveţi probleme legate de calitatea imprimării, curăţaţi firele corona după cum urmează:

1. Opriţi aparatul. Deconectaţi mai întâi cablul liniei telefonice, deconectaţi toate cablurile şi apoi cablul de alimentare de la priza de curent.

2. Deschideţi complet capacul superior ridicând maneta (1).

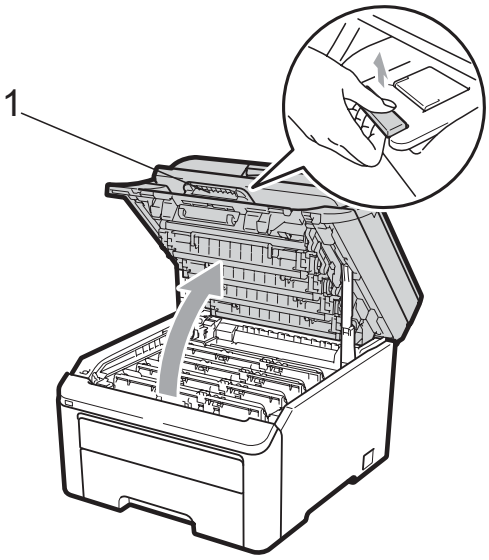

IMPORTANT

Când scanerul este deschis, nu puteţi deschide capacul superior.

3. Scoateţi ansamblurile formate din unitatea de cilindru şi cartuşul de toner.

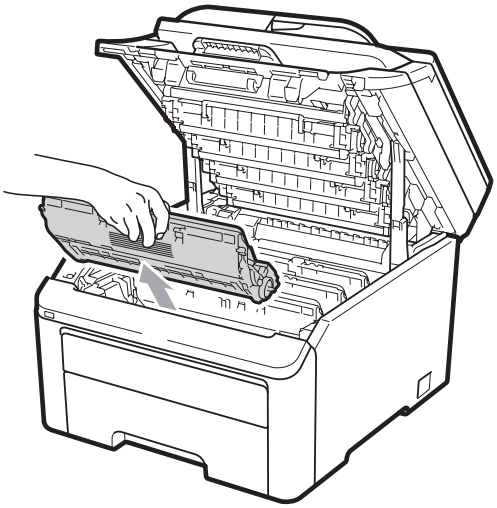

IMPORTANT

- Noi vă recomandăm să aşezaţi ansamblul unitate de cilindru şi cartuş de toner pe o suprafaţă plană şi curată, cu o foaie de hârtie sau o cârpă sub el, în cazul în care vărsaţi sau împrăştiaţi toner în mod accidental.
- Pentru a preveni deteriorarea aparatului datorită electricităţii statice, NU atingeţi electrozii indicaţi în figură.

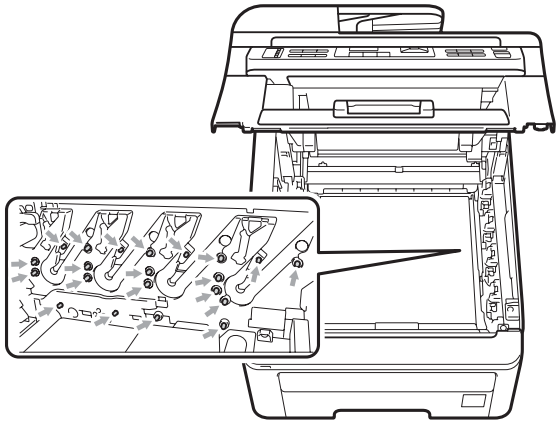

4. Curăţaţi firul corona principal, din interiorul unităţii de cilindru, împingând uşor butonul verde de la dreapta la stânga şi de la stânga la dreapta de mai multe ori.

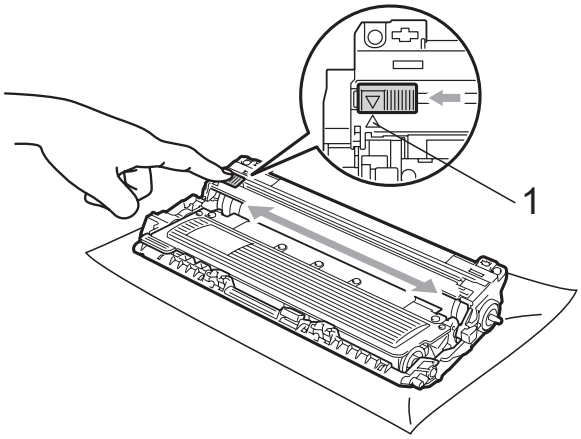

Notă

Asiguraţi-vă că aţi aşezat butonul de curăţare în poziţia iniţială (▲) (1). În caz contrar, este posibil ca paginile imprimate să aibă o dungă verticală.

C

5 Puneți fiecare ansamblul format din unitatea de cilindru şi cartuşul de toner înapoi în aparat. Culoarea cartuşului de toner trebuie să corespundă cu culoarea etichetei de pe aparat.

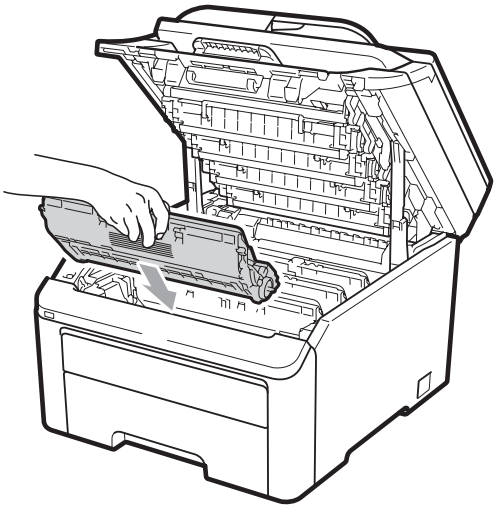

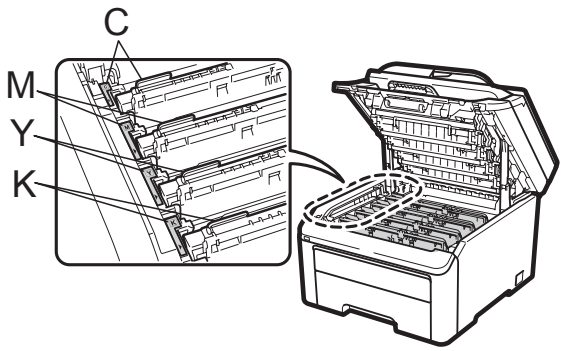

C-Cyan M-Magenta Y-Galben K-Negru

6 Repetați paşii de la ❸ la ❺ pentru a curăța restul firelor corona.

7 Închideți capacul superior al aparatului.

8 Mai întâi, reconectați cablul de alimentare al aparatului la priza electrică şi apoi reconectați toate cablurile şi cablul telefonic. Porniți aparatul.

Curățarea unității cilindrului

Pe paginile imprimate apar mici pete

Dacă pe documentele imprimate apar mici pete albe sau colorate, urmați indicațiile de mai jos pentru a rezolva problema.

1 Deschideți capacul slotului de alimentare manuală.

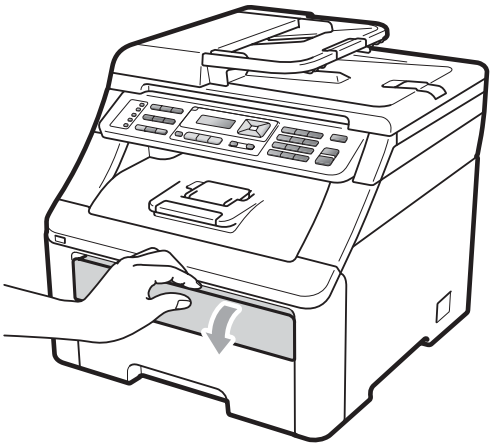

2 Folosind ambele mâini, glisați ghidajele de hârtie ale slotului de alimentare manuală la lățimea hârtiei pe care o veți utiliza.

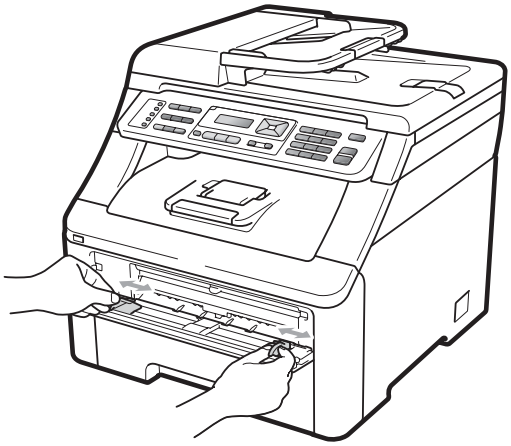

3 Folosind ambele mâini, puneţi o coală albă de hârtie în slotul de alimentare manuală până când marginea din faţă a hârtiei atinge rola de alimentare cu hârtie. Aşteptaţi până când aparatul trage hârtia automat. Când simţiţi că aparatul trage hârtia, eliberaţi-o.

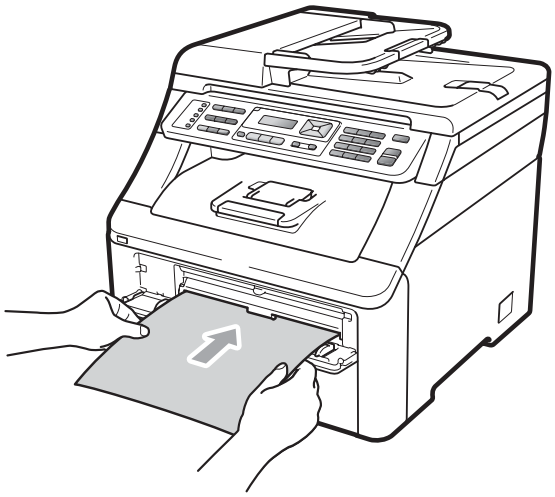

Notă

- Asiguraţi-vă că hârtia este dreaptă şi că este aşezată în poziţia corectă în slotul de alimentare manuală. În caz contrar, este posibil ca hârtia să nu fie trasă corect şi se pot produce blocaje de hârtie.
- Nu puteţi mai multe coli de hârtie în slotul de alimentare manuală o dată, deoarece se poate produce un blocaj.
- Dacă introduceţi hârtia în fanta de alimentare manuală înainte ca aparatul să se afle în modul Gata de operare, se poate produce o eroare, iar imprimarea se va opri.

4 Verificaţi dacă aparatul se află în modul Gata de operare.
Apăsaţi pe **Menu (Meniu)**, **4**, **8**.

```
Curatare cil.
Apasa Start
```

5 Apăsaţi **Mono Start** sau **Colour Start (Color Start)**. Maşina va trage bucata de hârtie şi va începe procedura de curăţare a unităţii cilindrului.

```
Curatare cil.
Asteptati
```

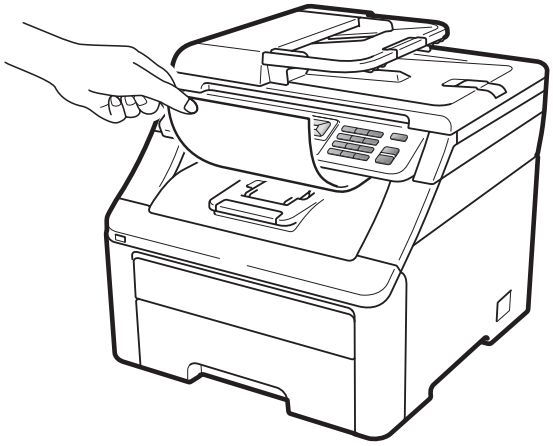

6 Când curăţarea s-a terminat, pe ecranul LCD va fi afişat mesajul `Terminat`. Apăsaţi pe **Stop/Exit (Stop/Ieşire)** pentru ca aparatul să revină în modul Gata de operare.

7 Repetaţi paşii de la ❸ la ❻ de încă două ori folosind o altă coală albă de hârtie de fiecare dată. La terminarea operaţiei, aruncaţi hârtia folosită. Dacă problema de imprimare persistă, vă rugăm să contactaţi distribuitorul Brother.

C

Pe paginile imprimate apar pete mari

Dacă pe documentele imprimate apar pete colorate la intervale de 94 mm, urmați paşii de mai jos pentru a rezolva problema.

1. Opriți aparatul. Deconectați mai întâi cablul liniei telefonice, deconectați toate cablurile şi apoi cablul de alimentare de la priza de curent.

2. Deschideți complet capacul superior ridicând maneta (1).

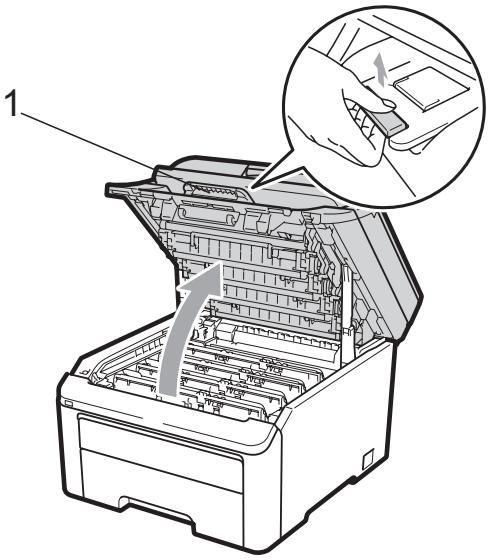

IMPORTANT

Când scanerul este deschis, nu puteți deschide capacul superior.

3. Verificați testul de imprimare pentru a identifica ce culoare produce problema. Culoarea petelor este culoarea cilindrului care trebuie să fie curățat. De exemplu, dacă petele sunt de culoare cyan, trebuie să curățați cilindrul corespunzător culorii cyan. Scoateți ansamblul format din unitatea de cilindru şi cartuşul de toner corespunzător culorii care a produs problema.

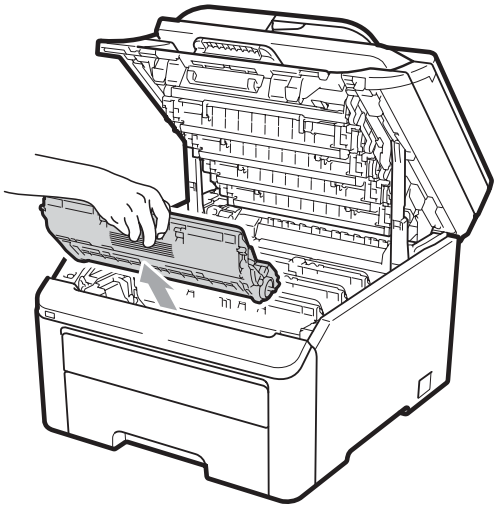

IMPORTANT

- Noi vă recomandăm să aşezați ansamblul unitate de cilindru şi cartuş de toner pe o suprafață plană şi curată, cu o foaie de hârtie sau o cârpă sub el, în cazul în care vărsați sau împrăştiați toner în mod accidental.
- Pentru a preveni deteriorarea aparatului datorită electricității statice, NU atingeți electrozii indicați în figură.

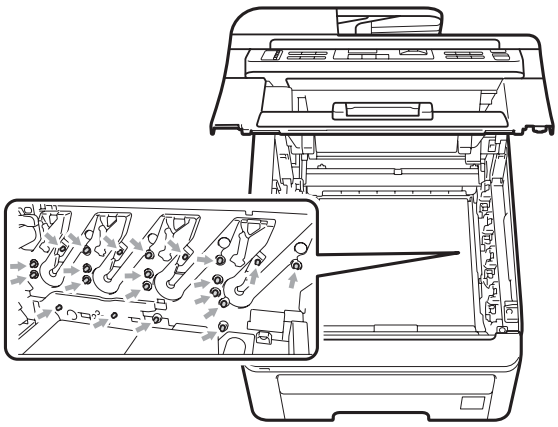

4 Împingeţi în jos maneta verde de blocare (1) şi scoateţi cartuşul de toner din unitatea de cilindru.

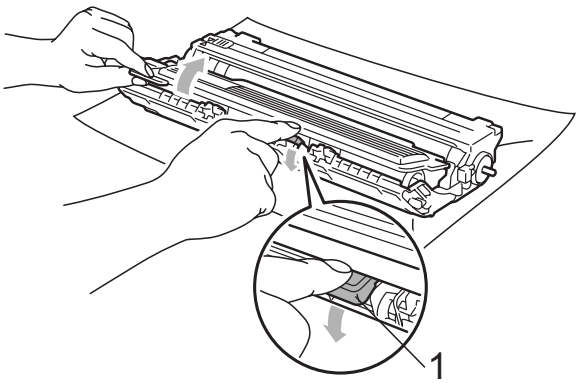

IMPORTANT

Manipulaţi cu atenţie cartuşul de toner. Dacă tonerul se scurge pe mâinile sau hainele dumneavoastră, ştergeţi-l sau spălaţi-l imediat cu apă rece.

5 Aşezaţi mostra de imprimare în faţa cilindrului şi găsiţi poziţia exactă a imprimării slabe.

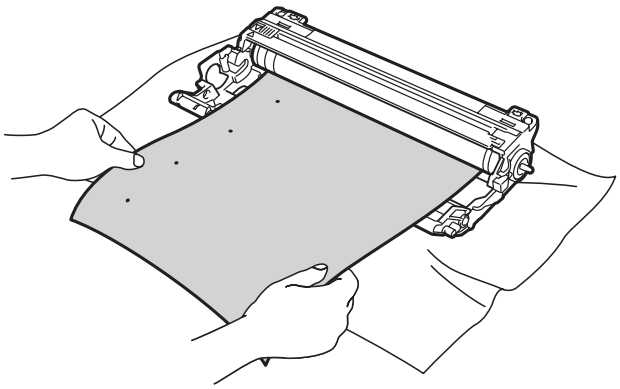

6 Întoarceţi manual unitatea de cilindru în timp ce inspectaţi vizual suprafaţa cilindrului OPC (1).

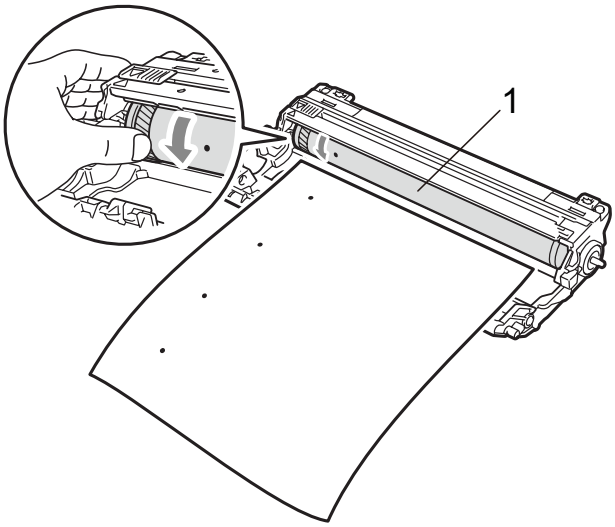

7 Când aţi găsit semnul de pe cilindru care se potriveşte cu mostra de imprimare, ştergeţi suprafaţa cilindrului OPC cu un beţişor cu vată uscată până când praful sau lipiciul de pe suprafaţă este îndepărtat.

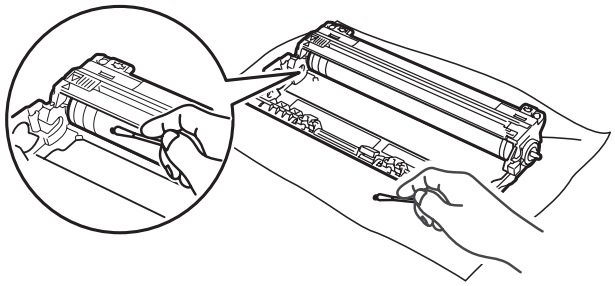

IMPORTANT

NU curăţaţi suprafaţa cilindrului fotosensibil cu un obiect ascuţit.

C

8 Puneți cartuşul de toner înapoi în unitatea de cilindru până când auziți clicul de fixare pe poziție.

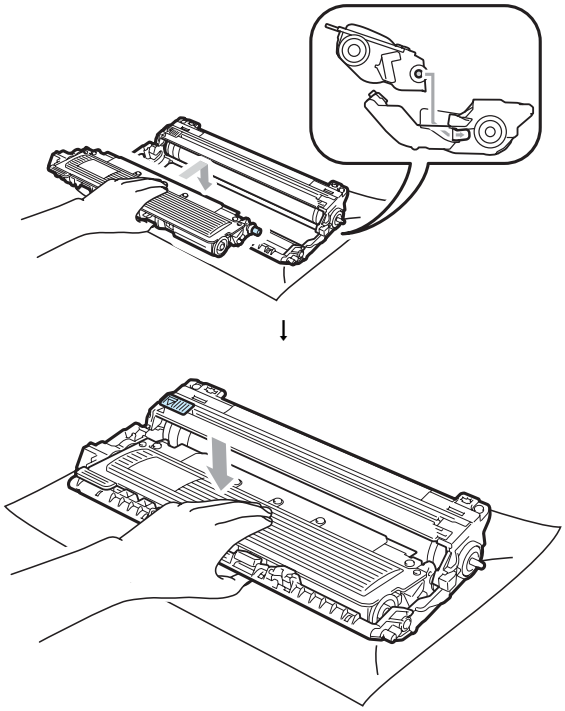

Notă

Asigurați-vă că aşezați cartuşul de toner corect, deoarece altfel se poate desprinde din unitatea de cilindru.

9 Puneți fiecare ansamblul format din unitatea de cilindru şi cartuşul de toner înapoi în aparat. Culoarea cartuşului de toner trebuie să corespundă cu culoarea etichetei de pe aparat.

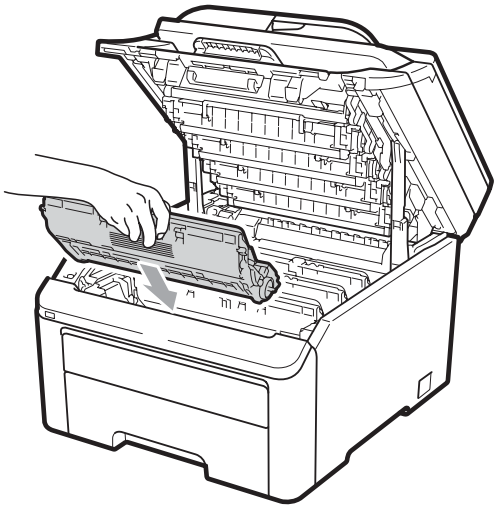

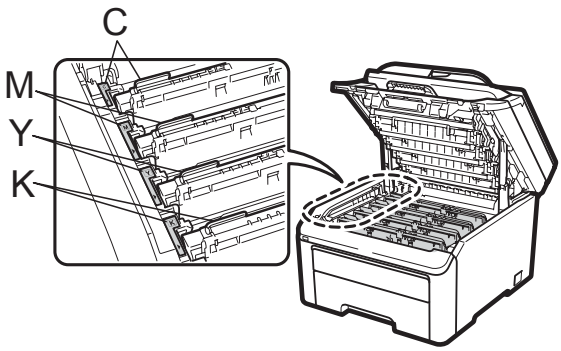

C-Cyan M-Magenta Y-Galben K-Negru

10 Închideți capacul superior al aparatului.

11 Mai întâi, reconectați cablul de alimentare al aparatului la priza electrică şi apoi reconectați toate cablurile şi cablul telefonic. Porniți aparatul.

Curăţarea rolelor de tragere a hârtiei

Dacă aveţi probleme la alimentarea hârtiei, curăţaţi rolele de tragere a hârtiei:

1. Opriţi aparatul. Scoateţi cablul de alimentare din priza electrică.
2. Scoateţi tava de hârtie complet din imprimantă.

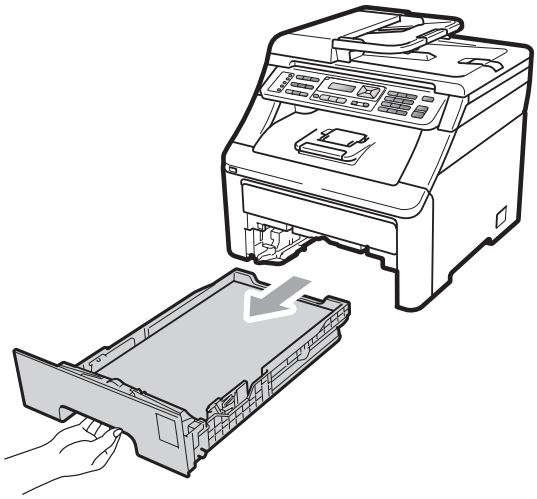

3. Stoarceţi bine o cârpă fără scame înmuiată în apă călduţă şi apoi ştergeţi de praf blocul de separare (1) din tava de hârtie.

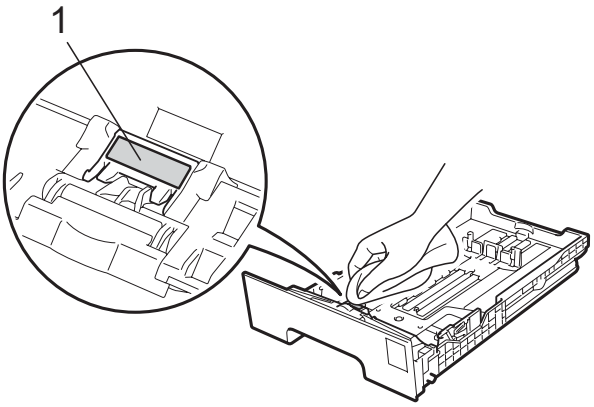

4. Ştergeţi de praf cele două role de tragere (1) din interiorul aparatului.

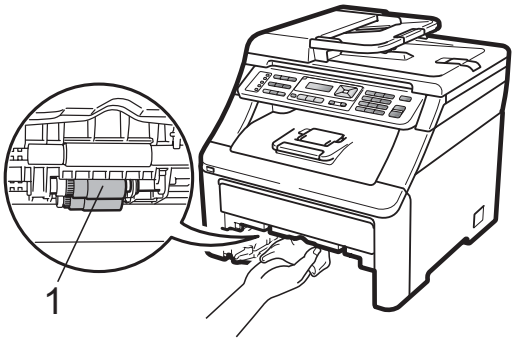

5. Puneţi tava de hârtie înapoi în aparat.
6. Reconectaţi cablul de alimentare al aparatului la priza electrică. Porniţi aparatul.

Calibrarea

Densitatea de ieşire a fiecărei culori poate varia în funcţie de parametrii mediului de lucru al aparatului, precum temperatura şi umiditatea. Calibrarea ajută la îmbunătăţirea densităţii culorii.

1. Apăsaţi pe **Menu (Meniu)**, **4**, **5**.
2. Apăsaţi ▲ sau ▼ pentru a selecta `Calibrat`.
3. Apăsaţi **OK**.
4. Apăsaţi **1** pentru a selecta `Da`.
5. Apăsaţi **Stop/Exit (Stop/Ieşire)**.

Puteţi reseta parametrii calibrării la valorile iniţiale definite în fabricaţie.

1. Apăsaţi pe **Menu (Meniu)**, **4**, **5**.
2. Apăsaţi ▲ sau ▼ pentru `Reseteaza`.
3. Apăsaţi **OK**.
4. Apăsaţi **1** pentru a selecta `Da`.

5 Apăsați **Stop/Exit (Stop/Ieşire)**.

Notă

- Dacă pe ecran este afişat un mesaj de eroare, apăsați pe **Stop/Exit (Stop/Ieşire)** şi reîncercați. Pentru informații suplimentare, consultați *Mesajele de eroare şi de întreținere* la pagina 138.
- Dacă imprimați folosind driverul de imprimantă pentru Windows®, trebuie să efectuați calibrarea din driverul de imprimantă pentru Windows®. Consultați *Fila Avansat* din *Ghidul utilizatorului de software* de pe discul CD-ROM.
- Dacă imprimați folosind driverul de imprimantă pentru Macintosh, trebuie să efectuați calibrarea din monitorul de stare. Consultați *Monitorul de stare* din *Ghidul utilizatorului de software* de pe discul CD-ROM. Dacă **Status Monitor (Monitor stare)** este deschis, selectați **Control / Color Calibration (Calibrare Culoare)** din bara de meniu.

Înregistrarea automată

Înregistrarea

Dacă în zonele compacte de culoare sau în imagini au margini cyan, magenta sau galbene, puteți folosi funcția de înregistrare automată pentru a corecta problema.

1 Apăsați **Menu (Meniu)**, **4**, **6**, **1**.

2 Pentru a începe, apăsați pe **1**.
Pentru a ieşi, apăsați pe **2**.

3 Apăsați **Stop/Exit (Stop/Ieşire)**.

Frecvența

Puteți configura aparatul să efectueze regulat operația de înregistrare automată şi cât de des să se facă aceasta.

1 Apăsați **Menu (Meniu)**, **4**, **6**, **2**.

2 Apăsați ▲ sau ▼ pentru a alege `Joasă`, `Medie`, `Înaltă` sau `Oprit`.
Apăsați **OK**.

3 Apăsați **Stop/Exit (Stop/Ieşire)**.

Înregistrarea manuală

Dacă această culoare încă mai apare incorect şi după efectuarea operației de înregistrare automată, va trebui să efectuați manual înregistrarea.

1 Apăsați **Menu (Meniu)**, **4**, **7**, **1**.

2 Apăsați **Mono Start** sau **Colour Start (Color Start)** pentru a începe imprimarea diagramei de înregistrare a culorii.

3 După ce aparatul a terminat imprimarea colii de înregistrare, apăsați pe **2** (`Set Regist.`) pentru a corecta manual culoarea.

4 Începând cu **1** (Magenta) de pe diagramă, verificați ce bară colorată are densitatea de imprimare cea mai uniformă şi introduceți numărul acesteia în aparat folosind tastele ▲ şi ▼.
Apăsați **OK**.
Repetați pentru **2** (Cyan), **3** (Galben), **4**, **5**, **6** până la **9**.

5 Apăsați **Stop/Exit (Stop/Ieşire)**.

Înlocuirea consumabilelor

În modul Gata de operare, pe ecranul LCD sunt afişate următoarele mesaje. Aceste mesaje oferă avertismente avansate pentru înlocuirea consumabilelor înainte ca acestea să ajungă la sfârşitul duratei de funcţionare. Pentru a evita orice inconveniențe, puteți cumpăra articole consumabile de rezervă înainte ca aparatul să se oprească din imprimare.

Mesajele LCD	Consumabilul care trebuie înlocuit	Durata de viață aproximativă	Modul de înlocuire	Denumirea modelului
Prea puţin toner Pregătiţi un nou X Cartuş Toner.	Cartuş de toner X = Cyan, Magenta, Galben, Negru	<Negru> 2 200 de pagini [1 2] <Cyan, Magenta, Galben> 1 400 de pagini [1 2]	Consultați pagina 165.	TN-230BK, TN-230C, TN-230M, TN-230Y
Sf.tamburi crd	4 unități de cilindru	15 000 de pagini [1 3 4]	Consultați pagina 170.	DR-230CL [5]
Avertiz.cil.(X)	1 unitate de cilindru **X** = **C**, **M**, **Y**, **K** **C** = Cyan **M** = Magenta **Y** = Galben **K** = Negru	15 000 de pagini [1 3 4]	Consultați pagina 170.	DR-230CL-BK [6], DR-230CL-CMY [7]
Avert.curea	Unitatea de curea	50 000 de pagini [1]	Consultați pagina 174.	BU-200CL
Avert.cutie WT	Cutia pentru deşeuri de toner	50 000 de pagini [1]	Consultați pagina 178.	WT-200CL

1 Format A4 sau Letter, pagini imprimate pe o singură parte.

2 Randamentul aproximativ al cartuşului este declarat în conformitate cu ISO/IEC 19798.

3 1 pagină pe comandă.

4 Durata de viață a cilindrului este aproximativă şi poate varia în funcție de tipul de utilizare.

5 Conține 4 buc. Setul pentru cilindru.

6 Conține 1 buc. Unitatea de cilindru de culoare neagră.

7 Conține 1 buc. Unitate cilindru color.

Va trebui să înlocuiți anumite piese şi să curățați regulat aparatul.

Mesajele LCD	Consumabilul care trebuie înlocuit	Durata de viață aproximativă	Modul de înlocuire	Denumirea modelului
Înlocuire toner	Cartuş de toner	<Negru> 2 200 de pagini [1 2] <Cyan, Magenta,Galben> 1 400 de pagini [1 2]	Consultați pagina 165.	TN-230BK, TN-230C, TN-230M, TN-230Y
Înloc. tamburi	4 unități de cilindru	15 000 de pagini [1 3 4]	Consultați pagina 171.	DR-230CL [5]
Înloc.cil.(X)	1 unitate de cilindru **X** = **C**, **M**, **Y**, **K** **C** = Cyan **M** = Magenta **Y** = Galben **K** = Negru	15 000 de pagini [1 3 4]	Consultați pagina 171.	DR-230CL-BK [6], DR-230CL-CMY [7]
Eroare tambur [8]	Unitatea de cilindru	15 000 de pagini [1 3 4]	Consultați pagina 171.	
Înlocuire curea	Unitatea de curea	50 000 de pagini [1]	Consultați pagina 174.	BU-200CL
Înloc.cutia WT	Cutia pentru deşeuri de toner	50 000 de pagini [1]	Consultați pagina 178.	WT-200CL
Schimba Cuptor	Unitatea de fuziune	50 000 de pagini [1]	Pentru a obține o unitate de fuziune pentru înlocuire, telefonați distribuitorului sau la serviciul de asistență clienți al Brother.	
Inloc.Alim. Kit	Set de alimentare a hârtiei	50 000 de pagini [1]	Pentru a obține un set de alimentare a hârtiei pentru înlocuire, telefonați distribuitorului sau la serviciul de asistență clienți al Brother.	

1 Format A4 sau Letter, pagini imprimate pe o singură parte.

2 Randamentul aproximativ al cartuşului este declarat în conformitate cu ISO/IEC 19798.

3 1 pagină pe comandă.

4 Durata de viață a cilindrului este aproximativă şi poate varia în funcție de tipul de utilizare.

5 Conține 4 buc. Setul pentru cilindru.

6 Conține 1 buc. Unitatea de cilindru de culoare neagră.

7 Conține 1 buc. Unitate cilindru color.

8 Mesajul `Eroare tambur` are două cazuri: dacă mesajul afişează `Înlocuiți unitatea tamburului.` va trebui să înlocuiți unitatea de cilindru. Dacă mesajul afişează `Împingeți but.verde de pe tambur.` nu trebuie să înlocuiți unitatea de cilindru, trebuie numai să curățați firele corona. (Consultați *Curățarea firelor corona* la pagina 155.)

Notă

- Eliminaţi consumabilele uzate conform legislaţiei locale. Dacă nu doriţi să returnaţi consumabilele uzate, vă rugăm să le eliminaţi în conformitate cu reglementările locale, separat de deşeurile menajere. Dacă aveţi întrebări contactaţi centrul de colectare local.
- Vă recomandăm să puneţi consumabilele uzate pe o foaie de hârtie, pentru a preveni scurgerea sau împrăştierea accidentală a substanţei din interior.
- Dacă folosiţi o hârtie care nu este un echivalent direct pentru hârtia recomandată, durata de viaţă a consumabilelor şi a pieselor aparatului se poate reduce.
- Durata de viaţă proiectată pentru fiecare cartuş este calculată conform ISO/IEC 19798. Frecvenţa de înlocuire va diferi în funcţie de complexitatea paginilor tipărite, raportul de acoperire şi de tipul de format media utilizat.

C

Înlocuirea unui cartuş de toner

Cartuşele de toner standard pot imprima cca. 2 200 de pagini (negru) sau cca. 1 400 pagini (galben, magenta, cyan) [1]. Numărul real de pagini va diferi în funcţie de tipul mediu de document. Aparatul este furnizat împreună cu cartuşul de toner iniţial care trebuie înlocuit după aproximativ 1 000 de pagini [1]. Atunci când un cartuş de toner se goleşte, pe ecranul LCD este afişat mesajul `Prea puţin toner`.

[1] Randamentul aproximativ al cartuşului este declarat în conformitate cu ISO/IEC 19798.

Notă

- Este recomandabil să păstraţi un cartuş de toner nou gata de utilizare când vedeţi avertismentul `Prea puţin toner`.
- Pentru a asigura o calitatea ridicată de tipărire, recomandăm să utilizaţi cartuşe de toner originale Brother. Dacă doriţi să cumpăraţi cartuşe de toner, vă rugăm să telefonaţi distribuitorului dumneavoastră Brother.
- Înainte de înlocuirea cartuşului de toner, recomandăm să efectuaţi o curăţare a aparatului. Consultaţi *Întreţinerea periodică* la pagina 152.
- Dacă modificaţi valoarea definită pentru densitatea de imprimare pentru o imprimare mai deschisă sau mai închisă, cantitatea de toner folosită se va modifica.
- Despachetaţi cartuşul de toner chiar înainte de a-l introduce în aparat.

Mesajul Toner insuficient

```
Prea puţin toner
Pregătiţi...
```

Dacă pe ecranul LCD este afişat mesajul `Prea puţin toner` `Pregătiţi un nou X Cartuş Toner.`, aparatul a rămas aproape fără toner. Cumpăraţi un nou cartuş de toner înainte ca mesajul `Înlocuire toner` să fie afişat pe ecran. Pe ecranul LCD este afişată culoarea tonerului care se apropie de sfârşitul duratei de utilizare (Negru, Galben, Magenta sau Cyan).

Mesajul Înlocuire toner

Atunci când următorul mesaj este afişat pe ecranul LCD, trebuie să înlocuiţi cartuşul de toner:

```
Înlocuire toner
```

Mesajul afişat pe ecranul LCD indică ce culoare trebuie înlocuită.

1. Opriţi aparatul. Scoateţi mai întâi cablul telefonic şi apoi scoateţi cablul de alimentare din priza electrică.

2 Deschideți complet capacul superior ridicând maneta (1).

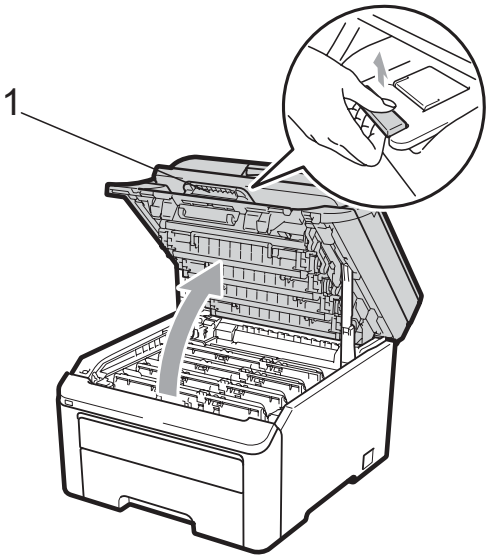

IMPORTANT

Când scanerul este deschis, nu puteți deschide capacul superior.

3 Scoateți ansamblul format din unitatea de cilindru şi cartuşul de toner corespunzător culorii afişate pe ecranul LCD.

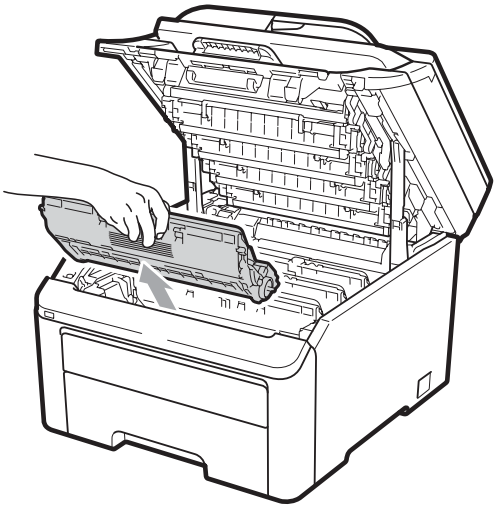

4 Împingeți în jos maneta verde de blocare (1) şi scoateți cartuşul de toner din unitatea de cilindru.

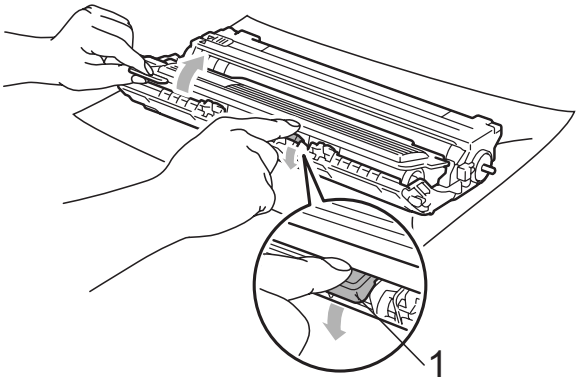

AVERTIZARE

NU aruncați în foc cartuşul de toner. Acesta poate să explodeze şi să vă rănească.

NU folosiți materiale de curățare care conțin amoniac, alcool, orice tip de spray sau orice substanțe inflamabile pentru a curăța interiorul sau exteriorul aparatului. Acest lucru poate duce la izbucnirea unui incendiu sau la producerea de şocuri electrice. Pentru instrucțiuni despre curățarea acestui aparat vă rugăm să consultați *Întreținerea periodică* la pagina 152.

Procedați cu atenție, nu inhalați tonerul.

IMPORTANT

- Vă recomandăm să aşezaţi ansamblul format din unitatea de cilindru şi cartuşul de toner pe o suprafaţă plană şi curată, cu o foaie de hârtie sau cu o cârpă sub el, pentru a proteja suprafaţa în cazul în care vărsaţi sau împrăştiaţi toner în mod accidental.
- Pentru a preveni deteriorarea aparatului datorită electricităţii statice, NU atingeţi electrozii indicaţi în figură.

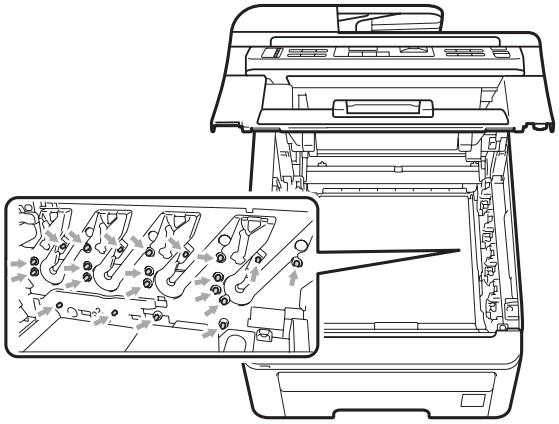

- Manipulaţi cu atenţie cartuşul de toner. Dacă tonerul se scurge pe mâinile sau hainele dumneavoastră, ştergeţi-l sau spălaţi-l imediat cu apă rece.
- Pentru a evita problemele de calitate a imprimării, NU atingeţi părţile umbrite prezentate în ilustraţie.

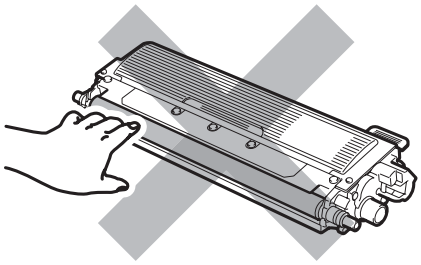

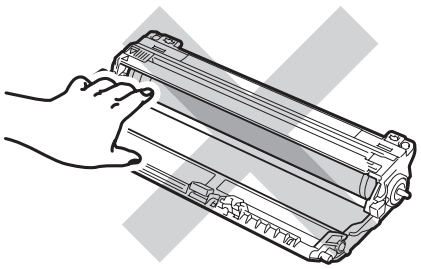

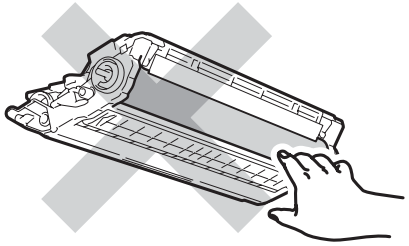

C

Notă

- Sigilaţi bine cartuşul de toner folosit într-o pungă adecvată, pentru ca pudra de toner să nu se scurgă afară din cartuş.
- Eliminaţi consumabilele uzate conform legislaţiei locale. Dacă nu doriţi să returnaţi consumabilele uzate, vă rugăm să le eliminaţi în conformitate cu reglementările locale, separat de deşeurile menajere. Dacă aveţi întrebări contactaţi centrul de colectare local.

5 Curăţaţi firul corona principal, din interiorul unităţii de cilindru, împingând uşor butonul verde de la dreapta la stânga şi de la stânga la dreapta de mai multe ori.

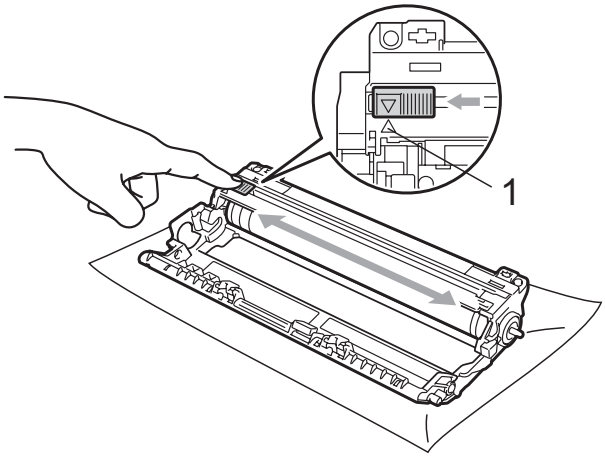

Notă

Asiguraţi-vă că aţi aşezat butonul de curăţare în poziţia iniţială (▲) (1). În caz contrar, este posibil ca paginile imprimate să aibă o dungă verticală.

6 Despachetați noul cartuş de toner. Scuturați uşor cartuşul de câteva ori pentru a distribui tonerul uniform în interiorul cartuşului.

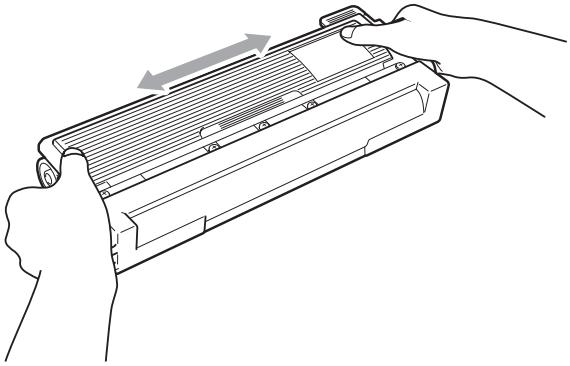

IMPORTANT

- Scoateți cartuşul de toner din ambalaj numai înainte de a-l pune în aparat. Dacă un cartuş de toner este lăsat despachetat o perioadă lungă de timp, durata de viață a tonerului se va scurta.
- Dacă o unitate de cilindru despachetată este lăsată sub acțiunea directă a razelor solare sau la lumină într-o încăpere, aceasta se poate deteriora.

ATENȚIE

SUPRAFAȚĂ FIERBINTE

Puneți cartuşul de toner în unitatea de cilindru imediat după ce l-ați scos din ambalajul de protecție. Pentru a preveni orice reducere a calității imprimării, NU atingeți zonele marcate cu gri în figurile de mai jos.

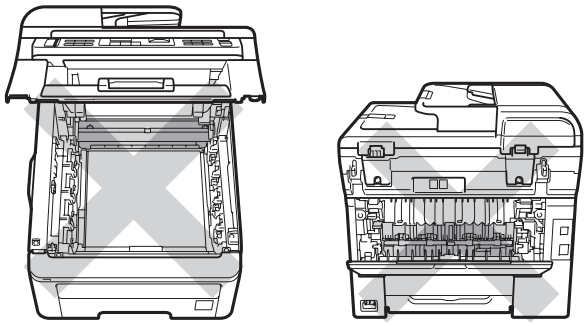

IMPORTANT

Aparatele Brother sunt proiectate pentru a funcționa cu un toner având anumite specificații şi vor lucra la performanțe optime dacă folosiți cartuşe de toner originale Brother (TN-230BK/TN-230C/TN-230M/TN-230Y). Brother nu poate garanta aceste performanțe optime dacă folosiți toner sau cartuşe de toner având alte specificații. De aceea Brother vă recomandă utilizarea cartuşelor originale Brother, identice cu cele livrate împreună cu aparatul şi nu vă recomandă reumplerea cartuşelor goale cu toner provenind din alte surse. Dacă se produce o deteriorare a unității de cilindru sau a altor piese ale acestui aparat ca urmare a utilizării unui toner sau unor cartuşe de toner altele decât produsele originale Brother, din cauza incompatibilității sau lipsei de conformitate a acestor produse cu acest aparat, orice reparații necesare ca urmare a acestui lucru nu pot fi acoperite de garanție.

7 Trageți afară capacul de protecție.

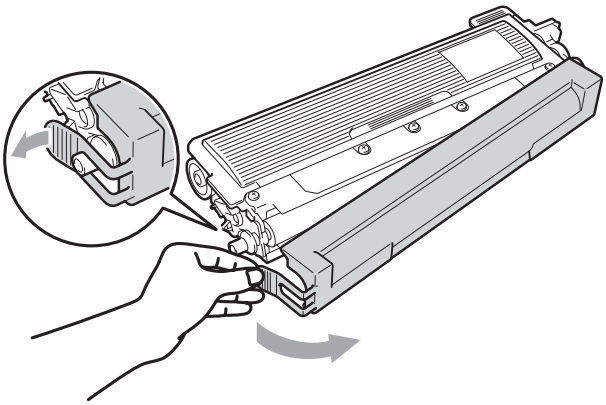

8 Introduceţi noul cartuş de toner, apăsând cu putere în unitatea de cilindru, până când auziţi că se fixează în poziţie cu un clic.

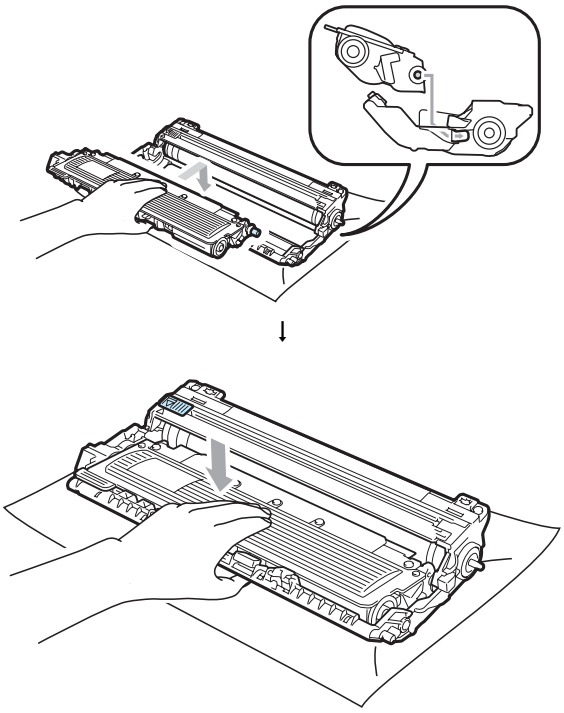

Notă

Asiguraţi-vă că aşezaţi cartuşul de toner corect, deoarece altfel se poate separa de unitatea de cilindru.

9 Împingeţi ansamblul format din unitatea de cilindru şi cartuşul de toner înapoi în aparat. Culoarea cartuşului de toner trebuie să corespundă cu culoarea etichetei de pe aparat.

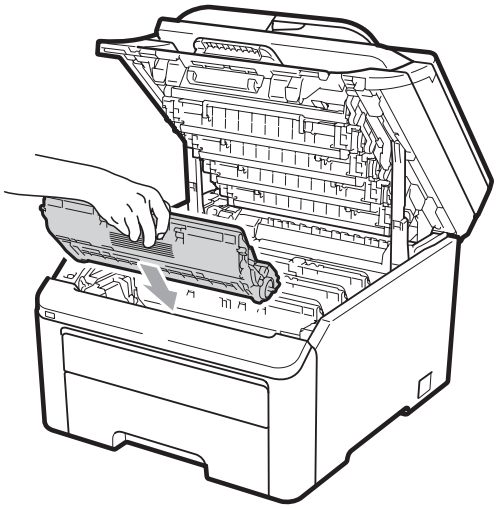

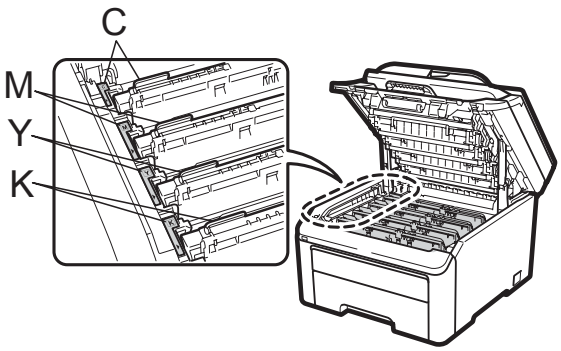

C-Cyan M-Magenta Y-Galben K-Negru

10 Închideţi capacul superior al aparatului.

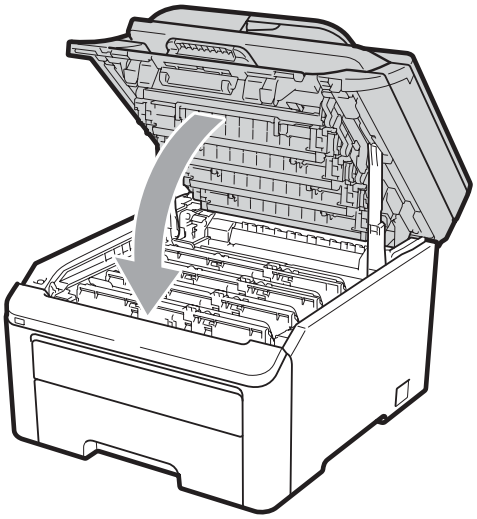

11 Mai întâi, reconectați cablul de alimentare al aparatului la priza electrică, apoi reconectați toate cablurile şi cablul telefonic. Porniți aparatul.

Notă

Nu opriți aparatul şi nu deschideți capacul superior decât după ce pe ecranul LCD este afişată starea Gata de operare.

IMPORTANT

Manipulați cu grijă unitatea de cilindru când o demontați, deoarece aceasta poate conține toner. Dacă tonerul se scurge pe mâinile sau hainele dumneavoastră, ştergeți-l sau spălați-l imediat cu apă rece.

Unitățile de cilindru

Un nou set de cilindri (modelul nr. DR-230CL) poate imprima cca. 15 000 de coli format A4 sau Letter pe o singură parte. Setul de cilindri DR-230CL conține 4 unități de cilindru - 1 negru (DR-230CL-BK) şi 3 color (DR-230CL-CMY). Deoarece cilindrii se rotesc la unison în diferite etape de funcționare (chiar dacă imprimați cu o singură culoare) şi deoarece avarierea unei singure unități de cilindru nu este posibilă, va trebui să schimbați simultan toți cilindrii. Nu deținem controlul asupra diferiților factori care determină durata de viață reală a cilindrului; de aceea nu putem garanta un număr minim de pagini care vor fi imprimate de cilindrul dumneavoastră. Imprimanta trebuie utilizată numai într-un mediu de lucru curat, fără praf şi cu o ventilație adecvată. Uzura cilindrilor se produce datorită utilizării şi rotirii cilindrului şi a interacțiunii cu hârtia, tonerul şi cu alte materiale de pe traseul hârtiei.

Atunci când un cilindru atinge limita de rotații stabilită prin fabricație corespunzătoare randamentului nominal pe pagină, pe ecranul LCD al aparatului va fi afişat un mesaj care vă informează că trebuie să înlocuiți respectivul(ii) cilindru(i). Aparatul va continua să funcționeze, totuşi, calitatea imprimării s-ar putea să nu mai fie cea optimă.

Mesajele care vă avertizează că cilindrii vor trebui înlocuiți în curând

```
Sf.tamburi crd
```

Dacă pe ecranul LCD este afişat mesajul `Sf.tamburi crd`, atunci setul de cilindri se apropie de sfârşitul duratei de funcționare. Cumpărați un nou set de cilindri (DR-230CL) pentru a-i putea înlocui înainte ca mesajul Înloc. cil. să fie afişat pe ecran. Pentru a înlocui unitățile de cilindrii, consultați *Înlocuirea unităților de cilindru* la pagina 171.

IMPORTANT

Pentru a obține cele mai bune performanțe, utilizați numai unități originale de cilindri Brother şi toner original Brother. Imprimarea folosind alte unități de cilindru sau de toner, produse de terți, poate reduce nu numai calitatea imprimării dar şi calitatea şi durata de viață a imprimantei însăşi. Garanția s-ar putea să nu se aplice în cazul problemelor care apar datorită utilizării unei unități de cilindru sau de toner produse de un terț.

Notă

```
Avertiz.cil.(X)
```

Dacă numai un anumit cilindru se apropie de sfârşitul duratei de funcționare, pe ecranul LCD va fi afişat mesajul `Avertiz.cil.(X)`. (X) indică faptul că o unitate de cilindru având o anumită culoare se apropie de sfârşitul duratei de utilizare. ((K)=Negru, (Y)=Galben, (M)=Magenta, (C)=Cyan) Telefonați distribuitorului Brother pentru a cumpăra o nouă unitate de cilindru DR-230CL-BK (pentru negru) sau DR-230CL-CMY (pentru culorile Y, M, C) pentru a o putea înlocui atunci când mesajul `Înloc. tamburi` va fi afişat pe ecran. timpul duratei normale de viață a unui set de cilindri mesajul `Avertiz.cil.(X)` nu va fi afişat pe ecran. Mesajul se referă numai la un anumit cilindru dacă numai un cilindru a fost înlocuit anterior datorită unei defecțiuni sau a unei erori.

Mesajele de înlocuire a cilindrilor

Atunci când următorul mesaj este afişat pe ecranul LCD, trebuie să înlocuiţi setul de cilindri:

```
Înloc. tamburi
```

```
Eroare tambur
```

<Mesajul cu derulare>

`Înlocuiţi unitatea tamburului. Negru/ Cyan/ Magenta/ Galben. Consultaţi Ghidul utilizatorului.` [1]

[1] Va fi afişată numai culoarea pe care trebuie să o înlocuiţi

Mesajul Eroare tambur are două cazuri: dacă mesajul afişează `Înlocuiţi unitatea tamburului.` va trebui să înlocuiţi unitatea de cilindru. Dacă mesajul afişează `Împingeţi but.verde de pe tambur.` nu trebuie să înlocuiţi unitatea de cilindru, trebuie numai să curăţaţi firele corona. (Consultaţi *Curăţarea firelor corona* la pagina 155.)

IMPORTANT

Pentru a obţine cele mai bune performanţe, utilizaţi numai unităţi originale de cilindri Brother şi toner original Brother. Imprimarea folosind alte unităţi de cilindru sau de toner, produse de terţi, poate reduce nu numai calitatea imprimării dar şi calitatea şi durata de viaţă a imprimantei însăşi. Garanţia s-ar putea să nu se aplice în cazul problemelor care apar datorită utilizării unei unităţi de cilindru sau de toner produse de un terţ.

Notă

Dacă trebuie înlocuit numai un anumit cilindru, pe ecranul LCD este afişat mesajul `Înloc.cil.(X).` (X) indică ce culoare are unitatea de cilindru care trebuie înlocuită. ((K)=Negru, (Y)=Galben, (M)=Magenta, (C)=Cyan) În timpul duratei normale de viaţă a unui set de cilindri mesajul Înloc. cil. (X) nu va fi afişat pe ecran. Mesajul se referă numai la un anumit cilindru dacă numai un cilindru a fost înlocuit anterior datorită unei defecţiuni sau a unei erori.

Înlocuirea unităţilor de cilindru

IMPORTANT

- Manipulaţi cu grijă unitatea de cilindru când o demontaţi, deoarece aceasta poate conţine toner. Dacă tonerul se scurge pe mâinile sau hainele dumneavoastră, ştergeţi-l sau spălaţi-l imediat cu apă rece.
- La fiecare înlocuire a unităţii de cilindru, curăţaţi imprimanta în interior. (Consultaţi *Întreţinerea periodică* la pagina 152.)

1. Opriţi aparatul. Scoateţi mai întâi cablul telefonic şi apoi scoateţi cablul de alimentare din priza electrică.
2. Deschideţi complet capacul superior ridicând maneta (1).

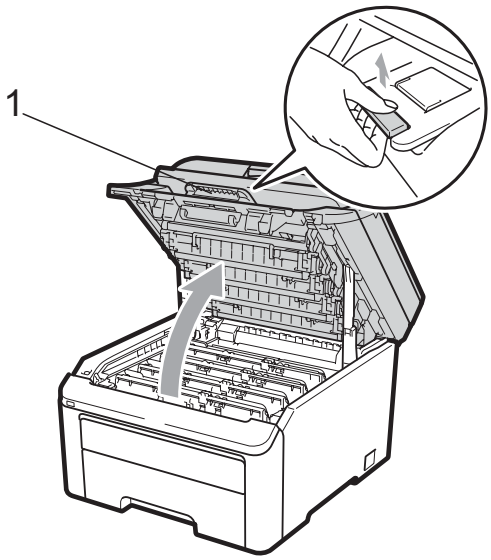

IMPORTANT

Când scanerul este deschis, nu puteți deschide capacul superior.

3 Scoateți ansamblul format din unitatea de cilindru şi cartuşul de toner corespunzător culorii afişate pe ecranul LCD.

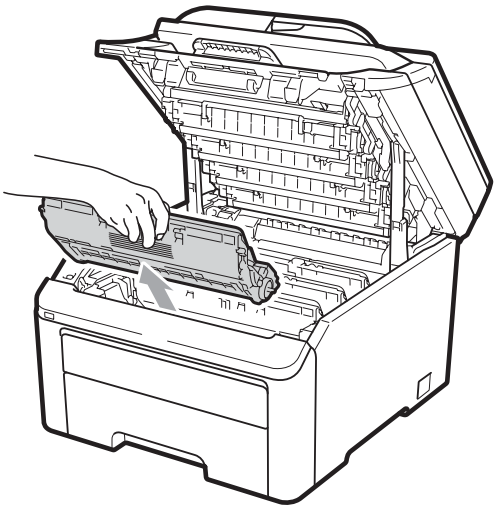

4 Împingeți în jos maneta verde de blocare (1) şi scoateți cartuşul de toner din unitatea de cilindru.

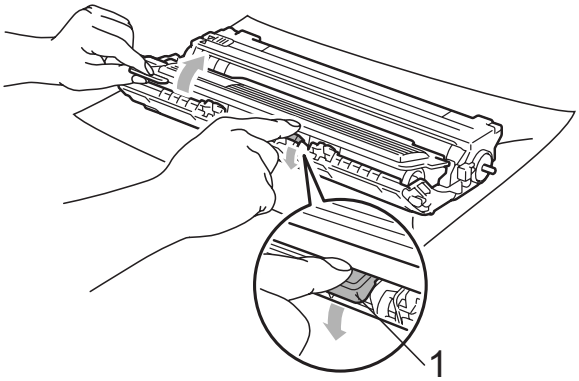

AVERTIZARE

NU aruncați în foc cartuşul de toner. Acesta poate să explodeze şi să vă rănească.

NU folosiți materiale de curățare care conțin amoniac, alcool, sau orice tip de spray sau orice substanțe inflamabile pentru a curăța interiorul sau exteriorul aparatului. Acest lucru poate duce la izbucnirea unui incendiu sau la producerea de şocuri electrice. Pentru instrucțiuni despre curățarea acestui aparat vă rugăm să consultați *Întreținerea periodică* la pagina 152.

Procedați cu atenție, nu inhalați tonerul.

IMPORTANT

- Noi vă recomandăm să aşezați ansamblul unitate de cilindru şi cartuş de toner pe o suprafață plană şi curată, cu o foaie de hârtie sau o cârpă sub el, în cazul în care vărsați sau împrăştiați toner în mod accidental.
- Pentru a preveni deteriorarea aparatului datorită electricității statice, NU atingeți electrozii indicați în figură.

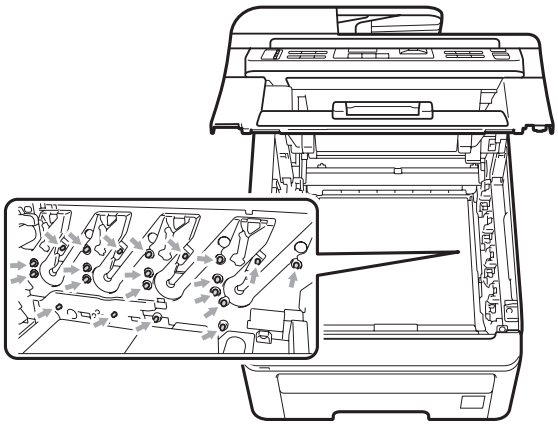

- Manipulați cu atenție cartuşul de toner. Dacă tonerul se scurge pe mâinile sau hainele dumneavoastră, ştergeți-l sau spălați-l imediat cu apă rece.

- Pentru a evita problemele de calitate a imprimării, NU atingeţi părţile umbrite prezentate în ilustraţie.

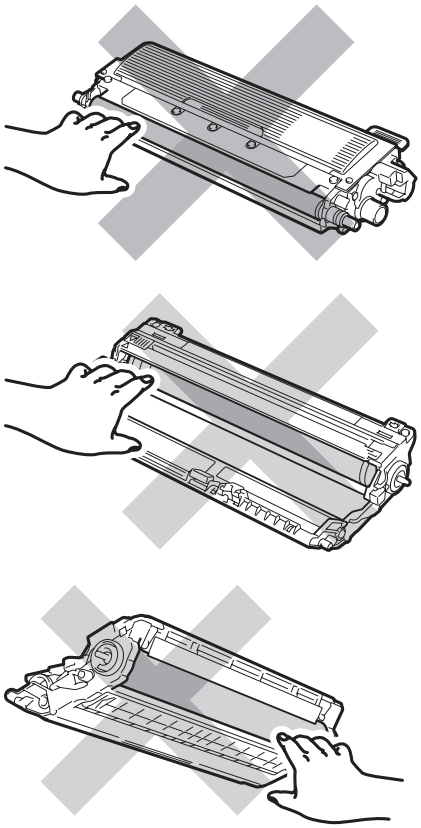

Notă

- Sigilaţi bine cartuşul de toner folosit într-o pungă adecvată, pentru ca pudra de toner să nu se scurgă afară din cartuş.
- Eliminaţi consumabilele uzate conform legislaţiei locale. Dacă nu doriţi să returnaţi consumabilele uzate, vă rugăm să le eliminaţi în conformitate cu reglementările locale, separat de deşeurile menajere. Dacă aveţi întrebări contactaţi centrul de colectare local.

5 Despachetaţi noua unitate de cilindru din ambalajul de protecţie.

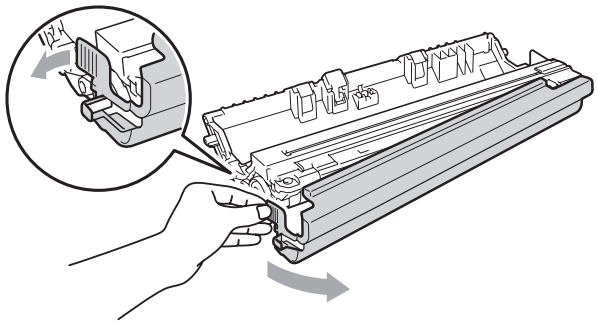

IMPORTANT

Scoateţi unitatea de cilindru din ambalaj numai înainte de a o pune în aparat. Expunerea la lumina directă a soarelui sau la lumina camerei poate deteriora unitatea de cilindru.

6 Fixaţi bine cartuşul de toner în noua unitate de cilindru, până când auziţi că se blochează în poziţie.

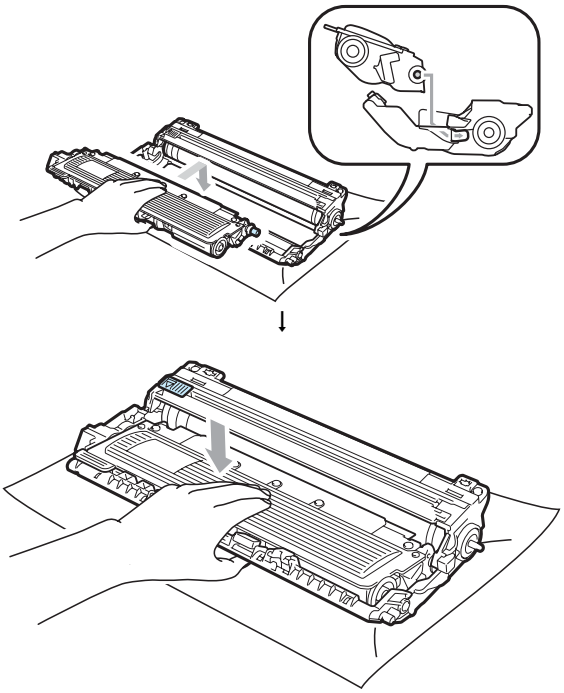

IMPORTANT

Asiguraţi-vă că aşezaţi cartuşul de toner corect, deoarece altfel se poate separa de unitatea de cilindru.

7 Împingeţi ansamblul format din unitatea de cilindru şi cartuşul de toner înapoi în aparat. Culoarea cartuşului de toner trebuie să corespundă cu culoarea etichetei de pe aparat.

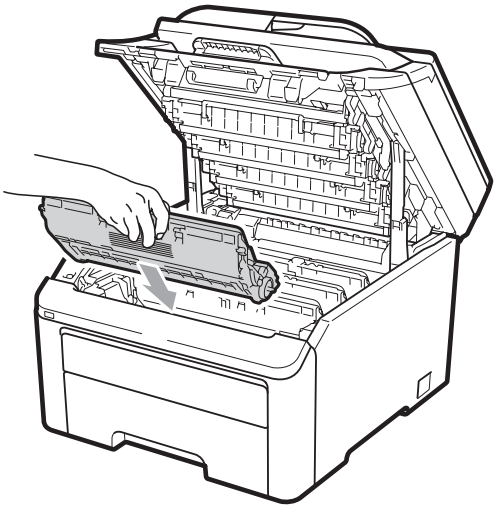

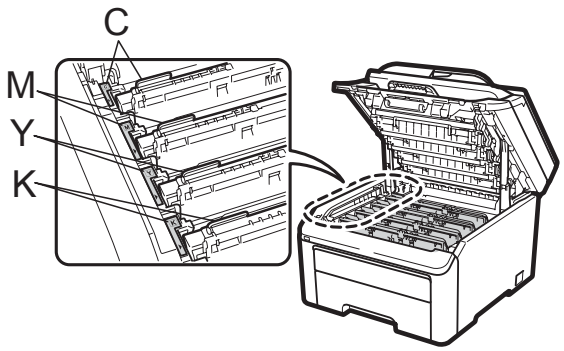

C-Cyan M-Magenta Y-Galben K-Negru

8 Închideţi capacul superior al aparatului.

Resetarea contorului cilindrului

Dacă aţi înlocuit unitatea de cilindru cu una nouă, trebuie să resetaţi contorul cilindrului conform indicaţiilor de mai jos:

1 Mai întâi, reconectaţi cablul de alimentare al aparatului la priza electrică, apoi reconectaţi toate cablurile şi cablul telefonic. Porniţi aparatul.

2 (Pentru MFC-9320CW) Apăsaţi pe **Menu (Meniu)**, **8**, **4**.
(Pentru MFC-9120CN)
Apăsaţi **Menu (Meniu)**, **6**, **4**.

3 Apăsaţi pe ▲ sau ▼ pentru a selecta culoarea cilindrului pe care l-aţi înlocuit. Apăsaţi **OK**.

4 Apăsaţi pe **1** pentru a reseta contorul unităţii de cilindru.

5 Apăsaţi **Stop/Exit (Stop/Ieşire)**.

Înlocuirea unităţii de curea

Nume model BU-200CL

O nouă unitate de curea poate imprima cca. 50 000 de coli format A4 sau Letter pe o singură parte.

Mesajul care vă avertizează că va trebui înlocuiţi cureaua în curând

```
Avert.curea
```

Dacă pe ecranul LCD este afişat mesajul `Avert.curea`, atunci unitatea de curea se apropie de sfârşitul duratei de funcţionare. Cumpăraţi o nouă unitate de curea înainte ca mesajul `Înlocuire curea` să fie afişat pe ecran.

Mesajul Înlocuire curea

Atunci când următorul mesaj este afişat pe ecranul LCD, trebuie să înlocuiţi unitatea de curea:

```
Înlocuire curea
```

IMPORTANT

- NU atingeţi suprafaţa unităţii de curea. Dacă o atingeţi, acest lucru poate diminua calitatea imprimării.
- Daunele produse de manipularea incorectă a unităţii de curea pot duce la pierderea garanţiei.

1. Opriţi aparatul. Scoateţi mai întâi cablul telefonic şi apoi scoateţi cablul de alimentare din priza electrică.
2. Deschideţi complet capacul superior ridicând maneta (1).

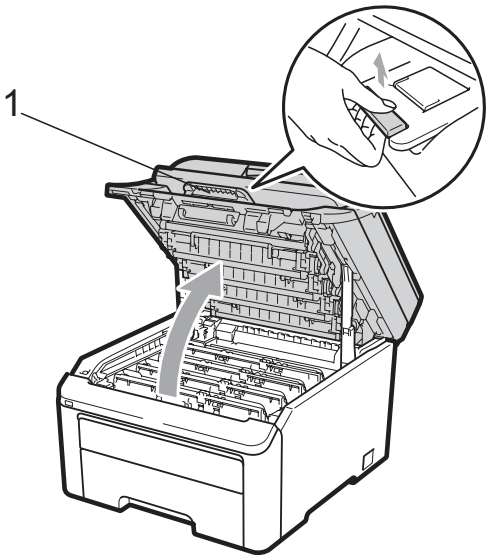

IMPORTANT

Când scanerul este deschis, nu puteţi deschide capacul superior.

3. Scoateţi toate ansamblurile formate din unităţile de cilindru şi cartuşele de toner.

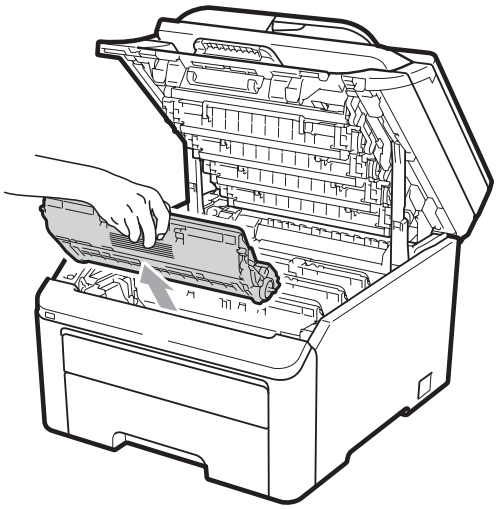

IMPORTANT

- Noi vă recomandăm să aşezaţi ansamblul unitate de cilindru şi cartuş de toner pe o suprafaţă plană şi curată, cu o foaie de hârtie sau o cârpă sub el, în cazul în care vărsaţi sau împrăştiaţi toner în mod accidental.
- Pentru a preveni deteriorarea aparatului datorită electricităţii statice, NU atingeţi electrozii indicaţi în figură.

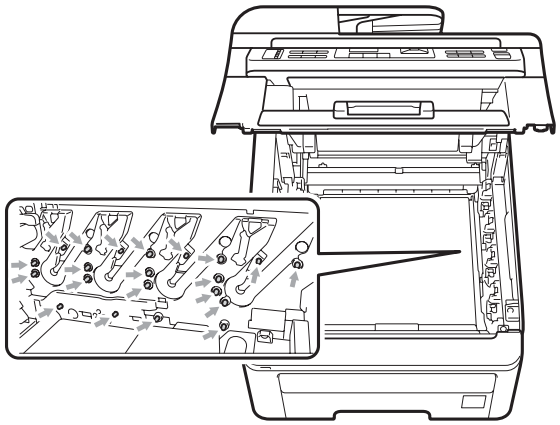

- Manipulaţi cu atenţie cartuşul de toner. Dacă tonerul se scurge pe mâinile sau hainele dumneavoastră, ştergeţi-l sau spălaţi-l imediat cu apă rece.

C

- Pentru a evita problemele de calitate a imprimării, NU atingeți părțile umbrite prezentate în ilustrație.

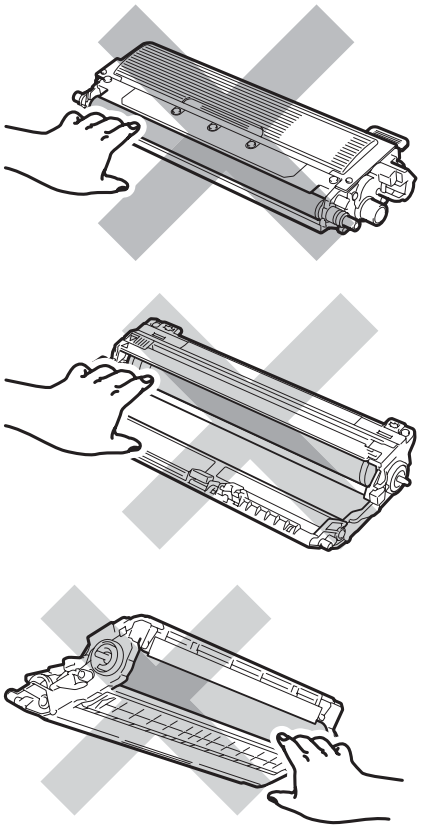

4 Țineți maneta verde a unității de curea şi ridicați cureaua în sus, iar apoi scoateți-o din imprimantă.

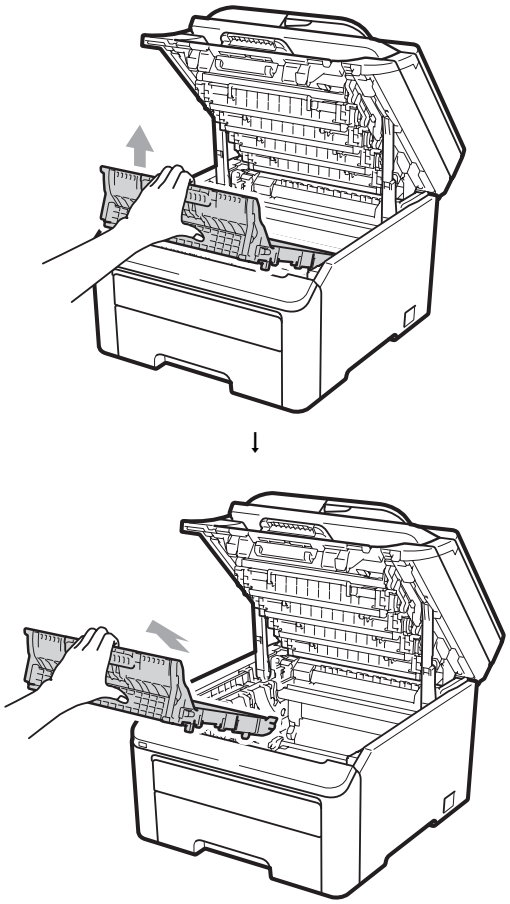

IMPORTANT

Pentru a evita apariţia unor probleme de calitate a imprimării, NU atingeţi părţile marcate cu gri în figură.

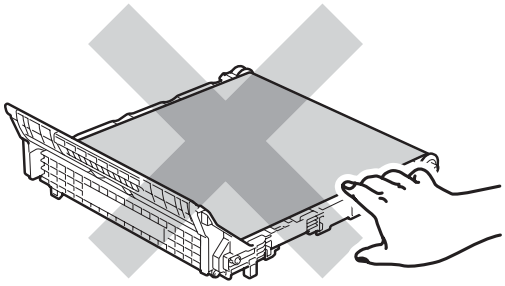

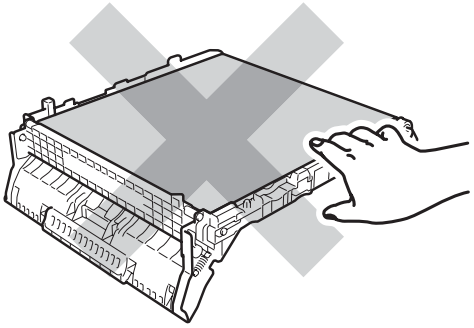

5 Despachetaţi noua unitate de curea şi puneţi cureaua nouă în aparat.

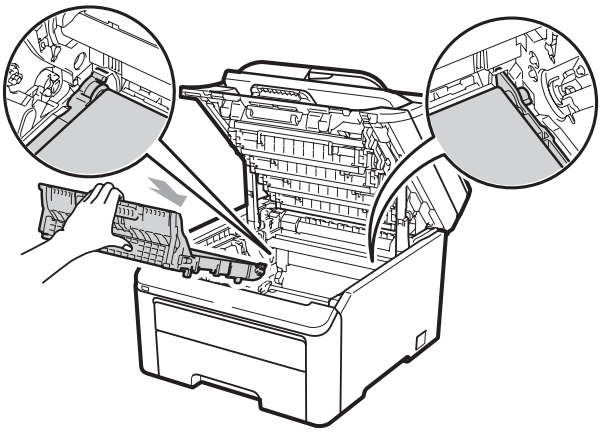

↓

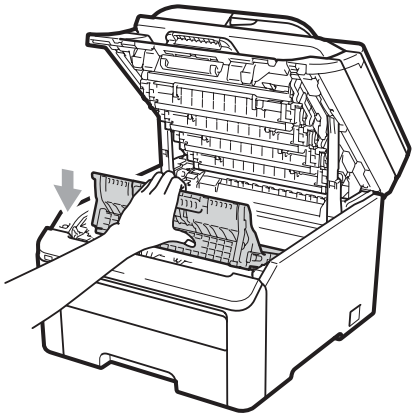

C

6 Puneți fiecare ansamblul format din unitatea de cilindru şi cartuşul de toner înapoi în aparat. Culoarea cartuşului de toner trebuie să corespundă cu culoarea etichetei de pe aparat. Repetați această operație pentru toate ansamblurile formate din unitățile de cilindru şi cartuşele de toner.

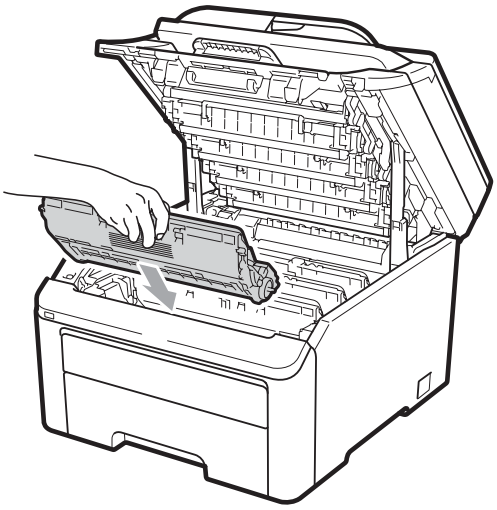

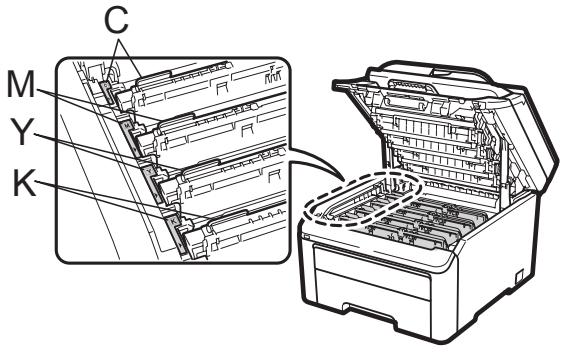

C-Cyan M-Magenta Y-Galben K-Negru

7 Închideți capacul superior al aparatului.

Dacă ați înlocuit unitatea de curea cu una nouă, trebuie să resetați contorul unității conform indicațiilor de mai jos:

1 Mai întâi, reconectați cablul de alimentare al aparatului la priza electrică, apoi reconectați toate cablurile şi cablul telefonic. Porniți aparatul.

2 (Pentru MFC-9320CW) Apăsați pe **Menu (Meniu)**, **8**, **4**.
(Pentru MFC-9120CN)
Apăsați **Menu (Meniu)**, **6**, **4**.

3 Apăsați ▲ sau ▼ pentru a selecta `Ansamblu Curea`. Apăsați **OK**.

4 Apăsați pe **1** pentru a reseta contorul unității de curea.

5 Apăsați **Stop/Exit (Stop/Ieşire)**.

Înlocuirea cutiei pentru deşeuri de toner

Nume model WT-200CL

O nouă cutie pentru deşeurile de toner poate fi folosită la imprimarea a cca. 50 000 de coli format A4 sau Letter pe o singură parte.

Mesajul care vă avertizează că în curând va trebui înlocuiți cutia pentru deşeuri de toner

```
Avert.cutie WT
```

Dacă pe ecranul LCD este afişat mesajul `Avert.cutie WT`, atunci cutia pentru deşeuri de toner se apropie de sfârşitul duratei de funcționare. Cumpărați o nouă cutie pentru deşeuri de toner înainte ca mesajul `Înloc.cutia WT` să fie afişat pe ecran.

Mesajul Înloc. cutia WT

Atunci când următorul mesaj este afişat pe ecranul LCD, trebuie să înlocuiţi cutia pentru deşeuri de toner:

```
Înloc.cutia WT
```

IMPORTANT

Cutia pentru deşeuri de toner NU se refoloseşte.

AVERTIZARE

NU aruncaţi deşeurile de toner în foc. Acestea pot să explodeze.

Procedaţi cu atenţie, nu vărsaţi tonerul. NU inhalaţi şi nu lăsaţi ca tonerul să vă intre în ochi.

1. Opriţi aparatul. Scoateţi mai întâi cablul telefonic şi apoi scoateţi cablul de alimentare din priza electrică.
2. Deschideţi complet capacul superior ridicând maneta (1).

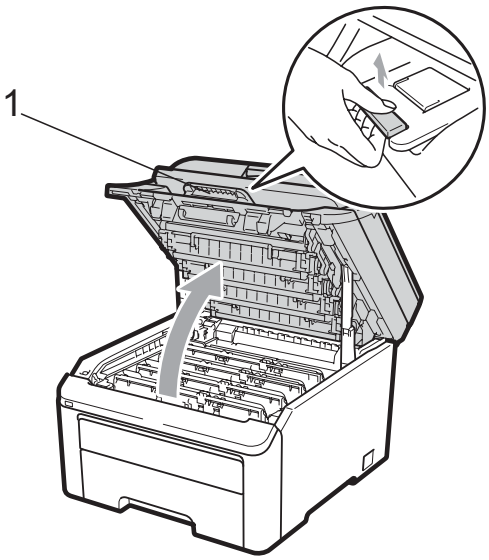

IMPORTANT

Când scanerul este deschis, nu puteţi deschide capacul superior.

3. Scoateţi toate ansamblurile formate din unităţile de cilindru şi cartuşele de toner.

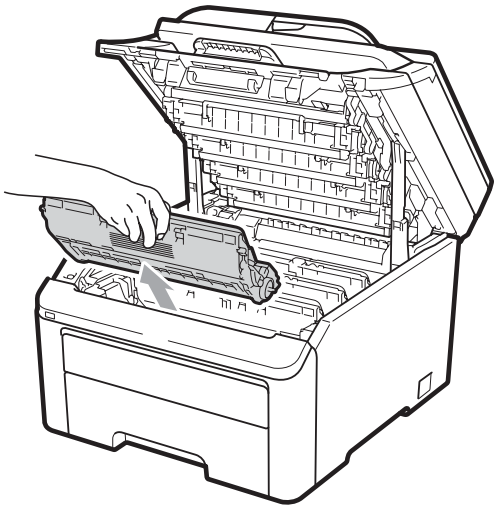

IMPORTANT

- Noi vă recomandăm să aşezaţi ansamblul unitate de cilindru şi cartuş de toner pe o suprafaţă plană şi curată, cu o foaie de hârtie sau o cârpă sub el, în cazul în care vărsaţi sau împrăştiaţi toner în mod accidental.
- Pentru a preveni deteriorarea aparatului datorită electricităţii statice, NU atingeţi electrozii indicaţi în figură.

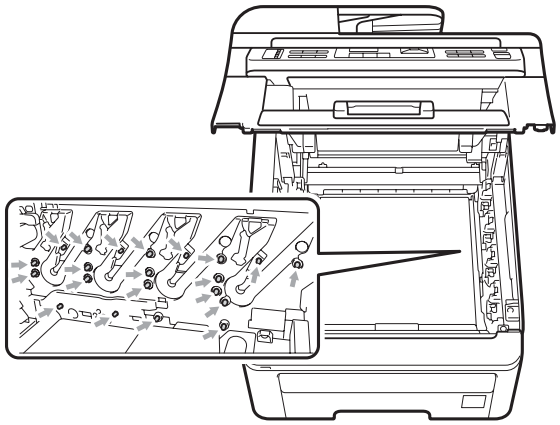

C

- Manipulați cu atenție cartuşul de toner. Dacă tonerul se scurge pe mâinile sau hainele dumneavoastră, ştergeți-l sau spălați-l imediat cu apă rece.
- Pentru a evita problemele de calitate a imprimării, NU atingeți părțile umbrite prezentate în ilustrație.

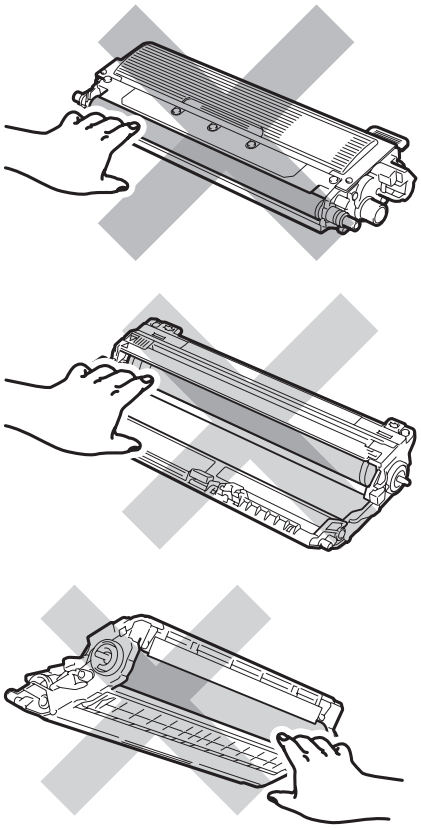

4 Țineți maneta verde a unității de curea şi ridicați cureaua în sus, iar apoi scoateți-o din imprimantă.

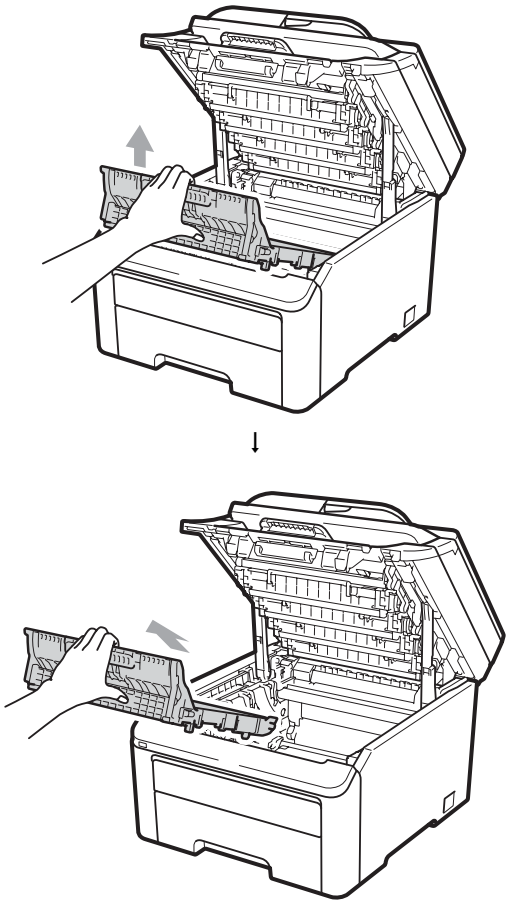

IMPORTANT

Pentru a evita apariţia unor probleme de calitate a imprimării, NU atingeţi părţile marcate cu gri în figură.

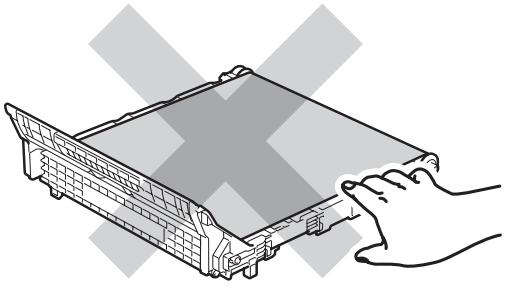

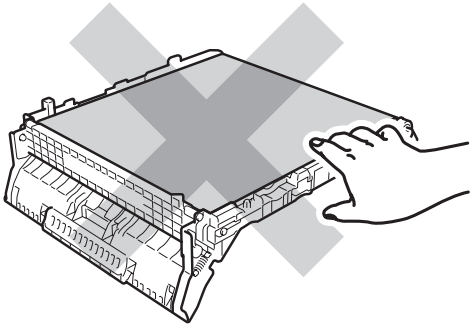

5 Scoateţi ambalajul de culoare portocalie şi aruncaţi-l.

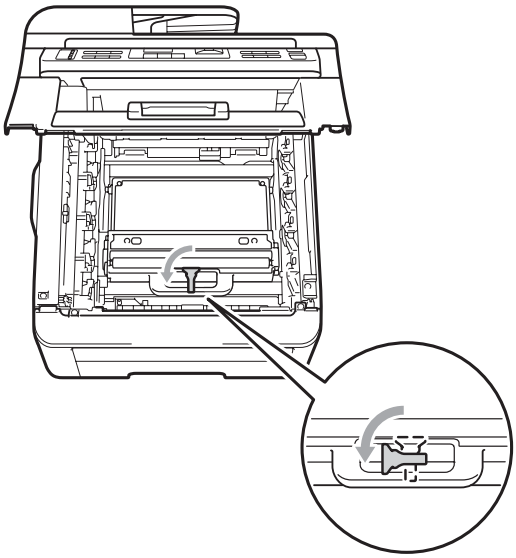

↓

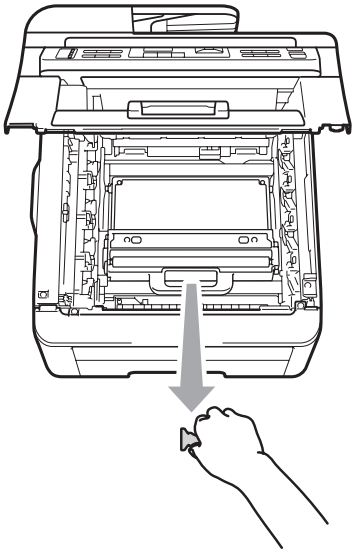

Notă

Acest pas este necesar numai la prima înlocuire a cutiei pentru deşeuri de toner. Ambalajul de culoare portocalie este instalat în fabrică pentru a proteja aparatul în timpul transportului. Ambalajul de culoare portocalie nu este necesar pentru celelalte cutii pentru deşeuri de toner.

C

6 Țineți mânerul verde al cutiei pentru deşeuri de toner şi scoateți cutia din aparat.

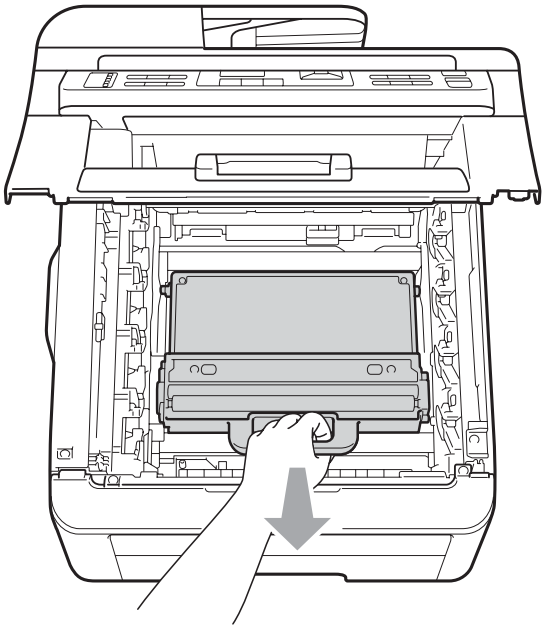

⚠ ATENȚIE

Manevrați cu atenție cutia pentru deşeuri de toner, în cazul în care ați vărsat sau împrăştiat tonerul. Dacă tonerul se scurge pe mâinile sau hainele dumneavoastră, ştergeți-l sau spălați-l imediat cu apă rece.

Notă

Eliminați cutiile pentru deşeuri de toner uzate în conformitate cu reglementările locale, separat de deşeurile menajere. Dacă aveți întrebări contactați centrul de colectare local.

7 Despachetați noua cutie pentru deşeuri de toner şi aşezați-o în aparat.

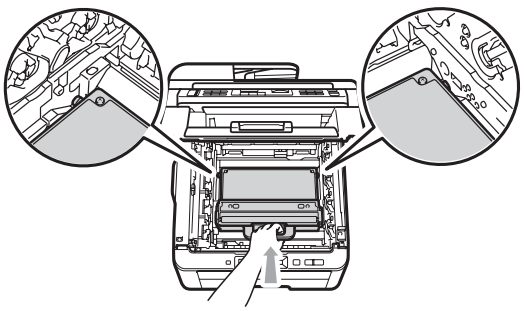

8 Montați în aparat unitatea de curea.

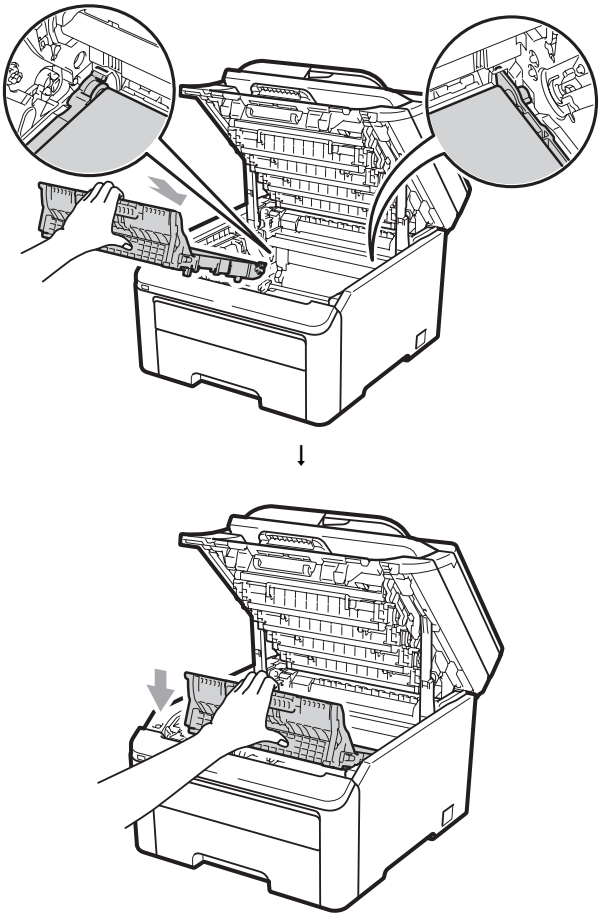

9 Puneţi fiecare ansamblul format din unitatea de cilindru şi cartuşul de toner înapoi în aparat. Culoarea cartuşului de toner trebuie să corespundă cu culoarea etichetei de pe aparat. Repetaţi această operaţie pentru toate ansamblurile formate din unităţile de cilindru şi cartuşele de toner.

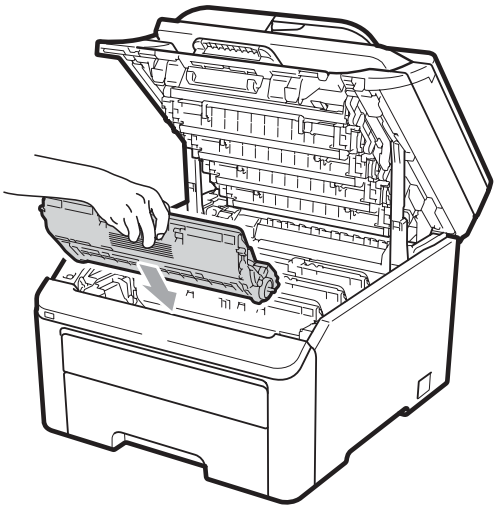

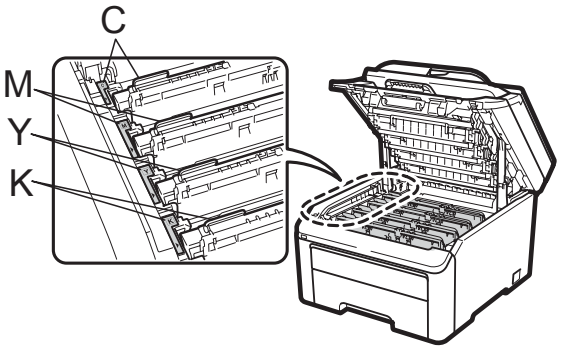

C-Cyan M-Magenta Y-Galben K-Negru

10 Închideţi capacul superior al aparatului.

Înlocuirea periodică a pieselor

Pentru a păstra calitatea imprimării, înlocuirea periodică a pieselor trebuie să se facă regulat. Piesele enumerate mai jos trebuie să fie înlocuite după imprimarea unui număr de cca. 50 000 de pagini [1]. Vă rugăm să telefonaţi distribuitorului Brother dacă pe ecranul LCD este afişat următorul mesaj.

[1] Format A4 sau Letter, pagini imprimate pe o singură parte.

Mesaj LCD	Descrierea
`Inloc.Alim. Kit`	Înlocuiţi setul de alimentare cu hârtie pentru tava de hârtie.
`Schimba Cuptor`	Înlocuiţi unitatea de fuziune.

C

Informații despre aparat

Seria şi numărul

Puteți vedea seria şi numărul aparatului pe ecranul LCD.

1. (Pentru MFC-9320CW) Apăsați pe **Menu (Meniu)**, **8**, **1**.
   (Pentru MFC-9120CN)
   Apăsați **Menu (Meniu)**, **6**, **1**.
2. Apăsați **Stop/Exit (Stop/Ieşire)**.

Verificarea contoarelor de pagini

Puteți vedea contoarele de pagini pentru copii, pagini imprimate, rapoarte şi liste, faxuri sau un total rezumat.

1. (Pentru MFC-9320CW) Apăsați pe **Menu (Meniu)**, **8**, **2**.
   (Pentru MFC-9120CN)
   Apăsați **Menu (Meniu)**, **6**, **2**.
2. Apăsați ▲ sau ▼ pentru a vedea `Total`, `Fax/Lista`, `Copiere` sau `Imprimare`.
3. Apăsați **Stop/Exit (Stop/Ieşire)**.

Verificarea duratei de funcționare rămasă a pieselor

Puteți vedea durata de viață a pieselor aparatului pe ecranul LCD.

1. (Pentru MFC-9320CW) Apăsați pe **Menu (Meniu)**, **8**, **3**.
   (Pentru MFC-9120CN)
   Apăsați **Menu (Meniu)**, **6**, **3**.

   ```
   Info. aparat
   3.Viata Compon.
   ```
2. Apăsați ▲ sau ▼ pentru a selecta `1.Cilindru`, `2.Ansamblu Curea`, `3.Set alim.hârt` sau `4.Cuptor`.
   Apăsați **OK**.
3. Apăsați **Stop/Exit (Stop/Ieşire)**.

Funcții de resetare

Sunt disponibile următoarele funcții de resetare:

1 `Retea`

Puteți reseta parametrii serverului de tipărire la valorile inițiale din fabricație, de exemplu a parolei şi a adresei IP.

2 `Adresa & fax`

Resetarea adresei şi numărului de fax determină resetarea următoarelor valori:

- Agendă

  (Apelare One Touch/Apelare rapidă/Configurare grupuri)
- Comenzile de fax programate în memorie

  (Transmisie comunicată, fax întârziat)
- Identificatorul stației

  (nume şi număr)
- Mesaj prima pagină

  (comentarii)
- Opțiuni de fax la distanță

  (Cod de acces la distanță, Memorare fax, Direcționare fax şi PC-Fax)
- Configurarea raportului

  (Raportul de verificare a transmisiei/Lista cu indexul telefoanelor/Jurnalul de faxuri)
- Definirea parolei de blocare

3 `Toate setarile`

Puteți reseta toți parametrii aparatului la valorile inițiale definite în fabricație.

Brother recomandă să efectuați această operație când veți vinde/elimina aparatul.

Notă

Scoateți cablul de interfață înainte de a selecta `Retea` sau `Toate setarile`.

Cum se resetează aparatul

1. Apăsaţi pe **Menu (Meniu)**, **0**, **7**.

```
Setare Initial
7.Resetare
```

2. Apăsaţi ▲ sau ▼ pentru a alege funcţia de resetare dorită.
Apăsaţi **OK**.

3. Procedaţi conform uneia dintre metodele de mai jos:
   - Pentru a reseta parametrii, apăsaţi pe **1** şi apoi avansaţi la pasul ❹.
   - Pentru a ieşi fără a face modificări, apăsaţi pe **2** şi treceţi la pasul ❺.

4. Vi se va cere să reporniţi aparatul. Procedaţi conform uneia dintre metodele de mai jos:
   - Pentru a reporni aparatul apăsaţi pe **1**. Maşina va începe operaţia de resetare.
   - Pentru a anula repornirea aparatului, apăsaţi pe **2**. Mergeţi la pasul ❺.

5. Apăsaţi **Stop/Exit (Stop/Ieşire)**.

Notă

De asemenea, puteţi reseta parametrii reţelei apăsând pe **Menu (Meniu)**, **7**, **0** (pentru MFC-9320CW) sau **Menu (Meniu)**, **5**, **0** (pentru MFC-9120CN).

Ambalarea şi expedierea aparatului

Când transportaţi aparatul, folosiţi materialele de ambalare care au fost livrate cu aparatul. Dacă maşina nu este ambalată corect, puteţi pierde garanţia.

C

⚠ ATENŢIE

La expedierea aparatului, trebuie să scoateţi din aparat şi să ambalaţi în pungi de plastic fiecare unitate de cilindru, cartuş de toner şi cutia pentru deşeuri de toner. În caz contrar, dacă aceste componente nu sunt scoase şi ambalate în pungi de plastic înainte de expediere, aparatul poate suferi defecţiuni grave şi veţi pierde garanţia.

Verificaţi dacă următoarele piese sunt pregătite pentru reambalare:

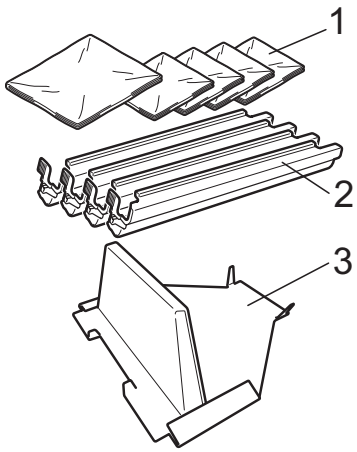

1 **Pungi de plastic - vor fi furnizate de dumneavoastră, utilizatorul; una pentru cutia cu deşeuri de toner şi câte una pentru fiecare dintre cele patru ansambluri de cilindri şi cartuşe de toner**

2 **Capacele de protecţie montate pe ansamblurile originale ale cilindrilor şi cartuşelor**

3 **Ambalaj pentru blocarea unităţii de curea**

⚠ AVERTIZARE

Acest aparat este greu şi cântăreşte cca 22,9 kg. Pentru a preveni accidentele, ridicarea aparatului trebuie să se facă de către minim două persoane. Fiți atenți să nu vă prindeți degetele atunci când aşezați imprimanta din nou jos.

! IMPORTANT

Asigurați-vă că aparatul s-a răcit complet lăsându-l deconectat de la sursa de alimentare cel puțin 30 de minute înainte de a-l ambala.

1. Opriți aparatul.
2. Deconectați aparatul de la priza telefonică de perete.
3. Deconectați din aparat toate cablurile şi cablul de alimentare de c.a.
4. Deschideți capacul superior şi scoateți toate ansamblurile formate din unitățile de cilindru şi cartuşele de toner.

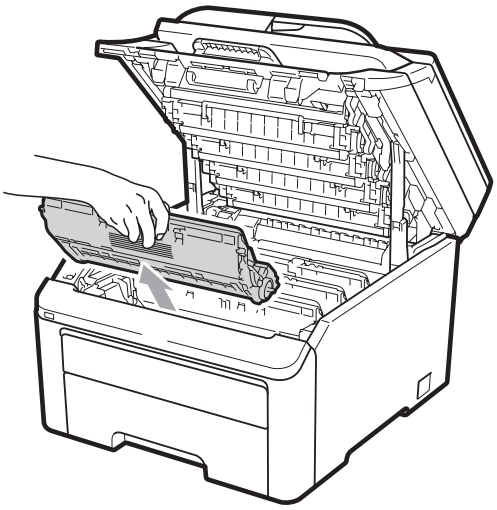

⚠ ATENȚIE

NU atingeți părțile marcate cu gri în figură.

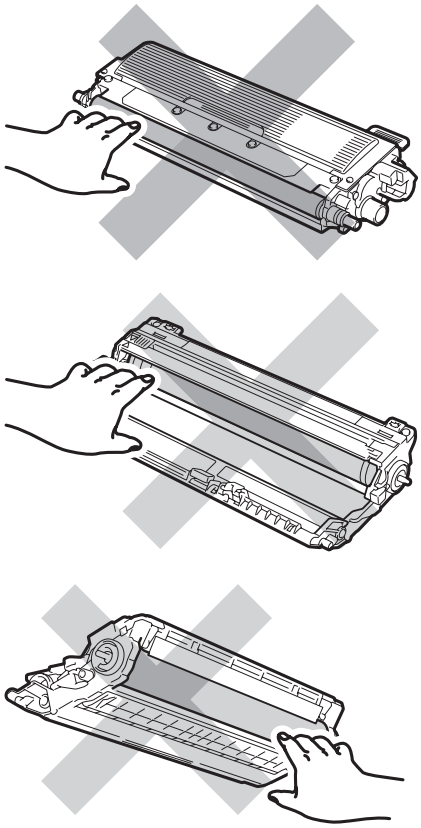

5 Montaţi capacele de protecţie pe fiecare ansambluri formate din unităţile de cilindru şi cartuşele de toner.

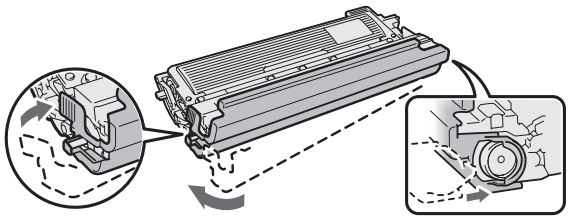

6 Puneţi fiecare ansamblu într-o pungă de plastic şi sigilaţi fiecare pungă.

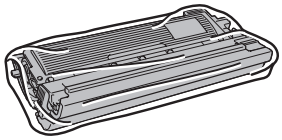

7 Scoateţi unitatea de curea ţinând de mânerul verde şi ridicaţi cureaua în sus, iar apoi scoateţi-o din imprimantă.

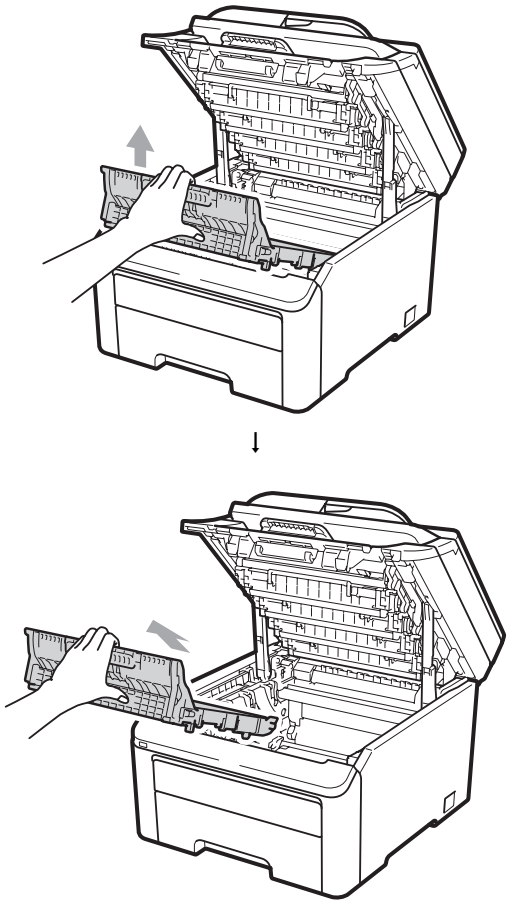

8 Scoateţi cutia pentru deşeurile de toner din maşină şi aşezaţi-o într-o pungă de plastic pe care o sigilaţi.

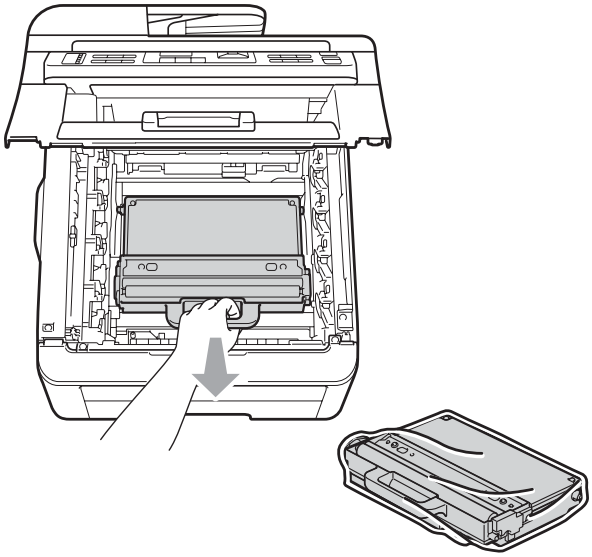

9 Montaţi din nou unitatea de curea în aparat.

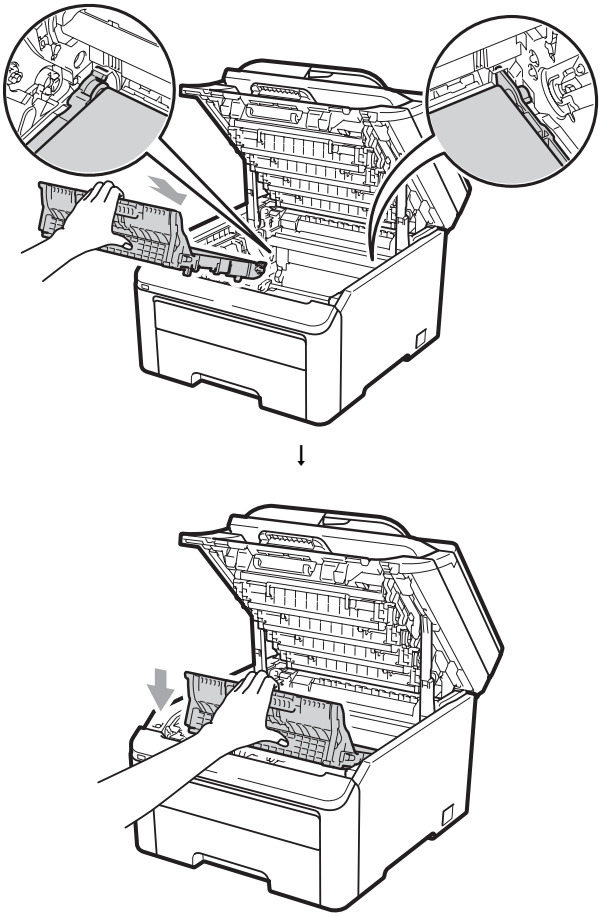

C

10 Reinstalați ambalajul original al maşinii.

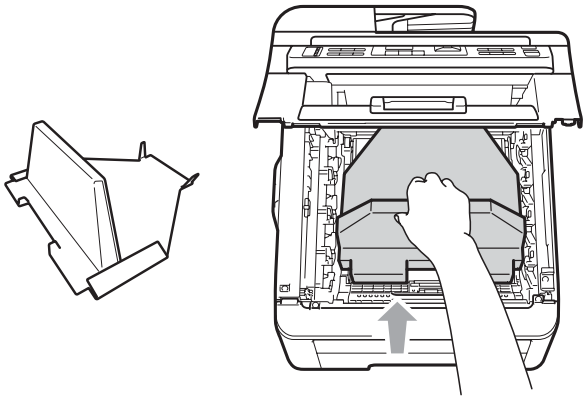

11 Închideți capacul superior.

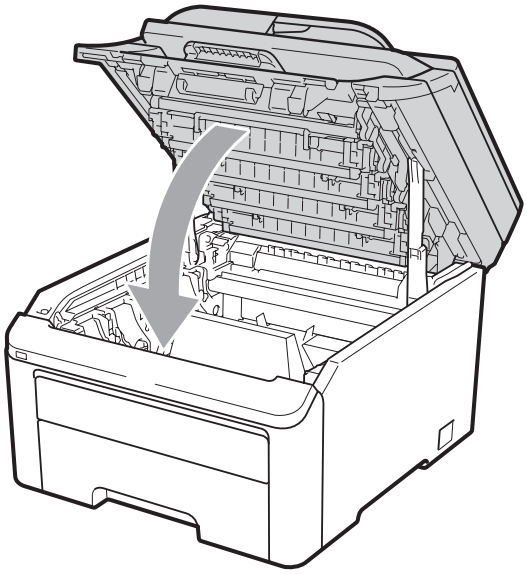

12 Puneți cutia cu deşeuri de toner şi un ansamblu cilindru - cartul de toner într-o foaie de Styrofoam.

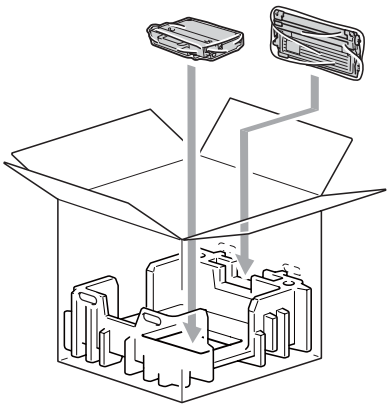

13 Două persoane vor pune maşina într-o pungă de plastic.

14 Puneți maşina şi bucățile de Styrofoam într-o cutie. Aşezați maşina astfel încât să respectați marcajul „FRONT” de pe bucățile de Styrofoam (polistiren expandat). Aşezați ambalajul din Styrofoam pentru ansamblurile formate din cilindru şi cartul de toner la partea de sus a maşinii.

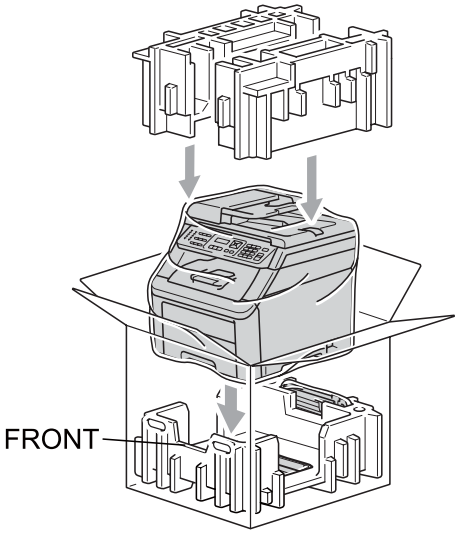

15 Aşezați cablul de alimentare şi cele trei ansambluri formate din cilindru şi cartuşul de toner în ambalaje din Styrofoam aşa cum este prezentat în figură.

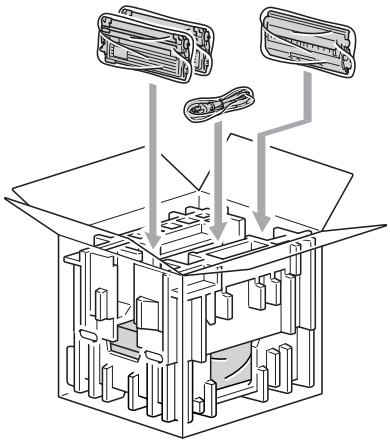

16 Aşezați cele patru tăvi de carton deasupra.

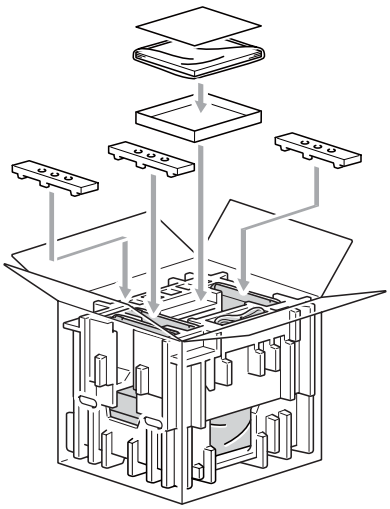

17 Închideți cutia de carton şi aplicați bandă de sigilare.

D Meniul şi funcțiile sale

Programarea pe ecran

Aparatul dumneavoastră a fost conceput pentru a fi simplu de utilizat. Folosind ecranul LCD puteți programa imprimanta cu ajutorul butoanelor meniului.

Pentru a vă ajută să vă programați aparatul, am creat un sistem de instrucțiuni pas cu pas, afişate pe ecran. Urmați instrucțiunile şi acestea vă vor ghida prin selecțiile meniurilor şi opțiunile programelor.

Tabelul cu meniuri

Puteți programa aparatul folosind *Tabelul cu meniuri* la pagina 192. Aceste pagini cuprind selecțiile şi opțiunile de meniu.

Apăsați pe **Menu (Meniu)** şi apoi pe numerele meniului pentru a programa aparatul.

De exemplu, pentru a seta volumul `Beeper` la `Scazut`:

1. Apăsați **Menu (Meniu)**, **1**, **3**, **2**.
2. Apăsați ▲ sau ▼ pentru a alege `Scazut`.
3. Apăsați **OK**.

Spațiu de stocare în memorie

Setările dumneavoastră de meniu sunt stocate permanent, şi în cazul unei căderi de tensiune, *nu* vor fi pierdute. Setările temporare (de exemplu Contrast, Mod Străinătate) *vor fi* pierdute. Aparatul poate memora date şi le poate păstra maximum 60 de ore.

Tastele meniului

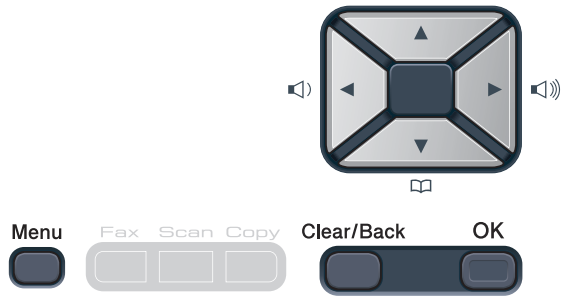

Menu	Accesarea meniului.
OK	Mergeți la următorul nivel al meniului. Acceptarea unei opțiuni.
Clear/Back	Ieşiți din meniu apăsând de mai multe ori. Întoarceți-vă la meniul anterior.
▲ ▼	Derulați prin nivelul actual al meniului.
◄ ►	Întoarceți-vă la nivelul anterior al meniului sau mergeți la nivelul următor.
Stop/Exit	Ieşiți din meniu sau opriți operația curentă.

Cum se accesează modul meniu

1. Apăsați **Menu (Meniu)**.
2. Alegeți o opțiune.
   MFC-9120CN:
   - Apăsați tasta **1** pentru meniul Setări generale.
   - Apăsați tasta **2** pentru meniul Fax.
   - Apăsați tasta **3** pentru meniul Copiere.
   - Apăsați tasta **4** pentru meniul Imprimantă.
   - Apăsați tasta **5** pentru meniul Rețea.
   - Apăsați tasta **6** pentru meniul Informații aparat.
   - Apăsați tasta **9** pentru meniul Service. [1]
   - Apăsați tasta **0** pentru meniul Setări inițiale.

   MFC-9320CW:
   - Apăsați tasta **1** pentru meniul Setări generale.
   - Apăsați tasta **2** pentru meniul Fax.
   - Apăsați tasta **3** pentru meniul Copiere.
   - Apăsați tasta **4** pentru meniul Imprimantă.
   - Apăsați tasta **5** pentru a accesa meniul USB Direct I/F.
   - Apăsați tasta **6** pentru a accesa meniul Imprimare rapoarte.
   - Apăsați tasta **7** pentru meniul Rețea.
   - Apăsați tasta **8** pentru meniul Informații aparat.
   - Apăsați tasta **9** pentru meniul Service. [1]
   - Apăsați tasta **0** pentru meniul Setări inițiale.

   [1] Acesta va apărea numai când afişajul LCD arată un mesaj de eroare.

   Puteți, de asemenea, să derulați fiecare nivel de meniu apăsând tasta ▲ sau ▼ pentru direcția pe care o doriți.
3. Apăsați pe **OK** dacă opțiunea de care aveți nevoie este afişată pe ecranul LCD.
   Afişajul LCD va arăta următorul nivel de meniu.
4. Apăsați tasta ▲ sau ▼ pentru a derula la următoarea selecție de meniu.
5. Apăsați **OK**.
   Când ați terminat de setat o opțiune, afişajul LCD va arăta `Acceptat`.
6. Apăsați pe **Stop/Exit (Stop/Ieşire)** pentru a ieşi din modul Meniu.

D

Tabelul cu meniuri

Setările din fabrică sunt afişate cu caractere îngroşate şi un asterisc.

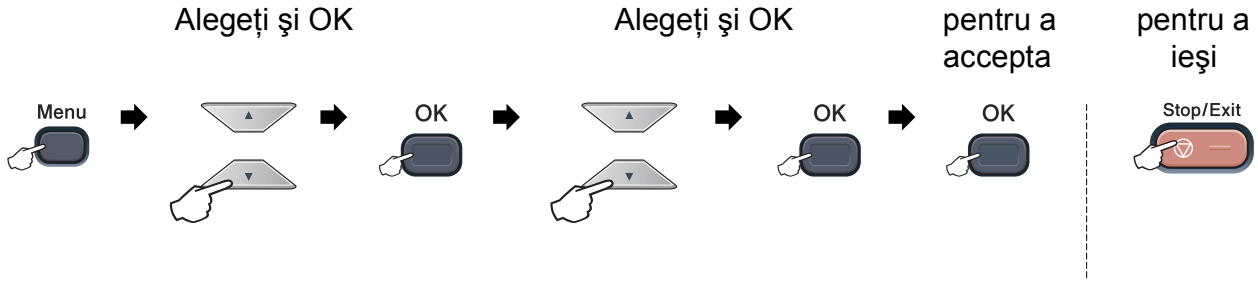

Meniul principal	Submeniu	Selecţiile meniului	Opţiuni	Descrieri	Pagina
1.Setare Gener.	**1.Mod Timer**	—	0 Sec 30 Sec. 1 Min **2 Min.*** 5 Min. Oprit	Defineşte timpul de revenire în modul Fax şi ora la care aparatul va trece de la modul utilizator individual la modul utilizator public, atunci când se foloseşte opţiunea Secure function lock (Blocare de securitate).	24
	2.Hartie	**1.Tip Hartie**	Subtire **Normal*** Gros Mai Gros Hartie Reciclat	Setează tipul de hârtie din tava de hârtie.	24
		2.Dimens.Hartie	**A4*** Letter Legal Executive A5 A5 L A6 B5 B6 Folio	Setează mărimea hârtiei din tava de hârtie.	24
	3.Volum	**1.Sonerie**	Oprit Scazut **Mediu*** Ridicat	Ajustaţi volumul soneriei.	25

Meniul principal	Submeniu	Selecțiile meniului	Opțiuni	Descrieri	Pagina
1.Setare Gener. (Continuare)	3.Volum (Continuare)	2.Beeper	Oprit Scazut **Mediu*** Ridicat	Ajustează nivelul volumului bipului.	25
		3.Difuzor	Oprit Scazut **Mediu*** Ridicat	Ajustați volumul difuzorului.	25
	4.Auto Daylight	—	**Pornit*** Oprit	Schimbările pentru timpul de vără / iarnă sunt automate.	26
	5.Ecologie	1.Economie Toner	Pornit **Oprit***	Măreşte randamentul de pagină a cartuşului toner.	26
		2.Timp Hibernare	Intervalul variază în funcție de model. **005Min***	Păstrează energia.	27
	6.Contrast LCD	—	▼ -□□□□■+ ▲ ▼ -□□□■□+ ▲ ▼ **-□□■□□+ ▲*** ▼ -□■□□□+ ▲ ▼ -■□□□□+ ▲	Setează contrastului LCD.	27
	7.Protectie	1.Securitate Memorie (numai pentru MFC-9120CN)	—	Restricționează accesul utilizatorilor neautorizați la majoritatea operațiilor cu excepția celei de primire a faxurilor în memorie.	31
		1.Funct. Blocare (numai pentru MFC-9320CW)	—	Poate restricționa funcția selectată a aparatului pentru până la 25 utilizatori individuali şi toți ceilalți utilizatori neautorizați din domeniul Public.	28
		2.Setare Blocare	—	Nu permite utilizatorilor neautorizați să modifice setările curente ale aparatului.	33

D

Meniul principal	Submeniu	Selecțiile meniului		Opțiuni	Descrieri	Pagina
1.Setare Gener. (Continuare)	8.Scan Document	**1.Dim. SticlScan**		**A4*** Letter	Ajustează zona de scanare a ferestrei de scanare în funcție dimensiunile documentului.	36
		2.Dim. fisier	**1.Color**	Mica **Medie*** Mare	Puteți defini proprii parametrii impliciți pentru viteza de compresie a datelor.	Consultați *Ghidul utilizatorului de software* de pe discul CD-ROM.
			2.Gri	Mica **Medie*** Mare		

Meniul principal	Submeniu	Selecțiile meniului	Opțiuni	Descrieri	Pagina
2.Fax	**1.Setare Primire** (doar pentru modul Fax)	**1.Intarz.Raspuns**	(00 - 08) **02***	Stabiliți numărul de sonerii înainte ca aparatul dumneavoastră să răspundă în mod numi Fax sau Fax/Tel.	48
		2.Timp Sunet F/T	20 Sec. **30 Sec.*** 40 Sec. 70 Sec.	Stabiliți o pseudoperioadă sau o perioadă dublă pentru timpul în care aparatul sună în modul Fax/Tel.	48
		3.Detecteaza Fax	**Pornit*** Oprit	Recepționează mesajele fax fără apăsarea butonului **Start**.	49
		4.Cod la Dist.	Pornit (*51, #51) **Oprit***	Vă permite să răspundeți la toate apelurile de la telefonul suplimentar sau de la un telefon extern şi să folosiți codurile pentru a porni şi opri aparatul. Puteți să personalizați aceste coduri.	56
		5.Auto Reducere	**Pornit*** Oprit	Micşorează dimensiunile faxurilor primite.	50
		6.Primire in Mem	**Pornit*** Oprit	Păstrează automat în memorie orice fax primit dacă se termină hârtia.	51
		7.Densit. Print	▼ -■□□+ ▲ ▼ -□■□+ ▲* ▼ -□□■+ ▲	Imprimă mai deschis sau mai închis.	49
		8.Polling RX	**Standard*** Siguranta Timer	Setează aparatul dumneavoastră pentru a colabora cu un alt fax.	75
		9.Fax Rx Imprim.	Pornit **Oprit***	Imprimă data şi ora de primire în partea de sus a faxurilor primite.	50

D

Meniul principal	Submeniu	Selecțiile meniului	Opțiuni	Descrieri	Pagina
2.Fax (Continuare)	**2.Setare Trimite** (doar pentru modul Fax)	**1.Contrast**	**Auto*** Luminos Intunecat	Modifică luminozitatea faxurilor pe care le trimiteți.	41
		2.Rezolutie Fax	**Standard*** Fina S.Fina Foto	Setează rezoluția standard pentru faxurile trimise.	41
		3.Fax Amanat	—	Setează ora în format de 24 h când vor fi trimise faxurile cu întârziere.	44
		4.Pachet TX	Pornit **Oprit***	Faxurile întârziate vor fi trimise pe acelaşi număr de fax la acelaşi timp, ca un singur fax.	44
		5.Timp Real TX	Fax Urmator:On Fax Urmator:Off Pornit **Oprit***	Trimite un fax fără să utilizeze memoria.	43
		6.Polled TX	**Standard*** Siguranta	Setează aparatul astfel încât documentul să fie imprimat pe alt dispozitiv fax.	77
		7.Setare Pag.0	Fax Urmator:On Fax Urmator:Off Pornit **Oprit*** Imprima Mostra	Trimite automat pagina de introducere programată.	39
		8.Nota Pagina 0	—	Vă permite să setați propriile comentarii pe pagina de introducere.	39
		9.Overseas Mode	Pornit **Oprit***	Dacă aveți probleme cu trimiterea faxurilor în străinătate, activați această opțiune.	43

Meniul principal	Submeniu	Selecţiile meniului	Opţiuni	Descrieri	Pagina
2.Fax (Continuare)	**3.Agenda**	**1.Apel One Touch**	—	Memorează 8 numere de apelare One Touch, care pot fi formate prin apăsarea unei taste (şi **Start**).	60
		2.Apelare Rapida	—	Memorează 200 de numere de apelare rapidă, care pot fi formate prin apăsarea câtorva taste (şi **Start**).	61
		3.Setare Grupuri	—	Setează până la 20 de numere de Grupă pentru Transmitere.	65
	4.Setare Raport	**1.Raport XMIT**	Pornit Pornit+Imagine **Oprit*** Oprit+Imagine	Setează opţiunile iniţiale pentru Raportul de verificare a transmisiei.	79
		2.Perioad.Jurnal	Oprit **La Fiec.50 Fax*** La fiec. 6 ore La fiec. 12 ore La fiec. 24 ore La fiec. 2 zile La fiec. 7 zile	Defineşte intervalul de timp la care se va tipări automat jurnalul faxului.	80
	5.Opr Fax Remote	**1.Forward/Stoc**	**Oprit*** Redirect. fax Stocare Fax Primire PC Fax	Setează aparatul dumneavoastră pentru a retransmite mesajele de fax, pentru a păstra faxurile primite în memorie (pentru a le putea recepţiona dacă nu sunteţi în apropierea aparatului), sau pentru a trimite faxuri către calculatorul dumneavoastră.	68
		(Backup Print)		Dacă alegeţi Retransmite Fax sau Primeşte Fax pe Calculator, puteţi să activaţi funcţia de siguranţă imprimare de rezervă.	
		2.Acces la Dist.	---*	Vă permite setarea unui cod propriu pentru reimprimarea faxurilor.	71
		3.Imprima Docum.	—	Imprimă faxurile păstrate în memorie.	51

D

Meniul principal	Submeniu	Selecțiile meniului	Opțiuni	Descrieri	Pagina
2.Fax (Continuare)	**6.Restr. Apelare**	**1.Disc de form.**	**Oprit*** Intr.# de 2ori Pornit	Puteți seta aparatul să restricționeze formarea unui număr dacă se foloseşte o tastatură de formare.	34
		2.Apel One Touch	**Oprit*** Intr.# de 2ori Pornit	Puteți seta aparatul să restricționeze formarea numerelor One Touch.	34
		3.Apelare Rapida	**Oprit*** Intr.# de 2ori Pornit	Puteți seta aparatul să restricționeze formarea numerelor de Apelare rapidă.	34
	7.Sarcini Ramase	—	—	Puteți vizualiza ce acțiuni sunt în memorie şi le puteți anula pe cele nedorite.	44
	0.Diverse	**1.Compatibil**	**Inalt*** Normal De bază pt VoIP	Corectează egalizarea pentru probleme de transmisie. Furnizorii de servicii VoIP oferă suport fax folosind standarde diverse. Dacă întâmpinați în mod regulat erori de transmitere a faxului, alegeți De bază pt VoIP.	137
3.Copiere	**1.Calitate**	—	Text Foto **Auto***	Puteți selecta rezoluția de copiere în funcție de tipul de document.	87
	2.Luminozitate	—	▼ -□□□■+ ▲ ▼ -□□■□+ ▲ ▼ **-□■□□+ ▲*** ▼ -■□□□+ ▲ ▼ -■□□□+ ▲	Ajustează contrastul copiilor.	88
	3.Contrast	—	▼ -□□□■+ ▲ ▼ -□□■□+ ▲ ▼ **-□■□□+ ▲*** ▼ -■□□□+ ▲ ▼ -■□□□+ ▲	Setează contrastul pentru copii. Puteți selecta cea mai ridicată rezoluție de copiere dacă veți copia un text în raportul 100% folosind fereastra de scanare.	88

Meniul principal	Submeniu	Selecțiile meniului	Opțiuni	Descrieri	Pagina
3.Copiere (Continuare)	4.Setare Culoare	1.Rosu	▼ -□□□□■+ ▲ ▼ -□□□■□+ ▲ ▼ **-□□■□□+ ▲*** ▼ -□■□□□+ ▲ ▼ -■□□□□+ ▲	Ajustează culoarea roşie pentru copii.	89
		2.Verde	▼ -□□□□■+ ▲ ▼ -□□□■□+ ▲ ▼ **-□□■□□+ ▲*** ▼ -□■□□□+ ▲ ▼ -■□□□□+ ▲	Ajustează culoarea verde pentru copii.	
		3.Albastru	▼ -□□□□■+ ▲ ▼ -□□□■□+ ▲ ▼ **-□□■□□+ ▲*** ▼ -□■□□□+ ▲ ▼ -■□□□□+ ▲	Ajustează culoarea albastră pentru copii.	
4.Imprimanta	1.Emulatie	—	**Auto*** HP LaserJet BR-Script 3	Alege modul de emulare.	Consultați *Ghidul utilizatorului de software* de pe discul CD-ROM.
	2.Optiuni Print	1.Font Intern	1.HP LaserJet 2.BR-Script 3	Imprimă lista fonturilor interne ale aparatului.	
		2.Configuratie	—	Imprimă lista setărilor aparatului.	
		3.Printeaza Test	—	Imprimă o pagină de test.	
	3.Culoare finală	—	**Auto*** Culoare B&W	Selectează documente imprimate color sau alb/negru. Dacă ați selectat opțiunea Auto, aparatul va selecta opțiunea adecvată pentru document (color sau alb/negru).	
	4.Reset Printer	—	1.Reset 2.Iesire	Restabileşte setările imprimantei la setările inițiale din fabrică.	Consultați *Ghidul utilizatorului de software* de pe discul CD-ROM.
	5.Calibrare	—	Calibrat Reseteaza	Ajustează densitatea culorii sau readuce calibrarea culorii la valorile inițiale definite în fabricație.	161

D

Meniul principal	Submeniu	Selecțiile meniului	Opțiuni	Descrieri	Pagina
4.Imprimanta (Continuare)	**6.Auto Regist.**	**1.Înregistrare**	1.Start 2.Ieşire	Ajustează automat poziția de imprimare a fiecărei culori.	162
		2.Frecvență	Joasă **Medie*** Înaltă Oprit	Defineşte intervalul de timp la care să se facă înregistrarea automată.	
	7.Înreg. manuală	**1.Impr. grafice**	—	Imprimă diagrama pentru verificarea manuală a înregistrării culorilor.	162
		2.Set Regist.	1 Magenta 2 Cyan 3 Galben 4 Magenta 5 Cyan 6 Galben 7 Magenta 8 Cyan 9 Galben	Defineşte valoarea corecției pe diagrama imprimată din Impr. grafice.	
	8.Curatare cil.	—	—	Efectuează curățarea unității cilindrului pentru a îmbunătății calitatea imprimării în cazul în care sunt probleme.	156
5.USB Direct I/F (numai pentru MFC-9320CW)	**1.Printare dir**	**1.Dimens.Hartie**	**A4*** Letter Legal Executive A5 A5 L A6 B5 B6 Folio	Defineşte formatul de hârtie la imprimarea directă de pe o unitate de memorie USB flash.	99
		2.Suport Imprim	Subtire **Normal*** Gros Mai Gros Hartie Reciclat	Defineşte tipul suportului folosit la imprimarea directă de pe o unitate de memorie USB flash.	99

Meniul principal	Submeniu	Selecțiile meniului	Opțiuni	Descrieri	Pagina
5.USB Direct I/F (numai pentru MFC-9320CW) (Continuare)	1.Printare dir (Continuare)	3.Pag Multiple	**1în1*** 2în1 4în1 9în1 16în1 25în1 1 în 2x2 pagini 1 în 3x3 pagini 1 în 4x4 pagini 1 în 5x5 pagini	Defineşte stilul paginii la imprimarea paginilor multiple direct de pe o unitate de memorie USB Flash.	100
		4.Orientare	**Portret*** Landscape	Defineşte orientarea paginii la imprimarea directă de pe o unitate de memorie USB flash.	100
		5.Asamblare	**Pornit*** Oprit	Activează şi dezactivează asamblarea paginilor la imprimarea directă de pe o unitate de memorie USB flash.	100
		6.Calit. Imprim.	**Normal*** Fin	Defineşte opțiunile de calitate a imprimării la imprimarea directă de pe o unitate de memorie USB flash.	100
		7.Opțiune PDF	**Document*** Doc&Instruct Doc&caract mob	Defineşte opțiunile PDF: dacă se vor imprima comentariile (de marcare) sau a marcajelor din fişierul PDF odată cu textul.	100
		8.Index Print	**Simplu*** Detaliat	Defineşte opțiunile de imprimare a indexului, în format simplificat sau cu detalii.	100
	2.Scan. la USB	1.Rezoluție	**Color 100 dpi*** Color 200 dpi Color 300 dpi Color 600 dpi Gri 100 dpi Gri 200 dpi Gri 300 dpi A/N 200 dpi A/N 200x100 dpi	Defineşte rezoluția pentru a trimite datele scanate la unitatea de memorie USB Flash.	Consultați *Ghidul utilizatorului de software* de pe discul CD-ROM.
		2.Nume fişier	—	Introduceți numele fişierului în care vor fi salvate datele scanate.	

D

Meniul principal	Submeniu	Selecțiile meniului	Opțiuni	Descrieri	Pagina
5.USB Direct I/F (numai pentru MFC-9320CW) (Continuare)	3.PictBridge	1.Dimens.Hartie	Letter **A4*** B5 A5 B6 A6	Defineşte formatul de hârtie pentru imprimarea datelor de la un aparat foto folosind PictBridge.	94
		2.Orientare	Letter A4 B5 A5 B6 A6 Apoi, veți selecta Portret Landscape	Defineşte orientarea paginii la imprimarea datelor primite de la un aparat foto folosind PictBridge. Dacă ați selectat formatele de hârtie Letter, A4 sau B5, va fi selectată opțiunea Portret. Dacă ați selectat A5, B6 sau A6, va fi selectată opțiunea Vedere.	
		3.Data & Ora	Pornit **Oprit***	imprimă data şi ora la care fotografia a fost făcută.	
		4.Nume fişier	Pornit **Oprit***	Imprimă pe fotografie numele fişierului de date.	
		5.Calit. Imprim.	**Normal*** Fin	Defineşte opțiunile de calitate la imprimarea datelor de la un aparat foto folosind PictBridge.	
6.Print Rapoarte (MFC-9320CW)	1.Verific. XMIT	1.Apare pe LCD	—	Imprimă un raport de verificare a transmisiei pentru ultimele faxuri trimise.	80
		2.Imprima Raport	—		
	2.Lista Ajutor	—	—	Imprimă o listă ajutătoare cu funcțiile uzuale, pentru a vă ajuta să vă programați rapid aparatul.	80
	3.List Indx Tel.	1.Numeric	—	Creează o listă cu numele şi numerele memorate în memoria One Touch şi Apelare rapidă, în ordinea numerelor sau în ordine alfabetică.	80
		2.Alfabetic	—		
	4.Jurnal Fax	—	—	Creează o listă cu informații despre ultimele 200 de faxuri recepționate şi trimise. (TX înseamnă Transmis. RX înseamnă Recepționat.)	80
	5.Setari Utiliz.	—	—	Creează o listă cu parametrii definiți.	80
	6.Config.retea	—	—	Creează o listă cu setările rețelei.	80

Meniul principal	Submeniu	Selecțiile meniului	Opțiuni	Descrieri	Pagina
6.Print Rapoarte (MFC-9320CW) (Continuare)	7.Forma Comanda	—	—	Puteți imprima o comandă pentru accesorii pe care o puteți apoi transmite distribuitorului dumneavoastră Brother.	80

Meniul principal	Submeniu	Selecțiile meniului	Opțiuni	Descrieri	Pagina
5.Retea (MFC-9120CN)	1.TCP/IP	1.Metodă restart	**Auto*** Static RARP BOOTP DHCP	Alege metoda de PORNIRE care vă convine cel mai mult.	Consultați *Ghidul utilizatorului de rețea* de pe discul CD-ROM.
		2.Adresa IP	[000-255]. [000-255]. [000-255]. [000-255]	Introduceți adresa IP.	
		3.Masca Subnet	[000-255]. [000-255]. [000-255]. [000-255]	Introduceți masca de subrețea.	
		4.Poarta Acces	[000-255]. [000-255]. [000-255]. [000-255]	Introduceți adresa Gateway.	
		5.Nume Nod	BRNXXXXXXXXXXXX	Introduceți numele Nodului.	
		6.Config WINS	**Auto*** Static	Alegeți modul de configurare WINS.	
		7.Server WINS	Primar [000-255]. [000-255]. [000-255]. [000-255] Secundar [000-255]. [000-255]. [000-255]. [000-255]	Specifică adresa serverului primar şi secundar WINS.	
		8.Server DNS	Primar [000-255]. [000-255]. [000-255]. [000-255] Secundar [000-255]. [000-255]. [000-255]. [000-255]	Specifică adresa IP a serverului primar sau secundar DNS.	
		9.APIPA	**Pornit*** Oprit	Alocă automat o adresă de IP din intervalul local de adrese de legătură.	
		0.IPv6	Pornit **Oprit***	Activați sau dezactivați protocolul IPv6. Dacă doriți să utilizați protocolul IPv6, vizitați http://solutions.brother.com/ pentru informații suplimentare.	

D

Meniul principal	Submeniu	Selecțiile meniului	Opțiuni	Descrieri	Pagina
5.Retea (MFC-9120CN) (Continuare)	**2.Ethernet**	—	**Auto*** 100B-FD 100B-HD 10B-FD 10B-HD	Alege modul de conectare la Ethernet.	Consultați *Ghidul utilizatorului de rețea* de pe discul CD-ROM.
	3.Scan.catre FTP	—	**Color 100 dpi*** Color 200 dpi Color 300 dpi Color 600 dpi Gri 100 dpi Gri 200 dpi Gri 300 dpi A/N 200 dpi A/N 200x100 dpi	Alege formatul de fişier pentru a trimite datele scanate prin FTP.	
	4.Scan.în retea	—	**Color 100 dpi*** Color 200 dpi Color 300 dpi Color 600 dpi Gri 100 dpi Gri 200 dpi Gri 300 dpi A/N 200 dpi A/N 200x100 dpi	Puteți scana documente alb/negru sau color direct pe un server CIFS din rețeaua locală sau de pe internet.	
	5.Time Zone	—	UTCXXX:XX	Defineşte fusul orar al țării dumneavoastră.	
	0.Resetare retea	**1.Reset**	1.Da 2.Nu	Restabiliți toate setările de rețea la setările implicite din fabrică.	
		2.Iesire	—		

Meniul principal	Submeniu	Selecțiile meniului		Opțiuni	Descrieri	Pagina
7.Retea (MFC-9320CW)	**1.LAN cu fir**	**1.TCP/IP**	**1.Metodă restart**	**Auto*** Static RARP BOOTP DHCP	Alege metoda de PORNIRE care vă convine cel mai mult.	Consultați *Ghidul utilizatorului de rețea* de pe discul CD-ROM.
			2.Adresa IP	[000-255]. [000-255]. [000-255]. [000-255]	Introduceți adresa IP.	
			3.Masca Subnet	[000-255]. [000-255]. [000-255]. [000-255]	Introduceți masca de subrețea.	
			4.Poarta Acces	[000-255]. [000-255]. [000-255]. [000-255]	Introduceți adresa Gateway.	
			5.Nume Nod	BRNXXXXXXXXXXXX	Introduceți numele Nodului.	
			6.Config WINS	**Auto*** Static	Alegeți modul de configurare WINS.	
			7.Server WINS	Primar [000-255]. [000-255]. [000-255]. [000-255] Secundar [000-255]. [000-255]. [000-255]. [000-255]	Specifică adresa serverului primar şi secundar WINS.	
			8.Server DNS	Primar [000-255]. [000-255]. [000-255]. [000-255] Secundar [000-255]. [000-255]. [000-255]. [000-255]	Specifică adresa IP a serverului primar sau secundar DNS.	
			9.APIPA	**Pornit*** Oprit	Alocă automat o adresă de IP din intervalul local de adrese de legătură.	
			0.IPv6	Pornit **Oprit***	Activați sau dezactivați protocolul IPv6. Dacă doriți să folosiți protocolul IPv6, vizitați http://solutions.brother.com/ pentru informații suplimentare.	

D

Meniul principal	Submeniu	Selecțiile meniului		Opțiuni	Descrieri	Pagina
7.Retea (MFC-9320CW) (Continuare)	**1.LAN cu fir** (Continuare)	**2.Ethernet**	—	**Auto*** 100B-FD 100B-HD 10B-FD 10B-HD	Alege modul de conectare la Ethernet.	Consultați *Ghidul utilizatorului de rețea* de pe discul CD-ROM.
		3.Setari Init.	—	1.Reset 2.Iesire	Restabiliți setarea de rețea prin cablu la setările implicite din fabrică.	
		4.Conex. Activat	—	**Pornit*** Oprit	Activați sau dezactivați manual rețeaua LAN cu cablu.	
	2.WLAN	**1.TCP/IP**	**1.Metodă restart**	**Auto*** Static RARP BOOTP DHCP	Alege metoda de PORNIRE care vă convine cel mai mult.	
			2.Adresa IP	[000-255]. [000-255]. [000-255]. [000-255]	Introduceți adresa IP.	
			3.Masca Subnet	[000-255]. [000-255]. [000-255]. [000-255]	Introduceți masca de subrețea.	
			4.Poarta Acces	[000-255]. [000-255]. [000-255]. [000-255]	Introduceți adresa Gateway.	
			5.Nume Nod	BRWXXXXXXXXXXXX	Introduceți numele Nodului.	
			6.Config WINS	**Auto*** Static	Alegeți modul de configurare WINS.	
			7.Server WINS	Primar [000-255]. [000-255]. [000-255]. [000-255] Secundar [000-255]. [000-255]. [000-255]. [000-255]	Specifică adresa serverului primar şi secundar WINS.	
			8.Server DNS	Primar [000-255]. [000-255]. [000-255]. [000-255] Secundar [000-255]. [000-255]. [000-255]. [000-255]	Specifică adresa IP a serverului primar sau secundar DNS.	
			9.APIPA	**Pornit*** Oprit	Alocă automat o adresă de IP din intervalul local de adrese de legătură.	

Meniul principal	Submeniu	Selecțiile meniului		Opțiuni	Descrieri	Pagina
7.Retea (MFC-9320CW) (Continuare)	**2.WLAN** (Continuare)	**1.TCP/IP** (Continuare)	**0.IPv6**	Pornit **Oprit***	Activați sau dezactivați protocolul IPv6. Dacă doriți să folosiți protocolul IPv6, vizitați http://solutions.brother.com/ pentru informații suplimentare.	Consultați *Ghidul utilizatorului de rețea* de pe discul CD-ROM.
		2.Setare Wizard	1.Act. 2.Dezact.	—	Puteți configura serverul de imprimare.	
		3.SES/WPS/AOSS	1.Act. 2.Dezact.	—	Puteți configura uşor setările rețelei fără fir folosind metoda apăsării unui buton.	
		4.WPS cu cod PIN	1.Act. 2.Dezact.	—	Puteți configura uşor setările rețelei fără fir folosind metoda WPS cu un cod PIN.	
		5.Status WLAN	**1.Status**	Activ(11b) Activ(11g) Conex.LAN Activa WLAN OFF AOSS activ Conect nereuşită	Puteți vedea starea actuală a rețelei fără fir.	
			2.Semnal	Solid Mediu Slab Deloc	Puteți vedea puterea actuală a semnalului rețelei fără fir.	
			3.SSID	—	Puteți vedea SSID curent.	
			4.Comm. Mode	Ad-hoc Infrastructura	Puteți vedea modul de comunicare curent.	
		6.Setari Init.	—	1.Reset 2.Iesire	Restabiliți parametrii rețelei fără fir la valorile implicite din fabricație.	
		7.WLAN Activ	—	Pornit **Oprit***	Activați sau dezactivați manual rețeaua LAN fără fir.	

D

Meniul principal	Submeniu	Selecțiile meniului		Opțiuni	Descrieri	Pagina
7.Retea (MFC-9320CW) (Continuare)	**3.Scan.catre FTP**	—	—	**Color 100 dpi*** Color 200 dpi Color 300 dpi Color 600 dpi Gri 100 dpi Gri 200 dpi Gri 300 dpi A/N 200 dpi A/N 200x100 dpi	Alege formatul de fişier pentru a trimite datele scanate prin FTP.	Consultați *Ghidul utilizatorului de rețea* de pe discul CD-ROM.
	4.Scan.în retea	—	—	**Color 100 dpi*** Color 200 dpi Color 300 dpi Color 600 dpi Gri 100 dpi Gri 200 dpi Gri 300 dpi A/N 200 dpi A/N 200x100 dpi	Puteți scana documente alb-negru sau color direct pe un server CIFS din rețeaua locală sau de pe internet.	
	5.Time Zone	—	—	UTCXXX:XX	Defineşte fusul orar al țării dumneavoastră.	
	0.Resetare retea	**1.Reset**	—	1.Da 2.Nu	Restabileşte toate setările de rețea la setările implicite din fabrică.	
		2.Iesire	—	—		

Meniul principal	Submeniu	Selecţiile meniului	Opţiuni	Descrieri	Pagina
8.Info. aparat (MFC-9320CW) **6.Info. aparat** (MFC-9120CN)	**1.Nr.Serial**	—	—	Puteţi să verificaţi numărul de serie al aparatului.	184
	2.Contor	—	Total Fax/Lista Copiere Imprimare	Puteţi să verificaţi numărul total de pagini imprimate de aparat până în prezent.	184
	3.Viata Compon.	**1.Cilindru**	1.Negru (K) 2.Cyan (C) 3.Magenta (M) 4.Galben (Y)	Puteţi să verificaţi procentul din durata de viaţă rămasă pentru componentele aparatului.	184
		2.Ansamblu Curea	—		
		3.Set alim.hârt	—		
		4.Cuptor	—		
0.Setare Initial	**1.Mod Primire**	—	**Numai Fax*** Fax/Tel TAD Extern Manual	Alegeţi metoda de primire care vă convine cel mai mult.	46
	2.Data&Ora	—	—	Listează data şi ora pe displayul LCD şi în anteturile pe care le trimiteţi.	Consultaţi *Ghid de instalare şi configurare rapidă.*
	3.ID Statie	—	Fax: Tel: Nume:	Setează numele şi faxul dumneavoastră să apară pe fiecare pagină.	
	4.Ton/Puls	—	**Ton*** Puls	Alege modul de formare.	67
	5.Ton Apel	—	Detectare **Fara Detectare***	Puteţi scurta pauza de detectare a tonului de formare.	137
	6.Set.Linie Tel.	—	**Normal*** ISDN PBX	Selectaţi tipul liniei telefonice.	52
	7.Resetare	**1.Retea**	1.Reset 2.Iesire	Restabileşte toate setările de reţea la setările implicite din fabrică.	184
		2.Adresa & fax	1.Reset 2.Iesire	Restaurează toate numerele de telefon stocate şi toate setările faxului.	
		3.Toate setarile	1.Reset 2.Iesire	Restabileşte toate setările maşinii la valorile implicite din fabricaţie.	
	0.Limba Locala	—	(Selectaţi limba dorită.)	Vă permite să schimbaţi limba de afişare pe LCD în funcţie de ţară.	Consultaţi *Ghid de instalare şi configurare rapidă.*

D

Introducerea textului

Când setați anumite selecții ale meniului, ca de pildă identificatorul stației, trebuie să scrieți caractere text. Tastele numerice au litere marcate pe acestea. Tastele: **0**, **#** şi ∗ nu *au* imprimate litere deoarece sunt utilizate pentru caractere speciale.

Apăsați tasta corespunzătoare a tastaturii de numărul de ori prezentat în tabelul de referință pentru a accesa caracterul pe care îl doriți.

Apăsați tasta	o dată	de două ori	de trei ori	de patru ori	de cinci ori	de şase ori	de şapte ori	de opt ori	de nouă ori
1	@	.	/	1	@	.	/	1	@
2	a	b	c	A	B	C	2	a	b
3	d	e	f	D	E	F	3	d	e
4	g	h	i	G	H	I	4	g	h
5	j	k	l	J	K	L	5	j	k
6	m	n	o	M	N	O	6	m	n
7	p	q	r	s	P	Q	R	S	7
8	t	u	v	T	U	V	8	t	u
9	w	x	y	z	W	X	Y	Z	9

Pentru selecțiile meniului care nu permit selectarea caracterelor minuscule, folosiți acest tabel de referință.

Apăsați tasta	o dată	de două ori	de trei ori	de patru ori	de cinci ori
2	A	B	C	2	A
3	D	E	F	3	D
4	G	H	I	4	G
5	J	K	L	5	J
6	M	N	O	6	M
7	P	Q	R	S	7
8	T	U	V	8	T
9	W	X	Y	Z	9

Introducerea de spații

Pentru a introduce un spațiu în numărul de fax apăsați ▶ o dată, între numere. Pentru a introduce un spațiu într-un nume apăsați ▶ de două ori, între litere.

Efectuarea de corecții

Dacă ați introdus incorect o literă şi doriți să o schimbați, apăsați pe ◀ pentru a muta cursorul pe caracterul incorect şi apoi apăsați pe **Clear/Back (Şterge/Înapoi)**.

Repetarea literelor

Pentru a introduce o literă de pe acelaşi buton ca şi litera precedentă apăsați ▶ pentru a deplasa cursorul la dreapta înainte de a apăsa din nou butonul.

Caractere şi simboluri speciale

Apăsați ∗, **#** sau **0**, apoi apăsați ◀ sau ▶ pentru a deplasa cursorul către simbolul sau caracterul dorit. Apăsați pe **OK** pentru a-l selecta. Simbolurile şi caracterele de mai jos vor apărea în funcție de selecția din meniu.

Apăsați ∗	pentru	(spațiu) ! " # $ % & ’ ( ) ∗ + , - . / €
Apăsați **#**	pentru	: ; < = > ? @ [ ] ^ _ \ ~ ` | { }
Apăsați **0**	pentru	Ă Î Â Ş Ţ 0

E Specificații

Generalități

Tipul Imprimantei	LED	
Metoda de imprimare	Imprimantă electrofotografică cu diode luminiscente (LED)	
Capacitatea Memoriei	64 MB	
LCD (ecran cu cristale lichide)	16 caractere × 2 linii	
Sursa de Alimentare	CA 220 - 240 V, 50/60Hz	
Consumul de Energie	Vârf:	1 176 W
	Copiere:	în medie 480 W [1]
	Hibernare:	(MFC-9120CN) în medie 11 W
		(MFC-9320CW) în medie 12 W
	Aşteptare:	75 W mediu
Dimensiuni	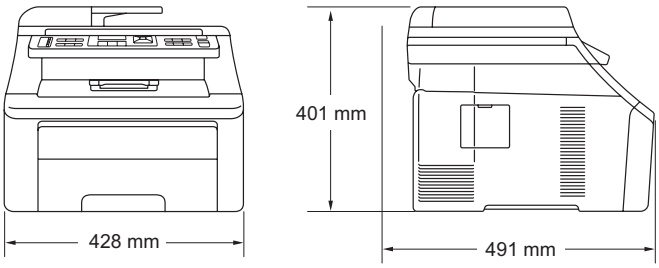	
Masă	Cu/fără unitatea de toner:	20,1 kg
Nivel de zgomot	**Putere de sunet**	
	Funcționare (copiere color): [2]	LWAd = 6,42 Bell (A)
	Funcționare (copiere alb/negru):	LWAd = 6,46 Bell (A)
	Nu se recomandă ca echipamentele de birou cu LWAd > 6,30 Bell (A) să fie utilizate în încăperi în care se desfăşoară activități intelectuale. Aceste echipamente trebuie aşezate în încăperi separate datorită emisiilor de zgomot.	
	Aşteptare:	LWAd = 4,31 Bell (A)
	Presiune acustică	
	Funcționare (tipărire):	LPAm 53 dB (A)
	Aşteptare:	LPAm 30 dB (A)

[1] Când se efectuează o copie de pe o coală

[2] Măsurat conform ISO 9296.

Temperatura	Operare:	10 - 32,5°C
	Păstrarea:	0 - 40°C
Umiditate	Operare:	20 până la 80% (fără condens)
	Păstrarea:	10 până la 90% (fără condens)
ADF (Încărcător automat de documente)	Maximum 35 de pagini (intercalate) [80 g/m^2]	
	Mediul recomandat pentru cele mai bune rezultate:	
	Temperatura:	20 - 30°C
	Umiditatea:	50% - 70%
	Hârtie:	Xerox Premier TCF 80 g/m^2 sau Xerox Business 80 g/m^2
Tava de hârtie	250 coli [80 g/m^2]	

E

Suporturi de imprimare

Intrare hârtie	**Tava de hârtie**	
	■ Tipul hârtiei:	Hârtie subțire, hârtie obişnuită sau hârtie reciclată
	■ Dimensiunea hârtiei:	Letter, A4, B5 (ISO), A5, A5 (pe lungime), B6 (ISO), A6, Executive, Legal şi Folio
	■ Greutatea hârtiei:	60 - 105 g/m^2
	■ Capacitatea maximă a tăvii de hârtie:	Maximum 250 coli de hârtie obişnuită 80 g/m^2
	Slotul de alimentare manuală	
	■ Tipul hârtiei:	Hârtie subțire, hârtie obişnuită, hârtie groasă, hârtie mai groasă, hârtie de corespondență, hârtie reciclată, plicuri sau etichete [1]
	■ Dimensiunea hârtiei:	Lățime: 76,2 - 220 mm [2] Lungime: 116 - 406,4 mm [2]
	■ Greutatea hârtiei:	60 - 163 g/m^2
Ieşirea hârtiei	Până la 100 de coli (eliberarea foilor imprimate cu fața în jos în tava de ieşire a hârtiei)	

[1] Pentru etichete, vă recomandăm să îndepărtați paginile imprimate din tava de ieşire a hârtiei imediat după ce acestea ies din aparat, pentru a evita posibilitatea de pătare.

[2] Când folosiți hârtie mai mică de 105 × 148 mm (sau dimensiunea A6) deschideți capacul din spate (tava de ieşire din spate).

Fax

Compatibilitatea	ITU-T Super Group 3	
Sistemul de codificare	MH/MR/MMR/JBIG/JPEG	
Viteza modemului	Reaprindere automată în caz de stingere accidentală:	33 600 bps
Dimensiunea documentului	Lățimea unității ADF:	147,3 - 215,9 mm
	Lungimea ADF:	147,3 - 356,0 mm
	Lățimea sticlei scanerului:	Max. 215,9 mm
	Lungimea sticlei scanerului:	Max. 297 mm
Lățimea de scanare	Max. 208 mm	
Lățimea de imprimare	Max. 208 mm	
Tonuri de gri	8 biți/256 niveluri	
Tipuri de comunicare	Standard, Securizată, Temporizată, Secvențială	
Controlul contrastului	Automat/Luminos/Întunecat (setare manuală)	
Rezoluție	Orizontal:	8 puncte/mm
	Vertical	
	■ Standard:	3,85 linii/mm
	■ Fină:	7,7 linii/mm
	■ Foto:	7,7 linii/mm
	■ Superfină:	15,4 linii/mm
Apelare One Touch	8 (4 × 2)	
Apelare rapidă	200 de stații	
Grupuri	Până la 20	
Transmitere [3]	258 de stații	
Reapelare automată	de 3 ori la intervale de 5 minute	
Întârziere preluare apeluri	0, 1, 2, 3, 4, 5, 6, 7 sau 8 apeluri	
Sursa de comunicare	Rețea telefonică publică comutată	
Memorie transmisie	Maximum 600 [1]/500 [2] de pagini [3]	
Recepție fără hârtie	Maximum 600 [1]/500 [2] de pagini [3]	

[1] „Pagini” se referă la „Diagrama standard Brother nr.1” (o scrisoare de afaceri tipică, rezoluție standard, cod JBIG). Specificațiile şi materialele imprimate pot fi schimbate fără notificare prealabilă.

[2] „Pagini” se referă la „Diagrama de test ITU-T nr.1” (o scrisoare de afaceri tipică, rezoluție standard, cod JBIG). Specificațiile şi materialele imprimate pot fi schimbate fără notificare prealabilă.

[3] Numai alb/negru

Copierea

Color/Monocrom	Da/Da	
Dimensiunea documentului	Lățimea unității ADF:	148 - 215,9 mm
	Lungimea ADF:	148 - 355,6 mm
	Lățimea sticlei scanerului:	Max. 215,9 mm
	Lungimea sticlei scanerului:	Max. 297 mm
Lățimea copiei	Max. 208 mm	
Copii multiple	Teancuri sau pachete de până la 99 de pagini	
Reducere/Mărire	de la 25% la 400% (în trepte de 1%)	
Rezoluție	Până la 600 × 600 dpi	
Timpul de imprimare a primei copii (Monocrom)	Mai puțin de 19 secunde. (din modul Gata de operare)	
Timp de imprimare a primei copii (Color)	Mai puțin de 24 secunde. (din modul Gata de operare)	

Scanare

Color/Monocrom	Da/Da	
Conform cu TWAIN	Da (Windows® 2000 Professional/Windows® XP/ Windows® XP Professional x64 Edition/Windows Vista®)	
	Mac OS X 10.3.9 sau o versiune ulterioară [1]	
Conform cu WIA	Da (Windows® XP/Windows Vista®)	
Adâncime culoare	Color pe 24 de biți	
Rezoluție	Până la 19 200 × 19 200 dpi (interpolat) [2]	
	Până la 1 200 × 2 400 dpi (optic) [2] (de la sticla scanerului)	
	Până la 1 200 × 600 dpi (optic) [2] (de la ADF)	
Dimensiunea documentului	Lățimea unității ADF:	148,0 - 215,9 mm
	Lungimea ADF:	148,0 - 355,6 mm
	Lățimea sticlei scanerului:	Max. 215,9 mm
	Lungimea sticlei scanerului:	Max. 297 mm
Lățimea de scanare	Max. 210 mm	
Tonuri de gri	256 de niveluri	

[1] Pentru cele mai recente actualizări ale driverelor pentru sistemul de operare Mac OS X utilizat, vizitați http://solutions.brother.com/.

[2] Scanare la maximum 1 200 × 1 200 dpi folosind un driver WIA în Windows® XP/Windows Vista® (rezoluția de până la 19 200 × 19 200 dpi poate fi selectată folosind utilitarul scanerului)

Imprimare

Emulări	PCL6, BR-Script3 (PostScript®3™)
Driver de imprimantă	Driver instalat pe un calculator gazdă (Host-Based Driver) pentru Windows® 2000 Professional/ Windows® XP/Windows® XP Professional x64 Edition/ Windows Vista®/ Windows Server® 2003 [1]/Windows Server® 2003 x64 Edition [1]/ Windows Server® 2008 [1]
	BR-Script3 (fişier PPD) pentru Windows® 2000 Professional/ Windows® XP/Windows® XP Professional x64 Edition/ Windows Vista®/ Windows Server® 2003 [1]/Windows Server® 2008 [1]
	Driver de imprimantă pentru calculatoare Macintosh care rulează Mac OS X 10.3.9 sau o versiune ulterioară [2]
	BR-Script3 (fişier PPD) pentru Mac OS X 10.3.9 sau o versiune ulterioară [2]
Rezoluție	600 dpi × 600 dpi, 2 400 dpi (600 × 2 400)
Viteză de imprimare (Monocrom)	Până la 16 pagini/minut (format A4) [3]
Viteză de imprimare (Color)	Până la 16 pagini/minut (format A4) [3]
Timpul de imprimare a primei pagini (Monocrom)	Mai puțin de 15 secunde (din modul Gata de operare şi folosind tava standard)
Timp de imprimare a primei pagini (Color)	Mai puțin de 16 secunde (din modul Gata de operare şi folosind tava standard)
Timpul de imprimare a primei copii (Monocrom)	Mai puțin de 19 secunde (din modul Gata de operare şi folosind tava standard)
Timp de imprimare a primei copii (Color)	Mai puțin de 24 secunde (din modul GATA DE OPERARE şi folosind tava standard)

[1] Imprimare numai în rețea.

[2] Pentru cele mai recente actualizări ale driverelor pentru sistemul de operare Mac OS X utilizat, vizitați http://solutions.brother.com/.

[3] Viteza de imprimare se poate schimba în funcție de tipul de document pe care îl imprimați.

Interfețe

USB	Utilizați un cablu pentru interfața USB 2.0 care are este mai scurt de 2,0 m. [1] [2]
LAN [3]	Folosiți un cablu Ethernet UTP de categoria 5 sau superioară.
Rețea LAN fără fir (MFC-9320CW)	Aparatul dumneavoastră este compatibil cu sistemul de comunicare fără fir IEEE 802.11b/g pentru rețele LAN fără fir folosind modul Infrastructură sau o conexiune fără fir Peer-to-Peer în modul ad-hoc.

[1] Aparatul are o interfață Hi-Speed USB 2.0. Aparatul poate fi conectat şi la un computer care are o interfață USB 1.1.

[2] Porturile USB produse de alți producători nu sunt suportate.

[3] Pentru specificații detaliate ale rețelei, consultați *Rețea Ethernet cu fir* la pagina 224 şi *Ghidul utilizatorului de rețea* de pe discul CD-ROM.

PictBridge (MFC-9320CW)

Compatibilitatea	Este compatibil cu standardul PictBridge CIPA-001 al Camera & Imaging Products Association. Pentru informații suplimentare, vizitați http://www.cipa.jp/pictbridge/.
Interfață	Interfață directă USB.

Funcția de imprimare directă (MFC-9320CW)

Compatibilitatea	PDF versiunea 1.7 [1], JPEG, Exif + JPEG, PRN (create folosind driverul imprimantei Brother), TIFF (scanate cu orice model de imprimantă Brother MFC sau DCP), PostScript®3™ (create folosind driverul de imprimantă Brother BR-Script 3), XPS versiunea 1.0.

[1] Datele PDF care includ fişiere imagine JBIG2, fişiere imagine JPEG2000 sau fişiere transparente nu sunt suportate.

Cerințe privind computerul

Cerințe minime de sistem şi funcții ale programelor software pentru calculatoare PC acceptate								
Platforma computerului şi versiunea sistemului de operare		Viteza minimă a procesorului	RAM minim	RAM recomandat	Spațiu pe unitatea de disc pentru instalare		Funcții de software PC acceptate	Interfața PC compatibilă [3]
					Pentru drivere	Pentru aplicații		
Sistem de operare Windows® [1]	Windows® 2000 Professional [5]	Intel® Pentium® II sau echivalent	64 MB	256 MB	150 MB	310 MB	Imprimare, PC Fax [4], scanare	USB, 10/100 Base Tx (Ethernet), Wireless 802.11 b/g [6]
	Windows® XP Home [2 5] Windows® XP Professional [2 5]		128 MB					
	Windows® XP Professional x64 Edition [2]	procesor suportat de 64 de biți (Intel®64 sau AMD64)	256 MB	512 MB				
	Windows Vista® [2]	procesor suportat Intel® Pentium® 4 sau echivalent de 64-biți (Intel®64 sau AMD64)	512 MB	1 GB	500 MB	500 MB		
	Windows Server® 2003 (imprimare numai în rețea)	Intel® Pentium® III sau echivalent	256 MB	512 MB	50 MB	Nu este cazul	Imprimare	10/100 Base Tx (Ethernet), Wireless 802.11 b/g [6]
	Windows Server® 2003 x64 Edition (imprimare numai în rețea)	procesor suportat de 64 de biți (Intel®64 sau AMD64)						
	Windows Server® 2008 (imprimare numai în rețea)	procesor suportat Intel® Pentium® 4 sau echivalent de 64-biți (Intel®64 sau AMD64)	512 MB	2 GB				
Sistem de operare Macintosh	Mac OS X 10.3.9 - 10.4.3	PowerPC G4/G5, PowerPC G3 350MHz	128 MB	256 MB	80 MB	400 MB	Imprimare, expediere PC Fax [4], scanare	USB, 10/100 Base Tx (Ethernet), Wireless 802.11 b/g [6]
	Mac OS X 10.4.4 sau o versiune ulterioară [7]	PowerPC G4/G5, procesor Intel® Core™	512 MB	1 GB				

1 Internet Explorer® 5.5 sau o versiune superioară.

2 Pentru WIA, rezoluție de 1 200 × 1 200. Utilitarul de scaner Brother permite îmbunătățirea până la 19 200 × 19 200 dpi.

3 Porturile USB produse de alți producători nu sunt suportate.

4 PC Fax suportă numai alb/negru.

5 PaperPort™ 11SE este compatibil cu Microsoft® SP4 sau o versiune ulterioară pentru Windows® 2000 şi SP2 sau o versiune superioară pentru XP.

6 Numai pentru MFC-9320CW

7 Pentru cele mai recente actualizări ale driverelor pentru sistemul de operare Mac OS X utilizat, vizitați http://solutions.brother.com/.

Articole consumabile

Durata de viață a cartuşului de toner	Cartuş de toner Starter:	Cca. 1 000 de pagini (A4) [1]
	Cartuş de toner standard:	
	TN-230BK (Negru):	Cca. 2 200 de pagini (A4) [1]
	TN-230C (Cyan):	Cca. 1 400 de pagini (A4) [1]
	TN-230M (Magenta):	Cca. 1 400 de pagini (A4) [1]
	TN-230Y (Galben):	Cca. 1 400 de pagini (A4) [1]
Unitatea de cilindru	DR-230CL [2] DR-230CL-BK [3] DR-230CL-CMY [4]	Cca. 15 000 de pagini (A4) [5]
Unitatea de curea	BU-200CL	Cca. 50 000 de pagini (A4)
Cutia pentru deşeuri de toner	WT-200CL	Cca. 50 000 de pagini

1 Randamentul aproximativ al cartuşului este declarat în conformitate cu ISO/IEC 19798.

2 Conține 4 buc. Setul pentru cilindru

3 Conține 1 buc. Unitatea de cilindru de culoare neagră

4 Conține 1 buc. Unitatea cilindru color

5 Randamentul cilindrului este aproximativ şi poate varia în funcție de tipul de utilizare.

Rețea Ethernet cu fir

Numele modelului plăcii de rețea	NC-6700h	
LAN	Puteți conecta aparatul la o rețea de imprimare, o rețea de scanare, de fax pe PC sau de setare la distanță. [1 2]	
Suport pentru	Windows® 2000 Professional, Windows® XP, Windows® XP Professional x64 Edition, Windows Vista®, Windows Server® 2003 [2], Windows Server® 2003 x64 Edition [2], Windows Server® 2008 [2]	
	Mac OS X 10.3.9 sau o versiune ulterioară [3 4]	
Protocoale	IPv4:	ARP, RARP, BOOTP, DHCP, APIPA (Auto IP), WINS/NetBIOS name resolution, DNS Resolver, mDNS, LLMNR responder, LPR/LPD, Custom Raw Port/Port9100, IPP/IPPS, FTP Client and Server, TELNET Server, HTTP/HTTPS Server, SSL/TLS, TFTP Client and Server, SMTP Client, APOP, POP before SMTP, SMTP-AUTH, SNMPv1/v2c/v3, ICMP, LLTD responder, Web Services Print, CIFS Client, SNTP
	IPv6:	(Dezactivate implicit) NDP, RA, rezolver DNS, mDNS, LLMNR responder, LPR/LPD, Custom Raw Port/Port9100, IPP/IPPS, client şi server FTP, server TELNET, server HTTP/HTTPS, SSL/TLS, client şi server TFTP, client SMTP, APOP, POP înainte de SMTP, SMTP-AUTH, SNMPv1/v2c/v3, ICMPv6, LLTD responder, Web Services Print CIFS Client, SNTP
Tipul de rețea	Ethernet 10/100 BASE-TX autonegociere (LAN prin cablu)	

Utilitare de gestiune [5]	BRAdmin Light pentru Windows® 2000 Professional, Windows® XP, Windows® XP Professional x64 Edition, Windows Vista®, Windows Server® 2003, Windows Server® 2003 x64 Edition, Windows Server® 2008 şi Mac OS X 10.3.9 sau o versiune ulterioară [4]
	BRAdmin Professional pentru Windows® 2000 Professional, Windows® XP, Windows® XP Professional x64 Edition, Windows Vista®, Windows Server® 2003, Windows Server® 2003 x64 Edition şi Windows Server® 2008
	Web BRAdmin pentru Windows® 2000 Professional, Windows® XP, Windows® XP Professional x64 Edition, Windows Vista®, Windows Server® 2003, Windows Server® 2003 x64 Edition şi Windows Server® 2008
	Calculatoare client cu un browser web compatibil Java.

1 Expediere PC Fax pentru Mac

2 Imprimare numai în rețea.

3 Mac OS X 10.3.9 sau o versiune ulterioară (mDNS)

4 Pentru cele mai recente actualizări ale driverelor pentru sistemul de operare Mac OS X utilizat, vizitați http://solutions.brother.com/.

5 BRAdmin Professional şi Web BRAdmin sunt disponibile pentru descărcare de la http://solutions.brother.com/.

Rețea Ethernet fără fir (numai pentru MFC-9320CW)

Numele modelului plăcii de rețea	NC-7500W	
LAN	Puteți conecta aparatul la o rețea de imprimare, o rețea de scanare, de fax pe PC sau de setare la distanță [1 2].	
Suport pentru	Windows® 2000 Professional, Windows® XP, Windows® XP Professional x64 Edition, Windows Vista®, Windows Server® 2003, Windows Server® 2003 x64 Edition, Windows Server® 2008 şi Windows Server® 2008 x64 Edition [2]	
	Mac OS X 10.3.9 sau o versiune ulterioară [3 4]	
Protocoale	IPv4:	ARP, RARP, BOOTP, DHCP, APIPA (Auto IP), WINS, NetBIOS name resolution, DNS Resolver, mDNS, LLMNR responder, LPR/LPD, Custom Raw Port/Port9100, IPP/IPPS, FTP Client and Server, TELNET Server, HTTP/HTTPS Server, SSL/TLS, TFTP Client and Server, SMTP Client, APOP, POP before SMTP, SMTP AUTH, SNMPv1/v2c/v3, ICMP, LLTD responder, Web Services Print, CIFS Client, SNTP
	IPv6:	(Dezactivate implicit) NDP, RA, rezolver DNS, mDNS, LLMNR responder, LPR/LPD, Custom Raw Port/Port9100, IPP/IPPS, client şi server FTP, server TELNET, server HTTP/HTTPS, SSL/TLS, client şi server TFTP, client SMTP, APOP, POP înainte de SMTP, SMTPAUTH, SNMPv1/v2c/v3, ICMPv6, LLTD responder, Web Services Print CIFS Client, SNTP
Tipul de rețea	IEEE 802.11 b/g (LAN fără fir)	

Utilitare de gestiune [5]	BRAdmin Light pentru Windows® 2000 Professional, Windows® XP, Windows® XP Professional x64 Edition, Windows Vista®, Windows Server® 2003, Windows Server® 2003 x64 Edition, Windows Server® 2008 şi Mac OS X 10.3.9 sau o versiune ulterioară [4]
	BRAdmin Professional pentru Windows® 2000 Professional, Windows® XP, Windows® XP Professional x64 Edition, Windows Vista®, Windows Server® 2003, Windows Server® 2003 x64 Edition şi Windows Server® 2008
	Web BRAdmin pentru Windows® 2000 Professional, Windows® XP, Windows® XP Professional x64 Edition, Windows Vista®, Windows Server® 2003, Windows Server® 2003 x64 Edition şi Windows Server® 2008
	Calculatoare client cu un browser web compatibil Java.

1 Expediere PC Fax pentru Mac

2 Numai imprimare pentru Windows Server® 2003 şi Windows Server® 2008

3 Mac OS X 10.3.9 sau o versiune ulterioară (mDNS)

4 Pentru cele mai recente actualizări ale driverelor pentru sistemul de operare Mac OS X utilizat, vizitați http://solutions.brother.com/.

5 BRAdmin Professional şi Web BRAdmin sunt disponibile pentru descărcare de la http://solutions.brother.com/.

Autentificare şi criptare numai pentru utilizatorii fără fir

Metoda de autentificare

Aparatul Brother acceptă următoarele metode:

- Sistem deschis

  Dispozitivele fără fir pot accesa rețeaua fără nicio autentificare.

- Cheie partajată

  O cheie secretă prestabilită este partajată de toate dispozitivele care vor accesa rețeaua fără fir. Aparatul Brother foloseşte cheile WEP drept cheie prestabilită.

- WPA-PSK/WPA2-PSK

  Permite un acces protejat cu cheie prepartajată Wi-FI (WPA-PSK/WPA2-PSK), care permite aparatului Brother fără fir să se asocieze cu punctele de acces folosind protocoalele TKIP pentru WPA-PSK sau AES pentru WPA-PSK şi WPA2-PSK (WPA-Personal).

- LEAP

  Cisco LEAP (Light Extensible Authentication Protocol - Protocol Extensibil de Autentificare) a fost creat de Cisco Systems, Inc. şi permite produsului fără fir Brother să se asocieze cu punctele de acces folosind criptări CKIP.

- EAP-FAST

  EAP-FAST (Extensible Authentication Protocol-Flexible Authentication via Secured Tunnel) a fost dezvoltat de Cisco Systems, Inc., iar pentru autentificare utilizează un nume de utilizator şi o parolă şi algoritmi cu cheie simetrică pentru a obține un proces de autentificare prin tunele securizate.

  Aparatul Brother acceptă următoarele metode interne de autentificare:

  - EAP-FAST/NONE

    MS-CHAPv2 este utilizată pentru Dimensionare, iar metoda EAP-FAST este folosită în cea de a doua fază a metodei de autentificare.

  - EAP-FAST/MS-CHAPv2

    Metoda EAP-FAST corespunde cu CCXv4 care utilizează pentru metoda internă MS-CHAPv2.

  - EAP-FAST/GTC

    Metoda EAP-FAST corespunde cu CCXv4 care utilizează pentru metoda internă GTC.

Metodele de criptare

Criptarea este folosită pentru a securiza datele trimise în rețeaua fără fir. Aparatul Brother acceptă următoarele metode de criptare:

- WEP

  Folosind WEP (Wired Equivalent Privacy), datele sunt transmise şi primite cu o cheie securizată.

- TKIP

  TKIP (Temporal Key Integrity Protocol) oferă o cheie pentru fiecare pachet, care combină o verificare a integrității mesajului şi un mecanism de recriptare.

- AES

  AES (Advanced Encryption Standard) este un standard de criptare puternică, autorizat Wi-Fi®.

- CKIP

  Protocolul de integritate a cheii (Key Integrity Protocol) original pentru LEAP, realizat de Cisco Systems, Inc.

Cheia de rețea

Există reguli pentru fiecare metodă de securitate:

- Sistem deschis/cheie partajată cu WEP

  Această cheie este o valoare de 64 de biți sau 128 de biți care trebuie introdusă în format ASCII sau hexazecimal.

  - ASCII pe 64 (40) de biți:

    Foloseşte 5 caractere text, de ex. „WSLAN” (face diferență între majuscule şi minuscule).

  - Hexazecimal pe 64 (40) de biți:

    Foloseşte 10 cifre de date hexazecimale, de ex. „71f2234aba”.

  - ASCII pe 128 (104) de biți:

    Foloseşte 13 caractere text, de ex. „Wirelesscomms” (face diferență între majuscule şi minuscule).

  - Hexazecimal pe 128 (104) de biți:

    Foloseşte 26 de cifre de date hexazecimale, de ex. „71f2234ab56cd709e5412aa2ba”.

- WPA-PSK/WPA2-PSK şi TKIP sau AES

  Foloseşte o cheie prepartajată (PSK) cu o lungime de 8 caractere sau peste şi maxim 63 de caractere.

- LEAP

  Foloseşte ID utilizator şi parolă.

  - ID utilizator: mai puțin de 64 de caractere lungime.
  - Parola: mai puțin de 32 de caractere lungime.

- EAP-FAST

  Foloseşte ID utilizator şi parolă.

  - ID utilizator: mai puțin de 64 de caractere lungime.
  - Parola: mai puțin de 32 de caractere lungime.

Configurație fără fir one-push

Dacă punctul dumneavoastră de acces fără fir este compatibil cu SecureEasySetup™, Wi-Fi Protected Setup (PBC [1]) sau AOSS™, puteți configura aparatul uşor, fără a folosi un calculator. Apăsând un buton pe ruterul/punctul de acces LAN fără fir şi folosind meniul de pe aparat, puteți configura rețeaua fără fir şi setările de securitate. Consultați ghidul utilizatorului pentru ruterul/punctul de acces LAN fără fir pentru instrucțiuni despre modul de a accesa modul one-push.

[1] Push Button Configuration (Configurația prin apăsare de buton)

Notă

Ruterele sau punctele de acces compatibile cu SecureEasySetup™, Wi-Fi Protected Setup sau AOSS™ sunt marcate cu simbolurile de mai jos.

F Glosar

Aceasta este o listă ce conține caracteristicile şi termenii ce apar în manualele Brother. Disponibilitatea acestor caracteristici depinde de modelul pe care l-ați achiziționat.

Acces de recuperare la distanță

Capacitatea de a accesa aparatul de la distanță de pe un telefon digital.

Acces dual

Aparatul dumneavoastră poate scana faxuri în curs de transmisie sau activități programate în memorie în acelaşi timp cu trimiterea sau recepționarea unui fax ori imprimarea unui fax recepționat.

ADF (unitate de alimentare automată a documentelor)

Documentul poate fi aşezat în ADF şi scanat automat pagină cu pagină.

Agendă (▼📖)

Un număr predefinit pentru formare uşoară. Trebuie să apăsați pe ▼📖 (**Address Book (Agenda)**), apoi introduceți locația formată din trei cifre a numărului cu apelare rapidă şi apăsați pe **Start** pentru a începe formarea.

Anularea acțiunii

Anulează o imprimare programată a unui document şi şterge memoria aparatului.

Autoreducerea

Reduce dimensiunea faxurilor recepționate.

Căutare

O listă alfabetică digitală a numerelor One Touch, apelare rapidă şi grup memorate.

Cod de acces la distanță

Propriul cod format din patru cifre (– – – ∗) care vă permite să sunați şi să accesați aparatul dintr-o locație la distanță.

Codul de activare la distanță

Introduceți acest cod (∗ 5 1) când răspundeți la un apel de fax de la un telefon suplimentar sau de la un telefon extern.

Comenzi rămase

Puteți verifica ce activități de fax programate sunt în aşteptare în memorie şi să anulați activitățile individual.

Comunicarea

Procesul unui aparat fax de a suna un alt aparat fax pentru a recupera mesajele de fax în aşteptare.

Contrastul

Setarea pentru compensarea documentelor prea deschise sau prea închise, estompând faxurile sau copiile documentelor închise şi accentuându-le pe cele ale documentelor deschise.

Detectare fax

Permite aparatului să răspundă la tonurile CNG dacă întrerupeți un fax preluând apelul.

Durata tonului de sonerie F/T

Perioada de timp în care aparatul Brother emite tonuri duble/pseudo tonuri de sonerie (când setarea Mod de recepționare este Fax/Tel) pentru a vă anunța să preluați un apel vocal la care a răspuns.

ECM (Mod de corectare a erorilor)

Detectează erorile în timpul transmisiei faxului şi retrimite paginile de fax care au cuprins o eroare.

Eroare de comunicație (sau Comm. Error)

O eroare în timpul transmiterii sau recepționării unui fax, cauzată de obicei de zgomotul liniei sau câmpurile electrostatice.

Fax întârziat

Trimite faxul la o oră ulterioară specificată, din ziua respectivă.

Fax manual

Când ridicați receptorul telefonului extern puteți auzi răspunsul aparatului fax care recepționează transmisia înainte de a apăsa pe **Start** pentru a începe transmisia.

Fax/Tel

Puteți primi faxuri şi apeluri telefonice. Nu folosiți acest mod dacă utilizați un dispozitiv de preluare a apelurilor telefonice (TAD).

Grupul de compatibilitate

Capacitatea unui aparat fax de a comunica cu altul. Compatibilitatea este asigurată între grupurile ITU-T.

Identificatorul stației

Informațiile memorate care apar în partea de sus a paginilor trimise prin fax. Cuprinde numele expeditorului şi numărul de fax.

Imprimare de rezervă

Aparatul dumneavoastră imprimă o copie a fiecărui fax care este recepționat şi stocat în memorie. Aceasta este o funcție de siguranță, pentru a nu pierde mesajele în timpul unei pene de curent.

Impuls

Un mod de formare cu tastatură zecimală pe o linie telefonică.

Întârziere preluare apeluri

Numărul de tonuri de sonerie înainte ca maşina să răspundă în modurile `Numai Fax` şi `Fax/Tel`.

Jurnal de faxuri

Listează informații despre ultimele 200 de faxuri recepționate şi trimise. TX înseamnă Trimis. RX înseamnă Primit.

LCD (afişaj cu cristale lichide)

Ecranul afişajului de pe aparat care afişează mesaje interactive în timpul programării pe ecran şi arată data şi ora când aparatul este inactiv.

Lista index tel.

O listă a numelor şi numerelor stocate în memoria One Touch şi Apelare rapidă în ordine numerică.

Lista setărilor utilizatorului

Un raport imprimat care arată setările actuale ale aparatului.

Listă ajutor

Un material imprimat al tabelului complet de meniuri, pe care îl puteți folosi pentru a vă programa aparatul când nu aveți Ghidul utilizatorului la dumneavoastră.

Memorare faxuri

Puteți stoca faxuri în memorie.

Metoda de codificare

Metoda de codificare a informațiilor cuprinse în document. Toate aparatele de fax trebuie să folosească un standard minim pentru Huffman Modificat (Modified Huffman - MH). Aparatul dumneavoastră este capabil să utilizeze metode de compresie mai puternice, cum ar fi Modified Read (MR), Modified Modified Read (MMR) şi JBIG dacă aparatul care recepționează are aceeaşi funcționalități.

Mod străinătate

Face schimbări temporare la tonurile de fax pentru a adecva zgomotul şi descărcările electrice pentru liniile telefonice din străinătate.

Modul meniu

Modul de programare pentru schimbarea setărilor aparatului.

Numărul grupului

O combinație de numere One Touch şi Apelare rapidă care sunt memorate pe o tastă One Touch sau într-o locație de Apelare rapidă pentru Transmitere.

OCR (recunoaştere optică a caracterelor)
Pachetul de aplicații software ScanSoft™ PaperPort™ 11SE cu OCR sau Presto! PageManager converteşte o imagine a unui text în text pe care îl puteți edita.

One Touch
Tastele de pe panoul de control al aparatului cu care puteți memora numere pentru formare rapidă. Puteți memora un al doilea număr pentru fiecare tastă dacă apăsați pe **Shift (Tastă specială Shift)** şi pe tasta One Touch simultan.

Pauză
Vă permite să introduceți o întârziere de 2,8 secunde în secvența de apelare în timp ce formați numărul de la tastatura numerică sau la memorarea numerelor One Touch şi apelare rapidă. Apăsați pe **Redial/Pause (Re-formează/Pauză)** de câte ori este nevoie pentru a defini o pauză mai lungă.

Perioada jurnalului
Perioada de timp predefinită între rapoartele tip jurnal de faxuri imprimate automat. Puteți imprima Jurnalul de fax la cerere fără să întrerupeți ciclul.

Raport Xmit (Raport de verificare a transmisiei)
O listă pentru fiecare transmisie, care arată data, ora şi numărul.

Reapelare automată
O funcție care permite aparatului dumneavoastră să formeze din nou ultimul număr de fax după cinci minute, dacă faxul nu a fost transmis pentru că linia era ocupată.

Recepție fără hârtie
Recepționează faxurile în memoria aparatului când aparatul nu mai are hârtie.

Redirecționare fax
Trimite un fax recepționat în memorie la un alt număr de fax predefinit.

Rezolutie
Numărul de linii verticale şi orizontale pe un țol.

Rezoluție fină
Rezoluția este 203 × 196 dpi. Este folosită pentru activități de imprimare reduse şi grafice.

Scanare
Procesul de trimitere a unei imagini electronice a unui document de hârtie în computerul dumneavoastră.

Setări temporare
Puteți alege anumite opțiuni pentru fiecare transmisie de fax şi puteți copia fără să schimbați setările implicite.

TAD (dispozitiv de preluare a apelurilor telefonice)
Puteți conecta un TAD extern la aparatul dumneavoastră.

Telefon cu interior
Un telefon pe numărul de fax care este conectat la o priză telefonică separată.

Telefon extern
Un TAD (dispozitiv de preluare a apelurilor telefonice) sau un telefon care este conectat la aparatul dumneavoastră.

Ton
Un mod de formare pe linia telefonică folosit pentru telefoanele digitale.

Tonuri CNG
Tonurile speciale (semnale sonore) trimise de aparatele de fax în timpul transmisiei automate, pentru a indica aparatului receptor că este sunat de un aparat de fax.

Tonuri de fax
Semnalele trimise de aparatele care trimit şi recepționează faxuri în timpul comunicării informațiilor.

Tonuri de gri
Tonurile de gri disponibile pentru copierea şi trimiterea prin fax a fotografiilor.

Transmisia automată a faxurilor
Trimiterea unui fax fără a ridica receptorul telefonului extern.

Transmisia de pachete

Ca funcție de reducere a costurilor, toate faxurile întârziate către acelaşi număr de fax vor fi trimise într-o singură transmisie.

Transmisie

Procesul de trimitere a faxurilor prin liniile telefonice de pe aparatul dumneavoastră către aparatul de fax receptor.

Transmisie în timp real

Când memoria este plină, puteți trimite faxuri în timp real.

Transmitere

Capacitatea de a trimite acelaşi mesaj fax la mai multe locații.

Volumul alarmei sonore

Setarea volumului pentru alarma sonoră când apăsați o tastă sau comiteți o eroare.

Volumul tonului de sonerie

Setarea volumului pentru soneria aparatului.

G Index

A

Acces dual 42
ADF (alimentator automat de documente)
  utilizare 22
  utilizare fax 36
Agendă 9, 58
AJUTOR 81
  Listă ajutor 81
  Mesaje LCD 190
  Tabel cu meniuri 190, 192
  utilizarea tastelor meniului 190
Ambalarea şi expedierea aparatului 185
Anulare
  comenzi care aşteaptă reapelarea 44
  comenzi fax din memorie 44
  în timpul unei retransmisii 38
  memorare fax 69
  opțiuni de fax la distanță 71
Apelare
  apelare rapidă 58
  grupuri (difuzare) 38
  manual 58
  one touch 58
  pauză 59
  reapelare automată a numărului de fax 59
  utilizarea tastei de căutare 58
Apelare rapidă
  configurare 61
  schimbare 63
  utilizare 58
Apple Macintosh
  Consultați Ghidul utilizatorului de software de pe discul CD-ROM.
Articole consumabile 163, 164
Aspect pagină (N în 1) 89
Automat
  reapelare fax 59
  recepție fax 47
    Detectare fax 49

B

Blocaje
  document 146
  hârtie 147

C

Calitate
  copiere 86, 87
  imprimare 126, 129
Cădere de tensiune 190
Coduri fax
  cod de acces la distanță 71
  cod de activare la distanță 56
  cod de dezactivare la distanță 56
  schimbare 57, 71
Comunicare
  comunicare recepție 75
  comunicare secvențială 76
  transmisie comunicată 77
Conectare
  TAD extern (robot telefonic) 53
  telefon extern 55
Conexiuni multilinii (PBX) 54
Configurare la distanță
  Consultați Ghidul utilizatorului de software de pe discul CD-ROM.
ControlCenter2 (pentru Macintosh)
  Consultați Ghidul utilizatorului de software de pe discul CD-ROM.
ControlCenter3 (pentru Windows®)
  Consultați Ghidul utilizatorului de software de pe discul CD-ROM.
Copiere
  calitate 87
  contrast 84, 88
  folosind ADF 87
  folosind fereastra de scanare 89
  intrarea în modul copiere 84
  memorie insuficientă 91
  multiplă 84
  N în 1 (aspect pagină) 89
  setări temporare 85
  sortare (numai ADF) 87
  tasta Mărire/Micşorare 85
  tastă Opțiuni 86
  taste 8, 85
  unică 84

G

Curățarea
capul LED 154
firele corona 155
scaner 153
unitatea de cilindru 156
Cutia pentru deşeuri de toner
înlocuire 178

D

Depanarea 119
blocare document 146
blocare hârtie 147
dacă aveți dificultăți
calitatea copiei 123
calitatea imprimării 126, 129
imprimare 119, 123
linia telefonică 137
manipularea hârtiei 125
primirea apelurilor 122
program 124
rețea 126
scanare 124
trimiterea faxurilor 122
Dacă aveți dificultăți la
primirea faxurilor 120
mesaje de eroare afişate pe ecranul
LCD 138
mesaje de întreținere afişate pe ecranul
LCD 138
Direcționare fax
programarea unui număr 68
schimbare de la distanță 73, 74
Documente
blocare 146
încărcare 22, 23

E

EAP-FAST 228
Economisire toner 26
Egalizarea 137
Etichete 12, 13, 17, 18, 21
Expedierea aparatului 185

F

Fax, independent
recepție
comunicare recepție 75
comunicare secvențială 76
de la telefonul suplimentar 55, 56
Detectare fax 49
interferențe pe linia telefonică 137
în memorie (memorare fax) 69
întârziere preluare apel,
configurare 48
micşorarea în funcție de dimensiunea
hârtiei 50
recuperarea de la distanță 72, 74
redirecționare fax 74
ştampilă recepție fax 50
transmisie 36
anulare din memorie 44
de la ADF 36
de la fereastra de scanare 36
difuzare 38
difuzare în timp real 43
din memorie (acces dual) 42
fax programat 44
pachet programat 44
trimitere
apel internațional 43
contrast 41
interferențe pe linia telefonică 137
manuală 45
rezolutie 41
transmisie comunicată 77
Firele corona 155
Folio 18, 24
Formare
restricționare apeluri 34

Formare rapidă 60
apelare grup
definire grupuri pentru transmitere 65
schimbare 63
apelare one touch
configurare 60
profil de scanare personalizat 60
schimbare 63
utilizare 58
apelare rapidă
configurare 61
profil de scanare personalizat 61
schimbare 63
utilizare 58
căutare 58
difuzare 38
utilizare grupuri 38

G

Grupuri pentru transmitere 65

H

Hârtie 17, 214
blocare 147
capacitate tavă 18
dimensiuni document 216, 217
format 17, 24
încărcare 11
în fanta de alimentare manuală 12
în tava de hârtie 11
recomandări 17, 18
tip 17, 24

I

Imprimare
blocare hârtie 147
calitate 126, 129
Consultați Ghidul utilizatorului de software de pe discul CD-ROM.
dificultăți 119, 123
drivere 218
fax din memorie 51
rapoarte 80
rezoluție 218
specificații 218
Imprimarea directă 99
specificații 221
tasta directă 100
Informații despre aparat
contoare de pagini 184
LED-ul de stare 10
verificarea duratei de funcționare rămasă a pieselor 184
Instrucțiuni de siguranță 113

Î

Încărcarea hârtiei în slotul de alimentare manuală 12
Înlocuirea
cartuş de toner 165
cutia pentru deşeuri de toner 178
unitate de curea 174
unități de cilindru 170
Întârziere preluare apel, configurare 48
Întreținere, periodică 152
înlocuire
cartuşul de toner 165
cutia pentru deşeuri de toner 178
unitatea de curea 174
unități de cilindru 170
verificarea duratei de funcționare rămasă a pieselor 184

L

LCD (ecran cu cristale lichide) 8, 190
contrast 27
Listă ajutor 80
LED-ul de stare 10
Linie telefonică
conexiuni 53
dificultăți 120
interferențe 137
multilinii (PBX) 54

G

M

Macintosh
Consultați Ghidul utilizatorului de software de pe discul CD-ROM.
Manual
apelare 58
recepție 47
transmisie 45
Memorare faxuri 69
activare 69
dezactivare 71
imprimare din memorie 51
Memorie
adăugare DIMM (opțional) 117
instalare 117
stocare 190
Mesaje de eroare afişate pe ecranul LCD 138
Eroare de comunicare 140
Fara Hartie 140
Imprim. impos. XX 141
Init Impos. XX 141
Memorie Plina 143
Scan impos. XX 144
Mesajul Out of Memory (Memorie insuficientă) 45, 91, 98, 104, 143
Micşorarea
copii 85
faxuri primite 50
Mod Fax/Tel
cod de activare la distanță 56
cod de dezactivare la distanță 56
Detectare fax 49
durată sonerie F/T (sonerie dublă) 48
întârziere preluare apel 48
răspunsul la un apel de la un telefon suplimentar 56
recepție faxuri 55
Mod, introducere
copiere 84
fax 36
scanare 9
Mufe
EXT
TAD (robot telefonic) 53
telefon extern 55

N

N în 1 (aspect pagină) 89

O

One touch
configurare 60
schimbare 63
utilizare 58

P

Pagina de copertă 39
comentarii personalizate 40
imprimată 40
numai pentru următorul fax 40
pentru toate faxurile 40
PaperPort™ 11SE cu OCR
Consultați Ghidul utilizatorului de software de pe discul CD-ROM şi meniul Ajutor din aplicația PaperPort™ 11SE pentru a accesa ghidurile introductive „Cum să”.
PC Fax
Consultați Ghidul utilizatorului de software de pe discul CD-ROM.
PictBridge
imprimare DPOF 96
specificații 220
Plicuri 13, 17, 18, 19, 20
Etichete 13
Prezentare generală a panoului de control 6
Programarea aparatului 190

R

Rapoarte 79, 80
Configurare rețea 80
imprimare 81
Jurnal fax 80
perioadă jurnal 80
Lista index tel. 80
Listă ajutor 80
Setări utilizator 80
Verificare transmisie 79

Recepție la distanță 71
cod de acces 71, 72
comenzi 74
preluare faxuri 72
Rețea
imprimare
Consultați Ghidul utilizatorului de rețea de pe discul CD-ROM.
scanare
Consultați Ghidul utilizatorului de software de pe discul CD-ROM.
trimitere fax
Consultați Ghidul utilizatorului de software de pe discul CD-ROM.
Rețea fără fir
Consultați Ghid de instalare şi configurare rapidă şi Ghidul utilizatorului de rețea de pe discul CD-ROM.
Rezolutie
configurarea următorului fax 41
copiere 216
fax (standard, fină, superfină, foto) 41, 215
imprimare 218
scanare 217
Robot telefonic (TAD)
conectare 53

S

Scanare
Consultați Ghidul utilizatorului de software de pe discul CD-ROM.
Securitate
Blocarea setărilor 33
restricționare apeluri 34
Secure function lock (Blocare de securitate)
Modul utilizator public 29
parolă administrator 29
utilizatori restricționați 30
Securitatea memoriei 31
Seria şi numărul identificare.....Căutați în interiorul capacului frontal
Setări temporare de copiere 85
Sortare 87
Sticlă scaner
utilizare 23
utilizare fax 36

T

Tabelul cu meniuri 190, 192
utilizarea tastelor meniului 190
TAD (dispozitiv robot telefonic), extern ... 47
conectare 53
înregistrare mesaj OGM 54
tasta Mărire/Micşorare 85
tasta Protectie 8
tasta Reapelare/Pauză 59
tasta Rezoluție 8, 41
tasta Tel/R 8, 55, 56
Telefon extern, conectare 55
Telefon fără fir (altele decât Brother) 56
Telefon suplimentar, folosire 56
Text, introducere 210
Timpul de hibernare 27
Tonuri de gri 215, 217
Transmisie programată pachet 44
Transmitere 38
anulare 38
definire grupuri pentru 65

U

Unitatea de cilindru
curățare 155, 156
verificare (durată de funcționare rămasă) 184
Unitatea de curea
înlocuire 174
Utilizatorii restricționați 30

V

Volum, configurare
difuzor 25
semnal sonor 25
sonerie 25

W

Windows®
Consultați Ghidul utilizatorului de rețea de pe discul CD-ROM.

G

brother®

Aparatul este aprobat spre utilizare doar în țara unde a fost cumpărat, iar companiile Brother locale sau distribuitorii acestora pot efectua operațiuni de întreținere şi reparație doar pentru produsele cumpărate în propriile țări.