Sicurezza e restrizioni legali

(HL-4140CN / 4150CDN / 4570CDW(T) / DCP-9055CDN / 9270CDN / MFC-9460CDN / 9465CDN / 9970CDW)

Non tutti i modelli sono disponibili in ogni Paese.

Leggere il presente libretto prima di utilizzare il prodotto o di eseguire qualsiasi intervento di manutenzione. La mancata osservanza di queste istruzioni potrebbe comportare rischi di incendio, folgorazioni, ustioni o soffocamento.

Simboli e convenzioni usati nella documentazione

Nella documentazione sono usati i seguenti simboli e convenzioni.

Grassetto	Il grassetto identifica pulsanti specifici sul pannello dei comandi del prodotto, sullo schermo del computer.
Corsivo	Il corsivo serve a evidenziare i passaggi importanti o come rimando ad argomenti collegati.
`Courier New`	Il testo in carattere Courier New identifica i messaggi visualizzati sul display LCD del prodotto.

AVVERTENZA

AVVERTENZA indica una situazione potenzialmente pericolosa che, se non evitata, può causare la morte o lesioni gravi.

ATTENZIONE

ATTENZIONE indica una situazione potenzialmente pericolosa che, se non evitata, può causare lesioni di entità lieve o moderata.

IMPORTANTE

IMPORTANTE indica una situazione potenzialmente pericolosa che può causare danni alle cose o la perdita di funzionalità del prodotto.

Le note spiegano come intervenire in determinate situazioni oppure offrono suggerimenti relativi all'utilizzo delle diverse funzioni della stampante.

Le icone di pericolo di scosse elettriche avvertono del rischio di possibili scosse elettriche.

Le icone di Impostazione erronea avvisano circa dispositivi e operazioni incompatibili con il prodotto.

Le icone delle superfici calde avvertono di non toccare le parti del prodotto che si surriscaldano.

Seguire tutte le avvertenze e le istruzioni riportate sul prodotto.

Nota

Le illustrazioni della presente guida mostrano i modelli HL-4150CDN e MFC-9460CDN.

Versione B

ITA

Redazione e pubblicazione

Il presente manuale è stato redatto e pubblicato sotto la supervisione di Brother Industries Ltd., sulla base delle più recenti descrizioni e caratteristiche tecniche dei prodotti.

Il contenuto della guida e le specifiche di questo prodotto sono soggetti a modifiche senza preavviso.

Brother si riserva il diritto di apportare modifiche senza preavviso alle specifiche e ai materiali qui contenuti e non potrà essere in alcun modo ritenuta responsabile di eventuali danni (inclusi quelli indiretti) provocati dall'affidamento riposto nei materiali descritti, inclusi tra l'altro gli errori tipografici e di altro tipo eventualmente contenuti in questa pubblicazione.

Collocamento

Collocare il prodotto su una superficie piana e stabile, non sottoposta a urti o vibrazioni, ad esempio una scrivania . Collocare il prodotto vicino a una presa telefonica e una normale presa di corrente collegata a terra. Scegliere un luogo in cui la temperatura rimanga tra i 10 °C e i 32,5 °C e l'umidità sia compresa tra il 20% e l'80% (senza condensazione).

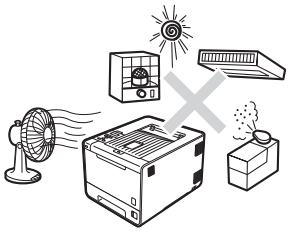

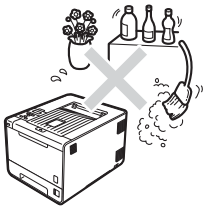

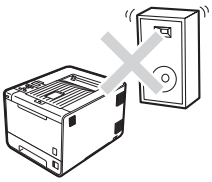

AVVERTENZA

NON esporre il prodotto alla luce diretta del sole, a calore eccessivo, a fiamme libere, a gas salini o corrosivi, all'umidità o alla polvere.

NON collocare il prodotto in prossimità di termosifoni, condizionatori d'aria, ventilatori da tavolo, frigoriferi, acqua o sostanze chimiche.

⚠ ATTENZIONE

Non posizionare il prodotto in un’area altamente trafficata.

NON collocare il prodotto in un luogo dove la griglia di ventilazione sia ostruita. Mantenere uno spazio libero di circa 100 mm tra la griglia di ventilazione e il muro.

NON collegare il prodotto a prese di corrente controllate da interruttori a parete o timer automatici, o sullo stesso circuito di grandi apparecchi che potrebbero interrompere l’alimentazione.

L’interruzione dell’alimentazione può cancellare le informazioni dalla memoria del prodotto.

Evitare le fonti di interferenza, come altri sistemi telefonici cordless o diffusori.

Assicurarsi che i cavi collegati al prodotto non rappresentino un rischio di inciampo.

NON ingerire la confezione in gel di silice. Eliminarla immediatamente.

Per un utilizzo sicuro del prodotto

AVVERTENZA

Nel prodotto sono presenti elettrodi ad alta tensione. Prima di pulire l'interno del prodotto, assicurarsi di aver scollegato per primo il cavo linea telefonica (solo MFC), e quindi il cavo di alimentazione dalla presa di corrente. In questo modo si eviteranno scosse elettriche.

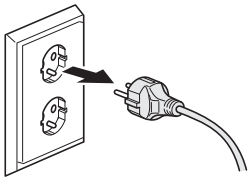

NON toccare la spina con le mani bagnate per evitare scosse elettriche.

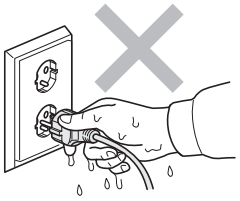

Assicurarsi sempre che la spina sia inserita completamente.

Il presente prodotto deve essere installato in prossimità di una presa di corrente facilmente accessibile. In caso di emergenza, scollegare il cavo di alimentazione dalla presa di corrente per disattivare del tutto l'alimentazione.

Per l'imballaggio del prodotto e del gruppo tamburo vengono usati sacchetti di plastica. I sacchetti di plastica non sono giocattoli. Per evitare pericoli di soffocamenti, conservare questi sacchetti lontano dalla portata dei bambini e smaltirli nella maniera appropriata.

NON usare sostanze infiammabili in prossimità del prodotto. NON usare alcun tipo di spray per pulire l'interno o l'esterno del prodotto. In caso contrario si corre il rischio di incendi e folgorazioni. Vedere *Manutenzione periodica* nella *Guida dell'utente*/*Guida per utenti base* per la procedura di pulizia del prodotto.

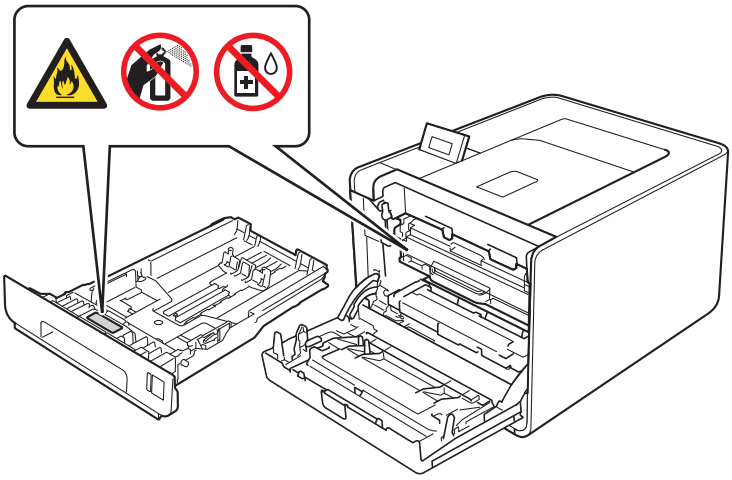

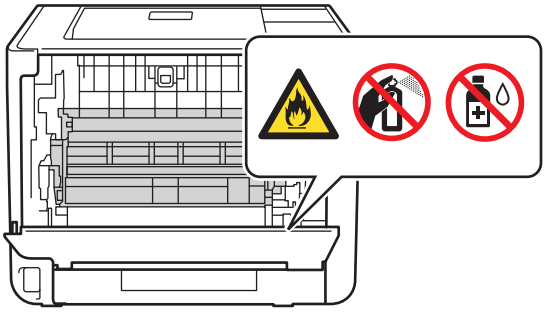

NON utilizzare un aspirapolvere per pulire il toner versato. Questa operazione può causare l'incendio della polvere di toner all'interno dell'aspirapolvere. Rimuovere con cautela la polvere di toner con un panno morbido e asciutto che non lasci residui e smaltirla nel rispetto delle normative locali.

Fare attenzione a non inalare il toner.

- Questo prodotto è molto pesante, più di 21,0 kg per la stampante e più di 26,5 kg per MFC/DCP. Per evitare infortuni durante il trasporto o il sollevamento del prodotto, eseguire queste operazioni con almeno due persone. Fare attenzione a non schiacciarsi le dita nell'appoggiare il prodotto.
- Se si dispone di un vassoio inferiore, trasportarlo separatamente dal prodotto.

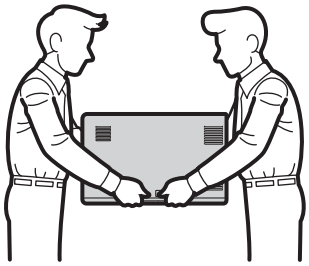

(solo MFC)

Prestare attenzione durante l'installazione o la modifica delle linee telefoniche. Non toccare fili o terminali telefonici che non siano isolati, a meno che la linea telefonica non sia stata scollegata dalla presa a muro. Non installare impianti telefonici durante i temporali. Non installare prese telefoniche a muro in luoghi umidi o bagnati.

(solo MFC)

Durante l'utilizzo dell'apparecchio telefonico è necessario osservare sempre le basilari precauzioni di sicurezza per ridurre il rischio di incendi, folgorazioni e lesioni personali, come di seguito indicato:

1 NON utilizzare questo prodotto in prossimità di acqua, ad esempio vicino a vasche da bagno, lavandini, lavelli, lavatrici o lavastoviglie, in un piano umido o vicino ad una piscina.

2 Evitare di utilizzare questo prodotto durante una tempesta elettrica. Ci potrebbe essere un rischio remoto di scosse elettriche causate dai fulmini.

3 NON utilizzare questo prodotto per rilevare una perdita di gas nelle vicinanze.

4 NON si raccomanda l'uso di prolunghe.

5 Non installare impianti telefonici durante i temporali. Non installare prese telefoniche a muro in luoghi umidi o bagnati.

6 Se un qualsiasi cavo rimane danneggiato, scollegare il prodotto e contattare il rivenditore Brother.

7 NON collocare oggetti sul prodotto né ostruire le prese d'aria.

8 Il prodotto deve essere collegato a un'adiacente alimentazione CA collegata a terra, che rientri nei limiti indicati sull'etichetta della potenza nominale. NON collegare il prodotto a un'alimentazione CC o a un invertitore. In caso di dubbi, contattare un elettricista qualificato.

CONSERVARE QUESTE ISTRUZIONI

NON toccare le parti ombreggiati mostrate nell’illustrazione. Questi rulli potrebbero ruotare ad alta velocità.

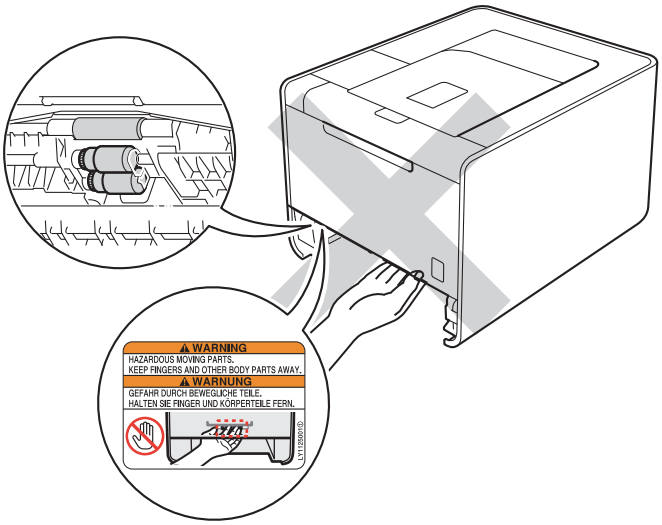

Le scritte sull’etichetta possono variare in base al Paese.

⚠ ATTENZIONE

SUPERFICIE CALDA

Se il prodotto è stato usato di recente, alcune parti interne del prodotto sono molto calde. Attendere il raffreddamento del prodotto prima di toccare le parti interne del prodotto.

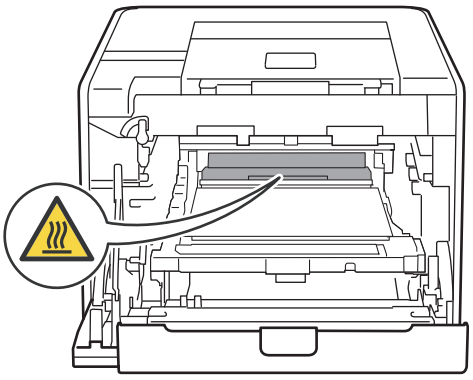

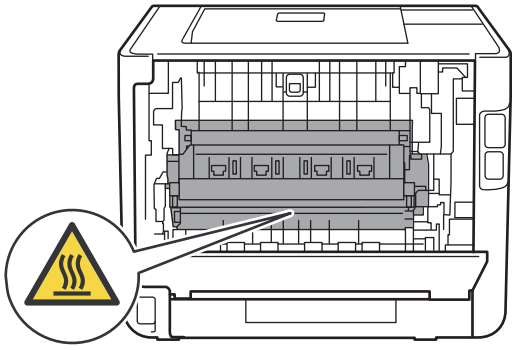

(solo MFC-9460CDN / MFC-9465CDN / DCP-9055CDN)

Alcune parti del prodotto possono causare lesioni se i coperchi (ombreggiati) vengono chiusi con forza. Prestare attenzione quando si colloca una mano nelle parti indicate nelle illustrazioni.

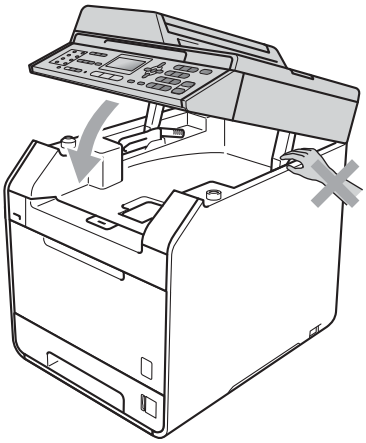

(solo MFC e DCP)

Per evitare lesioni, attenzione a non appoggiare le dita sulle aree mostrate nelle illustrazioni.

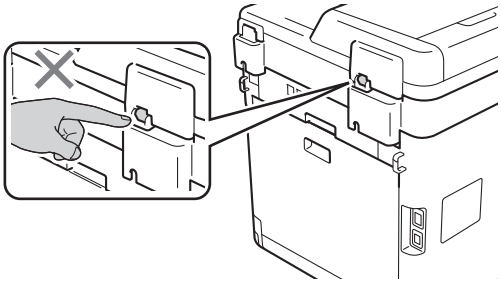

IMPORTANTE

NON rimuovere o danneggiare nessuna delle etichette di attenzione o di avvertenza all’interno del prodotto.

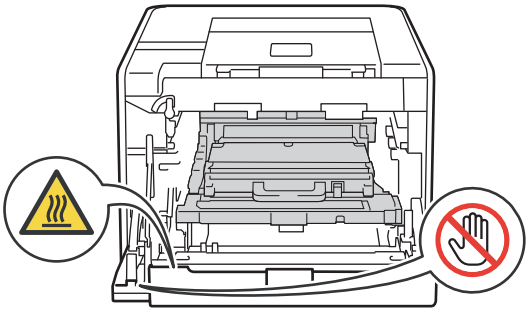

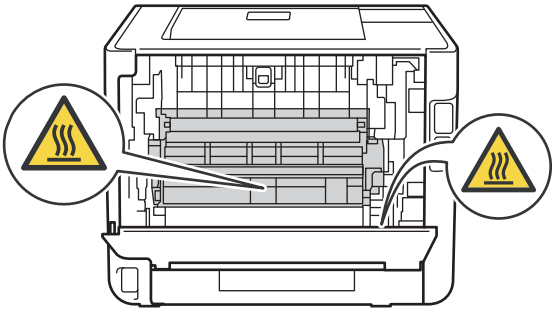

Importanti istruzioni di sicurezza

1 Leggere tutte le presenti istruzioni.

2 Conservarle per consultazione futura.

3 Seguire tutte le avvertenze e le istruzioni riportate sul prodotto.

4 Scollegare il prodotto dalla presa a muro prima di pulire l'interno del prodotto. NON usare detergenti liquidi o aerosol. Per la pulizia usare un panno morbido e asciutto che non lasci residui.

5 NON collocare il prodotto su carrelli, piattaforme o tavoli instabili. Il prodotto potrebbe cadere, danneggiandosi gravemente.

6 Le fessure e le aperture nell'intelaiatura sul retro o sul fondo servono alla ventilazione. Per un corretto funzionamento del prodotto e per impedire surriscaldamenti queste aperture non devono essere ostruite o coperte. Evitare di ostruire le aperture collocando il prodotto su letti, sofa, tappeti o altre superfici simili. Il prodotto non deve mai essere collocato sopra o in prossimità di radiatori o termosifoni. Il prodotto non deve mai essere collocato in strutture incassate, a meno che non siano provviste di una adeguata ventilazione.

7 Il prodotto deve essere collegato a un'alimentazione CA, che rientri nei limiti indicati sull'etichetta della potenza nominale. NON collegare il prodotto a un'alimentazione CC o a un invertitore. In caso di dubbi, contattare un elettricista qualificato.

8 Il prodotto è dotato di spina a 3 fili, con collegamento a terra. La spina può essere inserita solo in una presa di corrente con collegamento a terra. Si tratta di una misura di sicurezza. Se non si riesce a inserire la spina nella presa, contattare un elettricista per sostituire la presa obsoleta. NON manomettere il collegamento a terra della spina.

9 Utilizzare solamente il cavo di alimentazione fornito con il prodotto.

10 NON collocare oggetti sul cavo di alimentazione. NON collocare il prodotto in luoghi soggetti a passaggio di persone che potrebbero calpestare il cavo.

11 Utilizzare il prodotto in un luogo ben ventilato.

12 Il cavo di alimentazione, comprese le eventuali prolunghe, non deve superare i 5 metri.

NON condividere lo stesso circuito elettrico con altri apparecchi ad alta tensione, come condizionatori d'aria, fotocopiatrici o distruggi-documenti.

13 NON collocare oggetti davanti al prodotto che possano bloccare i fax ricevuti o le pagine stampate. NON collocare alcun oggetto sulla traiettoria dei fax ricevuti o delle pagine stampate.

14 Attendere che le pagine siano uscite completamente dal prodotto prima di raccoglierle.

15 Scollegare il prodotto dalla presa di corrente e rivolgersi al personale di assistenza autorizzato Brother per ricevere assistenza nei seguenti casi:

- Se il cavo di alimentazione è danneggiato o logorato.
- Se nel prodotto sono penetrati dei liquidi.
- Se il prodotto è stato esposto alla pioggia o all'acqua.

- Se il prodotto non funziona correttamente nonostante il rispetto delle istruzioni per l'utilizzo. Regolare soltanto i comandi indicati nelle istruzioni per l'utilizzo. La regolazione incorretta degli altri comandi può comportare danni e richiedere spesso interventi estesi di un tecnico qualificato per ripristinare il corretto funzionamento del prodotto.
- Se il prodotto è caduto o l'intelaiatura è rimasta danneggiata.
- Se le prestazioni del prodotto risultano nettamente diverse dal solito, indicando la necessità di un intervento di assistenza.

16 Per proteggere il prodotto dagli sbalzi di tensione si raccomanda l'uso di un dispositivo di protezione dell'alimentazione (protezione da sovracorrenti).

17 Per ridurre il rischio di incendi, folgorazioni e lesioni personali, osservare quanto segue:

- NON usare il prodotto in prossimità di piscine, piani umidi o apparecchi che fanno uso di acqua.
- NON usare il prodotto durante tempeste elettriche (esiste la remota possibilità di folgorazioni) o per rilevare una perdita di gas (solo MFC) nelle vicinanze.
- NON usare il prodotto in prossimità di fughe di gas.

Norme

Informazioni di approvazione (solo MFC)

QUESTO APPARECCHIO È PROGETTATO PER FUNZIONARE CON UNA LINEA RTG ANALOGICA A DOPPINO ATTREZZATA CON IL CONNETTORE APPROPRIATO.

Brother informa che questo prodotto potrebbe non funzionare correttamente in Paesi diversi da quello di acquisto e non offre alcuna garanzia nel caso in cui questo prodotto sia usato su linee pubbliche di telecomunicazione di altri Paesi.

Dichiarazione di conformità (solo Europa) (HL-4570CDW / HL-4570CDWT / MFC-9460CDN / MFC-9465CDN / MFC-9970CDW soltanto)

Noi, Brother Industries, Ltd.

15-1, Naeshiro-cho, Mizuho-ku, Nagoya 467-8561 Giappone

dichiariamo che il presente prodotto è conforme ai requisiti essenziali delle direttive 1999/5/CE e 2005/32/CE.

La Dichiarazione di conformità è reperibile nel sito Web Brother.

Visitare il sito http://solutions.brother.com/.

→ selezionare la regione (ad es. Europa)

→ selezionare il Paese

→ selezionare il modello

→ selezionare “Manuali”

→ selezionare Dichiarazione di conformità (selezionare la lingua quando richiesto)

Dichiarazione di conformità (solo Europa) (HL-4140CN / HL-4150CDN / DCP-9055CDN / DCP-9270CDN soltanto)

Noi, Brother Industries, Ltd.

15-1, Naeshiro-cho, Mizuho-ku, Nagoya 467-8561 Giappone

dichiariamo che il presente prodotto è conforme ai requisiti essenziali delle direttive 2004/108/CE, 2006/95/CE e 2005/32/CE.

La Dichiarazione di conformità è reperibile nel sito Web Brother.

Visitare il sito http://solutions.brother.com/.

→ selezionare la regione (ad es. Europa)

→ selezionare il Paese

→ selezionare il modello

→ selezionare “Manuali”

→ selezionare Dichiarazione di conformità (selezionare la lingua quando richiesto)

Specifiche IEC60825-1:2007 (solo per i modelli 220-240V)

Questo è un prodotto laser di Classe 1 come definito nelle specifiche IEC60825-1:2007. L’etichetta mostrata in basso è riportata nei Paesi in cui è richiesta.

Questo prodotto è dotato di un Diodo Laser Classe 3B che emette radiazione laser invisibile nell’unità di scansione. L’unità di scansione non deve mai essere aperta, in nessuna circostanza.

Radiazione laser interna

Lunghezza d’onda: 770 - 800 nm

Emissione: 20 mW max.

Classe Laser: Classe 3B

⚠ AVVERTENZA

L’uso di comandi, regolazioni o prestazioni di procedure diversi da quelli specificati nel presente manuale possono comportare esposizioni pericolose alle radiazioni.

Scollegamento del dispositivo

Il presente prodotto deve essere installato in prossimità di una presa di corrente facilmente accessibile. In caso di emergenza, scollegare il cavo di alimentazione dalla presa di corrente per disattivare del tutto l'alimentazione.

Connessione LAN (solo modelli di rete)

⚠ ATTENZIONE

NON collegare il prodotto a una connessione LAN soggetta a sovratensioni.

Interferenze radio

Questo prodotto è conforme a EN55022 (CISPR pubblicazione 22)/Classe B.

Direttiva UE 2002/96/CE e EN50419

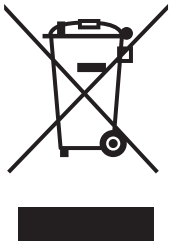

Solo per Unione Europea

Questo apparecchio riporta il simbolo di riciclaggio mostrato sopra. Questo significa che al termine del suo ciclo di vita l'apparecchio deve essere smaltito separatamente presso un centro di raccolta appropriato, anziché essere gettato tra i normali rifiuti domestici. In questo modo è possibile salvaguardare l'ambiente, nell'interesse di tutti. (solo Unione Europea)

Dichiarazione di conformità International ENERGY STAR® (eccetto HL-4140CN)

Lo scopo del programma International ENERGY STAR® è di promuovere lo sviluppo e la diffusione di apparecchi da ufficio a basso consumo energetico.

Come partner ENERGY STAR®, Brother Industries, Ltd. ha stabilito che questo prodotto soddisfa le specifiche ENERGY STAR® per la riduzione dei consumi energetici.

Marchi

Il logo Brother è un marchio registrato di Brother Industries, Ltd.

Brother è un marchio registrato di Brother Industries, Ltd.

Microsoft, Windows, Windows Server, Outlook e Internet Explorer sono marchi commerciali registrati di Microsoft Corporation negli Stati Uniti e/o in altri paesi.

Windows Vista è un marchio registrato o un marchio di Microsoft Corporation negli Stati Uniti e in altri paesi.

Apple, Macintosh, Safari e TrueType sono marchi registrati di Apple Inc., registrati negli Stati Uniti e in altri paesi.

Linux è il marchio registrato di Linus Torvalds negli USA e in altri paesi.

UNIX è un marchio registrato di The Open Group negli Stati Uniti e in altri paesi.

Intel, Intel Core e Pentium sono marchi di Intel Corporation negli Stati Uniti e in altri paesi.

AMD è un marchio di Advanced Micro Devices, Inc.

Adobe, Flash, Illustrator, Photoshop, PostScript e PostScript 3 sono marchi o marchi registrati di Adobe Systems Incorporated negli Stati Uniti e/o in altri paesi.

Corel e CorelDRAW sono marchi commerciali o marchi commerciali registrati di Corel Corporation e/o di sue consociate in Canada, negli Stati Uniti e/o in altri paesi.

Wi-Fi e Wi-Fi Alliance sono marchi registrati di Wi-Fi Alliance.

AOSS è un marchio di Buffalo Inc.

Nuance, il logo Nuance, PaperPort e ScanSoft sono marchi o marchi registrati di Nuance Communications, Inc. o delle sue affiliate negli Stati Uniti e/o in altri paesi.

Eventuali nomi commerciali e nomi di prodotto di altre aziende presenti sui prodotti Brother, i documenti ed eventuali altri materiali ad essi correlati sono marchi o marchi registrati delle rispettive società.

Note sulla concessione di licenze open source

Questo prodotto comprende software open source.

Vedere le note sulla concessione di licenze open source e le informazioni sul copyright contenute nel CD-ROM fornito.

(Per Windows®) “X:\License.txt” (dove X indica la lettera dell’unità).

(Per Macintosh) Fare doppio clic sull’icona del CD-ROM sul desktop. Quindi, fare doppio-clic sull’icona **Utility**. Viene visualizzato License.rtf.

Copyright e licenze

©2010 Brother Industries, Ltd.

Questo prodotto comprende software sviluppato dai seguenti venditori:

©1983-1998 PACIFIC SOFTWORKS, INC.

©2010 Devicescape Software, Inc.

Questo prodotto comprende il software “KASAGO TCP/IP” sviluppato da ZUKEN ELMIC, Inc.

Altre informazioni (solo MFC)

FlashFX® is a registered trademark of Datalight, Inc.

FlashFX® Copyright 1998-2010 Datalight, Inc.

U.S.Patent Office 5,860,082/6,260,156

FlashFX® Pro™ is a trademark of Datalight, Inc.

Reliance™ is a trademark of Datalight, Inc.

Datalight® is a registered trademark of Datalight, Inc.

Copyright 1989-2010 Datalight, Inc., All Rights Reserved

FlashFX® è un marchio registrato di Datalight, Inc.

FlashFX® Copyright 1998-2010 Datalight, Inc.

Ufficio Brevetti Stati Uniti 5,860,082/6,260,156

FlashFX® Pro™ è un marchio di Datalight, Inc.

Reliance™ è un marchio commerciale di Datalight, Inc.

Datalight® è un marchio registrato di Datalight, Inc.

Copyright 1989-2010 Datalight, Inc., Tutti i diritti riservati

Utilizzo illegale dell’apparecchio (solo MFC e DCP)

Riprodurre certi articoli o documenti a scopo di frode costituisce reato. Il seguente è un elenco non esaustivo di documenti la cui riproduzione potrebbe costituire reato. Si suggerisce di consultare il proprio consulente legale e/o le autorità competenti per qualsiasi dubbio relativo a particolari articoli o documenti.

- Banconote
- Obbligazioni o altri titoli di debito
- Certificati di deposito
- Documenti di leva o delle forze armate
- Passaporti
- Francobolli (annullati o non annullati)
- Documenti di immigrazione
- Documenti di assistenza sociale
- Assegni o cambiali emessi dagli organismi statali
- Distintivi o contrassegni identificativi

Inoltre, alcune leggi nazionali proibiscono la riproduzione di patenti di guida e certificati di proprietà di autoveicoli.

I lavori protetti da copyright non possono essere riprodotti legalmente, con l’eccezione dell’“uso corretto” relativa alle singole parti dei lavori protetti da copyright. Copie multiple equivalgono a un uso non corretto. I lavori artistici vanno considerati alla stregua dei lavori protetti da copyright.

brother®