brother®

基本使用說明書

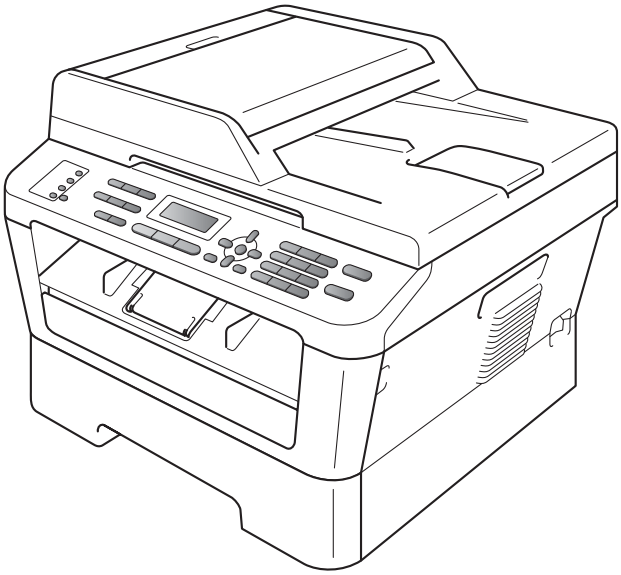

MFC-7360
MFC-7460DN
MFC-7860DW

版本 A

TWN-TCHN

如需聯絡客戶服務中心

請填寫以下資訊以備日後參考：

型號：MFC-7360、MFC-7460DN 及 MFC-7860DW
（請圈選您的型號）

序號：[1] _____

購買日期：_____

購買地點：_____

[1] 序號位於機身背部。請妥善保存本使用說明書和購買發票，一旦發生盜竊、火災等意外事故或需要保修服務時可作為永久性購買證明。

請在以下網站上註冊您的產品：

http://www.brother.com/registration/

© 2010 兄弟工業株式會社

使用說明書及提供方式

說明書名稱	說明書描述	提供方式
安全與法規	請先閱讀此冊子。設置本設備前，請閱讀安全說明。有關商標和法規限制，請參閱此冊子。	中文版：印刷物 / 包裝箱內 英文版：PDF 檔案 / 說明書光碟 / 包裝箱內
快速安裝指南	遵循其中的說明設置本設備及安裝作業系統與所用連接類型的驅動程式和軟體。	
基本使用說明書	獲悉傳真、複印和掃描的基本操作方法以及如何更換耗材。參閱故障排除提示。	
進階使用說明書	瞭解更高級的操作方法：傳真、複印、安全功能、列印報告及執行日常維護。	PDF 檔案 / 說明書光碟 / 包裝箱內
軟體使用說明書	請遵循這些說明進行列印、掃描、網路掃描、遠端設定、PC-Fax 及使用 Brother ControlCenter 公用程式。	
網路術語表	本冊子提供關於 Brother 設備進階網路功能的基本資訊，以及關於一般網路和常用詞彙的解釋。	
網路使用說明書	本冊子提供關於使用 Brother 設備之有線和無線網路設定和安全設定的有用資訊。您也可以找到設備支援的通訊協定資訊及詳細的故障排除提示。	

目錄
(基本使用說明書)

1 一般資訊 1

使用本說明書 1
本說明書中使用的符號和協定 1
瀏覽進階使用說明書、軟體使用說明書及網路使用說明書 2
查看說明書 2
存取 Brother 支援 (Windows®) 4
存取 Brother 支援 (Macintosh) 5
控制面板概述 6

2 裝入紙張 10

裝入紙張和其他列印媒體 10
將紙張裝入標準紙匣 10
將紙張裝入手動進紙槽 12
無法掃描區域和無法列印區域 17
紙張設定 18
紙張類型 18
紙張尺寸 18
可使用的紙張和其他列印媒體 18
紙張類型與尺寸 19
處理及使用特殊紙張 20

3 裝入原稿 23

如何裝入原稿 23
使用自動進紙槽 (ADF) 23
使用掃描器玻璃平台 24

4 發送傳真 26

如何傳真 26
從掃瞄器玻璃上傳真 Letter 尺寸的原稿 27
取消進行中的傳真工作 27
傳輸驗證報告 27

5 接收傳真 28

接收模式 28
選擇適當的接收模式 28
使用接收模式 30
僅適用傳真 30
傳真 / 電話 30
手動 30
外接 TAD 30
接收模式設定 31
響鈴延遲 31
F/T 響鈴次數 (僅適用傳真 / 電話模式) 31
簡易接收 32

6 電話服務與外接裝置 33

電話線路服務 33
語音信箱 (台灣地區電信公司無提供此服務) 33
特殊響鈴 (台灣地區電信公司無提供此服務) 34
連接外接 TAD (電話答錄機) 36
連接 36
錄製留給對方的訊息 (OGM) 37
多線路連接 (PBX) 37
外接與分機電話 37
連接外接或分機電話 37
使用外接與分機電話 38
使用他廠無線外接話筒 38
使用遠端代碼 39

7 撥號和儲存號碼 40

如何撥號 40
手動撥號 40
快捷鍵撥號 40
快速撥號 40
搜尋 41
傳真重撥 41
儲存號碼 41
快捷鍵和快速撥號選項 42
儲存暫停 43
儲存快捷鍵撥號號碼 43
儲存快速撥號號碼 45
變更快捷鍵和快速撥號號碼 48
刪除快捷鍵和快速撥號號碼 49

8 複印 50

如何複印 50
停止複印 50
複印設定 50

9 如何列印電腦中的資料 51

列印文件 51

10 如何掃描到電腦 52

使用 ControlCenter4 將文件掃描為 PDF 檔案 (Windows®) 52
變更掃描鍵設定 55
掃描前 55
掃描鍵設定 55
使用掃描鍵進行掃描 57

A 日常維護 58

更換耗材 58
更換碳粉匣 59
清潔電極絲 64
更換感光滾筒 65

B 故障排除 70

錯誤和維護訊息 70
轉移您的傳真或傳真日誌報告 76
文件卡紙 77
文件卡在 ADF 裝置上方 77
文件卡在原稿蓋下方 77
移除 ADF 中卡住的小型文件 78
文件卡在出紙匣 78
卡紙 79
紙張卡在標準紙匣 79
設備後方卡紙 80
設備內部卡紙 82
雙面紙匣內卡紙 (MFC-7460DN 和 MFC-7860DW) 87
設備問題 89
設定撥號音偵測 100
電話線路干擾 100
改善列印品質 101
設備資訊 111
查看序號 111
重設功能 111
如何重設設備 112

C 選單和功能 113

螢幕程式設計 113
選單表 113
如何存取選單模式 113
選單表 114
輸入文字 134

D 規格 136

一般資訊 136
原稿尺寸 138
列印媒體 139
傳真 141
複印 142
掃描器 143
印表機 144
介面 145
電腦要求 146
耗材 148
網路 (LAN) 149

E 附錄 150

Brother 聯絡電話 150

F 索引 151

目錄
(進階使用說明書)

進階使用說明書說明以下功能和操作。您可以在說明書光碟上檢視此進階使用說明書。

1 一般設定

記憶體儲存
音量設定
自動夏令時間
環保功能
碳粉設定
液晶螢幕對比度
撥號前置碼
模式計時器

2 安全功能

安全

3 發送傳真

其他發送選項
其他發送操作
查詢概述

4 接收傳真

遠端傳真選項
其他接收操作
查詢概述

5 撥打與儲存號碼

電話線路服務
其他撥號操作
儲存號碼的其他方法

6 列印報告

傳真報告
報告

7 複印

複印設定
雙面複印 (單面影印成雙面)
(適用於 MFC-7460DN 和 MFC-7860DW)

A 日常維護

清潔設備
檢查設備
包裝和運輸設備

B 術語表

C 索引

1 一般資訊

使用本說明書

感謝您購買 Brother 產品！閱讀此說明書將有助於您充分使用本設備。

本說明書中使用的符號和協定

本說明書中使用的符號和協定如下。

粗體	粗體字樣表示設備的控制面板或電腦螢幕上的按鍵。
斜體	斜體字樣強調應當注意的要點或提示您參考相關主題。
〔Courier New〕	Courier New 字體表示設備的液晶螢幕上顯示的訊息。

警告

警告圖示表示可能導致死亡或重傷的潛在危險情況。

注意

注意圖示表示可能導致輕微或中度傷害的潛在危險情況。

重要事項

重要事項圖示表示可能導致財物損失或產品功能喪失的潛在危險情況。

電氣危險圖示提醒您可能會發生觸電。

燙熱表面圖示警告您不要觸碰發熱的設備部件。

註釋圖示告訴您如何應對可能出現的狀況或提供目前操作如何與其他功能工作的有關提示。

瀏覽進階使用說明書、軟體使用說明書及網路使用說明書

本基本使用說明書中並未包含此設備的全部資訊，例如傳真、複印、印表機、掃描器、PC-Fax 及網路等進階功能的使用方法。若要獲取有關此類操作的詳細資訊，請閱讀隨機說明書光碟上的**進階使用說明書**、**軟體使用說明書**、**網路術語表** [1] 及**網路使用說明書** [1]。

[1] 僅適用網路機型

查看說明書

1. 啟動電腦。將隨機說明書光碟放入光碟機中。Windows® 用戶請轉到步驟 ❸。

註釋

(Windows® 用戶) 如果沒有自動顯示螢幕，請點擊**我的電腦 (電腦)**，點擊兩下隨機光碟圖示，然後點擊兩下 **index.html** 檔案。

2. (Macintosh 用戶) 點擊兩下隨機說明書光碟圖示，然後點擊兩下 **index.html** 檔案。

3. 點擊您所在的國家。

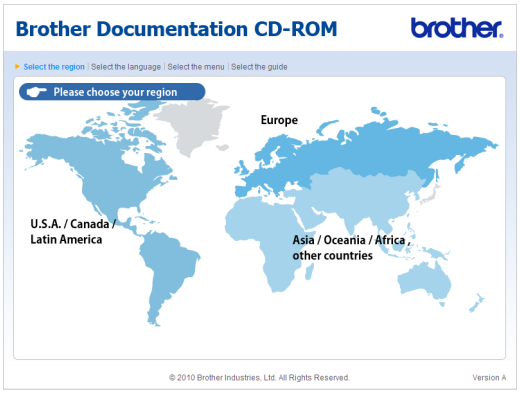

4. 選擇所需語言，選擇 **View Guide**，然後點擊您想閱讀的說明書。

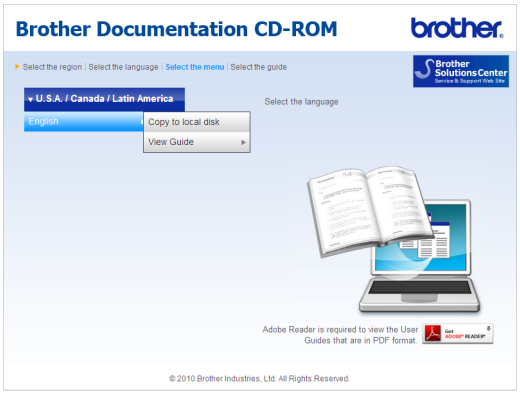

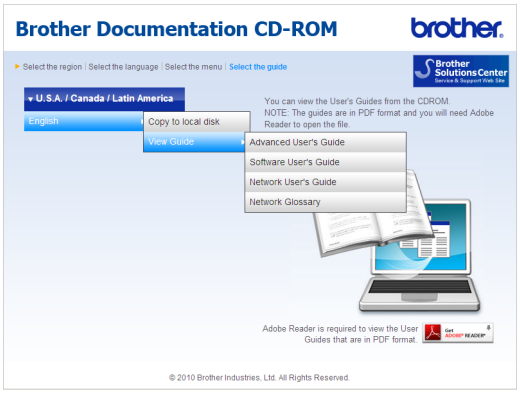

註釋

- (僅適用於 Windows® 用戶) 您的網頁瀏覽器可能會在包含 Active X 控件安全警告的頁面頂端顯示黃色資訊欄。為了正確顯示此頁面，您必須點擊該資訊欄，點擊 **Allow Blocked Content**，然後點擊安全警告對話方塊中的 **Yes**。
- (僅適用於 Windows® 用戶)[1] 為了更快速地進行存取，您可以將所有 PDF 格式的使用說明書複製到您電腦的本地資料夾中。選擇所需語言，然後點擊 **Copy to local disk**。

  [1] Microsoft® Internet Explorer® 6.0 或更高版本。

如何搜尋掃描說明

本設備有多種文件掃描方式供您選擇，請遵循以下提示搜尋相關說明：

軟體使用說明書

- *掃描*
- *ControlCenter*
- *網路掃描* (僅適用網路機型)

Presto! PageManager 使用說明書

註釋

您可以從 http://nj.newsoft.com.tw/download/brother/PM9SEInstaller_BR_multilang.dmg/ 下載 Presto! PageManager。

- 您可以透過點擊 Presto! PageManager 應用程式中的說明項目查看完整的 Presto! PageManager 使用說明書。

如何搜尋網路設定說明

(僅適用網路機型)

本設備可連接至無線或有線網路。*快速安裝指南*提供基本設定說明。如果無線存取點或路由器支援 Wi-Fi Protected Setup 或 AOSS™，請按照*快速安裝指南* 中的步驟操作。有關網路設定的詳細資訊，請參閱*網路使用說明書*。

存取 Brother 支援 (Windows®)

您可以從隨機安裝光碟中搜尋所需的全部聯絡資訊，如 Web 支援 Brother 解決方案中心。

- 點擊主選單上的 **Brother 支援**。以下螢幕將會顯示：

- 若要瀏覽我們的網站 (http://www.brother.com/)，請點擊 **Brother 首頁**。
- 若要獲取最新消息和產品支援資訊 (http://solutions.brother.com/)，請點擊 **Brother Solutions Center**。
- 若要瀏覽我們的網站以獲取有關 Brother 原廠耗材的資訊 (http://www.brother.com/original/)，請點擊**耗材資訊**。
- 若要瀏覽 Brother CreativeCenter (http://www.brother.com/creativecenter/) 以滿足您對免費照片專案及可列印下載的需求，請點擊 **Brother CreativeCenter**。

若要返回主頁，請點擊**返回**。

如果您已完成操作，請點擊**退出**。

存取 Brother 支援 (Macintosh)

您可以從隨機安裝光碟中搜尋所需的全部聯絡資訊，如 Web 支援 Brother 解決方案中心。

- 點擊兩下 **Brother 支援**圖示。以下螢幕將會顯示：

- 若要下載和安裝 Presto! PageManager，請點擊 **Presto! PageManager**。
- 若要在 Brother 產品註冊頁面 (http://www.brother.com/registration/) 上註冊您的設備，請點擊 **On-Line Registration**。
- 若要獲取最新消息和產品支援資訊 (http://solutions.brother.com/)，請點擊 **Brother Solutions Center**。
- 若要瀏覽我們的網站以獲取有關 Brother 原廠耗材的資訊 (http://www.brother.com/original/)，請點擊**耗材資訊**。

控制面板概述

MFC-7460DN 及 MFC-7860DW 的按鍵相同。

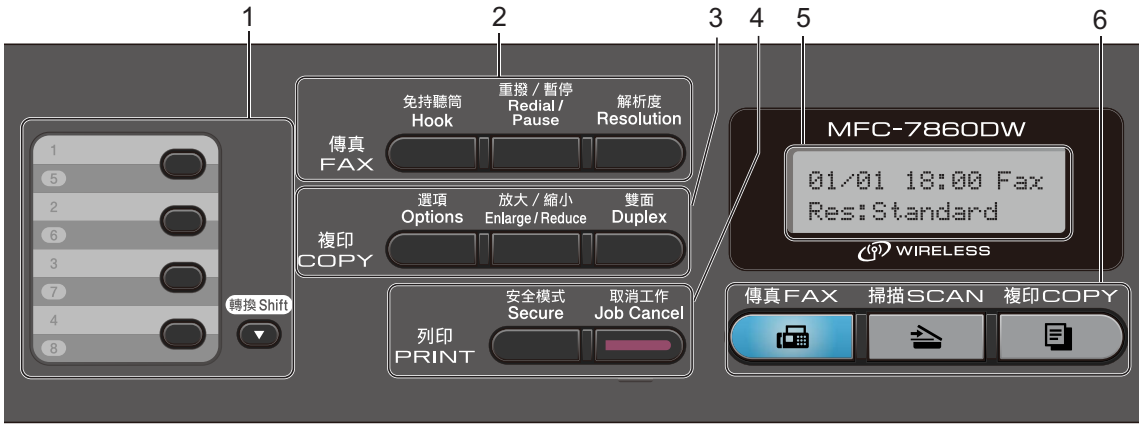

MFC-7360

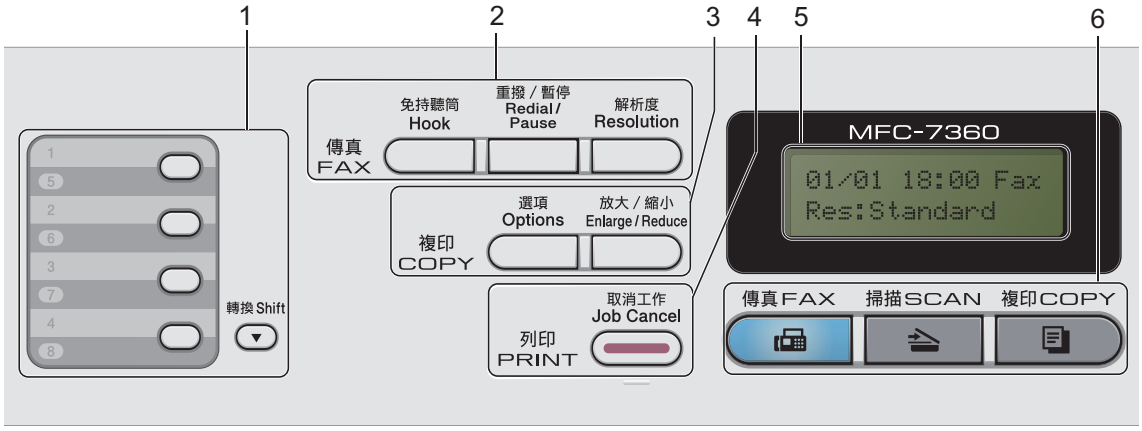

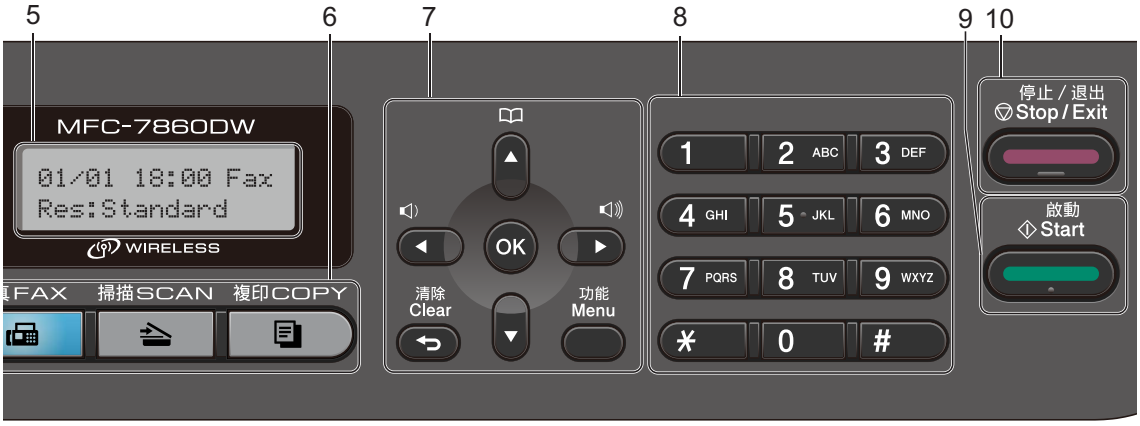
5
6
7
8
9
10
MFC-7860DW
01/01 18:00 Fax
Res:Standard
WIRELESS
FAX
掃描SCAN
複印COPY
OK
清除
Clear
功能
Menu
1
2 ABC
3 DEF
4 GHI
5 JKL
6 MNO
7 PQRS
8 TUV
9 WXYZ
*
0
#
停止 / 退出
Stop / Exit
啟動
Start

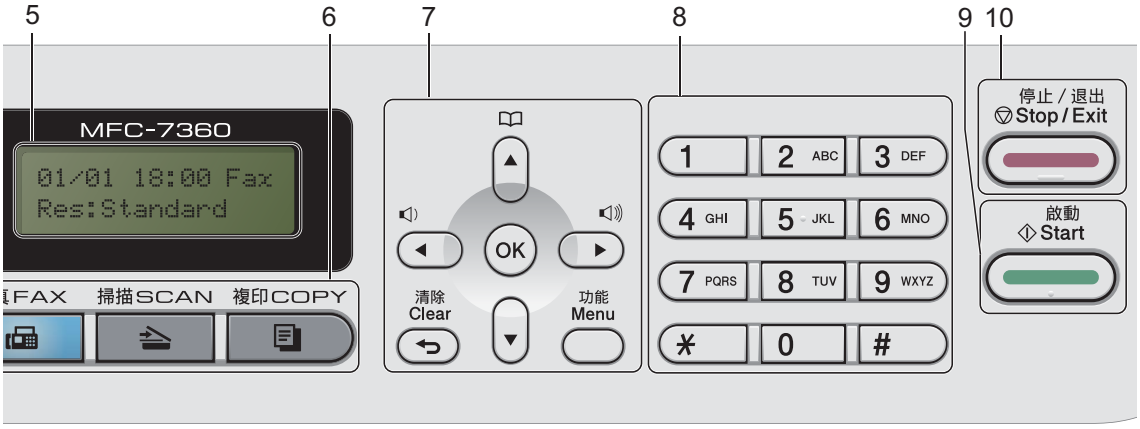
5
6
7
8
9
10
MFC-7360
01/01 18:00 Fax
Res:Standard
FAX
掃描SCAN
複印COPY
OK
清除
Clear
功能
Menu
1
2 ABC
3 DEF
4 GHI
5 JKL
6 MNO
7 PQRS
8 TUV
9 WXYZ
*
0
#
停止 / 退出
Stop / Exit
啟動
Start

1 快捷鍵

這 4 個按鍵讓您可以立即取得 8 組預先儲存的號碼。

轉換 (Shift)

按住按鍵可存取快捷鍵的第 5 至第 8 組號碼。

2 傳真 (FAX) 鍵：

免持聽筒 (Hook)

若要確認傳真機能夠回應，請在撥號前按下此鍵，然後按下**啟動 (Start)**。接起來電後，F/T 響鈴 (偽 / 兩聲鈴聲) 時，也可以按下此鍵。

重撥 / 暫停 (Redial/Pause)

重撥最後一次撥出的號碼。快速撥號或手動撥號時，也可以按此鍵暫停。

解析度 (Resolution)

設定發送傳真時的解析度。

3 複印 (COPY) 鍵：

選項 (Options)

利用此按鍵，您可以迅速選擇暫時複印設定。

放大 / 縮小 (Enlarge/Reduce)

縮小或放大影本。

雙面 (Duplex)

(MFC-7460DN 及 MFC-7860DW 適用)

您可以選擇 「雙面」進行雙面複印。

4 列印 (Print) 鍵：

安全模式 (Secure)

(MFC-7460DN 及 MFC-7860DW 適用)

若要列印儲存在記憶體中的資料，輸入四位數密碼即可。(有關使用安全鍵的詳細資訊，請參閱*軟體使用說明書*。)

使用安全功能鎖時，同時按住**轉換 (Shift)** 及**安全模式 (Secure)** 可以切換限定使用者。(請參閱*進階使用說明書 第 2 章*中的*安全功能鎖 2.0*。)

取消工作 (Job Cancel)

取消已編程的列印工作並將其從設備記憶體中清除。若要取消多個列印工作，可按住此鍵直到液晶螢幕上顯示〔Job Cancel (All)〕。

5 LCD

液晶螢幕上會顯示相關訊息，以幫助您設定與使用本設備。

(MFC-7860DW)

在傳真模式及掃描模式下使用無線連線時，四段式等級指示燈會顯示目前的無線訊號強度。

0 最大

6 模式鍵：

傳真 (FAX)

透過按此鍵，可使設備進入傳真模式。

掃描 (SCAN)

透過按此鍵，可使設備進入掃描模式。

複印 (COPY)

透過按此鍵，可使設備進入複印模式。

7 功能鍵：

清除 (Clear)

透過按此鍵，您可以刪除輸入的資料或取消目前的設定。

功能 (Menu)

透過按此鍵，您可以存取選單對設備進行程式設定。

OK

透過按此鍵，您可以儲存設備設定。

音量鍵：

◀ 或 ▶

透過按這兩個鍵，您可以向前或向後捲動各選單和選項。在傳真或待機模式下按下此鍵，可以變更音量。

▲ 或 ▼

透過按這兩個鍵，您可以滾動顯示各選單和選項。

通訊錄 (Address Book)

透過按此鍵，您可以直接存取快速撥號。

8 撥號盤

您可以用這些按鍵撥打電話號碼及傳真號碼，也可以當作鍵盤使用，在設備上輸入資訊。

9 啟動 (Start)

透過按此鍵，您可以開始傳真或複印。

10 停止 / 退出 (Stop/Exit)

透過按此鍵，您可以停止操作或退出選單。

2 裝入紙張

裝入紙張和其他列印媒體

本設備可從標準紙匣或手動進紙槽送入紙張。

將紙張放入紙匣時，請注意以下事項：

- 如果您的應用程式軟體支援列印選單中的紙張尺寸選項，則您可以透過軟體進行選擇。如果您的應用程式軟體不支援紙張尺寸選項，則您可以在印表機驅動程式中或使用控制面板按鍵設定紙張尺寸。

將紙張裝入標準紙匣

您可以裝入最多 250 張紙。裝入的紙張高度低於紙面指示上的紙張上限標記 (▼▼▼)。(如需建議使用的紙張資訊，請參閱第 19 頁上的 *紙匣的紙張容量*。)

從標準紙匣進紙，使用普通紙、薄紙或再生紙進行列印

1. 將紙匣從設備中完全拉出。

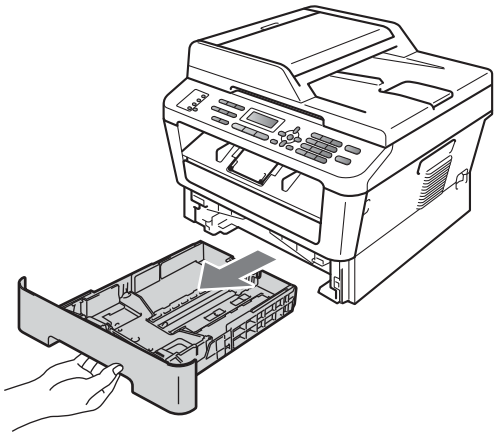

2 按下綠色紙張指示釋放桿的同時，滑動紙張指示，以調整至所裝入紙匣的紙張尺寸。確保紙張指示固定於插槽中。

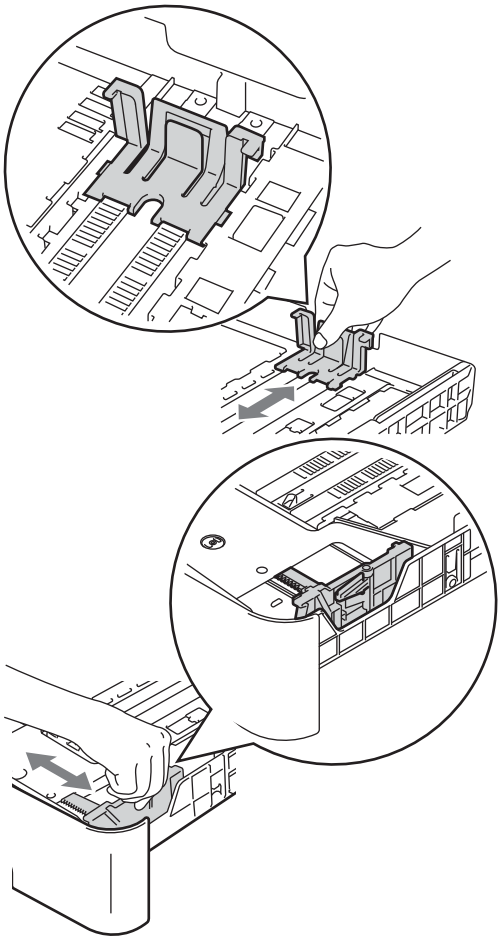

註釋

對於 Legal 或 Folio 尺寸的紙張，按紙匣底端的釋放按鈕，然後拉出紙匣的後端。

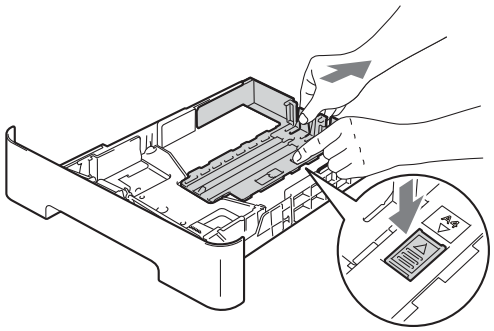

3 充分散開紙疊以避免卡紙和進紙錯誤。

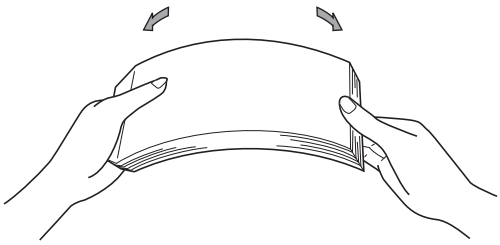

4 將紙張放入紙匣中，並確保：

- 紙張高度低於紙張上限標記 (▼▼▼) (1)。

  放入過多紙張會導致卡紙。
- 列印面必須*朝下*。
- 紙張指示必須碰觸到紙張的兩側，才能正確進紙。

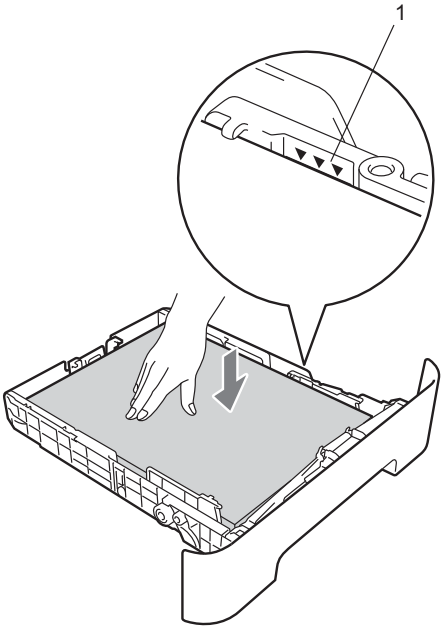

5 將紙匣穩固地裝回設備。確保紙匣完全插入設備中。

6 展開紙張支撐翼板 (1)，以免紙張從正面朝下出紙匣滑落。

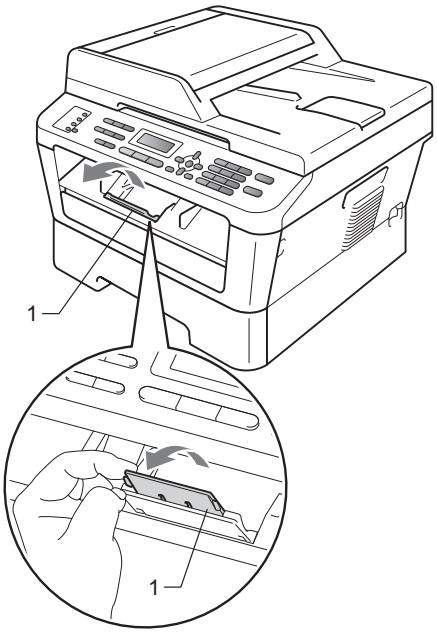

將紙張裝入手動進紙槽

手動進紙槽中一次可以裝入一個信封或一張特殊列印媒體。需要使用標籤紙、信封或較厚紙進行列印或複印時，請從手動進紙槽進紙。

註釋

當您將紙張放入手動進紙槽時，本設備自動開啟手動進紙模式。

從手動進紙槽進紙，使用普通紙、薄紙或再生紙進行列印

1 展開紙張支撐翼板 (1)，以免紙張從正面朝下出紙匣滑落，或在設備輸出後立即移除各頁。

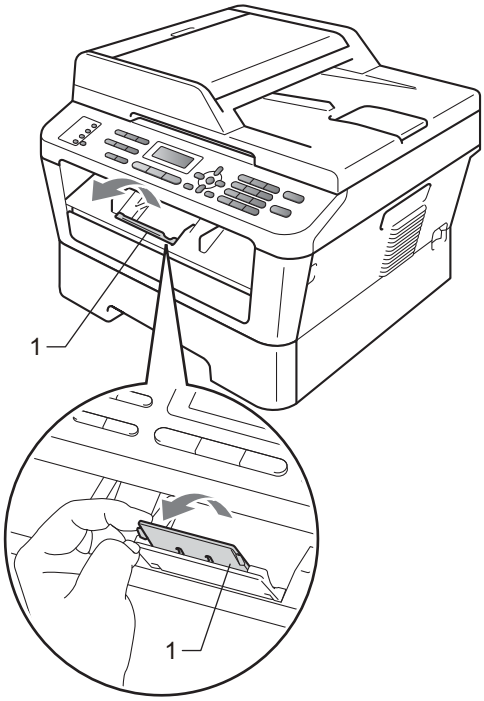

2 打開手動進紙槽蓋。

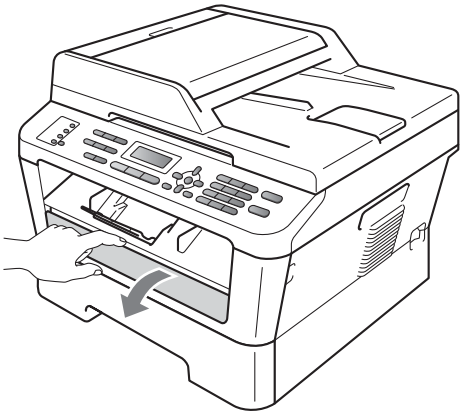

3 用雙手滑動手動進紙槽的紙張指示，以符合要使用的紙張寬度。

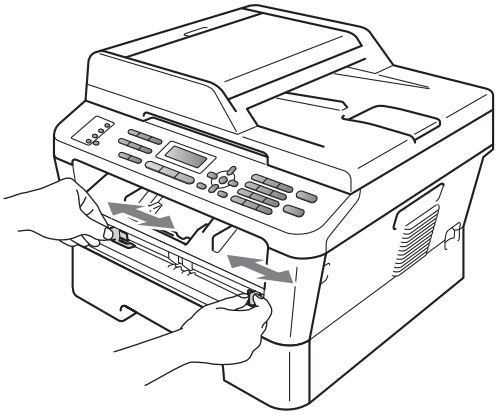

4 用雙手將一張紙放入手動進紙槽，直到紙張的前端碰觸到進紙滾軸。感覺到設備拉入紙張時，即可放開。

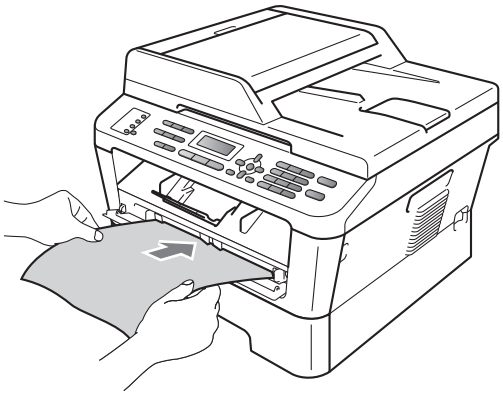

使用厚紙、銅版紙、標籤紙和信封進行列印

拉下背面出紙匣時，設備會將紙張從手動進紙槽筆直地送到設備背後。當您想使用厚紙、標籤紙或信封進行列印時，請使用這種進紙和輸出方式。

註釋

列印後請及時移除各列印輸出頁或信封，以免導致卡紙。

1 打開後蓋 (背面出紙匣)。

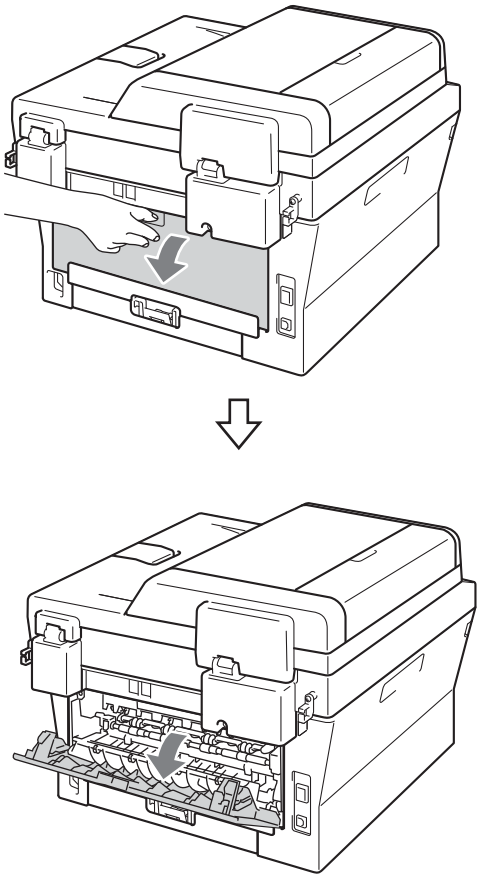

註釋

< 僅限信封 >

拉下左邊和右邊的兩個綠色釋放桿，如下圖所示。

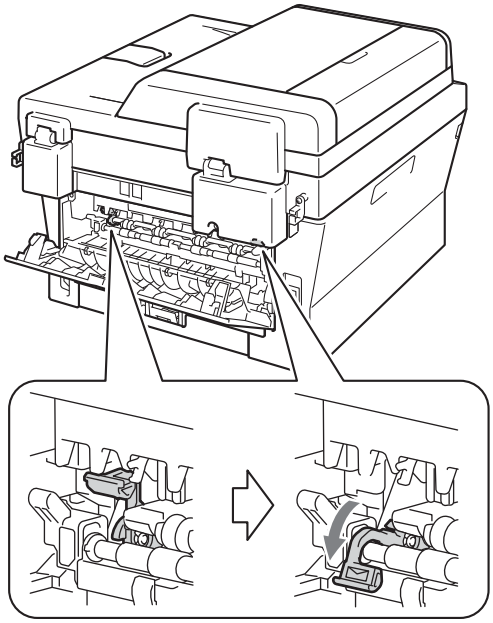

2 打開手動進紙槽蓋。

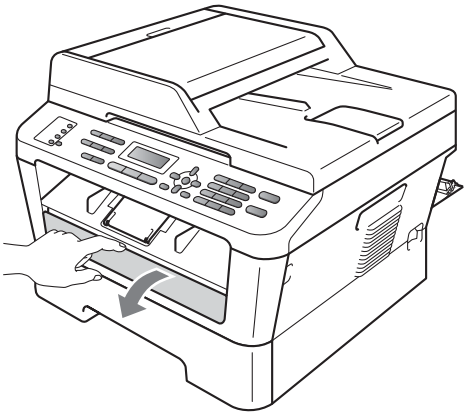

3 用雙手滑動手動進紙槽的紙張指示，以符合要使用的紙張寬度。

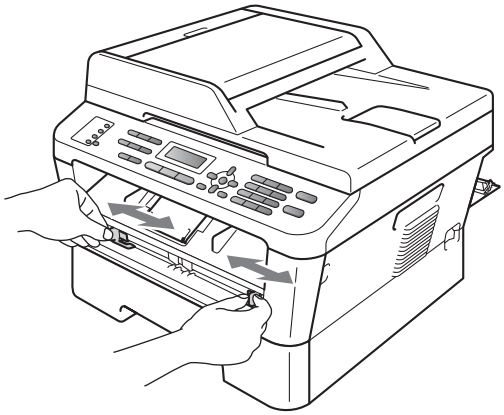

4 用雙手將一張紙或一個信封放入手動進紙槽，直到紙張或信封的前端碰觸到進紙滾軸。感覺到設備拉入紙張時，即可放開。

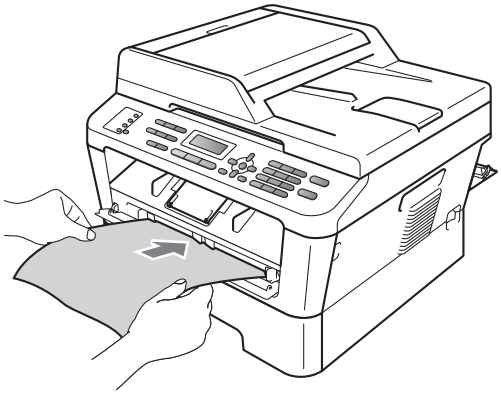

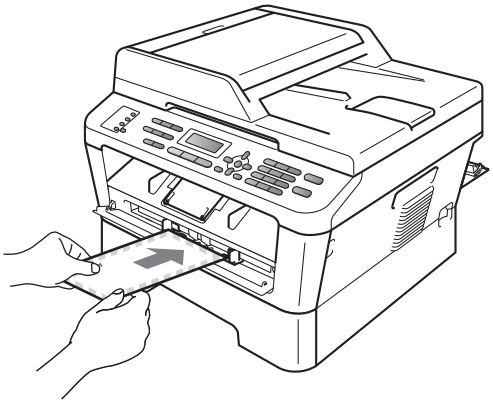

註釋

- 將紙張以列印面朝上的方式放入手動進紙槽。
- 確保列印媒體在手動進紙槽中放置平整且位置正確。否則，可能無法正常進紙，導致列印頁歪斜或卡紙。
- 請勿在手動進紙槽中放入多張紙，否則可能會導致卡紙。
- 如果在設備進入準備就緒模式之前，即在手動進紙槽中放入列印媒體，可能會未列印就退出列印媒體。
- 如下圖所示用雙手抬起掃描器頂蓋，即可輕鬆取出出紙紙匣中的小尺寸列印頁。

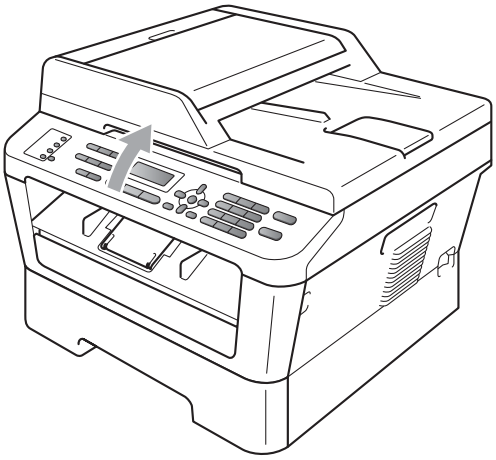

- 掃描器頂蓋打開時也可以使用本設備。若要關閉掃描器頂蓋，請用雙手將其按下。

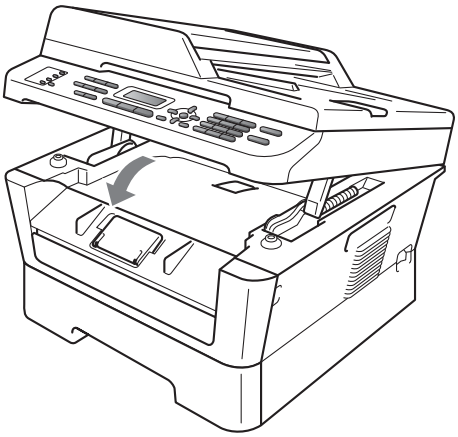

無法掃描區域和無法列印區域

以下數字顯示無法掃描區域和無法列印區域。視乎您正在使用的紙張尺寸或應用程式中的設定，無法掃描區域和無法列印區域可能會有所不同。

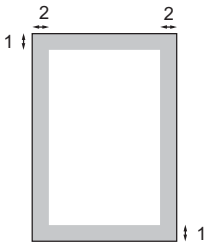

應用	原稿尺寸	上邊距 (1) 下邊距 (1)	左邊距 (2) 右邊距 (2)
傳真（發送）	Letter	3 mm	4 mm
	A4	3 mm	3 mm
複印 *單份複印或 1 合 1 複印	Letter	3 mm	4 mm
	A4	3 mm	3 mm
掃描	Letter	3 mm	3 mm
	A4	3 mm	3 mm
列印	Letter	6 mm	6.35 mm
	A4	6 mm	6.35 mm

紙張設定

紙張類型

請選擇您正在使用的紙張類型，以實現最佳列印品質。

1. 按**功能 (Menu)**、**1**、**2**、**1**。

```
Paper
1.Paper Type
```

2. 按 ▲ 或 ▼ 選擇薄紙 〔Thin〕、普通紙 〔Plain〕、厚紙 〔Thick〕、加厚紙 〔Thicker〕、再生紙 〔Recycled Paper〕 或標籤紙 〔Label〕。
   按 **OK** 鍵。
3. 按**停止 / 退出 (Stop/Exit)** 鍵。

紙張尺寸

複印時，本設備有幾種不同尺寸的紙張供您選擇：Letter、Legal、Executive、A4、A5、A5L、A6、B5、B6 及 Folio。

當您將不同尺寸的紙張裝入紙匣時，需要同時變更紙張尺寸的設定，以配合文件或傳真的頁面尺寸。

1. 按**功能 (Menu)**、**1**、**2**、**2**。

```
Paper
2.Paper Size
```

2. 按 ▲ or ▼，選擇 〔A4〕、〔Letter〕、〔Legal〕、〔Executive〕、〔A5〕、〔A5 L〕、〔A6〕、〔B5〕、〔B6〕 或 〔Folio〕。
   按 **OK** 鍵。
3. 按**停止 / 退出 (Stop/Exit)** 鍵。

可使用的紙張和其他列印媒體

視乎您正在使用的紙張類型，列印品質可能會有所不同。

您可以使用下列類型的列印媒體：薄紙、普通紙、厚紙、銅版紙、再生紙、標籤紙或信封。

若要實現最佳效果，請遵循以下說明：

- 切勿在紙匣中同時放入不同類型的紙張，因為這可能導致卡紙或進紙錯誤。
- 為確保正常列印，從軟體應用程式中選擇的紙張尺寸必須與紙匣中所放紙張的尺寸相同。
- 列印完成後，請勿立即觸摸紙張的列印面。
- 購買大量紙張之前，請先測試小量紙張，以確保紙張適用。

紙張類型與尺寸

本設備會從安裝的標準紙匣或手動進紙槽送入紙張。

印表機驅動程式及本說明書中的紙匣名稱如下：

紙匣和可選部件	名稱
標準紙匣	紙匣 1
手動進紙槽	手動

紙匣的紙張容量

	紙張尺寸	紙張類型	數量
紙匣 (紙匣 1)	A4、Letter、B5、Executive、A5、A5 (長邊)、A6、B6、Folio [1]、Legal	普通紙、薄紙和再生紙	最多 250 (80 g/m^2)
手動進紙槽 (手動)	寬度：76.2 至 216 mm 長度：116 至 406.4 mm	普通紙、薄紙、厚紙、銅版紙、再生紙、信封和標籤紙	單張 (80 g/m^2)

[1] Folio 尺寸為 215.9 mm x 330.2 mm

建議的紙張規格

下列紙張規格適用於本設備。

基本重量	75-90 g/m^2
厚度	80-110 μm
粗糙度	高於 20 秒
剛挺度	90-150 cm^3/100
紋理方向	長紋
體積電阻率	10e^9 ～ 10e^{11} ohm
表面電阻率	10e^9-10e^{12} ohm-cm
填料	$CaCO_3$ (中性)
灰分	23 wt% 以下
亮度	高於 80%
不透明度	高於 85%

- 使用專用於普通紙複印的紙張。
- 使用重量介於 75 至 90 g/m^2 的紙張。
- 使用中性 Ph 值，而且含水量大約 5% 的長紋紙。
- 本設備可使用符合 DIN 19309 規格的再生紙。

處理及使用特殊紙張

本設備可使用大多數影印紙和銅版紙。不過，有些紙張種類可能會影響列印品質或處理穩定性。購買紙張之前，務必先測試紙張樣本，以確保所需的效能。將紙張存放在原始包裝中，並密封好。保持紙張平整並儲存在遠離潮濕、陽光直射或高溫的地方。

以下是部分重要的選紙準則：

- 切勿使用噴墨專用紙，因為可能會導致卡紙或設備受損。
- 預印紙張使用的墨水必須能承受設備加熱過程中的溫度，即華氏 392 度 (攝氏 200 度)。
- 如果使用銅版紙、粗面紙張或者有皺摺或摺痕紙張，該紙張的列印品質可能會降低。

避免使用的紙張類型

重要事項

有些紙張類型的效能可能不理想或可能會導致設備受損。

請勿使用以下類型的紙張：

- 非常粗糙的紙張
- 十分光滑或光亮的紙張
- 捲曲或扭曲的紙張

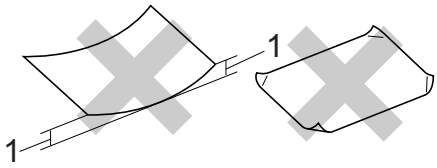

1 2 mm 或以上的捲曲可能會引起卡紙。

- 表面有上塗層或化學油劑的紙張
- 破損、皺摺或摺疊的紙張
- 超出本說明書所建議重量規格的紙張
- 有標籤及訂書針的紙張
- 使用低溫染料或熱熔印刷的信箋紙
- 多層或複寫紙
- 專用於噴墨列印的紙張

使用上述任何一種紙張，都可能導致設備受損。這類損壞不屬於 Brother 產品保固服務範圍內。

信封

多數雷射印表機專用的信封都適用於本設備。不過，由於其製造方式，有些信封可能會有進紙和列印品質問題。適用的信封應該有筆直且妥善摺疊的邊角，而且前端不能比兩張紙厚。信封必須平放，構造不能太鬆散或太薄。購買信封時，應告知商家信封要用於雷射印表機，以確保品質。

可從手動進紙槽送入信封，每次一個。Brother 建議您在列印或購買大量信封前先進行列印測試，以確保列印效果符合您的要求。

避免使用的信封類型

重要事項

切勿使用以下類型的信封：

- 破損、捲曲、皺褶或形狀不規則的信封
- 十分光亮或非常粗糙的信封
- 有夾子、訂書針、扣環或繫繩的信封
- 有自黏封口的信封
- 結構鬆散的信封
- 輕微皺摺的信封
- 有浮凸面（有凸起字跡）的信封
- 之前用雷射設備列印過的信封
- 內部已列印過的信封
- 無法堆疊整齊的信封
- 由重量超過本設備紙張重量規格的紙張製成的信封
- 邊緣不平直或不是方形的信封
- 有窗孔、孔洞、剪裁圖案或穿孔的信封
- 表面有黏膠的信封，如下圖所示

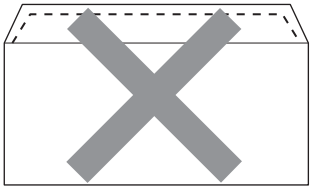

- 有雙封口的信封，如下圖所示

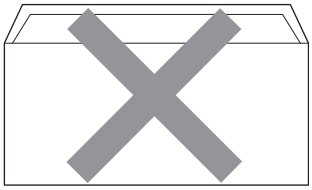

- 購買時封口沒有摺下
- 封口如下圖所示的信封

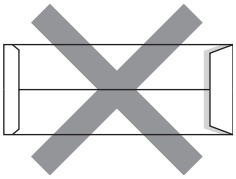

- 各邊都有摺疊的信封，如下圖所示

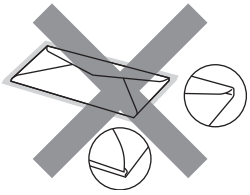

如果使用上述任何一種信封，都可能導致設備受損。這類損壞不屬於 Brother 產品保固服務範圍內。

標籤紙

本設備可使用多數雷射設備專用的標籤紙進行列印。標籤紙應該有丙烯酸構成的黏著劑，因為這類原料在定影器元件的高溫下品質較穩定。黏著劑不能碰到設備的任何部分，因為標籤可能會黏在感光滾筒或滾軸上，進而導致卡紙和列印品質問題。標籤之間也不能暴露黏著劑。各標籤必須合理分佈，使其覆蓋整張紙的長和寬。使用有間隙的標籤進行列印可能會導致標籤脫落，並引起嚴重的卡紙或列印問題。

本設備使用的所有標籤紙都必須能夠承受華氏 392 度 (攝氏 200 度) 長達 0.1 秒。

請勿將同一標籤紙送入設備一次以上。

避免使用的標籤紙類型

請勿使用破損、捲曲、皺褶或形狀不規則的標籤紙。

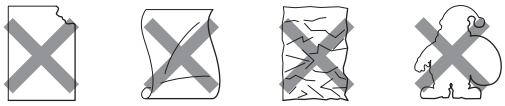

重要事項

- 送入標籤時，請勿暴露載標紙張，否則將損壞設備。
- 標籤紙不得超出本使用說明書所述的紙張重量規格。超出此規格的標籤紙可能無法送入或正常列印，而且可能會損壞設備。
- 切勿重複使用或將已使用過或已缺少標籤的標籤紙送入設備。

3 裝入原稿

如何裝入原稿

您可以使用 ADF (自動進紙槽) 及掃描器玻璃平台發送傳真、複印和掃描。

使用自動進紙槽 (ADF)

ADF 最多可裝入 35 頁，每次送入一張。使用標準 80 g/m^2 紙張，放入 ADF 前務必散開紙疊。

支援的原稿尺寸

長度：	147.3 至 355.6 mm
寬度：	147.3 至 215.9 mm
重量：	64 至 90 g/m^2

重要事項

- 請勿使用破損、捲曲、皺褶、破裂、裝釘、裁剪、黏貼過或呈條狀的紙張。
- 請勿使用厚紙板、報紙或布料。
- 使用 ADF 時，為避免損壞本設備，送入原稿時請勿拉扯。

註釋

- 若要掃描超出 ADF 大小的原稿，請參閱第 24 頁上的 *使用掃描器玻璃平台*。
- 若要裝入多張原稿，使用 ADF 較方便。
- 確認原稿上的修正液或墨水已全乾。

如何裝入原稿

1. 抬起並展開 ADF 原稿輸出支撐翼板 (1)。展開 ADF 原稿支撐翼板 (2)。

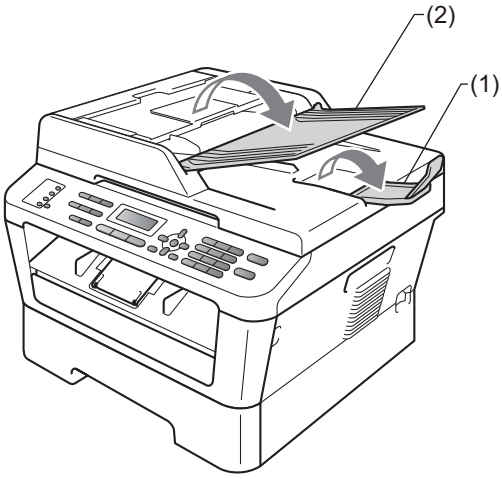

2. 適當散開紙疊。

3 在 ADF 中錯開原稿，*正面朝上原稿前緣先放入*，直到 LCD 顯示訊息變更，且感覺到原稿碰觸到進紙滾軸為止。

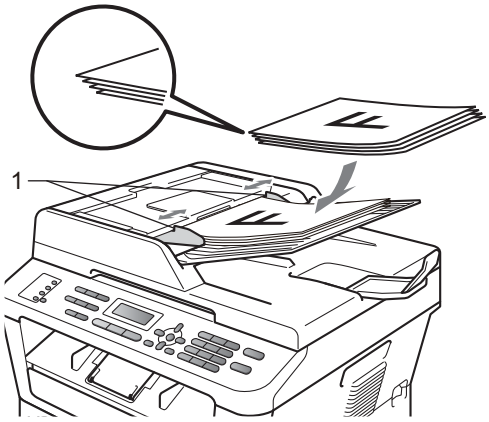

4 將紙張指示 (1) 調整至原稿寬度。

重要事項

使用 ADF 時，為避免損壞本設備，送入原稿時請勿拉扯。

使用掃描器玻璃平台

您可以使用掃描器玻璃平台傳真、複印或掃描書本頁面，一次一頁。

支援的原稿尺寸

長度：	最大 297 mm
寬度：	最大 215.9 mm
重量：	最大 2 kg

重要事項

請勿將厚原稿放在掃描器玻璃平台上。否則 ADF 可能會夾紙。

如何裝入原稿

註釋

若要使用掃描器玻璃平台，ADF 必須清空。

1. 抬起原稿蓋。
2. 將原稿*正面朝下*放在掃描器玻璃平台的左上角，對準左側和上端的原稿指示線。

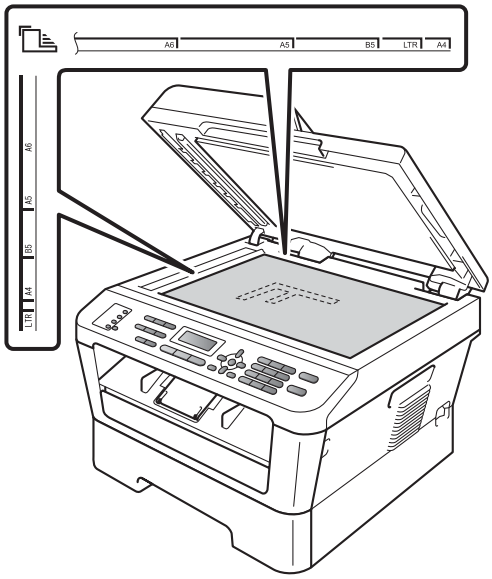

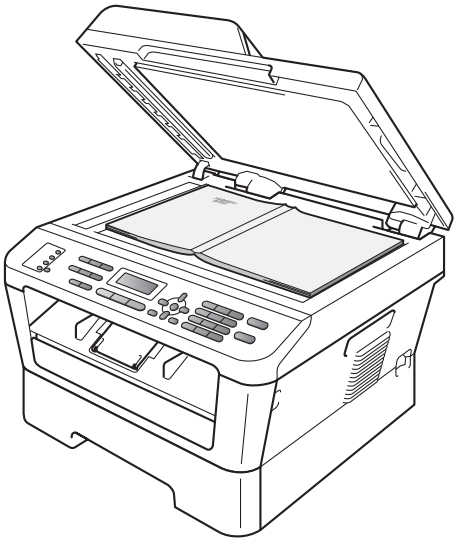

3. 關上原稿蓋。

重要事項

原稿是書本或較厚的文件時，請勿用力關上或擠壓原稿蓋。

4 發送傳真

如何傳真

以下步驟說明如何發送傳真。

1. 若要發送傳真或變更傳真發送或接收設時，請按 (**傳真 (FAX)**) 鍵，該鍵將發出藍光。

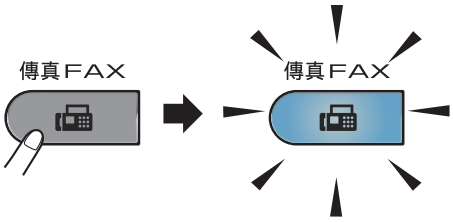

2. 下列的方法都可裝入原稿：
   - 將原稿*正面朝上*放入 ADF。(請參閱第 23 頁上的 *使用自動進紙槽 (ADF)*。)
   - 將原稿*正面朝下*放在掃描器玻璃上平台。(請參閱第 24 頁上的 *使用掃描器玻璃平台*。)

3. 視需要設定掃描器玻璃平台尺寸、傳真解析度或對比度。
   有關進階傳真發送操作及設定的詳細資訊，請參閱*進階使用說明書：第 3 章* 中的*發送傳真*。
   - Broadcast
   - Delayed Fax
   - Batch TX
   - Real Time TX
   - Polled TX
   - Overseas Mode
   - Fax Resolution
   - Contrast
   - Coverpg Setup
   - Coverpage Msg

4. 使用撥號盤、快捷鍵 (**通訊錄**) 輸入傳真號碼，然後輸入三位數號碼。

5. 按**啟動 (Start)** 鍵。

從 ADF 傳真

- 設備開始掃描原稿。

從掃描器玻璃平台傳真

- 按**啟動 (Start)**，設備會從第一頁開始掃描。

  執行以下操作之一：
  - 若要發送單頁，請按 **2**，〔No (Send)〕(或再按一次**啟動 (Start)**)。設備開始發送原稿。
  - 若要發送一張以上，請按 **1**，〔Yes〕然後將下一頁放在掃描器玻璃平台上。按 **OK** 鍵。設備開始掃描頁面。(重複此步驟，掃描其他頁面。)
    按**啟動 (Start)**，設備會開始發送原稿。

註釋

若要取消，請按**停止 / 退出 (Stop/Exit)**。

從掃瞄器玻璃上傳真 Letter 尺寸的原稿

傳真 Letter 尺寸的原稿時，必須將掃描玻璃尺寸設為 〔Letter〕；否則會缺少部分傳真內容。

1. 確認是在傳真模式 下操作。
2. (MFC-7360)
   按**功能 (Menu)**、**1**、**7**。
   (MFC-7460DN 和 MFC-7860DW)
   按**功能 (Menu)**、**1**、**7**、**1**。

```
Document Scan
1.Glass ScanSize
```

3. 按 ▲ 或 ▼ 選擇 〔Letter〕。
   按 **OK** 鍵。
4. 按**停止 / 退出 (Stop/Exit)** 鍵。

取消進行中的傳真工作

按**停止 / 退出 (Stop/Exit)** 取消傳真工作。在設備撥號或發送時按下**停止 / 退出 (Stop/Exit)**，LCD 會顯示如下：

```
Dialing #XXX
1.Clear  2.Exit
```

```
Sending_#XXX_PXX
1.Clear  2.Exit
```

按 **1** 取消傳真工作。

傳輸驗證報告

傳輸驗證報告可以證明已發送傳真。此報告列出接收方的姓名或傳真號碼、傳輸時間及日期、傳輸持續時間、發送頁數，以及傳輸是否成功。

傳輸驗證報告有以下設定可用：

- 〔On〕：每次發送傳真後列印報告。
- 〔On+Image〕：每次發送傳真後列印報告。傳真第一頁的部分內容會出現在報告上。
- 〔Off〕：因傳輸錯誤導致傳真失敗時列印報告。預設值為關閉。
- 〔Off+Image〕：因傳輸錯誤導致傳真失敗時列印報告。傳真第一頁的部分內容會出現在報告上。

1. 按**功能 (Menu)**、**2**、**4**、**1**。

```
Report Setting
1.Transmission
```

2. 按 ▲ 或 ▼ 選擇 〔On〕、〔On+Image〕、〔Off〕或〔Off+Image〕。
   按 **OK**。
3. 按**停止 / 退出 (Stop/Exit)** 鍵。

註釋

- 選擇 〔On+Image〕或〔Off+Image〕時，如果實時發送設定為 〔Off〕，影像只會出現在傳輸驗證報告上。(請參閱*進階使用說明書第 3 章* 中的*實時發送*。)
- 如果傳輸成功，傳輸驗證報告的〔RESULT〕旁會出現 〔OK〕。如果傳輸失敗，〔RESULT〕旁會出現〔NG〕。

5 接收傳真

接收模式

選擇適當的接收模式

請根據目前 (或即將) 與本設備共用線路的外接裝置及電話用戶服務 (語音信箱、特殊響鈴等)，決定適當的接收模式。

是否要使用設定特殊響鈴的號碼接收傳真？(台灣地區電信局無提供此服務)

Brother 使用 Distinctive Ring (特殊響鈴)，但其他電信公司可能以不同名稱表示，例如客製化鈴聲 (Custom Ringing)、鈴聲大師 (Ring Master)、個人化鈴聲 (Personalized Ring)、少男少女鈴聲 (Teen Ring)、來電識別鈴聲 (Ident-A-Ring)、鈴聲識別 (Ident-A-Call)」、數據鈴聲識別 (Data Ident-A-Call)、智慧鈴聲 (Smart Ring) 及 SimpleBiz 傳真及替代號碼鈴聲 (SimpleBiz Fax & Alternate Number Ringing)。(有關設定本設備並使用此功能的操作說明，請參閱第 34 頁上的 *特殊響鈴 (台灣地區電信公司無提供此服務)*。)

是否會在與本設備共用的電話線路上使用語音信箱？(台灣地區電信公司無提供此服務)

如果在與本設備共用的電話線路上使用語音信箱，接聽來電時，語音信箱與本設備極有可能相互衝突。(有關設定本設備並使用此服務的操作說明，請參閱第 33 頁上的 *語音信箱 (台灣地區電信公司無提供此服務)*。)

是否會在與本設備共用的電話線路上使用電話答錄機？

外接電話答錄機 (TAD) 會自動接聽每通來電。語音訊息會儲存在外接 TAD，傳真訊息會列印出來。選擇 〔External TAD〕 作為接收模式。(請參閱第 36 頁上的 *連接外接 TAD (電話答錄機)*。)

是否要在專用的傳真線路上使用本設備？

本設備會自動將每通電話轉為傳真。選擇 〔Fax Only〕 作為接收模式。(請參閱第 30 頁上的 *僅適用傳真*。)

本設備是否會與電話共用線路？

是否希望自動接收語音來電及傳真？

若本設備與電話共用線路，系統會使用 〔Fax/Tel〕 接收模式。選擇 〔Fax/Tel〕 作為接收模式。(請參閱第 30 頁上的 *傳真 / 電話*。)

重要須知：若選擇 〔Fax/Tel〕 模式，將無法接收語音信箱或答錄機的語音訊息。

傳真是否不多？

選擇 〔Manual〕 作為接收模式。您自行控制電話線路，必須親自接聽每通來電。(請參閱第 30 頁上的 *手動*。)

若要設定接收模式，請遵循以下說明：

1. 按 **功能 (Menu)**、**0**、**1**。

```
Initial Setup
1.Receive Mode
```

2. 按 ▲ 或 ▼ 選擇接收模式。
   按 **OK**。

3. 按**停止 / 退出 (Stop/Exit)** 鍵。

LCD 會顯示目前的接收模式。

使用接收模式

有些接收模式會自動回應 (〔Fax Only〕與 〔Fax/Tel〕)。使用這些模式前，可能需要變更響鈴延遲。
(請參閱第 31 頁上的 *響鈴延遲*。)

僅適用傳真

〔Fax Only〕模式會自動將每通電話視為傳真。

傳真 / 電話

〔Fax/Tel〕模式會自動管理來電，例如辨識傳真或語音來電，並以下列任一方法處理：

- 若為傳真將自動接收。
- 若為語音來電將響起 F/T 鈴聲，告知您接聽。本設備的 F/T 鈴聲為急促的兩聲響鈴。

(請另外參閱第 31 頁上的 *響鈴延遲*和第 31 頁上的 *F/T 響鈴次數 (僅適用傳真 / 電話模式)*。)

手動

〔Manual〕模式會關閉所有自動接聽功能，除非使用特殊響鈴接收功能。

若要在手動模式下接收傳真，請拿起外接電話的話筒，或按**免持聽筒 (Hook)**。若聽到傳真音 (重複的短嗶聲)，請按**啟動 (Start)**，然後按 **2** 接收傳真。也可以使用簡易接收功能接收傳真，只要拿起與本設備同個線路的話筒即可。

(請另外參閱第 32 頁上的 *簡易接收*。)

外接 TAD

〔External TAD〕模式可讓外接答錄器管理來電。來電可透過以下方式處理：

- 若為傳真將自動接收。
- 語音來電者可以在外接 TAD 錄下訊息。

(更多詳細資訊，請參閱第 36 頁上的 *連接外接 TAD (電話答錄機)*。)

接收模式設定

響鈴延遲

響鈴延遲設定會設定本設備在〔Fax Only〕及〔Fax/Tel〕模式下回應前的響鈴次數。

若本設備與外接或分機電話共用線路，請將響鈴延遲設定維持在 2。(請參閱第 32 頁上的 *簡易接收*。)

1. 確認是在傳真模式 下操作。
2. 按**功能 (Menu)**、**2**、**1**、**1**。

```
Setup Receive
1.Ring Delay
```

3. 按 ▲ 或 ▼ 選擇 〔00〕、〔01〕或〔02〕，設定本設備在回應前的響鈴次數。
   因台灣電信法規限制，銷售至該地區的產品無法設定自動重撥超過三次。
   按 **OK**。

註釋

若選擇 〔00〕，本設備會立即回應，不會響鈴。

4. 按**停止 / 退出 (Stop/Exit)** 鍵。

F/T 響鈴次數 (僅適用傳真 / 電話模式)

來電時，您與來電者會聽到一般電話鈴聲。響鈴次數是從響鈴延遲設定中設定。

若是傳真，本設備會接收；若是語音來電，本設備會發出 F/T 鈴聲 (急促的兩聲響鈴)，並依 F/T 鈴聲次數設定中所設定的次數響鈴。聽到 F/T 鈴聲，代表線上有語音來電。

因為本設備會發出 F/T 鈴聲，所以分機及外接電話*不會*響鈴，但仍然可以從任一電話接聽。(更多詳細資訊，請參閱第 39 頁上的 *使用遠端代碼*。)

1. 確認是在傳真模式 下操作。
2. 按**功能 (Menu)**、**2**、**1**、**2**。

```
Setup Receive
2.F/T Ring Time
```

3. 按 ▲ 或 ▼ 選擇本設備的響鈴長度，提醒您有語音來電 (20、30、40 或 70 秒)。
   按 **OK**。
4. 按**停止 / 退出 (Stop/Exit)** 鍵。

簡易接收

如果簡易接收 是 〔On〕：

即使您回應了來電，本設備仍會自動接收傳真。若 LCD 出現〔Receiving〕，或使用中的話筒傳來卡嗒聲，只要放回話筒即可。設備會完成後續傳真接收程序。

如果簡易接收 是 〔Off〕：

若要回應傳真，請先拿起外接話筒，按下**啟動 (Start)**，然後按 **2** 接收。

若是以分機回應，請按 ***51**。

註釋

- 若此功能設定為 〔On〕，但您拿起分機話筒時設備並未連接傳真來電，則請按下傳真接收代碼 ***51**。
- 若從同一電話線路的電腦上發送傳真，請將簡易接收設定為 〔Off〕。

1. 確認是在傳真模式 下操作。
2. 按**功能 (Menu)**、**2**、**1**、**3**。

```
Setup Receive
3.Easy Receive
```

3. 按 ▲ 或 ▼ 選擇 〔On〕或〔Off〕。
   按 **OK**。
4. 按**停止 / 退出 (Stop/Exit)** 鍵。

6 電話服務與外接裝置

電話線路服務

語音信箱 (台灣地區電信公司無提供此服務)

如果在與本設備共用的電話線路上使用語音信箱，接聽來電時，語音信箱與本設備會相互衝突。

若語音信箱設定為響鈴 4 聲後回應，而本設備設定為響鈴 2 聲後回應，則本設備將會先回應。如此一來將會減少來電者在語音信箱中留言的機會。

相反的，若本設備設為響鈴 4 聲後回應，語音信箱設為響鈴 2 聲後回應，則語音信箱將會先回應。如此一來將會減少本設備接收傳真的機會，因為語音信箱無法將傳真傳回本設備。

為避免本設備與語音信箱相互衝突，請執行以下任一項操作：

向您的電信公司申請特殊響鈴服務。特殊響鈴是本設備的功能，使用者可從線路接收傳真，並從同一線路的另一組電話號碼撥打語音電話。Brother 雖使用 Distinctive Ring (特殊響鈴)，但其他電信公司可能以不同名稱表示，例如客製化鈴聲 (Custom Ringing)、個人化鈴聲 (Personalized Ring)、智慧鈴聲 (Smart Ring)、鈴聲大師 (Ring Master)、來電識別鈴聲 (Ident-A-Ring)、鈴聲識別 (Ident-A-Call)」、數據鈴聲識別 (Data Ident-A-Call)、少男少女鈴聲 (Teen Ring) 及 SimpleBiz 傳真及替代號碼鈴聲 (SimpleBiz Fax & Alternate Number Ringing)。此服務是指在同一線路上建立第二組電話號碼，作為現用電話號碼，每組號碼都有專屬的響鈴模式。通常，原始號碼的響鈴模式是標準鈴聲，用於接聽來電，第二組號碼則使用不同的響鈴模式，用於接收傳真。(請參閱第 34 頁上的 *特殊響鈴 (台灣地區電信公司無提供此服務)*。)

或

將本設備的接收模式設定為 「手動」。在手動模式下，使用者若要接收傳真，必須接聽每通來電。若來電為語音通話，請依一般程序接聽。若聽到傳真發送音，使用者必須將來電轉接至本設備。(請參閱第 38 頁上的 *使用外接與分機電話*。) 未接聽的傳真及語音來電會進入語音信箱。(若要在 **手動**模式下設定設備，請參閱第 28 頁上的 *選擇適當的接收模式*。)

特殊響鈴 (台灣地區電信公司無提供此服務)

特殊響鈴是本設備的功能，使用者可從線路接收傳真，並從同一線路的另一組電話號碼撥打語音電話。Brother 雖使用 Distinctive Ring (特殊響鈴)，但其他電信公司可能以不同名稱表示，例如智慧鈴聲 (Smart Ring)、鈴聲王 (Ring Master) 或來電識別鈴聲 (Ident-a-Ring)。此服務是指在同一線路上建立第二組電話號碼，作為現用電話號碼，每組號碼都有專屬的響鈴模式。通常，原始號碼的響鈴模式是標準鈴聲，用於接聽來電，第二組號碼則使用不同的響鈴模式，用於接收傳真。

註釋

- 您必須向電信公司支付特殊響鈴服務費用，才能在本設備上設定該功能。
- 有關功能與費率，請洽詢電信公司。

電信公司提供的特殊響鈴服務有何功能？

電信公司提供的特殊響鈴服務，可讓使用者在同一線路上擁有兩組以上的號碼。**若需要兩組以上的電話號碼，這個方案比支付額外線路還便宜。**每組電話號碼都有專屬特殊響鈴模式，方便識別響鈴的電話號碼。這是在本設備上設定不同電話號碼的方法之一。

註釋

有關功能與費率，請洽詢電信公司。

Brother 提供的特殊響鈴服務有何功能？

本設備含特殊響鈴功能，電信公司提供的特殊響鈴服務可在本設備上充份發揮。線路上的新電話號碼可以只用來接收傳真。

註釋

您必須向電信公司支付特殊響鈴服務費用，才能在本設備上設定該功能。

是否有語音信箱？

如果您的新設備要安裝在已設有語音信箱的線路上，*接聽來電時，語音信箱與本設備極有可能相互衝突。***特殊響鈴功能則能讓使用者在線路上使用兩組以上的號碼，同時使用語音信箱及本設備，不會有問題。**假如每個人都有專屬的電話號碼，各自的操作就不會受到干擾。

如果要向電信公司申請特殊響鈴服務，請依照以下指示 「註冊」電信公司所提供的新特殊響鈴模式。如此一來設備才能識別來電。

註釋

特殊響鈴模式可隨時變更或取消。也可以暫時關閉，稍後再開啟。申請到新傳真號碼時，務必重設此功能。

選擇要註冊的

只能註冊一組設備的特殊響鈴模式。有些響鈴模式不能註冊。本設備支援以下響鈴模式。請註冊電信公司提供的響鈴模式。

響鈴模式	響鈴	
1	長 - 長	
2	短 - 長 - 短	
3	短 - 短 - 長	
4	非常長 (一般模式)	

註釋

- 響鈴模式 #1 通常稱為短 - 短，是最常用的模式。
- 如果您分配到的響鈴模式不在圖表上，**請致電電信公司，要求換成圖表上顯示的響鈴模式**。

■ 設備只會回應已註冊的號碼。

■ 設備的頭兩聲鈴聲為靜音。因為傳真必須 << 聆聽 >> 響鈴模式 (與「已註冊」的模式相互比較)。(同一線路上的其他電話會響鈴。)

■ 若適當設定設備，設備會在 2 聲響鈴模式內識別出已註冊的「傳真號碼」響鈴模式，然後以傳真音回應。如果是「語音號碼」響鈴，設備不會回應。

註冊特殊響鈴模式非常重要！

開啟特殊響鈴功能後，特殊響鈴號碼會自動接收傳真。接收模式會自動設為〔Manual〕，開啟特殊響鈴時無法變更為其他接收模式。如此一來可確保本設備只回應特殊響鈴號碼，主要電話號碼響起時不會干擾。

1. 按**功能 (Menu)**、**2**、**0**、**2**。

```
Miscellaneous
2.Distinctive
```

2. 按 ▲ 或 ▼ 選擇〔Set〕。
3. 按 **OK**。
4. 按 ▲ 或 ▼，在預先儲存的響鈴模式中選擇您想使用的模式。

   按 **OK**。

   (在四個模式間捲動時，可以聽到各個模式。務必選擇電信公司提供的模式。)
5. 按**停止 / 退出 (Stop/Exit)** 鍵。
   特殊響鈴已設定為開啟。

關閉特殊響鈴

1. 按**功能 (Menu)**、**2**、**0**、**2**。

```
Miscellaneous
2.Distinctive
```

2. 按 ▲ 或 ▼ 選擇〔Off〕。
   按 **OK**。
3. 按**停止 / 退出 (Stop/Exit)** 鍵。

註釋

若不想從特殊響鈴號碼接收傳真，可以關閉特殊響鈴。設備會維持在〔Manual〕接收模式，因此必須重新設定接收模式。(請參閱第 28 頁上的 *選擇適當的接收模式*。)

連接外接 TAD (電話答錄機)

外接電話答錄器 (TAD) 可以連接至與設備相同的線路上。TAD 回應來電時，設備會 「聆聽」傳真機所發送的 CNG (傳真來電) 音。若聽到 CNG 音，設備會自動處理來電並接收傳真。若沒聽到 CNG 音，設備會讓 TAD 錄下語音訊息，顯示幕會出現 〔Telephone〕。

外接 TAD 必須在響鈴四聲內反應 (建議設定為兩聲)。這是因為除非外接 TAD 已回應來電，否則設備聽不到 CNG 音。設備發送的 CNG 音只會持續八到十秒。若外接 TAD 的節費功能需要響鈴四聲才能啟用，則建議不要使用該功能。

除非使用特殊響鈴，否則 TAD 必須連接至設備的外接插孔。

連接外接 TAD (電話答錄器) 前，請拆下設備 EXT. 插孔上的保護蓋 (2)。

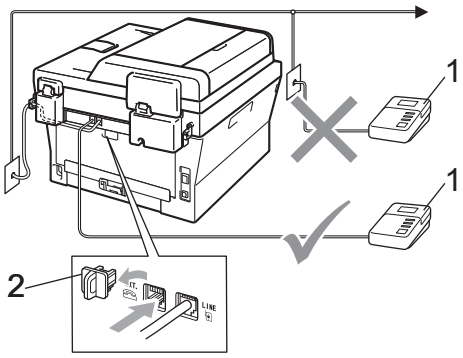

1 TAD

2 保護蓋

註釋

若接收傳真有問題，請減少外接 TAD 上的響鈴延遲設定。

連接

外接 TAD 必須插入設備後端標示外接的插孔。若將 TAD 插入牆上插孔，設備將無法正常運作 (除非使用特殊響鈴)。

1. 將電話線從室內電話線孔座連接至設備後端標示 Line 的插孔。
2. 將電話線從外接 TAD 連接至設備後端標示外接的插孔。(確認電話線連接至 TAD 的電話線插孔，不是 TAD 的話筒插孔。)
3. 將外接 TAD 設為四聲響鈴以下。(設備的響鈴延遲設定不適用。)
4. 在外接 TAD 上錄製留給對方的訊息。
5. 將 TAD 設為回應來電。
6. 將接收模式設為 〔External TAD〕。(請參閱第 28 頁上的 *選擇適當的接收模式*。)

錄製留給對方的訊息 (OGM)

1. 在訊息開頭錄製 5 秒空白。讓設備有時間聆聽傳真音。
2. 將訊息限定在 20 秒內。
3. 在 20 秒訊息的結尾提供傳真接收代碼，方便對方傳送手動傳真。例如：請在嗶聲後留言，或按 ***51** 和**啟動 (Start)**，發送傳真。」

註釋

建議在 OGM 開頭留下 5 秒空白，否則設備無法在吵雜的環境中聽到傳真音。OGM 開頭可以不要留下空白，但若設備在接收時有問題，則您應重新錄製 OGM 並留下空白。

多線路連接 (PBX)

建議您要求 PBX 電話交換機安裝公司為您連接設備。若有多線路系統，建議您要求安裝人員將裝置連接至系統的最後一條線路。避免每次系統接聽來電時啟動設備。若來電將由接線生接聽，建議將接收模式設定為〔Manual〕。

本公司無法保證設備連接至 PBX 時，可在所有情況下正常操作。發送或接收傳真有問題時，應先通報負責處理 PBX 的公司。

外接與分機電話

連接外接或分機電話

各部電話可直接連接至設備，如下圖所示。

將電話線連接至標示 EXT. 的插口。

連接外接電話前，請拆下設備 EXT. 插孔上的保護蓋 (3)。

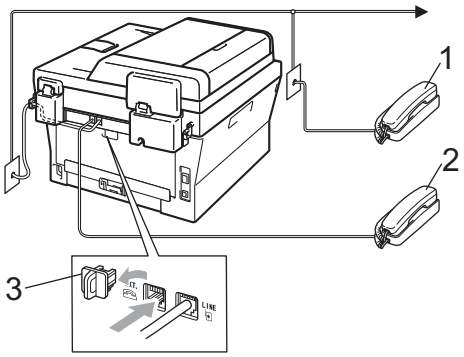

1 分機電話

2 外接電話

3 保護蓋

使用外接電話時，LCD 會出現〔Telephone〕。

使用外接與分機電話

使用分機電話

若以分機回應傳真，可按傳真接收代碼 ***51** 讓設備接收傳真。

若設備回應語音來電，且響起偽 / 兩聲鈴聲，可按接聽電話代碼 **#51** 從分機電話接聽來電。(請參閱第 31 頁上的 *F/T 響鈴次數 (僅適用傳真 / 電話模式)*。)

使用外接電話 (連接至設備的外接插孔)

若以連接至設備分機插孔的外接電話回應傳真，按**啟動 (Start)**，選擇〔Receive〕，可以讓設備接收傳真。

若設備回應語音來電，且響起偽 / 兩聲鈴聲，按**免持聽筒 (Hook)**，可以從外接電話接聽來電。

若接聽來電後發現無人在線上：

您可能要接收手動傳真。

按 ***51**，等候唧唧聲，或是等到 LCD 出現接收為止，然後掛斷。

註釋

也可以使用簡易接收功能，讓設備自動接聽來電。(請參閱第 32 頁上的 *簡易接收*。)

使用他廠無線外接話筒

若他廠無線電話已連接至設備的外接插孔 (請參閱 第 37 頁上的 *連接外接或分機電話*)，且無線話筒通常不在基座上，響鈴延遲時接聽來電較方便。

若讓設備先接聽，必須走到設備旁按下**免持聽筒 (Hook)**，才能將來電轉接至無線話筒。

使用遠端代碼

傳真接收代碼

若以分機電話回應傳真，可按傳真接收代碼 ***51** 讓設備接收傳真。等候唧唧聲，然後放回話筒。(請參閱第 32 頁上的 *簡易接收*。)

若以外接電話回應傳真，可按**啟動 (Start)** 讓設備接收傳真。

電話答錄代碼

若接聽語音來電，且設備處於 F/T 模式下，設備將在第一次響鈴延遲後開始發出 F/T 鈴聲 (兩聲)。若從分機電話接聽來電，可按 **#51** 關閉 F/T 鈴聲 (務必在鈴聲*之間* 按此鍵)。

若設備回應語音來電，且響起偽 / 兩聲鈴聲，按**免持聽筒 (Hook)**，可以從外接電話接聽來電。

變更遠端代碼

預設的傳真接收代碼是 ***51**。預設的電話答錄代碼是 **#51**。若使用外接 TAD 時總是斷線，請變更三位數遠端代碼，例如 **###** 及 999。

1. 確認是在傳真模式 下操作。
2. 按**功能 (Menu)**、**2**、**1**、**4**。

   ```
   Setup Receive
   4.Remote Codes
   ```

3. 按 ▲ 或 ▼ 選擇〔On〕(或〔Off〕)。
   按 **OK**。
4. 若在步驟 ❸ 中選擇 〔On〕，請輸入新傳真接收代碼。
   按 **OK**。
5. 輸入新電話答錄代碼。
   按 **OK**。
6. 按**停止 / 退出 (Stop/Exit)** 鍵。

7 撥號和儲存號碼

如何撥號

您可以使用下列任何方式進行撥號。

手動撥號

使用撥號盤輸入電話或傳真號碼的數字。

快捷鍵撥號

按快捷鍵，儲存想要撥打的號碼。
(請參閱第 43 頁上的 *儲存快捷鍵撥號號碼*。)

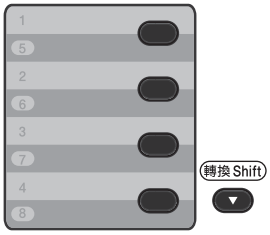

若要撥打快捷鍵的第 5 至第 8 組號碼，則按快捷鍵時，請按住**轉換 (Shift)** 鍵。

快速撥號

按 **(通訊錄)** 鍵並輸入三位數快速撥號號碼。(請參閱第 45 頁上的 *儲存快速撥號號碼*。)

三位數號碼

註釋

輸入快捷鍵或快速撥號號碼時，若液晶螢幕顯示 〔Register Now?〕，則表示號碼未儲存在此。

搜尋

您可以按字母順序搜尋已儲存在快捷鍵和快速撥號記憶體中的名稱。(請參閱第 43 頁上的 *儲存快捷鍵撥號號碼* 和第 45 頁上的 *儲存快速撥號號碼*。)

1. 按 **(通訊錄)** 鍵兩下。
2. 以撥號盤鍵按名稱的前幾個字母。(使用第 134 頁上的 *輸入文字* 的表協助您輸入字母。)
   按 **OK** 鍵。
3. 按 ▲ 或 ▼ 鍵滾動，直到找出您查詢的名稱。
   按 **OK** 鍵。
4. 按**啟動 (Start)** 鍵。

註釋

- 若您沒有輸入字母，而按 **OK** 鍵 (步驟 ❷)，將顯示所有註冊的名稱。按 ▲ 或 ▼ 鍵滾動，直到找出您查詢的名稱。
- 輸入名稱的前幾個字母時，若液晶螢幕顯示 〔No Contact Found〕，則表示沒有儲存該字母的名稱。

傳真重撥

發送傳真時，若線路忙碌中，請按**重撥 / 暫停 (Redial/Pause)** 鍵，再試一次。按**重撥 / 暫停 (Redial/Pause)** 鍵，可呼叫已撥號的最後一個號碼。若您從控制面板撥號，才能使用**重撥 / 暫停 (Redial/Pause)** 鍵。

自動發送傳真時，若線路忙碌中，五分鐘後設備會自動重撥一次。

儲存號碼

您可以設定您的設備執行下列類型的簡單撥號：快捷鍵、快速撥號以及廣播群組傳真。您也可以為每個快捷鍵和快速撥號號碼指定預設解析度。快速撥號時，液晶螢幕會顯示其名稱 (若已儲存) 或號碼。您也可以隨著傳真號碼儲存掃描設定檔。

若失去電力，儲存在記憶體中的快速撥號號碼不會遺失。

掃描設定檔是儲存號碼時，選擇的解析度和其他掃描設定。例如，若選擇 I-FAX 選項，會詢問您要選擇標準、細緻或相片。或者，若選擇電子郵件選項，會詢問您要選擇 B&W TIFF、B&W PDF、Gray JPG、Gray PDF、Gray XPS、Color JPG、Color PDF 或 Color XPS。(MFC-7460DN 和 MFC-7860DW 下載後才能使用 I-FAX 和電子郵件選項。)

快捷鍵和快速撥號選項

下表顯示您為 MFC-7460DN 和 MFC-7860DW 下載 IFAX 和電子郵件選項後，儲存快捷鍵或快速撥號號碼的選項。

步驟 1 輸入快捷鍵 或 快速撥號位置	步驟 2 選擇註冊類型	步驟 3 輸入號碼或電子郵件地址	步驟 4 輸入名稱	步驟 5 選擇解析度	步驟 6 選擇檔案類型
快捷鍵 或 快速撥號	〔Fax/Tel〕	傳真號碼 或 電話號碼	(名稱) 按 **OK** 鍵。	〔Std〕， 〔Fine〕， 〔S.Fine〕， 〔Photo〕	—
	〔IFAX 〕	電子郵件地址		〔Std〕， 〔Fine〕， 〔Photo〕	—
	〔Email Color PDF〕			〔100dpi〕， 〔200dpi〕， 〔300dpi〕， 〔600dpi〕	〔PDF〕， 〔SPDF〕
	〔Email Color JPG〕			〔100dpi〕， 〔200dpi〕， 〔300dpi〕， 〔600dpi〕	—
	〔Email Color XPS〕			〔100dpi〕， 〔200dpi〕， 〔300dpi〕， 〔600dpi〕	—
	〔Email Gray PDF〕			〔100dpi〕， 〔200dpi〕， 〔300dpi〕	〔PDF〕， 〔SPDF〕
	〔Email Gray JPG〕			〔100dpi〕， 〔200dpi〕， 〔300dpi〕	—
	〔Email Gray XPS〕			〔100dpi〕， 〔200dpi〕， 〔300dpi〕	—
	〔Email B&W PDF〕			〔200dpi〕， 〔200x100dpi〕	〔PDF〕， 〔SPDF〕
	〔Email B&W TIFF〕			〔200dpi〕， 〔200x100dpi〕	—

儲存暫停

按**重撥 / 暫停 (Redial/Pause)** 鍵，以在號碼間插入 3.5 秒的暫停。您可以視需要按**重撥 / 暫停 (Redial/Pause)** 鍵多次，以增加暫停的長度。

儲存快捷鍵撥號號碼

您的設備有 4 個快捷鍵，可以儲存用於自動撥號的 8 個傳真或電話號碼。若要存取第 5 至第 8 組號碼，按快捷鍵時，請按住**轉換 (Shift)** 鍵。

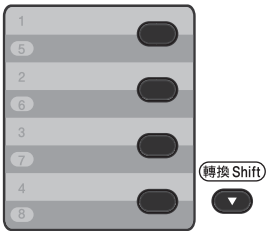

1. 按快捷鍵，將要儲存的號碼儲存其中。
   若號碼沒有儲存於此，則液晶螢幕會顯示 〔Register Now?〕
   按 **1** 鍵選擇 〔Yes〕。
2. 輸入電話或傳真號碼 (最多 20 個字元)。
   按 **OK** 鍵。
3. 選擇以下操作之一：
   - 使用撥號盤輸入名稱 (最多 15 個字元)。使用第 134 頁上的*輸入文字*的表協助您輸入字母。

     按 **OK** 鍵。
   - 按 **OK** 鍵儲存沒有名稱的號碼。
4. (適用於 MFC-7460DN 和 MFC-7860DW) 若要隨著號碼儲存傳真解析度，請選擇以下操作之一：
   - 若要儲存傳真解析度，請按 ▲ 或 ▼ 鍵選擇 〔Std〕、〔Fine〕、〔S.Fine〕或〔Photo〕。

     按 **OK** 鍵。
   - 若不要變更預設解析度，請按 **OK** 鍵。

若您已下載 I-FAX 和電子郵件選項 (適用於 MFC-7460DN 和 MFC-7860DW)

1. 按快捷鍵，將要儲存的號碼儲存其中。
   若號碼沒有儲存於此，則液晶螢幕會顯示 〔Register Now?〕。
   按 **1** 鍵選擇 〔Yes〕。
2. 按 ▲ 或 ▼ 鍵選擇以下操作之一：
   〔Fax/Tel〕
   〔IFAX〕
   〔Email Color PDF〕
   〔Email Color JPG〕
   〔Email Color XPS〕
   〔Email Gray PDF〕
   〔Email Gray JPG〕
   〔Email Gray XPS〕
   〔Email B&W PDF〕
   〔Email B&W TIFF〕
   按 **OK** 鍵。

3 輸入電話、傳真號碼 (最多 20 個字元) 或電子郵件地址 (最多 60 個字元)。使用第 134 頁上的 *輸入文字* 的表協助您輸入字母。
按 **OK** 鍵。

註釋

- 若選擇電子郵件註冊類型 (步驟 ❷)，並儲存電子郵件地址，則在掃描模式中，只能使用電子郵件地址。
- 若選擇 IFAX 註冊類型 (步驟 ❷)，並儲存電子郵件地址，則在傳真模式中，只能使用電子郵件地址。

4 執行以下操作之一：

■ 使用撥號盤輸入名稱 (最多 15 個字元)。

按 **OK** 鍵。

■ 按 **OK** 鍵儲存沒有名稱的號碼。

5 執行以下操作之一：

■ 若要隨著號碼儲存傳真/掃描解析度，請移至下表顯示的適當步驟：

■ 若不要變更預設解析度，請按 **OK** 鍵，然後移至步驟 ⓬.

選擇的選項步驟 ❷	移至步驟
〔Fax/Tel〕	❻
〔IFAX〕	❼
〔Email Color PDF〕	❽
〔Email Color JPG〕	
〔Email Color XPS〕	
〔Email Gray PDF〕	❾
〔Email Gray JPG〕	
〔Email Gray XPS〕	
〔Email B&W PDF〕	❿
〔Email B&W TIFF〕	

註釋

- 執行廣播時，若已隨著號碼或電子郵件地址儲存掃描設定檔，則先選擇的快捷鍵、快速撥號或群組號碼的掃描設定檔將會套用至該廣播。
- 您也可以按**功能 (Menu)**、**2**、**3**、**1** 鍵儲存號碼。
- 有關檔案格式的詳細資訊，請參閱 *軟體使用說明書*。

6 按 ▲ 或 ▼ 鍵選擇 〔Std〕、〔Fine〕、〔S.Fine〕 或 〔Photo〕。
按 **OK** 鍵，移至步驟 ⓬.

7 按 ▲ 或 ▼ 鍵選擇 〔Std〕、〔Fine〕 或 〔Photo〕。
按 **OK** 鍵，移至步驟 ⓬.

8 按 ▲ 或 ▼ 鍵選擇 〔100dpi〕、〔200dpi〕、〔300dpi〕 或 〔600dpi〕。
按 **OK** 鍵。

■ 若選擇 〔Email Color PDF〕，請移至步驟 ⓫.

■ 若選擇 〔Email Color JPG〕 或 〔Email Color XPS〕，請移至步驟 ⓬.

9 按 ▲ 或 ▼ 鍵選擇 〔100dpi〕、〔200dpi〕或 〔300dpi〕。
按 **OK** 鍵。

- 若選擇 〔Email Gray PDF〕，請移至步驟 ⓫.
- 若選擇〔Email Gray JPG〕或 〔Email Gray XPS〕，請移至步驟 ⓬.

10 按 ▲ 或 ▼ 鍵選擇 〔200x100dpi〕或 〔200dpi〕。
按 **OK** 鍵。

- 若選擇 〔Email B&W PDF〕，請移至步驟 ⓫.
- 若選擇 〔Email B&W TIFF〕，請移至步驟 ⓬.

11 從 〔PDF〕或 〔SPDF〕(安全的 PDF) 選擇將用來傳送至電腦的 PDF 類型。
按 **OK** 鍵，然後移至步驟 ⓬.

12 按**停止 / 退出 (Stop/Exit)** 鍵。

儲存快速撥號號碼

您可以將常用的號碼儲存為快速撥號號碼，讓您撥號時只要按幾個鍵即可 (**(通訊錄)**、三位數號碼和**啟動 (Start)** 鍵)。本設備可以儲存 200 個快速撥號號碼 (001 - 200)。

1 按 **(通訊錄)** 並輸入三位數快速撥號位置號碼 (001-200)。若號碼沒有儲存於此，則液晶螢幕會顯示 〔Register Now?〕
按 **1** 鍵選擇 〔Yes〕。

2 輸入電話或傳真號碼 (最多 20 個字元)。使用第 134 頁上的 *輸入文字*的表協助您輸入字母。
按 **OK** 鍵。

3 執行以下操作之一：

- 使用撥號盤輸入名稱 (最多 15 個字元)。

  按 **OK** 鍵。
- 按 **OK** 鍵儲存沒有名稱的號碼。

4 (適用於 MFC-7460DN 和 MFC-7860DW) 若要隨著號碼儲存傳真解析度，請執行以下操作之一：

- 若要儲存傳真解析度，請按 ▲ 或 ▼ 鍵選擇 〔Std〕、〔Fine〕、〔S.Fine〕或 〔Photo〕。

  按 **OK** 鍵。
- 若不要變更預設解析度，請按 **OK** 鍵。

若您已下載 IFAX 和電子郵件選項 (適用於 MFC-7460DN 和 MFC-7860DW)

1. 按 **(通訊錄)** 並輸入三位數快速撥號位置號碼 (001-200)。
   若號碼沒有儲存於此，則液晶螢幕會顯示 〔Register Now?〕
   按 **1** 鍵選擇 〔Yes〕。

2. 按 ▲ 或 ▼ 鍵選擇以下操作之一：
   〔Fax/Tel〕
   〔IFAX〕
   〔Email Color PDF〕
   〔Email Color JPG〕
   〔Email Color XPS〕
   〔Email Gray PDF〕
   〔Email Gray JPG〕
   〔Email Gray XPS〕
   〔Email B&W PDF〕
   〔Email B&W TIFF〕
   按 **OK** 鍵。

3. 輸入電話、傳真號碼 (每個最多 20 個字元) 或電子郵件地址 (每個最多 60 個字元)。使用第 134 頁上的 *輸入文字*的表協助您輸入字母。
   按 **OK** 鍵。

註釋

- 若選擇電子郵件註冊類型 (步驟 ❷)，並儲存電子郵件地址，則在掃描模式中，只能使用電子郵件地址。
- 若選擇 IFAX 註冊類型 (步驟 ❷)，並儲存電子郵件地址，則在傳真模式中，只能使用電子郵件地址。

4. 執行以下操作之一：
   - 使用撥號盤輸入名稱 (最多 15 個字元)。
     按 **OK** 鍵。
   - 按 **OK** 鍵儲存沒有名稱的號碼。

5. 執行以下操作之一：
   - 若要隨著號碼儲存傳真/掃描解析度，請移至下表顯示的適當步驟：
   - 若不要變更預設解析度，請按 **OK** 鍵，然後移至步驟 ⓬.

選擇的選項步驟 ❷	移至步驟
〔Fax/Tel〕	❻
〔IFAX〕	❼
〔Email Color PDF〕	❽
〔Email Color JPG〕	
〔Email Color XPS〕	
〔Email Gray PDF〕	❾
〔Email Gray JPG〕	
〔Email Gray XPS〕	
〔Email B&W PDF〕	❿
〔Email B&W TIFF〕	

註釋

- 執行廣播時，若已隨著號碼或電子郵件地址儲存掃描設定檔，則先選擇的快捷鍵、快速撥號或群組號碼的掃描設定檔將會套用至該廣播。
- 您也可以按**功能 (Menu)**、**2**、**3**、**2** 鍵來儲存號碼。

- 有關檔案格式的詳細資訊，請參閱*軟體使用說明書*。

6 按 ▲ 或 ▼ 鍵選擇 〔Std〕、〔Fine〕、〔S.Fine〕或〔Photo〕。
按 **OK** 鍵，移至步驟 ⓬.

7 按 ▲ 或 ▼ 鍵選擇 〔Std〕、〔Fine〕或 〔Photo〕。
按 **OK** 鍵，移至步驟 ⓬.

8 按 ▲ 或 ▼ 鍵選擇 〔100dpi〕、〔200dpi〕、〔300dpi〕或〔600dpi〕。
按 **OK** 鍵。

■ 若選擇 〔Email Color PDF〕，請移至步驟 ⓫.

■ 若選擇 〔Email Color JPG〕或 〔Email Color XPS〕，請移至步驟 ⓬.

9 按 ▲ 或 ▼ 鍵選擇 〔100dpi〕、〔200dpi〕或 〔300dpi〕。
按 **OK** 鍵。

■ 若選擇 〔 Email Gray PDF〕，請移至步驟 ⓫.

■ 若選擇〔Email Gray JPG〕或 〔Email Gray XPS〕，請移至步驟 ⓬.

10 按 ▲ 或 ▼ 鍵選擇〔200x100dpi〕或〔200dpi〕。
按 **OK** 鍵。

■ 若選擇 〔Email B&W PDF〕，請移至步驟 ⓫.

■ 若選擇 〔Email B&W TIFF〕，請移至步驟 ⓬.

11 從 〔PDF〕或 〔SPDF〕(安全的 PDF) 選擇將用來傳送至電腦的 PDF 類型。
按 **OK** 鍵，然後移至步驟 ⓬.

12 按**停止 / 退出 (Stop/Exit)** 鍵。

變更快捷鍵和快速撥號號碼

若您嘗試變更現有的快捷鍵或快速撥號號碼，則液晶螢幕會顯示已經儲存於此的名稱或號碼。若您嘗試變更的現有快捷鍵或快速撥號號碼已經有排程工作或已經設定為傳真轉送號碼，則液晶螢幕會詢問您是否要變更該名稱或號碼。

1. 執行以下操作之一：
   - 若要變更儲存的快捷鍵號碼，請按**功能 (Menu)**、**2**、**3**、**1** 鍵。

```
Address Book
1.One Touch Dial
```

     按您要變更的快捷鍵號碼。
   - 若要變更儲存的快速撥號號碼，請按**功能 (Menu)**、**2**、**3**、**2** 鍵。

```
Address Book
2.Speed Dial
```

     輸入您要變更的快速撥號號碼，然後按 **OK** 鍵。

2. 執行以下操作之一：
   - 若要變更儲存的資料，請按 **1** 鍵。移至步驟 ❸.
   - 若要退出而不做任何變更，請按**停止 / 退出 (Stop/Exit)** 鍵。

```
#005:MIKE
1.Change 2.Clear
```

3. 遵循以下指示來編輯號碼和名稱。完成編輯時，請按 **OK** 鍵。
   - 若要編輯儲存的名稱或號碼，請按 ◀ 或 ▶ 鍵將游標放置到您要變更的字元下方，並按**清除 (Clear)** 鍵。然後輸入正確的字元。

4. (適用於 MFC-7460DN 和 MFC-7860DW) 若要隨著號碼儲存傳真解析度，請執行以下操作之一：
   - 若要儲存傳真解析度，請按 ▲ 或 ▼ 鍵選擇 〔Std〕、〔Fine〕、〔S.Fine〕或〔Photo〕。

     按 **OK** 鍵。
   - 若不要變更預設解析度，請按 **OK** 鍵。

5. 按**停止 / 退出 (Stop/Exit)** 鍵。

若您已下載 I-FAX 和電子郵件選項 (適用於 MFC-7460DN 和 MFC-7860DW)

1. 執行以下操作之一：
   - 若要變更儲存的快捷鍵號碼，請按**功能 (Menu)**、**2**、**3**、**1** 鍵。

```
One Touch Dial
Select One Touch
```

     選擇您要變更的快捷鍵號碼。
   - 若要變更儲存的快速撥號號碼，請按**功能 (Menu)**、**2**、**3**、**2** 鍵。

```
Speed Dial
Speed Dial? #
```

選擇您要變更的快速撥號號碼，然後按 **OK** 鍵。

2 執行以下操作之一：

- 若要變更儲存的號碼，請按 **1** 鍵。
- 若要退出而不做任何變更，請按**停止 / 退出 (Stop/Exit)** 鍵。

```
#005:MIKE
1.Change 2.Clear
```

3 按 ▲ 或 ▼ 鍵選擇以下操作之一：
〔Fax/Tel〕
〔IFAX〕
〔Email Color PDF〕
〔Email Color JPG〕
〔Email Color XPS〕
〔Email Gray PDF〕
〔Email Gray JPG〕
〔Email Gray XPS〕
〔Email B&W PDF〕
〔Email B&W TIFF〕
按 **OK** 鍵。

4 按 ◀ 或 ▶ 鍵將游標放置到您要變更的字元下方，然後按**清除 (Clear)** 鍵將它刪除。每個要刪除的字元都重複此動作。
輸入新號碼或字元。
按 **OK** 鍵。

5 遵循步驟 ❹ 開頭的指示 (位於儲存快捷鍵撥號號碼和儲存快速撥號號碼」)。(請參閱第 43 頁上的*儲存快捷鍵撥號號碼*和第 45 頁上的 *儲存快速撥號號碼*。)

6 按**停止 / 退出 (Stop/Exit)** 鍵。

刪除快捷鍵和快速撥號號碼

若您嘗試刪除現有的快捷鍵或快速撥號號碼，則液晶螢幕會顯示已經儲存於此的名稱或號碼。若您嘗試變更的現有快捷鍵或快速撥號號碼已經有排程工作或已經設定為傳真轉送號碼，則液晶螢幕會詢問您是否要變更該名稱或號碼。

1 執行以下操作之一：

- 若要刪除儲存的快捷鍵號碼，請按**功能 (Menu)**、**2**、**3**、**1** 鍵。

```
Address Book
1.One Touch Dial
```

按您要刪除的快捷鍵號碼。

- 若要刪除儲存的快速撥號號碼，請按**功能 (Menu)**、**2**、**3**、**2** 鍵。

```
Address Book
2.Speed Dial
```

輸入您要刪除的快速撥號號碼，然後按 **OK** 鍵。

2 若要刪除儲存的資料，請按 **2** 鍵。

```
#005:MIKE
1.Change 2.Clear
```

3 執行以下操作之一：

- 若要刪除儲存的資料，請按 **1** 鍵。
- 若要退出而不刪除儲存的資料，請按 **2** 鍵。

```
Erase This Data?
1.Yes 2.No
```

4 按**停止 / 退出 (Stop/Exit)** 鍵。

8 複印

如何複印

以下步驟說明基本複印操作。有關各項操作的詳細資訊，請參閱隨機光碟上的*進階使用說明書*。

1. 複印一份時，請按 [複印] (**複印 (COPY)**) 鍵，它會發出藍光。
   - 確保位於複印模式。

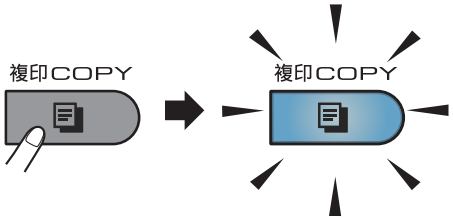

   - 液晶螢幕會顯示：

```
Stack   Copies:01
100%   □□■□□ Auto
```

註釋

預設設定為傳真模式。您可以變更設備在最後一次複印操作之後，仍維持在複印模式的時間量。(請參閱*進階使用說明書第 1 章* 中的*模式計時器*)。

2. 下列的方法都可裝入原稿：
   - 將原稿*正面朝上*放入 ADF。(請參閱第 23 頁上的 *使用自動進紙槽 (ADF)*。)
   - 將原稿*正面朝下*放在掃描器玻璃平台上。(請參閱第 24 頁上的 *使用掃描器玻璃平台*。)
3. 按**啟動 (Start)** 鍵。

停止複印

若要停止複印，請按**停止 / 退出 (Stop/Exit)** 鍵。

複印設定

按暫時**複印 (COPY)** 鍵。您可以使用**選項 (Options)**、**放大 / 縮小 (Enlarge/Reduce)** 或**雙面 (Duplex)** [1] 鍵。

有關變更複印設定的詳細資訊，請參閱*進階使用說明書第 7 章*中的*複印設定*。

您可以變更以下複印設定：

- 〔Enlarge/Reduce〕
- 〔Quality〕
- 〔Stack/Sort〕
- 〔Brightness〕
- 〔Contrast〕
- 〔Page Layout〕
- 〔Duplex〕 [1]

[1] 雙面複印 (單面到雙面) 適用於 MFC-7460DN 和 MFC-7860DW

9 如何列印電腦中的資料

列印文件

本設備可接收並列印您電腦中的資料。若要列印電腦中的資料，請安裝印表機驅動程式。(有關列印設定的詳細資訊，請參閱*軟體使用說明書* 中的*列印* (適用於 Windows®) 或*列印和傳真* (適用於 Macintosh)。)

1. 安裝隨機安裝光碟上的 Brother 印表機驅動程式。(請參閱*快速安裝指南*。)
2. 從您的應用程式中選擇列印指令。
3. 在**列印**對話方塊中選擇本設備的名稱，然後點擊**內容**。
4. 在**內容**對話方塊中選擇您需要的設定。
   - **紙張尺寸 (Paper Size)**
   - **方向 (Orientation)**
   - **份數 (Copies)**
   - **媒體類型 (Media Type)**
   - **解析度 (Resolution)**
   - **列印設定 (Print Settings)**
   - **多頁 (Multiple Page)**
   - **雙面列印 / 小冊子列印 (Duplex / Booklet)**
   - **紙張來源 (Paper Source)**
5. 點擊**確定**開始列印。

10 如何掃描到電腦

使用 ControlCenter4 將文件掃描為 PDF 檔案 (Windows®)

(對於 Macintosh 用戶) 請參閱*軟體使用說明書*中的*掃描*。

註釋

電腦螢幕視乎您的設備型號而定。

透過 ControlCenter4 軟體公用程式，您可以快捷地存取最常用的應用程式，而無需手動啟動指定的應用程式。您可以在電腦上使用 ControlCenter4。

1. 放入您的文件。(請參閱第 23 頁上的 *如何裝入原稿*。)
2. 依次點擊**開始** / **所有程式** /**Brother**/**XXX-XXXX** (XXX-XXXX 為您的型號名稱)/ **ControlCenter4** 打開 ControlCenter4。ControlCenter4 應用程式將開啟。
3. 使用 ControlCenter4 之前，先選擇**家用模式**或**進階模式**。

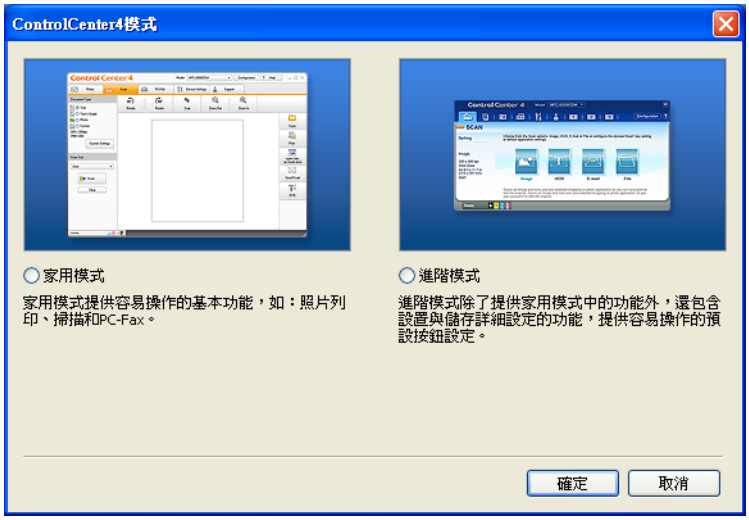

4. 確保從**型號**下拉式清單中選擇您想使用的設備。

5 設定儲存到資料夾的檔案類型。在預設狀態下，掃描資料儲存為 **JPEG (*.jpg)** 格式。
點擊**設置**，然後依次選擇**按鈕設定**、**掃描**和**檔案**。

設定對話方塊將會顯示。您可以變更預設設定。

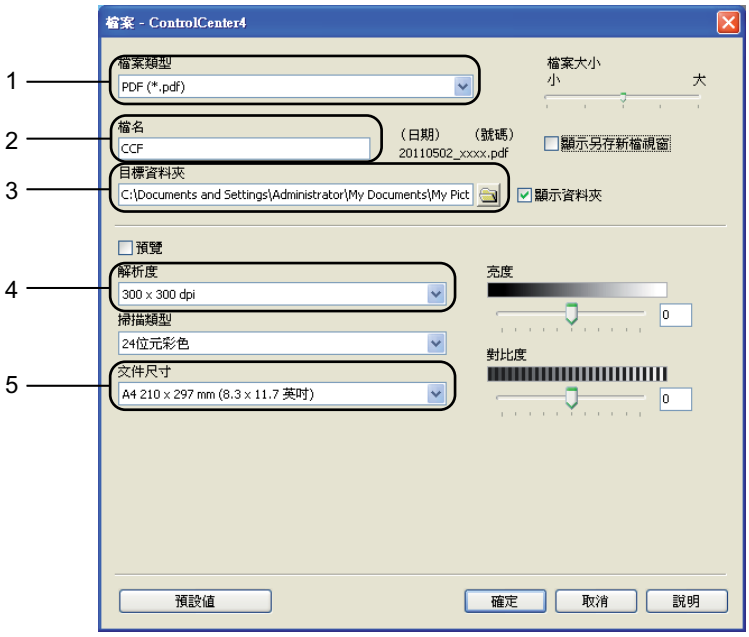

1 從**檔案類型**下拉式清單中選擇 **PDF (*.pdf)**。
2 您可以輸入文件要使用的檔案名稱。
3 您可以將檔案儲存在預設資料夾中，也可以透過點擊 **瀏覽**按鈕選擇您需要的資料夾。
4 您可以從**解析度**下拉式清單中選擇掃描解析度。
5 您可以從下拉式清單中選擇文件尺寸。

6 點擊**確定**。

7 點擊**檔案**。
設備將開始掃描。儲存掃描資料的資料夾將會自動打開。

變更掃描鍵設定

掃描前

若要將本設備用作掃描器，請安裝掃描器驅動程式。如果本設備已連接至網路，請用 TCP/IP 位址進行設定。

- 安裝隨機安裝光碟上的掃描器驅動程式。(請參閱*快速安裝指南*。)
- 如果網路掃描不可用，請用 TCP/IP 位址設定此設備。(請參閱*軟體使用說明書*中的*設置網路掃描*。)

掃描鍵設定

您可以使用 ControlCenter4 變更設備的**掃描**鍵設定。

1. 依次點擊**開始** / **所有程式** /**Brother**/**XXX-XXXX** (XXX-XXXX 為您的型號名稱)/ **ControlCenter4** 打開 ControlCenter4。ControlCenter4 應用程式將開啟。
2. 確保從**型號**下拉式清單中選擇您想使用的設備。
3. 點擊**裝置設定**標籤。
4. 點擊**裝置掃描設定**。

5 選擇**檔案**標籤。您可以變更預設設定。

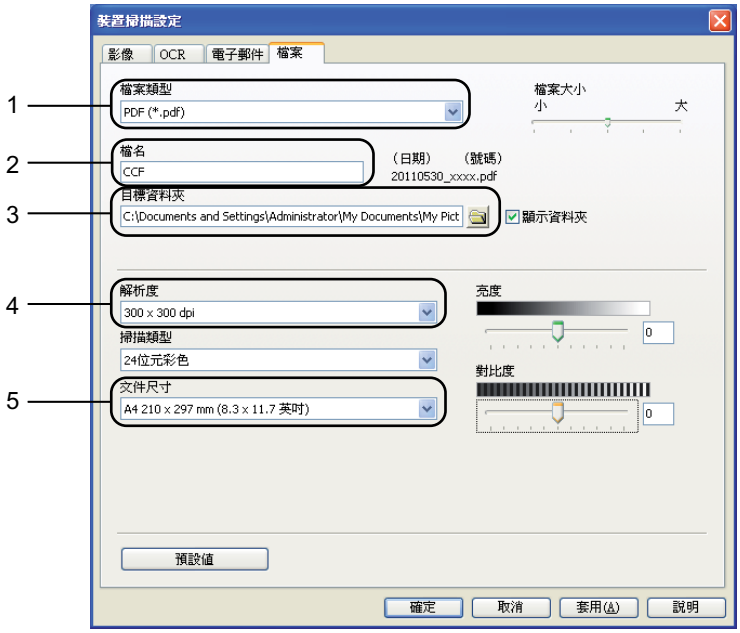

1 您可以從下拉式清單中選擇檔案類型。

2 您可以輸入文件要使用的檔案名稱。

3 您可以將檔案儲存在預設資料夾中，也可以透過點擊 **瀏覽**按鈕選擇您需要的資料夾。

4 您可以從**解析度**下拉式清單中選擇掃描解析度。

5 您可以從下拉式清單中選擇文件尺寸。

6 點擊**確定**。

使用掃描鍵進行掃描

1. 放入您的文件。(請參閱第 23 頁上的 *如何裝入原稿*。)
2. 按 [ ] (**掃描**) 鍵。
3. 按 ▲ 或 ▼ 鍵選擇 〔Scan to PC〕。
   按 **OK** 鍵。
4. 按 ▲ 或 ▼ 鍵選擇 〔File〕。
   按 **OK** 鍵。
5. (對於網路用戶)
   按 ▲ 或 ▼ 選擇您要傳送資料的目標電腦。
   按 **OK** 鍵。
   如果液晶螢幕提示您輸入 PIN 號碼，請使用控制面板上的撥號盤輸入目標電腦的 4 位數 PIN 號碼。
   按 **OK** 鍵。
6. 按**啟動 (Start)** 鍵。
   設備將開始掃描。

註釋

選擇您需要的掃描模式。

掃描到：

- 〔FTP〕 [1]
- 〔E-mail〕(掃描到電腦)
- 〔Image〕(掃描到電腦)
- 〔OCR〕(掃描到電腦)
- 〔File〕(掃描到電腦)

[1] 適用於 MFC-7460DN 和 MFC-7860DW

A 日常維護

更換耗材

需要更換耗材時，設備會顯示訊息。(請參閱第 59 頁上的 *更換碳粉匣*和第 65 頁上的 *更換感光滾筒*。)

碳粉匣	感光滾筒
請參閱第 59 頁上的 *更換碳粉匣*。 訂購編號 TN-420、TN-450	請參閱第 65 頁上的 *更換感光滾筒*。 訂購編號 DR-420
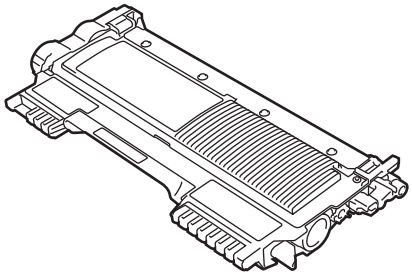	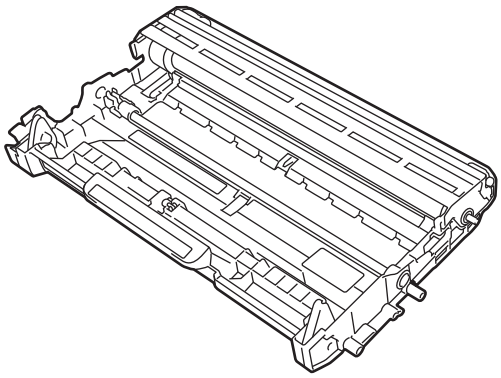

註釋

- 請按照當地法規棄置用過的耗材，並與居家垃圾分開處理。如有疑問，請聯絡您當地的廢棄物處理單位。
- Brother 建議您將用過的耗材放在一張紙上，以防碳粉意外灑出或散落。
- 如果所使用的不是建議使用的紙張，耗材和設備部件的使用壽命可能會縮短。
- 碳粉匣的預期使用壽命基於 ISO/IEC 19752 計算得出。視列印頁面、列印覆蓋率和所使用紙材的類型而定，更換頻率將會有所不同。

更換碳粉匣

訂購編號：有關碳粉匣的訂購編號，請參閱第 58 頁上的 *更換耗材*。

標準碳粉匣可列印大約 1,200 頁 [1]。高容量碳粉匣可列印大約 2,600 頁 [1]。實際頁數視常用原稿的類型而定。當某碳粉匣中的碳粉較少時，液晶螢幕上會顯示 〔Toner Low〕。

設備隨附的碳粉匣為隨機碳粉匣，列印大約 700 頁 [1] 後即需要更換。

[1] 公佈的碳粉匣印量近似值以 ISO/IEC 19752 為準。

註釋

- 建議您在設備顯示 〔Toner Low〕警告時即準備好一個新的碳粉匣備用。
- 為了確保優質列印，我們建議您僅使用 Brother 原廠碳粉匣。若要購買碳粉匣，請聯絡 Brother 客服中心。
- 我們建議您更換碳粉匣時清潔設備。請參閱*進階使用說明書附錄 A* 的*清潔設備*。
- 如果更改列印濃度設定，以列印較淡或較濃的文件，碳粉用量也會改變。
- 碳粉匣拆封後務必立即裝入設備，否則切勿拆開。

碳粉不足

```
Toner Low
```

如果液晶螢幕上顯示 〔Toner Low〕，請在顯示 〔Replace Toner〕訊息前購買一個新的碳粉匣備用。

更換碳粉匣

液晶螢幕上顯示以下訊息時，需要更換碳粉匣：

```
Replace Toner
```

設備會停止列印，直到更換碳粉匣為止。全新未用過的 Brother 原廠碳粉匣會重設更換碳粉匣模式。

註釋

若要強制設備在液晶螢幕上顯示〔Replace Toner〕後繼續列印，請將設備設定為繼續模式 (按**功能 (Menu)**、**1**、**8** 鍵，再選擇〔Continue〕)。設備將繼續列印，直到液晶螢幕上顯示〔Toner Ended〕為止。(有關碳粉設定的詳細資訊，請參閱*進階使用說明書第 1 章* 中的*碳粉設定*。)

碳粉用完

液晶螢幕上顯示以下訊息時，需要更換碳粉匣：

```
Toner Ended
```

設備會停止列印，直到更換新的碳粉匣為止。(請參閱第 60 頁上的 *更換碳粉匣*。)

A

更換碳粉匣

1. 確保設備已開啟。
2. 打開前蓋，讓設備在開啟狀態下降溫 10 分鐘。

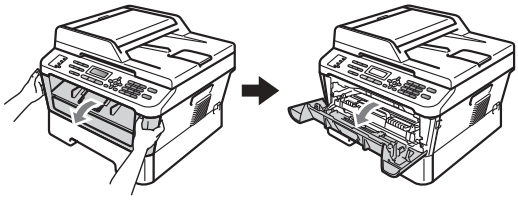

警告

燙熱表面

在您剛使用過設備後，設備的某些內部部件溫度會非常高。請等待設備降溫，再碰觸內部部件。

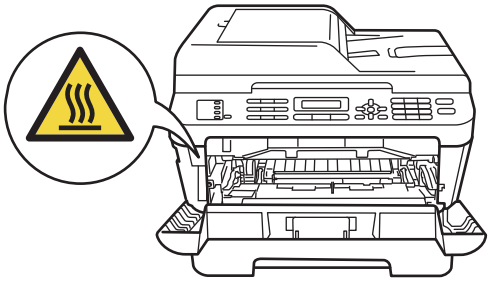

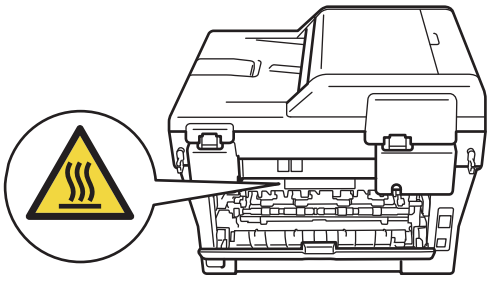

3. 取出感光滾筒及碳粉匣組件。

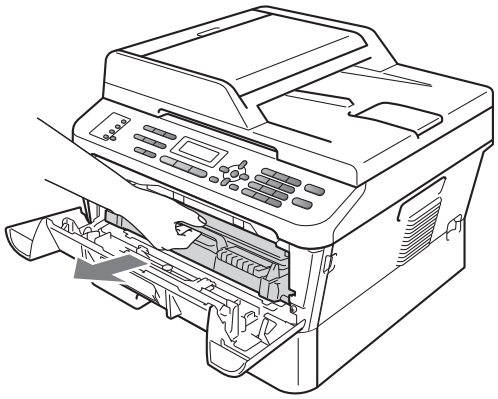

4. 按下綠色鎖定桿，從感光滾筒中取出碳粉匣。

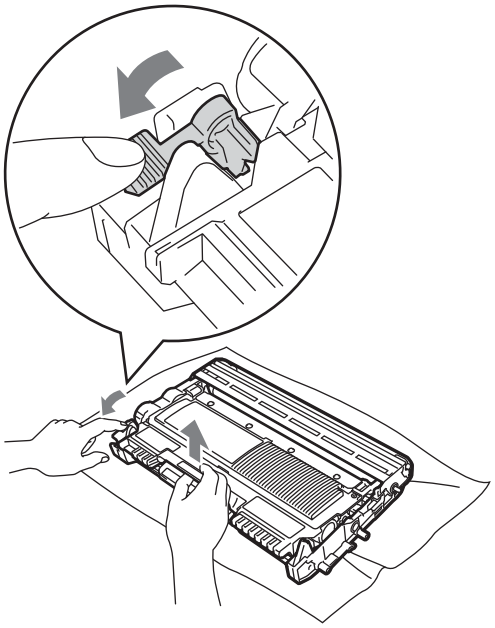

警告

切勿將碳粉匣放入火中，這可能會爆炸，導致人員受傷。

切勿使用含有阿摩尼亞、酒精、噴霧式或可燃物質的清潔材料清潔設備內部或外部，否則可能會造成火災或觸電。
如需瞭解如何清潔設備，請參閱*安全與法規手冊*中的*安全使用本產品*。

小心勿吸入碳粉。

重要事項

- Brother 建議您將感光滾筒及 / 或碳粉匣放在乾淨的平面上，下面墊一張廢紙或一塊廢布，以防碳粉意外灑出或散落。
- 小心處理碳粉匣。如果碳粉灑在您手上或衣服上，請立即用冷水擦拭或清洗。
- 為避免發生列印品質問題，切勿碰觸下圖所顯示的陰影部分。

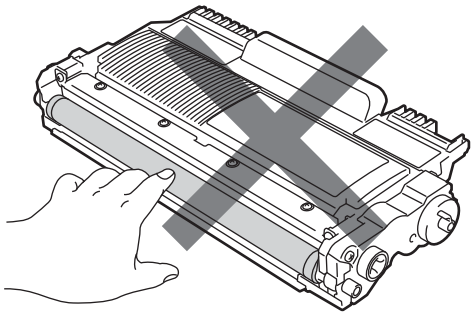

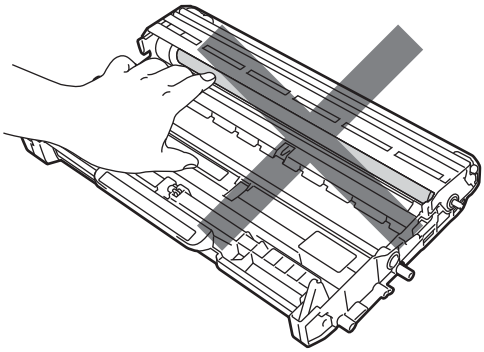

註釋

- 務必使用適當的袋子密封碳粉匣，以免碳粉灑出。
- 請按照當地法規棄置用過的耗材，並與居家垃圾分開處理。如有疑問，請聯絡您當地的廢棄物處理單位。

A

5 拆開新碳粉匣的包裝。用雙手平握碳粉匣，左右輕輕搖晃數次，以搖勻碳粉匣內部的碳粉。

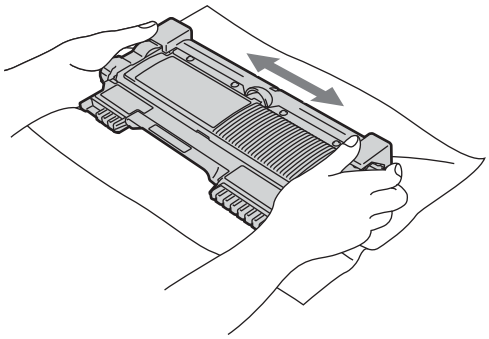

重要事項

- 新碳粉匣拆封後務必立即裝入設備，否則切勿拆開。如果碳粉匣拆封後長時間不用，碳粉的使用壽命將會縮短。
- Brother 強烈建議您不要使用填充式碳粉來補充設備隨附的碳粉匣。我們也強烈建議您僅使用 Brother 原廠碳粉匣來更換。使用或嘗試使用可能不相容於 Brother 設備的碳粉及 / 或碳粉匣，可能會導致設備受損及 / 或列印品質不佳。我們的保固服務範圍不包括使用非授權廠牌碳粉及 / 或碳粉匣所導致的任何問題。為了保護您的資產並實現 Brother 設備的最佳效能，我們強烈建議您使用 Brother 原廠耗材。

6 取下保護蓋。

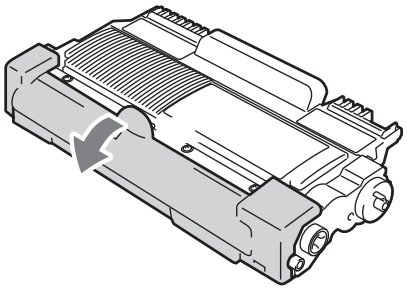

重要事項

取下保護蓋後請立即將碳粉匣裝入感光滾筒。為了避免列印品質下降，切勿碰觸下圖所顯示的陰影部分。

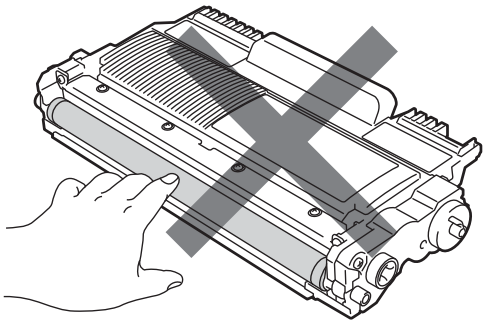

7 將新的碳粉匣穩固地裝入感光滾筒，直到聽見卡入定位。如果安裝正確，綠色鎖定桿會自動抬起。

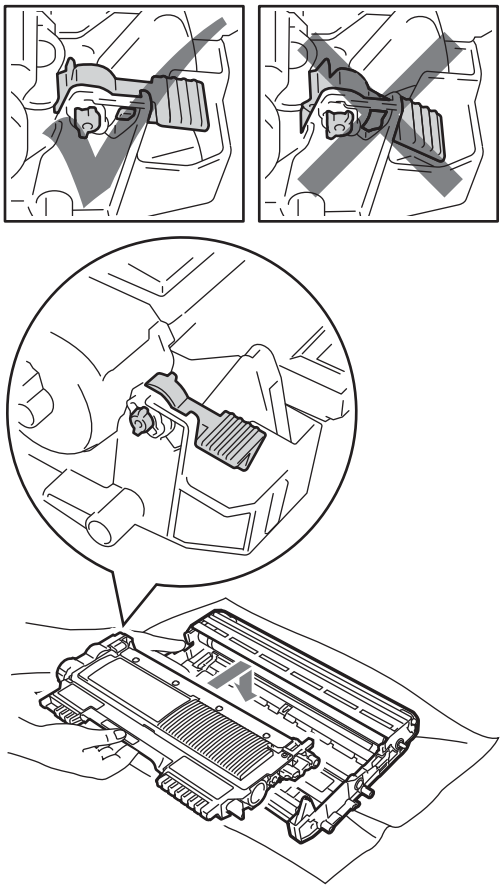

註釋

確保碳粉匣正確裝入，否則它可能會與感光滾筒分離。

8 左右輕輕推動綠色滑塊數次，以清潔感光滾筒內的電極絲。

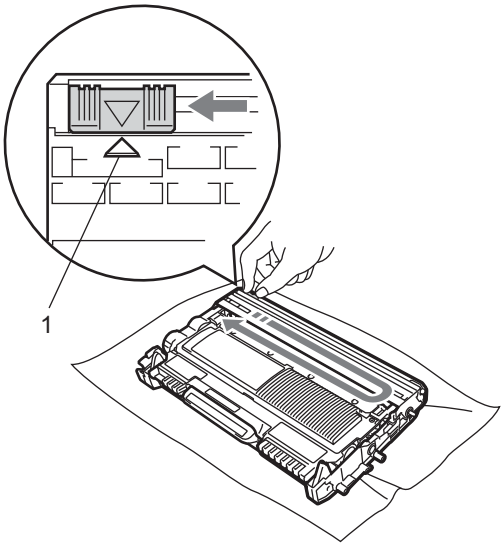

註釋

務必將滑塊推回原位 (▲) (1)。否則，列印頁上可能會有垂直線條。

9 將感光滾筒及碳粉匣組件裝回設備。關上前蓋。

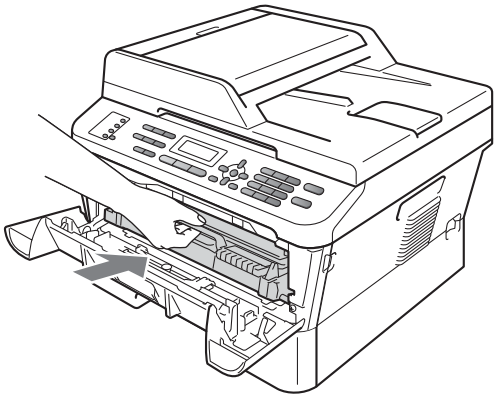

註釋

更換碳粉匣後，切勿關閉設備的電源開關或打開前蓋，直到液晶螢幕上的 〔Please Wait〕 訊息消失，回到準備就緒模式為止。

A

清潔電極絲

如果發生列印品質問題，請按照下列步驟清潔電極絲：

1. 打開前蓋，讓設備在開啟狀態下降溫 10 分鐘。

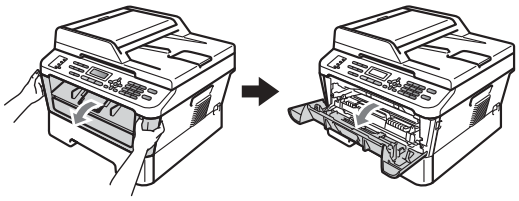

警告

燙熱表面

在您剛使用過設備後，設備的某些內部部件溫度會非常高。請等待設備降溫，再碰觸內部部件。

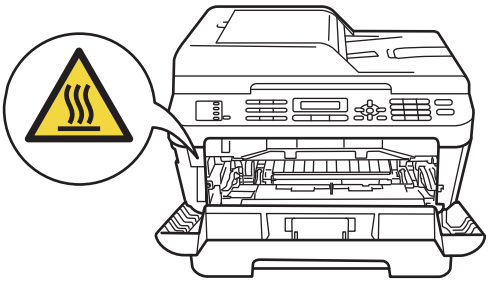

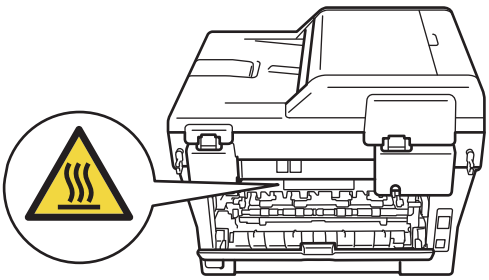

2. 慢慢取出感光滾筒及碳粉匣組件。

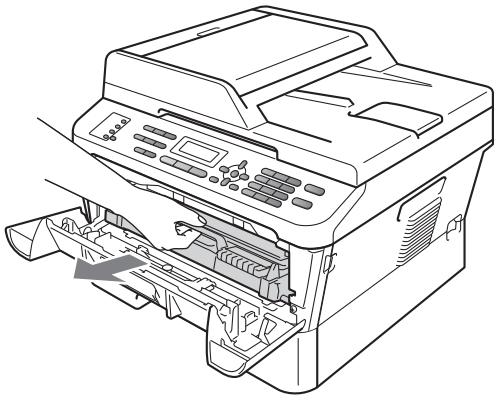

注意

Brother 建議您將感光滾筒或碳粉匣放在乾淨的平面上，下面墊一張廢紙或一塊廢布，以防碳粉意外灑出或散落。

小心處理碳粉匣。如果碳粉灑在您手上或衣服上，請立即用冷水擦拭或清洗。

為避免靜電導致設備受損，切勿碰觸下圖所顯示的電極。

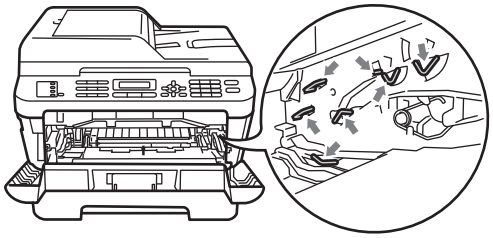

3 左右輕輕推動綠色滑塊數次，以清潔感光滾筒內的電極絲。

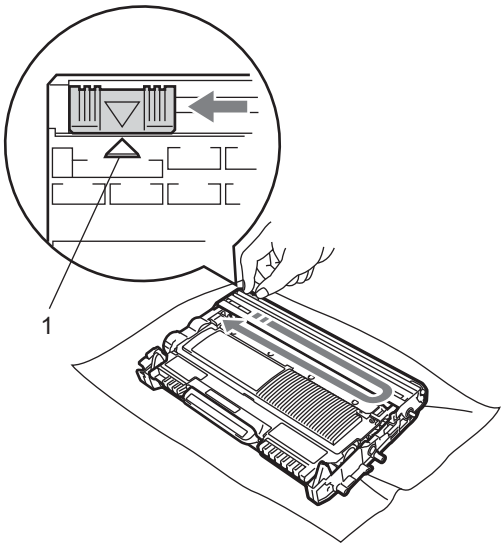

註釋

務必將滑塊推回原位 (▲) (1)。否則，列印頁上可能會有垂直線條。

4 將感光滾筒及碳粉匣組件裝回設備。關上前蓋。

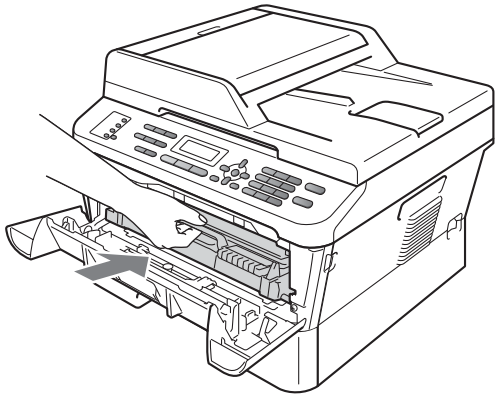

更換感光滾筒

訂購編號 DR-420

一個新的感光滾筒可列印大約 12,000 頁 Letter 或 A4 尺寸的單面文件。

註釋

- 感光鼓實際壽命取決於諸多因素，如溫度、濕度、紙張類型、所用碳粉類型等。在理想的情況下，感光鼓平均壽命估計約為 12,000 頁。您的感光鼓實際列印頁數可能遠低於此預估值。由於我們無法控制決定感光鼓實際壽命的諸多因素，故不保證感光鼓可列印的最少頁數。
- 為了實現最佳效能，請僅使用 Brother 原廠碳粉。應在乾淨、無灰塵且通風良好的環境使用設備。
- 使用非 Brother 原廠感光滾筒列印不僅會降低列印品質，也可能縮短設備本身的壽命。保固服務範圍不包括使用非 Brother 原廠感光滾筒所造成的問題。

感光鼓錯誤

```
Drum Error
```

電極絲變髒了。請清潔感光滾筒中的電極絲。(請參閱第 64 頁上的 *清潔電極絲*。)

如果清潔電極絲後 〔Drum Error〕仍未清除，請更換一個新的感光滾筒。

A

更換感光鼓

```
Replace Drum
```

請更換新的感光滾筒。Brother 建議您更換 Brother 原廠感光滾筒。

更換後，請遵循新感光滾筒附帶的說明書重設感光鼓計數器。

感光鼓停止

```
Drum Stop
```

我們無法保證列印品質。請更換新的感光滾筒。Brother 建議您更換 Brother 原廠感光滾筒。

更換後，請遵循新感光滾筒附帶的說明書重設感光鼓計數器。

更換感光滾筒

重要事項

- 拆下感光滾筒時，請小心處理，因為可能會有碳粉。如果碳粉灑在您手上或衣服上，請立即用冷水擦拭或清洗。
- 每次更換感光滾筒時請清潔設備內部。(請參閱*進階使用說明書附錄 A* 的*清潔設備*。)

1. 確保設備已開啟。
2. 打開前蓋，讓設備在開啟狀態下降溫 10 分鐘。

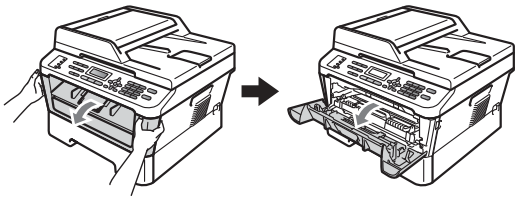

警告

燙熱表面

在您剛使用過設備後，設備的某些內部部件溫度會非常高。請等待設備降溫，再碰觸內部部件。

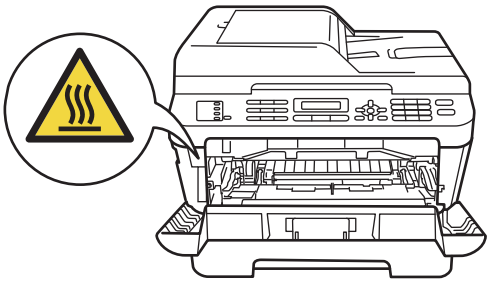

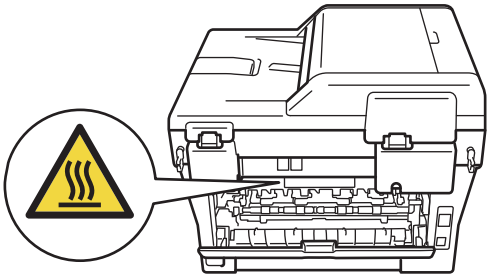

3 取出感光滾筒及碳粉匣組件。

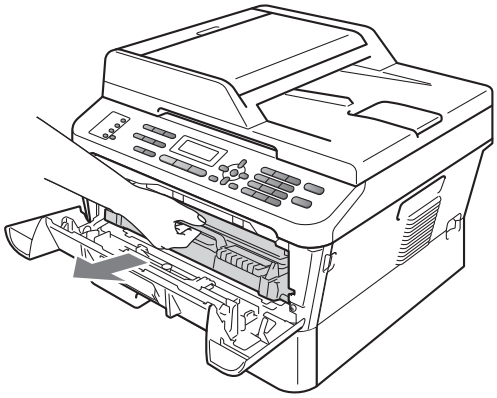

4 按下綠色鎖定桿，從感光滾筒中取出碳粉匣。

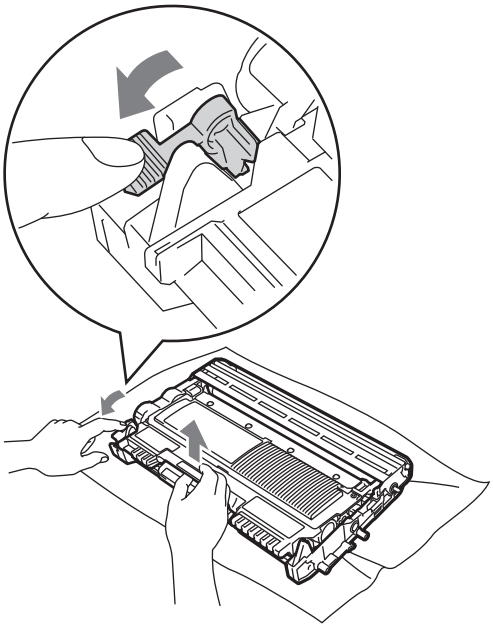

警告

切勿將碳粉匣放入火中，這可能會爆炸，導致人員受傷。

切勿使用含有阿摩尼亞、酒精、噴霧式或可燃物質的清潔材料清潔設備外部或內部，否則可能會造成火災或觸電。
如需瞭解如何清潔設備，請參閱*安全與法規手冊*中的*安全使用本產品*。

小心勿吸入碳粉。

重要事項

- 為避免設備受到靜電損壞，切勿碰觸下圖所顯示的電極。

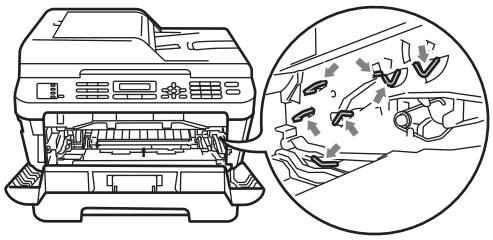

- 小心處理碳粉匣。如果碳粉灑在您手上或衣服上，請立即用冷水擦拭或清洗。
- Brother 建議您將感光滾筒及 / 或碳粉匣放在乾淨的平面上，下面墊一張廢紙或一塊廢布，以防碳粉意外灑出或散落。

A

- 為避免發生列印品質問題，切勿碰觸下圖所顯示的陰影部分。

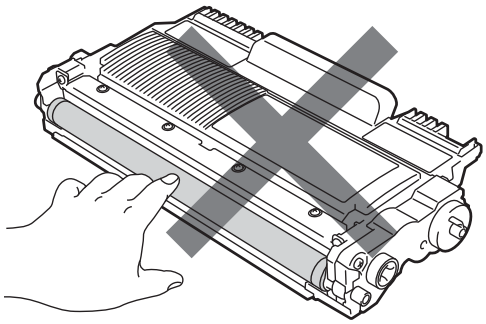

註釋

- 務必以袋子密封用過的感光滾筒，以免碳粉灑出。
- 請按照當地法規棄置用過的耗材，並與居家垃圾分開處理。如有疑問，請聯絡您當地的廢棄物處理單位。

5 拆開新感光滾筒的包裝。

重要事項

- 為避免發生列印品質問題，切勿碰觸下圖所顯示的陰影部分。

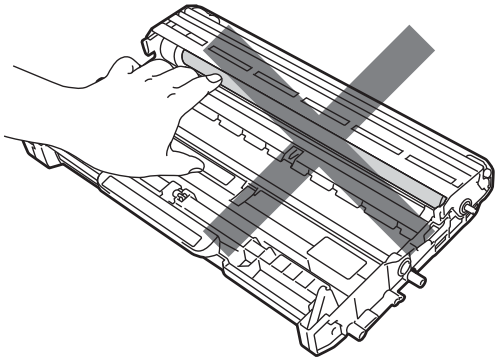

- 新感光滾筒拆封後務必立即裝入設備，否則切勿拆開。暴露在陽光或室內光線下可能會損壞感光滾筒。

6 將碳粉匣穩固地裝入新的感光滾筒，直到聽見卡入定位。如果碳粉匣安裝正確，綠色鎖定桿會自動抬起。

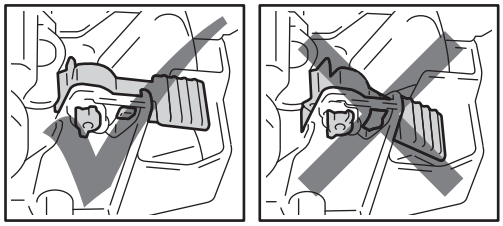

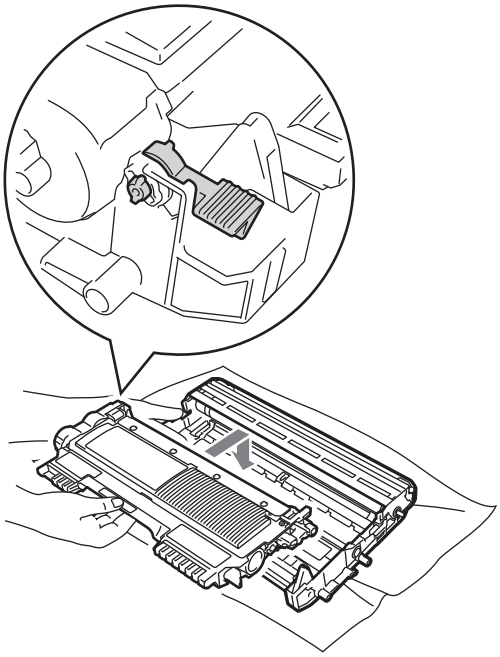

註釋

確保碳粉匣正確裝入，否則它可能會與感光滾筒分離。

7 左右輕輕推動綠色滑塊數次，以清潔感光滾筒內的電極絲。

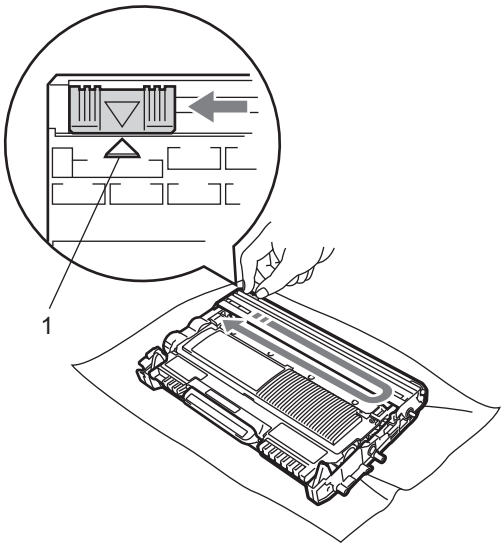

註釋

務必將綠色滑塊推回原位 (▲) (1)。否則，列印頁上可能會有垂直線條。

8 將新的感光滾筒及碳粉匣組件裝入設備。

重設感光鼓計數器

更換新的感光滾筒時，需要完成下列步驟以重設感光鼓計數器：

1 按**清除 (Clear)**。
若要確認您正在安裝的是新感光滾筒，請按 **1** 鍵。

2 液晶螢幕上顯示 〔Accepted〕時，請關上前蓋。

A

B 故障排除

錯誤和維護訊息

與任何精密的辦公產品一樣，本設備也可能會出現故障，也需要更換耗材。出現故障時，設備識別錯誤或需要日常維護並顯示相應的訊息。下表列出了常見錯誤及維護訊息。

您可以自行修正大多數的錯誤並進行日常維護。若需要其他幫助，Brother 解決方案中心提供最新的常見問答集和故障排除提示：

請瀏覽 http://solutions.brother.com/。

錯誤訊息	原因	動作
〔Access Denied〕	您要使用的功能受到安全功能鎖限制。	請聯絡管理員，檢查您的安全功能鎖設定。
〔Cartridge Error〕	碳粉匣安裝不正確。	拉出感光滾筒並取出碳粉匣，然後將碳粉匣重新裝入感光滾筒。
〔Comm.Error〕	電話線品質低劣導致通訊錯誤。	再次發送傳真，或將設備連接到其他電話線。若仍有問題，請致電電話公司並要求他們檢查您的電話線。
〔Connection Fail〕	您嘗試輪詢的傳真機不處於輪詢等待模式中。	請檢查其他傳真機的輪詢設定。
〔Cooling Down〕 〔Wait for a while〕	感官滾筒或碳粉匣的溫度過高。設備將暫停目前的列印工作，並進入冷卻模式。在冷卻模式下，您將聽到冷卻風扇運轉的聲音，同時液晶螢幕上會顯示 〔Cooling Down〕及〔Wait for a while〕。	確保能夠聽到設備內部風扇旋轉的聲音且排氣口未被任何物體堵住。 如果風扇正在旋轉，請移開排氣口周圍的障礙物，然後使設備保持開啟狀態，過幾分鐘後再使用。 若風扇未旋轉，請執行下列操作之一： (適用於 MFC-7360 和 MFC-7460DN) 請參閱第 76 頁上的 *轉移您的傳真或傳真日誌報告*，再斷開設備連線，才不會遺失任何重要訊息。 接著斷開設備電源幾分鐘，然後重新連接。 (適用於 MFC-7860DW) 從 AC 電源插座上拔下設備電源插頭幾分鐘，然後重新連接。
〔Cover is Open〕	前蓋沒有完全關上。	關上設備的前蓋。

錯誤訊息	原因	動作
〔Cover is Open〕	ADF 蓋沒有完全關上。	關上設備的 ADF 蓋。
	載入文件時，ADF 是開啟的。	關上設備的 ADF 蓋，再按**停止 / 退出 (Stop/Exit)** 鍵。
〔Cover is Open〕	打開電源開關時，定影器蓋未完全關上或設備後部發生卡紙。	■ 關上設備的定影器蓋。 ■ 確保設備後部沒有卡紙，然後關上定影器蓋並按**啟動 (Start)** 鍵。
〔Disconnected〕	其他人或其他人的傳真機中斷撥號。	再次嘗試發送或接收。
〔Document Jam〕	文件未正確插入或進紙，或從 ADF 掃描的文件太長。	請參閱第 77 頁上的 *文件卡在 ADF 裝置上方* 或第 23 頁上的 *使用自動進紙槽 (ADF)*。
〔DR Mode in Use〕	設備未設定為特殊鈴聲模式。您無法將接收模式從手動變更為其他模式。	將特殊鈴聲設為 〔Off〕。(請參閱第 35 頁上的 *關閉特殊響鈴*。)
〔Drum Error〕	需要清潔感光滾筒上的電極絲。	清潔感光滾筒上的電極絲。(請參閱第 64 頁上的 *清潔電極絲*。)
〔Drum Stop〕	需要更換感光滾筒。	更換感光滾筒。(請參閱第 65 頁上的 *更換感光滾筒*。)
〔Duplex Disabled〕	雙面紙匣已取出或安裝不正確。	小心地將雙面紙匣裝回設備，直到卡入定位並發出卡嗒聲。
	設備後部未完全關閉。	關上設備的後蓋。
〔EL Error〕	設備發生機械故障。	打開前蓋再關上。
〔Fuser Error〕	定影器的溫度未在指定時間內達到指定溫度。	(適用於 MFC-7360 和 MFC-7460DN) 關閉設備時，仍位於記憶體的已接收傳真訊息將會遺失。請參閱第 76 頁上的 *轉移您的傳真或傳真日誌報告*，再斷開設備連線，才不會遺失任何重要訊息。接著，關閉設備電源開關，等待幾秒鐘，然後再重新打開設備電源開關。讓設備在電源開啟的情況下等待 15 分鐘。 (適用於 MFC-7860DW) 關閉設備電源開關，等待幾秒鐘，然後再重新打開設備電源開關。讓設備在電源開啟的情況下等待 15 分鐘。
	定影器溫度過高。	

B

錯誤訊息	原因	動作
〔Init Unable XX〕	設備發生機械故障。	■ (適用於 MFC-7360 和 MFC-7460DN) 關閉設備時，仍位於記憶體的已接收傳真訊息將會遺失。請參閱第 76 頁上的 *轉移您的傳真或傳真日誌報告*，再斷開設備連線，才不會遺失任何重要訊息。 接著斷開設備電源幾分鐘，然後重新連接。 (適用於 MFC-7860DW) 斷開設備電源幾分鐘，然後重新連接。 ■ 如果問題仍然存在，請聯絡 Brother 客服中心。
〔Jam Duplex〕	設備後部的雙面紙匣內發生卡紙。	(請參閱第 87 頁上的 *雙面紙匣內卡紙 (MFC-7460DN 和 MFC-7860DW)*。)
〔Jam Inside〕	設備內發生卡紙。	(請參閱第 82 頁上的 *設備內部卡紙*。)
〔Jam Rear〕	設備後部發生卡紙。	(請參閱第 80 頁上的 *設備後方卡紙*。)
〔Jam Tray〕	設備的紙匣內發生卡紙。	(請參閱第 79 頁上的 *紙張卡在標準紙匣*。)
〔Limit Exceeded〕	已達您 ID 安全功能鎖 2.0 中設定的頁面限制。	請聯絡管理員，檢查您的安全功能鎖設定。
〔Manual Feed〕	手動進紙槽中無紙時選擇了**手動進紙**作為紙張來源。	將一張紙放入手動進紙槽。(請參閱第 12 頁上的 *將紙張裝入手動進紙槽*。)
〔No Paper〕	設備缺紙或紙張未正確裝入紙匣。	執行以下操作之一： ■ 重新將紙張放入紙匣，然後按**啟動 (Start)** 鍵。 ■ 取出紙張，將其重新放入，然後按**啟動 (Start)** 鍵。 ■ 如果問題仍然沒有解決，可能是需要清潔選紙滾軸。清潔選紙滾軸。(請參閱*進階使用說明書附錄 A* 中的*清潔選紙滾軸*。)

錯誤訊息	原因	動作
〔No Response/ Busy〕	您撥打的號碼無回應或忙線中。	請確認號碼並再試一次。
〔No Toner〕	碳粉匣安裝不正確。	拉出感光滾筒。取出碳粉匣，然後將其裝回感光滾筒。
〔Not Available〕	安全功能鎖 2.0 並未對所有 ID 許可所要求的功能。	請聯絡管理員，檢查您的安全功能鎖設定。
〔Out of Memory〕	設備的記憶體已滿。	**正在進行傳真發送或複印作業。** 執行以下操作之一： ■ 按**啟動 (Start)** 鍵發送或複印已掃描頁面。 ■ 按**停止 / 退出 (Stop/Exit)** 鍵，待正在執行的其他操作結束後再試一次。 ■ 從記憶體清除傳真。 列印儲存於記憶體的傳真，以將記憶體空間復原至 100%。再關閉傳真儲存，避免其他傳真儲存於記憶體。(請參閱*進階使用說明書第 4 章* 的*列印記憶體中的傳真* 和*進階使用說明書第 4 章* 的*傳真儲存*。) **正在進行列印作業。** 執行以下操作之一： ■ 降低列印解析度。(請參閱*軟體使用說明書* 中的*基本標籤*。) ■ 從記憶體清除傳真。(請參閱上述說明。)

B

錯誤訊息	原因	動作
〔Print Unable XX〕	設備發生機械故障。	執行以下操作之一： ■ (適用於 MFC-7360 和 MFC-7460DN) 第 76 頁上的 *轉移您的傳真或傳真日誌報告*再斷開設備連線，才不會遺失任何重要訊息。接著斷開設備電源幾分鐘，然後重新連接。 (適用於 MFC-7860DW) 斷開設備電源幾分鐘，然後重新連接。 ■ 如果問題仍然存在，請聯絡 Brother 客服中心。
〔Replace Drum〕	需要更換感光滾筒。	更換感光滾筒。 (請參閱第 65 頁上的 *更換感光滾筒*。)
	安裝新的感光鼓後未重設感光滾筒計數器。	重設感光滾筒計數器。 (請參閱第 66 頁上的 *更換感光滾筒*。)
〔Replace Toner〕	設備會停止列印，直到更換碳粉匣為止。	如果您已將碳粉設定設置為〔Stop〕，請更換一個全新未用過的 Brother 原廠碳粉匣。這樣將重設更換碳粉匣模式。(請參閱第 59 頁上的 *更換碳粉匣*。) 如果您已將碳粉設定設置為〔Continue〕，設備將繼續列印資料，直到液晶螢幕上顯示 〔Toner Ended〕為止。有關如何在繼續模式下操作設備，請參閱*進階使用說明書第 1 章* 中的*碳粉設定*。

錯誤訊息	原因	動作
〔Scan Unable XX〕	設備發生機械故障。	■ (適用於 MFC-7360 和 MFC-7460DN) 請參閱第 76 頁上的 *轉移您的傳真或傳真日誌報告*再斷開設備連線，才不會遺失任何重要訊息。接著斷開設備電源幾分鐘，然後重新連接。 (適用於 MFC-7860DW) 斷開設備電源幾分鐘，然後重新連接。 ■ 如果問題仍然存在，請聯絡 Brother 客服中心。
〔Size Error DX〕	紙匣中的紙張尺寸不適用於自動雙面列印。	裝入適用於自動雙面列印的 A4 紙張，然後按**啟動 (Start)** 鍵。(請參閱第 139 頁上的 *列印媒體*。)
〔Size mismatch〕	紙匣內紙張尺寸不正確。	請在紙匣中載入正確尺寸的紙張，並重設 「紙張大小」 (**功能 (Menu)**、**1**、**2**、**2**)。(請參閱第 18 頁上的 *紙張尺寸*。)
〔Toner Ended〕	需要更換碳粉匣。	更換新的碳粉匣。(請參閱第 59 頁上的 *更換碳粉匣*。)
〔Toner Low〕	碳粉不足。	在液晶螢幕顯示更換碳粉匣前購買一個新的碳粉匣。

B

轉移您的傳真或傳真日誌報告

若液晶螢幕顯示：

- 〔Init Unable XX〕
- 〔Print Unable XX〕
- 〔Scan Unable XX〕

(MFC-7360 與 MFC-7460DN)
若必須從 AC 電源插座拔下設備，建議您先將傳真轉移至其他傳真機或您的電腦，再拔下設備插頭。(請參閱第 76 頁上的 *將傳真轉移至其他傳真機*。或第 76 頁上的 *將傳真轉移至您的電腦*。)

亦可轉移傳真日誌報告，瞭解必須轉移哪些傳真。(請參閱第 76 頁上的 *將傳真日誌報告轉移至其他傳真機*。)

註釋

若設備液晶螢幕上有錯誤訊息，請在轉移傳真後，中斷設備電源達數分鐘，再重新連接。

將傳真轉移至其他傳真機。

若您未設定您的站點 ID，則無法進入傳真轉移模式。(請參閱 *快速安裝指南* 中的*設定本機識別資訊*。)

1. 按**功能 (Menu)**、**9**、**0**、**1** 鍵。
2. 執行以下操作之一：
   - 若液晶螢幕顯示 〔No Data〕，表示設備記憶體中沒有傳真。按**停止 / 退出 (Stop/Exit)** 鍵。
   - 輸入您要轉送傳真的傳真號碼。
3. 按**啟動 (Start)** 鍵。

將傳真轉移至您的電腦

您可將傳真從設備轉移到您的電腦。

1. 確認您電腦上已安裝 **MFL-Pro Suite**，再開啟電腦上的 **PC-Fax 接收**。(如需 PC-Fax 接收的詳細資訊，請參閱 *軟體使用說明書* 中的 *PC-FAX 接收*。)
2. 確認已在設備上設定 〔PC Fax Receive〕。(請參閱 *進階使用說明書第 4 章* 的 *PC-FAX 接收*。) 若您設定 PC-Fax 接收時，設備記憶體中有傳真，液晶螢幕會詢問您是否要將傳真轉移至您的電腦。
3. 執行以下操作之一：
   - 若要將所有傳真轉移到電腦，請按 **1** 鍵。會詢問您是否要備份列印。
   - 若要退出並讓傳真留在記憶體，請按 **2** 鍵。
4. 按**停止 / 退出 (Stop/Exit)** 鍵。

將傳真日誌報告轉移至其他傳真機。

若您未設定您的站點 ID，則無法進入傳真轉移模式。(請參閱 *快速安裝指南* 中的*設定本機識別資訊*。)

1. 按**功能 (Menu)**、**9**、**0**、**2** 鍵。
2. 輸入您要轉送傳真日誌報告的傳真號碼。
3. 按**啟動 (Start)** 鍵。

文件卡紙

文件卡在 ADF 裝置上方

1. 從 ADF 取出所有未夾住的紙張。
2. 打開 ADF 蓋。
3. 將夾住的文件往左拉出。

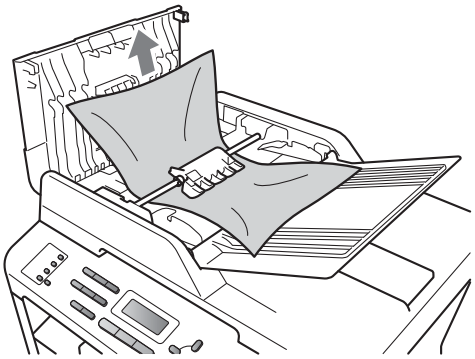

4. 關上 ADF 蓋。
5. 按**停止 / 退出 (Stop/Exit)** 鍵。

文件卡在原稿蓋下方

1. 從 ADF 取出所有未夾住的紙張。
2. 抬起原稿蓋。
3. 將夾住的文件往右拉出。

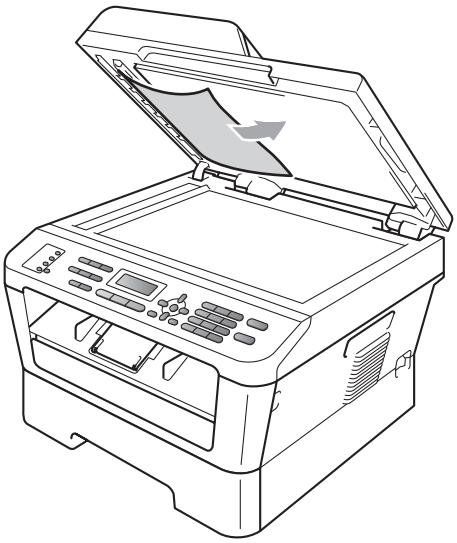

4. 關上原稿蓋。
5. 按**停止 / 退出 (Stop/Exit)** 鍵。

B

移除 ADF 中卡住的小型文件

1. 抬起原稿蓋。
2. 將卡片等一小片硬紙插入 ADF，以推出小紙屑。

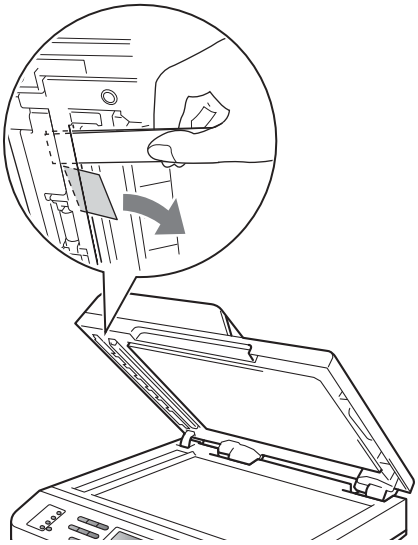

3. 關上原稿蓋。
4. 按**停止 / 退出 (Stop/Exit)** 鍵。

文件卡在出紙匣

1. 從 ADF 取出所有未夾住的紙張。
2. 將夾住的文件往右拉出。

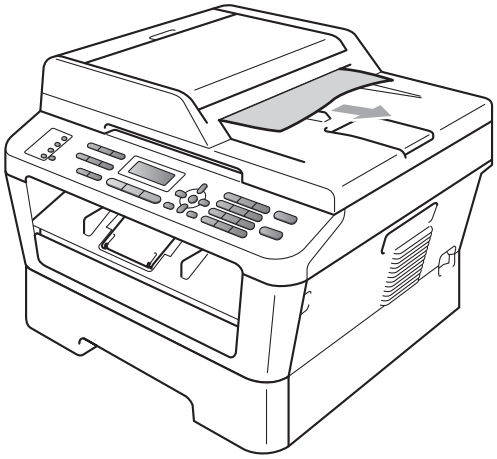

3. 按**停止 / 退出 (Stop/Exit)** 鍵。

卡紙

紙張卡在標準紙匣

如果液晶螢幕上顯示 〔Jam Tray〕，請執行以下步驟：

1. 將紙匣從設備中完全拉出。

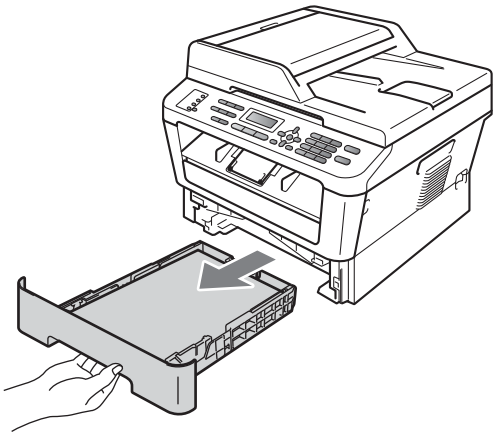

2. 用雙手慢慢拉出卡紙。

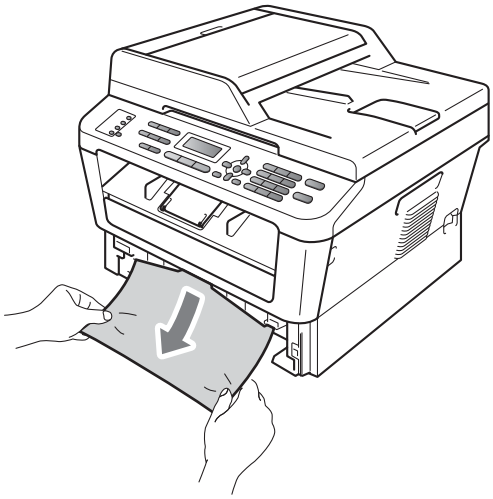

重要事項

如果從這個方向不能輕鬆取出卡紙，請遵循第 82 頁上的 *設備內部卡紙*中的說明執行操作。

註釋

向下拉卡紙可以更輕鬆的取出卡紙。

3. 確保紙張高度低於紙匣的紙張上限標記 (▼▼▼) (1)。按下綠色紙張指示釋放桿，滑動紙張指示以符合紙張尺寸。確保紙張指示固定於插槽中。(請參閱第 10 頁上的 *將紙張裝入標準紙匣*。)

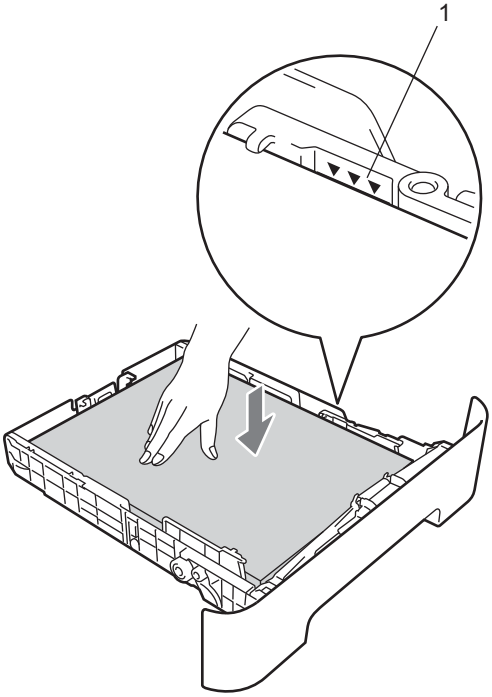

4. 將紙匣穩固地裝回設備。

B

設備後方卡紙

如果液晶螢幕上顯示 〔Jam Rear〕，表示後蓋內側發生卡紙。請執行以下步驟：

1. 打開前蓋。讓設備在開啟狀態下降溫至少 10 分鐘。

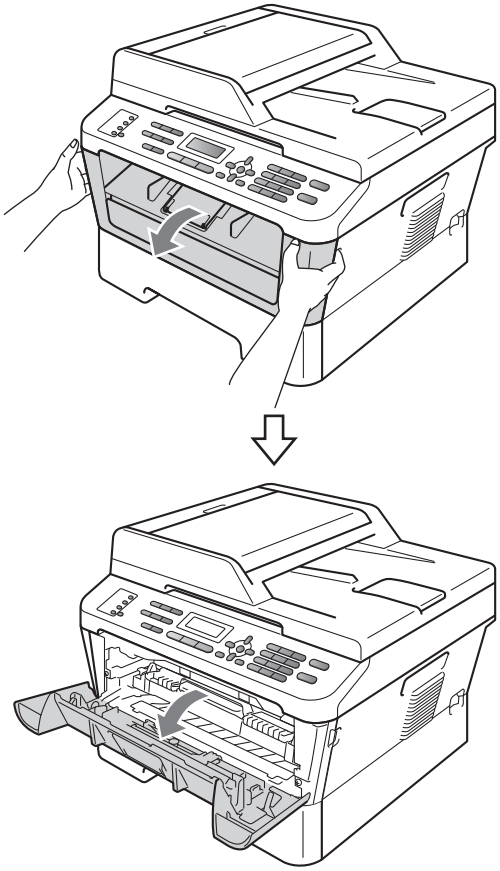

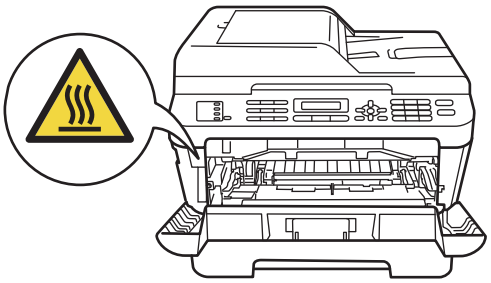

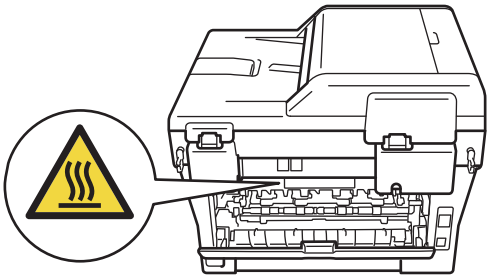

2. 慢慢取出感光滾筒及碳粉匣組件。

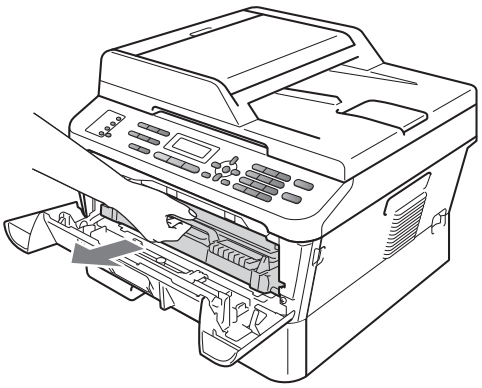

警告

燙熱表面

在您剛使用過設備後，設備的某些內部部件溫度會非常高。請等待設備降溫，再碰觸內部部件。

重要事項

- Brother 建議您將感光滾筒和碳粉匣放在乾淨的平面上，下面墊一張廢紙或一塊廢布，以防碳粉意外灑出或散落。
- 為避免靜電導致設備受損，切勿碰觸下圖所顯示的電極。

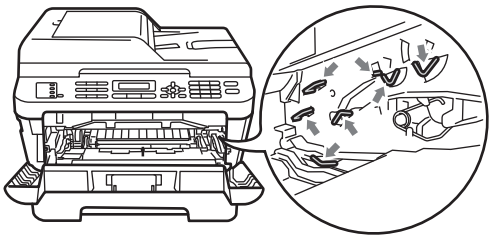

3 打開後蓋（正面朝上出紙匣）。

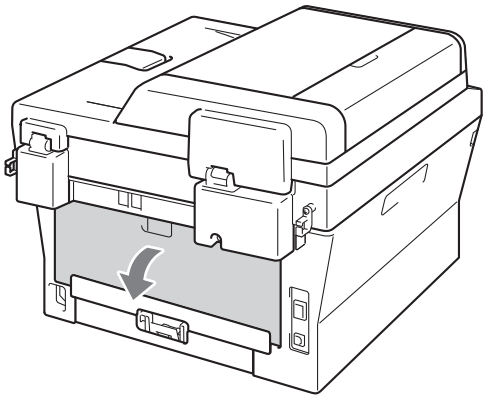

4 拉下左右兩側的滑塊，打開定影器蓋子 (1)。

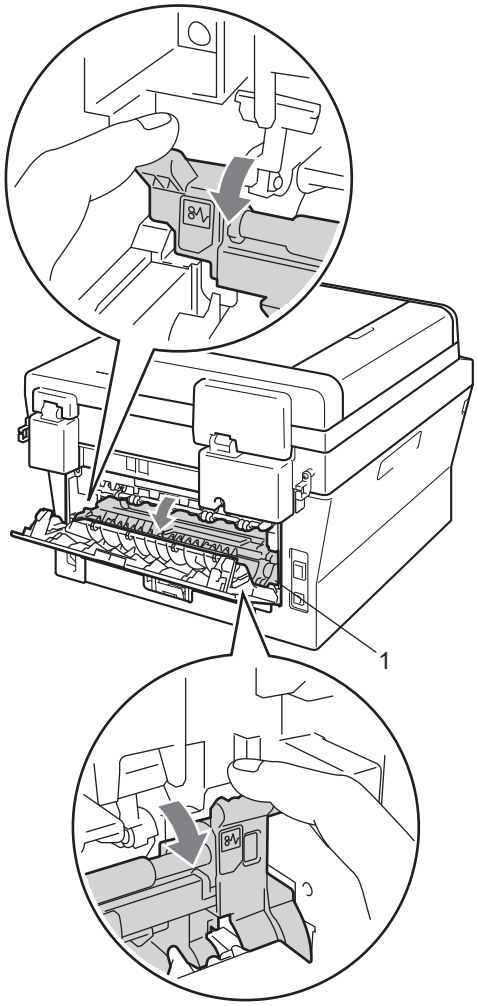

B

5 用雙手輕輕將卡紙拉出定影器。

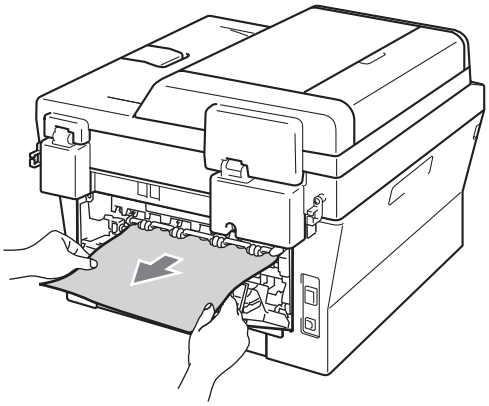

6 關上定影器蓋和後蓋 (正面朝上出紙匣)。

7 將感光滾筒及碳粉匣組件裝回設備。

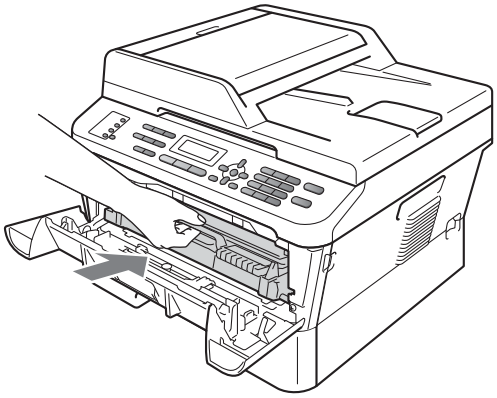

8 關上前蓋。如果設備沒有自動開始列印，請按**啟動 (Start)** 鍵。

設備內部卡紙

如果液晶螢幕上顯示 〔Jam Inside〕，請執行以下步驟：

1 打開前蓋。讓設備在開啟狀態下降溫至少 10 分鐘。

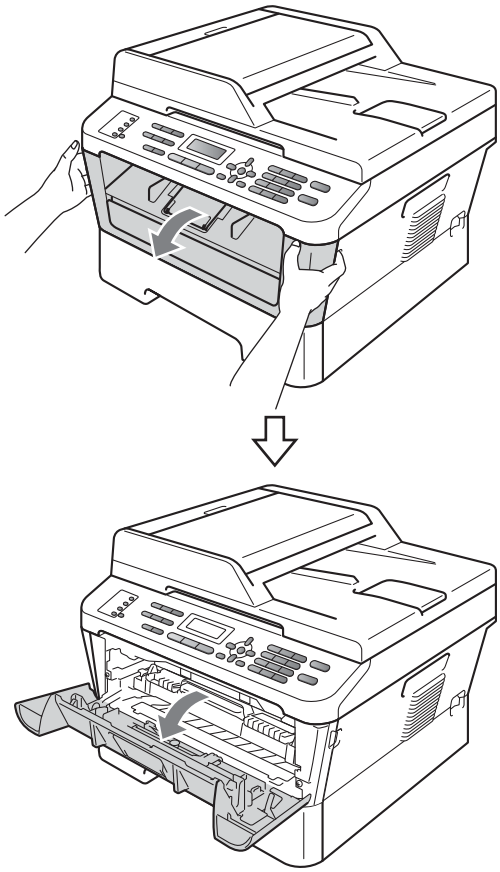

警告

燙熱表面

在您剛使用過設備後，設備的某些內部部件溫度會非常高。請等待設備降溫，再碰觸內部部件。

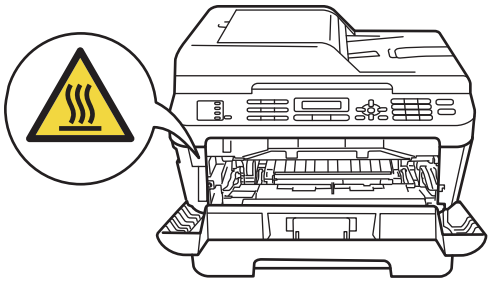

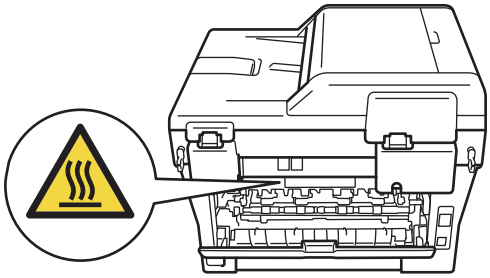

2 慢慢取出感光滾筒及碳粉匣組件。卡紙可能會與感光滾筒及碳粉匣組件一起拉出，或釋出紙張以便您從設備內部拉出。

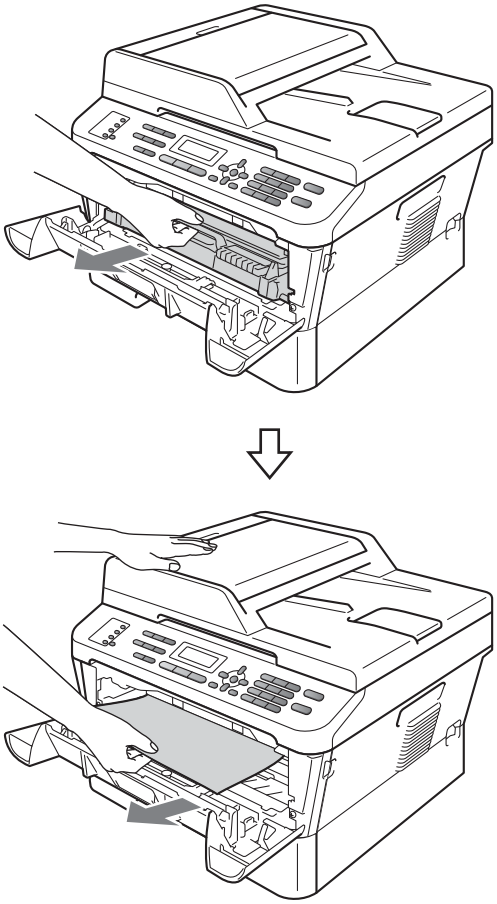

B

重要事項

- Brother 建議您將感光滾筒及碳粉匣組件放在一張廢紙或一塊廢布上，以防碳粉意外灑出或散落。
- 為避免設備受到靜電損壞，切勿碰觸下圖所顯示的電極。

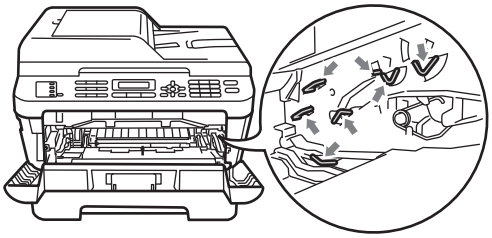

3 按下綠色鎖定桿，從感光滾筒中取出碳粉匣。如果感光滾筒內有卡紙，請加以清除。

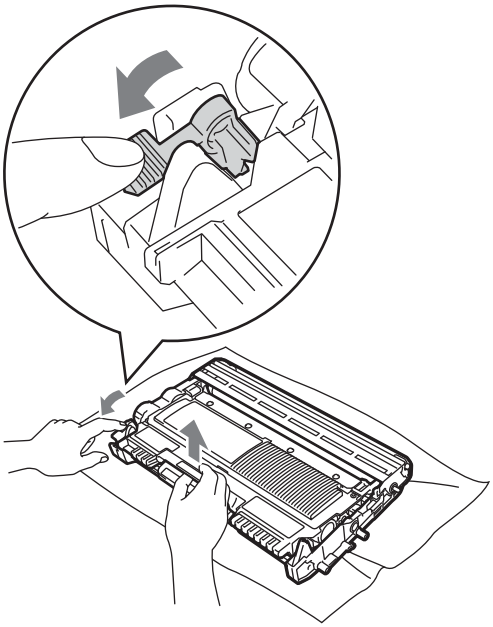

重要事項

- 小心處理碳粉匣。如果碳粉灑在您手上或衣服上，請立即用冷水擦拭或清洗。

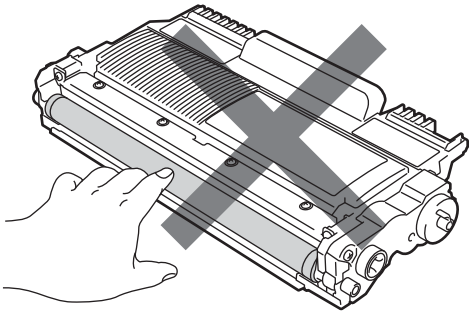

- 為避免發生列印品質問題，切勿碰觸下圖所顯示的陰影部分。

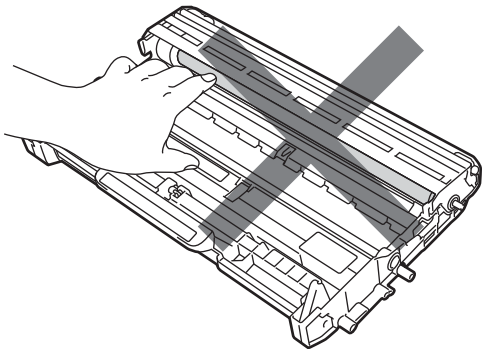

4 將碳粉匣裝回感光滾筒，直到聽見卡入定位。如果碳粉匣安裝正確，綠色鎖定桿會自動抬起。

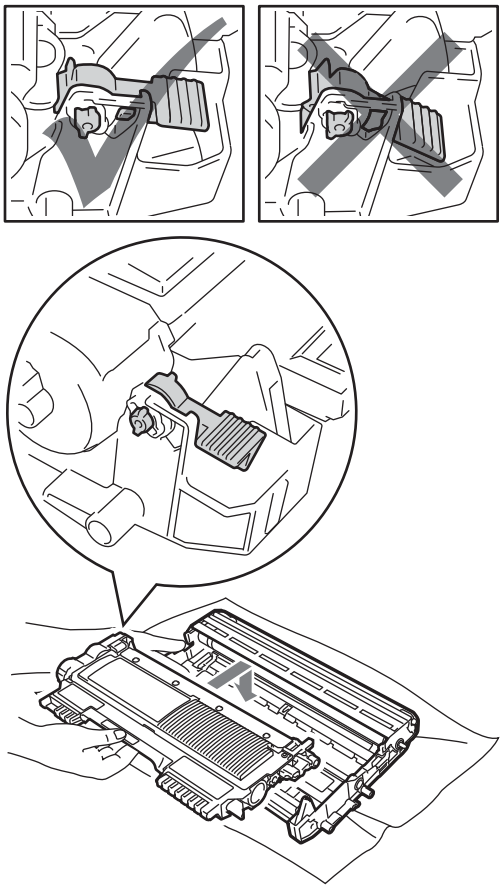

5 執行以下操作之一：

- 如果能夠取出感光滾筒及碳粉匣組件以及卡紙，請前往步驟 ⑩.
- 如果無法取出感光滾筒及碳粉匣組件，請勿過度用力。而請抬起掃描器頂蓋。

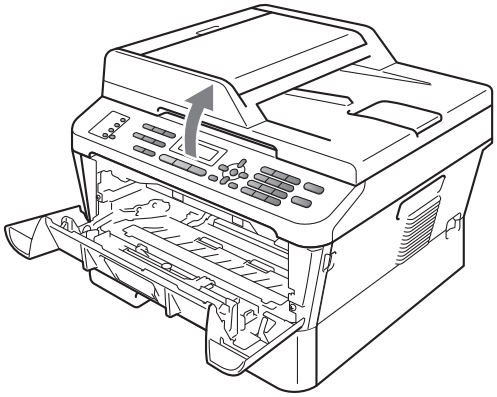

用雙手小心地向上拉卡紙，然後從出紙匣開口拉出卡紙。

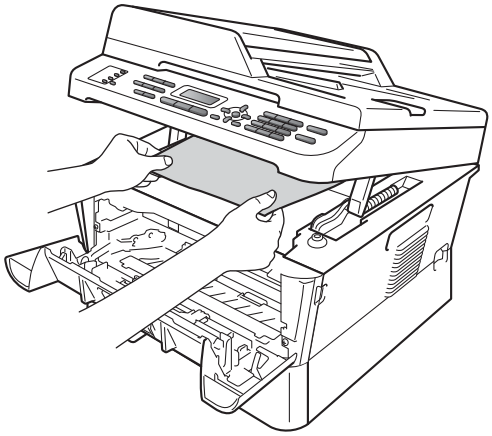

6 關上掃描器頂蓋。

B

7 若無法拉出設備內部的卡紙，如步驟 ❺，請將整個紙匣從設備中取出。

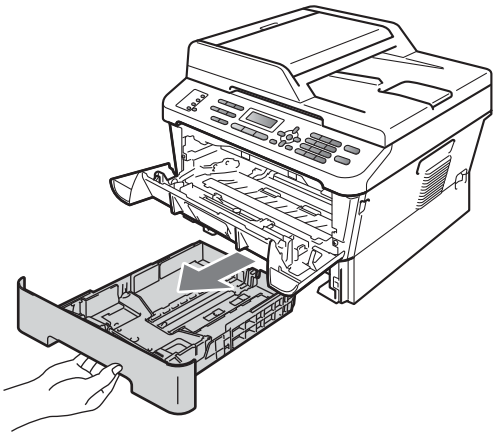

8 從紙匣開口拉出卡紙。

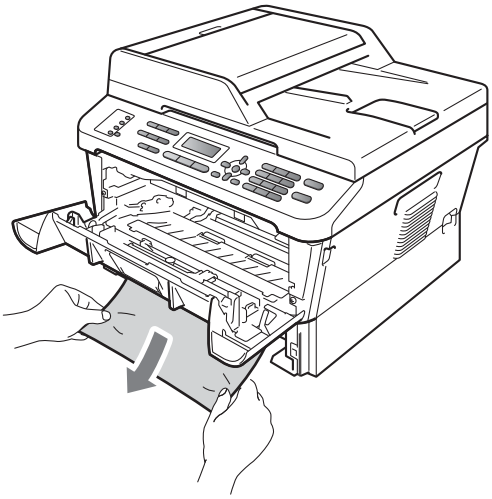

9 將紙匣裝回設備。

10 將感光滾筒及碳粉匣組件裝回設備。

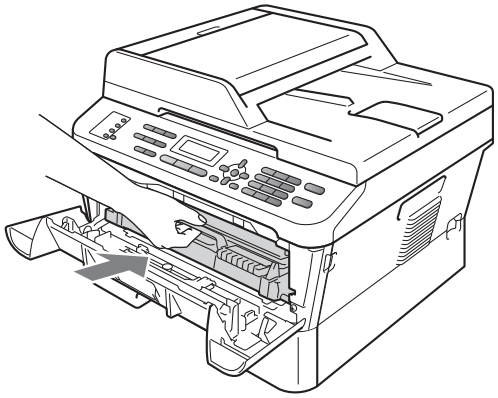

11 關上設備的前蓋。如果設備沒有自動開始列印，請按**啟動 (Start)** 鍵。

註釋

如果液晶螢幕上顯示〔Jam Inside〕時您關閉了設備電源，設備重啟後將列印來自電腦的不完整資料。

雙面紙匣內卡紙 (MFC-7460DN 和 MFC-7860DW)

如果液晶螢幕上顯示 〔Jam Duplex〕，請執行以下步驟：

1. 讓設備在開啟狀態下降溫至少 10 分鐘。

警告

燙熱表面

在您剛使用過設備後，設備的某些內部部件溫度會非常高。請等待設備降溫，再碰觸內部部件。

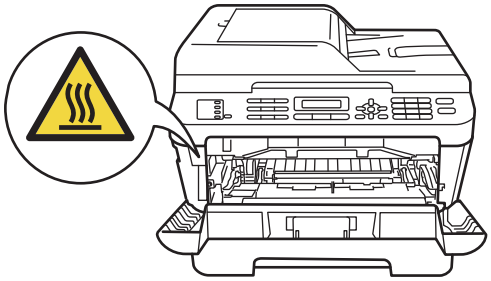

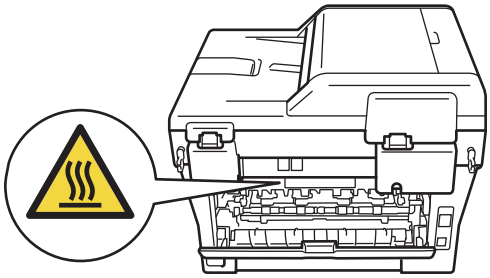

2. 將雙面紙匣從設備中完全拉出。

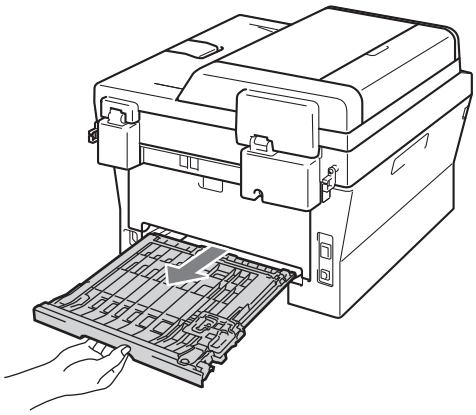

3. 將卡紙拉出設備或雙面紙匣。

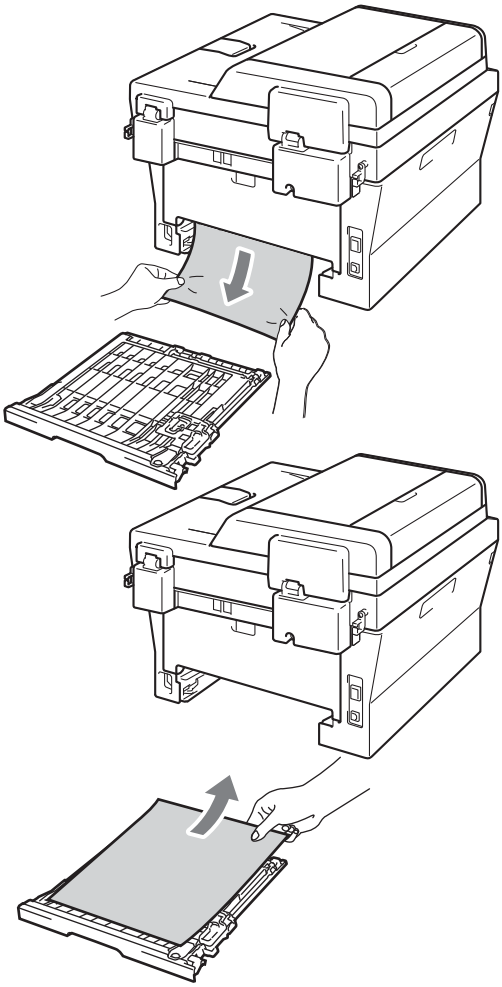

B

4 確保卡紙沒有因為靜電而殘留在設備中。

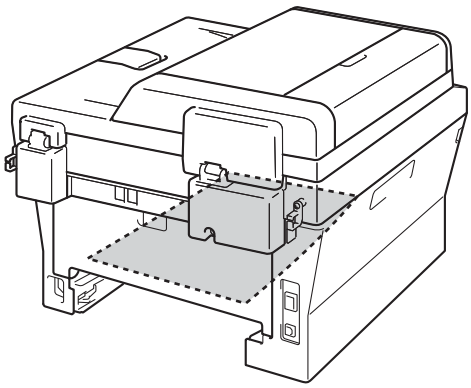

5 將雙面紙匣裝回設備。

設備問題

重要事項

如需技術協助，請致電聯絡購買此設備國家當地的服務中心，且打電話尋求協助只*限該購買國家之內*。

如果您認為本設備有問題，請對照下表進行檢查並遵循故障排除提示執行操作。您可以自行解決大多數的問題。

如果您需要其他幫助，Brother 解決方案中心會提供最新的常見問答集和故障排除提示。

請瀏覽 http://solutions.brother.com/。

列印或列印收到的傳真

問題	建議
■ 壓縮列印 ■ 水平條紋 ■ 頂端和底端的句子被裁切 ■ 遺漏行	一般是由於電話連線不佳造成的。若您的複印看起來正常，可能是連線品質不佳、電話線路上有靜電或干擾。請要求對方再次傳送傳真。
列印品質不良	請參閱第 101 頁上的 *改善列印品質*。
接收時有垂直黑色線條	列印電極絲可能需要清潔。清潔感光滾筒上的電極絲。(請參閱第 64 頁上的 *清潔電極絲*。)
	傳送者的掃描器可能需要清潔。要求傳送者製作副本，瞭解問題是否出在傳送端設備。嘗試從其他傳真機接收。
	如果問題仍然存在，請聯絡 Brother 客服中心。
接收的傳真被分割或有空白頁。	若收到的傳真被分割並列印於兩頁，或若您收到額外的空白頁面，您的紙張大小設定與所用的紙張可能不相符。(請參閱第 18 頁上的 *紙張尺寸*。)
	關閉自動縮小。(請參閱*進階使用說明書第 4 章* 的*縮印接收的傳真*。)

B

電話線路或連線

問題	建議
撥號不可用。	檢查是否有撥號音。
	檢查所有線路連接。
	檢查設備是否插電並開啟。
	按**免持聽筒 (Hook)** 鍵或拿起外線電話的聽筒並撥打號碼，傳送手動傳真。等聽到傳真接收音之後，再按**啟動 (Start)** 鍵。
有人撥號時，設備未回應。	確認您的設定讓設備處於正確的接收模式。(請參閱第 31 頁上的 *接收模式設定*。) 檢查是否有撥號音。可能的話，撥電話給您的設備並收聽其回應。若仍沒有回應，請檢查電話線路連接。若您沒有聽到撥打給您的設備鈴聲時，請要求電話公司檢查線路。

接收傳真

問題	建議
無法接收傳真。	按**免持聽筒 (Hook)** 鍵，確認您的設備有撥號音。若您聽到傳真線路有靜電或干擾音，請聯絡當地的電話公司。
	檢查所有線路連接。確認電話線連接電話牆上插孔與設備的 LINE 插孔。若您申請了 DSL 或 VoIP 服務，請要求服務供應商提供連線指示。
	確認設備處於正確的接收模式。這取決於您的 Brother 設備將與何種外部裝置搭配使用。(請參閱第 31 頁上的 *接收模式設定*。) 若您有專用的傳真線路，且希望 Brother 設備自動回應所有內送傳真，應選擇 〔Fax Only〕模式。 若您的 Brother 設備與外部答錄機共用線路，應選擇 〔External TAD〕模式。在 〔External TAD〕模式中，您的 Brother 設備會自動接收內送傳真，撥打語音通話者可在您的答錄機留言。 若您的 Brother 設備和語音信箱服務共用線路，請參閱第 33 頁上的 *語音信箱 (台灣地區電信公司無提供此服務)*。 若您的 Brother 設備所在線路有特殊鈴聲服務，請參閱第 34 頁上的 *特殊響鈴 (台灣地區電信公司無提供此服務)*。 若您的 Brother 設備與其他電話共用線路，且您希望其自動回應所有內送傳真，應選擇 〔Fax/Tel〕模式。在 〔Fax/Tel〕模式中，您的 Brother 設備會自動接收傳真，並產生 / 兩聲鈴聲，警示您回應語音留言。 若您希望您的 Brother 設備自動回應所有內送傳真，應選擇 〔Manual〕模式。在 〔Manual〕模式中，您必須親自回應每一通來電，並啟動設備接收傳真。
	您位置的其他裝置或服務可能會在 Brother 設備回應之前回應來電。若要測試此狀況，請降低鈴聲延遲設定： ■ 若回應模式設為 〔Fax Only〕或 〔Fax/Tel〕，請將鈴聲延遲降到 1 聲。(請參閱第 31 頁上的 *響鈴延遲*。) ■ 若回應模式設為 〔External TAD〕，請將您答錄機設定的鈴聲數降為 2。 ■ 若回應模式設為 〔Manual〕，請勿調整鈴聲延遲設定。 請某人發送測試傳真： ■ 若您成功收到傳真，表示設備正常運作。請記得將鈴聲延遲或答錄機設定設回原始設定。若重設鈴聲延遲後，問題再度發生，表示某人、設備或服務在設備選擇回應之前先行回應。 ■ 若您收不到傳真，表示可能有其他裝置或服務干擾您的傳真接收，或您的傳真線路可能有問題。

B

接收傳真 (繼續)

問題	建議
無法接收傳真。 (接上頁)	若您在 Brother 設備的線路上使用電話答錄機 (〔External TAD〕 模式)，請確認您的答錄機設定正確。(請參閱第 36 頁上的 *連接外接 TAD (電話答錄機)*。) 1 直接以電話線接上牆上電話插孔與 Brother 設備的 LINE 插孔。 2 移除 Brother 設備 EXT 插孔的保護蓋，再將電話線從答錄機接到 EXT 插孔。 3 將答錄機設定為響 4 聲後啟動。 若您無法接收傳真或語音訊息，請將您的答錄機設定為在 2 或 3 聲之內回應。 4 在答錄機上錄製外送訊息。 ■ 錄製五秒靜音，再開始錄製外送訊息。 ■ 將訊息限定在 20 秒內。 ■ 對手動發送傳真的人，以傳真接收代碼結束您的外送訊息。例如，「請在嗶聲之後留言，或按 ***51** 與開始以發送傳真。」 5 設定您的答錄機以回應來電。 6 將 Brother 設備的接收模式設為 〔External TAD〕。(請參閱第 31 頁上的 *接收模式設定*。)
	確認您的 Brother 設備已開啟簡單接收功能。簡單接收這種功能可讓您在接起外線或分機電話時，仍能接收傳真。(請參閱第 32 頁上的 *簡易接收*。)
	若您因為電話線路可能的干擾而常發生傳輸錯誤，請嘗試將相容性設定變更為 〔Basic(for VoIP)〕。(請參閱第 100 頁上的 *電話線路干擾*。)
	(適用於 MFC-7860DW) 請聯絡管理員，檢查您的安全功能鎖設定。

發送傳真

問題	建議
傳送品質不佳。	嘗試將您的解析度變更為 〔Fine〕或 〔S.Fine〕。您可先試著複印原稿，以檢查掃描器是否運作正常。若複印品質不良，請清潔掃描器。(請參閱*進階使用說明書附錄 A* 的*清潔掃描器*。)
傳輸驗證報告顯示 〔RESULT〕：〔NG〕。	線路上可能有暫時的雜音或靜電。再次嘗試發送傳真。若您要發送 PC-Fax 訊息，而在傳輸驗證報告看到 〔RESULT〕：〔NG〕，您的設備記憶體可能已用完。若要空出額外記憶體，必須關閉傳真儲存 (請參閱*進階使用說明書第 4 章*的*變更遠端傳真選項*)、列印記憶體中的傳真訊息 (請參閱*進階使用說明書第 4 章* 的*列印記憶體中的傳真*) 或取消延遲的傳真或輪詢工作 (請參閱*進階使用說明書第 3 章*的*查看並取消等待中的工作*)。若仍有問題，請要求電話公司檢查您的電話線。
	若您因為電話線路可能的干擾而常發生傳輸錯誤，請嘗試將相容性設定變更為 〔Basic(for VoIP)〕。(請參閱第 100 頁上的 *電話線路干擾*。)
發送的傳真空白。	確保正確裝入原稿。(請參閱第 23 頁上的 *裝入原稿*。)
發送時有垂直黑色線條。	送出傳真中有黑色垂直線條，通常是因為掃描玻璃平台上條狀玻璃附著髒污或修正液所造成。(請參閱*進階使用說明書附錄 A* 的*清潔掃描器*。)
無法發送傳真。	(適用於 MFC-7860DW) 請聯絡管理員，檢查您的安全功能鎖設定。

處理內送來電

問題	建議
設備以 CNG 音調的方式收聽聲音。	若簡單接收設為開啟，您的設備會對聲音較為敏感。可能會將特定語音或線上音樂誤判為傳真機撥號，並以傳真接收音回應。請按**停止 / 退出 (Stop/Exit)** 鍵停用設備。嘗試關閉簡單接收以避免此問題。(請參閱第 32 頁上的 *簡易接收*。)
發送傳真撥號至設備。	若您在鈴響時接起了連接在 Ext. 的電話或是在同一線路上的分機電話，請按傳真接收代碼 (預設為 *51)。設備回應時，請掛斷。

B

處理內送來電 (繼續)

問題	建議
單一線路上的自訂功能。	若您設備的相同線路上有來電等待、來電等待 / 來電顯示、來電顯示、RingMaster、語音信箱、答錄機、警示系統或其他自訂功能，可能會對發送或接收傳真造成問題。 **例如：**若您申請了來電等待或其他自訂服務，而這些服務在您設備傳送或接收傳真過程中傳來訊號，則訊號可能會暫時干擾或中斷傳真。Brother 的 ECM 功能應協助您克服此問題。此狀況關係到電話系統產業，且和自訂功能共用單一線路以傳送或接收資訊的所有裝置，都會遇到此問題。若對您的業務而言，有必要避免微小的干擾，建議將自訂功能用於分開的線路。

選單存取困難

問題	建議
設備會在您嘗試存取設並接收或設定傳送選單時發出嗶聲。	若**傳真 (FAX)** 未亮起，請按下以開啟傳真模式。設定接收設定 (**功能 (Menu)**、**2**、**1** 鍵) 與設定傳送設定 (**功能 (Menu)**、**2**、**2** 鍵) 僅在設備位於傳真模式時可用。

複印問題

問題	建議
無法複印。	■ 確保**複印 (COPY)** 沒有亮起。(請參閱第 50 頁上的 *如何複印*。) ■ (適用於 MFC-7860DW) 請聯絡管理員，檢查您的安全功能鎖設定。
列印頁上有縱向黑線。	列印頁上的縱向黑線通常是因為掃描器玻璃平台上條狀玻璃附著灰塵修正液或是電極絲髒污所造成。(請參閱*進階使用說明書附錄 A* 中的*清潔掃描器* 和第 64 頁上的 *清潔電極絲*。)
列印頁為空白。	確保正確裝入原稿。(請參閱第 23 頁上的 *使用自動進紙槽 (ADF)* 或第 24 頁上的 *使用掃描器玻璃平台*。)

列印問題

問題	建議
無列印輸出。	■ 確保設備插頭已插上，並且已打開電源開關。 ■ 檢查碳粉匣和感光滾筒安裝是否正確。(請參閱第 65 頁上的 *更換感光滾筒*。) ■ 檢查本設備和您電腦上的介面傳輸線連接。(請參閱*快速安裝指南*。) ■ 確保已安裝並選擇正確的印表機驅動程式。 ■ 檢查液晶螢幕上是否顯示錯誤訊息。(請參閱第 70 頁上的 *錯誤和維護訊息*。) ■ 檢查設備是否已就緒： (Windows® 7 與 Windows Server® 2008 R2) 按一下**開始**按鈕與**裝置和印表機**。右擊 **Brother MFC-XXXX Printer**。確認沒有勾選**離線使用印表機**。 (Windows Vista®) 按一下**開始**按鈕、**控制台**、**硬體和音效**並按**印表機**。右擊 **Brother MFC-XXXX Printer**。確認沒有勾選**離線使用印表機**。 (Windows® XP 與 Windows Server® 2003/2008) 按一下**開始**按鈕並選擇**印表機和傳真**。右擊 **Brother MFC-XXXX Printer**。確認沒有勾選**離線使用印表機**。 (Windows® 2000) 按一下**開始**按鈕並選擇**設定**與**印表機**。右擊 **Brother MFC-XXXX Printer**。確保沒有勾選**離線使用印表機**。 ■ (適用於 MFC-7860DW) 請聯絡管理員，檢查您的安全功能鎖設定。
設備未按預期列印，或列印亂碼。	■ 按**取消工作 (Job Cancel)** 鍵取消列印工作。 ■ 檢查應用程式中的設定，確保與設備相容。 ■ 拉出紙匣並等待設備停止列印。然後，關閉設備的電源開關並斷開電源幾分鐘。 (適用於 MFC-7360 和 MFC-7460DN) 儲存於設備記憶體的傳真會刪除。請參閱第 76 頁上的 *轉移您的傳真或傳真日誌報告*，再斷開設備連線，才不會遺失任何重要訊息。

B

列印問題 (繼續)

問題	建議
設備正確列印前幾頁，但後面的某些頁面有文字缺失。	■ 檢查應用程式中的設定，確保與設備相容。 ■ 您的電腦無法辨識設備的輸入緩衝區已滿的訊號。請確保設備已正確連接通訊介面傳輸線。(請參閱*快速安裝指南*。)
螢幕顯示文件時有出現頁首或頁尾，但列印後卻沒有顯示。	頁面頂端和底端有無法列印區域。調整文件的上下邊距，以匹配列印區域。(請參閱第 17 頁上的 *無法掃描區域和無法列印區域*。)
即使印表機驅動程式設定為雙面，設備也不進行雙面列印。	檢查印表機驅動程式中的紙張尺寸設定。必須選擇 A4 (60 至 105 g/m^2)。
設備不列印或已停止列印。	按**取消工作 (Job Cancel)** 鍵。 因為設備取消工作並將其從記憶體中清除，列印輸出可能不完整。

掃描問題

問題	建議
掃描時出現 TWAIN 錯誤。	確保已選擇 Brother TWAIN 驅動程式作為主要來源。在 Presto! PageManager 中，點擊**選擇來源**然後選擇 Brother TWAIN 驅動程式。
OCR 不可用。	嘗試增加掃描解析度。 (Macintosh 用戶) 確認您已從 http://nj.newsoft.com.tw/download/brother/PM9SEInstaller_BR_multilang.dmg 下載並安裝 Presto! PageManager
網路掃描無法運作。	請參閱第 98 頁上的 *網路問題 (僅適用網路機型)*。
無法掃描。	(適用於 MFC-7860DW) 請聯絡管理員，檢查您的安全功能鎖設定。

軟體問題

問題	建議
無法安裝軟體或執行列印。	**(僅限 Windows®)** 執行安裝光碟上的 **Repair MFL-Pro Suite** 程式。此程式將修復並重新安裝軟體。
無法執行 「2 合 1」或「4 合 1」列印。	確保應用程式和印表機驅動程式中的紙張尺寸設定相同。

軟體問題 (繼續)

問題	建議
設備無法透過 Adobe® Illustrator® 列印。	嘗試降低列印解析度。(請參閱*軟體使用說明書* 中的*基本標籤*。)

紙張處理問題

問題	建議
設備無法送入紙張。 液晶螢幕上顯示 〔No Paper〕或卡紙訊息。	■ 如果紙匣中無紙，請放入一疊新紙。 ■ 如果紙匣有紙，請確保紙張平順。如果紙張捲曲，應將其弄平。有時取出紙張，翻面後再放回紙匣會有所幫助。 ■ 減少紙匣中的紙張數量，再試一次。 ■ 確保沒有在印表機驅動程式中選擇手動進紙模式。 ■ 清潔選紙滾軸。請參閱*進階使用說明書附錄 A* 中的*清潔選紙滾軸*。 ■ 如果液晶螢幕上顯示卡紙訊息且設備仍然存在問題，請參閱第 70 頁上的 *錯誤和維護訊息*。
如何使用信封進行列印？	可從手動進紙槽送入信封。必須將應用程式設定為列印您正在使用的信封尺寸。通常是在應用程式的 Page Setup 或 Document Setup 選單中進行設定。
可使用哪些紙張？	可使用薄紙、普通紙、銅版紙、再生紙、信封和雷射印表機的專用標籤紙。(更多詳細資訊，請參閱第 18 頁上的 *可使用的紙張和其他列印媒體*。) 可從手動進紙槽送入信封。
出現卡紙。	清除卡紙。(請參閱第 79 頁上的 *卡紙*。)

列印品質問題

問題	建議
列印頁捲曲。	■ 低品質薄紙或厚紙，或者未在建議的紙張面上進行列印時，均可能引起此問題。嘗試將紙匣中的紙疊翻面。 ■ 確保所選紙張類型與所使用的列印紙材類型匹配。(請參閱第 18 頁上的 *可使用的紙張和其他列印媒體*。)
列印頁上有污點。	紙張類型設定可能與所使用列印紙材類型不匹配，或者列印紙材過厚或表面粗糙。(請參閱第 18 頁上的 *可使用的紙張和其他列印媒體* 和*軟體使用說明書* 中的*基本標籤*。)

B

列印品質問題 (繼續)

問題	建議
列印輸出過淺。	■ 如果複印或列印收到的傳真時出現此問題，請在設備的選單設定中將碳粉節省模式切換為 Off。(請參閱*進階使用說明書第 1 章* 中的*節省碳粉*。) ■ 在印表機驅動程式的**進階**標籤中，將碳粉節省模式設定為關。(請參閱*軟體使用說明書* 中的*進階標籤*。)

網路問題 (僅適用網路機型)

問題	建議
無法透過有線網路列印。	若您有網路問題，請參閱*網路使用說明書* 以取得更多資訊。 確認您的設備已開機、連線正常，並處於準備就緒模式。列印網路組態清單，查看您目前的網路設定。(請參閱*進階使用說明書第 6 章* 中的*報告*。) 將 LAN 纜線重新連接至集線器，驗證纜線與網路連線良好。可能的話，請嘗試使用不同的纜線將設備連線至集線器上的不同連接埠。您可從網路控制台選單檢查目前的有線網路狀態。
網路掃描功能無法運作。	**(Windows®)** 必須設定第三方安全性 / 防火牆軟體，以允許網路掃描。若要將連接埠 54925 新增至網路掃描，請輸入下列資訊： ■ 在名稱中：輸入任何說明，如 Brother NetScan。 ■ 在連接埠號碼中：輸入 54925。 ■ 在通訊協定中：已選取 UDP。 請參閱第三方安全性 / 防火牆軟體隨附的指示手冊，或聯絡軟體廠商。 如需更多資訊，請前往 http://solutions.brother.com/，閱讀 FAQs 與故障排除建議。 **(Macintosh 用戶)** ■ 網路掃描功能可能由於防火牆設定而無法運作。請變更或停用防火牆設定。若您使用第三方的個人防火牆軟體，請參閱軟體的使用說明書，或聯絡軟體廠商。 ■ 點擊 **Macintosh HD**/**資源庫**/**Printers**/**Brother**/**Utilities**/**DeviceSelector**，然後從**裝置選擇器**應用程式中重新選擇您的設備。您也可以從 ControlCenter2 的型號清單中重新選擇您的設備。

網路問題 (僅適用網路機型) (繼續)

問題	建議
網路 PC-Fax 接收功能無法運作。	**(僅限 Windows®)** 必須設定第三方安全性 / 防火牆軟體，以允許網路 PC-Fax 接收。若要將連接埠 54926 新增至網路 PC-Fax 接收，請輸入下列資訊： ■ 在名稱中：輸入任何說明，如 Brother PC-Fax 接收。 ■ 在連接埠號碼中：輸入 54926。 ■ 在通訊協定中：已選取 UDP。 請參閱第三方安全性 / 防火牆軟體隨附的指示手冊，或聯絡軟體廠商。 如需更多資訊，請前往 http://solutions.brother.com/，閱讀 FAQs 與故障排除建議。
您的電腦找不到您的設備。	**(Windows®)** 您電腦上的防火牆設定可能拒絕必要網路連線。(更多詳細資訊，請參閱上述指示。) **(Macintosh 用戶)** ■ 電腦可能由於防火牆設定而無法偵測到設備。請變更或停用防火牆設定。若您使用第三方的個人防火牆軟體，請參閱軟體的使用說明書，或聯絡軟體廠商。 ■ 點擊 **Macintosh HD/資源庫/Printers/Brother/Utilities/DeviceSelector**，然後從**裝置選擇器**應用程式中重新選擇您的設備。您也可以從 ControlCenter2 的型號清單中重新選擇您的設備。
無法連線到無線網路。(MFC-7860DW)	使用 〔WLAN Report〕 調查問題。按**功能 (Menu)**、**5**、**7** 鍵，再按**啟動 (Start)** 鍵。更多詳細資訊，請參閱*快速安裝指南*。

其他

問題	建議
設備無法啟動。	電源連接的不利因素 (閃電或電流突波等) 可能觸發了設備的內部安全機制。關閉設備電源開關，然後拔下電源插頭。等待 10 分鐘，然後重新插入電源插頭並打開設備電源開關。 如果問題仍未解決，請關閉設備電源開關。將電源插頭插入其他確定可以正常運作的插座中，然後打開設備電源開關。

B

設定撥號音偵測

將撥號音偵測設為 〔Detection〕可能縮短撥號音偵測暫停。

1. 按**功能 (Menu)**、**0**、**4** 鍵。

```
Initial Setup
4.Dial Tone
```

2. 按 ▲ 或 ▼ 鍵選擇 〔Detection〕或 〔No Detection〕。
   按 **OK** 鍵。

3. 按**停止 / 退出 (Stop/Exit)** 鍵。

電話線路干擾

若您可能由於電話線路的干擾而無法傳送或接收傳真，建議您調整相容性設定，降低傳真作業的數據機速度。

1. 按**功能 (Menu)**、**2**、**0**、**1** 鍵。

```
Miscellaneous
1.Compatibility
```

2. 按 ▲ 或 ▼ 鍵選擇 〔Basic(for VoIP)〕、〔Normal〕或〔High〕(MFC-7860DW)。

   - 〔Basic(for VoIP)〕將數據機速度降到 9600 bps，並關閉錯誤修正模式 (ECM)。

     對於獨立電話線路：若您經常遇到獨立電話線路的干擾，請嘗試此設定。

     若您使用 VoIP：VoIP 服務供應商使用不同標準的傳真支援。若您經常遇到傳真傳輸錯誤，請嘗試此設定。

   - 〔Normal〕會將數據機速度設定為 14400 bps。

   - 〔High〕會將數據機速度設定為 33600 bps (僅限 MFC-7860DW)。

   按 **OK** 鍵。

3. 按**停止 / 退出 (Stop/Exit)** 鍵。

註釋

將相容性變更為 〔Basic(for VoIP)〕時，唯有傳真發送可使用 ECM 功能。

改善列印品質

若您有列印品質問題，請先列印測試頁 (**功能 (Menu)**、**4**、**2**、**3**)。如果印出文件品質良好，可能不是設備的問題。請檢查介面傳輸線連接或嘗試列印其他文件。如果設備的列印輸出或測試頁存在品質問題，請先依照以下步驟進行檢查。然後，如列印品質問題仍未解決，請依照下表進行檢查並遵循相關建議執行操作。

註釋

如果使用非 Brother 原廠耗材，可能會影響列印品質、硬體效能及設備穩定性。

1. 為了實現最佳列印品質，Brother 建議您使用推薦的紙張。檢查您使用的紙張是否符合我們的規格。(請參閱第 18 頁上的 *可使用的紙張和其他列印媒體*。)
2. 確保已正確安裝感光滾筒及碳粉匣。

品質不佳的範例	建議
 暗淡	■ 取出感光滾筒及碳粉匣組件。用雙手平握組件，左右輕輕搖晃數次，以搖勻碳粉匣內部的碳粉。 ■ 按**功能 (Menu)**、**1**、**8** 鍵，檢查 〔Replace Toner〕的碳粉設定是否為 〔Continue〕(連續模式)。(請參閱*進階使用說明書第 1 章* 中的*碳粉設定*。) ■ 檢查設備的使用環境。潮濕、高溫等條件都可能導致此列印問題。(請參閱*安全與法規手冊*。) ■ 如果全頁都很淡，可能已開啟碳粉節省模式。在設備選單設定中關閉 〔Toner Save〕模式，或者在驅動程式的印表機**內容**中關閉**省碳粉**模式。(請參閱*進階使用說明書第 1 章* 中的*節省碳粉* 或*軟體使用說明書* 中的*進階標籤*。) ■ 清潔感光滾筒中的電極絲。(請參閱第 64 頁上的 *清潔電極絲*。) ■ 裝入新的碳粉匣。(請參閱第 59 頁上的 *更換碳粉匣*。) ■ 裝入新的感光滾筒。(請參閱第 65 頁上的 *更換感光滾筒*。)

B

品質不佳的範例	建議
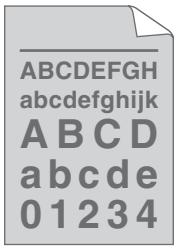 灰色背景	■ 確保您使用的紙張符合我們的規格。(請參閱第 18 頁上的 *可使用的紙張和其他列印媒體*。) ■ 檢查設備的使用環境。高溫及高濕度等條件可能會增加背景陰影的數量。(請參閱*安全與法規手冊*。) ■ 裝入新的碳粉匣。(請參閱第 59 頁上的 *更換碳粉匣*。) ■ 裝入新的感光滾筒。(請參閱第 65 頁上的 *更換感光滾筒*。)
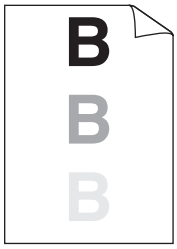 重疊影像	■ 確保您使用的紙張符合我們的規格。表面粗糙的紙張或較厚的列印紙材可能會導致此問題。(請參閱第 18 頁上的 *可使用的紙張和其他列印媒體*。) ■ 確保您在印表機驅動程式或設備的紙張類型選單設定中選擇了正確的紙材類型。(請參閱第 18 頁上的 *可使用的紙張和其他列印媒體* 和*軟體使用說明書* 中的*基本標籤*。) ■ 在印表機驅動程式中選擇**減少殘影**模式。(請參閱*軟體使用說明書* 中的*殘影減少設定*。) ■ 裝入新的碳粉匣。(請參閱第 59 頁上的 *更換碳粉匣*。) ■ 裝入新的感光滾筒。(請參閱第 65 頁上的 *更換感光滾筒*。) ■ 定影器可能髒污。請致電 Brother 客服中心。
 碳粉污點	■ 確保您使用的紙張符合我們的規格。表面粗糙的紙張可能會導致此問題。(請參閱第 18 頁上的 *可使用的紙張和其他列印媒體*。) ■ 清潔電極絲和感光滾筒。(請參閱第 64 頁上的 *清潔電極絲* 和*進階使用說明書附錄 A* 中的*清潔感光滾筒*。) ■ 感光滾筒可能受損。裝入新的感光滾筒。(請參閱第 65 頁上的 *更換感光滾筒*。) ■ 定影器可能髒污。請致電 Brother 客服中心。

品質不佳的範例	建議
 空心列印	■ 確保您使用的紙張符合我們的規格。(請參閱第 18 頁上的 *可使用的紙張和其他列印媒體*。) ■ 在印表機驅動程式中選擇**厚紙**、在設備的紙張類型選單設定中選擇 〔Thick〕或使用比目前所用紙張更薄的紙張。(請參閱第 18 頁上的 *紙張類型* 和*軟體使用說明書* 中的*基本標籤*。) ■ 檢查設備的使用環境。高濕度等條件可能會導致空心列印。(請參閱*安全與法規手冊*。) ■ 感光滾筒可能受損。裝入新的感光滾筒。(請參閱第 65 頁上的 *更換感光滾筒*。)
 全黑	■ 推動綠色滑塊，以清潔感光滾筒內的電極絲。務必將綠色滑塊推回原位 (▲)。(請參閱第 64 頁上的 *清潔電極絲*。) ■ 感光滾筒可能受損。裝入新的感光滾筒。(請參閱第 65 頁上的 *更換感光滾筒*。) ■ 定影器可能髒污。請致電 Brother 客服中心。
  頁面出現白色橫線	■ 確保您使用的紙張符合我們的規格。表面粗糙的紙張或較厚的列印紙材可能會導致問題。 ■ 確保您在印表機驅動程式或設備的紙張類型選單設定中選擇了正確的紙材類型。(請參閱第 18 頁上的 *可使用的紙張和其他列印媒體* 和*軟體使用說明書* 中的*基本標籤*。) ■ 此問題可能會自動消失。列印多頁以清除此問題，尤其是長時間沒有使用設備時。 ■ 感光滾筒可能受損。裝入新的感光滾筒。(請參閱第 65 頁上的 *更換感光滾筒*。)

B

品質不佳的範例	建議
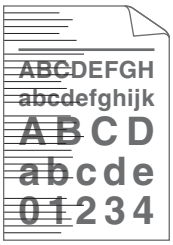 **頁面出現橫線**	■ 清潔感光滾筒中的電極絲。(請參閱第 64 頁上的 *清潔電極絲*。) ■ 感光滾筒可能受損。裝入新的感光滾筒。(請參閱第 65 頁上的 *更換感光滾筒*。)
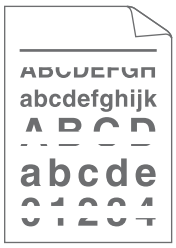 **頁面出現白色的橫向線條、條紋或稜紋**	■ 檢查設備的使用環境。高濕度及高溫等條件可能會導致此列印品質問題。 ■ 如果列印數頁後仍無法解決此問題，請裝入新的感光滾筒。(請參閱第 65 頁上的 *更換感光滾筒*。)
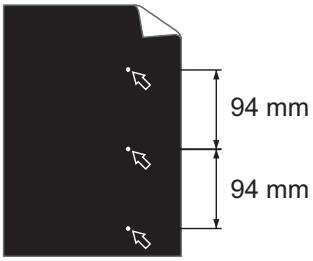 黑色文字和圖像上有 94 mm 間隔的白點 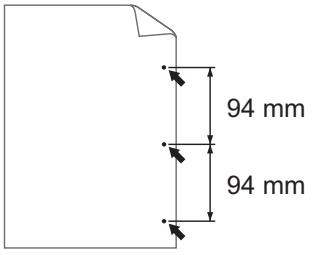 94 mm 間隔的黑點	■ 複印 10 份空白紙張。(請參閱第 50 頁上的 *如何複印*。) 如果問題仍未解決，標籤的黏膠可能附著在 OPC 感光鼓表面上。清潔感光滾筒。(請參閱*進階使用說明書附錄 A* 的*清潔感光滾筒*。) ■ 感光滾筒可能受損。裝入新的感光滾筒。(請參閱第 65 頁上的 *更換感光滾筒*。)

品質不佳的範例	建議
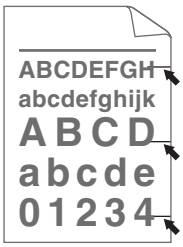 **頁面出現黑色的橫向碳粉污痕**	■ 如果您使用的是雷射印表機專用標籤紙，紙張上的黏膠有時會附著在 OPC 感光鼓表面上。清潔感光滾筒。(請參閱*進階使用說明書附錄 A* 的*清潔感光滾筒*。) ■ 確保您使用的紙張符合我們的規格。(請參閱第 18 頁上的 *可使用的紙張和其他列印媒體*。) ■ 切勿使用有迴紋針或訂書針的紙張，否則會刮損感光鼓表面。 ■ 如果拆封後的感光滾筒暴露在陽光直射或室內光線下，可能會受損。 ■ 碳粉匣可能受損。裝入新的碳粉匣。(請參閱第 59 頁上的 *更換碳粉匣*。) ■ 感光滾筒可能受損。裝入新的感光滾筒。(請參閱第 65 頁上的 *更換感光滾筒*。)
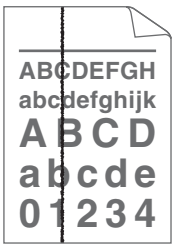 **頁面出現黑色直線** 列印頁有垂直的碳粉污漬。	■ 推動綠色滑塊，以清潔感光滾筒內的電極絲。(請參閱第 64 頁上的 *清潔電極絲*。) ■ 確保電極絲的綠色滑塊處於原位 (▲)。 ■ 感光滾筒可能受損。裝入新的感光滾筒。(請參閱第 65 頁上的 *更換感光滾筒*。) ■ 碳粉匣可能受損。裝入新的碳粉匣。(請參閱第 59 頁上的 *更換碳粉匣*。) ■ 定影器可能髒污。請致電 Brother 客服中心。
 頁面出現白色直線	■ 碳粉匣可能受損。裝入新的碳粉匣。(請參閱第 59 頁上的 *更換碳粉匣*。) ■ 感光滾筒可能受損。裝入新的感光滾筒。(請參閱第 65 頁上的 *更換感光滾筒*。) ■ 按**功能 (Menu)**、**1**、**8** 鍵，檢查 〔Replace Toner〕的碳粉設定是否為 〔Continue〕(連續模式)。(請參閱*進階使用說明書第 1 章* 中的*碳粉設定*。) ■ 確保設備內部沒有卡住碎紙阻擋掃描器。

B

品質不佳的範例	建議
 頁面扭曲	■ 確保紙張或其他列印紙材已正確放入紙匣，而且紙疊旁的指示不會太緊或太鬆。 ■ 正確設定紙張指示。(請參閱第 10 頁上的 *裝入紙張*。) ■ 如果您正在使用手動進紙槽，請參閱第 12 頁上的 *將紙張裝入手動進紙槽*。 ■ 紙匣可能太滿。(請參閱第 10 頁上的 *裝入紙張*。) ■ 檢查紙張類型和品質。(請參閱第 18 頁上的 *可使用的紙張和其他列印媒體*。) ■ 檢查設備內部是否有碎紙等鬆散的物體。 ■ 確保後蓋內側的兩個綠色信封桿處於相同的位置。 ■ 確保後蓋內側的兩個灰色防捲曲拉桿處於相同的位置。 ■ 如果僅在雙面列印時發生此問題，請檢查雙面紙匣中是否有碎紙，確保雙面紙匣已完全插入且後蓋已完全關上。
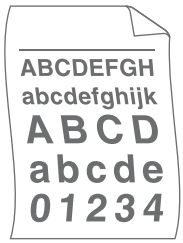 **捲曲不平**	■ 檢查紙張類型和品質。高溫和高濕度都會導致紙張捲曲。(請參閱第 18 頁上的 *可使用的紙張和其他列印媒體*。) ■ 若您不是經常使用設備，可能是紙張放在紙匣太久。請翻轉紙匣中的紙疊，使用背面列印。您也可展開紙疊將紙打散之後，將紙張頭尾對調。 ■ 打開後蓋 (正面朝上出紙匣)，讓設備可以將已列印頁面輸出到正面朝上出紙匣。 ■ 如果不是使用建議的紙張，請選擇印表機驅動程式中的**改善紙張捲曲**模式。(請參閱*軟體使用說明書* 中的 *其他列印選項* (適用於 Windows®) 或*列印設定* (適用於 Macintosh)。)
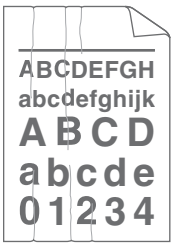 **皺摺或摺痕**	■ 確保正確放入紙張。(請參閱第 10 頁上的 *裝入紙張*。) ■ 檢查紙張類型和品質。(請參閱第 18 頁上的 *可使用的紙張和其他列印媒體*。) ■ 將紙匣中的紙疊翻面，或將紙匣中的紙張頭尾對調。

品質不佳的範例	建議
 信封變皺	■ 列印信封時，確保已拉下後蓋內的兩個綠色信封桿。 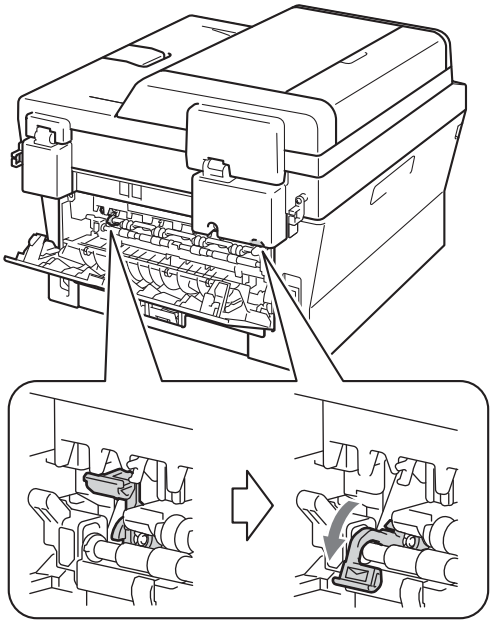 **註釋** 列印完畢後，打開後蓋並將兩個綠色桿歸回原位。

B

品質不佳的範例	建議
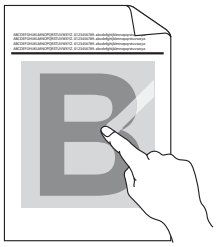 附著力不佳	■ 打開後蓋，確保左右兩側的綠色信封桿處於向上位置。 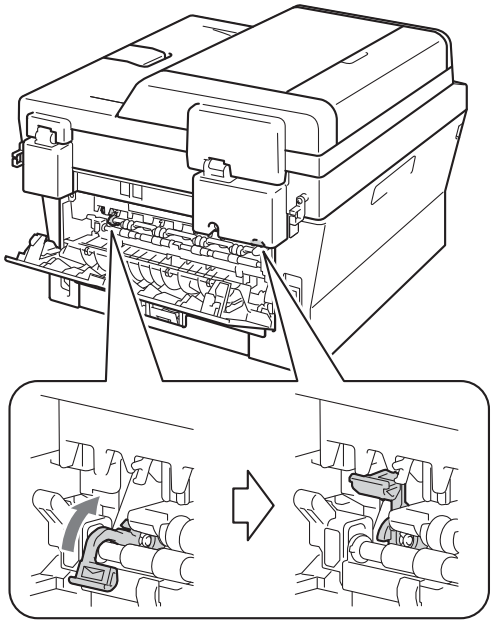 ■ 在印表機驅動程式中選擇**增強碳粉附著力**模式。(請參閱*軟體使用說明書* 中的*其他列印選項* (適用於 Windows®) 或*列印設定* (適用於 Macintosh)。) 如果此選項無法有效改善問題，請選擇**媒體類型**設定中的**加厚紙**。

品質不佳的範例	建議
 捲曲	■ 如果不是使用建議的紙張，請選擇印表機驅動程式中的**改善紙張捲曲**模式。(請參閱*軟體使用說明書* 中的*其他列印選項* (適用於 Windows®) 或*列印設定* (適用於 Macintosh)。) ■ 將紙匣中的紙張翻面，再印一次。(不包括信箋紙) 如果問題仍然存在，請按照下列步驟切換防捲曲拉桿： 1 打開後蓋。 2 抬起拉桿 (1)，然後按箭頭方向推動兩個灰色拉桿 (2)。 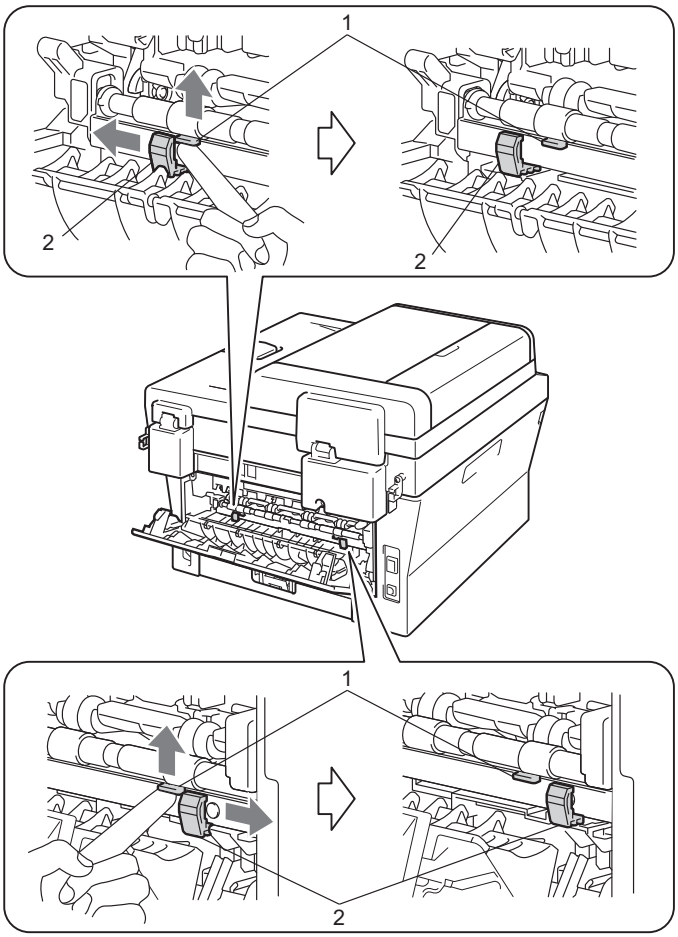

品質不佳的範例	建議
 捲曲	■ 抬起出紙匣支撐翼板。 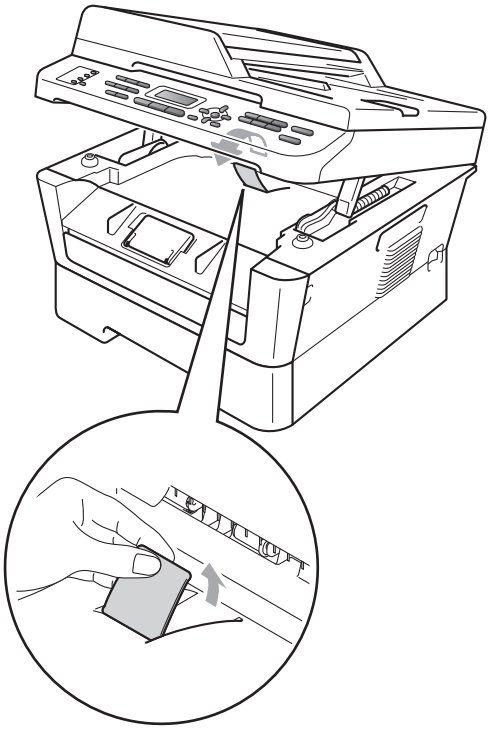

設備資訊

查看序號

您可以在液晶螢幕上查看設備的序號。

1. 對於 MFC-7360 和 MFC-7460DN，請按**功能 (Menu)**、**6**、**1** 鍵。
   對於 MFC-7860DW，請按**功能 (Menu)**、**7**、**1** 鍵。

   ```
   Machine Info.
   1.Serial No.
   ```

2. 設備會在液晶螢幕上顯示設備的序號。
3. 按**停止 / 退出 (Stop/Exit)** 鍵。

重設功能

可執行以下重設功能：

1 （僅適用網路機型） 〔Network〕

您可將密碼和 IP 位址資訊等內部列印伺服器重設回出廠預設值。

2 〔Address & Fax〕

位址與傳真會重設下列設定：

- 通訊錄

  （快捷鍵撥號 / 快速撥號 / 設定群組）
- 記憶體中設定的傳真工作

  （輪詢 TX，延遲傳真）
- 站點 ID

  （名稱與號碼）
- 封面訊息

  （註解）
- 遠端傳真選項

  （遠端存取代碼、傳真儲存、傳真轉送、分頁與 PC-Fax)
- 報告設定

  （傳輸驗證報告 / 電話索引清單 / 傳真日誌）
- 設定鎖定密碼

3 〔All Settings〕

您可將所有設備設定重設回出廠預設值。

Brother 強烈建議您處置本設備時執行此操作。

註釋

拔掉介面傳輸線之後，您才可以選擇〔Network〕或〔All Settings〕。

B

如何重設設備

1. 按**功能 (Menu)**、**0** 鍵。
2. 按 ▲ 或 ▼ 鍵以顯示 〔Reset〕。
   按 **OK** 鍵。
3. 按 ▲ 或 ▼ 鍵選擇您想使用的重設功能。
   按 **OK** 鍵。
4. 執行以下操作之一：
   - 若要重設設定，請按 **1** 鍵，移至步驟 ❺。
   - 若要不進行變更而退出，請按 **2** 鍵，移至步驟 ❻。
5. 會要求您重設設備。執行以下操作之一：
   - 若要重設設備，請按 **1** 鍵。設備將開始重設。
   - 若退出而不重設設備，請按 **2** 鍵。移至步驟 ❻。
6. 按**停止 / 退出 (Stop/Exit)** 鍵。

註釋

亦可重設網路設定。

- 對於 MFC-7460DN，請按**功能 (Menu)**、**5**、**0** 鍵。
- 對於 MFC-7860DW，請按**功能 (Menu)**、**6**、**0** 鍵。

C 選單和功能

螢幕程式設計

本設備設計獨特，讓您能夠方便地使用功能鍵進行螢幕程式設計。

我們製作了詳細的螢幕提示，以幫助您更好地對您的設備進行程式設計。您只需遵循螢幕上的提示執行操作，便能完成選單項目和程式設計選項的設置。

選單表

您可以使用第 114 頁上的 *選單表*對您的設備進行程式設計。選單表列出了選單項目和項目選項。按**功能 (Menu)** 鍵接著選單編號，以對您的設備進行程式設計。例如，若要將〔Beeper〕音量設為〔Low〕：

1. 按**功能 (Menu)**、**1**、**3**、**2** 鍵。
2. 按 ▲ 或 ▼ 鍵選擇〔Low〕。
3. 按 **OK** 鍵。

如何存取選單模式

1. 按**功能 (Menu)** 鍵。
2. 選擇一個選項。
   - 按 **1** 鍵前往一般設定選單。
   - 按 **2** 鍵前往傳真選單。
   - 按 **3** 鍵前往複印選單。

   (MFC-7860DW)
   - 按 **4** 鍵前往印表機選單。
   - 按 **5** 鍵前往列印報告選單。
   - 按 **6** 鍵前往網路選單。
   - 按 **7** 鍵前往設備資訊選單。

   (MFC-7460DN)
   - 按 **4** 鍵前往列印報告選單。
   - 按 **5** 鍵前往網路選單。
   - 按 **6** 鍵前往設備資訊選單。

   (MFC-7360)
   - 按 **4** 鍵前往列印報告選單。
   - 按 **5** 鍵前往設備資訊選單。
   - 按 **9** 鍵前往服務選單。[1]
   - 按 **0** 鍵前往初始設定選單。

   [1] 只在液晶螢幕顯示錯誤訊息時出現。

   亦可按 ▲ 或 ▼ 鍵，滾動瀏覽各級別選單。
3. 當液晶螢幕上顯示您需要的選項時，按 **OK** 鍵。
   液晶螢幕上會顯示下一級選單。
4. 按 ▲ 或 ▼ 鍵滾動到下一個選單項目。
5. 按 **OK** 鍵。
   當您完成一個選項設定時，液晶螢幕上會顯示〔Accepted〕。
6. 按**停止/退出 (Stop/Exit)** 鍵退出選單模式。

選單表

出廠設定以粗體顯示，並帶有星號。

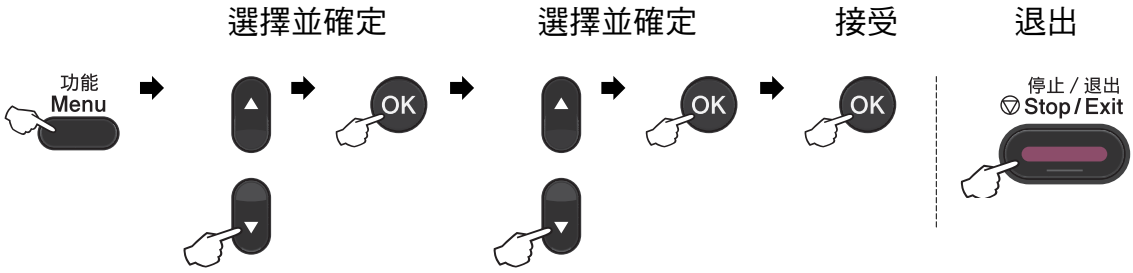

一級選單	二級選單	三級選單	四級選單	選項	說明	頁碼
(1.General Setup)	(1.Mode Timer)	—	—	(0 Sec) (30 Secs) (1 Min) **(2 Mins) *** (5 Mins) (Off)	設定返回傳真模式的時間，以及使用安全功能鎖時，設備從單一使用者變更為公共使用者模式的時間。	請參閱 [1]。
	(2.Paper)	(1.Paper Type)	—	(Thin) **(Plain) *** (Thick) (Thicker) (Recycled Paper) (Label)	設定紙匣中的紙張類型。	18
		(2.Paper Size)	—	**(A4) *** (Letter) (Legal) (Executive) (A5) (A5 L) (A6) (B5) (B6) (Folio)	設定紙匣中的紙張尺寸。	

1 請參閱*進階使用說明書*。
2 請參閱*軟體使用說明書*。

出廠設定以粗體顯示，並帶有星號。

一級選單	二級選單	三級選單	四級選單	選項	說明	頁碼
(1.General Setup) (接上頁)	(3.Volume)	(1.Ring)	—	(Off) (Low) **(Med)** * (High)	調整鈴聲音量。	請參閱[1]。
		(2.Beeper)	—	(Off) (Low) **(Med)** * (High)	調整提示聲(嗶聲)音量。	
		(3.Speaker)	—	(Off) (Low) **(Med)** * (High)	調整喇叭音量。	
	(4.Ecology)	(1.Toner Save)	—	(On) **(Off)** *	增加碳粉匣可列印的頁數。	
		(2.Sleep Time)	—	可選範圍視型號而定。 **(003Min)** *	省電。	
	(5.LCD Contrast)	—	—	(-□□□□■+) (-□□□■□+) **(-□□■□□+)** * (-□■□□□+) (-■□□□□+)	調整液晶螢幕的對比度。	
	(6.Security)	(1.TX Lock) (MFC-7360 和 MFC-7460DN)	—	—	禁止接收傳真以外的大部分操作。	

1 請參閱*進階使用說明書*。
2 請參閱*軟體使用說明書*。

出廠設定以粗體顯示，並帶有星號。

C

一級選單	二級選單	三級選單	四級選單	選項	說明	頁碼
〔1.General Setup〕 （接上頁）	〔6.Security〕 （接上頁）	〔1.Function Lock〕 (MFC-7860DW)	—	—	可對多達 25 名個人使用者及其他所有未授權的公共使用者，限制所選設備操作。	請參閱 [1]。
		〔2.Setting Lock〕	—	—	防止未授權使用者變更設備的目前設定。	
	〔7.Glass ScanSize〕 (MFC-7360)	—	—	〔Letter〕 **〔A4〕 ***	將掃描器玻璃平台的掃描區域調整為文件大小。	27
	〔7.Document Scan〕 (MFC-7460DN 和 MFC-7860DW)	〔1.Glass ScanSize〕	—	〔Letter〕 **〔A4〕 ***	將掃描器玻璃平台的掃描區域調整為文件大小。	27
		〔2.File Size〕	〔1.Color〕	〔Small〕 **〔Middle〕 *** 〔Large〕	您可設定設備的掃描解析度預設值。	請參閱 [2]。
			〔2.Gray〕	〔Small〕 **〔Middle〕 *** 〔Large〕		
	〔8.Replace Toner〕	—	—	〔Continue〕 **〔Stop〕 ***	設備會停止列印，直到更換碳粉匣為止。	請參閱 [1]。

1 請參閱*進階使用說明書*。
2 請參閱*軟體使用說明書*。

出廠設定以粗體顯示，並帶有星號。

一級選單	二級選單	三級選單	選項	說明	頁碼
〔2.Fax〕	〔1.Setup Receive〕 (僅限傳真模式)	〔1.Ring Delay〕	〔00〕 〔01〕 **〔02〕 *** 〔03〕 〔04〕	設定設備在僅限傳真或傳真 / 電話模式中回應前的鈴聲數。	31
		〔2.F/T Ring Time〕	**〔20 Secs〕 *** 〔30 Secs〕 〔40 Secs〕 〔70 Secs〕	設定傳真 / 電話模式中的 / 兩聲鈴聲時間。	31
		〔3.Easy Receive〕	**〔On〕 *** 〔Off〕	不按**啟動 (Start)** 鍵即接收傳真訊息。	32
		〔4.Remote Codes〕	**〔On〕** * (*51, #51) 〔Off〕	讓您以同一線路上的分機電話接聽所有來電，並使用代碼開啟或關閉設備。您可設定個人化代碼。	39
	[1] 請參閱*進階使用說明書*。				
	出廠設定以粗體顯示，並帶有星號。				

C

一級選單	二級選單	三級選單	選項	說明	頁碼
〔2.Fax〕 （接上頁）	〔1.Setup Receive〕 （僅限傳真模式） （接上頁）	〔5.Auto Reduction〕	**〔On〕** * 〔Off〕	縮小內送傳真的大小。	請參閱[1]。
		〔6.Print Density〕	〔-□□□□■+〕 〔-□□□■□+〕 **〔-□□■□□+〕** * 〔-□■□□□+〕 〔-■□□□□+〕	讓列印結果更深或更淺。	
		〔7.Polling RX〕	—	讓您的設備可從其他傳真機取得傳真。	
		〔8.Fax Rx Stamp〕	〔On〕 **〔Off〕** *	在收到的傳真上方列印接收時間與日期。	
		〔9.Duplex〕 (MFC-7460DN 和 MFC-7860DW)	〔On〕 **〔Off〕** *	將接收傳真列印於紙張雙面。	
	〔2.Setup Send〕 （僅限傳真模式）	**〔1.Contrast〕**	**〔Auto〕** * 〔Light〕 〔Dark〕	變更您所發送的傳真對比。	
		〔2.Fax Resolution〕	**〔Standard〕** * 〔Fine〕 〔S.Fine〕 〔Photo〕	設定外送傳真的預設解析度。	
		〔3.Delayed Fax〕	〔Set Time=00:00〕	以 24 小時格式，設定要發送延遲傳真的時間。	

[1] 請參閱*進階使用說明書*。

出廠設定以粗體顯示，並帶有星號。

一級選單	二級選單	三級選單	選項	說明	頁碼
〔2.Fax〕 （接上頁）	〔2.Setup Send〕 （僅限傳真模式） （接上頁）	〔4.Batch TX〕	〔On〕 **〔Off〕 ***	將要傳送到相同傳真號碼的延遲傳真，合併在同時間一次送出。	請參閱[1]。
		〔5.Real Time TX〕	〔Next Fax:On〕 〔Next Fax:Off〕 〔On〕 **〔Off〕 ***	不使用記憶體傳送傳真。	
		〔6.Polled TX〕	〔On〕 **〔Off〕 ***	在設備上設定一份文件可讓其他傳真機索取。	
		〔7.Coverpg Setup〕	〔Next Fax:On〕 〔Next Fax:Off〕 〔On〕 **〔Off〕 *** 〔Print Sample〕	自動傳送您編寫的封面頁。	
		〔8.Coverpage Msg〕	—	設定您在傳真封面頁的自訂評論。	
		〔9.Overseas Mode〕	〔On〕 **〔Off〕 ***	若您無法發送海外傳真，請將此設為 On。	

[1] 請參閱*進階使用說明書*。

出廠設定以粗體顯示，並帶有星號。

C

一級選單	二級選單	三級選單	選項	說明	頁碼
〔2.Fax〕 （接上頁）	〔3.Address Book〕	〔1.One Touch Dial〕	—	儲存多達 8 組快捷鍵撥號，讓您只需按下單一按鍵（和**啟動 (Start)** 鍵）即可撥號。	43
		〔2.Speed Dial〕	—	儲存多達 200 組快速撥號，讓您只需按下幾個按鍵（和**啟動 (Start)** 鍵）即可撥號。	45
		〔3.Setup Groups〕	—	設定多達 8 個群組號碼，以進行廣播。	請參閱[1]。
	〔4.Report Setting〕	〔1.Transmission〕	〔On〕 〔On+Image〕 **〔Off〕 *** 〔Off+Image〕	設定傳輸驗證報告的初始設定。	27
[1] 請參閱*進階使用說明書*。					
出廠設定以粗體顯示，並帶有星號。					

一級選單	二級選單	三級選單	選項	說明	頁碼
〔2.Fax〕 （接上頁）	〔4.Report Setting〕 （接上頁）	〔2.Journal Period〕	〔Off〕 **〔Every 50 Faxes〕** * 〔Every 6 Hours〕 〔Every 12 Hours〕 〔Every 24 Hours〕 〔Every 2 Days〕 〔Every 7 Days〕	設定自動列印傳真日誌的時間間隔。	請參閱[1]。
	〔5.Remote Fax Opt〕	〔1.Fwd/Page/Store〕 （備份列印）	**〔Off〕** * 〔Fax Forward〕 〔Paging〕 〔Fax Storage〕 〔PC Fax Receive〕	將設備設定為轉送傳真訊息、撥打您的呼叫器，或將內送傳真儲存在記憶體（讓您可從設備以外的其他位置擷取），或將傳真發送到您的電腦。 若您選擇傳真轉送或 PC-Fax 接收，可開啟備份列印安全功能。	
		〔2.Remote Access〕	---*	設定您自己的遠端擷取代碼。	
		〔3.Print Fax〕	—	列印儲存於記憶體的內送傳真。	
	〔6.Dial Restrict.〕	〔1.Dial Pad〕	**〔Off〕** * 〔Enter # twice〕 〔On〕	您可將設備設定為使用撥號盤時限制撥號。	
		〔2.One Touch Dial〕	**〔Off〕** * 〔Enter # twice〕 〔On〕	您可將設備設定為限制撥打快捷鍵號碼。	
		〔3.Speed Dial〕	**〔Off〕** * 〔Enter # twice〕 〔On〕	您可將設備設定為限制撥打快速撥號號碼。	
	〔7.Remaining Jobs〕	—	—	您可查看記憶體中的工作，讓您取消排程的工作。	

[1] 請參閱*進階使用說明書*。

出廠設定以粗體顯示，並帶有星號。

C

一級選單	二級選單	三級選單	選項	說明	頁碼
〔2.Fax〕 （接上頁）	〔0.Miscellaneous〕	〔1.Compatibility〕	**〔Normal〕** * 〔Basic(for VoIP)〕 (MFC-7360 和 MFC-7460DN) **〔High〕** * 〔Normal〕 〔Basic(for VoIP)〕 (MFC-7860DW)	調整相容性，以處理傳輸困難。 VoIP 服務供應商使用不同標準的傳真支援。若您經常遇到傳真傳輸錯誤，請選擇〔Basic(for VoIP)〕。	100
		〔2.Distinctive〕	**〔Off〕** * 〔Set〕	使用電話公司的特殊鈴聲服務，以設備註冊鈴聲模式。	34
		〔3.Caller ID〕	〔Display#〕 〔Print Report〕	檢視或列印儲存於記憶體的前 30 通來電顯示清單。	-
	[1] 請參閱*進階使用說明書*。				
	出廠設定以粗體顯示，並帶有星號。				

一級選單	二級選單	三級選單	選項	說明	頁碼
〔3.Copy〕	〔1.Quality〕	—	**〔Auto〕** * 〔Text〕 〔Photo〕 〔Graph〕	您可以選擇符合您原稿類型的複印解析度。	請參閱[1]。
	〔2.Brightness〕	—	〔-□□□□■+〕 〔-□□□■□+〕 **〔-□□■□□+〕** * 〔-□■□□□+〕 〔-■□□□□+〕	調整複印對比。	
	〔3.Contrast〕	—	〔-□□□□■+〕 〔-□□□■□+〕 **〔-□□■□□+〕** * 〔-□■□□□+〕 〔-■□□□□+〕	調整複印對比度。	
	[1] 請參閱*進階使用說明書*。				
	出廠設定以粗體顯示，並帶有星號。				

一級選單	二級選單	三級選單	選項	說明	頁碼
〔4.Printer〕 (MFC-7860DW)	〔1.Emulation〕	—	**〔Auto〕 *** 〔HP LaserJet〕 〔BR-Script 3〕	選擇印表機語言模擬方式。	請參閱[1]。
	〔2.Print Options〕	〔1.Internal Font〕	〔1.HP LaserJet〕 〔2.BR-Script 3〕	列印設備內部字型清單。	
		〔2.Configuration〕	—	列印設備印表機設定清單。	
		〔3.Test Print〕	—	列印測試頁。	
	〔3.Duplex〕	—	**〔Off〕 *** 〔On(Long Edge)〕 〔On(Short Edge)〕	啟用或停用雙面列印。亦可為雙面列印選擇長邊或短邊。	
	〔4.Reset Printer〕	—	〔1.Reset〕 〔2.Exit〕	將印表機設定恢復為出廠預設設定。	

[1] 請參閱*軟體使用說明書*。

出廠設定以粗體顯示，並帶有星號。

一級選單	二級選單	三級選單	選項	說明	頁碼
〔4.Print Reports〕 (MFC-7360 和 MFC-7460DN) 〔5.Print Reports〕 (MFC-7860DW)	〔1.Transmission〕	〔1.View on LCD〕	—	您可檢視前 200 個外送傳真的傳輸驗證報告，並列印上一份報告。	請參閱[1]。
		〔2.Print Report〕	—		
	〔2.Help List〕	—	—	列印說明清單，讓您可快速看出如何設定設備。	
	〔3.Tel Index List〕	〔1.Numeric〕	—	列出儲存於快捷鍵和快速撥號記憶體的名稱與號碼，可依數字或字母排序。	
		〔2.Alphabetic〕	—		

[1] 請參閱*進階使用說明書*。
[2] 請參閱*快速安裝指南*。

出廠設定以粗體顯示，並帶有星號。

C

一級選單	二級選單	三級選單	選項	說明	頁碼
〔4.Print Reports〕(MFC-7360 和 MFC-7460DN) 〔5.Print Reports〕(MFC-7860DW) (接上頁)	〔4.Fax Journal〕	—	—	列出前 200 個內送和外送傳真的相關資訊。(TX 表示傳輸。RX 表示接收。)	請參閱 [1]。
	〔5.User Settings〕	—	—	列出您的設定。	
	〔6.Network Config〕(MFC-7460DN 和 MFC-7860DW)	—	—	列出您的網路設定。	
	〔7.WLAN Report〕(MFC-7860DW)	—	—	列印無線 LAN 連線診斷的結果。	請參閱 [2]。
	[1] 請參閱*進階使用說明書*。 [2] 請參閱*快速安裝指南*。				
	出廠設定以粗體顯示，並帶有星號。				

一級選單	二級選單	三級選單	四級選單	選項	說明
〔5.Network〕(MFC-7460DN)	〔1.TCP/IP〕	〔1.Boot Method〕	—	**〔Auto〕** * 〔Static〕 〔RARP〕 〔BOOTP〕 〔DHCP〕	選擇最適合您需求的啟動方式。
		〔2.IP Address〕	—	[000-255]. [000-255]. [000-255]. [000-255]	輸入 IP 位址。
		〔3.Subnet Mask〕	—	[000-255]. [000-255]. [000-255]. [000-255]	輸入子網路遮罩。
		〔4.Gateway〕	—	[000-255]. [000-255]. [000-255]. [000-255]	輸入閘道位址。
		〔5.Node Name〕	—	〔BRNXXXXXXXXXXXX〕	輸入節點名稱。
		〔6.WINS Config〕	—	**〔Auto〕** * 〔Static〕	選擇 WINS 組態模式。
	請參閱*網路使用說明書*。				
	出廠設定以粗體顯示，並帶有星號。				

一級選單	二級選單	三級選單	四級選單	選項	說明
〔5.Network〕 (MFC-7460DN) （接上頁）	〔1.TCP/IP〕 （接上頁）	〔7.WINS Server〕	—	〔Primary〕 [000-255]. [000-255]. [000-255]. [000-255] 〔Secondary〕 [000-255]. [000-255]. [000-255]. [000-255]	指定主要或次要 WINS 伺服器的 IP 位址。
		〔8.DNS Server〕	—	〔Primary〕 [000-255]. [000-255]. [000-255]. [000-255] 〔Secondary〕 [000-255]. [000-255]. [000-255]. [000-255]	指定主要或次要 DNS 伺服器的 IP 位址。
		〔9.APIPA〕	—	**〔On〕 *** 〔Off〕	設定鏈結區域位址自動配置功能。
		〔0.IPv6〕	—	〔On〕 **〔Off〕 ***	啟用或停用 IPv6 通訊協定。若您希望使用 IPv6 通訊協定，請造訪 http://solutions.brother.com/ 以取得更多資訊。
	〔2.Ethernet〕	—	—	**〔Auto〕 *** 〔100B-FD〕 〔100B-HD〕 〔10B-FD〕 〔10B-HD〕	選擇乙太網路連結模式。
	〔3.Status〕	—	—	〔Active 100B-FD〕 〔Active 100B-HD〕 〔Active 10B-FD〕 〔Active 10B-HD〕 〔Inactive〕 〔Wired OFF〕	顯是乙太網路連結狀態。
	〔4.MAC Address〕	—	—	—	顯示設備的 MAC 位址。
請參閱*網路使用說明書*。					
出廠設定以粗體顯示，並帶有星號。					

C

一級選單	二級選單	三級選單	四級選單	選項	說明
〔5.Network〕 (MFC-7460DN) (接上頁)	〔5.Scan To FTP〕	—	—	**〔Color 100 dpi〕*** 〔Color 200 dpi〕 〔Color 300 dpi〕 〔Color 600 dpi〕 〔Gray 100 dpi〕 〔Gray 200 dpi〕 〔Gray 300 dpi〕 〔B&W 200 dpi〕 〔B&W 200x100 dpi〕	選擇透過 FTP 傳送掃描資料的檔案格式。
	〔0.Network Reset〕	—	—	〔1.Reset〕 〔2.Exit〕	將所有網路設定恢復至出廠預設值。
請參閱*網路使用說明書*。					
出廠設定以粗體顯示，並帶有星號。					

一級選單	二級選單	三級選單	四級選單	選項	說明
〔6.Network〕 (MFC-7860DW)	〔1.Wired LAN〕	〔1.TCP/IP〕	〔1.Boot Method〕	**〔Auto〕 *** 〔Static〕 〔RARP〕 〔BOOTP〕 〔DHCP〕	選擇最適合您需求的啟動方式。
			〔2.IP Address〕	[000-255]. [000-255]. [000-255]. [000-255]	輸入 IP 位址。
			〔3.Subnet Mask〕	[000-255]. [000-255]. [000-255]. [000-255]	輸入子網路遮罩。
			〔4.Gateway〕	[000-255]. [000-255]. [000-255]. [000-255]	輸入閘道位址。
			〔5.Node Name〕	〔BRNXXXXXXXXXXXX〕	輸入節點名稱。
			〔6.WINS Config〕	**〔Auto〕 *** 〔Static〕	選擇 WINS 組態模式。
請參閱*網路使用說明書*。					
出廠設定以粗體顯示，並帶有星號。					

一級選單	二級選單	三級選單	四級選單	選項	說明
〔6.Network〕 (MFC-7860DW) （接上頁）	〔1.Wired LAN〕 （接上頁）	〔1.TCP/IP〕 （接上頁）	〔7.WINS Server〕	〔Primary〕 [000-255]. [000-255]. [000-255]. [000-255] 〔Secondary〕 [000-255]. [000-255]. [000-255]. [000-255]	指定主要或次要 WINS 伺服器的 IP 位址。
			〔8.DNS Server〕	〔Primary〕 [000-255]. [000-255]. [000-255]. [000-255] 〔Secondary〕 [000-255]. [000-255]. [000-255]. [000-255]	指定主要或次要 DNS 伺服器的 IP 位址。
			〔9.APIPA〕	**〔On〕 *** 〔Off〕	設定鏈結區域位址自動配置功能。
			〔0.IPv6〕	〔On〕 **〔Off〕 ***	啟用或停用 IPv6 通訊協定。若您希望使用 IPv6 通訊協定，請造訪 http://solutions.brother.com/ 以取得更多資訊。
		〔2.Ethernet〕	—	**〔Auto〕 *** 〔100B-FD〕 〔100B-HD〕 〔10B-FD〕 〔10B-HD〕	選擇乙太網路連結模式。
		〔3.Wired Status〕	—	〔Active 100B-FD〕 〔Active 100B-HD〕 〔Active 10B-FD〕 〔Active 10B-HD〕 〔Inactive〕 〔Wired OFF〕	您可看到目前的有線網路狀態。
請參閱*網路使用說明書*。					
出廠設定以粗體顯示，並帶有星號。					

C

一級選單	二級選單	三級選單	四級選單	選項	說明
〔6.Network〕 (MFC-7860DW) （接上頁）	〔1.Wired LAN〕 （接上頁）	〔4.MAC Address〕	—	—	顯示設備的 MAC 位址。
		〔5.Set to Default〕	—	〔1.Reset〕 〔2.Exit〕	將所有有線網路設定恢復至出廠預設值。
		〔6.Wired Enable〕	—	**〔On〕 *** 〔Off〕	手動啟用或停用有線 LAN。
	〔2.WLAN〕	**〔1.TCP/IP〕**	〔1.Boot Method〕	**〔Auto〕 *** 〔Static〕 〔RARP〕 〔BOOTP〕 〔DHCP〕	選擇最適合您需求的啟動方式。
			〔2.IP Address〕	[000-255]. [000-255]. [000-255]. [000-255]	輸入 IP 位址。
			〔3.Subnet Mask〕	[000-255]. [000-255]. [000-255]. [000-255]	輸入子網路遮罩。
			〔4.Gateway〕	[000-255]. [000-255]. [000-255]. [000-255]	輸入閘道位址。
			〔5.Node Name〕	〔BRWXXXXXXXXXXXX〕	輸入節點名稱。
			〔6.WINS Config〕	**〔Auto〕 *** 〔Static〕	選擇 WINS 組態模式。
請參閱*網路使用說明書*。					
出廠設定以粗體顯示，並帶有星號。					

一級選單	二級選單	三級選單	四級選單	選項	說明
〔6.Network〕 (MFC-7860DW) （接上頁）	〔2.WLAN〕 （接上頁）	〔1.TCP/IP〕 （接上頁）	〔7.WINS Server〕	〔Primary〕 [000-255]. [000-255]. [000-255]. [000-255] 〔Secondary〕 [000-255]. [000-255]. [000-255]. [000-255]	指定主要或次要 WINS 伺服器的 IP 位址。
			〔8.DNS Server〕	〔Primary〕 [000-255]. [000-255]. [000-255]. [000-255] 〔Secondary〕 [000-255]. [000-255]. [000-255]. [000-255]	指定主要或次要 DNS 伺服器的 IP 位址。
			〔9.APIPA〕	**〔On〕 *** 〔Off〕	設定鏈結區域位址自動配置功能。
			〔0.IPv6〕	〔On〕 **〔Off〕 ***	啟用或停用 IPv6 通訊協定。若您希望使用 IPv6 通訊協定，請造訪 http://solutions.brother.com/ 以取得更多資訊。
		〔2.Setup Wizard〕	—	—	您可配置您的列印伺服器。
		〔3.WPS/AOSS〕	—	—	您可使用按下單一按鈕的方式，輕鬆配置無線網路設定。
		〔4.WPS w/PIN Code〕	—	—	您可透過 PIN 碼使用 WPS，輕鬆配置無線網路設定。
請參閱*網路使用說明書*。					
出廠設定以粗體顯示，並帶有星號。					

C

一級選單	二級選單	三級選單	四級選單	選項	說明
〔6.Network〕 (MFC-7860DW) （接上頁）	〔2.WLAN〕 （接上頁）	〔5.WLAN Status〕	〔1.Status〕	〔Active(11b)〕 〔Active(11g)〕 〔Wired LAN Active〕 〔WLAN OFF〕 〔AOSS Active〕 〔Connection Fail〕	您可看到目前的無線網路狀態。
			〔2.Signal〕	〔Strong〕 〔Medium〕 〔Weak〕 〔None〕	您可看到目前的無線網路訊號強度。
			〔3.SSID〕	—	您可看到目前的 SSID。
			〔4.Comm. Mode〕	〔Ad-hoc〕 〔Infrastructure〕	您可看到目前的通訊模式。
		〔6.MAC Address〕	—	—	顯示設備的 MAC 位址。
		〔7.Set to Default〕	—	〔1.Reset〕 〔2.Exit〕	將無線網路設定恢復至出廠預設值。
		〔8.WLAN Enable〕	—	〔On〕 **〔Off〕 ***	手動啟用或停用無線 LAN。
請參閱*網路使用說明書*。					
出廠設定以粗體顯示，並帶有星號。					

一級選單	二級選單	三級選單	四級選單	選項	說明
〔6.Network〕 (MFC-7860DW) (接上頁)	〔3.Scan To FTP〕	—	—	**〔Color 100 dpi〕** * 〔Color 200 dpi〕 〔Color 300 dpi〕 〔Color 600 dpi〕 〔Gray 100 dpi〕 〔Gray 200 dpi〕 〔Gray 300 dpi〕 〔B&W 200 dpi〕 〔B&W 200x100 dpi〕	選擇透過 FTP 傳送掃描資料的檔案格式。
	〔0.Network Reset〕	—	—	〔1.Reset〕 〔2.Exit〕	將所有網路設定恢復至出廠預設值。
請參閱*網路使用說明書*。					
出廠設定以粗體顯示，並帶有星號。					

一級選單	二級選單	三級選單	選項	說明	頁碼
〔5.Machine Info.〕 (MFC-7360) 〔6.Machine Info.〕 (MFC-7460DN) 〔7.Machine Info.〕 (MFC-7860DW)	〔1.Serial No.〕	—	—	您可以查看本設備的序號。	111
	〔2.Page Counter〕	—	〔Total〕 〔Fax/List〕 〔Copy〕 〔Print〕	您可以查看設備在其使用週期內已列印的總頁數。	請參閱 [1]。
	〔3.Drum Life〕	—	—	您可以查看感光鼓的剩餘壽命比例。	
[1] 請參閱*進階使用說明書*。					
出廠設定以粗體顯示，並帶有星號。					

C

一級選單	二級選單	三級選單	選項	說明	頁碼
〔0.Initial Setup〕	〔1.Receive Mode〕	—	**〔Fax Only〕** * 〔Fax/Tel〕 〔External TAD〕 〔Manual〕	選擇最適合您需求的接收模式。	28
	〔2.Date&Time〕	〔1.Date&Time〕	—	讓日期與時間顯示於液晶螢幕與所發送傳真的標題。	請參閱 [2]。
		〔2.Auto Daylight〕	〔On〕 **〔Off〕** *	自動變更日光節約時間。	請參閱 [1]。
		〔3.Time Zone〕 (MFC-7460DN 和 MFC-7860DW)	〔UTC±XX:XX〕	您可在下載 IFAX 後，設定您國家的時區。	請參閱 [3]。
	〔3.Station ID〕	—	〔Fax:〕 〔Tel:〕 〔Name:〕	設定顯示於每頁傳真的名稱與傳真號碼。	請參閱 [2]。
	〔4.Dial Tone〕	—	〔Detection〕 **〔No Detection〕** *	您可縮短撥號音偵測暫停。	100
	〔5.Dial Prefix〕	—	—	設置前置碼，則您每次撥號時會自動在傳真號碼前加上此號碼。	請參閱 [1]。

[1] 請參閱*進階使用說明書*。
[2] 請參閱*快速安裝指南*。
[3] 請參閱*網路使用說明書*。

出廠設定以粗體顯示，並帶有星號。

一級選單	二級選單	三級選單	選項	說明	頁碼
〔0.Initial Setup〕 （接上頁）	**〔6.Reset〕**	**〔1.Network〕** (MFC-7460DN 和 MFC-7860DW)	〔1.Reset〕 〔2.Exit〕	將所有網路設定恢復至出廠預設值。	111
		〔1.Address & Fax〕 (MFC-7360) 〔2.Address & Fax〕 (MFC-7460DN 和 MFC-7860DW)	〔1.Reset〕 〔2.Exit〕	還原所有儲存的電話號碼與傳真設定。	
		〔2.All Settings〕 (MFC-7360) 〔3.All Settings〕 (MFC-7460DN 和 MFC-7860DW)	〔1.Reset〕 〔2.Exit〕	將所有設備設定恢復至出廠預設值。	
	1 請參閱*進階使用說明書*。 2 請參閱*快速安裝指南*。 3 請參閱*網路使用說明書*。				
	出廠設定以粗體顯示，並帶有星號。				

C

輸入文字

設定站點 ID 等特定選單選項時，必須輸入文字字元。撥號盤上印有字母。按鍵：**0**、**#** 和 * *並未*列印字母，因為這些按鍵用於特殊字元。

按下適當的撥號盤按鍵數次 (次數顯示於此參考表)，以存取您要的字元。

按下按鍵	一次	兩次	三次	四次	五次	六次	七次	八次	九次
1	@	.	/	1	@	.	/	1	@
2	a	b	c	A	B	C	2	a	b
3	d	e	f	D	E	F	3	d	e
4	g	h	i	G	H	I	4	g	h
5	j	k	l	J	K	L	5	j	k
6	m	n	o	M	N	O	6	m	n
7	p	q	r	s	P	Q	R	S	7
8	t	u	v	T	U	V	8	t	u
9	w	x	y	z	W	X	Y	Z	9

對於無法使用小寫字元的選單選項，請使用此參考表。

按下按鍵	一次	兩次	三次	四次	五次
2	A	B	C	2	A
3	D	E	F	3	D
4	G	H	I	4	G
5	J	K	L	5	J
6	M	N	O	6	M
7	P	Q	R	S	7
8	T	U	V	8	T
9	W	X	Y	Z	9

插入空白

若要在傳真號碼中輸入空格，請在數字間按一次 ▶ 鍵。若要在名稱中輸入空白，請在字元間按兩次 ▶ 鍵。

進行更正

若您輸入的字母錯誤，而希望變更，請按 ◀ 或 ▶ 鍵將游標移到錯誤的字元，再按 **清除 (Clear)** 鍵。

重複字母

若要輸入與上一個字元相同按鍵的字元，請按 ▶ 鍵將游標往右移動，再按該鍵。

特殊字元與符號

按 ∗、**#** 或 **0** 鍵，再按 ◀ 或 ▶ 鍵將游標移到您要的符號或字元。按 **OK** 鍵選取。根據您的選單選項，會出現下列符號和字元。

按 ∗ 鍵	顯示	(空格) ! " # $ % & ’ ( ) ∗ + , - . / €
按 **#** 鍵	顯示	: ; < = > ? @ [ ] ˆ _ \ ˜ ‘ | { }
按 **0** 鍵	顯示	É À È Ê Î Ç Ë Ö 0

C

D 規格

一般資訊

註釋

本章簡要介紹設備的規格。有關其他規格，請瀏覽 http://www.brother.com/。

印表機類型	雷射	
列印方法	電子顯像	
記憶體容量	(MFC-7360) 16MB	
	(MFC-7460DN/MFC-7860DW) 32MB	
LCD (液晶螢幕)	16 位字元 × 2 行	
電源	110 - 120 V AC 50/60 Hz	
功耗 [1]	峰值：	1080 W
	複印模式：[2]	大約 445 W，25 °C
	準備就緒模式：	大約 55 W，25 °C
	適用於無線機型	
	休眠模式 (WLAN：開啟)	大約 3.9 W
	深度休眠模式 (WLAN：關閉)	大約 1.7 W
	適用於非無線機型	
	深度休眠模式：	大約 1.5 W

註釋

上述的數字 (除峰值外) 皆為平均數。

1 通過 USB 連接到電腦時

2 進行單張複印時

尺寸

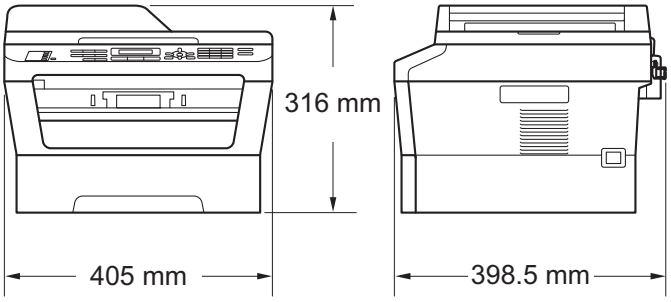

重量	含耗材：	(MFC-7360) 11.3 kg (MFC-7460DN / MFC-7860DW) 11.6 kg
雜訊等級	**聲功率**	
	運作狀態 (複印)	(MFC-7360) LWAd = 6.74 B (A) (MFC-7460DN / MFC-7860DW) LWAd = 6.81 B (A)
	備用狀態：	LWAd = 4.3 B (A)
	聲壓	
	運作狀態 (列印)：	LPAm = 53 dB (A)
	備用狀態：	LPAm = 30 dB (A)
溫度	運作狀態：	50 °F 至 90.5 °F (10 至 32.5 ℃)
	儲存狀態：	32 °F 至 104 °F (0 至 40 °C)
濕度	運作狀態：	20 至 80% (無冷凝)
	儲存狀態：	10 至 90% (無冷凝)
ADF (自動進紙槽)	最多 35 頁 (交錯) 80 g/m^2	

D

原稿尺寸

文件尺寸 (單面)	ADF 寬度：	147.3 至 215.9 mm
	ADF 長度：	147.3 至 355.6 mm
	掃描器玻璃平台寬度：	最大 215.9 mm
	掃描器玻璃平台長度：	最大 297 mm

列印媒體

紙張輸入	**紙匣**	
	■ 紙張類型：	普通紙、薄紙或再生紙
	■ 紙張尺寸：	Letter、A4、B5 (ISO/JIS)、A5、A5 (長邊)、B6 (ISO)、A6、Executive、Legal 及 Folio
	■ 紙張重量：	60 至 105 g/m^2
	■ 紙匣最大容量：	最多 250 張 80 g/m^2 普通紙
	手動進紙槽 (手動)	
	■ 紙張類型：	信封、標籤 [1]、薄紙、厚紙、再生紙、銅版紙或普通紙
	■ 紙張尺寸：	寬度：76.2 至 216 mm 長度：116 至 406.4 mm
	■ 紙張重量：	60 至 163 g/m^2 [2]
	■ 紙匣最大容量：	一次一張 80 g/m^2 普通紙
紙張輸出	**正面朝下出紙匣**	最多 100 張 (*正面朝下* 列印輸出到出紙匣)
	正面朝上出紙匣	一張 (*正面朝上*列印輸出到*正面朝上*出紙匣)

D

雙面列印 (MFC-7460DN / MFC-7860DW)	■ 紙張尺寸（自動雙面）：	A4
	■ 紙張重量（自動雙面）：	60 至 105 g/m^2
	■ 紙張類型（自動雙面）：	普通紙或再生紙

1 使用標籤紙進行列印時，Brother 建議您在設備輸出列印頁後立即將其從出稿紙匣中取出，以免弄髒列印頁面。

2 60 至 105 g/m^2，適用於雙面列印。

傳真

相容性	(MFC-7360 及 MFC-7460DN) Group 3 (MFC-7860DW) Super Group 3	
數據機速度	自動調整：	(MFC-7360 及 MFC-7460DN) 14,400 bps (MFC-7860DW) 33,600 bps
2 面 (雙面) 列印接收 (MFC-7460DN 和 MFC-7860DW)	是	
掃描寬度	最大 208 mm	
列印寬度	最大 208 mm	
灰階	8 位元 /256 級	
解析度	水平：	8 點 /mm
	垂直	
	■ 標準：	3.85 線 /mm
	■ 細緻：	7.7 線 /mm
	■ 相片：	7.7 線 /mm
	■ 超細緻：	15.4 線 /mm
快捷鍵撥號	8 (4 × 2)	
快速撥號	200 組	
群組	最多 8 個	
廣播	258 組	
自動重撥	是，5 分鐘後自動重撥 1 次	
記憶體傳輸	(MFC-7360 及 MFC-7460DN) 最多 400 [1] 頁 [3] (MFC-7860DW) 最多 500 [2] 頁 [3]	
無紙接收	(MFC-7360 及 MFC-7460DN) 最多 400 [1] 頁 [3] (MFC-7860DW) 最多 500 [2] 頁 [3]	

[1] 「頁」係指 「ITU-T 測試卡 #1」 (傳統的商業信紙，標準解析度，MMR 碼)。規格與列印材質若有變動，恕不另行通知。
[2] 「頁」係指 「ITU-T 測試卡 #1」 (傳統的商業信紙，標準解析度，JBIG 碼)。規格與列印材質若有變動，恕不另行通知。
[3] 僅適用黑白列印

D

複印

彩色 / 黑白	黑白
複印寬度	最大 204 mm
多份複印	可堆疊或排序最多 99 頁
縮小 / 放大	25% 至 400% (以 1% 為增減單位)
解析度	最高 600 × 600 dpi
首頁複印輸出時間	少於 11 秒 (從準備就緒模式並使用標準紙匣時)

掃描器

彩色 / 黑白	是 / 是
TWAIN 兼容	是 (Windows® 2000 專業版 /Windows® XP/ Windows® XP 專業版 x64 版本 /Windows Vista®/ Windows® 7)
	Mac OS X 10.4.11、10.5.x、10.6.x [1]
WIA 兼容	是 (Windows® XP/Windows Vista®/Windows® 7)
色彩深度	48 位元內部 / 24 位元外部色彩
解析度	最高 19200 × 19200 dpi (內插值) [2]
	最高 600 × 2400 dpi (光學) (從掃描器玻璃平台)
	最高 600 × 600 dpi (光學) (從 ADF)
掃描寬度	最大 204 mm
灰階	256 級

1 如需獲取適用於 Mac OS X 的最新驅動程式更新，請瀏覽 http://solutions.brother.com/。

2 透過適用於 Windows® XP、Windows Vista® 和 Windows® 7 的 WIA 驅動程式進行掃描時，最高解析度為 1200 × 1200dpi (可以使用 Brother 掃描器公用程式選擇高達 19200 × 19200dpi 的解析度)。

D

印表機

自動兩面 (雙面) 列印 (MFC-7460DN/ MFC-7860DW)	是
模擬 (MFC-7860DW)	PCL6、BR-Script3 (相容於 PostScript® 3™)
解析度	600 dpi × 600 dpi、HQ1200 (2400 × 600dpi) 品質
列印速度 **(雙面)** (MFC-7460DN / MFC-7860DW)	最快 5 頁 / 分鐘 (A4 尺寸) [1]
列印速度	(MFC-7360) 最快 24 頁 / 分鐘 (A4 尺寸) [1] (MFC-7460DN 及 MFC-7860DW) 最快 26 頁 / 分鐘 (A4 尺寸) [1]
首頁列印輸出時間	少於 8.5 秒 (從準備就緒模式並使用標準紙匣時)

[1] 視乎列印的文件類型，列印速度會有所不同。

介面

USB	Brother 建議您使用長度不超過 6 英尺 (2 米) 的 USB 介面線 (類型 A/B)。[1] [2]
乙太網路 [3]	使用 CAT.5 等級以上的乙太網路 UTP 線
無線區域網路 (MFC-7860DW)	IEEE 802.11 b/g (基礎設施 / 臨機操作模式)

1 本設備附有高速 USB 2.0 介面。您也可以將本設備連接到附有 USB 1.1 介面的電腦。

2 不支援第三方 USB 連接埠。

3 有關詳細的網路規格，請參閱第 149 頁上的 *網路 (LAN)* 和*軟體使用說明書*。

電腦要求

<table>
<tr><th colspan="10">最低系統要求和支援的電腦軟體功能</th></tr>
<tr><th colspan="2" rowspan="2">電腦平台和作業系統版本</th><th rowspan="2">處理器最低速度</th><th rowspan="2">最小 RAM</th><th rowspan="2">建議 RAM</th><th colspan="2">安裝硬碟空間</th><th rowspan="2">支援的電腦軟體功能</th><th rowspan="2">支援的電腦介面 [3]</th></tr>
<tr><th>驅動程式</th><th>應用程式</th></tr>
<tr><td rowspan="5">Windows® 作業系統 [1]</td><td>Windows® 2000 專業版</td><td rowspan="3">Intel® Pentium® II 或同等</td><td>64 MB</td><td rowspan="3">256 MB</td><td rowspan="4">150 MB</td><td rowspan="4">500 MB</td><td rowspan="9">列印、PC-Fax [4]、掃描</td><td rowspan="9">USB、10/100 Base Tx (乙太網路)、無線 802.11 b/g</td></tr>
<tr><td>Windows® XP 家庭版 [2]
Windows® XP 專業版 [2]</td><td>128 MB</td></tr>
<tr><td>Windows® XP 專業版 x64 版本 [2]</td><td>支援 64 位元 (Intel®64 或 AMD64) 的 CPU</td><td>256 MB</td><td>512 MB</td></tr>
<tr><td rowspan="2">Windows Vista® [2]</td><td rowspan="2">Intel® Pentium® 4 或同等支援 64 位元 (Intel®64 或 AMD64) 的 CPU</td><td>512 MB</td><td>1 GB</td><td>500 MB</td><td rowspan="4">1.2 GB</td></tr>
<tr><td>Windows® 7 [2]</td><td>1 GB (32 位元)
2 GB (64 位元)</td><td>1 GB (32 位元)
2 GB (64 位元)</td><td>650 MB</td></tr>
</table>

最低系統要求和支援的電腦軟體功能								
電腦平台和作業系統版本		處理器最低速度	最小 RAM	建議 RAM	安裝硬碟空間		支援的電腦軟體功能	支援的電腦介面 [3]
					驅動程式	應用程式		
Windows® 作業系統 [1]	Windows Server® 2003 (僅透過網路列印)	Intel® Pentium®II 或同等	256 MB	512 MB	50 MB	N/A	列印	10/100 Base Tx (乙太網路)、無線 802.11 b/g
	Windows Server® 2003 x64 版本 (僅透過網路列印)	64 支援 64 位元 (Intel®64 或 AMD64) 的 CPU						
	Windows Server® 2008 (僅透過網路列印)	Intel® Pentium® 4 或同等支援 64 位元 (Intel®64 或 AMD64) 的 CPU	512 MB	2 GB				
	Windows Server® 2008 R2 (僅透過網路列印)	64 支援 64 位元 (Intel®64 或 AMD64) 的 CPU						
Macintosh 作業系統	Mac OS X 10.4.11 10.5.x	PowerPC® G4/G5 Intel® Core™ 處理器	512 MB	1 GB	80 MB	400 MB	列印、PC-Fax 發送 [4]、掃描	USB、10/100 Base Tx (乙太網路)、無線 802.11 b/g
	Mac OS X 10.6.x	Intel® Core™ 處理器	1 GB	2 GB				

1 Internet Explorer® 6.0 或更高版本。

2 對於 WIA，解析度為 1200 x 1200 dpi。Brother 掃描器公用程式可將解析度提高到 19200 x 19200 dpi。

3 不支援第三方 USB 連接埠。

4 PC-Fax 僅支援黑白傳真。

如需獲取最新的驅動程式更新，請瀏覽 http://solutions.brother.com/。

本使用說明書中的所有商標、品牌和產品名稱均屬於其相應公司。

D

耗材

碳粉匣	隨機碳粉匣：	大約 700 頁 (A4) [1]
	標準碳粉匣： TN-420	大約 1,200 頁 (A4) [1]
	高容量碳粉匣： TN-450	大約 2,600 頁 (A4) [1]
感光滾筒	DR-420	大約 12,000 頁 (A4) [2]

[1] 公佈的碳粉匣印量近似值以 ISO/IEC 19752 為準。

[2] 感光鼓印量是近似值，可能會視乎使用類型而有所不同。

網路 (LAN)

註釋

有關完整網路規格的詳細資訊，請參閱*網路使用說明書*。

LAN	您可以將本設備連接至網路，以便使用網路列印、網路掃描、PC-Fax 發送、PC-Fax 接收 (僅支援 Windows®) 及遠端設定 [1]。隨附 Brother BRAdmin Light [2] Network Management 軟體。	
安全協定		
	有線	APOP 與 POP 優先於 SMTP 與 SMTP-AUTH
	有線	APOP 與 POP 優先於 SMTP 與 SMTP-AUTH
無線網路安全 (MFC-7860DW)	WEP 64/128 位元、WPA-PSK (TKIP/AES)、WPA2-PSK (AES)	
無線網路設定支援公用程式 (MFC-7860DW)	**AOSS™**	是
	WPS	是

1 請參閱第 146 頁上的 *電腦要求*。

2 您可以從 http://solutions.brother.com/ 下載 BRAdmin 專業版及 Web BRAdmin。

E 附錄

Brother 聯絡電話

重要事項

如需技術和操作協助，請致電聯絡購買此設備國家當地的服務中心，電話支援只限該***購買國家***當地。

註冊產品

請完成 Brother 保修註冊，或者您也可以透過方便又有效的線上註冊方式註冊您的新產品，網址為：

http://www.brother.tw/Service/Warranty.aspx

常見問題解答 (FAQs)

Brother Solutions Center 為您的機器提供完整的技術服務資訊。拜訪以下網址，即可以下載最新的驅動程式，軟體和公用程式，閱讀 FAQs 和故障排除技巧，並且得知如何讓您的產品發揮最大的性能。

http://solutions.brother.com/

您可從此網站更新 Brother 驅動程式。

客服中心

免付費電話：0800600211

服務時間：週一至週五 9:00 ～ 18:00 (例假日休)

*brother 保留變更服務時間之權利。

維修中心地點

請聯絡您當地的 Brother 辦事處，即可得知台灣的維修中心地點。只要在 Brother 網站 (http://www.brother.com/) 選擇台灣，即可找到 Brother 公司在台灣的地址和電話等聯絡資訊。

網際網路位址

Brother 全球網站：http://www.brother.com/

有關常見問題解答 (FAQs)、產品支援和技術問題、驅動程式更新和公用程式：http://solutions.brother.com/

F 索引

A

ADF (自動進紙槽)
使用 23

F

Folio 18

L

LCD (液晶螢幕) 8, 113

O

OPC 感光鼓 104

S

SimpleBiz 傳真及替代號碼鈴聲 34

T

TAD (電話答錄機)，外接 30
連接 36
錄製 OGM 37

V

VoIP 100

四畫

分機電話，使用 39
少男少女鈴聲 34
手動
接收 28, 30
撥號 40
文字，輸入 134

五畫

外接電話，連接 37

六畫

列印
困難 89
品質 97
問題 95
規格 144
解析度 144
模擬 144
列印品質 101
多線路連接 (PBX) 37
安全鍵 8
灰階 141, 143
自動
傳真重撥 41
傳真接收 30
簡易接收 32

七畫

免持聽筒鍵 8, 38
序號
如何搜尋 ....請查看封面內頁
快捷鍵
使用 40
設定 43
變更 48

快速撥號 43
快捷鍵撥號
自訂掃描設定檔 43
使用 40
設定 43
變更 48
快速撥號
自訂掃描設定檔 45
使用 40
設定 45
變更 48
使用 40
設定 45
搜尋 41
群組撥號
變更 48
變更 48
更換
感光滾筒 65
碳粉匣 59

八畫

來電識別鈴聲 34

九畫

信封 14, 19, 21
品質
列印 97
客製化鈴聲 34
故障排除 70
文件卡紙 77, 78
卡紙 79, 80, 82, 87
如果有問題
內送來電 93
列印 95
列印品質 97
紙張處理 97
掃描 96
軟體 96
電話線路 100
網路 98
複印品質 94
若您無法
接收傳真 91
發送傳真 93
若您難以
列印 89
液晶螢幕上的維護訊息 70
液晶螢幕上的錯誤訊息 70
相容性 100
重撥 / 暫停鍵 41, 43

十畫

個人化鈴聲 34
原稿
如何裝入 23, 24
特殊響鈴 34
設定特殊響鈴 35
選擇響鈴模式 35
關閉 35
紙張 18, 139
尺寸 19
如何裝入 10
多功能進紙槽中 12
紙匣中 10
建議的 19
紙匣容量 19
類型 19
耗材 58
記憶體訊息已滿 73

十一畫

控制面板概述 6
掃描器玻璃平台
  使用 24
液晶螢幕上的錯誤訊息 70
  Comm.Error 70
  更換感光鼓 66
  更換碳粉匣 59
  記憶體已滿 73
  無法列印 XX 74
  無法初始化 XX 72
  無法掃描 XX 75
  無紙 72
  感光鼓停止 66
  感光鼓錯誤 65
  碳粉不足 59
  碳粉用完 59
清潔
  電極絲 64
設備程式設計 113
設備資訊
  如何重設設備 112
  序號 111
  重設功能 111
通訊錄 9
連接
  外接 TAD (答錄機) 36
  外接電話 37

十二畫

報告
  傳輸驗證 27
插孔
  外接
    TAD (答錄機) 36
    外接電話 37
智慧鈴聲 34
無線電話 (他廠) 38
答錄機 (TAD)
  連接 36
註冊產品 150

十三畫

傳真 / 電話模式
  F/T 響鈴次數 (兩聲響鈴) 31
  從分機電話回應 39
  傳真接收代碼 39
  電話答錄代碼 39
  簡易接收 32
  響鈴延遲 31
傳真代碼
  傳真接收代碼 39
  電話答錄代碼 39
  變更 39
傳真，單張
  接收
    從分機電話 39
傳真，獨立
  接收
    電話線路干擾 100
  傳送
    電話線路干擾 100
傳真、單張
  接收 28
    簡易接收 32
    響鈴延遲、設定 31
  發送 26
感光滾筒
  更換 65
  清潔 64
解析度
  列印 144
  掃描 143
  傳真 (標準、細緻、超細緻、相片) 141
  複印 142
解析度鍵 8
鈴聲王 34
鈴聲識別 34
電話線
  多線路 (PBX) 37
  連接 36
電話線路
  干擾 100
  困難 90

十四畫

碳粉匣
更換 59
維修中心 150
維護，日常
更換
感光滾筒 65
碳粉匣 59
語音信箱 33
說明
液晶螢幕訊息 113
選單表 114

十五畫

撥號
手動 40
自動傳真重撥 41
快捷鍵 40
快速撥號 40
使用通訊錄鍵 41
暫停 43
數據鈴聲識別 34
標籤紙 12, 19, 22
模式，進入
掃描 8
傳真 26
複印 50
複印 50
鍵 8

十六畫

選單表 114

十八畫

雙面
列印 140

二十一畫

響鈴延遲、設定 31

請瀏覽我們的全球網站：
http://www.brother.com/

此設備僅允許在購買國使用。當地 Brother 公司或其經銷商僅為在該國購買的設備提供技術支援。