brother®

GUIDE DE L'UTILISATEUR

DCP-7060D
DCP-7065DN
HL-2280DW

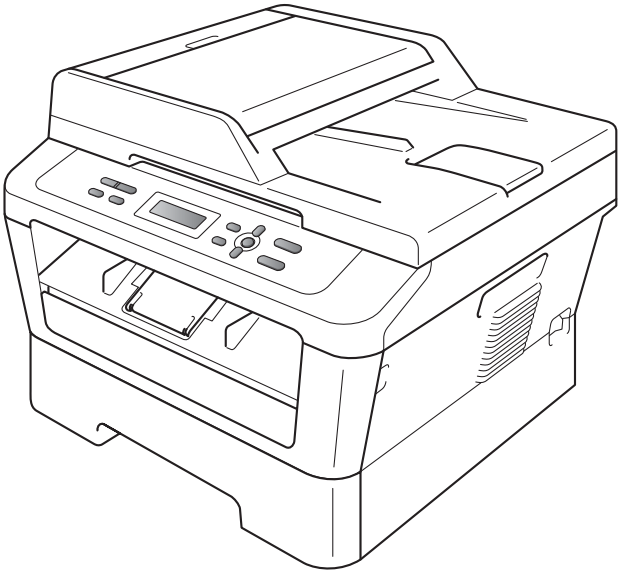

Tous les modèles ne sont pas offerts dans tous les pays.

Version B

CAN-FRE

Si vous avez besoin de contacter le service à la clientèle

Nous vous prions de nous donner les informations suivantes, à titre de référence :

Numéro de modèle : DCP-7060D, DCP-7065DN et HL-2280DW
(Entourez votre numéro de modèle)

Numéro de série : [1]_____

Date d'achat :_____

Lieu d'achat :_____

[1] Le numéro de série se trouve à l'arrière de l'appareil. Gardez ce guide de l'utilisateur avec votre reçu de caisse à titre de preuve d'achat en cas de vol, d'incendie ou d'appel à la garantie.

Enregistrez votre produit en ligne à l'adresse

http://www.brother.com/registration/

Si vous enregistrez votre produit auprès de Brother, vous serez inscrit en tant que propriétaire d'origine. Votre enregistrement auprès de Brother :

- peut servir de confirmation de la date d'achat de votre produit, au cas où vous perdriez la facture ;
- tient lieu de pièce justificative si vous introduisez une déclaration de sinistre suite à la perte du produit si celui-ci est couvert par l'assurance ; et
- servira de fiche de rappel nous permettant de vous informer de nos promotions et des mises à jour pour votre produit.

La manière la plus pratique et la plus efficace d'enregistrer votre nouveau produit est de le faire en ligne à l'adresse http://www.brother.com/registration/.

© 2010 Brother Industries, Ltd.

La langue d'utilisation de votre appareil

Cet appareil est un modèle bilingue; vous pouvez donc le faire fonctionner en français ou en anglais. L'anglais est réglé en usine. Pour le faire fonctionner en français, procédez comme suit :

1 Veuillez coller les étiquettes incluses dans la boîte sur les noms correspondant au panneau de contrôle.

2 Les messages de l'écran ACL peuvent apparaître en français. Pour changer de langue :

1. Appuyez sur **Menu**.
2. Appuyez sur ▲ ou sur ▼ pour choisir `1.General Setup`.
   Appuyez sur **OK**.
3. Appuyez sur ▲ ou sur ▼ pour choisir `0.Local Language`.
   Appuyez sur **OK**.
4. Appuyez sur ▲ ou sur ▼ pour choisir `Français`.
   Appuyez sur **OK**.
5. Appuyez sur **Arrêt / Sortie**.

Numéros de Brother

IMPORTANT

Pour obtenir une aide technique, veuillez appeler le Service à la clientèle dans le pays où vous avez acheté votre appareil. Les appels doivent ***être effectués à partir*** du pays concerné.

Enregistrement de votre produit

Si vous enregistrez votre produit auprès de Brother International Corporation, vous serez inscrit en tant que propriétaire d'origine. Votre enregistrement auprès de Brother :

- peut servir de confirmation de la date d'achat de votre produit, au cas où vous perdriez la facture ;
- tient lieu de pièce justificative si vous introduisez une déclaration de sinistre suite à la perte du produit si celui-ci est couvert par l'assurance ;
- servira de fiche de rappel nous permettant de vous informer de nos promotions et des mises à jour pour votre produit.

Veuillez remplir et télécopier votre fiche de garantie Brother et la feuille d'essai. Pour plus de facilité, enregistrez votre nouveau produit en ligne à l'adresse

http://www.brother.com/registration/

FAQ (foire aux questions)

Le centre de solutions Brother (Brother Solutions Center) est votre guichet unique pour tous vos besoins concernant le centre multifonction. Vous pouvez télécharger les logiciels et les utilitaires les plus récents, ainsi que consulter la foire aux questions (FAQ) et les conseils de dépistage des pannes pour apprendre à tirer le meilleur parti de votre produit Brother.

http://solutions.brother.com/

Remarque

Vous pouvez également télécharger les mises à niveau des pilotes Brother dont vous avez besoin.

Pour maintenir les fonctionnalités de votre appareil à jour, vérifiez ici s'il existe une mise à niveau du microprogramme.

Pour le Service à la clientèle

Aux États-Unis :	1 877 BROTHER (1 877 276-8437)
	1 901 379-1215 (télécopieur)
Au Canada :	1 877 BROTHER
	514 685-4898 (télécopieur)

Répertoire des centres de service (États-Unis uniquement)

Pour connaître l'adresse du centre de service autorisé de Brother le plus près de chez vous, composez le 1 877 BROTHER (1 877 276-8437) ou visitez notre site Web au http://www.brother-usa.com/service/.

Emplacements des centres de service (Canada seulement)

Pour obtenir l'adresse d'un centre de service agréé Brother, veuillez composer le 1 877 BROTHER.

Commander des accessoires et des consommables

Pour obtenir les meilleurs résultats possible, n'utilisez que des accessoires de marque Brother en vente chez la plupart des revendeurs agréés. Si vous ne trouvez pas l'accessoire recherché et si vous avez une carte de crédit Visa, MasterCard, Discover, ou American Express, nous vous invitons à le commander directement chez Brother. (Vous pouvez visiter notre site Web pour consulter la gamme complète des accessoires et consommables de la marque Brother.)

Remarque

Au Canada, seules les cartes Visa et MasterCard sont acceptées.

Aux États-Unis : 1 877 552-MALL (1 877 552-6255)

1 800 947-1445 (télécopieur)

http://www.brothermall.com/

Au Canada : 1 877 BROTHER

http://www.brother.ca/

Description	Article
Cartouche de toner	TN-420 (environ 1 200 pages) [1 2 3] TN-450 (environ 2 600 pages) [1 2 4]
Tambour	DR-420 (environ 12 000 pages) [5 6]
Guide de l'utilisateur	LX5406001 (en anglais pour les États-Unis et le Canada)
	LX5406002 (en français pour le Canada)
Guide d'installation rapide	(DCP-7060D et DCP-7065DN) LX5120001 (en anglais pour les États-Unis et le Canada) (HL-2280DW) LX5805001 (en anglais pour les États-Unis et le Canada)
	(DCP-7060D/DCP-7065DN) LX5120002 (en français pour le Canada) (HL-2280DW) (LX5805002) (en français pour le Canada)

1 Pages recto de format Lettre ou A4.

2 Le nombre de pages approximatif par cartouche est déclaré conformément à la norme ISO/CEI 19752.

3 Cartouche de toner standard

4 Cartouche de toner haute capacité

5 1 page par travail.

6 La durée de vie du tambour est approximative et peut varier selon la manière d' utilisation.

Avis d'exclusion de garanties (États-Unis et Canada)

LE OU LES BAILLEURS DE LICENCES DE BROTHER ET LEURS DIRECTEURS, REPRÉSENTANTS, EMPLOYÉS OU AGENTS (COLLECTIVEMENT DÉSIGNÉS « BAILLEURS DE LICENCES DE BROTHER ») N'ASSURENT AUCUNE GARANTIE, EXPRESSE OU TACITE, Y COMPRIS, MAIS NON DE FAÇON LIMITATIVE, LES GARANTIES TACITES DE QUALITÉ MARCHANDE ET D'APTITUDE À UN USAGE DONNÉ, À L'ÉGARD DU LOGICIEL. LE OU LES BAILLEURS DE LICENCES DE BROTHER N'ASSURENT AUCUNE GARANTIE ET NE FONT AUCUNE DÉCLARATION À L'ÉGARD DE L'UTILISATION OU DES RÉSULTATS DÉCOULANT DE L'UTILISATION DU LOGICIEL POUR CE QUI EST DE L'EXACTITUDE, DE LA FIABILITÉ, DE LA MISE À NIVEAU OU AUTRE DE CE DERNIER. TOUT RISQUE LIÉ AUX RÉSULTATS ET AUX PERFORMANCES DU LOGICIEL EST INTÉGRALEMENT ASSUMÉ PAR VOUS. L'EXCLUSION DES GARANTIES TACITES N'EST PAS AUTORISÉE DANS CERTAINS ÉTATS DES ÉTATS-UNIS OU DANS CERTAINES PROVINCES DU CANADA. L'EXCLUSION CI-DESSUS PEUT NE PAS S'APPLIQUER À VOTRE CAS.

EN AUCUN CAS, LE OU LES BAILLEURS DE LICENCES DE BROTHER NE SAURAIENT ÊTRE TENUS RESPONSABLES DES DOMMAGES ACCESSOIRES, ACCIDENTELS OU INDIRECTS (Y COMPRIS LES DOMMAGES-INTÉRÊTS POUR LA PERTE DE BÉNÉFICES, L'INTERRUPTION DES AFFAIRES, LA PERTE D'INFORMATIONS COMMERCIALES OU AUTRE) DÉCOULANT DE L'UTILISATION OU DE L'IMPOSSIBILITÉ D'UTILISER CE LOGICIEL MÊME SI LES BAILLEURS DE LICENCES DE BROTHER ONT ÉTÉ AVISÉS DE LA POSSIBILITÉ DE CES DOMMAGES. CERTAINS ÉTATS DES ÉTATS-UNIS OU CERTAINES PROVINCES DU CANADA N'AUTORISANT PAS L'EXCLUSION OU LA LIMITATION DES RESPONSABILITÉS POUR LES DOMMAGES ACCESSOIRES OU ACCIDENTELS, LES LIMITATIONS CI-DESSUS PEUVENT NE PAS S'APPLIQUER À VOTRE CAS. DANS TOUS LES CAS, LA RESPONSABILITÉ QUE LES BAILLEURS DE LICENCES DE BROTHER ONT ENVERS VOUS À L'ÉGARD DES DOMMAGES RÉELS, QUELLE QU'EN SOIT L'ORIGINE ET QUELLE QUE SOIT LA FORME DE L'ACTION (CONTRAT, TORT (Y COMPRIS LA NÉGLIGENCE), RESPONSABILITÉ DU FAIT DU PRODUIT OU AUTRE), SERA LIMITÉE À 50 $.

Avis de rédaction et de publication

Le présent guide décrivant le produit et ses spécifications les plus récentes a été rédigé et publié sous la supervision de Brother Industries Ltd.

Le contenu du présent guide et les caractéristiques de ce produit peuvent être modifiés sans préavis.

La société Brother se réserve le droit d'apporter des modifications sans préavis aux caractéristiques et aux informations contenues dans la documentation. Elle ne saurait être tenue responsable de quelque dommage que ce soit (y compris des dommages consécutifs) résultant de la confiance accordée aux informations présentées, y compris, mais sans limitation, les erreurs typographiques ou autres en rapport avec la publication.

CENTRE MULTIFONCTION BROTHER / TÉLÉCOPIEUR
GARANTIE LIMITÉE
(Canada seulement)

Dans le cadre de la présente garantie limitée d'un (1) an à compter de la date d'achat pour la main-d'œuvre et les pièces détachées, La Corporation Internationale Brother (Canada) Ltée (« Brother »), ou ses centres de service autorisés, réparera ou remplacera sur place (à la discrétion de Brother) l'appareil MFC/Fax sans frais s'il présente des défauts de matériaux ou de fabrication. La présente garantie ne s'applique qu'aux produits achetés et utilisés au Canada.

Cette garantie limitée exclut le nettoyage, les produits consommables (y compris, à titre non limitatif, cartouche de toner, les tambours, les courroies OPC, le bloc de fixation, les têtes d'impressions, les rouleaux d'alimentation du papier, les rouleaux de transfert, les rouleaux de nettoyage, les contenants de toner usé, les bouteilles d'huile) ou les dommages provoqués par suite d'accidents, de négligence, de mauvaise utilisation, d'installation ou de fonctionnement non conforme, ainsi que les dommages résultant de réparations, de l'entretien, de modifications ou de tentatives de réparations effectuées par toute personne non agréée par Brother ou si l'appareil est expédié hors du pays.

L'utilisation de fournitures ou consommables autres que ceux de Brother peut entraîner l'annulation de votre garantie. Cette garantie limitée s'annule aussitôt que l'appareil est loué, vendu ou mis hors service. L'utilisation de l'appareil MFC/Fax de façon non-conforme à ses spécifications ou le retrait du numéro de série ou de la fiche signalétique sera considéré comme abusif et la responsabilité de toutes les réparations qui s'ensuivront incombera entièrement à l'acheteur/utilisateur final.
Pour obtenir un service couvert par la garantie, vous devez livrer ou expédier l'appareil MFC/Fax à un centre de service Brother avec fret payé d'avance par l'acheteur/l'utilisateur final et accompagné de votre preuve d'achat canadienne sous la forme d'une facture.

Avant d'expédier ou de transporter votre appareil MFC/télécopieur, veuillez vous référer au Mode d'emploi pour connaître la procédure d'emballage appropriée.

Pour les unités laser : le défaut de retirer la cartouche de toner (le tambour, les contenants de toner usagé ou les bouteilles d'huile sur certains modèles) lors de l'expédition ou du transport, causera des dommages à l'appareil /MFC/télécopieur laser et annulera la garantie.

Pour les unités à jet d'encre : (avant d'expédier votre appareil MFC/télécopieur à jet d'encre, enlevez les cartouches d'encre et remplacez-les par les pièces de protection d'origine. Si ces pièces ne sont pas accessibles, laissez les cartouches d'encre en place. Veuillez éviter d'expédier l'appareil sans les pièces de protection d'origine ou les cartouches d'encre.) Des dommages à vos têtes d'impression résultant d'un emballage de l'appareil MFC/télécopieur à jet d'encre sans les cartouches d'encre ou les pièces de protection, annuleront la garantie.

Un emballage inadéquat peut causer de graves dommages à l'appareil pendant le transport et entraîner l'annulation de la garantie.

BROTHER N'ACCORDE AUCUNE AUTRE GARANTIE EXPRESSE OU IMPLICITE Y COMPRIS, À TITRE NON LIMITATIF, AUCUNE GARANTIE DE QUALITÉ MARCHANDE OU D'ADAPTATION À UN USAGE PARTICULIER, SAUF DANS LES CAS OU DE TELLES GARANTIES IMPLICITES NE PEUVENT ÊTRE EXCLUES EN RAISON DE LA LÉGISLATION EN VIGUEUR.

Aucune information, directive ou représentation verbale ou écrite de Brother, ses centres de service autorisés, distributeurs, concessionnaires, agents ou employés ne pourra modifier la présente garantie ou en créer une différente. Dans le cas d'une défaillance quelconque de l'appareil MFC/Fax, la société Brother n'a pas d'autre obligation et le client n'a pas d'autres recours que ceux stipulés dans la présente garantie.

Ni Brother, ni personne d'autre impliqué dans la mise au point, la production ou la livraison de l'appareil MFC/Fax ne sera tenue responsable pour dommages, indirects, fortuits, particuliers, ou exemplaires, y compris tout manque à gagner résultant de l'utilisation ou de l'impossibilité d'utiliser le produit, même si l'acheteur/utilisateur informe Brother de la possibilité de tels dommages. Certaines provinces ne reconnaissant pas l'exclusion de tels dommages, celle-ci pourrait ne pas s'appliquer à votre cas particulier.

La présente garantie limitée vous accorde des droits légaux spécifiques : il se peut que vous jouissiez également d'autres droits qui varient d'une province à l'autre.

Les réparations sous garantie peuvent être effectuées dans les centres de service autorisés Brother n'importe où au Canada. Pour obtenir du soutien technique ou le nom et les coordonnées du centre de service autorisé le plus proche, appelez le 1 877 BROTHER.

Soutien par Internet : support@brother.ca ou ou visitez le site web de Brother au www.brother.ca.

Guides de l'utilisateur et leur emplacement

Quel manuel?	Que contient-il?	Où le trouve-t-on?
Sécurité et consignes légales	Lisez ce guide en premier. Veuillez lire les Consignes de sécurité avant de configurer votre appareil. Consultez ce guide pour connaître les marques de commerce et les limites juridiques.	Copie imprimée dans la boîte
Guide d'installation rapide	Pour configurer votre appareil et installer les pilotes et le logiciel, lisez les instructions adaptées à votre système d'exploitation et au type de connexion que vous utilisez.	
Guide de l'utilisateur	Apprenez le fonctionnement de base des fonctions Copie et Numérisation et comment remplacer les consommables. Consultez les conseils de dépistage des pannes.	
Guide de l'utilisateur avancé	Renseignez-vous davantage sur les fonctions évoluées : copie, rapports d'impression et exécution de l'entretien régulier.	Fichier PDF / Documentation CD-ROM / Dans la boîte
Guide utilisateur - Logiciel	Suivez les instructions suivantes pour l'impression et la numérisation (pour DCP-7065DN et HL-2280DW). Des instructions concernant la numérisation en réseau et l'utilisation du Brother ControlCenter sont incluses.	
Glossaire réseau (Pour DCP-7065DN et HL-2280DW)	Ce guide vous renseigne sur les fonctions réseau avancées des appareils Brother ainsi que sur la réseautique générale et les termes courants.	
Guide utilisateur - Réseau (Pour DCP-7065DN et HL-2280DW)	Ce guide fournit des renseignements utiles sur les paramètres de réseau câblé et sans fil et sur les paramètres de sécurité qu'utilise l'appareil Brother. Vous trouverez également des renseignements sur les protocoles pris en charge par votre appareil et des conseils détaillés de dépistage des pannes.	

Table des matières
(GUIDE DE L'UTILISATEUR)

1 Informations générales 1

Utilisation de la documentation 1
Symboles et conventions utilisés dans cette documentation 1
Accès au Guide de l'utilisateur avancé, au Guide utilisateur - Logiciel et au Guide utilisateur - Réseau 2
Consultation de la documentation 2
Accès au service de soutien de Brother (Windows®) 4
Accès au service de soutien de Brother (Macintosh) 5
Vue d'ensemble du panneau de commande 6

2 Chargement de papier 8

Chargement de papier et de supports d'impression 8
Chargement du papier dans le bac à papier standard 8
Chargement de papier dans la fente d'alimentation manuelle 10
Zones non numérisables et non imprimables 15
Paramètres du papier 16
Type de papier 16
Taille du papier 16
Papier et autres supports d’impression acceptables 17
Papier et supports d'impression recommandés 17
Type et format du papier 17
Manipulation et utilisation de papier spécial 19

3 Chargement des documents 22

Comment charger des documents 22
Utilisation du chargeur automatique de documents (ADF) (Pour DCP-7065DN) 22
Utilisation de la vitre du scanner 23

4 Faire des copies 25

Comment copier 25
Arrêt de la copie 25
Réglages de copie 25

5 Comment imprimer à partir d'un ordinateur 26

Impression d'un document 26

6 Comment numériser vers un ordinateur 27

Numérisation d'un document en tant que fichier PDF à l'aide de ControlCenter4 (Windows®) 27
Modification des paramètres de la touche NUMÉRISER 30
Avant de numériser 30
Paramètres de la touche NUMÉRISER 30
Numérisation à l'aide de la touche NUMÉRISER 32

A Entretien régulier 33

Remplacement des consommables 33
Remplacement de la cartouche de toner 34
Nettoyage du fil corona primaire 39
Remplacement du tambour 41

B Dépistage des pannes 46

Messages d'erreur et d'entretien 46
Bourrages de document 50
Un document est coincé au sommet du chargeur automatique de documents (Pour DCP-7065DN) 50
Un document est coincé sous le capot document (Pour DCP-7065DN) 50
Retirer un petit document coincé dans le chargeur automatique de documents (Pour DCP-7065DN) 51
Un document est coincé au niveau du bac de sortie (Pour DCP-7065DN) 51
Bourrages de papier 52
Du papier est coincé dans le bac à papier standard 52
Du papier est coincé à l'arrière de l'appareil 53
Du papier est coincé dans l'appareil 55
Du papier est coincé dans le bac recto verso 59
Si vous avez des problèmes avec votre appareil 61
Améliorer la qualité de l'impression 67
Informations relatives à l'appareil 77
Vérification du numéro de série 77
Fonctions de réinitialisation 77
Comment réinitialiser l'appareil 78

C Menu et fonctions 79

Programmation à l'écran 79
Tableau des menus 79
Touches de menu 79
Comment accéder au mode menu 80
Tableau des menus 81

D Spécifications 91

Généralités 91
Format du document 94
Supports d'impression 95
Copie 97
Scanner 98
Imprimante 99
Interfaces 100
Configuration requise 101
Consommables 104
Réseau (réseau local) (DCP-7065DN / HL-2280DW) 105

E Index 106

Table des matières
(GUIDE DE L'UTILISATEUR AVANCÉ)

Le Guide de l'utilisateur avancé explique les fonctions suivantes. Vous pouvez consulter le Guide de l'utilisateur avancé sur le CD-ROM de documentation.

1 Configuration générale

Mémorisation
Fonctions d'écologie
Réglages du toner
Contraste de l'écran ACL
Liste des réglages des utilisateurs
Liste de configuration du réseau (Pour DCP-7065DN / HL-2280DW)
Rapport WLAN (HL-2280DW uniquement)
Numérisation avec un pilote de numérisation

2 Faire des copies

Réglages de copie
Copie recto verso (une face vers deux faces)

A Entretien régulier

Nettoyage de l'appareil
Vérification de l'appareil
Emballage et expédition de l'appareil

B Glossaire

C Index

1 Informations générales

Utilisation de la documentation

Merci d'avoir choisi un appareil Brother ! Cette documentation vous permettra de tirer le maximum de votre appareil.

Symboles et conventions utilisés dans cette documentation

Les symboles et conventions utilisés dans cette documentation sont les suivants.

Caractères gras	Les caractères gras identifient les touches sur le panneau de commande de l'appareil ou à l'écran de l'ordinateur.
Caractères en italique	Les caractères en italique mettent en valeur un point important ou signalent un sujet connexe.
`Police Courier New`	La police de caractères Courier New identifie les messages qui s'affichent à l'écran ACL de l'appareil.

AVERTISSEMENT

AVERTISSEMENT signale une situation potentiellement dangereuse susceptible d'entraîner des blessures physiques graves, voire mortelles.

ATTENTION

ATTENTION signale une situation potentiellement dangereuse susceptible d'entraîner des blessures mineures.

IMPORTANT

IMPORTANT signale une situation potentiellement dangereuse susceptible d'endommager l'équipement ou de compromettre son fonctionnement.

Les icônes de danger électrique vous avertissent d'un danger de décharges électriques.

Les icônes de surface chaude vous avertissent d'un danger de brûlure si vous touchez les pièces chaudes de l'appareil.

Les remarques vous indiquent comment réagir dans une situation donnée ou proposent des conseils sur les autres fonctionnalités que l'opération en cours peut utiliser.

Accès au Guide de l'utilisateur avancé, au Guide utilisateur - Logiciel et au Guide utilisateur - Réseau

Ce Guide de l'utilisateur ne contient pas toutes les informations concernant l'appareil, comme l'utilisation des fonctionnalités avancées pour la copie, l'imprimante, le scanner et le réseau (pour DCP-7065DN et HL-2280DW). Quand vous serez prêt à apprendre des informations détaillées concernant ces opérations, lisez le **Guide de l'utilisateur avancé**, **Guide utilisateur - Logiciel**, **Glossaire réseau**, et le **Guide utilisateur - Réseau** (pour DCP-7065DN et HL-2280DW) se trouvant sur le CD-ROM de documentation.

Consultation de la documentation

1. Allumez votre ordinateur. Insérez le CD-ROM de documentation dans votre lecteur de CD-ROM. Pour les utilisateurs de Windows®, passez à l'étape ❸.

Remarque

(Utilisateurs de Windows®) Si l'écran ne s'affiche pas automatiquement, allez à **Poste de travail** (**Ordinateur**), double-cliquez sur l'icône du CD-ROM, puis sur **index.html**.

2. (Utilisateurs Macintosh) Double-cliquez sur l'icône du CD-ROM de documentation, puis sur **index.html**.

3. Cliquez sur votre pays.

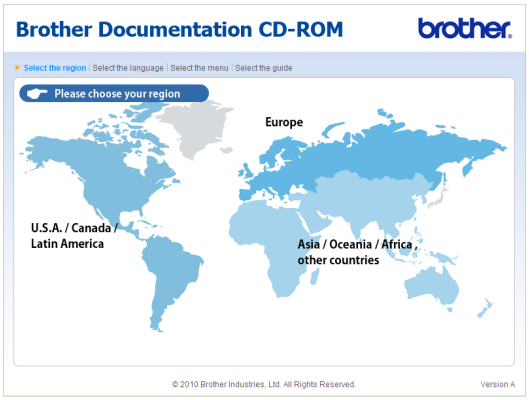

4. Pointez votre langue, pointez **Visualiser le Guide**, puis cliquez sur le guide que vous souhaitez lire.

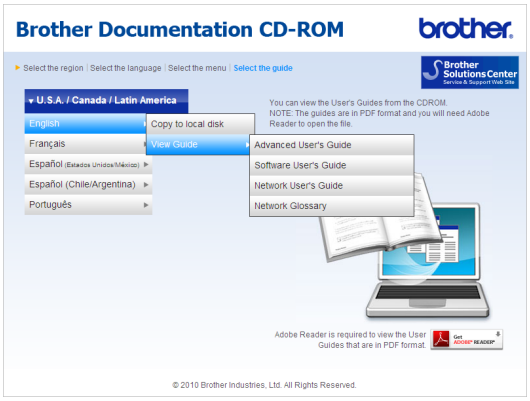

Remarque

- (Utilisateurs Windows® seulement) Votre navigateur Web peut afficher une barre jaune en haut de la page contenant un avertissement de sécurité sur les contrôles Active X. Pour que la page s'affiche correctement, cliquez sur la barre, sur **Autoriser le contenu bloqué…**, puis sur **Oui** dans la boîte de dialogue Avertissement de sécurité.
- (Pour les utilisateurs Windows® seulement) [1] Pour un accès rapide, vous pouvez copier toute la documentation utilisateur en format PDF dans un dossier local sur votre ordinateur. Pointez votre langue, puis cliquez sur **Copier sur le disque dur local**.

[1] Microsoft® Internet Explorer® 6.0 ou une version supérieure.

Comment trouver les instructions de numérisation

Il existe plusieurs façons de numériser des documents. Vous trouverez les instructions comme suit :

Guide utilisateur - Logiciel

- *Numérisation*
- *ControlCenter*
- *Numérisation en réseau* (Pour DCP-7065DN et HL-2280DW)

Guides d'instructions ScanSoft™ PaperPort™12SE avec ROC

(Windows®)

- Les guides d'instructions ScanSoft™ PaperPort™12SE avec ROC complets peuvent être visualisés dans la section d'aide de l'application ScanSoft™ PaperPort™12SE application.

Guide de l'utilisateur de Presto! PageManager

(Macintosh)

Remarque

Presto! PageManager est disponible en téléchargement sur http://nj.newsoft.com.tw/download/brother/PM9SEInstaller_BR_multilang.dmg

- Le guide de l'utilisateur Presto! PageManager complet peut être visualisé dans la section d'aide de l'application Presto! PageManager.

Comment trouver les instructions d'installation réseau (Pour DCP-7065DN et HL-2280DW)

Votre appareil peut être connecté à un réseau sans fil ou câblé. Vous trouverez les instructions d'installation de base dans le *Guide d'installation rapide*. Si votre point d'accès ou routeur sans fil prend en charge Wi-Fi Protected Setup ou AOSS™, vous pouvez également suivre la procédure décrite dans le *Guide d'installation rapide*. Pour plus d'informations sur la configuration réseau, veuillez consulter le *Guide utilisateur - Réseau*.

Accès au service de soutien de Brother (Windows®)

Vous trouverez toutes les ressources nécessaires, comme le soutien technique en ligne (le Brother Solutions Center), le service à la clientèle et les centres de service autorisés de Brother sous Numéros de Brother à la page ii et sur le CD-ROM d'installation.

- Cliquez sur **Support Brother** sur le menu principal. La fenêtre suivante s'affiche :

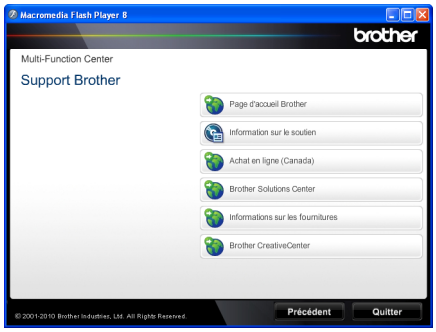

- Pour accéder à notre site Web (http://www.brother.com/) cliquez sur **Page d'accueil Brother**.
- Pour consulter tous les numéros de Brother, y compris les numéros du service à la clientèle aux États-Unis et au Canada, cliquez sur **Information sur le soutien**.
- Pour accéder à la boutique en ligne de Brother au Canada (http://www.brother.ca/) pour plus d'informations sur les produits et les services, cliquez sur **Achat en ligne (Canada)**.
- Pour avoir les dernières nouvelles et obtenir des informations de soutien sur les produits (http://solutions.brother.com/), cliquez sur **Brother Solutions Center**.
- Pour accéder à notre site web afin d'acheter des fournitures Brother authentiques (http://www.brother.com/original/), cliquez sur **Informations sur les fournitures**.
- Pour accéder au Brother CreativeCenter (http://www.brother.com/creativecenter/) afin d'obtenir des projets de photo et des téléchargements imprimables GRATUITS, cliquez sur **Brother CreativeCenter**.

Pour revenir à la page principale, cliquez sur **Précédent**.

Ou, si vous avez terminé, cliquez sur **Quitter**.

Accès au service de soutien de Brother (Macintosh)

Vous trouverez toutes les ressources nécessaires, comme le soutien technique en ligne (le Brother Solutions Center), le service à la clientèle et les centres de service autorisés de Brother sous *Numéros de Brother* à la page i et sur le CD-ROM d'installation.

- Double-cliquez sur l'icône **Support Brother**. La fenêtre suivante s'affiche :

- Pour télécharger et installer Presto! PageManager, cliquez sur **Presto! PageManager**.
- Pour enregistrer votre appareil à partir de la page d'enregistrement de produit Brother (http://www.brother.com/registration/), cliquez sur **Enregistrement en ligne**.
- Pour consulter tous les numéros de Brother, y compris les numéros du service à la clientèle aux États-Unis et au Canada, cliquez sur **Information sur le soutien**.
- Pour avoir les dernières nouvelles et obtenir des informations de soutien sur les produits (http://solutions.brother.com/), cliquez sur **Brother Solutions Center**.
- Pour visiter notre site Web afin d'acheter des consommables authentiques Brother (http://www.brother.com/original/), cliquez sur **Informations sur les fournitures**.

Vue d'ensemble du panneau de commande

DCP-7060D, DCP-7065DN, et HL-2280DW possèdent les mêmes touches.

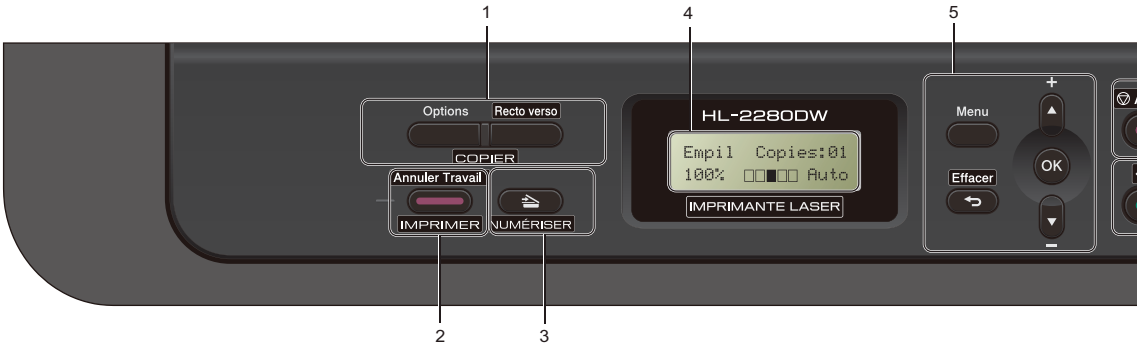

1 Touches COPIER :

Options

Vous pouvez rapidement et facilement sélectionner des réglages provisoires pour copier. Ces règles comprennent :

Qualité

Pile (pour choisir le nombre de copies)

Tri (pour DCP-7065DN en utilisant le chargeur automatique de documents)

Luminosité

Contraste

Agrandir/réduire

Disposition des pages

Recto verso

Vous pouvez choisir la fonction Recto verso pour copier des deux côtés de la feuille.

2 Touche IMPRIMER :

Annuler Travail

Cette touche permet d'annuler une tâche d'impression programmée et de l'effacer de la mémoire de l'appareil. Pour annuler plusieurs tâches d'impression, enfoncez ce bouton jusqu'à ce que l'écran ACL affiche `Annul trav -tous`.

3 Touche NUMÉRISER

Cette touche sert à mettre l'appareil en mode Scan.

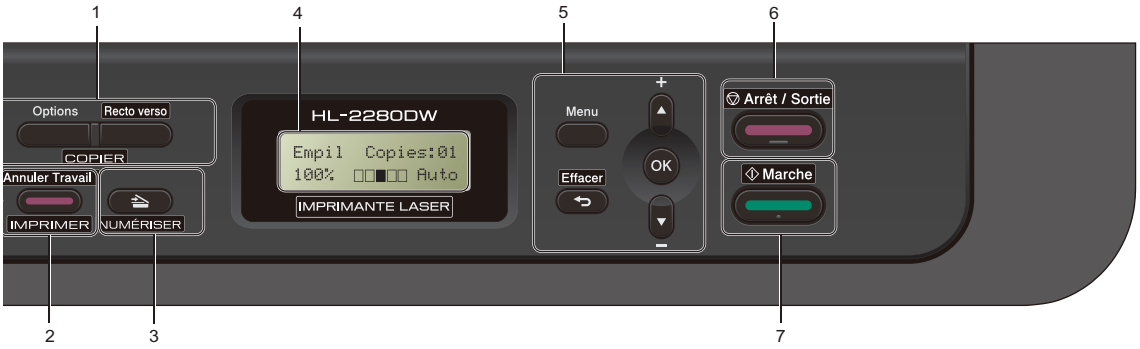

4 ACL

Affiche des messages qui vous aident à configurer et à utiliser votre appareil.

(Pour HL-2280DW) Un indicateur à quatre niveaux affiche la puissance actuelle du signal sans fil si vous utilisez une connexion sans fil.

5 Touches de menu :

Menu

Permet d'accéder au menu pour programmer les paramètres de l'appareil.

Effacer

Supprime les données entrées ou permet d'annuler le paramétrage actif.

▲ + ou **▼ -**

Appuyez sur ces touches pour faire défiler les menus et les options.

OK

Permet d'enregistrer les paramétrages dans l'appareil.

6 Arrêt / Sortie

Cette touche permet d'annuler une opération ou de quitter un menu.

7 Marche

Vous permet de commencer à réaliser des copies ou de numériser.

2 Chargement de papier

Chargement de papier et de supports d'impression

L'appareil peut charger le papier à partir du bac à papier standard ou du dispositif d'alimentation manuelle.

Lors du chargement du papier dans le bac à papier, notez les points suivants :

- Si le logiciel que vous utilisez prend en charge la sélection du format du papier dans le menu d'impression, vous pourrez le sélectionner via votre logiciel. Si ce n'est pas le cas, vous pouvez définir le format du papier dans le pilote de l'imprimante ou en utilisant les boutons du panneau de commande.

Chargement du papier dans le bac à papier standard

Vous pouvez charger jusqu'à 250 feuilles. Vous pouvez charger le papier jusqu'au repère de papier maximum (▼▼▼) sur le guide de largeur coulissant. (Pour le papier recommandé à utiliser, consultez la section *Capacité des bacs à papier* à la page 18.)

Impression sur papier ordinaire, papier fin ou papier recyclé à partir du bac à papier standard

1. Retirez complètement le bac à papier de l'appareil.

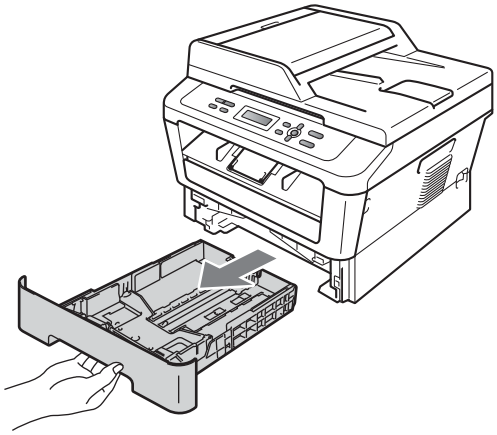

2 En appuyant sur le levier de déverrouillage du guide-papier vert (1), faites coulisser les guides-papier pour qu'ils s'adaptent au format du papier que vous êtes en train de charger dans le bac. Assurez-vous que les guides sont bien bloqués dans les fentes.

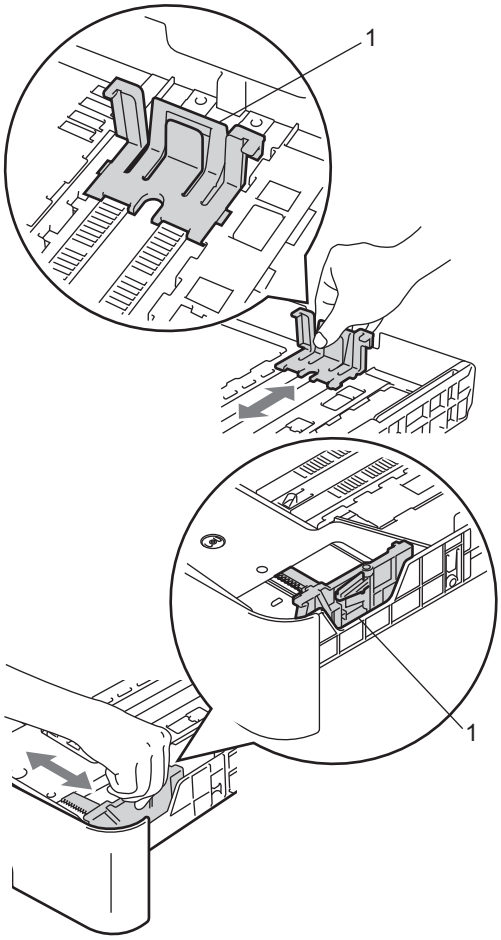

Remarque

Pour le papier de format Légal ou Folio, appuyez sur le bouton de déverrouillage au bas du bac à papier, puis retirez-en l'arrière. (Le format Légal ou Folio n'est pas disponible dans certaines régions.)

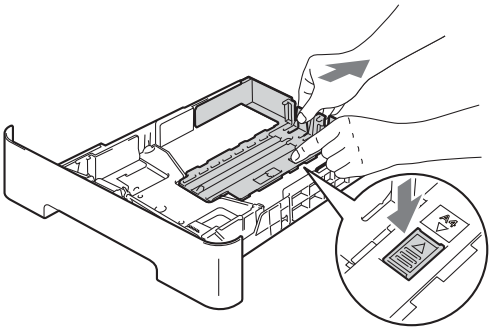

3 Ventilez la pile de papier pour éviter les bourrages papier et les problèmes d'introduction.

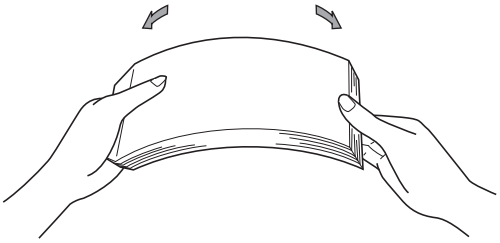

4 Posez les feuilles dans le bac et assurez-vous que :

- Le papier est sous le repère de papier maximum (▼ ▼ ▼)(1).

  Trop remplir le bac engendrera des bourrages papier.
- Le côté à imprimer doit être *vers le bas*.
- Les guides-papier doivent toucher les côtés du papier pour le charger correctement.

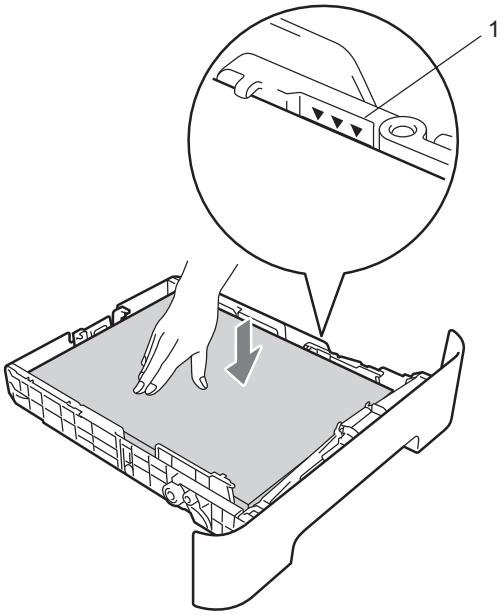

5 Réinstallez convenablement le bac à papier dans l'appareil. Assurez-vous qu'il est complètement inséré dans l'appareil.

6 Déployez le volet du support (1) pour empêcher le papier de glisser du bac de sortie face imprimée vers le bas.

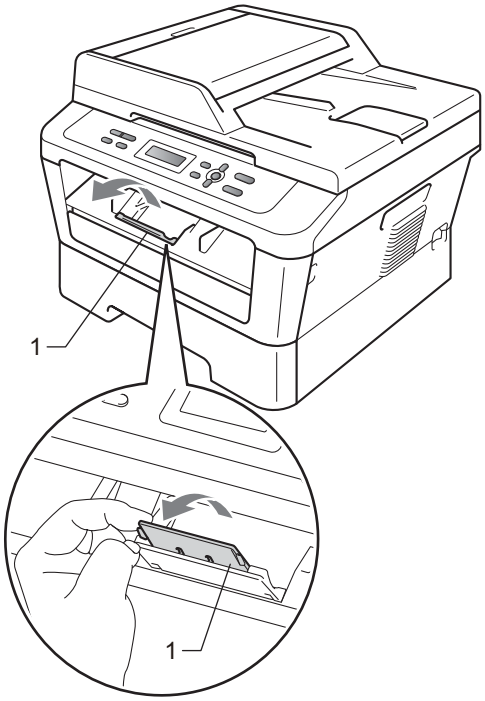

Chargement de papier dans la fente d'alimentation manuelle

Vous pouvez charger individuellement dans ce dispositif des enveloppes et des supports d'impression. Utilisez la fente d'alimentation manuelle pour imprimer ou copier des étiquettes, des enveloppes ou du papier épais.

Remarque

L'appareil se met automatiquement en mode d'alimentation manuelle lorsque vous mettez du papier dans la fente.

Impression sur papier ordinaire, papier fin ou papier recyclé à partir de la fente d'alimentation manuelle

1. Déployez le volet du support (1) pour empêcher le papier de glisser du bac de sortie face imprimée vers le bas, ou enlevez chaque page immédiatement après sa sortie de l'appareil.

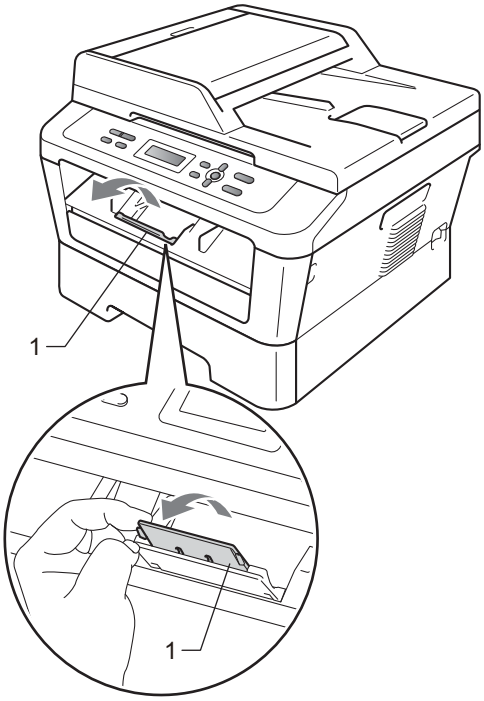

2. Ouvrez le couvercle du dispositif d'alimentation manuelle.

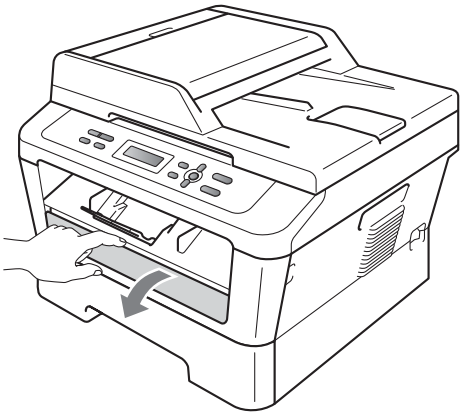

3. En vous servant de vos deux mains, faites coulisser les guides-papier du dispositif d'alimentation manuelle en fonction de la largeur du papier que vous allez utiliser.

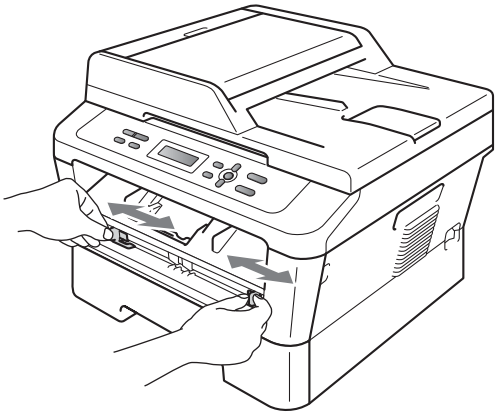

4 En vous servant de vos deux mains, insérez une feuille de papier dans le dispositif d'alimentation manuelle jusqu'à ce que le rebord avant du papier ou de la diapositive touche le rouleau d'alimentation. Lorsque vous sentez que l'appareil attire le papier, relâchez-le.

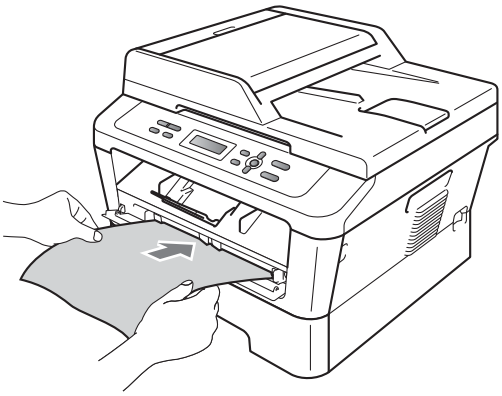

Impression sur du papier épais, du papier bond, des étiquettes et des enveloppes

Lorsque le bac de sortie arrière est abaissé, l'appareil permet un passage du papier directement du dispositif d'alimentation manuelle jusqu'à l'arrière. Utilisez cette méthode d'alimentation et de sortie du papier lorsque vous voulez imprimer des étiquettes, des enveloppes ou du papier épais.

Remarque

Retirez immédiatement chaque feuille imprimée ou chaque enveloppe pour éviter le risque de bourrage papier.

1 Ouvrez le capot arrière (bac de sortie).

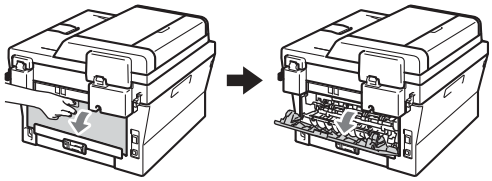

2 <Pour enveloppes seulement>
Abaissez les deux leviers verts, un sur le côté gauche et l'autre sur le côté droit, tel qu'illustré ci-dessous.

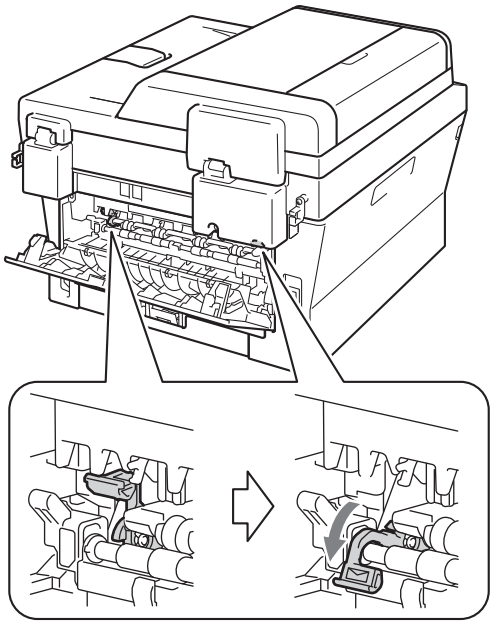

3 Ouvrez le couvercle du dispositif d'alimentation manuelle.

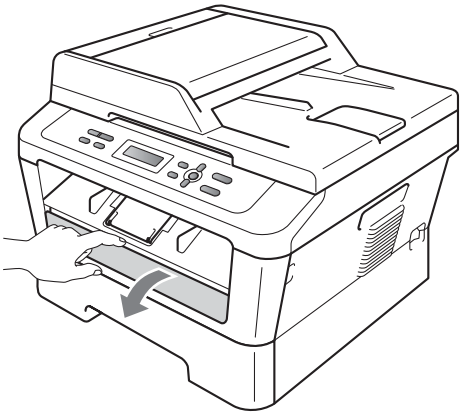

4 En vous servant de vos deux mains, faites coulisser les guides-papier du dispositif d'alimentation manuelle en fonction de la largeur du papier que vous allez utiliser.

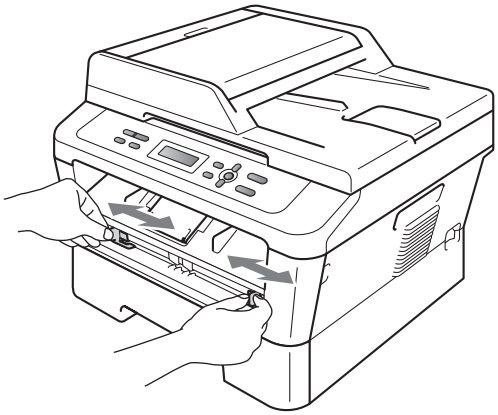

5 En vous servant de vos deux mains, insérez une feuille de papier ou une enveloppe dans le dispositif d'alimentation manuelle jusqu'à ce que le rebord avant du papier ou de l'enveloppe touche le rouleau d'alimentation. Lorsque vous sentez que l'appareil attire le papier, relâchez-le.

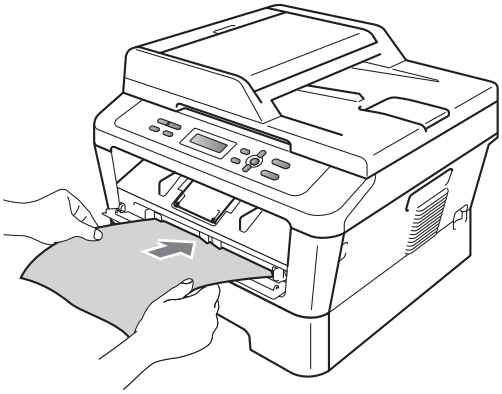

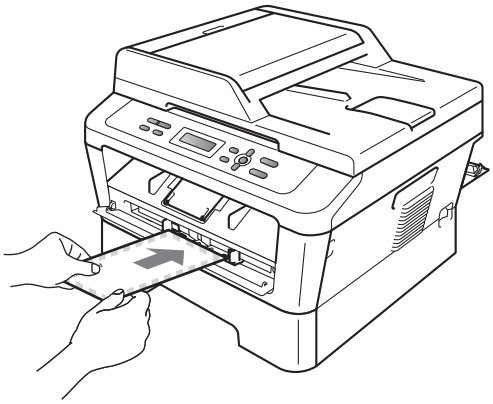

Remarque

- Insérez le papier dans le dispositif d'alimentation manuelle le côté à imprimer vers le haut.
- Assurez-vous que les supports d'impression sont bien droits et en position correcte dans le dispositif d'alimentation manuelle. Si ce n'est pas le cas, il se peut que le papier ne soit pas chargé correctement entraînant ainsi un tirage de travers ou un bourrage papier.
- N'insérez pas plus d'une feuille de papier dans le dispositif d'alimentation manuelle pour éviter un bourrage.
- Si vous insérez un support d'impression dans le dispositif d'alimentation manuelle avant que l'appareil soit en mode Prêt, ce support peut être éjecté sans avoir été imprimé.

- Pour retirer facilement un petit tirage du bac de sortie, levez le capot du scanner des deux mains comme le montre l'illustration ci-dessous.

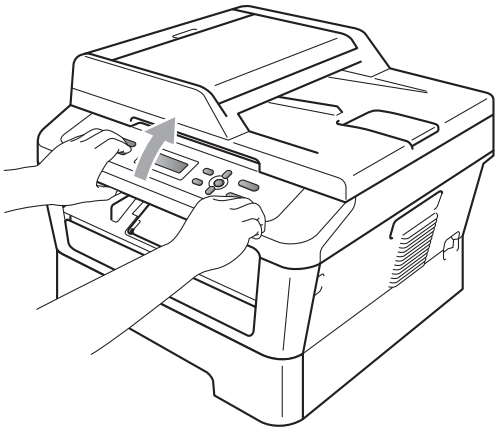

- Vous pouvez continuer à utiliser l'appareil tandis que le capot du scanner est levé. Pour fermer le couvercle du scanner, abaissez-le avec les deux mains.

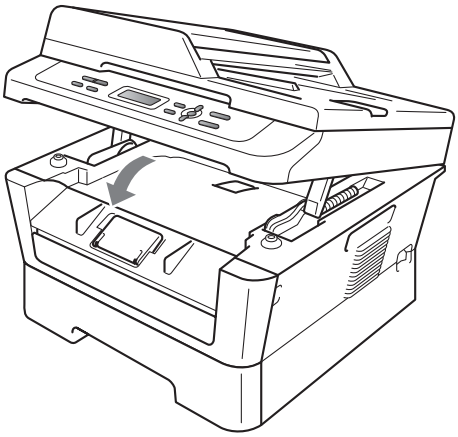

Zones non numérisables et non imprimables

Les chiffres ci-dessous indiquent les zones maximum non numérisables et non imprimables. Les zones non numérisables et non imprimables peuvent varier selon le format du papier ou les paramètres de l'application que vous utilisez.

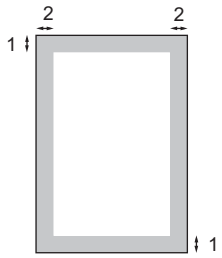

Utilisation	Format du document	Haut (1) Bas (1)	Gauche (2) Droite (2)
Copie *une copie simple ou 1 : 1	Lettre	0,12 po (3 mm)	0,16 po (4 mm)
	A4	0,12 po (3 mm)	0,12 po (3 mm)
Numérisation	Lettre	0,12 po (3 mm)	0,12 po (3 mm)
	A4	0,12 po (3 mm)	0,12 po (3 mm)
Impression	Lettre	0,16 po (4 mm)	0,25 po (6,35 mm)
	A4	0,16 po (4 mm)	0,25 po (6,35 mm)

Paramètres du papier

Type de papier

Il convient d'adapter les paramètres de l'appareil au type de papier utilisé. Cela garantira la meilleure qualité d'impression.

1. Appuyez sur **Menu**.
2. Appuyez sur ▲ ou ▼ pour sélectionner `1.Prog. Général`.
   Appuyez sur **OK**.
3. Appuyez sur ▲ ou ▼ pour sélectionner `1.Papier`.
   Appuyez sur **OK**.
4. Appuyez sur ▲ ou ▼ pour sélectionner `1.Type papier`.
   Appuyez sur **OK**.
5. Appuyez sur ▲ ou ▼ pour sélectionner `Fin`, `Ordinaire`, `Épais`, `Plus épais`, `Papier recyclé` ou `Etiquette`.
   Appuyez sur **OK**.
6. Appuyez sur **Arrêt / Sortie**.

Taille du papier

Vous pouvez utiliser différents formats de papier pour imprimer des copies : `Lettre`, `Légal`, `Exécutif`, `A4`, `A5`, `A5 L`, `A6`, `B5`, `B6` ou `Folio` (8,5 po × 13 po).

Lorsque vous changez le format de papier dans le bac, vous devez aussi changer en même temps le paramétrage du format de papier afin que votre appareil puisse adapter le document à la feuille de papier.

1. Appuyez sur **Menu**.
2. Appuyez sur ▲ ou ▼ pour sélectionner `1.Prog. Général`.
   Appuyez sur **OK**.
3. Appuyez sur ▲ ou ▼ pour sélectionner `1.Papier`.
   Appuyez sur **OK**.
4. Appuyez sur ▲ ou ▼ pour sélectionner `2.Taille papier`.
   Appuyez sur **OK**.
5. Appuyez sur ▲ ou ▼ pour sélectionner `Lettre`, `Légal`, `Exécutif`, `A4`, `A5`, `A5 L`, `A6`, `B5`, `B6` ou `Folio`.
   Appuyez sur **OK**.
6. Appuyez sur **Arrêt / Sortie**.

Papier et autres supports d’impression acceptables

La qualité d’impression peut varier selon le type de papier utilisé.

Vous pouvez utiliser les types de support d'impression suivants : papier fin, papier ordinaire, papier épais, papier bond, papier recyclé, étiquettes ou enveloppes.

Pour obtenir les meilleurs résultats, suivez les étapes ci-dessous :

- NE placez PAS simultanément différents types de papier dans le bac à papier, cela pourrait engendrer des bourrages papier ou des problèmes d'alimentation.
- Pour une impression correcte, vous devez sélectionner dans le logiciel le format de papier correspondant au papier dans le bac.
- Ne touchez pas la surface imprimée du papier immédiatement après l’impression.
- Avant d'acheter beaucoup de papier, testez une petite quantité pour vérifier que le papier est conforme.

Papier et supports d'impression recommandés

Type de papier	Article
Papier ordinaire	Xerox 4200DP 20 lb
	Hammermill Laser Print (24 lb=90 g/m^2)
Papier recyclé	Aucune marque précise recommandée
Étiquettes	Étiquettes laser de format Avery blanc #5160
Enveloppe	Aucune marque précise recommandée

Type et format du papier

L'appareil charge le papier à partir du bac à papier standard installé ou du dispositif d'alimentation manuelle.

Le nom des bacs à papier mentionnés dans le pilote de l'imprimante ainsi que ce guide sont les suivants :

Bac et unité en option	Nom
Bac à papier standard	Bac 1
Dispositif d'alimentation manuelle	Manuel

Capacité des bacs à papier

	Format de papier	Type de papier	Nombre de feuilles
Bac à papier (Bac 1)	Lettre, Légal [1], Exécutif, A4, A5, A5 (bord long), A6, B5, B6, Folio [1 2]	Papier ordinaire, papier fin et papier recyclé	jusqu'à 250 [20 lb (80 g/m^2)]
Dispositif d'alimentation manuelle	Largeur : 3,0 à 8,5 po (76,2 à 216 mm) Longueur : 4,6 à 16 po (116 à 406,4 mm)	Papier ordinaire, papier fin, papier épais, papier plus épais, papier bond, papier recyclé, enveloppes et étiquettes.	Feuille simple [20 lb (80 g/m^2)]

[1] Les formats Légal ou Folio ne sont pas disponibles dans certaines régions à l'extérieur des États-Unis et du Canada.

[2] Format Folio : 8,5 po x 13 po (215,9 mm x 330,2 mm)

Caractéristiques recommandées du papier

Cet appareil accepte du papier présentant les caractéristiques suivantes.

Grammage du papier	20-24 lb (75-90 g/m^2)
Épaisseur	80-110 µm
Grain	Supérieur à 20 sec.
Raideur	90-150 cm^3/100
Sens du grain	Grain long
Résistivité de volume	10e^9-10e^{11} ohm
Résistivité de surface	10e^9-10e^{12} ohm-cm
Charge	$CaCO_3$ (neutre)
Teneur en cendres	Inférieure à 23 % du poids
Luminosité	Supérieure à 80%
Opacité	Supérieure à 85 %

- Utilisez du papier conçu pour la copie sur papier ordinaire.
- Utilisez du papier 20 à 24 lb (75 à 90 g/m^2).
- Utilisez du papier à grain long avec une valeur pH neutre et un taux d’humidité d'environ 5 %.
- Cet appareil peut utiliser du papier recyclé conforme aux spécifications DIN 19309.

Manipulation et utilisation de papier spécial

L'appareil est conçu pour accepter la plupart des types de papier xérographiques et bond. Cependant, certaines caractéristiques variables du papier peuvent influencer la qualité de l'impression ou la fiabilité de la manipulation. Nous vous recommandons par conséquent de toujours essayer un échantillon du papier avant l'achat afin de déterminer s'il vous convient. Le papier doit être conservé dans son emballage d'origine bien fermé. Il doit être rangé à plat, à l'abri de l'humidité, de la lumière directe du soleil et de la chaleur.

Veuillez tenir compte des principes importants suivants lors de la sélection du papier :

- N'utilisez PAS de papier à jet d'encre car cela risquerait de provoquer un bourrage papier ou d'endommager l'appareil.
- Tout papier préimprimé doit utiliser des encres qui peuvent résister à la température du processus de fusion de l'appareil de 200 degrés centigrades (392 degrés Fahrenheit).
- Si vous utilisez du papier bond, un papier présentant une surface rugueuse ou un papier qui est froissé ou chiffonné, la qualité de l'impression peut être dégradée.

Types de papier à éviter

IMPORTANT

Certains types de papier peuvent ne pas présenter de bons résultats, ou peuvent endommager l'appareil.

N'utilisez PAS un papier :

- fort granité
- extrêmement lisse ou brillant
- recroquevillé ou déformé

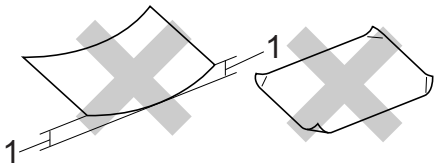

1 Une ondulation de 0,08 po (2 mm) ou plus peut occasionner des bourrages.

- enrobé ou revêtu d'un film chimique
- endommagé, chiffonné ou plié
- présentant un grammage hors spécification
- avec des onglets ou des agrafes attachés
- avec en-tête contenant des teintes basse température ou thermographiques
- à feuilles multiples ou autocopiant
- destiné à l'impression à jet d'encre

L'utilisation d'un des types de papier mentionnés ci-dessus peut endommager l'appareil. Tout dommage de ce type est exclu de la garantie ou du contrat d'entretien Brother.

Enveloppes

La plupart des enveloppes conçues pour les imprimantes laser conviennent à l'appareil. Cependant, certaines enveloppes peuvent engendrer des problèmes de qualité d'impression par leur conception même. L'enveloppe doit présenter des bords droits, des plis bien marqués et le bord entrant ne doit pas présenter une épaisseur de plus de deux feuilles. L'enveloppe doit être parfaitement plate, elle ne doit être ni trop ample ni trop mince. Nous vous recommandons de vous procurer des enveloppes de qualité chez un fournisseur sachant que les enveloppes seront utilisées dans une imprimante laser.

Vous pouvez charger les enveloppes à partir du dispositif d'alimentation manuelle une par une. Avant d'acheter une quantité importante d'enveloppes, nous vous recommandons d'en imprimer une comme test pour vous assurer que le résultat correspond à vos attentes.

Types d'enveloppes à éviter

IMPORTANT

N'utilisez PAS d'enveloppes :

- endommagées, gondolées, froissées ou de forme inhabituelle
- spécialement brillantes ou granitées
- auxquelles des spirales, des agrafes, des fermoirs ou des pinces sont attachés
- avec des fermetures autoadhésives
- de conception ample
- non pliées avec précision
- bosselées (avec des écritures en relief)
- ayant précédemment été imprimées à l'aide d'une imprimante laser
- préimprimées à l'intérieur
- difficilement empilables
- en papier dont le grammage est supérieur aux spécifications de l'appareil
- dont les bords ne sont pas droits ou réguliers
- avec des fenêtres, des trous, des découpes ou des perforations
- dont une surface est encollée, comme sur l'illustration ci-dessous

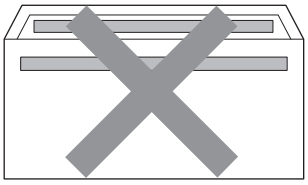

- à double patte, comme sur l'illustration ci-dessous

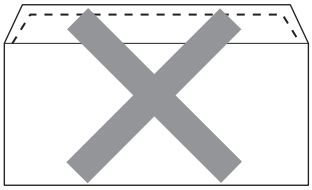

- dont les pattes de fermeture ne sont pas pliées lors de l'achat
- dont les pattes de fermeture correspondent à l'illustration ci-dessous

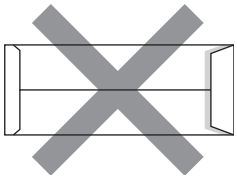

- dont chaque côté est plié comme dans l'illustration ci-dessous

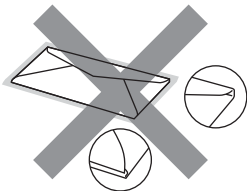

L'utilisation d'un de ces types d'enveloppes peut endommager l'appareil. Tout dommage de ce type peut être exclu de la garantie ou du contrat d'entretien Brother.

Étiquettes

L'appareil peut imprimer la plupart des types d'étiquettes compatibles avec les imprimantes laser. La substance adhésive des étiquettes doit être à base d'acrylique, car cette matière est plus stable aux hautes températures de l'unité de fusion. L'adhésif ne doit pas entrer en contact avec une partie quelconque de l'appareil, faute de quoi la feuille d'étiquettes pourrait coller au tambour ou aux rouleaux, et provoquer des problèmes de bourrage ou de qualité d'impression. L'adhésif ne doit pas apparaître entre les étiquettes. Les étiquettes doivent être disposées de façon à couvrir l'intégralité de la longueur et de la largeur de la feuille. L'utilisation d'étiquettes entrecoupées d'espaces peut provoquer le décollage des étiquettes et engendrer des bourrages ou des problèmes d'impression sérieux.

Toutes les étiquettes utilisées dans cet appareil doivent pouvoir résister à une température de 200 degrés centigrades (392 degrés Fahrenheit) pendant une durée de 0,1 seconde.

Ne chargez pas une feuille d'étiquettes plus d'une fois dans l'appareil.

Types d'étiquettes à éviter

N'utilisez pas des étiquettes endommagées, gondolées, froissées ou de forme inhabituelle.

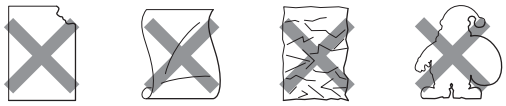

IMPORTANT

- Évitez d'introduire des étiquettes dont la feuille est en partie à nu, elle pourrait endommager l'appareil.
- Les feuilles d'étiquettes ne doivent pas dépasser les spécifications indiquées dans ce guide en ce qui concerne le grammage. Les étiquettes qui dépassent cette spécification peuvent ne pas se charger ou s'imprimer correctement et endommager l'appareil.
- N'insérez PAS d'étiquettes ayant déjà été utilisées ou de feuille dont certaines étiquettes manquent.

3 Chargement des documents

Comment charger des documents

Vous pouvez faire des copies et numériser à partir du chargeur automatique de documents (*Pour DCP-7065DN) et de la vitre du scanner.

Utilisation du chargeur automatique de documents (ADF) (Pour DCP-7065DN)

Le chargeur automatique de documents peut contenir jusqu'à 35 pages et charger chaque page individuellement. Utilisez du papier standard de 20 lb (80 g/m^2) et veillez à bien le ventiler avant de le placer dans le chargeur automatique de documents.

Formats de document pris en charge

Longueur :	5,8 à 14 po (147,3 à 355,6 mm)
Largeur :	5,8 à 8,5 po (147,3 à 215,9 mm)
Poids :	17 à 24 lb (64 à 90 g/m^2)

Comment charger des documents

IMPORTANT

- Ne laissez PAS de document épais sur la vitre du scanner. Dans le cas contraire, le chargeur automatique pourrait provoquer un bourrage.
- N'utilisez PAS de papier gondolé, froissé, plié, déchiré, agrafé, attaché par des trombones, collé ou maintenu par de la bande adhésive.
- N'utilisez PAS de carton, de journaux ou de tissu.
- Ne tirez PAS sur le document pendant son alimentation afin d'éviter que l'appareil ne soit endommagé pendant l'utilisation du chargeur automatique de documents.

Remarque

- Pour numériser des documents incompatibles avec le chargeur automatique de documents, voir *Utilisation de la vitre du scanner* à la page 23.
- Il est plus facile d'utiliser le chargeur automatique de documents si vous chargez un document à plusieurs pages.
- Assurez-vous que les documents comportant du fluide de correction ou du texte imprimé sont complètement secs.

1. Soulevez et dépliez le rabat du chargeur automatique de documents (1). Dépliez le support du chargeur automatique de documents (2).

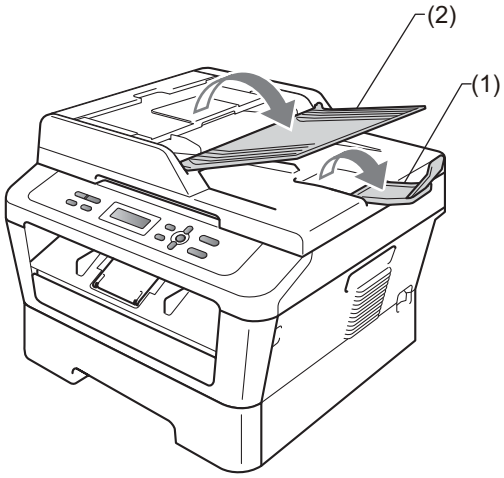

2 Ventilez bien les pages.

3 Introduisez le document *face vers le haut*, *bord supérieur en premier* dans le chargeur automatique de documents jusqu'à ce que le message de l'écran ACL change et que vous sentiez que le document touche les rouleaux d'alimentation.

4 Réglez les guides-papier (1) en fonction de la largeur de votre document.

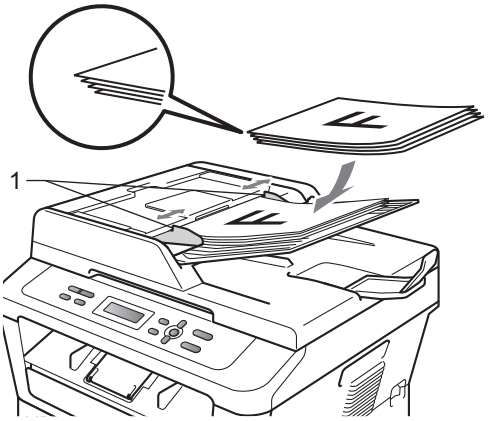

IMPORTANT

- Ne tirez PAS sur le document pendant son alimentation afin d'éviter que l'appareil ne soit endommagé pendant l'utilisation du chargeur automatique de documents.
- Pour numériser des documents non standards, consultez *Utilisation de la vitre du scanner* à la page 23.

Utilisation de la vitre du scanner

Vous pouvez utiliser la vitre du scanner pour copier ou numériser les pages d'un livre, une page à la fois.

Formats de document pris en charge

Longueur :	Jusqu'à 11,7 po (297 mm)
Largeur :	Jusqu'à 8,5 po (215,9 mm)
Poids :	Jusqu'à 4,4 lb (2,0 kg)

Comment charger des documents

Remarque

Lorsque vous utilisez la vitre du scanner, assurez-vous que le chargeur automatique de documents ne contient pas de papier.

1 Soulevez le capot document.

2 À l'aide des lignes repères situées sur la gauche et en haut, placez le document *face vers le bas* dans le coin supérieur gauche de la vitre du scanner.

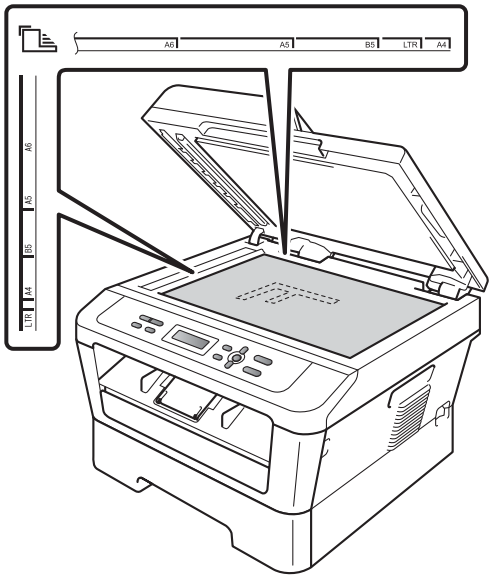

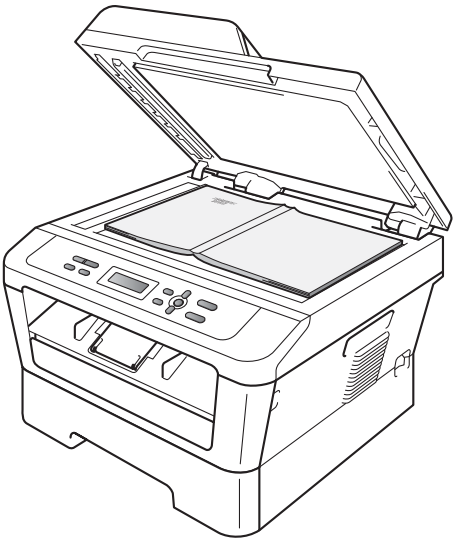

3 Refermez le capot document.

IMPORTANT

Si le document est un livre ou est épais, ne claquez pas le capot et n'appuyez pas dessus.

4 Faire des copies

Comment copier

Les étapes suivantes expliquent l'opération de copie de base. Pour des détails sur chaque option, consultez le *Guide de l'utilisateur avancé* sur le CD-ROM.

```
Empil   Copies:01
100%   □□■□□ Auto
```

1. Effectuez l'une des actions suivantes pour charger votre document :
   - (Pour DCP-7065DN) Placez le document *face vers le haut* dans le chargeur automatique de documents. (Consultez *Utilisation du chargeur automatique de documents (ADF) (Pour DCP-7065DN)* à la page 22.)
   - Placez le document *face vers le bas* sur la vitre du scanner. (Consultez *Utilisation de la vitre du scanner* à la page 23.)
2. Si vous voulez faire une seule copie, appuyez sur **Marche**.
   Si vous voulez faire plusieurs copies, appuyez plusieurs fois ou maintenez ▲ ou ▼ enfoncé afin d'augmenter ou de réduire le nombre de copies, puis appuyez sur **Marche**.

Arrêt de la copie

Pour arrêter la copie, appuyez sur **Arrêt / Sortie**.

Réglages de copie

Vous pouvez modifier les réglages de copie suivants :

Appuyez sur **Menu**, **Options** ou **Recto verso** puis appuyez sur ▲ ou ▼ pour faire défiler les réglages de copie. Lorsque le paramètre souhaité est mis en surbrillance, appuyez sur **OK**.

Pour plus de détails sur le changement des paramètres de la copie, consultez *Réglages de copie* au *chapitre 2* du *Guide de l'utilisateur avancé.*

Vous pouvez modifier les réglages de copie suivants :

- `AgrandirRéduire`
- `Qualité`
- `Emp` (jusqu'à 99 copies)
- `Trier` [1]
- `Luminosité`
- `Contraste`
- `Visualis page`
- `Duplex`

[1] Pour DCP-7065DN

5 Comment imprimer à partir d'un ordinateur

Impression d'un document

L'appareil peut imprimer des données reçues d'un ordinateur. Pour imprimer à partir d'un ordinateur, installez le pilote d'imprimante. (Voir *Impression* pour Windows® ou *Impression et Télécopie* pour Macintosh dans le *Guide utilisateur - Logiciel* pour plus de détails au sujet des paramètres d'impression.)

1. Installez le pilote d'imprimante Brother sur le CD-ROM d'installation. (Voir le *Guide d'installation rapide*.)
2. Dans votre application, sélectionnez la commande Imprimer.
3. Sélectionnez le nom de votre appareil dans la boîte de dialogue **Imprimer**, puis cliquez sur **Propriétés**.
4. Sélectionnez les paramètres souhaités dans la boîte de dialogue **Propriétés**.
   - **Format papier**
   - **Orientation**
   - **Copies**
   - **Type de support**
   - **Résolution**
   - **Paramètres d'impression**
   - **Imp. multi-pages**
   - **Recto verso / Livret**
   - **Alimentation**
5. Cliquez sur **OK** pour lancer l'impression.

6 Comment numériser vers un ordinateur

Numérisation d’un document en tant que fichier PDF à l’aide de ControlCenter4 (Windows®)

(Pour les utilisateurs de Macintosh) Consultez *Numérisation* dans le *Guide utilisateur - Logiciel*.

Remarque

Les écrans de votre ordinateur peuvent varier en fonction de votre modèle.

ControlCenter4 est un utilitaire logiciel qui vous permet d’accéder rapidement et facilement aux applications que vous utilisez le plus souvent. Grâce à ControlCenter4, vous n’avez plus à lancer manuellement des applications spécifiques. Vous pouvez utiliser ControlCenter4 sur votre ordinateur.

1. Chargez le document. (Consultez *Comment charger des documents* à la page 22.)
2. Ouvrez ControlCenter4 en cliquant sur **démarrer**/**Tous les programmes**/**Brother**/**XXX-XXXX** (où XXX-XXXX est le nom de votre modèle)/**ControlCenter4**. L’application ControlCenter4 s’ouvre.
3. Sélectionnez **Mode Accueil** ou **Mode Avancé** avant d’utiliser ControlCenter4.

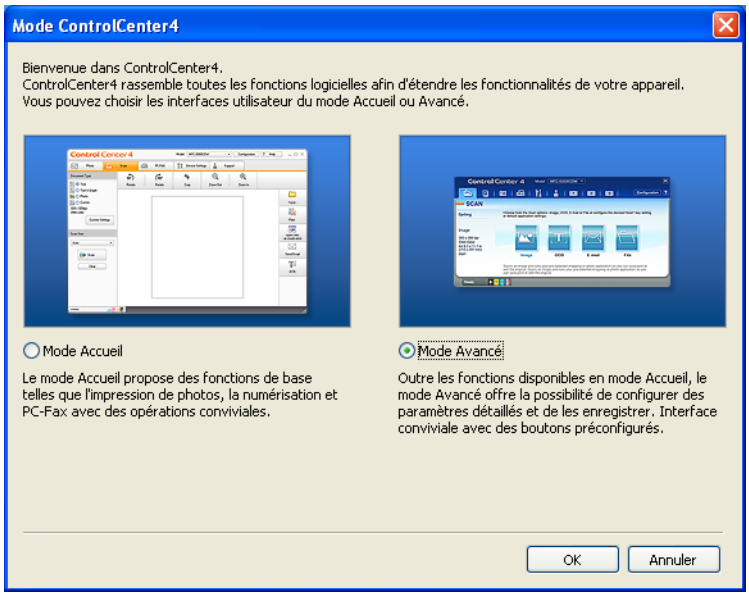

4. Assurez-vous que l’appareil que vous voulez utiliser est sélectionné dans la liste déroulante **Modèle**.

5 Réglez le type de fichier à enregistrer dans un dossier. Par défaut, les données numérisées sont enregistrés en tant que **JPEG (*.jpg)**.
Cliquez sur **Configuration**, puis sélectionnez **Paramètres du bouton**, **Numérisation** et **Fichier**.

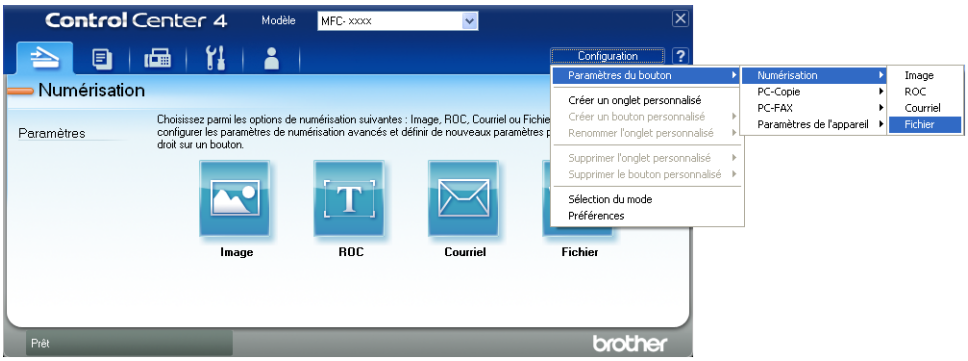

La boîte de dialogue de configuration s'affiche. Vous pouvez modifier les réglages par défaut.

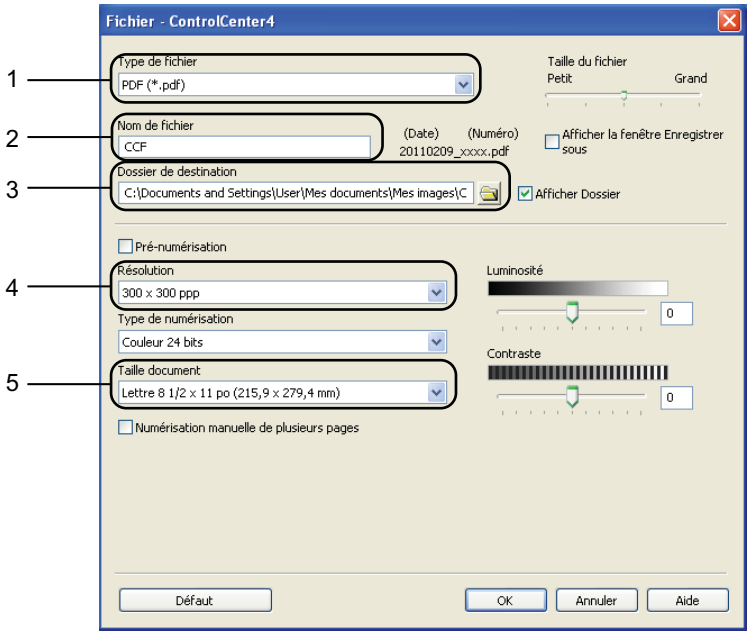

1 Sélectionnez **PDF (*.pdf)** dans la liste déroulante **Type de fichier**.

2 Vous pouvez entrer le nom de fichier à utiliser pour le document.

3 Vous pouvez enregistrer le fichier dans le dossier par défaut ou en choisir un différent en cliquant sur le bouton **Parcourir**.

4 Vous pouvez choisir une résolution de numérisation dans la liste déroulante **Résolution**.

5 Vous pouvez choisir le format du document dans la liste déroulante.

6 Cliquez sur **OK**.

7 Cliquez sur **Fichier**.
L'appareil commence le processus de numérisation. Le dossier dans lequel les données numérisées sont enregistrées s'ouvre automatiquement.

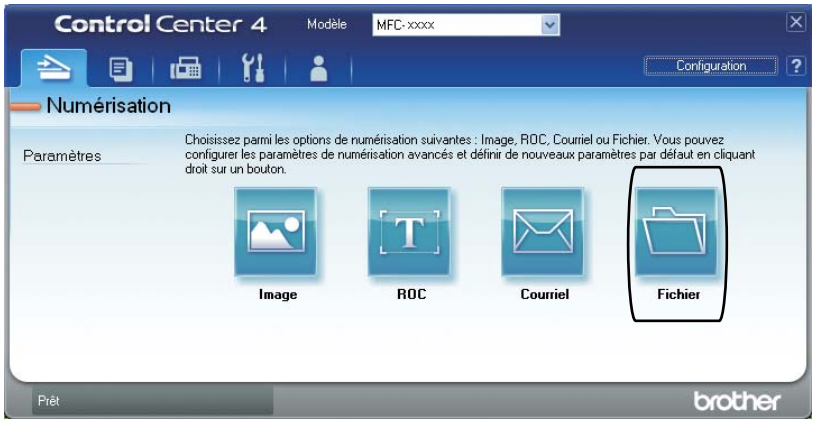

Modification des paramètres de la touche NUMÉRISER

Avant de numériser

Pour utiliser l'appareil comme un scanner, installez un pilote de scanner. Si l'appareil se trouve sur un réseau, configurez-le à l'aide d'une adresse TCP/IP.

- Installez les pilotes de scanner sur le CD-ROM d'installation. (Voir le *Guide d'installation rapide*.)
- Configurez l'appareil à l'aide d'une adresse TCP/IPsi la numérisation en réseau ne fonctionne pas. (Voir *Configuration de la numérisation réseau* dans le *Guide utilisateur - Logiciel*.)

Paramètres de la touche NUMÉRISER

Vous pouvez modifier les paramètres de la touche **NUMÉRISER** de votre appareil à l'aide de ControlCenter4.

1. Ouvrez ControlCenter4 en cliquant sur **démarrer**/**Tous les programmes**/**Brother**/**XXX-XXXX** (où XXX-XXXX est le nom de votre modèle)/**ControlCenter4**. L'application ControlCenter4 s'ouvre.
2. Assurez-vous que l'appareil que vous voulez utiliser est sélectionné dans la liste déroulante **Modèle**.
3. Cliquez sur l'onglet **Paramètres de l'appareil**.
4. Cliquez sur **Paramètres de numérisation vers périphérique**.

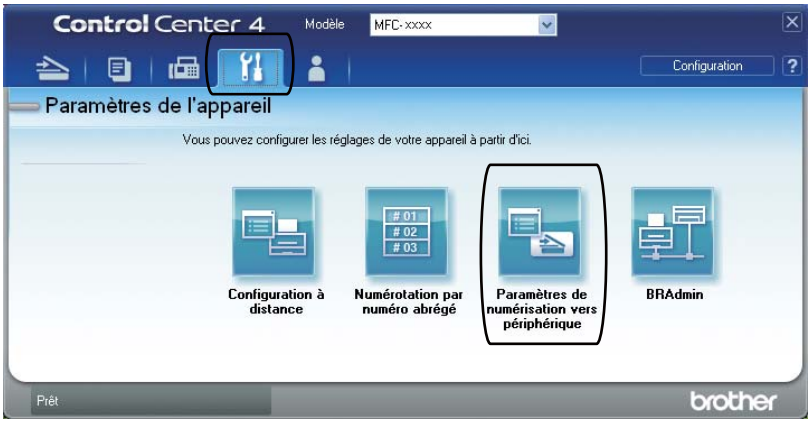

5 Sélectionnez l'onglet **Fichier**. Vous pouvez modifier les réglages par défaut.

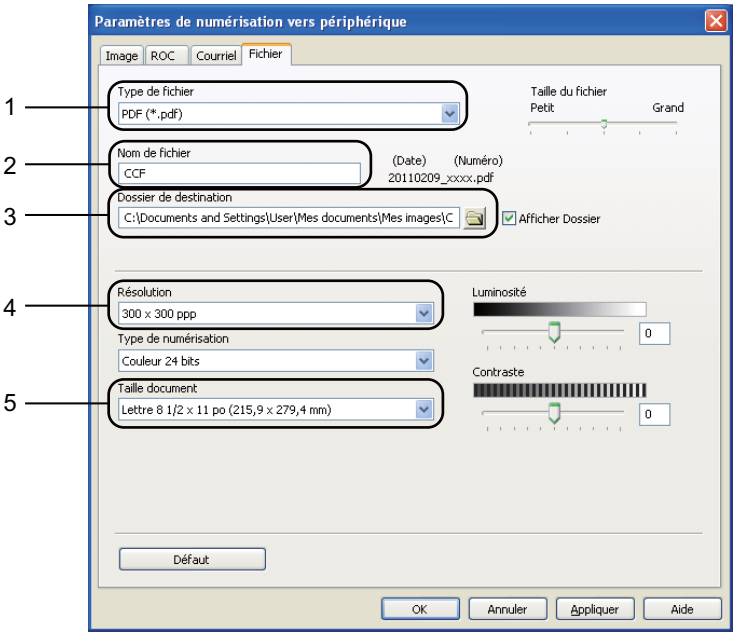

1 Vous pouvez choisir le type de fichier dans la liste déroulante.

2 Vous pouvez entrer le nom de fichier à utiliser pour le document.

3 Vous pouvez enregistrer le fichier dans le dossier par défaut ou en choisir un différent en cliquant sur le bouton **Parcourir**.

4 Vous pouvez choisir une résolution de numérisation dans la liste déroulante **Résolution**.

5 Vous pouvez choisir le format du document dans la liste déroulante.

6 Cliquez sur **OK**.

Numérisation à l'aide de la touche NUMÉRISER

1. Chargez le document. (Consultez *Comment charger des documents* à la page 22.)
2. Appuyez sur (**NUMÉRISER**).
3. Appuyez sur ▲ ou sur ▼ pour sélectionner `Num. vers PC`.
   Appuyez sur **OK**.
4. Appuyez sur ▲ ou sur ▼ pour sélectionner `Fichier`.
   Appuyez sur **OK**.
5. (Pour les utilisateurs réseau)
   Appuyez sur ▲ ou ▼ pour sélectionner l'ordinateur de destination.
   Appuyez sur **OK**.
   Si l'écran ACL vous demande d'entrer un NIP, entrez le NIP à quatre chiffres de l'ordinateur de destination au moyen du pavé numérique du panneau de commande.
   Appuyez sur **OK**.
6. Appuyez sur **Marche**.
   L'appareil commence le processus de numérisation.

Remarque

Sélectionnez le mode de numérisation souhaité.

Numérisez vers :

- `Courriel` (Numérisation vers un ordinateur)
- `Image` (Numérisation vers un ordinateur)
- `ROC` (Numérisation vers un ordinateur)
- `Fichier` (Numérisation vers un ordinateur)

A Entretien régulier

Remplacement des consommables

L'appareil indiquera le moment où il faut remplacer les consommables. (Voir *Remplacement de la cartouche de toner* à la page 34 et *Remplacement du tambour* à la page 41.) Pour éviter tout problème, il est recommandé de vous procurer des consommables de rechange avant que l'appareil cesse d'imprimer.

Cartouche de toner	Tambour
Consultez *Remplacement de la cartouche de toner* à la page 34. Commande n° TN-420, TN-450	Consultez *Remplacement du tambour* à la page 41. Commande n° DR-420
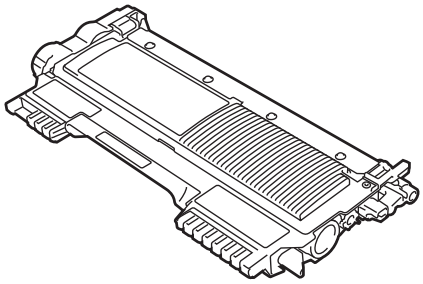	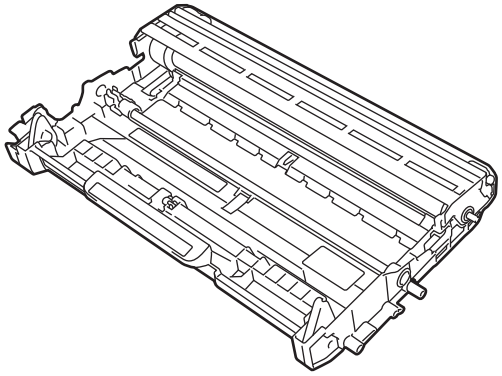

Remarque

- Allez sur http://www.brother.com/original/index.html pour savoir comment retourner les consommables usagés dans le cadre du programme de récupération de Brother. Si vous décidez de ne pas les retourner, veuillez en disposer selon les règlements locaux et ne pas les jeter avec les ordures ménagères. Si vous avez des questions, téléphonez à votre déchetterie locale.
- Nous vous recommandons de placer les consommables usagés sur un morceau de papier pour éviter toute éclaboussure ou tout épanchement de leur contenu.
- L'utilisation d'un papier qui ne correspond pas exactement au papier recommandé peut réduire la durée de vie des consommables et des pièces de l'appareil.
- La durée de vie prévue des cartouches de toner est basée sur la norme ISO/CEI 19752. La fréquence de remplacement peut varier selon la complexité des pages imprimées, le pourcentage de couverture et le type de support utilisé.

Remplacement de la cartouche de toner

Commande n° Pour le numéro de commande des cartouches de toner, consultez *Remplacement des consommables* à la page 33.

La cartouche de toner standard peut imprimer approximativement 1 200 pages [1]. La cartouche de toner haut rendement peut imprimer environ 2 600 pages [1]. Le nombre de pages réel varie selon le type de document que vous utilisez d'ordinaire. Lorsqu'une cartouche de toner est presque vide, l'écran ACL affiche `Toner presq vide`.

La cartouche de toner fournie avec l'appareil est une cartouche de démarrage que vous devrez remplacer après 700 pages environ [1].

[1] Le nombre de pages approximatif est déclaré conformément à la norme ISO/CEI 19752.

IMPORTANT

Brother vous recommande vivement de ne PAS recharger la cartouche de toner fournie avec votre appareil. De plus, nous vous recommandons vivement d'utiliser uniquement des cartouches de toner de remplacement de marque originale Brother. L'utilisation ou la tentative d'utilisation d'un toner et/ou de cartouches de toner non compatibles avec l'appareil Brother risque d'endommager ce dernier et/ou peut donner des résultats d'impression insatisfaisants. Notre garantie ne couvre pas les problèmes occasionnés par l'utilisation de toner et/ou de cartouches tierces non autorisées. Afin de protéger votre investissement et de garantir la performance de votre appareil Brother, nous vous recommandons vivement d'utiliser des fournitures Brother originales.

Remarque

- Il est conseillé de conserver une nouvelle cartouche de toner à proximité pour le moment où l'avertissement `Toner presq vide` apparaîtra.
- Pour garantir une qualité d'impression élevée, nous vous recommandons d'utiliser uniquement des cartouches de toner de marque Brother originale. Lorsque vous souhaitez acheter des cartouches de toner, contactez le Service à la clientèle de Brother.
- Nous vous recommandons de nettoyer l'appareil lorsque vous remplacez la cartouche de toner. Consultez *Nettoyage et vérification de l'appareil* dans l'*Annexe A* du *Guide de l'utilisateur avancé*.
- Si vous modifiez le paramétrage de densité d'impression pour une impression plus claire ou plus foncée, la quantité de toner utilisée change.
- Ne déballez la nouvelle cartouche de toner qu'immédiatement avant son installation dans l'appareil.

Niveau toner bas

```
Toner presq vide
```

Si l'écran ACL affiche `Toner presq vide`, achetez une nouvelle cartouche de toner et ayez-la sous la main avant de recevoir un message `Remplacer toner`.

Remplacez le toner

Lorsque le message suivant apparaît sur l'écran ACL, vous devez remplacer la cartouche de toner :

```
Remplacer toner
```

L'appareil cesse d'imprimer tant que vous n'aurez pas remplacé la cartouche de toner. Une nouvelle cartouche de toner inutilisée de marque Brother originale réinitialise le mode Remplacer toner.

Remarque

Pour forcer l'appareil à continuer l'impression après l'affichage du message `Remplacer toner` sur l'écran ACL, réglez l'appareil en mode Continuer (Appuyez sur **Menu**, appuyez sur ▲ ou ▼ pour sélectionner `1.Prog. Général`, puis appuyez sur **OK**, appuyez sur ▲ ou ▼ pour sélectionner `4.Rempl. toner`, puis appuyez sur **OK**, appuyez sur ▲ ou ▼ pour sélectionner `Continuer` puis appuyez sur **OK**). L'appareil continuera à imprimer jusqu'à ce que l'écran ACL affiche `Toner épuisé`. (Pour des détails sur le changement des paramètres du toner, consultez *Paramètres du toner* dans le *chapitre 1* du *Guide de l'utilisateur avancé*.)

Toner épuisé

```
Toner épuisé
```

L'appareil cesse d'imprimer jusqu'à ce que vous remplaciez la cartouche de toner par une nouvelle cartouche. (Consultez *Remplacement de la cartouche de toner* à la page 35.)

Remplacement de la cartouche de toner

1. Assurez-vous que l'appareil est allumé.
2. Ouvrez le capot avant et laissez l'appareil allumé pendant 10 minutes pour qu'il refroidisse.

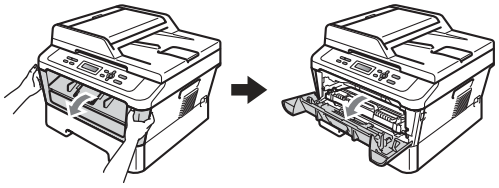

AVERTISSEMENT

SURFACE CHAUDE

Si vous venez d'utiliser l'appareil, certaines de ses pièces internes seront extrêmement chaudes. Lorsque vous ouvrez le capot avant ou arrière (bac de sortie arrière) de l'appareil, ne touchez PAS les parties représentées en gris dans l'illustration. Vous risqueriez de vous brûler.

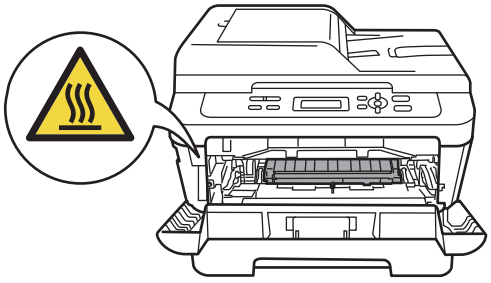

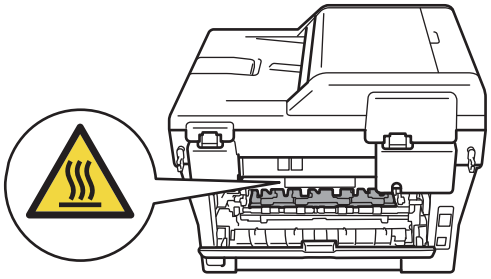

A

3 Retirez le tambour et la cartouche de toner.

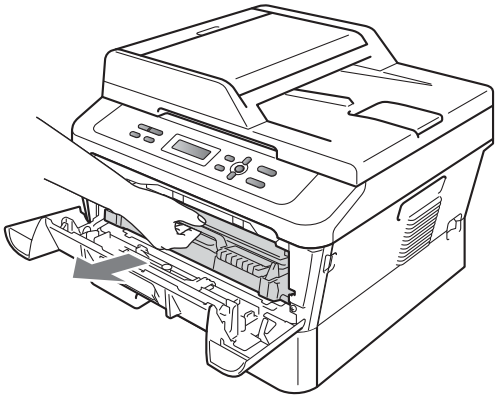

4 Abaissez le levier de verrouillage vert et retirez la cartouche de toner du tambour.

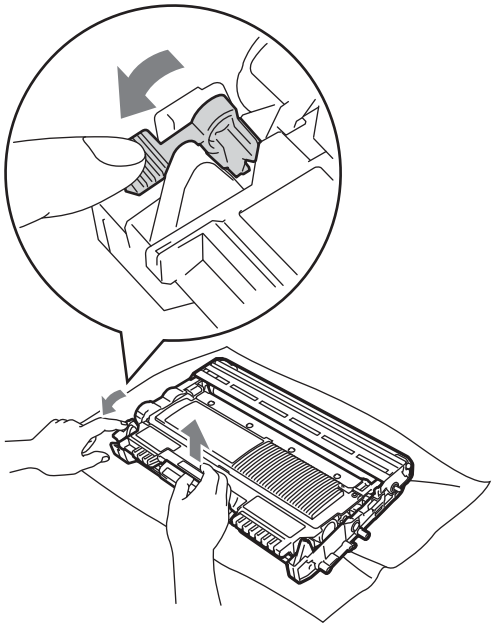

AVERTISSEMENT

Ne JAMAIS jeter une cartouche de toner au feu. Elle pourrait exploser et causer des blessures.

N'utilisez PAS de produits nettoyants contenant de l'ammoniac ou de l'alcool, d'aérosol ou de substance inflammable pour nettoyer l'extérieur ou l'intérieur de l'appareil. Cela risquerait de provoquer un incendie ou des décharges électriques. Consultez *Pour utiliser le produit sans risque* dans le *livret Sécurité et consignes légales* pour apprendre à nettoyer l'appareil.

Veillez à ne pas inhaler de toner.

IMPORTANT

- Nous vous conseillons de poser le tambour et/ou la cartouche de toner sur une feuille de papier jetable ou un chiffon placé sur une surface propre et plane, afin de contenir les éventuelles éclaboussures de toner.
- Manipulez la cartouche de toner avec précaution. Si du toner se répand sur vos mains ou sur vos vêtements, essuyez les éclaboussures ou nettoyez-les immédiatement à l'eau froide.

- Pour éviter les problèmes de qualité d'impression, ne JAMAIS toucher les pièces présentées en gris sur les illustrations.

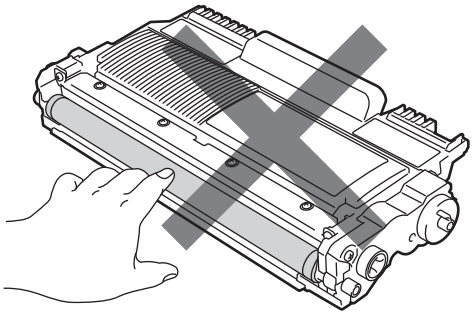

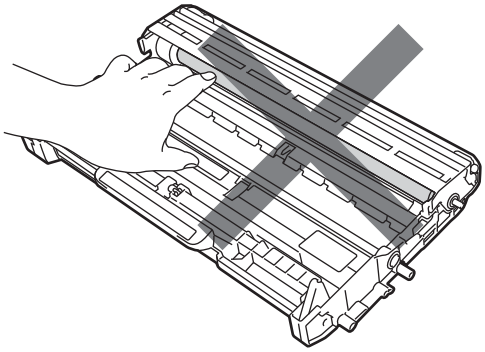

Remarque

- Veuillez fermer hermétiquement le sac de la cartouche de toner afin d'éviter que de la poudre de toner ne s'en échappe.
- Allez sur http://www.brother.com/original/index.html pour savoir comment retourner les consommables usagés dans le cadre du programme de récupération de Brother. Si vous décidez de ne pas les retourner vos consommables usagés, veuillez en disposer selon les règlements locaux et ne pas les jeter avec les ordures ménagères. Si vous avez des questions, téléphonez à votre déchetterie locale.

5 Déballez la nouvelle cartouche de toner. Maintenez la cartouche droite des deux mains et agitez-la doucement latéralement à plusieurs reprises afin de répartir le toner de manière égale à l'intérieur.

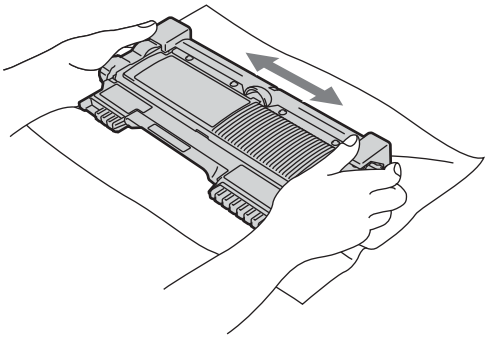

IMPORTANT

Ne déballez la nouvelle cartouche de toner qu'immédiatement avant son installation dans l'appareil. Si une cartouche de toner reste déballée pendant longtemps, la durée de vie du toner sera raccourcie.

6 Retirez la protection.

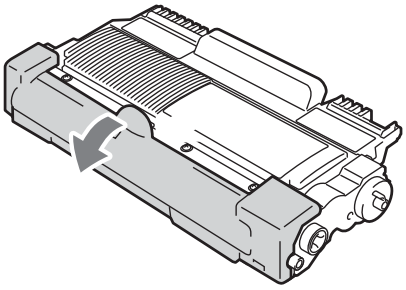

IMPORTANT

Placez la cartouche de toner dans le tambour immédiatement après avoir ôté le capuchon de protection. Pour éviter toute dégradation de la qualité d'impression, ne JAMAIS toucher les pièces présentées en gris sur les illustrations.

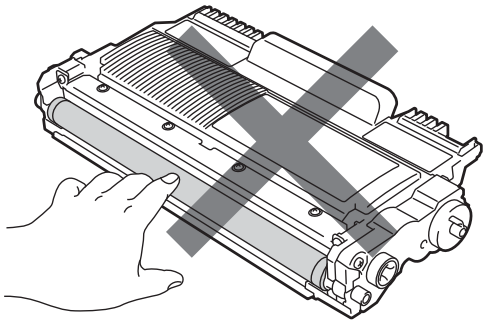

7 Replacez la cartouche de toner dans le tambour jusqu'à entendre le déclic du verrouillage. Si vous avez correctement replacé la cartouche, le levier de verrouillage vert remontera automatiquement.

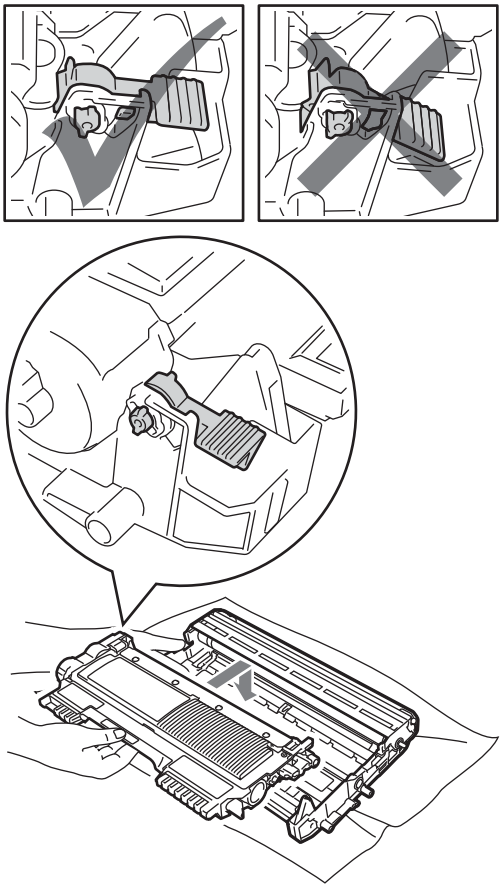

8 Nettoyez le fil corona à l'intérieur du tambour en faisant coulisser délicatement la languette verte de gauche à droite et de droite à gauche à plusieurs reprises.

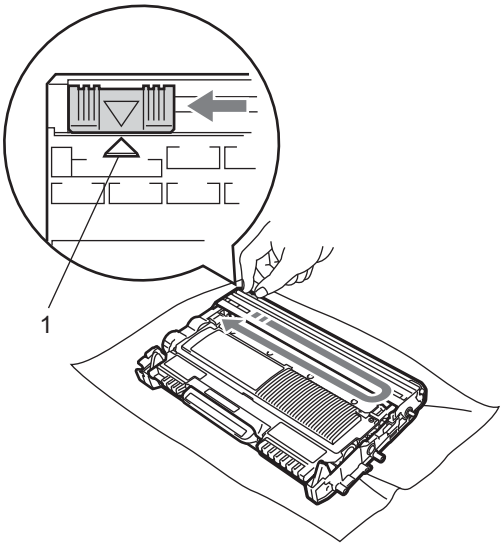

Remarque

Veillez à ce que la languette revienne en position initiale (▲) (1). Si vous ne le faites pas, les pages imprimées seront marquées d'une bande verticale.

9 Remettez le tambour et la cartouche de toner dans l'appareil. Fermez le capot avant.

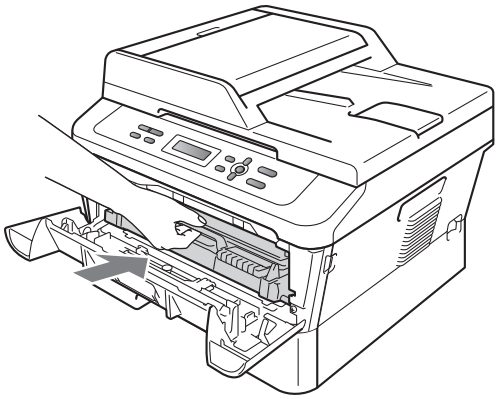

Remarque

Après le remplacement de la cartouche de toner, n'éteignez PAS l'interrupteur d'alimentation de l'appareil et n'ouvrez pas le capot avant avant que l'écran ACL ne revienne au mode Prêt.

Nettoyage du fil corona primaire

Si vous rencontrez des problèmes de qualité d'impression, nettoyez le fil corona primaire comme suit :

1 Ouvrez le capot avant et laissez l'appareil allumé pendant 10 minutes pour qu'il refroidisse.

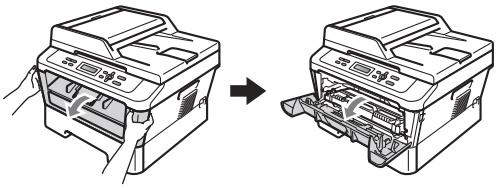

AVERTISSEMENT

SURFACE CHAUDE

Si vous venez d'utiliser l'appareil, certaines de ses pièces internes seront extrêmement chaudes. Lorsque vous ouvrez le capot avant ou arrière (bac de sortie arrière) de l'appareil, ne touchez PAS les parties représentées en gris dans l'illustration. Vous risqueriez de vous brûler.

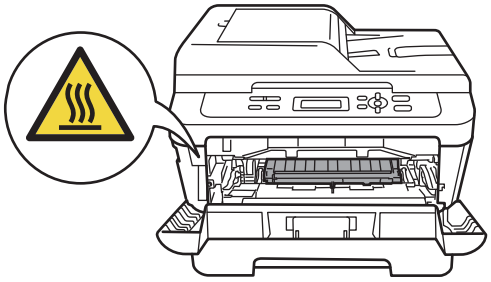

A

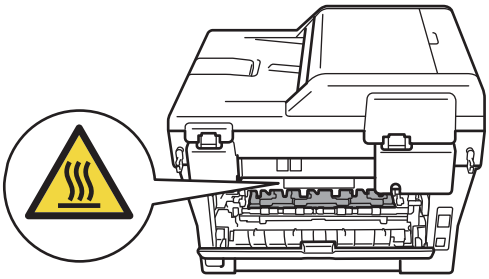

2 Sortez lentement le tambour et la cartouche de toner.

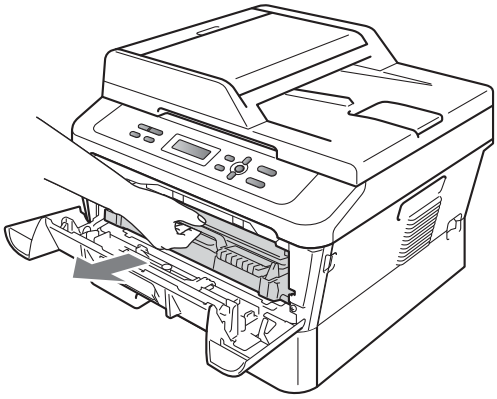

⚠ ATTENTION

Nous vous recommandons de placer le tambour et la cartouche de toner sur une surface propre et plane avec une feuille de papier ou du tissu jetable en dessous au cas où vous renverseriez accidentellement du toner.

Manipulez la cartouche de toner avec précaution. Si du toner se répand sur vos mains ou sur vos vêtements, essuyez les éclaboussures ou nettoyez-les immédiatement à l'eau froide.

Pour éviter que l'appareil ne soit endommagé par de l'électricité statique, ne touchez PAS les électrodes illustrées ci-dessous.

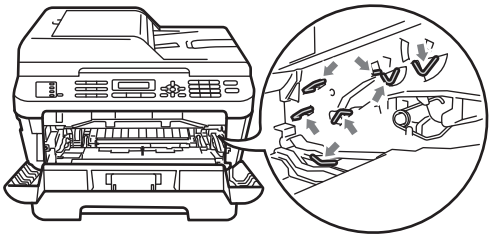

3 Nettoyez le fil corona à l'intérieur du tambour en faisant coulisser délicatement la languette verte de gauche à droite et de droite à gauche à plusieurs reprises.

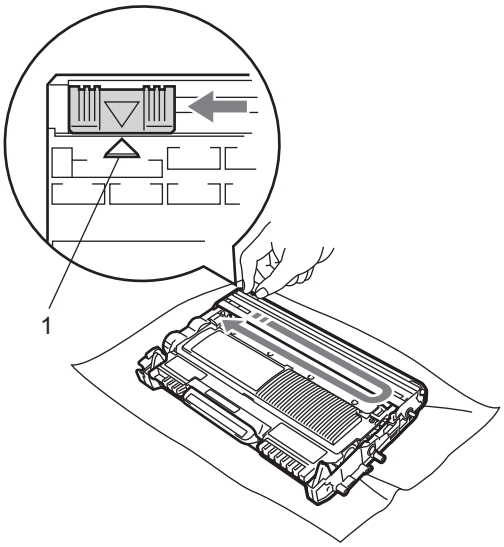

Remarque

Veillez à ce que la languette revienne en position initiale (▲) (1). Si vous ne le faites pas, les pages imprimées seront marquées d'une bande verticale.

4 Remettez le tambour et la cartouche de toner dans l'appareil. Fermez le capot avant.

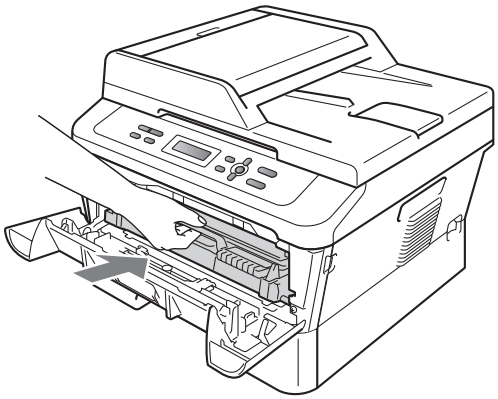

Remplacement du tambour

Commande n° DR-420

Un tambour neuf peut imprimer environ 12 000 pages recto au format lettre ou A4.

Remarque

- De nombreux facteurs permettent de déterminer la durée de vie réelle du tambour, tels que la température ambiante, le taux d'humidité, le type de papier, le type de toner utilisé etc. Dans des conditions idéales, la durée de vie moyenne d'un tambour est estimée à 12 000 pages environ. Le nombre réel de pages pouvant être imprimées par votre tambour peut être bien inférieur à cette estimation. Comme la durée de vie réelle du tambour est liée à de nombreux impondérables, il n'est pas possible de garantir la quantité minimale de pages qui sera imprimée par le tambour.
- Pour des performances optimales, utilisez uniquement du toner de marque Brother. L'appareil doit être utilisé dans un environnement propre et non poussiéreux, équipé d'une ventilation adéquate.
- Le fait d'imprimer avec un tambour d'une marque tierce peut réduire la qualité d'impression, mais également la qualité et la durée de vie de l'appareil lui-même. La garantie ne couvre pas les problèmes occasionnés par l'utilisation d'un tambour d'une marque tierce.

Erreur de tambour

```
Erreur tambour
```

Le fil corona s'est sali. Nettoyez le fil corona du tambour. (Consultez *Nettoyage du fil corona primaire* à la page 39.)

Si le message Erreur de tambour ne disparaît pas après avoir nettoyé le fil corona, remplacez le tambour par un tambour neuf.

Remplacez le tambour

```
Replacer tambour
```

Veuillez remplacer le tambour par un tambour neuf. Nous vous conseillons d'installer un vrai tambour de marque Brother.

Après le remplacement, réinitialisez le compteur du tambour en suivant les instructions qui accompagnent le nouveau tambour.

Arrêt de tambour

```
Arrêt tambour
```

Nous ne pouvons pas garantir la qualité de l'impression. Veuillez remplacer le tambour par un tambour neuf. Nous vous conseillons d'installer un vrai tambour de marque Brother.

Après le remplacement, réinitialisez le compteur du tambour en suivant les instructions qui accompagnent le nouveau tambour.

Remplacement du tambour

IMPORTANT

- En déplaçant le tambour, maniez-le soigneusement car il peut contenir du toner. Si du toner se répand sur vos mains ou sur vos vêtements, essuyez les éclaboussures ou nettoyez-les immédiatement à l'eau froide.
- Chaque fois que vous remplacez le tambour, nettoyez l'intérieur de l'appareil. (Consultez *Nettoyage et vérification de l'appareil* dans l'*Annexe A* du *Guide de l'utilisateur avancé*.)

1. Assurez-vous que l'appareil est allumé.
2. Ouvrez le capot avant et laissez l'appareil allumé pendant 10 minutes pour qu'il refroidisse.

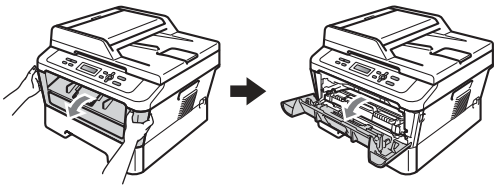

AVERTISSEMENT

SURFACE CHAUDE

Si vous venez d'utiliser l'appareil, certaines de ses pièces internes seront extrêmement chaudes. Lorsque vous ouvrez le capot avant ou arrière (bac de sortie arrière) de l'appareil, ne touchez PAS les parties représentées en gris dans l'illustration. Vous risqueriez de vous brûler.

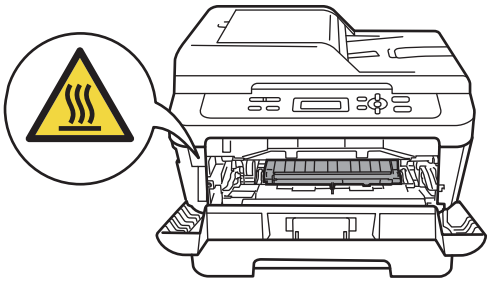

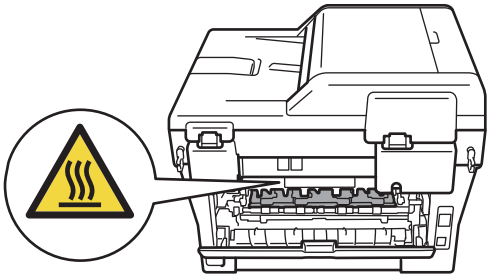

3. Retirez le tambour et la cartouche de toner.

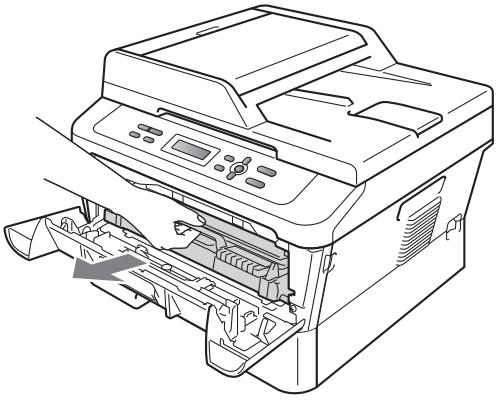

4 Abaissez le levier de verrouillage vert et retirez la cartouche de toner du tambour.

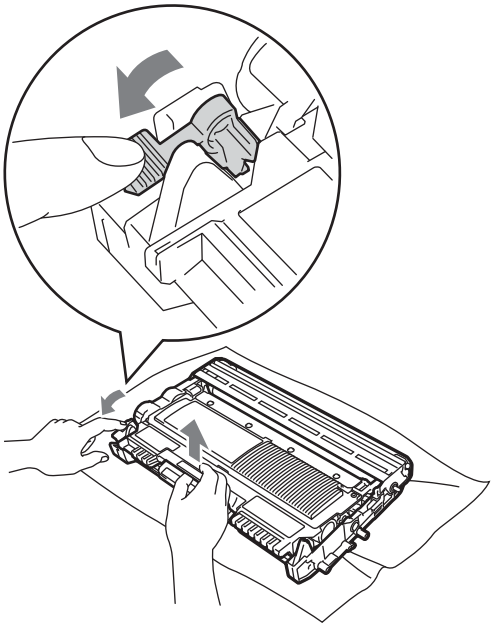

AVERTISSEMENT

Ne JAMAIS jeter une cartouche de toner au feu. Elle pourrait exploser et causer des blessures.

N'utilisez PAS de produits nettoyants contenant de l'ammoniac ou de l'alcool, d'aérosol ou de substance inflammable pour nettoyer l'extérieur ou l'intérieur de l'appareil. Cela risquerait de provoquer un incendie ou des décharges électriques. Consultez *Pour utiliser le produit sans risque* dans le *livret Sécurité et consignes légales* pour apprendre à nettoyer l'appareil.

Veillez à ne pas inhaler de toner.

A

IMPORTANT

- Pour éviter que l'appareil ne soit endommagé par de l'électricité statique, ne touchez PAS les électrodes illustrées ci-dessous.

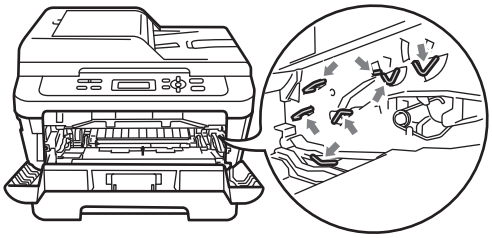

- Manipulez la cartouche de toner avec précaution. Si du toner se répand sur vos mains ou sur vos vêtements, essuyez les éclaboussures ou nettoyez-les immédiatement à l'eau froide.
- Nous vous conseillons de poser le tambour et/ou la cartouche de toner sur une feuille de papier jetable ou un chiffon placé sur une surface propre et plane, afin de contenir les éventuelles éclaboussures de toner.
- Pour éviter les problèmes de qualité d'impression, ne JAMAIS toucher les pièces présentées en gris sur les illustrations.

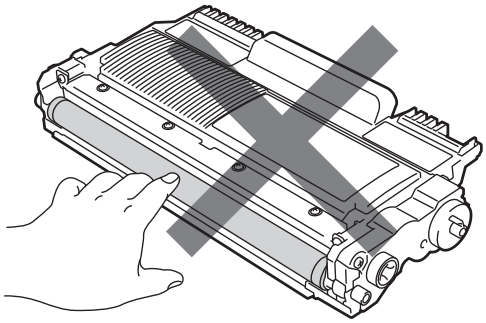

Remarque

Allez sur http://www.brother.com/original/index.html pour savoir comment retourner les consommables usagés dans le cadre du programme de récupération de Brother. Si vous décidez de ne pas les retourner, veuillez en disposer selon les règlements locaux et ne pas les jeter avec les ordures ménagères. Si vous avez des questions, téléphonez à votre déchetterie locale.

5 Déballez le nouveau tambour.

IMPORTANT

- Pour éviter les problèmes de qualité d'impression, ne JAMAIS toucher les pièces présentées en gris sur les illustrations.

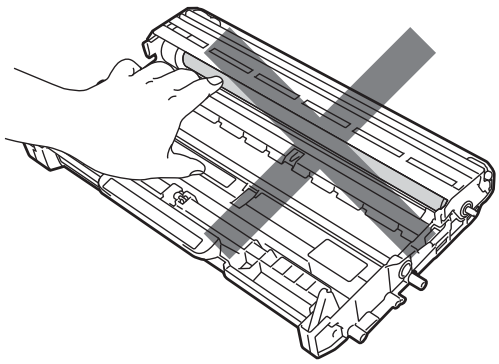

- Ne déballez le nouveau tambour qu'immédiatement avant son installation dans l'appareil. L'exposition directe à la lumière du soleil ou à la lumière ambiante peut endommager le tambour.

6 Installez fermement la nouvelle cartouche de toner dans le tambour jusqu'à ce qu'elle s'enclenche avec un déclic. Si vous avez correctement replacé la cartouche, le levier de verrouillage vert remontera automatiquement.

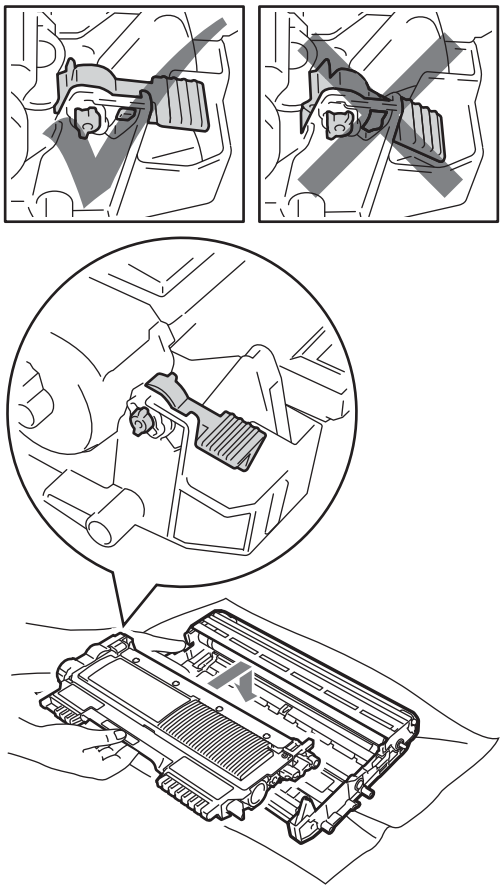

Remarque

Assurez-vous que vous avez correctement replacé la cartouche de toner car elle pourrait se séparer du tambour.

7 Nettoyez le fil corona à l'intérieur du tambour en faisant coulisser délicatement la languette verte de gauche à droite et de droite à gauche à plusieurs reprises.

ATTENTION

Veillez à ce que la languette verte revienne en position initiale (a) (1). Si vous ne le faites pas, les pages imprimées seront marquées d'une bande verticale.

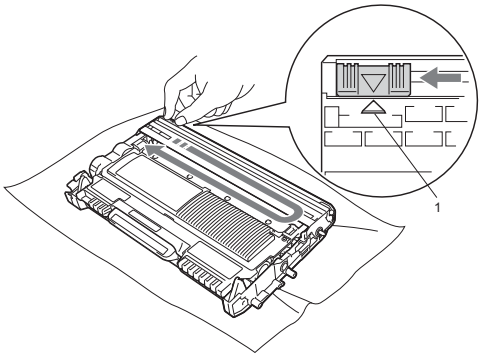

8 Remettez le nouveau tambour et la nouvelle cartouche de toner dans l'appareil.

Réinitialisation du compteur du tambour

Lorsque vous installez un nouveau tambour, vous devez réinitialiser le compteur en procédant comme suit :

1 Ouvrez le capot avant puis appuyez sur **Effacer**.
Pour confirmer l'installation d'un nouveau tambour, appuyez sur ▲.

2 Quand l'écran ACL affiche `Confirmé`, fermez le capot avant.

A

B Dépistage des pannes

Messages d'erreur et d'entretien

Comme avec toute machine de bureau sophistiquée, des erreurs peuvent survenir et il peut être nécessaire de remplacer des consommables. Si tel est le cas, votre appareil identifie l'erreur ou la procédure d'entretien régulier requise et affiche le message approprié. Les messages d'erreur et d'entretien les plus courants sont décrits ci-dessous.

Vous pouvez corriger vous-même la plupart des erreurs et faire l'entretien régulier. Si vous avez besoin d'aide supplémentaire, le Brother Solutions Center offre la foire aux questions (FAQ) ainsi que les conseils de dépistage des pannes les plus récents :

Visitez notre site http://solutions.brother.com/.

Message d'erreur	Cause	Action
`Erreur cartouche`	La cartouche de toner n'est pas installée correctement.	Retirez le tambour et enlevez la cartouche de toner, puis réinstallez celle-ci dans le tambour.
`Refroidissement` `Patientez s.v.p.`	La température du tambour ou de la cartouche de toner est trop élevée. L'appareil interrompt la tâche d'impression en cours et se met en mode de refroidissement. Pendant le mode de refroidissement, vous entendrez le ventilateur de refroidissement fonctionner, tandis que l'écran ACL indique `Refroidissement` et `Patientez s.v.p.`.	Assurez-vous que vous pouvez entendre le ventilateur tourner dans l'appareil et que la sortie d'échappement n'est pas obstruée. Si le ventilateur tourne, enlevez tout corps qui entoure la sortie d'échappement, et laissez l'appareil activé mais ne l'utilisez pas pendant quelques minutes. Si le ventilateur ne tourne pas, débranchez l'appareil de la prise d'alimentation CA pendant quelques minutes, puis rebranchez-le.
`Face av. Ouverte`	Le capot avant n'est pas complètement fermé.	Fermez le capot avant de l'appareil.
`Capot ouvert` (Pour DCP-7065DN)	Le capot du chargeur automatique de documents n'est pas complètement fermé.	Fermez le capot du chargeur automatique de documents de l'appareil.
	Le chargeur automatique de documents est ouvert lors du chargement d'un document.	Fermez le capot du chargeur automatique de documents de l'appareil, puis appuyez sur **Arrêt / Sortie**.
`Capot ouvert`	Le couvercle de l'unité de fusion n'est pas complètement fermé ou il y avait du papier coincé à l'arrière de l'appareil quand vous l'avez allumé.	■ Fermez le couvercle de l'unité de fusion de l'appareil. ■ Vérifiez qu'il n'y pas de papier coincé à l'arrière de l'appareil, puis fermez le capot de l'unité de fusion, et appuyez sur **Marche**.

Message d'erreur	Cause	Action
Vérif original (Pour DCP-7065DN)	Le document n'a pas été introduit ou chargé correctement, ou le document numérisé à partir du chargeur automatique des documents était trop long.	Voir *Un document est coincé au sommet du chargeur automatique de documents (Pour DCP-7065DN)* à la page 50 ou *Utilisation du chargeur automatique de documents (ADF) (Pour DCP-7065DN)* à la page 22.
Erreur tambour	Le fil corona du tambour doit être nettoyé.	Nettoyez le fil corona du tambour. (Consultez *Nettoyage du fil corona primaire* à la page 39.)
Arrêt tambour	Il est temps de remplacer le tambour.	Remplacez le tambour. (Consultez *Remplacement du tambour* à la page 42.)
Recto/verso dés.	Le bac d'impression recto verso est enlevé ou n'est pas correctement installé.	Installez soigneusement le bac d'impression recto verso dans l'appareil jusqu'à ce qu'il s'enclenche avec un déclic.
	Le capot arrière de l'appareil n'est pas complètement fermé.	Fermez le capot arrière de l'appareil.
Err Élec	L'appareil présente un problème d'ordre mécanique.	Ouvrez le capot avant et refermez-le.
Err unté fusion	La température de l'unité de fusion n'augmente pas jusqu'à une température spécifiée dans le temps spécifié.	Mettez l'appareil hors tension, attendez quelques secondes, puis rallumez-le. Laissez l'appareil allumé pendant 15 minutes.
	L'unité de fusion est trop chaude.	
Incapac. Init XX	L'appareil présente un problème d'ordre mécanique.	■ Débranchez le câble d'alimentation de l'appareil pendant quelques minutes puis rebranchez-le. ■ Si le problème persiste, contactez le Service à la clientèle Brother.
Bourrage duplex	Le papier est coincé dans le bac d'impression recto-verso à l'arrière de l'appareil.	(Consultez *Du papier est coincé dans le bac recto verso* à la page 59.)
Bourr à l'intér	Le papier est coincé à l'intérieur de l'appareil.	(Consultez *Du papier est coincé dans l'appareil* à la page 55.)
Bourrage arrière	Le papier est coincé dans la partie arrière de l'appareil.	(Consultez *Du papier est coincé à l'arrière de l'appareil* à la page 53.)
Bourrage bac	Le papier est coincé dans le bac à papier de l'appareil.	(Consultez *Du papier est coincé dans le bac à papier standard* à la page 52.)

Message d'erreur	Cause	Action
Plus de papier	L'appareil n'a plus de papier ou le papier n'est pas correctement chargé dans le bac à papier.	Effectuez l'une des opérations suivantes : ■ Remettez du papier dans le bac et appuyez sur **Marche**. ■ Retirez le papier et chargez-le à nouveau. Appuyez ensuite sur **Marche**. ■ Si le problème n'est pas résolu, il se peut que le rouleau de chargement du papier doive être nettoyé. Nettoyez le rouleau de chargement du papier. (Consultez *Nettoyage des rouleaux de chargement du papier* dans *l'annexe A* du *Guide de l'utilisateur avancé*.)
Alim. manuelle	L'alimentation manuelle a été sélectionnée comme source de papier alors qu'il n'y avait pas de papier dans la fente d'alimentation manuelle.	Placez une feuille de papier dans la fente d'alimentation manuelle. (Consultez *Chargement de papier dans la fente d'alimentation manuelle* à la page 10.)
Pas de toner	La cartouche de toner n'est pas installée correctement.	Retirez le tambour. Retirez la cartouche de toner puis replacez-la dans le tambour.
Mémoire épuisée	La mémoire de l'appareil est saturée.	**Effectuez l'une des opérations suivantes :** ■ Appuyez sur **Marche** pour copier les pages numérisées. (Opération de copie en cours) ■ Appuyez sur **Arrêt / Sortie** et attendez que les autres opérations en cours se terminent, puis réessayez. ■ Réduisez la résolution d'impression. (Consultez l'*onglet Bases dans le Guide utilisateur - Logiciel*.)
Impr impossible XX	L'appareil présente un problème d'ordre mécanique.	Effectuez l'une des opérations suivantes : ■ Débranchez le câble d'alimentation CA de l'appareil pendant quelques minutes puis rebranchez-le. ■ Si le problème persiste, contactez le Service à la clientèle Brother.
Replacer tambour	Il est temps de remplacer le tambour.	Remplacez le tambour. (Consultez *Remplacement du tambour* à la page 42.)
	Le compteur du tambour n'a pas été remis à zéro lors de l'installation du nouveau tambour.	Réinitialisez le compteur du tambour. (Consultez *Réinitialisation du compteur du tambour* à la page 45.)

Message d'erreur	Cause	Action
Remplacer toner	L'appareil cesse d'imprimer tant que vous n'aurez pas remplacé la cartouche de toner.	Si vous avez réglé le paramètre Toner sur Arrêter, remplacez la cartouche de toner par une cartouche neuve authentique de marque Brother. Cela réinitialisera le mode Remplacer le toner. (Consultez *Remplacement de la cartouche de toner* à la page 34.) Si vous avez programmé le réglage du toner sur Continuer, l'appareil continuera d'imprimer des données jusqu'à ce que l'écran ACL affiche Toner épuisé. Pour savoir comment faire fonctionner l'appareil en mode Continuer, consultez *Réglages du toner* dans le *chapitre 1* du *Guide de l'utilisateur avancé*.
Erreur format DX	Le papier dans le bac n'est pas au format adéquat pour l'impression recto verso.	Chargez du papier au format Lettre, Légal ou Folio pour l'impression recto verso automatique, puis appuyez sur **Marche**. (Consultez *Supports d'impression* à la page 95.)
Toner épuisé	Il est temps de remplacer le tambour.	Installez une nouvelle cartouche de toner. (Consultez *Remplacement de la cartouche de toner* à la page 34.)
Toner presq vide	Il vous faudra remplacer la cartouche de toner prochainement.	Achetez une nouvelle cartouche de toner avant d'obtenir le message Remplacer toner.

Bourrages de document

Un document est coincé au sommet du chargeur automatique de documents (Pour DCP-7065DN)

1. Retirez les feuilles qui ne sont pas coincées dans le chargeur automatique de documents.
2. Ouvrez le capot du chargeur.
3. Enlevez le document coincé en tirant vers la gauche.

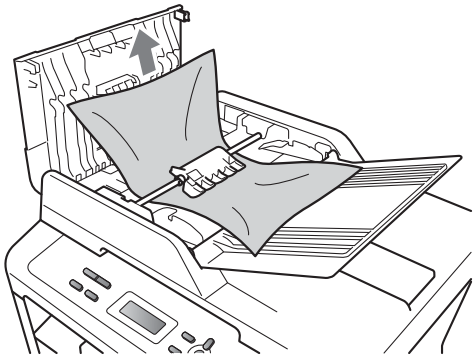

4. Refermez le capot du chargeur.
5. Appuyez sur **Arrêt / Sortie**.

Un document est coincé sous le capot document (Pour DCP-7065DN)

1. Retirez les feuilles qui ne sont pas coincées dans le chargeur automatique de documents.
2. Soulevez le capot document.
3. Enlevez le document coincé en tirant vers la droite.

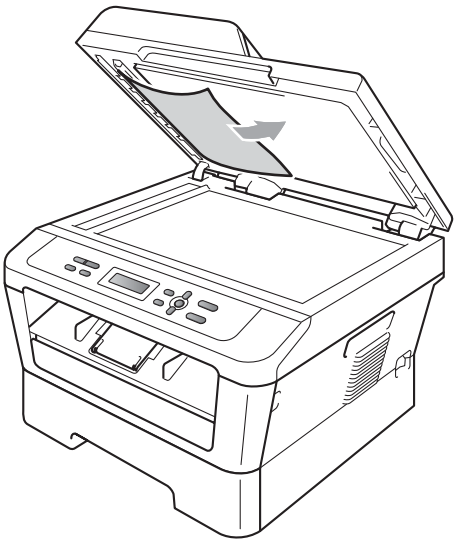

4. Refermez le capot document.
5. Appuyez sur **Arrêt / Sortie**.

Retirer un petit document coincé dans le chargeur automatique de documents (Pour DCP-7065DN)

1. Soulevez le capot document.
2. Insérez un bout de papier raide, comme du carton, dans le chargeur automatique de documents, pour pousser les morceaux de papier coincés.

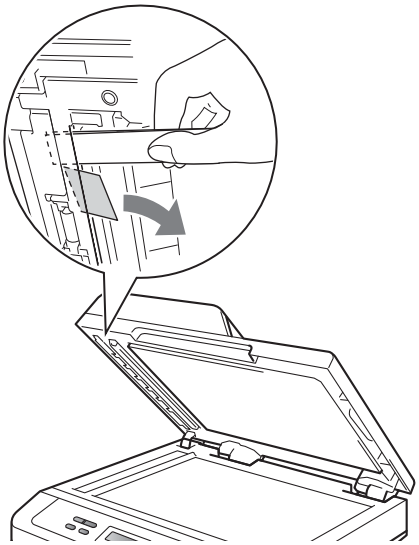

3. Refermez le capot document.
4. Appuyez sur **Arrêt / Sortie**.

Un document est coincé au niveau du bac de sortie (Pour DCP-7065DN)

1. Retirez les feuilles qui ne sont pas coincées dans le chargeur automatique de documents.
2. Enlevez le document coincé en tirant vers la droite.

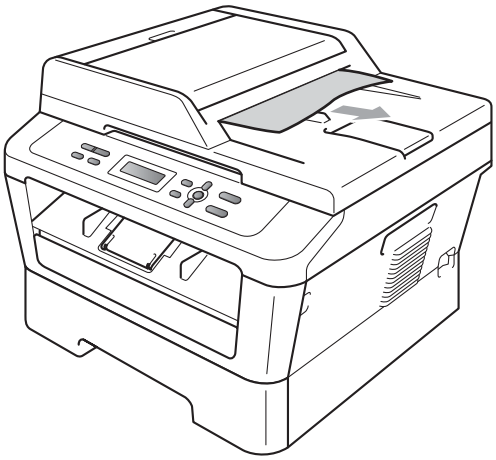

3. Appuyez sur **Arrêt / Sortie**.

B

Bourrages de papier

Du papier est coincé dans le bac à papier standard

Si l'écran ACL affiche `Bourrage bac`, procédez comme suit :

1. Retirez complètement le bac à papier de l'appareil.

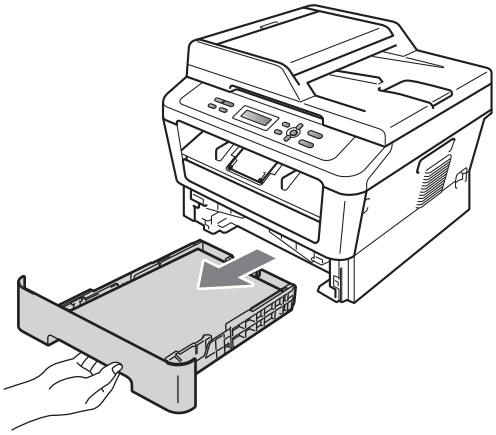

2. Dégagez lentement le papier coincé en utilisant vos deux mains.

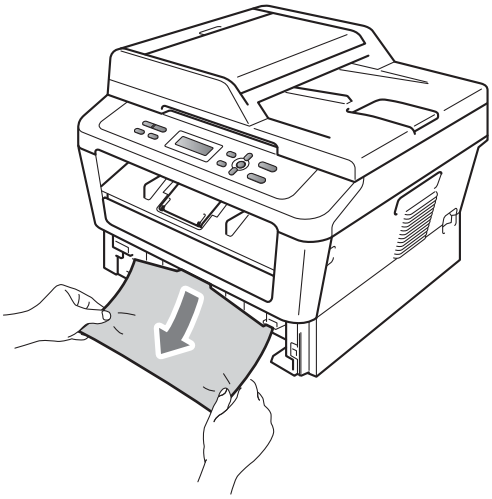

IMPORTANT

S'il n'est pas possible de retirer facilement le papier dans cette direction, arrêtez et suivez les instructions de la section *Du papier est coincé dans l'appareil* à la page 55.

Remarque

Vous pourrez dégager le papier plus facilement en tirant le papier coincé vers le bas.

3. Vérifiez que le papier se trouve sous le repère de papier maximum (▼▼▼) (1) du bac à papier. En appuyant sur le levier de libération du guide-papier vert, faites coulisser les guides-papier pour qu'ils s'adaptent au format du papier. Assurez-vous que les guides sont bien bloqués dans les fentes. (Consultez *Chargement du papier dans le bac à papier standard* à la page 8.)

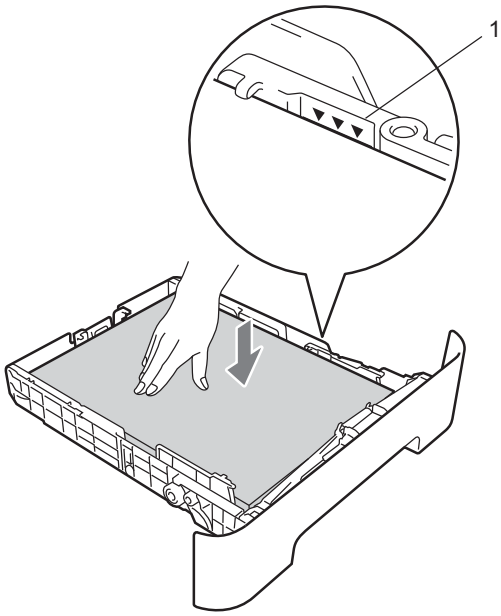

4. Replacez fermement le bac à papier dans l'appareil.

Du papier est coincé à l'arrière de l'appareil

Si l'écran ACL affiche `Bourrage arrière`, c'est qu'un bourrage papier s'est produit derrière le capot arrière. Procédez comme suit :

1. Ouvrez le capot avant de l'appareil. Laissez l'appareil allumé pendant 10 minutes pour qu'il refroidisse.

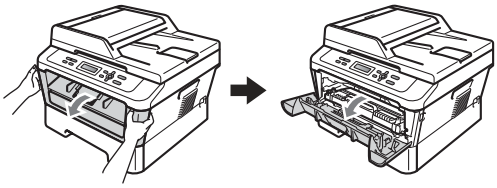

AVERTISSEMENT

SURFACE CHAUDE

Si vous venez d'utiliser l'appareil, certaines de ses pièces internes seront extrêmement chaudes. Lorsque vous ouvrez le capot avant ou arrière (bac de sortie arrière) de l'appareil, ne touchez PAS les parties représentées en gris dans l'illustration. Vous risqueriez de vous brûler.

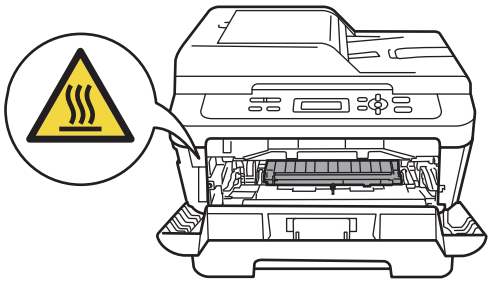

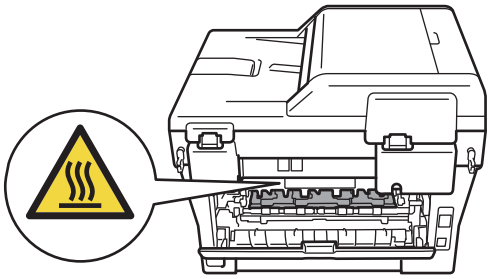

2. Sortez lentement le tambour et la cartouche de toner.

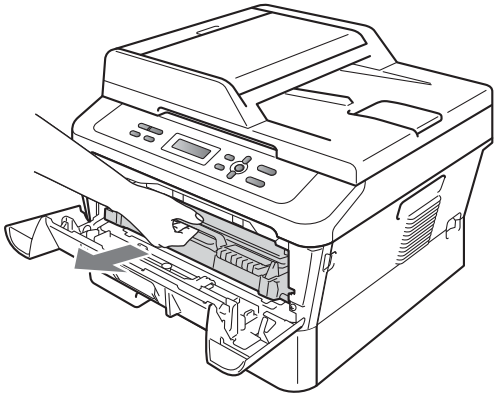

B

IMPORTANT

- Nous vous conseillons de poser le tambour et les cartouches de toner sur une feuille de papier jetable ou un chiffon placé sur une surface propre et plane, afin de contenir les éventuelles éclaboussures de toner.
- Pour éviter que l'appareil ne soit endommagé par de l'électricité statique, ne touchez PAS les électrodes illustrées ci-dessous.

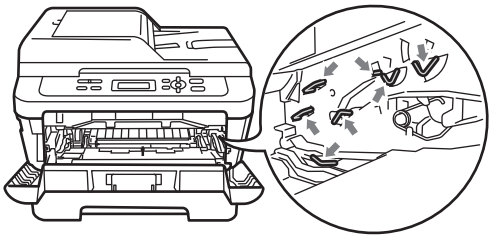

3 Ouvrez le capot arrière (le bac de sortie face vers le haut).

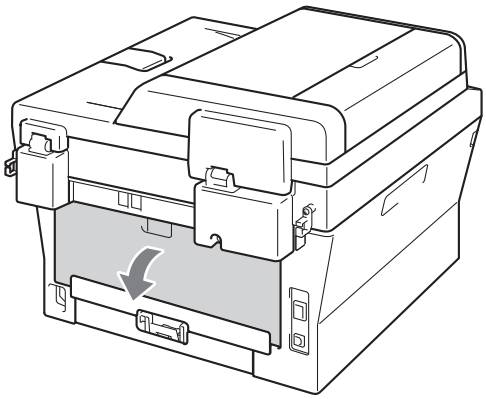

4 Abaissez les languettes sur les côtés gauche et droit pour ouvrir le capot de l'unité de fusion (1).

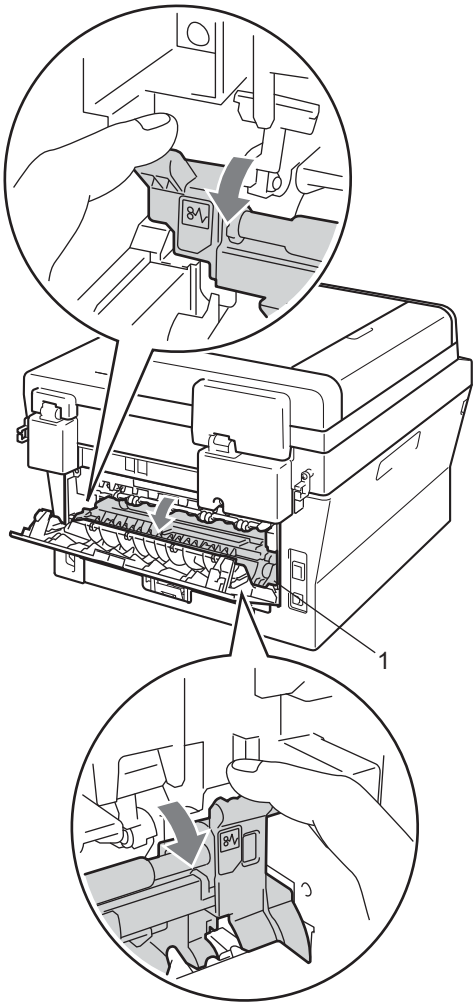

5 En vous servant de vos deux mains, retirez sans forcer le papier coincé de l'unité de fusion.

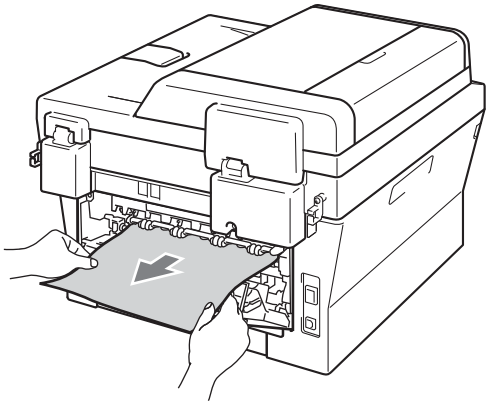

6 Fermez le capot arrière (le bac de sortie face vers le haut) et celui de l'unité de fusion.

7 Remettez le tambour et la cartouche de toner dans l'appareil.

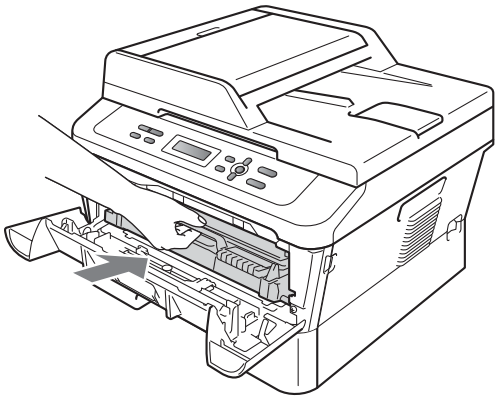

8 Fermez le capot avant. Si l'appareil ne commence pas à imprimer automatiquement, appuyez sur **Marche**.

Du papier est coincé dans l'appareil

Si l'écran ACL affiche `Bourr à l'intér`, procédez comme suit :

1 Laissez l'appareil allumé pendant 10 minutes pour qu'il refroidisse.

2 Ouvrez le capot avant de l'appareil.

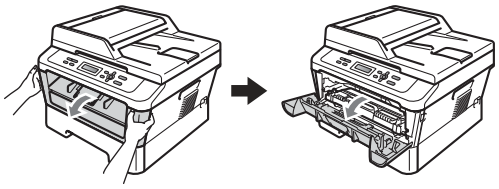

AVERTISSEMENT

SURFACE CHAUDE

Si vous venez d'utiliser l'appareil, certaines de ses pièces internes seront extrêmement chaudes. Lorsque vous ouvrez le capot avant ou arrière (bac de sortie arrière) de l'appareil, ne touchez PAS les parties représentées en gris dans l'illustration. Vous risqueriez de vous brûler.

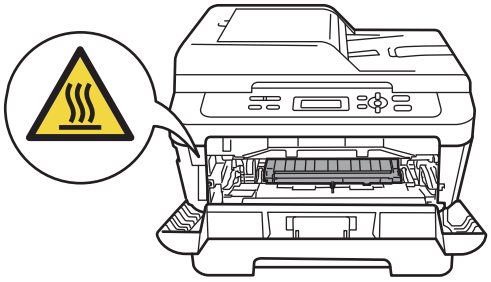

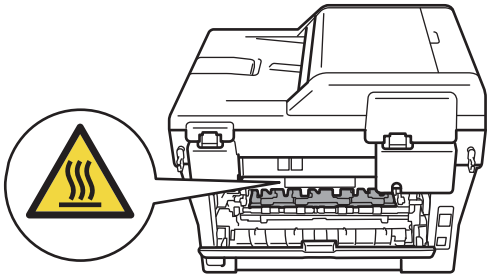

B

3 Sortez lentement le tambour et la cartouche de toner. Le papier coincé peut être retiré en enlevant le tambour et la cartouche de toner, ou en libérant le papier afin de pouvoir le retirer de l'intérieur de l'appareil.

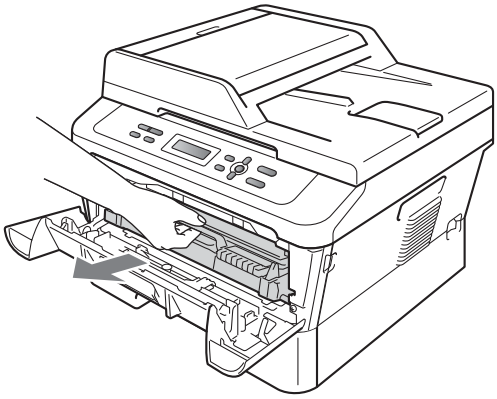

Si vous ne pouvez pas enlever facilement le tambour et la cartouche de toner, ne forcez pas. Allez ensuite à l'étape ❼.

IMPORTANT

- Nous vous recommandons de placer le tambour et la cartouche de toner sur une feuille de papier ou du tissu jetable en dessous au cas où vous renverseriez accidentellement du toner.
- Pour éviter que l'appareil ne soit endommagé par de l'électricité statique, ne touchez PAS les électrodes illustrées ci-dessous.

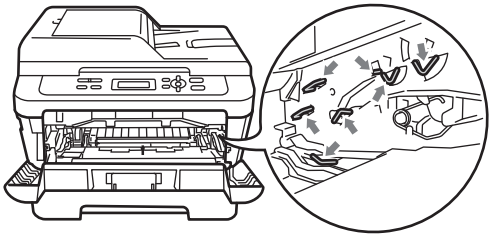

4 Abaissez le levier de verrouillage vert et retirez la cartouche de toner du tambour. Dégagez le papier éventuellement coincé dans le tambour.

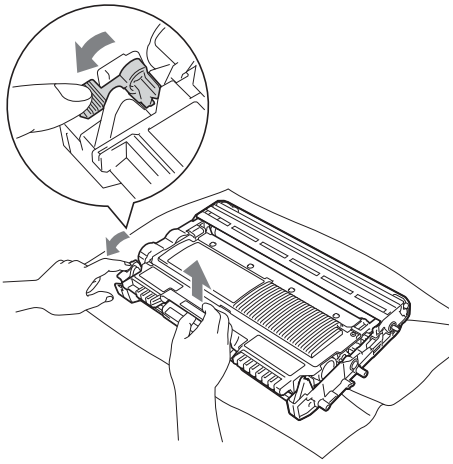

IMPORTANT

- Manipulez la cartouche de toner avec précaution. Si du toner se répand sur vos mains ou sur vos vêtements, essuyez les éclaboussures ou nettoyez-les immédiatement à l'eau froide.
- Pour éviter les problèmes de qualité d'impression, ne JAMAIS toucher les pièces présentées en gris sur les illustrations.

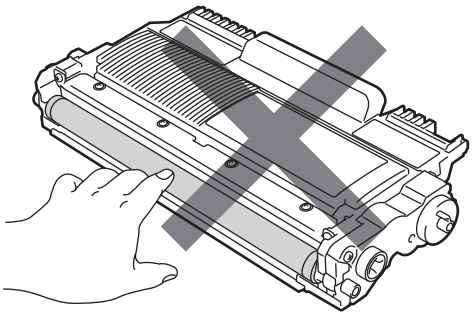

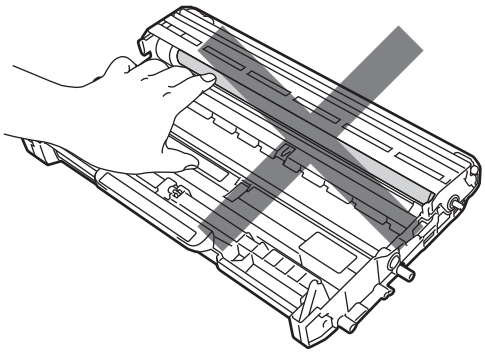

5 Remettez la cartouche de toner dans le tambour jusqu'à ce qu'elle s'enclenche avec un déclic. Si vous avez correctement replacé la cartouche, le levier de verrouillage vert remontera automatiquement.

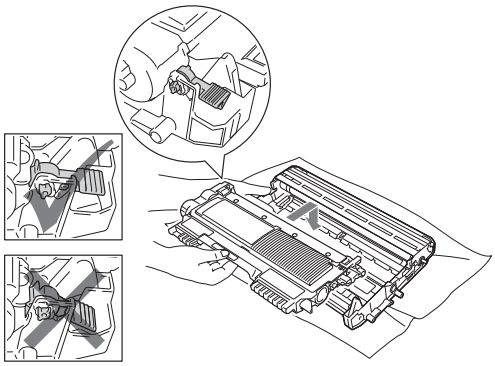

6 Si vous avez réussi à retirer le tambour et la cartouche de toner ainsi que le papier coincé, vous avez résolu le bourrage papier. Remettez le tambour et la cartouche de toner dans l'appareil et fermez le capot avant. Si l'appareil ne commence pas à imprimer automatiquement, appuyez sur **Marche**.

7 Soulevez le capot du scanner.

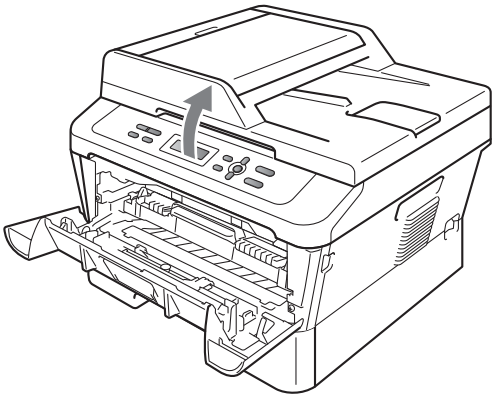

Dégagez lentement le papier coincé vers le haut et vers l'extérieur du bac de sortie en utilisant vos deux mains.

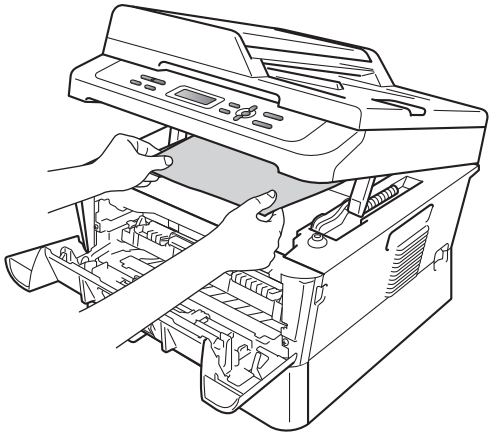

8 Refermez le capot du scanner.

B

9 Si vous n'avez pas réussi à retirer le papier coincé dans l'ouverture du bac à papier comme indiqué à l'étape ❼, retirez complètement le bac à papier de l'appareil.

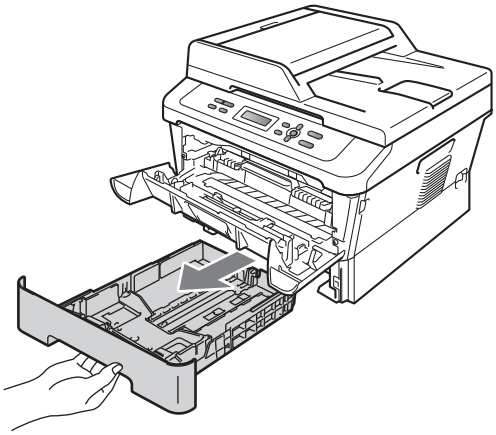

10 Retirez le papier coincé de l'ouverture du bac à papier.

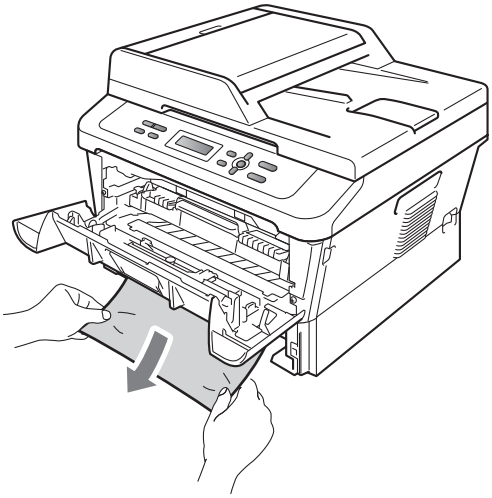

11 Replacez le bac à papier dans l'appareil. Si vous avez pu retirer le papier coincé, vous avez résolu le bourrage papier.

Remarque

- Si l'écran ACL affiche un message `Bourr à l'intér`, vérifiez si un morceau de papier déchiré se trouve à l'intérieur de l'appareil et du tambour en suivant les instructions aux étapes ❸ à ❻.
- Si vous éteignez l'appareil alors que l'écran ACL affiche un message `Bourr à l'intér`, l'appareil imprimera des données incomplètes depuis votre ordinateur.

Du papier est coincé dans le bac recto verso

Si l'écran ACL affiche `Bourrage duplex`, procédez comme suit :

1. Laissez l'appareil allumé pendant 10 minutes pour qu'il refroidisse.

AVERTISSEMENT

SURFACE CHAUDE

Si vous venez d'utiliser l'appareil, certaines de ses pièces internes seront extrêmement chaudes. Lorsque vous ouvrez le capot avant ou arrière (bac de sortie arrière) de l'appareil, ne touchez PAS les parties représentées en gris dans l'illustration. Vous risqueriez de vous brûler.

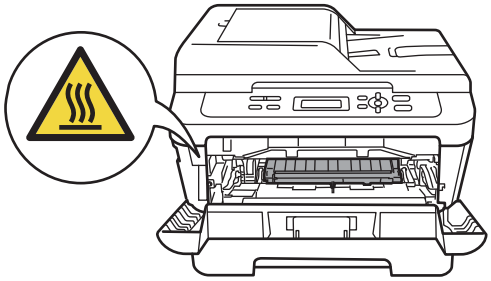

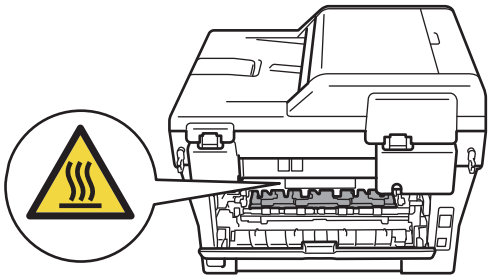

2. Retirez complètement le bac recto-verso de l'appareil.

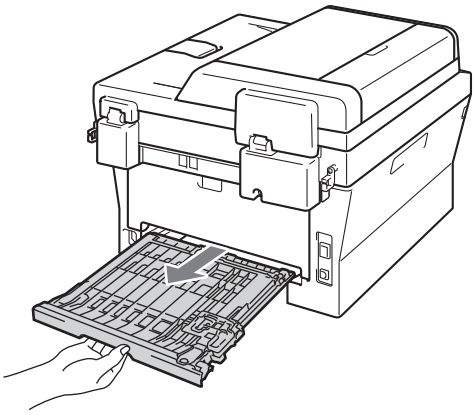

B

3 Retirez le papier coincé de l'appareil ou du bac recto-verso.

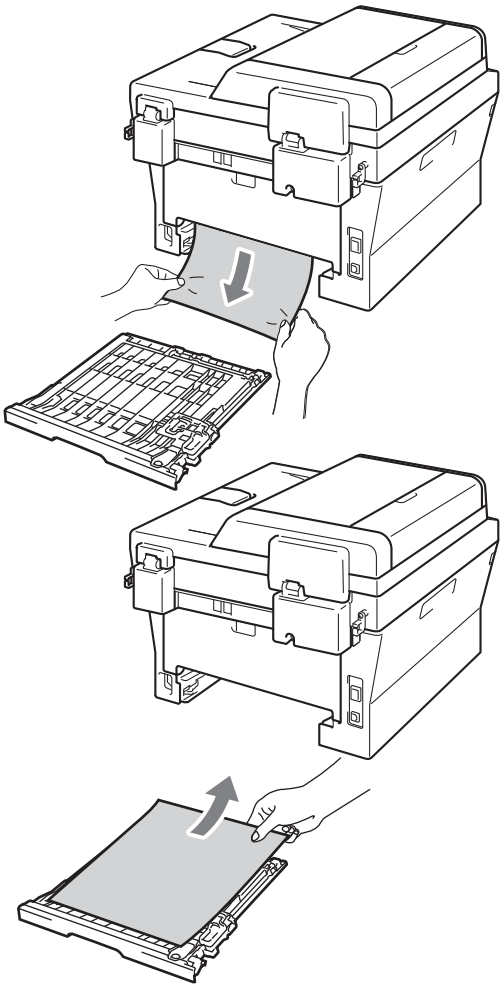

4 Assurez-vous que le papier coincé ne demeure pas sous l'appareil sous l'effet de l'électricité statique.

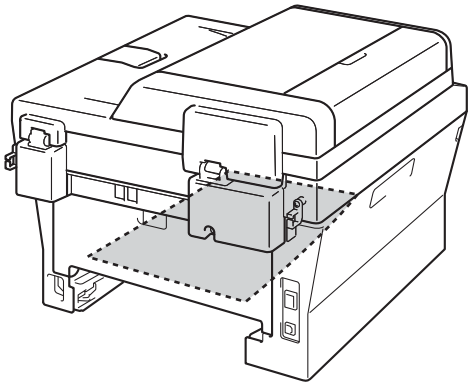

5 Remettez le bac à papier recto-verso dans l'appareil.

Si vous avez des problèmes avec votre appareil

IMPORTANT

Pour obtenir une aide technique, veuillez appeler le Service à la clientèle dans le pays où vous avez acheté votre appareil. Les appels doivent ***être effectués à partir*** du pays concerné.

Si vous pensez qu'il y a un problème, vérifiez sur le tableau ci-dessous et suivez les conseils de dépannage. Vous pouvez résoudre vous-même la plupart des problèmes.

Si vous avez besoin d'aide supplémentaire, référez-vous au Centre de solutions Brother (Brother Solutions Center), qui vous offre une FAQ (foire aux questions) ainsi que des conseils de dépistage des pannes.

Visitez notre site http://solutions.brother.com/.

Problèmes de copie

Problèmes	Suggestions
Des lignes verticales noires apparaissent sur les copies.	Les lignes verticales noires sur les copies sont généralement causées par des saletés ou des traces de fluide de correction sur la bande de verre. Il peut aussi arriver que le fil corona soit sale. (Consultez *Nettoyage de la vitre du scanner* dans l'*Annexe A* du *Guide de l'utilisateur avancé* et *Nettoyage du fil corona primaire* à la page 39.)
Les copies sont vierges.	Assurez-vous de charger le document correctement. (Voir *Utilisation du chargeur automatique de documents (ADF) (Pour DCP-7065DN)* à la page 22 ou *Utilisation de la vitre du scanner* à la page 23.)

Problèmes d'impression

Problèmes	Suggestions
Qualité d'impression médiocre	Consultez *Améliorer la qualité de l'impression* à la page 67.

B

Problèmes d'impression (Suite)

Problèmes	Suggestions
Pas d'impression.	■ Vérifiez que l'appareil est branché et que l'interrupteur d'alimentation est allumé. ■ Vérifiez que la cartouche de toner et le tambour sont installés correctement. (Consultez *Remplacement du tambour* à la page 42.) ■ Vérifiez la connexion du câble d'interface sur l'appareil et sur votre ordinateur. (Voir le *Guide d'installation rapide*.) ■ Vérifiez que le bon pilote d'imprimante a été installé et sélectionné. ■ Contrôlez si l'écran ACL indique un message d'erreur. (Consultez *Messages d'erreur et d'entretien* à la page 46.) ■ Vérifiez que l'appareil est en ligne. (Windows® 7 et Windows Server® 2008 R2). Cliquez sur le bouton **Démarrer** et **Périphériques et imprimantes**. Cliquez avec le bouton droit de la souris sur **Brother DCP-XXXX Printer**. Assurez-vous que l'option **Utiliser l'imprimante hors connexion** n'est pas activée. (Windows Vista®) Cliquez sur le bouton **Démarrer**, **Panneau de configuration**, **Matériel et audio**, puis **Imprimantes**. Cliquez avec le bouton droit de la souris sur **Brother DCP-XXXX Printer**. Assurez-vous que l'option **Utiliser l'imprimante hors connexion** n'est pas activée. (Windows® XP et Windows Server® 2003/2008) Cliquez sur le bouton **Démarrer** puis sélectionnez **Imprimantes et télécopieurs**. Cliquez avec le bouton droit de la souris sur **Brother DCP-XXXX Printer**. Assurez-vous que l'option **Utiliser l'imprimante hors connexion** n'est pas activée. (Windows® 2000) Cliquez sur le bouton **Démarrer**, puis sélectionnez **Paramètres** et **Imprimantes**. Cliquez avec le bouton droit de la souris sur **Brother DCP-XXXX Printer**. Assurez-vous que l'option **Utiliser l'imprimante hors connexion** n'est pas activée.
L'appareil lance une impression soudaine ou imprime des données superflues.	■ Appuyez sur **Annuler Travail** pour annuler les tâches d'impression. ■ Vérifiez les paramètres de votre application pour vous assurer de sa compatibilité avec votre appareil. ■ Retirez le bac à papier et attendez que l'appareil cesse d'imprimer. Mettez l'appareil hors tension à l'aide de l'interrupteur et débranchez-le de la source d'alimentation pendant plusieurs minutes.
L'appareil imprime les premières pages correctement, puis il manque du texte dans certaines pages.	■ Vérifiez les paramètres de votre application pour vous assurer de sa compatibilité avec votre appareil. ■ Votre ordinateur ne reconnait pas le signal complet du tampon d'entrée de l'appareil. Assurez-vous que le câble d'interface est connecté correctement. (Voir le *Guide d'installation rapide*.)
Les en-têtes ou les pieds de page apparaissent quand le document s'affiche à l'écran, mais ils n'apparaissent pas sur la copie imprimée.	Il y a une zone non imprimable en haut et en bas de la page. Ajustez les marges supérieures et inférieures de votre document. (Consultez *Zones non numérisables et non imprimables* à la page 15.)
L'appareil n'imprime pas sur les deux faces du papier alors que le pilote de l'imprimante est réglé sur recto verso.	Vérifiez le paramètre du format de papier dans le pilote d'imprimante. Vous devez sélectionner Lettre, Légal ou Folio [16 à 28 lb (60 à 105 g/m^2)].

Problèmes d'impression (Suite)

Problèmes	Suggestions
L'appareil n'imprime pas ou a cessé d'imprimer.	Appuyez sur **Annuler Travail**. Lorsque l'appareil annule la tâche et l'efface de la mémoire, cela peut produire un tirage incomplet.

Problèmes de numérisation

Problèmes	Suggestions
Des erreurs liées au protocole TWAIN se produisent lors de la numérisation.	Assurez-vous que le pilote TWAIN de Brother est sélectionné comme source principale. Dans PaperPort™ 12SE, cliquez sur **Fichier**, **Numériser ou importer une photo** puis sélectionnez le pilote TWAIN Brother.
La ROC ne fonctionne pas.	Essayez d'augmenter la résolution de numérisation. (Utilisateurs Macintosh) Assurez-vous d'avoir téléchargé et installé Presto! PageManager à partir de http://nj.newsoft.com.tw/download/brother/PM9SEInstaller_BR_multilang.dmg
(Pour DCP-7065DN / HL-2280DW) La numérisation en réseau ne fonctionne pas.	Consultez *Problèmes réseau (Pour DCP-7065DN / HL-2280DW)* à la page 64.

Problèmes de logiciel

Problèmes	Suggestions
Il n'est pas possible d'installer le logiciel ou d'imprimer.	Exécutez le programme **Réparer MFL-Pro Suite** sur le CD-ROM. Ce programme va réparer et réinstaller le logiciel.
L'impression « 2 en 1 » ou « 4 en 1 » n'est pas possible.	Vérifiez que le paramètre du format de papier dans l'application utilisée correspond à celui du pilote d'imprimante.
L'appareil n'imprime pas à partir d'Adobe® Illustrator®.	Essayez de réduire la résolution d'impression. (Consultez *Onglet avancé* dans le *Guide utilisateur - Logiciel*.)

Problèmes de gestion du papier

Problèmes	Suggestions
L'appareil ne charge pas le papier. L'écran ACL affiche le message `Plus de papier` ou indique un bourrage papier.	■ S'il n'y a pas de papier, chargez une nouvelle pile de papier dans le bac à papier. ■ S'il y a du papier dans le bac à papier, assurez-vous qu'il est bien droit. Si le papier est gondolé, aplatissez-le. Il est parfois utile de sortir le papier, de le retourner et de le remettre dans le bac à papier. ■ Réduisez la quantité de papier contenue dans le bac à papier et recommencez l'opération. ■ Assurez-vous que le mode d'alimentation manuel n'est pas sélectionné dans le pilote d'imprimante. ■ Nettoyez le rouleau de chargement du papier. Consultez *Nettoyage des rouleaux de chargement du papier* à *l'annexe A* du *Guide de l'utilisateur avancé*. ■ Si l'écran ACL affiche le message indiquant qu'un bourrage s'est produit et que le problème persiste, voir *Messages d'erreur et d'entretien* à la page 46.

Problèmes de gestion du papier (Suite)

Problèmes	Suggestions
Comment imprimer sur des enveloppes ?	Vous pouvez charger des enveloppes à partir du dispositif d'alimentation manuelle. Votre application doit être configurée pour l'impression à la taille des enveloppes utilisées. Cela est généralement effectué à partir du menu Mise en page ou Configuration du document de l'application.
Quel papier puis-je utiliser ?	Vous pouvez utiliser du papier fin, du papier ordinaire, du papier épais, du papier bond, du papier recyclé, des enveloppes et des étiquettes destinés aux appareils laser. (Pour plus de détails, voir *Papier et autres supports d'impression acceptables* à la page 17.) ■ Vous pouvez charger des enveloppes à partir du dispositif d'alimentation manuelle.
Il y a un bourrage papier.	Dégagez le papier coincé. (Consultez *Bourrages de document* à la page 50.)

Problèmes de qualité d'impression

Problèmes	Suggestions
Les pages imprimées sont gondolées.	■ Du papier fin ou épais de qualité inférieure ou une impression sur le mauvais côté du papier peuvent en être la cause. Essayez de retourner la pile de papier dans le bac à papier. ■ Veuillez bien sélectionner un type de papier correspondant au type de support d'impression utilisé. (Consultez *Papier et autres supports d'impression acceptables* à la page 17.)
Les pages imprimées sont maculées d'encre.	Le réglage du type de papier peut être incorrect pour le type de support d'impression utilisé ou le support d'impression est trop épais ou sa surface rugueuse. (Consultez *Papier et autres supports d'impression acceptables* à la page 17 et l'*onglet Bases* dans *Guide utilisateur - Logiciel*.)
L'impression est trop claire.	■ Si ce problème survient lors de la réalisation de copies ou de l'impression, réglez le mode Économie de toner sur `Désactivé` dans les paramètres du menu de l'appareil. (Consultez *Économie de toner* dans le *Chapitre 1* du *Guide de l'utilisateur avancé*) ■ Réglez le mode d'économie de toner sur **Désactivée** dans l'onglet **Avancé** du pilote d'imprimante. (Consultez *Onglet avancé* dans le *Guide utilisateur - Logiciel*.)

Problèmes réseau (Pour DCP-7065DN / HL-2280DW)

Problèmes	Suggestions
Impossible d'imprimer sur un réseau câblé.	Si vous avez des problèmes de réseau, consultez le *Guide utilisateur - Réseau* pour de plus amples renseignements. Assurez-vous que votre appareil est allumé, en ligne et en mode Prêt. Imprimez la liste de configuration du réseau pour vérifier vos paramètres réseau actuels. (Consultez *Liste de configuration du réseau* dans le *Chapitre 1* du *Guide de l'utilisateur avancé*.) Connectez le câble réseau au concentrateur pour vérifier si le câblage et les connexions réseau sont corrects. Si possible, essayez de connecter l'appareil à un port différent de votre concentrateur à l'aide d'un câble différent. Vous pouvez vérifier l'état actuel du réseau câblé à partir du menu du panneau de commande Réseau.

Problèmes réseau (Pour DCP-7065DN / HL-2280DW) (Suite)

Problèmes	Suggestions
La numérisation réseau ne fonctionne pas.	**(Windows®)** Il est nécessaire de régler le logiciel de Sécurité/Pare-feu tiers de sorte à autoriser la numérisation en réseau. Pour ajouter le port 54925 pour la numérisation en réseau, entrez les informations suivantes : ■ Dans Nom : Saisissez la description de votre choix, par exemple « NetScan Brother ». ■ Dans Numéro du port : Entrez « 54925 ». ■ Dans Protocole : UDP est sélectionné. Consultez le manuel d'instructions qui accompagnait votre logiciel de Sécurité/Pare-feu tiers ou contactez le fabricant du logiciel. Pour de plus amples renseignements, vous pouvez lire la FAQ et des suggestions de dépistage des pannes sur le site http://solutions.brother.com/. **(Macintosh)** ■ La fonction de numérisation en réseau peut être désactivée du fait des paramètres du pare-feu. Changez ou désactivez les paramètres du pare-feu. Si vous utilisez un logiciel tiers de pare-feu personnel, reportez-vous au Guide de l'utilisateur de ce logiciel ou contactez son fabricant. ■ Sélectionnez à nouveau votre appareil dans l'application **DeviceSelector** située dans **Macintosh HD**/**Bibliothèque**/**Printers**/**Brother**/**Utilities**/**DeviceSelector** ou à partir de la liste des modèles dans **ControlCenter2**.
Votre ordinateur ne parvient pas à trouver votre appareil.	**(Windows®)** Il se peut que le réglage du pare-feu sur votre PC rejette la connexion réseau nécessaire. (Pour de plus amples détails, consultez les instructions ci-dessus.) **(Macintosh)** ■ Il est possible que l'ordinateur soit incapable de détecter l'appareil à cause des paramètres du pare-feu. Changez ou désactivez les paramètres du pare-feu. Si vous utilisez un logiciel tiers de pare-feu personnel, reportez-vous au Guide de l'utilisateur de ce logiciel ou contactez son fabricant. ■ Sélectionnez à nouveau votre appareil dans l'application **DeviceSelector** située dans **Macintosh HD**/**Bibliothèque**/**Printers**/**Brother**/**Utilities**/**DeviceSelector** ou à partir de la liste des modèles dans **ControlCenter2**.
Impossible de se connecter au réseau sans fil. (HL-2280DW)	Analysez le problème à l'aide du `Rapport WLAN`. Appuyez sur **Menu**, appuyez sur ▲ ou ▼ pour sélectionner `5.Info. machine` puis appuyez sur **OK**, appuyez sur ▲ ou ▼ pour sélectionner `5.Rapport WLAN` puis appuyez sur **OK**, et enfin appuyez sur **Start**. Pour plus d'informations, consultez le *Guide d'installation rapide*.

B

Autres

Problèmes	Suggestions
L'appareil ne s'allume pas.	Il est possible que des conditions défavorables pour la connexion d'alimentation (par exemple la foudre ou une surtension) aient déclenché les mécanismes de sécurité internes de l'appareil. Éteignez l'appareil et débranchez le cordon d'alimentation. Attendez dix minutes puis rebranchez le cordon d'alimentation et rallumez l'appareil. Si le problème n'est pas résolu, éteignez l'appareil. Branchez le cordon d'alimentation sur une autre prise de courant dont vous savez qu'elle fonctionne correctement, et allumez l'appareil.

Améliorer la qualité de l'impression

Si vous rencontrez des problèmes de qualité de l'impression, commencez par réaliser une copie (placez un document sur la vitre du scanner puis appuyez sur **Start**). Si le tirage est correct, c'est que le problème ne trouve probablement pas son origine dans l'appareil. Vérifiez les branchements du câble d'interface ou essayez d'imprimer un autre document. Si le tirage ou la page de test imprimée par l'appareil présente toujours un problème de qualité, vérifiez d'abord les points suivants. Ensuite, si le problème de qualité d'impression persiste, vérifiez le tableau ci-dessous et suivez les recommandations.

Remarque

L'utilisation de consommables d'une marque autre que Brother peut affecter la qualité d'impression, les performances du matériel et la fiabilité de l'appareil.

1. Pour obtenir la meilleure qualité d'impression, nous vous conseillons d'utiliser le type de papier recommandé. Assurez-vous d'utiliser du papier qui respecte nos spécifications. (Consultez *Papier et autres supports d'impression acceptables* à la page 17.)

2. Vérifiez que la cartouche de toner et le tambour sont installés correctement.

Exemples de qualité d'impression médiocre	Recommandations
 Impression faible	■ Retirez le tambour et la cartouche de toner. Maintenez le levier d'assemblage des deux mains et agitez doucement la cartouche latéralement à plusieurs reprises afin de répartir le toner de manière égale à l'intérieur. ■ Vérifiez que le paramètre de toner pour `Rempl. toner` est réglé sur `Continuer` (mode Continuer). Consultez *Paramètres de toner* dans le *Chapitre 1* du *Guide de l'utilisateur avancé*. ■ Vérifiez l'environnement de l'appareil. Des conditions telles qu'un taux d'humidité élevé, des températures élevées, etc., peuvent être à l'origine de ce problème de qualité d'impression. Consultez le *livret Sécurité et consignes légales*. ■ Si la page entière est trop claire, il est possible que le mode Économie de toner soit activé. Désactivez le mode `Économie encre` dans les paramètres du menu de l'appareil ou le mode **Mode économie** dans les **Propriétés** « imprimante » du pilote. Consultez *Économie de toner* dans le *Chapitre 1* du *Guide de l'utilisateur avancé* ou *Onglet avancé* dans le *Chapitre 2* du *Guide utilisateur - Logiciel*. ■ Nettoyez le fil corona du tambour. Consultez *Nettoyage du fil corona primaire* à la page 39. ■ Installez une nouvelle cartouche de toner. Consultez *Remplacement de la cartouche de toner* à la page 34. ■ Installez un nouveau tambour. Consultez *Remplacement du tambour* à la page 41.

Exemples de qualité d'impression médiocre	Recommandations
 Arrière-plan gris	■ Assurez-vous d'utiliser du papier qui respecte nos spécifications. Consultez *Papier et autres supports d'impression acceptables* à la page 17. ■ Vérifiez l'environnement de l'appareil. Des conditions telles qu'un taux d'humidité élevé et des températures élevées peuvent accroître l'intensité du gris en arrière-plan. Consultez le *livret Sécurité et consignes légales*. ■ Installez une nouvelle cartouche de toner. Consultez *Remplacement de la cartouche de toner* à la page 34. ■ Installez un nouveau tambour. Consultez *Remplacement du tambour* à la page 41.
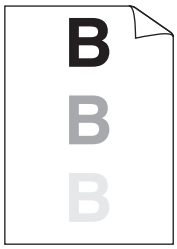 **Impression fantôme**	■ Assurez-vous d'utiliser du papier qui respecte nos spécifications. Du papier à surface rugueuse ou un support d'impression épais peut causer ce problème. Consultez *Papier et autres supports d'impression acceptables* à la page 17. ■ Assurez-vous que vous utilisez le type de support approprié dans le pilote d'imprimante ou dans la configuration du menu Type de papier de l'appareil. Consultez *Papier et autres supports d'impression acceptables* à la page 17 et l'*onglet Bases* dans le *Chapitre 2* du *Guide utilisateur - Logiciel*. ■ Sélectionnez le mode **Réduire l'impression fantôme** dans le pilote d'imprimante. Consultez *Paramètre de réduction d'impression fantôme* dans le *Chapitre 2* (pour Windows®) ou le *Chapitre 8* (pour Macintosh) du *Guide utilisateur - Logiciel*. ■ Installez une nouvelle cartouche de toner. Consultez *Remplacement de la cartouche de toner* à la page 34. ■ Installez un nouveau tambour. Consultez *Remplacement du tambour* à la page 41. ■ L'unité de fusion peut être infectée. Appelez le Service à la clientèle Brother.
 Effets mouchetés du toner	■ Assurez-vous d'utiliser du papier qui respecte nos spécifications. Du papier à surface rugueuse peut causer le problème. Consultez *Papier et autres supports d'impression acceptables* à la page 17. ■ Nettoyez le fil corona et le tambour. Consultez *Nettoyage du fil corona primaire* à la page 39 et *Nettoyage du tambour* dans l'*Annexe A* du *Guide de l'utilisateur avancé*. ■ Le tambour est peut-être endommagé. Installez un nouveau tambour. Consultez *Remplacement du tambour* à la page 41. ■ L'unité de fusion peut être infectée. Appelez le Service à la clientèle Brother.

Exemples de qualité d'impression médiocre	Recommandations
 Zones non imprimées	■ Assurez-vous d'utiliser du papier qui respecte nos spécifications. Consultez *Papier et autres supports d'impression acceptables* à la page 17. ■ Sélectionnez le mode **Papier épais** dans le pilote d'imprimante, sélectionnez `Épais` dans les paramètres du menu Type de papier de l'appareil ou utilisez un papier plus fin. Consultez *Type de papier* à la page 16 et l'*onglet Bases* dans *Guide utilisateur - Logiciel*. ■ Vérifiez l'environnement de l'appareil. Des conditions comme une humidité élevée peuvent produire des zones non imprimées. Consultez le *livret Sécurité et consignes légales*. ■ Le tambour est peut-être endommagé. Installez un nouveau tambour. Consultez *Remplacement du tambour* à la page 41.
 Tout noir	■ Nettoyez le fil corona à l'intérieur du tambour en faisant coulisser délicatement la languette verte de gauche à droite et de droite à gauche à plusieurs reprises. Veillez à ce que la languette revienne en position initiale (▲). Consultez *Nettoyage du fil corona primaire* à la page 39. ■ Le tambour est peut-être endommagé. Installez un nouveau tambour. Consultez *Remplacement du tambour* à la page 41. ■ L'unité de fusion peut être infectée. Appelez le Service à la clientèle Brother.
  Des lignes blanches traversent la page	■ Assurez-vous d'utiliser du papier qui respecte nos spécifications. Du papier à surface rugueuse ou un support d'impression épais peut causer ce problème. ■ Assurez-vous que vous utilisez le type de support approprié dans le pilote d'imprimante ou dans la configuration du menu Type de papier de l'appareil. Consultez *Papier et autres supports d'impression acceptables* à la page 17 et l'*onglet Bases* dans *Guide utilisateur - Logiciel*. ■ Le problème peut disparaître de lui-même. Imprimez plusieurs pages pour régler ce problème, surtout si vous n'avez pas utilisé l'appareil depuis longtemps. ■ Le tambour est peut-être endommagé. Installez un nouveau tambour. Consultez *Remplacement du tambour* à la page 41.

Exemples de qualité d'impression médiocre	Recommandations
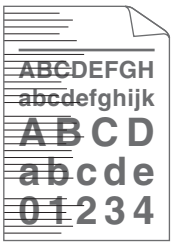 **Des lignes traversent la page**	■ Nettoyez le fil corona du tambour. Consultez *Nettoyage du fil corona primaire* à la page 39. ■ Le tambour est peut-être endommagé. Installez un nouveau tambour. Consultez *Remplacement du tambour* à la page 41.
 Des lignes blanches, des bandes ou des vergeures apparaissent sur la page	■ Vérifiez l'environnement de l'appareil. Des conditions telles qu'un taux d'humidité élevé et des températures élevées peuvent être à l'origine de ce problème de qualité d'impression. ■ Si le problème n'est pas résolu après l'impression de quelques pages, installez un nouveau tambour. (Consultez *Remplacement du tambour* à la page 41.)
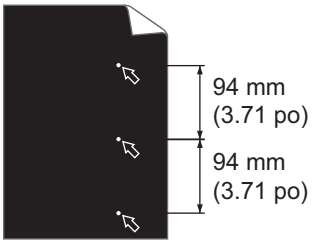 Des taches blanches apparaissent sur le texte et les graphiques en noir à intervalles de 94 mm (3,71 po.) 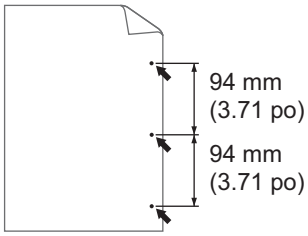 Des taches noires apparaissent à intervalles de 94 mm (3,71 po.)	■ Faites dix copies d'une feuille de papier blanche et vierge. Consultez *Comment copier* à la page 25. Di le problème n'est pas résolu, le tambour a peut-être de la colle provenant d'une étiquette collée sur la surface du tambour OPC. Nettoyez le tambour. Consultez *Nettoyage du tambour* dans l'*Annexe A* du *Guide de l'utilisateur avancé*. ■ Le tambour est peut-être endommagé. Installez un nouveau tambour. Consultez *Remplacement du tambour* à la page 41.

Exemples de qualité d'impression médiocre	Recommandations
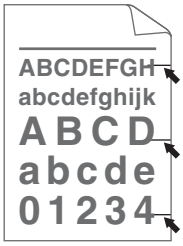 **Des marques d'encre noire traversent la page**	■ Assurez-vous d'utiliser du papier qui respecte nos spécifications. Consultez *Papier et autres supports d'impression acceptables* à la page 17. ■ Si vous utilisez des feuilles d'étiquettes pour imprimantes laser, il peut arriver quelquefois que la colle provenant de ces feuilles adhère à la surface du tambour OPC. Nettoyez le tambour. Consultez *Nettoyage du tambour* dans l'*Annexe A* du *Guide de l'utilisateur avancé.* ■ N'utilisez pas du papier muni de clips ou d'agrafes, car cela pourrait endommager la surface du tambour. ■ L'exposition du tambour déballé à la lumière directe du soleil ou de l'éclairage ambiant peut l'endommager. ■ La cartouche de toner peut être endommagée. Installez une nouvelle cartouche de toner. Consultez *Remplacement de la cartouche de toner* à la page 34. ■ Le tambour est peut-être endommagé. Installez un nouveau tambour. Consultez *Remplacement du tambour* à la page 41.
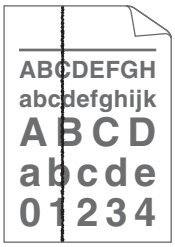 **Lignes noires sur la page** Les pages imprimées sont pleines de taches d'encre.	■ Nettoyez le fil corona dans le tambour en faisant coulisser la languette verte. Consultez *Nettoyage du fil corona primaire* à la page 39. ■ Veillez à ce que la languette verte revienne en position initiale (▲). ■ Le tambour est peut-être endommagé. Installez un nouveau tambour. Consultez *Remplacement du tambour* à la page 41. ■ La cartouche de toner peut être endommagée. Installez une nouvelle cartouche de toner. Consultez *Remplacement de la cartouche de toner* à la page 34. ■ L'unité de fusion peut être infectée. Appelez le Service à la clientèle Brother.
 Des lignes blanches sur la page	■ La cartouche de toner peut être endommagée. Installez une nouvelle cartouche de toner. Consultez *Remplacement de la cartouche de toner* à la page 34. ■ Le tambour est peut-être endommagé. Installez un nouveau tambour. Consultez *Remplacement du tambour* à la page 41. ■ Vérifiez que le paramètre de toner pour `Rempl. toner` est réglé sur `Continuer` (mode Continuer). Consultez *Paramètres de toner* dans le *Chapitre 1* du *Guide de l'utilisateur avancé*. ■ Assurez-vous qu'aucun morceau de papier déchiré n'est coincé à l'intérieur de l'appareil empêchant ainsi le scanner de fonctionner.

Exemples de qualité d'impression médiocre	Recommandations
 Page de travers	■ Assurez-vous que le papier et autres supports d'impression sont correctement chargés dans le bac à papier et que les guides ne sont pas trop serrés ou trop lâches contre la pile de papier. ■ Réglez les guides papier correctement. Consultez *Chargement de papier* à la page 8. ■ Si vous utilisez le dispositif d'alimentation manuelle, consultez *Chargement de papier dans la fente d'alimentation manuelle* à la page 10. ■ Le bac à papier est peut-être trop plein. Consultez *Chargement de papier* à la page 8. ■ Vérifiez le type et la qualité du papier. Consultez *Papier et autres supports d'impression acceptables* à la page 17. ■ Vérifiez la présence d'objets libres, comme du papier déchiré, à l'intérieur de l'appareil. ■ Vérifiez que les deux leviers verts pour les enveloppes à l'intérieur du capot arrière sont réglés à la même position. ■ Vérifiez que les deux leviers gris anti-ondulation à l'intérieur du capot arrière sont réglés à la même position. ■ Si le problème ne survient que lors de l'impression recto verso, vérifiez la présence de papier déchiré dans le bac recto verso, vérifiez que le bac recto verso est complètement inséré, et vérifiez que le capot arrière est complètement fermé.
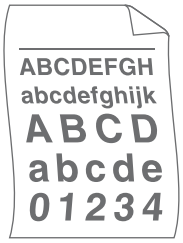 **Gondolé ou ondulé**	■ Vérifiez le type et la qualité du papier. Des températures élevées et une forte humidité peuvent faire onduler le papier. Consultez *Papier et autres supports d'impression acceptables* à la page 17. ■ Si l'appareil est rarement utilisé, il se peut que le papier soit resté trop longtemps dans le bac à papier. Retournez la pile de papier dans le bac d'alimentation. Ventilez également le papier et faites-lui faire une rotation à 180° dans le bac à papier. ■ Ouvrez le capot arrière (bac de sortie *face imprimée vers le haut*) afin que l'appareil éjecte les pages imprimées vers le bac de sortie *face imprimée vers le haut*. ■ Choisissez le mode **Réduire l'ondulation du papier** dans le pilote d'imprimante si vous n'utilisez pas le papier que nous vous recommandons. Consultez *Autres options d'impression* (pour Windows®) ou *Paramètres d'impression* (pour Macintosh) dans le *Guide utilisateur - Logiciel*.

Exemples de qualité d'impression médiocre	Recommandations
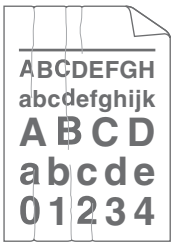 **Froissements**	■ Assurez-vous que le papier est chargé correctement. Consultez *Chargement de papier* à la page 8. ■ Vérifiez le type et la qualité du papier. Consultez *Papier et autres supports d'impression acceptables* à la page 17. ■ Retournez la pile de papier dans le bac ou essayez de le retourner de 180° dans le bac d'entrée.
 Plis sur les enveloppes	■ Assurez-vous que les deux leviers verts pour enveloppes à l'intérieur du capot arrière sont abaissés lorsque vous imprimez une enveloppe. 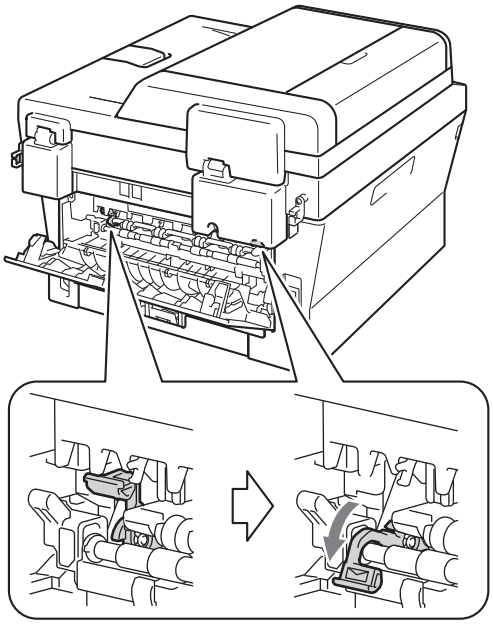 **Remarque** Lorsque vous avez fini d'imprimer, ouvrez le capot arrière et remettez les deux leviers verts à leur position initiale.

B

Exemples de qualité d'impression médiocre	Recommandations
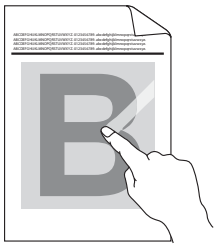 **Mauvaise fixation**	■ Ouvrez le capot arrière et assurez-vous que les deux leviers verts à enveloppes, sur les côtés gauche et droit, sont relevés. 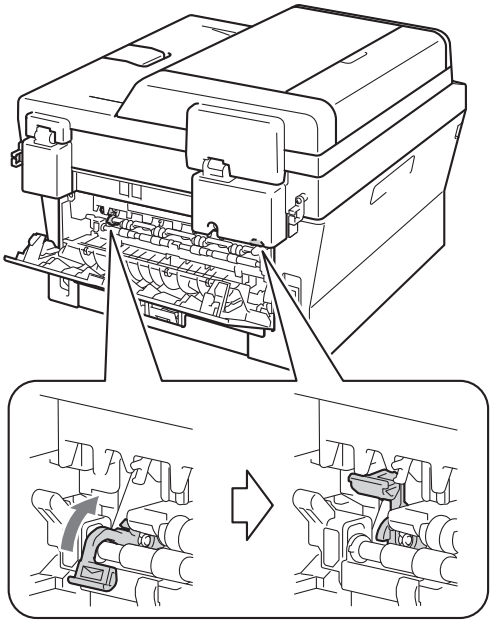 ■ Sélectionnez le mode **Améliorer la tenue du toner** dans le pilote d'imprimante. Consultez *Autres options d'impression* (pour Windows®) ou *Paramètres d'impression* (pour Macintosh) dans le *Guide utilisateur - Logiciel*. Si cette sélection n'apporte pas d'amélioration suffisante, sélectionnez **Papier plus épais** dans les paramètres **Type de support**.

Exemples de qualité d'impression médiocre	Recommandations
 Gondolé	■ Choisissez le mode **Réduire l'ondulation du papier** dans le pilote d'imprimante si vous n'utilisez pas le papier que nous vous recommandons. Consultez *Autres options d'impression* (pour Windows®) ou *Paramètres d'impression* (pour Macintosh) dans le *Guide utilisateur - Logiciel*. ■ Retournez le papier dans le bac à papier et imprimez de nouveau. (À l'exclusion du papier à en-tête) Si le problème subsiste, réglez les leviers anti-ondulation comme suit : 1 Ouvrez le capot arrière. 2 Levez le levier (1) et faites coulisser les deux leviers gris (2) dans le sens de la flèche. 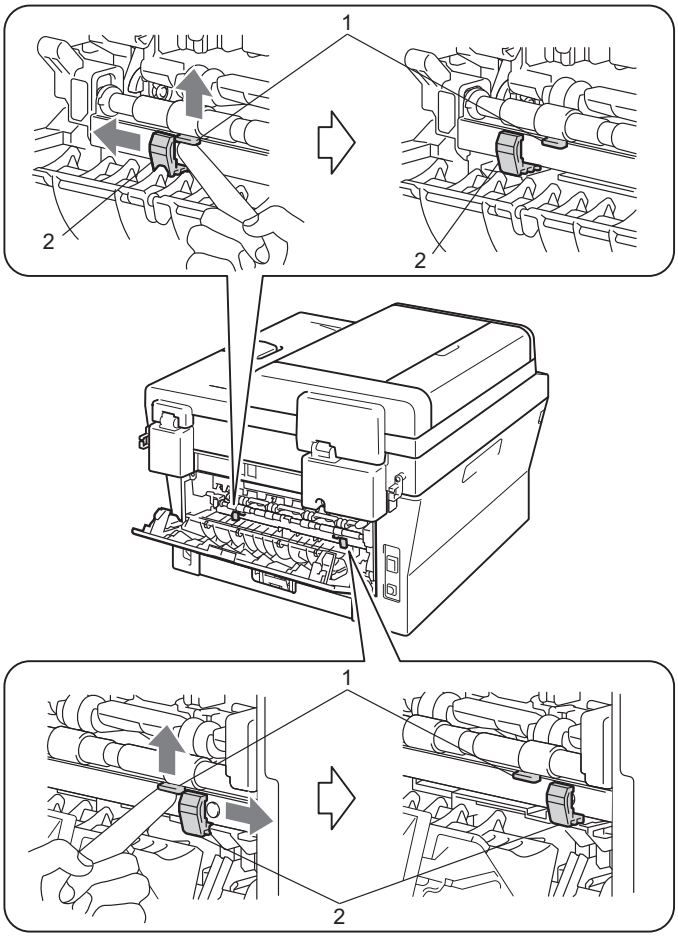

B

Exemples de qualité d'impression médiocre	Recommandations
 Gondolé	■ Levez le volet de support du bac de sortie (1). 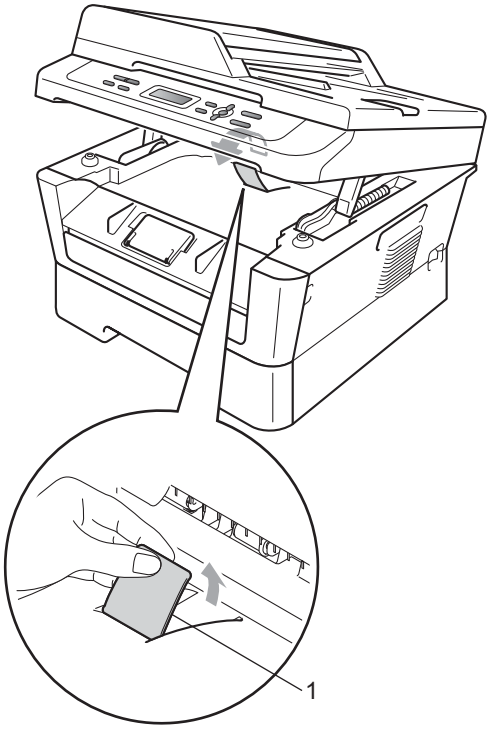

Informations relatives à l'appareil

Vérification du numéro de série

Vous pouvez voir le numéro de série de l'appareil à l'écran ACL.

1. Appuyez sur **Menu**.
2. (Pour DCP-7060D)
   Appuyez sur ▲ ou ▼ pour sélectionner `3.Info. machine`.
   Appuyez sur **OK**.

   (Pour DCP-7065DN)
   Appuyez sur ▲ ou ▼ pour sélectionner `4.Info. machine`.
   Appuyez sur **OK**.

   (Pour HL-2280DW)
   Appuyez sur ▲ ou ▼ pour sélectionner `5.Info. machine`.
   Appuyez sur **OK**.
3. Appuyez sur ▲ ou ▼ pour sélectionner `1.No. série`.
   Appuyez sur **OK**.

   ```
   Info. machine
   1.No. série
   ```
4. Appuyez sur **Arrêt / Sortie**.

Fonctions de réinitialisation

Les fonctions de réinitialisation suivantes sont disponibles :

1. (Pour DCP-7065DN / HL-2280DW)
   `Réseau`

   Vous pouvez rétablir les paramètres d'usine par défaut du serveur d'impression interne, par exemple les informations de mot de passe et d'adresse IP.
2. `Tous les param`

   Vous pouvez rétablir tous les paramètres d'usine par défaut de l'appareil.

   Brother vous recommande vivement de procéder à cette opération lors de la mise au rebut de l'appareil.

Remarque

Débranchez le câble d'interface avant de sélectionner `Réseau` ou `Tous les param`.

B

Comment réinitialiser l'appareil

1. Appuyez sur **Menu**.
2. Appuyez sur ▲ ou ▼ pour sélectionner `1.Prog. Général`.
   Appuyez sur **OK**.
3. Appuyez sur ▲ ou ▼ pour sélectionner `5.Réinitialiser`.
   Appuyez sur **OK**.
4. Appuyez sur ▲ ou ▼ pour sélectionner le type de réinitialisation que vous souhaitez effectuer.
   Appuyez sur **OK**.
5. Effectuez l'une des opérations suivantes :
   - Pour réinitialiser les paramètres, appuyez sur ▲ pour sélectionner `Init.`. Allez ensuite à l'étape ❻.
   - Pour quitter sans appliquer les modifications, appuyez sur ▼ pour sélectionner `Quitt`. Allez ensuite à l'étape ❼.
6. Il vous sera demandé de redémarrer l'appareil. Effectuez l'une des opérations suivantes :
   - Pour redémarrer l'appareil, appuyez sur ▲ pour sélectionner `Oui`.
     L'appareil amorce la réinitialisation.
   - Pour quitter sans redémarrer, appuyez sur ▼ pour sélectionner `Non`. Allez ensuite à l'étape ❼.
7. Appuyez sur **Arrêt / Sortie**.

C Menu et fonctions

Programmation à l'écran

Votre appareil a été conçu pour être facile à utiliser. L'écran ACL permet la programmation à l'écran grâce aux touches de menu.

Nous avons créé des instructions progressives qui s'affichent à l'écran pour vous aider à programmer votre appareil. Il vous suffit donc de suivre les instructions qui s'affichent et qui vous guident dans le choix des menus et des options de programmation.

Tableau des menus

Vous pouvez programmer votre appareil à l'aide du *Tableau des menus* à la page 81. Ces pages énumèrent les options et sélections du menu. Appuyez sur **Menu** puis appuyez sur ▲ ou ▼ pour accéder aux menus et programmer votre appareil. Par exemple, pour régler la copie `Qualité` de qualité `Photo`

1. Appuyez sur **Menu**.
2. Appuyez sur ▲ ou ▼ pour sélectionner `2.Copie`.
   Appuyez sur **OK**.
3. Appuyez sur ▲ ou ▼ pour sélectionner `1.Qualité`.
   Appuyez sur **OK**.
4. Appuyez sur ▲ ou sur ▼ pour sélectionner `Photo`.
   Appuyez sur **OK**.
5. Appuyez sur **Arrêt / Sortie**.

Touches de menu

Menu	Accéder au menu.
OK	Aller au niveau de menu suivant. Accepter une option.
Effacer	Quitter le menu en appuyant plusieurs fois. Aller au niveau de menu précédent.
▲ ▼	Faire défiler le niveau de menu actuel.
Arrêt / Sortie	Quitter le menu.

C

Comment accéder au mode menu

1. Appuyez sur **Menu**.
2. Choisissez une option. Vous pouvez faire défiler chaque niveau de menu en appuyant sur ▲ ou ▼ selon la direction voulue.
3. Appuyez sur **OK** lorsque l'option souhaitée apparaît sur l'écran ACL. L'écran ACL affiche alors le niveau de menu suivant.
4. Appuyez sur ▲ ou sur ▼ pour faire défiler l'affichage jusqu'à la sélection de menu suivante.
5. Appuyez sur **OK**.
   Une fois le paramétrage d'une option terminé, l'écran ACL affiche `Confirmé`.
6. Appuyez sur **Arrêt / Sortie** pour quitter le mode Menu.

Tableau des menus

Les paramètres d'usine sont affichés en gras avec un astérisque.

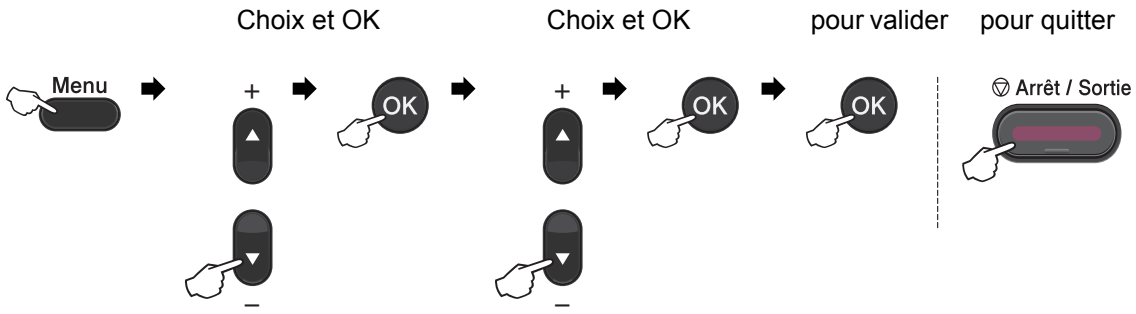

Niveau 1	Niveau 2	Niveau 3	Niveau 4	Options	Descriptions	Page
1.Prog. Général	**1.Papier**	**1.Type papier**	—	Fin **Ordinaire*** Épais Plus épais Papier recyclé Etiquette	Permet de configurer le type de papier dans le bac à papier.	16
		2.Taille papier	—	A4 **Lettre*** Légal Exécutif A5 A5 L A6 B5 B6 Folio	Permet de configurer le format du papier dans le bac à papier.	16
	2.Écologie	**1.Économie encre**	—	Activé **Désactivé***	Permet d'augmenter le rendement de la cartouche de toner.	Consultez [1].

[1] Consultez *Guide de l'utilisateur avancé*.

[2] Consultez *Guide d'installation rapide*.

Les paramètres d'usine sont affichés en gras avec un astérisque.

C

Niveau 1	Niveau 2	Niveau 3	Niveau 4	Options	Descriptions	Page
1.Prog. Général (suite)	**2.Écologie** (suite)	**2.Mode veille**	—	La plage varie suivant les modèles. **003Min***	Permet d'économiser de l'énergie.	Consultez [1].
	3.Contraste ACL	—	—	-□□□□■+ -□□□■□+ **-□□■□□+*** -□■□□□+ -■□□□□+	Permet de régler le contraste de l'écran ACL.	
	4.Rempl. toner	—	—	Continuer **Arrêter***	L'appareil cesse d'imprimer tant que vous n'aurez pas remplacé la cartouche de toner.	
	5.Réinitialiser	**1.Réseau** (Voir DCP-7065DN et HL-2280DW)	—	▲ **Init.** ▼ **Quitt**	Rétablit les paramètres réseau d'usine par défaut de l'appareil.	78
		1.Tous les param (Voir DCP-7060D) **2.Tous les param** (Voir DCP-7065DN et HL-2280DW)	—	▲ **Init.** ▼ **Quitt**	Rétablit tous les paramètres d'usine par défaut de l'appareil.	
	0.Langue locale	—	(Choisissez votre langue)	—	Change la langue de l'écran ACL selon le pays de l'utilisateur.	Consultez [2].

[1] Consultez *Guide de l'utilisateur avancé*.

[2] Consultez *Guide d'installation rapide*.

Les paramètres d'usine sont affichés en gras avec un astérisque.

Niveau 1	Niveau 2	Niveau 3	Options	Descriptions	Page
2.Copie	**1.Qualité**	—	**Auto*** Texte Photo Graphique	Permet de choisir la résolution de copie pour votre type de document.	Consultez [1].

[1] Consultez *Guide de l'utilisateur avancé*.

Les paramètres d'usine sont affichés en gras avec un astérisque.

Niveau 1	Niveau 2	Niveau 3	Options	Descriptions	Page
2.Copie (suite)	2.Luminosité	—	−□□□■+ −□□■□+ **−□■□□+*** −□■□□□+ −■□□□□+	Permet d'ajuster la luminosité des copies.	Consultez [1].
	3.Contraste	—	−□□□■+ −□□■□+ **−□■□□+*** −□■□□□+ −■□□□□+	Permet d'ajuster le contraste des copies.	
	[1] Consultez *Guide de l'utilisateur avancé*.				
	Les paramètres d'usine sont affichés en gras avec un astérisque.				

Niveau 1	Niveau 2	Niveau 3	Options	Descriptions	Page
3.Imp. (Pour HL-2280DW)	1.Options imp.	1.Polices Rés.	—	Imprime la liste des polices internes de l'appareil.	Consultez [2].
		2.Configuration	—	Imprime la liste des paramètres d'impression de l'appareil.	
		3.Test imp.	—	Imprime une page test.	
	2.Duplex	—	**Désactivé*** Activ(Trnche L) Activ(Trnche C)	Active ou désactive l'impression recto verso. Vous pouvez également choisir l'impression recto verso sur le bord long ou sur le bord court.	
	3.Reinit.imprim.	—	▲ Init. ▼ Quitt	Rétablit les paramètres d'impression d'usine par défaut.	
	[1] Consultez *Guide de l'utilisateur avancé*. [2] Consultez *Guide utilisateur - Logiciel*.				
	Les paramètres d'usine sont affichés en gras avec un astérisque.				

C

Niveau 1	Niveau 2	Niveau 3	Niveau 4	Options	Descriptions
3.Réseau (Pour DCP-7065DN)	**1.TCP/IP**	**1.Méthode amorce**	—	**Auto*** Statiq RARP BOOTP DHCP	Permet de choisir la méthode d'amorçage (BOOT) qui convient le mieux à vos besoins.
		2.Adresse IP	—	[000-255].[000-255].[000-255]. [000-255]	Permet de saisir l'adresse IP.
		3.Masq.ss.réseau	—	[000-255].[000-255].[000-255]. [000-255]	Permet de saisir le masque de sous-réseau.
		4.Passerelle	—	[000-255].[000-255].[000-255]. [000-255]	Permet de saisir l'adresse de la passerelle.
		5.Nom du nœud	—	BRNXXXXXXXXXXXX	Permet de saisir le nom de nœud.
		6.Config.wins	—	**Auto*** Statiq	Permet de choisir le mode de configuration WINS.
	Consultez *Guide utilisateur - Réseau*.				
	Les paramètres d'usine sont affichés en gras avec un astérisque.				

Niveau 1	Niveau 2	Niveau 3	Niveau 4	Options	Descriptions
3.Réseau (Pour DCP-7065DN) (suite)	**1.TCP/IP** (suite)	**7.Serveur WINS**	—	Primaire [000-255].[000-255].[000-255].[000-255] Secondaire [000-255].[000-255].[000-255].[000-255]	Permet de spécifier l'adresse IP du serveur WINS primaire ou secondaire.
		8.Serveur DNS	—	Primaire [000-255].[000-255].[000-255].[000-255] Secondaire [000-255].[000-255].[000-255].[000-255]	Permet de spécifier l'adresse IP du serveur DNS primaire ou secondaire.
		9.APIPA	—	**Activé*** Désactivé	Permet d'attribuer automatiquement l'adresse IP à partir de la plage d'adresses de la liaison locale.
		0.IPv6	—	Marche **Arrêt***	Permet d'activer ou de désactiver le protocole IPv6. Si vous voulez utiliser le protocole IPv6, visitez le site http://solutions.brother.com/ pour de plus amples informations.
	2.Ethernet	—	—	**Auto*** 100B-FD 100B-HD 10B-FD 10B-HD	Permet de sélectionner le mode de lien Ethernet.
	3.Statut	—	—	100B-FD activé 100B-HD activé 10B-FD activé 10B-HD activé Inactif Non câblé	Affiche l'état de la liaison Ethernet.
	4.Adresse MAC	—	—	—	Affiche l'adresse MAC de l'appareil.
	0.Réinit. réseau	—	▲ **Init.** ▼ **Quitt**	Redémarrage ok? ▲ Oui ▼ Non	Rétablit tous les réglages d'usine des paramètres réseau.
	Consultez *Guide utilisateur - Réseau*.				
	Les paramètres d'usine sont affichés en gras avec un astérisque.				

C

Niveau 1	Niveau 2	Niveau 3	Niveau 4	Options	Descriptions
4.Réseau (Pour HL-2280DW)	**1.LAN filaire**	**1.TCP/IP**	**1.Méthode amorce**	**Auto*** Statiq RARP BOOTP DHCP	Permet de choisir la méthode d'amorçage (BOOT) qui convient le mieux à vos besoins.
			2.Adresse IP	[000-255].[000-255].[000-255]. [000-255]	Permet de saisir l'adresse IP.
			3.Masq.ss.réseau	[000-255].[000-255].[000-255]. [000-255]	Permet de saisir le masque de sous-réseau.
			4.Passerelle	[000-255].[000-255].[000-255]. [000-255]	Permet de saisir l'adresse de la passerelle.
			5.Nom du nœud	BRNXXXXXXXXXXXX	Permet de saisir le nom de nœud.
			6.Config.wins	**Auto*** Statiq	Permet de choisir le mode de configuration WINS.
			7.Serveur WINS	Primaire [000-255].[000-255].[000-255]. [000-255] Secondaire [000-255].[000-255].[000-255]. [000-255]	Permet de spécifier l'adresse IP du serveur WINS primaire ou secondaire.
			8.Serveur DNS	Primaire [000-255].[000-255].[000-255]. [000-255] Secondaire [000-255].[000-255].[000-255]. [000-255]	Permet de spécifier l'adresse IP du serveur DNS primaire ou secondaire.
			9.APIPA	**Activé*** Désactivé	Permet d'attribuer automatiquement l'adresse IP à partir de la plage d'adresses de la liaison locale.
	Consultez *Guide utilisateur - Réseau*.				
	Les paramètres d'usine sont affichés en gras avec un astérisque.				

Niveau 1	Niveau 2	Niveau 3	Niveau 4	Options	Descriptions
4.Réseau (Pour HL-2280DW) (suite)	**1.LAN filaire** (suite)	**1.TCP/IP** (suite)	**0.IPv6**	Marche **Arrêt***	Permet d'activer ou de désactiver le protocole IPv6. Si vous voulez utiliser le protocole IPv6, visitez le site http://solutions.brother.com/ pour de plus amples informations.
		2.Ethernet	—	**Auto*** 100B-FD 100B-HD 10B-FD 10B-HD	Permet de sélectionner le mode de lien Ethernet.
		3.Statut câblé	—	100B-FD activé 100B-HD activé 10B-FD activé 10B-HD activé Inactif Non câblé	Vous pouvez voir l'état actuel du réseau câblé.
		4.Adresse MAC	—	—	Affiche l'adresse MAC de l'appareil.
		5.Sél par défaut	—	▲ **Init.** ▼ **Quitt**	Permet de rétablir les réglages d'usine des paramètres du réseau câblé.
		6.Câblé	—	**Marche*** Arrêt	Permet d'activer ou de désactiver manuellement le réseau local câblé.
	2.RL sans fil	**1.TCP/IP**	**1.Méthode amorce**	**Auto*** Statiq RARP BOOTP DHCP	Permet de choisir la méthode d'amorçage (BOOT) qui convient le mieux à vos besoins.
			2.Adresse IP	[000-255].[000-255].[000-255].[000-255]	Permet de saisir l'adresse IP.
			3.Masq.ss.réseau	[000-255].[000-255].[000-255].[000-255]	Permet de saisir le masque de sous-réseau.
			4.Passerelle	[000-255].[000-255].[000-255].[000-255]	Permet de saisir l'adresse de la passerelle.
	Consultez *Guide utilisateur - Réseau*.				
	Les paramètres d'usine sont affichés en gras avec un astérisque.				

C

Niveau 1	Niveau 2	Niveau 3	Niveau 4	Options	Descriptions
4.Réseau (Pour HL-2280DW) (suite)	**2.RL sans fil** (suite)	**1.TCP/IP** (suite)	**5.Nom du nœud**	BRWXXXXXXXXXXXX	Permet de saisir le nom de nœud.
			6.Config.wins	**Auto*** Statiq	Permet de choisir le mode de configuration WINS.
			7.Serveur WINS	Primaire [000-255].[000-255].[000-255].[000-255] Secondaire [000-255].[000-255].[000-255].[000-255]	Permet de spécifier l'adresse IP du serveur WINS primaire ou secondaire.
			8.Serveur DNS	Primaire [000-255].[000-255].[000-255].[000-255] Secondaire [000-255].[000-255].[000-255].[000-255]	Permet de spécifier l'adresse IP du serveur DNS primaire ou secondaire.
			9.APIPA	**Activé*** Désactivé	Permet d'attribuer automatiquement l'adresse IP à partir de la plage d'adresses de la liaison locale.
			0.IPv6	Marche **Arrêt***	Permet d'activer ou de désactiver le protocole IPv6. Si vous voulez utiliser le protocole IPv6, visitez le site http://solutions.brother.com/ pour de plus amples informations.
		2.Assist config.	—	—	Permet de configurer votre serveur d'impression.
		3.WPS/AOSS	—	—	Vous pouvez facilement configurer les paramètres du réseau sans fil à l'aide de la méthode monotouche.
		4.WPS a/code NIP	—	—	Vous pouvez facilement configurer les paramètres du réseau sans fil à l'aide de WPS avec un code NIP.
	Consultez *Guide utilisateur - Réseau*.				
	Les paramètres d'usine sont affichés en gras avec un astérisque.				

Niveau 1	Niveau 2	Niveau 3	Niveau 4	Options	Descriptions
4.Réseau (Pour HL-2280DW) (suite)	**2.RL sans fil** (suite)	**5.Statut WLAN**	**1.Satut**	Activé (11b) Activé (11g) LAN câblé activé WLAN désactivé AOSS activé Err. Connexion	Vous pouvez voir l'état actuel du réseau sans fil.
			2.Signal	Fort Moyen Faible Aucun	Vous pouvez voir la puissance actuelle du signal du réseau sans fil.
			3.SSID	—	Vous pouvez voir le SSID actuel.
			4.Mode de comm.	Ad-hoc Infrastructure	Vous pouvez voir le mode de communication actuel.
		6.Adresse MAC	—	—	Affiche l'adresse MAC de l'appareil.
		7.Sél par défaut	—	▲ **Init.** ▼ **Quitt**	Permet de rétablir les réglages d'usine des paramètres du réseau sans fil.
		8.RL sfil actv.	—	1.Marche **2.Arrêt***	Permet d'activer ou de désactiver manuellement le réseau local sans fil.
	0.Réinit. réseau	—	▲ **Init.** ▼ **Quitt**	Redémarrage ok? ▲ Oui ▼ Non	Rétablit les réglages d'usine de tous les paramètres réseau.
	Consultez *Guide utilisateur - Réseau*.				
	Les paramètres d'usine sont affichés en gras avec un astérisque.				

C

Niveau 1	Niveau 2	Niveau 3	Options	Descriptions	Page
3.Info. machine (Pour DCP-7060D) **4.Info. machine** (Pour DCP-7065DN) **5.Info. machine** (Pour HL-2280DW)	**1.No. série**	—	—	Vérifie le numéro de série de l'appareil.	77
	2.Compteur page	—	Total Liste Copie Imprimer	Vous pouvez voir le nombre total des pages que la machine a imprimé pendant sa période de fonctionnement.	Consultez [1].
	3.Réglages util	—	—		
	4.Config réseau (Voir DCP-7065DN et HL-2280DW.)	—	—		
	5.Rapport WLAN (Pour HL-2280DW)	—	—		
	4.Vie tambour (Pour DCP-7060D) **5.Vie tambour** (Pour DCP-7065DN) **6.Vie tambour** (Pour HL-2280DW)	—	—	Vérifie le pourcentage de durée de vie restante du tambour de l'appareil.	

[1] Consultez *Guide de l'utilisateur avancé*.

Les paramètres d'usine sont affichés en gras avec un astérisque.

D Spécifications

Généralités

Remarque

Ce chapitre présente un résumé des spécifications de l'appareil. Pour des spécifications additionnelles, visitez http://www.brother.com/.

Type d'imprimante	Laser	
Méthode d'impression	Électrophotographie par balayage laser à semi-conducteur	
Capacité de la mémoire	32 Mo	
ACL (affichage à cristaux liquides)	16 caractères × 2 lignes	
Source d'alimentation	110 - 120 V AC 50/60 Hz	
Consommation d'énergie [1]	Crête :	1080 W
	Copie : [2]	Environ 445 W à 25 °C (77 °F)
	Prêt :	Environ 55 W à 25 °C (77 °F)
	Pour les modèles sans fil	
	(Réseau sans fil (WLAN) : activé) Veille :	Environ 2,8 W
	(Réseau sans fil (WLAN) : désactivé) Veille profonde :	Environ 1,0 W
	Pour les modèles filaires	
	Veille profonde :	Environ 0,9 W

Remarque

Tous les nombres ci-dessus (sauf Crête) sont des moyennes.

[1] USB connecté au PC

[2] Lorsque vous faites une photocopie à partir d'une seule feuille

Dimensions

DCP-7065DN

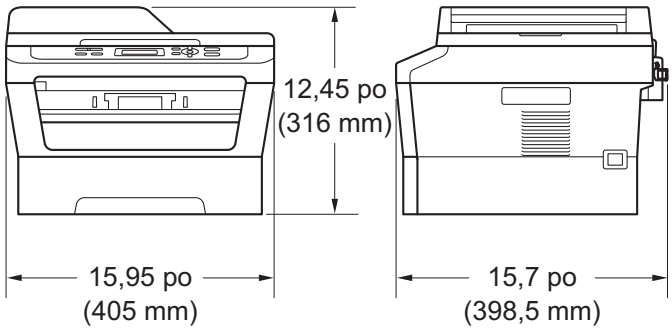

DCP-7060D/HL-2280DW

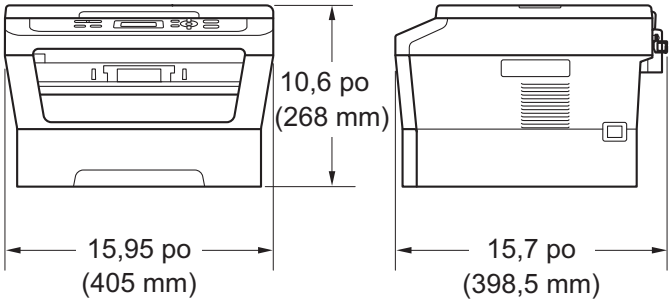

Poids

Avec les consommables : (Pour DCP-7060D) 10,1 kg (22,3 lb) (Pour DCP-7065DN) 11,4 kg (25,1 lb) (Pour HL-2280DW) 10,3 kg (22,7 lb)

Niveau de bruit	**Puissance sonore**	
	Fonctionnement	(Pour DCP-7060D) LWAd = 6,74 B (A) / (Pour DCP-7065DN/HL-2280DW) LWAd = 6,81 B (A)
	Attente :	LWAd = 4,3 B (A)
	Pression sonore	
	Fonctionnement (impression) :	LPAm = 53 dB (A)
	Attente :	LPAm = 30 dB (A)
Température	Fonctionnement :	50 °F to 90,5 °F (10 to 32,5 °C)
	Stockage :	32 °F à 104 °F (0 à 40 °C)
Humidité	Fonctionnement :	20 % à 80 % (sans condensation)
	Stockage :	10 % à 90 % (sans condensation)
CAD (chargeur automatique de documents) (Pour DCP-7065DN)	Jusqu'à 35 pages (disposées) 20 lb (80 g/m^2)	

D

Format du document

Format du document (recto)	Largeur du chargeur automatique de documents :	5,8 à 8,5 po (147,3 à 215,9 mm)
	(Pour DCP-7065DN)	
	Longueur du chargeur automatique de documents :	5,8 à 14 po (147,3 à 355,6 mm)
	(Pour DCP-7065DN)	
	Largeur de la vitre du scanner :	Max. 8,5 po (215,9 mm)
	Longueur de la vitre du scanner :	Max. 11,7 po (297 mm)

Supports d’impression

Entrée papier	**Bac à papier**	
	■ Type de papier :	Papier ordinaire, papier fin ou papier recyclé
	■ Format de papier :	Lettre, A4, B5 (ISO/JIS), A5, A5 (bord long), B6 (ISO), A6, Exécutif, Légal [3] et Folio [3]
	■ Poids du papier :	16 à 28 lb (60 à 105 g/m^2)
	■ Capacité maximale du bac à papier :	Jusqu'à 250 feuilles de 20 lb (80 g/m^2) Papier ordinaire
	Dispositif d'alimentation manuelle (manuelle)	
	■ Type de papier :	Enveloppe, étiquettes [1], papier fin, papier épais, papier plus épais, papier recyclé, papier bond ou papier ordinaire
	■ Format de papier :	Largeur : 3,0 à 8,5 po (76,2 à 216 mm) Longueur : 4,6 to 16 po (116,0 to 406,4 mm)
	■ Poids du papier :	16 à 43 lb (60 à 163 g/m^2) [2]
	■ Capacité maximale du bac à papier :	Une feuille à la fois 20 lb (80 g/m^2) Papier ordinaire
Sortie papier	**Bac de sortie face imprimée vers le bas**	Jusqu’à 100 feuilles (sortie face imprimée *vers le bas* dans le bac à papier de sortie *face vers le bas*)
	Bac de sortie face imprimée vers le haut	Une feuille (sortie face imprimée *vers le haut* dans le bac de sortie *face vers le haut*)

D

Impression recto-verso	■ Format de papier (recto verso automatique) :	Lettre, Légal et Folio
	■ Grammage du papier (recto verso automatique) :	16 à 28 lb (60 à 105 g/m^2)
	■ Type de papier (recto verso automatique) :	Papier ordinaire ou papier recyclé

[1] Si vous utilisez des étiquettes, nous vous conseillons de retirer les copies du bac de sortie immédiatement après leur sortie de l'appareil pour éviter tout risque de maculation.

[2] 16 à 28 lb (60 à 105 g/m^2) pour impression recto verso.

[3] Les formats Légal ou Folio ne sont pas disponibles dans certaines régions à l'extérieur des États-Unis et du Canada.

Copie

Couleur/monochrome	Monochrome
Largeur de la copie	Max. 8,3 po (210 mm)
Copies multiples	Jusqu'à 99 pages pouvant être empilées ou triées
Réduire/agrandir	25 % à 400 % (par tranche de 1%)
Résolution	Jusqu'à 600 × 600 ppp
Temps de sortie de la première copie	Moins de 11 secondes (à partir du mode Prêt et du bac standard)
Prêt	À 25 °C (77 °F)

Scanner

Couleur/monochrome	Oui/Oui
Compatibilité TWAIN	Oui (Windows® 2000 Professional/Windows® XP/ Windows® XP Professional x64 Edition/Windows Vista®/Windows® 7) Mac OS X 10.4.11, 10.5.x, 10.6.x [1]
Compatibilité WIA	Oui (Windows® XP/Windows Vista®/Windows® 7)
Couleur Profondeur	Couleur interne 48 bits / externe 24 bits
Résolution	Jusqu'à 19 200 ×19 200 ppp (résolution interpolée) [2] Jusqu'à 600 × 2 400 ppp (résolution optique) (à partir de la vitre du scanner) Jusqu'à 600 × 600 ppp (résolution optique) (à partir du chargeur automatique de documents (Pour DCP-7065DN))
Largeur de numérisation	Max. 8,27 po (210 mm)
Échelle de gris	256 niveaux

[1] Pour obtenir les mises à jour les plus récentes des pilotes pour le système Mac OS X que vous utilisez, visitez notre site http://solutions.brother.com/.

[2] Numérisation à un maximum de 1 200 × 1 200 ppp avec le pilote WIA de Windows® XP, Windows Vista® et Windows® 7 (on peut choisir une résolution allant jusqu'à 19 200 × 19 200 ppp en utilisant l'utilitaire du scanner)

Imprimante

Impression recto verso automatique	Oui
Émulations (Pour HL-2280DW)	PCL6
Résolution	600 ppp × 600 ppp, qualité de HQ1200 (2 400 ppp x 600 ppp)
Vitesse d'impression (recto-verso)	Maximum 5 pages/minute (format Lettre) [1]
Vitesse d'impression	(Pour DCP-7060D) Jusqu'à 24 pages par minute (format Lettre) [1] (Pour DCP-7065DN et HL-2280DW) Jusqu'à 27 pages par minute (format Lettre) [1]
Durée du premier tirage	Moins de 8,5 secondes (à partir du mode Prêt et du bac standard)

[1] La vitesse d'impression peut varier en fonction du type de document à imprimer.

Interfaces

USB	Nous recommandons d'utiliser un câble USB (Type A/B) dont la longueur ne dépasse pas 6 pieds (2 mètres). [1] [2]
Ethernet [3] (DCP-7065DN / HL-2280DW)	Utilisez un câble Ethernet UTP de catégorie 5 ou supérieure.
Réseau sans fil (HL-2280DW)	IEEE 802.11 b/g (Mode Infrastructure / Ad-hoc)

1 L'appareil est équipé d'une interface Hi-Speed USB 2.0. Il peut aussi être raccordé à un ordinateur avec une interface USB 1.1.

2 Les ports USB d'autres périphériques ne sont pas pris en charge.

3 Voir *Réseau (réseau local) (DCP-7065DN / HL-2280DW)* à la page 105 et le Guide utilisateur - Réseau pour plus de détails sur les caractéristiques relatives au réseau.

Configuration requise

Configuration minimale du système et fonctions logicielles supportées par l'ordinateur								
Plate-forme de l'ordinateur et version du système d'exploitation		**Vitesse minimale du processeur**	**Mémoire vive minimale**	**Mémoire vive recom-mandée**	**Espace disque dur pour installation**		**Fonctions logicielles supportées par l'ordinateur**	**Interface ordinateur prise en charge [3]**
					Pour les pilotes	**Pour les applications**		
Système d'exploitation Windows® [1]	Windows® 2000 Professionnel [4]	Intel® Pentium® II ou équivalent	64 Mo	256 Mo	150 Mo	500 Mo	Impression, Numérisation	USB, 10/100 Base-TX (Ethernet), 802,11 b/g sans fil
	Windows® XP Home [2 5] Windows® XP Professionnel [2 5]		128 Mo					
	Windows® XP Professionnel x64 Edition [2 5]	CPU 64-bit (Intel®64 ou AMD64) supportée	256 Mo	512 Mo				
	Windows Vista® [2 5]	CPU Intel® Pentium® 4 ou équivalente 64 bits (Intel®64 ou AMD64) prise en charge	512 Mo	1 Go	500 Mo	1,2 Go		
	Windows® 7 [2 5]	CPU Intel® Pentium® 4 ou équivalente 64 bits (Intel®64 ou AMD64) prise en charge	1 Go (32-bits) 2 Go (64-bits)	1 Go (32-bits) 2 Go (64-bits)	650 Mo			

D

Configuration minimale du système et fonctions logicielles supportées par l'ordinateur								
Plate-forme de l'ordinateur et version du système d'exploitation		**Vitesse minimale du processeur**	**Mémoire vive minimale**	**Mémoire vive recom-mandée**	**Espace disque dur pour installation**		**Fonctions logicielles supportées par l'ordinateur**	**Interface ordinateur prise en charge [3]**
					Pour les pilotes	**Pour les applications**		
Système d'exploitation Windows® [1]	Windows Server® 2003 (impression uniquement via le réseau)	Intel® Pentium® III ou équivalent	256 Mo	512 Mo	50 Mo	S.o.	Impression	10/100 Base TX (Ethernet), 802.11 b/g sans fil
	Windows Server® 2003 x64 Edition (impression uniquement via le réseau)	64CPU 64-bits (Intel®64 ou AMD64) supportée						
	Windows Server® 2008 (impression uniquement via le réseau)	CPU Intel® Pentium® 4 ou équivalente 64 bits (Intel®64 ou AMD64) prise en charge	512 Mo	2 Go				
	Windows Server® 2008 R2 (impression uniquement via le réseau)	64CPU 64-bits (Intel®64 ou AMD64) supportée						
Système d'exploitation Macintosh	Mac OS X 10.4.11 10.5.x	PowerPC® G4/G5 Intel® Core™ Processor	512 Mo	1 Go	80 Mo	400 Mo	Impression, Numérisation	USB, 10/100 Base-TX (Ethernet), 802,11 b/g sans fil
	Mac OS X 10.6.x	Processeur Intel® Core™	1 Go	2 Go				

[1] Internet Explorer® 6,0 ou une version supérieure.

[2] Pour WIA, résolution 1 200 x 1 200. L'utilitaire de numérisation de Brother permet une augmentation de la résolution jusqu'à 19 200 x 19 200 ppp.

[3] Les ports USB d'autres périphériques ne sont pas pris en charge.

[4] PaperPort™ 11SE prend en charge Microsoft® SP4 ou une version supérieure pour Windows® 2000.

[5] PaperPort™ 12SE prend en charge Microsoft® SP3 ou une version supérieure pour Windows® XP et SP2 ou une version supérieure pour Windows Vista® et Windows® 7.

Pour obtenir les dernières mises à jour de pilote, consultez le site http://solutions.brother.com/.

Toutes les marques de commerces, tous les noms de marques et de produits sont la propriété de leurs sociétés respectives.

Consommables

Cartouche de toner	Cartouche de toner de démarrage :	Environ 700 pages (format Lettre) [1]
	Cartouche de toner standard : TN-420	Environ 1 200 pages (format Lettre) [1]
	Cartouche de toner haute capacité : TN-450	Environ 2 600 pages (format Lettre) [1]
Tambour	DR-420	Environ 12 000 pages (format Lettre) [2]

[1] Le nombre de pages approximatif est déclaré conformément à la norme ISO/CEI 19752.

[2] Le rendement du tambour est approximatif et peut varier selon la manière d'utilisation.

Réseau (réseau local) (DCP-7065DN / HL-2280DW)

Remarque

Pour des détails complets sur les spécifications du réseau, consultez *Guide utilisateur - Réseau*.

Réseau local	Vous pouvez relier votre appareil à un réseau pour imprimer et numériser en réseau. Le logiciel de gestion de réseau BRAdmin Light [1] de Brother est également inclus.	
Protocoles de sécurité		
Câblé	APOP, POP avant SMTP, SMTP-AUTH	
Sans fil	APOP, POP avant SMTP, SMTP-AUTH	
Sécurité du réseau sans fil (HL-2280DW)	WEP 64/128 bit, WPA-PSK (TKIP/AES), WPA2-PSK (AES)	
Utilitaire auxiliaire de configuration de sécurité de réseau sans fil (HL-2280DW)	**AOSS™**	Oui
	WPS	Oui

[1] Les utilitaires BRAdmin Professional et Web BRAdmin peuvent être téléchargés à partir du site http://solutions.brother.com/.

D

E Index

A

accessoires et consommables iii
ACL (affichage à cristaux liquides) 79
ACL (écran à cristaux liquides) 7
ADF (chargeur automatique de documents)
  utilisation 22
AIDE
  Messages ACL 79
  Tableau des menus 81
Apple Macintosh
  Consultez le Guide utilisateur - Logiciel

B

Bourrages
  document 50
  papier 52
Brother
  accessoires et consommables iii
  centres de service ii
  FAQ (foire aux questions) i
  garanties .....iv, v
  Numéros de Brother i
  Service à la clientèle i
  Solutions Center i
  soutien produit i

C

Cartouche de toner
  remplacement 34
Centres de service ii
Consignes de sécurité vii
Consommables 33
  rebut 37
  remplacement 46
Copie 25
  touches 6

D

Dépistage des pannes 61
  Bourrage document 50
  bourrage document 50, 51
  bourrage papier 52, 53, 55, 59
  en cas de problèmes
    gestion du papier 63
    impression 61
    logiciel 63
    numérisation 63
    qualité d'impression 64
    qualité de la copie 61
    réseau 64
  messages d'entretien sur l'écran ACL .. 46
  messages d'erreur sur l'écran ACL 46
Document
  bourrages 50
  comment charger 22, 23

E

Échelle de gris 98
Entretien, régulier
  remplacement
    cartouche de toner 34
    tambour 41
Enveloppes 12, 17, 18, 20
Étiquettes 10, 12, 17, 18, 21

F

Folio 16, 18

G

Garanties
  Avis d'exclusion de garanties iv
  Canada v

I

Impression
  émulation 99
  problèmes 61
  qualité 64
  recto-verso 96
  résolution 99
  spécifications 99
Impression réseau
  Consultez le Guide utilisateur - Réseau
Informations relatives à l'appareil
  comment réinitialiser l'appareil 78
  fonctions de réinitialisation 77
  numéro de série 77

M

Macintosh
  Consultez le Guide utilisateur - Logiciel
Message de mémoire saturée 48
Messages d'erreur sur l'écran ACL 46
  Arrêt de tambour 41
  Bourrage recto verso 47
  Erreur de tambour 41
  Impression impossible XX 48
  Initialisation impossible XX 47
  Mémoire saturée 48
  Niveau toner bas 34
  Plus de papier 48
  Recto verso désactivé 47
  Remplacez le tambour 41
  Remplacez le toner 34
  Toner épuisé 35
Mode, activation
  copie 25

N

Nettoyage
  fil corona primaire 39
Numérisation 27
Numérisation réseau
  Consultez le Gude utilisateur - Logiciel
Numéro de série
  comment trouver
    Voir l'intérieur du capot avant

P

PaperPort™ 12SE with OCR
  Consultez le Guide utilisateur - Logiciel. Consultez aussi Aide dans l'application PaperPort™ 12SE with OCR
Papier 17, 95
  bourrages 47, 52
  capacité du bac 18
  comment charger
    dans la fente d'alimentation manuelle 10
  méthode de chargement 8
    dans le bac à papier 8
  recommandé 17, 18
  taille 16, 18
  type 16, 18
Presto! PageManager
  Consultez le Guide utilisateur - Logiciel. Consultez aussi Aide dans l'application Presto! PageManager
Programmation de votre appareil 79

Q

Qualité
  impression 64
Qualité de l'impression 67

R

Recto verso
  bourrage papier 53, 59
  dépistage des pannes 47, 62
  impression 83
  touche 6
Remplacement
  cartouche de toner 34
  tambour 41
Réseau sans fil
  Consultez le Guide d'installation rapide et le Guide utilisateur - Réseau
Résolution
  copie 97
  impression 99
  numérisation 98

S

Scan 6

E

T

Tableau des menus 81
Tambour
  nettoyage 39
  remplacement 41
Tambour OPC 70

V

Vitre du scanner
  utilisation 23
Vue d'ensemble du panneau de commande 6

W

Windows®
  Consultez le Guide utilisateur - Logiciel
World Wide Web i

RESTRICTIONS DE RACCORDEMENT D'ÉQUIPEMENT
(Canada seulement)

AVIS

Ce produit est conforme aux spécifications techniques applicables d’Industrie Canada.

AVIS

L'indice d'équivalence de la sonnerie est une indication du nombre maximal d’appareils qu'il est permis de brancher sur une interface téléphonique. La terminaison d'une interface peut consister en n’importe quelle combinaison d’appareils à la condition que la somme des indices d'équivalence de la sonnerie de tous les appareils ne dépasse pas cinq.

Brother International Corporation
100 Somerset Corporate Boulevard
P.O. Box 6911
Bridgewater, NJ 08807-0911 USA

Brother International Corporation (Canada) Ltd.
1 rue Hôtel de Ville,
Dollard-des-Ormeaux, QC, Canada H9B 3H6

Visitez notre site Web
http://www.brother.com/

Ces appareils sont approuvés pour utilisation dans le pays d'achat uniquement. Les entreprises Brother locales et leurs revendeurs ne supportent que les appareils achetés dans leur propre pays.