Manual de utilizare

Brother Imprimantă Laser

HL-5470DW
HL-6180DW
HL-6180DWT

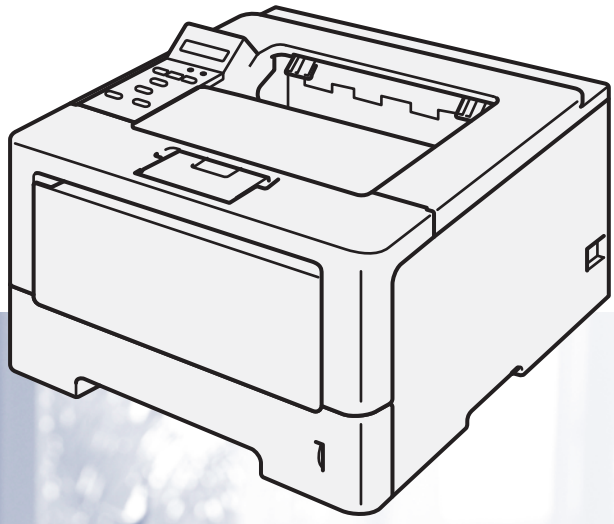

Pentru utilizatorii cu deficiențe de vedere

Puteți citi acest manual cu ajutorul programului de conversie a textului în limbaj oral Screen Reader.

Trebuie să configurați componentele hardware şi să instalați driverul pentru a putea utiliza aparatul.

Utilizați Ghid de instalare şi configurare rapidă pentru a configura aparatul. Veți găsi un exemplar imprimat în cutie.

Citiți Manual de utilizare în întregime înainte de a utiliza aparatul.

Vă rugăm să ne vizitați la http://solutions.brother.com/ unde puteți beneficia de asistență pentru produs, cele mai recente actualizări ale driverelor şi aplicații utilitare, precum şi răspunsuri la întrebări frecvente (FAQs) şi chestiuni tehnice.

Notă: Nu toate modelele sunt disponibile în toate țările.

Versiunea 0

ROM

Unde găsim ghidurile de utilizare?

Care manual?	Ce conține?	Unde se află?
Ghid de siguranța produsului	Citiți mai întâi acest ghid. Citiți instrucțiunile privind siguranța înainte de a configura acest aparat. Consultați acest ghid pentru mărci comerciale şi limitări legale.	Imprimat/În cutie
Ghid de instalare şi configurare rapidă	Urmați instrucțiunile pentru configurarea aparatului şi instalarea driverelor şi a software-ului pentru sistemul de operare şi tipul de conectare utilizate.	Imprimat/În cutie
Manual de utilizare	Aflați despre operațiunile de imprimare, modul de schimbare a consumabilelor şi efectuarea întreținerii de rutină. Consultați sfaturile privind depanarea.	Fişier PDF/CD-ROM/În cutie
Ghidul utilizatorului de rețea	Acest ghid furnizează informații utile despre setările de rețea prin cablu şi fără fir şi setările de securitate pentru utilizarea aparatului Brother. De asemenea, aici găsiți informații despre protocoalele acceptate de aparatul dvs. şi sfaturi detaliate pentru depanare.	Fişier PDF/CD-ROM/În cutie
Manual de utilizare Wi-Fi Direct™	Acest ghid furnizează detalii despre modul de configurare şi utilizare a aparatului Brother pentru imprimarea fără fir direct de pe un dispozitiv mobil care acceptă standardul Wi-Fi Direct™.	Fişier PDF/Brother Solutions Center la adresa http://solutions.brother.com/
Manual Google Cloud Print	Acest ghid furnizează detalii despre modul de configurare a aparatului Brother pentru un cont Google şi de utilizare a serviciilor Google Cloud Print pentru imprimarea pe Internet de pe dispozitive care utilizează Gmail™ pentru dispozitive mobile, GOOGLE DOCS™ pentru dispozitive mobile şi aplicații pentru Chrome OS.	Fişier PDF/Brother Solutions Center la adresa http://solutions.brother.com/

Utilizarea documentației

Vă mulțumim pentru achiziționarea aparatului Brother! Citirea documentației vă va ajuta să utilizați aparatul în mod optim.

Simboluri şi convenții utilizate în documentație

Următoarele simboluri şi convenții sunt utilizate în această documentație.

AVERTIZARE	AVERTIZARE indică o situație potențial periculoasă care, dacă nu este evitată, poate avea ca rezultat decesul sau rănirea gravă.
Important	Important indică o situație potențial periculoasă care poate avea ca rezultat accidente de deteriorarea proprietății sau pierderea funcționalității produsului.
	Pictogramele de interzicere indică acțiuni ce nu trebuie efectuate.
	Pictogramele reprezentând pericol de electrocutare vă informează despre pericolul de electrocutare.
	Pictogramele despre pericolul de incendiu vă informează despre posibilitatea unui incendiu.
	Pictogramele Suprafață fierbinte vă avertizează să nu atingeți piesele încinse ale imprimantei.
Notă	Notele vă indică modul de reacție la o posibilă situație sau vă oferă sugestii privind funcționarea cu alte caracteristici.

Caractere aldine	Stilul aldin identifică taste de pe panoul de control al aparatului sau de pe ecranul calculatorului.
Caractere cursive	Stilul cursiv evidențiază un aspect important sau se referă la un subiect asociat.
`Courier New`	Fontul Courier New identifică mesajele afişate pe ecranul LCD al aparatului.

Cuprins

1 Metode de imprimare 1

Despre acest aparat 1
Vedere din faţă şi vedere din spate 1
Hârtie sau alte suporturi de imprimare acceptate 2
Hârtie şi suporturi de imprimare recomandate 2
Tipuri şi formate de hârtie 2
Manipularea şi utilizarea hârtiei speciale 4
Zona neimprimabilă când imprimaţi de pe un calculator 7
Încărcarea hârtiei 8
Încărcarea hârtiei şi a suporturilor de imprimare 8
Încărcarea hârtiei în tava de hârtie standard şi în tava inferioară opţională 8
Încărcarea hârtiei în tava universală (Tava MF) 12
Imprimarea duplex (faţă-verso) 18
Indicaţii privind imprimarea faţă-verso 18
Imprimarea duplex automată 19
Imprimarea duplex manuală 21

2 Driver şi programe software 22

Driver de imprimantă 22
Imprimarea unui document 23
Setările driverului de imprimantă 24
Windows® 25
Accesarea setărilor driverului de imprimantă 25
Caracteristici în driverul de imprimantă Windows® 26
Fila Basic (De Bază) 26
Fila Advanced (Avansat) 31
Fila Profiluri de imprimare 39
Fila Accessories (Accesorii) 41
Support (Suport) 43
Caracteristici ale driverului de imprimantă BR-Script3 (emulaţie care utilizează limbajul PostScript® 3™) 45
Dezinstalarea driverului de imprimantă 52
Status Monitor (Monitor de stare) 53
Macintosh 55
Funcţii în driverul de imprimantă (Macintosh) 55
Alegerea opţiunilor de configurare a paginii 55
Caracteristici ale driverului de imprimantă BR-Script3 (emulaţie care utilizează limbajul PostScript® 3™) 65
Eliminarea driverului de imprimantă 70
Status Monitor (Monitor de stare) 71
Software 73
Software pentru reţele 73

3 Informații generale 74

Panoul de control 74
Prezentarea generală a panoului de control 74
Indicațiile LED-urilor 76
Mesaje privind starea aparatului 76
Tabelul meniului 77
Reimprimarea documentelor 91
Reimprimarea ultimei sarcini 91
Cum se reimprimă ultima sarcină 91
Imprimarea Datelor protejate 92
Protejare date 92
Imprimarea datelor protejate 92
Caracteristici de securitate 93
Secure Function Lock 2.0 93
Blocarea setărilor 93
Caracteristici ecologice 95
Economisire toner 95
Timp de intrare în repaus 95
Modul Deep Sleep 95
Modul Deconectat 96
Caracteristica modului Silențios 97
Activarea/dezactivarea modului Silențios 97

4 Opțiuni 98

Tava inferioară (LT-5400) 99
SO-DIMM 100
Tipuri de SO-DIMM 100
Instalarea memoriei suplimentare 101

5 Întreținere de rutină 103

Înlocuirea consumabilelor 103
Înlocuirea cartuşului de toner 105
Înlocuirea cilindrului 112
Curățarea şi verificarea aparatului 118
Curățarea aparatului la exterior 118
Curățarea firului corona 120
Curățarea cilindrului 122
Curățarea rolei pentru agățat hârtie 127
Ambalarea şi transportarea aparatului 128

6 Depanare 131

Identificarea problemei 131
Mesaje de eroare şi întreținere 132
Blocaje de hârtie 136
Dacă aveți dificultăți cu aparatul 149
Îmbunătățirea calității de imprimare 153
Informații despre aparat 160
Verificarea numărului serial 160
Setări implicite 160

A Anexă 162

Specificații aparat 162
Generalități 162
Suport de imprimare 164
Imprimantă 165
Interfață 165
Cerințe privind calculatorul 166
Informații importante privind alegerea hârtiei 167
Articole consumabile 168
Rețea (LAN) 168
Numere Brother 169

B Index 170

1 Metode de imprimare

Despre acest aparat

Vedere din faţă şi vedere din spate

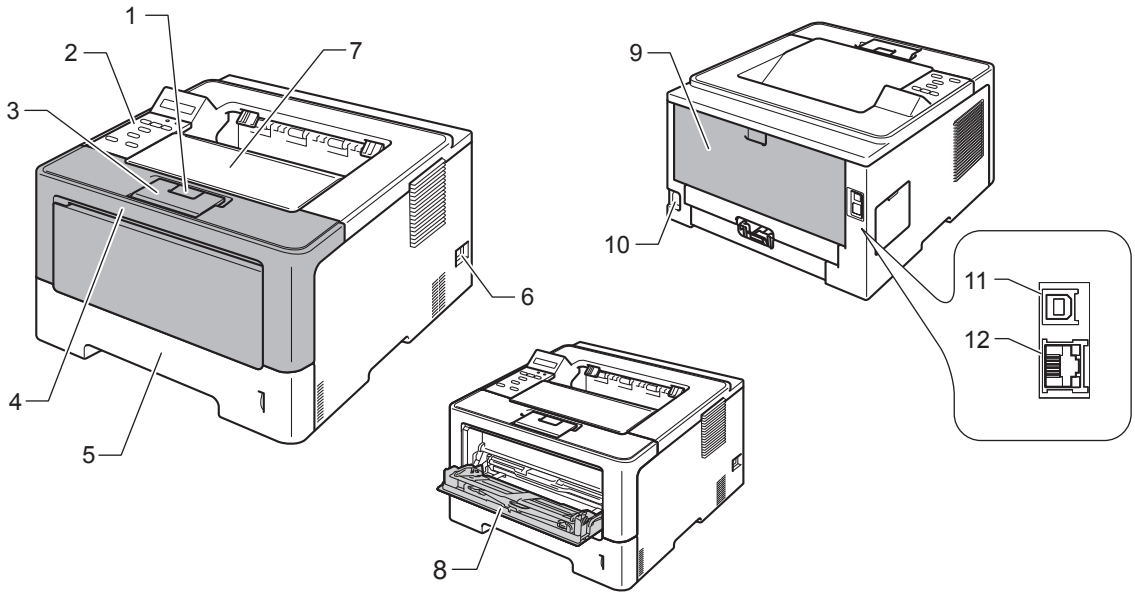

1 Buton de eliberare a capacului frontal

2 Panou de control cu ecran cu cristale lichide (LCD)

3 Clapetă suport pentru tava de ieşire a hârtiei cu faţa în jos (clapetă suport)

4 Capac frontal

5 Tava pentru hârtie

6 Întrerupător

7 Tava de ieşire a hârtiei cu faţa în jos

8 Tavă multifuncţională (tavă MF)

9 Capac din spate (tavă de ieşire a hârtiei cu faţa în sus, când este deschis)

10 Ştecher de curent alternativ

11 Port USB

12 Port 10BASE-T/100BASE-TX/1000BASE-T [1]

[1] 1000BASE-T este disponibil pentru HL-6180DW(T).

Notă

Majoritatea ilustraţiilor din acest Manual de utilizare prezintă HL-5470DW.

Hârtie sau alte suporturi de imprimare acceptate

Calitatea de imprimare poate varia în funcție de tipul de hârtie pe care îl utilizați.

Puteți utiliza următoarele tipuri de suporturi de imprimare: hârtie obişnuită, hârtie subțire, hârtie groasă, hârtie densă, hârtie pentru corespondență, hârtie reciclată, etichete sau plicuri.

Pentru rezultate optime, respectați instrucțiunile de mai jos:

- NU puneți tipuri de hârtie diferite în tava pentru hârtie în acelaşi timp, deoarece hârtia se poate bloca sau poate fi alimentată incorect.
- Pentru imprimare corectă, trebuie să alegeți acelaşi format de hârtie din aplicația software ca cel aflat în tava de hârtie.
- Evitați să atingeți suprafața imprimată a hârtiei imediat după imprimare.
- Înainte de a cumpăra un stoc de hârtie, testați o mică cantitate pentru a vă asigura că hârtia este adecvată.

Hârtie şi suporturi de imprimare recomandate

Tip hârtie	Piesă
Hârtie obişnuită	Xerox Premier TCF 80 g/m^2 Xerox Business 80 g/m^2
Hârtie reciclată	Xerox Recycled Supreme 80 g/m^2
Etichete	Etichetă Avery pentru imprimante laser L7163
Plicuri	Seria Antalis River (DL)

Tipuri şi formate de hârtie

Aparatul este alimentat cu hârtie din tava de hârtie standard, din tava universală sau din tava inferioară opțională instalată.

Denumirile utilizate pentru tăvile pentru hârtie în driverul de imprimantă şi în acest ghid sunt:

Tavă şi unitate opțională	Nume
Tava pentru hârtie	Tava 1
Tava inferioară opțională (Standard pentru HL-6180DWT)	Tava 2
Tava multifuncțională	Tava MF

Capacitate hârtie pentru tăvile de hârtie

	Dimensiune hârtie	Tipuri hârtie	Nr. de coli
Tavă hârtie (Tava 1)	A4, Letter, Legal, B5 (ISO/JIS), Executive, A5, A5 (Long Edge), A6, B6 (ISO), Folio [1]	Hârtie obişnuită, hârtie subțire şi hârtie reciclată	până la 250 de coli (80 g/m^2) [2] până la 500 de coli (80 g/m^2) [2]
Tavă universală (Tava MF)	Lățime: 76,2 - 215,9 mm Lungime: 127 - 355,6 mm	Hârtie obişnuită, hârtie subțire, hârtie groasă, hârtie mai groasă, hârtie pentru corespondență, hârtie reciclată, plicuri şi etichete	50 de coli (80 g/m^2) 3 plicuri
Tavă inferioară opțională (Tava 2) [3]	A4, Letter, Legal, B5 (ISO/JIS), Executive, A5, B6 (ISO), Folio [1]	Hârtie obişnuită, hârtie subțire şi hârtie reciclată	până la 500 de coli (80 g/m^2)

[1] Dimensiunea Folio este de 215,9 mm x 330,2 mm.

[2] 250 de coli pentru HL-5470DW, 500 de coli pentru HL-6180DW(T)

[3] Tava 2 este standard la HL-6180DWT.

Specificații pentru hârtia recomandată

Următoarele specificații pentru hârtie sunt potrivite pentru acest aparat.

Greutatea de bază	75-90 g/m^2
Grosime	80 - 110 µm
Asprime	Mai mare de 20 sec.
Rigiditate	90 - 150 cm^3/100
Direcție fibră	Fibră lungă
Rezistență specifică volum	10e^9 - 10e^{11} ohm
Rezistență specifică suprafață	10e^9 - 10e^{12} ohm-cm
Umplutură	$CaCO_3$ (neutru)
Conținut cenuşă	Sub 23 wt%
Luminozitate	Mai mare de 80 %
Opacitate	Mai mare de 85%

- Utilizați hârtie fabricată pentru copierea pe hârtie obişnuită.
- Utilizați hârtie de 75 - 90 g/m^2.
- Utilizați hârtie cu fibră lungă cu Ph neutru şi umiditate de aproximativ 5%.
- Acest aparat poate folosi hârtie reciclată care respectă specificațiile normei DIN 19309.

(Pentru a alege hârtia cea mai potrivită pentru acest aparat, consultați *Informații importante privind alegerea hârtiei* ➤➤ pagina 167.)

Manipularea şi utilizarea hârtiei speciale

Acest aparat poate funcţiona bine cu majoritatea tipurilor de hârtie xerografică şi pentru corespondenţă. Totuşi, unele elemente variabile ale hârtiei pot influenţa calitatea de imprimare sau fiabilitatea manipulării. Testaţi întotdeauna mostrele de hârtie înainte de achiziţionare, pentru a vă asigura că acestea oferă performanţele dorite. Depozitaţi hârtia în ambalajul original şi păstraţi-l sigilat. Păstraţi hârtia în poziţie orizontală şi nu o expuneţi la umezeală, la lumina directă a soarelui şi la căldură.

Indicaţii importante pentru selectarea hârtiei:

- NU folosiţi hârtie pentru imprimantele cu jet de cerneală deoarece aceasta se poate bloca sau poate deteriora aparatul.
- Hârtia imprimată anterior trebuie să folosească cerneală care poate rezista la temperatura procesului de topire din aparat 200 °C.
- Dacă folosiţi hârtie autoadezivă, hârtie cu suprafeţe rugoase sau hârtie cu încreţituri sau îndoituri, hârtia poate prezenta performanţe degradate.

Tipuri de hârtie pe care trebuie să le evitaţi

Important

Este posibil ca unele tipuri de hârtie să nu funcţioneze bine sau să deterioreze aparatul.

NU folosiţi hârtie:

- cu un grad ridicat de texturare
- foarte fină sau lucioasă
- ondulată sau cu încreţituri

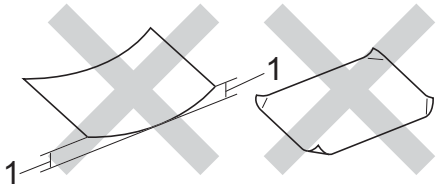

1 O ondulare de cel puţin 2 mm poate cauza apariţia blocajelor.

- specială sau cu suprafaţă chimică
- deteriorată, îndoită sau împăturită
- care depăşeşte greutatea recomandată din acest ghid
- cu agrafe sau ace
- cu anteturi inscripţionate cu vopsea la temperatură joasă sau prin termografie
- hârtie continuă sau auto-copiativă
- creată pentru imprimare cu jet de cerneală

Dacă veţi folosi unul din tipurile de hârtie enumerate mai sus, aparatul se poate defecta. Brother nu acoperă acest gen de defecţiune prin nici un contract de garanţie sau service.

Plicuri

Majoritatea plicurilor create pentru imprimante laser sunt adecvate pentru aparatul dumneavoastră. Totuşi, unele plicuri pot prezenta probleme de alimentare sau de calitate a imprimării din cauza modului de fabricare. Un plic corespunzător trebuie să aibă margini cu pliuri drepte, bine îndoite. Plicul trebuie să stea perfect orizontal şi să nu aibă aspect de pungă sau de hârtie subțire. Trebuie să cumpărați plicuri de calitate de la un furnizor care înțelege că veți folosi plicurile într-un aparat laser.

Vă recomandăm să imprimați un plic-test pentru a vă asigura că rezultatele imprimării sunt cele dorite.

Tipuri de plicuri pe care trebuie să le evitați

Important

NU folosiți plicuri:

- deteriorate, ondulate, cu încrețituri sau a căror formă este neobişnuită
- foarte lucioase sau cu textură în relief
- cu fermoare, capse sau legate cu sfoară
- cu închidere autoadezivă
- cu formă bombată
- care nu sunt bine îndoite
- care sunt ştanțate (cu scris în relief)
- care au fost imprimate anterior cu o imprimantă laser
- care au fost imprimate anterior în interior
- care nu pot fi perfect aranjate în teanc
- realizate din hârtie a cărei greutate depăşeşte greutatea hârtiei indicată în specificațiile imprimantei
- cu margini strâmbe sau ale căror colțuri nu formează unghiuri drepte
- cu ferestre, găuri, decupaje sau perforații
- cu clei pe suprafață, după cum se arată în figura de mai jos:

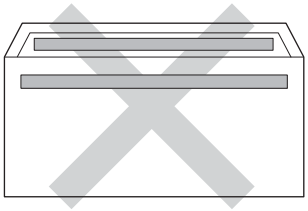

- cu aripioară dublă, după cum se arată în figura de mai jos:

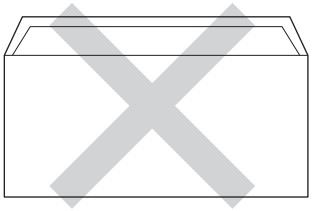

- cu cale de plic neîndoite în momentul achiziționării;

- cu fiecare parte îndoită ca în figura de mai jos:

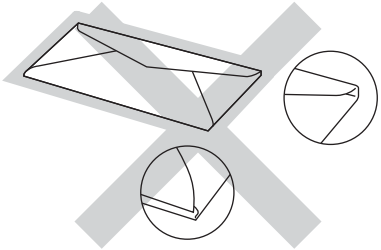

Dacă veți folosi unul din tipurile de plicuri enumerate mai sus, aparatul se poate defecta. Este posibil ca Brother să nu acopere acest gen de defecțiune prin niciun contract de garanție sau service.

Etichete

Acest aparat poate imprima majoritatea tipurilor de etichete create pentru aparate *laser*. Etichetele trebuie să conțină un adeziv pe bază de acril, deoarece acest material este mai stabil la temperaturile ridicate din cuptor. Adezivii nu trebuie să intre în contact cu componentele aparatului, deoarece setul de etichete se poate bloca în unitatea cilindru sau în role şi poate cauza blocaje sau probleme legate de calitatea imprimării. Adezivul nu trebuie expus între etichete. Etichetele trebuie aranjate astfel încât să acopere întreaga lungime şi lățime a colii. Utilizarea unor etichete cu spații poate cauza exfolierea etichetelor, precum şi blocaje sau probleme grave legate de imprimare.

Toate etichetele utilizate cu acest aparat trebuie să poată accepta o temperatură de 200 °C timp de 0,1 secunde.

Tipuri de etichete pe care trebuie să le evitați

Nu utilizați etichete deteriorate, ondulate, cu încrețituri sau a căror formă este neobişnuită.

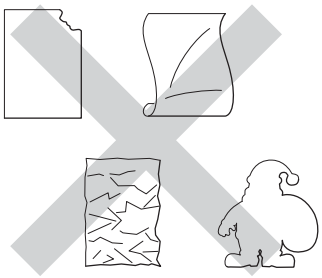

Important

- NU alimentați cu coli de etichete parțial utilizate. Coala suport expusă va deteriora aparatul.
- Colile cu etichete nu trebuie să aibă o greutate mai mare decât cea din specificațiile din Manual de utilizare. Etichetele care depăşesc greutatea specificată nu pot fi alimentate sau imprimate corect şi pot cauza deteriorarea aparatului.
- NU reutilizați şi nu introduceți etichete care au mai fost utilizate sau de pe coli cu etichete lipsă.

Zona neimprimabilă când imprimați de pe un calculator

Cifrele de mai jos reprezintă zone neimprimabile maxime. Zonele neimprimabile pot varia în funcție de dimensiunea hârtiei sau de setările aplicației utilizate.

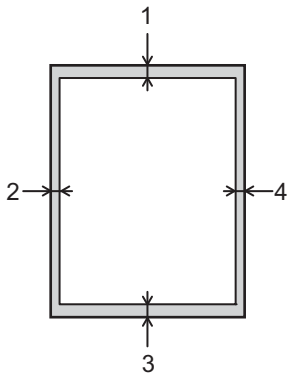

Utilizare	Dimensiune document	Sus (1) Jos (3)	Stânga (2) Dreapta (4)
Imprimare	Letter	4,23 mm	6,35 mm
	A4	4,23 mm	6,01 mm
	Legal	4,23 mm	6,35 mm

Notă

Când utilizați emularea BR-Script3, zona neimprimabilă în jurul marginilor hârtiei este de 4,23 mm.

Încărcarea hârtiei

Încărcarea hârtiei şi a suporturilor de imprimare

Aparatul se poate alimenta cu hârtie din tava de hârtie standard, din tava inferioară opțională sau din tava universală.

Când introduceți hârtie în tava de hârtie, rețineți următoarele:

- Dacă software-ul aplicației acceptă selecția dimensiunii hârtiei în meniul de imprimare, o puteți selecta din software. Dacă software-ul aplicației nu o acceptă, puteți seta dimensiunea hârtiei în driverul imprimantei sau utilizând tastele panoului de control.

Încărcarea hârtiei în tava de hârtie standard şi în tava inferioară opțională

Puteți încărca până la 250 de coli de hârtie (HL-5470DW) sau până la 500 de coli de hârtie (HL-6180DW(T)) în tava de hârtie standard (Tava 1). De asemenea, puteți încărca până la 500 de coli în tava inferioară opțională (Tava 2) [1]. Hârtia se poate încărca până la semnul cantității maxime de hârtie (▼ ▼ ▼) care se află în partea dreaptă a tăvii de hârtie. (Pentru hârtia recomandată pentru utilizare, consultați *Hârtie sau alte suporturi de imprimare acceptate* ➤➤ pagina 2.)

[1] Tava 2 este standard la HL-6180DWT.

Imprimarea pe hârtie obişnuită, hârtie subțire sau hârtie reciclată din tava 1 sau tava 2

1. Scoateți complet tava de hârtie din aparat.

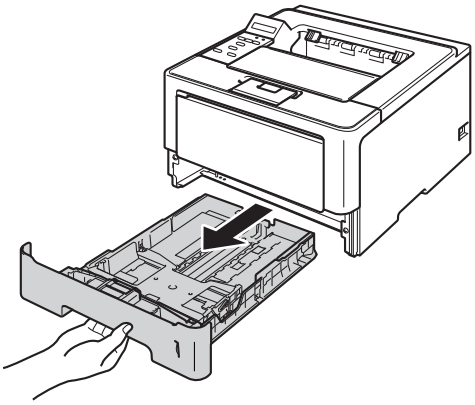

2 În timp ce apăsați pe maneta verde de eliberare a ghidajului hârtiei (1), glisați ghidajele hârtiei pentru a se potrivi hârtiei pe care o încărcați în tavă. Asigurați-vă că ghidajele sunt bine fixate în locaşele lor.

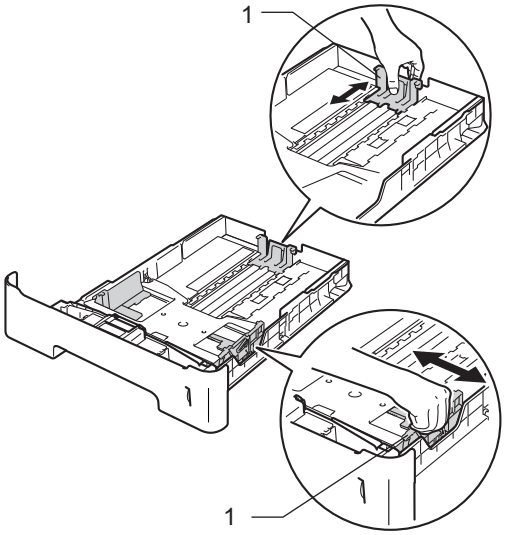

Notă

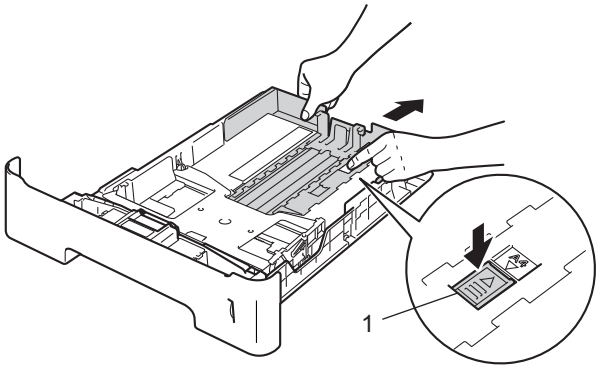

Pentru hârtia de dimensiune Legal sau Folio, apăsați pe butonul de eliberare (1) în partea de jos a tăvii de hârtie şi apoi trageți în afară partea din spate a tăvii de hârtie. (Hârtia de dimensiuni Legal şi Folio nu este disponibilă în unele regiuni.)

3 Aerisiți bine teancul de hârtie pentru a evita blocarea sau alimentarea incorectă.

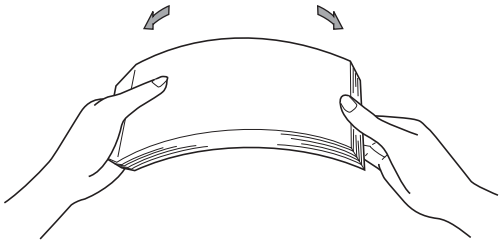

4 Aşezaţi hârtia în tavă şi verificaţi dacă:

- Teancul nu depăşeşte semnul care arată cantitatea maximă admisă (▼ ▼ ▼) (1).

  Supraîncărcarea tăvii de hârtie va cauza blocaje de hârtie.
- Partea care trebuie imprimată trebuie să fie orientată cu faţa în jos.
- Ghidajele pentru hârtie ating părţile laterale ale hârtiei pentru ca aceasta să se alimenteze corect.

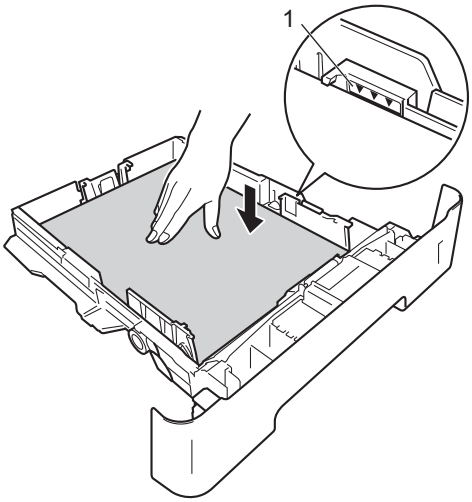

5 Fixaţi bine tava de hârtie înapoi în aparat. Asiguraţi-vă că aceasta este complet introdusă în aparat.

6 Ridicaţi clapeta de suport (1) pentru a împiedica hârtia să alunece din tava de ieşire cu faţa în jos sau scoateţi pe rând paginile care ies din aparat.

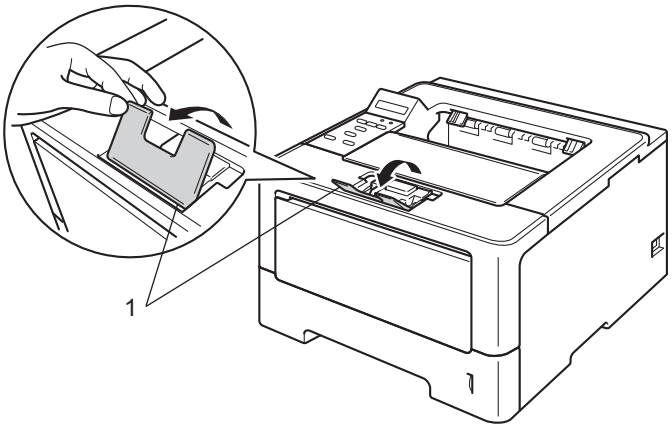

7 Alegeți următoarele setări din fiecare listă derulantă din driverul de imprimantă.

■ **Paper Size (Dimensiune Hârtie)**

A4	**Letter**	**Legal**	**Executive**	**A5**
B5	**B6**	**Folio**	**A5 Long Edge**(numai tava 1)	**A6**(numai tava 1)

Pentru formatele de hârtie acceptate, consultați *Tipuri şi formate de hârtie* ➤➤ pagina 2.

■ **Media Type (Suport Imprimare)**

Plain Paper (Hârtie Obişnuită)	**Thin Paper (Hârtie Subțire)**	**Recycled Paper (Hârtie Reciclată)**

■ **Paper Source (Sursă Hârtie)**

Tray1 (Tava1)	**Tray2 (Tava2)** (dacă este prezentă)

Pentru orice alte setări, consultați *Driver şi programe software* în Capitolul 2.

Notă

Numele opțiunilor din listele verticale pot varia în funcție de sistemul de operare şi de versiunea acestuia.

8 Trimiteți datele de imprimare la aparat.

Încărcarea hârtiei în tava universală (Tava MF)

Puteți încărca până la 3 plicuri sau suporturi speciale de imprimare în tava MF sau până la 50 de coli de hârtie obişnuită. Utilizați această tavă pentru a imprima pe hârtie groasă, hârtie pentru corespondență, etichete sau plicuri. (Pentru hârtia recomandată pentru utilizare, consultați *Hârtie sau alte suporturi de imprimare acceptate* ➤➤ pagina 2.)

Imprimarea pe hârtie obişnuită, hârtie subțire şi hârtie pentru corespondență din tava MF

1. Deschideți tava MF şi lăsați-o uşor în jos.

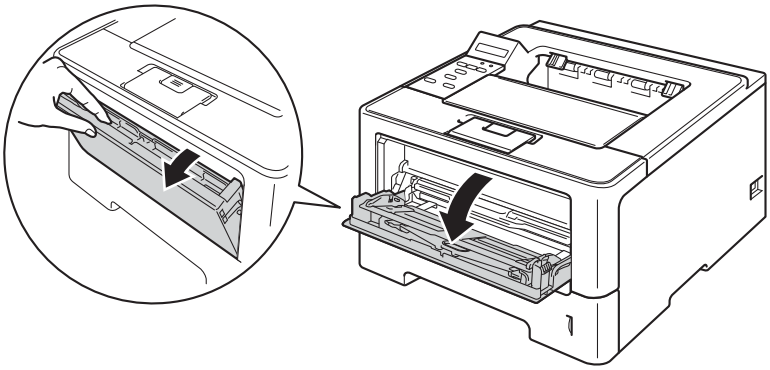

2. Scoateți suportul tăvii MF (1) şi dezdoiți clapeta (2).

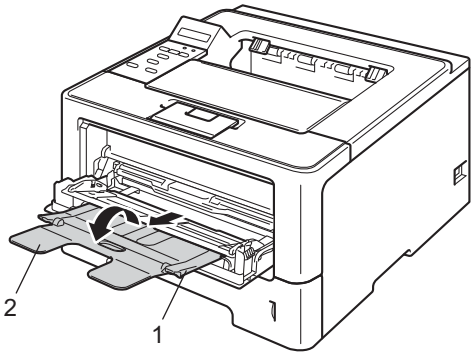

3 Aşezați hârtia în tava MF şi verificați dacă:

- Teancul nu depăşeşte semnul care indică cantitatea maximă admisă (1).
- Partea care trebuie imprimată trebuie să fie cu fața în sus cu marginea de sus orientată înainte.
- Ghidajele pentru hârtie ating părțile laterale ale hârtiei pentru ca aceasta să se alimenteze corect.

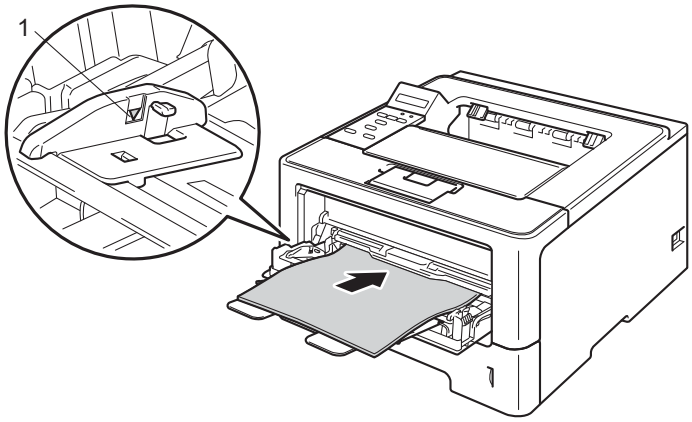

4 Ridicați clapeta de suport pentru a împiedica hârtia să alunece din tava de ieşire cu fața în jos sau scoateți pe rând paginile care ies din aparat.

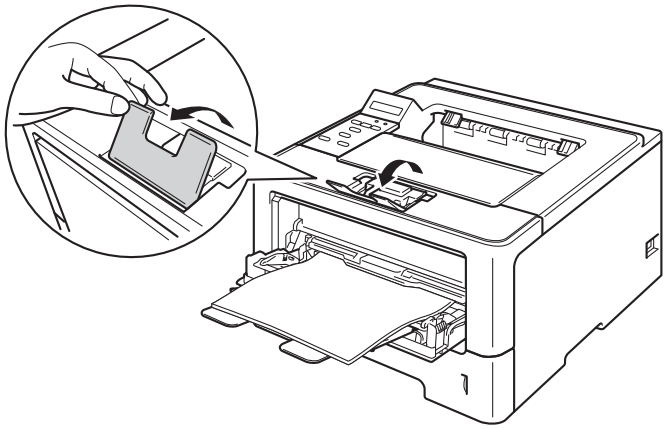

5 Alegeți următoarele setări din fiecare listă derulantă din driverul de imprimantă.

■ **Paper Size (Dimensiune Hârtie)**

A4	**Letter**	**Legal**	**Executive**	**A5**
A5 Long Edge	**A6**	**B5**	**B6**	**3 x 5**
Folio	Format de hârtie personalizat [1]			

[1] Puteți defini formatul inițial al hârtiei alegând **User Defined... (Definit de Utilizator...)** din driverul de imprimantă pentru Windows®, **PostScript Custom Page Size (Dimensiune de pagină personalizată PostScript)** din driverul de imprimantă BR-Script pentru Windows® sau **Custom Page Sizes** (Dimensiuni pagină personalizate) din driverele de imprimantă pentru Macintosh.

Pentru formatele de hârtie acceptate, consultați *Tipuri şi formate de hârtie* ➤➤ pagina 2.

■ **Media Type (Suport Imprimare)**

Plain Paper (Hârtie Obişnuită)	**Thin Paper (Hârtie Subțire)**	**Recycled Paper (Hârtie Reciclată)**	**Bond Paper (Hârtie cu Valoare)**

■ **Paper Source (Sursă Hârtie)**

MP Tray (Tava MF)

Pentru orice alte setări, consultați *Driver şi programe software* în Capitolul 2.

Notă

Numele opțiunilor din listele verticale pot varia în funcție de sistemul de operare şi de versiunea acestuia.

6 Trimiteți datele de imprimare la aparat.

Imprimarea pe hârtie groasă, a etichetelor şi plicurilor din tava MF

Înainte de încărcare, apăsați pe colțurile şi pe marginile plicurilor pentru a le aplatiza cât mai mult posibil.

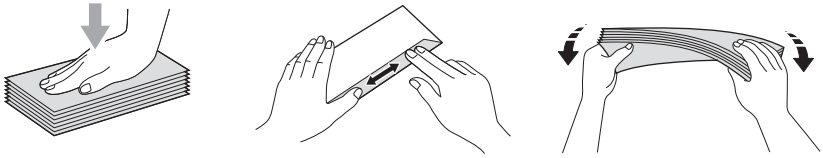

1. Deschideți capacul din spate (tavă de ieşire a hârtiei cu fața în sus).

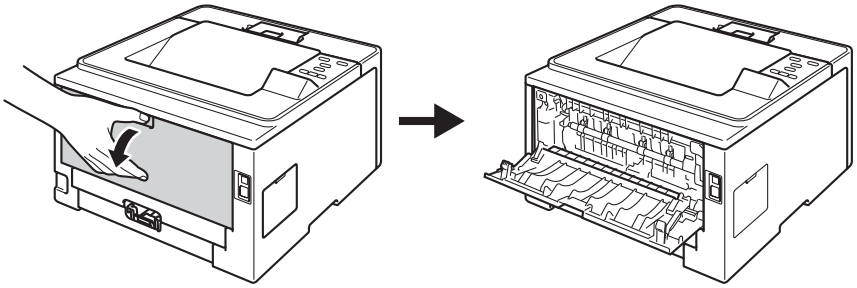

2. Deschideți tava MF şi lăsați-o uşor în jos.

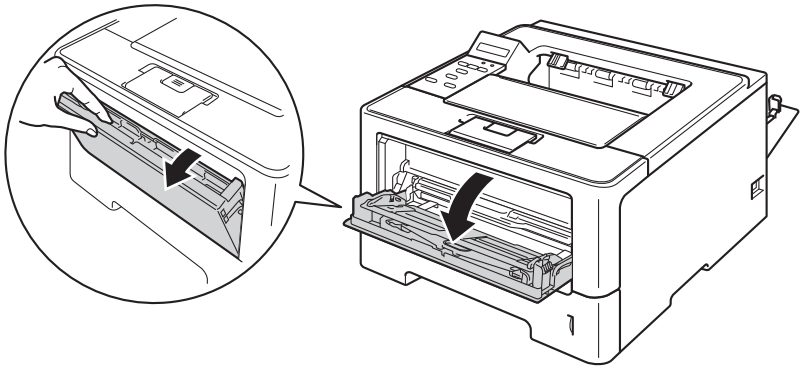

3. Scoateți suportul tăvii MF (1) şi dezdoiți clapeta (2).

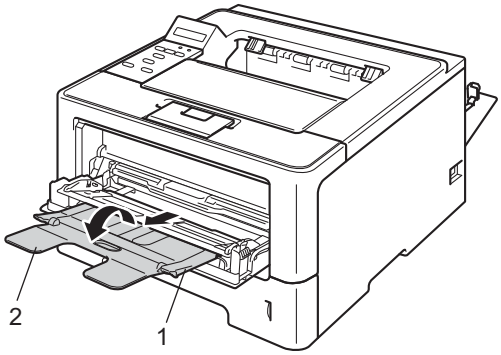

4 Puneți hârtia, etichetele sau plicurile în tava MF. Verificați dacă:

- Sunt maximum 3 plicuri în tava MF.
- Teancul, etichetele sau plicurile nu depăşesc semnul care indică cantitatea maximă admisă (1).
- Partea care trebuie imprimată trebuie să fie cu fața în sus.

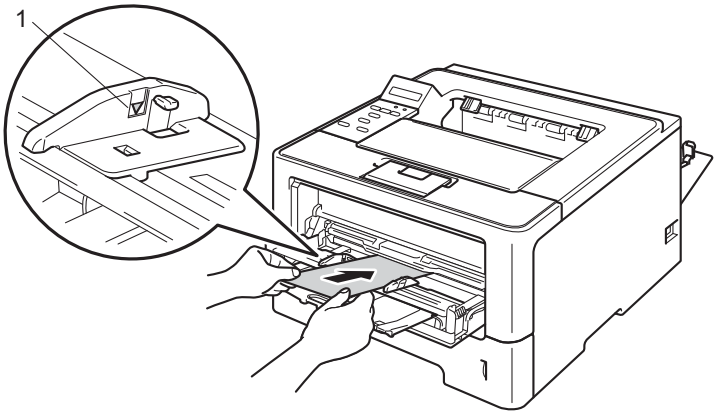

5 Alegeți următoarele setări din fiecare listă derulantă din driverul de imprimantă.

- **Paper Size (Dimensiune Hârtie)**

<Pentru imprimarea pe hârtie groasă sau a etichetelor>

A4	**Letter**	**Legal**	**Executive**	**A5**
A5 Long Edge	**A6**	**B5**	**B6**	**3 x 5**
Folio	Format de hârtie personalizat [1]			

<Pentru imprimarea pe plicuri>

Com-10	**DL**	**C5**	**Monarch**
Format de hârtie personalizat [1]			

[1] Puteți defini formatul inițial al hârtiei alegând **User Defined... (Definit de Utilizator...)** din driverul de imprimantă pentru Windows®, **PostScript Custom Page Size (Dimensiune de pagină personalizată PostScript)** din driverul de imprimantă BR-Script pentru Windows® sau **Custom Page Sizes** (Dimensiuni pagină personalizate) din driverele de imprimantă pentru Macintosh.

Pentru formatele de hârtie acceptate, consultați *Tipuri şi formate de hârtie* ➤➤ pagina 2.

■ **Media Type (Suport Imprimare)**

<Pentru imprimarea pe hârtie groasă>

Thick Paper (Hârtie Groasă)	**Thicker Paper (Hârtie mai Groasă)**

<Pentru imprimarea etichetelor>

Label (Etichetă)

<Pentru imprimarea pe plicuri>

Envelopes (Plicuri)	**Env. Thin (Plic. Subțiri)**	**Env. Thick (Plic. Groase)**

■ **Paper Source (Sursă Hârtie)**

MP Tray (Tava MF)

Pentru orice alte setări, consultați *Driver şi programe software* în Capitolul 2.

Notă

- Numele opțiunilor din listele verticale pot varia în funcție de sistemul de operare şi de versiunea acestuia.
- Când utilizați plicuri nr. 10, alegeți **Com-10** (pentru Windows®) sau **#10 Envelope** (pentru Macintosh) din lista verticală **Paper Size (Dimensiune Hârtie)**.
- Pentru alte formate de plic care nu apar în driverul de imprimantă, cum ar fi Envelope #9 sau Envelope C6, alegeți **User Defined... (Definit de Utilizator...)** (pentru driverul de imprimantă pentru Windows®), **PostScript Custom Page Size (Dimensiune de pagină personalizată PostScript)** (pentru driverul de imprimantă BR-Script pentru Windows®) sau **Custom Page Sizes** (Dimensiuni pagină personalizate) (pentru driverul de imprimantă pentru Macintosh).

6 Trimiteți datele de imprimare la aparat.

Notă

- Scoateți fiecare plic imediat după imprimare. Stivuirea plicurilor poate duce la blocarea sau ondularea acestora.
- Dacă plicurile sau hârtia groasă se pătează în timpul imprimării, setați **Media Type (Suport Imprimare)** la **Env. Thick (Plic. Groase)** sau la **Thicker Paper (Hârtie mai Groasă)** pentru a mări temperatura de fixare.
- Dacă plicurile ies cu încrețituri după imprimare, consultați *Îmbunătățirea calității de imprimare* ➤➤ pagina 153.
- Dacă hârtia groasă se încrețeşte în timpul imprimării, aşezați numai câte o coală în tava MF.
- Îmbinările plicului care sunt sigilate din fabrică trebuie să fie bine lipite.
- Ambele fețe ale plicului trebuie să fie împăturite corect, să nu fie încrețite sau îndoite.

7 Închideți capacul din spate (tavă de ieşire a hârtiei cu fața în sus).

Imprimarea duplex (față-verso)

Toate driverele de imprimantă furnizate permit imprimarea duplex. Pentru informații suplimentare despre modul de a alege setările, consultați textul **Help (Ajutor)** din driverul imprimantei.

Indicații privind imprimarea față-verso

- Dacă hârtia este subțire, se poate încreți.
- Dacă hârtia este ondulată, îndreptați-o şi puneți-o din nou în tava de hârtie. Dacă hârtia se ondulează în continuare, înlocuiți-o.
- Dacă hârtia nu este alimentată corect, se poate ondula. Scoateți hârtia şi îndreptați-o. Dacă hârtia se ondulează în continuare, înlocuiți-o.
- Atunci când utilizați funcția de imprimare manuală duplex, pot apărea blocaje ale hârtiei sau imprimarea poate fi de slabă calitate. (Dacă se produce o blocare a hârtiei, consultați *Blocaje de hârtie* ➤➤ pagina 136. Dacă aveți o problemă dumneavoastră imprimării, consultați *Îmbunătățirea calității de imprimare* ➤➤ pagina 153.)

Notă

Asigurați-vă că tava de hârtie este introdusă complet în aparat.

Imprimarea duplex automată

Dacă folosiți driverul de imprimantă pentru Macintosh, consultați *Imprimarea duplex (față-verso)* ➤➤ pagina 64.

Imprimarea duplex automată cu driverul de imprimantă pentru Windows®

1. Alegeți următoarele setări din fiecare meniu din driverul de imprimantă.

   ■ **Paper Size (Dimensiune Hârtie)**

   A4

   ■ **Media Type (Suport Imprimare)**

Plain Paper (Hârtie Obişnuită)	**Recycled Paper (Hârtie Reciclată)**	**Thin Paper (Hârtie Subțire)**

   ■ **Paper Source (Sursă Hârtie)**

Tray1 (Tava1)	**MP Tray (Tava MF)**	**Tray2 (Tava2)** (dacă este prezentă)

   ■ **Duplex / Booklet (Duplex / Broşură)**

   Duplex

   ■ **Duplex Type (Tip Duplex)** în **Duplex Settings (Setări duplex)**

   Există patru opțiuni pentru fiecare orientare. (Consultați *Duplex / Booklet (Duplex/broşură)* ➤➤ pagina 29.)

   ■ **Binding Offset (Deplasare margini)** în **Duplex Settings (Setări duplex)**

   Puteți specifica marginea necesară pentru îndosariere. (Consultați *Duplex / Booklet (Duplex/broşură)* ➤➤ pagina 29.)

Notă

- Trebuie să utilizați hârtie obişnuită, hârtie reciclată sau hârtie subțire. Nu folosiți hârtie de valoare.
- Numele opțiunilor din listele verticale pot varia în funcție de sistemul de operare şi de versiunea acestuia.

Pentru orice alte setări, consultați *Driver şi programe software* în Capitolul 2.

2. Trimiteți datele de imprimare la aparat. Aparatul va imprima automat pe ambele părți ale colii de hârtie.

Imprimarea duplex automată cu driverul de imprimantă BR-Script pentru Windows®

1. Alegeți următoarele setări din fiecare meniu din driverul de imprimantă.

   ■ **Paper Size (Dimensiune Hârtie)**

   A4

   ■ **Media Type (Suport Imprimare)**

Plain Paper (Hârtie Obişnuită)	**Recycled Paper (Hârtie Reciclată)**	**Thin Paper (Hârtie Subțire)**

   ■ **Paper Source (Sursă Hârtie)**

Tray1 (Tava1)	**MP Tray (Tava MF)**	**Tray2 (Tava2)** (dacă este prezentă)

   ■ **Print on Both Sides (Imprimare pe ambele părți)**

Flip on Short Edge (Răsturnare pe lățime)	**Flip on Long Edge (Răsturnare pe lungime)**

   ■ **Page Order (Ordinea paginilor)**

Front to Back (Din față în spate)	**Back to Front (Din spate în față)**

Notă

- Trebuie să utilizați hârtie obişnuită, hârtie reciclată sau hârtie subțire. Nu folosiți hârtie de valoare.
- Numele opțiunilor din listele verticale pot varia în funcție de sistemul de operare şi de versiunea acestuia.

Pentru orice alte setări, consultați *Driver şi programe software* în Capitolul 2.

2. Trimiteți datele de imprimare la aparat. Aparatul va imprima automat pe ambele părți ale colii de hârtie.

Imprimarea duplex manuală

Driverul de imprimantă BR-Script pentru Windows® nu acceptă imprimarea duplex manuală.

Dacă folosiți driverul de imprimantă pentru Macintosh, consultați *Imprimarea duplex manuală* ➤➤ pagina 64.

Imprimarea duplex manuală cu driverul de imprimantă pentru Windows®

1. Alegeți următoarele setări din fiecare listă derulantă din driverul de imprimantă.
   - **Paper Size (Dimensiune Hârtie)**

     Puteți utiliza toate formatele de hârtie specificate pentru tava pe care o utilizați.
   - **Media Type (Suport Imprimare)**

     Puteți utiliza toate tipurile de suporturi de imprimare specificate pentru tava pe care o utilizați, cu excepția plicurilor şi a etichetelor, care au o singură latură de imprimare.
   - **Paper Source (Sursă Hârtie)**

Tray1 (Tava1)	**MP Tray (Tava MF)**	**Tray2 (Tava2)** (dacă este prezentă)
   - **Duplex / Booklet (Duplex / Broşură)**

     Duplex (Manual)
   - **Duplex Type (Tip Duplex)** în **Duplex Settings (Setări duplex)**

     Există patru opțiuni pentru fiecare orientare. (Consultați *Duplex / Booklet (Duplex/broşură)* ➤➤ pagina 29.)
   - **Binding Offset (Deplasare margini)** în **Duplex Settings (Setări duplex)**

     Puteți specifica marginea necesară pentru îndosariere. (Consultați *Duplex / Booklet (Duplex/broşură)* ➤➤ pagina 29.)

   Pentru orice alte setări, consultați *Driver şi programe software* în Capitolul 2.
2. Trimiteți datele de imprimare la aparat. Mai întâi, aparatul va imprima toate paginile pare pe o parte a colii. Apoi, driverul pentru Windows® vă anunță (printr-un mesaj pop-up) să reintroduceți hârtia pentru a imprima paginile impare.

Notă

Înainte de a reintroduce hârtia, îndreptați-o corespunzător; în caz contrar, puteți cauza un blocaj de hârtie. Nu se recomandă utilizarea hârtiei foarte subțiri sau foarte groase.

2 Driver şi programe software

Driver de imprimantă

Un driver de imprimantă este un program care transformă datele din formatul utilizat de calculator într-un format utilizat de un anumit tip de imprimantă. În general, acest format este un limbaj de descriere a paginii (PDL).

Driverele de imprimantă pentru următoarele versiuni acceptate de Windows® şi Macintosh se află pe CD-ROM-ul livrat împreună cu imprimanta sau pe site-ul Web Brother Solutions Center la adresa http://solutions.brother.com/. Instalați driverele respectând paşii din Ghid de instalare şi configurare rapidă. Cele mai recente drivere de imprimantă pot fi descărcate de pe site-ul Web Brother Solutions Center la adresa:

http://solutions.brother.com/

Pentru Windows®

- Driver de imprimantă pentru Windows® (cel mai potrivit driver de imprimantă pentru acest produs)
- Driver de imprimantă BR-Script (emulație care utilizează limbajul PostScript® 3™) [1]

[1] Instalați driverul cu ajutorul funcției Custom Install (Instalare personalizată) de pe CD-ROM.

Pentru Macintosh

- Driverul de imprimantă pentru Macintosh (cel mai potrivit driver de imprimantă pentru acest produs)
- Driver de imprimantă BR-Script (emulație care utilizează limbajul PostScript® 3™) [1]

[1] Pentru instrucțiuni privind instalarea driverului, vizitați-ne la adresa http://solutions.brother.com/.

Pentru Linux® [1] [2]

- Driver de imprimantă LPR
- Driver de imprimantă CUPS

[1] Pentru informații suplimentare şi pentru descărcarea driverului de imprimantă pentru Linux, vizitați pagina modelului la adresa http://solutions.brother.com/ sau utilizați linkul de pe CD-ROM-ul furnizat.

[2] În funcție de distribuția Linux, este posibil ca driverul să nu fie disponibil sau poate fi lansat după lansarea inițială a modelului.

Imprimarea unui document

Când aparatul primeşte date de la calculator, acesta începe imprimarea preluând hârtie din tava de hârtie. Tava de hârtie poate alimenta mai multe tipuri de hârtie şi plicuri. (Consultați *Capacitate hârtie pentru tăvile de hârtie* ➤➤ pagina 3.)

1. În aplicație, alegeți comanda Imprimare.
   Dacă s-au instalat alte drivere de imprimantă pe calculator, alegeți **Brother HL-XXXX series** (Unde XXXX este numele modelului dvs.) ca driver de imprimantă în meniul Imprimare sau Setări imprimare din aplicația software şi apoi faceți clic pe **OK** sau pe **Print (Imprimare)** pentru a porni imprimarea.
2. Calculatorul trimite datele la aparat. LED-ul **Data** va clipi, iar LCD-ul va afişa `Imprimare`.
3. Când aparatul termină imprimarea tuturor datelor, LED-ul **Data** va înceta să mai clipească.

Notă

- Puteți alege dimensiunea hârtiei şi orientarea în programul software de aplicație.
- Dacă programul software de aplicație nu acceptă dimensiunea personalizată a hârtiei, alegeți următoarea cea mai mare dimensiune a hârtiei.
- Apoi reglați zona de imprimare modificând marginile din dreapta şi din stânga în programul software de aplicație.

Setările driverului de imprimantă

Puteți modifica următoarele setări ale imprimantei când imprimați de la calculatorul dumneavoastră:

- Paper Size (Dimensiune hârtie)
- Orientation (Orientare)
- Copies (Copii)
- Media Type (Tip suport)
- Resolution (Rezoluție)
- Print Settings (Setări de imprimare)
- Multiple Page (Pagină multiplă)
- Duplex [4] / Booklet [2 4] (Duplex/broşură)
- Paper Source (Sursă Hârtie)
- Scaling (Scalare)
- Reverse Print (Imprimare Inversă)
- Use Watermark (Utilizare filigran) [1 2]
- Header-Footer Print (Imprimare Header-Footer) [1 2]
- Toner Save Mode (Modul economisire toner)
- Secure Print (Imprimare Securizată)
- Administrator [1 2]
- User Authentication (Autentificare utilizator) [1 2]
- Use Reprint (Utilizare reimprimare) [1 2]
- Sleep Time (Timp de intrare în repaus)
- Macro (Macrocomandă) [1 2]
- Density Adjustment (Reglare densitate)
- Improve Print Output (Îmbunătățire rezultat imprimare)
- Skip Blank Page (Ignorare pagină albă) [1 3]
- Print Profile (Profil imprimare) [1 2]

[1] Aceste setări nu sunt disponibile dacă folosiți driverul de imprimantă BR-script pentru Windows®.

[2] Aceste setări nu sunt disponibile dacă folosiți driverul de imprimantă pentru Macintosh şi driverul de imprimantă BR-Script pentru Macintosh.

[3] Aceste setări nu sunt disponibile dacă folosiți driverul de imprimantă BR-Script pentru Macintosh.

[4] Imprimarea duplex manuală/imprimarea manuală a broşurilor nu sunt disponibile dacă folosiți driverul de imprimantă BR-script pentru Windows®.

Windows®

Accesarea setărilor driverului de imprimantă

1. (Pentru Windows® XP şi Windows Server® 2003)
   Faceți clic pe **Start** şi apoi pe **Printers and Faxes (Printers and Faxes)**.
   (Pentru Windows Vista® şi Windows Server® 2008)
   Faceți clic pe butonul , **Control Panel (Panou de control)**, **Hardware and Sound (Hardware si sunete)** şi apoi pe **Printers**.
   (Pentru Windows® 7 şi Windows Server® 2008R2)
   Faceți clic pe butonul şi apoi faceți clic pe **Devices and Printers (Dispozitive şi imprimante)**.

2. Faceți clic dreapta pe pictograma **Brother HL-XXXX series** (unde XXXX este numele modelului) şi selectați **Properties** (**Printer Properties** şi **Brother HL-XXXX series**, dacă este cazul). Se afişează caseta de dialog cu proprietățile imprimantei.

3. Alegeți fila **General** şi apoi faceți clic pe **Printing Preferences... (Preferințe imprimare...)** (**Preferences... (Preferințe...)**). Pentru a configura setările tăvii, alegeți fila **Accessories (Accesorii)**.

Caracteristici în driverul de imprimantă Windows®

Pentru informații suplimentare, consultați textul **Help (Ajutor)** din driverul de imprimantă.

Notă

- Capturile de ecran din această secțiune sunt preluate din Windows® XP. Informațiile afişate pe ecranul PC-ului vor varia în funcție de sistemul de operare.
- Pentru a accesa setările driverului de imprimantă, consultați *Accesarea setărilor driverului de imprimantă* ➤➤ pagina 25.

Fila Basic (De Bază)

Puteți de asemenea să schimbați setările Page Layout (Aspect pagină) făcând clic pe imaginea din stânga filei **Basic (De Bază)**.

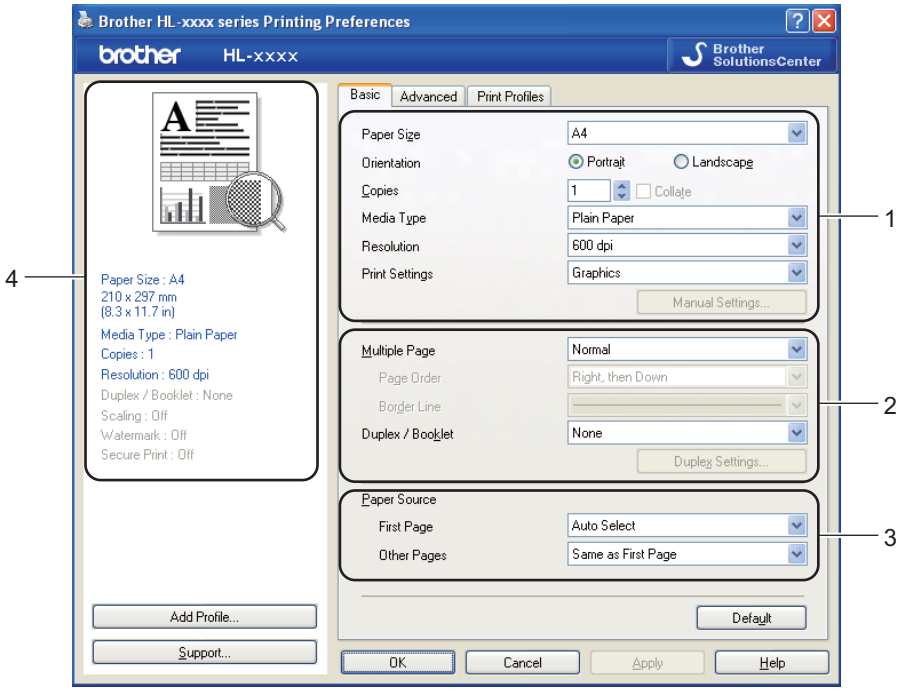

1. Alegeți **Paper Size (Dimensiune Hârtie)**, **Orientation (Orientare)**, **Copies (Copii)**, **Media Type (Suport Imprimare)**, **Resolution (Rezoluție)** şi **Print Settings (Setări de tipărire)** (1).
2. Alegeți **Multiple Page (Pagină multiplă)** şi **Duplex / Booklet (Duplex / Broşură)** (2).
3. Alegeți **Paper Source (Sursă Hârtie)** (3).
4. Confirmați setările curente în fereastra (4).
5. Faceți clic pe **OK** pentru a aplica setările alese.
   Pentru a reveni la setările implicite, faceți clic pe **Default (Implicit)**, apoi pe **OK**.

Paper Size (Dimensiune hârtie)

Din caseta derulantă, selectați Formatul hârtiei pe care îl utilizați.

Orientation (Orientare)

Orientarea selectează poziția în care documentul va fi imprimat (**Portrait (Tip Portret)** sau **Landscape (Tip Peisaj)**).

Portrait (Tip Portret) (Vertical)	Landscape (Tip Peisaj) (Orizontal)

Copies (Copii)

Opțiunea Copii stabileşte numărul de copii care vor fi imprimate.

- **Collate (Colaționare)**

  Selectarea căsuței de verificare Colationare duce la imprimarea unei copii întregi a documentului dvs. şi apoi la repetarea acesteia pentru numărul de copii selectat. În cazul în care caseta de selectare Colationare nu este bifată, va fi imprimată fiecare pagină pentru toate copiile selectate înainte de imprimarea următoarei pagini din document.

Colaționare verificată

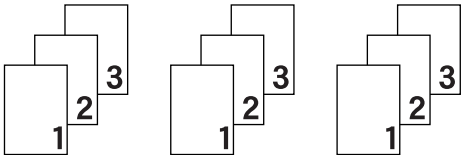

Colaționare neverificată

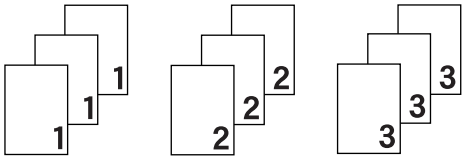

Media Type (Tip suport)

Puteți utiliza următoarele tipuri de suport în aparatul dumneavoastră. Pentru o calitate optimă de imprimare, selectați tipul de suport pe care doriți să-l utilizați.

- **Plain Paper (Hârtie Obişnuită)**
- **Thin Paper (Hârtie Subțire)**
- **Thick Paper (Hărtie Groasă)**
- **Thicker Paper (Hârtie mai Groasă)**
- **Bond Paper (Hârtie cu Valoare)**
- **Envelopes (Plicuri)**
- **Env. Thick (Plic. Groase)**
- **Env. Thin (Plic. Subțiri)**
- **Recycled Paper (Hârtie Reciclată)**
- **Label (Etichetă)**

Notă

- Când utilizați hârtie obişnuită de 60 - 105 g/m^2, alegeți **Plain Paper (Hârtie Obişnuită)**. Când folosiți hârtie cu o greutate mai mare sau hârtie aspră, selectați **Thick Paper (Hărtie Groasă)** sau **Thicker Paper (Hârtie mai Groasă)**. Pentru hârtie pentru corespondență, selectați **Bond Paper (Hârtie cu Valoare)**.
- Când folosiți plicuri, alegeți **Envelopes (Plicuri)**. Dacă tonerul nu este fixat corect de plic atunci când selectați **Envelopes (Plicuri)**, alegeți **Env. Thick (Plic. Groase)**. Dacă plicul este încrețit atunci când selectați **Envelopes (Plicuri)**, alegeți **Env. Thin (Plic. Subțiri)**. Pentru mai multe informații, consultați *Capacitate hârtie pentru tăvile de hârtie* ➤➤ pagina 3.

Resolution (Rezoluție)

Puteți alege rezoluția după cum urmează.

- **300 dpi**
- **600 dpi**
- **HQ 1200**
- **1200 dpi**

Notă

Viteza de imprimare variază în funcție de calitatea de imprimare pe care o selectați. Calitatea înaltă presupune timpi de imprimare mai mari, în timp ce calitatea redusă consumă mai puțin timp pentru imprimare.

Print Settings (Setări de imprimare)

Puteți schimba setările de imprimare după cum urmează:

- **Graphics (Grafice)**

  Acesta este modul optim de imprimare a documentelor care conțin reprezentări grafice.
- **Text**

  Acesta este modul optim pentru imprimarea documentelor cu text.
- **Manual**

  Puteți modifica manual setările alegând **Manual** şi făcând clic pe butonul **Manual Settings... (Setări manuale...)**. Puteți seta luminozitatea, contrastul şi alte setări.

Multiple Page (Pagină multiplă)

Opțiunea Pag. Multiple poate reduce dimensiunea imaginii de pe o coală permițând astfel imprimarea mai multor pagini pe o coală sau poate mări dimensiunea imaginii unei coli pentru a imprima o pagină pe mai multe coli.

- **Page Order (Ordinea paginilor)**

  Când este aleasă opțiunea N în 1, ordinea paginilor poate fi selectată din lista derulantă.
- **Border Line (Linie Chenar)**

  La imprimarea paginilor multiple pe o coală cu funcția Pagini multiple, puteți alege ca fiecare pagină din coală să fie delimitată de un chenar plin, un chenar întrerupt sau de niciun chenar.
- **Print cut-out line (Tipărire linie de tăiere)**

  Când este selectată opțiunea 1 în NxN pagini, se poate selecta opțiunea **Print cut-out line (Tipărire linie de tăiere)**. Această opțiune vă permite să imprimați un decupaj şters în jurul zonei imprimabile.

Duplex / Booklet (Duplex/broşură)

Când doriți să imprimați o broşură sau să realizați o imprimare duplex, folosiți această funcție.

■ **None (Niciunul)**

Dezactivați imprimarea duplex.

■ **Duplex** / **Duplex (Manual)**

Când doriți să folosiți imprimarea duplex, folosiți aceste opțiuni.

- **Duplex**

  Aparatul imprimă automat pe ambele părți ale colii de hârtie.

- **Duplex (Manual)**

  Aparatul imprimă mai întâi toate paginile pare. Apoi, driverul de imprimantă se va opri şi va afişa instrucțiunile necesare pentru reintroducerea hârtiei. Când faceți clic pe **OK**, vor fi imprimate paginile impare.

Atunci când alegeți **Duplex** sau **Duplex (Manual)**, veți putea alege butonul **Duplex Settings... (Setări duplex...)**. Puteți seta următoarele setări din caseta de dialog **Duplex Settings... (Setări duplex...)**.

- **Duplex Type (Tip Duplex)**

  Există patru tipuri de direcții de prindere duplex disponibile pentru fiecare orientare.

Orientare portret

Long Edge (Left) (Latura lungă (Stânga))

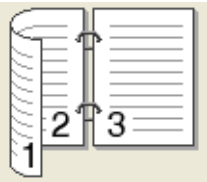

Long Edge (Right) (Latura lungă (Dreapta))

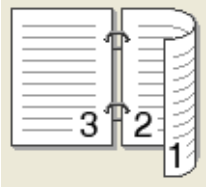

Short Edge (Top) (Latura scurtă (Sus))

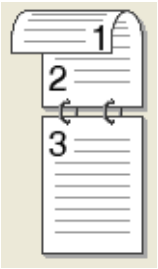

Short Edge (Bottom) (Latura scurtă (Jos))

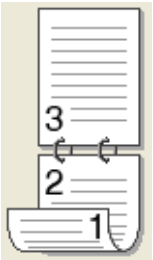

Orientare peisaj

Long Edge (Top) (Latura lungă (Sus))

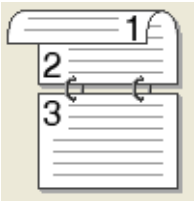

Long Edge (Bottom) (Latura lungă (Jos))

Short Edge (Right) (Latura scurtă (Dreapta))

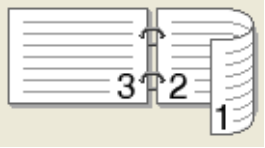

Short Edge (Left) (Latura scurtă (Stânga))

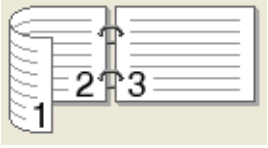

- **Binding Offset (Deplasare margini)**

  Dacă bifați opțiunea **Binding Offset (Deplasare margini)**, puteți, de asemenea, specifica marginea necesară pentru îndosariere, în inchi sau milimetri.

■ **Booklet (Broşură) / Booklet (Manual) (Broşură (Manual))**

Utilizați această opțiune pentru a imprima un document în format broşură, folosind imprimarea duplex; documentul va fi aranjat în funcție de numărul corect al paginii şi veți putea îndoi documentul imprimat la centru, fără a fi nevoie să schimbați ordinea numerelor de pagină.

- **Booklet (Broşură)**

  Aparatul imprimă automat pe ambele părți ale colii de hârtie.

- **Booklet (Manual) (Broşură (Manual))**

  Aparatul imprimă mai întâi toate paginile pare. Apoi, driverul de imprimantă se va opri şi va afişa instrucțiunile necesare pentru reaşezarea hârtiei. Când faceți clic pe **OK**, vor fi imprimate paginile impare.

Atunci când alegeți **Booklet (Broşură)** sau **Booklet (Manual) (Broşură (Manual))**, veți putea alege butonul **Duplex Settings... (Setări duplex...)**. Puteți seta următoarele setări din caseta de dialog **Duplex Settings (Setări duplex)**.

- **Duplex Type (Tip Duplex)**

  Există două tipuri de direcții de prindere duplex disponibile pentru fiecare orientare.

Orientare portret		**Orientare peisaj**	
Left Binding (Legare stânga)	**Right Binding (Legare dreapta)**	**Top Binding (Legare sus)**	**Bottom Binding (Legare jos)**
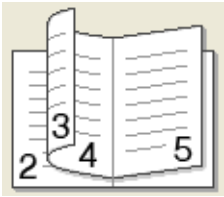	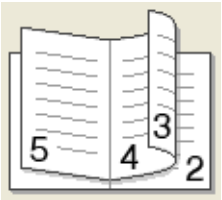	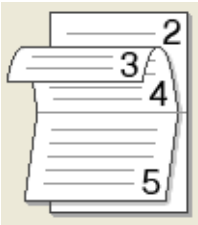	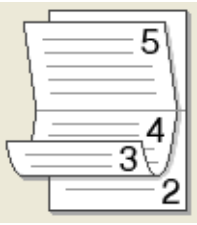

- **Booklet Printing Method (Metodă de tipărire broşură)**

  Când se selectează **Divide into Sets (Împărțite pe seturi)**:

  Această opțiune vă permite să imprimați întreaga broşură în seturi de broşuri individuale mai mici, să îndoiți seturile de broşuri individuale mai mici la mijloc, fără a fi nevoie să schimbați ordinea numerelor de pagină. Puteți specifica numărul de coli din fiecare set mai mic de broşuri, de la 1 la 15. Această opțiune poate fi utilă atunci când îndoiți o broşură imprimată cu multe pagini.

- **Binding Offset (Deplasare margini)**

  Dacă bifați opțiunea **Binding Offset (Deplasare margini)**, puteți, de asemenea, specifica marginea necesară pentru îndosariere, în inchi sau milimetri.

Paper Source (Sursă Hârtie)

Puteți alege **Auto Select (Selectare Automată)**, **Tray1 (Tava1)**, **Tray2 (Tava2)** [1] [2], **MP Tray (Tava MF)** sau **Manual** şi specifica tăvi separate pentru imprimarea primei pagini şi pentru imprimarea paginii a doua.

[1] Disponibilă dacă s-a instalat tava opțională.

[2] Tava 2 este standard la HL-6180DWT.

Fila Advanced (Avansat)

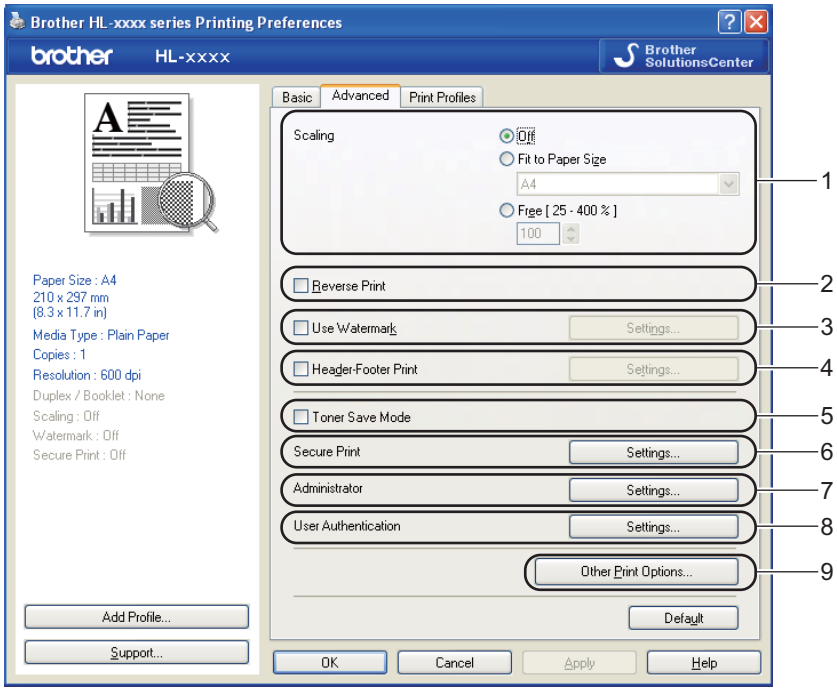

Modificați setările din această filă făcând clic pe una din următoarele selecții:

- **Scaling (Scalare)** (1)
- **Reverse Print (Imprimare Inversă)** (2)
- **Use Watermark (Utilizare filigran)** (3)
- **Header-Footer Print (Imprimare Antet-Subsol)** (4)
- **Toner Save Mode (Mod Economisire Toner)** (5)
- **Secure Print (Imprimare Securizată)** (6)
- **Administrator (Administrator)** (7)
- **User Authentication (Autentificare utilizator)** (8)
- **Other Print Options... (Alte opțiuni de tipărire...)** (9)

Scaling (Scalare)

Puteți schimba scalarea imaginii imprimate.

Reverse Print (Imprimare Inversă)

Bifați **Reverse Print (Imprimare Inversă)** pentru a inversa datele de sus în jos.

Use Watermark (Utilizare filigran)

Puteți pune o siglă sau un text în document sub formă de filigran. Puteți alege unul din filigranele presetate sau puteți folosi un fişier bitmap sau text creat de dumneavoastră. Bifați **Use Watermark (Utilizare filigran)** şi apoi faceți clic pe butonul **Settings... (Setări...)**.

Setări filigran

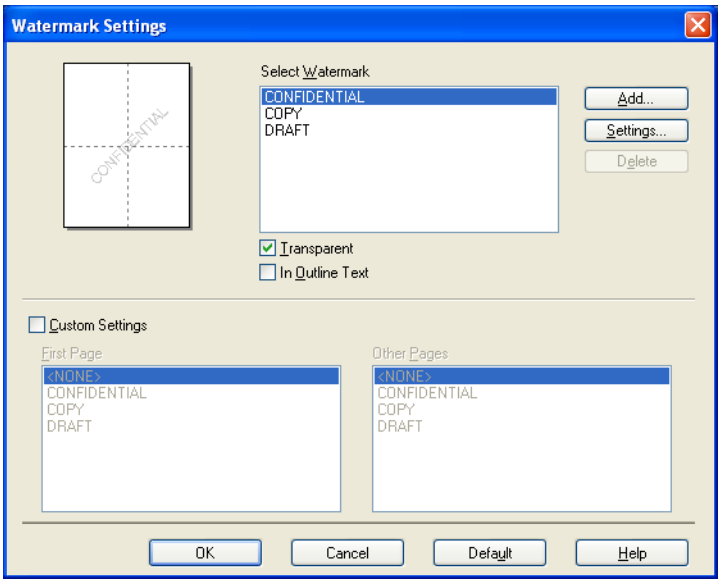

- **Transparent (Transparent)**

  Bifați **Transparent (Transparent)** pentru a imprima imaginea filigranată pe fundalul documentului. Dacă această caracteristică nu este bifată, filigranul se va imprima în partea de sus a documentului.

- **In Outline Text (Text de contur)**

  Bifați **In Outline Text (Text de contur)** dacă doriți să imprimați numai conturul unui filigran. Este disponibilă când alegeți un filigran cu text.

■ Custom Settings (Setări particularizate)

Puteți alege filigranul care se imprimă pe prima pagină sau pe celelalte pagini.

Faceți clic pe butonul **Add... (Adăugare...)** pentru a adăuga setările filigranului şi apoi alegeți **Use Text (Utilizare text)** sau **Use Bitmap File (Utilizare fişier bitmap)** în **Watermark Style (Stil Filigran)**.

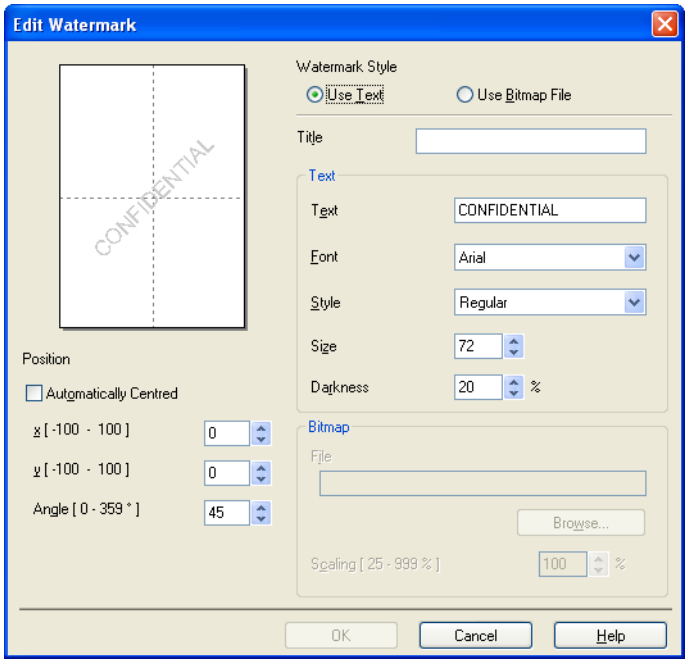

- **Title (Titlu)**

  Introduceți în câmp un titlu adecvat.

- **Text**

  Introduceți textul filigranului în caseta **Text** şi apoi alegeți **Font (Caracter)**, **Style (Stil)**, **Size (Dimensiune)** şi **Darkness (Întunecat)**.

- **Bitmap (Bitmap)**

  Introduceți numele de fişier şi locația imaginii bitmap în caseta **File (Fişier)** sau faceți clic pe **Browse... (Caută...)** pentru a căuta fişierul. Mai puteți seta dimensiunea de scalare a imaginii.

- **Position (Poziție)**

  Utilizați această setare dacă doriți să controlați poziția filigranului în pagină.

Header-Footer Print (Imprimare Header-Footer)

Când această funcție este activată, pe document vor fi imprimate data şi ora de la ceasul de sistem al calculatorului, precum şi numele de login sau textul introdus. Făcând clic pe **Settings... (Setări...)**, puteți personaliza informațiile.

■ **ID Print (Imprimare nume (ID))**

Dacă selectați **Login User Name (Nume Utilizator)**, numele de utilizator pentru conectarea PC-ului dumneavoastră va fi imprimat. Dacă selectați **Custom (Personalizat)** şi introduceți textul în caseta de editare **Custom (Personalizat)**, textul pe care l-ați introdus se va imprima.

Toner Save Mode (Modul economisire toner)

Puteți economisi toner folosind această funcție. Când setați **Toner Save Mode (Mod Economisire Toner)** la Activată, imprimările sunt mai deschise la culoare. Setarea implicită este Dezactivată.

Notă

- Nu recomandăm **Toner Save Mode (Mod Economisire Toner)** pentru imprimarea fotografiilor sau a imaginilor în nuanțe de gri.
- **Toner Save Mode (Mod Economisire Toner)** nu este disponibilă pentru rezoluțiile **HQ 1200** şi **1200 dpi**.

Secure Print (Imprimare Securizată)

Documentele protejate sunt documentele protejate cu parolă atunci când sunt trimise aparatului. Alte persoane care cunosc parola vor putea să le imprime. Întrucât documentele sunt protejate în aparat, trebuie să introduceți parola cu ajutorul panoului de control al aparatului pentru a le imprima.

Pentru a trimite un document securizat:

1. Faceți clic pe **Settings... (Setări...)** din **Secure Print (Imprimare Securizată)** şi bifați **Secure Print (Imprimare Securizată)**.
2. Introduceți parola şi faceți clic pe **OK**.
3. Pentru a imprima un document securizat, trebuie să introduceți parola utilizând panoul de control al aparatului. (Consultați *Imprimarea Datelor protejate* ➤➤ pagina 92.)

Pentru a şterge un document securizat:

Trebuie să utilizați panoul de control al aparatului pentru a şterge un document securizat. (Consultați *Imprimarea Datelor protejate* ➤➤ pagina 92.)

Administrator

Administratorii au dreptul să limiteze accesul la funcții precum Scalare şi filigran.

- **Password (Parolă)**

  Introduceți parola în această casetă.

Notă

Faceți clic pe **Set Password... (Setare parolă...)** pentru a schimba parola.

- **Copies Lock (Blocare Copii)**

  Blochează opțiunea de copiere a paginilor pentru a preveni imprimarea mai multor exemplare.

- **Multiple Page & Scaling Lock (Blocare Pagină multiplă şi Scalare)**

  Blochează setarea de scalare şi setarea pentru pagină multiplă.

- **Watermark Lock (Blocarea Filigranului)**

  Blochează setările curente pentru opțiunea Filigran pentru a împiedica efectuarea de modificări.

- **Header-Footer Print Lock (Blocare imprimare antet-subsol)**

  Blochează setările curente pentru opțiunea Imprimare Header-Footer pentru a împiedica efectuarea de modificări.

User Authentication (Autentificare utilizator)

Dacă nu aveți acces la funcția PC Print by Secure Function Lock 2.0 (Imprimare PC cu Secure Function Lock 2.0), trebuie să setați ID-ul şi codul PIN în caseta de dialog **User Authentication Settings (Setări autentificare utilizator)**. Faceți clic pe **Settings... (Setări...)** din **User Authentication (Autentificare utilizator)** şi introduceți ID-ul şi codul PIN. Dacă numele de înregistrare al PC-ului este înregistrat la Secure Function Lock 2.0, puteți selecta caseta **Use PC Login Name (Utilizare nume conectare PC)** în loc să introduceți ID-ul şi codul PIN.

Informații suplimentare despre Secure Function Lock 2.0 ➤➤ Ghidul utilizatorului de rețea

Notă

- Când utilizați aparatul în rețea puteți vizualiza informațiile despre ID, cum ar fi starea caracteristicilor restricționate şi numărul de pagini rămase pe care le puteți imprima făcând clic pe **Check Print Status (Verificare stare tipărire)**. Se va afişa caseta de dialog **Authentication result (Rezultat autentificare)**.
- Atunci când utilizați aparatul în rețea, puteți afişa caseta de dialog **Authentication result (Rezultat autentificare)** de fiecare dată când imprimați selectând **Show print status before printing (Afişare stare imprimantă înainte de imprimare)**.
- Dacă doriți să introduceți ID-ul şi codul PIN de fiecare dată când imprimați, bifați **Enter ID Name/PIN for each print job (Introducere nume ID/PIN pentru fiecare imprimare)**.

Other Print Options (Alte opțiuni de imprimare)

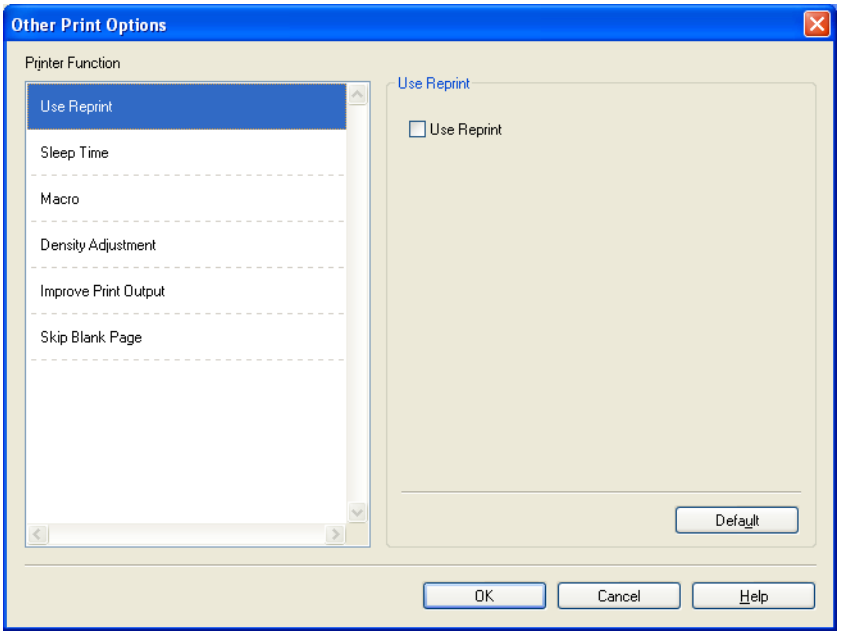

Puteți seta următoarele opțiuni în Funcție imprimantă:

- **Use Reprint (Utilizare Re-imprimare)**
- **Sleep Time (Timp de intrare în Repaus)**
- **Macro (Macro)**
- **Density Adjustment (Ajustare densitate)**
- **Improve Print Output (Îmbunătățirea calității imprimării)**
- **Skip Blank Page (Omitere pagină albă)**

Use Reprint (Utilizare reimprimare)

Aparatul păstrează în memorie acțiunea de imprimare trimisă către aparat. Puteți reimprima ultima acțiune de imprimare fără a retrimite datele de pe calculator. Pentru mai multe informații privind funcția de Reimprimare, consultați *Reimprimarea documentelor* ➤➤ pagina 91.

Notă

Dacă doriți să împiedicați alte persoane să imprime datele folosind funcția de reimprimare, debifați caseta de validare**Use Reprint (Utilizare Re-imprimare)**.

Sleep Time (Timp de intrare în repaus)

Dacă aparatul nu primeşte date pentru o anumită perioadă, intră în modul de repaus. În modul de repaus, aparatul se comportă ca şi când ar fi oprit. Dacă selectați Setare implicită imprimantă, timpul de oprire automată va fi resetat la un interval specific, configurat din fabrică; această setare poate fi modificată din driver. Modul Intelligent Sleep reglează automat cel mai indicat timp de oprire automată în funcție de frecvența utilizării aparatului.

Cât timp aparatul este în modul Sleep, pe ecranul LCD se afişează `Hibernare`, dar aparatul poate primi date. Primirea unei acțiuni de imprimare va scoate aparatul din starea de aşteptare pentru a începe imprimarea.

Macro (Macrocomandă)

Puteți salva pagina unui document ca macrocomandă în memoria aparatului. De asemenea, puteți executa macrocomanda salvată (puteți utiliza macrocomanda salvată ca suprapunere în orice document). În acest fel economisiți timp şi creşte viteza de imprimare pentru informațiile utilizate mai des, cum ar fi formularele, siglele companiei, formatele antetelor de scrisori sau facturile.

Density Adjustment (Reglare densitate)

Creşte sau scade densitatea imprimării.

Improve Print Output (Îmbunătățire rezultat imprimare)

Această funcție vă permite să rezolvați o problemă de calitate a imprimării.

■ **Reduce Paper Curl (Reducerea curbării hârtiei)**

Dacă alegeți această setare, ondularea hârtiei poate fi redusă.

Dacă imprimați numai câteva pagini, nu trebuie să alegeți această setare. Vă recomandăm să modificați setarea driverului de imprimantă din **Media Type (Suport Imprimare)** la o setare pentru hârtie subțire.

Notă

Această operațiune scade temperatura procesului de uscare a aparatului.

■ **Improve Toner Fixing (Îmbunătățirea fixării tonerului)**

Dacă alegeți această setare, capacitatea de fixare a tonerului poate fi îmbunătățită. Dacă setarea selectată nu oferă rezultatele dorite, schimbați setarea driverului de imprimantă din **Media Type (Suport Imprimare)** la o setare pentru hârtie groasă.

Notă

Această operațiune creşte temperatura procesului de uscare a aparatului.

■ **Reduce Ghosting (Reducere formare imagini fantomă)**

Dacă utilizați aparatul într-un mediu cu umiditate crescută, această setare poate reduce umbrele de pe hârtie. Nu utilizați această setare dacă umiditatea mediului este mai mică de 30%, altfel umbrele vor fi mai mari.

Notă

Este posibil ca această caracteristică să nu poată reduce umbrele pentru toate tipurile de hârtie. Înainte de a cumpăra un stoc de hârtie, testați o mică cantitate pentru a vă asigura că hârtia este adecvată.

Skip Blank Page (Ignorare pagină albă)

Dacă bifați **Skip Blank Page (Omitere pagină albă)**, driverul de imprimantă detectează automat paginile albe şi le exclude de la imprimare.

Notă

Această opțiune nu funcționează când alegeți următoarele opțiuni:

- **Use Watermark (Utilizare filigran)**
- **Header-Footer Print (Imprimare Antet-Subsol)**
- **N in 1 (N în 1)** şi **1 in NxN Pages (1 în NxN pagini)** din **Multiple Page (Pagină multiplă)**
- **Duplex (Manual)**, **Booklet (Broşură)**, **Booklet (Manual) (Broşură (Manual))** şi **Duplex** cu **Binding Offset (Deplasare margini)** din **Duplex / Booklet (Duplex / Broşură)**

Fila Profiluri de imprimare

Print Profiles (Profiluri de imprimare) sunt presetări editabile concepute pentru a vă oferi acces rapid la configurările de imprimare utilizate frecvent.

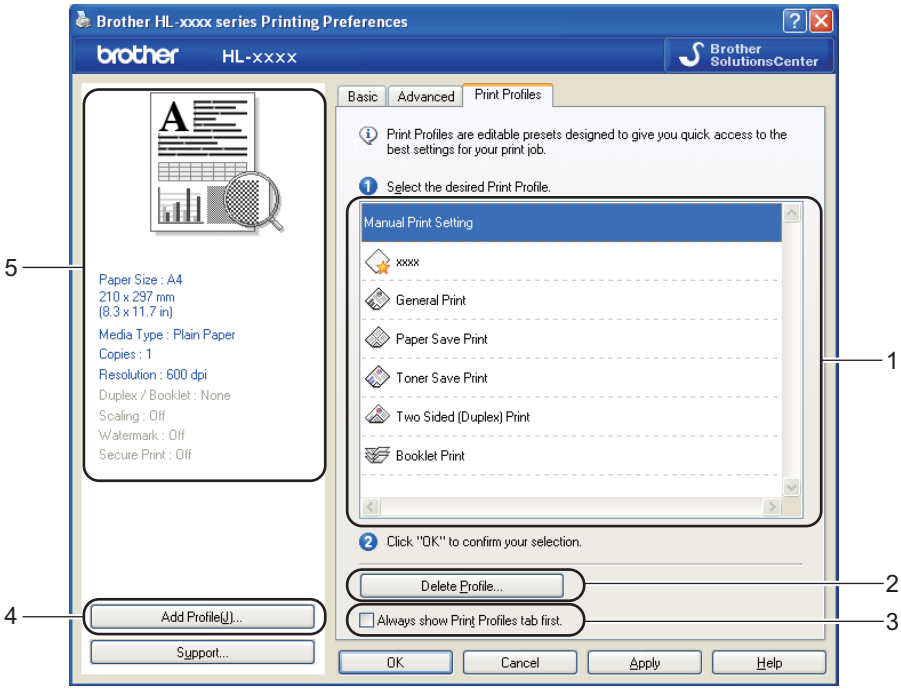

- **Caseta cu lista profilurilor de imprimare** (1)
- **Delete Profile... (Ştergere profil...)** (2)
- **Always show Print Profiles tab first. (Afişează întotdeauna fila Profiluri de imprimare.)** (3)
- **Add Profile... (Adăugare profil...)** (4)
- Vizualizarea profilului de imprimare curent (5)

1. Alegeţi profilul din caseta cu lista profilurilor de imprimare.
2. Dacă doriţi să afişaţi fila **Print Profiles (Profiluri de imprimare)** în partea din faţă a ferestrei la următoarea imprimare, selectaţi **Always show Print Profiles tab first. (Afişează întotdeauna fila Profiluri de imprimare.)**.
3. Faceţi clic pe **OK** pentru a aplica profilul ales.

Adăugare profil

Dialogul **Add Profile... (Adăugare profil...)** se afişează făcând clic pe **Add Profile... (Adăugare profil...)**. Puteţi adăuga 20 de profiluri noi la setările preferate.

1. Introduceţi titlul dorit în **Name (Nume)**.
2. Alegeţi o pictogramă pe care doriţi să o utilizaţi din lista Pictograme, apoi faceţi clic pe **OK**.
3. Se vor salva setările curente afişate în partea stângă a ferestrei driverului de imprimantă.

Ştergere profil

Dialogul **Delete Profile... (Ştergere profil...)** se afişează făcând clic pe **Delete Profile... (Ştergere profil...)**. Puteți şterge oricare dintre profilurile adăugate.

1. Alegeți profilul din caseta cu lista profilurilor de imprimare.
2. Faceți clic pe **Delete (Ştergere)**.
3. Profilul selectat se va şterge.

Fila Accessories (Accesorii)

Notă

Pentru a accesa fila **Accessories (Accesorii)**, consultați *Accesarea setărilor driverului de imprimantă* ➤➤ pagina 25.

Puteți defini formatul hârtiei pentru fiecare tavă de hârtie şi detecta automat numărul de serie din fila **Accessories (Accesorii)**, după cum urmează.

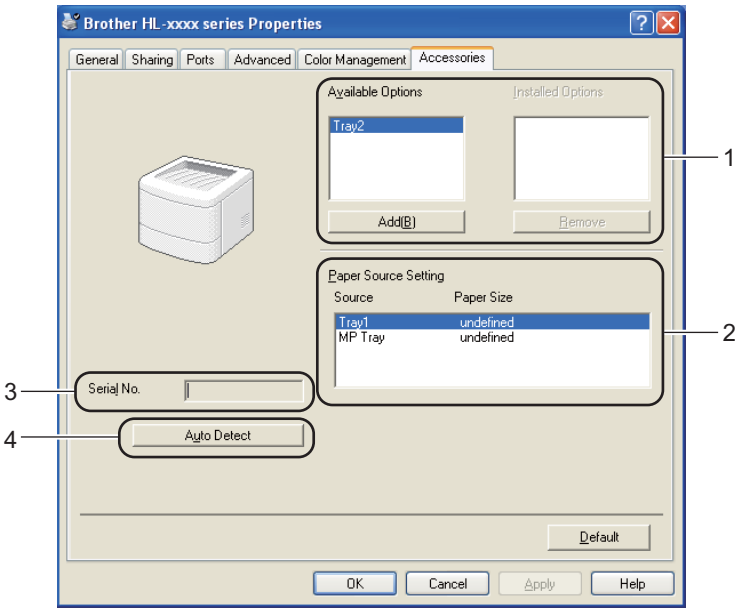

- **Available Options (Opțiuni Disponibile) / Installed Options (Opțiuni instalate)** (1)

  Puteți adăuga şi elimina manual opțiunile instalate pe aparat. Setările pentru tăvi se vor adapta opțiunilor instalate.

- **Paper Source Setting (Setare Sursă Hârtie)** (2)

  Această opțiune recunoaşte dimensiunea hârtiei setată din meniul panoului de control pentru fiecare tavă pentru hârtie când faceți clic pe **Auto Detect (Detectare Automată)** (4).

- **Serial No. (Nr. Serie)** (3)

  Dacă faceți clic pe **Auto Detect (Detectare Automată)** (4), driverul de imprimantă va verifica aparatul şi va afişa numărul de serie al acestuia. Dacă această informație nu poate fi accesată, pe ecran se va afişa „----------”.

■ **Auto Detect (Detectare Automată)** (4)

Funcția **Auto Detect (Detectare Automată)** identifică dispozitivele opționale instalate în mod curent şi afişează setările disponibile în driverul de imprimantă. Când faceți clic pe **Auto Detect (Detectare Automată)**, opțiunile instalate pe aparat vor fi afişate în **Available Options (Opțiuni Disponibile)** (1). Puteți adăuga sau şterge manual opțiunile selectând un dispozitiv opțional pe care doriți să îl adăugați sau să-l ştergeți şi făcând clic apoi pe **Add (Adaugă)** sau pe **Remove (Îndepărtați)**.

Notă

Funcția **Auto Detect (Detectare Automată)** (4) nu este disponibilă în următoarele setări ale aparatului:

- Butonul de alimentare cu energie al aparatului se află în poziția oprit.
- Aparatul se află într-o stare de eroare.
- Aparatul este conectat la serverul de imprimare printr-un cablu USB într-o rețea partajată.
- Cablul nu este conectat corect la aparat.

Support (Suport)

Faceți clic pe **Suport...** în caseta de dialog **Printing Preferences (Preferințe imprimare)**.

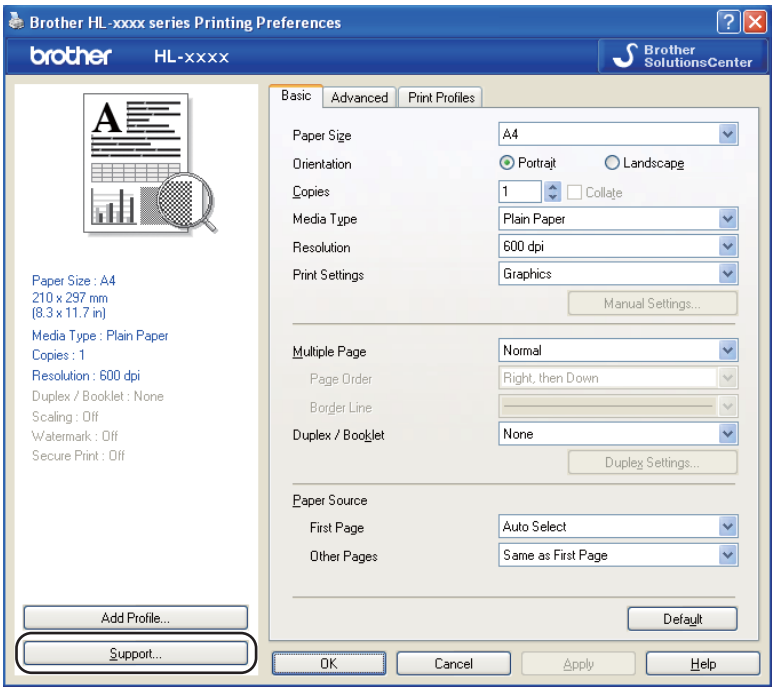

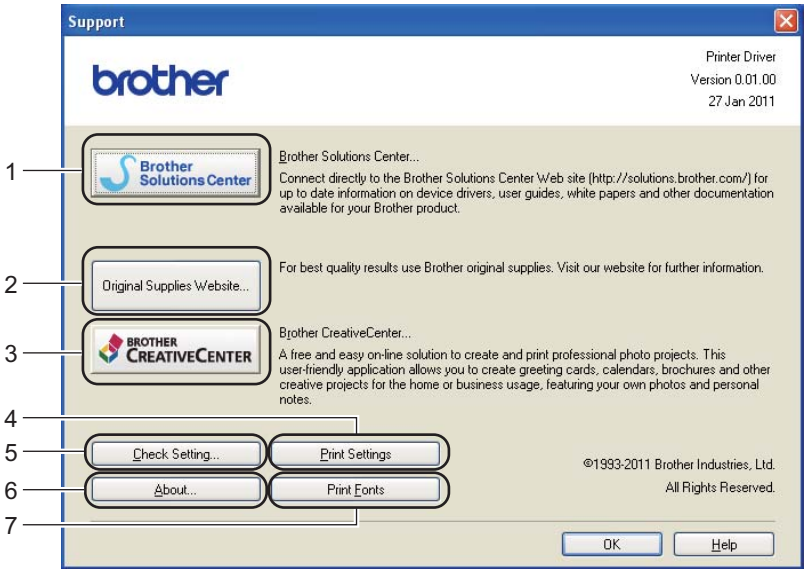

■ **Brother Solutions Center** (1)

Brother Solutions Center (http://solutions.brother.com/) este un site Web care oferă informații despre produsul Brother, inclusiv întrebări frecvente (FAQ), ghiduri de utilizare, actualizări de drivere şi sfaturi pentru utilizarea aparatului.

- **Original Supplies Website (Website Consumabile Originale)** (2)

  Puteți vizita site-ul nostru Web pentru consumabile Brother originale, făcând clic pe acest buton.

- **Brother CreativeCenter** (3)

  Puteți vizita site-ul nostru Web pentru soluții online gratuite şi simple, pentru utilizare profesională şi personală, făcând clic pe acest buton.

- **Print Settings (Setări Imprimare)** (4)

  Cu acest buton se vor imprima paginile care indică modul în care au fost configurate setările interne ale aparatului.

- **Check Setting... (Verifică Setarea...)** (5)

  Puteți verifica setările curente ale driverului.

- **About... (Despre...)** (6)

  Cu acest buton se vor afişa lista fişierelor cu drivere de imprimantă şi informațiile despre versiune.

- **Print Fonts (Caractere Imprimare)** (7)

  Cu acest buton se vor imprima paginile care prezintă toate fonturile interne ale aparatului.

Caracteristici ale driverului de imprimantă BR-Script3 (emulație care utilizează limbajul PostScript® 3™)

Notă

Capturile de ecran din această secțiune sunt preluate din Windows® XP. Informațiile afişate pe ecranul PC-ului pot fi diferite în funcție de sistemul de operare.

Printing Preferences (Preferințe Imprimare)

Notă

Puteți accesa caseta de dialog **Printing Preferences (Preferințe imprimare)** făcând clic pe **Printing Preferences... (Preferințe imprimare...)** din fila **General** din caseta de dialog **Brother HL-XXXX BR-Script3 Properties (Brother HL-XXXX BR-Script3 Proprietăți)**.

■ Fila **Layout (Aspect)**

Puteți modifica setarea pentru aspect alegând setările pentru **Orientation (Orientare)**, **Print on Both Sides (Imprimare pe ambele părți)** (Duplex), **Page Order (Ordinea paginilor)** şi **Pages Per Sheet (Pagini per foaie)**.

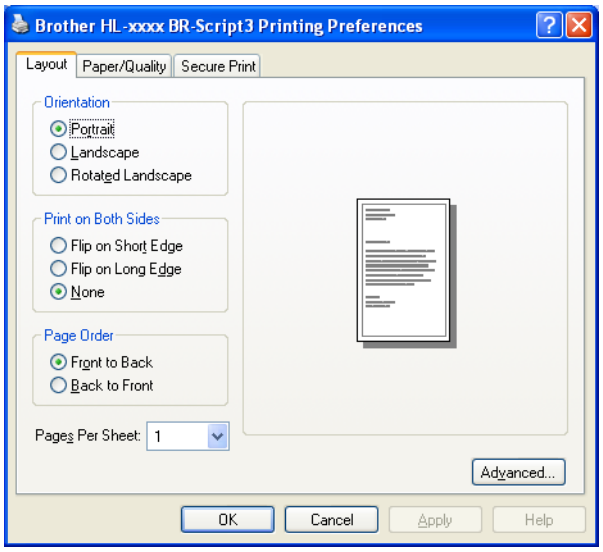

- **Orientation (Orientare)**

  Orientarea selectează poziția în care documentul va fi imprimat.

  (**Portrait (Tip portret)**, **Landscape (Tip vedere)** sau **Rotated Landscape (Tip vedere rotit)**)

- **Print on Both Sides (Imprimare pe ambele părți)**

  Dacă doriți imprimare duplex, alegeți **Flip on short Edge (Răsturnare pe lățime)** sau **Flip on Long Edge (Răsturnare pe lungime)**.

- **Page Order (Ordinea paginilor)**

  Specifică ordinea în care paginile documentului vor fi imprimate. **Front to Back (Din față în spate)** imprimă documentul astfel încât pagina 1 este în partea de sus a topului.
  Back to Front (Din spate în față) imprimă documentul astfel încât pagina 1 este în partea de jos a topului.

- **Pages Per Sheet (Pagini per foaie)**

  Selecția **Pages Per Sheet (Pagini per foaie)** poate reduce dimensiunea imaginii unei pagini, permițând imprimarea mai multor pagini pe o singură coală. De asemenea, puteți imprima automat un document în stilul broşură atunci când alegeți **Booklet (Broşură)**.

■ Fila **Paper/Quality (Hârtie/Calitate)**

Alegeți **Paper Source (Sursă hârtie)**.

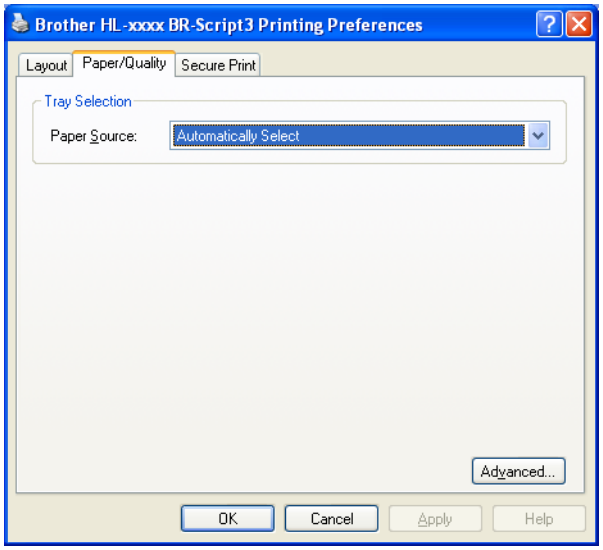

- **Paper Source (Sursă hârtie)**

  Puteți alege **Automatically Select**, **Auto Select (Selectare Automată)**, **Tray1 (Tava1)**, **Tray2 (Tava2)** [1] [2], **MP Tray (Tava MF)** sau **Manual Feed**.

  Automatically Select

  Această setare va prelua automat hârtie de la orice sursă de hârtie care are definită o dimensiune a hârtiei în driverul imprimantei, dimensiune care se potriveşte cu documentul.

  Auto Select (Selectare Automată)

  Această setare va prelua automat hârtie de la orice sursă de hârtie care are definită o dimensiune a hârtiei în aparat, dimensiune care se potriveşte cu documentul.

  Tray1 (Tava1)

  Această setare va prelua hârtia din tava 1.

  Tray2 (Tava2)

  Această setare va prelua hârtia din tava 2. (Disponibilă dacă s-a instalat tava opțională.) [2]

  MP Tray (Tava MF)

  Această setare va prelua hârtia din tava MF. Dimensiunea hârtiei trebuie să se potrivească cu cea definită.

[1] Disponibilă dacă s-a instalat tava opțională.

[2] Tava 2 este standard la HL-6180DWT.

■ Fila **Secure Print (Imprimare Securizată)**

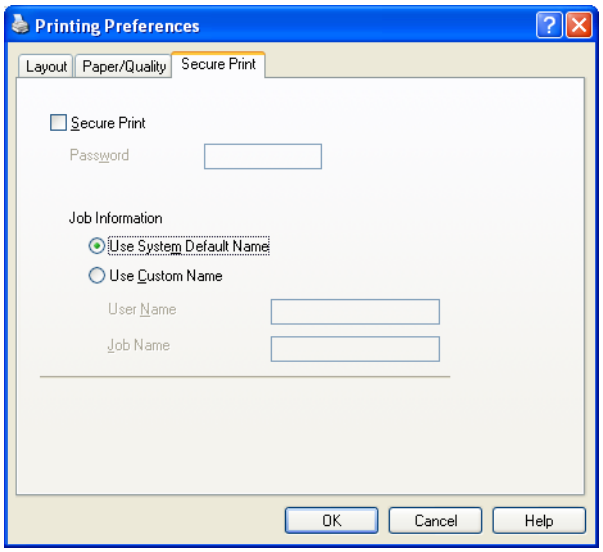

Documentele protejate sunt documentele protejate cu parolă atunci când sunt trimise aparatului. Alte persoane care cunosc parola vor putea să le imprime. Întrucât documentele sunt protejate în aparat, trebuie să introduceți parola cu ajutorul panoului de control al aparatului pentru a le imprima.

Pentru a trimite un document securizat:

1. Selectați **Secure Print (Imprimare Securizată)**.
2. Introduceți parola şi faceți clic pe **OK**.
3. Pentru a imprima un document securizat, trebuie să introduceți parola utilizând panoul de control al aparatului. (Consultați *Imprimarea Datelor protejate* ➤➤ pagina 92.)

Pentru a şterge un document securizat:

Trebuie să utilizați panoul de control al aparatului pentru a şterge un document securizat. (Consultați *Imprimarea Datelor protejate* ➤➤ pagina 92.)

Advanced options (Opțiuni avansate)

Puteți accesa **Advanced options (Opțiuni complexe)** făcând clic pe butonul **Advanced... (Complex...)** în fila **Layout (Aspect)** sau **Paper/Quality (Hârtie/Calitate)**.

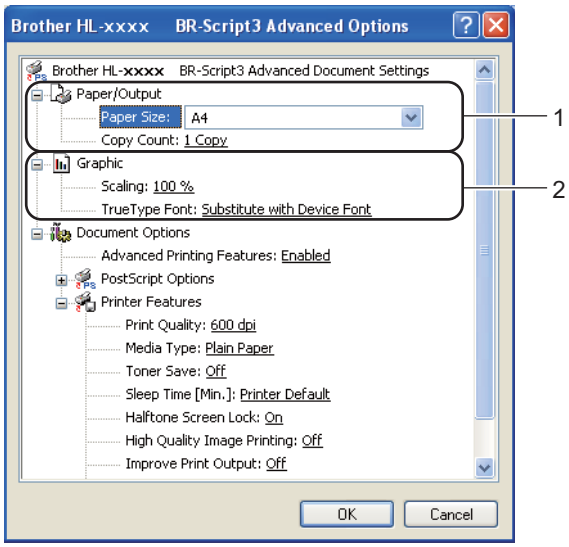

1. Alegeți **Paper Size (Dimensiune hârtie)** şi **Copy Count (Contor copii)** (1).
   - **Paper Size (Dimensiune hârtie)**

     Din caseta derulantă, selectați Formatul hârtiei pe care îl utilizați.
   - **Copy Count (Contor copii)**

     Selectarea copiilor stabileşte numărul de copii care vor fi imprimate.
2. Alegeți setările pentru **Scaling (Scalare)** şi **TrueType Font (Font TrueType)** (2).
   - **Scaling (Scalare)**

     Specifică dacă să micşoreze sau să mărească documentele şi cu ce procent.
   - **TrueType Font (Font TrueType)**

     Specifică opțiunile privind fonturile pentru TrueType. Faceți clic pe **Substitute with Device Font (Substituire cu font dispozitiv)** (implicit) pentru a utiliza fonturile echivalente ale imprimantei pentru imprimarea documentelor care conțin fonturi TrueType. Acest lucru va permite o imprimare mai rapidă; totuşi, este posibil să pierdeți caractere speciale care nu sunt acceptate de fontul imprimantei. Faceți clic pe **Download as Softfont (Descărcat sub formă de Softfont)** pentru a descărca fonturile TrueType pentru imprimare în locul utilizării fonturilor imprimantei.

3 Puteți modifica setările alegând alte setări din lista **Printer Features** (3):

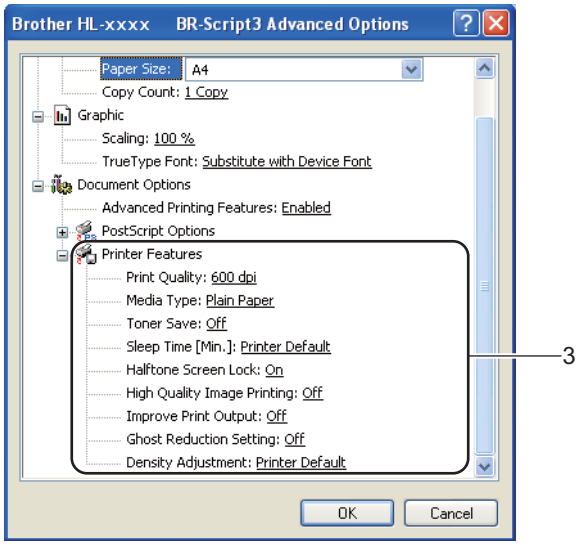

■ **Print Quality (Calitate imprimare)**

Puteți selecta următoarele setări privind calitatea imprimării.

- **300 dpi**
- **600 dpi**
- **HQ 1200**
- **1200 dpi**

■ **Media Type (Suport Imprimare)**

Puteți utiliza următoarele tipuri de suport în aparatul dumneavoastră. Pentru o calitate optimă de imprimare, selectați tipul de suport pe care doriți să-l utilizați.

- **Plain Paper (Hârtie Obişnuită)**
- **Thin Paper (Hârtie Subțire)**
- **Thick Paper (Hărtie Groasă)**
- **Thicker Paper (Hârtie mai Groasă)**
- **Bond Paper (Hârtie cu Valoare)**
- **Envelopes (Plicuri)**
- **Env. Thick (Plic. Grease)**
- **Env. Thin (Plic. Subțiri)**
- **Recycled Paper (Hârtie Reciclată)**
- **Label (Etichetă)**

■ **Toner Save (Mod Economisire Toner)**

Puteți economisi toner folosind această funcție. Când setați **Toner Save (Mod Economisire Toner)** la **On (Pornit)**, imprimarea este mai simplă. Setarea implicită este **Off (Oprit)**.

Notă

- Nu recomandăm **Toner Save (Mod Economisire Toner)** pentru imprimarea fotografiilor sau a imaginilor în nuanțe de gri.
- **Toner Save (Mod Economisire Toner)** nu este disponibilă pentru rezoluțiile **HQ 1200** şi **1200 dpi**.

■ **Sleep Time [Min.] (Timp de intrare în Repaus[Min.])**

Dacă aparatul nu primeşte date pentru o anumită perioadă, intră în modul de repaus. În modul de repaus, aparatul se comportă ca şi când ar fi oprit. Dacă selectați Setare implicită imprimantă, timpul de oprire automată va fi resetat la un interval specific, configurat din fabrică; această setare poate fi modificată din driver. Modul Intelligent Sleep reglează automat cel mai indicat timp de oprire automată în funcție de frecvența utilizării aparatului.

Cât timp aparatul este în modul Sleep, pe ecranul LCD se afişează `Hibernare`, dar aparatul poate primi date. Primirea unei acțiuni de imprimare va scoate aparatul din starea de aşteptare pentru a începe imprimarea.

■ **Halftone Screen Lock (Ecranul Halftone Blocat)**

Împiedică alte aplicații să modifice setările Halftone. Setarea implicită este **On (Pornit)**.

■ **High Quality Image Printing (Imprimare de Imagini de Înaltă Calitate)**

Puteți obține o imprimare de înaltă calitate a imaginilor. Dacă setați **High Quality Image Printing (Imprimare de Imagini de Înaltă Calitate)** la **On (Pornit)**, viteza de imprimare va fi mai mică.

■ **Improve Print Output (Îmbunătățirea calității imprimării)**

Această funcție vă permite să rezolvați o problemă de calitate a imprimării.

- **Reduce Paper Curl (Reducerea curbării hârtiei)**

  Dacă alegeți această setare, ondularea hârtiei poate fi redusă. Dacă imprimați numai câteva pagini, nu trebuie să alegeți această setare. Vă recomandăm să modificați setarea driverului de imprimantă din **Media Type (Suport Imprimare)** la o setare pentru hârtie subțire.

Notă

Această operațiune scade temperatura procesului de uscare a aparatului.

- **Improve Toner Fixing (Îmbunătățirea fixării tonerului)**

  Dacă alegeți această setare, capacitatea de fixare a tonerului poate fi îmbunătățită. Dacă setarea selectată nu oferă rezultatele dorite, schimbați setarea driverului de imprimantă din **Media Type (Suport Imprimare)** la o setare pentru hârtie groasă.

Notă

Această operațiune creşte temperatura procesului de uscare a aparatului.

■ **Ghost Reduction Setting (Setări reducere imagini fantomă)**

Dacă utilizați aparatul într-un mediu cu umiditate crescută, această setare poate reduce umbrele de pe hârtie. Nu utilizați această setare dacă umiditatea mediului este mai mică de 30%, altfel umbrele vor fi mai mari.

Notă

Este posibil ca această caracteristică să nu poată reduce umbrele pentru toate tipurile de hârtie. Înainte de a cumpăra un stoc de hârtie, testați o mică cantitate pentru a vă asigura că hârtia este adecvată.

■ **Density Adjustment (Ajustare densitate)**

Creşte sau scade densitatea imprimării.

Ports tab (Tab Porturi)

Dacă doriți să schimbați portul la care este conectat aparatul sau calea către aparatul din rețea utilizat, alegeți sau adăugați portul pe care doriți să îl utilizați.

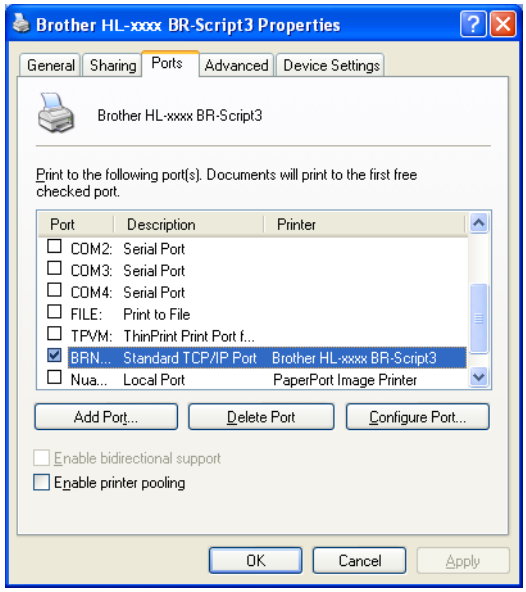

Dezinstalarea driverului de imprimantă

Puteți dezinstala driverul de imprimantă pe care l-ați instalat parcurgând paşii următori.

Notă

- Această opțiune nu este disponibilă dacă ați instalat inițial driverul de imprimantă cu ajutorul funcției **Add printer (Adăugare imprimantă)** din Windows.
- După dezinstalare, vă recomandăm să reporniți calculatorul pentru a şterge fişierele care au fost în uz în timpul dezinstalării.

1. Faceți clic pe butonul **Start**, indicați **All Programs (Toate programele)**, **Brother**, apoi indicați numele aparatului.
2. Faceți clic pe **UnInstall (Dezinstalare)**.
3. Urmați instrucțiunile de pe ecran.

Status Monitor (Monitor de stare)

Utilitarul **Status Monitor** este un instrument de software configurabil pentru monitorizarea stării unuia sau mai multor dispozitive şi vă permite să obțineți imediat notificări privind mesajele de eroare, cum ar fi lipsa hârtiei sau blocajele de hârtie.

Puteți verifica oricând starea dispozitivului făcând clic dublu pe pictograma din bara de activități sau alegând **Status Monitor** din **Start**/**All Programs (Toate programele)**/**Brother**/**HL-XXXX** de pe PC.

(Windows® 7)

Dacă ați setat **Enable Status Monitor on startup (Activați Status Monitor la pornire)** în timpul instalării, veți găsi butonul sau pictograma **Status Monitor** în bara de activități.

Pentru a afişa pictograma **Status Monitor** în bara de activități, faceți clic pe butonul . Pictograma **Status Monitor** se va afişa în fereastra mică. Apoi glisați pictograma în bara de activități.

De asemenea, există un link către **Troubleshooting (Depanare)** şi site-ul Web Brother Original Supplies. Faceți clic pe butonul **Visit the Original Supplies website (Vizitați site-ul Consumabile Originale)** pentru informații suplimentare despre consumabilele originale Brother.

Notă

- Pentru informații suplimentare despre utilizarea software-ului Status Monitor, faceți clic dreapta pe pictograma **Status Monitor** şi alegeți **Help (Ajutor)**.
- Caracteristica de actualizare automată a software-ului este activă atunci când este activă caracteristica de monitorizare a stării.

Monitorizarea stării aparatului

Pictograma Status Monitor îşi va schimba culoarea în funcție de starea aparatului.

- O pictogramă de culoare verde indică starea normală de repaus.

- O pictogramă de culoare galbenă indică o avertizare.

- O pictogramă de culoare roşie indică faptul că a apărut o eroare la imprimare.

Există două locuri în care puteți afişa **Status Monitor** pe PC - în bara de activități sau pe suprafața de lucru.

Macintosh

Funcții în driverul de imprimantă (Macintosh)

Acest aparat acceptă Mac OS X 10.5.8 - 10.6.x - 10.7.x.

Notă

Ecranele din această secțiune sunt din Mac OS X 10.5. Ecranele de pe Macintosh pot fi diferite în funcție de versiunea sistemului de operare.

Alegerea opțiunilor de configurare a paginii

Puteți seta **Paper Size** (Dimensiunea hârtiei), **Orientation** (Orientare) şi **Scale** (Scalare).

1. Dintr-o aplicație de tipul TextEdit, faceți clic pe **File** (Fişier), apoi pe **Page Setup** (Configurare pagină). Asigurați-vă că s-a selectat **Brother HL-XXXX** (unde XXXX este numele modelului) în meniul pop-up **Format for** (Format pentru). Puteți să modificați setările pentru **Paper Size** (Dimensiunea hârtiei), **Orientation** (Orientare) şi pentru **Scale** (Scalare), apoi să faceți clic pe **OK**.

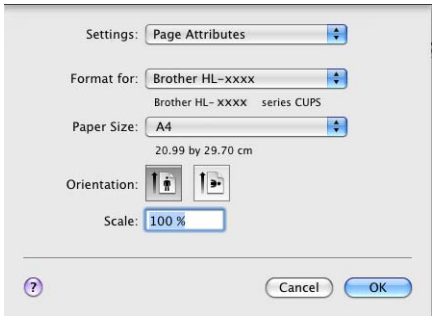

2 Dintr-o aplicație de tipul TextEdit, faceți clic pe **File** (Fişier), apoi pe **Print** (Imprimare) pentru a începe imprimarea.

- (Pentru Mac OS X 10.5.8 şi 10.6.x)
  Pentru opțiunile de configurare a mai multor pagini, faceți clic pe triunghiul de dezvăluire de lângă meniul pop-up al imprimantei.

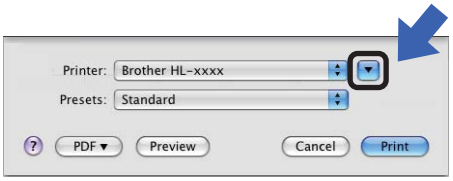

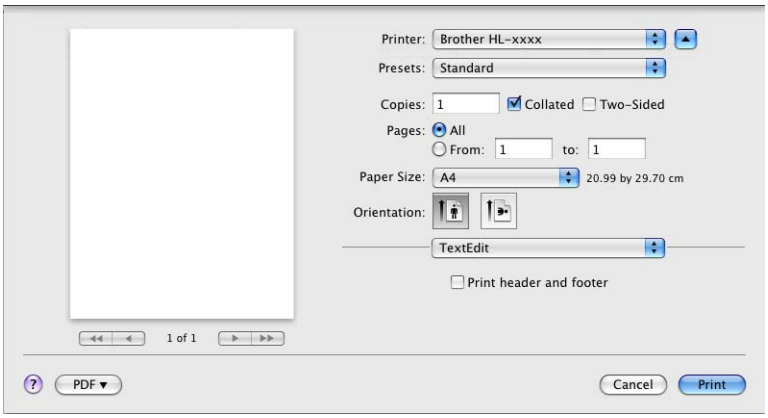

Notă

Puteți salva setările curente ca presetate alegând **Save As** (Salvare ca) în lista derulantă **Presets** (Presetări).

■ (Pentru Mac OS X 10.7.x)
Pentru opțiunile de configurare a mai multor pagini, faceți clic pe butonul **Show Details** (Afişare detalii).

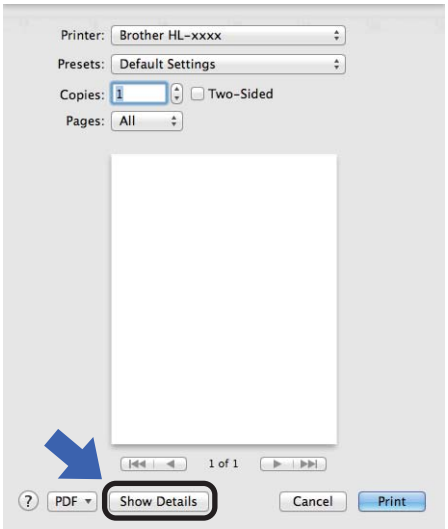

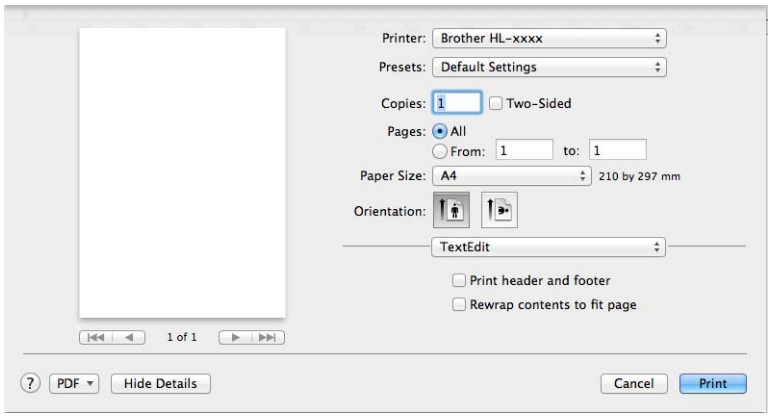

Notă

Puteți salva setările curente ca presetate alegând **Save Current Settings as Preset...** (Salvare setări curente ca setări prestabilite...) în lista derulantă **Presets** (Setări prestabilite).

Alegerea opțiunilor de imprimare

Pentru a controla funcțiile speciale de imprimare, selectați **Print Settings** (Setări de imprimare) din caseta de dialog Imprimare. Pentru detalii despre opțiunile disponibile, citiți următoarele descrieri ale fiecărei opțiuni.

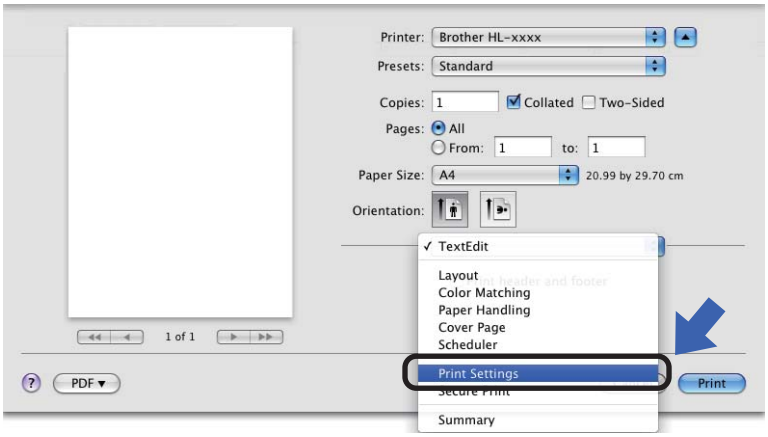

Pagină copertă

Puteți alege următoarele setări pentru prima pagină:

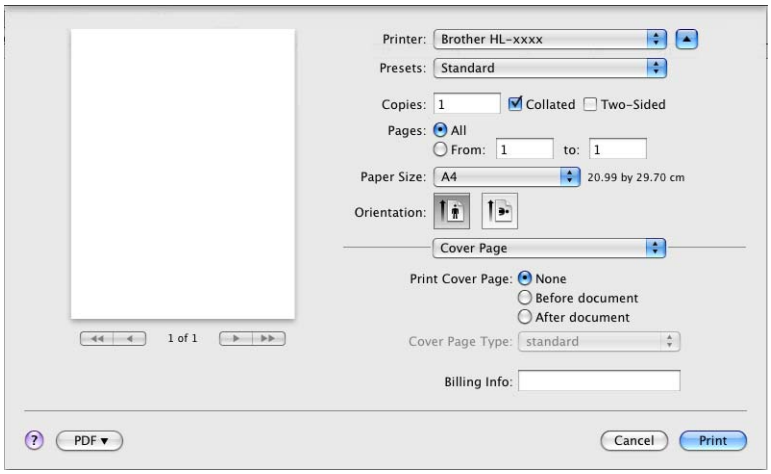

- **Print Cover Page** (Imprimarea paginii de copertă)

  Dacă doriți să adăugați o pagină de titlu la documentul dumneavoastră, utilizați această funcție.

- **Cover Page Type** (Tipul paginii de copertă)

  Alegeți un model pentru pagina de titlu.

- **Billing Info** (Informații de facturare)

  Dacă doriți să adăugați informații privind facturarea la pagina de titlu, introduceți textul în caseta **Billing Info** (Informații de facturare).

Dispunere

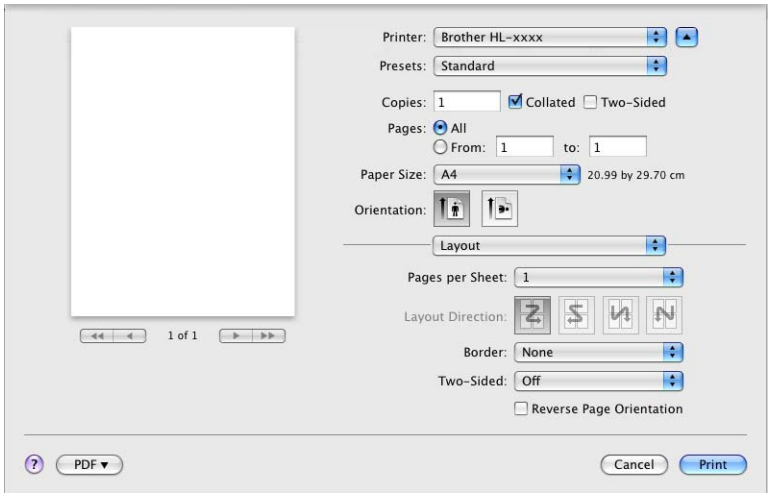

- **Pages per Sheet** (Pagini per coală)

  Selecția **Pages per Sheet** (Pagini per coală) poate reduce dimensiunea imaginii unei pagini, permițând imprimarea mai multor pagini pe o singură coală.

- **Layout Direction** (Direcția machetei)

  Atunci când specificați numărul de pagini pe coală, puteți specifica de asemenea direcția de dispunere.

- **Border** (Margine)

  Când doriți să adăugați un chenar, utilizați această funcție.

- **Two-Sided** (Pe ambele părți)

  Consultați *Imprimarea duplex (față-verso)* ➤➤ pagina 64.

- **Reverse Page Orientation** (Orientare inversă a paginii)

  Bifați **Reverse Page Orientation** (Orientare inversă a paginii) pentru a inversa datele de sus în jos.

- **Flip horizontally** (Răsturnare orizontală) (Mac OS X 10.6.x şi 10.7.x)

  Bifați **Flip horizontally** (Răsturnare orizontală) pentru a imprima ca reflecție de la stânga la dreapta.

Imprimare Securizată

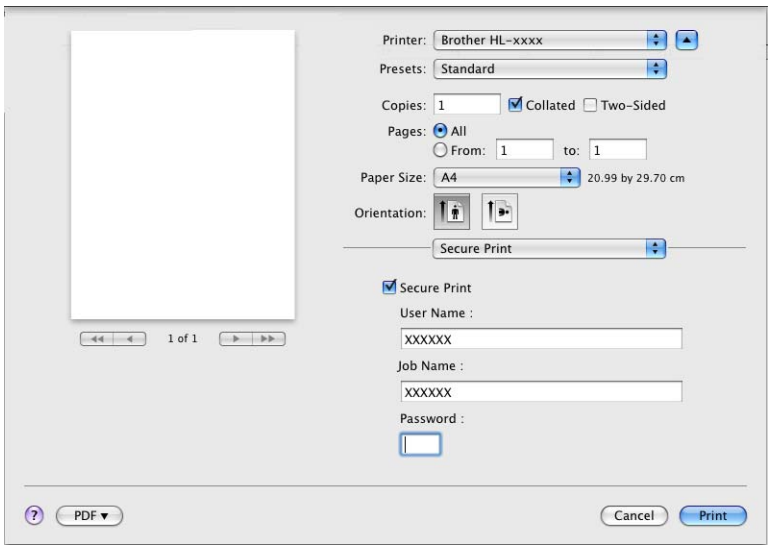

■ **Secure Print** (Imprimare securizată):

Documentele protejate sunt documentele protejate cu parolă atunci când sunt trimise aparatului. Alte persoane care cunosc parola vor putea să le imprime. Întrucât documentele sunt protejate în aparat, trebuie să introduceți parola cu ajutorul panoului de control al aparatului pentru a le imprima.

Pentru a trimite un document securizat:

1. Selectați **Secure Print** (Imprimare securizată).
2. Introduceți parola, numele de utilizator şi numele activității şi faceți clic pe **Print** (Imprimare).
3. Pentru a imprima un document securizat, trebuie să introduceți parola utilizând panoul de control al aparatului. (Consultați *Imprimarea Datelor protejate* ➤➤ pagina 92.)

Pentru a şterge un document securizat: Trebuie să utilizați panoul de control al aparatului pentru a şterge un document securizat. (Consultați *Imprimarea Datelor protejate* ➤➤ pagina 92.)

Setări de imprimare

Puteți modifica setările alegând alte setări din lista **Print Settings** (Setări de imprimare):

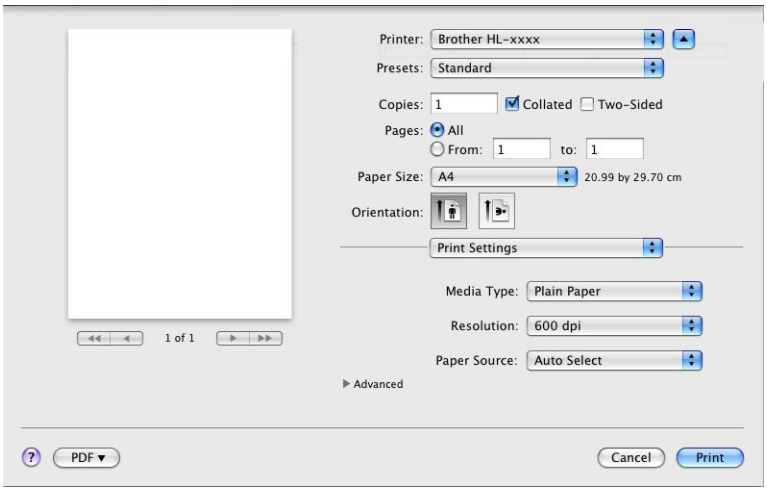

- **Media Type** (Tip media)

  Puteți schimba tipul de suport cu unul dintre următoarele:

  - **Plain Paper** (Hârtie obişnuită)
  - **Thin Paper** (Hârtie subțire)
  - **Thick Paper** (Hârtie groasă)
  - **Thicker Paper** (Hârtie foarte groasă)
  - **Bond Paper** (Hârtie pentru corespondență)
  - **Envelopes** (Plicuri)
  - **Env. Thick** (Plic gros)
  - **Env. Thin** (Plic subțire)
  - **Recycled Paper** (Hârtie reciclată)
  - **Label** (Etichetă)

- **Resolution** (Rezoluție)

  Puteți modifica rezoluția după cum urmează:

  - **300 dpi**
  - **600 dpi**
  - **HQ 1200**
  - **1200 dpi**

- **Paper Source** (Sursă Hârtie)

  Puteți alege **Auto Select** (Selectare automată), **Tray 1** (Tava 1), **Tray 2** (Tava 2) [1] [2], **MP Tray** (Tavă multifuncțională) sau **Manual**.

[1] Disponibilă dacă s-a instalat tava opțională.

[2] Tava 2 este standard la HL-6180DWT.

Setări de imprimare **Advanced** (Avansat)

Când faceți clic pe marcajul triunghiului (▶) lângă **Advanced** (Avansat), se afişează setările de imprimare avansate.

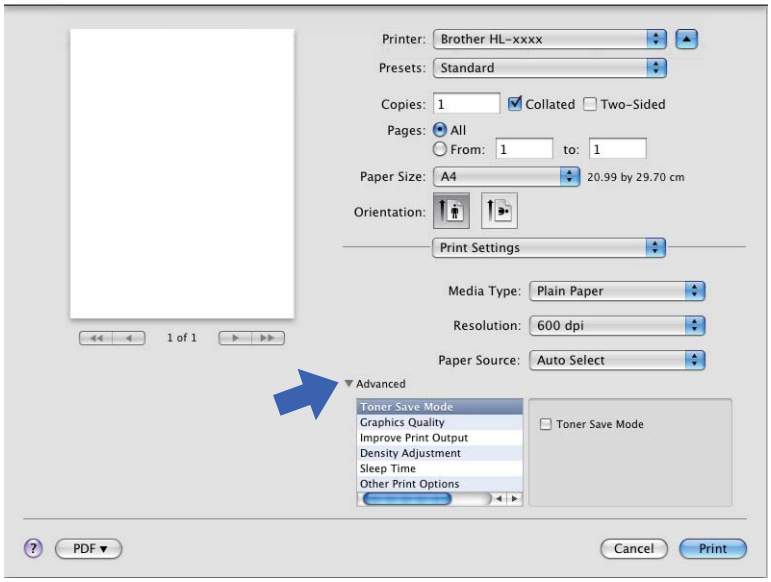

■ **Toner Save Mode** (Mod de economisire toner)

Puteți economisi toner folosind această funcție. Când setați **Toner Save Mode** (Mod de economisire toner) la Activată, imprimarea este mai simplă. Setarea implicită este Dezactivată.

Notă

- Nu recomandăm **Toner Save Mode** (Mod de economisire toner) pentru imprimarea fotografiilor sau a imaginilor în nuanțe de gri.
- **Toner Save Mode** (Mod de economisire toner) nu este disponibilă pentru rezoluțiile **HQ 1200** şi **1200 dpi**.

■ **Graphics Quality** (Calitatea Graficelor)

Puteți schimba calitatea imprimării după cum urmează:

- **Graphics** (Grafice)

  Acesta este un mod grafic (prioritate contrast). Alegeți această setare pentru imprimarea textului şi imaginilor, cum ar fi documente ale companiei şi prezentări. Puteți reprezenta contraste clare între zonele umbrite.

- **Text** (Text)

  Acesta este modul optim pentru imprimarea documentelor cu text.

■ **Improve Print Output** (Îmbunătățire rezultat imprimare)

Această funcție vă permite să rezolvați o problemă de calitate a imprimării.

- **Reduce Paper Curl** (Reducere răsucire hârtie)

  Dacă alegeți această setare, ondularea hârtiei poate fi redusă.

  Dacă imprimați numai câteva pagini, nu trebuie să alegeți această setare. Vă recomandăm să modificați setarea driverului de imprimantă din **Media Type** (Tip media) la o setare pentru hârtie subțire.

Notă

Această operațiune scade temperatura procesului de uscare a aparatului.

- **Improve Toner Fixing** (Îmbunătățire fixare toner)

  Dacă alegeți această setare, capacitatea de fixare a tonerului poate fi îmbunătățită. Dacă setarea selectată nu oferă rezultatele dorite, schimbați setarea driverului de imprimantă din **Media Type** (Tip media) la o setare pentru hârtie groasă.

Notă

Această operațiune creşte temperatura procesului de uscare a aparatului.

- **Reduce Ghosting** (Reducere formare imagini fantomă)

  Dacă utilizați aparatul într-un mediu cu umiditate crescută, această setare poate reduce umbrele de pe hârtie. Nu utilizați această setare dacă umiditatea mediului este mai mică de 30%, altfel umbrele vor fi mai mari.

Notă

Este posibil ca această caracteristică să nu poată reduce umbrele pentru toate tipurile de hârtie. Înainte de a cumpăra un stoc de hârtie, testați o mică cantitate pentru a vă asigura că hârtia este adecvată.

■ **Density Adjustment** (Ajustare densitate)

Creşte sau scade densitatea imprimării.

■ **Sleep Time** (Timp de intrare în Repaus)

Dacă aparatul nu primeşte date pentru o anumită perioadă, intră în modul de repaus. În modul de repaus, aparatul se comportă ca şi când ar fi oprit. Dacă selectați **Printer Default** (Imprimantă Implicită), timpul de oprire automată va fi resetat la un interval specific, configurat din fabrică; această setare poate fi modificată din driver. Dacă doriți să modificați timpul de repaus, alegeți **Manual** şi apoi introduceți timpul în caseta text din driver.

Cât timp aparatul este în modul Sleep, pe ecranul LCD se afişează `Hibernare`, dar aparatul poate primi date. Primirea unei acțiuni de imprimare va scoate aparatul din starea de aşteptare pentru a începe imprimarea.

■ **Other Print Options** (Alte opțiuni de tipărire)

- **Skip Blank Page** (Omitere pagină albă)

  Dacă bifați **Skip Blank Page** (Omitere pagină albă), driverul de imprimantă detectează automat paginile albe şi le exclude de la imprimare.

Imprimarea duplex (față-verso)

■ Imprimarea duplex automată

Selectați **Layout** (Machetă).

Alegeți **Long-edge binding** (Îndosariere pe margine lungă) sau **Short-edged binding** (Îndosariere pe margine scurtă) din **Two-Sided** (Pe ambele părți).

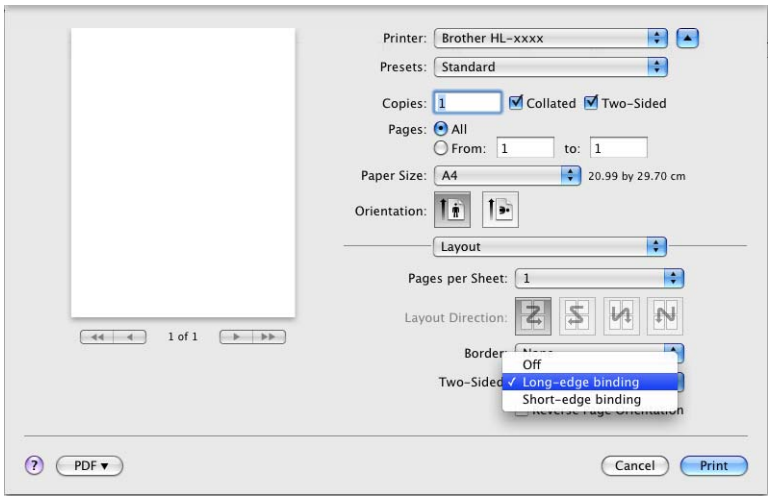

■ Imprimarea duplex manuală

Selectați **Paper Handling** (Manipulare hârtie).

- Alegeți **Even Only** (Numai pare) şi **Print** (Imprimare). Reîncărcați hârtia imprimată în tavă (cu partea albă în jos în tava 1 sau 2 sau cu partea albă în sus în tava MF). Alegeți **Odd Only** (Numai impare) şi **Print** (Imprimare).

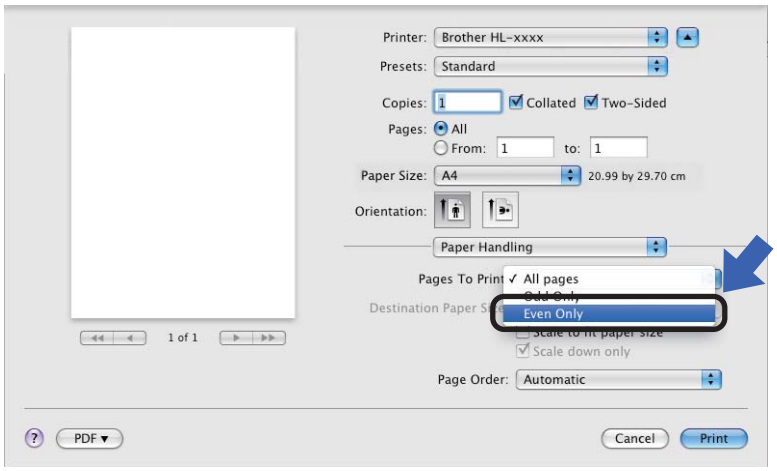

Caracteristici ale driverului de imprimantă BR-Script3 (emulație care utilizează limbajul PostScript® 3™)

Această secțiune prezintă operațiunile specifice ale driverului de imprimantă BR-Script3. Pentru operațiunile de bază ale driverului de imprimantă BR-Script3, consultați *Funcții în driverul de imprimantă (Macintosh)* ➤➤ pagina 55 pentru **Page Setup** (Configurare pagină), **Cover Page** (Copertă), **Paper Source** (Sursă Hârtie) şi **Layout** (Machetă).

Notă

Dacă doriți să configurați driverul PS (driverul de imprimantă BR-Script3), mergeți la Brother Solutions Center, la adresa http://solutions.brother.com/ şi vizitați întrebările frecvente din pagina modelului pentru instrucțiuni.

Alegerea opțiunilor de imprimare

Pentru a controla funcțiile speciale de imprimare, selectați **Printer Features** (Caracteristici imprimantă) din caseta de dialog Imprimare.

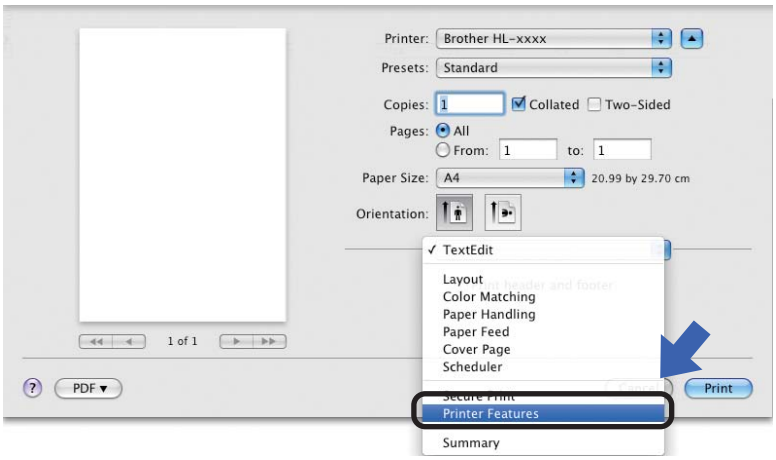

Caracteristicile imprimantei

Feature Sets: (Seturi de caracteristici:) **General 1**

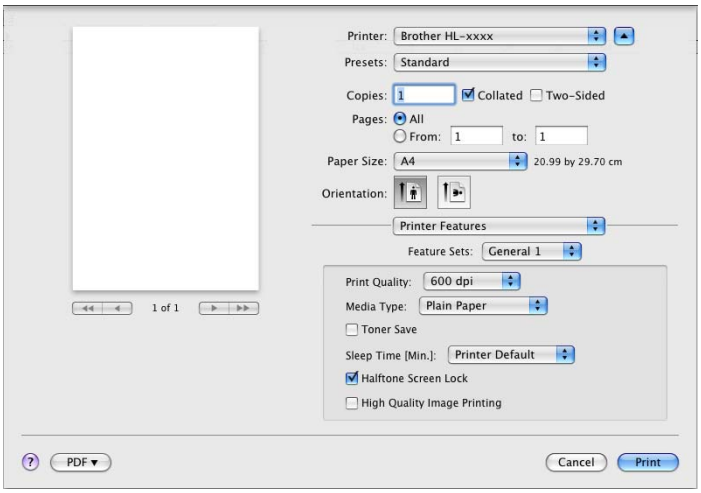

- **Print Quality** (Calitatea imprimării)

  Puteți modifica rezoluția după cum urmează:

  - **300 dpi**
  - **600 dpi**
  - **HQ 1200**
  - **1200 dpi**

- **Media Type** (Tip media)

  Puteți schimba tipul de suport cu unul dintre următoarele:

  - **Plain Paper** (Hârtie obişnuită)
  - **Thin Paper** (Hârtie subțire)
  - **Thick Paper** (Hârtie groasă)
  - **Thicker Paper** (Hârtie foarte groasă)
  - **Bond Paper** (Hârtie pentru corespondență)
  - **Envelopes** (Plicuri)
  - **Env. Thick** (Plic gros)
  - **Env. Thin** (Plic subțire)
  - **Recycled Paper** (Hârtie reciclată)
  - **Label** (Etichetă)
  - **Hagaki** [1]

[1] Carte poştală cu dimensiunea specificată de Japan Post Service Co., LTD

■ **Toner Save** (Economisire toner)

Puteți economisi toner utilizând această funcție. Când bifați **Toner Save** (Economisire toner), imprimatele apar mai deschise. Setarea implicită este Dezactivată.

Notă

- Nu recomandăm **Toner Save** (Economisire toner) pentru imprimarea fotografiilor sau a imaginilor în nuanțe de gri.
- **Toner Save** (Economisire toner) nu este disponibilă pentru rezoluțiile **HQ 1200** şi **1200 dpi**.

■ **Sleep Time [Min.]** (Timp de intrare în Repaus)

Dacă aparatul nu primeşte date pentru o anumită perioadă, intră în modul de repaus. În modul de repaus, aparatul se comportă ca şi când ar fi oprit. Dacă selectați **Printer Default** (Imprimantă Implicită), timpul de oprire automată va fi resetat la un interval specific, configurat din fabrică; această setare poate fi modificată din driver. Dacă doriți să modificați timpul de repaus, alegeți **2**, **10** sau **30**.

Cât timp aparatul este în modul Sleep, pe ecranul LCD se afişează `Hibernare`, dar aparatul poate primi date. Primirea unei acțiuni de imprimare va scoate aparatul din starea de aşteptare pentru a începe imprimarea.

■ **Halftone Screen Lock** (Blocare ecran autotipie)

Împiedică alte aplicații să modifice setările Halftone. Setarea implicită este Activată.

■ **High Quality Image Printing** (Imprimare imagine la calitate ridicată)

Puteți mări calitatea imprimării imaginilor. Dacă setați **High Quality Image Printing** (Imprimare imagine la calitate ridicată) la Activată, viteza de imprimare va fi mai mică.

Feature Sets: (Seturi de caracteristici:) **General 2**

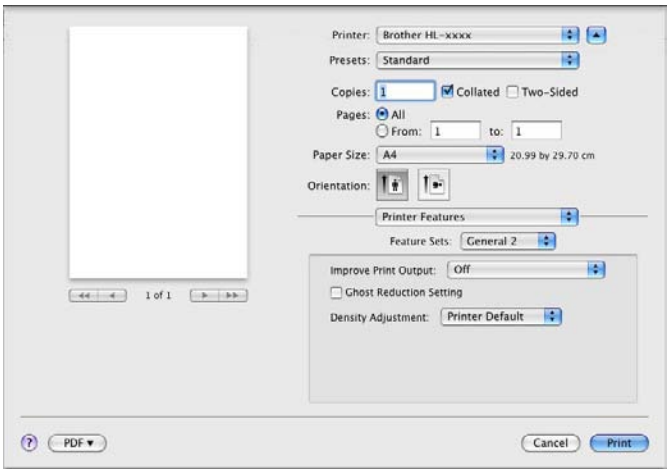

■ **Improve Print Output** (Îmbunătățire rezultat imprimare)

Această funcție vă permite să rezolvați o problemă de calitate a imprimării.

- **Reduce Paper Curl** (Reducere răsucire hârtie)

  Dacă alegeți această setare, ondularea hârtiei poate fi redusă.

  Dacă imprimați numai câteva pagini, nu trebuie să alegeți această setare. Vă recomandăm să modificați setarea driverului de imprimantă din **Media Type** (Tip media) la o setare pentru hârtie subțire.

Notă

Această operațiune scade temperatura procesului de uscare a aparatului.

- **Improve Toner Fixing** (Îmbunătățire fixare toner)

  Dacă alegeți această setare, capacitatea de fixare a tonerului poate fi îmbunătățită. Dacă setarea selectată nu oferă rezultatele dorite, schimbați setarea driverului de imprimantă din **Media Type** (Tip media) la o setare pentru hârtie groasă.

Notă

Această operațiune creşte temperatura procesului de uscare a aparatului.

■ **Ghost Reduction Setting** (Setări reducere imagini fantomă)

Dacă utilizați aparatul într-un mediu cu umiditate crescută, această setare poate reduce umbrele de pe hârtie. Nu utilizați această setare dacă umiditatea mediului este mai mică de 30%, altfel umbrele vor fi mai mari.

Notă

Este posibil ca această caracteristică să nu poată reduce umbrele pentru toate tipurile de hârtie. Înainte de a cumpăra un stoc de hârtie, testați o mică cantitate pentru a vă asigura că hârtia este adecvată.

■ **Density Adjustment** (Ajustare densitate)

Creşte sau scade densitatea imprimării.

Secure Print (Imprimare Securizată)

Documentele protejate sunt documentele protejate cu parolă atunci când sunt trimise aparatului. Alte persoane care cunosc parola vor putea să le imprime. Întrucât documentele sunt protejate în aparat, trebuie să introduceți parola cu ajutorul panoului de control al aparatului pentru a le imprima.

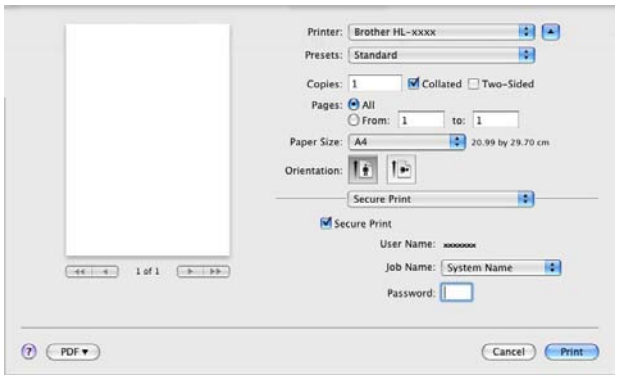

Dacă doriți o acțiune de imprimare securizată, faceți clic pe **Secure Print** (Imprimare securizată) şi selectați caseta **Secure Print** (Imprimare securizată). Introduceți o parolă în caseta **Password** (Parolă) şi faceți clic pe **Print** (Imprimare).

(Pentru mai multe informații despre imprimarea securizată, consultați *Imprimarea Datelor protejate* ➤➤ pagina 92.)

Eliminarea driverului de imprimantă

1. Deschideți sesiunea de lucru ca „Administrator”.
2. Din meniul Apple, alegeți **System Preferences** (Preferințe sistem). Faceți clic pe **Print & Fax** (Imprimare şi fax) [1], apoi alegeți imprimanta pe care doriți să o ştergeți şi ştergeți-o făcând clic pe butonul **-**.
3. Faceți clic pe **OK** [2].

[1] **Print & Scan** (Imprimare şi scanare) pentru utilizatorii Mac OS X 10.7.x

[2] **Delete Printer** (Ştergere imprimantă) pentru utilizatorii Mac OS X 10.6.x şi 10.7.x

Status Monitor (Monitor de stare)

Utilitarul **Status Monitor** este un instrument de software configurabil pentru monitorizarea stării aparatului şi vă permite să vizualizați mesajele de eroare, cum ar fi lipsa hârtiei sau blocajele de hârtie la intervale de actualizare presetate. Mai puteți accesa Web Based Management (tehnologia de management de sisteme). Puteți verifica starea dispozitivului lansând Brother Status Monitor şi urmând aceşti paşi:

- Pentru Mac OS X 10.5.8

  1. Executați **System Preferences** (Preferințe sistem), selectați **Print & Fax** (Imprimare şi fax), apoi alegeți aparatul.
  2. Faceți clic pe **Open Print Queue...** (Deschidere Coadă Imprimare...), apoi faceți clic pe **Utility** (Utilitar). Va porni Status Monitor.

- Pentru Mac OS X 10,6.x

  1. Executați **System Preferences** (Preferințe sistem), selectați **Print & Fax** (Imprimare şi fax), apoi alegeți aparatul.
  2. Faceți clic pe **Open Print Queue...** (Deschidere Coadă Imprimare...), apoi faceți clic pe **Printer Setup** (Configurare imprimantă). Selectați fila **Utility** (Utilitar) şi apoi faceți clic pe **Open Printer Utility** (Deschidere utilitar imprimantă). Va porni Status Monitor.

- Pentru Mac OS X 10.7.x

  1. Executați **System Preferences** (Preferințe sistem), selectați **Print & Scan** (Imprimare şi scanare), apoi alegeți aparatul.
  2. Faceți clic pe **Open Print Queue...** (Deschidere Coadă Imprimare...), apoi faceți clic pe **Printer Setup** (Configurare imprimantă). Selectați fila **Utility** (Utilitar) şi apoi faceți clic pe **Open Printer Utility** (Deschidere utilitar imprimantă). Va porni Status Monitor.

Actualizarea stării aparatului

Dacă doriți să vizualizați cea mai recentă stare a aparatului în timp ce este deschisă fereastra **Status Monitor**, faceți clic pe pictograma Reîmprospătare . Puteți seta intervalul la care software-ul va actualiza informațiile despre starea aparatului. Mergeți la bare de meniu, **Brother Status Monitor** şi alegeți **Preferences** (Preferințe).

Ascunderea sau afişarea ferestrei

După ce porneşte **Status Monitor**, puteți ascunde sau afişa fereastra. Pentru a ascunde fereastra, mergeți la bara de meniu, **Brother Status Monitor** şi alegeți **Hide Status Monitor** (Ascundere monitor stare). Pentru a afişa fereastra, faceți clic pe pictograma **Brother Status Monitor** din doc.

Ieşirea din fereastră

Faceți clic pe **Brother Status Monitor** în bara de meniu şi apoi alegeți **Quit Status Monitor** (Ieşire monitor stare) în meniul pop-up.

Web Based Management (tehnologie de management de sisteme) (numai conexiune de rețea)

Puteți accesa sistemul Web Based Management (tehnologie de management de sisteme) făcând clic pe pictograma aparatului în ecranul **Status Monitor**. Pentru a gestiona aparatul utilizând HTTP (Protocol de transfer hipertext) se poate utiliza un browser Web standard.
Informații suplimentare despre sistemul Web Based Management (tehnologie de management de sisteme)
➤➤ Ghidul utilizatorului de rețea: *Gestionarea pe web*

Software

Software pentru rețele

Pentru informații despre utilitarul software de rețea ➤➤ Ghidul utilizatorului de rețea: *Funcții în rețea*

3 Informații generale

Panoul de control

Acest aparat prezintă un indicator aprins la spate cu cristale lichide (LCD), şapte taste şi două LED-uri (diode luminescente) în panoul de control. LCD-ul este un afişaj cu 16 caractere pe o singură linie.

Prezentarea generală a panoului de control

Ilustrația se referă la HL-5470DW.

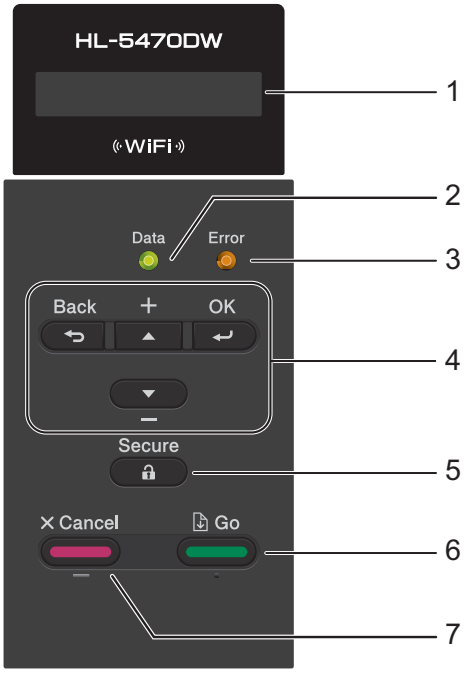

1 LCD

Afişează mesaje pentru a vă ajuta să configurați şi să utilizați aparatul.

Un indicator cu patru niveluri prezintă puterea curentă a semnalului rețelei fără fir dacă utilizați o conexiune fără fir.

0 Max

2 LED-ul Data

LED-ul va clipi în funcție de starea aparatului. (Pentru detalii, consultați *Indicațiile LED-urilor* ➤➤ pagina 76.)

3 LED-ul Error

Clipeşte portocaliu când LCD-ul afişează o eroare sau un mesaj de stare important. (Pentru detalii, consultați *Indicațiile LED-urilor* ➤➤ pagina 76.)

4 Taste de meniu:

▲ sau ▼ (**+** sau **-**)

Apăsați pentru a defila prin meniuri şi opțiuni.

Apăsați pentru a introduce valori şi a le creşte. Puteți introduce numere în două moduri. Puteți apăsa butonul ▲ sau ▼ pentru a creşte sau descreşte numărul cu câte o unitate, sau puteți ține apăsat butonul ▲ sau ▼ pentru a merge mai repede. Când ați obținut numărul dorit, apăsați pe **OK**.

OK

Vă permite să stocați setările în aparat. După modificarea unei setări, aparatul revine la nivelul de meniu anterior.

Back

Deplasare înapoi cu un nivel în structura meniului.

Vă permite să alegeți cifra anterioară când setați valori.

5 Secure

Puteți imprima datele salvate în memorie când introduceți parola formată din patru cifre. (Pentru detalii, consultați *Imprimarea Datelor protejate* ➤➤ pagina 92.)

6 Go

Puteți elimina unele mesaje de eroare apăsând pe **Go**. Pentru a elimina toate erorile, urmați instrucțiunile de pe panoul de control sau consultați *Mesaje de eroare şi întreținere* ➤➤ pagina 132.

Oprirea temporară şi continuarea imprimării.

Vă permite să imprimați datele rămase în memoria aparatului.

Vă permite să alegeți opțiunea afişată în ultimul nivel al meniului. După modificarea unei setări, aparatul revine în modul Gata de operare.

Comutați la modul Reimprimare apăsând pe această tastă timp de aproximativ 4 secunde. (Pentru detalii, consultați *Reimprimarea documentelor* ➤➤ pagina 91.)

7 Cancel

Vă permite să anulați setarea curentă.

Anulează o acțiune de imprimare programată şi o elimină din memoria aparatului. Pentru a anula mai multe acțiuni de imprimare, țineți apăsată această tastă până când LCD-ul afişează `Anul.toate cmd`.

Indicațiile LED-urilor

LED-urile sunt semnale luminoase care arată starea aparatului.

LED de Date (verde)

Starea Ledului	Semnificație
Pornit	Datele sunt în memoria aparatului.
Clipeşte	Aparatul primeşte sau procesează date.
Oprit	Nu sunt date rămase în memorie.

LED de eroare (portocaliu)

Starea Ledului	Semnificație
Clipeşte	Este o problemă cu aparatul.
Oprit	Nu este nicio problemă cu aparatul.

Mesaje privind starea aparatului

Tabelul următor prezintă mesajele privind starea aparatului în timpul funcționării normale:

Mesaj privind starea aparatului	Semnificație
`Racire`	Aparatul se răceşte.
`Anulare Imprim.` `Anul.toate cmd`	Aparatul anulează comanda.
`Ignorare date`	Aparatul ignoră datele procesate cu ajutorul driverului PS.
`Pauză`	Aparatul şi-a oprit temporar operațiile. Apăsați pe **Go** pentru a reporni aparatul.
`Asteptati`	Aparatul se încălzeşte. Aparatul desfăşoară procesul de calibrare.
`Imprimare`	Aparatul imprimă.
`Pregatit`	Aparatul este pregătit pentru imprimare.
`Hibernare`	În modul Sleep (modul Funcționare economică) aparatul se comportă ca şi cum ar fi fost oprit, dar poate primi date în continuare. Primirea unei acțiuni de imprimare va scoate aparatul din starea de aşteptare pentru a începe imprimarea.
`Hibernare` [1]	În modul Deep Sleep (care reduce şi mai mult consumul de energie decât modul Sleep), aparatul se comportă ca şi cum ar fi fost oprit. Dacă aparatul nu primeşte date pentru o anumită perioadă atunci când se află în modul Sleep, intră automat în modul Deep Sleep.
`Oprire`	Aparatul este în modul Deconectat.

[1] Când rețeaua fără fir este activată, aparatul nu intră în modul Deep Sleep. Dacă doriți să dezactivați rețeaua fără fir, schimbați setarea pentru `WLAN Activ` la `Oprit`. (Consultați *Meniul Network (Rețea)* ➤➤ pagina 87.)

Tabelul meniului

Modul de accesare a meniului

1. Apăsați pe oricare dintre tastele meniului (▲, ▼, **OK** sau **Back**) pentru a trece aparatul în modul offline.
2. Derulați prin fiecare nivel al meniului apăsând pe ▲ sau pe ▼ pentru direcția dorită.
3. Apăsați pe **OK** când opțiunea dorită apare pe LCD. LCD-ul va afișa apoi următorul nivel de meniu.
4. Apăsați pe ▲ sau pe ▼ pentru a derula la următoarea selecție a meniului.
5. Apăsați **OK** sau **Go**.
   După ce ați terminat setarea unei opțiuni, LCD-ul va afișa `Acceptat`.

Tabelul meniului

Există şase meniuri. Pentru mai multe informații despre selecțiile valabile în fiecare meniu, consultați tabelele următoare.

Dacă nu executați nicio operațiune în panoul de control timp de 30 de secunde, ecranul LCD revine automat la starea Ready (Gata de operare).

Notă

Numele tăvilor de hârtie pe ecranul LCD al panoului de comandă sunt următoarele:

- Tava de hârtie standard: `Tava 1` şi `T1`
- Tava universală: `MP`
- Tava inferioară opțională [1]: `Tava 2` şi `T2`

[1] Tava 2 este standard la HL-6180DWT.

Info. aparat

Submeniu	Selecții în Meniu	Opțiuni	Descriere
Setări Imprimare	-	-	Tipăreşte Pagina cu Setările Imprimantei.
Tip.setări rețea	-	-	Imprimă raportul de configurare a rețelei.
Tip. raport WLAN	-	-	Imprimă rezultatul diagnosticării conexiunii la rețeaua LAN fără fir.
Lista File Print	-	-	Imprimă lista cu datele salvate în memorie.
Printeaza Test	-	-	Tipăreşte pagina de probă.
Tip cil puncte	-	-	Imprimă foaia de verificare a punctelor cilindrului.
Font imprimare	HP LaserJet	-	Tipăreşte lista de caractere şi mostre a HP LaserJet.
	BR-Script 3	-	Imprimă lista de fonturi şi mostre a BR-Script.
Nr.Serial	-	-	Arată numărul de serie al aparatului.
Versiune	Versiune princ	-	Tipăreşte versiunea principalei miniaplicații.
	Sub Versiune	-	Arată versiunea sub-miniaplicației.
	Dimensiune RAM	-	Indică dimensiunea memoriei interne a aparatului.
Contor Pagini	-	-	Indică numărul total curent de pagini imprimate.
Contor cilindru	-	-	Arată numărul total de pagini curente imprimate de unitatea cilindrului.
Viata Compon.	Viata Cilindru	-	Arată durata de exploatare rămasă a unității cilindrului.
	Uzură Kit PF MF	-	Indică numărul de pagini rămase de imprimat cu kitul MF PF.
	Uzură Kit PF1	-	Arată paginile rămase de imprimat cu kitul 1 PF.
	Uzură Kit PF2 [1]	-	Arată paginile rămase de imprimat cu kitul 2 PF.
	Viata Cuptor	-	Indică numărul de pagini rămase de imprimat cu cuptorul.
	Uzură laser	-	Indică numărul de pagini rămase de imprimat cu unitatea laser.
Setările din fabrică sunt prezentate cu caractere aldine şi un asterisc.			

[1] Când s-a instalat tava 2.

Tava ptr hârtie

Submeniu	Opțiuni	Descriere
Tava Utilizata	**Auto*** / Doar Tava MP / Numai tava 1 / Numai tava 2 [1]	Alegeți tava care se va utiliza.
Aliment. manuală	Pornit / **Oprit***	Selectează alimentarea manuală cu hârtie.
Prioritate	(fără tava 2 instalată) **MP>T1***/T1>MP (cu tava 2 instalată) **MF>T1>T2***/MF>T2>T1/T1>T2>MF/T2>T1>MF/T1>T2/T2>T1/T1>MF>T2/T2>MF>T1	Când Auto este selectat în Tava Utilizata: selectează ordinea în care aparatul utilizează tăvile care conțin hârtie de acelaşi format.
MF Prima	Pornit / **Oprit***	Selectează dacă alimentarea cu hârtie se face cu prioritate de la tava MF.
Duplex	Pornit (lung) / Pornit (scurt) / **Oprit***	Selectează dacă se imprimă automat pe ambele fețe ale colii.
Dimensiune MF	**Oricare*** / Letter / Legal / A4 / Executive / Com-10 / DL / JIS B5 / B5 / A5 / A5 L / JIS B6 / B6 / A6 / Monarch / C5 / Folio / 3X5 / Definit deUser	Selectează dimensiunea hârtiei introduse în tava MF.
Fixează Media MF	Hârtie normală / Hârtie Groasă / Hârt f. groasă / Hârtie subțire / Hârtie recicl / Hârtie valoare / Plicuri / Plicuri Grease / Plicuri Subţ / Etichetă / **Oprit***	Selectează tipul hârtiei introduse în tava MF. Când alegeți aici tipul de suport (cu excepția Dezactivat), setarea pentru Tip suport selectată în driverul de imprimantă se va ignora.
Dimens tava 1	**Oricare*** / Letter / Legal / A4 / Executive / JIS B5 / B5 / A5 / A5 L / B6 / A6 / Folio	Selectează dimensiunea hârtiei introduse în tava de hârtie standard.
Dimens tava 2 [1]	**Oricare*** / Letter / Legal / A4 / Executive / JIS B5 / B5 / A5 / B6 / Folio	Selectează dimensiunea hârtiei introduse în tava opțională inferioară (tava 2) [2].
Setările din fabrică sunt prezentate cu caractere aldine şi un asterisc.		

[1] Când s-a instalat tava 2.

[2] Tava 2 este standard la HL-6180DWT.

Setare Gener.

Submeniu	Selecții în Meniu	Opțiuni	Descriere
Limba Locala	-	**English*** / Français...	Schimbă limba de afişare conform preferințelor utilizatorului.
Rezoluție	-	300 / **600*** / HQ1200 / 1200	Alege o rezoluție de imprimare de 300, 600 sau 1.200 de puncte per inch sau HQ1200 (2.400 × 600 dpi).
Densitate	-	-6 / ... / -1 / **0*** / 1 / ... / 6	Creşte sau scade densitatea imprimării.
Ecologie	Timp Hibernare	0 / 1 / 2 / **3*** / 4 / 5 / ... Min	Fixează timpul de revenire în modul Economie Energie.
	Economie Toner	Pornit / **Oprit***	Creşte randamentul pe pagină al cartuşului cu toner.
	Oprire auto.	Pornit / **Oprit** *	Activează sau dezactivează modul Deconectat.
Mod silențios	-	Pornit / **Oprit***	Scade zgomotul imprimării.
Control Panou	Butonul Repeat	**0.1*** / 0.4 / 0.6 / 0.8 / 1.0 / 1.4 / 1.8 / 2.0 Sec	Fixează timpul în care mesajul de pe LCD se schimbă atunci când țineți apăsat butonul ▲ sau ▼ intermitent.
	Derulare mesaj	**nivel1*** / nivel2 / ... / Nivelul10	Fixează durata în secunde de defilare a mesajului de pe LCD dintr-o parte în alta a ecranului. De la Nivelul 1=0,2 sec la Nivelul 10=2,0 sec.
	Contrast LCD	-□□■□□+	Reglează contrastul LCD-ului.
	Auto Online	**Pornit*** / Oprit	Setează aparatul pentru a reveni automat la modul Gata de operare.
Setare Blocare	-	-	Schimbă setările de blocare a tastelor în Pornit sau Oprit folosind parola.
Reimprimare	-	Pornit / **Oprit***	Schimbă setările de reimprimare în Pornit sau Oprit.
Interfață	Selectare	**Auto*** / USB / Rețea	Alege interfața folosită. Dacă alegeți Auto, aparatul schimbă automat interfața la USB sau Ethernet, în funcție de interfața care primeşte date.
	Timp Auto IF	1 / 2 / 3 / 4 / **5*** / ... / 99Sec	Trebuie să fixați o perioadă de aşteptare pentru selectarea automată a interfeței.
	Input Buffer	Nivel 1 / 2 / 3 / **4*** / ... / 7	Creşte sau descreşte capacitatea memoriei buffer.
Setările din fabrică sunt prezentate cu caractere aldine şi un asterisc.			

Setare Gener. (Continuare)

Submeniu	Selecții în Meniu	Opțiuni	Descriere
Şterge Depozit	ID Macro(ROM)	-	Şterge datele din memoria ROM.
	ID Font(ROM)	-	
	Format(ROM)	-	Formatează memoria ROM.
Setările din fabrică sunt prezentate cu caractere aldine şi un asterisc.			

Meniu Imprimare

Submeniu	Selecții în Meniu	Opțiuni	Descriere
Emulatie	-	**Auto(EPSON)*** / Auto(IBM) / HP LaserJet / BR-Script 3 / Epson FX-850 / IBM Proprinter	Selectează modul de emulație dorit. Când alegeți Auto(EPSON) sau Auto(IBM), aparatul selectează automat modul de emulare dintre următoarele combinații. ■ Auto(EPSON) HP LaserJet / BR-Script 3 / Epson FX-850 ■ Auto(IBM) HP LaserJet / BR-Script 3 / IBM Proprinter Dacă alegeți o altă opțiune în afară de Auto(EPSON) sau Auto(IBM), toate modurile de emulare vor fi fixate.
Cont automată	-	Pornit / **Oprit***	Dacă se activează această setare, aparatul va elimina automat o eroare a dimensiunii hârtiei şi va utiliza orice hârtie compatibilă din alte tăvi de hârtie.
Suport Imprimare	-	**Hârtie normală*** / Hârtie Groasă / Hârt f. groasă / Hârtie subțire / Hârtie recicl / Hârtie valoare / Plicuri / Plicuri Groase / Plicuri Subţ / Etichetă	Stabileşte tipul de hârtie.
Hârtie	-	Letter / Legal / **A4*** / Executive / Com-10 / DL / JIS B5 / B5 / A5 / A5 L / JIS B6 / B6 / A6 / Monarch / C5 / Folio	Stabileşte dimensiunea hârtiei.
Copii	-	**1*** / 2 / ... / 999	Fixează numărul de pagini imprimate.
Orientare	-	**Portret*** / Peisaj	Acest aparat poate imprima paginile în orientarea portret sau peisaj.
Setările din fabrică sunt prezentate cu caractere aldine şi un asterisc.			

Meniu Imprimare (Continuare)

Submeniu	Selecții în Meniu	Opțiuni	Descriere
Poz. imprimare	Deplasare X	-500 / -499 / ... / -1 / **0*** / 1 / ... / 499 / 500Puncte	Deplasează poziția de start a imprimării (în colțul din stânga sus al paginilor) pe orizontală cu până la -500 puncte (stânga) şi +500 puncte (dreapta) la 300 dpi.
	Deplasare Y	-500 / -499 / ... / -1 / **0*** / 1 / ... / 499 / 500Puncte	Deplasează poziția de start a imprimării (în colțul din stânga sus al paginilor) pe verticală cu până la -500 puncte (sus) şi +500 puncte (jos) la 300+dpi.
Auto FF	-	Pornit / **Oprit***	Vă permite să imprimați datele rămase de imprimat fără să apăsați **Go**.
HP LaserJet	Nr. caractere	I000 / ... / **I059*** / ... / I071	Setează numărul fonturilor.
	Dimens. punct	0.44 / ... / **10.00*** / ... / 99.99	Setează înălțimea fonturilor. Meniul Dimens. punct se va afişa atunci când alegeți I059 la I071 în setarea Nr. caractere.
	Nr. pcte caract	4.00 / ... / **12.00*** / ... / 999.75	Setează dimensiunea fonturilor. Meniul Nr. pcte caract se va afişa atunci când alegeți I000 la I058 în setarea Nr. caractere.
	Set simboluri	**PC-8*** / PC-8 D/N / ...	Setează setul de simboluri sau de caractere.
	Imprimare tabel	-	Imprimă tabelul de coduri. Dacă pe LCD se afişează Modif. emulare, alegeți Auto(EPSON), Auto(IBM) sau HP LaserJet în Emulatie din Meniu Imprimare. (Consultați pagina 82.)
	Auto LF	Pornit / **Oprit***	ACTIVAT: CR → CR+LF DEZACTIVAT: CR → CR
	Auto CR	Pornit / **Oprit***	ACTIVAT: LF → LF+CR, FF → FF+CR sau VT → VT+CR DEZACTIVAT: LF → LF, FF → FF sau VT → VT
	Auto ÎNFĂŞURARE	Pornit / **Oprit***	Alege dacă imprimarea se face cu un rând mai jos sau se revine la capătul rândului atunci când aparatul atinge marginea din dreapta.

Setările din fabrică sunt prezentate cu caractere aldine şi un asterisc.

Meniu Imprimare (Continuare)

Submeniu	Selecții în Meniu	Opțiuni	Descriere
HP LaserJet (continuare)	Auto SKIP	**Pornit*** / Oprit	Alege dacă imprimarea se face cu un rând mai jos sau se revine la capătul rândului atunci când aparatul atinge marginea de jos.
	Margine stânga	##	Fixează marginea din stânga la coloana 0 până la 70 de coloane la 1 cpi. Setarea implicită este 0 cpi.
	Margine dreapta	##	Fixează marginea din dreapta la coloana 10 până la 80 de coloane la 1 cpi. Setarea implicită este 78 cpi (A4).
	Margine sus	#.##	Fixează marginea de sus la o anumită distanță de marginea de sus a colii: 0,00; 0,33; 0,50; 1,00; 1,50 sau 2,00 inchi. Setarea implicită este 0,50 inchi.
	Margine jos	#.##	Fixează marginea de jos la o anumită distanță de marginea de jos a colii: 0,00; 0,33; 0,50; 1,00; 1,50 sau 2,00 inchi. Setarea implicită este 0,50 inchi.
	Rânduri	###	Fixează numărul de linii pe fiecare pagină de la 5 la 128 de linii. Setarea implicită este 64 de linii (A4).
Epson FX-850	Nr. caractere	I000 / ... / **I059*** / ... / I071	Setează numărul fonturilor.
	Dimens. punct	0.44 / ... / **10.00*** / ... / 99.99	Setează înălțimea fonturilor. Meniul Dimens. punct se va afişa atunci când alegeți I059 la I071 în setarea Nr. caractere.
	Nr. pcte caract	4.00 / ... / **12.00*** / ... / 999.75	Setează dimensiunea fonturilor. Meniul Nr. pcte caract se va afişa atunci când alegeți I000 la I058 în setarea Nr. caractere.
	Set caractere	**US ASCII*** / GERMAN / ...	Setează setul de simboluri sau de caractere.
	Imprimare tabel	-	Imprimă tabelul de coduri. Dacă pe LCD se afişează Modif. emulare, alegeți Auto(EPSON), Auto(IBM) sau HP LaserJet în Emulatie din Meniu Imprimare. (Consultați pagina 82.)
	Auto LF	Pornit / **Oprit ***	ACTIVAT: CR → CR+LF DEZACTIVAT: CR → CR
Setările din fabrică sunt prezentate cu caractere aldine şi un asterisc.			

Meniu Imprimare (Continuare)

Submeniu	Selecții în Meniu	Opțiuni	Descriere
Epson FX-850 (continuare)	Auto Mask	Pornit / **Oprit** *	Fixează marginile de sus şi de jos la două linii fiecare. Când setați Auto Mask la Pornit, această setare înlocuieşte setările Margine sus şi Margine jos.
	Margine stânga	##	Fixează marginea din stânga la coloana 0 până la 70 de coloane la 1 cpi. Setarea implicită este 0 cpi.
	Margine dreapta	##	Fixează marginea din dreapta la coloana 10 până la 80 de coloane la 1 cpi. Setarea implicită este 80 cpi.
	Margine sus	#.##	Fixează marginea de sus la o anumită distanță de marginea de sus a colii: 0,00; 0,33; 0,50; 1,00; 1,50 sau 2,00 inchi. Setarea implicită este 0,33 inchi.
	Margine jos	#.##	Fixează marginea de jos la o anumită distanță de marginea de jos a colii: 0,00; 0,33; 0,50; 1,00; 1,50 sau 2,00 inchi. Setarea implicită este 0,33 inchi.
	Rânduri	###	Fixează numărul de linii pe fiecare pagină de la 5 la 128 de linii. Setarea implicită este 66 de linii (A4).
IBM Proprinter	Nr. caractere	I000 / ... / **I059*** / ... / I071	Setează numărul fonturilor.
	Dimens. punct	0.44 / ... / **10.00*** / ... / 99.99	Setează înălțimea fonturilor. Meniul Dimens. punct se va afişa atunci când alegeți I059 la I071 în setarea Nr. caractere.
	Nr. pcte caract	4.00 / ... / **12.00*** / ... / 999.75	Setează dimensiunea fonturilor. Meniul Nr. pcte caract se va afişa atunci când alegeți I000 la I058 în setarea Nr. caractere.
	Set caractere	**PC-8*** / PC-8 D/N / ...	Setează setul de simboluri sau de caractere.
	Imprimare tabel	-	Imprimă tabelul de coduri. Dacă pe LCD se afişează Modif. emulare, alegeți Auto(EPSON), Auto(IBM) sau HP LaserJet în Emulatie din Meniu Imprimare. (Consultați pagina 82.)
	Auto LF	Pornit / **Oprit***	ACTIVAT: CR → CR+LF DEZACTIVAT: CR → CR
Setările din fabrică sunt prezentate cu caractere aldine şi un asterisc.			

Meniu Imprimare (Continuare)

Submeniu	Selecții în Meniu	Opțiuni	Descriere
IBM Proprinter (continuare)	Auto CR	Pornit / **Oprit***	ACTIVAT: LF → LF+CR, FF → FF+CR sau VT → VT+CR DEZACTIVAT: LF → LF, FF → FF sau VT → VT
	Auto Mask	Pornit / **Oprit***	Fixează marginile de sus şi de jos la două linii fiecare. Când setați Auto Mask la Pornit, această setare înlocuieşte setările Margine sus şi Margine jos.
	Margine stânga	##	Fixează marginea din stânga la coloana 0 până la 70 de coloane la 1 cpi. Setarea implicită este 0 cpi.
	Margine dreapta	##	Fixează marginea din dreapta la coloana 10 până la 80 de coloane la 1 cpi. Setarea implicită este 80 cpi.
	Margine sus	#.##	Fixează marginea de sus la o anumită distanță de marginea de sus a colii: 0,00; 0,33; 0,50; 1,00; 1,50 sau 2,00 inchi. Setarea implicită este 0,33 inchi.
	Margine jos	#.##	Fixează marginea de jos la o anumită distanță de marginea de jos a colii: 0,00; 0,33; 0,50; 1,00; 1,50 sau 2,00 inchi. Setarea implicită este 0,33 inchi.
	Rânduri	###	Fixează numărul de linii pe fiecare pagină de la 5 la 128 de linii. Setarea implicită este 66 de linii (A4).
BR-Script 3	Eroare printare	**Pornit*** / Oprit	Alege dacă imprimă automat informațiile despre eroare la apariția acesteia.
Setările din fabrică sunt prezentate cu caractere aldine şi un asterisc.			

Meniul Network (Rețea)

Submeniul 1	Submeniul 2	Selecții în Meniu	Opțiuni	Descriere
Conexiune LAN	TCP/IP	Metodă restart	**Auto*** / Static / RARP / BOOTP / DHCP	Alege metoda IP cea mai adecvată nevoilor dvs.
		Adresa IP	###.###.###.### (000.000.000.000)* [1]	Introduce adresa IP.
		Masca Subnet	###.###.###.### (000.000.000.000)* [1]	Introduce masca de Subrețea.
		Poarta Acces	###.###.###.### (000.000.000.000)* [1]	Introduce adresa de Poarta Acces.
		Încerc IP Boot	0 / 1 / 2 / **3*** / ... / 32767	Specifică numărul de încercări pe care aparatul le va face pentru a obține o adresă IP când Metodă restart se fixează la orice setare, exceptând Static.
		APIPA	**Pornit*** / Oprit	Alocă automat adresa IP din intervalul de adrese locale legate. [1]
		IPv6	Pornit / **Oprit***	Setează utilizarea protocolului IPv6.
	Ethernet	-	**Auto*** / 100B-FD / 100B-HD / 10B-FD / 10B-HD	Alege modul Ethernet link.
	St. reț. cablu	-	Activ 1000B-FD [2] / Activ 100B-FD / Activ 100B-HD / Activ 10B-FD / Activ 10B-HD / Inactiv / Rețea cablu DEZ	Indică starea conexiunii Ethernet.
	Adresă MAC	-	-	Arată adresa MAC a aparatului.
	Setari Init.	Readuce setările de rețea prin cablu ale serverului intern de imprimantă la setările implicite din fabrică.		
	Conex. Activat	-	**Pornit*** / Oprit	Alege modul Ethernet link.

Setările din fabrică sunt prezentate cu caractere aldine şi un asterisc.

Meniul Network (Rețea) (Continuare)

Submeniul 1	Submeniul 2	Selecții în Meniu	Opțiuni	Descriere
WLAN	TCP/IP	Metodă restart	**Auto*** / Static / RARP / BOOTP / DHCP	Alege metoda IP cea mai adecvată nevoilor dvs.
		Adresa IP	###.###.###.### (000.000.000.000)* [1]	Introduce adresa IP.
		Masca Subnet	###.###.###.### (000.000.000.000)* [1]	Introduce masca de Subrețea.
		Poarta Acces	###.###.###.### (000.000.000.000)* [1]	Introduce adresa de Poarta Acces.
		Încerc IP Boot	0 / 1 / 2 / **3*** / ... / 32767	Specifică numărul de încercări pe care aparatul le va face pentru a obține o adresă IP când Metodă restart se fixează la orice setare, exceptând Static.
		APIPA	**Pornit*** / Oprit	Alocă automat adresa IP din intervalul de adrese locale legate. [1]
		IPv6	Pornit / **Oprit***	Activează sau dezactivează protocolul IPv6.
	Setare Wizard	-	-	Configurează setările pentru rețeaua fără fir utilizând expertul de configurare.
	WPS/AOSS	-	-	Configurează setările pentru rețeaua fără fir utilizând metoda WPS sau AOSS™.
	WPS cu cod PIN	-	-	Configurează setările pentru rețeaua fără fir utilizând metoda WPS cu un cod PIN.

Setările din fabrică sunt prezentate cu caractere aldine şi un asterisc.

Meniul Network (Rețea) (Continuare)

Submeniul 1	Submeniul 2	Selecții în Meniu	Opțiuni	Descriere
WLAN (continuare)	Status WLAN (Apare numai când WLAN Activ este Pornit şi Conex. Activat este Oprit.)	Status	Activ(11n) / Activ(11b) / Activ(11g) / Conex.LAN Activa / WLAN OFF / AOSS activ / Esuare conexiune	Indică starea conexiunii Ethernet fără fir.
		Semnal	Puternic / Mediu / Slab / Nici unul	Afişează starea semnalului.
		Canal	-	Arată canalul utilizat când Status este Activă.
		Viteză	-	Arată viteza de conectare când Status este Activă.
		SSID	-	Afişează SSID [foloseşte maxim 32 de cifre şi caracterele 0-9, a-z şi A-Z în valorile ASCII]
		Comm. Mode	**Ad-hoc*** / Infrastructura	Afişează modul de comunicare curent.
	Adresă MAC	-	-	Arată adresa MAC a aparatului.
	Setari Init.	Readuce setările de rețea fără fir ale serverului intern de imprimantă la setările implicite din fabrică.		
	WLAN Activ	-	Pornit / **Oprit***	Activează sau dezactivează interfața fără fir.
Wi-Fi Direct	Buton comandă	-	-	Puteți configura cu uşurință setările rețelei Wi-Fi Direct™ utilizând metoda cu o singură apăsare pe buton.
	Cod PIN	-	-	Puteți configura cu uşurință setările rețelei Wi-Fi Direct™ utilizând WPS cu un cod PIN.
	Manual	-	-	Puteți configura manual setările rețelei Wi-Fi Direct™.
	Deținător grup	-	Pornit / **Oprit***	Setează aparatul ca proprietar de grup.
	Info disp.	Nume disp.	-	Puteți vizualiza numele dispozitivului aparatului.
		SSID	-	Afişează numele SSID al proprietarului de grup. Când aparatul nu este conectat, LCD-ul afişează Neconectat.
		Adresa IP	-	Puteți vizualiza adresa IP curentă a aparatului.
Setările din fabrică sunt prezentate cu caractere aldine şi un asterisc.				

Meniul Network (Rețea) (Continuare)

Submeniul 1	Submeniul 2	Selecții în Meniu	Opțiuni	Descriere
Wi-Fi Direct (continuare)	Info. stare	Status	DG activ (**) / Client activ / Neconectat / Oprit / Conex.LAN Activa ** = numărul de dispozitive	Puteți vizualiza starea curentă a rețelei Wi-Fi Direct™.
		Semnal	-	Puteți vizualiza puterea semnalului rețelei Wi-Fi Direct™. Când aparatul se comportă ca proprietar de grup, LCD-ul afişează întotdeauna Puternic.
		Canal	-	Arată canalul utilizat când Status este DG activ (**) sau Client activ.
		Viteză	-	Arată viteza de conectare când Status este DG activ (**) sau Client activ.
	Activare I/F	-	Pornit / **Oprit***	Activați sau dezactivați conexiunea Wi-Fi Direct™.
Resetare retea	Readuce toate setările de rețea ale serverului intern de imprimantă la setările implicite din fabrică.			
Setările din fabrică sunt prezentate cu caractere aldine şi un asterisc.				

[1] ### indică un număr cuprins între 000 şi 255. La conectarea în rețea, dacă echipamentul „Metoda Boot” este „Auto”, imprimanta va încerca să seteze automat adresa IP şi Masca Subnet de la un server boot, cum ar fi DHCP sau BOOTP. Dacă nu se găseşte un server boot, se va aloca o adresă APIPA IP, cum ar fi 169. 254. [001-254]. [000-255]. Dacă „Metoda Boot” a echipamentului este setată pe „Static” va trebui să introduceți manual o adresă IP din panoul de control al imprimantei.

[2] Pentru HL-6180DW(T)

Meniu Resetare

Pe ecran apare	Descriere
Rețea	Readuce toate setările de rețea ale serverului intern de imprimantă la setările implicite din fabrică.
Reset fabrică	Resetează aparatul şi restabileşte toate setările imprimantei (inclusiv setări de comandă) la setările implicite din fabrică.
Setările din fabrică sunt prezentate cu caractere aldine şi un asterisc.	

Reimprimarea documentelor

Reimprimarea ultimei sarcini

Puteți reimprima ultimul document fără a-l retrimite de la computer.

Notă

- Funcția Reimprimare nu este disponibilă când Secure Function Lock 2.0 este activată. (Pentru informații suplimentare despre Secure Function Lock 2.0 ➤➤ Ghidul utilizatorului de rețea: *Secure Function Lock 2.0*)
- Dacă aparatul nu are destulă memorie pentru a derula acțiunea de imprimare, nu va imprima documentul.
- Dacă aşteptați 30 de secunde pentru a continua operațiunile în panoul de control, ecranul LCD iese automat din setarea de reimprimare.
- Pentru mai multe informații despre setările din driverul de imprimantă, consultați *Fila Advanced (Avansat)* ➤➤ pagina 31.
- După oprirea alimentării cu energie electrică, se va şterge ultima acțiune de imprimare.

Cum se reimprimă ultima sarcină

1. Asigurați-vă că setarea `Reimprimare` este `Pornit` prin apăsarea tastelor din panoul de control pentru a intra în meniul `Setare Gener.`.

Notă

Dacă imprimați folosind driverul de imprimantă Windows® livrat împreună cu aparatul, setările pentru **Use Reprint (Utilizare Re-imprimare)** din driverul de imprimantă vor avea prioritate față de setările din panoul de control. Bifați caseta de validare **Use Reprint (Utilizare Re-imprimare)** în driverul de imprimantă. (Pentru mai multe informații, consultați *Use Reprint (Utilizare reimprimare)* ➤➤ pagina 37.)

2. Apăsați pe **Go** timp de aproximativ 4 secunde şi eliberați-l.
3. Asigurați-vă că pe ecranul LCD se afişează `Retip: tipărire`. Apăsați **OK**.
4. Apăsați ▲ sau ▼ pentru a introduce numărul de exemplare dorite. Puteți selecta între 1 şi 999 de `Copii`.
5. Apăsați **OK** sau **Go**.

Notă

Dacă doriți să ştergeți ultima acțiune de imprimare din memorie, efectuați procesul următor în locul pasului ❸ şi a paşilor următori.

- Apăsați pe ▲ sau pe ▼ pentru a alege `Retip: anuleaza`. Apăsați **OK**.

LCD-ul va afişa `Eliminat` şi apoi aparatul va reveni în modul Ready (Gata de operare).

Imprimarea Datelor protejate

Protejare date

Documentele pot fi protejate cu o parolă şi numai acele persoane care ştiu parola pot imprima documentul. Aparatul nu va imprima documentul când dați comanda de imprimare din computer. Pentru a imprima documentul, trebuie să utilizați panoul de control al aparatului (cu parolă). Datele protejate vor fi şterse după prima imprimare.

Când zona de gestionare a datelor este plină, pe ecranul LCD se afişează `Memorie insuf.`. Apăsați pe **Cancel** pentru a reveni la modul Ready (Gata de operare).

Dacă doriți să ştergeți datele derulate, puteți efectua această operațiune cu ajutorul panoului de control.

Notă

- Datele protejate vor fi şterse atunci când aparatul este oprit.
- Dacă aşteptați 30 de secunde pentru a continua operațiunile în panoul de control, ecranul LCD iese automat din setarea Secure Print (Imprimare securizată).
- Pentru mai multe informații despre setările driverului de imprimantă, precum şi despre modul de creare de date securizate, consultați *Secure Print (Imprimare Securizată)* ➤➤ pagina 34 (pentru driver de imprimantă pentru Windows®), *Advanced options (Opțiuni avansate)* ➤➤ pagina 48 (pentru driver de imprimantă pentru Windows® BR-Script) sau *Imprimare Securizată* ➤➤ pagina 60 (pentru driver de imprimantă pentru Macintosh) sau *Secure Print (Imprimare Securizată)* ➤➤ pagina 69 (pentru driver de imprimantă Macintosh BR-Script).

Imprimarea datelor protejate

1. Apăsați **Secure**.
2. Apăsați ▲ sau ▼ pentru a alege numele de utilizator. Apăsați **OK**.
3. Apăsați ▲ sau ▼ pentru a selecta sarcina. Apăsați **OK**.
4. Apăsați pe ▲ sau pe ▼ pentru a introduce parola. Apăsați **OK**.
5. Apăsați pe ▲ sau pe ▼ pentru a alege `Imprimare`. Apăsați **OK**.
6. Apăsați ▲ sau ▼ pentru a introduce numărul de exemplare dorite.
7. Apăsați **OK** sau **Go**.

Notă

Dacă doriți să ştergeți datele de imprimare securizată din memorie, efectuați procesul următor în locul pasului ❺ şi a paşilor următori.

- Apăsați pe ▲ sau pe ▼ pentru a alege `Elimina`. Apăsați **OK**.

LCD-ul va afişa `Eliminat` şi apoi aparatul va reveni în modul Ready (Gata de operare).

Caracteristici de securitate

Secure Function Lock 2.0

Secure Function Lock vă permite să restricționați accesul public la funcția de imprimare [1].

De asemenea, această caracteristică împiedică utilizatorii să modifice setările implicite ale aparatului prin limitarea accesului la setările meniului. Înainte de a utiliza caracteristicile de securitate, trebuie să introduceți mai întâi o parolă de administrator. Accesul la operațiunile restricționate se poate activa prin crearea unui utilizator restricționat. Utilizatorii restricționați trebuie să introducă o parolă de utilizator pentru a utiliza aparatul. Secure Function Lock se poate seta utilizând Web Based Management (tehnologie de management de sisteme) şi BRAdmin Professional 3 (numai pentru Windows®). (➤➤ Ghidul utilizatorului de rețea)

[1] Funcția de imprimare include acțiuni de imprimare prin Google Cloud Print.

Notă

- Notați-vă cu atenție parola. Dacă o uitați, va trebui să resetați parola stocată în aparat. Pentru informații despre modul de resetare a parolei, apelați distribuitorul Brother pentru service.
- Numai administratori pot seta limitări şi efectua modificări pentru fiecare utilizator.

Blocarea setărilor

Blocarea setărilor vă permite să setați o parolă pentru a opri alte persoane să modifice accidental setările aparatului. Notați-vă cu atenție parola. Dacă o uitați, va trebui să resetați parolele stocate în aparat. Apelați administratorul sau distribuitorul Brother.

Când blocarea setărilor este `Pornit`, nu puteți modifica setările următoare fără o parolă:

- Tava pentru hârtie
- Configurare generală
- Meniul de imprimare (exceptând Imprimare tabel)
- Rețea (exceptând Stare, Adresă Mac, Informații stare şi Informații dispozitiv pentru Wi-Fi Direct)
- Meniul Reset (Resetare)

Configurarea unei parole

1. Apăsați pe ▲ sau pe ▼ pentru a alege `Setare Gener.`. Apăsați **OK**.
2. Apăsați pe ▲ sau pe ▼ pentru a alege `Setare Blocare`. Apăsați **OK**.
3. Introduceți un număr format din patru cifre pentru parolă. Pentru a introduce fiecare cifră, apăsați pe ▲ sau pe ▼ pentru a alege un număr şi apoi apăsați pe **OK**.
4. Reintroduceți parola când LCD-ul afişează `Verificare:`.

Schimbarea parolei de blocare a setărilor

Dezactivați blocarea setărilor înainte de a schimba parola. (Consultați *Activarea/dezactivarea blocării setărilor* ➤➤ pagina 94.)

1. Apăsați pe ▲ sau pe ▼ pentru a alege `Setare Gener.`. Apăsați **OK**.
2. Apăsați pe ▲ sau pe ▼ pentru a alege `Setare Blocare`. Apăsați **OK**.
3. Apăsați pe ▲ sau pe ▼ pentru a alege `Seteaza Parola`. Apăsați **OK**.
4. Introduceți parola înregistrată formată din patru cifre. Pentru a introduce fiecare cifră, apăsați pe ▲ sau pe ▼ pentru a alege un număr şi apoi apăsați pe **OK**.
5. Introduceți un număr format din patru cifre pentru parola nouă. Pentru a introduce fiecare cifră, apăsați pe ▲ sau pe ▼ pentru a alege un număr şi apoi apăsați pe **OK**.
6. Reintroduceți parola când LCD-ul afişează `Verificare:`.

Activarea/dezactivarea blocării setărilor

Dacă introduceți greşit parola când urmați instrucțiunile de mai jos, ecranul LCD va afişa Wrong Password (Parolă greşită). Reintroduceți parola corectă.

Activarea blocării setărilor

1. Apăsați pe ▲ sau pe ▼ pentru a alege `Setare Gener.`. Apăsați **OK**.
2. Apăsați pe ▲ sau pe ▼ pentru a alege `Setare Blocare`. Apăsați **OK**.
3. Apăsați pe **OK** când LCD-ul afişează `Pornit`.
4. Introduceți parola înregistrată formată din patru cifre. Pentru a introduce fiecare cifră, apăsați pe ▲ sau pe ▼ pentru a alege un număr şi apoi apăsați pe **OK**.

Dezactivarea blocării setărilor

1. Apăsați pe ▲ sau pe ▼ pentru a alege `Setare Gener.`. Apăsați **OK**.
2. Apăsați pe ▲ sau pe ▼ pentru a alege `Setare Blocare`. Apăsați **OK**.
3. Introduceți parola înregistrată formată din patru cifre. Pentru a introduce fiecare cifră, apăsați pe ▲ sau pe ▼ pentru a alege un număr şi apoi apăsați pe **OK**.
4. Apăsați pe **OK** sau pe **Go** când LCD-ul afişează `Oprit`.

Caracteristici ecologice

Economisire toner

Puteți economisi toner utilizând această funcție. Când setați Economisire toner la `Pornit`, imprimările sunt mai deschise la culoare. Setarea implicită este `Oprit`.

1. Apăsați pe ▲ sau pe ▼ pentru a alege `Setare Gener.`. Apăsați **OK**.
2. Apăsați pe ▲ sau pe ▼ pentru a alege `Ecologie`. Apăsați **OK**.
3. Apăsați pe ▲ sau pe ▼ pentru a alege `Economie Toner`. Apăsați **OK**.
4. Apăsați pe ▲ sau pe ▼ pentru a alege `Pornit` sau `Oprit`. Apăsați **OK** sau **Go**.

Timp de intrare în repaus

Setarea modului Sleep poate reduce consumul de energie. Când aparatul se află în modul Sleep (modul Funcționare economică) aparatul se comportă ca şi cum ar fi fost oprit. Aparatul va ieşi din starea de aşteptare şi va începe imprimarea când primeşte o acțiune de imprimare.

Puteți alege cât timp rămâne aparatul inactiv înainte de a intra în modul Sleep. Când aparatul primeşte un fişier sau document de imprimat, temporizatorul se va reseta. Setarea implicită este 3 minute. Când aparatul se află în modul Sleep, LED-ul va afişa `Hibernare`.

1. Apăsați pe ▲ sau pe ▼ pentru a alege `Setare Gener.`. Apăsați **OK**.
2. Apăsați pe ▲ sau pe ▼ pentru a alege `Ecologie`. Apăsați **OK**.
3. Apăsați pe ▲ sau pe ▼ pentru a alege `Timp Hibernare`. Apăsați **OK**.
4. Apăsați pe ▲ sau pe ▼ pentru a introduce durata pentru care aparatul va rămâne inactiv înainte de a intra în modul Sleep. Apăsați **OK** sau **Go**.

Modul Deep Sleep

Dacă aparatul este în modul Sleep şi nu primeşte nicio comandă pentru o anumită durată, aparatul va intra automat în modul Deep Sleep, iar LCD-ul va afişa `Hibernare`. Modul Deep Sleep utilizează mai puțină energie decât modul Sleep. Aparatul va ieşi din starea de aşteptare când va primi o acțiune de imprimare.

Dacă se activează o rețea fără fir, aparatul nu va intra în modul Deep Sleep.
Pentru a dezactiva rețeaua fără fir ➤➤ Ghidul utilizatorului de rețea: *Configurarea cu ajutorul Panoului de control*

Modul Deconectat

Dacă aparatul este în modul Deep Sleep timp de 4 ore, va trece automat în modul Deconectat, iar LCD-ul va afişa `Oprire`. Modul Deconectat este modul cu cel mai mic consum de energie, mai mic de 0,5 W. Pentru a porni imprimarea, apăsați pe orice tastă de pe panoul de control şi apoi trimiteți datele de imprimare.

Puteți activa sau dezactiva caracteristica modului Deconectat urmând aceşti paşii:

1. Apăsați pe ▲ sau pe ▼ pentru a alege `Setare Gener.`. Apăsați **OK**.
2. Apăsați pe ▲ sau pe ▼ pentru a alege `Ecologie`. Apăsați **OK**.
3. Apăsați pe ▲ sau pe ▼ pentru a alege `Oprire auto.`. Apăsați **OK**.
4. Apăsați pe ▲ sau pe ▼ pentru a alege `Pornit` sau `Dezactivat`. Apăsați **OK** sau **Go**.

Notă

Aparatul nu intră în modul Deconectat atunci când este conectat la o rețea prin cablu sau fără fir.

Caracteristica modului Silențios

Setarea modului Silențios poate reduce zgomotul imprimării. Când se activează modul Silențios, viteza de imprimare este încetinită. Setarea implicită este Dezactivată.

Activarea/dezactivarea modului Silențios

1. Apăsați pe ▲ sau pe ▼ pentru a alege `Setare Gener.`. Apăsați **OK**.
2. Apăsați pe ▲ sau pe ▼ pentru a alege `Mod silențios`. Apăsați **OK**.
3. Apăsați pe ▲ sau pe ▼ pentru a alege `Pornit` sau `Oprit`. Apăsați **OK** sau **Go**.

4 Opțiuni

Acest aparat dispune de următoarele accesorii opționale. Puteți mări capacitățile aparatului folosind aceste accesorii.

Tava inferioară [1]	**Memorie SO-DIMM**
LT-5400	
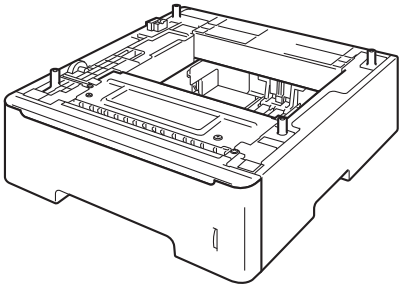	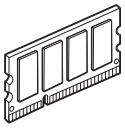
Consultați *Tava inferioară (LT-5400)* ➤➤ pagina 99.	Consultați *SO-DIMM* ➤➤ pagina 100.

[1] HL-6180DWT beneficiază de tavă inferioară, ca standard.

Tava inferioară (LT-5400)

Se poate instala o tavă inferioară opțională (tava 2) la HL-5470DW şi HL-6180DW [1], iar tava inferioară poate conține până la 500 de coli de hârtie de 80 g/m^2. Când se instalează tava inferioară opțională, aparatul se poate încărca cu până la 800 de coli de hârtie obişnuită de 80 g/m^2 pentru HL-5470DW şi 1.050 de coli pentru HL-6180DW. Dacă doriți să cumpărați o tavă opțională inferioară, contactați dealerul de la care ați cumpărat aparatul sau Serviciul de relații cu clienții Brother.

[1] Tava 2 este standard la HL-6180DWT.

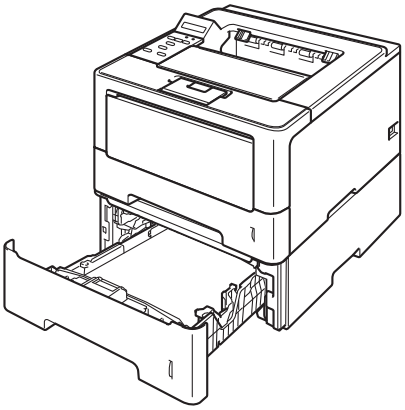

Pentru instalare, consultați Manual de utilizare livrat împreună cu tava inferioară.

AVERTIZARE

Dacă utilizați o tavă inferioară, NU transportați aparatul cu tava inferioară, deoarece vă puteți răni sau provoca daune aparatului din cauza faptului că nu este ataşat la tava inferioară.

SO-DIMM

Aparatul are o memorie standard de 128 MB şi un slot pentru extensie de memorie (opțional). Puteți creşte memoria până la maximum 384 MB instalând un modul SO-DIMM (Small Outline Dual In-line Memory Module).

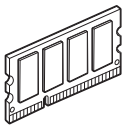

Tipuri de SO-DIMM

Puteți instala următoarele tipuri de carduri SO-DIMM:

- Kingston KTH-LJ2015/256 de 256 MB
- Transcend TS256MHP423A de 256 MB

Notă

- Pentru mai multe informații, vizitați site-ul Web al tehnologiei Kingston la adresa http://www.kingston.com/.
- Pentru mai multe informații, vizitați site-ul Web Transcend la adresa http://www.transcend.com.tw/.

În general, cardul SO-DIMM trebuie să aibă următoarele specificații:

Tipul: 144 pini şi ieşire pe 16 biți

Latența CAS: 4

Frecvența de sincronizare: 267 MHz (533 Mb/s/pin) sau mai mare

Capacitate: 256 MB

Înălțimea: 30,0 mm

Tip DRAM: SDRAM DDR2

Notă

- Este posibil ca anumite carduri SO-DIMM să nu funcționeze cu aparatul.
- Pentru mai multe informații, contactați dealerul de la care ați achiziționat aparatul sau Serviciul de relații cu clienții Brother.

Instalarea memoriei suplimentare

1. Opriți aparatul.
2. Deconectați cablurile de interfață de la aparat şi cablul de alimentare de la priza electrică.

Notă

Deconectați întotdeauna aparatul de la sursa de alimentare înainte de instalarea sau îndepărtarea unui card SO-DIMM.

3. Scoateți folia de plastic (1) şi apoi pe cea de metal (2) a memoriei SO-DIMM.

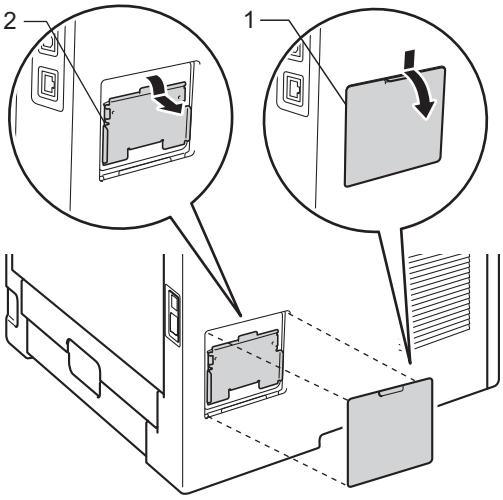

4. Despachetați cardul SO-DIMM şi țineți-l de margini.

Important

Pentru a preveni defectarea aparatului din cauza electricității statice, NU atingeți cipurile de memorie sau suprafața plăcii de circuite.

5 Țineți cardul SO-DIMM de margini şi potriviți locaşele cardului SO-DIMM cu părțile ieşite în afară ale slotului. Inserați cardul SO-DIMM în poziție înclinată (1), apoi aplecați-l către placa de interfață până când se fixează cu declic la locul său (2).

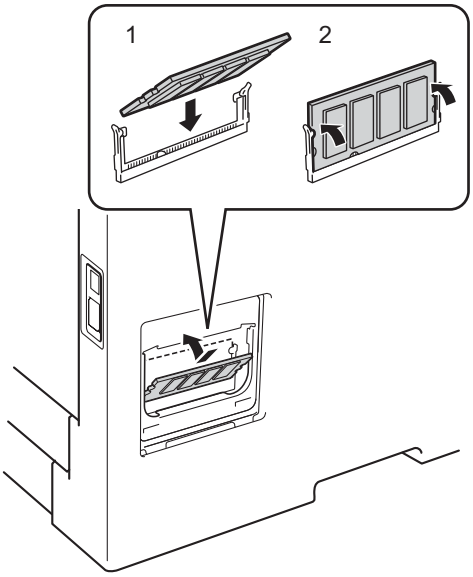

6 Aşezați folia memoriei SO-DIMM din metal (2) şi apoi pe cea din plastic (1) la loc.

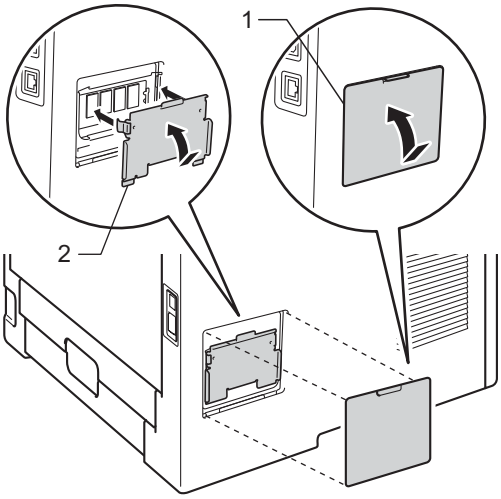

7 Reconectați mai întâi cablul de alimentare al aparatului la priza electrică şi apoi conectați cablurile de interfață.

8 Porniți aparatul.

Notă

Pentru a vă asigura că ați instalat corect modulul SO-DIMM, puteți imprima pagina cu setările imprimantei care vă indică dimensiunea actuală a memoriei. (Consultați *Info. aparat* ➤➤ pagina 78.)

5 Întreținere de rutină

Înlocuirea consumabilelor

Va trebui să înlocuiți elementele consumabile atunci când imprimanta indică faptul că durata de viață a consumabilului s-a încheiat. Puteți înlocui următoarele consumabile pe cont propriu:

Notă

Unitatea cilindrului şi cartuşul de toner sunt două componente separate.

Cartuş de toner	Unitatea cilindru
Consultați *Înlocuirea cartuşului de toner* ➤➤ pagina 105. Nume model: TN-3330, TN-3380, TN-3390 [1]	Consultați *Înlocuirea cilindrului* ➤➤ pagina 113. Nume model: DR-3300
TN-3330, TN-3380 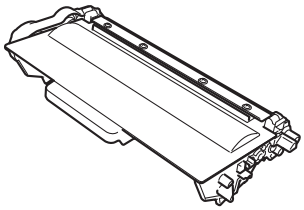 TN-3390 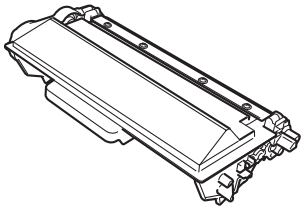	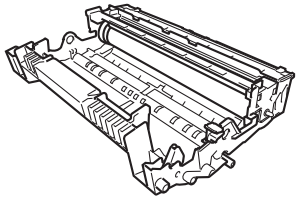

[1] TN-3390 este disponibil pentru HL-6180DW(T).

Va trebui să curăţaţi aparatul periodic şi să înlocuiţi consumabilele când următoarele mesaje se afişează pe ecranul LCD.

Mesaje pe LCD	Articol consumabil de înlocuit	Durată de aproximativă de utilizare	Modul de înlocuire	Nume model
Înlocuire toner	Cartuş de toner	3.000 de pagini [1 2 5] 8.000 de pagini [1 2 6] 12.000 de pagini [1 2 7]	Consultaţi pagina 106	TN-3330 [5] TN-3380 [6] TN-3390 [7]
Înloc. cilindru	Unitatea cilindru	30.000 de pagini [1 3 4]	Consultaţi pagina 112	DR-3300
Oprire cilindru				

[1] Pagini cu o singură faţă de dimensiune A4 sau Letter.

[2] Randamentul aproximativ al cartuşului este declarat în conformitate cu ISO/IEC 19752.

[3] 1 pagină pe acţiune

[4] Durata de viaţă a cilindrului este aproximativă şi poate varia în funcţie de tipul de utilizare.

[5] Cartuş de toner standard

[6] Cartuş de toner de mare capacitate

[7] Cartuş de toner de foarte mare capacitate (numai pentru HL-6180DW(T))

Notă

- Accesaţi http://www.brother.com/original/index.html pentru instrucţiuni privind modul de returnare a cartuşului de toner uzat în cadrul programului de colectare Brother. Dacă optaţi pentru a nu returna cartuşul de toner uzat, vă rugăm să vă debarasaţi de acesta în conformitate cu reglementările locale, separându-l de deşeurile menajere. Dacă aveţi întrebări, sunaţi la centrul local de colectare a deşeurilor. (➤➤ Ghid de siguranţa produsului: *Informaţii privind reciclarea în conformitate cu Directivele privind WEEE (2002/96/CE) şi bateriile şi acumulatorii (2006/66/CE)*)
- Recomandăm aşezarea consumabilelor uzate pe o coală de hârtie, pentru a evita vărsarea sau împrăştierea accidentală înăuntru a materialului.
- Dacă utilizaţi hârtie care nu este un echivalent direct al hârtiei recomandate, durata de exploatare a consumabilelor şi a componentelor aparatului se poate reduce.
- Durata de viaţă prevăzută pentru fiecare cartuş de toner este conformă standardului ISO/IEC 19752. Frecvenţa înlocuirii va depinde de complexitatea paginilor imprimate, de procentul de acoperire şi de tipul de mijloace utilizate.

Înlocuirea cartuşului de toner

Nume model: TN-3330 [1], TN-3380 [2], TN-3390 [3] [5]

Cartuşul de toner standard poate imprima aproximativ 3.000 de pagini [4]. Cartuşul de toner de mare capacitate poate imprima aproximativ 8.000 de pagini [4]. Cartuşul de toner de foarte mare capacitate poate imprima aproximativ 12.000 de pagini [4] [5]. Numărul efectiv de pagini va varia în funcție de tipul mediu de document. Când un cartuş are un nivel scăzut, LCD-ul afişează `Toner Putin`.

Cartuşul de toner furnizat împreună cu aparatul va trebui înlocuit după aproximativ 3.000 de pagini [4] pentru HL-5470DW şi aproximativ 8.000 de pagini [4] pentru HL-6180DW(T).

[1] Cartuş de toner standard

[2] Cartuş de toner de mare capacitate

[3] Cartuş de toner de foarte mare capacitate

[4] Randamentul aproximativ al cartuşului este declarat în conformitate cu ISO/IEC 19752.

[5] Disponibil pentru HL-6180DW(T)

Notă

- Vă recomandăm să aveți pregătit un cartuş de toner nou pentru a-l utiliza când vedeți avertismentul Toner insuficient.
- Pentru a obține o imprimare de calitate, vă recomandăm să folosiți numai cartuşe de toner Brother originale. Atunci când doriți să achiziționați cartuşe de toner, contactați distribuitorul Brother.
- Dacă imprimați reprezentări grafice, text aldin, grafice, pagini Web cu margini sau alte tipuri de documente imprimate care conțin mai mult decât text simplu, cantitatea de toner utilizat va creşte.
- Vă recomandăm să curățați aparatul când înlocuiți cartuşul de toner. Consultați *Curățarea şi verificarea aparatului* ➤➤ pagina 118.
- Dacă modificați setarea densității de imprimare pentru a obține o imprimare în tonuri mai intense sau mai atenuate, cantitatea de toner utilizată se va modifica.
- Nu despachetați un cartuş de toner decât cu puțin timp înainte de amplasarea acestuia în aparat.

Toner insuficient

```
Toner Putin
```

Dacă LCD-ul afişează `Toner Putin`, nivelul tonerului din aparat este foarte scăzut. Cumpărați un cartuş de toner nou şi pregătiți-l înainte să se afişeze mesajul `Înlocuire toner`.

Înlocuire toner

Când pe LCD se afişează următorul mesaj, trebuie să înlocuiți cartuşul de toner:

```
Înlocuire toner
```

Când LCD-ul afişează `Înlocuire toner`, aparatul nu va mai imprima până când nu înlocuiți cartuşul de toner.

Un cartuş de toner Brother original nou va reseta modul Înlocuire toner.

Înlocuirea cartuşului de toner

1. Verificați dacă aparatul este pornit. Lăsați aparatul să se răcească timp de 10 minute.
2. Apăsați butonul de eliberare a capacului frontal şi apoi deschideți capacul frontal.

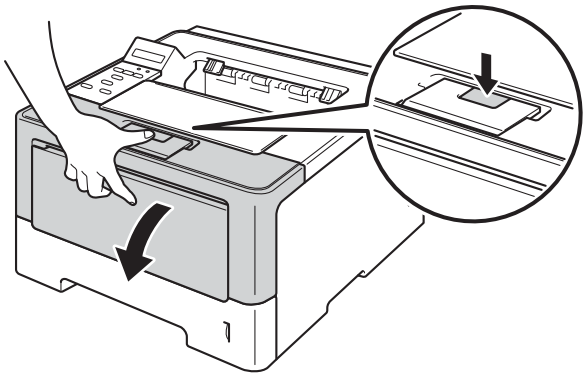

3. Scoateți ansamblul unității cilindrului şi cartuşului de toner.

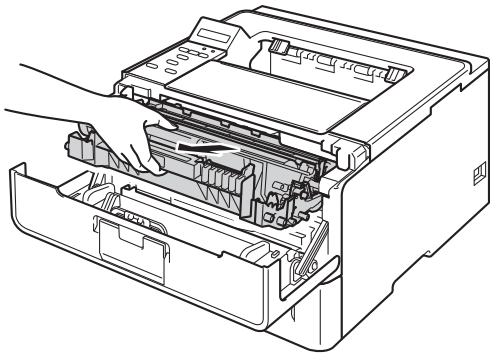

AVERTIZARE

Imediat după ce ați folosit aparatul, anumite componente interne ale aparatului pot fi extrem de fierbinți. Aşteptați ca aparatul să se răcească înainte de a atinge componentele interne ale acestuia.

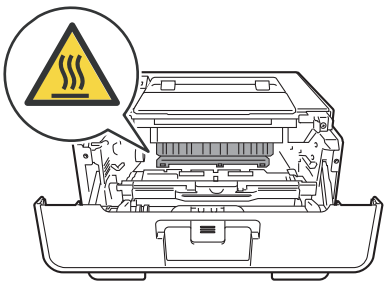

Important

- Vă recomandăm să aşezați ansamblul unității cilindrului şi cartuşului de toner pe o suprafață curată şi plană, pe o coală de hârtie de unică folosință, pentru a preveni vărsarea sau împrăştierea accidentală a tonerului.
- Pentru a preveni deteriorarea aparatului din cauza electricității statice, NU atingeți electrozii prezentați în ilustrație.

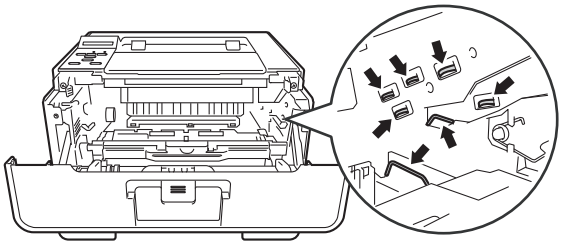

4 Apăsați în jos pe maneta de blocare verde şi scoateți cartuşul de toner din unitatea cilindrului.

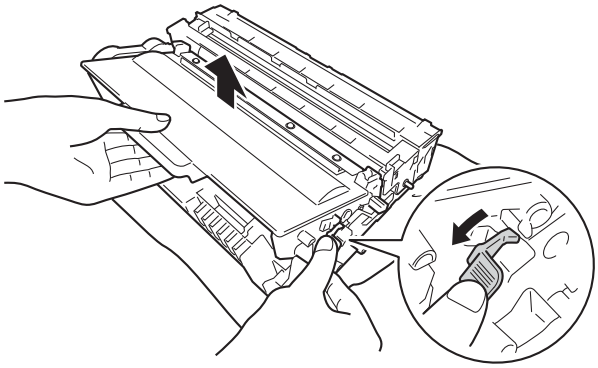

AVERTIZARE

- NU aruncați în foc cartuşul de toner sau ansamblul unității cilindrului şi cartuşului de toner. Acesta poate exploda, provocând accidente.
- NU folosiți substanțe inflamabile, orice tip de spray sau solvenți/lichide organice care conține alcool sau amoniac pentru a curăța interiorul sau exteriorul aparatului. Pericol de incendiu sau de electrocutare! Folosiți, în schimb, numai o lavetă uscată, fără scame.

  (➤➤ Ghid de siguranța produsului: *Precauții generale*)

Important

- Manevrați cu grijă cartuşul de toner. Dacă vărsați toner pe mâini sau pe haine, ştergeți-vă sau spălați-vă imediat cu apă rece.
- Pentru a evita probleme de calitate a imprimării, NU atingeți părțile haşurate prezentate în ilustrații.

<Cartuş de toner>

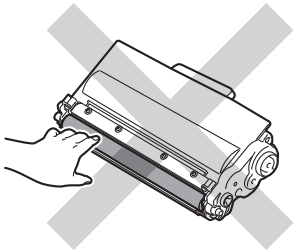

<Unitatea cilindru>

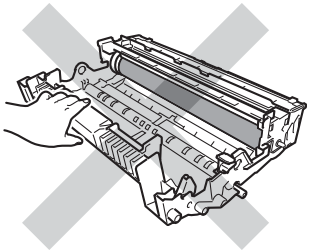

- Vă recomandăm să aşezați cartuşul de toner pe o suprafață curată, stabilă şi plană, pe o coală de hârtie sau pe o lavetă de unică folosință, pentru a preveni vărsarea sau împrăştierea accidentală a tonerului.

Notă

- Aveți grijă să introduceți cartuşul de toner uzat într-o capsulă sigilată pentru a împiedica pulberea de toner să se verse din cartuş.
- Accesați http://www.brother.com/original/index.html pentru instrucțiuni privind modul de returnare a consumabilelor uzate în cadrul programului de colectare Brother. Dacă optați pentru a nu returna consumabilele uzate, vă rugăm să vă debarasați de acestea în conformitate cu reglementările locale, separându-le de deşeurile menajere. Dacă aveți întrebări, sunați la centrul local de colectare a deşeurilor. (➤➤ Ghid de siguranța produsului: *Informații privind reciclarea în conformitate cu Directivele privind WEEE (2002/96/CE) şi bateriile şi acumulatorii (2006/66/CE)*)

5 Dezambalați cartuşul de toner nou. Țineți cartuşul la acelaşi nivel cu ambele mâini şi scuturați uşor dintr-o parte în alta de mai multe ori pentru a împrăştia tonerul în mod egal în interiorul cartuşului.

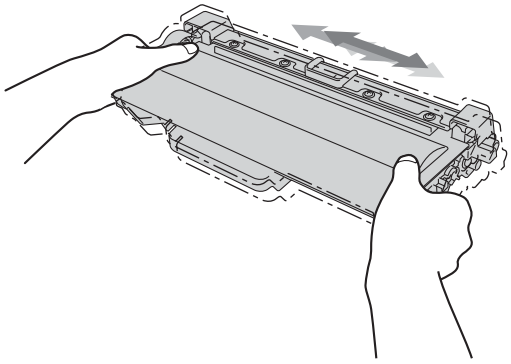

Important

- Despachetați cartuşul de toner numai înainte de a-l introduce în aparat. În cazul în care cartuşul de toner este lăsat despachetat o perioadă mai lungă de timp, durata de viață a tonerului se va scurta.
- Dacă o unitate a cilindrului despachetată este expusă la lumină solară directă sau la lumină artificială, se poate deteriora.
- Imprimantele Brother sunt concepute pentru a funcționa cu toner cu anumite caracteristici şi vor lucra cu performanțe optime atunci când se utilizează cartuşe de toner originale Brother. Brother nu poate garanta obținerea celor mai bune performanțe dacă se utilizează toner sau cartuşe de toner având alte caracteristici tehnice. Este posibil ca aparatul să nu detecteze corect tonerul sau cartuşul de toner cu alte specificații dar, în schimb, poate detecta aceste elemente drept cartuşe de toner de capacitate standard. Prin urmare, Brother nu recomandă utilizarea altor cartuşe în afară de cartuşele originale Brother pentru acest aparat sau reumplerea cartuşelor goale cu toner obținut din alte surse. Dacă unitatea cilindrului sau alte componente ale aparatului se deteriorează din cauza utilizării altui toner sau a altor cartuşe de toner în locul celor originale Brother ca urmare incompatibilității sau a utilizării neadecvate a produselor respective pe acest aparat, este posibil ca reparațiile necesare care decurg de aici să nu fie acoperite de garanție.

6 Scoateți capacul de protecție.

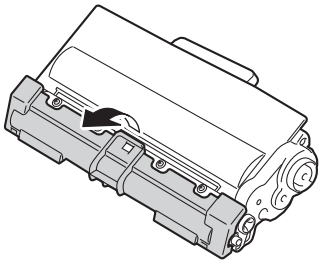

Important

Introduceți cartuşul de toner în cilindru imediat după ce ați îndepărtat capacul de protecție. Pentru a evita orice degradare a calității imprimării, NU atingeți părțile haşurate prezentate în ilustrații.

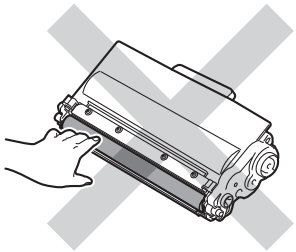

7 Introduceți cu fermitate cartuşul de toner nou în unitatea cilindrului până când auziți că s-a fixat. Dacă îl introduceți corect, maneta de blocare verde de pe unitatea cilindrului se va ridica automat.

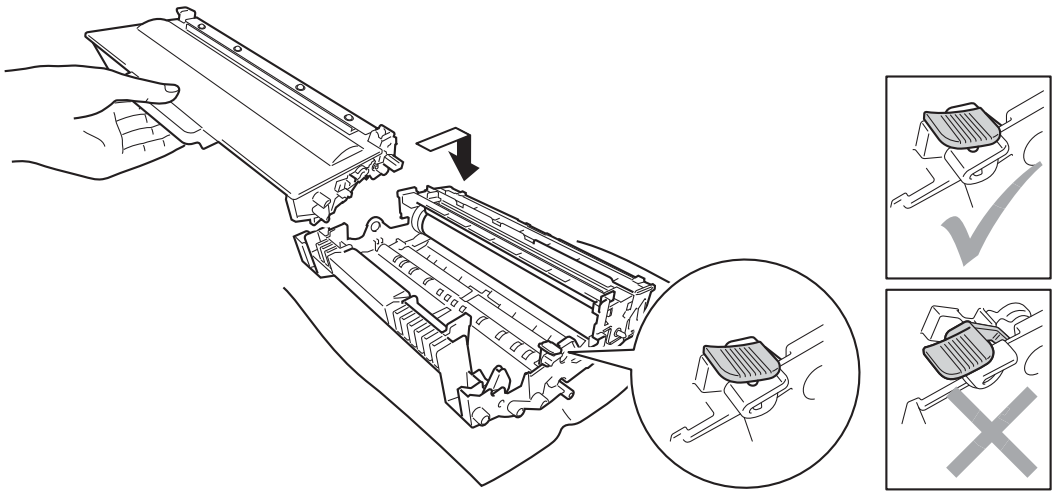

Notă

Asigurați-vă că introduceți corect cartuşul de toner, altfel se poate desprinde de unitatea cilindrului.

8 Curățați firul corotron din interiorul unității cilindru, deplasând uşor siguranța de culoare verde de la dreapta la stânga şi de la stânga la dreapta, de câteva ori.

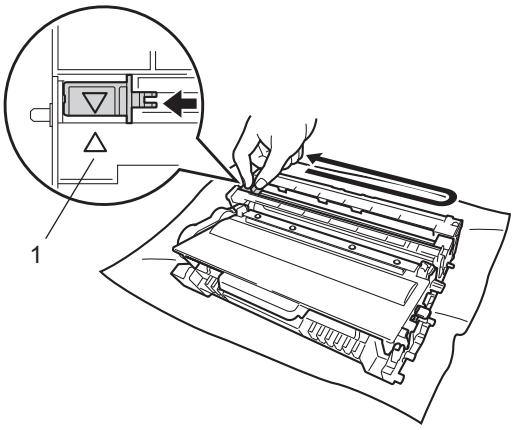

Notă

Aveți grijă să reaşezați siguranța în poziția inițială (▲) (1). Dacă nu procedați astfel, paginile imprimate pot prezenta o dungă verticală.

9 Reintroduceți ansamblul unității cilindrului şi cartuşului de toner în aparat.

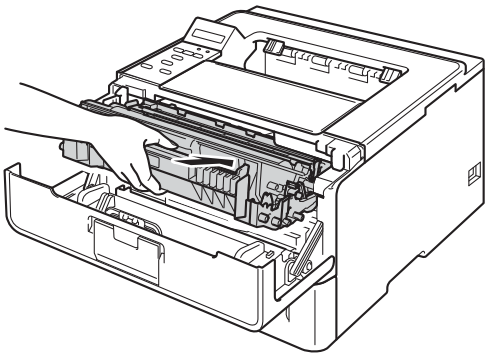

10 Închideți capacul din față al aparatului.

Notă

După ce ați înlocuit cartuşul de toner, NU deconectați aparatul şi nu deschideți capacul din față înainte ca pe ecranul LCD să se afişeze `Pregatit`.

Înlocuirea cilindrului

Nume model: DR-3300

O nouă unitate a cilindrului poate imprima aproximativ 30.000 de pagini cu o singură față, de dimensiune A4 sau Letter.

Important

Pentru performanță superioară, utilizați o unitate de cilindru Brother originală şi unități de toner Brother originale. Imprimarea cu o altă marcă de unitate de cilindru sau de toner poate reduce nu numai calitatea imprimării, ci şi calitatea şi durata de viață a aparatului în sine. Garanția nu acoperă problemele provocate de utilizarea unei unități de cilindru sau de toner produse de un terț fabricant.

Eroare cilindru

`Eroare tambur`

Firul corona s-a murdărit. Curățați firul corona din unitatea cilindrului. (Consultați *Curățarea firului corona* ➤➤ pagina 120.)

Dacă ați curățat firul corona şi mesajul `Eroare tambur` nu a dispărut, s-a sfârşit durata de viață a unității cilindrului. Înlocuiți unitatea cilindru cu o unitate nouă.

Cilindrul este aproape uzat

`Cilin pe termin`

Unitatea cilindru se apropie de sfârşitul duratei de funcționare şi va trebui înlocuită. Vă recomandăm să aveți la dispoziție o unitate a cilindrului Brother original pregătită pentru instalare.

Curățați firul corona din unitatea cilindrului. În caz contrar, este posibil ca paginile imprimate să aibă o dungă verticală sau se poate afişa mesajul `Eroare tambur`. (Consultați *Curățarea firului corona* ➤➤ pagina 120.)

Înlocuire cilindru

`Înloc. cilindru`

Durata de viață a unității cilindru a expirat. Înlocuiți unitatea cilindru cu o unitate nouă. Vă recomandăm să instalați o unitate a cilindrului Brother originală.

După înlocuire, resetați contorul cilindrului, urmând instrucțiunile aferente noii unități cilindru.

Oprire cilindru

`Oprire cilindru`

Nu putem garanta calitatea imprimării. Înlocuiți unitatea cilindru cu o unitate nouă. Vă recomandăm să instalați o unitate a cilindrului Brother originală.

După înlocuire, resetați contorul cilindrului, urmând instrucțiunile aferente noii unități cilindru.

Înlocuirea cilindrului

Important

- Când scoateţi cilindrul din imprimantă, manevraţi-l cu grijă, deoarece poate conţine toner. Dacă vărsaţi toner pe mâini sau pe haine, ştergeţi-vă sau spălaţi-vă imediat cu apă rece.
- Curăţaţi aparatul în interior la fiecare înlocuire a unităţii cilindrului. (Consultaţi *Curăţarea şi verificarea aparatului* ➤➤ pagina 118.)

Când înlocuiţi cilindrul cu unul nou, trebuie să resetaţi contorul cilindrului parcurgând paşii următori:

1. Verificaţi dacă aparatul este pornit. Lăsaţi aparatul să se răcească timp de 10 minute.
2. Apăsaţi butonul de eliberare a capacului frontal şi apoi deschideţi capacul frontal.

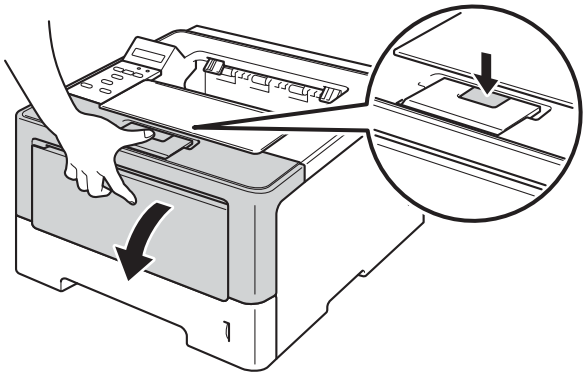

3. Scoateţi ansamblul unităţii cilindrului şi cartuşului de toner.

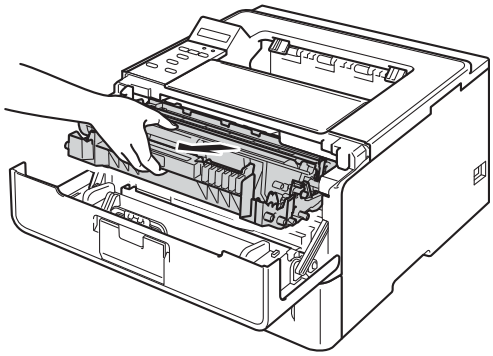

AVERTIZARE

Imediat după ce ați folosit aparatul, anumite componente interne ale aparatului pot fi extrem de fierbinți. Aşteptați ca aparatul să se răcească înainte de a atinge componentele interne ale acestuia.

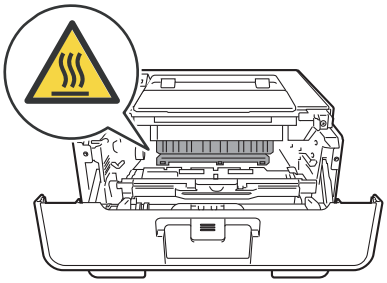

Important

- Vă recomandăm să aşezați ansamblul unității cilindrului şi cartuşului de toner pe o suprafață curată şi plană, pe o coală de hârtie de unică folosință, pentru a preveni vărsarea sau împrăştierea accidentală a tonerului.
- Pentru a preveni deteriorarea aparatului din cauza electricității statice, NU atingeți electrozii prezentați în ilustrație.

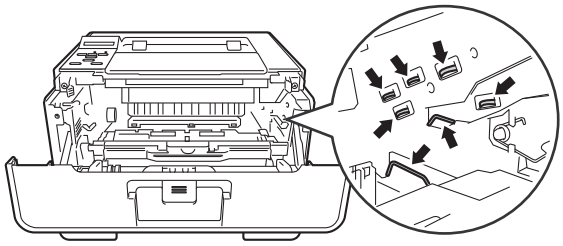

4 Apăsați în jos pe maneta de blocare verde şi scoateți cartuşul de toner din unitatea cilindrului.

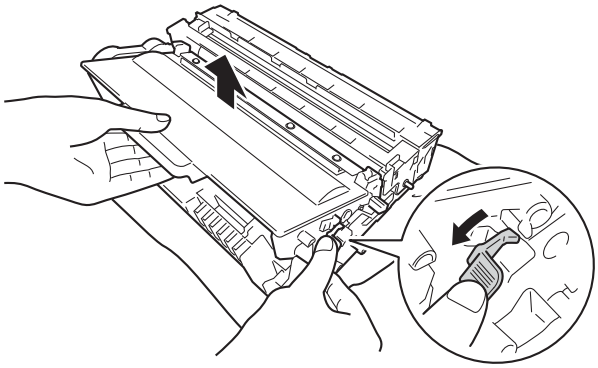

AVERTIZARE

- NU aruncați în foc cartuşul de toner sau ansamblul unității cilindrului şi cartuşului de toner. Acesta poate exploda, provocând accidente.
- NU folosiți substanțe inflamabile, orice tip de spray sau solvenți/lichide organice care conține alcool sau amoniac pentru a curăța interiorul sau exteriorul aparatului. Pericol de incendiu sau de electrocutare! Folosiți, în schimb, numai o lavetă uscată, fără scame.

  (➤➤ Ghid de siguranța produsului: *Precauții generale*)

Important

- Manevrați cu grijă cartuşul de toner. Dacă vărsați toner pe mâini sau pe haine, ştergeți-vă sau spălați-vă imediat cu apă rece.
- Pentru a evita probleme de calitate a imprimării, NU atingeți părțile haşurate prezentate în ilustrații.

<Cartuş de toner>

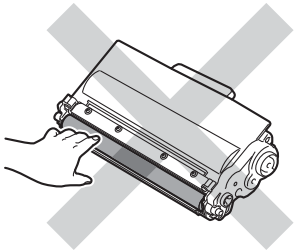

<Unitatea cilindru>

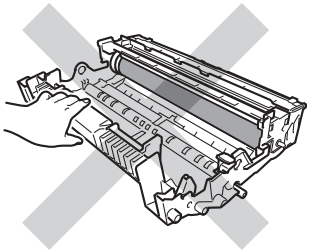

- Vă recomandăm să aşezați cartuşul de toner pe o suprafață curată, stabilă şi plană, pe o coală de hârtie sau pe o lavetă de unică folosință, pentru a preveni vărsarea sau împrăştierea accidentală a tonerului.

Notă

- Aveți grijă să introduceți unitatea cilindrului uzat într-o capsulă sigilată pentru a împiedica pulberea de toner să se verse din unitatea cilindrului.
- Accesați http://www.brother.com/original/index.html pentru instrucțiuni privind modul de returnare a consumabilelor uzate în cadrul programului de colectare Brother. Dacă optați pentru a nu returna consumabilele uzate, vă rugăm să vă debarasați de acestea în conformitate cu reglementările locale, separându-le de deşeurile menajere. Dacă aveți întrebări, sunați la centrul local de colectare a deşeurilor. (➤➤ Ghid de siguranța produsului: *Informații privind reciclarea în conformitate cu Directivele privind WEEE (2002/96/CE) şi bateriile şi acumulatorii (2006/66/CE)*)

5 Despachetați unitatea nouă a cilindrului.

6 Introduceți cu fermitate cartuşul de toner în unitatea nouă a cilindrului până când auziți că s-a fixat. Dacă introduceți cartuşul corect, maneta de blocare verde de pe unitatea cilindrului se va ridica automat.

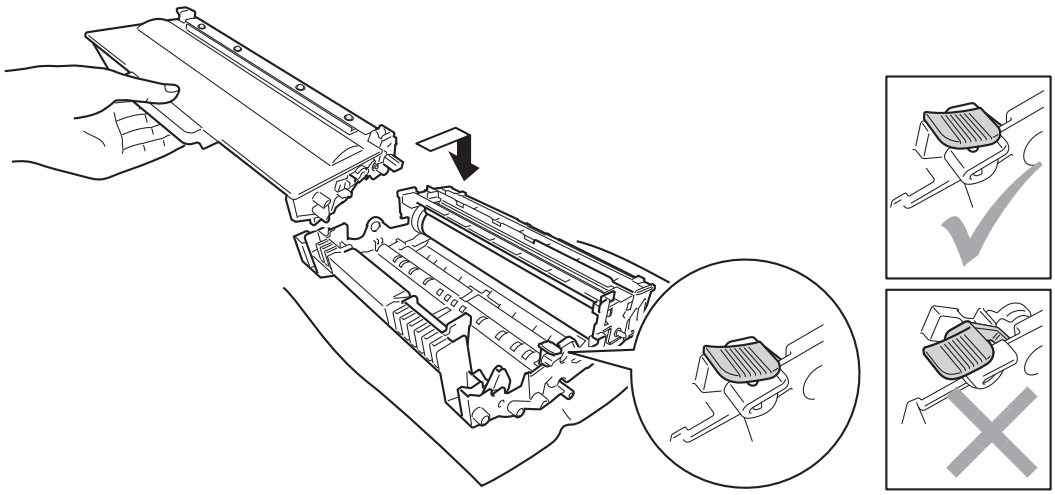

Notă

Asigurați-vă că introduceți corect cartuşul de toner, altfel se poate desprinde de unitatea cilindrului.

7 Reintroduceți ansamblul unității cilindrului şi cartuşului de toner în aparat.

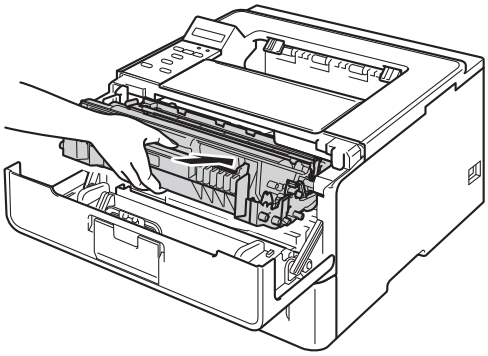

8 Când *înlocuiți* unitatea cilindrului cu una nouă, trebuie să resetați contorul cilindrului. Țineți apăsată tasta **Go** până la apariția mesajului `Curățare cil.` pe LCD, apoi eliberați tasta **Go**.

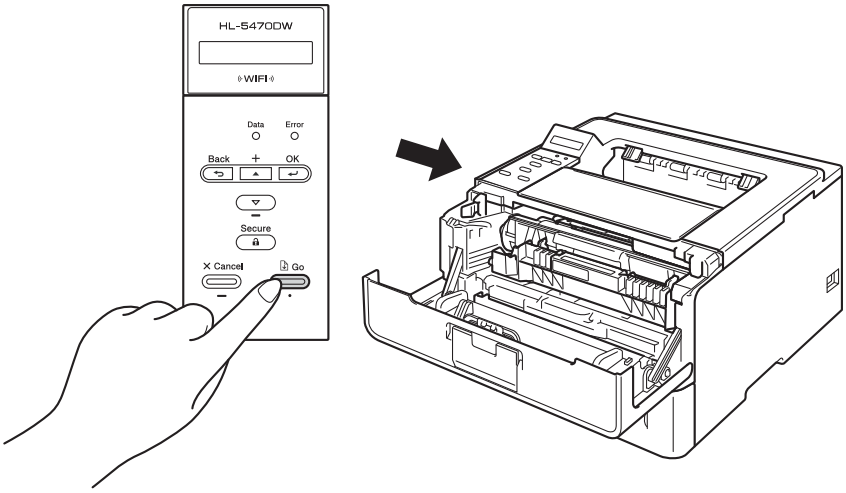

Important

Nu resetați contorul cilindrului când înlocuiți numai cartuşul de toner.

9 Închideți capacul din față al aparatului.

Curățarea şi verificarea aparatului

Curățați periodic exteriorul şi interiorul aparatului cu o lavetă uscată, care nu lasă scame. Atunci când înlocuiți cartuşul de toner sau unitatea cilindru, aveți grijă să curățați interiorul aparatului. Dacă paginile imprimate prezintă pete de toner, curățați interiorul aparatului cu o lavetă uscată, care nu lasă scame.

AVERTIZARE

- NU aruncați în foc cartuşul de toner sau ansamblul unității cilindrului şi cartuşului de toner. Acesta poate exploda, provocând accidente.
- NU folosiți substanțe inflamabile, orice tip de spray sau solvenți/lichide organice care conține alcool sau amoniac pentru a curăța interiorul sau exteriorul aparatului. Pericol de incendiu sau de electrocutare! Folosiți, în schimb, numai o lavetă uscată, fără scame.

  (➤➤ Ghid de siguranța produsului: *Precauții generale*)

Important

Folosiți detergenți neutri. Curățarea cu lichide volatile, cum ar fi diluanți sau benzină, deteriorează suprafața aparatului.

Curățarea aparatului la exterior

1. Opriți aparatul.
2. Deconectați cablurile de interfață de la aparat şi cablul de alimentare de la priza electrică.
3. Ştergeți exteriorul aparatului cu o lavetă uscată, fără scame, pentru a îndepărta praful.

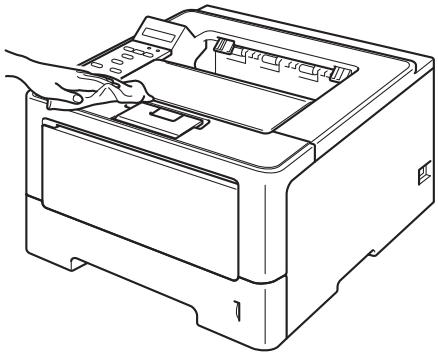

4 Scoateți complet tava de hârtie din aparat.

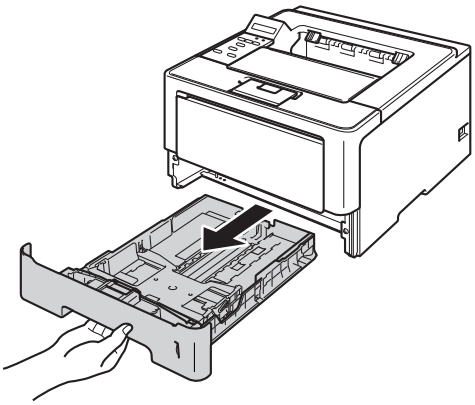

5 Dacă tava de hârtie s-a încărcat cu hârtie, scoateți-o.

6 Eliminați eventualele blocaje din interiorul tăvii pentru hârtie.

7 Ştergeți interiorul şi exteriorul tăvii de hârtie cu o lavetă uscată, fără scame, pentru a îndepărta praful.

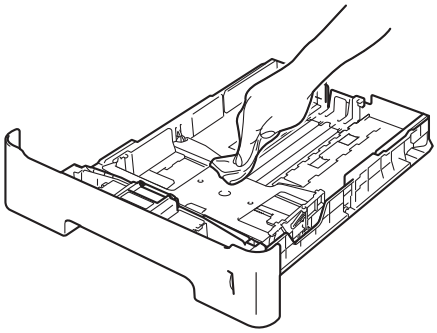

8 Reîncărcați hârtia şi fixați tava de hârtie în aparat.

9 Reconectați mai întâi cablul de alimentare al aparatului la priza electrică şi apoi conectați cablurile de interfață.

10 Porniți aparatul.

Curățarea firului corona

Dacă aveți probleme cu calitatea imprimării, curățați firele corona în modul următor:

1. Lăsați aparatul pornit timp de 10 minute pentru ca ventilatorul intern să răcească componentele foarte fierbinți din interiorul aparatului.
2. Apăsați butonul de eliberare a capacului frontal şi apoi deschideți capacul frontal.

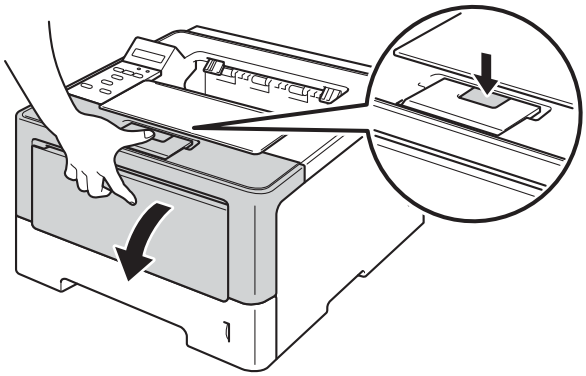

3. Scoateți ansamblul unității cilindrului şi cartuşului de toner.

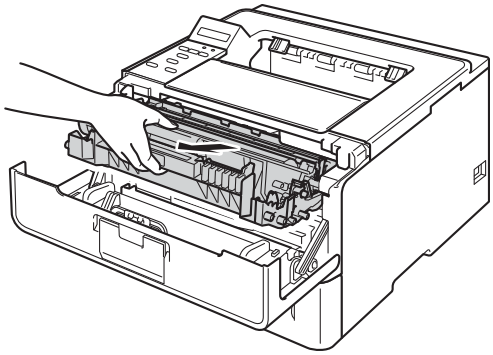

AVERTIZARE

Imediat după ce ați folosit aparatul, anumite componente interne ale aparatului pot fi extrem de fierbinți. Aşteptați ca aparatul să se răcească înainte de a atinge componentele interne ale acestuia.

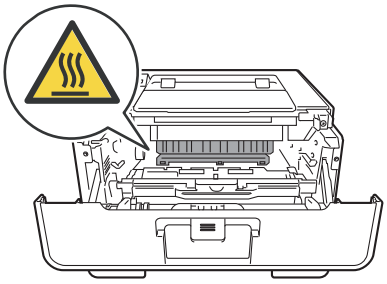

Important

- Vă recomandăm să aşezați ansamblul unității cilindrului şi cartuşului de toner pe o lavetă sau coală de hârtie de unică folosință, pentru a preveni vărsarea sau împrăştierea accidentală a tonerului.
- Manevrați cu grijă ansamblul unității cilindrului şi cartuşului de toner. Dacă vărsați toner pe mâini sau pe haine, ştergeți-vă sau spălați-vă imediat cu apă rece.
- Pentru a preveni deteriorarea aparatului din cauza electricității statice, NU atingeți electrozii prezentați în ilustrație.

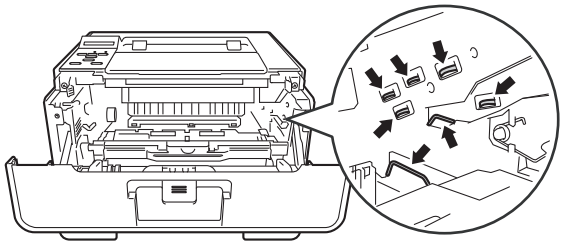

4 Curățați firul corotron din interiorul unității cilindru, deplasând uşor siguranța de culoare verde de la dreapta la stânga şi de la stânga la dreapta, de câteva ori.

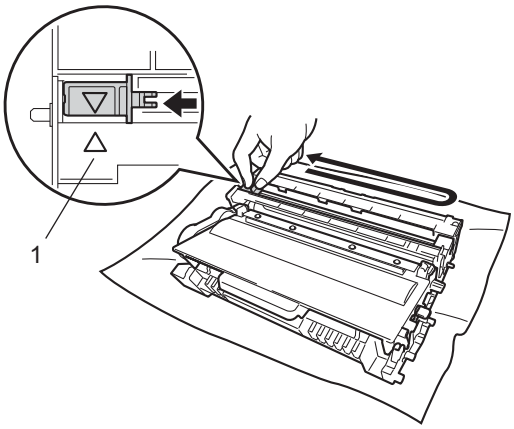

Notă

Aveți grijă să reaşezați siguranța în poziția inițială (▲) (1). Dacă nu procedați astfel, paginile imprimate pot prezenta o dungă verticală.

5 Reintroduceți ansamblul unității cilindrului şi cartuşului de toner în aparat.

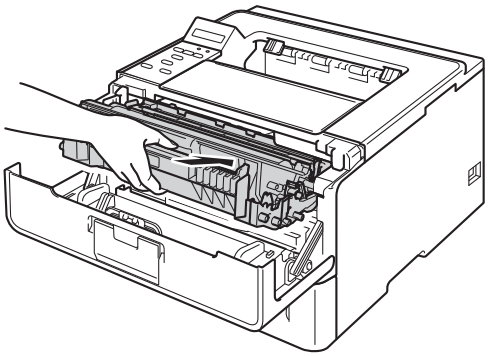

6 Închideți capacul din față al aparatului.

Curățarea cilindrului

Dacă documentele imprimate au pete albe sau negre la intervale de 94 mm, unitatea cilindrului poate conține materiale străine, de exemplu lipici de la o etichetă pe suprafața cilindrului. Urmați paşii de mai jos pentru a rezolva problema.

1. Asigurați-vă că aparatul este în modul Ready (Gata de operare).
2. Apăsați pe ▲ sau pe ▼ pentru a alege `Info. aparat`. Apăsați pe **OK**.
3. Apăsați pe ▲ sau pe ▼ pentru a alege `Tip cil puncte`. Apăsați pe **OK** pentru a imprima foaia de verificare a punctelor cilindrului.
4. Lăsați aparatul pornit timp de 10 minute pentru ca ventilatorul intern să răcească componentele foarte fierbinți din interiorul aparatului.
5. Opriți aparatul.
6. Apăsați butonul de eliberare a capacului frontal şi apoi deschideți capacul frontal.

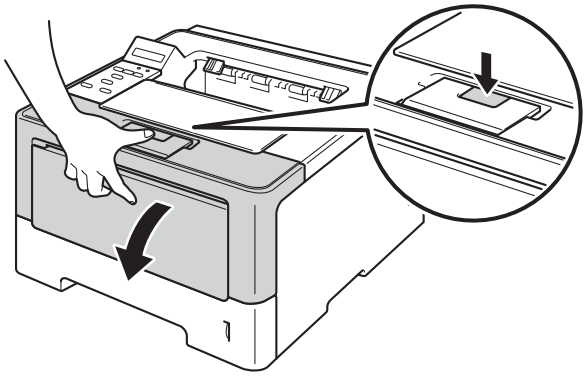

7. Scoateți ansamblul unității cilindrului şi cartuşului de toner.

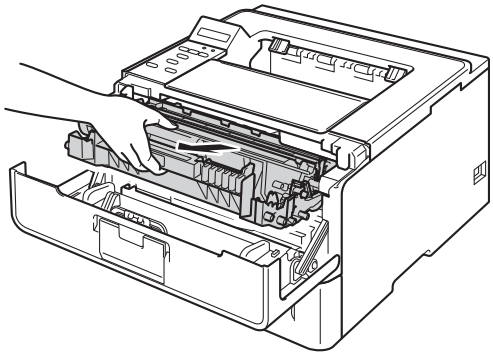

AVERTIZARE

Imediat după ce ați folosit aparatul, anumite componente interne ale aparatului pot fi extrem de fierbinți. Aşteptați ca aparatul să se răcească înainte de a atinge componentele interne ale acestuia.

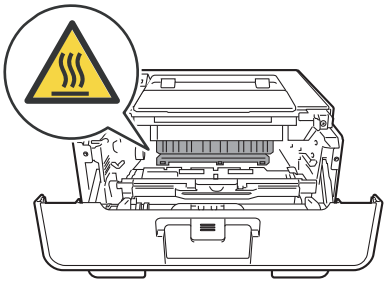

Important

- Vă recomandăm să aşezați ansamblul unității cilindrului şi cartuşului de toner pe o lavetă sau coală de hârtie de unică folosință, pentru a preveni vărsarea sau împrăştierea accidentală a tonerului.
- Manevrați cu grijă ansamblul unității cilindrului şi cartuşului de toner. Dacă vărsați toner pe mâini sau pe haine, ştergeți-vă sau spălați-vă imediat cu apă rece.
- Pentru a preveni deteriorarea aparatului din cauza electricității statice, NU atingeți electrozii prezentați în ilustrație.

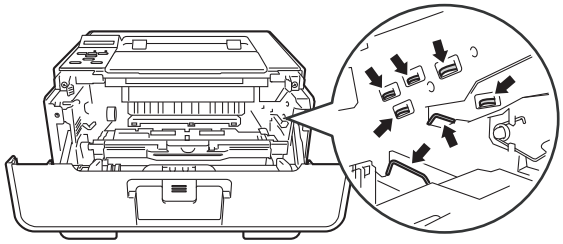

8 Apăsați în jos pe maneta de blocare verde şi scoateți cartuşul de toner din unitatea cilindrului.

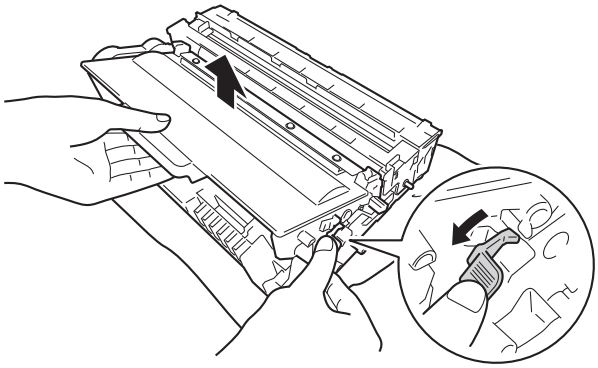

9 Rotiți unitatea cilindrului conform ilustrației. Asigurați-vă că levierul unității cilindrului (1) se află pe partea stângă.

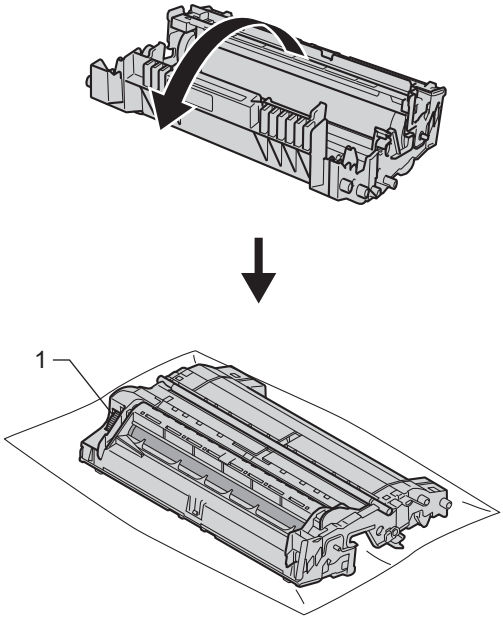

10 Utilizați marcajele numerotate de lângă rola cilindrului pentru a găsi semnul. De exemplu, un punct în coloana 2 din foaia de verificare înseamnă există un semn în regiunea „2” a cilindrului.

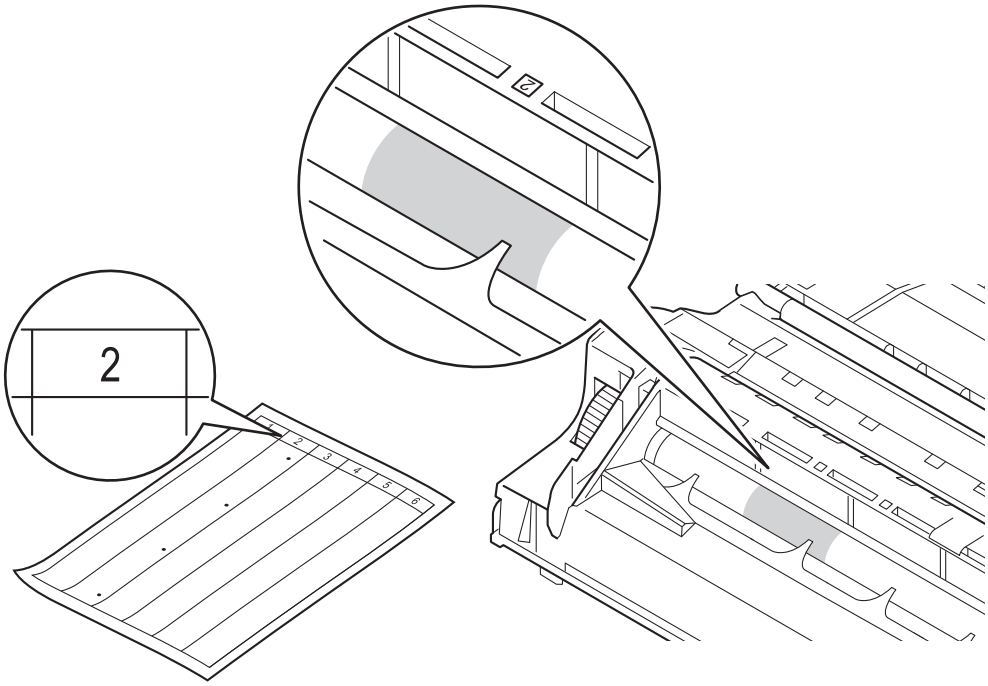

11 Învârtiți manual rotița unității cilindru înspre dumneavoastră, în timp ce vă uitați la suprafața zonei suspectate.

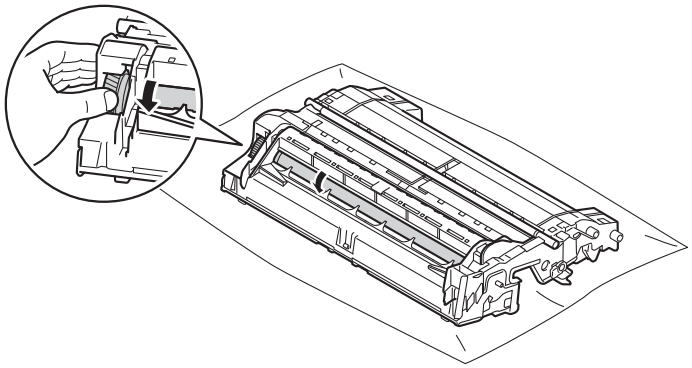

12 Când găsiți pe cilindru semnul care se potriveşte cu foaia de verificare a punctelor cilindrului, ştergeți cu grijă suprafața cilindrului cu un tampon de vată uscat până când îndepărtați semnul de pe suprafață.

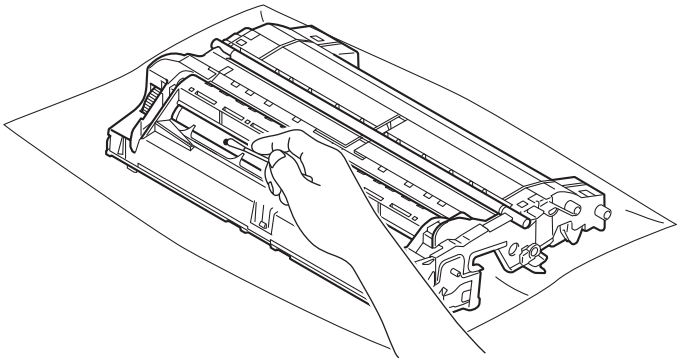

Important

NU curățați suprafața cilindrului fotosensibil cu un obiect ascuțit sau lichide.

13 Reintroduceți cartuşul de toner în unitatea cilindrului până când auziți că s-a fixat. Dacă introduceți cartuşul corect, maneta de blocare verde de pe unitatea cilindrului se va ridica automat.

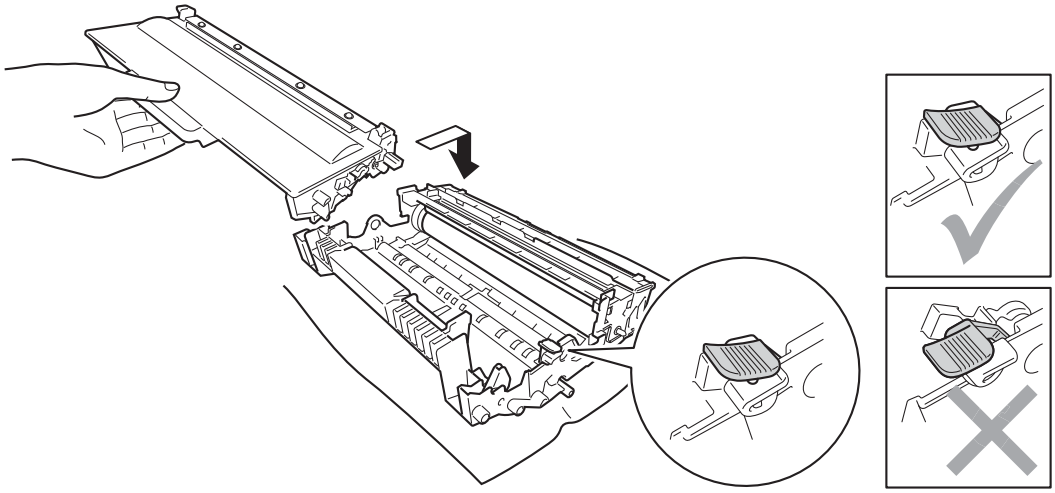

Notă

Asigurați-vă că introduceți corect cartuşul de toner, altfel se poate desprinde de unitatea cilindrului.

14 Reintroduceți ansamblul unității cilindrului şi cartuşului de toner în aparat.

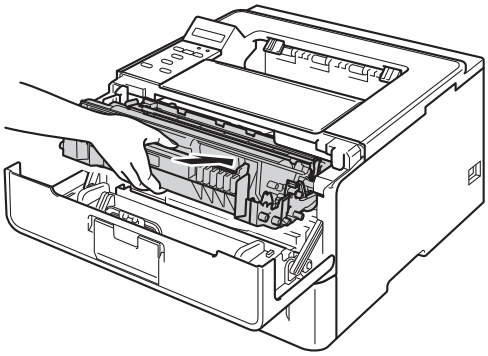

15 Închideți capacul din față al aparatului.

16 Porniți aparatul.

Curățarea rolei pentru agățat hârtie

Curățarea periodică a rolei de preluare a hârtiei poate preveni blocarea hârtiei, asigurându-se astfel alimentarea corespunzătoare cu hârtie.

1. Opriți aparatul.
2. Deconectați cablurile de interfață de la aparat şi cablul de alimentare de la priza electrică.
3. Scoateți complet tava de hârtie din aparat.
4. Strângeți bine o lavetă care nu lasă scame înmuiată în apă călduță şi apoi ştergeți placa separatorului (1) de la tava de hârtie pentru a îndepărta praful.

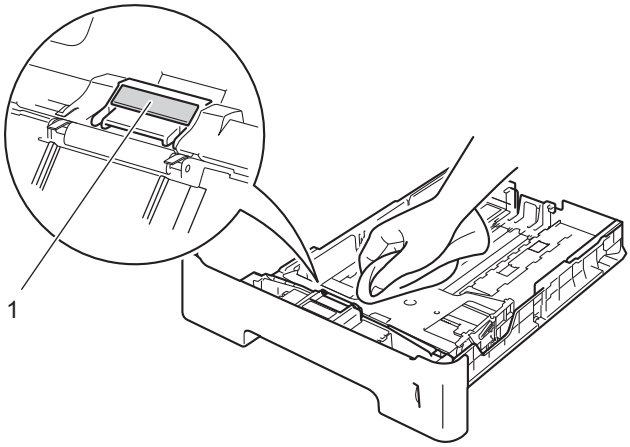

5. Ştergeți cele două role pentru agățat hârtie (1) din interiorul aparatului pentru a îndepărta praful.

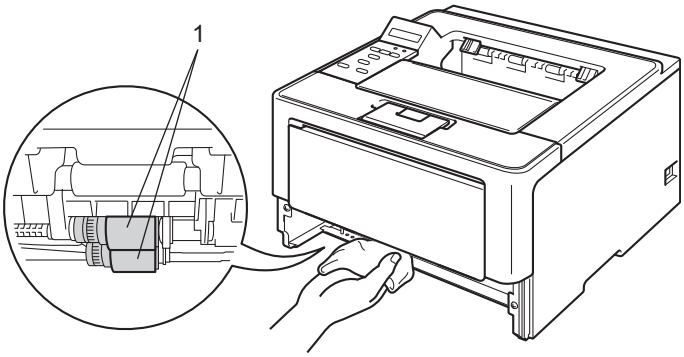

6. Introduceți tava de hârtie înapoi în aparat.
7. Reconectați mai întâi cablul de alimentare al aparatului la priza electrică şi apoi conectați cablurile de interfață.
8. Porniți aparatul.

Ambalarea şi transportarea aparatului

AVERTIZARE

Dacă utilizați o tavă inferioară, NU transportați aparatul cu tava inferioară, deoarece vă puteți răni sau provoca daune aparatului din cauza faptului că nu este ataşat la tava inferioară.

Notă

- Dacă, dintr-un motiv sau altul, trebuie să transportați aparatul, împachetați-l cu grijă în ambalajul original pentru a evita eventualele deteriorări din timpul transportului. Aparatul trebuie, de asemenea, să fie asigurat corespunzător la firma transportatoare.
- Pentru utilizatorii HL-6180DWT, tava inferioară şi aparatul trebuie ambalate separat, fiecare în cutia inițială din carton, după care trebuie ambalate în cea mai mare cutie originală.

1. Opriți aparatul. Opriți aparatul pentru a se răci timp de 10 minute.
2. Deconectați toate cablurile, apoi deconectați cablul de alimentare de la priza electrică.
3. Aşezați materialul de ambalare (1) în cutia de carton.

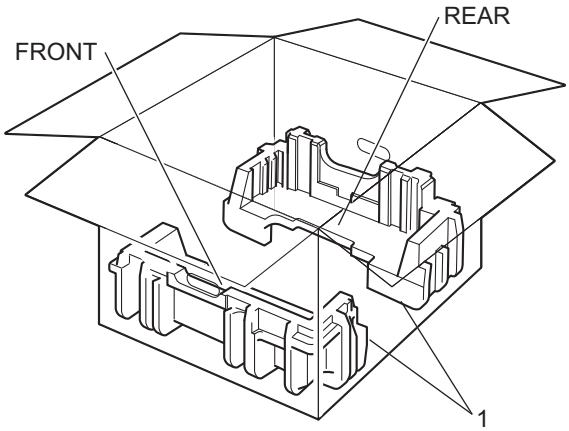

4 Introduceți aparatul într-o pungă de plastic, apoi aşezați-l pe fundul materialului de ambalare (1).

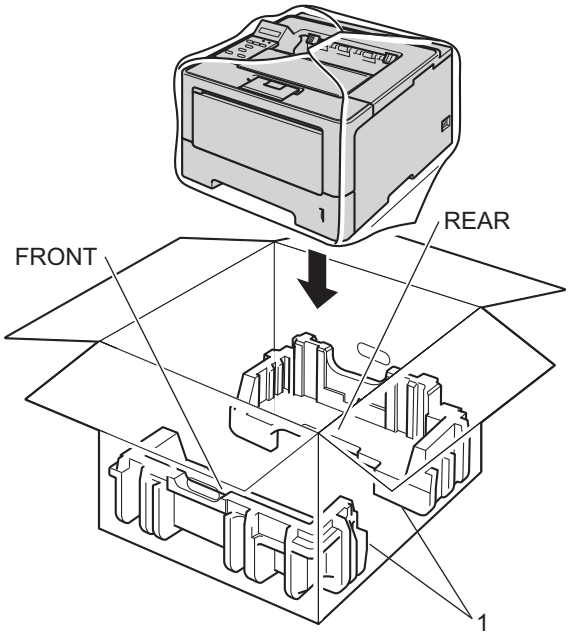

5 Aşezați materialul de ambalare (2) marcat cu „FRONT” în partea din față a aparatului. Aşezați materialul de ambalare (3) marcat cu „REAR” în partea din spate a aparatului.

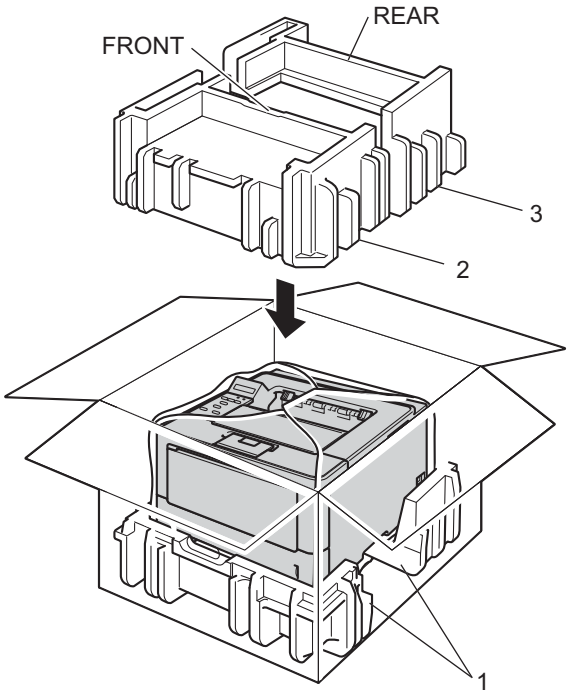

6 Aşezați tava de carton (1) deasupra şi puneți în ea cablul de alimentare.

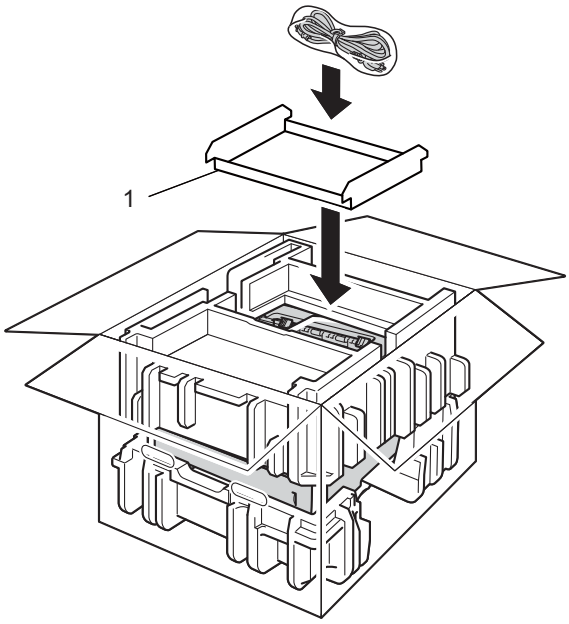

7 Închideți cutia din carton şi lipiți-o.

8 <Dacă aveți o tavă inferioară>
Reambalați tava inferioară conform ilustrației.

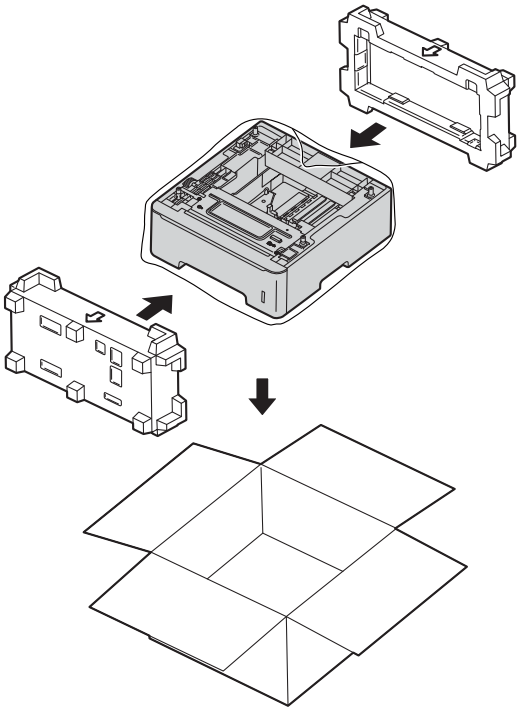

6 Depanare

Dacă credeți că există o problemă cu aparatul, verificați mai întâi fiecare element de mai jos şi urmați sfaturile de depanare. Majoritatea problemelor pot fi rezolvate cu uşurință de dvs.

Identificarea problemei

Mai întâi, verificați următoarele.

- Cablul de alimentare a aparatului este conectat corect şi aparatul este pornit din întrerupătorul de rețea. Dacă aparatul nu porneşte după conectarea cablului de alimentare, consultați *Alte dificultăți* ➤➤ pagina 152.
- Toate materialele de protecție au fost îndepărtate.
- Hârtia este introdusă corect în tava pentru hârtie.
- Cablurile de interfață sunt bine conectate la aparat şi calculator sau conexiunea fără fir este configurată pe aparat şi calculator.
- Mesaje pe LCD

  (Consultați *Mesaje de eroare şi întreținere* ➤➤ pagina 132.)

Dacă problema nu se rezolvă după efectuarea verificărilor de mai sus, identificați problema şi apoi accesați pagina sugerată mai jos.

Aparatul nu imprimă.

- Manipularea hârtiei

  (Consultați *Dificultăți de manipulare a hârtiei* ➤➤ pagina 150.)

Paginile sunt imprimate, dar încă mai există probleme.

- Calitatea imprimării

  (Consultați *Îmbunătățirea calității de imprimare* ➤➤ pagina 153.)
- Imprimarea este incorectă

  (Consultați *Dificultăți de imprimare* ➤➤ pagina 149.)

Rețea şi alte probleme:

- *Dificultăți de rețea* ➤➤ pagina 151
- *Alte dificultăți* ➤➤ pagina 152

Mesaje de eroare şi întreţinere

Ca la orice produs sofisticat de birou, pot să apară erori şi poate exista necesitatea înlocuirii consumabilelor. Dacă are loc acest lucru, aparatul identifică eroarea sau procedeul de întreţinere necesar şi afişează mesajul corespunzător. Cele mai comune mesaje de eroare şi întreţinere sunt prezentate mai jos.

Puteţi elimina chiar dvs. majoritatea erorilor şi efectua procedurile de întreţinere. Dacă aveţi nevoie de asistenţă suplimentară, Brother Solutions Center oferă cele mai recente răspunsuri la întrebările frecvente (FAQs) şi sfaturi pentru depanare:
Vizitaţi-ne la adresa http://solutions.brother.com/.

Mesaj de eroare	Cauză	Remediu
Acces refuzat	Funcţia pe care doriţi să o utilizaţi este restricţionată de Secure Function Lock 2.0.	Contactaţi administratorul pentru a verifica setările caracteristicii Secure Function Lock.
Aliment. manuală	**Manual** s-a selectat ca sursă de hârtie când nu exista hârtie în tava MF.	Puneţi în tava MF hârtie de aceeaşi dimensiune ca cea indicată pe LCD. Dacă aparatul este în modul Pauză, apăsaţi pe **Go**. (Consultaţi *Încărcarea hârtiei în tava universală (Tava MF)* ➤➤ pagina 12.)
Blocaj duplex	Hârtia s-a blocat în tava duplex sau în unitatea de fuziune.	Consultaţi *Hârtia este blocată în tava duplex* ➤➤ pagina 138.
Blocaj interior	Hârtia s-a blocat în interiorul aparatului.	Consultaţi *Hârtia s-a blocat în interiorul aparatului* ➤➤ pagina 145.
	Cartuşul de toner este introdus în unitate fără unitatea cilindrului.	Aşezaţi cartuşul de toner în unitatea cilindrului şi apoi reinstalaţi ansamblul unităţii cilindrului şi cartuşului de toner în aparat.
Blocaj Tavă MF	Hârtia s-a blocat în tava MF a aparatului.	Consultaţi *Hârtia este blocată în tava MF* ➤➤ pagina 136.
Blocare Spate	Hârtia s-a blocat în spatele aparatului.	Consultaţi *Hârtia s-a blocat în spatele aparatului* ➤➤ pagina 141.
Blocare Tava 1 Blocare Tava 2	Hârtia s-a blocat în tava pentru hârtie a aparatului.	Consultaţi *Hârtia s-a blocat în tava de hârtie 1 sau 2* ➤➤ pagina 136.
Capac Deschis	Capacul frontal nu este complet închis.	Închideţi capacul din faţă al aparatului.
	Capacul unităţii de fuziune nu este complet închis sau s-a blocat hârtia în spatele aparatului când aţi pornit alimentarea.	■ Închideţi capacul unităţii de fuziune a aparatului. ■ Asiguraţi-vă că nu s-a blocat hârtia în partea din spate a aparatului, în interior, şi apoi închideţi capacul unităţii de fuziune şi apăsaţi pe **Go**. (Consultaţi *Hârtia s-a blocat în spatele aparatului* ➤➤ pagina 141.)
Cilin pe termin	Unitatea cilindrului se apropie de sfârşitul duratei de funcţionare.	Comandaţi acum o unitate nouă a cilindrului pentru a fi disponibilă când pe LCD se afişează Înloc. cilindru. (Consultaţi *Cilindrul este aproape uzat* ➤➤ pagina 112.)
Depozit Plin	Nu mai există spaţiu în memoria ROM.	Apăsaţi **Cancel** sau **Go**. Ştergeţi fonturile şi macrocomenzile inutile. (Consultaţi *Şterge Depozit* ➤➤ pagina 81.)

Mesaj de eroare	Cauză	Remediu
Dim. nepotrvită	Formatul hârtiei din tava indicată nu este cel corect.	Puneți în tava de hârtie hârtie de aceeaşi dimensiune cu cea selectată în driverul de imprimantă şi apoi apăsați pe **Go** sau selectați dimensiunea hârtiei încărcate în tava de hârtie indicată.
Duplex Inactiv	Capacul din spate al aparatului nu este închis complet.	Închideți capacul din spate al aparatului.
	Nu s-a instalat tava duplex sau s-a instalat incorect.	Reinstalați tava duplex.
Er.acces. jurnal	Aparatul nu poate accesa fişierul jurnal de imprimare de pe server.	Contactați administratorul pentru a verifica setările caracteristicii Stocare jurnal de imprimare în rețea. (Pentru informații detaliate ➤➤ Ghidul utilizatorului de rețea: Stocare jurnal de imprimare în rețea)
Eroare cartus	Cartuşul de toner nu este instalat corect.	Scoateți ansamblul unității cilindrului şi cartuşului de toner, scoateți cartuşul de toner şi puneți-l înapoi în unitatea cilindrului. Reintroduceți ansamblul unității cilindrului şi cartuşului de toner în aparat. Dacă problema persistă, apelați distribuitorul Brother.
Eroare cuptor	Temperatura cuptorului nu creşte până la temperatura specificată în intervalul de timp specificat.	Opriți alimentarea din întrerupătorul de rețea, aşteptați câteva secunde şi porniți-o din nou. Lăsați aparatul în funcțiune timp de 15 minute.
	Cuptorul este prea fierbinte.	
Eroare dimens DX	Formatul hârtiei definit în driverul de imprimantă şi în meniul panoului de control nu este disponibil pentru imprimarea duplex automată.	Apăsați **Cancel**. Alegeți un format de hârtie acceptat de tava duplex. Dimensiunea hârtiei pe care o puteți utiliza pentru imprimarea duplex automată este A4.
	Hârtia din tavă nu are dimensiunea corectă şi nu este disponibilă pentru imprimarea duplex automată.	Încărcați în tavă hârtie cu dimensiunea corectă şi setați dimensiunea hârtie pentru tavă. (Consultați *Tava ptr hârtie* ➤➤ pagina 79.) Dimensiunea hârtiei pe care o puteți utiliza pentru imprimarea duplex automată este A4.
Eroare DIMM	■ Cardul DIMM nu este instalat corect. ■ Cardul DIMM este stricat. ■ Cardul DIMM nu îndeplineşte specificațiile necesare.	■ Opriți aparatul şi scoateți cardul DIMM. (Consultați *Instalarea memoriei suplimentare* ➤➤ pagina 101.) ■ Asigurați-vă că cardul DIMM îndeplineşte specificațiile necesare. (Pentru detalii, consultați *Tipuri de SO-DIMM* ➤➤ pagina 100.) ■ Reinstalați cardul DIMM corect. Aşteptați câteva secunde, apoi porniți-o din nou. ■ Dacă acest mesaj de eroare apare încă o dată, înlocuiți DIMM-ul cu unul nou. (Consultați *Instalarea memoriei suplimentare* ➤➤ pagina 101.)

Mesaj de eroare	Cauză	Remediu
Eroare tambur	Firul corotron de pe unitatea cilindru trebuie curățat.	Curățați firul corona. (Consultați *Curățarea firului corona* ➤➤ pagina 120.)
	Cartuşul de toner este introdus în unitate fără unitatea cilindrului.	Aşezați cartuşul de toner în unitatea cilindrului şi apoi reinstalați ansamblul unității cilindrului şi cartuşului de toner în aparat
Fara Tava	Nu s-a instalat tava de hârtie standard sau s-a instalat incorect.	Reinstalați tava de hârtie standard.
Fara Toner	Cartuşul de toner sau ansamblul unității cilindrului şi cartuşului de toner nu s-a instalat corect.	Scoateți ansamblul unității cilindrului şi cartuşului de toner, scoateți cartuşul de toner din unitatea cilindrului şi reinstalați cartuşul de toner în unitatea cilindrului. Reinstalați ansamblul unității cilindrului şi cartuşului de toner în aparat. Dacă problema persistă, înlocuiți cartuşul de toner. (Consultați *Înlocuirea cartuşului de toner* ➤➤ pagina 106)
Hârtie terminată Încărcați hârtie <Dimensiuni> în <Tava>.	Aparatul nu mai are hârtie sau hârtia nu este încărcată corect în tava de hârtie specificată.	Puneți hârtie în tava de hârtie indicată. Asigurați-vă că ghidajele pentru hârtie sunt poziționate la dimensiunea corectă.
Înloc. cilindru	E momentul să înlocuiți unitatea cilindrului.	Înlocuiți unitatea cilindrului. (Consultați *Înlocuirea cilindrului* ➤➤ pagina 113.)
	Contorul unității cilindrului nu s-a resetat când s-a instalat un cilindru nou.	Resetați contorul unității cilindrului. (Consultați *Înlocuirea cilindrului* ➤➤ pagina 113.)
Inloc.Alim. Kit1 Inloc. PF Kit2 Inloc.Alim.KitMF	E momentul să înlocuiți setul de alimentare a hârtiei.	Apelați distribuitorul Brother sau un centru de service autorizat de Brother pentru a înlocui setul de alimentare a hârtiei.
Înlocuire toner	Cartuşul de toner se apropie de sfârşitul duratei de funcționare. Aparatul va opri toate operațiunile de imprimare.	Înlocuiți cartuşul de toner. (Consultați *Înlocuirea cartuşului de toner* ➤➤ pagina 106.)
Inlocuiti Laser	E momentul să înlocuiți unitatea laser.	Apelați distribuitorul Brother sau un centru de service autorizat de Brother pentru a înlocui unitatea laser.
Limită depăşită	Numărul de pagini permise pentru imprimare a fost depăşit. Acțiunea de imprimare va fi revocată.	Contactați administratorul pentru a verifica setările caracteristicii Secure Function Lock.
Memorie insuf. Adăugați memorie suplimentară.	Memoria aparatului este plină.	Reduceți complexitatea documentului sau reduceți rezoluția de imprimare. Adăugați memorie suplimentară. (consultați *Instalarea memoriei suplimentare* ➤➤ pagina 101.)
Memorie insuf. Memoria Secure Print Data este plină.	Memoria aparatului este plină.	Apăsați pe **Cancel** şi ştergeți datele de imprimare securizată stocate anterior.
Oprire cilindru	E momentul să înlocuiți unitatea cilindrului.	Înlocuiți unitatea cilindrului. (Consultați *Înlocuirea cilindrului* ➤➤ pagina 113.)

Mesaj de eroare	Cauză	Remediu
Schimba Cuptor	E momentul să înlocuiți unitatea de fuziune.	Apelați distribuitorul Brother sau un centru de service autorizat de Brother pentru a înlocui unitatea de fuziune.
Tip imposibilă ##	Aparatul are o problemă mecanică.	Opriți alimentarea din întrerupătorul de rețea, aşteptați câteva minute şi porniți-o din nou. Dacă problema persistă, apelați distribuitorul Brother.
Toner Putin	Dacă pe LCD se afişează Toner Putin, încă mai puteți imprima; totuşi, aparatul vă informează că se apropie sfârşitul duratei de funcționare a cartuşului de toner.	Comandați acum un cartuş de toner nou pentru a-l avea pregătit pentru înlocuire când pe LCD se afişează Înlocuire toner.

Blocaje de hârtie

Scoateți întotdeauna toate colile din tava pentru hârtie şi uniformizați teancul atunci când adăugați hârtie. Aceasta împiedică alimentarea aparatului cu mai multe coli în acelaşi timp şi blocarea hârtiei.

Hârtia este blocată în tava MF

Dacă pe LCD se afişează `Blocaj Tavă MF`, urmați aceşti paşi:

1. Scoateți hârtia din tava MF.
2. Eliminați toate blocajele de hârtie din şi din jurul tăvii MF.
3. Răsfoiți teancul de coli, apoi puneți-l înapoi în tava MF.

4. Atunci când încărcați hârtie în tava MF, asigurați-vă că aceasta se află sub ghidajele care indică înălțimea maximă admisă a teancului pe ambele laturi ale tăvii.
5. Apăsați pe **Go** pentru a relua imprimarea.

Hârtia s-a blocat în tava de hârtie 1 sau 2

Dacă pe LCD se afişează `Blocare Tava 1` sau `Blocare Tava 2`, urmați aceşti paşi:

1. Scoateți complet tava de hârtie din aparat.
   Pentru `Blocare Tava 1`:

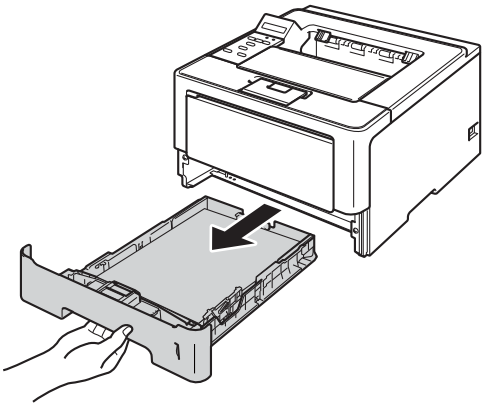

Pentru `Blocare Tava 2`:

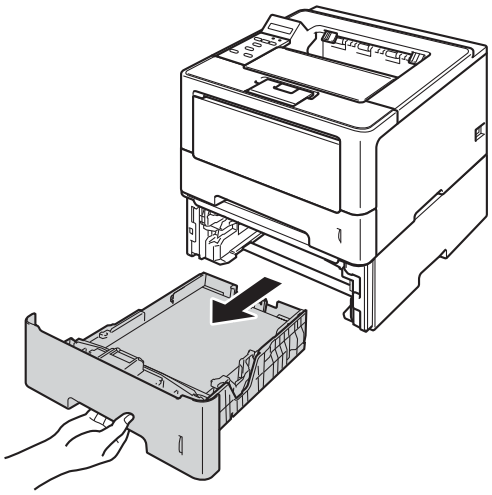

2 Folosiți ambele mâini pentru a scoate uşor hârtia blocată.

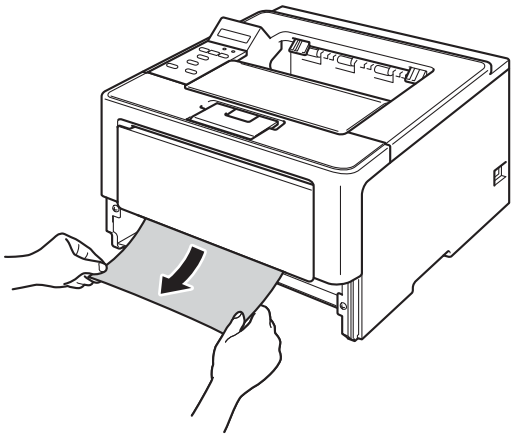

Notă

Tragerea hârtiei blocate în jos vă permite să scoateți hârtia mai uşor.

3 Asigurați-vă că teancul de hârtie nu depăşeşte semnul care indică nivelul maxim (▼ ▼ ▼) în tava de hârtie. În timp ce apăsați maneta verde de deblocare a ghidajelor pentru hârtie, glisați ghidajele pentru hârtie astfel încât să corespundă cu formatul hârtiei. Asigurați-vă că ghidajele sunt bine fixate în locaşele lor.

4 Fixați bine tava de hârtie înapoi în aparat.

Hârtia este blocată în tava duplex

Dacă pe LCD se afişează `Blocaj duplex`, urmați aceşti paşi:

1. Lăsați aparatul pornit timp de 10 minute pentru ca ventilatorul intern să răcească componentele foarte fierbinți din interiorul aparatului.
2. Scoateți complet tava de hârtie din aparat.

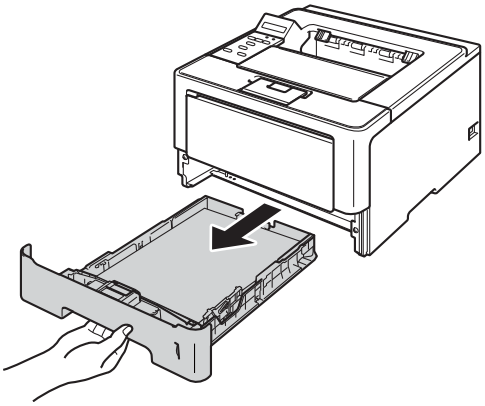

3. Deschideți capacul din spate.

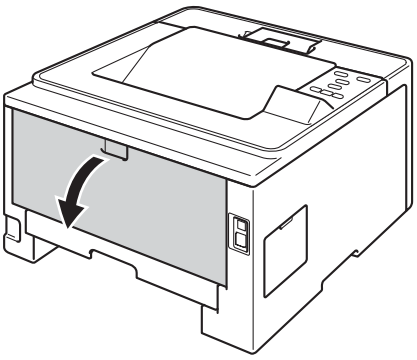

AVERTIZARE

Imediat după ce ați folosit aparatul, anumite componente interne ale aparatului pot fi extrem de fierbinți. Aşteptați ca aparatul să se răcească înainte de a atinge componentele interne ale acestuia.

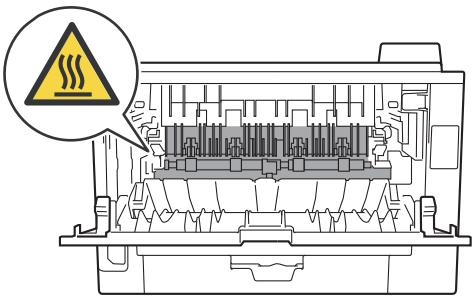

4 Cu ambele mâini, trageți uşor hârtia blocată din spatele aparatului.

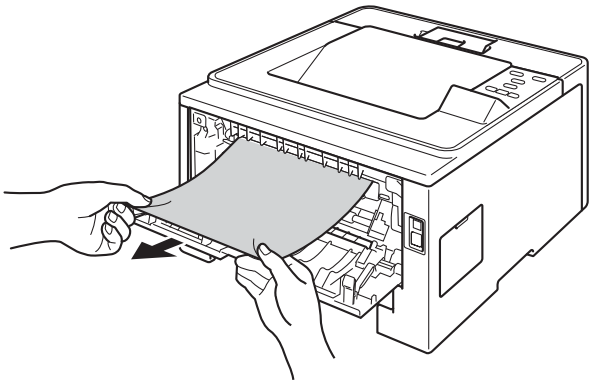

5 Închideți complet capacul din spate.

6 Scoateți complet tava duplex din aparat.

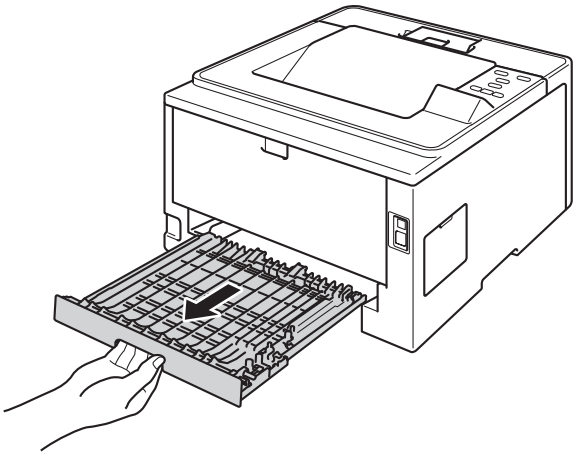

7 Trageți hârtia blocată din aparat sau din tava duplex.

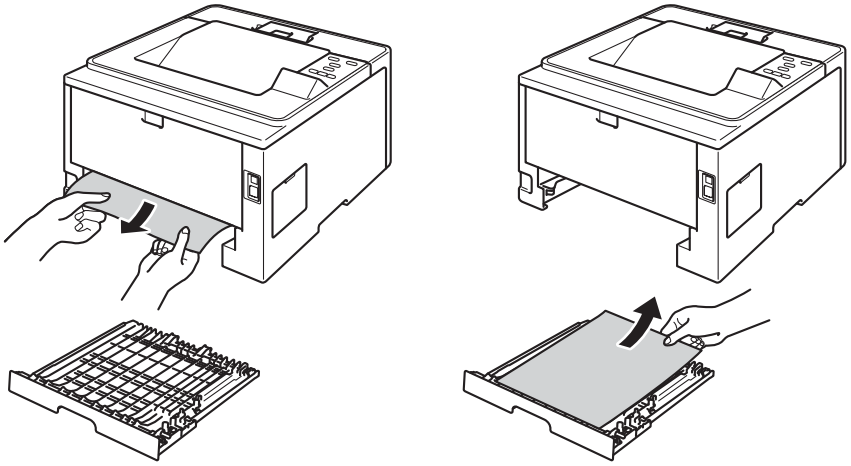

8 Asigurați-vă că hârtia blocată nu rămâne sub aparat din cauza electricității statice.

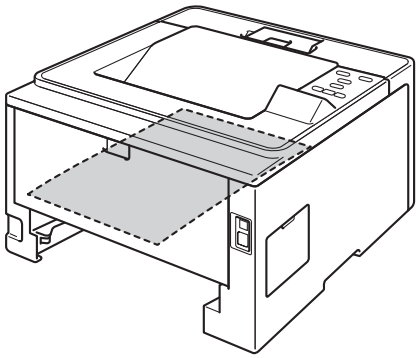

9 Introduceți tava duplex înapoi în aparat.

10 Fixați bine tava de hârtie înapoi în aparat.

Hârtia s-a blocat în spatele aparatului

Dacă pe LCD se afişează `Blocare Spate`, hârtia s-a blocat după capacul din spate. Urmați aceşti paşi:

1. Lăsați aparatul pornit timp de 10 minute pentru ca ventilatorul intern să răcească componentele foarte fierbinți din interiorul aparatului.
2. Apăsați butonul de eliberare a capacului frontal şi apoi deschideți capacul frontal.

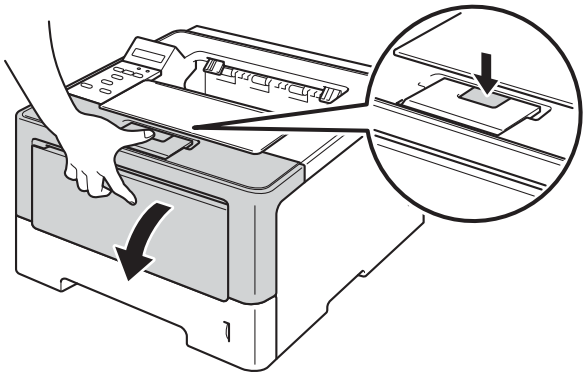

3. Scoateți cu grijă ansamblul unității cilindrului şi cartuşului de toner. Hârtia blocată se poate scoate împreună cu ansamblul unității cilindrului şi cartuşului de toner sau acesta poate elibera hârtia pentru a o trage din interiorul aparatului.

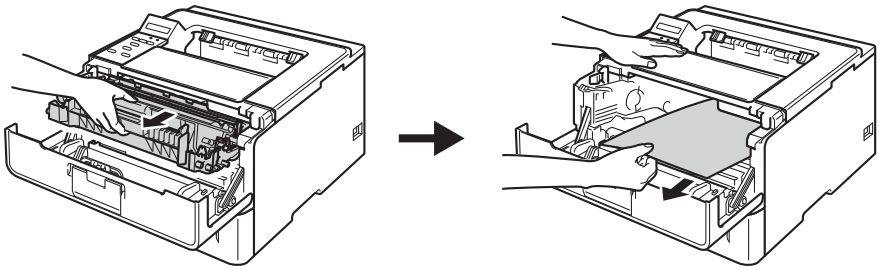

AVERTIZARE

Imediat după ce ați folosit aparatul, anumite componente interne ale aparatului pot fi extrem de fierbinți. Aşteptați ca aparatul să se răcească înainte de a atinge componentele interne ale acestuia.

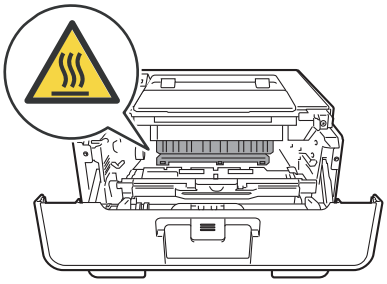

Important

- Vă recomandăm să aşezaţi ansamblul unităţii cilindrului şi cartuşului de toner pe o lavetă sau coală de hârtie de unică folosinţă, pentru a preveni vărsarea sau împrăştierea accidentală a tonerului.
- Manevraţi cu grijă ansamblul unităţii cilindrului şi cartuşului de toner. Dacă vărsaţi toner pe mâini sau pe haine, ştergeţi-vă sau spălaţi-vă imediat cu apă rece.
- Pentru a preveni deteriorarea aparatului din cauza electricităţii statice, NU atingeţi electrozii prezentaţi în ilustraţie.

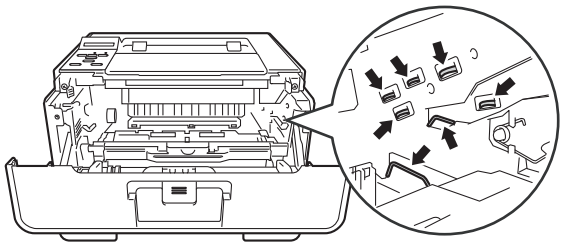

4 Deschideţi capacul din spate.

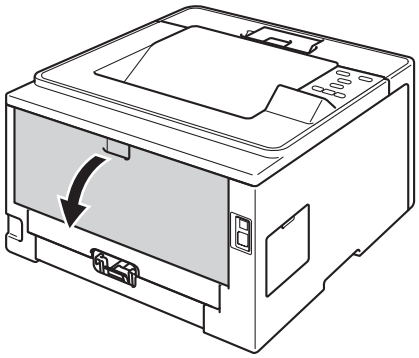

AVERTIZARE

Imediat după ce aţi folosit aparatul, anumite componente interne ale aparatului pot fi extrem de fierbinţi. Aşteptaţi ca aparatul să se răcească înainte de a atinge componentele interne ale acestuia.

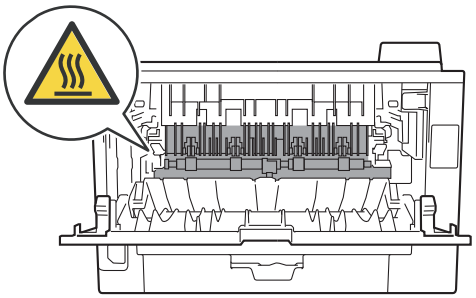

5 Trageți lamelele verzi din stânga şi din dreapta spre dvs. pentru a deschide capacul unității de fuziune (1).

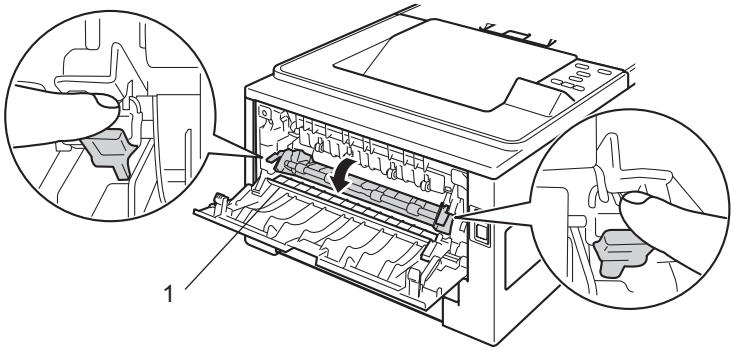

6 Cu ambele mâini, trageți uşor hârtia blocată din cuptor.

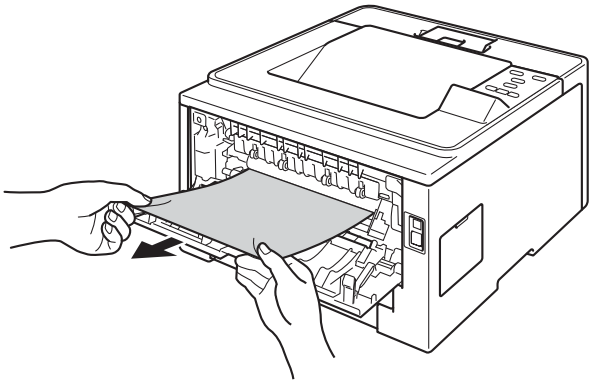

7 Închideți capacul unității de fuziune.

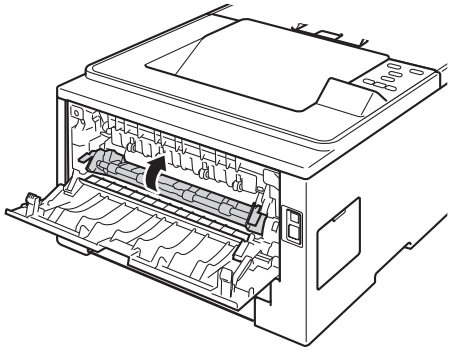

8 Închideți complet capacul din spate.

9 Reintroduceți ansamblul unității cilindrului şi cartuşului de toner în aparat.

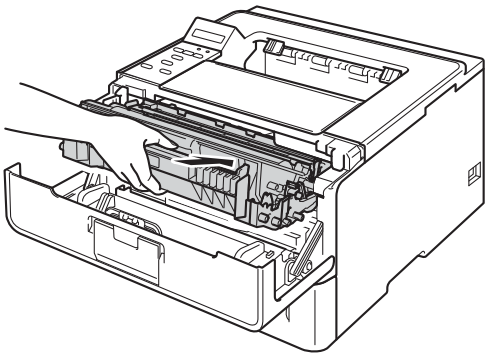

10 Închideți capacul din față al aparatului.

Hârtia s-a blocat în interiorul aparatului

Dacă pe LCD se afişează `Blocaj interior`, urmați aceşti paşi:

1. Lăsați aparatul pornit timp de 10 minute pentru ca ventilatorul intern să răcească componentele foarte fierbinți din interiorul aparatului.
2. Scoateți complet tava de hârtie din aparat.

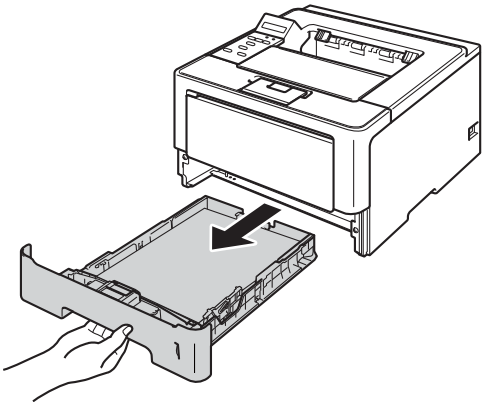

3. Folosiți ambele mâini pentru a scoate uşor hârtia blocată.

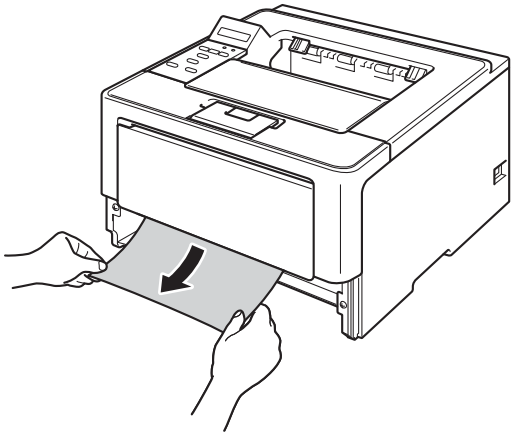

Notă

Tragerea hârtiei blocate în jos vă permite să scoateți hârtia mai uşor.

4 Apăsați butonul de eliberare a capacului frontal şi apoi deschideți capacul frontal.

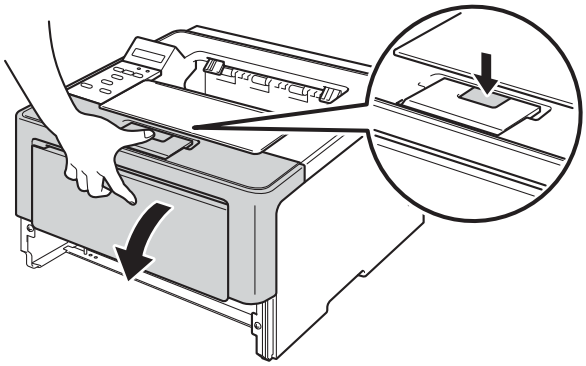

5 Scoateți cu grijă ansamblul unității cilindrului şi cartuşului de toner. Hârtia blocată se poate scoate împreună cu ansamblul unității cilindrului şi cartuşului de toner sau acesta poate elibera hârtia pentru a o trage din interiorul aparatului.

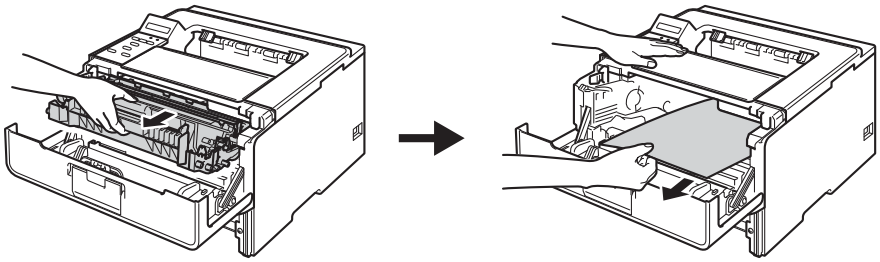

AVERTIZARE

Imediat după ce ați folosit aparatul, anumite componente interne ale aparatului pot fi extrem de fierbinți. Aşteptați ca aparatul să se răcească înainte de a atinge componentele interne ale acestuia.

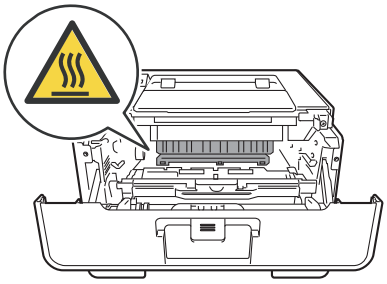

Important

- Vă recomandăm să aşezaţi ansamblul unităţii cilindrului şi cartuşului de toner pe o lavetă sau coală de hârtie de unică folosinţă, pentru a preveni vărsarea sau împrăştierea accidentală a tonerului.
- Manevraţi cu grijă ansamblul unităţii cilindrului şi cartuşului de toner. Dacă vărsaţi toner pe mâini sau pe haine, ştergeţi-vă sau spălaţi-vă imediat cu apă rece.
- Pentru a preveni deteriorarea aparatului din cauza electricităţii statice, NU atingeţi electrozii prezentaţi în ilustraţie.

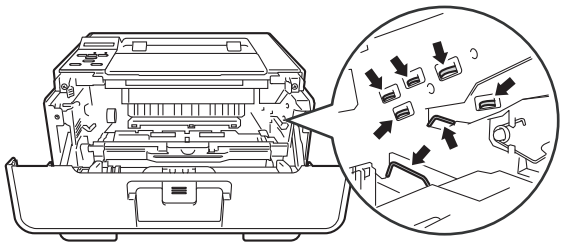

Notă

Unitatea cilindrului şi cartuşul de toner sunt două componente separate. Asiguraţi-vă că ambele sunt instalate ca ansamblu. În cazul în care cartuşul de toner se introduce în aparat fără unitatea cilindrului, se poate afişa mesajul Eroare cilindru sau Blocaj în interior.

6 Apăsaţi în jos pe maneta de blocare verde şi scoateţi cartuşul de toner din unitatea cilindrului. Scoateţi hârtia blocată, dacă există, din interiorul unităţii cilindrului.

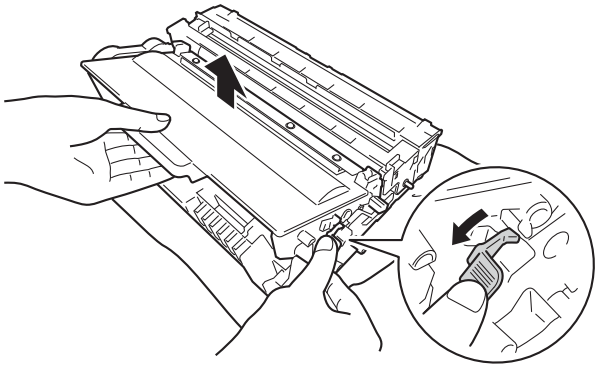

7 Reintroduceți cartuşul de toner în unitatea cilindrului până când auziți că s-a fixat. Dacă introduceți cartuşul corect, maneta de blocare verde de pe unitatea cilindrului se va ridica automat.

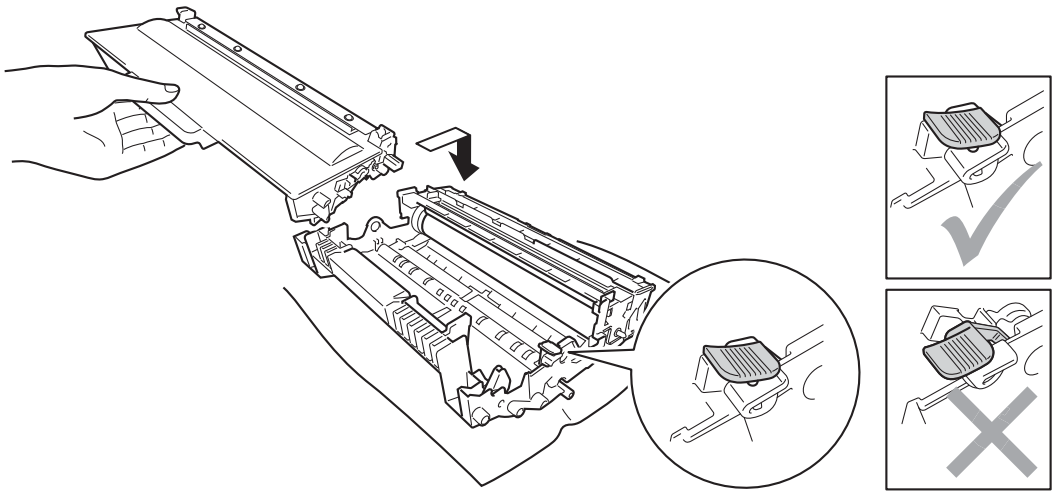

Notă

Asigurați-vă că introduceți corect cartuşul de toner, altfel se poate desprinde de unitatea cilindrului.

8 Reintroduceți ansamblul unității cilindrului şi cartuşului de toner în aparat.

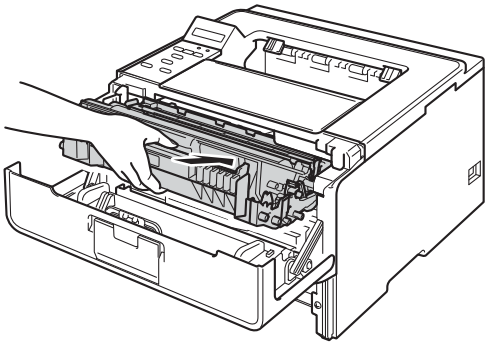

9 Închideți capacul din față al aparatului.

10 Fixați bine tava de hârtie înapoi în aparat.

Notă

Dacă opriți aparatul în timpul blocajului din interior, aparatul va imprima date incomplete de pe calculator. Înainte de a porni aparatul, ştergeți activitatea de gestionare a imprimării de pe calculator.

Dacă aveți dificultăți cu aparatul

Important

- Pentru asistență tehnică, sunați la numărul din țara în care ați cumpărat aparatul. Apelurile trebuie făcute din țara respectivă.
- Dacă credeți că există o problemă cu aparatul, verificați tabelul de mai jos şi urmați sfaturile de depanare. Majoritatea problemelor pot fi rezolvate cu uşurință de dvs.
- Dacă aveți nevoie de asistență suplimentară, Brother Solutions Center oferă cele mai recente răspunsuri la întrebările frecvente (FAQs) şi sfaturi tehnice.
  Vizitați-ne la adresa http://solutions.brother.com/.

Dificultăți de imprimare

Dificultăți	Sugestii
Niciun document imprimat.	Verificați dacă s-a instalat şi s-a selectat driverul de imprimantă corect.
	Verificați dacă LCD-ul afişează un mesaj de eroare. (Consultați *Mesaje de eroare şi întreținere* ➤➤ pagina 132.)
	Verificați dacă aparatul este online: (Windows® 7 şi Windows Server® 2008 R2) Faceți clic pe butonul **Start** şi **Devices and Printers (Dispozitive şi imprimante)**. Faceți clic dreapta pe **Brother HL-XXXX series** şi pe **See What's Printing (Vizualizare imprimare)**. Faceți clic pe **Printer (Imprimantă)** şi asigurați-vă că nu s-a bifat **Use Printer Offline (Utilizare imprimantă offline)**. (Windows Vista® şi Windows Server® 2008) Faceți clic pe butonul **Start (Pornire)**, **Control Panel (Panou de control)**, **Hardware and Sound (Hardware si sunete)** şi apoi pe **Printers (Imprimante)**. Faceți clic dreapta pe **Brother HL-XXXX series**. Asigurați-vă că nu s-a bifat **Use Printer Offline (Utilizați imprimanta offline)**. (Windows® XP şi Windows Server® 2003) Faceți clic pe butonul **Start** şi alegeți **Printers and Faxes (Imprimante şi faxuri)**. Faceți clic dreapta pe **Brother HL-XXXX series**. Asigurați-vă că nu s-a bifat **Use Printer Offline (Utilizați imprimanta offline)**.
	Contactați administratorul pentru a verifica setările caracteristicii Secure Function Lock.
	Verificați dacă aparatul este în modul Deconectat. Apăsați pe orice tastă de pe panoul de control şi apoi retrimiteți datele de imprimare. (Consultați *Modul Deconectat* ➤➤ pagina 96.)
Aparatul nu imprimă sau a oprit imprimarea.	Apăsați **Cancel**. Aparatul va anula acțiunea de imprimare şi o va elimina din memorie. Documentul imprimat poate fi incomplet.
Antetele sau subsolurile apar când documentul este afişat pe ecran, dar nu sunt imprimate de imprimantă.	Există o zonă neimprimată în părțile de sus şi de jos ale paginii. Reglați marginile de sus şi de jos din document pentru a rezolva. (Consultați *Zona neimprimabilă când imprimați de pe un calculator* ➤➤ pagina 7.)

Dificultăți de imprimare (Continuare)

Dificultăți	Sugestii
Aparatul imprimă pe neaşteptate sau imprimă ilizibil.	Apăsați pe **Cancel** pentru a anula acțiunea de imprimare.
	Verificați setările aplicației pentru a vă asigura că este configurată pentru a funcționa cu aparatul.
Aparatul imprimă corect primele pagini, apoi lipseşte textul pe unele pagini.	Verificați setările aplicației pentru a vă asigura că este configurată pentru a funcționa cu aparatul.
	Calculatorul nu recunoaşte semnalul complet al memoriei tampon de intrare al aparatului. Asigurați-vă că ați conectat corect cablul de interfață. (➤➤ Ghid de instalare şi configurare rapidă)
Nu pot efectua imprimarea „Punere în pagină”.	Verificați dacă setarea aplicației şi driverului de imprimantă pentru dimensiunea hârtiei sunt identice.
Viteza de imprimare este prea lentă.	Încercați să modificați setarea driverului de imprimantă. Cea mai mare rezoluție necesită mai mult timp pentru procesarea, trimiterea şi imprimarea datelor.
	Verificați dacă s-a închis bine capacul din spate şi dacă s-a fixat tava duplex.
	Dacă aparatul este în modul Silențios, viteza de imprimare este mai lentă. Verificați setarea modului Silențios. (Consultați *Activarea/dezactivarea modului Silențios* ➤➤ pagina 97.)
Aparatul nu imprimă din Adobe® Illustrator®.	Reduceți calitatea imprimării. (Consultați *Fila Basic (De Bază)* ➤➤ pagina 26 (pentru Windows®)) (Consultați *Setări de imprimare* ➤➤ pagina 61 (pentru Macintosh))
Calitate de imprimare redusă	Consultați *Îmbunătățirea calității de imprimare* ➤➤ pagina 153.

Dificultăți de manipulare a hârtiei

Dificultăți	Sugestii
Aparatul nu se alimentează cu hârtie.	Dacă nu mai există hârtie, încărcați un teanc nou de hârtie în tava pentru hârtie.
	Dacă sunt coli în tava pentru hârtie, asigurați-vă că sunt perfect întinse. Dacă hârtia este ondulată, îndreptați-o. Uneori este indicat să scoateți hârtia, să întoarceți invers teancul şi să-l puneți înapoi în tava de hârtie.
	Reduceți cantitatea de coli din tavă şi încercați încă o dată.
	Asigurați-vă că nu este selectat modul alimentare manuală în driverul de imprimantă.
	Curățați rola de preluare a hârtiei. (Consultați *Curățarea rolei pentru agățat hârtie* ➤➤ pagina 127.)
Aparatul nu se alimentează cu hârtie de la tava MF.	Asigurați-vă că s-a ales **MP Tray (Tava MF)** în driverul de imprimantă.
	Răsfoiți bine hârtia şi puneți-o înapoi în tavă.
Cum imprim pe plicuri?	Puteți încărca plicuri în tava MF. Aplicația trebuie configurată pentru a imprima dimensiunea plicurilor utilizate. Aceasta se face, în general, din meniul Configurare pagină sau Configurare document al aplicației. (Consultați manualul aplicației pentru informații suplimentare.)

Dificultăți de rețea

Dificultăți	Sugestii
Nu pot imprima în rețea cablată.	Dacă aveți probleme cu rețeaua ➤➤ Ghidul utilizatorului de rețea. Asigurați-vă că aparatul este alimentat, online şi în modul Ready (Gata de operare). Imprimați raportul de configurare a rețelei pentru a verifica dacă sunt corecte setările rețelei. Puteți imprima raportul de configurare a rețelei în următoarea selecție de meniu: `Info. aparat`, `Tip.setări rețea` şi apoi apăsați pe **Go**. Reconectați cablul LAN la hub pentru a verifica conexiunile cablului şi rețelei. Dacă este posibil, încercați să conectați aparatul la un alt port de la hub utilizând alt cablu. Puteți verifica starea curentă a rețelei cablate în meniul Rețea de pe panoul de control. (Consultați *Meniul Network (Rețea)* ➤➤ pagina 87.)
Imposibil de instalat software-ul Brother.	**(Windows®)** Dacă în timpul instalării pe ecranul PC-ului se afişează avertismentul software-ului de securitate, modificați setările software-ului de securitate pentru a permite executarea programului de configurare a produsului Brother sau a altui program. **(Macintosh)** Dacă utilizați o funcție firewall a unei aplicații antispyware sau antivirus, dezactivați-o temporar şi apoi instalați software-ul Brother.
Imposibil de conectat la rețeaua fără fir.	Cercetați problema utilizând raportul WLAN. Puteți imprima raportul WLAN în următoarea selecție de meniu: `Info. aparat`, `Tip. raport WLAN` şi apoi apăsați pe **Go**. Pentru detalii suplimentare ➤➤ Ghid de instalare şi configurare rapidă
Pentru alte probleme legate de utilizarea aparatului în rețea ➤➤ Ghidul utilizatorului de rețea	

Alte dificultăți

Dificultăți	Sugestii
Aparatul nu porneşte.	Este posibil ca nişte situații adverse la conectarea electrică (de exemplu fulgere sau supratensiune) să fi declanşat mecanismele de siguranță interne ale aparatului. Opriți aparatul şi deconectați cablul de alimentare. Aşteptați zece minute, apoi conectați cablul de alimentare şi porniți aparatul. Dacă problema nu este rezolvată, opriți aparatul. Dacă utilizați un întrerupător cu siguranță, deconectați-l pentru a vă asigura că nu acesta este problema. Conectați cablul de alimentare a aparatului direct la o priză electrică de perete funcțională şi porniți aparatul. Dacă tot nu se alimentează, încercați cu alt cablu de alimentare.
Aparatul nu imprimă date EPS care includ date binare cu driverul de imprimantă BR-Script3.	**(Windows®)** Aveți nevoie de următoarele setări pentru a imprima date EPS: 1 Pentru Windows® 7 şi Windows Server® 2008 R2: faceți clic pe butonul **Start** şi pe **Devices and Printers (Dispozitive şi imprimante)**. Pentru Windows Vista® şi Windows Server® 2008: faceți clic pe butonul **Start (Pornire)**, **Control Panel (Panou de control)**, **Hardware and Sound (Hardware si sunete)** şi apoi pe **Printers (Imprimante)**. Pentru Windows® XP şi Windows Server® 2003: faceți clic pe butonul **Start** şi selectați **Printers and Faxes (Imprimante şi faxuri)**. 2 Faceți clic dreapta pe pictograma **Brother HL-XXXX BR-Script3** şi selectați **Properties (Proprietăți)** [1]. 3 Din fila **Device Settings (Setări dispozitiv)**, alegeți **TBCP** (Tagged binary communication protocol) din **Output Protocol (Protocol de ieşire)**. **(Macintosh)** Dacă aparatul este conectat la un calculator prin interfață USB, nu puteți imprima date EPS care includ date binare. Puteți imprima datele EPS pe aparat prin rețea. Pentru a instala driverul de imprimantă BR-Script3 prin rețea, vizitați Brother Solutions Center la adresa http://solutions.brother.com/.

[1] **Printer Properties (Proprietăți imprimantă)** pentru utilizatorii Windows® 7 şi Windows Server® 2008 R2

Îmbunătățirea calității de imprimare

Dacă aveți o problemă cu calitatea imprimării, tipăriți mai întâi o pagină de probă (consultați *Info. aparat* ➤➤ pagina 78). Dacă pagina de probă este imprimată corect, este posibil ca problema să nu fie cauzată de aparat. Verificați cablul de interfață sau încercați să imprimați de la alt calculator. Dacă hârtia imprimată are o problemă de calitate, consultați mai întâi paşii de mai jos. Apoi, dacă problema de calitate a imprimării persistă, consultați tabelul de mai jos şi urmați recomandările.

Notă

Brother nu recomandă utilizarea altor cartuşe în afară de cartuşele originale Brother sau reumplerea cartuşelor utilizate cu toner obținut din alte surse.

1. Pentru a obține cea mai bună calitate la imprimare, vă sfătuim să utilizați hârtia recomandată. Verificați dacă hârtia utilizată respectă specificațiile noastre. (Consultați *Hârtie sau alte suporturi de imprimare acceptate* ➤➤ pagina 2.)
2. Verificați dacă unitatea cilindrului şi cartuşul de toner sunt instalate corect.

Exemple de calitate redusă a imprimării	Recomandare
 Imprimare ştearsă	■ Scoateți ansamblul unității cilindrului şi cartuşului de toner. Țineți ansamblul la acelaşi nivel cu ambele mâini şi scuturați uşor dintr-o parte în alta de mai multe ori pentru a împrăştia tonerul în mod egal în interiorul cartuşului. ■ Dacă pe LCD se afişează `Înlocuire toner`, introduceți un cartuş de toner nou. ➤➤ *Înlocuirea cartuşului de toner* ➤➤ pagina 106 ■ Verificați mediul ambiant al aparatului. Această eroare de imprimare poate fi provocată de umiditate, temperaturi ridicate etc. ➤➤ Ghid de siguranța produsului: *Alegerea unui loc sigur pentru produs* ■ Dacă întreaga pagină este prea deschisă, e posibil să se fi activat `Economie Toner`. Dezactivați `Economie Toner` în setările din meniul aparatului sau **Toner Save Mode (Mod Economisire Toner)** în fila **Advanced (Avansat)** (pentru Windows®) sau setările de imprimare **Advanced** (Avansat) pentru **Print Settings** (Setări de imprimare) (pentru Macintosh) ale driverului. ■ Curățați firul corona al unității cilindrului. ➤➤ *Curățarea firului corona* ➤➤ pagina 120 ■ Înlocuiți cartuşul de toner. ➤➤ *Înlocuirea cartuşului de toner* ➤➤ pagina 106 ■ Înlocuiți cilindrul. ➤➤ *Înlocuirea cilindrului* ➤➤ pagina 113

Exemple de calitate redusă a imprimării	Recomandare
 Fundal gri	■ Asiguraţi-vă că hârtia utilizată respectă specificaţiile noastre. ➤➤ *Hârtie sau alte suporturi de imprimare acceptate* ➤➤ pagina 2 ■ Verificaţi mediul ambiant al aparatului. Condiţii precum umiditatea ridicată şi temperatura ridicată pot spori umbrele pe fundal. ➤➤ Ghid de siguranţa produsului: *Alegerea unui loc sigur pentru produs* ■ Înlocuiţi cartuşul de toner. ➤➤ *Înlocuirea cartuşului de toner* ➤➤ pagina 106 ■ Înlocuiţi cilindrul. ➤➤ *Înlocuirea cilindrului* ➤➤ pagina 113
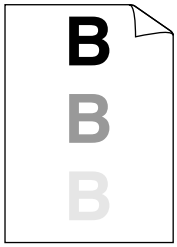 **Umbră**	■ Asiguraţi-vă că hârtia utilizată respectă specificaţiile noastre. Această problemă poate fi provocată de hârtia cu suprafaţă aspră sau de hârtia groasă. ➤➤ *Hârtie sau alte suporturi de imprimare acceptate* ➤➤ pagina 2 ■ Asiguraţi-vă că alegeţi tipul de suport corespunzător în driverul de imprimantă sau în setarea de meniu `Suport Imprimare` a aparatului. ➤➤ *Hârtie sau alte suporturi de imprimare acceptate* ➤➤ pagina 2 ■ Alegeţi modul **Reduce Ghosting (Reducere formare imagini fantomă)** din driverul de imprimantă. ➤➤ *Other Print Options (Alte opţiuni de imprimare)* ➤➤ pagina 36 (pentru Windows®) ➤➤ *Setări de imprimare* ➤➤ pagina 61 (pentru Macintosh) ■ Înlocuiţi cilindrul. ➤➤ *Înlocuirea cilindrului* ➤➤ pagina 113 ■ Înlocuiţi cartuşul de toner. ➤➤ *Înlocuirea cartuşului de toner* ➤➤ pagina 106 ■ Unitatea de fuziune poate fi murdară. Apelaţi distribuitorul Brother pentru service
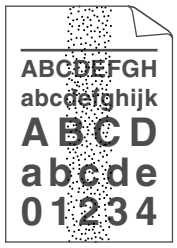 **Urme de toner**	■ Asiguraţi-vă că hârtia utilizată respectă specificaţiile noastre. Hârtia cu suprafaţă aspră poate cauza această problemă. ➤➤ *Hârtie sau alte suporturi de imprimare acceptate* ➤➤ pagina 2 ■ Curăţaţi firul corona al unităţii cilindrului. ➤➤ *Curăţarea firului corona* ➤➤ pagina 120 ■ Unitatea cilindrului poate fi deteriorată. Înlocuiţi cilindrul. ➤➤ *Înlocuirea cilindrului* ➤➤ pagina 113 ■ Unitatea de fuziune poate fi murdară. Apelaţi distribuitorul Brother pentru service

Exemple de calitate redusă a imprimării	Recomandare
 Zone lipsă	■ Asigurați-vă că hârtia utilizată respectă specificațiile noastre. ➤➤ *Hârtie sau alte suporturi de imprimare acceptate* ➤➤ pagina 2 ■ Alegeți modul **Thick Paper (Hârtie Groasă)** în driverul de imprimantă, alegeți `Hârtie Groasă` în setarea de meniu Tipul hârtie a aparatului sau utilizați o hârtie mai subțire decât cea pe care o utilizați în mod curent. ■ Verificați mediul ambiant al aparatului. Condiții precum umiditatea ridicată pot genera zone lipsă la imprimare. ➤➤ Ghid de siguranța produsului: *Alegerea unui loc sigur pentru produs* ■ Unitatea cilindrului poate fi deteriorată. Înlocuiți cilindrul. ➤➤ *Înlocuirea cilindrului* ➤➤ pagina 113
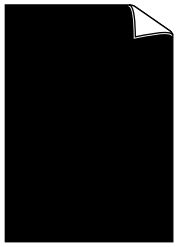 **Totul negru**	■ Curățați firul corona din interiorul unității cilindrului prin glisarea siguranței de culoare verde. Aveți grijă să reaşezați siguranța de culoare verde în poziția inițială (▲). ➤➤ *Curățarea firului corona* ➤➤ pagina 120 ■ Unitatea cilindrului poate fi deteriorată. Înlocuiți cilindrul. ➤➤ *Înlocuirea cilindrului* ➤➤ pagina 113
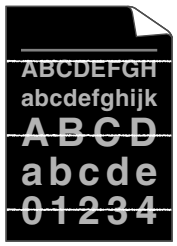 **Linii albe transversale**	■ Asigurați-vă că hârtia utilizată respectă specificațiile noastre. Hârtia cu suprafață aspră sau suportul de imprimare gros poate cauza această problemă. ➤➤ *Hârtie sau alte suporturi de imprimare acceptate* ➤➤ pagina 2. ■ Asigurați-vă că alegeți tipul de suport corespunzător în driverul de imprimantă sau în setarea de meniu `Suport Imprimare` a aparatului. ■ Problema poate să dispară de la sine. Imprimați mai multe pagini albe pentru a elimina această problemă, în special dacă aparatul n-a fost utilizat o perioadă mai lungă. ■ Unitatea cilindrului poate fi deteriorată. Înlocuiți cilindrul. ➤➤ *Înlocuirea cilindrului* ➤➤ pagina 113
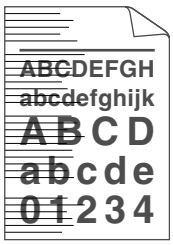 **Linii transversale**	■ Curățați firul corona din interiorul unității cilindrului. ➤➤ *Curățarea firului corona* ➤➤ pagina 120 ■ Unitatea cilindrului poate fi deteriorată. Înlocuiți cilindrul. ➤➤ *Înlocuirea cilindrului* ➤➤ pagina 113

Exemple de calitate redusă a imprimării	Recomandare
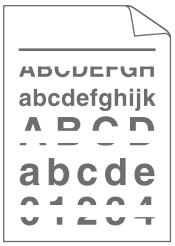 **Linii sau benzi sau striații albe pe coală**	■ Verificați mediul ambiant al aparatului. Condiții precum umiditatea ridicată şi temperatura ridicată pot genera această problemă a calității de imprimare. ➤➤ Ghid de siguranța produsului: *Alegerea unui loc sigur pentru produs* ■ Dacă problema nu se rezolvă după imprimarea câtorva pagini, înlocuiți unitatea cilindrului cu una nouă. ➤➤ *Înlocuirea cilindrului* ➤➤ pagina 113
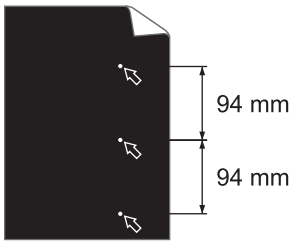 **Pete albe pe text negru şi grafică la intervale de 94 de mm** 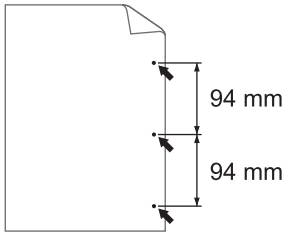 **Pete negre la intervale de 94 de mm**	■ Dacă problema nu se rezolvă după imprimarea câtorva pagini, unitatea cilindrului poate conține materiale străine, de exemplu lipici de la o etichetă pe cilindru. Curățați cilindrul. ➤➤ *Curățarea cilindrului* ➤➤ pagina 122 ■ Unitatea cilindrului poate fi deteriorată. Înlocuiți cilindrul. ➤➤ *Înlocuirea cilindrului* ➤➤ pagina 113
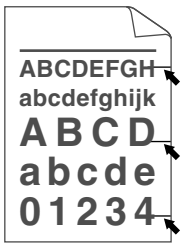 **Urme negre de toner transversale**	■ Dacă utilizați coli cu etichete pentru imprimantele laser, uneori lipiciul de pe aceste coli se poate prinde pe suprafața cilindrului OPC. Curățați cilindrul. ➤➤ *Curățarea cilindrului* ➤➤ pagina 122 ■ Asigurați-vă că hârtia utilizată respectă specificațiile noastre. ➤➤ *Hârtie sau alte suporturi de imprimare acceptate* ➤➤ pagina 2 ■ Nu utilizați hârtie cu cleme sau capse deoarece vor zgâria suprafața cilindrului. ■ Dacă unitatea cilindrului despachetată este expusă la lumină solară directă sau la lumină artificială, se poate deteriora. ■ Cartuşul de toner poate fi deteriorat. Înlocuiți cartuşul de toner. ➤➤ *Înlocuirea cartuşului de toner* ➤➤ pagina 106 ■ Unitatea cilindrului poate fi deteriorată. Înlocuiți cilindrul. ➤➤ *Înlocuirea cilindrului* ➤➤ pagina 113

Exemple de calitate redusă a imprimării	Recomandare
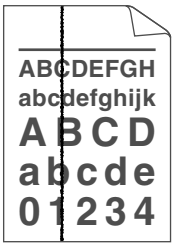 **Linii negre în josul paginii** **Paginile imprimate au pete de toner în josul paginii**	■ Curăţaţi firul corona din interiorul unităţii cilindrului prin glisarea siguranţei de culoare verde. ➤➤ *Curăţarea firului corona* ➤➤ pagina 120 ■ Asiguraţi-vă că siguranţa de culoare verde a firului corona este în poziţia iniţială (▲). ■ Cartuşul de toner poate fi deteriorat. Înlocuiţi cartuşul de toner. ➤➤ *Înlocuirea cartuşului de toner* ➤➤ pagina 106 ■ Unitatea cilindrului poate fi deteriorată. Înlocuiţi cilindrul. ➤➤ *Înlocuirea cilindrului* ➤➤ pagina 113 ■ Unitatea de fuziune poate fi murdară. Apelaţi distribuitorul Brother pentru service
 Linii albe în josul paginii	■ Asiguraţi-vă că în interiorul aparatului şi în jurul unităţii cilindrului şi cartuşului de toner nu există materialele străine, cum ar fi o bucată de hârtie îndoită, note adezive sau praf. ■ Cartuşul de toner poate fi deteriorat. Înlocuiţi cartuşul de toner. ➤➤ *Înlocuirea cartuşului de toner* ➤➤ pagina 106 ■ Unitatea cilindrului poate fi deteriorată. Înlocuiţi cilindrul. ➤➤ *Înlocuirea cilindrului* ➤➤ pagina 113
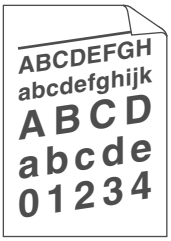 **Imagine înclinată**	■ Asiguraţi-vă că hârtia sau alt suport de imprimare s-a încărcat corect în tava pentru hârtie şi că ghidajele nu sunt prea strânse sau prea largi faţă de teancul de hârtie. ■ Poziţionaţi corect ghidajele pentru hârtie. ➤➤ *Imprimarea pe hârtie obişnuită, hârtie subţire sau hârtie reciclată din tava 1 sau tava 2* ➤➤ pagina 8 ■ Dacă utilizaţi tava MF, consultaţi *Imprimarea pe hârtie obişnuită, hârtie subţire şi hârtie pentru corespondenţă din tava MF* ➤➤ pagina 12. ■ Tava pentru hârtie poate fi prea plină. ➤➤ *Încărcarea hârtiei şi a suporturilor de imprimare* ➤➤ pagina 8 ■ Verificaţi tipul şi calitatea hârtiei. ➤➤ *Hârtie sau alte suporturi de imprimare acceptate* ➤➤ pagina 2 ■ Verificaţi dacă există materiale străine, cum ar fi hârtia îndoită, în interiorul aparatului. ■ Dacă problema apare numai în timpul imprimării duplex, verificaţi dacă există hârtie îndoită în tava duplex, verificaţi dacă tava duplex este introdusă complet şi verificaţi dacă s-a închis complet capacul din spate.

Exemple de calitate redusă a imprimării	Recomandare
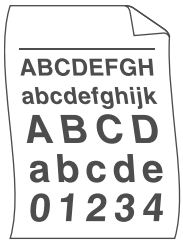 **Ondulată sau vălurită**	■ Verificați tipul şi calitatea hârtiei. Temperaturile ridicate şi umiditatea ridicată pot provoca curbarea hârtiei. ➤➤ *Hârtie sau alte suporturi de imprimare acceptate* ➤➤ pagina 2 ➤➤ Ghid de siguranța produsului: *Alegerea unui loc sigur pentru produs* ■ Dacă nu utilizați des aparatul, este posibil ca hârtia să fi rămas prea mult timp în tavă. Rotiți teancul de hârtie în tava de hârtie. De asemenea, aerisiți teancul de hârtie şi rotiți colile la 180° în tava de hârtie. ■ Deschideți capacul din spate (tava de ieşire cu fața în sus) pentru a lăsa hârtia imprimată să iasă pe tava de ieşire cu fața în sus. ■ Selectați modul **Reduce Paper Curl (Reducerea curbării hârtiei)** din driverul de imprimantă atunci când nu folosiți hârtia recomandată de noi. ➤➤ *Other Print Options (Alte opțiuni de imprimare)* ➤➤ pagina 36 (pentru Windows®) ➤➤ *Setări de imprimare* ➤➤ pagina 61 (pentru Macintosh)
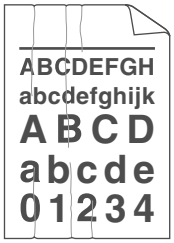 **Încrețituri sau îndoituri**	■ Asigurați-vă că hârtia s-a încărcat corect. ➤➤ *Imprimarea pe hârtie obişnuită, hârtie subțire sau hârtie reciclată din tava 1 sau tava 2* ➤➤ pagina 8 ■ Verificați tipul şi calitatea hârtiei. ➤➤ *Hârtie sau alte suporturi de imprimare acceptate* ➤➤ pagina 2 ■ Întoarceți invers teancul de hârtie din tavă sau rotiți la 180° în tava de intrare.
 Plicul prezintă încrețituri	■ Asigurați-vă că plicurile se imprimă cu partea din spate (tava de ieşire cu fața în sus) deschisă. ➤➤ *Imprimarea pe hârtie groasă, a etichetelor şi plicurilor din tava MF* ➤➤ pagina 15 ■ Verificați tipul şi calitatea plicurilor. ➤➤ *Hârtie sau alte suporturi de imprimare acceptate* ➤➤ pagina 2 ■ Asigurați-vă că plicurile sunt preluate numai din tava MF. ➤➤ *Încărcarea hârtiei în tava universală (Tava MF)* ➤➤ pagina 12
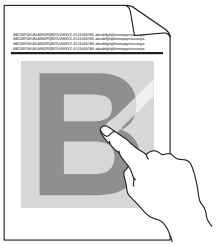 **Fixare necorespunzătoare**	■ Alegeți modul **Improve Toner Fixing (Îmbunătățirea fixării tonerului)** din driverul de imprimantă. ➤➤ *Other Print Options (Alte opțiuni de imprimare)* ➤➤ pagina 36 (pentru Windows®) ➤➤ *Setări de imprimare* ➤➤ pagina 61 (pentru Macintosh) Dacă setarea selectată nu oferă rezultatele dorite, schimbați setarea driverului de imprimantă din **Media Type (Suport Imprimare)** la o setare pentru hârtie groasă.

Exemple de calitate redusă a imprimării	Recomandare
Ondulate	■ Alegeți modul **Reduce Paper Curl (Reducerea curbării hârtiei)** din driverul de imprimantă. ➤➤ *Other Print Options (Alte opțiuni de imprimare)* ➤➤ pagina 36 (pentru Windows®) ➤➤ *Setări de imprimare* ➤➤ pagina 61 (pentru Macintosh) ■ Deschideți capacul din spate (tava de ieşire cu fața în sus) pentru a lăsa hârtia imprimată să iasă pe tava de ieşire cu fața în sus.

Informații despre aparat

Verificarea numărului serial

Puteți vedea pe LCD numărul serial al aparatului.

1. Apăsați pe ▲ sau pe ▼ pentru a alege `Info. aparat`. Apăsați **OK**.
2. Apăsați pe ▲ sau pe ▼ pentru a alege `Nr.Serial`. Apăsați **OK**.

Setări implicite

Aparatul are trei niveluri de setări implicite; setările implicite au fost configurate în fabrică, înainte de livrare. (Consultați *Tabelul meniului* ➤➤ pagina 77.)

- Rețea
- Setări Init.
- Resetarea setărilor

Notă

- Setările din fabrică nu pot fi modificate.
- Contorul de pagini nu poate fi niciodată schimbat.

Setările implicite de rețea

Dacă doriți să readuceți numai serverul de imprimantă la setările implicite (resetând toate informațiile de rețea, cum ar fi cele despre parolă şi adresă IP), parcurgeți paşii următori:

1. Apăsați pe ▲ sau pe ▼ pentru a alege `Meniu Resetare`. Apăsați **OK**.
2. Apăsați pe ▲ sau pe ▼ pentru a alege `Rețea`. Apăsați **OK**.
3. Apăsați pe ▲ pentru a selecta `Da`. Aparatul va reporni automat.

Setări Init.

Puteți reseta parțial aparatul la setările implicite ale imprimantei. Setările care nu vor fi resetate sunt `Interfață`, `Limba Locala`, `Reimprimare`, `Setare Blocare`, Secure Function Lock 2.0 şi setările de rețea:

1. Apăsați pe ▲ sau pe ▼ pentru a alege `Meniu Resetare`. Apăsați **OK**.
2. Apăsați pe ▲ sau pe ▼ pentru a alege `Reset fabrică`. Apăsați **OK**.
3. Apăsați pe ▲ pentru a selecta `Reseteaza`.

Resetarea setărilor

Această operație va reseta toate setările aparatului la setările inițiale din fabrică:

1. Deconectați cablul de rețea de la aparat, altfel setările de rețea (precum adresa IP) nu vor fi resetate.
2. Apăsați pe ▲ sau pe ▼ pentru a alege `Meniu Resetare`. Apăsați **OK**.
3. Apăsați simultan pe ▲ şi pe **Cancel**. Apăsați pe **OK** după ce se afişează `Resetare setări`.
4. Apăsați pe **OK** după ce se afişează `Restart imprim?`.
5. Aparatul va reporni automat.

A Anexă

Specificații aparat

Generalități

Model		HL-5470DW	HL-6180DW	HL-6180DWT
Tipul imprimantei		Laser		
Metoda de imprimare		Imprimantă laser electrofotografică		
Capacitatea memoriei	Standard	128 MB		
	Opțional	1 slot: SO-DIMM DDR2 (cu 144 de pini) de până la 256 MB		
LCD (ecran cu cristale lichide)		16 caractere pe o linie		
Sursa de alimentare		220 - 240 V c.a., 50/60 Hz		
Consum de energie [1] (mediu)	Maxim	Aprox. 1.200 W		
	Imprimare	Aprox. 665 W la 25 °C	Aprox. 701 W la 25 °C	
	Imprimare (mod Silențios)	Aprox. 332 W la 25 °C	Aprox. 340 W la 25 °C	
	Ready (Gata de operare)	Aprox. 4,7 W la 25 °C	Aprox. 4,9 W la 25 °C	
	Sleep (WLAN: activată)	Aprox. 2,8 W	Aprox. 2,9 W	
	Deep Sleep	Aprox. 0,7 W	Aprox. 0,8 W	
	Deconectat	Aprox. 0,50 W		
Dimensiuni		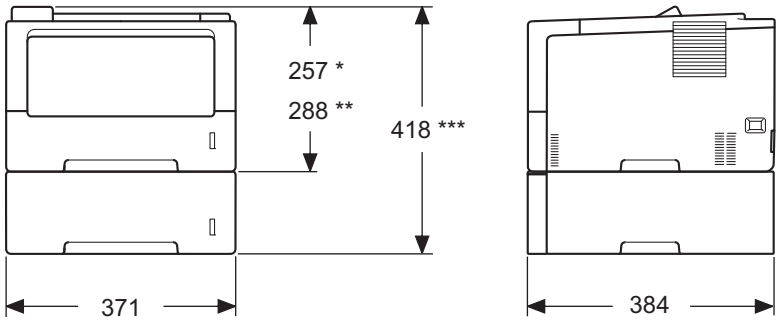 * : HL-5470DW ** : HL-6180DW, HL-6180DWT ***: HL-6180DWT Unități: mm		
Greutăți (cu consumabile)		10,5 kg	11,5 kg	14,6 kg

[1] Conexiuni USB la PC

A

Model			HL-5470DW	HL-6180DW	HL-6180DWT
Nivelul de zgomot	Presiune sonoră	Imprimare	LPAm = 59 dB (A)		
		Ready (Gata de operare)	LPAm = 34 dB (A)		
		Imprimare (mod Silențios)	LPAm = 54 dB (A)		
	Putere fonică [1] [2]	Imprimare	LWAd = 6,79 B (A)	LWAd = 6,83 B (A)	LWAd = 6,80 B (A)
		Ready (Gata de operare)	LWAd = 4,70 B (A)	LWAd = 4,56 B (A)	LWAd = 4,50 B (A)
		Imprimare (mod Silențios)	LWAd = 6,4 B (A)		
Temperatura		Funcționare	10 - 32,5 °C		
		Depozitare	0 - 40 °C		
Umiditatea		Funcționare	20 - 80% (fără condensare)		
		Depozitare	10 - 90% (fără condensare)		

[1] Măsurată în conformitate cu metoda descrisă în RAL-UZ122.

[2] Echipamentul de birou cu LWAd>6,30 B (A) nu este adecvat pentru a fi utilizat în încăperi unde predomină activitatea intelectuală. Un astfel de echipament trebuie aşezat în camere separate din cauza emisiilor sonore.

Suport de imprimare

Model			HL-5470DW	HL-6180DW	HL-6180DWT
Introducerea hârtiei [1]	Tavă pentru hârtie (Standard)	Tip hârtie	Hârtie obişnuită, hârtie subțire, hârtie reciclată		
		Paper Size (Dimensiune hârtie)	A4, Letter, B5 (ISO/JIS), A5, A5 (Long Edge), B6 (ISO), A6, Executive, Legal, Folio		
		Densitate hârtie	60 - 105 g/m^2		
		Capacitate maximă a tăvii cu hârtie	Până la 250 de coli de hârtie obişnuită de 80 g/m^2	Până la 500 de coli de hârtie obişnuită de 80 g/m^2	
	Tavă universală (tavă MF)	Tip hârtie	Hârtie obişnuită, hârtie subțire, hârtie groasă, hârtie mai groasă, hârtie reciclată, hârtie pentru corespondență, etichete, plicuri, plic subțire, plic gros		
		Paper Size (Dimensiune hârtie)	Lățime: 76,2 - 215,9 mm Lungime: 127,0 - 355,6 mm		
		Densitate hârtie	60 - 163 g/m^2		
		Capacitate maximă a tăvii cu hârtie	Până la 50 de coli de hârtie obişnuită de 80 g/m^2		
	Tava de hârtie 2 (opțională) [2]	Tip hârtie	Hârtie obişnuită, hârtie subțire, hârtie reciclată		
		Paper Size (Dimensiune hârtie)	A4, Letter, B5 (ISO/JIS), A5, B6 (ISO), Executive, Legal, Folio		
		Densitate hârtie	60 - 105 g/m^2		
		Capacitate maximă a tăvii cu hârtie	Până la 500 de coli de hârtie obişnuită de 80 g/m^2		
Ieşirea hârtiei [1]	Tava de ieşire a hârtiei cu fața în jos		Până la 150 de coli de hârtie obişnuită 80 g/m^2 (preluare cu fața în jos pentru tava de ieşire a hârtiei cu fața în jos)		
	Tava de ieşire a hârtiei cu fața în sus		O coală (preluare cu fața în sus pentru tava de ieşire a hârtiei cu fața în sus)		
Duplex	Imprimarea duplex automată	Tip hârtie	Hârtie obişnuită, hârtie subțire, hârtie reciclată		
		Paper Size (Dimensiune hârtie)	A4		
		Densitate hârtie	60 - 105 g/m^2		

[1] Pentru etichete, vă recomandăm să scoateți colile imprimate din tava de ieşire a hârtiei imediat după ce acestea ies din aparat pentru a evita pătarea.

[2] Tava 2 este standard la HL-6180DWT.

Imprimantă

Model		HL-5470DW	HL-6180DW	HL-6180DWT
Imprimare automată față-verso (duplex)		Da		
Emulație		PCL6, BR-Script3 (PostScript® 3™), IBM ProPrinter XL, EPSON FX-850		
Rezoluție		1.200 × 1.200 dpi Calitate HQ1200 (2.400 × 600 dpi) 600 × 600 dpi		
Viteză de imprimare [1] [2]	Imprimare pe o singură parte	Până la 38 ppm (dimensiune A4) Până la 40 ppm (dimensiune Letter)	Până la 40 ppm (dimensiune A4) Până la 42 ppm (dimensiune Letter)	
	Imprimare duplex	Până la 18 fețe pe minut (9 coli pe minut) (dimensiune A4 sau Letter)		
Durata la prima imprimare [3]		Mai puțin de 8,5 secunde la 23 °C/230 V		

[1] Viteza de imprimare se poate modifica în funcție de documentul pe care îl imprimați.

[2] Viteza de imprimare poate fi mai redusă atunci când aparatul este conectat printr-o rețea locală fără fir.

[3] Din modul Ready (Gata de operare) şi din tava standard

Interfață

Model	HL-5470DW	HL-6180DW	HL-6180DWT
USB	USB 2.0 de mare viteză [1] [2] Vă recomandăm să utilizați un cablu USB 2.0 (tip A/B) de maximum 2,0 metri lungime.		
Ethernet [3]	10BASE-T/100BASE-TX Utilizați un cablu bifilar torsadat direct din categoria 5 (sau mai mare).	10BASE-T/100BASE-TX/1000BASE-T Utilizați un cablu bifilar torsadat ecranat direct din categoria 5e (sau mai mare). [4]	
LAN fără fir [3]	IEEE 802.11 b/g/n (mod Infrastructură) IEEE 802.11 b (mod Ad-hoc)		

[1] Aparatul dispune de o interfață USB 2.0 de mare viteză. De asemenea, aparatul se poate conecta la un calculator care are o interfață USB 1.1.

[2] Porturile USB fabricate de terți producători nu sunt compatibile.

[3] Pentru specificații detaliate privind rețeaua, consultați *Rețea (LAN)* ➤➤ pagina 168 şi ➤➤ Ghidul utilizatorului de rețea

[4] La conectarea aparatului la o rețea Gigabit Ethernet, utilizați dispozitive de rețea conforme cu 1000BASE-T.

Cerințe privind calculatorul

Componentele hardware şi Versiunea Sistemului de Operare		Viteza minimă a procesorului	Memorie RAM minimă	Memorie RAM recomandată	Spațiu pe hard-disc pentru instalare	Interfața suportată de calculator [1]
Sistem de operare Windows®	Windows® XP Home Edition	Intel® Pentium® II sau echivalent	128 MB	256 MB	80 MB	USB, 10Base-T/ 100Base-TX (Ethernet), 1000Base-T (Gigabit Ethernet) [2], Wireless 802.11b/g/n
	Windows® XP Professional					
	Windows® XP Professional x64 Edition	64de biți cu procesor acceptat (Intel® 64 sau AMD64)	256 MB	512 MB		
	Windows Vista®	Microprocesor acceptat Intel® Pentium® 4 sau echivalent Procesor acceptat pe 64 de biți (Intel® 64 sau AMD64)	512 MB	1 GB		
	Windows® 7	Microprocesor acceptat Intel® Pentium® 4 sau echivalent Procesor acceptat pe 64 de biți (Intel® 64 sau AMD64)	1 GB (32 biți) 2 GB (64 biți)	1 GB (32 biți) 2 GB (64 biți)		
	Windows Server® 2003	Intel® Pentium® III sau echivalent	256 MB	512 MB		
	Windows Server® 2003 x64 Edition	64de biți cu procesor acceptat (Intel® 64 sau AMD64)				
	Windows Server® 2008	Microprocesor acceptat Intel® Pentium® 4 sau echivalent Procesor acceptat pe 64 de biți (Intel® 64 sau AMD64)	512 MB	2 GB		
	Windows Server® 2008 R2	64de biți cu procesor acceptat (Intel® 64 sau AMD64)				
Sistem de operare Macintosh	OS X 10.5.8	Procesor PowerPC G4/G5 Intel®	512 MB	1 GB	80 MB	
	OS X 10.6.x	Procesor Intel®	1 GB	2 GB		
	OS X 10.7.x	Procesor Intel®	2 GB	2 GB		

[1] Porturile USB fabricate de terți producători nu sunt compatibile.

[2] 1000Base-T este disponibil pentru HL-6180DW(T).

Pentru cele mai recente actualizări de drivere, vizitați http://solutions.brother.com/.

Informații importante privind alegerea hârtiei

Informațiile din această secțiune vă ajută la alegerea hârtiei de utilizat pentru acest aparat.

Notă

Dacă utilizați hârtie care nu este recomandată, hârtia se poate bloca sau se poate produce o alimentare incorectă.

Înainte de a cumpăra o cantitate mare de hârtie

Asigurați-vă că hârtia este indicată pentru aparat.

Hârtie pentru copierea pe hârtie obişnuită

Hârtia se clasifică, în funcție de destinație, în hârtie pentru imprimare şi hârtie pentru copiere. Destinația hârtiei este de obicei menționată pe ambalajul acesteia. Verificați ambalajul pentru a vedea dacă este adecvată pentru imprimantele laser. Utilizați hârtie adecvată pentru imprimantele laser.

Greutatea de bază

Greutatea de bază a hârtiei diferă, în general, de la țară la țară. Vă recomandăm să utilizați hârtie cu densitate de 75 - 90 g/m^2, deşi acest aparat poate lucra şi cu hârtie mai groasă sau mai subțire.

Fibră lungă şi fibră scurtă

Fibra de celuloză a hârtiei este aliniată în timpul fabricării hârtiei. Hârtia poate fi clasificată în două categorii, cu fibră lungă şi cu fibră scurtă.

Fibrele hârtiei cu fibră lungă sunt în aceeaşi direcție ca latura lungă a hârtiei. Fibrele hârtiei cu fibră scurte sunt perpendiculare pe latura lungă a hârtiei. Deşi majoritatea hârtiei simple de copiere este cu fibra lungă, există şi hârtie cu fibră scurtă. Vă recomandăm să utilizați hârtie cu fibră lungă pentru acest aparat. Hârtia cu fibra scurtă este prea moale pentru sistemul de transport de hârtie al aparatului.

Hârtie acidă şi neutră

Hârtia se poate împărți în hârtie acidă şi hârtie neutră.

Deşi la început metodele moderne de fabricare a hârtiei foloseau hârtie acidă, hârtia neutră câştigă tot mai mult teren față de hârtia acidă, datorită aspectelor legate de protecția mediului.

Totuşi, în hârtia reciclată se regăsesc multe forme de hârtie acidă. Vă recomandăm să utilizați hârtie neutră pentru acest aparat.

Pentru a deosebi hârtia acidă de cea neutră puteți folosi un stilou de verificare a hârtiei acide.

Suprafața de imprimare

Caracteristicile prezentate de fața şi verso-ul unei coli de hârtie pot fi uşor diferite.

De obicei, latura de deschidere a topului de hârtie este latura de imprimare. Urmați instrucțiunile de pe ambalajul hârtiei. În general, partea de imprimare este indicată de o săgeată.

Articole consumabile

Model		HL-5470DW	HL-6180DW	HL-6180DWT	Nume model
Cartuş de toner	Inbox	Aprox. 3.000 de pagini A4 sau Letter [1]	Aprox. 8.000 de pagini A4 sau Letter [1]		-
	Standard	Aprox. 3.000 de pagini A4 sau Letter [1]			TN-3330
	Mare capacitate	Aprox. 8.000 de pagini A4 sau Letter [1]			TN-3380
	Foarte mare capacitate	-	Aprox. 12.000 de pagini A4 sau Letter [1]		TN-3390
Cilindru		Aprox. 30.000 de pagini A4 sau Letter (1 pagină/comandă) [2]			DR-3300

[1] Randamentul aproximativ al cartuşului este declarat în conformitate cu ISO/IEC 19752.

[2] Durata de viață a cilindrului este aproximativă şi poate varia în funcție de tipul de utilizare.

Rețea (LAN)

A

Model		HL-5470DW	HL-6180DW	HL-6180DWT
LAN		Puteți conecta aparatul la o rețea pentru imprimare în rețea. De asemenea, s-a inclus software-ul de gestionare a rețelei Brother BRAdmin Light [1 2].		
Protocoale	IPv4	ARP, RARP, BOOTP, DHCP, APIPA(Auto IP), rezoluție nume WINS/NetBIOS, DNS Resolver, mDNS, LLMNR responder, LPR/LPD, Custom Raw Port/Port9100, IPP/IPPS, server FTP, server TELNET, server HTTP/HTTPS, server şi client TFTP, client SMTP, SNMPv1/v2c/v3, ICMP, servicii Web (imprimare), client CIFS, client SNTP		
	IPv6	NDP, RA, DNS resolver, mDNS, LLMNR responder, LPR/LPD, Custom Raw Port/Port9100, IPP/IPPS, server FTP, server TELNET, server HTTP/HTTPS, server şi client TFTP, client SMTP, SNMPv1/v2c/v3, ICMPv6, servicii Web (imprimare), client CIFS, client SNTP		
Protocoale de securitate	Prin cablu	APOP, POP before SMTP, SMTP-AUTH, SSL/TLS (IPPS, HTTPS, SMTP, POP), SNMP v3, 802.1x (EAP-MD5, EAP-FAST, PEAP, EAP-TLS, EAP-TTLS), Kerberos		
	Fără fir	APOP, POP before SMTP, SMTP-AUTH, SSL/TLS (IPPS, HTTPS, SMTP, POP), SNMP v3, 802.1x (LEAP, EAP-FAST, PEAP, EAP-TLS, EAP-TTLS), Kerberos		
Securitate rețea fără fir		WEP pe 64/128 de biți, WPA-PSK (TKIP/AES), WPA2-PSK (AES)		
Utilitar de asistență la configurarea rețelei fără fir	**AOSS™**	Da		
	WPS	Da		

[1] (Pentru utilizatorii Windows®) Brother BRAdmin Light este disponibil pe CD-ROM-ul furnizat împreună cu aparatul.
(Pentru utilizatorii Macintosh) Brother BRAdmin Light este disponibil pentru descărcare la adresa http://solutions.brother.com/.

[2] (Pentru utilizatorii Windows®) Dacă doriți gestionarea mai avansată a imprimantei, utilizați cea mai recentă versiune a utilitarului Brother BRAdmin Professional disponibilă pentru descărcare la adresa http://solutions.brother.com/.

Numere Brother

Important

Pentru asistență tehnică şi de utilizare, sunați la numărul din țara în care ați cumpărat aparatul. Apelurile trebuie făcute ***din țara*** respectivă.

Înregistrarea produsului dumneavoastră

Completați Buletinul de înscriere şi garanție Brother sau, modul cel mai simplu şi eficient de a înscrie noul produs, efectuați această operațiune online la adresa

http://www.brother.com/registration/

Întrebări frecvente (FAQ)

Brother Solutions Center rezolvă toate problemele legate de aparatul dumneavoastră. Puteți să descărcați cele mai recente drivere, programe şi utilitare, să citiți răspunsuri la întrebări frecvente şi ponturi de depanare pentru a afla cum să beneficiați de tot ceea ce vă poate oferi produsul Brother.

http://solutions.brother.com/

Puteți afla aici despre actualizările driverelor Brother.

Customer Service

Vizitați http://www.brother.com/ pentru informații de contact privind reprezentanța locală Brother.

Adresele centrelor de service

Pentru a afla care sunt centrele de service din Europa, contactați reprezentanța locală Brother. Informațiile de contact legate de adresă şi numărul de telefon pentru reprezentanțele europene pot fi găsite la http://www.brother.com/, selectând țara dumneavoastră.

Adrese de internet

Site-ul web general Brother: http://www.brother.com/

Pentru a obține răspunsuri la întrebări frecvente (FAQ), asistență pentru produs şi chestiuni tehnice, precum şi actualizări ale driverelor şi utilitarelor, accesați: http://solutions.brother.com/

B Index

A

Articole consumabile 103, 104, 168

B

Blocaj duplex 138
Blocaj în interior 145
Blocaj în tava MF 136
Blocaj spate 141
Blocaj tava 1 136
Blocaj tava 2 136
Blocaje de hârtie 136
BR-Script3 .....45, 65

C

Calitatea imprimării 153
Cartuş de toner 105, 106
Centre de service (Europa şi alte țări) 169
Cerințe privind calculatorul 166
Conectivitate la rețea 165
Configurare generală 80
Curățare 118

D

Deep Sleep 76
Depanare 131, 149
  dacă aveți dificultăți
    imprimarea 149
    manipularea hârtiei 150
    rețea 151
Dimensiuni 162
Driver de imprimantă 22, 52, 70

E

Emulație 165
Etichete 3, 6, 15

F

Fila Accessories (Accesorii) 41
Fir corotron 120
Folio 3

G

Greutate 162

H

Hârtie 2, 167
  capacitate tavă 3
  hârtiei 2
  încărcarea 8, 12
  recomandată 2, 3
Hârtie groasă 15
Hârtie obişnuită 2

I

Imprimare
  dificultăți 149
  Macintosh
    Driver de imprimantă 55
    Driver de imprimantă BR-Script3 65
  Windows®
    Driver de imprimantă 26
    Driver de imprimantă BR-Script3 45
    Imprimarea duplex 29
    Imprimarea tip broşură 30
Imprimarea duplex (față-verso) 18
Imprimarea duplex manuală 21
Informații despre aparat 78
Interfață 165

Î

Înregistrarea produsului dumneavoastră 169

L

LCD (ecran cu cristale lichide) 74
LED (diode luminescente) 76
LED de Date 76
LED de eroare 76
Linux 22

M

Macintosh 22
Memorie 100, 162
Meniul LCD al panoului de control 77
Meniul Network (Rețea) 87
Meniul Print (Imprimare) 82
Meniul Reset (Resetare) 90
Mesaje de eroare 132
Mesaje de întreținere 103, 104
Modul Deconectat 96
Modul Deep sleep 95
Modul Silențios 97
Modul Sleep 76, 95

P

Panoul de control 74
Plicuri 3, 5, 15
Protejare date 92

R

Reimprimare 91

S

Setări implicite 160
Setări meniu 77
SO-DIMM 100
Software pentru rețele 73
Specificații 162
Specificații pentru suportul de imprimare 164
Status Monitor (Monitor de stare)
  Macintosh 71
  Windows® 53
Suprafață neimprimabilă 7

T

Tasta Back (Înapoi) 75
Tasta Cancel (Anulare) 75
Tasta Go (Pornire) 75
Taste 74
Tava inferioară 99
Tava pentru hârtie 79
TCP/IP 87, 88

U

Unitatea cilindru 112
Utilitare 169

W

Watermark (Filigran) 31, 35
WLAN 88, 89

B