Руководство по быстрой установке

Начало работы DCP-8250DN

Сначала прочитайте Руководство по безопасности устройства, затем данное Руководство по быстрой установке, чтобы правильно выполнить установку и настройку.
Руководство по быстрой установке на другом языке можно скачать на веб-сайте по адресу: http://solutions.brother.com/.

1 Распакуйте аппарат и проверьте комплектацию

	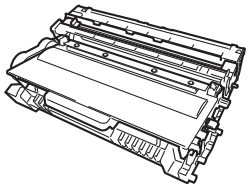 **Узел фотобарабана и тонер-картриджа** (предустановлен)	**Кабель питания**
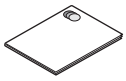 **Руководство по безопасности устройства**	**Установочный компакт-диск**	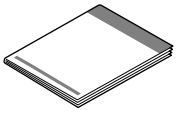 **Руководство по быстрой установке**

RUS Версия 0

⚠ ПРЕДУПРЕЖДЕНИЕ	Знак ПРЕДУПРЕЖДЕНИЕ указывает на потенциально опасную ситуацию, которая, если ее не предотвратить, может привести к смертельному исходу или получению тяжелых травм.
⚠ ОСТОРОЖНО	Знак ОСТОРОЖНО указывает на потенциально опасную ситуацию, которая, если ее не предотвратить, может привести к получению легких или средних травм.

⚠ ПРЕДУПРЕЖДЕНИЕ

- **В качестве упаковочного материала аппарата используются пластиковые пакеты. Во избежание опасности удушения храните эти пластиковые пакеты в местах, недоступных для детей. Пластиковые пакеты не являются игрушками.**
- **При перемещении аппарата беритесь за боковые захваты, находясь спереди от аппарата. Боковые захваты расположены под модулем сканера. НЕ переносите аппарат, держа его снизу.**

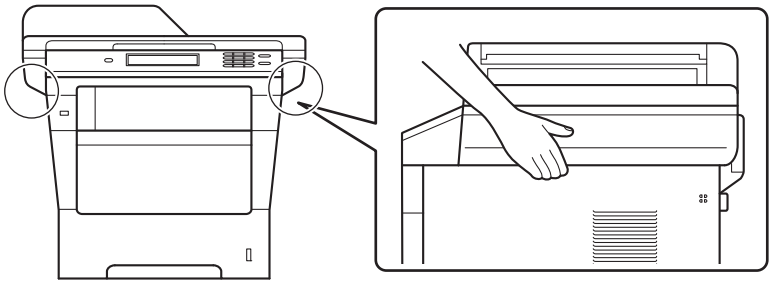

- **Данное устройство весит 18,0 кг (с бумагой). Во избежание травм поднимать его должны не менее двух человек, удерживая спереди и сзади.**

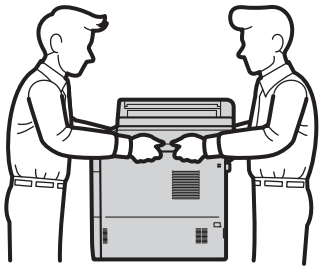

- **Если используется нижний лоток, НЕ перемещайте аппарат с нижним лотком. Это может привести к травме или повреждению аппарата, так как нижний лоток не прикреплен к аппарату.**

Примечание

- При установке аппарата оставляйте между ним и окружающими предметами зазор, указанный на рисунке.

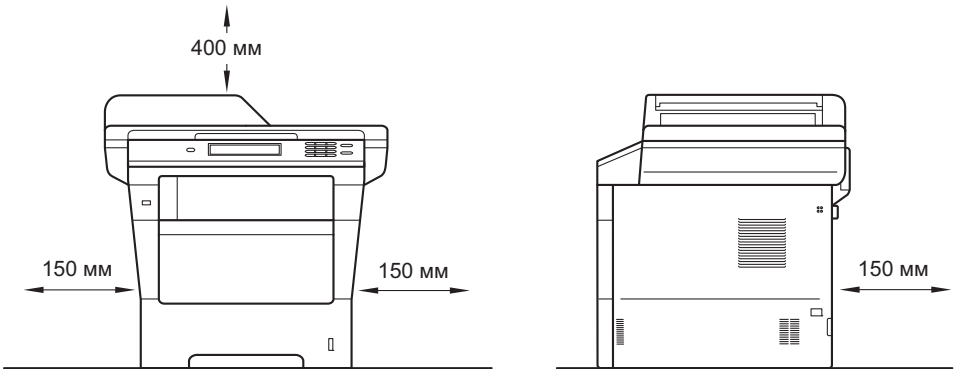

- Комплект поставки может различаться в зависимости от страны.
- Рекомендуется сохранить оригинальную упаковку.
- При необходимости транспортировки аппарата тщательно заново упакуйте его в оригинальную упаковку, чтобы избежать повреждений при транспортировке. Перевозчик также должен знать, что везет аппарат. Для получения информации о повторной упаковке аппарата см. раздел *Упаковка и транспортировка устройства* в документе *Руководство по дополнительным функциям*.
- Интерфейсный кабель для подключения к компьютеру не входит в комплект поставки. Приобретите интерфейсный кабель в соответствии с подключением, которое требуется использовать (USB или сетевой).

Кабель USB

- Рекомендуется использовать кабель USB 2.0 (тип A/B) длиной не более 2 метров.
- Не подключайте кабель USB на этом этапе. Интерфейсный кабель подключается при установке MFL-Pro Suite.

Сетевой кабель

Используйте обычный (с прямым соединением проводов) кабель типа “витая пара” (STP) категории 5e для подключения к сети 10BASE-T, Fast Ethernet 100BASE-TX или Gigabit Ethernet 1000BASE-T. В случае подключения устройства к сети Gigabit Ethernet используйте сетевые устройства, поддерживающие протокол 1000BASE-T.

2 Снимите упаковочные материалы с аппарата

Важная информация

НЕ подключайте кабель питания на данном этапе.

a Снимите упаковочную ленту с внешней поверхности аппарата. Снимите пленку, покрывающую стекло сканера.

b Откройте обходной лоток ❶ и удалите упаковочную ленту ❷ с опорной панели обходного лотка, а затем закройте обходной лоток.

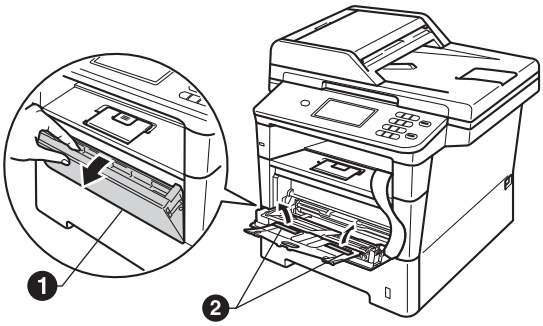

c Нажмите кнопку фиксации передней крышки и откройте крышку. Извлеките пакет с силикагелем ❶.

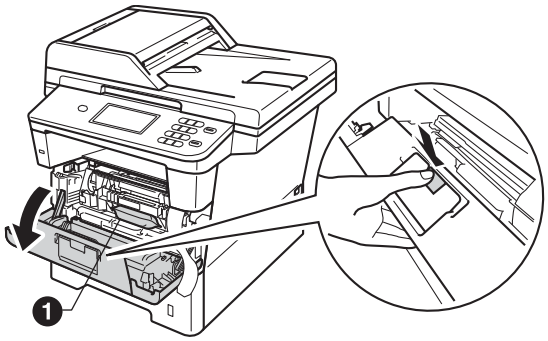

⚠ ОСТОРОЖНО

НЕ ЕШЬТЕ пакет с силикагелем. Выбросьте этот пакет. В случае проглатывания пакета незамедлительно обратитесь за медицинской помощью.

d Извлеките узел фотобарабана и тонер-картриджа.

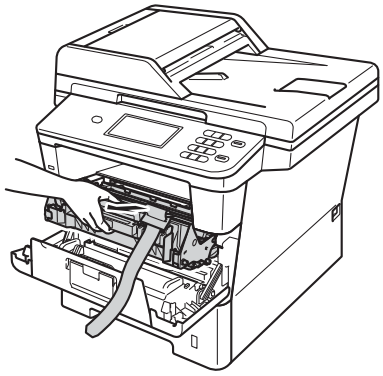

e Снимите оранжевый защитный материал с узла фотобарабана и тонер-картриджа.

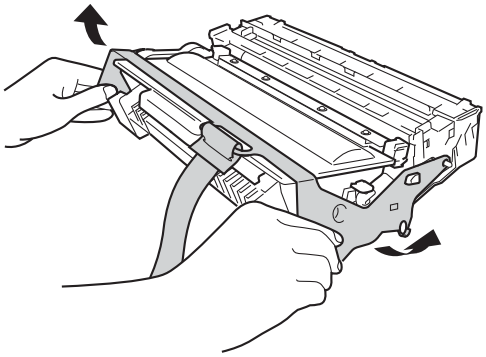

f Держа узел фотобарабана и тонер-картриджа ровно обеими руками, осторожно несколько раз встряхните его из стороны в сторону, чтобы тонер равномерно распределился внутри картриджа.

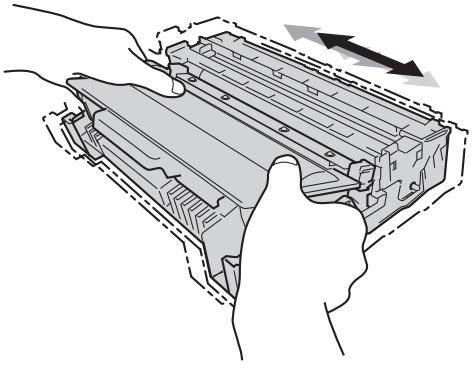

g Установите узел фотобарабана и тонер-картриджа на место до упора.

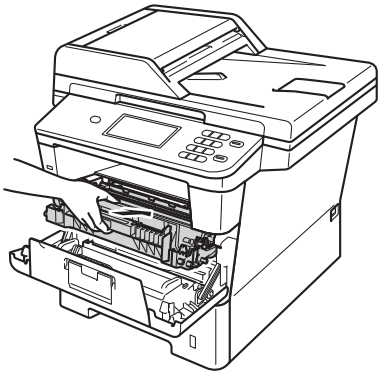

h Закройте переднюю крышку аппарата.

3 Загрузите бумагу в лоток для бумаги

a Полностью выдвиньте лоток для бумаги из аппарата.

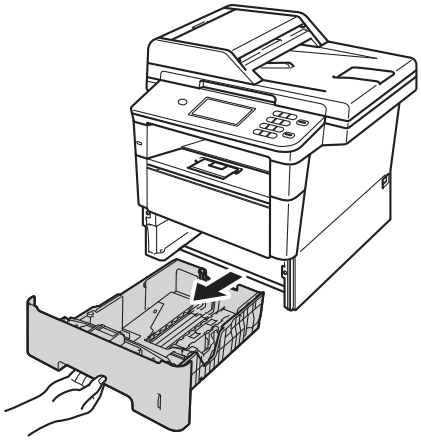

b Удерживая нажатым зеленый рычаг отпускания направляющей для бумаги ❶, отрегулируйте положение направляющих согласно формату используемой бумаги. Убедитесь в том, что направляющие надежно зафиксированы в пазах.

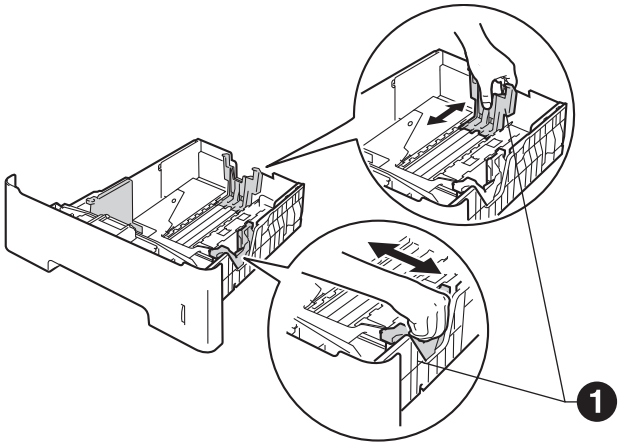

c Хорошо “распушите” пачку бумаги во избежание замятия и сбоев подачи бумаги.

d Поместите бумагу в лоток и проверьте следующие пункты.

- Высота стопки бумаги ниже отметки максимального количества бумаги (▼▼▼) ❶.

  Переполнение лотка для бумаги приводит к замятиям бумаги.
- Сторона, предназначенная для печати, обращена вниз.
- Направляющие для бумаги касаются краев бумаги, обеспечивая правильную подачу.

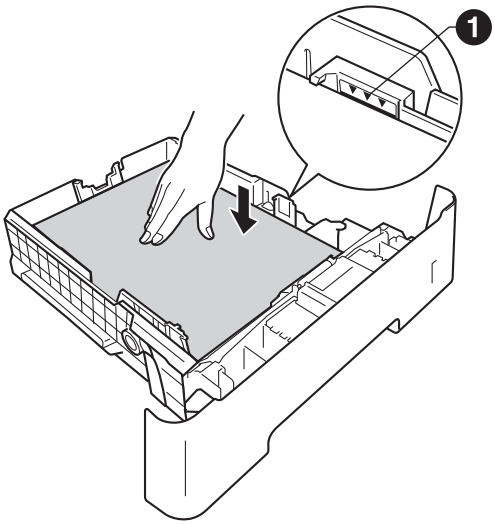

e Задвиньте лоток для бумаги в аппарат до упора. Убедитесь в том, что лоток полностью вставлен в аппарат.

f Поднимите откидную панель ❶, чтобы бумага не выпадала из лотка для выхода бумаги лицевой стороной вниз.

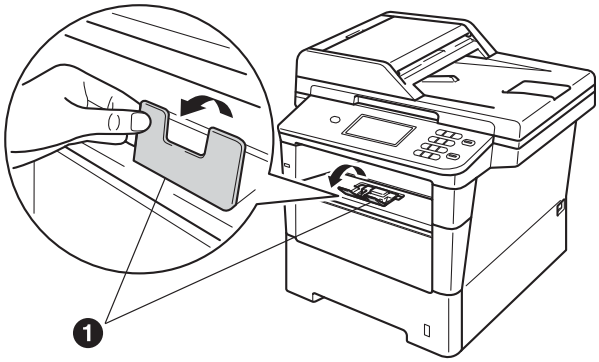

Для получения дополнительной информации о рекомендуемых типах бумаги см. раздел *Рекомендованные типы бумаги и печатных носителей* в документе *Руководство по основным функциям*.

4 Подключите кабель питания

Важная информация

Не подключайте кабель USB на этом этапе.

a Подключите кабель питания к аппарату, затем подключите его к электрической розетке.

b Нажмите кнопку электропитания аппарата.

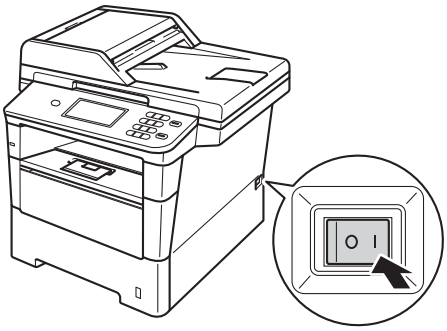

Важная информация

НЕ НАЖИМАЙТЕ сенсорный дисплей сразу после подключения кабеля питания к розетке или после включения питания устройства. Это может вызвать ошибку.

5 Выберите требуемый язык

a После включения кнопки электропитания на ЖКД устройства отобразится следующее:

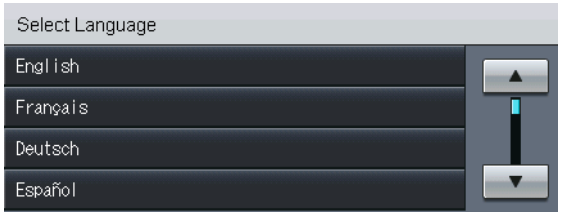

Нажмите ▲ или ▼, чтобы отобразить нужный язык и нажмите на его обозначение.

b На ЖКД появится предложение подтвердить свой выбор.

Если на ЖКД отображается правильный язык, нажмите Да.

—ИЛИ—

Нажмите Нет для возвращения к шагу **a**, чтобы выбрать язык заново.

Примечание

Если вы ошиблись при установке языка, настройку можно изменить кнопкой Меню на сенсорном дисплее. (Меню, Исходн. уст-ки, Местный язык)

6 Задайте яркость ЖКД (при необходимости)

Если чтение сообщений на ЖК-дисплее аппарата затруднено, попробуйте изменить настройку яркости.

a Нажмите кнопку Меню.

b С помощью ▲ или ▼ отобразите Общие настр-ки.

Нажмите кнопку Общие настр-ки.

c С помощью ▲ или ▼ отобразите Настр.дисплея.

Нажмите кнопку Настр.дисплея.

d Нажмите кнопку Подсветка.

e Нажмите Светлая, Средняя или Темная.

f Нажмите кнопку **Стоп/Выход**.

7 Установите дату и время

a Нажмите кнопку Меню.

b С помощью ▲ или ▼ отобразите Исходн. уст-ки.

Нажмите кнопку Исходн. уст-ки.

c Нажмите кнопку Дата и время.

d Нажмите кнопку Дата и время еще раз.

e Введите две последние цифры года кнопками на сенсорном дисплее и нажмите OK.

(Например, введите 1, 2 для выбора 2012 года).

f Введите две цифры месяца кнопками на сенсорном дисплее и нажмите OK.

(Например, введите 0, 3 для выбора марта.)

g Введите две цифры даты кнопками на сенсорном дисплее и нажмите OK.

(Например, введите 2, 5 для выбора 25 числа.)

h Введите время в 24-часовом формате с помощью кнопок на сенсорном дисплее и нажмите OK.

(Например, введите 1, 5, 2, 5 для установки времени 15:25).

i Нажмите кнопку **Стоп/Выход**.

8 Автоматический переход на летнее и зимнее время

Можно установить автоматический переход на летнее и зимнее время. Устройство само переведет часы на один час вперед весной и на один час назад осенью.

a Нажмите кнопку `Меню`.

b С помощью ▲ или ▼ отобразите `Исходн. уст-ки`.

Нажмите кнопку `Исходн. уст-ки`.

c Нажмите кнопку `Дата и время`.

d Нажмите кнопку `Авт.перев.врем`.

e Нажмите `Вкл.` (или `Выкл.`).

f Нажмите кнопку **Стоп/Выход**.

9 Установка часового пояса

Можно установить часовой пояс (не летнее время, а стандартное) для аппарата в зависимости от расположения.

a Нажмите кнопку `Меню`.

b С помощью ▲ или ▼ отобразите `Исходн. уст-ки`.

Нажмите кнопку `Исходн. уст-ки`.

c Нажмите кнопку `Дата и время`.

d Нажмите кнопку `Часовой пояс`.

e С помощью + или - установите часовой пояс.

Нажмите кнопку `OK`.

f Нажмите кнопку **Стоп/Выход**.

10 Выберите тип соединения

Эти инструкции по установке подходят для Windows® XP Home/Windows® XP Professional, Windows® XP Professional x64 Edition, Windows Vista®, Windows® 7, Mac OS X (версии 10.5.8, 10.6.x, 10.7.x).

Примечание

- При использовании Windows Server® 2003/2003 x64 Edition/2008/2008 R2 и Linux® посетите веб-сайт используемой модели по адресу http://solutions.brother.com/.
- Посетите наш веб-сайт по адресу http://solutions.brother.com/, где можно получить поддержку по продукции, загрузить последние обновления драйверов и утилит, а также просмотреть ответы на часто задаваемые вопросы (FAQ) и на технические вопросы.

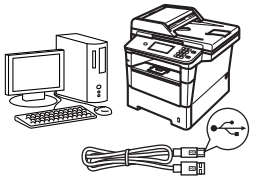

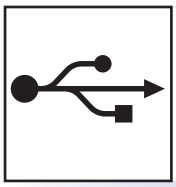

Подключение через USB-интерфейс

Windows®, перейдите на стр. 10
Macintosh, перейдите на стр. 12

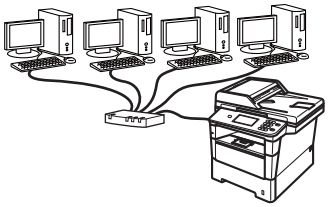

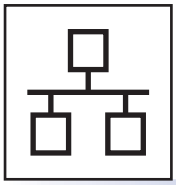

Проводная сеть

Windows®, перейдите на стр. 14
Macintosh, перейдите на стр. 17

Подключение через USB-интерфейс (Windows® XP/XP Professional x64 Edition/Windows Vista®/ Windows® 7)

11 Перед установкой

a Включите компьютер и войдите в систему с правами администратора.

Важная информация

- Если запущены какие-либо программы, закройте их.
- Изображения на экранах могут отличаться в зависимости от операционной системы.

Примечание

На установочном компакт-диске содержится программа Nuance™ PaperPort™ 12SE. Данное программное обеспечение поддерживает ОС Windows® XP (SP3 или выше), XP Professional x64 Edition (SP2 или выше), Windows Vista® (SP2 или выше) и Windows® 7. Поэтому перед установкой пакета программ MFL-Pro Suite установите последний пакет обновления для Windows®.

b Выключите аппарат и убедитесь, что соединительный кабель USB **НЕ** подключен к аппарату. Если кабель уже подсоединен, отсоедините его.

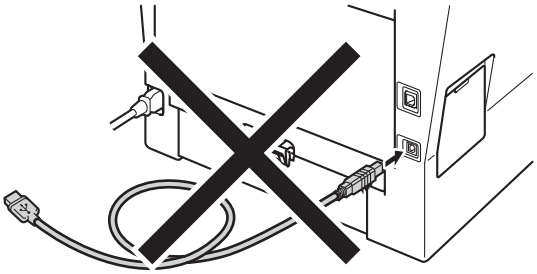

12 Установите пакет программ MFL-Pro Suite

a Вставьте установочный компакт-диск в дисковод для компакт-дисков. Выберите модель имеющегося аппарата в открывшемся диалоговом окне выбора модели. Выберите требуемый язык в открывшемся диалоговом окне выбора языка.

Примечание

Если экран Brother не откроется автоматически, откройте папку **Мой компьютер (Компьютер)**, дважды щелкните значок компакт-диска, затем дважды щелкните **start.exe**.

b Нажмите **Установить MFL-Pro Suite**, а затем нажмите **Да**, если вы принимаете условия лицензионного соглашения.

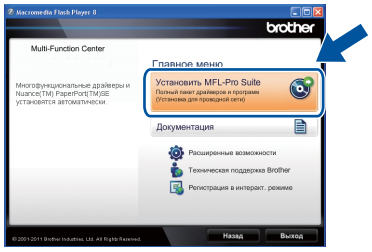

Примечание

- Если установка не продолжается автоматически, снова откройте главное меню, вынув компакт-диск и вставив его обратно, или дважды щелкните значок программы **start.exe** в корневой папке и продолжите с шага **b**, чтобы установить пакет программ MFL-Pro Suite.
- Если используется ОС Windows Vista® и Windows® 7, при отображении экрана **Контроль учетных записей пользователей** нажмите **Разрешить** или **Да**.

c Выберите **Локальное подключение (USB)**, а затем нажмите **Далее**.

Примечание

Если необходимо установить драйвер PS (драйвер принтера BR-Script3), выберите **Выборочная установка** и следуйте инструкциям, отображаемым на экране.

d Следуйте инструкциям на экране, пока не появится данное окно.

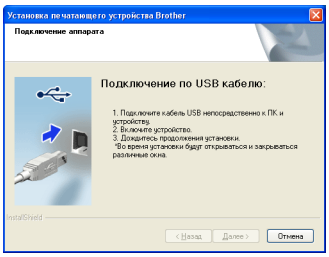

e Подсоедините кабель USB к разъему USB, помеченному символом на аппарате, а затем подсоедините кабель к компьютеру.

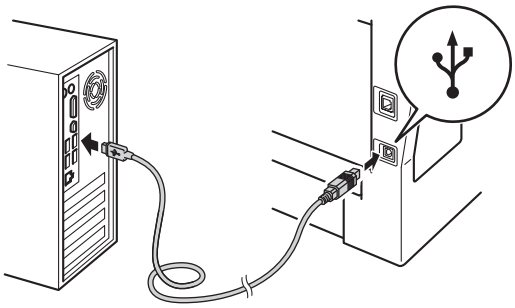

f Включите аппарат.

Установка продолжится автоматически. Экраны программы установки будут открываться один за другим. Если появится окно с запросом, следуйте инструкциям на экране.

Важная информация

Не пытайтесь закрывать эти диалоговые окна в процессе установки. Перед появлением очередного диалогового окна может пройти несколько секунд.

g Когда откроется диалоговое окно **Регистрация через Интернет**, выберите требуемый вариант и следуйте инструкциям на экране. После завершения регистрации нажмите **Далее**.

h При отображении диалогового окна **Установка закончена** установите флажок для требуемого действия, а затем нажмите кнопку **Далее**.

13 Завершите установку и перезагрузите компьютер

a Нажмите кнопку **Готово**, чтобы перезагрузить компьютер. После перезагрузки компьютера необходимо войти в систему с правами администратора.

Примечание

- Если во время установки появится сообщение об ошибке, запустите **Инсталляционная диагностика**, используя путь **пуск**/**Все программы**/**Brother**/**DCP-XXXX** (где DCP-XXXX – это модель аппарата).
- В зависимости от установленных параметров безопасности при использовании аппарата или программного обеспечения аппарата может открыться окно службы безопасности Windows® или окно антивирусного программного обеспечения. Для продолжения нажмите кнопку продолжения или разрешения.

Готово **На этом установка завершена.**

Примечание

Драйвер принтера XML Paper Specification

Драйвер принтера XML Paper Specification — это самых подходящий драйвер для операционной системы Windows Vista® и Windows® 7 при печати из приложений, использующих XML Paper Specification. Скачайте последнюю версию драйвера с веб-сайта Brother Solutions Center по адресу: http://solutions.brother.com/.

Подключение через USB-интерфейс (Mac OS X 10.5.8 - 10.7.x)

11 Перед установкой

a Подключите аппарат к электрической розетке и включите компьютер Macintosh. Войдите в систему с правами администратора.

Важная информация

Пользователям Mac OS X 10.5.7 или более ранних версий рекомендуется обновить версию до Mac OS X 10.5.8 - 10.7.x. (Для получения последних текущих версий драйверов и информации об используемой операционной системе Mac OS X посетите веб-сайт http://solutions.brother.com/.)

Примечание

Если требуется установить драйвер PS (драйвер принтера BR-Script3), посетите веб-сайт Brother Solutions Center (Центр поддержки Brother) по адресу http://solutions.brother.com/ и выберите ответы на часто задаваемые вопросы (FAQ) на странице используемой модели для получения инструкций.

b Подсоедините кабель USB к разъему USB, помеченному символом на аппарате, а затем подсоедините кабель к Macintosh.

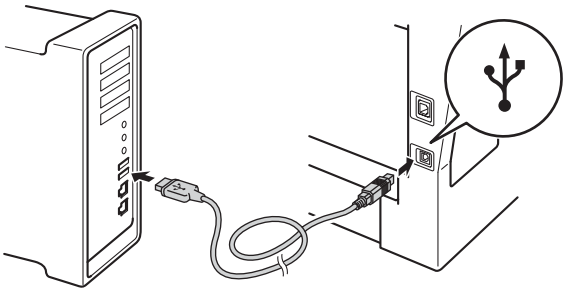

c Убедитесь, что выключатель электропитания аппарата находится в положении включения.

12 Установите пакет программ MFL-Pro Suite

a Вставьте установочный компакт-диск в дисковод для компакт-дисков.

b Дважды щелкните значок **Start Here OSX** (Запуск OSX). Если появится окно с запросом, выберите используемую модель и следуйте отображаемым на экране инструкциям.

Важная информация

Не пытайтесь закрывать эти диалоговые окна в процессе установки. Для завершения установки может потребоваться несколько минут.

c Выберите в списке имеющийся аппарат и нажмите **OK**.

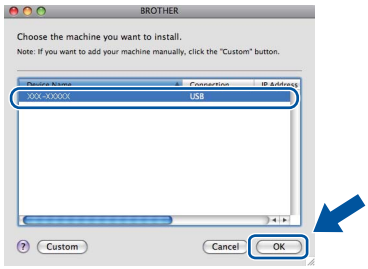

d Когда откроется это окно, нажмите **Next** (Далее).

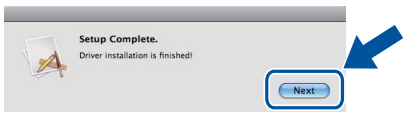

OK!

Установка пакета программ MFL-Pro Suite завершена.
Перейдите к пункту 13 на стр. 13.

13 Загрузите и установите Presto! PageManager

После установки приложения Presto! PageManager в приложение Brother ControlCenter2 будет добавлена функция оптического распознавания текста (OCR). С помощью приложения Presto! PageManager можно легко сканировать, пересылать и систематизировать фотографии и документы.

a На экране **Brother Support** (Поддержка Brother) щелкните **Presto! PageManager** и следуйте инструкциям на экране.

Готово **На этом установка завершена.**

Подключение к проводному сетевому интерфейсу (Windows® XP/XP Professional x64 Edition/Windows Vista®/ Windows® 7)

11 Перед установкой

a Включите компьютер и войдите в систему с правами администратора.

Важная информация

- Если запущены какие-либо программы, закройте их.
- Изображения на экранах могут отличаться в зависимости от операционной системы.

Примечание

- На установочном компакт-диске содержится программа Nuance™ PaperPort™ 12SE. Данное программное обеспечение поддерживает ОС Windows® XP (SP3 или выше), XP Professional x64 Edition (SP2 или выше), Windows Vista® (SP2 или выше) и Windows® 7. Поэтому перед установкой пакета программ MFL-Pro Suite установите последний пакет обновления для Windows®.
- Выключите все персональные брандмауэры (кроме встроенного брандмауэра Windows®), противошпионские и антивирусные приложения на время установки.

b Снимите защитную крышку с разъема Ethernet, отмеченного символом .

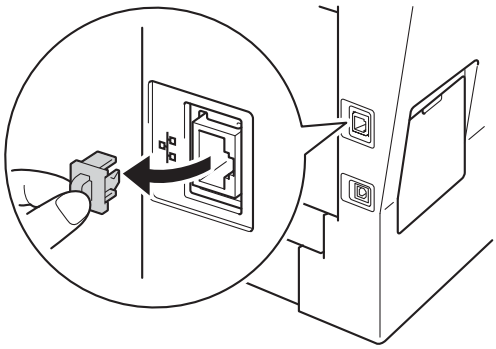

c Подсоедините кабель сетевого интерфейса к разъему Ethernet, а затем подсоедините его к свободному порту концентратора.

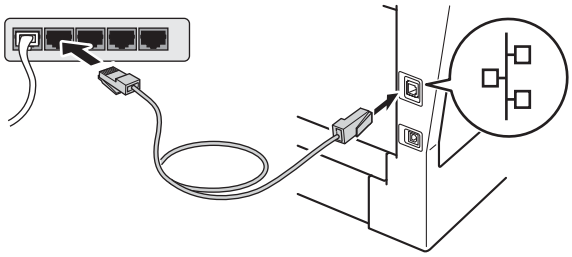

d Убедитесь, что выключатель электропитания аппарата находится в положении включения.

12 Установите пакет программ MFL-Pro Suite

a Вставьте установочный компакт-диск в дисковод для компакт-дисков. Выберите модель имеющегося аппарата в открывшемся диалоговом окне выбора модели. Выберите требуемый язык в открывшемся диалоговом окне выбора языка.

Примечание

Если экран Brother не откроется автоматически, откройте папку **Мой компьютер (Компьютер)**, дважды щелкните значок компакт-диска, затем дважды щелкните **start.exe**.

b Нажмите **Установить MFL-Pro Suite**, а затем нажмите **Да**, если вы принимаете условия лицензионного соглашения.

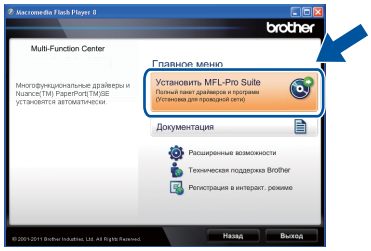

Примечание

- Если установка не продолжается автоматически, снова откройте главное меню, вынув компакт-диск и вставив его обратно, или дважды щелкните значок программы **start.exe** в корневой папке и продолжите с шага **b**, чтобы установить пакет программ MFL-Pro Suite.
- Если используется ОС Windows Vista® и Windows® 7, при отображении экрана **Контроль учетных записей пользователей** нажмите **Разрешить** или **Да**.

c Выберите **Проводное сетевое подключение (Ethernet)**, а затем нажмите **Далее**.

Примечание

Если необходимо установить драйвер PS (драйвер принтера BR-Script3), выберите **Выборочная установка** и следуйте инструкциям, отображаемым на экране.

d Когда отобразится экран **Обнаружен брандмауэр/антивирусная программа**, выберите **Изменить настройки порта брандмауэра для разрешения сетевого подключения и продолжить установку. (Рекомендуется)** и нажмите **Далее**.

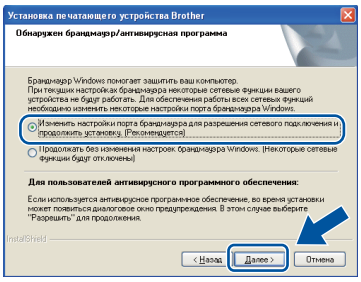

Если брандмауэр Windows® Firewall не используется, см. порядок добавления указанных ниже портов в руководстве пользователя используемого программного обеспечения.

- Для сканирования по сети: добавьте UDP-порт 54925.
- Если проблемы с сетевым подключением не удается устранить, добавьте UDP-порт 161 и 137.

e Установка продолжится автоматически. Экраны программы установки будут открываться один за другим. Если появится окно с запросом, следуйте инструкциям на экране.

Важная информация

Не пытайтесь закрывать эти диалоговые окна в процессе установки. Перед появлением очередного диалогового окна может пройти несколько секунд.

Примечание

- Если появится окно с запросом, выберите в списке имеющийся аппарат и нажмите **Далее**.
- Если необходимое устройство не найдено в сети, проверьте параметры сети и следуйте инструкциям на экране.
- Если к сети подключено несколько аппаратов одной модели, для облегчения определения аппарата после названия его модели будет отображаться IP-адрес и имя узла.
- IP-адрес и имя узла аппарата можно узнать, распечатав отчет о конфигурации сети. См. раздел *Печать отчета о конфигурации сети* на стр. 19.
- Для пользователей Windows Vista® и Windows® 7: при отображении экрана **Безопасность Windows** установите флажок, и щелкните **Установить**, чтобы правильно завершить установку.

f Когда откроется диалоговое окно **Регистрация через Интернет**, выберите требуемый вариант и следуйте инструкциям на экране. После завершения регистрации нажмите **Далее**.

g При отображении диалогового окна **Установка закончена** установите флажок для требуемого действия, а затем нажмите кнопку **Далее**.

13 Завершите установку и перезагрузите компьютер

a Нажмите кнопку **Готово**, чтобы перезагрузить компьютер. После перезагрузки компьютера необходимо войти в систему с правами администратора.

Примечание

- Если во время установки появится сообщение об ошибке, запустите **Инсталляционная диагностика**, используя путь **пуск**/**Все программы**/**Brother**/**DCP-XXXX LAN** (где DCP-XXXX – это модель аппарата).
- В зависимости от установленных параметров безопасности при использовании аппарата или программного обеспечения аппарата может открыться окно службы безопасности Windows® или окно антивирусного программного обеспечения. Для продолжения нажмите кнопку продолжения или разрешения.

14 Установите приложение MFL-Pro Suite на другие компьютеры (при необходимости)

Если планируется использовать аппарат для нескольких компьютеров в сети, установите MFL-Pro Suite на каждом компьютере. Перейдите к пункту **12** на стр. 14.

Примечание

Сетевая лицензия (Windows®)
Данный продукт включает лицензию, предусматривающую его использование максимум 5 пользователями. Эта лицензия поддерживает установку пакета программ MFL-Pro Suite (с программой Nuance™ PaperPort™ 12SE) максимум на 5 компьютерах в сети. Если требуется использовать более 5 компьютеров с программой Nuance™ PaperPort™ 12SE, необходимо приобрести пакет Brother NL-5 с лицензионным соглашением на несколько компьютеров, предусматривающей установку дополнительно на 5 компьютерах. Для приобретения пакета NL-5 обратитесь к уполномоченному дилеру компании Brother или в отдел по обслуживанию клиентов Brother.

Готово **На этом установка завершена.**

Примечание

Драйвер принтера XML Paper Specification

Драйвер принтера XML Paper Specification — это самых подходящий драйвер для операционной системы Windows Vista® и Windows® 7 при печати из приложений, использующих XML Paper Specification. Скачайте последнюю версию драйвера с веб-сайта Brother Solutions Center по адресу: http://solutions.brother.com/.

Подключение к проводному сетевому интерфейсу (Mac OS X 10.5.8 - 10.7.x)

11 Перед установкой

a Подключите аппарат к электрической розетке и включите компьютер Macintosh. Войдите в систему с правами администратора.

Важная информация

Пользователям Mac OS X 10.5.7 или более ранних версий рекомендуется обновить версию до Mac OS X 10.5.8 - 10.7.x. (Для получения последних текущих версий драйверов и информации об используемой операционной системе Mac OS X посетите веб-сайт http://solutions.brother.com/.)

Примечание

Если требуется установить драйвер PS (драйвер принтера BR-Script3), посетите веб-сайт Brother Solutions Center (Центр поддержки Brother) по адресу http://solutions.brother.com/ и выберите ответы на часто задаваемые вопросы (FAQ) на странице используемой модели для получения инструкций.

b Снимите защитную крышку с разъема Ethernet, отмеченного символом .

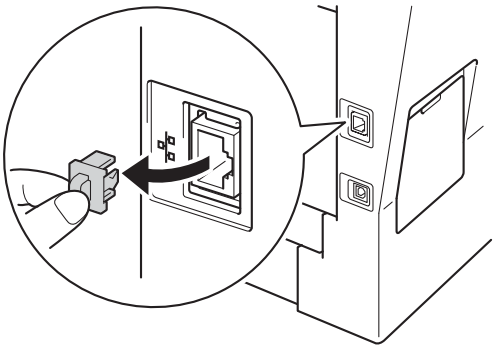

c Подсоедините кабель сетевого интерфейса к разъему Ethernet, а затем подсоедините его к свободному порту концентратора.

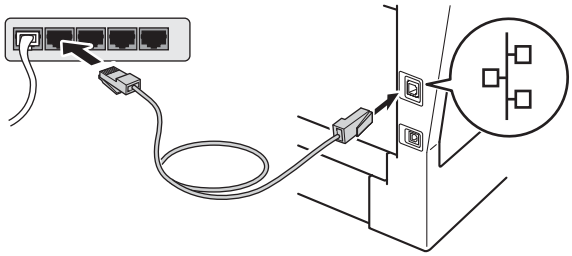

d Убедитесь, что выключатель электропитания аппарата находится в положении включения.

12 Установите пакет программ MFL-Pro Suite

a Вставьте установочный компакт-диск в дисковод для компакт-дисков.

b Дважды щелкните значок **Start Here OSX** (Запуск OSX). Если появится окно с запросом, выберите используемую модель и следуйте отображаемым на экране инструкциям.

Важная информация

Не пытайтесь закрывать эти диалоговые окна в процессе установки. Для завершения установки может потребоваться несколько минут.

c Выберите в списке имеющийся аппарат и нажмите **OK**.

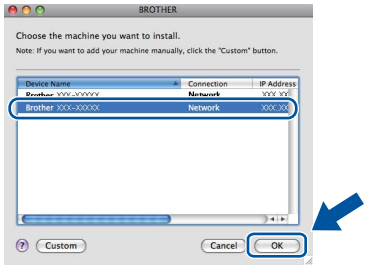

Примечание

Если необходимое устройство не найдено в сети, проверьте параметры сети. См. раздел *Перед установкой* на стр. 17.

Примечание

- Чтобы узнать MAC-адрес (адрес в сети Ethernet) и IP-адрес аппарата, распечатайте отчет о конфигурации сети. См. раздел *Печать отчета о конфигурации сети* на стр. 19.
- Если откроется это окно, нажмите кнопку **OK**.

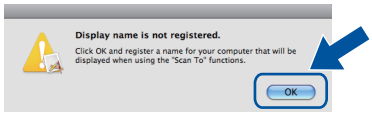

1) Введите имя компьютера Macintosh в поле **Display Name** (Отображаемое имя) (не более 15 символов).

2) Если требуется использовать кнопку `Скан.` аппарата для сканирования по сети, установите флажок **Register your computer with the "Scan To" function on the machine** (Зарегистрировать компьютер для функции устройства "сканировать в").

3) Нажмите **OK**. Перейдите к пункту **d**.

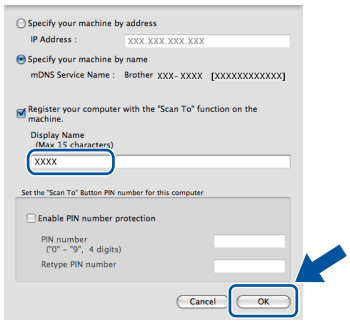

- Введенное имя отобразится на ЖКД аппарата после нажатия кнопки `Скан.` и выбора функции сканирования. (Для получения дополнительной информации см. раздел *Сетевое сканирование (для пользователей сети)* в документе *Руководство по использованию программного обеспечения*.)

d Когда откроется это окно, нажмите **Next** (Далее).

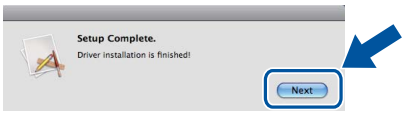

OK! **Установка пакета программ MFL-Pro Suite завершена.**
Перейдите к пункту 13 на стр. 18.

13 Загрузите и установите Presto! PageManager

После установки приложения Presto! PageManager в приложение Brother ControlCenter2 будет добавлена функция оптического распознавания текста (OCR). С помощью приложения Presto! PageManager можно легко сканировать, пересылать и систематизировать фотографии и документы.

a На экране **Brother Support** (Поддержка Brother) щелкните **Presto! PageManager** и следуйте инструкциям на экране.

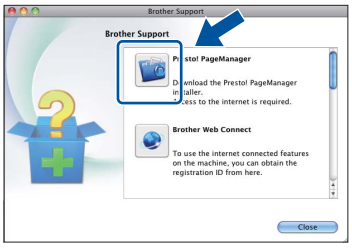

14 Установите приложение MFL-Pro Suite на другие компьютеры (при необходимости)

Если планируется использовать аппарат для нескольких компьютеров в сети, установите MFL-Pro Suite на каждом компьютере. Перейдите к пункту **12** на стр. 17.

Готово **На этом установка завершена.**

Управление через веб-интерфейс (с помощью веб-браузера)

Сервер печати Brother оснащен веб-сервером, который позволяет отслеживать его состояние или изменять некоторые параметры конфигурации по протоколу HTTP (протокол передачи гипертекста).

Примечание

Рекомендуется использовать Windows® Internet Explorer® 7.0/8.0 или Firefox® 3.6 для Windows® и Safari 4.0/5.0 для Macintosh. Включите использование JavaScript и cookie-файлов в веб-браузере. Чтобы воспользоваться веб-браузером для доступа к серверу печати, необходимо знать его IP-адрес. IP-адрес сервера печати указан в отчете о конфигурации сети.

a Запустите веб-браузер.

b В адресной строке браузера введите “http://IP-адрес аппарата/” (где “IP-адрес аппарата” соответствует IP-адресу аппарата Brother или имя сервера печати).
- Например: http://192.168.1.2/

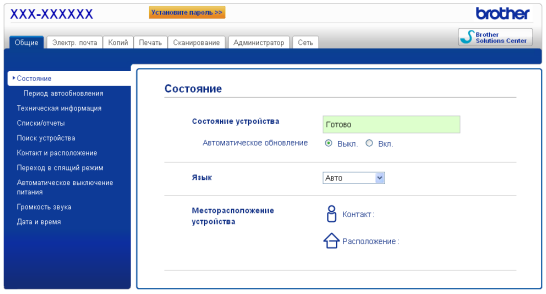

Примечание

Если был установлен дополнительный пароль для входа в систему, введите его при отображении запроса, чтобы воспользоваться управлением через веб-интерфейс.

Для получения дополнительной информации см. раздел *Управление через веб-интерфейс* в документе *Руководство пользователя по работе в сети*.

Печать отчета о конфигурации сети

Для проверки текущих сетевых настроек можно распечатать отчет о конфигурации сети.

a Включите аппарат и дождитесь, пока он перейдет в режим готовности.

b Нажмите кнопку `Меню`.

c С помощью ▲ или ▼ отобразите `Печать отчетов`.
Нажмите кнопку `Печать отчетов`.

d Нажмите кнопку `Сетев. конфиг.`.

e Нажмите кнопку **Старт**.
Аппарат распечатает текущие параметры настройки сети.

Восстановление заводских настроек для параметров сети

Чтобы восстановить заводские настройки для всех параметров сети внутреннего сервера печати/сканирования, выполните следующие действия.

a Проверьте, что устройство в данный момент не используется, и отсоедините от него все кабели (кроме кабеля питания).

b Нажмите кнопку `Меню`.

c С помощью ▲ или ▼ отобразите `Сеть`.
Нажмите кнопку `Сеть`.

d Нажмите кнопку `Сброс сети`.

e Нажмите кнопку `Да`.

f Нажмите `Да` и удерживайте в течение 2 секунд.
Аппарат перезагрузится, затем подключите к аппарату все кабели.

Brother CreativeCenter

Идеи для творчества. При использовании системы Windows® дважды щелкните значок Brother CreativeCenter на рабочем столе, чтобы получить доступ к БЕСПЛАТНОМУ веб-сайту с множеством идей и полезной информации для личного и профессионального применения.

Пользователи Mac могут получить доступ к Brother CreativeCenter по следующему веб-адресу:

http://www.brother.com/creativecenter/

Дополнительные принадлежности

С аппаратом можно использовать следующие дополнительные принадлежности. Добавив их, можно расширить возможности аппарата. Для получения дополнительной информации об опциональном модуле нижнего лотка и совместимом модуле памяти SO-DIMM посетите веб-сайт по адресу http://solutions.brother.com/.

Для получения информации об установке памяти SO-DIMM см. раздел *Установка дополнительной памяти* в документе *Руководство по дополнительным функциям*.

Нижний лоток	Память SO-DIMM
LT-5400	Объем памяти можно увеличить, установив один модуль SO-DIMM (малогабаритные модули памяти с двухрядным расположением выводов). 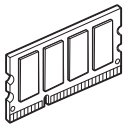
Нижний лоток для бумаги вмещает до 500 листов бумаги. Если этот лоток установлен, общая емкость входных лотков аппарата увеличивается до 1050 листов. 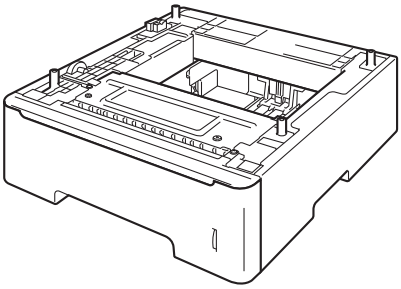	

Расходные материалы

Когда придет срок замены расходных материалов, на ЖК-дисплей панели управления будет выведено предупреждающее сообщение. За дополнительной информацией о расходных материалах для используемого аппарата обращайтесь на веб-сайт http://www.brother.com/original/ или к местному продавцу товаров Brother.

Тонер-картридж	Фотобарабан
Стандартный тонер-картридж: TN-3330 Тонер повышенной емкости: TN-3380 Тонер-картридж сверхвысокой емкости: TN-3390	DR-3300
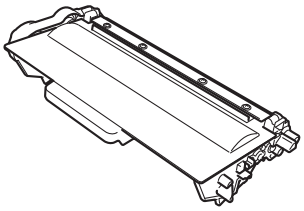	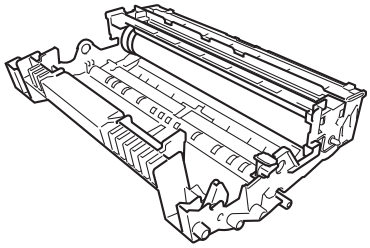

Товарные знаки

Логотип Brother является зарегистрированным товарным знаком Brother Industries, Ltd.
Brother является зарегистрированным товарным знаком компании Brother Industries, Ltd.
Microsoft, Windows, Windows Server и Internet Explorer являются зарегистрированными товарными знаками или товарными знаками Microsoft Corporation в США и/или других странах.
Windows Vista является либо зарегистрированным товарным знаком, либо товарным знаком Microsoft Corporation в США и/или других странах.
Apple, Macintosh, Safari и Mac OS являются зарегистрированными товарными знаками Apple Inc. в США и других странах.
Linux является зарегистрированным товарным знаком Линуса Торвальдса (Linus Torvalds) в США и других странах.
Nuance, логотип Nuance, PaperPort и ScanSoft являются товарными знаками или зарегистрированными товарными знаками компании Nuance Communications, Inc. или ее дочерних компаний в США и/или других странах.
Все компании, программное обеспечение которых упоминается в данном руководстве, предоставляют доступ к программному обеспечению, являющемуся их собственностью, на условиях соответствующих лицензионных соглашений по программному обеспечению.

Любые коммерческие наименования и торговые наименования компаний, которые можно найти в изделиях компании Brother, а также в сопутствующей документации и любых других материалах являются товарными знаками или зарегистрированными товарными знаками соответствующих компаний.

Составление и публикация

Данное руководство составлено и опубликовано под контролем компании Brother Industries, Ltd. и включает в себя последние описания и технические характеристики изделия.
Содержание данного руководства и характеристики данного изделия могут быть изменены без предварительного уведомления.
Компания Brother сохраняет за собой право на внесение изменений в содержащиеся в данном руководстве характеристики и материалы без предварительного уведомления и не несет ответственности за ущерб (в том числе косвенный), происшедший в связи с использованием представленных материалов, включая опечатки и прочие ошибки, связанные с публикацией, но не ограничиваясь ими.

Авторское право и лицензия

© Brother Industries, Ltd., 2012. Все права защищены.
В данном изделии использовано программное обеспечение следующих производителей:
© PACIFIC SOFTWORKS, INC., 1983-1998. ВСЕ ПРАВА ЗАЩИЩЕНЫ.
© Devicescape Software, Inc., 2008. Все права защищены.
Данное изделие содержит программное обеспечение KASAGO TCP/IP, разработанное компанией ZUKEN ELMIC, Inc.