brother®

دليل المستخدم الأساسي

MFC-9140CDN

MFC-9330CDW

MFC-9340CDW

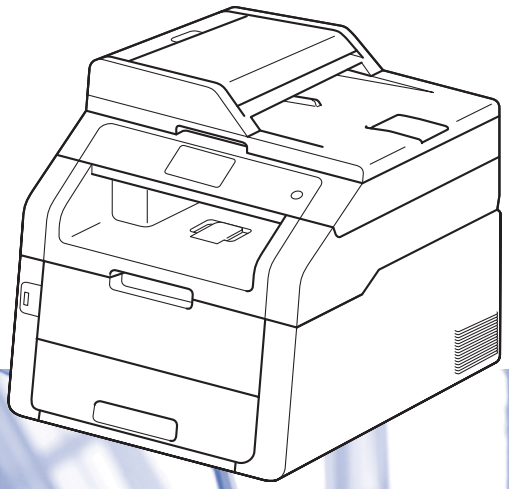

ليست كل الطرز متوفرة في جميع الدول.

الإصدار 0

ARB

إذا كنت تحتاج إلى الاتصال بخدمة العملاء

أكمل المعلومات التالية للرجوع إليها مستقبلًا:

رقم الطراز: **MFC-9140CDN / MFC-9330CDW / MFC-9340CDW**

(ضع دائرة حل رقم الطراز لديك)

الرقم المسلسل: [1] _____

تاريخ الشراء: _____

مكان الشراء: _____

[1] **يوجد الرقم المسلسل على الجزء الخلفي للوحدة. احتفظ بهذا الدليل مع فاتورة الشراء كدليل دائم لشرائك هذا المنتج في حالة السرقة أو الحرائق أو خدمات الضمان.**

قم بتسجيل المنتج عبر الإنترنت على العنوان

http://www.brother.com/registration/

© 2012 شركة Brother Industries, Ltd. جميع الحقوق محفوظة.

أدلة المستخدم وأين يمكنني العثور عليها؟

ما الدليل الذي تريده؟	وماذا يحتوي بداخله؟	وأين يتوفر؟
السلامة والمعلومات القانونية	اقرأ هذا الدليل أولاً. اقرأ إرشادات السلامة قبل قيامك بإعداد الجهاز. وارجع إلى هذا الدليل للتعرف على العلامات التجارية والقيود القانونية.	نسخة مطبوعة / في العبوة
دليل الإعداد السريع	اتبع الإرشادات الخاصة بإعداد الجهاز وتثبيت برامج التشغيل والبرامج لنظام التشغيل ونوع التوصيل الذي تستخدمه.	نسخة مطبوعة / في العبوة
دليل المستخدم الأساسي	تعرف على العمليات الأساسية للفاكس والنسخ والمسح الضوئي والطباعة المباشرة وكيفية استبدال العناصر المستهلكة. راجع التلميحات الخاصة باستكشاف الأخطاء وإصلاحها.	نسخة مطبوعة / في العبوة
دليل المستخدم المتقدم	تعرف على العمليات الأكثر تقدمًا: الفاكس والنسخ ومزايا الحماية وطباعة التقارير وإجراء الصيانة الروتينية.	ملف PDF / قرص CD-ROM / في العبوة
دليل مستخدم البرنامج	اتبع هذه الإرشادات للطباعة والمسح الضوئي والمسح الضوئي عبر الشبكة والإعداد عن بُعد والفاكس عبر الكمبيوتر واستخدام أداة Brother ControlCenter المساعدة.	ملف HTML / قرص CD-ROM / في العبوة
دليل مستخدم الشبكة	يوفر هذا الدليل معلومات مفيدة حول إعدادات الشبكات السلكية واللاسلكية وإعدادات الحماية المتعلقة باستخدام جهاز Brother. كما يمكنك الحصول على معلومات البروتوكولات المدعومة للجهاز الخاص بك وتلميحات تفصيلية بشأن استكشاف الأخطاء وإصلاحها.	ملف PDF / قرص CD-ROM / في العبوة
Wi-Fi Direct™ Guide (دليل Wi-Fi Direct™ و MFC-9330CDW) (MFC-9340CDW)	يوفر هذا الدليل تفاصيل حول كيفية تكوين جهاز Brother واستخدامه لإجراء الطباعة اللاسلكية من جهاز محمول يدعم معيار Wi-Fi Direct™ مباشرةً.	ملف PDF / Brother Solutions Center[1]
Google Cloud Print Guide (دليل Google Cloud Print)	يوفر هذا الدليل تفاصيل حول كيفية تكوين جهاز Brother بحساب Google واستخدام خدمات الطباعة Google Cloud Print للطباعة عبر الإنترنت.	ملف PDF / Brother Solutions Center[1]
Mobile Print/Scan Guide for Brother iPrint&Scan (دليل الطباعة/المسح الضوئي أثناء التنقل لـ Brother iPrint&Scan)	يوفر هذا الدليل معلومات مفيدة حول الطباعة من جهازك المحمول والمسح الضوئي من جهاز Brother إلى جهازك المحمول عند الاتصال بشبكة Wi-Fi.	ملف PDF / Brother Solutions Center[1]
Web Connect Guide (دليل الاتصال عبر الويب)	يوفر هذا الدليل تفاصيل حول كيفية تكوين جهاز Brother واستخدامه لإجراء المسح الضوئي وتحميل الصور والملفات وعرضها على بعض مواقع الويب التي توفر هذه الخدمات.	ملف PDF / Brother Solutions Center[1]
AirPrint Guide (دليل AirPrint)	يوفر هذا الدليل معلومات لاستخدام AirPrint للطباعة من نظام التشغيل OS X v10.7.x و x.10.8 وجهاز iPhone أو iPod touch أو iPad أو جهاز iOS آخر إلى جهاز Brother بدون تثبيت برنامج تشغيل الطابعة.	ملف PDF / Brother Solutions Center[1]

[1] تفضل بزيارتنا على الموقع http://solutions.brother.com/.

جدول المحتويات

1 معلومات عامة 1

استخدام الوثائق 1
الرموز والاصطلاحات المستخدمة في الوثائق 1
الوصول إلى أدوات Brother المساعدة (نظام التشغيل Windows® 8) 2
الوصول إلى دليل المستخدم المتقدم ودليل مستخدم البرامج ودليل مستخدم الشبكة 3
عرض الوثائق 3
كيفية الوصول إلى أدلة مسخدم الميزات المتقدمة 5
الوصول إلى دعم Brother (نظام التشغيل Windows®) 6
الوصول إلى دعم Brother (نظام التشغيل Macintosh) 6
نظرة عامة على لوحة التحكم 8
شاشة اللمس LCD 10
إعداد شاشة الاستعداد 13
العمليات الأساسية 14
إعدادات الاختصارات 15
إضافة اختصارات النسخ 15
إضافة اختصارات الفاكس 16
إضافة اختصارات المسح الضوئي 17
إضافة اختصارات الاتصال بالويب 19
تغيير الاختصارات 20
تحرير أسماء الاختصارات 20
حذف الاختصارات 20
استدعاء الاختصارات 20
إعدادات مستوى الصوت 21
مستوى صوت الرنين 21
مستوى صوت الصفّارة 21
مستوى صوت السماعة 21

2 تحميل الورق 22

تحميل الورق ووسائط الطباعة 22
تحميل الورق في درج الورق 22
تحميل الورق في فتحة التغذية اليدوية 24
المناطق غير القابلة للمسح الضوئي والطباعة 28
إعدادات الورق 29
حجم الورق 29
نوع الورق 29
الورق المقبول ووسائط الطباعة الأخرى 30
الورق الموصى به ووسائط الطباعة 30
نوع الورق وحجمه 30
التعامل مع الورق الخاص واستخدامه 32

3 تحميل المستندات 35

كيفية تحميل المستندات 35
استخدام وحدة تغذية المستندات التلقائية (ADF) 35
استخدام زجاج الماسحة الضوئية 36

4 إرسال فاكس 37

كيفية إرسال فاكس 37
إيقاف إرسال الفاكسات..... 38
إرسال مستندات بحجم Letter عبر الفاكس من زجاج الماسحة الضوئية 38
إلغاء فاكس قيد الإرسال..... 38
تقرير تأكيد الإرسال..... 39

5 استلام فاكس 40

أوضاع الاستلام 40
اختيار وضع الاستلام..... 40
استخدام أوضاع الاستلام..... 42
الفاكس فقط 42
الفاكس/الهاتف 42
يدوي 42
TAD (جهاز الرد الآلي على الهاتف) الخارجي..... 42
إعدادات وضع الاستلام..... 43
تأخير الرنين..... 43
وقت رنين الهاتف/الفاكس (وضع الفاكس/الهاتف فقط)..... 43
اكتشاف الفاكس..... 44
معاينة الفاكس (بالأبيض والأسود فقط) 45
كيفية معاينة الفاكس المستلم 45
إيقاف تشغيل معاينة الفاكس 47

6 استخدام الفاكس عبر الكمبيوتر 48

كيفية استخدام الفاكس عبر الكمبيوتر..... 48
استلام الفاكس عبر الكمبيوتر (لنظام التشغيل Windows® فقط)..... 48
إرسال الفاكس عبر الكمبيوتر..... 49

7 الهاتف والأجهزة الخارجية 50

خدمات خط الهاتف..... 50
ضبط نوع خط الهاتف 50
توصيل TAD (جهاز الرد الآلي على الهاتف) خارجي 51
الوصلات 51
تسجيل رسالة صادرة (OGM) 52
الوصلات متعددة الخطوط (PBX) 52
الهواتف الخارجية والملحقة..... 52
توصيل هاتف خارجي أو ملحق..... 52
التشغيل من الهواتف الخارجية أو الملحقة..... 53
لوضع الفاكس/الهاتف فقط..... 53
استخدام سماعة يد خارجية لاسلكية ليست من إنتاج Brother 53
استخدام الرموز عن بُعد 53

8 الاتصال بالأرقام وتخزينها 55

كيفية الاتصال 55
الاتصال اليدوي 55
الاتصال من دفتر العناوين..... 55
إعادة اتصال الفاكس 55
تخزين الأرقام 56
تخزين إيقاف مؤقت 56
تخزين أرقام دفتر العناوين 56
تغيير أسماء أو أرقام دفتر العناوين 57

9 إنشاء النُسخ 58

كيفية النسخ 58
إيقاف النسخ..... 58
إعدادات الضبط المسبق للنسخ 58
خيارات النسخ 59

10 طباعة البيانات من برنامج تشغيل بطاقة الذاكرة الوامضة USB أو الكاميرا الرقمية التي تدعم وحدة التخزين كبيرة السعة (للطراز MFC-9330CDW وMFC-9340CDW) 60

إنشاء ملف PRN للطباعة المباشرة..... 60
طباعة البيانات مباشرة من برنامج تشغيل بطاقة الذاكرة الوامضة USB أو كاميرا رقمية تدعم وضع وحدة التخزين كبيرة السعة 61
تغيير الإعدادات الافتراضية للطباعة المباشرة..... 63

11 كيفية الطباعة من الكمبيوتر 64

طباعة مستند..... 64

12 كيفية المسح الضوئي إلى الكمبيوتر 65

قبل المسح الضوئي..... 65
مسح مستند ضوئيًا كملف PDF باستخدام ControlCenter4 (نظام التشغيل Windows®)..... 66
كيفية مسح مستند ضوئيًا كملف PDF باستخدام شاشة اللمس 68

A الصيانة الدورية 70

استبدال العناصر المستهلكة..... 70
استبدال خراطيش الحبر 74
استبدال وحدات الأسطوانة..... 81
استبدال وحدة الحزام..... 87
استبدال صندوق عادم الحبر..... 91

تنظيف الجهاز وفحصه 96
تنظيف الجزء الخارجي من الجهاز 97
تنظيف رؤوس LED..... 98
تنظيف زجاج الماسحة الضوئية..... 99
تنظيف أسلاك الشحن 101
تنظيف وحدة الأسطوانة..... 104
تنظيف أسطوانات التقاط الورق..... 109
المعايرة 110
التسجيل التلقائي 111
التكرار (تصحيح الألوان) 111

B استكشاف الأخطاء وإصلاحها 112

تحديد المشكلة..... 112
رسائل الخطأ والصيانة..... 114
نقل الفاكسات أو تقرير يومية الفاكس 121
انحشار المستندات..... 123
المستند محشور في الجزء العلوي من وحدة ADF (وحدة تغذية المستندات التلقائية) 123
المستند محشور أسفل غطاء المستندات..... 123
إزالة المستندات الصغيرة المحشورة في ADF (وحدة تغذية المستندات التلقائية)..... 124
المستند محشور في درج الإخراج 124
انحشار الورق 125
الورق محشور في فتحة التغذية اليدوية..... 125
الورق محشور في درج الورق..... 125
الورق محشور في درج إخراج الورق 126
الورق محشور في الجزء الخلفي من الجهاز 127
الورق محشور داخل الجهاز 129
الورق محشور تحت درج الورق 132
إذا كنت تواجه صعوبات مع الجهاز 134
ضبط اكتشاف نغمة الاتصال..... 143
تداخل خط الهاتف / VoIP 143
تحسين جودة الطباعة 144
معلومات الجهاز..... 154
التحقق من الرقم المسلسل..... 154
التحقق من إصدار البرنامج الثابت..... 154
وظائف إعادة الضبط..... 155
كيفية إعادة ضبط الجهاز 155

C جداول الإعدادات والميزات 157

استخدام جداول الإعدادات 157
جداول الإعدادات..... 158
جداول الميزات 179
إدخال النص 206

D المواصفات 207

عام 207
حجم المستند 209
وسائط الطباعة 210
الفاكس 211
النسخ 212
الماسحة الضوئية 213
الطابعة 214
الواجهات 215
الشبكة 216
ميزة الطباعة المباشرة 217
متطلبات جهاز الكمبيوتر 218
العناصر المستهلكة 219

E الفهرس 220

جدول المحتويات
(دليل المستخدم المتقدم)

يمكنك عرض دليل المستخدم المتقدم الموجود على قرص CD-ROM.

يشرح دليل المستخدم المتقدم المزايا والعمليات التالية.

1 الإعداد العام

سعة تخزين الذاكرة

التوقيت الصيفي التلقائي

الميزات البيئية

شاشة اللمس

2 ميزات الحماية

Secure Function Lock 2.0

قفل الإعداد

تقييد الاتصال

3 إرسال فاكس

خيارات الإرسال الإضافية

عمليات الإرسال الإضافية

الاستقصاء (استرداد الفاكسات الموجودة في الانتظار)

4 استلام فاكس

خيارات الاستلام على الذاكرة

الاسترداد عن بعد

عمليات استلام إضافية

الاستقصاء (استرداد الفاكسات الموجودة في الانتظار)

5 الاتصال بالأرقام وتخزينها

عمليات اتصال إضافية

طرق إضافية لتخزين الأرقام

6 طباعة التقارير

تقارير الفاكس

التقارير

7 إنشاء النُسخ

إعدادات النسخ

A الصيانة الدورية

فحص الجهاز

استبدال أجزاء الصيانة الدورية

تعبئة الجهاز وشحنه

B قاموس المصطلحات

C الفهرس

1 معلومات عامة

استخدام الوثائق

نشكرك على شراء جهاز Brother! ستساعدك قراءة الوثائق على تحقيق أقصى استفادة من جهازك.

الرموز والاصطلاحات المستخدمة في الوثائق

يتم استخدام الرموز والاصطلاحات التالية على مدار الوثائق.

تحذير

تشير كلمة تحذير إلى أية حالة خطر محتملة يمكن أن تتسبب في الوفاة أو في إصابات خطيرة، إذا لم يتم تجنبها.

هام

تشير كلمة هام إلى أية حالة خطر محتملة يمكن أن تتسبب في تلف الملكية أو فقدان وظائف المنتج، إذا لم يتم تجنبها.

ملاحظة

تخبرك الملاحظات بالطريقة التي ينبغي عليك الاستجابة بها لموقف قد ينشأ أو تعطيك تلميحات حول كيفية عمل عمليات التشغيل الحالية مع الميزات الأخرى.

تنبهك رموز الخطر الكهربائي إلى احتمال التعرض لصدمة كهربائية.

تنبهك رموز خطر الحريق إلى احتمال نشوب حريق.

تحذرك رموز «سخونة السطح» من لمس أجزاء الجهاز الساخنة.

تشير رموز الحظر إلى الأفعال التي لا يجب القيام بها.

الخط العريض	يحدد نمط الخط العريض أرقام لوحة الاتصال الخاصة بلوحة اللمس أو على شاشة الكمبيوتر.
الخط المائل	يؤكد نمط الخط المائل على نقطة مهمة أو يرجعك إلى موضوع متعلق.
Courier New	يحدد خط Courier New الرسائل التي تظهر على شاشة اللمس بالجهاز.

اتبع كل التحذيرات والإرشادات الموضحة على المنتج.

ملاحظة

تعرض معظم الرسوم التوضيحية في دليل المستخدم هذا الطراز MFC-9340CDW.

الوصول إلى أدوات Brother المساعدة (نظام التشغيل Windows® 8)

إذا كنت تستخدم جهازًا لوحيًا يعمل بنظام التشغيل Windows® 8، فيمكنك إجراء التحديدات إما عن طريق النقر فوق الشاشة أو من خلال النقر باستخدام الماوس.

بعد تثبيت برنامج تشغيل الطابعة، يظهر على كل من شاشة البدء وسطح المكتب.

1 المس أو انقر فوق **Brother Utilities** إما على شاشة البدء أو سطح المكتب.

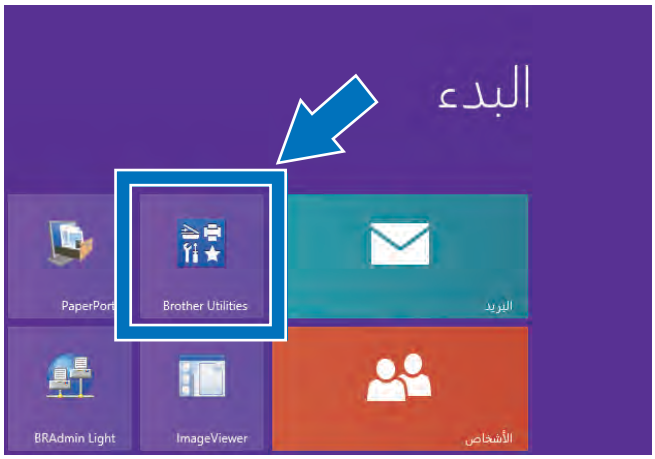

2 حدد الجهاز الخاص بك.

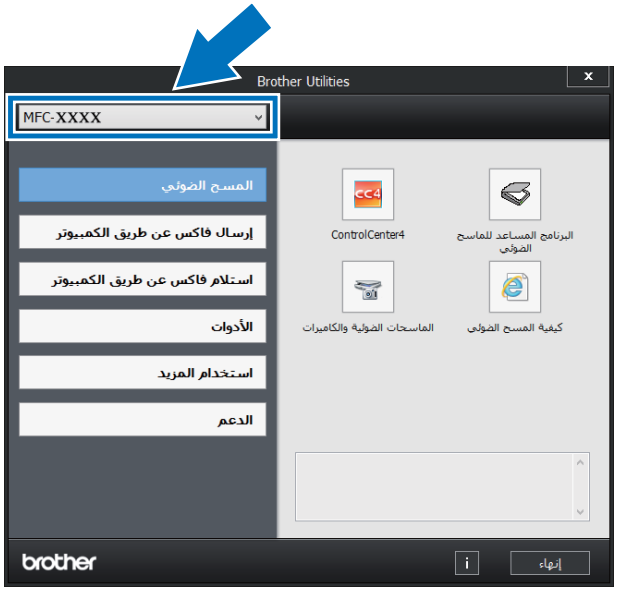

3 اختر الوظيفة التي ترغب في استخدامها.

الوصول إلى دليل المستخدم المتقدم ودليل مستخدم البرامج ودليل مستخدم الشبكة

لا يتضمن دليل المستخدم الأساسي هذا كل المعلومات حول الجهاز، مثل كيفية استخدام الميزات المتقدمة الخاصة بالفاكس والنسخ والطابعة والماسحة الضوئية والفاكس عبر الكمبيوتر والشبكة. عندما تكون مستعدًا لمعرفة معلومات تفصيلية حول هذه العمليات، تفضل بقراءة **دليل المستخدم المتقدم** و **دليل مستخدم البرنامج** بتنسيق HTML و **دليل مستخدم الشبكة** الموجود على قرص CD-ROM.

عرض الوثائق

عرض المستند (نظام التشغيل® Windows)

(نظام التشغيل Windows® 7 / Windows Vista® / Windows® XP / Windows Server ® 2008 R2 / Windows Server® 2008 / Windows Server® 2003)

لعرض الوثائق، من القائمة (**ابدأ**)، حدد **كافة البرامج** > **Brother** > **MFC-XXXX** (حيث يشير XXXX إلى اسم الطراز) من قائمة البرامج، ثم اختر **دليل المستخدم**.

(نظام التشغيل Windows® 8 / Windows Server® 2012)

انقر فوق (**Brother Utilities**)، ثم انقر فوق القائمة المنسدلة وحدد اسم الطراز الخاص بك (إذا لم يكن محددًا بالفعل). انقر فوق **الدعم** على شريط التنقل الأيسر، ثم انقر فوق **دليل المستخدم**.

في حالة عدم تثبيت البرامج، يمكنك العثور على الوثائق الموجودة على قرص CD-ROM باتباع هذه الخطوات:

1. قم بتشغيل الكمبيوتر. أدخل قرص CD-ROM في محرك أقراص CD-ROM.

ملاحظة

إذا لم تظهر شاشة Brother، فانتقل إلى **Computer** (كمبيوتر) (**My Computer** (جهاز الكمبيوتر)).

(بالنسبة لنظام التشغيل Windows® 8: انقر فوق (مستكشف الملفات) بشريط المهام، ثم انتقل إلى **الكمبيوتر**.) انقر نقرًا مزدوجًا فوق رمز CD-ROM، ثم انقر نقرًا مزدوجًا فوق **start.exe**.

2. إذا ظهرت شاشة اسم الطراز، فانقر فوق اسم الطراز لديك.

3. إذا ظهرت شاشة اللغة، فانقر فوق لغتك. ستظهر القائمة العلوية لقرص CD-ROM.

4. انقر فوق **دليل المستخدم**.

5. انقر فوق **مستندات PDF/HTML**. إذا ظهرت شاشة الدولة، فحدد دولتك. بعد ظهور قائمة أدلة المستخدم، حدد الدليل المطلوب.

عرض الوثائق (نظام التشغيل Macintosh)

1. قم بتشغيل كمبيوتر Macintosh. أدخل قرص CD-ROM في محرك أقراص CD-ROM. انقر نقرًا مزدوجًا فوق الرمز **BROTHER**. ستظهر النافذة التالية.

2. انقر نقرًا مزدوجًا فوق رمز **User's Guides** (دليل المستخدم).
3. حدد الطراز الخاص بك واللغة إذا لزم الأمر.
4. انقر فوق **User's Guides** (دليل المستخدم).
5. بعد ظهور قائمة أدلة المستخدم، حدد الدليل المطلوب.

كيفية العثور على إرشادات المسح الضوئي

هناك عدة طرق لمسح المستندات ضوئيًا. يمكنك العثور على الإرشادات على النحو التالي:

دليل مستخدم البرنامج

- المسح الضوئي
- ControlCenter
- المسح الضوئي عبر الشبكة

أدلة الكيفية لتطبيق Nuance™ PaperPort™ 12SE

(مستخدمو نظام التشغيل Windows®)

- يمكن عرض أدلة الكيفية الكاملة لتطبيق Nuance™ PaperPort™ 12SE من قسم التعليمات في التطبيق Nuance™ PaperPort™ 12SE.

ملاحظة

غير متوفرة للدول التي تخضع للوائح التصدير المعمول بها.

دليل مستخدم Presto! PageManager

(مستخدمو نظام التشغيل Macintosh)

ملاحظة

يجب تنزيل Presto! PageManager وتثبيته قبل الاستخدام (للحصول على مزيد من الإرشادات، راجع الوصول إلى دعم Brother (نظام التشغيل Macintosh) ◄◄ صفحة 6.

- يمكن عرض دليل المستخدم الكامل لتطبيق Presto! PageManager من قسم التعليمات في التطبيق Presto! PageManager.

كيفية العثور على إرشادات إعداد الشبكة

يمكن توصيل الجهاز بشبكة لاسلكية (MFC-9330CDW و MFC-9340CDW فقط) أو شبكة سلكية.

- إرشادات الإعداد الأساسية:
  (◄◄ دليل الإعداد السريع.)
- الاتصال بنقطة الوصول اللاسلكية أو الموجّه الذي يدعم Wi-Fi Protected Setup أو AOSS™:
  (◄◄ دليل الإعداد السريع.)
- مزيد من المعلومات حول إعداد الشبكة:
  (◄◄ دليل مستخدم الشبكة.)

كيفية الوصول إلى أدلة مسخدم الميزات المتقدمة

يمكنك عرض هذه الأدلة وتنزيلها من Brother Solutions Center على:

http://solutions.brother.com/

انقر فوق **Manuals** (الأدلة) بصفحة الطراز لديك لتنزيل المستند.

Wi-Fi Direct™ Guide (دليل Wi-Fi™ Direct)

(MFC-9330CDW وMFC-9340CDW)

يوفر هذا الدليل معلومات حول كيفية تكوين جهاز Brother واستخدامه لإجراء الطباعة اللاسلكية من جهاز محمول يدعم معيار Wi-Fi Direct™ مباشرةً.

Google Cloud Print Guide (دليل Google Cloud Print)

يوفر هذا الدليل معلومات حول كيفية تكوين جهاز Brother بحساب Google واستخدام خدمات الطباعة Google Cloud Print للطباعة عبر الإنترنت.

Mobile Print/Scan Guide for Brother iPrint&Scan (دليل الطباعة/المسح الضوئي أثناء التنقل لـ Brother iPrint&Scan)

يوفر هذا الدليل معلومات مفيدة حول الطباعة من جهازك المحمول والمسح الضوئي من جهاز Brother إلى جهازك المحمول عند الاتصال بشبكة Wi-Fi.

Web Connect Guide (دليل الاتصال عبر الويب)

يوفر هذا الدليل معلومات حول كيفية تكوين جهاز Brothe واستخدامه لإجراء المسح الضوئي وتحميل الصور والملفات وعرضها على بعض مواقع الويب التي توفر هذه الخدمات.

AirPrint Guide (دليل AirPrint)

يوفر هذا الدليل معلومات لاستخدام AirPrint للطباعة من نظام التشغيل OS X v10.7.x وx.10.8 وجهاز iPhone أو iPod touch أو iPad أو جهاز iOS آخر إلى جهاز Brother بدون تثبيت برنامج تشغيل الطابعة.

الوصول إلى دعم Brother (نظام التشغيل Windows®)

ستجد كل جهات الاتصال التي ستحتاج إليها، مثل دعم الويب (Brother Solutions Center) على قرص CD-ROM.

- انقر فوق **دعم Brother** في **القائمة العلوية**. وحينئذٍ ستظهر شاشة دعم Brother.

- للوصول إلى موقعنا على الويب (http://www.brother.com/)، انقر فوق **صفحة Brother الرئيسية**.
- لمعرفة أحدث الأخبار ومعلومات دعم المنتج (http://solutions.brother.com/)، انقر فوق **Brother Solutions Center**.
- لزيارة موقعنا على الويب للحصول على مستلزمات Brother الأصلية (http://www.brother.com/original/)، انقر فوق **معلومات التجهيزات**.
- للوصول إلى Brother CreativeCenter (http://www.brother.com/creativecenter/) لمشاريع الصور والتنزيلات القابلة للطباعة المجانية، انقر فوق **Brother CreativeCenter**.
- للرجوع إلى **القائمة العلوية**، انقر فوق **السابق** أو إذا كنت قد إنتهيت فانقر فوق **إنهاء**.

الوصول إلى دعم Brother (نظام التشغيل Macintosh)

ستجد كل جهات الاتصال التي ستحتاج إليها، مثل دعم الويب (Brother Solutions Center) على قرص CD-ROM.

- انقر نقرًا مزدوجًا فوق رمز **Brother Support** (دعم Brother). اختر الطراز الخاص بك إذا لزم الأمر. وحينئذٍ ستظهر شاشة دعم Brother.

- لتنزيل Presto! PageManager وتثبيته، انقر فوق **Presto! PageManager**.
- للوصول إلى صفحة ويب تطبيق Brother Web Connect، انقر فوق **Brother Web Connect** (الاتصال بالويب بطابعة Brother).
- لتسجيل جهازك من صفحة تسجيل منتجات Brother (http://www.brother.com/registration/)، انقر فوق **On-Line Registration** (التسجيل عبر الإنترنت).
- لمعرفة أحدث الأخبار ومعلومات دعم المنتج (http://solutions.brother.com/)، انقر فوق **Brother Solutions Center**.
- لزيارة موقعنا على الويب للحصول على مستلزمات Brother الأصلية (http://www.brother.com/original/)، انقر فوق **Supplies Information** (معلومات التجهيزات).

نظرة عامة على لوحة التحكم

يشتمل الطراز MFC-9140CDN وMFC-9330CDW وMFC-9340CDW على شاشة لمس LCD مقاس 3.7 بوصات (93.4 ملم) ولوحة لمس[1].

[1] تمثل هذه شاشة لمس LCD المزودة بلوحة اللمس الإلكتروستاتيكية التي تعرض فقط مصابيح LED التي يمكن استخدامها.

ملاحظة

تستند الرسومات التوضيحية إلى الطراز MFC-9340CDW

1 **شاشة لمس LCD (شاشة البلورات السائلة) مقاس 3.7 بوصات (93.4 ملم)**

هذه هي شاشة لمس LCD. يمكنك الوصول إلى القوائم والخيارات من خلال الضغط عليها عند عرضها على هذه الشاشة.

2 **لوحة اللمس:**

لا تضيء مؤشرات LED الموجودة على لوحة اللمس إلا عندما تكون متوفرة للاستخدام.

■ **رجوع**

اضغط عليه للرجوع إلى مستوى القائمة السابق.

■ **الشاشة الرئيسية**

اضغط عليه للرجوع إلى الشاشة الرئيسية.
تعرض إعدادات المصنع التاريخ والوقت، إلا أنه يمكنك تغيير الإعداد الافتراضي للشاشة الرئيسية (راجع إعداد شاشة الاستعداد ◄◄ صفحة 13.)

■ **إلغاء**

اضغط عليه لإلغاء إحدى العمليات عند إضاءته باللون الأحمر.

■ **لوحة الاتصال**

اضغط على الأرقام الموجودة على لوحة اللمس للاتصال بأرقام الهاتف والفاكس أو لإدخال عدد النُسخ.

3 **التشغيل/إيقاف التشغيل**

اضغط على لتشغيل الجهاز.

اضغط مع الاستمرار على لإيقاف تشغيل الجهاز. ستعرض شاشة اللمس LCD Shutting Down (إيقاف التشغيل) وستظل قيد التشغيل لبضع ثوانٍ قبل أن تنطفئ.

4 WiFi (MFC-9330CDW و MFC-9340CDW)

يكون مصباح شبكة Wi-Fi مضاءً عندما تكون واجهة الشبكة هي WLAN.

شاشة اللمس LCD

يمكنك تحديد ثلاثة أنواع من الشاشات للشاشة الرئيسية. عند عرض الشاشة الرئيسية، يمكنك تغيير الشاشة المعروضة عن طريق السحب نحو اليسار أو اليمين أو من خلال الضغط على ◀ أو ▶.

تعرض الشاشات التالية حالة الجهاز عندما يكون الجهاز خاملًا.

	الشاشة الرئيسية تعرض الشاشة الرئيسية التاريخ والوقت وتوفر الوصول إلى إعداد الفاكس والنسخ والمسح الضوئي وWi-Fi ومستويات الحبر وشاشة الإعداد. عند عرض الشاشة الرئيسية، يكون الجهاز في وضع الاستعداد. عند تشغيل Secure Function Lock[1]، سيتم عرض أحد الرموز. [1] ◀◀ دليل المستخدم المتقدم, Secure Function Lock 2.0.
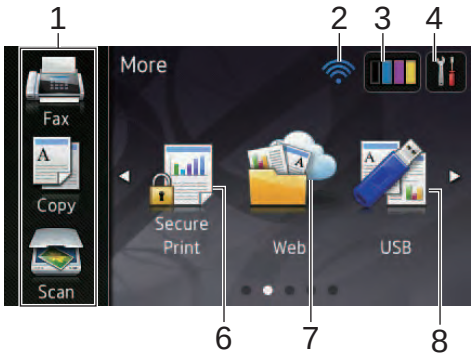	**شاشة المزيد** توفر شاشة المزيد الوصول إلى الميزات الإضافية، مثل الطباعة الآمنة و اختصار الويب وUSB.
	شاشات الاختصارات يمكنك إنشاء اختصار للوظائف الأكثر استخدامًا، مثل إرسال الفاكس وإنشاء نسخة وإجراء المسح الضوئي والاتصال بالويب بسرعة (للحصول على مزيد من المعلومات، راجع إعدادات الاختصارات ◀◀ صفحة 15).

ملاحظة

يُعد السحب أحد أنواع عمليات المستخدم على شاشة اللمس التي يتم تنفيذها من خلال المسح بإصبعك عبر الشاشة لعرض الصفحة التالية أو العنصر التالي.

1 **الأوضاع:**

- Fax (الفاكس)

  يتيح لك الوصول إلى وضع الفاكس.

- Copy (نسخ)

  يتيح لك الوصول إلى وضع النسخ.

- Scan (مسح ضوئي)

  يتيح لك الوصول إلى وضع المسح الضوئي.

2 **حالة الشبكة اللاسلكية**

(MFC-9330CDW و MFC-9340CDW)

يعرض المؤشر ذو المستويات الأربعة الموجود على شاشة وضع الاستعداد قوة الإشارة اللاسلكية الحالية إذا كنت تستخدم اتصالًا لاسلكيًا.

إذا قمت بمراجعة WiFi بالجزء العلوي من الشاشة، فيمكنك تكوين الإعدادات اللاسلكية بسهولة من خلال الضغط عليه (للحصول على مزيد من المعلومات، ◄◄ دليل الإعداد السريع).

3 **Toner** (الحبر)

اعرض العمر الافتراضي المتبقي للحبر.

اضغط عليه للوصول إلى القائمة Toner (الحبر).

ملاحظة

يختلف مؤشر العمر الافتراضي المتبقي للحبر وفقًا لأنواع المستندات المطبوعة واستخدام العميل.

4 **Settings** (الإعدادات)

اضغط عليه للوصول إلى الإعدادات الرئيسية (للحصول على مزيد من المعلومات، راجع شاشة الإعدادات ◄◄ صفحة 12).

5 **التاريخ والوقت**

راجع التاريخ والوقت اللذين تم ضبطهما بالجهاز.

6 **Secure Print** (طباعة آمنة)

يتيح لك الوصول إلى قائمة الطباعة الآمنة.

7 **Web** (الويب)

اضغط عليه لتوصيل جهاز Brother بإحدى خدمات الإنترنت، (للحصول على مزيد من المعلومات، راجع ◄◄ Web Connect Guide (دليل الاتصال عبر الويب)).

8 **USB**

اضغط عليه للوصول إلى قوائم الطباعة المباشرة والمسح الضوئي إلى USB.

9 **الاختصارات**

اضغط عليه لإعداد الاختصارات.

يمكنك إجراء النسخ والمسح الضوئي وإرسال الفاكس والاتصال بإحدى خدمات الويب بسرعة باستخدام الخيارات المضبوطة كاختصارات.

ملاحظة

- تتوفر ثلاث شاشات اختصارات. يمكنك إعداد ما يصل إلى ستة اختصارات في كل شاشة اختصارات. وبذلك يتوفر إجمالي يبلغ 18 اختصارًا.
- اسحب نحو اليسار أو اليمين أو اضغط على ◄ أو ► لعرض شاشات الاختصارات الأخرى.

10 **الفاكس الجديد**

عند ضبط Fax Preview (معاينة الفاكس) على On (تشغيل) ، يمكنك عرض عدد الفاكسات الجديدة التي استلمتها في الذاكرة.

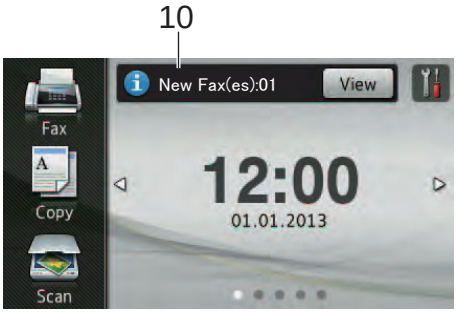

11 **رمز التحذير**

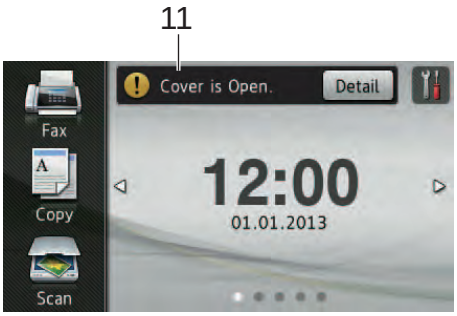

يظهر رمز التحذير في حالة وجود رسالة خطأ أو صيانة؛ اضغط على Detail (تفاصيل) لعرضها، ثم اضغط على للرجوع إلى وضع الاستعداد.

لمعرفة التفاصيل، راجع رسائل الخطأ والصيانة ◄◄ صفحة 114.

ملاحظة

- يستخدم هذا المنتج خط ARPHIC TECHNOLOGY CO.,LTD.
- يتم استخدام MascotCapsule UI Framework و MascotCapsule Tangiblet اللذين قامت شركة HI CORPORATION بتطويرهما. تُعد MascotCapsule علامة تجارية مسجلة لشركة HI CORPORATION في اليابان.

MASCOT CAPSULE

شاشة الإعدادات

تعرض شاشة اللمس إعدادات الجهاز عند الضغط على .

يمكنك التحقق من جميع إعدادات الجهاز والوصول إليها من الشاشة التالية.

(MFC-9330CDW و MFC-9340CDW)

(MFC-9140CDN)

1 **Toner** (الحبر)

اعرض العمر الافتراضي المتبقي للحبر.

اضغط عليه للوصول إلى القائمة Toner (الحبر).

2 **وضع الاستلام**

اعرض وضع الاستلام الحالي.

- Fax (الفاكس)
- Fax/Tel (الفاكس/الهاتف)
- External TAD (جهاز الرد الآلي على الهاتف الخارجي) TAD)
- Manual (يدوي)

3 **Network** (الشبكة)

اضغط عليه لإعداد اتصال الشبكة.

(MFC-9330CDW و MFC-9340CDW)
يعرض المؤشر ذو المستويات الأربعة الموجود على الشاشة قوة الإشارة اللاسلكية الحالية إذا كنت تستخدم اتصالًا لاسلكيًا.

4 **Date & Time** (التاريخ والوقت)

اعرض التاريخ والوقت.

اضغط عليه للوصول إلى القائمة Date & Time (التاريخ والوقت).

5 **Fax Preview** (معاينة الفاكس)

اعرض حالة معاينة الفاكس.

اضغط عليه لإعداد معاينة الفاكس.

6 **All Settings** (جميع الإعدادات)

اضغط عليه للوصول إلى قائمة الإعدادات الكاملة.

7 **Tray Setting** (إعداد الدرج)
(MFC-9330CDW و MFC-9340CDW)

اعرض حجم الورق المحدد. اضغط عليه لتغيير إعدادات حجم الورق ونوع الورق إذا لزم الأمر.

8 **Wi-Fi Direct**
(MFC-9330CDW و MFC-9340CDW)

اضغط عليه لإعداد اتصال شبكة Wi-Fi Direct™.

9 **Paper Size** (حجم الورق)
(MFC-9140CDN)

يتيح لك التحقق من حجم الورق الحالي. كما يتيح لك أيضًا الوصول إلى إعداد حجم الورق.

10 **Paper Type** (نوع الورق)
(MFC-9140CDN)

يتيح لك التحقق من نوع الورق الحالي. كما يتيح لك أيضًا الوصول إلى إعداد نوع الورق.

إعداد شاشة الاستعداد

اضبط شاشة الاستعداد إما على Home (الرئيسية) أو More (المزيد) أو Shortcuts 1 (القائمة المختصرة 1) أو Shortcuts 2 (القائمة المختصرة 2) أو Shortcuts 3 (القائمة المختصرة 3).

عندما يكون الجهاز خاملًا أو القيام بالضغط على ، ستعود شاشة اللمس إلى الشاشة التي قمت بضبطها.

1. اضغط على .
2. اضغط على All Settings (جميع الإعدادات).
3. اسحب لأعلى أو لأسفل أو اضغط على ▲ أو ▼ لعرض General Setup (الإعداد العام).
4. اضغط على General Setup (الإعداد العام).
5. اسحب لأعلى أو لأسفل أو اضغط على ▲ أو ▼ لعرض Button Settings (إعدادات الزر).
6. اضغط على Button Settings (إعدادات الزر).
7. اضغط على Home Button Settings (إعدادات زر الرئيسية).
8. اسحب لأعلى أو لأسفل أو اضغط على ▲ أو ▼ لعرض Home (الرئيسية) أو More (المزيد) أو Shortcuts 1 (القائمة المختصرة 1) أو Shortcuts 2 (القائمة المختصرة 2) أو Shortcuts 3 (القائمة المختصرة 3) ثم اضغط على الخيار المطلوب.
9. اضغط على .
سينتقل الجهاز إلى الشاشة الرئيسية التي اخترتها.

العمليات الأساسية

اضغط بإصبعك على شاشة اللمس لتشغيلها. لعرض جميع قوائم أو خيارات الشاشة والوصول إليها، اسحب نحو اليسار أو اليمين أو لأعلى أو لأسفل أو اضغط على ◀ ▶ أو ▲ ▼ للتمرير خلالها.

هام

لا تضغط على شاشة اللمس بجسم حاد، مثل القلم أو القلم الإلكتروني. حيث قد يؤدي ذلك إلى تلف الجهاز.

توضح الخطوات التالية كيفية تغيير إعداد بالجهاز. في هذا المثال، سيتم تغيير إعداد الإضاءة الخلفية لشاشة اللمس من Light (فاتح) إلى Med (متوسط).

1 اضغط على .

2 اضغط على All Settings (جميع الإعدادات).

3 اسحب لأعلى أو لأسفل أو اضغط على ▲ أو ▼ لعرض General Setup (الإعداد العام).

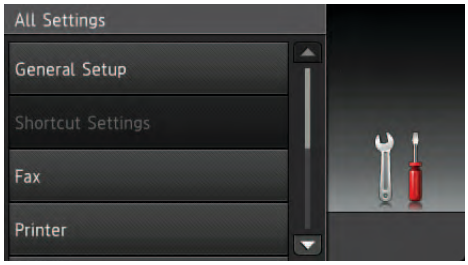

4 اضغط على General Setup (الإعداد العام).

5 اسحب لأعلى أو لأسفل أو اضغط على ▲ أو ▼ لعرض LCD Settings (إعدادات LCD).

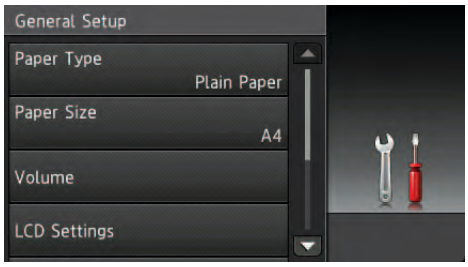

6 اضغط على LCD Settings (إعدادات LCD).

7 اضغط على Backlight (إضاءة خلفية).

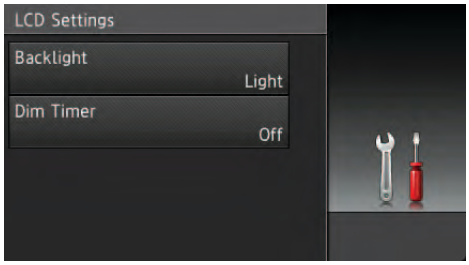

8 اضغط على Med (متوسط).

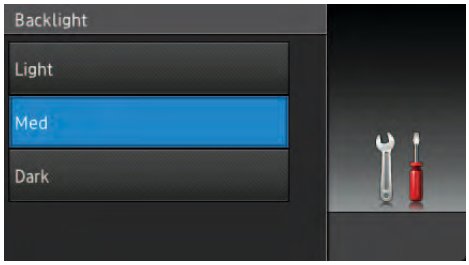

ملاحظة

اضغط على للرجوع إلى المستوى السابق.

9 اضغط على .

إعدادات الاختصارات

يمكنك إضافة إعدادات الفاكس والنسخ والمسح الضوئي والاتصال بالويب الأكثر استخدامًا من خلال ضبطها كاختصارات. يمكنك استدعاء هذه الإعدادات لاحقًا وتطبيقها بسرعة وسهولة. يمكنك إضافة ما يصل إلى 18 اختصارًا.

إضافة اختصارات النسخ

يمكن تضمين الإعدادات التالية في اختصار النسخ:

- Quality (الجودة)
- Enlarge/Reduce (تكبير/تصغير)
- Density (كثافة)
- Contrast (التباين)
- Stack/Sort (تجميع/فرز)
- Page Layout (تخطيط الصفحة)
- Colour Adjust (ضبط اللون)
- 2-sided Copy (نسخ على الوجهين)
- 2-sided Copy Page Layout (تخطيط صفحة النسخ على الوجهين) (MFC-9340CDW)
- Remove Background Colour (إزالة لون الخلفية)

1. إذا كانت الشاشة المعروضة هي الشاشة الرئيسية أو شاشة المزيد، فاسحب نحو اليسار أو اليمين أو اضغط على ◀ أو ▶ لعرض شاشة اختصارات.
2. اضغط على ⊞ بالمكان الذي لم تقم بإضافة اختصار فيه.
3. اضغط على Copy (نسخ).
4. اقرأ المعلومات الموجودة على شاشة اللمس، ثم قم بالتأكيد عليها من خلال الضغط على OK (موافق).
5. اسحب لأعلى أو لأسفل أو اضغط على ▲ أو ▼ لعرض عمليات الضبط المسبق للنسخ، ثم اضغط على الضبط المسبق المطلوب.
6. اسحب لأعلى أو لأسفل أو اضغط على ▲ أو ▼ لعرض الإعدادات المتوفرة، ثم اضغط على الإعداد المطلوب.
7. اسحب لأعلى أو لأسفل أو اضغط على ▲ أو ▼ لعرض الخيارات المتوفرة للإعداد، ثم اضغط على الخيار المطلوب.
   كرر الخطوتين ❻ و❼ حتى تقوم بتحديد جميع الإعدادات الخاصة بهذا الاختصار.
8. عند الانتهاء من تغيير الإعدادات، اضغط على Save as Shortcut (حفظ كاختصار).
9. اقرأ وقم بالتأكيد على القائمة المعروضة للإعدادات التي حددتها، ثم اضغط على OK (موافق).
10. أدخل اسمًا للاختصار باستخدام لوحة المفاتيح الموجودة على شاشة اللمس. (لمساعدتك على إدخال الأحرف، راجع إدخال النص ◀◀ صفحة 206.)
    اضغط على OK (موافق).
11. اضغط على OK (موافق) لحفظ الاختصار.

إضافة اختصارات الفاكس

يمكن تضمين الإعدادات التالية في اختصار الفاكس:

- Fax Resolution (دقة الفاكس)
- 2-sided Fax (فاكس على الوجهين) (MFC-9340CDW)
- Contrast (التباين)
- Real Time TX (إرسال فوري بدون حفظ)
- Coverpage Setup (إعداد صفحة الغلاف)
- Overseas Mode (وضع الاتصال الدولي)
- Glass Scan Size (حجم زجاج المسح الضوئي)

1. إذا كانت الشاشة المعروضة هي الشاشة الرئيسية أو شاشة المزيد، فاسحب نحو اليسار أو اليمين أو اضغط على ◀ أو ▶ لعرض شاشة اختصارات.
2. اضغط على ➕ بالمكان الذي لم تقم بإضافة اختصار فيه.
3. اضغط على Fax (الفاكس).
4. اقرأ المعلومات الموجودة على شاشة اللمس، ثم قم بالتأكيد عليها من خلال الضغط على OK (موافق).
5. أدخل رقم الفاكس أو الهاتف باستخدام لوحة الاتصال الموجودة عى لوحة اللمس أو دفتر العناوين أو سجل المكالمات الموجود على شاشة اللمس. عند الانتهاء، انتقل إلى الخطوة ❻.
6. اضغط على Options (خيار).
7. اسحب لأعلى أو لأسفل أو اضغط على ▲ أو ▼ لعرض الإعدادات المتوفرة، ثم اضغط على الإعداد المطلوب.
8. اضغط على الخيار المطلوب.

   كرر الخطوتين ❼ و❽ حتى تقوم بتحديد جميع الإعدادات الخاصة بهذا الاختصار.

   اضغط على OK (موافق).
9. عند الانتهاء من تغيير الإعدادات، اضغط على Save as Shortcut (حفظ كاختصار).
10. اقرأ وقم بالتأكيد على القائمة المعروضة للإعدادات التي حددتها، ثم اضغط على OK (موافق).
11. أدخل اسمًا للاختصار باستخدام لوحة المفاتيح الموجودة على شاشة اللمس. (لمساعدتك على إدخال الأحرف، راجع إدخال النص ◀◀ صفحة 206.)

    اضغط على OK (موافق).
12. اضغط على OK (موافق) لحفظ الاختصار.

ملاحظة

- يمكنك إدخال ما يصل إلى 20 رقمًا لرقم الفاكس.
- إذا كان الغرض من استخدام الاختصار هو البث، فاضغط على Options (خيار) وحدد Broadcasting (بث) في الخطوة ❼ قبل إدخال رقم الفاكس أو الهاتف في الخطوة ❺.
- يمكنك إدخال ما يصل إلى 20 رقمًا من أرقام الفاكس إذا كان الاختصار للبث. يمكن إدخال أرقام الفاكس بأي مجموعة من أرقام المجموعات الواردة من دفتر العناوين وأرقام الفاكس الفردية الواردة من دفتر العناوين أو إدخالها يدويا (◀◀ دليل المستخدم المتقدم، البث).
- عند إدخال رقم الفاكس في الاختصار، ستتم إضافته تلقائيًا إلى دفتر العناوين. سيكون الاسم الموجود في دفتر العناوين هو اسم الاختصار بالإضافة إلى الرقم التسلسلي.

إضافة اختصارات المسح الضوئي

يمكن تضمين الإعدادات التالية في اختصار المسح الضوئي:

to USB (إلى USB)

- 2-sided Scan (مسح من الجانبين) (MFC-9340CDW)
- Scan Type (نوع المسح)
- Resolution (الدقة)
- File Type (نوع الملف)
- Glass Scan Size (حجم زجاج المسح الضوئي)
- File Name (اسم الملف)
- File Size (حجم الملف)
- Remove Background Colour (إزالة لون الخلفية)

to E-mail Server (إلى خادم بريد إلكتروني) (يتوفر بعد تنزيل IFAX (الفاكس عبر الإنترنت))

- 2-sided Scan (مسح من الجانبين) (MFC-9340CDW)
- Scan Type (نوع المسح)
- Resolution (الدقة)
- File Type (نوع الملف)
- Glass Scan Size (حجم زجاج المسح الضوئي)
- File Size (حجم الملف)

to OCR (إلى برنامج التعرف على الأحرف الممسوحة ضوئيًا (OCR)) / to File (إلى الملف) / to Image (إلى صورة) / to E-mail (إلى بريد إلكتروني)

- تحديد الكمبيوتر

to FTP (إلى بروتوكول نقل الملفات (FTP)) / to Network (إلى شبكة)

- اسم ملف التعريف

1 إذا كانت الشاشة المعروضة هي الشاشة الرئيسية أو شاشة المزيد، فاسحب نحو اليسار أو اليمين أو اضغط على ◀ أو ▶ لعرض شاشة اختصارات.

2 اضغط على ⊞ بالمكان الذي لم تقم بإضافة اختصار فيه.

3 اضغط على Scan (مسح ضوئي).

4 اسحب لأعلى أو لأسفل أو اضغط على ▲ أو ▼ لعرض نوع المسح الضوئي المطلوب، ثم اضغط عليه.

5 قم بأي مما يلي:

- في حالة الضغط على to USB (إلى USB)، اقرأ المعلومات الموجودة على شاشة اللمس، ثم اضغط على OK (موافق) للتأكيد عليها. انتقل إلى الخطوة ❽.
- في حالة الضغط على to E-mail Server (إلى خادم بريد إلكتروني)، اقرأ المعلومات الموجودة على شاشة اللمس، ثم اضغط على OK (موافق) للتأكيد عليها. انتقل إلى الخطوة ❻.
- في حالة الضغط على to OCR (إلى برنامج التعرف على الأحرف الممسوحة ضوئيًا (OCR)) أو to File (إلى الملف) أو to Image (إلى صورة) أو to E-mail (إلى بريد إلكتروني)، اقرأ المعلومات الموجودة على شاشة اللمس، ثم اضغط على OK (موافق) للتأكيد عليها. انتقل إلى الخطوة ❼.
- في حالة الضغط على to FTP (إلى بروتوكول نقل الملفات (FTP)) أو to Network (إلى شبكة)، اقرأ المعلومات الموجودة على شاشة اللمس، ثم اضغط على OK (موافق) للتأكيد عليها.

اسحب لأعلى أو لأسفل أو اضغط على ▲ أو ▼ لعرض اسم ملف التعريف، ثم اضغط عليه.

اضغط على OK (موافق) للتأكيد على اسم ملف التعريف الذي قمت بتحديده. انتقل إلى الخطوة ⓭.

ملاحظة

لإضافة اختصار من أجل to Network (إلى شبكة) وto FTP (إلى بروتوكول نقل الملفات (FTP))، يجب أن تكون قد قمت بإضافة اسم ملف التعريف مسبقًا.

6 قم بأي مما يلي:

■ لإدخال أحد عناوين البريد الإلكتروني يدويًا، اضغط على Manual (يدوي). أدخل عنوان البريد الإلكتروني باستخدام لوحة المفاتيح الموجودة على شاشة اللمس.
(لمساعدتك على إدخال الأحرف، راجع إدخال النص ◄◄ صفحة 206.)

اضغط على OK (موافق).

■ لإدخال أحد عناوين البريد الإلكتروني من Address Book (دفتر العناوين)، اضغط على Address Book (دفتر العناوين). اسحب لأعلى أو لأسفل أو اضغط على ▲ أو ▼ لعرض عنوان البريد الإلكتروني المطلوب، ثم اضغط عليه.

اضغط على OK (موافق).

بعد التأكيد على عنوان البريد الإلكتروني الذي أدخلته، اضغط على OK (موافق). انتقل إلى الخطوة 8.

ملاحظة

اضغط على Detail (تفاصيل) لعرض قائمة العناوين التي قمت بإدخالها.

7 قم بأي مما يلي:

■ عند توصيل الجهاز بالكمبيوتر باستخدام وصلة USB:

اضغط على OK (موافق) للتأكيد على تحديد USB كاسم الكمبيوتر. انتقل إلى الخطوة 13.

■ عند توصيل الجهاز بالشبكة:

اسحب لأعلى أو لأسفل أو اضغط على ▲ أو ▼ لعرض اسم الكمبيوتر، ثم اضغط عليه. اضغط على OK (موافق) للتأكيد على اسم الكمبيوتر الذي قمت بتحديده. انتقل إلى الخطوة 13.

8 اضغط على Options (خيار).

9 اسحب لأعلى أو لأسفل أو اضغط على ▲ أو ▼ لعرض الإعدادات المتوفرة، ثم اضغط على الإعداد المطلوب.

10 اسحب لأعلى أو لأسفل أو اضغط على ▲ أو ▼ لعرض الخيارات المتوفرة للإعداد، ثم اضغط على الخيار المطلوب.
كرر الخطوتين 9 و10 حتى تقوم بتحديد جميع الإعدادات الخاصة بهذا الاختصار.

اضغط على OK (موافق).

11 مراجعة الإعدادات التي قمت بتحديدها:

■ اذاكنت تحتاج إلى إجراء تغييرات إضافية، فارجع إلى الخطوة 8.

■ إذا كنت راضيًا عن هذه التغييرات، فاضغط على Save as Shortcut (حفظ كاختصار).

12 راجع الإعدادات الموجودة على شاشة اللمس، ثم اضغط على OK (موافق).

13 أدخل اسمًا للاختصار باستخدام لوحة المفاتيح الموجودة على شاشة اللمس. (لمساعدتك على إدخال الأحرف، راجع إدخال النص ◄◄ صفحة 206.)
اضغط على OK (موافق).

14 اقرأ المعلومات الموجودة على شاشة اللمس، ثم اضغط على OK (موافق) لحفظ الاختصار.

إضافة اختصارات الاتصال بالويب

يمكن تضمين الإعدادات الخاصة بهذه الخدمات في اختصار الاتصال بالويب:

- Picasa Web Albums™
- Google Drive™
- Flickr®
- Facebook
- Evernote
- Dropbox

ملاحظة

- ربما يكون قد تمت إضافة خدمات الويب و/أو تم تغيير أسماء الخدمات من قِبل الموفر منذ نشر هذا المستند.
- لإضافة اختصار الاتصال بالويب، يجب أن يكون لديك حساب بالخدمة المطلوبة (للحصول على مزيد من المعلومات، ◄◄ Web Connect Guide (دليل الاتصال عبر الويب)).

1. إذا كانت الشاشة المعروضة هي الشاشة الرئيسية أو شاشة المزيد، فاسحب نحو اليسار أو اليمين أو اضغط على ◄ أو ► لعرض شاشة اختصارات.
2. اضغط على ➕ بالمكان الذي لم تقم بإضافة اختصار فيه.
3. اضغط على Web (الويب).
4. إذا تم عرض معلومات حول اتصال الإنترنت، فاقرأ المعلومات وقم بالتأكيد عليها من خلال الضغط على OK (موافق).
5. اسحب لأعلى أو لأسفل أو اضغط على ◄ أو ► لعرض الخدمات المتوفرة، ثم اضغط على الخدمة المطلوبة.
6. اضغط على الحساب الخاص بك.
   إذا كان الحساب يحتاج الى رمز PIN، فأدخل رمز PIN الخاص بالحساب باستخدام لوحة المفاتيح الموجودة على شاشة اللمس.
   اضغط على OK (موافق).
7. اضغط على الوظيفة المطلوبة.

ملاحظة

تختلف الوظائف التي يمكن ضبطها وفقًا للخدمة المحددة.

8. اقرأ وقم بالتأكيد على القائمة المعروضة للوظائف التي حددتها، ثم اضغط على OK (موافق).
9. اضغط على OK (موافق) لحفظ الاختصار.

ملاحظة

سيتم تعيين اسم الاختصار تلقائيًا. إذا كنت ترغب في تغيير أسماء الاختصارات، فراجع تحرير أسماء الاختصارات ◄◄ صفحة 20.

تغيير الاختصارات

يمكنك تغيير الإعدادات الموجودة بالاختصار.

ملاحظة

لا يمكنك تغيير اختصار الاتصال بالويب. إذا كنت ترغب في تغيير الاختصار، فيجب عليك حذفه، ثم إضافة اختصار جديد.

(للحصول على مزيد من المعلومات، راجع حذف الاختصارات ◄◄ صفحة 20 وإضافة اختصارات الاتصال بالويب ◄◄ صفحة 19.)

1. اضغط على الاختصار المطلوب. يتم عرض إعدادات الاختصار الذي اخترته.
2. قم بتغيير الإعدادات الخاصة بالاختصار الذي اخترته في الخطوة ❶ (للحصول على مزيد من المعلومات، راجع إعدادات الاختصارات ◄◄ صفحة 15).
3. عند الانتهاء من تغيير الإعدادات، اضغط على Save as Shortcut (حفظ كاختصار).
4. اضغط على OK (موافق) للتأكيد.
5. قم بأي مما يلي:
   - لاستبدال الاختصار، اضغط على Yes (نعم). انتقل إلى الخطوة ❼.
   - إذا كنت لا ترغب في استبدال الاختصار، فاضغط على No (لا) إدخال اسم اختصار جديد. انتقل إلى الخطوة ❻.
6. لإنشاء اختصار جديد، اضغط مع الاستمرار على ⌫ لحذف الاسم الحالي، ثم أدخل اسمًا جديدًا باستخدام لوحة المفاتيح الموجودة على شاشة اللمس. (لمساعدتك على إدخال الأحرف، راجع إدخال النص ◄◄ صفحة 206.) اضغط على OK (موافق).
7. اضغط على OK (موافق) للتأكيد.

تحرير أسماء الاختصارات

يمكنك تحرير اسم الاختصار.

1. اضغط مع الاستمرار على الاختصار حتى يظهر مربع الحوار.

ملاحظة

يمكنك أيضًا الضغط على ⚙ و All Settings (جميع الإعدادات) و Shortcut Settings (إعدادات القائمة المختصرة).

2. اضغط على Edit Shortcut Name (تحرير اسم القائمة المختصرة).
3. لتحرير الاسم، اضغط مع الاستمرار على ⌫ لحذف الاسم الحالي، ثم أدخل اسمًا جديدًا باستخدام لوحة المفاتيح الموجودة على شاشة اللمس. (لمساعدتك على إدخال الأحرف، راجع إدخال النص ◄◄ صفحة 206.) اضغط على OK (موافق).

حذف الاختصارات

يمكنك حذف الاختصار.

1. اضغط مع الاستمرار على الاختصار حتى يظهر مربع الحوار.

ملاحظة

يمكنك أيضًا الضغط على ⚙ و All Settings (جميع الإعدادات) و Shortcut Settings (إعدادات القائمة المختصرة).

2. اضغط على Delete (حذف) لحذف الاختصار الذي اخترته في الخطوة ❶.
3. اضغط على Yes (نعم) للتأكيد.

استدعاء الاختصارات

يتم عرض إعدادات الاختصارات على شاشة الاختصارات. لاستدعاء أحد الاختصارات، ما عليك سوى الضغط على اسم الاختصار.

إعدادات مستوى الصوت

مستوى صوت الرنين

يمكنك الاختيار من بين مجموعة لمستويات صوت الرنين.

1. اضغط على .
2. اضغط على All Settings (جميع الإعدادات).
3. اسحب لأعلى أو لأسفل أو اضغط على ▲ أو ▼ لعرض General Setup (الإعداد العام).
4. اضغط على General Setup (الإعداد العام).
5. اسحب لأعلى أو لأسفل أو اضغط على ▲ أو ▼ لعرض Volume (مستوى الصوت).
6. اضغط على Volume (مستوى الصوت).
7. اضغط على Ring (رنين).
8. اضغط على Off (إيقاف تشغيل) أو Low (منخفض) أو Med (متوسط) أو High (عالٍ).
9. اضغط على .

مستوى صوت الصفّارة

عند تشغيل الصفارة، سيصدر الجهاز صوت صفارة عندما تضغط على مفتاح، أو ترتكب خطأ، أو بعد أن تقوم بإرسال أو استلام فاكس. يمكنك الاختيار من بين مجموعة لمستويات الصوت.

1. اضغط على .
2. اضغط على All Settings (جميع الإعدادات).
3. اسحب لأعلى أو لأسفل أو اضغط على ▲ أو ▼ لعرض General Setup (الإعداد العام).
4. اضغط على General Setup (الإعداد العام).
5. اسحب لأعلى أو لأسفل أو اضغط على ▲ أو ▼ لعرض Volume (مستوى الصوت).
6. اضغط على Volume (مستوى الصوت).
7. اضغط على Beep (صفير).
8. اضغط على Off (إيقاف تشغيل) أو Low (منخفض) أو Med (متوسط) أو High (عالٍ).
9. اضغط على .

مستوى صوت السماعة

يمكنك الاختيار من بين مجموعة لمستويات صوت السماعة.

1. اضغط على .
2. اضغط على All Settings (جميع الإعدادات).
3. اسحب لأعلى أو لأسفل أو اضغط على ▲ أو ▼ لعرض General Setup (الإعداد العام).
4. اضغط على General Setup (الإعداد العام).
5. اسحب لأعلى أو لأسفل أو اضغط على ▲ أو ▼ لعرض Volume (مستوى الصوت).
6. اضغط على Volume (مستوى الصوت).
7. اضغط على Speaker (السماعة).
8. اضغط على Off (إيقاف تشغيل) أو Low (منخفض) أو Med (متوسط) أو High (عالٍ).
9. اضغط على .

2 تحميل الورق

تحميل الورق ووسائط الطباعة

يمكن للجهاز تغذية الورق من درج الورق أو من فتحة التغذية اليدوية.

ملاحظة

إذا كان البرنامج التطبيقي المستخدم يدعم تحديد حجم الورق في قائمة الطباعة، فيمكنك تحديده من خلال البرنامج. وإذا كان البرنامج التطبيقي المستخدم لا يدعمه، فيمكنك ضبط حجم الورق في برنامج تشغيل الطابعة أو من خلال الضغط على الأزرار الموجودة على شاشة اللمس.

تحميل الورق في درج الورق

يمكنك تحميل ما يصل إلى 250 ورقة في درج الورق. يمكن تحميل الورق حتى علامة الحد الأقصى لكمية الورق (▼ ▼ ▼) على يمين درج الورق (لمعرفة الورق الموصى به، راجع الورق المقبول ووسائط الطباعة الأخرى ◄◄ صفحة 30).

الطباعة على الورق العادي أو الورق رقيق أو الورق المعاد تدويره من درج الورق

1 اسحب درج الورق بشكل كامل خارج الجهاز.

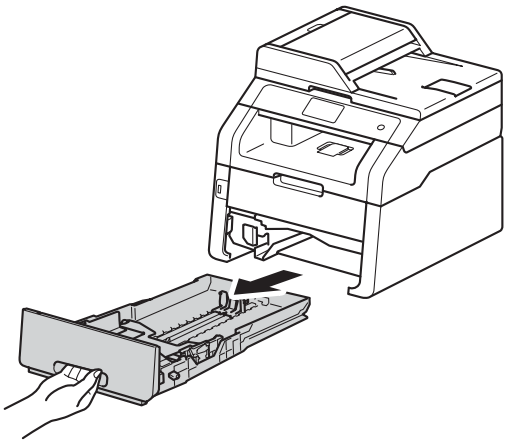

2 أثناء الضغط على أذرع تحرير موجه الورق الأخضر (1)، حرّك موجهات الورق لملاءمة الورق الذي تقوم بتحميله في الدرج. وتأكد من تثبيت الموجهات في الفتحات بإحكام.

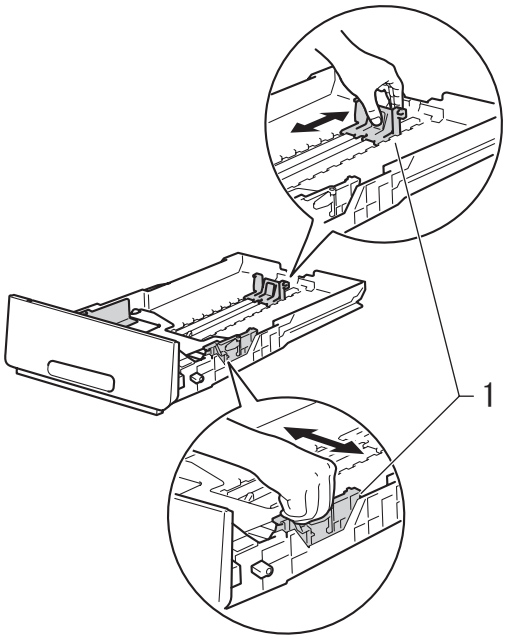

3 قم بتهوية رزمة الورق جيدًا لتجنب انحشاره أو سوء تغذيته.

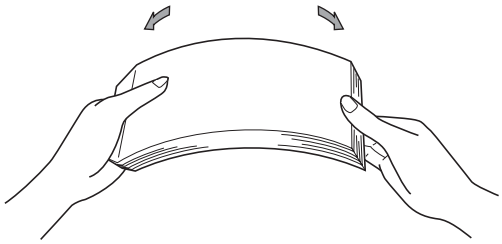

4 قم بتحميل الورق في الدرج وتأكد أن:

- الورق تحت علامة الحد الأقصى لكمية الورق (1) (▼ ▼ ▼)، حيث ستؤدي تعبئة درج الورق بشكل زائد إلى انحشار الورق.
- الجانب الذي ستتم الطباعة عليه مواجه لأسفل.
- موجهات الورق تلامس جانبي الورقة حتى تتم تغذيتها بشكل صحيح.

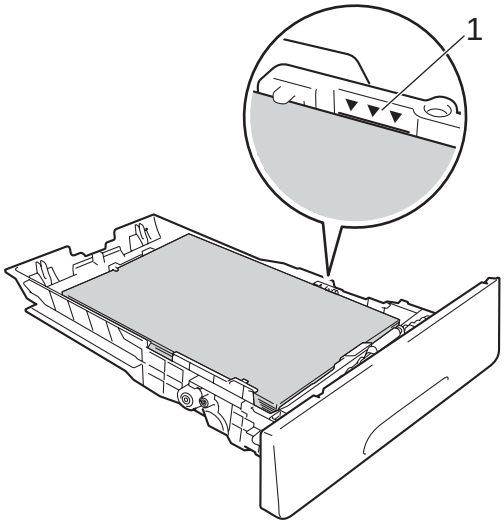

5 أعد وضع درج الورق بإحكام داخل الجهاز. وتأكد من إدخال الدرج بالكامل في الجهاز.

6 ارفع مسند الدعم (1) لأعلى لتجنب انزلاق الورق من درج الإخراج المواجه للأسفل، أو قم بإزالة كل ورقة بمجرد خروجها من الجهاز.

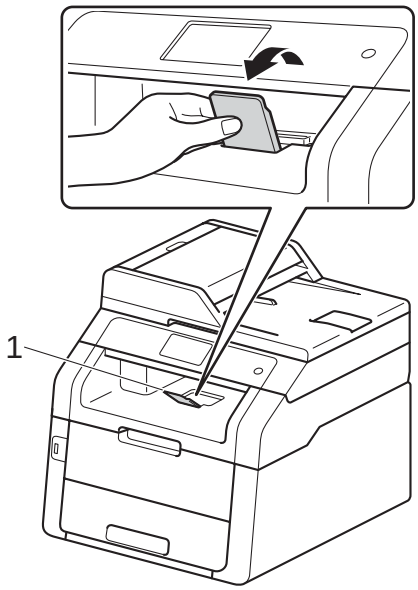

تحميل الورق في فتحة التغذية اليدوية

يمكنك تحميل المظاريف أو وسائط الطباعة الخاصة بمعدل واحدة-في --المرة داخل هذه الفتحة. استخدم فتحة التغذية اليدوية للطباعة أو النسخ على الملصقات أو المظاريف أو الورق السميك أو الورق اللامع (للتعرف على الورق الموصى به، راجع الورق المقبول ووسائط الطباعة الأخرى ◄◄ صفحة 30).

ملاحظة

يقوم هذا الجهاز بتشغيل وضع التغذية اليدوية عند وضع الورق في فتحة التغذية اليدوية.

الطباعة على الورق العادي والورق الرقيق والورق المعاد تدويره والورق المقوى من فتحة التغذية اليدوية

1 ارفع مسند الدعم (1) لأعلى لتجنب انزلاق الورق من درج الإخراج المواجه للأسفل، أو قم بإزالة كل ورقة بمجرد خروجها من الجهاز.

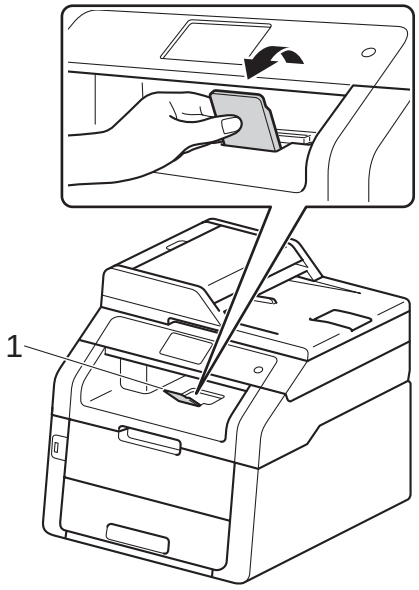

2 افتح غطاء فتحة التغذية اليدوية.

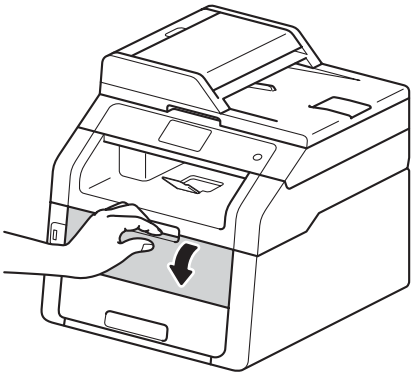

3 استخدم كلتا يديك لتحريك موجهات ورق فتحة التغذية اليدوية لملاءمة عرض الورق الذي تعتزم استخدامه.

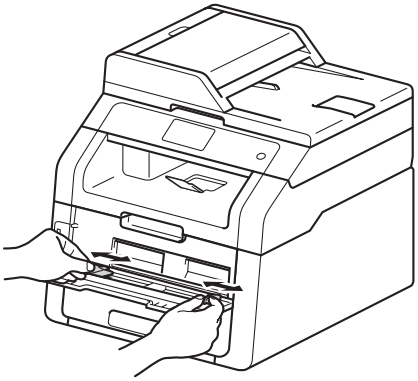

4 استخدم كلتا يديك لدفع ورقة واحدة بثبات في فتحة التغذية اليدوية حتى تضغط الحافة العلوية للورقة على أسطوانات تغذية الورق. استمر في الضغط بالورقة على الأسطوانات لمدة ثانيتين تقريبًا أو حتى يلتقط الجهاز الورقة ويسحبها للداخل بشكل أكبر.

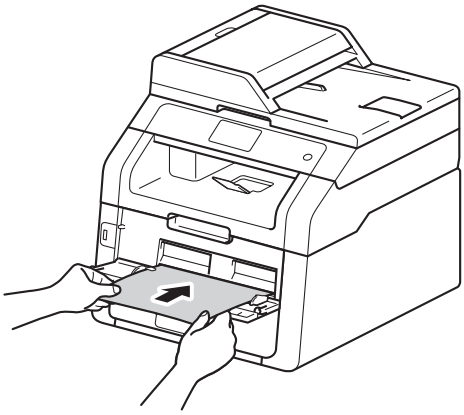

ملاحظة

- في حالة ظهور رسالة الخطأ Jam Manual Feed (حشر التغذية اليدوية) على شاشة اللمس، سيتعذر على الجهاز التقاط الورقة وسحبها. أعد ضبط الجهاز من خلال إزالة الورقة ثم الضغط على Start (بدء) على شاشة اللمس. أعد إدخال الورقة وتأكد من الضغط عليها بإحكام في اتجاه الأسطوانات.
- ضع الورقة داخل فتحة التغذية اليدوية بحيث يكون الجانب المراد الطباعة عليه مواجهًا لأعلى.
- تأكد من استقامة الورقة ومن وجودها في الوضع الصحيح بفتحة التغذية اليدوية. وإذا لم تكن كذلك، فقد لا تتم تغذية الورقة بشكل صحيح، الأمر الذي ينجم عنه خروج نسخة مطبوعة مائلة أو انحشار الورق.
- لا تضع أكثر من ورقة واحدة في فتحة التغذية اليدوية في المرة الواحدة، حيث قد يتسبب ذلك في حدوث انحشار للورق.

- لإزالة نسخة مطبوعة صغيرة بسهولة من درج الإخراج، استخدم كلتا يديك لرفع غطاء الماسحة الضوئية على النحو المبين بالرسم التوضيحي.

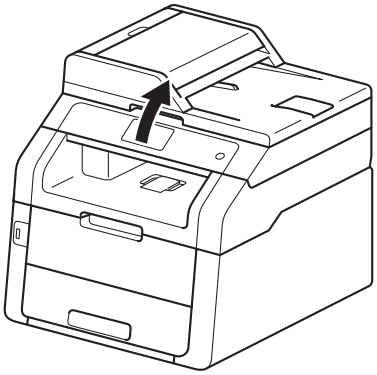

- سيظل بإمكانك استخدام الجهاز أثناء رفع غطاء الماسحة الضوئية. لإغلاق غطاء الماسحة الضوئية، اضغط عليه لأسفل بكلتا يديك.

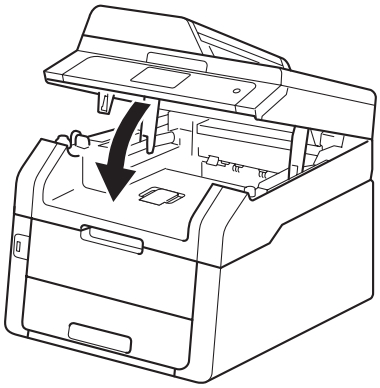

5 بعد عرض شاشة اللمس Manual Feed (تغذية يدوية)، ارجع إلى الخطوة 4 لتحميل الورقة التالية. كرر ذلك لكل صفحة ترغب في طباعتها.

الطباعة على الورق السميك والملصقات والمظاريف والورق اللامع من فتحة التغذية اليدوية

عند سحب الغطاء الخلفي (درج الإخراج المواجه لأعلى) لأسفل، يكون للجهاز ممر مستقيم للورق من فتحة التغذية اليدوية حتى الجزء الخلفي من الجهاز. استخدم طريقة تغذية وإخراج الورق هذه للطباعة على الورق السميك أو الملصقات أو المظاريف أو الورق اللامع.

1 افتح الغطاء الخلفي (درج الإخراج المواجه لأعلى).

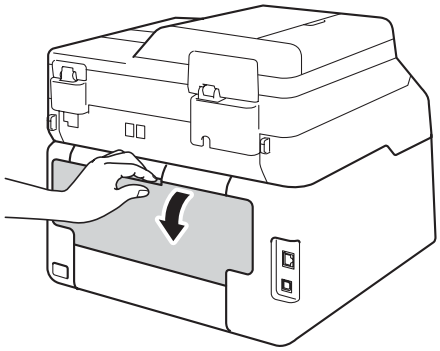

2 (لطباعة المظاريف فقط)
اسحب الذراعين الرماديين لأسفل، الذراع الموجود على الجانب الأيسر والآخر الموجود على الجانب الأيمن، على النحو المبين في الرسم التوضيحي.

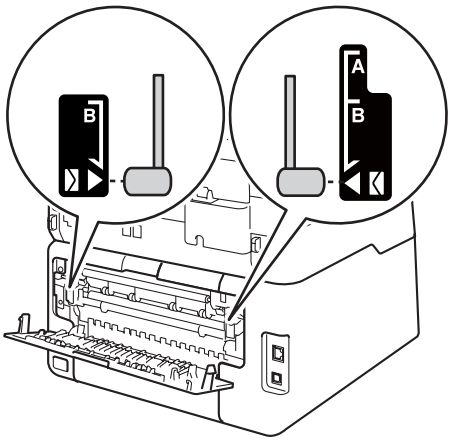

3 افتح غطاء فتحة التغذية اليدوية.

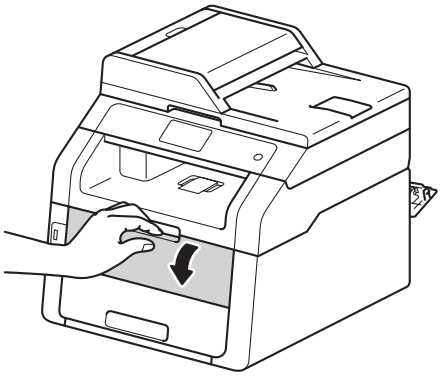

4 استخدم كلتا يديك لتحريك موجهات ورق فتحة التغذية اليدوية لملاءمة عرض الورق الذي تعتزم استخدامه.

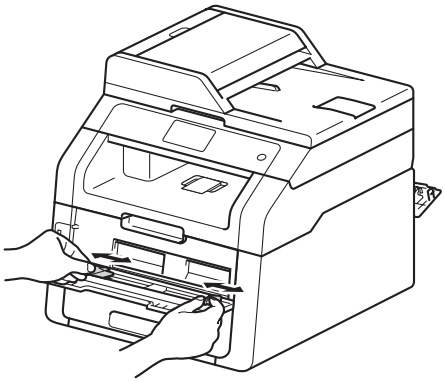

5 استخدم كلتا يديك لدفع ورقة واحدة أو مظروف واحد بثبات في فتحة التغذية اليدوية حتى تضغط الحافة العلوية للورقة على أسطوانات تغذية الورق. استمر في الضغط بالورقة على الأسطوانات لمدة ثانيتين تقريبًا أو حتى يلتقط الجهاز الورقة ويسحبها للداخل بشكل أكبر.

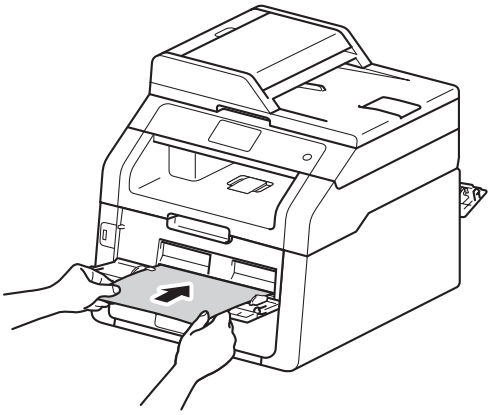

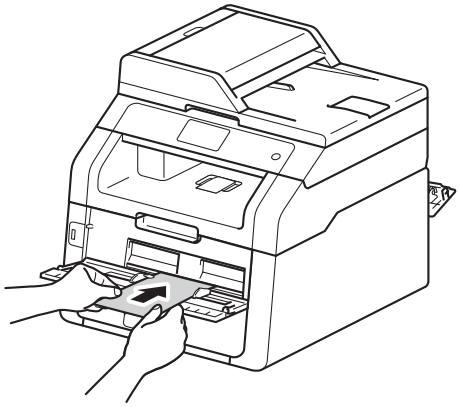

ملاحظة

- في حالة ظهور رسالة الخطأ Jam Manual Feed (حشر التغذية اليدوية) على شاشة اللمس، سيتعذر على الجهاز التقاط الورقة أو المظروف وسحبه. أعد ضبط الجهاز من خلال إزالة الورقة ثم الضغط على Start (بدء) على شاشة اللمس. أعد إدخال الورقة أو المظروف وتأكد من الضغط عليه بثبات في اتجاه الأسطوانات.
- ضع الورقة أو المظروف داخل فتحة التغذية اليدوية بحيث يكون الجانب المراد الطباعة عليه مواجهًا لأعلى.
- عند تحديد **ورق ملصقات** في برنامج تشغيل الطابعة، سيقوم الجهاز بتغذية الورق من فتحة التغذية اليدوية، حتى في حالة عدم تحديد **يدوي** كمصدر الورق.

- تأكد من استقامة الورقة أو المظروف ومن وجوده في الوضع الصحيح بفتحة التغذية اليدوية. وإذا لم يكن كذلك، فقد لا تتم تغذية الورقة أو المظروف بشكل صحيح، الأمر الذي ينجم عنه خروج نسخة مطبوعة مائلة أو انحشار الورق.
- اسحب الورقة أو المظروف للخارج تمامًا عند إعادة محاولة وضع الورقة في فتحة التغذية اليدوية.
- لا تضع أكثر من ورقة واحدة أو مظروف واحد في فتحة التغذية اليدوية في المرة الواحدة، حيث قد يتسبب ذلك في حدوث انحشار للورق.

6 قم بإرسال بيانات الطباعة إلى الجهاز.

ملاحظة

أخرج كل صفحة أو مظروف مطبوع على الفور لتجنب انحشار الورق.

7 بعد عرض شاشة اللمس Manual Feed (تغذية يدوية)، ارجع إلى الخطوة 5 لتحميل الورقة التالية. كرر ذلك لكل صفحة ترغب في طباعتها.

8 (لطباعة المظاريف)
عند الانتهاء من الطباعة، أعد الذراعين الرماديين، اللذين قمت بسحبهما لأسفل في الخطوة 2 إلى موضعيهما الأصليين.

9 أغلق الغطاء الخلفي (درج الإخراج المواجه لأعلى) حتى يستقر في موضع الإغلاق.

المناطق غير القابلة للمسح الضوئي والطباعة

توضح الأرقام الموجودة في الجدول الحد الأقصى للمناطق غير القابلة للمسح الضوئي والطباعة. قد تختلف هذه المناطق حسب حجم أو إعدادات الورق في التطبيق المستخدم.

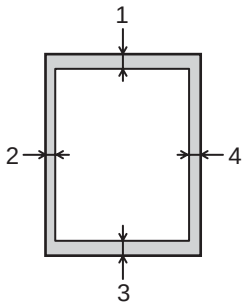

الاستخدام	حجم المستند	الجزء العلوي (1) الجزء السفلي (3)	اليسار (2) اليمين (4)
الفاكس (إرسال)	Letter	3 ملم	4 ملم
	A4	3 ملم	(ADF (وحدة تغذية المستندات التلقائية)) 1 ملم (زجاج الماسحة الضوئية) 3 ملم
	Legal	3 ملم	4 ملم
النسخ*	Letter	4 ملم	4 ملم
*نسخة أحادية أو نسخة 1 في 1	A4	4 ملم	3 ملم
	Legal	4 ملم	4 ملم
المسح الضوئي	Letter	3 ملم	3 ملم
	A4	3 ملم	3 ملم
	Legal (وحدة تغذية المستندات التلقائية)	3 ملم	3 ملم
طباعة	Letter	4.2 ملم	4.2 ملم
	A4	4.2 ملم	4.2 ملم
	Legal	4.2 ملم	4.2 ملم

إعدادات الورق

حجم الورق

يمكنك استخدام أحجام الورق التالية لطباعة الفاكسات: A4 أو Letter أو Legal أو Folio.

عند تغيير حجم الورق في الدرج، يجب عليك أيضًا تغيير الإعداد الخاص بحجم الورق في نفس الوقت حتى يتمكن الجهاز من ملاءمة المستند أو الفاكس الوارد على الصفحة.

يمكنك استخدام أحجام الورق التالية.

لطباعة النسخ:
A4 وLetter وLegal وExecutive وA5 وL A5 (الحافة الطويلة) وA6 وFolio (215.9 ملم × 330.2 ملم)

لطباعة الفاكسات:
A4 أو Letter أو Legal أو Folio (215.9 ملم × 330.2 ملم)

1. اضغط على .
2. (MFC-9330CDW وMFC-9340CDW) اضغط على Tray Setting (إعداد الدرج).
3. اضغط على Paper Size (حجم الورق).
4. اسحب لأعلى أو لأسفل أو اضغط على ▲ أو ▼ لعرض A4 أو Letter أو Legal أو EXE أو A5 أو L A5 أو A6 أو Folio ثم اضغط على الخيار المطلوب.
5. اضغط على .

ملاحظة

- في حالة عدم وجود الحجم المناسب في الدرج، سيتم تخزين الفاكسات المستلمة في ذاكرة الجهاز وستظهر Size mismatch (عدم تطابق الحجم) على شاشة اللمس (للحصول على مزيد من المعلومات، راجع رسائل الخطأ والصيانة ◄◄ صفحة 114).
- في حالة نفاد الورق من الدرج وتخزين الفاكسات المستلمة في ذاكرة الجهاز، ستظهر No Paper (لا يوجد ورق) على شاشة اللمس. أدخل الورق في الدرج الفارغ.

نوع الورق

للحصول على أفضل جودة للطباعة، اضبط الجهاز على نوع الورق الذي تستخدمه.

1. اضغط على .
2. (MFC-9330CDW وMFC-9340CDW) اضغط على Tray Setting (إعداد الدرج).
3. اضغط على Paper Type (نوع الورق).
4. اسحب لأعلى أو لأسفل أو اضغط على ▲ أو ▼ لعرض Thin (رقيق)أو Plain Paper (ورق عادي) أو Thick (سميك) أو Thicker (أكثر سمكًا) أو Recycled Paper (الورق المعاد تدويره)، ثم اضغط على الخيار المطلوب.
5. اضغط على .

الورق المقبول ووسائط الطباعة الأخرى

قد تختلف جودة الطباعة وفقًا لنوع الورق الذي تستخدمه.

يمكنك استخدام الأنواع التالية من وسائط الطباعة: الورق العادي أو الورق الرقيق أو الورق السميك أو الورق الأكثر سمكًا أو الورق المقوى أو الورق المعاد تدويره أو الملصقات أو المظاريف أو الورق اللامع (راجع وسائط الطباعة ◄◄ صفحة 210).

للحصول على أفضل النتائج، اتبع الإرشادات التالية:

- لا تقم بتحميل أنواع مختلفة من الورق في درج الورق في نفس الوقت، حيث قد يؤدي ذلك إلى سوء تغذية الورق أو انحشاره.
- للطباعة بشكل صحيح، يجب عليك اختيار نفس حجم الورق من البرنامج التطبيقي لديك ليماثل الورق الموجود في الدرج.
- تجنب لمس الأسطح المطبوعة من الورق بعد طباعتها مباشرة.
- قبل شراء كمية كبيرة من الورق، قم باختبار كمية صغيرة للتأكد من ملاءمة الورق للجهاز.
- استخدم الملصقات المصممة للاستخدام في أجهزة الليزر.

الورق الموصى به ووسائط الطباعة

نوع الورق	العنصر
الورق العادي	Xerox Premier TCF بوزن 80 جم/م^2 Xerox Business بوزن 80 جم/م^2
الورق المعاد تدويره	Xerox Recycled Supreme بوزن 80 جم/م^2
الملصقات	بطاقة Avery ليزر L7163
المظاريف	فئة Antalis River (DL)
الورق اللامع	Xerox Colotech+ Gloss Coated بوزن 120 جم/م^2

نوع الورق وحجمه

يقوم الجهاز بتغذية الورق من درج الورق المركب أو من فتحة التغذية اليدوية.

أسماء أدراج الورق في برنامج تشغيل الطابعة وهذا الدليل هي كما يلي:

الدرج والوحدة الاختيارية	الاسم
درج الورق	الدرج 1
فتحة التغذية اليدوية	يدوي

سعة أدراج الورق من الورق

	حجم الورق	أنواع الورق	عدد الأوراق
درج الورق (الدرج 1)	A4 وLetter وLegal وB5 (JIS) وExecutive وA5 و A5 L وA6 وFolio [1]	الورق العادي، الورق الرقيق، الورق المعاد تدويره	ما يصل إلى 250 (80 جم/م²)
فتحة التغذية اليدوية	العرض: 76.2 إلى 215.9 ملم الطول: 116.0 إلى 355.6 ملم	الورق العادي والورق الرقيق والورق السميك والورق الأكثر سُمكًا والورق المقوى والورق المعاد تدويره والمظاريف والملصقات والورق اللامع	ورقة واحدة مظروف واحد

[1] يبلغ الحجم Folio 215.9 ملم × 330.2 ملم.

مواصفات الورق الموصى به

تلائم مواصفات الورق التالية هذا الجهاز.

الوزن الأساسي	75-90 جم/م²
السُمك	من 80 إلى 110 ميكرومتر
الخشونة	أعلى من 20 ثانية
الصلابة	90-150 سم³/100
اتجاه التحبب	تحبب طويل
مقاومة الحجم	$10e^{9}$-$10e^{11}$ أوم
مقاومة السطح	-$10e^{9}$$10e^{12}$ أوم-سم
وحدة التعبئة	$CaCO_3$ (حيادية)
محتوى الرماد	أقل من 23% من الوزن
السطوع	أعلى من 80%
معدل اللاشفافية	أعلى من 85%

- استخدم الورق العادي الملائم لأجهزة الليزر/LED لإنشاء النسخ.
- استخدم الورق بوزن 75 إلى 90 جم/م².
- استخدم ورقًا ذا تحبب طويل بقيمة رقم هيدروجيني (Ph) متعادلة، ومحتوى رطوبة بحوالي 5%.
- يمكن لهذا الجهاز استخدام الورق المعاد تدويره الذي تنطبق عليه مواصفات DIN 19309.

التعامل مع الورق الخاص واستخدامه

تم تصميم الجهاز ليعمل بشكل جيد مع معظم أنواع الورق المقوى والجاف. ومع ذلك، قد يكون لبعض متغيرات الورق أثر على جودة الطباعة أو اعتمادية النقل. لذا، احرص دائمًا على اختبار عينات من الورق قبل الشراء لضمان الأداء المرغوب. وقم بتخزين الورق في عبوته الأصلية والاحتفاظ بها مغلقة. واحتفظ بالورق في وضع مسطح وبعيد عن الرطوبة وضوء الشمس المباشر والحرارة.

تتمثل بعض الإرشادات الهامة عند اختيار الورق فيما يلي:

- لا تستخدم ورق inkjet لأنه قد يؤدي إلى انحشار الورق أو تلف جهازك.
- يجب أن يستخدم الورق المطبوع مسبقًا حبرًا يمكنه تحمل درجة الحرارة 200 درجة مئوية الخاصة بعملية صهر الجهاز.
- إذا استخدمت ورقًا مقوى أو ورقًا خشن السطح أو ورقًا متجعدًا أو متغضنًا، فقد يقدم الورق أداءً منخفضًا.

أنواع الورق التي يجب تجنبها

هام

قد لا تؤدي بعض أنواع الورق وظائفها بشكل جيد أو قد تتسبب في تلف جهازك.

لا تستخدم الورق:

- الخشن جدًا
- اللامع أو الناعم جدًا
- المجعد أو الملتوي

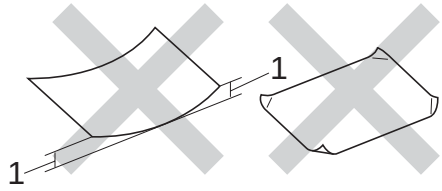

1 قد يؤدي أي تجعد بمقدار 2 ملم أو أكثر إلى انحشار الورق.

- المطلي أو المصقول كيميائيًا
- التالف أو المجعد أو المطوي
- الذي يتجاوز مواصفات الوزن الموصى بها المذكورة في هذا الدليل
- الذي يحتوي على ألسنة أو دبابيس
- ذا الرأسية الذي يستخدم أحبارًا ذات درجة حرارة منخفضة أو التصوير الحراري
- متعدد الأجزاء أو الخالي من الكربون
- المصمم للطباعة بنفث الحبر

قد يؤدي استخدام أنواع الورق المدرجة أعلاه إلى تلف الجهاز. وهذا التلف لا يشمله أي ضمان أو اتفاقية خدمة من Brother.

المظاريف

تم تصميم الجهاز ليعمل بشكل جيد مع معظم المظاريف. على الرغم من ذلك، قد تؤدي بعض المظاريف إلى مشاكل في جودة الطباعة والتغذية وذلك بسبب الطريقة التي تم تصنيعها بها. ويجب أن تكون للمظاريف حواف مستقيمة وطيات مثنية بشكل جيد. كما يجب وضع المظاريف بشكل مسطح وليس على هيئة منتفخة أو رقيقة. استخدم المظاريف الجيدة فقط التي تأتي من مورد يدرك أنك ستستخدمها في جهاز ليزر.

يمكن فقط تغذية المظاريف من خلال فتحة التغذية اليدوية.

نوصي بأن تقوم بطباعة مظروف كاختبار للتأكد من أن نتائج الطباعة هي التي تريدها.

أنواع المظاريف التي يجب تجنبها

هام

لا تستخدم مظاريف:

- تالفة أو مجعدة أو مغضنة أو ذات شكل غير عادي
- لامعة أو محببة للغاية
- بها مشابك أو دبابيس أو إبزيمات أو خيوط
- بها سدادات ذاتية اللصق
- ذات هيئة منتفخة
- ليست مجعدة بحدة
- بها نتوءات (بها كتابة بارزة)
- تمت طباعتها مسبقًا بواسطة جهاز ليزر أو LED
- مطبوعة مسبقًا بالداخل
- غير منظمة بشكل مرتب عند التكديس
- مصنوعة من ورق يزن أكثر من مواصفات وزن الورق المخصص للجهاز
- بها حواف غير مستقيمة أو مربعة بشكل ثابت
- بها نوافذ أو فتحات أو قطوع أو ثقوب
- بلاصق على السطح كما هو موضح في الشكل أدناه

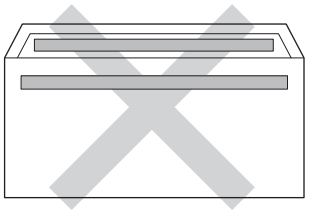

- بألسنة مزدوجة كما هو موضح في الشكل أدناه

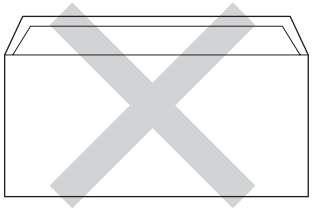

- بألسنة إغلاق غير مطوية لأسفل عند الشراء
- تحتوي على جوانب مطوية كما هو موضح في الشكل أدناه

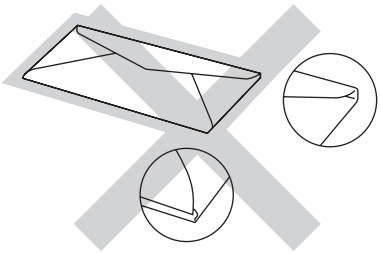

إذا كنت تستخدم أيًا من أنواع المظاريف المدرجة أعلاه، فإنها قد تؤدي إلى تلف جهازك. وهذا التلف قد لا يشمله أي ضمان من Brother أو اتفاقية خدمة.

قد تواجه أحيانًا مشاكل في تغذية الورق نتيجة لسُمك المظاريف المستخدمة وحجمها وشكل ألسنتها.

الملصقات

سيقوم الجهاز بالطباعة على معظم أنواع الملصقات المصممة للاستخدام مع أي جهاز ليزر. ويجب أن تحتوي الملصقات على لاصق معتمد على الأكريليك حيث إن هذه المادة أكثر ثباتًا في درجات الحرارة العالية في وحدة المصهر. ويجب ألا تلامس اللواصق أي جزء من الجهاز، حيث قد تلتصق دعامة هذا الملصق بوحدة الأسطوانة أو الأسطوانات وتؤدي إلى الانحشار ومشاكل في جودة الطباعة. وينبغي عدم تعريض اللاصق بين الملصقات. كما يجب تنظيم الملصقات لتغطي الورقة بالكامل طولاً وعرضًا. وقد ينتج عن استخدام ملصقات بها مسافات تقشر الملصقات والتسبب في انحشار خطير أو مشاكل في الطباعة.

يجب أن تكون كل الملصقات المستخدمة في هذا الجهاز قادرة على تحمل درجة حرارة تبلغ 200 درجة مئوية لفترة 0.1 ثانية.

يمكن فقط تغذية الملصقات من خلال فتحة التغذية اليدوية.

أنواع الملصقات التي يجب تجنبها

لا تستخدم ملصقات تالفة أو مجعدة أو مغضنة أو ذات شكل غير عادي.

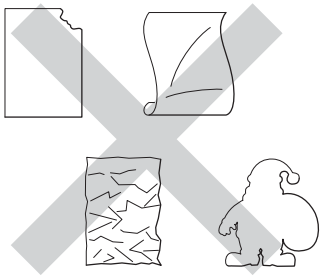

هام

- لا تقم بتغذية ورق الملصقات المستخدم جزئيًا. ستؤدي الورقة الحاملة المكشوفة إلى تلف الجهاز.
- لا تقم بإعادة استخدام أو إدخال ملصقات تم استخدامها من قبل أو فاقدة لبعض الملصقات في الورقة.
- يجب ألا تتجاوز أوراق الملصقات مواصفات وزن الورق الموصوف في دليل المستخدم هذا. إذ قد تتعذر التغذية بملصقات تتجاوز هذه المواصفات أو لا تتم الطباعة بشكل صحيح وقد يتسبب ذلك في تلف الجهاز.

3 تحميل المستندات

كيفية تحميل المستندات

يمكنك إرسال الفاكسات وإنشاء النُسخ وإجراء المسح الضوئي من ADF (وحدة تغذية المستندات التلقائية) وزجاج الماسحة الضوئية.

استخدام وحدة تغذية المستندات التلقائية (ADF)

يمكن أن تستوعب ADF (وحدة تغذية المستندات التلقائية) ما يصل إلى 35 صفحة، كما أنها تقوم بتغذية كل ورقة بشكل فردي. نوصي باستخدام الورق القياسي بوزن 80 جم/م^2 واحرص دائمًا على تهوية الصفحات قبل وضعها في ADF (وحدة تغذية المستندات التلقائية).

أحجام المستندات المدعومة

الطول:	147.3 إلى 355.6 ملم
العرض:	147.3 إلى 215.9 ملم
الوزن:	64 إلى 90 جم/م^2

كيفية تحميل المستندات

هام

- لا تترك مستندات سميكة على زجاج الماسحة الضوئية. في حالة القيام بذلك، قد يحدث انحشار في ADF (وحدة تغذية المستندات التلقائية).
- لا تستخدم الورق المجعد أو المطوي أو المشقق أو الورق الذي به دبابيس أو مشابك ورق أو صمغ أو شريط لاصق.
- لا تستخدم الكرتون أو الجرائد أو الأقمشة.
- لتجنب تلف الجهاز أثناء استخدام ADF (وحدة تغذية المستندات التلقائية)، لا تسحب المستند أثناء تغذيته.

ملاحظة

- لإجراء المسح الضوئي للمستندات التي لا تلائم ADF (وحدة تغذية المستندات التلقائية)، راجع استخدام زجاج الماسحة الضوئية صفحة 36.
- من الأسهل استخدام ADF (وحدة تغذية المستندات التلقائية) في حالة تحميل مستند متعدد الصفحات.
- تأكد من الجفاف التام للمستندات ذات سائل التصحيح أو المكتوبة بالحبر.

1. افرد دعم المستندات في ADF (وحدة تغذية المستندات التلقائية) (1). ارفع مسند دعم إخراج المستندات من ADF (وحدة تغذية المستندات التلقائية) وافرده (2).

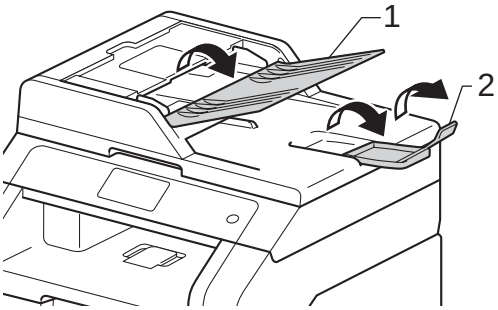

2. قم بتهوية الصفحات جيدًا.
3. قم بترتيب صفحات المستند مواجهة لأعلى مع إدخال الحافة العلوية أولًا، في ADF (وحدة تغذية المستندات التلقائية) حتى تعرض شاشة اللمس ADF Ready (مغذي الوثائق التلقائي (ADF) جاهز) وتشعر بملامسة الصفحة العليا لأسطوانات التغذية.

4 اضبط موجهات الورق (1) لملاءمة عرض المستند.

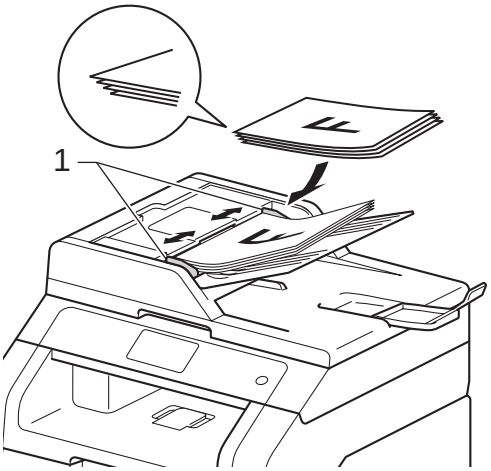

ملاحظة

لمسح المستندات غير القياسية ضوئيًا، راجع استخدام زجاج الماسحة الضوئية ◄◄ صفحة 36.

استخدام زجاج الماسحة الضوئية

يمكنك استخدام زجاج الماسحة الضوئية لإرسال الفاكسات أو النسخ أو المسح الضوئي لكتاب، صفحة في المرة الواحدة.

أحجام المستندات المدعومة

الطول:	ما يصل إلى 300.0 ملم
العرض:	ما يصل إلى 215.9 ملم
الوزن:	ما يصل إلى 2.0 كجم

كيفية تحميل المستندات

ملاحظة

لاستخدام زجاج الماسحة الضوئية، يجب أن تكون ADF (وحدة تغذية المستندات التلقائية) فارغة.

1 ارفع غلاف المستند.

2 باستخدام خطوط المستند الإرشادية بالجانبين العلوي والأيسر، ضع المستند مواجهًا لأسفل في الركن العلوي الأيسر من زجاج الماسحة الضوئية.

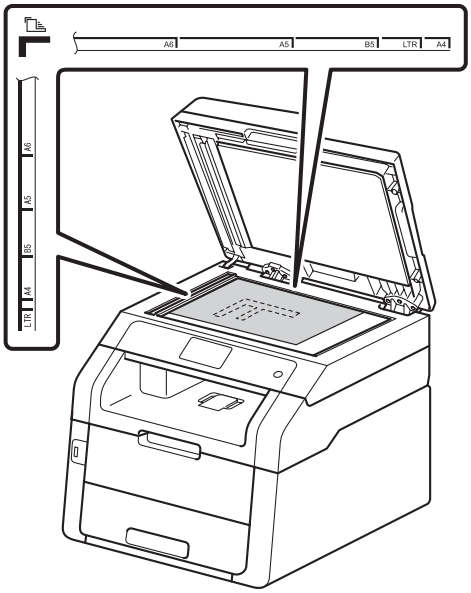

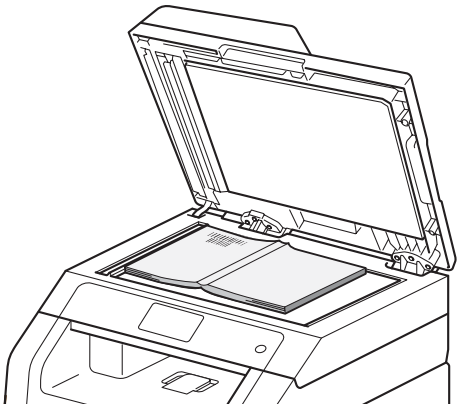

3 أغلق غلاف المستند.

هام

إذا كان المستند عبارة عن كتاب أو كان سميكًا، فلا تغلق الغلاف بقوة أو تضغط عليه.

4 إرسال فاكس

كيفية إرسال فاكس

توضح لك الخطوات التالية كيفية إرسال فاكس. لإرسال صفحات متعددة، استخدم ADF (وحدة تغذية المستندات التلقائية).

1 قم بأي مما يلي لتحميل المستند:

- ضع المستند مواجهًا لأعلى في ADF (وحدة تغذية المستندات التلقائية) (راجع استخدام وحدة تغذية المستندات التلقائية (ADF) ◄◄ صفحة 35).
- قم بتحميل المستند مواجهًا لأسفل على زجاج الماسحة الضوئية (راجع استخدام زجاج الماسحة الضوئية ◄◄ صفحة 36).

2 قم بأي مما يلي:

- عند ضبط معاينة الفاكس على Off (إيقاف تشغيل)، اضغط على Fax (الفاكس).
- عند ضبط معاينة الفاكس على On (تشغيل)، اضغط على Fax (الفاكس) وSending Faxes (إرسال فاكس).

- تعرض شاشة اللمس:

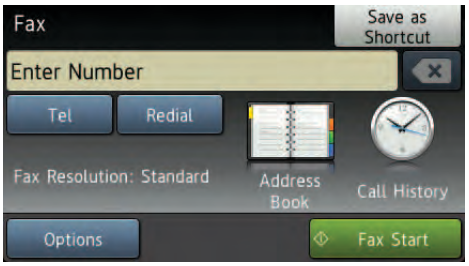

3 يمكنك تغيير خيارات إرسال الفاكس التالية. اضغط على Options (خيار). اسحب لأعلى أو لأسفل أو اضغط على ▲ أو ▼ للتمرير عبر خيارات الفاكس. عند عرض الإعداد المطلوب، اضغط عليه واختر الخيار الجديد. وعند الانتهاء من تغيير الخيارات، اضغط على OK (موافق).

ملاحظة

بالنسبة لعمليات وإعدادات إرسال الفاكسات المتقدمة التالية، ◄◄ دليل المستخدم المتقدم:إرسال فاكس

- 2-sided Fax (فاكس على الوجهين) (MFC-9340CDW)
- Contrast (التباين)
- Fax Resolution (دقة الفاكس)
- Broadcasting (بث)
- Real Time TX (إرسال فوري بدون حفظ)
- Overseas Mode (وضع الاتصال الدولي)
- Delayed Fax (فاكس مؤجّل)
- Batch TX (إرسال مجموعة)
- Coverpage Note (ملاحظة صفحة الغلاف)
- Coverpage Setup (إعداد صفحة الغلاف)
- Polled TX (إرسال مع الاستقصاء)

4 (MFC-9340CDW)
اختر أيًا من الخيارات الواردة أدناه:

- لإرسال مستند على وجه واحد، انتقل إلى الخطوة 5.
- لإرسال مستند على الوجهين، اختر تنسيق المسح الضوئي على الوجهين للمستند على الوجهين كما يلي:

اضغط على Options (خيار).

اسحب لأعلى أو لأسفل أو اضغط على ▲ أو ▼ لعرض 2-sided Fax (فاكس على الوجهين) واضغط على 2-sided Fax (فاكس على الوجهين).

اضغط على
2-sided Scan: Long Edge (مسح ضوئي على الوجهين: الحافة الطويلة) أو
2-sided Scan: Short Edge (مسح ضوئي على الوجهين: الحافة القصيرة).

اضغط على OK (موافق).

ملاحظة

يمكنك إرسال المستندات على الوجهين من ADF (وحدة تغذية المستندات التلقائية).

5 أدخل رقم الفاكس.

باستخدام لوحة الاتصال

باستخدام دفتر العناوين

■ Address Book (دفتر العناوين)

باستخدام سجل المكالمات

■ Call History (سجل المكالمات)
(للحصول على مزيد من المعلومات، راجع كيفية الاتصال ◄◄ صفحة 55.)

6 اضغط على Fax Start (بدء تشغيل الفاكس).

إرسال الفاكسات من ADF (وحدة تغذية المستندات التلقائية)

■ يبدأ الجهاز في مسح المستند ضوئيًا.

إرسال الفاكسات من زجاج الماسحة الضوئية

في حالة ضبط Real Time TX (إرسال فوري بدون حفظ) على الوضع On (تشغيل)، سيقوم الجهاز بإرسال المستند بدون السؤال عما إذا كانت هناك صفحات إضافية لمسحها ضوئيًا أم لا.

في حالة ضبط Real Time TX (إرسال فوري بدون حفظ) على الوضع Off (إيقاف تشغيل):

■ إذا قمت بالضغط على Fax Start (بدء تشغيل الفاكس)، فسيبدأ الجهاز في مسح الصفحة الأولى ضوئيًا.

عندما تعرض شاشة اللمس Next Page? (الصفحة التالية؟)، قم بأي مما يلي:

- لإرسال صفحة واحدة، اضغط على No (لا). يبدأ الجهاز في إرسال المستند.
- لإرسال أكثر من صفحة واحدة، اضغط على Yes (نعم) وضع الصفحة التالية على زجاج الماسحة الضوئية. اضغط على OK (موافق). يبدأ الجهاز في مسح الصفحة ضوئيًا. (كرر هذه الخطوة لكل صفحة إضافية.)

إيقاف إرسال الفاكسات

لإيقاف إرسال الفاكسات، اضغط على ✕.

إرسال مستندات بحجم Letter عبر الفاكس من زجاج الماسحة الضوئية

عند إرسال مستندات بحجم Letter عبر الفاكس، يجب عليك ضبط حجم زجاج المسح الضوئي على Letter؛ وإلا، فسيتم فقدان جزء من الفاكسات.

1 قم بأي مما يلي:

■ عند ضبط معاينة الفاكس على Off (إيقاف تشغيل)، اضغط على Fax (الفاكس)).

■ عند ضبط معاينة الفاكس على On (تشغيل)، اضغط على Fax (الفاكس) وSending Faxes (إرسال فاكس).

2 اضغط على Options (خيار).

3 اسحب لأعلى أو لأسفل أو اضغط على ▲ أو ▼ لعرض Glass Scan Size (حجم زجاج المسح الضوئي).

4 اضغط على Glass Scan Size (حجم زجاج المسح الضوئي).

5 اضغط على Letter.

6 اضغط على OK (موافق).

إلغاء فاكس قيد الإرسال

اضغط على ✕ لإلغاء الفاكس. إذا قمت بالضغط على ✕ أثناء قيام الجهاز بالاتصال أو الإرسال، فستعرض شاشة اللمس Cancel Job? (إلغاء المهمة؟).

اضغط على Yes (نعم) لإلغاء الفاكس.

تقرير تأكيد الإرسال

يمكنك استخدام تقرير تأكيد الإرسال كدليل على قيامك بإرسال الفاكس. يسرد هذا التقرير اسم أو رقم فاكس الطرف المستلم، ووقت وتاريخ الإرسال، ومدة الإرسال، وعدد الصفحات المرسلة، وما إذا تم الإرسال بنجاح أم لا.

هناك عدة خيارات متاحة لتقرير تأكيد الإرسال:

- On (تشغيل): لطباعة تقرير بعد كل فاكس تقوم بإرساله.
- On+Image (تشغيل+صورة): لطباعة تقرير بعد كل فاكس تقوم بإرساله. يظهر جزء من صفحة الفاكس الأولى بالتقرير.
- Off (إيقاف تشغيل): : لطباعة تقرير إذا لم يكن الفاكس ناجحًا نتيجة لخطأ بالإرسال. Off (إيقاف تشغيل) هو إعداد المصنع.
- Off+Image (إيقاف تشغيل+صورة): لطباعة تقرير إذا لم يكن الفاكس ناجحًا نتيجة لخطأ بالإرسال. يظهر جزء من صفحة الفاكس الأولى بالتقرير.

1. اضغط على .
2. اضغط على All Settings (جميع الإعدادات).
3. اسحب لأعلى أو لأسفل أو اضغط على ▲ أو ▼ لعرض Fax (الفاكس).
4. اضغط على Fax (الفاكس).
5. اسحب لأعلى أو لأسفل أو اضغط على ▲ أو ▼ لعرض Report Setting (إعداد التقارير).
6. اضغط على Report Setting (إعداد التقارير).
7. اضغط على XMIT Report (تقرير XMIT).
8. اضغط على On (تشغيل) أو On+Image (تشغيل+صورة) أو Off (إيقاف تشغيل) أو Off+Image (إيقاف تشغيل+صورة).
9. اضغط على .

ملاحظة

- في حالة اختيار On+Image (تشغيل+صورة) أو Off+Image (إيقاف تشغيل+صورة)، لن تظهر الصورة في تقرير تأكيد الإرسال في حالة ضبط إرسال فوري بدون حفظ على On (تشغيل). (◄◄ دليل المستخدم المتقدم, إرسال فوري بدون حفظ).
- إذا تم الإرسال بنجاح، فسيظهر OK (موافق) بجوار RESULT (نتيجة) في تقرير تأكيد الإرسال.
  إذا لم يتم الإرسال بنجاح، فسيظهر ERROR (خطأ) بجوار RESULT (نتيجة).

5 استلام فاكس

أوضاع الاستلام

يجب اختيار وضع استلام حسب الأجهزة الخارجية والخدمات الهاتفية المتاحة على الخط لديك.

اختيار وضع الاستلام

بشكل افتراضي، سيستلم الجهاز أي فاكسات ترسل إليك تلقائيًا. ستساعدك المخططات أدناه على اختيار الوضع الصحيح. (للحصول على مزيد من المعلومات التفصيلية حول أوضاع الاستلام، راجع استخدام أوضاع الاستلام ◄◄ صفحة 42.)

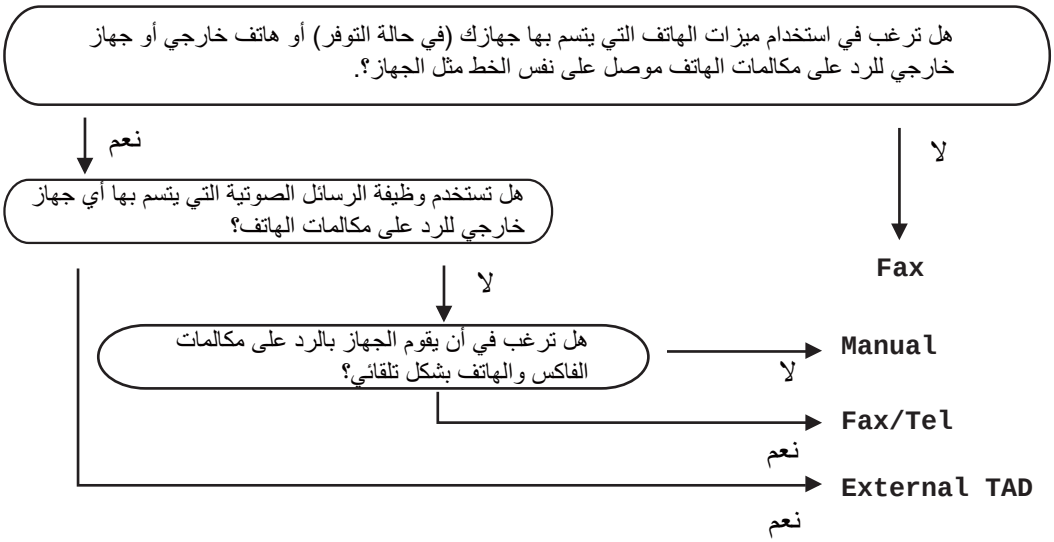

لضبط وضع الاستلام، اتبع الإرشادات أدناه.

1. اضغط على .
2. اضغط على All Settings (جميع الإعدادات).
3. اسحب لأعلى أو لأسفل أو اضغط على ▲ أو ▼ لعرض Fax (الفاكس).
4. اضغط على Fax (الفاكس).
5. اسحب لأعلى أو لأسفل أو اضغط على ▲ أو ▼ لعرض Setup Receive (إعداد الاستلام).
6. اضغط على Setup Receive (إعداد الاستلام).
7. اسحب لأعلى أو لأسفل أو اضغط على ▲ أو ▼ لعرض Receive Mode (وضع الاستلام).
8. اضغط على Receive Mode (وضع الاستلام).
9. اضغط على Fax (الفاكس) أو Fax/Tel (الفاكس/الهاتف) أو External TAD (جهاز الرد الآلي على الهاتف) الخارجي) أو Manual (يدوي).

10 اضغط على .

استخدام أوضاع الاستلام

تقوم بعض أوضاع الاستلام بالرد تلقائيًا (Fax (الفاكس) وFax/Tel (الفاكس/الهاتف)). قد تحتاج إلى تغيير تأخير الرنين قبل استخدام هذه الأوضاع (راجع تأخير الرنين ◄◄ صفحة 43).

الفاكس فقط

سيقوم الوضع Fax (الفاكس) بالرد تلقائيًا على كل المكالمات كفاكس.

الفاكس/الهاتف

سيساعدك الوضع Fax/Tel (الفاكس/الهاتف) على إدارة المكالمات الواردة من خلال التعرف على ما إذا كانت فاكسات أو مكالمات صوتية والتعامل معها بإحدى الطرق التالية:

- سيتم استلام الفاكسات تلقائيًا.
- ستصدر المكالمات الصوتية رنين الهاتف/الفاكس لإخبارك بالرد على الخط. رنين الهاتف/الفاكس هو رنين مزدوج سريع يصدره الجهاز.

(راجع أيضًا وقت رنين الهاتف/الفاكس (وضع الفاكس/الهاتف فقط) ◄◄ صفحة 43 وتأخير الرنين ◄◄ صفحة 43.)

يدوي

يعمل الوضع Manual (يدوي) على إيقاف تشغيل جميع وظائف الرد الآلي.

لاستلام فاكس في الوضع اليدوي، ارفع سماعة اليد الخاصة بالهاتف الخارجي. عندما تسمع نغمات فاكس (صفارات قصيرة متكررة)، اضغط على Fax Start (بدء تشغيل الفاكس)، ثم Receive (استلام) لاستلام الفاكس. يمكنك أيضًا استخدام ميزة اكتشاف الفاكس لاستلام الفاكسات برفع سماعة يد موجودة على نفس خط الجهاز.

(راجع أيضًا اكتشاف الفاكس ◄◄ صفحة 44.)

TAD (جهاز الرد الآلي على الهاتف) الخارجي

يتيح الوضع External TAD (TAD (جهاز الرد الآلي على الهاتف) الخارجي) لجهاز رد آلي خارجي بإدارة مكالماتك الواردة. سيتم التعامل مع المكالمات الواردة بالطرق التالية:

- سيتم استلام الفاكسات تلقائيًا.
- يستطيع المتصلون في المكالمات الصوتية تسجيل رسالة في TAD (جهاز الرد الآلي على الهاتف) الخارجي.

(للحصول على مزيد من المعلومات، راجع توصيل TAD (جهاز الرد الآلي على الهاتف) خارجي ◄◄ صفحة 51.)

إعدادات وضع الاستلام

تأخير الرنين

يقوم الإعداد Ring Delay (تأخير الرنين) بضبط عدد مرات رنين الجهاز قبل الرد في الوضعين Fax (الفاكس) و Fax/Tel (الفاكس/الهاتف).

إذا كانت لديك هواتف خارجية أو ملحقة على نفس خط الجهاز، فاختر أقصى عدد للرنات (راجع اكتشاف الفاكس ◄◄ صفحة 44 والتشغيل من الهواتف الخارجية أو الملحقة ◄◄ صفحة 53).

1. اضغط على .
2. اضغط على All Settings (جميع الإعدادات).
3. اسحب لأعلى أو لأسفل أو اضغط على ▲ أو ▼ لعرض Fax (الفاكس).
4. اضغط على Fax (الفاكس).
5. اسحب لأعلى أو لأسفل أو اضغط على ▲ أو ▼ لعرض Setup Receive (إعداد الاستلام).
6. اضغط على Setup Receive (إعداد الاستلام).
7. اسحب لأعلى أو لأسفل أو اضغط على ▲ أو ▼ لعرض Ring Delay (تأخير الرنين).
8. اضغط على Ring Delay (تأخير الرنين).
9. اضغط لاختيار عدد مرات رنين الخط قبل قيام الجهاز بالرد.
10. اضغط على .

وقت رنين الهاتف/الفاكس (وضع الفاكس/الهاتف فقط)

عندما يتصل شخص ما بالجهاز، ستسمع أنت والمتصل صوت رنين الهاتف العادي. يتم ضبط عدد الرنات من خلال إعداد تأخير الرنين.

إذا كانت المكالمة عبارة عن فاكس، فسيستقبلها الجهاز؛ إلا أنه إذا كانت عبارة عن مكالمة صوتية، فسيصدر الجهاز رنين الهاتف/الفاكس (رنينًا مزدوجًا/زائفًا) للوقت الذي قمت بضبطه في إعداد وقت رنين الهاتف/الفاكس. إذا سمعت رنين الهاتف/الفاكس، فإن ذلك يعني أنه لديك مكالمة صوتية على الخط.

نظرًا لأن رنين الهاتف/الفاكس يصدره الجهاز، لن تصدر الهواتف الملحقة أو الخارجية رنينًا؛ إلا أنه لا يزال بإمكانك الرد على المكالمة من أي هاتف (للحصول على مزيد من المعلومات، راجع استخدام الرموز عن بُعد ◄◄ صفحة 53).

1. اضغط على .
2. اضغط على All Settings (جميع الإعدادات).
3. اسحب لأعلى أو لأسفل أو اضغط على ▲ أو ▼ لعرض Fax (الفاكس).
4. اضغط على Fax (الفاكس).
5. اسحب لأعلى أو لأسفل أو اضغط على ▲ أو ▼ لعرض Setup Receive (إعداد الاستلام).
6. اضغط على Setup Receive (إعداد الاستلام).
7. اسحب لأعلى أو لأسفل أو اضغط على ▲ أو ▼ لعرض F/T Ring Time (زمن رنين الهاتف/الفاكس).
8. اضغط على F/T Ring Time (زمن رنين الهاتف/الفاكس).
9. اضغط لاختيار مدة رنين الجهاز لتنبيهك بأن لديك مكالمة صوتية (20 أو 30 أو 40 أو 70 ثانية).
10. اضغط على .

ملاحظة

حتى لو قام المتصل بوضع السماعة أثناء الرنين المزدوج/الزائف، فسيستمر الجهاز في الرنين للمدة الزمنية التي تم ضبطها.

اكتشاف الفاكس

إذا كان Fax Detect (اكتشاف الفاكس) مضبوطًا على On (تشغيل):

يكون بإمكان الجهاز استلام الفاكسات تلقائيًا حتى إذا قمت بالرد على المكالمة. عند عرض Receiving (استلام) على شاشة اللمس أو سماع صوت نقرة بخط الهاتف من خلال سماعة اليد المستخدمة، فليس عليك سوى وضع السماعة. وسيقوم الجهاز بباقي الأمر.

إذا كان Fax Detect (اكتشاف الفاكس) مضبوطًا على Off (إيقاف تشغيل):

إذا كنت عند الجهاز وقمت بالرد على مكالمة فاكس برفع سماعة اليد الخارجية، فاضغط على Fax Start (بدء تشغيل الفاكس)، ثم اضغط على Receive (استلام) لاستلام الفاكس.

إذا قمت بالرد من هاتف داخلي، فاضغط على **51*** (راجع التشغيل من الهواتف الخارجية أو الملحقة ◄◄ صفحة 53).

ملاحظة

- إذا كانت هذه الميزة مضبوطة على On (تشغيل)، ولكن لا يقوم الجهاز بتوصيل مكالمات الفاكس عند رفع سماعة يد هاتف داخلي، فاضغط على رمز استلام الفاكس **51***.
- إذا كنت تقوم بإرسال الفاكسات من كمبيوتر على نفس خط الهاتف وكان الجهاز يعترضها، فاضبط Fax Detect (اكتشاف الفاكس) على Off (إيقاف تشغيل).

1. اضغط على .
2. اضغط على All Settings (جميع الإعدادات).
3. اسحب لأعلى أو لأسفل أو اضغط على ▲ أو ▼ لعرض Fax (الفاكس).
4. اضغط على Fax (الفاكس).
5. اسحب لأعلى أو لأسفل أو اضغط على ▲ أو ▼ لعرض Setup Receive (إعداد الاستلام).
6. اضغط على Setup Receive (إعداد الاستلام).
7. اسحب لأعلى أو لأسفل أو اضغط على ▲ أو ▼ لعرض Fax Detect (اكتشاف الفاكس).
8. اضغط على Fax Detect (اكتشاف الفاكس).
9. اضغط على On (تشغيل) (أو Off (إيقاف تشغيل)).
10. اضغط على .

معاينة الفاكس (بالأبيض والأسود فقط)

كيفية معاينة الفاكس المستلم

يمكنك عرض الفاكسات المستلمة على شاشة اللمس من خلال الضغط على Fax (الفاكس) ثم Received Faxes (الفاكسات المستلمة). عندما يكون الجهاز في وضع الاستعداد، ستظهر رسالة منبثقة على شاشة اللمس لتنبيهك بوجود فاكسات جديدة.

ضبط معاينة الفاكس

1. اضغط على .
2. اضغط على Fax Preview (معاينة الفاكس).
3. اضغط على On (تشغيل) (أو Off (إيقاف تشغيل)).
4. اضغط على Yes (نعم).
5. ستخبرك شاشة اللمس أنه لن تتم طباعة أية فاكسات مستقبلية أثناء استلامها.
   اضغط على Yes (نعم).
6. اضغط على .

ملاحظة

عند تشغيل معاينة الفاكس، لن تتم طباعة النسخة الاحتياطية من الفاكسات المستلمة لإعادة توجيه الفاكسات وعمليات استلام الفاكس عبر الكمبيوتر، حتى ولو قمت بضبط الطباعة الاحتياطية على On (تشغيل).

استخدام معاينة الفاكس

عند استلام فاكس، سيتم عرض رسالة منبثقة على شاشة اللمس. (على سبيل المثال: New Fax(es):01 (فاكس جديد) [View] (عرض))

1. اضغط على View (عرض).
   ستعرض شاشة اللمس قائمة الفاكس.

ملاحظة

- على الرغم من عرض الفاكسات المطبوعة لتاريخ ووقت الاستلام عند تشغيل طابع استلام الفاكسات، إلا أن شاشة معاينة الفاكس لن تعرض تاريخ ووقت الاستلام.
- تتضمن قائمة الفاكس الفاكسات القديمة والفاكس الجديد. تتم الإشارة إلى الفاكس الجديد من خلال علامة زرقاء بجوار الفاكس.
- لعرض الفاكس الذي تمت معاينته بالفعل، اضغط على Fax (الفاكس) وReceived Faxes (الفاكسات المستلمة).

2. اسحب لأعلى أو لأسفل أو اضغط على ▲ أو ▼ لعرض رقم الفاكس الخاص بالفاكس المطلوب.
3. اضغط على الفاكس المطلوب.

ملاحظة

- إذا كان الفاكس كبيرًا، فقد يكون هناك تأخير قبل عرضه.
- ستعرض شاشة اللمس رقم الصفحة الحالية وإجمالي صفحات رسالة الفاكس. في حالة زيادة صفحات رسالة الفاكس عن 99 صفحة، سيتم عرض إجمالي عدد الصفحات كـ "XX".

اضغط على شاشة اللمس أو لوحة اللمس لإجراء العمليات التالية.

	الوصف
	تكبير الفاكس.
	تصغير الفاكس.
أو	التمرير رأسيًا.
أو	التمرير أفقيًا.
	تدوير الفاكس في اتجاه حركة عقارب الساعة.
	حذف الفاكس. اضغط على Yes (نعم) للتأكيد.
	الرجوع إلى الصفحة السابقة.
	الانتقال إلى الصفحة التالية.
	الرجوع إلى قائمة الفاكس.
Start (بدء)	طباعة الفاكس.

4 اضغط على .

كيفية طباعة الفاكس

1 اضغط على Fax (الفاكس)).

2 اضغط على Received Faxes (الفاكسات المستلمة).

3 اضغط على الفاكس المطلوب.

4 اضغط على Start (بدء).

5 اضغط على .

كيفية طباعة جميع الفاكسات الموجودة في القائمة

1 اضغط على Fax (الفاكس)).

2 اضغط على Received Faxes (الفاكسات المستلمة).

3 اضغط على Print/Delete (طباعة/حذف).

4 قم بأي مما يلي:

- اضغط على
  Print All(New Faxes)
  (طباعة الكل: الفاكس الجديد) لطباعة جميع الفاكسات التي لم تقم بعرضها بعد.
- اضغط على
  Print All(Old Faxes)
  (طباعة الكل (الفاكسات القديمة)) لطباعة جميع الفاكسات التي قمت بعرضها.

5 اضغط على .

كيفية حذف جميع الفاكسات الموجودة في القائمة

1 اضغط على Fax (الفاكس)).

2 اضغط على Received Faxes (الفاكسات المستلمة).

3 اضغط على Print/Delete (طباعة/حذف).

4 قم بأي مما يلي:

- اضغط على
  Delete All(New Faxes)
  (حذف الكل: الفاكسات الجديدة) لحذف جميع الفاكسات التي لم تقم بعرضها بعد.
- اضغط على
  Delete All(Old Faxes)
  (حذف الكل (الفاكسات القديمة)) لحذف جميع الفاكسات التي قمت بعرضها.

5 اضغط على Yes (نعم) للتأكيد.

6 اضغط على .

إيقاف تشغيل معاينة الفاكس

1. اضغط على .
2. اضغط على Fax Preview) (معاينة الفاكس)).
3. اضغط على Off (إيقاف تشغيل).
4. اضغط على Yes (نعم) للتأكيد.
5. إذا كانت هناك فاكسات مخزنة في الذاكرة، فقم بأي مما يلي:
   - إذا كنت لا ترغب في طباعة الفاكسات المخزنة، فاضغط على Continue (متابعة).

     اضغط على Yes (نعم) للتأكيد. حينئذٍ سيتم حذف الفاكسات.
   - لطباعة جميع الفاكسات المخزنة، اضغط على Print All Faxes Before Delete (طباعة كل الفاكسات قبل الحذف).
   - إذا كنت لا ترغب في إيقاف تشغيل معاينة الفاكس، فاضغط على Cancel (إلغاء).
6. اضغط على .

6 استخدام الفاكس عبر الكمبيوتر

كيفية استخدام الفاكس عبر الكمبيوتر

استلام الفاكس عبر الكمبيوتر (لنظام التشغيل Windows® فقط)

في حالة تشغيل ميزة استلام الفاكس عبر الكمبيوتر، سيقوم جهاز MFC بتخزين الفاكسات المستلمة في الذاكرة وإرسالها إلى الكمبيوتر تلقائيًا. يمكنك بعدئذ استخدام الكمبيوتر لعرض هذه الفاكسات وتخزينها.

حتى إذا قمت بإيقاف تشغيل الكمبيوتر (أثناء الليل أو في عطلة نهاية الأسبوع على سبيل المثال)، سيقوم جهاز MFC باستلام الفاكسات وتخزينها في ذاكرته. سيظهر عدد الفاكسات المستلمة التي تم تخزينها في الذاكرة على شاشة اللمس.

عند بدء تشغيل الكمبيوتر وعمل برنامج PC-Fax Receiving، يقوم جهاز MFC بنقل الفاكسات إلى الكمبيوتر تلقائيًا.

لنقل الفاكسات المستلمة، يجب تشغيل برنامج PC-Fax Receiving على الكمبيوتر.

اتبع الإرشادات الخاصة بنظام التشغيل الذي تستخدمه.

■ (نظام التشغيل Windows® XP وWindows® Vista و Windows® 7)

من القائمة (ابدأ)، حدد **كافة البرامج** > **Brother** > **MFC-XXXX** > **استلام PC-FAX** > **استقبال**.
(يشير XXXX إلى اسم الطراز الخاص بك.)

■ (Windows® 8)

انقر فوق (**Brother Utilities**)، ثم انقر فوق القائمة المنسدلة وحدد اسم الطراز الخاص بك (إذا لم يكن محددًا بالفعل). انقر فوق **استلام فاكس عن طريق الكمبيوتر** على شريط التنقل الأيسر، ثم انقر فوق **استقبال**.

أكمل الخطوات التالية على جهازك:

1. اضغط على .
2. اضغط على All Settings (جميع الإعدادات).
3. اسحب لأعلى أو لأسفل أو اضغط على ▲ أو ▼ لعرض Fax (الفاكس).
4. اضغط على Fax (الفاكس).
5. اسحب لأعلى أو لأسفل أو اضغط على ▲ أو ▼ لعرض Setup Receive (إعداد الاستلام).
6. اضغط على Setup Receive (إعداد الاستلام).
7. اسحب لأعلى أو لأسفل أو اضغط على ▲ أو ▼ لعرض Memory Receive (استقبال ذاكرة).
8. اضغط على Memory Receive (استقبال ذاكرة).
9. اضغط على PC Fax Receive (استلام الفاكس عبر الكمبيوتر).
10. تعرض شاشة اللمس تذكيرًا ببدء تشغيل برنامج PC-FAX Receiving على الكمبيوتر. إذا قمت بتشغيل برنامج PC-FAX Receiving، فاضغط على OK (موافق).
للحصول على مزيد من المعلومات حول كيفية بدء تشغيل برنامج PC-FAX Receiving، ◄◄ دليل مستخدم البرنامج.
11. اضغط على ▲ أو ▼ لعرض <USB> أو اسم الكمبيوتر إذا كان الجهاز متصلًا بشبكة.
اضغط على <USB> أو اسم الكمبيوتر.
اضغط على OK (موافق).
12. اضغط على Backup Print: On (طباعة النسخ الاحتياطي: تشغيل) أو Backup Print: Off (طباعة النسخ الاحتياطي: إيقاف التشغيل).

هام

في حالة اختيار Backup Print: On (طباعة النسخ الاحتياطي: تشغيل)، سيقوم الجهاز أيضًا بطباعة الفاكس على جهازك حتى يكون لديك نسخة.

13 اضغط على .

ملاحظة

- قبل أن تتمكن من إعداد ميزة استلام الفاكس عبر الكمبيوتر، يجب عليك تثبيت برنامج MFL-Pro Suite على الكمبيوتر. تأكد من توصيل الكمبيوتر وتشغيله (◄◄ دليل مستخدم البرنامج).
- إذا حدث خطأ بالجهاز أو تعذر عليه طباعة الفاكسات من الذاكرة، فيمكنك استخدام هذا الإعداد لنقل الفاكسات إلى الكمبيوتر (راجع نقل الفاكسات أو تقرير يومية الفاكس ◄◄ صفحة 121).
- ميزة استلام الفاكس عبر الكمبيوتر غير مدعومة في نظام التشغيل Mac OS.

إرسال الفاكس عبر الكمبيوتر

تتيح لك ميزة الفاكس عبر الكمبيوتر التي توفرها Brother استخدام الكمبيوتر لإرسال مستند من أحد التطبيقات كفاكس قياسي. يمكنك إرسال ملف تم إنشاؤه في أي تطبيق على الكمبيوتر كفاكس عبر الكمبيوتر. يمكنك أيضًا إرفاق صفحة غلاف (للحصول على مزيد من المعلومات، ◄◄ دليل مستخدم البرنامج).

كيفية إرسال فاكس عبر الكمبيوتر:

اتصل ببائع التطبيق إذا كنت بحاجة لمزيد من الدعم.

1 من التطبيق الخاص بك حدد **ملف**، ثم حدد **طباعة**.
وسيتم عرض مربع حوار الطباعة. (قد تختلف الخطوات باختلاف التطبيق الخاص بك.)

2 حدد **Brother PC-FAX v.3**.

3 انقر فوق **موافق**.
وسيتم عرض واجهة المستخدم **Brother PC-FAX**.

4 أدخل رقم فاكس المستلم باستخدام لوحة مفاتيح الكمبيوتر أو بالنقر فوق لوحة المفاتيح الرقمية الخاصة بواجهة المستخدم **Brother PC-FAX**. يمكنك أيضًا تحديد الرقم المخزن من **دفتر العناوين**.

5 انقر فوق عند استخدام لوحة مفاتيح الكمبيوتر أو لوحة المفاتيح الرقمية.

6 انقر فوق **بدء**.
سيتم إرسال المستند إلى جهاز Brother وبعدئذ سيتم إرساله بالفاكس إلى المستلم.

7 الهاتف والأجهزة الخارجية

خدمات خط الهاتف

ضبط نوع خط الهاتف

في حالة توصيل الجهاز بخط يتميز بخدمة الوصلات متعددة الخطوط (PBX) أو ISDN لإرسال الفاكسات واستلامها، يلزم تغيير Telephone Line Type (نوع خط الهاتف) وفقًا لذلك باتباع الخطوات التالية. في حالة استخدام خط يتميز بخدمة المقسم الفرعي الخاص (PBX)، يمكنك ضبط الجهاز ليقوم دائمًا بالوصول إلى الخط الخارجي (باستخدام البادئة التي أدخلتها) أو الوصول إلى الخط الخارجي عند الضغط على R.

1 اضغط على .

2 اضغط على All Settings (جميع الإعدادات).

3 اسحب لأعلى أو لأسفل أو اضغط على ▲ أو ▼ لعرض Initial Setup (الإعداد الأولي).

4 اضغط على Initial Setup (الإعداد الأولي).

5 اسحب لأعلى أو لأسفل أو اضغط على ▲ أو ▼ لعرض Phone Line Set (تعيين خط الهاتف).

6 اضغط على Phone Line Set (تعيين خط الهاتف).

7 اضغط على ISDN، PBX (أو Normal (عادي)).

8 قم بأي مما يلي:
- في حالة اختيار ISDN أو Normal (عادي)، انتقل إلى الخطوة 12.
- في حالة اختيار PBX، انتقل إلى الخطوة 9.

9 اضغط على On (تشغيل) أو Always (دائمًا).

ملاحظة

- في حالة اختيار On (تشغيل)، سيتيح لك الضغط على R الوصول إلى خط خارجي.
- في حالة اختيار Always (دائمًا)، يمكنك الوصول إلى خط خارجي دون الضغط على R.

10 قم بأي مما يلي:
- إذا كنت تريد تغيير رقم البادئة الحالي، فاضغط على Dial Prefix (بادئة الاتصال) وانتقل إلى الخطوة 11.
- إذا كنت لا ترغب في تغيير رقم البادئة الحالي، فانتقل إلى الخطوة 12.

11 أدخل رقم البادئة (ما يصل إلى 5 أرقام) على لوحة الاتصال.
اضغط على OK (موافق).

ملاحظة

يمكنك استخدام الأرقام من 0 إلى 9 والرموز # و* و!.
(لا يمكنك استخدام ! مع أية أرقام أو رموز أخرى.)

12 اضغط على .

الوصلات متعددة الخطوط (PBX) والتحويل

يتم ضبط هذا الجهاز بشكل أولي على Normal (عادي)، مما يتيح للجهاز الاتصال بخط PSTN (شبكة الهاتف العامة) قياسي. على الرغم من ذلك، تستخدم العديد من المكاتب نظام هاتف مركزي أو وصلات متعددة الخطوط (PBX). يمكن توصيل الجهاز بمعظم أنواع الوصلات متعددة الخطوط. تدعم ميزة الاستدعاء الخاصة بالجهاز الاستدعاء الموقوت بفاصل فقط (TBR) . سيعمل الاستدعاء الموقوت بفاصل (TBR) مع معظم أنظمة الوصلات متعددة الخطوط (PBX)، مما يتيح لك الوصول إلى خط خارجي، أو تحويل المكالمات إلى هاتف داخلي آخر. تعمل هذه الميزة عند الضغط على R.

توصيل TAD (جهاز الرد الآلي على الهاتف) خارجي

يمكن توصيل جهاز رد آلي على الهاتف (TAD) خارجي بنفس خط الجهاز. عندما يقوم TAD (جهاز الرد الآلي على الهاتف) بالرد على مكالمة، سيقوم الجهاز «بالاستماع» لنغمات CNG (اتصالات الفاكس) المرسلة من جهاز الفاكس المرسل. إذا سمعها الجهاز، فسيتلقى المكالمة ويستلم الفاكس. وإذا لم يسمعها، فسيتيح لـ TAD (جهاز الرد الآلي على الهاتف) تلقي رسالة صوتية وستعرض الشاشة Telephone (هاتف).

يجب على TAD (جهاز الرد الآلي على الهاتف) الخارجي الرد خلال أربع رنات (نوصيك بضبطه على رنتين). ويرجع ذلك إلى تعذر سماع الجهاز لنغمات CNG حتى يتلقى TAD (جهاز الرد الآلي على الهاتف) الخارجي المكالمة. سيقوم الجهاز المرسل بإرسال نغمات CNG لمدة تتراوح من ثماني إلى عشر ثوانٍ فقط. لا نوصي باستخدام ميزة توفير الرسوم على TAD (جهاز الرد الآلي على الهاتف) الخارجي إذا كان يلزم أكثر من أربع رنات لتنشيطه.

ملاحظة

إذا كنت تواجه مشاكل في استلام الفاكسات، فقلل إعداد تأخير الرنين في TAD (جهاز الرد الآلي على الهاتف) الخارجي.

الوصلات

يجب توصيل TAD (جهاز الرد الآلي على الهاتف) الخارجي كما هو مبين بالرسم التوضيحي أدناه.

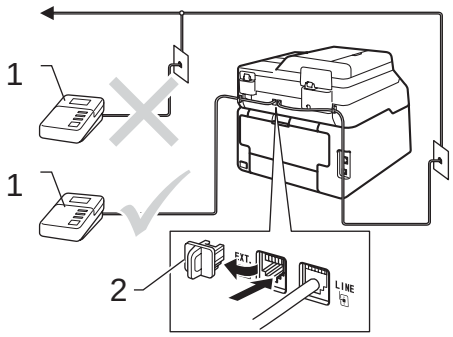

1 **TAD (جهاز الرد الآلي على الهاتف)**

2 **الغطاء الواقي**

1. اضبط TAD (جهاز الرد الآلي على الهاتف) الخارجي على رنة أو رنتين. (لا ينطبق الإعداد Ring Delay (تأخير الرنين) الخاص بالجهاز.)
2. سجل الرسالة الصادرة على TAD (جهاز الرد الآلي على الهاتف) الخارجي.
3. اضبط TAD (جهاز الرد الآلي على الهاتف) ليقوم بالرد على المكالمات.
4. اضبط وضع الاستلام بالجهاز على External TAD (جهاز الرد الآلي على الهاتف) الخارجي) (راجع اختيار وضع الاستلام ◄◄ صفحة 40).

تسجيل رسالة صادرة (OGM)

1. سجل 5 ثوانٍ من الصمت في بداية الرسالة. يوفر ذلك للجهاز الوقتَ اللازم للاستماع إلى نغمات الفاكس.
2. تحدث حتى 20 ثانية كحد أقصى.
3. قم بإنهاء الرسالة، التي تبلغ مدتها 20 ثانية، بإعطاء رمز التنشيط عن بعد إلى الأشخاص الذين يقومون بإرسال الفاكسات يدويًا. على سبيل المثال: «بعد سماع الصفارة، اترك رسالة أو اضغط على 51* وبدء لإرسال فاكس.»

ملاحظة

- يجب عليك ضبط إعداد الرموز عن بُعد على On (تشغيل) لاستخدام رمز التنشيط عن بُعد 51* (راجع استخدام الرموز عن بُعد ◄◄ صفحة 53).
- نوصي ببدء الرسالة الصادرة (OGM) بمدة مبدئية تبلغ 5 ثوانٍ من الصمت نظرًا لإمكانية تعذر سماع الجهاز لنغمات الفاكس في ظل وجود صوت.يمكنك تجاهل هذا التوقف المؤقت، ولكن إذا واجه الجهاز مشكلة في استلام الفاكسات، فينبغي إعادة تسجيل الرسالة الصادرة (OGM) لتضمين هذا التوقف المؤقت.

الوصلات متعددة الخطوط (PBX)

نوصيك بأن تطلب من الشركة التي قامت بتركيب الوصلات متعددة الخطوط (PBX) القيام بتوصيل الجهاز. إذا كان لديك نظام متعدد الخطوط، فنوصيك بأن تطلب من الشخص القائم بالتركيب توصيل الوحدة بآخر خط في النظام. يحول ذلك دون تنشيط الجهاز كل مرة يتلقى فيها النظام مكالمات هاتفية. إذا كان سيتم الرد على كل المكالمات الواردة من قِبل مشغل لوحة التشغيل، فنوصيك بضبط Receive Mode (وضع الاستلام) على Manual (يدوي).

لا يمكننا ضمان عمل الجهاز بشكل صحيح في كل الظروف عند توصيله بوصلات متعددة الخطوط (PBX). ينبغي إبلاغ أي صعوبات تواجهها في إرسال الفاكسات أو استلامها إلى الشركة المختصة بالوصلات متعددة الخطوط (PBX) أولًا.

الهواتف الخارجية والملحقة

ملاحظة

يجب عليك ضبط إعداد الرموز عن بُعد على وضع التشغيل لاستخدام رمز التنشيط عن بُعد 51* ورمز إلغاء التنشيط عن بُعد # 51 (راجع استخدام الرموز عن بُعد ◄◄ صفحة 53).

توصيل هاتف خارجي أو ملحق

يمكنك توصيل هاتف منفصل بالجهاز مباشرةً كما هو موضح بالمخطط أدناه.

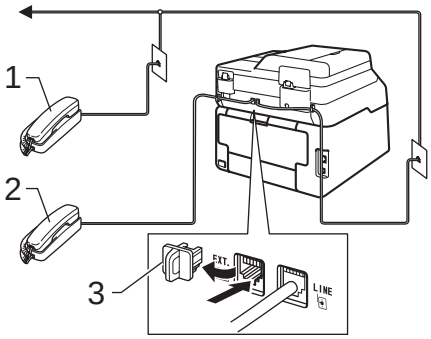

1 الهاتف الملحق

2 الهاتف الخارجي

3 الغطاء الواقي

التشغيل من الهواتف الخارجية أو الملحقة

في حالة الرد على مكالمة فاكس من هاتف ملحق، أو هاتف خارجي متصل بالجهاز بشكل صحيح في المقبس المناسب بالجهاز، يمكنك تلقي المكالمة من خلال الجهاز باستخدام رمز التنشيط عن بُعد. عندما تضغط على رمز Remote Activation (التنشيط عن بعد) **51***، يبدأ الجهاز في استلام الفاكس.

في حالة الرد على مكالمة وعدم وجود أحد على الخط:

ينبغي أن تفترض أنك تستلم فاكسًا يدويًا.

اضغط على **51*** وانتظر سماع الصوت أو حتى تعرض شاشة اللمس Receiving (استلام)، ثم ضع السماعة.

ملاحظة

يمكنك أيضًا استخدام ميزة اكتشاف الفاكس لتلقي المكالمات عبر الجهاز تلقائيًا (راجع اكتشاف الفاكس ◄◄ صفحة 44).

لوضع الفاكس/الهاتف فقط

عندما يكون الجهاز في وضع الفاكس/الهاتف، فإنه سيستخدم وقت رنين الهاتف/الفاكس (الرنين المزدوج السريع) للرد على المكالمات الصوتية.

ارفع سماعة يد الهاتف الخارجي، ثم اضغط على Pickup (التقاط) للرد.

إذا كنت عند هاتف ملحق، فستحتاج إلى رفع سماعة اليد خلال F/T Ring Time (وقت رنين الهاتف/الفاكس) ثم الضغط على **51**# بين الرنات المزدوجة السريعة. إذ لم يكن هناك أحد على الخط، أو إذا كان هناك شخص ما يريد إرسال فاكس إليك، فأعد إرسال المكالمة إلى الجهاز بالضغط على **51***.

استخدام سماعة يد خارجية لاسلكية ليست من إنتاج Brother

في حالة توصيل هاتف لاسلكي ليس من إنتاج Brother بسلك خط الهاتف (انظر صفحة 52) والتحرك بسماعة اليد اللاسلكية في أي مكان، يكون من الأسهل الرد على المكالمات خلال Ring Delay (تأخير الرنين).

إذا تركت الجهاز يرد أولاً، فستحتاج إلى الانتقال إلى الجهاز حتى تتمكن من الضغط على Pickup (التقاط) لتحويل المكالمة إلى سماعة اليد اللاسلكية.

استخدام الرموز عن بُعد

رمز التنشيط عن بُعد

في حالة الرد على مكالمة فاكس من هاتف خارجي أو ملحق، يمكنك إبلاغ الجهاز باستلامه بالضغط على رمز التنشيط عن بعد**51***. انتظر سماع الصوت ثم ضع سماعة اليد (راجع اكتشاف الفاكس ◄◄ صفحة 44). سيحتاج المتصل إلى الضغط على زر البدء لإرسال الفاكس.

في حالة الرد على مكالمة فاكس من الهاتف الخارجي، يمكنك استلام الفاكس من خلال الجهاز بالضغط على Fax Start (بدء تشغيل الفاكس) ثم الضغط على Receive (استلام).

رمز إلغاء التنشيط عن بُعد

في حالة تلقي مكالمة صوتية والجهاز في وضع الفاكس/الهاتف، سيبدأ الجهاز في إصدار رنين الهاتف/الفاكس (الرنين المزدوج السريع) بعد تأخير الرنين المبدئي. في حالة الرد على المكالمة من هاتف ملحق، يمكنك إيقاف تشغيل رنين الهاتف/الفاكس بالضغط على **51**# (تأكد من الضغط عليه بين الرنات).

في حالة قيام الجهاز بالرد على مكالمة صوتية وإصدار رنات مزدوجة سريعة لك لتتلقى المكالمة، يمكنك تلقي المكالمة من الهاتف الخارجي بالضغط على Pickup (التقاط).

تشغيل الرموز عن بعد

يجب عليك ضبط إعداد الرموز عن بُعد على On (تشغيل) لاستخدام رمز التنشيط عن بعد ورمز إلغاء التنشيط عن بُعد.

1. اضغط على .
2. اضغط على All Settings (جميع الإعدادات).
3. اسحب لأعلى أو لأسفل أو اضغط على ▲ أو ▼ لعرض Fax (الفاكس).
4. اضغط على Fax (الفاكس).
5. اسحب لأعلى أو لأسفل أو اضغط على ▲ أو ▼ لعرض Setup Receive (إعداد الاستلام).
6. اضغط على Setup Receive (إعداد الاستلام).
7. اسحب لأعلى أو لأسفل أو اضغط على ▲ أو ▼ لعرض Remote Codes (رموز عن بعد).
8. اضغط على Remote Codes (رموز عن بعد).
9. اضغط على Remote Codes (رموز عن بعد).
10. اضغط على On (تشغيل).
11. إذا كنت لا ترغب في تغيير رمز التنشيط عن بُعد، فاضغط على ↩ الموجود على شاشة اللمس.
12. اضغط على .

تغيير الرموز عن بعد

Remote Activation Code (رمز التنشيط عن بعد) سابق الضبط هو **51*.
Remote Deactivation Code (رمز إلغاء التنشيط عن بعد) سابق الضبط هو **51#**. إذا كنت تواجه دائمًا قطع الاتصال عند الوصول إلى TAD (جهاز الرد الآلي على الهاتف) الخارجي، فجرب تغيير رموز الوصول ثلاثية الأرقام، مثل ### و555.

1. اضغط على .
2. اضغط على All Settings (جميع الإعدادات).
3. اسحب لأعلى أو لأسفل أو اضغط على ▲ أو ▼ لعرض Fax (الفاكس).
4. اضغط على Fax (الفاكس).
5. اسحب لأعلى أو لأسفل أو اضغط على ▲ أو ▼ لعرض Setup Receive (إعداد الاستلام).
6. اضغط على Setup Receive (إعداد الاستلام).
7. اسحب لأعلى أو لأسفل أو اضغط على ▲ أو ▼ لعرض Remote Codes (رموز عن بعد).
8. اضغط على Remote Codes (رموز عن بعد).
9. قم بأي مما يلي:
   - إذا كنت ترغب في تغيير رمز التنشيط عن بُعد، فاضغط على Act.Code (رمز التفعيل). أدخل الرمز الجديد، ثم اضغط على OK (موافق).
   - إذا كنت ترغب في تغيير رمز إلغاء التنشيط عن بُعد، فاضغط على Deact.Code (رمز التعطيل). أدخل الرمز الجديد، ثم اضغط على OK (موافق).
   - إذا كنت لا ترغب في تغيير الرموز، فانتقل إلى الخطوة 10.
   - إذا كنت ترغب في إدارة الرموز عن بُعد على الوضع On (تشغيل) أو Off (إيقاف تشغيل)، فاضغط على Remote Codes (رموز عن بعد). اضغط على On (تشغيل) أو Off (إيقاف تشغيل).
10. اضغط على .

8 الاتصال بالأرقام وتخزينها

كيفية الاتصال

يمكنك الاتصال بأي من الطرق التالية.

الاتصال اليدوي

1. قم بتحميل المستند.
2. قم بأي مما يلي:
   - عند ضبط معاينة الفاكس على Off (إيقاف تشغيل)، اضغط على Fax (الفاكس)).
   - عند ضبط معاينة الفاكس على On (تشغيل)، اضغط على Fax (الفاكس)) و Sending Faxes (إرسال فاكس).
3. اضغط على جميع الأرقام التي يتكون منها رقم الفاكس.

4. اضغط على Fax Start (بدء تشغيل الفاكس).

الاتصال من دفتر العناوين

1. قم بتحميل المستند.
2. اضغط على Fax (الفاكس)).
3. اضغط على Address Book (دفتر العناوين).
4. قم بأي مما يلي:
   - اسحب لأعلى أو لأسفل أو اضغط على ▲ أو ▼ لعرض الرقم المطلوب.
   - اضغط على 🔍، ثم أدخل الحرف الأول من الاسم واضغط على OK (موافق).
5. اضغط على الرقم أو الاسم المطلوب.
6. لإرسال الفاكس، اضغط على Apply (تطبيق).
7. اضغط على Fax Start (بدء تشغيل الفاكس). سيقوم الجهاز حينئذٍ بمسح الفاكس ضوئيًا وإرساله.

إعادة اتصال الفاكس

في حالة إرسال فاكس تلقائيًا وكان الخط مشغولاً، سيعيد الجهاز تلقائيًا الاتصال حتى ثلاث مرات بفاصل خمس دقائق.

يعمل Redial (إعادة تدوير القرص الهاتف) فقط في حالة الاتصال من الجهاز.

تخزين الأرقام

يمكنك إعداد الجهاز للقيام بالأنواع التالية من الاتصال السهل: دفتر العناوين ومجموعات بث الفاكسات. عند الاتصال بأحد أرقام دفتر العناوين، ستعرض شاشة اللمس الرقم.

ملاحظة

في حالة فقدان الطاقة الكهربية، لن يتم فقدان أرقام دفتر العناوين المخزنة في الذاكرة.

تخزين إيقاف مؤقت

اضغط على Pause (إيقاف مؤقت) لإدراج إيقاف مؤقت لمدة 3.5 ثانية بين الأرقام. يمكنك الضغط على Pause (إيقاف مؤقت) للمرات اللازمة لزيادة مدة الإيقاف المؤقت.

تخزين أرقام دفتر العناوين

يمكنك تخزين ما يصل إلى 200 عنوان مع الاسم.

1. اضغط على Fax (الفاكس)).
2. اضغط على Address Book (دفتر العناوين).
3. اضغط على Edit (تحرير).
4. اضغط على Add New Address (أضف عنوانًا جديدًا).
5. اضغط على Name (الاسم).
6. أدخل الاسم باستخدام لوحة المفاتيح الموجودة على شاشة اللمس (ما يصل إلى 15 حرفًا). (لمساعدتك على إدخال الأحرف، راجع إدخال النص ◄◄ صفحة 206.)
   اضغط على OK (موافق).
7. اضغط على Address (عنوان).
8. أدخل رقم الهاتف أو الفاكس باستخدام لوحة المفاتيح الموجودة على شاشة اللمس (ما يصل إلى 20 رقمًا).
   اضغط على OK (موافق).

ملاحظة

في حالة تنزيل الفاكس عبر الإنترنت:

إذا كنت ترغب في تخزين أحد عناوين البريد الإلكتروني لاستخدامه مع الفاكس عبر الإنترنت أو المسح الضوئي إلى خادم البريد الإلكتروني، فاضغط على وأدخل عنوان البريد الإلكتروني (راجع إدخال النص ◄◄ صفحة 206) واضغط على OK (موافق).

9. اضغط على OK (موافق).
10. قم بأي مما يلي:
    - لتخزين رقم دفتر عناوين آخر، كرر الخطوات ❸ - ❿.
    - لإنهاء تخزين الأرقام، اضغط على .

تغيير أسماء أو أرقام دفتر العناوين

يمكنك تغيير أو حذف أحد أسماء أو أرقام دفتر العناوين التي تم تخزينها بالفعل.

إذا كان الرقم المخزن يتضمن مهمة مجدولة، مثل فاكس مؤجّل أو رقم إعادة توجيه الفاكسات، فسيظهر باهتًا على شاشة اللمس. لا يمكنك تحديد الرقم لإجراء تغييرات عليه أو حذفه ما لم تقم أولًا بإلغاء المهمة المجدولة (◄◄ دليل المستخدم المتقدم، التحقق من المهام قيد الانتظار وإلغاؤها).

1 اضغط على (Fax (الفاكس)).

2 اضغط على Address Book (دفتر العناوين).

3 اضغط على Edit (تحرير).

4 قم بأي مما يلي:

- اضغط على Change (تغيير) لتحرير الأسماء أو الأرقام. انتقل إلى الخطوة 5.
- اضغط على Delete (حذف) لعرض Delete (حذف). احذف الأرقام من خلال الضغط عليها لعرض علامة الاختيار الحمراء.

اضغط على OK (موافق).

اضغط على Yes (نعم) للتأكيد. انتقل إلى الخطوة 9.

5 اسحب لأعلى أو لأسفل أو اضغط على ▲ أو ▼ لعرض الرقم المطلوب.

6 اضغط على الرقم المطلوب.

7 قم بما يلي:

- لتغيير الاسم، اضغط على Name (الاسم). أدخل الاسم الجديد (ما يصل إلى 15 حرفًا) باستخدام لوحة المفاتيح الموجودة على شاشة اللمس. (لمساعدتك على إدخال الأحرف، راجع إدخال النص ◄◄ صفحة 206).

اضغط على OK (موافق).

- لتغيير رقم الفاكس أو الهاتف، اضغط على Address (عنوان). أدخل رقم الهاتف أو الفاكس الجديد (ما يصل إلى 20 رقمًا) باستخدام لوحة المفاتيح الموجودة على شاشة اللمس.

اضغط على OK (موافق).

ملاحظة

كيفية تغيير الاسم أو الرقم المخزن:

لتغيير أحد الحروف، اضغط على ◄ أو ► لوضع المؤشر لتحديد الرقم غير الصحيح، ثم اضغط على ⌫. أدخل الحرف أو الرقم الجديد.

8 اضغط على OK (موافق) للإنهاء.

لتغيير رقم دفتر عناوين آخر، كرر الخطوات 8 - 3.

9 اضغط على ⌂.

9 إنشاء النُسخ

كيفية النسخ

توضح الخطوات التالية عملية النسخ الأساسية.

1 قم بأي مما يلي لتحميل المستند:

- ضع المستند مواجهًا لأعلى في ADF (وحدة تغذية المستندات التلقائية) (راجع استخدام وحدة تغذية المستندات التلقائية (ADF) ◄◄ صفحة 35).
- قم بتحميل المستند مواجهًا لأسفل على زجاج الماسحة الضوئية (راجع استخدام زجاج الماسحة الضوئية ◄◄ صفحة 36).

2 اضغط على Copy (نسخ) الموجود على شاشة اللمس.

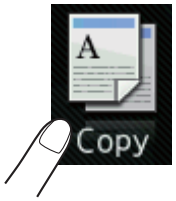

- تعرض شاشة اللمس

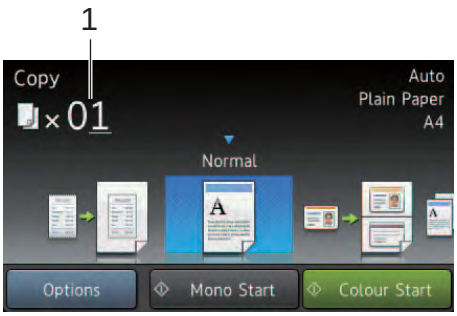

1 عدد النُسخ
يمكنك إدخال عدد النُسخ باستخدام لوحة الاتصال.

3 بالنسبة للنسخ المتعددة، أدخل العدد المكون من رقمين (ما يصل إلى 99).

4 اضغط على Colour Start (بدء بالألوان) أو Mono Start (بدء أحادي).

إيقاف النسخ

لإيقاف النسخ، اضغط على ✕.

إعدادات الضبط المسبق للنسخ

يمكنك نسخ مجموعة متنوعة من الإعدادات التي تم إعدادها بالفعل على الجهاز بمجرد الضغط عليها.

تتوفر إعدادات الضبط المسبق التالية:

- Receipt (استلام)
- Normal (عادي)
- 2in1(ID) (2 في 1 (بطاقات الهوية))
- 2in1 (2 في 1)
- 2-sided(1→2) (على الوجهين)
- 2-sided(2→2) (على الوجهين) (MFC-9340CDW)
- Paper Save (حفظ الورقة)

1 قم بتحميل المستند.

2 اضغط على (Copy (نسخ)).

3 اسحب نحو اليسار أو اليمين لعرض Receipt (استلام) أو Normal (عادي) أو 2in1(ID) (2 في 1 (بطاقات الهوية)) أو 2in1 (2 في 1) أو 2-sided(1→2) (على الوجهين) أو 2-sided(2→2) (على الوجهين) أو Paper Save (حفظ الورقة).

4 أدخل عدد النسخ المطلوبة.

5 قم بأي مما يلي:

- لتغيير المزيد من الإعدادات، انتقل إلى الخطوة 6.
- في حالة الانتهاء من تغيير الإعدادات، انتقل إلى الخطوة 9.

6 اضغط على Options (خيار).

7 اسحب لأعلى أو لأسفل أو اضغط على ▲ أو ▼ لعرض الإعدادات المتوفرة، ثم اضغط على الإعداد المطلوب.

8 اسحب لأعلى أو لأسفل أو اضغط على ▲ أو ▼ لعرض الخيارات المتوفرة، ثم اضغط على الخيار الجديد. كرر الخطوتين 7 و8 لكل إعداد مطلوب. في حالة الانتهاء من تغيير الإعدادات، اضغط على OK (موافق).

ملاحظة

احفظ الإعدادات كاختصار من خلال الضغط على Save as Shortcut (حفظ كاختصار).

9 اضغط على Colour Start (بدء بالألوان) أو Mono Start (بدء أحادي).

خيارات النسخ

يمكنك تغيير إعدادات النسخ التالية. اضغط على Copy (نسخ) ثم اضغط على Options (خيار). اسحب لأعلى أو لأسفل أو اضغط على ▲ أو ▼ للتمرير عبر إعدادات النسخ. عند عرض الإعداد المطلوب، اضغط عليه واختر الخيار الخاص بك. وعند الانتهاء من تغيير الخيارات، اضغط على OK (موافق).

(دليل المستخدم المتقدم)

للحصول على مزيد من المعلومات حول تغيير الإعدادات التالية، ◄◄ دليل المستخدم المتقدم: إعدادات النسخ:

- Quality (الجودة)
- Enlarge/Reduce (تكبير/تصغير)
- Density (كثافة)
- Contrast (التباين)
- Stack/Sort (تجميع/فرز)
- Page Layout (تخطيط الصفحة)
- 2in1(ID) (2 في 1 (بطاقات الهوية))
- Colour Adjust (ضبط اللون)
- 2-sided Copy (نسخ على الوجهين)
- 2-sided Copy Page Layout (تخطيط صفحة النسخ على الوجهين) (MFC-9340CDW)
- Remove Background Colour (إزالة لون الخلفية)
- Save as Shortcut (حفظ كاختصار)

9

10 طباعة البيانات من برنامج تشغيل بطاقة الذاكرة الوامضة USB أو الكاميرا الرقمية التي تدعم وحدة التخزين كبيرة السعة (للطراز MFC-9330CDW وMFC-9340CDW)

بأستخدام ميزة الطباعة المباشرة، لا تحتاج إلى كمبيوتر لطباعة البيانات. فيمكنك الطباعة بمجرد إدخال برنامج تشغيل بطاقة الذاكرة الوامضة USB في واجهة USB المباشرة الخاصة بالجهاز. يمكنك أيضًا توصيل كاميرا مضبوطة على وضع وحدة تخزين USB كبيرة السعة والطباعة منها مباشرةً.

يمكنك استخدام برنامج تشغيل بطاقة الذاكرة الوامضة USB الذي يتضمن المواصفات التالية:

فئة USB	فئة تخزين USB كبير السعة
الفئة الفرعية لتخزين USB كبير السعة	SCSI أو SFF-8070i
بروتوكول النقل	نقل الحجم الكبير فقط
التنسيق [1]	FAT12/FAT16/FAT32
حجم القطاع	4096 بايت كحد أقصى
التشفير	الأجهزة المشفرة غير مدعومة.

[1] تنسيق NTFS غير مدعوم.

ملاحظة

- قد لا تعمل بعض محركات أقراص الذاكرة الوامضة USB مع الجهاز.
- إذا كانت الكاميرا في وضع PictBridge، فلا يمكنك طباعة البيانات. ارجع إلى الوثائق المرفقة مع الكاميرا للتبديل من وضع PictBridge إلى وضع وحدة التخزين كبيرة السعة.

إنشاء ملف PRN للطباعة المباشرة

ملاحظة

قد تختلف الشاشات الموضحة في هذا القسم حسب التطبيق ونظام التشغيل لديك.

1. من شريط القائمة الخاص بأي تطبيق، انقر فوق **ملف**، ثم **طباعة**.

2. اختر (1) **Brother MFC-XXXX Printer** وحدد المربع **Print to file** (الطباعة إلى الملف) (2). انقر فوق **طباعة**.

3. اختر المجلد الذي تريد حفظ الملف فيه وأدخل اسم الملف في حالة المطالبة بذلك.

وإذا طلب منك اسم ملف فقط، فيمكنك أيضًا تحديد المجلد الذي تريد حفظ الملف فيه من خلال إدخال اسم الدليل. على سبيل المثال:

C:\Temp\FileName.prn

إذا كان برنامج تشغيل بطاقة الذاكرة الوامضة USB متصلاً بالكمبيوتر، فيمكنك حفظ الملف مباشرة إلى برنامج تشغيل بطاقة الذاكرة الوامضة USB.

طباعة البيانات مباشرة من برنامج تشغيل بطاقة الذاكرة الوامضة USB أو كاميرا رقمية تدعم وضع وحدة التخزين كبيرة السعة

ملاحظة

- تأكد من تشغيل الكاميرا الرقمية.
- يجب تبديل الكاميرا الرقمية من وضع PictBridge إلى وضع وحدة التخزين كبيرة السعة.

1 قم بتوصيل برنامج تشغيل بطاقة الذاكرة الوامضة USB أو الكاميرا الرقمية بواجهة USB المباشرة (1) في الجزء الأمامي من الجهاز.
ستعرض شاشة اللمس قائمة ذاكرة USB تلقائيًا للتأكيد على الاستخدام المحدد لأجهزة USB.

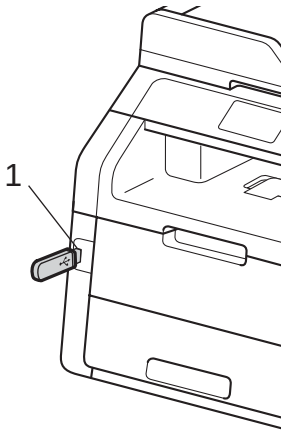

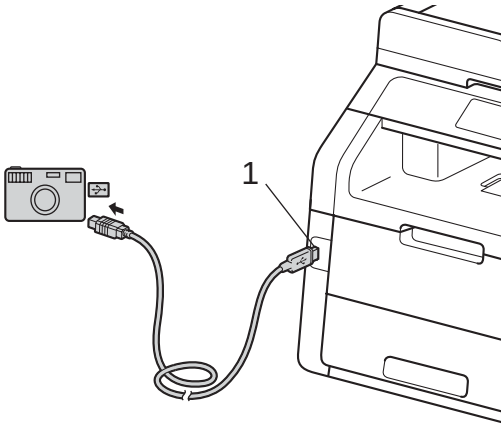

ملاحظة

- في حالة حدوث خطأ، لن تظهر قائمة ذاكرة USB على شاشة اللمس.
- عندما يكون الجهاز في وضع السكون العميق، لن تعرض شاشة اللمس أية معلومات حتى إذا قمت بتوصيل برنامج تشغيل بطاقة الذاكرة الوامضة USB بواجهة USB المباشرة. اضغط على شاشة اللمس لتنشيط الجهاز.

2 اضغط على Direct Print (الطباعة المباشرة).

ملاحظة

في حالة ضبط الجهاز على Secure Function Lock On (تشغيل)، قد لا تتمكن من الوصول إلى ميزة الطباعة المباشرة (◄◄ دليل المستخدم المتقدم: تبديل المستخدمين).

3 اسحب لأعلى أو لأسفل أو اضغط على ▲ أو ▼ لاختيار اسم المجلد واسم الملف المطلوب.
في حالة تحديد اسم المجلد، اسحب لأعلى أو لأسفل أو اضغط على ▲ أو ▼ لاختيار اسم الملف المطلوب.

ملاحظة

إذا كنت ترغب في طباعة فهرس ملفات، فاضغط على Index Print (طباعة الفهرس) الموجود على شاشة اللمس. اضغط على Colour Start (بدء بالألوان) أو Mono Start (بدء أحادي) لطباعة البيانات.

4 قم بأي مما يلي:
- اضغط على Print Settings (طباعة الإعدادات). انتقل إلى الخطوة 5.
- إذا كنت لا ترغب في تغيير الإعدادات الحالية، فانتقل إلى الخطوة 8.

5 اسحب لأعلى أو لأسفل أو اضغط على ▲ أو ▼ لعرض الإعداد المطلوب.

6 اضغط على الخيار المطلوب.

ملاحظة

- يمكنك اختيار الإعدادات التالية:
  Paper Type (نوع الورق)
  Paper Size (حجم الورق)
  Multiple Page (صفحة متعددة)
  Orientation (الاتجاه)
  2-sided (على الوجهين)
  Collate (ترتيب النسخ)
  Print Quality (جودة الطباعة)
  PDF Option (خيار PDF)
- حسب نوع الملف، قد لا تظهر بعض هذه الإعدادات.

7 قم بأي مما يلي:
- لتغيير إعداد آخر، كرر الخطوة 5.
- إذا كنت لا ترغب في تغيير الإعدادات الأخرى، فاضغط على OK (موافق) وانتقل إلى الخطوة 8.

8 أدخل عدد النسخ المطلوبة باستخدام لوحة اللمس.

9 اضغط على Colour Start (بدء بالألوان) أو Mono Start (بدء أحادي) لطباعة البيانات.

10 اضغط على ⌂.

هام

- لتجنب تلف الجهاز، لا تقم بتوصيل أي جهاز غير برنامج تشغيل بطاقة الذاكرة الوامضة USB أو الكاميرا الرقمية بواجهة USB المباشرة.
- لا تقم بإزالة برنامج تشغيل بطاقة الذاكرة الوامضة USB أو الكاميرا الرقمية من واجهة USB المباشرة حتى ينتهي الجهاز من الطباعة.

تغيير الإعدادات الافتراضية للطباعة المباشرة

يمكنك تغيير الإعدادات الافتراضية للطباعة المباشرة.

1. قم بتوصيل برنامج تشغيل بطاقة الذاكرة الوامضة USB أو الكاميرا الرقمية بواجهة USB المباشرة الموجودة بالجزء الأمامي من الجهاز.
2. اضغط على Direct Print (الطباعة المباشرة).
3. اضغط على DefaultSettings (الإعدادات الافتراضية).
4. اسحب لأعلى أو لأسفل أو اضغط على ▲ أو ▼ لعرض الإعداد المطلوب.
   اضغط على الإعداد.
5. اضغط على الخيار الجديد المطلوب. كرر الخطوتين ❹ و❺ لكل إعداد ترغب في تغييره.
6. اضغط على OK (موافق).
7. اضغط على ⌂.

11 كيفية الطباعة من الكمبيوتر

طباعة مستند

بإمكان الجهاز استلام البيانات من الكمبيوتر وطباعتها. للطباعة من الكمبيوتر، يجب تثبيت برنامج تشغيل الطابعة.

(للحصول على مزيد من المعلومات حول إعدادات برنامج تشغيل الطابعة، ◄◄ دليل مستخدم البرنامج)

1. قم بتثبيت برنامج تشغيل طابعة Brother من قرص CD-ROM (◄◄ دليل الإعداد السريع).
2. من التطبيق المستخدم، اختر الأمر Print (طباعة).
3. اختر اسم الجهاز من مربع الحوار **طباعة** وانقر فوق **خصائص** (أو **التفضيلات** حسب التطبيق المستخدم).
4. اختر الإعدادات التي ترغب في تغييرها بمربع الحوار **خصائص**، ثم انقر فوق **موافق**.
   - **حجم الورق**
   - **الاتجاه**
   - **عدد النُسخ**
   - **نوع الوسائط**
   - **جودة الطباعة**
   - **ملون / أحادي**
   - **نوع المستند**
   - **صفحات متعددة**
   - **مزدوج / كتيب**
   - **مصدر الورق**
5. انقر فوق **طباعة** لبدء الطباعة.

12 كيفية المسح الضوئي إلى الكمبيوتر

قبل المسح الضوئي

لاستخدام الجهاز كماسحة ضوئية، قم بتثبيت برنامج تشغيل ماسحة ضوئية. إذا كان الجهاز على شبكة، فقم بتكوينه باستخدام عنوان TCP/IP.

- قم بتثبيت برامج تشغيل الماسحة الضوئية من قرص CD-ROM (◄◄ دليل الإعداد السريع: تثبيت MFL-Pro Suite).
- قم بتكوين الجهاز باستخدام عنوان TCP/IP إذا لم يعمل المسح الضوئي عبر الشبكة (◄◄ دليل مستخدم البرنامج).

مسح مستند ضوئيًا كملف PDF باستخدام ControlCenter4 (نظام التشغيل Windows®)

(بالنسبة لمستخدمي نظام التشغيل Macintosh، ◄◄ دليل مستخدم البرنامج.)

ملاحظة

قد تختلف الشاشات التي تظهر على الكمبيوتر حسب الطراز الخاص بك.

ControlCenter4 هو عبارة عن أداة مساعدة للبرنامج تتيح لك الوصول بسرعة وسهولة إلى التطبيقات التي تستخدمها كثيرًا. يلغي استخدام ControlCenter4 الحاجة إلى بدء تشغيل تطبيقات معينة يدويًا. يمكنك استخدام ControlCenter4 على الكمبيوتر.

1 قم بتحميل المستند (راجع كيفية تحميل المستندات ◄◄ صفحة 35).

2 اتبع الإرشادات الخاصة بنظام التشغيل الذي تستخدمه.

■ (نظام التشغيل Windows® XP و Windows Vista® و Windows® 7)

افتح ControlCenter4 بالنقر فوق (**ابدأ**) > **كافة البرامج** > **XXX-XXXX** > **Brother** (حيث يشير XXX-XXXX إلى اسم الطراز الخاص بك) > **ControlCenter4**. سيتم فتح تطبيق ControlCenter4.

■ (Windows® 8)

انقر فوق (**Brother Utilities**)، ثم انقر فوق القائمة المنسدلة وحدد اسم الطراز الخاص بك (إذا لم يكن محددًا بالفعل). انقر فوق **المسح الضوئي** على شريط التنقل الأيسر، ثم انقر فوق **ControlCenter4**. سيتم فتح تطبيق ControlCenter4.

3 في حالة ظهور شاشة الوضع ControlCenter4، اختر **الوضع المتقدم** ثم انقر فوق **موافق**.

4 تأكد من تحديد الجهاز المطلوب استخدامه من القائمة المنسدلة **طراز**.

5 انقر فوق **ملف**.

6 اضغط على **مسح ضوئي**.
يبدأ الجهاز في عملية المسح الضوئي. سيتم فتح المجلد - الذي يتم حفظ البيانات الممسوحة ضوئيًا به - تلقائيًا.

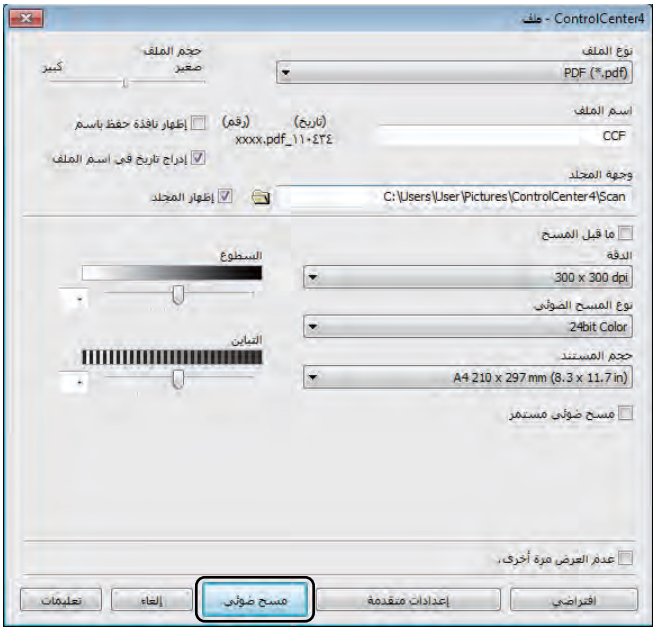

12

كيفية مسح مستند ضوئيًا كملف PDF باستخدام شاشة اللمس

1. قم بتحميل المستند (راجع كيفية تحميل المستندات ◄◄ صفحة 35).
2. اضغط على Scan (مسح ضوئي).

3. اسحب نحو اليسار أو اليمين لعرض to File (إلى الملف).
سيتم عرض في منتصف شاشة اللمس المميزة باللون الأزرق.
4. اضغط على OK (موافق).
عند توصيل الجهاز بالشبكة، اضغط على اسم الكمبيوتر.
قم بأي مما يلي:
   - إذا كنت ترغب في استخدام الإعدادات الافتراضية، فانتقل إلى الخطوة 9.
   - إذا كنت ترغب في تغيير الإعدادات الافتراضية، فانتقل إلى الخطوة 5.
5. اضغط على Options (خيار).
6. اضغط على Set with Touch Panel (الضبط مع لوحة اللمس).
اضغط على On (تشغيل).
7. اختر إعدادات 2-sided Scan (مسح من الجانبين)[1] وScan Type (نوع المسح) وResolution (الدقة) وFile Type (نوع الملف) وScan Size (حجم المسح) وRemove Background Colour (إزالة لون الخلفية) حسب الحاجة.
8. اضغط على OK (موافق).
9. اضغط على Start (بدء).
يبدأ الجهاز في عملية المسح الضوئي.

[1] MFC-9340CDW

ملاحظة

تتوفر أوضاع المسح الضوئي التالية.

- to USB (إلى USB)(MFC-9330CDW وMFC-9340CDW)
- to Network (إلى شبكة) (Windows®)
- to FTP (إلى بروتوكول نقل الملفات (FTP))
- to E-mail Server (إلى خادم بريد إلكتروني)
- to E-mail (إلى بريد إلكتروني)
- to Image (إلى صورة)
- to OCR (إلى برنامج التعرف على الأحرف الممسوحة ضوئيًا (OCR))
- to File (إلى الملف)
- WS Scan (مسح لخدمات الويب) [1] (مسح ضوئي عبر خدمات الويب)

[1] مستخدمو نظام التشغيل Windows® فقط (نظام التشغيل Windows Vista® SP2 أو أحدث و Windows® 7 و Windows® 8) (◄◄ دليل مستخدم البرنامج.)

A الصيانة الدورية

استبدال العناصر المستهلكة

يجب عليك استبدال العناصر المستهلكة عندما يشير الجهاز إلى انتهاء العمر الافتراضي للعنصر المستهلك. يمكنك استبدال العناصر المستهلكة التالية بنفسك:

قد يؤثر استخدام مستلزمات ليست من إنتاج Brother على جودة الطباعة وأداء الأجهزة وموثوقية الجهاز.

ملاحظة

وحدة الأسطوانة وخرطوشة الحبر عنصران مستهلكان منفصلان. تأكد من تركيبهما كمجموعة. إذا تم وضع خرطوشة الحبر في الجهاز بدون وحدة الأسطوانة، فقد يتم عرض الرسالة Drum ! (الأسطوانة!).

خرطوشة الحبر	وحدة الأسطوانة
راجع استبدال خراطيش الحبر ◄◄ صفحة 74. اسم الطراز: TN-261M، TN-261C، TN-261BK، TN-265Y، TN-265M، TN-265C، TN-261Y	راجع استبدال وحدات الأسطوانة ◄◄ صفحة 81. اسم الطراز: DR-261CL (مجموعة الأسطوانات من 4 قطع) أو DR-261CL-CMY، DR-261CL-BK (أسطوانات فردية)
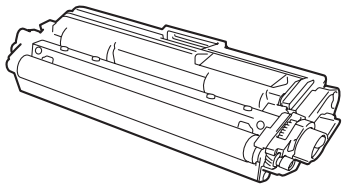	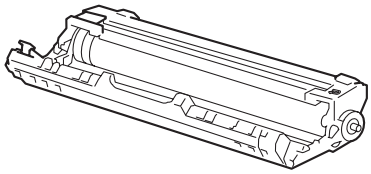
وحدة الحزام	**صندوق عادم الحبر**
راجع استبدال وحدة الحزام ◄◄ صفحة 87. اسم الطراز: BU-220CL	راجع استبدال صندوق عادم الحبر ◄◄ صفحة 91. اسم الطراز: WT-220CL
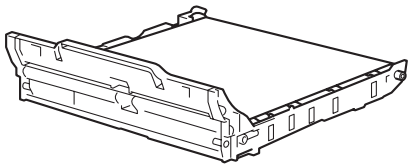	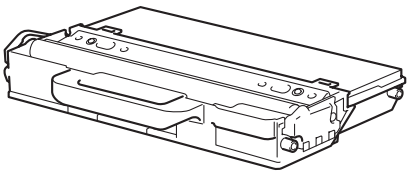

تظهر الرسائل الموجودة في الجدول على شاشة اللمس في وضع الاستعداد. تقدم هذه الرسائل تحذيرات متقدمة لاستبدال العناصر المستهلكة قبل وصولها إلى نهاية عمرها الافتراضي. ولتجنب أي مشاكل، قد ترغب في شراء عناصر مستهلكة احتياطية قبل توقف الجهاز عن الطباعة.

رسائل شاشة اللمس	العنصر المستهلك المراد إعداده	العمر التقريبي	كيفية الاستبدال	اسم الطراز
Toner Low (مستوى الحبر منخفض) Prepare New Toner Cartridge. (جهز خرطوشة حبر جديدة)	خرطوشة الحبر BK = أسود C = سماوي M = أرجواني Y = أصفر	<أسود> 2500 صفحة[1 2 5] <سماوي، أرجواني، أصفر> 1400 صفحة[1 2 5] 2200 صفحة[1 2 6]	راجع صفحة 74.	TN-261BK[5] TN-261C[5] TN-261M[5] TN-261Y[5] TN-265C[6] TN-265M[6] TN-265Y[6]
Drum End SoonX (اقتراب انتهاء العمر الافتراضي للأسطوانة)	وحدة أسطوانة واحدة X = BK, C, M, Y BK = أسود C = سماوي M = أرجواني Y = أصفر	15000 صفحة[1 3 4]	راجع صفحة 82.	4 وحدات أسطوانة: DR-261CL وحدة أسطوانة واحدة: DR-261CL-BK DR-261CL-CMY
Belt End Soon (أوشكت صلاحية وحدة سير نقل الورق على الانتهاء)	وحدة الحزام	50000 صفحة[1]	راجع صفحة 87.	BU-220CL
WT Box End Soon (علبة الحبر المستهلك تنتهي قريبا)	صندوق عادم الحبر	50000 صفحة[1]	راجع صفحة 91.	WT-220CL

1 صفحات بحجم A4 أو Letter على وجه واحد.

2 يتم توضيح معدل إنتاج الخرطوشة التقريبي طبقًا لمعيار ISO/IEC 19798.

3 صفحة واحدة لكل مهمة

4 عمر الأسطوانة تقريبي وربما يتباين حسب نوع الاستخدام.

5 خرطوشة الحبر القياسية

6 خرطوشة الحبر عالية الإنتاجية

A

يجب عليك تنظيف الجهاز بشكل منتظم واستبدال العناصر المستهلكة عند عرض الرسائل الموجودة في الجدول على شاشة اللمس.

رسائل شاشة اللمس	العنصر المستهلك المراد استبداله	العمر التقريبي	كيفية الاستبدال	اسم الطراز
Replace Toner (استبدال الحبر)	خرطوشة الحبر تعرض شاشة اللمس لون خرطوشة الحبر التي يجب عليك استبدالها. BK = أسود C = سماوي M = أرجواني Y = أصفر	<أسود> 2500 صفحة[1 2 5] <سماوي، أرجواني، أصفر> 1400 صفحة[1 2 5] 2200 صفحة[1 2 6]	راجع صفحة 74.	TN-261BK[5] TN-261C[5] TN-261M[5] TN-261Y[5] TN-265C[6] TN-265M[6] TN-265Y[6]
Replace DrumX (استبدال الأسطوانة)	وحدة الأسطوانة X = BK, C, M, Y BK = أسود C = سماوي M = أرجواني Y = أصفر	15000 صفحة[1 3 4]	راجع صفحة 82.	4 وحدات أسطوانة: DR-261CL وحدة أسطوانة واحدة: DR-261CL-BK DR-261CL-CMY
Drum Stop (التوقف عن استخدام الأسطوانة)	وحدة الأسطوانة			
Replace Belt (استبدال الحزام)	وحدة الحزام	50000 صفحة[1]	راجع صفحة 87.	BU-220CL
Replace WT Box (استبدال علبة الحبر المستهلك)	صندوق عادم الحبر	50000 صفحة[1]	راجع صفحة 91.	WT-220CL
Replace Fuser (استبدال وحدة المصهر)	وحدة المصهر	50000 صفحة[1]	اتصل بخدمة عملاء Brother أو بموزع Brother المحلي لاستبدال وحدة المصهر.	
Replace PF kit (استبدال مجموعة أدوات تغذية الورق)	مجموعة التغذية بالورق	50000 صفحة[1]	اتصل بخدمة عملاء Brother أو بموزع Brother المحلي لاستبدال مجموعة التغذية بالورق.	

1 صفحات بحجم A4 أو Letter على وجه واحد.

2 يتم توضيح معدل إنتاج الخرطوشة التقريبي طبقًا لمعيار ISO/IEC 19798.

3 صفحة واحدة لكل مهمة

4 عمر الأسطوانة تقريبي وربما يتباين حسب نوع الاستخدام.

5 خرطوشة الحبر القياسية

6 خرطوشة الحبر عالية الإنتاجية

ملاحظة

- تخلص من العناصر المستهلكة المستخدمة طبقًا للقوانين والتنظيمات المحلية، مع فصلها عن النفايات المحلية. إذا كانت لديك أية أسئلة، فاتصل بالمكتب المحلي للتخلص من النفايات التابع له. احرص على إعادة تثبيت العناصر المستهلكة بإحكام حتى لا تنسكب المادة الداخلية.
- نوصي بوضع العناصر المستهلكة المستخدمة في قطعة من الورق لتفادي الانسكاب أو التناثر العارض للمادة الداخلية.
- إذا كنت تستخدم ورقًا غير مكافئ مباشر للورق الموصى به، فقد يقل عمر العناصر المستهلكة وأجزاء الجهاز.
- يستند العمر المتوقع لكل من خراطيش الحبر إلى ISO/ICE 19798. سوف يتباين تكرار الاستبدال وفقًا لحجم الطباعة ونسبة التغطية ونوع الوسائط المستخدمة وتشغيل/إيقاف تشغيل الجهاز.
- سوف يتباين تكرار استبدال العناصر المستهلكة باستثناء خراطيش الحبر وفقًا لحجم الطباعة ونوع الوسائط المستخدمة وتشغيل/إيقاف تشغيل الجهاز.

استبدال خراطيش الحبر

اسم الطراز: TN-261BK [1]، TN-261C [1]، TN-261M [1]، TN-261Y [1]، TN-265C [2]، TN-265M [2]، TN-265Y [2]

يمكن لخرطوشة الحبر القياسية طباعة 2500 صفحة تقريبًا [3] (باللون الأسود) أو 1400 صفحة تقريبًا [3] (باللون السماوي والأرجواني والأصفر). يمكن لخرطوشة الحبر عالية الإنتاجية طباعة 2200 صفحة تقريبًا [3] (باللون السماوي والأرجواني والأصفر). سيختلف عدد الصفحات الفعلي حسب متوسط نوع المستندات.

عند انخفاض مستوى خرطوشة الحبر، تعرض شاشة اللمس الرسالة Toner Low (مستوى الحبر منخفض).

يجب استبدال خرطوشة الحبر التي تأتي مرفقة بالجهاز بعد 1000 صفحة تقريبًا [3].

[1] خرطوشة الحبر القياسية

[2] خرطوشة الحبر عالية الإنتاجية

[3] يتم توضيح معدل إنتاج الخرطوشة التقريبي طبقًا لمعيار ISO/IEC 19798.

ملاحظة

- يختلف مؤشر العمر الافتراضي المتبقي للحبر وفقًا لأنواع المستندات المطبوعة واستخدام العميل.
- من المستحسن الاحتفاظ بخرطوشة حبر جديدة جاهزة للاستخدام عندما ترى التحذير Toner Low (مستوى الحبر منخفض).
- لضمان الحصول على الأداء الأمثل للطباعة، نوصي بأن تستخدم خراطيش مسحوق الحبر الأصلية من Brother فقط. عند الرغبة في شراء خراطيش الحبر، اتصل بخدمة عملاء Brother أو موزع Brother المحلي.
- نوصيك بتنظيف الجهاز عند استبدال خرطوشة الحبر (راجع تنظيف الجهاز وفحصه ◄◄ صفحة 96).
- لا تقم بإخراج خرطوشة الحبر الجديدة من العبوة حتى تكون مستعدًا لتركيبها.

مستوى الحبر منخفض

إذا عرضت شاشة اللمس Toner Low (مستوى الحبر منخفض)، فاشتر خرطوشة حبر جديدة للون المشار إليه على شاشة اللمس وقم بتجهيزها قبل ظهور الرسالة Replace Toner (استبدال الحبر).

استبدال الحبر

عندما تعرض شاشة اللمس Replace Toner (استبدال الحبر)، سيتوقف الجهاز عن الطباعة حتى تقوم باستبدال خرطوشة الحبر.

تعرض شاشة اللمس لون خرطوشة الحبر التي يجب عليك استبدالها. (BK=أسود، C=سماوي، M=أرجواني، Y=أصفر).

ستؤدي خرطوشة الحبر الأصلية من Brother الجديدة إلى إعادة ضبط رسالة استبدال الحبر.

استبدال خراطيش الحبر

1. تأكد من تشغيل الجهاز.
2. افتح الغطاء العلوي حتى يستقر في موضع الفتح.

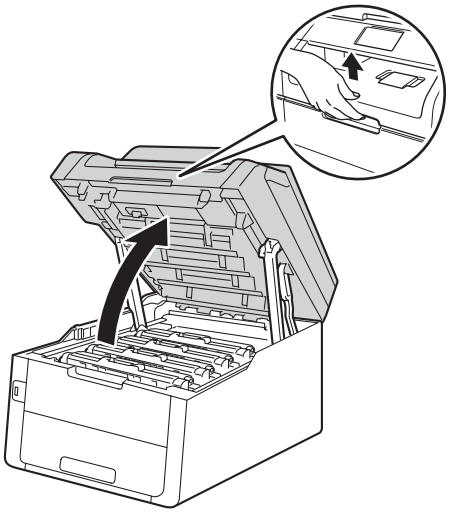

3. أخرج مجموعة وحدة الأسطوانة وخرطوشة الحبر الخاصة باللون المعروض على شاشة اللمس.

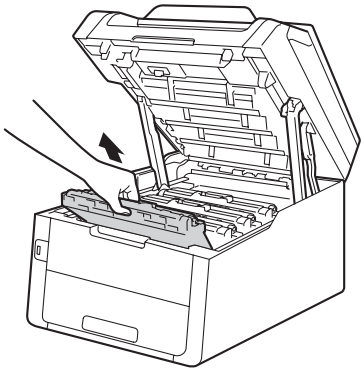

تحذير

سطح ساخن

بعد استخدام الجهاز مباشرة، ستكون بعض الأجزاء الداخلية في الجهاز ساخنة للغاية. انتظر حتى يبرد الجهاز قبل لمس الأجزاء الداخلية.

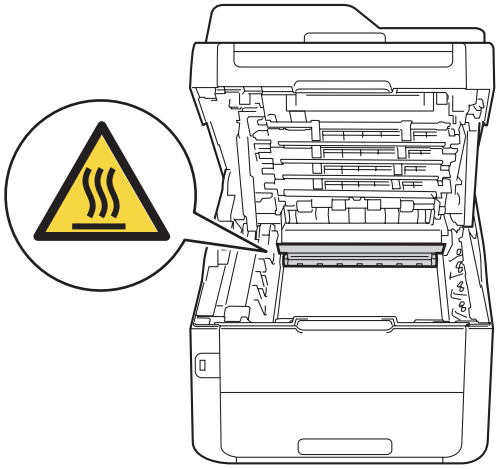

هام

- نوصي بوضع مجموعة وحدة الأسطوانة وخرطوشة الحبر على سطح نظيف ومستوٍ مع وضع ورقة تحتهما يمكن التخلص منها في حالة سكب الحبر أو نثره بغير قصد.
- لتجنب تلف الجهاز الناتج عن الكهرباء الساكنة، لا تلمس الأقطاب الكهربائية الموضحة في الرسم التوضيحي.

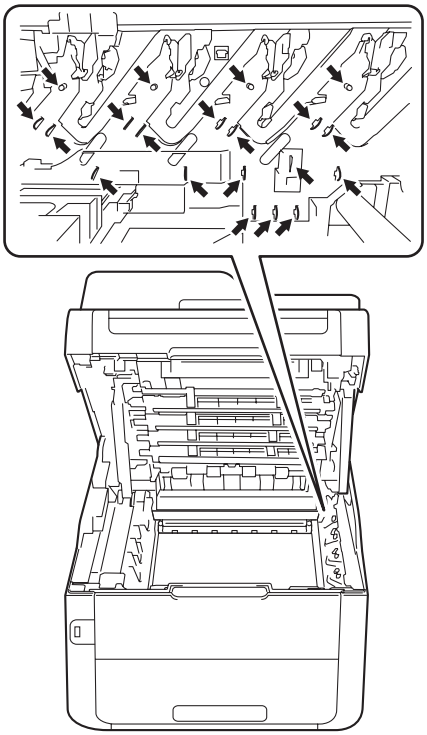

4 ادفع ذراع القفل الأخضر لأسفل وأخرج خرطوشة الحبر من وحدة الأسطوانة.

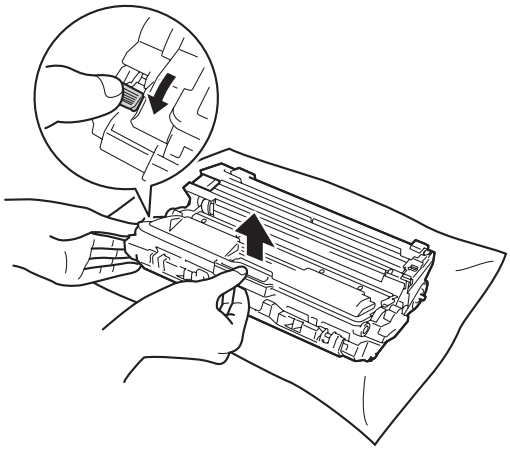

تحذير

- لا تضع خرطوشة الحبر أو مجموعة وحدة الأسطوانة وخرطوشة الحبر في النار. إذ يمكن أن تنفجر وتتسبب في حدوث إصابات.
- لا تستخدم المواد القابلة للاشتعال أو أي نوع من الرش أو أي سوائل/مذيبات عضوية تحتوي على الكحول أو الأمونيا لتنظيف الأجزاء الداخلية أو الخارجية للمنتج. فقد يؤدي القيام بذلك إلى نشوب حريق أو حدوث صدمة كهربية. استخدم فقط قطعة قماش جافة خالية من الوبر بدلًا من ذلك.

(◄◄ السلامة والمعلومات القانونية: تدابير وقائية عامة)

هام

- تعامل مع خرطوشة الحبر بحذر. إذا ما تناثر الحبر على يديك أو ملابسك، فامسحها أو اغسلها بماء بارد في الحال.
- لتجنب مشكلات جودة الطباعة، لا تلمس الأجزاء المظللة الموضحة في الرسوم التوضيحية.

<خرطوشة الحبر>

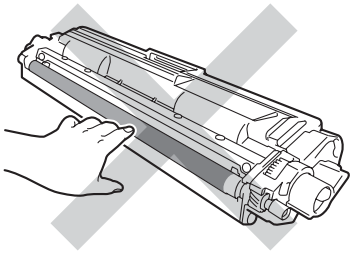

<وحدة الأسطوانة>

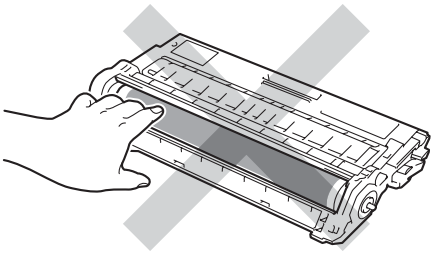

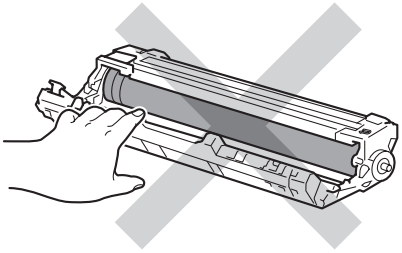

- يوصى بوضع خرطوشة الحبر على سطح نظيف ومستوٍ وثابت مع وضع ورقة يمكن التخلص منها تحتها في حالة سكب الحبر أو نثره بغير قصد.

A

ملاحظة

- تأكد من إحكام قفل خرطوشة الحبر المستخدمة في حقيبة حتى لا يتناثر مسحوق الحبر خارج الخرطوشة.
- تخلص من العناصر المستهلكة المستخدمة طبقًا للقوانين والتنظيمات المحلية، مع فصلها عن النفايات المحلية. إذا كانت لديك أية أسئلة، فاتصل بالمكتب المحلي للتخلص من النفايات التابع له. احرص على إعادة تثبيت العناصر المستهلكة بإحكام حتى لا تنسكب المادة الداخلية.

5 أخرج خرطوشة الحبر الجديدة من العبوة. أمسك الخرطوشة مستوية بكلتا يديك وهزها برفق من جانب إلى آخر عدة مرات لتوزيع الحبر داخلها بالتساوي.

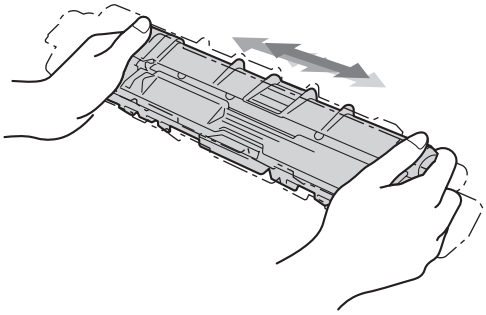

هام

- لا تخرج خرطوشة الحبر من عبوتها إلا قبل وضعها في الجهاز مباشرةً. في حالة ترك خرطوشة الحبر خارج عبوتها لفترة طويلة، قد يقل العمر الافتراضي للحبر.
- في حالة وضع وحدة الأسطوانة الموجودة خارج عبوتها في أشعة الشمس المباشرة (أو ضوء الغرفة لفترات طويلة)، قد تتلف الوحدة.
- تم تصميم أجهزة Brother للعمل بحبر ذي مواصفات خاصة وستعمل على توفير مستوى من الأداء الأمثل عند استخدامها مع خراطيش الحبر الأصلية من Brother. لا تستطيع Brother ضمان هذا الأداء الأمثل إذا تم استخدام حبر أو خراطيش حبر بمواصفات أخرى. ولذلك، لا توصي Brother باستخدام خراطيش غير الخراطيش الأصلية من Brother مع هذا الجهاز، أو إعادة ملء الخراطيش الفارغة بحبر من مصادر أخرى. إذا حدث تلف لوحدة الأسطوانة أو أجزاء أخرى في هذا الجهاز نتيجة لاستخدام حبر أو خراطيش حبر غير المنتجات الأصلية من Brother نتيجة لعدم توافق أو عدم ملاءمة هذه المنتجات لهذا الجهاز، فقد لا يغطي الضمان أي إصلاحات لازمة ناتجة عن ذلك.

6 انزع الغطاء الواقي.

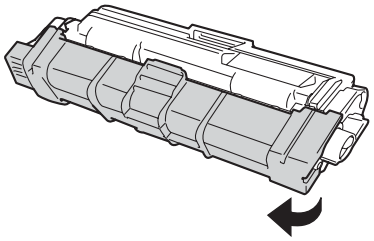

هام

ضع خرطوشة الحبر الجديدة في وحدة الأسطوانة فور إزالة الغطاء الواقي الخاص بها. لتجنب أي تدهور لجودة الطباعة، لا تلمس الأجزاء المظللة الموضحة في الرسوم التوضيحي.

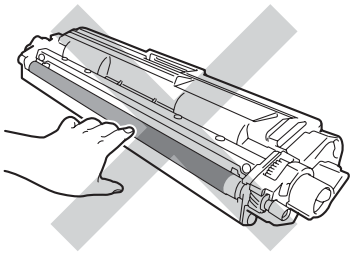

7 ضع خرطوشة الحبر الجديدة بإحكام في وحدة الأسطوانة حتى تسمع صوت استقرارها في مكانها. إذا وضعتها بشكل صحيح، فسيتم رفع ذراع القفل الأخضر الموجود بوحدة الأسطوانة تلقائيًا.

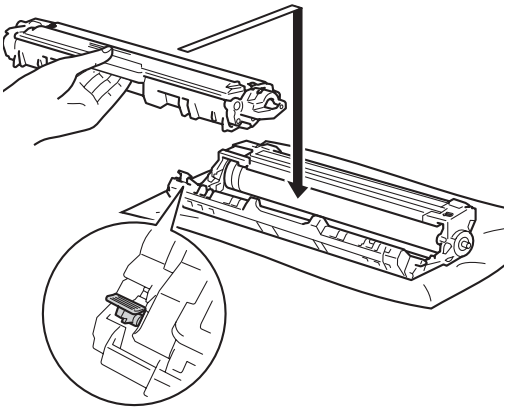

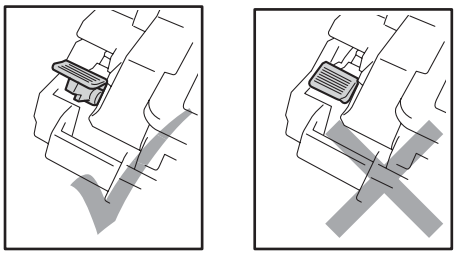

ملاحظة

تأكد من تركيب خرطوشة الحبر بشكل صحيح، وإلا فقد تنفصل عن وحدة الأسطوانة.

8 قم بتنظيف سلك الشحن داخل وحدة الأسطوانة عن طريق تحريك اللسان الأخضر برفق من اليسار لليمين ومن اليمين لليسار عدة مرات.

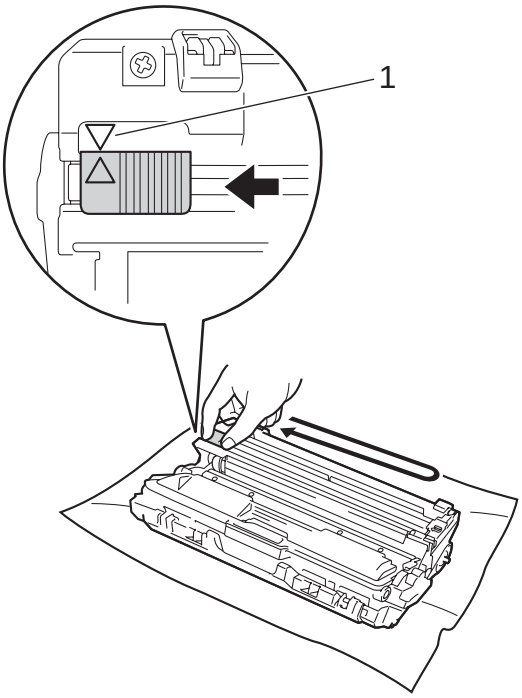

ملاحظة

تأكد من إعادة اللسان إلى الموضع الرئيسي (1) (▲). يجب أن يكون السهم الموجود على اللسان محاذيًا للسهم الموجود على وحدة الأسطوانة. وإذا لم يكن كذلك، فربما يظهر خط عمودي على الصفحات المطبوعة.

9 كرر الخطوة ❸ والخطوة ❽ لتنظيف كل سلك من أسلاك الشحن الثلاثة المتبقية.

ملاحظة

عند تنظيف أسلاك الشحن، لا يتعين عليك إخراج خرطوشة الحبر من وحدة الأسطوانة.

A

10 أدخل كل مجموعة وحدة أسطوانة وخرطوشة حبر في الجهاز. تأكد من مطابقة لون خرطوشة الحبر مع نفس لون الملصق الموجود على الجهاز.

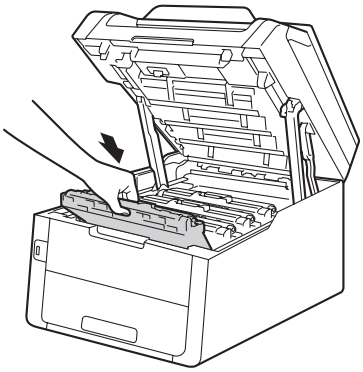

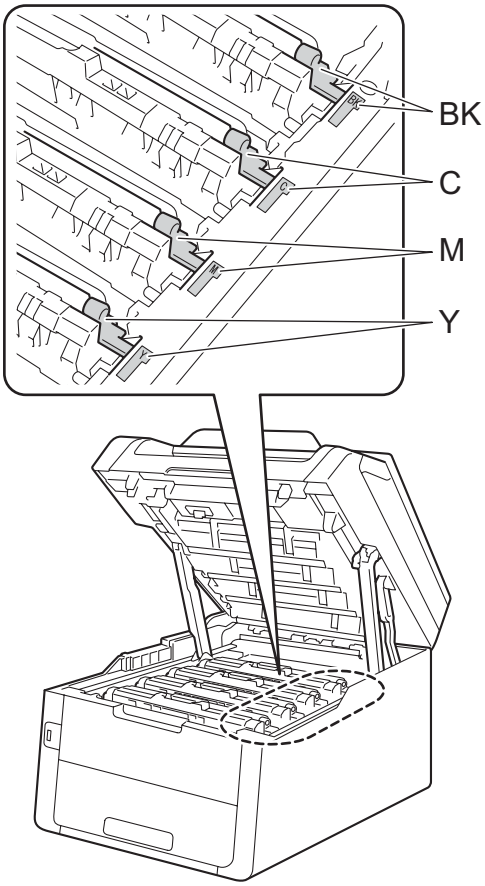

BK = أسود، C = سماوي،
M = أرجواني، Y= أصفر

11 أغلق الغطاء العلوي للجهاز.

ملاحظة

بعد استبدال خرطوشة الحبر، لا تقم بإيقاف تشغيل الجهاز أو فتح الغطاء العلوي حتى تمسح شاشة اللمس الرسالة Please wait. (الرجاء الانتظار) وتعود إلى وضع الاستعداد.

استبدال وحدات الأسطوانة

اسم الطراز: مجموعة الأسطوانات DR-261CL المكونة من 4 قطع أو وحدات الأسطوانة الفردية، DR-261CL-BK، DR-261CL-CMY

يمكن لوحدة الأسطوانة الجديدة طباعة 15000 صفحة تقريبًا بحجم A4 أو Letter على وجه واحد.

تشتمل مجموعة الأسطوانات DR-261CL على أربع وحدات أسطوانة، إحداهما سوداء (DR-261CL-BK) وثلاثة ألوان (DR-261CL-CMY).

تشتمل DR-261CL-BK على أسطوانة واحدة سوداء. وتشتمل DR-261CL-CMY على أسطوانة واحدة ألوان.

يحدث تمزق وتآكل الأسطوانة نتيجة للاستخدام العام ودوران الأسطوانة والتفاعل مع الورق والحبر والمواد الأخرى في مسار الورق. أثناء تصميم هذا المنتج، قررت شركة Brother استخدام عدد دورات الأسطوانة كمحدد منطقي للعمر الافتراضي للأسطوانة. عندما تصل الأسطوانة إلى حد الدوران الذي وضعه المصنع والمناظر لإنتاجية الصفحات المقدرة، ستنصحك شاشة اللمس LCD الخاصة بالجهاز باستبدال الأسطوانة (الأسطوانات) المستخدمة. سيواصل الجهاز العمل؛ إلا أن جودة الطباعة قد لا تكون مثالية.

بما أن الأسطوانات تدور معًا خلال مراحل التشغيل المختلفة (بغض النظر عما إذا كان الحبر موضوعًا على الصفحة) ونظرًا لعدم احتمالية حدوث تلف بأسطوانة واحدة، يجب عليك استبدال جميع الأسطوانات مرة واحدة (ما لم تكن قد قمت باستبدال أسطوانة فردية [DR-261CL-BK للون الأسود و DR-261CL-CMY للألوان] أسباب أخرى بخلاف الوصول إلى العمر الافتراضي المقدر لها). من أجل راحتك، تقوم شركة Brother ببيع وحدات الأسطوانة كمجموعة مكونة من أربع قطع (DR-261CL).

هام

لضمان أفضل أداء، استخدم وحدة أسطوانة أصلية من Brother ووحدات حبر أصلية من Brother. قد لا تقلل الطباعة باستخدام وحدة أسطوانة أو وحدة حبر من إنتاج جهة أخرى من جودة الطباعة فحسب، بل ستقلل أيضًا من جودة الجهاز نفسه وعمره الافتراضي. وقد لا تنطبق تغطية الضمان على المشكلات التي تنتج عن استخدام وحدة أسطوانة أو وحدة حبر من إنتاج جهة أخرى.

الأسطوانة !

أسلاك الشحن متسخة. قم بتنظيف أسلاك الشحن الموجودة في وحدات الأسطوانة الأربع (راجع تنظيف أسلاك الشحن ◄◄ صفحة 101).

في حالة تنظيف أسلاك الشحن واستمرار عرض الخطأ Drum ! (الأسطوانة!) على شاشة اللمس، تكون وحدة الأسطوانة قد وصلت بذلك إلى نهاية عمرها الافتراضي. لذا، استبدل وحدات الأسطوانة بمجموعة جديدة.

اقتراب انتهاء العمر الافتراضي للأسطوانةX

إذا أوشك العمر الافتراضي لأسطوانة معينة على الانتهاء، فستعرض شاشة اللمس الرسالة Drum End SoonX (اقتراب انتهاء العمر الافتراضي للأسطوانة). يشير الرمز X إلى لون وحدة الأسطوانة التي أوشك عمرها الافتراضي على الانتهاء. (BK=أسود، C=سماوي، M=أرجواني، Y=أصفر). نوصيك بتجهيز وحدات الأسطوانة الأصلية من Brother للتركيب. اشتر وحدة أسطوانة جديدة DR-261CL-BK (للون الأسود) أو DR-261CL-CMY (إما للون السماوي أو الأرجواني أو الأصفر) وقم بتجهيزها قبل ظهور الرسالة Replace DrumX (استبدال الأسطوانة).

استبدال الأسطوانةX

إذا كان يلزم استبدال أسطوانة معينة فقط، فستعرض شاشة اللمس الرسالة Replace DrumX (استبدال الأسطوانة). يشير الرمز X إلى لون وحدة الأسطوانة التي يجب عليك استبدالها. (BK=أسود، C=سماوي، M=أرجواني، Y=أصفر)

لقد تجاوزت وحدة الأسطوانة العمر الافتراضي المحدد لها. لذا، استبدل وحدة الأسطوانة بأخرى جديدة. ونحن نوصي بتركيب وحدة أسطوانة أصلية من Brother في هذا الوقت.

عند استبدال وحدة الأسطوانة بأخرى جديدة، يجب عليك إعادة ضبط عداد الأسطوانة. يمكن العثور على إرشادات حول كيفية القيام بذلك في الصندوق الذي تأتي فيه وحدة الأسطوانة الجديدة.

توقف الأسطوانة

لا يمكننا ضمان جودة الطباعة. لذا، استبدل وحدة الأسطوانة بأخرى جديدة. ونحن نوصي بتركيب وحدة أسطوانة أصلية من Brother في هذا الوقت.

عند استبدال وحدة الأسطوانة بأخرى جديدة، يجب عليك إعادة ضبط عداد الأسطوانة. يمكن العثور على إرشادات حول كيفية القيام بذلك في الصندوق الذي تأتي فيه وحدة الأسطوانة الجديدة.

استبدال وحدات الأسطوانة

هام

- أثناء إزالة وحدة الأسطوانة، تعامل معها بحذر لأنها قد تحتوي على حبر. وإذا ما تناثر الحبر على يديك أو ملابسك، فامسحها أو اغسلها بماء بارد في الحال.
- كل مرة تستبدل فيها وحدة الأسطوانة، قم بتنظيف الجزء الداخلي من الجهاز (راجع تنظيف الجهاز وفحصه ◄◄ صفحة 96).
- لا تقم بإخراج وحدة الأسطوانة الجديدة من العبوة حتى تكون مستعدًا لتركيبها. فقد يؤدي التعرض لأشعة الشمس المباشرة (أو ضوء الغرفة لفترات طويلة) إلى تلف وحدة الأسطوانة.

1. تأكد من تشغيل الجهاز.
2. افتح الغطاء العلوي حتى يستقر في موضع الفتح.

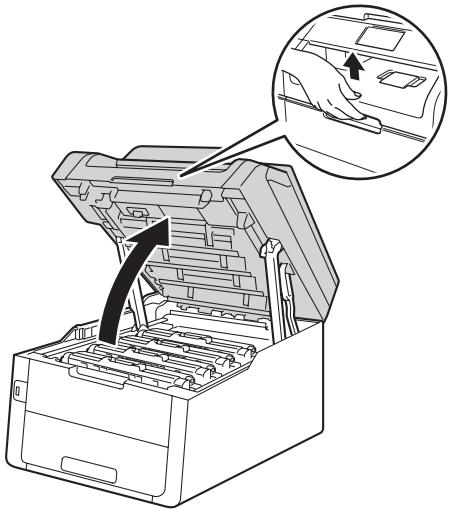

3. أخرج مجموعة وحدة الأسطوانة وخرطوشة الحبر الخاصة باللون المعروض على شاشة اللمس.

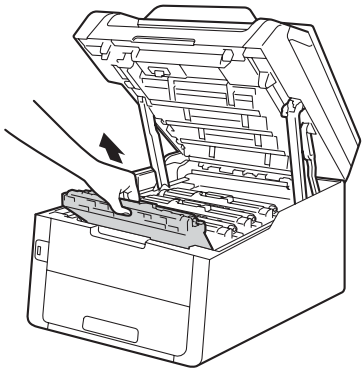

تحذير

سطح ساخن

بعد استخدام الجهاز مباشرة، ستكون بعض الأجزاء الداخلية في الجهاز ساخنة للغاية. انتظر حتى يبرد الجهاز قبل لمس الأجزاء الداخلية.

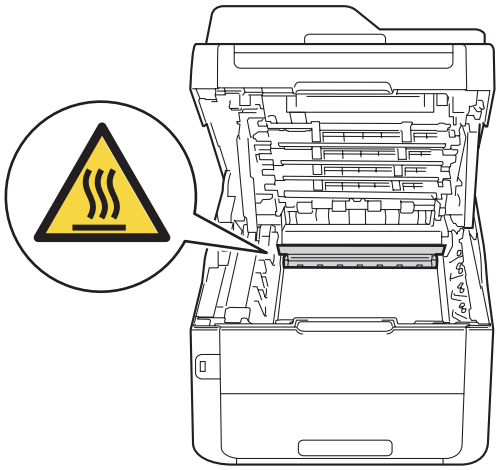

هام

- نوصي بوضع مجموعة وحدة الأسطوانة وخرطوشة الحبر على سطح نظيف ومستوٍ مع وضع ورقة تحتهما يمكن التخلص منها في حالة سكب الحبر أو نثره بغير قصد.
- لتجنب تلف الجهاز الناتج عن الكهرباء الساكنة، لا تلمس الأقطاب الكهربائية الموضحة في الرسم التوضيحي.

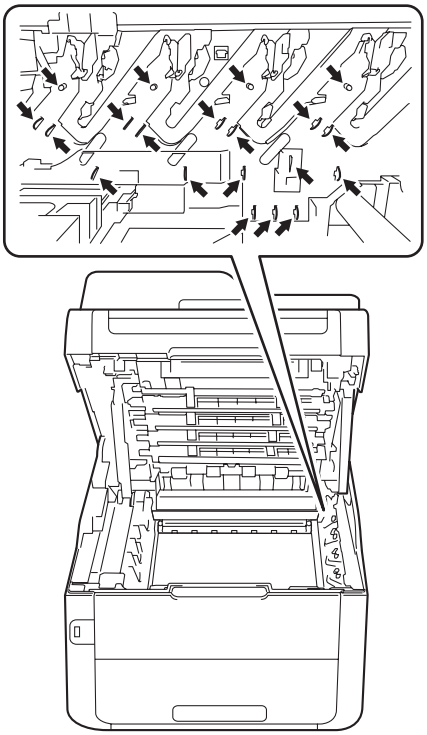

4 ادفع ذراع القفل الأخضر لأسفل وأخرج خرطوشة الحبر من وحدة الأسطوانة.

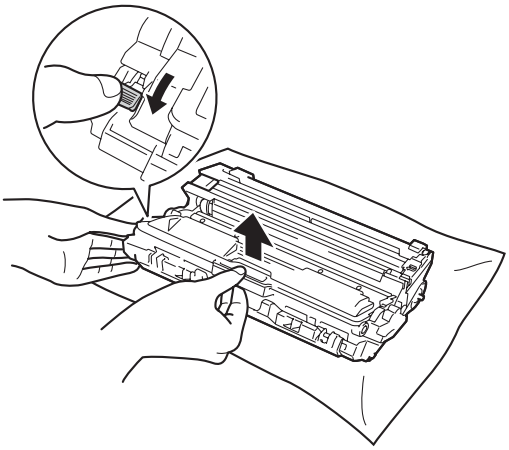

تحذير

- لا تضع خرطوشة الحبر أو مجموعة وحدة الأسطوانة وخرطوشة الحبر في النار. إذ يمكن أن تنفجر وتتسبب في حدوث إصابات.
- لا تستخدم المواد القابلة للاشتعال أو أي نوع من الرش أو أي سوائل/مذيبات عضوية تحتوي على الكحول أو الأمونيا لتنظيف الأجزاء الداخلية أو الخارجية للمنتج. فقد يؤدي القيام بذلك إلى نشوب حريق أو حدوث صدمة كهربية. استخدم فقط قطعة قماش جافة خالية من الوبر بدلًا من ذلك.

(◄◄ السلامة والمعلومات القانونية: تدابير وقائية عامة.)

هام

- تعامل مع خرطوشة الحبر بحذر. إذا ما تناثر الحبر على يديك أو ملابسك، فامسحها أو اغسلها بماء بارد في الحال.
- لتجنب مشكلات جودة الطباعة، لا تلمس الأجزاء المظللة الموضحة في الرسوم التوضيحية.

<خرطوشة الحبر>

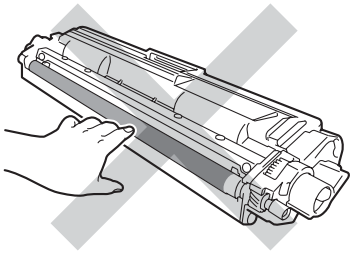

<وحدة الأسطوانة>

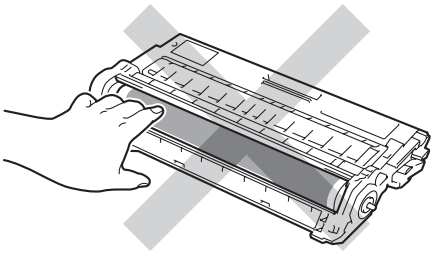

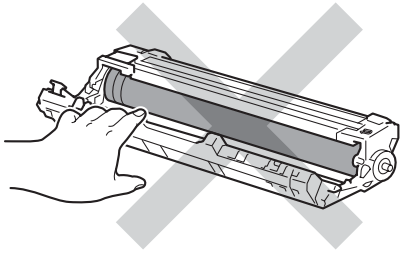

- يوصى بوضع خرطوشة الحبر على سطح نظيف ومستوٍ وثابت مع وضع ورقة يمكن التخلص منها تحتها في حالة سكب الحبر أو نثره بغير قصد.

ملاحظة

- تأكد من إحكام قفل وحدة الأسطوانة المستخدمة في حقيبة حتى لا يتناثر مسحوق الحبر خارج وحدة الأسطوانة.
- تخلص من العناصر المستهلكة المستخدمة طبقًا للقوانين والتنظيمات المحلية، مع فصلها عن النفايات المحلية. إذا كانت لديك أية أسئلة، فاتصل بالمكتب المحلي للتخلص من النفايات التابع له. احرص على إعادة تثبيت العناصر المستهلكة بإحكام حتى لا تنسكب المادة الداخلية.

5 أخرج وحدة الأسطوانة الجديدة من عبوتها.

6 انزع الغطاء الواقي.

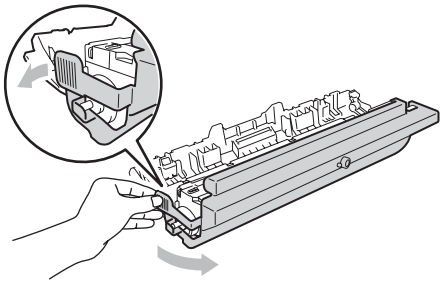

7 ضع خرطوشة الحبر بإحكام في وحدة الأسطوانة الجديدة حتى تسمع صوت استقرارها في مكانها. إذا وضعت الخرطوشة بشكل صحيح، فسيرتفع ذراع القفل الأخضر تلقائيًا.

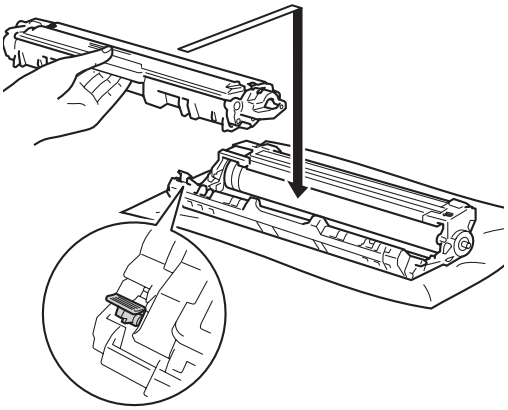

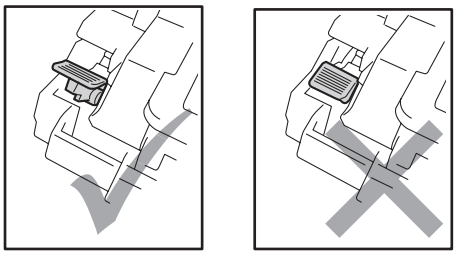

ملاحظة

تأكد من تركيب خرطوشة الحبر بشكل صحيح، وإلا فقد تنفصل عن وحدة الأسطوانة.

8 قم بتنظيف سلك الشحن داخل وحدة الأسطوانة عن طريق تحريك اللسان الأخضر برفق من اليسار لليمين ومن اليمين لليسار عدة مرات.

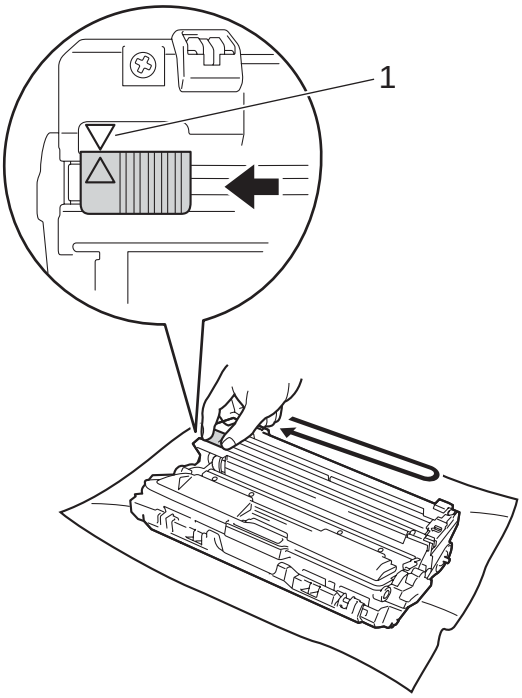

ملاحظة

تأكد من إعادة اللسان إلى الموضع الرئيسي (1) (▲). يجب أن يكون السهم الموجود على اللسان محاذيًا للسهم الموجود على وحدة الأسطوانة. وإذا لم يكن كذلك، فربما يظهر خط عمودي على الصفحات المطبوعة.

9 كرر الخطوة ❸ والخطوة ❽ لتنظيف كل سلك من أسلاك الشحن الثلاثة المتبقية.

ملاحظة

عند تنظيف أسلاك الشحن، لا يتعين عليك إخراج خرطوشة الحبر من وحدة الأسطوانة.

A

10 أدخل كل مجموعة وحدة أسطوانة وخرطوشة حبر في الجهاز. تأكد من مطابقة لون خرطوشة الحبر مع نفس لون الملصق الموجود على الجهاز.

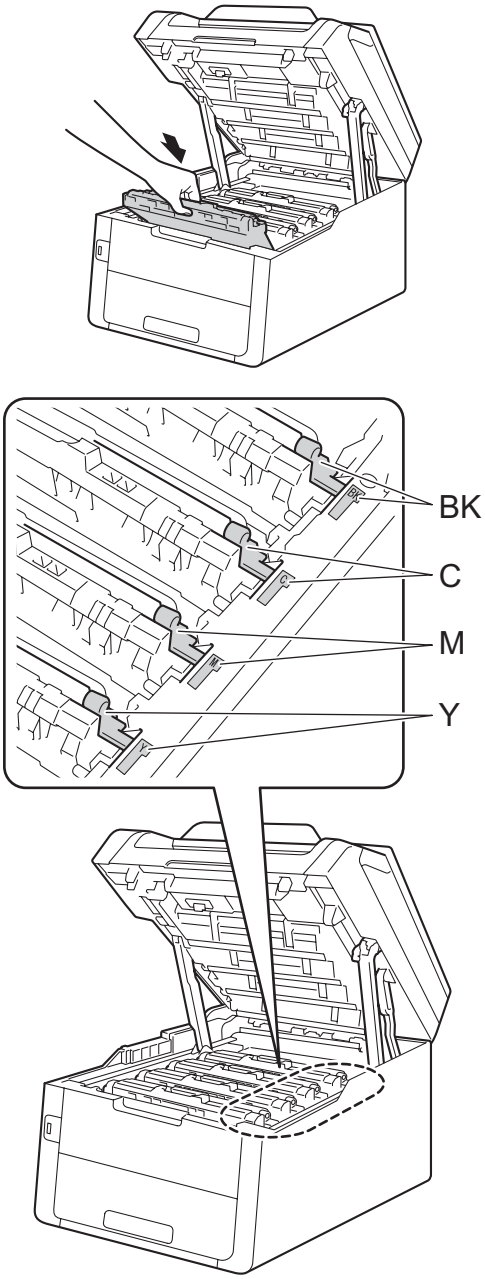

BK = أسود، C = سماوي،
M = أرجواني، Y= أصفر

11 أغلق الغطاء العلوي للجهاز.

12 عند استبدال وحدة الأسطوانة بأخرى جديدة، يجب عليك إعادة ضبط عداد الأسطوانة. يمكن العثور على إرشادات حول كيفية القيام بذلك في الصندوق الذي تأتي فيه وحدة الأسطوانة الجديدة.

استبدال وحدة الحزام

اسم الطراز: BU-220CL

يمكن لوحدة الحزام الجديدة طباعة 50000 صفحة تقريبًا بحجم A4 أو Letter على وجه واحد.

استبدال الحزام

عند ظهور الرسالة Replace Belt (استبدال الحزام) على شاشة اللمس، يجب عليك استبدال وحدة الحزام.

عند استبدال وحدة الحزام بأخرى جديدة، يجب إعادة ضبط عداد الحزام. يمكن العثور على إرشادات حول كيفية القيام بذلك في الصندوق الذي تأتي فيه وحدة الحزام الجديدة.

هام

- لا تلمس سطح وحدة الحزام. وفي حالة لمسها، قد يؤدي ذلك إلى انخفاض جودة الطباعة.
- قد يؤدي التلف الناجم عن التعامل غير الصحيح مع وحدة الحزام إلى إلغاء الضمان.

1. تأكد من تشغيل الجهاز.
2. افتح الغطاء العلوي حتى يستقر في موضع الفتح.

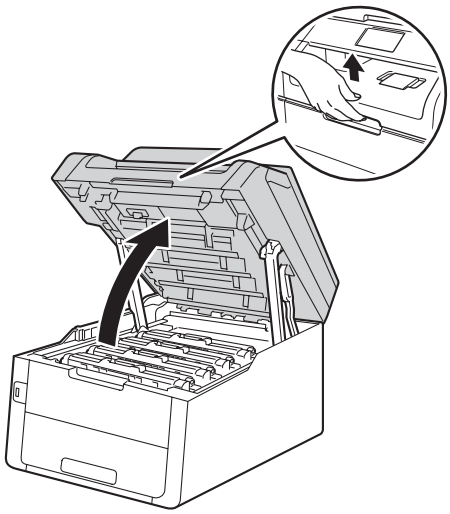

3. أخرج جميع مجموعات وحدة الأسطوانة وخرطوشة الحبر.

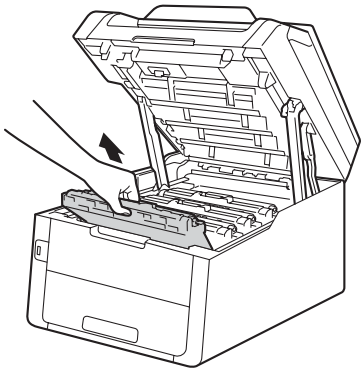

تحذير

سطح ساخن

بعد استخدام الجهاز مباشرة، ستكون بعض الأجزاء الداخلية في الجهاز ساخنة للغاية. انتظر حتى يبرد الجهاز قبل لمس الأجزاء الداخلية.

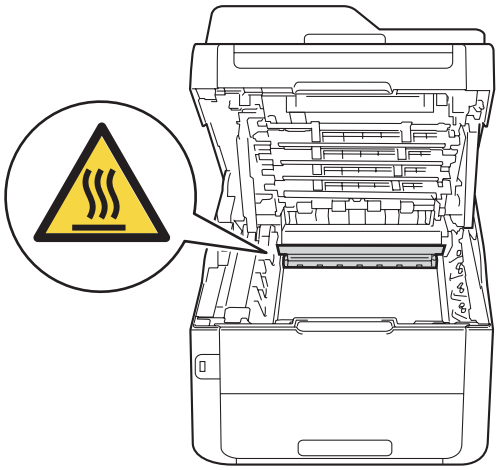

A

هام

- نوصي بوضع مجموعات وحدة الأسطوانة وخرطوشة الحبر على سطح نظيف ومستوٍ وبوضع تحتها ورقة يمكن التخلص منها في حالة سكب الحبر أو نثره بغير قصد.
- لتجنب تلف الجهاز الناتج عن الكهرباء الساكنة، لا تلمس الأقطاب الكهربائية الموضحة في الرسم التوضيحي.

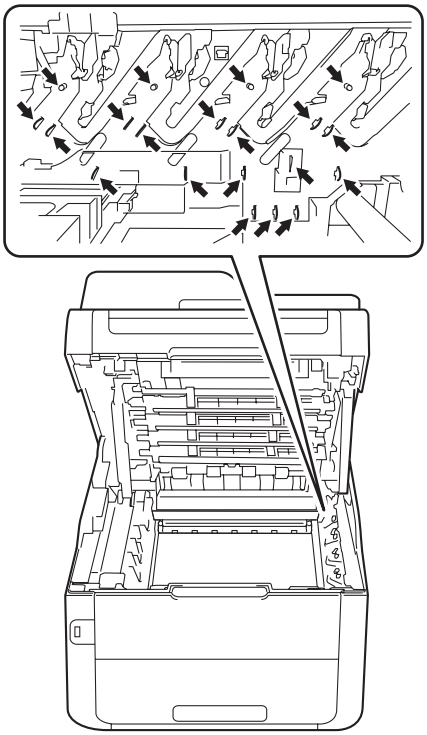

4 أمسك المقبض الأخضر لوحدة الحزام وارفعها لأعلى، ثم اسحبها للخارج.

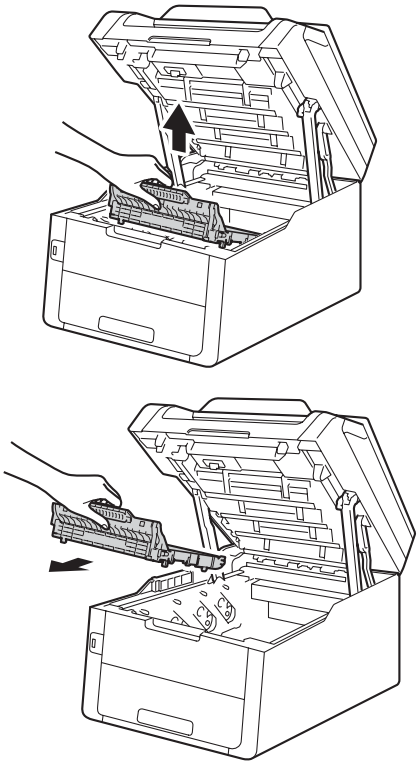

هام

لتجنب مشكلات جودة الطباعة، لا تلمس الأجزاء المظللة الموضحة في الرسوم التوضيحية.

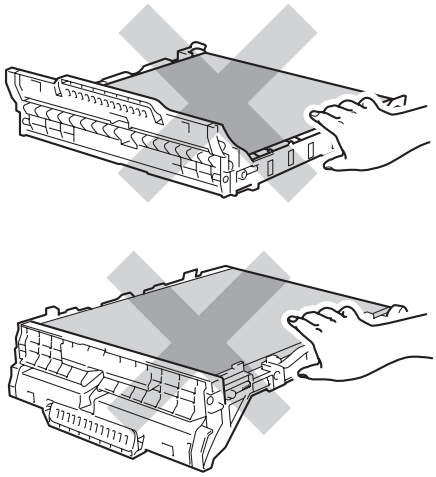

5 قم بإخراج وحدة الحزام الجديدة من عبوتها وتركيبها في الجهاز.

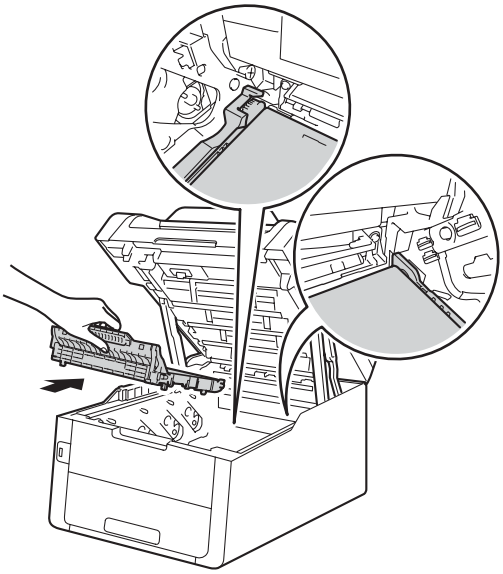

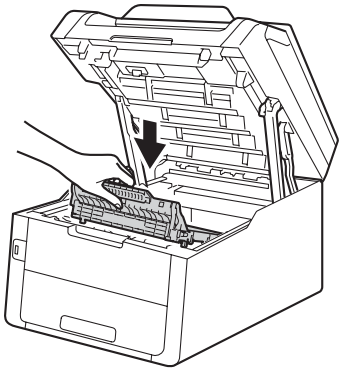

A

6 أدخل كل مجموعة وحدة أسطوانة وخرطوشة حبر في الجهاز، مع التأكد من مطابقة ألوان خرطوشة الحبر مع نفس ألوان الملصقات الموجودة على الجهاز.

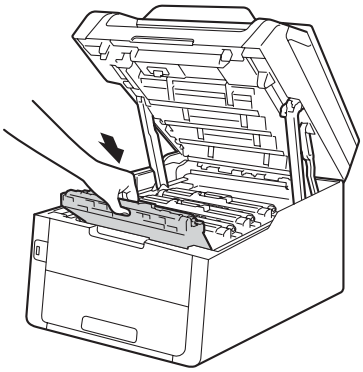

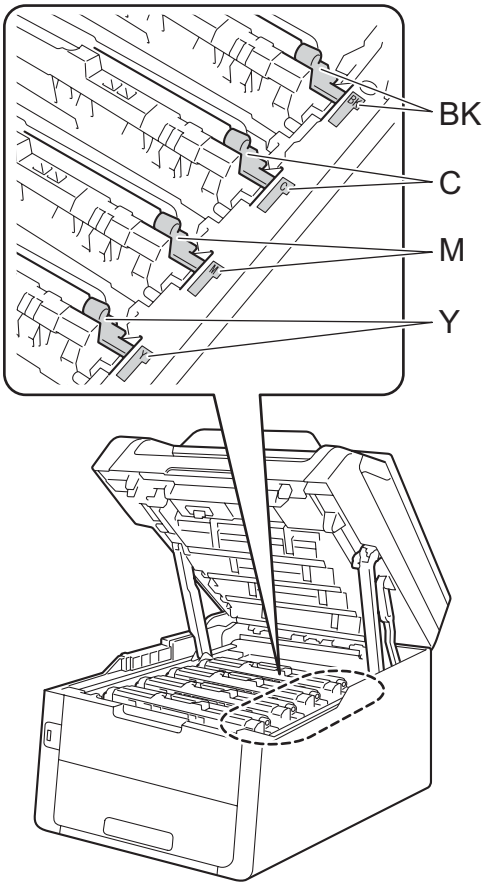

BK = أسود، C = سماوي،
M = أرجواني، Y= أصفر

7 أغلق الغطاء العلوي للجهاز.

8 عند استبدال وحدة الحزام بأخرى جديدة، يجب إعادة ضبط عداد الحزام. يمكن العثور على إرشادات حول كيفية القيام بذلك في الصندوق الذي تأتي فيه وحدة الحزام الجديدة.

استبدال صندوق عادم الحبر

سم الطراز: WT-220CL

يبلغ العمر الافتراضي لصندوق عادم الحبر 50000 صفحة بحجم A4 أو Letter على وجه واحد تقريبًا.

اقتراب انتهاء العمر الافتراضي لصندوق عادم الحبر

إذا عرضت شاشة اللمس WT Box End Soon (علبة الحبر المستهلك تنتهي قريبا)، فإن ذلك يعني أن العمر الافتراضي لصندوق عادم الحبر أوشك على الانتهاء. لذا، قم بشراء صندوق عادم حبر جديد وتجهيزه قبل ظهور الرسالة Replace WT Box (استبدال علبة الحبر المستهلك).

استبدال صندوق عادم الحبر

عند ظهور الرسالة Replace WT Box (استبدال علبة الحبر المستهلك) على شاشة اللمس، يجب عليك استبدال صندوق عادم الحبر.

1. تأكد من تشغيل الجهاز.
2. افتح الغطاء العلوي حتى يستقر في موضع الفتح.

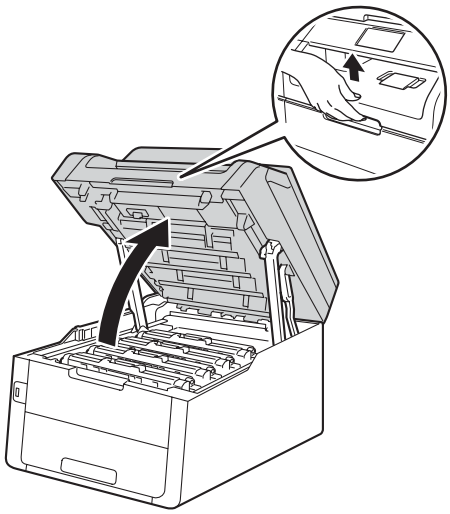

3. أخرج جميع مجموعات وحدة الأسطوانة وخرطوشة الحبر.

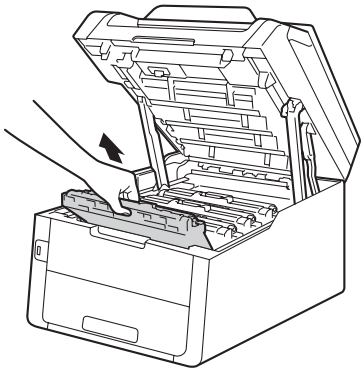

تحذير

سطح ساخن

بعد استخدام الجهاز مباشرة، ستكون بعض الأجزاء الداخلية في الجهاز ساخنة للغاية. انتظر حتى يبرد الجهاز قبل لمس الأجزاء الداخلية.

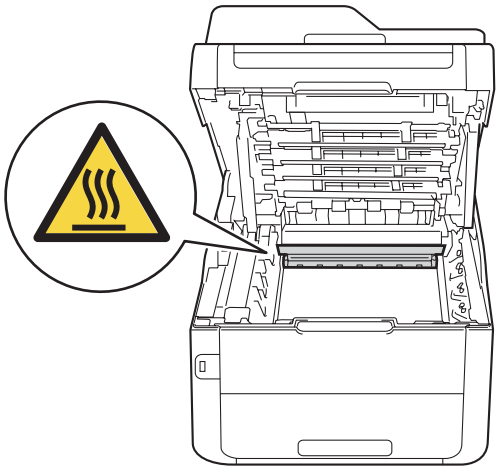

A

هام

- نوصي بوضع مجموعات وحدة الأسطوانة وخرطوشة الحبر على سطح نظيف ومستوٍ وبوضع تحتها ورقة يمكن التخلص منها في حالة سكب الحبر أو نثره بغير قصد.
- لتجنب تلف الجهاز الناتج عن الكهرباء الساكنة، لا تلمس الأقطاب الكهربائية الموضحة في الرسم التوضيحي.

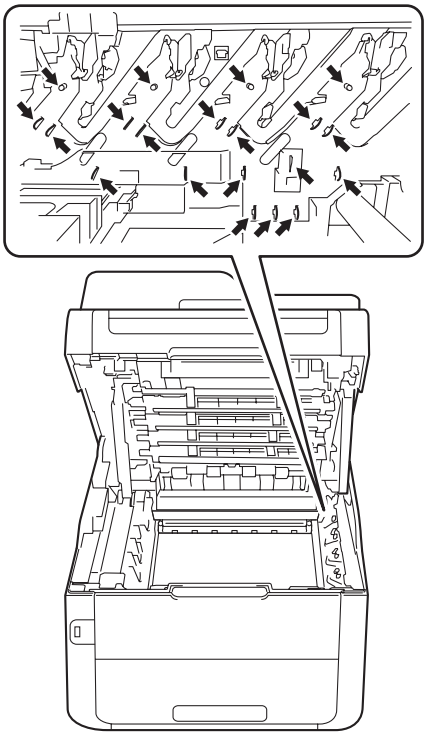

4 أمسك المقبض الأخضر لوحدة الحزام وارفعها لأعلى، ثم اسحبها للخارج.

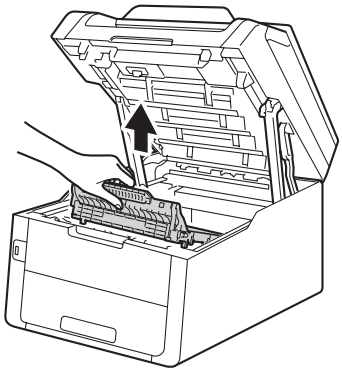

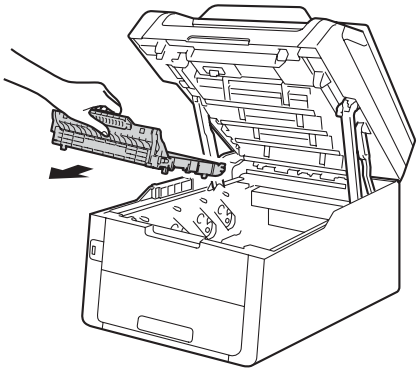

هام

لتجنب مشكلات جودة الطباعة، لا تلمس الأجزاء المظللة الموضحة في الرسوم التوضيحية.

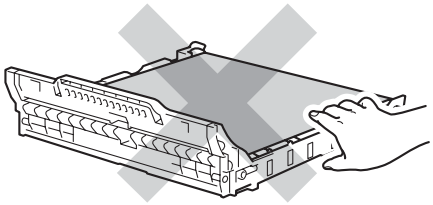

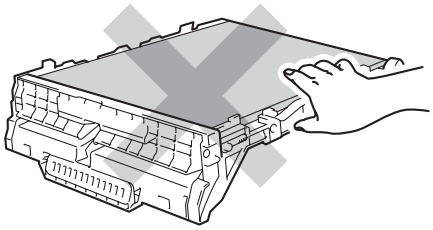

5 قم بإزالة مادة التغليف ذات اللون البرتقالي وتخلص منها.

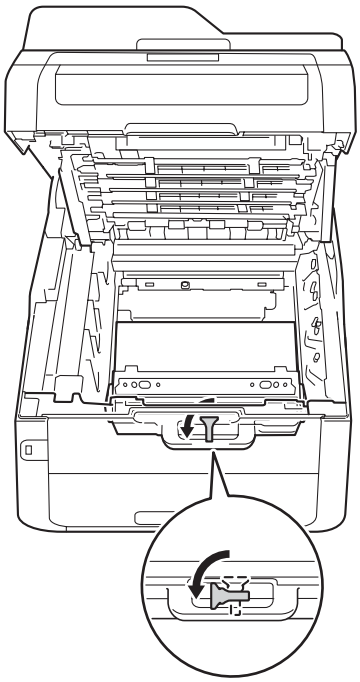

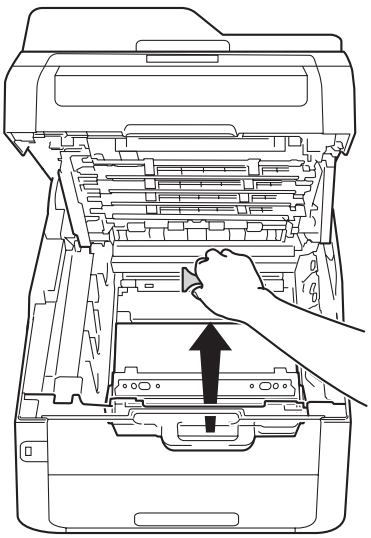

ملاحظة

تعتبر هذه الخطوة ضرورية عند استبدال صندوق عادم الحبر للمرة الأولى، وهي غير مطلوبة عند استبداله بعد ذلك. يتم تركيب قطعة التغليف ذات اللون البرتقالي في المصنع لحماية الجهاز أثناء عملية الشحن.

6 أمسك بالمقبض الأخضر لصندوق عادم الحبر وأخرجه من الجهاز.

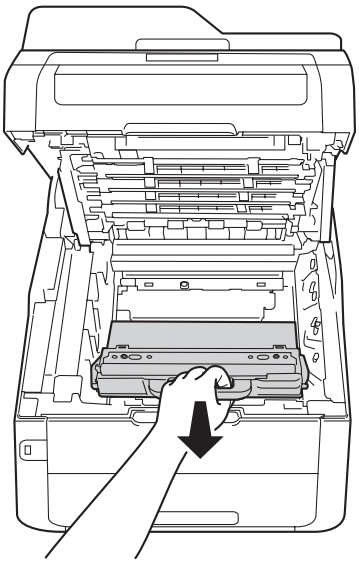

تحذير

- لا تضع صندوق عادم الحبر في النار. إذ يمكن أن تنفجر وتتسبب في حدوث إصابات.
- لا تستخدم المواد القابلة للاشتعال أو أي نوع من الرش أو أي سوائل/مذيبات عضوية تحتوي على الكحول أو الأمونيا لتنظيف الأجزاء الداخلية أو الخارجية للمنتج. فقد يؤدي القيام بذلك إلى نشوب حريق أو حدوث صدمة كهربية. استخدم فقط قطعة قماش جافة خالية من الوبر بدلًا من ذلك.

(◄◄ السلامة والمعلومات القانونية: تدابير وقائية عامة)

A

هام

لا تقم بإعادة استخدام صندوق عادم الحبر.

ملاحظة

- تأكد من إحكام قفل صندوق عادم الحبر في الحاوية حتى لا يتناثر مسحوق الحبر خارج صندوق عادم الحبر.
- تخلص من صندوق عادم الحبر المستخدم طبقًا للقوانين والتنظيمات المحلية للحفاظ على فصله عن النفايات المحلية. إذا كانت لديك أية أسئلة، فاتصل بالمكتب المحلي للتخلص من النفايات التابع له.

7 أخرج صندوق عادم الحبر الجديد من العبوة وضعه في الجهاز.

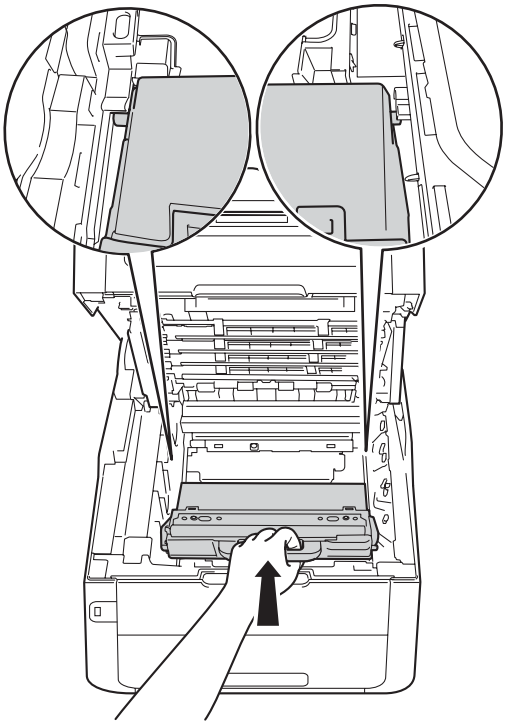

8 ضع وحدة الحزام في الجهاز مرة أخرى.

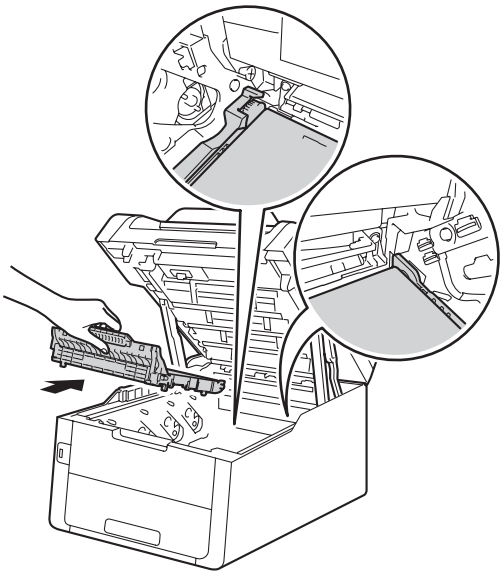

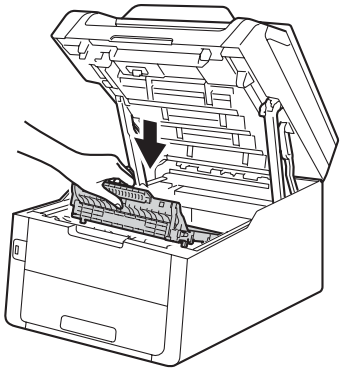

9 أدخل كل مجموعة وحدة أسطوانة وخرطوشة حبر في الجهاز، مع التأكد من مطابقة ألوان خرطوشة الحبر مع نفس ألوان الملصقات الموجودة على الجهاز.

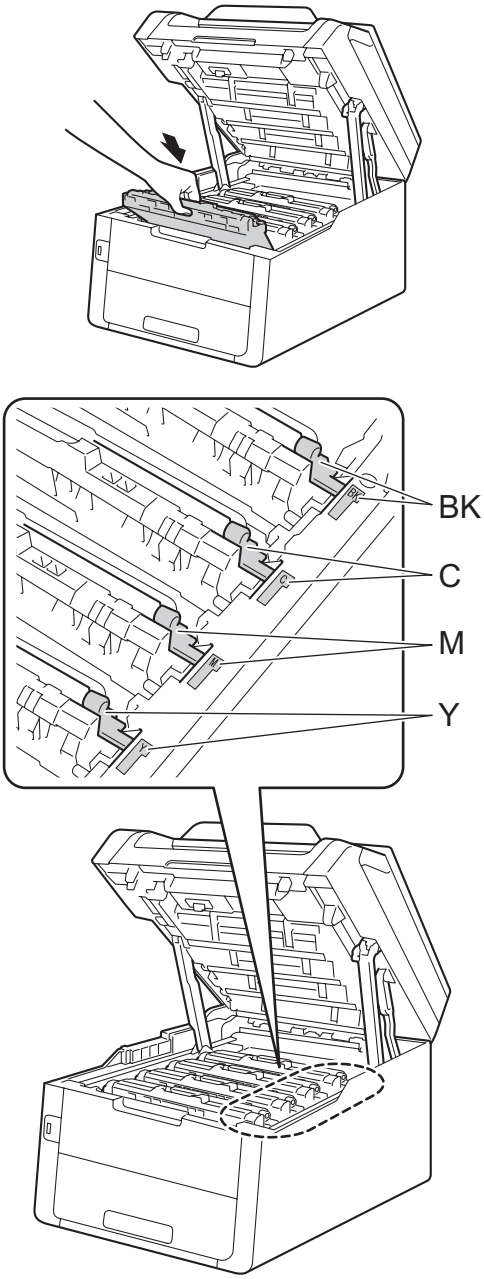

BK = أسود، C = سماوي،
M = أرجواني، Y= أصفر

10 أغلق الغطاء العلوي للجهاز.

A

تنظيف الجهاز وفحصه

قم بتنظيف الأجزاء الخارجية والداخلية للجهاز بشكل منتظم باستخدام قطعة قماش جافة وخالية من -الوبر. وعند استبدال خرطوشة الحبر أو وحدة الأسطوانة، تأكد أنك تقوم بتنظيف الجزء الداخلي للجهاز. في حالة وجود بقع من الحبر على الصفحات المطبوعة، قم بتنظيف الجزء الداخلي للجهاز بقطعة قماش جافة وخالية من -الوبر.

تحذير

- لا تضع خرطوشة الحبر أو مجموعة وحدة الأسطوانة وخرطوشة الحبر في النار. إذ يمكن أن تنفجر وتتسبب في حدوث إصابات.
- لا تستخدم المواد القابلة للاشتعال أو أي نوع من الرش أو أي سوائل/مذيبات عضوية تحتوي على الكحول أو الأمونيا لتنظيف الأجزاء الداخلية أو الخارجية للمنتج. فقد يؤدي القيام بذلك إلى نشوب حريق أو حدوث صدمة كهربية. استخدم فقط قطعة قماش جافة خالية من الوبر بدلًا من ذلك.

(◄◄ السلامة والمعلومات القانونية: تدابير وقائية عامة.)

هام

- استخدم المنظفات المتعادلة. حيث سيؤدي التنظيف باستخدام السوائل المتطايرة مثل سائل تخفيف الدهان (التنر) أو البنزين إلى تلف سطح الجهاز.
- لا تستخدم مواد التنظيف التي تحتوي على الأمونيا.
- لا تستخدم الكحول الأيزوبروبيلي لإزالة الأوساخ عن لوحة التحكم. فقد يؤدي ذلك إلى تشقق اللوحة.

تنظيف الجزء الخارجي من الجهاز

هام

لا تستخدم أي نوع من أنواع المنظفات السائلة (بما في ذلك الإيثانول).

تنظيف شاشة اللمس

1. اضغط مع الاستمرار على ⏻ لإيقاف تشغيل الجهاز.
2. قم بتنظيف شاشة اللمس باستخدام قطعة قماش جافة وناعمة وخالية من الوبر.

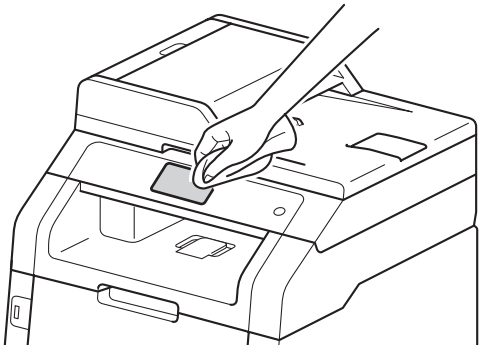

3. قم بتشغيل الجهاز.

تنظيف الجزء الخارجي من الجهاز

1. اضغط مع الاستمرار على ⏻ لإيقاف تشغيل الجهاز.
2. امسح الجزء الخارجي للجهاز باستخدام قطعة قماش جافة وخالية من -الوبر لإزالة الأتربة.

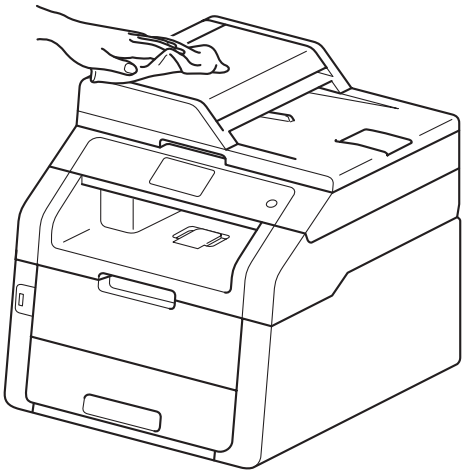

3. اسحب درج الورق بشكل كامل خارج الجهاز.

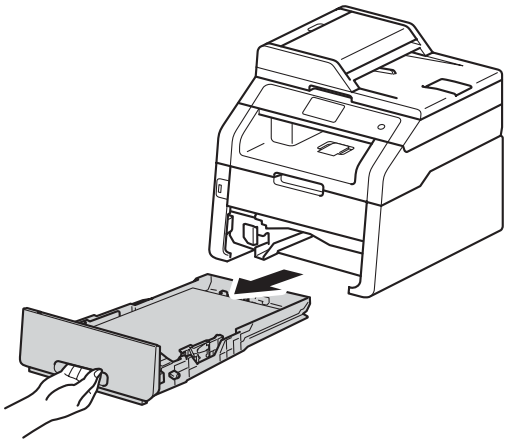

4. في حالة تحميل ورق في درج الورق، أخرجه.
5. قم بإزالة أي شيء يمكن أن ينحشر داخل درج الورق.

A

6 امسح الجزء الداخلي والخارجي لدرج الورق باستخدام قطعة قماش جافة وخالية من الوبر لإزالة الأتربة.

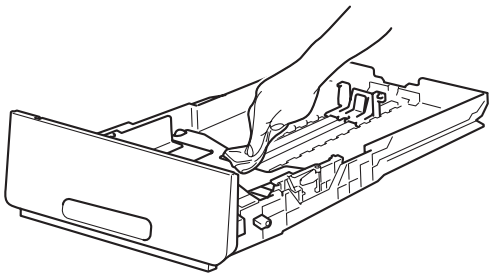

7 أعد تحميل الورق وأعد تركيب درج الورق بإحكام في الجهاز.

8 قم بتشغيل الجهاز.

تنظيف رؤوس LED

إذا كانت هناك مشكلة تتعلق بجودة الطباعة، مثل وجود ألوان خفيفة أو باهتة أو خطوط أو أشرطة بيضاء أسفل الصفحة، فقم بتنظيف رؤوس LED كما يلي:

هام

لا تلمس نوافذ رؤوس LED بأصابعك.

1 اضغط مع الاستمرار على ⏻ لإيقاف تشغيل الجهاز.

2 افتح الغطاء العلوي حتى يستقر في موضع الفتح.

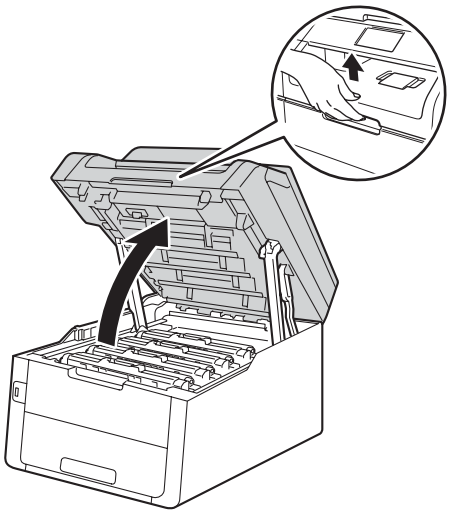

3 امسح نوافذ جميع رؤوس LED الأربعة (1) بقطعة قماش جافة وخالية من الوبر. توخ الحذر كيلا تلمس نوافذ رؤوس (1) LED بأصابعك.

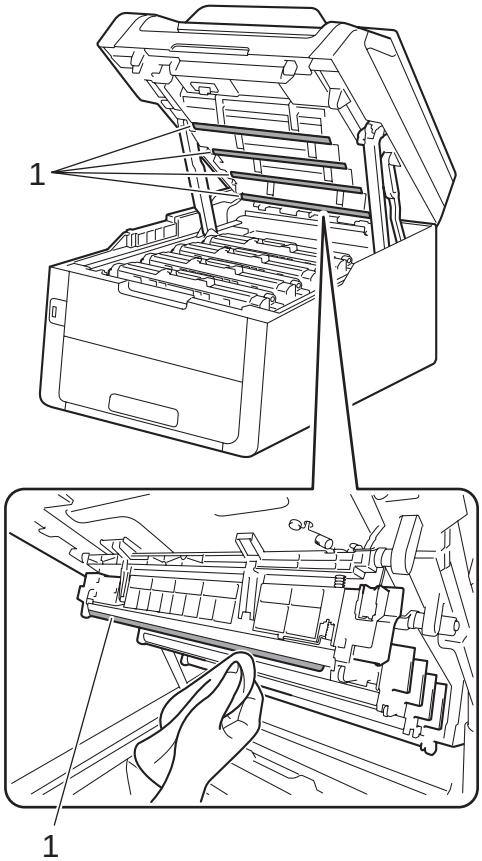

4 أغلق الغطاء العلوي للجهاز.

5 قم بتشغيل الجهاز.

تنظيف زجاج الماسحة الضوئية

1 اضغط مع الاستمرار على ⏻ لإيقاف تشغيل الجهاز.

2 (MFC-9340CDW)
افرد دعم المستندات في ADF (وحدة تغذية المستندات التلقائية) (1) ثم افتح غطاءADF (وحدة تغذية المستندات التلقائية) (2).

قم بتنظيف الشريط الأبيض (3) وشريط زجاج الماسحة الضوئية (4) الموجود تحته باستخدام قطعة قماش ناعمة وخالية من الوبر مبللة بالماء.

قم بإغلاق غطاء ADF (وحدة تغذية المستندات التلقائية) (2) وطي دعم مستندات ADF (وحدة تغذية المستندات التلقائية) (1).

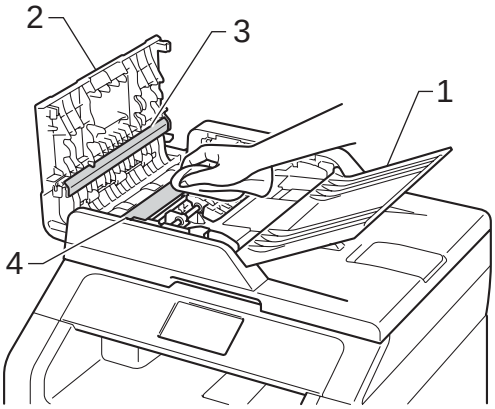

A

3 ارفع غلاف المستند (1).
قم بتنظيف السطح البلاستيكي الأبيض (2) وزجاج الماسحة الضوئية (3) الموجود تحته باستخدام قطعة قماش ناعمة وخالية من الوبر مبللة بالماء.

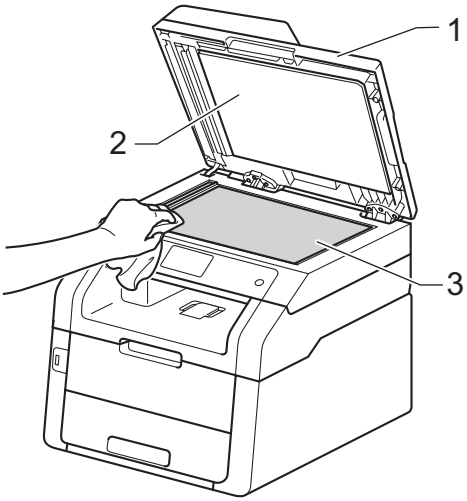

4 في وحدة ADF (وحدة تغذية المستندات التلقائية)، قم بتنظيف الشريط الأبيض (1) وشريط زجاج الماسحة الضوئية (2) الموجود تحته باستخدام قطعة قماش ناعمة وخالية من الوبر مبللة قليلًا بالماء.

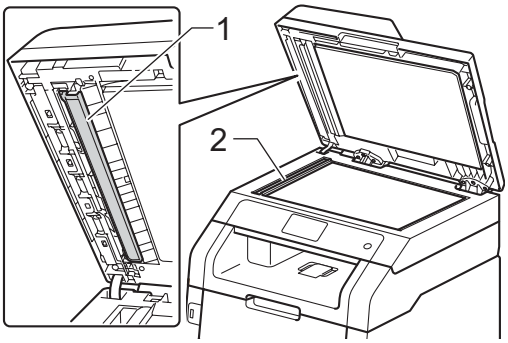

ملاحظة

بالإضافة إلى تنظيف زجاج الماسحة الضوئية وشريط الزجاج باستخدام قطعة قماش ناعمة وخالية من الوبر مبللة قليلاً بالماء، مرر طرف إصبعك على الزجاج للتأكد من أنك لا تشعر بوجود أي شيء عليه. إذا شعرت بوجود أوساخ أو بقايا على منطقة ما، فقم بتنظيف الزجاج مرة أخرى مع التركيز على هذه المنطقة. قد تحتاج إلى تكرار عملية التنظيف ثلاث أو أربع مرات. للاختبار، قم بإنشاء نسخة بعد كل عملية تنظيف.

5 أغلق غلاف المستند.

6 قم بتشغيل الجهاز.

تنظيف أسلاك الشحن

إذا واجهتك مشكلات خاصة بجودة الطباعة أو إذا عرضت شاشة اللمس Drum ! (الأسطوانة!)، فقم بتنظيف أسلاك الشحن كما يلي:

1 افتح الغطاء العلوي حتى يستقر في موضع الفتح.

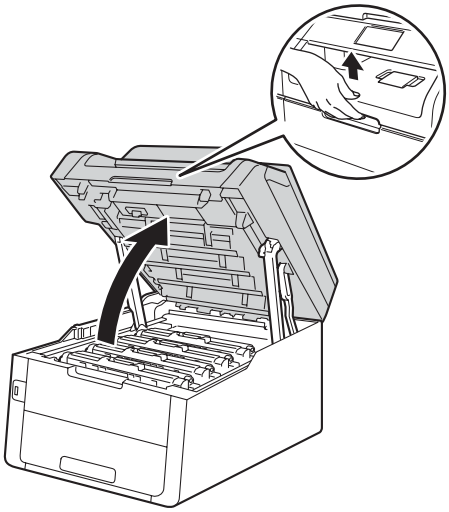

2 أخرج مجموعة وحدة الأسطوانة وخرطوشة الحبر.

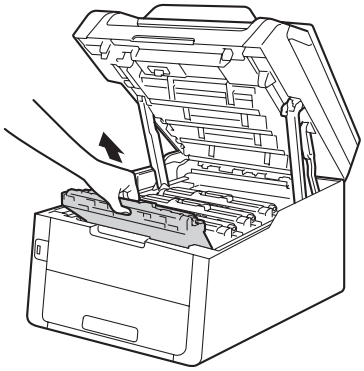

تحذير

سطح ساخن

بعد استخدام الجهاز مباشرة، ستكون بعض الأجزاء الداخلية في الجهاز ساخنة للغاية. انتظر حتى يبرد الجهاز قبل لمس الأجزاء الداخلية.

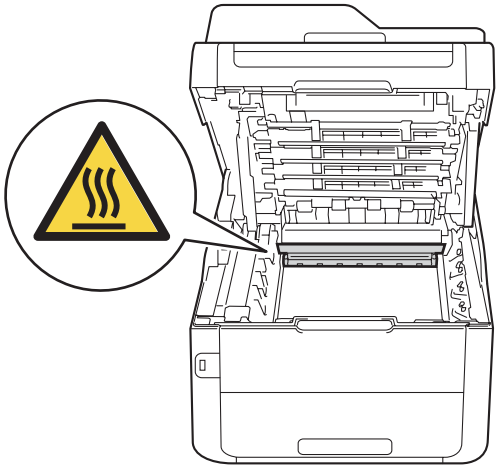

هام

- نوصي بوضع مجموعة وحدة الأسطوانة وخرطوشة الحبر على سطح نظيف ومستوٍ مع وضع ورقة تحتهما يمكن التخلص منها في حالة سكب الحبر أو نثره بغير قصد.
- لتجنب تلف الجهاز الناتج عن الكهرباء الساكنة، لا تلمس الأقطاب الكهربائية الموضحة في الرسم التوضيحي.

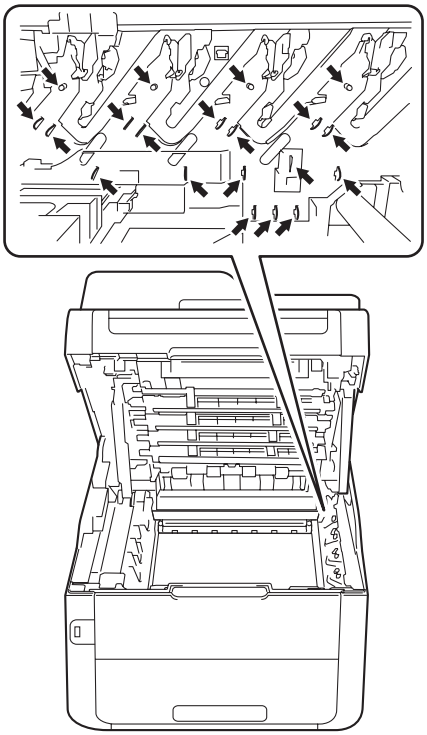

3 قم بتنظيف سلك الشحن داخل وحدة الأسطوانة عن طريق تحريك اللسان الأخضر برفق من اليسار لليمين ومن اليمين لليسار عدة مرات.

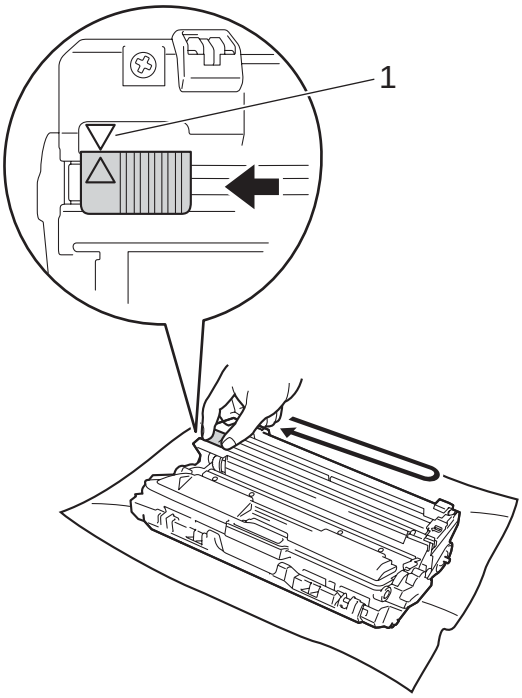

ملاحظة

تأكد من إعادة اللسان إلى الموضع الرئيسي (1) (▲). يجب أن يكون السهم الموجود على اللسان محاذيًا للسهم الموجود على وحدة الأسطوانة. وإذا لم يكن كذلك، فربما يظهر خط عمودي على الصفحات المطبوعة.

4 أدخل مجموعة وحدة الأسطوانة وخرطوشة الحبر في الجهاز. تأكد من مطابقة لون خرطوشة الحبر مع نفس لون الملصق الموجود على الجهاز.

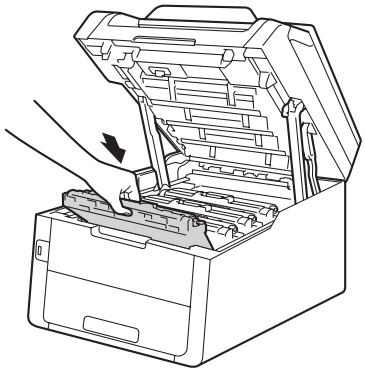

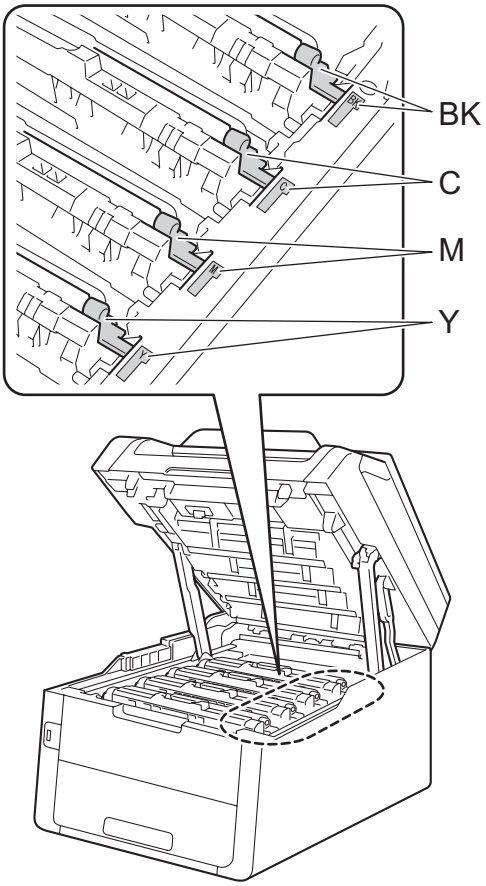

BK = أسود، C = سماوي،
M = أرجواني، Y= أصفر

5 كرر الخطوات ❹ - ❷ لتنظيف أسلاك الشحن الثلاثة المتبقية.

ملاحظة

عند تنظيف أسلاك الشحن، لا يتعين عليك إخراج خرطوشة الحبر من وحدة الأسطوانة.

6 أغلق الغطاء العلوي للجهاز.

A

تنظيف وحدة الأسطوانة

إذا ظهرت نقاط على المطبوعات بفاصل 94 ملم، فاتبع الخطوات أدناه لحل المشكلة.

1. تأكد أن الجهاز في وضع الاستعداد.
2. اضغط على .
3. اضغط على All Settings (جميع الإعدادات).
4. اسحب لأعلى أو لأسفل أو اضغط على ▲ أو ▼ لعرض Print Reports (طباعة التقارير).
5. اضغط على Print Reports (طباعة التقارير).
6. اسحب لأعلى أو لأسفل أو اضغط على ▲ أو ▼ لعرض Drum Dot Print (طباعة نقاط الأسطوانة).
7. اضغط على Drum Dot Print (طباعة نقاط الأسطوانة).
8. سيعرض الجهاز Press [OK] (اضغط موافق). اضغط على OK (موافق).
9. سيقوم الجهاز بطباعة ورقة فحص نقاط الأسطوانة. ثم اضغط على .
10. اضغط مع الاستمرار على لإيقاف تشغيل الجهاز.
11. افتح الغطاء العلوي حتى يستقر في موضع الفتح.

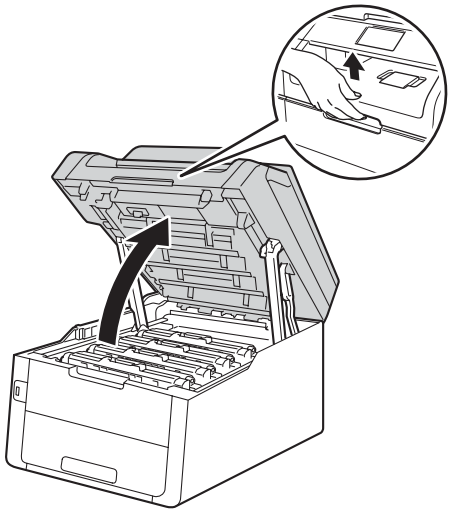

12. يكون لون النقاط المطبوعة نفس لون الأسطوانة التي يجب عليك تنظيفها. أخرج مجموعة وحدة الأسطوانة وخرطوشة الحبر الخاصة باللون المتسبب في المشكلة.

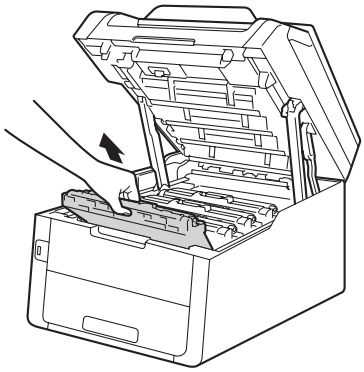

تحذير

سطح ساخن

بعد استخدام الجهاز مباشرة، ستكون بعض الأجزاء الداخلية في الجهاز ساخنة للغاية. انتظر حتى يبرد الجهاز قبل لمس الأجزاء الداخلية.

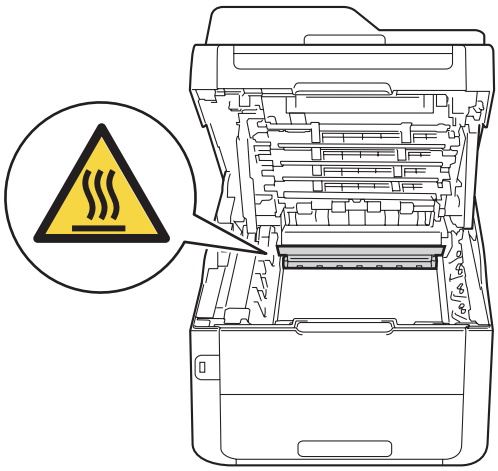

هام

- نوصي بوضع مجموعة وحدة الأسطوانة وخرطوشة الحبر على سطح نظيف ومستوٍ مع وضع ورقة تحتهما يمكن التخلص منها في حالة سكب الحبر أو نثره بغير قصد.
- لتجنب تلف الجهاز الناتج عن الكهرباء الساكنة، لا تلمس الأقطاب الكهربائية الموضحة في الرسم التوضيحي.

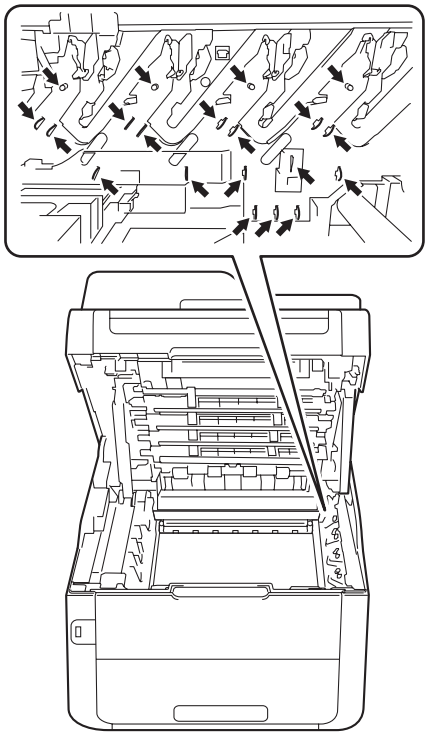

13 ادفع ذراع القفل الأخضر لأسفل وأخرج خرطوشة الحبر من وحدة الأسطوانة.

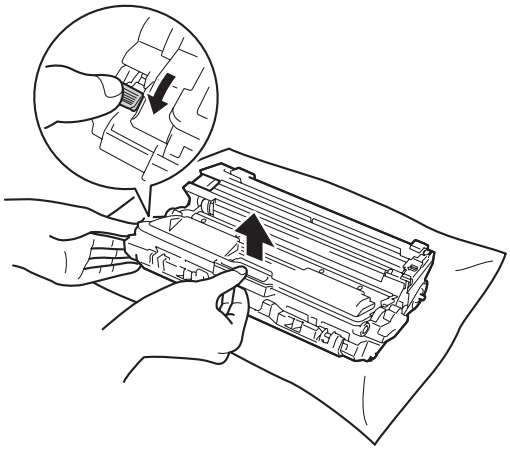

A

هام

- تعامل مع خرطوشة الحبر بحذر. إذا ما تناثر الحبر على يديك أو ملابسك، فامسحها أو اغسلها بماء بارد في الحال.
- لتجنب مشكلات جودة الطباعة، لا تلمس الأجزاء المظللة الموضحة في الرسوم التوضيحية.

<خرطوشة الحبر>

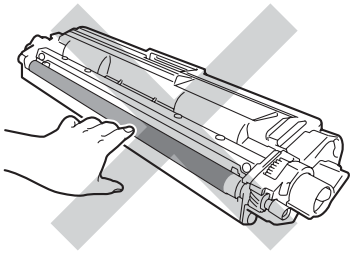

<وحدة الأسطوانة>

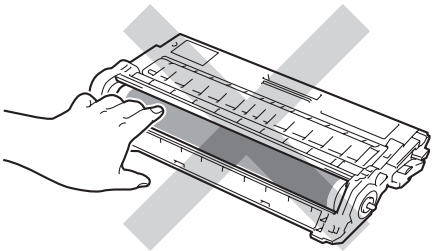

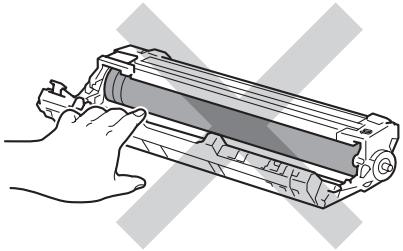

- يوصى بوضع خرطوشة الحبر على سطح نظيف ومستوٍ وثابت مع وضع ورقة يمكن التخلص منها تحتها في حالة سكب الحبر أو نثره بغير قصد.

14 أدر وحدة الأسطوانة على النحو المبين بالرسم التوضيحي. وتأكد من وجود ترس وحدة الأسطوانة (1) على الجانب الأيسر.

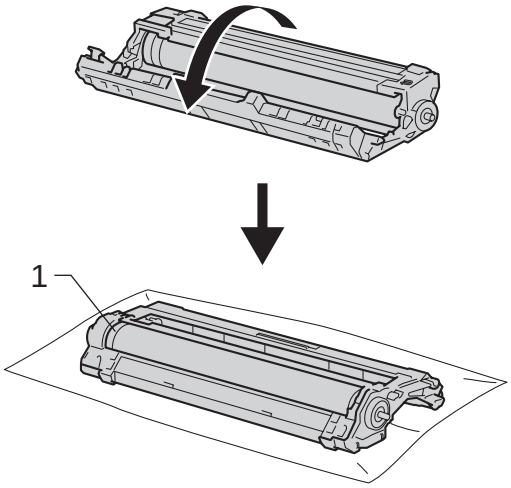

15 اقرأ المعلومات التالية من ورقة فحص نقاط الأسطوانة.

■ موضع النقطة:

تحتوي الورقة على ثمانية أعمدة مرقمة. يتم استخدام رقم العمود الذي يحتوي على النقطة المطبوعة لإيجاد مكان النقطة على الأسطوانة.

16 استخدم العلامات المرقمة بجوار الأسطوانة لتحديد مكان العلامة. على سبيل المثال، قد يعني وجود نقطة في العمود 2 بورقة فحص نقاط الأسطوانة وجود علامة في المنطقة "2" بالأسطوانة.

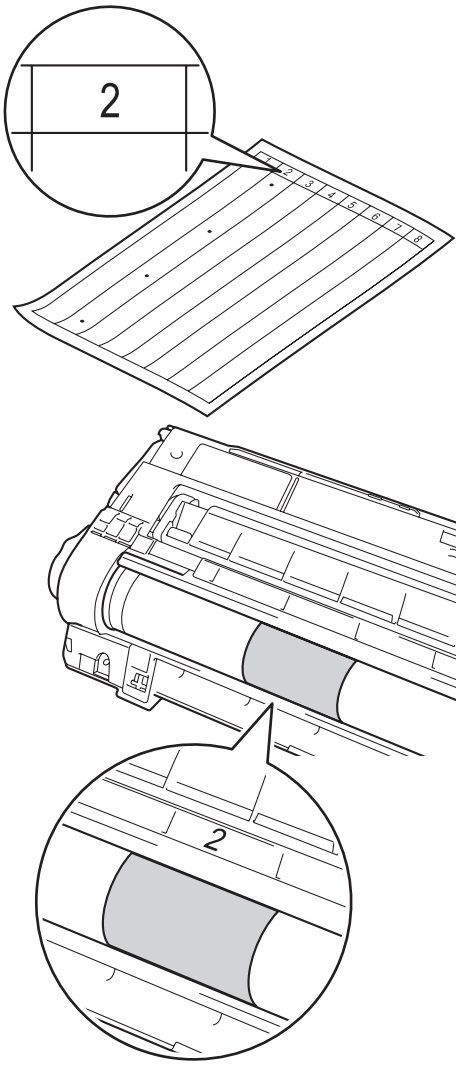

17 أدر حافة وحدة الأسطوانة بيدك تجاهك أثناء النظر إلى سطح المنطقة المشتبه فيها.

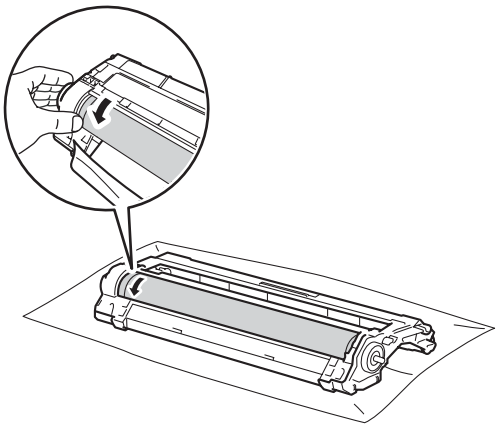

ملاحظة

لا تلمس سطح الأسطوانة. لتجنب مشكلات جودة الطباعة، أمسك حواف وحدة الأسطوانة.

18 عندما تجد العلامة على الأسطوانة التي تتطابق مع ورقة فحص نقاط الأسطوانة، امسح سطح الأسطوانة برفق باستخدام قطعة قطن جافة حتى تختفي العلامة الموجودة على السطح.

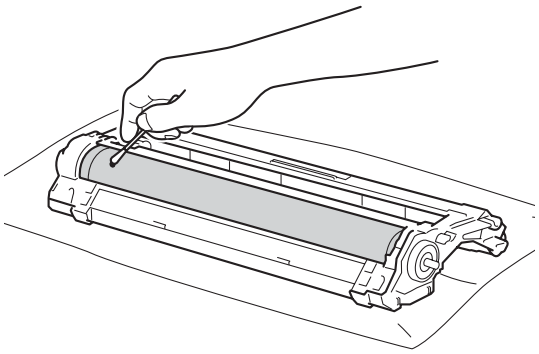

هام

لا تقم بتنظيف سطح الأسطوانة الحساسة للضوء بجسم حاد أو أي سوائل.

19 أدر وحدة الأسطوانة مرة أخرى.

A

20 ضع خرطوشة الحبر بإحكام في وحدة الأسطوانة الجديدة حتى تسمع صوت استقرارها في مكانها. إذا وضعت الخرطوشة بشكل صحيح، فسيرتفع ذراع القفل الأخضر تلقائيًا.

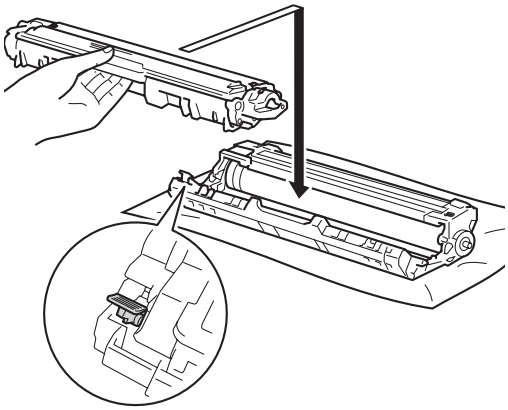

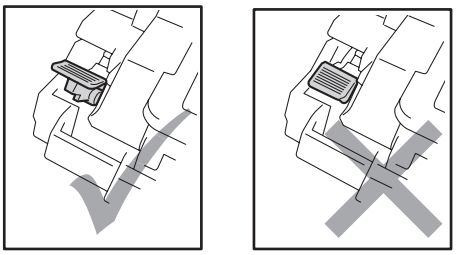

ملاحظة

تأكد من وضع خرطوشة الحبر بشكل صحيح، وإلا فقد تنفصل عن وحدة الأسطوانة.

21 أدخل مجموعة وحدة الأسطوانة وخرطوشة الحبر في الجهاز. تأكد من مطابقة لون خرطوشة الحبر مع نفس لون الملصق الموجود على الجهاز.

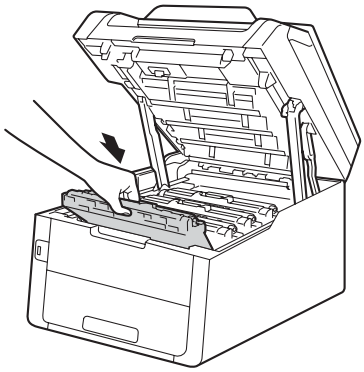

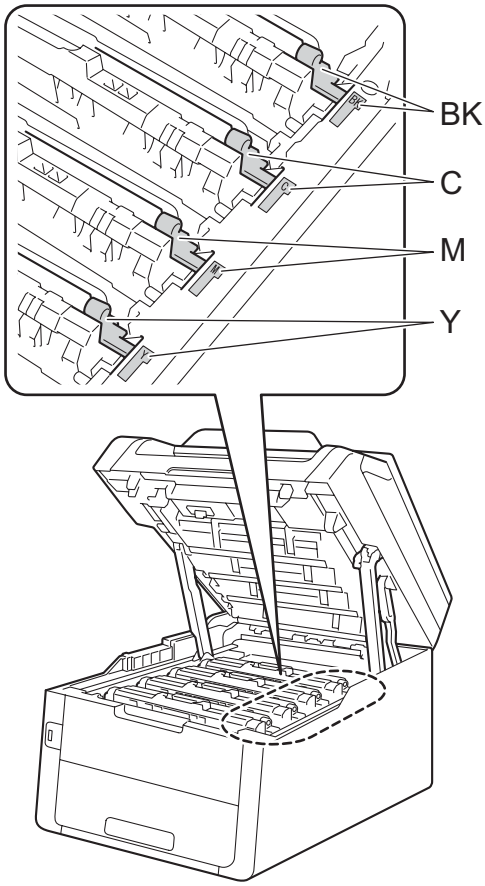

BK = أسود، C = سماوي،
M = أرجواني، Y= أصفر

22 أغلق الغطاء العلوي للجهاز.

23 قم بتشغيل الجهاز وحاول إجراء طباعة اختبارية.

تنظيف أسطوانات التقاط الورق

قد يحول تنظيف أسطوانة التقاط الورق بشكل دوري دون انحشار الورق من خلال ضمان التغذية الصحيحة له.

إذا كنت تواجه مشاكل في تغذية الورق، فقم بتنظيف أسطوانات الالتقاط على النحو التالي:

1. اضغط مع الاستمرار على ⏻ لإيقاف تشغيل الجهاز.
2. اسحب درج الورق بشكل كامل خارج الجهاز.

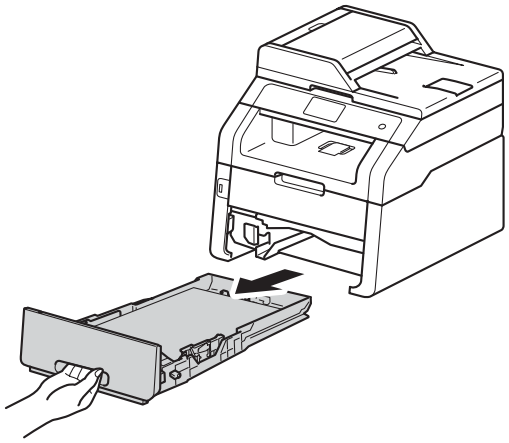

3. في حالة تحميل ورق في درج الورق، أخرجه.
4. اعصر بإحكام قطعة قماش خالية من الوبر كانت مغموسة في ماء فاتر، ثم امسح لوحة الفصل (1) لدرج الورق لإزالة الأتربة.

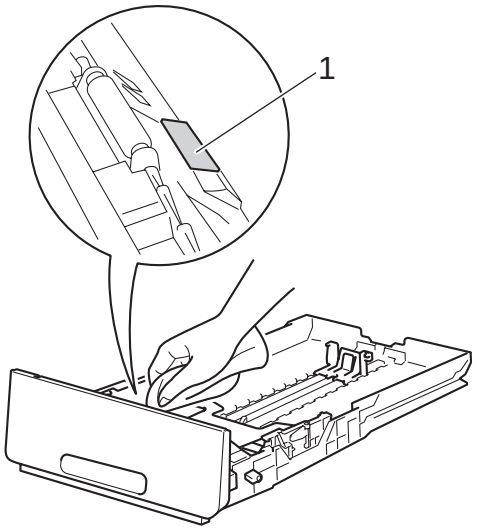

5. امسح أسطوانتي الالتقاط (1) داخل الجهاز لإزالة الأتربة.

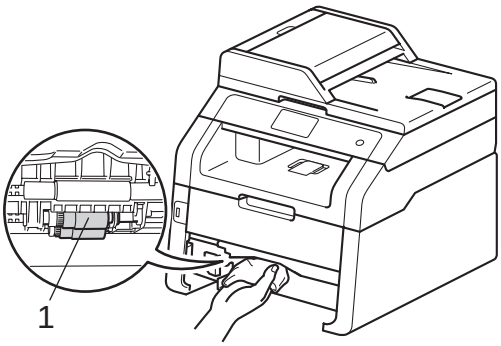

6. ضع درج الورق مرة أخرى في الجهاز.
7. أعد تحميل الورق وأعد تركيب درج الورق بإحكام في الجهاز.
8. قم بتشغيل الجهاز.

A

المعايرة

قد تختلف كثافة إخراج كل لون وفقًا لبيئة الجهاز، مثل درجة الحرارة والرطوبة. تساعدك المعايرة على تحسين كثافة الألوان.

1. اضغط على .
2. اضغط على Calibration (معايرة).
3. اضغط على Calibrate (معايرة).
4. اضغط على Yes (نعم) للتأكيد.
5. سيعرض الجهاز Completed (اكتمل).
6. اضغط على .

يمكنك إعادة ضبط معلمات المعايرة مرة أخرى إلى إعدادات المصنع.

1. اضغط على .
2. اضغط على Calibration (معايرة).
3. اضغط على Reset (إعادة تعيين).
4. اضغط على Yes (نعم) للتأكيد.
5. سيعرض الجهاز Completed (اكتمل).
6. اضغط على .

ملاحظة

- إذا تم عرض رسالة خطأ، فاضغط على OK (موافق) وأعد المحاولة.

  (للحصول على مزيد من المعلومات، راجع رسائل الخطأ والصيانة ◄◄ صفحة 114.)
- إذا كنت تستخدم برنامج تشغيل الطابعة لنظام التشغيل Windows®، فسيحصل برنامج التشغيل على بيانات المعايرة تلقائيًا إذا تم تحديد كل من **استخدام بيانات المعايرة** و**الحصول على بيانات الجهاز تلقائيًا**. توجد الإعدادات الافتراضية في (◄◄ دليل مستخدم البرنامج).
- إذا كنت تستخدم برنامج تشغيل الطابعة لنظام التشغيل Macintosh، فيجب عليك إجراء المعايرة باستخدام برنامج Status Monitor. قم بتشغيل برنامج Status Monitor، ثم حدد **Color Calibration** (معايرة الألوان) من القائمة **Control** (التحكم) (◄◄ دليل مستخدم البرنامج).

التسجيل التلقائي

إذا كانت مناطق الألوان الخالصة أو الصور تشتمل على هوامش سماوية أو أرجوانية أو صفراء، فيمكنك استخدام ميزة التسجيل التلقائي لتصحيح المشكلة.

1. اضغط على .
2. اضغط على Auto Regist. (تسجيل تلقائي).
3. اضغط على Yes (نعم) للتأكيد.
4. سيعرض الجهاز Completed (اكتمل).
5. اضغط على .

التكرار (تصحيح الألوان)

يمكنك ضبط عدد مرات حدوث تصحيح اللون (معايرة الألوان والتسجيل التلقائي). الإعداد الافتراضي هو عادي. تستهلك عملية تصحيح الألوان بعض كمية الحبر.

1. اضغط على .
2. اضغط على All Settings (جميع الإعدادات).
3. اسحب لأعلى أو لأسفل أو اضغط على ▲ أو ▼ لعرض Printer (الطابعة).
4. اضغط على Printer (الطابعة).
5. اسحب لأعلى أو لأسفل أو اضغط على ▲ أو ▼ لعرض Frequency (التردد).
6. اضغط على Frequency (التردد).
7. اضغط على Normal (عادي) أو Low (منخفض) أو Off (إيقاف تشغيل).
8. اضغط على .

A

B استكشاف الأخطاء وإصلاحها

إذا كنت تعتقد وجود مشكلة بالجهاز، فتحقق من كل العناصر أدناه أولًا واتبع تلميحات استكشاف الأخطاء وإصلاحها.

يمكنك حل معظم المشكلات بنفسك. إذا كنت بحاجة إلى مزيد من المساعدة، فسيقدم لك Brother Solutions Center أحدث الأسئلة المتكررة وتلميحات حول استكشاف الأخطاء وإصلاحها.

تفضل بزيارتنا على الموقع http://solutions.brother.com/.

تحديد المشكلة

أولًا، تحقق من التالي:

- توصيل سلك الطاقة الخاص بالجهاز بشكل صحيح وتشغيله. إذا لم يتم تشغيل الجهاز بعد توصيل سلك الطاقة، فراجع صعوبات أخرى (تابع) ◄◄ صفحة 142.
- إزالة كل الأجزاء الواقية.
- إدخال الورق بشكل صحيح في درج الورق.
- توصيل كابلات الواجهة بالجهاز والكمبيوتر على نحو محكم، أو إعداد الاتصال اللاسلكي على الجهاز والكمبيوتر.
- رسائل شاشة اللمس

(راجع رسائل الخطأ والصيانة ◄◄ صفحة 114.)

إذا لم تقم بحل المشكلة التي تواجهها بأي مما سبق، فحدد المشكلة ثم انتقل إلى الصفحة المقترحة أدناه.

التعامل مع الورق ومشاكل الطباعة:

- صعوبات في الطباعة ◄◄ صفحة 134
- صعوبات التعامل مع الورق ◄◄ صفحة 135
- طباعة الفاكسات المستلمة ◄◄ صفحة 135

مشاكل الهاتف والفاكس:

- خط الهاتف أو الوصلات ◄◄ صفحة 136
- التعامل مع المكالمات الواردة ◄◄ صفحة 139
- استلام الفاكسات ◄◄ صفحة 137
- إرسال الفاكسات ◄◄ صفحة 138

مشاكل النسخ:

- صعوبات النسخ ◄◄ صفحة 139

مشاكل النسخ الضوئي:

- صعوبات المسح الضوئي ◄◄ صفحة 139

مشاكل البرامج والشبكة:

■ صعوبات البرامج ◄◄ صفحة 140

■ صعوبات الشبكة ◄◄ صفحة 141

رسائل الخطأ والصيانة

كما هو الحال مع أي منتج مكتبي متطور، قد تحدث أخطاء وقد تحتاج العناصر المستهلكة إلى الاستبدال. في حالة حدوث ذلك، يحدد الجهاز الخطأ أو الصيانة الدورية المطلوبة ثم يعرض الرسالة المناسبة. يتم توضيح أكثر رسائل الخطأ والصيانة شيوعًا في الجدول.

يمكنك مسح معظم الأخطاء وإجراء الصيانة الدورية بنفسك. إذا كنت بحاجة إلى المزيد من المساعدة، فسيقدم لك Brother Solutions Center أحدث الأسئلة المتكررة وتلميحات حول استكشاف الأخطاء وإصلاحها:

تفضل بزيارتنا على الموقع http://solutions.brother.com/.

رسالة الخطأ	السبب	الإجراء
2-sided Disabled (معطلة من الجانبين)	لم يتم إغلاق الغطاء الخلفي للجهاز بشكل كامل.	أغلق الغطاء الخلفي للجهاز حتى يستقر في موضع الإغلاق.
Access Denied (تم رفض الدخول)	الوظيفة التي تريد استخدامها مقيّدة بواسطة Secure Function Lock 2.0.	اتصل بالمسؤول للتحقق من إعدادات Secure Function Lock.
Access Error (خطأ في الوصول)	تمت إزالة الجهاز من واجهة USB المباشرة أثناء معالجة البيانات.	اضغط على ✕. وأعد إدخال الجهاز وحاول الطباعة باستخدام ميزة الطباعة المباشرة.
Calibration failed. (فشلت المعايرة)	فشلت المعايرة.	اضغط على OK (موافق) وحاول إجراؤها مرة أخرى. ■ اضغط مع الاستمرار على ⏻ لإيقاف تشغيل الجهاز. انتظر بضع ثوانٍ، ثم قم بتشغيل الجهاز مرة أخرى. قم بإجراء معايرة الألوان مرة أخرى باستخدام شاشة اللمس أو برنامج تشغيل الطابعة (راجع المعايرة ◄◄ صفحة 110). ■ أدخل وحدة حزام جديدة (راجع استبدال وحدة الحزام ◄◄ صفحة 87). ■ إذا استمرت المشكلة، فاتصل بخدمة عملاء Brother أو بموزع Brother المحلي.
Cartridge Error (خطأ في الخرطوشة) Put the Toner Cartridge back inX (ضع خرطوشة الحبر في الداخل.) [1] [1] (X) يوضح لون خرطوشة الحبر التي بها مشكلة. (BK)=أسود، (Y)=أصفر، (M)=أرجواني، (C)=سماوي.	لم يتم تركيب خرطوشة الحبر بشكل صحيح.	أخرج مجموعة وحدة الأسطوانة وخرطوشة الحبر الخاصة باللون المشار إليه على شاشة اللمس. أخرج خرطوشة الحبر، وأعد وضعها في وحدة الأسطوانة مرة أخرى. أعد وضع مجموعة وحدة الأسطوانة وخرطوشة الحبر في الجهاز مرة أخرى. إذا استمرت المشكلة، فاتصل بخدمة عملاء Brother أو بموزع Brother المحلي.
Comm.Error (خطأ عام)	جودة خط الهاتف الرديئة أدت إلى حدوث خطأ في الاتصال.	جرب إرسال الفاكس مرة أخرى او جرب توصيل الجهاز بخط هاتف آخر. إذا استمرت المشكلة، فاتصل بشركة الهاتف واطلب منها فحص خط الهاتف.
Connection Failed (تعذر الاتصال)	لقد حاولت استقصاء جهاز فاكس ليس في الوضع Polled Waiting (استقصاء الفاكسات في الانتظار).	افحص إعداد الاستقصاء الخاص بجهاز الفاكس الآخر.

رسالة الخطأ	السبب	الإجراء
Cooling Down (التبريد) Wait for a while (الرجاء الانتظار برهة)	درجة حرارة وحدة الأسطوانة أو خرطوشة الحبر مرتفعة للغاية. سيقوم الجهاز بإيقاف مهمة الطباعة الحالية مؤقتًا وينتقل إلى وضع التبريد. في وضع التبريد، ستسمع صوت تشغيل مروحة التبريد أثناء عرض شاشة اللمس Cooling Down (التبريد) وWait for a while (الرجاء الانتظار برهة).	تأكد من سماعك لصوت دوران المروحة في الجهاز وعدم سد مخرج العادم بشيء ما. إذا كانت المروحة تدور، فأزل أي عوائق تحيط بمخرج العادم، ثم اترك الجهاز قيد التشغيل ولكن لا تستخدمه لبضع دقائق. إذا كانت المروحة لا تدور، فافصل الجهاز عن الطاقة لبضع دقائق، ثم أعد توصيله.
Cover is Open. (الغطاء مفتوح)	الغطاء العلوي غير مغلق تمامًا.	أغلق الغطاء العلوي للجهاز.
	غطاء وحدة المصهر غير مغلق تمامًا أو انحشر الورق في الجزء الخلفي بالجهاز عند تشغيل الطاقة.	■ أغلق غطاء المصهر الموجود داخل الغطاء الخلفي للجهاز. ■ تأكد من عدم انحشار الورق خلف غطاء المصهر الموجود بالجزء الخلفي من الجهاز، ثم أغلق غطاء المصهر واضغط على Start (بدء) (راجع الورق محشور في الجزء الخلفي من الجهاز ◄◄ صفحة 127).
Cover is Open. (الغطاء مفتوح)	غطاء ADF (وحدة تغذية المستندات التلقائية) غير مغلق تمامًا.	قم بإغلاق غطاء ADF (وحدة تغذية المستندات التلقائية) بالجهاز.
Cover is Open. (الغطاء مفتوح)	يتم فتح غطاء ADF (وحدة تغذية المستندات التلقائية) أثناء تحميل المستند.	قم بإغلاق غطاء ADF (وحدة تغذية المستندات التلقائية) بالجهاز، ثم اضغط على ✕.
Disconnected (تم قطع الاتصال)	قام الشخص الآخر أو جهاز الفاكس لديه بإيقاف المكالمة.	حاول الإرسال أو الاستلام مرة أخرى.
Document Jam (انحشار المستند)	لم يتم إدخال المستند أو تغذيته بشكل صحيح، أو أن المستند الممسوح ضوئيًا من ADF (وحدة تغذية المستندات التلقائية) طويل للغاية.	راجع المستند محشور في الجزء العلوي من وحدة ADF (وحدة تغذية المستندات التلقائية) ◄◄ صفحة 123 أو استخدام وحدة تغذية المستندات التلقائية (ADF) ◄◄ صفحة 35.
Drum End SoonX (اقتراب انتهاء العمر الافتراضي للأسطوانة) [1] [1] (X) يوضح لون الأسطوانة التي أوشك عمرها الافتراضي على الانتهاء. (BK)=أسود، (Y)=أصفر، (M)=أرجواني، (C)=سماوي.	أوشك العمر الافتراضي لوحدة أسطوانة اللون المشار إليه على شاشة اللمس على الانتهاء.	اطلب وحدة أسطوانة جديدة للون المشار إليه على شاشة اللمس قبل ظهور الرسالة Replace DrumX (استبدال الأسطوانة).
Drum ! (الأسطوانة!)	يجب تنظيف أسلاك الشحن الموجودة بوحدات الأسطوانة.	قم بتنظيف أسلاك الشحن الموجودة بوحدات الأسطوانة (راجع تنظيف أسلاك الشحن ◄◄ صفحة 101).
	لم يتم تركيب وحدة الأسطوانة أو مجموعة وحدة الأسطوانة وخرطوشة الحبر بشكل صحيح.	ضع خرطوشة الحبر داخل وحدة الأسطوانة المشار إليها على شاشة اللمس. ثم أعد تركيب مجموعة وحدة الأسطوانة وخرطوشة الحبر في الجهاز.
Drum Stop (التوقف عن استخدام الأسطوانة)	حان وقت استبدال وحدة الأسطوانة.	استبدل وحدة أسطوانة اللون المشار إليه على شاشة اللمس. (راجع استبدال وحدات الأسطوانة ◄◄ صفحة 82).
Fuser Error (خطأ في وحدة المصهر)	لا ترتفع درجة حرارة وحدة المصهر إلى درجة الحرارة المحددة في الوقت المحدد.	اضغط مع الاستمرار على ⏻ لإيقاف تشغيل الجهاز وانتظر بضع ثوان، ثم أعد تشغيله مرة أخرى. اترك الجهاز خاملاً لمدة 15 دقيقة مع تشغيله.
	وحدة المصهر ساخنة للغاية.	
Jam 2-sided (حشر من الجانبين)	الورق محشور أسفل درج الورق أو وحدة المصهر.	راجع الورق محشور تحت درج الورق ◄◄ صفحة 132.

B

رسالة الخطأ	السبب	الإجراء
Jam Inside (انحشار في الداخل)	الورق محشور داخل الجهاز.	راجع الورق محشور داخل الجهاز ◄◄ صفحة 129.
Jam Manual Feed (حشر التغذية اليدوية)	الورق محشور في فتحة التغذية اليدوية بالجهاز.	راجع الورق محشور في فتحة التغذية اليدوية◄◄ صفحة 125.
Jam Rear (انحشار في الخلف)	الورق محشور في الجزء الخلفي من الجهاز.	راجع الورق محشور في الجزء الخلفي من الجهاز ◄◄ صفحة 127.
Jam Tray (حشر الدرج)	الورق محشور في درج الورق بالجهاز.	راجع الورق محشور في درج الورق ◄◄ صفحة 125.
Limit Exceeded (تم تجاوز الحد)	تم تجاوز عدد الصفحات المسموح لك بطباعتها. سيتم إلغاء مهمة الطباعة.	اتصل بالمسؤول للتحقق من إعدادات Secure Function Lock.
Log Access Error (خطأ في الوصول إلى السجل)	تعذر على الجهاز الوصول إلى ملف سجل الطباعة على الخادم.	اتصل بالمسؤول للتحقق من إعدادات تخزين سجل الطباعة على الشبكة. للحصول على مزيد من المعلومات، ◄◄ دليل مستخدم الشبكة: Store Print Log to Network
Low Temperature (درجة حرارة منخفضة)	درجة حرارة الغرفة منخفضة للغاية بحيث يتعذر تشغيل الجهاز.	ارفع درجة حرارة الغرفة للسماح بتشغيل الجهاز.
Manual Feed (تغذية يدوية)	تم تحديد **يدوي** كمصدر للورق في حالة عدم وجود ورق في فتحة التغذية اليدوية.	ضع الورق في فتحة التغذية اليدوية (راجع تحميل الورق في فتحة التغذية اليدوية◄◄ صفحة 24).
No Belt Unit (لا توجد وحدة سير نقل الورق)	لم يتم تركيب وحدة الحزام بشكل صحيح.	أعد تركيب وحدة الحزام (راجع استبدال وحدة الحزام ◄◄ صفحة 87).
No HUB Support (لا يوجد دعم HUB)	تم توصيل جهاز USB Hub بواجهة USB المباشرة.	افصل جهاز USB Hub عن واجهة USB المباشرة.
No Permission (لا يوجد إذن)	تم تقييد طباعة المستندات الألوان بواسطة Secure Function Lock 2.0. سيتم إلغاء مهمة الطباعة.	اتصل بالمسؤول للتحقق من إعدادات Secure Function Lock.
No Paper (لا يوجد ورق)	نفد الورق من درج الورق الموجود بالجهاز أو لم يتم تحميل الورق بشكل صحيح في درج الورق.	قم بأي مما يلي: ■ أعد تعبئة الورق في درج الورق. تأكد من ضبط موجهات الورق على الحجم الصحيح. ■ أخرج الورق وقم بتحميله مرة أخرى. تأكد من ضبط موجهات الورق على الحجم الصحيح.
No Response/Busy (لا توجد استجابة/مشغول)	الرقم الذي اتصلت له لا يرد أو مشغول.	تحقق من الرقم وأعد المحاولة.
No Toner (لا يوجد حبر)	لم يتم تركيب خرطوشة الحبر أو مجموعة وحدة الأسطوانة وخرطوشة الحبر بشكل صحيح.	أخرج مجموعة وحدة الأسطوانة وخرطوشة الحبر الخاصة باللون المشار إليه على شاشة اللمس. أخرج خرطوشة الحبر من وحدة الأسطوانة وأعد تركيب خرطوشة الحبر في وحدة الأسطوانة مرة أخرى. أعد تركيب مجموعة وحدة الأسطوانة وخرطوشة الحبر في الجهاز مرة أخرى. إذا استمرت المشكلة، فاستبدل خرطوشة الحبر (راجع استبدال خراطيش الحبر ◄◄ صفحة 74).
No Tray (لا يوجد درج)	لم يتم تركيب درج الورق أو تم تركيبه بشكل غير صحيح.	أعد تركيب درج الورق.
No Waste Toner (لا توجد علبة الحبر المستهلك)	لم يتم تركيب صندوق عادم الحبر بشكل صحيح.	أعد تركيب صندوق عادم الحبر (راجع استبدال صندوق عادم الحبر ◄◄ صفحة 91).

رسالة الخطأ	السبب	الإجراء
Out of Memory (نفاد الذاكرة)	ذاكرة الجهاز ممتلئة.	**عملية نسخ أو إرسال الفاكس قيد التقدم** قم بأي مما يلي: ■ اضغط على Send Now (إرسال الآن) أو Partial Print (طباعة جزئية) أو Quit (مغادرة) لإرسال الصفحات الممسوحة ضوئيًا أو نسخها. ■ اضغط على ✕ وانتظر حتى تنتهي العمليات الأخرى قيد التقدم، ثم أعد المحاولة. ■ امسح الفاكسات من الذاكرة. اطبع الفاكسات المخزنة في الذاكرة لاستعادة الذاكرة بنسبة 100%. ثم أوقف تشغيل مساحة تخزين الفاكس لتجنب تخزين المزيد من الفاكسات في الذاكرة (◄◄ دليل المستخدم المتقدم: طباعة فاكس من الذاكرة وتخزين الفاكس). **توجد عملية طباعة قيد التقدم** قم بأي مما يلي: ■ قم بتقليل دقة الطباعة. (◄◄ دليل مستخدم البرنامج.) ■ امسح الفاكسات من الذاكرة (راجع الشرح الوارد أعلاه).
Out of Memory (نفاد الذاكرة) Secure Print Data is full. Press Stop Key and delete the previously stored data. (بيانات الطباعة الأمنة مكتملة. اضغط مفتاح Stop Key واحذف البيانات المخزنة مسبقًا.)	ذاكرة الجهاز ممتلئة.	اضغط على ✕ واحذف بيانات الطباعة الآمنة المخزنة مسبقًا.
Print Unable XX (تعذرت الطباعة XX)	توجد مشكلة ميكانيكية بالجهاز.	قم بأي مما يلي: ■ اضغط مع الاستمرار على ⏻ لإيقاف تشغيل الجهاز وانتظر بضع دقائق، ثم أعد تشغيله مرة أخرى (راجع نقل الفاكسات أو تقرير يومية الفاكس ◄◄ صفحة 121). ■ إذا استمرت المشكلة، فاتصل بخدمة عملاء Brother لتلقي الدعم.

B

رسالة الخطأ	السبب	الإجراء
Registration failed. (تعذر التسجيل.)	فشل التسجيل.	اضغط على OK (موافق) وأعد المحاولة. ■ اضغط مع الاستمرار على ⏻ لإيقاف تشغيل الجهاز. انتظر لبعض ثوانٍ، ثم قم بتشغيل الجهاز مرة أخرى. قم بإجراء تسجيل الألوان التلقائي باستخدام شاشة اللمس (راجع التسجيل التلقائي ◄◄ صفحة 111). ■ أدخل وحدة حزام جديدة (راجع استبدال وحدة الحزام ◄◄ صفحة 87). ■ إذا استمرت المشكلة، فاتصل بخدمة عملاء Brother.
Rename the File (إعادة تسمية الملف)	يوجد بالفعل ملف على برنامج تشغيل بطاقة الذاكرة الوامضة USB يحمل نفس اسم الملف الذي تحاول حفظه.	قم بتغيير اسم الملف الموجود على برنامج تشغيل بطاقة الذاكرة الوامضة USB أو اسم الملف الذي تحاوله حفظه.
Replace Belt (استبدال الحزام)	حان وقت استبدال وحدة الحزام.	استبدل وحدة الحزام (راجع استبدال وحدة الحزام ◄◄ صفحة 87).
Replace DrumX (استبدال الأسطوانة) [1]	حان وقت استبدال وحدة الأسطوانة.	استبدل وحدة أسطوانة اللون المشار إليه على شاشة اللمس (راجع استبدال وحدات الأسطوانة◄◄ صفحة 82).
[1] (X) يوضح لون وحدة الأسطوانة التي يجب استبدالها. BK=أسود، C=سماوي، M=أرجواني، Y=الأصفر.	لم تتم إعادة ضبط عداد وحدة الأسطوانة عند تركيب أسطوانة جديدة.	أعد ضبط عداد وحدة الأسطوانة. (راجع استبدال وحدات الأسطوانة◄◄ صفحة 82).
Replace Fuser (استبدال وحدة المصهر)	حان وقت استبدال وحدة المصهر.	اتصل بخدمة عملاء Brother أو مركز خدمة Brother معتمد لاستبدال وحدة المصهر.
Replace PF kit (استبدال مجموعة أدوات تغذية الورق)	حان وقت استبدال مجموعة التغذية بالورق.	اتصل بخدمة عملاء Brother أو مركز خدمة Brother معتمد لاستبدال مجموعة تغذية الورق.
Replace Toner (استبدال الحبر) [1] [1] تعرض شاشة اللمس لون خرطوشة الحبر التي يجب عليك استبدالها. BK=أسود، C=سماوي، M=أرجواني، Y=أصفر	انتهى العمر الافتراضي لخرطوشة الحبر. سيقوم الجهاز بإيقاف كل عمليات الطباعة. عند توفر الذاكرة، سيتم تخزين الفاكسات بها.	استبدل خرطوشة حبر اللون المشار إليه على شاشة اللمس (راجع استبدال خراطيش الحبر ◄◄ صفحة 74).
Replace WT Box (استبدال علبة الحبر المستهلك)	حان وقت استبدال صندوق عادم الحبر.	استبدل صندوق عادم الحبر (راجع استبدال صندوق عادم الحبر ◄◄ صفحة 91).
Scan Unable (تعذر المسح الضوئي)	المستند طويل للغاية بحيث يتعذر مسحه ضوئيًا على الوجهين.	اضغط على ✕. استخدم حجم الورق المناسب لإجراء المسح الضوئي على الوجهين (راجع وسائط الطباعة◄◄ صفحة 210).
Scan Unable XX (تعذر المسح الضوئي XX)	توجد مشكلة ميكانيكية بالجهاز.	■ اضغط مع الاستمرار على ⏻ لإيقاف تشغيل الجهاز، ثم أعد تشغيله مرة أخرى (راجع نقل الفاكسات أو تقرير يومية الفاكس ◄◄ صفحة 121). ■ إذا استمرت المشكلة، فاتصل بخدمة عملاء Brother لتلقي الدعم.

رسالة الخطأ	السبب	الإجراء
Short paper (ورقة قصيرة)	طول الورق الموجود في الدرج قصير للغاية بحيث يتعذر على الجهاز تسليمه إلى درج الإخراج المواجه لأسفل.	افتح الغطاء الخلفي (درج الإخراج المواجه لأعلى) للسماح للصفحة المطبوعة بالخروج إلى درج الإخراج المواجه لأعلى. قم بإزالة الصفحات المطبوعة ثم اضغط على Start (بدء).
Size Error 2-sided (خطأ الحجم من الجانبين)	لا يتوفر حجم الورق المحدد في برنامج تشغيل الطابعة وقائمة شاشة اللمس للطباعة التلقائية على الوجهين.	اضغط على ✕. اختر حجم الورق الذي تدعمه الطباعة على الوجهين. حجم الورق الذي يمكنك استخدامه للطباعة التلقائية على الوجهين هو A4.
	الورق الموجود في الدرج ليس بالحجم الصحيح وغير متوفر للطباعة التلقائية على الوجهين.	قم بتحميل الورق ذي الحجم الصحيح في الدرج واضبط حجم ورق الدرج (راجع حجم الورق ◄◄ صفحة 29). حجم الورق الذي يمكنك استخدامه للطباعة التلقائية على الوجهين هو A4.
Size mismatch (عدم تطابق الحجم)	الورق الموجود في الدرج ليس من الحجم الصحيح.	قم بتحميل الورق ذي الحجم الصحيح في الدرج واضبط حجم الورق على الدرج (راجع حجم الورق ◄◄ صفحة 29).
Small paper (ورقة صغيرة)	إن حجم الورق المحدد في برنامج تشغيل الطابعة صغير جدًا بحيث يتعذر على الجهاز تسليمه إلى درج الإخراج المواجه لأسفل.	افتح الغطاء الخلفي (درج الإخراج الخلفي) للسماح بإخراج الورق المطبوع من درج الإخراج الخلفي ثم اضغط على Start (بدء).
Toner Error (خطأ في الحبر)	لم يتم تركيب خرطوشة حبر واحدة أو أكثر بشكل صحيح.	اسحب وحدات الأسطوانة للخارج. أخرج جميع خراطيش الحبر، ثم أدخلها في وحدات الأسطوانة مرة أخرى.
Toner Low (مستوى الحبر منخفض)	إذا عرضت شاشة اللمس Toner Low (مستوى الحبر منخفض)، فسيظل بإمكانك الطباعة؛ إلا أن الجهاز سيخبرك بأن العمر الافتراضي لخرطوشة الحبر أوشك على الانتهاء.	اطلب خرطوشة حبر جديدة للون المشار إليه على شاشة اللمس الآن حتى تتوفر خرطوشة حبر بديلة عندما تعرض شاشة اللمس Replace Toner (استبدال الحبر).
Too Many Files (ملفات كثيرة جدًا)	يوجد العديد من الملفات المخزنة على برنامج تشغيل بطاقة الذاكرة الوامضة USB.	قم بتقليل عدد الملفات المخزنة على برنامج تشغيل بطاقة الذاكرة الوامضة USB.
Touchscreen Initialisation Failed (تعذرت تهيئة شاشة اللمس)	تم الضغط على شاشة اللمس قبل اكتمال تهيئة التشغيل.	تأكد من عدم ملامسة شيء لشاشة اللمس أو استناده عليها.
	قد تنحشر بقايا بين الجزء السفلي من شاشة اللمس والإطار الخاص بها.	أدخل قطعة من الورق القوي بين الجزء السفلي لشاشة اللمس والإطار الخاص بها وحركه للخلف والأمام لدفع البقايا إلى الخارج.
Unusable Device (جهاز غير قابل للاستخدام) Remove the Device. Turn the power off and back on again. (قم بإزالة الجهاز. أوقف تشغيل الجهاز ثم أعد تشغيله مرة أخرى.)	تم توصيل جهاز USB معيب أو جهاز USB يستهلك طاقة عالية بواجهة USB المباشرة.	افصل الجهاز عن واجهة USB المباشرة. اضغط مع الاستمرار على ⏻ لإيقاف تشغيل الجهاز، ثم أعد تشغيله مرة أخرى.
Unusable Device (جهاز غير قابل للاستخدام)	لقد تم توصيل جهاز USB أو برنامج تشغيل بطاقة ذاكرة وامضة USB غير مدعوم/مشفر بواجهة USB المباشرة.	افصل الجهاز عن واجهة USB المباشرة (راجع مواصفات برامج تشغيل بطاقة الذاكرة الوامضة USB المدعومة في طباعة البيانات من برنامج تشغيل بطاقة الذاكرة الوامضة USB أو الكاميرا الرقمية التي تدعم وحدة التخزين كبيرة السعة (للطراز MFC-9330CDW و MFC-9340CDW) ◄◄ صفحة 60).

B

رسالة الخطأ	السبب	الإجراء
USB Write-protected (USB محمية ضد الكتابة)	مفتاح حماية برنامج تشغيل بطاقة الذاكرة الوامضة USB مضبوط على وضع التشغيل.	أوقف تشغيل مفتاح حماية برنامج تشغيل بطاقة الذاكرة الوامضة USB.
WT Box End Soon (علبة الحبر المستهلك تنتهي قريبا)	أوشك العمر الافتراضي لصندوق عادم الحبر على الانتهاء.	اشتر صندوق عادم حبر جديدًا قبل ظهور الرسالة Replace WT Box (استبدال علبة الحبر المستهلك).

نقل الفاكسات أو تقرير يومية الفاكس

إذا عرضت شاشة اللمس:

- Print Unable XX (تعذرت الطباعة XX)
- Scan Unable XX (تعذر المسح الضوئي XX)

نوصي بنقل الفاكسات إلى جهاز فاكس آخر أو إلى الكمبيوتر (راجع نقل الفاكسات إلى جهاز فاكس آخر ◄◄ صفحة 121 أو نقل الفاكسات إلى الكمبيوتر ◄◄ صفحة 122).

يمكنك أيضًا نقل تقرير يومية الفاكس للتحقق مما إذا كانت هناك أي فاكسات يجب نقلها (راجع نقل تقرير يومية الفاكس إلى جهاز فاكس آخر ◄◄ صفحة 122).

ملاحظة

في حالة وجود رسالة خطأ على شاشة اللمس بعد نقل الفاكسات، افصل الجهاز عن مصدر الطاقة لبضع دقائق، ثم أعد توصيله.

نقل الفاكسات إلى جهاز فاكس آخر

إذا لم تقم بإعداد Station ID (معرّف المحطة)، فلن يمكنك الدخول إلى وضع نقل الفاكسات (◄◄ دليل الإعداد السريع: إدخال معلومات شخصية (معرّف المحطة)).

1. اضغط على ✕ لمقاطعة الخطأ مؤقتًا.
2. اضغط على .
3. اضغط على All Settings (جميع الإعدادات).
4. اسحب لأعلى أو لأسفل أو اضغط على ▲ أو ▼ لعرض Service (الخدمة).
5. اضغط على Service (الخدمة).
6. اضغط على Data Transfer (نقل البيانات).
7. اضغط على Fax Transfer (نقل الفاكس).
8. قم بأي مما يلي:
   - إذا عرضت شاشة اللمس No Data (لا توجد بيانات)، فلن تكون هناك فاكسات متروكة في ذاكرة الجهاز. اضغط على Close (إغلاق).
   - أدخل رقم الفاكس الذي ستتم إعادة توجيه الفاكسات إليه.
9. اضغط على Fax Start (بدء تشغيل الفاكس).

B

نقل الفاكسات إلى الكمبيوتر

يمكنك نقل الفاكسات من ذاكرة الجهاز إلى الكمبيوتر.

1. اضغط على ✕ لمقاطعة الخطأ مؤقتًا.
2. تأكد من تثبيت **MFL-Pro Suite** ثم قم بتشغيل **استلام PC-FAX** على الكمبيوتر.
   اتبع الإرشادات الخاصة بنظام التشغيل الذي تستخدمه.
   - (نظام التشغيل Windows® XP و Windows Vista® و Windows® 7)

     من القائمة (**ابدأ**)، حدد **كافة البرامج** > **Brother** > **MFC-XXXX** > **استلام PC-FAX** > **استقبال**. (يشير XXXX إلى اسم الطراز الخاص بك.)
   - (Windows® 8)

     انقر فوق (**Brother Utilities**)، ثم انقر فوق القائمة المنسدلة وحدد اسم الطراز الخاص بك (إذا لم يكن محددًا بالفعل). انقر فوق **استلام فاكس عن طريق الكمبيوتر** على شريط التنقل الأيسر، ثم انقر فوق **استقبال**.
3. تأكد من ضبط PC Fax Receive (استلام الفاكس عبر الكمبيوتر) على الجهاز (راجع استلام الفاكس عبر الكمبيوتر (للنظام التشغيل Windows® فقط) ◄◄ صفحة 48).
   إذا كانت الفاكسات موجودة على ذاكرة الجهاز عند إعداد ميزة استلام الفاكس عبر الكمبيوتر، فستسأل شاشة اللمس عما إذا كنت ترغب في نقل الفاكسات إلى الكمبيوتر أم لا.
4. قم بأي مما يلي:
   - لنقل كل الفاكسات إلى الكمبيوتر، اضغط على Yes (نعم). في حالة ضبط معاينة الفاكس على إيقاف التشغيل، فسيتم سؤالك عما إذا كنت ترغب في طباعة نسخ احتياطية أم لا.
   - للخروج وترك الفاكسات في الذاكرة، اضغط على No (لا).
5. اضغط على ⌂.

نقل تقرير يومية الفاكس إلى جهاز فاكس آخر

إذا لم تقم بإعداد Station ID (معرّف المحطة)، فلن يمكنك الدخول إلى وضع نقل الفاكسات (◄◄ دليل الإعداد السريع: إدخال معلومات شخصية (معرّف المحطة)).

1. اضغط على ✕ لمقاطعة الخطأ مؤقتًا.
2. اضغط على .
3. اضغط على All Settings (جميع الإعدادات).
4. اسحب لأعلى أو لأسفل أو اضغط على ▲ أو ▼ لعرض Service (الخدمة).
5. اضغط على Service (الخدمة).
6. اضغط على Data Transfer (نقل البيانات).
7. اضغط على Report Transfer (تقرير النقل).
8. أدخل رقم الفاكس الذي ستتم إعادة توجيه تقرير يومية الفاكس إليه.
9. اضغط على Fax Start (بدء تشغيل الفاكس).

انحشار المستندات

المستند محشور في الجزء العلوي من وحدة ADF (وحدة تغذية المستندات التلقائية)

1. أخرج أي ورق غير محشور من ADF (وحدة تغذية المستندات التلقائية).
2. افتح غطاء ADF (وحدة تغذية المستندات التلقائية).
3. اسحب المستند المحشور للخارج ناحية اليسار.

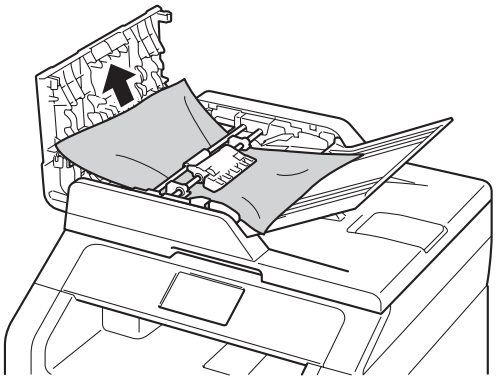

إذا تمزق المستند، فاحرص على إزالة كل القصاصات الورقية الصغيرة لتجنب حدوث أي انحشارات في المستقبل.

4. أغلق غطاء ADF (وحدة تغذية المستندات التلقائية).
5. اضغط على ✕.

المستند محشور أسفل غطاء المستندات

1. أخرج أي ورق غير محشور من ADF (وحدة تغذية المستندات التلقائية).
2. ارفع غلاف المستند.
3. اسحب المستند المحشور للخارج ناحية اليمين.

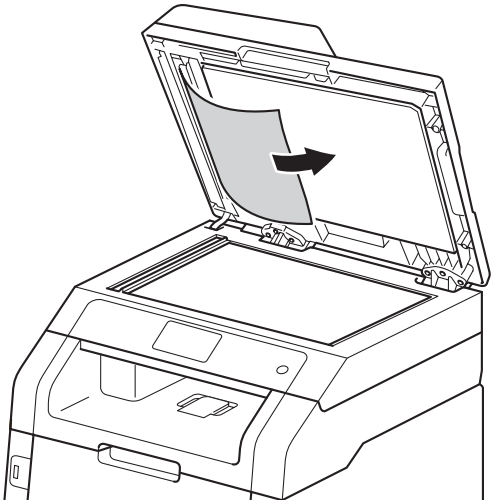

إذا تمزق المستند، فاحرص على إزالة كل القصاصات الورقية الصغيرة لتجنب حدوث أي انحشارات في المستقبل.

4. أغلق غلاف المستند.
5. اضغط على ✕.

إزالة المستندات الصغيرة المحشورة في ADF (وحدة تغذية المستندات التلقائية)

1. ارفع غلاف المستند.
2. أدخل قطعة من الورق القوي، مثل البطاقات السميكة، في ADF (وحدة تغذية المستندات التلقائية) لدفع أي قصاصات ورقية صغيرة.

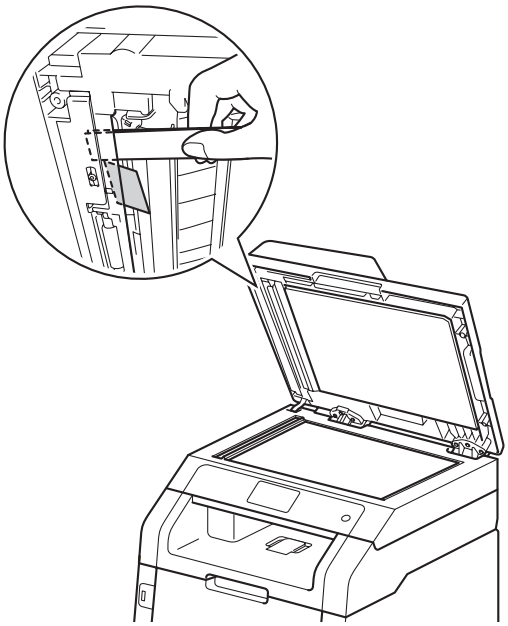

3. أغلق غلاف المستند.
4. اضغط على ✕.

المستند محشور في درج الإخراج

1. أخرج أي ورق غير محشور من ADF (وحدة تغذية المستندات التلقائية).
2. اسحب المستند المحشور للخارج ناحية اليمين.

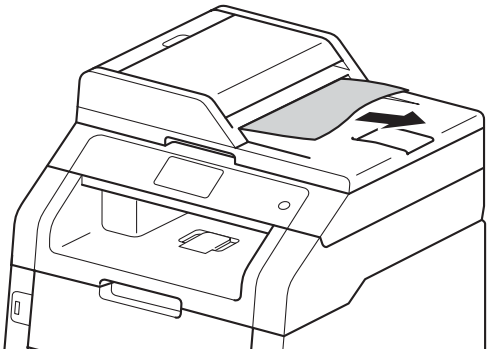

3. اضغط على ✕.

انحشار الورق

احرص دائمًا على إزالة الورق المتبقي من درج الورق وقم بتسوية رزمة الورق عند إضافة الورق الجديد. سيساعد ذلك في منع تغذية صفحات متعددة من الورق عبر الجهاز في وقت واحد ومنع انحشار الورق.

الورق محشور في فتحة التغذية اليدوية

إذا عرضت شاشة اللمس Jam Manual Feed (حشر التغذية اليدوية)، فاتبع هذه الخطوات:

1. قم بإزالة أي ورق محشور في فتحة التغذية اليدوية وحولها.

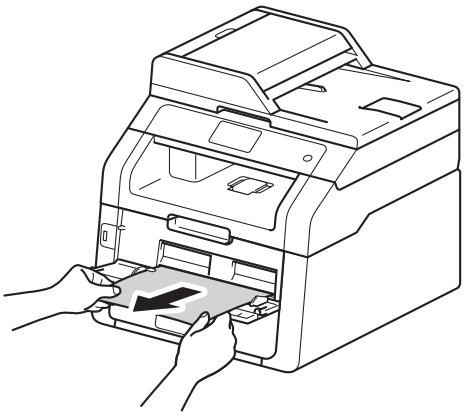

2. اضغط على Start (بدء) لاستئناف الطباعة.

الورق محشور في درج الورق

إذا عرضت شاشة اللمس Jam Tray (حشر الدرج)، فاتبع هذه الخطوات:

1. اسحب درج الورق بشكل كامل خارج الجهاز.

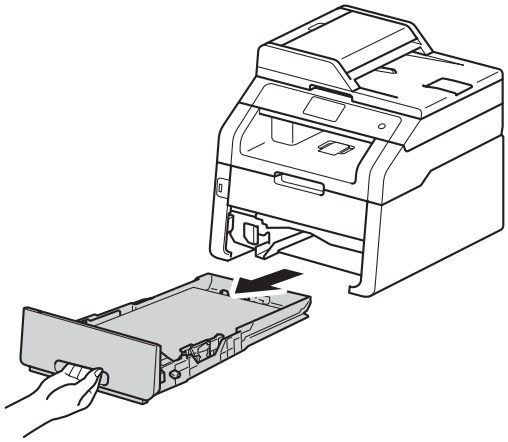

2. استخدم كلتا يديك في سحب الورق المحشور ببطء للخارج.

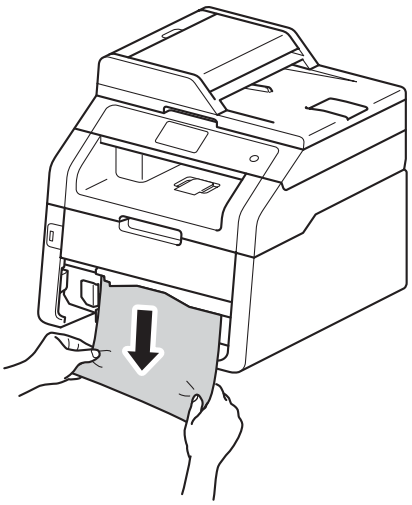

ملاحظة

يتيح لك سحب الورق المحشور لأسفل إزالة الورق بسهولة أكبر.

B

3 تأكد أن الورق أسفل علامة الحد الأقصى لكمية الورق (▼ ▼ ▼) في درج الورق. عند الضغط على ذراع تحرير موجه الورق الأخضر، اسحب موجهات الورق لتناسب حجم الورق. وتأكد من تثبيت الموجهات في الفتحات بإحكام.

4 أعد وضع درج الورق بإحكام داخل الجهاز.

الورق محشور في درج إخراج الورق

عند انحشار الورق في درج إخراج الورق، اتبع هذه الخطوات:

1 استخدم كلتا يديك لفتح الماسحة الضوئية.

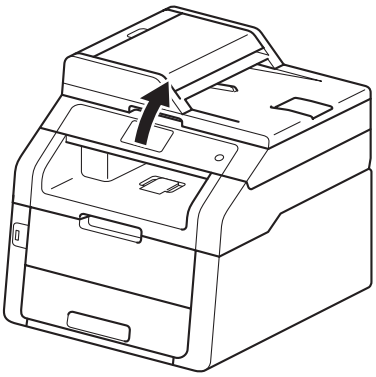

ملاحظة

عند فتح الغطاء العلوي، لا يمكنك فتح الماسحة الضوئية.

2 أخرج الورق.

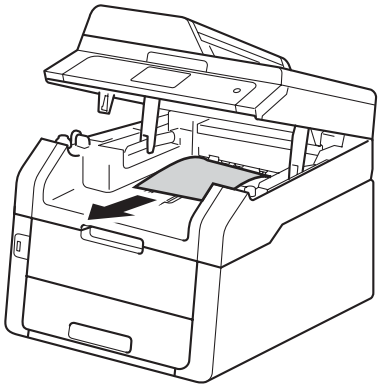

3 ادفع الماسحة الضوئية لأسفل بكلتا يديك لغلقها.

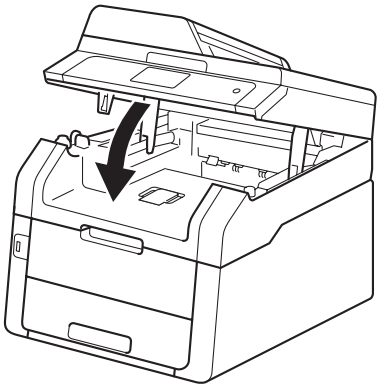

الورق محشور في الجزء الخلفي من الجهاز

إذا عرضت شاشة اللمس Jam Rear (انحشار في الخلف)، فاتبع هذه الخطوات:

1 اترك الجهاز قيد التشغيل لمدة 10 دقائق حتى تقوم المروحة الداخلية بتبريد الأجزاء شديدة السخونة داخل الجهاز.

2 افتح الغطاء الخلفي.

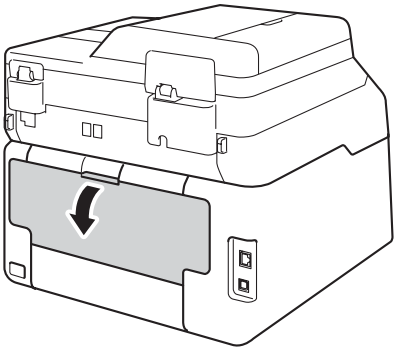

B

تحذير

سطح ساخن

بعد استخدام الجهاز مباشرة، ستكون بعض الأجزاء الداخلية في الجهاز ساخنة للغاية. انتظر حتى يبرد الجهاز قبل لمس الأجزاء الداخلية.

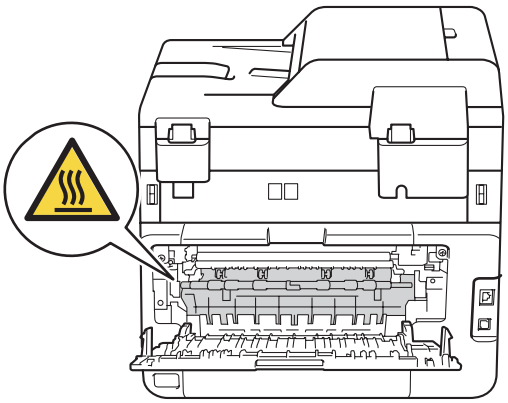

3 اسحب الألسنة الخضراء الموجودة على الجانبين الأيمن والأيسر لأسفل لتحرير غطاء المصهر (1).

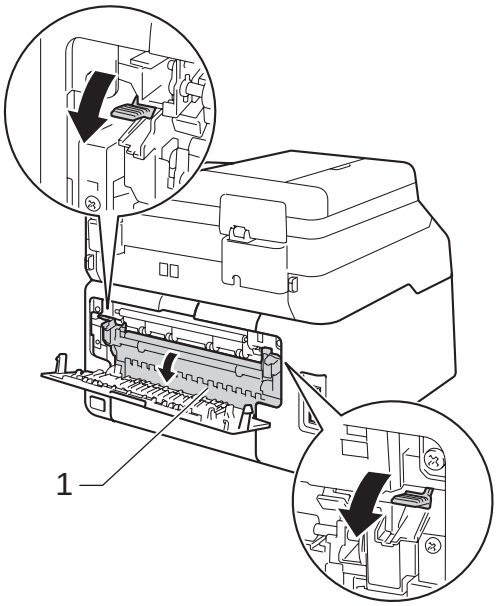

4 استخدم كلتا يديك لسحب الورق المحشور برفق خارج وحدة المصهر.

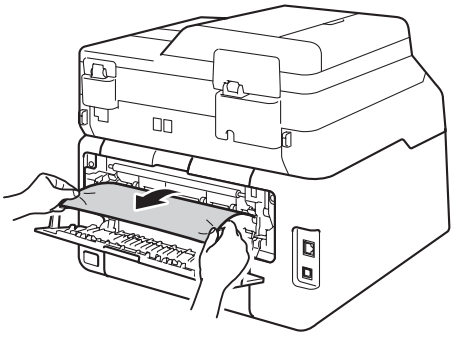

5 أغلق غطاء وحدة المصهر(1). تأكد من استقرار الألسنة الخضراء الموجودة على الجانبين الأيمن والأيسر في مكانها.

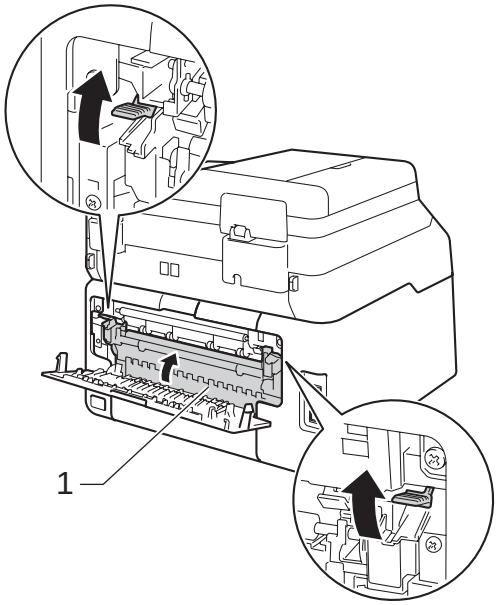

6 أغلق الغطاء الخلفي حتى يستقر في موضع الإغلاق.

الورق محشور داخل الجهاز

إذا عرضت شاشة اللمس Jam Inside (انحشار في الداخل)، فاتبع هذه الخطوات:

1 اترك الجهاز قيد التشغيل لمدة 10 دقائق حتى تقوم المروحة الداخلية بتبريد الأجزاء شديدة السخونة داخل الجهاز.

2 افتح الغطاء العلوي حتى يستقر في موضع الفتح.

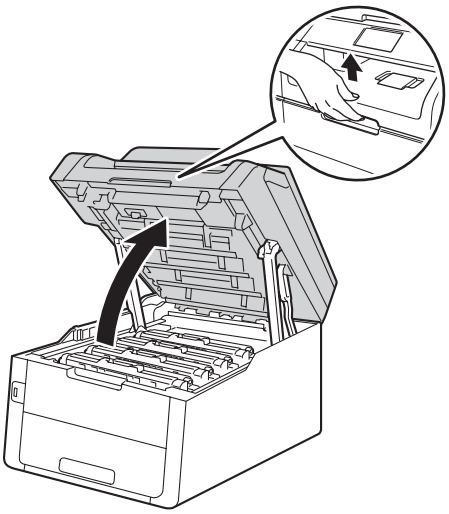

3 أخرج جميع مجموعات وحدة الأسطوانة وخرطوشة الحبر.

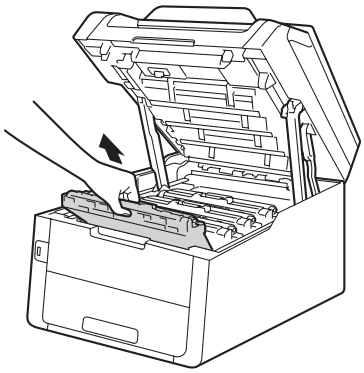

B

تحذير

سطح ساخن

بعد استخدام الجهاز مباشرة، ستكون بعض الأجزاء الداخلية في الجهاز ساخنة للغاية. انتظر حتى يبرد الجهاز قبل لمس الأجزاء الداخلية.

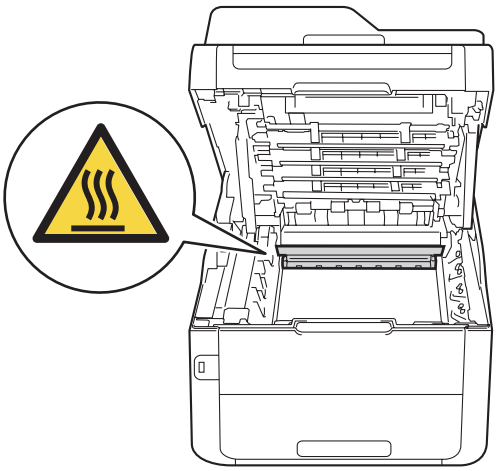

هام

- نوصي بوضع مجموعات وحدة الأسطوانة وخرطوشة الحبر على سطح نظيف ومستوٍ ويوضع تحتها ورقة يمكن التخلص منها في حالة سكب الحبر أو نثره بغير قصد.
- لتجنب تلف الجهاز الناتج عن الكهرباء الساكنة، لا تلمس الأقطاب الكهربائية الموضحة في الرسم التوضيحي.

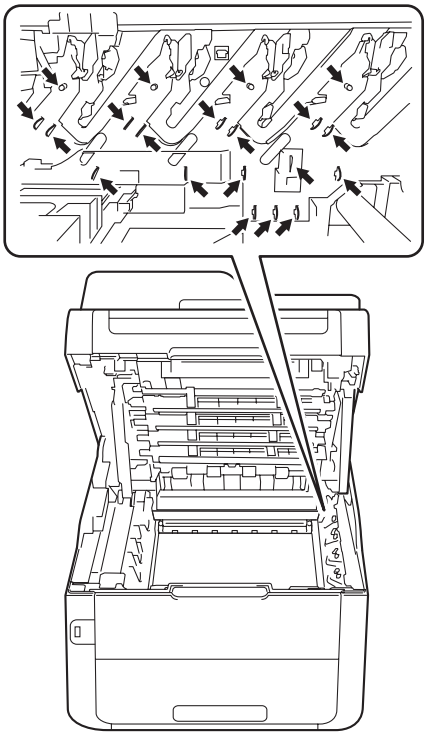

4 اسحب الورق المحشور للخارج ببطء.

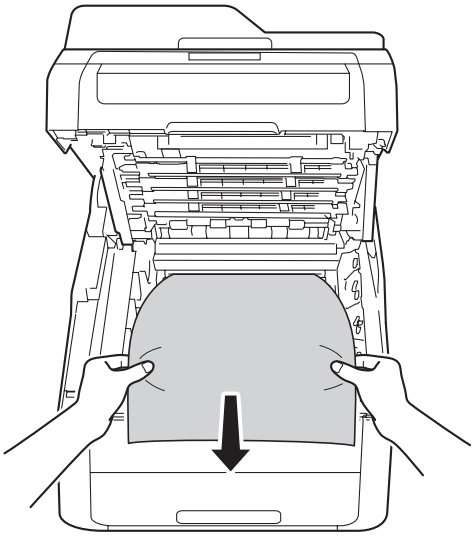

5 أدخل كل مجموعة وحدة أسطوانة وخرطوشة حبر في الجهاز، مع التأكد من مطابقة ألوان خرطوشة الحبر مع نفس ألوان الملصقات الموجودة على الجهاز.

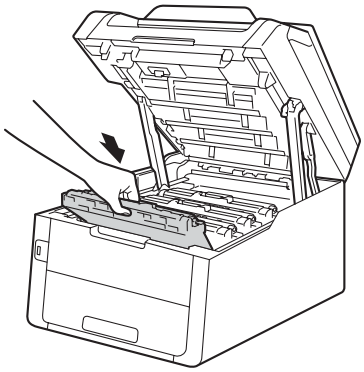

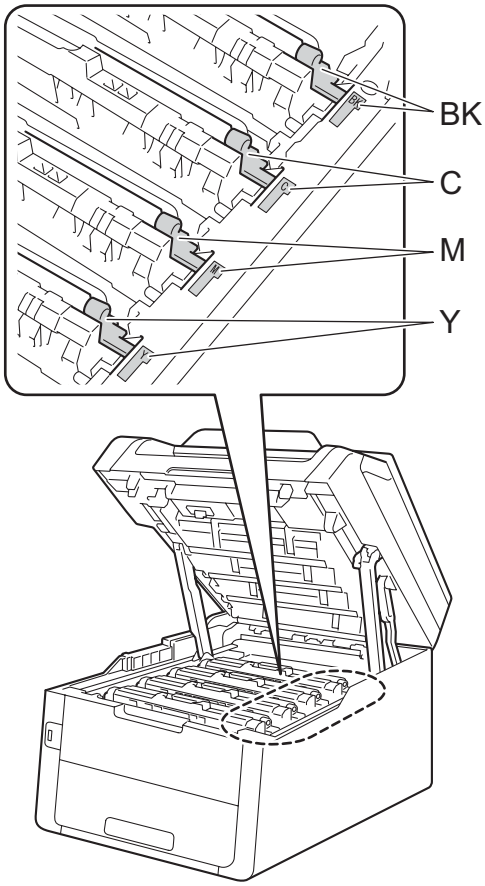

BK = أسود، C = سماوي،
M = أرجواني، Y= أصفر

6 أغلق الغطاء العلوي للجهاز.

ملاحظة

في حالة إيقاف تشغيل الجهاز أثناء عرض Jam Inside (انحشار في الداخل) على شاشة اللمس، سيقوم الجهاز بطباعة بيانات غير كاملة من الكمبيوتر عند تشغيله. قبل تشغيل الجهاز، احذف المهمة من مخزن الطباعة المؤقت الخاص بالكمبيوتر.

الورق محشور تحت درج الورق

إذا عرضت شاشة اللمس Jam 2-sided (حشر من الجانبين)، فاتبع هذه الخطوات:

1. اترك الجهاز قيد التشغيل لمدة 10 دقائق حتى تقوم المروحة الداخلية بتبريد الأجزاء شديدة السخونة داخل الجهاز.

2. اسحب درج الورق بشكل كامل خارج الجهاز.

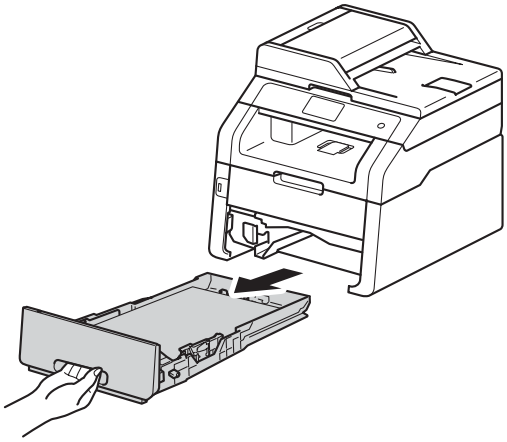

3. تأكد من عدم تبقي ورق محشور داخل الجهاز.

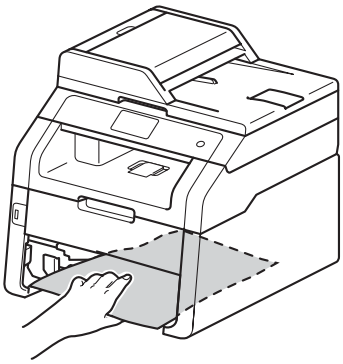

4 إذا لم يتم الاحتفاظ بالورق داخل الجهاز، فافحص أسفل درج الورق.

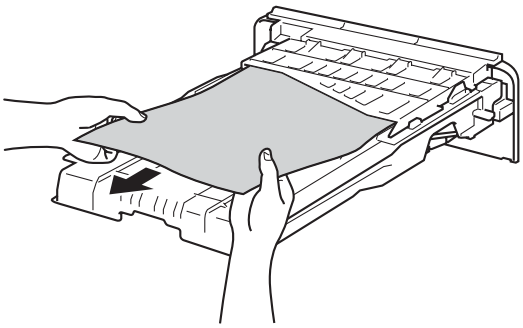

5 إذا لم يتم الاحتفاظ بالورق في درج الورق، فافتح الغطاء الخلفي.

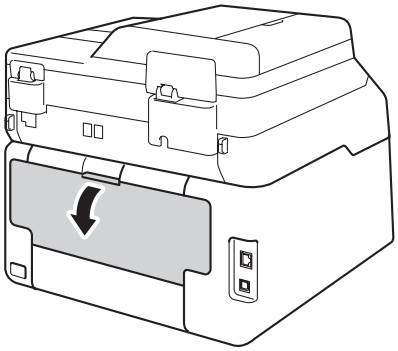

تحذير

سطح ساخن

بعد استخدام الجهاز مباشرة، ستكون بعض الأجزاء الداخلية في الجهاز ساخنة للغاية. انتظر حتى يبرد الجهاز قبل لمس الأجزاء الداخلية.

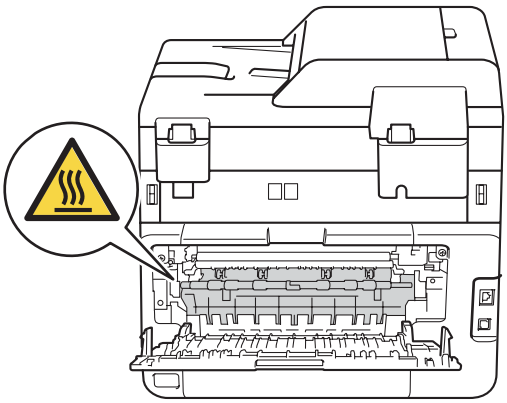

6 استخدم كلتا يديك لسحب الورق المحشور برفق خارج الجزء الخلفي من الجهاز.

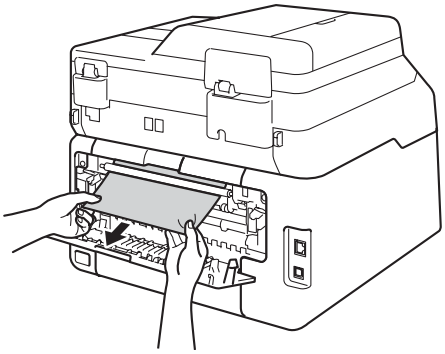

7 أغلق الغطاء الخلفي حتى يستقر في موضع الإغلاق.

8 أعد وضع درج الورق بإحكام داخل الجهاز.

B

إذا كنت تواجه صعوبات مع الجهاز

هام

- للحصول على المساعدة التقنية، يتعين عليك الاتصال بالدولة التي اشتريت منها الجهاز. يمكن إجراء المكالمات من داخل هذه الدولة.
- إذا كنت تعتقد وجود مشكلة بالجهاز، فتحقق من المخطط أدناه واتبع تلميحات استكشاف الأخطاء وإصلاحها. يمكنك حل معظم المشكلات بنفسك.
- إذا كنت بحاجة إلى مزيد من المساعدة، فسيقدم لك Brother Solutions Center أحدث الأسئلة المتكررة وتلميحات حول استكشاف الأخطاء وإصلاحها.

تفضل بزيارتنا على الموقع http://solutions.brother.com/.

صعوبات في الطباعة

الصعوبات	المقترحات
لا تتم الطباعة.	تحقق من تثبيت برنامج تشغيل الطابعة الصحيح واختياره.
	تحقق من عدم عرض شاشة اللمس لرسالة خطأ (راجع رسائل الخطأ والصيانة ◄◄ صفحة 114).
	تحقق من اتصال الجهاز بالشبكة: (نظام التشغيل Windows® 7 وWindows Server® 2008 R2) انقر فوق الزر (**ابدأ**) > **الأجهزة والطابعات**. انقر بزر الماوس الأيمن فوق **Brother MFC-XXXX Printer** وانقرفوق **عرض ما يتم طباعته**. انقر فوق **طابعة** بشريط القائمة. تأكد من مسح **استخدام الطابعة دون اتصال**. (نظام التشغيل Windows® Vista وWindows Server® 2008): انقر فوق الزر (**Start** (ابدأ)) > **Control Panel** (لوحة التحكم) > **Hardware and Sound** (الأجهزة والصوت) > **Printers** (الطابعات). انقر بزر الماوس الأيمن فوق **Brother MFC-XXXX Printer**. تأكد من عدم إدراج **Use Printer Offline** (استخدام الطابعة في حالة عدم الاتصال). في حالة إدراجه، انقر فوق هذا الخيار لضبط برنامج التشغيل عبر الإنترنت. (نظام التشغيل Windows® XP وWindows Server® 2003): انقر فوق الزر **Start** (ابدأ) > **Printers and Faxes** (الطابعات والفاكسات). انقر بزر الماوس الأيمن فوق **Brother MFC-XXXX Printer**. تأكد من عدم إدراج **Use Printer Offline** (استخدام الطابعة في حالة عدم الاتصال). في حالة إدراجه، انقر فوق هذا الخيار لضبط برنامج التشغيل عبر الإنترنت. (نظام التشغيل Windows® 8 وWindows Server® 2012) حرك الماوس نحو الركن السفلي الأيمن لسطح المكتب. عند ظهور شريط القائمة، انقر فوق **الإعدادات** > **لوحة التحكم**. في مجموعة **الأجهزة والصوت** (الأجهزة)، انقر فوق **عرض الأجهزة والطابعات**. انقر بزر الماوس الأيمن فوق **Brother MFC-XXXX Printer** > **عرض ما يتم طباعته**. في حالة ظهور خيارات برنامج تشغيل الطابعة، حدد برنامج تشغيل الطابعة الخاص بك. انقر فوق **طابعة** بشريط القائمة وتأكد من عدم تحديد **استخدام الطابعة دون اتصال**.
	اتصل بالمسؤول للتحقق من إعدادات Secure Function Lock.
الجهاز لا يقوم بالطباعة أو أوقف عملية الطباعة.	اضغط على . سيقوم الجهاز بإلغاء مهمة الطباعة ومسحها من الذاكرة. قد تكون المطبوعات غير كاملة.
تظهر رؤوس الصفحات أو تذييلها عند عرض المستند على الشاشة، لكنها لا تظهر على الصفحة المطبوعة.	هناك منطقة غير قابلة للطباعة بالجزءين العلوي والسفلي من الصفحة. اضبط الهوامش العلوية والسفلية في المستند للسماح بذلك (راجع المناطق غير القابلة للمسح الضوئي والطباعة ◄◄ صفحة 28).
يقوم الجهاز بالطباعة بشكل غير متوقع أو يقوم بطباعة بيانات تالفة.	اضغط على لإلغاء مهام الطباعة.
	تحقق من الإعدادات في التطبيق المستخدم للتأكد من إعدادها للعمل مع الجهاز.
يقوم الجهاز بطباعة أول زوج من الصفحات بشكل صحيح، ثم لا يظهر النص كاملاً ببعض الصفحات اللاحقة.	تحقق من الإعدادات في التطبيق المستخدم للتأكد من إعدادها للعمل مع الجهاز.
	لا يتعرف الكمبيوتر على إشارة امتلاء مخزن الإدخال المؤقت الخاص بالجهاز. تأكد من توصيل كابل الواجهة بشكل صحيح (◄◄ دليل الإعداد السريع).

صعوبات في الطباعة (تابع)

الصعوبات	المقترحات
لا يقوم الجهاز بالطباعة على وجهي الورق برغم ضبط إعداد برنامج تشغيل الطابعة على الطباعة على الوجهين.	تحقق من إعداد حجم الورق في برنامج تشغيل الطابعة. يجب عليك اختيار الحجم A4 (60 إلى 105 جم/م²).
لا يقوم الجهاز بعرض قائمة USB عند توصيل برنامج تشغيل بطاقة الذاكرة الوامضة USB بواجهة USB المباشرة.	عندما يكون الجهاز في الوضع Deep Sleep (سكون عميق)، لا يتم تنشيط الجهاز حتى إذا قمت بتوصيل برنامج تشغيل بطاقة الذاكرة الوامضة USB بواجهة USB المباشرة. اضغط على شاشة اللمس لتنشيط الجهاز.
لا يمكن طباعة 'تخطيط الصفحة'.	تحقق من تطابق إعداد حجم الورق في التطبيق وفي برنامج تشغيل الطابعة.
سرعة الطباعة منخفضة للغاية.	حاول تغيير إعداد برنامج تشغيل الطابعة. تتطلب أعلى دقة وقتًا أطول لمعالجة البيانات وإرسالها وطباعتها.
لا يقوم الجهاز بالطباعة من Adobe® Illustrator®.	حاول تقليل دقة الطباعة (◄◄ دليل مستخدم البرنامج).
جودة الطباعة رديئة	راجع تحسين جودة الطباعة◄◄ صفحة 144.

صعوبات التعامل مع الورق

الصعوبات	المقترحات
لا يقوم الجهاز بتغذية الورق.	إذا عرضت شاشة اللمس رسالة انحشار الورق وكنت لا تزال تواجه مشكلة، فراجع رسائل الخطأ والصيانة◄◄ صفحة 114.
	إذا كان درج الورق فارغًا، فقم بتحميل رزمة جديدة من الورق في درج الورق.
	عند وجود ورق في درج الورق، تأكد من أنه موضوع بشكل مستقيم. وإذا كان الورق ملتويًا، فقم بتسويته. يكون مفيدًا في بعض الأحيان أن تخرج الورق وتقلب الرزمة ثم تضعها مرة أخرى في درج الورق.
	قلل كمية الورق في درج الورق، ثم أعد المحاولة.
	تأكد من عدم تحديد **يدوي** من أجل **مصدر الورق** في برنامج تشغيل الطابعة.
	قم بتنظيف أسطوانات التقاط الورق (راجع تنظيف أسطوانات التقاط الورق ◄◄ صفحة 109).
لا يقوم الجهاز بتغذية الورق من فتحة التغذية اليدوية.	استخدم كلتا يديك لدفع ورقة واحدة بثبات في فتحة التغذية اليدوية حتى تضغط الحافة العلوية للورقة على أسطوانات تغذية الورق. استمر في الضغط بالورقة على الأسطوانات حتى يلتقط الجهاز الورقة ويسحبها للداخل بشكل أكبر.
	ضع ورقة واحدة فقط في فتحة التغذية اليدوية.
	تأكد من تحديد **يدوي** من أجل **مصدر الورق** في برنامج تشغيل الطابعة.
كيف أطبع المظاريف؟	قم بتحميل مظروف واحد في المرة في فتحة التغذية اليدوية. يجب ضبط التطبيق على طباعة حجم المظروف المستخدم. يتم ذلك عادةً بقائمة إعداد الصفحة أو إعداد المستند بالتطبيق (راجع دليل التطبيق للحصول على مزيد من المعلومات).

طباعة الفاكسات المستلمة

الصعوبات	المقترحات
■ الطباعة مكثفة ■ خطوط أفقية ■ الجمل العلوية والسفلية مقطوعة ■ سطور مفقودة	عادةً ما يرجع ذلك إلى وصلة الهاتف الرديئة. إنشاء نسخة؛ إذا كانت النسخة تبدو جيدة، فربما تكون لديه وصلة رديئة مع وجود كهرباء ساكنة أو تداخل بخط الهاتف. اطلب من الطرف الآخر إرسال الفاكس مرة أخرى.
سطور سوداء رأسية عند الاستلام	قد تكون أسلاك الشحن الخاصة بالطباعة متسخة. قم بتنظيف أسلاك الشحن الموجودة بوحدات الأسطوانة (راجع تنظيف أسلاك الشحن ◄◄ صفحة 101).
	قد تكون الماسحة الضوئية الخاصة بالمرسل متسخة. اطلب من المرسل إنشاء نسخة للتحقق مما إذا كانت المشكلة تتعلق بالجهاز المرسل. حاول الاستلام من جهاز فاكس آخر.
تظهر الفاكسات المستلمة كصفحات مقسمة أو فارغة.	يتم قطع الهوامش اليمنى واليسرى أو طباعة صفحة واحدة على صفحتين (راجع حجم الورق ◄◄ صفحة 29).
	قم بتشغيل ميزة التقليل التلقائي (◄◄ دليل المستخدم المتقدم: طباعة فاكس وارد مصغر).

B

خط الهاتف أو الوصلات

الصعوبات	المقترحات
الاتصال لا يعمل. (لا توجد نغمة اتصال)	افحص كل وصلات سلك الخط. تأكد من توصيل سلك خط الهاتف مباشرةً بمقبس الهاتف في الحائط ومقبس الخط LINE بالجهاز.
	قم بتغيير الإعداد Tone/Pulse (نغمة/نبض) (◄◄ دليل الإعداد السريع).
	في حالة توصيل هاتف خارجي بالجهاز، أرسل فاكسًا يدويًا برفع سماعة يد الهاتف الخارجي والاتصال بالرقم مستخدمًا الهاتف الخارجي. انتظر حتى تسمع نغمات استلام الفاكس قبل الضغط على Fax Start (بدء تشغيل الفاكس).
	إذا لم تصدر نغمة اتصال، فقم بتوصيل هاتف وسلك خط هاتف تعرف أنهما يعملان جيدًا بمقبس الهاتف الرئيسي بالحائط مباشرةً. ثم ارفع سماعة يد الهاتف الخارجي واستمع لنغمة الاتصال. في حالة استمرار عدم سماع نغمة اتصال، اطلب من شركة الهاتف فحص الخط ومقبس الحائط.
الجهاز لا يرد عند الاتصال به.	تأكد من أن الجهاز في وضع الاستلام الصحيح للإعداد الخاص بك (راجع إعدادات وضع الاستلام ◄◄ صفحة 43). تحقق من وجود نغمة اتصال. اتصل بالجهاز لسماع رده إن أمكن. إذا لم يكن هناك رد، فتحقق من وصلة سلك خط الهاتف. إذا لم تسمع الرنين عند الاتصال بالجهاز، فاطلب من شركة الهاتف فحص الخط.

استلام الفاكسات

الصعوبات	المقترحات
لا يمكن استلام الفاكسات.	افحص كل وصلات سلك الخط. تأكد من توصيل سلك خط الهاتف مباشرةً بمقبس الهاتف في الحائط ومقبس الخط LINE بالجهاز. إذا كنت مشتركًا في خدمات DSL أو VoIP، فيُرجى الاتصال بموفر الخدمة لمعرفة إرشادات التوصيل.
	تأكد أن الجهاز في وضع الاستلام الصحيح. يتم تحديد ذلك من خلال الأجهزة الخارجية وخدمات مشتركي الهاتف لديك الموجودة على نفس خط جهاز Brother (راجع إعدادات وضع الاستلام ◄◄ صفحة 43). ■ إذا كان لديك خط فاكس مخصص وكنت تريد أن يرد جهاز Brother تلقائيًا على كل رسائل الفاكس الواردة، فينبغي تحديد الوضع Fax (الفاكس). ■ إذا كان جهاز Brother يشترك في خط مع جهاز رد آلي على المكالمات خارجي، فينبغي تحديد الوضع External TAD (جهاز الرد الآلي على الهاتف) الخارجي). في الوضع External TAD (جهاز الرد الآلي على الهاتف) الخارجي)، سيتلقى الجهاز Brother رسائل الفاكس الواردة تلقائيًا، وسيتمكن المتصلون بالمكالمات الصوتية من ترك رسالة على جهاز الرد الآلي على المكالمات. ■ إذا كان Brother يشترك في خط مع هواتف أخرى وكنت تريده أن يرد تلقائيًا على كل رسائل الفاكس الواردة، فينبغي تحديد الوضع Fax/Tel (الفاكس/الهاتف). في الوضع Fax/Tel (الفاكس/الهاتف)، سيتلقى جهاز Brother الفاكسات تلقائيًا ويصدر رنينًا مزدوجًا سريعًا لتنبيهك للرد على المكالمات الصوتية. ■ إذا كنت لا تريد أن يقوم جهاز Brother بالرد تلقائيًا على أي رسائل فاكس واردة، فينبغي تحديد الوضع Manual (يدوي). في الوضع Manual (يدوي)، يجب الرد على كل مكالمة واردة وتنشيط الجهاز لاستلام الفاكسات.
	ربما يقوم جهاز أو خدمة أخرى في موقعك بالرد على المكالمة قبل أن يقوم جهاز Brother بالرد عليها. لاختبار ذلك، قلل إعداد تأخير الرنين: ■ في حالة ضبط وضع الرد على Fax (الفاكس) أو Fax/Tel (الفاكس/الهاتف)، قلل تأخير الرنين إلى رنة واحدة (راجع تأخير الرنين ◄◄ صفحة 43). ■ في حالة ضبط وضع الرد على External TAD (جهاز الرد الآلي على الهاتف) الخارجي)، قلل عدد الرنات المبرمج على جهاز الرد الآلي على المكالمات إلى 2. ■ في حالة ضبط وضع الرد على Manual (يدوي)، لا تقم بضبط إعداد تأخير الرنين.
	اطلب من شخص ما أن يرسل لك فاكس اختبار: ■ إذا استلمت فاكس الاختبار بنجاح، فإن الجهاز يعمل بشكل صحيح. تذكر إعادة ضبط تأخير الرنين أو إعداد جهاز الرد الآلي على المكالمات على الإعدادات الأصلية. إذا تكررت مشاكل الاستلام بعد إعادة ضبط تأخير الرنين، فيكون هناك شخص أو جهاز أو خدمة مشترك ترد على مكالمة الفاكس قبل أن يتمكن الجهاز من الرد. ■ إذا لم تتمكن من استلام الفاكس، فقد يكون هناك جهاز أو خدمة مشترك أخرى تتداخل مع استلام الفاكس أو قد تكون هناك مشكلة بخط الفاكس.

استلام الفاكسات (تابع)

الصعوبات	المقترحات
لا يمكن استلام الفاكسات. (تابع)	إذا كنت تستخدم جهاز رد آلي على الهاتف (الوضع TAD) External TAD (جهاز الرد الآلي على الهاتف) الخارجي)) على نفس خط جهاز Brother، فتأكد من إعداد جهاز الرد الآلي على المكالمات بشكل صحيح (راجع توصيل TAD (جهاز الرد الآلي على الهاتف) خارجي ◄◄ صفحة 51). 1 قم بتوصيل TAD (جهاز الرد الآلي على الهاتف) الخارجي كما هو مبين بالرسم التوضيحي، راجع صفحة 51. 2 اضبط جهاز الرد الآلي على المكالمات للرد خلال رنة واحدة أو رنتين. 3 سجل الرسالة الصادرة على جهاز الرد الآلي على المكالمات. ■ سجل خمس ثوانٍ من الصمت في بداية الرسالة الصادرة. ■ تحدث حتى 20 ثانية كحد أقصى. ■ قم بإنهاء الرسالة الصادرة بإعطاء رمز التنشيط عن بعد إلى الأشخاص الذين يقومون بإرسال الفاكسات يدويًا. على سبيل المثال: «بعد سماع الصفارة، اترك رسالة أو اضغط على **51*** وStart لإرسال فاكس.» 4 اضبط جهاز الرد الآلي على المكالمات للرد على المكالمات. 5 اضبط وضع الاستلام بجهاز Brother على External TAD (TAD) (جهاز الرد الآلي على الهاتف) الخارجي) (راجع إعدادات وضع الاستلام ◄◄ صفحة 43).
	تأكد من تشغيل ميزة اكتشاف الفاكس بجهاز Brother. ميزة اكتشاف الفاكس هي عبارة عن ميزة تتيح لك استلام الفاكس حتى إذا قمت بالرد على المكالمة من هاتف خارجي أو داخلي (راجع اكتشاف الفاكس ◄◄ صفحة 44).
	إذا كنت تتلقى عادةً أخطاء في الإرسال نتيجة لحدوث تداخل محتمل بخط الهاتف، فحاول تغيير إعداد التوافق إلى Basic(for VoIP) (أساسي (لخدمات VoIP)) (راجع تداخل خط الهاتف | VoIP ◄◄ صفحة 143).
	اتصل بالمسؤول للتحقق من إعدادات Secure Function Lock.

إرسال الفاكسات

الصعوبات	المقترحات
لا يمكن إرسال الفاكسات.	افحص كل وصلات سلك الخط. تأكد من توصيل سلك خط الهاتف مباشرةً بمقبس الهاتف في الحائط ومقبس الخط LINE بالجهاز.
	تأكد من قيامك بالضغط على Fax (الفاكس) ومن أن الجهاز في وضع الفاكس (راجع كيفية إرسال فاكس ◄◄ صفحة 37).
	اطبع تقرير تأكيد الإرسال وتحقق من عدم وجود أي خطأ (◄◄ دليل المستخدم المتقدم: التقارير).
	اتصل بالمسؤول للتحقق من إعدادات Secure Function Lock.
	اطلب من الطرف الآخر أن يتحقق من وجود ورق في الجهاز المستلم.
جودة الإرسال رديئة.	جرب تغيير الدقة إلى Fine (دقيق) أو S.Fine (فائق الدقة). قم بإنشاء نسخة للتحقق من عمل الماسحة الضوئية بالجهاز. إذا لم تكن جودة النسخة جيدة، فقم بتنظيف الماسحة الضوئية (راجع تنظيف زجاج الماسحة الضوئية ◄◄ صفحة 99).
تقرير تأكيد الإرسال يذكر RESULT (نتيجة):ERROR (خطأ).	قد يكون هناك تشوش أو كهرباء ساكنة مؤقتة بالخط. حاول إرسال الفاكس مرة أخرى. إذا كنت تقوم بإرسال رسالة فاكس عبر الكمبيوتر وظهر RESULT (نتيجة):ERROR (خطأ) بتقرير تأكيد الإرسال، فربما نفدت ذاكرة الجهاز. لإخلاء ذاكرة إضافة، يمكنك إيقاف تشغيل مساحة تخزين الفاكس (◄◄ دليل المستخدم المتقدم: إيقاف تشغيل خيارات التحكم في الفاكس عن بعد) أو طباعة رسائل الفاكس الموجودة في الذاكرة (◄◄ دليل المستخدم المتقدم: طباعة فاكس من الذاكرة) أو إلغاء مهمة فاكس أو استقصاء مؤجّلة (◄◄ دليل المستخدم المتقدم: التحقق من المهام قيد الانتظار وإلغاؤها). إذا استمرت المشكلة، فاطلب من شركة الهاتف فحص خط الهاتف.
	إذا كنت تتلقى عادةً أخطاء في الإرسال نتيجة لحدوث تداخل محتمل بخط الهاتف، فحاول تغيير إعداد التوافق إلى Basic(for VoIP) (أساسي (لخدمات VoIP)) (راجع تداخل خط الهاتف | VoIP ◄◄ صفحة 143).

إرسال الفاكسات (تابع)

الصعوبات	المقترحات
الفاكسات المرسلة فارغة.	تأكد من تحميل المستند بشكل صحيح. عند استخدام ADF (وحدة تغذية المستندات التلقائية)، يجب أن يكون المستند مواجهًا لأعلى. عند استخدام زجاج الماسحة الضوئية، يجب أن يكون المستند مواجهًا لأسفل (راجع تحميل المستندات ◄◄ صفحة 35).
سطور سوداء رأسية عند الإرسال.	عادةً ما تنتج السطور السوداء الرأسية بالفاكسات التي ترسلها نتيجة لوجود أوساخ أو سائل التصحيح على شريط الزجاج (راجع تنظيف زجاج الماسحة الضوئية ◄◄ صفحة 99).

التعامل مع المكالمات الواردة

الصعوبات	المقترحات
'يسمع' الجهاز صوتًا كنغمة CNG.	في حالة ضبط Fax Detect (اكتشاف الفاكس) على On (تشغيل)، يكون الجهاز أكثر حساسية للأصوات. فقد يفسر عن طريق الخطأ أصواتًا أو موسيقى معينة بالخط كاتصال من جهاز فاكس ويرد بنغمات استلام الفاكس. قم بإلغاء تنشيط الجهاز بالضغط على ✕. حاول تجنب هذه المشكلة عن طريق ضبط اكتشاف الفاكس على إيقاف التشغيل (راجع اكتشاف الفاكس ◄◄ صفحة 44).
إرسال مكالمة فاكس إلى الجهاز.	إذا قمت بالرد من هاتف خارجي أو داخلي، فاضغط على رمز التنشيط عن بُعد (الإعداد الافتراضي هو 51*). عندما يرد الجهاز، ضع السماعة.
مزايا مخصصة على خط واحد.	إذا كانت لديك ميزة انتظار المكالمات أو انتظار المكالمات/إظهار هوية المتصل أو إظهار هوية المتصل أو البريد الصوتي أو جهاز رد آلي على المكالمات أو نظام إنذار أو ميزة مخصصة أخرى على نفس خط الهاتف الخاص بالجهاز، فقد يؤدي ذلك إلى حدوث مشكلة بإرسال الفاكسات أو استلامها. **على سبيل المثال:** إذا كنت مشتركًا في خدمة انتظار المكالمات أو خدمة مخصصة أخرى وقدمت إشارتها خلال الخط أثناء قيام الجهاز بإرسال أو استلام فاكس، فقد تقاطع الإشارة الفاكسات أو تعطلها بشكل مؤقت. تساعد ميزة ECM (وضع تصحيح الأخطاء) من Brother في التغلب على هذه المشكلة. ويتعلق هذا الأمر بصناعة أنظمة الهاتف، وهو أمر مشترك بين كل الأجهزة التي تقوم بإرسال المعلومات واستلامها على خط واحد مشترك مع مزايا مخصصة. إذا كان تجنب التدخل البسيط أمرًا حاسمًا لعملك، فنوصي باستخدام خط منفصل لا توجد عليه مزايا مخصصة.

صعوبات النسخ

الصعوبات	المقترحات
لا يمكن إنشاء نسخة.	تأكد من قيامك بالضغط على Copy (نسخ) ومن أن الجهاز في وضع النسخ (راجع كيفية النسخ ◄◄ صفحة 58).
	اتصل بالمسؤول للتحقق من إعدادات Secure Function Lock.
يظهر سطر أسود رأسي في النُسخ.	عادةً ما تنتج السطور السوداء الرأسية بالنُسخ نتيجة لوجود أوساخ أو سائل التصحيح على زجاج الماسحة الضوئية أو اتساخ أسلاك الشحن. قم بتنظيف شريط الزجاج وزجاج الماسحة الضوئية بالإضافة إلى الشريط الأبيض والبلاستيك الأبيض الموجود فوقهما (راجع تنظيف زجاج الماسحة الضوئية ◄◄ صفحة 99 وتنظيف أسلاك الشحن ◄◄ صفحة 101).
النُسخ فارغة.	تأكد من تحميل المستند بشكل صحيح (راجع استخدام وحدة تغذية المستندات التلقائية (ADF) ◄◄ صفحة 35 أو استخدام زجاج الماسحة الضوئية ◄◄ صفحة 36).

صعوبات المسح الضوئي

الصعوبات	المقترحات
تظهر أخطاء TWAIN أو WIA عند البدء في المسح الضوئي. (Windows®)	تأكد من تحديد برنامج التشغيل Brother TWAIN أو WIA باعتباره المصدر الرئيسي في تطبيق المسح الضوئي. على سبيل المثال، في Nuance™ PaperPort™ 12SE، انقر فوق **Desktop** (سطح المكتب) > **Scan Settings** (إعدادات المسح) > **Select** (تحديد) لاختيار برنامج التشغيل Brother TWAIN/ WIA.
تظهر أخطاء TWAIN أو ICA عند البدء في المسح الضوئي. (Macintosh)	تأكد من تحديد برنامج التشغيل Brother TWAIN باعتباره المصدر الرئيسي. في PageManager، انقر فوق **File** (ملف) > **Select Source** (تحديد مصدر) واختر برنامج التشغيل Brother TWAIN. يمكن لمستخدمي نظام التشغيل Macintosh أيضًا مسح المستندات ضوئيًا باستخدام ICA Scanner Driver (◄◄ دليل مستخدم البرنامج).

B

صعوبات المسح الضوئي (تابع)

الصعوبات	المقترحات
ميزة OCR (التعرف البصري على الأحرف) لا تعمل.	حاول زيادة دقة المسح الضوئي. (مستخدمو نظام التشغيلMacintosh users) يجب تنزيل Presto! PageManager وتثبيته قبل الاستخدام. لمزيد من الإرشادات، انظر الوصول إلى دعم Brother (نظام التشغيل Macintosh) ◄◄ صفحة 6.
المسح الضوئي عبر الشبكة لا يعمل.	راجع صعوبات الشبكة◄◄ صفحة 141.
لا يمكن إجراء المسح الضوئي.	اتصل بالمسؤول للتحقق من إعدادات Secure Function Lock.

صعوبات البرامج

الصعوبات	المقترحات
لا يمكن تثبيت البرامج أو الطباعة.	**(نظام التشغيل Windows® فقط)** قم بتشغيل برنامج **إصلاح MFL-Pro Suite** الموجود على قرص CD-ROM. سيقوم هذا البرنامج بإصلاح البرامج وإعادة تثبيتها.

صعوبات الشبكة

الصعوبات	المقترحات
لا يمكن إجراء الطباعة والمسح الضوئي عبر الشبكة بعد اكتمال تثبيت البرامج.	عند ظهور الشاشة لا يمكن الطباعة إلى الطابعة المتصلة بالشبكة، اتبع الإرشادات المعروضة على الشاشة. إذا لم يتم حل المشكلة، ◄◄ دليل مستخدم الشبكة:Troubleshooting.
ميزة المسح الضوئي عبر الشبكة لا تعمل.	**(Windows® وMacintosh)** قد لا تعمل ميزة المسح الضوئي عبر الشبكة نتيجة لإعدادات جدار الحماية. قم بتغيير إعدادات جدار الحماية أو تعطيلها. يلزم ضبط برنامج الحماية/جدار الحماية الذي توفره جهة خارجية للسماح بالمسح الضوئي عبر الشبكة. لإضافة المنفذ 54925 من أجل إجراء المسح الضوئي عبر الشبكة، أدخل المعلومات أدناه: ■ في Name (الاسم)، أدخل أي وصف، مثل Brother NetScan. ■ في Port number (رقم المنفذ): أدخل 54925. ■ في البروتوكول: تأكد من تحديد UDP. راجع دليل الإرشادات المرفق مع برنامج الأمان/جدار الحماية الذي توفره جهة خارجية أو اتصل بجهة تصنيع البرنامج. للحصول على مزيد من المعلومات، يمكنك قراءة الأسئلة المتداولة ومقترحات استكشاف الأخطاء وإصلاحها على http://solutions.brother.com/.
	(Macintosh) أعد تحديد الجهاز في الإطار **DeviceSelector** من القائمة المنبثقة للطراز الموجودة على الشاشة الرئيسية **ControlCenter2**.
ميزة استلام الفاكس عبر الكمبيوتر من خلال الشبكة لا تعمل.	**(نظام التشغيل Windows® فقط)** يلزم ضبط برنامج الحماية/جدار الحماية الذي توفره جهة خارجية للسماح باستلام الفاكسات عبر الكمبيوتر. لإضافة المنفذ 54926 من أجل استلام الفاكسات عبر الكمبيوتر من خلال الشبكة، أدخل المعلومات أدناه: ■ في Name (الاسم)، أدخل أي وصف، مثل Brother PC-FAX Rx. ■ في رقم المنفذ: أدخل 54926. ■ في Protocol (البروتوكول): يتم تحديد UDP. راجع دليل الإرشادات المرفق مع برنامج الأمان/جدار الحماية الذي توفره جهة خارجية أو اتصل بجهة تصنيع البرنامج. للحصول على مزيد من المعلومات، يُرجى قراءة الأسئلة المتداولة ومقترحات استكشاف الأخطاء وإصلاحها على http://solutions.brother.com/.
لا يمكن تثبيت برامج Brother.	**(نظام التشغيل Windows®)** إذا ظهر تحذير برنامج الأمان على شاشة الكمبيوتر أثناء عملية التثبيت، فقم بتغيير إعدادات برنامج الأمان للسماح بتشغيل برنامج إعداد منتج Brother أو برنامج آخر. **(Macintosh)** إذا كنت تستخدم وظيفة جدار الحماية الخاصة ببرنامج أمان للحماية من برامج التجسس أو الفيروسات، فقم بتعطيلها مؤقتًا ثم قم بتثبيت برامج Brother.
لا يمكن الاتصال بالشبكة اللاسلكية. (MFC-9330CDW و MFC-9340CDW)	افحص المشكلة باستخدام WLAN Report (تقرير WLAN). اضغط على ، All Settings (جميع الإعدادات)، Print Reports (طباعة التقارير)، WLAN Report (تقرير WLAN) ثم اضغط على OK (موافق) (◄◄ دليل الإعداد السريع).

صعوبات أخرى

الصعوبات	المقترحات
يتعذر تشغيل الجهاز.	قد تؤدي الظروف العكسية لتوصيل الطاقة (مثل البرق أو الارتفاع المفاجئ للطاقة) تعطل آليات الأمان الداخلية. اضغط مع الاستمرار على لإيقاف تشغيل الجهاز وفصل سلك الطاقة. انتظر لمدة عشر دقائق، ثم قم بتوصيل سلك الطاقة واضغط على لتشغيل الجهاز. في حالة عدم حل المشكلة واستخدام قاطع طاقة، افصله للتأكد من أنه ليس سبب المشكلة. قم بتوصيل سلك طاقة الجهاز مباشرةً بمأخذ تيار كهربي مختلف في الحائط تعرف أنه يعمل جيدًا. في حالة عدم وجود طاقة، جرب كابل طاقة مختلفًا.

B

صعوبات أخرى (تابع)

الصعوبات	المقترحات
لا يمكن للجهاز طباعة بيانات EPS التي تتضمن نظامًا ثنائيًا من خلال برنامج تشغيل الطابعة BR-Script3.	**(نظام التشغيل® Windows)** لطباعة بيانات بتنسيق EPS، قم بما يلي: 1 بالنسبة لنظام التشغيل® Windows 7 و® Windows Server 2008 R2: انقر فوق الزر (ابدأ) > **الأجهزة والطابعات**. بالنسبة لنظام التشغيل® Windows Vista و® Windows Server 2008: انقر فوق الزر (ابدأ) (**Start**) > **Control Panel** (لوحة التحكم) > **Hardware and Sound** (الأجهزة والصوت) > **Printers** (الطابعات). بالنسبة لنظام التشغيل® Windows XP و® Windows Server 2003: انقر فوق الزر **Start** (ابدأ) > **Printers and Faxes** (الطابعات والفاكسات). بالنسبة لنظام التشغيل® Windows 8 و® Windows Server 2012: حرك الماوس نحو الركن السفلي الأيمن لسطح المكتب. عند ظهور شريط القائمة، انقر فوق **الإعدادات** > **لوحة التحكم**. في مجموعة **الأجهزة والصوت**[1]، انقر فوق **عرض الأجهزة والطابعات**. 2 بالنسبة لنظام التشغيل® Windows 7 و® Windows XP و® Windows Vista و® Windows Server 2003 و® Windows Server 2008 و® Windows Server 2008R2: انقر بزر الماوس الأيمن فوق الرمز **Brother MFC-XXXX**[2] وحدد **خصائص الطابعة**[3]، ثم حدد **Brother MFC-XXXX BR-Script3**. بالنسبة لنظام التشغيل® Windows 8 و® Windows Server 2012: انقر بزر الماوس الأيمن فوق الرمز **Brother MFC-XXXX BR-Script3** وحدد **خصائص الطابعة**. 3 من علامة التبويب **إعدادات الجهاز**، اختر **TBCP** (بروتوكول الاتصال الثنائي ذو العلامات) في **Output Protocol** (بروتوكول الإخراج). **(Macintosh)** إذا كان الجهاز متصلاً بكمبيوتر مزوّد بواجهة USB، فلا يمكنك طباعة بيانات EPS التي تتضمن نظامًا ثنائيًا. يمكنك طباعة بيانات EPS على الجهاز من خلال شبكة. للمساعدة على تثبيت برنامج تشغيل الطابعة BR-Script3 من خلال الشبكة، تفضل بزيارة Brother Solutions Center على العنوان http://solutions.brother.com/.

1 بالنسبة لنظام التشغيل® Windows Server 2012: **الأجهزة**.

2 بالنسبة لنظام التشغيل® Windows XP و® Windows Vista و® Windows Server 2003 و® Windows Server 2008: **Brother** و**MFC-XXXX BR-Script3**.

3 بالنسبة لنظام التشغيل® Windows XP و® Windows Vista و® Windows Server 2003 و® Windows Server 2008: **Properties** (الخصائص).

ضبط اكتشاف نغمة الاتصال

عند إرسال الفاكسات تلقائيًا، سينتظر الجهاز بشكل افتراضي لمدة زمنية ثابتة قبل أن يبدأ في الاتصال بالرقم. ومن خلال تغيير الإعداد Dial Tone (نغمة الاتصال) إلى Detection (الاكتشاف)، يمكنك أن تجعل الجهاز يتصل بالرقم بمجرد اكتشافه لنغمة اتصال. يمكن لهذا الإعداد أن يوفر لك مقدارًا بسيطًا من الوقت عند إرسال فاكس إلى عدة أرقام مختلفة. وإذا قمت بتغيير الإعداد وظهرت مشاكل في الاتصال، فينبغي إرجاعه إلى الإعداد الافتراضي No Detection (لا يوجد اكتشاف).

1. اضغط على .
2. اضغط على All Settings (جميع الإعدادات).
3. اسحب لأعلى أو لأسفل أو اضغط على ▲ أو ▼ لعرض Initial Setup (الإعداد الأولي).
4. اضغط على Initial Setup (الإعداد الأولي).
5. اسحب لأعلى أو لأسفل أو اضغط على ▲ أو ▼ لعرض Dial Tone (نغمة الاتصال).
6. اضغط على Dial Tone (نغمة الاتصال).
7. اضغط على Detection (الاكتشاف) أو No Detection (لا يوجد اكتشاف).
8. اضغط على .

تداخل خط الهاتف / VoIP

إذا كنت تواجه صعوبة في إرسال الفاكسات أو استلامها نتيجة لتداخل محتمل بخط الهاتف، فنوصيك بضبط Equalization (المعادلة) لضمان التوافق من أجل تقليل سرعة المودم لعمليات الفاكس.

1. اضغط على .
2. اضغط على All Settings (جميع الإعدادات).
3. اسحب لأعلى أو لأسفل أو اضغط على ▲ أو ▼ لعرض Initial Setup (الإعداد الأولي).
4. اضغط على Initial Setup (الإعداد الأولي).
5. اسحب لأعلى أو لأسفل أو اضغط على ▲ أو ▼ لعرض Compatibility (التوافق).
6. اضغط على Compatibility (التوافق).
7. اضغط على High (عالٍ) أو Normal (عادي) أو Basic(for VoIP) (أساسي (لخدمات VoIP)).
   - Basic(for VoIP) (أساسي (لخدمات VoIP)) لتقليل سرعة المودم إلى 9600 بت في الثانية وإيقاف تشغيل ECM (وضع تصحيح الأخطاء). ما لم يكن التداخل يمثل مشكلة متكررة بخط الهاتف، فيمكنك أن تفضل استخدام هذا الإعداد فقط عند الحاجة.

     لتحسين التوافق مع معظم خدمات VoIP، توصي Brother بتغيير إعداد التوافق إلى Basic(for VoIP) (أساسي (لخدمات VoIP)).
   - Normal (عادي) لضبط سرعة المودم على 14400 بت في الثانية.
   - High (عالٍ) لضبط سرعة المودم على 33600 بت في الثانية.
8. اضغط على .

ملاحظة

VoIP (نقل الصوت عبر بروتوكول الإنترنت) هو عبارة عن نظام هاتف يستخدم اتصال إنترنت، بدلاً من خط هاتف تقليدي.

B

تحسين جودة الطباعة

إذا كانت لديك مشكلة خاصة بجودة الطباعة، فقم بطباعة صفحة كاختبار أولًا (، All Settings (جميع الإعدادات)، Printer (الطابعة)، Print Options (خيارات الطباعة)، Test Print (طباعة اختبار)). إذا ظهرت الصفحة المطبوعة بشكل جيد، فقد لا يكون الجهاز هو المشكلة. افحص وصلات كابلات الواجهة وجرب طباعة مستند مختلف. إذا كانت هناك مشكلة تتعلق بالجودة في المطبوع أو صفحة الاختبار المطبوعة من الجهاز، فتحقق من الخطوات التالية أولاً. وبعد ذلك، إذا استمرت مشكلة جودة الطباعة، فتحقق من المخطط أدناه واتبع التوصيات.

ملاحظة

لا توصي Brother باستخدام خراطيش غير الخراطيش الأصلية من Brother، أو إعادة ملء الخراطيش المستعملة بحبر من مصادر أخرى.

1 للحصول على أفضل جودة للطباعة، نقترح استخدام الورق الموصى به. تأكد من استخدام الورق الذي يتوافق مع المواصفات الخاصة بنا (راجع الورق المقبول ووسائط الطباعة الأخرى ◄◄ صفحة 30).

2 تأكد من تركيب وحدات الأسطوانة وخراطيش الحبر بشكل صحيح.

أمثلة على تدهور جودة الطباعة	التوصية
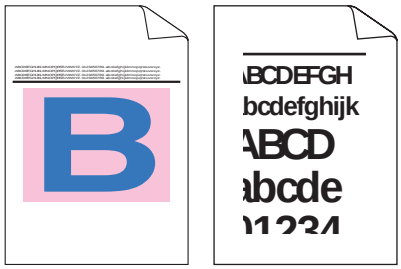 يتم ضغط الصفحات المطبوعة أو تظهر خطوط أفقية أو يتم اقتطاع حروف في الهوامش العلوية والسفلية واليسرى واليمنى	■ اضبط هوامش الطباعة في التطبيق وأعد طباعة المهمة.
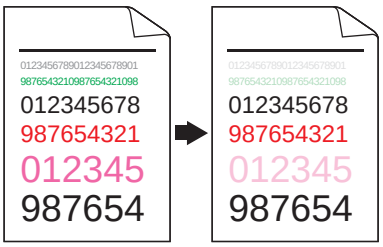 الحروف الملونة والحروف الرفيعة في المستند الأصلي غير واضحة في النسخة	■ اختر Text (نص) أو Receipt (استلام) في إعداد جودة النسخ (◄◄ دليل المستخدم المتقدم: تحسين جودة النسخ). ■ اضبط كثافة وتباين النسخ (◄◄ دليل المستخدم المتقدم: ضبط الكثافة والتباين).

أمثلة على تدهور جودة الطباعة	التوصية
 الألوان خفيفة أو غير واضحة على الصفحة بأكملها	■ قم بإجراء المعايرة باستخدام شاشة اللمس أو برنامج تشغيل الطابعة (راجع المعايرة ◄◄ صفحة 110). ■ اضبط كثافة وتباين النسخ إذا كنت تقوم بالنسخ (◄◄ دليل المستخدم المتقدم: ضبط الكثافة و التباين). ■ تأكد من إيقاف تشغيل وضع توفير الحبر على شاشة اللمس أو برنامج تشغيل الطابعة. ■ تأكد من تطابق إعداد نوع الوسائط في برنامج التشغيل مع نوع الورق الذي تستخدمه (راجع الورق المقبول ووسائط الطباعة الأخرى ◄◄ صفحة 30). ■ قم برج خراطيش الحبر الأربع بالكامل برفق. ■ امسح نوافذ جميع رؤوس LED الأربعة باستخدام قطعة قماش جافة وناعمة وخالية من الوبر (راجع تنظيف رؤوس LED ◄◄ صفحة 98).
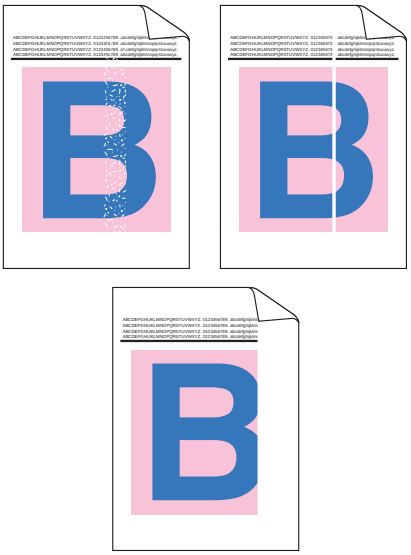 **وجود أشرطة أو خطوط بيضاء أسفل الصفحة**	■ امسح نوافذ جميع رؤوس LED الأربعة باستخدام قطعة قماش جافة وناعمة وخالية من الوبر (راجع تنظيف رؤوس LED ◄◄ صفحة 98). ■ امسح شريط زجاج الماسحة الضوئية باستخدام قطعة قماش جافة وناعمة وخالية من الوبر (راجع تنظيف زجاج الماسحة الضوئية ◄◄ صفحة 99). ■ تأكد من عدم وجود مواد غريبة، مثل الورق الممزق أو الملاحظات الملصقة أو الأتربة، داخل الجهاز وحول وحدة الأسطوانة وخرطوشة الحبر. ■ قم بتنظيف وحدة الأسطوانة (راجع تنظيف وحدة الأسطوانة ◄◄ صفحة 104).

أمثلة على تدهور جودة الطباعة	التوصية
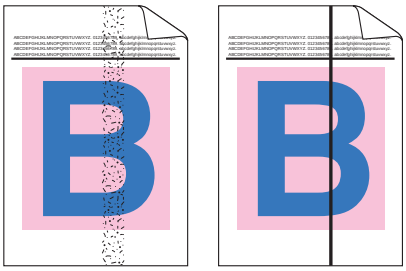 وجود أشرطة أو خطوط ملونة أسفل الصفحة	■ امسح شريط زجاج الماسحة الضوئية باستخدام قطعة قماش جافة وناعمة وخالية من الوبر (راجع تنظيف زجاج الماسحة الضوئية ◄◄ صفحة 99). ■ قم بتنظيف جميع أسلاك الشحن الأربعة (واحد لكل لون) داخل وحدة الأسطوانة عن طريق تحريك اللسان الأخضر (راجع تنظيف أسلاك الشحن ◄◄ صفحة 101). ■ تأكد من وجود اللسان الأخضر الخاص بسلك الشحن في موضعه الرئيسي (1)(▲). 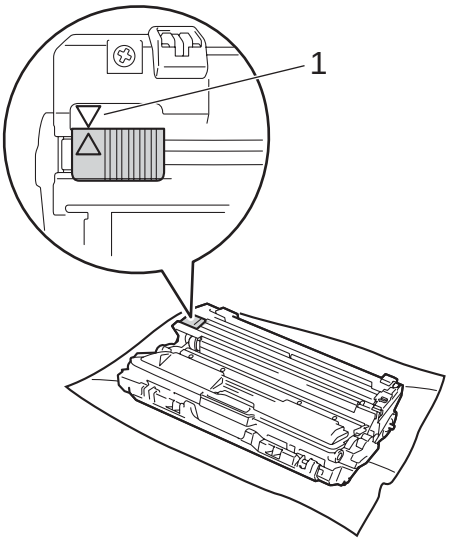 ■ استبدل خرطوشة الحبر التي تطابق لون الخط أو الشريط (راجع استبدال خراطيش الحبر ◄◄ صفحة 75). لتحديد لون خرطوشة الحبر، تفضل بزيارتنا على الموقع http://solutions.brother.com/ لعرض الأسئلة المتداولة والتلميحات الخاصة باستكشاف الأخطاء وإصلاحها. ■ قد تكون وحدة الأسطوانة تالفة. قم بتركيب وحدة أسطوانة جديدة (راجع استبدال وحدات الأسطوانة ◄◄ صفحة 82.) لتحديد لون وحدة الأسطوانة، تفضل بزيارتنا على الموقع http://solutions.brother.com/ لعرض الأسئلة المتداولة والتلميحات الخاصة باستكشاف الأخطاء وإصلاحها.
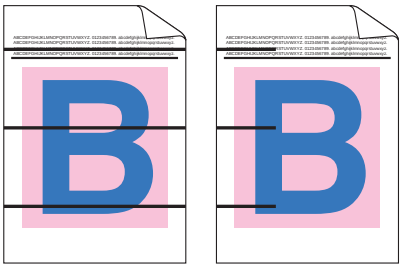 وجود خطوط ملونة عبر الصفحة	■ حدد اللون المتسبب في المشكلة واستبدل خرطوشة الحبر التي تطابق لون الخط (راجع استبدال خراطيش الحبر ◄◄ صفحة 75). لتحديد لون خرطوشة الحبر، تفضل بزيارتنا على الموقع http://solutions.brother.com/ لعرض الأسئلة المتداولة والتلميحات الخاصة باستكشاف الأخطاء وإصلاحها. ■ حدد اللون المتسبب في المشكلة وقم بتركيب وحدة أسطوانة جديدة (راجع استبدال وحدات الأسطوانة ◄◄ صفحة 82). لتحديد لون وحدة الأسطوانة، تفضل بزيارتنا على الموقع http://solutions.brother.com/ لعرض الأسئلة المتداولة والتلميحات الخاصة باستكشاف الأخطاء وإصلاحها.

أمثلة على تدهور جودة الطباعة	التوصية
 وجود بقع بيضاء أو طباعة مفرّغة	■ تأكد من تطابق إعداد نوع الوسائط في برنامج التشغيل مع نوع الورق الذي تستخدمه (راجع الورق المقبول ووسائط الطباعة الأخرى ◄◄ صفحة 30). ■ تحقق من بيئة الجهاز. قد تؤدي الظروف، مثل الرطوبة العالية، إلى حدوث مشكلة الطباعة المفرّغة (◄◄ السلامة والمعلومات القانونية: اختيار مكان آمن للمنتج). ■ إذا لم يتم حل المشكلة بعد طباعة بضع صفحات، فقد تكون هناك مادة غريبة ملتصقة على سطح الأسطوانة، مثل الصمغ المتكون من ملصق (راجع تنظيف وحدة الأسطوانة ◄◄ صفحة 104). ■ حدد اللون المتسبب في المشكلة وقم بتركيب وحدة أسطوانة جديدة (راجع استبدال وحدات الأسطوانة ◄◄ صفحة 82). لتحديد لون وحدة الأسطوانة، تفضل بزيارتنا على الموقع http://solutions.brother.com/ لعرض الأسئلة المتداولة والتلميحات الخاصة باستكشاف الأخطاء وإصلاحها.
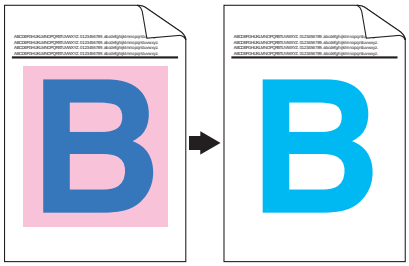 **وجود صفحة فارغة أو فقدان بعض الألوان**	■ حدد اللون المتسبب في المشكلة وقم بتركيب خرطوشة حبر جديدة (راجع استبدال خراطيش الحبر ◄◄ صفحة 75). لتحديد لون خرطوشة الحبر، تفضل بزيارتنا على الموقع http://solutions.brother.com/ لعرض الأسئلة المتداولة والتلميحات الخاصة باستكشاف الأخطاء وإصلاحها. ■ حدد اللون المتسبب في المشكلة وقم بتركيب وحدة أسطوانة جديدة (راجع استبدال وحدات الأسطوانة ◄◄ صفحة 82). لتحديد لون وحدة الأسطوانة، تفضل بزيارتنا على الموقع http://solutions.brother.com/ لعرض الأسئلة المتداولة والتلميحات الخاصة باستكشاف الأخطاء وإصلاحها.
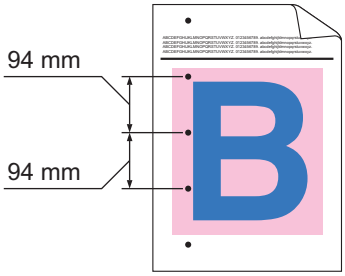 **وجود بقع ملونة بفاصل 94 ملم**	■ إذا لم يتم حل المشكلة بعد طباعة بضع صفحات فارغة، فقد تكون هناك مادة غريبة ملتصقة على سطح الأسطوانة، مثل الصمغ المتكون من ملصق. قم بتنظيف وحدة الأسطوانة (راجع تنظيف وحدة الأسطوانة ◄◄ صفحة 104). ■ حدد اللون المتسبب في المشكلة وقم بتركيب وحدة أسطوانة جديدة (راجع استبدال وحدات الأسطوانة ◄◄ صفحة 82). لتحديد لون وحدة الأسطوانة، تفضل بزيارتنا على الموقع http://solutions.brother.com/ لعرض الأسئلة المتداولة والتلميحات الخاصة باستكشاف الأخطاء وإصلاحها.
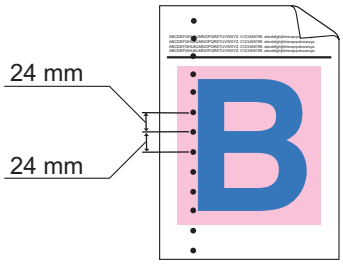 **وجود بقع ملونة بفاصل 24 ملم**	■ حدد اللون المتسبب في المشكلة وقم بتركيب خرطوشة حبر جديدة (راجع استبدال خراطيش الحبر ◄◄ صفحة 75). لتحديد لون خرطوشة الحبر، تفضل بزيارتنا على الموقع http://solutions.brother.com/ لعرض الأسئلة المتداولة والتلميحات الخاصة باستكشاف الأخطاء وإصلاحها.

أمثلة على تدهور جودة الطباعة	التوصية
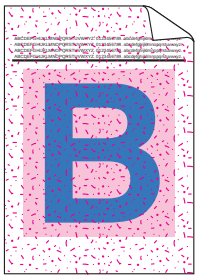 **تناثر الحبر أو بقع الحبر**	■ تحقق من بيئة الجهاز. قد تؤدي الظروف مثل الرطوبة العالية ودرجات الحرارة المرتفعة إلى حدوث مشكلة جودة الطباعة هذه. ■ حدد اللون المتسبب في المشكلة وقم بتركيب خرطوشة حبر جديدة (راجع استبدال خراطيش الحبر ◄◄ صفحة 75). لتحديد لون خرطوشة الحبر، تفضل بزيارتنا على الموقع http://solutions.brother.com/ لعرض الأسئلة المتداولة والتلميحات الخاصة باستكشاف الأخطاء وإصلاحها. ■ حدد اللون المتسبب في المشكلة وقم بتركيب وحدة أسطوانة جديدة (راجع استبدال وحدات الأسطوانة◄◄ صفحة 82). لتحديد لون وحدة الأسطوانة، تفضل بزيارتنا على الموقع http://solutions.brother.com/ لعرض الأسئلة المتداولة والتلميحات الخاصة باستكشاف الأخطاء وإصلاحها.
ألوان المطبوعات ليست على النحو المتوقع	■ لتحسين كثافة الألوان، قم بمعايرة الألوان باستخدام شاشة اللمس أولاً ثم برنامج تشغيل الطابعة بعد ذلك (راجع المعايرة◄◄ صفحة 110). ■ لضبط موضع طباعة الألوان fللحصول على حواف أكثر حدة، قم بإجراء تسجيل الألوان التلقائي باستخدام شاشة اللمس (راجع التسجيل التلقائي ◄◄ صفحة 111). ■ اضبط كثافة وتباين النسخ إذا كنت تقوم بالنسخ (◄◄ دليل المستخدم المتقدم: ضبط الكثافة والتباين). ■ تأكد من إيقاف تشغيل وضع توفير الحبر على شاشة اللمس أو برنامج تشغيل الطابعة (◄◄ دليل مستخدم البرنامج). ■ إذا كانت جودة الطباعة رديئة، فامسح خانة الاختيار **تحسين اللون الرمادي** في برنامج تشغيل الطابعة (◄◄ دليل مستخدم البرنامج). ■ إذا لم تكن جودة طباعة الجزء الأسود على النحو المتوقع، فحدد خانة الاختيار **تحسين الطباعة باللون الأسود** في برنامج تشغيل الطابعة (◄◄ دليل مستخدم البرنامج). ■ حدد اللون المتسبب في المشكلة وقم بتركيب خرطوشة حبر جديدة (راجع استبدال خراطيش الحبر ◄◄ صفحة 75). لتحديد لون خرطوشة الحبر، تفضل بزيارتنا على الموقع http://solutions.brother.com/ لعرض الأسئلة المتداولة والتلميحات الخاصة باستكشاف الأخطاء وإصلاحها. ■ حدد اللون المتسبب في المشكلة وقم بتركيب وحدة أسطوانة جديدة (راجع استبدال وحدات الأسطوانة◄◄ صفحة 82). لتحديد لون وحدة الأسطوانة، تفضل بزيارتنا على الموقع http://solutions.brother.com/ لعرض الأسئلة المتداولة والتلميحات الخاصة باستكشاف الأخطاء وإصلاحها.

أمثلة على تدهور جودة الطباعة	التوصية
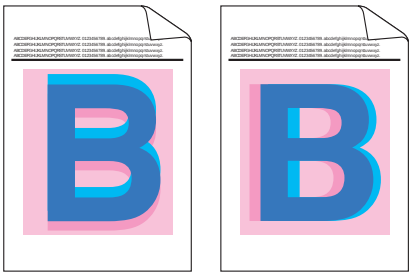 **سوء تسجيل الألوان**	■ تأكد من وضع الجهاز على سطح مستو صلب. ■ قم بإجراء تسجيل الألون التلقائي باستخدام شاشة اللمس (راجع التسجيل التلقائي ◄◄ صفحة 111). ■ حدد اللون المتسبب في المشكلة وقم بتركيب وحدة أسطوانة جديدة (راجع استبدال وحدات الأسطوانة ◄◄ صفحة 82). لتحديد لون وحدة الأسطوانة، تفضل بزيارتنا على الموقع http://solutions.brother.com/ لعرض الأسئلة المتداولة والتلميحات الخاصة باستكشاف الأخطاء وإصلاحها. ■ قم بتركيب وحدة حزام جديدة (راجع استبدال وحدة الحزام ◄◄ صفحة 87.)
 ظهور كثافة غير متساوية بشكل دوري عبر الصفحة	■ قم بإجراء المعايرة باستخدام شاشة اللمس أو برنامج تشغيل الطابعة (راجع المعايرة ◄◄ صفحة 110). ■ اضبط كثافة وتباين النسخ إذا كنت تقوم بالنسخ (◄◄ دليل المستخدم المتقدم: ضبط الكثافة والتباين). ■ امسح خانة الاختيار **تحسين اللون الرمادي** في برنامج تشغيل الطابعة. (◄◄ دليل مستخدم البرنامج.) ■ حدد اللون المتسبب في المشكلة وقم بتركيب خرطوشة حبر جديدة (راجع استبدال خراطيش الحبر ◄◄ صفحة 75). لتحديد لون خرطوشة الحبر، تفضل بزيارتنا على الموقع http://solutions.brother.com/ لعرض الأسئلة المتداولة والتلميحات الخاصة باستكشاف الأخطاء وإصلاحها. ■ حدد اللون المتسبب في المشكلة وقم بتركيب وحدة أسطوانة جديدة (راجع استبدال وحدات الأسطوانة ◄◄ صفحة 82). لتحديد لون وحدة الأسطوانة، تفضل بزيارتنا على الموقع http://solutions.brother.com/ لعرض الأسئلة المتداولة والتلميحات الخاصة باستكشاف الأخطاء وإصلاحها.
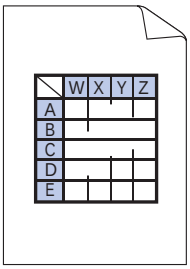 **فقدان الخطوط الرفيعة في الصور**	■ تأكد من إيقاف تشغيل وضع توفير الحبر على شاشة اللمس أو برنامج تشغيل الطابعة (◄◄ دليل مستخدم البرنامج). ■ قم بتغيير دقة الطباعة. ■ إذا كنت تستخدم برنامج تشغيل الطابعة الذي يعمل على نظام Windows، فاختر **تحسين طباعة النقوش** في إعداد طباعة علامة التبويب الأساسية (◄◄ دليل مستخدم البرنامج).

أمثلة على تدهور جودة الطباعة	التوصية
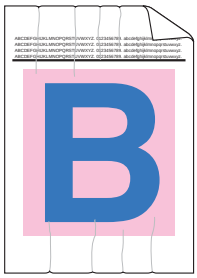 التجعد	■ تأكد من غلق الغطاء الخلفي بشكل صحيح. ■ تأكد من وجود الذراعين الرماديين الموجودين داخل الغطاء الخلفي في الوضع الرأسي (1). اسحب الذراعين الرماديين حتى يتوقفا. 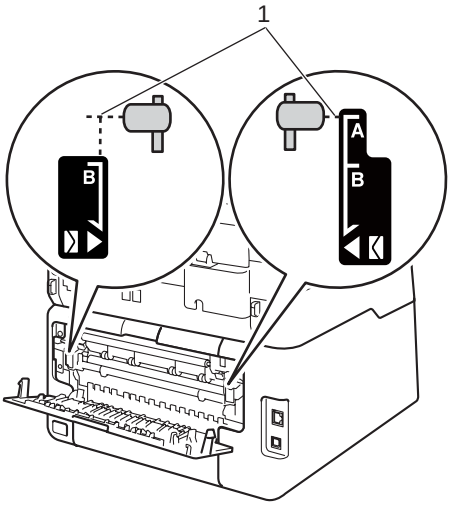 ■ تأكد من تطابق إعداد نوع الوسائط في برنامج التشغيل مع نوع الورق الذي تستخدمه (راجع الورق المقبول ووسائط الطباعة الأخرى ◄◄ صفحة 30).

أمثلة على تدهور جودة الطباعة	التوصية
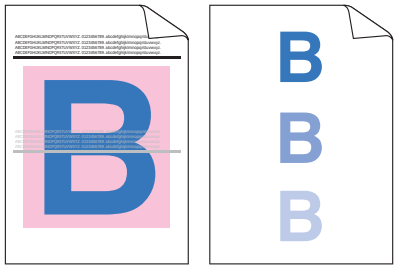 ظل	■ تحقق من بيئة الجهاز. قد تؤدي الظروف مثل الرطوبة المنخفضة ودرجات الحرارة المنخفضة إلى حدوث مشكلة جودة الطباعة هذه (◄◄ السلامة والمعلومات القانونية: اختيار مكان آمن للمنتج). ■ تأكد من تطابق إعداد نوع الوسائط في برنامج التشغيل مع نوع الورق الذي تستخدمه (راجع الورق المقبول ووسائط الطباعة الأخرى ◄◄ صفحة 30). ■ تأكد من وجود الذراعين الرماديين الموجودين داخل الغطاء الخلفي في الوضع الرأسي (1). اسحب الذراعين الرماديين حتى يتوقفا. 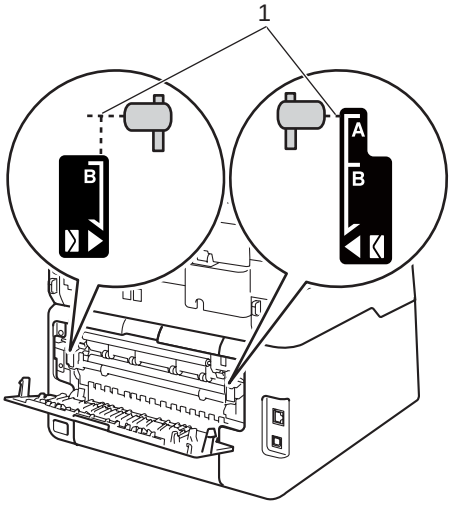 ■ حدد اللون المتسبب في المشكلة وقم بتركيب وحدة أسطوانة جديدة (راجع استبدال وحدات الأسطوانة◄◄ صفحة 82). لتحديد لون وحدة الأسطوانة، تفضل بزيارتنا على الموقع http://solutions.brother.com/ لعرض الأسئلة المتداولة والتلميحات الخاصة باستكشاف الأخطاء وإصلاحها.

أمثلة على تدهور جودة الطباعة	التوصية
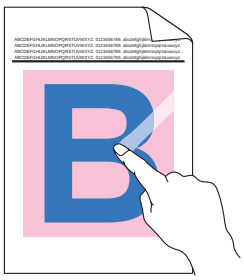 سوء التثبيت	■ تأكد من وجود الذراعين الرماديين الموجودين داخل الغطاء الخلفي في الوضع الرأسي (1). اسحب الذراعين الرماديين حتى يتوقفا. 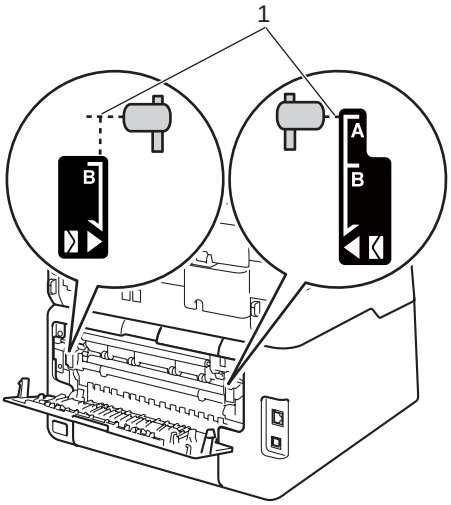 ■ تأكد من تطابق إعداد نوع الوسائط في برنامج التشغيل مع نوع الورق الذي تستخدمه (راجع الورق المقبول ووسائط الطباعة الأخرى ➤➤ صفحة 30). ■ اختر الوضع **تحسين تثبيت حبر التصوير** في برنامج تشغيل الطابعة (➤➤ دليل مستخدم البرنامج). وإذا لم يقدم هذا التحديد تحسينًا كافيًا، فقم بتغيير إعداد برنامج تشغيل الطابعة في **نوع الوسائط** إلى إعداد سميك. إذا كنت تقوم بطباعة أحد المظاريف، فاختر **مغلف سميك** في إعداد نوع الوسائط.
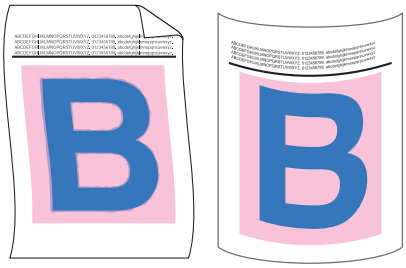 الصفحة ملتوية أو مموجة	■ اختر الوضع **تقليل تجعد الورق** في برنامج تشغيل الطابعة (➤➤ دليل مستخدم البرنامج). إذا لم يتم حل المشكلة، فاختر **ورق عادي** في إعداد نوع الوسائط. ■ إذا كنت تقوم بطباعة أحد المظاريف، فاختر **مغلف رقيق** في إعداد نوع الوسائط ببرنامج تشغيل الطابعة. ■ في حالة عدم استخدام الجهاز في بعض الأحيان، قد يظل الورق في درج الورق لفترة طويلة. اقلب رزمة الورق في درج الورق. قم أيضًا بتهوية رزمة الورق ثم قم بتدويرها بمقدار 180 درجة في درج الورق. ■ قم بتخزين الورق بحيث لا يتعرض لدرجات الحرارة المرتفعة والرطوبة العالية. ■ افتح الغطاء الخلفي (درج الإخراج المواجه للأعلى) للسماح للورق المطبوع بالخروج إلى درج الإخراج المواجه للأعلى.

أمثلة على تدهور جودة الطباعة	التوصية
 تجعد المظاريف	■ تأكد من سحب أذرع المظاريف داخل الغطاء الخلفي لأسفل إلى موضع المظروف عند طباعة المظاريف (راجع تحميل الورق في فتحة التغذية اليدوية ◄◄ صفحة 24:). **ملاحظة** عند انتهاء الطباعة، افتح الغطاء الخلفي وأعد ضبط الذراعين الرماديين إلى موضعيهما الأصليين (1). اسحب الذراعين الرماديين حتى يتوقفا. 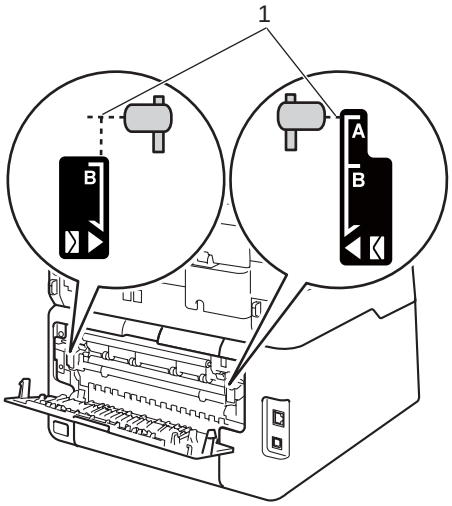

معلومات الجهاز

التحقق من الرقم المسلسل

يمكنك عرض الرقم المسلسل للجهاز على شاشة اللمس.

1. اضغط على .
2. اضغط على All Settings (جميع الإعدادات).
3. اسحب لأعلى أو لأسفل أو اضغط على ▲ أو ▼ لعرض Machine Info. (معلومات الجهاز).
4. اضغط على Machine Info. (معلومات الجهاز).
5. اضغط على Serial No. (الرقم التسلسلي).
6. ستعرض شاشة اللمس الرقم المسلسل للأجهزة.
7. اضغط على .

التحقق من إصدار البرنامج الثابت

يمكنك عرض إصدار البرنامج الثابت للجهاز على شاشة اللمس.

1. اضغط على .
2. اضغط على All Settings (جميع الإعدادات).
3. اسحب لأعلى أو لأسفل أو اضغط على ▲ أو ▼ لعرض Machine Info. (معلومات الجهاز).
4. اضغط على Machine Info. (معلومات الجهاز).
5. اضغط على Firmware Version (إصدار البرامج الثابتة).
6. ستعرض شاشة اللمس معلومات إصدار البرنامج الثابت الخاص بالجهاز.
7. اضغط على .

وظائف إعادة الضبط

تتوفر وظائف إعادة الضبط التالية:

1 Network (الشبكة)

يمكنك إعادة ضبط خادم الطباعة الداخلي على إعدادات المصنع الافتراضية الخاصة به، مثل كلمة المرور ومعلومات عنوان IP.

2 Address Book & Fax (دفتر العناوين والفاكس)

يقوم إعداد دفتر العناوين والفاكس بإعادة ضبط الإعدادات التالية:

- دفتر العناوين

  (العناوين والمجموعات)

- مهام الفاكس المبرمجة في الذاكرة

  (الإرسال مع استقصاء، فاكس مؤجّل، إرسال مجموعة)

- معرّف المحطة

  (الاسم والرقم)

- رسالة صفحة الغلاف

  (تعليقات)

- خيارات التحكم في الفاكس عن بعد

  (رمز الوصول عن بُعد ومساحة تخزين الفاكس وإعادة توجيه الفاكسات وإرسال الفاكس عبر الكمبيوتر واستلام الفاكس عبر الكمبيوتر (نظام التشغيل Windows® فقط))

- إعدادات التقارير

  (تقرير تأكيد الإرسال/ قائمة فهرس الهاتف/يومية الفاكس)

- كلمة مرور قفل الإعداد

3 All Settings (جميع الإعدادات)

يمكنك إعادة ضبط جميع إعدادات الجهاز إلى افتراضيات المصنع.

توصي Brother بشدة أن تقوم بإجراء هذه العملية عند التخلص من الجهاز.

ملاحظة

افصل كابل الواجهة قبل اختيار Network (الشبكة) أو All Settings (جميع الإعدادات).

كيفية إعادة ضبط الجهاز

1 اضغط على .

2 اضغط على All Settings (جميع الإعدادات).

3 اسحب لأعلى أو لأسفل أو اضغط على ▲ أو ▼ لعرض Initial Setup (الإعداد الأولي).

4 اضغط على Initial Setup (الإعداد الأولي).

5 اسحب لأعلى أو لأسفل أو اضغط على ▲ أو ▼ لعرض Reset (إعادة تعيين).

6 اضغط على Reset (إعادة تعيين).

7 اضغط على Network (الشبكة) أو Address Book & Fax (دفتر العناوين والفاكس) أو All Settings (جميع الإعدادات) لاختيار وظيفة إعادة الضبط المطلوبة.

8 قم بأي مما يلي؛

- لإعادة ضبط الإعدادات، اضغط على Yes (نعم) وانتقل إلى الخطوة 9.
- للخروج دون إجراء تغييرات، اضغط على No (لا) وانتقل إلى الخطوة 10.

9 سيُطلب من إعادة تشغيل الجهاز. قم بأي مما يلي؛

- لإعادة تشغيل الجهاز، اضغط على Yes (نعم) لمدة ثانيتين. سيبدأ الجهاز عملية إعادة التشغيل.
- للخروج دون إعادة تشغيل الجهاز، اضغط على No (لا). انتقل إلى الخطوة 10.

ملاحظة

إذا لم تقم بإعادة تشغيل الجهاز، فلن تنتهي عملية إعادة الضبط وستظل الإعدادات بدون تغيير.

10 اضغط على .

B

ملاحظة

يمكنك أيضًا إعادة ضبط إعدادات الشبكة بالضغط على ، All Settings (جميع الإعدادات)، Network (الشبكة)، Network Reset (إعادة تعيين الشبكة).

C جداول الإعدادات والميزات

استخدام جداول الإعدادات

تتميز شاشة لمس LCD الخاصة بالجهاز بسهولة الإعداد والتشغيل. فكل ما عليك هو الضغط على الإعدادات والخيارات المطلوبة عند ظهورها على الشاشة. لقد قمنا بإنشاء جداول إعدادات وجداول ميزات خطوة بخطوة حتى يمكنك عرض جميع الخيارات المتاحة لكل إعداد أو ميزة في لمحة. يمكنك استخدام هذه الجداول لإعداد الإعدادات المفضلة في الجهاز بسرعة.

جداول الإعدادات

ستساعدك جداول الإعدادات على فهم تحديدات وخيارات القائمة التي يتم العثور عليها في برامج الجهاز. إعدادات المصنع موضحة باللون الأسود العريض وبها علامة نجمة.

(الإعدادات)

المستوى 1	المستوى 2	المستوى 3	الخيارات	الأوصاف	انظر الصفحة
Date & Time (التاريخ والوقت)	**Date** (التاريخ)	—	—	لإضافة التاريخ والوقت على شاشة اللمس ورؤوس الفاكسات التي ترسلها.	راجع ‡.
	Time (الوقت)	—	—		
	Auto Daylight (التوقيت الصيفي تلقائي)	—	On (تشغيل) **Off** (إيقاف تشغيل)*	لتغيير التوقيت الصيفي تلقائيًا.	راجع ◆.
	Time Zone (المنطقة الزمنية)	—	UTCXXX:XX	لضبط المنطقة الزمنية لبلدك.	راجع ‡.
Toner (الحبر)	راجع مسحوق الحبر ◄◄ صفحة 200.			للوصول إلى قوائم Toner (الحبر).	200
Network (الشبكة)	**Wired LAN** (شبكة LAN السلكية)	راجع Wired LAN (شبكة LAN السلكية) ◄◄ صفحة 167.		للوصول إلى قوائم إعدادات شبكة LAN السلكية.	167
	WLAN (MFC-9330CDW و MFC-9340CDW)	راجع WLAN ◄◄ صفحة 169.		للوصول إلى قوائم إعدادات شبكة WLAN.	169
Fax Preview (معاينة الفاكس)	—	—	On (تشغيل) **Off** (إيقاف تشغيل)*	لعرض رسائل الفاكس التي تستلمها على شاشة اللمس.	45
Wi-Fi Direct (MFC-9330CDW و MFC-9340CDW)	راجع Wi-Fi Direct ◄◄ صفحة 171.			للوصول إلى قوائم إعدادات Wi-Fi Direct™.	171
Tray Setting (إعداد الدرج) (MFC-9330CDW و MFC-9340CDW)	**Paper Type** (نوع الورق)	—	Thin (رقيق) **Plain Paper** (ورق عادي)* Thick (سميك) Thicker (أكثر سمكًا) Recycled Paper (الورق المعاد تدويره)	لضبط نوع الورق الموجود في درج الورق.	29

◆ دليل المستخدم المتقدم

‡ دليل الإعداد السريع

إعدادات المصنع موضحة باللون الأسود العريض وبها علامة نجمة.

المستوى 1	المستوى 2	المستوى 3	الخيارات	الأوصاف	انظر الصفحة
Tray Setting (إعداد الدرج) (MFC-9330CDW و MFC-9340CDW) (تابع)	**Paper Size** (حجم الورق)	—	***A4** Letter Legal EXE A5 A5 L A6 Folio	لضبط حجم الورق الموجود في درج الورق.	29
Paper Type (نوع الورق) (MFC-9140CDN)	—	—	Thin (رقيق) **Plain Paper** (ورق عادي)***** Thick (سميك) Thicker (أكثر سمكًا) Recycled Paper (الورق المعاد تدويره)	لضبط نوع الورق الموجود في درج الورق.	29
Paper Size (حجم الورق) (MFC-9140CDN)	—	—	***A4** Letter Legal EXE A5 A5 L A6 Folio	لضبط حجم الورق الموجود في درج الورق.	29
All Settings (جميع الإعدادات)	راجع جميع الإعدادات ◄◄ صفحة 160.			لتحديد الإعدادات الافتراضية.	160

◆ دليل المستخدم المتقدم

‡ دليل الإعداد السريع

إعدادات المصنع موضحة باللون الأسود العريض وبها علامة نجمة.

C

جميع الإعدادات

المستوى 1	المستوى 2	المستوى 3	المستوى 4	الخيارات	الأوصاف	انظر الصفحة
General Setup (الإعداد العام)	Paper Type (نوع الورق)	—	—	Thin (رقيق) **Plain Paper** (ورق عادي)* Thick (سميك) Thicker (أكثر سمكًا) Recycled Paper (الورق المعاد تدويره)	لضبط نوع الورق الموجود في درج الورق.	29
	Paper Size (حجم الورق)	—	—	***A4** Letter Legal EXE A5 A5 L A6 Folio	لضبط حجم الورق الموجود في درج الورق.	29
	Volume (مستوى الصوت)	**Ring** (رنين)	—	Off (إيقاف تشغيل) Low (منخفض) **Med** (متوسط)* High (عالٍ)	لضبط مستوى صوت الرنين.	21
		Beep (صفير)	—	Off (إيقاف تشغيل) **Low** (منخفض)* Med (متوسط) High (عالٍ)	لضبط مستوى صوت نغمة التحذير.	21
		Speaker (السماعة)	—	Off (إيقاف تشغيل) Low (منخفض) **Med** (متوسط)* High (عالٍ)	لضبط مستوى صوت السماعة.	21
	LCD Settings (إعدادات LCD)	**Backlight** (إضاءة خلفية)	—	**Light** (فاتح)* Med (متوسط) Dark (داكن)	لضبط سطوع الإضاءة الخلفية لشاشة اللمس.	راجع ◆.
		Dim Timer (مؤقت الإعتام)	—	**Off** (إيقاف تشغيل)* 10Secs (ثوانٍ) 20Secs (ثوانٍ) 30Secs (ثوانٍ)	لضبط طول فترة بقاء الإضاءة الخلفية لشاشة اللمس قيد التشغيل لما بعد الضغط على آخر مفتاح.	

◆ دليل المستخدم المتقدم

إعدادات المصنع موضحة باللون الأسود العريض وبها علامة نجمة.

المستوى 1	المستوى 2	المستوى 3	المستوى 4	الخيارات	الأوصاف	انظر الصفحة
General Setup (الإعداد العام) (تابع)	Button Settings (إعدادات الزر)	Home Button Settings (إعدادات زر الرئيسية)	—	Home (الرئيسية)* More (المزيد) Shortcuts 1 (القائمة المختصرة 1) Shortcuts 2 (القائمة المختصرة 2) Shortcuts 3 (القائمة المختصرة 3)	لضبط الشاشة التي يتم عرضها عند الضغط على الشاشة الرئيسية ( ) على لوحة اللمس.	13
	Ecology (البيئة)	Toner Save (توفير الحبر)	—	On (تشغيل) Off (إيقاف تشغيل)*	لزيادة معدل إنتاجية خرطوشة الحبر للصفحات.	راجع ◆.
		Sleep Time (وقت السكون)	—	يختلف النطاق وفقًا للطراز. Mins 3 (3 دقائق)*	لتوفير الطاقة.	
	Security (الحماية)	Function Lock (قفل التشغيل)	Set Password (تعيين كلمة المرور)	Verify (التحقق)	يمكنك تقييد عمليات محددة بالجهاز لما يصل إلى 25 مستخدمًا مقيدًا ولكل المستخدمين العموميين الآخرين غير المخولين.	
			Lock Off→On (← فتح/إغلاق القفل)			
		Setting Lock (قفل الإعداد)	Set Password (تعيين كلمة المرور)	Verify: (التحقق)	لمنع المستخدمين غير المخولين من تغيير إعدادات الجهاز.	
			Lock Off→On (← فتح/إغلاق القفل)			
Shortcut Settings (إعدادات القائمة المختصرة)	(لاختيار زر اختصار.)	Edit Shortcut Name (تحرير اسم القائمة المختصرة)	—	—	لتغيير اسم الاختصار.	20
		Delete (حذف)	—	—	لحذف الاختصار.	20

◆ دليل المستخدم المتقدم

إعدادات المصنع موضحة باللون الأسود العريض وبها علامة نجمة.

C

المستوى 1	المستوى 2	المستوى 3	المستوى 4	الخيارات	الأوصاف	انظر الصفحة
Fax (الفاكس)	**Setup Receive** (إعداد الاستلام)	**Receive Mode** (وضع الاستلام)	—	**Fax** (الفاكس)* Fax/Tel (الفاكس/الهاتف) External TAD (جهاز الرد TAD) الآلي على الهاتف الخارجي) Manual (يدوي)	لاختيار وضع الاستلام الذي يناسب احتياجاتك على أفضل نحو.	40
		Ring Delay (تأخير الرنين)	—	(2 - 8) **2***	لضبط عدد الرنات قبل قيام الجهاز بالرد في وضع الفاكس أو وضع الفاكس/الهاتف.	43
		F/T Ring Time (زمن رنين الهاتف/ الفاكس)	—	20Secs (ثوانٍ) **30Secs** (ثوانٍ)* 40Secs (ثوانٍ) 70Secs (ثوانٍ)	لضبط طول وقت الرنين المزدوج السريع في وضع الفاكس/الهاتف.	43
		Fax Preview (معاينة الفاكس)	—	On (تشغيل) **Off** (إيقاف تشغيل)*	لعرض رسائل الفاكس التي تستلمها على شاشة اللمس.	45
		Fax Detect (اكتشاف الفاكس)	—	**On** (تشغيل)* Off (إيقاف تشغيل)	لاستلام رسائل الفاكس تلقائيًا عند الرد على مكالمة وسماع نغمات الفاكس.	44
		Remote Codes (رموز عن بعد)	—	**Remote Codes** (رموز عن بعد) (الخيارات) On (تشغيل) **Off** (إيقاف تشغيل)* Act.Code (رمز التفعيل) (51*) Deact.Code (رمز التعطيل) (51#)	يتيح لك الرد على كل المكالمات من هاتف داخلي أو خارجي واستخدام الرموز لتشغيل الجهاز أو إيقاف تشغيله. يمكنك إضفاء طابعك الشخصي على هذه الرموز.	53
		Auto Reduction (تصغير تلقائي)	—	**On** (تشغيل)* Off (إيقاف تشغيل)	لتقليل حجم رسائل الفاكس الواردة.	راجع ◆.
		Memory Receive (استقبال ذاكرة)	— (الطباعة الاحتياطية)	**Off** (إيقاف تشغيل)* Fax Forward (إعادة توجيه الفاكس) Fax Storage (تخزين الفاكس) PC Fax Receive (استلام الفاكس عبر الكمبيوتر)	لضبط الجهاز على إعادة توجيه رسائل الفاكس، أو تخزين رسائل الفاكس الواردة في الذاكرة (حتى تتمكن من استردادها أثناء تواجدك بعيدًا عن الجهاز)، أو إرسال رسائل الفاكس إلى الكمبيوتر. في حالة اختيار إعادة توجيه الفاكسات أو استلام الفاكس عبر الكمبيوتر، يمكنك تشغيل ميزة الأمان Backup Print (الطباعة الاحتياطية).	

◆ دليل المستخدم المتقدم

إعدادات المصنع موضحة باللون الأسود العريض وبها علامة نجمة.

المستوى 1	المستوى 2	المستوى 3	المستوى 4	الخيارات	الأوصاف	انظر الصفحة
Fax (الفاكس) (تابع)	Setup Receive (إعداد الاستلام) (تابع)	Print Density (كثافة الطباعة)	—	*	لجعل المطبوعات أدكن أو أفتح.	راجع ◆.
		Fax Rx Stamp (طابع استلام الفاكس)	—	On (تشغيل) Off (إيقاف تشغيل)*	لطباعة وقت وتاريخ الاستلام بالجزء العلوي من رسائل الفاكس المستلمة.	
		2-sided (على الوجهين)	—	On (تشغيل) Off (إيقاف تشغيل)*	لطباعة رسائل الفاكس المستلمة على كلا وجهي الورقة.	
	Setup Send (إعداد الإرسال)	Batch TX (إرسال مجموعة)	—	On (تشغيل) Off (إيقاف تشغيل)*	لدمج رسائل الفاكس المؤجّلة الصادرة إلى نفس رقم الفاكس في نفس الوقت من اليوم في عملية إرسال واحدة.	
		Coverpage Setting (ضبط صفحة الغلاف)	Print Sample (عينة طباعة)	—	لطباعة عينة من صفحة غلاف الفاكس. يمكنك ملء المعلومات وإرسالها بالفاكس مع المستند.	
			Coverpage Note (ملاحظة صفحة الغلاف)	—	لإعداد تعليقاتك الخاصة لصفحة غلاف الفاكس.	
		Destination (الوجهة)	—	Display (عرض)* Hidden (مخفي)	لضبط الجهاز على عرض معلومات الوجهة على شاشة اللمس أثناء إرسال الفاكس.	
	Report Setting (إعداد التقارير)	XMIT Report (تقرير XMIT)	—	On (تشغيل) On+Image (تشغيل+صورة) Off (إيقاف تشغيل)* Off+Image (إيقاف تشغيل+صورة)	لاختيار الإعداد الأولي لتقرير تأكيد الإرسال.	39

◆ دليل المستخدم المتقدم

إعدادات المصنع موضحة باللون الأسود العريض وبها علامة نجمة.

C

المستوى 1	المستوى 2	المستوى 3	المستوى 4	الخيارات	الأوصاف	انظر الصفحة
Fax (الفاكس) (تابع)	**Report Setting** (إعداد التقارير) (تابع)	**Journal Period** (فترة اليومية)	**Journal Period** (فترة اليومية)	Off (إيقاف تشغيل) **Every 50 Faxes** (كل 50 فاكسًا)* Every 6 Hours (كل 6 ساعات) Every 12 Hours (كل 12 ساعة) Every 24 Hours (كل 24 ساعة) Every 2 Days (كل يومين) Every 7 Days (كل 7 أيام)	لضبط فاصل الطباعة التلقائية ليومية الفاكس. إذا تم تحديد خيار آخر بخلاف Off (إيقاف تشغيل) أو Every 50 Faxes (كل 50 فاكسًا)، فيمكنك ضبط وقت الخيار. وإذا تم تحديد Every 7 Days (كل 7 أيام)، فيمكنك أيضًا ضبط اليوم من الأسبوع.	راجع ◆.
			Time (الوقت)	—		
			Day (يوم)	**Every Monday** (كل اثنين)* Every Tuesday (كل ثلاثاء) Every Wednesday (كل أربعاء) Every Thursday (كل خميس) Every Friday (كل جمعة) Every Saturday (كل سبت) Every Sunday (كل أحد)		
	Print Document (طباعة مستند)	—	—	—	لطباعة رسائل الفاكس الواردة المخزنة في الذاكرة.	
	Remote Access (الوصول عن بُعد)	—	—	*---	لضبط رمزك الخاص لميزة الاسترداد عن بعد.	
	Dial Restriction (تقييد الاتصال)	**Dial Pad** (لوحة الاتصال)	—	Enter # Twice (أدخل # مرتين) On (تشغيل) **Off** (إيقاف تشغيل)*	لضبط الجهاز على تقييد الاتصال عند استخدام لوحة الاتصال.	
		Address Book (دفتر العناوين)	—	Enter # Twice (أدخل # مرتين) On (تشغيل) **Off** (إيقاف تشغيل)*	لضبط الجهاز على تقييد الاتصال عند استخدام دفتر العناوين.	
		Shortcuts (اختصارات)	—	Enter # Twice (أدخل # مرتين) On (تشغيل) **Off** (إيقاف تشغيل)*	لضبط الجهاز على تقييد الاتصال عند استخدام اختصار.	

◆ دليل المستخدم المتقدم

إعدادات المصنع موضحة باللون الأسود العريض وبها علامة نجمة.

المستوى 1	المستوى 2	المستوى 3	المستوى 4	الخيارات	الأوصاف	انظر الصفحة
Fax (الفاكس) (تابع)	Remaining Jobs (المهام المتبقية)	—	—	—	للتحقق من المهام المجدولة الموجودة في الذاكرة وإلغاء المهام المحددة.	راجع ◆.
◆ دليل المستخدم المتقدم						
إعدادات المصنع موضحة باللون الأسود العريض وبها علامة نجمة.						

المستوى 1	المستوى 2	المستوى 3	المستوى 4	الخيارات	الأوصاف	انظر الصفحة
Printer (الطابعة)	**Emulation** (المضاهاة)	—	—	**Auto** (تلقائي)* HP LaserJet BR-Script 3	لاختيار وضع المضاهاة.	راجع ☐.
	Print Options (خيارات الطباعة)	**Internal Font** (الخط الداخلي)	HP LaserJet BR-Script 3	—	لطباعة قائمة بالخطوط الداخلية للجهاز.	
		Configuration (تكوين)	—	—	لطباعة قائمة بإعدادات الطابعة الخاصة بالجهاز.	
		Test Print (طباعة اختبار)	—	—	لطباعة صفحة اختبار.	
	2-sided (على الوجهين)	—	—	**Off** (إيقاف تشغيل)* Long Edge (الحافة الطويلة) Short Edge (الحافة القصيرة)	لتمكين أو تعطيل الطباعة على الوجهين واختيار الحافة الطويلة أو الحافة القصيرة.	
	Auto Continue (متابعة تلقائية)	—	—	**On** (تشغيل)* Off (إيقاف تشغيل)	حدد هذا الإعداد إذا كنت تريد من الجهاز القيام بمسح أخطاء حجم الورق ولاستخدام الورق الموجود في الدرج.	
	Output Colour (لون الإخراج)	—	—	**Auto** (تلقائي)* Colour (ملون) Black and White (أبيض وأسود)	لاختيار الألوان أو الأبيض والأسود للمستندات المطبوعة. في حالة اختيار Auto (تلقائي)، سيحدد الجهاز الخيار الملائم للمستند (الألوان أو الأبيض والأسود).	
	Reset Printer (إعادة تعيين الطابعة)	—	—	Yes (نعم) No (لا)	لإعادة إعدادات الطابعة إلى إعدادات المصنع.	
	Calibration (معايرة)	**Calibrate** (معايرة)	—	Yes (نعم) No (لا)	لضبط كثافة الألوان.	110
		Reset (إعادة تعيين)	—	Yes (نعم) No (لا)	لإعادة معايرة الألوان إلى إعدادات المصنع.	
	Auto Regist. (تسجيل تلقائي)	—	—	Yes (نعم) No (لا)	لضبط موضع طباعة كل لون تلقائيًا.	111
	Frequency (التردد)	—	—	**Normal** (عادي)* Low (منخفض) Off (إيقاف تشغيل)	لضبط الوقت الفاصل بين التسجيل التلقائي والمعايرة.	111

☐ دليل مستخدم البرنامج

إعدادات المصنع موضحة باللون الأسود العريض وبها علامة نجمة.

المستوى 1	المستوى 2	المستوى 3	المستوى 4	المستوى 5	الخيارات	الأوصاف
Network (الشبكة) +	**Wired LAN** (شبكة LAN السلكية)	**TCP/IP**	**BOOT Method** (طريقة التمهيد)	—	**Auto** (تلقائي)* Static (ثابت) RARP BOOTP DHCP	لاختيار طريقة BOOT (التمهيد) التي تناسب احتياجاتك على أفضل نحو.
			IP Boot Tries (محاولات تمهيد IP)		**3*** [0-32767]	لتحديد عدد المحاولات التي سيقوم بها الجهاز للحصول على عنوان IP عند ضبط BOOT Method (طريقة التمهيد) على أي إعداد بخلاف Static (ثابت).
			IP Address (عنوان IP)	—	[000-255]. [000-255]. [000-255]. [000-255]	لإدخال عنوان IP.
			Subnet Mask (قناع الشبكة الفرعية)	—	[000-255]. [000-255]. [000-255]. [000-255]	لإدخال قناع الشبكة الفرعية.
			Gateway (بوابة)	—	[000-255]. [000-255]. [000-255]. [000-255]	لإدخال عنوان البوابة.
			Node Name (اسم العقدة)	—	BRNXXXXXXXXXXXX	لإدخال اسم العقدة. (ما يصل إلى 32 حرفًا)
			WINS Configuration (تكوين WINS)	—	**Auto** (تلقائي)* Static (ثابت)	لاختيار وضع التكوين WINS.
			WINS Server (خادم WINS)	—	Primary (أساسي) [000-255]. [000-255]. [000-255]. [000-255] Secondary (ثانوي) [000-255]. [000-255]. [000-255]. [000-255]	لتحديد عنوان IP لخادم WINS الرئيسي والثانوي.

+ دليل مستخدم الشبكة

♣ تفضل بزيارة Brother Solutions Center لتنزيل دليل Wi-Fi Direct™ من الموقع http://solutions.brother.com/.

● تفضل بزيارة Brother Solutions Center لتنزيل Web Connect Guide (دليل الاتصال عبر الويب) من الموقع http://solutions.brother.com/.

إعدادات المصنع موضحة باللون الأسود العريض وبها علامة نجمة.

C

المستوى 1	المستوى 2	المستوى 3	المستوى 4	المستوى 5	الخيارات	الأوصاف
Network (الشبكة) + (تابع)	**Wired LAN** (شبكة LAN السلكية) (تابع)	**TCP/IP** (تابع)	**DNS Server** (خادم DNS)	—	Primary (أساسي) [255-000]. [255-000]. [255-000]. [255-000] Secondary (ثانوي) [255-000]. [255-000]. [255-000]. [255-000]	لتحديد عنوان IP لخادم DNS الرئيسي والثانوي.
			APIPA	—	**On** (تشغيل)* Off (إيقاف تشغيل)	لتخصيص عنوان IP تلقائيًا من نطاق العنوان المحلي للارتباط.
			IPv6	—	On (تشغيل) **Off** (إيقاف تشغيل)*	لتمكين بروتوكول IPv6 أو تعطيله. إذا كنت تريد استخدام بروتوكول IPv6، فتفضل بزيارة http://solutions.brother.com/ للحصول على مزيد من المعلومات.
		Ethernet (الإيثرنت)	—	—	**Auto** (تلقائي)* 100B-FD 100B-HD 10B-FD 10B-HD	لاختيار وضع ارتباط Ethernet.
		Wired Status (الحالة السلكية)	—	—	Active 100B-FD (100B-FD نشط) Active 100B-HD (100B-HD نشط) Active 10B-FD (10B-FD نشط) Active 10B-HD (10B-HD نشط) Inactive (غير فعال) Wired OFF (إيقاف الحالة السلكية)	يمكنك الاطلاع على حالة الشبكة السلكية الحالية.
		MAC Address (عنوان MAC)	—	—	—	لعرض عنوان MAC الخاص بالجهاز.

+ دليل مستخدم الشبكة

♣ تفضل بزيارة Brother Solutions Center لتنزيل دليل Wi-Fi Direct™ من الموقع http://solutions.brother.com/.

● تفضل بزيارة Brother Solutions Center لتنزيل Web Connect Guide (دليل الاتصال عبر الويب) من الموقع http://solutions.brother.com/.

إعدادات المصنع موضحة باللون الأسود العريض وبها علامة نجمة.

المستوى 1	المستوى 2	المستوى 3	المستوى 4	المستوى 5	الخيارات	الأوصاف
Network (الشبكة) + (تابع)	**Wired LAN** (شبكة LAN السلكية) (تابع)	Set to Default (تعيين إلى الافتراضي)	—	—	Yes (نعم) No (لا)	لإعادة إعداد الشبكة السلكية إلى إعداد المصنع.
		Wired Enable (تمكين الحالة السلكية) (MFC-9330CDW و MFC-9340CDW)	—	—	**On** (تشغيل)* Off (إيقاف تشغيل)	لتمكين شبكة LAN السلكية أو تعطيلها يدويًا.
	WLAN (MFC-9330CDW و MFC-9340CDW)	**TCP/IP**	**BOOT Method** (طريقة التمهيد)	—	**Auto** (تلقائي)* Static (ثابت) RARP BOOTP DHCP	لاختيار طريقة BOOT (التمهيد) التي تناسب احتياجاتك على أفضل نحو.
			IP Boot Tries (محاولات تمهيد IP)	—	*3 [32767-00000]	لتحديد عدد المحاولات التي سيقوم بها الجهاز للحصول على عنوان IP عند ضبط BOOT Method (طريقة التمهيد) على أي إعداد بخلاف Static (ثابت).
			IP Address (عنوان IP)	—	[255-000]. [255-000]. [255-000]. [255-000]	لإدخال عنوان IP.
			Subnet Mask (قناع الشبكة الفرعية)	—	[255-000]. [255-000]. [255-000]. [255-000]	لإدخال قناع الشبكة الفرعية.
			Gateway (بوابة)	—	[255-000]. [255-000]. [255-000]. [255-000]	لإدخال عنوان البوابة.
			Node Name (اسم العقدة)	—	BRWXXXXXXXXXXXX	لإدخال اسم العقدة. (ما يصل إلى 32 حرفًا)
			WINS Configuration (تكوين WINS)	—	**Auto** (تلقائي)* Static (ثابت)	لاختيار وضع التكوين WINS.

+ دليل مستخدم الشبكة

♣ تفضل بزيارة Brother Solutions Center لتنزيل دليل Wi-Fi Direct™ من الموقع http://solutions.brother.com/.

● تفضل بزيارة Brother Solutions Center لتنزيل Web Connect Guide (دليل الاتصال عبر الويب) من الموقع http://solutions.brother.com/.

إعدادات المصنع موضحة باللون الأسود العريض وبها علامة نجمة.

C

المستوى 1	المستوى 2	المستوى 3	المستوى 4	المستوى 5	الخيارات	الأوصاف
Network (الشبكة) + (تابع)	**WLAN** (MFC-9330CDW و MFC-9340CDW) (تابع)	**TCP/IP** (تابع)	**WINS Server** (خادم WINS)	—	Primary (أساسي) [255-000]. [255-000]. [255-000]. [255-000] Secondary (ثانوي) [255-000]. [255-000]. [255-000]. [255-000]	لتحديد عنوان IP لخادم WINS الرئيسي والثانوي.
			DNS Server (خادم DNS)	—	Primary (أساسي) [255-000]. [255-000]. [255-000]. [255-000] Secondary (ثانوي) [255-000]. [255-000]. [255-000]. [255-000]	لتحديد عنوان IP لخادم DNS الرئيسي والثانوي.
			APIPA	—	**On** (تشغيل)* Off (إيقاف تشغيل)	لتخصيص عنوان IP تلقائيًا من نطاق العنوان المحلي للارتباط.
			IPv6	—	On (تشغيل) **Off** (إيقاف تشغيل)*	لتمكين بروتوكول IPv6 أو تعطيله. إذا كنت تريد استخدام بروتوكول IPv6، فتفضل بزيارة http://solutions.brother.com/ للحصول على مزيد من المعلومات.
		Setup Wizard (معالج الإعداد)	—	—	—	يمكنك تكوين خادم الطباعة الداخلي.
		WPS/AOSS	—	—	—	يمكنك تكوين إعدادات الشبكة اللاسلكية بسهولة باستخدام طريقة الضغطة الواحدة على الزر.
		WPS w/ PIN Code (WPS مع رمز PIN)	—	—	—	يمكنك تكوين إعدادات الشبكة اللاسلكية بسهولة باستخدام WPS مع رمز PIN.

+ دليل مستخدم الشبكة

♣ تفضل بزيارة Brother Solutions Center لتنزيل دليل Wi-Fi Direct™ من الموقع http://solutions.brother.com/.

● تفضل بزيارة Brother Solutions Center لتنزيل Web Connect Guide (دليل الاتصال عبر الويب) من الموقع http://solutions.brother.com/.

إعدادات المصنع موضحة باللون الأسود العريض وبها علامة نجمة.

المستوى 1	المستوى 2	المستوى 3	المستوى 4	المستوى 5	الخيارات	الأوصاف
Network (الشبكة) + (تابع)	**WLAN** (MFC-9330CDW و MFC-9340CDW) (تابع)	**WLAN Status** (حالة WLAN)	**Status** (الحالة)	—	Active(11b) (نشط(11b)) Active(11g) (نشط(11g)) Active(11n) (نشط(11n)) Wired LAN Active (شبكة LAN السلكية نشطة) WLAN Off (إيقاف تشغيل WLAN) AOSS Active (AOSS نشط) Connection Failed (تعذر الاتصال)	يمكنك الاطلاع على حالة الشبكة اللاسلكية الحالية.
			Signal (إشارة)	—	Strong (قوية) Medium (متوسط) Weak (ضعيفة) None (بلا)	يمكنك الاطلاع على قوة إشارة الشبكة اللاسلكية الحالية.
			SSID	—	—	يمكنك الاطلاع على SSID الحالي.
			Comm. Mode (وضع. الاتصال)	—	Ad-hoc (مؤقت) Infrastructure (بنية أساسية) None (بلا)	يمكنك الاطلاع على وضع الاتصال الحالي.
		MAC Address (عنوان MAC)	—	—	—	لعرض عنوان MAC الخاص بالجهاز.
		Set to Default (تعيين إلى الافتراضي)	—	—	Yes (نعم) No (لا)	لإعادة إعدادات الشبكة اللاسلكية إلى إعدادات المصنع.
		WLAN Enable (تمكين WLAN)	—	—	On (تشغيل) **Off** (إيقاف تشغيل)*	لتمكين شبكة LAN اللاسلكية أو تعطيلها يدويًا.
	Wi-Fi Direct ♣ (MFC-9330CDW و MFC-9340CDW)	**Push Button** (الضغط على الزر)	—	—	—	يمكنك تكوين إعدادات شبكة Wi-Fi Direct™ بسهولة باستخدام طريقة الضغطة الواحدة على الزر.
		PIN Code (رمز PIN)	—	—	—	يمكنك تكوين إعدادات شبكة Wi-Fi Direct™ بسهولة باستخدام WPS مع رمز PIN.

+ دليل مستخدم الشبكة

♣ تفضل بزيارة Brother Solutions Center لتنزيل دليل Wi-Fi Direct™ من الموقع http://solutions.brother.com/.

● تفضل بزيارة Brother Solutions Center لتنزيل Web Connect Guide (دليل الاتصال عبر الويب) من الموقع http://solutions.brother.com/.

إعدادات المصنع موضحة باللون الأسود العريض وبها علامة نجمة.

C

المستوى 1	المستوى 2	المستوى 3	المستوى 4	المستوى 5	الخيارات	الأوصاف
Network (الشبكة) + (تابع)	Wi-Fi Direct ♣ (MFC-9330CDW و MFC-9340CDW) (تابع)	Manual (يدوي)	—	—	—	يمكنك تكوين إعدادات شبكة Wi-Fi Direct™ يدويًا.
		Group Owner (مالك مجموعة)	—	—	On (تشغيل) Off (إيقاف تشغيل)*	لضبط جهازك باعتباره مالك المجموعة.
		Device Information (معلومات الجهاز)	Device Name (اسم الجهاز)	—	—	يمكنك الاطلاع على اسم الجهاز الخاص بك.
			SSID	—	—	لعرض معرف SSID الخاص بمالك المجموعة. في حالة عدم اتصال الجهاز، تعرض شاشة اللمس Not Connected (غير متصل).
			IP Address (عنوان IP)	—	—	يمكنك الاطلاع على عنوان IP الخاص بجهازك.
		Status Information (معلومات الحالة)	Status (الحالة)	—	G/O Active(**) (مالك مجموعة نشط(**)) Client Active (عميل نشط) Not Connected (غير متصل) Off (إيقاف تشغيل) Wired LAN Active (شبكة LAN السلكية نشطة) ** = عدد الأجهزة	يمكنك الاطلاع على حالة شبكة Wi-Fi Direct™ الحالية.
			Signal (إشارة)	—	Strong (قوية) Medium (متوسط) Weak (ضعيفة) None (بلا)	يمكنك الاطلاع على قوة إشارة شبكة Wi-Fi Direct™ الحالية. عندما يعمل جهازك باعتباره مالك المجموعة، تعرض شاشة اللمس دائمًا Strong (قوية).
		I/F Enable (تمكين I/F)	—	—	On (تشغيل) Off (إيقاف تشغيل)*	لتمكين اتصال Wi-Fi Direct™ أو تعطيله.

+ دليل مستخدم الشبكة

♣ تفضل بزيارة Brother Solutions Center لتنزيل دليل Wi-Fi Direct™ من الموقع http://solutions.brother.com/.

● تفضل بزيارة Brother Solutions Center لتنزيل Web Connect Guide (دليل الاتصال عبر الويب) من الموقع http://solutions.brother.com/.

إعدادات المصنع موضحة باللون الأسود العريض وبها علامة نجمة.

المستوى 1	المستوى 2	المستوى 3	المستوى 4	المستوى 5	الخيارات	الأوصاف
Network (الشبكة) + (تابع)	E-mail/IFAX (بريد إلكتروني/ فاكس إنترنت) (يتوفر بعد تنزيل IFAX (الفاكس عبر الإنترنت))	Mail Address (عنوان البريد)	—	—	—	لإدخال عنوان البريد (ما يصل إلى 60 حرفًا).
		Setup Server (إعداد الخادم)	SMTP	SMTP Server (خادم SMTP)	الاسم (ما يصل إلى 64 حرفًا) عنوان IP [255-000]. [255-000]. [255-000]. [255-000]	لإدخال عنوان خادم SMTP.
				SMTP Port (منفذ SMTP)	*25 [65535-1]	لإدخال رقم منفذ SMTP.
				Auth. for SMTP (مصادقة SMTP)	None (بلا)* SMTP-AUTH (مصادقة SMTP) POP bef. SMTP (POP قبل SMTP)	لتحديد طريقة حماية إعلام البريد الإلكتروني.
				SMTP SSL/TLS	None (بلا)* SSL TLS	لإرسال بريد إلكتروني أو استلامه عبر خادم البريد الإلكتروني الذي يتطلب اتصال SSL/TLS آمن.
				Verify SMTPCert. (التحقق من شهادة بروتوكول إرسال البريد البسيط (SMTP))	On (تشغيل) Off (إيقاف تشغيل)*	للتحقق من شهادة خادم SMTP تلقائيًا.
			POP3	POP3 Server (خادم POP3)	الاسم (ما يصل إلى 64 حرفًا) عنوان IP [255-000]. [255-000]. [255-000]. [255-000]	لإدخال عنوان خادم POP3.
				POP3 Port (منفذ POP3)	*110 [65535-1]	لإدخال رقم منفذ POP3.
				Mailbox Name (اسم صندوق البريد)	—	لإدخال اسم صندوق البريد (ما يصل إلى 60 حرفًا).
				Mailbox Password (كلمة مرور صندوق البريد)	—	لإدخال كلمة المرور لتسجيل الدخول إلى خادم POP3 (ما يصل إلى 32 حرفًا).

+ دليل مستخدم الشبكة

♣ تفضل بزيارة Brother Solutions Center لتنزيل دليل Wi-Fi Direct™ من الموقع http://solutions.brother.com/.

● تفضل بزيارة Brother Solutions Center لتنزيل Web Connect Guide (دليل الاتصال عبر الويب) من الموقع http://solutions.brother.com/.

إعدادات المصنع موضحة باللون الأسود العريض وبها علامة نجمة.

C

المستوى 1	المستوى 2	المستوى 3	المستوى 4	المستوى 5	الخيارات	الأوصاف
Network (الشبكة) + (تابع)	**E-mail/IFAX** (بريد إلكتروني/ فاكس إنترنت) (يتوفر بعد تنزيل IFAX (الفاكس عبر الإنترنت)) (تابع)	**Setup Server** (إعداد الخادم) (تابع)	**POP3** (تابع)	**POP3 SSL/TLS**	**None** (بلا)* SSL TLS	يمكنك إرسال بريد إلكتروني أو استلامه عبر خادم البريد الإلكتروني الذي يتطلب اتصال SSL/TLS آمن.
				Verify POP3Cert. (التحقق من شهادة بروتوكول مكتب البريد (POP3))	On (تشغيل) **Off** (إيقاف تشغيل)*	للتحقق من شهادة خادم POP3 تلقائيًا.
				APOP	On (تشغيل) **Off** (إيقاف تشغيل)*	لتمكين بروتوكول APOP أو تعطيله.
		Setup Mail RX (إعداد استلام البريد)	**Auto Polling** (استقصاء تلقائي)	**Auto Polling** (استقصاء تلقائي)	**On** (تشغيل)* Off (إيقاف تشغيل)	للتحقق من خادم POP3 تلقائيًا بحثًا عن رسائل الجديدة.
				Poll Frequency (تكرار الاستقصاء) (عند ضبط Auto Polling (استقصاء تلقائي) على On (تشغيل).)	1Min (دقيقة واحدة) 3Mins (3 دقائق) 5Mins (5 دقائق) **10Mins** (دقائق)* 30Mins 60Mins	لضبط الفاصل للتحقق من وجود رسائل جديدة على خادم POP3.
			Header (عنوان)	—	All (الكل) Subject+From+To (الموضوع+من+إلى) **None** (بلا)*	لتحديد محتويات رأس صفحة البريد المراد طباعتها.
			Delete Error Mail (حذف رسالة الخطأ)	—	**On** (تشغيل)* Off (إيقاف تشغيل)	لحذف رسائل بريد الأخطاء تلقائيًا.
			Notification (إخطار)	—	On (تشغيل) MDN **Off** (إيقاف تشغيل)*	لاستلام رسائل الإعلام.
		Setup Mail TX (إعداد إرسال البريد)	**Sender Subject** (موضوع المُرسل)	—	—	لعرض الموضوع المرفق ببيانات الفاكس عبر الإنترنت.
			Size Limit (حد الحجم)	—	On (تشغيل) **Off** (إيقاف تشغيل)*	لتحديد حجم مستندات البريد الإلكتروني.
			Notification (إخطار)	—	On (تشغيل) **Off** (إيقاف تشغيل)*	لإرسال رسائل الإعلام.
		Setup Relay (إعداد الترحيل)	**Relay Broadcast** (تناوب الإرسال)	—	On (تشغيل) **Off** (إيقاف تشغيل)*	لترحيل مستند إلى جهاز فاكس آخر.

+ دليل مستخدم الشبكة

♣ تفضل بزيارة Brother Solutions Center لتنزيل دليل Wi-Fi Direct™ من الموقع http://solutions.brother.com/.

● تفضل بزيارة Brother Solutions Center لتنزيل Web Connect Guide (دليل الاتصال عبر الويب) من الموقع http://solutions.brother.com/.

إعدادات المصنع موضحة باللون الأسود العريض وبها علامة نجمة.

المستوى 1	المستوى 2	المستوى 3	المستوى 4	المستوى 5	الخيارات	الأوصاف
Network (الشبكة) + (تابع)	E-mail/IFAX (بريد إلكتروني/ فاكس إنترنت) (يتوفر بعد تنزيل IFAX (الفاكس عبر الإنترنت)) (تابع)	Setup Relay (إعداد الترحيل) (تابع)	Relay Domain (مجال الترحيل)	—	—	لتسجيل اسم المجال.
			Relay Report (تقرير الترحيل)	—	On (تشغيل) Off (إيقاف تشغيل)*	لطباعة تقرير بث الترحيل.
		Manual POP3 Receive (استقبال بروتوكول مكتب البريد (POP3) اليدوي)	—	—	—	للتحقق من خادم POP3 يدويًا بحثًا عن رسائل جديدة.
	Web Connect Settings (إعدادات اتصال الويب) ●	Proxy Settings (إعدادات الخادم)	Proxy Connection (اتصال الخادم)	—	On (تشغيل) Off (إيقاف تشغيل)*	يمكنك تغيير إعدادات اتصال الويب.
			Address (عنوان)	—	—	
			Port (منفذ)	—	*8080	
			User Name (اسم المستخدم)	—	—	
			Password (كلمة المرور)	—	—	
	Fax to Server (فاكس إلى الخادم) (يتوفر بعد تنزيل IFAX (الفاكس عبر الإنترنت))	Fax to Server (فاكس إلى الخادم)	—	—	On (تشغيل) Off (إيقاف تشغيل)*	يمكنك تخزين عنوان البادئة/اللاحقة بالجهاز كما يمكن إرسال مستند من نظام خادم الفاكس.
		Prefix (بادئة)	—	—	—	
		Suffix (لاحقة)	—	—	—	
	Network Reset (إعادة تعيين الشبكة)	—	—	—	Yes (نعم) No (لا)	لإعادة جميع إعدادات الشبكة إلى إعدادات المصنع.

+ دليل مستخدم الشبكة

♣ تفضل بزيارة Brother Solutions Center لتنزيل دليل Wi-Fi Direct™ من الموقع http://solutions.brother.com/.

● تفضل بزيارة Brother Solutions Center لتنزيل Web Connect Guide (دليل الاتصال عبر الويب) من الموقع http://solutions.brother.com/.

إعدادات المصنع موضحة باللون الأسود العريض وبها علامة نجمة.

C

المستوى 1	المستوى 2	المستوى 3	المستوى 4	الخيارات	الأوصاف	انظر الصفحة
Print Reports (طباعة التقارير)	XMIT Verify (التحقق من النقل (XMIT))	View on LCD (عرض على شاشة LCD)	—	—	لعرض وطباعة تقرير تأكيد الإرسال الخاص بآخر عملية إرسال.	راجع ◆.
		Print Report (طباعة التقرير)	—	—		
	Address Book (دفتر العناوين)	—	—	—	لسرد الأسماء والأرقام المخزنة في دفتر العناوين.	
	Fax Journal (يومية الفاكس)	—	—	—	لسرد المعلومات حول آخر 200 فاكس وارد وصادر. (TX تعني الإرسال. RX تعني الاستلام.)	
	User Settings (إعدادات المستخدم)	—	—	—	لسرد إعداداتك.	
	Network Configuration (تهيئة الشبكة)	—	—	—	لسرد إعدادات الشبكة.	
	Drum Dot Print (طباعة نقاط الأسطوانة)	—	—	—	لطباعة ورقة التحقق من نقاط الأسطوانة.	104
	WLAN Report (تقرير WLAN) (MFC-9330CDW و MFC-9340CDW)	—	—	—	لطباعة نتيجة تشخيص اتصال شبكة LAN اللاسلكية.	راجع ‡.

◆ دليل المستخدم المتقدم

‡ دليل الإعداد السريع

إعدادات المصنع موضحة باللون الأسود العريض وبها علامة نجمة.

المستوى 1	المستوى 2	المستوى 2	المستوى 2	الخيارات	الأوصاف	انظر الصفحة
Machine Info. (معلومات الجهاز)	Serial No. (الرقم التسلسلي)	—	—	—	للتحقق من الرقم المسلسل للجهاز.	154
	Firmware Version (إصدار البرامج الثابتة)	Main Version (الإصدار الرئيسي)	—	—	للتحقق من إصدار البرنامج الثابت للجهاز.	154
		Sub1 Version (الإصدار Sub1)	—	—		
		Sub2 Version (الإصدار Sub2)	—	—		
	Page Counter (عداد الصفحات)	Total (الإجمالي)	—	Colour (ملون) Black and White (أبيض وأسود)	للتحقق من إجمالي عدد الصفحات الألوان أو الأبيض والأسود التي طبعها الجهاز منذ شرائه.	راجع ◆.
		Fax/List (فاكس/قائمة)	—	Colour (ملون) Black and White (أبيض وأسود)		
		Copy (نسخ)	—	Colour (ملون) Black and White (أبيض وأسود)		
		Print (طباعة)	—	Colour (ملون) Black and White (أبيض وأسود)		
	Parts Life (العمر الافتراضي للأجزاء)	Drum Black(BK) (طبلة سوداء (BK))	—	—	للتحقق من العمر الافتراضي المتبقي لأحد أجزاء الجهاز.	
		Drum Cyan(C) (طبلة بلون سماوي (C))	—	—		
		Drum Magenta(M) (طبلة بلون قرمزي (M))	—	—		
		Drum Yellow(Y) (طبلة صفراء (Y))	—	—		
		Belt Unit (وحدة السير)	—	—		
		Fuser (وحدة المصهر)	—	—		
		PF kit (مجموعة أدوات تغذية الورق)	—	—		

◆ دليل المستخدم المتقدم

إعدادات المصنع موضحة باللون الأسود العريض وبها علامة نجمة.

C

المستوى 1	المستوى 2	المستوى 3	المستوى 4	الخيارات	الأوصاف	انظر الصفحة
Initial Setup (الإعداد الأولي)	**Date & Time** (التاريخ والوقت)	**Date** (التاريخ)	—	—	لوضع التاريخ والوقت على شاشة اللمس ورؤوس الفاكسات التي تقوم بإرسالها.	راجع ‡.
		Time (الوقت)	—	—		
		Auto Daylight (التوقيت الصيفي تلقائي)	—	On (تشغيل) **Off** (إيقاف تشغيل)*	لتغيير التوقيت الصيفي تلقائيًا.	راجع ◆.
		Time Zone (المنطقة الزمنية)	—	UTCXXX:XX	لضبط المنطقة الزمنية لبلدك.	راجع ‡.
	Station ID (معرّف المحطة)	—	—	Fax (الفاكس) Tel (هاتف) Name (الاسم)	لإعداد اسمك ورقم الفاكس ليظهر على كل صفحة ترسلها عبر الفاكس.	
	Tone/Pulse (نغمة/نبض)	—	—	**Tone** (النغمة)* Pulse (النبض)	لاختيار وضع الاتصال.	
	Dial Tone (نغمة الاتصال)	—	—	Detection (الاكتشاف) **No Detection** (لا يوجد اكتشاف)*	يمكنك تقليل الإيقاف المؤقت لاكتشاف نغمة الاتصال.	143
	Phone Line Set (تعيين خط الهاتف)	—	—	**Normal** (عادي)* PBX ISDN	لتحديد نوع خط الهاتف.	50
	Compatibility (التوافق)	—	—	**High** (عالٍ)* Normal (عادي) Basic(for VoIP) (أساسي (لخدمات VoIP))	لضبط المعادلة للتغلب على صعوبات الإرسال. يوفر مزوّدو خدمات VoIP دعمًا للفاكس باستخدام معايير مختلفة. إذا كنت تواجه أخطاء متكررة بإرسال الفاكسات، فاختر Basic(for VoIP) (أساسي (لخدمات VoIP)).	143
	Reset (إعادة تعيين)	**Network** (الشبكة)	—	Yes (نعم) No (لا)	لإعادة جميع إعدادات الشبكة إلى إعدادات المصنع.	174
		Address Book & Fax (دفتر العناوين والفاكس)	—	Yes (نعم) No (لا)	لاستعادة جميع أرقام الهاتف وإعدادات الفاكس المخزنة.	
		All Settings (جميع الإعدادات)	—	Yes (نعم) No (لا)	لإعادة جميع إعدادات الجهاز إلى إعدادات المصنع.	

◆ دليل المستخدم المتقدم

‡ دليل الإعداد السريع

إعدادات المصنع موضحة باللون الأسود العريض وبها علامة نجمة.

جداول الميزات

Fax الفاكس (عندما تكون معاينة الفاكس قيد إيقاف التشغيل)

المستوى 1	المستوى 2	المستوى 3	الخيارات	الأوصاف	انظر الصفحة
Redial (Pause) (إعادة تدوير القرص الهاتف (توقف مؤقت))	—	—	—	لإعادة الاتصال بآخر رقم تم الاتصال به. في حالة إدخال رقم فاكس أو هاتف على لوحة اللمس، تتغير إعادة الاتصال إلى الإيقاف المؤقت على شاشة اللمس. اضغط على الإيقاف المؤقت عند الحاجة إلى التأخير أثناء الاتصال بالأرقام، مثل رموز الوصول وأرقام بطاقات الائتمان. يمكنك أيضًا تخزين إيقاف مؤقت عند إعداد العناوين.	—
Tel (هاتف) **(R)**	—	—	—	يتغير Tel (هاتف) إلى R عند تحديد الوصلات متعددة الخطوط (PBX) باعتبارها نوع خط الهاتف. يمكنك استخدام R للوصول إلى خط خارجي أو لتحويل مكالمة إلى رقم داخلي آخر عند الاتصال بالوصلات متعددة الخطوط.	—
Address Book (دفتر العناوين)	(بحث)	—	—	للبحث في دفتر العناوين.	55
	Edit (تحرير)	—	Add New Address (أضف عنوانًا جديدًا)	لتخزين أرقام دفتر العناوين، بحيث يمكنك الاتصال من خلال الضغط على دفتر العناوين الموجود على شاشة اللمس (Fax Start (بدء تشغيل الفاكس)).	56
			Setup Groups (إعداد المجموعات)	لإعداد أرقام مجموعات البث.	راجع ◆.
			Change (تغيير)	لتغيير أرقام دفتر العناوين.	57 وراجع ◆.
			Delete (حذف)	لحذف أرقام دفتر العناوين.	
	—	**Apply** (تطبيق)	—	لبدء إرسال فاكس باستخدام دفتر العناوين.	—
Call History (سجل المكالمات)	**Outgoing Call** (مكالمة صادرة)	**Edit** (تحرير)	Add to Address Book (إضافة إلى دفتر العناوين)	لاختيار رقم من سجل المكالمات الصادرة ثم إرسال فاكس إليه أو إضافته إلى دفتر العناوين أو حذفه.	راجع ◆.
			Delete (حذف)		
		Apply (تطبيق)	—		

◆ دليل المستخدم المتقدم

إعدادات المصنع موضحة باللون الأسود العريض وبها علامة نجمة.

C

المستوى 1	المستوى 2	المستوى 3	الخيارات	الأوصاف	انظر الصفحة
Fax Start (بدء تشغيل الفاكس)	—	—	—	لإرسال فاكس.	—
Options (خيار)	**Fax Resolution** (دقة الفاكس)	—	**Standard** (قياسي)* Fine (دقيق) S.Fine (فائق الدقة) Photo (صورة)	لضبط دقة الفاكسات الصادرة.	راجع ◆.
	2-sided Fax (فاكس على الوجهين) (MFC-9340CDW)	—	**Off** (إيقاف تشغيل)* 2-sided Scan: Long Edge (مسح ضوئي على الوجهين: الحافة الطويلة) 2-sided Scan: Short Edge (مسح ضوئي على الوجهين: الحافة القصيرة)	لضبط تنسيق المسح الضوئي على الوجهين.	
	Contrast (التباين)	—	**Auto** (تلقائي)* Light (فاتح) Dark (داكن)	لتغيير درجة تفتيح أو تعتيم الفاكسات التي تقوم بإرسالها.	
	Broadcasting (بث)	**Add Number** (إضافة رقم)	Add Number (إضافة رقم)	لإرسال نفس رسالة الفاكس إلى أكثر من رقم فاكس واحد.	
			Add from Address book (إضافة من دفتر العناوين)		
			Search in Address book (بحث في دفتر العناوين)		
	Delayed Fax (فاكس مؤجّل)	**Delayed Fax** (فاكس مؤجّل)	On (تشغيل) **Off** (إيقاف تشغيل)*	لضبط وقت إرسال الفاكسات المؤجّلة خلال اليوم.	
		Set Time (ضبط الوقت)	—		
	Real Time TX (إرسال فوري بدون حفظ)	—	On (تشغيل) **Off** (إيقاف تشغيل)*	لإرسال فاكس دون استخدام الذاكرة.	
	Polled TX (إرسال مع الاستقصاء)	—	Standard (قياسي) Secure (آمن) **Off** (إيقاف تشغيل)*	لإعداد الجهاز بحيث يتم استرداد مستند من خلال جهاز فاكس آخر.	

◆ دليل المستخدم المتقدم

إعدادات المصنع موضحة باللون الأسود العريض وبها علامة نجمة.

المستوى 1	المستوى 2	المستوى 3	الخيارات	الأوصاف	انظر الصفحة
Options (خيار) (تابع)	**Coverpage Setup** (إعداد صفحة الغلاف)	**Coverpage Setup** (إعداد صفحة الغلاف)	On (تشغيل) **Off** (إيقاف تشغيل)*	لإرسال صفحة غلاف قمت ببرمجتها تلقائيًا.	راجع ◆.
		Coverpage Note (رسالة صفحة الغلاف)	1.Comment Off (إيقاف تشغيل التعليق) 2.Please Call (الرجاء الاتصال) 3.Urgent (عاجل) 4.Confidential (سري) 5. 6.		
		Total Pages (إجمالي الصفحات)	—		
	Polling RX (استلام الاستقصاء)	—	Standard (قياسي) Secure (آمن) Timer (مؤقت) **Off** (إيقاف تشغيل)*	لإعداد الجهاز حتى يقوم باستقصاء جهاز فاكس آخر.	
	Overseas Mode (وضع الاتصال الدولي)	—	On (تشغيل) **Off** (إيقاف تشغيل)*	إذا كنت تواجه صعوبة في إرسال الفاكسات إلى خارج البلاد، فاضبط هذا على الخيار على تشغيل.	
	Glass Scan Size (حجم زجاج المسح الضوئي)	—	Letter ***A4**	لإرسال مستند بحجم Letter بالفاكس، يجب عليك تغيير إعداد حجم زجاج المسح الضوئي.	38
	Set New Default (تعيين إعداد افتراضي جديد)	—	Yes (نعم) No (لا)	لحفظ إعدادات الفاكس باعتبارها الإعدادات الافتراضية.	راجع ◆.
	Factory Reset (إعادة تعيين إعدادات المصنع)	—	Yes (نعم) No (لا)	لإعادة جميع إعدادات الفاكس التي قمت بتغييرها إلى إعدادات المصنع.	
Save as Shortcut (حفظ كاختصار)	—	—	—	لتسجيل الإعدادات الحالية كاختصار.	

◆ دليل المستخدم المتقدم

إعدادات المصنع موضحة باللون الأسود العريض وبها علامة نجمة.

C

Fax الفاكس (عندما تكون معاينة الفاكس قيد التشغيل)

المستوى 1	المستوى 2	المستوى 3	الخيارات	الأوصاف	انظر الصفحة
Sending Faxes (إرسال فاكس)	راجع الفاكس (عندما تكون معاينة الفاكس قيد إيقاف التشغيل) ◄◄ صفحة 179.				
Received Faxes (الفاكسات المستلمة)	**Print/Delete** (طباعة/حذف)	**Print All(New Faxes)** (طباعة الكل: الفاكس الجديد)	—	لطباعة الفاكسات الجديدة المستلمة.	46
		Print All(Old Faxes) (طباعة الكل (الفاكسات القديمة))	—	لطباعة الفاكسات القديمة المستلمة.	
		Delete All(New Faxes) (حذف الكل: الفاكسات الجديدة)	—	لحذف الفاكسات الجديدة المستلمة.	46
		Delete All(Old Faxes) (حذف الكل (الفاكسات القديمة))	—	لحذف الفاكسات القديمة المستلمة.	
Address Book (دفتر العناوين)	راجع الفاكس (عندما تكون معاينة الفاكس قيد إيقاف التشغيل) ◄◄ صفحة 179.				
Call History (سجل المكالمات)	راجع الفاكس (عندما تكون معاينة الفاكس قيد إيقاف التشغيل) ◄◄ صفحة 179.				
◆ دليل المستخدم المتقدم					
إعدادات المصنع موضحة باللون الأسود العريض وبها علامة نجمة.					

Copy النسخ

المستوى 1	المستوى 2	المستوى 3	الخيارات 1	الخيارات 2	الأوصاف	انظر الصفحة
Mono Start (بدء أحادي)	—	—	—	—	لإتاحة إنشاء نسخة أحادية اللون.	—
Colour Start (بدء بالألوان)	—	—	—	—	لإتاحة إنشاء نسخة بالألوان.	
Receipt (استلام) **Normal** (عادي) **2in1(ID)** (2 في 1 (بطاقات الهوية)) **2in1** (2 في 1) **2-sided(1→2)** (على الوجهين) **2-sided(2→2)** (على الوجهين) (MFC-9340CDW) **Paper Save** (حفظ الورقة)	—	—	—	—	لاختيار الإعدادات المطلوبة من العناصر مسبقة الضبط.	58
Options (خيار)	**Quality** (الجودة)	—	**Auto** (تلقائي)* Text (نص) Photo (صورة) Receipt (استلام)	—	لاختيار دقة النسخ لنوع المستند.	راجع ◆.
	Enlarge/Reduce (تكبير/تصغير)	—	***100%**	—	—	
			Enlarge (تكبير)	200% 141% A5→A4 104% EXE→LTR	لاختيار معدل تكبير النسخة التالية.	
			Reduce (تقليل)	97% LTR→A4 94% A4→LTR 91% Full Page (91% صفحة كاملة) 85% LTR→EXE 83% LGL→A4 78% LGL→LTR 70% A4→A5 50%	لاختيار معدل تصغير النسخة التالية.	
			Custom(25-400%) (مخصص (25-400%))	—	يمكنك اختيار معدل تكبير أو تصغير النسخة التالية.	

◆ دليل المستخدم المتقدم

إعدادات المصنع موضحة باللون الأسود العريض وبها علامة نجمة.

C

المستوى 1	المستوى 2	المستوى 3	الخيارات 1	الخيارات 2	الأوصاف	انظر الصفحة
Options (خيار) (تابع)	**Density** (كثافة)	—	-2 -1 0* +1 +2	—	لضبط كثافة النُسخ.	راجع ◆.
	Contrast (التباين)	—	-2 -1 0* +1 +2	—	لضبط تباين النُسخ.	
	Stack/Sort (تجميع/فرز)	—	**Stack** (تكدس)* **Sort** (فرز)	—	لاختيار تكديس أو فرز النُسخ المتعددة.	
	Page Layout (تخطيط الصفحة)	—	**Off(1in1)** (إيقاف تشغيل (1 في 1))* **2in1(P)** (2 في 1 (طولي)) **2in1(L)** (2 في 1 (عرضي)) **2in1(ID)** (2 في 1 (بطاقات الهوية)) **4in1(P)** (4 في 1 (طولي)) **4in1(L)** (4 في 1 (عرضي))	—	لإنشاء عدة نسخ للمعرف على ورقة واحدة ونسختان من المعرف على ورقة واحدة.	
	Colour Adjust (ضبط اللون)	**Red** (أحمر)	-2 -1 0* +1 +2	—	لضبط اللون الأحمر في النُسخ.	
		Green (أخضر)	-2 -1 0* +1 +2	—	لضبط اللون الأخضر في النُسخ.	

◆ دليل المستخدم المتقدم

إعدادات المصنع موضحة باللون الأسود العريض وبها علامة نجمة.

المستوى 1	المستوى 2	المستوى 3	الخيارات 1	الخيارات 2	الأوصاف	انظر الصفحة
Options (خيار) (تابع)	**Colour Adjust** (ضبط اللون) (تابع)	**Blue** (أزرق)	-2 -1 *0 +1 +2	—	لضبط اللون الأزرق في النُسخ.	راجع ◆.
	2-sided Copy (نسخ على الوجهين) (MFC-9140CDN و MFC-9330CDW)	—	**Off** (إيقاف تشغيل)* 1-sided→2-sided Long Edge Flip (قلب على الحافة الطويلة على وجه واحد← على الوجهين) 1-sided→2-sided Short Edge Flip|1H,D2H (قلب على الحافة القصيرة على وجه واحد← على الوجهين)	—	لتمكين أو تعطيل النسخ على الوجهين واختيار الحافة الطويلة أو الحافة القصيرة.	
	2-sided Copy (نسخ على الوجهين) (MFC-9340CDW)	—	**Off** (إيقاف تشغيل)* 2-sided→2-sided (على الوجهين← على الوجهين) 1-sided→2-sided Long Edge Flip (قلب على الحافة الطويلة على وجه واحد← على الوجهين) 2-sided→1-sided Long Edge Flip (قلب على الحافة الطويلة على الوجهين← على وجه واحد) 1-sided→2-sided Short Edge Flip|1H,D2H (قلب على الحافة القصيرة على وجه واحد← على الوجهين) 2-sided→1-sided Short Edge Flip (قلب على الحافة القصيرة على الوجهين← على وجه واحد)	—		

◆ دليل المستخدم المتقدم

إعدادات المصنع موضحة باللون الأسود العريض وبها علامة نجمة.

C

المستوى 1	المستوى 2	المستوى 3	الخيارات 1	الخيارات 2	الأوصاف	انظر الصفحة
Options (خيار) (تابع)	—	—	**2-sided Copy Page Layout** (تخطيط صفحة النسخ على الوجهين) (MFC-9340CDW)	**LongEdge→ LongEdge** (الحافة الطويلة← الحافة الطويلة)* LongEdge→ ShortEdge (الحافة القصيرة← الحافة الطويلة) ShortEdge→ LongEdge (الحافة الطويلة← الحافة القصيرة) ShortEdge→ ShortEdge (الحافة القصيرة← الحافة القصيرة)	لتحديد خيار تخطيط الصفحة عند إنشاء عدة نُسخ على الوجهين على نفس الورقة من مستند على الوجهين.	راجع ◆.
	Advanced Settings (إعدادات متقدمة)	—	**Off** (إيقاف تشغيل)* Remove Background Color (إزالة لون الخلفية)	—	لتغيير مقدار لون الخلفية الذي تمت إزالته.	
				Low (منخفض) **Medium** (متوسط)* High (عالٍ)		
	Save as Shortcut (حفظ كاختصار)	—	—	—	لإضافة الإعدادات الحالية كاختصار.	

◆ دليل المستخدم المتقدم

إعدادات المصنع موضحة باللون الأسود العريض وبها علامة نجمة.

Scan المسح الضوئي

المستوى 1	المستوى 2	المستوى 3	المستوى 4	الخيارات	الأوصاف	انظر الصفحة
to OCR (إلى برنامج التعرف على الأحرف الممسوحة ضوئيًا (OCR))	(تحديد الكمبيوتر)	**Options** (خيار)	راجع الخيارات (للتعرف البصري على الأحرف) ◄◄ صفحة 189.			راجع □.
		Save as Shortcut (حفظ كاختصار)	—	—	لإضافة الإعدادات الحالية كاختصار.	
		Start (بدء)	—	—	لبدء تشغيل المسح الضوئي.	
to File (إلى الملف)	(تحديد الكمبيوتر)	**Options** (خيار)	راجع الخيارات (للملف وللصورة وللبريد الإلكتروني) ◄◄ صفحة 190.			
		Save as Shortcut (حفظ كاختصار)	—	—	لإضافة الإعدادات الحالية كاختصار.	
		Start (بدء)	—	—	لبدء تشغيل المسح الضوئي.	
to Image (إلى صورة)	(تحديد الكمبيوتر)	**Options** (خيار)	راجع الخيارات (للملف وللصورة وللبريد الإلكتروني) ◄◄ صفحة 190.			
		Save as Shortcut (حفظ كاختصار)	—	—	لإضافة الإعدادات الحالية كاختصار.	
		Start (بدء)	—	—	لبدء تشغيل المسح الضوئي.	
to USB (إلى USB) (MFC-9330CDW و MFC-9340CDW)	**Options** (خيار)	راجع الخيارات (لـ USB) ◄◄ صفحة 191.				
	Save as Shortcut (حفظ كاختصار)	—	—	—	لإضافة الإعدادات الحالية كاختصار.	
	Start (بدء)	—	—	—	لبدء تشغيل المسح الضوئي.	
to E-mail (إلى بريد إلكتروني)	(تحديد الكمبيوتر)	**Options** (خيار)	راجع الخيارات (للملف وللصورة وللبريد الإلكتروني) ◄◄ صفحة 190.			
		Save as Shortcut (حفظ كاختصار)	—	—	لإضافة الإعدادات الحالية كاختصار.	
		Start (بدء)	—	—	لبدء تشغيل المسح الضوئي.	
to E-mail Server (إلى خادم بريد إلكتروني) (التنزيل فقط)	**Address Book** (دفتر العناوين)	—	—	—	لاختيار عنوان المستلم من دفتر العناوين.	
	Manual (يدوي)	—	—	—	لإدخال عنوان المستلم يدويًا.	
	OK (موافق)	**Options** (خيار)	راجع الخيارات (لخادم البريد الإلكتروني) ◄◄ صفحة 193.			
		Save as Shortcut (حفظ كاختصار)	—	—	لإضافة الإعدادات الحالية كاختصار.	
		Start (بدء)	—	—	لبدء تشغيل المسح الضوئي.	

□ دليل مستخدم البرنامج

إعدادات المصنع موضحة باللون الأسود العريض وبها علامة نجمة.

C

المستوى 1	المستوى 2	المستوى 3	المستوى 4	الخيارات	الأوصاف	انظر الصفحة
to FTP (إلى بروتوكول نقل الملفات (FTP))	(اسم ملف التعريف)	**Options** (خيار)	راجع الخيارات (لـ FTP وللشبكة) ◄◄ صفحة 195.			راجع ☐.
		Save as Shortcut (حفظ كاختصار)	—	—	لإضافة الإعدادات الحالية كاختصار.	
		Start (بدء)	—	—	لبدء تشغيل المسح الضوئي.	
to Network (إلى شبكة)	(اسم ملف التعريف)	**Options** (خيار)	راجع الخيارات (لـ FTP وللشبكة) ◄◄ صفحة 195.			
		Save as Shortcut (حفظ كاختصار)	—	—	لإضافة الإعدادات الحالية كاختصار.	
		Start (بدء)	—	—	لبدء تشغيل المسح الضوئي.	
WS Scan (مسح لخدمات الويب) (يظهر عند تثبيت المسح الضوئي عبر خدمات الويب، والذي يتم عرضه في مستكشف شبكة الكمبيوتر.)	**Scan** (مسح ضوئي)	—	—	—	لمسح البيانات ضوئيًا باستخدام بروتوكول خدمة الويب.	
	Scan for E-mail (مسح للبريد الإلكتروني)	—	—	—		
	Scan for Fax (مسح للفاكس)	—	—	—		
	Scan for Print (مسح للطباعة)	—	—	—		
☐ دليل مستخدم البرنامج						
إعدادات المصنع موضحة باللون الأسود العريض وبها علامة نجمة.						

الخيارات (للتعرف البصري على الأحرف)

المستوى 1	المستوى 2	الخيارات	الأوصاف	انظر الصفحة
Options (خيار)	**2-sided Scan** (مسح من الجانبين) (MFC-9340CDW)	**Off** (إيقاف تشغيل)* 2-sided Scan: Long Edge (مسح ضوئي على الوجهين: الحافة الطويلة) 2-sided Scan: Short Edge (مسح ضوئي على الوجهين: الحافة القصيرة)	لاختيار وضع المسح الضوئي على الوجهين.	راجع ☐.
	Set with Touch Panel (الضبط مع لوحة اللمس)	**Off (Set with Computer)** (إغلاق (الضبط مع الكمبيوتر))* On (تشغيل)	لتغيير الإعدادات باستخدام شاشة اللمس، اختر On (تشغيل).	
	Scan Type (نوع المسح)	Colour (ملون) Grey (رمادي) **Black and White** (أبيض وأسود)*	لاختيار نوع المسح الضوئي للمستند.	
	Resolution (الدقة)	100 dpi ***200 dpi** 300 dpi 600 dpi	لاختيار دقة المسح الضوئي للمستند.	
	File Type (نوع الملف)	**Text** (نص)* HTML RTF	لاختيار تنسيق ملف المستند	
	Scan Size (حجم المسح)	***A4** Letter Legal	لاختيار حجم المسح الضوئي للمستند.	

☐دليل مستخدم البرنامج

إعدادات المصنع موضحة باللون الأسود العريض وبها علامة نجمة.

C

الخيارات (للملف وللصورة وللبريد الإلكتروني)

المستوى 1	المستوى 2	الخيارات	الأوصاف	انظر الصفحة
Options (خيار)	**2-sided Scan** (مسح من الجانبين) (MFC-9340CDW)	**Off** (إيقاف تشغيل)* 2-sided Scan: Long Edge (مسح ضوئي على الوجهين: الحافة الطويلة) 2-sided Scan: Short Edge (مسح ضوئي على الوجهين: الحافة القصيرة)	لاختيار وضع المسح الضوئي على الوجهين.	راجع ☐.
	Set with Touch Panel (الضبط مع لوحة اللمس)	**Off (Set with Computer)** (إغلاق (الضبط مع الكمبيوتر))* On (تشغيل)	لتغيير الإعدادات باستخدام شاشة اللمس، اختر On (تشغيل).	
	Scan Type (نوع المسح)	**Colour** (ملون)* Grey (رمادي) Black and White (أبيض وأسود)	لاختيار نوع المسح الضوئي للمستند.	
	Resolution (الدقة)	100 dpi ***200 dpi** 300 dpi 600 dpi	لاختيار دقة المسح الضوئي للمستند.	
	File Type (نوع الملف)	(عند تحديد Colour (ملون) أو Grey (رمادي) في Scan Type (نوع المسح)) ***PDF** JPEG (عند تحديد Black and White (أبيض وأسود) في Scan Type (نوع المسح)) ***PDF** TIFF	لاختيار تنسيق ملف المستند.	
	Scan Size (حجم المسح)	***A4** Letter Legal	لاختيار حجم المسح الضوئي للمستند.	
	Remove Background Colour (إزالة لون الخلفية)	**Off** (إيقاف تشغيل)* Low (منخفض) Medium (متوسط) High (عالٍ)	لتغيير مقدار لون الخلفية الذي تمت إزالته. لا تتوفر هذه الوظيفة للمسح الضوئي بالأبيض والأسود.	

☐دليل مستخدم البرنامج

إعدادات المصنع موضحة باللون الأسود العريض وبها علامة نجمة.

الخيارات (لـ USB)

المستوى 1	المستوى 2	الخيارات	الأوصاف	انظر الصفحة
Options (خيار)	**2-sided Scan** (مسح من الجانبين) (MFC-9340CDW)	**Off** (إيقاف تشغيل)* 2-sided Scan: Long Edge (مسح ضوئي على الوجهين: الحافة الطويلة) 2-sided Scan: Short Edge (مسح ضوئي على الوجهين: الحافة القصيرة)	لاختيار وضع المسح الضوئي على الوجهين.	راجع ☐.
	Scan Type (نوع المسح)	**Colour** (ملون)* Grey (رمادي) Black and White (أبيض وأسود)	لاختيار نوع المسح الضوئي للمستند.	
	Resolution (الدقة)	(عند تحديد Colour (ملون) في Scan Type (نوع المسح)) 100 dpi ***200 dpi** 300 dpi 600 dpi Auto (تلقائي) (عند تحديد Grey (رمادي) في Scan Type (نوع المسح)) 100 dpi ***200 dpi** 300 dpi Auto (تلقائي) (عند تحديد Black and White (أبيض وأسود) في Scan Type (نوع المسح)) ***200 dpi** 300 dpi 200x100	لاختيار دقة المسح الضوئي للمستند.	

☐ دليل مستخدم البرنامج

إعدادات المصنع موضحة باللون الأسود العريض وبها علامة نجمة.

C

المستوى 1	المستوى 2	الخيارات	الأوصاف	انظر الصفحة
Options (خيار) (تابع)	**File Type** (نوع الملف)	(عند تحديد Colour (ملون) أو Grey (رمادي) في Scan Type (نوع المسح)) ***PDF** JPEG PDF/A Secure PDF (PDF آمن) Signed PDF (PDF موقع) XPS (عند تحديد Black and White (أبيض وأسود) في Scan Type (نوع المسح)) ***PDF** PDF/A Secure PDF (PDF آمن) Signed PDF (PDF موقع) TIFF	لاختيار تنسيق ملف المستند.	راجع ☐.
	Glass Scan Size (حجم زجاج المسح الضوئي)	***A4** Letter	لمسح مستند بحجم Letter ضوئيًا، يجب عليك تغيير إعداد حجم زجاج المسح الضوئي.	
	File Name (اسم الملف)	—	لإدخال اسم ملف البيانات الممسوحة ضوئيًا.	
	File Size (حجم الملف)	Small (صغير) **Medium** (متوسط)***** Large (كبير)	لاختيار حجم الملف لإجراء المسح الضوئي بالألوان أو بتدرج الرمادي.	
	Remove Background Colour (إزالة لون الخلفية)	**Off** (إيقاف تشغيل)***** Low (منخفض) Medium (متوسط) High (عالٍ)	لتغيير مقدار لون الخلفية الذي تمت إزالته.	
	Set New Default (تعيين إعداد افتراضي جديد)	Yes (نعم) No (لا)	لحفظ إعدادات المسح الضوئي باعتبارها الإعدادات الافتراضية.	
	Factory Reset (إعادة تعيين إعدادات المصنع)	Yes (نعم) No (لا)	لإعادة جميع إعدادات المسح الضوئي التي قمت بتغييرها إلى إعدادات المصنع.	

☐ دليل مستخدم البرنامج

إعدادات المصنع موضحة باللون الأسود العريض وبها علامة نجمة.

الخيارات (لخادم البريد الإلكتروني)

المستوى 1	المستوى 2	الخيارات	الأوصاف	انظر الصفحة
Options (خيار)	**2-sided Scan** (مسح من الجانبين) (MFC-9340CDW)	**Off** (إيقاف تشغيل)* 2-sided Scan: Long Edge (مسح ضوئي على الوجهين: الحافة الطويلة) 2-sided Scan: Short Edge (مسح ضوئي على الوجهين: الحافة القصيرة)	لاختيار وضع المسح الضوئي على الوجهين.	راجع ☐.
	Scan Type (نوع المسح)	**Colour** (ملون)* Grey (رمادي) Black and White (أبيض وأسود)	لاختيار نوع المسح الضوئي للمستند.	
	Resolution (الدقة)	(عند تحديد Colour (ملون) في Scan Type (نوع المسح)) 100 dpi ***200 dpi** 300 dpi 600 dpi Auto (تلقائي) (عند تحديد Grey (رمادي) في Scan Type (نوع المسح)) 100 dpi ***200 dpi** 300 dpi Auto (تلقائي) (عند تحديد Black and White (أبيض وأسود) في Scan Type (نوع المسح)) ***200 dpi** 300 dpi 200x100	لاختيار دقة المسح الضوئي للمستند.	

☐ دليل مستخدم البرنامج

إعدادات المصنع موضحة باللون الأسود العريض وبها علامة نجمة.

C

المستوى 1	المستوى 2	الخيارات	الأوصاف	انظر الصفحة
Options (خيار) (تابع)	**File Type** (نوع الملف)	(عند تحديد Colour (ملون) أو Grey (رمادي) في Scan Type (نوع المسح)) ***PDF** JPEG PDF/A Secure PDF (PDF آمن) Signed PDF (PDF موقع) XPS (عند تحديد Black and White (أبيض وأسود) في Scan Type (نوع المسح)) ***PDF** PDF/A Secure PDF (PDF آمن) Signed PDF (PDF موقع) TIFF	لاختيار تنسيق ملف المستند.	راجع ☐.
	Glass Scan Size (حجم زجاج المسح الضوئي)	***A4** Letter	لمسح مستند بحجم Letter ضوئيًا، يجب عليك تغيير إعداد حجم زجاج المسح الضوئي.	
	File Size (حجم الملف)	Small (صغير) **Medium** (متوسط)***** Large (كبير)	لاختيار حجم الملف لإجراء المسح الضوئي بالألوان أو بتدرج الرمادي.	
	Set New Default (تعيين إعداد افتراضي جديد)	Yes (نعم) No (لا)	لحفظ إعدادات المسح الضوئي باعتبارها الإعدادات الافتراضية.	
	Factory Reset (إعادة تعيين إعدادات المصنع)	Yes (نعم) No (لا)	لإعادة جميع إعدادات المسح الضوئي التي قمت بتغييرها إلى إعدادات المصنع.	

☐ دليل مستخدم البرنامج

إعدادات المصنع موضحة باللون الأسود العريض وبها علامة نجمة.

الخيارات (لـ FTP وللشبكة)

المستوى 1	المستوى 2	الخيارات	الأوصاف	انظر الصفحة
Options (خيار)	**2-sided Scan** (مسح من الجانبين) (MFC-9340CDW)	**Off** (إيقاف تشغيل)* 2-sided Scan: Long Edge (مسح ضوئي على الوجهين: الحافة الطويلة) 2-sided Scan: Short Edge (مسح ضوئي على الوجهين: الحافة القصيرة)	لاختيار وضع المسح الضوئي على الوجهين.	راجع ☐.
	Scan Type (نوع المسح)	**Colour** (ملون)* Grey (رمادي) Black and White (أبيض وأسود)	لاختيار نوع المسح الضوئي للمستند.	
	Resolution (الدقة)	(عند تحديد Colour (ملون) في Scan Type (نوع المسح)) 100 dpi ***200 dpi** 300 dpi 600 dpi Auto (تلقائي) (عند تحديد Grey (رمادي) في Scan Type (نوع المسح)) 100 dpi ***200 dpi** 300 dpi Auto (تلقائي) (عند تحديد Black and White (أبيض وأسود) في Scan Type (نوع المسح)) ***200 dpi** 300 dpi 200x100	لاختيار دقة المسح الضوئي وتنسيق ملف المستند.	

☐ دليل مستخدم البرنامج

إعدادات المصنع موضحة باللون الأسود العريض وبها علامة نجمة.

C

المستوى 1	المستوى 2	الخيارات	الأوصاف	انظر الصفحة
Options (خيار) (تابع)	**File Type** (نوع الملف)	(عند تحديد Colour (ملون) أو Grey (رمادي) في Scan Type (نوع المسح)) ***PDF** JPEG PDF/A Secure PDF (PDF آمن) Signed PDF (PDF موقع) XPS (عند تحديد Black and White (أبيض وأسود) في Scan Type (نوع المسح)) ***PDF** PDF/A Secure PDF (PDF آمن) Signed PDF (PDF موقع) TIFF	لاختيار دقة المسح الضوئي وتنسيق ملف المستند.	راجع ☐.
	Glass Scan Size (حجم زجاج المسح الضوئي)	***A4** Letter	لمسح مستند بحجم Letter ضوئيًا، يجب عليك تغيير إعداد حجم زجاج المسح الضوئي.	
	File Name (اسم الملف)	***BRNXXXXXXXXXX** Estimate (تقدير) Report (تقرير) Order sheet (طلب شراء) Contract sheet (ورقة تعاقدية) Check (فحص) Receipt (استلام) <Manual> (يدوي)	لاختيار أسماء الملفات مسبقة الضبط. في حالة اختيار <Manual> (يدوي)، يمكنك تسمية الملف كما تشاء. يمثل "XXXXXXXXXX" عنوان MAC/عنوان Ethernet الخاص بجهازك.	
	File Size (حجم الملف)	Small (صغير) **Medium** (متوسط)***** Large (كبير)	لاختيار حجم الملف لإجراء المسح الضوئي بالألوان أو بتدرج الرمادي.	
	Remove Background Colour (إزالة لون الخلفية)	**Off** (إيقاف تشغيل)***** Low (منخفض) Medium (متوسط) High (عالٍ)	لتغيير مقدار لون الخلفية الذي تمت إزالته.	
	User Name (اسم المستخدم)	—	لإدخال اسم المستخدم.	

☐ دليل مستخدم البرنامج

إعدادات المصنع موضحة باللون الأسود العريض وبها علامة نجمة.

الطباعة المباشرة (MFC-9330CDW وMFC-9340CDW)

المستوى 1	المستوى 2	المستوى 3	المستوى 4	الخيارات	الأوصاف	الصفحة
Direct Print (الطباعة المباشرة)	(تحديد الملف)	**Print Settings** (طباعة الإعدادات) (عدد المطبوعات (001-999))	**Paper Type** (نوع الورق)	Thin (رقيق) **Plain Paper** (ورق عادي)* Thick (سميك) Thicker (أكثر سمكًا) Recycled Paper (الورق المعاد تدويره) Glossy (لامع)	لضبط نوع وسائط الطباعة عند الطباعة بشكل مباشر من مشغل ذاكرة فلاش USB.	61
			Paper Size (حجم الورق)	***A4** Letter Legal EXE A5 A5 L A6 B5 Folio	لضبط حجم الورق عند الطباعة بشكل مباشر من مشغل ذاكرة فلاش USB.	61
			Multiple Page (صفحة متعددة)	**1in1** (1 في 1)* 2in1 (2 في 1) 4in1 (4 في 1) 9in1 16in1 (16 في 1) 25in1 (25 في 1) 1 in 2x2 pages (1 في 2x2 صفحات) 1 in 3x3 pages (1 في 3x3 صفحات) 1 in 4x4 pages (1 في 4x4 صفحات) 1 in 5x5 pages (1 في 5x5 صفحات)	لضبط تخطيط الصفحة عند طباعة صفحات متعددة بشكل مباشر من مشغل ذاكرة فلاش USB.	61
			Orientation (الاتجاه)	**Portrait** (طولي)* Landscape (عرضي)	لضبط اتجاه الصفحة عند الطباعة بشكل مباشر من مشغل ذاكرة فلاش USB.	61
			2-sided (على الوجهين)	**Off** (إيقاف تشغيل)* Long Edge (الحافة الطويلة) Short Edge (الحافة القصيرة)	لاختيار تنسيق الطباعة على الوجهين عند الطباعة بشكل مباشر من مشغل ذاكرة فلاش USB.	61

إعدادات المصنع موضحة باللون الأسود العريض وبها علامة نجمة.

C

المستوى 1	المستوى 2	المستوى 3	المستوى 4	الخيارات	الأوصاف	الصفحة
Direct Print (الطباعة المباشرة) (تابع)	(تحديد الملف) (تابع)	**Print Settings** (طباعة الإعدادات) (عدد المطبوعات (001-999)) (تابع)	**Collate** (ترتيب النسخ)	**On** (تشغيل)* Off (إيقاف تشغيل)	لتمكين ميزة ترتيب الصفحات أو تعطيلها عند الطباعة بشكل مباشر من مشغل ذاكرة فلاش USB.	61
			Print Quality (جودة الطباعة)	**Normal** (عادي)* Fine (دقيق)	لضبط خيار جودة الطباعة عند الطباعة بشكل مباشر من مشغل ذاكرة فلاش USB.	61
			PDF Option (خيار PDF)	**Document** (المستند)* Document&Markup (المستند والتمييز) Document&Stamps (المستند والأختام)	لضبط إعداد الطباعة المباشرة عبر USB لطباعة التعليقات (التمييز) أو الأختام في ملف PDF مع النص.	61
Index Print (طباعة الفهرس)	—	—	—	—	لطباعة صفحة الصور المصغرة.	61
DefaultSettings (الإعدادات الإفتراضية)	**Paper Type** (نوع الورق)	—	—	Thin (رقيق) **Plain Paper** (ورق عادي)* Thick (سميك) Thicker (أكثر سمكًا) Recycled Paper (الورق المعاد تدويره) Glossy (لامع)	لضبط نوع الوسائط الافتراضية عند الطباعة بشكل مباشر من مشغل ذاكرة فلاش USB.	63
	Paper Size (حجم الورق)	—	—	***A4** Letter Legal EXE A5 A5 L A6 B5 Folio	لضبط الحجم الافتراضي للورق عند الطباعة بشكل مباشر من مشغل ذاكرة فلاش USB.	63

إعدادات المصنع موضحة باللون الأسود العريض وبها علامة نجمة.

المستوى 1	المستوى 2	المستوى 3	المستوى 4	الخيارات	الأوصاف	الصفحة
DefaultSettings (الإعدادات الافتراضية) (تابع)	**Multiple Page** (صفحة متعددة)	—	—	**1in1** (1 في 1)* 2in1 (2 في 1) 4in1 (4 في 1) 9in1 16in1 (16 في 1) 25in1 (25 في 1) 1 in 2x2 pages (1 في 2x2 صفحات) 1 in 3x3 pages (1 في 3x3 صفحات) 1 in 4x4 pages (1 في 4x4 صفحات) 1 in 5x5 pages (1 في 5x5 صفحات)	لضبط نمط الصفحة الافتراضي عند طباعة صفحات متعددة بشكل مباشر من مشغل ذاكرة فلاش USB.	63
	Orientation (الاتجاه)	—	—	**Portrait** (طولي)* Landscape (عرضي)	لضبط اتجاه الصفحة الافتراضي عند الطباعة بشكل مباشر من مشغل ذاكرة فلاش USB.	63
	Collate (ترتيب النسخ)	—	—	**On** (تشغيل)* Off (إيقاف تشغيل)	لتمكين ميزة ترتيب الصفحات الافتراضية أو تعطيلها عند الطباعة بشكل مباشر من مشغل ذاكرة فلاش USB.	63
	Print Quality (جودة الطباعة)	—	—	**Normal** (عادي)* Fine (دقيق)	لضبط خيار جودة الطباعة الافتراضي عند الطباعة بشكل مباشر من مشغل ذاكرة فلاش USB.	63
	PDF Option (خيار PDF)	—	—	**Document** (المستند)* Document&Markup (المستند والتمييز) Document&Stamps (المستند والأختام)	لضبط إعداد الطباعة المباشرة عبر USB الافتراضي لطباعة التعليقات (التمييز) أو الأختام في ملف PDF مع النص.	63
	Index Print (طباعة الفهرس)	—	—	**Simple** (بسيط)* Details (تفاصيل)	لضبط خيار طباعة الفهرس الافتراضي على التنسيق البسيط أو التفاصيل.	63

إعدادات المصنع موضحة باللون الأسود العريض وبها علامة نجمة.

C

مسحوق الحبر

المستوى 1	المستوى 2	المستوى 3	الخيارات	الأوصاف	انظر الصفحة
	Toner Life (عمر الحبر)	—	—	لعرض العمر الافتراضي التقريبي المتبقي لمسحوق حبر كل لون.	راجع ◆.
	Test Print (طباعة اختبار)	—	—	لطباعة صفحة الطباعة الاختبارية.	
	Calibration (معايرة)	Calibrate (معايرة)	Yes (نعم) No (لا)	لضبط كثافة الألوان أو إعادة معايرة الألوان إلى إعدادات المصنع.	110
		Reset (إعادة تعيين)	Yes (نعم) No (لا)		
	Auto Regist. (تسجيل تلقائي)	—	Yes (نعم) No (لا)	لضبط موضع طباعة كل لون تلقائيًا.	111
◆ دليل مستخدم البرنامج					
إعدادات المصنع موضحة باللون الأسود العريض وبها علامة نجمة.					

إعداد Wi-Fi

ملاحظة

بعد إعداد Wi-Fi، لا يمكنك تغيير الإعدادات من الشاشة الرئيسية. قم بتغيير إعدادات Wi-Fi على شاشة الإعدادات.

المستوى 1	المستوى 2	المستوى 3	الخيارات	الأوصاف	انظر الصفحة
	Setup Wizard (معالج الإعداد)	—	—	لتكوين خادم الطباعة الداخلي.	راجع ‡.
	Setup with PC (الإعداد مع الكمبيوتر الشخصي)	—	—	لتكوين إعدادات Wi-Fi باستخدام كمبيوتر.	
	WPS/AOSS	—	—	لتكوين إعدادات الشبكة اللاسلكية بسهولة باستخدام طريقة الضغطة الواحدة على الزر.	
	WPS w/PIN Code (WPS مع رمز PIN)	—	—	لتكوين إعدادات الشبكة اللاسلكية بسهولة باستخدام WPS مع رمز PIN.	
‡ دليل مستخدم البرنامج					
إعدادات المصنع موضحة باللون الأسود العريض وبها علامة نجمة.					

الويب (شاشة المزيد)

المستوى 1	المستوى 2	المستوى 3	الخيارات	الأوصاف	الصفحة
Web (الويب)	Picasa Web Albums™	—	—	لتوصيل جهاز Brother بخدمة الإنترنت.	راجع ●.
	Google Drive™	—	—		
	Flickr®	—	—		
	Facebook	—	—		
	Evernote	—	—		
	Dropbox	—	—		
● تفضل بزيارة Brother Solutions Center لتنزيل Web Connect Guide (دليل الاتصال عبر الويب) من الموقع http://solutions.brother.com/.					
إعدادات المصنع موضحة باللون الأسود العريض وبها علامة نجمة.					

C

الاختصار

المستوى 1	المستوى 2	المستوى 3	المستوى 4	الخيارات	الأوصاف	الصفحة
Add Shortcut (أضف قائمة مختصرة)	**Copy** (نسخ)	**Receipt** (استلام)	—	راجع Options (خيار) ◄◄ صفحة 183.	لاختيار الإعدادات المطلوبة من العناصر مسبقة الضبط.	15
		Normal (عادي)	—			
		2in1(ID) (2 في 1 (بطاقات الهوية))	—			
		2in1 (2 في 1)	—			
		2-sided(1→2) (على الوجهين)	—			
		2-sided(2→2) (على الوجهين) (MFC-9340CDW)	—			
		Paper Save (حفظ الورقة)	—			
	Fax Options (الفاكس (خيار))	**Fax Resolution** (دقة الفاكس)	—	Standard (قياسي) Fine (دقيق) S.Fine (فائق الدقة) Photo (صورة)	لضبط دقة الفاكسات الصادرة.	16
		2-sided Fax (فاكس على الوجهين) (MFC-9340CDW)	—	Off (إيقاف تشغيل) 2-sided Scan: Long Edge (مسح ضوئي على الوجهين: الحافة الطويلة) 2-sided Scan: Short Edge (مسح ضوئي على الوجهين: الحافة القصيرة)	لاختيار وضع المسح الضوئي للفاكس على الوجهين.	16
		Contrast (التباين)	—	Auto (تلقائي) Light (فاتح) Dark (داكن)	لتغيير درجة تفتيح أو تعتيم الفاكسات التي تقوم بإرسالها.	16

إعدادات المصنع موضحة باللون الأسود العريض وبها علامة نجمة.

المستوى 1	المستوى 2	المستوى 3	المستوى 4	الخيارات	الأوصاف	الصفحة
Add Shortcut (أضف قائمة مختصرة) (تابع)	**Fax** (الفاكس) **Options** (خيار)) (تابع)	**Broadcasting** (بث)	—	Add Number (إضافة رقم) (الخيارات) Add Number (إضافة رقم) Add from Address book (إضافة من دفتر العناوين) Search in Address book (بحث في دفتر العناوين)	لإرسال نفس رسالة الفاكس إلى أكثر من رقم فاكس واحد.	16
		Real Time TX (إرسال فوري بدون حفظ)	—	On (تشغيل) Off (إيقاف تشغيل)	لإرسال فاكس دون استخدام الذاكرة.	16
		Coverpage Setup (إعداد صفحة الغلاف)	**Coverpage Setup** (إعداد صفحة الغلاف)	On (تشغيل) Off (إيقاف تشغيل)	لإرسال صفحة غلاف قمت ببرمجتها تلقائيًا.	16
			Coverpage Note (ملاحظة صفحة الغلاف)	1.Comment Off (إيقاف تشغيل التعليق) 2.Please Call (الرجاء الاتصال) 3.Urgent (عاجل) 4.Confidential (سري) 5. 6.		
			Total Pages (إجمالي الصفحات)	—		
		Overseas Mode (وضع الاتصال الدولي)	—	On (تشغيل) Off (إيقاف تشغيل)	إذا كنت تواجه صعوبة في إرسال الفاكسات إلى خارج البلاد، فاضبط هذا على الخيار على تشغيل.	16
		Glass Scan Size (حجم زجاج المسح الضوئي)	—	Letter A4	لضبط منطقة المسح الضوئي بزجاج الماسحة الضوئية على حجم المستند.	16
	Scan (مسح ضوئي)	**to File** (إلى الملف)	—	تحديد الكمبيوتر	لإجراء المسح الضوئي لمستند بالأبيض والأسود أو الألوان على الكمبيوتر.	17
		to OCR (إلى برنامج التعرف على الأحرف الممسوحة ضوئيًا (OCR))	—	تحديد الكمبيوتر	لتحويل المستند النصي إلى ملف نصي قابل للتحرير.	17
		to Image (إلى صورة)	—	تحديد الكمبيوتر	لإجراء المسح الضوئي لصورة بالألوان على تطبيق الرسومات لديك.	17

إعدادات المصنع موضحة باللون الأسود العريض وبها علامة نجمة.

C

المستوى 1	المستوى 2	المستوى 3	المستوى 4	الخيارات	الأوصاف	الصفحة
Add Shortcut (أضف قائمة مختصرة) (تابع)	Scan (مسح ضوئي) (تابع)	to USB (إلى USB)	—	2-sided Scan (مسح من الجانبين) (MFC-9340CDW) Scan Type (نوع المسح) Resolution (الدقة) File Type (نوع الملف) Glass Scan Size (حجم زجاج المسح الضوئي) File Name (اسم الملف) File Size (حجم الملف) Remove Background Colour (إزالة لون الخلفية)	لإجراء المسح الضوئي للمستندات على مشغل ذاكرة فلاش USB.	17
		to E-mail (إلى بريد إلكتروني)	—	تحديد الكمبيوتر	لإجراء المسح الضوئي لمستند بالأبيض والأسود أو الألوان على تطبيق البريد الإلكتروني.	17
		to E-mail Server (إلى خادم بريد إلكتروني)	—	Address (عنوان) 2-sided Scan (مسح من الجانبين) (MFC-9340CDW) Scan Type (نوع المسح) Resolution (الدقة) File Type (نوع الملف) Glass Scan Size (حجم زجاج المسح الضوئي) File Size (حجم الملف)	لإجراء المسح الضوئي لمستند بالأبيض والأسود أو الألوان على خادم البريد الإلكتروني.	17
		to Network (إلى شبكة)	—	اسم ملف التعريف	لإرسال البيانات الممسوحة ضوئيًا إلى خادم CIFS الموجود على الشبكة المحلية أو على الإنترنت.	17
		to FTP (إلى بروتوكول نقل الملفات (FTP))	—	اسم ملف التعريف	لإرسال البيانات الممسوحة ضوئيًا عبر FTP.	17

إعدادات المصنع موضحة باللون الأسود العريض وبها علامة نجمة.

المستوى 1	المستوى 2	المستوى 3	المستوى 4	الخيارات	الأوصاف	الصفحة
Add Shortcut (أضف قائمة مختصرة) (تابع)	**Web** (الويب)	Picasa Web Albums™	—	—	تفضل بزيارة Brother Solutions Center لتنزيل Web Connect Guide (دليل الاتصال عبر الويب) من الموقع http://solutions.brother.com/.	19
		Google Drive™	—	—		
		Flickr®	—	—		
		Facebook	—	—		
		Evernote	—	—		
		Dropbox	—	—		

إعدادات المصنع موضحة باللون الأسود العريض وبها علامة نجمة.

C

إدخال النص

عند الحاجة إلى إدخال النص بالجهاز، ستظهر لوحة المفاتيح على شاشة اللمس.

اضغط على A 1 @ للتمرير بين الأحرف والأرقام والأحرف الخاصة.

اضغط على aA للتمرير بين الأحرف الكبيرة والأحرف الصغيرة.

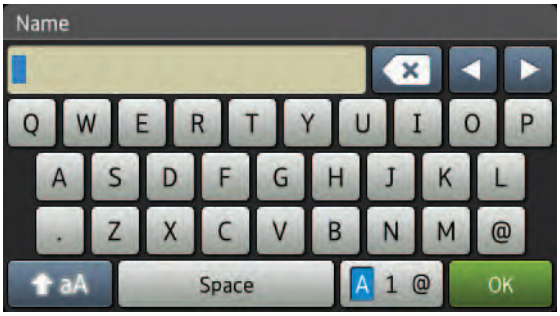

إدراج المسافات

لإدراج مسافة، اضغط على Space (المساحة) أو ▶.

إجراء التصحيحات

في حالة إدخال حرف غير صحيح والرغبة في تغييره، استخدم أزرار الأسهم لتحريك المؤشر أسفل الحرف غير الصحيح. اضغط على ⌫، ثم أدخل الحرف الصحيح. يمكنك أيضًا إدراج الأحرف عن طريق تحريك المؤشر وإدخال حرف.

إذا لم تعرض الشاشة ◀، فاضغط على ⌫ بشكل متكرر حتى تقوم بمسح الحرف غير الصحيح. وأدخل الأحرف الصحيحة.

ملاحظة

- قد تختلف الأحرف المتوفرة وفقًا لبلدك.
- قد يختلف تخطيط لوحة المفاتيح وفقًا للوظيفة التي تقوم بإعدادها.

المواصفات

عام

الطراز		MFC-9140CDN	MFC-9330CDW	MFC-9340CDW
نوع الطابعة		مصباح LED (الصمام الثنائي المشع للضوء)		
طريقة الطباعة		طابعة LED إلكتروفوتوغرافية		
سعة الذاكرة		192 ميجابايت		256 ميجابايت
LCD (شاشة البلورات السائلة)		شاشة LCD ألوان تعمل باللمس TFT مقاس 3.7 بوصات (93.4 ملم) [1] ولوحة لمس		
مصدر الطاقة		من 220 إلى 240 فولت من التيار المتردد، 60/50 هرتز		
استهلاك الطاقة [2](متوسط)	الذروة	حوالي 1200 وات		
	الطباعة	حوالي 375 وات عند 25 درجة مئوية		
	النسخ	حوالي 380 وات عند 25 درجة مئوية		
	الجاهزية	حوالي 70 وات عند 25 درجة مئوية		
	السكون	حوالي 7.5 وات		
	السكون العميق	حوالي 1.8 وات		
	إيقاف التشغيل [3] [4]	حوالي 0.05 وات		
الأبعاد		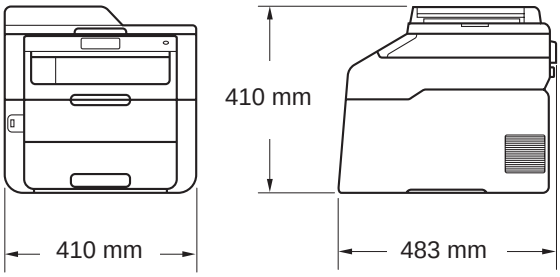		
الأوزان (مع العناصر المستهلكة)		23.6 كجم		23.5 كجم

1 تم القياس قطريًا

2 توصيلات USB بالكمبيوتر

3 تم القياس وفقًا للإصدار 2.0 من المعيار IEC 62301

4 يتباين استهلاك الطاقة بشكل طفيف وفقًا لبيئة الاستخدام أو قدرة الجزء على التحمل.

الطراز			MFC-9140CDN	MFC-9330CDW	MFC-9340CDW
مستوى الضوضاء	ضغط الصوت	الطباعة	L_{PAm} = 53.0 ديسيبل (سمعي)		
		الجاهزية	L_{PAm} = 33 ديسيبل (سمعي)		
	طاقة الصوت	الطباعة (ألوان)	L_{WAd} = 6.39 ديسيبل (سمعي)		
		الطباعة (أحادي اللون)	L_{WAd} = 6.42 ديسيبل (سمعي)		
		الجاهزية	L_{WAd} = 4.44 ديسيبل (سمعي)		
درجة الحرارة		التشغيل	10 إلى 32.5 درجة مئوية		
		التخزين	0 إلى 40 درجة مئوية		
الرطوبة		التشغيل	20 إلى 80% (دون تكاثف)		
		التخزين	10 إلى 90% (دون تكاثف)		
ADF (وحدة تغذية المستندات التلقائية)			ما يصل إلى 35 صفحة للحصول على أفضل النتائج، يوصى بـ: درجة الحرارة: 20 إلى 30 درجة مئوية الرطوبة: 50% إلى 70% الورق: بوزن 80 جم/م^2		

D

حجم المستند

الطراز		MFC-9140CDN	MFC-9330CDW	MFC-9340CDW
حجم المستند (ذو الوجه الواحد)	عرض ADF (وحدة تغذية المستندات التلقائية)	147.3 إلى 215.9 ملم		
	طول ADF (وحدة تغذية المستندات التلقائية)	147.3 إلى 355.6 ملم		
	عرض زجاج الماسحة الضوئية	215.9 ملم كحد أقصى		
	طول زجاج الماسحة الضوئية	300.0 ملم كحد أقصى		
حجم المستند (ذو الوجهان)	عرض ADF (وحدة تغذية المستندات التلقائية)	—		147.3 إلى 215.9 ملم
	طول ADF (وحدة تغذية المستندات التلقائية)	—		147.3 إلى 355.6 ملم

وسائط الطباعة

الطراز			MFC-9140CDN	MFC-9330CDW	MFC-9340CDW
إدخال الورق	درج الورق	نوع الورق	الورق العادي، الورق الرقيق، الورق المعاد تدويره		
		حجم الورق	A4 وLetter وB5 (JIS) وA5 وA5 (الحافة الطويلة) وA6 وExecutive وLegal وFolio		
		وزن الورق	60 إلى 105 جم/م^2		
		أقصى سعة من الورق	ما يصل إلى 250 ورقة بوزن 80 جم/م^2 من الورق العادي		
	فتحة التغذية اليدوية	نوع الورق	الورق العادي والورق الرفيع والورق السميك والورق الأكثر سمكًا والورق المعاد تدويره والورق المقوى والملصقات والمظاريف والمظاريف الرقيقة والمظاريف السميكة والورق اللامع		
		حجم الورق	العرض: 76.2 إلى 215.9 ملم الطول: 116.0 إلى 355.6 ملم		
		وزن الورق	60 إلى 163 جم/م^2		
		أقصى سعة من الورق	ورقة واحدة في المرة		
إخراج الورق [1]	درج الإخراج المواجه للأسفل		ما يصل إلى 100 ورقة بوزن 80 جم/م^2 من الورق العادي (تسليم مواجه لأسفل إلى درج إخراج الورق المواجه للأسفل)		
	درج الإخراج المواجه للأعلى		ورقة واحدة (التسليم والوجه لأعلى إلى درج الإخراج المواجه للأعلى)		
على الوجهين	الطباعة التلقائية على الوجهين	نوع الورق	الورق العادي، الورق الرقيق، الورق المعاد تدويره		
		حجم الورق	A4		
		وزن الورق	60 إلى 105 جم/م^2		

[1] بالنسبة للملصقات، نوصي بإزالة الصفحات المطبوعة من درج إخراج الورق فور خروجها من الجهاز لتجنب احتمال التلطخ.

D

الفاكس

الطراز		MFC-9140CDN	MFC-9330CDW	MFC-9340CDW
التوافق		ITU-T Super Group 3		
نظام الترميز		MH/MR/MMR/JBIG		
سرعة المودم		33600 بت في الثانية (مع الاسترجاع التلقائي)		
استلام المطبوعات على الوجهين		نعم		
الإرسال التلقائي على الوجهين		—		نعم (من ADF (وحدة تغذية المستندات التلقائية))
عرض المسح الضوئي		208 ملم كحد أقصى		
عرض الطباعة		208 ملم كحد أقصى		
تدرج الرمادي		8 بت/256 مستوى		
الدقة	أفقي	8 نقاط/ملم		
	رأسي	القياسية: 3.85 أسطر/ملم		
		الجيدة: 7.7 أسطر/ملم		
		الصورة: 7.7 أسطر/ملم		
		الجيدة جدًا: 15.4 أسطر/ملم		
دفتر العناوين		200 اسم		
المجموعات		ما يصل إلى 20		
البث		250 (200 لدفتر العناوين/50 اتصال يدوي)		
إعادة الاتصال تلقائيًا		3 مرات بفاصل 5 دقائق		
الإرسال مع الحفظ بالذاكرة		ما يصل إلى 500 [1] صفحة		
الاستلام في حالة نفاد الورق		ما يصل إلى 500 [1] صفحة		

[1] تشير 'الصفحات' إلى 'مخطط الاختبار ITU-T رقم 1' (خطاب عمل نموذجي، دقة قياسية، رمز JBIG). المواصفات والمواد المطبوعة عرضة للتغيير دون سابق إخطار.

النسخ

الطراز		MFC-9140CDN	MFC-9330CDW	MFC-9340CDW
عرض النسخ		210 ملم كحد أقصى		
النسخ التلقائي على الوجهين		—		نعم (من ADF (وحدة تغذية المستندات التلقائية))
نُسخ متعددة		تكديس أو فرز ما يصل إلى 99 صفحة		
تكبير/تصغير		25% إلى 400% (بزيادات قدرها 1%)		
الدقة		ما يصل إلى 600 × 600 نقطة لكل بوصة		
وقت خروج أول نسخة [1]	أحادية اللون	أقل من 19 ثانية عند 23 درجة مئوية / 230 فولت		
	الألوان	أقل من 22 ثانية عند 23 درجة مئوية / 230 فولت		

[1] من وضع الاستعداد والدرج القياسي.

D

الماسحة الضوئية

الطراز		MFC-9140CDN	MFC-9330CDW	MFC-9340CDW
ألوان / أحادي اللون		نعم / نعم		
التوافق مع TWAIN		نعم (Windows® XP/ Windows Vista® / Windows® 7 / Windows® 8 Mac OS X v10.6.8 / 10.7.x / 10.8.x [1])		
التوافق مع WIA		نعم (Windows® XP / Windows Vista® / Windows® 7 / Windows® 8)		
التوافق مع ICA		نعم (Mac OS X v10.6.8 / 10.7.x / 10.8.x)		
عمق الألوان	الألوان	معالجة ألوان 48 بت (الإدخال) معالجة ألوان 24 بت (الإخراج)		
	تدرج الرمادي	معالجة ألوان 16 بت (الإدخال) معالجة ألوان 8 بت (الإخراج)		
الدقة		ما يصل إلى 19200 × 19200 نقطة لكل بوصة (متداخلة) [2] ما يصل إلى 1200 × 2400 نقطة لكل بوصة (بصرية) [2] (من زجاج الماسحة الضوئية) ما يصل إلى 1200 × 600 نقطة لكل بوصة (بصرية) [2] (من ADF (وحدة تغذية المستندات التلقائية))		
عرض المسح الضوئي		210 ملم كحد أقصى		
المسح الضوئي التلقائي على الوجهين		—		نعم (من ADF (وحدة تغذية المستندات التلقائية))

[1] للحصول على آخر تحديثات برامج التشغيل لإصدار نظام التشغيل OS X الذي تستخدمه، تفضل بزيارتنا على http://solutions.brother.com/.

[2] أقصى دقة للمسح الضوئي هي 1200 × 1200 نقطة لكل بوصة مع برنامج تشغيل WIA في نظام التشغيل Windows® XP و Windows Vista® و Windows® 7 و Windows® 8 (يمكن تحديد دقة تصل إلى 19200 × 19200 نقطة لكل بوصة باستخدام الأداة المساعدة للماسحة الضوئية).

الطابعة

الطراز		MFC-9140CDN	MFC-9330CDW	MFC-9340CDW
الطباعة التلقائية على الوجهين		نعم		
المضاهاة		PCL6 وBR-Script3 (PostScript® 3™)		
الدقة		بجودة 600 نقطة لكل بوصة × 600 نقطة لكل بوصة، 2400 نقطة لكل بوصة (600 نقطة لكل بوصة × 2400 نقطة لكل بوصة)		
سرعة الطباعة (على الوجهين)	أحادية اللون	ما يصل إلى 7 أوجه/دقيقة (ما يصل إلى 3.5 أوجه/دقيقة) (بحجم A4) [1]		
	الألوان	ما يصل إلى 7 أوجه/دقيقة (ما يصل إلى 3.5 أوجه/دقيقة) (بحجم A4) [1]		
سرعة الطباعة	أحادية اللون	ما يصل إلى 22 صفحة/دقيقة (بحجم A4) [1]		
	الألوان	ما يصل إلى 22 صفحة/دقيقة (بحجم A4) [1]		
وقت خروج أول طباعة [2]	أحادية اللون	أقل من 16 ثانية عند 23 درجة مئوية / 230 فولت		
	الألوان	أقل من 16 ثانية عند 23 درجة مئوية / 230 فولت		

[1] قد تتغير سرعة الطباعة طبقًا لنوع المستند الذي تقوم بطباعته.

[2] من وضع الاستعداد والدرج القياسي.

D

الواجهات

الطراز	MFC-9140CDN	MFC-9330CDW	MFC-9340CDW
USB	USB 2.0 عالي السرعة [1 2] يوصي باستخدام كابل USB 2.0 (من النوع A/B) لا يزيد طوله عن مترين.		
Ethernet [3]	10BASE-T / 100BASE-TX استخدم كابلًا زوجيًا مجدولًا ومفرودًا من التصنيف 5 (أو أعلى).		
شبكة LAN اللاسلكية [3]	—	IEEE 802.11b/g/n (وضع البنية الأساسية/وضع Ad-hoc) IEEE 802.11g/n (Wi-Fi Direct™)	

1 يتضمن الجهاز واجهة USB 2.0 عالي السرعة. يمكن أيضًا توصيل الجهاز بكمبيوتر يستخدم واجهة USB 1.1.

2 منافذ USB من إنتاج الجهات الخارجية ليست مدعومة.

3 لمعرفة المواصفات التفصيلية للشبكة، راجع الشبكة◄◄ صفحة 216 ودليل مستخدم الشبكة.

الشبكة

ملاحظة

للحصول على مزيد من المعلومات حول مواصفات الشبكة، ➤➤ دليل مستخدم الشبكة.

الطراز		MFC-9140CDN	MFC-9330CDW	MFC-9340CDW
LAN		يمكنك توصيل جهازك بالشبكة لإجراء الطباعة عبر الشبكة والمسح الضوئي عبر الشبكة وإرسال الفاكسات عبر الكمبيوتر واستلام الفاكسات عبر الكمبيوتر (نظام التشغيل Windows® فقط) والإعداد عن بُعد [1]. مُضمّنة أيضًا في برنامج إدارة الشبكة Brother BRAdmin Light [2 3].		
البروتوكولات	IPv4	ARP وRARP وBOOTP وDHCP وAPIPA (IP تلقائي) ودقة اسم WINS/NetBIOS ومحلل DNS وmDNS ومستجيب LLMNR وLPR/LPD ومنفذ خام مخصص/Port9100 و POP3 وعميل SMTP وIPP/IPPS وعميل وخادم FTP وعميل CIFS، وخادم TELNET و SNMP v1/v2c/v3 وخادم HTTP/HTTPS وعميل وخادم TFTP وICMP وخدمات الويب (الطباعة/المسح الضوئي) وعميل SNTP		
	IPv6	NDP وRA ومحلل DNS وmDNS ومستجيب LLMNR وLPR/LPD ومنفذ خام مخصص/ Port9100 وPOP3 وIPP/IPPS وعميل وخادم FTP وعميل CIFS، وخادم TELNET و SNMP v1/v2c/v3 وخادم HTTP/HTTPS وعميل وخادم TFTP وعميل SMTP و ICMPv6 وعميل SNTP وخدمات الويب (الطباعة/المسح الضوئي)		
بروتوكولات الحماية	سلكي	APOP وPOP قبل SMTP وSMTP-AUTH وSSL/TLS (IPPS وHTTPS وSMTP وPOP) وSNMP v3 و802.1x (EAP-MD5 وEAP-FAST وPEAP وEAP-TLS و EAP-TTLS) وKerberos		
	لاسلكي	—	APOP وPOP قبل SMTP وSMTP-AUTH وSSL/ TLS (IPPS وHTTPS وSMTP وPOP) وSNMP v3، و802.1x (LEAP وEAP-FAST وPEAP وEAP-TLS و EAP-TTLS) وKerberos	
أمان الشبكة اللاسلكية		—	64/WEP 128 بت، و(WPA-PSK (TKIP/AES، و WPA2-PSK (AES)	
الأداة المساعدة لدعم إعداد الشبكة اللاسلكية	AOSS™	—	نعم	
	WPS	—	نعم	

1 راجع متطلبات جهاز الكمبيوتر ➤➤ صفحة 218.

2 (لمستخدمي نظام التشغيل Windows®) يتوفر برنامج Brother BRAdmin Light على القرص المضغوط CD-ROM المرفق مع الجهاز.
(لمستخدمي نظام التشغيل Macintosh) يتوفر برنامج Brother BRAdmin Light كتنزيل من الموقع http://solutions.brother.com/.

3 (لمستخدمي نظام التشغيل Windows®) إذا كنت تريد إدارة الجهاز بشكل أكثر تقدمًا، فاستخدم أحدث إصدار من الأداة المساعدة Brother BRAdmin Professional، والذي يتوفر كتنزيل من http://solutions.brother.com/.

D

ميزة الطباعة المباشرة

الطراز	MFC-9140CDN	MFC-9330CDW	MFC-9340CDW
التوافق	—	PDF الإصدار 1.7 [1] وJPEG وExif + JPEG وPRN (تم الإنشاء بواسطة برنامج تشغيل طابعة Brother) وTIFF (تم المسح الضوئي بواسطة كل طرز الطابعات MFC أو DCP من Brother) و XPS الإصدار 1.0 [2]	
الواجهة	—	الواجهة المباشرة USB	

[1] بيانات PDF التي تتضمن ملف صور بتنسيق JBIG2 أو ملف صور بتنسيق JPEG2000 أو ملفًا شفافًا غير مدعومة.

[2] غير متوفرة للدول التي تخضع للوائح التصدير المعمول بها.

متطلبات جهاز الكمبيوتر

نظام الكمبيوتر الأساسي وإصدار نظام التشغيل		واجهة الكمبيوتر			المعالج	مساحة القرص الثابت للتثبيت	
		USB [2]	100Base-/10 TX (Ethernet)	لاسلكي 802.11b/g/n		لبرامج التشغيل	للتطبيقات
نظام التشغيل Windows®	Windows® XP Home [1 4]	الطباعة الفاكس عبر الكمبيوتر [3] المسح الضوئي			معالج 32 بت (x86) أو 64 بت (x64)	150 ميجابايت	310 ميجابايت
	Windows® XP Professional [1 4]						
	Windows® XP Professional x64 Edition [1 4]				معالج 64 بت (×64)		
	Windows Vista® [1 4]				معالج 32 بت (x86) أو 64 بت (x64)	500 ميجابايت	500 ميجابايت
	Windows® 7 [1 4]					650 ميجابايت	1.2 جيجابايت
	Windows® 8 [1 4]						
	Windows Server® 2003	غير متاح	الطباعة		معالج 32 بت (x86) أو 64 بت (x64)	50 ميجابايت	غير متاح
	Windows Server® 2003 x64 Edition				معالج 64 بت (×64)		
	Windows Server® 2008				معالج 32 بت (x86) أو 64 بت (x64)		
	Windows Server® 2008 R2				معالج 64 بت (×64)		
	Windows Server® 2012						
نظام التشغيل Macintosh	Mac OS X v10.6.8	الطباعة الفاكس عبر الكمبيوتر (إرسال) [3] المسح الضوئي			معالج Intel®	80 ميجابايت	400 ميجابايت
	OS X v10.7.x						
	OS X v10.8.x						

1 بالنسبة إلى WIA، تبلغ الدقة 1200 × 1200. توفر الأداة المساعدة للماسحة الضوئية من Brother إمكانية التعزيز لما يصل إلى 19200 × 19200 نقطة لكل بوصة.

2 منافذ USB من إنتاج الجهات الخارجية ليست مدعومة.

3 تدعم ميزة الفاكس عبر الكمبيوتر الفاكسات بالأبيض والأسود فقط.

4 يدعم Nuance™ PaperPort™ 12SE نظام التشغيل Windows® XP Home (SP3 أو أعلى) و Windows® XP Professional (SP3 أو أعلى) و Windows® XP Professional x64 Edition (SP2 أو أعلى) و Windows Vista® (SP2 أو أعلى) و Windows® 7 و Windows® 8.

للحصول على آخر تحديثات برنامج التشغيل، تفضل بزيارة http://solutions.brother.com/.

جميع العلامات التجارية والماركات وأسماء المنتجات تخص شركاتها المعنية.

D

العناصر المستهلكة

الطراز			MFC-9140CDN	MFC-9330CDW	MFC-9340CDW	اسم الطراز
خرطوشة الحبر	المرفقة	أسود	حوالي 1000 صفحة بحجم A4 أو Letter [1]			—
		السماوي الأرجواني الأصفر	حوالي 1000 صفحة بحجم A4 أو Letter [1]			—
	القياسية	أسود	حوالي 2500 صفحة بحجم A4 أو Letter [1]			TN-261BK
		السماوي الأرجواني الأصفر	حوالي 1400 صفحة بحجم A4 أو Letter [1]			TN-261C TN-261M TN-261Y
	عالية الإنتاجية	أسود	—			—
		السماوي الأرجواني الأصفر	حوالي 2200 صفحة بحجم A4 أو Letter [1]			TN-265C TN-265M TN-265Y
وحدة الأسطوانة			حوالي 15000 صفحة بحجم A4 أو Letter (صفحة واحدة / مهمة) [2]			[3]DR-261CL [4]DR-261CL-BK [5] DR-261CL-CMY
وحدة الحزام			حوالي 50000 صفحة بحجم A4 أو Letter			BU-220CL
علبة الحبر المستهلك			حوالي 50000 صفحة بحجم A4 أو Letter			WT-220CL

1 يتم توضيح معدل إنتاج الخرطوشة التقريبي طبقًا لمعيار ISO/IEC 19798.

2 عمر الأسطوانة تقريبي وربما يتباين حسب نوع الاستخدام.

3 يشمل مجموعة أسطوانات من 4 قطع.

4 يشمل وحدة أسطوانة اللون الأسود المكونة من قطعة واحدة.

5 يشمل وحدة أسطوانة الألوان المكونة من قطعة واحدة.

E الفهرس

A

ADF (وحدة تغذية المستندات التلقائية)
استخدام 35
Apple Macintosh
◄◄ دليل مستخدم البرنامج.

C

ControlCenter2 (لنظام التشغيل Macintosh)
◄◄ دليل مستخدم البرنامج.
ControlCenter4 (لنظام التشغيل Windows®)
◄◄ دليل مستخدم البرنامج.

F

Folio 29, 31

M

Macintosh
◄◄ دليل مستخدم البرنامج.

N

Nuance™ PaperPort™ 12SE
◄◄ دليل مستخدم البرنامج والتعليمات حول تطبيق PaperPort™ 12SE للوصول إلىأدلةالكيفية.

P

Presto! PageManager
◄◄ دليل مستخدم البرنامج. ◄◄ راجع أيضًا تعليمات حول تطبيق Presto! PageManager.

T

TAD (جهاز الرد الآلي على الهاتف)، خارجي 42
تسجيل الرسالة الصادرة (OGM) 52
توصيل 51
Tel/R 53

V

VoIP 143

W

Wi-Fi Direct™ 5

Arabic

ا

إعادة الاتصال 55
إلغاء 9
إمكانية التوصيل بالشبكة 215
إيقاف مؤقت 56
استكشاف الأخطاء وإصلاحها 134
إذا كنت تواجه صعوبة في
إرسال الفاكسات 138, 139
استلام الفاكسات 137, 138
البرامج 140
التعامل مع الورق 135
الشبكة 141
الطباعة 134, 135
المسح الضوئي 139, 140
المكالمات الواردة 139
جودة الطباعة 144
جودة النسخ 139
خط الهاتف 143
انحشار المستند 124
انحشار الورق 125, 126, 127, 129, 132
رسائل الخطأ على شاشة اللمس 114
رسائل الصيانة على شاشة اللمس 114
استكشاف الأخطاء وإصلاحها
انحشار المستند 123, 124
اكتشاف الفاكس 44
الأبعاد 207
الأوزان 207
الإعداد عن بُعد
◄◄ دليل مستخدم البرنامج.
الاتصال
إعادة اتصال الفاكس تلقائيًا 55
إيقاف مؤقت 56
دفتر العناوين 55
يدوي 55
الاستبدال
خراطيش الحبر 74
صندوق عادم الحبر 91
وحدات الأسطوانة 81
وحدة الحزام 87
التعليمات
جداول الإعدادات 158
رسائل شاشة اللمس 157
التقارير
تأكيد الإرسال 39

التنظيف
أسلاك الشحن 101
الماسحة الضوئية 99
رأس LED 98
وحدة الأسطوانة 104
الجودة
الطباعة 144
الدقة
الفاكس (قياسي، جيد، جيد جدًا، صورة) 211
النسخ 212
طباعة 214
مسح ضوئي 213
الذاكرة 207
الرقم المسلسل
كيفية العثور عليه
انظر داخل الغطاء العلوي
الشاشة الرئيسية 9
الشبكة
الطباعة
➤➤ دليل مستخدم الشبكة.
الفاكسات
➤➤ دليل مستخدم البرنامج.
المسح الضوئي
➤➤ دليل مستخدم البرنامج.
الشبكة اللاسلكية
➤➤ دليل الإعداد السريع ودليل مستخدم الشبكة.
الصيانة، الدورية 96
الاستبدال
خراطيش الحبر 74
صندوق عادم الحبر 91
وحدات الأسطوانة 81
وحدة الحزام 87
الطباعة
➤➤ دليل مستخدم البرنامج.
الطباعة المباشرة 60, 61
المواصفات 217
العناصر المستهلكة 70, 71, 72
الفاكس عبر الكمبيوتر
➤➤ دليل مستخدم البرنامج.
الفاكس، مستقل
إرسال 37
تداخل خط الهاتف 143
استلام
اكتشاف الفاكس 44
تأخير الرنين، إعداد 43
تداخل خط الهاتف 143
من الهاتف الداخلي 53
المآخذ
الملحق
TAD (جهاز الرد الآلي على المكالمات) 51
الهاتف الخارجي 52
المستند
كيفية التحميل 35, 36
المسح الضوئي
➤➤ دليل مستخدم البرنامج.
المظاريف 26, 30, 31, 33
المعادلة 143
الملصقات 24, 30, 31, 34
النص، إدخال 206
الهاتف الخارجي، توصيل 52
الهاتف الداخلي 53
الورق 30
الموصى به 30, 31
الورق 29, 30
سعة الدرج 31
كيفية التحميل 22
في درج الورق 22
في فتحة التغذية اليدوية 24
الوصلات متعددة الخطوط (PBX) 52
الوضع، الدخول
النسخ 58
فاكس 37

ب

برمجة الجهاز 157

ت

تأخير الرنين، إعداد 43
تدرج الرمادي 211, 213
تلقائي
إعادة اتصال الفاكس 55
استلام الفاكسات 42
توصيل
TAD (جهاز الرد الآلي على المكالمات) الخارجي 51
الهاتف الخارجي 52

ج

جداول الإعدادات 158
جهاز الرد الآلي على المكالمات (TAD)
توصيل 51

E

خ

خراطيش الحبر
الاستبدال 74
خط الهاتف
الصعوبات 136
الوصلات 51
تداخل 143
متعددة الخطوط (PBX) 52

د

دفتر العناوين
استخدام 55
الإعداد 56
تغيير 57

ر

رجوع 9
رسائل الخطأ على شاشة اللمس 114
تعذر الطباعة 117
تعذر المسح الضوئي 118
خطأ في الاتصال 114
لا يوجد ورق 116
نفاد الذاكرة 117
رسالة نفاد الذاكرة 117
رموز الفاكس
تغيير 54
رمز إلغاء التنشيط عن بُعد 53
رمز التنشيط عن بُعد 53

ز

زجاج الماسحة الضوئية
استخدام 36

ش

شاشة لمس LCD (شاشة البلورات السائلة) 8, 157

ص

صندوق عادم الحبر
الاستبدال 91

ط

طباعة
الجودة 144
الدقة 214
الصعوبات 134, 135
المواصفات 214
برامج التشغيل 214
مستند من الكمبيوتر 64

م

مستوى الصوت، الإعداد
الرنين 21
السماعة 21
الصفارة 21
مسح مستند ضوئيًا إلى الكمبيوتر 65
معلومات الجهاز
إصدار البرنامج الثابت 154
الرقم المسلسل 154
كيفية إعادة ضبط الجهاز 155
وظائف إعادة الضبط 155

ن

نظام التشغيل Windows®
◄◄ دليل مستخدم البرنامج.
نظرة عامة على لوحة التحكم 8

ه

هاتف لاسلكي (ليس من إنتاج Brother) 53

و

وحدات الأسطوانة
الاستبدال 81
وحدة الأسطوانة
التنظيف 101, 104
وحدة الحزام
الاستبدال 87
وضع الفاكس/الهاتف
استلام الفاكسات 53
اكتشاف الفاكس 44
الرد من الهواتف الداخلية 53
تأخير الرنين 43
رمز إلغاء التنشيط عن بُعد 53
رمز التنشيط عن بُعد 53
وقت رنين الهاتف/الفاكس (الرنين المزدوج) 43

ي

يدوي
استلام 42
الاتصال 55

E

brother®

تفضل بزيارتنا على شبكة الإنترنت العالمية

http://www.brother.com/

هذه الأجهزة معتمدة للاستخدام في بلد الشراء فقط. لن تدعم شركات Brother المحلية أو موزعوها سوى الأجهزة التي يتم شراؤها في بلادهم.

Brother Earth

www.brotherearth.com