Stručný návod k obsluze

Začínáme

(pouze EU)

DCP-9015CDW
DCP-9020CDW

Nejprve si prosím přečtěte dokument Příručka bezpečnosti výrobku. Následně můžete najít informace o nastavení a instalaci v tomto dokumentu (Stručný návod k obsluze). Chcete-li zobrazit Stručný návod k obsluze v jiných jazycích, navštivte http://solutions.brother.com/.

1 Vybalení přístroje

⚠ VAROVÁNÍ	VAROVÁNÍ oznamuje potenciálně nebezpečnou situaci, které je nutno zabránit, jinak by mohla mít za následek smrt nebo vážné zranění.
⚠ UPOZORNĚNÍ	UPOZORNĚNÍ označuje potenciálně nebezpečnou situaci, které je nutno zabránit, jinak by mohla mít za následek menší nebo méně vážná zranění.

⚠ VAROVÁNÍ

- **Krabice s přístrojem obsahuje plastové sáčky. Tyto plastové sáčky uchovávejte mimo dosah kojenců a dětí, abyste zabránili nebezpečí udušení. Plastové sáčky nejsou hračky.**
- **Přístroj je těžký a váží více než 20,0 kg. Chcete-li předejít možným zraněním, dbejte na to, aby přístroj vždy zvedali alespoň dva lidé. Jedna osoba by měla držet přední část přístroje a jedna osoba by měla držet stranu zadní. Dávejte pozor, abyste si při pokládání přístroje nepřiskřípli prsty.**

POZNÁMKA

- Na většině obrázků v tomto Stručném návodu k obsluze je uveden model DCP-9020CDW.
- Okolo přístroje udržujte minimální mezeru podle obrázku.

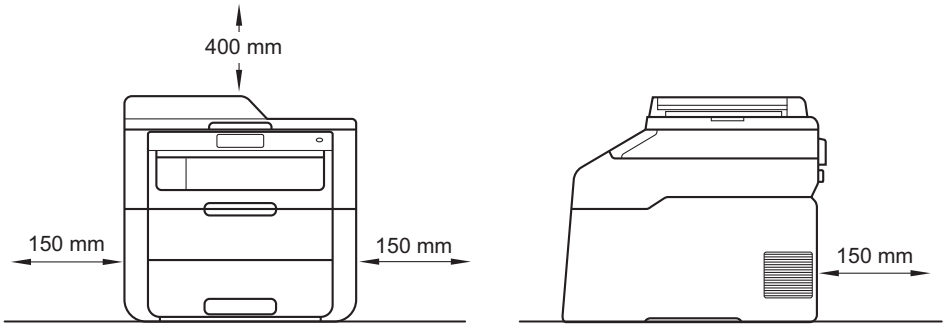

- Komponenty, které naleznete v krabici, se mohou lišit v závislosti na zemi, ve které se nacházíte.
- Doporučujeme uchovat původní balení.
- Kabel rozhraní není standardním příslušenstvím. Zakupte vhodný kabel rozhraní pro připojení, které chcete použít (USB nebo síť (DCP-9020CDW)).

USB kabel

- Doporučujeme použít kabel USB 2.0 (typ A/B), který není delší než 2 metry.
- NEPŘIPOJUJTE zatím kabel rozhraní. Připojení kabelu rozhraní proběhne během procesu instalace MFL-Pro Suite.

Síťový kabel (DCP-9020CDW)

Používejte přímý kabel kroucené dvoulinky kategorie 5 (nebo vyšší) pro síť 10BASE-T nebo 100BASE-TX Fast Ethernet.

2 Odstraňte obalový materiál z přístroje

⚠ UPOZORNĚNÍ

Silikagel NEJEZTE a vyhoďte jej. Pokud jej pozřete, okamžitě vyhledejte lékařskou pomoc.

DŮLEŽITÉ

Zatím NEPŘIPOJUJTE zástrčku kabelu střídavého napájení.

a Odstraňte obalovou lepící pásku na vnějšku přístroje, silikagel na opěrce papíru a fólii na sklu skeneru.

b Úplně otevřete horní kryt vytažením za rukojeť ❶.

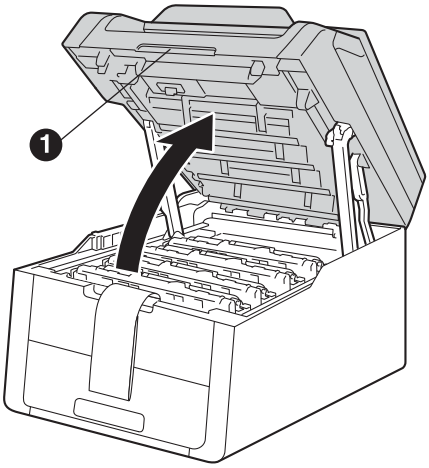

c Posuňte všech osm žlutých zámků fotoválce ve směru šipek (možná bude nutné vyvinout silnější tlak na zámky).

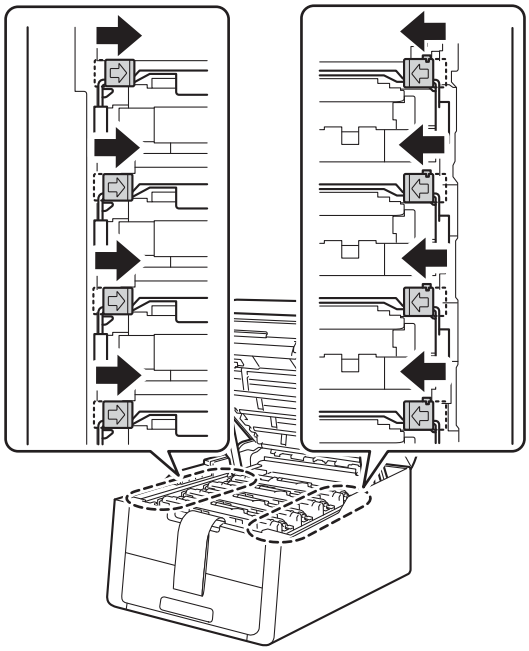

d Vytáhněte ven všechny čtyři fotoválce a tonerovou kazetu.

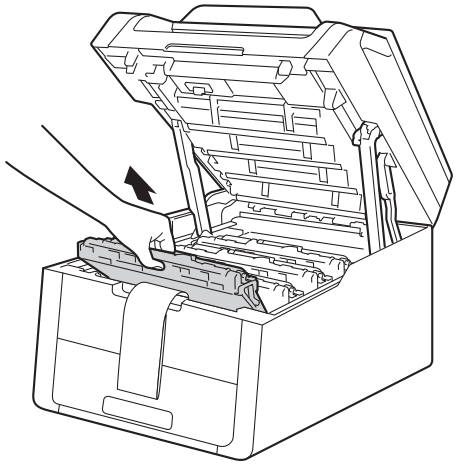

DŮLEŽITÉ

Nikdy se NEDOTÝKEJTE části, vyznačené na obrázku, neboť můžete zhoršit kvalitu tisku.

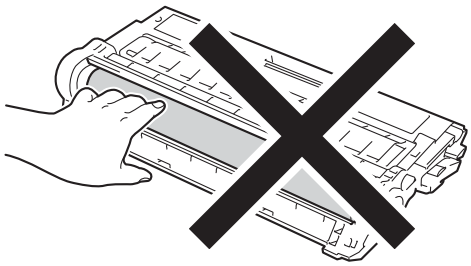

e Odstraňte oranžový obal z pásové jednotky.

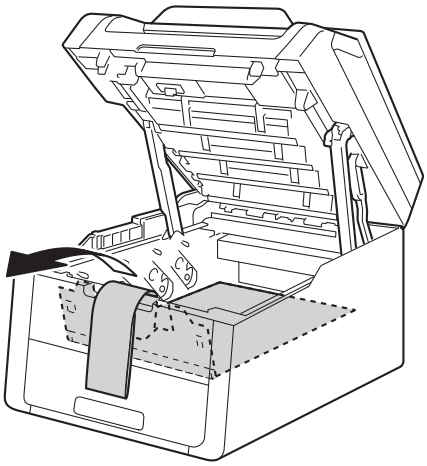

f Sejměte ze všech sestav jednotek fotoválce a tonerových kazet oranžový obal.

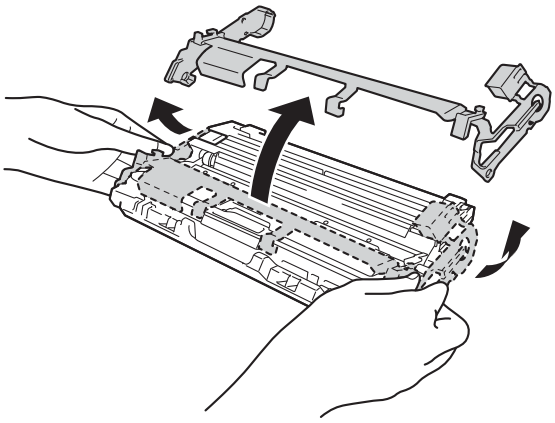

g Uchopte všechny sestavy jednotek fotoválce a tonerových kazet oběma rukama a jemně s každou několikrát zatřeste ze strany na stranu, aby se toner v kazetě rozprostřel rovnoměrně.

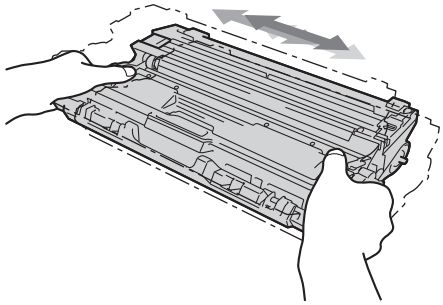

h Všechny čtyři sestavy tonerových kazet a jednotek fotoválce vsuňte zpět do tiskárny. Přesvědčte se, že barva tonerové kazety odpovídá štítku barvy na tiskárně.

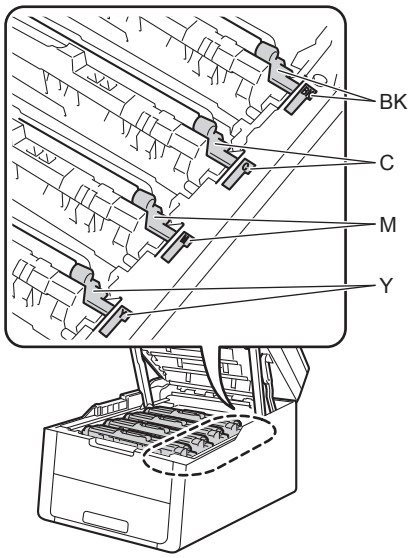

BK - Černá **C - Azurová**
M - Purpurová **Y - Žlutá**

i Zavřete horní kryt tiskárny.

3 Vložte papír do zásobníku papíru

a Vysuňte zásobník papíru zcela z přístroje.

b Při tlačení na zelenou páčku pro uvolnění vodítka papíru ❶ přesuňte vodítka papíru tak, aby odpovídala velikosti papíru vkládaného do zásobníku. Zkontrolujte, zda jsou vodítka papíru pevně usazená v drážkách.

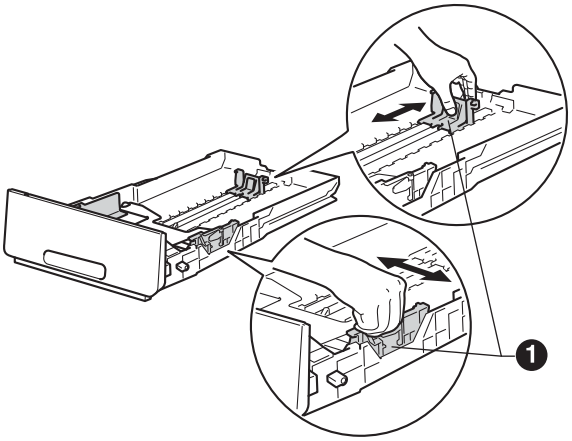

c Stoh papíru dobře provětrejte, aby nedošlo k uvíznutí nebo nesprávnému zavedení papíru.

d Vložte papír do zásobníku a ujistěte se, že:

- Papír je pod značkou pro maximum papíru (▼▼▼) ❶. Přeplnění zásobníku způsobí uvíznutí papíru.
- Strana, na kterou se bude tisknout, je lícem dolů.
- Vodítka papíru se dotýkají okrajů papíru pro zajištění správného podávání.

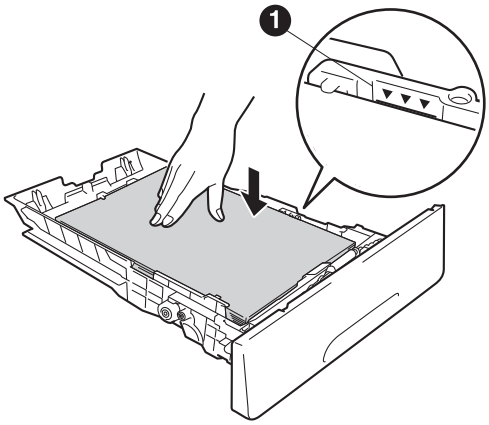

e Zasuňte zásobník papíru zpět do přístroje. Zkontrolujte, zda je zásobník v přístroji správně zasunutý.

f Zvedněte rozkládací podpěru ❶, aby papír nemohl sklouznout ze zásobníku pro výstup směrem dolů.

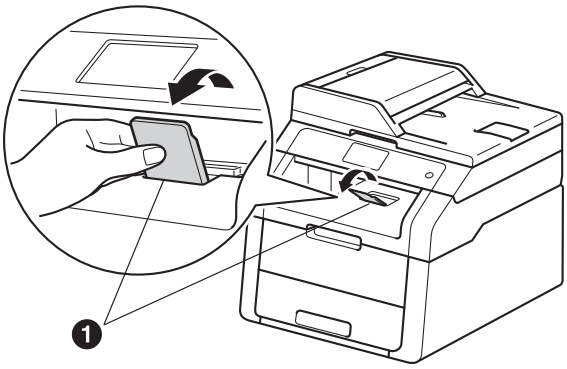

Informace o doporučeném papíru: ➤➤ Základní příručka uživatele: *Doporučený papír a tisková média*.

4 Připojte napájecí kabel

DŮLEŽITÉ

NEPŘIPOJUJTE zatím kabel rozhraní.

a Připojte napájecí kabel k přístroji a poté jej zapojte do elektrické zásuvky.

b Na ovládacím panelu tiskárny stiskněte tlačítko ⏻.

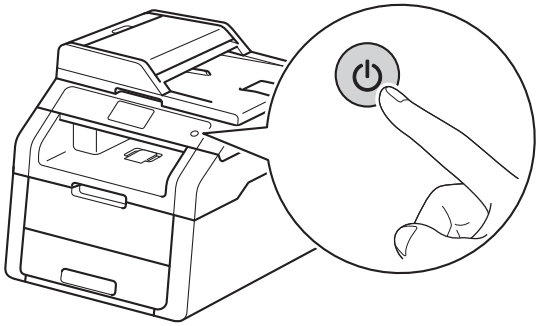

DŮLEŽITÉ

NEDOTÝKEJTE se dotykového displeje ihned po připojení napájecího kabelu nebo po zapnutí přístroje. Mohlo by dojít k chybě.

5 Zvolte váš jazyk

a Po zapnutí zařízení se na dotykovém displeji zobrazí:

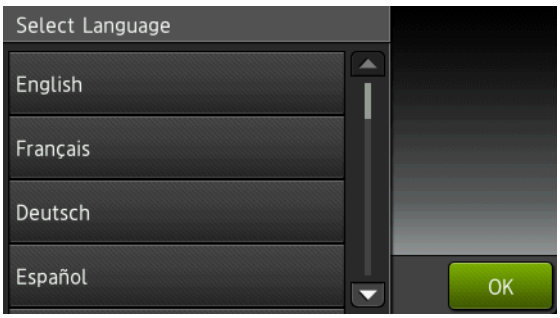

Přetažením nahoru či dolů nebo stiskem ▲ či ▼ zobrazte svůj jazyk a vyberte svůj jazyk. Stiskněte tlačítko `OK`.

b Na dotykovém displeji se zobrazí výzva k potvrzení vaší volby.

Pokud dotykovém displeji ukazuje správný jazyk, stiskněte `Ano`.

—NEBO—

Stisknutím tlačítka `Ne` přejdete zpět na krok **a** pro nový výběr jazyka.

POZNÁMKA

Pokud jste nastavili nesprávný jazyk, můžete jej změnit po stisku tlačítka na dotykovém displeji. (, `Vsechna nastav`, `Pocat.nastav.`, `Mistni jazyk`)

6 Nastavte datum a čas

a Stiskněte tlačítko .

b Stiskněte tlačítko 00:00 01.01.2014 (Datum a cas).

c Stiskněte tlačítko Datum.

d Pomocí čísel na dotykovém displeji zadejte poslední dvě číslice roku a pak stiskněte OK.

(např. vložte 1, 3 pro rok 2013.)

e Pomocí čísel na dotykovém displeji zadejte poslední dvě číslice měsíce a pak stiskněte OK.

f Pomocí čísel na dotykovém displeji zadejte poslední dvě číslice dne a pak stiskněte OK.

g Stiskněte tlačítko Cas.

h Zadejte čas ve 24 hodinovém formátu pomocí čísel na dotykovém displeji a pak stiskněte OK.

i Stiskněte tlačítko .

7 Automatická změna času

Přístroj lze nastavit tak, aby automaticky prováděl změnu na letní čas. Automaticky se přenastaví o jednu hodinu dopředu na jaře a o jednu hodinu dozadu na podzim.

a Stiskněte tlačítko .

b Stiskněte tlačítko 00:00 01.01.2014 (Datum a cas).

c Stiskněte tlačítko Automaticky letni cas.

d Stiskněte tlačítko Zap. (nebo Vyp.).

e Stiskněte tlačítko .

8 Nastavte časovou zónu

Na přístroji můžete nastavit časové pásmo pro svoji oblast.

a Stiskněte tlačítko .

b Stiskněte tlačítko 00:00 01.01.2014 (Datum a cas).

c Stiskněte tlačítko Casova zona.

d Zadejte své časové pásmo.

Stiskněte tlačítko OK.

e Stiskněte tlačítko .

9 Zvolte typ připojení

Tyto instalační pokyny platí pro systémy Windows® XP Home / Windows® XP Professional, Windows® XP Professional x64 Edition, Windows Vista®, Windows® 7, Windows® 8 a Mac OS X v10.6.8, 10.7.x a 10.8.x.

POZNÁMKA

- Pro Windows Server® 2003/2003 x64 Edition/2008/2008 R2/2012 a Linux® navštivte stránky modelu na http://solutions.brother.com/.
- Můžete nás navštívit na adrese http://solutions.brother.com/, kde najdete rovněž produktovou podporu, aktualizace a nástroje pro nejnovější ovladače i odpovědi na často kladené otázky (FAQ).

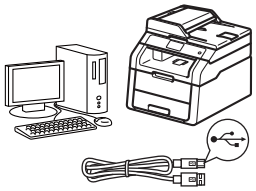

Pro kabely rozhraní USB

Windows®, přejděte na stranu 8
Macintosh, přejděte na stranu 10

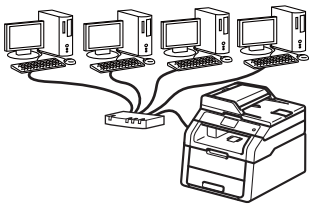

Pro drátovou síť (DCP-9020CDW)

Windows®, přejděte na stranu 11
Macintosh, přejděte na stranu 14

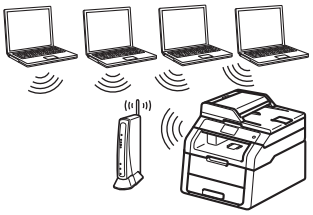

Pro bezdrátovou síť

Windows® a Macintosh,
přejděte na stranu 16

POZNÁMKA

Chcete-li k zařízení Brother pomocí služby Wi-Fi Direct™ připojit zařízení se systémem iOS, Android™ nebo Windows® Phone, stáhněte si prosím příručku Příručku Wi-Fi Direct™ na adrese http://solutions.brother.com/.

Pro uživatele rozhraní USB systému Windows® (Windows® XP / XP Professional x64 Edition / Windows Vista® / Windows® 7 / Windows® 8)

10 Než začnete instalaci

POZNÁMKA

Disk CD-ROM obsahuje aplikaci Nuance™ PaperPort™ 12SE. Tento program podporuje Windows® XP (SP3 nebo vyšší), XP Professional x64 Edition (SP2 nebo vyšší), Windows Vista® (SP2 nebo vyšší) a Windows® 7 a Windows® 8. Před instalací programu MFL-Pro Suite aktualizujte Windows® nejnovější verzí Servisního balíku.

a Zkontrolujte, zda je počítač zapnutý a zda jste přihlášeni s oprávněním správce.

b Stiskem a podržením ⏻ přístroj vypněte a poté se ujistěte, že kabel rozhraní USB **NENÍ** připojen. Pokud jste již kabel do zařízení připojili, odpojte jej.

11 Nainstalujte aplikaci MFL-Pro Suite

a Vložte disk CD-ROM do jednotky CD-ROM. Když se v otevřeném okně zobrazí název modelu, vyberte svůj přístroj. Když se v okně zobrazí výběr jazyka, vyberte svůj jazyk.

POZNÁMKA

- Pokud se automaticky neobjeví obrazovka Brother, přejděte na **Počítač (Tento počítač)**. (V případě systému Windows® 8: klikněte na ikonu (**Průzkumník souborů**) na hlavním panelu a poté přejděte do nabídky **Počítač**.) Poklikejte na ikonu disku CD-ROM a poté poklikejte na volbu **start.exe**.
- Pokud se zobrazí okno **Řízení uživatelských účtů**, klikněte na tlačítko **Pokračovat** nebo **Ano**.

b Klikněte na **Instalace MFL-Pro Suite** a pokud souhlasíte s licenční smlouvou, klikněte v dalších dvou oknech na **Ano**.

POZNÁMKA

Pokud instalace nebude pokračovat automaticky, restartujte instalaci vysunutím a opětovným zasunutím disku CD-ROM nebo poklepáním na program **start.exe** v kořenovém adresáři. Pokračujte od kroku **b** a nainstalujte program MFL-Pro Suite.

c Zvolte **Místní připojení (USB)** a klepněte na položku **Další**.

POZNÁMKA

Chcete-li nainstalovat ovladač PS (ovladač tiskárny BR-Script3), zvolte **Přizpůsobená instalace** a pak postupujte dle pokynů na obrazovce.

d Postupujte dle pokynů na obrazovce, dokud se neobjeví obrazovka **Připojte USB kabel**.

e Připojte kabel USB k portu USB na přístroji označeném symbolem a potom připojte kabel do počítače.

f Přístroj zapnete stiskem tlačítka ⏻.

Instalace bude automaticky pokračovat. Instalační obrazovky se objevují jedna po druhé. Při vyzvání se řiďte pokyny na obrazovce.

DŮLEŽITÉ

Během této instalace NERUŠTE žádné otevřené okno. Zobrazení všech oken může trvat několik minut.

g Když se objeví obrazovka **On-Line registrace**, proveďte výběr a postupujte podle pokynů na obrazovce. Jakmile dokončíte registraci, klepněte na položku **Další**.

h Když se objeví obrazovka **Nastavení je dokončeno**, proveďte výběr a poté klepněte na volbu **Další**.

12 Dokončení a restart

a Kliknutím na tlačítko **Dokončit** restartujte počítač. Po restartu počítače se musíte přihlásit s právy administrátora.

POZNÁMKA

- Pokud se během instalace softwaru objeví chybová zpráva, postupujte jedním z těchto způsobů:
  - Pro uživatele systémů Windows® XP, Windows Vista® a Windows® 7: spusťte **Diagnostika instalace** v části **(Start)** > **Všechny programy** > **Brother** > **DCP-XXXX** (kde DCP-XXXX je název vašeho modelu).
  - Pro uživatele systému Windows® 8: chcete-li spustit program **Diagnostika instalace**, poklepejte na ikonu (**Brother Utilities**), následně klepněte na rozevírací seznam a vyberte název vašeho modelu (pokud již není zvolen). Klepněte na **Nástroje** na levé straně panelu.
- V závislosti na vašem nastavení bezpečnosti se může během použití přístroje či jeho softwaru objevit bezpečnostní okno Windows® nebo okno antivirového programu. Umožněte prosím, aby mohlo okno pokračovat.

Dokončit **Nyní je instalace dokončena.**

POZNÁMKA

- Pro uživatele systému Windows® 8: pokud jsou příručky Brother obsažené na disku CD-ROM ve formátu PDF, otevřete je pomocí aplikace Adobe® Reader®. Jestliže máte v počítači nainstalován program Adobe® Reader®, ale soubory se v něm neotvírají, změňte přiřazení souborů pro soubory PDF (viz *Jak otevřít soubor PDF v programu Adobe® Reader® (Windows® 8)* ➤➤ strana 32).
- **Ovladač tiskárny XPS (XML Paper Specification)**
  Ovladač tiskárny XPS (XML Paper Specification) je nejvhodnější ovladač pro Windows Vista®, Windows® 7 a Windows® 8 při tisku z aplikací, které využívají dokumenty XPS (XML Paper Specification). Stáhněte si nejaktuálnější ovladač z webových stránek Brother Solutions Center na adrese http://solutions.brother.com/.

Pro uživatele rozhraní USB systému Macintosh (Mac OS X v10.6.8, 10.7.x, 10.8.x)

10 Než začnete instalaci

DŮLEŽITÉ

Pro uživatele systému Mac OS X v10.6.7 či nižší verze: přejděte na Mac OS X v10.6.8, 10.7.x, 10.8.x. (Nejnovější ovladače a informace pro používaný operační systém Mac OS X viz http://solutions.brother.com/.)

a Zkontrolujte, zda je přístroj připojený k napájení a zda je počítač Macintosh zapnutý. Musíte být přihlášeni s oprávněními správce.

b Připojte kabel USB k portu USB na přístroji označeném symbolem a potom připojte kabel do počítače Macintosh.

c Ujistěte se, že je přístroj zapnutý.

11 Nainstalujte aplikaci MFL-Pro Suite

a Vložte disk CD-ROM do mechaniky CD-ROM a poté poklikejte na ikonu **BROTHER** na ploše.

b Dvakrát klepněte na ikonu **Start Here OSX** (Začněte zde OSX). Pokud jste vyzváni, vyberte svůj model.

c Zvolte **Local Connection (USB)** (Místní připojení (USB)) a klepněte na položku **Next** (Další).

d Instalační obrazovky se objevují jedna po druhé. Při vyzvání se řiďte pokyny na obrazovce.

DŮLEŽITÉ

Během této instalace NERUŠTE žádné otevřené okno. Dokončení instalace může trvat několik minut.

e Vyberte přístroj ze seznamu a pak klepněte na tlačítko **Next** (Další).

f Jakmile se zobrazí okno **Add Printer** (Přidat tiskárnu), klikněte na tlačítko **Add Printer** (Přidat tiskárnu).

g Vyberte přístroj ze seznamu, klepněte na volbu **Add** (Přidat) a poté klepněte na volbu **Next** (Další).

POZNÁMKA

Chcete-li přidat ovladač PS (ovladač tiskárny BR-Script3), vyberte jej z místní nabídky **Print Using (Use)** (Použití tisku (Použít)).

OK! **Instalace sady MFL-Pro Suite je tímto dokončena.**
Přejděte ke kroku 12 na str. 10.

12 Stažení a instalace aplikace Presto! PageManager

Když je nainstalována aplikace Presto! PageManager, do Brother ControlCenter2 je přidána funkce OCR. Pomocí Presto! PageManager můžete jednoduše skenovat, sdílet a organizovat fotografie a dokumenty.

a Na obrazovce **Brother Support** (podpora tiskárny Brother) klepněte na **Presto! PageManager** a postupujte dle pokynů na obrazovce.

Dokončit **Nyní je instalace dokončena.**

Pro uživatele rozhraní drátové sítě systému Windows® (Windows® XP / XP Professional x64 Edition / Windows Vista® / Windows® 7 / Windows® 8) (DCP-9020CDW)

10 Než začnete instalaci

POZNÁMKA

- Disk CD-ROM obsahuje aplikaci Nuance™ PaperPort™ 12SE. Tento program podporuje Windows® XP (SP3 nebo vyšší), XP Professional x64 Edition (SP2 nebo vyšší), Windows Vista® (SP2 nebo vyšší) a Windows® 7 a Windows® 8. Před instalací programu MFL-Pro Suite aktualizujte Windows® nejnovější verzí Servisního balíku.
- Na dobu instalace vypněte všechny brány firewall (jiné než brána Windows® Firewall) a anti-spywarové či antivirové aplikace.

a Zkontrolujte, zda je počítač zapnutý a zda jste přihlášeni s oprávněním správce.

b Odstraňte ochranný kryt z portu Ethernet označeného symbolem na přístroji.

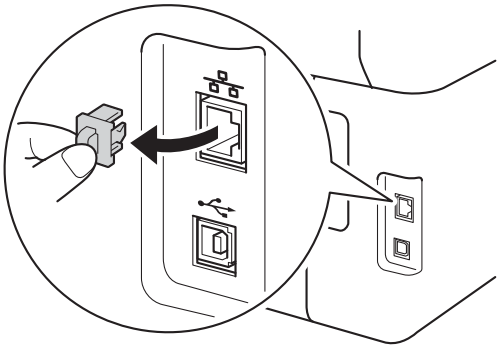

c Připojte kabel síťového rozhraní k portu Ethernet na přístroji a potom jej připojte k volnému portu na rozbočovači.

d Ujistěte se, že je přístroj zapnutý.

11 Nainstalujte aplikaci MFL-Pro Suite

a Vložte disk CD-ROM do jednotky CD-ROM. Když se v otevřeném okně zobrazí název modelu, vyberte svůj přístroj. Když se v okně zobrazí výběr jazyka, vyberte svůj jazyk.

POZNÁMKA

- Pokud se automaticky neobjeví obrazovka Brother, přejděte na **Počítač (Tento počítač)**. (V případě systému Windows® 8: klikněte na ikonu (**Průzkumník souborů**) na hlavním panelu a poté přejděte do nabídky **Počítač**.) Poklikejte na ikonu disku CD-ROM a poté poklikejte na volbu **start.exe**.
- Pokud se zobrazí okno **Řízení uživatelských účtů**, klikněte na tlačítko **Pokračovat** nebo **Ano**.

b Klikněte na **Instalace MFL-Pro Suite** a pokud souhlasíte s licenční smlouvou, klikněte v dalších dvou oknech na **Ano**.

POZNÁMKA

Pokud instalace nebude pokračovat automaticky, restartujte instalaci vysunutím a opětovným zasunutím disku CD-ROM nebo poklepáním na program **start.exe** v kořenovém adresáři. Pokračujte od kroku **b** a nainstalujte program MFL-Pro Suite.

c Zvolte **Síťové připojení vodiči (Ethernet)** a klepněte na položku **Další**.

POZNÁMKA

Chcete-li nainstalovat ovladač PS (ovladač tiskárny BR-Script3), zvolte **Přizpůsobená instalace** a pak postupujte dle pokynů na obrazovce.

d Když se objeví obrazovka **Byla rozpoznána brána firewall/antivirový program** zvolte **Změnit nastavení portu brány firewall, aby bylo možné navázat síťové připojení a pokračovat v instalaci. (Doporučeno)** a klepněte na **Další**.

Nepoužíváte-li bránu Windows® Firewall, najdete pokyny pro přidávání následujících síťových portů v Příručce uživatele k vašemu programu:

- Pro síťové skenování přidejte port UDP 54925.
- Pokud máte se síťovým připojením potíže i nadále, přidejte port UDP 161 a 137.

e Instalace bude automaticky pokračovat. Instalační obrazovky se objevují jedna po druhé. Při vyzvání se řiďte pokyny na obrazovce.

DŮLEŽITÉ

Během této instalace NERUŠTE žádné otevřené okno. Zobrazení všech oken může trvat několik minut.

POZNÁMKA

- Jakmile jste vyzváni, vyberte přístroj ze seznamu a pak klepněte na tlačítko **Další**.
- Pokud je k síti připojen více než jeden stejný model přístroje, pomůže vám s identifikací přístroje zobrazená IP adresa a Název uzlu.
- Pokud se objeví obrazovka **Zabezpečení systému Windows**, zaškrtněte políčko a klepnutím na položku **Instalovat** řádně dokončete instalaci.

f Když se objeví obrazovka **On-Line registrace**, proveďte výběr a postupujte podle pokynů na obrazovce. Jakmile dokončíte registraci, klepněte na položku **Další**.

g Když se objeví obrazovka **Nastavení je dokončeno**, proveďte výběr a poté klepněte na volbu **Další**.

12 Dokončení a restart

a Kliknutím na tlačítko **Dokončit** restartujte počítač. Po restartu počítače se musíte přihlásit s právy administrátora.

POZNÁMKA

- Pokud se během instalace softwaru objeví chybová zpráva, postupujte jedním z těchto způsobů:
  - Pro uživatele systémů Windows® XP, Windows Vista® a Windows® 7: spusťte **Diagnostika instalace** v části **(Start)** > **Všechny programy** > **Brother** > **DCP-XXXX LAN** (kde DCP-XXXX je název vašeho modelu).
  - Pro uživatele systému Windows® 8: chcete-li spustit program **Diagnostika instalace**, poklepejte na ikonu (**Brother Utilities**), následně klepněte na rozevírací seznam a vyberte název vašeho modelu (pokud již není zvolen). Klepněte na **Nástroje** na levé straně panelu.
- V závislosti na vašem nastavení bezpečnosti se může během použití přístroje či jeho softwaru objevit bezpečnostní okno Windows® nebo okno antivirového programu. Umožněte prosím, aby mohlo okno pokračovat.

13 Nainstalujte program MFL-Pro Suite na dalších počítačích (je-li třeba)

Pokud chcete používat přístroj z více počítačů v síti, nainstalujte na každém z nich program MFL-Pro Suite. Přejděte ke kroku **10** na str. 11.

POZNÁMKA

Síťová licence (Windows®)
Tento produkt zahrnuje PC licence až pro pět uživatelů. Tato licence podporuje instalaci programu MFL-Pro Suite včetně Nuance™ PaperPort™ 12SE až na pěti počítačích v síti. Pokud chcete použít více než pět počítačů s nainstalovaným programem Nuance™ PaperPort™ 12SE, zakupte prosím balík Brother NL-5, který je balíčkem PC licencí až pro dalších pěti uživatelů. Pro zakoupení balíku NL-5 kontaktujte autorizovaného prodejce společnosti Brother nebo kontaktujte zákaznický servis Brother.

Dokončit **Nyní je instalace dokončena.**

POZNÁMKA

- Pro uživatele systému Windows® 8: pokud jsou příručky Brother obsažené na disku CD-ROM ve formátu PDF, otevřete je pomocí aplikace Adobe® Reader®. Jestliže máte v počítači nainstalován program Adobe® Reader®, ale soubory se v něm neotvírají, změňte přiřazení souborů pro soubory PDF (viz *Jak otevřít soubor PDF v programu Adobe® Reader® (Windows® 8)* ➤➤ strana 32).
- **Ovladač tiskárny XPS (XML Paper Specification)**
  Ovladač tiskárny XPS (XML Paper Specification) je nejvhodnější ovladač pro Windows Vista®, Windows® 7 a Windows® 8 při tisku z aplikací, které využívají dokumenty XPS (XML Paper Specification). Stáhněte si nejaktuálnější ovladač z webových stránek Brother Solutions Center na adrese http://solutions.brother.com/.

Pro uživatele rozhraní drátové sítě systému Macintosh (Mac OS X v10.6.8, 10.7.x, 10.8.x) (DCP-9020CDW)

10 Než začnete instalaci

DŮLEŽITÉ

Pro uživatele systému Mac OS X v10.6.7 či nižší verze: přejděte na Mac OS X v10.6.8, 10.7.x, 10.8.x. (Nejnovější ovladače a informace pro používaný operační systém Mac OS X viz http://solutions.brother.com/.)

a Zkontrolujte, zda je přístroj připojený k napájení a zda je počítač Macintosh zapnutý. Musíte být přihlášeni s oprávněními správce.

b Odstraňte ochranný kryt z portu Ethernet označeného symbolem na přístroji.

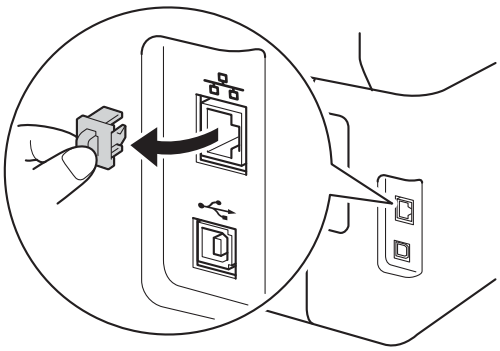

c Připojte kabel síťového rozhraní k portu Ethernet na přístroji a potom jej připojte k volnému portu na rozbočovači.

d Ujistěte se, že je přístroj zapnutý.

11 Nainstalujte aplikaci MFL-Pro Suite

a Vložte disk CD-ROM do mechaniky CD-ROM a poté poklikejte na ikonu **BROTHER** na ploše.

b Dvakrát klepněte na ikonu **Start Here OSX** (Začněte zde OSX). Pokud jste vyzváni, vyberte svůj model.

c Zvolte **Wired Network Connection (Ethernet)** (Síťové připojení vodiči (Ethernet)) a klepněte na položku **Next** (Další).

d Instalační obrazovky se objevují jedna po druhé. Při vyzvání se řiďte pokyny na obrazovce.

DŮLEŽITÉ

Během této instalace NERUŠTE žádné otevřené okno. Dokončení instalace může trvat několik minut.

e Vyberte přístroj ze seznamu a pak klepněte na tlačítko **Next** (Další).

POZNÁMKA

- Pokud je k síti připojen více než jeden stejný model zařízení, pomůže vám s identifikací přístroje zobrazená IP adresa.
- Pokud se zobrazí obrazovka **Setup Network "Scan to" name** (Nastavení jména síťového "Scan to"), postupujte podle níže uvedených pokynů:

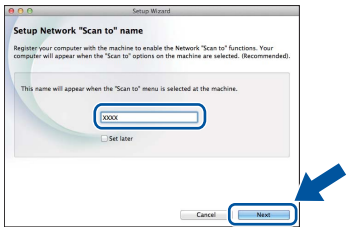

1) Zadejte název pro Macintosh (do délky maximálně 15 znaků).
2) Klikněte na položku **Next** (Další). Přejděte na **f**.

Zadaný název se zobrazí na dotykovém displeji, když stisknete tlačítko `Skenovani` a zvolíte možnost skenování (další informace: ➤➤ *Příručka uživatele programů*).

f Jakmile se zobrazí okno **Add Printer** (Přidat tiskárnu), klikněte na tlačítko **Add Printer** (Přidat tiskárnu).

g Vyberte přístroj ze seznamu, klepněte na volbu **Add** (Přidat) a poté klepněte na volbu **Next** (Další).

(OS X v10.8.x)

Vyberte ovladač **DCP-XXXX CUPS** z místní nabídky **Use** (Použít) (kde XXXX je název vašeho modelu).

POZNÁMKA

Chcete-li přidat ovladač PS (ovladač tiskárny BR-Script3), vyberte jej z místní nabídky **Print Using (Use)** (Použití tisku (Použít)).

OK!

Instalace sady MFL-Pro Suite je tímto dokončena.
Přejděte ke kroku 12 na str. 15.

12 Stažení a instalace aplikace Presto! PageManager

Když je nainstalována aplikace Presto! PageManager, do Brother ControlCenter2 je přidána funkce OCR. Pomocí Presto! PageManager můžete jednoduše skenovat, sdílet a organizovat fotografie a dokumenty.

a Na obrazovce **Brother Support** (podpora tiskárny Brother) klepněte na **Presto! PageManager** a postupujte dle pokynů na obrazovce.

13 Nainstalujte program MFL-Pro Suite na dalších počítačích (je-li třeba)

Pokud chcete používat přístroj z více počítačů v síti, nainstalujte na každém z nich program MFL-Pro Suite. Přejděte ke kroku **10** na str. 14.

Dokončit

Nyní je instalace dokončena.

Pro uživatele bezdrátového síťového rozhraní

10 Než začnete

DŮLEŽITÉ

- Hodláte-li tiskárnu připojit k síti, doporučujeme nejdříve instalaci konzultovat se systémovým administrátorem. Dříve než přikročíte k této instalaci, musíte znát nastavení bezdrátové sítě.
- Pokud jste bezdrátová nastavení zařízení konfigurovali již dříve, musíte před novou konfiguraci vynulovat nastavení bezdrátové sítě.

1. Na přístroji stiskněte tlačítko a `Vsechna nastav`.
2. Přetažením nahoru či dolů nebo stiskem ▲ či ▼ zobrazte `Sit` a stiskněte `Sit`.
3. Přetažením nahoru či dolů nebo stiskem ▲ či ▼ zobrazte `Nulovani site` a stiskněte `Nulovani site`.
4. Stiskněte tlačítko `Ano`.
5. Stiskněte `Ano` na dvě sekundy.

Režim Infrastruktura

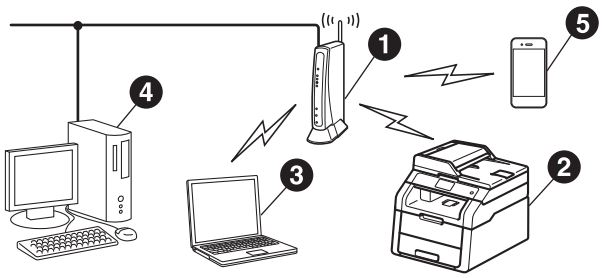

❶ Bezdrátový přístupový bod / router

❷ Síťové bezdrátové zařízení (váš přístroj)

❸ Počítač s možností bezdrátového připojení k bezdrátovému přístupovému bodu / routeru

❹ Počítač kabelově připojen k bezdrátovému přístupovému bodu / routeru

❺ Mobilní zařízení připojené k bezdrátovému přístupovému bodu / routeru

11 Zvolte způsob nastavení bezdrátové sítě

Následující pokyny nabídnou tři možnosti, jak nastavit přístroj Brother pro prostředí bezdrátové sítě. Zvolte metodu, která vyhovuje vašemu prostředí.

V případě metod **b** a **c** spusťte bezdrátové nastavení stiskem tlačítka WiFi na dotykovém displeji.

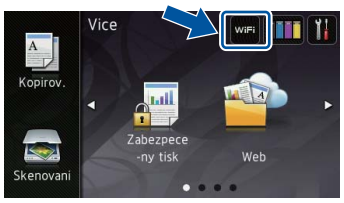

a Nastavení pomocí disku CD-ROM a dočasné použití USB kabelu (v systému Windows® a Macintosh)

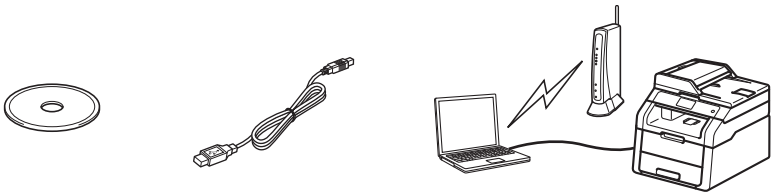

Doporučujeme pro tuto metodu použít počítač, který je bezdrátově připojen k vaší síti.

DŮLEŽITÉ

- Během konfigurace je třeba dočasně využít USB kabel (kabel není obsažen v balení).
- Pokud používáte systém Windows® XP nebo používáte k připojení počítače k bezdrátovému přístupovému bodu / routeru síťový kabel, musíte znát SSID (síťový název) a síťový klíč bezdrátového bodu / routeru. Napište prosím do níže uvedené oblasti nastavení své bezdrátové sítě.
- Pokud během nastavení potřebujete pomoc a chcete kontaktovat zákaznický servis Brother, mějte po ruce své SSID a síťový klíč. S nalezením těchto informací vám nemůžeme pomoci.

Položka	Zaznamenejte aktuální nastavení bezdrátové sítě
SSID (Název sítě)	
Síťový klíč* (Bezpečnostní klíč / Šifrovací klíč)	

* Síťový klíč je možné rovněž popsat jako Heslo, Bezpečnostní klíč či Šifrovací klíč.

POZNÁMKA

- Pokud tyto informace neznáte (SSID a Síťový klíč), nelze pokračovat v nastavení bezdrátové sítě.
- Nalezení těchto informací (SSID a Síťový klíč):
  1. Prozkoumejte dokumentaci dodanou s vaším bezdrátovým přístupovým bodem / routerem.
  2. Výchozím SSID může být název výrobce přístupového bodu / routeru nebo název modelu.
  3. Pokud neznáte informace o zabezpečení, kontaktujte prosím výrobce routeru, správce vašeho systému nebo poskytovatele internetu.

Nyní přejděte na str. 19

b **Ruční nastavení z ovládacích panelů pomocí Průvodce nastavením (Windows®, Macintosh a mobilní zařízení)**

Pokud váš přístupový bod / router nepodporuje funkci WPS (Wi-Fi Protected Setup™) nebo AOSS™, **zapište si do níže uvedeného prostoru nastavení bezdrátové sítě** bezdrátového přístupového bodu / routeru.

DŮLEŽITÉ

Pokud během nastavení potřebujete pomoc a chcete kontaktovat zákaznický servis Brother, mějte po ruce své SSID (síťový název) a síťový klíč. S nalezením těchto informací vám nemůžeme pomoci.

Položka	Zaznamenejte aktuální nastavení bezdrátové sítě
SSID (Název sítě)	
Síťový klíč* (Bezpečnostní klíč / Šifrovací klíč)	

* Síťový klíč je možné rovněž popsat jako Heslo, Bezpečnostní klíč či Šifrovací klíč.

POZNÁMKA

- Pokud tyto informace neznáte (SSID a Síťový klíč), nelze pokračovat v nastavení bezdrátové sítě.
- Nalezení těchto informací (SSID a Síťový klíč):
  1. Prozkoumejte dokumentaci dodanou s vaším bezdrátovým přístupovým bodem / routerem.
  2. Výchozím SSID může být název výrobce přístupového bodu / routeru nebo název modelu.
  3. Pokud neznáte informace o zabezpečení, kontaktujte prosím výrobce routeru, správce vašeho systému nebo poskytovatele internetu.

Nyní přejděte na **str. 21**

c **Nastavení stisknutím tlačítka pomocí WPS nebo AOSS™ (Windows®, Macintosh a mobilní zařízení)**

Tuto metodu použijte, pokud váš bezdrátový přístupový bod / router podporuje automatické bezdrátové (stisknutím tlačítka) nastavení (WPS nebo AOSS™).

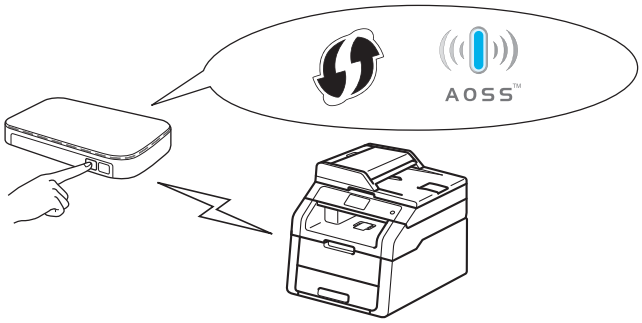

Nyní přejděte na **str. 23**

Nastavení pomocí disku CD-ROM a dočasné použití USB kabelu (v systému Windows® a Macintosh)

12 Proveďte nastavení bezdrátové sítě

DŮLEŽITÉ

- Během konfigurace je třeba dočasně využít USB kabel (kabel není obsažen v balení).
- Pokud používáte systém Windows® XP nebo používáte k připojení počítače k bezdrátovému přístupovému bodu / routeru síťový kabel, musíte znát SSID a síťový klíč bezdrátového bodu / routeru, které jste si zapsali v kroku **11-a** na straně 17.

POZNÁMKA

- Pokud používáte přístroj pro bezdrátovou síť s podporou IEEE 802.1x, viz: ➤➤ Příručka síťových aplikací: *Ověřování IEEE 802.1x*.
- V tomto kroku jsou použity obrazovky ze systému Windows®. Vzhled obrazovek na vašem PC se bude lišit podle verze používaného operačního systému.

a Vložte disk CD-ROM do jednotky CD-ROM.

POZNÁMKA

(Windows®)

- Když se v otevřeném okně zobrazí název modelu, vyberte svůj přístroj. Když se v okně zobrazí výběr jazyka, vyberte svůj jazyk.
- Pokud se automaticky neobjeví obrazovka Brother, přejděte na **Počítač (Tento počítač)**. (V případě systému Windows® 8: klikněte na ikonu (**Průzkumník souborů**) na hlavním panelu a poté přejděte do nabídky **Počítač**.) Poklikejte na ikonu disku CD-ROM a poté poklikejte na volbu **start.exe**.
- Pokud se zobrazí okno **Řízení uživatelských účtů**, klikněte na tlačítko **Pokračovat** nebo **Ano**.

b (Windows®)

Klikněte na **Instalace MFL-Pro Suite** a pokud souhlasíte s licenční smlouvou, klikněte v dalších dvou oknech na **Ano**.

POZNÁMKA

Pokud instalace nebude pokračovat automaticky, restartujte instalaci vysunutím a opětovným zasunutím disku CD-ROM nebo poklepáním na program **start.exe** v kořenovém adresáři. Pokračujte od kroku **b** a nainstalujte program MFL-Pro Suite.

(Macintosh)

Poklepejte na ikonu **BROTHER** na ploše a poté poklepejte na ikonu **Start Here OSX** (Začněte zde OSX) na obrazovce. Pokud jste vyzváni, vyberte svůj model.

c Zvolte **Bezdrátové síťové připojení** a klepněte na položku **Další**.

- V případě systému Windows®, přejděte na **d**
- V případě systému Macintosh, přejděte na **e**

POZNÁMKA

(Windows®)

Chcete-li nainstalovat ovladač PS (ovladač tiskárny BR-Script3), zvolte **Přizpůsobená instalace** a pak postupujte dle pokynů na obrazovce.

d Když se objeví obrazovka **Byla rozpoznána brána firewall/antivirový program** zvolte **Změnit nastavení portu brány firewall, aby bylo možné navázat síťové připojení a pokračovat v instalaci. (Doporučeno)** a klepněte na **Další**.

Nepoužíváte-li bránu Windows® Firewall, najdete pokyny pro přidávání následujících síťových portů v Příručce uživatele k vašemu programu:

- Pro síťové skenování přidejte port UDP 54925.
- Pokud máte se síťovým připojením potíže i nadále, přidejte port UDP 161 a 137.

e Zvolte **Ano, mám kabel USB, který mohu použít k instalaci.** a klepněte na položku **Další**.

POZNÁMKA

Pokud se objeví obrazovka **Důležité oznámení**, přečtěte si upozornění. Zaškrtnutím políčka potvrďte SSID a Síťový klíč a poté klepněte na tlačítko **Další**.

f Dočasně připojte USB kabel (není obsažen) přímo k počítači a k přístroji.

g Postupujte některým z následujících způsobů:
- Pokud se objeví obrazovka **Potvrzení instalace**, zaškrtněte políčko a klepněte na položku **Další**, poté přejděte k části **h**.
- Pokud se neobjeví obrazovka **Potvrzení instalace**, přejděte na **i**.

h Zaškrtněte položku **Ano**, pokud se chcete připojit s uvedeným SSID. Klikněte na tlačítko **Další** a pak přejděte na **k**.

i Průvodce vyhledá bezdrátové sítě dostupné pro váš přístroj. Vyberte SSID, které jste si zapsali pro svoji síť v kroku **11-a** na straně 17, a poté klikněte na položku **Další**.

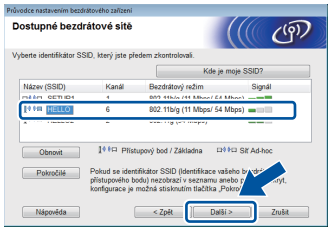

POZNÁMKA

- Jestliže je seznam prázdný, zkontrolujte, zda je bezdrátový přístupový bod / router zapnutý a vysílá SSID. Ověřte, zda jsou přístroj a bezdrátový přístupový bod / router v dostatečné vzdálenosti pro bezdrátovou komunikaci. Klikněte na položku **Obnovit**.
- Pokud je váš bezdrátový přístupový bod / router nastaven tak, že nevysílá SSID, můžete ho ručně přidat klepnutím na tlačítko **Pokročilé**. Postupujte podle pokynů na obrazovce pro zadání položky **Název (SSID)** a poté klepněte na položku **Další**.

j Zadejte položku **Síťový klíč**, kterou jste si zapsali v kroku **11-a** na straně 17, a poté klikněte na položku **Další**.

POZNÁMKA

Pokud vaše síť není konfigurována pro Ověřování a Šifrování, objeví se obrazovka **POZOR!**. V konfiguraci pokračujte klepnutím na tlačítko **OK**.

k Potvrďte nastavení bezdrátové sítě a poté klepněte na položku **Další**. Nastavení budou zaslána na váš přístroj.

POZNÁMKA

- Pokud klepnete na položku **Zrušit**, nastavení zůstanou nezměněna.
- Pokud chcete ručně zadat nastavení IP adresy pro váš přístroj, klepněte na tlačítko **Změnit IP adresu** a zadejte nezbytná nastavení IP adresy pro vaši síť.
- Pokud se objeví obrazovka informací o selhání nastavení bezdrátové sítě, klepněte na položku **Zkusit znovu**.

l Odpojte USB kabel mezi počítačem a přístrojem, poté klepněte na položku **Další**.

OK! **Nastavení bezdrátového připojení je nyní dokončeno.**
Čtyřúrovňový indikátor vpravo nahoře na dotykovém displeji vašeho přístroje zobrazuje sílu signálu vašeho bezdrátového přístupového bodu / routeru.

Chcete-li nainstalovat MFL-Pro Suite, pokračujte ke kroku 14.

Pro uživatele Windows®:

Nyní přejděte na krok 14-e na straně 28

Pro uživatele Macintosh:

Nyní přejděte na krok 14-d na straně 30

Ruční nastavení z ovládacích panelů pomocí Průvodce nastavením (Windows®, Macintosh a mobilní zařízení)

12 Proveďte nastavení bezdrátové sítě

DŮLEŽITÉ

Než budete pokračovat, musíte mít bezdrátová nastavení, které jste si zapsali pro svoji síť v kroku **11-b** na straně 18.

POZNÁMKA

Pokud používáte přístroj pro bezdrátovou síť s podporou IEEE 802.1x, viz: ➤➤ Příručka síťových aplikací: *Ověřování IEEE 802.1x*.

a Na přístroji stiskněte tlačítko WiFi.
Stiskněte `Pruvodce nast.`.

b Když se objeví `Povolit WLAN?` stiskněte `Ano`. Tím se spustí průvodce nastavením bezdrátového připojení.

c Přístroj začne s vyhledáváním dostupných SSID. Po pár minutách se objeví seznam dostupných SSID.

Pokud se zobrazí seznam SSID, proveďte přetažení nahoru či dolů nebo použijte tlačítka ▲ či ▼ k výběru SSID, které jste si zapsali v kroku **11-b** na straně 18.
Stiskněte tlačítko `OK`.

POZNÁMKA

- Jestliže je seznam prázdný, zkontrolujte, zda je bezdrátový přístupový bod / router zapnutý a vysílá SSID. Přesuňte přístroj blíže bezdrátovému přístupovému bodu / routeru a zkuste opakovat postup od kroku **a**.
- Jestliže bezdrátový přístupový bod / router není nastaven, aby vysílal identifikátor SSID, musíte název SSID přidat ručně. Podrobnosti naleznete zde: ➤➤ Příručka síťových aplikací: *Konfigurace zařízení, pokud SSID není vysíláno*.

d Postupujte některým z následujících způsobů:
- Pokud bezdrátový přístupový bod / router vybraného SSID podporuje WPS a přístroj se dotáže na použití WPS, přejděte ke kroku **e**.
- Pokud používáte metodu ověřování a šifrování vyžadující Síťový klíč, přejděte ke kroku **f**.
- Pokud je vaší metodou ověření Open System a metoda šifrování je nastavena na hodnotu None, přejděte ke kroku **g**.

e Chcete-li připojit přístroj pomocí automatického bezdrátového režimu, stiskněte `Ano`. (Pokud zvolíte `Ne (rucne)`, přejděte k **f**, abyste zadali Síťový klíč.) Když se na dotykovém displeji objeví pokyn ke spuštění WPS, stiskněte tlačítko WPS na bezdrátovém přístupovém bodu / routeru a pak stiskněte tlačítko `Dalsi` na dotykovém displeji. Přejděte na **g**.

f Zadejte Síťový klíč, který jste si zapsali v kroku **11-b** na straně 18 pomocí čísel a znaků na dotykovém displeji.

POZNÁMKA

- Chcete-li zadat čísla nebo zvláštní znaky, opakovaně mačkejte A 1 @, dokud se neobjeví požadovaný znak, a poté tento znak stiskněte.
- Pokud zadáte špatný znak a chcete ho změnit, stisknutím tlačítka ◀ nebo ▶ posuňte kurzor pod chybný znak a stiskněte tlačítko ⌫.
- Chcete-li vložit mezeru, stiskněte `Mezernik`.
- Více informací viz *Vkládání textu* ➤➤ strana 27.

Po zadání všech znaků stiskněte tlačítko `OK` a poté stiskněte tlačítko `Ano` pro použití nastavení.

g Přístroj se nyní pokusí připojit k bezdrátové síti pomocí informací, které jste zadali.

Zpráva o výsledku připojení se objeví na dotykovém displeji a automaticky se vytiskne Hlášení o síti WLAN.

Pokud se připojení nezdaří, zkontrolujte kód chyby ve vytištěném hlášení a viz *Odstraňování problémů* ➤➤ strana 24.

Stiskněte tlačítko `OK`.

OK!

Nastavení bezdrátového připojení je nyní dokončeno.
Čtyřúrovňový indikátor vpravo nahoře na dotykovém displeji vašeho přístroje zobrazuje sílu signálu vašeho bezdrátového přístupového bodu / routeru.

Chcete-li nainstalovat MFL-Pro Suite, pokračujte ke kroku 13.

Pro uživatele Windows®:

Nyní přejděte na
str. 28

Pro uživatele Macintosh:

Nyní přejděte na
str. 30

POZNÁMKA

Uživatelé mobilních zařízení naleznou podrobnosti o tom, jak přístroj použít s mobilními zařízeními, v Podrobné příručce síťových aplikací. Pokud chcete stáhnout Uživatelskou příručku pro aplikaci, kterou používáte, přejděte na web Brother Solutions Center na adrese http://solutions.brother.com/ a klepněte na položku Návody na stránce vašeho modelu.

Nastavení stisknutím tlačítka pomocí WPS (Wi-Fi Protected Setup) nebo AOSS™ (Windows®, Macintosh a mobilní zařízení)

12 Konfigurujte nastavení bezdrátové sítě

a Potvrďte, že váš bezdrátový přístupový bod / router disponuje symbolem funkce WPS či AOSS™, jak je ukázáno níže.

b Umístěte zařízení Brother do dosahu přístupového bodu / routeru s funkcí WPS či AOSS™. Dosah se může lišit podle okolního prostředí (viz pokyny dodané s vaším bezdrátovým přístupovým bodem / routerem).

c Na přístroji stiskněte tlačítko WiFi.
Stiskněte `WPS/AOSS`.

d Když se objeví `Povolit WLAN?` stiskněte `Ano`. Tím se spustí průvodce nastavením bezdrátového připojení.

e Když se na dotykovém displeji zobrazí pokyn ke spuštění WPS či AOSS™, stiskněte tlačítko WPS nebo AOSS™ na bezdrátovém přístupovém bodu / routeru (další informace naleznete v pokynech dodaných s vaším bezdrátovým přístupovým bodem / routerem) a poté stiskněte tlačítko `OK` na přístroji.

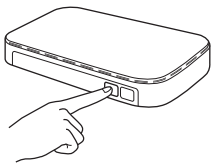

Tato funkce automaticky zjistí, který režim (WPS nebo AOSS™) používá váš bezdrátový přístupový bod / router ke konfiguraci zařízení.

POZNÁMKA

Pokud váš bezdrátový přístupový bod / router podporuje funkci WPS a chcete přístroj konfigurovat pomocí metody PIN (Personal Identification Number) Method: ➤➤ Příručka síťových aplikací: *Konfigurace pomocí metody PIN Method WPS (Wi-Fi Protected Setup)*.

f Zpráva o výsledku připojení se objeví na dotykovém displeji a automaticky se vytiskne Hlášení o síti WLAN.

Pokud se připojení nezdaří, zkontrolujte kód chyby ve vytištěném hlášení a viz *Odstraňování problémů* ➤➤ strana 24.

Stiskněte tlačítko `OK`.

OK!

Nastavení bezdrátového připojení je nyní dokončeno.
Čtyřúrovňový indikátor vpravo nahoře na dotykovém displeji vašeho přístroje zobrazuje sílu signálu vašeho bezdrátového přístupového bodu / routeru.

Chcete-li nainstalovat MFL-Pro Suite, pokračujte ke kroku 13.

Pro uživatele Windows®:

Nyní přejděte na str. 28

Pro uživatele Macintosh:

Nyní přejděte na str. 30

POZNÁMKA

Uživatelé mobilních zařízení naleznou podrobnosti o tom, jak přístroj použít s mobilními zařízeními, v Podrobné příručce síťových aplikací. Pokud chcete stáhnout Uživatelskou příručku pro aplikaci, kterou používáte, přejděte na web Brother Solutions Center na adrese http://solutions.brother.com/ a klepněte na položku Návody na stránce vašeho modelu.

Odstraňování problémů

DŮLEŽITÉ

Pokud během nastavení potřebujete pomoc a chcete kontaktovat zákaznický servis Brother, mějte po ruce své SSID (síťový název) a síťový klíč. S nalezením těchto informací vám nemůžeme pomoci.

Nalezení bezdrátového nastavení (SSID (Síťový název) a Síťový klíč)*

1. Prozkoumejte dokumentaci dodanou s vaším bezdrátovým přístupovým bodem / routerem.
2. Výchozím SSID může být název výrobce přístupového bodu / routeru nebo název modelu.
3. Pokud neznáte informace o zabezpečení, kontaktujte prosím výrobce routeru, správce vašeho systému nebo poskytovatele internetu.

* Síťový klíč je možné rovněž popsat jako Heslo, Bezpečnostní klíč či Šifrovací klíč.

* Pokud bezdrátový přístupový bod / router není nastaven k vysílání SSID, nebude SSID zjištěno automaticky. Budete muset zadat název SSID ručně (➤➤ Příručka síťových aplikací: *Konfigurace zařízení, pokud SSID není vysíláno*).

Hlášení o síti WLAN

Pokud vytištěné hlášení Hlášení o síti WLAN ukazuje, že se připojení nezdařilo, zkontrolujte kód chyby na vytištěném hlášení a postupujte podle následujících pokynů:

Kód chyby	Doporučené řešení
TS-01	Bezdrátové nastavení není aktivováno, ZAPNĚTE bezdrátové nastavení. - Pokud je k přístroji připojen kabel sítě LAN, odpojte jej a ZAPNĚTE bezdrátové nastavení vašeho přístroje. 1. Na přístroji stiskněte tlačítko . 2. Stiskněte tlačítko `Sit`. 3. Stiskněte `WLAN` a poté stiskněte `Pruvodce nast.`. 4. Když se objeví `Povolit WLAN?` stiskněte `Ano`. Tím se spustí průvodce nastavením bezdrátového připojení.
TS-02	Nelze zjistit bezdrátový přístupový bod / router. - Zkontrolujte tyto čtyři body: 1. Ujistěte se, že je bezdrátový přístupový bod / router zapojen. 2. Přesuňte přístroj do oblasti bez překážek nebo blíže k bezdrátovému přístupovému bodu / routeru. 3. Během konfigurace nastavení bezdrátové sítě dočasně umístěte přístroj do vzdálenosti přibližně jednoho metru od bezdrátového přístupového bodu / routeru. 4. Pokud váš bezdrátový přístupový bod / router používá filtrování MAC adres, potvrďte, že je MAC adresa přístroje Brother ve filtru povolena. - Pokud jste ručně zadali SSID a informace o zabezpečení, (SSID / metoda ověření / metoda šifrování / Síťový klíč), mohou být informace nesprávné. Potvrďte SSID a informace o zabezpečení (viz *Nalezení bezdrátového nastavení (SSID (Síťový název) a Síťový klíč)** ➤➤ strana 24). V případě potřeby zadejte znovu správné informace.

<table>
<tr><th>Kód chyby</th><th>Doporučené řešení</th></tr>
<tr><td>TS-03</td><td>Vámi zadané nastavení bezdrátové sítě a zabezpečení může být nesprávné.

Potvrďte, že je nastavení bezdrátové sítě správné (viz Nalezení bezdrátového nastavení (SSID (Síťový název) a Síťový klíč)* ➤➤ strana 24).

* Zkontrolujte, zda jsou zadané či vybrané hodnoty SSID / metody ověření / metody šifrování / síťového klíče správné.</td></tr>
<tr><td>TS-04</td><td>Metody ověřování/šifrování použité vybraným bezdrátovým přístupovým bodem / routerem nejsou podporovány vaším zařízením.

Pro režim infrastruktury změňte metody ověřování a šifrování bezdrátového přístupového bodu / routeru. Vaše zařízení podporuje následující metody ověřování WPA™, WPA2™, OPEN a Sdílený klíč. Ověřování WPA podporuje metody šifrování TKIP nebo AES. Ověřování WPA2 podporuje AES pro metodu šifrování. Metody OPEN a Sdílený klíč odpovídá šifrování WEP.

Pokud to problém nevyřešilo, možná jsou nesprávně zadaná síťová nastavení či SSID. Potvrďte, že je nastavení bezdrátové sítě správné (viz Nalezení bezdrátového nastavení (SSID (Síťový název) a Síťový klíč)* ➤➤ strana 24).

Kombinovaná tabulka metod ověřování a šifrování
<table>
<tr><th>Metoda ověření</th><th>Metoda šifrování</th></tr>
<tr><td rowspan="2">WPA-Personal</td><td>TKIP</td></tr>
<tr><td>AES</td></tr>
<tr><td>WPA2-Personal</td><td>AES</td></tr>
<tr><td rowspan="2">OPEN</td><td>WEP</td></tr>
<tr><td>NONE (bez šifrování)</td></tr>
<tr><td>Sdílený klíč</td><td>WEP</td></tr>
</table>
Pro režim ad hoc změňte metody ověřování a šifrování vašeho počítače pro bezdrátová nastavení.
Váš přístroj podporuje pouze metodu ověření OPEN s volitelným šifrováním WEP.</td></tr>
<tr><td>TS-05</td><td>Informace o zabezpečení (SSID / Síťový klíč) jsou nesprávné.

Potvrďte, že jsou SSID a informace o zabezpečení (síťový klíč) správné (viz Nalezení bezdrátového nastavení (SSID (Síťový název) a Síťový klíč)* ➤➤ strana 24).

Pokud váš router využívá šifrování WEP, zadejte klíč použitý jako první klíč WEP. Váš přístroj podporuje použití pouze prvního klíče WEP.</td></tr>
<tr><td>TS-06</td><td>Informace o bezdrátovém zabezpečení (metoda ověřování / metoda šifrování / Síťový klíč) jsou nesprávné.

Potvrďte informace o zabezpečení bezdrátové sítě, jak jsou zobrazeny v tabulce „Kombinovaná tabulka metod ověřování a šifrování“ v chybě TS-04.
Pokud váš router využívá šifrování WEP, zadejte klíč použitý jako první klíč WEP. Váš přístroj podporuje použití pouze prvního klíče WEP.

Potvrďte síťový klíč (viz Nalezení bezdrátového nastavení (SSID (Síťový název) a Síťový klíč)* ➤➤ strana 24).</td></tr>
</table>

Kód chyby	Doporučené řešení
TS-07	Přístroj nemůže zjistit bezdrátový přístupový bod / router, který by měl povolenu funkci WPS či AOSS™. Pokud si přejete konfigurovat bezdrátová nastavení pomocí funkcí WPS nebo AOSS™, musíte pracovat jak se zařízením, tak i s bezdrátovým přístupovým bodem / routerem. Potvrďte, že váš bezdrátový přístupový bod / router podporuje funkce WPS či AOSS™, a zkuste začít znovu. 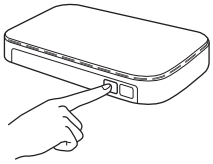 Pokud nevíte, jak pracovat s bezdrátovým přístupovým bodem / routerem pomocí funkcí WPS nebo AOSS™, viz dokumentace dodaná s vaším bezdrátovým přístupovým bodem / routerem, zeptejte se výrobce bezdrátového přístupového bodu / routeru nebo se zeptejte svého správce sítě.
TS-08	Byly zjištěny minimálně dva bezdrátové přístupové body / routery, které mají povolenu funkci WPS nebo AOSS™. - Potvrďte, že pouze jeden bezdrátový přístupový bod / router v dosahu má aktivní WPS nebo AOSS™ a opakujte akci. - Zkuste začít znovu až po několika minutách, abyste se vyhnuli kolizi s ostatními bezdrátovými přístupovými body / routery.

Vkládání textu

Když nastavujete určité volby nabídky, může být potřeba zadat do přístroje text.
Opakovaně mačkejte [A 1 @] pro výběr čísel, písmen nebo zvláštních znaků.
Stiskněte [⇧ aA] pro změnu malých a velkých písmen.

Vkládání mezer
Chcete-li vložit mezeru, stiskněte `Mezernik`.

Provádění oprav
Pokud jste zadali znak nesprávně a chcete to změnit, stiskněte ◀ nebo ▶, přesuňte kurzor pod nesprávný znak a poté stiskněte [⌫]. Zadejte správný znak.

POZNÁMKA

- Dostupné znaky se mohou lišit v závislosti na dané zemi.
- Rozvržení klávesnice se může lišit v závislosti na funkci, kterou nastavujete.

Instalace ovladačů a programů (Windows® XP / XP Professional x64 Edition / Windows Vista® / Windows® 7 / Windows® 8)

13 Než začnete instalaci

POZNÁMKA

- Disk CD-ROM obsahuje aplikaci Nuance™ PaperPort™ 12SE. Tento program podporuje Windows® XP (SP3 nebo vyšší), XP Professional x64 Edition (SP2 nebo vyšší), Windows Vista® (SP2 nebo vyšší) a Windows® 7 a Windows® 8. Před instalací programu MFL-Pro Suite aktualizujte Windows® nejnovější verzí Servisního balíku.
- Na dobu instalace vypněte všechny brány firewall (jiné než brána Windows® Firewall) a anti-spywarové či antivirové aplikace.

a Zkontrolujte, zda je počítač zapnutý a zda jste přihlášeni s oprávněním správce.

14 Nainstalujte aplikaci MFL-Pro Suite

a Vložte disk CD-ROM do jednotky CD-ROM. Když se v otevřeném okně zobrazí název modelu, vyberte svůj přístroj. Když se v okně zobrazí výběr jazyka, vyberte svůj jazyk.

POZNÁMKA

- Pokud se automaticky neobjeví obrazovka Brother, přejděte na **Počítač (Tento počítač)**. (V případě systému Windows® 8: klikněte na ikonu (**Průzkumník souborů**) na hlavním panelu a poté přejděte do nabídky **Počítač**.) Poklikejte na ikonu disku CD-ROM a poté poklikejte na volbu **start.exe**.
- Pokud se zobrazí okno **Řízení uživatelských účtů**, klikněte na tlačítko **Pokračovat** nebo **Ano**.

b Klikněte na **Instalace MFL-Pro Suite** a pokud souhlasíte s licenční smlouvou, klikněte v dalších dvou oknech na **Ano**.

POZNÁMKA

Pokud instalace nebude pokračovat automaticky, restartujte instalaci vysunutím a opětovným zasunutím disku CD-ROM nebo poklepáním na program **start.exe** v kořenovém adresáři. Pokračujte od kroku **b** a nainstalujte program MFL-Pro Suite.

c Zvolte **Bezdrátové síťové připojení** a klepněte na položku **Další**.

POZNÁMKA

Chcete-li nainstalovat ovladač PS (ovladač tiskárny BR-Script3), zvolte **Přizpůsobená instalace** a pak postupujte dle pokynů na obrazovce.

d Když se objeví obrazovka **Byla rozpoznána brána firewall/antivirový program** zvolte **Změnit nastavení portu brány firewall, aby bylo možné navázat síťové připojení a pokračovat v instalaci. (Doporučeno)** a klepněte na **Další**.

Nepoužíváte-li bránu Windows® Firewall, najdete pokyny pro přidávání následujících síťových portů v Příručce uživatele k vašemu programu:

- Pro síťové skenování přidejte port UDP 54925.
- Pokud máte se síťovým připojením potíže i nadále, přidejte port UDP 161 a 137.

e Vyberte přístroj ze seznamu a pak klepněte na tlačítko **Další**.

POZNÁMKA

Pokud vaše bezdrátové nastavení selže, klepněte na tlačítko **Konfigurace bezdrátového nastavení** a podle pokynů na obrazovce dokončete bezdrátovou konfiguraci.

f Instalace bude automaticky pokračovat. Instalační obrazovky se objevují jedna po druhé. Při vyzvání se řiďte pokyny na obrazovce.

DŮLEŽITÉ

Během této instalace NERUŠTE žádné otevřené okno. Zobrazení všech oken může trvat několik minut.

POZNÁMKA

Pokud se objeví obrazovka **Zabezpečení systému Windows**, zaškrtněte políčko a klepnutím na položku **Instalovat** řádně dokončete instalaci.

g Když se objeví obrazovka **On-Line registrace**, proveďte výběr a postupujte podle pokynů na obrazovce. Jakmile dokončíte registraci, klepněte na položku **Další**.

h Když se objeví obrazovka **Nastavení je dokončeno**, proveďte výběr a poté klepněte na volbu **Další**.

15 Dokončení a restart

a Kliknutím na tlačítko **Dokončit** restartujte počítač. Po restartu počítače se musíte přihlásit s právy administrátora.

POZNÁMKA

- Pokud se během instalace softwaru objeví chybová zpráva, postupujte jedním z těchto způsobů:
  - Pro uživatele systémů Windows® XP, Windows Vista® a Windows® 7: spusťte **Diagnostika instalace** v části **(Start)** > **Všechny programy** > **Brother** > **DCP-XXXX LAN** (kde DCP-XXXX je název vašeho modelu).
  - Pro uživatele systému Windows® 8: chcete-li spustit program **Diagnostika instalace**, poklepejte na ikonu (**Brother Utilities**), následně klepněte na rozevírací seznam a vyberte název vašeho modelu (pokud již není zvolen). Klepněte na **Nástroje** na levé straně panelu.
- V závislosti na vašem nastavení bezpečnosti se může během použití přístroje či jeho softwaru objevit bezpečnostní okno Windows® nebo okno antivirového programu. Umožněte prosím, aby mohlo okno pokračovat.

16 Nainstalujte program MFL-Pro Suite na dalších počítačích (je-li třeba)

Pokud chcete používat přístroj z více počítačů v síti, nainstalujte na každém z nich program MFL-Pro Suite. Přejděte ke kroku **13** na str. 28.

POZNÁMKA

Síťová licence (Windows®)
Tento produkt zahrnuje PC licence až pro pět uživatelů. Tato licence podporuje instalaci programu MFL-Pro Suite včetně Nuance™ PaperPort™ 12SE až na pěti počítačích v síti. Pokud chcete použít více než pět počítačů s nainstalovaným programem Nuance™ PaperPort™ 12SE, zakupte prosím balík Brother NL-5, který je balíčkem PC licencí až pro dalších pěti uživatelů. Pro zakoupení balíku NL-5 kontaktujte autorizovaného prodejce společnosti Brother nebo kontaktujte zákaznický servis Brother.

Dokončit **Nyní je instalace dokončena.**

POZNÁMKA

- Pro uživatele systému Windows® 8: pokud jsou příručky Brother obsažené na disku CD-ROM ve formátu PDF, otevřete je pomocí aplikace Adobe® Reader®. Jestliže máte v počítači nainstalován program Adobe® Reader®, ale soubory se v něm neotvírají, změňte přiřazení souborů pro soubory PDF (viz *Jak otevřít soubor PDF v programu Adobe® Reader® (Windows® 8)* ➤➤ strana 32).
- **Ovladač tiskárny XPS (XML Paper Specification)**
  Ovladač tiskárny XPS (XML Paper Specification) je nejvhodnější ovladač pro Windows Vista®, Windows® 7 a Windows® 8 při tisku z aplikací, které využívají dokumenty XPS (XML Paper Specification). Stáhněte si nejaktuálnější ovladač z webových stránek Brother Solutions Center na adrese http://solutions.brother.com/.

Instalace ovladačů a programů (Mac OS X v10.6.8, 10.7.x, 10.8.x)

13 Než začnete instalaci

DŮLEŽITÉ

Pro uživatele systému Mac OS X v10.6.7 či nižší verze: přejděte na Mac OS X v10.6.8, 10.7.x, 10.8.x. (Nejnovější ovladače a informace pro používaný operační systém Mac OS X viz http://solutions.brother.com/.)

a Zkontrolujte, zda je přístroj připojený k napájení a zda je počítač Macintosh zapnutý. Musíte být přihlášeni s oprávněními správce.

14 Nainstalujte aplikaci MFL-Pro Suite

a Vložte disk CD-ROM do mechaniky CD-ROM a poté poklikejte na ikonu **BROTHER** na ploše.

b Dvakrát klepněte na ikonu **Start Here OSX** (Začněte zde OSX). Pokud jste vyzváni, vyberte svůj model.

c Zvolte **Wireless Network Connection** (Bezdrátové síťové připojení) a klepněte na položku **Next** (Další).

POZNÁMKA

Pokud vaše bezdrátová nastavení selžou, objeví se obrazovka **Wireless Device Setup Wizard** (Průvodce nastavením bezdrátového zařízení). Pro dokončení bezdrátové konfigurace postupujte podle zobrazených pokynů.

d Vyberte přístroj ze seznamu a pak klepněte na tlačítko **Next** (Další).

POZNÁMKA

Pokud je k síti připojen více než jeden stejný model zařízení, pomůže vám s identifikací přístroje zobrazená IP adresa.

e Instalační obrazovky se objevují jedna po druhé. Při vyzvání se řiďte pokyny na obrazovce.

DŮLEŽITÉ

Během této instalace NERUŠTE žádné otevřené okno. Dokončení instalace může trvat několik minut.

POZNÁMKA

Pokud se zobrazí obrazovka **Setup Network "Scan to" name** (Nastavení jména síťového "Scan to"), postupujte podle níže uvedených pokynů:

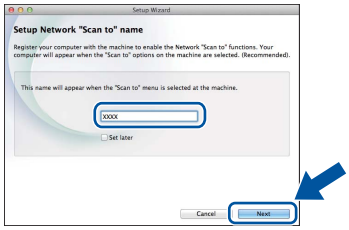

1) Zadejte název pro Macintosh (do délky maximálně 15 znaků).

2) Klikněte na položku **Next** (Další). Přejděte na **f**.

Zadaný název se zobrazí na dotykovém displeji, když stisknete tlačítko `Skenovani` a zvolíte možnost skenování (další informace: ➤➤ *Příručka uživatele programů*).

f Jakmile se zobrazí okno **Add Printer** (Přidat tiskárnu), klikněte na tlačítko **Add Printer** (Přidat tiskárnu).

g Vyberte přístroj ze seznamu, klepněte na volbu **Add** (Přidat) a poté klepněte na volbu **Next** (Další).

(OS X v10.8.x)

Vyberte ovladač **DCP-XXXX CUPS** z místní nabídky **Use** (Použít) (kde XXXX je název vašeho modelu).

POZNÁMKA

Chcete-li přidat ovladač PS (ovladač tiskárny BR-Script3), vyberte jej z místní nabídky **Print Using (Use)** (Použití tisku (Použít)).

OK!

Instalace sady MFL-Pro Suite je tímto dokončena.
Přejděte ke kroku 15 na str. 31.

15 Stažení a instalace aplikace Presto! PageManager

Když je nainstalována aplikace Presto! PageManager, do Brother ControlCenter2 je přidána funkce OCR. Pomocí Presto! PageManager můžete jednoduše skenovat, sdílet a organizovat fotografie a dokumenty.

a Na obrazovce **Brother Support** (podpora tiskárny Brother) klepněte na **Presto! PageManager** a postupujte dle pokynů na obrazovce.

16 Nainstalujte program MFL-Pro Suite na dalších počítačích (je-li třeba)

Pokud chcete používat přístroj z více počítačů v síti, nainstalujte na každém z nich program MFL-Pro Suite. Přejděte ke kroku **13** na str. 30.

Dokončit **Nyní je instalace dokončena.**

Oprava barev

Výstupní sytost a pozice tisku u každé barvy se může lišit podle prostředí, kde se přístroj nachází. Barvu může ovlivňovat teplota či vlhkost. Kalibrace barev a registrace barev vám pomůže vylepšit sytost barev a pozici tisku každé barvy.

Kalibrace barev

Kalibrace pomáhá zlepšit sytost barvy.

POZNÁMKA

- Používáte-li k tisku tiskový ovladač BR-Script, musíte provést kalibraci z ovládacího panelu (viz *Použití ovládacího panelu* ➤➤ strana 32).
- Pokud tisknete pomocí ovladače tiskárny Windows®, ovladač získá kalibrační data automaticky, jestliže jak **Použít data kalibrace**, tak **Automaticky získat údaje o zařízení** jsou zapnuty (➤➤ *Příručka uživatele programů*).
- Používáte-li ovladač tiskárny Macintosh, je třeba provést kalibraci pomocí **Status Monitor**. Po zapnutí **Status Monitor** si v menu **Control** (Správa) zvolte **Color Calibration** (Kalibrace barev) (➤➤ *Příručka uživatele programů*).

Použití ovládacího panelu

a Stiskněte tlačítko (Toner).

b Stiskněte tlačítko Kalibrace.

c Stiskněte tlačítko Kalibrovat.

d Stiskněte tlačítko Ano.

e Stiskněte tlačítko .

Registrace barev

Automatická registrace

Automatická registrace vám pomůže vylepšit pozici tisku pro jednotlivé barvy.

a Stiskněte tlačítko (Toner).

b Stiskněte tlačítko Automaticka registrace.

c Stiskněte tlačítko Ano.

d Stiskněte tlačítko .

Jak otevřít soubor PDF v programu Adobe® Reader® (Windows® 8)

a Přesuňte kurzor myši do pravého dolního rohu pracovní plochy. Po zobrazení panelu nabídky klepněte na volbu **Nastavení** a poté klepněte na položku **Ovládací panely**.

b Klepněte na volbu **Programy**, klepněte na volbu **Výchozí programy** a poté klepněte na tlačítko **Přidružit typ souboru nebo protokol k programu**.

c Vyberte **.pdf** a potom klepněte na tlačítko **Změnit program...**.

d Klikněte na položku **Adobe Reader**. Ikona vedle **.pdf** se změní na ikonu „**Adobe Reader**“.

Adobe® Reader® je nyní výchozí aplikací pro čtení souborů .pdf, dokud toto přiřazení souborů nezměníte.

Brother CreativeCenter

BROTHER CREATIVECENTER

Inspirujte se. Používáte-li systém Windows®, dvakrát klepněte na ikonu Brother CreativeCenter na vaší pracovní ploše a ZDARMA získáte přístup na webové stránky s mnoha nápady a zdroji pro osobní i profesionální využití.

Pro uživatele systému Windows® 8: klepněte na (**Brother Utilities**) a poté klepněte na rozevírací seznam a vyberte název vašeho modelu (pokud již není zvolen). Klepněte na **Další možnosti** na levé straně panelu a potom klepněte na **Brother Creative Center**.

Uživatelé systémů Mac mohou získat přístup Brother CreativeCenter na této webové adrese:

http://www.brother.com/creativecenter/

Spotřební materiál

Když nastane čas vyměnit spotřební materiál, jako je toner či jednotka fotoválce, objeví se na dotykovém displeji přístroje chybová zpráva. Pro více informací o spotřebním materiálu pro váš přístroj navštivte adresu http://www.brother.com/original/, nebo kontaktujte vašeho dodavatele Brother.

POZNÁMKA

Jednotka fotoválce a tonerové kazety jsou dvě samostatné součásti.

Tonerové kazety	Fotoválce
Standardní toner: TN-241 (C/M/Y/BK) Vysokokapacitní toner: TN-245 (C/M/Y)	DR-241CL
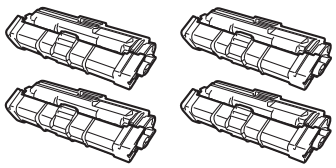	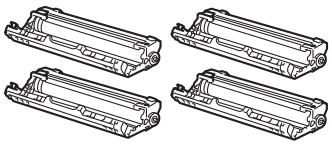
Pásová jednotka	**Nádobka na odpadní toner**
BU-220CL	WT-220CL
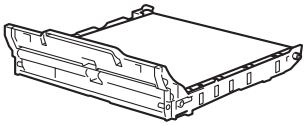	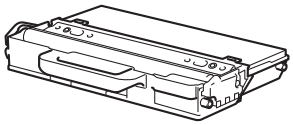

Další informace o výměně spotřebního materiálu: ➤➤ Základní příručka uživatele: *Výměna spotřebního materiálu*.

Ochranné známky

Brother je ochranná známka společnosti Brother Industries, Ltd.
Microsoft, Windows, Windows Vista, Windows Server a Internet Explorer jsou registrované ochranné známky nebo ochranné známky společnosti Microsoft Corporation ve Spojených státech amerických a/nebo dalších zemích.
Apple, Macintosh, Safari a Mac OS jsou ochranné známky společnosti Apple Inc., registrované v USA a jiných zemích.
Linux je registrovaná ochranná známka Linus Torvalds v USA a ostatních zemích.
Adobe a Reader jsou buď registrované obchodní značky, nebo obchodní značky společnosti Adobe Systems Incorporated v USA a/nebo dalších zemích.
Wi-Fi Direct, Wi-Fi Protected Setup (WPS), WPA a WPA2 jsou značky společnosti Wi-Fi Alliance.
AOSS je ochrannou známkou společnosti Buffalo Inc.
Android je ochrannou známkou společnosti Google Inc.
Nuance, logo Nuance, PaperPort a ScanSoft jsou ochranné známky nebo registrované ochranné známky společnosti Nuance Communications, Inc. nebo jejích přičleněných organizací v USA a/nebo dalších zemích.
Každá společnost, jejíž software je v této příručce zmíněn, je držitelem licenčního ujednání, které udává vlastnictví zmíněných programů.

Jakékoliv obchodní názvy a názvy výrobků společností objevující se ve výrobcích společnosti Brother, souvisejících dokumentech nebo jakýchkoliv jiných materiálech, jsou všechny registrovanými ochrannými známkami příslušných společností.

Sestavení a vydání

Tato příručka byla sestavena a vydána pod dozorem společnosti Brother Industries Ltd. tak, aby obsahovala nejaktuálnější údaje a specifikace výrobku.
Obsah této příručky a specifikace tohoto výrobku se mohou měnit bez předchozího upozornění.
Společnost Brother si vyhrazuje právo měnit specifikace a materiály uvedené v této příručce bez předchozího upozornění a vylučuje jakoukoli odpovědnost za veškeré škody (včetně následných) způsobené důvěrou v uvedené materiály, včetně, avšak ne výhradně, typografických a dalších chyb souvisejících s touto publikací.

Autorská práva a licence

©2015 Brother Industries, Ltd. Všechna práva vyhrazena.
Tento produkt obsahuje programové vybavení, který vyvinuli následující dodavatelé:
©1983-1998 PACIFIC SOFTWORKS, INC. VŠECHNA PRÁVA VYHRAZENA.
©2008 Devicescape Software, Inc. Všechna práva vyhrazena.
Tento produkt obsahuje program „KASAGO TCP/IP“ vyvinutý společností ZUKEN ELMIC, Inc.

Brother Earth

www.brotherearth.com

brother