Geavanceerde gebruikershandleiding

MFC-J470DW
DCP-J152W

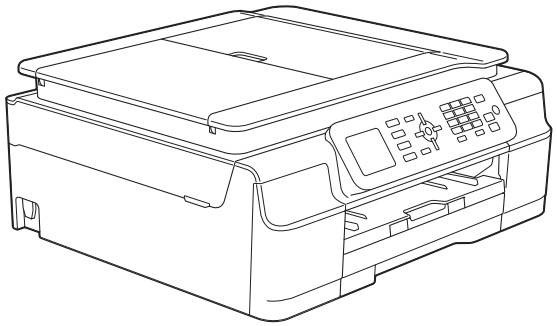

Versie 0

DUT/BEL-DUT

Gebruikershandleidingen en waar ze te vinden zijn

Welke handleiding?	Wat staat erin?	Waar is de handleiding?
Handleiding product veiligheid	Lees deze handleiding eerst. Lees de Veiligheidsinstructies voordat u de machine instelt. Raadpleeg deze handleiding voor handelsmerken en wettelijke beperkingen.	Afgedrukt / In de verpakking
Installatiehandleiding	Volg de instructies voor het instellen van uw machine en het installeren van de drivers en de software voor het besturingssysteem en het type verbinding dat u gebruikt.	Afgedrukt / In de verpakking
Basis gebruikershandleiding	Maak kennis met de standaardhandelingen voor faxen, kopiëren en scannen en bekijk hoe u verbruiksartikelen kunt vervangen. Raadpleeg de tips voor het oplossen van problemen.	Afgedrukt / In de verpakking [1]
Geavanceerde gebruikershandleiding	Maak kennis met geavanceerde handelingen: faxen, kopiëren, beveiliging, rapporten afdrukken en routineonderhoud uitvoeren.	PDF-bestand / cd-rom
Software en Netwerk gebruikershandleiding	Deze handleiding bevat instructies voor scannen, afdrukken, PC-Fax en andere bewerkingen die kunnen worden uitgevoerd wanneer u de Brother-machine aansluit op een computer. Daarnaast bevat deze handleiding nuttige informatie over het gebruik van het Brother ControlCenter, het gebruik van uw machine in een netwerkomgeving en veelgebruikte termen.	HTML-bestand / cd-rom
Handleiding Web Connect	Deze handleiding bevat nuttige informatie over het oproepen van internetservices vanaf de Brother-machine, het downloaden van afbeeldingen, het afdrukken van gegevens en het rechtstreeks uploaden van bestanden naar internetservices.	PDF-bestand / Brother Solutions Center [2]
AirPrint handleiding	In deze handleiding wordt uitgelegd hoe u AirPrint gebruikt om via OS X v10.7.x, 10.8.x en uw iPhone, iPod touch, iPad of een ander iOS-apparaat af te drukken op uw Brother-machine zonder een printerdriver te installeren.	PDF-bestand / Brother Solutions Center [2]
Google cloud print handleiding	Deze handleiding bevat informatie over het gebruik van Google Cloud Print™-diensten voor afdrukken via internet.	PDF-bestand / Brother Solutions Center [2]
Handleiding mobiel printen/scannen voor Brother iPrint&Scan	Deze handleiding bevat nuttige informatie over het afdrukken vanaf uw mobiele apparaat en het scannen vanaf de Brother-machine naar uw mobiele apparaat, indien aangesloten op een Wi-Fi-netwerk.	PDF-bestand / Brother Solutions Center [2]

1 Afhankelijk van uw land.

2 Ga naar http://solutions.brother.com/.

Inhoudsopgave

1 Algemene instellingen 1

BELANGRIJKE OPMERKING ... 1
Opslag in geheugen ... 1
Automatisch zomertijd instellen (MFC-modellen) ... 1
Slaapstand ... 2
Automatisch uitschakelen (DCP-modellen) ... 2
LCD ... 3
De taal van het LCD-scherm wijzigen (afhankelijk van uw model) ... 3
De lichtdimtimer voor de achtergrondverlichting instellen ... 3
Tijdklokstand (MFC-modellen) ... 4

2 Beveiligingsfuncties (MFC-modellen) 5

Verzendslot ... 5
Het wachtwoord voor Verzendslot instellen en veranderen ... 5
Verzendslot in-/uitschakelen ... 6

3 Een fax verzenden (MFC-modellen) 7

Extra opties bij het verzenden ... 7
Faxen met meer instellingen verzenden ... 7
Faxen onderbreken ... 7
Contrast ... 7
De faxresolutie wijzigen ... 8
Uw wijzigingen instellen als nieuwe standaardinstellingen ... 9
Faxopties terugzetten naar de fabrieksinstellingen ... 9
Extra handelingen bij het verzenden ... 9
Een fax handmatig verzenden ... 9
Een fax verzenden aan het einde van een gesprek ... 9
Tweevoudige werking (alleen zwart-wit) ... 10
Rondsturen (alleen zwart-wit) ... 10
Direct verzenden ... 11
Internationale modus ... 12
Taken in wachtrij controleren en annuleren ... 12

4 Een fax ontvangen (MFC-modellen) 14

Geheugenontvangst (alleen zwart-wit) ... 14
Een fax uit het geheugen afdrukken ... 14
PC-Fax ontvangen (Windows®) ... 14
Geheugenontvangst uitschakelen ... 15
Geheugenontvangst wijzigen ... 16
Extra handelingen bij het ontvangen ... 17
Ontvangst zonder papier ... 17
Een verkleinde afdruk van een inkomende fax maken ... 17
Een fax ontvangen aan het einde van een gesprek ... 17

5 Nummers kiezen en opslaan (MFC-modellen) 18

Opties voor normale telefoongesprekken 18
Extra handelingen bij het kiezen 18
Snelkiesnummers combineren 18
Extra manieren om nummers op te slaan 19
Snelkiesnummers uit het overzicht van uitgaande gesprekken opslaan 19
Snelkiesnummers vanuit het overzicht beller-ID opslaan 20
Groepen instellen voor rondsturen 20

6 Rapporten afdrukken 23

Faxrapporten (MFC-modellen) 23
Verzendrapport 23
Faxjournaal (activiteitenrapport) 23
Rapporten 24
Een rapport afdrukken 24

7 Kopiëren 25

Kopieeropties 25
Kopiëren stoppen 25
De kopieersnelheid en -kwaliteit wijzigen 25
Kopieën vergroten of verkleinen 26
N op 1 kopieën of een poster maken (Paginalay-out) 27
2 op 1 (id) kopiëren (Paginalay-out) 29
Kopieën sorteren 30
Dichtheid aanpassen 30
Achtergrondkleur verwijderen 31
2-zijdig kopiëren (MFC-modellen) 31
Uw wijzigingen instellen als nieuwe standaardinstellingen 32
Alle instellingen terugzetten naar de fabrieksinstellingen 33

A Routineonderhoud 34

De machine reinigen en controleren 34
De buitenkant van de machine reinigen 34
De geleiderol van de machine reinigen 35
De papierinvoerrollen reinigen 36
De papierdoorvoerrollen reinigen 37
Het inktvolume controleren 38
De machine inpakken en vervoeren 39

B Verklarende woordenlijst 41

C Index 45

1 Algemene instellingen

BELANGRIJKE OPMERKING

- De meeste afbeeldingen in deze gebruikershandleiding zijn gebaseerd op model MFC-J470DW.

Opslag in geheugen

Uw menu-instellingen worden permanent opgeslagen en blijven bij een eventuele stroomstoring behouden. Tijdelijke instellingen (zoals `Internationaal`) gaan verloren. Als u `Nieuwe standaard` hebt geselecteerd als voorkeursinstelling voor **FAX** [1] en **KOPIE (COPY)** gaan de instellingen niet verloren. Mogelijk dient u wel de datum en tijd opnieuw in te stellen.

[1] Alleen MFC-modellen

Automatisch zomertijd instellen (MFC-modellen)

U kunt de machine zo instellen dat de zomertijd automatisch wordt ingeschakeld. De machine wordt dan automatisch in de lente een uur vooruit gezet en in de herfst een uur achteruit. Zorg daarbij wel dat u de juiste datum en tijd instelt bij `Datum&Tijd`.

1. Druk op **Menu**.
2. Druk op ▲ of ▼ om `Stand.instel.` te selecteren.
   Druk op **OK**.
3. Druk op ▲ of ▼ om `Datum&Tijd` te selecteren.
   Druk op **OK**.
4. Druk op ▲ of ▼ om `Aut. zomertijd` te selecteren.
   Druk op **OK**.
5. Druk op ▲ of ▼ om `Uit` (of `Aan`) te selecteren.
   Druk op **OK**.
6. Druk op **Stop/Eindigen (Stop/Exit)**.

Slaapstand

U kunt opgeven na hoeveel tijd (maximaal 60 minuten) de machine in de slaapstand wordt gezet wanneer er geen gebruik van wordt gemaakt. Zodra een bewerking op de machine wordt uitgevoerd, wordt de timer opnieuw gestart.

1. Druk op **Menu**.
2. Druk op ▲ of ▼ om `Standaardinst.` te selecteren.
   Druk op **OK**.
3. Druk op ▲ of ▼ om `Slaapstand` te selecteren.
   Druk op **OK**.
4. Druk op ▲ of ▼ om `1Min`, `2Min.`, `3Min.`, `5Min.`, `10Min.`, `30Min.` of `60Min.` te selecteren, al naar gelang de tijd waarna de machine bij inactiviteit in de slaapstand moet worden gezet.
   Druk op **OK**.
5. Druk op **Stop/Eindigen (Stop/Exit)**.

Automatisch uitschakelen (DCP-modellen)

Als u de functie Automatisch uitschakelen activeert, wordt de machine uitgeschakeld nadat deze het opgegeven aantal uur in de slaapstand heeft gestaan. Wanneer u deze functie op `Uit` instelt, blijft de machine in de slaapstand staan zonder te worden uitgeschakeld.

De standaardinstelling is `1 u (1u)`.

OPMERKING

De machine wordt niet automatisch uitgeschakeld als:

- deze is aangesloten op een draadloos netwerk
- `WLAN Activeren (WLAN activeren)` is ingesteld op `Aan`.

1. Druk op **Menu**.
2. Druk op ▲ of ▼ om `Standaardinst.` te selecteren.
   Druk op **OK**.
3. Druk op ▲ of ▼ om `Autom. uitsch. (Auto. uitschakelen)` te selecteren.
   Druk op **OK**.
4. Druk op ▲ of ▼ om `1 u (1u)`, `2 u (2u)`, `4 u (4u)`, `8 u (8u)` of `Uit` weer te geven.
   Druk op **OK**.
5. Druk op **Stop/Eindigen (Stop/Exit)**.

LCD

De taal van het LCD-scherm wijzigen (afhankelijk van uw model)

U kunt de taal van het LCD-scherm wijzigen.

1. Druk op **Menu**.
2. Druk op ▲ of ▼ om `Stand.instel.` te selecteren.
   Druk op **OK**.
3. Druk op ▲ of ▼ om `Taalkeuze` te selecteren.
   Druk op **OK**.
4. Druk op ▲ of ▼ om uw taal te selecteren.
   Druk op **OK**.
5. Druk op **Stop/Eindigen (Stop/Exit)**.

De lichtdimtimer voor de achtergrondverlichting instellen

U kunt instellen hoe lang de achtergrondverlichting van het LCD-scherm blijft branden nadat u dit voor het laatst hebt aangeraakt.

1. Druk op **Menu**.
2. Druk op ▲ of ▼ om `Standaardinst.` te selecteren.
   Druk op **OK**.
3. Druk op ▲ of ▼ om `LCD instell.` `(LCD-instell.)` te selecteren.
   Druk op **OK**.
4. Druk op ▲ of ▼ om `Lichtdim-timer` te selecteren.
   Druk op **OK**.
5. Druk op ▲ of ▼ om `10Sec.`, `20Sec.`, `30Sec.` of `Uit` weer te geven.
   Druk op **OK**.
6. Druk op **Stop/Eindigen (Stop/Exit)**.

Tijdklokstand (MFC-modellen)

Het bedieningspaneel van de machine bevat vier tijdelijke modustoetsen: **FAX**, **SCAN**, **KOPIE (COPY)** en **WEB**. U kunt instellen na hoeveel tijd de machine na de laatste fax-, scan-, kopieer- of webbewerking in de Gereed-stand terugkeert. Als u `Uit` kiest, blijft de machine in de modus die u het laatst gebruikt hebt.

1. Druk op **Menu**.
2. Druk op ▲ of ▼ om `Standaardinst.` te selecteren.
   Druk op **OK**.
3. Druk op ▲ of ▼ om `Tijdklokstand` te selecteren.
   Druk op **OK**.
4. Druk op ▲ of ▼ om `0Sec.`, `30Sec.`, `1Min`, `2Min.`, `5Min.` of `Uit` weer te geven.
   Druk op **OK**.
5. Druk op **Stop/Eindigen (Stop/Exit)**.

2 Beveiligingsfuncties (MFC-modellen)

Verzendslot

Met de functie Verzendslot kunt u voorkomen dat ongeautoriseerde personen toegang hebben tot de machine.

Wanneer Verzendslot is ingeschakeld, zijn de volgende functies beschikbaar:

- Faxen ontvangen
- PC-Fax ontvangen [1]
  (Als PC-Fax ontvangen al was ingeschakeld)

[1] Wanneer de functie Verzendslot is ingeschakeld, blijft de machine faxen ontvangen en slaat de machine deze faxen op in het geheugen. Zodra Verzendslot wordt uitgeschakeld, worden de faxen naar de pc verzonden die u hebt opgegeven.

Wanneer Verzendslot is ingeschakeld, zijn de volgende functies NIET beschikbaar:

- Bediening vanaf het bedieningspaneel
- Afdrukken vanaf computer

OPMERKING

Vraag de klantenservice van Brother om hulp als u het wachtwoord voor de functie Verzendslot bent vergeten.

Het wachtwoord voor Verzendslot instellen en veranderen

OPMERKING

Als u het wachtwoord al hebt ingesteld, hoeft u dit niet opnieuw te doen.

Het wachtwoord instellen

Zorg ervoor dat u het wachtwoord noteert en op een veilige plek bewaart.

1. Druk op **Menu**.
2. Druk op ▲ of ▼ om `Fax` te selecteren.
   Druk op **OK**.
3. Druk op ▲ of ▼ om `Diversen` te selecteren.
   Druk op **OK**.
4. Druk op ▲ of ▼ om `Verzendslot (TX-slot)` te selecteren.
   Druk op **OK**.
5. Voer een viercijferig nummer voor het wachtwoord in.
   Druk op **OK**.
6. Wanneer `Nogmaals:` op het LCD-scherm wordt weergegeven, voert u het wachtwoord opnieuw in.
   Druk op **OK**.
7. Druk op **Stop/Eindigen (Stop/Exit)**.

Het wachtwoord wijzigen

1. Druk op **Menu**.
2. Druk op ▲ of ▼ om `Fax` te selecteren.
   Druk op **OK**.
3. Druk op ▲ of ▼ om `Diversen` te selecteren.
   Druk op **OK**.
4. Druk op ▲ of ▼ om `Verzendslot (TX-slot)` te selecteren.
   Druk op **OK**.
5. Druk op ▲ of ▼ om `Wachtw. inst.` te selecteren.
   Druk op **OK**.
6. Voer het viercijferige nummer van het huidige wachtwoord in.
   Druk op **OK**.
7. Voer een viercijferig nummer voor het nieuwe wachtwoord in.
   Druk op **OK**.
8. Wanneer `Nogmaals:` op het LCD-scherm wordt weergegeven, voert u het nieuwe wachtwoord opnieuw in.
   Druk op **OK**.
9. Druk op **Stop/Eindigen (Stop/Exit)**.

Verzendslot in-/uitschakelen

Verzendslot inschakelen

1. Druk op **Menu**.
2. Druk op ▲ of ▼ om `Fax` te selecteren.
   Druk op **OK**.
3. Druk op ▲ of ▼ om `Diversen` te selecteren.
   Druk op **OK**.
4. Druk op ▲ of ▼ om `Verzendslot (TX-slot)` te selecteren.
   Druk op **OK**.
5. Druk op ▲ of ▼ om `Verzendslot Aan (Stel TX-slot in)` te selecteren.
   Druk op **OK**.
6. Voer het geregistreerde viercijferige wachtwoord in.
   Druk op **OK**.
   De machine gaat offline en op het LCD-scherm wordt `Verzendslot Mode (TX slot mode)` weergegeven.

Verzendslot uitschakelen

1. Druk op **Menu**.
2. Voer het geregistreerde viercijferige wachtwoord in.
   Druk op **OK**.
   Verzendslot is uitgeschakeld.

OPMERKING

Als u het verkeerde wachtwoord invoert, wordt `Fout wachtwoord` op het scherm weergegeven en blijft de machine offline. De machine blijft in de `Verzendslot Mode (TX slot mode)` tot het geregistreerde wachtwoord wordt ingevoerd.

3 Een fax verzenden (MFC-modellen)

Extra opties bij het verzenden

Faxen met meer instellingen verzenden

Als u een fax verzendt, kunt u een combinatie van instellingen kiezen, zoals `Faxresolutie`, `Contrast`, `Scanformaat glas` en `Direct Verzend (Direct verzend)`.

Daarnaast kunt u `Uitgaand gesprek`, `Overz. beller-ID (Overzicht beller)`, `Adresboek`, `Rondsturen`, `Internationaal`, `Nieuwe standaard` en `Fabrieksinstell.` selecteren.

Sommige instellingen zijn alleen beschikbaar als u zwart-witfaxen verzendt.

1. Laad uw document.
2. Druk op (**FAX**).
   Op het LCD-scherm wordt het volgende weergegeven:

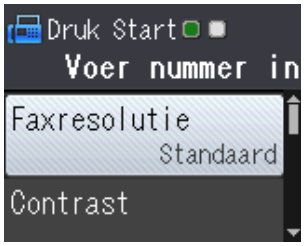

3. Druk op ▲ of ▼ om de instelling die u wilt wijzigen te selecteren.
   Druk op **OK**.
4. Druk op ▲ of ▼ om een optie te selecteren.
   Druk op **OK**.
5. Ga terug naar ❸ om meer instellingen te wijzigen.
6. Voer het faxnummer in.
7. Druk op **Mono Start** of **Kleur Start (Colour Start)**.

OPMERKING

- De meeste instellingen zijn tijdelijke instellingen. Zodra u de fax hebt verzonden, keert de machine terug naar de standaardinstellingen.
- U kunt bepaalde veelgebruikte instellingen opslaan door deze als standaardinstellingen te definiëren. Deze instellingen blijven van kracht totdat u ze weer wijzigt. (Zie *Uw wijzigingen instellen als nieuwe standaardinstellingen* ➤➤ pagina 9.)

Faxen onderbreken

Druk op **Stop/Eindigen (Stop/Exit)** om het faxen te onderbreken.

Contrast

Als uw document erg licht of erg donker is, kunt u proberen het contrast aan te passen. Voor de meeste documenten kan de fabrieksinstelling `Automatisch` worden gebruikt. Met `Automatisch` wordt het juiste contrast voor uw document geselecteerd. Kies `Licht` voor het verzenden van een licht document. Kies `Donker` voor het verzenden van een donker document.

1. Laad uw document.
2. Druk op (**FAX**).
3. Druk op ▲ of ▼ om `Contrast` te selecteren.
   Druk op **OK**.

4 Druk op ▲ of ▼ om Automatisch, Licht of Donker te selecteren.
Druk op **OK**.

5 Voer het faxnummer in.

6 Druk op **Mono Start** of **Kleur Start (Colour Start)**.

OPMERKING

Zelfs als u Licht of Donker selecteert, verzendt de machine het faxbericht met de instelling Automatisch in de volgende gevallen:

- Als u een kleurenfax verzendt.
- Als u Foto selecteert als faxresolutie.

De faxresolutie wijzigen

U kunt de kwaliteit van een fax verbeteren door de faxresolutie te wijzigen.

1 Laad uw document.

2 Druk op (**FAX**).

3 Druk op ▲ of ▼ om Faxresolutie te selecteren.
Druk op **OK**.

4 Druk op ▲ of ▼ om de gewenste resolutie te selecteren.
Druk op **OK**.

5 Voer het faxnummer in.

6 Druk op **Mono Start** of **Kleur Start (Colour Start)**.

OPMERKING

U kunt kiezen uit vier verschillende resoluties voor zwart-witfaxen en twee voor kleurfaxen.

Zwart-wit	
Standaard	Geschikt voor de meeste getypte documenten.
Fijn	Geschikt voor documenten met een klein lettertype. De transmissiesnelheid is iets lager dan bij de resolutie Standaard.
Superfijn	Geschikt voor kleine lettertypen of artwork. De transmissiesnelheid is lager dan bij de resolutie Fijn.
Foto	Gebruik deze instelling wanneer het document verschillende grijstinten heeft of een foto is. De instelling Foto heeft de laagste transmissiesnelheid.

Kleur	
Standaard	Geschikt voor de meeste getypte documenten.
Fijn	Gebruik deze instelling wanneer het document een foto is. De transmissiesnelheid is lager dan bij de resolutie Standaard.

Als u Superfijn of Foto selecteert en vervolgens de **Kleur Start (Colour Start)**-toets gebruikt om een fax te verzenden, wordt de fax met de instelling Fijn verzonden.

Uw wijzigingen instellen als nieuwe standaardinstellingen

U kunt de instellingen voor de meestgebruikte faxopties, zoals `Faxresolutie`, `Contrast`, `Scanformaat glas` en `Direct Verzend (Direct verzend)` opslaan door deze als standaardinstellingen te definiëren. Deze instellingen blijven van kracht totdat u ze weer wijzigt.

1. Druk op (**FAX**).
2. Druk op ▲ of ▼ om de menuoptie te selecteren die u wilt wijzigen en druk op **OK**. Druk vervolgens op ▲ of ▼ om de nieuwe optie te selecteren.
   Druk op **OK**.

   Herhaal deze stap voor elke instelling die u wilt wijzigen.
3. Als u de laatste instelling hebt gewijzigd, drukt u op ▲ of ▼ om `Nieuwe standaard` te selecteren.
   Druk op **OK**.
4. Druk op **1** om `Ja` te selecteren.
5. Druk op **Stop/Eindigen (Stop/Exit)**.

Faxopties terugzetten naar de fabrieksinstellingen

U kunt alle faxopties die u hebt gewijzigd, terugzetten naar de fabrieksinstellingen. Deze instellingen blijven van kracht totdat u ze weer wijzigt.

1. Druk op (**FAX**).
2. Druk op ▲ of ▼ om `Fabrieksinstell.` te selecteren.
   Druk op **OK**.
3. Druk op **1** om `Ja` te selecteren.
4. Druk op **Stop/Eindigen (Stop/Exit)**.

Extra handelingen bij het verzenden

Een fax handmatig verzenden

Als u documenten handmatig gaat verzenden, hoort u de kiestoon, beltonen en de faxontvangsttonen tijdens het faxen.

OPMERKING

Gebruik de ADF om een fax met meerdere pagina's te verzenden.

1. Laad uw document.
2. Druk op (**FAX**).
3. Neem de hoorn van het externe toestel van de haak om een kiestoon te horen.
4. Kies het faxnummer met het externe toestel.
5. Als u de faxtonen hoort, drukt u op **Mono Start** of **Kleur Start (Colour Start)**.
   Druk bij gebruik van de glasplaat op **1** om de fax te verzenden.
6. Plaats de hoorn weer op de haak.

Een fax verzenden aan het einde van een gesprek

Aan het einde van een gesprek kunt u voordat u beiden ophangt een fax naar de andere partij verzenden.

1. Vraag de ontvanger om te wachten op de faxtonen (piepjes) en vervolgens op de start- of verzendtoets te drukken en dan op te hangen.
2. Laad uw document.
3. Druk op (**FAX**).

4 Druk op **Mono Start** of **Kleur Start (Colour Start)**.

- Druk bij gebruik van de glasplaat op **1** om de fax te verzenden.

5 Plaats de hoorn weer op de haak.

Tweevoudige werking (alleen zwart-wit)

U kunt een nummer kiezen en de fax in het geheugen scannen terwijl de machine een fax uit het geheugen verstuurt, faxen ontvangt of computergegevens afdrukt. Het nieuwe taaknummer wordt op het LCD-scherm weergegeven.

Hoeveel pagina's u in het geheugen kunt inlezen, is afhankelijk van de gegevens die erop zijn afgedrukt.

OPMERKING

Als de melding `Geheugen vol` wordt weergegeven, drukt u op **Stop/Eindigen (Stop/Exit)** om de taak te annuleren of op **Mono Start** om de tot dusver gescande pagina's te verzenden.

Rondsturen (alleen zwart-wit)

Met de functie Rondsturen kunt u één faxbericht automatisch naar verschillende faxnummers verzenden. U kunt een fax tegelijkertijd rondsturen naar groepen, snelkiesnummers en maximaal 50 met de hand gekozen nummers.

Nadat het rondsturen is voltooid, wordt een rapport afgedrukt.

Voordat u gaat rondsturen

Snelkiesnummers moeten in het geheugen van de machine zijn opgeslagen voordat u ze kunt gebruiken voor rondsturen. (➤➤ Basis gebruikershandleiding: *Snelkiesnummers opslaan.*)

Ook groepsnummers moeten in het geheugen van de machine zijn opgeslagen voordat u ze kunt gebruiken voor rondsturen. Groepsnummers bevatten een groot aantal opgeslagen snelkiesnummers zodat u sneller kunt kiezen. (Zie *Groepen instellen voor rondsturen* ➤➤ pagina 20.)

Faxberichten rondsturen

1 Laad uw document.

2 Druk op (**FAX**).

3 Druk op ▲ of ▼ om `Geavanc. instell.` te selecteren.
Druk op **OK**.

4 Druk op ▲ of ▼ om `Rondsturen` te selecteren.
Druk op **OK**.

5 U kunt op de volgende manier nummers aan de rondzending toevoegen:

- Druk op ▲ of ▼ om `Nummer toevoegen` te selecteren en druk op **OK**. Voer een nummer in via de kiestoetsen.

  Druk op **OK**.

- Druk op ▲ of ▼ om `Adresboek` te selecteren en druk op **OK**.

  Druk op ▲ of ▼ om `Alfabet. volgorde` of `Nummervolgorde` te selecteren en druk op **OK**.
  Druk op ▲ of ▼ om een nummer te selecteren en druk op **OK**.

6 Nadat u alle faxnummers hebt ingevoerd door stap ❺ te herhalen, drukt u op ▲ of ▼ om `Compleet (Voltooien)` te selecteren.
Druk op **OK**.

7 Druk op **Mono Start**.

Faxen verzenden vanaf de ADF

- De machine begint het document te scannen.

Faxen verzenden via de glasplaat

Voer een van de volgende stappen uit als op het LCD-scherm `Volgende Pagina?` `(Volgende pagina?)` wordt weergegeven:

- Om een enkele pagina te verzenden, drukt u op **2** (of drukt u nogmaals op **Mono Start**).

  De machine begint met het verzenden van het document.

- Als u meerdere pagina's wilt verzenden, drukt u op **1** en plaatst u de volgende pagina op de glasplaat.

  Druk op **OK**.

  De machine begint met het scannen van de pagina. (Herhaal deze stap voor elke pagina.)

  Nadat alle pagina's zijn gescand, drukt u op **2** of **Mono Start** om het document te verzenden.

OPMERKING

- Als u geen locaties voor groepsnummers gebruikt, kunt u faxen “rondsturen” naar maximaal 90 verschillende nummers.
- Hoeveel geheugen op de machine beschikbaar is, hangt af van het soort opdrachten in het geheugen en de nummers die u gebruikt voor het rondsturen. Als u de fax naar het maximale aantal nummers stuurt, kunt u de tweevoudige werking niet gebruiken.
- Als de melding `Geheugen vol` wordt weergegeven, drukt u op **Stop/Eindigen (Stop/Exit)** om de taak te annuleren of op **Mono Start** om de tot dusver gescande pagina's te verzenden.

Rondsturen annuleren

1. Druk op **Menu**.
2. Druk op ▲ of ▼ om `Fax` te selecteren.
   Druk op **OK**.
3. Druk op ▲ of ▼ om `Rest. jobs` te selecteren.
   Druk op **OK**.
   Op het LCD-scherm wordt het gekozen faxnummer en het taaknummer van de groepsverzending weergegeven.
4. Druk op **OK**.
   Op het LCD-scherm wordt de volgende vraag weergegeven:
   `Taak annuleren?`
   `Ja → druk op 1 (Ja → Druk op 1)`
   `Nee → druk op 2 (Nee → Druk op 2)`
5. Druk op **1** om het faxnummer dat wordt gekozen te annuleren.
   Op het LCD-scherm wordt het taaknummer van de groepsverzending weergegeven.
6. Druk op **OK**.
   Op het LCD-scherm wordt de volgende vraag weergegeven:
   `Taak annuleren?`
   `Ja → druk op 1 (Ja → Druk op 1)`
   `Nee → druk op 2 (Nee → Druk op 2)`
7. Als u de groepsverzending wilt annuleren, drukt u op **1**.
8. Druk op **Stop/Eindigen (Stop/Exit)**.

Direct verzenden

Als u een fax gaat verzenden, worden de documenten eerst in het geheugen gescand voordat deze worden verzonden. Zodra de telefoonlijn vrij is, kiest de machine het nummer en wordt de fax verzonden.

Soms wilt u een belangrijk document echter onmiddellijk verzenden, zonder te wachten totdat het vanuit het geheugen wordt verzonden. U kunt hiervoor `Direct Verzend (Direct verzend)` inschakelen.

1. Laad uw document.
2. Druk op (**FAX**).
3. Druk op ▲ of ▼ om `Geavanc. instell.` te selecteren. Druk op **OK**.
4. Druk op ▲ of ▼ om `Direct Verzend (Direct verzend)` te selecteren. Druk op **OK**.
5. Druk op ▲ of ▼ om `Aan` (of `Uit`) te selecteren. Druk op **OK**.
6. Druk op **Wis (Clear)** zodat u de verzending van de fax kunt voortzetten.
7. Voer het faxnummer in.
8. Druk op **Mono Start** of **Kleur Start (Colour Start)**.

OPMERKING

- Als u een kleurenfax verzendt of als het geheugen vol is en u een zwart-witfax vanuit de ADF verzendt, wordt het document direct verzonden (zelfs als `Direct Verzend (Direct verzend)` is ingesteld op `Uit`).
- Bij Direct verzenden met de glasplaat werkt de functie voor automatisch opnieuw kiezen niet.

Internationale modus

Als u problemen hebt met het internationaal verzenden, bijvoorbeeld vanwege ruis op de lijn, is het raadzaam om de internationale modus te activeren. Nadat u een fax in deze modus hebt verzonden, wordt deze functie automatisch weer uitgeschakeld.

1. Laad uw document.
2. Druk op (**FAX**).
3. Druk op ▲ of ▼ om `Geavanc. instell.` te selecteren. Druk op **OK**.
4. Druk op ▲ of ▼ om `Internationaal` te selecteren. Druk op **OK**.
5. Druk op ▲ of ▼ om `Aan` (of `Uit`) te selecteren. Druk op **OK**.
6. Druk op **Wis (Clear)** zodat u de verzending van de fax kunt voortzetten.
7. Voer het faxnummer in.
8. Druk op **Mono Start** of **Kleur Start (Colour Start)**.

Taken in wachtrij controleren en annuleren

U kunt controleren welke taken er nog in het geheugen op verzending wachten en een taak annuleren.
(Als er geen taken op verzending wachten, wordt `Geen taken meer` weergegeven.)

1. Druk op **Menu**.
2. Druk op ▲ of ▼ om `Fax` te selecteren. Druk op **OK**.
3. Druk op ▲ of ▼ om `Rest. jobs` te selecteren. Druk op **OK**.

Op het LCD-scherm worden alle taken weergegeven die in de wachtrij staan.

4 Druk op ▲ of ▼ om door de taken te bladeren en selecteer de taak die u wilt annuleren.
Druk op **OK**.

5 Ga op een van de volgende manieren te werk:

- Om te annuleren, drukt u op **1** om `Ja` te selecteren.

  Als u nog een taak wilt annuleren, gaat u naar stap ❹.

- Als u wilt afsluiten zonder te annuleren, drukt u op **2** om `Nee` te selecteren.

6 Druk op **Stop/Eindigen (Stop/Exit)** zodra u gereed bent.

4 Een fax ontvangen (MFC-modellen)

Geheugenontvangst (alleen zwart-wit)

Met Geheugenontvangst kunt u faxen ontvangen terwijl u zich niet bij de machine bevindt.

U kunt een van de volgende opties voor geheugenontvangst selecteren:

- PC-Fax ontvangen
- Uit

U kunt uw selectie op elk gewenst moment wijzigen. Als er nog ontvangen faxberichten in het geheugen van de machine staan wanneer u de optie voor geheugenontvangst wijzigt, wordt een melding weergegeven op het LCD-scherm. (Zie *Geheugenontvangst wijzigen* ➤➤ pagina 16.)

Een fax uit het geheugen afdrukken

Als u PC-Fax ontvangen hebt geselecteerd, blijft de machine faxen ontvangen en in het geheugen opslaan als de pc is uitgeschakeld. Om faxen uit het geheugen af te drukken, gaat u als volgt te werk.

1. Druk op **Menu**.
2. Druk op ▲ of ▼ om `Fax` te selecteren.
   Druk op **OK**.
3. Druk op ▲ of ▼ om `Print document` te selecteren.
   Druk op **OK**.
4. Druk op **Mono Start**.
5. Druk op **Stop/Eindigen (Stop/Exit)**.

OPMERKING

Als u een fax uit het geheugen afdrukt, worden de faxgegevens van uw machine gewist.

PC-Fax ontvangen (Windows®)

Als u PC-Fax ontvangen instelt, worden ontvangen faxen in het geheugen opgeslagen en vervolgens naar de computer verzonden. U kunt vervolgens de computer gebruiken voor het weergeven en het opslaan van deze faxen.

Zelfs wanneer u de computer hebt uitgeschakeld (bijvoorbeeld 's nachts of in het weekend), worden faxberichten ontvangen en in het geheugen van de machine opslagen.

Als u de computer en de software voor PC-Fax ontvangen opstart, worden de faxberichten naar de computer overgezet.

De computer moet beschikken over speciale software voor PC-Fax ontvangen om ontvangen faxberichten naar de computer te kunnen overzetten. (➤➤ Software en Netwerk gebruikershandleiding.)

Als u `Backup Print:Aan` `(Backup print:Aan)` selecteert, wordt de fax ook afgedrukt.

1. Druk op **Menu**.
2. Druk op ▲ of ▼ om `Fax` te selecteren.
   Druk op **OK**.
3. Druk op ▲ of ▼ om `Ontvangstmenu` te selecteren.
   Druk op **OK**.
4. Druk op ▲ of ▼ om `Geheugenontv.` te selecteren.
   Druk op **OK**.

5 Druk op ▲ of ▼ om `PC-Fax ontv.` te selecteren.
Druk op **OK**.

6 Op het LCD-scherm wordt de melding `Start PC-Fax op uw computer. (Voer PC-Fax uit op uw computer.)` weergegeven.
Druk op **OK**.

7 Druk op ▲ of ▼ om `<USB>` of de naam van de pc waarop u faxen wilt ontvangen als u zich in een netwerk, bevindt te selecteren.
Druk op **OK**.

8 Druk op ▲ of ▼ om `Backup Print:Aan (Backup print:Aan)` of `Backup Print:Uit (Backup print:Uit)` te selecteren.
Druk op **OK**.

9 Druk op **Stop/Eindigen (Stop/Exit)**.

OPMERKING

- PC-Fax ontvangen wordt niet ondersteund door Macintosh.
- Voordat u PC-Fax ontvangen kunt instellen, moet u de software MFL-Pro Suite op de computer installeren. Controleer of de computer is aangesloten en is ingeschakeld. (➤➤ Software en Netwerk gebruikershandleiding.)
- U kunt deze instelling gebruiken om faxberichten over te zetten naar de computer als u een foutbericht ontvangt en de faxberichten in het geheugen niet kunnen worden afgedrukt. (➤➤ Basis gebruikershandleiding: *Faxberichten of Faxjournaal overzetten*.)
- Als u een kleurenfax ontvangt, wordt de kleurenfax afgedrukt op de machine, maar niet naar de computer verzonden.
- Herhaal stap ❶ tot en met ❾ om de doelcomputer te wijzigen.

Geheugenontvangst uitschakelen

1 Druk op **Menu**.

2 Druk op ▲ of ▼ om `Fax` te selecteren.
Druk op **OK**.

3 Druk op ▲ of ▼ om `Ontvangstmenu` te selecteren.
Druk op **OK**.

4 Druk op ▲ of ▼ om `Geheugenontv.` te selecteren.
Druk op **OK**.

5 Druk op ▲ of ▼ om `Uit` te selecteren.
Druk op **OK**.

6 Druk op **Stop/Eindigen (Stop/Exit)**.

OPMERKING

Als er nog ontvangen faxen in het geheugen van de machine zijn opgeslagen, worden op het LCD-scherm meerdere opties weergegeven. (Zie *Geheugenontvangst wijzigen* ➤➤ pagina 16.)

Geheugenontvangst wijzigen

Als er ontvangen faxen in het geheugen van uw machine zijn opgeslagen wanneer u Geheugenontvangst wijzigt, wordt een van de volgende vragen weergegeven op het LCD-scherm:

Als alle ontvangen faxen al zijn afgedrukt

■ `Wis alle faxen ?`
`(Wis alle faxen?)`

- Als u op **1** (`Ja`) drukt, worden alle faxen in het geheugen gewist voordat de instelling wordt gewijzigd.
- Als u op **2** (`Nee`) drukt, worden de faxberichten in het geheugen niet gewist en blijft de instelling ongewijzigd.

Als niet-afgedrukte faxen in het geheugen achterblijven

■ `Tot. print fax?`
`(Print alle fax?)`

- Als u op **1** (`Ja`) drukt, worden alle faxen in het geheugen afgedrukt voordat de instelling wordt gewijzigd. Als er al een reservekopie is afgedrukt, wordt deze niet meer afgedrukt.
- Als u op **2** (`Nee`) drukt, worden de faxberichten in het geheugen niet afgedrukt en blijft de instelling ongewijzigd.

Op het LCD-scherm wordt de volgende vraag weergegeven:

■ `Fax → PC zenden?`

- Als u op **1** (`Ja`) drukt, worden de faxberichten in het geheugen naar de computer verzonden voordat de instelling wordt gewijzigd. U wordt gevraagd of u Reserveafdruk wilt inschakelen. (Zie *PC-Fax ontvangen (Windows®)* ➤➤ pagina 14 voor meer informatie.)
- Als u op **2** (`Nee`) drukt, worden de faxberichten in het geheugen niet gewist of overgezet naar de computer en blijft de instelling ongewijzigd.

Extra handelingen bij het ontvangen

Ontvangst zonder papier

Als de papierlade leeg raakt tijdens het ontvangen van een fax, wordt `Papier nazien` weergegeven op het LCD-scherm. Plaats dan papier in de papierlade. (➤➤ Basis gebruikershandleiding: *Papier en andere afdrukmedia laden.*)

Als u geen papier in de papierlade plaatst, gaat de machine door met het ontvangen van de fax. De resterende pagina's worden in het geheugen opgeslagen (indien voldoende geheugen beschikbaar is).

Ook faxen die daarna worden ontvangen, worden in het geheugen opgeslagen, totdat het geheugen vol is. Plaats nieuw papier in de lade om de faxberichten af te drukken. Wanneer het geheugen vol is, stopt de machine met het aannemen van oproepen.

Een verkleinde afdruk van een inkomende fax maken

Als u `Aan` selecteert, wordt elke pagina van een inkomend faxbericht verkleind om te passen op een vel van A4- of Letter-formaat. De machine berekent het verkleiningspercentage aan de hand van het paginaformaat van de fax en de opgegeven instelling van het papierformaat.

(➤➤ Basis gebruikershandleiding: *Papierformaat.*)

1. Druk op **Menu**.
2. Druk op ▲ of ▼ om `Fax` te selecteren.
   Druk op **OK**.
3. Druk op ▲ of ▼ om `Ontvangstmenu` te selecteren.
   Druk op **OK**.
4. Druk op ▲ of ▼ om `Auto reductie (Autoreductie)` te selecteren.
   Druk op **OK**.
5. Druk op ▲ of ▼ om `Aan` (of `Uit`) te selecteren.
   Druk op **OK**.
6. Druk op **Stop/Eindigen (Stop/Exit)**.

Een fax ontvangen aan het einde van een gesprek

Aan het einde van een gesprek kunt u de andere partij vragen een fax te verzenden voordat u beiden ophangt. Controleer of de ADF leeg is.

1. Vraag de andere partij om het document in zijn of haar machine te plaatsen en vervolgens op de start- of verzendtoets te drukken.
2. Druk op **Mono Start** of **Kleur Start (Colour Start)** wanneer u de faxtonen van de andere machine hoort.
3. Druk op **2** om `Ontvangen` te selecteren om de fax te ontvangen.
4. Plaats de hoorn van het externe toestel weer op de haak.

5 Nummers kiezen en opslaan (MFC-modellen)

Opties voor normale telefoongesprekken

U kunt een tweede of externe telefoon gebruiken om te telefoneren.

Extra handelingen bij het kiezen

Snelkiesnummers combineren

Het kan zijn dat u een keuze wilt maken uit meerdere verschillende lokale providers wanneer u een fax verzendt. Tarieven kunnen afhankelijk zijn van de tijd en de bestemming. Om te profiteren van lage tarieven kunt u de toegangscodes van interlokale providers en creditcardnummers opslaan als snelkiesnummers. (➤➤ Basis gebruikershandleiding: *Snelkiesnummers opslaan.*)

Deze lange kiesreeksen kunt u opslaan door de reeksen op te splitsen en in de gewenste combinatie samen te stellen als afzonderlijke snelkiesnummers.

U kunt hieraan zelfs handmatig kiezen met de kiestoetsen toevoegen.

Stel bijvoorbeeld dat u '01632' in adresboek 01 hebt opgeslagen, en '960555' in adresboek 02. U kunt beide adresboeknummers gebruiken om '01632-960555' te kiezen, zoals in het volgende voorbeeld wordt getoond:

1. Druk op (Adresboek).
2. Druk op ▲ of ▼ om Zoeken te selecteren.
   Druk op **OK**.
3. Voer **01** in.
4. Druk op ▲ of ▼ om Adresboek te selecteren.
   Druk op **OK**.
5. Druk op ▲ of ▼ om Zoeken te selecteren.
   Druk op **OK**.
6. Voer **02** in.

7 Druk op **Mono Start** of **Kleur Start (Colour Start)**.
U kiest nu '01632-960555'.

Als u tijdelijk een nummer wilt wijzigen, kunt u een gedeelte van het nummer vervangen door handmatig te kiezen met de kiestoetsen. Als u het nummer bijvoorbeeld wilt wijzigen in 01632-960556, kunt u het nummer (01: 01632) invoeren door (`Adresboek`) en dan `Zoeken` te selecteren en op **01** te drukken, en vervolgens **960556** invoeren met de kiestoetsen.

OPMERKING

Als u op een andere beltoon of signaal in de kiesreeks moet wachten, kunt ook een pauze toevoegen door op **Herkies/Pauze (Redial/Pause)** te drukken. Iedere keer dat u op de toets drukt, wordt een pauze van 3,5 seconde toegevoegd. U kunt zo vaak als nodig op **Herkies/Pauze (Redial/Pause)** drukken om de pauze te verlengen.

Extra manieren om nummers op te slaan

Snelkiesnummers uit het overzicht van uitgaande gesprekken opslaan

U kunt ook snelkiesnummers opslaan vanuit het overzicht van uitgaande gesprekken.

1 Druk op **Herkies/Pauze (Redial/Pause)**.
U kunt ook `Uitgaand gesprek` kiezen door op (**FAX**) te drukken.

2 Druk op ▲ of ▼ om het nummer dat u wilt opslaan te selecteren.
Druk op **OK**.

3 Druk op ▲ of ▼ om `Toev. aan adresb.` te selecteren.
Druk op **OK**.

4 Druk op ▲ of ▼ om de tweecijferige snelkieslocatie te selecteren waaronder u het nummer wilt opslaan.
Druk op **OK**.

5 Ga op een van de volgende manieren te werk:

- Voer de naam (maximaal 16 tekens) in met behulp van de kiestoetsen.

  Druk op **OK**.

  (Voor hulp bij het invoeren van letters, ➤➤ Basis gebruikershandleiding: *Tekst invoeren.*)

- Als u het nummer zonder naam wilt opslaan, drukt u op **OK**.

6 Druk op **OK** om het fax- of telefoonnummer te bevestigen.

7 Druk op ▲ of ▼ om `Compleet (Voltooien)` te selecteren.
Druk op **OK**.

8 Druk op **Stop/Eindigen (Stop/Exit)**.

Snelkiesnummers vanuit het overzicht beller-ID opslaan

Als u bent geabonneerd op nummerweergave (beller-ID), kunt u ook snelkiesnummers opslaan vanuit inkomende gesprekken in het overzicht beller-ID. (➤➤ Basis gebruikershandleiding: *Nummerweergave (beller-ID)*.)

1 Druk op **Herkies/Pauze (Redial/ Pause)** en vervolgens op ✳.
U kunt ook `Overz. beller-ID (Overzicht beller)` kiezen door op (**FAX**) te drukken.

2 Druk op ▲ of ▼ om de naam of het nummer dat u wilt opslaan te selecteren.
Druk op **OK**.

3 Druk op ▲ of ▼ om `Toev. aan adresb.` te selecteren.
Druk op **OK**.

4 Druk op ▲ of ▼ om de tweecijferige snelkieslocatie te selecteren waaronder u het nummer wilt opslaan.
Druk op **OK**.

5 Ga op een van de volgende manieren te werk:

- Als u de weergegeven naam wilt opslaan, drukt u op **OK**.
- Voer de naam (maximaal 16 tekens) in met behulp van de kiestoetsen.

  Druk op **OK**.

  (Voor hulp bij het invoeren van letters, ➤➤ Basis gebruikershandleiding: *Tekst invoeren.*)

- Als u het nummer zonder naam wilt opslaan, drukt u op **OK**.

6 Druk op **OK** om het fax- of telefoonnummer te bevestigen.

7 Druk op ▲ of ▼ om `Compleet (Voltooien)` te selecteren. Druk op **OK**.

8 Druk op **Stop/Eindigen (Stop/Exit)**.

Groepen instellen voor rondsturen

Met een groep, die u onder een snelkieslocatie kunt opslaan, kunt u dezelfde fax naar meerdere nummers verzenden door op (`Adresboek`), `Zoeken`, **OK**, de tweecijferige locatie en **Mono Start** te drukken.

(Zie *Rondsturen (alleen zwart-wit)* ➤➤ pagina 10.)

Eerst moet u elk faxnummer onder een snelkieslocatie opslaan. (➤➤ Basis gebruikershandleiding: *Snelkiesnummers opslaan.*) Vervolgens kunt u deze als nummers in de groep opnemen. Elke groep heeft een eigen snelkiesnummer. U kunt maximaal zes groepen gebruiken, of u kunt maximaal 39 nummers aan een grote groep toewijzen.

1 Druk op (`Adresboek`).

2 Druk op ▲ of ▼ om `Groepen instellen` te selecteren.
Druk op **OK**.

3 Druk op ▲ of ▼ om GROEP1, GROEP2, GROEP3, GROEP4, GROEP5 of GROEP6 te selecteren voor de groepsnaam waaronder u de faxnummers wilt opslaan.
Druk op **OK**.

4 Druk op ▲ of ▼ om de tweecijferige snelkieslocatie te selecteren die u wilt toevoegen aan de groep.
Druk op **OK**.

5 Druk op ▲ of ▼ om Nummer toevoegen te selecteren.
Druk op **OK**.

6 Om nummers toe te voegen aan de groep, drukt u op ▲ of ▼ om Alfabet. volgorde of Nummervolgorde te selecteren en drukt u op **OK**. Druk op ▲ of ▼ om een nummer te selecteren en druk op **OK**.

7 Ga op een van de volgende manieren te werk:

- Herhaal stap ❺ tot ❻ om een volgend nummer aan de groep toe te voegen.
- Als u klaar bent met het toevoegen van nummers aan de groep, drukt u op ▲ of ▼ om Compleet (Voltooien) te selecteren.

  Druk op **OK**.

8 Ga op een van de volgende manieren te werk:

- Herhaal de stappen ❸ tot en met ❼ om nog een groep op te slaan voor rondsturen.
- Druk op **Stop/Eindigen (Stop/Exit)** om het opslaan van groepen voor rondsturen af te ronden.

OPMERKING

U kunt een lijst van alle snelkiesnummers afdrukken. (Zie *Rapporten* ➤➤ pagina 24.)

Een groepsnaam wijzigen

1 Druk op (Adresboek).

2 Druk op ▲ of ▼ om Groepen instellen te selecteren.
Druk op **OK**.

3 Druk op ▲ of ▼ om de groepsnaam die u wilt wijzigen te selecteren.
Druk op **OK**.

4 Druk op ▲ of ▼ om Groepsnaam wijz. te selecteren.
Druk op **OK**.

OPMERKING

Een opgeslagen naam of nummer wijzigen:

Als u een teken wilt wijzigen, drukt u op ◀ of ▶ om de cursor oner het wijzigen teken te plaatsen. Druk vervolgens op **Wis (Clear)**. Voer het teken opnieuw in.

5 Voer de nieuwe naam (maximaal 16 tekens) in met behulp van de kiestoetsen.
(Voor hulp bij het invoeren van letters, ➤➤ Basis gebruikershandleiding: *Tekst invoeren.*)
Druk op **OK**.
(Typ bijvoorbeeld NIEUWE KLANTEN.)

6 Druk op ▲ of ▼ om Compleet (Voltooien) te selecteren.
Druk op **OK**.

7 Druk op **Stop/Eindigen (Stop/Exit)**.

Een groep verwijderen

1. Druk op (Adresboek).
2. Druk op ▲ of ▼ om Groepen instellen te selecteren. Druk op **OK**.
3. Druk op ▲ of ▼ om de groep die u wilt verwijderen te selecteren. Druk op **OK**.
4. Druk op ▲ of ▼ om Verwijder te selecteren. Druk op **OK**. Druk op **1** ter bevestiging.
5. Druk op **Stop/Eindigen (Stop/Exit)**.

Een nummer aan een groep toevoegen

1. Druk op (Adresboek).
2. Druk op ▲ of ▼ om Groepen instellen te selecteren. Druk op **OK**.
3. Druk op ▲ of ▼ om de groep die u wilt wijzigen te selecteren. Druk op **OK**.
4. Druk op ▲ of ▼ om Nummer toevoegen te selecteren. Druk op **OK**.
5. Druk op ▲ of ▼ om Alfabet. volgorde of Nummervolgorde te selecteren. Druk op **OK**.
6. Druk op ▲ of ▼ om het nummer dat u wilt toevoegen te selecteren. Druk op **OK**.
7. Herhaal stap ❹ tot ❻ om een volgend nummer toe te voegen aan een groep en druk vervolgens op ▲ of ▼ om Compleet (Voltooien) te selecteren. Druk op **OK**.
8. Druk op **Stop/Eindigen (Stop/Exit)**.

Een nummer uit een groep verwijderen

1. Druk op (Adresboek).
2. Druk op ▲ of ▼ om Groepen instellen te selecteren. Druk op **OK**.
3. Druk op ▲ of ▼ om de groep die u wilt wijzigen te selecteren. Druk op **OK**.
4. Druk op ▲ of ▼ om het nummer dat u wilt verwijderen te selecteren. Druk op **OK**. Druk op **1** ter bevestiging.
5. Druk op ▲ of ▼ om Compleet (Voltooien) te selecteren. Druk op **OK**.
6. Druk op **Stop/Eindigen (Stop/Exit)**.

6 Rapporten afdrukken

Faxrapporten (MFC-modellen)

Met de **Menu**-toetsen kunt u het verzendrapport en de journaaltijd instellen.

Verzendrapport

U kunt het verzendrapport gebruiken als bewijs dat u een fax hebt verzonden.
(➤➤ Basis gebruikershandleiding: *Verzendrapport.*)

Faxjournaal (activiteitenrapport)

U kunt de machine zo instellen dat er op vaste tijden een journaal wordt afgedrukt (elke 50 faxen, elke 6, 12 of 24 uur, elke 2 of 7 dagen). Als u het interval op `Uit` zet, kunt u evengoed het rapport afdrukken door de stappen in *Een rapport afdrukken* ➤➤ pagina 24 te volgen.
De standaardinstelling is `Na 50 faxen`.

1. Druk op **Menu**.
2. Druk op ▲ of ▼ om `Fax` te selecteren.
   Druk op **OK**.
3. Druk op ▲ of ▼ om `Kies rapport` te selecteren.
   Druk op **OK**.
4. Druk op ▲ of ▼ om `Journaal tijd (Journaalper.)` te selecteren.
   Druk op **OK**.
5. Druk op ▲ of ▼ om een interval te kiezen.
   Druk op **OK**.
   Als u `Na 50 faxen` kiest, gaat u naar stap ❽.
   - 6, 12, 24 uur, 2 of 7 dagen

     De machine drukt het rapport op het opgegeven tijdstip af en verwijdert vervolgens alle taken uit het geheugen. Als het geheugen van de machine vol is omdat het maximum van 200 taken is bereikt en de door u geselecteerde tijd nog niet is verstreken, wordt het faxjournaal voortijdig afgedrukt en worden vervolgens alle taken uit het geheugen gewist. Als u een extra rapport wilt voordat het tijd is om dit automatisch af te drukken, kunt u er een afdrukken zonder dat de taken uit het geheugen worden gewist.
   - Na 50 faxen

     Het faxjournaal wordt afgedrukt als 50 taken in de machine zijn opgeslagen.
6. Voer met behulp van het toetsenbord het tijdstip in waarop u het afdrukken wilt starten (in 24-uursnotatie).
   Druk op **OK**.
   (Voor kwart voor acht 's avonds voert u bijvoorbeeld 19:45 in.)
7. Als u `Elke 7 dagen (Om de 7 dagen)` hebt gekozen in stap ❺, drukt u op ▲ of ▼ om de dagen van de week weer te geven. Kies vervolgens de eerste dag voor de 7-daagse aftelperiode. Druk op **OK**.
8. Druk op **Stop/Eindigen (Stop/Exit)**.

Rapporten

De volgende rapporten zijn beschikbaar:

- `Verzendrapport`
  (MFC-modellen)

  Hiermee drukt u een verzendrapport af van de laatste transmissie.

- `Adresboek`
  (MFC-modellen)

  Hiermee drukt u een alfabetisch of numeriek gerangschikte lijst af van namen en nummers die zijn opgeslagen in het geheugen van het adresboek.

- `Fax Journaal (Faxjournaal)`
  (MFC-modellen)

  Hiermee drukt u een lijst af met informatie over de laatst ontvangen en verzonden faxen.
  (TX: verzonden) (RX: ontvangen)

- `Gebruikersinst`

  Hiermee drukt u een lijst af met uw instellingen.

- `Netwerk Conf. (Netwerkconfig.)`

  Hiermee drukt u een lijst af met uw netwerkinstellingen.

- `WLAN-rapport`

  Hiermee drukt u een WLAN-verbindingsrapport af.

- `Overz. beller-ID (Overzicht beller)`
  (MFC-modellen)

  Hiermee drukt u een lijst af met de beschikbare informatie over nummerweergave (beller-ID's) van de 30 laatst ontvangen faxen en telefoongesprekken.

Een rapport afdrukken

1. Druk op **Menu**.
2. Druk op ▲ of ▼ om `Print lijsten` te selecteren.
   Druk op **OK**.
3. Druk op ▲ of ▼ om het rapport dat u wilt afdrukken te selecteren.
   Druk op **OK**.
4. (Alleen Adresboek) Druk op ▲ of ▼ om `Alfabet. volgorde` of `Nummervolgorde` te selecteren.
   Druk op **OK**.
5. Druk op **Mono Start**.
6. Druk op **Stop/Eindigen (Stop/Exit)**.

7 Kopiëren

Kopieeropties

U kunt de kopieerinstellingen tijdelijk wijzigen voor de volgende kopie.

De machine keert na 1 minuut inactiviteit terug naar de standaardinstellingen.

Druk op **KOPIE (COPY)** [1] en vervolgens op ▲ of ▼ om door de kopieerinstellingen te bladeren. Als de gewenste instelling is gemarkeerd, drukt u op **OK**.

Druk op **Mono Start** of **Kleur Start (Colour Start)** wanneer u klaar bent met het opgeven van instellingen.

[1] Alleen MFC-modellen

OPMERKING

U kunt bepaalde veelgebruikte instellingen opslaan door deze als standaardinstellingen te definiëren. Deze instellingen blijven van kracht totdat u ze weer wijzigt. (Zie *Uw wijzigingen instellen als nieuwe standaardinstellingen* ➤➤ pagina 32.)

Kopiëren stoppen

Druk op **Stop/Eindigen (Stop/Exit)** om het kopiëren te stoppen.

De kopieersnelheid en -kwaliteit wijzigen

U kunt verschillende instellingen selecteren om de kopieersnelheid en de kwaliteit van uw kopieën te wijzigen. De standaardinstelling is `Normaal`.

OPMERKING

Als u `Snel` [1] of `Normaal` selecteert, kunt u alleen `Normaal Papier (Normaal papier)` in `Papiersoort` selecteren.

[1] Alleen MFC-modellen

- `Snel` (MFC-modellen)

  Snelle kopieersnelheid en laagste inktverbruik. Gebruik deze instelling om tijd te besparen bij het afdrukken van documenten om te proeflezen, grote documenten of een groot aantal exemplaren.

- `Normaal`

  `Normaal` Normaal is de aanbevolen modus voor normale afdrukken. Hiermee verkrijgt u een goede kopieerkwaliteit met adequate kopieersnelheid.

- `Fijn`

  Gebruik de modus `Fijn` voor het kopiëren van gedetailleerde beelden, zoals foto's. Deze modus biedt de hoogste resolutie en de laagste snelheid.

1. Laad uw document.
2. (MFC-modellen)
   Druk op (**KOPIE (COPY)**).
3. Toets in hoeveel kopieën u wilt maken.
4. Druk op ▲ of ▼ om `Kwaliteit` te selecteren.
   Druk op **OK**.

5 Druk op ▲ of ▼ om `Snel` [1], `Normaal` of `Fijn` te selecteren.
Druk op **OK**.

[1] Alleen MFC-modellen

6 Als u geen instellingen meer wilt wijzigen, drukt u op **Mono Start** of **Kleur Start (Colour Start)**.

Kopieën vergroten of verkleinen

U kunt een vergrotings-/verkleiningspercentage selecteren. Als u `Paginavullend` selecteert, wordt het formaat afgestemd op de instelling die u voor `Papierformaat` hebt opgegeven.

1 Laad uw document.

2 (MFC-modellen)
Druk op (**KOPIE (COPY)**).

3 Toets in hoeveel kopieën u wilt maken.

4 Druk op ▲ of ▼ om `In-/uitzoomen` te selecteren.
Druk op **OK**.

5 Druk op ▲ of ▼ om een keuze te maken uit de beschikbare opties.

6 Ga op een van de volgende manieren te werk:

- Als u `Vergroten` of `Verkleinen` hebt geselecteerd, drukt u op **OK** en vervolgens op ▲ of ▼ om het gewenste vergrotings- of verkleiningspercentage te selecteren.
Druk op **OK**.
- Als u `Custom(25-400%)` hebt geselecteerd, drukt u op **OK** en voert u vervolgens een vergrotings- of verkleiningspercentage van `25%` tot `400%` in.
Druk op **OK**.
- Als u `100%` of `Paginavullend` hebt geselecteerd, drukt u op **OK**.

198% 10x15cm→A4
186% 10x15cm→LTR
141% A5→A4
100%
97% LTR→A4
93% A4→LTR
83% (DCP-model)
83% LGL→A4 (MFC-modellen)
69% A4→A5
47% A4→10x15cm
Paginavullend
Custom(25-400%)

7 Als u geen instellingen meer wilt wijzigen, drukt u op **Mono Start** of **Kleur Start (Colour Start)**.

OPMERKING

- Pagina layout (Pagina lay-out) is niet beschikbaar bij In-/uitzoomen.
- Pagina layout (Pagina lay-out), 2-zijdige kopie [1], Sorteren en Verwijder achtergr zijn niet beschikbaar bij Paginavullend.
- Paginavullend werkt niet naar behoren als het document op de glasplaat meer dan 3 graden schuin ligt. Gebruik de documentgeleiders aan de linker- en bovenzijde om uw document in de linkerbovenhoek van de glasplaat te leggen, met de bedrukte zijde naar beneden.
- Paginavullend is niet beschikbaar als de ADF wordt gebruikt [1].
- Paginavullend is niet beschikbaar voor documenten van Legal-formaat.

[1] Alleen MFC-modellen

N op 1 kopieën of een poster maken (Paginalay-out)

Met de kopieerfunctie N op 1 kunt u twee of vier pagina's op één pagina afdrukken. Dit is handig om papier te besparen.

U kunt ook een poster creëren. Wanneer u de posteroptie gebruikt, wordt uw document in delen opgesplitst. Deze delen worden vervolgens vergroot, zodat u ze kunt samenvoegen tot een poster. Gebruik de glasplaat om een poster af te drukken.

OPMERKING

- Sorteren, In-/uitzoomen en Verwijder achtergr zijn niet beschikbaar bij Pagina layout (Pagina lay-out).
- 2-zijdige kopie [1] is niet beschikbaar voor posterkopieën.

[1] Alleen MFC-modellen

1 Laad uw document.

2 (MFC-modellen)
Druk op (**KOPIE (COPY)**).

3 Toets in hoeveel kopieën u wilt maken. [1]

[1] U kunt slechts één kopie tegelijk maken wanneer u de lay-outinstelling Poster gebruikt.

4 Druk op ▲ of ▼ om Pagina layout (Pagina lay-out) te selecteren.
Druk op **OK**.

5 Druk op ▲ of ▼ om Uit(1op1), 2op1(P), 2op1(L), 4op1(P), 4op1(L), Poster (2x1), Poster (2x2), Poster (3x3) of 2op1(id) [1] te selecteren.
Druk op **OK**.

[1] Zie *2 op 1 (id) kopiëren (Paginalay-out)* ➤➤ pagina 29 voor meer informatie over 2 op 1 (id).

6 Als u geen instellingen meer wilt wijzigen, drukt u op **Mono Start** of **Kleur Start (Colour Start)** om de pagina te scannen.
Als u het document in de ADF [1] hebt geplaatst of een poster maakt, wordt het document door de machine gescand en wordt begonnen met afdrukken.

[1] Alleen MFC-modellen

Als u de glasplaat gebruikt, gaat u naar stap ❼.

7 Nadat de pagina is gescand, drukt u op **1** of **+** om de volgende pagina te scannen.

8 Leg de volgende pagina op de glasplaat. Druk op **OK** om de pagina te scannen. Herhaal stap ❼ en ❽ voor elke pagina van de lay-out.

9 Druk tot slot op **2** of **-** wanneer alle pagina's zijn gescand.

OPMERKING

- Controleer of het papierformaat is ingesteld op A4 of Letter.
- U kunt slechts één kleurkopie per keer maken.
- U kunt slechts één posterkopie per keer maken.
- U kunt geen poster kopiëren op transparanten.
- `(P)` betekent Staand en `(L)` betekent Liggend.

Plaats het document met de bedrukte zijde naar beneden en in de hieronder aangegeven richting op de glasplaat:

■ `2op1(P)`

■ `2op1(L)`

■ `4op1(P)`

■ `4op1(L)`

■ `Poster (2x1)`

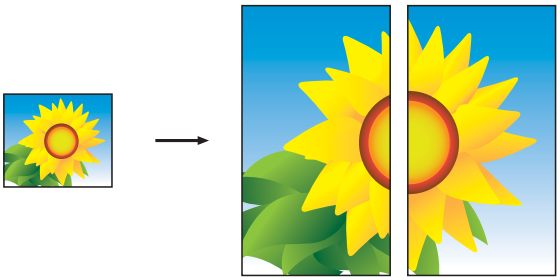

■ Poster (2x2)

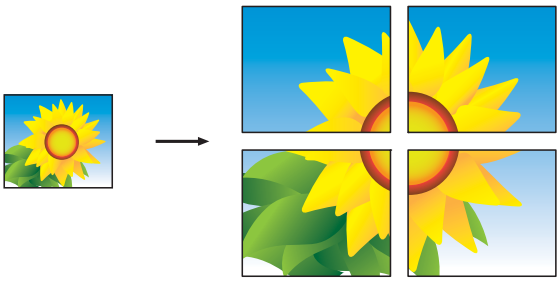

■ Poster (3x3)

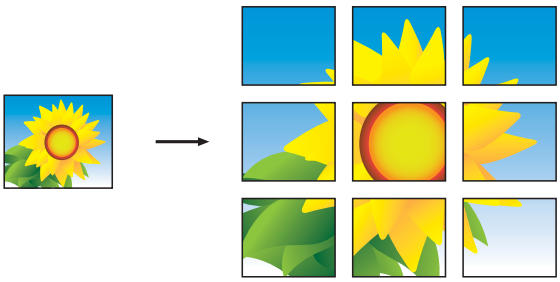

OPMERKING

De posterkopieën hebben overlappende gedeelten zodat u ze gemakkelijk aan elkaar kunt plakken.

2 op 1 (id) kopiëren (Paginalay-out)

U kunt beide zijden van uw identiteitskaart op een enkele pagina kopiëren, in het originele kaartformaat. Controleer of het papierformaat is ingesteld op A4 of Letter.

OPMERKING

U dient zich bij het kopiëren van identiteitskaarten aan de daarvoor geldende regels te houden.
(➤➤ Handleiding product veiligheid: *Onwettig gebruik van kopieerapparatuur.*)

1. Plaats uw identiteitskaart linksboven op de glasplaat *met de te kopiëren zijde naar beneden*, zoals in de illustratie getoond.

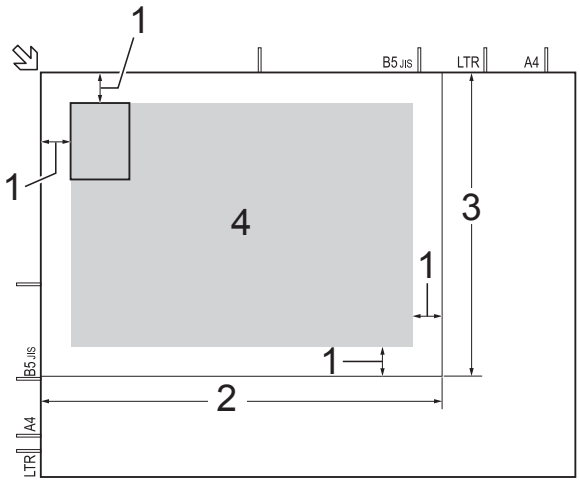

1 **3 mm of groter (boven, links)**
2 **210 mm**
3 **148 mm**
4 **scangebied**

2. (MFC-modellen)
Druk op [ ] (**KOPIE (COPY)**).

3. Toets in hoeveel kopieën u wilt maken.

4. Druk op ▲ of ▼ om `Pagina layout (Pagina lay-out)` te selecteren.
Druk op **OK**.

5 Druk op ▲ of ▼ om `2op1(id)` te selecteren.
Druk op **OK**.

6 Druk op **Mono Start** of **Kleur Start (Colour Start)**.
De machine begint één zijde van de identiteitskaart te scannen.

7 Nadat de eerste zijde is gescand, drukt u op **1** of **+**. Draai de identiteitskaart om en druk op **OK** om de andere zijde te scannen.

OPMERKING

- `Sorteren`, `2-zijdige kopie` [1], `In-/uitzoomen` en `Verwijder achtergr` zijn niet beschikbaar bij `2op1(id)`.
- U kunt slechts één kleurkopie per keer maken.

[1] Alleen MFC-modellen

Kopieën sorteren

U kunt meerdere kopieën sorteren. De pagina's worden gesorteerd in de volgorde 123, 123, 123, enzovoort.

Het verdient aanbeveling om enkelzijdige documenten in de ADF [1] te plaatsen om kopieën te sorteren. Gebruik voor 2-zijdige documenten en boeken de glasplaat.

[1] Alleen MFC-modellen

1 Laad uw document.

2 (MFC-modellen)
Druk op (**KOPIE (COPY)**).

3 Toets in hoeveel kopieën u wilt maken.

4 Druk op ▲ of ▼ om `Stapel/Sorteer` te selecteren.
Druk op **OK**.

5 Druk op ▲ of ▼ om `Sorteren` te selecteren.
Druk op **OK**.

6 Als u geen instellingen meer wilt wijzigen, drukt u op **Mono Start** of **Kleur Start (Colour Start)**.
Als u het document in de ADF [1] hebt geplaatst, scant de machine het document en begint vervolgens met afdrukken.

[1] Alleen MFC-modellen

Als u de glasplaat gebruikt, gaat u naar stap ❼.

7 Nadat de machine de pagina heeft gescand, drukt u op **1** of **+** om de volgende pagina te scannen.

8 Leg de volgende pagina op de glasplaat.
Druk op **OK** om de pagina te scannen.
Herhaal stap ❼ en ❽ totdat alle pagina's zijn gescand.

9 Druk op **2** of **-** als u klaar bent met scannen.
Het afdrukken wordt gestart.

OPMERKING

`Paginavullend` en `Pagina layout (Pagina lay-out)` zijn niet beschikbaar bij `Sorteren`.

Dichtheid aanpassen

U kunt de kopieerdichtheid aanpassen om kopieën donkerder of lichter te maken.

1 Laad uw document.

2 (MFC-modellen)
Druk op (**KOPIE (COPY)**).

3 Toets in hoeveel kopieën u wilt maken.

4 Druk op ▲ of ▼ om `Dichtheid` te selecteren.
Druk op **OK**.

5 Druk op ◀ of ▶ om de kopie lichter of donkerder te maken.
Druk op **OK**.

6 Als u geen instellingen meer wilt wijzigen, drukt u op **Mono Start** of **Kleur Start (Colour Start)**.

Achtergrondkleur verwijderen

Met de functie voor het verwijderen van de achtergrond kunt de achtergrondkleur van het document verwijderen tijdens het kopiëren. Hiermee kunt u inkt besparen en wordt het document beter leesbaar.

OPMERKING

Deze functie kan alleen worden gebruikt voor kleurenkopieën. De achtergrondkleur wordt namelijk automatisch verwijderd voor alle zwart-witkopieën.

1 Laad uw document.

2 (MFC-modellen)
Druk op (**KOPIE (COPY)**).

3 Toets in hoeveel kopieën u wilt maken.

4 Druk op ▲ of ▼ om `Geavanc. instell.` te selecteren.
Druk op **OK**.

5 Druk op ▲ of ▼ om `Verwijder achtergr` te selecteren.
Druk op **OK**.

6 Druk op ▲ of ▼ om `Laag`, `Normaal` of `Hoog` te selecteren.
Druk op **OK**.

7 Druk op **Kleur Start (Colour Start)**.

OPMERKING

`Paginavullend` en `Pagina layout (Pagina lay-out)` zijn niet beschikbaar bij `Verwijder achtergr`.

2-zijdig kopiëren (MFC-modellen)

U kunt papier besparen door op beide zijden te kopiëren.

Het verdient aanbeveling om enkelzijdige documenten voor 2-zijdig kopiëren in de ADF te plaatsen. Gebruik voor 2-zijdige documenten en boeken de glasplaat.

(omslaan over lange zijde)

Staand

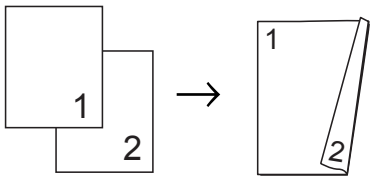

Liggend

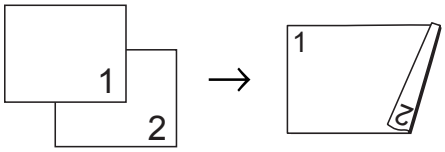

(omslaan over korte zijde)

Staand

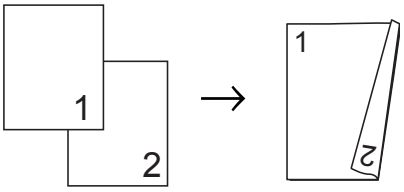

Liggend

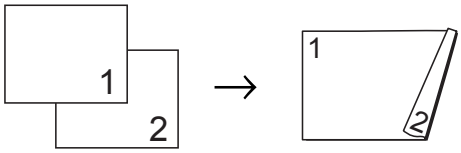

OPMERKING

- `2op1(id)`, `Poster` en `Paginavullend` zijn niet beschikbaar bij `2-zijdige kopie`.
- U kunt alleen normaal papier van A4-, A5- of Letter-formaat gebruiken.

1 Laad uw document.

2 (MFC-modellen)
Druk op (**KOPIE (COPY)**).

3 Toets in hoeveel kopieën u wilt maken.

4 Druk op ▲ of ▼ om `Stapel/Sorteer` te selecteren.
Druk op **OK**.

5 Druk op ▲ of ▼ om `Sorteren` te selecteren.
Druk op **OK**.

6 Druk op ▲ of ▼ om `2-zijdige kopie` te selecteren.
Druk op **OK**.

7 Druk op ▲ of ▼ om `2-zijdige kopie` te selecteren.
Druk op **OK**.

8 Druk op ▲ of ▼ om het gewenste soort 2-zijdige kopie te selecteren:
`Staand Omsl.lange z.`,
`Liggend Omsl.lange z.`,
`Staand Omsl.korte z.` of
`Liggend Omsl.korte z.`
Druk op **OK**.

9 Controleer uw instellingen op het LCD-scherm en druk op **OK**.

10 Druk op **Mono Start** of **Kleur Start (Colour Start)**.
Als u het document in de ADF hebt geplaatst, scant de machine het document en begint vervolgens met afdrukken.

Als u de glasplaat gebruikt, gaat u naar stap ⓫.

11 Nadat de machine de pagina gescand heeft, drukt u op **1** om de volgende pagina te scannen.

12 Leg de volgende pagina op de glasplaat.
Druk op **OK** om de pagina te scannen.
Herhaal stap ⓫ en ⓬ totdat alle pagina's zijn gescand.

13 Druk op **2** als u klaar bent met scannen.
Het afdrukken wordt gestart.

Raak de afdrukken NIET aan voordat ze een tweede keer zijn uitgeworpen. De machine drukt de eerste zijde af, werpt het papier uit en voert het papier vervolgens weer in om de tweede zijde af te drukken.

OPMERKING

Probeer een van de speciale instellingen voor 2-zijdig kopiëren als uw document een papierstoring veroorzaakt. Selecteer `Geavanceerd`, druk op **OK** na stap ❾ en selecteer vervolgens `2-zijdig 1` of `2-zijdig 2`.
`2-zijdig 1` helpt papierstoringen te voorkomen doordat de inkt langer de tijd krijgt om te drogen. Met `2-zijdig 2` krijgt de inkt langer de tijd om te drogen en verbruikt u tegelijkertijd minder inkt.

Uw wijzigingen instellen als nieuwe standaardinstellingen

U kunt de instellingen voor de kopieeropties die u het meest gebruikt, zoals `Kwaliteit`, `In-/uitzoomen`, `Dichtheid`, `Pagina layout (Pagina lay-out)`, `2-zijdige kopie` [1] en `Verwijder achtergr` opslaan door ze als standaardinstellingen te definiëren.

[1] Alleen MFC-modellen

Deze instellingen blijven van kracht totdat u ze weer wijzigt.

1 (MFC-modellen)
Druk op (**KOPIE (COPY)**).

2 Druk op ▲ of ▼ om de nieuwe instelling te selecteren.
Druk op **OK**.
Herhaal deze stap voor elke instelling die u wilt wijzigen.

3. Als u de laatste instelling hebt gewijzigd, drukt u op ▲ of ▼ om `Nieuwe standaard` te selecteren. Druk op **OK**.
4. Druk op **1** of **+** om `Ja` te selecteren.
5. Druk op **Stop/Eindigen (Stop/Exit)**.

Alle instellingen terugzetten naar de fabrieksinstellingen

U kunt de kopieerinstellingen die u hebt gewijzigd, zoals `Kwaliteit`, `In-/uitzoomen`, `Dichtheid`, `Pagina layout (Pagina lay-out)`, `2-zijdige kopie` [1] en `Verwijder achtergr`, terugzetten naar de fabrieksinstellingen.

[1] Alleen MFC-modellen

1. (MFC-modellen) Druk op (**KOPIE (COPY)**).
2. Druk op ▲ of ▼ om `Fabrieksinstell.` te selecteren. Druk op **OK**.
3. Druk op **1** of **+** om `Ja` te selecteren.
4. Druk op **Stop/Eindigen (Stop/Exit)**.

A Routineonderhoud

De machine reinigen en controleren

De buitenkant van de machine reinigen

Reinig het LCD-scherm als volgt:

BELANGRIJK

- Houd ⏻ ingedrukt om de machine uit te zetten. Op het LCD-scherm wordt enkele seconden `Afsluiten` weergegeven voordat de stroom wordt uitgeschakeld.
- Gebruik GEEN vloeibare reinigingsmiddelen (inclusief ethanol).

1. Reinig het LCD-scherm met een *droge*, zachte pluisvrije doek.

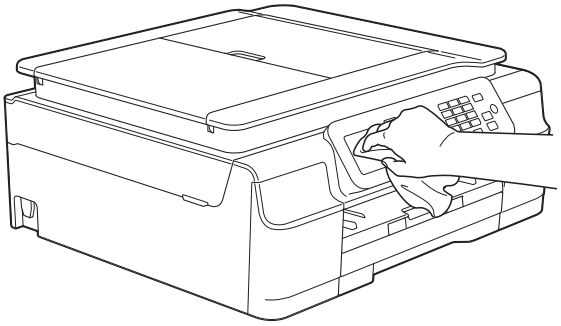

Reinig de buitenkant van de machine als volgt:

BELANGRIJK

- Gebruik neutrale reinigingsmiddelen. Reiniging met vluchtige vloeistoffen, zoals verdunner of benzine, beschadigt de buitenkant van de machine.
- Gebruik GEEN reinigingsmiddelen die ammoniak bevatten.
- Gebruik GEEN isopropylalcohol om het bedieningspaneel te reinigen. Het paneel kan anders barsten.

1. Trek de papierlade (1) volledig uit de machine.

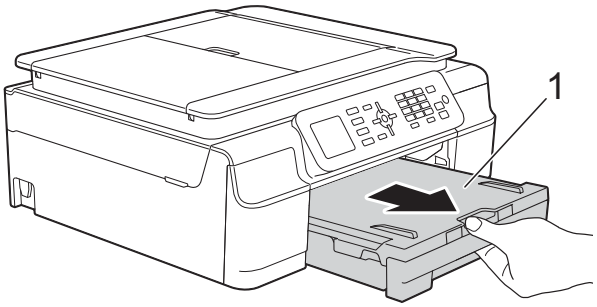

2. Reinig de buitenkant van de machine met een *droge*, zachte pluisvrije doek om stof te verwijderen.

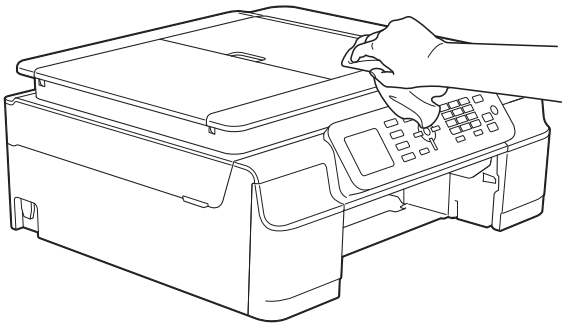

3. Breng het deksel van de uitvoerlade omhoog en verwijder alles wat eventueel nog in de papierlade vastzit.

4 Reinig de binnen- en buitenkant van de papierlade met een *droge*, zachte pluisvrije doek om stof te verwijderen.

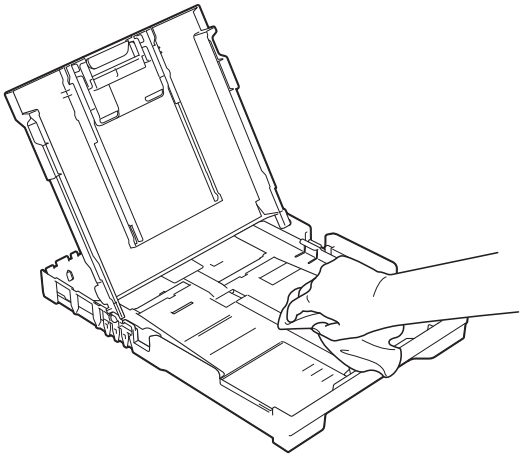

5 Sluit het deksel van de uitvoerlade en plaats de lade stevig in de machine terug.

De geleiderol van de machine reinigen

WAARSCHUWING

Haal de stekker van de machine uit het stopcontact voordat u de geleiderol reinigt. Als u dit niet doet, kunt u een elektrische schok krijgen.

1 Plaats beide handen onder de plastic lipjes aan beide zijden van de machine om het scannerdeksel in de geopende stand te zetten.

2 Reinig de geleiderol van de machine (1) en het gedeelte eromheen en veeg eventuele inkt weg met een zachte, *droge* pluisvrije doek. (MFC-modellen)

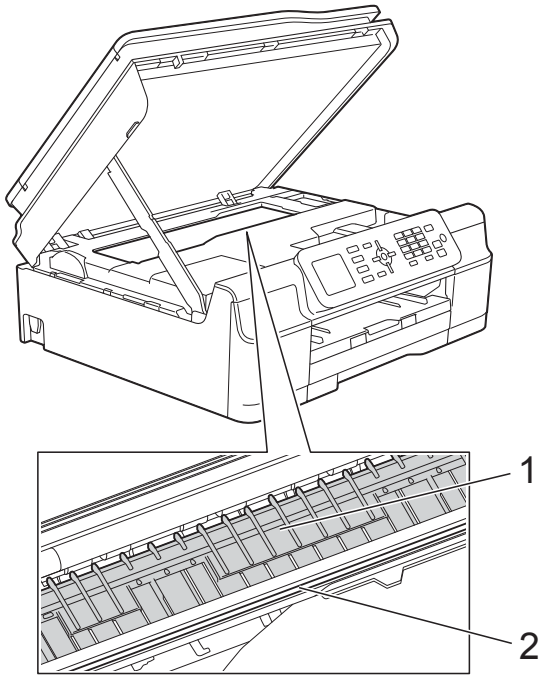

(DCP-model)

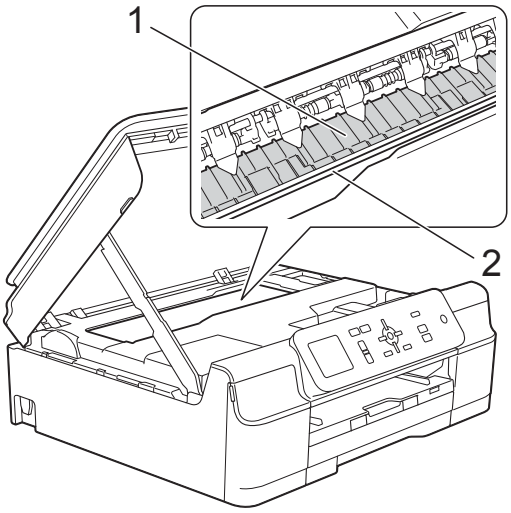

BELANGRIJK

Raak de codeerstrip (2) NIET aan. Hierdoor kan de machine beschadigd raken.

A

3 Breng het scannerdeksel omhoog om de vergrendeling op te heffen. Duw de steun van het scannerdeksel voorzichtig omlaag en sluit het scannerdeksel met beide handen.

4 Sluit het netsnoer weer aan.

De papierinvoerrollen reinigen

Als de papierinvoerrollen met inkt zijn bevuild, kan dit papierstoringen veroorzaken.

1 Haal de stekker van de machine uit het stopcontact. Trek de papierlade (1) volledig uit de machine.

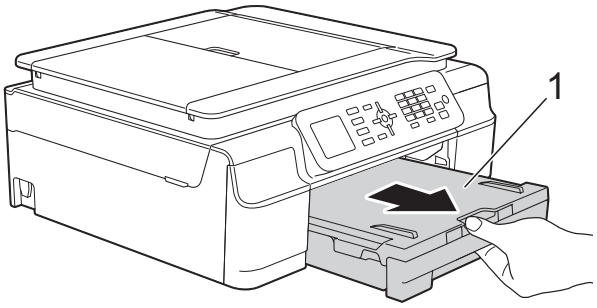

OPMERKING

Als de papiersteunklep open is, klapt u deze in en schuift u vervolgens de papiersteun naar binnen.

2 (MFC-modellen)
Reinig de voorzijde van de papierinvoerrollen (1) in een heen en weer gaande beweging met een zachte, pluisvrije doek die met water is bevochtigd.
Wrijf de rollen na het reinigen na met een *droge*, zachte pluisvrije doek om al het vocht te verwijderen.

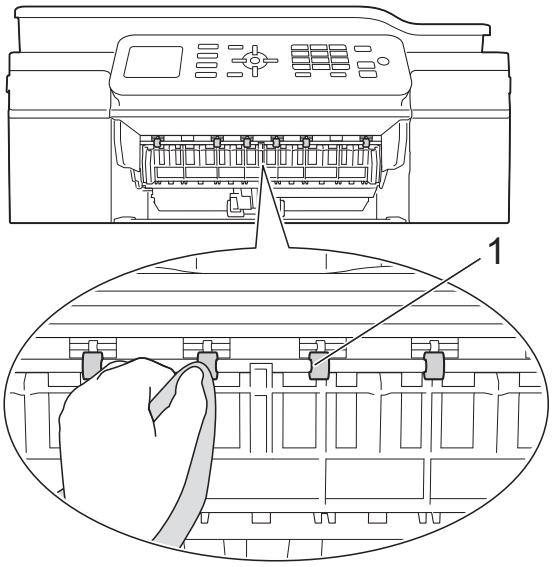

(DCP-model)
Reinig de papierinvoerrollen (1) in een heen en weer gaande beweging met een zachte, pluisvrije doek die licht met water is bevochtigd.
Wrijf de rollen na het reinigen na met een *droge*, zachte pluisvrije doek om al het vocht te verwijderen.

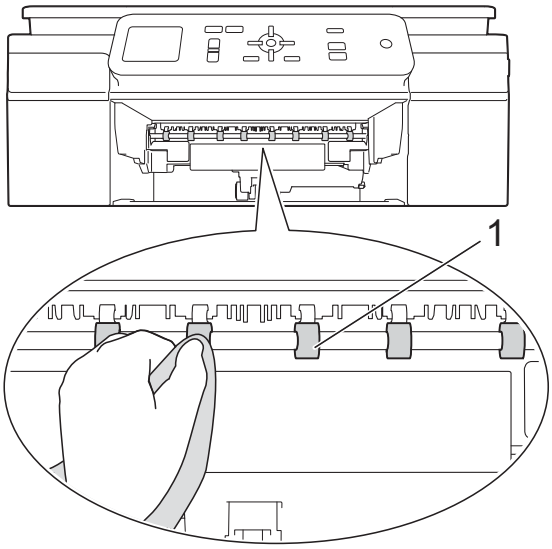

3 (MFC-modellen)
Open de klep ter verwijdering van vastgelopen papier (2) en reinig vervolgens de achterzijde van de papierinvoerrollen (1) met een zachte, pluisvrije doek die met water is bevochtigd.
Wrijf de rollen na het reinigen na met een *droge*, zachte pluisvrije doek om al het vocht te verwijderen.

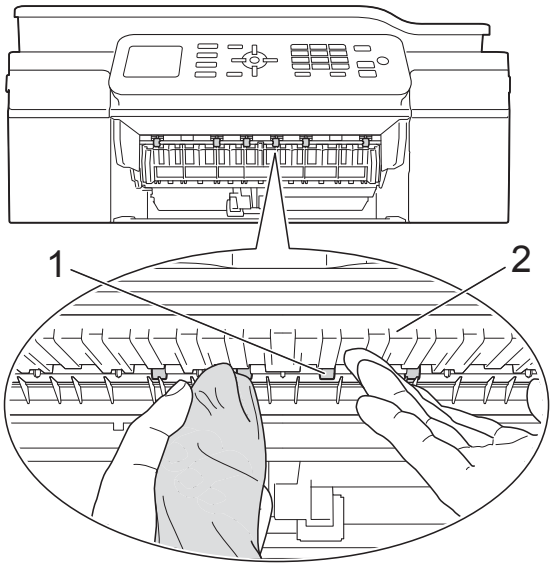

4 Druk de papierlade stevig terug in de machine.

5 Sluit het netsnoer weer aan.

OPMERKING

Gebruik de machine pas weer wanneer de rollen volledig droog zijn. Als u de machine gebruikt terwijl de rollen nog niet droog zijn, kunnen er problemen met het invoeren van het papier optreden.

De papierdoorvoerrollen reinigen

1 Haal de stekker van de machine uit het stopcontact.

2 Trek de papierlade volledig uit de machine.

OPMERKING

Als de machine meerdere pagina's tegelijk begint in te voeren wanneer er nog maar een paar vellen in de lade liggen, reinigt u het scheidingskussen (1) met een zachte, pluisvrije doek die met water is bevochtigd.

Gebruik na het reinigen van het kussen een *droge*, zachte pluisvrije doek om al het vocht te verwijderen.

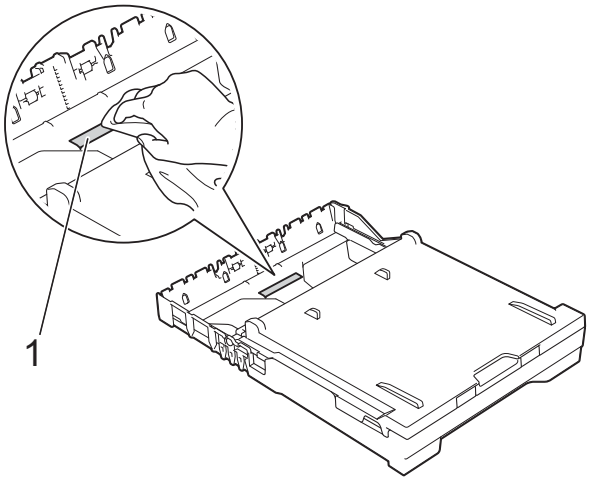

3 Open de klep ter verwijdering van vastgelopen papier (1) aan de achterzijde van de machine.

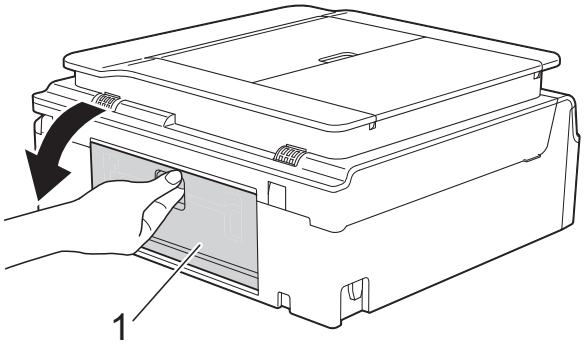

4 Reinig de papierdoorvoerrollen (1) met een zachte, pluisvrije doek die met water is bevochtigd.
Draai de rollen langzaam rond zodat het hele oppervlak gereinigd wordt.

A

Wrijf de rollen na het reinigen na met een *droge*, zachte pluisvrije doek om al het vocht te verwijderen.

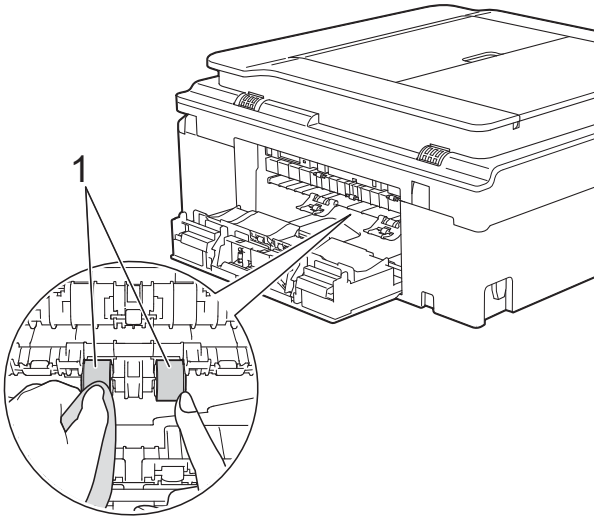

5 Sluit de klep ter verwijdering van vastgelopen papier.
Controleer of de klep goed gesloten is. (DCP-model)

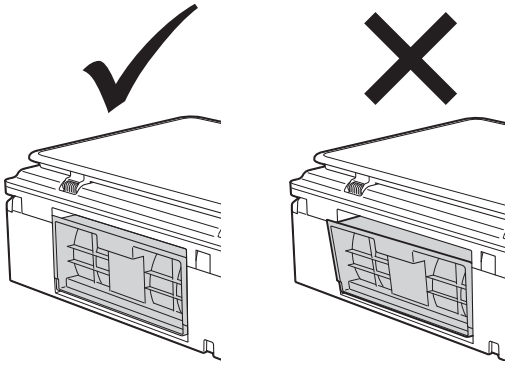

6 Druk de papierlade stevig terug in de machine.

7 Sluit het netsnoer weer aan.

Het inktvolume controleren

Hoewel op het LCD-scherm een inktvolumepictogram wordt weergegeven, kunt u ook via de **Menu**-toets een groot diagram weergeven waarop wordt aangegeven hoeveel inkt in elke cartridge over is.

1 Druk op **Menu**.

2 Druk op ▲ of ▼ om `Inkt` te selecteren.
Druk op **OK**.

3 Druk op ▲ of ▼ om `Inktvolume` te selecteren.
Druk op **OK**.
Op het LCD-scherm wordt het inktvolume weergegeven.

OPMERKING

Als de inktcartridge bijna aan vervanging toe is of er een probleem mee is, wordt een van de volgende pictogrammen weergegeven.

!	De inkt is bijna op.
✕	De inktcartridge is leeg.
?	Er is een probleem met de inktcartridge.

4 Druk op **Stop/Eindigen (Stop/Exit)**.

OPMERKING

U kunt het inktniveau vanaf uw computer controleren.
(➤➤ Software en Netwerk gebruikershandleiding.)

De machine inpakken en vervoeren

Gebruik het oorspronkelijke verpakkingsmateriaal van de machine wanneer u de machine vervoert. Volg de onderstaande instructies om uw machine correct te verpakken. Wanneer de machine tijdens vervoer schade ondervindt, valt deze schade mogelijk niet onder uw garantie.

De machine dient passend te worden verzekerd voor het vervoer.

BELANGRIJK

Het is belangrijk dat u de machine na een afdruktaak de printkop laat “parkeren”. Luister goed naar de machine alvorens deze los te koppelen, om te controleren of alle mechanische geluiden zijn gestopt. Als u de machine dit parkeerproces niet laat voltooien, kan dit leiden tot afdrukproblemen en schade aan de printkop.

1. Haal de stekker van de machine uit het stopcontact.
2. Plaats beide handen onder de plastic lipjes aan beide zijden van de machine om het scannerdeksel in de geopende stand te zetten. Haal vervolgens de stekker van de machine uit de telefoonaansluiting en haal het telefoonsnoer uit de machine.
3. Koppel de interfacekabel van de machine los, indien deze is aangesloten.
4. Breng het scannerdeksel (1) omhoog om de vergrendeling op te heffen. Duw de steun van het scannerdeksel voorzichtig omlaag (2) en sluit het scannerdeksel (3) met beide handen.

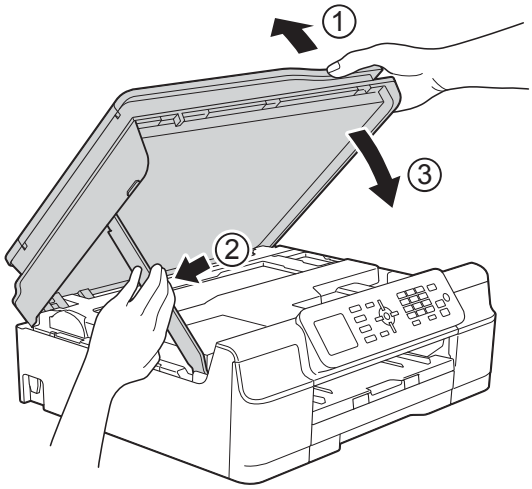

⚠ VOORZICHTIG

Zorg ervoor dat uw vingers hierbij niet bekneld raken.

5. Open het deksel van de inktcartridge.
6. Verwijder alle vier de inktcartridges. Druk op de ontgrendelingshendel boven elke cartridge om deze te ontgrendelen. (➤➤ Basis gebruikershandleiding: *De inktcartridges vervangen.*)

A

7 Breng de oranje bescherming aan en sluit het kapje van de cartridge.

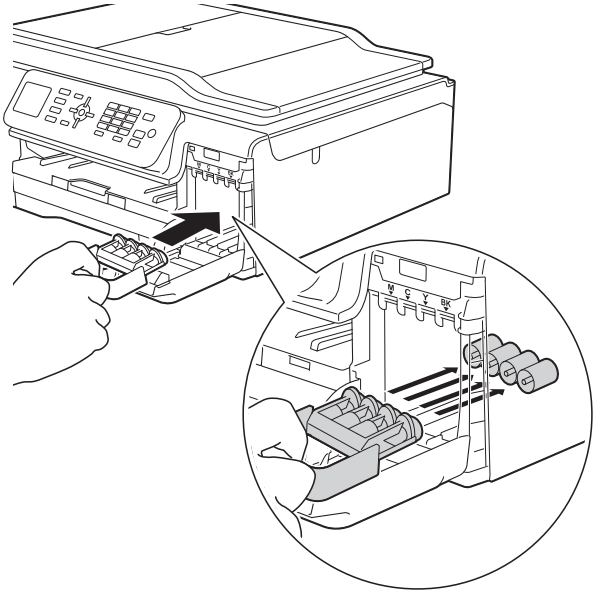

BELANGRIJK

- Zorg ervoor dat het plastic lipje aan de linkerzijde van de oranje bescherming (1) stevig op zijn plaats klikt (2).

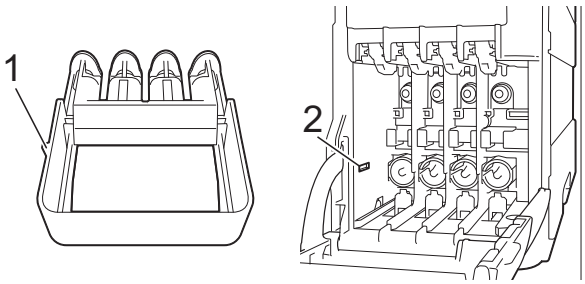

- Als u de oranje bescherming niet kunt vinden, vervoert u de machine zonder dit onderdeel. Installeer in plaats daarvan NIET de inktcartridges.

8 Verpak de machine in de plastic zak.

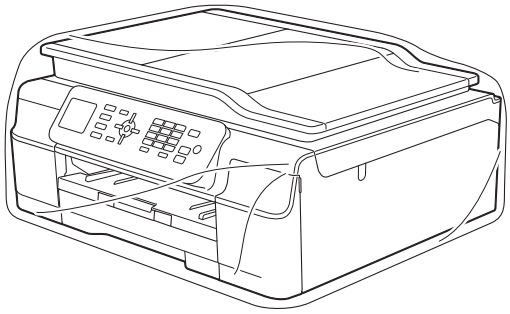

9 Verpak de machine en de gedrukte materialen met het originele verpakkingsmateriaal in de originele doos, zoals in de afbeelding getoond. Stop de verbruikte inktcartridges niet in de doos.

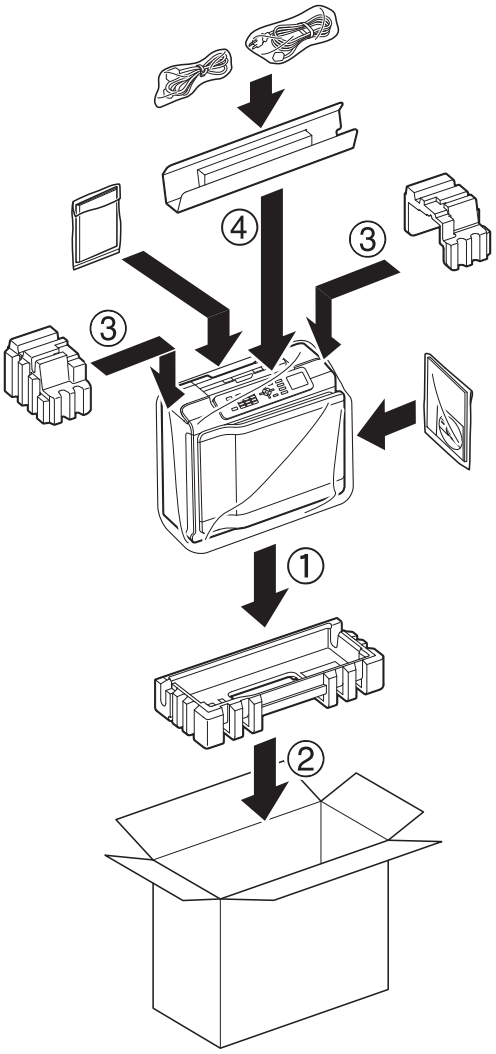

10 Sluit de doos en maak deze dicht met verpakkingstape.

B Verklarende woordenlijst

Dit is een uitvoerige lijst van functies en termen die voorkomen in Brotherhandleidingen. Beschikbaarheid van deze functies is afhankelijk van het model dat u heeft aangeschaft.

ADF (automatische documentinvoer)
Het document kan in de ADF worden geplaatst en automatisch met één pagina tegelijk worden gescand.

Adresboek
De lijst met namen en nummers die u hebt opgeslagen voor snelkiezen.

ANTW.APP. (antwoordapparaat)
U kunt een extern antwoordapparaat op de machine aansluiten.

Automatisch een fax verzenden
Een fax verzenden zonder de hoorn van een externe telefoon op te nemen.

Automatisch opnieuw kiezen
Een functie waarmee de machine het laatste faxnummer na vijf minuten opnieuw kan kiezen als de fax niet kon worden verzonden omdat de lijn bezet was.

Autoreductie
Hiermee wordt een inkomend faxbericht verkleind afgedrukt.

Belvertraging
Het aantal keren dat het belsignaal overgaat voordat de machine reageert in de modi `Alleen Fax (Alleen fax)` en `Fax/Telefoon`.

Belvolume
Instelling van het volume voor het belsignaal van de machine.

Code voor activeren op afstand
Toets deze code (**∗ 5 1**) in wanneer u een faxoproep aanneemt op een extern of tweede toestel.

Code voor deactiveren op afstand (alleen modus Fax/Tel)
Als de machine een telefoongesprek aanneemt, wordt het snelle dubbele belsignaal gebruikt. U kunt de oproep op een tweede toestel aannemen door deze code (**# 5 1**) in te toetsen.

Coderingsmethode
Methode voor het coderen van de informatie in een document. Alle faxmachines dienen ten minste de standaard Modified Huffman (MH) te gebruiken. De machine is uitgerust met betere compressiemethoden, Modified Read (MR) en Modified Modified Read (MMR) en JPEG, die werken als de ontvangende machine over deze mogelijkheden beschikt.

Communicatiefout (Comm. Fout)
Een fout tijdens het verzenden of ontvangen van een faxbericht, meestal veroorzaakt door ruis of statische elektriciteit op de lijn.

Compatibiliteitsgroep
De mogelijkheid van een faxapparaat om met een ander faxapparaat te communiceren. Tussen ITU-T-groepen is compatibiliteit verzekerd.

Contrast
Instelling om te compenseren voor donkere of lichte documenten. Faxen of kopieën van donkere documenten worden lichter en omgekeerd.

Dichtheid
Wijziging van de dichtheid maakt de gehele afbeelding lichter of donkerder.

Direct verzenden
Als het geheugen vol is, kunt u faxen onmiddellijk verzenden.

ECM-modus (Foutencorrectiemodus)

Met deze functie worden fouten tijdens een faxtransmissie gedetecteerd en worden de faxpagina's met fouten opnieuw verzonden.

Extern toestel

Een antwoordapparaat of telefoon die is aangesloten op de machine.

F/T-beltijd

Het aantal keren dat de dubbele bel van de machine overgaat om u te waarschuwen dat u een telefoongesprek moet aannemen (als de machine in de modus Fax/Tel de telefoon automatisch heeft beantwoord).

Fax Waarnemen

Hiermee reageert de machine toch op faxtonen als u de telefoon aanneemt en het een faxoproep blijkt te zijn.

Fax/Telefoon

In deze modus kunt u faxoproepen en telefoongesprekken ontvangen. Gebruik deze modus niet als een antwoordapparaat is aangesloten.

Faxjournaal

In het journaal staat informatie over de laatste 200 faxberichten die zijn ontvangen en verzonden. TX betekent verzonden. RX betekent ontvangen.

Faxtonen

De speciale tonen (geluidssignalen) die een faxmachine tijdens automatische transmissie uitzendt om de ontvangende machine te laten weten dat het een faxtransmissie betreft.

Faxtonen

De tonen die tijdens faxtransmissies door de faxmachines worden uitgezonden.

Fijne resolutie

Resolutie is 203 × 196 dpi. Deze wordt gebruikt voor faxberichten met kleine lettertypen en afbeeldingen.

Fotoresolutie (alleen zwart-wit)

Een instelling van de resolutie die verschillende grijstinten gebruikt, zodat foto's optimaal worden gereproduceerd.

Gebruikersinstellingen

Een afgedrukt rapport waarin de huidige instellingen van de machine worden weergegeven.

Geheugenontvangst

Faxen worden in het geheugen van de machine opgeslagen als het papier van de machine op is.

Grijstinten

De grijstinten die voor het kopiëren, scannen en faxen van foto's worden gebruikt.

Groepsnummer

Een combinatie van snelkiesnummers die onder een snelkieslocatie is opgeslagen om als groep rond te sturen.

Handmatig faxen verzenden

Als u de hoorn van het externe toestel opneemt, kunt u luisteren of het ontvangende faxapparaat antwoordt voordat u op **Mono Start** of **Kleur Start (Colour Start)** drukt om met verzenden te beginnen.

Helderheid

Wijziging van de helderheid maakt de gehele afbeelding lichter of donkerder.

Innobella™

Innobella™ is een assortiment verbruiksartikelen van Brother. Voor resultaten van de hoogste kwaliteit adviseert Brother het gebruik van Innobella™-inkt en -papier.

Instellingstabellen

Beknopte instructies voor alle instellingen en opties die beschikbaar zijn voor het instellen van de machine.

Internationale modus

In deze modus worden de faxtonen tijdelijk gewijzigd, zodat ruis en statische elektriciteit op de lijn onderdrukt worden.

Journaaltijd

De voorgeprogrammeerde regelmaat waarmee het faxjournaal automatisch wordt afgedrukt. U kunt het faxjournaal desgewenst ook op elk ander tijdstip afdrukken (zonder deze instelling op te heffen).

Kleurverbetering

Hiermee wordt de kleur in de afbeelding aangepast. De afdrukkwaliteit wordt verhoogd door de scherpte, witbalans en kleurdichtheid te verbeteren.

LCD (Liquid Crystal Display)

Het display op de machine waarop tijdens het programmeren interactieve meldingen worden weergegeven en wanneer de machine inactief is de datum en tijd worden weergegeven.

Menumodus

Programmeermodus voor het wijzigen van de instellingen van de machine.

Nummerweergave (Beller ID)

Een dienst van het telefoonbedrijf waarmee u het nummer (of de naam) van de beller kunt zien.

OCR (Optical Character Recognition ofwel optische tekenherkenning)

De softwaretoepassing Nuance™ PaperPort™ 12SE of Presto! PageManager zet een afbeelding van tekst om in tekst die u kunt bewerken.

Pauze

Hiermee kunt u een pauze van 3,5 seconden in de kiesreeks inlassen terwijl u met de kiestoetsen kiest of terwijl u snelkiesnummers opslaat. Druk zo vaak als nodig is op de **Herkies/Pauze (Redial/ Pause)**-toets op het bedieningspaneel voor langere pauzes.

Puls (alleen Nederland)

Een kiesmethode voor een telefoonlijn (traditionele kiesschijf).

Resolutie

Het aantal verticale en horizontale lijnen per inch. (Zie ook: Standaardresolutie, Fijne resolutie, Superfijne resolutie en Fotoresolutie.)

Resterende taken

U kunt controleren welke taken nog in het geheugen staan en deze taken afzonderlijk annuleren.

Rondsturen

De mogelijkheid om één en hetzelfde faxbericht naar meerdere locaties te verzenden.

Scannen

De procedure waarmee een elektronische afbeelding van een papieren document naar uw computer wordt verzonden.

Snelkiezen

U kunt namen en nummers instellen voor snelkiezen.

Standaardresolutie

203 × 98 dpi (zwart-wit). 203 × 196 dpi (kleur). Wordt gebruikt voor tekst van normaal formaat en biedt de snelste transmissie.

Stations-ID

De opgeslagen informatie die boven aan gefaxte pagina's wordt weergegeven. Deze inforegel bevat de naam van de afzender en het faxnummer.

Superfijne resolutie (alleen zwart-wit)

203 × 392 dpi. Ideaal voor zeer kleine lettertypen en lijntekeningen.

Tijdelijke instellingen

Voor elke faxtransmissie en kopie kunt u bepaalde opties selecteren die geen invloed hebben op de standaardinstellingen.

Toon (alleen Nederland)

Een kiesmethode die wordt gebruikt bij toetstelefoons.

Transmissie

Het proces waarbij een fax vanaf de machine via de telefoonlijn naar het ontvangende faxapparaat wordt verzonden.

Tweede telefoontoestel

Een telefoontoestel dat gebruikmaakt van dezelfde telefoonlijn als de faxmachine, maar op een aparte wandcontactdoos is aangesloten.

Tweevoudige werking

De machine kan uitgaande faxen of geplande taken in het geheugen scannen terwijl deze een fax uit het geheugen verzendt, een fax ontvangt of een binnenkomende fax afdrukt.

Verzendrapport (XMIT-rapport) (Verzendcontrolerapport)

Een lijst voor elke verzonden fax, waarin de datum, de tijd en het nummer worden vermeld.

Volume van de waarschuwingstoon

Instelling van het volume van het geluidssignaal dat u hoort wanneer u op een toets drukt of een vergissing maakt.

WLAN-rapport

Een afgedrukt rapport waarin het resultaat van de WLAN-verbinding wordt weergegeven.

Zoeken

Een elektronische lijst in numerieke of alfabetische volgorde van opgeslagen snelkies- en groepsnummers.

C Index

Cijfers

2 op 1 (id) kopiëren 29
2-zijdig
  kopiëren 31

A

Adresboek
  rondsturen (groepsnummers) 10
    groepen instellen voor rondsturen 20
    groepen verwijderen 22
    groepen wijzigen 21, 22
    met groepen 10
    rondsturen annuleren 11
  Snelkiezen
    instellen vanuit overzicht beller-ID 20
    instellen vanuit uitgaande gesprekken 19
Afdrukken
  fax uit geheugen 14
  rapport 24
  Zie de Software en Netwerk gebruikershandleiding.
Annuleren
  taken in wachtrij 12
Apple Macintosh
  Zie de Software en Netwerk gebruikershandleiding.

C

ControlCenter
  Zie de Software en Netwerk gebruikershandleiding.

D

De machine inpakken en vervoeren 39
Draadloos netwerk
  Zie de Installatiehandleiding, Software en Netwerk gebruikershandleiding.

F

Fax opslaan
  uit geheugen afdrukken 14
  uitschakelen 15
Fax, stand-alone
  ontvangen
    aan einde van gesprek 17
    in geheugen 17
    op computer 14
    uit geheugen afdrukken 14
    verkleinen tot papierformaat 17
    zonder papier 17
  verzenden 7
    aan einde van gesprek 9
    contrast 7
    Direct verzenden 11
    fabrieksinstellingen herstellen 9
    handmatig 9
    internationale modus 12
    nieuwe standaardinstellingen opslaan 9
    Resolutie 8
    Rondsturen 10
    taken in wachtrij annuleren 12
    vanuit het geheugen (Tweevoudige werking) 10
Faxen vanaf pc
  Zie de Software en Netwerk gebruikershandleiding.

G

Groepen voor rondsturen 20

H

Handmatig
  verzending 9

I

id kopiëren 29
Inktcartridges
  inktvolume controleren 38

K

Kiezen
  Groepen (Rondsturen) 10

toegangscodes en creditcardnummers 18
Kopiëren
2 op 1 (id) 29
2-zijdig 31
achtergrondkleur verwijderen 31
dichtheid 30
kwaliteit 25
met ADF 30
nieuwe standaardinstellingen opslaan 32
paginalay-out (N op 1) 27
poster 27
sorteren 30
vergroten/verkleinen 26

L

LCD (Liquid Crystal Display)
Lichtdimtimer 3
taal 3

M

Macintosh
Zie de Software en Netwerk gebruikershandleiding.

N

Netwerk
afdrukken
Zie de Software en Netwerk gebruikershandleiding.
scannen
Zie de Software en Netwerk gebruikershandleiding.
Nuance™ PaperPort™ 12SE
Zie de Software en Netwerk gebruikershandleiding. Zie ook het menu Help in de toepassing PaperPort™ 12SE.
Nummerweergave
Overzicht beller-ID 24

O

Opslag in geheugen 1

P

Presto! PageManager
Zie de Software en Netwerk gebruikershandleiding. Zie ook het menu Help in de toepassing Presto! PageManager.
Problemen oplossen
inktvolume controleren 38

R

Rapporten 23
Adresboek 24
afdrukken 24
Faxjournaal 24
Journaaltijd 23
Gebruikersinstellingen 24
Netwerkconfiguratie 24
Overzicht beller-ID 24
Verzendrapport 23, 24
WLAN-rapport 24
Reinigen
geleiderol 35
papierinvoerrollen 36
Remote Setup
Zie de Software en Netwerk gebruikershandleiding.
Resolutie
instellen voor volgende fax 8
Rondsturen 10
groepen instellen voor 20

S

Scannen
Zie de Software en Netwerk gebruikershandleiding.
Slaapstand 2
Stroomstoring 1

T

Tijdklokstand
inschakelen 4
Toegangscodes, opslaan en kiezen 18
Tweevoudige werking 10

V

Verkleinen
inkomende faxen 17
kopieën 26
Vervoeren, machine 39
Verzendslot
in-/uitschakelen 6

W

Windows®
Zie de Software en Netwerk gebruikershandleiding.

C

Bezoek ons op World Wide Web
http://www.brother.com/

Deze machines zijn uitsluitend goedgekeurd voor gebruik in het land van aankoop. Plaatselijke Brother-bedrijven of hun dealers verlenen alleen service voor machines die in hun eigen land zijn aangekocht.

Brother Earth

www.brotherearth.com