Käyttöopas

MFC-J6520DW
MFC-J6720DW

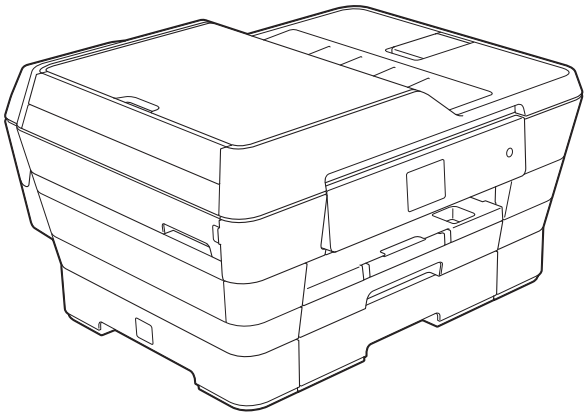

Versio 0

FIN

Jos tarvitset asiakaspalvelua

Täytä seuraavat tiedot tulevaa käyttöä varten:

Mallinumero: MFC-J6520DW ja MFC-J6720DW
(ympyröi mallisi numero)

Sarjanumero: [1] _____

Ostopäivä: _____

Ostopaikka: _____

[1] Sarjanumero on laitteen takana. Säilytä tämä Käyttöopas ja ostokuitti pysyvänä todisteena hankinnasta varkauden, tulipalon tai takuuhuollon varalta.

Rekisteröi laite internetissä osoitteessa

http://www.brother.com/registration/

© 2013 Brother Industries, Ltd. Kaikki oikeudet pidätetään.

Käyttöoppaat ja niiden sijainti

Mikä opas?	Mitä se sisältää?	Missä se on?
Tuotteen turvaohjeet	Lue tämä opas ensin. Lue turvaohjeet ennen laitteen käyttöönottoa. Tästä oppaasta löydät tavaramerkkeihin ja lain mukaisiin rajoitteisiin liittyvät tiedot.	Painettu / laatikossa
Pika-asennusopas	Noudata laitteen käyttöönottoa sekä ohjainten ja ohjelmistojen asennusta koskevia ohjeita, jotka käsittelevät käyttämääsi käyttöjärjestelmää ja yhteystyyppiä.	Painettu / laatikossa
Käyttöopas	Sisältää perusohjeet faksausta, kopiointia, skannausta ja PhotoCapture Center™ -toimintoja sekä tarvikkeiden vaihtoa varten. Katso vianetsintäohjeita.	Painettu / laatikossa [1]
Laajempi käyttöopas	Lue lisätoiminnoista, kuten faksaus, kopiointi, suojaominaisuudet ja raporttien tulostus, ja säännöllisen kunnossapidon ohjeet.	PDF-tiedosto / CD-ROM-levy
Ohjelmisto- ja Verkkokäyttäjän opas	Tämä opas sisältää ohjeet skannausta, tulostusta ja PC-Fax-toimintoa varten. Oppaassa on lisäksi tietoja muista toiminnoista, jotka voidaan suorittaa liittämällä Brother-laite tietokoneeseen. Opas sisältää myös hyödyllisiä tietoja Brother ControlCenter -apuohjelman käytöstä, laitteen käytöstä verkkoympäristössä sekä usein käytetyistä termeistä.	HTML-tiedosto / CD-ROM-levy
Web Connect -opas	Tässä oppaassa on hyödyllistä tietoa internet-palveluiden käyttämisestä Brother-laitteessa sekä kuvien lataamisesta, tietojen tulostamisesta ja tiedostojen lataamisesta suoraan internet-palveluihin.	PDF-tiedosto / Brother Solutions Center [2]
AirPrint-opas	Tässä oppaassa on tietoja AirPrint-sovelluksen käytöstä OS X v10.7.x- tai 10.8.x.-tietokoneesta sekä iPhone-, iPod touch- ja iPad-laitteista ja muista iOS-laitteista Brother-laitteeseen tulostamiseen, vaikka tulostinohjainta ei olisi asennettu.	PDF-tiedosto / Brother Solutions Center [2]
Google Cloud Print -opas	Tässä oppaassa on tietoja Google Cloud Print™ -palveluiden käytöstä internet-tulostukseen.	PDF-tiedosto / Brother Solutions Center [2]
Wi-Fi Direct™ -opas	Tässä oppaassa on tietoja Brother-laitteen määrittämisestä ja käyttämisestä siten, että langaton tulostus on mahdollista suoraan Wi-Fi Direct™ -standardia tukevista mobiililaitteista.	PDF-tiedosto / Brother Solutions Center [2]
Mobiilitulostus-/ -skannausopas Brother iPrint&Scanille	Tässä oppaassa on hyödyllisiä tietoja mobiililaitteista tulostamisesta ja Brother-laitteesta mobiililaitteisiin skannaamisesta, kun Wi-Fi-verkkoyhteys on muodostettu.	PDF-tiedosto / Brother Solutions Center [2]

[1] Saattaa vaihdella eri maissa.

[2] Käy osoitteessa http://solutions.brother.com/.

Sisällysluettelo
(Käyttöopas)

1 Yleisiä tietoja 1

Näiden ohjeiden käyttäminen ... 1
Ohjeissa käytetyt symbolit ja käytänteet ... 1
Brother-apuohjelmien käyttö (Windows® 8) ... 2
Laajemman käyttöoppaan ja Ohjelmisto- ja Verkkokäyttäjän oppaan käyttö ... 2
Näin löydät käyttöoppaat ... 2
Lisäominaisuuksien oppaiden käyttö ... 4
Brotherin tekninen tuki (Windows®) ... 5
Brotherin tekninen tuki (Macintosh) ... 5
Ohjauspaneelin esittely ... 6
2,7” (67,5 mm) nestekidenäyttö ... 8
Perustoiminnot ... 11
Näppäimistöasetuksen muuttaminen ... 12
Pikakuvakeasetukset ... 12
Kopiointipikakuvakkeiden lisääminen ... 12
Faksipikakuvakkeiden lisääminen ... 13
Skannauspikakuvakkeiden lisääminen ... 14
Web Connect -pikakuvakkeiden lisääminen ... 15
Pikakuvakkeiden muuttaminen ... 16
Pikakuvakkeiden nimien muokkaaminen ... 17
Pikakuvakkeiden poistaminen ... 17
Pikakuvakkeiden palauttaminen ... 17
Äänenvoimakkuuden asetukset ... 18
Soiton äänenvoimakkuus ... 18
Äänimerkin äänenvoimakkuus ... 18
Kaiuttimen äänenvoimakkuus ... 19
Nestekidenäyttö ... 19
Taustavalon kirkkauden säätö ... 19

2 Paperin asettaminen 20

Paperin ja muun tulostusmateriaalin asettaminen ... 20
Paperin lisääminen paperikasettiin #1 ... 20
Pienikokoisen paperin lisääminen (Valokuva, Valokuva L, Valokuva 2L tai kirjekuoret) ... 25
Paperin lisääminen paperikasettiin #2 (MFC-J6720DW) ... 28
Paperin lisääminen käsinsyöttörakoon ... 33
Tulostusalueen ulkopuolinen alue ... 36
Paperiasetukset ... 37
Paperityyppi (MFC-J6520DW) ... 37
Paperikoko (MFC-J6520DW) ... 37
Paperikoko ja -tyyppi (MFC-J6720DW) ... 37
Paperikasetin käyttö kopiointitilassa (MFC-J6720DW) ... 38
Paperikasetin käyttö faksitilassa (MFC-J6720DW) ... 39

Hyväksyttävä paperi ja muu tulostusmateriaali 39
Suositeltu tulostusmateriaali 40
Tulostusmateriaalin käsittely ja käyttö 40
Oikean tulostusmateriaalin valinta 41

3 Asiakirjojen asettaminen 44

Asiakirjojen asettaminen 44
ADS:n käyttö 44
Valotustason käyttö 45
Alue, jota ei voi skannata 46

4 Faksin lähettäminen 47

Faksin lähettäminen 47
Faksauksen lopettaminen 48
Valotustason koon määritys faksausta varten 49
Värillisen faksin lähettäminen 49
Faksin lähetyksen peruutus 49
Lähetettävän faksin esikatselu 50
Lähetyksen vahvistusraportti 51

5 Faksin vastaanotto 52

Vastaanottotilat 52
Vastaanottotilan valinta 52
Vastaanottotilojen käyttö 54
Vain faksi 54
Faksi/Puhelin 54
Manuaalinen 54
Ulkoinen puhelinvastaaja 54
Vastaanottotilan asetukset 55
Soittokerrat 55
F/P-soittoaika (vain Faksi/Puhelin-tila) 55
Faksin tunnistus 56
Faksin esikatselu (vain mustavalkoiset faksit) 57
Vastaanotetun faksin esikatselu 57
Faksin esikatselun poistaminen käytöstä 59

6 PC-FAX-toiminto 60

PC-FAX-lähettäminen 60
Tiedoston lähettäminen PC-FAX-faksina 60
PC-FAX-vastaanotto (Windows®) 61

7 Puhelin ja ulkoiset laitteet 63

Puhelutoiminnot 63
Faksi/Puhelin-tila 63
Puhelinpalvelut 63
Puhelinlinjatyypin asettaminen 63
Voice over Internet Protocol (VoIP) 64
Ulkoisen puhelinvastaajan kytkeminen 65
Kytkentäasetukset 66
Vastausviestin nauhoitus ulkoiseen puhelinvastaajaan 66
Vaihdeliitännät (keskus) 66
Ulkoiset puhelimet ja rinnakkaispuhelimet 67
Ulkoisen puhelimen tai rinnakkaispuhelimen kytkeminen 67
Käyttö ulkoisista puhelimista ja rinnakkaispuhelimista 67
Kauko-ohjaustunnusten käyttäminen 68

8 Numeroiden valinta ja tallennus 69

Numeron valinta 69
Manuaalinen valinta 69
Valinta osoitekirjasta 69
Faksinumeron uudelleenvalinta 70
Muut numeronvalintatoiminnot 70
Viimeksi valittujen numeroiden historia 70
Numeroiden tallentaminen 71
Tauon tallentaminen 71
Osoitekirjan numeroiden tallentaminen 71
Osoitekirjan nimien tai numeroiden muuttaminen tai poistaminen 72

9 Kopiointi 73

Kopiointi 73
Kopioinnin lopetus 73
Kopiointivaihtoehdot 74
Paperityyppi 74
Paperikoko 74
Paperikasetin valinta (MFC-J6720DW) 75
Nopea ADS-kopiointi 75

10 Valokuvien tulostus muistikortilta tai USB-muistitikulta 76

PhotoCapture Center™ -toiminnot (PHOTO-tila) 76
Muistikortin tai USB-muistitikun käyttäminen 76
Näin pääset alkuun 77
Kuvien tulostaminen 79
Kuvien katseleminen 79
PhotoCapture Center™ -tulostusasetukset 80
Skannaus muistikortille tai USB-muistitikulle 80

11 Tulostus tietokoneesta 82

Asiakirjan tulostus 82

12 Skannaus tietokoneeseen 83

Ennen skannausta 83
Asiakirjan skannaus PDF-tiedostona ControlCenter4-sovelluksella (Windows®) 84
Laitteen PDF-skannauksessa käytettävien Skannaus-tilan asetusten muuttaminen 87
Asiakirjan skannaus PDF-tiedostona kosketusnäytössä 89
Nopea ADS-skannaus 90

A Säännöllinen kunnossapito 91

Värikasettien vaihto 91
Laitteen puhdistus ja tarkastus 94
Valotustason puhdistus 94
Tulostuspään puhdistus 95
Tulostuslaadun tarkistus 95
Tulostuksen kohdistuksen tarkistus 97
Päivämäärän ja kellonajan asetus 98

B Vianetsintä 99

Ongelman tunnistaminen 99
Virhe- ja kunnossapitoviestit 101
Virheanimaatiot 111
Faksien tai faksiraportin siirtäminen 111
Asiakirjatukos 112
Tulostimen tukos tai paperitukos 113
Ongelmia laitteen toiminnassa 120
Valintaäänen tunnistus 132
Puhelinlinjan häiriöt / VoIP 132
Laitetiedot 133
Sarjanumeron tarkistus 133
Laiteohjelmistoversion tarkistus 133
Palautustoiminnot 133
Laitteen asetusten palauttaminen 134

C Asetus- ja ominaisuustaulukot 135

Asetustaulukoiden käyttö 135
Asetustaulukot 136
Ominaisuustaulukot 155
Tekstin syöttäminen 183
Välilyöntien lisääminen 183
Virheiden korjaaminen 183

D Tekniset tiedot 184

Yleistä 184
Tulostusmateriaali 186
Faksi 188
Kopiointi 189
PhotoCapture Center™ 190
PictBridge 191
Skanneri 192
Tulostin 193
Liitännät 194
Verkko 195
Tietokoneelle asetetut vaatimukset 196
Tarvikkeet 197

E Hakemisto 198

Sisällysluettelo
(Laajempi käyttöopas)

Laajempi käyttöopas sisältää kuvaukset seuraavista ominaisuuksista ja toiminnoista.

Laajempi käyttöopas löytyy CD-ROM-levyltä.

1 Yleiset asetukset

Muistiin tallennus
Automaattinen kesä- ja talviaika
Lepotila
Nestekidenäyttö

2 Suojaominaisuudet

Toimintalukko 2.0
Valinnan rajoitus

3 Faksin lähettäminen

Lähetyksen lisävalinnat
Lähetyksen lisätoiminnot
Pollaus

4 Faksin vastaanotto

Vastaanotto muistiin (vain mustavalkoinen)
Kaukonouto
Vastaanoton lisätoiminnot
Pollaus

5 Numeroiden valinta ja tallennus

Puhelutoiminnot
Lisävalintatoiminnot
Muita tapoja numeroiden tallennukseen

6 Raporttien tulostus

Faksiraportit
Raportit

7 Kopiointi

Kopiointivaihtoehdot
A3-kopioinnin pikakuvakkeet

8 Valokuvien tulostus muistikortilta tai USB-muistitikulta

PhotoCapture Center™ -toiminnot
Kuvien tulostus
PhotoCapture Center™ - tulostusasetukset
Skannaus muistikorttiin tai USB-muistitikulle

9 Valokuvien tulostus kamerasta

Valokuvien tulostus suoraan PictBridge-kamerasta
Valokuvien tulostus suoraan digitaalikamerasta (ilman PictBridge-toimintoa)

A Säännöllinen kunnossapito

Laitteen puhdistus ja tarkastus
Laitteen pakkaus ja lähetys

B Sanasto

C Hakemisto

1 Yleisiä tietoja

Näiden ohjeiden käyttäminen

Kiitos Brother-laitteen hankinnasta! Lukemalla ohjeet saat parhaan hyödyn laitteestasi.

Ohjeissa käytetyt symbolit ja käytänteet

Ohjeissa käytetään seuraavia symboleja ja käytänteitä.

Lihavoitu teksti	Lihavoitu fontti viittaa kosketuspaneelin valintanäppäimien numeroihin ja painikkeisiin tietokoneen näytössä.
Kursivoitu teksti	Kursivoidulla fontilla on merkitty tärkeät kohdat tai sillä viitataan asiaan liittyvään toiseen aiheeseen.
`Courier New`	Laitteen kosketusnäytön viestit tunnistaa Courier New -fontista.

VAROITUS

VAROITUS ilmaisee mahdollisen vaaratilanteen, joka voi aiheuttaa kuoleman tai vakavia tapaturmia, jos tilannetta ei vältetä.

HUOMAUTUS

HUOMAUTUS ilmaisee mahdollisen vaaratilanteen, joka voi aiheuttaa vähäisiä tai kohtalaisia tapaturmia, jos tilannetta ei vältetä.

TÄRKEÄÄ

TÄRKEÄÄ osoittaa mahdollisen vaaratilanteen, joka voi aiheuttaa aineellisia vahinkoja tai estää tuotteen asianmukaisen toiminnan, jos tilannetta ei vältetä.

VINKKI

Vinkit kertovat, miten eri tilanteissa on toimittava tai miten kutakin toimintoa voi käyttää muiden ominaisuuksien kanssa.

Suurjännite-kuvakkeet varoittavat mahdollisista sähköiskuista.

Brother-apuohjelmien käyttö (Windows® 8)

Jos käytät taulutietokonetta tai tietokonetta, jossa on Windows® 8, voit tehdä valinnat napauttamalla kevyesti näyttöä tai napsauttamalla hiirellä.

Kun tulostinohjain on asennettu, (**Brother Utilities** (Brother-apuohjelmat)) ilmestyy sekä aloitusnäyttöön että työpöydälle.

1. Napauta tai napsauta **Brother Utilities** (Brother-apuohjelmat) joko aloitusnäytössä tai työpöydällä.

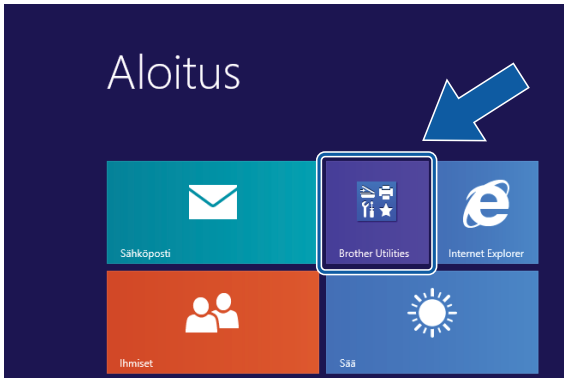

2. Valitse laitteesi.

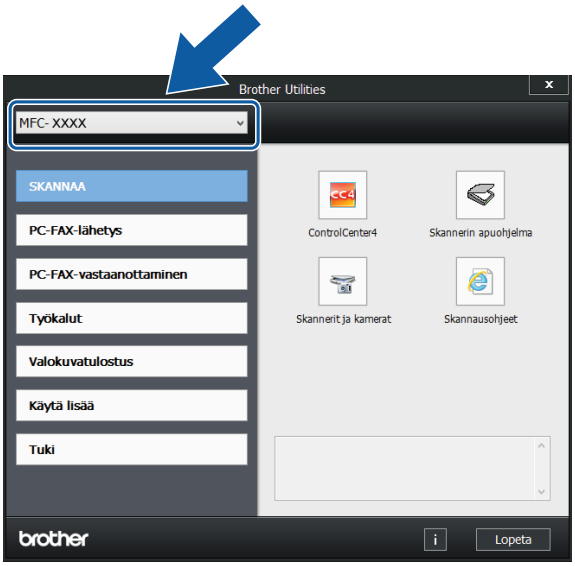

3. Valitse toiminto, jota haluat käyttää.

Laajemman käyttöoppaan ja Ohjelmisto- ja Verkkokäyttäjän oppaan käyttö

Tämä Käyttöopas ei sisällä kaikkia laitteeseen liittyviä tietoja, kuten ohjeita faksauksen, kopioinnin, PhotoCapture Center™ -toiminnon, tulostimen, skannerin, PC-Fax-toiminnon ja verkon lisäominaisuuksien käyttöön. Kun olet valmis perehtymään yksityiskohtaisiin tietoihin näistä toiminnoista, lue **Laajempi käyttöopas** ja **Ohjelmisto- ja Verkkokäyttäjän opas**, jotka ovat HTML-muodossa CD-ROM-levyllä.

Näin löydät käyttöoppaat

(Windows®)

(Windows® XP / Windows Vista® / Windows® 7 / Windows Server® 2003 / Windows Server® 2008 / Windows Server® 2008 R2)
Kun haluat tarkastella oppaita, valitse (**Käynnistä**), **Kaikki ohjelmat**, ohjelmaluettelosta **Brother**, **MFC-XXXX** (jossa XXXX on laitemallin nimi) ja sitten **Käyttöoppaat**.

(Windows® 8 / Windows Server® 2012)

Napsauta (**Brother Utilities** (Brother-apuohjelmat)), napsauta sitten pudotusluetteloa ja valitse mallin nimi (jos se ei ole jo valittuna). Napsauta **Tuki** vasemmalla navigointipalkissa ja napsauta sitten **Käyttöoppaat**.

Jos ohjelmistoa ei ole asennettu, oppaat löytyvät CD-ROM-levyltä seuraavien ohjeiden avulla:

1 Käynnistä tietokone. Aseta Brother CD-ROM -levy CD-ROM-asemaan.

VINKKI

Jos Brother-näyttö ei avaudu automaattisesti, valitse **Tietokone** tai **Oma tietokone**. (Windows® 8 ja Windows Server® 2012: Napsauta tehtäväpalkissa (**Resurssienhallinta**) ja valitse sitten **Tietokone**.) Kaksoisnapsauta CD-ROM-kuvaketta ja kaksoisnapsauta sitten **start.exe**.

2 Jos mallinimen valintanäyttö tulee näkyviin, napsauta oman mallisi nimeä.

3 Jos kielen valintanäyttö tulee näkyviin, napsauta haluttua kieltä. CD-ROM-levyn **Ylin valikko** avautuu.

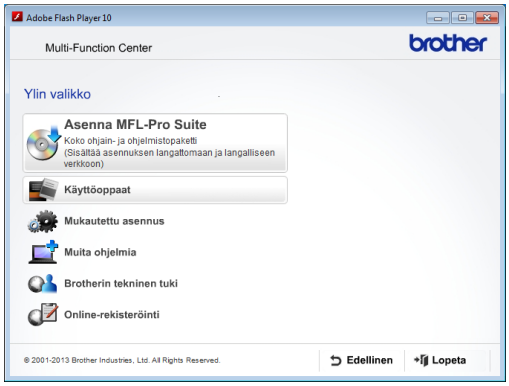

4 Valitse **Käyttöoppaat**.

5 Napsauta **PDF/HTML-asiakirjat**. Jos maanäyttö tulee näkyviin, valitse haluttu maa. Kun käyttöoppaiden luettelo tulee näkyviin, valitse opas, jota haluat lukea.

(Macintosh)

1 Käynnistä Macintosh-tietokone. Aseta Brother CD-ROM -levy CD-ROM-asemaan. Seuraava ikkuna tulee näkyviin.

2 Kaksoisosoita **Käyttöoppaat**-kuvaketta.

3 Valitse tarvittaessa malli ja kieli.

4 Valitse **Käyttöoppaat**. Jos maanäyttö tulee näkyviin, valitse haluttu maa.

5 Kun käyttöoppaiden luettelo tulee näkyviin, valitse opas, jota haluat lukea.

Skannausohjeet

Voit skannata asiakirjoja monella eri tavalla. Ohjeet löytyvät seuraavasti:

Ohjelmisto- ja Verkkokäyttäjän opas

- *Skannaus*
- *ControlCenter*

Nuance™ PaperPort™ 12SE - käyttöoppaat (Windows®)

- Täydellisiä Nuance™ PaperPort™ 12SE -käyttöoppaita voi tarkastella PaperPort™ 12SE -sovelluksen Ohje-osiossa.

Presto! PageManagerin käyttöopas (Macintosh)

VINKKI

Presto! PageManager on ladattava ja asennettava ennen käyttöä. Katso lisätietoja kohdasta *Brotherin tekninen tuki (Macintosh)* sivulla 5.

- Voit tutustua täydelliseen Presto! PageManager -käyttöoppaaseen Presto! PageManager -sovelluksen Ohje-osiossa.

Verkkoasetusten ohjeet

Laite voidaan kytkeä langalliseen tai langattomaan verkkoon.

- Perusasetusten ohjeet (➤➤ Pika-asennusopas)
- Langaton tukiasema tai reititin tukee Wi-Fi Protected Setup™- tai AOSS™-toimintoa (➤➤ Pika-asennusopas)
- Lisätietoja verkkoasetuksista

  (➤➤ Ohjelmisto- ja Verkkokäyttäjän opas.)

Lisäominaisuuksien oppaiden käyttö

Voit tarkastella näitä oppaita ja ladata ne Brother Solutions Centeristä osoitteesta http://solutions.brother.com/.

Lataa opas napsauttamalla mallin sivulla **Käyttöohjeet**.

Web Connect -opas

Tässä oppaassa on hyödyllistä tietoa internet-palveluiden käyttämisestä Brother-laitteessa sekä kuvien lataamisesta, tietojen tulostamisesta ja tiedostojen lataamisesta suoraan internet-palveluihin.

AirPrint-opas

Tässä oppaassa on tietoja AirPrint-sovelluksen käytöstä OS X v10.7.x- tai 10.8.x.-tietokoneesta sekä iPhone-, iPod touch- ja iPad-laitteista ja muista iOS-laitteista Brother-laitteeseen tulostamiseen, vaikka tulostinohjainta ei olisi asennettu.

Google Cloud Print -opas

Tässä oppaassa on tietoja Google Cloud Print™ -palveluiden käytöstä internet-tulostukseen.

Wi-Fi Direct™ -opas

Tässä oppaassa on tietoja Brother-laitteen määrittämisestä ja käyttämisestä siten, että langaton tulostus on mahdollista suoraan Wi-Fi Direct™ -standardia tukevista mobiililaitteista.

Mobiilitulostus-/-skannausopas Brother iPrint&Scanille

Tässä oppaassa on hyödyllisiä tietoja mobiililaitteista tulostamisesta ja Brother-laitteesta mobiililaitteisiin skannaamisesta, kun Wi-Fi-verkkoyhteys on muodostettu.

Brotherin tekninen tuki (Windows®)

CD-ROM-levy sisältää kaikki tarvitsemasi yhteystiedot, kuten internet-tuen (Brother Solutions Center) yhteystiedot.

- Napsauta **Ylin valikko** -valikossa **Brotherin tekninen tuki**. Näyttöön tulee tämä ikkuna:

- Pääset sivustoomme (http://www.brother.com/) napsauttamalla **Brotherin kotisivu**.
- Voit lukea uutisia ja viimeisimpiä tuotetukitietoja (http://solutions.brother.com/) napsauttamalla **Brother Solutions Center**.
- Saat tietoja alkuperäisistä Brother-tarvikkeista niiden sivustosta (http://www.brother.com/original/) napsauttamalla **Tarviketietoja**.
- Pääset Brother CreativeCenter -sivustoon (http://www.brother.com/creativecenter/), josta voit ladata ja tulostaa MAKSUTTOMIA valokuvaprojekteja ja tulostettavia latauksia, napsauttamalla **Brother CreativeCenter**.
- Voit palata ylävalikkoon napsauttamalla **Edellinen**, tai jos haluat lopettaa, napsauta **Lopeta**.

Brotherin tekninen tuki (Macintosh)

CD-ROM-levy sisältää kaikki tarvitsemasi yhteystiedot, kuten internet-tuen (Brother Solutions Center) yhteystiedot.

- Kaksoisosoita **Brotherin tekninen tuki** -kuvaketta. Näyttöön tulee tämä ikkuna:

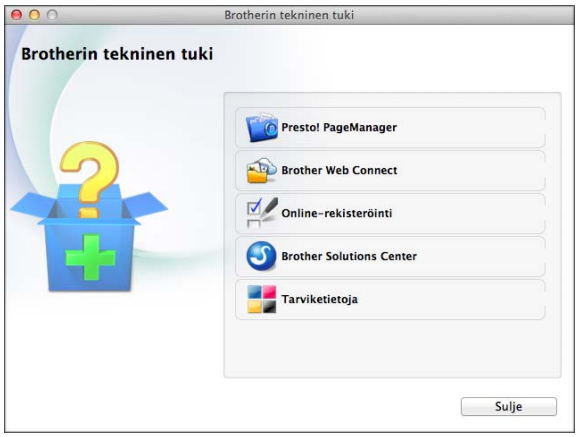

- Lataa ja asenna Presto! PageManager osoittamalla **Presto! PageManager**.
- Jos haluat käyttää Brother Web Connect -sivua, osoita **Brother Web Connect**.
- Rekisteröi laitteesi Brotherin tuotteiden rekisteröintisivulla (http://www.brother.com/registration/) osoittamalla **Online-rekisteröinti**.
- Voit lukea uutisia ja viimeisimpiä tuotetukitietoja (http://solutions.brother.com/) osoittamalla **Brother Solutions Center**.
- Saat tietoja alkuperäisistä Brother-tarvikkeista niiden sivustosta (http://www.brother.com/original/) osoittamalla **Tarviketietoja**.

Ohjauspaneelin esittely

Malleissa MFC-J6520DW ja MFC-J6720DW on sama 2,7 tuuman (67,5 mm:n) nestekidenäyttö ja kosketuspaneeli.

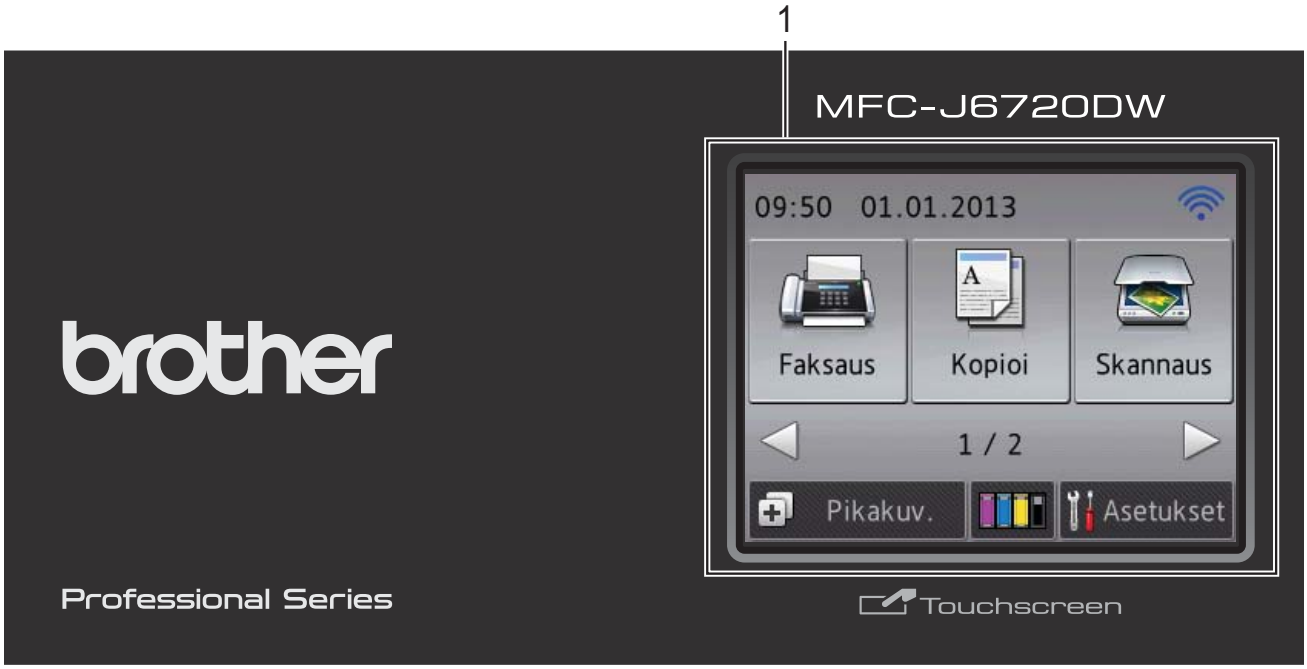

VINKKI

Useimmissa tämän käyttöoppaan kuvissa on malli MFC-J6720DW.

1 2,7” (67,5 mm) nestekidenäyttö

Tämä on kosketuspaneelilla varustettu nestekidenäyttö. Voit käyttää valikoita ja valintoja painamalla niitä, kun ne näkyvät näytössä.

Voit säätää nestekidenäytön ja kosketuspaneelin kallistusta kulmaa nostamalla. Voit laskea tätä ohjauspaneelia painamalla ohjauspaneelin takana olevaa vapautuspainiketta kuvan osoittamalla tavalla.

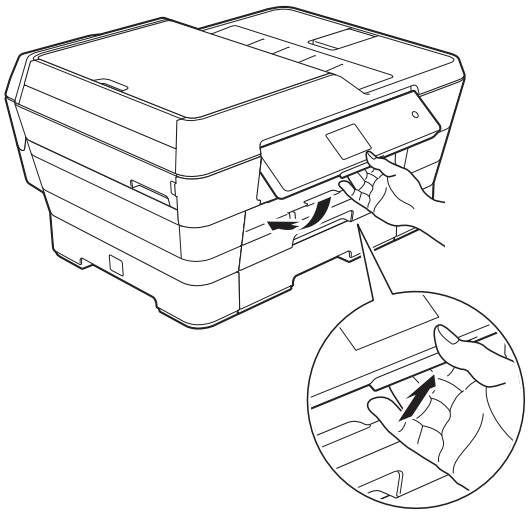

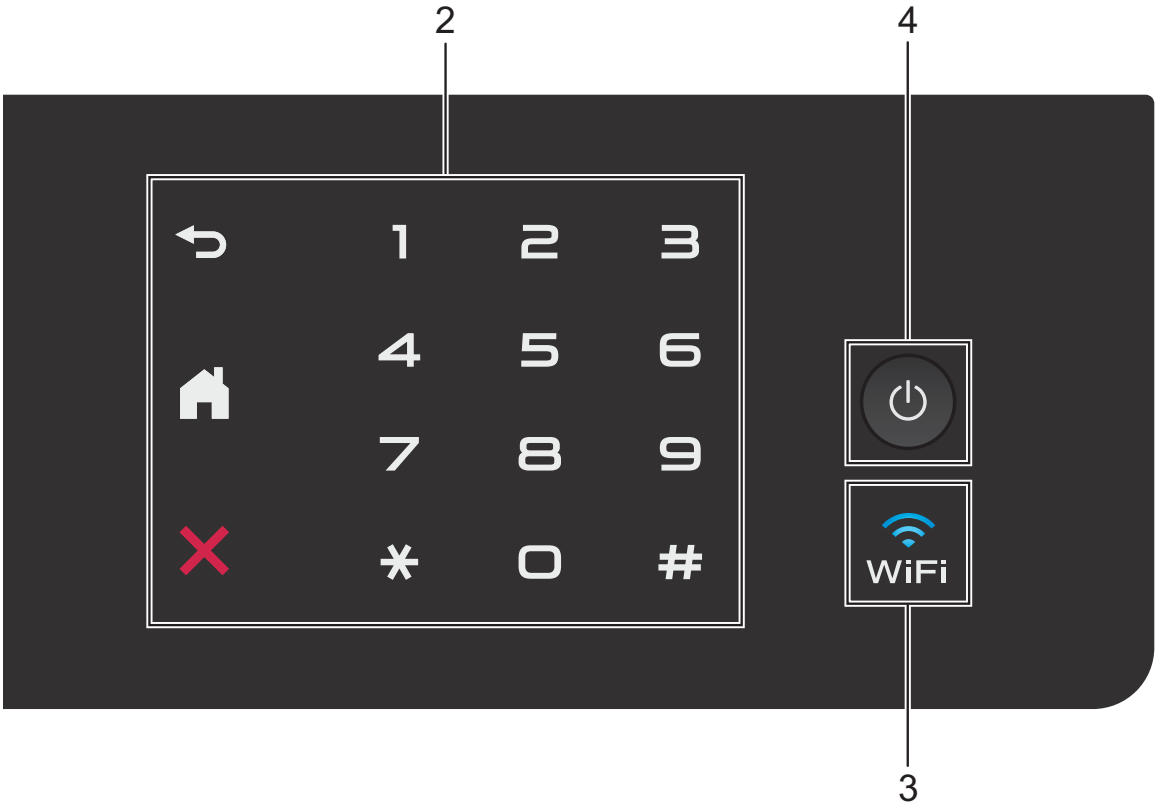

2 Kosketuspaneeli:

Kosketuspaneelin toimintonäppäimien merkkivalot palavat vain silloin, kun niitä voi käyttää.

- **Takaisin**
  Palaa takaisin edelliselle valikkotasolle.
- **Alkuun**
  Palaa Alkuun-valikkoon.
- **Peruuta**
  Merkkivalon palaessa voit peruuttaa toiminnon painamalla tästä.
- **Valintanäppäimet**
  Valitse puhelin- tai faksinumero painamalla kosketuspaneelin numeroita, joilla voit ilmoittaa myös kopioiden määrän.

3 WiFi

WiFi-valo palaa, kun verkkoliitännäksi on määritetty WLAN.

4 Virtapainike

Kytke laitteen virta painamalla .

Katkaise laitteen virta pitämällä painettuna. Nestekidenäytössä näkyy muutaman sekunnin ajan viesti `Sammutetaan` ennen laitteen virran katkeamista.

Jos ulkoinen puhelin tai puhelinvastaaja on kytketty, se on aina käytettävissä.

Jos katkaiset laitteen virran -painikkeella, se puhdistaa silti tulostuspään säännöllisin väliajoin, jotta tulostuslaatu säilyisi hyvänä. Laite kannattaa pitää aina kytkettynä verkkovirtaan, jotta tulostuspäiden käyttöikä pidentyisi, väriainetta käytettäisiin mahdollisimman tehokkaasti ja tulostuslaatu säilyisi hyvänä.

2,7” (67,5 mm) nestekidenäyttö

Nestekidenäytöstä näkyy laitteen tila laitteen ollessa valmiustilassa.

1 **Faksaus**

Voit käyttää faksitilaa.

2 **Kopioi**

Voit käyttää kopiointitilaa.

3 **Skannaus**

Voit käyttää skannaustilaa.

4 **Langattoman verkon tila**

Valmis-tilan nelivaiheinen ilmaisin näyttää langattoman signaalin nykyisen vahvuuden käytettäessä langatonta yhteyttä.

0 Paras

Jos näytön yläreunassa on WiFi, voit määrittää langattomat asetukset kätevästi painamalla sitä. Lisätietoja ➤➤ Pika-asennusopas.

5 **WWW**

Voit yhdistää Brother-laitteen internet-palveluun painamalla ▶ ja sitten .

Lisätietoja ➤➤ Web Connect -opas.

6 **Valokuva**

Voit siirtyä valokuvatilaan painamalla ▶ ja sitten .

7 **A3-kopioi. pikakuv.**

Voit kopioida nopeasti A3- tai Ledger-kokoiselle paperille tämän ennalta määritetyn valikon avulla. Lisätietoja ➤➤ Laajempi käyttöopas: *A3-kopioinnin pikakuvakkeet*.

8 **Asetukset**

Avaa pääasetukset.
Katso lisätietoja kohdasta *Asetukset-näyttö* sivulla 10.

9 **Muste**

Näyttää jäljellä olevan väriaineen määrän, ja sitä kautta pääsee myös `Muste`-valikkoon.

Kun värikasetin käyttöikä on loppumassa, tai kasetissa esiintyy virhe, kyseisen värikasetin kohdalla näytetään virhekuvake. Lisätietoja ➤➤ Laajempi käyttöopas: *Väriaineen määrän tarkistus*.

10 Pikakuv.

Voit määrittää pikakuvakkeet.

Voit tallentaa tiettyjä asetuksia pikakuvakkeiksi, joilla voit lähettää nopeasti fakseja, kopioida, skannata tai käyttää Web Connect -palveluita.

VINKKI

- Käytettävissä on kolme pikakuvakenäyttöä. Voit määrittää kussakin pikakuvakenäytössä enintään 4 pikakuvaketta. Käytettävissä on siis yhteensä 12 pikakuvaketta.
- Voit näyttää muut pikakuvakenäytöt painamalla ◀ tai ▶.

11 Muistissa olevat faksit

Voit nähdä, kuinka monta vastaanotettua faksia on muistissa [1].

Tulosta faksit painamalla `Tulosta`.

[1] Kun faksin esikatselun asetuksena on `Ei`.

12 Uusia fakseja

Kun `Faksin esikats.` -asetuksena on `Kyllä`, näet, kuinka monta uutta vastaanotettua faksia on tallennettu muistiin.

Voit katsella fakseja kosketusnäytössä painamalla `Näytä`.

13 Varoituskuvake

Varoituskuvake tulee näkyviin virhe- tai kunnossapitoviestin yhteydessä. Paina `Tiedot`, jos haluat lukea sen, ja paina ✕, kun haluat palata Valmis-tilaan.

Lisätietoja virheviesteistä on kohdassa *Virhe- ja kunnossapitoviestit* sivulla 101.

Asetukset-näyttö

Laitteen tila tulee näkyviin nestekidenäyttöön, kun painat (Asetukset).

Voit tarkistaa kaikki laitteen asetukset ja käyttää niitä seuraavasta näytöstä.

(MFC-J6520DW)

(MFC-J6720DW)

1 **Muste**

Katso jäljellä oleva musteen määrä.

Kun värikasetin käyttöikä on loppumassa, tai kasetissa esiintyy virhe, kyseisen värikasetin kohdalla näytetään virhekuvake. Lisätietoja ➤➤ Laajempi käyttöopas: *Väriaineen määrän tarkistus*.

Siirry Muste -valikkoon painamalla tätä.

2 **Paperityyppi (MFC-J6520DW)**

Tarkista valittu paperityyppi.

Voit muuttaa Paperityyppi-asetusta tarvittaessa painamalla tätä.

3 **Paperikoko (MFC-J6520DW)**

Tarkista valittu paperikoko.

Voit muuttaa Paperikoko-asetusta tarvittaessa painamalla tätä.

4 **Vastaanottotila**

Katso, mikä on nykyinen vastaanottotila:

- Faksi (vain faksi)
- Faksi/puhelin
- VAS
- Manuaalinen

5 **Wi-Fi**

Määritä langaton verkkoyhteys painamalla tätä.

Näytön nelivaiheinen ilmaisin näyttää langattoman signaalin nykyisen vahvuuden käytettäessä langatonta yhteyttä.

6 **Faksin esikats.**

Tarkastele faksin esikatseluasetusta.

Siirry Faksin esikats. -asetukseen painamalla painiketta.

7 **Kaikki aset.**

Siirry Asetukset-valikkoon painamalla painiketta.

8 **Kasetti 1 (MFC-J6720DW)**

Näyttää paperikasetin #1 paperikoon. Voit myös siirtyä Kasetti 1 -asetukseen. Voit muuttaa paperikokoa ja -tyyppiä.

9 **Kasetti 2 (MFC-J6720DW)**

Näyttää paperikasetin #2 paperikoon. Voit myös siirtyä Kasetti 2 -asetukseen. Voit muuttaa paperikokoa.

Perustoiminnot

Nestekidenäyttöä käytetään painamalla sitä sormella. Voit avata kaikki näytön valikot ja asetukset sekä selata niitä painamalla ◀▶ tai ▲▼.

TÄRKEÄÄ

ÄLÄ kosketa kosketusnäyttöä välittömästi sen jälkeen, kun virtajohto on liitetty tai laite on kytketty päälle. Tämä saattaa aiheuttaa virheen.

Seuraavassa näytetään, kuinka laitteen asetuksia muutetaan. Tässä esimerkissä vastaanottotilan asetus muutetaan asetuksesta `Vain faksi` asetukseksi `Faksi/Puhelin`.

1. Paina (`Asetukset`).
2. Paina `Kaikki aset.`
3. Paina ▲ tai ▼, kunnes näytössä on `Faksaus`.

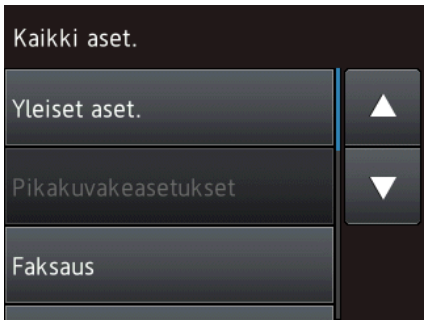

4. Paina `Faksaus`.
5. Paina ▲ tai ▼, kunnes näytössä on `Vastaanottoas.`

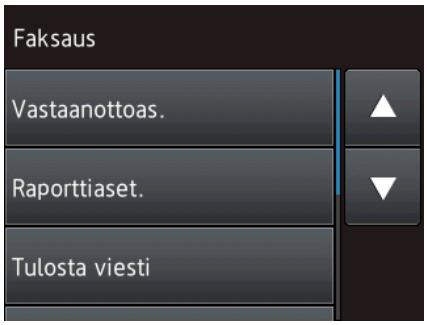

6. Paina `Vastaanottoas.`
7. Paina ▲ tai ▼, kunnes näytössä on `Vastaustila`.

8. Paina `Vastaustila`.
9. Paina ▲ tai ▼, kunnes näytössä on `Faksi/Puhelin`.
10. Paina `Faksi/Puhelin`.

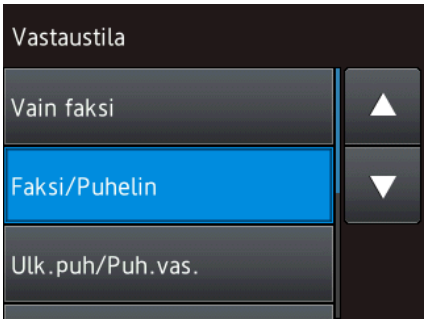

VINKKI

Paina , jos haluat palata edelliselle tasolle.

11. Paina .

Näppäimistöasetuksen muuttaminen

Voit valita kosketusnäytön näppäimistötyypin.

1. Paina (Asetukset).
2. Paina Kaikki aset.
3. Paina ▲ tai ▼, kunnes näytössä on Yleiset aset.
4. Paina Yleiset aset.
5. Paina ▲ tai ▼, kunnes näytössä on Näppäimistöasetukset.
6. Paina Näppäimistöasetukset.
7. Paina QWERTY tai ABC.
8. Paina .

Pikakuvakeasetukset

Voit määrittää usein käyttämäsi faksaus-, kopiointi-, skannaus- ja Web Connect -asetukset pikakuvakkeiksi. Nämä asetukset voi myöhemmin palauttaa ja ottaa käyttöön nopeasti ja helposti. Voit lisätä jopa 12 pikakuvaketta.

Kopiointipikakuvakkeiden lisääminen

Kopiointipikakuvake voi sisältää seuraavat asetukset:

- Nopea ADS-tila
- Laatu
- Paperityyppi
- Paperikoko
- Kasetin valinta (MFC-J6720DW)
- Suur./pien.
- Tummuus
- Pinoa/Lajitt.
- Sivun asettelu
- Auto vinosäätö
- 2puol. kopio
- Lisäasetukset

1. Paina (Pikakuv.).
2. Paina kohdassa, jossa et ole lisännyt pikakuvaketta.
3. Paina ▲ tai ▼, kunnes näytössä on Kopioi.
4. Paina Kopioi.
5. Lue kosketusnäytössä olevat tiedot ja vahvista painamalla OK.
6. Näytä käytettävissä olevat asetukset painamalla ▲ tai ▼. Paina sitten asetusta, jota haluat muuttaa.

7 Näytä asetuksen käytettävissä olevat vaihtoehdot painamalla ▲ tai ▼. Paina sitten haluamaasi vaihtoehtoa.
Toista vaiheet ❻ ja ❼, kunnes olet valinnut kaikki tämän pikakuvakkeen asetukset.

8 Kun olet muuttanut haluamasi asetukset, paina `Tallenna pikavalintana`.

9 Lue näyttöön tuleva luettelo valitsemistasi asetuksista ja vahvista se. Paina sitten `OK`.

10 Kirjoita pikakuvakkeelle nimi kosketusnäytön näppäimistöllä. (Katso kirjainten näppäilyohjeita kohdasta *Tekstin syöttäminen* sivulla 183.)
Paina `OK`.

11 Paina `OK` ja tallenna pikakuvake.

Faksipikakuvakkeiden lisääminen

Faksipikakuvake voi sisältää seuraavat asetukset:

- `Osoite`
- `Faksin tarkkuus`
- `Kontrasti`
- `Valotustason skannauskoko`
- `Ryhmälähetys`
- `Esikatselu`
- `Väriasetus`
- `Suora lähetys`
- `Ulkomaantila`

1 Paina (`Pikakuv.`).

2 Paina kohdassa, jossa et ole lisännyt pikakuvaketta.

3 Paina ▲ tai ▼, kunnes näytössä on `Faksaus`.

4 Paina `Faksaus`.

5 Lue kosketusnäytössä olevat tiedot ja vahvista painamalla `OK`.

6 Lisää faksinumero käyttämällä kosketuspaneelin valintanäppäimiä tai kosketusnäytön osoitekirjaa tai valittujen numeroiden historiaa. Kun olet valmis, siirry vaiheeseen ❼.

VINKKI

- Faksinumerossa voi olla enintään 20 numeroa.
- Jos pikakuvaketta käytetään sarjalähetyksessä, paina `Asetukset` ja valitse `Ryhmälähetys` vaiheessa ❽ ennen vaiheessa ❻ lisättävää faksinumeroa.
- Jos kyse on sarjalähetyksen pikakuvakkeesta, voit lisätä enintään 20 faksinumeroa. Sillä ei ole merkitystä, ovatko osoitekirjasta lisättävät faksinumerot sarjalähetysryhmiä vai yksittäisiä faksinumeroita vai onko ne lisätty manuaalisesti. (➤➤ Laajempi käyttöopas: *Sarjalähetys (vain mustavalkoinen)*)
- Pikakuvakkeeseen lisätty faksinumero lisätään osoitekirjaan. Osoitekirjassa numeron nimenä on pikakuvakkeen nimi, johon on lisätty sarjanumero.

7 Paina `Asetukset`.

8 Näytä käytettävissä olevat asetukset painamalla ▲ tai ▼. Paina sitten asetusta, jota haluat muuttaa.

9 Paina määritettävää uutta vaihtoehtoa.
Toista vaiheet ❽ ja ❾, kunnes olet valinnut kaikki tämän pikakuvakkeen asetukset.
Paina `OK`.

10 Kun olet valinnut uudet asetukset, paina `Tallenna pikakuvak.`

11 Lue näyttöön tuleva luettelo valitsemistasi vaihtoehdoista ja vahvista se. Paina sitten OK.

12 Kirjoita pikakuvakkeelle nimi kosketusnäytön näppäimistöllä. (Katso kirjainten näppäilyohjeita kohdasta *Tekstin syöttäminen* sivulla 183.) Paina OK.

13 Paina OK ja tallenna pikakuvake.

Skannauspikakuvakkeiden lisääminen

Skannauspikakuvake voi sisältää seuraavat asetukset:

tall.välineelle

- Nopea ADS-tila
- Skannaustyyppi
- Tarkkuus
- Tiedostotyyppi
- Skannauskoko
- Skannaa pitkä paperi
- Tiedostonimi
- Autom. rajaus
- Poista taustaväri

s.postipalvelim. (käytettävissä, kun IFAX on ladattu)

- Osoite
- Nopea ADS-tila
- Skannaustyyppi
- Tarkkuus
- Tiedostotyyppi
- Skannauskoko
- Skannaa pitkä paperi

tiedostoon/tekstintunnistu./kuvaksi/sähköpostiin

- PC-valinta

FTP:hen/verkkoon

- Profiilin nimi

1 Paina (Pikakuv.).

2 Paina kohdassa, jossa et ole lisännyt pikakuvaketta.

3 Paina ▲ tai ▼, kunnes näytössä on Skannaus.

4 Paina Skannaus.

5 Paina ▲ tai ▼, kunnes näytössä on haluamasi skannaustyyppi, ja paina sitä.

6 Tee jokin seuraavista:

- Jos painoit tall.välineelle, lue kosketusnäytössä olevat tiedot ja vahvista painamalla OK. Siirry vaiheeseen 9.
- Jos painoit s.postipalvelim., lue kosketusnäytössä olevat tiedot ja vahvista painamalla OK. Siirry vaiheeseen 7.
- Jos painoit tiedostoon, tekstintunnistu., kuvaksi tai sähköpostiin, lue kosketusnäytössä olevat tiedot ja vahvista painamalla OK. Siirry vaiheeseen 8.
- Jos painoit verkkoon tai FTP:hen, lue kosketusnäytössä olevat tiedot ja vahvista painamalla OK.

  Paina ▲ tai ▼, kunnes profiilin nimi näkyy näytössä, ja paina sitä.

  Paina OK ja vahvista valitsemasi profiilin nimi. Siirry vaiheeseen 14.

VINKKI

Jos haluat lisätä verkkoon- tai FTP:hen-pikakuvakkeen, sinun on lisättävä profiilin nimi etukäteen.

7 Tee jokin seuraavista:

- Voit kirjoittaa sähköpostiosoitteen manuaalisesti painamalla Man. Kirjoita sähköpostiosoite kosketusnäytön näppäimistöllä. (Katso *Tekstin syöttäminen* sivulla 183.)

  Paina OK.

- Jos haluat, että sähköpostiosoitteen lähteenä on Osoitekirja, paina Osoitekirja. Paina ▲ tai ▼, kunnes näytössä on haluamasi sähköpostiosoite, ja paina osoitetta.

  Paina OK.

Kun olet vahvistanut lisätyn sähköpostiosoitteen, paina OK. Siirry vaiheeseen ❾.

VINKKI

Paina , niin saat näyttöön luettelon lisäämistäsi osoitteista.

8 Tee jokin seuraavista:

- Laite on kytketty tietokoneeseen USB-liitännällä:

  Paina OK ja vahvista, että tietokoneen nimeksi on valittu <USB>. Siirry vaiheeseen ⓮.

- Laite on yhdistetty verkkoon:

  Paina ▲ tai ▼, kunnes tietokoneen nimi tulee näyttöön, ja paina sitä. Paina OK ja vahvista valitsemasi tietokoneen nimi. Siirry vaiheeseen ⓮.

9 Paina Asetukset.

10 Näytä käytettävissä olevat asetukset painamalla ▲ tai ▼. Paina sitten asetusta, jonka haluat muuttaa tai tallentaa.

11 Näytä asetuksen käytettävissä olevat vaihtoehdot painamalla ▲ tai ▼. Paina sitten haluamaasi uutta vaihtoehtoa. Toista vaiheet ❿ ja ⓫, kunnes olet valinnut kaikki tämän pikakuvakkeen asetukset.
Kun olet muuttanut haluamasi asetukset, paina OK.

12 Tarkista valitsemasi asetukset:

- Jos haluat tehdä lisää muutoksia, palaa vaiheeseen ❾.
- Jos olet tyytyväinen muutoksiin, paina Tallenna pikakuvak.

13 Tarkista asetukset kosketusnäytössä ja paina sitten OK.

14 Kirjoita pikakuvakkeelle nimi kosketusnäytön näppäimistöllä. (Katso kirjainten näppäilyohjeita kohdasta *Tekstin syöttäminen* sivulla 183.)
Paina OK.

15 Lue kosketusnäytössä olevat tiedot ja tallenna sitten pikakuvake painamalla OK.

Web Connect - pikakuvakkeiden lisääminen

Web Connect -pikakuvake voi sisältää seuraavien palveluiden asetukset:

- SkyDrive®
- Box
- Google Drive™
- Evernote®
- Dropbox
- Facebook
- Picasa Web Albums™
- Flickr®

VINKKI

- Palveluntarjoaja on saattanut lisätä verkkopalveluja ja/tai muuttaa palvelujen nimiä tämän asiakirjan julkaisun jälkeen.
- Jos haluat lisätä Web Connect -pikakuvakkeen, sinulla on oltava tili kyseisessä palvelussa. (Katso lisätietoja kohdasta ➤➤ Web Connect -opas.)

1. Paina (Pikakuv.).
2. Paina kohdassa, jossa et ole lisännyt pikakuvaketta.
3. Paina ▲ tai ▼, kunnes näytössä on WWW.
4. Paina WWW.
5. Jos näytössä on internet-yhteyttä koskevia tietoja, lue tiedot ja vahvista ne painamalla OK.
6. Näytä käytettävissä olevat palvelut painamalla ▲ tai ▼ ja paina sitten haluamaasi palvelua.
7. Paina tiliä.
   Jos tilin PIN on ilmoitettava, lisää se kosketusnäytön näppäimistöllä.
   Paina OK.
8. Valitse toiminto, jota haluat käyttää.

VINKKI

Käytettävissä olevat toiminnot vaihtelevat valitun palvelun mukaan.

9. Lue näyttöön tuleva luettelo valitsemistasi toiminnoista ja vahvista se. Paina sitten OK.
10. Kirjoita pikakuvakkeelle nimi kosketusnäytön näppäimistöllä. (Katso kirjainten näppäilyohjeita kohdasta *Tekstin syöttäminen* sivulla 183.)
    Paina OK.
11. Paina OK ja tallenna pikakuvake.

Pikakuvakkeiden muuttaminen

Voit muuttaa pikakuvakeasetuksia.

VINKKI

Et voi muokata Web Connect -pikakuvakkeita.

Jos haluat muuttaa Web Connect -pikakuvaketta, poista se ja lisää uusi pikakuvake.
(Katso lisätietoja kohdista *Pikakuvakkeiden poistaminen* sivulla 17 ja *Web Connect -pikakuvakkeiden lisääminen* sivulla 15.)

1. Paina (Pikakuv.).
2. Paina ◀ tai ▶, kunnes näytössä on pikakuvake, jota haluat muuttaa.
3. Valitse pikakuvake, jonka haluat muuttaa.
   Valitun pikakuvakkeen asetukset näkyvät näytössä.
4. Paina Asetukset.
5. Muuta vaiheessa ❸ valitun pikakuvakkeen asetuksia. (Katso esimerkki kohdasta *Kopiointipikakuvakkeiden lisääminen* sivulla 12.)
6. Paina Tallenna pikakuvak. (Tallenna pikavalintana), kun olet muuttanut asetukset.
7. Vahvista painamalla OK.
8. Tee jokin seuraavista:
   - Jos haluat korvata pikakuvakkeen, paina Kyllä. Siirry vaiheeseen ❿.
   - Jos et haluat korvata pikakuvaketta, paina Ei ja kirjoita pikakuvakkeelle uusi nimi. Siirry vaiheeseen ❾.

9 Jos haluat muuttaa nimeä, poista nykyinen nimi pitämällä ⌫ painettuna ja kirjoita sitten uusi nimi kosketusnäytön näppäimistöllä. (Katso kirjainten näppäilyohjeita kohdasta *Tekstin syöttäminen* sivulla 183.) Paina OK.

10 Vahvista painamalla OK.

Pikakuvakkeiden nimien muokkaaminen

Voit muokata pikakuvakkeen nimeä.

1 Paina (Pikakuv.).

2 Paina ◀ tai ▶, kunnes näytössä on pikakuvake, jota haluat muokata.

3 Pidä pikakuvaketta painettuna, kunnes vaihtoehdot tulevat näyttöön.

VINKKI

Voit myös painaa Muok/pois ja sen jälkeen haluamaasi pikakuvaketta.

4 Paina Muokkaa pikakuvakkeen nimeä.

5 Jos haluat muuttaa nimeä, poista nykyinen nimi pitämällä ⌫ painettuna ja kirjoita sitten uusi nimi kosketusnäytön näppäimistöllä. (Katso kirjainten näppäilyohjeita kohdasta *Tekstin syöttäminen* sivulla 183.) Paina OK.

6 Paina .

Pikakuvakkeiden poistaminen

Voit poistaa pikakuvakkeen.

1 Paina (Pikakuv.).

2 Paina ◀ tai ▶, kunnes näytössä on pikakuvake, jonka haluat poistaa.

3 Pidä pikakuvaketta painettuna, kunnes vaihtoehdot tulevat näyttöön.

VINKKI

Voit myös painaa Muok/pois ja sen jälkeen haluamaasi pikakuvaketta.

4 Poista vaiheessa ❸ valitsemasi pikakuvake painamalla Poista. Vahvista painamalla Kyllä.

5 Paina .

Pikakuvakkeiden palauttaminen

Pikakuvakeasetukset näkyvät Pikakuvake-näytössä. Voit palauttaa pikakuvakkeen painamalla pikakuvakkeen nimeä.

1 Paina (Pikakuv.).

2 Paina ◀ tai ▶, kunnes näytössä on pikakuvake, jonka haluat palauttaa.

3 Paina pikakuvaketta.

Äänenvoimakkuuden asetukset

Soiton äänenvoimakkuus

Voit valita soiton äänenvoimakkuustason useista vaihtoehdoista. Laite säilyttää uuden asetuksen, kunnes se muutetaan.

Soiton äänenvoimakkuuden asettaminen

1. Paina (Asetukset).
2. Paina Kaikki aset.
3. Paina ▲ tai ▼, kunnes näytössä on Yleiset aset.
4. Paina Yleiset aset.
5. Paina ▲ tai ▼, kunnes näytössä on Äänen voimakk.
6. Paina Äänen voimakk.
7. Paina Soittoääni.
8. Paina Hiljaa, Keski, Kovaa tai Ei.
9. Paina .

Äänimerkin äänenvoimakkuus

Kun äänimerkki on otettu käyttöön, laite antaa äänimerkin kosketusnäyttöä tai -paneelia painettaessa, faksin lähetyksen ja vastaanoton yhteydessä sekä silloin, kun teet virheen.

Voit valita äänenvoimakkuustason useista vaihtoehdoista.

1. Paina (Asetukset).
2. Paina Kaikki aset.
3. Paina ▲ tai ▼, kunnes näytössä on Yleiset aset.
4. Paina Yleiset aset.
5. Paina ▲ tai ▼, kunnes näytössä on Äänen voimakk.
6. Paina Äänen voimakk.
7. Paina Äänimerkki.
8. Paina Hiljaa, Keski, Kovaa tai Ei.
9. Paina .

Kaiuttimen äänenvoimakkuus

Voit valita kaiuttimen äänenvoimakkuustason useista vaihtoehdoista.

1. Paina (Asetukset).
2. Paina Kaikki aset.
3. Paina ▲ tai ▼, kunnes näytössä on Yleiset aset.
4. Paina Yleiset aset.
5. Paina ▲ tai ▼, kunnes näytössä on Äänen voimakk.
6. Paina Äänen voimakk.
7. Paina Kaiutin.
8. Paina Hiljaa, Keski, Kovaa tai Ei.
9. Paina .

Nestekidenäyttö

Taustavalon kirkkauden säätö

Jos nestekidenäytön teksti ei erotu kunnolla, kannattaa kokeilla kirkkausasetuksen muuttamista.

1. Paina (Asetukset).
2. Paina Kaikki aset.
3. Paina ▲ tai ▼, kunnes näytössä on Yleiset aset.
4. Paina Yleiset aset.
5. Paina ▲ tai ▼, kunnes näytössä on Näytön asetus.
6. Paina Näytön asetus.
7. Paina Taustavalo.
8. Paina Vaalea, Keski tai Tumma.
9. Paina .

2 Paperin asettaminen

Paperin ja muun tulostusmateriaalin asettaminen

⚠ HUOMAUTUS

ÄLÄ kanna laitetta skannerin kannesta tai paperitukosten selvittämiseen tarkoitetusta kannesta, käsinsyöttöraon kannesta tai ohjauspaneelista. Jos kannat laitetta tällä tavoin, se voi pudota käsistäsi. Kanna laitetta liu'uttamalla kätesi laitteen molemmilla puolilla oleviin kädensijakoloihin.

Lisätietoja ➤➤ Tuotteen turvaohjeet.

VINKKI

(MFC-J6720DW)

Katso paperikasetin #2 (alempi kasetti) tietoja kohdasta *Paperin lisääminen paperikasettiin #2 (MFC-J6720DW)* sivulla 28.

Paperin lisääminen paperikasettiin #1

Lisää paperikasettiin kerralla vain yhdenkokoista ja -tyyppistä paperia.

(Katso lisätietoja paperin koosta, painosta ja paksuudesta kohdasta *Oikean tulostusmateriaalin valinta* sivulla 41.)

Lisää paperikoot A4 ja Letter *vaaka-asennossa*. Lisää paperikoot A3, Ledger, Legal ja Folio sekä niitä pienemmät (A5 / A6 / Valokuva / Valokuva L / Valokuva 2L / arkistokortit / kirjekuoret) *pystyasennossa*.

VINKKI

Jos asetat paperikasettiin erikokoista paperia, laitteen paperikoon asetusta on muutettava samalla.

(MFC-J6520DW: katso *Paperikoko (MFC-J6520DW)* sivulla 37.)

(MFC-J6720DW: katso *Paperikoko ja -tyyppi (MFC-J6720DW)* sivulla 37.)

1. Vedä paperikasetti kokonaan ulos laitteesta.

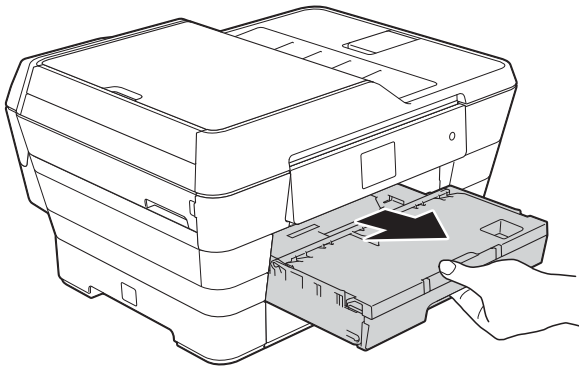

VINKKI

Jos paperituen läppä (1) on auki, sulje se ja sulje sitten myös paperituki (2).

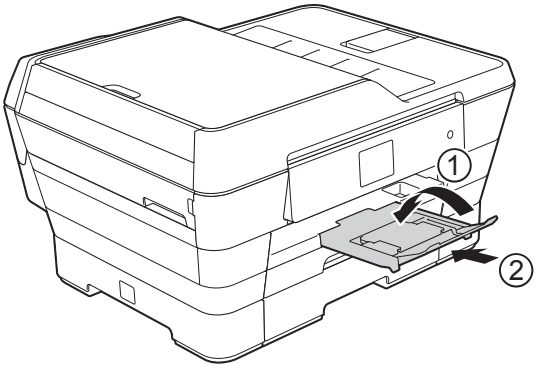

2 Säädä tarvittaessa paperikasetin kokoa:

■ **Käytettäessä kokoja A3, Ledger, Legal tai Folio**

Paina yleistä ohjaimien vapautuspainiketta (1) samalla kun vedät paperikasetin etuosan ulos.

Varmista, että luovutusalustan kannen kolmiomerkki on samansuuntainen kuin Legal- tai Folio- (2) tai A3- tai Ledger- (3) -kokoa merkitsevä viiva, kuten kuvassa.

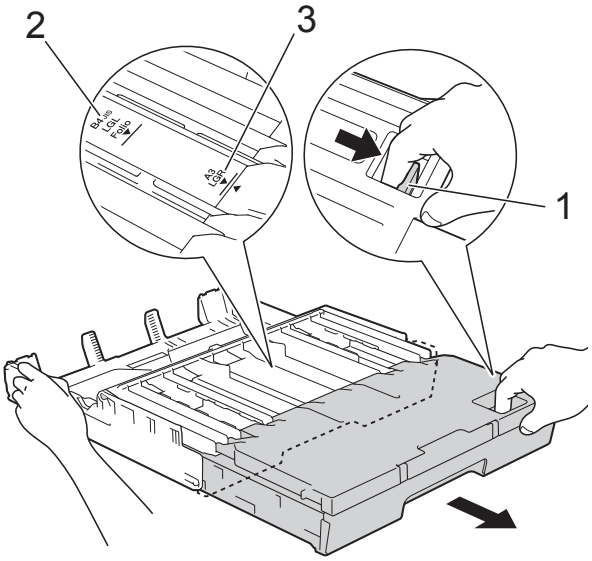

■ **Käytettäessä A4- tai Letter-kokoista tai sitä pienempää paperia**

Jos käytät A4-tai Letter-kokoista paperia, paperikasettia ei tarvitse avata. Jos kasetti #2 on avattu, avaa kasetti #1 ja vedä rajoitin ylös.

Jos käytät A5-kokoista tai sitä pienempää paperia, varmista, että paperikasettia ei ole avattu.

3 Paina ja liu'uta varovasti paperiohjaimia (1) ja säädä ne paperin koon mukaan.
Varmista, että paperiohjaimen (1) kolmiomerkki (2) on samalla kohdalla käytetyn paperikoon merkin kanssa.

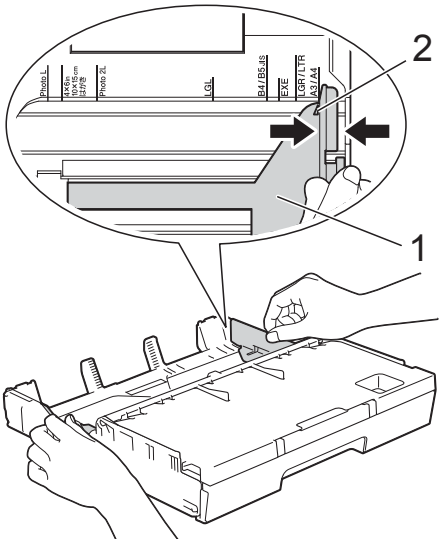

4 Avaa luovutusalustan kansi (1).

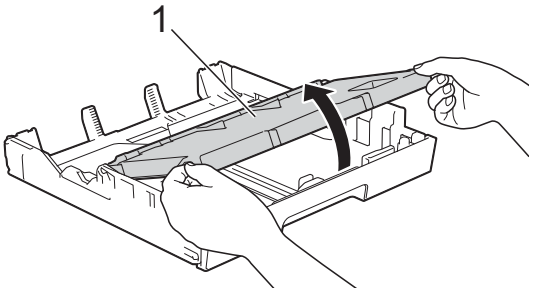

5 Paina ja liu'uta varovasti paperin pituusohjainta (1) ja säädä se paperin koon mukaan.
Varmista, että paperin pituusohjaimen (1) kolmiomerkki (2) on samalla kohdalla käytetyn paperikoon merkin kanssa.

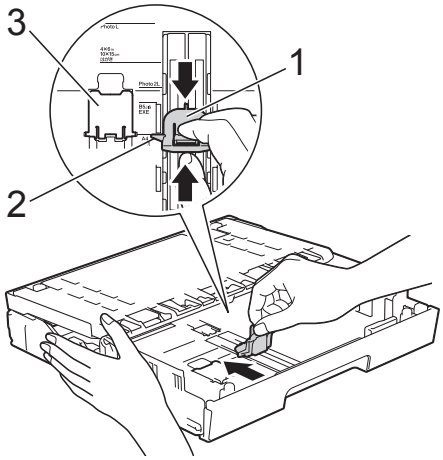

VINKKI

(MFC-J6720DW)
Jos lisäät paperikasettiin #1 A4- tai Letter-kokoista paperia ja sinun täytyy avata se, koska kasetti #2 on avattu, nosta A4/LTR-rajoitin (3), jotta paperi pysyy vaaka-asennossa.

(Lisätietoja kasetin #1 avaamisesta kasetin #2 päälle on ohjeessa *Paperin lisääminen paperikasettiin #2 (MFC-J6720DW)* sivulla 28.)

6 Vältä paperitukokset ja syöttövirheet leyhyttelemällä paperit.

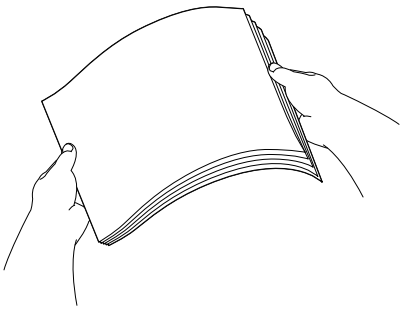

VINKKI

Varmista aina, että paperi ei ole käpristynyt.

7 Lisää paperia kasettiin jollain seuraavista tavoista:

■ **Käytettäessä A4- tai Letter-kokoista paperia**

1 Sulje luovutusalustan kansi.

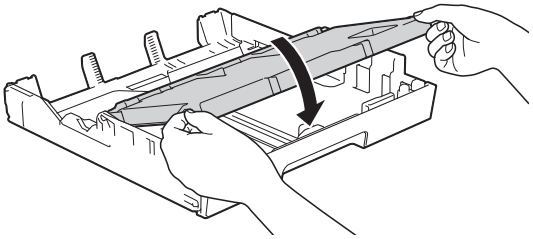

2 Aseta paperi varovasti paperikasettiin tulostuspuoli alaspäin.
Tarkista, että paperi on paperikasetissa tasaisesti.

Vaakasuunta

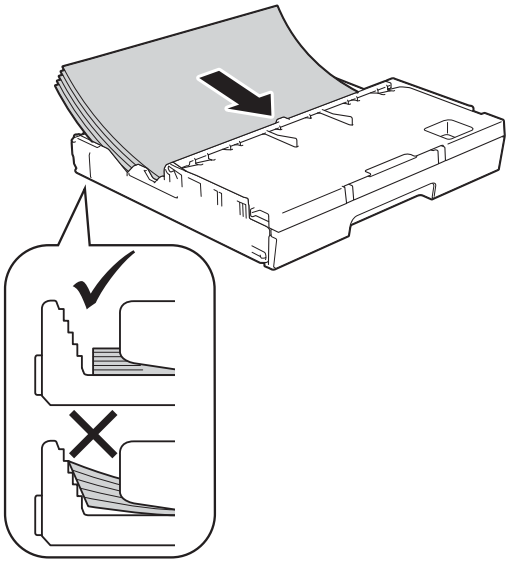

■ **Käytettäessä kokoja A3, Ledger, Legal ja Folio**

1 Aseta paperi varovasti paperikasettiin tulostuspuoli alaspäin ja yläreuna edellä. Tarkista, että paperi on paperikasetissa tasaisesti.

Pystysuunta

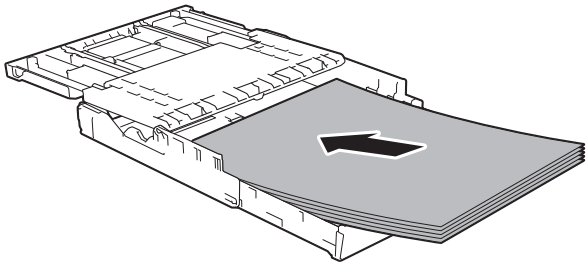

2 Sulje luovutusalustan kansi.

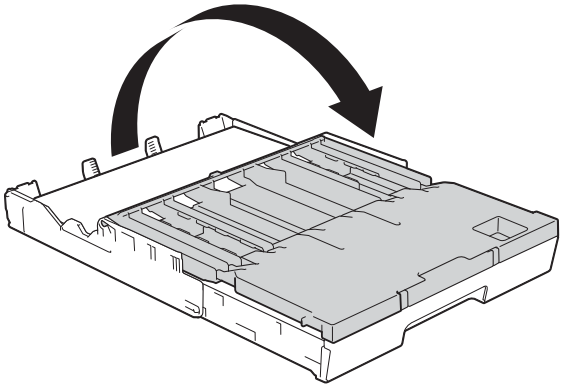

8 Säädä varovasti paperiohjaimia molemmin käsin paperikoon mukaan. Varmista, että paperiohjaimet koskettavat paperin reunoja.

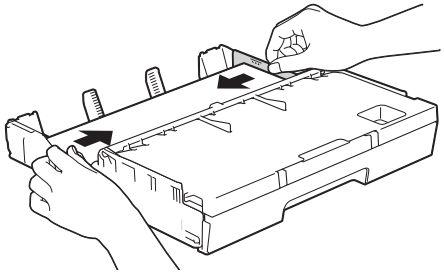

VINKKI

Varo työntämästä paperia liian syvälle, sillä se saattaa nousta kasetin takaosan päälle, mikä aiheuttaa syöttöhäiriöitä.

9 Varmista, että paperipino on tasaisesti ja paperin ylärajamerkin (1) alapuolella. Jos paperia lisätään liikaa, saattaa syntyä tukoksia.

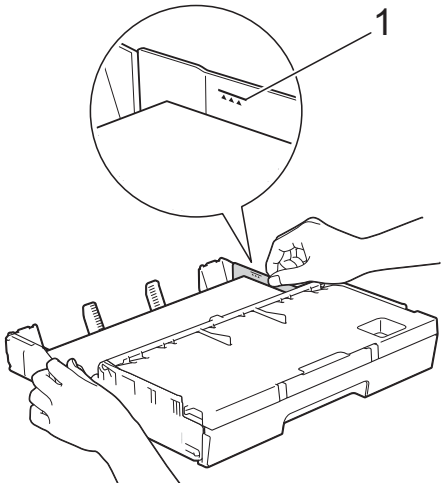

10 Työnnä paperikasetti hitaasti kokonaan laitteeseen.

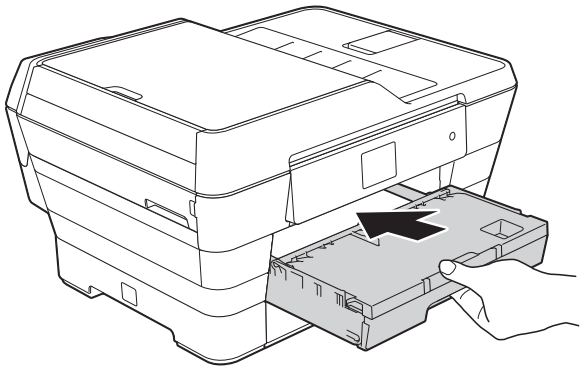

⚠ HUOMAUTUS

ÄLÄ työnnä kasettia #1 laitteeseen liian nopeasti. Tämä voi vahingoittaa kättäsi, jos se jää kasetin #1 ja kasetin #2 väliin. Työnnä kasetti #1 *hitaasti*.

11 Pidä paperikasettia paikoillaan ja vedä paperitukea (1), kunnes se lukittuu paikoilleen. Avaa sitten paperituen läppä (2).

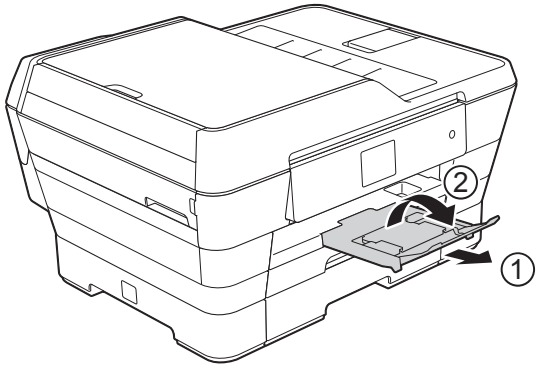

VINKKI

Ennen kuin lyhennät kasettia #1, ota paperit pois kasetista. Lyhennä sitten kasettia painamalla yleistä ohjaimien vapautuspainiketta (1). Säädä paperin pituusohjain (2) käyttämäsi paperin koon mukaan. Laita sitten paperi kasettiin.

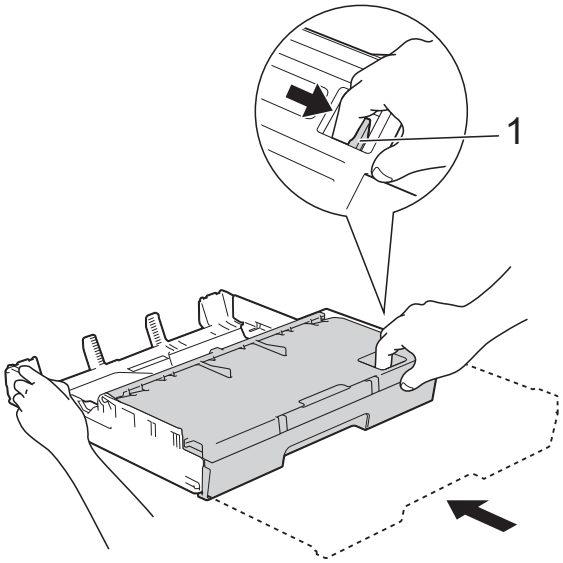

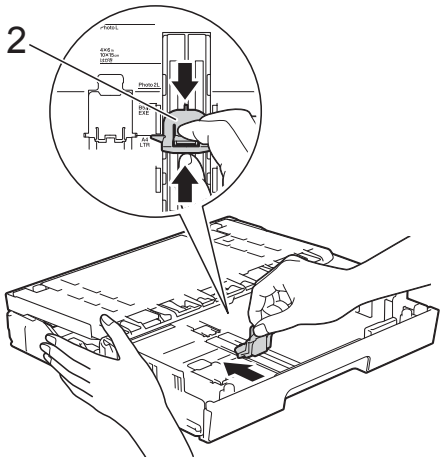

Pienikokoisen paperin lisääminen (Valokuva, Valokuva L, Valokuva 2L tai kirjekuoret)

Pystysuunta

(A5 tai sitä pienempi paperikoko)

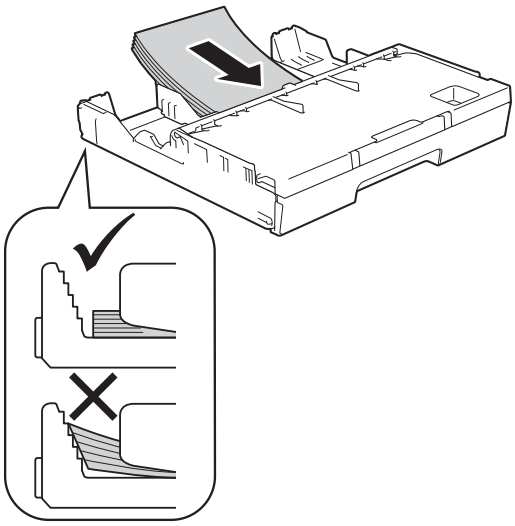

TÄRKEÄÄ

Varo työntämästä paperia liian syvälle, sillä se saattaa nousta kasetin takaosan päälle, mikä aiheuttaa paperin syöttöhäiriöitä.

Valokuva-, Valokuva L- ja Valokuva 2L -paperin lisääminen

1. Ennen kuin lisäät Valokuva-, Valokuva L- ja Valokuva 2L -paperia kasettiin, paina niiden kulmat ja sivut mahdollisimman litteiksi.

TÄRKEÄÄ

Jos monta valokuva-arkkia (10 × 15 cm), Valokuva L -arkkia (89 × 127 mm) tai Valokuva 2L -arkkia (13 × 18 cm) lähtee liikkeelle yhtä aikaa, yritä uudelleen lisäämällä paperikasettiin vain yksi valokuva-arkki tai Valokuva L -arkki kerrallaan.

2. Tee jokin seuraavista:

   - Jos asetat paperikasettiin Valokuva L -paperia (89 × 127 mm), nosta Valokuva L -rajoitin (1) ylös.

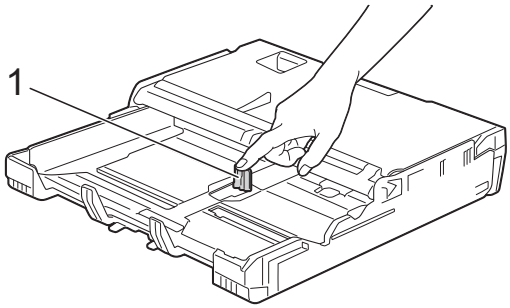

   - Jos asetat paperikasettiin valokuvapaperia (10 × 15 cm) tai Valokuva 2L -paperia (13 × 18 cm), avaa luovutusalustan kansi.

     Paina varovasti paperin pituusohjainta (1), säädä se paperin koon mukaan ja sulje luovutusalustan kansi.

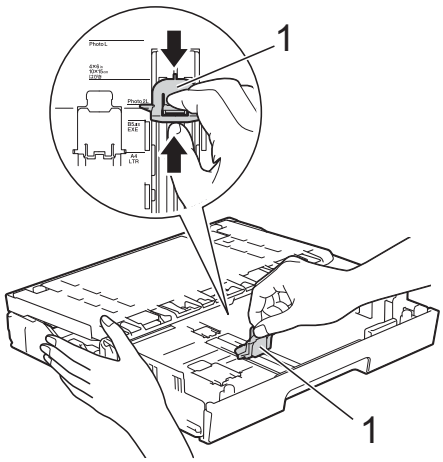

3. Paina varovasti paperiohjaimia ja säädä ne paperin koon mukaan.

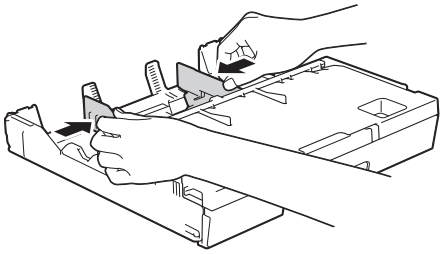

4 Aseta valokuva-, Valokuva L- tai Valokuva 2L -paperi paperikasettiin tulostuspuoli alaspäin.

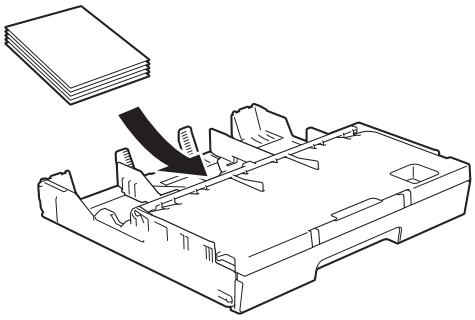

5 Säädä varovasti paperiohjaimia paperin koon mukaan.
Varmista, että paperiohjaimet koskettavat paperin reunoja.

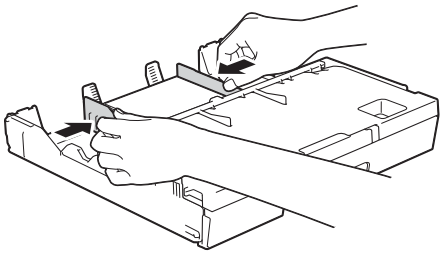

Tietoja kirjekuorista

- Käytä kirjekuoria, jotka painavat 80–95 g/m^2.
- Joidenkin kirjekuorien marginaalit on asetettava sovellusohjelmassa. Tee testitulostus, ennen kuin tulostat useita kirjekuoria.

TÄRKEÄÄ

ÄLÄ käytä seuraavia kirjekuorityyppejä, sillä ne aiheuttavat paperinsyöttöongelmia:

- pussikirjekuoria
- ikkunallisia kirjekuoria
- kohokuvioisia kirjekuoria
- kirjekuoria, joissa on niittejä tai paperiliittimiä
- kirjekuoria, joiden sisäpuolelle on painettu tekstiä tai kuvia.

Liima	Kaksinkertainen läppä
	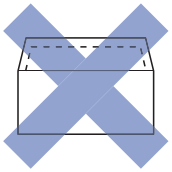

Joskus voi ilmetä paperinsyöttöongelmia kirjekuorien paksuuden, koon tai läpän muodon vuoksi.

Kirjekuorien asettaminen paperikasettiin

1. Ennen kuin asetat kirjekuoret paperikasettiin, paina niiden kulmat ja sivut mahdollisimman litteiksi.

TÄRKEÄÄ

Jos useita kirjekuoria lähtee liikkeelle yhtä aikaa, yritä uudelleen asettamalla paperikasettiin yksi kirjekuori kerrallaan.

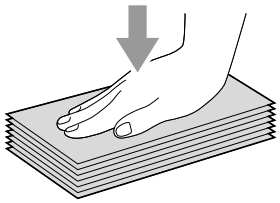

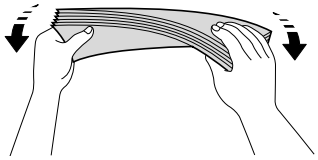

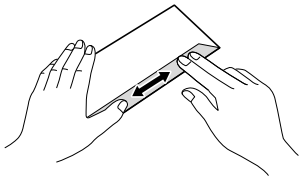

2. Paina ja liu'uta varovasti paperiohjaimia ja säädä ne paperin koon mukaan.

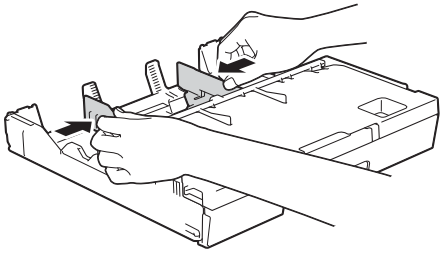

3. Lisää kirjekuoret paperikasettiin #1 osoitepuoli alaspäin. Jos kirjekuorissa on läppä pitkässä päässä, aseta kirjekuoret kasettiin siten, että läppä on vasemmalla puolella, kuten kuvassa. Säädä varovasti paperiohjaimia (1) kirjekuoren koon mukaan.

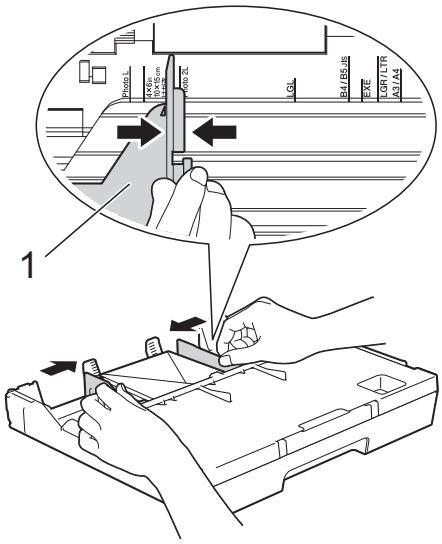

Jos tulostaminen on vaikeaa kirjekuorille, joissa on läppä lyhyessä päässä, kokeile seuraavaa:

1. Avaa kirjekuoren läppä.
2. Aseta kirjekuori paperikasettiin #1 siten, että osoitepuoli on alaspäin ja läppä on asetettu kuvan mukaisesti.

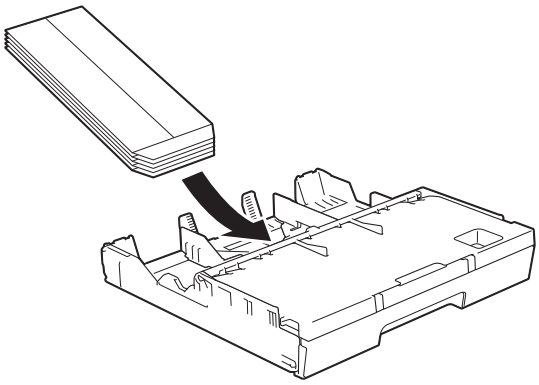

3. Valitse tulostinohjaimen valintaikkunassa **Tulostus käänteisenä** (Windows®) tai **Käännä sivun suuntaus** (Macintosh) ja säädä koko ja marginaalit käyttämässäsi sovelluksessa. (➤➤ Ohjelmisto- ja Verkkokäyttäjän opas.)

Paperin lisääminen paperikasettiin #2 (MFC-J6720DW)

VINKKI

Voit käyttää vain tavallista A4- tai Letter-kokoista (vaakatasossa olevaa) ja A3-, Legal- tai Ledger-kokoista (pystysuunnassa olevaa) paperia kasetissa #2.

1. Vedä paperikasetti kokonaan ulos laitteesta.

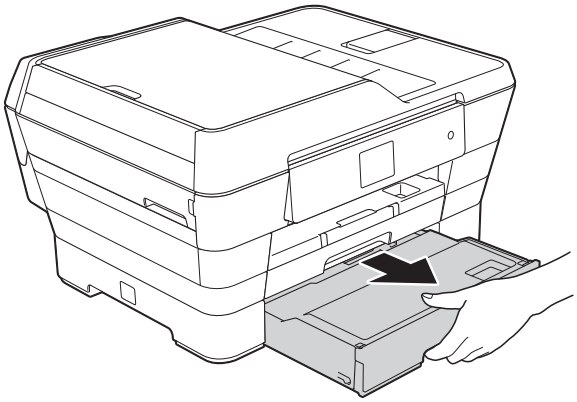

2 Säädä tarvittaessa paperikasetin pituutta:

■ **Käytettäessä A3-, Ledger- tai Legal-kokoista paperia**

Paina yleistä ohjaimien vapautuspainiketta (1) samalla kun vedät paperikasetin etuosan ulos.

Voit tarkistaa, onko kasetin pituus säädetty oikein, avaamalla luovutusalustan kannen.

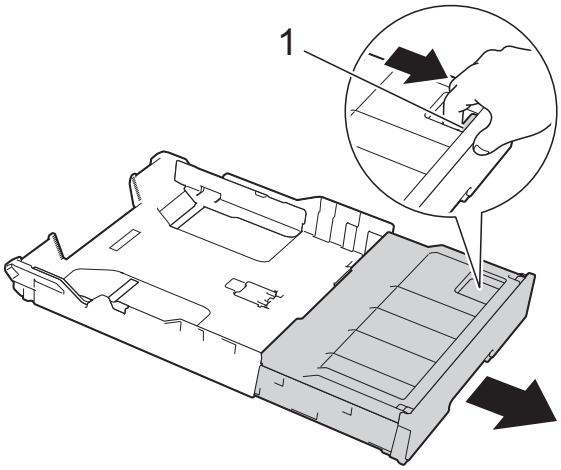

■ **Käytettäessä A4- tai Letter-kokoista paperia**

Jos käytät A4-tai Letter-kokoista paperia, paperikasettia ei tarvitse avata.

3 Avaa luovutusalustan kansi (1).

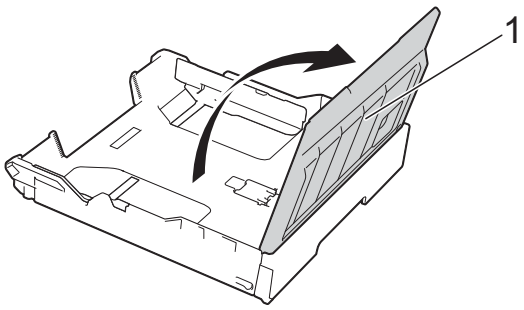

4 Paina ja liu'uta varovasti paperiohjaimia (1) ja säädä ne paperin koon mukaan. Jos lisäät paperikasettiin A4- tai Letter-kokoista paperia, aseta se vaakatasoon ja nosta A4/LTR-rajoitin (2).
Varmista, että paperiohjaimen kolmiomerkki (3) on samalla kohdalla käytetyn paperikoon merkkien kanssa.

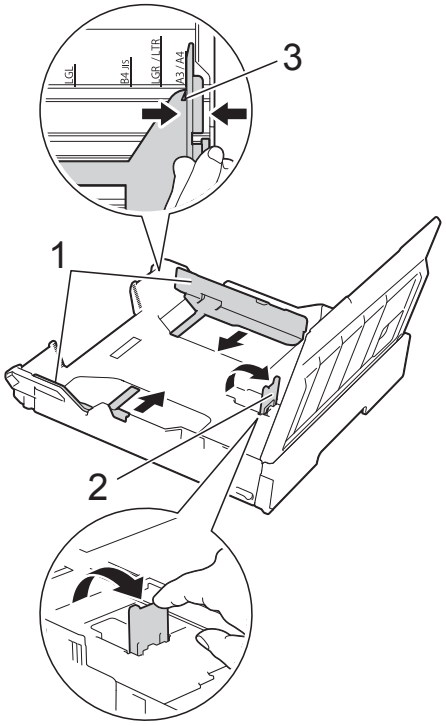

5 Vältä paperitukokset ja syöttövirheet leyhyttelemällä paperit.

VINKKI

Varmista aina, että paperi ei ole käpristynyt.

6 Aseta paperi varovasti paperikasettiin tulostuspuoli alaspäin.

■ **Käytettäessä A4- tai Letter-kokoista paperia**

Vaakasuunta

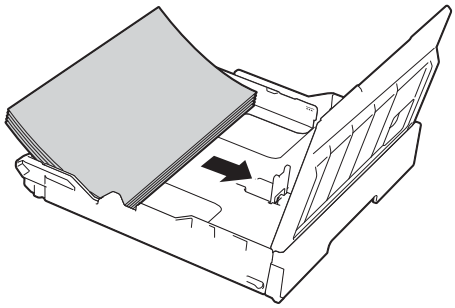

■ **Käytettäessä A3-, Ledger- tai Legal-kokoista paperia**

Pystysuunta

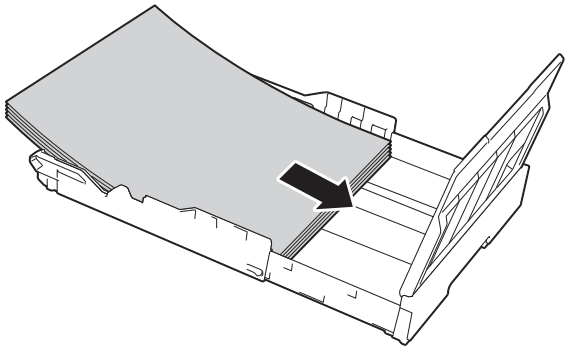

7 Säädä varovasti paperiohjaimia niin, että ne koskettavat paperin reunoja.

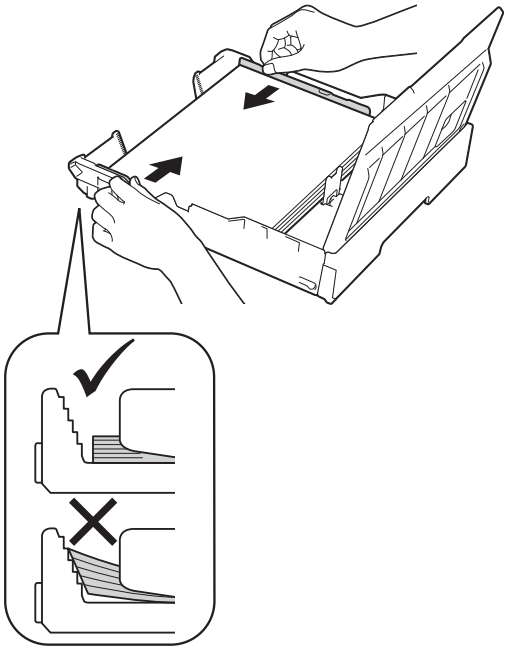

VINKKI

Varo työntämästä paperia liian syvälle, sillä se saattaa nousta kasetin takaosan päälle, mikä aiheuttaa syöttöhäiriöitä.

8 Varmista, että paperipino on tasaisesti ja paperin ylärajamerkin (1) alapuolella. Jos paperia lisätään liikaa, saattaa syntyä tukoksia.

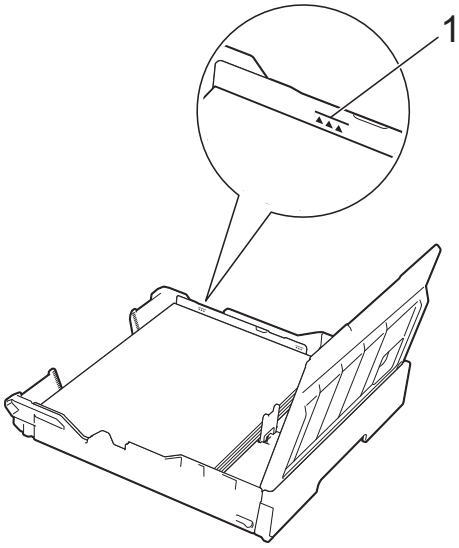

9 Sulje paperikasetin kansi.

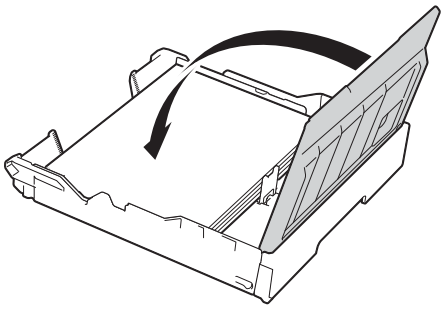

10 Työnnä paperikasetti *hitaasti* takaisin laitteeseen.

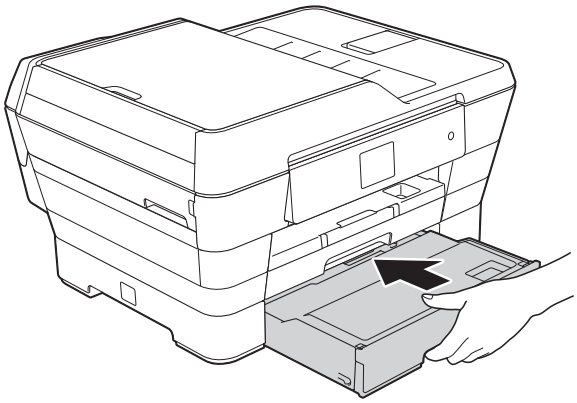

11 Tee jokin seuraavista:

- Jos käytät A3-, Ledger- tai Legal-kokoista paperia, siirry vaiheeseen ⓬.

VINKKI

Kun kasetti #2 on avattu isompaa paperia varten, myös kasetti #1 on avattava kasetin #2 päälle, jotta estetään tulosteiden putoaminen pois luovutusalustalta.

- Jos käytät A4- tai Letter-kokoista paperia, vedä paperitukea (1), kunnes se lukittuu paikoilleen. Avaa sitten paperituen läppä (2).

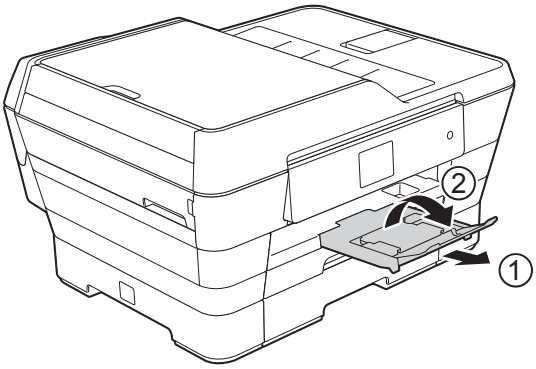

12 **Kasetin #1 avaaminen kasetin #2** päälle

Vedä paperikasetti #1 ulos laitteesta. Paina yleistä ohjaimien vapautuspainiketta (1) samalla kun vedät paperikasetin etuosan ulos.

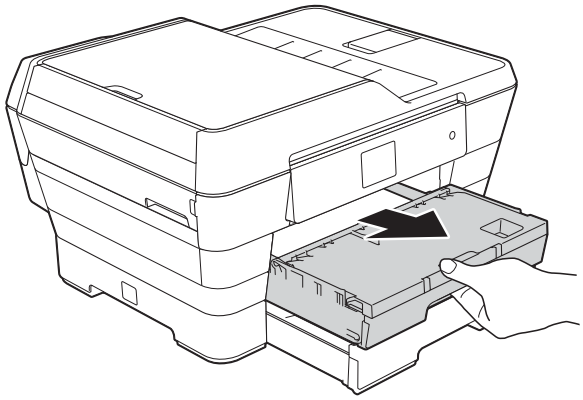

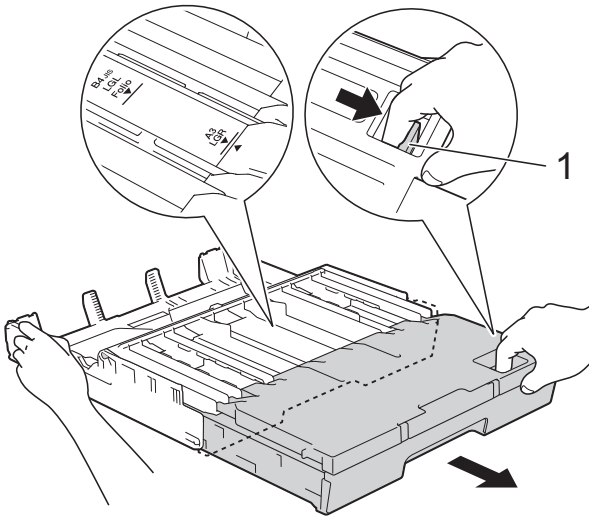

13 Avaa luovutusalustan kansi ja nosta A4/LTR-rajoitin (1).

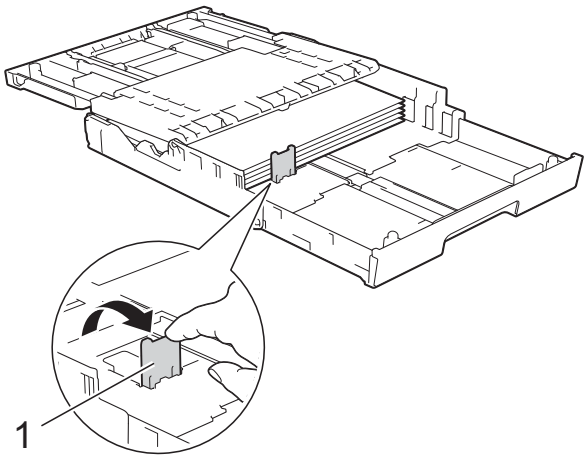

14 Sulje luovutusalustan kansi ja aseta paperikasetti *hitaasti* takaisin laitteeseen.

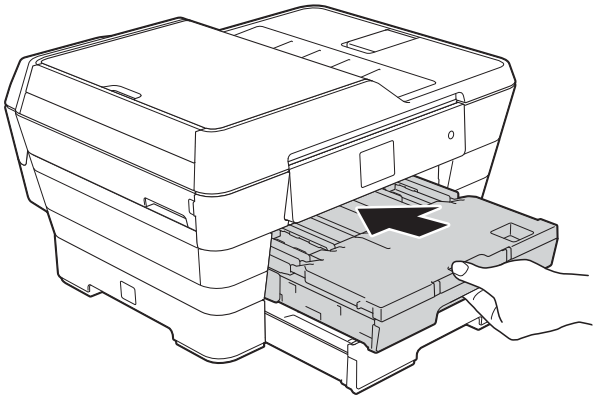

15 Vedä paperitukea (1), kunnes se lukittuu paikoilleen. Avaa sitten paperituen läppä (2).

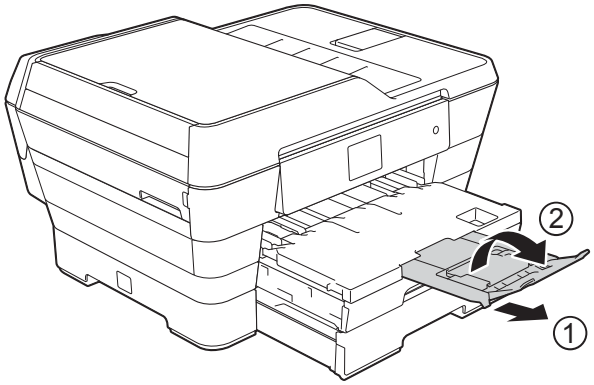

VINKKI

Jos et enää käytä A3-, Ledger- tai Legal-kokoista paperia ja haluat käyttää A4- tai Letter-kokoista paperia, poista paperit kasetista.

Lyhennä kasettia painamalla yleistä ohjaimien vapautuspainiketta (1). Säädä paperiohjaimia (2) A4- tai Letter-kokoisen paperin mukaan. Nosta A4/LTR-rajoitin (3). Laita sitten paperi kasettiin.

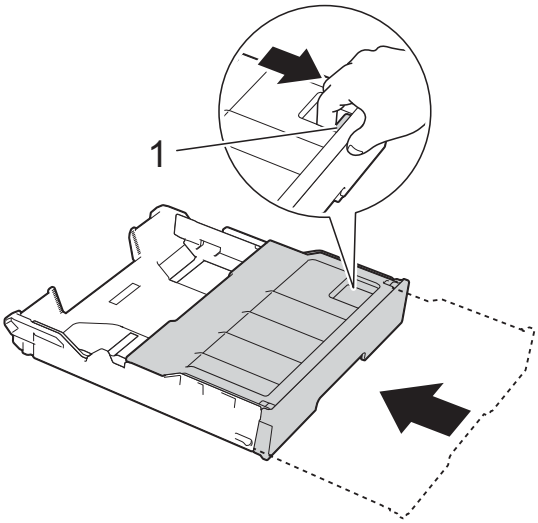

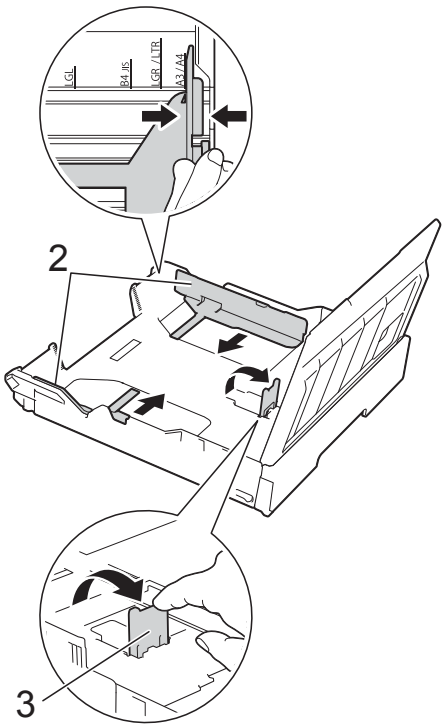

Paperin lisääminen käsinsyöttörakoon

Voit lisätä tähän syöttöaukkoon erikoistulostusmateriaalia yhden arkin kerrallaan.

Voit käyttää käsinsyöttörakoa, kun haluat tulostaa tai kopioida A3-, Ledger-, Legal-, Folio-, A4-, Letter-, Executive-, A5-, A6-, Valokuva (10 × 15 cm)-, Valokuva L (89 × 127 mm)- tai Valokuva 2L (13 × 18 cm) -kokoiselle paperille, kirjekuorille tai arkistokorteille (127 × 203 mm).

VINKKI

Laite siirtyy automaattisesti käsinsyöttötilaan, kun asetat paperia käsinsyöttörakoon.

1 Avaa käsinsyöttöraon kansi.

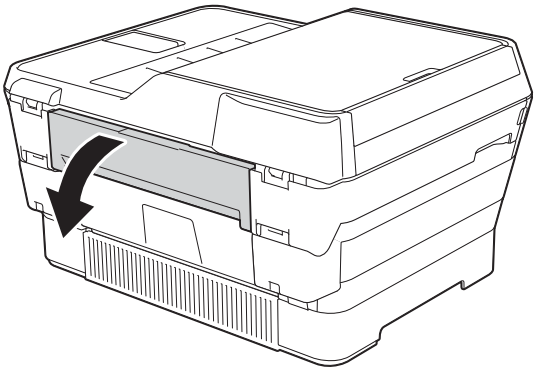

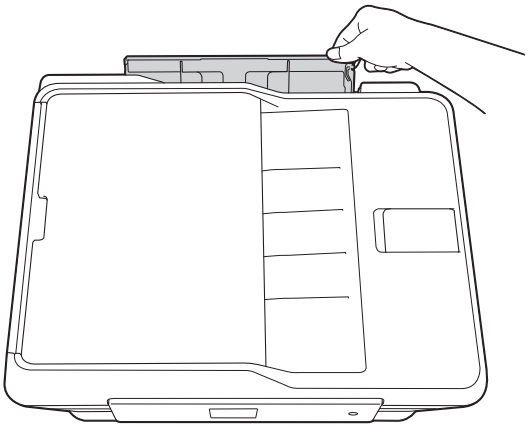

2 Siirrä käsinsyöttöraon paperiohjaimia käyttämäsi paperin leveyden mukaan.

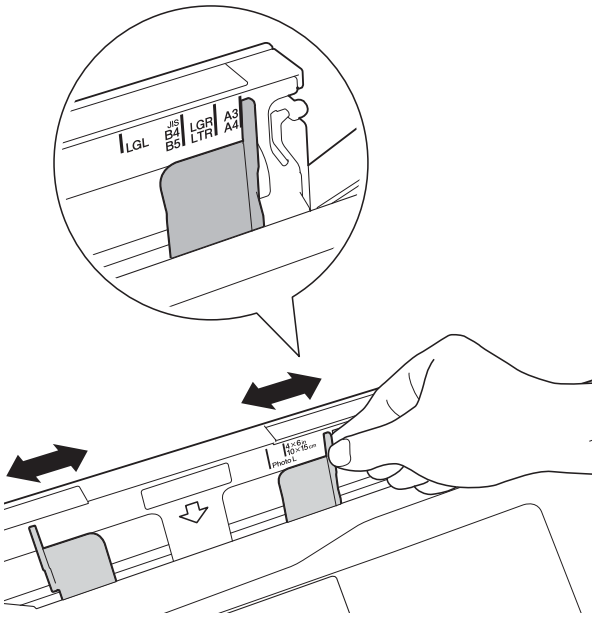

VINKKI

Käsinsyöttöraon oikealla puolella olevassa tarrassa on tietoa paperin suunnasta.

Varmista paperiohjaimia siirtäessäsi, että ne ovat näissä paikoissa.

3 Aseta käsinsyöttörakoon *vain yksi* paperiarkki kerrallaan tulostuspuoli *ylöspäin*.

■ **Käytettäessä kokoja A3, Ledger, Legal, Folio, A5, A6, valokuva, Valokuva L, Valokuva 2L sekä kirjekuoria tai arkistokortteja**

Pystysuunta

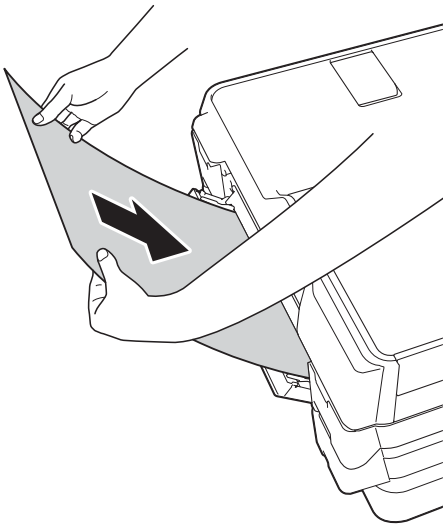

■ **Käytettäessä kokoja A4, Letter tai Executive**

Vaakasuunta

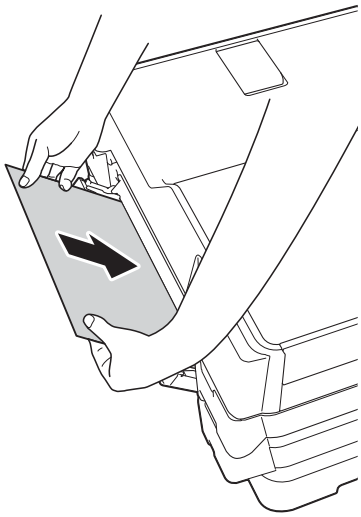

TÄRKEÄÄ

- Aseta käsinsyöttörakoon VAIN YKSI paperiarkki kerrallaan. Muussa tapauksessa seurauksena voi olla paperitukos. Vaikka tulostaisit useita sivuja, älä lisää seuraavaa paperiarkkia, ennen kuin kosketusnäytön viesti pyytää niin tekemään.

- ÄLÄ aseta käsinsyöttörakoon paperia, kun tulostat paperikasetista. Muussa tapauksessa seurauksena voi olla paperitukos.
- Jos haluat lisätietoja paperin suunnasta, katso *Paperin suunta ja paperikasettien kapasiteetti* sivulla 42.

4 Säädä varovasti molemmin käsin käsinsyöttöraon paperiohjaimia paperin koon mukaan.

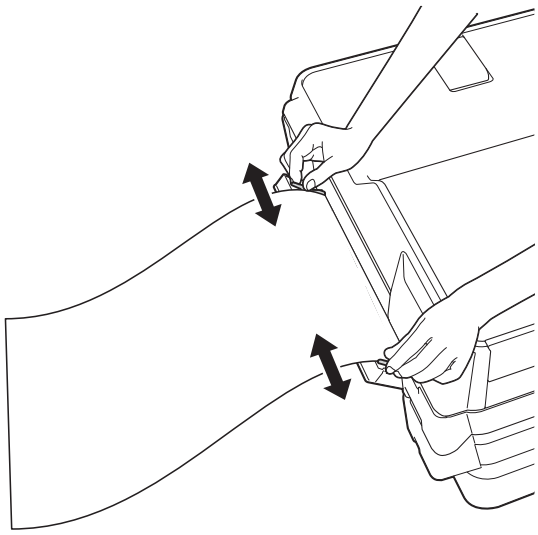

VINKKI

- ÄLÄ paina paperiohjaimia liian tiukasti paperia vasten. Seurauksena voi olla paperin taittuminen.
- Aseta paperi käsinsyöttöraon keskelle paperiohjaimien väliin. Jos paperi ei ole keskellä, vedä se pois ja aseta uudelleen keskelle.

5 Työnnä molemmin käsin paperiarkkia käsinsyöttörakoon, kunnes paperin etuosa koskettaa paperinsyöttötelaa. Päästä irti paperista, kun kuulet laitteen vetävän sitä hieman sisään. Kosketusnäytössä on viesti `Käsinsyöttöaukko valmis.`

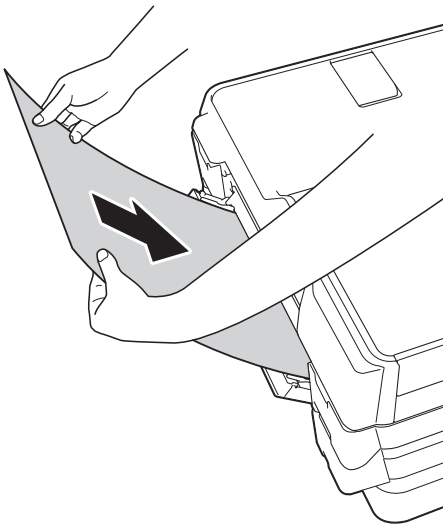

VINKKI

Jos kyseessä on kirjekuori tai arkki paksua paperia, työnnä kirjekuorta käsinsyöttörakoon, kunnes tunnet kirjekuoren tarttuvan kiinni.

6 Jos tiedot eivät sovi yhdelle arkille, kosketusnäyttö pyytää lisäämään toisen paperiarkin. Aseta toinen paperiarkki käsinsyöttörakoon ja paina sitten kosketusnäytössä `OK`.

VINKKI

- Varmista, että tulostus on päättynyt, ennen kuin suljet käsinsyöttöraon kannen.
- Kun käsinsyöttörakoon on asetettu paperiarkki, laite tulostaa aina käsinsyöttöraosta.
- Jos käsinsyöttörakoon asetetaan paperiarkki testisivun, faksin tai raportin tulostamisen aikana, se poistetaan.
- Käsinsyöttörakoon laitteen puhdistusprosessin aikana asetettu paperiarkki poistetaan. Odota, kunnes laitteen puhdistus on päättynyt, ja aseta paperiarkki sitten uudelleen käsinsyöttörakoon.

Tulostusalueen ulkopuolinen alue

Tulostusalue riippuu käytettävän sovelluksen asetuksista. Luvut osoittavat irtoarkkien ja kirjekuorten tulostusalueen ulkopuoliset osat.

Irtoarkit

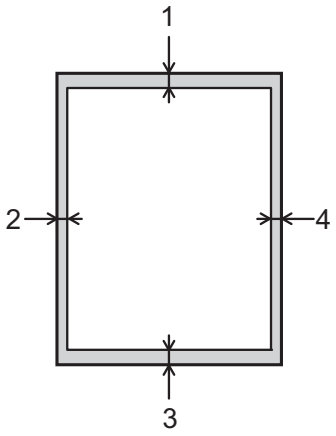

Kirjekuoret

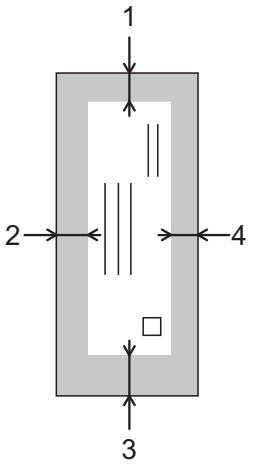

	Yläosa (1)	Vasen (2)	Alaosa (3)	Oikea (4)
Irtoarkit	3 mm	3 mm	3 mm	3 mm
Kirjekuoret	22 mm	3 mm	22 mm	3 mm

VINKKI

- Laite voi tulostaa irtoarkin tummennetuille alueille vain, kun reunaton tulostus on käytettävissä ja otettu käyttöön. (➤➤ Ohjelmisto- ja Verkkokäyttäjän opas.)
- Reunatonta tulostusta ei voi käyttää kirjekuorissa eikä 2-puolisessa tulostuksessa.

Paperiasetukset

Paperityyppi (MFC-J6520DW)

Saat parhaan tulostuslaadun, kun valitset käytettävän paperityypin laitteesta.

1. Paina (Asetukset).
2. Paina .
3. Paina ▲ tai ▼, kunnes näytössä on Tav. paperi, Mustes.pap., Brother BP71, Muu kiiltävä tai Kalvo, ja paina sitten haluamaasi vaihtoehtoa.
4. Paina .

VINKKI

Laite tulostaa arkit tekstipuoli ylöspäin laitteen etupuolella olevan paperikasetin päälle. Kun tulostat piirtoheitinkalvoille tai kiiltävälle paperille, poista jokainen arkki kasetilta heti tulostuksen jälkeen. Näin vältät tekstin tahraantumisen ja paperitukokset.

Paperikoko (MFC-J6520DW)

Kopioiden tulostamiseen voidaan käyttää seuraavia paperikokoja: A4, A5, A3, 10 × 15 cm, Letter, Legal ja Ledger. Faksien tulostamiseen voidaan käyttää seuraavia kokoja: A4, A3, Ledger, Letter ja Legal. Kun käytettävän paperin kokoa muutetaan, myös paperikokoasetusta on muutettava, jotta laite voi sovittaa saapuvan faksin paperille oikein.

1. Paina (Asetukset).
2. Paina .
3. Paina ▲ tai ▼, kunnes näytössä on A4, A5, A3, 10x15cm, Letter, Legal tai Ledger, ja paina sitten haluamaasi vaihtoehtoa.
4. Paina .

Paperikoko ja -tyyppi (MFC-J6720DW)

Saat parhaan tulostuslaadun, kun valitset käytettävän paperityypin laitteesta.

Kopioiden tulostamiseen voidaan käyttää seuraavia paperikokoja: A4, A5, A3, 10 × 15 cm, Letter, Legal ja Ledger. Faksien tulostamiseen voidaan käyttää viittä kokoa: A4, A3, Ledger, Letter ja Legal. Kun käytettävän paperin kokoa muutetaan, on muutettava myös paperikokoasetusta, jotta laite voi sovittaa saapuvan faksin paperille oikein.

1. Paina (Asetukset).
2. Paina näytössä olevaa kasetin #1 tai kasetin #2 paperikokoa.

3 Tee jokin seuraavista:

- Jos painoit näytössä olevaa kasetin #1 paperikokoa, paina `Paperityyppi`.

  Paina ▲ tai ▼, kunnes näytössä on `Tav. paperi`, `Mustes.pap.`, `Brother BP71`, `Muu kiiltävä` tai `Kalvo`, ja paina sitten haluamaasi vaihtoehtoa.

  Paina `Paperikoko`.

  Paina ▲ tai ▼, kunnes näytössä on `A4`, `A5`, `A3`, `10x15cm`, `Letter`, `Legal` tai `Ledger`, ja paina sitten haluamaasi vaihtoehtoa.

- Jos painoit näytössä olevaa kasetin #2 paperikokoa, paina `Paperikoko`.

  Paina ▲ tai ▼, kunnes näytössä on `A4`, `A3`, `Letter`, `Legal` tai `Ledger`, ja paina sitten haluamaasi vaihtoehtoa.

4 Paina .

VINKKI

- Voit käyttää vain tavallista paperia, jos olet valinnut `Kasetti 2`.
- Laite tulostaa arkit tekstipuoli ylöspäin laitteen etupuolella olevan paperikasetin päälle. Kun tulostat piirtoheitinkalvoille tai kiiltävälle paperille, poista jokainen arkki kasetilta heti tulostuksen jälkeen. Näin vältät tekstin tahraantumisen ja paperitukokset.

Paperikasetin käyttö kopiointitilassa (MFC-J6720DW)

Voit muuttaa kopioinnissa käytettävää oletuspaperikasettia.

`Aut. kaset. val.` -asetuksella laite voi syöttää paperin joko paperikasetista #1 tai #2 käyttämällä `Kopioi`-valikon paperityyppi- ja -kokoasetuksia.

Vaihda oletusasetus seuraavalla tavalla:

1 Paina (`Asetukset`).

2 Paina `Kaikki aset.`

3 Paina ▲ tai ▼, kunnes näytössä on `Yleiset aset.`

4 Paina `Yleiset aset.`

5 Paina ▲ tai ▼, kunnes näytössä on `Kasettiasetukset`.

6 Paina `Kasettiasetukset`.

7 Paina `Kasetti:kopiointi`.

8 Paina `Kasetti 1`, `Kasetti 2` tai `Aut. kaset. val.`

9 Paina .

VINKKI

Voit vaihtaa paperikoon ja paperikasetin valinnan väliaikaisesti seuraavaa kopiota varten. (Katso *Paperikoko* sivulla 74 ja *Paperikasetin valinta (MFC-J6720DW)* sivulla 75.)

Paperikasetin käyttö faksitilassa (MFC-J6720DW)

Voit vaihtaa laitteen vastaanotettujen faksien tulostamisessa käytettävän oletuspaperikasetin.

`Aut. kaset. val.` -asetuksella laite ottaa paperia ensin paperikasetista #1 tai #2, jos:

- Paperikasetissa #2 on paperikokoasetus, joka soveltuu paremmin faksien vastaanottamiseen.
- Molemmat kasetit käyttävät samaa paperia, mutta paperikasettia #1 ei ole määritetty käyttämään tavallista paperia.

1. Paina (`Asetukset`).
2. Paina `Kaikki aset.`
3. Paina ▲ tai ▼, kunnes näytössä on `Yleiset aset.`
4. Paina `Yleiset aset.`
5. Paina ▲ tai ▼, kunnes näytössä on `Kasettiasetukset.`
6. Paina `Kasettiasetukset.`
7. Paina `Kasetti: faksi.`
8. Paina `Kasetti 1`, `Kasetti 2` tai `Aut. kaset. val.`
9. Paina .

Hyväksyttävä paperi ja muu tulostusmateriaali

Laitteessa käytettävä paperityyppi voi vaikuttaa tulostuslaatuun.

Asetusten mukainen paras tulostuslaatu saadaan aikaan varmistamalla, että laitteen paperityyppiasetus vastaa aina kasettiin asetetun tulostuspaperin tyyppiä.

Voit käyttää tavallista paperia, mustesuihkupaperia (päällystettyä paperia), kiiltävää paperia, piirtoheitinkalvoja ja kirjekuoria.

Ennen suurten paperimäärien hankintaa on suositeltavaa kokeilla eri paperityyppejä.

Saat parhaat tulokset käyttämällä Brother-paperia.

- Kun tulostat mustesuihkupaperille (päällystetylle paperille), piirtoheitinkalvoille tai kiiltävälle paperille, valitse oikea tulostusmateriaali tulostinohjaimen **Perusasetukset**-välilehdeltä tai laitevalikon Paperityyppi-asetuksesta.

  (MFC-J6520DW: katso *Paperikoko (MFC-J6520DW)* sivulla 37.)
  (MFC-J6720DW: katso *Paperikoko ja -tyyppi (MFC-J6720DW)* sivulla 37.)

- Kun tulostat Brotherin valokuvapaperille, aseta paperikasettiin yksi ylimääräinen arkki samaa valokuvapaperia. Paperipakkaukseen on lisätty ylimääräinen arkki tätä tarkoitusta varten.
- Kun tulostat piirtoheitinkalvoille tai valokuvapaperille, poista jokainen arkki alustalta heti tulostuksen jälkeen. Näin vältät tekstin tahraantumisen ja paperitukokset.
- Vältä koskettamasta paperin tulostuspintaa välittömästi tulostuksen jälkeen. Pinta saattaa olla osin märkä ja voi tahrata sormesi.

Suositeltu tulostusmateriaali

Suosittelemme taulukossa mainittua Brother-paperia, jotta saat parhaan tulostuslaadun.

Jos maassasi ei ole Brother-paperia saatavana, suosittelemme eri paperilaatujen kokeilua ennen suurten määrien hankintaa.

Piirtoheitinkalvoiksi suosittelemme 3M Transparency Film -kalvoja.

Brother-paperi

Paperityyppi	Nimike
Tavallinen A3	BP60PA3
Kiiltävä A3-valokuvapaperi	BP71GA3
A3-mustesuihkupaperi (matta)	BP60MA3
Tavallinen A4	BP60PA
Kiiltävä A4-valokuvapaperi	BP71GA4
A4-mustesuihkupaperi (matta)	BP60MA
10 × 15 cm kiiltävä valokuva	BP71GP

Tulostusmateriaalin käsittely ja käyttö

- Säilytä paperi alkuperäispakkauksessa ja pidä pakkaus suljettuna. Pidä paperi tasaisena ja kuivana. Vältä sen altistusta suoralle auringonvalolle ja kuumuudelle.
- Älä kosketa valokuvapaperin kiiltävää (päällystettyä) puolta.
- Älä kosketa piirtoheitinkalvon kumpaakaan puolta, sillä kalvo imee herkästi ihosta kosteutta ja rasvaa, mikä voi heikentää tulostuslaatua. Lasertulostimille/-kopiokoneille suunnitellut piirtoheitinkalvot voivat tahrata seuraavaksi tulostettavan asiakirjan. Käytä ainoastaan mustesuihkutulostukseen suositeltuja piirtoheitinkalvoja.

TÄRKEÄÄ

ÄLÄ käytä seuraavanlaisia papereita:

- vahingoittuneita, käpristyneitä, rypistyneitä tai epäsäännöllisen muotoisia papereita

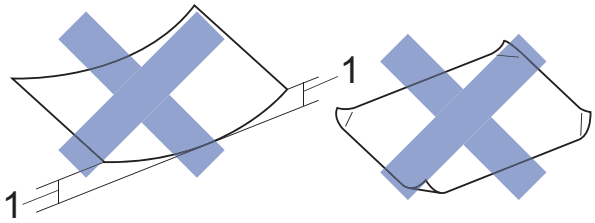

1 2 mm:n tai sitä suurempi käyristymä voi aiheuttaa paperitukoksia.

- erittäin kiiltäviä tai hyvin karkeapintaisia papereita
- papereita, joita ei voi asettaa yhtenäiseen pinoon
- lyhytkuituisia papereita.

Luovutusalustan kannen paperikapasiteetti

Korkeintaan 50 arkkia 80 g/m^2 -painoista A4-paperia

- Piirtoheitinkalvot ja valokuvapaperi on poistettava luovutusalustan kannelta yksi kerrallaan. Näin vältetään tulosteen tahraantuminen.

Oikean tulostusmateriaalin valinta

Paperityyppi ja -koko eri käyttötarkoituksiin

Paperityyppi	Paperikoko		Käyttö			
			Faksi	Kopiointi	Valokuva	Tulostin
Irtoarkit	A3	297 × 420 mm	Kyllä	Kyllä	Kyllä	Kyllä
	A4	210 × 297 mm	Kyllä	Kyllä	Kyllä	Kyllä
	Ledger	279,4 × 431,8 mm	Kyllä	Kyllä	Kyllä	Kyllä
	Letter	215,9 × 279,4 mm	Kyllä	Kyllä	Kyllä	Kyllä
	Legal	215,9 × 355,6 mm	Kyllä	Kyllä	–	Kyllä
	Folio	215,9 × 330,2 mm	–	–	–	Kyllä
	Executive	184 × 267 mm	–	–	–	Kyllä
	A5	148 × 210 mm	–	Kyllä	–	Kyllä
	A6	105 × 148 mm	–	–	–	Kyllä
Kortit	Valokuva	10 × 15 cm	–	Kyllä	Kyllä	Kyllä
	Valokuva L	89 × 127 mm	–	–	–	Kyllä
	Valokuva 2L	13 × 18 cm	–	–	Kyllä	Kyllä
	Arkistokortti	127 × 203 mm	–	–	–	Kyllä
Kirjekuoret	C5-kirjekuori	162 × 229 mm	–	–	–	Kyllä
	DL-kirjekuori	110 × 220 mm	–	–	–	Kyllä
	Com-10	105 × 241 mm	–	–	–	Kyllä
	Monarch	98 × 191 mm	–	–	–	Kyllä
Piirtoheitinkalvot	A4	210 × 297 mm	–	Kyllä	–	Kyllä
	Letter	215,9 × 279,4 mm	–	Kyllä	–	Kyllä
	Legal	215,9 × 355,6 mm	–	Kyllä	–	Kyllä
	A5	148 × 210 mm	–	Kyllä	–	Kyllä

Paperin suunta ja paperikasettien kapasiteetti

	Paperikoko	Paperityypit	Arkkeja
Paperikasetti #1	<Vaaka> A4, Letter, Executive <Pysty> A3, Ledger, Legal, Folio, A5, A6, valokuva, Valokuva L, Valokuva 2L, arkistokortti, kirjekuoret (C5, Com-10, DL, Monarch)	Tavallinen paperi	250 [1]
		Mustesuihkupaperi	20
		Kiiltävä paperi, valokuva	20
		Arkistokortti	30
		Kirjekuoret, piirtoheitinkalvot	10
Paperikasetti #2 (MFC-J6720DW)	<Vaaka> A4, Letter <Pysty> A3, Legal, Ledger	Tavallinen paperi	250 [1]
Käsinsyöttörako	<Vaaka> A4, Letter, Executive <Pysty> A3, Ledger, Legal, Folio, A5, A6, valokuva, Valokuva L, Valokuva 2L, arkistokortti, kirjekuoret (C5, Com-10, DL, Monarch)	Tavallinen paperi, mustesuihkupaperi, kiiltävä paperi, valokuva, kirjekuoret ja piirtoheitinkalvot	1

[1] Kun käytetään 80 g/m^2 -painoista paperia.

VINKKI

Kun valitset tulostinohjaimen Paperikoko-pudotusluettelosta Käyttäjän määrittämä -asetuksen, paperin suunta määräytyy paperin koon ja paksuuden mukaan.

(Lisätietoja on kohdassa *Paperin suunta, kun käytössä on tulostinohjaimen Käyttäjän määrittämä -paperikokoasetus* sivulla 43.)

Paperin suunta, kun käytössä on tulostinohjaimen Käyttäjän määrittämä - paperikokoasetus

	Käyttäjän määrittämä koko	Paperin suunta
Paperikasetti #1	Kun kumpikin seuraava ehto toteutuu: ■ Leveys 148,0–215,9 mm ■ Korkeus 216,0–297,0 mm	Vaaka
	Kun jokin seuraavista ehdoista toteutuu: ■ Leveys alle 148,0 mm ■ Leveys yli 215,9 mm ■ Korkeus alle 216,0 mm ■ Korkeus yli 297,0 mm	Pysty
Käsinsyöttörako	Kun kumpikin seuraava ehto toteutuu: ■ Leveys 127,0–215,9 mm ■ Korkeus 216,0–297,0 mm	Vaaka
	Kun jokin seuraavista ehdoista toteutuu: ■ Leveys alle 127,0 mm ■ Leveys yli 215,9 mm ■ Korkeus alle 216,0 mm ■ Korkeus yli 297,0 mm	Pysty

VINKKI

- Kun Paperin paksuus -pudotusluettelosta valitaan Kirjekuori, kirjekuoret on asetettava pystysuuntaan.
- Kasetissa #2 ei voi käyttää käyttäjän määrittämiä paperikokoja.

Paperin paino ja paksuus

Paperityyppi		Paino	Paksuus
Irtoarkit	Tavallinen paperi	64–120 g/m^2	0,08–0,15 mm
	(Paperikasetti #2) Tavallinen paperi	64–105 g/m^2	0,08–0,15 mm
	Mustesuihkupaperi	64–200 g/m^2	0,08–0,25 mm
	Kiiltävä paperi [1]	Korkeintaan 220 g/m^2	Korkeintaan 0,25 mm
Kortit	Valokuvakortti [1]	Korkeintaan 220 g/m^2	Korkeintaan 0,25 mm
	Arkistokortti	Korkeintaan 120 g/m^2	Korkeintaan 0,15 mm
Kirjekuoret		80–95 g/m^2	Korkeintaan 0,52 mm
Piirtoheitinkalvot		–	–

[1] BP71 (260 g/m^2) -paperi on suunniteltu erityisesti Brother-mustesuihkutulostimia varten.

3 Asiakirjojen asettaminen

Asiakirjojen asettaminen

Asiakirjoja voidaan faksata, kopioida tai skannata käyttämällä ADS:ää (automaattista dokumenttien syöttölaitetta) tai valotustasoa.

ADS:n käyttö

ADS käsittelee korkeintaan 35 arkkia kerrallaan ja syöttää sivut yksitellen. Käytä paperia, jonka koko ja paino vastaavat taulukossa annettuja arvoja. Leyhytä aina paperinipun reuna, ennen kuin asetat nipun ADS:ään.

Asiakirjojen koot ja painot

Pituus:	148–431,8 mm
Leveys:	148–297 mm
Paino:	64–90 g/m^2

Asiakirjojen asettaminen

TÄRKEÄÄ

- ÄLÄ vedä asiakirjasta, kun sitä syötetään laitteeseen.
- ÄLÄ käytä käpristyneitä, rypistyneitä, taittuneita tai repeytyneitä arkkeja tai paperia, jossa on hakasia, paperiliittimiä, liimaa tai teippiä.
- ÄLÄ käytä pahvia, sanomalehtipaperia tai kangasta.

Varmista, että arkilla oleva muste tai käytetty korjausneste on täysin kuivunut.

1. Avaa ADS:n asiakirjatuki (1) ja ADS:n asiakirjatuen läppä (2).

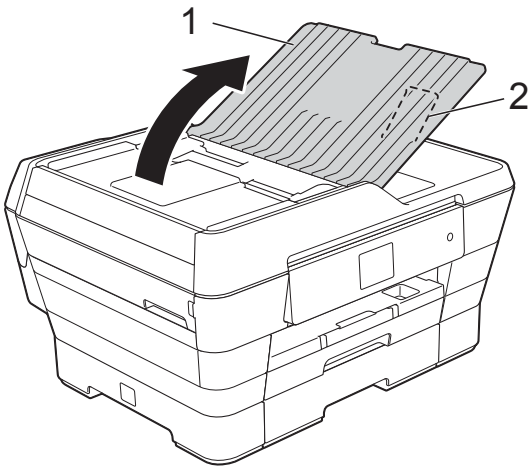

2. Leyhytä paperit kunnolla.
3. Säädä paperiohjaimet (1) asiakirjojen leveyden mukaan.

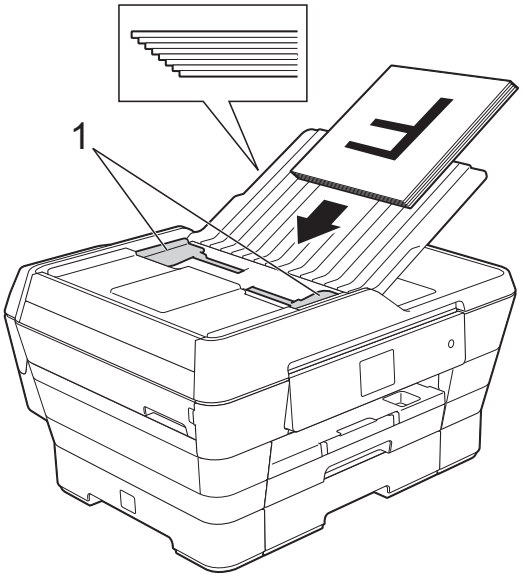

4 Aseta asiakirjat ADS:ään **tekstipuoli ylöspäin ja lyhyt sivu edellä**, kunnes tunnet arkkien koskettavan syöttöteloja. Kosketusnäytössä näkyy `ADS valmis.`

■ **Käytettäessä nopeaa ADS-kopiointia ja -skannausta**

Varmista, että asiakirjan koko on A4 tai Letter.

Aseta asiakirjat ADS:ään **tekstipuoli ylöspäin ja pitkä sivu edellä**, kunnes tunnet arkkien koskettavan syöttöteloja.

Kosketusnäytössä näkyy `ADS valmis.`

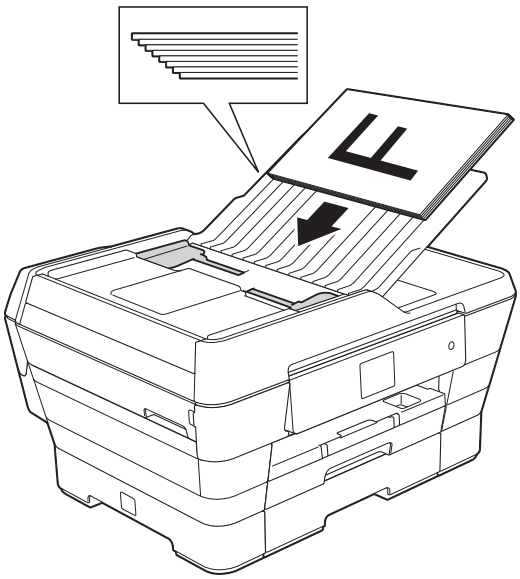

VINKKI

Nopea ADS-tila on käytettävissä kopioidessa ja skannatessa. Lisätietoja nopeasta ADS-tilasta on seuraavissa kohdissa:

- (Kopiointi)
  Nopea ADS-kopiointi sivulla 75
- (Skannaus)
  Nopea ADS-skannaus sivulla 90

TÄRKEÄÄ

ÄLÄ jätä paksuja asiakirjoja valotustasolle. Tämä voi aiheuttaa tukoksen ADS:ään.

Valotustason käyttö

Valotustasolla voit faksata, kopioida tai skannata yksittäisiä sivuja tai kirjan sivuja.

Tuetut asiakirjakoot

Pituus:	Korkeintaan 431,8 mm
Leveys:	Korkeintaan 297 mm
Paino:	Korkeintaan 2 kg

Asiakirjojen asettaminen

VINKKI

Valotustasoa käytettäessä ADS:ssä ei saa olla paperia.

1 Nosta valotustason kansi ylös.

2 Sijoita asiakirja **tekstipuoli alaspäin** valotustason vasempaan yläkulmaan vasemmalla ja ylhäällä olevien merkkien mukaan.

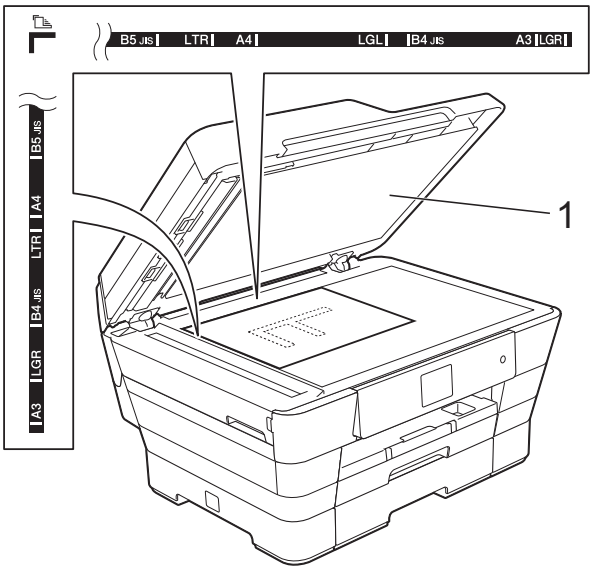

1 Valotustason kansi

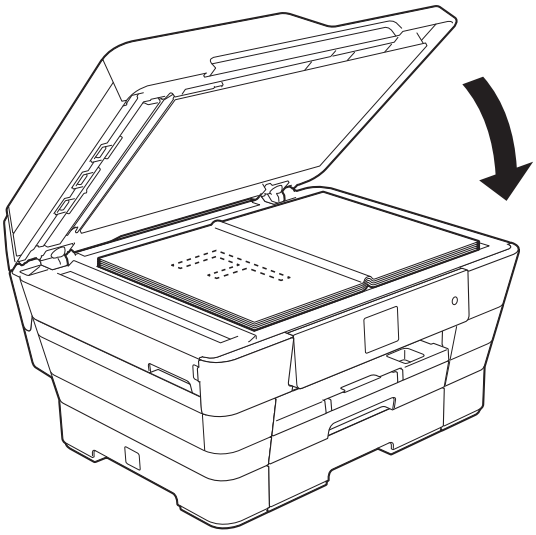

3 Sulje valotustason kansi.

TÄRKEÄÄ

Jos skannaat kirjaa tai paksua asiakirjaa, ÄLÄ iske kantta kiinni tai paina sitä.

Alue, jota ei voi skannata

Skannattava alue riippuu käytettävän sovelluksen asetuksista. Kuvassa on merkitty alueet, joita ei voi skannata.

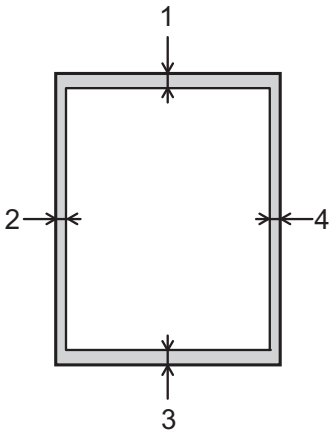

Käyttö	Asiakirjan koko	Yläosa (1) Alaosa (3)	Vasen (2) Oikea (4)
Faksi	A3	3 mm	4,5 mm
	A4		3 mm [1]
	Ledger		3,7 mm
	Letter		4 mm
	Legal		
Kopiointi	Kaikki paperikoot		3 mm
Skannaus		2 mm	2 mm

[1] Alue, jota ei voida skannata, on 1 mm, kun käytössä on ADS.

4 Faksin lähettäminen

Faksin lähettäminen

Lähetä faksi seuraavien ohjeiden mukaan.

1. Aseta asiakirja laitteeseen jollain seuraavista tavoista:
   - Aseta asiakirja ADS:ään *tekstipuoli ylöspäin*. (Katso *ADS:n käyttö* sivulla 44.)
   - Aseta asiakirja valotustasolle *tekstipuoli alaspäin*. (Katso *Valotustason käyttö* sivulla 45.)

VINKKI

- Käytä ADS:ää, jos haluat lähettää monisivuisia värifakseja.
- Jos mustavalkoinen faksi lähetetään ADS:stä, kun muisti on täynnä, faksi lähetetään suorana lähetyksenä.
- Voit lähettää kirjan sivuja faksina valotustasolta yhden kerrallaan. Asiakirjojen enimmäiskoko on A3 tai Ledger.
- Koska voit skannata vain yhden sivun kerrallaan, monisivuisia asiakirjoja lähetettäessä kannattaa käyttää ADS:ää.

2. Tee jokin seuraavista:
   - Kun faksin esikatselun asetuksena on `Ei`, paina (`Faksaus`).
   - Kun faksin esikatselun asetuksena on `Kyllä`, paina (`Faksaus`) ja sitten (`Faksien lähetys`).
   - Kosketusnäytön näkymä:

3. Voit muuttaa seuraavia faksin lähetysasetuksia. Paina `Asetukset`. Selaa faksiasetuksia painamalla ▲ tai ▼. Kun haluttu asetus tulee näkyviin, paina sitä ja valitse uusi vaihtoehto. Kun olet muuttanut haluamasi vaihtoehdot, paina `OK`.

   (Käyttöopas)

   Lisätietoja seuraavien faksin lähetysasetusten muuttamisesta on sivuilla 49–51.

   - Valotustason skannauskoko
   - Värillisen faksin lähettäminen
   - Lähetettävän faksin esikatselu
   - Lähetyksen vahvistusraportti (asetukset)

(Laajempi käyttöopas)

Tarkempia tietoja faksien lähetystoiminnoista ja -asetuksista (➤➤ Laajempi käyttöopas: *Faksin lähettäminen*).

- Kontrasti
- Faksin erottelutarkkuus
- Uusien oletusasetusten asettaminen
- Tehdasasetusten palauttaminen
- Faksin lähettäminen puhelun jälkeen
- Sarjalähetys
- Suora lähetys
- Ulkomaantila
- Ajastettu faksi
- Keräyslähetys
- Odottavien töiden peruutus
- Pollauslähetys

4 Syötä faksinumero.

Valintanäppäimillä

Käyttämällä vaihtoehtoa **(Osoitekirja)**

- Osoitekirja

Käyttämällä vaihtoehtoa **(Puhelu- historia)**

- Lähtevä puhelu

VINKKI

- Voit esikatsella faksin ennen lähettämistä valitsemalla Esikatselu-asetukseksi Kyllä. (Katso *Lähetettävän faksin esikatselu* sivulla 50.)
- Jos verkko tukee LDAP-protokollaa, voit etsiä faksinumeroita ja sähköpostiosoitteita palvelimelta.

  (➤➤ Ohjelmisto- ja Verkkokäyttäjän opas.)

5 Paina Faksin käynnis.

Faksin lähettäminen ADS:stä

- Laite aloittaa lähetettävän asiakirjan skannauksen.

Faksaaminen skannerin valotustasolta

- Jos valitset Mustavalkoinen (oletusasetus) Väriasetus-asetukseksi, laite aloittaa ensimmäisen sivun skannauksen. Siirry vaiheeseen ❻.
- Jos valitset Väriasetus-asetukseksi Väri, kosketusnäytössä kysytään, haluatko lähettää värifaksin. Vahvista painamalla Kyllä (värifaksi). Laite aloittaa numeron valinnan ja asiakirjan lähetyksen.

6 Kun kosketusnäyttöön tulee kysymys Seuraava sivu?, tee jokin seuraavista:

- Jos haluat lähettää yhden sivun, paina Ei.

  Laite aloittaa asiakirjan lähettämisen.
- Jos haluat lähettää useita sivuja, paina Kyllä ja siirry vaiheeseen ❼.

7 Aseta seuraava sivu valotustasolle. Paina OK.
Laite aloittaa sivun skannaamisen.
(Toista vaiheet ❻ ja ❼ kunkin seuraavan sivun osalta.)

Faksauksen lopettaminen

Lopeta faksaus painamalla ✕.

Valotustason koon määritys faksausta varten

Kun asiakirja on Letter-kokoinen, skannauskooksi on valittava `Letter`. Jos tätä ei tehdä, faksien reuna jää pois.

1. Aseta asiakirja laitteeseen.
2. Tee jokin seuraavista:
   - Kun faksin esikatselun asetuksena on `Ei`, paina (`Faksaus`).
   - Kun faksin esikatselun asetuksena on `Kyllä`, paina (`Faksaus`) ja sitten (`Faksien lähetys`).
3. Paina `Asetukset`.
4. Paina ▲ tai ▼, kunnes näytössä on `Valotustason skannauskoko`.
5. Paina `Valotustason skannauskoko`.
6. Paina ▲ tai ▼, kunnes näytössä on `A4`, `A3`, `Letter`, `Legal` tai `Ledger`, ja paina sitten haluamaasi vaihtoehtoa.
7. Paina `OK`.
8. Syötä faksinumero.
9. Paina `Faksin käynnis.`

VINKKI

- Voit tallentaa useimmiten käyttämäsi asetukset oletusasetuksiksi. (➤➤ Laajempi käyttöopas: *Muutosten määritys uudeksi oletusasetukseksi*)
- Tätä asetusta voidaan käyttää ainoastaan asiakirjojen lähettämiseen valotustasolta.

Värillisen faksin lähettäminen

Laite voi lähettää värillisiä fakseja laitteisiin, jotka tukevat tätä ominaisuutta.

Värillisiä fakseja ei voi tallentaa laitteen muistiin. Kun lähetät värillisen faksin, laite lähettää sen suorana lähetyksenä (vaikka `Suora lähetys` -asetuksena olisi `Ei`).

1. Aseta asiakirja laitteeseen.
2. Tee jokin seuraavista:
   - Kun faksin esikatselun asetuksena on `Ei`, paina (`Faksaus`).
   - Kun faksin esikatselun asetuksena on `Kyllä`, paina (`Faksaus`) ja sitten (`Faksien lähetys`).
3. Paina `Asetukset`.
4. Paina ▲ tai ▼, kunnes näytössä on `Väriasetus`.
5. Paina `Väriasetus`.
6. Paina `Väri`.
7. Paina `OK`.
8. Syötä faksinumero.
9. Paina `Faksin käynnis.`

Faksin lähetyksen peruutus

Jos haluat peruuttaa faksin, kun laite skannaa sitä, valitsee sen numeroa tai lähettää sitä, paina .

Lähetettävän faksin esikatselu

Voit esikatsella faksin ennen lähettämistä. Poista suora lähetys ja pollausvastaanotto käytöstä (Ei) ennen tämän toiminnon käyttöä.

1. Aseta asiakirja laitteeseen.
2. Tee jokin seuraavista:
   - Kun faksin esikatselun asetuksena on Ei, paina (Faksaus).
   - Kun faksin esikatselun asetuksena on Kyllä, paina (Faksaus) ja sitten (Faksien lähetys).
3. Paina Asetukset.
4. Paina ▲ tai ▼, kunnes näytössä on Esikatselu.
5. Paina Esikatselu.
6. Paina Kyllä.
7. Paina OK.
8. Lisää faksinumero valintanäppäimillä tai osoitekirjasta.
9. Paina Faksin käynnis.
   Laite aloittaa asiakirjan skannauksen ja lähetettävä faksi tulee näkyviin kosketusnäyttöön.
   Kun faksi on näkyvissä, tee seuraavat toiminnot kosketusnäyttöä painamalla.

	Kuvaus
	Faksin suurentaminen
	Faksin pienentäminen
▲ tai ▼	Selaus pystysuunnassa
◀ tai ▶	Selaus vaakasuunnassa
	Faksin kääntäminen myötäpäivään
	Paluu edelliselle sivulle
	Siirtyminen seuraavalle sivulle

10. Paina Aloita.

VINKKI

- Älä käytä faksin esikatselua värillistä faksia lähetettäessä.
- Muistissa oleva faksi lähetetään ja sitten poistetaan, kun painat Aloita.

Lähetyksen vahvistusraportti

Lähetyksen vahvistusraporttia voi käyttää vahvistuksena siitä, että faksi on lähetetty. Raportti sisältää lähettäjän nimen tai faksinumeron, lähetyksen ajan ja päivämäärän, lähetyksen keston, lähetettyjen sivujen määrän sekä merkinnän siitä, onnistuiko lähetys.

Lähetyksen vahvistusraportille on useita asetuksia:

- **Kyllä:** Tulostaa raportin jokaisen lähetetyn faksin jälkeen.
- **Kyllä+Kuva:** Tulostaa raportin jokaisen lähetetyn faksin jälkeen. Raportissa näkyy osa faksin ensimmäisestä sivusta.
- **Ei:** Tulostaa raportin, jos faksin lähetys ei onnistu lähetysvirheen takia. Raportti tulostetaan myös, jos vastaanottava laite muokkaa faksatun asiakirjan kokoa. Ei on oletusasetus.
- **Ei+Kuva:** Tulostaa raportin, jos faksin lähetys ei onnistu lähetysvirheen takia. Raportti tulostetaan myös, jos faksin lähettäminen onnistui, mutta vastaanottava laite muokkaa faksatun asiakirjan kokoa. Raportissa näkyy osa faksin ensimmäisestä sivusta.
- **Ei2:** Tulostaa raportin *vain*, jos faksin lähetys ei onnistu lähetysvirheen takia.
- **Ei2+Kuva:** Tulostaa raportin *vain*, jos faksin lähetys ei onnistu lähetysvirheen takia. Raportissa näkyy osa faksin ensimmäisestä sivusta.

1. Paina (Asetukset).
2. Paina Kaikki aset.
3. Paina ▲ tai ▼, kunnes näytössä on Faksaus.
4. Paina Faksaus.
5. Paina ▲ tai ▼, kunnes näytössä on Raporttiaset.
6. Paina Raporttiaset.
7. Paina Lähetysraport.
8. Paina ▲ tai ▼, kunnes näytössä on Kyllä, Kyllä+Kuva, Ei, Ei+Kuva, Ei2 tai Ei2+Kuva, ja paina sitten haluamaasi vaihtoehtoa.
9. Paina .

VINKKI

- Jos valitset Kyllä+Kuva, Ei+Kuva tai Ei2+Kuva, kuva näytetään lähetyksen vahvistusraportissa vain, jos suoran lähetyksen asetus on Ei. Kuvaa ei näy raportissa, kun lähetät värillisen faksin. (➤➤ Laajempi käyttöopas: *Suora lähetys*)
- Jos lähetys onnistui, OK näkyy kohdan TULOS vieressä lähetyksen vahvistusraportissa. Jos lähetys epäonnistui, VIRHE näkyy kohdan TULOS vieressä.

5 Faksin vastaanotto

Vastaanottotilat

Vastaanottotila on valittava ulkoisten laitteiden ja puhelinlinjan palveluiden mukaan.

Vastaanottotilan valinta

Oletusasetuksena laite vastaanottaa automaattisesti kaikki siihen lähetetyt faksit. Voit valita oikean vastaanottotilan seuraavan kaavion avulla.

Lisätietoja vastaanottotiloista on kohdassa *Vastaanottotilojen käyttö* sivulla 54.

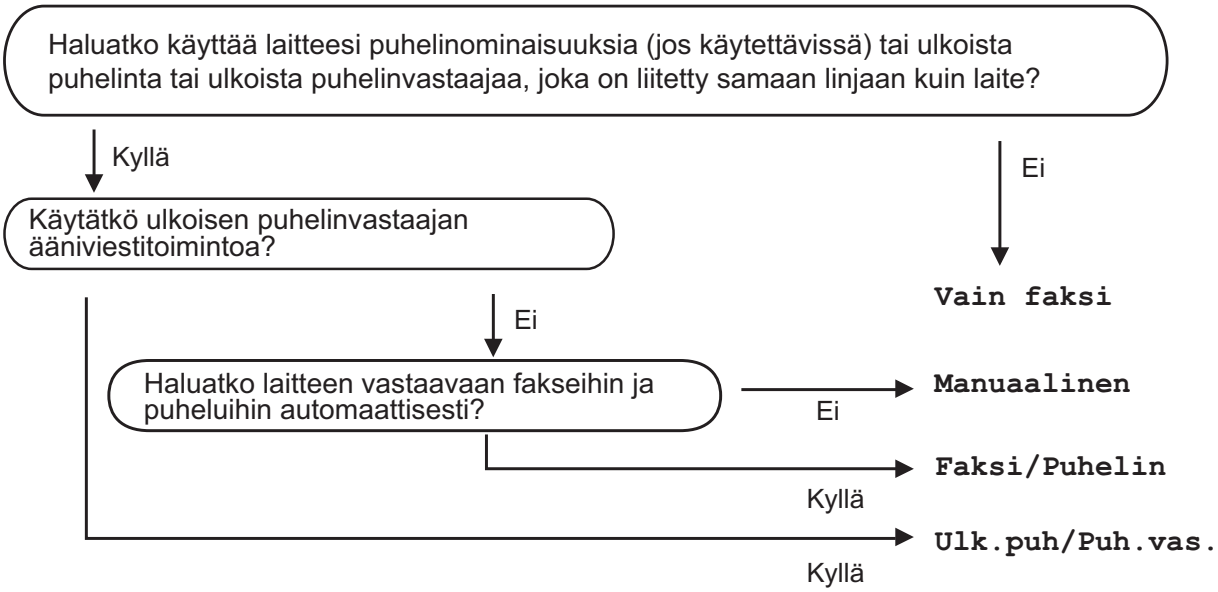

Määritä vastaanottotila ohjeiden mukaan:

1. Paina (Asetukset).
2. Paina Kaikki aset.
3. Paina ▲ tai ▼, kunnes näytössä on Faksaus.
4. Paina Faksaus.
5. Paina ▲ tai ▼, kunnes näytössä on Vastaanottoas.
6. Paina Vastaanottoas.
7. Paina ▲ tai ▼, kunnes näytössä on Vastaustila.
8. Paina Vastaustila.

9 Paina ▲ tai ▼, kunnes näytössä on `Vain faksi`, `Faksi/Puhelin`, `Ulk.puh/Puh.vas.` tai `Manuaalinen`, ja paina sitten haluamaasi vaihtoehtoa.

10 Paina .

Vastaanottotilojen käyttö

Joissakin vastaanottotiloissa laite vastaa puheluihin automaattisesti (`Vain faksi` ja `Faksi/Puhelin`). Voit halutessasi muuttaa soittokertojen asetusta ennen näiden tilojen käyttöä. (Katso *Soittokerrat* sivulla 55.)

Vain faksi

`Vain faksi` -tilassa laite vastaa jokaiseen puheluun automaattisesti faksipuheluna.

Faksi/Puhelin

`Faksi/Puhelin` -tila auttaa saapuvien puheluiden hallinnassa, sillä se tunnistaa, ovatko puhelut faksipuheluja vai tavallisia puheluja, ja käsittelee niitä jollakin seuraavista tavoista:

- Faksit vastaanotetaan automaattisesti.
- Tavallisen puhelun tullessa kuuluu F/P-soitto, jolloin voit vastata puhelimeen. F/P-soitto on laitteen nopea kaksoissoitto.

Jos käytössä on `Faksi/Puhelin`-tila, katso *F/P-soittoaika (vain Faksi/Puhelin-tila)* sivulla 55 ja *Soittokerrat* sivulla 55.

Manuaalinen

`Manuaalinen`-tilassa kaikki automaattiset vastaustoiminnot ovat poissa käytöstä.

Voit vastaanottaa faksin `Manuaalinen`-tilassa nostamalla ulkoisen puhelimen kuulokkeen. Kun kuulet lyhyitä toistuvia faksin merkkiääniä, paina `Aloita faksi` ja valitse `Vastaanota`. Voit vastaanottaa fakseja myös faksin tunnistustoiminnon avulla vastaamalla puhelimeen, joka on kytketty samaan linjaan kuin laite.

(Katso *Faksin tunnistus* sivulla 56.)

Ulkoinen puhelinvastaaja

`Ulk.puh/Puh.vas.` -tilassa ulkoinen puhelinvastaaja vastaa saapuviin puheluihin. Saapuvia puheluja käsitellään jollakin seuraavista tavoista:

- Faksit vastaanotetaan automaattisesti.
- Soittajat voivat tallentaa viestin ulkoiseen puhelinvastaajaan.

Katso tietoja ulkoisen puhelinvastaajan liittämisestä kohdasta *Ulkoisen puhelinvastaajan kytkeminen* sivulla 65.

Vastaanottotilan asetukset

Soittokerrat

Soittokerrat-asetuksella määritetään, monenko soiton jälkeen laite vastaa `Vain faksi`- tai `Faksi/Puhelin`-tilassa. Jos laitteen kanssa samalla linjalla on ulkoinen puhelin tai rinnakkaispuhelin, valitse suurin mahdollinen määrä soittokertoja.

(Katso *Käyttö ulkoisista puhelimista ja rinnakkaispuhelimista* sivulla 67 ja *Faksin tunnistus* sivulla 56.)

1. Paina (`Asetukset`).
2. Paina `Kaikki aset.`
3. Paina ▲ tai ▼, kunnes näytössä on `Faksaus`.
4. Paina `Faksaus`.
5. Paina ▲ tai ▼, kunnes näytössä on `Vastaanottoas.`
6. Paina `Vastaanottoas.`
7. Paina ▲ tai ▼, kunnes näytössä on `Soittokerrat`.
8. Paina `Soittokerrat`.
9. Valitse, kuinka monta kertaa haluat laitteen soivan, ennen kuin se vastaa. Jos valitset `0`, laite vastaa välittömästi eikä soittoääni kuulu lainkaan.
10. Paina .

F/P-soittoaika (vain Faksi/Puhelin-tila)

Kun laite vastaanottaa puhelun, puhelun soittaja ja vastaanottaja kuulevat tavallisen puhelimen soittoäänen. Soittokertojen lukumäärä riippuu määritetystä Soittokerrat-asetuksesta.

Jos puhelu on faksi, laite vastaanottaa sen. Äänipuhelun saapuessa laitteesta kuuluu F/P-soitto (nopea kaksoissoitto), jonka pituus riippuu määritetystä F/P-soittoaika-asetuksesta. Kun kuulet F/P-soiton, linjalla on puhelu.

Koska F/P-soitto on laitteen tuottama ääni, ulkoiset tai rinnakkaiset puhelimet eivät soi. Puheluun voi kuitenkin vastata mistä tahansa puhelimesta käyttämällä kauko-ohjaustunnusta.

(Katso lisätietoja kohdasta *Kauko-ohjaustunnusten käyttäminen* sivulla 68.)

1. Paina (`Asetukset`).
2. Paina `Kaikki aset.`
3. Paina ▲ tai ▼, kunnes näytössä on `Faksaus`.
4. Paina `Faksaus`.
5. Paina ▲ tai ▼, kunnes näytössä on `Vastaanottoas.`
6. Paina `Vastaanottoas.`
7. Paina ▲ tai ▼, kunnes näytössä on `F/P soit. pit.`
8. Paina `F/P soit. pit.`
9. Valitse, kuinka pitkään laite ilmoittaa puhelusta (`20sek`, `30sek`, `40sek` tai `70sek`).
10. Paina .

VINKKI

Vaikka soittaja katkaisisi puhelun nopean kaksoissoiton aikana, laitteen kaiutin jatkaa soimista määritetyn ajan.

Faksin tunnistus

Jos faksin tunnistusasetuksena on `Kyllä`:

Laite vastaanottaa faksipuhelun automaattisesti, vaikka vastaisitkin puheluun. Kun kosketusnäyttöön tulee viesti `Vastaanotto` tai kun kuulet käyttämästäsi kuulokkeesta sirkutusta, aseta kuuloke paikalleen. Laite pitää huolen lopusta.

Jos faksin tunnistusasetuksena on `Ei`:

Jos olet laitteen äärellä ja vastaat faksipuheluun nostamalla kuulokkeen, paina `Aloita faksi` ja ota sitten faksi vastaan painamalla `Vastaanota`.

Jos vastasit rinnakkaispuhelimeen tai ulkoiseen puhelimeen, paina ∗ **5 1**. (Katso *Käyttö ulkoisista puhelimista ja rinnakkaispuhelimista* sivulla 67.)

VINKKI

- Jos tämän toiminnon asetuksena on `Kyllä`, mutta laite ei aloita faksivastaanottoa, kun nostat rinnakkaisen tai ulkoisen puhelimen kuulokkeen, näppäile kaukokäynnistystunnus ∗ **5 1**.
- Jos lähetät fakseja samaan puhelinlinjaan kytketystä tietokoneesta ja laite katkaisee lähetyksen, aseta faksin tunnistusasetukseksi `Ei`.

1. Paina (`Asetukset`).
2. Paina `Kaikki aset.`
3. Paina ▲ tai ▼, kunnes näytössä on `Faksaus`.
4. Paina `Faksaus`.
5. Paina ▲ tai ▼, kunnes näytössä on `Vastaanottoas.`
6. Paina `Vastaanottoas.`
7. Paina ▲ tai ▼, kunnes näytössä on `Faksitunnist.`
8. Paina `Faksitunnist.`
9. Paina `Kyllä` (tai `Ei`).
10. Paina .

Faksin esikatselu (vain mustavalkoiset faksit)

Vastaanotetun faksin esikatselu

Voit katsoa vastaanotettuja fakseja kosketusnäytössä painamalla ensin (Faksaus) ja sitten (Vast.ot. faksit). Kun laite on Valmis-tilassa, kosketusnäyttöön avautuva ponnahdusviesti ilmoittaa uusista fakseista.

Faksin esikatselun määrittäminen

1. Paina (Asetukset).
2. Paina (Faksin esikats.).
3. Paina Kyllä (tai Ei).
4. Paina Kyllä.
5. Kosketusnäyttö ilmoittaa, että saapuvia fakseja ei jatkossa tulosteta.
   Paina Kyllä (tai Ei).
6. Paina .

VINKKI

Kun faksin esikatselu on käytössä, vastaanotettujen faksien varmuuskopiota ei tulosteta faksin edelleenlähetys- ja PC-Fax-vastaanottotoimintojen yhteydessä, vaikka varmuuskopiointitoiminnon asetuksena olisi Kyllä.

Faksin esikatselun käyttö

Vastaanotetusta faksista avautuu ponnahdusviesti kosketusnäyttöön. (Esimerkki: Uusia fakseja:01 [Näytä])

1. Paina Näytä.
   Kosketusnäytössä näkyy faksiluettelo.

VINKKI

- Faksiluettelo sisältää vanhat ja uudet faksit. Uusissa fakseissa on sininen merkki.
- Jos haluat nähdä esikatsellun faksin, paina (Faksaus) ja (Vast.ot. faksit).

2. Paina ▲ tai ▼, kunnes näytössä on sen faksin numero, jonka haluat nähdä.
3. Paina faksia, jota haluat katsoa.

VINKKI

- Jos faksi on suurikokoinen, sen avautuminen voi kestää hetken.
- Kosketusnäytössä näkyy faksiviestin nykyisen sivun numero ja sivujen kokonaismäärä. Jos faksiviestissä on yli 99 sivua, sen kokonaismäärän ilmaisuna on XX.

Tee seuraavat toiminnot painamalla kosketusnäyttöä tai -paneelia.

	Kuvaus
	Faksin suurentaminen
	Faksin pienentäminen
tai	Selaus pystysuunnassa
tai	Selaus vaakasuunnassa
	Faksin kääntäminen myötäpäivään
	Faksin poistaminen Vahvista painamalla `Kyllä`.
	Paluu edelliselle sivulle
	Siirtyminen seuraavalle sivulle
	Paluu faksiluetteloon
	Faksin tulostaminen Tee jokin seuraavista: ■ Paina `Tul. kaik. sivut`, kun haluat tulostaa koko faksiviestin. ■ Paina `Tulost.vain tämä sivu`, kun haluat tulostaa vain näytössä olevan sivun. ■ Paina `Tul.tältä sivult.alk.`, kun haluat tulostaa näytössä olevasta sivusta alkaen viimeiselle sivulle.

4 Paina .

Faksin tulostaminen

1 Paina (`Faksaus`).

2 Paina (`Vast.ot. faksit`).

3 Paina faksia, jota haluat katsoa.

4 Paina .

- Jos faksissa on useita sivuja, siirry vaiheeseen ❺.
- Jos faksissa on yksi sivu, tulostus käynnistyy. Siirry vaiheeseen ❻.

5 Tee jokin seuraavista:

- Paina `Tul. kaik. sivut`, kun haluat tulostaa faksin kaikki sivut. Siirry vaiheeseen ❻.
- Paina `Tulost.vain tämä sivu`, kun haluat tulostaa näytössä olevan sivun.
  Siirry vaiheeseen ❼.
- Paina `Tul.tältä sivult.alk.`, kun haluat tulostaa näytössä olevasta sivusta alkaen viimeiselle sivulle. Siirry vaiheeseen ❼.

6 Tee jokin seuraavista:

- Jos haluat poistaa faksin, paina `Kyllä`.
- Jos haluat säilyttää faksin muistissa, paina `Ei`.

7 Paina .

Luettelon kaikkien faksien tulostaminen

1. Paina (Faksaus).
2. Paina (Vast.ot. faksit).
3. Paina Tulosta/poista.
4. Tee jokin seuraavista:
   - Tulosta kaikki uudet faksit painamalla ▲ tai ▼, kunnes näytössä on Tulosta kaikki (uudet faksit).
     Paina Tulosta kaikki (uudet faksit).
   - Tulosta kaikki vanhat faksit painamalla ▲ tai ▼, kunnes näytössä on Tulosta kaikki (vanhat faksit).
     Paina Tulosta kaikki (vanhat faksit).
5. Paina .

Luettelon kaikkien faksien poistaminen

1. Paina (Faksaus).
2. Paina (Vast.ot. faksit).
3. Paina Tulosta/poista.
4. Tee jokin seuraavista:
   - Poista kaikki uudet faksit painamalla ▲ tai ▼, kunnes näytössä on Poista kaikki (uudet faksit).
     Paina Poista kaikki (uudet faksit).
   - Poista kaikki vanhat faksit painamalla ▲ tai ▼, kunnes näytössä on Poista kaikki (vanhat faksit).
     Paina Poista kaikki (vanhat faksit).
5. Vahvista painamalla Kyllä.
6. Paina .

Faksin esikatselun poistaminen käytöstä

1. Paina (Asetukset).
2. Paina (Faksin esikats.).
3. Paina Ei.
4. Vahvista painamalla Kyllä.
5. Jos muistiin on tallennettu fakseja, tee jokin seuraavista:
   - Jos et halua tulostaa tallennettuja fakseja, paina Jatka.
     Laite pyytää vahvistamaan tallennettujen faksien poistamisen.

     Vahvista painamalla Kyllä. Faksit poistetaan.
   - Jos haluat tulostaa kaikki tallennetut faksit, paina Tulosta kaikki faksit ennen poistoa.
   - Jos et haluat poistaa faksin esikatselua käytöstä, paina Peruuta.
6. Paina .

6 PC-FAX-toiminto

PC-FAX-lähettäminen

Voit lähettää millä tahansa sovelluksella luodun tiedoston tavallisena faksina.

VINKKI

PC-FAX-ohjelmisto voi lähettää vain mustavalkoisia faksiasiakirjoja.

Tiedoston lähettäminen PC-FAX-faksina

Asenna MFL-Pro Suite -ohjelmisto ja yhdistä laite ja tietokone toisiinsa ennen PC-FAX-faksien lähettämistä.

1. Voit luoda tiedoston millä tahansa tietokonesovelluksella.
2. Valitse **Tiedosto** ja sitten **Tulosta**. **Tulosta**-valintaikkuna avautuu.
3. Valitse tulostimeksi **Brother PC-FAX** ja valitse sitten **Tulosta**. PC-FAX-lähettäminen-valintaikkuna avautuu:

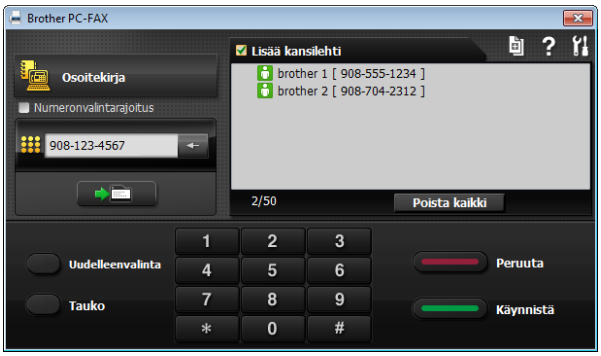

4. Syötä faksinumero jollain seuraavista tavoista:
   - Kirjoita numero valintanäppäimillä.

VINKKI

Jos valitset **Numeronvalintarajoitus**-valintaruudun, näkyviin tulee vahvistusruutu, johon kirjoitetaan faksinumero uudelleen. Tämä toiminto auttaa estämään lähetystä väärään kohteeseen.

   - Napsauta **Osoitekirja**-näppäintä ja valitse sitten henkilö tai ryhmä osoitekirjasta.

   Jos teet virheen, voit poistaa kaikki merkinnät napsauttamalla **Poista kaikki**.

5. Jos haluat lisätä kansilehden, napsauta **Lisää kansilehti**.

VINKKI

Voit myös luoda kansilehden tai muokata sitä napsauttamalla kansilehtikuvaketta .

6. Lähetä faksi napsauttamalla **Käynnistä**.

VINKKI

- Jos haluat peruuttaa faksin, napsauta **Peruuta** tai paina kosketusnäytöllä .
- Jos haluat soittaa numeroon uudelleen, napsauta **Uudelleenvalinta**, jolloin näet viisi viimeisintä faksinumeroa. Valitse numero ja napsauta sitten **Käynnistä**.

PC-FAX-vastaanotto (Windows®)

Jos PC-FAX-vastaanottotoiminto on otettu käyttöön, laite tallentaa vastaanotetut faksit muistiin ja lähettää ne tietokoneeseen. Fakseja voi sen jälkeen tarkastella tietokoneella ja faksit voi tallentaa tietokoneelle.

Vaikka tietokoneen virta katkaistaan (esimerkiksi iltaisin tai viikonloppuisin), laite vastaanottaa ja tallentaa faksit muistiin.

Kun tietokoneeseen kytketään virta ja PC-FAX-vastaanotto-ohjelmisto on käynnissä, laite siirtää faksit tietokoneeseen.

PC-FAX-vastaanotto-ohjelmiston on oltava käynnissä, ennen kuin fakseja voi ottaa vastaan tietokoneella.

Tee jokin seuraavista:

(Windows® XP, Windows Vista® ja Windows® 7)

Kohdasta (**Käynnistä**), valitse **Kaikki ohjelmat**, **Brother**, **MFC-XXXX**, **PC-FAX-vastaanottaminen** ja valitse **Vastaanota**. (jossa XXXX on mallin nimi.)

(Windows® 8)

Napsauta (**Brother Utilities** (Brother-apuohjelmat)), napsauta sitten pudotusluetteloa ja valitse mallin nimi (jos se ei ole jo valittuna). Napsauta **PC-FAX-vastaanottaminen** vasemmalla navigointipalkissa ja napsauta sitten **Vastaanota**.

Jos valitset `Varm.kopio: Kyllä`, laite myös tulostaa faksin.

1. Paina (`Asetukset`).
2. Paina `Kaikki aset.`
3. Paina ▲ tai ▼, kunnes näytössä on `Faksaus.`
4. Paina `Faksaus.`
5. Paina ▲ tai ▼, kunnes näytössä on `Vastaanottoas.`
6. Paina `Vastaanottoas.`
7. Paina ▲ tai ▼, kunnes näytössä on `Muist.vast.ot.`
8. Paina `Muist.vast.ot.`
9. Paina ▲ tai ▼, kunnes näytössä on `PC-Fax vas.ot.`
10. Paina `PC-Fax vas.ot.`
11. Kosketusnäyttöön tulee viesti `Suorita PC-Fax tietokoneessa.`
    Paina `OK`.
12. Paina ▲ tai ▼, kunnes näytössä on `<USB>` tai sen tietokoneen nimi, johon haluat vastaanottaa faksit, jos olet verkossa.
    Paina `<USB>` tai tietokoneen nimeä.
    Paina `OK`.
13. Jos faksin esikatselun asetukseksi on valittu `Ei`, paina `Varm.kopio: Kyllä` tai `Varm.kopio: Ei`.
14. Paina .

VINKKI

- Mac OS -käyttöjärjestelmä ei tue PC-FAX-vastaanottoa.
- MFL-Pro Suite -ohjelmisto on asennettava tietokoneeseen ennen PC-FAX-vastaanottotoiminnon käyttöönottoa. Varmista, että tietokone on kytketty laitteeseen ja että sen virta on kytketty.

  (➤➤ Ohjelmisto- ja Verkkokäyttäjän opas.)
- Jos saat virheilmoituksen eikä laite voi tulostaa muistissa olevia fakseja, voit käyttää tätä asetusta ja siirtää faksit tietokoneeseen. (Katso *Faksien tai faksiraportin siirtäminen* sivulla 111.)
- Kun vastaanotat värillisen faksin, laite tulostaa värillisen faksin, muttei lähetä sitä tietokoneeseesi.
- Jos haluat vaihtaa kohdetietokoneen, toista vaiheet ❶–⓮.

7 Puhelin ja ulkoiset laitteet

Puhelutoiminnot

Faksi/Puhelin-tila

Kun laite on Faksi/Puhelin-tilassa, se ilmoittaa puhelusta F/P-soitolla (nopealla kaksoissoitolla).

Jos olet ulkoisen puhelimen ääressä, nosta ulkoinen kuuloke ja vastaa painamalla `Nosta`.

Jos olet rinnakkaispuhelimen ääressä, nosta kuuloke F/P-soiton aikana ja paina **# 5 1** nopeiden kaksoissoittojen välillä. Jos linjalla ei ole ketään tai joku haluaa lähettää faksin, lähetä soitto takaisin laitteeseen painamalla **∗ 5 1**.

Puhelinpalvelut

Laite tukee joidenkin puhelinyhtiöiden tarjoamia puhelinpalveluita.

Esimerkiksi vastaajapalvelu, koputus- ja vastauspalvelut, hälytysjärjestelmät sekä muut mukautetut puhelinlinjatoiminnot saattavat aiheuttaa ongelmia laitteen käytössä.

Puhelinlinjatyypin asettaminen

Jos kytket laitteen puhelinlinjaan, jossa on Keskus tai ISDN faksien lähettämistä ja vastaanottamista varten, puhelinlinjatyyppi on muutettava vastaavasti seuraavien ohjeiden mukaan:

1. Paina (`Asetukset`).
2. Paina `Kaikki aset.`
3. Paina ▲ tai ▼, kunnes näytössä on `Perusasetukset`.
4. Paina `Perusasetukset`.
5. Paina ▲ tai ▼, kunnes näytössä on `Linjavalinta`.
6. Paina `Linjavalinta`.
7. Paina `Normaali`, `Keskus` tai `ISDN`.
8. Tee jokin seuraavista:
   - Jos valitset `Keskus`, siirry vaiheeseen ❾.
   - Jos valitset `ISDN` tai `Normaali`, siirry vaiheeseen ⓬.

9 Paina Kyllä tai Aina.

VINKKI

Jos valitset Kyllä, laite valitsee etuliitenumeron ennen valitsemaasi faksinumeroa vain, jos painetaan R.
Jos valitset Aina, laite valitsee automaattisesti aina etuliitenumeron ennen faksinumeroa.

10 Paina Etuliite.

11 Lisää etuliitenumero kosketusnäytön näppäimistöllä.
Paina OK.

VINKKI

Voit käyttää numeroita 0–9 sekä merkkejä #, * ja !.
Huutomerkkiä ! ei voi käyttää muiden numeroiden tai merkkien kanssa.

12 Paina .

VAIHDELIITÄNNÄT ja SOITONSIIRTO

Laitteen linjavalinnan alkuasetuksena on Normaali-tila, jossa se voidaan kytkeä tavalliseen puhelinverkkoon (PSTN). Useissa toimistoissa käytetään kuitenkin keskitettyä puhelinjärjestelmää tai sisäistä puhelinvaihdetta (keskus). Tämä laite voidaan liittää useimpiin sisäisiin keskuksiin. Laitteen R-näppäin eli maadoitusnäppäin on katkotyyppinen (TBR). Se toimii useimpien keskusjärjestelmien kanssa. Sen avulla saat yhteyden ulkolinjaan tai voit siirtää puhelun toiseen alanumeroon. Toimintoa käytetään painamalla kosketusnäytössä R.

VINKKI

Voit ohjelmoida R-painikkeen painalluksen osoitekirjaan tallennetun numeron osaksi. Kun ohjelmoit osoitekirjan numeroa, paina ensin R (kosketusnäyttöön tulee ”!”) ja näppäile sitten puhelinnumero. Jos toimit näin, sinun ei tarvitse painaa R-painiketta joka kerta, kun käytät osoitekirjaa. (Katso *Numeroiden tallentaminen* sivulla 71.) Jos laitteen puhelinlinjatyyppinä ei ole Keskus, et voi käyttää osoitekirjan numeroa, johon R on ohjelmoitu.

Voice over Internet Protocol (VoIP)

VoIP on puhelinjärjestelmä, joka käyttää perinteisen puhelinlinjan sijaan internet-yhteyttä. Puhelinpalvelujen tarjoajat yhdistävät usein VoIP:n ja internet- ja kaapelipalvelut.

Laitteesi ei välttämättä toimi joidenkin VoIP-järjestelmien kanssa. Jos haluat käyttää laitettasi faksien lähettämiseen ja vastaanottamiseen VoIP-järjestelmällä, varmista, että puhelinjohto on kytketty laitteen **LINE** (linja) -liitäntään. Puhelinjohdon toinen pää voidaan kytkeä modeemiin, puhelimen sovittimeen, haaroittimeen tai muuhun vastaavaan laitteeseen.

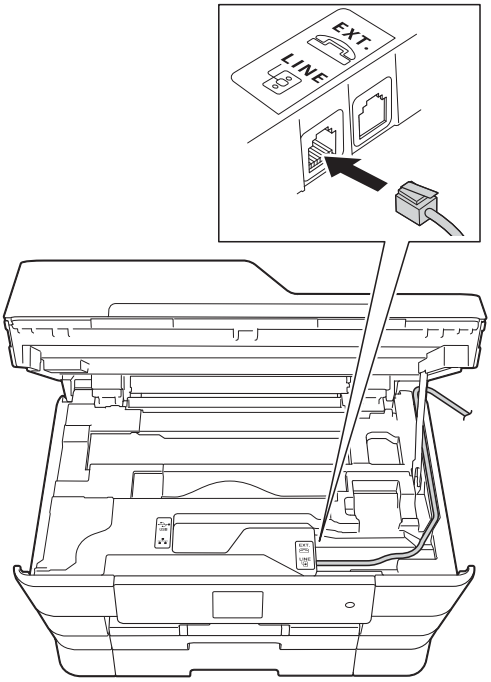

■ **Jos sinulla on kysyttävää laitteen kytkemisestä VoIP-järjestelmään, ota yhteys VoIP-palveluntarjoajaasi.**

Kun laite on kytketty VoIP-järjestelmään, tarkista valintaääni. Nosta ulkoisen puhelimen kuuloke ja kuuntele, kuuluuko valintaääntä. Jos valintaääntä ei kuulu, ota yhteys VoIP-palveluntarjoajaan.

Jos faksien lähetyksessä tai vastaanotossa VoIP-järjestelmällä on vaikeuksia, suosittelemme laitteen modeemin nopeuden muuttamista `Perus (VoIP)` -asetukseksi (katso *Puhelinlinjan häiriöt / VoIP* sivulla 132).

Ulkoisen puhelinvastaajan kytkeminen

Ulkoinen puhelinvastaaja voidaan kytkeä laitteeseen. Jos **ulkoinen** puhelinvastaaja on kytketty samaan puhelinlinjaan kuin laite, puhelinvastaaja vastaa kaikkiin puheluihin ja laite ”kuuntelee” faksin soittoääniä (CNG-merkkiääniä). Jos laite kuulee merkkiäänen, se vastaa puheluun ja vastaanottaa faksin. Jos laite ei kuule merkkiääntä, se antaa puhelinvastaajan jatkaa vastaajaviestin toistamista, minkä jälkeen soittaja voi jättää viestin.

Puhelinvastaajan on vastattava neljän soittokerran aikana (suositeltu asetus on kaksi soittoa). Laite ei kuule faksin merkkiääniä, ennen kuin puhelinvastaaja on vastannut puheluun. Neljän soiton jälkeen merkkiääniä ja siten faksin vastaanottoaikaa on jäljellä vain 8–10 sekuntia. Seuraa huolellisesti tässä oppaassa annettuja ohjeita äänittäessäsi puhelinvastaajan viestiä. Älä käytä ulkoisessa puhelinvastaajassa soitonsäästöasetusta, jos se ylittää viisi soittokertaa.

VINKKI

Jos kaikkien lähetettyjen faksien vastaanotto ei onnistu, pienennä ulkoisen puhelinvastaajan Soittokerrat-asetusta.

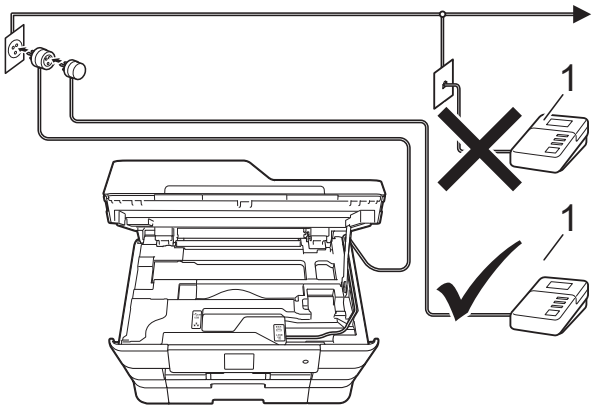

1 Puhelinvastaaja

Kun puhelinvastaaja vastaa puheluun, kosketusnäytössä näkyy `Puheyhteys`.

TÄRKEÄÄ

ÄLÄ kytke puhelinvastaajaa rinnakkain laitteen kanssa samaan puhelinlinjaan.

Kytkentäasetukset

Ulkoinen puhelinvastaaja on kytkettävä edellisen kuvan esittämällä tavalla.

1. Nosta skannerin kansi auki molemmilla käsillä laitteen sivuilla sijaitsevista tartuntakohdista.
2. Työnnä puhelinjohto varovasti kaapelikouruun ja ulos laitteen takaosasta.
3. Vapauta lukitus nostamalla skannerin kansi. Työnnä skannerin kannen tuki alas varoen ja sulje kansi molemmilla käsillä.
4. Aseta ulkoinen puhelinvastaaja soimaan yhden tai kaksi kertaa. (Brotherin Soittokerrat-asetuksella ei ole merkitystä.)
5. Nauhoita ulkoisen puhelinvastaajan viesti.
6. Aseta puhelinvastaaja ottamaan puhelut vastaan.
7. Aseta vastaanottotilan asetukseksi `Ulk.puh/Puh.vas.` (Katso *Vastaanottotilan valinta* sivulla 52.)

Vastausviestin nauhoitus ulkoiseen puhelinvastaajaan

Ajoitus on tärkeää tätä viestiä nauhoitettaessa.

1. Jätä viestin alkuun 5 sekuntia hiljaisuutta. (Näin laitteella on aikaa kuunnella automaattisen faksilähetyksen merkkiääniä, ennen kuin ne loppuvat.)
2. Viestin pituuden on oltava korkeintaan 20 sekuntia.

VINKKI

Vastausviestin alkuun kannattaa jättää 5 sekuntia tyhjää, sillä laite ei ehkä kuule faksin merkkiääntä puheen vuoksi. Voit kokeilla, vastaanottaako laite fakseja ilman tätä taukoa viestin alussa. Jos vastaanotto ei onnistu, nauhoita vastausviesti uudelleen ja jätä alkuun viisi sekuntia tyhjää.

Vaihdeliitännät (keskus)

Suosittelemme, että faksilaitteen kytkee yritys, joka asensi puhelinkeskuksen. Jos sinulla on sarjapuhelinjärjestelmä, suosittelemme, että pyydät järjestelmän asentajaa kytkemään laitteen järjestelmän viimeiseen linjaan. Muuten laite saattaa käynnistyä joka kerta, kun järjestelmä vastaanottaa puhelun. Jos keskus vastaa kaikkiin saapuviin puheluihin, suositeltu vastaanottotila on `Manuaalinen`.

Kun laitetta käytetään keskuksen alanumerossa, sen asianmukaista toimintaa kaikissa tilanteissa ei voida taata. Mahdollisista ongelmista on ilmoitettava ensiksi puhelinkeskusta ylläpitävälle yritykselle.

VINKKI

Varmista, että puhelinlinjatyypiksi on asetettu Keskus. (Katso *Puhelinlinjatyypin asettaminen* sivulla 63.)

Ulkoiset puhelimet ja rinnakkaispuhelimet

Ulkoisen puhelimen tai rinnakkaispuhelimen kytkeminen

Erillinen puhelin voidaan kytkeä laitteeseen kaavion mukaan.

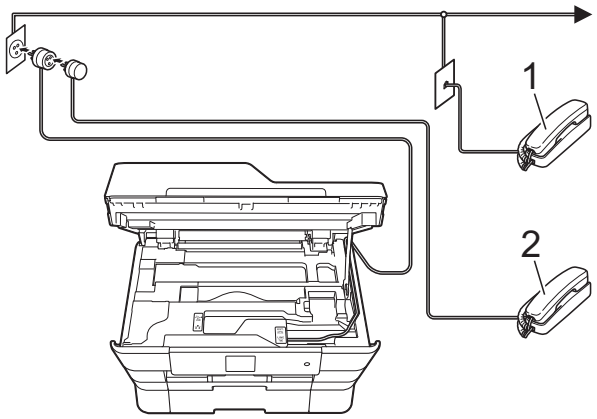

1 **Rinnakkaispuhelin**

2 **Ulkoinen puhelin**

VINKKI

Varmista, että käytät ulkoista puhelinta, jonka johdon pituus on korkeintaan 3 metriä.

Käyttö ulkoisista puhelimista ja rinnakkaispuhelimista

Jos vastaat faksipuheluun ulkoisesta puhelimesta tai rinnakkaispuhelimesta, voit vastaanottaa puhelun laitteella käyttämällä kaukokäynnistystunnusta. Kun painat kaukokäynnistystunnusta ∗ **5 1**, laite aloittaa faksin vastaanoton.

Jos laite ilmoittaa puhelusta nopealla kaksoissoitolla, ota puhelu vastaan rinnakkaispuhelimesta valitsemalla puhelun vastaustunnus **# 5 1**. (Katso *F/P-soittoaika (vain Faksi/Puhelin-tila)* sivulla 55.)

Jos vastaat puheluun eikä linjalla ole ketään:

Soitto ilmoittaa manuaalisen faksin vastaanotosta.

Paina ∗ **5 1** ja odota, kunnes kuulet vastaanottoäänet tai laitteen kosketusnäytössä näkyy `Vastaanotto`. Laske sitten kuuloke.

VINKKI

Voit asettaa laitteen vastaamaan puheluun automaattisesti faksin tunnistustoiminnon avulla. (Katso *Faksin tunnistus* sivulla 56.)

Kauko-ohjaustunnusten käyttäminen

Kaukokäynnistystunnus

Jos vastaat faksipuheluun rinnakkaisesta tai ulkoisesta puhelimesta, voit asettaa laitteen vastaanottamaan faksia valitsemalla kaukokäynnistystunnuksen ∗ **5 1**. Odota sirkuttavaa vastaanottoääntä ja laske sitten kuuloke. (Katso *Faksin tunnistus* sivulla 56.)

Jos vastaat faksipuheluun ulkoisesta puhelimesta, voit asettaa laitteen vastaanottamaan faksin painamalla `Aloita faksi` ja valitsemalla `Vastaanota`.

Puhelun vastaustunnus

Kun vastaanotat puhelua ja laite on Faksi/Puhelin-tilassa, se ilmoittaa puhelusta F/P-soitolla (nopealla kaksoissoitolla) Soittokerrat-viiveen jälkeen. Jos vastaat puheluun rinnakkaispuhelimesta, voit poistaa F/P-soiton käytöstä painamalla **# 5 1** (muista painaa tätä soittojen *välillä*).

Jos laite ilmoittaa puhelusta nopealla kaksoissoitolla, ota puhelu vastaan ulkoisella puhelimella painamalla `Nosta`.

Kauko-ohjaustunnusten muuttaminen

Jos haluat käyttää kaukokäynnistystä, joudut ottamaan kauko-ohjaustunnukset käyttöön. Ennalta asetettu kaukokäynnistystunnus on ∗ **5 1**. Ennalta asetettu puhelun vastaustunnus on **# 5 1**. Voit halutessasi muuttaa ne omiksi tunnuksiksesi.

1. Paina (`Asetukset`).
2. Paina `Kaikki aset.`
3. Paina ▲ tai ▼, kunnes näytössä on `Faksaus`.
4. Paina `Faksaus`.
5. Paina ▲ tai ▼, kunnes näytössä on `Vastaanottoas.`
6. Paina `Vastaanottoas.`
7. Paina ▲ tai ▼, kunnes näytössä on `Kaukokäy.tunn.`
8. Paina `Kaukokäy.tunn.`
9. Tee jokin seuraavista:
   - Jos haluat vaihtaa kaukokäynnistystunnuksen, paina `Aktivointikoodi`.

     Anna uusi tunnus ja paina sitten `OK`.
   - Jos haluat vaihtaa puhelun vastaustunnuksen, paina `Pysäytyskoodi`.

     Anna uusi tunnus ja paina sitten `OK`.
   - Jos et halua vaihtaa tunnuksia, siirry vaiheeseen ❿.
   - Jos haluat ottaa kauko-ohjaustunnusasetukseksi `Ei` (tai `Kyllä`), paina `Kaukokäy.tunn.`

     Paina `Ei` (tai `Kyllä`).
10. Paina .

VINKKI

- Jos puhelu katkeaa aina, kun yrität käyttää ulkoisen puhelinvastaajan kauko-ohjaustoimintoja, kokeile vaihtaa kaukokäynnistystunnus ja puhelun vastaustunnus toiseksi kolminumeroiseksi tunnukseksi, joka sisältää merkkejä **0**–**9**, ∗ ja **#**.
- Kauko-ohjaustunnukset eivät välttämättä toimi kaikissa puhelinjärjestelmissä.

8 Numeroiden valinta ja tallennus

Numeron valinta

Manuaalinen valinta

1. Aseta asiakirja laitteeseen.
2. Tee jokin seuraavista:
   - Kun faksin esikatselun asetuksena on `Ei`, paina (`Faksaus`).
   - Kun faksin esikatselun asetuksena on `Kyllä`, paina (`Faksaus`) ja sitten (`Faksien lähetys`).
3. Valitse faksinumeron kaikki numerot.

4. Paina `Faksin käynnis.`

Valinta osoitekirjasta

1. Aseta asiakirja laitteeseen.
2. Paina (`Faksaus`).
3. Paina (`Osoitekirja`).
4. Tee jokin seuraavista:
   - Paina ▲ tai ▼, kunnes näytössä on numero, jonka haluat valita.
   - Paina ja kirjoita nimen ensimmäinen kirjain. Paina sitten `OK`.

     Paina nimeä, jonka numeron haluat valita.

     Jos nimellä on kaksi numeroa, siirry vaiheeseen ❺.

     Jos nimellä on yksi numero, siirry vaiheeseen ❻.

VINKKI

Jos LDAP-haku on käytettävissä, kosketusnäytössä on tulosten merkkinä .

(Lisätietoja ➤➤ Ohjelmisto- ja Verkkokäyttäjän opas)

5. Paina numeroa, johon haluat soittaa.
6. Lähetä faksi painamalla `Käytä`.
7. Paina `Faksin käynnis.`
   Laite skannaa ja lähettää faksin.

Faksinumeron uudelleenvalinta

Jos lähetät faksia automaattisesti ja linja on varattu, laite valitsee numeron uudelleen enintään kolme kertaa viiden minuutin välein.

1. Aseta asiakirja laitteeseen.
2. Tee jokin seuraavista:
   - Kun faksin esikatselun asetuksena on `Ei`, paina (`Faksaus`).
   - Kun faksin esikatselun asetuksena on `Kyllä`, paina (`Faksaus`) ja sitten (`Faksien lähetys`).
3. Paina `Uud.val`.
4. Paina `Faksin käynnis`.

VINKKI

- Automaattinen uudelleenvalinta ei toimi suorassa lähetyksessä, kun käytät valotustasoa.
- `Uud.val`-asetus muuttuu `Tauko`-asetukseksi, kun annat faksinumeron.
- Uudelleenvalintaa voi käyttää vain, jos valitsit numeron laitteesta.

Muut numeronvalintatoiminnot

Viimeksi valittujen numeroiden historia

Viimeksi valittujen numeroiden historiaan tallennetaan viimeiset 30 numeroa, joihin on lähetetty faksi. Voit valita jonkin näistä numeroista ja lähettää siihen faksin, lisätä sen osoitekirjaan tai poistaa sen historiasta.

1. Paina (`Faksaus`).
2. Paina (`Puhelu- historia`).
3. Paina `Lähtevä puhelu`.
4. Valitse haluamasi numero.
5. Tee jokin seuraavista:
   - Lähetä faksi painamalla `Käytä`.

     Paina `Faksin käynnis`.
   - Jos haluat tallentaa numeron, paina `Muokkaa` ja paina sitten `Lisää osoitekirjaan`.

     (➤➤ Laajempi käyttöopas: *Osoitekirjan numeroiden tallennus lähtevien puheluiden historiasta*.)
   - Jos haluat poistaa numeron viimeksi valittujen numeroiden historiasta, paina `Muokkaa` ja paina sitten `Poista`.

     Vahvista painamalla `Kyllä`.

     Paina .

Numeroiden tallentaminen

Voit määrittää laitteeseen seuraavat numeroiden valintaa helpottavat toiminnot: osoitekirja sekä ryhmät faksien ryhmälähetyksille.

VINKKI

Muistiin tallennetut osoitekirjan numerot säilyvät sähkökatkoksen aikana.

Tauon tallentaminen

Kun tallennat osoitekirjan numeroita, voit lisätä yhden tai usean 3,5 sekunnin tauon painamalla kosketusnäytössä `Tauko`.

Osoitekirjan numeroiden tallentaminen

Voit tallentaa jopa 100 nimellistä osoitetta, ja kuhunkin nimeen voi liittyä kaksi numeroa.

1. Paina (`Faksaus`).
2. Paina (`Osoitekirja`).
3. Paina `Muokkaa`.
4. Paina ▲ tai ▼, kunnes näytössä on `Lisää uusi osoite`.
5. Paina `Lisää uusi osoite`.
6. Paina `Nimi`.
7. Kirjoita nimi kosketusnäytön näppäimistöllä (enintään 16 merkkiä). Paina `OK`. (Katso kirjainten näppäilyohjeita kohdasta *Tekstin syöttäminen* sivulla 183.)
8. Paina `Osoite 1`.
9. Anna ensimmäinen faksi- tai puhelinnumero kosketusnäytön näppäimistöllä (enintään 20 numeroa). Paina `OK`.

VINKKI

Jos latasit internet-faksi-toiminnon:

Jos haluat tallentaa sähköpostiosoitteen, jota käytetään internet-faksin tai Skannaa sähköpostiin -palvelimen kanssa, paina ja kirjoita sähköpostiosoite. Paina sitten `OK`. (Katso *Tekstin syöttäminen* sivulla 183.)

10. Voit tallentaa toisen faksi- tai puhelinnumeron painamalla `Osoite 2`. Anna toinen faksi- tai puhelinnumero kosketusnäytön näppäimistöllä (enintään 20 numeroa). Paina `OK`.
11. Vahvista painamalla `OK`.
12. Tee jokin seuraavista:
    - Jos haluat tallentaa toisen osoitekirjan numeron, toista vaiheet ❸–⓫.
    - Lopeta numeroiden tallennus painamalla .

Osoitekirjan nimien tai numeroiden muuttaminen tai poistaminen

Voit muuttaa osoitekirjaan tallennettua nimeä tai numeroa tai poistaa sen.

1. Paina (Faksaus).
2. Paina (Osoitekirja).
3. Paina Muokkaa.
4. Tee jokin seuraavista:
   - Paina ▲ tai ▼, kunnes näytössä on Muuta.

     Muokkaa osoitteen nimeä tai numeroita painamalla Muuta. Siirry vaiheeseen ❺.
   - Paina ▲ tai ▼, kunnes näytössä on Poista.

     Paina Poista.

     Valitse poistettavat numerot painamalla niitä, jolloin näyttöön tulee punainen valintamerkki.

     Paina OK.

     Vahvista painamalla Kyllä. Siirry vaiheeseen ❾.
5. Paina ▲ tai ▼, kunnes näytössä on numero, jota haluat muuttaa.
6. Paina numeroa, jonka haluat muuttaa.
7. Tee jokin seuraavista:
   - Voit muuttaa nimeä painamalla Nimi.
     Kirjoita uusi numero (enintään 16 merkkiä) kosketusnäytön näppäimistöllä. (Katso kirjainten näppäilyohjeita kohdasta *Tekstin syöttäminen* sivulla 183.)
     Paina OK.
   - Voit muuttaa ensimmäistä faksi- tai puhelinnumeroa painamalla Osoite 1.
     Anna uusi faksi- tai puhelinnumero (enintään 20 numeroa) kosketusnäytön näppäimistöllä.
     Paina OK.
   - Voit muuttaa toista faksi- tai puhelinnumeroa painamalla Osoite 2.
     Anna uusi faksi- tai puhelinnumero (enintään 20 numeroa) kosketusnäytön näppäimistöllä.
     Paina OK.

VINKKI

Tallennetun nimen tai numeron muuttaminen:

Jos haluat muuttaa merkkiä tai tallennettua numeroa, paina ◀ tai ▶ ja aseta kohdistin siten, että voit korostaa muutettavan merkin tai numeron. Paina sitten . Anna uusi merkki tai numero.

8. Tee jokin seuraavista:
   - Lopeta painamalla OK.

     Voit muuttaa muita osoitekirjan numeroita toistamalla vaiheet ❸–❽.
   - Jos haluat tehdä muita muutoksia, palaa vaiheeseen ❼.
9. Paina .

9 Kopiointi

Kopiointi

Seuraavat vaiheet esittelevät kopioinnin perustoiminnot.

1. Aseta asiakirja laitteeseen jollain seuraavista tavoista:
   - Aseta asiakirja ADS:ään *tekstipuoli ylöspäin*.

     (Katso *ADS:n käyttö* sivulla 44.)
   - Aseta asiakirja *tekstipuoli alaspäin* valotustasolle.

     (Katso *Valotustason käyttö* sivulla 45.)
2. Paina (`Kopioi`).
   - Kosketusnäytön näkymä:

1 Kopiomäärä

Voit valita kopioiden määrän painamalla kosketusnäytössä − tai + (yllä olevan kuvan mukaisesti) tai käyttämällä valintanäppäimiä.

3. Jos haluat useita kopioita, anna kopioiden määrä (enintään 99).
4. Paina `M/v Start` tai `Väri Start`.

Kopioinnin lopetus

Lopeta kopiointi painamalla .

Kopiointivaihtoehdot

Seuraavia kopiointiasetuksia voidaan muuttaa.

1. Paina (Kopioi).
2. Paina Asetukset.
3. Selaa kopiointiasetuksia painamalla ▲ tai ▼.
   Kun haluttu asetus tulee näkyviin, paina sitä ja valitse vaihtoehto.
4. Kun olet muuttanut haluamasi vaihtoehdot, paina OK.

(Käyttöopas)

Lisätietoja seuraavien kopiointiasetusten muuttamisesta on sivuilla 74–75.

- Paperityyppi
- Paperikoko
- Kasetin valinta (MFC-J6720DW)
- Nopea ADS-tila

(Laajempi käyttöopas)

Lisätietoja seuraavien kopiointiasetusten muuttamisesta, ➤➤ Laajempi käyttöopas: *Kopiointivaihtoehdot*.

- Laatu
- Suur./pien.
- Sivun asettelu
- 2in1(ID)
- Pinoa/Lajitt.
- Tummuus
- 2puol. kopio
- Musteensäästötila
- Ohut paperikopio
- Auto vinosäätö
- Kirjakopio
- Vesileimakopio
- Taustavärin poisto
- Aseta uusi olet.
- Tehdasasetukset

VINKKI

Jos haluat lajitella kopiot, käytä ADS:ää.

Paperityyppi

Jos kopioit erikoispaperille, määritä laitteen asetukset kyseisen paperityypin mukaan, jotta saat parhaan mahdollisen tulostuslaadun.

1. Aseta asiakirja laitteeseen.
2. Paina (Kopioi).
3. Näppäile kopioiden lukumäärä.
4. Paina Asetukset.
5. Paina ▲ tai ▼, kunnes näytössä on Paperityyppi.
6. Paina Paperityyppi.
7. Paina ▲ tai ▼, kunnes näytössä on Tav. paperi, Mustes.pap., Brother BP71, Muu kiiltävä tai Kalvo, ja paina sitten haluamaasi vaihtoehtoa.
8. Jos et halua muuttaa muita asetuksia, paina OK.
9. Paina M/v Start tai Väri Start.

Paperikoko

Jos kopioit muulle kuin A4-paperille, Paperikoko-asetusta on muutettava. Voit kopioida vain A4-, A5-, A3-, valokuva (10 × 15 cm)-, Letter-, Legal- tai Ledger-paperille.

1. Aseta asiakirja laitteeseen.
2. Paina (Kopioi).
3. Näppäile kopioiden lukumäärä.
4. Paina Asetukset.

5 Paina ▲ tai ▼, kunnes näytössä on Paperikoko.

6 Paina Paperikoko.

7 Paina ▲ tai ▼, kunnes näytössä on A4, A5, A3, 10x15cm, Letter, Legal tai Ledger, ja paina sitten haluamaasi vaihtoehtoa.

VINKKI

Jos käytät käsinsyöttörakoa, lisää vain yksi paperi kerrallaan. (Katso *Paperin lisääminen käsinsyöttörakoon* sivulla 33.)

8 Jos et halua muuttaa muita asetuksia, paina OK.

9 Paina M/v Start tai Väri Start.

Paperikasetin valinta (MFC-J6720DW)

Voit muuttaa paperikasetin tilapäisesti seuraavaa kopiota varten. Lisätietoja paperikasetin oletusasetusten muuttamisesta on kohdassa *Paperikasetin käyttö kopiointitilassa (MFC-J6720DW)* sivulla 38.

1 Aseta asiakirja laitteeseen.

2 Paina (Kopioi).

3 Näppäile kopioiden lukumäärä.

4 Paina Asetukset.

5 Paina ▲ tai ▼, kunnes näytössä on Kasetin valinta.

6 Paina Kasetin valinta.

7 Paina Kasetti 1, Kasetti 2 tai Aut. kaset. val.

8 Jos et halua muuttaa muita asetuksia, paina OK.

9 Paina M/v Start tai Väri Start.

Nopea ADS-kopiointi

Voit kopioida monisivuisia A4- tai Letter-kokoisia asiakirjoja nopeammin asettamalla ne **tekstipuoli ylöspäin ja pitkä sivu edellä** ADS:ään. (Katso *ADS:n käyttö* sivulla 44.)

1 Aseta asiakirja ADS:ään tekstipuoli ylöspäin ja pitkä sivu edellä.

2 Paina (Kopioi).

3 Paina Asetukset.

4 Paina ▲ tai ▼, kunnes näytössä on Nopea ADS-tila.

5 Paina Nopea ADS-tila.

6 Paina Kyllä (tai Ei).

7 Lue kosketusnäytössä olevat tiedot ja vahvista painamalla OK.

8 Jos et halua muuttaa muita asetuksia, paina OK.

VINKKI

Muuta Paperikoko-asetukseksi A4 tai Letter, jotta paperikoko vastaa asiakirjasi kokoa.

9 Paina M/v Start tai Väri Start. Laite skannaa asiakirjan ja aloittaa tulostuksen.

VINKKI

Suur./pien., Sivun asettelu, Auto vinosäätö ja Lisäasetukset eivät ole käytettävissä, jos Nopea ADS-tila on valittu.

10 Valokuvien tulostus muistikortilta tai USB-muistitikulta

PhotoCapture Center™ -toiminnot (PHOTO-tila)

Voit tulostaa valokuvia suoraan digitaalikameran muistikortilta tai USB-muistitikulta, vaikka laitetta *ei* olisi kytketty tietokoneeseen. (Katso *Kuvien tulostaminen* sivulla 79.)

Voit skannata asiakirjoja ja tallentaa ne suoraan muistikortille tai USB-muistitikulle. (Katso *Skannaus muistikortille tai USB-muistitikulle* sivulla 80.)

Jos laite on kytketty tietokoneeseen, voit käyttää tietokoneesta käsin laitteen etuosassa olevaan korttipaikkaan asetettua muistikorttia tai USB-muistitikkua.

(➤➤ Ohjelmisto- ja Verkkokäyttäjän opas.)

Muistikortin tai USB-muistitikun käyttäminen

Tässä Brother-laitteessa on tietovälineasemia (korttipaikkoja), jotka sopivat seuraaville yleisesti käytetyille digitaalikameroiden tietovälineille: Memory Stick Duo™, Memory Stick PRO Duo™, SD-muistikortti, SDHC-muistikortti, SDXC-muistikortti, MultiMedia Card, MultiMedia Card plus ja USB-muistitikku.

PhotoCapture Center™ -ominaisuudella voit tulostaa digitaalivalokuvia digitaalisesta kamerasta laadukkaalla, valokuvatasoisella erottelutarkkuudella.

Näin pääset alkuun

1. Avaa tietovälinepaikan kansi.
2. Työnnä muistikortti tai USB-muistitikku oikeaan korttipaikkaan tiukasti.

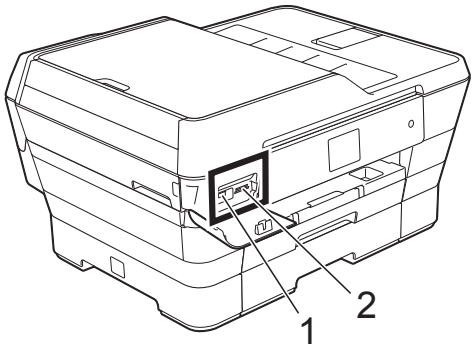

1 USB-muistitikku

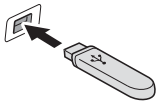

TÄRKEÄÄ

USB-suoraliitäntä tukee vain USB-muistitikkua, PictBridge-yhteensopivaa kameraa ja USB-massamuistitoiminnolla varustettua digitaalikameraa. Muita USB-laitteita ei tueta.

2 Muistikorttipaikka

Korttipaikka	Yhteensopivat muistikortit	
Ylempi korttipaikka 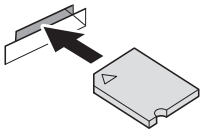		Memory Stick Duo™ Memory Stick PRO Duo™
	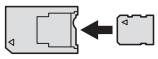	Memory Stick Micro™ (M2™) (edellyttää sovitinta)
Alempi korttipaikka 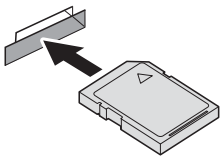		SD-muistikortti SDHC-muistikortti SDXC-muistikortti MultiMedia Card MultiMedia Card plus
	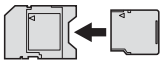	miniSD (edellyttää sovitinta) miniSDHC (edellyttää sovitinta) microSD (edellyttää sovitinta) microSDHC (edellyttää sovitinta) MultiMedia Card mobile (edellyttää sovitinta)

10

TÄRKEÄÄ

- ÄLÄ aseta Memory Stick Duo™ -korttia alempaan SD-korttipaikkaan, ettei laite vaurioidu.
- ÄLÄ aseta laitteeseen useita mediakortteja samanaikaisesti. Laite saattaa vaurioitua.
- ÄLÄ irrota virtajohtoa tai poista muistikorttia tai USB-muistitikkua media-asemasta (korttipaikasta) tai USB-suoraliitännästä, kun laite lukee muistikorttia tai USB-muistitikkua tai tallentaa niihin. **Tietoja katoaa tai kortti vahingoittuu.**

Laite kykenee lukemaan vain yhtä laitetta kerrallaan.

Kuvien tulostaminen

Kuvien katseleminen

Valokuvia voi esikatsella kosketusnäytössä ennen niiden tulostamista. Jos kuvatiedostot ovat suuria, kuvien avautuminen saattaa kestää hetken.

1. Avaa tietovälinepaikan kansi.
2. Aseta muistikortti tai USB-muistitikku oikeaan korttipaikkaan.
3. Paina `Valokuva`.
4. Paina ◀ tai ▶, kunnes näytössä on `Katso kuvat`.
5. Paina `Katso kuvat`.
6. Tee jokin seuraavista:
   - Jos haluat valita tulostettavia valokuvia tai tulostaa useita kappaleita samaa kuvaa, siirry vaiheeseen ❼.
   - Jos haluat tulostaa kaikki valokuvat, paina `Tul. k`. Vahvista painamalla `Kyllä`. Siirry vaiheeseen ❿.
7. Paina ◀ tai ▶, kunnes näytössä on valokuva, jonka haluat tulostaa, ja paina sitä.
8. Valitse kopioiden lukumäärä näppäilemällä luku tai painamalla `+` tai `-`.
   Paina `OK`.
9. Toista vaiheet ❼ ja ❽, kunnes olet valinnut kaikki valokuvat, jotka haluat tulostaa.
10. Paina `OK`.
11. Lue näytössä oleva vaihtoehtojen luettelo ja vahvista se. Tee sitten jokin seuraavista:
    - Jos haluat muuttaa tulostusasetuksia, paina `Tulostusaset.` (➤➤ Laajempi käyttöopas: *PhotoCapture Center™ -tulostusasetukset*)
    - Jos et halua muuttaa mitään asetuksia, siirry vaiheeseen ⓬.
12. Tulosta painamalla `Aloita`.

PhotoCapture Center™ -tulostusasetukset

Tulostusasetuksia voi vaihtaa tilapäisesti seuraavaa tulostusta varten.

Laite siirtyy takaisin oletusasetuksiin 1 minuutin kuluttua.

VINKKI

Voit tallentaa useimmin käyttämäsi tulostusasetukset oletusasetuksiksi. (➤➤ Laajempi käyttöopas: *Muutosten määritys uudeksi oletusasetukseksi*.)

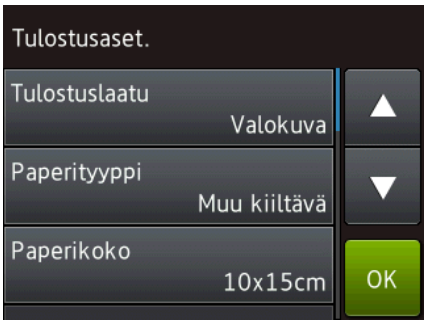

Skannaus muistikortille tai USB-muistitikulle

Voit skannata mustavalkoisia tai värillisiä asiakirjoja muistikortille tai USB-muistitikulle. Mustavalkoiset asiakirjat tallennetaan tiedostomuodossa PDF (*.PDF) tai TIFF (*.TIF). Värilliset asiakirjat voidaan tallentaa tiedostomuodossa PDF (*.PDF) tai JPEG (*.JPG). Tehdasasetus on `Väri`, `200 dpi` ja oletusmuoto on `PDF`. Laite luo tiedostonimet tämänhetkisen päivämäärän mukaan. (➤➤ Pika-asennusopas.) Esimerkiksi viidennen 1.7.2013 skannatun kuvan nimi on 01071305.PDF. Voit muuttaa värin ja erottelutarkkuuden.

1. Aseta asiakirja laitteeseen.
2. Avaa tietovälinepaikan kansi.
3. Aseta muistikortti tai USB-muistitikku oikeaan korttipaikkaan.
4. Paina `Skannaa tallennusvälineelle`.

TÄRKEÄÄ

ÄLÄ irrota muistikorttia tai USB-muistitikkua, kun laite lukee muistitikkua tai kirjoittaa siihen, jotta kortti, USB-muistitikku tai tallennetut tiedot eivät vahingoittuisi.

5. Tee jokin seuraavista:
   - Jos haluat käyttää oletusasetuksia, siirry vaiheeseen ❿.
   - Jos haluat muuttaa oletusasetuksia, siirry vaiheeseen ❻.
6. Paina `Asetukset`.

7 Valitse tarvittaessa seuraavien kohteiden asetukset: Nopea ADS-tila, Skannaustyyppi, Tarkkuus, Tiedostotyyppi, Skannauskoko, Skannaa pitkä paperi, Tiedostonimi, Automaattinen rajaus ja Taustavärin poisto.

VINKKI

- Jos valitsit värillisen vaihtoehdon skannaustyyppiasetuksissa, et voi valita tiedostotyyppiä TIFF.
- Jos valitsit mustavalkoisen vaihtoehdon skannaustyyppiasetuksissa, et voi valita tiedostotyyppiä JPEG.
- Skannaa pitkä paperi on käytettävissä vain ADS:ää käytettäessä.
- Taustavärin poisto -asetus poistaa asiakirjojen pohjavärin, jolloin skannatut tiedot ovat paremmin havaittavissa.

8 Tiedoston nimi määritetään automaattisesti. Voit kuitenkin luoda haluamasi nimen käyttämällä kosketusnäytön näppäimistöä. Paina Tiedostonimi ja anna sitten tiedoston nimi. Voit muuttaa vain tiedostonimen 6 ensimmäistä numeroa.
Paina OK.

9 Paina OK.

VINKKI

Jos haluat tallentaa asetukset pikakuvakkeena, paina Tallenna pikakuvak.

10 Paina Aloita.
Jos käytössä on valotuslasi, kosketusnäytössä näkyy Seuraava sivu?. Paina Kyllä tai Ei. Kun skannaus on valmis, valitse Ei ennen kuin poistat muistikortin tai USB-muistitikun laitteesta.

11 Tulostus tietokoneesta

Asiakirjan tulostus

Laite voi vastaanottaa tietoja tietokoneesta ja tulostaa ne. Tietokoneesta tulostus edellyttää, että tulostinohjain on asennettu.

(Katso lisätietoja kohdasta ➤➤ Ohjelmisto- ja Verkkokäyttäjän opas.)

1. Asenna Brother-tulostinohjain CD-ROM-levyltä tai Brotherin verkkosivulta.
   (➤➤ Pika-asennusopas.)
2. Valitse sovelluksesta **Tulosta**-komento.
3. Valitse laitteen nimi **Tulosta**-valintaikkunassa ja valitse sitten käytössä olevan sovelluksen mukaan **Ominaisuudet** tai **Määritykset**.
4. Valitse muutettavat asetukset **Ominaisuudet**-valintaikkunassa.
   Usein käytettyjä asetuksia:
   - **Tulostusmateriaali**
   - **Tulostuslaatu**
   - **Paperikoko**
   - **Suunta**
   - **Väri / Harmaasävy**
   - **Värinsäästö**
   - **Skaalaus**
   - **Kaksipuolinen / Vihko**
5. Napsauta **OK**.
6. Aloita tulostus napsauttamalla **Tulosta** (tai **OK** käytössä olevan sovelluksen mukaan).

12 Skannaus tietokoneeseen

Ennen skannausta

Jotta laitetta voi käyttää skannerina, skanneriohjain on asennettava. Jos laite on verkossa, määritä sille TCP/IP-osoite.

- Asenna skanneriohjaimet CD-ROM-levyltä. (➤➤ Pika-asennusopas: *MFL-Pro Suiten asentaminen*.)
- Määritä laitteelle TCP/IP-osoite, jos verkkoskannaus ei toimi.

  (➤➤ Ohjelmisto- ja Verkkokäyttäjän opas.)

Asiakirjan skannaus PDF-tiedostona ControlCenter4-sovelluksella (Windows®)

(Lisätietoja ➤➤ Ohjelmisto- ja Verkkokäyttäjän opas.)

VINKKI

- Tietokoneen näytöt saattavat vaihdella mallin mukaan.
- Tämä osa perustuu ControlCenter4:n edistyneeseen tilaan.

ControlCenter4-apuohjelmalla pääset kätevästi ja nopeasti käsiksi usein käyttämiisi sovelluksiin. ControlCenter4:ää käytettäessä tiettyjä sovelluksia ei tarvitse käynnistää manuaalisesti.

1. Aseta asiakirja laitteeseen. (Katso *Asiakirjojen asettaminen* sivulla 44.)

2. (Windows® XP, Windows Vista® ja Windows® 7)

   Avaa ControlCenter4 valitsemalla (**Käynnistä**) / **Kaikki ohjelmat** / **Brother** / **MFC-XXXX** (jossa XXXX on mallin nimi) / **ControlCenter4**. ControlCenter4-sovellus avautuu.

   (Windows® 8)

   Napsauta (**Brother Utilities** (Brother-apuohjelmat)), napsauta sitten pudotusluetteloa ja valitse mallin nimi (jos se ei ole jo valittuna). Napsauta **SKANNAA** vasemmalla navigointipalkissa ja napsauta sitten **ControlCenter4**. ControlCenter4-sovellus avautuu.

3. Jos ControlCenter4-tilanäyttö avautuu, valitse ensin **Edistynyt tila** ja napsauta sitten **OK**.

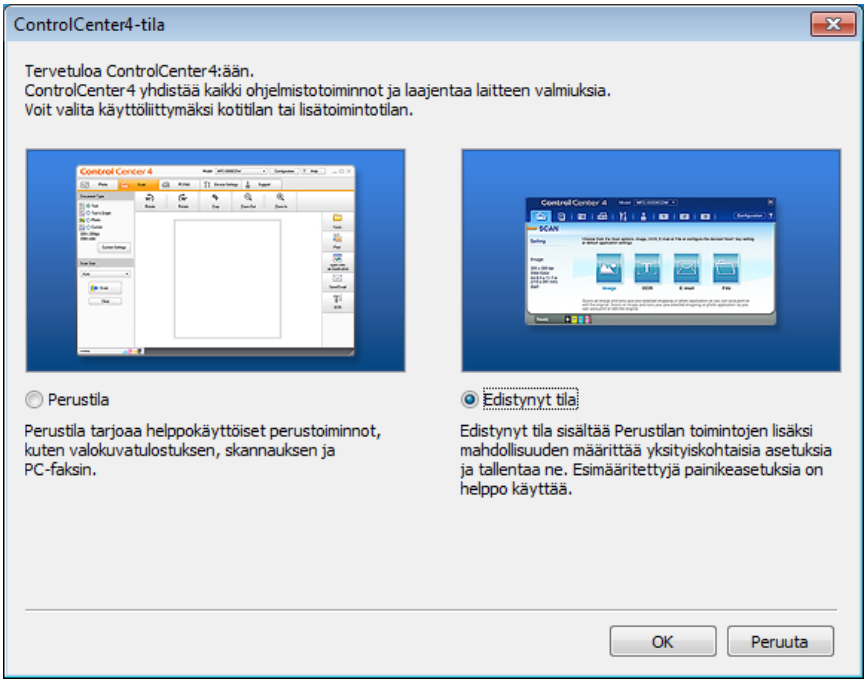

4. Varmista, että laite, jota haluat käyttää, on valittu **Malli**-pudotusluettelossa.

5 Määritä skannausasetukset.
Napsauta **Määritykset** ja valitse sitten **Painikeasetukset**, **Skannaus** ja **Tiedosto**.

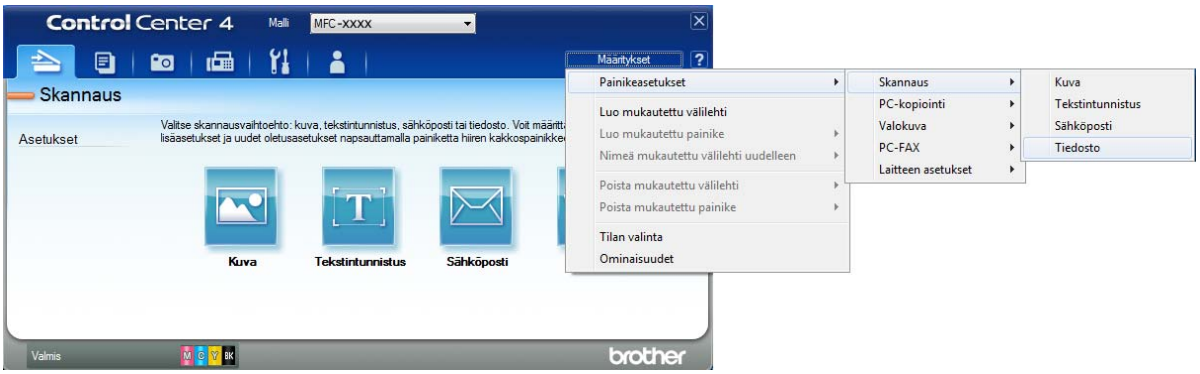

Asetusten määritysikkuna avautuu. Voit muuttaa oletusasetuksia.

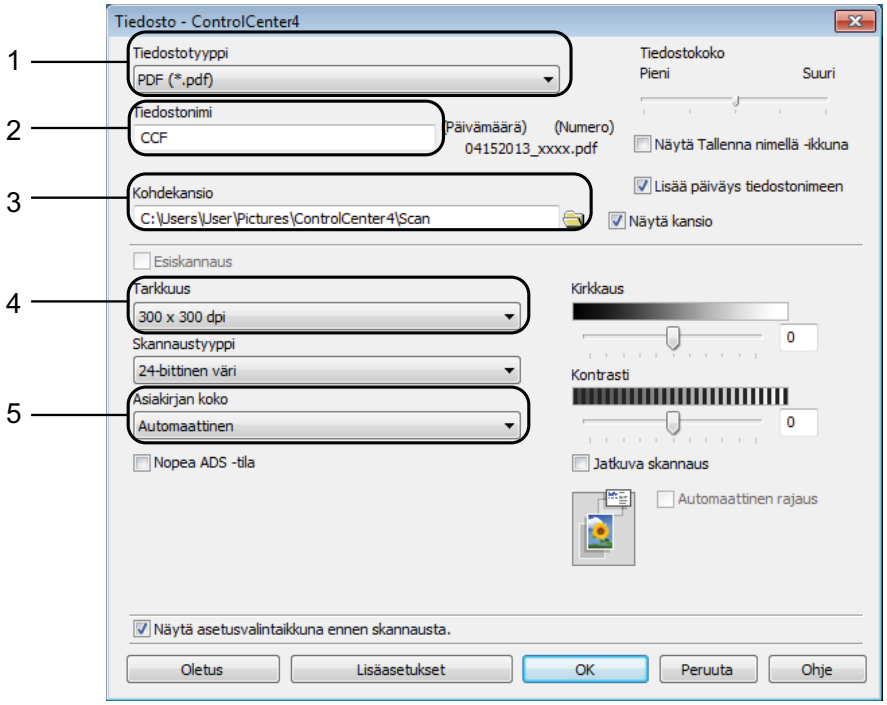

1 Valitse **PDF (*.pdf) Tiedostotyyppi**-pudotusluettelosta.

2 Voit kirjoittaa asiakirjan nimen.

3 Voit tallentaa tiedoston oletuskansioon tai valita suosikkikansion napsauttamalla (**Browse**) -painiketta.

4 Valitse skannaustarkkuus **Tarkkuus**-pudotusluettelosta.

5 Voit valita asiakirjan koon **Asiakirjan koko** -pudotusluettelosta.

6 Napsauta **OK**.

7 Napsauta **Tiedosto**.

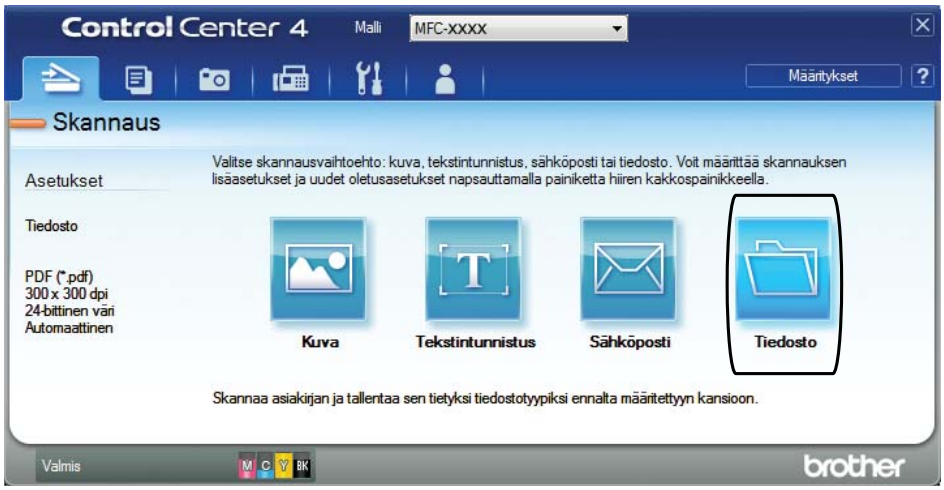

8 Paina **Skannaus**.
Laite käynnistää skannausprosessin. Kansio, johon skannatut tiedot on tallennettu, avautuu automaattisesti.

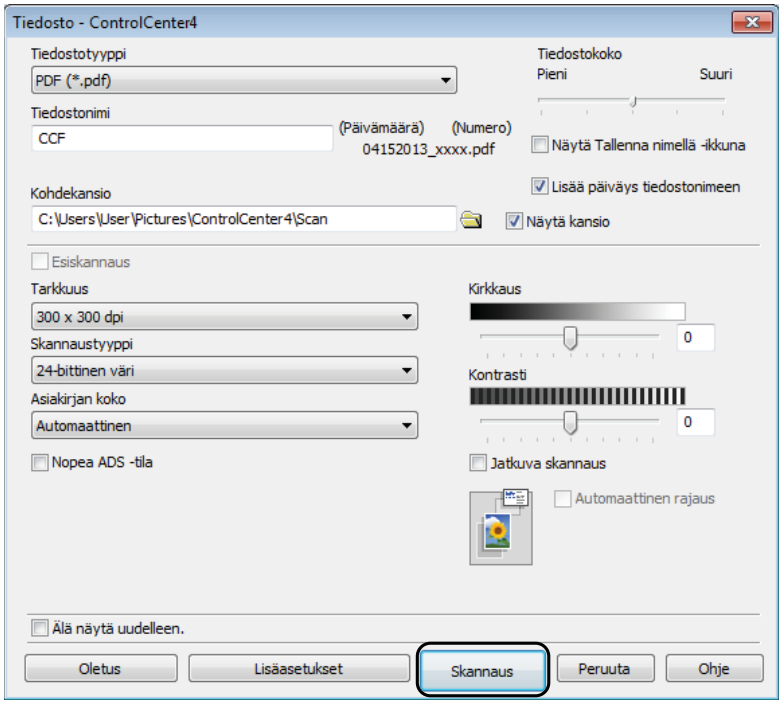

Laitteen PDF-skannauksessa käytettävien Skannaus-tilan asetusten muuttaminen

Voit muuttaa laitteen `Skannaus`-tilan asetuksia ControlCenter4:ssä. (Windows®)

1. (Windows® XP, Windows Vista® ja Windows® 7)

   Avaa ControlCenter4 valitsemalla (**Käynnistä**) / **Kaikki ohjelmat** / **Brother** / **MFC-XXXX** (jossa XXXX on mallin nimi) / **ControlCenter4**. ControlCenter4-sovellus avautuu.

   (Windows® 8)

   Napsauta (**Brother Utilities** (Brother-apuohjelmat)), napsauta sitten pudotusluetteloa ja valitse mallin nimi (jos se ei ole jo valittuna). Napsauta **SKANNAA** vasemmalla navigointipalkissa ja napsauta sitten **ControlCenter4**. ControlCenter4-sovellus avautuu.

2. Varmista, että laite, jota haluat käyttää, on valittu **Malli**-pudotusluettelossa.

3. Valitse **Laitteen asetukset** -välilehti.

4. Valitse **Laitteen skannaus- asetukset**.

5 Valitse **Tiedosto**-välilehti. Voit muuttaa oletusasetuksia.

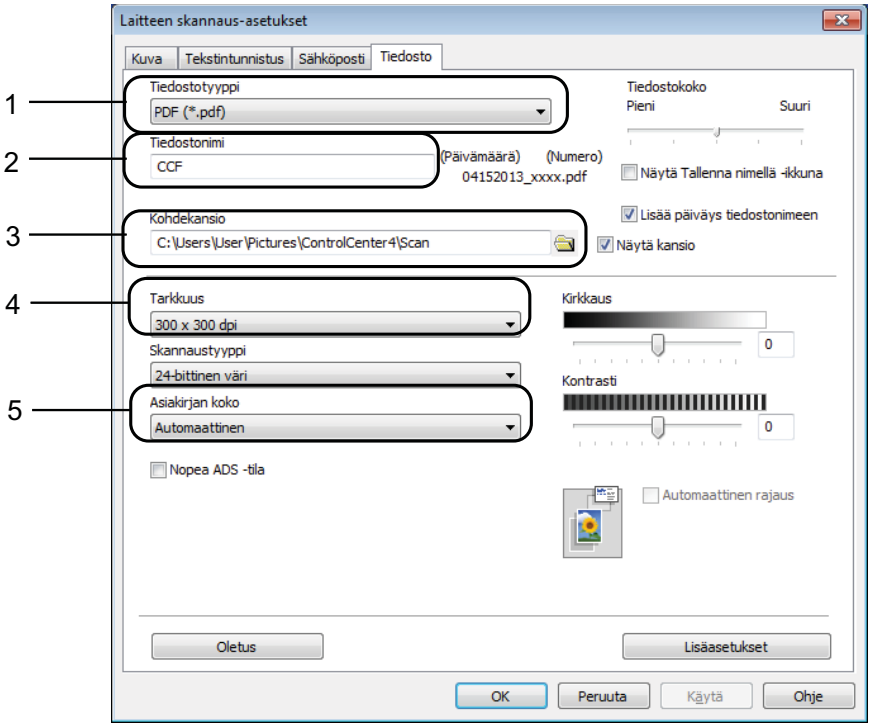

1 Valitse **PDF (*.pdf) Tiedostotyyppi**-pudotusluettelosta.

2 Voit kirjoittaa asiakirjan nimen.

3 Voit tallentaa tiedoston oletuskansioon tai valita suosikkikansion napsauttamalla (**Browse**) -painiketta.

4 Valitse skannaustarkkuus **Tarkkuus**-pudotusluettelosta.

5 Voit valita asiakirjan koon **Asiakirjan koko** -pudotusluettelosta.

6 Napsauta **OK**.

Asiakirjan skannaus PDF-tiedostona kosketusnäytössä

1. Aseta asiakirja laitteeseen. (Katso *Asiakirjojen asettaminen* sivulla 44.)
2. Paina (Skannaus).
3. Paina ◀ tai ▶, kunnes näytössä on tiedostoon.
4. Paina tiedostoon.
5. Jos laite on yhdistetty verkkoon, paina tietokoneen nimeä.
   Tee jokin seuraavista:
   - Jos haluat käyttää oletusasetuksia, siirry vaiheeseen ❿.
   - Jos haluat muuttaa oletusasetuksia, siirry vaiheeseen ❻.
6. Paina Asetukset.
7. Paina Aseta kosketusnäyt.
   Paina Kyllä.
8. Valitse tarvittaessa seuraavien kohteiden asetukset: Nopea ADS-tila, Skannaustyyppi, Tarkkuus, Tiedostotyyppi, Skannauskoko ja Taustavärin poisto.
9. Paina OK.
10. Paina Aloita.
    Laite käynnistää skannausprosessin.

VINKKI

Seuraavat skannaustilat ovat käytettävissä.

- tekstintunnistu.
- tiedostoon
- kuvaksi
- tall.välineelle
- sähköpostiin
- s.postipalvelim.
- FTP:hen
- verkkoon
- WS-skannaus [1] (verkkopalveluskannaus)

[1] Vain Windows®-käyttäjät. (Windows Vista® SP2 tai uudempi, Windows® 7 ja Windows® 8)
(➤➤ Ohjelmisto- ja Verkkokäyttäjän opas.)

Nopea ADS-skannaus

Voit skannata monisivuisia A4- tai Letter-kokoisia asiakirjoja nopeammin asettamalla ne **tekstipuoli ylöspäin ja pitkä sivu edellä** ADS:ään. (Katso *Asiakirjojen asettaminen* sivulla 44.)

1. Aseta asiakirja ADS:ään tekstipuoli ylöspäin ja pitkä sivu edellä.
   Jos haluat skannata muistikortille tai USB-muistitikulle, avaa tietovälinepaikan kansi ja aseta muistikortti tai USB-muistitikku oikeaan paikkaan.

2. Paina (Skannaus).

3. Paina ◀ tai ▶, kunnes näytössä on tekstintunnistu., tiedostoon, kuvaksi, tall.välineelle, sähköpostiin, s.postipalvelim., FTP:hen tai verkkoon, ja paina haluamaasi vaihtoehtoa.

4. Kun laite on yhdistetty verkkoon, paina tietokoneen nimeä.

5. Paina Asetukset.
   Jos haluat valita tekstintunnistu., tiedostoon, kuvaksi tai sähköpostiin, paina Aseta kosketusnäyt, ja paina sitten Kyllä.

6. Paina Nopea ADS-tila.

7. Paina Kyllä (tai Ei).

8. Lue kosketusnäytössä olevat tiedot ja vahvista painamalla OK.

9. Jos et halua muuttaa muita asetuksia, paina OK.

VINKKI

Muuta Skannauskoko-asetukseksi A4 tai Letter, jotta se sopii asiakirjasi kokoon.

10. Paina Aloita.
    Laite aloittaa asiakirjan skannaamisen.

VINKKI

- Automaattinen rajaus ja Skannaa pitkä paperi eivät ole käytettävissä Nopea ADS-tila -valinnan kanssa.
- Skannauskoko-vaihtoehdot ovat A4 ja Letter, kun käytössä on Nopea ADS-tila.

A Säännöllinen kunnossapito

Värikasettien vaihto

Laitteessa on värin pistelaskin. Värin pistelaskin seuraa kaikkien neljän värikasetin väriaineen määrää. Kun laite havaitsee, että väriaine alkaa loppua, laite näyttää viestin.

Kosketusnäyttö näyttää, minkä värikasetin väriaine on vähissä tai mikä kasetti on vaihdettava. Vaihda värikasetit oikeassa järjestyksessä noudattamalla kosketusnäytön ohjeita.

Vaikka laite ilmoittaa, että värikasetti on vaihdettava, kasetissa on vielä vähän väriainetta jäljellä. Kasetissa on oltava vähän väriainetta, jotta tulostuspää ei kuivu ja vahingoitu.

⚠ HUOMAUTUS

Jos väriainetta joutuu silmiin, huuhtele silmät välittömästi vedellä ja pyydä tarvittaessa lääkärin apua.

TÄRKEÄÄ

Brother-monitoimilaitteet on suunniteltu käytettäviksi tietyt laatuvaatimukset täyttävän väriaineen kanssa. Niiden suorituskyky on optimaalinen käytettäessä Brotherin alkuperäisiä värikasetteja. Brother ei voi taata optimaalista suorituskykyä, jos laitteessa käytetään muiden valmistajien mustetta tai värikasetteja. Brother ei tästä johtuen suosittele muiden kuin Brotherin alkuperäisten värikasettien käyttöä eikä käytettyjen kasettien täyttöä muiden valmistajien musteella. Korjaukset, jotka johtuvat kolmannen osapuolen tarvikkeiden käyttämisestä, eivät välttämättä kuulu tuotteen takuun piiriin. Lue lisää laitteen takuuehdoista.

1. Avaa värikasetin kansi (1).
   Jos yksi tai useampi värikasetti on käyttöikänsä lopussa, kosketusnäyttöön tulee viesti `MV vain 1-p. tul.` tai `Ei voi tulostaa`.

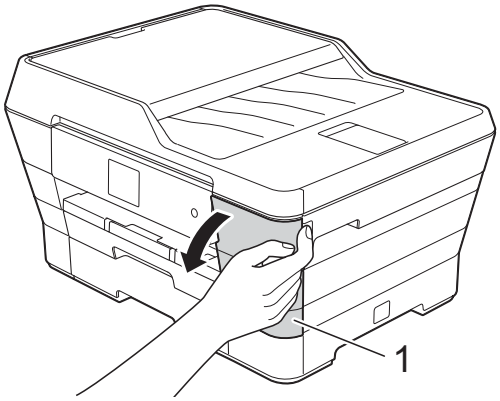

2 Paina lukon vapautusvipua kuvan mukaisesti ja vapauta kosketusnäytössä ilmoitettu kasetti. Poista värikasetti laitteesta.

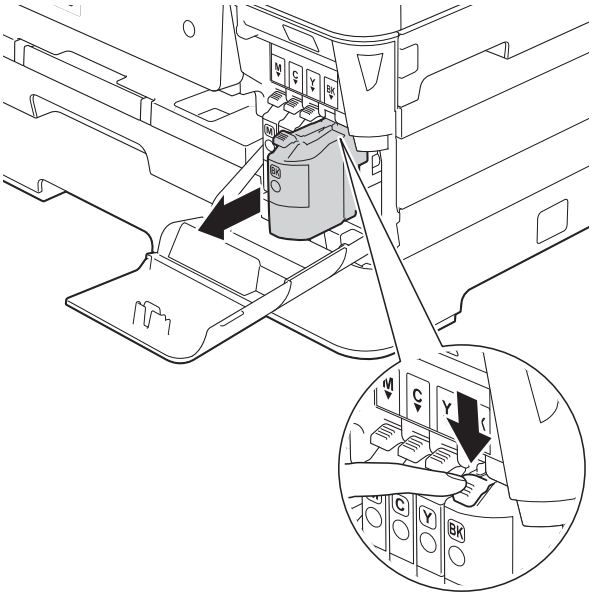

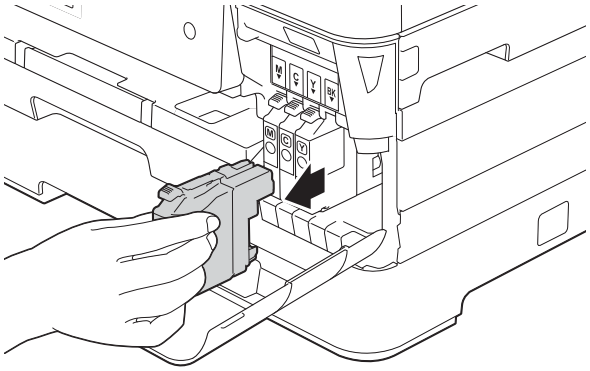

3 Avaa kosketusnäytössä mainitun värin uusi värikasettipakkaus ja poista kasetti pakkauksesta.

4 Käännä oranssinvärisen suojapakkauksen (1) vihreää vapautusvipua vastapäivään, kunnes se vapauttaa tiivisteen tyhjiön. Poista sitten oranssi suojapakkaus kuvan osoittamalla tavalla.

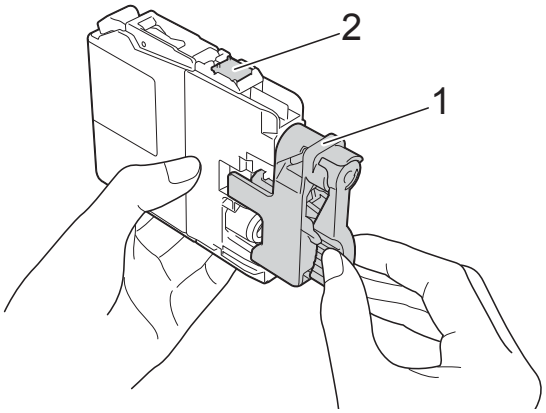

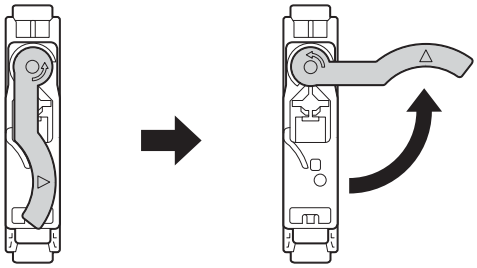

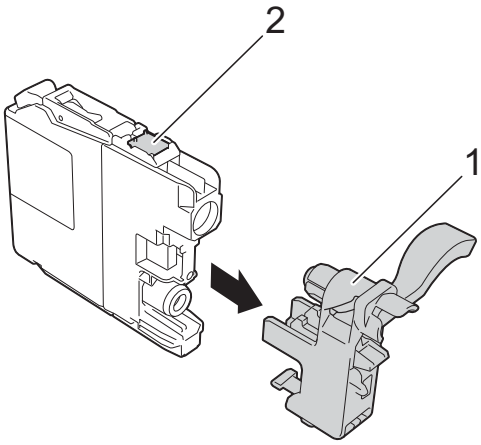

TÄRKEÄÄ

ÄLÄ kosketa värikasetin aluetta, joka on merkitty numerolla (2). Jos teet niin, laite ei ehkä havaitse värikasettia.

5 Jokaisella värillä on oma oikea paikkansa. Aseta värikasetti tarrassa olevan nuolen suuntaisesti.

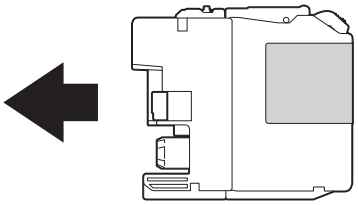

6 Työnnä varovasti värikasetin takaosaa, jossa lukee PUSH (Työnnä), kunnes värikasetin vipu nousee ylös. Sulje sitten värikasetin suojaosa.

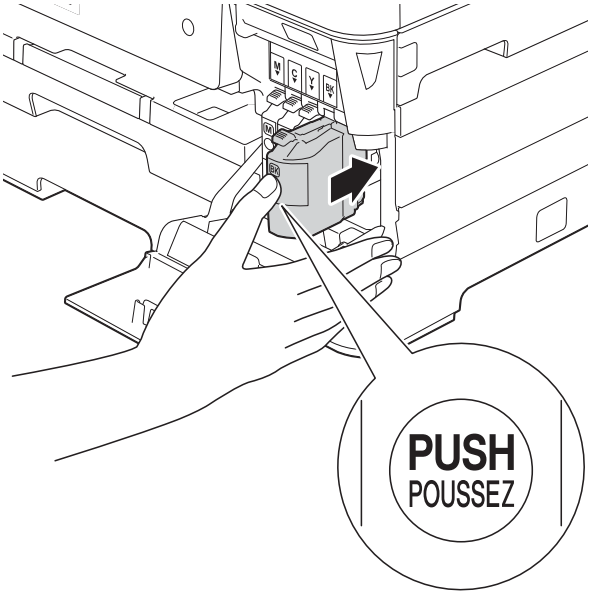

7 Laite nollaa värin pistelaskimen automaattisesti.

VINKKI

- Jos vaihdoit värikasetin, kosketusnäytössä saatetaan pyytää varmistamaan, että kasetti on aivan uusi (esimerkiksi `Onko seuraava vaihdettu:` BK `Musta`). Nollaa kunkin uuden asennetun kasetin värin pistelaskin painamalla `Kyllä`. Jos asentamasi värikasetti ei ole aivan uusi, muista valita `Ei`.
- Jos kosketusnäytössä on värikasetin vaihdon jälkeen viesti `Ei mustekasettia` tai `Ei tunnista`, varmista, että kasetti on Brotherin uusi ja alkuperäinen lisätarvike ja että se on asennettu oikein. Poista värikasetti ja aseta se hitaasti ja tukevasti paikalleen, kunnes värikasetin vipu nousee ylös.

TÄRKEÄÄ

- ÄLÄ poista värikasetteja, jos niitä ei tarvitse vaihtaa. Jos poistat kasetteja, niiden väriaineen määrä saattaa vähentyä eikä laite tunnista jäljellä olevan väriaineen määrää.
- ÄLÄ kosketa värikasettien asetuspaikkoja. Jos näin tehdään, väriainetta saattaa joutua iholle.
- ÄLÄ ravistele värikasetteja. Jos iholle tai vaatteille joutuu väriainetta, pese se heti pois saippualla tai puhdistusaineella.
- Jos värikasetti asennetaan väärään paikkaan ja väriaineiden värit sekoittuvat, kosketusnäytössä on viesti `Väärä musteen väri`. Tarkista, mitkä värikasetit eivät vastaa paikkansa väriä, ja siirrä nämä kasetit oikeille paikoilleen.
- Kun olet avannut värikasetin, asenna se laitteeseen ja käytä se loppuun kuuden kuukauden kuluessa asennuksesta. Käytä avaamattomat värikasetit pakkaukseen merkittyyn käyttöpäivään mennessä.
- ÄLÄ pura tai avaa värikasettia, koska muste voi valua ulos.

Laitteen puhdistus ja tarkastus

Valotustason puhdistus

1. Irrota laitteen sähköjohto pistorasiasta.
2. Nosta valotustason kansi (1). Puhdista valotustaso (2) ja valkoinen muovi (3) pehmeällä, nukattomalla liinalla, jota on kostutettu syttymättömällä lasinpuhdistusnesteellä.

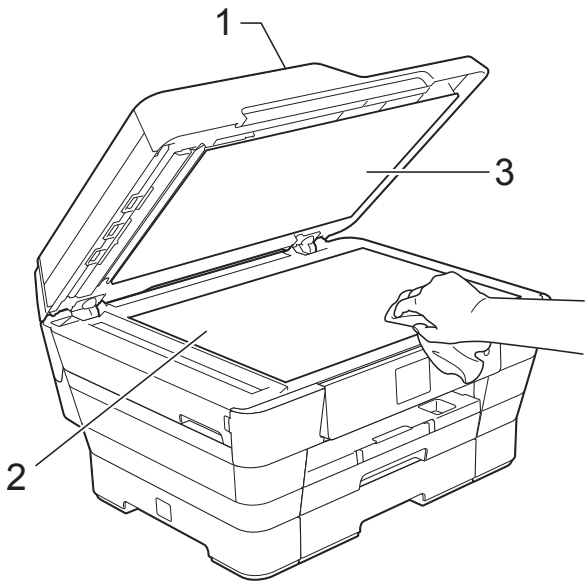

3. Puhdista ADS-yksikön valkoinen palkki (1) ja lasisuikale (2) nukattomalla liinalla, joka on kostutettu syttymättömällä lasinpuhdistusnesteellä.

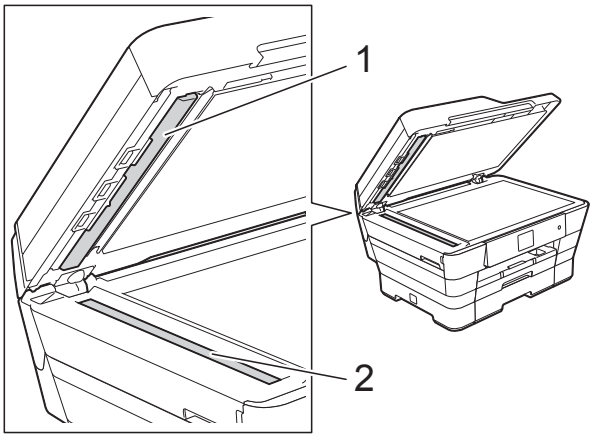

VINKKI

Kun olet puhdistanut lasisuikaleen syttymättömällä lasinpuhdistusnesteellä, tarkista lasisuikaleen pinnan puhtaus pyyhkäisemällä sitä sormenpäällä. Jos tunnet lasisuikaleella likaa tai roskaa, puhdista se uudelleen varsinkin kyseisen alueen kohdalta. Puhdistus saatetaan joutua uusimaan jopa kolme tai neljä kertaa. Tarkista tulos ottamalla laitteella kopio jokaisen puhdistuskerran jälkeen.

Jos lasisuikaleella on likaa tai korjausnestettä, tulosteissa näkyy pystysuora viiva.

→

Viiva katoaa lasisuikaleen puhdistamisen jälkeen.

Tulostuspään puhdistus

Laite puhdistaa tulostuspään tarvittaessa automaattisesti hyvän tulostuslaadun säilyttämiseksi. Voit käynnistää puhdistuksen manuaalisesti, jos tulostuslaadussa on ongelmia.

Puhdista tulostuspää, jos tulosteiden tekstissä tai kuvissa on vaakasuora viiva tai tyhjää tekstiä. Voit puhdistaa vain mustan tulostuspään tai keltaisen, syaanin ja magentan tulostuspään yhdessä tai kaikki neljä väriä samalla kertaa.

Tulostuspäiden puhdistus kuluttaa väriainetta. Väriainetta kuluu turhaan, jos puhdistat laitteen liian usein.

TÄRKEÄÄ

ÄLÄ kosketa tulostuspäätä. Kosketus saattaa vahingoittaa tulostuspäätä pysyvästi ja mitätöidä tulostuspään takuun.

1. Paina .

VINKKI

Voit painaa myös (`Asetukset`) ja sitten `Muste`.

2. Paina `Puhdistus`.
3. Paina `Musta`, `Väri` tai `Kaikki`.
   Laite puhdistaa tulostuspään.
   Kun puhdistus on valmis, laite siirtyy takaisin Valmis-tilaan.

VINKKI

- Jos olet puhdistanut tulostuspään vähintään viisi kertaa eikä tulostusjälki ole parantunut, kokeile kunkin ongelmavärikasetin korvaamista uudella alkuperäisellä Brother Innobella™ -värikasetilla. Yritä puhdistaa tulostuspää vielä korkeintaan viisi kertaa. Jos tulostusjälki ei ole parantunut, ota yhteys Brotherin asiakaspalveluun tai paikalliseen Brother-jälleenmyyjään.
- Voit puhdistaa tulostuspään myös tietokoneesta.

  (➤➤ Ohjelmisto- ja Verkkokäyttäjän opas.)

Tulostuslaadun tarkistus

Jos tulosteen värit ja tekstit ovat haaleat tai raidalliset, osa tulostuspään suuttimista voi olla tukossa. Selvitä tilanne tulostamalla tulostuslaadun tarkistussivu ja tarkastamalla siitä suutinten tilasta kertova kuvio.

1. Paina .

VINKKI

Voit painaa myös (`Asetukset`) ja sitten `Muste`.

2. Paina `Testitulostus`.
3. Paina `Tulostuslaatu`.
4. Paina `OK`.
   Laite aloittaa tulostuslaadun tarkistussivun tulostuksen.
5. Tarkista sivulta neljän väripalkin laatu.

A

6 Kosketusnäytössä kysytään, onko tulostuslaatu hyvä.
Tee jokin seuraavista:

- Jos kaikki viivat ovat selkeitä ja näkyvissä, lopeta tulostuslaadun tarkistus ja siirry vaiheeseen ⑩ painamalla `Kyllä`.
- Jos kuvasta puuttuu lyhyitä viivoja seuraavan kuvan mukaan, paina `Ei`.

Hyvä

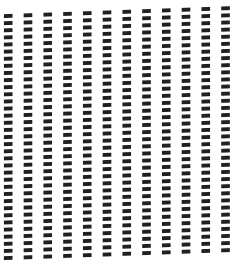

Huono

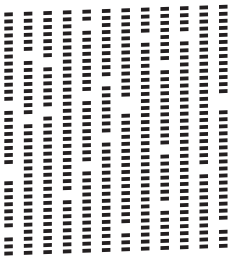

7 Kosketusnäytössä kysytään, onko mustan ja sitten kolmen värin tulostuslaatu hyvä.
Paina `Kyllä` tai `Ei`.

8 Kosketusnäytössä kysytään, haluatko aloittaa puhdistuksen.
Paina `OK`.
Laite aloittaa tulostuspään puhdistuksen.

9 Kun puhdistus on valmis, paina `OK`.
Laite tulostaa tulostuslaadun tarkistussivun uudelleen. Palaa vaiheeseen ❺.

10 Paina .

Jos olet puhdistanut tulostuspään vähintään viisi kertaa eikä tulostusjälki ole parantunut, kokeile kunkin ongelmavärikasetin korvaamista uudella alkuperäisellä Brother Innobella™ -värikasetilla. Yritä puhdistaa tulostuspää korkeintaan viisi kertaa. Jos tulostusjälki ei ole parantunut, ota yhteys Brotherin asiakaspalveluun tai paikalliseen Brother-jälleenmyyjään.

TÄRKEÄÄ

ÄLÄ kosketa tulostuspäätä. Kosketus saattaa vahingoittaa tulostuspäätä pysyvästi ja mitätöidä tulostuspään takuun.

VINKKI

Kun tulostuspään suutin on tukkeutunut, tuloste näyttää tällaiselta.

A4, Letter ja Executive

A3, Ledger, Legal, Folio, A5, A6, kirjekuoret, Valokuva (10 × 15 cm), Valokuva L (89 × 127 mm), Valokuva 2L (13 × 18 cm) ja arkistokortti (127 × 203 mm)

Kun tulostuspään suutin on puhdistettu, vaakasuorat viivat ovat hävinneet.

Tulostuksen kohdistuksen tarkistus

Jos tulostettu teksti on epäselvää tai jos kuvat tulostuvat haaleina, tulostuksen kohdistusta on ehkä säädettävä laitteen kuljetuksen jälkeen.

1. Paina .

VINKKI

Voit painaa myös (Asetukset) ja sitten Muste.

2. Paina Testitulostus.
3. Paina Kohdistus.
4. Paina OK.
   Laite aloittaa kohdistustestisivun tulostuksen.

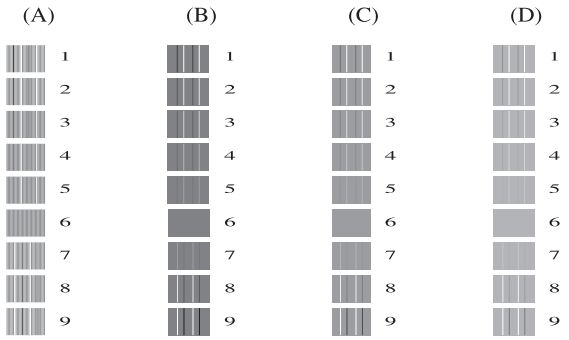

5. Kuvio A: Paina ▲ tai ▼, kunnes näytössä on sen testitulosteen numero, jossa on vähiten näkyvät pystyjuovat (1–9).
   Paina sitten kyseistä numeroa.
   Paina OK.
   Toista tämä kohta kuvioille B, C ja D.
   Tässä esimerkissä numero 6 on paras valinta kuvioille A, B, C ja D.

VINKKI

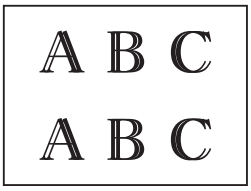

Kun tulostuksen kohdistusta ei ole säädetty oikein, teksti näyttää sumealta, kuten kuvassa.

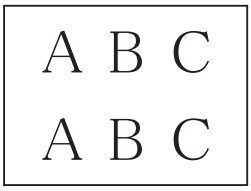

Kun tulostuksen kohdistus on säädetty oikein, teksti näyttää tältä.

6. Paina .

A

Päivämäärän ja kellonajan asetus

Päivämäärä ja kellonaika näkyvät kosketusnäytössä. Jos tiedot eivät ole oikein, syötä ne uudestaan näiden ohjeiden mukaisesti.

Voit lisätä jokaiseen lähettämääsi faksiin päivämäärän ja kellonajan asettamalla nimitunnuksen.

1. Paina (Asetukset).
2. Paina Kaikki aset.
3. Paina ▲ tai ▼, kunnes näytössä on Perusasetukset.
4. Paina Perusasetukset.
5. Paina ▲ tai ▼, kunnes näytössä on Pvm&Aika.
6. Paina Pvm&Aika.
7. Paina Päivämäärä.
8. Syötä kosketusnäytössä vuosiluvun kaksi viimeistä numeroa ja paina sitten OK.
9. Syötä kosketusnäytössä kuukauden kaksi numeroa ja paina sitten OK.
10. Syötä kosketusnäytössä päivämäärän kaksi numeroa ja paina sitten OK.
11. Paina Aika.
12. Näppäile aika (24 tunnin muodossa) käyttämällä kosketusnäytön näppäimistöä.
    Paina OK.
    (Näppäile esimerkiksi 19:45, mikä tarkoittaa 7.45 illalla.)
13. Paina .

B Vianetsintä

Jos vaikuttaa siltä, että laitteessa on vikaa, tarkista ensin seuraavat seikat ja noudata vianetsintäohjeita.

Voit korjata useimmat ongelmat itse. Jos tarvitset lisäapua, Brother Solutions Center -sivustosta löytyvät uusimmat usein esitetyt kysymykset ja vianetsintävinkit.

Käy osoitteessa http://solutions.brother.com/.

Ongelman tunnistaminen

Tarkista ensin seuraavat seikat:

- Laitteen virtajohto on kytketty oikein ja laitteeseen on kytketty virta.
- Kaikki pakkausmateriaalit on poistettu.
- Paperi on asetettu oikein paperikasettiin.
- Liitäntäkaapelit on kytketty hyvin laitteeseen ja tietokoneeseen, tai langaton yhteys on määritetty sekä laitteessa että tietokoneessa.
- Kosketusnäytön viestit

  (Katso *Virhe- ja kunnossapitoviestit* sivulla 101.)

Jos ongelma ei ratkennut edellä mainittujen tarkistusten avulla, määritä ongelma ja siirry ehdotetulle sivulle.

Paperinkäsittely- ja tulostusongelmat:

- *Tulostusongelmat* sivulla 120
- *Tulostuslaadun ongelmat* sivulla 122
- *Paperin käsittelyongelmat* sivulla 124
- *Vastaanotettujen faksien tulostaminen* sivulla 125

Puhelin- ja faksiongelmat:

- *Puhelinlinja tai liitännät* sivulla 125
- *Saapuviin puheluihin vastaaminen* sivulla 128
- *Faksien vastaanottaminen* sivulla 126
- *Faksien lähettäminen* sivulla 127

Kopiointiongelmat:

- *Kopiointiongelmat* sivulla 128

Skannausongelmat:

- *Skannausongelmat* sivulla 129
- *PhotoCapture Center™ -ongelmat* sivulla 129

Ohjelmisto- ja verkko-ongelmat:

- *Ohjelmisto-ongelmat* sivulla 130
- *Verkko-ongelmat* sivulla 130
- *Ongelmia tietojen antamisessa* sivulla 131

Virhe- ja kunnossapitoviestit

Pitkälle kehitetyissä toimistolaitteissa esiintyy silloin tällöin virheitä ja tarvikkeita on vaihdettava. Jos näin käy, laite tunnistaa virheen tai tarvittavan säännöllisen kunnossapitotoimenpiteen ja näyttää siihen liittyvän viestin. Seuraavassa taulukossa on kuvattu useimmin esiintyvät virhe- ja kunnossapitoviestit.

Voit selvittää useimmat virheet ja suorittaa säännöllisen kunnossapidon itse. Jos tarvitset lisäapua, Brother Solutions Center -sivustosta löytyvät uusimmat usein esitetyt kysymykset ja vianetsintävinkit:

Käy osoitteessa http://solutions.brother.com/.

Virheviesti	Syy	Toimenpide
Alh. lämpötila	Huonelämpötila on liian matala.	Lisää huoneen lämpötilaa ja anna laitteen lämmetä huoneenlämpöön. Yritä myöhemmin uudestaan.
Asiakirjatukos / liian pitkä	Asiakirja on asetettu tai syötetty väärin tai ADS:ään asetettu asiakirja on liian pitkä.	(Katso *ADS:n käyttö* sivulla 44.) (Katso *Asiakirjatukos* sivulla 112.)
Comm. Error (Virhe)	Häiriö puhelinlinjalla aiheutti tiedonsiirtovirheen.	Jos ongelma ei ratkea, pyydä puhelinyhtiötä tarkistamaan puhelinlinja.
Ei mustekasettia	Värikasetti on asennettu väärin.	Poista uusi värikasetti ja aseta se hitaasti ja tukevasti paikalleen, kunnes värikasetin vipu nousee ylös. (Katso *Värikasettien vaihto* sivulla 91.)
Ei tiedostoa	Tietovälineaseman muistikortille tai USB-muistitikkuun ei ole tallennettu .JPG-tiedostoa.	Aseta .JPG-tiedostoja sisältävä muistikortti tai USB-muistitikku korttipaikkaan.
Ei tunnista	Asensit uuden värikasetin liian nopeasti, eikä laite tunnistanut sitä.	Poista uusi värikasetti ja aseta se hitaasti ja tukevasti paikalleen, kunnes värikasetin vipu nousee ylös. (Katso *Värikasettien vaihto* sivulla 91.)
	Värikasetti on asennettu väärin.	
	Jos käytät jotakin muuta kuin Brotherin alkuperäistä värikasettia, laite ei ehkä tunnista kasettia.	Vaihda kasetti Brotherin alkuperäiseen värikasettiin. Jos virheviesti ei katoa, ota yhteys Brotherin asiakaspalveluun tai paikalliseen Brother-jälleenmyyjään.
Ei vastaa/varat.	Valitsemasi numero ei ole vastannut tai se on varattu.	Tarkista numero ja yritä uudelleen.

Virheviesti	Syy	Toimenpide
Ei voi skannata XX	Laitteessa on mekaaninen vika.	Katkaise laitteesta virta usean minuutin ajaksi ja kytke se takaisin. Laitteesta voidaan katkaista virta noin 24 tunniksi ilman, että muistiin tallennettuja fakseja menetetään. (Katso *Faksien tai faksiraportin siirtäminen* sivulla 111.)
Ei voi tulostaa Vaihda värikasetti.	Yksi tai useampi värikasetti on käyttöikänsä lopussa. Laite keskeyttää kaikki tulostustoiminnot. Jos muistia on käytettävissä, mustavalkoiset faksit tallennetaan muistiin. Jos saapuva faksi on värillinen, laite pyytää ”kättelyn” aikana faksin lähettämistä mustavalkoisena.	Vaihda värikasetit. (Katso *Värikasettien vaihto* sivulla 91.)
Faksimuisti täynnä	Faksimuisti on täynnä.	Tee jokin seuraavista: ■ Poista tietoja muistista. Voit vapauttaa muistitilaa poistamalla Vastaanotto muistiin -toiminnon käytöstä. (➤➤ Laajempi käyttöopas: *Vastaanotto muistiin -toimintojen kytkentä pois*.) ■ Tulosta muistissa olevat faksit. (➤➤ Laajempi käyttöopas: *Faksin tulostus muistista*.)
Kansi on auki	Skannerin kansi ei ole lukittunut suljettuun asentoon.	Nosta skannerin kansi ja sulje se uudelleen.
		Varmista, että puhelinjohto ja USB-kaapeli (jos käytössä) on ohjattu oikein kaapelikourun läpi ja ulos laitteen takaosasta.
	Värikasetin kansi ei ole lukittunut suljettuun asentoon.	Sulje värikasetin kansi kunnolla siten, että se naksahtaa paikoilleen.
Korkea lämpötila	Huonelämpötila on liian korkea.	Kun olet viilentänyt huoneen, anna laitteen jäähtyä huoneenlämpöön. Yritä myöhemmin uudestaan.
Kosketusnäytön alustus epäon.	Kosketusnäyttöä on painettu ennen kuin virrankytkennän jälkeinen alustus on päättynyt.	Varmista, ettei mikään esine kosketa kosketusnäyttöä tai nojaa sitä vasten, erityisesti kytkiessäsi laitetta virtalähteeseen.
	Likaa on voinut juuttua kosketusnäytön alaosan ja sen kehyksen väliin.	Aseta palanen jäykkää paperia kosketusnäytön alaosan ja sen kehyksen väliin ja poista lika liu’uttamalla paperia edestakaisin.
Kuva on liian pieni	Valokuvaa ei voi trimmata, koska se on liian pieni.	Valitse suurempi kuva.

Virheviesti	Syy	Toimenpide
Kuva on liian pitkä	Tehosteita ei voida lisätä, koska valokuvan muoto on epäsäännöllinen.	Valitse muodoltaan säännöllinen valokuva.
Käyt.kelv. laite Irrota laite etuliittimestä. Katkaise sitten laitteen virta ja kytke virta uudelleen	USB-suoraliitäntään on kytketty viallinen laite.	Irrota laite USB-suoraliitännästä. Sammuta laite painamalla ⏻ ja käynnistä se sitten uudelleen.
Käyt.kelv. laite Irrota USB-laite.	USB-suoraliitäntään on kytketty USB-laite tai USB-muistitikku, jota ei tueta. Katso lisätietoja osoitteesta http://solutions.brother.com/.	Irrota laite USB-suoraliitännästä. Sammuta laite painamalla ⏻ ja käynnistä se sitten uudelleen.
Käyttökelv. keskitin	Keskitin tai keskittimen sisältävä USB-muistitikku on kytketty USB-suoraliitäntään.	Keskittimiä ei tueta. Myöskään keskittimen sisältäviä USB-muistitikkuja ei tueta. Irrota laite USB-suoraliitännästä.
Media on täynnä	Muistikortilla tai USB-muistitikulla on jo 999 tiedostoa.	Laite voi tallentaa muistikortille tai USB-muistitikkuun vain, jos siinä on vähemmän kuin 999 tiedostoa. Poista käyttämättömiä tiedostoja ja yritä uudelleen.
	Muistikortilla tai USB-muistitikulla ei ole tarpeeksi tyhjää tilaa asiakirjojen skannaamiseen.	Paina ✕. Vapauta tilaa poistamalla käyttämättömiä tiedostoja muistikortilta tai USB-muistitikulta ja yritä sitten uudelleen.

Virheviesti	Syy	Toimenpide
Muisti täynnä	Laitteen muisti on täynnä.	**Jos faksin lähetys tai kopiointi on käynnissä:** ■ Paina ✕, Lopeta tai Sulje ja odota muiden käynnissä olevien toimintojen päättymistä. Yritä sitten uudelleen. ■ Lähetä tähän mennessä skannatut sivut painamalla Lähetä heti. ■ Kopioi tähän mennessä skannatut sivut painamalla Osatulostus. ■ Poista tietoja muistista. Voit vapauttaa muistitilaa poistamalla Vastaanotto muistiin -toiminnon käytöstä. (➤➤ Laajempi käyttöopas: *Vastaanotto muistiin - toimintojen kytkentä pois*.) ■ Tulosta muistissa olevat faksit. (➤➤ Laajempi käyttöopas: *Faksin tulostus muistista*.)
Muistissa tietoa jäljellä	Tulostustiedot jäävät laitteen muistiin.	Paina ✕. Laite peruuttaa työn ja poistaa sen muistista. Yritä tulostaa uudelleen.
Must.im. melk.täyn.	Musteenimeyttimen säiliö tai hukkasäiliö on lähes täynnä.	Ota yhteys Brotherin asiakaspalveluun tai paikalliseen Brother-jälleenmyyjään.
Muste vähissä	Yhden tai useamman värikasetin käyttöikä on loppumassa. Jos jonkin värikasetin käyttöikä on loppumassa ja vastaanotat värillistä faksia, laite pyytää ”kättelyn” aikana faksin lähettämistä mustavalkoisena. Jos lähettävässä laitteessa on toiminto, joka voi muuntaa faksin, värillinen faksi tulostetaan mustavalkoisena.	Tilaa uusi värikasetti. Voit jatkaa tulostusta, kunnes kosketusnäytössä näkyy Ei voi tulostaa. (Katso *Värikasettien vaihto* sivulla 91.)
Musteen määrää ei voi havaita	Jos käytät jotakin muuta kuin Brotherin alkuperäistä mustetta, laite ei ehkä tunnista musteen määrää.	Vaihda kasetti Brotherin alkuperäiseen värikasettiin. Jos virheviesti ei katoa, ota yhteys Brotherin asiakaspalveluun tai paikalliseen Brother-jälleenmyyjään.

Virheviesti	Syy	Toimenpide
Musteenimeytin täynnä	Musteenimeyttimen säiliö tai hukkasäiliö on täynnä. Brother-laitteen moitteeton toiminta edellyttää, että nämä osat vaihdetaan tai huolletaan ajoittain. Takuu ei kata tällaisia säännöllisen huollon piiriin kuuluvia osia. Osien vaihtoväli ja -tarve riippuu mustejärjestelmän puhdistuksen edellyttämien tyhjennys- ja huuhtelukertojen määrästä. Näihin säiliöihin kertyy mustetta tyhjennys- ja huuhtelutoimintojen aikana. Puhdistukseen liittyvien tyhjennys- ja huuhtelukertojen määrä vaihtelee. Esimerkiksi usein tapahtuva laitteen virran kytkeminen ja katkaiseminen aiheuttaa lukuisia puhdistusjaksoja, sillä laite käy automaattisesti läpi puhdistusvaiheen jokaisen käynnistyksen yhteydessä. Muiden kuin Brotherin valmistamien musteiden käyttö voi lisätä puhdistuskertojen määrää näiden musteiden puutteellisen laadun vuoksi. Mitä useammin laitetta puhdistetaan, sitä nopeammin säiliöt täyttyvät. **VINKKI** *Muiden kuin Brotherin valmistamien lisätarvikkeiden käytön aiheuttamat korjaukset eivät kuulu takuun piiriin.*	Musteenimeyttimen säiliö tai hukkasäiliö on vaihdettava. Ota yhteys Brotherin asiakaspalveluun tai paikalliseen Brother-huoltokeskukseen laitteen huoltoa varten. Muita syitä siihen, miksi automaattinen puhdistus käynnistyy tavallista useammin: 1 Kun paperitukos on selvitetty, laite puhdistetaan automaattisesti ennen seuraavan vastaanotetun faksin tulostusta. 2 Laite käynnistää automaattisen puhdistuksen, jos sitä ei ole käytetty 30 päivään (käyttö harvoin). 3 Laite käynnistää automaattisen puhdistuksen, kun samanväriset värikasetit on vaihdettu 12 kertaa.

B

Virheviesti	Syy	Toimenpide
`MV vain 1-p. tul.` `Vaihda värikasetti.`	Yksi tai useampi värillinen värikasetti on käyttöikänsä lopussa. Laitetta voidaan käyttää mustavalkotilassa noin neljän viikon ajan tulostettavan sivumäärän mukaan. Kun tämä viesti näkyy kosketusnäytössä, toiminnot ovat seuraavat: ■ Tulostus Jos valitset tulostinohjaimen **Lisäasetukset**-välilehden **Harmaasävy**-vaihtoehdon, laitetta voidaan käyttää mustavalkotulostimena. 2-puolinen tulostus ei ole käytettävissä, kun tämä viesti näkyy. ■ Kopiointi Jos paperityypiksi on asetettu `Tav. paperi`, voit ottaa mustavalkokopioita. 2-puolinen kopiointi ei ole käytettävissä, kun tämä viesti näkyy. ■ Faksaus Jos paperityypiksi on valittu `Tav. paperi` tai `Mustes.pap.`, laite vastaanottaa ja tulostaa faksit mustavalkoisina. Jos saapuva faksi on värillinen, laite pyytää ”kättelyn” aikana faksin lähettämistä mustavalkoisena.	Vaihda värikasetit. (Katso *Värikasettien vaihto* sivulla 91.) **VINKKI** Seuraavissa tapauksissa laite keskeyttää kaikki tulostustoiminnot etkä voi käyttää laitetta, ennen kuin uusi värikasetti on asennettu: • Irrotat laitteen virtalähteestä tai poistat värikasetin. • Paperityypiksi on valittu jokin muu kuin `Tav. paperi` tai `Mustes.pap.` • (Windows®) Valitset **Hitaasti kuivuva paperi** tulostinohjaimen **Perusasetukset**-välilehdeltä. (Macintosh) Valitset **Hitaasti kuivuva paperi** tulostinohjaimen **Tulostusasetukset**-välilehdeltä.

Virheviesti	Syy	Toimenpide
Paperituk. [ed,takana]	Paperi on juuttunut laitteeseen.	Poista juuttunut paperi noudattamalla ohjeita kohdassa *Tulostimen tukos tai paperitukos* sivulla 113. Varmista, että paperin pituusohjain on asetettu oikean paperikoon kohtaan. ÄLÄ vedä paperikasettia ulos käyttäessäsi A5-kokoista tai pienempää paperia.
		Jos paperitukoksia on jatkuvasti, laitteeseen voi olla juuttunut pieni paperinpala. Varmista, että laitteeseen ei ole juuttunut paperia. (Katso *Muut paperitukoksen selvitystoimet* sivulla 118.)
	Käsinsyöttörakoon oli asetettu useita paperiarkkeja. **—TAI—** Käsinsyöttörakoon oli asetettu toinen paperiarkki, ennen kuin kosketusnäytössä näkyi viesti Aseta paperi käsinsyöttöaukkoon j a paina [OK].	Aseta käsinsyöttörakoon vain yksi paperiarkki kerrallaan. Odota, että kosketusnäytössä näkyy viesti Aseta paperi käsinsyöttöaukkoon j a paina [OK]., ennen kuin asetat seuraavan paperiarkin käsinsyöttörakoon. Poista juuttunut paperi noudattamalla ohjeita kohdassa *Tulostimen tukos tai paperitukos* sivulla 113.
Paperitukos [edessä]	Paperi on juuttunut laitteeseen.	Poista juuttunut paperi noudattamalla ohjeita kohdassa *Tulostimen tukos tai paperitukos* sivulla 113. Varmista, että paperin pituusohjain on asetettu oikean paperikoon kohtaan. ÄLÄ vedä paperikasettia ulos käyttäessäsi A5-kokoista tai pienempää paperia.
		Jos paperitukoksia on jatkuvasti, laitteeseen voi olla juuttunut pieni paperinpala. Varmista, että laitteeseen ei ole juuttunut paperia. (Katso *Muut paperitukoksen selvitystoimet* sivulla 118.)

Virheviesti	Syy	Toimenpide
Paperitukos [takana]	Paperi on juuttunut laitteeseen.	Poista juuttunut paperi noudattamalla ohjeita kohdassa *Tulostimen tukos tai paperitukos* sivulla 113. Varmista, että paperin pituusohjain on asetettu oikean paperikoon kohtaan. ÄLÄ vedä paperikasettia ulos käyttäessäsi A5-kokoista tai pienempää paperia.
		Jos paperitukoksia on jatkuvasti, laitteeseen voi olla juuttunut pieni paperinpala. Varmista, että laitteeseen ei ole juuttunut paperia. (Katso *Muut paperitukoksen selvitystoimet* sivulla 118.)
	Paperijauhetta on kertynyt paperinnostotelojen pinnalle.	Puhdista paperinnostotelat. (➤➤ Laajempi käyttöopas: *Paperinnostotelojen puhdistus*.)
Puhd. ei toimi XX Alustusta ei voi tehdä XX Ei voi tulostaa XX	Laitteessa on mekaaninen vika. **—TAI—** Laitteessa on vieras esine, esimerkiksi paperiliitin tai revennyt paperinpala.	Avaa skannerin kansi ja poista mahdolliset vieraat esineet ja paperinpalaset laitteen sisältä. Ellei virheviesti katoa, katkaise laitteesta virta usean minuutin ajaksi ja kytke se sitten takaisin. Katso lisätietoja kohdasta *Muut paperitukoksen selvitystoimet* sivulla 118. (Laitteesta voidaan katkaista virta noin 24 tunniksi ilman, että muistiin tallennettuja fakseja menetetään. Katso *Faksien tai faksiraportin siirtäminen* sivulla 111.)

Virheviesti	Syy	Toimenpide

(MFC-J6520DW)
`Tarkista paperi`
(MFC-J6720DW)
`Tarkista paperi`
`Tark. paperi#1`
`Tark. paperi#2`
	Paperi on loppunut tai sitä ei ole asetettu oikein paperikasettiin.	Tee jokin seuraavista:
		■ Täytä paperikasetti uudelleen ja paina sitten kosketusnäytössä `OK`.
		■ Poista paperit ja aseta ne takaisin. Paina sitten kosketusnäytössä `OK`. (Katso *Paperin ja muun tulostusmateriaalin asettaminen* sivulla 20.)

	Paperikasetti ei ollut täysin paikallaan.	Poista paperikasetti ja aseta se uudestaan paikoilleen, kunnes se lukittuu paikoilleen, ja paina sitten kosketusnäytössä `OK`.
	Paperia ei oltu asetettu käsinsyöttöraon keskelle.	Poista paperi ja aseta se uudelleen käsinsyöttöraon keskelle. Paina sitten kosketusnäytössä `OK`. (Katso *Paperin lisääminen käsinsyöttörakoon* sivulla 33.)
	Paperitukosten selvittämiseen tarkoitettua kantta ei ole suljettu kunnolla.	Tarkista, että paperitukosten selvittämiseen tarkoitettu kansi on suljettu tasaisesti kummastakin päästä. (Katso *Tulostimen tukos tai paperitukos* sivulla 113.)
	Paperijauhetta on kertynyt paperinnostotelojen pinnalle.	Puhdista paperinnostotelat. (➤➤ Laajempi käyttöopas: *Paperinnostotelojen puhdistus*.)
	Paperi on juuttunut laitteeseen.	Poista juuttunut paperi noudattamalla ohjeita kohdassa *Tulostimen tukos tai paperitukos* sivulla 113.
		Jos virheitä syntyy usein 2-puolisen kopioinnin tai 2-puolisen tulostuksen aikana, paperinsyöttöteloissa saattaa olla mustetahroja. Puhdista paperinsyöttötelat. (➤➤ Laajempi käyttöopas: *Paperinsyöttötelojen puhdistus*.)
`Virheel. kortti`	Muistikortti on joko vioittunut tai väärin alustettu tai siinä on häiriö.	Poista muistikortti laitteen tietovälineasemasta (korttipaikasta) ja alusta se oikein.
		Aseta muistikortti uudelleen korttipaikkaan tukevasti ja varmista, että se on oikeassa asennossa. Jos virheviesti ei katoa, tarkista laitteen tietovälineasema (korttipaikka) käyttämällä toimivaa muistikorttia.

B

Virheviesti	Syy	Toimenpide
Väärä kasettiasetus (MFC-J6720DW)	Laitteen paperikoon ja käytettävän kasetin asetukset eivät vastaa käytettävässä paperikasetissa olevan paperin kokoa.	Seuraa kosketusnäytön ohjeita ja yritä tulostaa uudelleen.
		Määritä paperikasetin paperikokoasetus näytön ohjeiden mukaan.
Väärä musteen väri	Värikasetti on asennettu väärään paikkaan.	Tarkista, mitkä värikasetit eivät vastaa paikkansa väriä, ja siirrä nämä kasetit oikeille paikoilleen.
(MFC-J6520DW) Väärä paperi (MFC-J6720DW) Väärä paperi Tarkista paperi 1 Tarkista paperi 2	Paperikokoasetus ei vastaa paperikasetissa olevan paperin kokoa.	1 Tarkista, että valitsemasi paperikoko vastaa paperikasetissa olevan paperin kokoa. (MFC-J6520DW: katso *Paperikoko (MFC-J6520DW)* sivulla 37.) (MFC-J6720DW: katso *Paperikoko ja -tyyppi (MFC-J6720DW)* sivulla 37.) 2 Varmista, että paperi tulee oikeaan asentoon, asettamalla paperiohjaimet käyttämäsi paperin kokoa vastaaviin merkkeihin. (Katso *Paperin ja muun tulostusmateriaalin asettaminen* sivulla 20.) 3 Kun olet tarkistanut paperin koon ja asennon, paina kosketusnäytössä OK.
	Paperin suunta ei sovi paperikoolle.	
	Paperikasetin paperiohjaimia ei ole asetettu käytetyn paperikoon mukaisesti.	
		Jos tulostat tietokoneeltasi, varmista, että tulostinohjaimessa valitsemasi paperikoko vastaa kasetissa olevien papereiden kokoa. (➤➤ Ohjelmisto- ja Verkkokäyttäjän opas.)
Yhteys katkesi	Toinen henkilö tai faksilaite katkaisi puhelun.	Yritä lähettää tai vastaanottaa uudestaan. Jos puhelut keskeytyvät toistuvasti ja käytössä on VoIP (Voice over IP) -järjestelmä, yritä vaihtaa yhteensopivuusasetukseksi Perus (VoIP). (Katso *Puhelinlinjan häiriöt / VoIP* sivulla 132.)
Yhteyt. ei saatu	Yritit pollata faksilaitetta, joka ei ole pollauksen odotustilassa.	Tarkista toisen faksilaitteen pollausasetukset.

Virheanimaatiot

Virheanimaatiot esittävät paperitukoksen yksityiskohtaiset selvitysohjeet. Voit lukea ohjeet omassa tahdissa painamalla ▶, kun haluat nähdä seuraavan vaiheen, ja ◀, kun haluat siirtyä yhden vaiheen taaksepäin.

Faksien tai faksiraportin siirtäminen

Jos kosketusnäytössä on seuraava viesti:

- `Puhd. ei toimi XX`
- `Alustusta ei voi tehdä XX`
- `Ei voi tulostaa XX`
- `Ei voi skannata XX`

On suositeltavaa siirtää faksit toiseen faksilaitteeseen tai tietokoneeseen. (Katso *Faksien siirtäminen toiseen faksilaitteeseen* sivulla 111 tai *Faksien siirtäminen tietokoneeseen* sivulla 111.)

Voit siirtää myös faksiraportin ja tarkistaa, onko laitteessa siirrettäviä fakseja. (Katso *Faksiraportin siirtäminen toiseen faksilaitteeseen* sivulla 112.)

Faksien siirtäminen toiseen faksilaitteeseen

Jos et ole asettanut laitteellesi nimitunnusta, et voi siirtyä faksien siirtotilaan. (➤➤ Pika-asennusopas: *Henkilökohtaisten tietojen (nimitunnuksen) määrittäminen*.)

1. Kuittaa virhe väliaikaisesti painamalla ✕.
2. Paina (`Asetukset`).
3. Paina `Kaikki aset.`
4. Paina ▲ tai ▼, kunnes näytössä on `Huolto`.
5. Paina `Huolto`.
6. Paina `Tiedonsiirto`.
7. Paina `Faksinsiirto`.
8. Tee jokin seuraavista:
   - Jos kosketusnäytössä näkyy `Ei fakseja`, laitteen muistissa ei ole enää jäljellä fakseja.

     Paina ensin `Sulje` ja sitten ⌂.
   - Anna numero, johon faksit lähetetään edelleen.
9. Paina `Faksin käynnis.`

Faksien siirtäminen tietokoneeseen

Voit siirtää fakseja laitteen muistista tietokoneeseen.

1. Kuittaa virhe väliaikaisesti painamalla ✕.
2. Varmista, että **MFL-Pro Suite** on asennettu tietokoneeseen, ja käynnistä **PC-FAX-vastaanottaminen**-toiminto tietokoneessa.
   Tee jokin seuraavista:

   (Windows® XP, Windows Vista® ja Windows® 7)

   Kohdasta (**Käynnistä**), valitse **Kaikki ohjelmat**, **Brother**, **MFC-XXXX**, **PC-FAX-vastaanottaminen** ja valitse **Vastaanota**. (jossa XXXX on mallin nimi.)

   (Windows® 8)

   Napsauta (**Brother Utilities** (Brother-apuohjelmat)), napsauta sitten pudotusluetteloa ja valitse mallin nimi (jos se ei ole jo valittuna). Napsauta **PC-FAX-vastaanottaminen** vasemmalla navigointipalkissa ja napsauta sitten **Vastaanota**.

B

3 Varmista, että PC-Fax-vastaanotto on käytössä laitteessa. (Katso *PC-FAX-vastaanotto (Windows®)* sivulla 61.) Jos laitteen muistissa on fakseja, kun PC-Fax-vastaanottotoiminto otetaan käyttöön, kosketusnäytössä kysytään, haluatko siirtää faksit tietokoneeseen.

4 Tee jokin seuraavista:

- Siirrä kaikki faksit tietokoneeseen painamalla `Kyllä`. Jos faksin esikatselu -toiminnon asetus on `Ei`, näytössä kysytään, haluatko ottaa myös varmuustulostustoiminnon käyttöön.
- Jos haluat poistua ja jättää faksit muistiin, paina `Ei`.

5 Paina .

Faksiraportin siirtäminen toiseen faksilaitteeseen

Jos et ole asettanut laitteellesi nimitunnusta, et voi siirtyä faksien siirtotilaan. (➤➤ Pika-asennusopas: *Henkilökohtaisten tietojen (nimitunnuksen) määrittäminen*.)

1 Kuittaa virhe väliaikaisesti painamalla .

2 Paina (`Asetukset`).

3 Paina `Kaikki aset.`

4 Paina ▲ tai ▼, kunnes näytössä on `Huolto`.

5 Paina `Huolto`.

6 Paina `Tiedonsiirto`.

7 Paina `Raportin siirto`.

8 Kirjoita faksinumero, johon haluat lähettää faksiraportin edelleen.

9 Paina `Faksin käynnis.`

Asiakirjatukos

Asiakirjat voivat juuttua ADS-yksikköön, jos niitä ei aseteta tai syötetä oikein tai jos ne ovat liian pitkiä. Selvitä asiakirjatukos ohjeiden mukaisesti.

Asiakirja on juuttunut ADS-yksikön yläosaan

1 Poista ADS:stä paperit, jotka eivät ole juuttuneet.

2 Avaa ADS:n kansi.

3 Poista juuttunut asiakirja vetämällä se ylös.

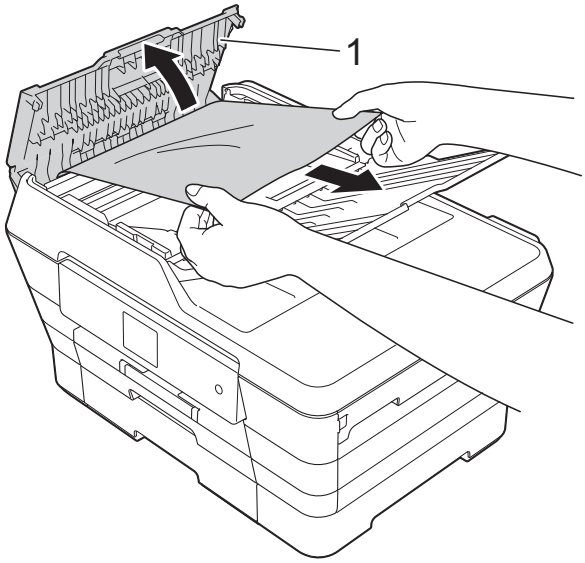

1 ADS:n kansi

4 Sulje ADS:n kansi.

5 Paina .

TÄRKEÄÄ

Voit välttää asiakirjatukokset sulkemalla ADS:n kannen oikein. Työnnä sitä varovasti alaspäin keskeltä.

Asiakirja on juuttunut ADS-yksikön sisälle

1. Poista ADS:stä paperit, jotka eivät ole juuttuneet.
2. Nosta valotustason kansi ylös.
3. Vedä juuttunut asiakirja ulos vasemmalle.

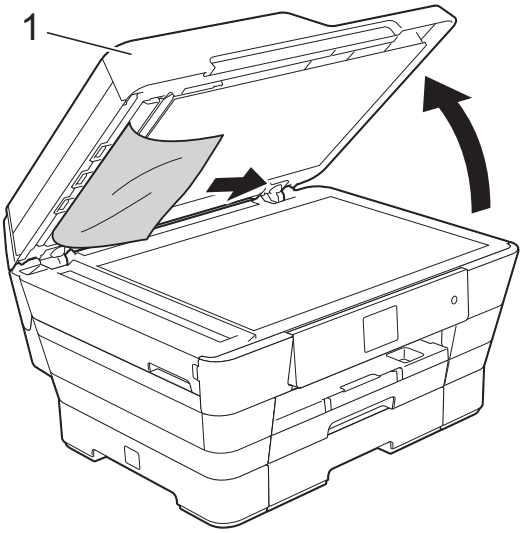

1 Valotustason kansi

4. Sulje valotustason kansi.
5. Paina ✕.

Pienten ADS:ään juuttuneiden asiakirjojen poistaminen

1. Nosta valotustason kansi ylös.
2. Aseta ADS:ään palanen jäykkää paperia, esimerkiksi pahvia, ja työnnä pienet paperinpalaset läpi.

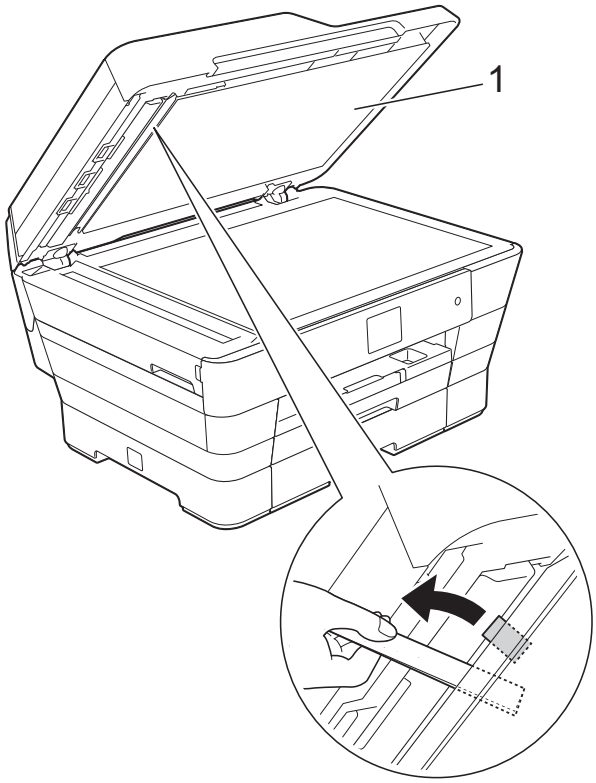

1 Valotustason kansi

3. Sulje valotustason kansi.
4. Paina ✕.

Tulostimen tukos tai paperitukos

Paikanna ja poista juuttunut paperi noudattamalla näitä ohjeita.

1. Irrota laitteen sähköjohto pistorasiasta.

2 (MFC-J6520DW)
Vedä paperikasetti #1 (1) kokonaan ulos laitteesta.

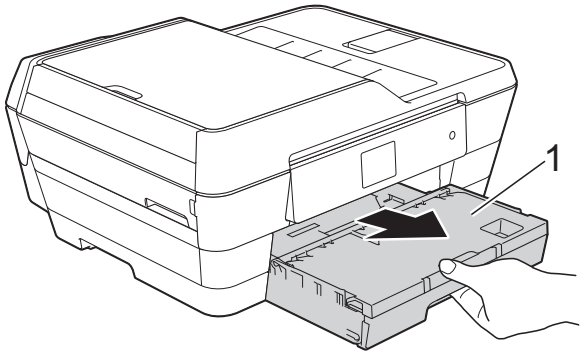

(MFC-J6720DW)
Vedä paperikasetti #1 ja sitten kasetti #2 (2) kokonaan ulos laitteesta.

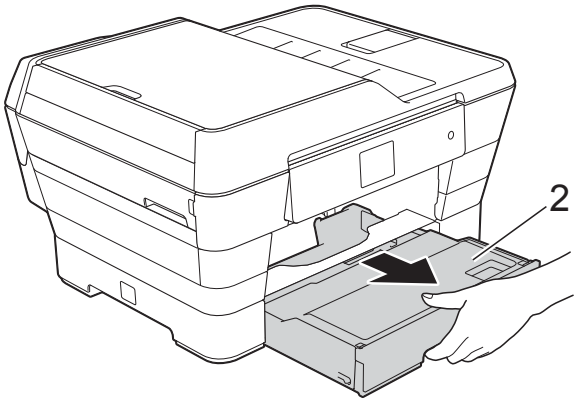

■ Jos kosketusnäytössä näkyy `Paperitukos [takana]`, siirry vaiheeseen ⑩.

3 Vedä juuttunut paperi (1) ulos.
(MFC-J6520DW)

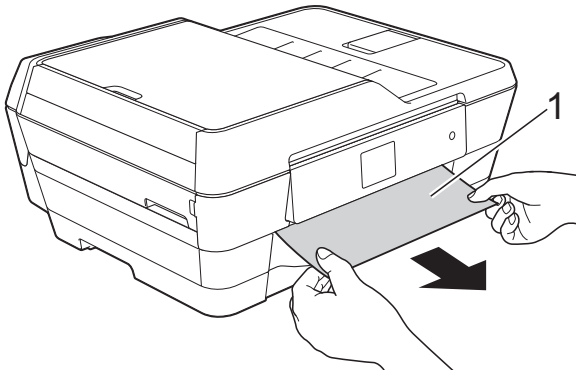

(MFC-J6720DW)

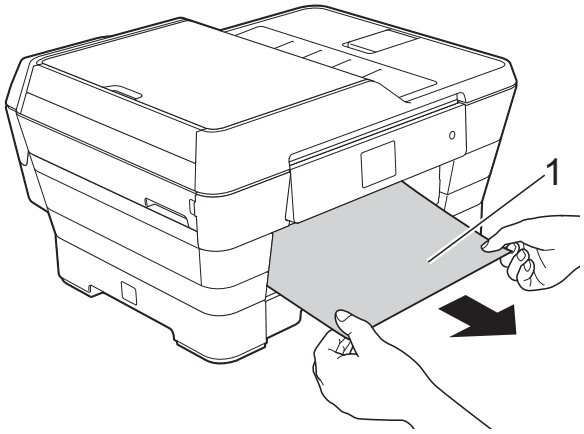

4 Nosta paperitukosten selvittämiseen tarkoitettu vihreä läppä ja poista juuttunut paperi.

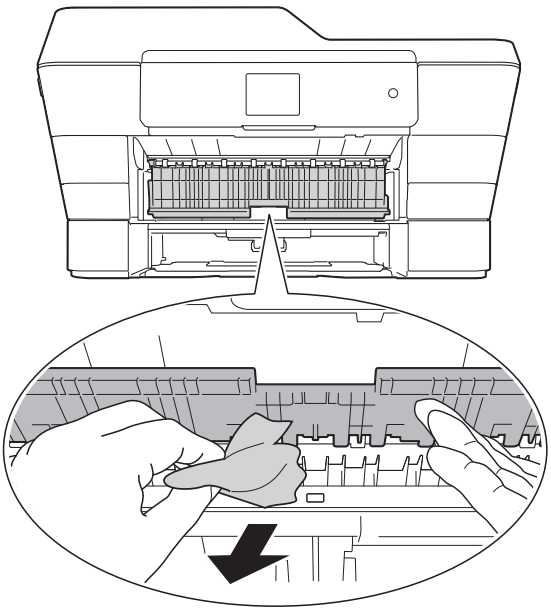

5 Muista myös tarkistaa paperitukosten selvittämiseen tarkoitetun vihreän läpän ylä- ja alapuolelta, onko laitteen sisällä paperinpaloja.

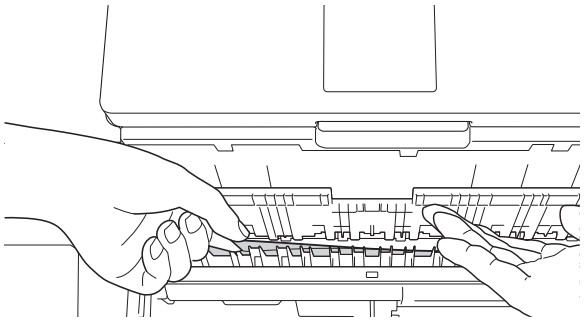

6 Nosta skannerin kansi (1) auki molemmin käsin tarttumalla laitteen sivuilla oleviin sormensijoihin.

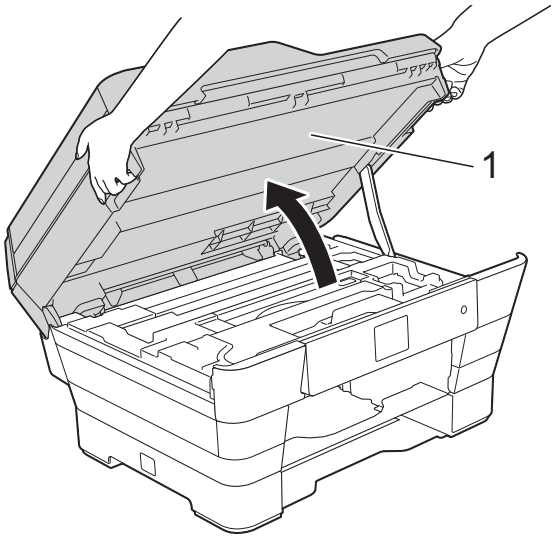

7 Vedä juuttunut paperi (1) hitaasti ulos laitteesta.

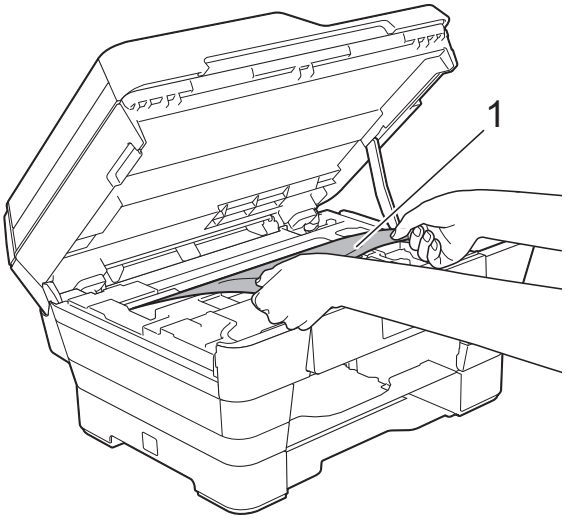

8 Siirrä (tarvittaessa) tulostuspäätä, jotta yllät poistamaan tälle alueelle juuttuneen paperin. Varmista, ettei juuttunutta paperia jää laitteen kulmiin (1) ja (2).

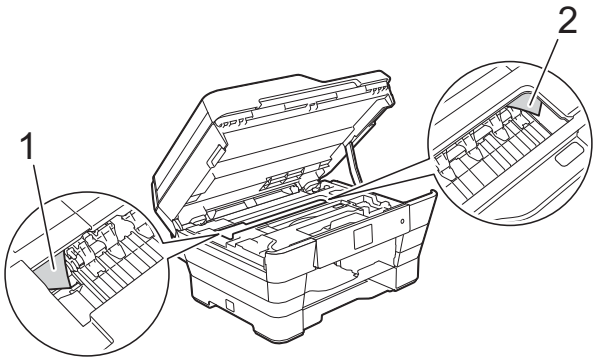

TÄRKEÄÄ

- Jos tulostuspään alle on juuttunut paperia, irrota laitteen virtajohto pistorasiasta ja siirrä tulostuspäätä, jotta yllät vetämään paperin ulos.
- Jos tulostuspää on oikeassa kulmassa kuvan osoittamalla tavalla, tulostuspäätä ei voi siirtää. Kytke virtajohto uudelleen.

  Pidä ✕ painettuna, kunnes tulostuspää siirtyy keskelle. Irrota laite sitten virtalähteestä ja poista paperi.

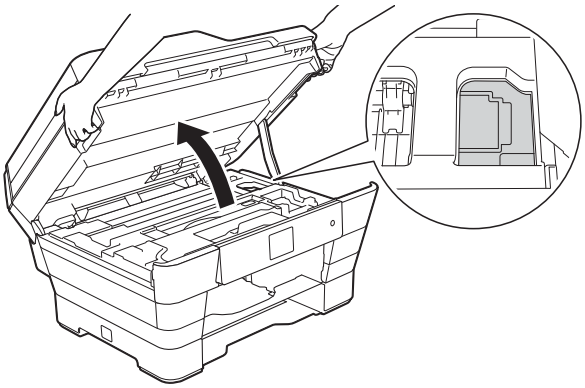

- Jos iholle joutuu mustetta, pese se välittömästi saippualla ja runsaalla vedellä.

B

9 Tarkasta huolellisesti, onko sisälle (1) jäänyt paperinpaloja.

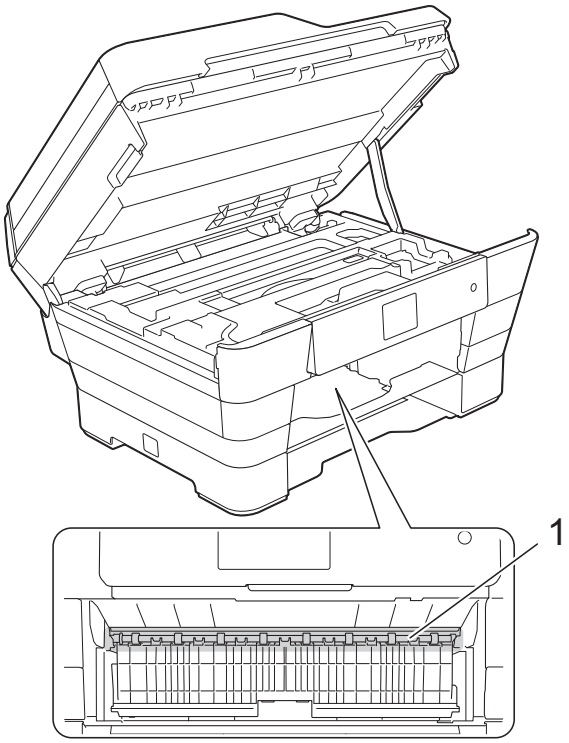

Tee jokin seuraavista:

- Jos kosketusnäytössä näkyy `Paperitukos [edessä]`, siirry vaiheeseen ⓮.
- Jos kosketusnäytössä näkyy `Paperituk. [ed,takana]`, siirry vaiheeseen ⓪.

10 Avaa paperitukosten selvittämiseen tarkoitettu kansi laitteen takaosasta.

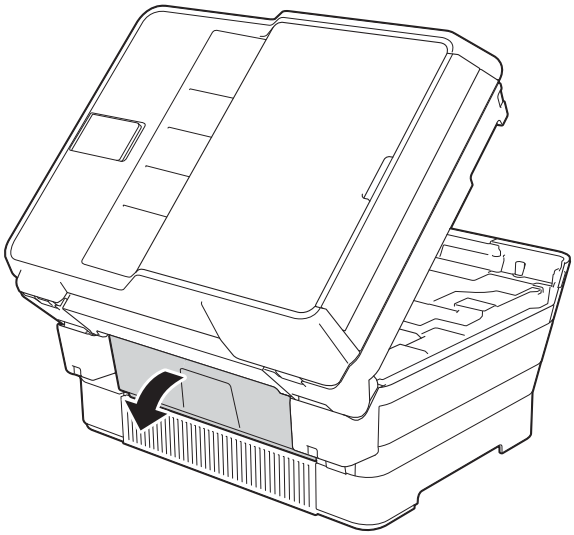

11 Avaa sisäkansi (1).

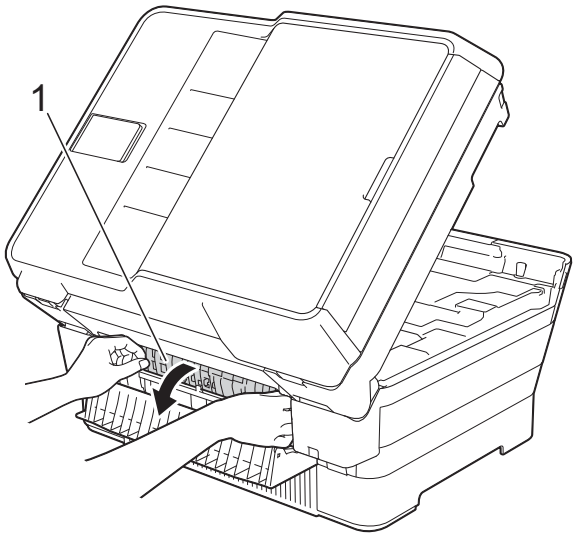

12 Tarkista huolellisesti, onko laitteen sisällä juuttunutta paperia. Vedä mahdollinen juuttunut paperi hitaasti ulos laitteesta.

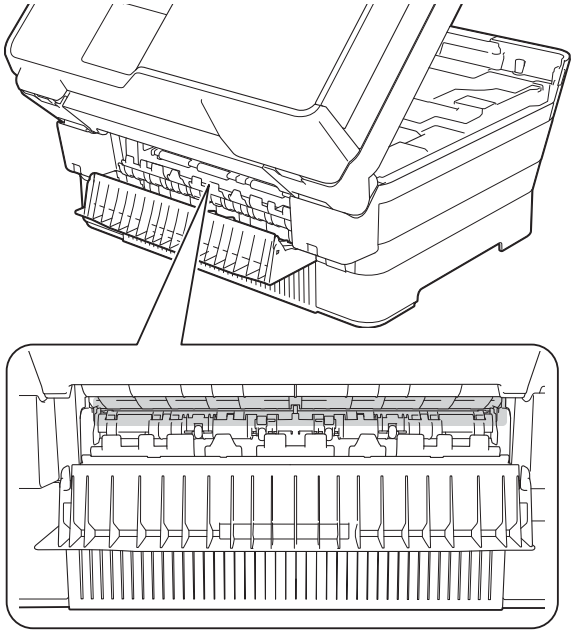

13 Sulje sisäkansi ja paperitukosten selvittämiseen tarkoitettu kansi. Varmista, että kannet on suljettu kokonaan.

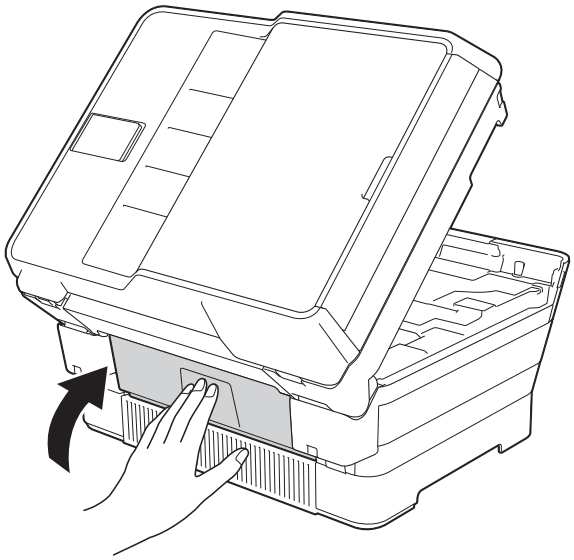

14 Aseta paperikasetti kunnolla takaisin laitteeseen.
(MFC-J6520DW)

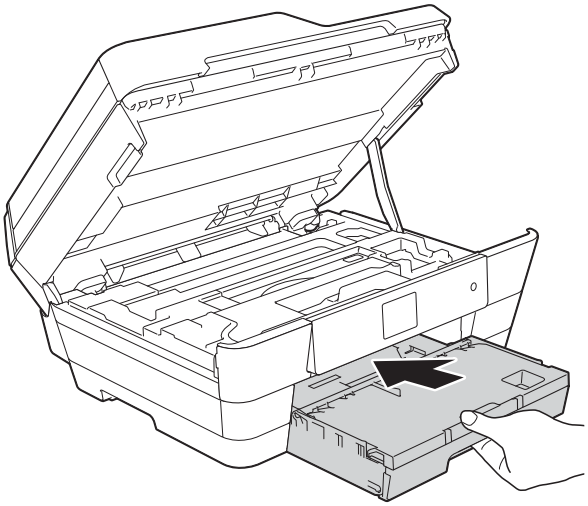

(MFC-J6720DW)

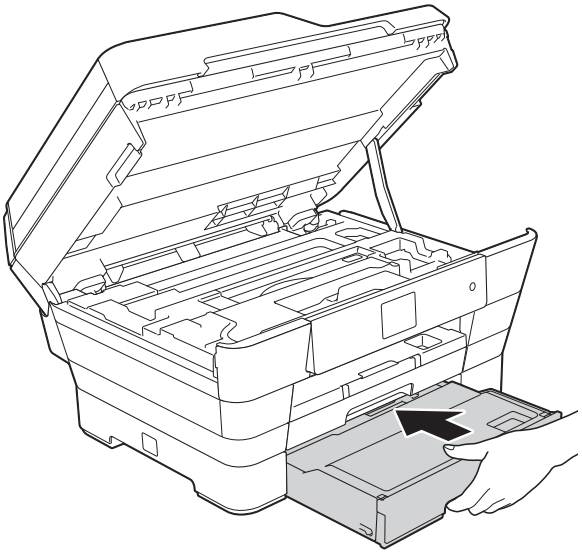

B

15 Sulje skannerin kansi varovasti laitteen sivuilla sijaitsevista tartuntakohdista.

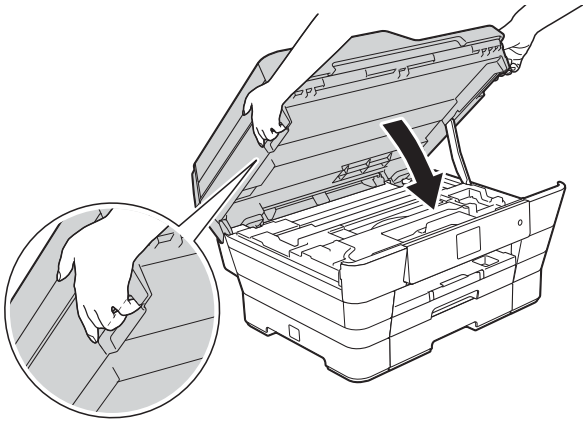

⚠ HUOMAUTUS

Varo, etteivät sormesi jää puristuksiin, kun suljet skannerin kannen.
Avaa ja sulje skannerin kansi aina laitteen sivuilla sijaitsevista tartuntakohdista.

VINKKI

Vedä paperitukea ulospäin, kunnes se naksahtaa.

16 Kytke virtajohto uudelleen.

VINKKI

Jos paperitukoksia on jatkuvasti, laitteeseen voi olla juuttunut pieni paperinpala. (Katso *Muut paperitukoksen selvitystoimet* sivulla 118.)

Muut paperitukoksen selvitystoimet

1 Nosta skannerin kansi (1) auki molemmin käsin tarttumalla laitteen sivuilla oleviin sormensijoihin.
Siirrä (tarvittaessa) tulostuspäätä, jotta yllät poistamaan tälle alueelle juuttuneen paperin. Varmista, ettei juuttunutta paperia jää laitteen kulmiin (2) ja (3).

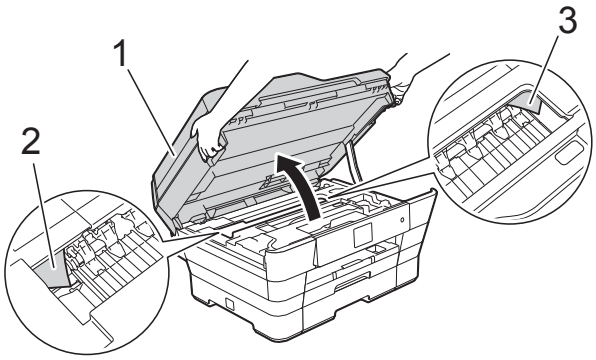

VINKKI

Jos tulostuspää on oikeassa kulmassa kuvan osoittamalla tavalla, pidä ✕ painettuna, kunnes tulostuspää siirtyy keskelle.

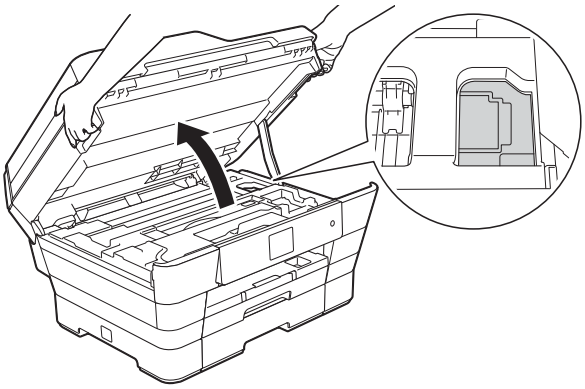

2 Irrota laitteen sähköjohto pistorasiasta.

3 Sulje skannerin kansi varovasti laitteen sivuilla sijaitsevista tartuntakohdista.

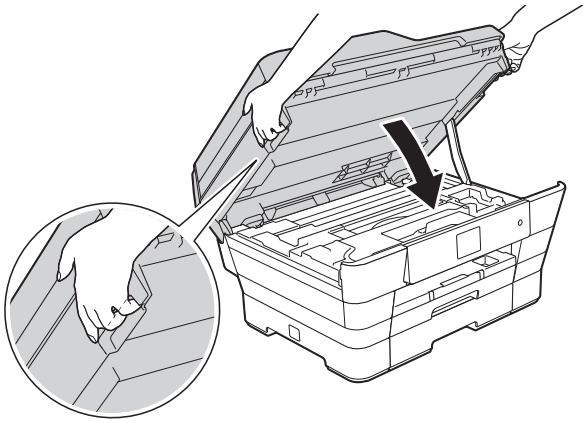

⚠ HUOMAUTUS

Varo, etteivät sormesi jää puristuksiin, kun suljet skannerin kannen.
Avaa ja sulje skannerin kansi aina laitteen sivuilla sijaitsevista tartuntakohdista.

4 Avaa käsinsyöttöraon kansi.

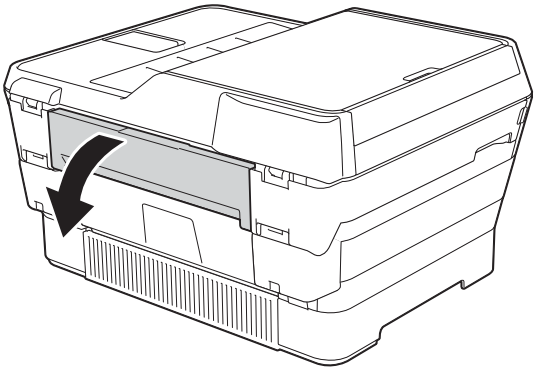

5 Aseta vain yksi arkki A4- tai Letter-kokoista paksua paperia (esimerkiksi valokuvapaperia) vaakasuunnassa käsinsyöttörakoon.
Työnnä paperi käsinsyöttörakoon.

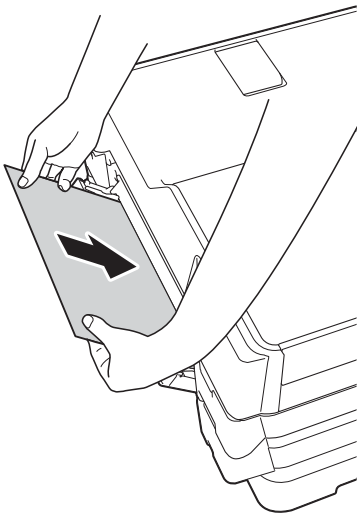

VINKKI

- Suosittelemme kiiltävän paperin käyttöä.
- Jos paperia ei työnnetä riittävän syvälle käsinsyöttörakoon, paperinsyöttö ei onnistu, kun kytket virran takaisin laitteeseen.

6 Kytke virtajohto uudelleen.
Käsinsyöttörakoon asetettu paperi kulkee laitteen läpi.

7 Nosta skannerin kansi auki molemmilla käsillä laitteen sivuilla sijaitsevista tartuntakohdista.
Varmista, että laitteen sisällä ei ole paperipalan aiheuttamaa tukosta.
Sulje skannerin kansi varovasti laitteen sivuilla sijaitsevista tartuntakohdista.

Ongelmia laitteen toiminnassa

VINKKI

- Jos tarvitset teknistä tukea, ota yhteys Brotherin asiakastukeen.
- Jos vaikuttaa siltä, että laitteessa on vikaa, tarkista seuraava vianetsintätaulukko ja noudata sen ohjeita. Voit korjata useimmat ongelmat itse.
- Jos tarvitset lisäapua, Brother Solutions Center -sivustosta löytyvät uusimmat usein esitetyt kysymykset ja vianetsintävinkit.

  Käy osoitteessa http://solutions.brother.com/.

Tulostusongelmat

Ongelma	Ehdotetut toimenpiteet
Laite ei tulosta.	Tarkista, että oikea tulostinohjain on asennettu ja valittu.
	Tarkista, näkyykö kosketusnäytössä virheviestiä. (Katso *Virhe- ja kunnossapitoviestit* sivulla 101.)
	Varmista, että laite on toimintatilassa. (Windows® XP ja Windows Server® 2003) Napsauta **Käynnistä**/**Tulostimet ja faksit**. Napsauta hiiren kakkospainikkeella **Brother MFC-XXXX Printer** (jossa XXXX on laitemallin nimi). Jos tulostin on offline-tilassa, näytössä näkyy **Käytä tulostinta online-tilassa**. Ota tulostin käyttöön valitsemalla tämä vaihtoehto. (Windows Vista® ja Windows Server® 2008) Napsauta /**Ohjauspaneeli**/**Laitteisto ja äänet**/**Tulostimet**. Napsauta hiiren kakkospainikkeella **Brother MFC-XXXX Printer** (jossa XXXX on laitemallin nimi). Jos tulostin on offline-tilassa, näytössä näkyy **Käytä tulostinta online-tilassa**. Ota tulostin käyttöön valitsemalla tämä vaihtoehto. (Windows® 7 ja Windows Server® 2008 R2) Napsauta /**Laitteet ja tulostimet**. Napsauta hiiren kakkospainikkeella **Brother MFC-XXXX Printer** (jossa XXXX on laitemallin nimi) ja valitse **Näytä, mitä tulostetaan parhaillaan**. Napsauta **Tulostin** ja varmista, ettei **Käytä tulostinta offline-tilassa** ole valittuna. (Windows® 8 ja Windows Server® 2012) Liikuta hiiri työpöydän oikeaan alakulmaan. Kun valikkopalkki tulee näkyviin, napsauta **Asetukset**, ja napsauta sitten **Ohjauspaneeli**. Napsauta **Laitteisto ja äänet** (laitteisto) ryhmässä **Näytä laitteet ja tulostimet**. Napsauta hiiren kakkospainikkeella **Brother MFC-XXXX Printer** (jossa XXXX on laitemallin nimi) ja valitse **Näytä, mitä tulostetaan parhaillaan**. Jos tulostinohjainvaihtoehdot tulevat näyttöön, valitse tulostinohjaimesi. Napsauta valikkopalkissa **Tulostin** ja varmista, ettei **Käytä tulostinta offline-tilassa** ole valittuna.
	Yksi tai useampi värikasetti on käyttöikänsä lopussa. (Katso *Värikasettien vaihto* sivulla 91.)

Tulostusongelmat (Jatkuu)

Ongelma	Ehdotetut toimenpiteet
Laite ei tulosta. (jatkuu)	Asiakirjaa ei tulosteta, jos tulostinohjaimessa on jonossa vanhoja, tulostamattomia tietoja. Napsauta tulostimen kuvaketta ja poista kaikki tiedot. Löydät tulostimen kuvakkeen seuraavalla tavalla: (Windows® XP ja Windows Server® 2003) Napsauta **Käynnistä**/**Tulostimet ja faksit**. (Windows Vista® ja Windows Server® 2008) Napsauta /**Ohjauspaneeli**/**Laitteisto ja äänet**/**Tulostimet**. (Windows® 7 ja Windows Server® 2008 R2) Napsauta /**Laitteet ja tulostimet**/**Tulostimet ja faksit**. (Windows® 8 ja Windows Server® 2012) Liikuta hiiri työpöydän oikeaan alakulmaan. Kun valikkopalkki tulee näkyviin, napsauta **Asetukset**/**Ohjauspaneeli**/**Laitteisto ja äänet** (laitteisto) ryhmä/ **Näytä laitteet ja tulostimet**/**Tulostimet**. (Mac OS X v10.6.8) Osoita **Järjestelmäasetukset**/**Tulostus ja faksaus**. (OS X v10.7.x, 10.8.x) Osoita **Järjestelmäasetukset**/**Tulostus ja skannaus**.
Asiakirjan ylä- ja alatunnisteet näkyvät näytössä, mutta niitä ei tulosteta.	Sivun ylä- ja alareunassa on alue, jota ei tulosteta. Säädä asiakirjan ylä- ja alareunoja vastaavasti. (Katso *Tulostusalueen ulkopuolinen alue* sivulla 36.)
Sivunasettelutulostus ei onnistu.	Tarkista, että sovelluksessa ja tulostinohjaimessa on sama paperikoon asetus.
Tulostusnopeus on liian alhainen.	Yritä vaihtaa tulostinohjaimen asetusta. Suurin erottelukyky vaatii enemmän aikaa tietojen käsittelyyn, lähetykseen ja tulostukseen. Kokeile muita tulostinohjaimen laatuasetuksia seuraavalla tavalla: (Windows®) Napsauta **Lisäasetukset**-välilehdellä **Väriasetukset** ja varmista, ettei **Värin korostus** ole valittuna. (Macintosh) Valitse **Väriasetukset**, osoita **Värien lisäasetukset** ja varmista, ettei **Värin korostus** ole valittuna.
	Poista reunaton tulostus käytöstä. Reunaton tulostus on hitaampaa kuin tavallinen. (➤➤ Ohjelmisto- ja Verkkokäyttäjän opas.)
Värin korostus ei toimi oikein.	Jos sovelluksen kuva ei ole kokonaan värillinen (esim. 256 väriä), värin korostus ei toimi. Käytä vähintään 24-bittisiä väritietoja värin korostuksen kanssa.
Laite ei tulosta Adobe® Illustrator® -ohjelmasta.	Yritä pienentää tulostuksen erottelukykyä. (➤➤ Ohjelmisto- ja Verkkokäyttäjän opas.)

B

Tulostuslaadun ongelmat

Ongelma	Ehdotetut toimenpiteet
Tulostuslaatu on huono.	Tarkista tulostuslaatu. (Katso *Tulostuslaadun tarkistus* sivulla 95.)
	Varmista, että tulostinohjaimesta asetettu **Tulostusmateriaali**-asetus tai laitteen valikosta asetettu `Paperityyppi`-asetus vastaa käyttämääsi paperia. (Katso *Paperityyppi (MFC-J6520DW)* sivulla 37.) (➤➤ Ohjelmisto- ja Verkkokäyttäjän opas.)
	Varmista, että värikasetit ovat tuoreita. Musteen tukkeutumisen syynä voi olla jokin seuraavista: ■ Pakkaukseen painettu kasetin viimeinen käyttöpäivä on erääntynyt. (Brotherin alkuperäiset kasetit säilyvät käyttökelpoisina jopa kaksi vuotta, jos ne pidetään alkuperäispakkauksissaan.) ■ Värikasetti on ollut laitteessa yli puolen vuoden ajan. ■ Värikasettia ei ehkä ole säilytetty oikein ennen käyttöä.
	Varmista, että käytät Brotherin alkuperäistä Innobella™-väriainetta. Brother ei suosittele muiden kuin Brotherin alkuperäisten värikasettien käyttöä eikä käytettyjen kasettien täyttöä muiden valmistajien musteella.
	Varmista, että käytät suositeltua paperityyppiä. (Katso *Hyväksyttävä paperi ja muu tulostusmateriaali* sivulla 39.)
	Laitteen suositeltu ympäristön lämpötila on 20–33 °C.
Tekstissä tai kuvissa on valkoisia vaakasuoria raitoja. A4, Letter ja Executive A3, Ledger, Legal, Folio, A5, A6, kirjekuoret, Valokuva (10 × 15 cm), Valokuva L (89 × 127 mm), Valokuva 2L (13 × 18 cm) ja arkistokortti (127 × 203 mm)	Puhdista tulostuspää. (Katso *Tulostuspään puhdistus* sivulla 95.)
	Varmista, että käytät Brotherin alkuperäistä Innobella™-väriainetta.
	Pyri käyttämään suositeltuja paperilaatuja. (Katso *Hyväksyttävä paperi ja muu tulostusmateriaali* sivulla 39.)
	Jos tulostuspäiden käyttöikää halutaan pidentää, väriainetta käyttää mahdollisimman tehokkaasti ja tulostuslaatu säilyttää hyvänä, laitteen pistokkeen irrottaminen usein pistorasiasta ja/tai laitteen poistaminen verkkovirtasta pitkäksi aikaa ei ole suositeltavaa. Laite kannattaa sammuttaa ⏻-painikkeella. ⏻-painiketta käytettäessä laitteen virrankulutus on vähäistä, mutta tulostuspää voidaan silti puhdistaa ajoittain.

Tulostuslaadun ongelmat (Jatkuu)

Ongelma	Ehdotetut toimenpiteet
Laite tulostaa tyhjiä sivuja.	Puhdista tulostuspää. (Katso *Tulostuspään puhdistus* sivulla 95.)
	Varmista, että käytät Brotherin alkuperäistä Innobella™-väriainetta.
	Jos tulostuspäiden käyttöikää halutaan pidentää, väriainetta käyttää mahdollisimman tehokkaasti ja tulostuslaatu säilyttää hyvänä, laitteen pistokkeen irrottaminen usein pistorasiasta ja/tai laitteen poistaminen verkkovirtasta pitkäksi aikaa ei ole suositeltavaa. Laite kannattaa sammuttaa -painikkeella. -painiketta käytettäessä laitteen virrankulutus on vähäistä, mutta tulostuspää voidaan silti puhdistaa ajoittain.
Merkit ja rivit näkyvät epäselvinä.	Tarkista tulostuksen kohdistus. (Katso *Tulostuksen kohdistuksen tarkistus* sivulla 97.)
Tulostettu teksti tai kuvat ovat vinossa.	Varmista, että paperi on asetettu oikein paperikasettiin ja että paperiohjaimet on säädetty oikein. (Katso *Paperin ja muun tulostusmateriaalin asettaminen* sivulla 20.)
	Varmista, että paperitukosten selvittämiseen tarkoitettu kansi on suljettu oikein.
Musteläiskä tai -tahra tulostetun sivun yläosan keskellä.	Varmista, että paperi ei ole liian paksu tai käpristynyt. (Katso *Hyväksyttävä paperi ja muu tulostusmateriaali* sivulla 39.)
Tuloste näyttää likaiselta tai muste näyttää valuvan.	Varmista, että käytät suositeltuja paperityyppejä. (Katso *Hyväksyttävä paperi ja muu tulostusmateriaali* sivulla 39.) Älä käsittele paperia, ennen kuin muste on kuivunut.
	Varmista, että paperi on paperikasetissa tulostuspuoli alaspäin.
	Varmista, että käytät Brotherin alkuperäistä Innobella™-väriainetta.
	Jos käytät valokuvapaperia, varmista, että olet määrittänyt paperityypin oikein. Jos tulostat valokuvaa tietokoneesta, määritä **Tulostusmateriaali** tulostinohjaimessa.
Muste on tahraantunut tai märkää, kun käytetään kiiltävää valokuvapaperia.	Tarkista paperin molemmat puolet. Aseta kiiltävä pinta (tulostuspinta) alaspäin. (Katso *Paperityyppi (MFC-J6520DW)* sivulla 37.)
	Jos käytät kiiltävää valokuvapaperia, varmista, että paperityyppi on asetettu oikein.
Tulosteet näyttävät likaisilta tai paperitukoksia syntyy käytettäessä A3-paperia.	(PC-tulostus: Windows®) Valitse tulostinohjaimen **Perusasetukset**-välilehdeltä **Hitaasti kuivuva paperi**.
	(PC-tulostus: Macintosh) Valitse pudotusluettelosta **Tulostusasetukset** ja sitten tulostinohjaimesta **Hitaasti kuivuva paperi**.
	(Kopiointi) Voit vaalentaa kopioita säätämällä kopioiden tummuutta. (➤➤ Laajempi käyttöopas: *Tummuuden säätö*.)
Arkin kääntöpuolella tai sivun alareunassa näkyy tahroja.	Varmista, että mustetta ei ole roiskunut tulostinalustalle. (➤➤ Laajempi käyttöopas: *Laitteen tulostinalustan puhdistus*.)
	Varmista, että käytät Brotherin alkuperäistä Innobella™-väriainetta.
	Varmista, että käytät paperituen läppää. (Katso *Paperin ja muun tulostusmateriaalin asettaminen* sivulla 20.)
	Varmista, ettei paperinsyöttöteloissa ole mustetta. (➤➤ Laajempi käyttöopas: *Paperinsyöttötelojen puhdistus*.)
Laite tulostaa paksuja viivoja paperille.	(Windows®) Valitse tulostinohjaimen **Perusasetukset**-välilehdeltä **Käänteinen järjestys**.

B

Tulostuslaadun ongelmat (Jatkuu)

Ongelma	Ehdotetut toimenpiteet
Tulosteet ovat ryppyisiä.	(Windows®) Napsauta tulostinohjaimen **Lisäasetukset**-välilehdellä **Väriasetukset** ja poista **Kaksisuuntainen tulostus** -ruudun valinta. (Macintosh) Valitse tulostinohjaimessa **Tulostusasetukset**, osoita **Lisäasetukset**, valitse **Muut tulostusasetukset** ja poista **Kaksisuuntainen tulostus** -vaihtoehdon valinta.
	Varmista, että käytät Brotherin alkuperäistä Innobella™-väriainetta.

Paperin käsittelyongelmat

Ongelmat	Ehdotetut toimenpiteet
Laite ei syötä paperia.	Varmista, että paperikasetti on työnnetty perille asti niin, että se naksahtaa paikalleen.
	Varmista, että laitteen takaosassa oleva paperitukosten selvittämiseen tarkoitettu kansi on suljettu.
	Jos kosketusnäytössä on viesti paperitukoksesta ja ongelma toistuu, katso *Virhe- ja kunnossapitoviestit* sivulla 101.
	Jos paperikasetissa ei ole paperia, lisää paperikasettiin uusi paperipino.
	Jos paperikasetissa on paperia, varmista, että paperi on suorassa. Jos paperi on käpristynyt, suorista se. Joskus paperin poistaminen kasetista, paperipinon kääntäminen toisin päin ja sen asettaminen takaisin paperikasettiin auttaa.
	Poista paperikasetista paperia ja yritä uudelleen.
	Puhdista paperinnostotelat. (➤➤ Laajempi käyttöopas: *Paperinnostotelojen puhdistus*.)
Valokuvapaperin syötössä on ongelmia.	Kun tulostat Brotherin valokuvapaperille, aseta paperikasettiin yksi ylimääräinen arkki samaa valokuvapaperia. Paperipakkaukseen on lisätty ylimääräinen arkki tätä tarkoitusta varten.
Laite syöttää useita sivuja kerrallaan.	Toimi seuraavasti: (Katso *Paperin ja muun tulostusmateriaalin asettaminen* sivulla 20.) ■ Varmista, että paperi on asetettu paperikasettiin oikein. ■ Poista kaikki paperit paperikasetista ja leyhytä paperit hyvin. Aseta sitten paperit takaisin kasettiin. ■ Varmista, ettet työnnä papereita liian syvälle.
	Varmista, että paperitukosten selvittämiseen tarkoitettu kansi on suljettu oikein. (Katso *Tulostimen tukos tai paperitukos* sivulla 113.)
	Varmista, ettei paperikasetin erottelukumi ole likainen. (➤➤ Laajempi käyttöopas: *Paperinnostotelojen puhdistus*.)
	Kun käytät käsinsyöttörakoa, aseta siihen vain yksi paperiarkki kerrallaan.
Laitteessa on paperitukos.	Katso *Tulostimen tukos tai paperitukos* sivulla 113. Varmista, että paperiohjaimet on säädetty oikeaa paperikokoa varten. Älä vedä paperikasettia ulos käyttäessäsi A5-kokoista tai pienempää paperia.
Paperitukos toistuu.	Jos paperitukoksia on jatkuvasti, laitteeseen voi olla juuttunut pieni paperinpala. Varmista, että laitteeseen ei ole juuttunut paperia. (Katso *Muut paperitukoksen selvitystoimet* sivulla 118.)

Paperin käsittelyongelmat (Jatkuu)

Ongelmat	Ehdotetut toimenpiteet
Paperitukoksia syntyy, kun kopioidaan tai tulostetaan 2-puolisesti.	Käytä jompaakumpaa tukosten estoasetuksista, `2-puolinen 1` tai `2-puolinen 2`. Kopiointi: (➤➤ Laajempi käyttöopas: *2-puolinen kopiointi*.) Tulostus: (➤➤ Ohjelmisto- ja Verkkokäyttäjän opas.)
	Jos paperitukoksia syntyy usein 2-puolisen kopioinnin tai tulostuksen aikana, paperinsyöttöteloissa saattaa olla mustetahroja. Puhdista paperinsyöttötelat. (➤➤ Laajempi käyttöopas: *Paperinsyöttötelojen puhdistus*.)

Vastaanotettujen faksien tulostaminen

Ongelma	Ehdotetut toimenpiteet
■ Tiivistynyt teksti ■ Vaakaviivat ■ Ylin ja alin lause puuttuu ■ Rivejä puuttuu	Syynä on yleensä heikko puhelinyhteys. Voit tarkistaa tämän ottamalla testikopion. Jos kopio näyttää hyvältä, kyse on luultavasti huonosta yhteydestä tai puhelinlinjassa on häiriöitä. Pyydä toista osapuolta lähettämään faksi uudelleen.
Vastaanotettavassa arkissa on pystysuoria mustia raitoja.	Lähettäjän valotustaso voi olla likainen. Pyydä lähettäjää ottamaan arkista kopio ja tarkistamaan, onko vika lähettävässä laitteessa. Pyydä, että faksi lähetetään toisesta faksilaitteesta, ja tarkista tulos.
Vasen ja oikea marginaali ovat liian kapeita tai yksi sivu tulostuu kahdelle sivulle.	Jos vastaanotetut faksit on jaettu ja tulostettu kahdelle sivulle tai jos tuloksena on ylimääräinen tyhjä sivu, paperikokoasetus ei ehkä vastaa käytettävää paperia. (Katso *Paperikoko (MFC-J6520DW)* sivulla 37.)
	Ota automaattinen pienennys käyttöön. (➤➤ Laajempi käyttöopas: *Vastaanotetun faksin tulostus pienennettynä*.)
Vastaanotetut värifaksit tulostuvat vain mustavalkoisina.	Vaihda loppuun kuluneet värikasetit ja pyydä lähettäjää lähettämään värillinen faksi uudelleen. (Katso *Värikasettien vaihto* sivulla 91.)

Puhelinlinja tai liitännät

Ongelma	Ehdotetut toimenpiteet
Numeron valinta ei toimi. (Ei valintaääntä)	Tarkista johtojen liitännät.
	Jos valintaääntä ei kuulu, kytke sellainen puhelin ja puhelinjohto pistorasiaan, joiden tiedät olevan kunnossa. Nosta sitten ulkoisen puhelimen kuuloke ja kuuntele, kuuluuko valintaääntä. Jos valintaääntä ei edelleenkään kuulu, pyydä puhelinyhtiötä tarkistamaan linja ja/tai pistoke.
Laite ei vastaa, kun siihen soitetaan.	Varmista, että laite on oikeassa vastaanottotilassa. (Katso *Vastaanottotilan valinta* sivulla 52.) Tarkista, kuuluuko valintaääntä. Jos mahdollista, soita laitteeseen, ja tarkista, vastaako se. Jos laite ei vieläkään vastaa, tarkista puhelinjohdon liitäntä. Jos laite ei soi, kun yrität soittaa siihen, pyydä puhelinyhtiötä tarkistamaan linja.

Faksien vastaanottaminen

Ongelma	Ehdotetut toimenpiteet
Faksia ei voida vastaanottaa.	Tarkasta kaikki johdot. Varmista, että puhelinjohto on kytketty puhelinpistorasiaan ja laitteen LINE (LINJA) -liitäntään. Jos olet tilannut DSL- tai VoIP-palvelun, ota yhteys palveluntarjoajaan liitäntäohjeita varten. Jos haluat laskea modeemin nopeutta ja kytkeä virheenkorjaustilan pois päältä, katso *Puhelinlinjan häiriöt / VoIP* sivulla 132.
	Varmista, että laite on oikeassa vastaanottotilassa. Tämän määrittävät ulkoiset palvelut ja tilatut puhelinpalvelut, jotka ovat käytössä samalla linjalla kuin Brother-laite. (Katso *Vastaanottotilan valinta* sivulla 52.) Jos käytössä on erityinen faksilinja ja haluat Brother-laitteen vastaavan automaattisesti kaikkiin saapuviin fakseihin, valitse `Vain faksi` -tila. Jos Brother-laite jakaa linjan ulkoisen vastaajan kanssa, valitse `Ulk.puh/Puh.vas.` -tila. `Ulk.puh/Puh.vas.` -tilassa Brother-laite vastaanottaa automaattisesti saapuvat faksit, ja soittajat voivat jättää viestin vastaajaan. Jos Brother-laite jakaa linjan muiden puhelinten kanssa ja haluat sen vastaavan automaattisesti kaikkiin saapuviin fakseihin, valitse `Faksi/Puhelin` -tila. `Faksi/Puhelin` -tilassa Brother-laite vastaanottaa automaattisesti faksit ja soittaa nopean kaksoissoiton, joka ilmoittaa, että saapuvaan puheluun pitää vastata. Jos et halua Brother-laitteen vastaavan automaattisesti saapuviin fakseihin, valitse `Manuaalinen`-tila. `Manuaalinen`-tilassa sinun pitää vastata jokaiseen saapuvaan puheluun ja aktivoida laite vastaanottamaan faksit.
	Toinen olinpaikkasi laite tai palvelu saattaa vastata puheluun ennen Brother-laitetta. Testaa tämä pienentämällä soittokerta-asetusta: ■ Jos vastaanottotilaksi on asetettu `Vain faksi` tai `Faksi/Puhelin`, laske soittokerta 1 soittoon. (Katso *Soittokerrat* sivulla 55.) ■ Jos vastaanottotilaksi on asetettu `Ulk.puh/Puh.vas.`, vähennä vastaajaan ohjelmoitujen soittojen määräksi 2. ■ Jos vastaanottotilaksi on asetettu `Manuaalinen`, ÄLÄ säädä soittokerta-asetusta. Pyydä, että joku lähettää sinulle testifaksin: ■ Jos faksin vastaanotto onnistuu, laitteesi toimii oikein. Muista palauttaa soittokerrat tai vastaajan asetus takaisin alkuperäiseen asetukseen. Jos soittokerran palauttamisen jälkeen esiintyy vastaanotto-ongelmia, syynä on, että henkilö, laite tai tilaajapalvelu vastaa faksipuheluun, ennen kuin laitteella on tilaisuus vastata. ■ Jos faksin vastaanotto ei onnistunut, toinen laite tai tilaajapalvelu saattaa häiritä faksin vastaanottoa tai faksilinjalla saattaa olla ongelma.

Faksien vastaanottaminen (Jatkuu)

Ongelma	Ehdotetut toimenpiteet
Faksia ei voida vastaanottaa. (jatkuu)	Jos käytät puhelinvastaajaa (`Ulk.puh/Puh.vas.` -tila) samalla linjalla kuin Brother-laitetta, varmista, että vastaaja on asetettu oikein. (Katso *Ulkoisen puhelinvastaajan kytkeminen* sivulla 65.) 1 Liitä ulkoinen puhelinvastaaja kuten kuvassa sivu 65. 2 Määritä vastaaja vastaamaan yhden tai kahden soiton jälkeen. 3 Nauhoita puhelinvastaajan vastausviesti. ■ Jätä vastausviestin alkuun viisi sekuntia hiljaisuutta. ■ Viestin pituuden on oltava korkeintaan 20 sekuntia. ■ Lausu vastausviestin lopussa kaukokäynnistystunnuksesi manuaalisten faksien lähetystä varten. Esimerkiksi: ”Jätä äänimerkin jälkeen viesti tai paina ∗ **5 1** ja **Start**, jos haluat lähettää faksin.” 4 Määritä vastaaja vastaamaan puheluihin. 5 Määritä Brother-laitteen vastaanottotilaksi `Ulk.puh/Puh.vas.` (Katso *Vastaanottotilan valinta* sivulla 52.)
	Varmista, että Brother-laitteen faksin tunnistustoiminto on kytketty päälle. Faksin tunnistus on toiminto, joka mahdollistaa faksien vastaanoton, vaikka puheluun olisi vastattu ulkoisella puhelimella tai rinnakkaispuhelimella. (Katso *Faksin tunnistus* sivulla 56.)
	Jos puhelinlinjan mahdollisista häiriöistä johtuvia lähetysvirheitä esiintyy usein, kokeile muuttaa yhteensopivuusasetukseksi `Perus (VoIP)`. (Katso *Puhelinlinjan häiriöt / VoIP* sivulla 132.)
	Jos laite on kytketty linjaan, jossa on keskus- tai ISDN-yhteys, aseta puhelinlinjatyypin valikkoasetus linjatyypin mukaan. (Katso *Puhelinlinjatyypin asettaminen* sivulla 63.)

Faksien lähettäminen

Ongelma	Ehdotetut toimenpiteet
Faksia ei voi lähettää.	Tarkasta kaikki johdot. Varmista, että puhelinjohto on kytketty puhelinpistorasiaan ja laitteen LINE (LINJA) -liitäntään.
	Tulosta lähetyksen vahvistusraportti ja tarkista virheet. (➤➤ Laajempi käyttöopas: *Raportit*.)
	Tarkista Secure Function Lock (turvalukko) -asetukset järjestelmänvalvojalta.
	Pyydä vastaanottajaa tarkistamaan, että vastaanottavassa laitteessa on paperia.
Faksien lähetyslaatu on huono.	Vaihda erottelutarkkuudeksi `Hieno` tai `Erit. hieno`. Tarkista laitteen valotustason toiminta ottamalla kopio. Jos kopio on huonolaatuinen, puhdista skanneri. (Katso *Valotustason puhdistus* sivulla 94.)

B

Faksien lähettäminen (Jatkuu)

Ongelma	Ehdotetut toimenpiteet
Lähetyksen vahvistusraportissa lukee `TULOS:VIRHE`.	Puhelinlinjalla on luultavasti väliaikaista häiriötä. Yritä lähettää faksi uudestaan. Jos lähetät PC-FAX-viestin ja lähetyksen vahvistusraportissa lukee `TULOS:VIRHE`, laitteen muisti voi olla täynnä. Voit vapauttaa muistitilaa poistamalla Vastaanotto muistiin -toiminnon käytöstä (➤➤ Laajempi käyttöopas: *Vastaanotto muistiin -toimintojen kytkentä pois*), tulostamalla fakseja laitteen muistista (➤➤ Laajempi käyttöopas: *Faksin tulostus muistista*) tai peruuttamalla ajastetun faksin tai pollaustehtävän. (Katso *Faksin lähetyksen peruutus* sivulla 49.) (➤➤ Laajempi käyttöopas: *Jonossa olevien töiden tarkistus ja peruutus*.) Jos ongelma ei ratkea, pyydä puhelinyhtiötä tarkistamaan puhelinlinja.
	Jos puhelinlinjan mahdollisista häiriöistä johtuvia lähetysvirheitä esiintyy usein, kokeile muuttaa laitteen yhteensopivuusasetukseksi `Perus (VoIP)`. (Katso *Puhelinlinjan häiriöt / VoIP* sivulla 132.)
	Jos laite on kytketty linjaan, jossa on vaihde tai ISDN-yhteys, aseta puhelinlinjatyypin valikkoasetus linjatyypin mukaan. (Katso *Puhelinlinjatyypin asettaminen* sivulla 63.)
Lähetettävässä arkissa on pystysuoria mustia raitoja.	Lähetetyissä fakseissa näkyvät mustat pystyviivat johtuvat yleensä siitä, että lasilla on korjausnestettä tai likaa. Puhdista lasisuikale. (Katso *Valotustason puhdistus* sivulla 94.)

Saapuviin puheluihin vastaaminen

Ongelma	Ehdotetut toimenpiteet
Laite kuulee puheen faksin merkkiäänenä (CNG-merkkiäänenä).	Jos faksin tunnistuksen asetuksena on `Kyllä`, laite reagoi tavallista herkemmin ääniin. Se saattaa vahingossa tulkita tietyt linjalla kuuluvat äänet tai musiikin soiton faksin ääniksi ja vastata niihin faksin vastaanottomerkkiäänillä. Lopeta vastaanotto painamalla ❌. Voit välttää tämän ongelman asettamalla faksin tunnistuksen asetukseksi `Ei`. (Katso *Faksin tunnistus* sivulla 56.)
Faksipuhelun siirtäminen laitteeseen	Jos vastasit rinnakkaispuhelimeen tai ulkoiseen puhelimeen, näppäile kaukokäynnistystunnus (tehdasasetus on ∗ **5 1**). Jos vastasit ulkoiseen puhelimeen, vastaanota faksi painamalla ensin `Aloita faksi` ja sitten `Vastaanota`. Kun laite vastaa, sulje puhelin.
Mukautetut ominaisuudet yhtä linjaa käytettäessä	Jos laitteen kanssa samassa puhelinlinjassa on koputustoiminto, vastaajapalvelu, hälytysjärjestelmä tai jokin muu mukautettu toiminto, faksien lähetyksessä tai vastaanotossa voi ilmetä ongelmia. **Esimerkki:** Jos olet tilannut koputuspalvelun tai muun mukautetun palvelun ja sen signaali lähetetään linjalle laitteen lähettäessä tai vastaanottaessa faksia, signaali voi hetkellisesti häiritä faksiliikennettä. Brotherin virheenkorjaustilatoiminnon (ECM) pitäisi kyetä ratkaisemaan tämä ongelma. Ongelma liittyy puhelinjärjestelmien valmistukseen. Se esiintyy yleisesti laitteissa, jotka lähettävät ja vastaanottavat tietoja tavallisella jaetulla puhelinlinjalla, johon on liitetty mukautettuja toimintoja. Erillisen linjan avaamista ilman mukautettuja toimintoja suositellaan, jos vähäistenkin häiriöiden välttäminen on erittäin tärkeää.

Kopiointiongelmat

Ongelma	Ehdotetut toimenpiteet
Kopiointi ei onnistu.	Tarkista Secure Function Lock (turvalukko) -asetukset järjestelmänvalvojalta.
Kopioissa on mustia pystysuoria raitoja tai juovia.	Kopioiden mustat raidat johtuvat yleensä lasisuikaleessa olevasta liasta tai korjausnesteestä. Puhdista lasisuikale, valotustaso, valkoinen palkki ja niiden yläpuolella oleva valkoinen muovi. (Katso *Valotustason puhdistus* sivulla 94.)

Kopiointiongelmat (Jatkuu)

Ongelma	Ehdotetut toimenpiteet
Kopiointijälki on huono ADS:ää käytettäessä.	Yritä käyttää valotustasoa. (Katso *Valotustason käyttö* sivulla 45.)
Sovita sivulle -toiminto ei toimi oikein.	Varmista, ettei asiakirja ole vinossa. Muuta asiakirjan asentoa ja yritä uudelleen.

Skannausongelmat

Ongelma	Ehdotetut toimenpiteet
Skannauksen alussa esiintyy TWAIN- tai WIA-virheitä. (Windows®)	Varmista, että Brotherin TWAIN- tai WIA-ohjain on valittu skannaussovelluksen ensisijaiseksi lähteeksi. Napsauta esimerkiksi Nuance™ PaperPort™ 12SE -sovelluksessa **Scan Settings** (Skannausasetukset), **Select** (Valitse) ja valitse Brother TWAIN/WIA -ohjain.
Skannauksen alussa esiintyy TWAIN- tai ICA-virheitä. (Macintosh)	Varmista, että Brotherin TWAIN-ohjain on valittu ensisijaiseksi lähteeksi. Osoita PageManager-sovelluksessa **File** (Tiedosto), **Select Source** (Valitse lähde) ja valitse Brother TWAIN -ohjain. Voit myös skannata asiakirjoja käyttämällä ICA-skanneriohjainta. (➤➤ Ohjelmisto- ja Verkkokäyttäjän opas.)
Tekstintunnistus ei toimi.	Yritä parantaa skannauksen erottelutarkkuutta. (Macintosh) Presto! PageManager on ladattava ja asennettava ennen käyttöä. Katso lisätietoja kohdasta *Brotherin tekninen tuki (Macintosh)* sivulla 5.
Skannausjälki on huono ADS:ää käytettäessä. ■ Skannatuissa tiedoissa esiintyy pystysuoria mustia raitoja.	Puhdista ADS:n valkoinen palkki ja sen alla oleva lasisuikale. (Katso *Valotustason puhdistus* sivulla 94.)
	Yritä käyttää valotustasoa. (Katso *Valotustason käyttö* sivulla 45.)

PhotoCapture Center™ -ongelmat

Ongelma	Ehdotetut toimenpiteet
Siirrettävä levy ei toimi oikein.	1 Poista muistikortti tai USB-muistitikku ja aseta se takaisin. 2 Jos olet käyttänyt Eject (Poista) -komentoa Windows®-käyttöjärjestelmässä, poista muistikortti tai USB-muistitikku ennen muiden toimintojen suorittamista. 3 Jos virheviesti tulee näyttöön yrittäessäsi poistaa muistikorttia tai USB-muistitikkua, kortti tai muistitikku on parhaillaan käytössä. Yritä hetken kuluttua uudelleen. 4 Ellei mikään yllä mainituista toimista ratkaise ongelmaa, sammuta tietokone ja laite. Käynnistä ne sitten uudelleen.
Siirrettävää levyä ei voi käyttää tietokoneesta.	Varmista, että muistikortti tai USB-muistitikku on asennettu oikein.
Osa tulostetusta valokuvasta puuttuu.	Varmista, että reunaton tulostus ja rajaus on poistettu käytöstä. (➤➤ Laajempi käyttöopas: *Reunaton tulostus* ja *Rajaus*.)

Ohjelmisto-ongelmat

Ongelma	Ehdotetut toimenpiteet
Ohjelmiston asennus tai siitä tulostus ei onnistu.	(Windows®) Suorita **Korjaa MFL-Pro Suite** -ohjelma CD-ROM-levyltä. Ohjelma korjaa ohjelmiston ja asentaa sen uudelleen.
”Laite varattu”	Varmista, että laitteen kosketusnäytössä ei ole virheviestiä.

Verkko-ongelmat

Ongelma	Ehdotetut toimenpiteet
Tulostus verkossa ei onnistu.	Varmista, että laitteen virta on kytketty ja että se on toimintatilassa (online) ja Valmis-tilassa. Tulosta verkkoasetusraportti (➤➤ Laajempi käyttöopas: *Raportit*), josta voit tarkistaa nykyiset verkkoasetukset. Tarkista, että kaapelointi ja verkkoyhteydet ovat kunnossa kytkemällä lähiverkkokaapeli uudestaan keskittimeen. Jos mahdollista, kokeile laitteen kytkemistä keskittimen eri porttiin eri kaapelin avulla. Jos yhteydet ovat kunnossa, laitteen näytössä näkyy `Lähiverkko käyt.` 2 sekunnin ajan. Jos käytössä on langaton yhteys tai jos verkkoyhteydessä ilmenee ongelmia, ➤➤ Ohjelmisto- ja Verkkokäyttäjän opas.
Verkkoskannaustoiminto ei toimi.	Muiden toimittajien tietoturva- tai palomuuriohjelmisto on määritettävä sallimaan verkkoskannaus. Lisää portti 54925 verkkoskannausta varten antamalla seuraavat tiedot: Nimi: näppäile mikä tahansa kuvaus, esimerkiksi Brother NetScan. Portin numero: näppäile 54925. Protokolla: UDP on valittuna. Katso lisäohjeita muiden toimittajien tietoturva- tai palomuuriohjelmiston käyttöoppaasta tai ota yhteys ohjelmiston valmistajaan. (Macintosh) Valitse ControlCenter2-päänäytön **Malli**-pudotusluettelosta **Muuta**. Varmista **Laitteen valitsin** -ikkunassa, että **Verkko** on valittuna kohdassa **Yhteystyyppi** ja napsauta sitten **Selaa**. Valitse uudelleen verkkolaitteesi ja paina **OK**.
PC-Fax-vastaanottotoiminto ei toimi verkossa.	(Windows®) Muiden toimittajien tietoturva-/palomuuriohjelmisto on määritettävä sallimaan PC-FAX-vastaanotto. Lisää portti 54926 PC-FAX-verkkovastaanottoa varten ilmoittamalla seuraavat tiedot: Nimi: anna mikä tahansa kuvaus, esimerkiksi Brother PC-FAX-vastaanotto. Portin numero: näppäile 54926. Protokolla: UDP on valittuna. Katso lisäohjeita muiden toimittajien tietoturva- tai palomuuriohjelmiston käyttöoppaasta tai ota yhteys ohjelmiston valmistajaan.
Brother-ohjelmiston asennus ei onnistu.	(Windows®) Salli seuraavien ohjelmien verkkokäyttö, jos tietoturvaohjelma näyttää varoituksen MFL-Pro Suite -ohjelmiston asennuksen aikana. (Macintosh) Jos käytät vakoiluohjelmien torjuntaohjelman tai virustorjuntaohjelman palomuuritoimintoa, poista se tilapäisesti käytöstä ja asenna Brotherin ohjelmisto.

Verkko-ongelmat (Jatkuu)

Ongelma	Ehdotetut toimenpiteet
Yhteys langattomaan verkkoon ei onnistu.	Tutki ongelmaa `WLAN-raportti`-tulosteen tietojen avulla. Paina (`Asetukset`), `Kaikki aset.` ja sitten ▲ tai ▼, kunnes näytössä on `Tulosta rap.` Paina `Tulosta rap.` Paina ▲ tai ▼, kunnes näytössä on `WLAN-raportti`, ja paina sitten `WLAN-raportti`. (➤➤ Ohjelmisto- ja Verkkokäyttäjän opas.)

Ongelmia tietojen antamisessa

Ongelma	Ehdotetut toimenpiteet
Valintanäppäimet eivät toimi numeroita tai kirjaimia kirjoitettaessa.	Kirjoita tiedot kosketusnäytön näppäimistöllä.

B

Valintaäänen tunnistus

Kun faksi lähetetään automaattisesti, oletusasetuksena on, että laite odottaa ennalta määrätyn ajan, ennen kuin numeron valinta alkaa. Jos vaihdat valintaäänen asetukseksi `Tunnistus`, laite valitsee numeron heti, kun se havaitsee valintaäänen. Näin säästetään hieman aikaa lähetettäessä faksi useisiin eri numeroihin. Jos muutat asetuksen ja numeron valinnassa alkaa ilmetä ongelmia, palauta asetukseksi `Ei tunnistusta`.

1. Paina (`Asetukset`).
2. Paina `Kaikki aset.`
3. Paina ▲ tai ▼, kunnes näytössä on `Perusasetukset`.
4. Paina `Perusasetukset`.
5. Paina ▲ tai ▼, kunnes näytössä on `Valintaääni`.
6. Paina `Valintaääni`.
7. Paina `Tunnistus` tai `Ei tunnistusta`.
8. Paina .

Puhelinlinjan häiriöt / VoIP

Jos faksin lähetyksessä tai vastaanotossa on ongelmia mahdollisten puhelinlinjahäiriöiden vuoksi, voit vaihtaa yhteensopivuusasetusta. Se voi vähentää virheitä laskemalla modeemin nopeutta.

1. Paina (`Asetukset`).
2. Paina `Kaikki aset.`
3. Paina ▲ tai ▼, kunnes näytössä on `Perusasetukset`.
4. Paina `Perusasetukset`.
5. Paina ▲ tai ▼, kunnes näytössä on `Yhteensopivuus`.
6. Paina `Yhteensopivuus`.
7. Paina `Korkea`, `Normaali` tai `Perus (VoIP)`.
   - `Perus (VoIP)` määrittää modeemin nopeudeksi 9 600 bittiä sekunnissa. Se myös poistaa värifaksien vastaanoton ja virheenkorjaustilan käytöstä värifaksien lähetystä lukuun ottamatta. Tätä asetusta suositellaan käytettäväksi vain tarvittaessa, elleivät häiriöt puhelinlinjassa ole toistuva ongelma.

     Brother suosittelee yhteensopivuusasetuksen muuttamista asetukseksi `Perus (VoIP)`, sillä se parantaa yhteensopivuutta useimpien VoIP-palveluiden kanssa.
   - `Normaali`-asetus määrittää modeemin nopeudeksi 14 400 bittiä sekunnissa.
   - `Korkea` nostaa modeemin nopeuden 33 600 bittiin sekunnissa (tehdasasetus).
8. Paina .

VINKKI

VoIP (Voice over IP) on puhelinjärjestelmä, joka käyttää perinteisen puhelinlinjan sijaan internet-yhteyttä.

Laitetiedot

Sarjanumeron tarkistus

Voit tarkistaa laitteen sarjanumeron kosketusnäytöstä.

1. Paina (Asetukset).
2. Paina Kaikki aset.
3. Paina ▲ tai ▼, kunnes näytössä on Laitetiedot.
4. Paina Laitetiedot.
5. Paina Sarjanumero.
   Laitteen sarjanumero tulee näkyviin kosketusnäyttöön.
6. Paina .

Laiteohjelmistoversion tarkistus

Voit tarkistaa laitteen laiteohjelmistonumeron kosketusnäytöstä.

1. Paina (Asetukset).
2. Paina Kaikki aset.
3. Paina ▲ tai ▼, kunnes näytössä on Laitetiedot.
4. Paina Laitetiedot.
5. Paina Laiteohjelmaver.
6. Paina Main-versio.
   Laitteen laiteohjelmistonumero tulee näkyviin kosketusnäyttöön.
7. Paina .

Palautustoiminnot

Seuraavat palautustoiminnot ovat käytettävissä:

1 Koneen nollaus

Voit palauttaa kaikki muuttamasi laitteen asetukset, kuten päivämäärän ja kellonajan, puhelinlinjatyypin ja soittokerrat.

2 Verkko

Voit palauttaa tulostuspalvelimen alkuperäiset oletusasetukset, kuten salasana- ja IP-osoitetiedot.

3 Osoitekirja ja faksi

Osoitekirja ja faksi palauttaa seuraavat asetukset:

- Osoitekirja

  (Osoitekirja ja ryhmäasetukset)
- Muistissa olevat ohjelmoidut faksityöt

  (Pollauslähetys, ajastettu faksi ja ajastettu keräyslähetys)
- Nimitunnus

  (Nimi ja numero)
- Kaukofaksitoiminnot

  (Faksien edelleenlähetys)
- Raportin asetukset

  (Lähetyksen vahvistusraportti, osoitekirja ja faksiraportti)
- Historia

  (Viimeksi valitut numerot)
- Muistissa olevat faksit

4 Kaikki aset.

Voit palauttaa kaikki asetukset tehdasasetuksiin.

Brother suosittelee ehdottomasti, että tätä toimintoa käytetään, ennen kuin laite luovutetaan muiden käyttöön tai ennen kuin se hävitetään.

B

VINKKI

Irrota liitäntäkaapeli, ennen kuin valitset `Verkko` tai `Kaikki aset.`

Laitteen asetusten palauttaminen

1. Paina (`Asetukset`).
2. Paina `Kaikki aset.`
3. Paina ▲ tai ▼, kunnes näytössä on `Perusasetukset`.
4. Paina `Perusasetukset`.
5. Paina ▲ tai ▼, kunnes näytössä on `Tehdasasetus`.
6. Paina `Tehdasasetus`.
7. Paina ▲ tai ▼, kunnes näytössä on asetusten palautustyyppi (`Koneen nollaus`, `Verkko`, `Osoitekirja ja faksi` tai `Kaikki aset.`), ja paina sitä.
8. Vahvista painamalla `Kyllä`.
9. Käynnistä laite uudelleen painamalla `Kyllä` 2 sekunnin ajan.

C Asetus- ja ominaisuustaulukot

Asetustaulukoiden käyttö

Laitteen nestekidenäyttö on helppo määrittää ja sitä on helppo käyttää. Sinun tarvitsee vain painaa määritettäviä asetuksia ja vaihtoehtoja, kun ne näkyvät näytössä.

Vaiheittaisista asetus- ja ominaisuustaulukoista on helppo nähdä yhdellä silmäyksellä kaikki kunkin asetuksen ja ominaisuuden vaihtoehdot. Voit valita näiden taulukoiden avulla laitteeseen nopeasti suosikkiasetuksesi.

Asetustaulukot

Asetustaulukot helpottavat laitteen ohjelmissa olevien asetusten valitsemista. Tehdasasetukset näkyvät lihavoituina ja tähdellä merkittyinä.

(Asetukset)

Taso 1	Taso 2	Taso 3	Valinnat	Kuvaukset	Sivu
Muste	(Katso *(Muste)* sivulla 181.)				
Wi-Fi	**TCP/IP**	—	—	Voit määrittää TCP/IP-protokollan.	Katso +.
	WLAN Assistant	—	—	Voit määrittää langattoman verkon asetukset helposti Brother-CD:n avulla.	
	Ohjat. asennus	—	—	Tulostuspalvelin voidaan määrittää manuaalisesti langatonta verkkoa varten.	Katso ‡.
	WPS/AOSS	—	—	Voit määrittää langattoman verkon asetukset helposti yhden painikkeen painalluksella.	
	WPS ja PIN-koodi	—	—	Voit määrittää langattoman verkon asetukset helposti WPS:n ja PIN-tunnuksen avulla.	Katso +.
	WLAN-tila	—	—	Näet langattoman verkon nykyisen tilan.	
	MAC-osoite	—	—	Näet laitteen MAC-osoitteen.	
(**Paperityyppi**) (MFC-J6520DW)	—	—	**Tav. paperi*** Mustes.pap. Brother BP71 Muu kiiltävä Kalvo	Asettaa paperikasetin paperityypin.	37
(**Paperikoko**) (MFC-J6520DW)	—	—	**A4*** A5 A3 10x15cm Letter Legal Ledger	Asettaa paperikasetin paperikoon.	37
+ ➤➤ Ohjelmisto- ja Verkkokäyttäjän opas. ‡ ➤➤ Pika-asennusopas.					
Oletusasetukset näkyvät lihavoituina ja tähdellä merkittyinä.					

Taso 1	Taso 2	Taso 3	Valinnat	Kuvaukset	Sivu
(**Kas.#1**) (MFC-J6720DW)	**Paperityyppi**	—	**Tav. paperi*** Mustes.pap. Brother BP71 Muu kiiltävä Kalvo	Asettaa paperikasetin #1 paperityypin.	37
	Paperikoko	—	**A4*** A5 A3 10x15cm Letter Legal Ledger	Asettaa paperikasetin #1 paperikoon.	
(**Kas.#2**) (MFC-J6720DW)	**Paperikoko**	—	**A4*** A3 Letter Legal Ledger	Asettaa paperikasetin #2 paperikoon.	37
Faksin esikats.	—	—	Kyllä **Ei***	Voit katsoa vastaanottamiasi fakseja kosketusnäytössä.	57
Kaikki aset.	—	—	Lisätietoja on seuraavan taulukon kohdassa *Kaikki aset.*	Määrittää määritetyt asetukset.	—
+ ➤➤ Ohjelmisto- ja Verkkokäyttäjän opas. ‡ ➤➤ Pika-asennusopas.					
Oletusasetukset näkyvät lihavoituina ja tähdellä merkittyinä.					

C

Kaikki aset.

Taso 1	Taso 2	Taso 3	Valinnat	Kuvaukset	Sivu
Yleiset aset.	**Muste**	**Testitulostus**	Tulostuslaatu Kohdistus	Voit tarkistaa tulostuslaadun tai kohdistuksen.	95 97
		Puhdistus	Musta Väri Kaikki	Voit puhdistaa tulostuspään.	95
		Mustetta jälj.	—	Voit tarkistaa jäljellä olevan musteen määrän.	Katso ◆.
	Paperityyppi (MFC-J6520DW)	—	**Tav. paperi*** Mustes.pap. Brother BP71 Muu kiiltävä Kalvo	Asettaa paperikasetin paperityypin.	37
	Paperikoko (MFC-J6520DW)	—	**A4*** A5 A3 10x15cm Letter Legal Ledger	Asettaa paperikasetin paperikoon.	37
◆ ➤➤ Laajempi käyttöopas.					
Oletusasetukset näkyvät lihavoituina ja tähdellä merkittyinä.					

Taso 1	Taso 2	Taso 3	Valinnat	Kuvaukset	Sivu
Yleiset aset. (jatkuu)	**Kasettiasetukset** (MFC-J6720DW)	**Kasetti 1**	Paperityyppi (valinnat) **Tav. paperi*** Mustes.pap. Brother BP71 Muu kiiltävä Kalvo	Asettaa paperikasetin #1 paperityypin.	37
			Paperikoko (valinnat) **A4*** A5 A3 10x15cm Letter Legal Ledger	Asettaa paperikasetin #1 paperikoon.	
		Kasetti 2	Paperikoko (valinnat) **A4*** A3 Letter Legal Ledger	Asettaa paperikasetin #2 paperikoon.	37
		Kasetti:kopiointi	Kasetti 1 Kasetti 2 **Aut. kaset. val.***	Valitse kopiointiin käytettävä paperikasetti.	38
		Kasetti: faksi	Kasetti 1 Kasetti 2 **Aut. kaset. val.***	Valitse faksaukseen käytettävä paperikasetti.	39
◆ ➤➤ Laajempi käyttöopas.					
Oletusasetukset näkyvät lihavoituina ja tähdellä merkittyinä.					

C

Taso 1	Taso 2	Taso 3	Valinnat	Kuvaukset	Sivu
Yleiset aset. (jatkuu)	**Äänen voimakk.**	**Soittoääni**	Ei Hiljaa **Keski*** Kovaa	Säätää soiton äänenvoimakkuuden.	18
		Äänimerkki	Ei **Hiljaa*** Keski Kovaa	Säätää kosketusnäyttöä tai -paneelia painettaessa kuuluvan äänen voimakkuutta.	18
		Kaiutin	Ei Hiljaa **Keski*** Kovaa	Säätää kaiuttimen äänenvoimakkuuden.	19
	Näytön asetus	**Taustavalo**	**Vaalea*** Keski Tumma	Voit säätää kosketusnäytön taustavalon kirkkautta.	19
		Himm.ajastin	Ei 10sek 20sek **30sek***	Voit määrittää ajan, jonka kosketusnäytön taustavalo palaa viimeisen painalluksen jälkeen.	Katso ◆.
	Näppäimistö-asetukset	—	**QWERTY*** ABC	Voit valita kosketusnäytön näppäimistötyypin.	12
	Lepotila	—	1min 2min 3min **5min*** 10min 30min 60min	Voit määrittää, kuinka kauan laite pysyy valmiustilassa ennen kuin se siirtyy lepotilaan.	Katso ◆.
	Toimintolukko	**Aseta tunnussana**	—	Voit sallia laitteen valittujen toimintojen käytön enintään 10 rajoitetulle käyttäjälle ja kaikille muille valtuuttamattomille julkisille käyttäjille.	
		Lukko Ei→Kyllä	—		
Pikakuvake-asetukset	**Pikakuvakkeen nimi**	**Muokkaa pikakuvakkeen nimeä**	—	Voit muuttaa pikakuvakkeen nimeä.	17
		Poista	—	Poistaa pikakuvakkeen.	17
◆ ➤➤ Laajempi käyttöopas.					
Oletusasetukset näkyvät lihavoituina ja tähdellä merkittyinä.					

Taso 1	Taso 2	Taso 3	Valinnat	Kuvaukset	Sivu
Faksaus	**Vastaanottoas.**	**Vastaustila**	**Vain faksi*** Faksi/Puhelin Ulk.puh/Puh.vas. Manuaalinen	Valitse käyttötarkoitusta parhaiten vastaava vastaanottotila.	52
		Soittokerrat	0 1 **2*** 3 4 5	Asettaa soittokertojen lukumäärän, jonka täytyttyä laite vastaa Vain faksi- tai Faksi/Puhelin-tiloissa.	55
		F/P soit. pit.	20sek **30sek*** 40sek 70sek	Asettaa nopean kaksoissoiton pituuden Faksi/Puhelin-tilassa.	55
		Faksin esikats.	Kyllä **Ei***	Voit katsoa vastaanotettuja fakseja kosketusnäytössä.	57
		Faksitunnist.	**Kyllä*** Ei	Vastaanottaa faksiviestit automaattisesti, kun vastaat puheluun ja kuulet faksin merkkiäänet.	56
		Kaukokäy.tunn.	Kaukokäy.tunn. (valinnat) **Kyllä*** Ei Aktivointikoodi (*51) Pysäytyskoodi (#51)	Voit vastata kaikkiin puheluihin rinnakkaisesta tai ulkoisesta puhelimesta ja kytkeä laitteen päälle tai pois päältä näppäilemällä tarvittavan tunnuksen. Oletustunnukset voi muuttaa.	68
◆ ➤➤ Laajempi käyttöopas.					
Oletusasetukset näkyvät lihavoituina ja tähdellä merkittyinä.					

C

Taso 1	Taso 2	Taso 3	Valinnat	Kuvaukset	Sivu
Faksaus (jatkuu)	**Vastaanottoas.** (jatkuu)	**Autom. pien.**	**Kyllä*** Ei	Pienentää saapuvien faksien koon paperikoon mukaan.	Katso ◆.
		Muist.vast.ot.	**Ei*** Edelleenlähetys Faksitallennus PC-Fax vas.ot.	Voit määrittää laitteen lähettämään faksiviestit edelleen, tallentamaan saapuvat faksit muistiin (jolloin voit noutaa ne ollessasi poissa laitteen luota) tai lähettämään faksit tietokoneeseen. Jos valitset Edelleenlähetys tai PC-Fax vas.ot., voit ottaa käyttöön varmuustulostuksen.	
	Raporttiaset.	**Lähetysraport.**	Kyllä Kyllä+Kuva **Ei*** Ei+Kuva Ei2 Ei2+Kuva	Valitse lähetyksen vahvistusraportin alkuasetukset.	51
		Yhteysrap.väli	Yhteysrap.väli Aika Päivä	Asettaa faksiraportin automaattisen tulostuksen aikavälin. Jos olet valinnut jonkin muun vaihtoehdon kuin Ei tai Joka 50. faksi, voit asettaa valitun vaihtoehdon ajan. Jos olet valinnut 7 päivän välein, voit asettaa viikonpäivän.	Katso ◆.
	Tulosta viesti	—	—	Tulostaa saapuneet faksit, jotka on tallennettu muistiin.	
	Kaukokäyttö	—	---*	Määritä oma koodi faksien kaukonoutoa varten.	

◆ ➤➤ Laajempi käyttöopas.

Oletusasetukset näkyvät lihavoituina ja tähdellä merkittyinä.

Taso 1	Taso 2	Taso 3	Valinnat	Kuvaukset	Sivu
Faksaus (jatkuu)	**Valintarajoitus**	**Valintanäpp.**	Paina # kahdesti Kyllä **Ei***	Voit määrittää, rajoitetaanko faksien lähettämistä tai vaaditaanko käyttäjää syöttämään numero kahdesti. Jälkimmäisen rajoituksen tarkoitus on estää faksien lähettämistä väärään osoitteeseen.	Katso ◆.
		Osoitekirja	Paina # kahdesti Kyllä **Ei***		
		Pikakuvakkeet	Paina # kahdesti Kyllä **Ei***		
		LDAP-palvelin	Paina # kahdesti Kyllä **Ei***		
	Jälj.oleva työ	—	—	Voit tarkistaa muistissa olevat työt ja peruuttaa niitä tarvittaessa.	
◆ ➤➤ Laajempi käyttöopas.					
Oletusasetukset näkyvät lihavoituina ja tähdellä merkittyinä.					

C

Taso 1	Taso 2	Taso 3	Taso 4	Valinnat	Kuvaukset	Sivu
Verkko	**Kiinteä verkko**	**TCP/IP**	**BOOT method**	**Automaattinen*** Static RARP BOOTP DHCP	Valitse käyttötarkoitusta parhaiten vastaava BOOT-menetelmä.	Katso +.
			IP-osoite	[000-255]. [000-255]. [000-255]. [000-255]	Anna IP-osoite.	
			Aliver.peite	[000-255]. [000-255]. [000-255]. [000-255]	Anna aliverkon peite.	
			Yhdyskäytävä	[000-255]. [000-255]. [000-255]. [000-255]	Anna yhdyskäytävän osoite.	
			Solmun nimi	BRNXXXXXXXXXXXX	Anna solmun nimi.	
			WINS-määritykset	**Automaattinen*** Staattinen	Valitsee WINS-asetustilan.	
			WINS-palvelin	(Ensisijainen) 000.000.000.000 (Toissijainen) 000.000.000.000	Määrittää ensisijaisen tai toissijaisen WINS-palvelimen IP-osoitteen.	
			Nimipalvelin	(Ensisijainen) 000.000.000.000 (Toissijainen) 000.000.000.000	Määrittää ensisijaisen tai toissijaisen DNS-palvelimen IP-osoitteen.	
			APIPA	**Kyllä*** Ei	Varaa automaattisesti IP-osoitteen linkki-paikallinen-osoitealueelta.	

+ ➤➤ Ohjelmisto- ja Verkkokäyttäjän opas.

♣ Siirry Brother Solutions Centeriin ja lataa Wi-Fi Direct™ -opas osoitteessa http://solutions.brother.com/.

⬢ Siirry Brother Solutions Centeriin ja lataa Web Connect -opas osoitteessa http://solutions.brother.com/.

Oletusasetukset näkyvät lihavoituina ja tähdellä merkittyinä.

Taso 1	Taso 2	Taso 3	Taso 4	Valinnat	Kuvaukset	Sivu
Verkko (jatkuu)	**Kiinteä verkko** (jatkuu)	**TCP/IP** (jatkuu)	**IPv6**	Kyllä **Ei***	Ota käyttöön tai poista käytöstä IPv6-protokolla. Jos haluat käyttää IPv6-protokollaa, lisätietoja on sivustolla http://solutions.brother.com/.	Katso +.
		Ethernet	—	**Automaattinen*** 100B-FD 100B-HD 10B-FD 10B-HD	Valitsee Ethernet-linkkitilan.	
		Kiinteä tila	—	Aktiivinen 100B-FD Aktiivinen 100B-HD Aktiivinen 10B-FD Aktiivinen 10B-HD Passiivinen Kiinteä pois käytöstä	Näet kiinteän verkon nykyisen tilan.	
		MAC-osoite	—	—	Näet laitteen MAC-osoitteen.	
	WLAN	**TCP/IP**	**BOOT method**	**Automaattinen*** Static RARP BOOTP DHCP	Valitsee käyttötarkoitusta parhaiten vastaavan BOOT-menetelmän.	
			IP-osoite	[000-255]. [000-255]. [000-255]. [000-255]	Anna IP-osoite.	

+ ➤➤ Ohjelmisto- ja Verkkokäyttäjän opas.

♣ Siirry Brother Solutions Centeriin ja lataa Wi-Fi Direct™ -opas osoitteessa http://solutions.brother.com/.

⬢ Siirry Brother Solutions Centeriin ja lataa Web Connect -opas osoitteessa http://solutions.brother.com/.

Oletusasetukset näkyvät lihavoituina ja tähdellä merkittyinä.

Taso 1	Taso 2	Taso 3	Taso 4	Valinnat	Kuvaukset	Sivu
Verkko (jatkuu)	**WLAN** (jatkuu)	**TCP/IP** (jatkuu)	**Aliver.peite**	[000-255]. [000-255]. [000-255]. [000-255]	Anna aliverkon peite.	Katso +.
			Yhdyskäytävä	[000-255]. [000-255]. [000-255]. [000-255]	Anna yhdyskäytävän osoite.	
			Solmun nimi	BRWXXXXXXXXXXXX	Anna solmun nimi.	
			WINS-määritykset	**Automaattinen*** Staattinen	Valitsee WINS-asetustilan.	
			WINS-palvelin	(Ensisijainen) 000.000.000.000 (Toissijainen) 000.000.000.000	Määrittää ensisijaisen tai toissijaisen WINS-palvelimen IP-osoitteen.	
			Nimipalvelin	(Ensisijainen) 000.000.000.000 (Toissijainen) 000.000.000.000	Määrittää ensisijaisen tai toissijaisen DNS-palvelimen IP-osoitteen.	
			APIPA	**Kyllä*** Ei	Varaa automaattisesti IP-osoitteen linkki-paikallinen-osoitealueelta.	
			IPv6	Kyllä **Ei***	Ota käyttöön tai poista käytöstä IPv6-protokolla langattomassa lähiverkossa. Jos haluat käyttää IPv6-protokollaa, lisätietoja on sivustolla http://solutions.brother.com/.	

+ ➤➤ Ohjelmisto- ja Verkkokäyttäjän opas.

♣ Siirry Brother Solutions Centeriin ja lataa Wi-Fi Direct™ -opas osoitteessa http://solutions.brother.com/.

⬢ Siirry Brother Solutions Centeriin ja lataa Web Connect -opas osoitteessa http://solutions.brother.com/.

Oletusasetukset näkyvät lihavoituina ja tähdellä merkittyinä.

Taso 1	Taso 2	Taso 3	Taso 4	Valinnat	Kuvaukset	Sivu
Verkko (jatkuu)	**WLAN** (jatkuu)	**WLAN Assistant**	—	—	Voit määrittää langattoman verkon asetukset helposti Brother-CD:n avulla.	Katso +.
		Ohjat. asennus	—	—	Tulostuspalvelin voidaan määrittää manuaalisesti langatonta verkkoa varten.	
		WPS/AOSS	—	—	Voit määrittää langattoman verkon asetukset helposti yhden painikkeen painalluksella.	
		WPS ja PIN-koodi	—	—	Voit määrittää langattoman verkon asetukset helposti WPS:n ja PIN-tunnuksen avulla.	
		WLAN-tila	**Tila**	—	Näet langattoman verkon nykyisen tilan.	
			Signaali	—	Näet langattoman verkon nykyisen signaalivoimak-kuuden.	
			SSID	—	Näet nykyisen SSID-tunnuksen.	
			Yhteystapa	—	Näet nykyisen yhteystilan.	
		MAC-osoite	—	—	Näet laitteen MAC-osoitteen.	

+ ➤➤ Ohjelmisto- ja Verkkokäyttäjän opas.

♣ Siirry Brother Solutions Centeriin ja lataa Wi-Fi Direct™ -opas osoitteessa http://solutions.brother.com/.

⬢ Siirry Brother Solutions Centeriin ja lataa Web Connect -opas osoitteessa http://solutions.brother.com/.

Oletusasetukset näkyvät lihavoituina ja tähdellä merkittyinä.

C

Taso 1	Taso 2	Taso 3	Taso 4	Valinnat	Kuvaukset	Sivu
Verkko (jatkuu)	**Wi-Fi Direct**	**Painike**	—	—	Wi-Fi Direct™ -verkkoasetukset on helppo määrittää yhdellä painikkeen painalluksella.	Katso ♣.
		PIN-koodi	—	—	Wi-Fi Direct™ -verkkoasetukset on helppo määrittää WPS:n ja PIN-tunnuksen avulla.	
		Manuaalinen	—	—	Voit määrittää Wi-Fi Direct™ -verkkoasetukset manuaalisesti.	
		Ryhmän omistaja	—	Kyllä **Ei***	Määrittää laitteen ryhmän omistajaksi.	
		Laitetiedot	**Laitteen nimi**	—	Näet laitteen laitenimen.	
			SSID	—	Näyttää ryhmän omistajan SSID-tunnuksen. Kun laitetta ei ole liitetty, kosketusnäytössä näkyy Ei yhteyttä.	
			IP-osoite	—	Näet laitteen nykyisen IP-osoitteen.	

+ ➤➤ Ohjelmisto- ja Verkkokäyttäjän opas.

♣ Siirry Brother Solutions Centeriin ja lataa Wi-Fi Direct™ -opas osoitteessa http://solutions.brother.com/.

⬢ Siirry Brother Solutions Centeriin ja lataa Web Connect -opas osoitteessa http://solutions.brother.com/.

Oletusasetukset näkyvät lihavoituina ja tähdellä merkittyinä.

Taso 1	Taso 2	Taso 3	Taso 4	Valinnat	Kuvaukset	Sivu
Verkko (jatkuu)	**Wi-Fi Direct** (jatkuu)	**Tilatiedot**	**Tila**	RO aktiivinen (**) Asiakas aktiivinen Ei yhteyttä Ei ** = laitteiden määrä	Näet nykyisen Wi-Fi Direct™ -verkon tilan.	Katso ♣.
			Signaali	Vahva Keski Heik. Ei	Näet nykyisen Wi-Fi Direct™ -verkon signaalin vahvuuden. Kun laite on Ryhmän omistaja, kosketusnäytössä näkyy aina Vahva.	
		Liitäntä käytössä	—	Kyllä **Ei***	Ota Wi-Fi Direct™ -yhteys käyttöön tai poista se käytöstä.	

+ ➤➤ Ohjelmisto- ja Verkkokäyttäjän opas.

♣ Siirry Brother Solutions Centeriin ja lataa Wi-Fi Direct™ -opas osoitteessa http://solutions.brother.com/.

⬢ Siirry Brother Solutions Centeriin ja lataa Web Connect -opas osoitteessa http://solutions.brother.com/.

Oletusasetukset näkyvät lihavoituina ja tähdellä merkittyinä.

Taso 1	Taso 2	Taso 3	Taso 4	Valinnat	Kuvaukset	Sivu
Verkko (jatkuu)	**Sähköp./IFAX** (käytettävissä, kun IFAX on ladattu)	**S-postiosoite**	—	—	Anna sähköpostiosoite (enintään 60 merkkiä).	Katso +.
		Asenna palvelin	**SMTP-palvelin**	Nimi (enintään 30 merkkiä) IP-osoite [000-255]. [000-255]. [000-255]. [000-255]	Anna SMTP-palvelimen osoite.	
			SMPT-portti	[00001-65535]	Anna SMTP-portin numero.	
			Lupa SMTP	**Ei olemassa*** SMTP-LUPA POP enn.SMTP	Valitsee sähköpostivahvistusten suojausmenetelmän.	
			SMTP SSL/TLS	**Ei olemassa*** SSL TLS	Lähetä tai vastaanota sähköposteja sellaisen sähköpostipalvelimen kautta, joka vaatii suojatun SSL/TLS-yhteyden.	
			Vahvista SMTPCert.	Kyllä **Ei***	Vahvista SMTP-palvelimen varmenne automaattisesti.	
			POP3-palvelin	Nimi (enintään 30 merkkiä) IP-osoite [000-255]. [000-255]. [000-255]. [000-255]	Anna POP3-palvelimen osoite.	
			POP3-portti	[00001-65535]	Anna POP3-portin numero.	
			Postil.tunnus	—	Anna postilaatikon nimi (enintään 60 merkkiä).	
			Postil. salasana	—	Anna salasana POP3-palvelimelle kirjautumista varten (enintään 32 merkkiä).	

+ ➤➤ Ohjelmisto- ja Verkkokäyttäjän opas.

♣ Siirry Brother Solutions Centeriin ja lataa Wi-Fi Direct™ -opas osoitteessa http://solutions.brother.com/.

⬢ Siirry Brother Solutions Centeriin ja lataa Web Connect -opas osoitteessa http://solutions.brother.com/.

Oletusasetukset näkyvät lihavoituina ja tähdellä merkittyinä.

Taso 1	Taso 2	Taso 3	Taso 4	Valinnat	Kuvaukset	Sivu
Verkko (jatkuu)	**Sähköp./IFAX** (käytettävissä, kun IFAX on ladattu) (jatkuu)	**Asenna palvelin** (jatkuu)	**POP3 SSL/TLS**	**Ei olemassa*** SSL TLS	Voit lähettää tai vastaanottaa sähköposteja sellaisen sähkö-postipalvelimen kautta, joka vaatii suojatun SSL/TLS-yhteyden.	Katso +.
			Vahvista POP3Cert.	Kyllä **Ei***	Vahvista POP3-palvelimen varmenne automaattisesti.	
			APOP	Kyllä **Ei***	Ottaa APOPin käyttöön tai poistaa sen käytöstä.	
		As.sähköp.vast	**Auto pollaus**	Auto pollaus (valinnat) **Kyllä*** Ei	Etsii automaattisesti uusia viestejä POP3-palvelimelta.	
				(Kun valittu Kyllä) Poll. tiheys (Vaihtoehdot) 1min 3min 5min **10min*** 30min 60min	Määrittää, kuinka usein uusia viestejä etsitään POP3-palvelimelta.	
			Otsikko	Kaikki Aihe+Läh.+Vast. **Ei mitään***	Valitsee tulostettavan viestiotsikon sisällön.	
			Poista virheviesti	**Kyllä*** Ei	Poistaa virheviestit automaattisesti.	
			Vahvistus	Kyllä MDN **Ei***	Vastaanottaa vahvistukset.	

+ ➤➤ Ohjelmisto- ja Verkkokäyttäjän opas.

♣ Siirry Brother Solutions Centeriin ja lataa Wi-Fi Direct™ -opas osoitteessa http://solutions.brother.com/.

⬢ Siirry Brother Solutions Centeriin ja lataa Web Connect -opas osoitteessa http://solutions.brother.com/.

Oletusasetukset näkyvät lihavoituina ja tähdellä merkittyinä.

C

Taso 1	Taso 2	Taso 3	Taso 4	Valinnat	Kuvaukset	Sivu
Verkko (jatkuu)	**Sähköp./IFAX** (käytettävissä, kun IFAX on ladattu) (jatkuu)	**As.sähköp.läh.**	**Aihe**	—	Näyttää internet-faksin aiheen.	Katso +.
			Kokorajoitus	Kyllä **Ei***	Rajoittaa sähköpostiasiakirjojen kokoa.	
			Vahvistus	Kyllä **Ei***	Lähettää vahvistukset.	
		Edel.lähet.as.	**Edelleenlähetys**	Kyllä **Ei***	Lähettää asiakirjan edelleen toiseen faksilaitteeseen internetin välityksellä.	
			Ed.läh.domain	—	Rekisteröi toimialueen nimen.	
			Edel.läh.rap.	Kyllä **Ei***	Tulostaa edelleenlähetys-raportin.	
		Manuaalinen POP3-vast	—	—	Käyttää POP3-palvelinta ja vahvistaa, onko sähköposti vastaanotettu.	
	Web Connect -asetukset	**Välitysp. aset.**	**Välityspal. yht.**	Kyllä **Ei***	Voit muuttaa verkkoyhteys-asetuksia.	Katso ⬢.
			Osoite	—		
			Portti	—		
			Käyttäjänimi	—		
			Tunnussana	—		
	Verkkoliitäntä	—	—	**Kiinteä verkko*** WLAN	Voit valita verkkoyhteystyypin.	Katso +.
	Verkon nollaus	—	—	Kyllä Ei	Palauttaa kaikki verkkoasetukset takaisin tehdasasetuksiin.	

+ ➤➤ Ohjelmisto- ja Verkkokäyttäjän opas.

♣ Siirry Brother Solutions Centeriin ja lataa Wi-Fi Direct™ -opas osoitteessa http://solutions.brother.com/.

⬢ Siirry Brother Solutions Centeriin ja lataa Web Connect -opas osoitteessa http://solutions.brother.com/.

Oletusasetukset näkyvät lihavoituina ja tähdellä merkittyinä.

Kaikki aset. (jatkuu)

Taso 1	Taso 2	Taso 3	Valinnat	Kuvaukset	Sivu
Tulosta rap.	Lähetysvahvis.	—	—	Tulostaa nämä luettelot ja raportit.	Katso ◆.
	Osoitekirja	—	—		
	Faksiraportti	—	—		
	Käytt. aset.	—	—		
	Verkkomääritykset	—	—		
	WLAN-raportti	—	—		
Laitetiedot	Sarjanumero	—	—	Voit tarkistaa laitteen sarjanumeron.	133
	Laiteohjelmaver.	Main-versio	—	Voit tarkistaa laitteen laiteohjelmistonumeron.	133
Perusasetukset	Pvm&Aika	Päivämäärä	—	Asettaa näytössä ja lähetettyjen faksien otsikoissa näkyvän päivämäärän ja kellonajan.	98
		Aika	—		
		Auto kesäaika	Kyllä* Ei	Siirtyy kesäaikaan automaattisesti.	Katso ◆.
		Aikavyöhyke	—	Asettaa maan aikavyöhykkeen.	Katso ‡.
	Nimitunnus	Faksaus Nimi	—	Kirjoita faksattavilla sivuilla näytettävä nimi ja faksinumero.	
	Valintaääni	—	Tunnistus Ei tunnistusta*	Kytkee valintaäänen tunnistuksen päälle ja pois.	132
	Linjavalinta	—	Normaali* Keskus ISDN	Valitse puhelinlinjatyyppi.	63
	Yhteensopivuus	—	Korkea* Normaali Perus (VoIP)	Säädä modeemin nopeutta lähetysongelmien ratkaisemiseksi.	132

◆ ➤➤ Laajempi käyttöopas.

‡ ➤➤ Pika-asennusopas.

+ ➤➤ Ohjelmisto- ja Verkkokäyttäjän opas.

Oletusasetukset näkyvät lihavoituina ja tähdellä merkittyinä.

C

Taso 1	Taso 2	Taso 3	Valinnat	Kuvaukset	Sivu
Perusasetukset (jatkuu)	**Tehdasasetus**	**Koneen nollaus**	Kyllä Ei	Voit palauttaa kaikki muuttamasi laitteen asetukset, kuten päivämäärän ja kellonajan, puhelinlinjatyypin ja soittokerrat.	133
		Verkko	Kyllä Ei	Palauttaa tulostuspalvelimen oletusasetukset, kuten salasana- ja IP-osoitetiedot.	
		Osoitekirja ja faksi	Kyllä Ei	Poistaa kaikki tallennetut osoitekirjan numerot ja faksit sekä palauttaa nimitunnuksen, osoitekirjaluettelon, lähetyksen vahvistusraportin ja faksiraportin asetukset tehdasasetuksiin.	
		Kaikki aset.	Kyllä Ei	Palauttaa kaikki laitteen asetukset tehdasasetuksiin.	
	Kielivalinta (maastasi riippuen)	—	(Valitse käytettävä kieli)	Voit muuttaa nestekidenäytön kielen maasi kieleksi.	Katso ◆.

◆ ➤➤ Laajempi käyttöopas.

‡ ➤➤ Pika-asennusopas.

+ ➤➤ Ohjelmisto- ja Verkkokäyttäjän opas.

Oletusasetukset näkyvät lihavoituina ja tähdellä merkittyinä.

Ominaisuustaulukot

Faksaus (kun faksin esikatselu ei ole käytössä)

Taso 1	Taso 2	Taso 3	Valinnat	Kuvaukset	Sivu
Uud.val (**Tauko**)	—	—	—	Valitsee uudelleen viimeisen numeron, johon on soitettu. Kun näppäilet faksi- tai puhelinnumeroa kosketuspaneelissa, Uud.val muuttuu muotoon Tauko kosketusnäytössä. Paina Tauko, kun tarvitset tauon näppäillessäsi numeroita, kuten käyttökoodeja tai luottokorttinumeroita. Tauon voi tallentaa myös osoitteita määritettäessä.	70
Puhelin (**R**)	—	—	—	Puhelin muuttuu R:ksi, kun puhelinlinjatyypiksi on valittu Keskus. R:n avulla saat yhteyden ulkolinjaan tai voit siirtää puhelun toiseen alanumeroon, kun olet yhteydessä Keskukseen.	64
◆ ➤➤ Laajempi käyttöopas.					
Oletusasetukset näkyvät lihavoituina ja tähdellä merkittyinä.					

C

Taso 1	Taso 2	Taso 3	Valinnat	Kuvaukset	Sivu
Osoitekirja	(**Etsi:**)	—	—	Kun LDAP ei ole käytössä, haku tehdään paikallisessa osoitekirjassa. Kun LDAP on käytössä, haku tehdään paikallisessa osoitekirjassa ja LDAP-palvelimessa.	69
		Tiedot (Näkyy vain, kun LDAP on käytössä.)	—	Näyttää valitun osoitteen tarkat tiedot.	
	Muokkaa	—	Lisää uusi osoite	Tallentaa osoitekirjan numerot, joten voit soittaa painamalla kosketusnäytössä Osoitekirja (ja Käytä sekä Faksin käynnis.).	71
			Luo ryhmiä	Voit määrittää ryhmänumerot sarjalähetystä varten.	Katso ◆.
			Muuta	Voit muuttaa osoitekirjan numeroita.	72
			Poista	Voit poistaa osoitekirjan numeroita.	
	—	**Käytä**	—	Voit lähettää faksin osoitekirjan avulla.	69
Puhelu-historia	**Lähtevä puhelu**	**Käytä**	—	Voit valita viimeksi valittujen numeroiden historiasta numeron ja lähettää siihen faksin, lisätä sen osoitekirjaan tai poistaa sen.	70
		Muokkaa	Lisää osoitekirjaan Poista		
◆ ➤➤ Laajempi käyttöopas.					
Oletusasetukset näkyvät lihavoituina ja tähdellä merkittyinä.					

Taso 1	Taso 2	Taso 3	Valinnat	Kuvaukset	Sivu
Asetukset	**Faksin tarkkuus**	—	**Normaali*** Hieno Erit. hieno Valokuva	Asettaa lähetettävien faksien erottelutarkkuuden.	Katso ◆.
	Kontrasti	—	**Automaattinen*** Vaalea Tumma	Muuttaa lähetettävien faksien kirkkautta.	
	Valotustason skannauskoko	—	**A4*** A3 Letter Legal Ledger	Asettaa valotustason skannauskoon fakseja varten.	49
	Ryhmälähetys	Lisää numero	Lisää numero	Voit lähettää saman faksiviestin useaan faksinumeroon.	Katso ◆.
			Lisää osoitekirjasta		
			Hae osoitekirjasta		
	Esikatselu	—	Kyllä **Ei***	Voit esikatsella faksin ennen lähettämistä.	50
	Väriasetus	—	**Mustavalkoinen*** Väri	Määrittää, lähetetäänkö faksit mustavalkoisina vai värillisinä.	49
	Ajast. lähetys	**Ajast. lähetys**	Kyllä **Ei***	Määrittää kellonajan (24 tunnin muodossa) ajastettujen faksien lähetystä varten.	Katso ◆.
		Aseta aika	—		
	Keräyslähetys	—	Kyllä **Ei***	Yhdistää saman faksinumeron ja kellonajan ajastetut faksit yhdeksi lähetykseksi.	
	Suora lähetys	—	Kyllä **Ei***	Voit lähettää faksin käyttämättä muistia.	
	Pollauslähet.	—	Normaali Suojattu **Ei***	Määrittää laitteessa olevan asiakirjan toisen faksilaitteen noudettavaksi.	
	Pollaus vast.	—	Normaali Suojattu Ajastin **Ei***	Määrittää laitteen pollaamaan toista faksilaitetta.	
◆ ➤➤ Laajempi käyttöopas.					
Oletusasetukset näkyvät lihavoituina ja tähdellä merkittyinä.					

C

Taso 1	Taso 2	Taso 3	Valinnat	Kuvaukset	Sivu
Asetukset (jatkuu)	**Ulkomaantila**	—	Kyllä **Ei***	Jos faksien lähettäminen ulkomaille ei onnistu, valitse asetukseksi Kyllä.	Katso ◆.
	Puheluhist.	**Lähtevä puhelu**	Käytä	Voit valita viimeksi valittujen numeroiden historiasta numeron ja lähettää siihen faksin, lisätä sen osoitekirjaan tai poistaa sen.	
			Muokkaa (valinnat) Lisää osoitekirjaan Poista		
	Osoitekirja	(**Etsi:**)	—	Haku tehdään osoitekirjassa.	69
		Muokkaa	Lisää uusi osoite	Voit tallentaa osoitekirjan numerot, joten voit soittaa painamalla kosketusnäytössä Osoitekirja (ja Käytä sekä Faksin käynnis.).	71
			Luo ryhmiä	Voit määrittää ryhmänumerot sarjalähetystä varten.	Katso ◆.
			Muuta	Voit muuttaa osoitekirjan numeroita.	72
			Poista	Voit poistaa osoitekirjan numeroita.	
		—	Käytä	Voit lähettää faksin osoitekirjan avulla.	69
	Aseta uusi olet.	—	Kyllä Ei	Voit tallentaa faksiasetukset.	Katso ◆.
	Tehdasasetukset	—	Kyllä Ei	Voit palauttaa kaikki asetukset takaisin tehdasasetuksiin.	
Tallenna pikakuvak.	—	—	—	Tallentaa nykyiset asetukset pikakuvakkeena.	

◆ ➤➤ Laajempi käyttöopas.

Oletusasetukset näkyvät lihavoituina ja tähdellä merkittyinä.

Faksaus (kun faksin esikatselu on käytössä)

Taso 1	Taso 2	Taso 3	Valinnat	Kuvaukset	Sivu
Faksien lähetys	(Katso *Faksaus (kun faksin esikatselu ei ole käytössä)* sivulla 155.)				
Vast.ot. faksit	Tulosta/poista	Tulosta kaikki (uudet faksit)	—	Tulostaa uudet vastaanotetut faksit.	59
		Tulosta kaikki (vanhat faksit)	—	Tulostaa vanhat vastaanotetut faksit.	
		Poista kaikki (uudet faksit)	—	Poistaa uudet vastaanotetut faksit.	59
		Poista kaikki (vanhat faksit)	—	Poistaa vanhat vastaanotetut faksit.	
Osoitekirja	(Katso Osoitekirja kohdassa *Faksaus (kun faksin esikatselu ei ole käytössä)* sivulla 155.)				
Puhelu- historia	(Katso Puhelu- historia kohdassa *Faksaus (kun faksin esikatselu ei ole käytössä)* sivulla 155.)				
Oletusasetukset näkyvät lihavoituina ja tähdellä merkittyinä.					

Kopioi

Taso 1	Taso 2	Taso 3	Valinnat	Kuvaukset	Sivu
Asetukset	Nopea ADS-tila	—	Kyllä **Ei***	Voit kopioida A4- tai Letter-kokoisia asiakirjoja nopeammin asettamalla ne pitkä sivu edellä ADS:ään.	75
	Laatu	—	**Normaali*** Paras	Voit valita seuraavan kopion erottelutarkkuuden.	Katso ◆.
	Paperityyppi	—	**Tav. paperi*** Mustes.pap. Brother BP71 Muu kiiltävä Kalvo (MFC-J6720DW, kun Kasetti 2 on valittu kohdassa Kasetin valinta.) Tav. paperi	Valitse paperityyppi, joka vastaa paperikasetissa olevaa paperia.	74
◆ ➤➤ Laajempi käyttöopas.					
Oletusasetukset näkyvät lihavoituina ja tähdellä merkittyinä.					

C

Taso 1	Taso 2	Taso 3	Valinnat	Kuvaukset	Sivu
Asetukset (jatkuu)	**Paperikoko**	—	**A4*** A5 A3 10x15cm Letter Legal Ledger (MFC-J6720DW, kun Kasetti 2 on valittu kohdassa Kasetin valinta.) **A4*** A3 Letter Legal Ledger	Valitse paperikoko, joka vastaa paperikasetissa olevaa paperia.	74
	Kasetin valinta (MFC-J6720DW)	—	Kasetti 1 Kasetti 2 **Aut. kaset. val.***	Valitse kopiointitilassa käytettävä paperikasetti.	75
	Suur./pien.	**100%***	—	—	Katso ◆.
		Suurenna	198% 10x15cm → A4 186% 10x15cm → Letter 141% A4→A3, A5→A4	Voit valita seuraavan kopion suurennussuhteen.	
		Pienennä	97% Letter → A4 93% A4 → Letter 83% Legal → A4 69% A3 → A4, A4 → A5 47% A4 → 10x15cm	Voit valita seuraavan kopion pienennyssuhteen.	
		Sovita arkille	—	Laite säätää seuraavan kopion koon asettamasi paperikoon mukaan.	
		Mukautettu (25-400%)	—	Voit valita asiakirjan tyyppiä vastaavan suurennus- tai pienennyssuhteen.	
◆ ➤➤ Laajempi käyttöopas.					
Oletusasetukset näkyvät lihavoituina ja tähdellä merkittyinä.					

Taso 1	Taso 2	Taso 3	Valinnat	Kuvaukset	Sivu
Asetukset (jatkuu)	**Tummuus**	—	-2 -1 0 * +1 +2	Säätää kopioiden tummuutta.	Katso ◆.
	Pinoa/Lajitt.	—	**Pinoa*** Lajittele	Voit pinota tai lajitella useita kopioita.	
	Sivun asettelu	—	**Ei (1in1)*** 2in1 (pysty) 2in1 (vaaka) 2in1(ID) 4in1 (pysty) 4in1 (vaaka) 1 - 2 Juliste(2x1) Juliste(2x2) Juliste(3x3)	Voit ottaa Useita sivuja arkille-, 2 in 1 ID-, 1–2- tai julistekopioita.	
	Asettelu (Kun asetat kooksi Ledger tai A3 ja valitset sitten 2 in 1 tai Juliste 2 × 2)	—	(Kun 2 in 1 on valittu.) Ledgerx2 → Ledgerx1 Letterx2 → Ledgerx1 A3x2 → A3x1 A4x2 → A3x1 (Kun Juliste 2 × 2 on valittu.) Ledgerx1 → Ledgerx4 Letterx1 → Ledgerx4 A3x1 → A3x4 A4x1 → A3x4		
	Auto vinosäätö	—	**Automaattinen*** Ei	Jos skannattu kopio on vinossa, laite voi korjata tiedot automaattisesti.	

◆ ➤➤ Laajempi käyttöopas.

Oletusasetukset näkyvät lihavoituina ja tähdellä merkittyinä.

C

Taso 1	Taso 2	Taso 3	Valinnat	Kuvaukset	Sivu
Asetukset (jatkuu)	**2puol. kopio**	**Ei***	—	Voit valita 2-puoliset tulostusasetukset.	Katso ◆.
		Pysty, pitkän reunan kääntö	—		
		Vaaka, pitkän reunan kääntö	—		
		Pysty, lyhyen reunan kääntö	—		
		Vaaka, lyhyen reunan kääntö	—		
		Edistynyt	**Normaali*** 2-puolinen 1 2-puolinen 2		
	Lisäasetukset	—	**Ei*** Musteensäästötila Ohut paperikopio Kirjakopio Vesileimakopio Taustavärin poisto	Voit valita erilaisia kopiointiasetuksia.	
	Aseta uusi olet.	—	Kyllä Ei	Voit tallentaa kopiointiasetukset.	
	Tehdasasetukset	—	Kyllä Ei	Voit palauttaa kaikki asetukset takaisin tehdasasetuksiin.	
	Tallenna pikavalintana	—	—	Tallentaa nykyiset asetukset pikakuvakkeena.	
◆ ➤➤ Laajempi käyttöopas.					
Oletusasetukset näkyvät lihavoituina ja tähdellä merkittyinä.					

Skannaus

Taso 1	Taso 2	Taso 3	Valinnat	Kuvaukset	Sivu
tekstintunnistu. (Käytettävissä, kun Presto! PageManager on ladattu (Macintosh-käyttäjät). Katso *Brotherin tekninen tuki (Macintosh)* sivulla 5.)	**PC-valinta**	Asetukset	(Katso lisätietoja kohdasta *Asetukset* sivulla 165.)	Määritä tarkat asetukset.	Katso +.
		Tallenna pikakuvak.	—	Tallentaa nykyiset asetukset pikakuvakkeena.	
tiedostoon*	**PC-valinta**	Asetukset	(Katso lisätietoja kohdasta *Asetukset* sivulla 166.)	Määritä tarkat asetukset.	
		Tallenna pikakuvak.	—	Tallentaa nykyiset asetukset pikakuvakkeena.	
kuvaksi	**PC-valinta**	Asetukset	(Katso lisätietoja kohdasta *Asetukset* sivulla 166.)	Määritä tarkat asetukset.	
		Tallenna pikakuvak.	—	Tallentaa nykyiset asetukset pikakuvakkeena.	
tall.välineelle (kun muistikortti tai USB-muistitikku on käytössä)	—	Asetukset	(Katso lisätietoja kohdasta *Asetukset* sivulla 167.)	Määritä tarkat asetukset.	80
		Tallenna pikakuvak.	—	Tallentaa nykyiset asetukset pikakuvakkeena.	Katso ◆.
sähköpostiin	**PC-valinta**	Asetukset	(Katso lisätietoja kohdasta *Asetukset* sivulla 166.)	Määritä tarkat asetukset.	Katso +.
		Tallenna pikakuvak.	—	Tallentaa nykyiset asetukset pikakuvakkeena.	
s.postipalvelim. (käytettävissä, kun IFAX on ladattu)	**Osoitekirja**	—	—	Valitse vastaanottajan osoite osoitekirjasta.	
	Man.	—	—	Kirjoita vastaanottajan osoite manuaalisesti.	
	OK	Asetukset	(Lisätietoja on kohdassa *Asetukset* sivulla 168.)	Määritä tarkat asetukset.	
		Tallenna pikakuvak.	—	Tallentaa nykyiset asetukset pikakuvakkeena.	

+ ➤➤ Ohjelmisto- ja Verkkokäyttäjän opas.

◆ ➤➤ Laajempi käyttöopas.

Oletusasetukset näkyvät lihavoituina ja tähdellä merkittyinä.

C

Taso 1	Taso 2	Taso 3	Valinnat	Kuvaukset	Sivu
FTP:hen	**Profiilin nimi**	Asetukset	(Lisätietoja on kohdassa *Asetukset* sivulla 169.)	Määritä tarkat asetukset.	Katso +.
		Tallenna pikakuvak.	—	Tallentaa nykyiset asetukset pikakuvakkeena.	
verkkoon	**Profiilin nimi**	Asetukset	(Lisätietoja on kohdassa *Asetukset* sivulla 169.)	Määritä tarkat asetukset.	
		Tallenna pikakuvak.	—	Tallentaa nykyiset asetukset pikakuvakkeena.	
WS-skannaus (Tulee näkyviin, kun Windows®-resurssienhallinnassa näkyvä verkkopalvelujen skannaus on asennettu.)	—	Skannaus	PC-valinta	Voit skannata tiedot verkkopalveluprotokollan avulla.	
		Skannaa s-postiin			
		Skannaa faksiin			
		Skan. tulostuk.			
+ ➤➤ Ohjelmisto- ja Verkkokäyttäjän opas. ◆ ➤➤ Laajempi käyttöopas.					
Oletusasetukset näkyvät lihavoituina ja tähdellä merkittyinä.					

Asetukset

(tekstintunnistu.)

Taso 1	Taso 2	Valinnat	Kuvaukset	Sivu
Asetukset	**Aseta kosketusnäyt**	**Ei (asetetaan tietokoneessa)*** Kyllä	Jos haluat muuttaa laitteen asetuksia kosketusnäytöstä, valitse Kyllä.	Katso +.
	Seuraavat asetukset näkyvät, kun Kyllä valitaan Aseta kosketusnäyt -asetukseksi.			
	Nopea ADS-tila	Kyllä **Ei***	Voit skannata A4- tai Letter-kokoisia asiakirjoja nopeammin asettamalla ne pitkä sivu edellä ADS:ään.	90
	Skannaustyyppi	Väri **Mustavalkoinen***	Voit valita asiakirjan skannaustyypin.	Katso +.
	Tarkkuus	100 dpi **200 dpi*** 300 dpi 600 dpi	Voit valita asiakirjan skannauksen erottelukyvyn.	
	Tiedostotyyppi	**Teksti*** HTML RTF	Voit valita asiakirjan tiedostomuodon.	
	Skannauskoko	**A4*** A5 A3 10x15cm Käyntikortti (90x60mm) Letter Legal Ledger	Voit valita asiakirjan skannauskoon.	
+ ➤➤ Ohjelmisto- ja Verkkokäyttäjän opas.				
Oletusasetukset näkyvät lihavoituina ja tähdellä merkittyinä.				

C

Asetukset

(tiedostoon, kuvaksi tai sähköpostiin)

Taso 1	Taso 2	Valinnat	Kuvaukset	Sivu
Asetukset	**Aseta kosketusnäyt**	**Ei (asetetaan tietokoneessa)*** Kyllä	Jos haluat muuttaa laitteen asetuksia kosketusnäytöstä, valitse Kyllä.	Katso +.
	Seuraavat asetukset näkyvät, kun Kyllä valitaan Aseta kosketusnäyt -asetukseksi.			
	Nopea ADS-tila	Kyllä **Ei***	Voit skannata A4- tai Letter-kokoisia asiakirjoja nopeammin asettamalla ne pitkä sivu edellä ADS:ään.	90
	Skannaustyyppi	**Väri*** Mustavalkoinen	Voit valita asiakirjan skannaustyypin.	Katso +.
	Tarkkuus	100 dpi **200 dpi*** 300 dpi 600 dpi	Voit valita asiakirjan skannauksen erottelukyvyn.	
	Tiedostotyyppi	(Jos valitset skannaus-tyyppiasetuksissa värillisen vaihtoehdon) **PDF*** JPEG (Jos valitset skannaus-tyyppiasetuksissa mustavalkoisen vaihtoehdon) **PDF*** TIFF	Voit valita asiakirjan tiedostomuodon.	
	Skannauskoko	**A4*** A5 A3 10x15cm Käyntikortti (90x60mm) Letter Legal Ledger	Voit valita asiakirjan skannauskoon.	
	Taustavärin poisto	**Ei*** Pieni Normaali Korkea	Muuttaa poistettavan taustavärin määrää.	
+ ➤➤ Ohjelmisto- ja Verkkokäyttäjän opas.				
Oletusasetukset näkyvät lihavoituina ja tähdellä merkittyinä.				

Asetukset

(tall.välineelle)

Taso 1	Taso 2	Valinnat	Kuvaukset	Sivu
Asetukset	**Nopea ADS-tila**	Kyllä **Ei***	Voit skannata A4- tai Letter-kokoisia asiakirjoja nopeammin asettamalla ne pitkä sivu edellä ADS:ään.	90
	Skannaustyyppi	**Väri*** Mustavalkoinen	Voit valita asiakirjan skannaustyypin.	80
	Tarkkuus	100 dpi **200 dpi*** 300 dpi 600 dpi Automaattinen	Voit valita asiakirjan skannauksen erottelukyvyn.	
	Tiedostotyyppi	(Jos valitset skannaustyyppiase-tuksissa värillisen vaihtoehdon) **PDF*** JPEG (Jos valitset skannaustyyppiase-tuksissa mustavalkoisen vaihtoehdon) **PDF*** TIFF	Voit valita asiakirjan tiedostomuodon.	
	Skannauskoko	**A4*** A5 A3 10x15cm Käyntikortti (90x60mm) Letter Legal Ledger	Voit valita asiakirjan skannauskoon.	
	Skannaa pitkä paperi	Kyllä **Ei***	Voit skannata pitkän asiakirjan käyttämällä ADS:ää.	
	Tiedostonimi	—	Voit nimetä tiedoston uudelleen.	
	Automaattinen rajaus	Kyllä **Ei***	Voit skannata useita valotustasolle asetettuja asiakirjoja muistikortille tai USB-muistitikulle yhden kerrallaan.	80 Katso ◆.
◆ ➤➤ Laajempi käyttöopas.				
Oletusasetukset näkyvät lihavoituina ja tähdellä merkittyinä.				

C

Taso 1	Taso 2	Valinnat	Kuvaukset	Sivu
Asetukset (jatkuu)	**Taustavärin poisto**	**Ei*** Pieni Normaali Korkea	Muuta poistettavan taustavärin määrää.	80
	Aseta uusi olet.	Kyllä Ei	Voit tallentaa skannausasetukset oletusasetuksiksi.	Katso ◆.
	Tehdasasetukset	Kyllä Ei	Voit palauttaa kaikki asetukset tehtaan oletusasetuksiin.	
◆ ➤➤ Laajempi käyttöopas.				
Oletusasetukset näkyvät lihavoituina ja tähdellä merkittyinä.				

Asetukset (s.postipalvelim.)

VINKKI

Käytettävissä, kun IFAX on ladattu.

Taso 1	Taso 2	Valinta 1	Kuvaukset	Sivu
Asetukset	**Nopea ADS-tila**	Kyllä **Ei***	Voit skannata A4- tai Letter-kokoisia asiakirjoja nopeammin asettamalla ne pitkä sivu edellä ADS:ään.	90
	Skannaustyyppi	**Väri*** Mustavalkoinen	Voit valita asiakirjan skannaustyypin.	Katso +.
	Tarkkuus	100 dpi **200 dpi*** 300 dpi 600 dpi Automaattinen	Voit valita asiakirjan skannauksen erottelukyvyn.	
	Tiedostotyyppi	(Jos valitset skannaustyyppiasetuksissa värillisen vaihtoehdon) **PDF*** JPEG (Jos valitset skannaustyyppiasetuksissa mustavalkoisen vaihtoehdon) **PDF*** TIFF	Voit valita asiakirjan tiedostomuodon.	
+ ➤➤ Ohjelmisto- ja Verkkokäyttäjän opas.				
Oletusasetukset näkyvät lihavoituina ja tähdellä merkittyinä.				

Taso 1	Taso 2	Valinta 1	Kuvaukset	Sivu
Asetukset (jatkuu)	**Skannauskoko**	**A4*** A5 A3 10x15cm Käyntikortti (90x60mm) Letter Legal Ledger	Voit valita asiakirjan skannauskoon.	Katso +.
	Skannaa pitkä paperi	Kyllä **Ei***	Voit skannata pitkän asiakirjan käyttämällä ADS:ää.	
	Aseta uusi olet.	Kyllä Ei	Voit tallentaa skannausasetukset oletusasetuksiksi.	
	Tehdasasetukset	Kyllä Ei	Voit palauttaa kaikki asetukset tehtaan oletusasetuksiin.	
+ ➤➤ Ohjelmisto- ja Verkkokäyttäjän opas.				
Oletusasetukset näkyvät lihavoituina ja tähdellä merkittyinä.				

Asetukset

(FTP:hen tai verkkoon)

Taso 1	Taso 2	Valinta 1	Kuvaukset	Sivu
Asetukset	**Nopea ADS-tila**	Kyllä **Ei***	Voit skannata A4- tai Letter-kokoisia asiakirjoja nopeammin asettamalla ne pitkä sivu edellä ADS:ään.	90
	Skannaustyyppi	**Väri*** Mustavalkoinen	Voit valita asiakirjan skannaustyypin.	Katso +.
	Tarkkuus	100 dpi **200 dpi*** 300 dpi 600 dpi Automaattinen	Voit valita asiakirjan skannauksen erottelukyvyn.	
+ ➤➤ Ohjelmisto- ja Verkkokäyttäjän opas.				
Oletusasetukset näkyvät lihavoituina ja tähdellä merkittyinä.				

C

Taso 1	Taso 2	Valinta 1	Kuvaukset	Sivu
Asetukset (jatkuu)	**Tiedostotyyppi**	(Jos valitset skannaustyyppiasetuksissa värillisen vaihtoehdon) **PDF*** JPEG (Jos valitset skannaustyyppiasetuksissa mustavalkoisen vaihtoehdon) **PDF*** TIFF	Voit valita asiakirjan tiedostomuodon.	Katso +.
	Skannauskoko	**A4*** A5 A3 10x15cm Käyntikortti (90x60mm) Letter Legal Ledger	Voit valita asiakirjan skannauskoon.	
	Skannaa pitkä paperi	Kyllä **Ei***	Voit skannata pitkän asiakirjan käyttämällä ADS:ää.	
	Tiedostonimi	**BRNXXXXXXXXXXXX*** Estimate Report Order sheet Contract sheet Check Receipt <Manuaalinen>	Valitse jokin ennalta määritetyistä tiedostonimistä. Jos valitset Manuaalinen, voit nimetä tiedoston miten haluat.	
	Taustavärin poisto	**Ei*** Pieni Normaali Korkea	Muuta poistettavan taustavärin määrää.	
	Käyttäjänimi	—	Kirjoita käyttäjänimi.	
+ ➤➤ Ohjelmisto- ja Verkkokäyttäjän opas.				
Oletusasetukset näkyvät lihavoituina ja tähdellä merkittyinä.				

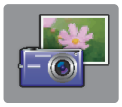

Valokuva

Taso 1	Taso 2	Taso 3	Valinnat	Kuvaukset	Sivu
Sis.luet. tulost.	**Tulosta sisällysluettelo**	Tulostusaset.	Lisätietoja on kohdassa *Tulostusaset.* sivulla 175.	Voit tulostaa pikkukuvasivun.	Katso ◆.
	Tulosta valokuvat	Tulostusaset.	Lisätietoja on kohdassa *Tulostusaset.* sivulla 173.	Voit tulostaa yksittäisen kuvan.	
Katso kuvat*	**OK**	Tulostusaset.	Lisätietoja on kohdassa *Tulostusaset.* sivulla 173.	Voit säätää valokuvia vaihtoehtojen avulla.	79
	Tul. k.	—	—	Voit tulostaa kaikki muistikortin tai USB-muistitikun kuvat.	
Valokuvatehost.	**Korosta**	Autom. korjaus	Tulostusaset. (Katso lisätietoja kohdasta *Tulostusaset.* sivulla 173.)	Voit säätää ja rajata kuvia näillä asetuksilla.	Katso ◆.
		Korost.ihonvär.			
		Korosta maisema			
		Poist punasilmä			
		Yökuvaus			
		Täyttövalo			
		Tussitaulu			
		Yksivärinen			
		Seepia			
		Autom. korjaus ja punasilm Poisto			
	Rajaa	Tulostusaset.	Lisätietoja on kohdassa *Tulostusaset.* sivulla 173.	Voit rajata kuvan ja tulostaa siitä osan.	
◆ ➤➤ Laajempi käyttöopas.					
Oletusasetukset näkyvät lihavoituina ja tähdellä merkittyinä.					

C

Taso 1	Taso 2	Taso 3	Valinnat	Kuvaukset	Sivu
Passikuvan tulostus	**Valitse kuva**	Valitse p. kuvan koko (valinnat) 25x36mm 35x45mm 36x51 mm 45x45mm 45x55mm 35x48 mm 50x70mm (2x2,75tuumaa) 2x2in	Tulostusaset. (Katso lisätietoja kohdasta *Tulostusaset.* sivulla 176.)	Voit tulostaa passikuvia ansioluetteloa, passia tai muuta vastaavaa tarkoitusta varten.	Katso ◆.
Kuvaesitys	**Näytä kaikki kuvat**	**3sek*** 10sek 30sek 1min 5min	—	Määrittää, kuinka kauan kukin valokuva näkyy diaesityksessä, ennen kuin laite siirtyy seuraavaan kuvaan.	
	Aloita	—	—	Laite käynnistää valokuvien diaesityksen. Voit valita valokuvan diaesityksen aikana ja muuttaa tulostusasetuksia. (Katso lisätietoja kohdasta *Tulostusaset.* sivulla 173.)	
◆ ➤➤ Laajempi käyttöopas.					
Oletusasetukset näkyvät lihavoituina ja tähdellä merkittyinä.					

Tulostusaset.

(Katso kuvat, Tulosta valokuvat, Valokuvatehost. tai Kuvaesitys)

Valinta 1	Valinta 2	Valinta 3	Valinta 4	Kuvaukset	Sivu
Tulostuslaatu (Ei käytettävissä DPOF-tulostuksessa)	Normaali **Valokuva***	—	—	Valitse tulostuslaatu.	Katso ◆.
Paperityyppi	Tav. paperi Mustes.pap. Brother BP71 **Muu kiiltävä***	—	—	Valitse paperityyppi.	
Paperikoko	**10x15cm*** 13x18cm A4 A3 Letter Ledger	—	—	Valitse paperikoko.	
(Kun A4 tai Letter on valittu.) **Tulostuskoko**	8x10cm 9x13cm 10x15cm 13x18cm 15x20cm **Maks. koko***	—	—	Valitse tulostuskoko, jos käytät A4- tai Letter-kokoista paperia.	
Autom. korjaus (Ei näy, jos DPOF-tulostus on valittu.) (Vain Katso kuvat ja Kuvaesitys)	Kyllä **Ei***	—	—	Laite valitsee valokuvaan parhaiten sopivan tehosteen.	
Kirkkaus (Ei näy, kun Korosta on valittu.)	-2 -1 0 * +1 +2	—	—	Säätää kirkkautta.	
◆ ➤➤ Laajempi käyttöopas.					
Oletusasetukset näkyvät lihavoituina ja tähdellä merkittyinä.					

C

Valinta 1	Valinta 2	Valinta 3	Valinta 4	Kuvaukset	Sivu
Kontrasti (Ei näy, kun Korosta on valittu.)	– + -2 -1 0 * +1 +2	—	—	Säätää kontrastia.	Katso ◆.
Värin korostus (Ei näy, kun Korosta on valittu.)	**Värin korostus** (valinnat) Kyllä **Ei***	Valk. tasapai.	– + -2 -1 0 * +1 +2	Säätää valkoisen alueen sävyjä.	
		Terävyys	– + -2 -1 0 * +1 +2	Terävöittää kuvan yksityiskohtia.	
		Väritiheys	– + -2 -1 0 * +1 +2	Säätää kuvan värin kokonaismäärää.	
Rajaus	**Kyllä*** Ei	—	—	Rajaa kuvaa sen marginaaleista, jotta se sopii paperi- tai tulostuskokoon. Poista tämä ominaisuus käytöstä, jos haluat tulostaa kuvat kokonaisina tai estää tahattoman rajauksen.	
Reunaton	**Kyllä*** Ei	—	—	Laajentaa tulostusalueen paperin reunoihin saakka.	
Pvm tulostus (Ei käytettävissä DPOF-tulostuksessa)	Kyllä **Ei***	—	—	Tulostaa päivämäärän valokuvaan.	
Aseta uusi olet.	Kyllä Ei	—	—	Tallentaa haluamasi tulostusasetukset oletusasetuksiksi.	

◆ ➤➤ Laajempi käyttöopas.

Oletusasetukset näkyvät lihavoituina ja tähdellä merkittyinä.

Valinta 1	Valinta 2	Valinta 3	Valinta 4	Kuvaukset	Sivu
Tehdasasetukset	Kyllä Ei	—	—	Palauttaa kaikki asetukset takaisin tehdasasetuksiin.	Katso ◆.
◆ ➤➤ Laajempi käyttöopas.					
Oletusasetukset näkyvät lihavoituina ja tähdellä merkittyinä.					

Tulostusaset.

(Tulosta sisällysluettelo)

Taso 1	Taso 2	Taso 3	Valinnat	Kuvaukset	Sivu
Paperityyppi	**Tav. paperi*** Mustes.pap. Brother BP71 Muu kiiltävä	—	—	Valitse paperityyppi.	Katso ◆.
Paperikoko	Letter **A4***	—	—	Valitse paperikoko.	
◆ ➤➤ Laajempi käyttöopas.					
Oletusasetukset näkyvät lihavoituina ja tähdellä merkittyinä.					

Tulostusaset.

(Passikuvan tulostus)

Taso 1	Taso 2	Taso 3	Valinnat	Kuvaukset	Sivu
Tulostuslaatu	Normaali **Valokuva***	—	—	Valitse tulostuslaatu.	Katso ◆.
Paperityyppi	Tav. paperi Mustes.pap. Brother BP71 **Muu kiiltävä***	—	—	Valitse paperityyppi.	
Paperikoko	**10x15cm*** 13x18cm A4 Letter	—	—	Valitse paperikoko.	
Valok.teh.	**Ei*** Autom. korjaus Poist punasilmä Aut.korjaus ja punas. poisto	—	—	Näillä asetuksilla voidaan säätää valokuvia.	
◆ ➤➤ Laajempi käyttöopas.					
Oletusasetukset näkyvät lihavoituina ja tähdellä merkittyinä.					

WWW

Taso 1	Taso 2	Taso 3	Valinnat	Kuvaukset	Sivu
WWW	Sovellukset	—	—	Voit yhdistää Brother-laitteen internet-palveluun. Palveluntarjoaja on saattanut lisätä verkkopalveluja ja/tai muuttaa palvelujen nimiä tämän asiakirjan julkaisun jälkeen.	Katso ⬢.
	SkyDrive®	—	—		
	Box	—	—		
	Google Drive™	—	—		
	Evernote®	—	—		
	Dropbox	—	—		
	Facebook	—	—		
	Picasa Web Albums™	—	—		
	Flickr®	—	—		
⬢ Siirry Brother Solutions Centeriin ja lataa Web Connect -opas osoitteessa http://solutions.brother.com/.					
Oletusasetukset näkyvät lihavoituina ja tähdellä merkittyinä.					

A3-kopioi. pikakuv.

Taso 1	Taso 2	Valinta 1	Valinta 2	Kuvaukset	Sivu
A3 2in1 **A3*** A4 → A3 A3→A4 A4 ja huom.(V) A4 ja huom.(P) A4 ja ruutusivu A4 ja tyhjä sivu Keskitetty A4	**Asetukset**	Laatu	**Normaali*** Paras	Voit valita seuraavan kopion erottelutarkkuuden.	Katso ◆.
		Paperityyppi	Tav. paperi	Näyttää käytettävissä olevan paperityypin.	
		Paperikoko	**A3*** Ledger (Kun A3 → A4 on valittu) **A4*** Letter	Asettaa paperikasetin paperikoon.	
		Kasetin valinta (MFC-J6720DW)	Aut. kaset. val.	Valitsee automaattisesti kasetin, jossa on parhaiten sopivaa paperia.	
		Tummuus	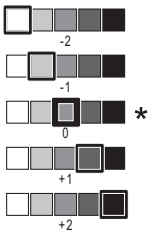	Säätää kopioiden tummuutta.	
		Auto vinosäätö	**Automaattinen*** Ei	Jos skannattu kopio on vinossa, laite voi korjata tiedot automaattisesti.	
◆ ➤➤ Laajempi käyttöopas.					
Oletusasetukset näkyvät lihavoituina ja tähdellä merkittyinä.					

C

(Pikakuv.)

Taso 1	Taso 2	Taso 3	Valinnat	Kuvaukset	Sivu
Lisää pikakuvake	**Kopioi**	Nopea ADS-tila	Lisätietoja on kohdassa Asetukset (*Kopioi* sivulla 159).	Voit muuttaa asetuksia kohdassa Kopiointiasetukset.	12
		Laatu			
		Paperityyppi			
		Paperikoko			
		Kasetin valinta (MFC-J6720DW)			
		Suur./pien.			
		Tummuus			
		Pinoa/Lajitt.			
		Sivun asettelu			
		Auto vinosäätö			
		2puol. kopio			
		Lisäasetukset			
Oletusasetukset näkyvät lihavoituina ja tähdellä merkittyinä.					

Taso 1	Taso 2	Taso 3	Valinnat	Kuvaukset	Sivu
Lisää pikakuvake (jatkuu)	**Faksaus** (Asetukset)	Faksin tarkkuus	**Normaali*** Hieno Erit. hieno Valokuva	Asettaa lähetettävien faksien erottelutarkkuuden.	13
		Kontrasti	**Automaattinen*** Vaalea Tumma	Muuttaa lähetettävien faksien kirkkautta.	
		Valotustason skannauskoko	**A4*** A3 Letter Legal Ledger	Säätää valotustason skannausalueen asiakirjan kokoiseksi.	
		Ryhmälähetys	Lisää numero (valinnat) Lisää numero Lisää osoitekirjasta Hae osoitekirjasta	Voit lähettää saman faksiviestin useaan faksinumeroon.	
		Esikatselu	Kyllä **Ei***	Voit esikatsella faksin ennen lähettämistä.	
		Väriasetus	**Mustavalkoinen*** Väri	Määrittää, lähetetäänkö faksit mustavalkoisina vai värillisinä.	
		Suora lähetys	Kyllä **Ei***	Voit lähettää faksin käyttämättä muistia.	
		Ulkomaantila	Kyllä **Ei***	Jos faksien lähettäminen ulkomaille ei onnistu, valitse asetukseksi Kyllä.	
		Puheluhist.	Lähtevä puhelu	Voit valita numeron valittujen numeroiden historiasta.	
		Osoitekirja	—	Voit valita numeron osoitekirjasta.	
Oletusasetukset näkyvät lihavoituina ja tähdellä merkittyinä.					

C

Taso 1	Taso 2	Taso 3	Valinnat	Kuvaukset	Sivu
Lisää pikakuvake (jatkuu)	**Skannaus**	tiedostoon	PC-valinta	Voit skannata mustavalkoisen tai väriasiakirjan tietokoneeseen.	14
		tekstintunnistu.	PC-valinta	Voit muuntaa tekstiasiakirjan muokattavaksi tekstitiedostoksi.	
		kuvaksi	PC-valinta	Voit skannata värillisen kuvan grafiikkasovellukseen.	
		tall.välineelle (Asetukset)	Nopea ADS-tila Skannaustyyppi Tarkkuus Tiedostotyyppi Skannauskoko Skannaa pitkä paperi Tiedostonimi Automaattinen rajaus Taustavärin poisto	Voit skannata asiakirjoja muistikortille tai USB-muistitikulle.	
		sähköpostiin	PC-valinta	Voit skannata mustavalkoisen tai värillisen asiakirjan sähköpostisovellukseen.	
		s.postipalvelim. (Asetukset)	Nopea ADS-tila Skannaustyyppi Tarkkuus Tiedostotyyppi Skannauskoko Skannaa pitkä paperi	Voit skannata mustavalkoisen tai värillisen asiakirjan sähköpostipalvelimeen.	
		verkkoon	Profiilin nimi	Voit lähettää skannatut tiedot paikallisessa verkossa tai internetissä olevalle CIFS-palvelimelle.	
		FTP:hen	Profiilin nimi	Voit lähettää skannatut tiedot FTP:n välityksellä.	
Oletusasetukset näkyvät lihavoituina ja tähdellä merkittyinä.					

Taso 1	Taso 2	Taso 3	Valinnat	Kuvaukset	Sivu
Lisää pikakuvake (jatkuu)	**WWW**	SkyDrive®	—	Voit yhdistää Brother-laitteen internet-palveluun. Palveluntarjoaja on saattanut lisätä verkkopalveluja ja/tai muuttaa palvelujen nimiä tämän asiakirjan julkaisun jälkeen.	15
		Box	—		
		Google Drive™	—		
		Evernote®	—		
		Dropbox	—		
		Facebook	—		
		Picasa Web Albums™	—		
		Flickr®	—		
Luettelo tulee näkyviin, kun kunkin pikakuvakkeen nimeä painetaan 2 sekunnin ajan.	**Muokkaa pikakuvakkeen nimeä**	—	—	Voit muuttaa pikakuvakkeen nimeä.	17
	Poista	—	—	Poistaa pikakuvakkeen.	17
Muok/pois	**Pikakuvakkeen nimi**	**Muokkaa pikakuvakkeen nimeä**	—	Voit muuttaa pikakuvakkeen nimeä.	17
		Poista	—	Poistaa pikakuvakkeen.	17
Oletusasetukset näkyvät lihavoituina ja tähdellä merkittyinä.					

(Muste)

Taso 1	Taso 2	Taso 3	Valinnat	Kuvaukset	Sivu
(Muste)	**Testitulostus**	—	Tulostuslaatu Kohdistus	Voit tarkistaa tulostuslaadun tai kohdistuksen.	95 97
	Puhdistus	—	Musta Väri Kaikki	Voit puhdistaa tulostuspään.	95
	Mustetta jälj.	—	—	Voit tarkistaa jäljellä olevan musteen määrän.	Katso ◆.
◆ ➤➤ Laajempi käyttöopas.					
Oletusasetukset näkyvät lihavoituina ja tähdellä merkittyinä.					

C

(Wi-Fi-asetukset)

VINKKI

Kun Wi-Fi® on määritetty, et voi muuttaa asetuksia Alkuun-näytöstä.
Voit muuttaa Wi-Fi-yhteyden asetuksia Asetukset-näytössä.

Taso 1	Taso 2	Taso 3	Valinnat	Kuvaukset	Sivu
(Wi-Fi-asetukset)	Ohjat. asennus	—	—	Tulostuspalvelin voidaan määrittää manuaalisesti langatonta verkkoa varten.	Katso ‡.
	PC-asennus	—	—	Voit määrittää Wi-Fi-asetukset tietokoneessa.	
	WPS/AOSS	—	—	Voit määrittää langattoman verkon asetukset helposti yhden painikkeen painalluksella.	
	WPS ja PIN-koodi	—	—	Voit määrittää langattoman verkon asetukset helposti WPS:n ja PIN-tunnuksen avulla.	Katso +.
‡ ➤➤ Pika-asennusopas. + ➤➤ Ohjelmisto- ja Verkkokäyttäjän opas.					
Oletusasetukset näkyvät lihavoituina ja tähdellä merkittyinä.					

Kun muistikortteja tai USB-muistitikkuja käytetään oikeassa korttipaikassa

Taso 1	Taso 2	Taso 3	Valinnat	Kuvaukset	Sivu
Valokuva	(Katso *Valokuva* sivulla 171.)				
Skannaa tallennusvälineelle	(Katso tall.välineelle sivu 163.)				
WWW	(Katso *WWW* sivulla 176.)				
DPOF	—	—	—	Näyttää DPOF-asetusnäytön.	Katso ◆.
◆ ➤➤ Laajempi käyttöopas.					
Oletusasetukset näkyvät lihavoituina ja tähdellä merkittyinä.					

Tekstin syöttäminen

Kun joudut kirjoittamaan tekstiä laitteeseen, kosketusnäyttöön tulee näkyviin näppäimistö. Voit vaihdella kirjainten, numeroiden ja erikoismerkkien välillä painamalla [A 1 @].

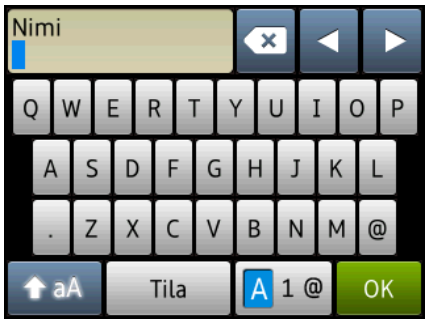

VINKKI

- Voit vaihdella isojen ja pienten kirjainten välillä painamalla [aA].
- Voit muuttaa kosketusnäytön näppäimistöasetuksia.
  (Katso lisätietoja kohdasta *Näppäimistöasetuksen muuttaminen* sivulla 12.)

Välilyöntien lisääminen

Lisää välilyönti painamalla `Tila`. Voit siirtää kohdistinta painamalla ▶.

VINKKI

Käytettävissä olevat merkit vaihtelevat eri maissa.

Virheiden korjaaminen

Jos kirjoitit virheellisen merkin ja haluat vaihtaa sen, siirrä kohdistinta painamalla ◀ ja korosta virheellinen merkki. Paina sitten [⌫]. Näppäile oikea merkki. Voit myös palata taaksepäin ja lisätä kirjaimia käyttämällä kohdistinta.

Paina [⌫] jokaisen poistettavan merkin kohdalla tai poista kaikki merkit pitämällä [⌫] painettuna.

C

D Tekniset tiedot

Yleistä

VINKKI

Tässä luvussa on yhteenveto laitteen teknisistä tiedoista. Lisää teknisiä tietoja on osoitteessa http://www.brother.com/.

Tulostintyyppi	Mustesuihku	
Tulostuspää	Mustavalkoinen:	Pietso, 420 suutinta × 1
	Värillinen:	Pietso, 420 suutinta × 3
Muistikapasiteetti	128 Mt	
Nestekidenäyttö	2,7 tuuman (67,5 mm:n) TFT-värinestekidenäyttö [1] ja kosketuspaneeli	
Virtalähde	AC 220–240 V, 50/60 Hz	
Tehonkulutus [2]	Kopiointitila:	Noin 28 W [3]
	Valmis-tila:	Noin 5,5 W [4]
	Lepotila:	Noin 1,5 W [4]
	Virta katkaistuna:	Noin 0,04 W [4] [5]

1 Mitattu kulmasta kulmaan.

2 Mitattu laitteen ollessa kytkettynä USB-liitäntään. Virrankulutus vaihtelee hieman käyttöympäristön ja osien kulumisen vuoksi.

3 Kun käytössä on ADS, yksipuolinen tulostus, erottelutarkkuus: vakio / asiakirja: ISO/IEC 24712 -tulostuskuvio.

4 Mitattu IEC 62301 Edition 2.0:n mukaisesti.

5 Vaikka laitteen virta olisi katkaistu, laite käynnistyy ajoittain automaattisesti tulostuspään huoltoa varten. Laitteen virta katkeaa tämän jälkeen automaattisesti.

Mitat (MFC-J6520DW) (MFC-J6720DW)

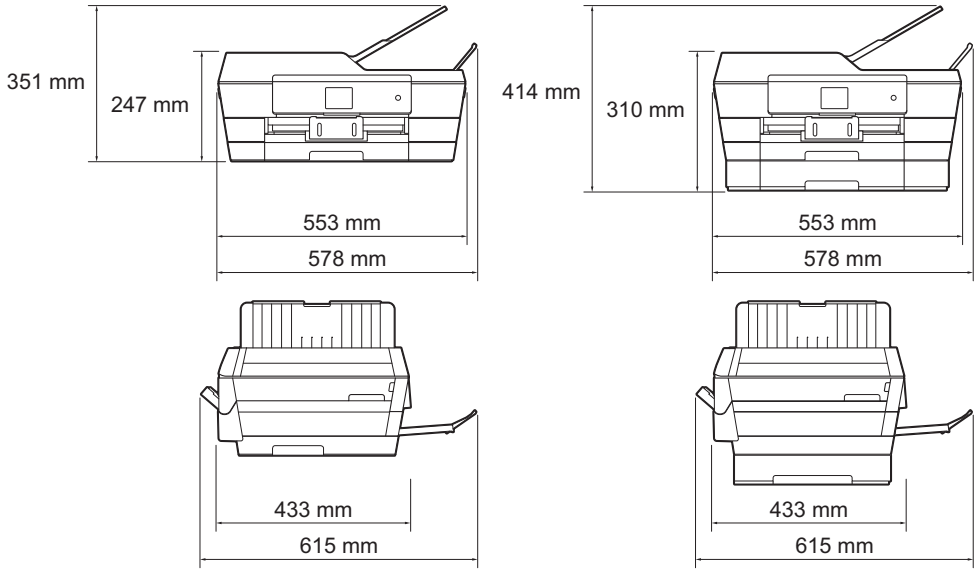

Paino	(MFC-J6520DW) 14,5 kg	
	(MFC-J6720DW) 16,7 kg	
Melutaso	**Äänenpaine**	
	Toiminta:	LpAm = 50 dB(A) (maksimi) [1]
	Ääniteho [2 3]	
	Kopiointi [4]:	LWAd = 6,33 B(A) (mustavalkoinen)
		LWAd = 6,25 B(A) (värillinen)
	Valmis:	LWAd = 3,01 B(A) (mustavalkoinen/värillinen)
Lämpötila	Toiminta:	10–35 °C
	Paras tulostuslaatu:	20–33 °C
Kosteus	Toiminta:	20–80 % (ilman kondensaatiota)
	Paras tulostuslaatu:	20–80 % (ilman kondensaatiota)
ADS (automaattinen dokumenttien syöttölaite)	Enintään 35 sivua	
	Paperi: 80 g/m^2 A4- tai Letter-koko	
Asiakirjan koko	ADS:n leveys: 148–297 mm	
	ADS:n pituus: 148–431,8 mm	
	Valotustason leveys: enint. 297 mm	
	Valotustason pituus: enint. 431,8 mm	

1 Melu vaihtelee tulostusolosuhteiden mukaan.

2 ISO9296-standardin mukaan

3 Toimistolaitetta, jonka LWAd > 6,30 B(A), ei voi käyttää tiloissa, jossa tehdään keskittymistä vaativaa työtä. Tällaiset laitteet on sijoitettava erillisiin tiloihin niiden aiheuttaman meluhaitan takia.

4 Kopiointinopeus: 14 kopiota/min (mustavalkoinen) / 11 kopiota/min (värillinen)
Nämä kopiointinopeudet on mitattu RAL-UZ171:n osion 3.5.1 vaatimalla tavalla.

Tulostusmateriaali

Paperin syöttö

Paperikasetti #1

- Paperityyppi:

  Tavallinen paperi, mustesuihkupaperi (päällystetty paperi), kiiltävä paperi [1] ja piirtoheitinkalvo [1 2]

- Paperikoko [3]:

  (Vaaka)

  A4, Letter, Executive

  (Pysty)

  A3, Ledger, Legal, Folio, A5, A6, kirjekuoret (C5, Com-10, DL, Monarch), Valokuva (10 × 15 cm), Valokuva L (89 × 127 mm), Valokuva 2L (13 × 18 cm) ja arkistokortti (127 × 203 mm)

  Leveys: 89–297 mm

  Pituus: 127–431,8 mm

  Katso lisätietoja kohdasta *Paperin paino ja paksuus* sivulla 43.

- Paperikasetin maksimikapasiteetti:

  Noin 250 arkkia 80 g/m^2 -painoista tavallista paperia

Paperikasetti #2 (MFC-J6720DW)

- Paperityyppi:

  Tavallinen paperi

- Paperikoko:

  (Vaaka)

  A4, Letter

  (Pysty)

  A3, Ledger, Legal

  Leveys: 210–297 mm

  Pituus: 279,4–431,8 mm

  Katso lisätietoja kohdasta *Paperin paino ja paksuus* sivulla 43.

- Paperikasetin maksimikapasiteetti:

  Noin 250 arkkia 80 g/m^2 -painoista tavallista paperia

[1] Käytettäessä kiiltävää paperia tai piirtoheitinkalvoja arkit on poistettava luovutusalustalta heti tulostuksen jälkeen, jotta teksti ei tahraantuisi.

[2] Käytä ainoastaan mustesuihkutulostukseen suositeltuja piirtoheitinkalvoja.

[3] Katso *Paperityyppi ja -koko eri käyttötarkoituksiin* sivulla 41.

Paperin syöttö (jatkuu)	**Käsinsyöttörako** ■ Paperityyppi: Tavallinen paperi, mustesuihkupaperi (päällystetty paperi), kiiltävä paperi [1], piirtoheitinkalvo [1 2] ja kirjekuoret ■ Paperikoko [3]: (Vaaka) A4, Letter, Executive (Pysty) A3, Ledger, Legal, Folio, A5, A6, kirjekuoret (C5, Com-10, DL, Monarch), Valokuva (10 × 15 cm), Valokuva L (89 × 127 mm), Valokuva 2L (13 × 18 cm) ja arkistokortti (127 × 203 mm) Leveys: 89–297 mm Pituus: 127–431,8 mm Katso lisätietoja kohdasta *Paperin paino ja paksuus* sivulla 43. ■ Paperikasetin maksimikapasiteetti: 1 arkki erikoistulostusmateriaalia
Paperin tulostus	Enintään 50 arkkia 80 g/m^2 -painoista tavallista paperia (tulostetaan tekstipuoli ylöspäin luovutusalustalle) [1]

1 Käytettäessä kiiltävää paperia tai piirtoheitinkalvoja arkit on poistettava luovutusalustalta heti tulostuksen jälkeen, jotta teksti ei tahraantuisi.

2 Käytä ainoastaan mustesuihkutulostukseen suositeltuja piirtoheitinkalvoja.

3 Katso *Paperityyppi ja -koko eri käyttötarkoituksiin* sivulla 41.

Faksi

Yhteensopivuus	ITU-T Super Group 3
Modeemin nopeus	Automaattinen nopeuden säätö
	33 600 bittiä sekunnissa
Skannausleveys	288 mm (A3)
	Valotustaso: 204 mm (A4)
Tulostusleveys	291 mm (A3)
Harmaasävy	Mustavalkoinen: 8-bittinen (256 tasoa)
	Väri: 24-bittinen (8 bittiä/väri, 256 tasoa)
Erottelukyky	Tavallinen
	203 × 98 dpi (mustavalkoinen)
	203 × 196 dpi (väri)
	Hieno
	203 × 196 dpi (mustavalkoinen/väri)
	Erittäin hieno
	203 × 392 dpi (mustavalkoinen)
	Valokuva
	203 × 196 dpi (mustavalkoinen)
Osoitekirja	100 nimeä × 2 numeroa tai sähköpostiosoitetta [1]
Ryhmät	Enintään 6
Sarjalähetys	250 (200 osoitekirja / 50 manuaalinen valinta)
Automaattinen uudelleenvalinta	3 kertaa 5 minuutin välein
Lähetys muistista	Enintään 200 [2] sivua
Vastaanotto, kun paperi on loppunut	Enintään 200 [2] sivua

[1] Sähköpostiosoitteita voi käyttää, kun IFAX on ladattu.

[2] ”Sivua” viittaa ”ITU-T Test Chart #1” -testitaulukkoon (tyypillinen liikekirje, vakio erottelutarkkuus, MMR-koodaus). Pidätämme oikeuden muuttaa teknisiä tietoja ja painettua aineistoa ilman ennakkoilmoitusta.

Kopiointi

Värillinen/mustavalkoinen	Kyllä/kyllä
Kopiointileveys	291 mm [1]
Useita kopioita	Pinoaa/lajittelee enintään 99 sivua
Suurennus/pienennys	25–400 % (1 %:n tarkkuudella)
Erottelukyky	Tulostaa jopa 1 200 × 2 400 dpi:n tarkkuudella
2-puolinen	Kyllä
	■ Paperityyppi: Tavallinen paperi
	■ Paperikoko: A4, Letter, Ledger, A3, Legal, A5

[1] Kopioitaessa A3-kokoiselle paperille.

PhotoCapture Center™

Yhteensopivat tietovälineet [1]	Memory Stick Duo™ (16–128 Mt) Memory Stick PRO Duo™ (256 Mt – 32 Gt) Memory Stick Micro™ (M2™) ja sovitin (256 Mt – 32 Gt) MultiMedia Card (32 Mt – 2 Gt) MultiMedia Card plus (128 Mt – 4 Gt) MultiMedia Card mobile ja sovitin (64 Mt – 1 Gt) SD-muistikortti (16 Mt – 2 Gt) miniSD ja sovitin (16 Mt – 2 Gt) microSD ja sovitin (16 Mt – 2 Gt) SDHC-muistikortti (4–32 Gt) miniSDHC ja sovitin (4–32 Gt) microSDHC ja sovitin (4–32 Gt) SDXC-muistikortti (48–128 Gt) USB-muistitikku [2]
Erottelukyky	Enintään 1 200 × 4 800 dpi
Tiedostotunniste	
(Tietovälineen muoto)	DPOF (versiot 1.0 ja 1.1), Exif DCF (enintään versio 2.1)
(Kuvamuoto)	Valokuvatulostus: JPEG [3], AVI [4], MOV [4] Skannaus mediakortille: JPEG, PDF (väri) TIFF, PDF (mustavalkoinen)
Tiedostojen lukumäärä	Enintään 999 tiedostoa (Muistikorteilla tai USB-muistitikuilla olevat kansiot lasketaan mukaan.)
Kansio	Tiedostoja voidaan tallentaa enimmillään 4:lle muistikortin tai USB-muistitikun kansiotasolle.
Reunaton	A4, Letter, Ledger, A3, Valokuva (10 × 15 cm), Valokuva 2L (13 × 18 cm) [5]

1 Muistikortit, sovittimet tai USB-muistitikut eivät kuulu toimitukseen.

2 USB 2.0 -standardi
Enintään 64 Gt:n USB-massamuisti
Tuettu muoto: FAT12/FAT16/FAT32/exFAT

3 Progressive JPEG -muotoa ei tueta.

4 Vain Motion JPEG

5 Katso *Paperityyppi ja -koko eri käyttötarkoituksiin* sivulla 41.

PictBridge

Yhteensopivuus	Tukee Camera & Imaging Products Associationin PictBridge-standardia CIPA DC-001. Lisätietoja on osoitteessa http://www.cipa.jp/pictbridge/.
Liitäntä	USB-suoraliitäntä

Skanneri

Värillinen/mustavalkoinen	Kyllä/kyllä
TWAIN-yhteensopiva	Kyllä (Windows® XP [1] / Windows Vista® / Windows® 7 / Windows® 8) (Mac OS X v10.6.8, 10.7.x, 10.8.x)
WIA-yhteensopiva	Kyllä (Windows® XP [1] / Windows Vista® / Windows® 7 / Windows® 8)
ICA-yhteensopiva	Kyllä (Mac OS X v10.6.8, 10.7.x, 10.8.x)
Värien määrä	48-bittiset värit (syöttötiedot) 24-bittiset värit (tulostustiedot) / 256 tasoa väriä kohden
Harmaasävy	16-bittiset värit (syöttötiedot) 8-bittiset värit (tulostustiedot) / 256 tasoa väriä kohden
Erottelukyky	Enintään 19 200 × 19 200 dpi (interpoloitu) [2] Enintään 2 400 × 2 400 dpi (optinen) (valotustaso) Enintään 2 400 × 1 200 dpi (optinen) (ADS)
Skannausleveys ja -pituus	Leveys: enintään 293 mm Pituus: enintään 427,8 mm

1 Windows® XP:llä viitataan tässä käyttöoppaassa seuraaviin: Windows® XP Home Edition, Windows® XP Professional ja Windows® XP Professional ×64 Edition.

2 Enintään 1 200 × 1 200 dpi:n skannaus käytettäessä WIA-ohjainta Windows® XP-, Windows Vista®-, Windows® 7- ja Windows® 8 -käyttöjärjestelmässä (Enintään 19 200 × 19 200 dpi:n erottelukyky voidaan valita Brother-skannerin apuohjelmasta.)

Tulostin

Erottelukyky	Enintään 1 200 × 6 000 dpi
Tulostusleveys [3]	291 mm [297 mm (reunaton) [1]]
Reunaton [2]	A4, Letter, Ledger, A3, A6, Valokuva (10 × 15 cm), Valokuva L (89 × 127 mm), Valokuva 2L (13 × 18 cm), arkistokortti (127 × 203 mm)
2-puolinen	■ Paperityyppi: Tavallinen paperi ■ Paperikoko: A4, Letter, A3, Ledger, Legal, Folio, A5, Executive
Tulostusnopeus [4]	

1 Kun reunaton tulostus on käytössä.

2 Katso *Paperityyppi ja -koko eri käyttötarkoituksiin* sivulla 41.

3 Tulostettaessa A3-kokoiselle paperille.

4 Tarkemmat tekniset tiedot ovat osoitteessa http://www.brother.com/.

Liitännät

USB [1] [2]	USB 2.0 -liitäntäkaapeli, jonka pituus on korkeintaan 5 metriä
Lähiverkkokaapeli [3]	Ethernet UTP -kaapeli, vähintään luokka 5
Langaton lähiverkko	IEEE 802.11b/g/n (infrastruktuuri-/Ad-hoc-tila)
	IEEE 802.11g/n (Wi-Fi Direct™)

1 Laitteessa on Hi-Speed USB 2.0 -liitäntä. Laite voidaan kytkeä myös tietokoneeseen, jossa on USB 1.1 -liitäntä.

2 Muiden valmistajien USB-portteja ei tueta.

3 Katso *Verkko* sivulla 195.
➤➤ Ohjelmisto- ja Verkkokäyttäjän opas.

Verkko

VINKKI

Lisätietoja verkkotiedoista ➤➤ Ohjelmisto- ja Verkkokäyttäjän opas.

Laitteen voi kytkeä verkkoon verkkotulostusta, verkkoskannausta, PC-Fax-lähetystä, PC-Fax-vastaanottoa (vain Windows®), etäasetusta ja PhotoCapture Center™ [1] -valokuvien käyttöä varten. Toimitukseen sisältyy myös verkonhallinnan Brother BRAdmin Light -ohjelmisto [2].

Langattoman yhteyden suojaus	SSID (32 merkkiä), WEP 64/128 bittiä, WPA-PSK (TKIP/AES), WPA2-PSK (AES)	
Langattoman asennuksen tukiapuohjelma	**AOSS™**	Kyllä
	WPS	Kyllä

[1] Katso *Tietokoneelle asetetut vaatimukset* sivulla 196.

[2] (Windows®) Jos tarvitset kehittyneempää tulostinhallintaa, käytä uusinta Brother BRAdmin Professional -apuohjelman versiota, joka on ladattavissa osoitteesta http://solutions.brother.com/.
(Macintosh) Viimeisin Brother BRAdmin Light on ladattavissa osoitteesta http://solutions.brother.com/.

Tietokoneelle asetetut vaatimukset

<table>
<tr><th colspan="8">TUETUT KÄYTTÖJÄRJESTELMÄT JA OHJELMISTOTOIMINNOT</th></tr>
<tr><th colspan="2" rowspan="2">Laiteympäristö ja käyttöjärjestelmäversio</th><th colspan="3">PC-liitäntä</th><th rowspan="2">Suoritin</th><th colspan="2">Asennukseen tarvittava kiintolevyn koko</th></tr>
<tr><th>USB [2]</th><th>10/100 Base-TX (Ethernet)</th><th>Langaton 802.11b/g/n</th><th>Ohjaimet</th><th>Sovellukset (mukaan lukien ohjaimet)</th></tr>
<tr><td rowspan="5">Windows®-käyttöjärjestelmä</td><td>Windows® XP Home [1 4]
Windows® XP Professional [1 4]</td><td colspan="3" rowspan="3">Tulostus
PC-Fax [3]
Skannaus
Siirrettävä levy (USB tai muistikortti) [5]
Network Media Access (LAN) [5]</td><td rowspan="6">32-bittinen (x86) tai 64-bittinen (x64) suoritin</td><td>150 Mt</td><td>1 Gt</td></tr>
<tr><td>Windows Vista® [1 4]</td><td>500 Mt</td><td rowspan="2">1,3 Gt</td></tr>
<tr><td>Windows® 7 [1 4]
Windows® 8 [1 4]</td><td>650 Mt</td></tr>
<tr><td>Windows Server® 2003
Windows Server® 2003 R2
Windows Server® 2008</td><td>–</td><td colspan="2" rowspan="2">Tulostus</td><td rowspan="2">50 Mt</td><td rowspan="2">–</td></tr>
<tr><td>Windows Server® 2008 R2
Windows Server® 2012</td><td>64-bittinen (x64) suoritin</td></tr>
<tr><td>Macintosh-käyttöjärjestelmä</td><td>Mac OS X v10.6.8
OS X v10.7.x
OS X v10.8.x</td><td colspan="3">Tulostus
PC-Fax (lähetys) [3]
Skannaus
Siirrettävä levy (USB tai muistikortti) [5]
Network Media Access (LAN) [5]</td><td>Intel®-suoritin</td><td>80 Mt</td><td>550 Mt</td></tr>
</table>

Huomautukset:

1 WIA-erottelukyky 1 200 × 1 200. Brother-skannerin apuohjelma voi parantaa erottelukykyä jopa 19 200 × 19 200 dpi:hin.

2 Muiden valmistajien USB-portteja ei tueta.

3 PC-Fax tukee vain mustavalkoista muotoa.

4 PaperPort™ 12SE tukee seuraavia käyttöjärjestelmiä: Windows® XP Home (SP3 tai uudempi), XP Professional (SP3 tai uudempi), XP Professional x64 Edition (SP2 tai uudempi), Windows Vista® (SP2 tai uudempi), Windows® 7 ja Windows® 8.

5 Siirrettävä levy ja Network Media Access ovat PhotoCapture Center™ -ohjelman toimintoja.

Uusimmat ohjainpäivitykset saa osoitteesta http://solutions.brother.com/.

Kaikki tavaramerkit ja tuotenimet ovat omistajiensa omaisuutta.

Tarvikkeet

Muste	Laitteessa käytetään erillistä mustaa, keltaista, syaania ja magentaa värikasettia. Kasetit eivät ole osa tulostuspäätä.
Värikasetin käyttöikä	Kun värikasetit asennetaan ensimmäisen kerran, laite käyttää tarvittavan määrän mustetta musteensyöttöputkien täyttöön laadukkaiden tulosteiden tuottamiseksi. Tämä tapahtuu vain kerran. Kun tämä toimenpide on suoritettu, laitteen mukana toimitettujen värikasettien riittoisuus on alhaisempi kuin tavallisten kasettien (65 %). Kaikilla seuraavilla värikaseteilla voidaan tulostaa määritetty sivumäärä.
Vaihtotarvikkeet	<Suurvärikasetti musta> LC129XLBK <Suurvärikasetti keltainen> LC125XLY <Suurvärikasetti syaani> LC125XLC <Suurvärikasetti magenta> LC125XLM Musta – noin 2 400 sivua [1] Keltainen, syaani ja magenta – noin 1 200 sivua [1] <Värikasetti musta> LC123BK <Värikasetti keltainen> LC123Y <Värikasetti syaani> LC123C <Värikasetti magenta> LC123M Musta, keltainen, syaani ja magenta – noin 600 sivua [1] [1] Värikasetin arvioitu riittoisuus on ilmoitettu ISO/IEC 24711:n mukaisesti. Lisätietoja vaihtotarvikkeista on osoitteessa http://www.brother.com/pageyield/.

Mikä Innobella™ on?

Innobella™ on alkuperäisten Brother-tarvikkeiden tuotemerkki. Nimi Innobella™ tulee sanoista innovation (innovaatio englanniksi) ja bella (kaunis italiaksi). Se edustaa innovatiivista teknologiaa, joka tuottaa kauniita ja kestäviä tulosteita.

Kun tulostat valokuvia, Brother suosittelee kiiltävää Innobella™-valokuvapaperia (BP71-sarja) korkean laadun aikaansaamiseksi. Innobella™-väriaineella ja -papereilla saadaan loistavia tulosteita.

E Hakemisto

A

ADS (automaattinen dokumenttien syöttölaite) 44
Alue, jota ei voi skannata 46
Apple Macintosh
  Katso Ohjelmisto- ja Verkkokäyttäjän opas.
Asiakirja
  asettaminen 44, 45
Automaattinen
  faksin vastaanotto 52
    faksin tunnistus 56

B

Brother
  CreativeCenter 5

C

ControlCenter
  Katso Ohjelmisto- ja Verkkokäyttäjän opas.

E

Erottelukyky
  faksi 188
  kopiointi 189
  skannaus 192
  tulostus 193
Etäasetus
  Katso Ohjelmisto- ja Verkkokäyttäjän opas.

F

Faksi, tietokoneesta
  Katso Ohjelmisto- ja Verkkokäyttäjän opas.
Faksi, yksittäinen
  lähettäminen 47
    faksin esikatselu 50
    lähetyksen vahvistusraportti 51
    ongelmat 127
    pikakuvakkeet 12, 13
    puhelinlinjan häiriöt / VoIP 132
    valotustason koon vaihtaminen 49
    värillinen faksi 49
  vastaanottaminen 52
    F/P-soittoaika, asetus 55
    faksin esikatselu 57
    faksin tunnistus 56
    ongelmat 125, 126
    paperikasetin käyttö 39
    puhelinlinjan häiriöt / VoIP 132
    rinnakkaispuhelimesta 67, 68
    soittokerrat, asetus 55
    tietokoneeseen 61
Faksi/Puhelin-tila
  kaukokäynnistystunnus 67, 68
  puhelun vastaustunnus 67, 68
  soittokerrat 55
  vastaaminen
  rinnakkaispuhelimiin 67, 68
Faksien tai faksiraportin siirtäminen 111
Faksin tunnistus 56
Faksitunnukset
  kaukokäynnistystunnus 56, 67, 68
  käyttö 68
  muuttaminen 68
  puhelun vastaustunnus 67, 68
FAX (PC-FAX)
  Windows®
    lähettäminen 60

H

Harmaasävy 188, 192

I

Innobella™ 197

K

Kirjekuoret 25, 27, 33, 41, 43
Kopiointi
paperikasetin käyttö 38
paperikoko 74
paperityyppi 74
pikakuvakkeet 12
valotustason käyttö 45
Kosketusnäytön virheviestit 101
Alustusta ei voi tehdä 108
Asiakirjatukos / liian pitkä 101
Comm. Error (Virhe) 101
Ei tunnista 101
Ei voi skannata 102
Ei voi tulostaa 102, 108
Ei värikasettia 101
Faksimuisti täynnä 102
Kansi on auki 102
Muisti täynnä 104
Muistissa tietoa jäljellä 104
Must.im. melk.täyn. 104
Muste vähissä 104
Musteenimeytin täynnä 105
MV vain 1-p. tul. 106
Paperitukos 107
Puhd. ei toimi 108
Tarkista paperi 109
Väärä kasettiasetus 110
Väärä paperi 110
Kytkeminen
ulkoinen puhelin 67
ulkoinen puhelinvastaaja 65, 66
Käsinsyöttörako 33

L

Langaton verkko
Katso Pika-asennusopas ja Ohjelmisto- ja Verkkokäyttäjän opas.

M

Macintosh
Katso Ohjelmisto- ja Verkkokäyttäjän opas.
Manuaalinen
valinta 69
vastaanotto 52
Mukautetut puhelinominaisuudet yhtä linjaa käytettäessä 128

N

Nestekidenäyttö 6, 135
kirkkaus 19
Nuance™ PaperPort™ 12SE
Katso Ohjelmisto- ja Verkkokäyttäjän opas. Tutustu myös PaperPort™ 12SE - sovelluksen Ohje-osaan.

O

Ohjauspaneelin esittely 6
Ohje
asetustaulukot 136
kosketusnäytön viestit 135
Ominaisuustaulukot 155
Osoitekirja
käyttäminen 69
muuttaminen 72
määrittäminen 71
poistaminen 72
ryhmänumero
muuttaminen 72

E

P

Paperi 39, 186, 187
asettaminen 20, 25, 28
asiakirjan koko 44
kapasiteetti 42
kirjekuorien asettaminen 25
koko 37
tulostusalue 36
tyyppi 37, 41
Valokuva- ja Valokuva L -paperin lisääminen 25
Paperikasetin valinta 75
PhotoCapture Center™
MultiMedia Card 76
SDHC-muistikortti 76
SD-muistikortti 76
SDXC-muistikortti 76
skannaus mediakortille
tiedostonimen vaihtaminen 80
tekniset tiedot 190
tietokoneesta
Katso Ohjelmisto- ja Verkkokäyttäjän opas.
valokuvien esikatselu 79
Piirtoheitinkalvot
..... 39, 40, 42, 43, 186, 187
Pikakuvakkeet 12
faksi 13
kopiointi 12
lisääminen 12, 13, 14, 15
muuttaminen 16
pikakuvakkeen nimi 17
palauttaminen 17
poistaminen 17
skannaus 14
WWW 15
Pistorasiat
EXT
ulkoinen puhelin 67
Presto! PageManager
Katso Ohjelmisto- ja Verkkokäyttäjän opas.
Tutustu myös Presto! PageManager -sovelluksen Ohje-osaan.
Puhdistus
skanneri 94
tulostuspää 95
Puhelinlinja
häiriöt/VoIP 132
kytkennät 66
ongelmat 125
tyyppi 63
vaihde (keskus) 66
Puhelinvastaaja 65
kytkeminen 66
Puhelinvastaaja, ulkoinen 52, 65
kytkeminen 65, 66
vastaanottotila 52
vastausviestin nauhoitus 66

R

Redial/Pause (Uudelleenvalinta/Tauko) 70
Rinnakkaispuhelin, käyttö 68

S

Sarjanumero
sijainti..... Katso etukannen sisäosa.
Skannaus
Katso Ohjelmisto- ja Verkkokäyttäjän opas.
Skannaus-pikakuvakkeet 12, 14
Soittokerrat, asetus 55
Säännöllinen kunnossapito
värikasettien vaihto 91

T

Tarvikkeet 197
Teksti, syöttäminen 183
Tukokset
asiakirja 112
paperi 113
Tulostus
erottelukyky 193
Katso Ohjelmisto- ja Verkkokäyttäjän opas.
ongelmat 120
paperitukokset 113
tekniset tiedot 193
tulostusalue 36

U

Ulkoinen puhelin, yhdistäminen 67

V

Vaihdeliitännät (keskus) 66
Vaiheittaiset asetustaulukot 135
Valinta
manuaalinen 69
Osoitekirja 69
tauko 71
viimeksi valitut numerot 70
Valokuva- ja Valokuva
L -paperi 25, 41, 42
Vastaanottotila
faksi/puhelin 52
manuaalinen 52
ulkoinen puhelinvastaaja 52
vain faksi 52
Verkko
skannaus
Katso Ohjelmisto- ja Verkkokäyttäjän opas.
tulostus
Katso Ohjelmisto- ja Verkkokäyttäjän opas.
Vianetsintä
asiakirjatukos 112
jos sinulla on ongelmia
asiakirjatukos 112
faksien vastaanotto 126
kopiointi 128
ohjelmisto 130
paperin käsittely 124
PhotoCapture Center™ 129
puhelinlinja tai liitännät 125
saapuvat puhelut 128
skannaus 129
tietojen antaminen 131
tulostus 120
tulostuslaatu 122
vastaanotettujen faksien tulostus 125
verkko 130
kosketusnäytön kunnossapitoviestit ...101
kosketusnäytön virheviestit 101
paperitukos 113
Viimeksi valitut numerot
faksin lähettäminen 70
lisää osoitekirjaan 70
poista 70
Värikasetit
vaihto 91
värin pistelaskin 91

W

Windows®
Katso Ohjelmisto- ja Verkkokäyttäjän opas.
WWW-pikakuvakkeet 12, 15

Ä

Äänenvoimakkuus, asetus
kaiutin 19
soitto 18
äänimerkki 18

E

Käy Brotherin Web-sivustolla osoitteessa
http://www.brother.com/

Näiden laitteiden käyttö on sallittua vain siinä maassa, jossa ne on ostettu.

Brother Earth

www.brotherearth.com