brother

คู่มือขั้นพื้นฐานสำหรับผู้ใช้

MFC-J3520
MFC-J3720
MFC-J6520DW
MFC-J6720DW

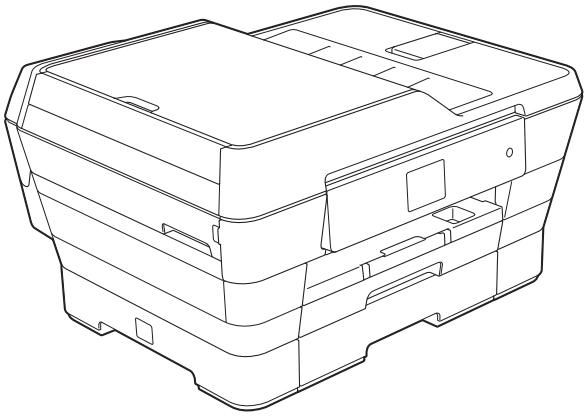

ฉบับที่ A

THA

ถ้าคุณต้องการติดต่อบริการลูกค้าสัมพันธ์

โปรดกรอกข้อมูลต่อไปนี้เพื่อใช้เป็นข้อมูลอ้างอิง:

หมายเลขรุ่น: MFC-J3520, MFC-J3720, MFC-J6520DW และ MFC-J6720DW (วงกลมหมายเลขรุ่นของตัวเครื่องของคุณ)

หมายเลขของตัวเครื่อง: [1] _____

วันที่ซื้อผลิตภัณฑ์: _____

สถานที่ซื้อผลิตภัณฑ์: _____

[1] หมายเลขของตัวเครื่องอยู่ที่ด้านหลังของเครื่อง เก็บคู่มือผู้ใช้นี้และใบเสร็จรับเงินของคุณไว้ใช้เป็นหลักฐานการซื้อของคุณในกรณีที่เครื่องถูกขโมย ไฟไหม้หรือเมื่อรับบริการการรับประกัน

ลงทะเบียนผลิตภัณฑ์ของคุณออนไลน์ได้ที่

http://www.brother.com/registration/

© 2013 บริษัท Brother Industries จำกัด สงวนสิทธิ์ทั้งหมด

คู่มือผู้ใช้และวิธีค้นหาคู่มือผู้ใช้

คู่มือ	สิ่งที่อยู่ในคู่มือ	ค้นหาคู่มือ
Product Safety Guide (คู่มือเกี่ยวกับความปลอดภัยของผลิตภัณฑ์)	อ่านคู่มือนี้ก่อน โปรดอ่านคำแนะนำเพื่อความปลอดภัยก่อนตั้งค่าเครื่องของคุณ อ่านคู่มือนี้สำหรับเครื่องหมายการค้าและข้อจำกัดทางกฎหมาย	เอกสาร / ในกล่อง
คู่มือการติดตั้งเครื่องอย่างง่าย	ทำตามคำแนะนำเพื่อตั้งค่าเครื่องของคุณ และติดตั้งไดรเวอร์และซอฟต์แวร์ระบบปฏิบัติการ และประเภทการเชื่อมต่อที่คุณใช้งาน	เอกสาร / ในกล่อง
คู่มือขั้นพื้นฐานสำหรับผู้ใช้	เรียนรู้การสั่งงานคำสั่งโทรสาร สำเนา สแกนและ PhotoCapture Center™ รวมถึงวิธีการเปลี่ยนวัสดุการพิมพ์ อ่านคำแนะนำวิธีการแก้ไข	เอกสาร / ในกล่อง
Advanced User's Guide (คู่มือขั้นสูงสำหรับผู้ใช้)	เรียนรู้เพิ่มเติมเกี่ยวกับการสั่งงานคำสั่งขั้นสูง: โทรสาร สำเนา คุณสมบัติความปลอดภัย รายงานการพิมพ์และการบำรุงรักษาตามระยะเวลา	ไฟล์ PDF / แผ่นซีดีรอม
Software and Network User's Guide (คู่มือซอฟต์แวร์ และคู่มือเน็ทเวิร์คสำหรับผู้ใช้)	คู่มือนี้มีคำแนะนำสำหรับการสแกน การพิมพ์ PC-Fax และการสั่งงานคำสั่งอื่นๆ ที่สามารถทำได้โดยการเชื่อมต่อเครื่องพิมพ์ Brother เข้ากับคอมพิวเตอร์ คุณยังสามารถค้นหาข้อมูลที่เป็นประโยชน์เกี่ยวกับการใช้โปรแกรมอรรถประโยชน์ Brother ControlCenter โดยใช้เครื่องของคุณในระบบเครือข่าย และคำที่ใช้บ่อยๆ	ไฟล์ HTML / แผ่นซีดีรอม
Web Connect Guide (คู่มือการเชื่อมต่อกับเว็บไซต์)	คู่มือนี้มีข้อมูลที่เป็นประโยชน์เกี่ยวกับการเข้าใช้งานบริการอินเทอร์เน็ตจากเครื่องพิมพ์ Brother รวมถึงการดาวน์โหลดภาพ ข้อมูลการพิมพ์ และอัพโหลดไฟล์ไปยังบริการอินเทอร์เน็ตได้โดยตรง	ไฟล์ PDF / Brother Solutions Center [1]
AirPrint Guide (คู่มือการใช้งาน AirPrint)	คู่มือนี้มีข้อมูลสำหรับการใช้งาน AirPrint เพื่อพิมพ์จาก OS X v10.7.x, 10.8.x และ iPhone, iPod touch, iPad หรืออุปกรณ์ iOS อื่นๆ ของคุณไปยังเครื่องพิมพ์ Brother โดยไม่ต้องติดตั้งไดรเวอร์เครื่องพิมพ์	ไฟล์ PDF / Brother Solutions Center [1]
Google Cloud Print Guide (คำแนะนำการใช้งาน Google Cloud Print)	คู่มือนี้มีรายละเอียดวิธีใช้บริการ Google Cloud Print™ ในการพิมพ์ผ่านอินเทอร์เน็ต	ไฟล์ PDF / Brother Solutions Center [1]
Wi-Fi Direct™ Guide (คู่มือการใช้งาน Wi-Fi Direct™)	คู่มือนี้มีรายละเอียดวิธีการตั้งค่าและใช้งานเครื่องพิมพ์ Brother สำหรับการพิมพ์แบบไร้สายโดยตรงจากอุปกรณ์เคลื่อนที่ที่สนับสนุนมาตรฐาน Wi-Fi Direct™	ไฟล์ PDF / Brother Solutions Center [1]

[1] โปรดไปที่ http://solutions.brother.com/

สารบัญ

1 ข้อมูลทั่วไป 1

การใช้เอกสารคู่มือ 1
สัญลักษณ์และรูปแบบที่ใช้ในเอกสารคู่มือ 1
การเข้าใช้งานโปรแกรมอรรถประโยชน์ของบราเดอร์ (Windows® 8) 1
การเข้าใช้งานคู่มือขั้นสูงสำหรับผู้ใช้ คู่มือซอฟแวร์ และคู่มือเน็ทเวิร์คสำหรับผู้ใช้ 2
การดูคู่มือผู้ใช้ 2
วิธีการเข้าใช้งานส่วนคุณลักษณะขั้นสูงในคู่มือ 4
การเข้าใช้งานการสนับสนุนจาก Brother (Windows®) 5
การเข้าใช้งานการสนับสนุนจาก Brother (แม็คอินทอช) 5
ภาพรวมของแผงควบคุม 6
หน้าจอแสดงผลแบบ LCD ระบบสัมผัส 2.7" (67.5 มม.) 8
การทำงานพื้นฐาน 11
การเปลี่ยนการตั้งค่าแป้นพิมพ์ 12
การตั้งค่าทางลัด 12
การเพิ่มทางลัดการทำสำเนา 12
การเพิ่มทางลัดโทรสาร 13
การเพิ่มทางลัดการสแกน 14
การเพิ่มทางลัดการเชื่อมต่อผ่านเว็บ 15
การเปลี่ยนแปลงทางลัด 16
การแก้ไขชื่อทางลัด 17
การลบทางลัด 17
การเรียกดูทางลัด 17
การตั้งค่าระดับเสียง 18
ระดับความดังของเสียงเรียกเข้า 18
ระดับความดังของเสียงเตือน 18
ความดังของเสียงลำโพง 19
หน้าจอแสดงผลแบบ LCD ระบบสัมผัส 19
การตั้งค่าความสว่างของแบคไลท์ 19

2 การบรรจุกระดาษ 20

การบรรจุกระดาษและสื่อสิ่งพิมพ์อื่น 20
การบรรจุกระดาษลงในถาดบรรจุกระดาษที่ #1 20
การบรรจุกระดาษขนาดเล็ก (ภาพถ่าย, ภาพถ่าย L, ภาพถ่าย 2L หรือซองจดหมาย) 25
การบรรจุกระดาษลงในถาดบรรจุกระดาษที่ #2 (MFC-J3720/MFC-J6720DW) 28
การบรรจุกระดาษในช่องป้อนเอกสารเอนกประสงค์ 33
บริเวณที่ไม่สามารถพิมพ์ได้ 36
การตั้งค่ากระดาษ 37
ชนิดของกระดาษ (MFC-J3520/MFC-J6520DW) 37
ขนาดกระดาษ (MFC-J3520/MFC-J6520DW) 37
ขนาดและชนิดของกระดาษ (MFC-J3720/MFC-J6720DW) 37
ถาดที่ใช้ในโหมดสำเนา (MFC-J3720/MFC-J6720DW) 38
ถาดที่ใช้ในโหมดโทรสาร (MFC-J3720/MFC-J6720DW) 39
กระดาษและสื่อสิ่งพิมพ์อื่นๆ ที่ใช้ร่วมกับเครื่องพิมพ์ได้ 39
สื่อสิ่งพิมพ์ที่แนะนำ 40
การจัดการและการใช้สื่อสิ่งพิมพ์ 40
การเลือกสื่อสิ่งพิมพ์ที่ถูกต้อง 41

3 การวางเอกสาร 44

วิธีการวางเอกสาร 44
การใช้ ADF (ถาดป้อนเอกสารอัตโนมัติ) 44
การใช้กระจกสแกนเนอร์ 45
บริเวณที่ไม่สามารถสแกนได้ 46

4 การส่งโทรสาร 47

วิธีการส่งโทรสาร 47
หยุดการส่งโทรสาร 48
การตั้งค่าขนาดกระจกสแกนเนอร์สำหรับการส่งโทรสาร 49
การส่งโทรสารสี 49
การยกเลิกโทรสารระหว่างดำเนินการ 49
วิธีการเรียกดูตัวอย่างโทรสารส่งออก 50
รายงานการตรวจสอบความถูกต้องการส่งสัญญาณ 51

5 การรับโทรสาร 52

โหมดการรับ 52
การเลือกโหมดการรับของตัวเครื่อง 52
การใช้โหมดการรับของตัวเครื่อง 54
โทรสารเท่านั้น 54
โทรสาร/โทรศัพท์ 54
ด้วยตนเอง 54
อุปกรณ์ตอบรับโทรศัพท์ภายนอก (TAD) 54
การตั้งค่าโหมดการรับของตัวเครื่อง 55
การชะลอการเรียกสาย 55
ระยะเวลาในการดังของเสียงกริ่งเรียกเข้า F/T (โหมดโทรสาร/โทรศัพท์เท่านั้น) 55
การตรวจจับโทรสาร 56
การเรียกดูตัวอย่างโทรสาร (โทรสารขาวดำเท่านั้น) 57
วิธีการเรียกดูตัวอย่างโทรสารที่ได้รับ 57
ปิดการเรียกดูตัวอย่างโทรสาร 59

6 การใช้งาน PC-FAX 60

การส่ง PC-FAX 60
การส่งไฟล์ในรูปแบบโทรสารด้วย PC-FAX 60
การรับ PC-FAX (Windows®) 61

7 โทรศัพท์และอุปกรณ์ภายนอก 63

การโทรออกด้วยเสียง 63
โทนหรือพัลส์ (ไม่สามารถใช้ได้กับนิวซีแลนด์และแอฟริกาใต้) 63
โหมดโทรสาร/โทรศัพท์ 63
บริการโทรศัพท์สำหรับออสเตรเลีย 63
เสียงเรียกที่แตกต่าง 63
รหัสผู้โทร 65
รหัสผู้โทรทำงานอย่างไร? 65
ข้อมูลผู้โทรถูกจัดเก็บในหน่วยความจำของเครื่อง 65
บริการโทรศัพท์สำหรับนิวซีแลนด์ 66
FaxAbility 66
รหัสผู้โทร 67
รหัสผู้โทรทำงานอย่างไร? 68
บริการโทรศัพท์สำหรับบางประเทศ 68
เสียงเรียกที่แตกต่าง (สำหรับสิงคโปร์, ฮ่องกง) 68
รหัสผู้โทร (สำหรับสิงคโปร์ ฮ่องกง) 70
บริการโทรศัพท์สำหรับแอฟริกาใต้ 71
การตั้งค่าชนิดสายโทรศัพท์ 71
การโทรศัพท์ผ่านอินเทอร์เน็ตโพรโทคอล (VoIP) 72
การเชื่อมต่อ TAD ภายนอก (อุปกรณ์ตอบรับโทรศัพท์) 73
การตั้งค่าการเชื่อมต่อ 73
การบันทึกข้อความส่งออก (OGM) บนอุปกรณ์ตอบรับโทรศัพท์ภายนอก (TAD) 74
การเชื่อมต่อระบบตู้สาขา (PABX) 74
โทรศัพท์ภายนอกและโทรศัพท์ที่ต่อแยกออกจากตัวเครื่อง 75
การเชื่อมต่อโทรศัพท์ภายนอกหรือโทรศัพท์ที่ต่อแยกออกจากตัวเครื่อง 75
การทำงานจากโทรศัพท์ภายนอกและโทรศัพท์ที่ต่อแยกออกจากตัวเครื่อง 75
การใช้โทรศัพท์ภายนอกแบบไร้สาย 75
การใช้รหัสระยะไกล 76

8 การหมุนหมายเลขโทรศัพท์และการจัดเก็บหมายเลข 77

วิธีการโทรออก 77
การโทรออกด้วยตนเอง 77
เรียกหมายเลขจากสมุดที่อยู่ 77
การหมุนทวนหมายเลขโทรสารซ้ำ 78
การทำงานของการหมุนทวนหมายเลขซ้ำเพิ่มเติม 78
ประวัติสายโทรออก 78
ประวัติรหัสผู้โทร (สามารถใช้สำหรับบางประเทศเท่านั้น) 79
การจัดเก็บหมายเลข 80
การบันทึกการหยุดชั่วคราว 80
การจัดเก็บหมายเลขในสมุดที่อยู่ 80
การเปลี่ยนหรือการลบชื่อหรือหมายเลขในสมุดที่อยู่ 81

9 การทำสำเนา 82

วิธีการทำสำเนา 82
หยุดการทำสำเนา 82
ตัวเลือกการทำสำเนา 83
ชนิดกระดาษ 83
ขนาดกระดาษ 83
เลือกถาด (MFC-J3720/MFC-J6720DW) 84
การทำสำเนาในโหมดความเร็วสูงของ ADF (ถาดป้อนเอกสารอัตโนมัติ) 84

10 การพิมพ์ภาพถ่ายจากการ์ดหน่วยความจำหรือ USB Flash drive 85

การทำงานของ PhotoCapture Center™ (โหมด PHOTO) 85
การใช้การ์ดหน่วยความจำหรือ USB Flash drive 85
เริ่มต้นทำงาน 86
พิมพ์ภาพ 88
แสดงภาพถ่าย 88
การตั้งค่าการพิมพ์ PhotoCapture Center™ 89
วิธีการสแกนไปยังการ์ดหน่วยความจำหรือ USB Flash drive 89

11 วิธีการพิมพ์จากคอมพิวเตอร์ 91

การพิมพ์เอกสาร 91

12 วิธีการสแกนเอกสารไปยังคอมพิวเตอร์ 92

ก่อนการสแกน 92
การสแกนเอกสารเป็นไฟล์ PDF โดยใช้ ControlCenter4 (Windows®) 93
วิธีการเปลี่ยนการตั้งค่าโหมด SCAN ของเครื่องสำหรับการสแกน PDF 96
วิธีการสแกนเอกสารเป็นไฟล์ PDF โดยใช้จอสัมผัส 98
การสแกนโหมดความเร็วสูงของ ADF (ถาดป้อนเอกสารอัตโนมัติ) 99

A การบำรุงรักษาตามปกติ 100

การเปลี่ยนตลับหมึก 100
การทำความสะอาดและตรวจสอบเครื่อง 103
การทำความสะอาดกระจกสแกนเนอร์ 103
การทำความสะอาดหัวพิมพ์ 104
การตรวจสอบคุณภาพการพิมพ์ 104
การตรวจสอบแนวการพิมพ์ 106
การตั้งค่าวันที่และเวลา 107

B การแก้ไขปัญหา 108

การระบุปัญหาของคุณ 108
ข้อความแสดงความผิดพลาดและข้อความแจ้งการบำรุงรักษา 110
ภาพเคลื่อนไหวแสดงข้อผิดพลาด 120
การโอนโทรสารหรือรายงานบันทึกโทรสาร 120
เอกสารติด 121
เครื่องพิมพ์ติดหรือกระดาษติด 123
หากคุณประสบปัญหากับเครื่อง 129
การตรวจจับเสียงสัญญาณต่อเลขหมาย 141
สัญญาณรบกวนสายโทรศัพท์ / VoIP 141
ข้อมูลเครื่อง 142
การตรวจสอบหมายเลขของตัวเครื่อง 142
การตรวจสอบเวอร์ชั่นของเฟิร์มแวร์ 142
ฟังก์ชั่นตั้งค่าใหม่ 142
วิธีการตั้งค่าเครื่องใหม่ 143

C ตารางการตั้งค่าและคุณสมบัติ 144

การใช้งานตารางการตั้งค่า 144
ตารางการตั้งค่า 145
ตารางคุณสมบัติ 164
การใส่ข้อความ 192
การแทรกช่องว่าง 192
การแก้ไข 192

D ข้อกำหนด 193

ข้อมูลทั่วไป 193
สื่อสิ่งพิมพ์ 195
โทรสาร 197
สำเนา 198
PhotoCapture Center™ 199
PictBridge 200
สแกนเนอร์ 201
เครื่องพิมพ์ 202
อินเตอร์เฟส 203
เครือข่าย 204
ข้อกำหนดคอมพิวเตอร์ 205
วัสดุการพิมพ์ 206

E ดัชนี 207

1 ข้อมูลทั่วไป

การใช้เอกสารคู่มือ

ขอบคุณที่เลือกซื้อเครื่องพิมพ์ Brother! การอ่านเอกสารคู่มือนี้จะช่วยให้คุณใช้งานเครื่องพิมพ์ของคุณได้อย่างมีประสิทธิภาพสูงสุด

สัญลักษณ์และรูปแบบที่ใช้ในเอกสารคู่มือ

สัญลักษณ์และรูปแบบที่ใช้ในเอกสารคู่มือมีดังนี้

ตัวหนา	แบบอักษรตัวหนา แสดงหมายเลขบนแป้นตัวเลขของแผงสัมผัสและปุ่มบนหน้าจอคอมพิวเตอร์
ตัวเอียง	แบบอักษรตัวเอียง เน้นประเด็นสำคัญหรือแนะนำให้คุณอ่านหัวข้อที่เกี่ยวข้อง
`Courier New`	ข้อความที่อยู่ในรูปแบบอักษร Courier New ใช้กับข้อความที่แสดงบนจอสัมผัสของเครื่อง

⚠ คำเตือน

คำเตือน แสดงถึงสถานการณ์ที่อาจก่อให้เกิดอันตรายซึ่งหากไม่หลีกเลี่ยงอาจส่งผลให้ได้รับบาดเจ็บร้ายแรง หรืออาจเป็นอันตรายถึงขั้นเสียชีวิตได้

⚠ ข้อควรระวัง

ข้อควรระวัง แสดงถึงสถานการณ์ที่อาจเป็นอันตรายกับตัวคุณ หากไม่หลีกเลี่ยง เนื่องจากสถานการณ์ดังกล่าวอาจทำให้คุณได้รับบาดเจ็บเล็กน้อยถึงปานกลางได้

ข้อควรจำ

ข้อควรจำ แสดงสถานการณ์ที่อาจเกิดอันตรายซึ่งหากไม่หลีกเลี่ยงอาจส่งผลให้ทรัพย์สินเสียหาย หรือสูญเสียฟังก์ชั่นการใช้งานผลิตภัณฑ์

หมายเหตุ

อธิบายวิธีแก้ไขสถานการณ์ที่อาจเกิดขึ้นหรือให้คำแนะนำเกี่ยวกับวิธีการใช้งานคุณลักษณะอื่นๆ

ไอคอนอันตรายจากระบบไฟฟ้า แจ้งเตือนให้คุณระวังอันตรายจากไฟฟ้าช็อตที่อาจเกิดขึ้น

การเข้าใช้งานโปรแกรมอรรถประโยชน์ของบราเดอร์ (Windows® 8)

ถ้าคุณกำลังใช้งานแท็บเล็ตหรือคอมพิวเตอร์ที่รัน Windows® 8 คุณสามารถทำการเลือกได้โดยวิธีการสัมผัสที่หน้าจอหรือโดยการคลิกด้วยเมาส์

หลังจากติดตั้งไดรเวอร์เครื่องพิมพ์แล้ว (**Brother Utilities** (โปรแกรมอรรถประโยชน์ของบราเดอร์)) จะปรากฏทั้งบนหน้าจอเริ่มต้นและบนเดสก์ท็อป

1. สัมผัสหรือคลิก **Brother Utilities** (โปรแกรมอรรถประโยชน์ของบราเดอร์) บนหน้าจอเริ่มต้นหรือบนเดสก์ท็อป

2 เลือกเครื่องของคุณ

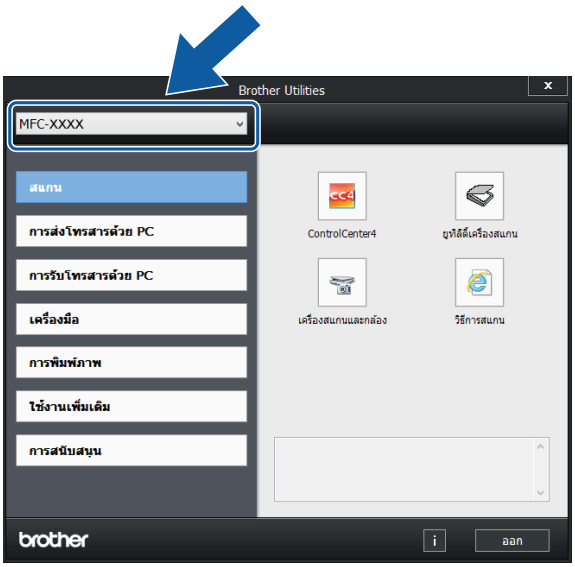

3 เลือกฟังก์ชั่นที่คุณต้องการใช้งาน

การเข้าใช้งานคู่มือขั้นสูงสำหรับผู้ใช้ คู่มือซอฟแวร์ และคู่มือเน็ทเวิร์คสำหรับผู้ใช้

คู่มือขั้นพื้นฐานสำหรับผู้ใช้ไม่มีข้อมูลเกี่ยวกับเครื่อง เช่น วิธีการใช้คุณลักษณะขั้นสูงสำหรับโทรสาร สำเนา PhotoCapture Center™ เครื่องพิมพ์ สแกนเนอร์ PC-Fax และเครือข่าย หากคุณต้องการทราบข้อมูลเพิ่มเติมเกี่ยวกับการทำงานนี้ คุณสามารถอ่าน **คู่มือขั้นสูงสำหรับผู้ใช้** และ **คู่มือซอฟต์แวร์ และคู่มือเน็ทเวิร์คสำหรับผู้ใช้** ในรูปแบบ HTML ซึ่งอยู่ในแผ่นซีดีรอมโปรแกรมการติดตั้ง

การดูคู่มือผู้ใช้

(Windows®)

(Windows® XP/Windows Vista®/Windows® 7/Windows Server® 2003/Windows Server® 2008/Windows Server® 2008 R2)

หากต้องการดูเอกสาร จาก (**เริ่ม**), **โปรแกรมทั้งหมด** เลือก **Brother**, **MFC-XXXX** (โดย XXXX คือ ชื่อรุ่นของคุณ) จากรายชื่อโปรแกรม จากนั้นเลือก **คู่มือผู้ใช้**

(Windows® 8/Windows Server® 2012)

คลิก (**Brother Utilities** (โปรแกรมอรรถประโยชน์ของบราเดอร์)) จากนั้นคลิกรายการแบบดึงลง และเลือกชื่อรุ่นของคุณ (หากยังไม่ได้เลือก) คลิก **การสนับสนุน** ในแถบนำทางทางด้านซ้าย จากนั้นคลิก **คู่มือผู้ใช้**

หากคุณไม่ได้ติดตั้งซอฟต์แวร์ คุณสามารถค้นหาเอกสารบนแผ่นซีดีรอมโปรแกรมการติดตั้ง โดยทำตามคำแนะนำด้านล่างนี้:

1 เปิดใช้งานเครื่องพีซีของคุณ ใส่แผ่นซีดีรอมของบราเดอร์เข้าไปยังซีดีรอมไดรฟ์

หมายเหตุ

ถ้าหน้าจอบราเดอร์ไม่ปรากฏขึ้น ให้ไปที่ **คอมพิวเตอร์** หรือ **คอมพิวเตอร์ของฉัน** (สำหรับ Windows® 8 และ Windows Server® 2012: คลิก (**File Explorer**) บนแถบงาน จากนั้นไปที่ **คอมพิวเตอร์**) คลิกสองครั้งที่ไอคอนซีดีรอม จากนั้นคลิกสองครั้งที่ **start.exe**

2 ถ้าหน้าจอชื่อรุ่นปรากฏขึ้น ให้คลิกชื่อรุ่นของคุณ

3 ถ้าหน้าจอภาษาปรากฏขึ้น ให้คลิกภาษาของคุณ **เมนูหลัก** ของแผ่นซีดีรอมจะปรากฏขึ้น

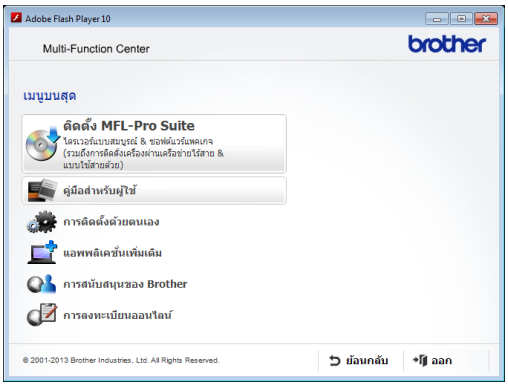

4 คลิก **คู่มือผู้ใช้**

5 คลิก **เอกสารแบบ PDF/HTML** ถ้าหน้าจอประเทศปรากฏขึ้น ให้เลือกประเทศของคุณ เมื่อรายการคู่มือผู้ใช้ปรากฏขึ้น ให้เลือกคู่มือที่คุณต้องการอ่าน

(แม็คอินทอช)

1 เปิดใช้งานแม็คอินทอชของคุณ ใส่แผ่นซีดีรอมของบราเดอร์เข้าไปยังซีดีรอมไดรฟ์ หน้าต่างต่อไปนี้จะปรากฏขึ้น

2 ดับเบิ้ลคลิกไอคอน **User's Guides** (คู่มือผู้ใช้)

3 เลือกรุ่นและภาษาของคุณ หากจำเป็น

4 คลิก **User's Guides** (คู่มือผู้ใช้) ถ้าหน้าจอประเทศปรากฏขึ้น ให้เลือกประเทศของคุณ

5 เมื่อรายการคู่มือผู้ใช้ปรากฏขึ้น ให้เลือกคู่มือที่คุณต้องการอ่าน

วิธีการค้นหาคำแนะนำในการสแกน

มีหลายวิธีที่คุณสามารถสแกนเอกสารได้ คุณสามารถค้นหาคำแนะนำได้ดังนี้:

คู่มือซอฟต์แวร์ และคู่มือเน็ทเวิร์คสำหรับผู้ใช้

- *สแกน*
- *ControlCenter*

คำแนะนำการใช้งาน Nuance™ PaperPort™ 12SE (Windows®) (ไม่สามารถใช้ได้ในประเทศฮ่องกงและไต้หวัน)

- คุณสามารถดูคำแนะนำการใช้งาน Nuance™ PaperPort™ 12SE ฉบับเต็มได้จาก ส่วนวิธีใช้ในแอพพลิเคชั่น PaperPort™ 12SE

คู่มือผู้ใช้ Presto! PageManager (Windows®) (ประเทศฮ่องกงและไต้หวัน)

- คำแนะนำเกี่ยวกับการสแกนโดยตรงจาก Presto! PageManager คุณสามารถดูคู่มือการใช้งาน Presto! PageManager ฉบับเต็มได้จากส่วนวิธีใช้ในแอพพลิเคชั่น Presto! PageManager

คู่มือผู้ใช้ Presto! PageManager (แม็คอินทอช)

หมายเหตุ

ต้องดาวน์โหลดและติดตั้ง Presto! PageManager ก่อนใช้งาน สำหรับข้อมูลเพิ่มเติม โปรดดู *การเข้าใช้งานการสนับสนุนจาก Brother (แม็คอินทอช)* ➤➤ หน้า 5

- คุณสามารถดูคู่มือการใช้งาน Presto! PageManager ฉบับเต็มได้จาก ส่วนวิธีใช้ในแอพพลิเคชั่น Presto! PageManager

วิธีการค้นหาคำแนะนำเกี่ยวกับการตั้งค่าเครือข่าย

เครื่องของคุณสามารถเชื่อมต่อกับเครือข่ายแบบไร้สาย หรือเครือข่ายแบบใช้สายได้

- คำแนะนำเกี่ยวกับการตั้งค่าทั่วไป (➤➤ คู่มือการติดตั้งเครื่องอย่างง่าย)
- จุดการเข้าถึงหรือเราท์เตอร์ไร้สายของคุณสนับสนุน Wi-Fi Protected Setup™ หรือ AOSS™ (➤➤ คู่มือการติดตั้งเครื่องอย่างง่าย)
- ข้อมูลเพิ่มเติมเกี่ยวกับการตั้งค่าเครือข่าย

  (➤➤ คู่มือซอฟต์แวร์และคู่มือเน็ทเวิร์คสำหรับผู้ใช้)

วิธีการเข้าใช้งานส่วนคุณลักษณะขั้นสูงในคู่มือ

คุณสามารถดูและดาวน์โหลดคู่มือนี้ได้จาก Brother Solutions Center ที่: http://solutions.brother.com/

คลิก **คู่มือ** บนหน้าชื่อรุ่นของคุณเพื่อดาวน์โหลดเอกสาร

Web Connect Guide (คู่มือการเชื่อมต่อกับเว็บไซต์)

คู่มือนี้มีข้อมูลที่เป็นประโยชน์เกี่ยวกับการเข้าใช้งานบริการอินเทอร์เน็ตจากเครื่องพิมพ์ Brother รวมถึงการดาวน์โหลดภาพ ข้อมูลการพิมพ์ และอัพโหลดไฟล์ไปยังบริการอินเทอร์เน็ตได้โดยตรง

AirPrint Guide (คู่มือการใช้งาน AirPrint)

คู่มือนี้มีข้อมูลสำหรับการใช้งาน AirPrint เพื่อพิมพ์จาก OS X v10.7.x, 10.8.x และ iPhone, iPod touch, iPad หรืออุปกรณ์ iOS อื่นๆ ของคุณไปยังเครื่องพิมพ์ Brother โดยไม่ต้องติดตั้งไดรเวอร์เครื่องพิมพ์

Google Cloud Print Guide (คำแนะนำการใช้งาน Google Cloud Print)

คู่มือนี้มีรายละเอียดวิธีใช้บริการ Google Cloud Print™ ในการพิมพ์ผ่านอินเทอร์เน็ต

Wi-Fi Direct™ Guide (คู่มือการใช้งาน Wi-Fi Direct™)

คู่มือนี้มีรายละเอียดวิธีการตั้งค่าและใช้งานเครื่องพิมพ์ Brother สำหรับการพิมพ์แบบไร้สายโดยตรงจากอุปกรณ์เคลื่อนที่ที่สนับสนุนมาตรฐาน WiFi Direct™

การเข้าใช้งานการสนับสนุนจาก Brother (Windows®)

คุณสามารถค้นหาข้อมูลติดต่อทั้งหมดที่จำเป็น เช่น การสนับสนุนผ่านเว็บ (Brother Solutions Center) ในแผ่นซีดีรอม

- คลิก **การสนับสนุนของ Brother** ใน **เมนูหลัก** หน้าจอต่อไปนี้จะปรากฏขึ้น:

- หากต้องการเข้าใช้งานเว็บไซต์ของเรา (http://www.brother.com/) คลิก **โฮมเพจ Brother**
- หากต้องการทราบข่าวสารล่าสุดและข้อมูลสนับสนุนผลิตภัณฑ์ (http://solutions.brother.com/) คลิก **โฮมเพจ Brother**
- หากต้องการเยี่ยมชมเว็บไซต์วัสดุการพิมพ์ของแท้ของ Brother (http://www.brother.com/original/) คลิก **ข้อมูลผลิตภัณฑ์**
- หากต้องการเข้าใช้งาน Brother CreativeCenter (http://www.brother.com/creativecenter/) เพื่อเข้าร่วมโครงการภาพถ่ายฟรีและดาวน์โหลดข้อมูลที่สามารถพิมพ์ออกได้ คลิก **Brother CreativeCenter**
- หากต้องการกลับไปที่หน้าหลัก คลิก **ย้อนกลับ** หรือหากเสร็จสิ้นแล้ว คลิก **ออก**

การเข้าใช้งานการสนับสนุนจาก Brother (แม็คอินทอช)

คุณสามารถค้นหาข้อมูลติดต่อทั้งหมดที่จำเป็น เช่น การสนับสนุนผ่านเว็บ (Brother Solutions Center) ในแผ่นซีดีรอม

- ดับเบิ้ลคลิกไอคอน **Brother Support** (การสนับสนุนของ Brother) หน้าจอต่อไปนี้จะปรากฏขึ้น:

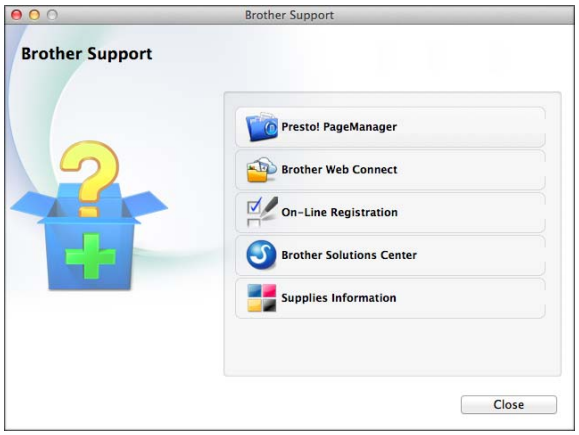

- หากต้องการดาวน์โหลดและติดตั้ง Presto! PageManager คลิก **Presto! PageManager**
- เพื่อเข้าถึงหน้า Brother Web Connect คลิก **Brother Web Connect** (การเชื่อมต่อกับเว็บไซต์ของ Brother)
- หากต้องการลงทะเบียนเครื่องของคุณจากหน้าลงทะเบียนผลิตภัณฑ์ Brother (http://www.brother.com/registration/) คลิก **On-Line Registration** (การลงทะเบียนออนไลน์)
- หากต้องการทราบข่าวสารล่าสุดและข้อมูลสนับสนุนผลิตภัณฑ์ (http://solutions.brother.com/) คลิก **Brother Solutions Center** (โฮมเพจ Brother)
- หากต้องการเยี่ยมชมเว็บไซต์วัสดุการพิมพ์ของแท้ของ Brother (http://www.brother.com/original/) คลิก **Supplies Information** (ข้อมูลผลิตภัณฑ์)

ภาพรวมของแผงควบคุม

MFC-J3520, MFC-J3720, MFC-J6520DW และ MFC-J6720DW มีหน้าจอแสดงผลแบบ LCD ระบบสัมผัสขนาด 2.7" (67.5 มม.) และแผงสัมผัสเหมือนกัน

หมายเหตุ

ภาพประกอบส่วนใหญ่ในคู่มือผู้ใช้นี้เป็นรุ่น MFC-J6720DW

1 หน้าจอแสดงผลแบบ LCD ระบบสัมผัส 2.7" (67.5 มม.)

นี่คือหน้าจอแสดงผลแบบ LCD ระบบสัมผัส คุณสามารถเข้าถึงเมนูและตัวเลือกโดยการกดในขณะที่รายการเหล่านั้นถูกแสดงขึ้นบนหน้าจอ

คุณสามารถปรับมุมของหน้าจอแสดงผลแบบ LCD ระบบสัมผัสและแผงสัมผัสโดยการยกขึ้น หากต้องการเอาแผงควบคุมลง ให้ดันปุ่มปลดล็อคซึ่งอยู่ด้านหลังแผงควบคุม ดังที่แสดงในภาพประกอบ

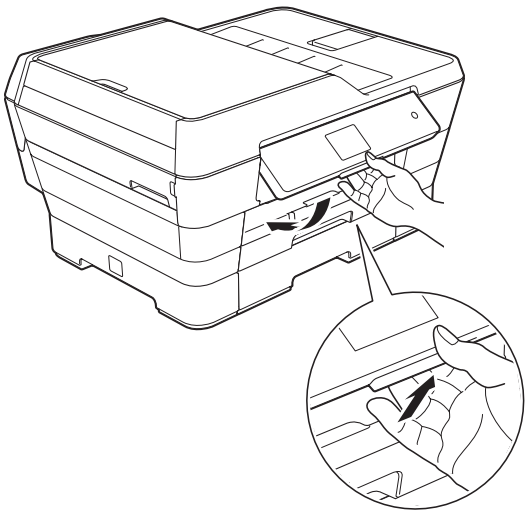

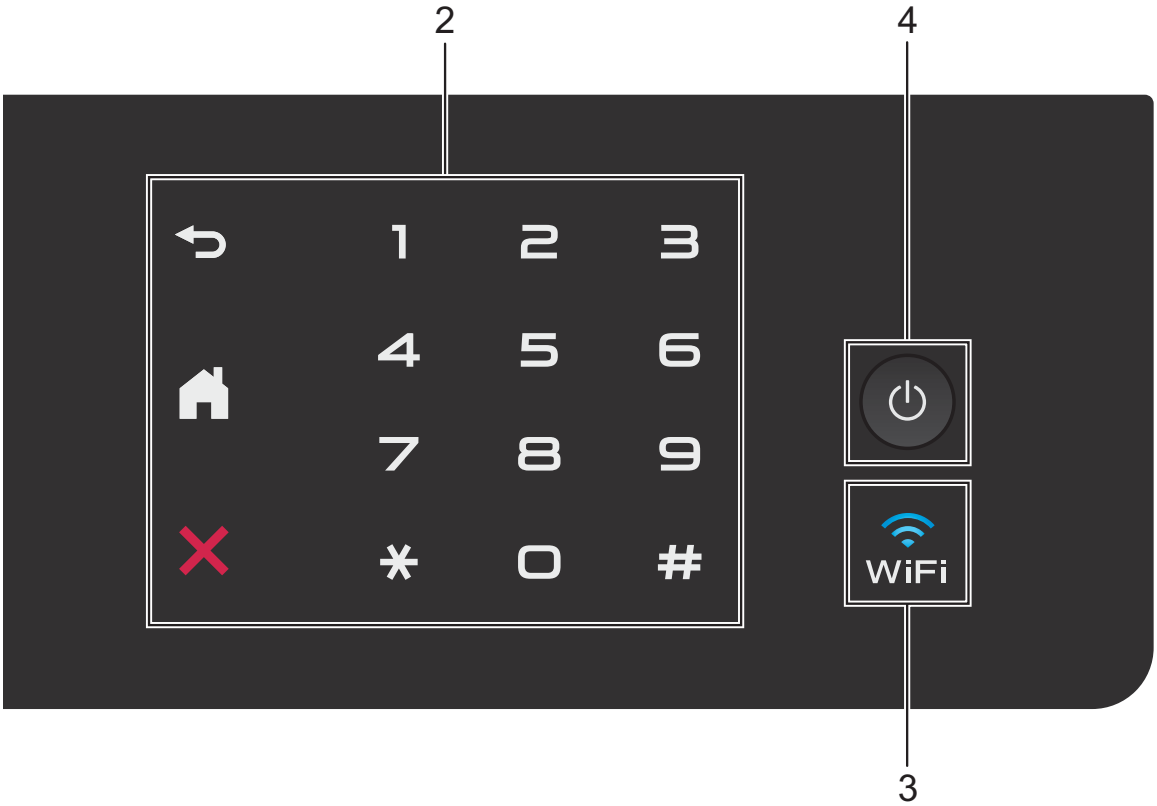

2 แผงสัมผัส:

LED บนแผงสัมผัสจะติดสว่างเฉพาะเมื่อคำสั่งนั้นใช้ได้

- **ย้อนกลับ**
  กดปุ่มเพื่อย้อนกลับไปยังเมนูระดับก่อนหน้า
- **หน้าหลัก**
  กดเพื่อย้อนกลับสู่หน้าหลัก
- **ยกเลิก**
  กดเพื่อยกเลิกคำสั่งเมื่อติดสว่าง
- **แป้นกดหมายเลข**
  กดตัวเลขบนแผงสัมผัสเพื่อต่อเลขหมายโทรศัพท์และโทรสาร และเพื่อใส่เลขจำนวนสำเนา

3 WiFi

ไฟแสดงสถานะ WiFi จะติดเมื่อส่วนเชื่อมต่อเครือข่ายถูกตั้งค่าเป็น WLAN

4 เปิด/ปิดเครื่อง

กด เพื่อเปิดเครื่อง

กดค้าง เพื่อปิดเครื่อง หน้าจอแสดงผลแบบ LCD ระบบสัมผัสจะแสดง `Shutting Down` (ปิดเครื่อง) และจะติดค้างต่อไปเป็นเวลาสั้นๆ ไม่กี่วินาที ก่อนที่จะดับไป

หากคุณเชื่อมต่อโทรศัพท์ภายนอกหรือ TAD จะสามารถใช้ได้ตลอดเวลา

หากคุณปิดเครื่องโดยใช้ เครื่องจะยังคงทำความสะอาดหัวพิมพ์เป็นระยะเพื่อรักษาคุณภาพงานพิมพ์ หากต้องการยืดอายุการใช้งานของหัวพิมพ์ ทำให้ประสิทธิภาพของหมึกดีขึ้น และรักษาคุณภาพงานพิมพ์ คุณควรเชื่อมต่อเครื่องพิมพ์อยู่ตลอดเวลา

หน้าจอแสดงผลแบบ LCD ระบบสัมผัส 2.7" (67.5 มม.)

หน้าจอแสดงผลแบบ LCD ระบบสัมผัส จะแสดงสถานะของเครื่องเมื่อเครื่องอยู่ในสถานะว่าง

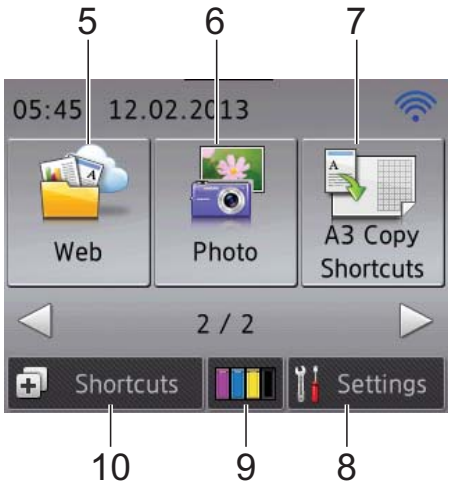

1 **Fax** (โทรสาร)
ให้คุณเข้าถึงโหมดโทรสาร

2 **Copy** (สำเนา)
ให้คุณเข้าถึงโหมดสำเนา

3 **Scan** (สแกน)
ให้คุณเข้าถึงโหมดสแกน

4 **สถานะไร้สาย**
ตัวบ่งชี้ระดับสี่ระดับบนหน้าจอโหมดพร้อม แสดงความแรงของสัญญาณไร้สายในปัจจุบัน เมื่อคุณใช้การเชื่อมต่อเครือข่ายแบบไร้สาย

หากคุณเห็น WiFi ที่ด้านบนหน้าจอ คุณสามารถกำหนดการตั้งค่าไร้สายได้โดยการกดสัญลักษณ์นั้น สำหรับข้อมูลเพิ่มเติม
➤➤ คู่มือการติดตั้งเครื่องอย่างง่าย

5 **Web** (เว็บ)
ให้คุณเชื่อมต่อเครื่องบราเดอร์เข้ากับบริการอินเทอร์เน็ต เมื่อคุณกด ▶ และจากนั้นกด
สำหรับข้อมูลเพิ่มเติม
➤➤ คู่มือการเชื่อมต่อกับเว็บไซต์

6 **Photo** (ภาพถ่าย)
ให้คุณเข้าถึงโหมดภาพถ่ายเมื่อคุณกด ▶ และจากนั้นกด

7 **A3 Copy Shortcuts** (ทางลัดการทำสำเนา A3)

คุณสามารถทำสำเนาเป็นกระดาษขนาด A3 หรือ Ledger ได้อย่างรวดเร็วโดยใช้เมนูตั้งค่าไว้ล่วงหน้า สำหรับรายละเอียดเพิ่มเติม ➤➤ Advanced User's Guide (คู่มือขั้นสูงสำหรับผู้ใช้): *A3 Copy Shortcuts (ทางลัดการทำสำเนา A3)*

8 **Settings** (การตั้งค่า)
ให้คุณเข้าถึงการตั้งค่าหลัก
สำหรับข้อมูลเพิ่มเติม ดูที่ *หน้าจอการตั้งค่า*
➤➤ หน้า 10

9 **Ink** (น้ำหมึก)
ให้คุณเห็นปริมาณหมึกที่สามารถใช้ได้ และให้คุณเข้าถึงเมนู `Ink` (น้ำหมึก) ได้
เมื่อตลับหมึกใกล้หมดอายุการใช้งานหรือมีปัญหา ไอคอนแสดงข้อผิดพลาดจะปรากฏขึ้นบนสีหมึกนั้น สำหรับข้อมูลเพิ่มเติม ➤➤ Advanced User's Guide (คู่มือขั้นสูงสำหรับผู้ใช้): *Checking the ink volume (การตรวจสอบปริมาณหมึก)*

10 Shortcuts **(ทางลัด)**

ให้คุณตั้งค่าทางลัด

คุณสามารถบันทึกการตั้งค่าบางอย่างเป็นทางลัด เพื่อให้คุณสามารถส่งโทรสาร ทำสำเนา สแกน หรือใช้บริการเชื่อมต่อกับเว็บไซต์ได้

หมายเหตุ

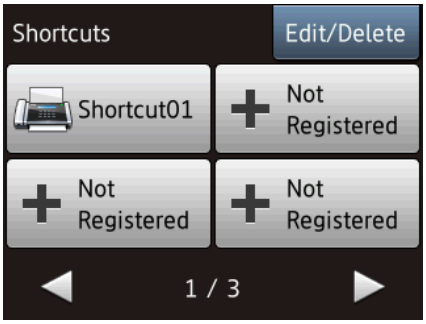

- มีหน้าจอทางลัดให้ใช้ได้สามหน้าจอ คุณสามารถตั้งค่าได้สูงสุด 4 ทางลัดในหน้าจอทางลัดแต่ละหน้า และสร้างทางลัดได้สูงสุด 12 ทางลัด
- หากต้องการให้แสดงหน้าจอทางลัดอื่น กด ◀ หรือ ▶

11 โทรสารในหน่วยความจำ

คุณสามารถเห็นจำนวนโทรสารที่ได้รับซึ่งอยู่ในหน่วยความจำ [1]

กด `Print` (พิมพ์) เพื่อพิมพ์โทรสาร

[1] เมื่อ Fax Preview (ตัวอย่างโทรสาร) ถูกตั้งเป็น `Off` (ปิด)

12 New Fax(es) **(โทรสารใหม่)**

เมื่อ `Fax Preview` (ตัวอย่างโทรสาร) ถูกตั้งเป็น `On` (เปิด) คุณสามารถเห็นจำนวนโทรสารใหม่ที่คุณได้รับและจัดเก็บในหน่วยความจำ

กด `View` (แสดง) เพื่อสามารถเห็นโทรสารของคุณบนจอสัมผัส

13 ไอคอนคำเตือน

ไอคอนคำเตือน จะปรากฏเมื่อมีข้อผิดพลาดหรือข้อความการซ่อมบำรุง กด `Detail` (รายละเอียด) เพื่อแสดงข้อความ จากนั้นกด เพื่อกลับสู่โหมดพร้อม

สำหรับข้อมูลเกี่ยวกับข้อความแสดงความผิดพลาด ดูที่ *ข้อความแสดงความผิดพลาดและข้อความแจ้งการบำรุงรักษา* ➤➤ หน้า 110

หน้าจอการตั้งค่า

หน้าจอแสดงผลแบบ LCD ระบบสัมผัสจะแสดงสถานะเครื่อง เมื่อคุณกด (Settings (การตั้งค่า))

คุณสามารถตรวจสอบและเข้าถึงการตั้งค่าของเครื่องทั้งหมดได้จากหน้าจอต่อไปนี้

(MFC-J3520/MFC-J6520DW)

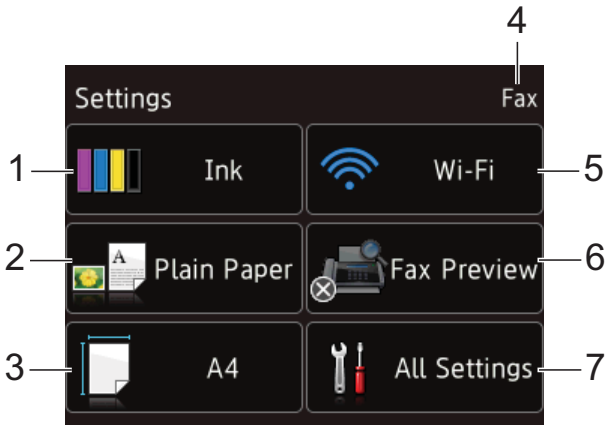

(MFC-J3720/MFC-J6720DW)

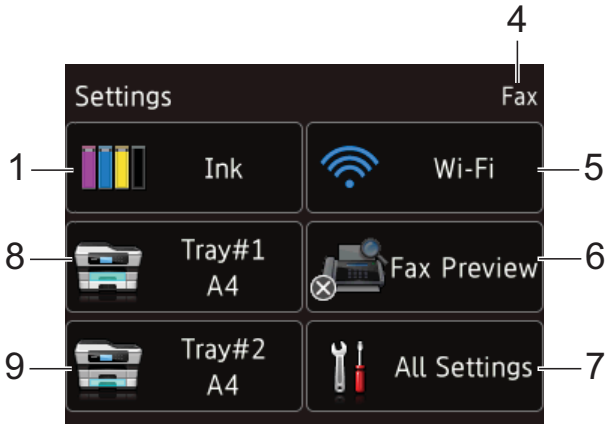

1 **Ink** (น้ำหมึก)

ดูปริมาณหมึกที่เหลือ

เมื่อตลับหมึกใกล้หมดอายุการใช้งานหรือมีปัญหาไอคอนแสดงข้อผิดพลาดจะปรากฏขึ้นบนสีหมึกนั้น สำหรับข้อมูลเพิ่มเติม ➤➤ Advanced User's Guide (คู่มือขั้นสูงสำหรับผู้ใช้): *Checking the ink volume (การตรวจสอบปริมาณหมึก)*

กดเพื่อเข้าถึงเมนู Ink (น้ำหมึก)

2 **Paper Type** (ชนิดกระดาษ) **(MFC-J3520/MFC-J6520DW)**

ดูชนิดกระดาษที่เลือก

กดเพื่อเปลี่ยนการตั้งค่า Paper Type (ชนิดกระดาษ) หากต้องการ

3 **Paper Size** (ขนาดกระดาษ) **(MFC-J3520/MFC-J6520DW)**

ดูขนาดกระดาษที่เลือก

กดเพื่อเปลี่ยนการตั้งค่า Paper Size (ขนาดกระดาษ) หากต้องการ

4 **โหมดการรับ**

ดูโหมดการรับปัจจุบัน:

- Fax (โทรสาร) (โทรสารเท่านั้น)
- Fax/Tel (โทรสาร/โทรศัพท์)
- External TAD (TAD ภายนอก)
- Manual (ด้วยตนเอง)

หมายเหตุ

(สำหรับประเทศออสเตรเลีย สิงคโปร์ และฮ่องกง)
เมื่อเปิดคุณลักษณะ Distinctive Ring (เสียงเรียกที่แตกต่าง) จอสัมผัสจะแสดง D/R (เสียงเรียกที่แตกต่าง) ขึ้นมา สำหรับรายละเอียดเพิ่มเติม *เสียงเรียกที่แตกต่าง* ➤➤ หน้า 63 และ 68

สำหรับประเทศของคุณ
(สำหรับประเทศนิวซีแลนด์)
เมื่อเปิดคุณลักษณะ FaxAbility จอสัมผัสจะแสดง D/R (เสียงเรียกที่แตกต่าง) ขึ้นมา สำหรับรายละเอียดเพิ่มเติม *FaxAbility* ➤➤ หน้า 66

5 **Wi-Fi**

กดเพื่อตั้งค่าการเชื่อมต่อเครือข่ายแบบไร้สาย

ตัวบ่งชี้ระดับสี่ระดับบนหน้าจอ แสดงความแรงของสัญญาณไร้สายในปัจจุบันหากคุณใช้การเชื่อมต่อเครือข่ายแบบไร้สาย

6 **Fax Preview** (ตัวอย่างโทรสาร)

ดูการตั้งค่าในการเรียกดูตัวอย่างโทรสาร

กดเพื่อเข้าถึงการตั้งค่า Fax Preview (ตัวอย่างโทรสาร)

7 **All Settings** (การตั้งค่าทั้งหมด)

กดเพื่อเข้าถึงเมนูการตั้งค่าแบบเต็ม

8 **Tray #1** (ถาด #1) **(MFC-J3720/MFC-J6720DW)**

แสดงขนาดกระดาษในถาด #1 และให้คุณเข้าถึงการตั้งค่า Tray #1 (ถาด #1) คุณสามารถเปลี่ยนขนาดกระดาษและชนิดกระดาษได้

9 **Tray #2** (ถาด #2) **(MFC-J3720/MFC-J6720DW)**

แสดงขนาดกระดาษในถาด #2 และให้คุณเข้าถึงการตั้งค่า Tray #2 (ถาด #2) คุณสามารถเปลี่ยนขนาดกระดาษ

การทำงานพื้นฐาน

ใช้นิ้วของคุณกดบนหน้าจอแสดงผลแบบ LCD ระบบสัมผัสเพื่อสั่งการ เพื่อแสดงและเข้าถึงเมนูและตัวเลือกบนหน้าจอทั้งหมด กด ◀ ▶ หรือ ▲ ▼ เพื่อเลื่อนผ่านหน้าจอ

ข้อควรจำ

อย่าสัมผัสโดนจอสัมผัสทันทีหลังจากเสียบปลั๊กไฟหรือเปิดเครื่อง หากทำเช่นนั้นอาจทำให้เกิดความผิดพลาดขึ้น

ขั้นตอนต่อไปนี้แสดงวิธีการเปลี่ยนการตั้งค่าในเครื่อง ในตัวอย่างนี้การตั้งค่าโหมดการรับถูกเปลี่ยนจาก Fax Only (โทรสารเท่านั้น) เป็น Fax/Tel (โทรสาร/โทรศัพท์)

1. กด (Settings (การตั้งค่า))
2. กด All Settings (การตั้งค่าทั้งหมด)
3. กด ▲ หรือ ▼ เพื่อแสดง Fax (โทรสาร)

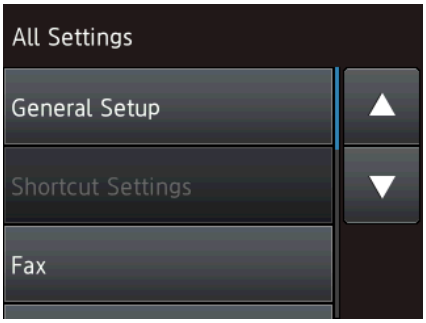

4. กด Fax (โทรสาร)
5. กด ▲ หรือ ▼ เพื่อแสดง Setup Receive (ตั้งค่าการรับ)

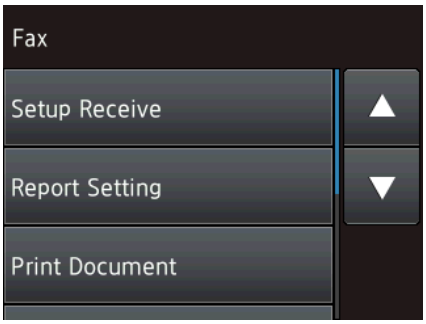

6. กด Setup Receive (ตั้งค่าการรับ)
7. กด ▲ หรือ ▼ เพื่อแสดง Receive Mode (โหมดรับ)

8. กด Receive Mode (โหมดรับ)
9. กด ▲ หรือ ▼ เพื่อแสดง Fax/Tel (โทรสาร/โทรศัพท์)
10. กด Fax/Tel (โทรสาร/โทรศัพท์)

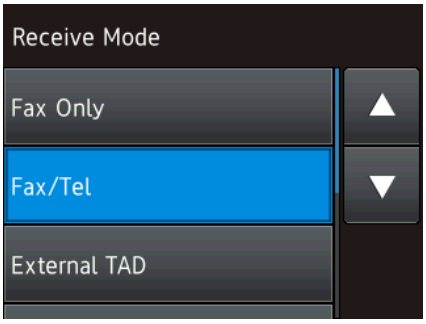

หมายเหตุ

กด หากคุณต้องการย้อนกลับไปยังระดับก่อนหน้า

11. กด

การเปลี่ยนการตั้งค่าแป้นพิมพ์

คุณสามารถเลือกชนิดของแป้นพิมพ์สำหรับจอสัมผัส

1. กด (Settings (การตั้งค่า))
2. กด All Settings (การตั้งค่าทั้งหมด)
3. กด ▲ หรือ ▼ เพื่อแสดง General Setup (การตั้งค่าทั่วไป)
4. กด General Setup (การตั้งค่าทั่วไป)
5. กด ▲ หรือ ▼ เพื่อแสดง Keyboard Settings (การตั้งค่าแป้นพิมพ์)
6. กด Keyboard Settings (การตั้งค่าแป้นพิมพ์)
7. กด QWERTY หรือ ABC
8. กด

การตั้งค่าทางลัด

คุณสามารถเพิ่มการตั้งค่าโทรสาร สำเนา สแกน และการเชื่อมต่อเว็บที่คุณใช้บ่อยที่สุดได้โดยการเพิ่มรายการเหล่านี้เป็นทางลัด หลังจากนั้นคุณสามารถเรียกดูและใช้งานการตั้งค่าเหล่านี้ได้อย่างรวดเร็วและง่ายดาย คุณสามารถเพิ่มได้สูงสุด 12 ทางลัด

การเพิ่มทางลัดการทำสำเนา

การตั้งค่าต่อไปนี้สามารถนำมารวมในทางลัดการทำสำเนาได้:

- ADF HighSpeed Mode (โหมดความเร็วสูงของ ADF (ถาดป้อนเอกสารอัตโนมัติ))
- Quality (คุณภาพ)
- Paper Type (ชนิดกระดาษ)
- Paper Size (ขนาดกระดาษ)
- Tray Select (เลือกถาด) (MFC-J3720/MFC-J6720DW)
- Enlarge/Reduce (เพิ่มขนาด/ลดขนาด)
- Density (ความเข้ม)
- Stack/Sort (จัดกอง/เรียงชุด)
- Page Layout (จัดรูปแบบหน้า)
- Auto Deskew (ปรับเอียงอัตโนมัติ)
- 2-sided Copy (สำเนา 2 ด้าน)
- Advanced Settings (การตั้งค่าขั้นสูง)

1. กด (Shortcuts (ทางลัด))
2. กด ตรงที่คุณยังไม่ได้เพิ่มทางลัด
3. กด ▲ หรือ ▼ เพื่อแสดง Copy (สำเนา)
4. กด Copy (สำเนา)
5. อ่านข้อมูลบนจอสัมผัส จากนั้นยืนยันโดยการกด OK
6. กด ▲ หรือ ▼ เพื่อแสดงการตั้งค่าที่มี จากนั้นกดการตั้งค่าที่คุณต้องการเปลี่ยน

7 กด ▲ หรือ ▼ เพื่อแสดงตัวเลือกที่มีสำหรับการตั้งค่านั้น จากนั้นกดตัวเลือกที่คุณต้องการตั้งค่า
ทำซ้ำขั้นตอน ❻ และ ❼ จนกระทั่งคุณเลือกการตั้งค่าทั้งหมดสำหรับทางลัดนั้น

8 เมื่อคุณเปลี่ยนแปลงการตั้งค่าเสร็จแล้ว กด Save as Shortcut (บันทึกเป็นทางลัด)

9 อ่านและยืนยันรายการการตั้งค่าที่คุณเลือก จากนั้นกด OK

10 ใส่ชื่อทางลัดโดยใช้แป้นพิมพ์บนจอสัมผัส (หากต้องการความช่วยเหลือในการป้อนตัวอักษร ดูที่ *การใส่ข้อความ* ➤➤ หน้า 192) กด OK

11 กด OK เพื่อบันทึกทางลัดของคุณ

การเพิ่มทางลัดโทรสาร

การตั้งค่าต่อไปนี้สามารถนำมารวมในทางลัดโทรสารได้:

- Address (ที่อยู่)
- Fax Resolution (ความละเอียดโทรสาร)
- Contrast (ความคมชัด)
- Glass Scan Size (ขนาดสแกนกระจกสแกน)
- Broadcasting (การกระจายสัญญาณ)
- Preview (เรียกดูตัวอย่าง)
- Colour Setting (การตั้งค่าสี)
- Real Time TX (TX เวลาจริง)
- Overseas Mode (โหมดต่างประเทศ)

1 กด (Shortcuts (ทางลัด))

2 กด ตรงที่คุณยังไม่ได้เพิ่มทางลัด

3 กด ▲ หรือ ▼ เพื่อแสดง Fax (โทรสาร)

4 กด Fax (โทรสาร)

5 อ่านข้อมูลบนจอสัมผัส จากนั้นยืนยันโดยการกด OK

6 ใส่หมายเลขโทรสารโดยใช้แป้นตัวเลขบนแผงสัมผัส หรือคุณสามารถใช้สมุดที่อยู่หรือประวัติการโทรบนจอสัมผัส เมื่อคุณดำเนินการเสร็จแล้ว ไปที่ขั้นตอน ❼

หมายเหตุ

- คุณสามารถใส่หมายเลขโทรสารได้สูงสุด 20 หลัก
- ถ้าทางลัดนั้นใช้เพื่อการกระจายสัญญาณ กด Options (ตัวเลือก) และเลือก Broadcasting (การกระจายสัญญาณ) ในขั้นตอน ❽ ก่อนที่จะใส่หมายเลขโทรสารในขั้นตอน ❻
- คุณสามารถใส่หมายเลขโทรสารได้สูงสุด 20 หมายเลขถ้าทางลัดนั้นใช้สำหรับการกระจายสัญญาณ สามารถใส่หมายเลขโทรสารโดยเป็นการรวมกันแบบใดก็ได้ของหมายเลขกลุ่มจากสมุดที่อยู่และหมายเลขโทรสารหมายเลขใดหมายเลขหนึ่งจากสมุดที่อยู่ หรือใส่หมายเลขด้วยตนเอง (➤➤ Advanced User's Guide (คู่มือขั้นสูงสำหรับผู้ใช้): *Broadcasting (Monochrome only) (การกระจายสัญญาณ (ขาวดำเท่านั้น))*)
- เมื่อคุณใส่หมายเลขโทรสารในทางลัด หมายเลขนั้นจะถูกเพิ่มไปยังสมุดที่อยู่ ชื่อในสมุดที่อยู่จะเป็นชื่อทางลัดตามด้วยหมายเลขลำดับ

7 กด Options (ตัวเลือก)

8 กด ▲ หรือ ▼ เพื่อแสดงการตั้งค่าที่มี จากนั้นกดการตั้งค่าที่คุณต้องการเปลี่ยน

9 กดตัวเลือกใหม่ที่คุณต้องการตั้งค่า
ทำซ้ำขั้นตอน ❽ และ ❾ จนกระทั่งคุณเลือกการตั้งค่าทั้งหมดสำหรับทางลัดนั้น
กด OK

10 เมื่อคุณเลือกตัวเลือกใหม่เสร็จแล้ว กด Save as Shortcut (บันทึกเป็นทางลัด)

11 อ่านและยืนยันรายการตัวเลือกที่คุณเลือก จากนั้นกด OK

12 ใส่ชื่อทางลัดโดยใช้แป้นพิมพ์บนจอสัมผัส (หากต้องการความช่วยเหลือในการป้อนตัวอักษร ดูที่ *การใส่ข้อความ* ➤➤ หน้า 192) กด OK

13 กด OK เพื่อบันทึกทางลัดของคุณ

การเพิ่มทางลัดการสแกน

การตั้งค่าต่อไปนี้สามารถนำมารวมในทางลัดการสแกนได้:

to Media (ไปยังสื่อ)

- ADF HighSpeed Mode (โหมดความเร็วสูงของ ADF (ถาดป้อนเอกสารอัตโนมัติ))
- Scan Type (ชนิดการสแกน)
- Resolution (ความละเอียด)
- File Type (ชนิดไฟล์)
- Scan Size (ขนาดสแกน)
- Scan Long Paper (สแกนกระดาษแบบยาว)
- File Name (ชื่อไฟล์)
- Auto Crop (ตัดส่วนอัตโนมัติ)
- Remove Background Colour (กำจัดสีพื้นหลัง)

to E-mail Server (ไปยังเซิร์ฟเวอร์อีเมล) (ใช้ได้หลังจากดาวน์โหลด IFAX)

- Address (ที่อยู่)
- ADF HighSpeed Mode (โหมดความเร็วสูงของ ADF (ถาดป้อนเอกสารอัตโนมัติ))
- Scan Type (ชนิดการสแกน)
- Resolution (ความละเอียด)
- File Type (ชนิดไฟล์)
- Scan Size (ขนาดสแกน)
- Scan Long Paper (สแกนกระดาษแบบยาว)

to File (ไปยังไฟล์)/to OCR (ไปยัง OCR)/to Image (ไปยังภาพ)/to E-mail (ไปยังอีเมล)

- PC Select (เลือกเครื่องพีซี)

to FTP (ไปยัง FTP)/to Network (ไปยังเครือข่าย)

- ชื่อโพรไฟล์

1 กด (Shortcuts (ทางลัด))

2 กด ตรงที่คุณยังไม่ได้เพิ่มทางลัด

3 กด ▲ หรือ ▼ เพื่อแสดง Scan (สแกน)

4 กด Scan (สแกน)

5 กด ▲ หรือ ▼ เพื่อแสดงชนิดของการสแกนที่คุณต้องการ จากนั้นกดรายการดังกล่าว

6 ทำอย่างใดอย่างหนึ่งต่อไปนี้:

- ถ้าคุณกด to Media (ไปยังสื่อ) อ่านข้อมูลบนจอสัมผัส จากนั้นกด OK เพื่อยืนยัน ไปยังขั้นตอน 9
- ถ้าคุณกด to E-mail Server (ไปยังเซิฟเวอร์อีเมล) อ่านข้อมูลบนจอสัมผัส จากนั้นกด OK เพื่อยืนยัน ไปยังขั้นตอน 7
- ถ้าคุณกด to File (ไปยังไฟล์), to OCR (ไปยัง OCR), to Image (ไปยังภาพ) หรือ to E-mail (ไปยังอีเมล) อ่านข้อมูลบนจอสัมผัส จากนั้นกด OK เพื่อยืนยัน ไปยังขั้นตอน 8
- ถ้าคุณกด to Network (ไปยังเครือข่าย) หรือ to FTP (ไปยัง FTP) อ่านข้อมูลบนจอสัมผัส จากนั้นกด OK เพื่อยืนยัน

  กด ▲ หรือ ▼ เพื่อแสดงชื่อโพรไฟล์ จากนั้นกดรายการนั้น

  กด OK เพื่อยืนยันชื่อโพรไฟล์ที่คุณเลือก ไปยังขั้นตอน 14

หมายเหตุ

เพื่อเพิ่มทางลัดสำหรับ to Network (ไปยังเครือข่าย) และ to FTP (ไปยัง FTP) คุณจะต้องเพิ่มชื่อโพรไฟล์นั้นไว้ก่อน

7 ทำอย่างใดอย่างหนึ่งต่อไปนี้:

- เพื่อใส่ที่อยู่อีเมล์ด้วยตนเอง กด Manual (ด้วยตนเอง) ใส่ที่อยู่อีเมล์โดยใช้แป้นพิมพ์บนจอสัมผัส (ดูที่ *การใส่ข้อความ* ➤➤ หน้า 192)

  กด OK

- เพื่อใส่ที่อยู่อีเมล์จาก Address Book (สมุดที่อยู่) กด Address Book (สมุดที่อยู่) กด ▲ หรือ ▼ เพื่อแสดงที่อยู่อีเมล์ที่คุณต้องการ จากนั้นกดที่รายการนั้น

  กด OK

หลังจากคุณยืนยันที่อยู่อีเมล์ที่คุณใส่ กด OK ไปยังขั้นตอน ❾

หมายเหตุ

กด เพื่อแสดงรายการที่อยู่ที่คุณเคยใส่

8 ทำอย่างใดอย่างหนึ่งต่อไปนี้:

- เมื่อเครื่องเชื่อมต่อกับเครื่องพีซีโดยใช้การเชื่อมต่อ USB:

  กด OK เพื่อยืนยันว่าได้เลือกชื่อเครื่องพีซีเป็น <USB> แล้ว ไปยังขั้นตอน ⓮

- เมื่อเครื่องเชื่อมต่อเข้ากับเครือข่าย:

  กด ▲ หรือ ▼ เพื่อแสดงชื่อเครื่องพีซี จากนั้นกดรายการนั้น กด OK เพื่อยืนยันชื่อเครื่องพีซีที่คุณเลือก ไปยังขั้นตอน ⓮

9 กด Options (ตัวเลือก)

10 กด ▲ หรือ ▼ เพื่อแสดงการตั้งค่าที่มี จากนั้นกดการตั้งค่าที่คุณต้องการเปลี่ยนหรือจัดเก็บ

11 กด ▲ หรือ ▼ เพื่อแสดงตัวเลือกที่มีสำหรับการตั้งค่านั้น จากนั้นกดตัวเลือกใหม่ที่คุณต้องการตั้งค่า
ทำซ้ำขั้นตอน ❿ และ ⓫ จนกระทั่งคุณเลือกการตั้งค่าทั้งหมดสำหรับทางลัดนั้น
เมื่อคุณเปลี่ยนการตั้งค่าเสร็จแล้ว กด OK

12 ทบทวนการตั้งค่าที่คุณเลือก:

- ถ้าคุณต้องการทำการเปลี่ยนแปลงเพิ่มเติม ให้กลับสู่ขั้นตอน ❾
- ถ้าคุณดำเนินการเปลี่ยนแปลงพอแล้ว กด Save as Shortcut (บันทึกเป็นทางลัด)

13 ทบทวนการตั้งค่าของคุณบนจอสัมผัส จากนั้นกด OK

14 ใส่ชื่อทางลัดโดยใช้แป้นพิมพ์บนจอสัมผัส (หากต้องการความช่วยเหลือในการป้อนตัวอักษร ดูที่ *การใส่ข้อความ* ➤➤ หน้า 192) กด OK

15 อ่านข้อมูลบนจอสัมผัส จากนั้นกด OK เพื่อบันทึกทางลัดของคุณ

การเพิ่มทางลัดการเชื่อมต่อผ่านเว็บ

การตั้งค่าสำหรับบริการที่สามารถรวมในทางลัดการเชื่อมต่อผ่านเว็บได้ มีดังนี้:

- SkyDrive®
- Box
- Google Drive™
- Evernote®
- Dropbox
- Facebook
- Picasa Web Albums™
- Flickr®

หมายเหตุ

- บริการผ่านเว็บอาจถูกเพิ่ม และ/หรือชื่อบริการอาจมีการเปลี่ยนแปลงโดยผู้ให้บริการได้ภายหลังจากที่เอกสารฉบับนี้ได้รับการเผยแพร่
- เพื่อเพิ่มทางลัดการเชื่อมต่อผ่านเว็บ คุณจะต้องมีบัญชีกับบริการที่ต้องการ (สำหรับข้อมูลเพิ่มเติม ➤➤ คู่มือการเชื่อมต่อกับเว็บไซต์)

1. กด (Shortcuts (ทางลัด))
2. กด ตรงที่คุณยังไม่ได้เพิ่มทางลัด
3. กด ▲ หรือ ▼ เพื่อแสดง Web (เว็บ)
4. กด Web (เว็บ)
5. หากข้อมูลเกี่ยวกับการตั้งค่าการเชื่อมต่ออินเทอร์เน็ตถูกแสดงขึ้น ให้อ่านข้อมูลและยืนยันโดยกด OK
6. กด ▲ หรือ ▼ เพื่อแสดงบริการที่มี จากนั้นกดบริการที่คุณต้องการ
7. กดที่บัญชีของคุณ
   ถ้าบัญชีนั้นต้องใส่ PIN ให้ใส่ PIN สำหรับบัญชีนั้นโดยใช้แป้นพิมพ์บนจอสัมผัส
   กด OK
8. เลือกฟังก์ชั่นที่คุณต้องการใช้งาน

หมายเหตุ

ฟังก์ชั่นที่มีแตกต่างกันไปโดยขึ้นกับบริการที่เลือก

9. อ่านและยืนยันรายการฟังก์ชั่นที่คุณเลือก จากนั้นกด OK
10. ใส่ชื่อทางลัดโดยใช้แป้นพิมพ์บนจอสัมผัส (หากต้องการความช่วยเหลือในการป้อนตัวอักษร ดูที่ *การใส่ข้อความ* ➤➤ หน้า 192)
    กด OK
11. กด OK เพื่อบันทึกทางลัดของคุณ

การเปลี่ยนแปลงทางลัด

คุณสามารถเปลี่ยนการตั้งค่าในทางลัดได้

หมายเหตุ

คุณไม่สามารถแก้ไขทางลัดการเชื่อมต่อผ่านเว็บได้

ถ้าคุณต้องการเปลี่ยนแปลงทางลัดการเชื่อมต่อผ่านเว็บ คุณจะต้องลบทางลัดนั้น จากนั้นจึงเพิ่มทางลัดใหม่
(สำหรับข้อมูลเพิ่มเติม ดูที่ *การลบทางลัด* ➤➤ หน้า 17 และ *การเพิ่มทางลัดการเชื่อมต่อผ่านเว็บ* ➤➤ หน้า 15)

1. กด (Shortcuts (ทางลัด))
2. กด ◀ หรือ ▶ เพื่อแสดงทางลัดที่คุณต้องการเปลี่ยน
3. กดทางลัดที่คุณต้องการเปลี่ยน
   การตั้งค่าสำหรับทางลัดที่คุณเลือกจะถูกแสดงขึ้น
4. กด Options (ตัวเลือก)
5. เปลี่ยนการตั้งค่าสำหรับทางลัดที่คุณเลือกในขั้นตอน ❸ (สำหรับตัวอย่าง ดูที่ *การเพิ่มทางลัดการทำสำเนา* ➤➤ หน้า 12)
6. กด Save as Shortcut (บันทึกเป็นทางลัด) เมื่อคุณเปลี่ยนแปลงการตั้งค่าเสร็จแล้ว
7. กด OK เพื่อยืนยัน
8. ทำอย่างใดอย่างหนึ่งต่อไปนี้:
   - เพื่อเขียนทับทางลัด กด Yes (ใช่) ไปยังขั้นตอน ❿
   - หากคุณไม่ต้องการเขียนทับทางลัด กด No (ไม่) เพื่อใส่ชื่อทางลัดใหม่ ไปยังขั้นตอน ❾
9. เพื่อแก้ไขชื่อ กด ค้างไว้เพื่อลบชื่อปัจจุบัน จากนั้นสร้างชื่อใหม่โดยใช้แป้นพิมพ์บนจอสัมผัส (หากต้องการความช่วยเหลือในการป้อนตัวอักษร ดูที่ *การใส่ข้อความ* ➤➤ หน้า 192)
   กด OK

10 กด OK เพื่อยืนยัน

การแก้ไขชื่อทางลัด

คุณสามารถแก้ไขชื่อทางลัดได้

1 กด (Shortcuts (ทางลัด))

2 กด ◀ หรือ ▶ เพื่อแสดงทางลัดที่คุณต้องการแก้ไข

3 กดทางลัดค้างไว้จนกระทั่งมีตัวเลือกปรากฏขึ้น

หมายเหตุ

คุณยังสามารถกด Edit/Delete (แก้ไข/ลบ) และจากนั้นกดทางลัดที่คุณต้องการ

4 กด Edit Shortcut Name (แก้ไขชื่อทางลัด)

5 เพื่อแก้ไขชื่อ กด ค้างไว้เพื่อลบชื่อปัจจุบัน จากนั้นสร้างชื่อใหม่โดยใช้แป้นพิมพ์บนจอสัมผัส (หากต้องการความช่วยเหลือในการป้อนตัวอักษร ดูที่ *การใส่ข้อความ* ➤➤ หน้า 192)
กด OK

6 กด

การลบทางลัด

คุณสามารถลบทางลัดได้

1 กด (Shortcuts (ทางลัด))

2 กด ◀ หรือ ▶ เพื่อแสดงทางลัดที่คุณต้องการลบ

3 กดทางลัดค้างไว้จนกระทั่งมีตัวเลือกปรากฏขึ้น

หมายเหตุ

คุณยังสามารถกด Edit/Delete (แก้ไข/ลบ) และจากนั้นกดทางลัดที่คุณต้องการ

4 กด Delete (ลบ) เพื่อลบทางลัดที่คุณเลือกในขั้นตอน ❸
กด Yes (ใช่) เพื่อยืนยัน

5 กด

การเรียกดูทางลัด

การตั้งค่าทางลัดจะถูกแสดงบนหน้าจอทางลัด เพื่อเรียกดูทางลัด ให้กดที่ชื่อทางลัด

1 กด (Shortcuts (ทางลัด))

2 กด ◀ หรือ ▶ เพื่อแสดงทางลัดที่คุณต้องการเรียกดู

3 กดทางลัด

การตั้งค่าระดับเสียง

ระดับความดังของเสียงเรียกเข้า

คุณสามารถเลือกช่วงระดับความดังของเสียงเรียกเข้าได้ เครื่องจะบันทึกการตั้งค่าใหม่ไว้จนกว่าคุณจะเปลี่ยนแปลง

การตั้งค่าเสียงเรียกเข้า

1. กด (Settings (การตั้งค่า))
2. กด All Settings (การตั้งค่าทั้งหมด)
3. กด ▲ หรือ ▼ เพื่อแสดง General Setup (การตั้งค่าทั่วไป)
4. กด General Setup (การตั้งค่าทั่วไป)
5. กด ▲ หรือ ▼ เพื่อแสดง Volume (เสียง)
6. กด Volume (เสียง)
7. กด Ring (กริ่ง)
8. กด Low (ต่ำ), Med (กลาง), High (สูง) หรือ Off (ปิด)
9. กด

ระดับความดังของเสียงเตือน

เมื่อระดับเสียงการใช้งานเปิด เครื่องจะส่งเสียงเมื่อคุณกดจอสัมผัสหรือแผงสัมผัส หรือถ้าคุณทำผิดพลาด หรือหลังจากส่งหรือรับโทรสาร

คุณสามารถเลือกช่วงระดับเสียงได้

1. กด (Settings (การตั้งค่า))
2. กด All Settings (การตั้งค่าทั้งหมด)
3. กด ▲ หรือ ▼ เพื่อแสดง General Setup (การตั้งค่าทั่วไป)
4. กด General Setup (การตั้งค่าทั่วไป)
5. กด ▲ หรือ ▼ เพื่อแสดง Volume (เสียง)
6. กด Volume (เสียง)
7. กด Beep (เสียงเตือน)
8. กด Low (ต่ำ), Med (กลาง), High (สูง) หรือ Off (ปิด)
9. กด

ความดังของเสียงลำโพง

คุณสามารถเลือกช่วงระดับความดังของเสียงลำโพงได้

1. กด (Settings (การตั้งค่า))
2. กด All Settings (การตั้งค่าทั้งหมด)
3. กด ▲ หรือ ▼ เพื่อแสดง General Setup (การตั้งค่าทั่วไป)
4. กด General Setup (การตั้งค่าทั่วไป)
5. กด ▲ หรือ ▼ เพื่อแสดง Volume (เสียง)
6. กด Volume (เสียง)
7. กด Speaker (ลำโพง)
8. กด Low (ต่ำ), Med (กลาง), High (สูง) หรือ Off (ปิด)
9. กด

(ไม่สามารถใช้ได้สำหรับแอฟริกาใต้)
คุณยังสามารถปรับเสียงลำโพงได้โดยการกด Hook (ปุ่มวางสาย)

1. ทำอย่างใดอย่างหนึ่งต่อไปนี้:
   - เมื่อ Fax Preview (ตัวอย่างโทรสาร) ถูกตั้งเป็น Off (ปิด) กด (Fax (โทรสาร))
   - เมื่อ Fax Preview (ตัวอย่างโทรสาร) ถูกตั้งเป็น On (เปิด) กด (Fax (โทรสาร)) และ (Sending Faxes (การส่งโทรสาร))
2. กด Hook (ปุ่มวางสาย)
3. กด
4. กด เพื่อลด หรือ เพื่อเพิ่ม ระดับความดังของเสียงลำโพง ในแต่ละครั้งที่กด จะเปลี่ยนระดับความดังเป็นการตั้งค่าถัดไป
5. กด Hook (ปุ่มวางสาย)

หน้าจอแสดงผลแบบ LCD ระบบสัมผัส

การตั้งค่าความสว่างของแบคไลท์

ถ้าคุณอ่านหน้าจอแสดงผลแบบ LCD ระบบสัมผัสได้ยาก ควรลองเปลี่ยนการตั้งค่าความสว่าง

1. กด (Settings (การตั้งค่า))
2. กด All Settings (การตั้งค่าทั้งหมด)
3. กด ▲ หรือ ▼ เพื่อแสดง General Setup (การตั้งค่าทั่วไป)
4. กด General Setup (การตั้งค่าทั่วไป)
5. กด ▲ หรือ ▼ เพื่อแสดง LCD Settings (การตั้งค่าจอ LCD)
6. กด LCD Settings (การตั้งค่าจอ LCD)
7. กด Backlight (แบคไลท์)
8. กด Light (สว่าง), Med (กลาง) หรือ Dark (มืด)
9. กด

2 การบรรจุกระดาษ

การบรรจุกระดาษและสื่อสิ่งพิมพ์อื่น

⚠ ข้อควรระวัง

อย่าถือเครื่องโดยการจับฝาปิดสแกนเนอร์ ฝาปิดช่องดึงกระดาษติด ฝาปิดช่องป้อนเอกสารเอนกประสงค์ หรือแผงควบคุม หากทำเช่นนั้นอาจทำให้เครื่องเลื่อนหลุดมือ ควรถือเครื่องโดยสอดมือเข้าไปในหูหิ้วที่อยู่แต่ละด้านของตัวเครื่อง

สำหรับข้อมูลเพิ่มเติม
➤➤ คู่มือเกี่ยวกับความปลอดภัยของผลิตภัณฑ์

หมายเหตุ

(MFC-J3720/MFC-J6720DW)

สำหรับถาด #2 (ถาดล่าง) ดูที่ *การบรรจุกระดาษลงในถาดบรรจุกระดาษที่ #2 (MFC-J3720/MFC-J6720DW)* ➤➤ หน้า 28

การบรรจุกระดาษลงในถาดบรรจุกระดาษที่ #1

บรรจุกระดาษที่มีขนาดเดียวกันและชนิดเดียวกันในถาดใส่กระดาษในแต่ละครั้ง

(สำหรับข้อมูลเพิ่มเติมเกี่ยวกับขนาด น้ำหนัก และความหนาของกระดาษ ดูที่ *การเลือกสื่อสิ่งพิมพ์ที่ถูกต้อง* ➤➤ หน้า 41)

คุณต้องบรรจุกระดาษขนาด A4 หรือ Letter ในตำแหน่ง *แนวนอน* บรรจุกระดาษขนาด A3, Ledger, Legal, Folio หรือขนาดเล็ก (A5/A6/ภาพถ่าย/ภาพถ่าย L/ภาพถ่าย 2L/แผ่นดัชนี/ซองจดหมาย) ในตำแหน่ง *แนวตั้ง*

หมายเหตุ

เมื่อคุณบรรจุกระดาษที่มีขนาดแตกต่างกันลงในถาด ในขณะเดียวกันคุณต้องเปลี่ยนการตั้งค่าขนาดกระดาษของเครื่อง

(MFC-J3520/MFC-J6520DW: ดูที่ *ขนาดกระดาษ (MFC-J3520/MFC-J6520DW)* ➤➤ หน้า 37)

(MFC-J3720/MFC-J6720DW: ดูที่ *ขนาดและชนิดของกระดาษ (MFC-J3720/MFC-J6720DW)* ➤➤ หน้า 37)

1. ดึงถาดใส่กระดาษแยกออกจากเครื่อง

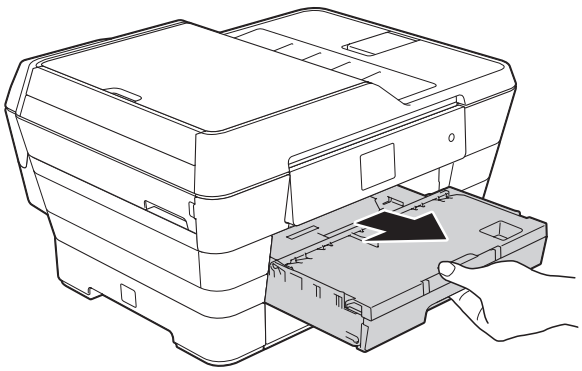

หมายเหตุ

ถ้าแผ่นรองรับกระดาษ (1) เปิดอยู่ ให้ปิดก่อน และจากนั้นปิดฐานรองกระดาษ (2)

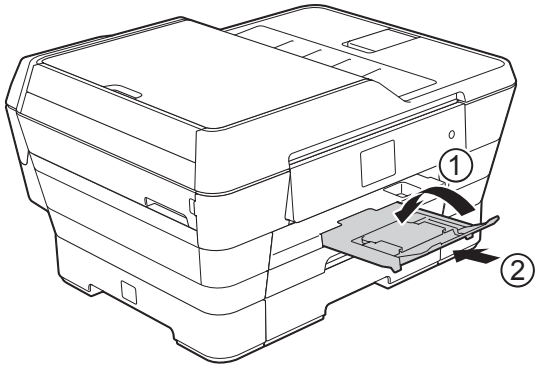

2 ปรับความยาวถาดหากจำเป็น:

■ **เมื่อใช้กระดาษขนาด A3, Ledger, Legal หรือ Folio**

กดปุ่มปลดที่กั้นเอนกประสงค์ (1) ในขณะที่คุณเลื่อนออกจากด้านหน้าของถาดใส่กระดาษ

ตรวจให้แน่ใจว่าเครื่องหมายสามเหลี่ยมบนฝาครอบถาดรองรับกระดาษออกอยู่ตรงกับเส้นที่ระบุขนาดกระดาษ Legal หรือ Folio (2) หรือ A3 หรือ Ledger (3) ดังที่แสดงในภาพประกอบ

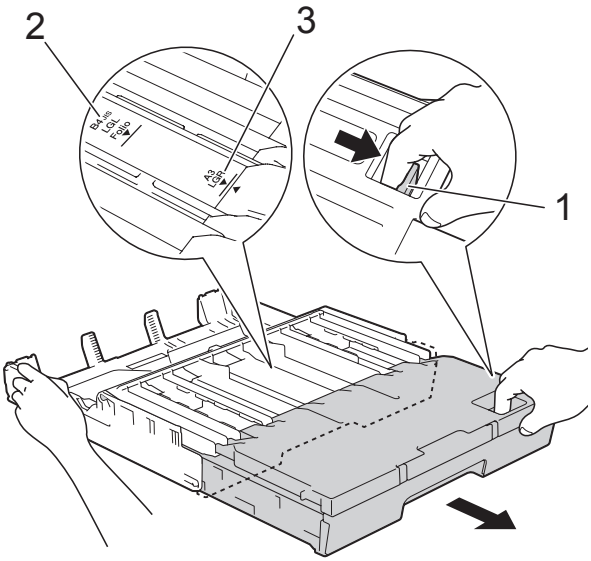

■ **เมื่อใช้กระดาษขนาด A4, Letter หรือขนาดเล็ก**

ถ้าคุณใช้ A4 หรือ Letter คุณไม่ต้องยืดถาดออก ยืดถาด #2 ออก จากนั้นยืดถาด #1 และดึงตัวหยุดขึ้น

ถ้าคุณใช้กระดาษขนาด A5 หรือขนาดเล็ก ตรวจให้แน่ใจว่าถาดใส่กระดาษไม่ยืดออก

3 ค่อยๆ กดและเลื่อนแคร่ปรับกระดาษด้านข้าง (1) เพื่อให้พอดีกับขนาดกระดาษ ตรวจให้แน่ใจว่าเครื่องหมายสามเหลี่ยม (2) บนแคร่ปรับกระดาษด้านข้าง (1) อยู่ในระดับเดียวกับเครื่องหมายแสดงขนาดกระดาษที่คุณใช้

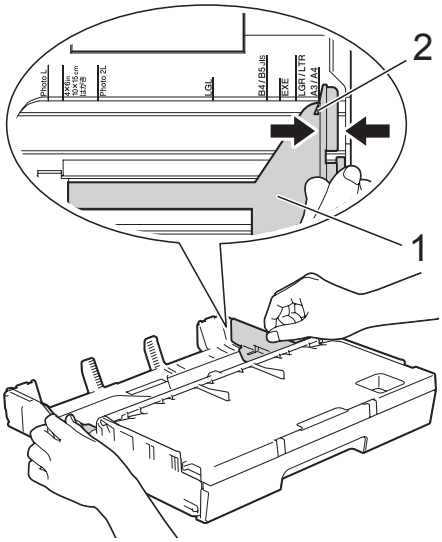

4 เปิดฝาครอบถาดรองรับกระดาษออก (1)

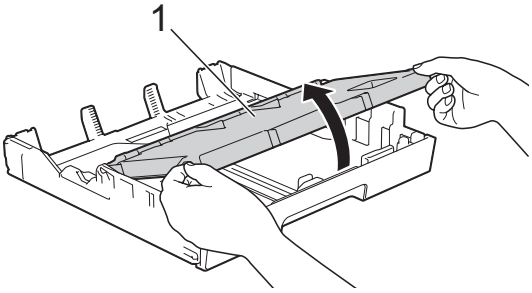

5 ค่อยๆ กดและเลื่อนแคร่ปรับความยาวกระดาษ (1) เพื่อให้พอดีกับขนาดกระดาษ ตรวจให้แน่ใจว่าเครื่องหมายสามเหลี่ยม (2) บนแคร่ปรับความยาวกระดาษ (1) อยู่ในระดับเดียวกับเครื่องหมายแสดงขนาดกระดาษที่คุณใช้

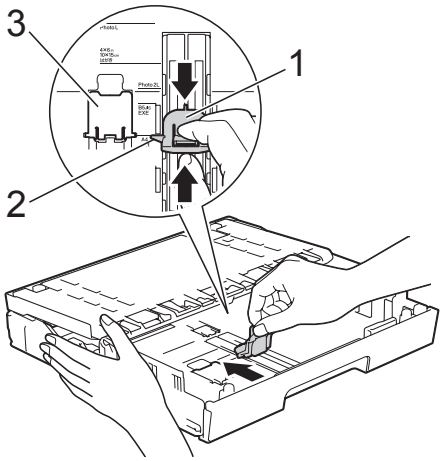

หมายเหตุ

(MFC-J3720/MFC-J6720DW)
ถ้าคุณบรรจุกระดาษขนาด A4 หรือ Letter ในถาด #1 จะต้องยืดถาดเพราะถาด #2 ถูกยืดออกมา ยกตัวหยุด A4/LTR (3) ขึ้นเพื่อยึดกระดาษให้อยู่ในตำแหน่งแนวนอน

(สำหรับคำแนะนำเกี่ยวกับวิธีการยืดถาด #1 ให้อยู่เหนือถาด #2 ดูที่ *การบรรจุกระดาษลงในถาดบรรจุกระดาษที่ #2 (MFC-J3720/MFC-J6720DW)* ➤➤ หน้า 28)

6 คลี่กองกระดาษเพื่อหลีกเลี่ยงกระดาษติดและการป้อนกระดาษผิดพลาด

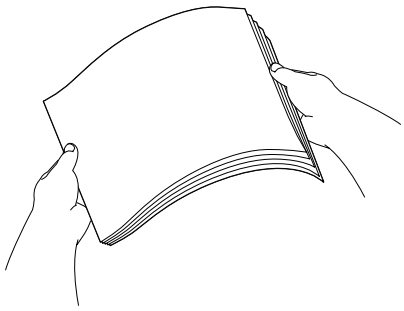

หมายเหตุ

ตรวจสอบให้แน่ใจเสมอว่ากระดาษไม่โค้งงอ

7 เพื่อบรรจุกระดาษลงในถาด ให้ทำอย่างใดอย่างหนึ่งต่อไปนี้:

■ **เมื่อใช้กระดาษขนาด A4 หรือ Letter**

1 ปิดฝาครอบถาดรองรับกระดาษออก

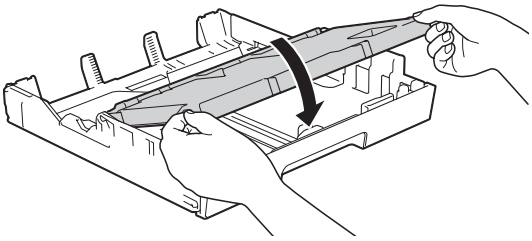

2 ค่อยๆ วางกระดาษลงในถาด กระดาษโดยจัดด้านที่ต้องการพิมพ์ไว้ด้านล่าง ตรวจสอบว่ากระดาษแบนราบติดกับถาด

การจัดวางตามแนวนอน

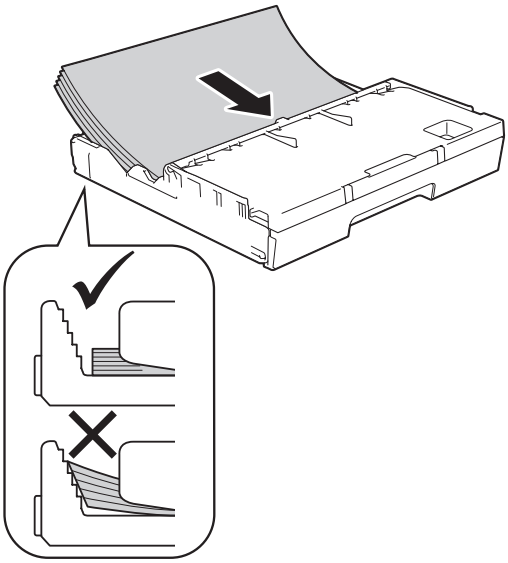

■ **เมื่อใช้กระดาษขนาด A3, Ledger, Legal หรือ Folio**

1 ค่อยๆ วางกระดาษลงในถาดใส่กระดาษโดยจัดด้านที่ต้องการพิมพ์ไว้ด้านล่างและจัดชิดขอบด้านบนก่อน
ตรวจสอบว่ากระดาษแบนราบติดกับถาด

การจัดวางตามแนวตั้ง

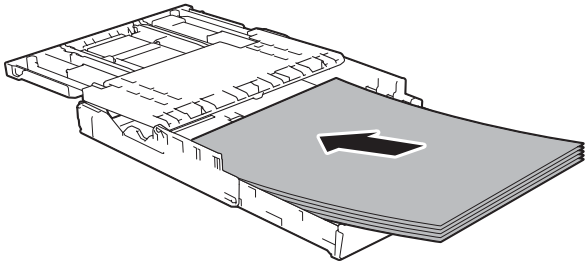

2 ปิดฝาครอบถาดรองรับกระดาษออก

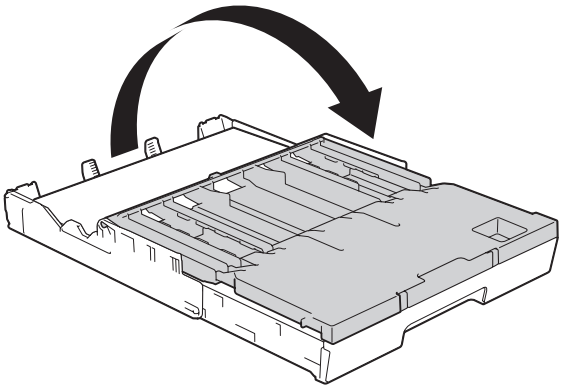

8 ค่อยๆ ปรับแคร่ปรับกระดาษด้านข้างเพื่อให้พอดีกับกระดาษโดยใช้มือทั้งสองข้าง ตรวจสอบให้แน่ใจว่าแคร่ปรับกระดาษด้านข้างสัมผัสกับด้านข้างของกระดาษ

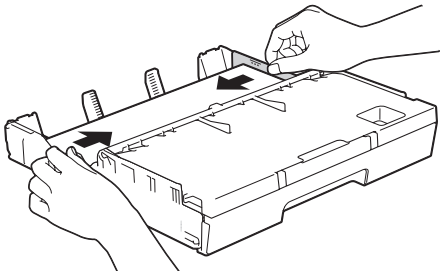

หมายเหตุ

ควรระวังไม่ให้ดันกระดาษไกลจนเกินไป เพราะอาจทำให้ขึ้นไปอยู่ด้านหลังของถาด และเป็นสาเหตุให้เกิดปัญหาในการป้อนกระดาษได้

9 ตรวจสอบว่ากระดาษแบนราบติดกับถาดและอยู่ต่ำกว่าเครื่องหมายแสดงจำนวนกระดาษสูงสุด (1)
การเติมกระดาษในถาดมากเกินไปอาจทำให้เกิดปัญหากระดาษติดได้

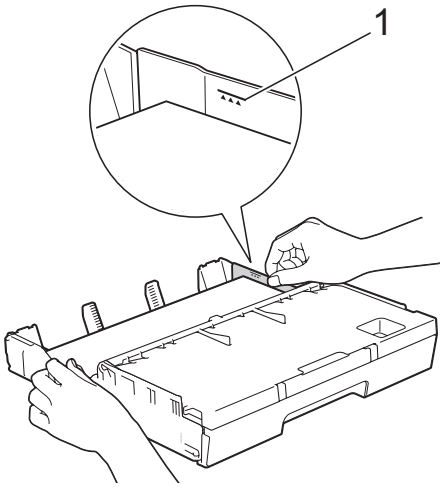

10 ค่อยๆ ดันถาดใส่กระดาษเข้าไปในเครื่องจนสุด

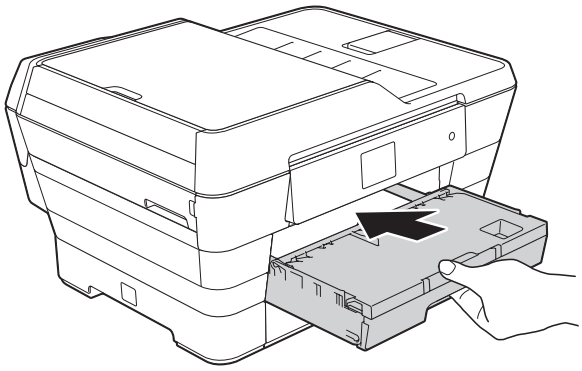

⚠ ข้อควรระวัง

อย่าดันถาด #1 เข้าไปในเครื่องเร็วเกินไป หากทำเช่นนี้ อาจทำให้มือได้รับบาดเจ็บเนื่องจากถูกหนีบอยู่ระหว่างถาด #1 และถาด #2 ดันถาด #1 *ช้าๆ*

11 ในขณะที่จับถาดใส่กระดาษ ให้ดึงฐานรองกระดาษ (1) จนกระทั่งล็อคเข้าที่ และจากนั้นกางแผ่นรองรับกระดาษ (2) ออก

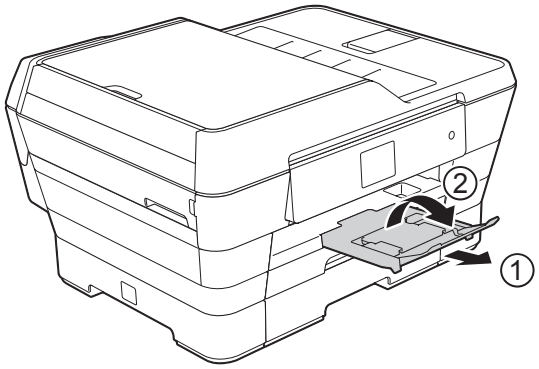

หมายเหตุ

ก่อนที่คุณจะปรับถาด #1 ให้สั้น ให้นำกระดาษออกจากถาดก่อน จากนั้นปรับถาดให้สั้นลงโดยการกดปุ่มปลดที่กั้นเอนกประสงค์ (1) ปรับแคร่ปรับความยาวกระดาษ (2) ให้พอดีกับขนาดกระดาษที่คุณต้องการใช้ จากนั้นวางกระดาษลงในถาด

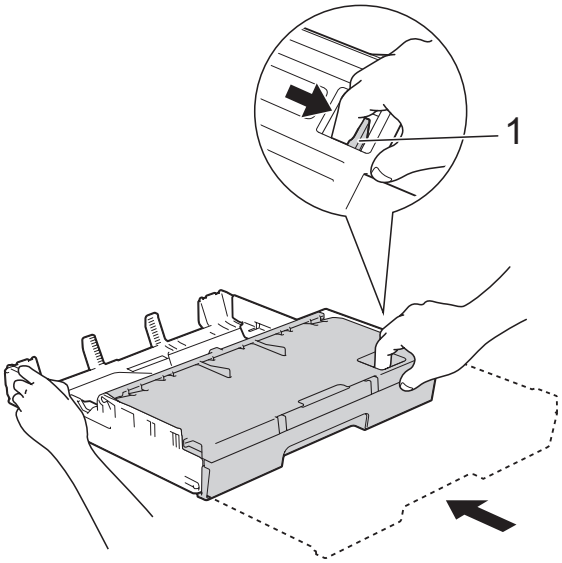

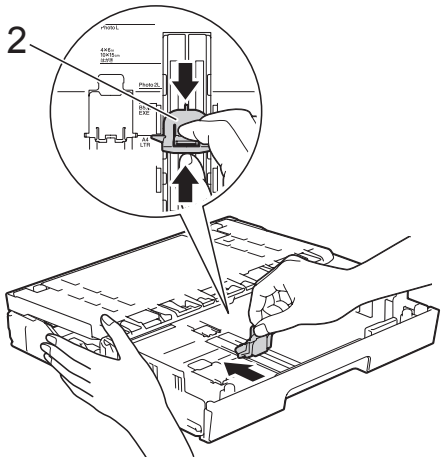

การบรรจุกระดาษขนาดเล็ก (ภาพถ่าย, ภาพถ่าย L, ภาพถ่าย 2L หรือซองจดหมาย)

การจัดวางตามแนวตั้ง

(กระดาษขนาด A5 หรือขนาดเล็ก)

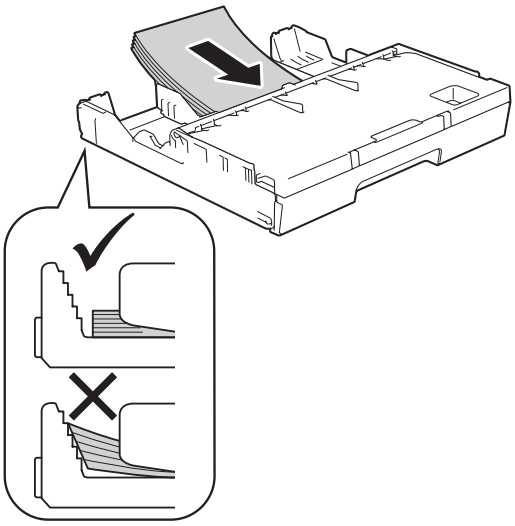

ข้อควรจำ

ควรระวังไม่ให้ดันกระดาษไกลจนเกินไป เพราะอาจทำให้ขึ้นไปอยู่ด้านหลังของถาด และเป็นสาเหตุให้เกิดปัญหาในการป้อนกระดาษได้

การบรรจุกระดาษขนาดภาพถ่าย, ภาพถ่าย L และภาพถ่าย 2L

1. ก่อนบรรจุกระดาษ กดที่มุมกระดาษและด้านข้างของกระดาษขนาดภาพถ่าย ภาพถ่าย L และภาพถ่าย 2L เพื่อให้เรียบที่สุดเท่าที่จะทำได้

ข้อควรจำ

ถ้ากระดาษขนาดภาพถ่าย (10 × 15 ซม.), ภาพถ่าย L (89 × 127 มม.) หรือภาพถ่าย 2L (13 × 18 ซม.) มีการป้อนกระดาษซ้อนกัน ให้วางกระดาษขนาดภาพถ่ายหรือภาพถ่าย L ในถาดใส่กระดาษเพียงแผ่นเดียวในแต่ละครั้ง

2. ทำอย่างใดอย่างหนึ่งต่อไปนี้:

   - ถ้าคุณบรรจุภาพถ่าย L (89 × 127 มม.) ลงในถาดใส่กระดาษ ให้ยกตัวหยุดของภาพถ่าย L (1) ขึ้น

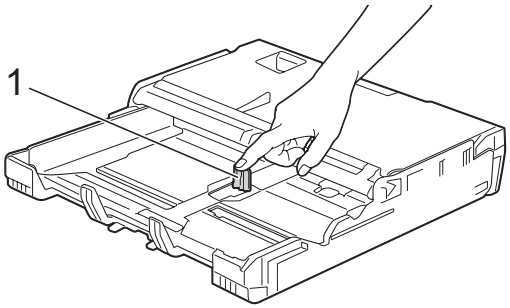

   - ถ้าคุณบรรจุภาพถ่าย (10 × 15 ซม.) หรือภาพถ่าย 2L (13 × 18 ซม.) ในถาดใส่กระดาษ ให้เปิดฝาครอบถาดรองรับกระดาษออก

     ค่อยๆ กดแคร่ปรับความยาวกระดาษ (1) เพื่อให้พอดีกับขนาดกระดาษ และจากนั้นปิดฝาครอบถาดรองรับกระดาษออก

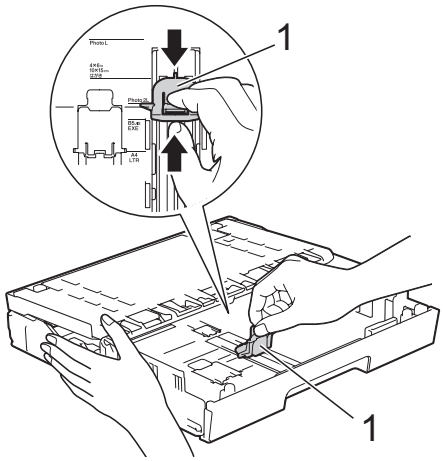

3. ค่อยๆ กดแคร่ปรับกระดาษด้านข้างให้พอดีกับขนาดกระดาษ

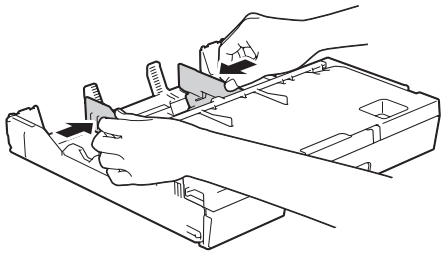

4 วางกระดาษขนาดภาพถ่าย, ภาพถ่าย L หรือภาพถ่าย 2L ลงในถาดใส่กระดาษ โดยจัดด้านที่ต้องการพิมพ์ไว้ด้านล่าง

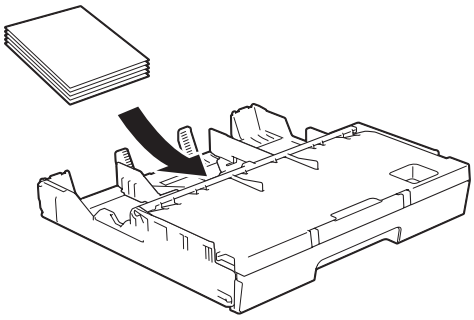

5 ค่อยๆ ปรับแคร่ปรับกระดาษด้านข้างเพื่อให้พอดีกับกระดาษ
ตรวจสอบให้แน่ใจว่าแคร่ปรับกระดาษด้านข้างสัมผัสกับด้านข้างของกระดาษ

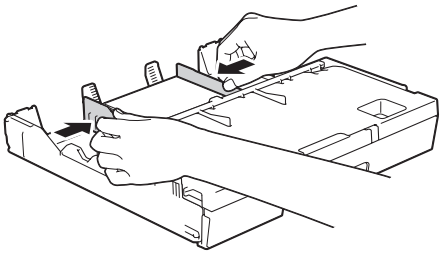

เกี่ยวกับซองจดหมาย

- ใช้ซองจดหมายที่มีน้ำหนักระหว่าง 80 ถึง 95 แกรม
- ซองจดหมายบางซองต้องทำการตั้งค่าขอบกระดาษในแอพพลิเคชั่น ตรวจสอบให้แน่ใจว่าคุณได้ลองพิมพ์เพื่อทดสอบก่อนที่จะพิมพ์หลายซอง

ข้อควรจำ

อย่าใช้ชนิดของซองจดหมายต่อไปนี้ เนื่องจากอาจป้อนได้ไม่ถูกต้อง:

- ซองจดหมายที่โป่งพอง
- ซองจดหมายที่มีช่อง
- ซองจดหมายที่มีตัวนูน (มีอักษรนูนประทับบนซอง)
- ซองจดหมายที่ติดกระดุมหรือเย็บด้วยลวดเย็บกระดาษ
- ซองจดหมายที่ผ่านการพิมพ์ด้านในแล้ว

ซองจดหมายที่มีแถบกาว	ซองจดหมายแบบสองปากซอง
	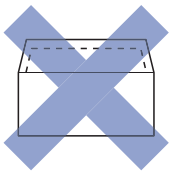

บางครั้งคุณอาจประสบปัญหาการป้อนกระดาษที่เกิดจากความหนา ขนาดและรูปร่างของปากซองจดหมายของกระดาษที่คุณใช้

การบรรจุซองจดหมาย

1 ก่อนบรรจุกระดาษ กดที่มุมซองและด้านข้างซองจดหมายเพื่อให้เรียบที่สุดเท่าที่ทำได้

ข้อควรจำ

- หากซองกระดาษมีการป้อนซ้อนกัน ให้วางซองจดหมายหนึ่งซองลงในถาดใส่กระดาษในแต่ละครั้ง
- หากคุณประสบปัญหาซองจดหมายยับหรือติด ให้ใช้ช่องป้อนเอกสารเอนกประสงค์เพื่อป้อนซองจดหมายแทน (ดูที่ *การบรรจุกระดาษในช่องป้อนเอกสารเอนกประสงค์* ➤➤ หน้า 33)

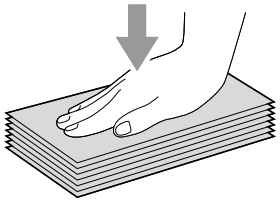

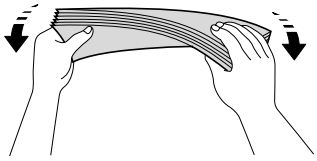

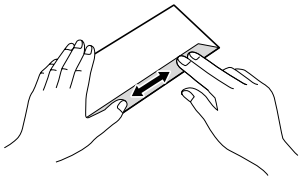

2 ค่อยๆ กดและเลื่อนแคร่ปรับกระดาษด้านข้างเพื่อให้พอดีกับขนาดกระดาษ

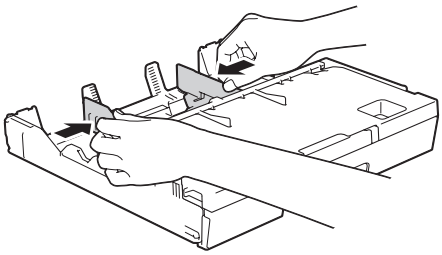

3 วางซองจดหมายในถาดบรรจุกระดาษที่ #1 โดยจัดด้านที่มีที่อยู่ไว้ด้านล่าง หากปากซองจดหมายอยู่ทางขอบยาว ให้ใส่ซองจดหมายโดยให้ปากซองอยู่ทางด้านซ้าย ดังแสดงในภาพประกอบ
ค่อยๆ ปรับแคร่ปรับกระดาษด้านข้าง (1) เพื่อให้พอดีกับขนาดของซองจดหมาย

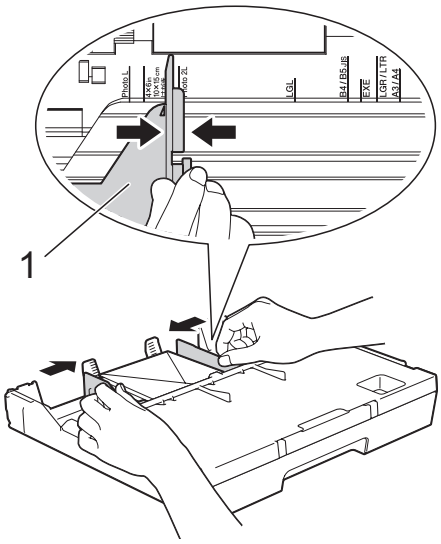

ถ้าคุณมีปัญหาในการพิมพ์ซองจดหมายที่ปากซองอยู่ทางขอบสั้น ให้ลองวิธีต่อไปนี้:

1. เปิดปากซองจดหมาย
2. วางซองจดหมายลงในถาดบรรจุกระดาษที่ #1 โดยจัดด้านที่มีที่อยู่ไว้ด้านล่างและวางตำแหน่งปากซองดังแสดงในภาพประกอบ

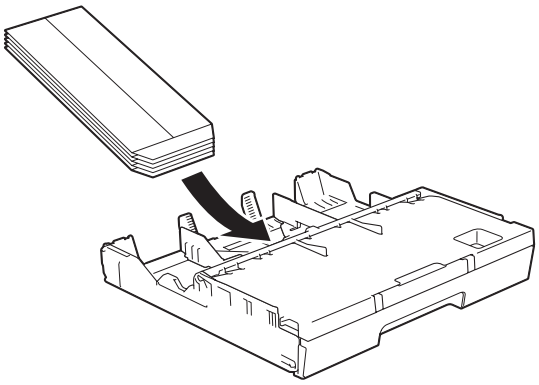

3. เลือก **การพิมพ์กลับด้าน** (Windows®) หรือ **Reverse Page Orientation** (การจัดวางหน้ากลับด้าน) (แม็คอินทอช) ในกล่องข้อความของไดรเวอร์เครื่องพิมพ์ และจากนั้นปรับขนาดและขอบกระดาษในแอพพลิเคชั่น
(➤➤ คู่มือซอฟต์แวร์และคู่มือเน็ทเวิร์คสำหรับผู้ใช้)

การบรรจุกระดาษลงในถาดบรรจุกระดาษที่ #2 (MFC-J3720/ MFC-J6720DW)

หมายเหตุ

คุณสามารถใช้กระดาษธรรมดาขนาด A4 หรือ Letter (ในตำแหน่งแนวนอน) และ A3, Legal หรือ Ledger (ในตำแหน่งแนวตั้ง) ในถาด #2

1. ดึงถาดใส่กระดาษแยกออกจากเครื่อง

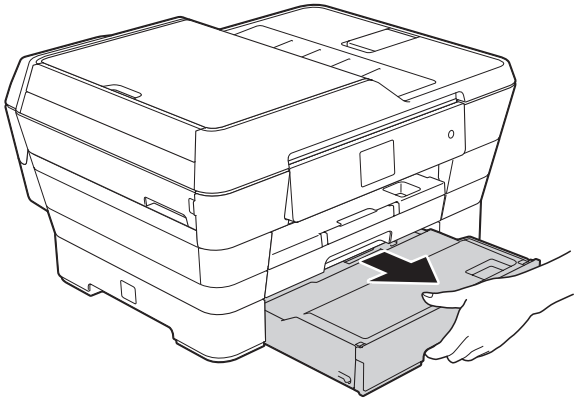

2 ปรับความยาวถาดหากจำเป็น:

■ **เมื่อใช้กระดาษขนาด A3, Ledger หรือ Legal**

กดปุ่มปลดที่กั้นเอนกประสงค์ (1) ในขณะที่คุณเลื่อนออกจากด้านหน้าของถาดใส่กระดาษ

คุณสามารถตรวจสอบว่าปรับความยาวของถาดถูกต้องแล้วโดยการเปิดฝาครอบถาดรองรับกระดาษ

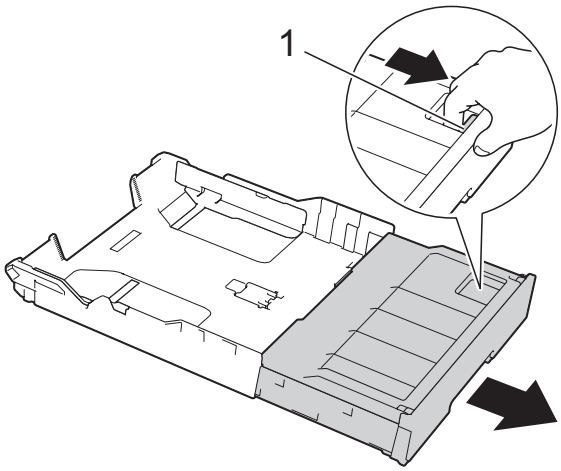

■ **เมื่อใช้ A4 หรือ Letter**

ถ้าคุณใช้ A4 หรือ Letter คุณไม่ต้องยืดถาดออก

3 เปิดฝาครอบถาดรองรับกระดาษ (1)

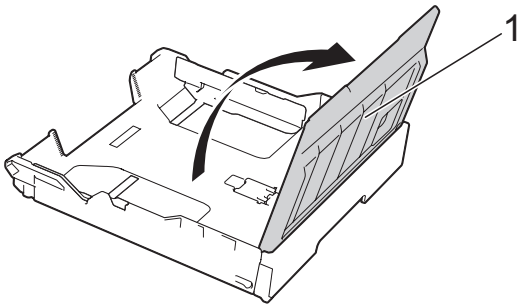

4 ค่อยๆ กดและเลื่อนแคร่ปรับกระดาษด้านข้าง (1) เพื่อให้พอดีกับขนาดกระดาษ ถ้าคุณบรรจุกระดาษขนาด A4 หรือ Letter ให้วางในตำแหน่งแนวนอน และยกตัวหยุด A4/LTR (2) ขึ้น
ตรวจให้แน่ใจว่าเครื่องหมายสามเหลี่ยม (3) บนแคร่ปรับกระดาษด้านข้างอยู่ในระดับเดียวกับเครื่องหมายแสดงขนาดกระดาษที่คุณใช้

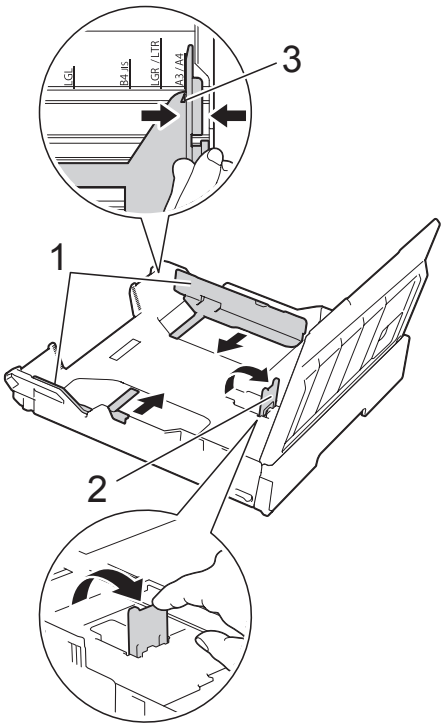

5 คลี่กองกระดาษเพื่อหลีกเลี่ยงกระดาษติดและการป้อนกระดาษผิดพลาด

หมายเหตุ

ตรวจสอบให้แน่ใจเสมอว่ากระดาษไม่โค้งงอ

6 ค่อยๆ วางกระดาษลงในถาดใส่กระดาษ โดยจัดด้านที่ต้องการพิมพ์ไว้ด้านล่าง

■ **เมื่อใช้กระดาษขนาด A4 หรือ Letter**

การจัดวางตามแนวนอน

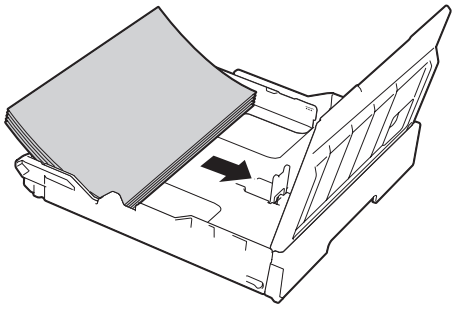

■ **เมื่อใช้กระดาษขนาด A3, Ledger หรือ Legal**

การจัดวางตามแนวตั้ง

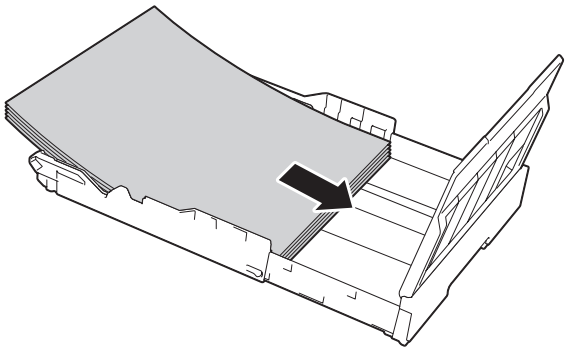

7 ค่อยๆ ปรับแคร่ปรับกระดาษด้านข้างเพื่อให้สัมผัสกับด้านข้างของกองกระดาษ

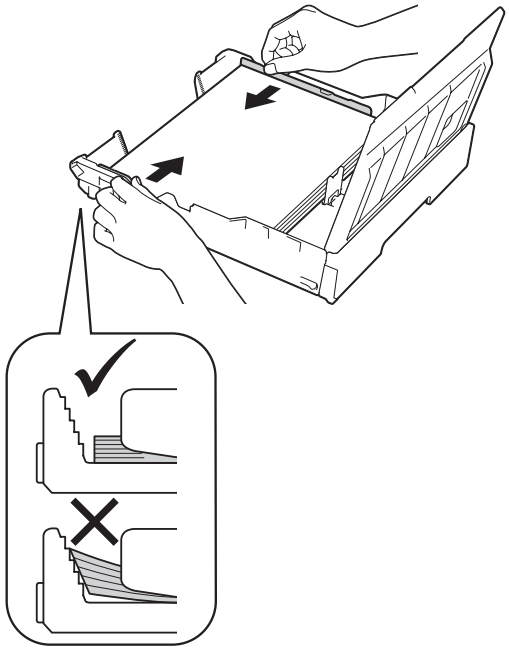

หมายเหตุ

ควรระวังไม่ให้ดันกระดาษไกลจนเกินไป เพราะอาจทำให้ขึ้นไปอยู่ด้านหลังของถาด และเป็นสาเหตุให้เกิดปัญหาในการป้อนกระดาษได้

8 ตรวจสอบว่ากระดาษแบนราบติดกับถาดและอยู่ต่ำกว่าเครื่องหมายแสดงจำนวนกระดาษสูงสุด (1)
การเติมกระดาษในถาดมากเกินไปอาจทำให้เกิดปัญหากระดาษติดได้

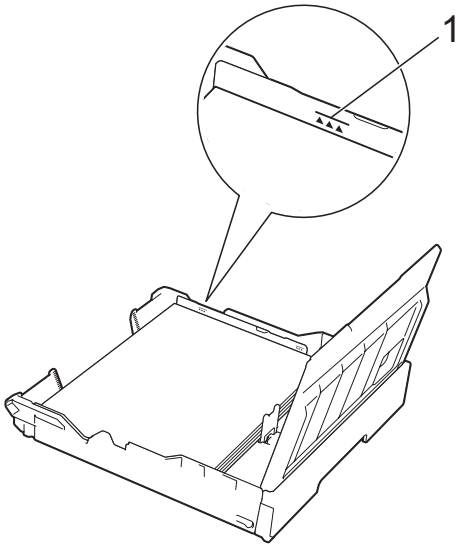

9 ปิดฝาครอบถาดรองรับกระดาษ

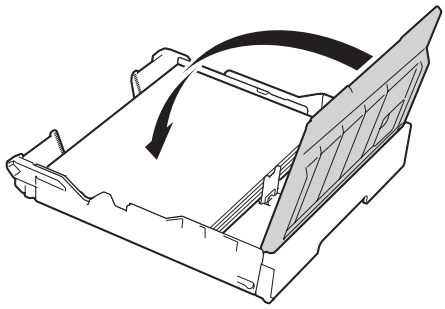

10 *ค่อยๆ* ดันถาดใส่กระดาษกลับเข้าไปในเครื่อง

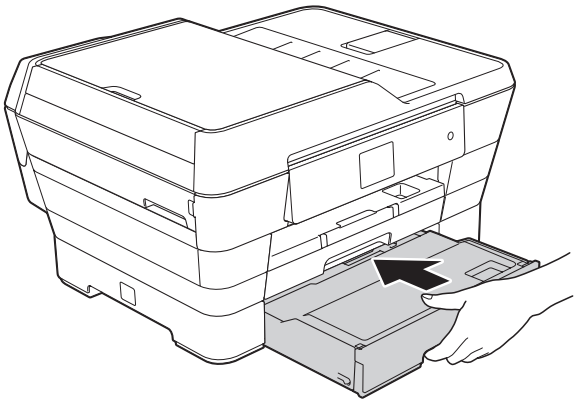

11 ทำอย่างใดอย่างหนึ่งต่อไปนี้:

- ถ้าคุณใช้กระดาษขนาด A3, Ledger หรือ Legal ให้ไปขั้นตอน 12
- ถ้าคุณใช้กระดาษขนาด A4 หรือ Letter ให้ดึงฐานรองกระดาษ (1) ออกจนกระทั่งล็อคเข้าที่ และจากนั้นกางแผ่นรองรับกระดาษ (2)

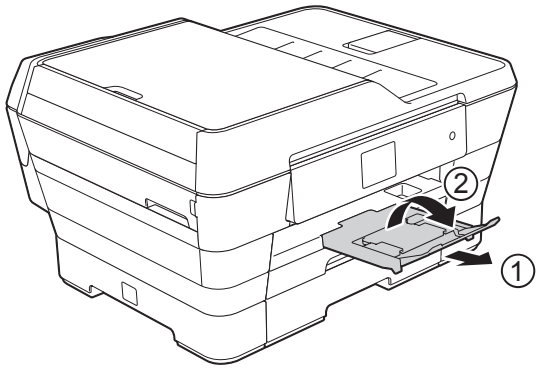

12 **การยืดถาด #1 ให้อยู่เหนือถาด #2**
ดึงถาด #1 ออกจากเครื่อง
กดปุ่มปลดที่กั้นเอนกประสงค์ (1) ในขณะที่คุณเลื่อนออกจากด้านหน้าของถาดใส่กระดาษ

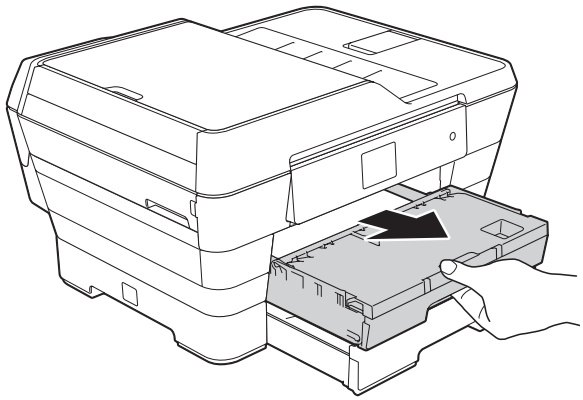

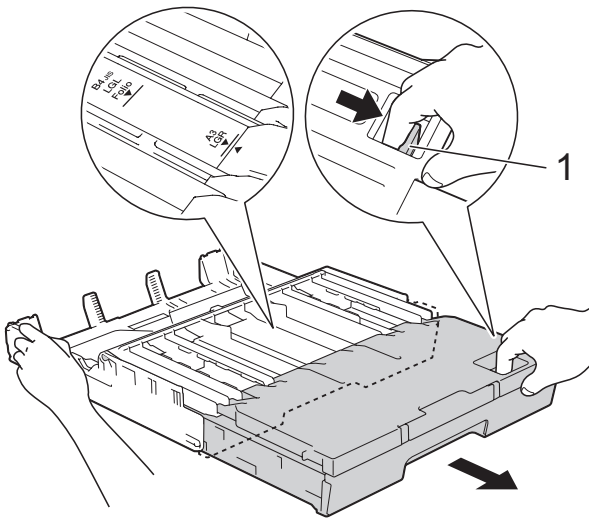

หมายเหตุ

เมื่อถาด #2 ถูกยืดออกสำหรับกระดาษขนาดใหญ่ คุณต้องยืดถาด #1 ให้อยู่เหนือถาด #2 เพื่อป้องกันหน้าที่มีการพิมพ์ไม่ให้หล่นจากถาดกระดาษออก

13 เปิดฝาครอบถาดรองรับกระดาษออก และยกตัวหยุด A4/LTR (1) ขึ้น

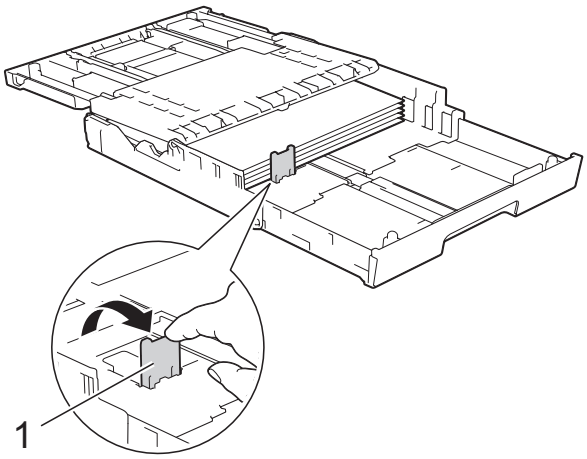

14 ปิดฝาครอบถาดรองรับกระดาษออก และ *ค่อยๆ* ดันถาดใส่กระดาษเข้าไปในเครื่อง

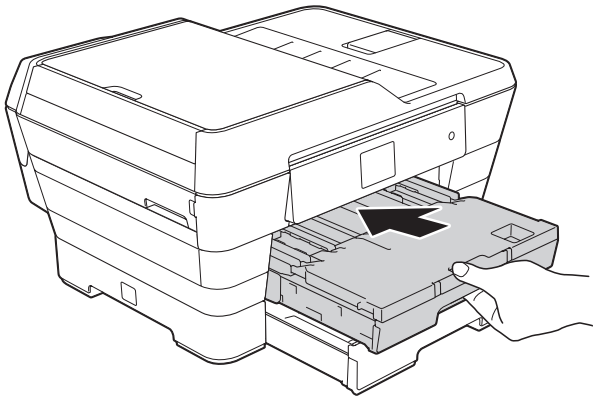

15 ดึงฐานรองกระดาษ (1) ออกจนกระทั่งล็อคเข้าที่ และจากนั้นกางแผ่นรองรับกระดาษ (2)

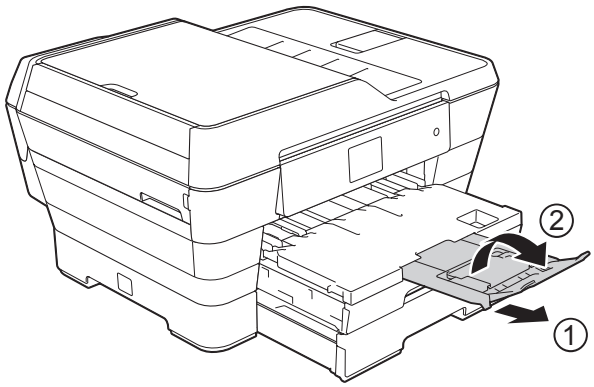

หมายเหตุ

เมื่อคุณใช้กระดาษขนาด A3, Ledger หรือ Legal เสร็จแล้ว และต้องการใช้กระดาษขนาด A4 หรือ Letter ให้นำกระดาษออกจากถาด

ปรับถาดให้สั้นลงโดยการกดปุ่มปลดที่กั้นเอนกประสงค์ (1) ปรับแคร่ปรับกระดาษด้านข้าง (2) เพื่อให้พอดีกับกระดาษขนาด A4 หรือ Letter ยกตัวหยุด A4/LTR ขึ้น (3) จากนั้นวางกระดาษลงในถาด

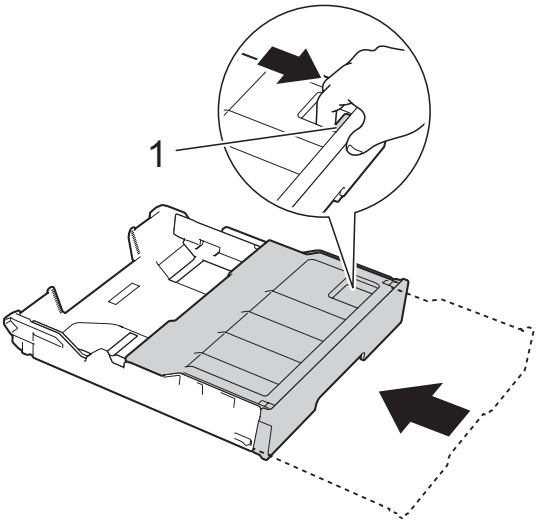

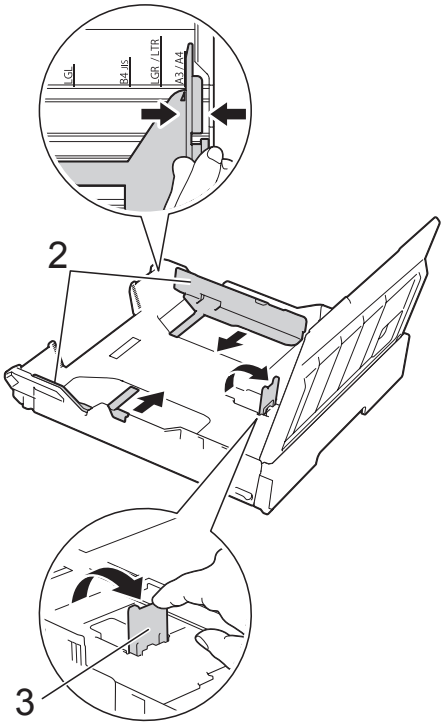

การบรรจุกระดาษในช่องป้อนเอกสารเอนกประสงค์

คุณสามารถบรรจุสื่อสิ่งพิมพ์พิเศษลงในช่องใส่ได้ครั้งละหนึ่งแผ่น

ใช้ช่องป้อนเอกสารเอนกประสงค์เพื่อพิมพ์หรือทำสำเนา A3, Ledger, Legal, Folio, A4, Letter, Executive, A5, A6, ซองจดหมาย, ภาพถ่าย (10 × 15 ซม.), ภาพถ่าย L (89 × 127 มม.), ภาพถ่าย 2L (13 × 18 ซม.) และแผ่นดัชนี (127 × 203 มม.)

หมายเหตุ

เครื่องจะเปิดใช้งานโหมดการป้อนด้วยตนเองโดยอัตโนมัติเมื่อคุณบรรจุกระดาษในช่องป้อนเอกสารเอนกประสงค์

1. เปิดฝาปิดช่องป้อนเอกสารเอนกประสงค์

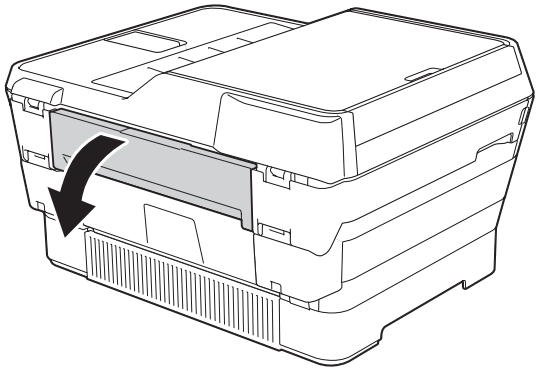

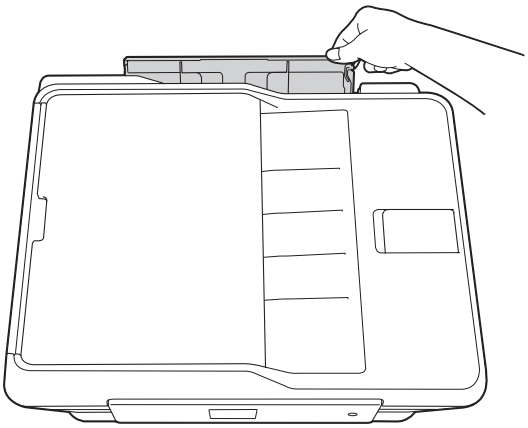

2. เลื่อนแคร่ปรับกระดาษของช่องป้อนเอกสารเอนกประสงค์ให้พอดีกับความกว้างของกระดาษที่คุณต้องการจะใช้

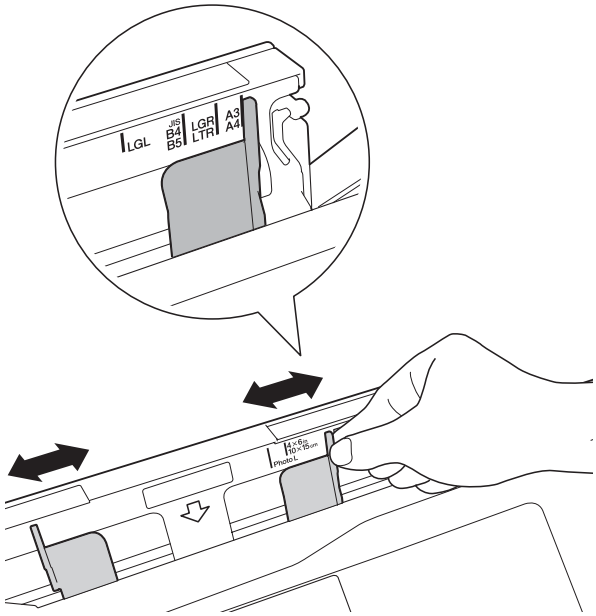

หมายเหตุ

สำหรับข้อมูลเกี่ยวกับการจัดวางกระดาษ ให้ปฏิบัติตามฉลากที่ติดอยู่ตรงด้านขวาของช่องป้อนเอกสารเอนกประสงค์

เมื่อคุณเลื่อนแคร่ปรับกระดาษ ให้ยืนยันว่าทั้งหมดอยู่ในตำแหน่งเหล่านี้

3 บรรจุกระดาษ *เพียงหนึ่ง* แผ่นลงในช่องป้อนเอกสารเอนกประสงค์ โดยให้ด้านที่จะพิมพ์ *หงายขึ้น*

■ **เมื่อใช้ A3, Ledger, Legal, Folio, A5, A6, ซองจดหมาย, ภาพถ่าย, ภาพถ่าย L, ภาพถ่าย 2L หรือแผ่นดัชนี**

การจัดวางตามแนวตั้ง

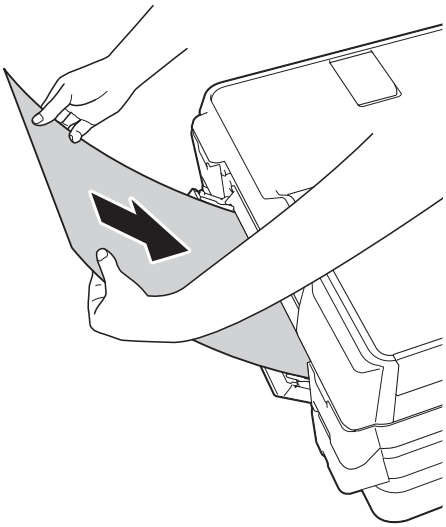

■ **เมื่อใช้ A4, Letter หรือ Executive**

การจัดวางตามแนวนอน

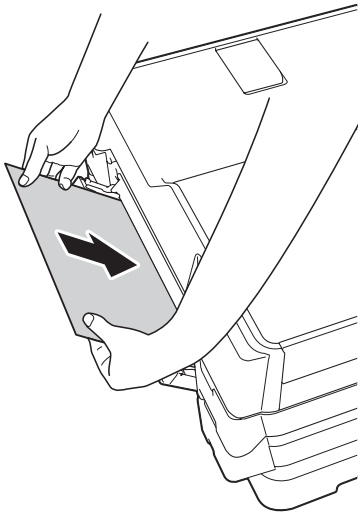

ข้อควรจำ

- อย่าใส่กระดาษเกินหนึ่งแผ่นในช่องป้อนเอกสารเอนกประสงค์ไม่ว่ากรณีใดๆ หากทำเช่นนั้น อาจทำให้กระดาษติดได้ แม้ว่าคุณจะพิมพ์หลายหน้าก็ตาม อย่าป้อนกระดาษแผ่นต่อไปจนกว่าจอสัมผัสจะแสดงข้อความให้คุณป้อนกระดาษแผ่นต่อไป

- อย่าวางกระดาษลงในช่องป้อนเอกสารเอนกประสงค์เมื่อคุณพิมพ์จากถาดใส่กระดาษ หากทำเช่นนั้น อาจทำให้กระดาษติดได้
- สำหรับรายละเอียดเกี่ยวกับการจัดวางกระดาษ ดูที่ *การวางแนวกระดาษและความจุกระดาษของถาดใส่กระดาษ* ➤➤ หน้า 42

4 ค่อยๆ ปรับแคร่ปรับกระดาษของช่องป้อนเอกสารเอนกประสงค์ด้วยมือทั้งสองข้างเพื่อให้พอดีกับกระดาษ

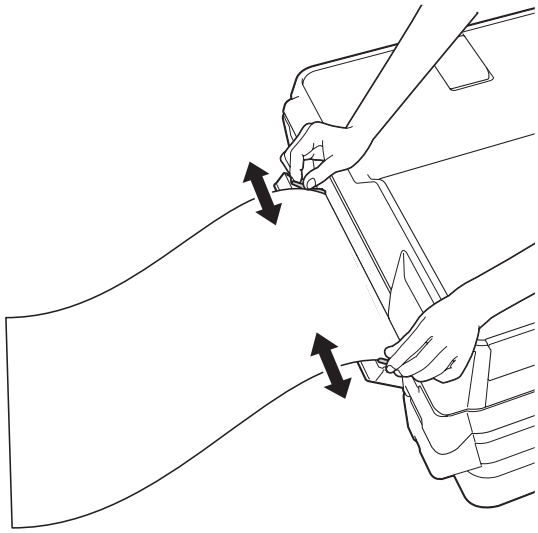

หมายเหตุ

- อย่าดันแคร่ปรับกระดาษเข้ากับกระดาษแน่นเกินไป หากทำเช่นนั้น อาจทำให้กระดาษพับเข้าไปได้
- วางกระดาษในตำแหน่งตรงกลางระหว่างแคร่ปรับกระดาษของช่องป้อนเอกสารเอนกประสงค์ ถ้ากระดาษไม่อยู่ตรงกลาง ให้ดึงออกและใส่เข้าไปตรงตำแหน่งกลางอีกครั้ง

5 ใช้มือทั้งสองข้างใส่กระดาษหนึ่งแผ่นเข้าไปในช่องป้อนเอกสารเอนกประสงค์จนกว่าขอบกระดาษด้านหน้าสัมผัสกับลูกกลิ้งป้อนเอกสาร ปล่อยกระดาษเมื่อคุณได้ยินเสียงเครื่องพยายามดึงกระดาษในระยะสั้น จอสัมผัสจะแสดง `Manual Feed Slot ready.` (พร้อมใช้กับช่องป้อนเอกสารเอนกประสงค์) ขึ้น

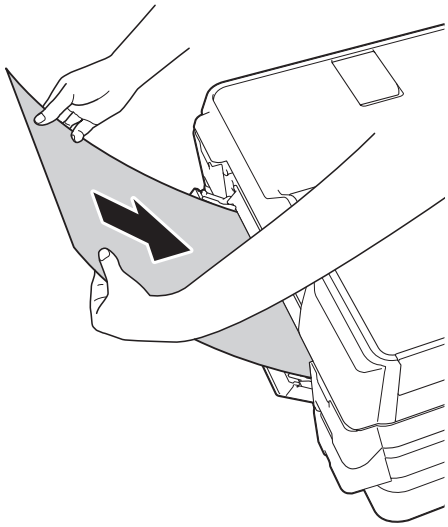

หมายเหตุ

เมื่อบรรจุซองจดหมายหรือกระดาษหนา ให้ดันซองจดหมายเข้าไปในช่องป้อนเอกสารเอนกประสงค์จนกระทั่งคุณรู้สึกว่าเครื่องจับยึดจดหมาย

6 ถ้าข้อมูลไม่พอสำหรับกระดาษหนึ่งแผ่น จอสัมผัสจะแจ้งให้คุณบรรจุกระดาษแผ่นอื่นเข้าไป วางกระดาษแผ่นอื่นลงในช่องป้อนเอกสารเอนกประสงค์ และจากนั้นกด `OK` บนจอสัมผัส

หมายเหตุ

- ตรวจสอบให้แน่ใจว่าการพิมพ์เสร็จสิ้นก่อนที่คุณจะปิดฝาปิดช่องป้อนเอกสารเอนกประสงค์
- เมื่อวางกระดาษลงในช่องป้อนเอกสารเอนกประสงค์ เครื่องจะพิมพ์ออกจากช่องป้อนเอกสารเอนกประสงค์
- กระดาษที่ใส่ในช่องป้อนเอกสารเอนกประสงค์ในขณะที่พิมพ์หน้ากระดาษ โทรสาร หรือรายงานสำหรับการทดสอบจะดันออกมา
- ในระหว่างที่อยู่ในกระบวนการทำความสะอาดของเครื่อง กระดาษที่คุณวางไว้ในช่องป้อนเอกสารเอนกประสงค์จะดันออกมา รอจนกระทั่งเครื่องเสร็จสิ้นการทำความสะอาด และจากนั้นใส่กระดาษลงในช่องป้อนเอกสารเอนกประสงค์อีกครั้ง

บริเวณที่ไม่สามารถพิมพ์ได้

บริเวณที่สามารถพิมพ์ได้ขึ้นอยู่กับการตั้งค่าในแอพพลิเคชั่นที่คุณใช้งาน ตัวเลขแสดงบริเวณที่ไม่สามารถพิมพ์ได้บนกระดาษแผ่นตัดและซองจดหมาย

กระดาษแผ่นตัด

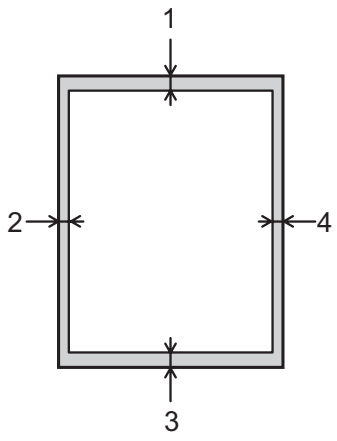

ซองจดหมาย

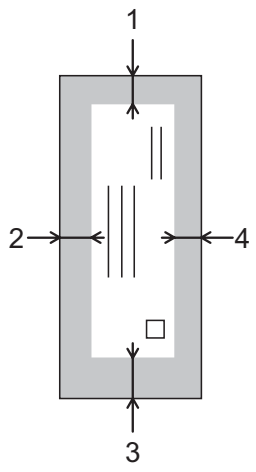

	ด้านบน (1)	ด้านซ้าย (2)	ด้านล่าง (3)	ด้านขวา (4)
แผ่นตัด	3 มม.	3 มม.	3 มม.	3 มม.
ซองจดหมาย	22 มม.	3 มม.	22 มม.	3 มม.

หมายเหตุ

- เครื่องจะสามารถพิมพ์ในส่วนที่แรเงาของกระดาษแผ่นตัดเมื่อคุณลักษณะการพิมพ์ไร้ขอบสามารถใช้ได้และเปิดอยู่ (➤➤ คู่มือซอฟต์แวร์ และคู่มือเน็ทเวิร์คสำหรับผู้ใช้)
- คุณลักษณะการพิมพ์ไร้ขอบไม่สามารถใช้ได้กับซองจดหมายและการพิมพ์ 2 ด้าน

การตั้งค่ากระดาษ

ชนิดของกระดาษ (MFC-J3520/ MFC-J6520DW)

เพื่อให้ได้คุณภาพการพิมพ์ที่ดีที่สุด ให้ตั้งค่าเครื่องตามชนิดของกระดาษที่คุณใช้งาน

1. กด (Settings (การตั้งค่า))
2. กด
3. กด ▲ หรือ ▼ เพื่อแสดง Plain Paper (กระดาษธรรมดา), Inkjet Paper (กระดาษอิงค์เจ็ท), Brother BP71, Other Glossy (กระดาษเคลือบมันอื่นๆ) หรือ Transparency (แผ่นใส) และจากนั้นกดตัวเลือกที่คุณต้องการตั้งค่า
4. กด

หมายเหตุ

เครื่องจะดันกระดาษออกมาในถาดใส่กระดาษที่อยู่ด้านหน้าเครื่องโดยให้ด้านที่จะพิมพ์หงายขึ้น เมื่อคุณใช้แผ่นใสหรือกระดาษเคลือบมัน ให้ดึงกระดาษแต่ละแผ่นออกจากกันเพื่อป้องกันกระดาษติดกันหรือกระดาษติดอยู่ในเครื่อง

ขนาดกระดาษ (MFC-J3520/MFC-J6520DW)

คุณสามารถใช้กระดาษขนาดต่อไปนี้เพื่อการพิมพ์สำเนา: A4, A5, A3, 10 × 15 ซม., Letter, Legal และ Ledger คุณสามารถใช้กระดาษขนาดต่อไปนี้เพื่อการพิมพ์โทรสาร: A4, A3, Ledger, Letter และ Legal เมื่อคุณเปลี่ยนแปลงขนาดกระดาษที่คุณบรรจุลงในเครื่อง คุณจำเป็นต้องเปลี่ยนแปลงการตั้งค่าขนาดกระดาษด้วยเพื่อให้เครื่องของคุณสามารถปรับโทรสารรับเข้าให้พอดีกับหน้ากระดาษ

1. กด (Settings (การตั้งค่า))
2. กด
3. กด ▲ หรือ ▼ เพื่อแสดง A4, A5, A3, 10x15cm, Letter (Letter), Legal (Legal) หรือ Ledger และจากนั้นกดตัวเลือกที่คุณต้องการตั้งค่า
4. กด

ขนาดและชนิดของกระดาษ (MFC-J3720/ MFC-J6720DW)

เพื่อให้ได้คุณภาพการพิมพ์ที่ดีที่สุด ให้ตั้งค่าเครื่องตามชนิดของกระดาษที่คุณใช้งาน

คุณสามารถใช้กระดาษขนาดต่อไปนี้เพื่อการพิมพ์สำเนา: A4, A5, A3, 10 × 15 ซม., Letter, Legal และ Ledger และห้าขนาดเพื่อพิมพ์โทรสาร: A4, A3, Ledger, Letter และ Legal เมื่อคุณบรรจุกระดาษที่มีขนาดแตกต่างกันลงในเครื่อง คุณจำเป็นต้องเปลี่ยนแปลงการตั้งค่าขนาดกระดาษด้วยเพื่อให้เครื่องของคุณสามารถปรับโทรสารรับเข้าให้พอดีกับหน้ากระดาษ

1. กด (Settings (การตั้งค่า))
2. กดขนาดกระดาษที่แสดงไว้สำหรับถาด #1 หรือถาด #2

3 ทำอย่างใดอย่างหนึ่งต่อไปนี้:

- ถ้าคุณกดขนาดกระดาษที่แสดงไว้สำหรับถาด #1 กด Paper Type (ชนิดกระดาษ)

  กด ▲ หรือ ▼ เพื่อแสดง Plain Paper (กระดาษธรรมดา), Inkjet Paper (กระดาษอิงค์เจ็ท), Brother BP71, Other Glossy (กระดาษเคลือบมันอื่นๆ) หรือ Transparency (แผ่นใส) และกดตัวเลือกที่คุณต้องการ

  กด Paper Size (ขนาดกระดาษ)

  กด ▲ หรือ ▼ เพื่อแสดง A4, A5, A3, 10x15cm, Letter (Letter), Legal (Legal) หรือ Ledger และกดตัวเลือกที่คุณต้องการ

- ถ้าคุณกดขนาดกระดาษที่แสดงไว้สำหรับถาด #2 กด Paper Size (ขนาดกระดาษ)

  กด ▲ หรือ ▼ เพื่อแสดง A4, A3, Letter (Letter), Legal (Legal) หรือ Ledger และจากนั้นกดตัวเลือกที่คุณต้องการ

4 กด

หมายเหตุ

- คุณสามารถใช้กระดาษธรรมดาใน Tray #2 (ถาด #2) ได้เท่านั้น
- เครื่องจะดันกระดาษออกมาในถาดใส่กระดาษที่อยู่ด้านหน้าเครื่องโดยให้ด้านที่จะพิมพ์หงายขึ้น เมื่อคุณใช้แผ่นใสหรือกระดาษเคลือบมัน ให้ดึงกระดาษแต่ละแผ่นออกจากกันเพื่อป้องกันกระดาษติดกันหรือกระดาษติดอยู่ในเครื่อง

ถาดที่ใช้ในโหมดสำเนา (MFC-J3720/ MFC-J6720DW)

คุณสามารถเปลี่ยนถาดเริ่มต้นที่เครื่องจะใช้สำหรับสำเนาหลายชุด

Auto Tray Select (เลือกถาดอัตโนมัติ) จะช่วยให้เครื่องของคุณป้อนกระดาษจากถาด #1 หรือถาด #2 โดยใช้การตั้งค่าชนิดและขนาดกระดาษจากเมนู Copy (สำเนา) ได้

ถ้าต้องการเปลี่ยนการตั้งค่าเริ่มต้น ให้ทำตามคำแนะนำต่อไปนี้:

1 กด (Settings (การตั้งค่า))

2 กด All Settings (การตั้งค่าทั้งหมด)

3 กด ▲ หรือ ▼ เพื่อแสดง General Setup (การตั้งค่าทั่วไป)

4 กด General Setup (การตั้งค่าทั่วไป)

5 กด ▲ หรือ ▼ เพื่อแสดง Tray Setting (การตั้งค่าถาดใส่กระดาษ)

6 กด Tray Setting (การตั้งค่าถาดใส่กระดาษ)

7 กด Tray Use: Copy (ถาดที่ใช้: สำเนา)

8 กด Tray #1 (ถาด #1), Tray #2 (ถาด #2) หรือ Auto Tray Select (เลือกถาดอัตโนมัติ)

9 กด

หมายเหตุ

คุณสามารถเปลี่ยนขนาดกระดาษและการเลือกถาดชั่วคราวสำหรับการทำสำเนาถัดไปได้ (ดูที่ *ขนาดกระดาษ* ➤➤ หน้า 83 และ *เลือกถาด (MFC-J3720/MFC-J6720DW)* ➤➤ หน้า 84)

ถาดที่ใช้ในโหมดโทรสาร (MFC-J3720/ MFC-J6720DW)

คุณสามารถเปลี่ยนถาดเริ่มต้นที่เครื่องจะใช้สำหรับการพิมพ์โทรสารที่ได้รับ

Auto Tray Select (เลือกถาดอัตโนมัติ) จะช่วยให้เครื่องของคุณใช้กระดาษจากถาด #1 ก่อน หรือจากถาด #2 ถ้า:

- ถาด #2 ถูกตั้งเป็นขนาดกระดาษที่แตกต่างกัน ซึ่งเหมาะกับโทรสารที่ได้รับมากกว่า
- ถาดทั้งสองใช้กระดาษขนาดเดียวกัน และ ถาด #1 ไม่ถูกตั้งค่าเพื่อใช้กระดาษธรรมดา

1. กด (Settings (การตั้งค่า))
2. กด All Settings (การตั้งค่าทั้งหมด)
3. กด ▲ หรือ ▼ เพื่อแสดง General Setup (การตั้งค่าทั่วไป)
4. กด General Setup (การตั้งค่าทั่วไป)
5. กด ▲ หรือ ▼ เพื่อแสดง Tray Setting (การตั้งค่าถาดใส่กระดาษ)
6. กด Tray Setting (การตั้งค่าถาดใส่กระดาษ)
7. กด Tray Use: Fax (ถาดที่ใช้: โทรสาร)
8. กด Tray #1 (ถาด #1), Tray #2 (ถาด #2) หรือ Auto Tray Select (เลือกถาดอัตโนมัติ)
9. กด

กระดาษและสื่อสิ่งพิมพ์อื่นๆ ที่ใช้ร่วมกับเครื่องพิมพ์ได้

2

ชนิดของกระดาษที่คุณใช้ในเครื่องอาจมีผลต่อคุณภาพการพิมพ์

เพื่อให้ได้คุณภาพการพิมพ์ที่ดีที่สุดสำหรับการตั้งค่าที่คุณเลือก ให้ตั้งค่าชนิดของกระดาษเพื่อให้ตรงกับชนิดของกระดาษที่บรรจุลงในถาดเสมอ

คุณสามารถใช้กระดาษธรรมดา กระดาษอิงค์เจ็ท (กระดาษเคลือบพิเศษ) กระดาษเคลือบมัน แผ่นใส และซองจดหมาย

เราขอแนะนำให้ทำการทดสอบชนิดของกระดาษทั้งหลายก่อนที่จะซื้อในปริมาณมากๆ

เพื่อให้ได้ผลที่ดีที่สุด ควรใช้กระดาษของ Brother

- เมื่อคุณพิมพ์บนกระดาษอิงค์เจ็ท (กระดาษเคลือบพิเศษ) แผ่นใส และกระดาษเคลือบมัน ให้แน่ใจว่าเลือกสื่อสิ่งพิมพ์ที่ถูกต้องในแถบ **พื้นฐาน** ของไดรเวอร์เครื่องพิมพ์หรือในการตั้งค่าชนิดของกระดาษของเมนูในเครื่อง

  (MFC-J3520/MFC-J6520DW: ดูที่ *ขนาดกระดาษ (MFC-J3520/MFC-J6520DW)* ➤➤ หน้า 37)
  (MFC-J3720/MFC-J6720DW: ดูที่ *ขนาดและชนิดของกระดาษ (MFC-J3720/ MFC-J6720DW)* ➤➤ หน้า 37)
- เมื่อคุณพิมพ์บนกระดาษพิมพ์ภาพถ่ายของ Brother ให้บรรจุกระดาษพิมพ์ภาพถ่ายที่เหมือนกันเพิ่มอีกแผ่นในถาดใส่กระดาษ กระดาษพิเศษหนึ่งแผ่นจะรวมอยู่ในชุดกระดาษเพื่อใช้สำหรับวัตถุประสงค์นี้
- เมื่อใช้แผ่นใสหรือกระดาษพิมพ์ภาพถ่าย ให้ดึงกระดาษแต่ละแผ่นออกจากกันเพื่อป้องกันกระดาษติดกันหรือกระดาษติดอยู่ในเครื่อง
- หลีกเลี่ยงการสัมผัสพื้นผิวกระดาษส่วนที่พิมพ์หลังจากพิมพ์ออกทันที เนื่องจากพื้นผิวอาจยังแห้งไม่สนิทและอาจติดเป็นคราบที่นิ้วมือได้

สื่อสิ่งพิมพ์ที่แนะนำ

เพื่อให้ได้คุณภาพการพิมพ์ที่ดีที่สุด เราขอแนะนำให้ใช้กระดาษของ Brother ในตาราง

ถ้ากระดาษของ Brother ไม่สามารถใช้ได้ในประเทศของคุณ เราขอแนะนำให้ทำการทดสอบชนิดของกระดาษทั้งหลายก่อนที่จะซื้อในปริมาณมากๆ

เราขอแนะนำให้ใช้ฟิล์มแผ่นใส 3M เมื่อคุณพิมพ์บนแผ่นใส

กระดาษของ Brother

ชนิดของกระดาษ	รายการ
กระดาษธรรมดาขนาด A3	BP60PA3
กระดาษพิมพ์ภาพถ่ายแบบมันขนาด A3	BP71GA3
กระดาษสำหรับการพิมพ์อิงค์เจ็ทขนาด A3 (ด้าน)	BP60MA3
กระดาษธรรมดาขนาด A4	BP60PA
กระดาษพิมพ์ภาพถ่ายแบบมันขนาด A4	BP71GA4
กระดาษสำหรับการพิมพ์อิงค์เจ็ทขนาด A4 (ด้าน)	BP60MA
กระดาษพิมพ์ภาพถ่ายแบบมันขนาด 10 × 15 ซม.	BP71GP

การจัดการและการใช้สื่อสิ่งพิมพ์

- จัดเก็บกระดาษในกล่องบรรจุกระดาษและปิดกล่องให้สนิท จัดเก็บกระดาษบนพื้นราบเรียบและห่างจากความชื้น แสงแดดส่องตรงและความร้อน
- หลีกเลี่ยงการสัมผัสด้านที่มันเงา (เคลือบ) ของกระดาษพิมพ์ภาพถ่าย
- หลีกเลี่ยงการสัมผัสด้านข้างทั้งสองของแผ่นใส เนื่องจากดูดซับน้ำและเหงื่อได้โดยง่าย ซึ่งอาจทำให้คุณภาพงานลดลง แผ่นใสที่ออกแบบมาสำหรับเครื่องพิมพ์เลเซอร์/เครื่องถ่ายเอกสารอาจติดเป็นคราบอยู่ที่เอกสารแผ่นถัดไปได้ ใช้แผ่นใสที่แนะนำให้ใช้สำหรับการพิมพ์อิงค์เจ็ทเท่านั้น

ข้อควรจำ

อย่าใช้ชนิดของกระดาษต่อไปนี้:

- กระดาษที่ขาด ม้วน มีรอยย่น หรือมีรูปร่างผิดปกติ

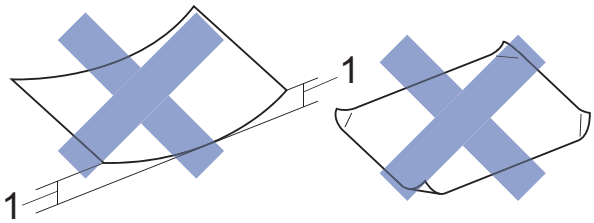

1 กระดาษที่ม้วนเข้า 2 มม. ขึ้นไปอาจทำให้กระดาษติด

- กระดาษที่มันเงาเกินไปหรือมีลวดลายมาก
- กระดาษที่ไม่สามารถจัดเรียงให้ตรงเมื่อวางซ้อนกัน
- กระดาษที่มีเส้นใยตามแนวสั้น

ความจุกระดาษของฝาครอบถาดรองรับกระดาษออก

กระดาษ A4 80 แกรม สูงสุด 50 แผ่น

- ต้องนำแผ่นใสและกระดาษพิมพ์ภาพถ่ายออกจากฝาครอบถาดรองรับกระดาษออกทีละแผ่นเพื่อหลีกเลี่ยงไม่ให้ติดกัน

การเลือกสื่อสิ่งพิมพ์ที่ถูกต้อง

ชนิดและขนาดกระดาษสำหรับแต่ละการใช้งาน

ชนิดของกระดาษ	ขนาดกระดาษ		การใช้งาน			
			โทรสาร	สำเนา	Photo Capture	เครื่องพิมพ์
แผ่นตัด	A3	297 × 420 มม. (11.7 × 16.5 นิ้ว)	ใช่	ใช่	ใช่	ใช่
	A4	210 × 297 มม. (8.3 × 11.7 นิ้ว)	ใช่	ใช่	ใช่	ใช่
	Ledger	279.4 × 431.8 มม. (11 × 17 นิ้ว)	ใช่	ใช่	ใช่	ใช่
	Letter	215.9 × 279.4 มม. (8 1/2 × 11 นิ้ว)	ใช่	ใช่	ใช่	ใช่
	Legal	215.9 × 355.6 มม. (8 1/2 × 14 นิ้ว)	ใช่	ใช่	–	ใช่
	Folio	215.9 × 330.2 มม. (8 1/2 × 13 นิ้ว)	–	–	–	ใช่
	Executive	184 × 267 มม. (7 1/4 × 10 1/2 นิ้ว)	–	–	–	ใช่
	JIS B4 [1]	257 × 364 มม. (10.1 × 14.3 นิ้ว)	–	–	–	ใช่
	JIS B5 [1]	182 × 257 มม. (7.2 × 10.1 นิ้ว)	–	–	–	ใช่
	A5	148 × 210 มม. (5.8 × 8.3 นิ้ว)	–	ใช่	–	ใช่
	A6	105 × 148 มม. (4.1 × 5.8 นิ้ว)	–	–	–	ใช่
บัตร	ภาพถ่าย	10 × 15 ซม. (4 × 6 นิ้ว)	–	ใช่	ใช่	ใช่
	ภาพถ่าย L	89 × 127 มม. (3 1/2 × 5 นิ้ว)	–	–	–	ใช่
	ภาพถ่าย 2L	13 × 18 ซม. (5 × 7 นิ้ว)	–	–	ใช่	ใช่
	แผ่นดัชนี	127 × 203 มม. (5 × 8 นิ้ว)	–	–	–	ใช่
ซองจดหมาย	ซองจดหมาย C5	162 × 229 มม. (6.4 × 9 นิ้ว)	–	–	–	ใช่
	ซองจดหมาย DL	110 × 220 มม. (4.3 × 8.7 นิ้ว)	–	–	–	ใช่
	Com-10	105 × 241 มม. (4 1/8 × 9 1/2 นิ้ว)	–	–	–	ใช่
	Monarch	98 × 191 มม. (3 7/8 × 7 1/2 นิ้ว)	–	–	–	ใช่
แผ่นใส	A4	210 × 297 มม. (8.3 × 11.7 นิ้ว)	–	ใช่	–	ใช่
	Letter	215.9 × 279.4 มม. (8 1/2 × 11 นิ้ว)	–	ใช่	–	ใช่
	Legal	215.9 × 355.6 มม. (8 1/2 × 14 นิ้ว)	–	ใช่	–	ใช่
	A5	148 × 210 มม. (5.8 × 8.3 นิ้ว)	–	ใช่	–	ใช่

[1] สามารถใช้ได้บางประเทศเท่านั้น

การวางแนวกระดาษและความจุกระดาษของถาดใส่กระดาษ

	ขนาดกระดาษ	ชนิดของกระดาษ	จำนวนแผ่น
ถาดบรรจุกระดาษที่ #1	<แนวนอน> A4, Letter, Executive, JIS B5 [2] <แนวตั้ง> A3, Ledger, JIS B4 [2], Legal, Folio, A5, A6, ภาพถ่าย, ภาพถ่าย L, ภาพถ่าย 2L, แผ่นดัชนี, ซองจดหมาย (C5, Com-10, DL, Monarch)	กระดาษธรรมดา	250 [1]
		กระดาษอิงค์เจ็ท	20
		กระดาษเคลือบมัน ภาพถ่าย	20
		แผ่นดัชนี	30
		ซองจดหมาย แผ่นใส	10
ถาดบรรจุกระดาษที่ #2 (MFC-J3720/ MFC-J6720DW)	<แนวนอน> A4, Letter <แนวตั้ง> A3, JIS B4 [2], Legal, Ledger	กระดาษธรรมดา	250 [1]
ช่องป้อนเอกสารเอนกประสงค์	<แนวนอน> A4, Letter, Executive, JIS B5 [2] <แนวตั้ง> A3, JIS B4 [2], Ledger, Legal, Folio, A5, A6, ภาพถ่าย, ภาพถ่าย L, ภาพถ่าย 2L, แผ่นดัชนี, ซองจดหมาย (C5, Com-10, DL, Monarch)	กระดาษธรรมดา กระดาษอิงค์เจ็ท กระดาษเคลือบมัน ภาพถ่าย ซองจดหมาย และแผ่นใส	1

[1] เมื่อใช้กระดาษ 80 แกรม

[2] สามารถใช้ได้บางประเทศเท่านั้น

หมายเหตุ

เมื่อคุณเลือกกำหนดโดยผู้ใช้ในรายการขนาดกระดาษแบบดึงลงของไดรเวอร์เครื่องพิมพ์ การวางแนวกระดาษจะแตกต่างกันไป ขึ้นอยู่กับขนาดและความหนาของกระดาษ

(สำหรับรายละเอียด ดูที่ *การวางแนวกระดาษโดยใช้การกำหนดโดยผู้ใช้เป็นขนาดกระดาษในไดรเวอร์เครื่องพิมพ์* ➤➤ หน้า 43)

การวางแนวกระดาษโดยใช้การกำหนดโดยผู้ใช้เป็นขนาดกระดาษในไดรเวอร์เครื่องพิมพ์

	ขนาดที่ระบุโดยผู้ใช้	การจัดวางกระดาษ
ถาดบรรจุกระดาษที่ #1	เมื่อเป็นไปตามเงื่อนไขทั้งสอง: ■ ความกว้าง: 148.0 มม. – 215.9 มม. ■ ความสูง: 216.0 มม. – 297.0 มม.	แนวนอน
	เมื่อเป็นไปตามเงื่อนไขใดเงื่อนไขหนึ่งต่อไปนี้: ■ ความกว้าง: น้อยกว่า 148.0 มม. ■ ความกว้าง: มากกว่า 215.9 มม. ■ ความสูง: น้อยกว่า 216.0 มม. ■ ความสูง: มากกว่า 297.0 มม.	แนวตั้ง
ช่องป้อนเอกสารเอนกประสงค์	เมื่อเป็นไปตามเงื่อนไขทั้งสอง: ■ ความกว้าง: 127.0 มม. – 215.9 มม. ■ ความสูง: 216.0 มม. – 297.0 มม.	แนวนอน
	เมื่อเป็นไปตามเงื่อนไขใดเงื่อนไขหนึ่งต่อไปนี้: ■ ความกว้าง: น้อยกว่า 127.0 มม. ■ ความกว้าง: มากกว่า 215.9 มม. ■ ความสูง: น้อยกว่า 216.0 มม. ■ ความสูง: มากกว่า 297.0 มม.	แนวตั้ง

หมายเหตุ

- เมื่อเลือกซองจดหมายในรายการความหนาของกระดาษแบบดึงลง คุณต้องบรรจุซองจดหมายในการจัดวางตามแนวตั้ง
- ถาด #2 ไม่สามารถใช้ได้สำหรับขนาดกระดาษที่ระบุโดยผู้ใช้

น้ำหนักและความหนาของกระดาษ

ชนิดของกระดาษ		น้ำหนัก	ความหนา
แผ่นตัด	กระดาษธรรมดา	64 ถึง 120 แกรม	0.08 ถึง 0.15 มม.
	(ถาด #2) กระดาษธรรมดา	64 ถึง 105 แกรม	0.08 ถึง 0.15 มม.
	กระดาษอิงค์เจ็ท	64 ถึง 200 แกรม	0.08 ถึง 0.25 มม.
	กระดาษเคลือบมัน [1]	สูงสุด 220 แกรม	สูงสุด 0.25 มม.
บัตร	บัตรภาพถ่าย [1]	สูงสุด 220 แกรม	สูงสุด 0.25 มม.
	แผ่นดัชนี	สูงสุด 120 แกรม	สูงสุด 0.15 มม.
ซองจดหมาย		80 ถึง 95 แกรม	สูงสุด 0.52 มม.
แผ่นใส		–	–

[1] กระดาษ BP71 (260 แกรม) ออกแบบเป็นพิเศษสำหรับเครื่องพิมพ์อิงค์เจ็ทของ Brother เท่านั้น

3 การวางเอกสาร

วิธีการวางเอกสาร

คุณสามารถส่งโทรสาร ทำสำเนาและสแกนจาก ADF (ถาดป้อนเอกสารอัตโนมัติ) และจากกระจกสแกนเนอร์

การใช้ ADF (ถาดป้อนเอกสารอัตโนมัติ)

ADF (ถาดป้อนเอกสารอัตโนมัติ) สามารถใส่กระดาษได้สูงสุด 35 แผ่น และป้อนครั้งละหนึ่งแผ่น ใช้กระดาษที่มีขนาดและน้ำหนักดังที่แสดงไว้ในตาราง คลี่ตรงขอบกระดาษก่อนวางลงใน ADF (ถาดป้อนเอกสารอัตโนมัติ) เสมอ

ขนาดและน้ำหนักของเอกสาร

ความยาว:	148 ถึง 431.8 มม.
ความกว้าง:	148 ถึง 297 มม.
น้ำหนัก:	64 ถึง 90 แกรม

วิธีการวางเอกสาร

ข้อควรจำ

- อย่าดึงเอกสารขณะกำลังป้อน
- อย่าใช้กระดาษที่ม้วน ย่น พับ ฉีกขาด เย็บกระดาษ คลิปหนีบ กระดาษกาวหรือติดเทป
- อย่าใช้กระดาษแข็ง หนังสือพิมพ์ หรือผ้ากับ ADF ให้ใช้กับกระจกสแกนเนอร์

ตรวจสอบว่าเอกสารที่เขียนด้วยหมึกหรือแก้ไขโดยใช้น้ำยาลบคำผิดแห้งสนิทแล้ว

1. เปิดฐานรองเอกสาร ADF (ถาดป้อนเอกสารอัตโนมัติ) (1) และแผ่นรองเอกสารออกของ ADF (ถาดป้อนเอกสารอัตโนมัติ) (2)

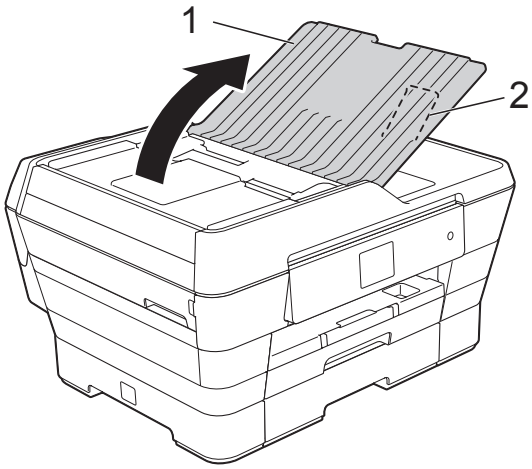

2. คลี่กระดาษออกจากกัน
3. ปรับแคร่ปรับกระดาษ (1) ให้พอดีกับความกว้างของเอกสารของคุณ

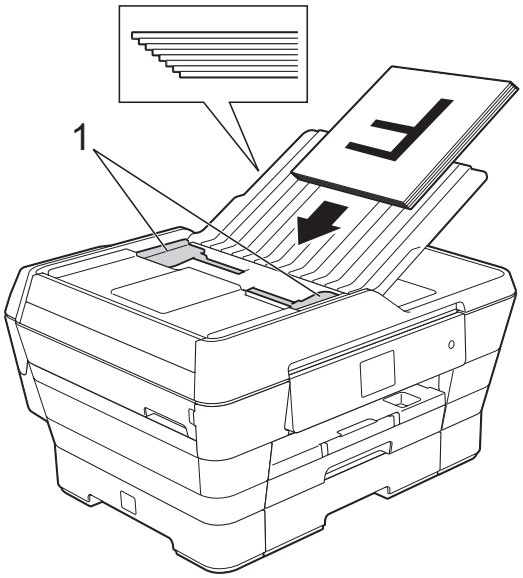

4 วางเอกสารของคุณ **หงายขึ้นชิดขอบที่สั้น** ใน ADF (ถาดป้อนเอกสารอัตโนมัติ) จนกระทั่งคุณรู้สึกว่าสัมผัสกับลูกกลิ้งป้อนกระดาษแล้ว
จอสัมผัสจะแสดง ADF Ready (พร้อมใช้กับถาดป้อนเอกสารอัตโนมัติ) ขึ้น

■ **เมื่อใช้โหมดความเร็วสูงของ ADF ในโหมดสำเนาและสแกน**

ตรวจสอบให้แน่ใจว่าขนาดเอกสารของคุณเป็น A4 หรือ Letter

วางเอกสารของคุณ **หงายขึ้นชิดขอบที่ยาว** ใน ADF (ถาดป้อนเอกสารอัตโนมัติ) จนกระทั่งคุณรู้สึกว่าสัมผัสกับลูกกลิ้งป้อนกระดาษแล้ว

จอสัมผัสจะแสดง ADF Ready (พร้อมใช้กับถาดป้อนเอกสารอัตโนมัติ) ขึ้น

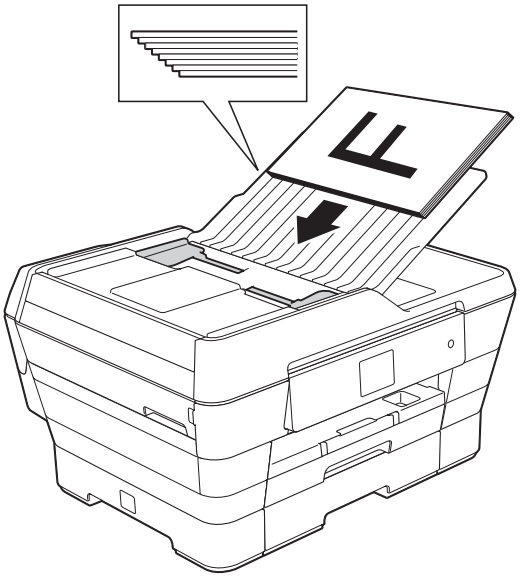

หมายเหตุ

โหมดความเร็วสูงของ ADF สามารถใช้ได้กับโหมดสำเนาและสแกน สำหรับข้อมูลเพิ่มเติมเกี่ยวกับโหมดความเร็วสูงของ ADF ดูสิ่งต่อไปนี้:

- (สำเนา)
  การทำสำเนาในโหมดความเร็วสูงของ ADF (ถาดป้อนเอกสารอัตโนมัติ) ➤➤ หน้า 84
- (สแกน)
  การสแกนโหมดความเร็วสูงของ ADF (ถาดป้อนเอกสารอัตโนมัติ) ➤➤ หน้า 99

ข้อควรจำ

อย่าวางกระดาษหนาไว้บนกระจกสแกนเนอร์ ถ้าคุณทำเช่นนี้ ADF อาจติดขัด

การใช้กระจกสแกนเนอร์

คุณสามารถใช้กระจกสแกนเนอร์ในการส่งโทรสาร ทำสำเนาหรือสแกนหน้าเดี่ยว หรือหน้าหนังสือ

ขนาดเอกสารที่สนับสนุน

ความยาว:	สูงสุด 431.8 มม.
ความกว้าง:	สูงสุด 297 มม.
น้ำหนัก:	สูงสุด 2 กก.

วิธีการวางเอกสาร

หมายเหตุ

หากต้องการใช้กระจกสแกนเนอร์ ADF (ถาดป้อนเอกสารอัตโนมัติ) ต้องว่างเปล่า

1 ยกฝาครอบเอกสาร

2 วางเอกสาร **คว่ำลง** ที่มุมซ้ายบนของกระจกสแกนเนอร์โดยใช้แคร่ปรับกระดาษซ้ายและด้านบน

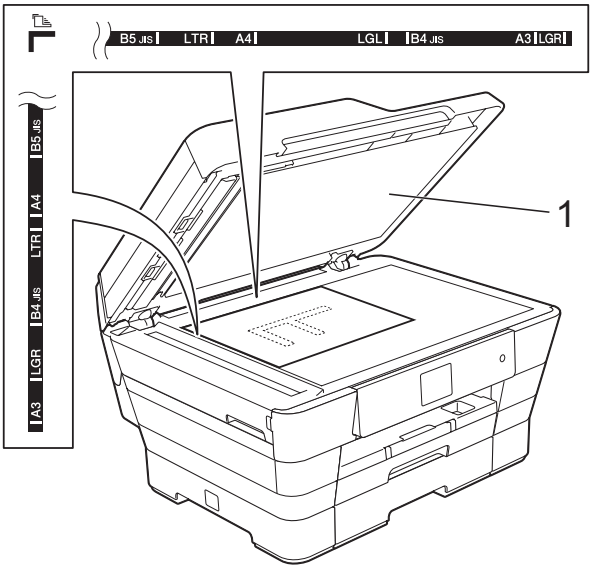

1 ฝาครอบเอกสาร

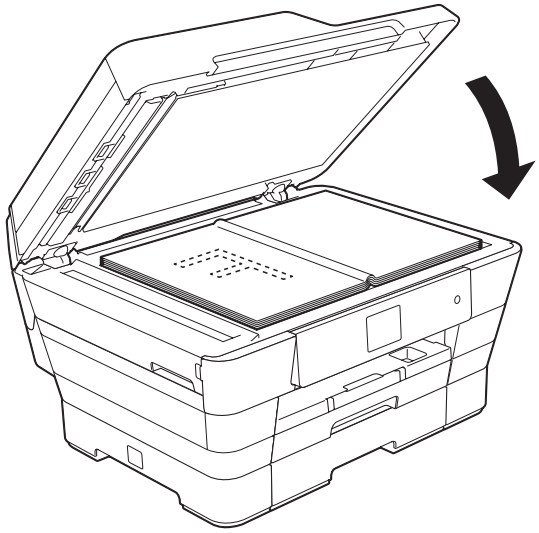

3 ปิดฝาครอบเอกสาร

ข้อควรจำ

ถ้าคุณกำลังสแกนหนังสือหรือเอกสารที่หนา อย่ากระแทกฝาครอบหรือออกแรงกดทับ

บริเวณที่ไม่สามารถสแกนได้

บริเวณที่สามารถสแกนได้ขึ้นอยู่กับการตั้งค่าในแอพพลิเคชั่นที่คุณใช้งาน ตัวเลขแสดงบริเวณที่ไม่สามารถสแกนได้

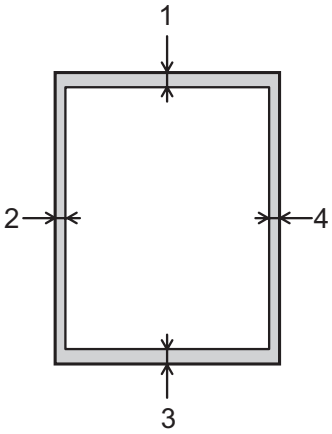

การใช้งาน	ขนาดเอกสาร	ด้านบน (1) ด้านล่าง (3)	ด้านซ้าย (2) ด้านขวา (4)
โทรสาร	A3	3 มม.	4.5 มม.
	A4		3 มม. [1]
	Ledger		3.7 มม.
	Letter		4 มม.
	Legal		
สำเนา	ขนาดกระดาษทั้งหมด		3 มม.
สแกน		2 มม.	2 มม.

[1] บริเวณที่ไม่สามารถสแกนได้คือ 1 มม. เมื่อคุณใช้ ADF (ถาดป้อนเอกสารอัตโนมัติ)

4 การส่งโทรสาร

วิธีการส่งโทรสาร

ขั้นตอนต่อไปนี้อธิบายวิธีการส่งโทรสาร

1 ทำตามขั้นตอนต่อไปนี้เพื่อวางเอกสารของคุณ:

- วางเอกสาร *หงายขึ้น* ใน ADF (ถาดป้อนเอกสารอัตโนมัติ) (ดูที่ *การใช้ ADF (ถาดป้อนเอกสารอัตโนมัติ)* ➤➤ หน้า 44)
- วางเอกสารของคุณ *คว่ำลง* บนกระจกสแกนเนอร์ (ดูที่ *การใช้กระจกสแกนเนอร์* ➤➤ หน้า 45)

หมายเหตุ

- หากต้องการส่งโทรสารสีและมีหลายหน้า ใช้ ADF (ถาดป้อนเอกสารอัตโนมัติ)
- ถ้าคุณส่งโทรสารขาวดำจาก ADF (ถาดป้อนเอกสารอัตโนมัติ) ขณะที่หน่วยความจำเต็ม เอกสารจะถูกส่งในเวลาจริง
- คุณสามารถใช้กระจกสแกนเนอร์เพื่อส่งโทรสารหนังสือที่มีหลายหน้าได้ในครั้งเดียว เอกสารควรมีขนาดสูงสุดคือ A3 หรือ Ledger
- เนื่องจากคุณสามารถสแกนได้เพียงหนึ่งหน้าในแต่ละครั้ง จะง่ายยิ่งขึ้นเมื่อใช้ ADF (ถาดป้อนเอกสารอัตโนมัติ) หากคุณส่งเอกสารหลายหน้า

2 ทำอย่างใดอย่างหนึ่งต่อไปนี้:

- เมื่อ Fax Preview (ตัวอย่างโทรสาร) ถูกตั้งเป็น Off (ปิด) กด (Fax (โทรสาร))
- เมื่อ Fax Preview (ตัวอย่างโทรสาร) ถูกตั้งเป็น On (เปิด) กด (Fax (โทรสาร)) และจากนั้น (Sending Faxes (การส่งโทรสาร))

- จอสัมผัสจะแสดง:

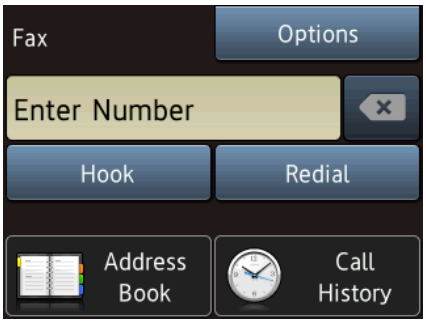

3 คุณสามารถเปลี่ยนการตั้งค่าในการส่งโทรสารดังต่อไปนี้ กด Options (ตัวเลือก) กด ▲ หรือ ▼ เพื่อเลื่อนดูการตั้งค่าโทรสาร เมื่อการตั้งค่าที่คุณต้องการถูกแสดงขึ้น กดและเลือกตัวเลือกใหม่ เมื่อคุณเปลี่ยนแปลงตัวเลือกเสร็จแล้ว กด OK

(คู่มือขั้นพื้นฐานสำหรับผู้ใช้)

สำหรับข้อมูลเกี่ยวกับการเปลี่ยนการตั้งค่าการส่งโทรสารต่อไปนี้ ดูหน้า 49 ถึง 51

- Glass Scan Size (ขนาดสแกนกระจกสแกน)
- Colour Fax Transmission (การส่งโทรสารสี)
- Preview Outgoing Fax (เรียกดูตัวอย่างโทรสารส่งออก)
- Transmission Verification Report (รายงานการตรวจสอบความถูกต้องการส่งสัญญาณ) (การตั้งค่า)

(คู่มือขั้นสูงสำหรับผู้ใช้)

สำหรับการทำงานและการตั้งค่าการส่งโทรสารขั้นสูงเพิ่มเติม
(➤➤ Advanced User's Guide (คู่มือขั้นสูงสำหรับผู้ใช้): *Sending a fax (การส่งโทรสาร)*)

- ความคมชัด
- ความละเอียดโทรสาร
- ตั้งค่าเริ่มต้นใหม่
- รีเซ็ตค่าที่ตั้งจากโรงงาน
- ส่งโทรสารหลังจากการโทรออก (โทรสาร+เสียง)
- การกระจายสัญญาณ
- การส่งสัญญาณแบบทันที
- โหมดต่างประเทศ
- หน่วงเวลาโทรสาร
- การส่งสัญญาณแบบชุด
- การยกเลิกงานที่รออยู่
- การดึงข้อมูลการส่ง

4 ป้อนหมายเลขโทรสาร

การใช้แป้นตัวเลข

การใช้ (Address Book (สมุดที่อยู่))

- Address Book (สมุดที่อยู่)

การใช้ (Call History (ประวัติการโทร))

- Outgoing Call (สายโทรออก)
- Caller ID history (ประวัติรหัสผู้โทร)

  (สามารถใช้ได้บางประเทศเท่านั้น)

หมายเหตุ

- คุณสามารถเรียกดูตัวอย่างข้อความโทรสารก่อนการส่งได้โดยการตั้งค่า Preview (เรียกดูตัวอย่าง) เป็น On (เปิด) (ดูที่ *วิธีการเรียกดูตัวอย่างโทรสารส่งออก* ➤➤ หน้า 50)
- ถ้าเครือข่ายของคุณรองรับโพรโทคอล LDAP คุณสามารถค้นหาหมายเลขโทรสารและที่อยู่อีเมลบนเซิฟเวอร์ของคุณได้

  (➤➤ คู่มือซอฟต์แวร์และคู่มือเน็ทเวิร์คสำหรับผู้ใช้)

5 กด Fax Start (เริ่มต้นโทรสาร)

การส่งโทรสารจาก ADF

- เครื่องจะเริ่มสแกนเอกสารที่จะส่ง

การส่งโทรสารจากกระจกสแกนเนอร์

- ถ้าคุณเลือก Mono (ขาวดำ) ใน Colour Setting (การตั้งค่าสี) (การตั้งค่าเริ่มต้น) เครื่องจะเริ่มสแกนหน้าแรก ไปยังขั้นตอน ❻
- ถ้าคุณเลือก Colour (สี) ใน Colour Setting (การตั้งค่าสี) จอสัมผัสจะถามว่าคุณต้องการส่งโทรสารสีหรือไม่ กด Yes (Colour fax) (ใช่ (โทรสารสี)) เพื่อยืนยัน เครื่องจะเริ่มต่อหมายเลขและส่งเอกสาร

6 เมื่อจอสัมผัสถามว่า Next page? (หน้าถัดไป?) ให้ทำอย่างใดอย่างหนึ่งต่อไปนี้:

- เพื่อส่งเอกสารหน้าเดียว กด No (ไม่)

  เครื่องจะเริ่มส่งเอกสาร
- เพื่อส่งเอกสารมากกว่าหนึ่งแผ่น กด Yes (ใช่) และไปที่ขั้นตอน ❼

7 วางหน้าถัดไปบนกระจกสแกนเนอร์ กด OK
เครื่องจะเริ่มสแกนหน้า (ทำซ้ำขั้นตอน ❻ และ ❼ สำหรับทุกหน้า)

หยุดการส่งโทรสาร

เพื่อหยุดการส่งโทรสาร กด ✕

การตั้งค่าขนาดกระจกสแกนเนอร์สำหรับการส่งโทรสาร

เมื่อขนาดเอกสารเป็น Letter คุณต้องกำหนดขนาดสแกนเป็น Letter (Letter) ไม่เช่นนั้นส่วนด้านข้างของโทรสารอาจปรากฏไม่ครบถ้วน

1. วางเอกสารของคุณ
2. ทำอย่างใดอย่างหนึ่งต่อไปนี้:
   - เมื่อ Fax Preview (ตัวอย่างโทรสาร) ถูกตั้งเป็น Off (ปิด) กด (Fax (โทรสาร))
   - เมื่อ Fax Preview (ตัวอย่างโทรสาร) ถูกตั้งเป็น On (เปิด) กด (Fax (โทรสาร)) และจากนั้น (Sending Faxes (การส่งโทรสาร))
3. กด Options (ตัวเลือก)
4. กด ▲ หรือ ▼ เพื่อแสดง Glass Scan Size (ขนาดสแกนกระจกสแกน)
5. กด Glass Scan Size (ขนาดสแกนกระจกสแกน)
6. กด ▲ หรือ ▼ เพื่อแสดง A4, A3, Letter (Letter), Legal (Legal) หรือ Ledger และจากนั้นกดตัวเลือกที่คุณต้องการตั้งค่า
7. กด OK
8. ป้อนหมายเลขโทรสาร
9. กด Fax Start (เริ่มต้นโทรสาร)

หมายเหตุ

- คุณสามารถบันทึกการตั้งค่าที่คุณใช้บ่อยที่สุดโดยการกำหนดให้เป็นการตั้งค่าเริ่มต้น (➤➤ Advanced User's Guide (คู่มือขั้นสูงสำหรับผู้ใช้): *Setting your changes as a new default (การตั้งค่าการเปลี่ยนแปลงของคุณเป็นค่าเริ่มต้นใหม่)*)
- การตั้งค่านี้จะใช้ได้สำหรับการส่งเอกสารจากกระจกสแกนเนอร์เท่านั้น

การส่งโทรสารสี

เครื่องของคุณสามารถส่งโทรสารสีไปยังเครื่องที่รองรับคุณลักษณะนี้

โทรสารสีจะไม่สามารถจัดเก็บในหน่วยความจำของเครื่องได้ เมื่อคุณส่งโทรสารสี เครื่องจะส่งในเวลาจริง (แม้ว่า Real Time TX (TX เวลาจริง) ถูกตั้งเป็น Off (ปิด))

1. วางเอกสารของคุณ
2. ทำอย่างใดอย่างหนึ่งต่อไปนี้:
   - เมื่อ Fax Preview (ตัวอย่างโทรสาร) ถูกตั้งเป็น Off (ปิด) กด (Fax (โทรสาร))
   - เมื่อ Fax Preview (ตัวอย่างโทรสาร) ถูกตั้งเป็น On (เปิด) กด (Fax (โทรสาร)) และจากนั้น (Sending Faxes (การส่งโทรสาร))
3. กด Options (ตัวเลือก)
4. กด ▲ หรือ ▼ เพื่อแสดง Colour Setting (การตั้งค่าสี)
5. กด Colour Setting (การตั้งค่าสี)
6. กด Colour (สี)
7. กด OK
8. ป้อนหมายเลขโทรสาร
9. กด Fax Start (เริ่มต้นโทรสาร)

การยกเลิกโทรสารระหว่างดำเนินการ

ถ้าคุณต้องการยกเลิกโทรสารในขณะที่เครื่องกำลังสแกน ต่อหมายเลข หรือส่ง กด ❌

วิธีการเรียกดูตัวอย่างโทรสารส่งออก

คุณสามารถเรียกดูตัวอย่างข้อความโทรสารก่อนที่คุณจะส่ง คุณต้องตั้งค่าการส่งสัญญาณแบบทันทีและการตั้งสัญญาณ RX เป็น Off (ปิด) ก่อนที่คุณจะใช้คุณลักษณะนี้

1. วางเอกสารของคุณ
2. ทำอย่างใดอย่างหนึ่งต่อไปนี้:
   - เมื่อ Fax Preview (ตัวอย่างโทรสาร) ถูกตั้งเป็น Off (ปิด) กด (Fax (โทรสาร))
   - เมื่อ Fax Preview (ตัวอย่างโทรสาร) ถูกตั้งเป็น On (เปิด) กด (Fax (โทรสาร)) และจากนั้น (Sending Faxes (การส่งโทรสาร))
3. กด Options (ตัวเลือก)
4. กด ▲ หรือ ▼ เพื่อแสดง Preview (เรียกดูตัวอย่าง)
5. กด Preview (เรียกดูตัวอย่าง)
6. กด On (เปิด)
7. กด OK
8. ป้อนหมายเลขโทรสารโดยใช้แป้นตัวเลขหรือสมุดที่อยู่
9. กด Fax Start (เริ่มต้นโทรสาร) เครื่องจะเริ่มต้นการสแกนเอกสารและโทรสารส่งออกจะปรากฏขึ้นบนจอสัมผัส เมื่อโทรสารแสดงขึ้น กดจอสัมผัสเพื่อสั่งให้ดำเนินการต่อไปนี้

	คำอธิบาย
	ขยายโทรสาร
	ย่อโทรสาร
▲ หรือ ▼	เลื่อนตามแนวตั้ง
◀ หรือ ▶	เลื่อนตามแนวนอน
	หมุนโทรสารตามเข็มนาฬิกา
	ย้อนกลับสู่หน้าที่แล้ว
	ไปยังหน้าถัดไป

10. กด Start (เริ่มต้น)

หมายเหตุ

- หากต้องการส่งโทรสารสี ห้ามใช้เรียกดูตัวอย่างโทรสาร
- ข้อความโทรสารในหน่วยความจำจะถูกส่งไปและจากนั้นจะลบเมื่อคุณกด Start (เริ่มต้น)

รายงานการตรวจสอบความถูกต้องการส่งสัญญาณ

คุณสามารถใช้รายงานการตรวจสอบความถูกต้องการส่งสัญญาณเป็นหลักฐานที่คุณส่งโทรสาร รายงานนี้แสดงชื่อผู้ส่งหรือหมายเลขโทรสาร เวลาและวันที่ส่ง ระยะเวลาส่ง จำนวนหน้าที่ส่ง และระบุว่าการส่งสำเร็จหรือไม่

รายงานการตรวจสอบความถูกต้องการส่งสัญญาณสามารถตั้งค่าได้หลายรูปแบบดังนี้:

- **On (เปิด):** พิมพ์รายงานทุกครั้งหลังส่งโทรสาร
- **On+Image (เปิด+ภาพ):** พิมพ์รายงานทุกครั้งหลังส่งโทรสาร ส่วนของหน้าแรกของโทรสารจะปรากฏในรายงาน
- **Off (ปิด):** พิมพ์รายงานหากโทรสารของคุณส่งไม่สำเร็จเนื่องจากเกิดข้อผิดพลาดเกี่ยวกับการส่งสัญญาณ รายงานจะยังคงพิมพ์ออกมาแม้ว่าเครื่องรับจะแก้ไขขนาดของเอกสารที่คุณส่งโทรสาร การตั้งค่าเริ่มต้นคือ Off (ปิด)
- **Off+Image (ปิด+ภาพ):** พิมพ์รายงานหากโทรสารของคุณส่งไม่สำเร็จเนื่องจากเกิดข้อผิดพลาดเกี่ยวกับการส่งสัญญาณ รายงานจะยังคงพิมพ์ออกมาแม้ว่าโทรสารของคุณส่งสำเร็จ แต่เครื่องรับจะแก้ไขขนาดของเอกสารที่คุณส่งโทรสาร
- **Off2 (ปิด2):** พิมพ์รายงานหากโทรสารของคุณส่งไม่สำเร็จเนื่องจากเกิดข้อผิดพลาดเกี่ยวกับการส่งสัญญาณ *เท่านั้น*
- **Off2+Image (ปิด2+ภาพ):** พิมพ์รายงานหากโทรสารของคุณส่งไม่สำเร็จเนื่องจากเกิดข้อผิดพลาดเกี่ยวกับการส่งสัญญาณ *เท่านั้น* ส่วนของหน้าแรกของโทรสารจะปรากฏในรายงาน

1. กด (Settings (การตั้งค่า))
2. กด All Settings (การตั้งค่าทั้งหมด)
3. กด ▲ หรือ ▼ เพื่อแสดง Fax (โทรสาร)
4. กด Fax (โทรสาร)
5. กด ▲ หรือ ▼ เพื่อแสดง Report Setting (การตั้งค่ารายงาน)
6. กด Report Setting (การตั้งค่ารายงาน)
7. กด Transmission (การส่งข้อมูล)
8. กด ▲ หรือ ▼ เพื่อแสดง On (เปิด), On+Image (เปิด+ภาพ), Off (ปิด), Off+Image (ปิด+ภาพ), Off2 (ปิด2) หรือ Off2+Image (ปิด2+ภาพ) และจากนั้นกดตัวเลือกที่ต้องการตั้งค่า
9. กด

หมายเหตุ

- ถ้าคุณเลือก On+Image (เปิด+ภาพ), Off+Image (ปิด+ภาพ) หรือ Off2+Image (ปิด2+ภาพ) ภาพจะปรากฏในรายงานการตรวจสอบความถูกต้องการส่งสัญญาณ ถ้าการส่งสัญญาณแบบทันทีถูกตั้งค่าไปที่ Off (ปิด) ภาพจะไม่ปรากฏในรายงานเมื่อคุณส่งโทรสารสี (➤➤ Advanced User's Guide (คู่มือขั้นสูงสำหรับผู้ใช้): *Real Time Transmission (การส่งสัญญาณแบบทันที)*)
- ถ้าการส่งสัญญาณสำเร็จ OK จะปรากฏถัดจาก RESULT (ผลลัพธ์) ในรายงานการตรวจสอบความถูกต้องการส่งสัญญาณ ถ้าการส่งสัญญาณไม่สำเร็จ ERROR (ผิดพลาด) จะปรากฏขึ้นถัดจาก RESULT (ผลลัพธ์)

5 การรับโทรสาร

โหมดการรับ

คุณต้องเลือกโหมดการรับของตัวเครื่อง ทั้งนี้ขึ้นอยู่กับอุปกรณ์ภายนอกและบริการโทรศัพท์ที่คุณมีในสายของคุณ

การเลือกโหมดการรับของตัวเครื่อง

ตามค่าเริ่มต้น เครื่องของคุณจะรับโทรสารที่ส่งเข้ามาโดยอัตโนมัติ แผนภาพด้านล่างจะช่วยคุณเลือกโหมดรับที่เหมาะสม

สำหรับข้อมูลรายละเอียดเพิ่มเติมเกี่ยวกับโหมดการรับของตัวเครื่อง ดูที่ *การใช้โหมดการรับของตัวเครื่อง* ➤➤ หน้า 54

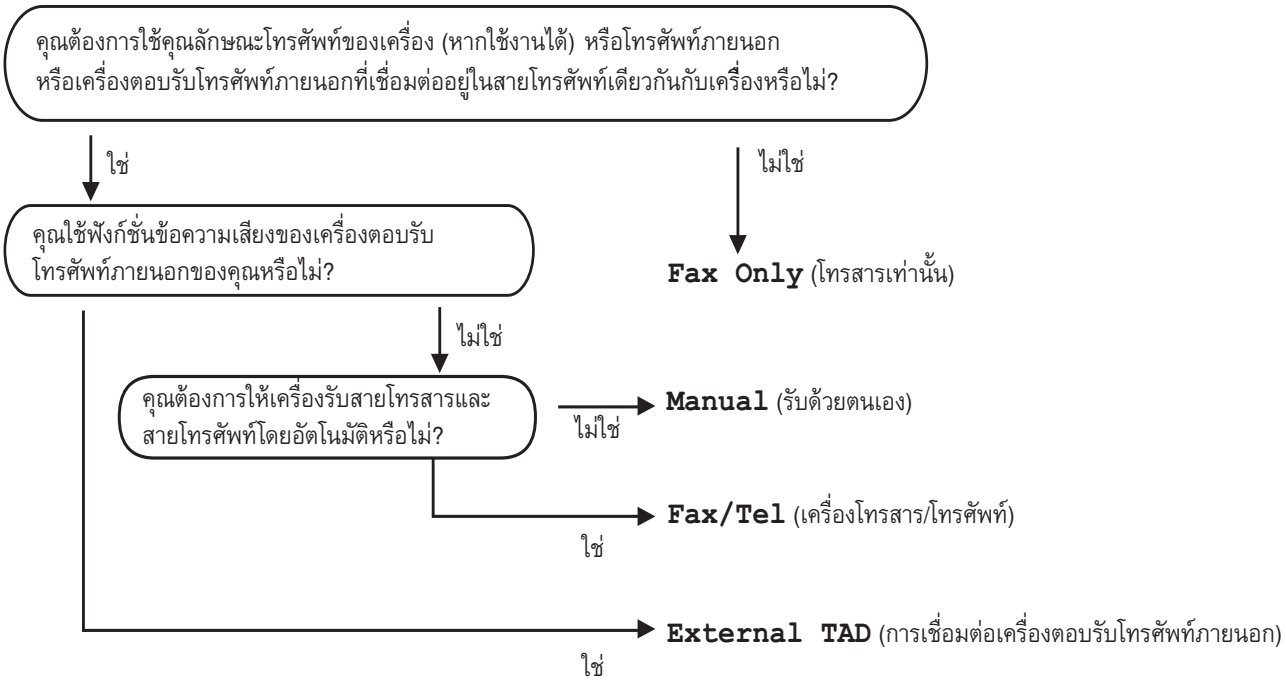

ถ้าต้องการตั้งค่าโหมดการรับของตัวเครื่อง ทำตามคำแนะนำ:

1. กด (Settings (การตั้งค่า))
2. กด All Settings (การตั้งค่าทั้งหมด)
3. กด ▲ หรือ ▼ เพื่อแสดง Fax (โทรสาร)
4. กด Fax (โทรสาร)
5. กด ▲ หรือ ▼ เพื่อแสดง Setup Receive (ตั้งค่าการรับ)
6. กด Setup Receive (ตั้งค่าการรับ)
7. กด ▲ หรือ ▼ เพื่อแสดง Receive Mode (โหมดรับ)

8 กด Receive Mode (โหมดรับ)

หมายเหตุ

(สำหรับออสเตรเลีย สิงคโปร์ และฮ่องกง)
ถ้าคุณไม่สามารถเปลี่ยนแปลง Receive Mode (โหมดรับ) ตรวจสอบว่าคุณลักษณะเสียงเรียกที่แตกต่างถูกตั้งค่าเป็น Off (ปิด) (ดูที่ *การปิดเสียงเรียกที่แตกต่าง* ➤➤ หน้า 64 และ 69 สำหรับประเทศของคุณ)

(สำหรับนิวซีแลนด์)
ถ้าคุณไม่สามารถเปลี่ยนแปลง Receive Mode (โหมดรับ) ตรวจสอบว่าคุณลักษณะ FaxAbility ถูกตั้งค่าเป็น Off (ปิด) (ดูที่ *วิธีปิดหรือเปิด FaxAbility* ➤➤ หน้า 67)

9 กด ▲ หรือ ▼ เพื่อแสดง Fax Only (โทรสารเท่านั้น), Fax/Tel (โทรสาร/โทรศัพท์), External TAD (TAD ภายนอก) หรือ Manual (ด้วยตนเอง) และจากนั้นกดตัวเลือกที่คุณต้องการ

10 กด

การใช้โหมดการรับของตัวเครื่อง

โหมดการรับของตัวเครื่องบางโหมดจะรับสายโดยอัตโนมัติ (Fax Only (โทรสารเท่านั้น) และ Fax/Tel (โทรสาร/โทรศัพท์)) คุณอาจต้องการเปลี่ยนแปลงการชะลอเสียงเรียกก่อนใช้โหมดนี้ (ดูที่ *การชะลอการเรียกสาย* ➤➤ หน้า 55)

โทรสารเท่านั้น

โหมด Fax Only (โทรสารเท่านั้น) จะรับสายทุกสายเป็นการติดต่อด้วยโทรสาร

โทรสาร/โทรศัพท์

โหมด Fax/Tel (โทรสาร/โทรศัพท์) ช่วยให้คุณจัดการสายเรียกเข้าโดยอัตโนมัติ โดยการจดจำว่าเป็นโทรสารหรือการโทรออกโดยใช้เสียงและจัดการกับสายในลักษณะใดลักษณะหนึ่งต่อไปนี้:

- รับโทรสารโดยอัตโนมัติ
- การโทรออกโดยใช้เสียงจะส่งเสียงกริ่งเรียกเข้า F/T เพื่อแจ้งให้คุณรับสาย เสียงกริ่งเรียกเข้า F/T เป็นเสียงเรียกที่ดังติดกันแบบสองครั้งจากเครื่องของคุณ

ถ้าคุณใช้โหมด Fax/Tel (โทรสาร/โทรศัพท์) ดูที่ *ระยะเวลาในการดังของเสียงกริ่งเรียกเข้า F/T (โหมดโทรสาร/โทรศัพท์เท่านั้น)* ➤➤ หน้า 55 และ *การชะลอการเรียกสาย* ➤➤ หน้า 55

ด้วยตนเอง

ถ้าต้องการรับโทรสารในโหมด Manual (ด้วยตนเอง) ยกชุดหูฟังโทรศัพท์ภายนอกหรือกด Hook (ปุ่มวางสาย) [1] เมื่อคุณได้ยินเสียงสัญญาณเครื่องโทรสาร (เสียงปี๊ปสั้นซ้ำๆ) กด Fax Start (เริ่มต้นโทรสาร) และเลือก Receive (รับ) คุณสามารถใช้คุณลักษณะการตรวจจับโทรสาร เพื่อรับโทรสารโดยยกชุดหูฟังโทรศัพท์สายเดียวกับเครื่อง

(ดูที่ *การตรวจจับโทรสาร* ➤➤ หน้า 56)

[1] ไม่สามารถใช้ได้สำหรับแอฟริกาใต้

อุปกรณ์ตอบรับโทรศัพท์ภายนอก (TAD)

โหมด External TAD (TAD ภายนอก) ให้เครื่องตอบรับโทรศัพท์รับสายเรียกเข้าของคุณ สายเรียกเข้าจะได้รับการจัดการด้วยวิธีการใดวิธีการหนึ่งต่อไปนี้:

- รับโทรสารโดยอัตโนมัติ
- ผู้โทรออกด้วยเสียงสามารถบันทึกข้อความในอุปกรณ์ตอบรับโทรศัพท์ภายนอก (TAD)

หากต้องการเชื่อมต่ออุปกรณ์ตอบรับโทรศัพท์ภายนอก (TAD) ดูที่ *การเชื่อมต่อ TAD ภายนอก (อุปกรณ์ตอบรับโทรศัพท์)* ➤➤ หน้า 73

การตั้งค่าโหมดการรับของตัวเครื่อง

การชะลอการเรียกสาย

การตั้งค่าการชะลอเสียงเรียกเข้าจะกำหนดจำนวนครั้งที่เครื่องส่งเสียงเรียกก่อนรับสายในโหมด Fax Only (โทรสารเท่านั้น) หรือ Fax/Tel (โทรสาร/โทรศัพท์) ถ้าคุณใช้สายโทรศัพท์ภายนอกหรือสายโทรศัพท์ต่อกับสายเดียวกับเครื่อง เลือกจำนวนเสียงเรียกเข้าสูงสุด

(ดูที่ *การทำงานจากโทรศัพท์ภายนอกและโทรศัพท์ที่ต่อแยกออกจากตัวเครื่อง* ➤➤ หน้า 75 และ *การตรวจจับโทรสาร* ➤➤ หน้า 56)

1. กด (Settings (การตั้งค่า))
2. กด All Settings (การตั้งค่าทั้งหมด)
3. กด ▲ หรือ ▼ เพื่อแสดง Fax (โทรสาร)
4. กด Fax (โทรสาร)
5. กด ▲ หรือ ▼ เพื่อแสดง Setup Receive (ตั้งค่าการรับ)
6. กด Setup Receive (ตั้งค่าการรับ)
7. กด ▲ หรือ ▼ เพื่อแสดง Ring Delay (หน่วงเวลาเสียงเรียก)
8. กด Ring Delay (หน่วงเวลาเสียงเรียก)
9. กดจำนวนครั้งที่คุณต้องการให้สายเรียกเข้าของเครื่องดังขึ้นก่อนเครื่องจะรับสาย (2-10 สำหรับออสเตรเลีย, 1-10 สำหรับนิวซีแลนด์, 0-2 สำหรับไต้หวัน, 2-8 สำหรับแอฟริกาใต้, 0-10 สำหรับบางประเทศ)
   เนื่องจากข้อจำกัดของกฎหมายเกี่ยวกับการสื่อสารของไต้หวัน ผลิตภัณฑ์ที่ขายในพื้นที่นี้จึงไม่สามารถตั้งค่าให้มีเสียงเรียกมากกว่าสามรอบได้
   ถ้าคุณเลือก 0 เครื่องจะตอบรับทันทีและเสียงโทรศัพท์จะไม่ดังขึ้นเลย
10. กด

ระยะเวลาในการดังของเสียงกริ่งเรียกเข้า F/T (โหมดโทรสาร/โทรศัพท์เท่านั้น)

เมื่อมีผู้โทรเข้ามาที่เครื่องของคุณ คุณและผู้โทรของคุณจะได้ยินเสียงเรียกโทรศัพท์ตามปกติ จำนวนเสียงเรียกเข้าถูกกำหนดโดยการตั้งค่าการชะลอเสียงเรียกเข้า

ถ้าสายเป็นโทรสาร เครื่องของคุณจะรับสาย แต่ถ้าสายเป็นการโทรด้วยเสียง เครื่องจะส่งเสียงกริ่งเรียกเข้า F/T (เสียงเรียกที่ดังติดกันแบบสองครั้ง) เมื่อคุณได้ตั้งค่าในการตั้งค่าระยะเวลาในการดังของเสียงกริ่งเรียกเข้า F/T ถ้าคุณได้ยินเสียงกริ่งเรียกเข้า F/T หมายความว่าคุณมีเสียงเรียกจากผู้โทรเข้าในสาย

เนื่องจากเสียงเรียกเข้า F/T นั้นดังจากเครื่องโทรศัพท์ภายนอกหรือโทรศัพท์ที่ต่อแยกออกจากตัวเครื่องจะไม่ส่งเสียงเรียกเข้า แต่คุณจะยังสามารถรับสายโทรศัพท์ดังกล่าวได้โดยใช้รหัสระยะไกล

(สำหรับข้อมูลเพิ่มเติม ดูที่ *การใช้รหัสระยะไกล* ➤➤ หน้า 76)

1. กด (Settings (การตั้งค่า))
2. กด All Settings (การตั้งค่าทั้งหมด)
3. กด ▲ หรือ ▼ เพื่อแสดง Fax (โทรสาร)
4. กด Fax (โทรสาร)
5. กด ▲ หรือ ▼ เพื่อแสดง Setup Receive (ตั้งค่าการรับ)
6. กด Setup Receive (ตั้งค่าการรับ)
7. กด ▲ หรือ ▼ เพื่อแสดง F/T Ring Time (ระยะเวลาในการดังของเสียงกริ่งเรียกเข้า F/T)
8. กด F/T Ring Time (ระยะเวลาในการดังของเสียงกริ่งเรียกเข้า F/T)
9. กดเลือกระยะเวลาที่เครื่องส่งเสียงเรียกเพื่อแจ้งว่าคุณมีสายเรียกเข้าการโทรด้วยเสียง (20Secs (20 วินาที), 30Secs (30 วินาที), 40Secs (40 วินาที) หรือ 70Secs (70 วินาที) สำหรับออสเตรเลียและบางประเทศ, 20Secs (20 วินาที), 30Secs (30 วินาที), 40Secs (40 วินาที) หรือ 55Secs (55 วินาที) สำหรับนิวซีแลนด์)
10. กด

หมายเหตุ

แม้ว่าผู้รับสายจะวางสายระหว่างเสียงเรียกที่ดังติดกันแบบสองครั้ง เครื่องจะยังคงส่งเสียงเรียกเข้าเป็นเวลาตามที่กำหนด

การตรวจจับโทรสาร

ถ้า การตรวจจับโทรสาร อยู่ที่ On (เปิด):

การตรวจจับโทรสารอยู่ที่ On (เปิด) ซึ่งเป็นค่าเริ่มต้น

เครื่องสามารถรับโทรสารโดยอัตโนมัติ แม้ว่าคุณจะรับสาย เมื่อคุณเห็น Receiving (การรับ) บนจอสัมผัส หรือได้ยินเสียงคลิกในสายโทรศัพท์ผ่านชุดหูฟังโทรศัพท์ที่คุณใช้ เพียงวางชุดหูฟังโทรศัพท์ เครื่องของคุณจะดำเนินการอื่นๆ ทั้งหมด

ถ้า การตรวจจับโทรสาร อยู่ที่ Off (ปิด):

หากคุณอยู่ที่เครื่องและตอบรับการติดต่อด้วยโทรสารโดยยกชุดหูฟังโทรศัพท์ กด Fax Start (เริ่มต้นโทรสาร) จากนั้นกด Receive (รับ) เพื่อรับโทรสาร

ถ้าคุณรับสายโทรศัพท์ภายนอกหรือโทรศัพท์ที่ต่อแยกออกจากตัวเครื่อง กด ∗ **5 1** (∗ **9 1** สำหรับนิวซีแลนด์) (ดูที่ *การทำงานจากโทรศัพท์ภายนอกและโทรศัพท์ที่ต่อแยกออกจากตัวเครื่อง* ➤➤ หน้า 75)

หมายเหตุ

- ถ้าคุณลักษณะนี้ถูกตั้งค่าเป็น On (เปิด) แต่เครื่องของคุณไม่เชื่อมต่อการติดต่อด้วยโทรสารเมื่อคุณยกชุดหูฟังโทรศัพท์ภายนอกหรือโทรศัพท์ที่ต่อแยกออกจากตัวเครื่อง กดรหัสการเริ่มทำงานแบบระยะไกล ∗ **5 1** (∗ **9 1** สำหรับนิวซีแลนด์)
- ถ้าคุณส่งโทรสารจากคอมพิวเตอร์ในสายโทรศัพท์เดียวกัน และเครื่องติดขัด ตั้งค่าการตรวจจับโทรสาร เป็น Off (ปิด)

1. กด (Settings (การตั้งค่า))
2. กด All Settings (การตั้งค่าทั้งหมด)
3. กด ▲ หรือ ▼ เพื่อแสดง Fax (โทรสาร)
4. กด Fax (โทรสาร)
5. กด ▲ หรือ ▼ เพื่อแสดง Setup Receive (ตั้งค่าการรับ)
6. กด Setup Receive (ตั้งค่าการรับ)
7. กด ▲ หรือ ▼ เพื่อแสดง Fax Detect (ตรวจหาโทรสาร)
8. กด Fax Detect (ตรวจหาโทรสาร)
9. กด On (เปิด) (หรือ Off (ปิด))
10. กด

การเรียกดูตัวอย่างโทรสาร (โทรสารขาวดำเท่านั้น)

วิธีการเรียกดูตัวอย่างโทรสารที่ได้รับ

คุณสามารถดูโทรสารที่ได้รับบนจอสัมผัสโดยการกด (Fax (โทรสาร)) และจากนั้น (Received Faxes (โทรสารที่ได้รับ)) เมื่อเครื่องอยู่ในสถานะพร้อม จะมีข้อความปรากฏขึ้นบนจอสัมผัสเพื่อแจ้งเตือนให้คุณรับโทรสารใหม่

การตั้งค่าการเรียกดูตัวอย่างโทรสาร

1. กด (Settings (การตั้งค่า))
2. กด (Fax Preview (ตัวอย่างโทรสาร))
3. กด On (เปิด) (หรือ Off (ปิด))
4. กด Yes (ใช่)
5. จอสัมผัสจะแจ้งให้คุณทราบว่าจะไม่พิมพ์โทรสารที่จะเข้ามาในอนาคตเมื่อคุณได้รับโทรสารเหล่านั้น
   กด Yes (ใช่) (หรือ No (ไม่))
6. กด

หมายเหตุ

เมื่อเปิดการเรียกดูตัวอย่างโทรสาร จะไม่มีการพิมพ์สำเนาสำรองของโทรสารนั้นสำหรับการส่งต่อโทรสารและการรับ PC-Fax แม้ว่าคุณจะตั้งค่าการพิมพ์สำรองเป็น On (เปิด)

การใช้งานการเรียกดูตัวอย่างโทรสาร

เมื่อคุณได้รับโทรสาร คุณจะเห็นข้อความปรากฏขึ้นบนจอสัมผัส (ตัวอย่างเช่น: New Fax(es) : 01 (โทรสารใหม่) [View] (แสดง))

1. กด View (แสดง)
   จอสัมผัสจะแสดงรายการโทรสาร

หมายเหตุ

- รายการโทรสารจะรวมทั้งโทรสารเก่าและโทรสารใหม่ โทรสารใหม่นั้นจะถูกบ่งชี้ด้วยเครื่องหมายสีน้ำเงิน
- ถ้าคุณต้องการดูโทรสารที่มีการเรียกดูตัวอย่างมาก่อนแล้ว กด (Fax (โทรสาร)) และ (Received Faxes (โทรสารที่ได้รับ))

2. กด ▲ หรือ ▼ เพื่อแสดงหมายเลขโทรสารของโทรสารที่คุณต้องการดู
3. กดโทรสารที่คุณต้องการดู

หมายเหตุ

- ถ้าโทรสารของคุณมีขนาดใหญ่ อาจมีการหน่วงเวลาเล็กน้อยก่อนที่จะแสดง
- จอสัมผัสจะแสดงเลขหน้าปัจจุบัน และจำนวนหน้ารวมของข้อความโทรสาร เมื่อข้อความโทรสารของคุณมากกว่า 99 หน้า จำนวนหน้ารวมจะถูกแสดงเป็น “XX”

กดจอสัมผัสหรือแผงสัมผัสเพื่อสั่งการดังต่อไปนี้

	คำอธิบาย
	ขยายโทรสาร
	ย่อโทรสาร
▲ หรือ ▼	เลื่อนตามแนวตั้ง
◀ หรือ ▶	เลื่อนตามแนวนอน
	หมุนโทรสารตามเข็มนาฬิกา
	ลบโทรสาร กด Yes (ใช่) เพื่อยืนยัน
	ย้อนกลับสู่หน้าที่แล้ว
	ไปยังหน้าถัดไป
	ย้อนกลับสู่รายการโทรสาร
	พิมพ์โทรสาร ทำอย่างใดอย่างหนึ่งต่อไปนี้: ■ กด Print All Pages (พิมพ์ทุกหน้า) เพื่อพิมพ์ข้อความโทรสารทั้งหมด ■ กด Print Displayed Only (พิมพ์หน้าที่แสดงเท่านั้น) เพื่อพิมพ์หน้าที่แสดงเท่านั้น ■ กด Print From Displayed (พิมพ์จากหน้าที่แสดง) เพื่อพิมพ์ตั้งแต่หน้าที่แสดงจนถึงหน้าสุดท้าย

4 กด

วิธีการพิมพ์โทรสาร

1 กด (Fax (โทรสาร))

2 กด (Received Faxes (โทรสารที่ได้รับ))

3 กดโทรสารที่คุณต้องการดู

4 กด

- ถ้าเป็นโทรสารที่มีหลายหน้า ไปที่ขั้นตอน ❺
- ถ้าเป็นโทรสารที่มีหน้าเดียว เครื่องจะเริ่มพิมพ์ ไปยังขั้นตอน ❻

5 ทำอย่างใดอย่างหนึ่งต่อไปนี้:

- กด Print All Pages (พิมพ์ทุกหน้า) เพื่อพิมพ์โทรสารทุกหน้า ไปยังขั้นตอน ❻
- กด Print Displayed Only (พิมพ์หน้าที่แสดงเท่านั้น) เพื่อพิมพ์หน้าที่แสดง ไปยังขั้นตอน ❼
- กด Print From Displayed (พิมพ์จากหน้าที่แสดง) เพื่อพิมพ์ตั้งแต่หน้าที่แสดงจนถึงหน้าสุดท้าย ไปยังขั้นตอน ❼

6 ทำอย่างใดอย่างหนึ่งต่อไปนี้:

- หากต้องการลบโทรสาร กด Yes (ใช่)
- หากต้องการเก็บโทรสารไว้ในหน่วยความจำ กด No (ไม่)

7 กด

วิธีการพิมพ์โทรสารทั้งหมดในรายการ

1. กด (Fax (โทรสาร))
2. กด (Received Faxes (โทรสารที่ได้รับ))
3. กด Print/Delete (พิมพ์/ลบ)
4. ทำอย่างใดอย่างหนึ่งต่อไปนี้:
   - หากต้องการพิมพ์โทรสารใหม่ทั้งหมด กด ▲ หรือ ▼ เพื่อแสดง Print All(New Faxes) (พิมพ์โทรสารใหม่ทั้งหมด)

     กด Print All(New Faxes) (พิมพ์โทรสารใหม่ทั้งหมด)
   - หากต้องการพิมพ์โทรสารเก่าทั้งหมด กด ▲ หรือ ▼ เพื่อแสดง Print All(Old Faxes) (พิมพ์ทั้งหมด (โทรสารเก่า))

     กด Print All(Old Faxes) (พิมพ์ทั้งหมด (โทรสารเก่า))
5. กด

วิธีการลบโทรสารทั้งหมดในรายการ

1. กด (Fax (โทรสาร))
2. กด (Received Faxes (โทรสารที่ได้รับ))
3. กด Print/Delete (พิมพ์/ลบ)
4. ทำอย่างใดอย่างหนึ่งต่อไปนี้:
   - หากต้องการลบโทรสารใหม่ทั้งหมด กด ▲ หรือ ▼ เพื่อแสดง Delete All(New Faxes) (ลบโทรสารใหม่ทั้งหมด)

     กด Delete All(New Faxes) (ลบโทรสารใหม่ทั้งหมด)
   - หากต้องการลบโทรสารเก่าทั้งหมด กด ▲ หรือ ▼ เพื่อแสดง Delete All(Old Faxes) (ลบทั้งหมด (โทรสารเก่า))

     กด Delete All(Old Faxes) (ลบทั้งหมด (โทรสารเก่า))
5. กด Yes (ใช่) เพื่อยืนยัน
6. กด

ปิดการเรียกดูตัวอย่างโทรสาร

1. กด (Settings (การตั้งค่า))
2. กด (Fax Preview (ตัวอย่างโทรสาร))
3. กด Off (ปิด)
4. กด Yes (ใช่) เพื่อยืนยัน
5. ถ้ามีโทรสารจัดเก็บอยู่ในหน่วยความจำ ให้ดำเนินการข้อใดข้อหนึ่งดังต่อไปนี้:
   - ถ้าคุณไม่ต้องการพิมพ์โทรสารที่จัดเก็บไว้ กด Continue (ทำต่อ) เครื่องต้องการให้คุณยืนยันการลบโทรสารที่จัดเก็บไว้

     กด Yes (ใช่) เพื่อยืนยัน โทรสารของคุณจะถูกลบ
   - ถ้าคุณต้องการพิมพ์โทรสารที่จัดเก็บไว้ทั้งหมด กด Print All Faxes Before Delete (พิมพ์โทรสารทั้งหมดก่อนลบ)
   - ถ้าคุณไม่ต้องการปิดการเรียกดูตัวอย่างโทรสาร กด Cancel (ยกเลิก)
6. กด

6 การใช้งาน PC-FAX

การส่ง PC-FAX

คุณสามารถส่งไฟล์ที่สร้างในแอพพลิเคชั่นใดๆ บน PC ของคุณเป็นโทรสารมาตรฐาน

หมายเหตุ

ซอฟต์แวร์ PC-FAX สามารถส่งเอกสารโทรสารขาวดำได้เท่านั้น

การส่งไฟล์ในรูปแบบโทรสารด้วย PC-FAX

โปรดติดตั้งซอฟต์แวร์ MFL-Pro Suite เชื่อมต่อเครื่องและ PC ก่อนใช้งานการส่งโทรสารด้วย PC-FAX

1. สร้างไฟล์ในแอพพลิเคชั่นใดๆ บน PC ของคุณ
2. คลิก **ไฟล์** จากนั้น **พิมพ์** กล่องข้อความ **พิมพ์** จะปรากฏขึ้น
3. เลือก **Brother PC-FAX** เป็นเครื่องพิมพ์ของคุณ และจากนั้นคลิก **พิมพ์** กล่องข้อความการส่งโทรสารด้วย PC-FAX จะปรากฏขึ้น:

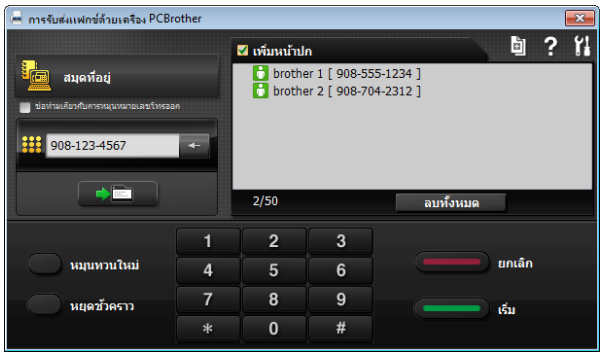

4. ป้อนหมายเลขโทรสารโดยใช้วิธีใดวิธีหนึ่งต่อไปนี้:
   - ใช้แป้นตัวเลขเพื่อป้อนหมายเลข

หมายเหตุ

ถ้าคุณเลือกกล่องทำเครื่องหมาย **ข้อห้ามเกี่ยวกับการหมุนหมายเลขโทรออก** กล่องข้อความยืนยันจะปรากฏขึ้นเพื่อให้คุณป้อนหมายเลขโทรสารอีกครั้งหนึ่ง คุณลักษณะนี้จะช่วยป้องกันการส่งสัญญาณไปยังปลายทางที่ผิด

   - คลิกปุ่ม **สมุดที่อยู่** และจากนั้นเลือกสมาชิกหรือกลุ่มจากสมุดที่อยู่

   หากเกิดข้อผิดพลาด ให้คลิก **ลบทั้งหมด** เพื่อลบรายการทั้งหมด

5. เมื่อต้องการรวมหน้าปก ให้คลิก **เพิ่มหน้าปก**

หมายเหตุ

คุณยังสามารถคลิกไอคอนหน้าปก เพื่อสร้างหรือแก้ไขหน้าปกได้

6. คลิก **เริ่ม** เพื่อส่งโทรสาร

หมายเหตุ

- หากคุณต้องการยกเลิกโทรสาร คลิก **ยกเลิก** หรือกด บนแผงสัมผัส
- ถ้าคุณต้องการหมุนทวนหมายเลขซ้ำ คลิก **หมุนทวนใหม่** เพื่อเลื่อนดูหมายเลขโทรสารล่าสุดห้าหมายเลข เลือกหมายเลข และจากนั้นคลิก **เริ่ม**

การรับ PC-FAX (Windows®)

ถ้าคุณเปิดคุณลักษณะการรับ PC-Fax เครื่องของคุณจะจัดเก็บโทรสารรับเข้าในหน่วยความจำและส่งโทรสารไปยัง PC ของคุณ จากนั้นคุณสามารถใช้ PC ของคุณดูและจัดเก็บโทรสารนี้

แม้ว่าคุณจะปิด PC ของคุณแล้ว (เช่น ในเวลากลางคืนหรือสุดสัปดาห์) เครื่องของคุณจะได้รับและจัดเก็บโทรสารของคุณในหน่วยความจำ

เมื่อคุณเริ่มใช้งาน PC ของคุณและรันซอฟต์แวร์การรับ PC-Fax เครื่องจะถ่ายโอนโทรสารของคุณไปยัง PC ของคุณ

ถ้าต้องการถ่ายโอนโทรสารรับเข้าไปยัง PC ของคุณ คุณต้องให้ซอฟต์แวร์การรับ PC-FAX รันบน PC ของคุณ

ทำอย่างใดอย่างหนึ่งต่อไปนี้:

(Windows® XP, Windows Vista® และ Windows® 7)

จาก (เริ่ม) เลือก **โปรแกรมทั้งหมด**, **Brother**, **MFC-XXXX**, **การรับโทรสารด้วยเครื่อง PC** และเลือก **รับ** (XXXX คือชื่อรุ่นของคุณ)

(Windows® 8)

คลิก (**Brother Utilities** (โปรแกรมอรรถประโยชน์ของบราเดอร์)) จากนั้นคลิกรายการแบบดึงลง และเลือกชื่อรุ่นของคุณ (หากยังไม่ได้เลือก) คลิก **การรับโทรสารด้วย PC** ในแถบนำทางทางด้านซ้าย จากนั้นคลิก **รับ**

ถ้าคุณเลือก Backup Print: On (การพิมพ์สำรอง: เปิด) เครื่องจะพิมพ์โทรสารด้วย

1. กด (Settings (การตั้งค่า))
2. กด All Settings (การตั้งค่าทั้งหมด)
3. กด ▲ หรือ ▼ เพื่อแสดง Fax (โทรสาร)
4. กด Fax (โทรสาร)
5. กด ▲ หรือ ▼ เพื่อแสดง Setup Receive (ตั้งค่าการรับ)
6. กด Setup Receive (ตั้งค่าการรับ)
7. กด ▲ หรือ ▼ เพื่อแสดง Memory Receive (รับด้วยหน่วยความจำ)
8. กด Memory Receive (รับด้วยหน่วยความจำ)
9. กด ▲ หรือ ▼ เพื่อแสดง PC Fax Receive (รับโทรสารด้วย PC)
10. กด PC Fax Receive (รับโทรสารด้วย PC)
11. จอสัมผัสจะแสดงข้อความ Run PC-Fax on your computer. (รัน PC-Fax บนคอมพิวเตอร์ของคุณ)
    กด OK
12. กด ▲ หรือ ▼ เพื่อแสดง <USB> หรือชื่อ PC ที่คุณต้องการรับโทรสารหากคุณเชื่อมต่อเครือข่ายอยู่
    กด <USB> หรือชื่อ PC
    กด OK
13. ถ้า Fax Preview (ตัวอย่างโทรสาร) ถูกตั้งเป็น Off (ปิด) กด Backup Print: On (การพิมพ์สำรอง: เปิด) หรือ Backup Print: Off (การพิมพ์สำรอง: ปิด)
14. กด

หมายเหตุ

- การรับ PC-FAX ไม่สนับสนุนในระบบปฏิบัติการแม็ค
- ก่อนที่คุณจะสามารถตั้งค่าการรับ PC-FAX คุณต้องติดตั้งซอฟต์แวร์ MFL-Pro Suite บน PC ของคุณ ตรวจสอบว่า PC ของคุณเชื่อมต่ออยู่และเปิดทำงาน

  (➤➤ คู่มือซอฟต์แวร์ และคู่มือเน็ทเวิร์คสำหรับผู้ใช้)
- ถ้าคุณได้รับข้อความแสดงข้อผิดพลาดและเครื่องไม่สามารถพิมพ์โทรสารในหน่วยความจำ คุณสามารถใช้การตั้งค่านี้เพื่อถ่ายโอนโทรสารของคุณไปยัง PC ได้ (ดูที่ *การโอนโทรสารหรือรายงานบันทึกโทรสาร* ➤➤ หน้า 120)
- เมื่อคุณได้รับโทรสารสี เครื่องของคุณจะพิมพ์โทรสารสีที่เครื่องของคุณ แต่จะไม่ส่งโทรสารไปยัง PC ของคุณ
- หากต้องการเปลี่ยน PC ปลายทาง ให้ทำซ้ำขั้นตอน ❶ ถึง ⓮

7 โทรศัพท์และอุปกรณ์ภายนอก

การโทรออกด้วยเสียง

โทนหรือพัลส์ (ไม่สามารถใช้ได้กับนิวซีแลนด์และแอฟริกาใต้)

ถ้าคุณมีบริการหมุนหมายเลขโทรศัพท์แบบพัลส์ แต่ต้องการส่งสัญญาณเสียงเรียก (เช่น การทำธุรกรรมทางการเงินทางโทรศัพท์) ให้ทำตามคำแนะนำ:

1. ทำอย่างใดอย่างหนึ่งต่อไปนี้:
   - เมื่อ Fax Preview (ตัวอย่างโทรสาร) ถูกตั้งเป็น Off (ปิด) กด (Fax (โทรสาร))
   - เมื่อ Fax Preview (ตัวอย่างโทรสาร) ถูกตั้งเป็น On (เปิด) กด (Fax (โทรสาร)) และจากนั้น (Sending Faxes (การส่งโทรสาร))
2. กด Hook (ปุ่มวางสาย)
3. กด **#** บนแผงสัมผัสของเครื่อง ตัวเลขใดๆ ที่หมุนโทรออกหลังจากนี้จะส่งสัญญาณเสียงเรียก

เมื่อคุณโทรออกเสร็จแล้ว เครื่องจะกลับสู่บริการหมุนหมายเลขแบบพัลส์

โหมดโทรสาร/โทรศัพท์

เมื่อเครื่องอยู่ในโหมดเครื่องโทรสาร/โทรศัพท์ เครื่องจะใช้ระยะเวลาในการดังของเสียงกริ่งเรียกเข้า F/T (เสียงเรียกที่ดังติดกันแบบสองครั้ง) แจ้งให้คุณรับสายการโทรด้วยเสียง

ถ้าคุณอยู่ที่โทรศัพท์ภายนอก ให้ยกชุดหูฟังโทรศัพท์ภายนอก และจากนั้นกด Pickup (รับสาย) เพื่อรับสาย

ถ้าคุณอยู่ที่โทรศัพท์ที่ต่อแยกออกจากตัวเครื่อง คุณจำเป็นต้องยกชุดหูฟังโทรศัพท์ในระหว่างระยะเวลาในการดังของเสียงกริ่งเรียกเข้า F/T แล้วกด **# 5 1** (**# 9 1** สำหรับนิวซีแลนด์) ระหว่างเสียงเรียกที่ดังติดกันแบบสองครั้ง ถ้าไม่มีใครอยู่ในสายหรือถ้ามีบางคนต้องการส่งโทรสารถึงคุณ ส่งสายเรียกเข้ากลับไปที่เครื่องโดยกด ∗ **5 1** (∗ **9 1** สำหรับนิวซีแลนด์)

บริการโทรศัพท์สำหรับออสเตรเลีย

เสียงเรียกที่แตกต่าง

เสียงเรียกที่แตกต่าง [1] เป็นฟังก์ชั่นของเครื่องพิมพ์ Brother ซึ่งทำให้บุคคลที่มีสายโทรศัพท์หนึ่งสายสามารถรับโทรสารและการโทรด้วยเสียงผ่านหมายเลขโทรศัพท์ที่ต่างกันสองหมายเลขได้ในสายเดียว

Brother ใช้คำว่า "เสียงเรียกที่แตกต่าง" แต่ผู้ให้บริการโทรศัพท์ในตลาดอาจเรียกด้วยชื่ออื่น บริการนี้ช่วยเพิ่มหมายเลขโทรศัพท์ที่สองโดยใช้คู่สายเดียวกับหมายเลขโทรศัพท์เดิมของคุณ และแต่ละหมายเลขมีเสียงเรียกที่แตกต่างกัน โดยทั่วไปเสียงเรียกของหมายเลขโทรศัพท์แรกจะเป็นเสียงเรียกมาตรฐาน และใช้ในการรับสายที่โทรด้วยเสียง ส่วนหมายเลขโทรศัพท์ที่สองใช้เสียงเรียกที่แตกต่าง และใช้ในการรับโทรสาร ในขณะเวลาหนึ่ง เครื่องสามารถรับสาย (หรือโทรออก) ได้เพียงเลขหมายใดเลขหมายหนึ่ง และขณะที่เลขหมายนั้นกำลังใช้สาย การเรียกเข้ามายังเลขหมายใดเลขหมายหนึ่งจะปรากฏเป็นสายไม่ว่าง

หมายเหตุ

[1] ติดต่อผู้ให้บริการโทรศัพท์เพื่อสอบถามถึงบริการที่สามารถใช้ได้ และรายละเอียดอื่นๆ ที่เกี่ยวข้อง

หลังจากที่คุณตั้งค่าคุณลักษณะเสียงเรียกที่แตกต่างไปที่ On (เปิด) แล้ว โหมดการรับของตัวเครื่องจะถูกตั้งค่าไปที่ Manual (ด้วยตนเอง) โดยอัตโนมัติ หมายเลขเสียงเรียกที่แตกต่างของคุณไม่อนุญาตให้ใช้การโทรด้วยเสียง - โทรสารเท่านั้น คุณไม่สามารถเปลี่ยนแปลงโหมดการรับของตัวเครื่องจากโหมด Manual (ด้วยตนเอง) ในขณะที่เสียงเรียกที่แตกต่างถูกตั้งค่าเป็นเปิด

บริการ "เสียงเรียกที่แตกต่าง" ของผู้ให้บริการโทรศัพท์ของท่านทำงานอย่างไร?

การใช้บริการ "เสียงเรียกที่แตกต่าง" ของผู้ให้บริการโทรศัพท์ เป็นวิธีที่มีประสิทธิภาพที่สุดในการรับทั้งโทรสารและสายโทรศัพท์โดยใช้คู่สายเดียวกัน เมื่อมีการโทรด้วยเสียง โทรศัพท์ทุกเครื่อง (โทรศัพท์ที่ต่อแยกออกจากตัวเครื่องและโทรศัพท์ภายนอก) และเครื่องโทรสารจะดังขึ้นเพื่อให้ท่านรับสาย หากมีการติดต่อด้วยโทรสาร เครื่องโทรสารจะตอบรับโดยอัตโนมัติโดยไม่ส่งเสียงเรียก ขณะที่โทรศัพท์ที่ต่อแยกออกจากตัวเครื่องและโทรศัพท์ภายนอกจะดังขึ้นสองครั้งโดยใช้เสียงเรียกที่แตกต่าง เป็นวิธีที่มีประสิทธิภาพมากขึ้นสำหรับการใช้เครื่องโทรสารที่มีโทรศัพท์ที่ต่อแยกออกจากตัวเครื่อง เพราะทำให้คุณไม่ต้องใช้รหัสการเปิดใช้งานระยะไกล ช่วยให้คุณมีสองหมายเลขที่เป็นอิสระต่อกันโดยไม่ต้องเพิ่มค่าใช้จ่ายสำหรับคู่สายที่สอง

ผังแสดงลำดับขั้นตอนของสายเรียกเข้า

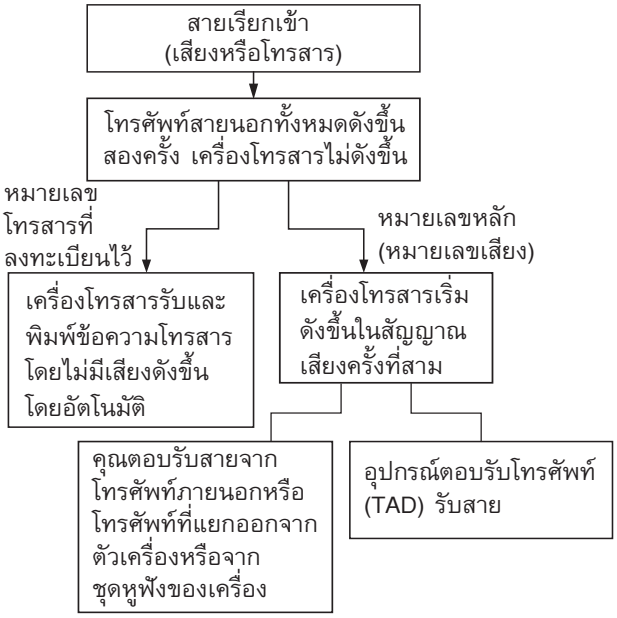

"เสียงเรียกที่แตกต่าง" ของ Brother ทำงานอย่างไร?

เครื่องโทรสารของ Brother มีคุณลักษณะเสียงเรียกที่แตกต่าง ซึ่งทำให้คุณสามารถใช้เครื่องเพื่อรองรับบริการเสียงเรียกที่แตกต่างของผู้ให้บริการทางด้านโทรศัพท์ได้อย่างเต็มที่ หมายเลขโทรศัพท์ใหม่ของคุณสามารถใช้ในการรับโทรสารเท่านั้น

การเปิดเสียงเรียกที่แตกต่าง

สำคัญมาก!

หลังจากที่คุณตั้งค่าคุณลักษณะเสียงเรียกที่แตกต่างไปที่ เปิด แล้ว โหมดการรับของตัวเครื่องจะถูกตั้งค่าไปที่ Manual (ด้วยตนเอง) โดยอัตโนมัติ หมายเลขเสียงเรียกที่แตกต่างของคุณไม่อนุญาตให้ใช้การโทรด้วยเสียง - โทรสารเท่านั้น คุณไม่สามารถเปลี่ยนโหมดการรับของตัวเครื่องเป็นโหมดอื่นได้ขณะที่ตั้งค่าเสียงเรียกที่แตกต่างเป็น เปิด เมื่อเสียงเรียกที่แตกต่างเป็น เปิด หน้าจอแสดงผลแบบ LCD จะแสดง D/R (เสียงเรียกที่แตกต่าง) เป็นโหมดการรับ

1. กด (Settings (การตั้งค่า))
2. กด All Settings (การตั้งค่าทั้งหมด)
3. กด ▲ หรือ ▼ เพื่อแสดง Fax (โทรสาร)
4. กด Fax (โทรสาร)
5. กด ▲ หรือ ▼ เพื่อแสดง Miscellaneous (เบ็ดเตล็ด)
6. กด Miscellaneous (เบ็ดเตล็ด)
7. กด Distinctive (ลักษณะเฉพาะ)
8. กด On (เปิด)
9. กด
   ขณะนี้เสียงเรียกที่แตกต่างถูกตั้งค่าไปที่ On (เปิด)

การปิดเสียงเรียกที่แตกต่าง

1. กด (Settings (การตั้งค่า))
2. กด All Settings (การตั้งค่าทั้งหมด)
3. กด ▲ หรือ ▼ เพื่อแสดง Fax (โทรสาร)
4. กด Fax (โทรสาร)
5. กด ▲ หรือ ▼ เพื่อแสดง Miscellaneous (เบ็ดเตล็ด)
6. กด Miscellaneous (เบ็ดเตล็ด)
7. กด Distinctive (ลักษณะเฉพาะ)
8. กด Off (ปิด)

9 กด

หมายเหตุ

หากคุณปิดเสียงเรียกที่แตกต่าง เครื่องจะอยู่ในโหมดการรับ Manual (ด้วยตนเอง) ของตัวเครื่อง คุณจำเป็นต้องตั้งค่าโหมดการรับอีกครั้ง (*การเลือกโหมดการรับของตัวเครื่อง* ➤➤ หน้า 52)

รหัสผู้โทร

รหัสผู้โทรเป็นบริการโทรศัพท์ที่ทำให้สมาชิกเห็นหมายเลขโทรศัพท์ หรือชื่อของผู้โทรขณะที่โทรศัพท์ดัง ซึ่งเป็นวิธีที่สามารถคัดกรองสายที่ต้องการรับได้อย่างรวดเร็ว คุณสามารถโทรกลับสายที่คุณไม่ได้รับได้ทันที เพราะรหัสผู้โทรจะถูกส่งและจัดเก็บในหน่วยความจำของเครื่อง

หมายเหตุ

การเปิดใช้บริการรหัสผู้โทร: สมัครบริการรหัสผู้โทรจากผู้ให้บริการทางด้านโทรศัพท์ในพื้นที่ของคุณ ถ้ามี

ข้อดีของรหัสผู้โทร

สำหรับทางธุรกิจ

ธุรกิจทั้งหมดได้กำไรจากการตอบสนองที่รวดเร็วต่อโทรศัพท์ของลูกค้า ธุรกิจที่มีบริการสั่งซื้อสินค้าทางไปรษณีย์ บริการกู้ยืมเงิน หรือให้ข้อมูลที่เป็นความลับ สามารถป้องกันตนเองจากคำสั่งซื้อปลอม หรือการยืนยันตัวตนปลอม

ที่บ้าน

ลูกค้าที่เป็นผู้อยู่อาศัยธรรมดาสามารถป้องกันตนเองจากสายที่ไม่ต้องการรับได้

รหัสผู้โทรทำงานอย่างไร?

รหัสผู้โทรจะปรากฏบนจอแสดงผลเมื่อโทรศัพท์ของคุณดัง

ขณะที่โทรศัพท์ของคุณดัง จอแสดงผลจะแสดงหมายเลขโทรศัพท์หรือชื่อของผู้โทร ถ้าชื่อถูกจัดเก็บไว้ในสมุดที่อยู่แล้ว เมื่อคุณรับโทรศัพท์ ข้อมูลผู้โทรจะหายไป

หมายเหตุ

- ถ้า ID Unknown (ไม่มีข้อมูล) ปรากฏบนจอแสดงผล แสดงว่าสายที่โทรมาอยู่นอกบริเวณที่ให้บริการแสดงข้อมูลผู้ใช้ หรือโทรจากโทรศัพท์สาธารณะ [1]
- ถ้า ID Withheld (ระงับข้อมูล) ปรากฏบนจอแสดงผล แสดงว่าผู้โทรตั้งใจบล็อคการส่งข้อมูลของเขา/เธอ [1]

[1] ขึ้นอยู่กับฟังก์ชั่นเครือข่าย

ข้อมูลผู้โทรถูกจัดเก็บในหน่วยความจำของเครื่อง

เครื่องสามารถจัดเก็บข้อมูลผู้โทรเข้าได้ 30 สายในหน่วยความจำ ตามเวลาและวันที่ที่รับสาย สายที่ 31 จะลบข้อมูลผู้โทรที่เก่าที่สุดออก

ข้อมูลผู้โทรที่จัดเก็บในหน่วยความจำสามารถนำมาใช้ได้ดังต่อไปนี้

■ **การพิมพ์รายการข้อมูลผู้โทร**

คุณสามารถเรียกดูสายที่คุณรับได้โดยการตรวจสอบข้อมูลผู้โทรในหน่วยความจำ รายงานนี้จะแสดงรายการวันที่ เวลา ชื่อ หมายเลขโทรศัพท์ (ข้อมูลผู้โทร) และชนิดของการโทร (ความคิดเห็น) หากมี

➤➤ Advanced User's Guide (คู่มือขั้นสูงสำหรับผู้ใช้): *How to print a report (วิธีการพิมพ์รายงาน)*

บริการโทรศัพท์สำหรับนิวซีแลนด์

FaxAbility

FaxAbility คือบริการที่ Telecom อนุญาตให้คุณมีหมายเลขเพิ่มอีกหนึ่งเลขหมายในคู่สายเดียวกัน โดยมีเสียงเรียกที่แตกต่างไป ด้วยวิธีนี้ เมื่อคุณมีสายเรียกเข้า คุณจะสามารถแยกออกว่าเป็นการโทรเข้ามายังเลขหมายใดด้วยเสียงเรียกเข้า

เครื่องโทรสารจะจัดการกับเลขหมายอื่นอย่างไร?

โหมด FaxAbility ทำให้แน่ใจได้ว่าเครื่องจะรับสายที่เรียกมายังเลขหมาย FaxAbility (เลขหมายที่สอง) เมื่อมีสายเรียกเข้ามายังหมายเลขหลัก โทรศัพท์ทุกเครื่องจะดังขึ้น คุณสามารถตั้งค่าให้อุปกรณ์ตอบรับโทรศัพท์ภายนอก (TAD) เพื่อรับสายของหมายเลขอื่น (ดูแผนผังในหน้านี้)

ประโยชน์ของการใช้ฟังก์ชั่น FaxAbility คืออะไร?

การใช้ FaxAbility คือวิธีที่มีประสิทธิภาพที่สุดในการรับทั้งโทรสาร และสายโทรศัพท์ในคู่สายเดียวกัน ผู้ที่โทรหาคุณจะกดหมายเลขโทรศัพท์ได้ง่ายขึ้น เครื่องโทรสารจะตอบรับอัตโนมัติ ทำให้เขาไม่ต้องกดรหัสการเปิดใช้เครื่อง และผู้ที่ต้องโทรหาหมายเลขหลักจะไม่ต้องเรียกเข้าไปยังเครื่องโทรสารของคุณ โดยทั่วไปแล้วบริการนี้ช่วยให้คุณมีสองหมายเลขที่เป็นอิสระต่อกันโดยไม่ต้องเพิ่มค่าใช้จ่ายสำหรับคู่สายที่สอง

FaxAbility ทำงานอย่างไร?

หมายเลขโทรศัพท์ของคุณจะมีรูปแบบเสียงเรียกเข้ามาตรฐานซึ่งเป็นเสียงยาวๆ สองครั้ง ขณะที่หมายเลขใหม่ที่เพิ่มขึ้นจะมีเสียงเรียกเป็นเสียงยาว เงียบ ยาวสลับกัน เมื่อ FaxAbility เป็นเปิด คุณจะไม่ได้ยินเสียงเรียกครั้งแรกของเสียงเรียกเข้าในเครื่องโทรสาร โทรศัพท์ที่ต่อแยกออกจากตัวเครื่องจะดังตามปกติ หากเครื่องโทรสารจดจำรูปแบบเสียงเรียกเข้าได้ เสียงเรียกทั้งหมดจะหยุดลงและเครื่องโทรสารจะตอบรับและรับข้อความโทรสารโดยอัตโนมัติ มิฉะนั้น คุณจะได้ยินโทรศัพท์ที่ต่อแยกออกจากตัวเครื่องและเครื่องโทรสารดังอย่างต่อเนื่อง เครื่องโทรสารจะตรวจสอบรูปแบบเสียงเรียกเข้าก่อนตอบรับ ดังนั้นอย่ารับโทรศัพท์ในขณะนั้น คุณจะเรียนรู้รูปแบบเสียงเรียกเข้าสำหรับโทรสารได้อย่างรวดเร็ว ดังนั้นคุณจะไม่รับสายดังกล่าว คุณหรืออุปกรณ์ตอบรับโทรศัพท์สามารถรับสายหมายเลขหลักได้

ผังแสดงลำดับขั้นตอนของสายเรียกเข้า

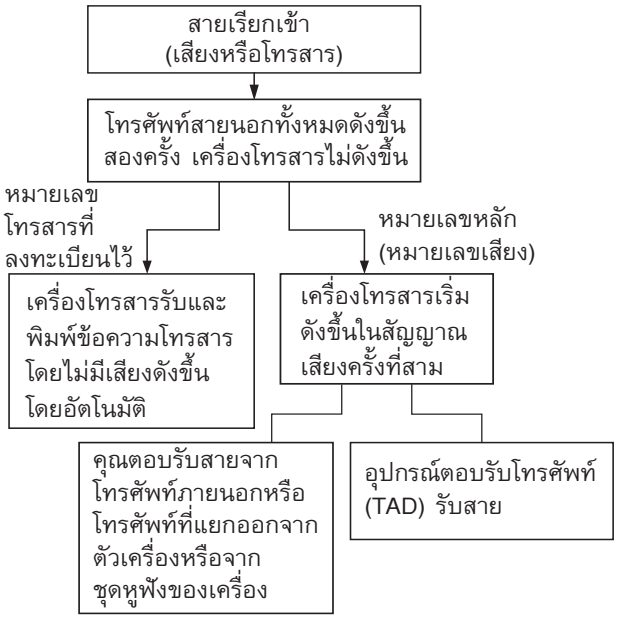

หมายเหตุ

หลังจากที่คุณตั้งค่าคุณลักษณะ FaxAbility ไปที่ On (เปิด) แล้ว โหมดการรับของตัวเครื่องจะถูกตั้งค่าไปที่ Manual (ด้วยตนเอง) โดยอัตโนมัติ แม้ว่าคุณมี TAD (อุปกรณ์ตอบรับโทรศัพท์) หรือ Voice Mail (ศูนย์รับฝากข้อความ) ติดตั้งกับหมายเลข FaxAability โหมดรับสายเองหมายความว่าคุณต้องรับสายทุกสายด้วยตนเอง คุณไม่สามารถเปลี่ยนโหมดการรับเป็นโหมดอื่นขณะที่ FaxAability ถูกตั้งค่าเป็นเปิด เมื่อ FaxAability เป็นเปิด หน้าจอแสดงผลแบบ LCD จะแสดง D/R (เสียงเรียกที่แตกต่าง) เป็นโหมดการรับ

วิธีปิดหรือเปิด FaxAability

ฟังก์ชั่น FaxAability ถูกออกแบบมาสำหรับบริการ FaxAability ที่ให้บริการโดย Telecom ถ้าต้องการเปลี่ยนการตั้งค่า ทำซ้ำขั้นตอน ❶-❿; ขั้นตอน ❽ ซึ่งคุณสามารถเลือกเป็น On (เปิด) หรือ Off (เปิด)

สัญญาณรอสายที่ดังขึ้นเนื่องจากมีสายเรียกเข้าที่หมายเลขหลักอาจส่งผลต่อการส่งข้อมูลโทรสาร ถ้าคุณมีบริการ FaxAability แต่ไม่ได้เปิดบริการรอสาย คุณไม่ต้องทำอะไรในขั้นตอนนี้ ถ้าคุณมีบริการรอสาย รวมทั้ง FaxAability ตั้งค่าตัวเลือกเมนูการรอสายเป็น On (เปิด) ดูด้านล่าง

1. กด (Settings (การตั้งค่า))
2. กด All Settings (การตั้งค่าทั้งหมด)
3. กด ▲ หรือ ▼ เพื่อแสดง Fax (โทรสาร)
4. กด Fax (โทรสาร)
5. กด ▲ หรือ ▼ เพื่อแสดง Miscellaneous (เบ็ดเตล็ด)
6. กด Miscellaneous (เบ็ดเตล็ด)
7. กด FaxAability
8. กด On (เปิด) (หรือ Off (ปิด)) เพื่อตั้งค่า FaxAability
   ถ้าคุณมีบริการ FaxAability กด On (เปิด)
9. กด Call Waiting (รอสาย)
10. กด On (เปิด) เพื่อตั้งค่ารอสาย
    ถ้าคุณมีบริการรอสาย กด On (เปิด) เพื่อหลีกเลี่ยงปัญหาที่เกิดจากการรอสาย
11. กด

รหัสผู้โทร

รหัสผู้โทรเป็นบริการโทรศัพท์ที่ทำให้สมาชิกเห็นหมายเลขโทรศัพท์ และชื่อของผู้โทรขณะที่โทรศัพท์ดัง ซึ่งเป็นวิธีที่สามารถคัดกรองสายที่ต้องการรับได้อย่างรวดเร็ว คุณสามารถโทรกลับสายที่คุณไม่ได้รับได้ทันที เพราะรหัสผู้โทรจะถูกส่งและจัดเก็บในหน่วยความจำของเครื่อง

หมายเหตุ

การเปิดใช้บริการรหัสผู้โทร สมัครบริการรหัสผู้โทรจากผู้ให้บริการทางด้านโทรศัพท์ในพื้นที่ของคุณ ถ้ามี

ข้อดีของรหัสผู้โทร

สำหรับทางธุรกิจ

ธุรกิจทั้งหมดได้กำไรจากการตอบสนองที่รวดเร็วต่อโทรศัพท์ของลูกค้า ธุรกิจที่มีบริการสั่งซื้อสินค้าทางไปรษณีย์ บริการกู้ยืมเงิน หรือให้ข้อมูลที่เป็นความลับ สามารถป้องกันตนเองจากคำสั่งซื้อปลอม หรือการยืนยันตัวตนปลอม

ที่บ้าน

ลูกค้าที่เป็นผู้อยู่อาศัยธรรมดาสามารถป้องกันตนเองจากสายที่ไม่ต้องการรับได้

รหัสผู้โทรทำงานอย่างไร?

รหัสผู้โทรจะปรากฏบนจอแสดงผลเมื่อโทรศัพท์ของคุณดัง

ขณะที่โทรศัพท์ของคุณดัง จอแสดงผลจะแสดงหมายเลขโทรศัพท์หรือชื่อของผู้โทร หากมีเมื่อคุณรับโทรศัพท์ ข้อมูลผู้โทรจะหายไป คุณสามารถพิมพ์รายการข้อมูลผู้โทรที่เครื่องของคุณได้รับได้

➤➤ Advanced User's Guide (คู่มือขั้นสูงสำหรับผู้ใช้): *How to print a report (วิธีการพิมพ์รายงาน)*

หมายเหตุ

- ถ้า ID Unknown (ไม่มีข้อมูล) ปรากฏบนจอแสดงผล แสดงว่าสายที่โทรมาอยู่นอกบริเวณที่ให้บริการแสดงข้อมูลผู้ใช้ [1]
- ถ้า ID Withheld (ระงับข้อมูล) ปรากฏบนจอแสดงผล แสดงว่าผู้โทรตั้งใจบล็อคการส่งข้อมูลของเขา/เธอ [1]

[1] ขึ้นอยู่กับฟังก์ชั่นเครือข่าย

บริการโทรศัพท์สำหรับบางประเทศ

เสียงเรียกที่แตกต่าง (สำหรับสิงคโปร์, ฮ่องกง)

คุณลักษณะของเครื่องนี้ให้คุณใช้บริการสมัครสมาชิกเสียงเรียกที่แตกต่างที่ให้บริการโดยบริษัทโทรศัพท์บางราย ซึ่งให้คุณมีหมายเลขโทรศัพท์หลายหมายเลขในสายเดียว หมายเลขโทรศัพท์แต่ละหมายเลขมีรูปแบบเสียงเรียกที่แตกต่างกัน ดังนั้นคุณจะทราบว่าหมายเลขโทรศัพท์ใดเรียกเข้ามา นี่เป็นวิธีหนึ่งที่คุณสามารถมีหมายเลขโทรศัพท์แยกต่างหากสำหรับเครื่องของคุณได้

เครื่องของคุณมีฟังก์ชั่นเสียงเรียกที่แตกต่างให้คุณระบุหมายเลขโทรศัพท์หมายเลขหนึ่งสำหรับรับโทรสารโดยเฉพาะ คุณจำเป็นต้องตั้งค่าเสียงเรียกที่แตกต่างไปยัง On (เปิด)

หมายเหตุ

คุณสามารถปิดใช้งานได้ชั่วคราว จากนั้นจึงกลับมาเปิดใช้งานอีกครั้ง เมื่อคุณได้รับหมายเลขโทรสารใหม่ โปรดตรวจสอบให้แน่ใจว่าคุณตั้งค่าใหม่สำหรับการทำงานนี้

- เครื่องจะตอบรับเฉพาะการโทรออกไปยังหมายเลขที่มีเสียงเรียกที่แตกต่าง

การเปิดเสียงเรียกที่แตกต่าง

สำคัญมาก!

หลังจากที่คุณตั้งค่าคุณลักษณะเสียงเรียกที่แตกต่างไปที่ เปิด แล้ว โหมดการรับของตัวเครื่องจะถูกตั้งค่าไปที่ Manual (ด้วยตนเอง) โดยอัตโนมัติ แม้ว่าคุณมี TAD (อุปกรณ์ตอบรับโทรศัพท์) หรือ Voice Mail (ศูนย์รับฝากข้อความ) ติดตั้งกับหมายเลข FaxAbility โหมดรับสายเองหมายความว่าคุณต้องรับสายทุกสายด้วยตนเอง คุณไม่สามารถเปลี่ยนโหมดการรับของตัวเครื่องเป็นโหมดอื่นได้ขณะที่ตั้งค่าเสียงเรียกที่แตกต่างเป็น เปิด เมื่อเสียงเรียกที่แตกต่างเป็น เปิด หน้าจอแสดงผลแบบ LCD จะแสดง D/R (เสียงเรียกที่แตกต่าง) เป็นโหมดการรับ

1. กด (Settings (การตั้งค่า))
2. กด All Settings (การตั้งค่าทั้งหมด)
3. กด ▲ หรือ ▼ เพื่อแสดง Fax (โทรสาร)
4. กด Fax (โทรสาร)
5. กด ▲ หรือ ▼ เพื่อแสดง Miscellaneous (เบ็ดเตล็ด)
6. กด Miscellaneous (เบ็ดเตล็ด)
7. กด Distinctive (ลักษณะเฉพาะ)
8. กด On (เปิด)
9. กด
   ขณะนี้เสียงเรียกที่แตกต่างถูกตั้งค่าไปที่ On (เปิด)

การปิดเสียงเรียกที่แตกต่าง

1. กด (Settings (การตั้งค่า))
2. กด All Settings (การตั้งค่าทั้งหมด)
3. กด ▲ หรือ ▼ เพื่อแสดง Fax (โทรสาร)
4. กด Fax (โทรสาร)
5. กด ▲ หรือ ▼ เพื่อแสดง Miscellaneous (เบ็ดเตล็ด)
6. กด Miscellaneous (เบ็ดเตล็ด)
7. กด Distinctive (ลักษณะเฉพาะ)
8. กด Off (ปิด)
9. กด

หมายเหตุ

หากคุณปิดเสียงเรียกที่แตกต่าง เครื่องจะอยู่ในโหมดการรับ Manual (ด้วยตนเอง) ของตัวเครื่อง คุณจำเป็นต้องตั้งค่าโหมดการรับอีกครั้ง
(*การเลือกโหมดการรับของตัวเครื่อง* ➤➤ หน้า 52)

รหัสผู้โทร (สำหรับสิงคโปร์ ฮ่องกง)

คุณลักษณะรหัสผู้โทรของเครื่องนี้ทำให้คุณใช้บริการรหัสผู้โทรที่ให้บริการโดยผู้ให้บริการโทรศัพท์ของท้องถิ่นหลายราย ให้โทรติดต่อขอรายละเอียดได้ที่บริษัทที่ให้บริการทางด้านโทรศัพท์ของคุณ บริการนี้ทำให้คุณเห็นหมายเลขโทรศัพท์ (หรือชื่อ) ของผู้โทรผ่านทางหน้าจอขณะที่มีสายเรียกเข้า

หลังจากมีเสียงเรียกเข้าดังขึ้นสองสามครั้ง หน้าจอจะแสดงหมายเลขโทรศัพท์ของผู้โทร (หรือชื่อถ้ามี) เมื่อคุณรับสาย ข้อมูลของรหัสผู้โทรจะหายไปจากหน้าจอ แต่ข้อมูลในการโทรยังคงจัดเก็บในหน่วยความจำของรหัสผู้โทร

- จอแสดงผล `ID Unknown` (ไม่มีข้อมูล) หมายถึงสายที่โทรมาจากนอกบริเวณที่ให้บริการแสดงข้อมูลผู้ใช้
- จอแสดงผล `ID Withheld` (ระงับข้อมูล) หมายถึงผู้โทรตั้งใจบล็อคการส่งข้อมูล

หมายเหตุ

คุณสามารถพิมพ์รายการข้อมูลผู้โทรที่เครื่องของคุณได้รับได้

➤➤ Advanced User's Guide (คู่มือขั้นสูงสำหรับผู้ใช้): *How to print a report (วิธีการพิมพ์รายงาน)*

บริการแสดงข้อมูลผู้โทรจะแตกต่างกันตามผู้ให้บริการ ติดต่อผู้ให้บริการทางด้านโทรศัพท์ในท้องถิ่นของคุณเพื่อตรวจสอบบริการที่สามารถใช้ได้ในพื้นที่ของคุณ

บริการโทรศัพท์สำหรับแอฟริกาใต้

การตั้งค่าชนิดสายโทรศัพท์

ถ้าคุณต่อเครื่องเข้ากับคู่สายที่เป็น PBX หรือ ISDN เพื่อรับและส่งโทรสาร คุณจำเป็นต้องเปลี่ยนชนิดสายโทรศัพท์ให้ถูกต้อง โดยทำตามขั้นตอนต่อไปนี้:

1. กด (Settings (การตั้งค่า))
2. กด All Settings (การตั้งค่าทั้งหมด)
3. กด ▲ หรือ ▼ เพื่อแสดง Initial Setup (การตั้งค่าเริ่มต้น)
4. กด Initial Setup (การตั้งค่าเริ่มต้น)
5. กด ▲ หรือ ▼ เพื่อแสดง Phone Line Set (การตั้งค่าสายโทรศัพท์)
6. กด Phone Line Set (การตั้งค่าสายโทรศัพท์)
7. กด Normal (ปกติ), PBX (PBX) หรือ ISDN
8. ทำอย่างใดอย่างหนึ่งต่อไปนี้:
   - ถ้าคุณเลือก PBX (PBX) ไปที่ขั้นตอน ❾
   - ถ้าคุณเลือก ISDN หรือ Normal (ปกติ) ไปที่ขั้นตอน ⓬
9. กด On (เปิด) หรือ Always (ตลอด)

หมายเหตุ

ถ้าคุณเลือก On (เปิด) เครื่องจะต่อหมายเลขนำหน้าก่อนหมายเลขโทรสารก็ต่อเมื่อกด R ถ้าคุณเลือก Always (ตลอดเวลา) เครื่องจะต่อหมายเลขนำหน้าก่อนหมายเลขโทรสารทุกครั้ง

10. กด Dial Prefix (หมายเลขนำหน้า)
11. ใส่หมายเลขนำหน้าโดยใช้แป้นพิมพ์บนจอสัมผัส
    กด OK

หมายเหตุ

คุณสามารถใช้ตัวเลข 0 ถึง 9, #, * และ ! คุณไม่สามารถใช้ ! พร้อมกับหมายเลขหรือตัวอักษรอื่นๆ

12. กด

PBX และ TRANSFER

เครื่องจะตั้งค่าเริ่มต้นเป็น Normal (ธรรมดา) ซึ่งทำให้เครื่องเชื่อมต่อกับสายโทรศัพท์มาตรฐาน PSTN (เครือข่ายโทรศัพท์แบบดั้งเดิม) อย่างไรก็ตาม สำนักงานหลายแห่งใช้ระบบโทรศัพท์แบบส่วนกลาง หรือตู้สาขา (PBX) เครื่องของคุณสามารถเชื่อมต่อกับ PBX ได้เกือบทุกชนิด คุณลักษณะการเรียกสายคืนของตัวเครื่องสนับสนุนบริการ timed break recall (TBR) เท่านั้น TBR จะทำงานกับระบบ PBX ได้เกือบทุกชนิด ซึ่งทำให้คุณสามารถต่อไปยังสายนอกหรือโอนสายไปยังเบอร์ต่ออื่นได้ คุณลักษณะนี้จะทำงานเมื่อกด R บนจอสัมผัส

หมายเหตุ

คุณสามารถโปรแกรมการกดปุ่ม R ให้เป็นส่วนหนึ่งของหมายเลขที่จัดเก็บในสมุดที่อยู่ได้ เมื่อตั้งโปรแกรมหมายเลขในสมุดที่อยู่ กด R ก่อน (จอสัมผัสจะแสดง '!') จากนั้นป้อนหมายเลขโทรศัพท์ หากคุณทำเช่นนี้ คุณไม่จำเป็นต้องกด R ในแต่ละครั้งก่อนที่คุณจะหมุนโทรศัพท์โดยใช้สมุดที่อยู่ (ดูที่ *การจัดเก็บหมายเลข* ➤➤ หน้า 80) อย่างไรก็ตาม ถ้าชนิดสายโทรศัพท์บนเครื่องไม่ได้ตั้งค่าเป็น PBX คุณไม่สามารถใช้หมายเลขในสมุดที่อยู่ ซึ่งตั้งโปรแกรม R ไว้ได้

การโทรศัพท์ผ่านอินเทอร์เน็ตโพรโทคอล (VoIP)

VoIP เป็นประเภทระบบโทรศัพท์ที่ใช้การเชื่อมต่ออินเทอร์เน็ตแทนสายโทรศัพท์ทั่วไป บ่อยครั้งที่ผู้ให้บริการทางด้านโทรศัพท์จะผนวกบริการ VoIP เข้ากับบริการอินเทอร์เน็ต และเคเบิลทีวี

เครื่องของคุณอาจไม่สามารถใช้งานกับระบบ VoIP บางประเภท ถ้าคุณต้องการใช้เครื่องของคุณเพื่อรับและส่งโทรสารบนระบบ VoIP ควรตรวจสอบให้แน่ใจว่าสายโทรศัพท์ของคุณเชื่อมต่อเข้ากับเต้ารับที่มีสัญลักษณ์ **LINE** บนตัวเครื่อง ปลายสายโทรศัพท์อีกด้านอาจเชื่อมต่อกับโมเด็ม อะแดปเตอร์โทรศัพท์ สปลิตเตอร์ (อุปกรณ์แยกสาย) หรืออุปกรณ์อื่นๆ

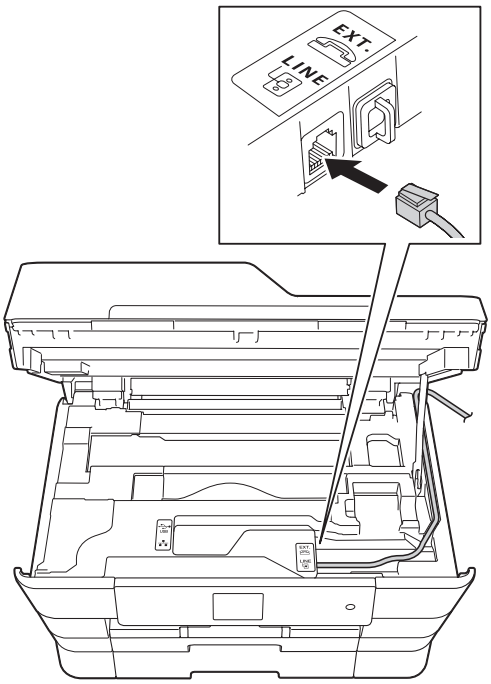

■ **ถ้าคุณมีคำถามเกี่ยวกับวิธีเชื่อมต่อเครื่องของคุณกับระบบ VoIP โปรดติดต่อผู้ให้บริการ VoIP**

หลังจากที่คุณเชื่อมต่อเครื่องของคุณกับระบบ VoIP ให้ตรวจสอบเสียงสัญญาณต่อหมายเลขยกชุดหูฟังของโทรศัพท์ภายนอกและฟังเสียงสัญญาณต่อหมายเลข หากไม่มีเสียงสัญญาณต่อหมายเลข โปรดติดต่อผู้ให้บริการ VoIP

ถ้าคุณมีปัญหาในการส่งหรือรับโทรสารผ่านระบบ VoIP เราขอแนะนำให้เปลี่ยนความเร็วของโมเด็มเครื่องเป็นการตั้งค่า `Basic(for VoIP)` (พื้นฐาน (สำหรับ VoIP) (ดูที่ *สัญญาณรบกวนสายโทรศัพท์ / VoIP* ➤➤ หน้า 141)

หมายเหตุ

- VoIP (Voice over IP) เป็นประเภทระบบโทรศัพท์ที่ใช้การเชื่อมต่ออินเทอร์เน็ตแทนสายโทรศัพท์ทั่วไป
- Brother ไม่แนะนำให้ใช้สาย VoIP ข้อจำกัดของ VoIP โดยทั่วไปอาจทำให้บางฟังก์ชั่นของเครื่องโทรสารทำงานผิดพลาด

การเชื่อมต่อ TAD ภายนอก (อุปกรณ์ตอบรับโทรศัพท์)

คุณอาจเลือกที่จะเชื่อมต่ออุปกรณ์ตอบรับโทรศัพท์ภายนอก อย่างไรก็ตาม เมื่อคุณมี TAD **ภายนอก** ที่ใช้สายเดียวกับเครื่อง TAD จะรับสายเครื่องของคุณจะ "รับฟัง" เสียงเรียกโทรสาร (CNG) ถ้าได้ยินเสียงเรียก เครื่องจะรับสายและรับโทรสาร ถ้าไม่ได้ยินเสียงเรียก CNG เครื่องจะให้ TAD เล่นข้อความต่อไป เพื่อให้ผู้โทรสามารถทิ้งข้อความเสียงไว้ได้

อุปกรณ์ตอบรับโทรศัพท์ภายนอก (TAD) ต้องรับสายภายในเวลาที่เสียงเรียกโทรสารดังสองครั้ง (การตั้งค่าที่แนะนำคือสองครั้ง) ถ้าเครื่องไม่สามารถได้ยินเสียงเรียกโทรสาร (CNG tones) จนกว่าอุปกรณ์ตอบโทรศัพท์ภายนอก (TAD) จะรับสาย และดังสี่ครั้ง เสียงเรียกโทรสาร (CNG tones) จะดังเป็นระยะเวลาแปดถึงสิบวินาทีเท่านั้นสำหรับให้เครื่องโทรสาร "ต่อสาย" ตรวจสอบให้แน่ใจว่าคุณได้ปฏิบัติตามคำแนะนำในคู่มือเล่มนี้สำหรับการบันทึกข้อความออกของคุณ เราไม่แนะนำให้ใช้คุณลักษณะการประหยัดค่าโทรทางไกลกับอุปกรณ์ตอบรับโทรศัพท์ภายนอกหากเครื่องนั้นจำเป็นต้องใช้เสียงเรียกนานกว่าห้าครั้งในการเปิดทำงาน

หมายเหตุ

หากคุณไม่รับโทรสารทั้งหมด ลดการตั้งค่าการชะลอเสียงเรียกเข้าบนอุปกรณ์ตอบรับโทรศัพท์ภายนอก (TAD)

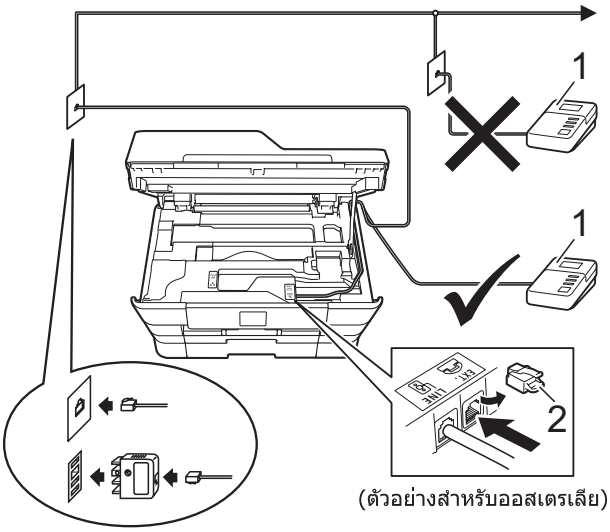

(ตัวอย่างสำหรับออสเตรเลีย)

1 TAD

2 ฝาครอบป้องกัน

เมื่อ TAD รับสาย จอสัมผัสจะแสดง `Telephone` (โทรศัพท์)

ข้อควรจำ

อย่าเชื่อมต่อ TAD จากที่อื่นโดยใช้สายโทรศัพท์เดียวกัน

การตั้งค่าการเชื่อมต่อ

อุปกรณ์ตอบรับโทรศัพท์ภายนอก (TAD) ต้องเชื่อมต่อดังแสดงในภาพประกอบก่อนหน้านี้

1. ใช้นิ้วจับแต่ละข้างของเครื่องเพื่อยกฝาปิดสแกนเนอร์ไว้ในตำแหน่งเปิดโดยใช้มือทั้งสองข้าง
2. เดินสายโทรศัพท์ตามแนวร่องไปยังช่องร้อยสาย และออกไปทางด้านหลังของเครื่องด้วยความระมัดระวัง
3. ยกฝาปิดสแกนเนอร์เพื่อปลดล็อค ค่อยๆ ดันฐานฝาครอบสแกนเนอร์ลง และปิดฝาครอบสแกนเนอร์โดยใช้มือทั้งสองข้าง
4. ตั้งค่าอุปกรณ์ตอบรับโทรศัพท์ภายนอก (TAD) ไปที่ เสียงเรียกดังหนึ่งหรือสองครั้ง (การตั้งค่าการชะลอเสียงเรียกเข้าของเครื่องไม่มีผล)

5 บันทึกข้อความส่งออกบนอุปกรณ์ตอบรับโทรศัพท์ภายนอก (TAD) ของคุณ

6 ตั้งค่า TAD ให้รับสาย

7 ตั้งค่าโหมดการรับของตัวเครื่องของคุณเป็น `External TAD` (TAD ภายนอก) (ดูที่ *การเลือกโหมดการรับของตัวเครื่อง* ➤➤ หน้า 52)

การบันทึกข้อความส่งออก (OGM) บนอุปกรณ์ตอบรับโทรศัพท์ภายนอก (TAD)

เวลาเป็นสิ่งสำคัญในการบันทึกข้อความนี้

1 บันทึกเสียงเงียบ 5 วินาทีก่อนเริ่มต้นข้อความของคุณ (เพื่อให้เครื่องของคุณมีเวลาในการได้ยินเสียงเรียกโทรสาร (CNG tones) ของการส่งสัญญาณอัตโนมัติก่อนหยุด)

2 จำกัดระยะเวลาการพูดของคุณที่ 20 วินาที

หมายเหตุ

ขอแนะนำให้เริ่ม OGM ของคุณด้วยเสียงเงียบ 5 วินาทีเนื่องจากเครื่องของคุณไม่สามารถได้ยินเสียงสัญญาณเครื่องโทรสารหากมีเสียงดัง คุณอาจลองยกเลิกการเว้นช่วงนี้ แต่หากเครื่องของคุณมีปัญหาในการรับ คุณต้องบันทึก OGM ใหม่อีกครั้งเพื่อเพิ่มการเว้นช่วง

การเชื่อมต่อระบบตู้สาขา (PABX)

สำนักงานส่วนใหญ่ใช้ระบบโทรศัพท์ส่วนกลาง

Brother ขอแนะนำว่าเครื่องของเราทั้งหมดต้องเชื่อมต่อกับสายที่มีคุณภาพ (กำหนดไว้เฉพาะ) ถึงแม้ว่า PABX ที่เจาะจงอาจทำงานได้กับรุ่นบางรุ่นของเครื่องโทรสาร แต่เราไม่สามารถรับประกันว่าเครื่องจะทำงานอย่างถูกต้อง

บ่อยครั้งที่อาจเป็นเรื่องง่ายที่จะเชื่อมต่อเครื่องโทรสารกับ PABX (Private Automatic Branch Exchange) เราขอแนะนำให้คุณติดต่อบริษัทที่ติดตั้งระบบโทรศัพท์ของคุณและขอให้เชื่อมต่อเครื่องโทรสารให้กับคุณ

Brother ไม่แนะนำให้ใช้สาย PABX ข้อจำกัดของ PABX โดยทั่วไปอาจทำให้บางฟังก์ชั่นของเครื่องโทรสารทำงานผิดพลาด

โทรศัพท์ภายนอกและโทรศัพท์ที่ต่อแยกออกจากตัวเครื่อง

การเชื่อมต่อโทรศัพท์ภายนอกหรือโทรศัพท์ที่ต่อแยกออกจากตัวเครื่อง

คุณสามารถเชื่อมต่อโทรศัพท์แยกต่างหากกับเครื่องของคุณดังแสดงในแผนภาพ

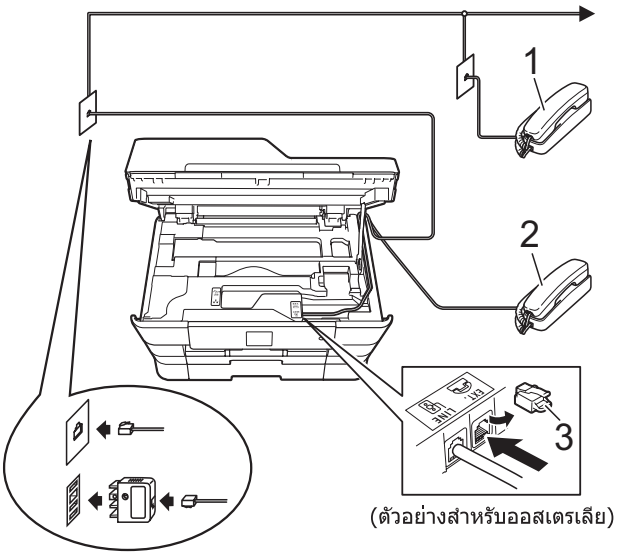

(ตัวอย่างสำหรับออสเตรเลีย)

1 **โทรศัพท์ที่ต่อแยกออกจากตัวเครื่อง**

2 **โทรศัพท์ภายนอก**

3 **ฝาครอบป้องกัน**

การทำงานจากโทรศัพท์ภายนอกและโทรศัพท์ที่ต่อแยกออกจากตัวเครื่อง

หากคุณตอบรับการติดต่อด้วยโทรสารจากโทรศัพท์ภายนอกหรือโทรศัพท์ที่ต่อแยกออกจากตัวเครื่อง คุณสามารถสั่งให้เครื่องของคุณรับสายโดยใช้รหัสการเริ่มทำงานแบบระยะไกล เมื่อคุณกดรหัสการเริ่มทำงานแบบระยะไกล ∗ **5 1** (∗ **9 1** สำหรับนิวซีแลนด์) เครื่องจะเริ่มรับโทรสาร

ถ้าเครื่องตอบรับการโทรด้วยเสียงและเสียงเรียกที่ดังติดกันแบบสองครั้งเพื่อให้คุณรับสาย ใช้รหัสการปิดใช้งานเครื่องจากระยะไกล **# 5 1** (**# 9 1** สำหรับนิวซีแลนด์) เพื่อรับสายที่โทรศัพท์ที่ต่อแยกออกจากตัวเครื่อง (ดูที่ *ระยะเวลาในการดังของเสียงกริ่งเรียกเข้า F/T (โหมดโทรสาร/โทรศัพท์เท่านั้น)* ➤➤ หน้า 55)

ถ้าคุณรับสายและไม่มีใครอยู่ในสาย:

ถือว่าคุณกำลังรับโทรสารด้วยตนเอง

กด ∗ **5 1** (∗ **9 1** สำหรับนิวซีแลนด์) และรอเสียงแหลมสูงหรือจนกว่าจอสัมผัสจะแสดง `Receiving` (การรับ) แล้ววางสาย

หมายเหตุ

นอกจากนี้คุณยังสามารถใช้คุณลักษณะการตรวจจับโทรสารเพื่อให้เครื่องของคุณรับสายโดยอัตโนมัติ (ดูที่ *การตรวจจับโทรสาร* ➤➤ หน้า 56)

การใช้โทรศัพท์ภายนอกแบบไร้สาย

เมื่อฐานตัวเครื่องของโทรศัพท์ไร้สายเชื่อมต่อกับสายโทรศัพท์เดียวกันกับเครื่อง (ดูที่ *โทรศัพท์ภายนอกและโทรศัพท์ที่ต่อแยกออกจากตัวเครื่อง* ➤➤ หน้า 75) คุณสามารถรับสายโดยใช้ชุดหูฟังไร้สายในระหว่างการชะลอเสียงเรียกเข้า

การใช้รหัสระยะไกล

รหัสการเริ่มทำงานแบบระยะไกล

ถ้าคุณตอบรับการติดต่อด้วยโทรสารจากโทรศัพท์ภายนอกหรือโทรศัพท์ที่ต่อแยกออกจากตัวเครื่อง คุณสามารถสั่งให้เครื่องของคุณรับสายโดยกดรหัสการเริ่มทำงานแบบระยะไกล ∗ **5 1** (∗ **9 1** สำหรับนิวซีแลนด์) รอเสียงแหลมสูง จากนั้นวางชุดหูฟังโทรศัพท์ (ดูที่ *การตรวจจับโทรสาร* ➤➤ หน้า 56)

ถ้าคุณตอบรับการติดต่อด้วยโทรสารจากโทรศัพท์ภายนอก คุณสามารถสั่งให้เครื่องรับโทรสารได้โดยกด Fax Start (เริ่มต้นโทรสาร) และเลือก Receive (รับ)

รหัสการปิดใช้งานเครื่องจากระยะไกล

ถ้าคุณได้รับสายการโทรด้วยเสียงและเครื่องอยู่ในโหมดโทรสาร/โทรศัพท์ เครื่องจะเริ่มส่งเสียงกริ่งเรียกเข้า F/T (เสียงเรียกที่ดังติดกันแบบสองครั้ง) หลังจากการชะลอเสียงเรียกเข้าครั้งแรก ถ้าคุณรับสายจากโทรศัพท์ที่ต่อแยกออกจากตัวเครื่อง คุณสามารถปิดเสียงกริ่งเรียกเข้า F/T ได้โดยกด **# 5 1** (**# 9 1** สำหรับนิวซีแลนด์) (ตรวจสอบว่าคุณได้กด *ระหว่าง* เสียงเรียก)

ถ้าเครื่องรับสายการโทรด้วยเสียงและเสียงเรียกที่ดังติดกันแบบสองครั้งดังก่อนที่คุณจะรับสาย คุณสามารถรับสายจากโทรศัพท์ภายนอกได้โดยกด Pickup (รับสาย)

การเปลี่ยนรหัสระยะไกล

ถ้าคุณต้องการใช้การเริ่มทำงานแบบระยะไกล คุณต้องเปิดรหัสระยะไกล รหัสการเริ่มทำงานแบบระยะไกลที่ตั้งค่าไว้ล่วงหน้าคือ ∗ **5 1** (∗ **9 1** สำหรับนิวซีแลนด์) รหัสการปิดใช้งานเครื่องจากระยะไกลที่ตั้งค่าไว้ล่วงหน้าคือ **# 5 1** (**# 9 1** สำหรับนิวซีแลนด์) ถ้าคุณต้องการ คุณสามารถเปลี่ยนเป็นรหัสของตัวคุณเองได้

1. กด (Settings (การตั้งค่า))
2. กด All Settings (การตั้งค่าทั้งหมด)
3. กด ▲ หรือ ▼ เพื่อแสดง Fax (โทรสาร)
4. กด Fax (โทรสาร)
5. กด ▲ หรือ ▼ เพื่อแสดง Setup Receive (ตั้งค่าการรับ)
6. กด Setup Receive (ตั้งค่าการรับ)
7. กด ▲ หรือ ▼ เพื่อแสดง Remote Codes (รหัสระยะไกล)
8. กด Remote Codes (รหัสระยะไกล)
9. ทำอย่างใดอย่างหนึ่งต่อไปนี้:
   - ถ้าคุณต้องการเปลี่ยนรหัสการเริ่มทำงานแบบระยะไกล กด Act.Code (รหัสการเริ่มทำงาน)

     ป้อนรหัสใหม่ และจากนั้นกด OK
   - ถ้าคุณต้องการเปลี่ยนรหัสการปิดใช้งานเครื่องจากระยะไกล กด Deact.Code (รหัสการปิดใช้งาน)

     ป้อนรหัสใหม่ และจากนั้นกด OK
   - ถ้าคุณไม่ต้องการเปลี่ยนรหัส ไปที่ขั้นตอน ❿
   - ถ้าคุณต้องการ Off (ปิด) (หรือ On (เปิด)) รหัสระยะไกล กด Remote Codes (รหัสระยะไกล)

     กด Off (ปิด) (หรือ On (เปิด))
10. กด

หมายเหตุ

- ถ้าคุณต้องปลดการเชื่อมต่อเสมอเมื่อเข้าถึงอุปกรณ์ตอบรับโทรศัพท์ภายนอก (TAD) ลองเปลี่ยนรหัสการเริ่มทำงานแบบระยะไกลและรหัสการปิดใช้งานเครื่องจากระยะไกลเป็นรหัสสามตัวโดยใช้ตัวเลข **0**-**9**, ∗, **#**
- รหัสระยะไกลอาจไม่ทำงานกับระบบโทรศัพท์บางรุ่น

8 การหมุนหมายเลขโทรศัพท์และการจัดเก็บหมายเลข

วิธีการโทรออก

การโทรออกด้วยตนเอง

1. โหลดเอกสารของคุณ
2. ทำอย่างใดอย่างหนึ่งต่อไปนี้:
   - เมื่อ Fax Preview (ตัวอย่างโทรสาร) ถูกตั้งเป็น Off (ปิด) กด (Fax (โทรสาร))
   - เมื่อ Fax Preview (ตัวอย่างโทรสาร) ถูกตั้งเป็น On (เปิด) กด (Fax (โทรสาร)) และจากนั้น (Sending Faxes (การส่งโทรสาร))
3. กดทุกหลักของหมายเลขโทรสาร

4. กด Fax Start (เริ่มต้นโทรสาร)

เรียกหมายเลขจากสมุดที่อยู่

1. โหลดเอกสารของคุณ
2. กด (Fax (โทรสาร))
3. กด (Address Book (สมุดที่อยู่))
4. ทำอย่างใดอย่างหนึ่งต่อไปนี้:
   - กด ▲ หรือ ▼ เพื่อแสดงหมายเลขที่คุณต้องการโทร
   - กด จากนั้นกดอักษรแรกของชื่อและกด OK

     กดชื่อที่คุณต้องการโทร

     ถ้าชื่อนั้นมีสองหมายเลข ไปที่ขั้นตอน ❺

     ถ้าชื่อนั้นมีหนึ่งหมายเลข ไปที่ขั้นตอน ❻

หมายเหตุ

ถ้าการค้นหา LDAP สามารถใช้ได้ ผลลัพธ์จะแสดงขึ้นบนจอสัมผัสด้วย

(สำหรับรายละเอียด ➤➤ คู่มือซอฟต์แวร์และคู่มือเน็ทเวิร์คสำหรับผู้ใช้)

5. กดหมายเลขที่คุณต้องการโทร
6. เพื่อส่งโทรสาร กด Apply (ดำเนินการ)
7. กด Fax Start (เริ่มต้นโทรสาร) เครื่องจะสแกนและส่งโทรสาร

การหมุนทวนหมายเลขโทรสารซ้ำ

ถ้าคุณกำลังส่งโทรสารโดยอัตโนมัติ และสายไม่ว่าง เครื่องจะหมุนทวนหมายเลขซ้ำสามครั้งทุกๆ ห้านาทีโดยอัตโนมัติ

1. โหลดเอกสารของคุณ
2. ทำอย่างใดอย่างหนึ่งต่อไปนี้:
   - เมื่อ Fax Preview (ตัวอย่างโทรสาร) ถูกตั้งเป็น Off (ปิด) กด (Fax (โทรสาร))
   - เมื่อ Fax Preview (ตัวอย่างโทรสาร) ถูกตั้งเป็น On (เปิด) กด (Fax (โทรสาร)) และจากนั้น (Sending Faxes (การส่งโทรสาร))
3. กด Redial (โทรซ้ำ)
4. กด Fax Start (เริ่มต้นโทรสาร)

หมายเหตุ

- ในการส่งสัญญาณแบบทันที คุณลักษณะการหมุนทวนหมายเลขซ้ำอัตโนมัติจะไม่ทำงานเมื่อคุณใช้กระจกสแกนเนอร์
- (ไม่สามารถใช้ได้สำหรับแอฟริกาใต้) ถ้าคุณส่งโทรสารด้วยตนเอง และสายไม่ว่าง กด Hook (ปุ่มวางสาย) ก่อนที่จะทำขั้นตอน ❸ ด้านบน
- Redial (โทรซ้ำ) จะเปลี่ยนเป็น Pause (หยุดชั่วคราว) เมื่อคุณใส่หมายเลขโทรสาร
- การหมุนทวนหมายเลขซ้ำจะทำงานถ้าคุณโทรจากเครื่องเท่านั้น

การทำงานของการหมุนทวนหมายเลขซ้ำเพิ่มเติม

ประวัติสายโทรออก

หมายเลขสุดท้าย 30 หมายเลขที่คุณส่งโทรสารจะถูกจัดเก็บในประวัติสายโทรออก คุณสามารถเลือกหมายเลขใดหมายเลขหนึ่งเพื่อโทรสาร เพิ่มไปยังสมุดที่อยู่ หรือลบจากประวัติ

1. กด (Fax (โทรสาร))
2. กด (Call History (ประวัติการโทร))
3. กด Outgoing Call (สายโทรออก)
4. กดตัวเลขที่คุณต้องการ
5. ทำอย่างใดอย่างหนึ่งต่อไปนี้:
   - เพื่อส่งโทรสาร กด Apply (ดำเนินการ)

     กด Fax Start (เริ่มต้นโทรสาร)
   - ถ้าคุณต้องการจัดเก็บหมายเลข กด Edit (แก้ไข) และจากนั้นกด Add to Address Book (เพิ่มไปยังสมุดที่อยู่)

     (➤➤ Advanced User's Guide (คู่มือขั้นสูงสำหรับผู้ใช้): *Storing Address Book numbers from the Outgoing Call history (การจัดเก็บหมายเลขในสมุดที่อยู่จากประวัติสายโทรออก)*)
   - ถ้าคุณต้องการลบหมายเลขจากรายการประวัติสายโทรออก กด Edit (แก้ไข) และจากนั้นกด Delete (ลบ)

     กด Yes (ใช่) เพื่อยืนยัน

     กด

ประวัติรหัสผู้โทร (สามารถใช้สำหรับบางประเทศเท่านั้น)

คุณลักษณะนี้ต้องการบริการสมัครสมาชิกรหัสผู้โทรที่ให้บริการโดยบริษัทโทรศัพท์หลายราย (ดูที่ *รหัสผู้โทร* ➤➤ หน้า 65, 67 และ 70 สำหรับประเทศของคุณ)

หมายเลข หรือชื่อหากมี จากโทรสารและสายโทรศัพท์ล่าสุด 30 สายที่คุณรับจะถูกจัดเก็บในประวัติรหัสผู้โทร คุณสามารถดูรายการหรือเลือกหมายเลขใดหมายเลขหนึ่งเพื่อโทรสาร เพิ่มไปยังสมุดที่อยู่ หรือลบจากประวัติ เมื่อมีสายที่สามสิบเอ็ดเข้ามาในเครื่อง จะแทนที่ข้อมูลเกี่ยวกับสายแรก

หมายเหตุ

ถ้าคุณไม่ได้เป็นสมาชิกรหัสผู้โทร คุณยังคงสามารถดูวันที่การโทรได้จากประวัติรหัสผู้โทรและลบข้อมูลออกจากรายการ

1. กด (Fax (โทรสาร))
2. กด (Call History (ประวัติการโทร))
3. กด Caller ID history (ประวัติรหัสผู้โทร)
4. กดหมายเลขหรือชื่อที่คุณต้องการ
5. ทำอย่างใดอย่างหนึ่งต่อไปนี้:
   - เพื่อส่งโทรสาร กด Apply (ดำเนินการ)

     กด Fax Start (เริ่มต้นโทรสาร)
   - ถ้าคุณต้องการจัดเก็บหมายเลข กด Edit (แก้ไข) และจากนั้นกด Add to Address Book (เพิ่มไปยังสมุดที่อยู่)

     (➤➤ Advanced User's Guide (คู่มือขั้นสูงสำหรับผู้ใช้): *Storing Address Book numbers from the Outgoing Call history (การจัดเก็บหมายเลขในสมุดที่อยู่จากประวัติรหัสผู้โทร)*)
   - ถ้าคุณต้องการลบหมายเลขจากรายการประวัติรหัสผู้โทร กด Edit (แก้ไข) และจากนั้นกด Delete (ลบ)

     กด Yes (ใช่) เพื่อยืนยัน

     กด

หมายเหตุ

คุณสามารถพิมพ์รายการรหัสผู้โทร (➤➤ Advanced User's Guide (คู่มือขั้นสูงสำหรับผู้ใช้): *How to print a report (วิธีการพิมพ์รายงาน)*)

การจัดเก็บหมายเลข

คุณสามารถตั้งค่าเครื่องของคุณให้เรียกหมายเลขแบบง่ายดังนี้: สมุดที่อยู่และกลุ่มสำหรับการกระจายสัญญาณโทรสาร

หมายเหตุ

หากเกิดไฟฟ้าขัดข้อง หมายเลขในสมุดที่อยู่ที่บันทึกไว้ในหน่วยความจำจะไม่สูญหาย

การบันทึกการหยุดชั่วคราว

เมื่อคุณจัดเก็บหมายเลขในสมุดที่อยู่ คุณสามารถแทรกการหยุดชั่วคราว 3.5 (2.5 สำหรับแอฟริกาใต้) วินาทีได้มากกว่าหนึ่งครั้งโดยการกด Pause (หยุดชั่วคราว) บนจอสัมผัส

การจัดเก็บหมายเลขในสมุดที่อยู่

คุณสามารถบันทึกได้สูงสุด 100 ที่อยู่พร้อมชื่อและแต่ละชื่อสามารถมีได้สองหมายเลข

1. กด (Fax (โทรสาร))
2. กด (Address Book (สมุดที่อยู่))
3. กด Edit (แก้ไข)
4. กด ▲ หรือ ▼ เพื่อแสดง Add New Address (เพิ่มที่อยู่ใหม่)
5. กด Add New Address (เพิ่มที่อยู่ใหม่)
6. กด Name (ชื่อ)
7. ใส่ชื่อโดยใช้แป้นพิมพ์บนจอสัมผัส (สูงสุด 16 ตัวอักษร)
   กด OK
   (หากต้องการความช่วยเหลือในการป้อนตัวอักษร ดูที่ *การใส่ข้อความ* ➤➤ หน้า 192)
8. กด Address 1 (ที่อยู่ 1)
9. ใส่หมายเลขโทรสารหรือหมายเลขโทรศัพท์โดยใช้แป้นพิมพ์บนจอสัมผัส (สูงสุด 20 ตัวอักษร)
   กด OK

หมายเหตุ

- ให้แน่ใจว่ารวมรหัสพื้นที่เข้าไปแล้วเมื่อใส่หมายเลขโทรสารหรือหมายเลขโทรศัพท์ ชื่อและประวัติรหัสผู้โทรอาจไม่แสดงอย่างถูกต้องถ้ารหัสพื้นที่ไม่ได้ลงทะเบียนด้วยหมายเลขโทรสารหรือหมายเลขโทรศัพท์
- *ถ้าคุณดาวน์โหลดคุณลักษณะโทรสารอินเทอร์เน็ต:*

  ถ้าคุณต้องการจัดเก็บที่อยู่อีเมล์เพื่อใช้งานกับโทรสารทางอินเทอร์เน็ต หรือการสแกนไปยังเซิร์ฟเวอร์อีเมล กด จากนั้นใส่ที่อยู่อีเมล และกด OK (ดูที่ *การใส่ข้อความ* ➤➤ หน้า 192)

10. ถ้าคุณต้องการจัดเก็บหมายเลขโทรสารหรือหมายเลขโทรศัพท์ตัวที่สอง กด Address 2 (ที่อยู่ 2)
    ใส่หมายเลขโทรสารหรือหมายเลขโทรศัพท์ตัวที่สองโดยใช้แป้นพิมพ์บนจอสัมผัส (สูงสุด 20 ตัวอักษร)
    กด OK
11. กด OK เพื่อยืนยัน
12. ทำอย่างใดอย่างหนึ่งต่อไปนี้:
    - ถ้าต้องการจัดเก็บหมายเลขสมุดที่อยู่อื่นๆ ให้ทำซ้ำขั้นตอน ❸ ถึง ⓫
    - เพื่อจัดเก็บหมายเลขให้เสร็จสิ้น กด

การเปลี่ยนหรือการลบชื่อหรือหมายเลขในสมุดที่อยู่

คุณสามารถเปลี่ยนหรือลบชื่อหรือหมายเลขในสมุดที่อยู่ที่ได้จัดเก็บไว้แล้ว

1. กด (Fax (โทรสาร))
2. กด (Address Book (สมุดที่อยู่))
3. กด Edit (แก้ไข)
4. ทำอย่างใดอย่างหนึ่งต่อไปนี้:
   - กด ▲ หรือ ▼ เพื่อแสดง Change (เปลี่ยน)

     กด Change (เปลี่ยน) เพื่อแก้ไขชื่อหรือหมายเลขในที่อยู่ ไปยังขั้นตอน ❺
   - กด ▲ หรือ ▼ เพื่อแสดง Delete (ลบ)

     กด Delete (ลบ)

     เลือกหมายเลขที่คุณต้องการลบโดยการกดหมายเลขนั้นๆ เพื่อให้แสดงเครื่องหมายสีแดง

     กด OK

     กด Yes (ใช่) เพื่อยืนยัน ไปยังขั้นตอน ❾
5. กด ▲ หรือ ▼ เพื่อแสดงหมายเลขที่คุณต้องการเปลี่ยน
6. กดหมายเลขที่คุณต้องการเปลี่ยน
7. ทำอย่างใดอย่างหนึ่งต่อไปนี้:
   - ถ้าคุณต้องการเปลี่ยนแปลงชื่อ กด Name (ชื่อ)
     ใส่ชื่อใหม่ (สูงสุด 16 ตัวอักษร) โดยใช้แป้นพิมพ์บนจอสัมผัส (หากต้องการความช่วยเหลือในการป้อนตัวอักษร ดูที่ *การใส่ข้อความ* ➤➤ หน้า 192)
     กด OK
   - ถ้าคุณต้องการเปลี่ยนหมายเลขโทรสารหรือหมายเลขโทรศัพท์ตัวแรก กด Address 1 (ที่อยู่ 1)
     ใส่หมายเลขโทรสารหรือหมายเลขโทรศัพท์ใหม่ (สูงสุด 20 ตัวอักษร) โดยใช้แป้นพิมพ์บนจอสัมผัส
     กด OK
   - ถ้าคุณต้องการเปลี่ยนหมายเลขโทรสารหรือหมายเลขโทรศัพท์ตัวที่สอง กด Address 2 (ที่อยู่ 2)
     ใส่หมายเลขโทรสารหรือหมายเลขโทรศัพท์ใหม่ (สูงสุด 20 ตัวอักษร) โดยใช้แป้นพิมพ์บนจอสัมผัส
     กด OK

หมายเหตุ

วิธีเปลี่ยนชื่อหรือหมายเลขที่จัดเก็บ:

หากต้องการเปลี่ยนตัวอักษรหนึ่งตัวหรือหมายเลขที่จัดเก็บ กด ◀ หรือ ▶ เพื่อจัดวางเคอร์เซอร์เพื่อเลือกตัวอักษรหรือหมายเลขที่คุณต้องการเปลี่ยน และจากนั้นกด ⌫ ป้อนตัวอักษรหรือตัวเลขใหม่

8. ทำอย่างใดอย่างหนึ่งต่อไปนี้:
   - กด OK เพื่อดำเนินการให้เสร็จสิ้น

     เพื่อเปลี่ยนแปลงหมายเลขสมุดที่อยู่อื่นๆ ให้ทำซ้ำขั้นตอน ❸ ถึง ❽
   - หากต้องการเปลี่ยนแปลงเพิ่มเติม ให้กลับไปที่ ❼
9. กด

8

9 การทำสำเนา

วิธีการทำสำเนา

ขั้นตอนต่อไปนี้แสดงการทำสำเนาโดยทั่วไป

1. ทำตามขั้นตอนต่อไปนี้เพื่อวางเอกสารของคุณ:
   - วางเอกสาร *หงายขึ้น* ใน ADF (ถาดป้อนเอกสารอัตโนมัติ)

     (ดูที่ *การใช้ ADF (ถาดป้อนเอกสารอัตโนมัติ)* ➤➤ หน้า 44)
   - วางเอกสาร *คว่ำลง* บนกระจกสแกนเนอร์

     (ดูที่ *การใช้กระจกสแกนเนอร์* ➤➤ หน้า 45)
2. กด (Copy (สำเนา))
   - จอสัมผัสจะแสดง:

1 จำนวนสำเนา

คุณสามารถใส่จำนวนสำเนาได้โดยการกด – หรือ + บนจอสัมผัส (ดังแสดงไว้ด้านบน) หรือโดยใช้แป้นตัวเลข

3. ถ้าคุณต้องการมากกว่าหนึ่งสำเนา ใส่หมายเลข (สูงสุด 99)
4. กด Mono Start (เริ่มต้นขาวดำ) หรือ Colour Start (เริ่มต้นสี)

หยุดการทำสำเนา

ถ้าต้องการหยุดการทำสำเนา กด

ตัวเลือกการทำสำเนา

คุณสามารถเปลี่ยนแปลงการตั้งค่าสำเนาดังนี้:

1. กด (Copy (สำเนา))
2. กด Options (ตัวเลือก)
3. กด ▲ หรือ ▼ เพื่อเลื่อนดูการตั้งค่าสำเนา เมื่อการตั้งค่าที่คุณต้องการถูกแสดงขึ้น กดและเลือกตัวเลือกใหม่
4. เมื่อคุณเปลี่ยนแปลงตัวเลือกเสร็จแล้ว กด OK

(คู่มือขั้นพื้นฐานสำหรับผู้ใช้)

สำหรับข้อมูลเกี่ยวกับการเปลี่ยนการตั้งค่าสำเนาต่อไปนี้ ดูหน้า 83 ถึง 84

- Paper Type (ชนิดกระดาษ)
- Paper Size (ขนาดกระดาษ)
- Tray Select (เลือกถาด) (MFC-J3720/MFC-J6720DW)
- ADF HighSpeed Mode (โหมดความเร็วสูงของ ADF (ถาดป้อนเอกสารอัตโนมัติ))

(คู่มือขั้นสูงสำหรับผู้ใช้)

สำหรับข้อมูลเกี่ยวกับการเปลี่ยนการตั้งค่าสำเนาต่อไปนี้ ➤➤ Advanced User's Guide (คู่มือขั้นสูงสำหรับผู้ใช้): *Copy options (ตัวเลือกการทำสำเนา)*

- Quality (คุณภาพ)
- Enlarge/Reduce (เพิ่มขนาด/ลดขนาด)
- Page Layout (จัดรูปแบบหน้า)
- 2in1(ID) (2 ใน 1 (ID))
- Stack/Sort (จัดกอง/เรียงชุด)
- Density (ความเข้ม)
- 2-sided Copy (สำเนา 2 ด้าน)
- Ink Save Mode (โหมดประหยัดหมึก)
- Thin Paper Copy (สำเนากระดาษบาง)
- Auto Deskew (ปรับเอียงอัตโนมัติ)
- Book Copy (สำเนาหนังสือ)
- Watermark Copy (สำเนาลายน้ำ)
- Remove Background Colour (กำจัดสีพื้นหลัง)
- Set New Default (ตั้งค่าเริ่มต้นใหม่)
- Factory Reset (รีเซ็ตค่าที่ตั้งจากโรงงาน)

หมายเหตุ

ถ้าคุณต้องการเรียงชุดสำเนา ให้ใช้ ADF (ถาดป้อนเอกสารอัตโนมัติ)

ชนิดกระดาษ

ถ้าคุณกำลังทำสำเนาบนกระดาษชนิดพิเศษ ให้ตั้งค่าเครื่องสำหรับชนิดของกระดาษที่คุณใช้งานเพื่อให้ได้คุณภาพการพิมพ์ที่ดีที่สุด

1. โหลดเอกสารของคุณ
2. กด (Copy (สำเนา))
3. ป้อนจำนวนสำเนาที่คุณต้องการ
4. กด Options (ตัวเลือก)
5. กด ▲ หรือ ▼ เพื่อแสดง Paper Type (ชนิดกระดาษ)
6. กด Paper Type (ชนิดกระดาษ)
7. กด ▲ หรือ ▼ เพื่อแสดง Plain Paper (กระดาษธรรมดา), Inkjet Paper (กระดาษอิงค์เจ็ท), Brother BP71, Other Glossy (กระดาษเคลือบมันอื่นๆ) หรือ Transparency (แผ่นใส) และจากนั้นกดตัวเลือกที่คุณต้องการตั้งค่า
8. ถ้าคุณไม่ต้องการเปลี่ยนการตั้งค่าเพิ่มเติม กด OK
9. กด Mono Start (เริ่มต้นขาวดำ) หรือ Colour Start (เริ่มต้นสี)

ขนาดกระดาษ

ถ้าคุณกำลังทำสำเนาบนกระดาษที่นอกเหนือจากขนาด A4 คุณจำเป็นต้องเปลี่ยนการตั้งค่าขนาดกระดาษ คุณสามารถทำสำเนาบนกระดาษขนาด A4, A5, A3, ภาพถ่าย (10 × 15 ซม.), Letter, Legal หรือ Ledger ได้เท่านั้น

1. โหลดเอกสารของคุณ
2. กด (Copy (สำเนา))
3. ป้อนจำนวนสำเนาที่คุณต้องการ
4. กด Options (ตัวเลือก)

5 กด ▲ หรือ ▼ เพื่อแสดง Paper Size (ขนาดกระดาษ)

6 กด Paper Size (ขนาดกระดาษ)

7 กด ▲ หรือ ▼ เพื่อแสดง A4, A5, A3, 10x15cm, Letter (Letter), Legal (Legal) หรือ Ledger (Ledger) และจากนั้นกดตัวเลือกที่คุณต้องการตั้งค่า

หมายเหตุ

ถ้าคุณใช้งานช่องป้อนเอกสารเอนกประสงค์ ให้ใส่กระดาษเพียงหนึ่งแผ่นในแต่ละครั้งเท่านั้น (ดูที่ *การบรรจุกระดาษในช่องป้อนเอกสารเอนกประสงค์* ➤➤ หน้า 33)

8 ถ้าคุณไม่ต้องการเปลี่ยนการตั้งค่าอีก กด OK

9 กด Mono Start (เริ่มต้นขาวดำ) หรือ Colour Start (เริ่มต้นสี)

เลือกถาด (MFC-J3720/ MFC-J6720DW)

คุณสามารถเปลี่ยนถาดสำหรับสำเนาถัดไปได้ชั่วคราว หากต้องการเปลี่ยนการตั้งค่าถาดเริ่มต้น ดูที่ *ถาดที่ใช้ในโหมดสำเนา (MFC-J3720/ MFC-J6720DW)* ➤➤ หน้า 38

1 โหลดเอกสารของคุณ

2 กด (Copy (สำเนา))

3 ป้อนจำนวนสำเนาที่คุณต้องการ

4 กด Options (ตัวเลือก)

5 กด ▲ หรือ ▼ เพื่อแสดง Tray Select (เลือกถาด)

6 กด Tray Select (เลือกถาด)

7 กด Tray #1 (ถาด #1), Tray #2 (ถาด #2) หรือ Auto Tray Select (เลือกถาดอัตโนมัติ)

8 ถ้าคุณไม่ต้องการเปลี่ยนการตั้งค่าเพิ่มเติม กด OK

9 กด Mono Start (เริ่มต้นขาวดำ) หรือ Colour Start (เริ่มต้นสี)

การทำสำเนาในโหมดความเร็วสูงของ ADF (ถาดป้อนเอกสารอัตโนมัติ)

เมื่อคุณทำสำเนาเอกสารขนาด A4 หรือ Letter หลายหน้า คุณสามารถพิมพ์สำเนาหลายชุดได้เร็วยิ่งขึ้นโดยการวางเอกสาร **หงายขึ้น, ชิดขอบที่ยาว** ลงใน ADF (ถาดป้อนเอกสารอัตโนมัติ) (ดูที่ *การใช้ ADF (ถาดป้อนเอกสารอัตโนมัติ)* ➤➤ หน้า 44)

1 วางเอกสารของคุณหงายขึ้น ชิดขอบที่ยาวลงใน ADF (ถาดป้อนเอกสารอัตโนมัติ)

2 กด (Copy (สำเนา))

3 กด Options (ตัวเลือก)

4 กด ▲ หรือ ▼ เพื่อแสดง ADF HighSpeed Mode (โหมดความเร็วสูงของ ADF)

5 กด ADF HighSpeed Mode (โหมดความเร็วสูงของ ADF)

6 กด On (เปิด) (หรือ Off (ปิด))

7 อ่านข้อมูลบนจอสัมผัส จากนั้นยืนยันโดยการกด OK

8 ถ้าคุณไม่ต้องการเปลี่ยนการตั้งค่าอีก กด OK

หมายเหตุ

เปลี่ยน Paper Size (ขนาดกระดาษ) เป็น A4 หรือ Letter (Letter) เพื่อให้ตรงกับขนาดกระดาษของเอกสารของคุณ

9 กด Mono Start (เริ่มต้นขาวดำ) หรือ Colour Start (เริ่มต้นสี)
เครื่องจะสแกนเอกสารและเริ่มพิมพ์

หมายเหตุ

Enlarge/Reduce (เพิ่มขนาด/ลดขนาด), Page Layout (การจัดหน้า), Auto Deskew (ปรับเอียงอัตโนมัติ) และ Advanced Settings (การตั้งค่าขั้นสูง) ไม่สามารถใช้ได้กับ ADF HighSpeed Mode (โหมดความเร็วสูงของ ADF)

10 การพิมพ์ภาพถ่ายจากการ์ดหน่วยความจำหรือ USB Flash drive

การทำงานของ PhotoCapture Center™ (โหมด PHOTO)

แม้ว่าเครื่องของคุณ *ไม่ได้* เชื่อมต่อกับคอมพิวเตอร์ คุณสามารถพิมพ์ภาพถ่ายโดยตรงจากกล้องดิจิตอลหรือ USB Flash drive ได้ (ดูที่ *พิมพ์ภาพ* ➤➤ หน้า 88)

คุณสามารถสแกนเอกสารและบันทึกลงการ์ดหน่วยความจำหรือ USB Flash drive โดยตรงได้ (ดูที่ *วิธีการสแกนไปยังการ์ดหน่วยความจำหรือ USB Flash drive* ➤➤ หน้า 89)

ถ้าเครื่องของคุณเชื่อมต่อกับคอมพิวเตอร์ คุณสามารถใช้คอมพิวเตอร์ของคุณเพื่อเข้าถึงการ์ดหน่วยความจำหรือ USB Flash drive ที่เสียบไว้ด้านหน้าเครื่องได้

(➤➤ คู่มือซอฟต์แวร์และคู่มือเน็ทเวิร์คสำหรับผู้ใช้)

การใช้การ์ดหน่วยความจำหรือ USB Flash drive

เครื่องพิมพ์ Brother ของคุณมีไดร์ฟสื่อ (ช่องใส่) สำหรับใช้กับสื่อของกล้องดิจิตอลยอดนิยมต่อไปนี้: Memory Stick Duo™, Memory Stick PRO Duo™, การ์ดหน่วยความจำ SD, การ์ดหน่วยความจำ SDHC, การ์ดหน่วยความจำ SDXC, MultiMedia Card, MultiMedia Card plus และ USB Flash drive

คุณลักษณะ PhotoCapture Center™ ทำให้คุณพิมพ์ภาพถ่ายดิจิตอลจากกล้องดิจิตอลด้วยความละเอียดสูงเพื่อให้ได้คุณภาพในการพิมพ์ภาพถ่าย

เริ่มต้นทำงาน

1. เปิดฝาครอบช่องใส่สื่อ
2. ใส่การ์ดหน่วยความจำหรือ USB Flash drive ลงในช่องให้ถูกต้องจนสุด

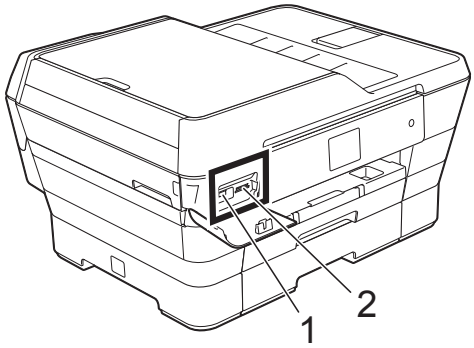

1 USB Flash drive

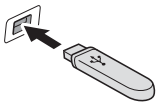

ข้อควรจำ

อินเตอร์เฟส USB แบบตรงสนับสนุน USB Flash drive, กล้องที่เข้ากันได้กับ PictBridge หรือกล้องดิจิตอล ซึ่งใช้มาตรฐาน USB Mass Storage ไม่รองรับอุปกรณ์ USB อื่นๆ

2 ช่องใส่การ์ดหน่วยความจำ

ช่องใส่	การ์ดหน่วยความจำที่เข้ากันได้
ช่องใส่ด้านบน 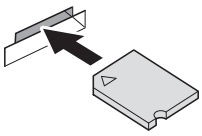	Memory Stick Duo™ Memory Stick PRO Duo™
	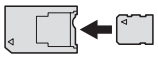 Memory Stick Micro™ (M2™) (ต้องใช้อะแดปเตอร์)
ช่องใส่ด้านล่าง 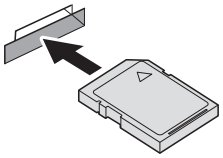	การ์ดหน่วยความจำ SD การ์ดหน่วยความจำ SDHC การ์ดหน่วยความจำ SDXC MultiMedia Card MultiMedia Card plus
	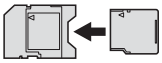 miniSD (ต้องใช้อะแดปเตอร์) miniSDHC (ต้องใช้อะแดปเตอร์) microSD (ต้องใช้อะแดปเตอร์) microSDHC (ต้องใช้อะแดปเตอร์) MultiMedia Card mobile (ต้องใช้อะแดปเตอร์)

ข้อควรจำ

- อย่าเสียบ Memory Stick Duo™ ลงในช่องใส่ SD ด้านล่าง เนื่องจากอาจทำให้เครื่องเสียหายได้
- อย่าเสียบมากกว่าหนึ่งสื่อในเครื่องในเวลาเดียวกัน การทำเช่นนี้อาจทำให้เครื่องเสียหายได้
- อย่าถอดปลั๊กหรือดึงการ์ดหน่วยความจำหรือ USB Flash drive ออกจากไดร์ฟสื่อ (ช่องใส่) หรืออินเตอร์เฟส USB แบบตรงในขณะที่เครื่องกำลังอ่านหรือเขียนทับลงในการ์ดหน่วยความจำหรือ USB Flash drive **เพราะอาจทำให้ข้อมูลหายหรือการ์ดเสียหายได้**

เครื่องสามารถอ่านได้เพียงหนึ่งอุปกรณ์ในแต่ละครั้งเท่านั้น

พิมพ์ภาพ

แสดงภาพถ่าย

คุณสามารถเรียกดูตัวอย่างภาพถ่ายบนจอสัมผัสก่อนที่จะพิมพ์ได้ ถ้าภาพถ่ายของคุณเป็นไฟล์ขนาดใหญ่ อาจต้องใช้เวลาก่อนที่แต่ละภาพจะแสดงขึ้น

1. เปิดฝาครอบช่องใส่สื่อ
2. ใส่การ์ดหน่วยความจำหรือ USB Flash drive ลงในช่องใส่ให้ถูกต้อง
3. กด Photo (ภาพถ่าย)
4. กด ◀ หรือ ▶ เพื่อแสดง View Photos (แสดงภาพถ่าย)
5. กด View Photos (แสดงภาพถ่าย)
6. ทำอย่างใดอย่างหนึ่งต่อไปนี้:
   - ถ้าคุณต้องการเลือกภาพถ่ายเพื่อพิมพ์หรือพิมพ์มากกว่าหนึ่งครั้งต่อภาพ ไปยังขั้นตอน ❼
   - ถ้าคุณต้องการพิมพ์ภาพถ่ายทั้งหมด กด Print All (พิมพ์ทั้งหมด) กด Yes (ใช่) เพื่อยืนยัน ไปยังขั้นตอน ❿
7. กด ◀ หรือ ▶ เพื่อแสดงภาพถ่ายที่คุณต้องการพิมพ์ และจากนั้นกดที่ภาพ
8. ใส่จำนวนสำเนาที่คุณต้องการโดยการใส่จำนวนสำเนาหรือกด + หรือ –
   กด OK
9. ทำซ้ำขั้นตอน ❼ และ ❽ จนกระทั่งคุณเลือกภาพถ่ายทั้งหมดที่คุณต้องการพิมพ์
10. กด OK
11. อ่านและยืนยันรายการตัวเลือกที่แสดงและทำอย่างใดอย่างหนึ่งต่อไปนี้:
    - ถ้าคุณต้องการเปลี่ยนการตั้งค่าการพิมพ์ กด Print Settings (การตั้งค่าการพิมพ์) (➤➤ Advanced User's Guide (คู่มือขั้นสูงสำหรับผู้ใช้): *PhotoCapture Center™ print settings (การตั้งค่าการพิมพ์ PhotoCapture Center™)*)
    - ถ้าคุณไม่ต้องการเปลี่ยนการตั้งค่าใดๆ ไปยังขั้นตอน ⓬
12. กด Start (เริ่มต้น) เพื่อพิมพ์

การตั้งค่าการพิมพ์ PhotoCapture Center™

คุณสามารถเปลี่ยนการตั้งค่าการพิมพ์สำหรับการพิมพ์ครั้งถัดไปได้ชั่วคราว

เครื่องจะกลับสู่การตั้งค่าเริ่มต้นหลังจากผ่านไป 1 นาที

หมายเหตุ

คุณสามารถบันทึกการตั้งค่าการพิมพ์ที่คุณใช้บ่อยที่สุดโดยการตั้งค่าเป็นค่าเริ่มต้น (➤➤ Advanced User's Guide (คู่มือขั้นสูงสำหรับผู้ใช้): *Setting your changes as a new default (การตั้งค่าการเปลี่ยนแปลงของคุณเป็นค่าเริ่มต้นใหม่)*)

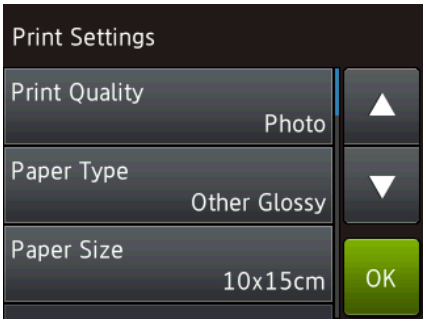

วิธีการสแกนไปยังการ์ดหน่วยความจำหรือ USB Flash drive

คุณสามารถสแกนเอกสารขาวดำหรือสีไปยังการ์ดหน่วยความจำหรือ USB Flash drive ได้ เอกสารขาวดำจะจัดเก็บในรูปแบบไฟล์ PDF (*.PDF) หรือ TIFF (*.TIF) เอกสารสีจะจัดเก็บในรูปแบบไฟล์ PDF (*.PDF) หรือ JPEG (*.JPG) การตั้งค่าจากโรงงานคือ Colour (สี), 200 dpi และรูปแบบเริ่มต้นคือ PDF เครื่องจะสร้างชื่อไฟล์ตามวันที่ปัจจุบัน (➤➤ คู่มือการติดตั้งเครื่องอย่างง่าย) ตัวอย่างเช่น ภาพที่ห้าที่สแกนในวันที่ 1 กรกฎาคม 2013 จะใช้ชื่อไฟล์เป็น 01071305.PDF คุณสามารถเปลี่ยนสีและความละเอียดได้

1. โหลดเอกสารของคุณ
2. เปิดฝาครอบช่องใส่สื่อ
3. ใส่การ์ดหน่วยความจำหรือ USB Flash drive ลงในช่องใส่ให้ถูกต้อง
4. กด Scan to Media (สแกนไปยังสื่อ)

ข้อควรจำ

อย่านำการ์ดหน่วยความจำหรือ USB Flash drive ออกในขณะที่เครื่องกำลังอ่านหรือเขียนทับอยู่ เพื่อไม่ให้การ์ด USB Flash drive หรือข้อมูลที่จัดเก็บไว้เสียหาย

5. ทำอย่างใดอย่างหนึ่งต่อไปนี้:
   - ถ้าคุณต้องการใช้การตั้งค่าเริ่มต้น ให้ไปที่ ❿
   - ถ้าคุณต้องการเปลี่ยนการตั้งค่าเริ่มต้น ให้ไปที่ ❻
6. กด Options (ตัวเลือก)

7 เลือกการตั้งค่าสำหรับ ADF High Speed Mode (โหมดความเร็วสูงของ ADF), Scan Type (ชนิดการสแกน), Resolution (ความละเอียด), File Type (ชนิดไฟล์), Scan Size (ขนาดการสแกน), Scan Long Paper (สแกนกระดาษแบบยาว), File Name (ชื่อไฟล์), Auto Crop (ตัดส่วนอัตโนมัติ) และ Remove Background Colour (กำจัดสีพื้นหลัง) ตามที่ต้องการ

หมายเหตุ

- ถ้าคุณเลือกสีในการตั้งค่าชนิดการสแกน คุณไม่สามารถเลือกชนิดไฟล์ TIFF
- ถ้าคุณเลือกขาวดำในการตั้งค่าชนิดการสแกน คุณไม่สามารถเลือกชนิดไฟล์ JPEG
- Scan Long Paper (สแกนกระดาษแบบยาว) สามารถใช้ได้เมื่อใช้ ADF (ถาดป้อนเอกสารอัตโนมัติ) เท่านั้น
- Remove Background Colour (กำจัดสีพื้นหลัง) จะเป็นการลบสีพื้นหลังของเอกสารเพื่อให้ข้อมูลที่สแกนอ่านได้ชัดเจนขึ้น

8 ชื่อไฟล์ถูกตั้งโดยอัตโนมัติ อย่างไรก็ตาม คุณสามารถสร้างชื่อได้ด้วยตนเองโดยใช้แป้นพิมพ์บนจอสัมผัส กด File Name (ชื่อไฟล์) และจากนั้นใส่ชื่อไฟล์ คุณสามารถเปลี่ยนได้แค่หกตัวแรกของชื่อไฟล์เท่านั้น กด OK

9 กด OK

หมายเหตุ

ถ้าคุณต้องการบันทึกการตั้งค่าเป็นทางลัด กด Save as Shortcut (บันทึกเป็นทางลัด)

10 กด Start (เริ่มต้น)
ถ้าคุณกำลังใช้กระจกสแกนเนอร์ จอสัมผัสจะแสดง Next page? (หน้าถัดไป?) กด Yes (ใช่) หรือ No (ไม่) หลังจากคุณสแกนเสร็จแล้ว ตรวจสอบให้แน่ใจว่าคุณเลือก No (ไม่) ก่อนที่จะดึงการ์ดหน่วยความจำหรือ USB Flash drive ออกจากเครื่อง

11 วิธีการพิมพ์จากคอมพิวเตอร์

การพิมพ์เอกสาร

เครื่องสามารถรับและพิมพ์ข้อมูลจากคอมพิวเตอร์ของคุณได้ หากต้องการพิมพ์จากคอมพิวเตอร์ คุณต้องติดตั้งไดรเวอร์เครื่องพิมพ์

(สำหรับข้อมูลเพิ่มเติม ➤➤ คู่มือซอฟต์แวร์และคู่มือเน็ทเวิร์คสำหรับผู้ใช้)

1. ติดตั้งไดรเวอร์เครื่องพิมพ์ Brother จากแผ่นซีดีรอมหรือเว็บไซต์ Brother (➤➤ คู่มือการติดตั้งเครื่องอย่างง่าย)
2. จากแอพพลิเคชั่นของคุณ เลือกคำสั่ง **พิมพ์**
3. เลือกชื่อของเครื่องของคุณในกล่องข้อความ **พิมพ์** แล้วคลิก **คุณสมบัติ** หรือ **การตั้งค่า** ขึ้นอยู่กับแอพพลิเคชั่นที่คุณใช้
4. เลือกการตั้งค่าที่คุณต้องการเปลี่ยนในกล่องข้อความ **คุณสมบัติ**
   การตั้งค่าที่ใช้งานบ่อยรวมถึง:
   - **ชนิดสื่อ**
   - **คุณภาพการพิมพ์**
   - **ขนาดกระดาษ**
   - **ทิศทาง**
   - **สี/โทนสีเทา**
   - **โหมดประหยัดหมึก**
   - **การปรับสเกล**
   - **2 หน้า/จุลสาร (หนังสือเล่มเล็ก)**
5. คลิก **ตกลง**
6. คลิก **พิมพ์** (หรือ **ตกลง** ขึ้นอยู่กับแอพพลิเคชั่นที่คุณใช้งาน) เพื่อเริ่มการพิมพ์

12 วิธีการสแกนเอกสารไปยังคอมพิวเตอร์

ก่อนการสแกน

ติดตั้งไดรเวอร์สแกนเนอร์ก่อนใช้เครื่องเป็นสแกนเนอร์ ถ้าเครื่องติดตั้งอยู่บนเครือข่าย กำหนดค่าด้วยที่อยู่ TCP/IP

- ติดตั้งไดรเวอร์สแกนเนอร์จากแผ่นซีดีรอม (➤➤ คู่มือการติดตั้งเครื่องอย่างง่าย: *ติดตั้ง MFL-Pro Suite*)
- กำหนดค่าเครื่องด้วยที่อยู่ TCP/IP หากการสแกนเครือข่ายไม่สำเร็จ

  (➤➤ คู่มือซอฟต์แวร์ และคู่มือเน็ทเวิร์คสำหรับผู้ใช้)

การสแกนเอกสารเป็นไฟล์ PDF โดยใช้ ControlCenter4 (Windows®)

(สำหรับข้อมูลเพิ่มเติม ➤➤ คู่มือซอฟต์แวร์ และคู่มือเน็ทเวิร์คสำหรับผู้ใช้)

หมายเหตุ

- หน้าจอบน PC ของคุณอาจแตกต่างกันขึ้นอยู่กับรุ่นของคุณ
- ในส่วนนี้จะเกี่ยวกับการใช้โหมดขั้นสูงของ ControlCenter4

ControlCenter4 เป็นซอฟต์แวร์โปรแกรมอรรถประโยชน์ที่ให้คุณเข้าใช้งานแอพพลิเคชั่นที่คุณใช้บ่อยได้อย่างรวดเร็วและง่ายดาย การใช้ ControlCenter4 ช่วยให้คุณไม่ต้องเปิดใช้แอพพลิเคชั่นที่เฉพาะด้วยตนเอง

1. โหลดเอกสารของคุณ (ดูที่ *วิธีการวางเอกสาร* ➤➤ หน้า 44)

2. (Windows® XP, Windows Vista® และ Windows® 7)
   เปิด ControlCenter4 โดยคลิก (**เริ่ม**)/**โปรแกรมทั้งหมด**/**Brother**/**MFC-XXXX** (โดย XXXX คือชื่อรุ่นของคุณ)/**ControlCenter4** แอพพลิเคชั่น ControlCenter4 จะเปิด
   (Windows® 8)
   คลิก (**Brother Utilities** (โปรแกรมอรรถประโยชน์ของบราเดอร์)) จากนั้นคลิกรายการแบบดึงลง และเลือกชื่อรุ่นของคุณ (หากยังไม่ได้เลือก) คลิก **สแกน** ในแถบนำทางทางด้านซ้าย จากนั้นคลิก **ControlCenter4** แอพพลิเคชั่น ControlCenter4 จะเปิด

3. ถ้าหน้าจอโหมดของ ControlCenter4 ปรากฏขึ้น เลือก **โหมดขั้นสูง** จากนั้นคลิก **ตกลง**

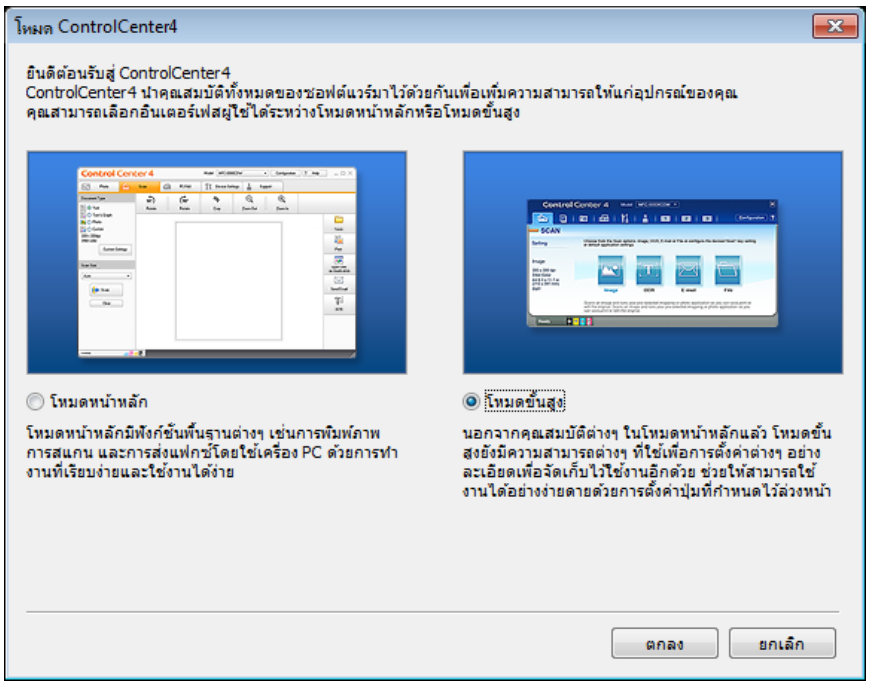

4. ตรวจสอบว่าเครื่องที่คุณต้องการใช้ถูกเลือกจากรายการ **รุ่น** แบบดึงลง

5 ตั้งค่าการสแกน
คลิก **การกำหนดค่า** และจากนั้นเลือก **การตั้งค่าปุ่ม, สแกน** และ **ไฟล์**

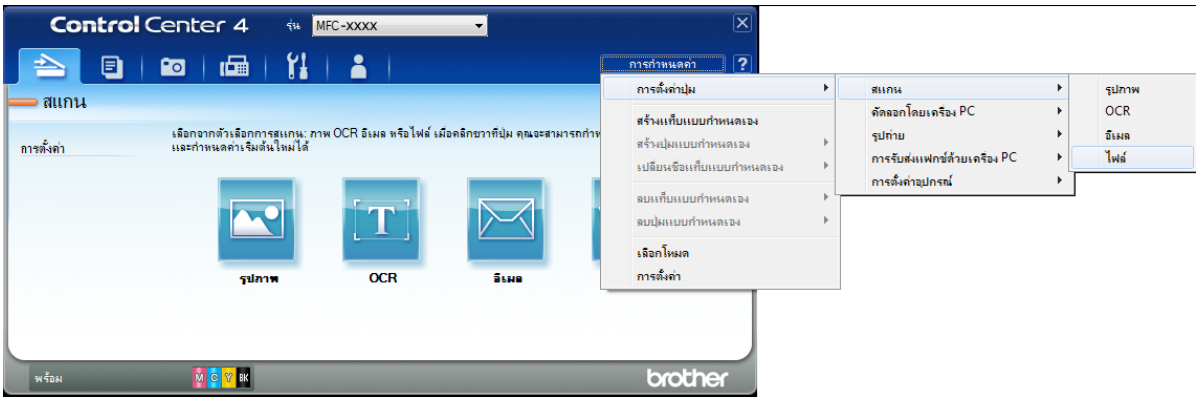

กล่องข้อความการตั้งค่าจะปรากฏ คุณสามารถเปลี่ยนแปลงการตั้งค่าเริ่มต้น

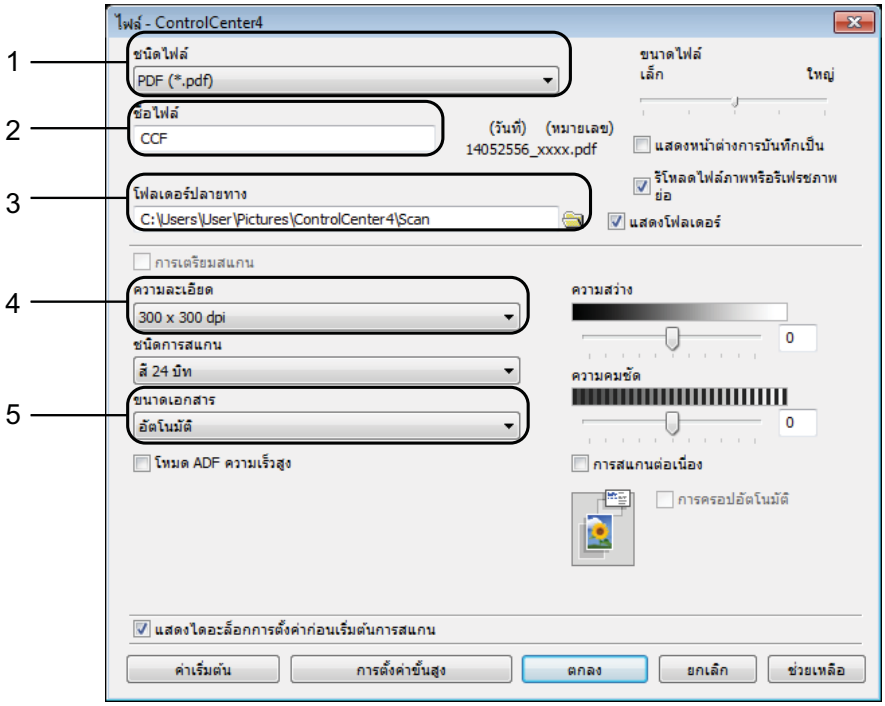

1 เลือก **PDF (*.pdf)** จากรายการ **ชนิดไฟล์** แบบดึงลง
2 คุณสามารถป้อนชื่อไฟล์ที่คุณต้องการใช้สำหรับเอกสาร
3 คุณสามารถบันทึกไฟล์ในโฟลเดอร์เริ่มต้น หรือเลือกโฟลเดอร์ที่ต้องการโดยคลิกปุ่ม (**เรียกดู**)
4 คุณสามารถเลือกความละเอียดในการสแกนจากรายการ **ความละเอียด** แบบดึงลง
5 คุณสามารถเลือกขนาดเอกสารจากรายการ **ขนาดเอกสาร** แบบดึงลง

6 คลิก **ตกลง**

7 คลิก **ไฟล์**

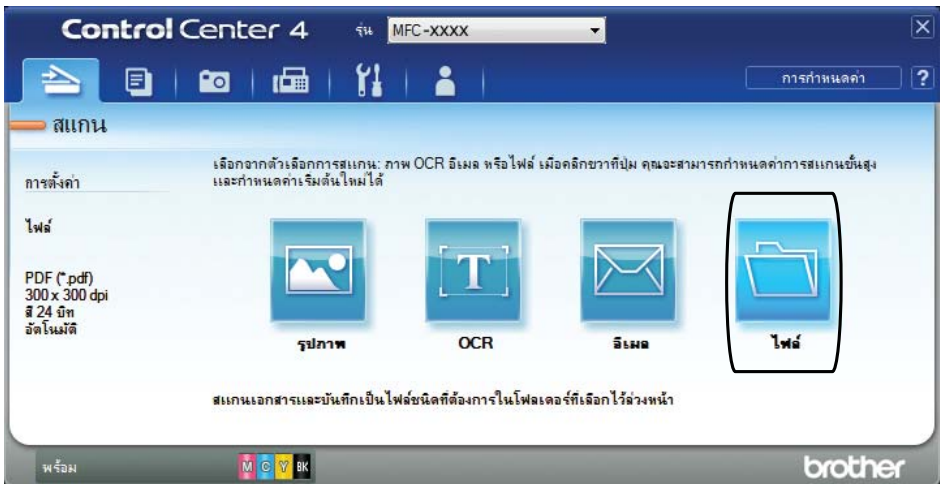

8 กด **สแกน**
เครื่องจะเริ่มขั้นตอนการสแกน โฟลเดอร์ที่บันทึกข้อมูลการสแกนจะเปิดโดยอัตโนมัติ

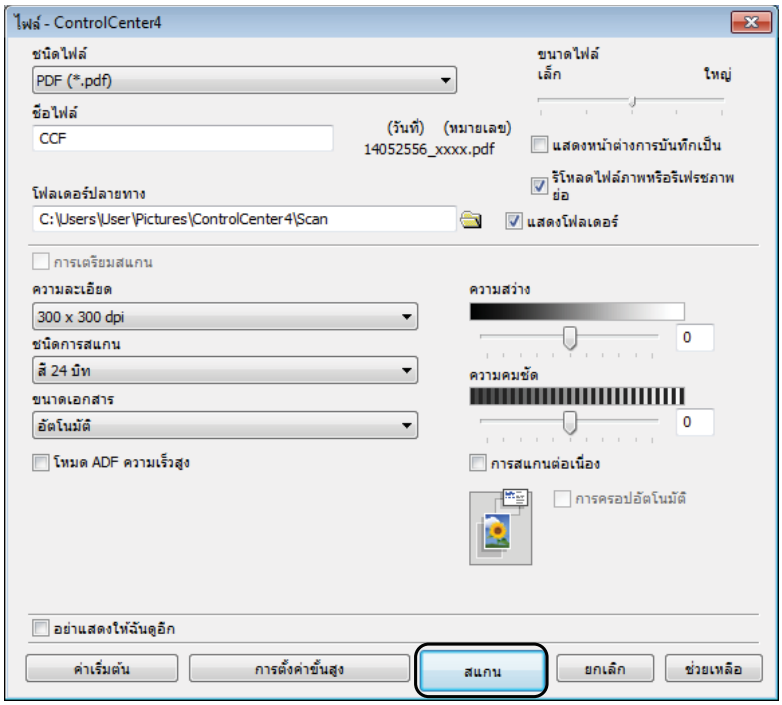

วิธีการเปลี่ยนการตั้งค่าโหมด SCAN ของเครื่องสำหรับการสแกน PDF

คุณสามารถเปลี่ยนการตั้งค่าโหมด Scan (สแกน) ของเครื่องโดยใช้ ControlCenter4 (Windows®)

1. (Windows® XP, Windows Vista® และ Windows® 7)
   เปิด ControlCenter4 โดยคลิก (เริ่ม)/**โปรแกรมทั้งหมด**/**Brother**/**MFC-XXXX** (โดย XXXX คือชื่อรุ่นของคุณ)/**ControlCenter4** แอพพลิเคชั่น ControlCenter4 จะเปิด
   (Windows® 8)
   คลิก (**Brother Utilities** (โปรแกรมอรรถประโยชน์ของบราเดอร์)) จากนั้นคลิกรายการแบบดึงลง และเลือกชื่อรุ่นของคุณ (หากยังไม่ได้เลือก) คลิก **สแกน** ในแถบนำทางทางด้านซ้าย จากนั้นคลิก **ControlCenter4** แอพพลิเคชั่น ControlCenter4 จะเปิด
2. ตรวจสอบว่าเครื่องที่คุณต้องการใช้ถูกเลือกจากรายการ **รุ่น** แบบดึงลง
3. คลิกแท็บ **การตั้งค่าเครื่องพิมพ์**
4. คลิก **ตั้งค่าอุปกรณ์การสแกน**

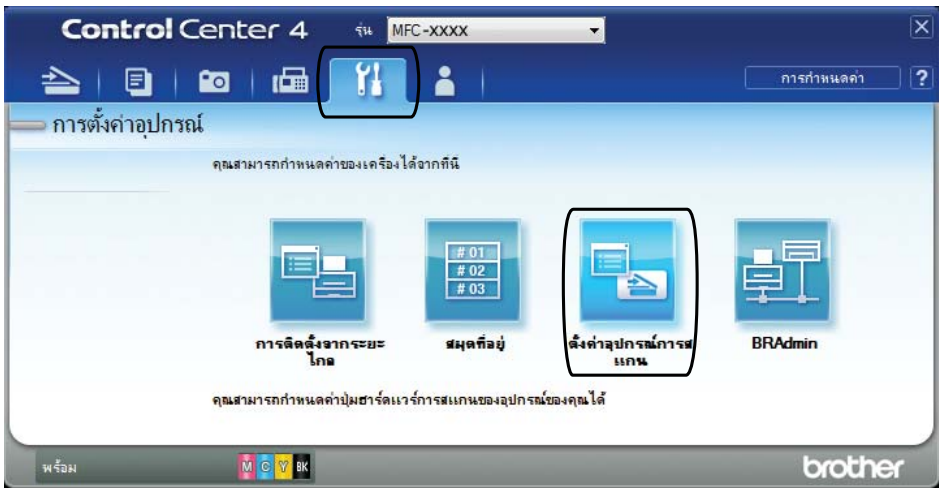

5 เลือกแท็บ **ไฟล์** คุณสามารถเปลี่ยนแปลงการตั้งค่าเริ่มต้น

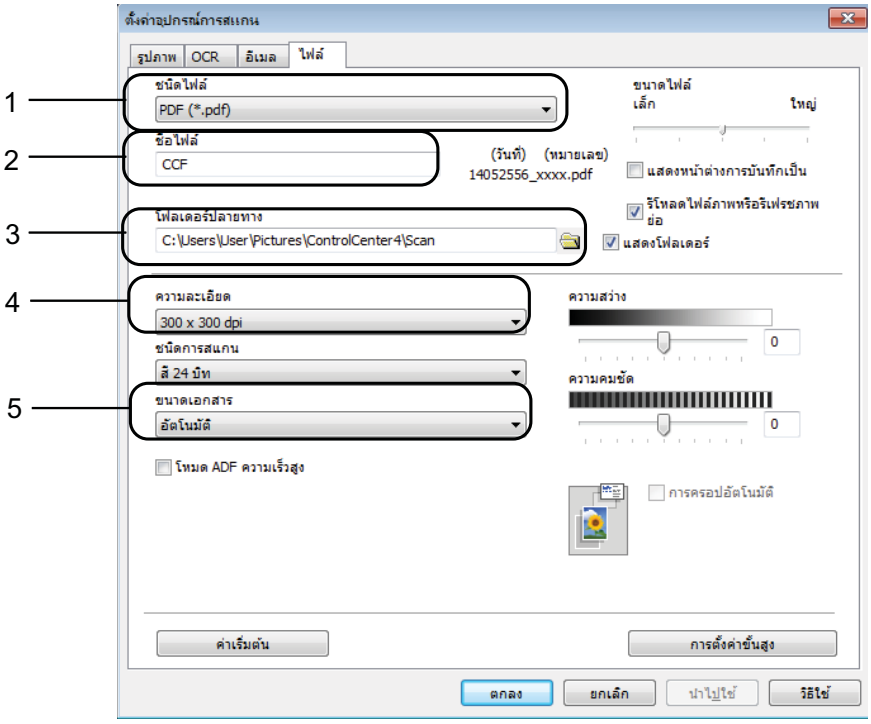

1 เลือก **PDF (*.pdf)** จากรายการ **ชนิดไฟล์** แบบดึงลง

2 คุณสามารถป้อนชื่อไฟล์ที่คุณต้องการใช้สำหรับเอกสาร

3 คุณสามารถบันทึกไฟล์ในโฟลเดอร์เริ่มต้น หรือเลือกโฟลเดอร์ที่ต้องการโดยคลิกปุ่ม (**เรียกดู**)

4 คุณสามารถเลือกความละเอียดในการสแกนจากรายการ **ความละเอียด** แบบดึงลง

5 คุณสามารถเลือกขนาดเอกสารจากรายการ **ขนาดเอกสาร** แบบดึงลง

6 คลิก **ตกลง**

วิธีการสแกนเอกสารเป็นไฟล์ PDF โดยใช้จอสัมผัส

1. โหลดเอกสารของคุณ (ดูที่ *วิธีการวางเอกสาร* ➤➤ หน้า 44)
2. กด (Scan (สแกน))
3. กด ◀ หรือ ▶ เพื่อแสดง to File (ไปยังไฟล์)
4. กด to File (ไปยังไฟล์)
5. ถ้าเครื่องเชื่อมต่อกับเครือข่ายแล้ว กดชื่อเครื่องพีซี
   ทำอย่างใดอย่างหนึ่งต่อไปนี้:
   - ถ้าคุณต้องการใช้การตั้งค่าเริ่มต้น ไปยังขั้นตอน ❿
   - ถ้าคุณต้องการเปลี่ยนการตั้งค่าเริ่มต้น ไปยังขั้นตอน ❻
6. กด Options (ตัวเลือก)
7. กด Set with Touch Panel (ตั้งค่าด้วยแผงสัมผัส)
   กด On (เปิด)
8. เลือกการตั้งค่าสำหรับ ADF High Speed Mode (โหมดความเร็วสูงของ ADF), Scan Type (ชนิดการสแกน), Resolution (ความละเอียด), File Type (ชนิดไฟล์), Scan Size (ขนาดการสแกน) และ Remove Background Colour (กำจัดสีพื้นหลัง) ตามที่ต้องการ
9. กด OK
10. กด Start (เริ่มต้น)
    เครื่องจะเริ่มขั้นตอนการสแกน

หมายเหตุ

โหมดสแกนต่อไปนี้สามารถใช้ได้

- to OCR (ไปยัง OCR)
- to File (ไปยังไฟล์)
- to Image (ไปยังภาพ)
- to Media (ไปยังสื่อ)
- to E-mail (ไปยังอีเมล)
- to E-mail Server (ไปยังเซิฟเวอร์อีเมล)
- to FTP (ไปยัง FTP)
- to Network (ไปยังเครือข่าย)
- WS Scan (บริการ WS Scan) [1] (สแกนบริการเว็บ)

[1] เฉพาะผู้ใช้ Windows® เท่านั้น (Windows Vista® SP2 หรือใหม่กว่า, Windows® 7 และ Windows® 8) (➤➤ คู่มือซอฟต์แวร์ และคู่มือเน็ทเวิร์คสำหรับผู้ใช้)

การสแกนโหมดความเร็วสูงของ ADF (ถาดป้อนเอกสารอัตโนมัติ)

เมื่อสแกนเอกสารขนาด A4 หรือ Letter หลายหน้า คุณสามารถสแกนได้เร็วยิ่งขึ้นโดยวาง **หงายขึ้น, ชิดขอบที่ยาว** ลงใน ADF (ถาดป้อนเอกสารอัตโนมัติ) (ดูที่ *วิธีการวางเอกสาร* ➤➤ หน้า 44)

1. วางเอกสารของคุณหงายขึ้น ชิดขอบที่ยาวลงใน ADF (ถาดป้อนเอกสารอัตโนมัติ)
   ถ้าคุณต้องการสแกนไปยังการ์ดหน่วยความจำหรือ USB Flash drive ให้เปิดฝาครอบช่องใส่สื่อและเสียบการ์ดหน่วยความจำหรือ USB Flash drive เข้าไปในช่องใส่ให้ถูกต้อง
2. กด (Scan (สแกน))
3. กด ◀ หรือ ▶ เพื่อแสดง to OCR (ไปยัง OCR), to File (ไปยังไฟล์), to Image (ไปยังภาพ), to Media (ไปยังสื่อ), to E-mail (ไปยังอีเมล), to E-mail Server (ไปยังเซิฟเวอร์อีเมล), to FTP (ไปยัง FTP) หรือ to Network (ไปยังเครือข่าย) และจากนั้นกดตัวเลือกที่คุณต้องการใช้
4. เมื่อเครื่องเชื่อมต่อกับเครือข่ายแล้ว กดชื่อเครื่องพีซี
5. กด Options (ตัวเลือก)
   สำหรับ to OCR (ไปยัง OCR), to File (ไปยังไฟล์), to Image (ไปยังภาพ) และ to E-mail (ไปยังอีเมล) กด Set with Touch Panel (ตั้งค่าด้วยแผงสัมผัส) และจากนั้นกด On (เปิด)
6. กด ADF High Speed Mode (โหมดความเร็วสูงของ ADF)
7. กด On (เปิด) (หรือ Off (ปิด))
8. อ่านข้อมูลบนจอสัมผัส จากนั้นยืนยันโดยการกด OK
9. ถ้าคุณไม่ต้องการเปลี่ยนการตั้งค่าอีก กด OK

หมายเหตุ

เปลี่ยน Scan Size (ขนาดการสแกน) เป็น A4 หรือ Letter (Letter) เพื่อให้ตรงกับขนาดกระดาษของเอกสารของคุณ

10. กด Start (เริ่มต้น)
    เครื่องจะเริ่มสแกนเอกสาร

หมายเหตุ

- Auto Crop (ตัดส่วนอัตโนมัติ) และ Scan Long Paper (สแกนกระดาษแบบยาว) ไม่สามารถใช้ได้กับ ADF High Speed Mode (โหมดความเร็วสูงของ ADF)
- ตัวเลือก Scan Size (ขนาดการสแกน) จะถูกจำกัดเป็น A4 และ Letter (Letter) เมื่อใช้ ADF High Speed Mode (โหมดความเร็วสูงของ ADF)

A การบำรุงรักษาตามปกติ

การเปลี่ยนตลับหมึก

เครื่องของคุณติดตั้งตัวนับจำนวนจุดหมึกไว้ ตัวนับจำนวนจุดหมึกจะตรวจสอบระดับหมึกทั้งสี่ตลับ เมื่อเครื่องตรวจจับได้ว่าตลับหมึกไม่มีหมึกเหลืออยู่ เครื่องจะแสดงข้อความขึ้นมา

หมายเหตุ

ตัวอย่างเช่น เมื่อตลับหมึกใดใกล้หมดอายุ จอสัมผัสจะแสดง Ink Low (หมึกเหลือน้อย) (ชื่อสี) ขึ้นมา

คุณควรซื้อตลับหมึกไว้สำหรับเปลี่ยนเมื่อเครื่องแสดงว่าตลับหมึกใดหมดอายุ

เมื่อตลับหมึกใดหมดอายุ จอสัมผัสจะแสดง Cannot Print (ไม่สามารถพิมพ์) หรือ B&W 1-sided Print Only (พิมพ์ขาวดำได้ 1 ด้านเท่านั้น) ขึ้นมา

คุณควรเปลี่ยนตลับหมึกของแท้เมื่อข้อความ Cannot Print (ไม่สามารถพิมพ์) หรือ B&W 1-sided Print Only (พิมพ์ขาวดำได้ 1 ด้านเท่านั้น) ปรากฏขึ้นบนจอสัมผัส

จอสัมผัสจะแสดงว่าตลับหมึกใดเหลือน้อยหรือต้องเปลี่ยน ให้แน่ใจว่าทำตามคำแนะนำบนจอสัมผัสเพื่อเปลี่ยนตลับหมึกตามลำดับที่ถูกต้อง

แม้ว่าเครื่องจะแจ้งให้เปลี่ยนตลับหมึกก็ตาม อาจยังคงมีหมึกเหลืออยู่เล็กน้อยในตลับหมึก จำเป็นต้องเก็บหมึกในตลับหมึกไว้บ้าง เพื่อป้องกันไม่ให้อากาศเข้าไป ซึ่งจะทำให้แห้งและชิ้นส่วนหัวพิมพ์เสียหายได้

⚠ ข้อควรระวัง

หากหมึกกระเด็นเข้าตา ให้คุณรีบล้างออกด้วยน้ำสะอาดทันที และหากอาการไม่ดีขึ้น โปรดรีบทำการปรึกษาแพทย์โดยทันที

ข้อควรจำ

เครื่องพิมพ์มัลติฟังก์ชั่นของ Brother ออกแบบมาให้ใช้งานกับหมึกเฉพาะรุ่นและทำงานได้อย่างมีประสิทธิภาพและน่าเชื่อถือสูงสุดเมื่อใช้กับตลับหมึกของแท้ของ Brother และ Brother จะไม่รับประกันการทำงานได้อย่างมีประสิทธิภาพและน่าเชื่อถือสูงสุดถ้าหมึกหรือตลับหมึกที่มีคุณสมบัติจำเพาะไม่ตรงตามที่บริษัทระบุไว้ Brother ไม่แนะนำให้ใช้ตลับหมึกอื่นนอกจากตลับหมึกของแท้ของ Brother หรือเติมหมึกในตลับหมึกที่ใช้แล้วด้วยหมึกจากแหล่งอื่น ผลิตภัณฑ์ที่เสียหายอันเนื่องมาจากการใช้วัสดุที่ผลิตโดยบริษัทอื่นไม่ครอบคลุมอยู่ในการรับประกันผลิตภัณฑ์ โปรดดูจากเงื่อนไขในการรับประกันผลิตภัณฑ์

1. เปิดฝาครอบตลับหมึก (1)
   ถ้าตลับหมึกใดใกล้หมดอายุ จอสัมผัสจะแสดง B&W 1-sided Print Only (พิมพ์ขาวดำได้ 1 ด้านเท่านั้น) หรือ Cannot Print (ไม่สามารถพิมพ์) ขึ้นมา

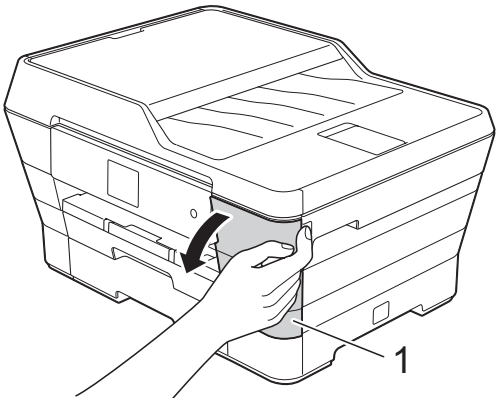

2 กดคันปลดล็อคดังที่แสดงไว้เพื่อปลดตลับหมึกที่แสดงบนจอสัมผัส นำตลับหมึกออกจากเครื่อง

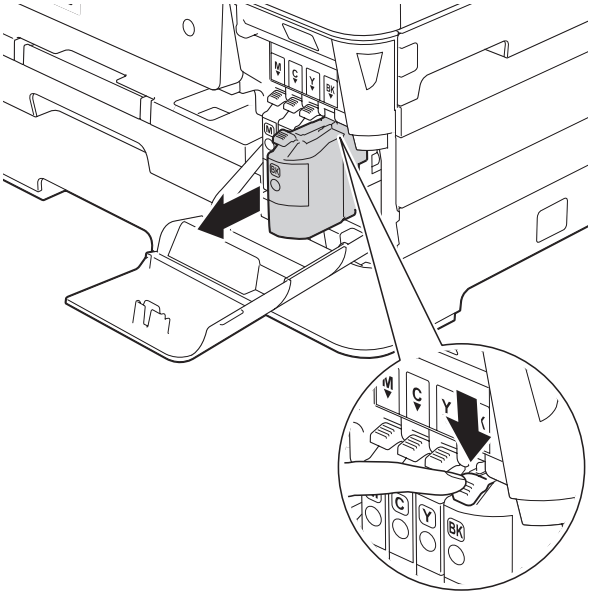

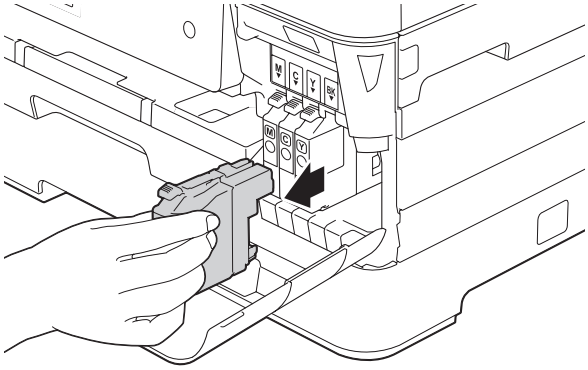

3 นำตลับหมึกออกจากบรรจุภัณฑ์สำหรับสีที่แสดงบนจอสัมผัส และจากนั้นนำตลับหมึกออก

4 หมุนคันปลดล็อคสีเขียวที่วัสดุห่อป้องกันสีส้ม (1) ทวนเข็มนาฬิกาจนกระทั่งปลดซีลสุญญากาศได้ จากนั้นดึงวัสดุห่อป้องกันสีส้มดังที่แสดงไว้

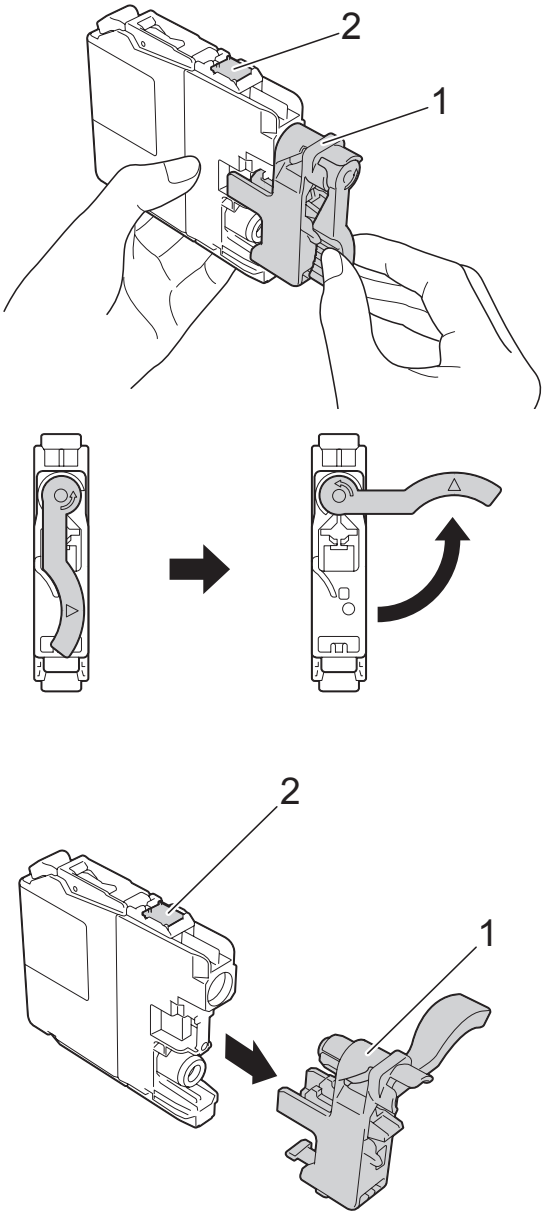

ข้อควรจำ

อย่าสัมผัสตลับหมึกในบริเวณที่แสดง (2) ไว้ เนื่องจากจะเป็นสาเหตุทำให้เครื่องไม่สามารถทำงานร่วมกับตลับหมึกดังกล่าวได้

A

5 แต่ละสีจะแสดงตำแหน่งที่ถูกต้อง ใส่ตลับหมึกตามทิศทางลูกศรบนฉลาก

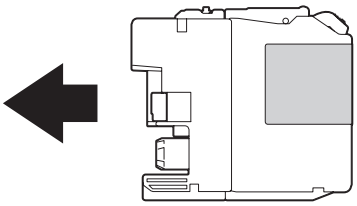

6 ค่อยๆ ดันด้านหลังของตลับหมึกที่มีเครื่องหมาย PUSH จนกระทั่งคันโยกของตลับหมึกเลื่อนขึ้น และจากนั้นปิดฝาครอบตลับหมึก

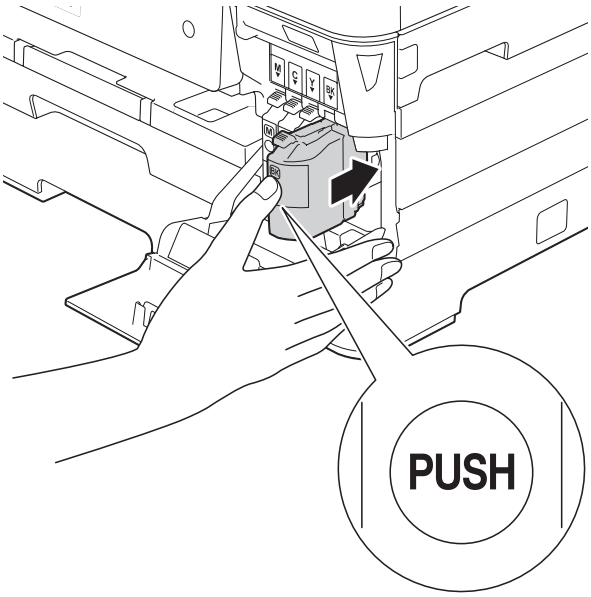

7 เครื่องจะรีเซ็ตตัวนับจำนวนจุดหมึกโดยอัตโนมัติ

หมายเหตุ

- หากคุณเปลี่ยนตลับหมึก จอสัมผัสอาจขอให้คุณยืนยันว่าเป็นตลับหมึกใหม่ (ตัวอย่างเช่น Did you change (คุณได้เปลี่ยน) BK Black (ดำ) หรือไม่) สำหรับตลับหมึกใหม่ที่คุณติดตั้ง กด Yes (ใช่) เพื่อรีเซ็ตตัวนับจำนวนจุดหมึกสำหรับสีนั้น ถ้าตลับหมึกที่คุณติดตั้งไม่ใช่ตลับหมึกใหม่ ให้แน่ใจว่ากด No (ไม่)
- ถ้าจอสัมผัสแสดง No Ink Cartridge (ไม่มีตลับหมึก) หรือ Cannot Detect (ไม่สามารถตรวจจับ) ขึ้นมาหลังจากที่คุณติดตั้งตลับหมึก ให้ตรวจสอบว่าตลับหมึกเป็นตลับใหม่ของแท้ของ Brother และติดตั้งอย่างถูกต้องแล้ว ถอดตลับหมึกและติดตั้งใหม่ช้าๆ และแน่นสนิทจนกระทั่งคันโยกของตลับหมึกเลื่อนขึ้น

ข้อควรจำ

- อย่านำตลับหมึกออกมาถ้าคุณไม่ต้องการเปลี่ยน หากคุณทำเช่นนั้น อาจทำให้ปริมาณหมึกลดลงและเครื่องไม่สามารถทราบปริมาณของหมึกที่เหลืออยู่ในตลับหมึกได้
- อย่าสัมผัสช่องใส่ตลับหมึก หากคุณทำเช่นนั้นอาจทำให้คราบหมึกติดบนผิวหนังได้
- อย่าเขย่าตลับหมึก ถ้าหมึกเลอะผิวหนัง หรือเปื้อนเสื้อผ้าของคุณ ให้รีบล้างออกด้วยน้ำสบู่หรือผงซักฟอกทันที
- หากคุณผสมสีโดยการติดตั้งตลับหมึกผิดตำแหน่ง จอสัมผัสจะแสดง Wrong Ink Colour (สีหมึกผิด) ขึ้นมา ตรวจสอบว่าตลับหมึกใดไม่ตรงกับสีของตำแหน่งตลับหมึกและย้ายตลับหมึกให้อยู่ในตำแหน่งที่ถูกต้อง
- เมื่อคุณเปิดตลับหมึกแล้ว ให้ติดตั้งลงในเครื่องและใช้ให้หมดภายในหกเดือนนับจากการติดตั้ง ให้ใช้ตลับหมึกที่ยังไม่เปิดภายในวันหมดอายุที่ระบุไว้บนบรรจุภัณฑ์ของตลับหมึก
- ห้ามแยกชิ้นส่วนหรือเขย่าตลับหมึก เนื่องจากจะเป็นสาเหตุทำให้หมึกรั่วออกจากตลับได้

การทำความสะอาดและตรวจสอบเครื่อง

การทำความสะอาดกระจกสแกนเนอร์

1. ถอดปลั๊กเครื่องออกจากเต้ารับไฟฟ้า
2. ยกฝาครอบเอกสาร (1) ขึ้น ทำความสะอาดกระจกสแกนเนอร์ (2) และพลาสติกสีขาว (3) ด้วยผ้านุ่มชนิดไม่มีขนชุบน้ำยาทำความสะอาดกระจกแบบไม่ติดไฟ

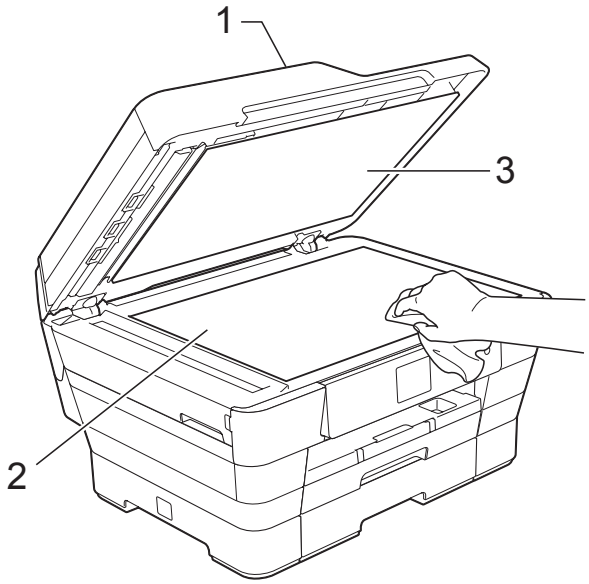

3. ในชุด ADF ให้ทำความสะอาดแถบสีขาว (1) และแถบกระจกสแกนเนอร์ (2) ด้วยผ้าชนิดไม่มีขนชุบน้ำยาทำความสะอาดกระจกแบบไม่ติดไฟ

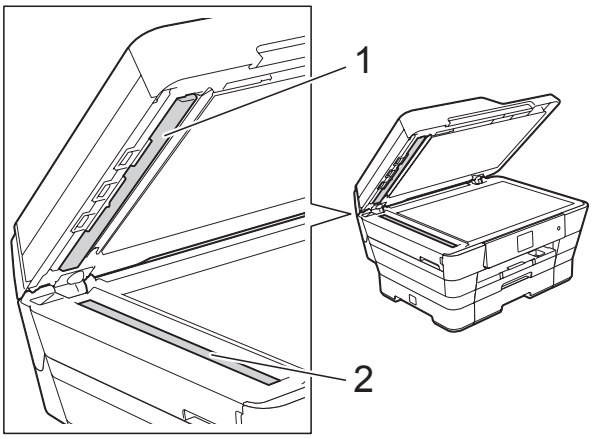

หมายเหตุ

นอกจากทำความสะอาดแถบกระจกสแกนเนอร์ด้วยน้ำยาทำความสะอาดกระจกแบบไม่ติดไฟแล้ว ใช้ปลายนิ้วของคุณสัมผัสแถบกระจกสแกนเนอร์เพื่อตรวจหาสิ่งสกปรกที่ตกค้างอยู่ ถ้าคุณรู้สึกว่ามีสิ่งสกปรกหรือคราบติดอยู่ ทำความสะอาดแถบกระจกอีกครั้งโดยเน้นเฉพาะจุด คุณอาจจำเป็นต้องทำความสะอาดซ้ำอีกสามหรือสี่ครั้ง ลองทดสอบด้วยการทำสำเนาหลังจากพยายามทำความสะอาดแต่ละครั้ง

เมื่อมีสิ่งสกปรกหรือน้ำยาลบคำผิดติดอยู่บนแถบกระจกสแกนเนอร์ ตัวอย่างงานพิมพ์จะแสดงเส้นแนวตั้งขึ้นมา

→

หลังจากทำความสะอาดแถบกระจกสแกนเนอร์ เส้นแนวตั้งจะหายไป

A

การทำความสะอาดหัวพิมพ์

เพื่อรักษาคุณภาพการพิมพ์ที่ดีที่สุด เครื่องจะทำความสะอาดหัวพิมพ์โดยอัตโนมัติเมื่อจำเป็น คุณสามารถเริ่มทำความสะอาดด้วยตนเองได้ถ้ามีปัญหาเกี่ยวกับคุณภาพการพิมพ์

ทำความสะอาดหัวพิมพ์ ถ้าคุณพบเส้นแนวนอนในข้อความ หรือกราฟิค หรือข้อความขาดหายในหน้าที่พิมพ์ออกมา คุณสามารถทำความสะอาดเฉพาะสีดำ สีเหลือง สีฟ้า และชมพูครั้งละสี หรือทั้งสี่สีพร้อมกันก็ได้

การทำความสะอาดหัวพิมพ์ทำให้น้ำหมึกลดลง การทำความสะอาดบ่อยเกินไปจะเป็นการสิ้นเปลืองน้ำหมึก

ข้อควรจำ

อย่าสัมผัสหัวพิมพ์ การสัมผัสหัวพิมพ์อาจทำให้เสียหายอย่างถาวรและอาจทำให้การรับประกันหัวพิมพ์สิ้นสุดลง

1 กด

หมายเหตุ

คุณยังสามารถกด (Settings (การตั้งค่า)) และจากนั้น Ink (น้ำหมึก)

2 กด Cleaning (การทำความสะอาด)

3 กด Black (ดำ), Colour (สี) หรือ All (ทั้งหมด)
เครื่องจะทำความสะอาดหัวพิมพ์
เมื่อทำความสะอาดเสร็จแล้ว เครื่องจะกลับสู่โหมดพร้อม

หมายเหตุ

- ถ้าคุณทำความสะอาดหัวพิมพ์อย่างน้อยห้าครั้งแล้ว และยังไม่สามารถปรับปรุงการพิมพ์ได้ ให้ลองติดตั้งตลับหมึก Innobella™ ของแท้ของ Brother เฉพาะสีที่มีปัญหา ลองทำความสะอาดหัวพิมพ์อีกไม่เกินห้าครั้ง ถ้ายังไม่สามารถปรับปรุงการพิมพ์ได้ ให้ติดต่อศูนย์บริการลูกค้าสัมพันธ์ของ Brother หรือตัวแทนจำหน่ายผลิตภัณฑ์ Brother ในพื้นที่ของคุณ
- คุณยังสามารถทำความสะอาดหัวพิมพ์จากเครื่องพีซีได้

  (➤➤ คู่มือซอฟต์แวร์ และคู่มือเน็ทเวิร์คสำหรับผู้ใช้)

การตรวจสอบคุณภาพการพิมพ์

หากสีและข้อความในงานพิมพ์ของคุณซีดจางหรือเป็นริ้วลาย หัวฉีดของหัวพิมพ์บางส่วนอาจอุดตัน คุณสามารถตรวจสอบได้โดยการพิมพ์ใบตรวจสอบคุณภาพการพิมพ์และตรวจดูรูปแบบการตรวจสอบหัวฉีด

1 กด

หมายเหตุ

คุณยังสามารถกด (Settings (การตั้งค่า)) และจากนั้น Ink (น้ำหมึก)

2 กด Test Print (การทดลองพิมพ์)

3 กด Print Quality (คุณภาพการพิมพ์)

4 กด OK
เครื่องจะเริ่มพิมพ์ใบตรวจสอบคุณภาพการพิมพ์

5 ตรวจสอบคุณภาพของบล็อคสีทั้งสี่สีบนใบตรวจสอบ

6 หน้าจอสัมผัสจะถามคุณว่าคุณภาพการพิมพ์ใช้ได้หรือไม่
ทำอย่างใดอย่างหนึ่งต่อไปนี้:

- ถ้าเส้นทุกเส้นเห็นได้อย่างชัดเจน กด Yes (ใช่) เพื่อเสร็จสิ้นการตรวจเช็คคุณภาพการพิมพ์และไปยังขั้นตอน ⑩
- ถ้าคุณเห็นเส้นสั้นๆ ขาดตอนดังแสดงไว้ด้านล่าง กด No (ไม่)

ใช้ได้

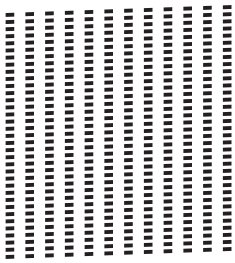

ไม่ดี

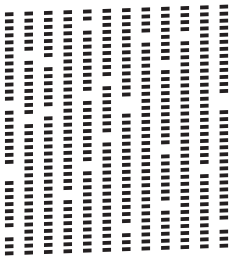

7 จอสัมผัสจะถามคุณว่าคุณภาพการพิมพ์ใช้ได้หรือไม่สำหรับสีดำ และอีกสามสีที่เหลือ
กด Yes (ใช่) หรือ No (ไม่)

8 จอสัมผัสจะถามคุณว่าต้องการเริ่มทำความสะอาดหรือไม่
กด OK
เครื่องจะเริ่มทำความสะอาดหัวพิมพ์

9 หลังจากทำความสะอาดเสร็จแล้ว กด OK
เครื่องจะพิมพ์ใบตรวจสอบคุณภาพการพิมพ์อีกครั้ง ไปยังขั้นตอน ❺

10 กด

ถ้าคุณทำความสะอาดหัวพิมพ์อย่างน้อยห้าครั้งแล้ว และยังไม่สามารถปรับปรุงการพิมพ์ได้ ให้ลองติดตั้งตลับหมึก Innobella™ ของแท้ของ Brother เฉพาะสีที่มีปัญหา ลองทำความสะอาดหัวพิมพ์อีกไม่เกินห้าครั้ง ถ้ายังไม่สามารถปรับปรุงการพิมพ์ได้ ให้ติดต่อศูนย์บริการลูกค้าสัมพันธ์ของ Brother หรือตัวแทนจำหน่ายผลิตภัณฑ์ Brother ในพื้นที่ของคุณ

ข้อควรจำ

อย่าสัมผัสหัวพิมพ์ การสัมผัสหัวพิมพ์อาจทำให้เสียหายอย่างถาวรและอาจทำให้การรับประกันหัวพิมพ์สิ้นสุดลง

หมายเหตุ

เมื่อหัวฉีดของหัวพิมพ์อุดตัน ตัวอย่างงานพิมพ์จะเป็นเช่นนี้

A4, Letter และ Executive

A3, Ledger, Legal, Folio, A5, A6, ซองจดหมาย, ภาพถ่าย (10 × 15 ซม.), ภาพถ่าย L (89 × 127 มม.), ภาพถ่าย 2L (13 × 18 ซม.) และแผ่นดัชนี (127 × 203 มม.)

หลังจากทำความสะอาดหัวฉีดของหัวพิมพ์แล้ว เส้นแนวนอนจะหายไป

A

การตรวจสอบแนวการพิมพ์

หากข้อความที่พิมพ์ออกมาไม่ชัด หรือภาพมีสีซีดจาง คุณอาจจำเป็นต้องปรับแนวการพิมพ์หลังจากเคลื่อนย้ายเครื่อง

1 กด

หมายเหตุ

คุณยังสามารถกด (Settings (การตั้งค่า)) และจากนั้น Ink (น้ำหมึก)

2 กด Test Print (การทดลองพิมพ์)

3 กด Alignment (แนวการพิมพ์)

4 กด OK
เครื่องจะเริ่มพิมพ์ใบตรวจสอบแนวการพิมพ์

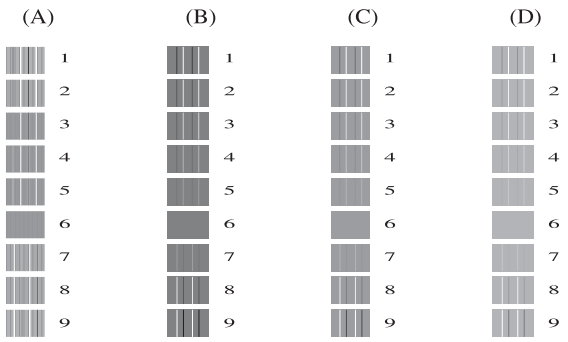

5 สำหรับรูปแบบ "A" กด ▲ หรือ ▼ เพื่อแสดงจำนวนของการทดสอบการพิมพ์ที่มีแถบแนวตั้งที่มองเห็นได้น้อยที่สุด (1-9) แล้วกดที่หมายเลขนั้น
กด OK
ทำซ้ำขั้นตอนนี้สำหรับรูปแบบ B, C และ D ในตัวอย่าง หมายเลข 6 เป็นตัวเลือกที่ดีที่สุดสำหรับ A, B, C และ D

หมายเหตุ

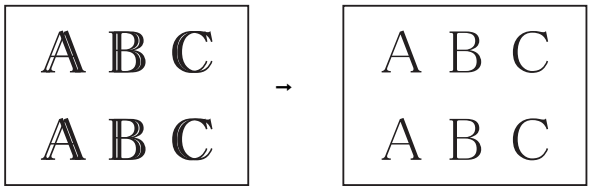

เมื่อปรับแนวการพิมพ์ไม่ถูกต้อง ข้อความจะไม่ชัดและเป็นเช่นนี้

เมื่อปรับแนวการพิมพ์ถูกต้องแล้ว ข้อความจะเป็นเช่นนี้

6 กด

การตั้งค่าวันที่และเวลา

จอสัมผัสจะแสดงวันที่และเวลา หากไม่ใช่วันที่และเวลาปัจจุบัน ให้ทำตามคำแนะนำเหล่านี้เพื่อป้อนเข้าไปใหม่

คุณสามารถเพิ่มวันที่และเวลาลงในโทรสารที่คุณส่งได้โดยการตั้งค่ารหัสประจำเครื่อง

1. กด (Settings (การตั้งค่า))
2. กด All Settings (การตั้งค่าทั้งหมด)
3. กด ▲ หรือ ▼ เพื่อแสดง Initial Setup (การตั้งค่าเริ่มต้น)
4. กด Initial Setup (การตั้งค่าเริ่มต้น)
5. กด ▲ หรือ ▼ เพื่อแสดง Date & Time (วันที่และเวลา)
6. กด Date & Time (วันที่และเวลา)
7. กด Date (วันที่)
8. ป้อนตัวเลขปีสองหลักสุดท้ายบนจอสัมผัส และจากนั้นกด OK
9. ป้อนตัวเลขสองหลักสำหรับเดือนบนจอสัมผัส และจากนั้นกด OK
10. ป้อนตัวเลขสองหลักสำหรับวันบนจอสัมผัส และจากนั้นกด OK
11. กด Clock Type (รูปแบบนาฬิกา)
12. กด 12h Clock (นาฬิกาแบบ 12 ชั่วโมง) หรือ 24h Clock (นาฬิกาแบบ 24 ชั่วโมง)
13. กด Time (เวลา)
14. เพื่อป้อนเวลา ทำอย่างใดอย่างหนึ่งต่อไปนี้:
    - ถ้าคุณเลือก 12h Clock (นาฬิกาแบบ 12 ชั่วโมง) ในขั้นตอน ⓬ ให้ป้อนเวลา (ในรูปแบบ 12 ชั่วโมง) โดยใช้แป้นพิมพ์บนจอสัมผัส และจากนั้นกด AM หรือ PM

      กด OK
    - ถ้าคุณเลือก 24h Clock (นาฬิกาแบบ 24 ชั่วโมง) ในขั้นตอน ⓬ ให้ป้อนเวลา (ในรูปแบบ 24 ชั่วโมง) โดยใช้แป้นพิมพ์บนจอสัมผัส

      กด OK

      (ตัวอย่างเช่น ป้อน 19:45 สำหรับ 7:45 PM)
15. กด

A

B การแก้ไขปัญหา

หากคุณคิดว่าปัญหาอยู่ที่เครื่องพิมพ์ ตรวจสอบแต่ละรายการด้านล่างนี้ก่อนและทำตามคำแนะนำวิธีการแก้ไข

คุณสามารถแก้ไขปัญหาส่วนใหญ่ได้ด้วยตนเอง หากคุณต้องการความช่วยเหลือเพิ่มเติม Brother Solutions Center มีคำถามที่พบบ่อยล่าสุดและคำแนะนำในการแก้ปัญหา

โปรดไปที่ http://solutions.brother.com/

การระบุปัญหาของคุณ

ก่อนอื่น ตรวจสอบดังนี้:

- ให้สายไฟของเครื่องเชื่อมต่ออย่างถูกต้อง และเปิดสวิตช์ไฟของเครื่อง
- ชิ้นส่วนที่ป้องกันทั้งหมดถูกถอดออกแล้ว
- กระดาษใส่ในถาดใส่กระดาษอย่างถูกต้อง
- สายอินเตอร์เฟสถูกเชื่อมต่อเข้ากับเครื่องและคอมพิวเตอร์อย่างแน่นหนา หรือการเชื่อมต่อเครือข่ายแบบไร้สายถูกติดตั้งกับทั้งเครื่องพิมพ์และคอมพิวเตอร์ของคุณ
- ข้อความบนจอสัมผัส

  (ดูที่ *ข้อความแสดงความผิดพลาดและข้อความแจ้งการบำรุงรักษา* ➤➤ หน้า 110)

หากคุณไม่สามารถแก้ปัญหาได้ตามรายการข้างต้น ระบุปัญหาของคุณและไปที่หน้าที่แนะนำด้านล่าง

การจัดการกระดาษและปัญหาการพิมพ์:

- *ปัญหาในการพิมพ์* ➤➤ หน้า 129
- *ปัญหาคุณภาพการพิมพ์* ➤➤ หน้า 131
- *ปัญหาการจัดการกระดาษ* ➤➤ หน้า 133
- *การพิมพ์โทรสารรับเข้า* ➤➤ หน้า 134

ปัญหาโทรศัพท์และโทรสาร:

- *สายโทรศัพท์หรือการเชื่อมต่อโทรศัพท์* ➤➤ หน้า 134
- *การจัดการสายเรียกเข้า* ➤➤ หน้า 137
- *การรับโทรสาร* ➤➤ หน้า 135
- *การส่งโทรสาร* ➤➤ หน้า 136

ปัญหาการทำสำเนา:

- *ปัญหาการทำสำเนา* ➤➤ หน้า 138

ปัญหาการสแกน:

■ *ปัญหาการสแกน* ➤➤ หน้า 138
■ *ปัญหาเกี่ยวกับ PhotoCapture Center™* ➤➤ หน้า 139

ปัญหาซอฟต์แวร์และเครือข่าย:

■ *ปัญหาซอฟต์แวร์* ➤➤ หน้า 139
■ *ปัญหาเครือข่าย* ➤➤ หน้า 139
■ *ปัญหาเมื่อป้อนข้อมูล* ➤➤ หน้า 140

ข้อความแสดงความผิดพลาดและข้อความแจ้งการบำรุงรักษา

เช่นเดียวกับอุปกรณ์สำนักงานที่ทันสมัยอื่นๆ ข้อผิดพลาดอาจเกิดขึ้นและอาจต้องเปลี่ยนวัสดุการพิมพ์ หากเกิดข้อผิดพลาด เครื่องจะระบุข้อผิดพลาดหรือการบำรุงรักษาตามระยะเวลาที่กำหนด และแสดงข้อความที่เหมาะสม ข้อผิดพลาดที่พบบ่อยและข้อความแจ้งการบำรุงรักษามีดังที่แสดงในตารางนี้

คุณสามารถล้างข้อผิดพลาดส่วนใหญ่และทำการบำรุงรักษาตามระยะเวลาได้ด้วยตัวคุณเอง หากคุณต้องการความช่วยเหลือเพิ่มเติม Brother Solutions Center มีคำถามที่พบบ่อยล่าสุดและคำแนะนำในการแก้ปัญหา:

โปรดไปที่ http://solutions.brother.com/

ข้อความแสดงความผิดพลาด	สาเหตุ	การดำเนินการ
B&W 1-sided Print Only (พิมพ์ขาวดำได้ 1 ด้านเท่านั้น) Replace ink. (เปลี่ยนหมึก)	ตลับหมึกสีหนึ่งสีหรือตั้งแต่หนึ่งสีขึ้นไปหมดอายุการใช้งานแล้ว คุณสามารถใช้เครื่องในโหมดขาวดำประมาณสี่สัปดาห์ ทั้งนี้ขึ้นอยู่กับจำนวนหน้าที่คุณพิมพ์ ในขณะที่ข้อความนี้ปรากฏขึ้นบนจอสัมผัส แต่ละคำสั่งจะทำงานตามวิธีต่อไปนี้: ■ การพิมพ์ ถ้าคุณเลือก **โทนสีเทา** ในแท็บ **ขั้นสูง** ของไดร์เวอร์เครื่องพิมพ์ คุณจะสามารถใช้เครื่องเป็นเครื่องพิมพ์ขาวดำได้ การพิมพ์ 2 ด้านไม่สามารถใช้ได้เมื่อข้อความนี้ปรากฏขึ้น ■ การทำสำเนา ถ้าชนิดกระดาษถูกตั้งเป็น Plain Paper (กระดาษธรรมดา) คุณจะสามารถทำสำเนาขาวดำได้ การทำสำเนา 2 ด้านไม่สามารถใช้ได้เมื่อข้อความนี้ปรากฏขึ้น ■ โทรสาร ถ้าชนิดกระดาษถูกตั้งเป็น Plain Paper (กระดาษธรรมดา) หรือ Inkjet Paper (กระดาษอิงค์เจ็ท) เครื่องจะได้รับและพิมพ์โทรสารขาวดำได้ ถ้าเครื่องส่งมีโทรสารสี ขณะทำการ "ต่อสาย" เครื่องของคุณจะขอให้ส่งโทรสารเป็นขาวดำ	เปลี่ยนตลับหมึก (ดูที่ *การเปลี่ยนตลับหมึก* ➤➤ หน้า 100) **หมายเหตุ** เครื่องจะหยุดการพิมพ์ทั้งหมด คุณไม่สามารถใช้เครื่องจนกว่าจะติดตั้งตลับหมึกใหม่ในกรณีต่อไปนี้: • ถ้าคุณถอดปลั๊กเครื่องหรือนำตลับหมึกออกมา • ถ้าชนิดกระดาษถูกตั้งเป็นอย่างอื่นยกเว้น Plain Paper (กระดาษธรรมดา) หรือ Inkjet Paper (กระดาษอิงค์เจ็ท) • (Windows®) ถ้าคุณเลือก **กระดาษชนิดแห้งช้า** ในแท็บ **พื้นฐาน** ของไดร์เวอร์เครื่องพิมพ์ (แม็คอินทอช) ถ้าคุณเลือก **Slow Drying Paper** (กระดาษชนิดแห้งช้า) ใน **Print Settings** (การตั้งค่าการพิมพ์) ของไดร์เวอร์เครื่องพิมพ์

ข้อความแสดงความผิดพลาด	สาเหตุ	การดำเนินการ
Cannot Detect (ไม่สามารถตรวจจับ)	คุณติดตั้งตลับหมึกใหม่เร็วเกินไปและเครื่องไม่ตรวจจับ	นำตลับหมึกใหม่ออกมาและใส่เข้าไปใหม่ช้าๆ และแน่นสนิทจนกว่าคันโยกของตลับหมึกเลื่อนขึ้น (ดูที่ *การเปลี่ยนตลับหมึก* ➤➤ หน้า 100)
	ตลับหมึกถูกติดตั้งอย่างไม่ถูกต้อง	
	ถ้าคุณใช้หมึกที่ไม่ใช่ของแท้ของ Brother เครื่องจะไม่สามารถตรวจจับตลับหมึกได้	เปลี่ยนตลับหมึกด้วยตลับหมึกของแท้ของ Brother ถ้าข้อความแสดงความผิดพลาดยังคงอยู่ ให้ติดต่อศูนย์บริการลูกค้าสัมพันธ์ของบราเดอร์หรือตัวแทนจำหน่ายผลิตภัณฑ์บราเดอร์ในพื้นที่ของคุณ
Cannot Detect Ink Volume (ตรวจจับปริมาณหมึกไม่ได้)	ถ้าคุณใช้หมึกที่ไม่ใช่ของแท้ของ Brother เครื่องจะไม่สามารถตรวจจับปริมาณหมึกได้	เปลี่ยนตลับหมึกด้วยตลับหมึกของแท้ของ Brother ถ้าข้อความแสดงความผิดพลาดยังคงอยู่ ให้ติดต่อศูนย์บริการลูกค้าสัมพันธ์ของบราเดอร์หรือตัวแทนจำหน่ายผลิตภัณฑ์บราเดอร์ในพื้นที่ของคุณ
Cannot Print (ไม่สามารถพิมพ์) Replace ink. (เปลี่ยนหมึก)	ตลับหมึกตั้งแต่หนึ่งตลับขึ้นไปหมดอายุการใช้งานแล้ว เครื่องพิมพ์จะหยุดการพิมพ์ทั้งหมด ในขณะที่ยังมีหน่วยความจำ โทรสารขาวดำจะถูกบันทึกในหน่วยความจำ ถ้าเครื่องส่งมีโทรสารสีขณะทำการ "ต่อสาย" เครื่องของคุณจะขอให้ส่งโทรสารเป็นขาวดำ	เปลี่ยนตลับหมึก (ดูที่ *การเปลี่ยนตลับหมึก* ➤➤ หน้า 100)
Comm. Error (การสื่อสารผิดพลาด)	คุณภาพสายโทรศัพท์ไม่ดีส่งผลให้เกิดข้อผิดพลาดเกี่ยวกับการติดต่อสื่อสาร	ถ้าปัญหายังคงเกิดขึ้น โทรติดต่อบริษัทที่ให้บริการทางด้านโทรศัพท์และขอให้ตรวจสอบสายโทรศัพท์ของคุณ
Connection Failed (การเชื่อมต่อล้มเหลว)	คุณพยายามดึงสัญญาณเครื่องโทรสารที่ไม่อยู่ในโหมดรอดึงสัญญาณ	ตรวจสอบการตั้งค่าการดึงสัญญาณของเครื่องโทรสารอื่น
Cover is Open. (ฝาเปิดอยู่)	ฝาปิดสแกนเนอร์ไม่ได้ล็อคในตำแหน่งปิด	ยกฝาปิดสแกนเนอร์ขึ้น และจากนั้นปิดใหม่อีกครั้ง
		ตรวจให้แน่ใจว่าสายโทรศัพท์ และสาย USB (ถ้ามี) เดินสายอย่างถูกต้องตามแนวร่องไปยังช่องร้อยสาย และออกไปทางด้านหลังของเครื่อง
	ฝาปิดตลับหมึกไม่ได้ล็อคในตำแหน่งปิด	ปิดฝาปิดตลับหมึกให้แน่นสนิทจนกระทั่งล็อคเข้าที่
Data Remaining in Memory (ข้อมูลที่มีอยู่ในหน่วยความจำ)	ข้อมูลการพิมพ์ยังอยู่ในหน่วยความจำของเครื่อง	กด ✕ เครื่องพิมพ์จะยกเลิกงานและล้างงานพิมพ์จากหน่วยความจำ ลองพิมพ์อีกครั้ง
Disconnected (ยกเลิกการเชื่อมต่อแล้ว)	บุคคลอื่นหรือเครื่องโทรสารของบุคคลอื่นหยุดการโทร	ลองส่งหรือรับโทรสารอีกครั้ง หากเกิดสายหลุดซ้ำบ่อยครั้ง และคุณใช้ระบบ VoIP (เสียงผ่านเครือข่ายอินเทอร์เน็ต) ลองเปลี่ยนความเข้ากันได้เป็น Basic(for VoIP) (พื้นฐาน (สำหรับ VoIP)) (ดูที่ *สัญญาณรบกวนสายโทรศัพท์ / VoIP* ➤➤ หน้า 141)

B

ข้อความแสดงความผิดพลาด	สาเหตุ	การดำเนินการ
Document Jam/too Long (เอกสารติด/ยาวเกินไป)	เอกสารไม่ถูกใส่หรือป้อนเข้าอย่างถูกต้อง หรือเอกสารที่สแกนจาก ADF (ถาดป้อนเอกสารอัตโนมัติ) ยาวเกินไป	(ดูที่ *การใช้ ADF (ถาดป้อนเอกสารอัตโนมัติ)* ➤➤ หน้า 44) (ดูที่ *เอกสารติด* ➤➤ หน้า 121)
DR Mode in Use (กำลังใช้โหมด DR) (สำหรับออสเตรเลีย สิงคโปร์ และฮ่องกง) FaxAbility On (เปิด) (สำหรับนิวซีแลนด์)	(สำหรับออสเตรเลีย สิงคโปร์ และฮ่องกง) เครื่องอยู่ในโหมดเสียงเรียกที่แตกต่าง คุณไม่สามารถเปลี่ยนโหมดการรับจาก Manual (ด้วยตนเอง) เป็นโหมดอื่น (สำหรับนิวซีแลนด์) เครื่องอยู่ในโหมด FaxAbility คุณไม่สามารถเปลี่ยนโหมดการรับจาก Manual (ด้วยตนเอง) เป็นโหมดอื่น	(สำหรับออสเตรเลีย สิงคโปร์ และฮ่องกง) ตั้งค่าเสียงเรียกที่แตกต่างเป็น Off (ปิด) (ดูที่ *การปิดเสียงเรียกที่แตกต่าง* ➤➤ หน้า 64 และ 69) (สำหรับนิวซีแลนด์) ตั้งค่า FaxAbility เป็น Off (ปิด) (ดูที่ *วิธีปิดหรือเปิด FaxAbility* ➤➤ หน้า 67)
High Temperature (อุณหภูมิสูง)	อุณหภูมิห้องสูงเกินไป	หลังจากลดอุณหภูมิห้อง ทำให้เครื่องเย็นลงเท่ากับอุณหภูมิห้อง ลองอีกครั้งภายหลัง
Hub is Unusable. (Hub ใช้ไม่ได้)	Hub หรือ USB Flash drive ที่มี hub ถูกเชื่อมต่อกับอินเตอร์เฟส USB แบบตรง	ไม่รองรับ Hub รวมถึง USB Flash drive ที่มี hub ในตัว ถอดปลั๊กอุปกรณ์ออกจากอินเตอร์เฟส USB แบบตรง
Image Too Long (ภาพยาวเกินไป)	สัดส่วนของภาพถ่ายของคุณผิดปกติ จึงไม่สามารถเพิ่มเอฟเฟกต์ได้	เลือกภาพถ่ายที่มีสัดส่วนภาพปกติ
Image Too Small (ภาพเล็กเกินไป)	ขนาดของภาพถ่ายของคุณเล็กเกินไปที่จะตัดขอบ	เลือกภาพขนาดใหญ่

ข้อความแสดงความผิดพลาด	สาเหตุ	การดำเนินการ
Ink Absorber Full (ตัวซับน้ำหมึกเต็ม)	กล่องตัวซับน้ำหมึกหรือกล่องถ่ายหมึกเต็ม ส่วนประกอบเหล่านี้เป็นรายการที่มีการบำรุงรักษาตามระยะเวลา ซึ่งต้องเปลี่ยนหลังจากถึงระยะเวลาเพื่อทำให้เครื่องพิมพ์ Brother มีประสิทธิภาพสูงสุด เนื่องจากส่วนประกอบเหล่านี้เป็นรายการที่มีการบำรุงรักษาตามระยะเวลา การเปลี่ยนนี้จึงไม่ครอบคลุมอยู่ในการรับประกัน การเปลี่ยนส่วนประกอบเหล่านี้และระยะเวลาก่อนที่จะต้องเปลี่ยนนั้นขึ้นอยู่กับจำนวนครั้งของการกำจัด และถ่ายหมึกที่ต้องทำเพื่อทำความสะอาดระบบหมึก กล่องเหล่านี้ต้องใช้หมึกจำนวนหนึ่งในระหว่างการกำจัดและถ่ายหมึกแตกต่างกัน จำนวนครั้งที่เครื่องต้องกำจัดและถ่ายหมึกสำหรับการทำความสะอาดอาจแตกต่างกันไปขึ้นอยู่กับสถานการณ์ที่แตกต่างกัน ตัวอย่างเช่น การเปิดปิดเครื่องบ่อยๆ จะทำให้รอบการทำความสะอาดถี่ขึ้น เนื่องจากเครื่องจะทำความสะอาดเองโดยอัตโนมัติทุกครั้งที่เปิดเครื่อง การใช้หมึกที่ไม่ใช่ของแท้ของ Brother อาจเป็นสาเหตุให้ต้องทำความสะอาดบ่อยขึ้น เนื่องจากหมึกที่ไม่ใช่ของแท้ของ Brother อาจทำให้การพิมพ์ไม่ได้คุณภาพ ซึ่งต้องแก้ปัญหาโดยการทำความสะอาด เมื่อเครื่องต้องทำความสะอาดมากขึ้น กล่องเหล่านี้จะเต็มเร็วขึ้นด้วย **หมายเหตุ** *การซ่อมแซมอันเนื่องมาจากการใช้อุปกรณ์ที่ไม่ใช่ของแท้ของ Brother ไม่อยู่ในการรับประกันผลิตภัณฑ์ตามที่ได้ระบุไว้*	กล่องตัวซับน้ำหมึกหรือกล่องถ่ายหมึกจำเป็นต้องเปลี่ยน ติดต่อศูนย์บริการลูกค้าสัมพันธ์ของบราเดอร์หรือศูนย์บริการที่ได้รับอนุญาตของบราเดอร์ในพื้นที่ของคุณเพื่อเข้ารับบริการเครื่องของคุณ สาเหตุอื่นๆ สำหรับการทำความสะอาด: 1 หลังจากเคลียร์กระดาษที่ติดออกแล้ว เครื่องจะทำความสะอาดเองโดยอัตโนมัติก่อนที่จะพิมพ์โทรสารที่ได้รับต่อไป 2 เครื่องจะทำความสะอาดเองโดยอัตโนมัติหลังจากที่เปิดเครื่องทิ้งไว้มากกว่า 30 วัน (ใช้ไม่บ่อย) 3 เครื่องจะทำความสะอาดเองโดยอัตโนมัติหลังจากเปลี่ยนตลับหมึกสีเดียวกัน 12 ครั้ง
Ink Absorber NearFull (ตัวซับน้ำหมึกใกล้เต็ม)	กล่องตัวซับน้ำหมึกหรือกล่องถ่ายหมึกใกล้เต็ม	ติดต่อศูนย์บริการลูกค้าสัมพันธ์ของบราเดอร์หรือตัวแทนจำหน่ายผลิตภัณฑ์บราเดอร์ในพื้นที่ของคุณ
Ink Low (หมึกเหลือน้อย)	ตลับหมึกตั้งแต่หนึ่งตลับขึ้นไปใกล้หมดอายุการใช้งานแล้ว ถ้าตลับหมึกสีใดใกล้หมดอายุ และมีผู้ส่งโทรสารสีมาถึงคุณ ขณะทำการ "ต่อสาย" เครื่องของคุณจะขอให้ส่งโทรสารเป็นขาวดำ ถ้าเครื่องที่ส่งมีความสามารถที่จะเปลี่ยนได้ โทรสารสีจะถูกพิมพ์ที่เครื่องของคุณเป็นโทรสารขาวดำ	สั่งซื้อตลับหมึกใหม่ คุณสามารถพิมพ์ต่อได้จนกว่าจอสัมผัสจะแสดง Cannot Print (ไม่สามารถพิมพ์) (ดูที่ *การเปลี่ยนตลับหมึก* ➤➤ หน้า 100)

B

ข้อความแสดงความผิดพลาด	สาเหตุ	การดำเนินการ
Low Temperature (อุณหภูมิต่ำ)	อุณหภูมิห้องต่ำเกินไป	หลังจากเพิ่มอุณหภูมิห้อง ทำให้เครื่องร้อนขึ้นเท่ากับอุณหภูมิห้อง ลองอีกครั้งภายหลัง
Media Error (ความผิดพลาดของสื่อ)	การ์ดหน่วยความจำเกิดความขัดข้อง หรือฟอร์แมตอย่างไม่ถูกต้อง หรือมีปัญหาเกี่ยวกับการ์ดหน่วยความจำ	ถอดการ์ดหน่วยความจำออกจากไดร์ฟสื่อ (ช่องใส่) ของเครื่องและฟอร์แมตใหม่ให้ถูกต้อง
		ใส่การ์ดลงในช่องใส่ให้แน่นอีกครั้งเพื่อตรวจสอบให้แน่ใจว่าอยู่ในตำแหน่งที่ถูกต้องแล้ว ถ้าข้อผิดพลาดยังคงอยู่ ตรวจสอบไดร์ฟสื่อ (ช่องใส่) ของเครื่องโดยการเสียบการ์ดหน่วยความจำที่ใช้งานได้
Media is Full. (สื่อเต็ม)	การ์ดหน่วยความจำหรือ USB Flash drive ที่คุณใช้นั้นบรรจุครบ 999 ไฟล์แล้ว	เครื่องของคุณสามารถบันทึกลงในการ์ดหน่วยความจำหรือ USB Flash drive ได้เท่านั้นถ้าบรรจุน้อยกว่า 999 ไฟล์ ลบไฟล์ที่ไม่ใช้งานออกและลองอีกครั้ง
	การ์ดหน่วยความจำหรือ USB Flash drive ที่คุณใช้มีพื้นที่เหลือไม่เพียงพอที่จะสแกนเอกสารได้	กด ❌ ลบไฟล์ที่ไม่ใช้งานออกจากการ์ดหน่วยความจำหรือ USB Flash drive เพื่อให้เหลือพื้นที่ว่างมากขึ้น และจากนั้นลองอีกครั้ง
No Caller ID (ไม่มีรหัสผู้โทร) (สามารถใช้สำหรับบางประเทศเท่านั้น)	ไม่มีประวัติสายเรียกเข้า คุณไม่ได้รับสายหรือคุณไม่ได้เป็นสมาชิกของบริการรหัสผู้โทรจากบริษัทที่ให้บริการทางด้านโทรศัพท์	ถ้าคุณต้องการใช้คุณลักษณะรหัสผู้โทร ติดต่อบริษัทที่ให้บริการทางด้านโทรศัพท์ (ดูที่ *รหัสผู้โทร* ➤➤ หน้า 65, 67 และ 70 สำหรับประเทศของคุณ)
No File (ไม่มีไฟล์)	การ์ดหน่วยความจำหรือ USB Flash drive ในไดร์ฟสื่อไม่สามารถบรรจุไฟล์ .JPG ได้	ใส่การ์ดหน่วยความจำหรือ USB Flash drive อื่นที่บรรจุไฟล์ .JPG ลงในช่องใส่
No Ink Cartridge (ไม่มีตลับหมึก)	ตลับหมึกถูกติดตั้งอย่างไม่ถูกต้อง	นำตลับหมึกใหม่ออกมาและใส่เข้าไปใหม่ช้าๆ และแน่นสนิทจนกว่าคันโยกของตลับหมึกเลื่อนขึ้น (ดูที่ *การเปลี่ยนตลับหมึก* ➤➤ หน้า 100)

ข้อความแสดงความผิดพลาด	สาเหตุ	การดำเนินการ
(MFC-J3520/ MFC-J6520DW) No Paper Fed (ไม่มีกระดาษป้อนเข้าไป) (MFC-J3720/ MFC-J6720DW) No Paper Fed (ไม่มีกระดาษป้อนเข้าไป) No Paper Fed #1 (ไม่มีกระดาษป้อนเข้าไป #1) No Paper Fed #2 (ไม่มีกระดาษป้อนเข้าไป #2)	กระดาษในถาดของเครื่องหมด หรือใส่กระดาษในถาดใส่กระดาษไม่ถูกต้อง	ทำอย่างใดอย่างหนึ่งต่อไปนี้: ■ เติมกระดาษในถาดใส่กระดาษและจากนั้นกด OK บนจอสัมผัส ■ หยิบกระดาษออกและใส่กระดาษอีกครั้ง จากนั้นกด OK บนจอสัมผัส (ดูที่ *การบรรจุกระดาษและสื่อสิ่งพิมพ์อื่น* ➤➤ หน้า 20)
	ใส่ถาดใส่กระดาษไม่แน่น	นำถาดใส่กระดาษออก และติดตั้งเข้าไปอีกครั้งจนกว่าจะล็อคเข้าที่ และจากนั้นกด OK บนจอสัมผัส
	ไม่ได้ใส่กระดาษตรงตำแหน่งกลางของช่องป้อนเอกสารเอนกประสงค์	หยิบกระดาษออก และติดตั้งเข้าไปใหม่ตรงตำแหน่งกลางของช่องป้อนเอกสารเอนกประสงค์ และจากนั้นกด OK บนจอสัมผัส (ดูที่ *การบรรจุกระดาษในช่องป้อนเอกสารเอนกประสงค์* ➤➤ หน้า 33)
	ฝาปิดช่องดึงกระดาษติดปิดไม่ถูกต้อง	ตรวจสอบให้แน่ใจว่าฝาปิดช่องดึงกระดาษติดปิดเท่ากันทั้งสองด้าน (ดูที่ *เครื่องพิมพ์ติดหรือกระดาษติด* ➤➤ หน้า 123)
	ฝุ่นบนกระดาษสะสมอยู่บนพื้นผิวของลูกกลิ้งป้อนกระดาษ	ทำความสะอาดลูกกลิ้งป้อนกระดาษ (➤➤ Advanced User's Guide (คู่มือขั้นสูงสำหรับผู้ใช้): *Cleaning the paper pick-up rollers (การทำความสะอาดลูกกลิ้งป้อนกระดาษ)*)
	กระดาษติดในเครื่อง	หยิบกระดาษที่ติดออกโดยทำตามขั้นตอนใน *เครื่องพิมพ์ติดหรือกระดาษติด* ➤➤ หน้า 123
		ถ้าเกิดความผิดพลาดขึ้นบ่อยๆ ในระหว่างการทำสำเนา 2 ด้าน หรือการพิมพ์ 2 ด้าน ลูกกลิ้งป้อนเอกสารอาจมีคราบหมึกติดอยู่ ทำความสะอาดลูกกลิ้งป้อนเอกสาร (➤➤ Advanced User's Guide (คู่มือขั้นสูงสำหรับผู้ใช้): *Cleaning the paper feed rollers (ทำความสะอาดลูกกลิ้งป้อนเอกสาร)*)
No Response/Busy (ไม่ตอบสนอง/ไม่ว่าง)	หมายเลขที่คุณโทรออกไม่มีผู้รับสายหรือไม่ว่าง	ตรวจสอบหมายเลขและลองอีกครั้ง
Out of Fax Memory (หน่วยความจำโทรสารเต็ม)	หน่วยความจำโทรสารเต็ม	ทำอย่างใดอย่างหนึ่งต่อไปนี้: ■ ล้างข้อมูลจากหน่วยความจำเพื่อให้ได้หน่วยความจำเพิ่ม คุณสามารถปิดการทำงานของการรับด้วยหน่วยความจำ (➤➤ Advanced User's Guide (คู่มือขั้นสูงสำหรับผู้ใช้): *Turning off Memory Receive operations (ปิดการทำงานของการรับด้วยหน่วยความจำ)*) ■ พิมพ์โทรสารที่อยู่ในหน่วยความจำ (➤➤ Advanced User's Guide (คู่มือขั้นสูงสำหรับผู้ใช้): *Printing a fax from the memory (การพิมพ์โทรสารจากหน่วยความจำ)*)

B

ข้อความแสดงความผิดพลาด	สาเหตุ	การดำเนินการ
Out of Memory (หน่วยความจำเต็ม)	หน่วยความจำของเครื่องเต็ม	**ถ้ากำลังดำเนินการส่งโทรสารหรือทำสำเนา:** ■ กด ✕, Quit (ปิด) หรือ Close (ปิด) และรอจนกว่าการดำเนินการอื่นๆ จะเสร็จสิ้น และจากนั้นลองอีกครั้ง ■ กด Send Now (ส่งเดี๋ยวนี้) เพื่อส่งหน้าที่สแกนแล้ว ■ กด Partial Print (พิมพ์บางส่วน) เพื่อทำสำเนาหน้าที่สแกนแล้ว ■ ล้างข้อมูลในหน่วยความจำเพื่อให้ได้หน่วยความจำเพิ่ม คุณสามารถปิดการทำงานของการรับด้วยหน่วยความจำ (➤➤ Advanced User's Guide (คู่มือขั้นสูงสำหรับผู้ใช้): *Turning off Memory Receive operations (ปิดการทำงานของการรับด้วยหน่วยความจำ)*) ■ พิมพ์โทรสารที่อยู่ในหน่วยความจำ (➤➤ Advanced User's Guide (คู่มือขั้นสูงสำหรับผู้ใช้): *Printing a fax from the memory (การพิมพ์โทรสารจากหน่วยความจำ)*)
Paper Jam [Front] (กระดาษติด [ด้านหน้า])	กระดาษติดในเครื่อง	หยิบกระดาษที่ติดออกโดยทำตามขั้นตอนใน *เครื่องพิมพ์ติดหรือกระดาษติด* ➤➤ หน้า 123 ตรวจสอบให้แน่ใจว่าแคร่ปรับความยาวกระดาษถูกตั้งเป็นขนาดกระดาษที่ถูกต้องแล้ว อย่ายืดถาดใส่กระดาษเมื่อคุณใส่กระดาษขนาด A5 หรือเล็กกว่า
		ถ้ากระดาษติดซ้ำๆ กระดาษชิ้นเล็กๆ อาจติดอยู่ในเครื่อง ตรวจสอบให้แน่ใจว่าไม่มีกระดาษติดอยู่ในเครื่องอีก (ดูที่ *การทำงานของช่องดึงกระดาษติดเพิ่มเติม* ➤➤ หน้า 127)

ข้อความแสดงความผิดพลาด	สาเหตุ	การดำเนินการ
Paper Jam [Front,Rear] (กระดาษติด [ด้านหน้า, ด้านหลัง])	กระดาษติดในเครื่อง	หยิบกระดาษที่ติดออกโดยทำตามขั้นตอนใน *เครื่องพิมพ์ติดหรือกระดาษติด* ➤➤ หน้า 123 ตรวจสอบให้แน่ใจว่าแคร่ปรับความยาวกระดาษถูกตั้งเป็นขนาดกระดาษที่ถูกต้องแล้ว อย่ายืดถาดใส่กระดาษเมื่อคุณใส่กระดาษขนาด A5 หรือเล็กกว่า
		ถ้ากระดาษติดซ้ำๆ กระดาษชิ้นเล็กๆ อาจติดอยู่ในเครื่อง ตรวจสอบให้แน่ใจว่าไม่มีกระดาษติดอยู่ในเครื่องอีก (ดูที่ *การทำงานของช่องดึงกระดาษติดเพิ่มเติม* ➤➤ หน้า 127)
	มีกระดาษมากกว่าหนึ่งแผ่นวางอยู่ในช่องป้อนเอกสารเอนกประสงค์ **—หรือ—** กระดาษแผ่นอื่นถูกวางไว้ในช่องป้อนเอกสารเอนกประสงค์ก่อนที่จอสัมผัสจะแสดง Put paper in Manual Feed Slot, and then Press [OK]. (ใส่กระดาษลงในช่องป้อนเอกสารเอนกประสงค์ และจากนั้นกด [OK])	อย่าใส่กระดาษเกินหนึ่งแผ่นในช่องป้อนเอกสารเอนกประสงค์ไม่ว่ากรณีใดๆ รอจนกระทั่งจอสัมผัสแสดง Put paper in Manual Feed Slot, and then Press [OK]. (ใส่กระดาษลงในช่องป้อนเอกสารเอนกประสงค์ และจากนั้นกด [OK]) ก่อนที่คุณจะป้อนกระดาษแผ่นต่อไปลงในช่องป้อนเอกสารเอนกประสงค์ หยิบกระดาษที่ติดออกโดยทำตามขั้นตอนใน *เครื่องพิมพ์ติดหรือกระดาษติด* ➤➤ หน้า 123
Paper Jam [Rear] (กระดาษติด [ด้านหลัง])	กระดาษติดในเครื่อง	หยิบกระดาษที่ติดออกโดยทำตามขั้นตอนใน *เครื่องพิมพ์ติดหรือกระดาษติด* ➤➤ หน้า 123 ตรวจสอบให้แน่ใจว่าแคร่ปรับความยาวกระดาษถูกตั้งเป็นขนาดกระดาษที่ถูกต้องแล้ว อย่ายืดถาดใส่กระดาษเมื่อคุณใส่กระดาษขนาด A5 หรือเล็กกว่า
		ถ้ากระดาษติดซ้ำๆ กระดาษชิ้นเล็กๆ อาจติดอยู่ในเครื่อง ตรวจสอบให้แน่ใจว่าไม่มีกระดาษติดอยู่ในเครื่องอีก (ดูที่ *การทำงานของช่องดึงกระดาษติดเพิ่มเติม* ➤➤ หน้า 127)
	ฝุ่นบนกระดาษสะสมอยู่บนพื้นผิวของลูกกลิ้งป้อนกระดาษ	ทำความสะอาดลูกกลิ้งป้อนกระดาษ (➤➤ Advanced User's Guide (คู่มือขั้นสูงสำหรับผู้ใช้): *Cleaning the paper pick-up rollers (การทำความสะอาดลูกกลิ้งป้อนกระดาษ)*)
Touchscreen Init. Failed (การเริ่มต้นจอสัมผัสล้มเหลว)	จอสัมผัสถูกกดก่อนขั้นตอนการเริ่มต้นเมื่อเปิดเครื่องจะดำเนินการเสร็จสิ้น	ตรวจสอบให้แน่ใจว่าไม่มีสิ่งใดแตะหรือวางบนจอสัมผัส โดยเฉพาะอย่างยิ่งเมื่อเสียบปลั๊กเครื่อง
	อาจมีเศษวัสดุติดอยู่ระหว่างส่วนล่างกับกรอบของจอสัมผัส	สอดชิ้นกระดาษแข็งระหว่างส่วนล่างและกรอบของจอสัมผัส และเลื่อนไปมาเพื่อดันเศษวัสดุออก

B

ข้อความแสดงความผิดพลาด	สาเหตุ	การดำเนินการ
Unable to Clean (ไม่สามารถทำความสะอาดได้) XX Unable to Initialize (ไม่สามารถเริ่มต้นได้) XX Unable to Print (ไม่สามารถพิมพ์ได้) XX	เครื่องพิมพ์มีปัญหาทางกลไกของตัวเครื่อง **—หรือ—** มีวัตถุแปลกปลอม เช่น คลิปกระดาษหรือเศษกระดาษที่ฉีกขาดอยู่ในเครื่อง	เปิดฝาปิดสแกนเนอร์และนำวัตถุแปลกปลอมและกระดาษชิ้นเล็กๆ ออกจากด้านในเครื่อง ถ้าข้อความแสดงความผิดพลาดยังคงอยู่ ถอดสายเครื่องออกจากแหล่งไฟเป็นเวลาหลายนาที แล้วเสียบสายอีกครั้ง สำหรับข้อมูลเพิ่มเติม ให้ดูที่ *การทำงานของช่องดึงกระดาษติดเพิ่มเติม* ➤➤ หน้า 127 (สามารถปิดเครื่องได้ประมาณ 24 ชั่วโมงโดยที่โทรสารในหน่วยความจำไม่สูญหาย ดูที่ *การโอนโทรสารหรือรายงานบันทึกโทรสาร* ➤➤ หน้า 120)
Unable to Scan (ไม่สามารถสแกนได้) XX	เครื่องพิมพ์มีปัญหาทางกลไกของตัวเครื่อง	ถอดสายเครื่องออกจากแหล่งไฟเป็นเวลาหลายนาที แล้วเสียบสายอีกครั้ง สามารถปิดเครื่องได้ประมาณ 24 ชั่วโมงโดยที่โทรสารในหน่วยความจำไม่สูญหาย (ดูที่ *การโอนโทรสารหรือรายงานบันทึกโทรสาร* ➤➤ หน้า 120)
Unusable Device (อุปกรณ์ที่ไม่สามารถใช้งานได้) Disconnect device from front connector & turn machine off & then on (ถอดอุปกรณ์ออกจากขั้วต่อด้านหน้าและปิดเครื่อง แล้วเปิดใหม่)	เชื่อมต่ออุปกรณ์ที่เสียหายเข้ากับอินเตอร์เฟส USB แบบตรง	ถอดอุปกรณ์ออกจากอินเตอร์เฟส USB แบบตรง จากนั้นกด ⏻ เพื่อปิดเครื่องและเปิดใหม่อีกครั้ง
Unusable Device (อุปกรณ์ที่ไม่สามารถใช้งานได้) Please disconnect USB device. (โปรดถอดอุปกรณ์ USB)	เชื่อมต่ออุปกรณ์ USB หรือ USB Flash drive ที่ไม่รองรับเข้ากับอินเตอร์เฟส USB แบบตรง สำหรับข้อมูลเพิ่มเติม เข้าไปที่ http://solutions.brother.com/	ถอดอุปกรณ์ออกจากอินเตอร์เฟส USB แบบตรง จากนั้นกด ⏻ เพื่อปิดเครื่องและเปิดใหม่อีกครั้ง
Wrong Ink Colour (สีหมึกผิด)	ตลับหมึกถูกติดตั้งผิดตำแหน่ง	ตรวจสอบว่าตลับหมึกใดไม่ตรงกับสีของตำแหน่งตลับหมึกและย้ายตลับหมึกให้อยู่ในตำแหน่งที่ถูกต้อง

ข้อความแสดงความผิดพลาด	สาเหตุ	การดำเนินการ
(MFC-J3520/ MFC-J6520DW) Wrong Paper (กระดาษผิด) (MFC-J3720/ MFC-J6720DW) Wrong Paper (กระดาษผิด) Wrong Paper #1 (กระดาษผิด #1) Wrong Paper #2 (กระดาษผิด #2)	การตั้งค่าขนาดกระดาษไม่ตรงกับขนาดของกระดาษที่อยู่ในถาด	1 ตรวจสอบว่าขนาดกระดาษที่คุณเลือกตรงกับขนาดของกระดาษที่อยู่ในถาด (MFC-J3520/MFC-J6520DW: ดูที่ *ขนาดกระดาษ (MFC-J3520/MFC-J6520DW)* ➤➤ หน้า 37) (MFC-J3720/MFC-J6720DW: ดูที่ *ขนาดและชนิดของกระดาษ (MFC-J3720/ MFC-J6720DW)* ➤➤ หน้า 37) 2 ตรวจสอบให้แน่ใจว่าคุณใส่กระดาษในตำแหน่งที่ถูกต้อง โดยตั้งแคร่ปรับกระดาษให้ตรงกับตัวแสดงขนาดกระดาษ (ดูที่ *การบรรจุกระดาษและสื่อสิ่งพิมพ์อื่น* ➤➤ หน้า 20) 3 หลังจากที่คุณตรวจสอบขนาดกระดาษและตำแหน่งกระดาษแล้ว กด OK บนจอสัมผัส
	การจัดวางกระดาษไม่ถูกต้องสำหรับขนาดกระดาษ	
	คุณไม่ได้ตั้งแคร่ปรับกระดาษในถาดให้ตรงกับตัวแสดงขนาดกระดาษที่คุณใช้	
		ถ้าคุณกำลังพิมพ์จากคอมพิวเตอร์ ตรวจสอบให้แน่ใจว่าขนาดกระดาษที่คุณเลือกในไดร์เวอร์เครื่องพิมพ์ตรงกับขนาดของกระดาษในถาด (➤➤ คู่มือซอฟต์แวร์และคู่มือเน็ทเวิร์คสำหรับผู้ใช้)
Wrong Tray Setting (การตั้งค่าถาดใส่กระดาษผิด) (MFC-J3720/ MFC-J6720DW)	การตั้งค่าขนาดกระดาษของเครื่องและถาดที่ใช้ไม่ตรงกับขนาดของกระดาษในถาดที่คุณใช้	ทำตามคำแนะนำบนจอสัมผัสและลองพิมพ์อีกครั้ง
		กำหนดการตั้งค่าขนาดกระดาษสำหรับถาดตามคำแนะนำบนหน้าจอ

B

ภาพเคลื่อนไหวแสดงข้อผิดพลาด

ภาพเคลื่อนไหวแสดงข้อผิดพลาดจะแสดงคำแนะนำทีละขั้นตอนเมื่อกระดาษติด คุณสามารถอ่านขั้นตอนต่างๆ ตามต้องการโดยการกด ▶ เพื่อดูขั้นตอนถัดไปและ ◀ เพื่อย้อนกลับไปขั้นตอนก่อนหน้า

การโอนโทรสารหรือรายงานบันทึกโทรสาร

ถ้าจอสัมผัสแสดงข้อความต่อไปนี้:

- Unable to Clean (ไม่สามารถทำความสะอาดได้) XX
- Unable to Initialize (ไม่สามารถเริ่มต้นได้) XX
- Unable to Print (ไม่สามารถพิมพ์ได้) XX
- Unable to Scan (ไม่สามารถสแกนได้) XX

ขอแนะนำให้โอนโทรสารของคุณไปยังเครื่องโทรสารอื่นหรือไปยัง PC ของคุณ (ดูที่ *การโอนโทรสารไปยังเครื่องโทรสารอื่น* ➤➤ หน้า 120 หรือ *การโอนโทรสารไปยัง PC ของคุณ* ➤➤ หน้า 120)

คุณสามารถโอนรายงานบันทึกโทรสารเพื่อดูว่ามีโทรสารที่คุณต้องการโอนอีกหรือไม่ (ดูที่ *การโอนรายงานบันทึกโทรสารไปยังเครื่องโทรสารอีกเครื่อง* ➤➤ หน้า 121)

การโอนโทรสารไปยังเครื่องโทรสารอื่น

ถ้าคุณไม่ได้ตั้งค่ารหัสประจำเครื่อง คุณไม่สามารถเข้าสู่โหมดการโอนโทรสารได้ (➤➤ คู่มือการติดตั้งเครื่องอย่างง่าย: *ป้อนข้อมูลส่วนบุคคล (การตั้งค่ารหัสประจำเครื่อง)*)

1. กด ✕ เพื่อขัดจังหวะข้อผิดพลาดชั่วคราว
2. กด (Settings (การตั้งค่า))
3. กด All Settings (การตั้งค่าทั้งหมด)
4. กด ▲ หรือ ▼ เพื่อแสดง Service (บริการ)
5. กด Service (บริการ)
6. กด Data Transfer (ถ่ายโอนข้อมูล)
7. กด Fax Transfer (ถ่ายโอนโทรสาร)
8. ทำอย่างใดอย่างหนึ่งต่อไปนี้:
   - ถ้าหน้าจอสัมผัสแสดง No Data (ไม่มีข้อมูล) แสดงว่าไม่มีโทรสารอยู่ในหน่วยความจำของเครื่อง

     กด Close (ปิด) และจากนั้นกด
   - ป้อนหมายเลขโทรสารที่จะส่งโทรสาร
9. กด Fax Start (เริ่มต้นโทรสาร)

การโอนโทรสารไปยัง PC ของคุณ

คุณสามารถโอนโทรสารจากหน่วยความจำของเครื่องของคุณไปยัง PC ของคุณ

1. กด ✕ เพื่อขัดจังหวะข้อผิดพลาดชั่วคราว
2. ตรวจสอบว่าคุณได้ติดตั้ง **MFL-Pro Suite** บน PC ของคุณ และเปิด **การรับโทรสารด้วยเครื่อง PC** บน PC ของคุณแล้ว ทำอย่างใดอย่างหนึ่งต่อไปนี้:

   (Windows® XP, Windows Vista® และ Windows® 7)

   จาก (เริ่ม) เลือก **โปรแกรมทั้งหมด**, **Brother**, **MFC-XXXX**, **การรับโทรสารด้วยเครื่อง PC** และเลือก **รับ** (XXXX คือชื่อรุ่นของคุณ)

   (Windows® 8)

   คลิก (**Brother Utilities** (โปรแกรมอรรถประโยชน์ของบราเดอร์)) จากนั้นคลิกรายการแบบดึงลง และเลือกชื่อรุ่นของคุณ (หากยังไม่ได้เลือก) คลิก **การรับโทรสารด้วย PC** ในแถบนำทางทางด้านซ้าย จากนั้นคลิก **รับ**

3 ตรวจสอบว่าคุณได้ตั้งค่าการรับโทรสารด้วย PC บนเครื่องของคุณ (ดูที่ *การรับ PC-FAX (Windows®)* ➤➤ หน้า 61) ถ้าโทรสารอยู่ในหน่วยความจำของเครื่อง เมื่อคุณตั้งค่าการรับโทรสารด้วย PC จอสัมผัสจะถามว่าคุณต้องการโอนโทรสารไปยัง PC ของคุณหรือไม่

4 ทำอย่างใดอย่างหนึ่งต่อไปนี้:

- ถ้าต้องการโอนโทรสารทั้งหมดไปยัง PC ของคุณ กด Yes (ใช่) ถ้าการเรียกดูตัวอย่างโทรสารถูกตั้งค่าเป็น Off (ปิด) เครื่องจะถามว่าคุณต้องการเปิดตัวเลือกการพิมพ์สำรองด้วยหรือไม่
- ถ้าต้องการออกและเก็บโทรสารไว้ในหน่วยความจำ กด No (ไม่)

5 กด

การโอนรายงานบันทึกโทรสารไปยังเครื่องโทรสารอีกเครื่อง

ถ้าคุณไม่ได้ตั้งค่ารหัสประจำเครื่อง คุณไม่สามารถเข้าสู่โหมดการโอนโทรสารได้ (➤➤ คู่มือการติดตั้งเครื่องอย่างง่าย: *ป้อนข้อมูลส่วนบุคคล (การตั้งค่ารหัสประจำเครื่อง)*)

1 กด เพื่อขัดจังหวะข้อผิดพลาดชั่วคราว

2 กด (Settings (การตั้งค่า))

3 กด All Settings (การตั้งค่าทั้งหมด)

4 กด ▲ หรือ ▼ เพื่อแสดง Service (บริการ)

5 กด Service (บริการ)

6 กด Data Transfer (ถ่ายโอนข้อมูล)

7 กด Report Transfer (ส่งต่อรายงาน)

8 ป้อนหมายเลขโทรสารที่จะส่งรายงานบันทึกโทรสาร

9 กด Fax Start (เริ่มต้นโทรสาร)

เอกสารติด

เอกสารสามารถติดอยู่ใน ADF (ถาดป้อนเอกสารอัตโนมัติ) ได้ถ้าไม่ใส่หรือป้อนอย่างถูกต้อง หรือถ้าเอกสารยาวเกินไป ทำตามขั้นตอนต่างๆ เพื่อเคลียร์เอกสารที่ติด

เอกสารติดที่ด้านบนของ ADF (ถาดป้อนเอกสารอัตโนมัติ)

1 นำกระดาษที่ไม่ติดออกจาก ADF (ถาดป้อนเอกสารอัตโนมัติ)

2 เปิดฝาครอบของ ADF (ถาดป้อนเอกสารอัตโนมัติ)

3 นำเอกสารที่ติดอยู่ออกโดยดึงขึ้น

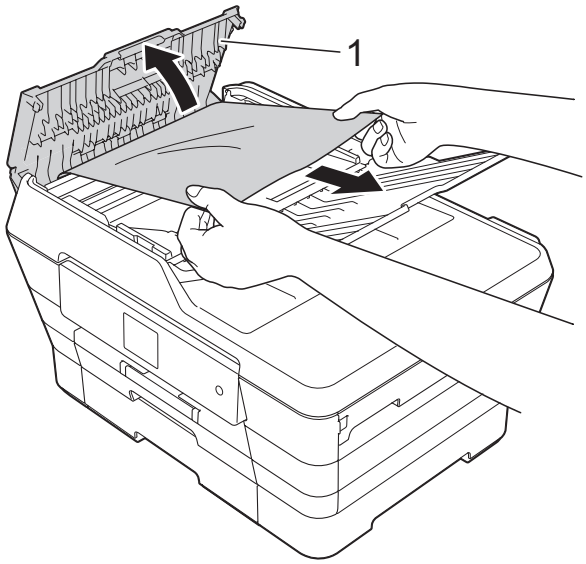

1 ฝาครอบของ ADF

4 ปิดฝาครอบของ ADF (ถาดป้อนเอกสารอัตโนมัติ)

5 กด

ข้อควรจำ

เพื่อหลีกเลี่ยงกระดาษติด ปิดฝาครอบของ ADF (ถาดป้อนเอกสารอัตโนมัติ) ให้ถูกต้องโดยดันตรงกลางเบาๆ

B

เอกสารติดอยู่ใน ADF (ถาดป้อนเอกสารอัตโนมัติ)

1. นำกระดาษที่ไม่ติดออกจาก ADF (ถาดป้อนเอกสารอัตโนมัติ)
2. ยกฝาครอบเอกสาร
3. ดึงเอกสารที่ติดอยู่ออกทางด้านซ้าย

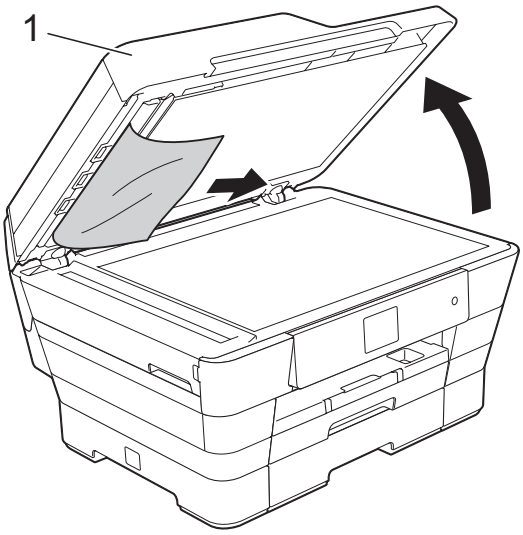

1 ฝาครอบเอกสาร

4. ปิดฝาครอบเอกสาร
5. กด ❌

การนำเศษกระดาษที่ติดค้างอยู่ออกจาก ADF (ถาดป้อนเอกสารอัตโนมัติ)

1. ยกฝาครอบเอกสาร
2. ใช้กระดาษแข็ง เช่น กระดาษสำหรับทำบัตร สอดเข้าไปใน ADF (ถาดป้อนเอกสารอัตโนมัติ) เพื่อดันเศษกระดาษที่ติดค้างอยู่ออก

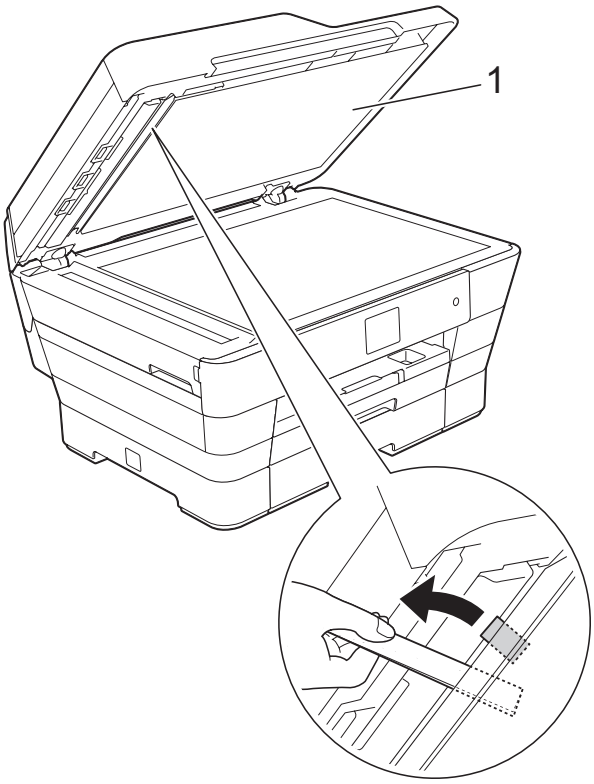

1 ฝาครอบเอกสาร

3. ปิดฝาครอบเอกสาร
4. กด ❌

เครื่องพิมพ์ติดหรือกระดาษติด

หาตำแหน่งและนำกระดาษที่ติดอยู่ออกโดยทำตามขั้นตอนต่อไปนี้

1. ถอดปลั๊กเครื่องออกจากเต้ารับไฟฟ้า
2. (MFC-J3520/MFC-J6520DW)
   ดึงถาดบรรจุกระดาษที่ #1 (1) แยกออกจากเครื่อง

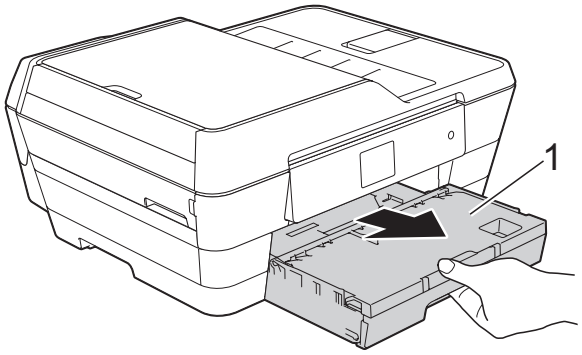

(MFC-J3720/MFC-J6720DW)
ดึงถาดบรรจุกระดาษที่ #1 และจากนั้นถาด #2 (2) แยกออกจากเครื่อง

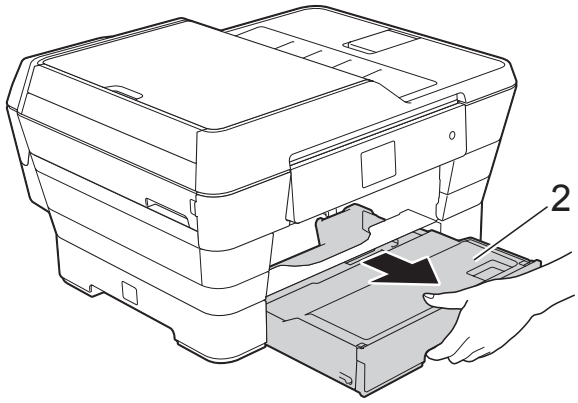

■ ถ้าจอสัมผัสแสดง `Paper Jam [Rear]` (กระดาษติด [ด้านหลัง]) ไปยังขั้นตอน ⑩

3. ดึงกระดาษที่ติดออก (1)
   (MFC-J3520/MFC-J6520DW)

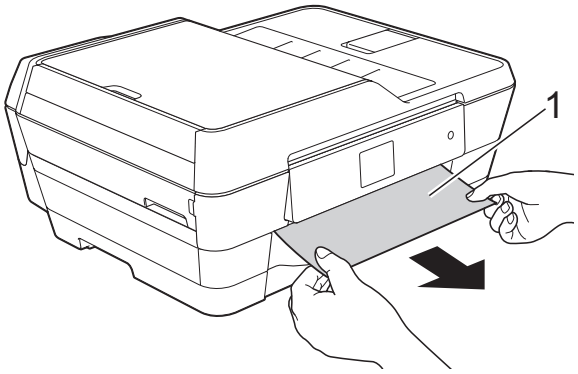

(MFC-J3720/MFC-J6720DW)

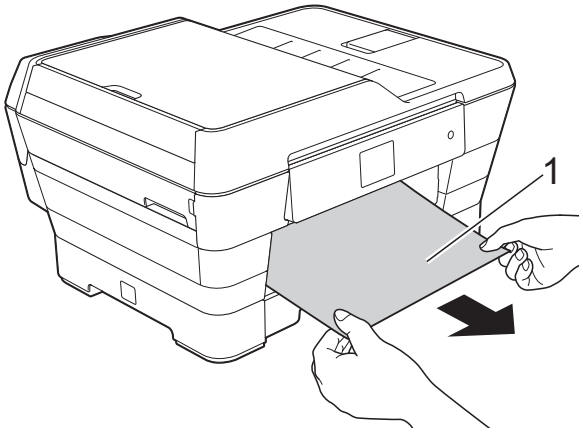

4. ยกแผ่นช่องดึงกระดาษติดสีเขียวขึ้น และนำกระดาษที่ติดออก

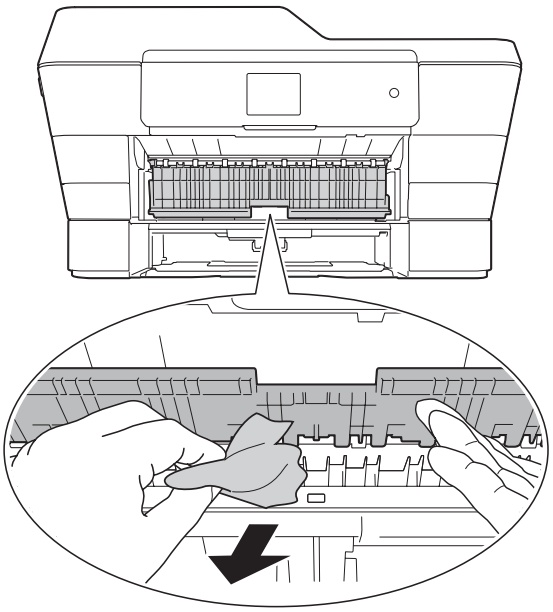

B

5 ตรวจสอบให้แน่ใจว่าคุณดูเศษกระดาษที่ติดภายในเครื่องทั้งด้านบนและด้านล่างของแผ่นช่องดึงกระดาษติดสีเขียวจนทั่วแล้ว

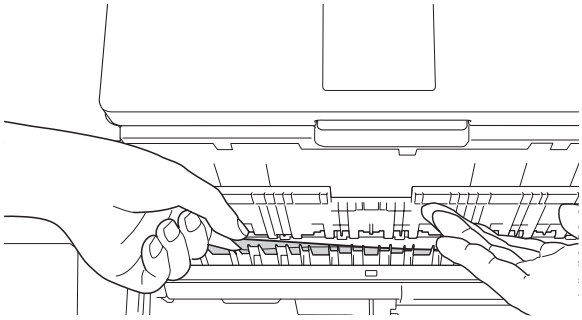

6 ใช้นิ้วจับแต่ละข้างของเครื่องเพื่อยกฝาปิดสแกนเนอร์ (1) ไว้ในตำแหน่งเปิดโดยใช้มือทั้งสองข้าง

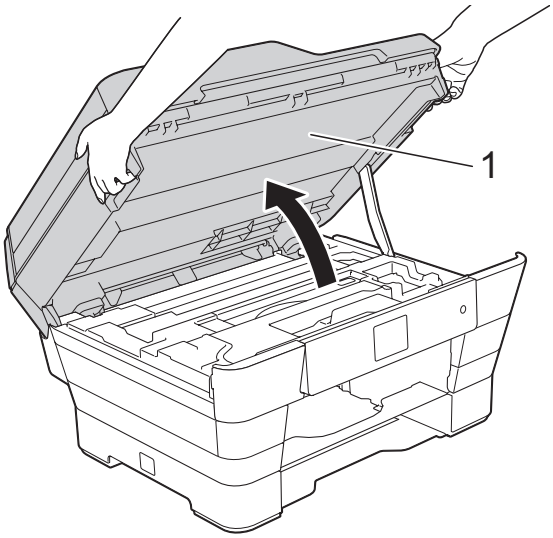

7 ค่อยๆ ดึงกระดาษที่ติดอยู่ (1) ออกจากเครื่อง

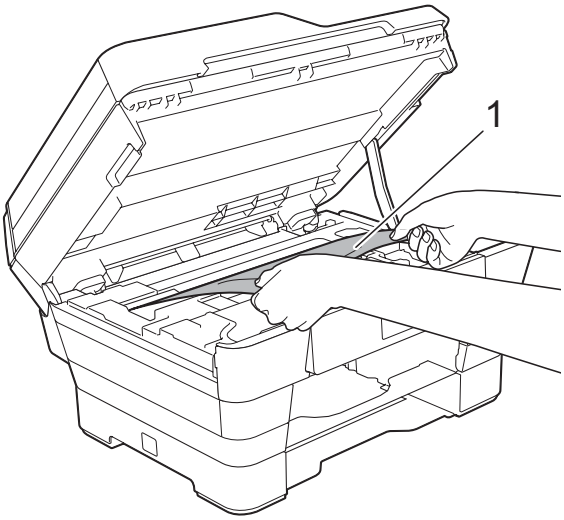

8 เลื่อนหัวพิมพ์ (ถ้าจำเป็น) เพื่อให้เข้าถึงกระดาษที่ยังคงติดอยู่ในบริเวณนี้ ตรวจสอบให้แน่ใจว่าไม่มีกระดาษติดค้างอยู่ตามมุมต่างๆ ของเครื่อง (1) และ (2)

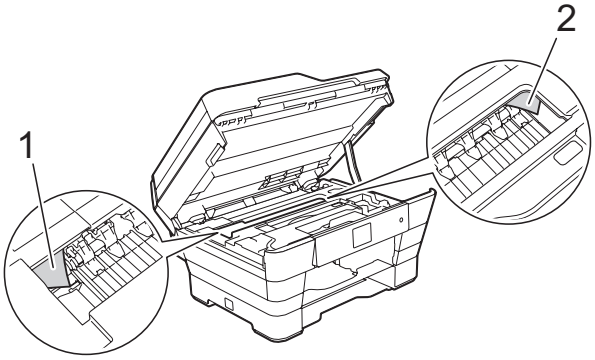

ข้อควรจำ

- ถ้ากระดาษติดอยู่ใต้หัวพิมพ์ ให้ถอดปลั๊กเครื่องออกจากแหล่งจ่ายไฟ และจากนั้นเลื่อนหัวพิมพ์เพื่อให้เข้าถึงกระดาษที่ติดอยู่
- ถ้าหัวพิมพ์อยู่ตรงมุมด้านขวาดังแสดงในภาพประกอบ คุณไม่สามารถเลื่อนหัวพิมพ์ได้ เสียบปลั๊กไฟใหม่อีกครั้ง กด ✕ ค้างไว้จนกระทั่งหัวพิมพ์เลื่อนไปตรงกลาง จากนั้นถอดปลั๊กเครื่องออกจากแหล่งจ่ายไฟและนำกระดาษออก

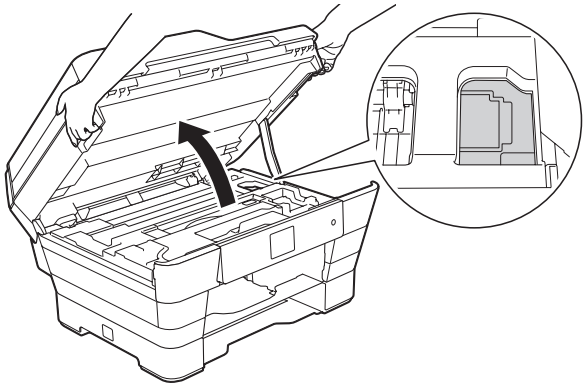

- ถ้าหมึกโดนผิวหนัง ให้ล้างออกด้วยสบู่และน้ำปริมาณมากทันที

9 ตรวจสอบให้แน่ใจว่าคุณดูเศษกระดาษภายใน (1) จนทั่วแล้ว

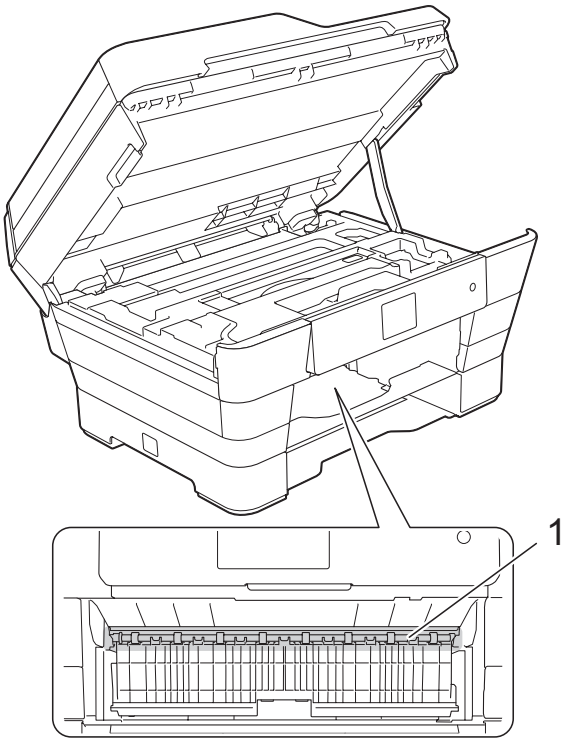

ทำอย่างใดอย่างหนึ่งต่อไปนี้:

- ถ้าจอสัมผัสแสดง `Paper Jam [Front]` (กระดาษติด [ด้านหน้า]) ไปยังขั้นตอน ⓮
- ถ้าจอสัมผัสแสดง `Paper Jam [Front,Rear]` (กระดาษติด [ด้านหน้า, ด้านหลัง]) ไปยังขั้นตอน ❿

10 เปิดฝาปิดช่องดึงกระดาษติดที่ด้านหลังของเครื่อง

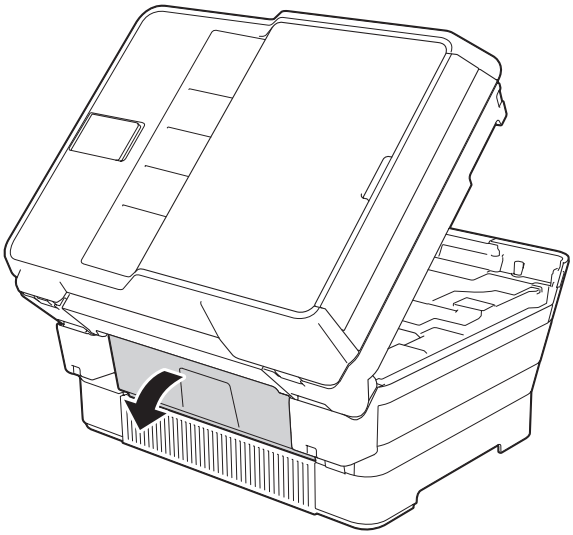

11 เปิดฝาครอบด้านใน (1)

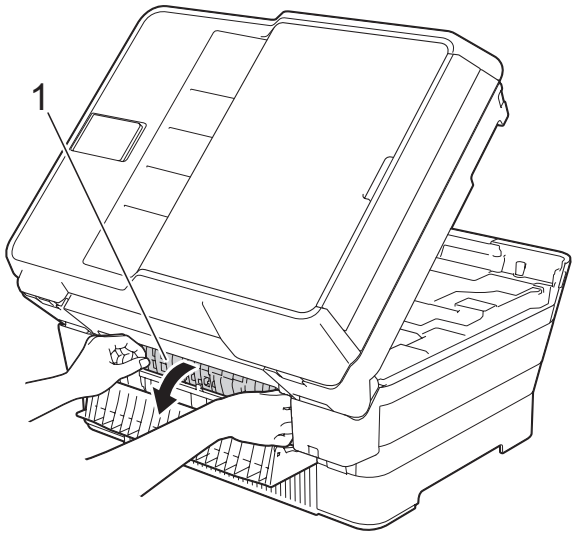

B

12 ตรวจสอบให้แน่ใจว่าคุณดูกระดาษที่ติดอยู่ด้านในจนทั่วแล้ว หากมีกระดาษติดอยู่ให้ค่อยๆ ดึงออกจากเครื่อง

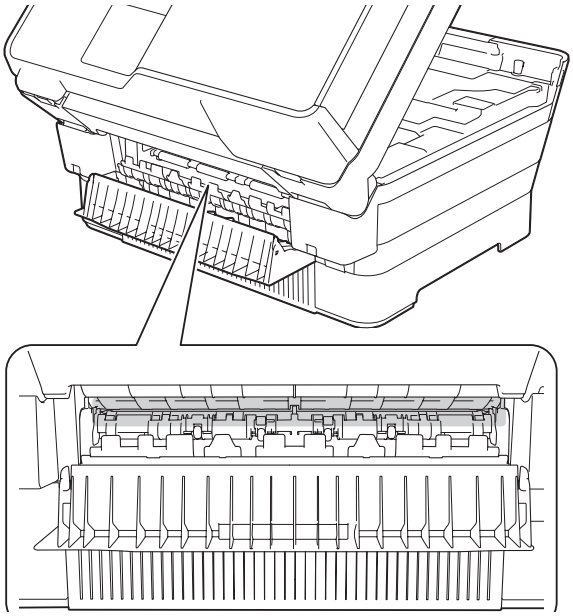

13 ปิดฝาครอบด้านในและฝาปิดช่องดึงกระดาษติด ตรวจสอบให้แน่ใจว่าฝาครอบปิดแน่นสนิทดีแล้ว

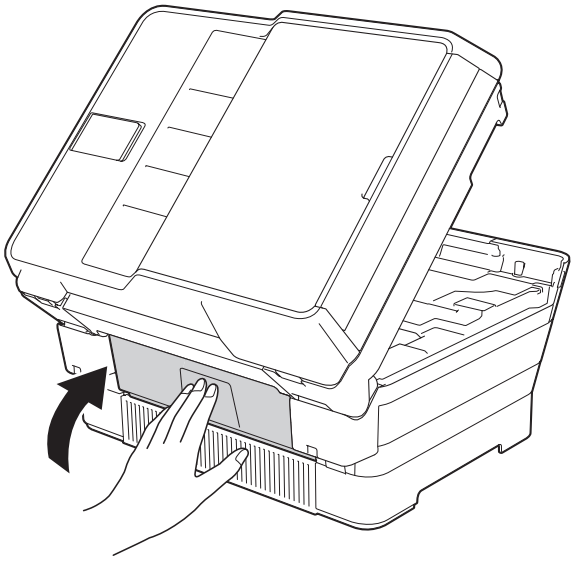

14 เสียบถาดใส่กระดาษกลับเข้าในเครื่องให้แน่น
(MFC-J3520/MFC-J6520DW)

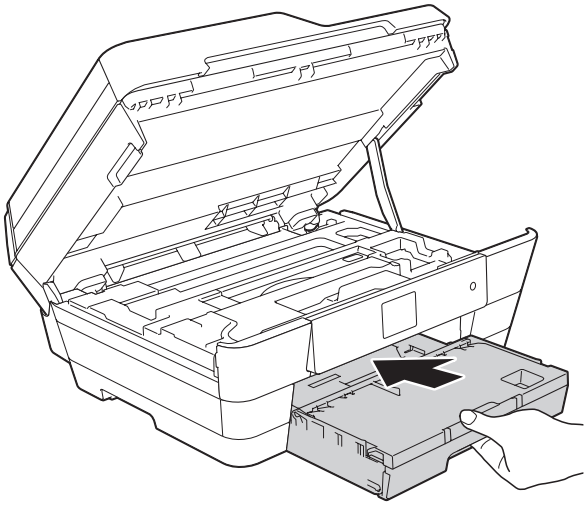

(MFC-J3720/MFC-J6720DW)

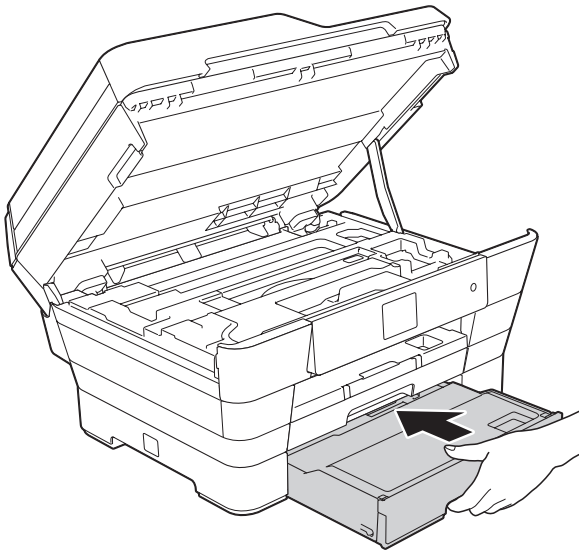

15 ค่อยๆ ปิดฝาปิดสแกนเนอร์โดยใช้นิ้วจับแต่ละข้างไว้

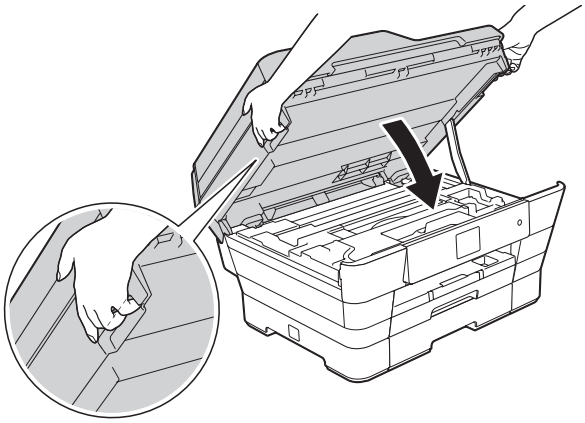

ข้อควรระวัง

ระวังไม่ให้นิ้วถูกหนีบเมื่อคุณปิดฝาปิดสแกนเนอร์
ใช้นิ้วจับแต่ละข้างของฝาปิดสแกนเนอร์ไว้เสมอเมื่อเปิดหรือปิดฝาปิดสแกนเนอร์

หมายเหตุ

ตรวจสอบให้แน่ใจว่าคุณดึงฐานรองกระดาษจนกระทั่งได้ยินเสียงคลิ๊ก

16 เสียบปลั๊กไฟใหม่อีกครั้ง

หมายเหตุ

ถ้ากระดาษติดซ้ำๆ กระดาษชิ้นเล็กๆ อาจติดอยู่ในเครื่อง (ดูที่ *การทำงานของช่องดึงกระดาษติดเพิ่มเติม* ➤➤ หน้า 127)

การทำงานของช่องดึงกระดาษติดเพิ่มเติม

1 ใช้นิ้วจับแต่ละข้างของเครื่องเพื่อยกฝาปิดสแกนเนอร์ (1) ไว้ในตำแหน่งเปิดโดยใช้มือทั้งสองข้าง
เลื่อนหัวพิมพ์ (ถ้าจำเป็น) เพื่อให้เข้าถึงกระดาษที่ยังคงติดอยู่ในบริเวณนี้ ตรวจสอบให้แน่ใจว่าไม่มีกระดาษติดค้างอยู่ตามมุมต่างๆ ของเครื่อง (2) และ (3)

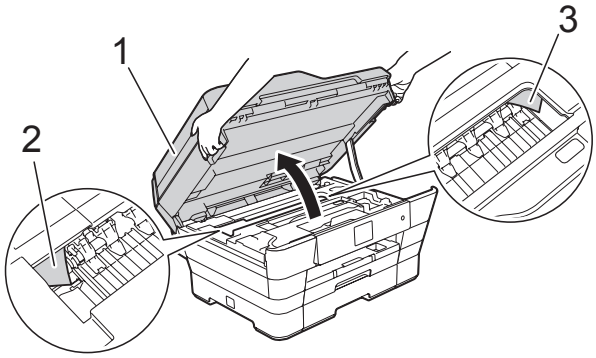

หมายเหตุ

ถ้าหัวพิมพ์อยู่ตรงมุมขวาดังแสดงในภาพประกอบ กด ✕ ค้างไว้จนกระทั่งหัวพิมพ์เลื่อนไปตรงกลาง

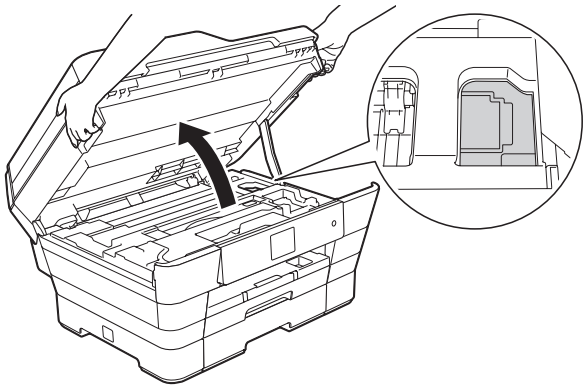

2 ถอดปลั๊กเครื่องออกจากเต้ารับไฟฟ้า

B

3 ค่อยๆ ปิดฝาปิดสแกนเนอร์โดยใช้นิ้วจับแต่ละข้างไว้

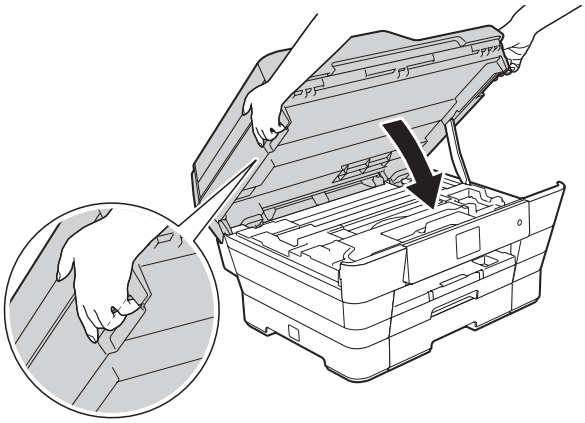

ข้อควรระวัง

ระวังไม่ให้นิ้วถูกหนีบเมื่อคุณปิดฝาปิดสแกนเนอร์
ใช้นิ้วจับแต่ละข้างของฝาปิดสแกนเนอร์ไว้เสมอเมื่อเปิดหรือปิดฝาปิดสแกนเนอร์

4 เปิดฝาปิดช่องป้อนเอกสารเอนกประสงค์

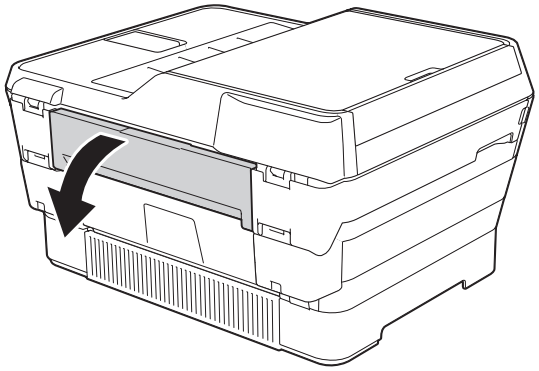

5 ใส่กระดาษหนาขนาด A4 หรือ Letter เช่น กระดาษเคลือบมันเพียงแผ่นเดียว ตามแนวนอนในช่องป้อนเอกสารเอนกประสงค์ ดันกระดาษเข้าไปในช่องป้อนเอกสารเอนกประสงค์

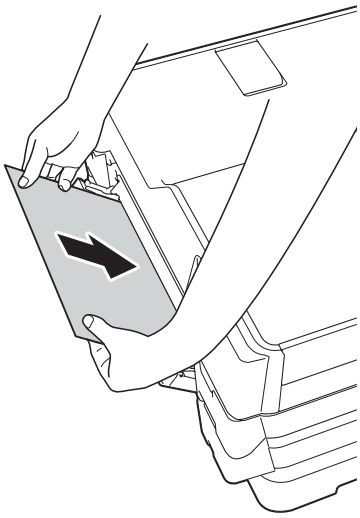

หมายเหตุ

- เราขอแนะนำให้คุณใช้กระดาษเคลือบมัน
- ถ้าคุณไม่ดันกระดาษเข้าไปในช่องป้อนเอกสารเอนกประสงค์อย่างเพียงพอ เครื่องจะไม่ป้อนกระดาษเข้าไปเมื่อคุณเสียบปลั๊กไฟใหม่อีกครั้ง

6 เสียบปลั๊กไฟใหม่อีกครั้ง
กระดาษที่คุณวางในช่องป้อนเอกสารเอนกประสงค์จะถูกป้อนเข้าไปในเครื่องและดันออกมา

7 ใช้นิ้วจับแต่ละข้างของเครื่องเพื่อยกฝาปิดสแกนเนอร์ไว้ในตำแหน่งเปิดโดยใช้มือทั้งสองข้าง
ตรวจสอบให้แน่ใจว่าไม่มีเศษกระดาษติดอยู่ภายในเครื่อง
ค่อยๆ ปิดฝาปิดสแกนเนอร์โดยใช้นิ้วจับแต่ละข้างไว้

หากคุณประสบปัญหากับเครื่อง

หมายเหตุ

- สำหรับการขอความช่วยเหลือด้านเทคนิค คุณต้องติดต่อฝ่ายสนับสนุนลูกค้าของบราเดอร์
- หากคุณคิดว่าปัญหาอยู่ที่เครื่องพิมพ์ ตรวจสอบแผนผังต่อไปนี้และทำตามคำแนะนำวิธีการแก้ไข คุณสามารถแก้ไขปัญหาส่วนใหญ่ได้ด้วยตนเอง
- หากคุณต้องการความช่วยเหลือเพิ่มเติม Brother Solutions Center มีคำถามที่พบบ่อยล่าสุดและคำแนะนำในการแก้ปัญหา

  โปรดไปที่ http://solutions.brother.com/

ปัญหาในการพิมพ์

ปัญหา	คำแนะนำ
ไม่มีเอกสารที่พิมพ์ออกมา	ตรวจสอบว่าได้ติดตั้งและเลือกไดรเวอร์เครื่องพิมพ์อย่างถูกต้อง
	ตรวจสอบเพื่อดูว่าจอสัมผัสแสดงข้อความแสดงความผิดพลาด (ดูที่ *ข้อความแสดงความผิดพลาดและข้อความแจ้งการบำรุงรักษา* ➤➤ หน้า 110)
	ตรวจสอบให้แน่ใจว่าเครื่องออนไลน์ (Windows® XP และ Windows Server® 2003) คลิก **เริ่ม/เครื่องพิมพ์และโทรสาร** คลิกขวา **Brother MFC-XXXX Printer** (XXXX คือชื่อรุ่นของคุณ) ถ้าเครื่องพิมพ์ออฟไลน์ จะแสดง **ใช้เครื่องพิมพ์แบบออนไลน์** ขึ้นมา เลือกตัวเลือกนี้เพื่อให้เครื่องพิมพ์สามารถใช้งานได้ (Windows Vista® และ Windows Server® 2008) คลิก **/แผงควบคุม/ฮาร์ดแวร์และเสียง/เครื่องพิมพ์** คลิกขวา **Brother MFC-XXXX Printer** (XXXX คือชื่อรุ่นของคุณ) ถ้าเครื่องพิมพ์ออฟไลน์ จะแสดง **ใช้เครื่องพิมพ์แบบออนไลน์** ขึ้นมา เลือกตัวเลือกนี้เพื่อให้เครื่องพิมพ์สามารถใช้งานได้ (Windows® 7 และ Windows Server® 2008 R2) คลิก **/อุปกรณ์และเครื่องพิมพ์** คลิกขวา **Brother MFC-XXXX Printer** (XXXX คือชื่อรุ่นของคุณ) และเลือก **ดูงานที่กำลังพิมพ์อยู่** คลิก **เครื่องพิมพ์** และตรวจสอบให้แน่ใจว่า **เครื่องพิมพ์อยู่ในสถานะออฟไลน์** ถูกล้าง (Windows® 8 และ Windows Server® 2012) เลื่อนเมาส์ของคุณไปที่มุมล่างขวาของเดสก์ท็อป เมื่อแถบเมนูปรากฏขึ้น ให้คลิก **การตั้งค่า** และจากนั้นคลิก **แผงควบคุม** ในกลุ่ม **ฮาร์ดแวร์และเสียง** (ฮาร์ดแวร์) คลิก **ดูอุปกรณ์และเครื่องพิมพ์** คลิกขวา **Brother MFC-XXXX Printer** (XXXX คือชื่อรุ่นของคุณ) และเลือก **ดูงานที่กำลังพิมพ์อยู่** ถ้าตัวเลือกไดรเวอร์เครื่องพิมพ์ปรากฏขึ้น ให้เลือกไดรเวอร์เครื่องพิมพ์ของคุณ คลิก **เครื่องพิมพ์** ในแถบเมนู และตรวจสอบว่าไม่ได้เลือก **เครื่องพิมพ์อยู่ในสถานะออฟไลน์**
	ตลับหมึกตั้งแต่หนึ่งตลับขึ้นไปหมดอายุการใช้งานแล้ว (ดูที่ *การเปลี่ยนตลับหมึก* ➤➤ หน้า 100)

B

ปัญหาในการพิมพ์ (ต่อ)

ปัญหา	คำแนะนำ
ไม่มีเอกสารที่พิมพ์ออกมา (ต่อ)	เอกสารจะไม่พิมพ์ออกมาถ้าข้อมูลเก่า ข้อมูลที่ไม่ได้พิมพ์ยังอยู่ในที่เก็บพักงานของไดร์เวอร์เครื่องพิมพ์ เปิดไอคอนเครื่องพิมพ์ และจากนั้นลบข้อมูลทั้งหมด ไอคอนเครื่องพิมพ์ของคุณจะสามารถพบได้ด้วยวิธีการต่อไปนี้: (Windows® XP และ Windows Server® 2003) คลิก **เริ่ม/เครื่องพิมพ์และโทรสาร** (Windows Vista® และ Windows Server® 2008) คลิก **/แผงควบคุม/ฮาร์ดแวร์และเสียง/เครื่องพิมพ์** (Windows® 7 และ Windows Server® 2008 R2) คลิก **/อุปกรณ์และเครื่องพิมพ์/เครื่องพิมพ์และโทรสาร** (Windows® 8 และ Windows Server® 2012) เลื่อนเมาส์ของคุณไปที่มุมล่างขวาของเดสก์ท็อป เมื่อแถบเมนูปรากฏขึ้น คลิก **การตั้งค่า/แผงควบคุม**/กลุ่ม **ฮาร์ดแวร์และเสียง** (ฮาร์ดแวร์)/**ดูอุปกรณ์และเครื่องพิมพ์/เครื่องพิมพ์** (Mac OS X v10.6.8) คลิก **System Preferences** (ปรับแต่งระบบ)/**Print & Fax** (พิมพ์และโทรสาร) (OS X v10.7.x, 10.8.x) คลิก **System Preferences** (ปรับแต่งระบบ)/**Print & Scan** (พิมพ์และสแกน)
หัวกระดาษหรือท้ายกระดาษจะปรากฏเมื่อเอกสารแสดงบนหน้าจอแต่ไม่แสดงขึ้นเมื่อพิมพ์ออก	มีบริเวณที่ไม่สามารถพิมพ์ได้ที่ด้านบนและด้านล่างของหน้า ปรับขอบกระดาษด้านบนและด้านล่างในเอกสารของคุณเพื่อให้พิมพ์ได้ (ดูที่ *บริเวณที่ไม่สามารถพิมพ์ได้* ➤➤ หน้า 36)
ไม่สามารถพิมพ์ "โครงหน้าเอกสาร"	ตรวจสอบว่าการตั้งค่าขนาดของกระดาษในแอพพลิเคชั่นและในไดรเวอร์เครื่องพิมพ์เหมือนกัน
ความเร็วในการพิมพ์ช้ามาก	ลองเปลี่ยนการตั้งค่าไดรเวอร์เครื่องพิมพ์ ความละเอียดสูงสุดต้องใช้เวลาในการประมวลผลส่งและพิมพ์ข้อมูลนานขึ้น ลองตั้งค่าคุณภาพอื่นๆ ในไดร์เวอร์เครื่องพิมพ์ดังต่อไปนี้: (Windows®) คลิก **การตั้งค่าสี** บนแท็บ **ขั้นสูง** และตรวจสอบให้แน่ใจว่าคุณล้าง **การเพิ่มประสิทธิภาพสี** แล้ว (Macintosh) เลือก **Color Settings** (การตั้งค่าสี) คลิก **การตั้งค่าสีขั้นสูง** และตรวจสอบให้แน่ใจว่าคุณล้าง **Color Enhancement** (การปรับปรุงสี) แล้ว
	ปิดคุณลักษณะไร้ขอบ การพิมพ์แบบไร้ขอบจะช้ากว่าการพิมพ์แบบปกติ (➤➤ คู่มือซอฟต์แวร์ และคู่มือเน็ทเวิร์คสำหรับผู้ใช้)
การปรับปรุงสีทำงานไม่ถูกต้อง	ถ้าข้อมูลภาพมีสีไม่ครบในแอพพลิเคชั่นของคุณ (เช่น 256 สี) การปรับปรุงสีจะไม่ทำงาน ใช้ข้อมูลที่มีสีอย่างน้อย 24 บิตพร้อมคุณลักษณะการปรับปรุงสี
เครื่องไม่พิมพ์จาก Adobe® Illustrator®	ลองลดความละเอียดในการพิมพ์ (➤➤ คู่มือซอฟต์แวร์ และคู่มือเน็ทเวิร์คสำหรับผู้ใช้)

ปัญหาคุณภาพการพิมพ์

ปัญหา	คำแนะนำ
การพิมพ์ไม่ได้คุณภาพ	ตรวจสอบคุณภาพการพิมพ์ (ดูที่ *การตรวจสอบคุณภาพการพิมพ์* ➤➤ หน้า 104)
	ตรวจสอบว่าการตั้งค่า **ชนิดสื่อ** ในไดร์เวอร์เครื่องพิมพ์หรือการตั้งค่า `Paper Type` (ชนิดกระดาษ) ในเมนูเครื่องตรงกับชนิดของกระดาษที่คุณใช้ (ดูที่ *ชนิดของกระดาษ (MFC-J3520/MFC-J6520DW)* ➤➤ หน้า 37) (➤➤ คู่มือซอฟต์แวร์ และคู่มือเน็ทเวิร์คสำหรับผู้ใช้.)
	ตรวจสอบว่าตลับหมึกของคุณใหม่ กรณีต่อไปนี้อาจทำให้หมึกอุดตัน: ■ วันหมดอายุที่อยู่บนบรรจุภัณฑ์ของตลับหมึกผ่านไปแล้ว (ตลับหมึกของแท้ของ Brother สามารถใช้ได้สูงสุดสองปีถ้ายังอยู่ในบรรจุภัณฑ์เดิม) ■ ตลับหมึกอยู่ในเครื่องมากกว่าหกเดือน ■ ตลับหมึกอาจเก็บไว้อย่างไม่ถูกต้องก่อนใช้งาน
	ตรวจสอบให้แน่ใจว่าคุณใช้หมึก Innobella™ ของแท้ของ Brother และ Brother ไม่แนะนำให้ใช้ตลับหมึกอื่นนอกจากตลับหมึกของแท้ของ Brother หรือเติมหมึกในตลับหมึกที่ใช้แล้วด้วยหมึกจากแหล่งอื่น
	ตรวจสอบให้แน่ใจว่าคุณใช้ชนิดกระดาษที่กำหนดไว้หนึ่งชนิด (ดูที่ *กระดาษและสื่อสิ่งพิมพ์อื่นๆ ที่ใช้ร่วมกับเครื่องพิมพ์ได้* ➤➤ หน้า 39)
	อุณหภูมิแวดล้อมที่แนะนำสำหรับเครื่องอยู่ระหว่าง 20 °C ถึง 33 °C
เส้นแนวนอนสีขาวปรากฏขึ้นในข้อความหรือกราฟิค 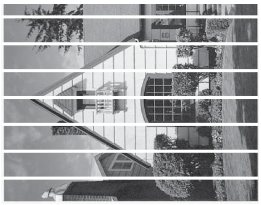 A4, Letter และ Executive A3, Ledger, Legal, Folio, A5, A6, ซองจดหมาย, ภาพถ่าย (10 × 15 ซม.), ภาพถ่าย L (89 × 127 มม.), ภาพถ่าย 2L (13 × 18 ซม.) และแผ่นดัชนี (127 × 203 มม.)	ทำความสะอาดหัวพิมพ์ (ดูที่ *การทำความสะอาดหัวพิมพ์* ➤➤ หน้า 104)
	ตรวจสอบให้แน่ใจว่าคุณใช้หมึก Innobella™ ของแท้ของ Brother
	ลองใช้ชนิดของกระดาษที่แนะนำ (ดูที่ *กระดาษและสื่อสิ่งพิมพ์อื่นๆ ที่ใช้ร่วมกับเครื่องพิมพ์ได้* ➤➤ หน้า 39)
	เพื่อยืดอายุการใช้งานของหัวพิมพ์ ทำให้ประหยัดหมึกได้อย่างดีเยี่ยม และรักษาคุณภาพการพิมพ์ เราไม่ขอแนะนำให้ถอดปลั๊กเครื่องบ่อยๆ และ/หรือถอดปลั๊กเครื่องทิ้งไว้เป็นเวลานาน เราขอแนะนำให้ใช้ ⏻ เพื่อปิดเครื่อง การใช้ ⏻ จะทำให้ไฟเข้าเครื่องเพียงเล็กน้อย เพื่อให้แน่ใจว่ามีการทำความสะอาดหัวพิมพ์ตามระยะเวลา

B

ปัญหาคุณภาพการพิมพ์ (ต่อ)

ปัญหา	คำแนะนำ
เครื่องพิมพ์หน้าว่าง	ทำความสะอาดหัวพิมพ์ (ดูที่ *การทำความสะอาดหัวพิมพ์* ➤➤ หน้า 104)
	ตรวจสอบให้แน่ใจว่าคุณใช้หมึก Innobella™ ของแท้ของ Brother
	เพื่อยืดอายุการใช้งานของหัวพิมพ์ ทำให้ประหยัดหมึกได้อย่างดีเยี่ยม และรักษาคุณภาพการพิมพ์ เราไม่ขอแนะนำให้ถอดปลั๊กเครื่องบ่อยๆ และ/หรือถอดปลั๊กเครื่องทิ้งไว้เป็นเวลานาน เราขอแนะนำให้ใช้ เพื่อปิดเครื่อง การใช้ จะทำให้ไฟเข้าเครื่องเพียงเล็กน้อย เพื่อให้แน่ใจว่ามีการทำความสะอาดหัวพิมพ์ตามระยะเวลา
ตัวอักษรและเส้นไม่ชัด	ตรวจสอบการจัดวางการพิมพ์ (ดูที่ *การตรวจสอบแนวการพิมพ์* ➤➤ หน้า 106)
ข้อความหรือภาพที่พิมพ์บิดเบี้ยว	ตรวจสอบให้แน่ใจว่าใส่กระดาษในถาดใส่กระดาษอย่างถูกต้องและแคร่ปรับกระดาษถูกปรับอย่างถูกต้อง (ดูที่ *การบรรจุกระดาษและสื่อสิ่งพิมพ์อื่น* ➤➤ หน้า 20)
	ตรวจสอบให้แน่ใจว่าฝาปิดช่องดึงกระดาษติดปิดอย่างถูกต้อง
มีรอยเปื้อนหรือคราบที่ตรงกลางด้านบนของหน้าที่พิมพ์	ตรวจสอบให้แน่ใจว่ากระดาษไม่หนาหรือม้วนจนเกินไป (ดูที่ *กระดาษและสื่อสิ่งพิมพ์อื่นๆ ที่ใช้ร่วมกับเครื่องพิมพ์ได้* ➤➤ หน้า 39)
งานพิมพ์สกปรกหรือเลอะหมึก	ตรวจสอบให้แน่ใจว่าคุณใช้ชนิดของกระดาษที่แนะนำ (ดูที่ *กระดาษและสื่อสิ่งพิมพ์อื่นๆ ที่ใช้ร่วมกับเครื่องพิมพ์ได้* ➤➤ หน้า 39) อย่าจับกระดาษจนกว่าหมึกจะแห้ง
	ตรวจสอบให้แน่ใจว่าด้านที่พิมพ์คว่ำลงในถาดใส่กระดาษ
	ตรวจสอบให้แน่ใจว่าคุณใช้หมึก Innobella™ ของแท้ของ Brother
	ถ้าคุณใช้กระดาษพิมพ์ภาพถ่าย ตรวจสอบให้แน่ใจว่าคุณตั้งชนิดของกระดาษถูกต้องแล้ว ถ้าคุณพิมพ์ภาพถ่ายจาก PC ของคุณ ให้ตั้งค่า **ชนิดสื่อ** ในไดร์เวอร์เครื่องพิมพ์
มีรอยเปื้อนหมึกหรือหมึกเยิ้มเมื่อใช้กระดาษพิมพ์ภาพถ่ายแบบเคลือบมัน	ให้แน่ใจว่าตรวจสอบด้านหน้าและด้านหลังกระดาษแล้ว วางพื้นผิวที่เคลือบมัน (ด้านที่พิมพ์) คว่ำลง (ดูที่ *ชนิดของกระดาษ (MFC-J3520/MFC-J6520DW)* ➤➤ หน้า 37)
	ถ้าคุณใช้กระดาษพิมพ์ภาพถ่ายแบบเคลือบมัน ให้แน่ใจว่าการตั้งค่าชนิดของกระดาษถูกต้องแล้ว
เอกสารที่พิมพ์ออกมาปรากฏสิ่งสกปรกหรือกระดาษติดเมื่อใช้กระดาษขนาด A3	(การพิมพ์จาก PC สำหรับ Windows®) เลือก **กระดาษชนิดแห้งช้า** ในแท็บ **พื้นฐาน** ของไดร์เวอร์เครื่องพิมพ์
	(การพิมพ์จาก PC สำหรับแม็คอินทอช) เลือก **Print Settings** (การตั้งค่าการพิมพ์) จากรายการแบบดึงลง และจากนั้นตรวจสอบ **Slow Drying Paper** (กระดาษชนิดแห้งช้า) ของไดร์เวอร์เครื่องพิมพ์
	(สำเนา) ปรับความหนาแน่นการทำสำเนาเพื่อทำให้สำเนาดูสว่างขึ้น (➤➤ Advanced User's Guide (คู่มือขั้นสูงสำหรับผู้ใช้): *Adjusting Density (การปรับความหนาแน่น)*)
คราบที่ปรากฏบนด้านที่กลับด้านหรือตรงด้านล่างของหน้า	ตรวจสอบว่าลูกกลิ้งของเครื่องพิมพ์ไม่เปื้อนหมึก (➤➤ Advanced User's Guide (คู่มือขั้นสูงสำหรับผู้ใช้): *Cleaning the machine's printer platen (การทำความสะอาดลูกกลิ้งของเครื่องพิมพ์)*)
	ตรวจสอบให้แน่ใจว่าคุณใช้หมึก Innobella™ ของแท้ของ Brother
	ตรวจสอบให้แน่ใจว่าคุณใช้แผ่นรองกระดาษ (ดูที่ *การบรรจุกระดาษและสื่อสิ่งพิมพ์อื่น* ➤➤ หน้า 20)
	ตรวจสอบให้แน่ใจว่าลูกกลิ้งป้อนเอกสารไม่สกปรกด้วยหมึก (➤➤ Advanced User's Guide (คู่มือขั้นสูงสำหรับผู้ใช้): *Cleaning the paper feed rollers (ทำความสะอาดลูกกลิ้งป้อนเอกสาร)*)
เครื่องพิมพ์แถบเส้นตลอดหน้า	(Windows®) เลือก **รูปแบบกลับด้าน** ในแท็บ **พื้นฐาน** ของไดร์เวอร์เครื่องพิมพ์

ปัญหาคุณภาพการพิมพ์ (ต่อ)

ปัญหา	คำแนะนำ
เอกสารที่พิมพ์ออกมามีรอยย่น	(Windows®) ในแท็บ **ขั้นสูง** ของไดร์เวอร์เครื่องพิมพ์ คลิก **การตั้งค่าสี** และล้าง **การพิมพ์สองทิศทาง** (แม็คอินทอช) ในไดร์เวอร์เครื่องพิมพ์ เลือก **Print Settings** (การตั้งค่าเครื่องพิมพ์) คลิก **Advanced** (ขั้นสูง) เลือก **Other Print Options** (ตัวเลือกการพิมพ์อื่น) และล้าง **Bi-Directional Printing** (การพิมพ์สองทิศทาง)
	ตรวจสอบให้แน่ใจว่าคุณใช้หมึก Innobella™ ของแท้ของ Brother

ปัญหาการจัดการกระดาษ

ปัญหา	คำแนะนำ
เครื่องพิมพ์ไม่ป้อนกระดาษ	ตรวจสอบให้แน่ใจว่าถาดใส่กระดาษถูกดันจนสุดจนกระทั่งคลิกเข้าที่
	ตรวจสอบให้แน่ใจว่าฝาปิดช่องดึงกระดาษติดที่ด้านหลังของเครื่องปิดอยู่
	ถ้าจอสัมผัสแสดงข้อความกระดาษติดและคุณยังคงประสบปัญหา ดูที่ *ข้อความแสดงความผิดพลาดและข้อความแจ้งการบำรุงรักษา* ➤➤ หน้า 110
	หากไม่มีกระดาษ บรรจุกระดาษปึกใหม่เข้าไปยังถาดใส่กระดาษ
	หากมีกระดาษในถาดใส่กระดาษ ตรวจสอบว่ากระดาษยืดตรง หากกระดาษม้วนอยู่ ยืดกระดาษออกให้ตรง บางครั้งควรหยิบกระดาษออก พลิกกระดาษกลับอีกด้าน และใส่กระดาษกลับเข้าในถาดใส่กระดาษ
	ลดจำนวนกระดาษในถาดใส่กระดาษแล้วลองอีกครั้ง
	ทำความสะอาดลูกกลิ้งป้อนกระดาษ (➤➤ Advanced User's Guide (คู่มือขั้นสูงสำหรับผู้ใช้): *Cleaning the paper pick-up rollers (การทำความสะอาดลูกกลิ้งป้อนกระดาษ)*)
กระดาษพิมพ์ภาพถ่ายป้อนเข้าไปไม่ถูกต้อง	เมื่อคุณพิมพ์บนกระดาษพิมพ์ภาพถ่ายของ Brother ให้บรรจุกระดาษพิมพ์ภาพถ่ายที่เหมือนกันเพิ่มอีกแผ่นในถาดใส่กระดาษ กระดาษพิเศษหนึ่งแผ่นจะรวมอยู่ในชุดกระดาษเพื่อใช้สำหรับวัตถุประสงค์นี้
เครื่องป้อนกระดาษหลายแผ่น	ให้ทำดังนี้: (ดูที่ *การบรรจุกระดาษและสื่อสิ่งพิมพ์อื่น* ➤➤ หน้า 20) ■ ตรวจสอบให้แน่ใจว่าใส่กระดาษถูกต้องในถาดใส่กระดาษ ■ หยิบกระดาษทั้งหมดออกจากถาด และคลี่กองกระดาษ จากนั้นใส่กลับเข้าไปในถาด ■ ตรวจสอบให้แน่ใจว่าคุณไม่ได้ดันกระดาษจนไกลเกินไป
	ตรวจสอบให้แน่ใจว่าฝาปิดช่องดึงกระดาษติดปิดอย่างถูกต้อง (ดูที่ *เครื่องพิมพ์ติดหรือกระดาษติด* ➤➤ หน้า 123)
	ตรวจสอบให้แน่ใจว่าแผ่นรองฐานในถาดใส่กระดาษไม่สกปรก (➤➤ Advanced User's Guide (คู่มือขั้นสูงสำหรับผู้ใช้): *Cleaning the paper pick-up rollers (การทำความสะอาดลูกกลิ้งป้อนกระดาษ)*)
	เมื่อใช้ช่องป้อนเอกสารเอนกประสงค์ ให้ใส่กระดาษเพียงแผ่นเดียวในหนึ่งครั้ง
มีกระดาษติด	ดูที่ *เครื่องพิมพ์ติดหรือกระดาษติด* ➤➤ หน้า 123 ตรวจสอบว่าแคร่ปรับกระดาษตั้งค่าขนาดกระดาษถูกต้องแล้ว อย่ายืดถาดใส่กระดาษเมื่อคุณใส่กระดาษขนาด A5 หรือเล็กกว่า
กระดาษติดเกิดขึ้นอีก	ถ้ากระดาษติดซ้ำๆ กระดาษชิ้นเล็กๆ อาจติดอยู่ในเครื่อง ตรวจสอบให้แน่ใจว่าไม่มีกระดาษติดอยู่ในเครื่องอีก (ดูที่ *การทำงานของช่องดึงกระดาษติดเพิ่มเติม* ➤➤ หน้า 127)

B

ปัญหาการจัดการกระดาษ (ต่อ)

ปัญหา	คำแนะนำ
กระดาษติดเมื่อคุณใช้การทำสำเนา 2 ด้าน หรือการพิมพ์ 2 ด้าน	ใช้การตั้งค่าการป้องกันกระดาษติดอย่างใดอย่างหนึ่ง `2-sided 1` (2 ด้าน 1) หรือ `2-sided 2` (2 ด้าน 2) สำหรับการทำสำเนา: (➤➤ Advanced User's Guide (คู่มือขั้นสูงสำหรับผู้ใช้): *2-sided copying (การทำสำเนา 2 ด้าน)*) สำหรับการพิมพ์: (➤➤ คู่มือซอฟต์แวร์ และคู่มือเน็ทเวิร์คสำหรับผู้ใช้)
	ถ้ากระดาษติดบ่อยๆ ในระหว่างการทำสำเนา 2 ด้าน หรือการพิมพ์ 2 ด้าน ลูกกลิ้งป้อนเอกสารอาจมีคราบหมึกติดอยู่ ทำความสะอาดลูกกลิ้งป้อนเอกสาร (➤➤ Advanced User's Guide (คู่มือขั้นสูงสำหรับผู้ใช้): *Cleaning the paper feed rollers (ทำความสะอาดลูกกลิ้งป้อนเอกสาร)*)

การพิมพ์โทรสารรับเข้า

ปัญหา	คำแนะนำ
■ การพิมพ์แบบย่อ ■ เส้นหลากสีแนวนอน ■ ประโยคด้านบนและด้านล่างของกระดาษไม่ครบถ้วน ■ บรรทัดไม่ครบถ้วน	โดยทั่วไปเกิดจากสาเหตุการเชื่อมต่อสัญญาณโทรศัพท์ที่ไม่ดี คุณสามารถตรวจสอบได้โดยทำสำเนาเพื่อทดสอบ ถ้าสำเนาของคุณเป็นปกติ ปัญหาอาจอยู่ที่การเชื่อมต่อที่มี static หรือสัญญาณรบกวนสายโทรศัพท์ ขอให้อีกฝ่ายส่งโทรสารอีกครั้ง
มีเส้นสีดำแนวตั้งเมื่อรับโทรสาร	สแกนเนอร์ของผู้ส่งอาจสกปรก ขอให้ผู้ส่งทำสำเนาเพื่อดูว่าปัญหาอยู่ที่เครื่องส่งหรือไม่ ลองรับโทรสารจากเครื่องโทรสารอื่น
ขอบกระดาษทางด้านซ้ายและด้านขวาถูกตัดไปหรือหน้าเดี่ยวถูกพิมพ์ออกมาสองหน้า	หากโทรสารที่ได้รับถูกแบ่งและพิมพ์เป็นสองหน้า หรือหากคุณได้รับหน้าว่างเพิ่มขึ้นมา การตั้งค่าขนาดกระดาษของคุณอาจไม่เหมาะสมกับกระดาษที่คุณใช้ (ดูที่ *ขนาดกระดาษ (MFC-J3520/MFC-J6520DW)* ➤➤ หน้า 37)
	เปิดการย่ออัตโนมัติ (➤➤ Advanced User's Guide (คู่มือขั้นสูงสำหรับผู้ใช้): *Printing a reduced incoming fax (การพิมพ์โทรสารรับเข้าแบบย่อ)*)
โทรสารสีที่ได้รับพิมพ์ออกมาเป็นขาวดำเท่านั้น	เปลี่ยนตลับหมึกสีที่ใกล้หมดอายุ และจากนั้นขอให้บุคคลอื่นส่งโทรสารสีอีกครั้ง (ดูที่ *การเปลี่ยนตลับหมึก* ➤➤ หน้า 100)

สายโทรศัพท์หรือการเชื่อมต่อโทรศัพท์

ปัญหา	คำแนะนำ
การหมุนโทรศัพท์ ไม่ทำงาน (ไม่มีเสียงสัญญาณต่อเลขหมาย)	ตรวจสอบการเชื่อมต่อสายทั้งหมด
	(ไม่สามารถใช้ได้ในนิวซีแลนด์) เปลี่ยนการตั้งค่าโทน/พัลส์ (➤➤ คู่มือการติดตั้งเครื่องอย่างง่าย)
	ถ้าไม่มีเสียงสัญญาณต่อเลขหมาย เชื่อมต่อโทรศัพท์ที่ใช้งานและสายสัญญาณโทรศัพท์เข้ากับเต้ารับ จากนั้นยกชุดหูฟังโทรศัพท์ภายนอกและฟังเสียงสัญญาณต่อเลขหมาย ถ้าไม่มีเสียงสัญญาณต่อเลขหมาย ขอให้บริษัทที่ให้บริการทางด้านโทรศัพท์ของคุณตรวจสอบสายและ/หรือเต้ารับที่ผนัง
เครื่องไม่รับสายเมื่อโทร	ตรวจสอบว่าเครื่องอยู่ในโหมดการรับของตัวเครื่องที่ถูกต้องสำหรับการตั้งค่าของคุณ (ดูที่ *การเลือกโหมดการรับของตัวเครื่อง* ➤➤ หน้า 52) ตรวจหาเสียงสัญญาณต่อเลขหมาย ถ้าเป็นไปได้ โทรไปที่เครื่องของคุณเพื่อฟังเสียงรับสาย ถ้าไม่มีเสียงรับสาย ตรวจสอบการเชื่อมต่อสายสัญญาณโทรศัพท์ ถ้าไม่มีเสียงเรียกเมื่อคุณโทรไปที่เครื่องของคุณ ขอให้บริษัทที่ให้บริการทางด้านโทรศัพท์ของคุณตรวจสอบสาย

การรับโทรสาร

ปัญหา	คำแนะนำ
ไม่สามารถรับโทรสาร	(ไม่สามารถใช้ได้สำหรับแอฟริกาใต้) ตรวจสอบว่าเครื่องของคุณมีเสียงสัญญาณต่อเลขหมายโดยกด Hook (ปุ่มวางสาย) ในโหมด Fax (โทรสาร) ถ้าคุณได้ยินเสียง static หรือสัญญาณรบกวนสายโทรสารของคุณ ติดต่อบริษัทที่ให้บริการทางด้านโทรศัพท์ในพื้นที่ของคุณ
	ตรวจสอบการเชื่อมต่อสายทั้งหมด ตรวจสอบว่าได้เสียบสายสัญญาณโทรศัพท์เข้ากับเต้ารับโทรศัพท์บนผนังและเต้ารับ LINE ของเครื่อง ถ้าคุณสมัครสมาชิก DSL หรือบริการ VoIP ติดต่อผู้ให้บริการของคุณเพื่อรับคำแนะนำในการเชื่อมต่อ เพื่อลดความเร็วของโมเด็มและปิด ECM (โหมดการแก้ไขข้อผิดพลาด) ดูที่ *สัญญาณรบกวนสายโทรศัพท์ / VoIP* ➤➤ หน้า 141
	ตรวจสอบว่าเครื่องอยู่ในโหมดการรับของตัวเครื่องที่ถูกต้อง ซึ่งกำหนดโดยอุปกรณ์ภายนอกและบริการสมาชิกโทรศัพท์ที่คุณใช้งานในสายเดียวกันกับเครื่อง Brother (ดูที่ *การเลือกโหมดการรับของตัวเครื่อง* ➤➤ หน้า 52) ถ้าคุณมีสายโทรสารโดยเฉพาะและต้องการให้เครื่อง Brother ของคุณตอบรับสายโทรสารรับเข้าทั้งหมดโดยอัตโนมัติ เลือกโหมด Fax Only (โทรสารเท่านั้น) ถ้าเครื่อง Brother ของคุณใช้สายเดียวกับอุปกรณ์ตอบรับโทรศัพท์ภายนอก เลือกโหมด External TAD (TAD ภายนอก) ในโหมด External TAD (TAD ภายนอก) เครื่อง Brother ของคุณจะรับโทรสารรับเข้าโดยอัตโนมัติและผู้โทรเข้าจะสามารถฝากข้อความไว้กับอุปกรณ์ตอบรับโทรศัพท์ (TAD) ของคุณ ถ้าเครื่อง Brother ของคุณใช้สายร่วมกับโทรศัพท์อื่น และคุณต้องการตอบรับสายโทรสารรับเข้าทั้งหมดโดยอัตโนมัติ เลือกโหมด Fax/Tel (โทรสาร/โทรศัพท์) ในโหมด Fax/Tel (โทรสาร/โทรศัพท์) เครื่อง Brother ของคุณจะได้รับโทรสารโดยอัตโนมัติและส่งเสียงเรียกที่ดังติดกันแบบสองครั้งเพื่อแจ้งเตือนให้คุณรับสายเรียกเข้า ถ้าคุณไม่ต้องการให้เครื่อง Brother ของคุณตอบรับสายโทรสารรับเข้าทั้งหมดโดยอัตโนมัติ เลือกโหมด Manual (ด้วยตนเอง) ในโหมด Manual (ด้วยตนเอง) คุณต้องรับสายเรียกเข้าทุกสายและเปิดใช้งานเครื่องให้รับโทรสาร
	อุปกรณ์หรือบริการอื่นในพื้นที่ของคุณอาจรับสายก่อนที่เครื่อง Brother ของคุณจะรับสาย เพื่อทดสอบในกรณีนี้ ลดการตั้งค่าการชะลอเสียงเรียกเข้า: ■ ถ้าโหมดรับถูกตั้งค่าเป็น Fax Only (โทรสารเท่านั้น) หรือ Fax/Tel (โทรสาร/โทรศัพท์) ลดการชะลอเสียงเรียกเข้าเป็น 1 ครั้ง (ดูที่ *การชะลอการเรียกสาย* ➤➤ หน้า 55) ■ ถ้าโหมดรับถูกตั้งค่าเป็น External TAD (TAD ภายนอก) ลดจำนวนครั้งที่เสียงเรียกดังที่ตั้งโปรแกรมไว้ในเครื่องตอบรับโทรศัพท์ของคุณเป็น 2 ■ ถ้าโหมดรับถูกตั้งเป็น Manual (ด้วยตนเอง) อย่าปรับการตั้งค่าการชะลอเสียงเรียกเข้า ขอให้ผู้อื่นส่งโทรสารให้คุณเพื่อทดสอบ: ■ ถ้าคุณได้รับโทรสารทดสอบเป็นปกติ แสดงว่าเครื่องของคุณทำงานถูกต้อง จำไว้ว่าต้องตั้งค่าใหม่สำหรับการชะลอเสียงเรียกเข้าหรือตั้งค่าเครื่องตอบรับอัตโนมัติไปที่การตั้งค่าเริ่มต้นของคุณ ถ้าปัญหาในการรับโทรสารเกิดขึ้นซ้ำอีกหลังจากตั้งค่าใหม่สำหรับการชะลอเสียงเรียกเข้า แสดงว่าบริการบุคคล อุปกรณ์หรือสมาชิกกำลังตอบรับการติดต่อด้วยโทรสารก่อนที่เครื่องจะรับสาย ■ ถ้าคุณไม่ได้รับโทรสาร อุปกรณ์หรือบริการสมาชิกอื่นๆ อาจส่งสัญญาณรบกวนการรับโทรสารของคุณหรืออาจมีปัญหาที่สายเครื่องโทรสาร

B

การรับโทรสาร (ต่อ)

ปัญหา	คำแนะนำ
ไม่สามารถรับโทรสาร (ต่อ)	ถ้าคุณใช้อุปกรณ์ตอบรับโทรศัพท์ (โหมด External TAD (TAD ภายนอก)) โดยใช้สายเดียวกับเครื่อง Brother ตรวจสอบว่าเครื่องตอบรับของคุณถูกตั้งค่าไว้อย่างถูกต้อง (ดูที่ *การเชื่อมต่อ TAD ภายนอก (อุปกรณ์ตอบรับโทรศัพท์)* ➤➤ หน้า 73) 1 เชื่อมต่ออุปกรณ์ตอบรับโทรศัพท์ (TAD) ดังแสดงในภาพประกอบ ในหน้า 73 2 ตั้งค่าเครื่องตอบรับของคุณให้รับสายภายในเสียงเรียกเข้าดังหนึ่งหรือสองครั้ง 3 บันทึกข้อความส่งออกในเครื่องตอบรับของคุณ ■ บันทึกเสียงเงียบห้าวินาทีก่อนเริ่มต้นข้อความส่งออกของคุณ ■ จำกัดระยะเวลาการพูดของคุณที่ 20 วินาที ■ สิ้นสุดข้อความส่งออกของคุณโดยป้อนรหัสการเริ่มทำงานแบบระยะไกลสำหรับผู้ส่งโทรสารด้วยตนเอง เช่น: "หลังจากเสียงปี๊ป ฝากข้อความหรือกด ∗ **5 1** (∗ **9 1** สำหรับนิวซีแลนด์) และ **เริ่ม** เพื่อส่งโทรสาร" 4 ตั้งค่าเครื่องตอบรับของคุณให้รับสาย 5 ตั้งค่าโหมดการรับของตัวเครื่องของเครื่อง Brother เป็น External TAD (TAD ภายนอก) (ดูที่ *การเลือกโหมดการรับของตัวเครื่อง* ➤➤ หน้า 52)
	ตรวจสอบว่าคุณลักษณะการตรวจจับโทรสารของเครื่อง Brother เปิดอยู่ การตรวจจับโทรสารเป็นคุณลักษณะที่ให้คุณรับโทรสาร แม้ว่าคุณจะรับสายจากโทรศัพท์ภายนอกหรือโทรศัพท์ที่ต่อแยกออกจากตัวเครื่อง (ดูที่ *การตรวจจับโทรสาร* ➤➤ หน้า 56)
	ถ้าคุณได้รับข้อผิดพลาดในการส่งบ่อยๆ เนื่องจากสัญญาณรบกวนในสายโทรศัพท์ ลองเปลี่ยนการตั้งค่าเครื่องที่สามารถเข้ากันได้เป็น Basic(for VoIP) (พื้นฐาน (สำหรับ VoIP)) (ดูที่ *สัญญาณรบกวนสายโทรศัพท์ / VoIP* ➤➤ หน้า 141)
	(แอฟริกาใต้เท่านั้น) ถ้าคุณเชื่อมต่อเครื่องกับสาย PBX หรือ ISDN ให้ตั้งค่าการตั้งค่าเมนูของชนิดสายโทรศัพท์เป็นชนิดสายโทรศัพท์ของคุณ (ดูที่ *การตั้งค่าชนิดสายโทรศัพท์* ➤➤ หน้า 71)

การส่งโทรสาร

ปัญหา	คำแนะนำ
ไม่สามารถส่งโทรสาร	ตรวจสอบการเชื่อมต่อสายทั้งหมด ตรวจสอบว่าได้เสียบสายสัญญาณโทรศัพท์เข้ากับเต้ารับโทรศัพท์บนผนังและเต้ารับ LINE ของเครื่อง
	พิมพ์รายงานการตรวจสอบความถูกต้องการส่งสัญญาณและตรวจหาข้อผิดพลาด (➤➤ Advanced User's Guide (คู่มือขั้นสูงสำหรับผู้ใช้): *Reports (รายงาน)*)
	ติดต่อผู้ดูแลระบบของคุณเพื่อตรวจสอบการตั้งค่าการล็อคฟังก์ชั่นที่ปลอดภัย
	ขอให้อีกฝ่ายตรวจสอบว่าเครื่องรับมีกระดาษหรือไม่
คุณภาพการส่งโทรสารไม่ดี	ลองเปลี่ยนความละเอียดเป็น Fine (ละเอียด) หรือ S.Fine (ละเอียดมาก) ทำสำเนาเพื่อตรวจสอบการทำงานของสแกนเนอร์ของเครื่อง ถ้าคุณภาพสำเนาไม่ดี ทำความสะอาดสแกนเนอร์ (ดูที่ *การทำความสะอาดกระจกสแกนเนอร์* ➤➤ หน้า 103)

การส่งโทรสาร (ต่อ)

ปัญหา	คำแนะนำ
รายงานการตรวจสอบความถูกต้องการส่งสัญญาณแสดง RESULT (ผลลัพธ์):ERROR (ผิดพลาด)	อาจมีสัญญาณรบกวนชั่วคราวหรือ static ในสาย ลองส่งโทรสารอีกครั้ง ถ้าคุณส่งข้อความ PC FAX และได้รับ RESULT (ผลลัพธ์):ERROR (ผิดพลาด) ในรายงานการตรวจสอบความถูกต้องการส่งสัญญาณหน่วยความจำในเครื่องของคุณอาจเต็ม เพื่อให้ได้หน่วยความจำเพิ่มเติม คุณสามารถปิดการรับด้วยหน่วยความจำ (➤➤ Advanced User's Guide (คู่มือขั้นสูงสำหรับผู้ใช้): *Turning off Memory Receive operations (การปิดการทำงานของการรับด้วยหน่วยความจำ)*) พิมพ์ข้อความโทรสารจากหน่วยความจำของเครื่อง (➤➤ Advanced User's Guide (คู่มือขั้นสูงสำหรับผู้ใช้): *Printing a fax from the memory (การพิมพ์โทรสารจากหน่วยความจำ)*) หรือยกเลิกโทรสารที่ชะลอการส่งโทรสารหรืองานที่มีการดึงสัญญาณ (ดูที่ *การยกเลิกโทรสารระหว่างดำเนินการ* ➤➤ หน้า 49) (➤➤ Advanced User's Guide (คู่มือขั้นสูงสำหรับผู้ใช้): *Checking and cancelling waiting jobs (การตรวจสอบและการยกเลิกงานที่ค้างอยู่)*) ถ้าปัญหายังคงเกิดขึ้น โทรติดต่อบริษัทที่ให้บริการทางด้านโทรศัพท์และขอให้ตรวจสอบสายโทรศัพท์ของคุณ
	ถ้าคุณได้รับข้อผิดพลาดในการส่งบ่อยๆ เนื่องจากสัญญาณรบกวนในสายโทรศัพท์ ลองเปลี่ยนการตั้งค่าเครื่องที่สามารถเข้ากันได้เป็น Basic(for VoIP) (พื้นฐาน (สำหรับ VoIP)) (ดูที่ *สัญญาณรบกวนสายโทรศัพท์ / VoIP* ➤➤ หน้า 141)
	(แอฟริกาใต้เท่านั้น) ถ้าคุณเชื่อมต่อเครื่องกับ PBX หรือ ISDN ให้ตั้งค่าการตั้งค่าเมนูของชนิดสายโทรศัพท์เป็นชนิดสายโทรศัพท์ของคุณ (ดูที่ *การตั้งค่าชนิดสายโทรศัพท์* ➤➤ หน้า 71)
มีเส้นสีดำแนวตั้งเมื่อส่งโทรสาร	เส้นสีดำแนวตั้งในโทรสารที่คุณส่งโดยปกติเกิดจากรอยสกปรกหรือน้ำยาลบคำผิดบนแถบกระจก ทำความสะอาดแถบกระจก (ดูที่ *การทำความสะอาดกระจกสแกนเนอร์* ➤➤ หน้า 103)

การจัดการสายเรียกเข้า

ปัญหา	คำแนะนำ
เครื่อง 'ได้ยิน' เสียงเป็นเสียงเรียกโทรสาร (CNG tones)	ถ้า การตรวจจับโทรสารถูกตั้งค่าเป็น On (เปิด) เครื่องของคุณจะไวต่อเสียง ซึ่งอาจแปลเสียงบางเสียงหรือเสียงเพลงในสายผิดพลาดเป็นเสียงสัญญาณเครื่องโทรสารที่เรียกเข้ามาและตอบกลับด้วยเสียงรับสายโทรสารนั้น ปิดใช้งานเครื่องโดย กด ✕ หลีกเลี่ยงปัญหานี้โดยตั้ง การตรวจจับโทรสาร ไปที่ Off (ปิด) (ดูที่ *การตรวจจับโทรสาร* ➤➤ หน้า 56)
การส่งการติดต่อด้วยโทรสารไปยังเครื่อง	ถ้าคุณรับโทรศัพท์ภายนอกหรือโทรศัพท์ที่ต่อแยกออกจากตัวเครื่องกดรหัสการเริ่มทำงานแบบระยะไกล (การตั้งค่าเริ่มต้นคือ ✱ **5 1** (✱ **9 1** สำหรับนิวซีแลนด์)) ถ้าคุณรับโทรศัพท์ภายนอก กด Fax Start (เริ่มต้นโทรสาร) และจากนั้นกด Receive (รับ) เพื่อรับโทรสาร เมื่อเครื่องของคุณรับสาย ให้วางสาย
คุณลักษณะที่กำหนดเองในสายเดียว	ถ้าคุณใช้การรอสาย การรอสาย/รายชื่อผู้โทรเข้า รายชื่อผู้โทรเข้า จดหมายเสียง เครื่องตอบรับ ระบบแจ้งเตือนหรือคุณลักษณะที่กำหนดเองอื่นๆ ในสายโทรศัพท์เดียวกับเครื่องของคุณ อาจเกิดปัญหาในการส่งหรือรับโทรสาร **เช่น:** ถ้าคุณสมัครสมาชิกการรอสาย หรือบริการที่กำหนดเองอื่นๆ และมีสัญญาณเรียกเข้าในสายขณะที่เครื่องของคุณกำลังส่งหรือรับโทรสาร สัญญาณอาจหยุดชั่วคราว คุณลักษณะ ECM (โหมดการแก้ไขข้อผิดพลาด) ของ Brother สามารถช่วยแก้ปัญหานี้ได้ เงื่อนไขนี้เชื่อมโยงกับอุตสาหกรรมระบบโทรศัพท์และเกิดขึ้นกับทุกอุปกรณ์ที่ส่งและรับข้อมูลผ่านสายที่ใช้ร่วมกันที่มีคุณลักษณะกำหนดเอง เพื่อหลีกเลี่ยงการติดขัดที่อาจส่งผลกระทบต่อธุรกิจของคุณ ขอแนะนำให้แยกสายโดยไม่ใช้คุณลักษณะกำหนดเอง

B

ปัญหาการทำสำเนา

ปัญหา	คำแนะนำ
ไม่สามารถทำสำเนา	ติดต่อผู้ดูแลระบบของคุณเพื่อตรวจสอบการตั้งค่าการล็อคฟังก์ชั่นที่ปลอดภัย
เส้นหรือลายสีดำแนวตั้งปรากฏในสำเนา	เส้นสีดำแนวตั้งในสำเนาโดยปกติเกิดจากรอยสกปรกหรือน้ำยาลบคำผิดบนแถบกระจก ทำความสะอาดแถบกระจก กระจกสแกนเนอร์ และแถบสีขาวและพลาสติกสีขาวที่อยู่ด้านบน (ดูที่ *การทำความสะอาดกระจกสแกนเนอร์* ➤➤ หน้า 103)
ผลลัพธ์ของสำเนาไม่ดีเมื่อใช้ ADF (ถาดป้อนเอกสารอัตโนมัติ)	ลองใช้กระจกสแกนเนอร์ (ดูที่ *การใช้กระจกสแกนเนอร์* ➤➤ หน้า 45)
ฟังก์ชั่นการย่อให้พอดีหน้าทำงานผิดปกติ	ตรวจสอบว่าเอกสารต้นฉบับไม่บิดเบี้ยว จัดวางตำแหน่งเอกสารใหม่และลองอีกครั้ง

ปัญหาการสแกน

ปัญหา	คำแนะนำ
ข้อผิดพลาด TWAIN หรือ WIA จะปรากฏเมื่อเริ่มสแกน (Windows®)	(ไม่สามารถใช้ได้ในฮ่องกงและไต้หวัน) ตรวจสอบว่าไดรเวอร์ Brother TWAIN หรือ WIA ถูกเลือกเป็นแหล่งข้อมูลหลักในแอพพลิเคชั่นการสแกนของคุณ เช่น ใน Nuance™ PaperPort™ 12SE คลิก **การตั้งค่าการสแกน**, **เลือก** เพื่อเลือกไดร์เวอร์ Brother TWAIN/WIA
	(ฮ่องกงและไต้หวันเท่านั้น) ตรวจสอบว่าไดรเวอร์ Brother TWAIN/WIA ถูกเลือกเป็นแหล่งข้อมูลหลัก ใน Presto! PageManager ที่มี OCR คลิก **ไฟล์**, **Select Source** (เลือกแหล่ง) เพื่อเลือกไดร์เวอร์ Brother TWAIN/WIA
ข้อผิดพลาด TWAIN หรือ ICA จะปรากฏเมื่อเริ่มสแกน (แม็คอินทอช)	ตรวจสอบว่าไดรเวอร์ Brother TWAIN ถูกเลือกเป็นแหล่งข้อมูลหลัก ใน Presto! PageManager คลิก **File** (ไฟล์), **Select Source** (เลือกแหล่ง) และเลือกไดร์เวอร์ Brother TWAIN คุณยังสามารถสแกนเอกสารโดยใช้ไดร์เวอร์สแกนเนอร์ ICA (➤➤ คู่มือซอฟต์แวร์ และคู่มือเน็ทเวิร์คสำหรับผู้ใช้)
OCR ไม่ทำงาน	ลองเพิ่มความละเอียดสแกนเนอร์ (แม็คอินทอช) Presto! PageManager ต้องดาวน์โหลดและติดตั้งก่อนใช้งาน สำหรับข้อมูลเพิ่มเติม ดูที่ *การเข้าใช้งานการสนับสนุนจาก Brother (แม็คอินทอช)* ➤➤ หน้า 5
ผลลัพธ์ของการสแกนไม่ดีเมื่อใช้ ADF (ถาดป้อนเอกสารอัตโนมัติ) ■ เส้นสีดำแนวตั้งปรากฏขึ้นในข้อมูลการสแกน	ทำความสะอาดแถบสีขาวใน ADF (ถาดป้อนเอกสารอัตโนมัติ) และแถบกระจกที่อยู่ข้างใต้ (ดูที่ *การทำความสะอาดกระจกสแกนเนอร์* ➤➤ หน้า 103)
	ลองใช้กระจกสแกนเนอร์ (ดูที่ *การใช้กระจกสแกนเนอร์* ➤➤ หน้า 45)

ปัญหาเกี่ยวกับ PhotoCapture Center™

ปัญหา	คำแนะนำ
อุปกรณ์ Removable Disk ทำงานไม่ถูกต้อง	1 นำการ์ดหน่วยความจำหรือ USB Flash drive ออกและใส่กลับเข้าไปใหม่ 2 ถ้าคุณพยายาม "ปลดออก" จากภายใน Windows® ให้ถอดการ์ดหน่วยความจำ หรือ USB Flash drive ออกก่อนดำเนินการต่อไป 3 หากเกิดข้อความแสดงความผิดพลาดขณะที่คุณพยายามปลดการ์ดหน่วยความจำหรือ USB Flash drive ออก แสดงว่าการ์ดกำลังถูกใช้งานอยู่ ให้รอสักครู่ แล้วลองใหม่อีกครั้ง 4 หากขั้นตอนข้างบนไม่สามารถแก้ปัญหาได้ ให้ปิด PC และเครื่องพิมพ์ของคุณ แล้วเปิดใหม่อีกครั้ง
ไม่สามารถเข้าถึงอุปกรณ์ Removable Disk ได้	ให้แน่ใจว่าคุณเสียบการ์ดหน่วยความจำหรือ USB Flash drive อย่างถูกต้องแล้ว
ภาพถ่ายบางส่วนขาดหายไปเมื่อพิมพ์	ให้แน่ใจว่าการพิมพ์ไร้ขอบและการตัดส่วนภาพปิดอยู่ (➤➤ Advanced User's Guide (คู่มือขั้นสูงสำหรับผู้ใช้): *Borderless printing and Cropping (การพิมพ์ไร้ขอบและการตัดส่วนภาพ)*)

ปัญหาซอฟต์แวร์

ปัญหา	คำแนะนำ
ไม่สามารถติดตั้งซอฟต์แวร์หรือพิมพ์ได้	(Windows®) รันโปรแกรม **ซ่อมแซม MFL-Pro Suite** บนแผ่นซีดีรอม โปรแกรมนี้จะซ่อมแซมและติดตั้งซอฟต์แวร์ใหม่
"อุปกรณ์ไม่ว่าง"	ให้แน่ใจว่าเครื่องไม่แสดงข้อความแสดงความผิดพลาดบนจอสัมผัส

ปัญหาเครือข่าย

ปัญหา	คำแนะนำ
ไม่สามารถพิมพ์ผ่านเครือข่าย	ให้แน่ใจว่าเครื่องของคุณเปิดอยู่และออนไลน์ และอยู่ในโหมดพร้อม พิมพ์รายงานการกำหนดค่าเครือข่าย (➤➤ Advanced User's Guide (คู่มือขั้นสูงสำหรับผู้ใช้): *Reports (รายงาน)*) และตรวจสอบการตั้งค่าเครือข่ายปัจจุบันที่พิมพ์ในรายการนี้ เชื่อมต่อสาย LAN กับ Hub อีกครั้งเพื่อตรวจสอบว่าการเชื่อมต่อสายและเครือข่ายเป็นปกติ หากเป็นไปได้ ลองเชื่อมต่อเครื่องกับพอร์ตอื่นใน Hub ของคุณโดยใช้สายที่แตกต่าง ถ้าการเชื่อมต่อเป็นปกติ เครื่องจะแสดง `LAN Active` (ใช้งาน LAN) ประมาณ 2 วินาที ถ้าคุณกำลังใช้การเชื่อมต่อเครือข่ายแบบไร้สายหรือมีปัญหาเกี่ยวกับเครือข่าย ➤➤ คู่มือซอฟต์แวร์ และคู่มือเน็ทเวิร์คสำหรับผู้ใช้
คุณลักษณะการสแกนเครือข่ายไม่ทำงาน	คุณจำเป็นต้องตั้งค่าซอฟต์แวร์รักษาความปลอดภัย/ไฟร์วอลล์ภายนอกให้อนุญาตการสแกนเครือข่าย ถ้าต้องการเพิ่มพอร์ต 54925 สำหรับการสแกนเครือข่าย ป้อนข้อมูลดังนี้: ในชื่อ: ป้อนคำอธิบาย เช่น Brother NetScan ในหมายเลขพอร์ต: ป้อน 54925 ในโพรโทคอล: เลือก UDP โปรดดูที่คู่มือคำแนะนำที่ให้มากับซอฟต์แวร์รักษาความปลอดภัย/ไฟร์วอลล์ภายนอกหรือติดต่อผู้ผลิตซอฟต์แวร์ (แม็คอินทอช) เลือก **Other** (อื่นๆ) จากรายการ **Model** (รุ่น) แบบดึงลงในหน้าจอหลักของ ControlCenter2 ในหน้าต่าง **Device Selector** (ตัวเลือกอุปกรณ์) ให้แน่ใจว่าเลือก **เครือข่าย** ใน **ชนิดของการเชื่อมต่อ** และจากนั้นคลิก **Browse** (เรียกดู) เลือกเครื่องเครือข่ายของคุณ และกด **ยืนยัน**

B

ปัญหาเครือข่าย (ต่อ)

ปัญหา	คำแนะนำ
คุณลักษณะการรับ PC-Fax เครือข่ายไม่ทำงาน	(Windows®) คุณจำเป็นต้องตั้งค่าซอฟต์แวร์รักษาความปลอดภัย/ไฟร์วอลล์ภายนอกให้อนุญาต PC-FAX Rx ถ้าต้องการเพิ่มพอร์ต 54926 สำหรับ PC-FAX Rx ป้อนข้อมูลดังนี้: ในชื่อ: ป้อนคำอธิบาย เช่น Brother PC-FAX Rx ในหมายเลขพอร์ต: ป้อน 54926 ในโพรโทคอล: เลือก UDP โปรดดูที่คู่มือคำแนะนำที่ให้มากับซอฟต์แวร์รักษาความปลอดภัย/ไฟร์วอลล์ภายนอกหรือติดต่อผู้ผลิตซอฟต์แวร์
ไม่สามารถติดตั้งซอฟต์แวร์ Brother ได้	(Windows®) อนุญาตให้เข้าถึงเครือข่ายของโปรแกรมต่อไปนี้ถ้าซอฟต์แวร์รักษาความปลอดภัยแสดงข้อความแจ้งเตือนในระหว่างการติดตั้ง MFL-Pro Suite (แม็คอินทอช) หากคุณใช้ฟังก์ชั่นไฟร์วอลล์ของซอฟต์แวร์ความปลอดภัยป้องกันสปายแวร์หรือไวรัส ปิดการใช้งานชั่วคราวและติดตั้งซอฟต์แวร์ Brother
ไม่สามารถเชื่อมต่อเครือข่ายแบบไร้สาย	ตรวจสอบปัญหาโดยใช้ `WLAN Report` (รายงาน WLAN) กด (`Settings` (การตั้งค่า)), `All Settings` (การตั้งค่าทั้งหมด) และจากนั้นกด ▲ หรือ ▼ เพื่อแสดง `Print Reports` (รายงานการพิมพ์) กด `Print Reports` (รายงานการพิมพ์) กด ▲ หรือ ▼ เพื่อแสดง `WLAN Report` (รายงาน WLAN) และจากนั้นกด `WLAN Report` (รายงาน WLAN) (➤➤ คู่มือซอฟต์แวร์ และคู่มือเน็ทเวิร์คสำหรับผู้ใช้)

ปัญหาเมื่อป้อนข้อมูล

ปัญหา	คำแนะนำ
แป้นหมายเลขไม่ทำงานเมื่อป้อนหมายเลขหรือตัวอักษร	ใช้แป้นพิมพ์บนจอสัมผัสเพื่อป้อนข้อมูล

การตรวจจับเสียงสัญญาณต่อเลขหมาย

เมื่อคุณส่งโทรสารโดยอัตโนมัติโดยค่าเริ่มต้น เครื่องของคุณจะรอระยะเวลาหนึ่งก่อนเริ่มหมุนหมายเลข เมื่อเปลี่ยนแปลงการตั้งค่าเสียงสัญญาณต่อเลขหมายไปที่ Detection (การตรวจหา) คุณสามารถสั่งให้เครื่องของคุณหมุนทันทีที่ตรวจจับเสียงสัญญาณต่อเลขหมาย การตั้งค่านี้ช่วยประหยัดเวลาช่วงหนึ่งเมื่อส่งโทรสารไปยังหมายเลขหลายหมายเลขที่แตกต่างกัน ถ้าคุณเปลี่ยนแปลงการตั้งค่าและเริ่มประสบปัญหาในการต่อหมายเลข คุณควรเปลี่ยนกลับไปที่การตั้งค่า No Detection (ไม่มีการตรวจหา)

1. กด (Settings (การตั้งค่า))
2. กด All Settings (การตั้งค่าทั้งหมด)
3. กด ▲ หรือ ▼ เพื่อแสดง Initial Setup (การตั้งค่าเริ่มต้น)
4. กด Initial Setup (การตั้งค่าเริ่มต้น)
5. กด ▲ หรือ ▼ เพื่อแสดง Dial Tone (เสียงหมุนการโทรออก)
6. กด Dial Tone (เสียงหมุนการโทรออก)
7. กด Detection (การตรวจหา) หรือ No Detection (ไม่มีการตรวจหา)
8. กด

สัญญาณรบกวนสายโทรศัพท์ / VoIP

ถ้าคุณประสบปัญหาในการส่งหรือรับโทรสารเนื่องจากมีสัญญาณรบกวนในสายโทรศัพท์ คุณสามารถเปลี่ยนการตั้งค่าเครื่องที่สามารถเข้ากันได้ ซึ่งลดความเร็วของโมเด็มเพื่อทำให้เกิดความผิดพลาดน้อยที่สุด

1. กด (Settings (การตั้งค่า))
2. กด All Settings (การตั้งค่าทั้งหมด)
3. กด ▲ หรือ ▼ เพื่อแสดง Initial Setup (การตั้งค่าเริ่มต้น)
4. กด Initial Setup (การตั้งค่าเริ่มต้น)
5. กด ▲ หรือ ▼ เพื่อแสดง Compatibility (ความสามารถใช้งานด้วยกันได้)
6. กด Compatibility (ความสามารถใช้งานด้วยกันได้)
7. กด High (สูง), Normal (ธรรมดา) หรือ Basic(for VoIP) (พื้นฐาน (สำหรับ VoIP))
   - Basic(for VoIP) (พื้นฐาน (สำหรับ VoIP)) จะตัดความเร็วของโมเด็มเหลือ 9,600 bps และปิดการรับโทรสารสีและ ECM ยกเว้นการส่งโทรสารสี ถ้าปัญหาสัญญาณรบกวนในสายโทรศัพท์ของคุณเกิดขึ้นซ้ำอีก คุณอาจต้องการใช้เมื่อจำเป็นเท่านั้น

     เพื่อปรับปรุงความเข้ากันได้กับบริการ VoIP ส่วนใหญ่ Brother แนะนำให้เปลี่ยนการตั้งค่าความเข้ากันได้เป็น Basic(for VoIP) (พื้นฐาน (สำหรับ VoIP))
   - Normal (ธรรมดา) ตั้งค่าความเร็วโมเด็มที่ 14,400 bps
   - High (สูง) เพิ่มความเร็วโมเด็มเป็น 33,600 bps (ค่าเริ่มต้นจากโรงงาน)
8. กด

หมายเหตุ

- VoIP (Voice over IP) เป็นประเภทระบบโทรศัพท์ที่ใช้การเชื่อมต่ออินเทอร์เน็ตแทนสายโทรศัพท์ทั่วไป
- Brother ไม่แนะนำให้ใช้สาย VoIP ข้อจำกัดของ VoIP โดยทั่วไปอาจทำให้บางฟังก์ชั่นของเครื่องโทรสารทำงานผิดพลาด

B

ข้อมูลเครื่อง

การตรวจสอบหมายเลขของตัวเครื่อง

คุณสามารถดูหมายเลขของตัวเครื่องบนจอสัมผัส

1. กด (Settings (การตั้งค่า))
2. กด All Settings (การตั้งค่าทั้งหมด)
3. กด ▲ หรือ ▼ เพื่อแสดง Machine Info. (ข้อมูลเครื่อง)
4. กด Machine Info. (ข้อมูลเครื่อง)
5. กด Serial No. (หมายเลขเครื่อง)
   หมายเลขของตัวเครื่องของคุณจะปรากฏขึ้นบนจอสัมผัส
6. กด

การตรวจสอบเวอร์ชั่นของเฟิร์มแวร์

คุณสามารถดูเวอร์ชั่นของเฟิร์มแวร์ของเครื่องบนจอสัมผัส

1. กด (Settings (การตั้งค่า))
2. กด All Settings (การตั้งค่าทั้งหมด)
3. กด ▲ หรือ ▼ เพื่อแสดง Machine Info. (ข้อมูลเครื่อง)
4. กด Machine Info. (ข้อมูลเครื่อง)
5. กด Firmware Version (เวอร์ชั่นเฟิร์มแวร์)
6. กด Main Version (เวอร์ชั่นหลัก)
   เวอร์ชั่นของเฟิร์มแวร์ของเครื่องของคุณจะปรากฏขึ้นบนจอสัมผัส
7. กด

ฟังก์ชั่นตั้งค่าใหม่

ฟังก์ชั่นตั้งค่าใหม่มีดังต่อไปนี้:

1. Machine Reset (การตั้งค่าเครื่องใหม่)

   คุณสามารถตั้งค่าเครื่องที่คุณต้องการเปลี่ยนแปลงทั้งหมดใหม่ เช่น วันที่และเวลา และการชะลอเสียงเรียกเข้า

2. Network (เครือข่าย)

   คุณสามารถตั้งค่าเซิร์ฟเวอร์การพิมพ์ใหม่ไปยังการตั้งค่าค่าเริ่มต้นจากโรงงาน เช่น รหัสผ่านและข้อมูลเลขที่อยู่ไอพี

3. Address Book & Fax (สมุดที่อยู่และโทรสาร)

   สมุดที่อยู่และโทรสารจะตั้งค่าใหม่สำหรับการตั้งค่าต่อไปนี้:

   - สมุดที่อยู่

     (สมุดที่อยู่และการตั้งค่ากลุ่ม)
   - งานโทรสารที่ตั้งโปรแกรมไว้ในหน่วยความจำ

     (การดึงสัญญาณโทรสาร การชะลอการส่งโทรสาร และการส่งสัญญาณเป็นกลุ่ม)
   - การตั้งค่ารหัสประจำเครื่อง

     (ชื่อและหมายเลข)
   - ตัวเลือกโทรสารแบบระยะไกล

     (การส่งต่อโทรสาร)
   - การตั้งค่ารายงาน

     (รายงานการตรวจสอบความถูกต้องการส่งสัญญาณ สมุดที่อยู่ และบันทึกโทรสาร)
   - ประวัติ

     (ประวัติรหัสผู้โทร [1] และสายโทรออก)

     [1] สามารถใช้ได้บางประเทศเท่านั้น
   - โทรสารในหน่วยความจำ

4. All Settings (การตั้งค่าทั้งหมด)

   คุณสามารถเรียกคืนการตั้งค่าทั้งหมดเป็นค่าเริ่มต้นจากโรงงานได้

   Brother ขอแนะนำให้คุณดำเนินการเช่นนี้ในกรณีที่คุณส่งมอบต่อหรือนำเครื่องไปทิ้ง

หมายเหตุ

ปลดสายอินเตอร์เฟสก่อนเลือก Network (เครือข่าย) หรือ All Settings (การตั้งค่าทั้งหมด)

วิธีการตั้งค่าเครื่องใหม่

1. กด (Settings (การตั้งค่า))
2. กด All Settings (การตั้งค่าทั้งหมด)
3. กด ▲ หรือ ▼ เพื่อแสดง Initial Setup (การตั้งค่าเริ่มต้น)
4. กด Initial Setup (การตั้งค่าเริ่มต้น)
5. กด ▲ หรือ ▼ เพื่อให้แสดง Reset (รีเซ็ต)
6. กด Reset (รีเซ็ต)
7. กด ▲ หรือ ▼ เพื่อแสดงชนิดของการตั้งค่าใหม่ (Machine Reset (การตั้งค่าเครื่องใหม่), Network (เครือข่าย), Address Book & Fax (สมุดที่อยู่และโทรสาร) หรือ All Settings (การตั้งค่าทั้งหมด)) และจากนั้นกดเลือก
8. กด Yes (ใช่) เพื่อยืนยัน
9. กด Yes (ใช่) ประมาณ 2 วินาทีเพื่อรีบูทเครื่อง

B

C ตารางการตั้งค่าและคุณสมบัติ

การใช้งานตารางการตั้งค่า

หน้าจอแสดงผลแบบ LCD ระบบสัมผัสของเครื่องของคุณนั้นสามารถตั้งค่าและใช้งานได้ง่าย สิ่งที่คุณต้องทำมีเพียงแค่การกดที่การตั้งค่าและตัวเลือกที่คุณต้องการ เมื่อรายการนั้นปรากฏบนหน้าจอ

เราสร้างตารางการตั้งค่าและตารางคุณสมบัติแบบเป็นขั้นตอน เพื่อให้คุณสามารถมองเห็นตัวเลือกทั้งหมดที่มีสำหรับการตั้งค่าและคุณสมบัติต่างๆ ได้ในคราวเดียว คุณสามารถใช้งานตารางนี้เพื่อตั้งค่าการตั้งค่าที่คุณต้องการในเครื่องได้อย่างรวดเร็ว

ตารางการตั้งค่า

ตารางการตั้งค่าจะช่วยให้คุณเข้าใจทางเลือกของเมนูที่พบได้ในโปรแกรมของเครื่อง ค่าที่ตั้งจากโรงงานจะแสดงเป็นตัวหนาและมีเครื่องหมายดอกจันกำกับอยู่

(Settings (การตั้งค่า))

ระดับ1	ระดับ2	ระดับ3	ตัวเลือก	คำอธิบาย	หน้า
Ink (น้ำหมึก)	(ดูที่ *Ink (น้ำหมึก)* ➤➤ หน้า 190)				
Wi-Fi	TCP/IP	—	—	ช่วยให้คุณกำหนดค่าโพรโทคอล TCP/IP	ดูที่ +
	WLAN Assistant (ตัวช่วย WLAN)	—	—	คุณสามารถกำหนดการตั้งค่าเครือข่ายแบบไร้สายโดยใช้แผ่นซีดีรอมของ Brother	
	Setup Wizard (ตัวช่วยการตั้งค่า)	—	—	คุณสามารถกำหนดค่าเซิร์ฟเวอร์การพิมพ์สำหรับเครือข่ายแบบไร้สายของคุณ	ดูที่ ‡
	WPS/AOSS	—	—	คุณสามารถกำหนดค่าการตั้งค่าเครือข่ายแบบไร้สายได้ง่ายดายโดยใช้ปุ่มกดเพียงปุ่มเดียว	
	WPS w/ PIN Code (WPS w/ รหัส PIN)	—	—	คุณสามารถกำหนดค่าการตั้งค่าเครือข่ายแบบไร้สายได้ง่ายดายโดยใช้ WPS ที่มี PIN	ดูที่ +
	WLAN Status (สถานะ WLAN)	—	—	คุณสามารถดูสถานะเครือข่ายแบบไร้สายปัจจุบัน	
	MAC Address (MAC แอดเดรส)	—	—	คุณสามารถดู MAC แอดเดรสของเครื่องของคุณได้	
(Paper Type (ชนิดกระดาษ)) (MFC-J3520/ MFC-J6520DW)	—	—	Plain Paper (กระดาษธรรมดา)* Inkjet Paper (กระดาษอิงค์เจ็ท) Brother BP71 Other Glossy (กระดาษเคลือบมันอื่นๆ) Transparency (แผ่นใส)	ตั้งค่าชนิดของกระดาษในถาดใส่กระดาษ	37
+ ➤➤ คู่มือซอฟต์แวร์ และคู่มือเน็ทเวิร์คสำหรับผู้ใช้ ‡ ➤➤ คู่มือการติดตั้งเครื่องอย่างง่าย					
การตั้งค่าเริ่มต้นจะแสดงเป็นตัวหนาและมีเครื่องหมายดอกจันกำกับอยู่					

C

ระดับ1	ระดับ2	ระดับ3	ตัวเลือก	คำอธิบาย	หน้า
(**Paper Size (ขนาดกระดาษ)**) (MFC-J3520/ MFC-J6520DW)	—	—	**A4*** A5 A3 10x15cm Letter (Letter) Legal (Legal) Ledger	ตั้งค่าขนาดกระดาษในถาดใส่กระดาษ	37
(**Tray#1 (ถาด #1)**) (MFC-J3720/ MFC-J6720DW)	**Paper Type (ชนิดกระดาษ)**	—	**Plain Paper (กระดาษธรรมดา)*** Inkjet Paper (กระดาษอิงค์เจ็ท) Brother BP71 Other Glossy (กระดาษเคลือบมันอื่นๆ) Transparency (แผ่นใส)	ตั้งค่าชนิดของกระดาษในถาดบรรจุกระดาษที่ #1	37
	Paper Size (ขนาดกระดาษ)	—	**A4*** A5 A3 10x15cm Letter (Letter) Legal (Legal) Ledger	ตั้งค่าขนาดกระดาษในถาดบรรจุกระดาษที่ #1	
(**Tray#2 (ถาด #2)**) (MFC-J3720/ MFC-J6720DW)	**Paper Size (ขนาดกระดาษ)**	—	**A4*** A3 Letter (Letter) Legal (Legal) Ledger	ตั้งค่าขนาดกระดาษในถาดบรรจุกระดาษที่ #2	37
Fax Preview (ตัวอย่างโทรสาร)	—	—	On (เปิด) **Off (ปิด)***	คุณสามารถดูโทรสารที่คุณได้รับบนจอสัมผัส	57
All Settings (การตั้งค่าทั้งหมด)	—	—	สำหรับข้อมูลเพิ่มเติม ดูที่ *All Settings (การตั้งค่าทั้งหมด)* ในตารางต่อไปนี้	กำหนดค่ารายละเอียดการตั้งค่า	—
+ ➤➤ คู่มือซอฟต์แวร์ และคู่มือเน็ทเวิร์คสำหรับผู้ใช้ ‡ ➤➤ คู่มือการติดตั้งเครื่องอย่างง่าย					
การตั้งค่าเริ่มต้นจะแสดงเป็นตัวหนาและมีเครื่องหมายดอกจันกำกับอยู่					

All Settings (การตั้งค่าทั้งหมด)

ระดับ1	ระดับ2	ระดับ3	ตัวเลือก	คำอธิบาย	หน้า
General Setup (การตั้งค่าทั่วไป)	**Ink (น้ำหมึก)**	**Test Print (การทดลองพิมพ์)**	Print Quality (คุณภาพการพิมพ์) Alignment (การจัดตำแหน่ง)	ช่วยให้คุณตรวจสอบคุณภาพหรือการจัดตำแหน่งการพิมพ์	104 106
		Cleaning (การทำความสะอาด)	Black (ดำ) Colour (สี) All (ทั้งหมด)	ช่วยให้คุณทำความสะอาดหัวพิมพ์	104
		Ink Volume (ปริมาณน้ำหมึก)	—	ช่วยให้คุณตรวจสอบปริมาณน้ำหมึกที่เหลืออยู่	ดูที่ ◆
	Paper Type (ชนิดกระดาษ) (MFC-J3520/ MFC-J6520DW)	—	**Plain Paper (กระดาษธรรมดา)*** Inkjet Paper (กระดาษอิงค์เจ็ท) Brother BP71 Other Glossy (กระดาษเคลือบมันอื่นๆ) Transparency (แผ่นใส)	ตั้งค่าชนิดของกระดาษในถาดใส่กระดาษ	37
	Paper Size (ขนาดกระดาษ) (MFC-J3520/ MFC-J6520DW)	—	**A4*** A5 A3 10x15cm Letter (Letter) Legal (Legal) Ledger	ตั้งค่าขนาดกระดาษในถาดใส่กระดาษ	37

◆ ➤➤ คู่มือขั้นสูงสำหรับผู้ใช้

การตั้งค่าเริ่มต้นจะแสดงเป็นตัวหนาและมีเครื่องหมายดอกจันกำกับอยู่

C

ระดับ1	ระดับ2	ระดับ3	ตัวเลือก	คำอธิบาย	หน้า
General Setup (การตั้งค่าทั่วไป) (ต่อ)	**Tray Setting (การตั้งค่าถาดใส่กระดาษ)** (MFC-J3720/ MFC-J6720DW)	**Tray #1 (ถาด #1)**	Paper Type (ชนิดกระดาษ) (ตัวเลือก) **Plain Paper (กระดาษธรรมดา)*** Inkjet Paper (กระดาษอิงค์เจ็ท) Brother BP71 Other Glossy (กระดาษเคลือบมันอื่นๆ) Transparency (แผ่นใส)	ตั้งค่าชนิดของกระดาษในถาดบรรจุกระดาษที่ #1	37
			Paper Size (ขนาดกระดาษ) (ตัวเลือก) **A4*** A5 A3 10x15cm Letter (Letter) Legal (Legal) Ledger	ตั้งค่าขนาดกระดาษในถาดบรรจุกระดาษที่ #1	
		Tray #2 (ถาด #2)	Paper Size (ขนาดกระดาษ) (ตัวเลือก) **A4*** A3 Letter (Letter) Legal (Legal) Ledger	ตั้งค่าขนาดกระดาษในถาดบรรจุกระดาษที่ #2	37
		Tray Use: Copy (ถาดที่ใช้ : สำเนา)	Tray #1 (ถาด #1) Tray #2 (ถาด #2) **Auto Tray Select (เลือกถาดอัตโนมัติ)***	เลือกถาดที่จะใช้สำหรับการทำสำเนา	38
		Tray Use: Fax (ถาดที่ใช้ : โทรสาร)	Tray #1 (ถาด #1) Tray #2 (ถาด #2) **Auto Tray Select (เลือกถาดอัตโนมัติ)***	เลือกถาดที่จะใช้สำหรับโทรสาร	39

◆ ➤➤ คู่มือขั้นสูงสำหรับผู้ใช้

การตั้งค่าเริ่มต้นจะแสดงเป็นตัวหนาและมีเครื่องหมายดอกจันกำกับอยู่

ระดับ1	ระดับ2	ระดับ3	ตัวเลือก	คำอธิบาย	หน้า
General Setup (การตั้งค่าทั่วไป) (ต่อ)	Volume (เสียง)	Ring (กริ่ง)	Off (ปิด) Low (ต่ำ) **Med (กลาง)*** High (สูง)	ปรับระดับความดังของเสียงเรียกเข้า	18
		Beep (เสียงเตือน)	Off (ปิด) **Low (ต่ำ)*** Med (กลาง) High (สูง)	ปรับระดับเสียงเมื่อคุณกดจอสัมผัสหรือแผงสัมผัส	18
		Speaker (ลำโพง)	Off (ปิด) Low (ต่ำ) **Med (กลาง)*** High (สูง)	ปรับระดับความดังของลำโพง	19
	LCD Settings (การตั้งค่าจอ LCD)	Backlight (แบคไลท์)	**Light (สว่าง)*** Med (กลาง) Dark (มืด)	คุณสามารถปรับความสว่างของแบคไลท์จอสัมผัส	19
		Dim Timer (ตัวตั้งเวลาหรี่แสง)	Off (ปิด) 10Secs (10 วินาที) 20Secs (20 วินาที) **30Secs (30 วินาที)***	คุณสามารถตั้งค่าว่าจะให้แบคไลท์ของจอสัมผัสติดสว่างนานเท่าไรหลังจากกดปุ่มครั้งสุดท้าย	ดูที่ ◆
	Keyboard Settings (การตั้งค่าแป้นพิมพ์)	—	**QWERTY*** ABC	คุณสามารถเลือกชนิดของแป้นพิมพ์สำหรับจอสัมผัส	12
	Sleep Mode (โหมดพัก)	—	1Min (1 นาที) 2Mins (2 นาที) 3Mins (3 นาที) **5Mins (5 นาที)*** 10Mins (10 นาที) 30Mins (30 นาที) 60Mins (60 นาที)	คุณสามารถเลือกระยะเวลาที่เครื่องพิมพ์ยังคงว่างก่อนเข้าสู่โหมดพัก	ดูที่ ◆
	Function Lock (ล็อคฟังก์ชั่น)	Set Password (ตั้งรหัสผ่าน)	—	คุณสามารถจำกัดการทำงานของเครื่องที่เลือกสำหรับผู้ใช้ได้สูงสุด 10 รายและผู้ใช้ที่ถูกจำกัดสิทธิ์และผู้ใช้สาธารณะอื่นๆ ทั้งหมดที่ไม่ได้รับอนุญาต	ดูที่ ◆
		Lock Off→On (ลงชื่อออก→เปิด)	—		
Shortcut Settings (การตั้งค่าทางลัด)	ชื่อทางลัด	Edit Shortcut Name (แก้ไขชื่อทางลัด)	—	คุณสามารถเปลี่ยนชื่อทางลัด	17
		Delete (ลบ)	—	ลบทางลัด	17

◆ ➤➤ คู่มือขั้นสูงสำหรับผู้ใช้

การตั้งค่าเริ่มต้นจะแสดงเป็นตัวหนาและมีเครื่องหมายดอกจันกำกับอยู่

C

ระดับ1	ระดับ2	ระดับ3	ตัวเลือก	คำอธิบาย	หน้า
Fax (โทรสาร)	**Setup Receive (ตั้งค่าการรับ)**	**Receive Mode (โหมดรับ)**	**Fax Only (โทรสารเท่านั้น)*** Fax/Tel (โทรสาร/โทรศัพท์) External TAD (TAD ภายนอก) Manual (ด้วยตนเอง)	เลือกโหมดการรับของตัวเครื่องที่ตรงตามความต้องการของคุณที่สุด	52
		Ring Delay (หน่วงเวลาเสียงเรียก)	2 - 10 (2*) (ตัวอย่างเช่น ออสเตรเลีย)	ตั้งค่าจำนวนครั้งเสียงเรียกเข้าก่อนเครื่องรับสายในโหมด Fax Only (โทรสารเท่านั้น) หรือ Fax/Tel (โทรสาร/โทรศัพท์)	55
		F/T Ring Time (ระยะเวลาในการดังของเสียงกริ่งเรียกเข้า F/T)	20Secs (20 วินาที) **30Secs (30 วินาที)*** 40Secs (40 วินาที) 70Secs (70 วินาที) (สำหรับนิวซีแลนด์) 20Secs (20 วินาที) **30Secs (30 วินาที)*** 40Secs (40 วินาที) 55Secs (55 วินาที)	ตั้งค่าระยะเวลาเสียงเรียกที่ดังติดกันแบบสองครั้งในโหมด Fax/Tel (โทรสาร/โทรศัพท์)	55
		Fax Preview (ตัวอย่างโทรสาร)	On (เปิด) **Off (ปิด)***	คุณสามารถดูโทรสารที่ได้รับบนจอสัมผัส	57
		Fax Detect (ตรวจหาโทรสาร)	**On (เปิด)*** Off (ปิด)	รับข้อความโทรสารอัตโนมัติเมื่อคุณตอบรับสายโทรเข้าและได้ยินเสียงโทรสาร	56
		Remote Codes (รหัสระยะไกล)	Remote Codes (รหัสระยะไกล) (ตัวเลือก) **On (เปิด)*** Off (ปิด) Act.Code (รหัสเปิดใช้งานเครื่อง) (*51 (*91 สำหรับนิวซีแลนด์)) Deact.Code (รหัสปิดใช้งานเครื่อง) (#51 (#91 สำหรับนิวซีแลนด์))	อนุญาตให้คุณรับสายทั้งหมดจากโทรศัพท์ที่ต่อแยกออกจากตัวเครื่องหรือโทรศัพท์ภายนอก และใช้รหัสเพื่อเปิดหรือปิดเครื่อง คุณสามารถปรับรหัสเหล่านี้ให้เป็นส่วนตัว	76

◆ ➤➤ คู่มือขั้นสูงสำหรับผู้ใช้

การตั้งค่าเริ่มต้นจะแสดงเป็นตัวหนาและมีเครื่องหมายดอกจันกำกับอยู่

ระดับ1	ระดับ2	ระดับ3	ตัวเลือก	คำอธิบาย	หน้า
Fax (โทรสาร) (ต่อ)	**Setup Receive (ตั้งค่าการรับ)** (ต่อ)	**Auto Reduction (การลดโดยอัตโนมัติ)**	**On (เปิด)*** Off (ปิด)	ตัดขนาดโทรสารเข้าเพื่อให้พอดีกับขนาดกระดาษ	ดูที่ ◆
		Memory Receive (รับด้วยหน่วยความจำ)	**Off (ปิด)*** Fax Forward (ส่งต่อโทรสาร) Fax Storage (จัดเก็บโทรสาร) PC Fax Receive (รับโทรสารด้วย PC)	คุณสามารถตั้งค่าเครื่องให้ส่งต่อข้อความโทรสาร จัดเก็บโทรสารรับเข้าในหน่วยความจำ (เพื่อให้คุณเรียกดูขณะอยู่ห่างจากเครื่องของคุณ) หรือส่งโทรสารไปยัง PC ของคุณ ถ้าคุณเลือก Fax Forward (ส่งต่อโทรสาร) หรือ PC Fax Receive (รับโทรสารด้วย PC) คุณสามารถเปิดงานพิมพ์สำรองในคุณลักษณะความปลอดภัย	
	Report Setting (การตั้งค่ารายงาน)	**Transmission (การส่งข้อมูล)**	On (เปิด) On+Image (เปิด+ภาพ) **Off (ปิด)*** Off+Image (ปิด+ภาพ) Off2 (ปิด2) Off2+Image (ปิด2+ภาพ)	เลือกตั้งค่าการติดตั้งเริ่มต้นสำหรับรายงานการตรวจสอบความถูกต้องการส่งสัญญาณ	51
		Journal Period (ระยะเวลาบันทึก)	Journal Period (ระยะเวลาบันทึก) Time (เวลา) Day (วัน)	ตั้งค่าช่วงสำหรับการพิมพ์บันทึกโทรสารโดยอัตโนมัติ ถ้าคุณเลือกตัวเลือกอื่นนอกจาก Off (ปิด) และ Every 50 Faxes (ทุกๆ โทรสาร 50 แผ่น) คุณสามารถตั้งเวลาสำหรับตัวเลือกที่เลือกได้ ถ้าคุณเลือก Every 7 Days (ทุกๆ 7 วัน) คุณสามารถตั้งวันของสัปดาห์ได้	ดูที่ ◆
	Print Document (พิมพ์เอกสาร)	—	—	พิมพ์โทรสารรับเข้าที่จัดเก็บในหน่วยความจำ	
	Remote Access (การเข้าถึงระยะไกล)	—	---*	ตั้งค่ารหัสของคุณสำหรับการเรียกดูจากระยะไกล	

◆ ➤➤ คู่มือขั้นสูงสำหรับผู้ใช้

การตั้งค่าเริ่มต้นจะแสดงเป็นตัวหนาและมีเครื่องหมายดอกจันกำกับอยู่

C

ระดับ1	ระดับ2	ระดับ3	ตัวเลือก	คำอธิบาย	หน้า
Fax (โทรสาร) (ต่อ)	**Dial Restriction (การจำกัดการต่อสาย)**	**Dial Pad (แป้นหมุน)**	Enter # Twice (ใส่ # สองครั้ง) On (เปิด) **Off (ปิด)***	คุณสามารถตั้งค่าเครื่องให้จำกัดการส่งข้อมูลโทรสาร หรือต้องการให้ผู้ใช้ใส่หมายเลขสองครั้งเพื่อป้องกันการส่งข้อมูลผิดที่อยู่	ดูที่ ◆
		Address Book (สมุดที่อยู่)	Enter # Twice (ใส่ # สองครั้ง) On (เปิด) **Off (ปิด)***		
		Shortcuts (ทางลัด)	Enter # Twice (ใส่ # สองครั้ง) On (เปิด) **Off (ปิด)***		
		LDAP Server (เซิร์ฟเวอร์ LDAP)	Enter # Twice (ใส่ # สองครั้ง) On (เปิด) **Off (ปิด)***		
	Remaining Jobs (งานที่เหลือ)	—	—	ตรวจสอบว่างานใดที่อยู่ในหน่วยความจำ และยกเลิกงานที่เลือก	
	Miscellaneous (เบ็ดเตล็ด)	**Distinctive (ลักษณะเฉพาะ)** (สำหรับออสเตรเลีย สิงคโปร์และฮ่องกง)	On (เปิด) **Off (ปิด)***	ใช้บริการเสียงเรียกที่แตกต่างของบริษัทที่ให้บริการทางด้านโทรศัพท์ ให้คุณใช้หมายเลขโทรออกด้วยเสียงและหมายเลขโทรสารในโทรศัพท์สายเดียว	63 68
		FaxAbility (สำหรับนิวซีแลนด์เท่านั้น)	On (เปิด) **Off (ปิด)***	ถ้าคุณมี FaxAbility จาก Telecom คุณสามารถใช้ฟังก์ชั่นนี้เพื่อจัดเก็บรูปแบบเสียงเรียกเข้าของหมายเลขโทรสารได้ และถ้าคุณตั้งค่าเป็น On (เปิด) คุณสามารถใช้หมายเลขที่ลงทะเบียนไว้เท่านั้น	66
		Call Waiting (การรอสาย) (สำหรับนิวซีแลนด์เท่านั้น)	On (เปิด) **Off (ปิด)***	ถ้าคุณมีบริการสายเรียกซ้อนรวมทั้ง FaxAbility ตั้งค่าสายเรียกซ้อนเป็น On (เปิด)	67

◆ ➤➤ คู่มือขั้นสูงสำหรับผู้ใช้

การตั้งค่าเริ่มต้นจะแสดงเป็นตัวหนาและมีเครื่องหมายดอกจันกำกับอยู่

ระดับ1	ระดับ2	ระดับ3	ระดับ4	ตัวเลือก	คำอธิบาย	หน้า
Network (เครือข่าย)	Wired LAN (LAN แบบใช้สาย)	TCP/IP	BOOT Method (วิธีการบู๊ตเครื่อง)	Auto (อัตโนมัติ)* Static (คงที่) RARP BOOTP DHCP	เลือกวิธีการบู๊ตเครื่องที่ตรงตามความต้องการของคุณที่สุด	ดูที่ +
			IP Address (เลขที่อยู่ไอพี)	[000-255]. [000-255]. [000-255]. [000-255]	ป้อนเลขที่อยู่ไอพี	
			Subnet Mask (ซับเน็ตมาสก์)	[000-255]. [000-255]. [000-255]. [000-255]	ป้อน Subnet mask	
			Gateway (เกตเวย์)	[000-255]. [000-255]. [000-255]. [000-255]	ป้อนที่อยู่เกตเวย์	
			Node Name (ชื่อโหนด)	BRNXXXXXXXXXXXX	ป้อนชื่อโหนด	
			WINS Configuration (การตั้งค่า WINS)	Auto (อัตโนมัติ)* Static (คงที่)	เลือกโหมดการกำหนดค่า WINS	
			WINS Server (เซิร์ฟเวอร์ WINS)	(Primary (หลัก)) 000.000.000.000 (Secondary (รอง)) 000.000.000.000	ระบุเลขที่อยู่ไอพีของเซิร์ฟเวอร์ WINS หลักหรือรอง	
			DNS Server (เซิร์ฟเวอร์ DNS)	(Primary (หลัก)) 000.000.000.000 (Secondary (รอง)) 000.000.000.000	ระบุเลขที่อยู่ไอพีของเซิร์ฟเวอร์ DNS หลักหรือรอง	

+ ➤➤ คู่มือซอฟต์แวร์ และคู่มือเน็ทเวิร์คสำหรับผู้ใช้

♣ โปรดเข้าไป Brother Solutions Center เพื่อดาวน์โหลด Wi-Fi Direct™ Guide (คู่มือการใช้งาน Wi-Fi Direct™) ที่ http://solutions.brother.com/

● โปรดเข้าไป Brother Solutions Center เพื่อดาวน์โหลดคู่มือการเชื่อมต่อกับเว็บไซต์ ที่ http://solutions.brother.com/

การตั้งค่าเริ่มต้นจะแสดงเป็นตัวหนาและมีเครื่องหมายดอกจันกำกับอยู่

ระดับ1	ระดับ2	ระดับ3	ระดับ4	ตัวเลือก	คำอธิบาย	หน้า
Network (เครือข่าย) (ต่อ)	**Wired LAN (LAN แบบใช้สาย)** (ต่อ)	**TCP/IP** (ต่อ)	**APIPA**	**On (เปิด)*** Off (ปิด)	จัดสรรเลขที่อยู่ไอพีจากช่วง local address ที่เชื่อมต่อโดยอัตโนมัติ	ดูที่ +
			IPv6 (IPv6)	On (เปิด) **Off (ปิด)***	เปิดการใช้งานหรือปิดการใช้งานโพรโทคอล IPv6 ถ้าคุณต้องการใช้โพรโทคอล IPv6 เข้าไปที่ http://solutions.brother.com/ สำหรับข้อมูลเพิ่มเติม	
		Ethernet (อีเธอร์เน็ต)	—	**Auto (อัตโนมัติ)*** 100B-FD 100B-HD 10B-FD 10B-HD	เลือกโหมดเชื่อมต่อ Ethernet	
		Wired Status (สถานะระบบแบบใช้สาย)	—	Active 100B-FD (100B-FD ทำงาน) Active 100B-HD (100B-HD ทำงาน) Active 10B-FD (10B-FD ทำงาน) Active 10B-HD (10B-HD ทำงาน) Inactive (ไม่ทำงาน) Wired OFF (ปิดระบบใช้สาย)	คุณสามารถดูสถานะเครือข่ายแบบใช้สายปัจจุบัน	
		MAC Address (MAC แอดเดรส)	—	—	คุณสามารถดู MAC แอดเดรสของเครื่องของคุณได้	
	WLAN	**TCP/IP**	**BOOT Method (วิธีการบูตเครื่อง)**	**Auto (อัตโนมัติ)*** Static (คงที่) RARP BOOTP DHCP	เลือกวิธีการบูตเครื่องที่ตรงตามความต้องการของคุณที่สุด	
			IP Address (เลขที่อยู่ไอพี)	[000-255]. [000-255]. [000-255]. [000-255]	ป้อนเลขที่อยู่ไอพี	

+ ➤➤ คู่มือซอฟต์แวร์ และคู่มือเน็ทเวิร์คสำหรับผู้ใช้

♣ โปรดเข้าไป Brother Solutions Center เพื่อดาวน์โหลด Wi-Fi Direct™ Guide (คู่มือการใช้งาน Wi-Fi Direct™) ที่ http://solutions.brother.com/

● โปรดเข้าไป Brother Solutions Center เพื่อดาวน์โหลดคู่มือการเชื่อมต่อกับเว็บไซต์ ที่ http://solutions.brother.com/

การตั้งค่าเริ่มต้นจะแสดงเป็นตัวหนาและมีเครื่องหมายดอกจันกำกับอยู่

ระดับ1	ระดับ2	ระดับ3	ระดับ4	ตัวเลือก	คำอธิบาย	หน้า
Network (เครือข่าย) (ต่อ)	**WLAN** (ต่อ)	**TCP/IP** (ต่อ)	**Subnet Mask (ซับเน็ตมาสก์)**	[000-255]. [000-255]. [000-255]. [000-255]	ป้อน Subnet mask	ดูที่ +
			Gateway (เกตเวย์)	[000-255]. [000-255]. [000-255]. [000-255]	ป้อนที่อยู่เกตเวย์	
			Node Name (ชื่อโหนด)	BRWXXXXXXXXXXXX	ป้อนชื่อโหนด	
			WINS Configuration (การตั้งค่า WINS)	**Auto (อัตโนมัติ)*** Static (คงที่)	เลือกโหมดการกำหนดค่า WINS	
			WINS Server (เซิร์ฟเวอร์ WINS)	(Primary (หลัก)) 000.000.000.000 (Secondary (รอง)) 000.000.000.000	ระบุเลขที่อยู่ไอพีของเซิร์ฟเวอร์ WINS หลักหรือรอง	
			DNS Server (เซิร์ฟเวอร์ DNS)	(Primary (หลัก)) 000.000.000.000 (Secondary (รอง)) 000.000.000.000	ระบุเลขที่อยู่ไอพีของเซิร์ฟเวอร์ DNS หลักหรือรอง	
			APIPA	**On (เปิด)*** Off (ปิด)	จัดสรรเลขที่อยู่ไอพีจากช่วง local address ที่เชื่อมต่อโดยอัตโนมัติ	
			IPv6 (IPv6)	On (เปิด) **Off (ปิด)***	เปิดการใช้งานหรือปิดการใช้งานโพรโทคอล IPv6 สำหรับ LAN แบบไร้สาย ถ้าคุณต้องการใช้โพรโทคอล IPv6 เข้าไปที่ http://solutions.brother.com/ สำหรับข้อมูลเพิ่มเติม	

+ ➤➤ คู่มือซอฟต์แวร์ และคู่มือเน็ทเวิร์คสำหรับผู้ใช้

♣ โปรดเข้าไป Brother Solutions Center เพื่อดาวน์โหลด Wi-Fi Direct™ Guide (คู่มือการใช้งาน Wi-Fi Direct™) ที่ http://solutions.brother.com/

● โปรดเข้าไป Brother Solutions Center เพื่อดาวน์โหลดคู่มือการเชื่อมต่อกับเว็บไซต์ ที่ http://solutions.brother.com/

การตั้งค่าเริ่มต้นจะแสดงเป็นตัวหนาและมีเครื่องหมายดอกจันกำกับอยู่

ระดับ1	ระดับ2	ระดับ3	ระดับ4	ตัวเลือก	คำอธิบาย	หน้า
Network (เครือข่าย) (ต่อ)	**WLAN** (ต่อ)	WLAN Assistant **(ตัวช่วย WLAN)**	—	—	คุณสามารถกำหนดการตั้งค่าเครือข่ายแบบไร้สายโดยใช้แผ่นซีดีรอมของ Brother	ดูที่ +
		Setup Wizard (ตัวช่วยการตั้งค่า)	—	—	คุณสามารถกำหนดค่าเซิร์ฟเวอร์การพิมพ์สำหรับเครือข่ายแบบไร้สายของคุณ	
		WPS/AOSS	—	—	คุณสามารถกำหนดค่าการตั้งค่าเครือข่ายแบบไร้สายได้ง่ายดายโดยใช้ปุ่มกดเพียงปุ่มเดียว	
		WPS w/ PIN Code (WPS w/ รหัส PIN)	—	—	คุณสามารถกำหนดค่าการตั้งค่าเครือข่ายแบบไร้สายได้ง่ายดายโดยใช้ WPS ที่มี PIN	
		WLAN Status (สถานะ WLAN)	**Status (สถานะ)**	—	คุณสามารถดูสถานะเครือข่ายแบบไร้สายปัจจุบัน	
			Signal (สัญญาณ)	—	คุณสามารถดูความแรงของสัญญาณเครือข่ายแบบไร้สายปัจจุบัน	
			SSID	—	คุณสามารถดู SSID ปัจจุบัน	
			Comm. Mode (โหมดการสื่อสาร)	—	คุณสามารถดูโหมดการสื่อสารปัจจุบัน	
		MAC Address (MAC แอดเดรส)	—	—	คุณสามารถดู MAC แอดเดรสของเครื่องของคุณได้	

+ ➤➤ คู่มือซอฟต์แวร์ และคู่มือเน็ทเวิร์คสำหรับผู้ใช้

♣ โปรดเข้าไป Brother Solutions Center เพื่อดาวน์โหลด Wi-Fi Direct™ Guide (คู่มือการใช้งาน Wi-Fi Direct™) ที่ http://solutions.brother.com/

● โปรดเข้าไป Brother Solutions Center เพื่อดาวน์โหลดคู่มือการเชื่อมต่อกับเว็บไซต์ ที่ http://solutions.brother.com/

การตั้งค่าเริ่มต้นจะแสดงเป็นตัวหนาและมีเครื่องหมายดอกจันกำกับอยู่

ระดับ1	ระดับ2	ระดับ3	ระดับ4	ตัวเลือก	คำอธิบาย	หน้า
Network (เครือข่าย) (ต่อ)	Wi-Fi Direct (Wi-Fi Direct)	Push Button (ปุ่มกด)	—	—	คุณสามารถกำหนดค่าเครือข่าย WiFi Direct™ ได้ง่ายดายโดยใช้ปุ่มกดเพียงปุ่มเดียว	ดูที่ ♣
		PIN Code (รหัส PIN)	—	—	คุณสามารถกำหนดค่าเครือข่าย WiFi Direct™ ได้ง่ายดายโดยใช้ WPS ที่มี PIN	
		Manual (ด้วยตนเอง)	—	—	คุณสามารถกำหนดค่าเครือข่าย WiFi Direct™ ด้วยตนเอง	
		Group Owner (เจ้าของกลุ่ม)	—	On (เปิด) Off (ปิด)*	ตั้งค่าเครื่องพิมพ์ของคุณเป็นเจ้าของกลุ่ม	
		Device Information (ข้อมูลอุปกรณ์)	Device Name (ชื่ออุปกรณ์)	—	คุณสามารถดูชื่ออุปกรณ์ของเครื่องของคุณ	
			SSID	—	แสดง SSID ของเจ้าของกลุ่มเมื่อเครื่องพิมพ์ไม่ได้เชื่อมต่อ จอสัมผัสจะแสดง Not Connected (ไม่ได้เชื่อมต่อ)	
			IP Address (เลขที่อยู่ไอพี)	—	คุณสามารถดูเลขที่อยู่ไอพีปัจจุบันจากเครื่องพิมพ์ของคุณ	

+ ➤➤ คู่มือซอฟต์แวร์ และคู่มือเน็ทเวิร์คสำหรับผู้ใช้

♣ โปรดเข้าไป Brother Solutions Center เพื่อดาวน์โหลด Wi-Fi Direct™ Guide (คู่มือการใช้งาน Wi-Fi Direct™) ที่ http://solutions.brother.com/

⬢ โปรดเข้าไป Brother Solutions Center เพื่อดาวน์โหลดคู่มือการเชื่อมต่อกับเว็บไซต์ ที่ http://solutions.brother.com/

การตั้งค่าเริ่มต้นจะแสดงเป็นตัวหนาและมีเครื่องหมายดอกจันกำกับอยู่

C

ระดับ1	ระดับ2	ระดับ3	ระดับ4	ตัวเลือก	คำอธิบาย	หน้า
Network (เครือข่าย) (ต่อ)	**Wi-Fi Direct (Wi-Fi Direct)** (ต่อ)	**Status Information (ข้อมูลสถานะ)**	**Status (สถานะ)**	G/O Active (G/O ทำงาน) (**) Client Active (ไคลเอนต์ทำงาน) Not Connected (ไม่ได้เชื่อมต่อ) Off (ปิด) ** = จำนวนอุปกรณ์	คุณสามารถดูสถานะเครือข่าย WiFi Direct™ ปัจจุบัน	ดูที่ ♣
			Signal (สัญญาณ)	Strong (แรง) Medium (กลาง) Weak (อ่อน) None (ไม่มี)	คุณสามารถดูความแรงสัญญาณเครือข่าย WiFi Direct™ ปัจจุบัน เมื่อเครื่องพิมพ์ของคุณทำหน้าที่เป็นเจ้าของกลุ่ม จอสัมผัสจะแสดง Strong (แรง) เสมอ	
		I/F Enable (เปิดใช้งาน I/F)	—	On (เปิด) **Off (ปิด)***	เปิดการใช้งานหรือปิดการใช้งานการเชื่อมต่อ WiFi Direct™	

+ ➤➤ คู่มือซอฟต์แวร์ และคู่มือเน็ทเวิร์คสำหรับผู้ใช้

♣ โปรดเข้าไป Brother Solutions Center เพื่อดาวน์โหลด Wi-Fi Direct™ Guide (คู่มือการใช้งาน Wi-Fi Direct™) ที่ http://solutions.brother.com/

● โปรดเข้าไป Brother Solutions Center เพื่อดาวน์โหลดคู่มือการเชื่อมต่อกับเว็บไซต์ ที่ http://solutions.brother.com/

การตั้งค่าเริ่มต้นจะแสดงเป็นตัวหนาและมีเครื่องหมายดอกจันกำกับอยู่

ระดับ1	ระดับ2	ระดับ3	ระดับ4	ตัวเลือก	คำอธิบาย	หน้า
Network (เครือข่าย) (ต่อ)	**E-mail/IFAX (อีเมล/IFAX)** (มีให้หลังจากดาวน์โหลด IFAX)	**Mail Address (ที่อยู่ไปรษณีย์)**	—	—	ใส่ที่อยู่ไปรษณีย์ (สูงสุด 60 ตัวอักษร)	ดูที่ +
		Setup Server (ตั้งค่าเซิร์ฟเวอร์)	**SMTP Server (เซิร์ฟเวอร์ SMTP)**	Name (ชื่อ) (สูงสุด 30 ตัวอักษร) IP Address (เลขที่อยู่ไอพี) [000-255] [000-255]. [000-255]. [000-255]	ป้อนที่อยู่เซิร์ฟเวอร์ SMTP	
			SMTP Port (พอร์ต SMTP)	[00001-65535]	ป้อนหมายเลขพอร์ต SMTP	
			Auth. for SMTP (ยืนยันตัวตนสำหรับ SMTP)	**None (ไม่มี)*** SMTP-AUTH (SMTP-AUTH) POP bef. SMTP (POP bef. SMTP)	เลือกวิธีการรักษาความปลอดภัยสำหรับการแจ้งเตือนทางอีเมล	
			SMTP SSL/TLS	**None (ไม่มี)*** SSL TLS	ส่งหรือรับอีเมลผ่านอีเมลเซิร์ฟเวอร์ที่ต้องการใช้การสื่อสาร SSL/TLS ที่ปลอดภัย	
			Verify SMTPCert. (ตรวจสอบยืนยัน STMPCert.)	On (เปิด) **Off (ปิด)***	ตรวจสอบใบรับรองเซิร์ฟเวอร์ SMTP โดยอัตโนมัติ	
			POP3 Server (เซิร์ฟเวอร์ POP3)	Name (ชื่อ) (สูงสุด 30 ตัวอักษร) IP Address (เลขที่อยู่ไอพี) [000-255] [000-255]. [000-255]. [000-255]	ป้อนที่อยู่เซิร์ฟเวอร์ POP3	
			POP3 Port (พอร์ต POP3)	[00001-65535]	ป้อนหมายเลขพอร์ต POP3	
			Mailbox Name (ชื่อกล่องจดหมาย)	—	ใส่ชื่อกล่องจดหมาย (สูงสุด 60 ตัวอักษร)	
			Mailbox Password (รหัสผ่านกล่องจดหมาย)	—	ใส่รหัสผ่านเพื่อลงชื่อเข้าใช้เซิร์ฟเวอร์ POP3 (สูงสุด 32 ตัวอักษร)	

+ ➤➤ คู่มือซอฟต์แวร์ และคู่มือเน็ทเวิร์คสำหรับผู้ใช้

♣ โปรดเข้าไป Brother Solutions Center เพื่อดาวน์โหลด Wi-Fi Direct™ Guide (คู่มือการใช้งาน Wi-Fi Direct™) ที่ http://solutions.brother.com/

⬢ โปรดเข้าไป Brother Solutions Center เพื่อดาวน์โหลดคู่มือการเชื่อมต่อกับเว็บไซต์ ที่ http://solutions.brother.com/

การตั้งค่าเริ่มต้นจะแสดงเป็นตัวหนาและมีเครื่องหมายดอกจันกำกับอยู่

ระดับ1	ระดับ2	ระดับ3	ระดับ4	ตัวเลือก	คำอธิบาย	หน้า
Network (เครือข่าย) (ต่อ)	**E-mail/IFAX (อีเมล/IFAX)** (มีให้หลังจากดาวน์โหลด IFAX) (ต่อ)	**Setup Server (ตั้งค่าเซิร์ฟเวอร์)** (ต่อ)	**POP3 SSL/TLS**	**None (ไม่มี)*** SSL TLS	คุณสามารถส่งหรือรับอีเมลผ่านอีเมลเซิร์ฟเวอร์ที่ต้องการใช้การสื่อสาร SSL/TLS ที่ปลอดภัย	ดูที่ +
			Verify POP3 Cert. (ตรวจสอบยืนยัน POP3 Cert.)	On (เปิด) **Off (ปิด)***	ตรวจสอบใบรับรองเซิร์ฟเวอร์ POP3 โดยอัตโนมัติ	
			APOP (APOP)	On (เปิด) **Off (ปิด)***	เปิดการใช้งานหรือปิดการใช้งาน APOP	
		Setup Mail RX **(ตั้งค่าจดหมาย RX)**	**Auto Polling (การดึงข้อมูลโดยอัตโนมัติ)**	Auto Polling (การดึงข้อมูลโดยอัตโนมัติ) (ตัวเลือก) **On (เปิด)*** Off (ปิด)	ตรวจสอบเซิร์ฟเวอร์ POP3 เพื่อดูว่ามีข้อความใหม่หรือไม่โดยอัตโนมัติ	
				(เมื่อเลือกเปิด) Poll Frequency (ความถี่การดึง) (ตัวเลือก) 1Min (1 นาที) 3Mins (3 นาที) 5Mins (5 นาที) **10Mins (10นาที)*** 30Mins (30 นาที) 60Mins (60 นาที)	ตั้งค่าช่วงการตรวจสอบข้อความใหม่บนเซิร์ฟเวอร์ POP3	
			Header (หัวข้อ)	All (ทั้งหมด) Subject+From+To (หัวข้อ+จาก+ถึง) **None (ไม่มี)***	เลือกเนื้อหาของส่วนหัวจดหมายที่จะพิมพ์	
			Delete Error Mail (ลบเมลที่ผิดพลาด)	**On (เปิด)*** Off (ปิด)	ลบจดหมายที่ผิดพลาดโดยอัตโนมัติ	
			Notification (การแจ้งเตือน)	On (เปิด) MDN **Off (ปิด)***	รับข้อความการแจ้งเตือน	

+ ➤➤ คู่มือซอฟต์แวร์ และคู่มือเน็ทเวิร์คสำหรับผู้ใช้

♣ โปรดเข้าไป Brother Solutions Center เพื่อดาวน์โหลด Wi-Fi Direct™ Guide (คู่มือการใช้งาน Wi-Fi Direct™) ที่ http://solutions.brother.com/

● โปรดเข้าไป Brother Solutions Center เพื่อดาวน์โหลดคู่มือการเชื่อมต่อกับเว็บไซต์ ที่ http://solutions.brother.com/

การตั้งค่าเริ่มต้นจะแสดงเป็นตัวหนาและมีเครื่องหมายดอกจันกำกับอยู่

ระดับ1	ระดับ2	ระดับ3	ระดับ4	ตัวเลือก	คำอธิบาย	หน้า
Network (เครือข่าย) (ต่อ)	E-mail/IFAX (อีเมล/IFAX) (มีให้หลังจากดาวน์โหลด IFAX) (ต่อ)	Setup Mail TX (ตั้งค่าจดหมาย TX)	Sender Subject (หัวข้อผู้ส่ง)	—	แสดงหัวข้อที่แนบมากับข้อมูลโทรสารอินเทอร์เน็ต	ดูที่ +
			Size Limit (จำกัดขนาด)	On (เปิด) Off (ปิด)*	จำกัดขนาดเอกสารอีเมล	
			Notification (การแจ้งเตือน)	On (เปิด) Off (ปิด)*	ส่งข้อความการแจ้งเตือน	
		Setup Relay (รีเลย์การตั้งค่า)	Relay Broadcast (ส่งต่อการกระจายสัญญาณ)	On (เปิด) Off (ปิด)*	หน่วงเวลาเอกสารไปยังเครื่องโทรสารอื่นผ่านอินเทอร์เน็ต	
			Relay Domain (รีเลย์โดเมน)	—	ลงทะเบียนชื่อโดเมน	
			Relay Report (รีเลย์รายงาน)	On (เปิด) Off (ปิด)*	พิมพ์รายงานการกระจายสัญญาณแบบหน่วงเวลา	
		Manual POP3 Receive (รับ POP3 ด้วยตนเอง)	—	—	เข้าถึงเซิร์ฟเวอร์ POP3 และยืนยันว่าได้รับอีเมลหรือไม่	
	Web Connect Settings (การตั้งค่าการเชื่อมต่อเว็บ)	Proxy Settings (การตั้งค่าพร็อกซี่)	Proxy Connection (การเชื่อมต่อพร็อกซี่)	On (เปิด) Off (ปิด)*	คุณสามารถเปลี่ยนแปลงการตั้งค่าการเชื่อมต่อเว็บได้	ดูที่ ●
			Address (ที่อยู่)	—		
			Port (พอร์ต)	—		
			User Name (ชื่อผู้ใช้)	—		
			Password (รหัสผ่าน)	—		
	Network I/F (เครือข่าย I/F)	—	—	Wired LAN (LAN แบบใช้สาย)* WLAN	คุณสามารถเลือกประเภทของการเชื่อมต่อเครือข่าย	ดูที่ +
	Network Reset (รีเซ็ตเครือข่าย)	—	—	Yes (ใช่) No (ไม่)	เรียกคืนการตั้งค่าเครือข่ายทั้งหมดไปที่ค่าเริ่มต้นจากโรงงาน	

+ ➤➤ คู่มือซอฟต์แวร์ และคู่มือเน็ทเวิร์คสำหรับผู้ใช้

♣ โปรดเข้าไป Brother Solutions Center เพื่อดาวน์โหลด Wi-Fi Direct™ Guide (คู่มือการใช้งาน Wi-Fi Direct™) ที่ http://solutions.brother.com/

● โปรดเข้าไป Brother Solutions Center เพื่อดาวน์โหลดคู่มือการเชื่อมต่อกับเว็บไซต์ ที่ http://solutions.brother.com/

การตั้งค่าเริ่มต้นจะแสดงเป็นตัวหนาและมีเครื่องหมายดอกจันกำกับอยู่

C

All Settings (การตั้งค่าทั้งหมด) (ต่อ)

ระดับ1	ระดับ2	ระดับ3	ตัวเลือก	คำอธิบาย	หน้า
Print Reports (รายงานการพิมพ์)	XMIT Verify (ตรวจสอบยืนยัน XMIT)	—	—	พิมพ์รายการและรายงานเหล่านี้	ดูที่ ◆
	Address Book (สมุดที่อยู่)	—	—		
	Fax Journal (บันทึกโทรสาร)	—	—		
	User Settings (การตั้งค่าผู้ใช้)	—	—		
	Network Configuration (การกำหนดค่าเครือข่าย)	—	—		
	WLAN Report (รายงาน WLAN)	—	—		
	Caller ID history (ประวัติรหัสผู้โทร) (สามารถใช้ได้บางประเทศเท่านั้น)	—	—		
Machine Info. (ข้อมูลเครื่อง)	Serial No. (หมายเลขเครื่อง)	—	—	ช่วยให้คุณตรวจสอบหมายเลขของตัวเครื่องจากเครื่องพิมพ์ของคุณ	142
	Firmware Version (เวอร์ชั่นเฟิร์มแวร์)	Main Version (เวอร์ชั่นหลัก)	—	ช่วยให้คุณตรวจสอบเวอร์ชั่นของเฟิร์มแวร์จากเครื่องพิมพ์ของคุณ	142
Initial Setup (การตั้งค่าเริ่มต้น)	Date & Time (วันที่และเวลา)	Date (วันที่)	—	ตั้งวันที่และเวลาบนจอสัมผัสและที่ส่วนหัวโทรสารที่คุณส่ง	107
		Time (เวลา)	—		
		Clock Type (ชนิดของนาฬิกา)	12h Clock (นาฬิกาแบบ 12 ชั่วโมง) 24h Clock (นาฬิกาแบบ 24 ชั่วโมง)*		
		Daylight Save (ประหยัดแสงกลางวัน) (ไม่สามารถใช้ได้ในแอฟริกาใต้)	Forward Hour (ชั่วโมงล่วงหน้า) Backward Hour (ชั่วโมงย้อนหลัง)	เปลี่ยนการปรับเวลาตามแสงอาทิตย์ด้วยตนเอง	ดูที่ ◆
		Auto Daylight (แสงกลางวันอัตโนมัติ)	On (เปิด)* Off (ปิด)	เปลี่ยนการปรับเวลาตามแสงอาทิตย์โดยอัตโนมัติ	
		Time Zone (เขตเวลา)	—	ตั้งค่าเขตเวลาสำหรับประเทศของคุณ	ดูที่ ‡

◆ ➤➤ คู่มือขั้นสูงสำหรับผู้ใช้

‡ ➤➤ คู่มือการติดตั้งเครื่องอย่างง่าย

+ ➤➤ คู่มือซอฟต์แวร์ และคู่มือเน็ทเวิร์คสำหรับผู้ใช้

การตั้งค่าเริ่มต้นจะแสดงเป็นตัวหนาและมีเครื่องหมายดอกจันกำกับอยู่

ระดับ1	ระดับ2	ระดับ3	ตัวเลือก	คำอธิบาย	หน้า
Initial Setup (การตั้งค่าเริ่มต้น) (ต่อ)	**Station ID (ID สถานี)**	Fax (โทรสาร) Name (ชื่อ)	—	ใส่ชื่อและหมายเลขโทรสารของคุณที่จะปรากฏในแต่ละหน้าที่คุณส่งโทรสาร	ดูที่ ‡
	Tone/Pulse (โทน/พัลส์) (ไม่สามารถใช้ได้ในนิวซีแลนด์)	—	**Tone (โทน)*** Pulse (พัลส์)	เลือกโหมดการต่อสาย	
	Dial Tone (เสียงสัญญาณต่อเลขหมาย)	—	Detection (การตรวจหา) **No Detection (ไม่มีการตรวจหา)***	เปิดหรือปิดการตรวจหาเสียงสัญญาณต่อเลขหมาย	141
	Dial Prefix (ค่าตัวเลขที่ใช้ในการตัดสายเพื่อโทรออก) (ไม่สามารถใช้ได้ในแอฟริกาใต้)	—	On (เปิด) **Off (ปิด)***	ตั้งค่าหมายเลขนำหน้าที่จะเพิ่มหน้าหมายเลขโทรสารทุกครั้งที่คุณหมุนโทรออก	ดูที่ ◆
	Phone Line Set (ตั้งค่าสายโทรศัพท์) (สำหรับแอฟริกาใต้เท่านั้น)	—	**Normal (ธรรมดา)*** PBX (PBX) ISDN	เลือกชนิดสายโทรศัพท์	71
	Compatibility (ความสามารถใช้งานด้วยกันได้)	—	**High (สูง)*** Normal (ธรรมดา) Basic(for VoIP) (พื้นฐาน (สำหรับ VoIP)	ปรับความเร็วของโมเด็มเพื่อช่วยแก้ปัญหาการส่งสัญญาณ	141
	Reset (รีเซ็ต)	**Machine Reset (การตั้งค่าเครื่องใหม่)**	Yes (ใช่) No (ไม่)	คุณสามารถตั้งค่าเครื่องที่คุณต้องการเปลี่ยนแปลงทั้งหมดใหม่ เช่น วันที่และเวลาและการชะลอเสียงเรียกเข้า	142
		Network (เครือข่าย)	Yes (ใช่) No (ไม่)	ตั้งค่าเซิร์ฟเวอร์การพิมพ์กลับไปเป็นค่าเริ่มต้นจากโรงงาน เช่น รหัสผ่านและข้อมูลเลขที่อยู่ไอพี	
		Address Book & Fax (สมุดที่อยู่และโทรสาร)	Yes (ใช่) No (ไม่)	ลบหมายเลขและโทรสารในสมุดที่อยู่ที่จัดเก็บไว้ทั้งหมด เรียกคืน ID สถานี รายการในสมุดที่อยู่ รายงานการตรวจสอบความถูกต้องการส่งสัญญาณ และบันทึกโทรสารกลับไปเป็นค่าเริ่มต้นจากโรงงาน	
		All Settings (การตั้งค่าทั้งหมด)	Yes (ใช่) No (ไม่)	ตั้งค่าการตั้งค่าเครื่องกลับไปเป็นค่าเริ่มต้นจากโรงงาน	
	Local Language (ภาษาท้องถิ่น) (ขึ้นอยู่กับประเทศของคุณ)	—	(เลือกภาษาที่คุณต้องการใช้)	อนุญาตให้คุณเปลี่ยนภาษาจอสัมผัสเป็นภาษาของประเทศคุณ	ดูที่ ◆

◆ ➤➤ คู่มือขั้นสูงสำหรับผู้ใช้

‡ ➤➤ คู่มือการติดตั้งเครื่องอย่างง่าย

+ ➤➤ คู่มือซอฟต์แวร์ และคู่มือเน็ทเวิร์คสำหรับผู้ใช้

การตั้งค่าเริ่มต้นจะแสดงเป็นตัวหนาและมีเครื่องหมายดอกจันกำกับอยู่

C

ตารางคุณสมบัติ

Fax (โทรสาร) (เมื่อการเรียกดูตัวอย่างโทรสารถูกตั้งเป็น ปิด)

ระดับ1	ระดับ2	ระดับ3	ตัวเลือก	คำอธิบาย	หน้า
Redial (โทรซ้ำ) (Pause (หยุดชั่วคราว))	—	—	—	เรียกซ้ำหมายเลขสุดท้ายที่ต่อสาย เมื่อคุณใส่หมายเลขโทรสารหรือหมายเลขโทรศัพท์ในแผงสัมผัส Redial (โทรซ้ำ) จะเปลี่ยนเป็น Pause (หยุดชั่วคราว) บนจอสัมผัส กด Pause (หยุดชั่วคราว) เมื่อคุณต้องการให้มีการชะลอขณะที่ต่อหมายเลข เช่น เมื่อมีรหัสการเข้าใช้งานและหมายเลขบัตรเครดิต คุณยังสามารถจัดเก็บการหยุดชั่วคราวนี้ได้เมื่อคุณตั้งค่าที่อยู่	78
Hook (ปุ่มวางสาย) (ไม่สามารถใช้ได้ในแอฟริกาใต้)	—	—	—	กดก่อนโทรออกหากคุณต้องการฟังเพื่อตรวจสอบว่าเครื่องโทรสารมีการตอบรับหรือไม่ แล้วกด Fax Start (เริ่มต้นโทรสาร)	ดูที่ ◆
Tel (โทรศัพท์) (R) (สำหรับแอฟริกาใต้เท่านั้น)	—	—	—	Tel (โทรศัพท์) เปลี่ยนเป็น R เมื่อ PBX ถูกเลือกเป็นชนิดสายโทรศัพท์ คุณสามารถใช้ R เพื่อเข้าถึงสายนอกหรือโอนสายไปยังโทรศัพท์ที่ต่อแยกออกจากตัวเครื่องอื่นเมื่อเชื่อมต่อกับ PBX	71
◆ ➤➤ คู่มือขั้นสูงสำหรับผู้ใช้					
การตั้งค่าเริ่มต้นจะแสดงเป็นตัวหนาและมีเครื่องหมายดอกจันกำกับอยู่					

ระดับ1	ระดับ2	ระดับ3	ตัวเลือก	คำอธิบาย	หน้า
Address Book (สมุดที่อยู่)	(**Search: (ค้นหา)**)	—	—	เมื่อปิด LDAP การค้นหาจะกระทำภายในสมุดที่อยู่ภายในเครื่อง เมื่อเปิด LDAP การค้นหาจะกระทำภายในสมุดที่อยู่ภายในเครื่องและเซิร์ฟเวอร์ LDAP	77
		Detail (รายละเอียด) (จะปรากฏขึ้นเมื่อเปิด LDAP เท่านั้น)	—	แสดงรายละเอียดข้อมูลเกี่ยวกับที่อยู่ที่เลือก	
	Edit (แก้ไข)	—	Add New Address (เพิ่มที่อยู่ใหม่)	จัดเก็บหมายเลขในสมุดที่อยู่เพื่อให้คุณสามารถต่อเลขหมายโดยการกด Address Book (สมุดที่อยู่) บนจอสัมผัส (และ Apply (ดำเนินการ) จากนั้น Fax Start (เริ่มต้นโทรสาร))	80
			Setup Groups (กลุ่มการตั้งค่า)	คุณสามารถตั้งค่าหมายเลขกลุ่มสำหรับการกระจายสัญญาณ	ดูที่ ◆
			Change (เปลี่ยน)	คุณสามารถเปลี่ยนหมายเลขในสมุดที่อยู่	81
			Delete (ลบ)	คุณสามารถลบหมายเลขในสมุดที่อยู่	
	—	**Apply (ดำเนินการ)**	—	คุณสามารถส่งโทรสารโดยใช้สมุดที่อยู่	77
Call History (ประวัติการโทร)	**Outgoing Call (สายโทรออก)**	**Apply (ดำเนินการ)**	—	คุณสามารถเลือกหมายเลขจากประวัติการโทรออก จากนั้นส่งโทรสารออกไปยังหมายเลขนั้น เพิ่มเข้าไปยังสมุดที่อยู่หรือลบออก	78
		Edit (แก้ไข)	Add to Address Book (เพิ่มไปยังสมุดที่อยู่) Delete (ลบ)		
	Caller ID history (ประวัติรหัสผู้โทร) (สามารถใช้ได้บางประเทศเท่านั้น)	**Apply (ดำเนินการ)**	—	คุณสามารถเลือกหมายเลขจากประวัติรหัสผู้โทร จากนั้นส่งโทรสารออกไปยังหมายเลขนั้น เพิ่มเข้าไปยังสมุดที่อยู่หรือลบออก	79
		Edit (แก้ไข)	Add to Address Book (เพิ่มไปยังสมุดที่อยู่) Delete (ลบ)		

◆ ➤➤ คู่มือขั้นสูงสำหรับผู้ใช้

การตั้งค่าเริ่มต้นจะแสดงเป็นตัวหนาและมีเครื่องหมายดอกจันกำกับอยู่

C

ระดับ1	ระดับ2	ระดับ3	ตัวเลือก	คำอธิบาย	หน้า
Options (ตัวเลือก)	Fax Resolution (ความละเอียดโทรสาร)	—	**Standard (มาตรฐาน)*** Fine (ละเอียด) S.Fine (ละเอียดมาก) Photo (ภาพถ่าย)	ตั้งค่าความละเอียดสำหรับโทรสารส่งออก	ดูที่ ◆
	Contrast (ความคมชัด)	—	**Auto (อัตโนมัติ)*** Light (สว่าง) Dark (มืด)	เปลี่ยนความสว่างของโทรสารที่คุณส่ง	
	Glass Scan Size (ขนาดสแกนกระจกสแกน)	—	**A4*** A3 Letter (Letter) Legal (Legal) Ledger	ตั้งค่าขนาดสแกนกระจกสแกนสำหรับโทรสาร	49
	Broadcasting (การกระจายสัญญาณ)	Add Number (เพิ่มหมายเลข)	Add Number (เพิ่มหมายเลข) Add from Address book (เพิ่มจากสมุดที่อยู่) Search in Address book (ค้นหาในสมุดที่อยู่)	คุณสามารถส่งข้อความโทรสารเดียวกันไปยังหมายเลขโทรสารมากกว่าหนึ่งหมายเลข	ดูที่ ◆
	Preview (เรียกดูตัวอย่าง)	—	On (เปิด) **Off (ปิด)***	คุณสามารถเรียกดูตัวอย่างข้อความโทรสารก่อนที่คุณจะส่ง	50
	Colour Setting (การตั้งค่าสี)	—	**Mono (ขาวดำ)*** Colour (สี)	ตั้งค่าให้ส่งโทรสารเป็นขาวดำหรือสี	49
	Delayed Fax (หน่วงเวลาโทรสาร)	Delayed Fax (หน่วงเวลาโทรสาร)	On (เปิด) **Off (ปิด)***	ตั้งค่าเวลาของวันในรูปแบบ 12 ชั่วโมงหรือ 24 ชั่วโมงที่จะส่งโทรสารที่ชะลอการส่ง	ดูที่ ◆
		Set Time (ตั้งเวลา)	—		
	Batch TX (แบทช์ TX)	—	On (เปิด) **Off (ปิด)***	รวมโทรสารที่ชะลอที่ส่งออกไปยังหมายเลขโทรสารเดียวกันพร้อมกันในการส่งหนึ่งครั้ง	
	Real Time TX (TX เวลาจริง)	—	On (เปิด) **Off (ปิด)***	คุณสามารถส่งโทรสารโดยไม่ใช้หน่วยความจำ	
	Polled TX (ดึงข้อมูล TX)	—	Standard (มาตรฐาน) Secure (นิรภัย) **Off (ปิด)***	ตั้งค่าเอกสารบนเครื่องของคุณที่จะเรียกดูจากเครื่องโทรสารเครื่องอื่น	ดูที่ ◆
	Polling RX (การดึงสัญญาณ RX)	—	Standard (มาตรฐาน) Secure (นิรภัย) Timer (ตัวจับเวลา) **Off (ปิด)***	ตั้งค่าเครื่องของคุณเพื่อดึงสัญญาณเครื่องโทรสารอื่น	

◆ ➤➤ คู่มือขั้นสูงสำหรับผู้ใช้

การตั้งค่าเริ่มต้นจะแสดงเป็นตัวหนาและมีเครื่องหมายดอกจันกำกับอยู่

ระดับ1	ระดับ2	ระดับ3	ตัวเลือก	คำอธิบาย	หน้า
Options (ตัวเลือก) (ต่อ)	**Overseas Mode (โหมดต่างประเทศ)**	—	On (เปิด) **Off (ปิด)***	ถ้าคุณประสบปัญหาในการส่งโทรสารไปต่างประเทศ ตั้งค่านี้ไปที่ On (เปิด)	ดูที่ ◆
	Call History (ประวัติการโทร)	**Outgoing Call (สายโทรออก)**	Apply (ดำเนินการ) Edit (แก้ไข) (ตัวเลือก) Add to Address Book (เพิ่มไปยังสมุดที่อยู่) Delete (ลบ)	คุณสามารถเลือกหมายเลขจากประวัติการโทรออก จากนั้นส่งโทรสารออกไปยังหมายเลขนั้น เพิ่มเข้าไปยังสมุดที่อยู่หรือลบออก	
		Caller ID history (ประวัติรหัสผู้โทร) (สามารถใช้ได้บางประเทศเท่านั้น)	Apply (ดำเนินการ) Edit (แก้ไข) (ตัวเลือก) Add to Address Book (เพิ่มไปยังสมุดที่อยู่) Delete (ลบ)	คุณสามารถเลือกหมายเลขจากประวัติรหัสผู้โทร จากนั้นส่งโทรสารออกไปยังหมายเลขนั้น เพิ่มเข้าไปยังสมุดที่อยู่หรือลบออก	
	Address Book (สมุดที่อยู่)	(**Search: (ค้นหา)**)	—	การค้นหาจะกระทำภายในสมุดที่อยู่	77
		Edit (แก้ไข)	Add New Address (เพิ่มที่อยู่ใหม่)	คุณสามารถจัดเก็บหมายเลขในสมุดที่อยู่ เพื่อให้คุณสามารถต่อเลขหมายโดยการกด Address Book (สมุดที่อยู่) บนจอสัมผัส (และ Apply (ดำเนินการ) จากนั้น Fax Start (เริ่มต้นโทรสาร))	80
			Setup Groups (กลุ่มการตั้งค่า)	คุณสามารถตั้งค่าหมายเลขกลุ่มสำหรับการกระจายสัญญาณ	ดูที่ ◆
			Change (เปลี่ยน)	คุณสามารถเปลี่ยนหมายเลขในสมุดที่อยู่	81
			Delete (ลบ)	คุณสามารถลบหมายเลขในสมุดที่อยู่	
		—	Apply (ดำเนินการ)	คุณสามารถส่งโทรสารโดยใช้สมุดที่อยู่	77
	Set New Default (ตั้งค่าเริ่มต้นใหม่)	—	Yes (ใช่) No (ไม่)	คุณสามารถบันทึกการตั้งค่าโทรสารของคุณ	ดูที่ ◆
	Factory Reset (รีเซ็ตค่าที่ตั้งจากโรงงาน)	—	Yes (ใช่) No (ไม่)	คุณสามารถเรียกคืนการตั้งค่าทั้งหมดกลับไปเป็นค่าเริ่มต้นจากโรงงานได้	
Save as Shortcut (บันทึกเป็นทางลัด)	—	—	—	บันทึกการตั้งค่าปัจจุบันเป็นทางลัด	

◆ ➤➤ คู่มือขั้นสูงสำหรับผู้ใช้

การตั้งค่าเริ่มต้นจะแสดงเป็นตัวหนาและมีเครื่องหมายดอกจันกำกับอยู่

C

Fax (โทรสาร) (เมื่อการเรียกดูตัวอย่างโทรสารถูกตั้งเป็น เปิด)

ระดับ1	ระดับ2	ระดับ3	ตัวเลือก	คำอธิบาย	หน้า
Sending Faxes (การส่งโทรสาร)	(ดูที่ *Fax (โทรสาร) (เมื่อการเรียกดูตัวอย่างโทรสารถูกตั้งเป็น ปิด)* ➤➤ หน้า 164)				
Received Faxes (โทรสารที่ได้รับ)	**Print/Delete (พิมพ์/ลบ)**	**Print All (New Faxes) (พิมพ์โทรสารใหม่ทั้งหมด)**	—	พิมพ์โทรสารใหม่ที่ได้รับ	59
		Print All (Old Faxes) (พิมพ์ทั้งหมด (โทรสารเก่า))	—	พิมพ์โทรสารเก่าที่ได้รับ	
		Delete All (New Faxes) (ลบโทรสารใหม่ทั้งหมด)	—	ลบโทรสารใหม่ที่ได้รับ	59
		Delete All (Old Faxes) (ลบทั้งหมด (โทรสารเก่า))	—	ลบโทรสารเก่าที่ได้รับ	
Address Book (สมุดที่อยู่)	(ดูที่ Address Book (สมุดที่อยู่) ใน *Fax (โทรสาร) (เมื่อการเรียกดูตัวอย่างโทรสารถูกตั้งเป็น ปิด)* ➤➤ หน้า 164)				
Call History (ประวัติการโทร)	(ดูที่ Call History (ประวัติการโทร) ใน *Fax (โทรสาร) (เมื่อการเรียกดูตัวอย่างโทรสารถูกตั้งเป็น ปิด)* ➤➤ หน้า 164)				
การตั้งค่าเริ่มต้นจะแสดงเป็นตัวหนาและมีเครื่องหมายดอกจันกำกับอยู่					

Copy (สำเนา)

ระดับ1	ระดับ2	ระดับ3	ตัวเลือก	คำอธิบาย	หน้า
Options (ตัวเลือก)	**ADF HighSpeed Mode (โหมดความเร็วสูงของ ADF (ถาดป้อนเอกสารอัตโนมัติ))**	—	On (เปิด) **Off (ปิด)***	คุณสามารถทำสำเนาเอกสารขนาด A4 หรือ Letter ได้เร็วกว่าโดยการวางขอบด้านยาวลงใน ADF (ถาดป้อนเอกสารอัตโนมัติ) ก่อน	84
	Quality (คุณภาพ)	—	**Normal (ธรรมดา)*** Best (ดีที่สุด)	เลือกความละเอียดสำเนาสำหรับสำเนาถัดไป	ดูที่ ◆
	Paper Type (ชนิดกระดาษ)	—	**Plain Paper (กระดาษธรรมดา)*** Inkjet Paper (กระดาษอิงค์เจ็ท) Brother BP71 Other Glossy (กระดาษเคลือบมันอื่นๆ) Transparency (แผ่นใส) (MFC-J3720/ MFC-J6720DW เมื่อ Tray #2 (ถาด #2) ถูกเลือกใน Tray Select (เลือกถาด)) Plain Paper (กระดาษธรรมดา)	เลือกชนิดของกระดาษที่ตรงกับกระดาษที่อยู่ในถาด	83
◆ ➤➤ คู่มือขั้นสูงสำหรับผู้ใช้					
การตั้งค่าเริ่มต้นจะแสดงเป็นตัวหนาและมีเครื่องหมายดอกจันกำกับอยู่					

ระดับ1	ระดับ2	ระดับ3	ตัวเลือก	คำอธิบาย	หน้า
Options (ตัวเลือก) (ต่อ)	**Paper Size (ขนาดกระดาษ)**	—	**A4*** A5 A3 10x15cm Letter (Letter) Legal (Legal) Ledger (MFC-J3720/ MFC-J6720DW เมื่อ Tray #2 (ถาด #2) ถูกเลือกใน Tray Select (เลือกถาด)) **A4*** A3 Letter (Letter) Legal (Legal) Ledger	เลือกขนาดกระดาษที่ตรงกับกระดาษที่อยู่ในถาด	83
	Tray Select (เลือกถาด) (MFC-J3720/ MFC-J6720DW)	—	Tray #1 (ถาด #1) Tray #2 (ถาด #2) **Auto Tray Select (เลือกถาดอัตโนมัติ)***	เลือกถาดที่จะใช้สำหรับโหมดสำเนา	84
	Enlarge/Reduce (เพิ่มขนาด/ลดขนาด)	**100%***	—	—	ดูที่ ◆
		Enlarge (ขยาย)	198% 10x15cm → A4 186% 10x15cm → Letter 141% A4→A3, A5→A4	คุณสามารถเลือกอัตราส่วนการขยายสำหรับสำเนาถัดไป	
		Reduce (ลด)	97% Letter → A4 93% A4 → Letter 83% Legal → A4 69% A3 → A4, A4 → A5 47% A4 → 10x5cm	คุณสามารถเลือกอัตราส่วนการย่อสำหรับสำเนาถัดไป	
		Fit to Page (การย่อให้พอดีหน้า)	—	เครื่องของคุณจะปรับขนาดสำเนาถัดไปให้เท่ากับขนาดกระดาษที่คุณตั้งค่า	
		Custom (25-400%) (กำหนดเอง)	—	คุณสามารถเลือกอัตราส่วนการย่อหรือการขยายสำหรับชนิดของเอกสารของคุณได้	

◆ ➤➤ คู่มือขั้นสูงสำหรับผู้ใช้

การตั้งค่าเริ่มต้นจะแสดงเป็นตัวหนาและมีเครื่องหมายดอกจันกำกับอยู่

C

ระดับ1	ระดับ2	ระดับ3	ตัวเลือก	คำอธิบาย	หน้า
Options **(ตัวเลือก)** (ต่อ)	Density **(ความเข้ม)**	—	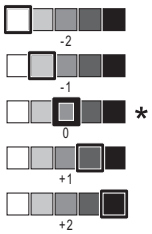	ปรับความเข้มของสำเนา	ดูที่ ◆
	Stack/Sort **(จัดกอง/เรียงชุด)**	—	**Stack (การเรียงกระดาษ)*** Sort (เรียง)	คุณสามารถเลือกว่าจะจัดเรียงหรือกองซ้อนสำเนาแบบหลายชุด	
	Page Layout **(จัดรูปแบบหน้า)**	—	**Off(1in1) (ปิด (1 ใน 1))*** 2in1 (Portrait) (2 ใน 1 (แนวตั้ง)) 2in1(Landscape) (2 ใน 1 (แนวนอน)) 2in1(ID) (2 ใน 1 (ID)) 4in1 (Portrait) (4 ใน 1 (แนวตั้ง)) 4in1(Landscape) (4 ใน 1 (แนวนอน)) 1 to 2 (1 ถึง 2) Poster(2x1) (โปสเตอร์(2x1)) Poster(2x2) (โปสเตอร์(2x2)) Poster(3x3) (โปสเตอร์(3x3))	คุณสามารถทำสำเนาแบบ N in 1 (การจัดหน้ากระดาษในหน้าเดียว), 2 in 1 ID (2 ใน 1 (ID)), 1 to 2 (1 ถึง 2) หรือโปสเตอร์	
	Layout Format **(รูปแบบการจัดวาง)** (เมื่อคุณตั้งค่า Ledger หรือ A3 และจากนั้นเลือก 2 in 1 (2 ใน 1) หรือโปสเตอร์ 2x2)	—	(เมื่อเลือก 2 in 1) Ledgerx2 → Ledgerx1 Letterx2 → Ledgerx1 (Ledgerx1) A3x2 → A3x1 A4x2 → A3x1 (เมื่อเลือกโปสเตอร์ 2x2) Ledgerx1 → Ledgerx4 Letterx1 → Ledgerx4 (Ledgerx4) A3x1 → A3x4 A4x1 → A3x4		
	Auto Deskew **(ปรับเอียงอัตโนมัติ)**	—	**Auto (อัตโนมัติ)*** Off (ปิด)	ถ้าสำเนาที่สแกนบิดเบี้ยว เครื่องของคุณสามารถแก้ไขข้อมูลได้โดยอัตโนมัติ	

◆ ➤➤ คู่มือขั้นสูงสำหรับผู้ใช้

การตั้งค่าเริ่มต้นจะแสดงเป็นตัวหนาและมีเครื่องหมายดอกจันกำกับอยู่

ระดับ1	ระดับ2	ระดับ3	ตัวเลือก	คำอธิบาย	หน้า
Options (ตัวเลือก) (ต่อ)	2-sided Copy (สำเนา 2 ด้าน)	Off (ปิด)*	—	คุณสามารถเลือกการตั้งค่าการพิมพ์ 2 ด้าน	ดูที่ ◆
		Portrait Long Edge Flip (พลิกหน้าแนวตั้งขอบยาว)	—		
		Landscape Long Edge Flip (พลิกหน้าแนวนอนขอบยาว)	—		
		Portrait Short Edge Flip (พลิกหน้าแนวตั้งขอบสั้น)	—		
		Landscape Short Edge Flip (พลิกหน้าแนวนอนขอบสั้น)	—		
		Advanced (ขั้นสูง)	Normal (ธรรมดา)* 2-sided 1 (2 ด้าน 1) 2-sided 2 (2 ด้าน 2)		
	Advanced Settings (การตั้งค่าขั้นสูง)	—	Off (ปิด)* Ink Save Mode (โหมดประหยัดหมึก) Thin Paper Copy (สำเนากระดาษบาง) Book Copy (สำเนาหนังสือ) Watermark Copy (สำเนาลายน้ำ) Remove Background Colour (กำจัดสีพื้นหลัง)	คุณสามารถเลือกการตั้งค่าสำเนาได้หลากหลาย	
	Set New Default (ตั้งค่าเริ่มต้นใหม่)	—	Yes (ใช่) No (ไม่)	คุณสามารถบันทึกการตั้งค่าสำเนาของคุณ	
	Factory Reset (รีเซ็ตค่าที่ตั้งจากโรงงาน)	—	Yes (ใช่) No (ไม่)	คุณสามารถเรียกคืนการตั้งค่าทั้งหมดกลับไปเป็นค่าเริ่มต้นจากโรงงานได้	
	Save as Shortcut (บันทึกเป็นทางลัด)	—	—	บันทึกการตั้งค่าปัจจุบันเป็นทางลัด	

◆ ➤➤ คู่มือขั้นสูงสำหรับผู้ใช้

การตั้งค่าเริ่มต้นจะแสดงเป็นตัวหนาและมีเครื่องหมายดอกจันกำกับอยู่

C

Scan (สแกน)

ระดับ1	ระดับ2	ระดับ3	ตัวเลือก	คำอธิบาย	หน้า
to OCR (ไปยัง OCR) (สามารถใช้ได้หลังจากดาวน์โหลด Presto! PageManager สำหรับผู้ใช้แม็คอินทอช ดูที่ *การเข้าใช้งานการสนับสนุนจาก Brother (แม็คอินทอช)* ➤➤ หน้า 5)	**PC Select (เลือกเครื่องพีซี)**	Options (ตัวเลือก)	(สำหรับข้อมูลเพิ่มเติม ดูที่ *Options (ตัวเลือก)* ➤➤ หน้า 174)	กำหนดค่ารายละเอียดการตั้งค่า	ดูที่ +
		Save as Shortcut (บันทึกเป็นทางลัด)	—	บันทึกการตั้งค่าปัจจุบันเป็นทางลัด	
to File (ไปยังไฟล์)*	**PC Select (เลือกเครื่องพีซี)**	Options (ตัวเลือก)	(สำหรับข้อมูลเพิ่มเติม ดูที่ *Options (ตัวเลือก)* ➤➤ หน้า 175)	กำหนดค่ารายละเอียดการตั้งค่า	
		Save as Shortcut (บันทึกเป็นทางลัด)	—	บันทึกการตั้งค่าปัจจุบันเป็นทางลัด	
to Image (ไปยังภาพ)	**PC Select (เลือกเครื่องพีซี)**	Options (ตัวเลือก)	(สำหรับข้อมูลเพิ่มเติม ดูที่ *Options (ตัวเลือก)* ➤➤ หน้า 175)	กำหนดค่ารายละเอียดการตั้งค่า	
		Save as Shortcut (บันทึกเป็นทางลัด)	—	บันทึกการตั้งค่าปัจจุบันเป็นทางลัด	
to Media (ไปยังสื่อ) (เมื่อเสียบการ์ดหน่วยความจำหรือ USB Flash drive)	—	Options (ตัวเลือก)	(สำหรับข้อมูลเพิ่มเติม ดูที่ *Options (ตัวเลือก)* ➤➤ หน้า 176)	กำหนดค่ารายละเอียดการตั้งค่า	89
		Save as Shortcut (บันทึกเป็นทางลัด)	—	บันทึกการตั้งค่าปัจจุบันเป็นทางลัด	ดูที่ ◆
to E-mail (ไปยังอีเมล)	**PC Select (เลือกเครื่องพีซี)**	Options (ตัวเลือก)	(สำหรับข้อมูลเพิ่มเติม ดูที่ *Options (ตัวเลือก)* ➤➤ หน้า 175)	กำหนดค่ารายละเอียดการตั้งค่า	ดูที่ +
		Save as Shortcut (บันทึกเป็นทางลัด)	—	บันทึกการตั้งค่าปัจจุบันเป็นทางลัด	
to E-mail Server (ไปยังเซิฟเวอร์อีเมล) (มีให้หลังจากดาวน์โหลด IFAX)	**Address Book (สมุดที่อยู่)**	—	—	เลือกที่อยู่ของผู้รับจากสมุดที่อยู่	
	Manual (ด้วยตนเอง)	—	—	ใส่ที่อยู่ผู้รับด้วยตนเอง	
	OK	Options (ตัวเลือก)	(สำหรับรายละเอียดดูที่ *Options (ตัวเลือก)* ➤➤ หน้า 177)	กำหนดค่ารายละเอียดการตั้งค่า	
		Save as Shortcut (บันทึกเป็นทางลัด)	—	บันทึกการตั้งค่าปัจจุบันเป็นทางลัด	

+ ➤➤ คู่มือซอฟต์แวร์ และคู่มือเน็ทเวิร์คสำหรับผู้ใช้

◆ ➤➤ คู่มือขั้นสูงสำหรับผู้ใช้

การตั้งค่าเริ่มต้นจะแสดงเป็นตัวหนาและมีเครื่องหมายดอกจันกำกับอยู่

ระดับ1	ระดับ2	ระดับ3	ตัวเลือก	คำอธิบาย	หน้า
to FTP (ไปยัง FTP)	ชื่อโพรไฟล์	Options (ตัวเลือก)	(สำหรับรายละเอียดดูที่ *Options (ตัวเลือก)* ➤➤ หน้า 178)	กำหนดค่ารายละเอียดการตั้งค่า	ดูที่ +
		Save as Shortcut (บันทึกเป็นทางลัด)	—	บันทึกการตั้งค่าปัจจุบันเป็นทางลัด	
to Network (ไปยังเครือข่าย)	ชื่อโพรไฟล์	Options (ตัวเลือก)	(สำหรับรายละเอียดดูที่ *Options (ตัวเลือก)* ➤➤ หน้า 178)	กำหนดค่ารายละเอียดการตั้งค่า	
		Save as Shortcut (บันทึกเป็นทางลัด)	—	บันทึกการตั้งค่าปัจจุบันเป็นทางลัด	
WS Scan (บริการ WS Scan) (ปรากฏขึ้นเมื่อคุณติดตั้งเว็บเซอร์วิสการสแกน ซึ่งจะแสดงใน Windows® Explorer ในคอมพิวเตอร์ของคุณ)	—	Scan (สแกน)	PC Select (เลือกเครื่องพีซี)	คุณสามารถสแกนข้อมูลโดยใช้โพรโทคอลเว็บเซอร์วิส	
		Scan for E-mail (สแกนสำหรับอีเมล)			
		Scan for Fax (สแกนสำหรับโทรสาร)			
		Scan for Print (สแกนสำหรับพิมพ์)			

+ ➤➤ คู่มือซอฟต์แวร์ และคู่มือเน็ทเวิร์คสำหรับผู้ใช้

◆ ➤➤ คู่มือขั้นสูงสำหรับผู้ใช้

การตั้งค่าเริ่มต้นจะแสดงเป็นตัวหนาและมีเครื่องหมายดอกจันกำกับอยู่

C

Options (ตัวเลือก)

(สำหรับ to OCR (ไปยัง OCR))

ระดับ1	ระดับ2	ตัวเลือก	คำอธิบาย	หน้า
Options (ตัวเลือก)	**Set with Touch Panel (ตั้งค่าด้วยแผงสัมผัส)**	**Off (Set with Computer) (ปิด (ตั้งจากคอมพิวเตอร์))*** On (เปิด)	ถ้าคุณต้องการใช้จอสัมผัสเพื่อเปลี่ยนการตั้งค่าของเครื่อง เลือก On (เปิด)	ดูที่ +
	การตั้งค่าด้านล่างนี้จะปรากฏขึ้นเมื่อเลือก On (เปิด) ใน Set with Touch Panel (ตั้งค่าด้วยแผงสัมผัส)			
	ADF High Speed Mode (โหมดความเร็วสูงของ ADF (ถาดป้อนเอกสารอัตโนมัติ))	On (เปิด) **Off (ปิด)***	คุณสามารถทำสำเนาเอกสารขนาด A4 หรือ Letter ได้เร็วกว่าโดยการวางขอบด้านยาวลงใน ADF (ถาดป้อนเอกสารอัตโนมัติ) ก่อน	99
	Scan Type (ชนิดการสแกน)	Colour (สี) **Black and White (สีขาวดำ)***	คุณสามารถเลือกชนิดการสแกนสำหรับเอกสารของคุณ	ดูที่ +
	Resolution (ความละเอียด)	100 dpi **200 dpi*** 300 dpi 600 dpi	คุณสามารถเลือกความละเอียดการสแกนสำหรับเอกสารของคุณ	
	File Type (ชนิดไฟล์)	**Text (ตัวอักษร)*** HTML RTF	คุณสามารถเลือกชนิดไฟล์สำหรับเอกสารของคุณ	
	Scan Size (ขนาดสแกน)	**A4*** A5 A3 10x15cm Business Card (90x60mm) (นามบัตร (90x60 มม.)) Letter (Letter) Legal (Legal) Ledger	คุณสามารถเลือกขนาดการสแกนสำหรับเอกสารของคุณ	
+ ➤➤ คู่มือซอฟต์แวร์ และคู่มือเน็ทเวิร์คสำหรับผู้ใช้				
การตั้งค่าเริ่มต้นจะแสดงเป็นตัวหนาและมีเครื่องหมายดอกจันกำกับอยู่				

Options (ตัวเลือก)
(สำหรับ to File (ไปยังไฟล์), to Image (ไปยังภาพ) หรือ to E-mail (ไปยังอีเมล))

ระดับ1	ระดับ2	ตัวเลือก	คำอธิบาย	หน้า
Options (ตัวเลือก)	Set with Touch Panel (ตั้งค่าด้วยแผงสัมผัส)	Off (Set with Computer) (ปิด (ตั้งจากคอมพิวเตอร์))* On (เปิด)	ถ้าคุณต้องการใช้จอสัมผัสเพื่อเปลี่ยนการตั้งค่าของเครื่อง เลือก On (เปิด)	ดูที่ +
	การตั้งค่าด้านล่างนี้จะปรากฏขึ้นเมื่อเลือก On (เปิด) ใน Set with Touch Panel (ตั้งค่าด้วยแผงสัมผัส)			
	ADF High Speed Mode (โหมดความเร็วสูงของ ADF (ถาดป้อนเอกสารอัตโนมัติ))	On (เปิด) Off (ปิด)*	คุณสามารถทำสำเนาเอกสารขนาด A4 หรือ Letter ได้เร็วกว่าโดยการวางขอบด้านยาวลงใน ADF (ถาดป้อนเอกสารอัตโนมัติ) ก่อน	99
	Scan Type (ชนิดการสแกน)	Colour (สี)* Black and White (สีขาวดำ)	คุณสามารถเลือกชนิดการสแกนสำหรับเอกสารของคุณ	ดูที่ +
	Resolution (ความละเอียด)	100 dpi 200 dpi* 300 dpi 600 dpi	คุณสามารถเลือกความละเอียดการสแกนสำหรับเอกสารของคุณ	
	File Type (ชนิดไฟล์)	(เมื่อคุณเลือกตัวเลือกสีในการตั้งค่าชนิดการสแกน) PDF* JPEG (เมื่อคุณเลือกตัวเลือกขาวดำในการตั้งค่าชนิดการสแกน) PDF* TIFF	คุณสามารถเลือกชนิดไฟล์สำหรับเอกสารของคุณ	
	Scan Size (ขนาดสแกน)	A4* A5 A3 10x15cm Business Card (90x60mm) (นามบัตร (90x60 มม.)) Letter (Letter) Legal (Legal) Ledger	คุณสามารถเลือกขนาดการสแกนสำหรับเอกสารของคุณ	
	Remove Background Colour (กำจัดสีพื้นหลัง)	Off (ปิด)* Low (ต่ำ) Medium (กลาง) High (สูง)	เปลี่ยนแปลงปริมาณสีพื้นหลังที่ถูกนำออก	
+ ➤➤ คู่มือซอฟต์แวร์ และคู่มือเน็ทเวิร์คสำหรับผู้ใช้				
การตั้งค่าเริ่มต้นจะแสดงเป็นตัวหนาและมีเครื่องหมายดอกจันกำกับอยู่				

C

Options (ตัวเลือก)
(สำหรับ to Media (ไปยังสื่อ))

ระดับ1	ระดับ2	ตัวเลือก	คำอธิบาย	หน้า
Options (ตัวเลือก)	ADF High Speed Mode (โหมดความเร็วสูงของ ADF (ถาดป้อนเอกสารอัตโนมัติ))	On (เปิด) **Off (ปิด)***	คุณสามารถทำสำเนาเอกสารขนาด A4 หรือ Letter ได้เร็วกว่าโดยการวางขอบด้านยาวลงใน ADF (ถาดป้อนเอกสารอัตโนมัติ) ก่อน	99
	Scan Type (ชนิดการสแกน)	**Colour (สี)*** Black and White (สีขาวดำ)	คุณสามารถเลือกชนิดการสแกนสำหรับเอกสารของคุณ	89
	Resolution (ความละเอียด)	100 dpi **200 dpi*** 300 dpi 600 dpi Auto (อัตโนมัติ)	คุณสามารถเลือกความละเอียดการสแกนสำหรับเอกสารของคุณ	
	File Type (ชนิดไฟล์)	(เมื่อคุณเลือกตัวเลือกสีในการตั้งค่าชนิดการสแกน) **PDF*** JPEG (เมื่อคุณเลือกตัวเลือกขาวดำในการตั้งค่าชนิดการสแกน) **PDF*** TIFF	คุณสามารถเลือกชนิดไฟล์สำหรับเอกสารของคุณ	
	Scan Size (ขนาดสแกน)	**A4*** A5 A3 10x15cm Business Card (90x60mm) (นามบัตร (90x60 มม.)) Letter (Letter) Legal (Legal) Ledger	คุณสามารถเลือกขนาดการสแกนสำหรับเอกสารของคุณ	
	Scan Long Paper (สแกนกระดาษแบบยาว)	On (เปิด) **Off (ปิด)***	คุณสามารถสแกนเอกสารขนาดยาวโดยใช้ ADF (ถาดป้อนเอกสารอัตโนมัติ)	
	File Name (ชื่อไฟล์)	—	คุณสามารถเปลี่ยนชื่อไฟล์	
	Auto Crop (ตัดส่วนอัตโนมัติ)	On (เปิด) **Off (ปิด)***	สแกนเอกสารหลายชุดที่วางบนกระจกสแกนเนอร์ลงในการ์ดหน่วยความจำหรือ USB Flash drive ภายในหนึ่งครั้ง	89 ดูที่ ◆

◆ ➤➤ คู่มือขั้นสูงสำหรับผู้ใช้

การตั้งค่าเริ่มต้นจะแสดงเป็นตัวหนาและมีเครื่องหมายดอกจันกำกับอยู่

ระดับ1	ระดับ2	ตัวเลือก	คำอธิบาย	หน้า
Options (ตัวเลือก) (ต่อ)	Remove Background Colour (กำจัดสีพื้นหลัง)	**Off (ปิด)*** Low (ต่ำ) Medium (กลาง) High (สูง)	เปลี่ยนแปลงปริมาณสีพื้นหลังที่ถูกนำออก	89
	Set New Default (ตั้งค่าเริ่มต้นใหม่)	Yes (ใช่) No (ไม่)	คุณสามารถบันทึกการตั้งค่าการสแกนของคุณเป็นการตั้งค่าเริ่มต้น	ดูที่ ◆
	Factory Reset (รีเซ็ตค่าที่ตั้งจากโรงงาน)	Yes (ใช่) No (ไม่)	คุณสามารถเรียกคืนการตั้งค่าทั้งหมดเป็นค่าเริ่มต้นจากโรงงานได้	
◆ ➤➤ คู่มือขั้นสูงสำหรับผู้ใช้				
การตั้งค่าเริ่มต้นจะแสดงเป็นตัวหนาและมีเครื่องหมายดอกจันกำกับอยู่				

Options (ตัวเลือก)

(สำหรับ to E-mail Server (ไปยังเซิร์ฟเวอร์อีเมล))

หมายเหตุ

มีให้หลังจากดาวน์โหลด IFAX

ระดับ1	ระดับ2	ตัวเลือก1	คำอธิบาย	หน้า
Options (ตัวเลือก)	ADF High Speed Mode (โหมดความเร็วสูงของ ADF (ถาดป้อนเอกสารอัตโนมัติ))	On (เปิด) **Off (ปิด)***	คุณสามารถทำสำเนาเอกสารขนาด A4 หรือ Letter ได้เร็วกว่าโดยการวางขอบด้านยาวลงใน ADF (ถาดป้อนเอกสารอัตโนมัติ) ก่อน	99
	Scan Type (ชนิดการสแกน)	**Colour (สี)*** Black and White (สีขาวดำ)	คุณสามารถเลือกชนิดการสแกนสำหรับเอกสารของคุณ	ดูที่ +
	Resolution (ความละเอียด)	100 dpi **200 dpi*** 300 dpi 600 dpi Auto (อัตโนมัติ)	คุณสามารถเลือกความละเอียดการสแกนสำหรับเอกสารของคุณ	
	File Type (ชนิดไฟล์)	(เมื่อคุณเลือกตัวเลือกสีในการตั้งค่าชนิดการสแกน) **PDF*** JPEG (เมื่อคุณเลือกตัวเลือกขาวดำในการตั้งค่าชนิดการสแกน) **PDF*** TIFF	คุณสามารถเลือกชนิดไฟล์สำหรับเอกสารของคุณ	
+ ➤➤ คู่มือซอฟต์แวร์ และคู่มือเน็ทเวิร์คสำหรับผู้ใช้				
การตั้งค่าเริ่มต้นจะแสดงเป็นตัวหนาและมีเครื่องหมายดอกจันกำกับอยู่				

C

ระดับ1	ระดับ2	ตัวเลือก1	คำอธิบาย	หน้า
Options (ตัวเลือก) (ต่อ)	Scan Size (ขนาดสแกน)	**A4*** A5 A3 10x15cm Business Card (90x60mm) (นามบัตร (90x60 มม.)) Letter (Letter) Legal (Legal) Ledger	คุณสามารถเลือกขนาดการสแกนสำหรับเอกสารของคุณ	ดูที่ +
	Scan Long Paper (สแกนกระดาษแบบยาว)	On (เปิด) **Off (ปิด)***	คุณสามารถสแกนเอกสารขนาดยาวโดยใช้ ADF (ถาดป้อนเอกสารอัตโนมัติ)	
	Set New Default (ตั้งค่าเริ่มต้นใหม่)	Yes (ใช่) No (ไม่)	คุณสามารถบันทึกการตั้งค่าการสแกนของคุณเป็นการตั้งค่าเริ่มต้น	
	Factory Reset (รีเซ็ตค่าที่ตั้งจากโรงงาน)	Yes (ใช่) No (ไม่)	คุณสามารถเรียกคืนการตั้งค่าทั้งหมดเป็นค่าเริ่มต้นจากโรงงานได้	
+ ➤➤ คู่มือซอฟต์แวร์ และคู่มือเน็ทเวิร์คสำหรับผู้ใช้				
การตั้งค่าเริ่มต้นจะแสดงเป็นตัวหนาและมีเครื่องหมายดอกจันกำกับอยู่				

Options (ตัวเลือก)

(สำหรับ to FTP (ไปยัง FTP) หรือ to Network (ไปยังเครือข่าย))

ระดับ1	ระดับ2	ตัวเลือก1	คำอธิบาย	หน้า
Options (ตัวเลือก)	ADF High Speed Mode (โหมดความเร็วสูงของ ADF (ถาดป้อนเอกสารอัตโนมัติ))	On (เปิด) **Off (ปิด)***	คุณสามารถทำสำเนาเอกสารขนาด A4 หรือ Letter ได้เร็วกว่าโดยการวางขอบด้านยาวลงใน ADF (ถาดป้อนเอกสารอัตโนมัติ) ก่อน	99
	Scan Type (ชนิดการสแกน)	**Colour (สี)*** Black and White (สีขาวดำ)	คุณสามารถเลือกชนิดการสแกนสำหรับเอกสารของคุณ	ดูที่ +
	Resolution (ความละเอียด)	100 dpi **200 dpi*** 300 dpi 600 dpi Auto (อัตโนมัติ)	คุณสามารถเลือกความละเอียดการสแกนสำหรับเอกสารของคุณ	
+ ➤➤ คู่มือซอฟต์แวร์ และคู่มือเน็ทเวิร์คสำหรับผู้ใช้				
การตั้งค่าเริ่มต้นจะแสดงเป็นตัวหนาและมีเครื่องหมายดอกจันกำกับอยู่				

ระดับ1	ระดับ2	ตัวเลือก1	คำอธิบาย	หน้า
Options (ตัวเลือก) (ต่อ)	File Type (ชนิดไฟล์)	(เมื่อคุณเลือกตัวเลือกสีในการตั้งค่าชนิดการสแกน) **PDF*** JPEG (เมื่อคุณเลือกตัวเลือกขาวดำในการตั้งค่าชนิดการสแกน) **PDF*** TIFF	คุณสามารถเลือกชนิดไฟล์สำหรับเอกสารของคุณ	ดูที่ +
	Scan Size (ขนาดสแกน)	**A4*** A5 A3 10x15cm Business Card (90x60mm) (นามบัตร (90x60 มม.)) Letter (Letter) Legal (Legal) Ledger	คุณสามารถเลือกขนาดการสแกนสำหรับเอกสารของคุณ	
	Scan Long Paper (สแกนกระดาษแบบยาว)	On (เปิด) **Off (ปิด)***	คุณสามารถสแกนเอกสารขนาดยาวโดยใช้ ADF (ถาดป้อนเอกสารอัตโนมัติ)	
	File Name (ชื่อไฟล์)	**BRNXXXXXXXXXXXX*** Estimate (ประมาณ) Report (รายงาน) Order sheet (ใบคำสั่ง) Contract sheet (ใบสัญญา) Check (ตรวจสอบ) Receipt (ใบเสร็จ) <Manual> (ด้วยตนเอง)	เลือกตั้งชื่อไฟล์ล่วงหน้า ถ้าคุณเลือก ด้วยตนเอง คุณสามารถตั้งชื่อไฟล์ได้ตามต้องการ	
	Remove Background Colour (กำจัดสีพื้นหลัง)	**Off (ปิด)*** Low (ต่ำ) Medium (กลาง) High (สูง)	เปลี่ยนแปลงปริมาณสีพื้นหลังที่ถูกนำออก	
	User Name (ชื่อผู้ใช้)	—	ป้อนชื่อผู้ใช้	
+ ➤➤ คู่มือซอฟต์แวร์ และคู่มือเน็ทเวิร์คสำหรับผู้ใช้				
การตั้งค่าเริ่มต้นจะแสดงเป็นตัวหนาและมีเครื่องหมายดอกจันกำกับอยู่				

C

Photo (ภาพถ่าย)

ระดับ1	ระดับ2	ระดับ3	ตัวเลือก	คำอธิบาย	หน้า
Index Print (พิมพ์ดัชนี)	**Print Index Sheet (พิมพ์แผ่นดัชนี)**	Print Settings (การตั้งค่าการพิมพ์)	สำหรับข้อมูลเพิ่มเติม ดูที่ *Print Settings (การตั้งค่าการพิมพ์)* ➤➤ หน้า 184	คุณสามารถพิมพ์หน้าภาพย่อ	ดูที่ ◆
	Print Photos (พิมพ์ภาพถ่าย)	Print Settings (การตั้งค่าการพิมพ์)	สำหรับข้อมูลเพิ่มเติม ดูที่ *Print Settings (การตั้งค่าการพิมพ์)* ➤➤ หน้า 182	คุณสามารถพิมพ์ภาพเดี่ยว	
View Photos (แสดงภาพถ่าย)*	**OK**	Print Settings (การตั้งค่าการพิมพ์)	สำหรับข้อมูลเพิ่มเติม ดูที่ *Print Settings (การตั้งค่าการพิมพ์)* ➤➤ หน้า 182	คุณสามารถปรับภาพถ่ายของคุณด้วยตัวเลือกต่างๆ	88
	Print All (พิมพ์ทั้งหมด)	—	—	คุณสามารถพิมพ์ภาพถ่ายทั้งหมดในการ์ดหน่วยความจำหรือ USB Flash drive	
Enhance Photos (ปรับภาพถ่าย)	**Enhance (ปรับ)**	Auto Correct (แก้ไขอัตโนมัติ)	Print Settings (การตั้งค่าการพิมพ์) (สำหรับข้อมูลเพิ่มเติม ดูที่ *Print Settings (การตั้งค่าการพิมพ์)* ➤➤ หน้า 182)	คุณสามารถปรับและตัดส่วนภาพถ่ายด้วยการตั้งค่าเหล่านี้	ดูที่ ◆
		Enhance Skin (ปรับสีผิว)			
		Enhance Scenery (ปรับฉาก)			
		Remove Red-Eye (ลบตาแดง)			
		Night Scene (ภาพกลางคืน)			
		Fill Light (เพิ่มแสง)			
		Whiteboard (ไวท์บอร์ด)			
		Monochrome (สีขาวดำ)			
		Sepia (สีซีเปีย)			
		Auto Correct & Remove Red-Eye (แก้ไขอัตโนมัติและลบตาแดง)			
	Crop (ตัดส่วน)	Print Settings (การตั้งค่าการพิมพ์)	สำหรับข้อมูลเพิ่มเติม ดูที่ *Print Settings (การตั้งค่าการพิมพ์)* ➤➤ หน้า 182	คุณสามารถตัดส่วนภาพถ่ายและพิมพ์บางส่วนของภาพได้	

◆ ➤➤ คู่มือขั้นสูงสำหรับผู้ใช้

การตั้งค่าเริ่มต้นจะแสดงเป็นตัวหนาและมีเครื่องหมายดอกจันกำกับอยู่

ระดับ1	ระดับ2	ระดับ3	ตัวเลือก	คำอธิบาย	หน้า
ID Photo Print (พิมพ์ ID ภาพถ่าย)	**Select a Photo (เลือกภาพถ่าย)**	Select ID Photo Size (เลือกขนาด ID ภาพถ่าย) (ตัวเลือก) 25x36mm 35x45mm 36x51mm 45x45mm 45x55mm 35x48mm 50x70mm (2x2.75in) 2x2inch (2x2นิ้ว)	Print Settings (การตั้งค่าการพิมพ์) (สำหรับข้อมูลเพิ่มเติม ดูที่ *Print Settings (การตั้งค่าการพิมพ์)* ➤➤ หน้า 185)	คุณสามารถพิมพ์ ID ภาพถ่ายสำหรับประวัติส่วนตัว หนังสือเดินทางของคุณ และอื่นๆ	ดูที่ ◆
Slide Show (สไลด์โชว์)	**Show Each Photo for (แสดงแต่ละภาพ)**	**3Secs (3 วินาที)*** 10Secs (10 วินาที) 30Secs (30 วินาที) 1Min (1 นาที) 5Mins (5 นาที)	—	ตั้งเวลาที่ภาพถ่ายแต่ละภาพในสไลด์โชว์แสดงก่อนที่เครื่องจะเปลี่ยนเป็นภาพถ่ายถัดไป	
	Start (เริ่มต้น)	—	—	เครื่องจะเริ่มแสดงภาพถ่ายแบบสไลด์โชว์ คุณสามารถเลือกภาพถ่ายในระหว่างสไลด์โชว์และเปลี่ยนการตั้งค่าการพิมพ์ (สำหรับข้อมูลเพิ่มเติม ดูที่ *Print Settings (การตั้งค่าการพิมพ์)* ➤➤ หน้า 182)	
◆ ➤➤ คู่มือขั้นสูงสำหรับผู้ใช้					
การตั้งค่าเริ่มต้นจะแสดงเป็นตัวหนาและมีเครื่องหมายดอกจันกำกับอยู่					

C

Print Settings (การตั้งค่าการพิมพ์)

(สำหรับ View Photos (แสดงภาพถ่าย), Print Photos (พิมพ์ภาพถ่าย), Enhance Photos (ปรับภาพถ่าย) หรือ Slide Show (สไลด์โชว์))

ตัวเลือก1	ตัวเลือก2	ตัวเลือก3	ตัวเลือก4	คำอธิบาย	หน้า
Print Quality (คุณภาพการพิมพ์) (ไม่สามารถใช้ได้สำหรับการพิมพ์ DPOF)	Normal (ธรรมดา) **Photo (ภาพถ่าย)***	—	—	เลือกคุณภาพการพิมพ์	ดูที่ ◆
Paper Type (ชนิดกระดาษ)	Plain Paper (กระดาษธรรมดา) Inkjet Paper (กระดาษอิงค์เจ็ท) Brother BP71 **Other Glossy (กระดาษเคลือบมันอื่นๆ)***	—	—	เลือกชนิดของกระดาษ	
Paper Size (ขนาดกระดาษ)	**10x15cm*** 13x18cm A4 A3 Letter (Letter) Ledger	—	—	เลือกขนาดกระดาษ	
(เมื่อเลือก A4 หรือ Letter) **Print Size (ขนาดการพิมพ์)**	8x10cm 9x13cm 10x15cm 13x18cm 15x20cm **Max. Size (ขนาดสูงสุด)***	—	—	เลือกขนาดการพิมพ์ถ้าคุณใช้กระดาษขนาด A4 หรือ Letter	
Auto Correct (แก้ไขอัตโนมัติ) (ไม่ปรากฏขึ้นเมื่อเลือกการพิมพ์ DPOF) (View Photos (แสดงภาพถ่าย) และ Slide Show (สไลด์โชว์) เท่านั้น)	On (เปิด) **Off (ปิด)***	—	—	เครื่องจะเลือกเอ็ฟเฟ็กต์ที่เหมาะสมให้กับภาพถ่ายของคุณ	
Brightness (ความสว่าง) (ไม่ปรากฏขึ้นเมื่อเลือก Enhance (ปรับ))	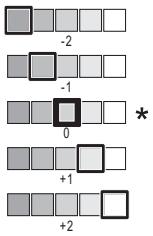 *	—	—	ปรับความสว่าง	

◆ ➤➤ คู่มือขั้นสูงสำหรับผู้ใช้

การตั้งค่าเริ่มต้นจะแสดงเป็นตัวหนาและมีเครื่องหมายดอกจันกำกับอยู่

ตัวเลือก1	ตัวเลือก2	ตัวเลือก3	ตัวเลือก4	คำอธิบาย	หน้า
Contrast (ความคมชัด) (ไม่ปรากฏขึ้นเมื่อเลือก Enhance (ปรับ))	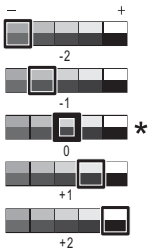	—	—	ปรับความคมชัด	ดูที่ ◆
Colour Enhance (ปรับสี) (ไม่ปรากฏขึ้นเมื่อเลือก Enhance (ปรับ))	**Colour Enhance (ปรับสี)** (ตัวเลือก) On (เปิด) **Off (ปิด)***	White Balance (ไวต์บาลานซ์)	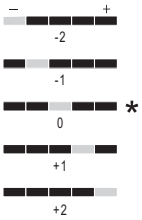	ปรับเฉดสีบริเวณที่เป็นสีขาว	
		Sharpness (ความชัด)	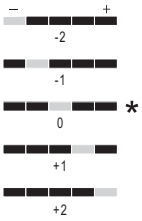	ปรับรายละเอียดของภาพ	
		Colour Density (ความเข้มสี)	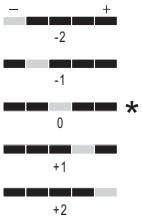	ปรับปริมาณสีทั้งหมดในภาพ	
Cropping (การตัดส่วน)	**On (เปิด)*** Off (ปิด)	—	—	ตัดส่วนภาพรอบขอบกระดาษเพื่อให้พอดีกับขนาดกระดาษหรือขนาดการพิมพ์ ปิดคุณลักษณะนี้ถ้าคุณต้องการพิมพ์ภาพทั้งหมดหรือป้องกันการตัดส่วนที่ไม่ต้องการ	
Borderless (ไร้ขอบ)	**On (เปิด)*** Off (ปิด)	—	—	ขยายพื้นที่ที่สามารถพิมพ์ได้เพื่อให้พอดีกับขอบกระดาษ	
Date Print (พิมพ์วันที่) (ไม่สามารถใช้ได้สำหรับการพิมพ์ DPOF)	On (เปิด) **Off (ปิด)***	—	—	พิมพ์วันที่ลงบนภาพถ่าย	
Set New Default (ตั้งค่าเริ่มต้นใหม่)	Yes (ใช่) No (ไม่)	—	—	บันทึกการตั้งค่าการพิมพ์ของคุณเป็นการตั้งค่าเริ่มต้น	

◆ ➤➤ คู่มือขั้นสูงสำหรับผู้ใช้

การตั้งค่าเริ่มต้นจะแสดงเป็นตัวหนาและมีเครื่องหมายดอกจันกำกับอยู่

C

ตัวเลือก1	ตัวเลือก2	ตัวเลือก3	ตัวเลือก4	คำอธิบาย	หน้า
Factory Reset (รีเซ็ตค่าที่ตั้งจากโรงงาน)	Yes (ใช่) No (ไม่)	—	—	เรียกคืนการตั้งค่าทั้งหมดไปที่ค่าเริ่มต้นจากโรงงาน	ดูที่ ◆
◆ ➤➤ คู่มือขั้นสูงสำหรับผู้ใช้					
การตั้งค่าเริ่มต้นจะแสดงเป็นตัวหนาและมีเครื่องหมายดอกจันกำกับอยู่					

Print Settings (การตั้งค่าการพิมพ์)

(สำหรับ Print Index Sheet (พิมพ์แผ่นดัชนี))

ระดับ1	ระดับ2	ระดับ3	ตัวเลือก	คำอธิบาย	หน้า
Paper Type (ชนิดกระดาษ)	**Plain Paper (กระดาษธรรมดา)*** Inkjet Paper (กระดาษอิงค์เจ็ท) Brother BP71 Other Glossy (กระดาษเคลือบมันอื่นๆ)	—	—	เลือกชนิดของกระดาษ	ดูที่ ◆
Paper Size (ขนาดกระดาษ)	Letter (Letter) **A4***	—	—	เลือกขนาดกระดาษ	
◆ ➤➤ คู่มือขั้นสูงสำหรับผู้ใช้					
การตั้งค่าเริ่มต้นจะแสดงเป็นตัวหนาและมีเครื่องหมายดอกจันกำกับอยู่					

Print Settings (การตั้งค่าการพิมพ์)
(สำหรับ ID Photo Print (พิมพ์ ID ภาพถ่าย))

ระดับ1	ระดับ2	ระดับ3	ตัวเลือก	คำอธิบาย	หน้า
Print Quality (คุณภาพการพิมพ์)	Normal (ธรรมดา) **Photo (ภาพถ่าย)***	—	—	เลือกคุณภาพการพิมพ์	ดูที่ ◆
Paper Type (ชนิดกระดาษ)	Plain Paper (กระดาษธรรมดา) Inkjet Paper (กระดาษอิงค์เจ็ท) Brother BP71 **Other Glossy (กระดาษเคลือบมันอื่นๆ)***	—	—	เลือกชนิดของกระดาษ	
Paper Size (ขนาดกระดาษ)	**10x15cm*** 13x18cm A4 Letter (Letter)	—	—	เลือกขนาดกระดาษ	
Photo Enhance (ปรับภาพถ่าย)	**Off (ปิด)*** Auto Correct (แก้ไขอัตโนมัติ) Remove Red-Eye (ลบตาแดง) Auto Correct & Remove Red-Eye (แก้ไขอัตโนมัติและลบตาแดง)	—	—	คุณสามารถปรับภาพถ่ายด้วยการตั้งค่าเหล่านี้	
◆ ➤➤ คู่มือขั้นสูงสำหรับผู้ใช้					
การตั้งค่าเริ่มต้นจะแสดงเป็นตัวหนาและมีเครื่องหมายดอกจันกำกับอยู่					

Web (เว็บ)

ระดับ1	ระดับ2	ระดับ3	ตัวเลือก	คำอธิบาย	หน้า
Web (เว็บ)	Apps	—	—	ช่วยให้คุณเชื่อมต่อเครื่องพิมพ์ Brother เข้ากับบริการอินเทอร์เน็ต บริการผ่านเว็บอาจถูกเพิ่มและ/หรือชื่อบริการอาจมีการเปลี่ยนแปลงโดยผู้ให้บริการได้ภายหลังจากที่เอกสารฉบับนี้ได้รับการเผยแพร่	ดูที่ ●
	SkyDrive®	—	—		
	Box	—	—		
	Google Drive™	—	—		
	Evernote®	—	—		
	Dropbox	—	—		
	Facebook	—	—		
	Picasa Web Albums™	—	—		
	Flickr®	—	—		
● โปรดเข้าไป Brother Solutions Center เพื่อดาวน์โหลดคู่มือการเชื่อมต่อกับเว็บไซต์ ที่ http://solutions.brother.com/					
การตั้งค่าเริ่มต้นจะแสดงเป็นตัวหนาและมีเครื่องหมายดอกจันกำกับอยู่					

A3 Copy Shortcuts (ทางลัดการทำสำเนา A3)

ระดับ1	ระดับ2	ตัวเลือก1	ตัวเลือก2	คำอธิบาย	หน้า
A3 2in1 (A3 2 ใน 1) **A3*** A4 → A3 A3→A4 A4 + Note(L) (A4 + โน้ต(L)) A4 + Note(P) (A4 + โน้ต(P)) A4 + Grid (A4 + ตาราง) A4 + Blank (A4 + ว่าง) A4 Centre (A4 กลาง)	**Options** **(ตัวเลือก)**	Quality (คุณภาพ)	**Normal** **(ธรรมดา)*** Best (ดีที่สุด)	เลือกความละเอียดสำเนาสำหรับสำเนาถัดไป	ดูที่ ◆
		Paper Type (ชนิดกระดาษ)	Plain Paper (กระดาษธรรมดา)	แสดงชนิดของกระดาษที่มีอยู่	
		Paper Size (ขนาดกระดาษ)	**A3*** Ledger (เมื่อเลือก A3 → A4) **A4*** Letter (Letter)	ตั้งค่าขนาดกระดาษในถาดใส่กระดาษ	
		Tray Select (เลือกถาด) (MFC-J3720/ MFC-J6720DW)	Auto Tray Select (เลือกถาดอัตโนมัติ)	เลือกถาดที่บรรจุกระดาษที่เหมาะสมที่สุดโดยอัตโนมัติ	
		Density (ความเข้ม)	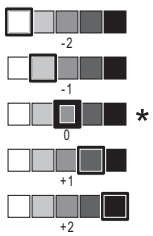	ปรับความเข้มของสำเนา	
		Auto Deskew (ปรับเอียงอัตโนมัติ)	**Auto** **(อัตโนมัติ)*** Off (ปิด)	ถ้าสำเนาที่สแกนบิดเบี้ยว เครื่องของคุณสามารถแก้ไขข้อมูลได้โดยอัตโนมัติ	
◆ ➤➤ คู่มือขั้นสูงสำหรับผู้ใช้					
การตั้งค่าเริ่มต้นจะแสดงเป็นตัวหนาและมีเครื่องหมายดอกจันกำกับอยู่					

(Shortcuts (ทางลัด))

ระดับ1	ระดับ2	ระดับ3	ตัวเลือก	คำอธิบาย	หน้า
Add Shortcut (เพิ่มทางลัด)	**Copy (สำเนา)**	ADF HighSpeed Mode (โหมดความเร็วสูงของ ADF (ถาดป้อนเอกสารอัตโนมัติ))	สำหรับข้อมูลเพิ่มเติม ดูที่ Options (ตัวเลือก) ใน *Copy (สำเนา)* ➤➤ หน้า 168	คุณสามารถเปลี่ยนการตั้งค่าในตัวเลือกสำเนา	12
		Quality (คุณภาพ)			
		Paper Type (ชนิดกระดาษ)			
		Paper Size (ขนาดกระดาษ)			
		Tray Select (เลือกถาด) (MFC-J3720/ MFC-J6720DW)			
		Enlarge/ Reduce (เพิ่มขนาด/ ลดขนาด)			
		Density (ความเข้ม)			
		Stack/Sort (จัดกอง/เรียงชุด)			
		Page Layout (จัดรูปแบบหน้า)			
		Auto Deskew (ปรับเอียงอัตโนมัติ)			
		2-sided Copy (สำเนา 2 ด้าน)			
		Advanced Settings (การตั้งค่าขั้นสูง)			
การตั้งค่าเริ่มต้นจะแสดงเป็นตัวหนาและมีเครื่องหมายดอกจันกำกับอยู่					

C

ระดับ1	ระดับ2	ระดับ3	ตัวเลือก	คำอธิบาย	หน้า
Add Shortcut (เพิ่มทางลัด) (ต่อ)	**Fax (โทรสาร)** (Options (ตัวเลือก))	Fax Resolution (ความละเอียดโทรสาร)	**Standard (มาตรฐาน)*** Fine (ละเอียด) S.Fine (ละเอียดมาก) Photo (ภาพถ่าย)	ตั้งค่าความละเอียดสำหรับโทรสารส่งออก	13
		Contrast (ความคมชัด)	**Auto (อัตโนมัติ)*** Light (สว่าง) Dark (มืด)	เปลี่ยนความสว่างของโทรสารที่คุณส่ง	
		Glass Scan Size (ขนาดสแกนกระจกสแกน)	**A4*** A3 Letter (Letter) Legal (Legal) Ledger	ปรับบริเวณที่สแกนของกระจกสแกนเนอร์ให้เท่ากับขนาดเอกสาร	
		Broadcasting (การกระจายสัญญาณ)	Add Number (เพิ่มหมายเลข) (ตัวเลือก) Add Number (เพิ่มหมายเลข) Add from Address book (เพิ่มจากสมุดที่อยู่) Search in Address book (ค้นหาในสมุดที่อยู่)	คุณสามารถส่งข้อความโทรสารเดียวกันไปยังหมายเลขโทรสารมากกว่าหนึ่งหมายเลข	
		Preview (เรียกดูตัวอย่าง)	On (เปิด) **Off (ปิด)***	คุณสามารถเรียกดูตัวอย่างข้อความโทรสารก่อนที่คุณจะส่ง	
		Colour Setting (การตั้งค่าสี)	**Mono (ขาวดำ)*** Colour (สี)	ตั้งค่าให้ส่งโทรสารเป็นขาวดำหรือสี	
		Real Time TX (TX เวลาจริง)	On (เปิด) **Off (ปิด)***	คุณสามารถส่งโทรสารโดยไม่ใช้หน่วยความจำ	
		Overseas Mode (โหมดต่างประเทศ)	On (เปิด) **Off (ปิด)***	ถ้าคุณประสบปัญหาในการส่งโทรสารไปต่างประเทศ ตั้งค่านี้ไปที่ On (เปิด)	
		Call History (ประวัติการโทร)	Outgoing Call (สายโทรออก)	คุณสามารถเลือกหมายเลขจากประวัติการโทรออก	
			Caller ID history (ประวัติรหัสผู้โทร) (สามารถใช้ได้บางประเทศเท่านั้น)	คุณสามารถเลือกหมายเลขจากประวัติรหัสผู้โทร	
		Address Book (สมุดที่อยู่)	—	คุณสามารถเลือกหมายเลขจากสมุดที่อยู่	
การตั้งค่าเริ่มต้นจะแสดงเป็นตัวหนาและมีเครื่องหมายดอกจันกำกับอยู่					

ระดับ1	ระดับ2	ระดับ3	ตัวเลือก	คำอธิบาย	หน้า
Add Shortcut (เพิ่มทางลัด) (ต่อ)	**Scan (สแกน)**	to File (ไปยังไฟล์)	PC Select (เลือกเครื่องพีซี)	คุณสามารถสแกนเอกสารขาวดำหรือสีไปยังคอมพิวเตอร์ของคุณ	14
		to OCR (ไปยัง OCR)	PC Select (เลือกเครื่องพีซี)	คุณสามารถแปลงเอกสารข้อความของคุณเป็นไฟล์ข้อความที่แก้ไขได้	
		to Image (ไปยังภาพ)	PC Select (เลือกเครื่องพีซี)	คุณสามารถสแกนภาพสีไปยังแอพพลิเคชั่นกราฟิคของคุณ	
		to Media (ไปยังสื่อ) (Options (ตัวเลือก))	ADF High Speed Mode (โหมดความเร็วสูงของ ADF (ถาดป้อนเอกสารอัตโนมัติ)) Scan Type (ชนิดการสแกน) Resolution (ความละเอียด) File Type (ชนิดไฟล์) Scan Size (ขนาดสแกน) Scan Long Paper (สแกนกระดาษแบบยาว) File Name (ชื่อไฟล์) Auto Crop (ตัดส่วนอัตโนมัติ) Remove Background Colour (กำจัดสีพื้นหลัง)	คุณสามารถสแกนเอกสารไปยังการ์ดหน่วยความจำหรือ USB Flash drive	
		to E-mail (ไปยังอีเมล)	PC Select (เลือกเครื่องพีซี)	คุณสามารถสแกนเอกสารขาวดำหรือเอกสารสีไปยังแอพพลิเคชั่นอีเมลของคุณ	
		to E-mail Server (ไปยังเซิฟเวอร์อีเมล) (Options (ตัวเลือก))	ADF High Speed Mode (โหมดความเร็วสูงของ ADF (ถาดป้อนเอกสารอัตโนมัติ)) Scan Type (ชนิดการสแกน) Resolution (ความละเอียด) File Type (ชนิดไฟล์) Scan Size (ขนาดสแกน) Scan Long Paper (สแกนกระดาษแบบยาว)	คุณสามารถสแกนเอกสารขาวดำหรือเอกสารสีไปยังเซิร์ฟเวอร์อีเมลของคุณ	
		to Network (ไปยังเครือข่าย)	ชื่อโพรไฟล์	คุณสามารถส่งข้อมูลที่สแกนไปยังเซิร์ฟเวอร์ CIFS ในเครือข่ายท้องถิ่นของคุณหรือบนอินเทอร์เน็ต	
		to FTP (ไปยัง FTP)	ชื่อโพรไฟล์	คุณสามารถส่งข้อมูลที่สแกนผ่าน FTP	
การตั้งค่าเริ่มต้นจะแสดงเป็นตัวหนาและมีเครื่องหมายดอกจันกำกับอยู่					

C

ระดับ1	ระดับ2	ระดับ3	ตัวเลือก	คำอธิบาย	หน้า
Add Shortcut (เพิ่มทางลัด) (ต่อ)	**Web (เว็บ)**	SkyDrive®	—	ช่วยให้คุณเชื่อมต่อเครื่องพิมพ์ Brother เข้ากับบริการอินเทอร์เน็ต บริการผ่านเว็บอาจถูกเพิ่มและ/หรือชื่อบริการอาจมีการเปลี่ยนแปลงโดยผู้ให้บริการได้ภายหลังจากที่เอกสารฉบับนี้ได้รับการเผยแพร่	15
		Box	—		
		Google Drive™	—		
		Evernote®	—		
		Dropbox	—		
		Facebook	—		
		Picasa Web Albums™	—		
		Flickr®	—		
รายการนี้จะปรากฏขึ้นเมื่อกดชื่อทางลัดแต่ละชื่อเป็นเวลา 2 วินาที	**Edit Shortcut Name (แก้ไขชื่อทางลัด)**	—	—	คุณสามารถเปลี่ยนชื่อทางลัด	17
	Delete (ลบ)	—	—	ลบทางลัด	17
Edit/Delete (แก้ไข/ลบ)	**ชื่อทางลัด**	**Edit Shortcut Name (แก้ไขชื่อทางลัด)**	—	คุณสามารถเปลี่ยนชื่อทางลัด	17
		Delete (ลบ)	—	ลบทางลัด	17
การตั้งค่าเริ่มต้นจะแสดงเป็นตัวหนาและมีเครื่องหมายดอกจันกำกับอยู่					

(Ink (น้ำหมึก))

ระดับ1	ระดับ2	ระดับ3	ตัวเลือก	คำอธิบาย	หน้า
(Ink (น้ำหมึก))	**Test Print (การทดลองพิมพ์)**	—	Print Quality (คุณภาพการพิมพ์) Alignment (การจัดตำแหน่ง)	ช่วยให้คุณตรวจสอบคุณภาพหรือการจัดตำแหน่งการพิมพ์	104 106
	Cleaning (การทำความสะอาด)	—	Black (ดำ) Colour (สี) All (ทั้งหมด)	ช่วยให้คุณทำความสะอาดหัวพิมพ์	104
	Ink Volume (ปริมาณน้ำหมึก)	—	—	ช่วยให้คุณตรวจสอบปริมาณน้ำหมึกที่เหลืออยู่	ดูที่ ◆
◆ ➤➤ คู่มือขั้นสูงสำหรับผู้ใช้					
การตั้งค่าเริ่มต้นจะแสดงเป็นตัวหนาและมีเครื่องหมายดอกจันกำกับอยู่					

WiFi (การตั้งค่า Wi-Fi)

หมายเหตุ

หลังจากตั้งค่า Wi-Fi® แล้ว คุณไม่สามารถเปลี่ยนการตั้งค่าจากหน้าจอหลักได้ เปลี่ยนการตั้งค่าสำหรับ Wi-Fi ในหน้าจอการตั้งค่า

ระดับ1	ระดับ2	ระดับ3	ตัวเลือก	คำอธิบาย	หน้า
WiFi (การตั้งค่า Wi-Fi)	Setup Wizard (ตัวช่วยการตั้งค่า)	—	—	คุณสามารถกำหนดค่าเซิร์ฟเวอร์การพิมพ์สำหรับเครือข่ายแบบไร้สายของคุณ	ดูที่ ‡
	Setup with PC (ตั้งค่าด้วยคอมพิวเตอร์)	—	—	คุณสามารถกำหนดการตั้งค่า Wi-Fi โดยใช้ PC	
	WPS/AOSS	—	—	คุณสามารถกำหนดค่าการตั้งค่าเครือข่ายแบบไร้สายได้ง่ายดายโดยใช้ปุ่มกดเพียงปุ่มเดียว	
	WPS w/ PIN Code (WPS w/ รหัส PIN)	—	—	คุณสามารถกำหนดค่าการตั้งค่าเครือข่ายแบบไร้สายได้ง่ายดายโดยใช้ WPS ที่มี PIN	ดูที่ +
‡ ➤➤ คู่มือการติดตั้งเครื่องอย่างง่าย + ➤➤ คู่มือซอฟต์แวร์ และคู่มือเน็ทเวิร์คสำหรับผู้ใช้					
การตั้งค่าเริ่มต้นจะแสดงเป็นตัวหนาและมีเครื่องหมายดอกจันกำกับอยู่					

เมื่อใช้การ์ดหน่วยความจำหรือ USB Flash drive ในช่องใส่ที่ถูกต้อง

ระดับ1	ระดับ2	ระดับ3	ตัวเลือก	คำอธิบาย	หน้า
Photo (ภาพถ่าย)	(ดูที่ *Photo (ภาพถ่าย)* ➤➤ หน้า 180)				
Scan to Media (สแกนไปยังสื่อ)	(ดูที่ to Media (ไปยังสื่อ) ในหน้า 172)				
Web (เว็บ)	(ดูที่ *Web (เว็บ)* ➤➤ หน้า 185)				
DPOF	—	—	—	แสดงหน้าจอการตั้งค่า DPOF	ดูที่ ◆
◆ ➤➤ คู่มือขั้นสูงสำหรับผู้ใช้					
การตั้งค่าเริ่มต้นจะแสดงเป็นตัวหนาและมีเครื่องหมายดอกจันกำกับอยู่					

C

การใส่ข้อความ

เมื่อคุณต้องการใส่ข้อความไปยังเครื่อง จะมีแป้นพิมพ์ปรากฏขึ้นบนจอสัมผัส

กด [A 1 @] เพื่อเปลี่ยนระหว่างตัวอักษร ตัวเลข และอักขระพิเศษ

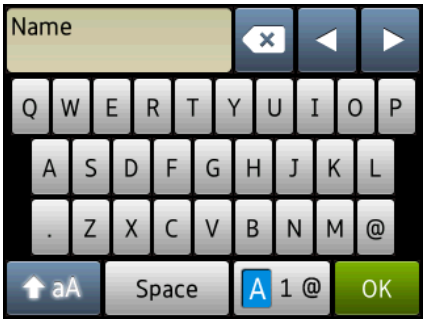

หมายเหตุ

- เพื่อเปลี่ยนระหว่างตัวพิมพ์เล็กหรือตัวพิมพ์ใหญ่ กด [aA]
- คุณสามารถเปลี่ยนการตั้งค่าแป้นพิมพ์ของจอสัมผัส
  (สำหรับข้อมูลเพิ่มเติม ดูที่ *การเปลี่ยนการตั้งค่าแป้นพิมพ์* ➤➤ หน้า 12)

การแทรกช่องว่าง

เพื่อใส่เว้นวรรค กด Space (เว้นวรรค) หรือคุณสามารถกด ▶ เพื่อเลื่อนเคอร์เซอร์

หมายเหตุ

ตัวอักษรที่มีอยู่อาจแตกต่างกันไป ทั้งนี้ขึ้นอยู่กับประเทศของคุณ

การแก้ไข

ถ้าคุณใส่ตัวอักษรไม่ถูกต้อง และคุณต้องการเปลี่ยนตัวอักษรนั้น กด ◀ เพื่อเลื่อนเคอร์เซอร์สำหรับไฮไลท์ตัวอักษรที่ผิด และจากนั้นกด [⌫] ใส่ตัวอักษรที่ถูกต้อง คุณยังสามารถใช้เคอร์เซอร์เพื่อกลับไปและใส่อักษรได้

กด [⌫] สำหรับอักษรแต่ละตัวที่คุณต้องการลบ หรือกด [⌫] ค้างไว้เพื่อลบตัวอักษรทั้งหมด

D ข้อกำหนด

ข้อมูลทั่วไป

หมายเหตุ

บทนี้แสดงคำอธิบายสรุปข้อกำหนดของเครื่อง สำหรับข้อกำหนดเพิ่มเติม เข้าไปที่ http://www.brother.com/

ประเภทเครื่องพิมพ์	อิงค์เจ็ท	
หัวพิมพ์	ขาวดำ:	Piezo ที่มี 420 หัวฉีด × 1
	สี:	Piezo ที่มี 420 หัวฉีด × 3
ความจุของหน่วยความจำ	128 MB	
หน้าจอแสดงผลแบบ LCD (จอแสดงผลแบบผลึกเหลว)	2.7 นิ้ว (67.5 มม.) หน้าจอแสดงผลแบบ LCD ระบบสัมผัส [1] และแผงสัมผัส	
แหล่งพลังงาน	(ไต้หวัน)	
	AC 100 ถึง 120 V 50/60 Hz	
	(สำหรับออสเตรเลียและประเทศอื่นๆ)	
	AC 220 ถึง 240 V 50/60 Hz	
ปริมาณการใช้ไฟฟ้า [2]	(ไต้หวัน)	
	โหมดการทำสำเนา:	ประมาณ 28 W [3]
	โหมดพร้อม:	ประมาณ 4.5 W [4]
	โหมดพัก:	ประมาณ 1.5 W [4]
	ปิด:	ประมาณ 0.04 W [4 5]
	(สำหรับออสเตรเลียและประเทศอื่นๆ)	
	โหมดการทำสำเนา:	ประมาณ 28 W [3]
	โหมดพร้อม:	ประมาณ 5.5 W [4]
	โหมดพัก:	ประมาณ 1.5 W [4]
	ปิด:	ประมาณ 0.04 W [4 5]

1 วัดตามแนวทแยงมุม

2 ตรวจวัดขณะที่เครื่องเชื่อมต่ออยู่กับอินเตอร์เฟส USB ปริมาณการใช้ไฟฟ้าจะแตกต่างกันเล็กน้อยตามลักษณะการใช้งานหรือการเสื่อมสภาพของชิ้นส่วน

3 เมื่อใช้ ADF (ถาดป้อนเอกสารอัตโนมัติ), การพิมพ์แบบด้านเดียว, ความละเอียด: มาตรฐาน / เอกสาร: รูปแบบที่พิมพ์ ISO/IEC 24712

4 ตรวจวัดตามมาตรฐาน IEC 62301 Edition 2.0

5 แม้ว่าจะปิดเครื่องแล้วก็ตาม เครื่องจะเปิดเองโดยอัตโนมัติเป็นระยะๆ สำหรับการบำรุงรักษาหัวพิมพ์ และจากนั้นจะปิดเอง

ขนาด	(MFC-J3520/MFC-J6520DW)	(MFC-J3720/MFC-J6720DW)

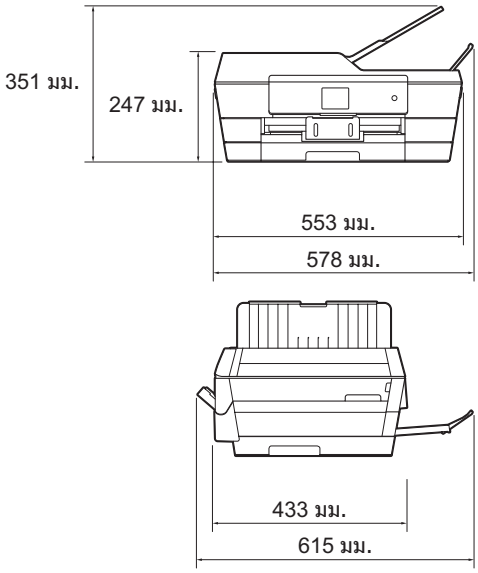

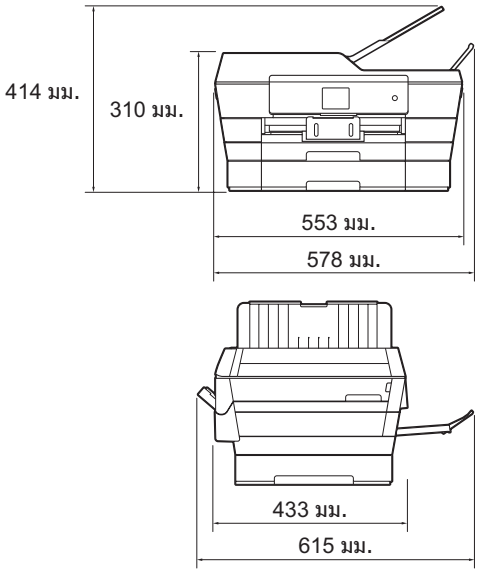

น้ำหนัก	(ไต้หวัน)	
	(MFC-J3520/MFC-J6520DW) 14.3 กก.	
	(MFC-J3720/MFC-J6720DW) 16.5 กก.	
	(สำหรับออสเตรเลียและประเทศอื่นๆ)	
	(MFC-J3520/MFC-J6520DW) 14.5 กก.	
	(MFC-J3720/MFC-J6720DW) 16.7 กก.	
ระดับเสียงรบกวน	**ความดันเสียง**	
	ปฏิบัติการ:	50 dB(A) (สูงสุด) [1]
อุณหภูมิ	ปฏิบัติการ:	10 ถึง 35 °C
	คุณภาพการพิมพ์ดีที่สุด:	20 ถึง 33 °C
ความชื้น	ปฏิบัติการ:	20 ถึง 80% (ไม่มีการควบแน่น)
	คุณภาพการพิมพ์ดีที่สุด:	20 ถึง 80% (ไม่มีการควบแน่น)
ADF (ถาดป้อนเอกสารอัตโนมัติ)	สูงสุด 35 หน้า	
	กระดาษ: 80 แกรม ขนาด A4 หรือ Letter	
ขนาดเอกสาร	ความกว้างของ ADF (ถาดป้อนเอกสารอัตโนมัติ): 148 มม. ถึง 297 มม.	
	ความยาวของ ADF (ถาดป้อนเอกสารอัตโนมัติ): 148 มม. ถึง 431.8 มม.	
	ความกว้างของกระจกสแกนเนอร์: สูงสุด 297 มม.	
	ความยาวของกระจกสแกนเนอร์: สูงสุด 431.8 มม.	

[1] สัญญาณรบกวนขึ้นอยู่กับสภาพการพิมพ์

สื่อสิ่งพิมพ์

การใส่กระดาษ

ถาดบรรจุกระดาษที่ #1

■ ชนิดของกระดาษ:

กระดาษธรรมดา, กระดาษอิงค์เจ็ท (กระดาษเคลือบ), กระดาษเคลือบมัน [1] และแผ่นใส [1 2]

■ ขนาดกระดาษ [3]:

(แนวนอน)

A4, Letter, Executive, JIS B5 [4]

(แนวตั้ง)

A3, Ledger, JIS B4 [4], Legal, Folio, A5, A6, ซองจดหมาย (C5, Com-10, DL, Monarch), ภาพถ่าย (10 × 15 ซม.), ภาพถ่าย L (89 × 127 มม.), ภาพถ่าย 2L (13 × 18 ซม.) และแผ่นดัชนี (127 × 203 มม.)

ความกว้าง: 89 มม. - 297 มม.

ความยาว: 127 มม. - 431.8 มม.

สำหรับข้อมูลเพิ่มเติม ให้ดูที่ *น้ำหนักและความหนาของกระดาษ* ➤➤ หน้า 43

■ ความจุของถาดใส่กระดาษสูงสุด:

กระดาษธรรมดา 80 แกรม ประมาณ 250 แผ่น

ถาดบรรจุกระดาษที่ #2 (MFC-J3720/MFC-J6720DW)

■ ชนิดของกระดาษ:

กระดาษธรรมดา

■ ขนาดกระดาษ:

(แนวนอน)

A4, Letter

(แนวตั้ง)

A3, JIS B4 [4], Ledger, Legal

ความกว้าง: 210 มม. - 297 มม.

ความยาว: 279.4 มม. - 431.8 มม.

สำหรับข้อมูลเพิ่มเติม ให้ดูที่ *น้ำหนักและความหนาของกระดาษ* ➤➤ หน้า 43

■ ความจุของถาดใส่กระดาษสูงสุด:

กระดาษธรรมดา 80 แกรม ประมาณ 250 แผ่น

1 สำหรับกระดาษเคลือบมันหรือแผ่นใส ให้นำกระดาษที่พิมพ์แล้วออกจากถาดรองรับกระดาษออกทันทีหลังจากออกจากเครื่องพิมพ์ เพื่อหลีกเลี่ยงการติดกัน

2 ใช้แผ่นใสที่แนะนำให้ใช้สำหรับการพิมพ์อิงค์เจ็ทเท่านั้น

3 ดูที่ *ชนิดและขนาดกระดาษสำหรับแต่ละการใช้งาน* ➤➤ หน้า 41

4 สามารถใช้ได้บางประเทศเท่านั้น

การใส่กระดาษ (ต่อ)	**ช่องป้อนเอกสารเอนกประสงค์**
	■ ชนิดของกระดาษ: กระดาษธรรมดา, กระดาษอิงค์เจ็ท (กระดาษเคลือบ), กระดาษเคลือบมัน [1], แผ่นใส [1 2] และซองจดหมาย
	■ ขนาดกระดาษ [3]: (แนวนอน) A4, Letter, Executive, JIS B5 [4] (แนวตั้ง) A3, JIS B4 [4], Ledger, Legal, Folio, A5, A6, ซองจดหมาย (C5, Com-10, DL, Monarch), ภาพถ่าย (10 × 15 ซม.), ภาพถ่าย L (89 × 127 มม.), ภาพถ่าย 2L (13 × 18 ซม.) และแผ่นดัชนี (127 × 203 มม.) ความกว้าง: 89 มม. - 297 มม. ความยาว: 127 มม. - 431.8 มม. สำหรับข้อมูลเพิ่มเติม ให้ดูที่ *น้ำหนักและความหนาของกระดาษ* ➤➤ หน้า 43
	■ ความจุของถาดใส่กระดาษสูงสุด: สื่อการพิมพ์พิเศษ 1 แผ่น
กระดาษออก	สูงสุด 50 แผ่น 80 แกรม กระดาษธรรมดา (ส่งพิมพ์แบบหงายหน้าไปยังถาดรองรับกระดาษออก) [1]

1 สำหรับกระดาษเคลือบมันหรือแผ่นใส ให้นำกระดาษที่พิมพ์แล้วออกจากถาดรองรับกระดาษออกทันทีหลังจากออกจากเครื่องพิมพ์ เพื่อหลีกเลี่ยงการติดกัน

2 ใช้แผ่นใสที่แนะนำให้ใช้สำหรับการพิมพ์อิงค์เจ็ทเท่านั้น

3 ดูที่ *ชนิดและขนาดกระดาษสำหรับแต่ละการใช้งาน* ➤➤ หน้า 41

4 สามารถใช้ได้บางประเทศเท่านั้น

โทรสาร

การทำงานที่เข้ากันได้	ITU-T Super Group 3
ความเร็วของโมเด็ม	พิมพ์ถอยหลังอัตโนมัติ
	33,600 bps
ความกว้างในการสแกน	288 มม. (A3)
	กระจกสแกนเนอร์: 204 มม. (A4)
ความกว้างในการพิมพ์	291 มม. (A3)
Greyscale (ภาพสีเทา)	ขาวดำ: 8 บิต (256 ระดับ)
	สี: 24 บิต (8 บิตต่อสี/ 256 ระดับ)
ความละเอียด	ขนาดมาตรฐาน
	203 × 98 dpi (ขาวดำ)
	203 × 196 dpi (สี)
	ละเอียด
	203 × 196 dpi (ขาวดำ/สี)
	ละเอียดพิเศษ
	203 × 392 dpi (ขาวดำ)
	ภาพถ่าย
	203 × 196 dpi (ขาวดำ)
สมุดที่อยู่	100 ชื่อ × 2 หมายเลข หรือที่อยู่อีเมล์ [1]
กลุ่ม	สูงสุด 6
การกระจายสัญญาณ	250 (200 สมุดที่อยู่/50 การต่อสายด้วยตนเอง)
การหมุนทวนหมายเลขโทรซ้ำอัตโนมัติ	3 ครั้งทุก 5 นาที
การส่งสัญญาณของหน่วยความจำ	สูงสุด 200 [2] หน้า
การรับข้อมูลเมื่อกระดาษหมด	สูงสุด 200 [2] หน้า

1 ที่อยู่อีเมลจะสามารถใช้ได้หลังจากดาวน์โหลด IFAX

2 "หน้า" หมายถึง "แผนภูมิการทดสอบ ITU-T #1" (จดหมายทางธุรกิจทั่วไป ความละเอียดมาตรฐาน รหัส MMR) ข้อกำหนดและวัสดุการพิมพ์อาจเปลี่ยนแปลงได้โดยไม่ต้องแจ้งล่วงหน้า

สำเนา

สี/ขาวดำ	ใช่/ใช่
ความกว้างสำเนา	291 มม. [1]
สำเนาหลายชุด	ซ้อน/เรียงได้สูงสุด 99 หน้า
เพิ่มขนาด/ลดขนาด	25% ถึง 400% (เพิ่มครั้งละ 1%)
ความละเอียด	พิมพ์ได้สูงสุด 1200 × 2400 dpi
2 ด้าน	ใช่ ■ ชนิดของกระดาษ: กระดาษธรรมดา ■ ขนาดกระดาษ: A4, Letter, Ledger, A3, Legal, A5

[1] เมื่อทำสำเนาบนกระดาษขนาด A3

PhotoCapture Center™

สื่อที่เข้ากันได้ [1]	Memory Stick Duo™ (16 MB - 128 MB) Memory Stick PRO Duo™ (256 MB - 32 GB) Memory Stick Micro™ (M2™) ที่มีอะแดปเตอร์ (256 MB - 32 GB) MultiMedia Card (32 MB - 2 GB) MultiMedia Card plus (128 MB - 4 GB) MultiMedia Card mobile ที่มีอะแดปเตอร์ (64 MB - 1 GB) การ์ดหน่วยความจำ SD (16 MB - 2 GB) miniSD ที่มีอะแดปเตอร์ (16 MB - 2 GB) microSD ที่มีอะแดปเตอร์ (16 MB - 2 GB) การ์ดหน่วยความจำ SDHC (4 GB - 32 GB) miniSDHC ที่มีอะแดปเตอร์ (4 GB - 32 GB) microSDHC ที่มีอะแดปเตอร์ (4 GB - 32 GB) การ์ดหน่วยความจำ SDXC (48 GB - 128 GB) USB Flash drive [2]
ความละเอียด	สูงสุด 1200 × 4800 dpi
นามสกุลไฟล์	
(รูปแบบสื่อ)	DPOF (ver. 1.0, ver. 1.1), Exif DCF (สูงสุด ver. 2.1)
(รูปแบบภาพ)	พิมพ์ภาพถ่าย: JPEG [3], AVI [4], MOV [4] สแกนไปยังสื่อ: JPEG, PDF (สี) TIFF, PDF (ขาวดำ)
จำนวนไฟล์	สูงสุด 999 ไฟล์ (โฟลเดอร์ภายในการ์ดหน่วยความจำหรือ USB Flash drive นับเป็นไฟล์เช่นกัน)
โฟลเดอร์	สามารถจัดเก็บไฟล์เป็นโฟลเดอร์ได้สูงสุด 4 ระดับในการ์ดหน่วยความจำหรือ USB Flash drive
ไร้ขอบ	A4, Letter, Ledger, A3, ภาพถ่าย (10 × 15 ซม.), ภาพถ่าย 2L (13 × 18 ซม.) [5]

1 ไม่รวมการ์ดหน่วยความจำ อะแดปเตอร์ และ USB Flash drive

2 มาตรฐาน USB 2.0
มาตรฐาน USB Mass Storage สูงสุด 64 GB
รูปแบบที่รองรับ: FAT12/FAT16/FAT32/exFAT

3 ไม่สนับสนุนฟอร์แมต Progressive JPEG

4 ภาพเคลื่อนไหว JPEG เท่านั้น

5 ดูที่ *ชนิดและขนาดกระดาษสำหรับแต่ละการใช้งาน* ➤➤ หน้า 41

PictBridge

การทำงานที่เข้ากันได้	รองรับ Camera & Imaging Products Association PictBridge มาตรฐาน CIPA DC-001 เข้าไปที่ http://www.cipa.jp/pictbridge/ สำหรับข้อมูลเพิ่มเติม
อินเตอร์เฟส	อินเตอร์เฟส USB แบบตรง

สแกนเนอร์

สี/ขาวดำ	ใช่/ใช่
เป็นไปตามมาตรฐาน TWAIN	ใช่ (Windows® XP [1]/Windows Vista®/Windows® 7/Windows® 8) (Mac OS X v10.6.8, 10.7.x, 10.8.x)
เป็นไปตามมาตรฐาน WIA	ใช่ (Windows® XP [1]/Windows Vista®/Windows® 7/Windows® 8)
เป็นไปตามมาตรฐาน ICA	ใช่ (Mac OS X v10.6.8, 10.7.x, 10.8.x)
ความลึกของสี	การประมวลผลสี 48 บิต (อินพุต) การประมวลผลสี 24 บิต (เอาท์พุต) / 256 ระดับต่อสี
Greyscale (ภาพสีเทา)	การประมวลผลสี 16 บิต (อินพุต) การประมวลผลสี 8 บิต (เอาท์พุต) / 256 ระดับต่อสี
ความละเอียด	สูงสุด 19200 × 19200 dpi (เชื่อมต่อ) [2] สูงสุด 2400 × 2400 dpi (ออปติคอล) (กระจกสแกนเนอร์) สูงสุด 2400 × 1200 dpi (ออพติคอล) (ADF)
ความกว้างและความยาวในการสแกน	ความกว้าง: สูงสุด 293 มม. ความยาว: สูงสุด 427.8 มม.

1 Windows® XP ในคู่มือผู้ใช้เล่มนี้รวมถึง Windows® XP Home Edition, Windows® XP Professional และ Windows® XP Professional x64 Edition

2 สแกนสูงสุด 1200 × 1200 dpi เมื่อใช้ไดร์เวอร์ WIA สำหรับ Windows® XP, Windows Vista®, Windows® 7 และ Windows® 8 (ความละเอียดสูงสุด 19200 × 19200 dpi สามารถเลือกได้โดยใช้โปรแกรมอรรถประโยชน์ของสแกนเนอร์ของ Brother)

เครื่องพิมพ์

ความละเอียด	สูงสุด 1200 × 6000 dpi
ความกว้างในการพิมพ์ [3]	291 มม. [297 มม. (ไร้ขอบ) [1]]
ไร้ขอบ [2]	A4, Letter, Ledger, A3, A6, ภาพถ่าย (10 × 15 ซม.), ภาพถ่าย L (89 × 127 มม.), ภาพถ่าย 2L (13 × 18 ซม.), แผ่นดัชนี (127 × 203 มม.)
2 ด้าน	■ ชนิดของกระดาษ: กระดาษธรรมดา ■ ขนาดกระดาษ: A4, Letter, A3, Ledger, Legal, Folio, A5, Executive, JIS B4 [5], JIS B5 [5]

ความเร็วในการพิมพ์ [4]

1 เมื่อคุณลักษณะไร้ขอบถูกตั้งค่าเป็นเปิด

2 ดูที่ *ชนิดและขนาดกระดาษสำหรับแต่ละการใช้งาน* ➤➤ หน้า 41

3 เมื่อพิมพ์บนกระดาษขนาด A3

4 สำหรับข้อกำหนดเพิ่มเติม เข้าไปที่ http://www.brother.com/

5 สามารถใช้ได้บางประเทศเท่านั้น

อินเตอร์เฟส

USB [1] [2]	สายอินเตอร์เฟส USB 2.0 ที่ยาวไม่เกิน 2 เมตร
สาย LAN [3]	สายอีเทอร์เน็ต UTP category 5 ขึ้นไป
LAN แบบไร้สาย	IEEE 802.11b/g/n (โหมดโครงสร้างพื้นฐาน/Ad-hoc)
	IEEE 802.11g/n (Wi-Fi Direct™)

1 เครื่องพิมพ์ของคุณมีอินเตอร์เฟส USB 2.0 ความเร็วสูง เครื่องพิมพ์สามารถเชื่อมต่อกับคอมพิวเตอร์ที่มีอินเตอร์เฟส USB 1.1

2 ไม่สนับสนุนพอร์ต USB ของผู้ผลิตอื่น

3 ดูที่ *เครือข่าย* ➤➤ หน้า 204
➤➤ คู่มือซอฟต์แวร์ และคู่มือเน็ทเวิร์คสำหรับผู้ใช้

เครือข่าย

หมายเหตุ

สำหรับข้อมูลเพิ่มเติมเกี่ยวกับข้อกำหนดเครือข่าย ➤➤ คู่มือซอฟต์แวร์ และคู่มือเน็ทเวิร์คสำหรับผู้ใช้

คุณสามารถเชื่อมต่อเครื่องพิมพ์ของคุณกับเครือข่ายสำหรับการพิมพ์ผ่านเครือข่าย การสแกนผ่านเครือข่าย ส่ง PC Fax รับ PC Fax (Windows® เท่านั้น) การตั้งค่าระยะไกล และเพื่อเข้าถึงภาพถ่ายจาก PhotoCapture Center™ [1] ซอฟต์แวร์การจัดการเครือข่าย Brother BRAdmin Light [2] มีให้มาด้วย

ความปลอดภัยเครือข่ายแบบไร้สาย	SSID (32 ตัวอักษร), WEP 64/128 บิต, WPA-PSK (TKIP/AES), WPA2-PSK (AES)	
โปรแกรมอรรถประโยชน์สนับสนุนการตั้งค่าแบบไร้สาย	**AOSS™**	ใช่
	WPS	ใช่

[1] ดูที่ *ข้อกำหนดคอมพิวเตอร์* ➤➤ หน้า 205

[2] (Windows®) หากคุณต้องการจัดการเครื่องพิมพ์ขั้นสูง ให้ใช้เวอร์ชั่นโปรแกรมอรรถประโยชน์ Brother BRAdmin Professional ล่าสุดที่ดาวน์โหลดได้จาก http://solutions.brother.com/
(แม็คอินทอช) Brother BRAdmin Light ล่าสุดดาวน์โหลดได้จาก http://solutions.brother.com/

ข้อกำหนดคอมพิวเตอร์

D

ระบบปฏิบัติการและฟังก์ชั่นซอฟต์แวร์ที่สนับสนุน							
ระบบคอมพิวเตอร์และเวอร์ชั่นระบบปฏิบัติการ		อินเตอร์เฟส PC			หน่วยประมวลผล	พื้นที่ฮาร์ดดิสก์ที่จะติดตั้ง	
		USB [2]	10/100 Base-TX (อีเทอร์เน็ต)	สัญญาณไร้สาย 802.11b/g/n		สำหรับไดรเวอร์	สำหรับแอพพลิเคชั่น (รวมไดร์เวอร์)
ระบบปฏิบัติการ Windows®	Windows® XP Home [1 4] Windows® XP Professional [1 4]	การพิมพ์ PC Fax [3] การสแกน อุปกรณ์ Removable Disk (USB หรือการ์ดหน่วยความจำ) [5] การเข้าถึงสื่อข้อมูลผ่านเครือข่าย (LAN) [5]			หน่วยประมวลผล 32 บิต (x86) หรือ 64 บิต (x64)	150 MB	1 GB
	Windows Vista® [1 4]					500 MB	1.3 GB
	Windows® 7 [1 4] Windows® 8 [1 4]					650 MB	
	Windows Server® 2003 Windows Server® 2003 R2 Windows Server® 2008	N/A	การพิมพ์			50 MB	N/A
	Windows Server® 2008 R2 Windows Server® 2012				หน่วยประมวลผล 64 บิต (x64)		
ระบบปฏิบัติการแม็คอินทอช	Mac OS X v10.6.8 OS X v10.7.x OS X v10.8.x	การพิมพ์ PC Fax (ส่ง) [3] การสแกน อุปกรณ์ Removable Disk (USB หรือการ์ดหน่วยความจำ) [5] การเข้าถึงสื่อข้อมูลผ่านเครือข่าย (LAN) [5]			Intel® Processor	80 MB	550 MB

เงื่อนไข:

1 สำหรับ WIA, ความละเอียด 1200 x 1200 โปรแกรมอรรถประโยชน์ของสแกนเนอร์ของ Brother ให้คุณใช้ความละเอียดได้สูงสุด 19200 x 19200 dpi

2 ไม่สนับสนุนพอร์ต USB ของผู้ผลิตอื่น

3 PC Fax รองรับเอกสารขาวดำเท่านั้น

4 PaperPort™ 12SE รองรับ Windows® XP Home (SP3 หรือสูงกว่า), XP Professional (SP3 หรือสูงกว่า), XP Professional x64 Edition (SP2 หรือสูงกว่า), Windows Vista® (SP2 หรือสูงกว่า), Windows® 7 และ Windows® 8

5 อุปกรณ์ Removable Disk และการเข้าถึงเครือข่ายสื่อเป็นฟังก์ชั่นของ PhotoCapture Center™

สำหรับการปรับปรุงไดรเวอร์ล่าสุด เข้าไปที่ http://solutions.brother.com/

เครื่องหมายการค้า ยี่ห้อและชื่อผลิตภัณฑ์ทั้งหมดเป็นทรัพย์สินของบริษัทที่เกี่ยวข้อง

วัสดุการพิมพ์

น้ำหมึก	เครื่องใช้ตลับหมึกสีดำ เหลือง ฟ้า ชมพูซึ่งแยกต่างหากจากชิ้นส่วนหัวพิมพ์
อายุการใช้งานของตลับหมึก	ครั้งแรกที่คุณติดตั้งชุดตลับหมึก เครื่องจะใช้น้ำหมึกจำนวนหนึ่งเพื่อเติมท่อส่งน้ำหมึกเพื่อให้งานพิมพ์มีคุณภาพสูง ขั้นตอนนี้จะเกิดขึ้นเพียงหนึ่งครั้ง หลังจากเสร็จสิ้นกระบวนการ ตลับหมึกที่มาพร้อมกับเครื่องจะมีความจุตลับหมึกต่ำกว่าปกติ (65 %) สำหรับตลับหมึกต่อไปนี้ คุณสามารถพิมพ์จำนวนหน้าได้ตามที่กำหนด

การเปลี่ยนวัสดุการพิมพ์

	(สำหรับออสเตรเลียและประเทศอื่นๆ ในโอเชียเนีย)	(สำหรับประเทศอื่นๆ)	(สำหรับอินเดียและอินโดนีเซีย)
สีดำความจุสูงพิเศษ	LC139XLBK	LC569XLBK	LC589XLBK
สีเหลืองความจุสูงพิเศษ	LC135XLY	LC565XLY	LC585XLY
สีฟ้าความจุสูงพิเศษ	LC135XLC	LC565XLC	LC585XLC
สีชมพูความจุสูงพิเศษ	LC135XLM	LC565XLM	LC585XLM

ดำ - ประมาณ 2,400 หน้า [1]

เหลือง, ฟ้าและชมพู - ประมาณ 1,200 หน้า [1]

	(สำหรับออสเตรเลียและประเทศอื่นๆ ในโอเชียเนีย)	(สำหรับประเทศอื่นๆ)	(สำหรับอินเดียและอินโดนีเซีย)
สีดำความจุสูง	LC133BK	LC563BK	LC583BK
สีเหลืองความจุสูง	LC133Y	LC563Y	LC583Y
สีฟ้าความจุสูง	LC133C	LC563C	LC583C
สีชมพูความจุสูง	LC133M	LC563M	LC583M

ดำ, เหลือง, ฟ้าและชมพู - ประมาณ 600 หน้า [1]

[1] จำนวนหน้าที่สามารถทำการพิมพ์ได้โดยประมาณตามมาตรฐาน ISO/IEC 24711

สำหรับข้อมูลเพิ่มเติมเกี่ยวกับการเปลี่ยนวัสดุการพิมพ์ เข้าไปที่ http://www.brother.com/pageyield/

Innobella™ คืออะไร?

Innobella™ เป็นกลุ่มวัสดุสิ้นเปลืองของแท้ที่ผลิตโดย Brother ชื่อ Innobella™ มาจากคำว่า "Innovation" (นวัตกรรม) และ "Bella" (หมายถึง "สวยงาม" ในภาษาอิตาลี) และแสดงถึงเทคโนโลยี "นวัตกรรม" ที่ให้คุณภาพการพิมพ์ที่ "สวยงาม" และ "คงทน"

เมื่อคุณพิมพ์ภาพถ่าย Brother ขอแนะนำให้ใช้กระดาษพิมพ์ภาพถ่ายเคลือบมัน Innobella™ (ซีรีส์ BP71) เพื่อให้ได้คุณภาพสูง งานพิมพ์คุณภาพเยี่ยมสามารถทำได้ง่ายขึ้นด้วยหมึกและกระดาษ Innobella™

E ดัชนี

A

ADF (ถาดป้อนเอกสารอัตโนมัติ) 44

B

Brother
CreativeCenter 5

C

ControlCenter
ดูคู่มือซอฟต์แวร์ และคู่มือเน็ทเวิร์คสำหรับผู้ใช้

G

Greyscale (ภาพสีเทา) 197, 201

I

Innobella™ 206

N

Nuance™ PaperPort™ 12SE
ดูคู่มือซอฟต์แวร์ และคู่มือเน็ทเวิร์คสำหรับผู้ใช้
สามารถดูความช่วยเหลือในแอพพลิเคชั่น
PaperPort™ 12SE

P

PhotoCapture Center™
MultiMedia Card 85
การ์ดหน่วยความจำ SD 85
การ์ดหน่วยความจำ SDHC 85
การ์ดหน่วยความจำ SDXC 85
ข้อกำหนด 199
จาก PC
ดูคู่มือซอฟต์แวร์ และคู่มือเน็ทเวิร์คสำหรับ
ผู้ใช้
เรียกดูตัวอย่างภาพถ่าย 88
สแกนไปยังสื่อ
เปลี่ยนชื่อไฟล์ 89
Presto! PageManager
ดูคู่มือซอฟต์แวร์ และคู่มือเน็ทเวิร์คสำหรับผู้ใช้
สามารถดูความช่วยเหลือในแอพพลิเคชั่น
Presto! PageManager

T

TAD (เครื่องตอบรับโทรศัพท์), ภายนอก
โหมดการรับ 52
TAD (โทรศัพท์ตอบรับโทรศัพท์),
ภายนอก 52, 73
TAD (อุปกรณ์ตอบรับโทรศัพท์), ภายนอก
การเชื่อมต่อ 73
การบันทึก OGM 74

W

Windows®
ดูคู่มือซอฟต์แวร์ และคู่มือเน็ทเวิร์คสำหรับผู้ใช้

ก

กระดาษ 39, 195, 196
การบรรจุ 20, 25, 28
การบรรจุกระดาษขนาดภาพถ่ายและ
ภาพถ่าย L 25
การบรรจุซองจดหมาย 25
ขนาด 37
ขนาดเอกสาร 44
ความจุ 42
ชนิด 37, 41
บริเวณที่สามารถพิมพ์ได้ 36
กระดาษขนาดภาพถ่ายและ
ภาพถ่าย L 25, 41, 42
การแก้ไขปัญหา
กระดาษติด 123
ข้อความแจ้งการบำรุงรักษาบนจอ
สัมผัส 110
ข้อความแสดงความผิดพลาดบนจอ
สัมผัส 110
หากคุณประสบปัญหา
PhotoCapture Center™ 139
การจัดการกระดาษ 133
การทำสำเนา 138
การป้อนข้อมูล 140
การพิมพ์ 129
การพิมพ์โทรสารรับเข้า 134
การรับโทรสาร 135
การสแกน 138
คุณภาพการพิมพ์ 131
เครือข่าย 139
ซอฟต์แวร์ 139

สายโทรศัพท์หรือการเชื่อมต่อ
โทรศัพท์ 134
สายเรียกเข้า 137
เอกสารติด 121
เอกสารติด 121
การชะลอการเรียกสาย, การตั้งค่า 55
การเชื่อมต่อ
TAD ภายนอก (เครื่องตอบรับโทรศัพท์) 73
โทรศัพท์ภายนอก 75
การเชื่อมต่อระบบตู้สาขา (PABX) 74
การตรวจจับโทรสาร 56
การตั้งค่าระยะไกล
ดูคู่มือซอฟต์แวร์ และคู่มือเน็ทเวิร์คสำหรับผู้ใช้
การทำความสะอาด
สแกนเนอร์ 103
หัวพิมพ์ 104
การทำสำเนา
ทางลัด 12
การบำรุงรักษา, ตามปกติ
การเปลี่ยนตลับหมึก 100
การพิมพ์
ดูคู่มือซอฟต์แวร์ และคู่มือเน็ทเวิร์คสำหรับผู้ใช้
การสแกน
ดูคู่มือซอฟต์แวร์ และคู่มือเน็ทเวิร์คสำหรับผู้ใช้
การหมุนทวนหมายเลขซ้ำ
การหยุดชั่วคราว 80
ประวัติรหัสผู้โทร 79
สายโทรออก 78
การหมุนทวนหมายเลขซ้ำ/การหยุดชั่วคราว ... 78
การหมุนหมายเลขโทรศัพท์
ด้วยตนเอง 77
สมุดที่อยู่ 77
การโอนโทรสารหรือรายงานบันทึกโทรสาร ... 120

ข

ข้อความ, การใส่ 192
ข้อความแสดงความผิดพลาดบนจอสัมผัส ... 110
กระดาษติด 116
กระดาษผิด 119
การตั้งค่าถาดผิด 119
การสื่อสารผิดพลาด 111
ข้อมูลที่มีอยู่ในหน่วยความจำ 111
ตรวจจับไม่ได้ 111
ตัวซับน้ำหมึกใกล้เต็ม 113
ตัวซับน้ำหมึกเต็ม 113
ฝาเปิดอยู่ 111
พิมพ์ขาวดำได้ 1 ด้านเท่านั้น 110
พิมพ์ไม่ได้ 111
ไม่มีกระดาษป้อนเข้าไป 115
ไม่มีตลับหมึก 114
ไม่สามารถทำความสะอาดได้ 118
ไม่สามารถพิมพ์ได้ 118
ไม่สามารถเริ่มต้นได้ 118
ไม่สามารถสแกนได้ 118
หน่วยความจำเต็ม 116
หน่วยความจำโทรสารเต็ม 115
หมึกเหลือน้อย 113
เอกสารติด/ยาวเกินไป 112

ค

ความช่วยเหลือ
ข้อความบนจอสัมผัส 144
ตารางการตั้งค่า 145
ตารางคุณสมบัติ 164
ความละเอียด
โทรสาร 197
พิมพ์ 202
สแกน 201
สำเนา 198
คุณลักษณะที่กำหนดเองในสายเดียว 137
เครือข่าย
การพิมพ์
ดูคู่มือซอฟต์แวร์ และคู่มือเน็ทเวิร์คสำหรับผู้ใช้
การสแกน
ดูคู่มือซอฟต์แวร์ และคู่มือเน็ทเวิร์คสำหรับผู้ใช้
เครือข่ายแบบไร้สาย
ดูคู่มือการติดตั้งเครื่องอย่างง่ายและคู่มือซอฟต์แวร์ และคู่มือเน็ทเวิร์คสำหรับผู้ใช้
เครื่องตอบรับโทรศัพท์ (TAD) 73
การเชื่อมต่อ 73

ช

ช่องป้อนเอกสารเอนกประสงค์ 33
ช่องเสียบ
EXT
โทรศัพท์ภายนอก 75

ซ

ซองจดหมาย 25, 27, 33, 41, 43

ด

ด้วยตนเอง
การหมุนหมายเลขโทรศัพท์ 77
รับ 52

ต

ตลับหมึก
การเปลี่ยน 100
ตัวนับจำนวนจุดหมึก 100
ตารางการตั้งค่าแบบเป็นขั้นตอน 144
ติด
กระดาษ 123
เอกสาร 121
เต้ารับ
EXT
โทรศัพท์ภายนอก 75

ท

ทางลัด 12
การทำสำเนา 12
การเปลี่ยน 16
ชื่อทางลัด 17
การเพิ่ม 12, 13, 14, 15
การเรียกดู 17
การลบ 17
การสแกน 14
โทรสาร 13
เว็บ 15
ทางลัดการสแกน 12, 14
ทางลัดผ่านเว็บ 12, 15
โทรศัพท์ที่ต่อแยกออกจากตัวเครื่อง,
การใช้ 76
โทรศัพท์ภายนอก, การเชื่อมต่อ 75
โทรศัพท์ไร้สาย 75
โทรสาร (PC-FAX)
Windows®
การส่ง 60
โทรสาร, จาก PC
ดูคู่มือซอฟต์แวร์ และคู่มือเน็ทเวิร์คสำหรับผู้ใช้
โทรสาร ติดตั้งแยกอิสระ
การรับ 52
การชะลอการเรียกสาย, การตั้งค่า 55
การตรวจจับโทรสาร 56
การเรียกดูตัวอย่างโทรสาร 57
จากโทรศัพท์ที่ต่อแยกออกจาก
ตัวเครื่อง 75, 76
ถาดที่ใช้ 39
ปัญหา 134, 135
ไปยัง PC 61
ระยะเวลาในการดังของเสียงกริ่งเรียกเข้า F/T,
การตั้งค่า 55
สัญญาณรบกวนสายโทรศัพท์ / VoIP ...141
การส่ง 47
ทางลัด 12, 13
โทรสารสี 49
ปัญหา 136
เปลี่ยนขนาดกระจกสแกนเนอร์ 49
รายงานการตรวจสอบความถูกต้อง
การส่งสัญญาณ 51
เรียกดูตัวอย่างโทรสาร 50
สัญญาณรบกวนสายโทรศัพท์ / VoIP ...141

บ

บริเวณที่ไม่สามารถสแกนได้ 46

ผ

แผ่นใส 39, 40, 42, 43, 195, 196

พ

พิมพ์
กระดาษติด 123
ข้อกำหนด 202
ความละเอียด 202
บริเวณที่สามารถพิมพ์ได้ 36
ปัญหา 129

ภ

ภาพรวมของแผงควบคุม 6

ม

แม็คอินทอช
ดูคู่มือซอฟต์แวร์ และคู่มือเน็ทเวิร์คสำหรับผู้ใช้
แม็คอินทอชของ Apple
ดูคู่มือซอฟต์แวร์ และคู่มือเน็ทเวิร์คสำหรับผู้ใช้

E

ร

รหัสโทรสาร
การใช้ 76
การเปลี่ยน 76
รหัสการปิดใช้งานเครื่องจาก
ระยะไกล 75, 76
รหัสการเริ่มทำงานแบบ
ระยะไกล 56, 75, 76
รหัสผู้โทร 65, 67, 70
ประวัติรหัสผู้โทร 79
เพิ่มไปยังสมุดที่อยู่ 79
ลบ 79
ส่งโทรสาร 79

ล

เลือกถาด 84

ว

วัสดุการพิมพ์ 206

ส

สมุดที่อยู่
การใช้ 77
การตั้งค่า 80
การโทรออกเป็นกลุ่ม
การเปลี่ยน 81
การเปลี่ยน 81
การลบ 81
สายโทรศัพท์
การเชื่อมต่อ 73
ปัญหา 134
ระบบตู้สาขา (PABX) 74
สัญญาณรบกวน / VoIP 141
สายโทรออก
เพิ่มไปยังสมุดที่อยู่ 78
ลบ 78
ส่งโทรสาร 78
สำเนา
การใช้กระจกสแกนเนอร์ 45
ขนาดกระดาษ 83
ชนิดกระดาษ 83
ถาดที่ใช้ 38
เสียง, การตั้งค่า
เสียงเตือน 18
เสียงเรียกเข้า 18
เสียงลำโพง 19
เสียงเรียกที่แตกต่าง
การปิด 64, 69
การเปิด 64, 69

ห

หน้าจอแสดงผลแบบ LCD
(จอแสดงผลแบบผลึกเหลว) 6, 144
ความสว่าง 19
หมายเลขของตัวเครื่อง
วิธีการค้นหา
ดูที่ปกหน้าด้านใน
โหมดการรับ
TAD ภายนอก 52
ด้วยตนเอง 52
โทรสารเท่านั้น 52
โทรสาร/โทรศัพท์ 52
โหมดโทรสาร/โทรศัพท์
การชะลอการเรียกสาย 55
ตอบรับที่โทรศัพท์ที่ต่อแยกออกจาก
ตัวเครื่อง 75, 76
รหัสการปิดใช้งานเครื่องจาก
ระยะไกล 75, 76
รหัสการเริ่มทำงานแบบระยะไกล 75, 76

อ

อัตโนมัติ
การรับโทรสาร 52
การตรวจจับโทรสาร 56
เอกสาร
การวาง 44, 45

สำหรับออสเตรเลียเท่านั้น:

การสนับสนุน - สำหรับการสนับสนุนทางเทคนิคของผลิตภัณฑ์ Brother ที่นอกเหนือจากที่คุณสามารถแก้ไขได้โดยใช้คู่มือผู้ใช้ โปรดไปที่เว็บไซต์หรือเว็บไซต์วิธีการแก้ไขปัญหา (โปรดดูด้านล่าง) เพื่อค้นหาคำตอบจากคำถามที่พบบ่อย/วิธีการแก้ไขปัญหา การค้นหาไดรเวอร์และซอฟต์แวร์

หรือ โปรดติดต่อศูนย์สนับสนุนผลิตภัณฑ์เมื่อคุณมีข้อสงสัยเกี่ยวกับการบริการลูกค้า/การสนับสนุนทางเทคนิค

วิธีการติดต่อ Brother International (Aust) Pty Ltd เพื่อขอรับบริการสนับสนุนผลิตภัณฑ์ Brother โปรดดูรายละเอียดดังต่อไปนี้:

ศูนย์สนับสนุนผลิตภัณฑ์: **ออสเตรเลีย**	
Brother International (Aust) Pty Ltd	
โทรศัพท์:	02 8875 6000
โทรสาร:	02 9870 7223
เว็บไซต์วิธีการแก้ไขปัญหา:	http://solutions.brother.com/
เว็บไซต์:	www.brother.com.au
อีเมล:	วิธีการส่งอีเมลคำถาม โปรดไปที่ www.brother.com.au ไปที่พื้นที่ **การบริการและการสนับสนุน** แล้วทำตามคำแนะนำ

บริการฝ่ายสนับสนุนทางเทคนิคของเราเปิดให้บริการ 5 วันต่อสัปดาห์ทางโทรศัพท์ทุกวันจันทร์ถึงวันศุกร์ เวลา 8.30 น. ถึง 17.00 น. (EST/EDST)

สำหรับนิวซีแลนด์เท่านั้น:

วิธีการติดต่อ Brother International (NZ) Limited เพื่อรับบริการสนับสนุนผลิตภัณฑ์ Brother โปรดใช้วิธีการดังต่อไปนี้

โทรศัพท์:	
ความช่วยเหลือผู้ใช้ปลายทางระดับพรีเมี่ยม	0900 552 152
ระบบให้ความช่วยเหลือโดยอัตโนมัติ	0800 652 152
บริการช่วยเหลือด้านรีไซเคิลของ Brother	0800 632 467
บริการให้ความช่วยเหลือทางโทรสาร	0800 837 822
บริการให้ความช่วยเหลือทางอีเมล	โปรดไปที่ www.brother.co.nz แล้วส่งคำถามให้แก่โต๊ะช่วยเหลือจากส่วนความช่วยเหลือทางออนไลน์
ความช่วยเหลือทางเว็บ	โปรดไปที่ www.brother.co.nz ในส่วนความช่วยเหลือทางออนไลน์เพื่อดูข้อมูลจากคำถามที่พบบ่อย ดาวน์โหลดไดรเวอร์ ข้อมูลการรับประกัน และศูนย์บริการ

บริการฝ่ายสนับสนุนทางเทคนิคของเราเปิดให้บริการ 7 วันต่อสัปดาห์ทางโทรศัพท์ทุกวันจันทร์ถึงวันศุกร์ เวลา 8.30 น. ถึง 17.00 น. และทุกวันเสาร์และอาทิตย์เวลา 9.00 น. ถึง 17.00 น.

นอกเวลาทำการ คุณจะสามารถขอความช่วยเหลือได้จากระบบช่วยเหลือโดยอัตโนมัติและเว็บไซต์ของเรา www.brother.co.nz ในส่วนความช่วยเหลือทางออนไลน์

เยี่ยมชมเราได้ที่
http://www.brother.com/

เครื่องพิมพ์นี้ได้รับการรับรองการใช้งานในประเทศที่ซื้อเท่านั้น บริษัทสาขาในประเทศหรือตัวแทนจำหน่าย Brother จะให้การสนับสนุนเฉพาะเครื่องที่ซื้อภายในประเทศเท่านั้น

Brother Earth

www.brotherearth.com