Руководство по безопасности устройства

MFC-J3520/J3720

Brother Industries, Ltd.

15-1, Naeshiro-cho, Mizuho-ku, Nagoya 467-8561, Japan / Япония

Внимательно прочитайте этот документ перед началом работы с устройством и выполнением любых работ по обслуживанию. Невыполнение инструкций, приведенных в этом документе, может привести к повышенному риску возгорания, поражения электрическим током, получения ожогов или удушения. Компания Brother не несет ответственности за ущерб, вызванный несоблюдением владельцем оборудования инструкций, приведенных в этом руководстве.

Как пользоваться этим руководством

1 Прежде чем приступать к использованию устройства, полностью прочитайте руководство и сохраните его для справок в дальнейшем.

2 Тщательно выполняйте инструкции, приведенные в этом руководстве, и неукоснительно следуйте всем предупреждениям и инструкциям на табличках устройства.

3 Если после прочтения руководства остаются сомнения относительно использования устройства, обратитесь в службу поддержки клиентов Brother или к местному дилеру Brother.

4 Чтобы полностью понять все инструкции, ознакомьтесь с символами и обозначениями, используемыми в этом руководстве.

Версия 0

RUS

Символы и обозначения, используемые в этом руководстве

В этом руководстве используются следующие символы и обозначения.

Соблюдайте все предупреждения и инструкции на табличках устройства.

ПРЕДУПРЕЖДЕНИЕ

Знаком ПРЕДУПРЕЖДЕНИЕ отмечены инструкции, несоблюдение которых создает потенциально опасную ситуацию, которая может привести к смертельному исходу или получению тяжелых травм.

ОСТОРОЖНО

Знаком ОСТОРОЖНО отмечены инструкции, несоблюдение которых создает опасную ситуацию, которая может привести к получению легких и средних травм.

ВАЖНАЯ ИНФОРМАЦИЯ

Знаком ВАЖНАЯ ИНФОРМАЦИЯ отмечены инструкции, несоблюдение которых создает потенциально опасную ситуацию, которая может привести к повреждению имущества или потере функциональности изделия.

ПРИМЕЧАНИЕ

В примечаниях содержатся инструкции на случай возникновения определенных ситуаций и советы по выполнению данной операции с другими параметрами.

Запрещающие значки указывают действия, которые не должны выполняться.

Этот значок указывает на то, что использование огнеопасных аэрозолей запрещено.

Этот значок указывает на то, что использование органических растворителей (например, спирта и тому подобных жидкостей) запрещено.

Значок электрической опасности указывает на возможность поражения электрическим током.

Значок пожароопасности указывает на возможность возгорания.

Полужирный шрифт	Полужирным шрифтом выделены кнопки номеров цифровой клавиатуры на сенсорной панели и кнопки, отображаемые на экране компьютера.
Курсив	Курсивом выделена важная информация или ссылки на связанные разделы.
`Courier New`	Шрифтом Courier New выделены сообщения, отображаемые на ЖКД устройства.

ПРИМЕЧАНИЕ

На рисунках в этом руководстве показана модель MFC-J3720.

Составление и публикация

Это руководство составлено и опубликовано с целью предоставления последней информации о безопасном использовании устройства, имеющейся на момент публикации. Информация, содержащаяся в этом руководстве, может быть изменена.

Последнюю версию руководства можно загрузить с веб-сайта по адресу http://solutions.brother.com/.

Выбор безопасного места для установки устройства

Устанавливайте устройство на ровной устойчивой поверхности, не подверженной сотрясениям и вибрации (например, на столе). Устанавливайте устройство рядом с телефонной розеткой и стандартной заземленной электрической розеткой. Выбирайте для установки устройства сухое, хорошо проветриваемое помещение, температура воздуха в котором находится в диапазоне от 10 °C до 35 °C.

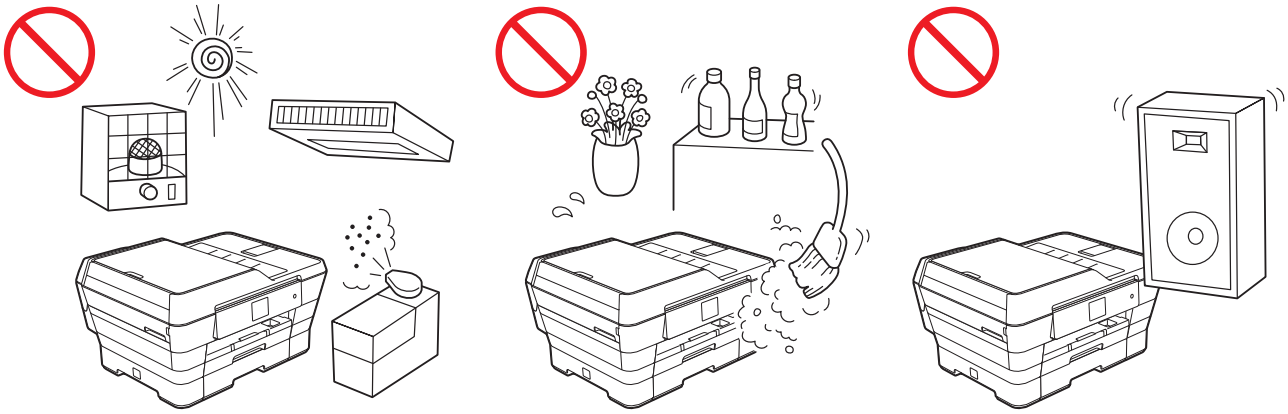

ПРЕДУПРЕЖДЕНИЕ

НЕ ПОДВЕРГАЙТЕ устройство воздействию прямого солнечного света, чрезмерного нагревания, открытого пламени, коррозионных газов, влаги или пыли. НЕ УСТАНАВЛИВАЙТЕ устройство на ковре, так как в этом случае возможно попадание пыли в устройство. Несоблюдение этого требования может привести к поражению электрическим током или возгоранию. Кроме того, возможно повреждение устройства и/или его выход из строя.

НЕ УСТАНАВЛИВАЙТЕ устройство рядом с обогревателями, кондиционерами, водой и химикатами, а также рядом с устройствами, содержащими магниты или генерирующими электромагнитные поля. Несоблюдение этого требования может привести к короткому замыканию или возгоранию при попадании в устройство воды (в том числе при конденсации, вызванной работой обогревателя, кондиционера или вентиляционного оборудования).

НЕ УСТАНАВЛИВАЙТЕ устройство рядом с химикатами или в местах, где на устройство могут попасть брызги химикатов. Химикаты (особенно органические растворители и тому подобные жидкости) могут разъедать или растворять материал корпуса и/или кабелей, что в свою очередь может привести к возгоранию или поражению электрическим током. Кроме того, это может привести к выходу устройства из строя или к его обесцвечиванию.

Слоты и отверстия в корпусе, в задней части или в основании устройства предназначены для вентиляции. Устройство следует располагать так, чтобы оно не касалось стены или другого устройства, поскольку в противном случае эти отверстия могут оказаться закрытыми или блокированными. Блокирование вентиляционных отверстий устройства может создать опасность перегрева и/или возгорания.

ВАЖНАЯ ИНФОРМАЦИЯ

- Устанавливайте устройство только на твердой поверхности. Ни в коем случае не устанавливайте его на кровати, диване, ковре или на подобных мягких поверхностях.
- Не встраивайте данное устройство в мебель или иную нишу.

ВАЖНАЯ ИНФОРМАЦИЯ

- НЕ СТАВЬТЕ на устройство никакие предметы.
- НЕ СТАВЬТЕ перед устройством предметы, блокирующие выход получаемых факсов. НЕ ПОМЕЩАЙТЕ ничего на пути выхода получаемых факсов.
- НЕ УСТАНАВЛИВАЙТЕ устройство рядом с источниками помех (например, рядом с колонками или базовыми станциями беспроводных телефонов, произведенных не компанией Brother). Несоблюдение этого требования может привести к возникновению помех в работе электронных компонентов устройства.
- НЕ УСТАНАВЛИВАЙТЕ устройство на наклонной поверхности. НЕ НАКЛОНЯЙТЕ устройство после установки чернильных картриджей. Несоблюдение этого требования может привести к разлитию чернил и повреждению внутренних компонентов устройства.

Общие меры предосторожности

ПРЕДУПРЕЖДЕНИЕ

Для упаковки компонентов устройства используются пластиковые пакеты. Во избежание удушения не позволяйте детям играть с этими пластиковыми пакетами. Пластиковые пакеты — не игрушка.

Для пользователей с кардиостимуляторами

Данное устройство генерирует слабое магнитное поле. Если, находясь рядом с устройством, вы испытываете необычные симптомы, отойдите от устройства и немедленно обратитесь к врачу.

Не используйте данное устройство во время грозы. Существует потенциальная опасность поражения электрическим током вследствие удара молнией.

НЕ ИСПОЛЬЗУЙТЕ для очистки внутренних или внешних частей устройства огнеопасные вещества, аэрозоли или органические растворители/жидкости, содержащие спирт или аммиак. Несоблюдение этого требования может привести к возгоранию или поражению электрическим током.

ОСТОРОЖНО

Не пытайтесь вытаскивать страницы, пока печать не завершена и страницы не выведены из устройства. Несоблюдение этого требования может привести к защемлению пальцев роликами и получению травмы.

Если лоток раздвинут для загрузки бумаги больших форматов (например, A3, Legal или Ledger), расположите устройство таким образом, чтобы лоток не выступал за край стола. Если случайно задеть лоток, устройство может упасть и причинить травму.

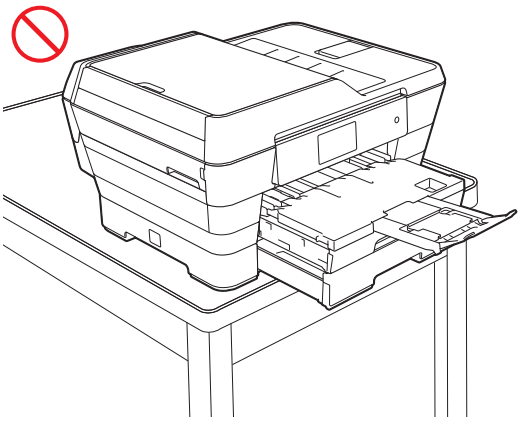

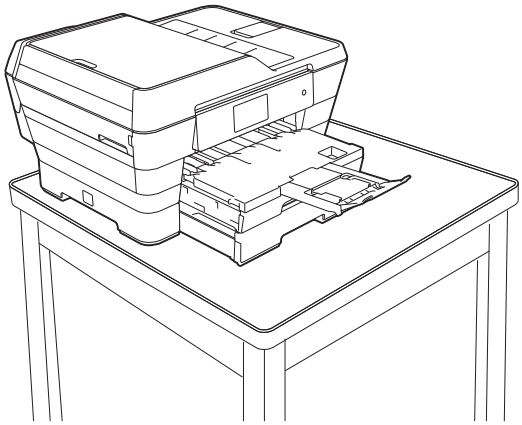

Резкое закрытие некоторых крышек устройства (отмечены на рисунках серым цветом) может привести к травме. Соблюдайте осторожность, прикасаясь к областям, показанным на рисунках.

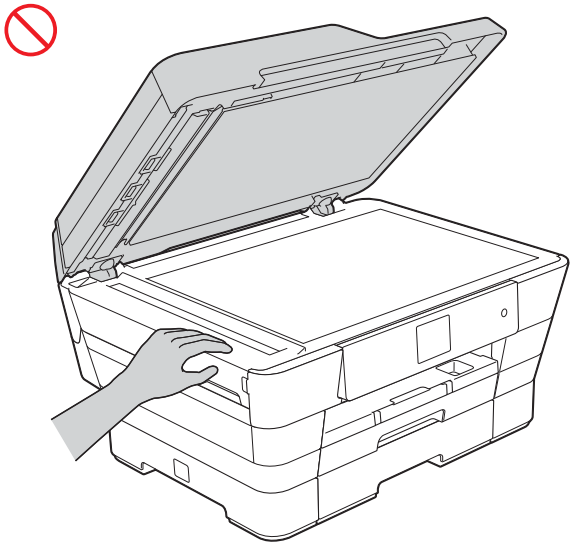

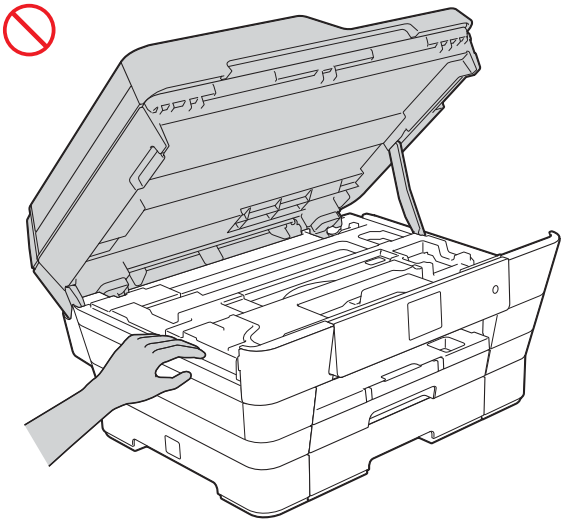

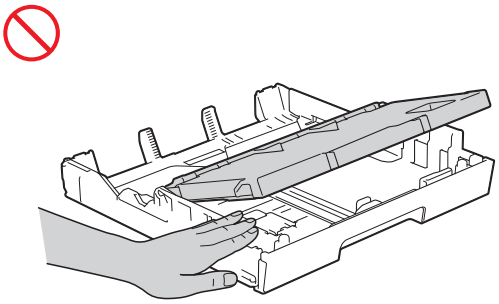

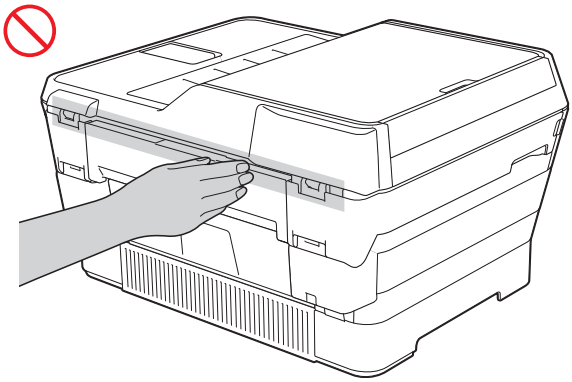

При переключении ограничителей лотка с формата A3, Legal или Ledger на исходный формат соблюдайте осторожность, чтобы не защемить пальцы в щелях или слотах основания устройства.

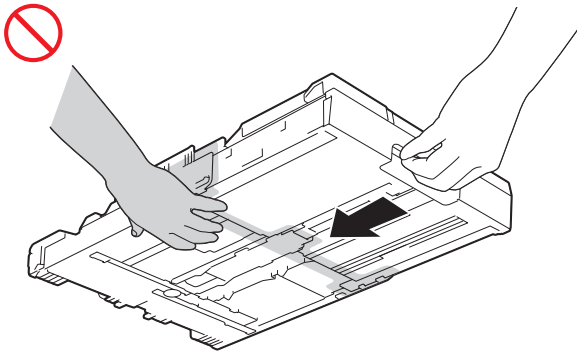

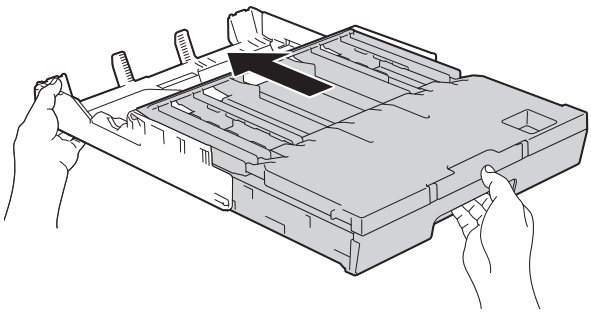

НЕ ПРИКАСАЙТЕСЬ к области, показанной на рисунке серым цветом. В противном случае можно порезать пальцы о край устройства.

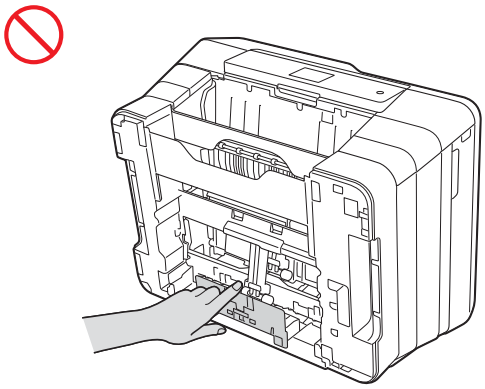

(MFC-J3720)

Во избежание травм перемещайте или поднимайте устройства только вдвоем. Соблюдайте осторожность, чтобы не прищемить пальцы, ставя устройство.

НЕ ПЕРЕНОСИТЕ устройство, держась за нижний лоток (если он установлен). Нижний лоток может упасть и причинить травму.

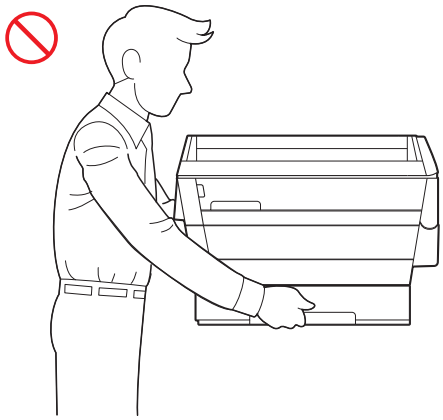

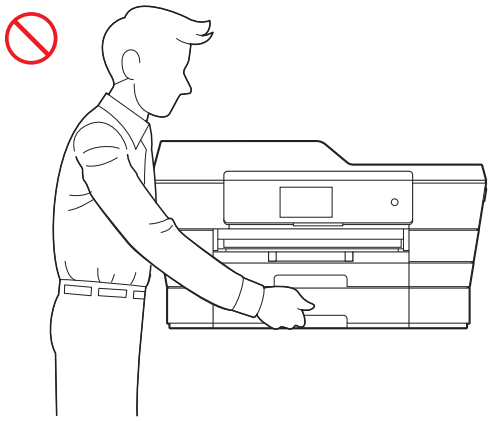

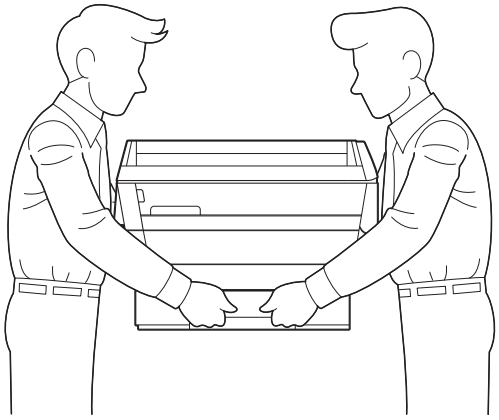

НЕ ПЕРЕНОСИТЕ устройство, держа его за крышку сканера, крышку для устранения замятия бумаги, крышку слота для ручной подачи или за панель управления. В этом случае устройство может выскользнуть из рук.

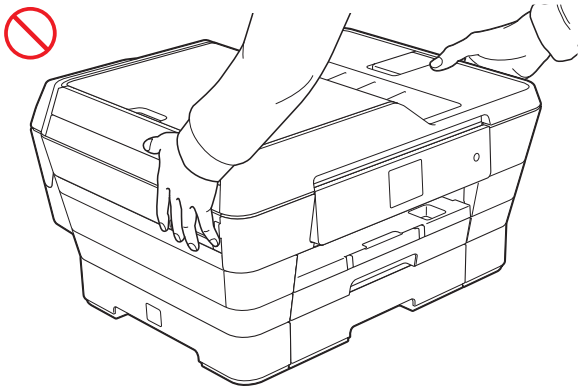

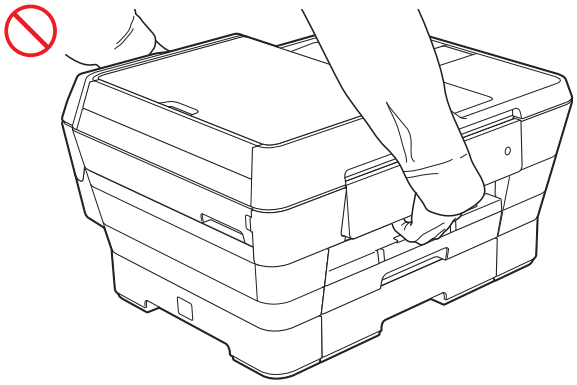

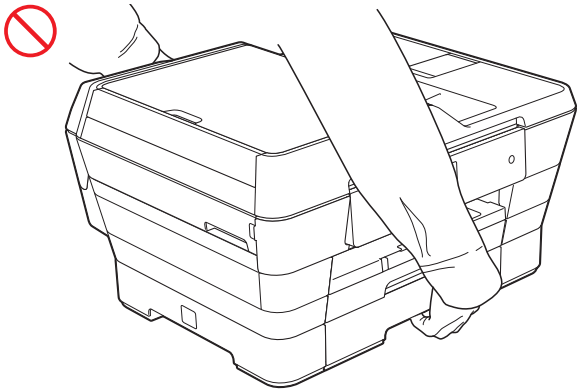

Переносите устройство, удерживая его обеими руками за захваты для переноски, расположенные с обеих сторон устройства.

(MFC-J3520)

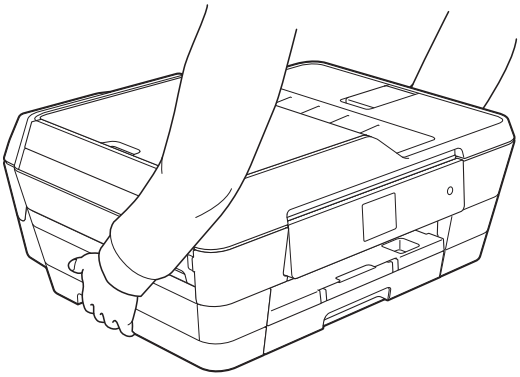

Перед переноской устройства снимите лоток, если он был раздвинут для загрузки бумаги больших форматов (A3, Legal или Ledger). Под весом бумаги, загруженной в лоток, он может выпасть из устройства и причинить травму.

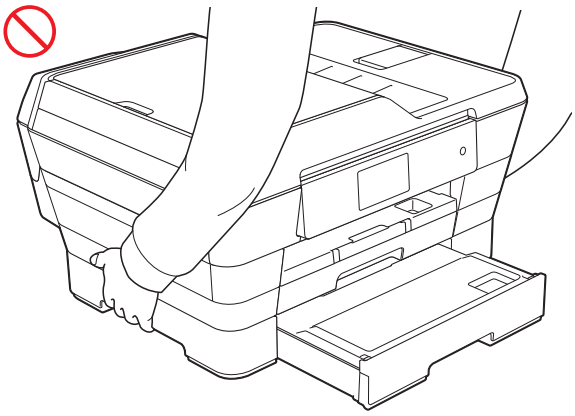

(MFC-J3520)

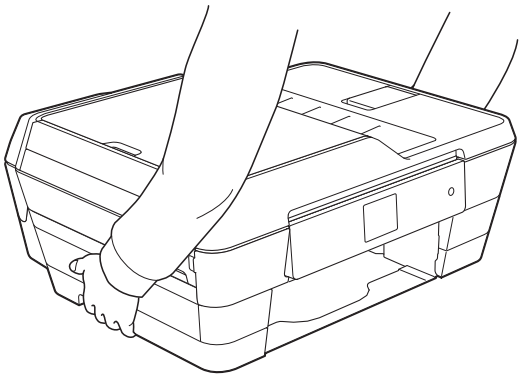

Не удаляйте таблички с серийным номером и инструкциями, прикрепленные к устройству.

ВАЖНАЯ ИНФОРМАЦИЯ

Отключение электропитания может привести к потере информации, хранящейся в памяти устройства.

Безопасное подключение устройства

ПРЕДУПРЕЖДЕНИЕ

Внутри устройства имеются высоковольтные электроды. Перед выполнением любых работ внутри устройства (в том числе для планового обслуживания, очистки и т.п.) убедитесь, что кабель питания отключен от электрической розетки, а телефонные кабели (RJ-11) или кабели Ethernet отключены от устройства.

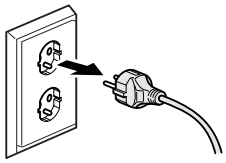

НЕ ПРИКАСАЙТЕСЬ к вилке кабеля питания мокрыми руками. Это может привести к поражению электрическим током.

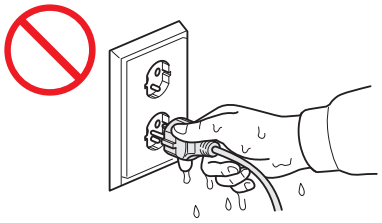

Всегда убеждайтесь в том, что вилка плотно вставлена в розетку.

Устройство необходимо подключать к ближайшему заземленному источнику переменного тока, параметры которого соответствуют спецификациям, указанным на паспортной табличке. НЕ ПОДКЛЮЧАЙТЕ устройство к источнику постоянного тока или инвертору. Это может привести к поражению электрическим током. Если характеристики имеющегося источника питания неизвестны, обратитесь к квалифицированному электрику.

Устройство снабжено 3-полюсной заземленной вилкой питания. Вилка подходит только к розеткам с заземлением. Это функция, обеспечивающая безопасность работы. Если вставить вилку в розетку не удается, вызовите электрика для замены устаревшей розетки. НЕ ИСПОЛЬЗУЙТЕ прилагаемую заземленную вилку кабеля питания ни с какими другими розетками, кроме указанных. Это может привести к поражению электрическим током.

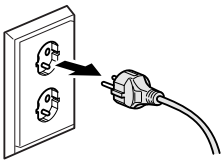

Ни в коем случае не прикасайтесь к неизолированным проводам или контактам телефонной линии, если линия не отключена от настенной розетки. Запрещается выполнять прокладку телефонной линии во время грозы. Запрещается устанавливать настенную телефонную розетку в сыром помещении. Это может привести к поражению электрическим током.

НЕ ИСПОЛЬЗУЙТЕ устройство, если кабель питания потерт или поврежден. Это может привести к поражению электрическим током или возгоранию.

НЕ ТЯНИТЕ за кабель питания, беритесь только за вилку. НЕ СТАВЬТЕ никакие предметы на кабель питания. НЕ УСТАНАВЛИВАЙТЕ устройство в таких местах, где на кабель питания можно наступить. Это может привести к поражению электрическим током или возгоранию.

Компания Brother настоятельно рекомендует НЕ ИСПОЛЬЗОВАТЬ удлинители любого типа.

Обслуживание устройства

НЕ ПЫТАЙТЕСЬ выполнять обслуживание устройства самостоятельно. Открытие или снятие крышек может подвергнуть вас опасности воздействия высокого напряжения и привести к аннулированию гарантии. При возникновении любых проблем во время работы с устройством обращайтесь в службу поддержки клиентов Brother или к местному дилеру Brother.

ПРЕДУПРЕЖДЕНИЕ

В случае падения устройства или повреждения его корпуса существует опасность поражения электрическим током. В этом случае отключите устройство от электрической розетки и обратитесь в службу поддержки клиентов Brother или к местному дилеру Brother.

ОСТОРОЖНО

В случае чрезмерного нагрева устройства, появления дыма или сильного запаха, или если на него пролита жидкость, немедленно отключите устройство от электрической розетки. Обратитесь в службу поддержки клиентов Brother или к местному дилеру Brother.

ВАЖНАЯ ИНФОРМАЦИЯ

Если при соблюдении инструкций по эксплуатации устройство не работает должным образом, выполняйте только настройки, описанные в инструкциях по эксплуатации. Неправильная настройка других функций может привести к повреждению устройства, которое часто может быть устранено только после серьезного ремонта, выполненного квалифицированным специалистом.

Гарантия на изделие и ответственность

Никакие сведения, содержащиеся в настоящем руководстве, не влияют на существующую гарантию на изделие и не могут быть истолкованы как повод для предоставления дополнительной гарантии на изделие. Невыполнение требований техники безопасности, приведенных в настоящем руководстве, может привести к аннулированию гарантии на изделие.

⚠ ПРЕДУПРЕЖДЕНИЕ

НЕ ИСПОЛЬЗУЙТЕ устройство вблизи воды (например, рядом с ванной, раковиной, кухонной мойкой или стиральной машиной, а также во влажном подвале или рядом с плавательным бассейном).

Не используйте данное устройство во время грозы. Существует потенциальная опасность поражения электрическим током вследствие удара молнией.

НЕ ИСПОЛЬЗУЙТЕ данное устройство для сообщения об утечке газа рядом с местом утечки.

Используйте только кабель питания, входящий в комплект поставки.

Данное устройство следует устанавливать рядом с легкодоступной электрической розеткой. В экстренном случае необходимо отключить вилку питания от электрической розетки, чтобы полностью выключить питание.

Дополнительная информация

ДАННОЕ ОБОРУДОВАНИЕ ПРЕДНАЗНАЧЕНО ДЛЯ РАБОТЫ С ДВУХПРОВОДНОЙ ЛИНИЕЙ АНАЛОГОВОЙ ТЕЛЕФОННОЙ СЕТИ ОБЩЕГО ПОЛЬЗОВАНИЯ, СНАБЖЕННОЙ СООТВЕТСТВУЮЩИМ РАЗЪЕМОМ.

Компания Brother предупреждает, что это изделие может работать неправильно в стране, отличной от страны первоначального приобретения, и не предоставляет никакой гарантии в том случае, если изделие подключается к линиям телефонной сети общего пользования в другой стране.

Декларация соответствия (только для Европы)

Компания Brother Industries Ltd.,
находящаяся по адресу 15-1 Naeshiro-cho, Mizuho-ku, Nagoya 467-8561 Japan/Япония,
заявляет, что данное изделие соответствует основным требованиям всех соответствующих директив и предписаний, действующих в Европейском Сообществе.

Декларацию соответствия (DoC) можно загрузить с веб-сайта компании Brother. Перейдите на страницу http://solutions.brother.com/, а затем:

-> выберите "Europe"

-> выберите страну

-> выберите модель

-> выберите "Руководства" и язык, а затем нажмите кнопку "Поиск"

-> выберите "Декларация соответствия"

-> нажмите кнопку "Загрузить".

Декларация будет загружена в виде файла PDF.

Декларация соответствия для Директивы о радио- и телекоммуникационном оборудовании 1999/5/EC (только для Европы) (применимо к моделям с телекоммуникационными и/или радио интерфейсами)

Компания Brother Industries Ltd.,
находящаяся по адресу 15-1 Naeshiro-cho, Mizuho-ku, Nagoya 467-8561 Japan/Япония, заявляет, что эти изделия соответствуют положениям Директивы о радио- и телекоммуникационном оборудовании 1999/5/EC. Копию Декларации соответствия можно загрузить, выполнив инструкции в разделе "Декларация соответствия (только для Европы)".

Беспроводная сеть

Для применения в помещении

Подключение к локальной сети

ВАЖНАЯ ИНФОРМАЦИЯ

НЕ ПОДКЛЮЧАЙТЕ данное устройство к локальной сети, подверженной скачкам напряжения.

Радиопомехи

Данное изделие соответствует требованиям стандарта GOST R51318.22 для класса B. В случае подключения устройства к компьютеру длина используемого кабеля USB не должна превышать 5 метров.

Декларация соответствия стандарту ENERGY STAR®

Целью международной программы ENERGY STAR® является содействие разработке и широкому внедрению энергосберегающей оргтехники.

Являясь участником программы ENERGY STAR®, компания Brother Industries, Ltd. заявляет, что данное устройство соответствует спецификациям стандарта ENERGY STAR® по рациональному использованию электроэнергии.

Технический регламент Таможенного союза

Декларація про Відповідність (Ukrainian)
Вимогам Технічного Регламенту Обмеження Використання деяких Небезпечних Речовин в електричному та електронному обладнанні
(затвердженого Постановою №1057 Кабінету Міністрів України)

Виріб відповідає вимогам Технічного Регламенту Обмеження Використання деяких Небезпечних Речовин в електричному та електронному обладнанні (ТР ОВНР).

Вміст небезпечних речовин у випадках, не обумовлених в Додатку №2 ТР ОВНР:

1. свинець (Pb) – не перевищує 0,1 % ваги речовини або в концентрації до 1000 частин на мільйон;
2. кадмій (Cd) – не перевищує 0,01 % ваги речовини або в концентрації до 100 частин на мільйон;
3. ртуть (Hg) – не перевищує 0,1 % ваги речовини або в концентрації до 1000 частин на мільйон;
4. шестивалентний хром (Cr^{6+}) – не перевищує 0,1 % ваги речовини або в концентрації до 1000 частин на мільйон;
5. полібромбіфеноли (PBB) – не перевищує 0,1 % ваги речовини або в концентрації до 1000 частин на мільйон;
6. полібромдефенілові ефіри (PBDE) – не перевищує 0,1 % ваги речовини або в концентрації до 1000 частин на мільйон.

Декларация о соответствии (Russian)
требованиям Технического регламента об ограничении использования некоторых вредных веществ в электрическом и электронном оборудовании
(утверждённого Постановлением №1057 Кабинета Министров Украины)

Изделие соответствует требованиям Технического Регламента об Ограничении Использования некоторых Вредных Веществ в электрическом и электронном оборудовании (ТР ОИВВ).

Содержание вредных веществ в случаях, не предусмотренных Дополнением №2 ТР ОИВВ:

1. свинец (Pb) – не превышает 0,1 % веса вещества или в концентрации до 1000 миллионных частей;
2. кадмий (Cd) – не превышает 0,01 % веса вещества или в концентрации до 100 миллионных частей;
3. ртуть (Hg) – не превышает 0,1 % веса вещества или в концентрации до 1000 миллионных частей;
4. шестивалентный хром (Cr^{6+}) – не превышает 0,1 % веса вещества или в концентрации до 1000 миллионных частей;
5. полибромбифенолы (ПББ (PBB)) – не превышает 0,1 % веса вещества или в концентрации до 1000 миллионных частей;
6. полибромдифеноловые эфиры (ПБДЭ (PBDE)) – не превышает 0,1 % веса вещества или в концентрации до 1000 миллионных частей.

Declaration of Conformity (English)
with the requirements of Technical Regulation on the Restriction Of the use of certain Hazardous Substances in Electrical and Electronic Equipment
(adopted by Order №1057 of Cabinet of Ministers of Ukraine)

The Product is in conformity with the requirements of Technical Regulation on the Restriction Of the use of certain Hazardous Substances in electrical and electronic equipment (TR on RoHS).

The content of hazardous substance with the exemption of the applications listed in the Annex №2 of TR on RoHS:

1. Lead (Pb) – not over 0,1wt % or 1000wt ppm;
2. Cadmium (Cd) – not over 0,01wt % or 100wt ppm;
3. Mercury (Hg) – not over 0,1wt % or 1000wt ppm;
4. Hexavalent chromium (Cr^{6+}) – not over 0,1wt % or 1000wt ppm;
5. Polybrominated biphenyls (PBBs) – not over 0,1wt % or 1000wt ppm;
6. Polybrominated diphenyl ethers (PBDEs) – not over 0,1wt % or 1000wt ppm.

Товарные знаки

Логотип Brother является зарегистрированным товарным знаком компании Brother Industries, Ltd.

Brother является товарным знаком компании Brother Industries, Ltd.

Microsoft, Windows, Windows NT, Windows Vista, Windows Server, Internet Explorer, Outlook и PowerPoint являются зарегистрированными товарными знаками или товарными знаками корпорации Microsoft в США и/или в других странах.

Apple, Macintosh, Mac OS, Safari, iPad, iPhone, iPod touch и OS X являются товарными знаками компании Apple Inc., зарегистрированными в США и в других странах.

AirPrint является товарным знаком компании Apple Inc.

Adobe, Illustrator и Reader являются зарегистрированными товарными знаками или товарными знаками компании Adobe Systems Incorporated в США и/или в других странах.

Nuance, логотип Nuance, PaperPort и ScanSoft являются товарными знаками или зарегистрированными товарными знаками компании Nuance Communications, Inc. или ее дочерних компаний в США и/или в других странах.

Memory Stick PRO Duo, Memory Stick Duo, MagicGate, Memory Stick Micro и M2 являются товарными знаками компании Sony Corporation.

Логотип SDHC является товарным знаком компании SD-3C, LLC.

AOSS является товарным знаком компании Buffalo Inc.

Wi-Fi, Wi-Fi Alliance и Wi-Fi Protected Access являются зарегистрированными товарными знаками компании Wi-Fi Alliance.

WPA, WPA2, Wi-Fi Protected Setup, логотип Wi-Fi Protected Setup и Wi-Fi Direct являются товарными знаками компании Wi-Fi Alliance.

Flickr является зарегистрированным товарным знаком компании Yahoo! Inc.

Android, Google Cloud Print, Google Drive и Picasa Web Albums являются товарными знаками компании Google, Inc. Для использования этих товарных знаков требуется разрешение компании Google.

Mozilla и Firefox являются зарегистрированными товарными знаками компании Mozilla Foundation.

UNIX является зарегистрированным товарным знаком консорциума The Open Group в США и в других странах.

Linux является зарегистрированным товарным знаком Линуса Торвальдса (Linus Torvalds) в США и в других странах.

Словесный знак Bluetooth является зарегистрированным товарным знаком, находящимся в собственности компании Bluetooth SIG, Inc., и любое использование таких знаков компанией Brother Industries, Ltd. лицензировано.

Intel является товарным знаком компании Intel Corporation в США и/или в других странах .

EVERNOTE и логотип Evernote Elephant являются товарными знаками компании Evernote Corporation и используются согласно лицензии.

Все компании, программное обеспечение которых упомянуто в настоящем руководстве, имеют собственные лицензионные соглашения на использование своего программного обеспечения.

Любые коммерческие наименования и торговые наименования компаний, которые можно найти в изделиях компании Brother, а также в сопутствующей документации и любых других материалах являются товарными знаками или зарегистрированными товарными знаками соответствующих компаний.

Замечания о лицензировании программ с открытым исходным кодом

В комплект поставки изделия входит программное обеспечение с открытым исходным кодом.

Чтобы просмотреть замечания о лицензировании открытого исходного кода, перейдите в раздел загрузки руководств на домашней странице соответствующей модели на веб-сайте Brother Solutions Center по адресу http://solutions.brother.com/.

Авторское право и лицензия

© Brother Industries, Ltd., 2013. Все права защищены.

С данным изделием поставляется программное обеспечение, разработанное следующими поставщиками:

© PACIFIC SOFTWORKS, INC., 1983-1998. ВСЕ ПРАВА ЗАЩИЩЕНЫ.

© Devicescape Software, Inc., 2008. Все права защищены.

С данным изделием поставляется программное обеспечение "KASAGO TCP/IP", разработанное компанией ZUKEN ELMIC, Inc.

Другая информация

FlashFX® является зарегистрированным товарным знаком компании Datalight, Inc.

Авторское право FlashFX®, 1998-2010 Datalight, Inc.

Патент США № 5,860,082/6,260,156

FlashFX® Pro™ является товарным знаком компании Datalight, Inc.

Reliance™ является товарным знаком компании Datalight, Inc.

Datalight® является зарегистрированным товарным знаком компании Datalight, Inc.

Авторское право 1989-2010 Datalight, Inc., Все права защищены

Служба поддержки клиентов Brother

Служба поддержки клиентов

Для получения контактной информации о региональном представительстве Brother посетите веб-сайт http://www.brother.com/.

Контактная информация сервис-центров

Для получения информации о сервис-центрах в Европе обратитесь в местное представительство Brother. Адреса и телефоны европейских представительств можно найти на веб-сайте http://www.brother.com/, выбрав соответствующую страну.

Незаконное использование копировального оборудования

Воспроизведение определенных элементов или документов с намерением совершить мошенничество является правонарушением. Далее приведен неполный список документов, воспроизведение которых может быть незаконным. При возникновении сомнений в отношении какого-либо элемента или документа рекомендуется обратиться к юридическому консультанту и/или ознакомиться с соответствующими правовыми документами.

- Банкноты
- Облигации и другие долговые обязательства
- Депозитные свидетельства
- Служебные документы вооруженных сил и документы по призыву
- Паспорта
- Почтовые марки (гашеные и негашеные)
- Иммиграционные документы
- Документы на получение пособий
- Чеки и векселя государственных учреждений
- Идентификационные жетоны и знаки различия

Кроме того, законодательством некоторых государств запрещается копирование водительских прав и документов, удостоверяющих права собственности на автотранспортное средство.

Не разрешается копировать документы, защищенные законом об авторских правах, но при этом действует исключение в связи с "добросовестным поведением", разрешающее копировать части произведений, защищенных законом об авторских правах. Копирование в нескольких экземплярах является свидетельством ненадлежащего использования. Произведения искусства приравниваются к произведениям, защищенным законом об авторских правах.

brother®

Brother
Earth

www.brotherearth.com