brother

Käyttöopas

MFC-L8650CDW
MFC-L8850CDW
MFC-L9550CDW

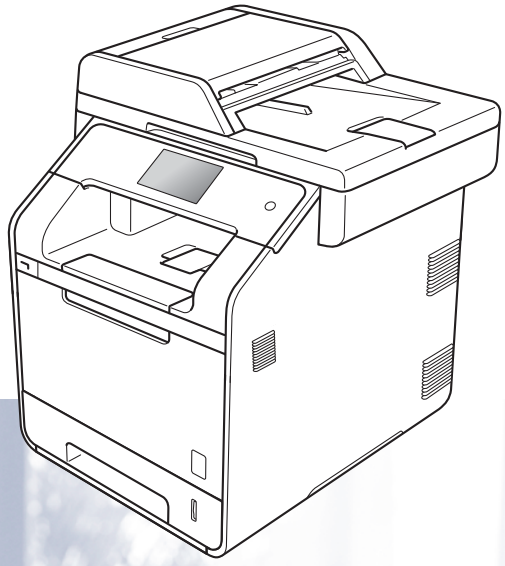

Kaikkia malleja ei ole saatavana kaikissa maissa.

Versio A

FIN

ARB

Jos sinulla on tarve ottaa yhteyttä asiakaspalveluun

Täytä seuraavat tiedot myöhempää tarvetta varten:

Mallin numero: MFC-L8650CDW / MFC-L8850CDW / MFC-L9550CDW
(Ympyröi mallisi numero)

Sarjanumero: [1] _____

Ostopäivämäärä: _____

Ostopaikka: _____

[1] Sarjanumero on laitteen takaosassa. Säilytä tämä Käyttöopas ja ostokuitti todistuksena ostosta varkauden tai tulipalon varalta tai takuuhuoltoa varten.

Rekisteröi tuote Internetissä osoitteessa

http://www.brother.com/registration/

© 2014 Brother Industries, Ltd. Kaikki oikeudet pidätetään.

Käyttöoppaat ja niiden sijainti

Opas	Sisältö	Sijainti
Tuotteen turvaohjeet	Lue ensin tämä opas. Lue turvaohjeet ennen laitteen asentamista. Katso tästä ohjeesta tietoja tavaramerkeistä ja laillisista rajoituksista.	Painettu/paketissa
Pika-asennusopas	Noudata siinä olevia ohjeita, jotka koskevat laitteen asetusten määrittämistä sekä käyttämäsi käyttöjärjestelmän ja yhteystyypin mukaisten ohjaimien sekä ohjelmistojen asentamista.	Painettu/paketissa
Käyttöopas	Tutustu faksauksen, kopioinnin, skannauksen ja suoratulostuksen perustoimintoihin sekä tarvikkeiden vaihtamiseen. Tutustu myös vianetsintävinkkeihin.	Painettu/paketissa Tšekin tasavalta, Unkari, Bulgaria, Puola, Romania, Slovakia: (Windows®) PDF-tiedosto/ CD-ROM/paketissa (Macintosh) PDF-tiedosto/Brother Solutions Center [1]
Laajempi käyttöopas	Tutustu lisätoimintoihin: faksaukseen, kopiointiin, suojausominaisuuksiin, raporttien tulostamiseen sekä rutiinihuollon tekemiseen.	(Windows®) PDF-tiedosto/ CD-ROM/paketissa (Macintosh) PDF-tiedosto/Brother Solutions Center [1]
Ohjelmisto- ja Verkkokäyttäjän opas	Tämä opas sisältää ohjeita skannauksesta, tulostuksesta, PC-FAX-ohjelmistosta ja muista toimenpiteistä, jotka voidaan suorittaa liittämällä Brother-laite tietokoneeseen. Se sisältää myös hyödyllisiä tietoja Brother ControlCenter -apuohjelman käyttämisestä, laitteen käyttämisestä verkkoympäristössä ja usein käytettyjä termejä.	(Windows®) HTML-tiedosto/ CD-ROM/paketissa (Macintosh) HTML-tiedosto/Brother Solutions Center [1]
Google Cloud Print -opas	Tässä oppaassa on tietoja Brother-laitteen määrittämisestä Google-tilille ja Google Cloud Print™ -palvelujen käyttämisestä tulostamiseen Internetin välityksellä.	PDF-tiedosto / Brother Solutions Center [1]
Mobiilitulostus-/ -skannausopas Brother iPrint&Scanille	Tässä oppaassa on hyödyllisiä tietoja tulostamisesta mobiililaitteesta ja Brother-laitteesta mobiililaitteeseen skannaamisesta Wi-Fi®-verkon kautta.	PDF-tiedosto / Brother Solutions Center [1]

Opas	Sisältö	Sijainti
Web Connect -opas	Tässä oppaassa kerrotaan, miten Brother-laitteen asetukset määritetään ja miten laitetta käytetään skannattaessa, ladattaessa ja katseltaessa kuvia ja tiedostoja kyseisiä palveluja tarjoavissa WWW-sivustoissa.	PDF-tiedosto / Brother Solutions Center [1]

[1] Käy osoitteessa http://solutions.brother.com/.

Sisällysluettelo
(Käyttöopas)

1 Yleisiä tietoja 1

Tämän oppaan käyttäminen ... 1
Oppaassa käytetyt symbolit ja käytänteet ... 1
Brother-apuohjelmien käyttö (Windows®) ... 2
Laajemman käyttöoppaan ja Ohjelmisto- ja verkkokäyttäjän oppaan käyttäminen ... 3
Ohjeiden tarkasteleminen ... 3
Lisäominaisuuksien käyttöoppaiden käyttäminen ... 4
Brother-tuen käyttö (Windows®) ... 5
Brother-tuen käyttö (Macintosh) ... 5
Ohjauspaneelin esittely ... 6
LCD-kosketusnäyttö ... 8
Valmis-ruudun asetukset ... 12
Perustoiminnot ... 12
Oikopolkuasetukset ... 13
Kopiointioikopolkujen lisääminen ... 13
Faksausoikopolkujen lisääminen ... 14
Skannausoikopolkujen lisääminen ... 15
Web Connect -oikopolkujen lisääminen ... 17
Sovellusoikopolkujen lisääminen ... 17
Oikopolkujen muuttaminen ... 18
Oikopolkujen nimien muokkaaminen ... 19
Oikopolkujen poistaminen ... 19
Oikopolkujen hakeminen ... 19
Aseta päivämäärä ja aika. ... 20
Syötä henkilökohtaiset tiedot (nimitunnus) ... 20
Äänenvoimakkuusasetukset ... 21
Soittoäänen äänenvoimakkuus ... 21
Äänimerkin äänenvoimakkuus ... 22
Kaiuttimen äänenvoimakkuus ... 22

2 Paperin asettaminen 23

Paperin ja tulostusmateriaalin asettaminen ... 23
Paperin asettaminen vakiopaperikasettiin ja lisäpaperikasettiin ... 23
Paperin lisääminen monitoimialustaan ... 25
Skannaus- ja tulostusalueen ulkopuolinen alue ... 30
Paperin asetukset ... 31
Paperikoko ... 31
Paperityyppi ... 31
Kasetin käyttö kopiointitilassa ... 32
Kasetin käyttö faksitilassa ... 32
Kasetin käyttö tulostustilassa ... 33
Hyväksytyt paperit ja muut tulostusmateriaalit ... 34
Suositellut paperit ja muut tulostusmateriaalit ... 34
Paperikoko ja -tyyppi ... 34
Erikoispaperilaatujen käsittely ja käyttö ... 36

3 Asiakirjojen asettaminen 39

Asiakirjojen asettaminen 39
Automaattisen dokumenttien syöttölaitteen (ADS) käyttäminen 39
Valotustason käyttäminen 40

4 Faksin lähettäminen 41

Faksin lähettäminen 41
Faksauksen lopettaminen 42
Letter/Legal/Folio-kokoisten asiakirjojen faksaaminen valotustasolta 42
Peruuttaminen faksauksen aikana 42
Lähetyksen vahvistusraportti 43

5 Faksin vastaanottaminen 44

Vastaanottotilat 44
Vastaanottotilan valitseminen 44
Vastaanottotilojen käyttäminen 45
Vain faksi 45
Faksi/Puhelin 45
Manuaalinen 45
Ulkoinen puhelinvastaaja 45
Vastaanottotilan asetukset 46
Soittoviive 46
F/P-soittoaika (vain Faksi/Puhelin-tila) 46
faksin tunnistus 47
Faksin esikatselu (vain mustavalkoinen) 48
Vastaanotetun faksin esikatselu 48
Faksin esikatselun käytöstä poistaminen 50

6 PC-FAX-toiminnon käyttäminen 51

PC-FAX-toiminnon käyttäminen 51
PC-FAX-vastaanotto (vain Windows®) 51
PC-FAX-lähetys 52

7 Puhelin ja ulkoiset laitteet 53

Puhelinlinjapalvelut 53
Puhelinlinjatyypin asettaminen 53
Ulkoisen puhelinvastaajan kytkeminen 54
Kytkennät 54
Viestin nauhoittaminen 55
Vaihdeliitännät 55
Ulkoiset puhelimet ja rinnakkaispuhelimet 55
Ulkoisen tai rinnakkaispuhelimen kytkeminen 55
Ulkoisen tai rinnakkaispuhelimen käyttäminen 56
Vain Faksi/Puhelin-tila 56
Muun kuin Brotherin valmistaman langattoman ulkoisen puhelinkuulokkeen käyttäminen 56
Kaukokäyttötunnusten käyttäminen 56

8 Numeroiden valitseminen ja tallentaminen 58

Numeron valitseminen 58
Manuaalinen valinta 58
Valinta osoitteistosta 58
LDAP-haku 58
Faksin uudelleenvalinta 58
Numeroiden tallentaminen 59
Tauon tallentaminen 59
Osoitteiston numeroiden tallentaminen 59
Osoitteiston nimien tai numeroiden muuttaminen 60

9 Kopiointi 61

Kopioiden ottaminen 61
Kopioinnin lopettaminen 61
Kopioinnin esiasetukset 61
Kopiointiasetukset ja -vaihtoehdot 62

10 Tulostaminen USB-muistitikulta tai massamuistia tukevasta digitaalikamerasta 63

PRN-tiedoston luominen suoratulostusta varten 63
Tulostaminen suoraan USB-muistitikulta tai massamuistia tukevasta digitaalikamerasta 64
Suoratulostuksen oletusasetusten muuttaminen 66

11 Tulostaminen tietokoneesta 67

Asiakirjan tulostaminen 67

12 Skannaaminen tietokoneeseen 68

Ennen skannaamista 68
Asiakirjan skannaaminen PDF-tiedostoksi ControlCenter4-ohjelman avulla (Windows®) 69
Asiakirjan skannaaminen PDF-tiedostoksi kosketusnäytön avulla 72

A Säännöllinen kunnossapito 74

Tarvikkeiden vaihtaminen 74
Värikasetin vaihtaminen 78
Rumpuyksikön vaihtaminen 84
Hihnayksikön vaihtaminen 90
Hukkavärisäiliön vaihtaminen 95
Laitteen puhdistaminen ja tarkistaminen 102
Laitteen puhdistaminen ulkopuolelta 103
Valotustason puhdistaminen 104
Laserskannerin ikkunoiden puhdistaminen 106
Koronalankojen puhdistaminen 109
Rumpuyksikön puhdistaminen 112
Paperin syöttötelojen puhdistaminen 119
Värien kalibrointi 120
Värien rekisteröinti 121
Automaattinen korjaus 121

B Vianetsintä 122

Ongelman määrittäminen 122
Virhe- ja huoltoviestit 124
Faksien tai yhteysraportin siirtäminen 132
Asiakirjatukokset 134
Asiakirja on juuttunut ADS:n yläosaan 134
Asiakirja on juuttunut valotustason kannen alle 134
ADS:ään juuttuneiden pienten asiakirjojen poistaminen 135
Asiakirja on juuttunut luovutusalustalle 135
Paperitukos 136
Paperi on juuttunut monitoimialustaan 136
Paperi on juuttunut paperikasettiin 1 tai 2 137
Paperi on juuttunut laitteen takaosaan 138
Paperi on juuttunut laitteen sisään 140
Paperi on juuttunut paperikasetin alle 143
Ongelmia laitteen toiminnassa 145
Valintaäänen tunnistuksen asettaminen 154
Puhelinlinjan häiriöt / VoIP 154
Tulostuslaadun parantaminen 155
Laitetiedot 163
Sarjanumeron tarkistaminen 163
Laiteohjelmistoversion tarkistaminen 163
Toimenpiteiden nollaus 163
Laitteen nollaaminen 164

C Asetus- ja ominaisuustaulukot 165

Asetustaulukoiden käyttäminen 165
Asetustaulukot 166
Ominaisuustaulukot 192
Tekstin syöttäminen 221

D Tekniset tiedot 222

Yleistä 222
Asiakirjan koko 225
Tulostusmateriaali 226
Faksaus 227
Kopiointi 228
Skanneri 229
Tulostin 230
Liitännät 231
Verkko 232
Suoratulostusominaisuus 233
Tietokonevaatimukset 234
Tarvikkeet 235
Tärkeitä tietoja värikasetin käyttöiästä 236

E Hakemisto 238

Sisällysluettelo
(Laajempi käyttöopas)

Voit tarkastella Laajempaa käyttöopasta.

Windows®:	PDF-tiedosto / CD-ROM / paketissa
Macintosh:	PDF-tiedosto / Brother Solutions Center osoitteessa http://solutions.brother.com/

Laajempi käyttöopas sisältää kuvaukset seuraavista ominaisuuksista ja toiminnoista.

1 Yleiset asetukset

Muistiin tallentaminen
Automaattinen kesä- ja talviaika
Aikavyöhykkeen asettaminen
Ekologiset toiminnot
Hiljainen tila -ominaisuus
Kosketusnäyttö

2 Suojaustoiminnot

Secure Function Lock 3.0
Active Directory -todennus
IPSec
Asetuslukko
Valintarajoitus (vain MFC-mallit)

3 Faksin lähettäminen (vain MFC-mallit)

Muut lähetysasetukset
Lähetyksen lisätoiminnot

4 Faksin vastaanottaminen (vain MFC-mallit)

Muistiin vastaanottotoiminnot
Kaukonouto
Vastaanoton lisäasetukset

5 Numeroiden valitseminen ja tallentaminen (vain MFC-mallit)

Numerovalinnan lisätoimet
Muita numerontallennustapoja

6 Raporttien tulostaminen

Faksiraportit (vain MFC-mallit)
Raportit

7 Kopiointi

Kopiointiasetukset

A Säännöllinen kunnossapito

Laitteen tarkistaminen
Säännöllisesti huollettavien osien vaihtaminen
Laitteen pakkaaminen ja kuljetus

B Lisävarusteet

Lisävarusteet
Lisäpaperikasetti (DCP-L8400CDN, DCP-L8450CDW, MFC-L8650CDW ja MFC-L8850CDW (LT-320CL)) (MFC-L9550CDW (LT-325CL))
Muistikortti

C Sanasto

D Hakemisto

1 Yleisiä tietoja

Tämän oppaan käyttäminen

Kiitos, että olet hankkinut Brother-laitteen. Lukemalla ohjeet saat parhaan hyödyn laitteestasi.

Oppaassa käytetyt symbolit ja käytänteet

Oppaassa käytetään seuraavia symboleja ja käytänteitä.

⚠ VAROITUS

VAROITUS ilmaisee mahdollisen vaaratilanteen, joka voi aiheuttaa vakavan tai kuolemaan johtavan tapaturman.

TÄRKEÄÄ

TÄRKEÄÄ ilmaisee mahdollisen vaaratilanteen, joka saattaa aiheuttaa aineellisia vahinkoja tai heikentää laitteen toimintakykyä.

VINKKI

Vinkit kertovat, miten eri tilanteissa täytyy toimia tai miten nykyistä toimintoa voi käyttää muiden ominaisuuksien kanssa.

Vaarallinen jännite-kuvake varoittaa mahdollisesta sähköiskusta.

Tulipalon vaara -kuvake varoittaa tulipalon mahdollisuudesta.

Kuuma pinta -kuvakkeella merkitään laitteen osia, joihin ei pidä koskea.

Kieltokuvake osoittaa, että kyseistä toimea ei saa tehdä.

Lihavoitu	Lihavoitu teksti viittaa kosketuspaneelin tai tietokoneen ruudun valintanäppäimistön numeroihin.
Kursivoitu	Kursivoidulla tekstillä on merkitty tärkeät kohdat, tai sillä viitataan asiaan liittyvään toiseen aiheeseen.
`Courier New`	Laitteen kosketusnäytön viesteissä käytetään Courier New -fonttia.

Noudata kaikkia laitteeseen merkittyjä varoituksia ja ohjeita.

VINKKI

Useimmissa tämän käyttöoppaan kuvissa näkyy MFC-L8850CDW.

Brother-apuohjelmien käyttö (Windows®)

Brother Utilities on sovellusten käynnistysohjelma, jonka avulla voit käyttää helposti kaikkia laitteeseen asennettuja Brother-sovelluksia.

1. (Windows® 7 / Windows Vista® / Windows® XP)

   Napsauta (**Käynnistä**) -valikkoa ja valitse **Kaikki ohjelmat** > **Brother** > **Brother Utilities**

   (Windows® 8)

   Napauta tai napsauta (**Brother Utilities**) aloitusruudulla tai työpöydällä.

   (Windows® 8.1)

   Siirrä hiiri **Aloitus**-näytön vasempaan alakulmaan ja napsauta (jos käytössä on kosketukseen perustuva laite, sipaise ylöspäin **Aloitus**-näytön alareunasta, niin **Sovellukset**-näyttö tulee esiin). Kun **Sovellukset**-näyttö on esillä, napauta tai napsauta (**Brother Utilities**).

2. Valitse laitteesi.

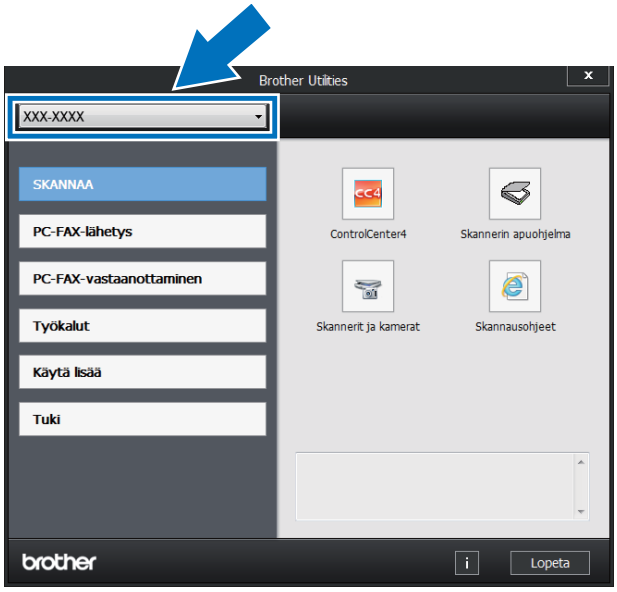

3. Valitse haluamasi toimenpide.

Laajemman käyttöoppaan ja Ohjelmisto- ja verkkokäyttäjän oppaan käyttäminen

Tämä Käyttöopas ei sisällä kaikkia laitetta koskevia tietoja, esimerkiksi tietoja faksiin, kopiointiin, tulostimeen, skanneriin, PC-FAXiin ja verkkoon liittyvistä lisäominaisuuksista. Kun haluat lisätietoja näistä ominaisuuksista, lue CD-ROM-levyllä olevat **Laajempi käyttöopas** ja **Ohjelmisto- ja Verkkokäyttäjän opas**.

VINKKI

Macintosh: Laajempi käyttöopas ja Ohjelmisto- ja Verkkokäyttäjän opas ovat Brother Solutions Center -sivustolla osoitteessa http://solutions.brother.com/.

Ohjeiden tarkasteleminen

Ohjeiden lukeminen (Windows®)

(Windows® 7 / Windows Vista® / Windows® XP)

Kun haluat tarkastella ohjeita, valitse (**Käynnistä**) -valikosta **Kaikki ohjelmat** > **Brother** > **Brother Utilities**. Napsauta pudotusluetteloa ja valitse mallisi nimi (jos se ei ole vielä valittuna). Napsauta **Tuki** vasemmassa navigointipalkissa ja napsauta sitten **Käyttöoppaat**.

(Windows® 8)

Napsauta (**Brother Utilities**), napsauta sitten pudotusluetteloa ja valitse mallisi nimi (jos se ei vielä ole valittuna). Napsauta **Tuki** vasemmassa navigointipalkissa ja napsauta sitten **Käyttöoppaat**.

Jos et ole asentanut ohjelmistoa, löydät oppaat CD-ROM-levyltä noudattamalla seuraavia vaiheita:

1. Kytke tietokoneeseen virta. Aseta CD-ROM-levy CD-ROM-asemaan.

VINKKI

Jos Brother-näyttö ei tule näkyviin, siirry kohtaan **Tietokone** (**Oma tietokone**).

(Windows® 8: Napsauta (Resurssienhallinta) -kuvaketta tehtäväpalkissa ja siirry kohtaan **Tietokone** (**Tämä tietokone**).) Kaksoisnapsauta CD-ROM-kuvaketta ja kaksoisnapsauta sitten **start.exe**.

2. Jos näyttöön tulee ikkuna, jossa kysytään mallin nimeä, valitse oma mallisi.

3. Jos näyttöön tulee kieli-ikkuna, valitse Suomi. CD-ROM-levyn ylävalikko tulee näyttöön.

4. Valitse **Käyttöoppaat**.

5. Valitse **Käyttöoppaat CD-levyllä**. Jos näyttöön tulee maaikkuna, valitse Suomi. Kun näkyvissä on käyttöoppaiden luettelo, valitse haluamasi opas.

Ohjeiden lukeminen (Macintosh)

Voit katsella ja ladata käyttöoppaita Brother Solutions Center -palvelusta osoitteessa: http://solutions.brother.com/.
Lataa dokumentaatio valitsemalla mallisi sivulla **Käyttöohjeet**.

Skannausohjeiden etsiminen

Voit skannata asiakirjoja monella eri tavalla. Ohjeet sijaitsevat seuraavissa kohdissa:

Ohjelmisto- ja Verkkokäyttäjän opas

- *Skannaus*
- *ControlCenter*
- *Verkkoskannaus*

Nuance™ PaperPort™ 12SE -käyttöoppaat (Windows®)

- Nuance™ PaperPort™12SE -sovelluksen täydelliset käyttöoppaat löytyvät Nuance™ PaperPort™12SE -sovelluksen Ohje-välilehdeltä.

Presto! PageManager -käyttöopas (Macintosh)

VINKKI

Presto! PageManager on ladattava ja asennettava ennen käyttöä (saadaksesi lisätietoja, katso *Brother-tuen käyttö (Macintosh)* sivulla 5).

- Täydellinen Presto! PageManager -käyttöopas löytyy Presto! PageManager -sovelluksen ohjeistosta.

Verkkoasetusohjeiden sijainti

Laite voidaan liittää langattomaan tai kiinteään verkkoon.

- Perusasennusohjeet:
  (➤➤ Pika-asennusopas.)
- Langaton tukiasema tai reititin tukee Wi-Fi Protected Setup™- tai AOSS™ -järjestelmää:
  (➤➤ Ohjelmisto- ja Verkkokäyttäjän opas.)
- Lisätietoja verkkoasetuksista:
  (➤➤ Ohjelmisto- ja Verkkokäyttäjän opas.)

Lisäominaisuuksien käyttöoppaiden käyttäminen

Voit lukea ja ladata näitä oppaita Brother Solutions Center -palvelussa:

http://solutions.brother.com/

Lataa dokumentaatio valitsemalla mallisi sivulla **Käyttöohjeet**.

Google Cloud Print -opas

Tässä oppaassa on tietoja Brother-laitteen määrittämisestä Google-tilille ja Google Cloud Print™ -palvelujen käyttämisestä tulostamiseen Internetin välityksellä.

Mobiilitulostus-/-skannausopas Brother iPrint&Scanille

Tässä oppaassa on hyödyllisiä tietoja tulostamisesta mobiililaitteesta ja Brother-laitteesta mobiililaitteeseen skannaamisesta Wi-Fi-verkon kautta.

Web Connect -opas

Tässä oppaassa kerrotaan, miten Brother-laitteen asetukset määritetään ja miten laitetta käytetään skannattaessa, ladattaessa ja katseltaessa kuvia ja tiedostoja kyseisiä palveluja tarjoavissa WWW-sivustoissa.

Brother-tuen käyttö (Windows®)

Kaikki tarpeelliset yhteystiedot, kuten verkkotuen (Brother Solutions Center) tiedot, ovat CD-ROM-levyllä.

- Valitse **Brotherin tekninen tuki** sivulla **Ylin valikko**. Brother-tukinäyttö ilmestyy ruutuun.

- Pääset Internet-sivustollemme (http://www.brother.com/) napsauttamalla **Brotherin kotisivu** -kohtaa.
- Tuoreimmat uutiset ja tuotetukitiedot (http://solutions.brother.com/) näet napsauttamalla **Brother Solutions Center** -kohtaa.
- Tutustu Brotherin alkuperäisiin tarvikkeisiin sivustollamme (http://www.brother.com/original/) napsauttamalla **Tarviketietoja** -kohtaa.
- Siirry Brother CreativeCenteriin (http://www.brother.com/creativecenter/), josta saat valokuvaprojekteja ja tulostettavia ladattavia tiedostoja ILMAISEKSI, napsauttamalla **Brother CreativeCenter** -kohtaa.
- Voit palata kohtaan **Ylin valikko** napsauttamalla **Edellinen**. Jos olet valmis, napsauta **Lopeta**.

Brother-tuen käyttö (Macintosh)

Löydät kaikki tarvitsemasi yhteystiedot, kuten verkkotuen.

Vieraile Brother Solutions Centerissä osoitteessa http://solutions.brother.com/.

Ohjauspaneelin esittely

Mallissa MFC-L8650CDW on 3,7 tuuman (93,4 mm) nestekidekosketusnäyttö ja kosketuspaneeli. Malleissa
MFC-L8850CDW ja MFC-L9550CDW on 4,85 tuuman (123,2 mm) nestekidekosketusnäyttö ja kosketuspaneeli.

VINKKI

Ohjauspaneelin kuvat ovat mallista MFC-L9550CDW.

1 **NFC (Near Field Communication) - lukija** (MFC-L9550CDW)

Voit käyttää korttitodennusta koskettamalla IC-kortilla NFC-lukijaa ohjauspaneelissa.

2 **Nestekidekosketusnäyttö**

Tämä on LCD-kosketusnäyttö. Voit käyttää valikoita ja vaihtoehtoja painamalla niitä niiden näkyessä tällä näytöllä.

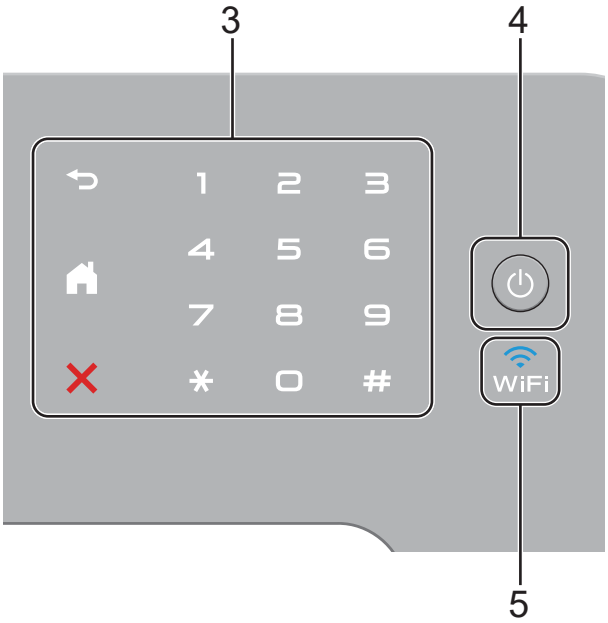

3 **Kosketuspaneeli:**

- **Takaisin**

  Painamalla palaat takaisin edelliselle valikkotasolle.

- **Home**

  Painamalla palaat pääruutuun. Tehdasasetuksena pääruudulla näkyy päivämäärä ja aika, mutta voit halutessasi muuttaa oletusasetusta (katso *Valmis-ruudun asetukset* sivulla 12).

- **Peruuta**

  Peruuta toiminto painamalla.

- **Valintanäppäimet**

  Voit valita puhelin- ja faksinumeroita tai syöttää kopioiden määrän painamalla kosketuspaneelin numeroita.

4 **Virtapainike**

Kytke laitteeseen virta päälle painamalla -painiketta.

Sammuta laite painamalla -painiketta pitkään. Nestekidekosketusnäyttöön ilmestyy `Sammutetaan` muutamaksi sekunniksi ennen sammumista.

5

Wi-Fi-valo palaa, kun Brother-laite on yhdistetty langattomaan tukiasemaan.

LCD-kosketusnäyttö

Voit valita kolmesta eri pääruutuvaihdoehdosta. Voit muuttaa ruutua pyyhkäisemällä vasemmalle tai oikealle tai painamalla ◀ tai ▶.

Seuraavat ruudut ilmaisevat laitteen tilaa, kun laite on käyttämättömänä.

	Pääruutu Pääruudulla näkyy päivämäärä ja aika, ja sen kautta käyttäjällä on pääsy faksaus-, kopiointi- ja skannaustoimintoihin sekä Wi-Fi-asetuksiin, väriaineiden määriin ja oikopolkuruutuihin. Kotiruudun näkyessä laite on Valmis-tilassa. Kun Secure Function Lock [1] -toiminto kytketään päälle, näytössä näkyy toimintoa ilmaiseva kuvake. Kun Active Directory -todennus [1] on käytössä, laitteen ohjauspaneeli on lukittu. [1] ➤➤ Laajempi käyttöopas.
	Lisää 1 -ruutu Lisää 1 -ruutu tarjoaa pääsyn oikopolkuruutuun ja lisäominaisuuksiin, kuten suojattu tulostus, WWW-oikopolku ja sovellukset.
	Lisää 2 -ruutu Lisää 2 -ruutu tarjoaa pääsyn oikopolkuruutuun ja USB-valikkoon.

VINKKI

Pyyhkäisy on käyttäjän suorittama toimenpide, jossa käyttäjä pyyhkäisee näyttöä sormella seuraavan sivun tai kohteen näyttämiseksi.

1 **Tilat:**

- `Faksaus`

  Voit siirtyä faksaustilaan.

- `Kopioi`

  Voit siirtyä kopiointitilaan.

- `Skannaus`

  Voit siirtyä skannaustilaan.

2 **(Wi-Fi-määritykset)**

Nelitasoinen ilmaisin Valmis-tilan näytössä näyttää nykyisen langattoman signaalin voimakkuuden, jos käytössä on langaton yhteys.

0 Voimakkain

Voit määrittää langattomat asetukset helposti painamalla (lisätietoja: ➤➤ Ohjelmisto- ja Verkkokäyttäjän opas.)

3 **(Väriaine)**

Tarkista väriaineen jäljellä oleva käyttöikä tästä.

Pääset `Väriaine`-valikkoon painamalla tästä.

VINKKI

Jäljellä olevan väriaineen määrä vaihtelee tulostettujen asiakirjojen ja käytön mukaan.

4 **(Asetukset)**

Pääasetuksiin pääset painamalla tästä (lisätietoja löytyy kohdasta *Asetusruutu* sivulla 11).

5 **Päivämäärä ja aika**

Tarkista laitteen päivämäärä- ja aika-asetus tästä.

6 **(Pikakuv.)**

Määritä oikopolut painamalla tästä.

Voit käyttää oikopoluiksi tallennettuja asetuksia nopeuttaaksesi faksin lähettämistä, kopioimista, skannaamista ja WWW-palveluun yhdistämistä.

VINKKI

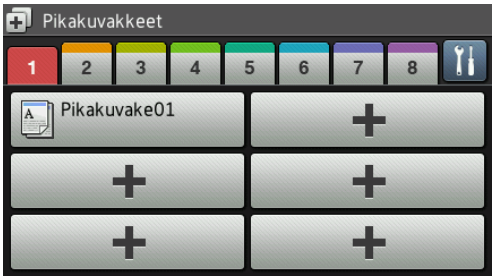

Käytettävissä on kahdeksan oikopolkuvälilehteä. Voit määrittää enintään kuusi oikopolkua jokaiseen oikopolkuvälilehteen. Käytettävissä on yhteensä 48 oikopolkua.

7 **Suojattu Tulosta**

Tämän avulla voit käyttää suojatun tulostuksen valikkoa.

8 **WWW**

Yhdistä Brother-laite Internet-palveluun painamalla tästä (lisätietoja löytyy kohdasta ➤➤ Web Connect -opas).

9 **Sovell.**

Palveluntarjoaja on saattanut lisätä sovelluksia ja/tai sovellusten nimiä on saatettu muuttaa tämän asiakirjan julkaisun jälkeen (lisätietoja: ➤➤ Web Connect -opas).

10 **USB**

Pääset suoratulostus- ja skannaa USB:lle -valikoihin tästä.

11 **Uusi faksi**

Kun `Faksin esikats.` on asetettu `Kyllä`-tilaan näet muistiin vastaanotettujen uusien faksien määrän.

12 **Varoituskuvake**

Varoituskuvake tulee näkyviin virheen tai ylläpitoviestin esiintyessä. Voit tarkastella sitä painamalla `Tiedot`-painiketta, minkä jälkeen voit palata Valmis-tilaan painamalla .

Katso lisätietoja kohdasta *Virhe- ja huoltoviestit* sivulla 124.

VINKKI

- Tämä tuote käyttää ARPHIC TECHNOLOGY CO., LTD:n kehittämää fonttia.
- Tuote käyttää HI CORPORATIONin kehittämiä MascotCapsule-käyttöliittymäkehystä ja MascotCapsule Tangible -väliohjelmistoa. MascotCapsule on Japanissa rekisteröity tavaramerkki, jonka omistaa HI CORPORATION.

MASCOT CAPSULE

Asetusruutu

Voit tarkistaa laitteen asetukset painamalla kosketusnäytössä .

Voit tarkistaa ja muokata kaikkia laitteen asetuksia seuraavasta ruudusta.

1 **Väriaine**

Tarkista väriaineen jäljellä oleva käyttöikä tästä.

Pääset `Väriaine`-valikkoon painamalla tästä.

2 **Vastaanottotila**

Ilmaisee sen hetkisen vastaanottotilan.

- `Faksi`
- `Faksi/puhelin`
- `VAS`
- `Manuaalinen`

3 **Verkko**

Verkkoyhteyden määrityksiin pääsee painamalla tästä.

Nelitasoinen ilmaisin näytössä näyttää nykyisen langattoman signaalin voimakkuuden, jos käytössä on langaton yhteys.

4 (**Päivämäärä ja aika**)

Ilmaisee päivämäärän ja ajan.

Pääset `Päivämäärä ja aika`-valikkoon painamalla tästä.

5 **Faksin esikats.**

Ilmaisee faksin esikatselun tilan.

Pääset faksin esikatselutilaan painamalla tästä.

6 **Kaikki aset.**

Pääset kaikkien asetusten valikkoon painamalla tästä.

7 **Kasetin asetus**

Ilmaisee valitun paperikoon. Voit muuttaa paperikoko- ja paperityyppiasetuksia tarvittaessa painamalla tästä.

8 **Wi-Fi Direct**

Määritä Wi-Fi Direct™ -verkkoyhteys painamalla tästä.

Valmis-ruudun asetukset

Aseta Valmis-ruutu joko `Alkuun`-, `Lisää1`- tai `Lisää2` -tilaan.

Laitteen ollessa joutilaana tai jos painat , kosketusnäyttö palaa asettamaasi ruutuun.

1. Paina .
2. Paina `Kaikki aset.`.
3. Näytä `Yleiset aset.` pyyhkäisemällä ylös tai alas tai painamalla ▲ tai ▼.
4. Paina `Yleiset aset.`.
5. Näytä `Painikeasetukset` pyyhkäisemällä ylös tai alas tai painamalla ▲ tai ▼.
6. Paina `Painikeasetukset`.
7. Paina `Aloituspainikkeen asetukset`.
8. Paina `Alkuun`, `Lisää1` tai `Lisää2`.
9. Paina .
   Laite avaa valitsemasi pääruudun.

Perustoiminnot

Voit käyttää kosketusnäyttöä painamalla sormesi sitä vasten. Voit avata ja siirtyä kaikkiin näyttövalikoihin tai vaihtoehtoihin selaamalla niitä pyyhkäisemällä vasemmalle, oikealle, ylös tai alas tai painamalla ◀▶ tai ▲▼ -painikkeita.

TÄRKEÄÄ

ÄLÄ paina kosketusnäyttöä terävällä esineellä, esimerkiksi lyijykynällä tai piirrinneulalla. Se saattaa vahingoittaa laitetta.

Seuraavissa vaiheissa selitetään, kuinka laitteen asetus muutetaan. Tässä esimerkissä kosketusnäytön taustavalon asetus muutetaan asetuksesta `Vaalea` asetukseksi `Keski`.

1. Paina .
2. Paina `Kaikki aset.`.
3. Näytä `Yleiset aset.` pyyhkäisemällä ylös tai alas tai painamalla ▲ tai ▼.

4. Paina `Yleiset aset.`.

5 Näytä Näytön asetus pyyhkäisemällä ylös tai alas tai painamalla ▲ tai ▼.

6 Paina Näytön asetus.

7 Paina Taustavalo.

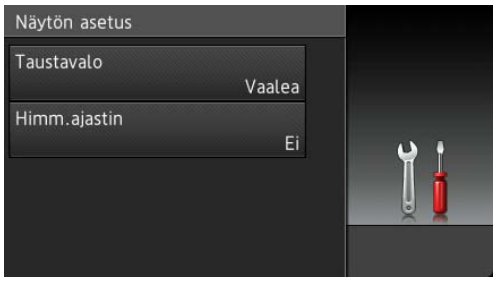

8 Paina Keski.

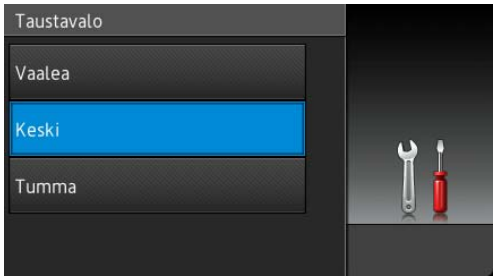

VINKKI

Palaa takaisin edelliselle valikkotasolle painamalla ↩.

9 Paina ⌂.

Oikopolkuasetukset

Voit lisätä useimmin käyttämäsi faksaus-, kopiointi-, skannaus- ja Web Connect -asetukset asettamalla ne oikopoluiksi. Voit myöhemmin hakea ja käyttää toimintoja nopeasti ja helposti. Voit lisätä enintään 48 oikopolkua.

Kopiointioikopolkujen lisääminen

Seuraavat asetukset voidaan lisätä kopiointioikopolkuun:

- Laatu
- Suurenna/pienennä
- Tummuus
- Kontrasti
- Pinoa/Lajitt.
- Sivun asettelu
- Värin säätö
- 2-puolinen kopiointi
- 2-puolisen kopiosivun asettelu
- Kasetti
- Taustavärin poisto

1 Paina Pikakuv..

2 Paina välilehteä 1–8.

3 Paina ＋ kohdassa, missä ei ole oikopolkua.

4 Paina Kopioi.

5 Lue kosketusnäytöllä näkyvät tiedot ja vahvista ne painamalla OK.

6 Pyyhkäise ylös tai alas tai paina ▲ tai ▼ tuodaksesi näkyviin kopioinnin esiasetukset ja paina haluamaasi esiasetusta.

7 Näet käytettävissä olevat asetukset pyyhkäisemällä ylös tai alas tai painamalla ▲ tai ▼ ja paina sitten haluamaasi asetusta.

8 Näet asetukselle käytettävissä olevat valinnat pyyhkäisemällä ylös tai alas tai painamalla ▲ tai ▼ ja paina sitten haluamaasi asetusta.
Toista vaiheet ❼ ja ❽, kunnes olet tehnyt kaikki valinnat oikopolulle.

9 Paina `Tallenna pikakuvak.`, kun olet tehnyt haluamasi muutokset.

10 Tarkista ja vahvista ruudulla näkyvä, valitsemiesi asetusten lista ja paina sitten `OK`.

11 Syötä oikopolulle nimi laitteen kosketusnäytön näppäimistöllä. (Jos tarvitset apua merkkien syöttämisessä, katso *Tekstin syöttäminen* sivulla 221.)
Paina `OK`.

12 Tallenna oikopolkusi painamalla `OK`.

Faksausoikopolkujen lisääminen

Seuraavat asetukset voidaan lisätä faksausoikopolkuun:

- `Osoite`
- `Faksin tarkkuus`
- `2-puolinen faksi`
- `Kontrasti`
- `Ryhmälähetys`
- `Suora lähetys`
- `Kansilehden asetukset`
- `Ulkomaantila`
- `Valotustason skannauskoko`

1 Paina

.

2 Paina välilehteä 1–8.

3 Paina ➕ kohdassa, missä ei ole oikopolkua.

4 Paina `Faksaus`.

5 Lue kosketusnäytöllä näkyvät tiedot ja vahvista ne painamalla `OK`.

6 Syötä faksinumero osoitteiston, kosketusnäytön numeronäppäinten tai lähtevien puheluiden historian avulla.
Kun olet valmis, siirry vaiheeseen ❼.

VINKKI

- Voit syöttää enintään 20 numeroa faksinumeroon.
- Jos oikopolkua käytetään sarjalähetykseen, paina `Asetukset` ja valitse `Ryhmälähetys` vaiheessa ❽ ennen faksi- tai puhelinnumeron syöttämistä vaiheessa ❻.
- Voit määrittää enintään 20 faksinumeroa, jos oikopolku on tarkoitettu sarjalähetykseen. Faksinumerot voidaan syöttää millä tahansa osoitteiston ryhmänumeroiden, yksittäisten faksinumeroiden yhdistelmällä osoitteistosta tai syöttämällä numerot manuaalisesti (➤➤ Laajempi käyttöopas).
- Kun syötät faksinumeron oikopolussa, se lisätään automaattisesti osoitteistoon. Oikopolun nimi koostuu osoitteistossa olevasta nimestä sekä järjestysnumerosta.

7 Paina `Asetukset`.

8 Näet käytettävissä olevat asetukset pyyhkäisemällä ylös tai alas tai painamalla ▲ tai ▼ ja paina sitten haluamaasi asetusta.

9 Paina haluamaasi vaihtoehtoa.
Toista vaiheet ❽ ja ❾, kunnes olet tehnyt kaikki valinnat oikopolulle.
Paina `OK`.

10 Paina `Tallenna pikakuvak.`, kun olet tehnyt haluamasi muutokset.

11 Tarkista ja vahvista ruudulla näkyvä, valitsemiesi asetusten lista ja paina sitten OK.

12 Syötä oikopolulle nimi laitteen kosketusnäytön näppäimistöllä. (Jos tarvitset apua kirjainten syöttämisessä, katso *Tekstin syöttäminen* sivulla 221.) Paina OK.

13 Tallenna oikopolkusi painamalla OK.

Skannausoikopolkujen lisääminen

Seuraavat asetukset voidaan lisätä skannausoikopolkuun:

USB:lle

- 2-puol. skannaus
- Skannaustyyppi
- Tarkkuus
- Tiedostotyyppi
- Valotustason skannauskoko
- Tiedostonimi
- Tiedostokoko
- Taustavärin poisto

s.postipalvelim. (MFC-L8650CDW on tuettu vain IFAX-toiminnon latauksen jälkeen)

- Osoite
- 2-puol. skannaus
- Skannaustyyppi
- Tarkkuus
- Tiedostotyyppi
- Valotustason skannauskoko
- Tiedostokoko

tekstintunnistu. / tiedostoon / kuvaksi / sähköpostiin

- PC-valinta

FTP:hen/SFTP:hen / verkkoon

- Profiilin nimi

1 Paina Pikakuv..

2 Paina välilehteä 1–8.

3 Paina ➕ kohdassa, missä ei ole oikopolkua.

4 Paina Skannaus.

5 Näet haluamasi skannaustyypin pyyhkäisemällä ylös tai alas tai painamalla ▲ tai ▼ ja paina sitten valintaa.

6 Tee jokin seuraavista:

- Jos painoit USB:lle, lue kosketusnäytöllä näkyvät tiedot ja vahvista ne painamalla OK. Siirry vaiheeseen ❾.
- Jos painoit s.postipalvelim., lue kosketusnäytöllä näkyvät tiedot ja vahvista ne painamalla OK. Siirry vaiheeseen ❼.
- Jos painoit tekstintunnistu., tiedostoon, kuvaksi tai sähköpostiin, lue kosketusnäytöllä näkyvät tiedot ja vahvista ne painamalla OK. Siirry vaiheeseen ❽.
- Jos painoit FTP:hen/SFTP:hen tai verkkoon, lue kosketusnäytöllä näkyvät tiedot ja vahvista ne painamalla OK.

  Näet profiilin nimen pyyhkäisemällä ylös tai alas tai painamalla ▲ tai ▼ ja paina sitten valintaa.

  Vahvista valitsemasi profiilinimi painamalla OK. Siirry vaiheeseen ⓮.

VINKKI

Sinun on lisättävä profiilin nimi, ennen kuin voit lisätä oikopolkuja toiminnoille FTP:hen/SFTP:hen ja verkkoon.

7 Tee jokin seuraavista:

- Syötä sähköpostiosoite manuaalisesti painamalla `Manuaalinen`. Syötä sähköpostiosoite laitteen kosketusnäytön näppäimistön avulla. (Jos tarvitset apua kirjainten syöttämisessä, katso *Tekstin syöttäminen* sivulla 221.)

  Paina `OK`.

- Voit syöttää sähköpostiosoitteen `Osoite- kirja` sta painamalla `Osoite- kirja`. Näet haluamasi sähköpostiosoitteen pyyhkäisemällä ylös tai alas tai painamalla ▲ tai ▼ ja paina sitten osoitetta.

  Paina `OK`.

Kun olet vahvistanut syöttämäsi sähköpostiosoitteen, paina `OK`. Siirry vaiheeseen ❾.

VINKKI

Voit avata syöttämiesi osoitteiden luettelon painamalla `Tiedot`.

8 Tee jokin seuraavista:

- Jos laite on kytketty tietokoneeseen USB-yhteyden avulla:

  Vahvista että käytät USB-liitäntäistä tietokonetta painamalla `OK`. Siirry vaiheeseen ⓮.

- Jos laite on yhdistetty verkkoon:

  Näet tietokoneen nimen pyyhkäisemällä ylös tai alas tai painamalla ▲ tai ▼ ja paina valintaa. Vahvista valitsemasi tietokoneen nimi painamalla `OK`. Siirry vaiheeseen ⓮.

9 Paina `Asetukset`.

10 Näet käytettävissä olevat asetukset pyyhkäisemällä ylös tai alas tai painamalla ▲ tai ▼ ja paina sitten haluamaasi asetusta.

11 Näet asetukselle käytettävissä olevat valinnat pyyhkäisemällä ylös tai alas tai painamalla ▲ tai ▼ ja paina sitten haluamaasi asetusta.
Toista vaiheet ❿ ja ⓫, kunnes olet tehnyt kaikki valinnat oikopolulle.
Paina `OK`.

12 Määritettyjen asetusten tarkastelu:

- Jos sinun täytyy tehdä lisää muutoksia, palaa vaiheeseen ❾.
- Jos olet tehnyt riittävästi muutoksia, paina `Tallenna pikakuvak.`.

13 Tarkista asetuksesi kosketusnäytöllä ja paina `OK`.

14 Syötä oikopolulle nimi laitteen kosketusnäytön näppäimistöllä. (Jos tarvitset apua kirjainten syöttämisessä, katso *Tekstin syöttäminen* sivulla 221.)
Paina `OK`.

15 Lue kosketusnäytöllä näkyvät tiedot ja tallenna oikopolku painamalla `OK`.

Web Connect -oikopolkujen lisääminen

Näiden palvelujen asetukset voidaan lisätä Web Connect -oikopolkuun:

- Skydrive®
- Box
- Picasa Web Albums™
- Google Drive™
- Flickr®
- Facebook
- Evernote®
- Dropbox

VINKKI

- Palveluntarjoaja on saattanut lisätä verkkopalveluja ja/tai palvelujen nimiä on saatettu muuttaa tämän asiakirjan julkaisun jälkeen.
- Sinulla on oltava tili palvelussa, jonka haluat lisätä Web Connect -oikopoluksi (lisätietoja löytyy kohdasta ➤➤ Web Connect -opas).

1. Paina Pikakuv..
2. Paina välilehteä 1–8.
3. Paina ⊞ kohdassa, missä ei ole oikopolkua.
4. Paina WWW.
5. Jos Internet-yhteydestä näytetään tietoja näytöllä, lue tiedot ja vahvista ne painamalla OK.

VINKKI

Laitteen kosketusnäytössä näytetään toisinaan laitteen ominaisuuksien päivityksiä tai ilmoituksia.

Lue tiedot ja paina sitten OK.

6. Pyyhkäise vasemmalle tai oikealle tai paina ◀ tai ▶ tuodaksesi näkyviin käytettävissä olevat palvelut ja paina haluamaasi palvelua.
7. Paina omaa tiliäsi.
   Jos tili vaatii PIN-koodin, syötä PIN-koodi laitteen kosketusnäytön näppäimistöllä.
   Paina OK.
8. Paina haluamaasi toimintoa.

VINKKI

Määritettävät toiminnot vaihtelevat valitun palvelun mukaan.

9. Tarkista ja vahvista ruudulla näkyvä, valitsemiesi toimintojen lista ja paina sitten OK.
10. Syötä oikopolulle nimi kosketusnäytön näppäimistöllä. (Jos tarvitset apua kirjainten syöttämisessä, katso *Tekstin syöttäminen* sivulla 221.)
    Paina OK.
11. Tallenna oikopolkusi painamalla OK.

Sovellusoikopolkujen lisääminen

Näiden palvelujen asetukset voidaan lisätä Sovellukset-oikopolkuun:

- Muistiinpanojen skannaus
- Rajaa ja skannaa
- Rajaa ja kopioi

VINKKI

Palveluntarjoaja on saattanut lisätä verkkopalveluja ja/tai palvelujen nimiä on saatettu muuttaa tämän asiakirjan julkaisun jälkeen.

1. Paina Pikakuv..
2. Paina välilehteä 1–8.

3 Paina ➕ kohdassa, missä ei ole oikopolkua.

4 Paina Sovellukset.

5 Jos Internet-yhteydestä näytetään tietoja näytöllä, lue tiedot ja vahvista ne painamalla OK.

VINKKI

Kosketusnäytössä näytetään toisinaan laitteen ominaisuuksien päivityksiä tai ilmoituksia.

Lue tiedot ja paina sitten OK.

6 Sipaise vasemmalle tai oikealle tai paina ◀ tai ▶ tuodaksesi näkyviin käytettävissä olevat sovellukset ja paina sitten haluamaasi sovellusta.

7 Paina omaa tiliäsi.
Jos tili vaatii PIN-koodin, syötä PIN-koodi laitteen kosketusnäytön näppäimistöllä.
Paina OK.

8 Paina haluamaasi sovellusta.

9 Tarkista ja vahvista ruudulla näkyvä valitsemiesi sovellusten lista ja paina sitten OK.

10 Syötä oikopolulle nimi laitteen kosketusnäytön näppäimistöllä. (Jos tarvitset apua kirjainten syöttämisessä, katso *Tekstin syöttäminen* sivulla 221.)
Paina OK.

11 Tallenna oikopolkusi painamalla OK.

Oikopolkujen muuttaminen

Voit muuttaa oikopolun sisältämiä asetuksia.

VINKKI

Web Connect -oikopolkuja ei voi muuttaa. Jos haluat muuttaa oikopolkua, poista se ja lisää uusi oikopolku.

(Jos haluat lisätietoja, katso *Oikopolkujen poistaminen* sivulla 19 ja *Web Connect -oikopolkujen lisääminen* sivulla 17.)

1 Paina Pikakuv..

2 Näytä muutettava oikopolku painamalla välilehteä 1–8.

3 Paina haluamaasi oikopolkua. Valitun oikopolun asetukset ilmestyvät ruudulle.

4 Muuta valitsemasi oikopolun asetuksia vaiheessa ❸ (katso lisätietoja kohdasta *Oikopolkuasetukset* sivulla 13).

5 Paina Tallenna pikakuvak., kun olet tehnyt haluamasi muutokset.

6 Vahvista painamalla OK.

7 Tee jokin seuraavista:

- Voit tallentaa oikopolun päälle painamalla Kyllä. Siirry vaiheeseen ❾.
- Jos et halua tallentaa oikopolun päälle, paina Ei ja syötä oikopolulle uusi nimi. Siirry vaiheeseen ❽.

8 Voit luoda uuden oikopolun poistamalla ensin nykyisen nimen pitämällä ⌫-painiketta painettuna ja syöttämällä sitten uuden nimen laitteen kosketusnäytön näppäimistöllä. (Jos tarvitset apua kirjainten syöttämisessä, katso *Tekstin syöttäminen* sivulla 221.)
Paina OK.

9 Vahvista painamalla OK.

Oikopolkujen nimien muokkaaminen

Oikopolkujen nimiä voidaan muokata.

1. Paina Pikakuv..
2. Näytä haluamasi oikopolku painamalla välilehteä 1–8.
3. Paina .

VINKKI

Voit myös painaa , `Kaikki aset.` ja `Pikakuvakeasetukset`.

4. Paina oikopolkua.
5. Paina `Muokkaa pikakuvakkeen nimeä`.
6. Voit muokata nimeä poistamalla nykyisen nimen pitämällä -painiketta painettuna ja syöttämällä sitten uuden nimen laitteen kosketusnäytön näppäimistöllä. (Jos tarvitset apua kirjainten syöttämisessä, katso *Tekstin syöttäminen* sivulla 221.)
   Paina `OK`.

Oikopolkujen poistaminen

Oikopolkuja voidaan poistaa.

1. Paina Pikakuv..
2. Näytä haluamasi oikopolku painamalla välilehteä 1–8.
3. Paina .

VINKKI

Voit myös painaa , `Kaikki aset.` ja `Pikakuvakeasetukset`.

4. Paina oikopolkua.
5. Poista vaiheessa ❹ valitsemasi oikopolku painamalla `Poista`.
6. Vahvista painamalla `Kyllä`.

Oikopolkujen hakeminen

Oikopolun asetukset näkyvät oikopolku-ruudussa. Hakeaksesi tietyn oikopolun, paina oikopolun nimeä.

Aseta päivämäärä ja aika.

Kosketusnäyttö näyttää päivämäärän ja ajan. Voit myös lisätä nykyisen päivämäärän ja ajan jokaiseen lähetettävään faksiin määrittämällä nimitunnuksen (katso *Syötä henkilökohtaiset tiedot (nimitunnus)* sivulla 20).

1. Paina .
2. Paina .
3. Paina `Päivämäärä`.
4. Syötä vuoden kaksi viimeistä numeroa käyttämällä kosketusnäytön numeroita ja paina sitten `OK`.

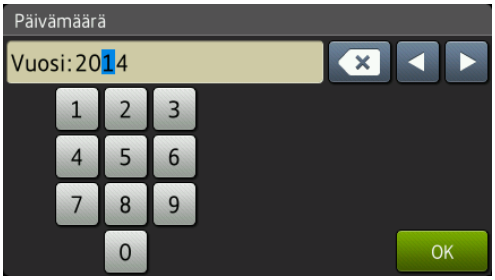

(esim. syötä vuodeksi 2014 `1`, `4`.)

5. Syötä kuukauden kaksi numeroa käyttämällä kosketusnäytön numeroita ja paina sitten `OK`.
6. Syötä päivän kaksi numeroa käyttämällä kosketusnäytön numeroita ja paina sitten `OK`.
7. Paina `Aika`.
8. Syötä aika 24 tunnin muodossa käyttämällä kosketusnäytön numeroita ja paina sitten `OK`.
9. Paina .

Syötä henkilökohtaiset tiedot (nimitunnus)

Aseta laitteen nimitunnus, jos haluat, että päivämäärä ja aika näkyvät jokaisessa lähetettävässä faksissa.

1. Paina .
2. Paina `Kaikki aset..`
3. Näytä `Perusasetukset` pyyhkäisemällä ylös tai alas tai painamalla ▲ tai ▼.
   Paina `Perusasetukset`.
4. Näytä `Nimitunnus` pyyhkäisemällä ylös tai alas tai painamalla ▲ tai ▼.
   Paina `Nimitunnus`.
5. Paina `Faksaus`.
6. Syötä faksinumero (enintään 20 numeromerkkiä) käyttämällä kosketusnäytön numeroita ja paina sitten `OK`.
7. Paina `Puhelin`.
8. Syötä puhelinnumero (enintään 20 numeromerkkiä) käyttämällä kosketusnäytön numeroita ja paina sitten `OK`. Jos puhelin- ja faksinumero ovat samat, syötä sama numero uudelleen.
9. Paina `Nimi`.

10 Syötä nimesi (enintään 20 merkkiä) käyttämällä kosketusnäyttöä ja paina sitten OK.

VINKKI

- Kun haluat syöttää numeroita tai erikoismerkkejä, painele A 1 @-näppäintä, kunnes haluamasi merkki tulee näkyviin, ja paina sitten haluamaasi merkkiä.
- Jos syötit väärän merkin ja haluat vaihtaa sen, siirrä kohdistin väärän merkin kohdalle painamalla ◀ tai ▶ ja paina sitten ⌫.
- Voit syöttää välilyönnin painamalla Tila.
- Katso lisätietoja kohdasta *Tekstin syöttäminen* sivulla 221.

11 Paina ⌂.

Äänenvoimakkuusasetukset

Soittoäänen äänenvoimakkuus

Voit valita soiton äänenvoimakkuuden useista eri vaihtoehdoista.

1 Paina ⚙.

2 Paina Kaikki aset..

3 Näytä Yleiset aset. pyyhkäisemällä ylös tai alas tai painamalla ▲ tai ▼.

4 Paina Yleiset aset..

5 Näytä Äänen voimakk. pyyhkäisemällä ylös tai alas tai painamalla ▲ tai ▼.

6 Paina Äänen voimakk..

7 Paina Soittoääni.

8 Paina Ei, Hiljaa, Keski tai Kovaa.

9 Paina ⌂.

Äänimerkin äänenvoimakkuus

Kun äänimerkki on otettu käyttöön, laite antaa äänimerkin painikkeen painamisen, faksin lähetyksen ja vastaanoton sekä virheiden yhteydessä. Voit valita äänenvoimakkuuden useista eri vaihtoehdoista.

1. Paina .
2. Paina `Kaikki aset.`.
3. Näytä `Yleiset aset.` pyyhkäisemällä ylös tai alas tai painamalla ▲ tai ▼.
4. Paina `Yleiset aset.`.
5. Näytä `Äänen voimakk.` pyyhkäisemällä ylös tai alas tai painamalla ▲ tai ▼.
6. Paina `Äänen voimakk.`.
7. Paina `Äänimerkki`.
8. Paina `Ei`, `Hiljaa`, `Keski` tai `Kovaa`.
9. Paina .

Kaiuttimen äänenvoimakkuus

Voit valita kaiuttimen äänenvoimakkuuden useista eri vaihtoehdoista.

1. Paina .
2. Paina `Kaikki aset.`.
3. Näytä `Yleiset aset.` pyyhkäisemällä ylös tai alas tai painamalla ▲ tai ▼.
4. Paina `Yleiset aset.`.
5. Näytä `Äänen voimakk.` pyyhkäisemällä ylös tai alas tai painamalla ▲ tai ▼.
6. Paina `Äänen voimakk.`.
7. Paina `Kaiutin`.
8. Paina `Ei`, `Hiljaa`, `Keski` tai `Kovaa`.
9. Paina .

2 Paperin asettaminen

Paperin ja tulostusmateriaalin asettaminen

Laite voi syöttää paperia vakiopaperikasetista, monitoimialustasta tai valinnaisesta alakasetista.

VINKKI

Jos ohjelmasi tukee paperin koon asettamista tulostusvalikosta, voit valita sen ohjelmasta käsin. Jos ohjelmisto ei tue tätä toimintoa, voit asettaa paperin koon tulostinohjaimessa tai painamalla kosketusnäytön painikkeita.

Paperin asettaminen vakiopaperikasettiin ja lisäpaperikasettiin

Vakiopaperikasettiin (kasetti 1) voidaan asettaa enintään 250 arkkia. Lisäksi lisäpaperikasettiin (kasetti 2) voidaan asettaa enintään 500 arkkia. Paperia voidaan lisätä kasettiin, jos pino ei peitä paperikasetin oikeassa reunassa näkyvää paperin yläreunan merkkiä (▼ ▼ ▼) (katso paperisuositukset kohdasta *Hyväksytyt paperit ja muut tulostusmateriaalit* sivulla 34).

Tavallisen paperin, ohuen paperin tai kierrätyspaperin tulostus paperikasetista 1 ja kasetista 2

1. Vedä paperikasetti kokonaan ulos laitteesta.

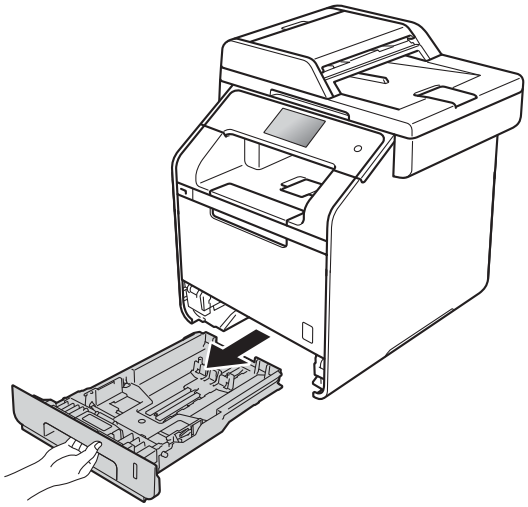

2 Paina sinisiä paperiohjaimen vapautusvipuja (1) ja siirrä samalla paperiohjaimia niin, että ne vastaavat kasettiin lisättävää paperia. Tarkista, että ohjaimet ovat tukevasti kasetin aukoissa.

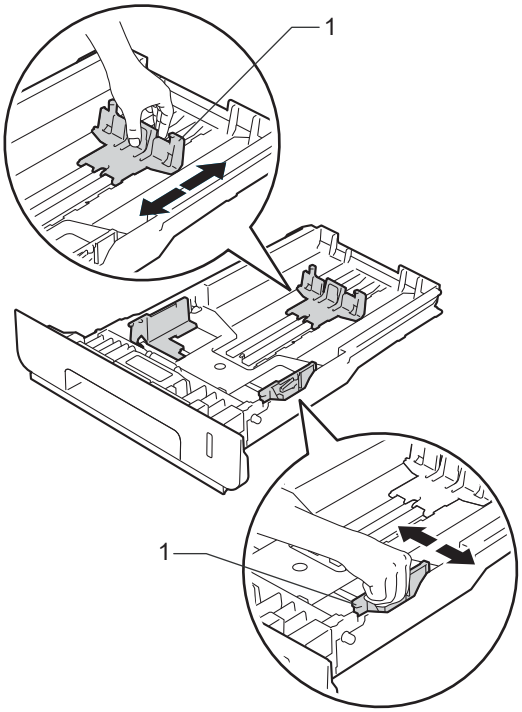

3 Vältä paperin juuttuminen ja syöttövirheet leyhyttelemällä paperit.

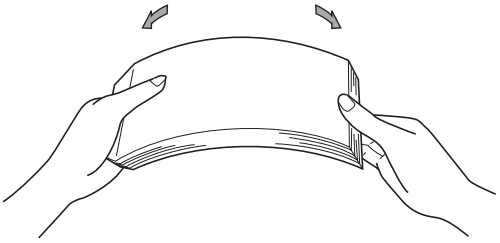

4 Aseta paperi kasettiin ja varmista seuraavat seikat:

- Paperi on paperikasetin yläreunan (▼ ▼ ▼) (1) alapuolella. Jos paperikasetissa on liikaa paperia, tämä voi aiheuttaa paperitukoksia.
- Tulostettava puoli on *alaspäin*.
- Paperiohjaimet koskettavat paperin reunoja, jotta laite syöttää paperin oikein.

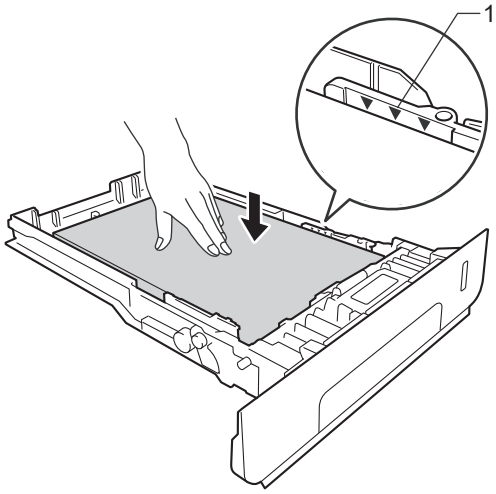

5 Työnnä paperikasetti *kunnolla* takaisin laitteeseen. Varmista, että kasetti on kokonaan laitteen sisällä.

6 Nosta tukiläppä (1), jotta paperi ei liu'u pois luovutusalustalta (tulostepuoli alaspäin), tai poimi kukin sivu sitä mukaa, kun sivut tulevat laitteesta.

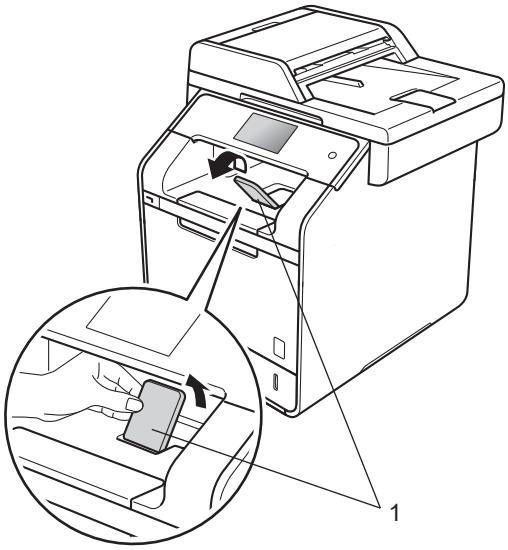

7 Lähetä tulostustyö laitteeseen.

Paperin lisääminen monitoimialustaan

Monitoimialustaan voi lisätä enintään kolme kirjekuorta, yhden arkin kiiltävää paperia tai muuta erikoistulostusmateriaalia tai 50 arkkia tavallista paperia. Käytä tätä alustaa tulostamiseen tai kopiointiin paksulle paperille, vesileimapaperille, tarroille, kirjekuorille tai kiiltävälle paperille. (Paperisuositukset: katso *Hyväksytyt paperit ja muut tulostusmateriaalit* sivulla 34).

Tavallisen paperin, ohuen paperin, kierrätyspaperin, vesileimapaperin tai kiiltävän paperin syöttäminen monitoimialustasta

1 Avaa monitoimialusta ja laske se varovasti alas.

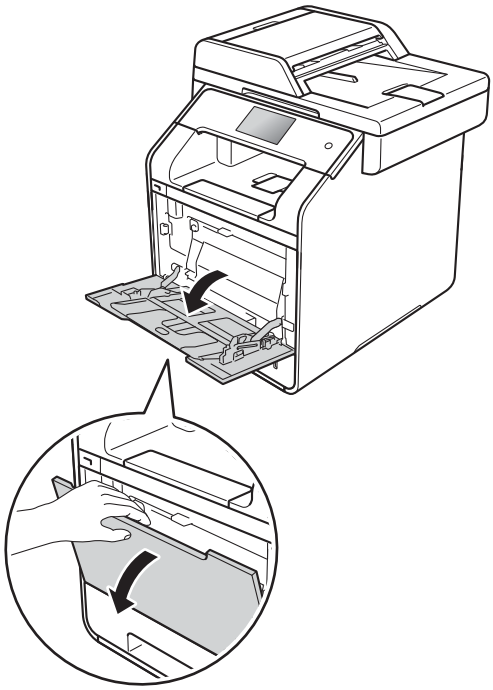

2 Vedä monitoimialustan tuki (1) ulos ja avaa läppä (2).

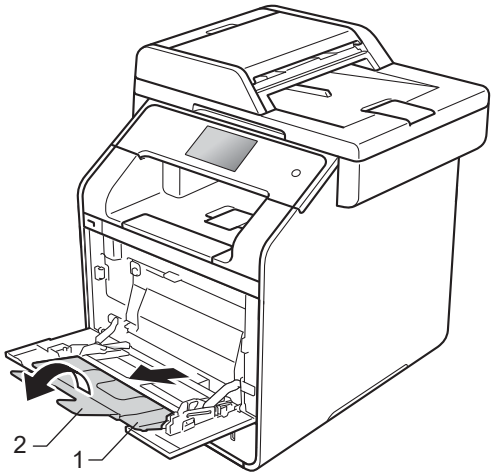

3 Lisää paperi monitoimialustaan ja varmista seuraavat seikat:

- Paperi pysyy paperin maksimimääräkielekkeen (1) alapuolella.
- Paperin yläreuna asettuu kohtien ▲ ja ▼nuolten väliin (2).
- Tulostuspuoli on ylöspäin ja paperi menee tulostimeen etureuna (yläreuna) edellä.
- Paperiohjaimet koskettavat paperin reunoja, jotta laite syöttää paperin oikein.

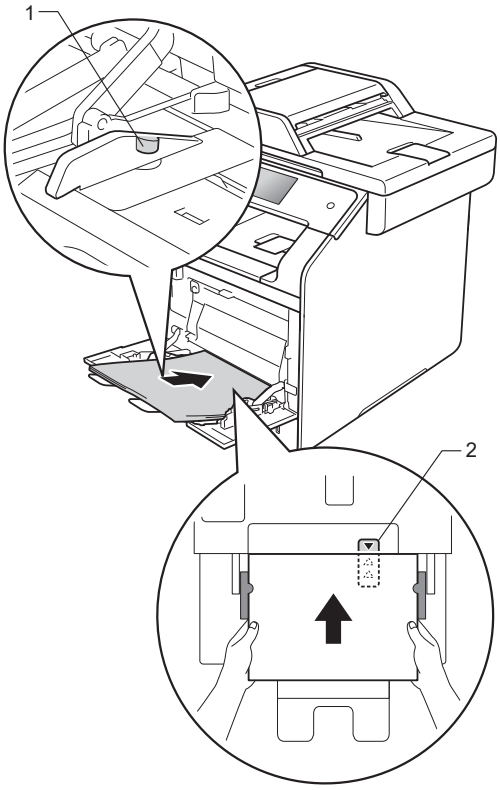

VINKKI

Kiiltävää paperia käytettäessä aseta monitoimialustaan vain yksi arkki kerrallaan paperitukosten välttämiseksi.

4 Nosta tukiläppä ylös, jotta paperi ei liu'u pois luovutusalustalta (tulostepuoli alaspäin), tai poimi kukin sivu sitä mukaa, kun sivut tulevat laitteesta.

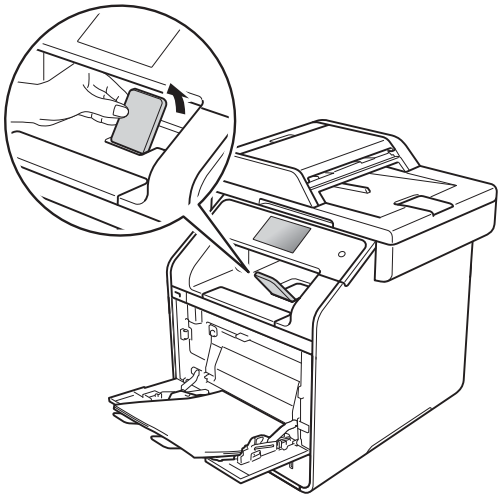

5 Lähetä tulostustyö laitteeseen.

Paksulle paperille, tarroille ja kirjekuorille tulostaminen monitoimialustalta

Kun takakansi (luovutusalusta, tulostepuoli ylöspäin) on vedetty alas, paperin kulkurata on suora monisyöttötasolta koneen takaosaan asti. Käytä tätä paperinsyöttö- ja tulostusmenetelmää, kun haluat tulostaa paksulle paperille, tarroille tai kirjekuorille. (Paperisuositukset: katso *Hyväksytyt paperit ja muut tulostusmateriaalit* sivulla 34 ja *Kirjekuoret* sivulla 37).

Ennen kirjekuorien lisäämistä paina niiden kulmat ja sivut mahdollisimman litteiksi.

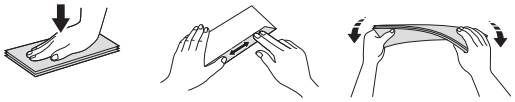

1. Avaa luovutusalustan (tulostepuoli ylöspäin) takakansi.

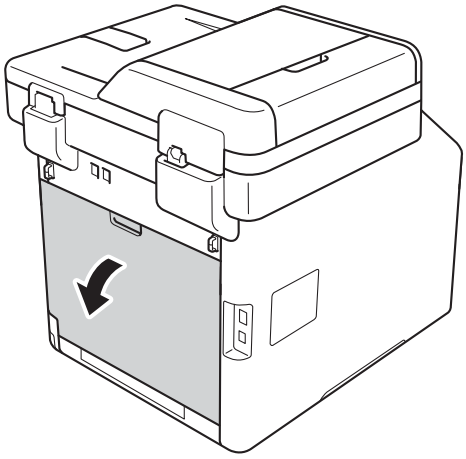

2. (Ainoastaan kirjekuorten tulostukseen) Vedä oikean- ja vasemmanpuoleiset kaksi harmaata vipua alas alla olevan kuvan osoittamalla tavalla.

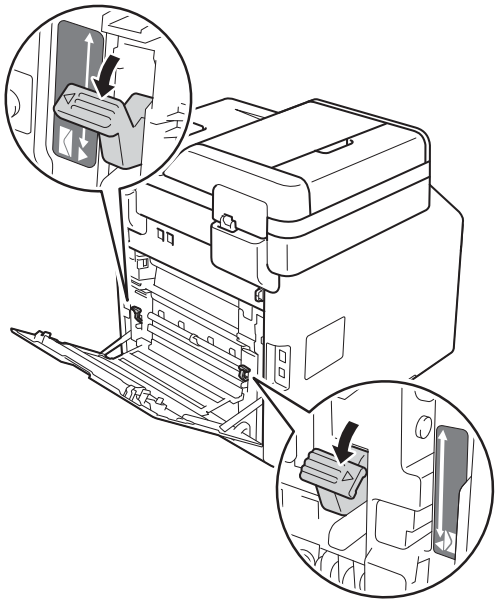

3. Avaa monitoimialusta ja laske se varovasti alas.

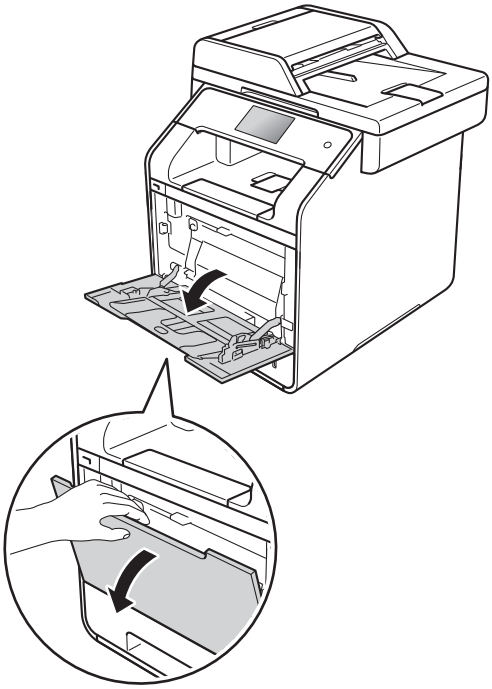

4 Vedä monitoimialustan tuki (1) ulos ja avaa läppä (2).

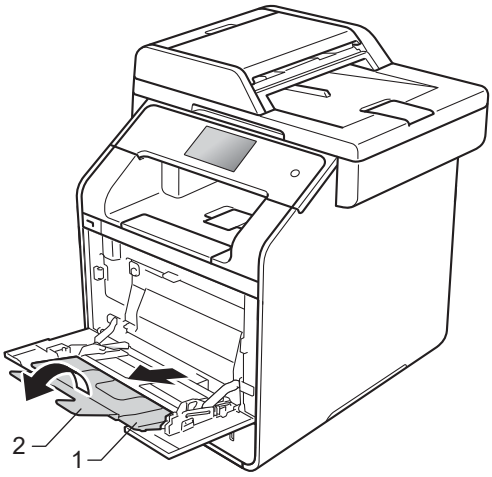

5 Lisää paperia, tarroja tai kirjekuoria monitoimialustalle. Varmista:

- Monitoimialustalla on enintään kolme kirjekuorta.
- Paperi, tarrat tai kirjekuoret pysyvät paperin maksimimääräkielekkeen (1) alapuolella.
- Paperin yläreuna asettuu kohtien ▲ ▲ ja ▼nuolten väliin (2).
- Tulostettava puoli on ylöspäin.

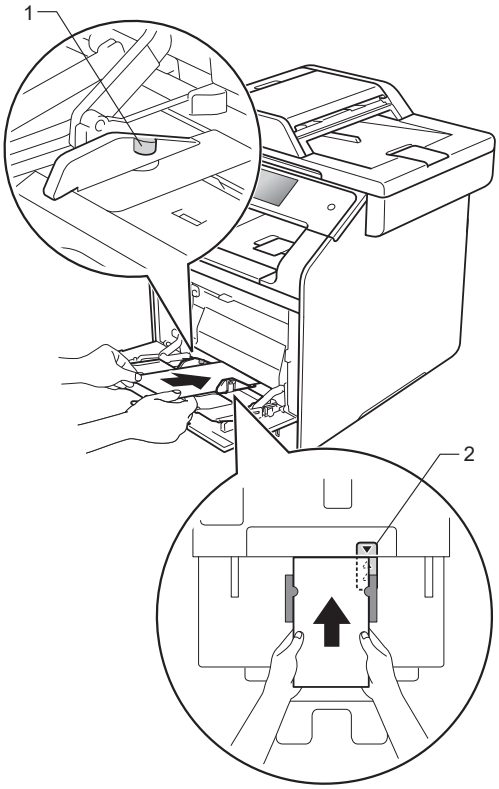

6 Lähetä tulostustyö laitteeseen.

VINKKI

- Poista jokainen kirjekuori heti, kun se on tulostettu. Kirjekuorien pinoaminen voi aiheuttaa tukoksen tai kirjekuorien käpristymisen.
- Jos kirjekuoret tai paksu paperi tahriintuvat tulostettaessa, valitse **Tulostusmateriaali**-asetukseksi **Kuori, paksu** tai **Paksumpi paperi** kiinnityslämpötilan nostamiseksi.
- Jos kirjekuoret rypistyvät tulostamisen jälkeen, katso *Tulostuslaadun parantaminen* sivulla 155.
- Jos paksu paperi käpristyy tulostuksen aikana, lisää vain yksi arkki kerrallaan monitoimialustalle.
- Valmistajan sulkemien kirjekuorien liitosten pitäisi olla turvallisia.
- Kirjekuoren kaikkien sivujen täytyy olla oikein taitettuja ilman ryppyjä tai taitteita.

7 (Ainoastaan kirjekuorten tulostukseen) Kun tulostus on valmis, palauta vaiheessa ❷ painamasi kaksi harmaata vipua takaisin alkuperäiseen asentoon.

8 Sulje luovutusalustan (tulostepuoli ylöspäin) takakansi.

VINKKI

- Kopioiden ja vastaanotettujen faksien kaksipuolinen tulostus: katso Laajempi käyttöopas.
- Kaksipuolinen tulostus tietokonetta käytettäessä: katso Ohjelmisto- ja Verkkokäyttäjän opas.

Skannaus- ja tulostusalueen ulkopuolinen alue

Seuraavassa taulukossa on kuvattu skannaus- ja tulostusalueen ulkopuoliset alueet. Nämä alueet saattavat vaihdella paperikoon ja käyttämäsi sovelluksen asetusten mukaan.

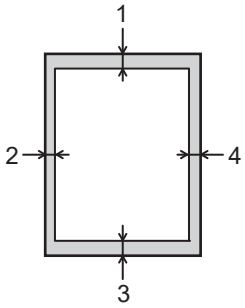

Käyttö	**Asiakirjan koko**	**Yläreuna (1)** **Alareuna (3)**	**Vasen reuna (2)** **Oikea reuna (4)**
Faksi (lähettäminen)	Letter	3 mm	4 mm
	A4	3 mm	(ADS) 1 mm (valotustaso) 3 mm
	Legal	3 mm	4 mm
Kopiointi* *yksi kopio tai 1 in 1 -kopiointi	Letter	4 mm	4 mm
	A4	4 mm	3 mm
	Legal	4 mm	4 mm
Skannaus	Letter	3 mm	3 mm
	A4	3 mm	3 mm
	Legal (ADS)	Noin 3 mm	Noin 3 mm
Tulostus	Letter	4,2 mm	4,2 mm
	A4	4,2 mm	4,2 mm
	Legal	4,2 mm	4,2 mm

Paperin asetukset

Paperikoko

Kun kasetin paperikokoa muutetaan, on muutettava myös paperikoon asetusta, jotta laite voi sovittaa asiakirjan tai saapuvan faksin paperille oikein.

Voit käyttää seuraavia paperikokoja.

Kopioiden tulostus:
A4, Letter, Legal, Executive, B5(JIS), A5, A5 L (Long Edge), A6 ja Folio (215,9 mm × 330,2 mm)

Faksien tulostus:
A4, Letter, Legal tai Folio (215,9 mm × 330,2 mm)

1. Paina .
2. Paina `Kasetin asetus`.
3. Paina `Paperikoko`.
4. Paina `MT-alusta`, `Kasetti 1` tai `Kasetti 2` [1].
5. Näytä `A4`, `Letter`, `B5(JIS)`, `B5(ISO)` [2], `A5`, `A5(pitkä sivu)` [3], `A6` [3], `Executive`, `Legal`, `Folio`, `3"x5"` [2], `Com-10` [2], `Monarch` [2], `C5` [2], `DL` [2] sipaisemalla ylös tai palas tai painamalla ▲ tai ▼ ja paina sitten haluamaasi vaihtoehtoa.
6. Paina .

1 `Kasetti 2` näkyy vain, jos lisäpaperikasetti on asennettu.

2 vain `MT-alusta`

3 vain `MT-alusta` ja `Kasetti 1`

VINKKI

- Jos kasetissa ei ole sopivan kokoista paperia, vastaanotetut faksit tallentuvat laitteen muistiin ja kosketusnäytössä näkyy `Sopimaton koko` (katso lisätietoja kohdasta *Virhe- ja huoltoviestit* sivulla 124).
- Jos kasetista loppuu paperi ja vastaanotetut faksit ovat laitteen muistissa, kosketusnäytössä näkyy `Ei paperia`. Aseta tyhjään kasettiin paperia.

Paperityyppi

Aseta laite käyttämään haluamaasi paperityyppiä saavuttaaksesi parhaan tulostuslaadun.

1. Paina .
2. Paina `Kasetin asetus`.
3. Paina `Paperityyppi`.
4. Paina `MT-alusta`, `Kasetti 1` tai `Kasetti 2` [1].
5. Näytä `Ohut`, `Tav. paperi`, `Paksu` [2], `Paksumpi` [2], `Uusiopaperi`, `Vesileimapaperi` [2], `Tarra` [2], `Kirjekuori` [2], `Ohut kirjek.` [2], `Paksu kirjek.` [2], `Kiiltävä paperi` [2] sipaisemalla ylös tai palas tai painamalla ▲ tai ▼ ja paina sitten haluamaasi vaihtoehtoa.
6. Paina .

1 `Kasetti 2` näkyy vain, jos lisäpaperikasetti on asennettu.

2 vain `MT-alusta`

Kasetin käyttö kopiointitilassa

Voit muuttaa ensisijaista kasettia, jota laite käyttää kopioiden tulostamisessa.

Kun valitaan `Vain kasetti 1`, `Vain MT` tai `Vain kasetti 2` [1], laite ottaa paperia vain kyseisestä kasetista. Jos paperi on loppunut valitusta kasetista, kosketusnäytössä näkyy `Ei paperia`. Aseta tyhjään kasettiin paperia.

Voit muuttaa kasetin asetusta noudattamalla alla olevia ohjeita:

1. Paina .
2. Paina `Kasetin asetus`.
3. Paina `Kasetti: kopiointi`.
4. Valitse `Vain kasetti 1`, `Vain kasetti 2` [1], `Vain MT`, `MT>K1>K2` [1], `MT>K2>K1` [1], `K1>K2>MT` [1] tai `K2>K1>MT` [1] sipaisemalla ylös tai alas tai painamalla ▲ tai ▼ ja paina haluamaasi vaihtoehtoa.
5. Paina .

[1] `Vain kasetti 2` ja `K2` näkyvät vain, jos lisäpaperikasetti on asennettu.

VINKKI

- Kun lisätään asiakirjoja ADS:ään ja `MT>K1>K2`, `K1>K2>MT` tai `K2>K1>MT` on valittu, laite etsii kasetin, jossa on sopivinta paperia, ja ottaa paperia siitä kasetista. Jos missään kasetissa ei ole sopivaa paperia, laite ottaa paperia kasetista, jolla on korkeampi ensisijaisuus.
- Valotustasoa käytettäessä asiakirja kopioidaan korkeamman ensisijaisuuden kasetista, vaikka toisessa kasetissa olisi sopivampaa paperia.

Kasetin käyttö faksitilassa

Voit muuttaa oletuskasettia, jota laite käyttää vastaanotettujen faksien tulostamisessa.

Kun valitaan `Vain kasetti 1`, `Vain MT` tai `Vain kasetti 2` [1], laite ottaa paperia vain kyseisestä kasetista. Jos paperi on loppunut valitusta kasetista, kosketusnäytössä näkyy `Ei paperia`. Aseta tyhjään kasettiin paperia.

Jos valitaan `MT>K1>K2` [1], laite ottaa paperia monikäyttöalustalta, kunnes se on tyhjä, sitten kasetista 1 ja sitten kasetista 2.

Jos valitaan `MT>K2>K1` [1], laite ottaa paperia monikäyttöalustalta, kunnes se on tyhjä, sitten kasetista 2 ja sitten kasetista 1.

Jos valitaan `K1>K2>MT` [1], laite ottaa paperia kasetista 1, kunnes se on tyhjä, sitten kasetista 2 ja sitten monitoimialustalta.

Jos valitaan `K2>K1>MT` [1], laite ottaa paperia kasetista 2, kunnes se on tyhjä, sitten kasetista 1 ja sitten monitoimialustalta.

VINKKI

- Faksien tulostukseen voidaan käyttää neljää paperikokoa: A4, Letter, Legal tai Folio (215,9 mm × 330,2 mm).

  Jos missään kasetissa ei ole sopivan kokoista paperia, vastaanotetut faksit tallentuvat laitteen muistiin ja kosketusnäytössä näkyy `Sopimaton koko`. (Katso lisätietoja kohdasta *Virhe- ja huoltoviestit* sivulla 124.)
- Jos kasetista loppuu paperi ja vastaanotetut faksit ovat laitteen muistissa, kosketusnäytössä näkyy `Ei paperia`. Aseta tyhjään kasettiin paperia.

1. Paina .
2. Paina `Kasetin asetus`.

3 Näytä Kasetti: faksi pyyhkäisemällä ylös tai alas tai painamalla ▲ tai ▼.

4 Paina Kasetti: faksi.

5 Valitse Vain kasetti 1, Vain kasetti 2 [1], Vain MT, MT>K1>K2 [1], MT>K2>K1 [1], K1>K2>MT [1] tai K2>K1>MT [1] sipaisemalla ylös tai alas tai painamalla ▲ tai ▼ ja paina haluamaasi vaihtoehtoa.

6 Paina .

[1] Vain kasetti 2 ja K2 näkyvät vain, jos lisäpaperikasetti on asennettu.

Kasetin käyttö tulostustilassa

Voit vaihtaa oletuskasetin, jota laite käyttää tulostamiseen tietokoneelta ja suoratulostukseen.

1 Paina .

2 Paina Kasetin asetus.

3 Näytä Kasetin käyttö: Tulosta pyyhkäisemällä ylös tai alas tai painamalla ▲ tai ▼.

4 Paina Kasetin käyttö: Tulosta.

5 Valitse Vain kasetti 1, Vain kasetti 2 [1], Vain MT, MT>K1>K2 [1], MT>K2>K1 [1], K1>K2>MT [1] tai K2>K1>MT [1] sipaisemalla ylös tai alas tai painamalla ▲ tai ▼ ja paina haluamaasi vaihtoehtoa.

6 Paina .

[1] Vain kasetti 2 ja K2 näkyvät vain, jos lisäpaperikasetti on asennettu.

Hyväksytyt paperit ja muut tulostusmateriaalit

Tulostuslaatu voi vaihdella käytettävän paperin mukaan.

Voit käyttää seuraavia tulostusmateriaaleja: tavallinen paperi, ohut paperi, paksu paperi, paksumpi paperi, vesileimapaperi, kierrätyspaperi tarrat ja kirjekuoret (katso *Tulostusmateriaali* sivulla 226).

Parhaat tulokset saat noudattamalla seuraavia ohjeita:

- ÄLÄ aseta paperikasettiin samalla kerralla erityyppisiä papereita, koska se voi aiheuttaa paperitukoksia tai virhesyöttöjä.
- Tulostuksen onnistumisen varmistamiseksi valitse ohjelmasovelluksesta paperikasetissa olevaa paperia vastaava paperikoko.
- Älä koske paperin tulostuspuolta heti tulostuksen jälkeen.
- Ennen kuin ostat suuria paperimääriä, testaa paperin sopivuus laitteeseen pienellä määrällä.
- Käytä tarroja, jotka on tarkoitettu käytettäviksi *lasertulostimissa*.

Suositellut paperit ja muut tulostusmateriaalit

Paperityyppi	Nimike
Tavallinen paperi	Xerox Premier TCF 80 g/m^2 Xerox Business 80 g/m^2
Kierrätyspaperi	Xerox Recycled Supreme 80 g/m^2
Tarrat	Avery laser label L7163
Kirjekuoret	Antalis River -sarja (DL)
Kiiltävä paperi	Xerox Colotech+ Gloss Coated 120 g/m^2

Paperikoko ja -tyyppi

Laite syöttää paperia asennetusta vakiopaperikasetista, monitoimialustasta tai valinnaisesta alakasetista.

Paperikasetteja kutsutaan tulostinohjaimessa ja tässä oppaassa seuraavilla nimillä:

Kasetti ja lisävaruste	Nimi
Monitoimialusta	MT-alusta
Vakiopaperikasetti	Kasetti 1
Lisäpaperikasetti	Kasetti 2

Paperikasetin kapasiteetti

	Paperikoko	Paperityypit	Arkkeja
Monitoimialusta (MT-alusta)	Leveys: 76,2–215,9 mm Pituus: 127–355,6 mm	Tavallinen paperi, ohut paperi, paksu paperi, paksumpi paperi, kierrätyspaperi, bond-paperi, tarrat, kirjekuoret, kirjek. ohut, kirjek. paksu ja kiiltävä paperi [2]	enintään 50 arkkia (80 g/m^2) 3 kirjekuorta 1 kiiltävä paperi
Vakiopaperikasetti (kasetti 1)	A4, Letter, Legal, B5 (JIS), Executive, A5, A5 (Long Edge), A6, Folio [1]	Tavallinen paperi, ohut paperi ja kierrätyspaperi	enintään 250 arkkia (80 g/m^2)
Lisäpaperikasetti (kasetti 2)	A4, Letter, Legal, B5 (JIS), Executive, A5, Folio [1]	Tavallinen paperi, ohut paperi ja kierrätyspaperi	enintään 500 arkkia (80 g/m^2)

[1] Folio-koko on 215,9 mm × 330,2 mm.

[2] Lisää vain yksi arkki kiiltävää paperia monitoimialustalle.

Suositellun paperin vaatimukset

Seuraavat vaatimukset täyttävät paperit sopivat tämän laitteen kanssa käytettäviksi.

Peruspaino	75–90 g/m^2
Paksuus	80-110 μm
Karkeus	yli 20 s
Jäykkyys	90–150 cm^3/100
Kuitujen suunta	pitkäkuituinen
Tilavuusresistiivisyys	10e^9-10e^{11} ohm
Pintaresistiivisyys	10e^9-10e^{12} ohm-cm
Täyteaine	$CaCO_3$ (neutraali)
Tuhkapitoisuus	Alle 23 p-%
Kirkkaus	Yli 80 %
Peittävyys	Yli 85 %

- Käytä laser-/LED-tulostimilla kopiointiin sopivaa tavallista paperia.
- Käytä paperia, jonka paino on 75–90 g/m^2.
- Käytä pitkäkuituista paperia, jonka pH-arvo on neutraali ja kosteusprosentti noin 5 %.
- Tässä laitteessa voi käyttää DIN 19309 -standardin mukaista kierrätyspaperia.

Erikoispaperilaatujen käsittely ja käyttö

Laite on suunniteltu toimimaan useimpien lasertulostuspaperien ja vesileimapaperien kanssa. Jotkin paperin ominaisuudet voivat kuitenkin vaikuttaa tulostuslaatuun tai käsittelyn luotettavuuteen. Kokeile paperia aina ennen sen ostamista, niin voit varmistaa sen sopivuuden. Säilytä paperi alkuperäispakkauksessa ja pidä pakkaus suljettuna. Pidä paperi tasaisena ja kuivana ja vältä sen altistamista suoralle auringonvalolle ja kuumuudelle.

Nouda seuraavia tärkeitä ohjeita, kun valitset paperin:

- ÄLÄ käytä mustesuihkupaperia, sillä se saattaa aiheuttaa paperitukoksen ja vaurioittaa laitetta.
- Esipainettujen lomakkeiden musteen on kestettävä laitteen kiinnitysprosessin aikainen lämpötila (200 °C).
- Jos käytät vesileimapaperia, karheapintaista paperia tai ryppyistä tai taitettua paperia, paperi ei ehkä toimi parhaalla mahdollisella tavalla.

Vältettävät paperityypit

TÄRKEÄÄ

Jotkin paperityypit eivät sovellu hyvin laitteessa käytettäväksi ja voivat vahingoittaa laitetta.

ÄLÄ käytä seuraavanlaisia papereita:

- paperi, jossa on runsaasti kuvioita
- erittäin sileä ja kiiltävä paperi
- käyristynyt tai poimuttunut paperi

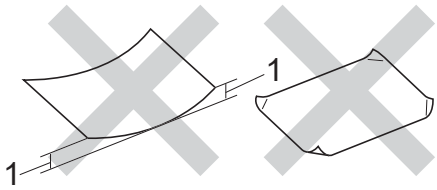

1 2 mm:n tai sitä suurempi käyristymä voi aiheuttaa paperitukoksia.

- paperi, joka on päällystetty tai pintakäsitelty kemikaalien avulla
- vahingoittunut, rypistynyt tai taitettu paperi
- paperi, jonka paino ylittää tämän oppaan painosuositukset
- paperi, jossa on kiinnikkeitä tai niittejä
- esipainettu paperi, jossa on käytetty matalan lämpötilan väriaineita tai termografiaa
- moniosainen tai itsejäljentävä paperi
- mustesuihkupaperi

Yllä luetellut paperit voivat vaurioittaa laitetta. Brotherin takuut tai huoltosopimukset eivät kata tällaisia vaurioita.

Kirjekuoret

Laite on suunniteltu toimimaan useimpien kirjekuorten kanssa. Joidenkin kirjekuorien syötössä ja tulostusjäljessä saattaa olla ongelmia niiden valmistustavasta johtuen. Kirjekuorien reunojen tulee olla suorat ja taitosten terävät. Kirjekuorten on oltava tasaisia, eivätkä ne saa olla pussimaisia tai heikkotekoisia. Hanki laadukkaita kirjekuoria jälleenmyyjältä, joka tietää, että niitä on tarkoitus käyttää lasertulostimessa.

Kirjekuoria voi syöttää vain monitoimialustalta.

Suosittelemme, että varmistat lopputuloksen tulostamalla kokeeksi yhden kirjekuoren.

Vältettävät kirjekuorityypit

TÄRKEÄÄ

ÄLÄ KÄYTÄ seuraavanlaisia kirjekuoria:

- vahingoittuneet, käyristyneet, rypistyneet tai erikoisen muotoiset kirjekuoret
- erittäin kiiltävät tai kuvioidut kirjekuoret.
- kirjekuoret, joissa on sulkimia, niittejä tai nyörejä
- itseliimautuvat kirjekuoret.
- pussimaiset kirjekuoret
- kirjekuoret, joiden taitokset eivät ole terävät
- kohokuvioiset kirjekuoret
- kirjekuoret, joille on jo tulostettu laser- tai LED-tulostimella
- kirjekuoret, joissa on esipainatus sisäpuolella
- kirjekuoret, joita ei voi asettaa siistiin pinoon
- kirjekuoret, jotka on valmistettu paperista, jonka paino on suurempi kuin laitteen suositeltu enimmäispaperipaino.
- kirjekuoret, joiden reunat eivät ole suoria tai nelikulmaisia
- kirjekuoret, joissa on ikkunoita, reikiä tai aukkoja
- kirjekuoret, joiden pinnalla on liimaa, kuten alla olevassa kuvassa

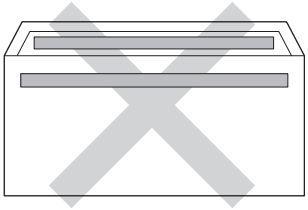

- kirjekuoret, joissa on kaksinkertaiset läpät, kuten alla olevassa kuvassa

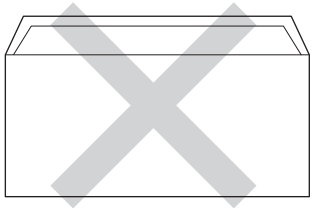

- kirjekuoret, joiden läppiä ei ole taitettu valmiiksi alas
- kirjekuoret, joiden molemmat sivut on taitettu seuraavasti

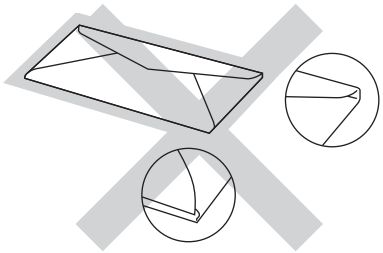

Edellä mainittujen kirjekuorityyppien käyttö voi vahingoittaa laitetta. Brotherin takuut tai huoltosopimukset eivät välttämättä kata tällaisia vaurioita.

Toisinaan syöttöhäiriöitä voivat aiheuttaa myös käyttämiesi kuorten paksuus, koko tai läpän muoto.

Tarrat

Laite pystyy tulostamaan useimmille tarroille, jotka on suunniteltu lasertulostimissa käytettäviksi. Tarrojen liiman on oltava akryylipohjaista, sillä se kestää kiinnitysyksikön korkean lämpötilan parhaiten. Liima ei saa koskea mitään laitteen osaa, koska tarra saattaa kiinnittyä hihnayksikköön tai rulliin, mikä voi aiheuttaa paperitukoksia ja heikentää tulostuslaatua. Liimakerros ei saa näkyä tarrojen välistä. Tarrat on järjestettävä siten, että ne peittävät arkin kokonaan sekä pysty- että vaakasuunnassa. Jos tarrojen välissä on tilaa, tarrat voivat irrota ja aiheuttaa vakavia tukoksia ja tulostusongelmia.

Kaikkien tässä laitteessa käytettävien tarrojen on kestettävä 200 °C:n lämpötila 0,1 sekunnin ajan.

Tarroja voi syöttää vain monitoimialustalta.

Vältettävät tarratyypit

Älä käytä tarroja, jotka ovat vahingoittuneita, käyristyneitä, rypistyneitä tai erikoisen muotoisia.

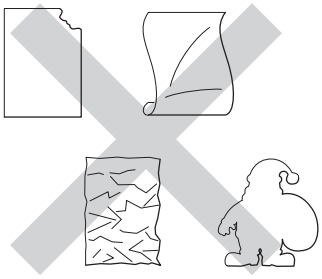

TÄRKEÄÄ

- ÄLÄ käytä osittain käytettyjä tarra-arkkeja. Paljas taustapaperi vahingoittaa laitetta.
- ÄLÄ käytä uudelleen tai aseta laitteeseen aiemmin käytettyjä tarroja tai arkkeja, joista puuttuu tarroja.
- Tarra-arkit eivät saa ylittää tässä käyttöoppaassa annettuja paperin painorajoituksia. Liian painavat tarrat saattavat aiheuttaa syöttö- tai tulostusongelmia sekä vahingoittaa laitetta.

3 Asiakirjojen asettaminen

Asiakirjojen asettaminen

Voit lähettää faksin, ottaa kopioita ja skannata asiakirjoja käyttämällä ADS-laitetta (automaattista dokumenttien syöttölaitetta) ja valotustasoa.

Automaattisen dokumenttien syöttölaitteen (ADS) käyttäminen

Automaattiseen dokumenttien syöttölaitteeseen mahtuu enintään 35 sivua (MFC-L8650CDW) tai 50 sivua (MFC-L8850CDW/MFC-L9550CDW), jotka syötetään yksi kerrallaan. On suositeltavaa käyttää tavallista 80 g/m^2 -paperia ja leyhytellä aina paperit, ennen kuin ne asetetaan syöttölaitteeseen.

Tuetut asiakirjakoot

Pituus:	147,3–355,6 mm
Leveys:	147,3–215,9 mm
Paino:	64–90 g/m^2

Asiakirjojen asettaminen

TÄRKEÄÄ

- ÄLÄ JÄTÄ paksuja asiakirjoja valotustasolle. Se voi tukkia ADS:n.
- ÄLÄ KÄYTÄ käpristyneitä, rypistyneitä, taittuneita tai repeytyneitä arkkeja tai paperia, jossa on niittejä, paperiliittimiä, liimaa tai teippiä.
- ÄLÄ KÄYTÄ pahvia, sanomalehtipaperia tai kangasta.
- Kun käytät ADS:ää, ÄLÄ vedä syötettävää asiakirjaa, sillä se saattaa vahingoittaa laitetta.

VINKKI

- Lisätietoja ADS:ään sopimattomien asiakirjojen skannauksesta on kohdassa *Valotustason käyttäminen* sivulla 40.
- Jos asiakirjassa on useita sivuja, on helpompi käyttää ADS:ää.
- Varmista, että korjausnestettä tai mustetta sisältävät asiakirjat ovat täysin kuivia.

1. Taita ADS:n dokumenttituki auki (1). Nosta ADS:n dokumenttien tukiläppä (2) ylös ja taita se auki.

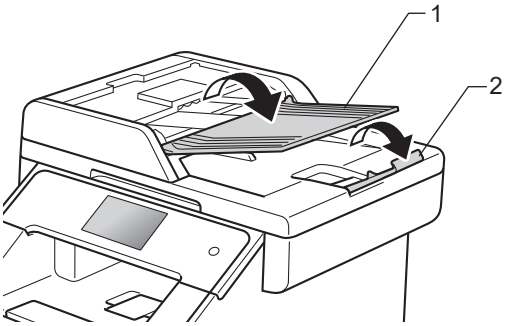

2. Leyhytä paperit.
3. Asettele asiakirjan sivut ADS:ään *tekstipuoli ylöspäin, yläreuna edellä*, kunnes tunnet ylimmän sivun koskettavan syöttöteloja ja kosketusnäytössä näkyy viesti `ADS valmis`.

4 Säädä paperiohjaimet (1) asiakirjan leveyden mukaan.

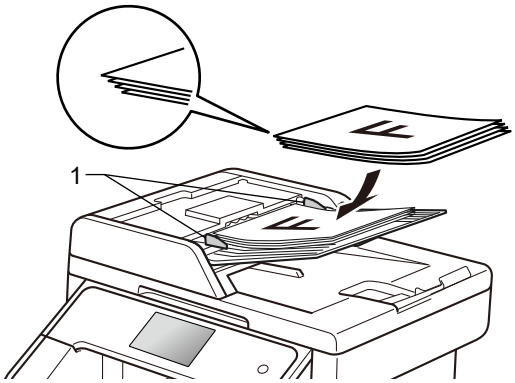

VINKKI

Tietoja muiden kuin vakiokokoisten dokumenttien skannaamisesta on kohdassa *Valotustason käyttäminen* sivulla 40.

Valotustason käyttäminen

Voit faksata, kopioida tai skannata valotustasolta kirjan sivuja yksi kerrallaan.

Tuetut asiakirjakoot

Pituus:	(MFC-L8650CDW) enintään 297,0 mm (MFC-L8850CDW ja MFC-L9550CDW) enintään 355,6 mm
Leveys:	enintään 215,9 mm
Paino:	enintään 2,0 kg

Asiakirjojen asettaminen

VINKKI

Kun valotustasoa käytetään, ADS:ssä ei saa olla paperia.

1 Nosta valotustason kansi ylös.

2 Aseta asiakirja valotustason vasempaan yläkulmaan *tekstipuoli alaspäin* vasemmalla puolella ja yläreunassa olevien merkkien mukaan.

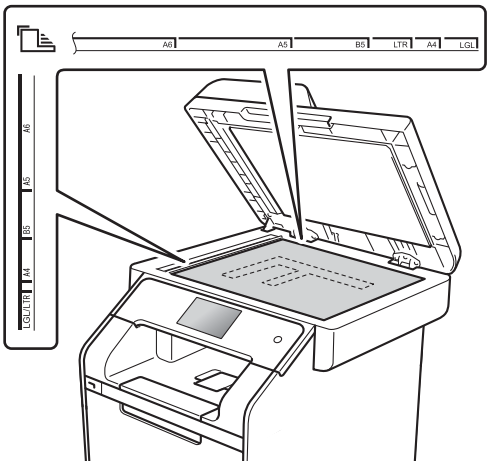

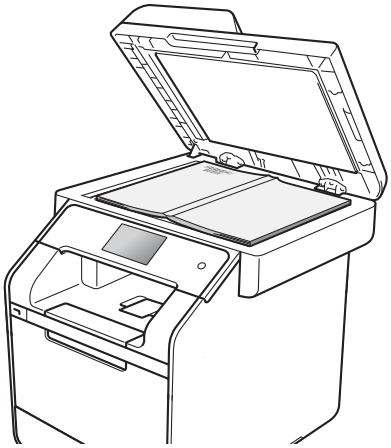

3 Laske valotustason kansi alas.

TÄRKEÄÄ

Jos valotustasolla on kirja tai paksu asiakirja, älä iske kantta kiinni tai paina sitä.

4 Faksin lähettäminen

Faksin lähettäminen

Seuraavissa vaiheissa kerrotaan, miten faksi lähetetään. Jos haluat lähettää useita sivuja, käytä ADS:ää.

1. Aseta asiakirja jollakin seuraavista tavoista:
   - Aseta asiakirja ADS:ään *tekstipuoli ylöspäin* (katso *Automaattisen dokumenttien syöttölaitteen (ADS) käyttäminen* sivulla 39).
   - Aseta asiakirja valotustasolle *tekstipuoli alaspäin* (katso *Valotustason käyttäminen* sivulla 40).

2. Tee jokin seuraavista:
   - Kun faksin esikatselu on asetettu tilaan `Ei`, paina `Faksaus`.
   - Kun faksin esikatselu on asetettu tilaan `Kyllä`, paina `Faksaus` ja `Faksien lähetys`.

   - Kosketusnäytössä näkyy:

3. Jos haluat muuttaa faksin lähetysasetuksia, paina `Asetukset`. Selaa faksiasetuksia sipaisemalla ylös tai alas tai painamalla ▲ tai ▼. Kun näet haluamasi asetuksen, paina sitä ja tee uusi valinta. Paina `OK`, kun olet tehnyt haluamasi valinnat.

   (Laajempi käyttöopas)
   Jos haluat tietoja seuraavista faksin lisälähetystoiminnoista ja -asetuksista, ➤➤ Laajempi käyttöopas:
   - `2-puolinen faksi`
   - `Kontrasti`
   - `Faksin tarkkuus`
   - `Ryhmälähetys`
   - `Suora lähetys`
   - `Ulkomaantila`
   - `Ajast. lähetys`
   - `Keräyslähetys`
   - `Kansilehtivie.`
   - `Kansilehden asetukset`

4. Valitse yksi seuraavista asetuksista:
   - Jos lähetät yksipuolisen asiakirjan, siirry vaiheeseen ❺.
   - Jos lähetät kaksipuolisen asiakirjan, valitse kaksipuoliselle asiakirjallesi kaksipuolinen skannaus seuraavasti:

     Paina `Asetukset`.

     Näytä `2-puolinen faksi` sipaisemalla ylös tai alas tai painamalla ▲ tai ▼ ja paina sitten `2-puolinen faksi`.

     Paina `2-puol. skannaus: pitkä reuna` tai `2-puol. skannaus: lyhyt reuna`.

     Paina `OK`.

VINKKI

Kaksipuolisia asiakirjoja voi lähettää ADS:stä.

5 Anna faksinumero.

Valintanäppäinten käyttäminen
Osoitteiston käyttäminen

- Osoite- kirja

Puheluhistorian käyttäminen

- Puheluhist.

(Katso lisätietoja kohdasta *Numeron valitseminen* sivulla 58.)

6 Paina Faksin käynnis..

Faksaaminen ADS:stä

- Laite aloittaa asiakirjan skannauksen.

Faksaaminen valotustasolta
Jos Suora lähetys on Kyllä, laite lähettää asiakirjan kysymättä, onko skannattavia sivuja lisää.

Kun Suora lähetys on Ei -tilassa:

- Jos painat Faksin käynnis., laite aloittaa ensimmäisen sivun skannaamisen.

  Suorita jokin seuraavista toimenpiteistä, kun kosketusnäytössä näkyy Seuraava sivu?:

  - Lähetä yksi sivu painamalla Ei. Laite aloittaa asiakirjan lähettämisen.
  - Jos haluat lähettää useita sivuja, paina Kyllä ja aseta seuraava sivu valotustasolle. Paina OK. Laite aloittaa sivun skannauksen. (Toista tämä vaihe jokaisen sivun kohdalla.)

Faksauksen lopettaminen

Lopeta faksaaminen painamalla ✕.

Letter/Legal/Folio-kokoisten asiakirjojen faksaaminen valotustasolta

Letter-, Legal- [1] tai Folio [1]-kokoisia asiakirjoja faksattaessa on valotustason kooksi asetettava Letter tai Legal/Folio [1]. Muussa tapauksessa fakseista puuttuu osa.

1 Tee jokin seuraavista:

- Kun faksin esikatselu on asetettu tilaan Ei, paina (Faksaus).
- Kun faksin esikatselu on asetettu tilaan Kyllä, paina (Faksaus) ja Faksien lähetys.

2 Paina Asetukset.

3 Näytä Valotustason skannauskoko pyyhkäisemällä ylös tai alas tai painamalla ▲ tai ▼.

4 Paina Valotustason skannauskoko.

5 Paina Letter tai Legal/Folio [1].

6 Paina OK.

7 Paina .

[1] MFC-L8850CDW ja MFC-L9550CDW

Peruuttaminen faksauksen aikana

Peruuta faksi painamalla ✕. Jos painat ✕, kun laite on valitsemassa numeroa tai lähettämässä faksia, kosketusnäytössä näkyy viesti Peruuta työ?.

Peruuta faksi painamalla Kyllä.

Lähetyksen vahvistusraportti

Voit käyttää lähetyksen vahvistusraporttia vahvistuksena siitä, että olet lähettänyt faksin. Raportissa näkyvät vastaanottajan nimi tai faksinumero, lähetyksen aika, päivämäärä ja kesto, lähetettyjen sivujen lukumäärä sekä ilmoitus siitä, onnistuiko lähetys.

Lähetyksen vahvistusraportti voidaan tulostaa usealla eri tavalla valitun asetuksen mukaan:

- `Kyllä`: Tulostaa raportin jokaisen lähetetyn faksin jälkeen.
- `Kyllä+Kuva`: Tulostaa raportin jokaisen lähetetyn faksin jälkeen. Osa faksin ensimmäisestä sivusta näkyy raportissa.
- `Ei`: Tulostaa raportin, jos faksin lähetys epäonnistui. `Ei` on tehdasasetus.
- `Ei+Kuva`: Tulostaa raportin, jos faksin lähetys epäonnistui. Osa faksin ensimmäisestä sivusta näkyy raportissa.
- `Ei raporttia`: Raporttia ei tulosteta.

1. Paina .
2. Paina `Kaikki aset..`
3. Näytä `Faksaus` pyyhkäisemällä ylös tai alas tai painamalla ▲ tai ▼.
4. Paina `Faksaus`.
5. Näytä `Raporttiaset.` pyyhkäisemällä ylös tai alas tai painamalla ▲ tai ▼.
6. Paina `Raporttiaset..`
7. Paina `Lähetysraport..`
8. Paina `Kyllä`, `Kyllä+Kuva`, `Ei` , `Ei+Kuva` tai `Ei raporttia`.
9. Paina .

VINKKI

- Jos valitset `Kyllä+Kuva` tai `Ei+Kuva`, kuva ei näy lähetyksen vahvistusraportissa, jos suoran lähetyksen asetuksena on `Kyllä`.
- Jos lähetys onnistui, lähetyksen vahvistusraportin kohdan `TULOS` vieressä näkyy `OK`.
  Jos lähetys epäonnistui, kohdan `TULOS` vieressä näkyy `VIRHE`.

5 Faksin vastaanottaminen

Vastaanottotilat

Vastaanottotila on valittava ulkoisten laitteiden ja puhelinlinjan palveluiden mukaan.

Vastaanottotilan valitseminen

Oletusasetuksena on, että laite vastaanottaa automaattisesti kaikki siihen lähetetyt faksit. Seuraavien kaavioiden avulla voit valita oikean tilan. (Jos haluat lisätietoja vastaanottotiloista, katso *Vastaanottotilojen käyttäminen* sivulla 45.)

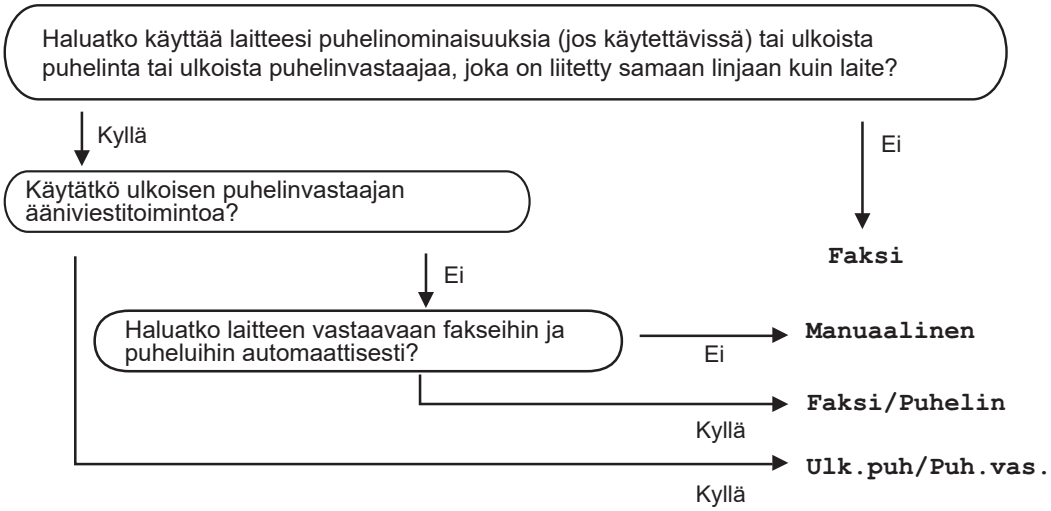

Aseta vastaanottotila noudattamalla seuraavia ohjeita.

1. Paina .
2. Paina `Kaikki aset.`.
3. Näytä `Faksaus` pyyhkäisemällä ylös tai alas tai painamalla ▲ tai ▼.
4. Paina `Faksaus`.
5. Näytä `Vastaanottoas.` pyyhkäisemällä ylös tai alas tai painamalla ▲ tai ▼.
6. Paina `Vastaanottoas.`.
7. Näytä `Vastaustila` pyyhkäisemällä ylös tai alas tai painamalla ▲ tai ▼.
8. Paina `Vastaustila`.
9. Paina `Faksi`, `Faksi/Puhelin`, `Ulk.puh/Puh.vas.` tai `Manuaalinen`.
10. Paina .

Vastaanottotilojen käyttäminen

Jotkut vastaanottotilat vastaavat automaattisesti (`Faksi` ja `Faksi/Puhelin`). Haluat ehkä muuttaa soittoviiveasetuksen ennen näiden tilojen käyttöä (katso *Soittoviive* sivulla 46).

Vain faksi

`Faksi` -tila ottaa kaikki puhelut automaattisesti vastaan fakseina.

Faksi/Puhelin

`Faksi/Puhelin`-tila auttaa hallitsemaan tulevia puheluja tunnistamalla, ovatko ne faksipuheluja vai tavallisia puheluja, ja käsittelemällä niitä jollain seuraavista tavoista:

- Faksit vastaanotetaan automaattisesti.
- Jos puhelu on tavallinen, kuulet F/P-soiton ja voit vastata puheluun. F/P-soitto on laitteen nopea kaksoissoittoääni.

(Katso myös *F/P-soittoaika (vain Faksi/Puhelin-tila)* sivulla 46 ja *Soittoviive* sivulla 46.)

Manuaalinen

`Manuaalinen`-tila kytkee pois päältä kaikki automaattiset vastaustoiminnot.

Vastaanota faksi manuaalisessa tilassa nostamalla ulkoisen puhelimen kuuloke. Kun kuulet faksiäänen (lyhyitä toistuvia äänimerkkejä), paina `Faksin käynnistys` ja vastaanota sitten faksi painamalla `Vastaanota`. Voit vastaanottaa fakseja myös Faksin tunnistus -toiminnon avulla vastaamalla puhelimeen, joka käyttää samaa linjaa kuin laite.

(Katso myös *faksin tunnistus* sivulla 47.)

Ulkoinen puhelinvastaaja

`Ulk.puh/Puh.vas.`-tilassa ulkoinen puhelinvastaaja ohjaa tulevia puheluja. Tulevat puhelut käsitellään jollakin seuraavista tavoista:

- Faksit vastaanotetaan automaattisesti.
- Soittajat voivat tallentaa viestin ulkoiseen puhelinvastaajaan.

(Katso lisätietoja kohdasta *Ulkoisen puhelinvastaajan kytkeminen* sivulla 54.)

Vastaanottotilan asetukset

Soittoviive

Soittoviiveasetuksella määritetään, montako kertaa laite soi, ennen kuin se vastaa `Faksi`- ja `Faksi/Puhelin`-tiloissa.

Jos samaan linjaan laitteen kanssa on kytketty ulkoisia tai rinnakkaispuhelimia, valitse suurin soittojen lukumäärä (katso *faksin tunnistus* sivulla 47 ja *Ulkoisen tai rinnakkaispuhelimen käyttäminen* sivulla 56).

1. Paina .
2. Paina `Kaikki aset..`
3. Näytä `Faksaus` pyyhkäisemällä ylös tai alas tai painamalla ▲ tai ▼.
4. Paina `Faksaus`.
5. Näytä `Vastaanottoas.` pyyhkäisemällä ylös tai alas tai painamalla ▲ tai ▼.
6. Paina `Vastaanottoas..`
7. Näytä `Soittokerrat` pyyhkäisemällä ylös tai alas tai painamalla ▲ tai ▼.
8. Paina `Soittokerrat`.
9. Paina valitaksesi, kuinka monta kertaa linja soi, ennen kuin laite vastaa.
10. Paina .

F/P-soittoaika (vain Faksi/Puhelin-tila)

Kun joku soittaa laitteeseesi, sinä ja soittaja kuulette normaalin puhelimen soittoäänen. Soittoviiveasetuksella määritetään soittojen lukumäärä.

Jos puhelu on faksi, laite vastaanottaa sen. Jos se on tavallinen puhelu, laite antaa F/P-soiton (kaksoissoittoäänen), jonka kesto määräytyy F/P-soittoaika-asetuksen mukaan. Jos kuulet F/P-soiton, linjalla on tavallinen soittaja.

Laite tuottaa F/P-soiton, joten rinnakkaispuhelimet ja ulkoiset puhelimet *eivät* soi. Voit silti vastata puheluun millä tahansa puhelimella (katso lisätietoja kohdasta *Kaukokäyttötunnusten käyttäminen* sivulla 56).

1. Paina .
2. Paina `Kaikki aset..`
3. Näytä `Faksaus` pyyhkäisemällä ylös tai alas tai painamalla ▲ tai ▼.
4. Paina `Faksaus`.
5. Näytä `Vastaanottoas.` pyyhkäisemällä ylös tai alas tai painamalla ▲ tai ▼.
6. Paina `Vastaanottoas..`
7. Näytä `F/P soit. pit.` pyyhkäisemällä ylös tai alas tai painamalla ▲ tai ▼.
8. Paina `F/P soit. pit..`
9. Valitse painamalla, kuinka pitkään (20, 30, 40 tai 70 sekuntia) laite toistaa tavallisesta puhelusta ilmoittavaa äänimerkkiä.

10 Paina .

VINKKI

Laite jatkaa soittoa asetetun ajan verran, vaikka soittaja lopettaisi puhelun kaksoissoiton aikana.

faksin tunnistus

Jos Faksitunnist.-asetuksena on Kyllä:

Laite vastaanottaa faksin automaattisesti, vaikka puheluun vastattaisiinkin. Jos kosketusnäyttöön tulee viesti Vastaanotto tai puhelinlinjasta kuuluu naksahdus, aseta kuuloke paikalleen. Laite pitää huolen lopusta.

Jos Faksitunnist.-asetuksena on Ei:

Jos olet laitteen äärellä ja vastaat faksipuheluun nostamalla ulkoisen puhelinkuulokkeen, paina Faksin käynnistys ja vastaanota faksi painamalla Vastaanota.

Jos vastasit puheluun rinnakkaispuhelimesta, paina ∗**51** (katso *Ulkoisen tai rinnakkaispuhelimen käyttäminen* sivulla 56).

VINKKI

- Jos tämän toiminnon asetuksena on Kyllä, mutta laite ei yhdistä faksipuhelua, kun rinnakkaispuhelimen kuuloke nostetaan, näppäile faksin vastaanottotunnus ∗**51**.
- Jos lähetät fakseja samaan linjaan kytketystä tietokoneesta ja laite katkaisee ne, valitse Faksitunnist.-asetukseksi Ei.

1 Paina .

2 Paina Kaikki aset..

3 Näytä Faksaus pyyhkäisemällä ylös tai alas tai painamalla ▲ tai ▼.

4 Paina Faksaus.

5 Näytä Vastaanottoas. pyyhkäisemällä ylös tai alas tai painamalla ▲ tai ▼.

6 Paina Vastaanottoas..

7 Näytä Faksitunnist. pyyhkäisemällä ylös tai alas tai painamalla ▲ tai ▼.

8 Paina Faksitunnist..

9 Paina Kyllä (tai Ei).

10 Paina .

5

Faksin esikatselu (vain mustavalkoinen)

Vastaanotetun faksin esikatselu

Voit tarkastella vastaanotettuja fakseja kosketusnäytöllä painamalla (Faksaus) ja sitten (Vast.otetut faksit). Laitteen ollessa Valmis-tilassa kosketusnäytölle ilmestyy ponnahdusviesti, joka ilmoittaa uusista fakseista.

Faksin esikatselun määrittäminen

1. Paina .
2. Paina (Faksin esikats.).
3. Paina Kyllä (tai Ei).
4. Paina Kyllä.
5. Kosketusnäyttö ilmaisee, että tulevia fakseja ei tulosteta vastaanotettaessa. Paina Kyllä.
6. Paina .

VINKKI

Kun faksin esikatselu on käytössä, vastaanotettujen faksien varmuuskopioita ei tulosteta faksin edelleenlähetys- ja PC-FAX-vastaanottotoiminnoissa, vaikka varmuuskopiotulostus asetettaisiin Kyllä-tilaan.

Faksin esikatselun käyttäminen

Kun vastaanotat faksin, kosketusnäytölle ilmestyy ponnahdusviesti. (Esimerkki: Uudet faksit:01 [Esikats.])

1. Paina Esikats..
   Kosketusnäytössä näkyy faksiluettelo.

VINKKI

- Vaikka tulostetuissa fakseissa näkyy vastaanottopäivämäärä ja -aika faksin vastaanottoleiman ollessa käytössä, faksin esikatselunäyttö ei näytä vastaanottopäivämäärää ja -aikaa.
- Faksiluettelo sisältää sekä vanhat että uudet faksit. Uusi faksi on ilmaistu faksin vieressä olevalla sinisellä merkillä.
- Jo esikatseltu faksi voidaan avata painamalla Faksaus tai Vast.otetut faksit.

2. Näytä haluamasi faksin faksinumero pyyhkäisemällä ylös tai alas tai painamalla ▲ tai ▼.
3. Paina haluamaasi faksia.

VINKKI

- Jos faksi on suurikokoinen, sen avaamisessa voi kestää hetki.
- Kosketusnäytöllä näkyy faksin senhetkinen sivunumero ja sivujen kokonaismäärä. Jos faksi sisältää yli 99 sivua, kokonaismäärä ilmaistaan viestillä ”XX.”

Suorita seuraavat toimenpiteet painamalla kosketusnäyttöä tai kosketuspaneelia.

	Kuvaus
	Suurenna faksia.
	Pienennä faksia.
▲ tai ▼	Selaa pystysuunnassa.
◀ tai ▶	Selaa vaakasuunnassa.
	Kierrä myötäpäivään.
	Poista faksi. Vahvista painamalla `Kyllä`.
	Palaa takaisin edelliselle sivulle.
	Siirry seuraavalle sivulle.
	Palaa takaisin faksiluetteloon.
`Aloita`	Tulosta faksi.

4 Paina .

Faksin tulostaminen

1 Paina (`Faksaus`).

2 Paina `Vast.otetut faksit`.

3 Paina haluamaasi faksia.

4 Vahvista tulostettava faksi painamalla `Aloita`.

5 Tee jokin seuraavista:

- Tulosta kaikki sivut painamalla `Tul. kaik. sivut`.
- Tulosta vain näkyvä sivu painamalla `Tulost.vain tämä sivu`.
- Tulosta näkyvältä sivulta viimeiselle sivulla painamalla `Tul.tältä sivult.alk.`.

6 Suorita jokin seuraavista toimenpiteistä, kun kosketusnäytössä näkyy `Poistetaanko kaikki sivut?`:

- Paina `Kyllä`, kun haluat poistaa kaikki tulostetun faksin sivut.
- Paina `Ei`, kun haluat tallentaa tulostetun faksin.

7 Paina .

Kaikkien luettelossa olevien faksien tulostaminen tai poistaminen

1 Paina (`Faksaus`).

2 Paina `Vast.otetut faksit`.

3 Paina `Tulosta/poista`.

4 Tee jokin seuraavista:

- Paina `Tulosta kaikki (uudet faksit)` tulostaaksesi kaikki avaamattomat faksit.
- Paina `Tulosta kaikki (vanhat faksit)` tulostaaksesi kaikki avatut faksit.
- Paina `Poista kaikki (uudet faksit)` poistaaksesi kaikki avaamattomat faksit.

  Vahvista painamalla `Kyllä`.
- Paina `Poista kaikki (vanhat faksit)` poistaaksesi kaikki avatut faksit.

  Vahvista painamalla `Kyllä`.

5 Paina .

Faksin esikatselun käytöstä poistaminen

1. Paina .
2. Paina (`Faksin esikats.`).
3. Paina `Ei`.
4. Vahvista painamalla `Kyllä`.
5. Jos muistiin on tallennettu fakseja, toimi seuraavasti:
   - Paina `Jatka`, jos et halua tulostaa tallennettuja fakseja.

     Vahvista painamalla `Kyllä`. Faksit poistetaan.
   - Voit tulostaa kaikki tallennetut faksit painamalla `Tulosta kaikki faksit ennen poistoa`.
   - Paina `Peruuta`, jos et poistaa faksien esikatselua käytöstä.
6. Paina .

6 PC-FAX-toiminnon käyttäminen

PC-FAX-toiminnon käyttäminen

PC-FAX-vastaanotto (vain Windows®)

PC-FAX-vastaanottotoiminnon avulla vastaanotetut faksit tallentuvat MFC-laitteen muistiin ja siirtyvät automaattisesti tietokoneeseen. Voit sen jälkeen katsoa fakseja tietokoneessa ja tallentaa ne.

Vaikka katkaiset tietokoneen virran (esimerkiksi iltaisin tai viikonloppuisin), MFC-laite vastaanottaa ja tallentaa faksit muistiin. Kosketusnäytöstä näkyy, kuinka monta vastaanotettua faksia on tallennettu muistiin.

Kun käynnistät tietokoneen ja PC-FAX-vastaanotto-ohjelmisto on käynnissä, MFC-laite siirtää faksit automaattisesti tietokoneeseen.

Tietokoneessa on oltava PC-FAX-vastaanotto-ohjelmisto toiminnassa, jotta voit siirtää vastaanotetut faksit tietokoneeseesi.

Noudata käyttöjärjestelmäsi ohjeita.

■ (Windows® XP, Windows Vista® ja Windows® 7)

Valitse (**Käynnistä**) -valikosta **Kaikki ohjelmat** > **Brother** > **Brother Utilities**.
Napsauta avattavaa luetteloa ja valitse mallin nimi (jos sitä ei ole vielä valittu). Napsauta **PC-FAX-vastaanottaminen** vasemmassa navigointipalkissa ja napsauta sitten **Vastaanota**.

■ (Windows® 8)

Napsauta (**Brother Utilities**), napsauta sitten pudotusluetteloa ja valitse mallisi nimi (jos se ei vielä ole valittuna). Napsauta **PC-FAX-vastaanottaminen** vasemmassa navigointipalkissa ja napsauta sitten **Vastaanota**.

Suorita seuraavat vaiheet laitteessa:

1. Paina .
2. Paina `Kaikki aset..`
3. Näytä `Faksaus` pyyhkäisemällä ylös tai alas tai painamalla ▲ tai ▼.
4. Paina `Faksaus`.
5. Näytä `Vastaanottoas.` pyyhkäisemällä ylös tai alas tai painamalla ▲ tai ▼.
6. Paina `Vastaanottoas..`
7. Näytä `PC-Fax vas.ot.` pyyhkäisemällä ylös tai alas tai painamalla ▲ tai ▼.
8. Paina `PC-Fax vas.ot..`
9. Aloita PC-FAX-vastaanotto painamalla `Kyllä`.
10. Kosketusnäyttö muistuttaa, että tietokoneessa on käynnistettävä PC-FAX-vastaanotto-ohjelma. Jos olet käynnistänyt PC-FAX-vastaanotto-ohjelman, paina `OK`.
Lisätietoja PC-FAX-vastaanotto-ohjelman käynnistämisestä:
➤➤ Ohjelmisto- ja Verkkokäyttäjän opas.

11 Pyyhkäise ylös tai alas tai paina ▲ tai ▼, kunnes näkyvissä on <USB> tai tietokoneen nimi, jos laite on kytketty verkkoon.
Paina <USB>-kohtaa tai tietokoneesi nimeä.
Paina OK.

12 Paina Varm.kopio: Kyllä tai Varm.kopio: Ei.

TÄRKEÄÄ

Jos valitset Varm.kopio: Kyllä, laite tulostaa myös kopion faksista laitteellasi.

13 Paina .

VINKKI

- Ennen kuin voit ottaa PC-FAX-vastaanoton käyttöön, sinun on asennettava tietokoneeseen MFL-Pro Suite -ohjelmisto. Varmista, että tietokoneesi on kytketty ja että siinä on virta päällä (➤➤ Ohjelmisto- ja Verkkokäyttäjän opas).
- Jos saat virheilmoituksen, jonka mukaan laite ei voi tulostaa muistissa olevia fakseja, voit siirtää faksit tietokoneeseen tämän asetuksen avulla (katso *Faksien tai yhteysraportin siirtäminen* sivulla 132).
- Mac OS -käyttöjärjestelmä ei tue PC-FAX-vastaanottoa.

PC-FAX-lähetys

Brotherin PC-FAX-toiminnolla voit lähettää asiakirjan faksina tietokoneesi sovellusohjelmasta. Voit lähettää PC-FAX-toiminnolla millä tahansa sovellusohjelmalla luodun tiedoston. Voit jopa liittää faksiin kansilehden (katso lisätietoja kohdasta ➤➤ Ohjelmisto- ja Verkkokäyttäjän opas).

Faksin lähettäminen PC-FAX-toiminnolla:

Ota yhteys sovellusohjelman myyjään, jos tarvitset lisätukea.

1 Valitse sovellusohjelmasta **Tiedosto** ja sitten **Tulosta**.
Näkyviin tulee tulostusikkuna.
(Vaiheissa voi olla sovellusohjelmakohtaisia eroja.)

2 Valitse **Brother PC-FAX v.3**.

3 Valitse **OK**.
Näkyviin tulee **Brother PC-FAX** -käyttöliittymä.

4 Anna vastaanottajan faksinumero tietokoneen näppäimistöllä tai **Brother PC-FAX** -käyttöliittymän numeronäppäimistöllä. Voit myös valita tallennetun numeron (**Osoitekirja**).

5 Valitse .

6 Valitse **Käynnistä**.
Tietokone lähettää asiakirjan Brother-laitteeseen, joka faksaa sen vastaanottajalle.

7 Puhelin ja ulkoiset laitteet

Puhelinlinjapalvelut

Puhelinlinjatyypin asettaminen

Jos kytket laitteen puhelinlinjaan, jossa on puhelinvaihde (keskus) tai joka on ISDN-linja, ja haluat lähettää tai vastaanottaa fakseja, sinun on vaihdettava puhelinlinjatyyppi sopivaksi seuraavien ohjeiden mukaisesti. Jos kytket laitteen puhelinlinjaan, jossa on puhelinvaihde (keskus), voit määrittää, käyttääkö laite ulkolinjaa aina (antamasi etuliitteen avulla) vai vain silloin, kun painetaan R.

1. Paina .
2. Paina Kaikki aset..
3. Näytä Perusasetukset pyyhkäisemällä ylös tai alas tai painamalla ▲ tai ▼.
4. Paina Perusasetukset.
5. Näytä Linjavalinta pyyhkäisemällä ylös tai alas tai painamalla ▲ tai ▼.
6. Paina Linjavalinta.
7. Paina Keskus, ISDN (tai Normaali).
8. Tee jokin seuraavista:
   - Jos valitsit ISDN tai Normaali, siirry vaiheeseen ⓬.
   - Jos valitsit Keskus, siirry vaiheeseen ❾.
9. Paina Kyllä tai Aina.

VINKKI

- Jos valitset Kyllä, voit käyttää ulkolinjaa painamalla R.
- Jos valitset Aina, voit käyttää ulkolinjaa painamatta R.

10. Tee jokin seuraavista:
    - Jos haluat vaihtaa nykyistä etuliitenumeroa, paina Etuliite ja siirry vaiheeseen ⓫.
    - Jos et halua vaihtaa nykyistä etuliitenumeroa, siirry vaiheeseen ⓬.
11. Näppäile etuliitenumero (enintään viisi numeroa) valintanäppäimillä. Paina OK.

VINKKI

Voit käyttää numeroita 0–9 sekä #-, ∗- ja !-merkkejä. (Et voi käyttää !-merkkiä minkään muun numeron tai symbolin kanssa.)

12. Paina .

Puhelinvaihde ja puhelun siirto

Tämän laitteen oletusasetus on Normaali, jonka avulla laite toimii tavallisessa puhelinverkossa (PSTN). Useissa toimistoissa käytetään kuitenkin puhelinvaihdetta. Tämä laite voidaan liittää useimpiin puhelinvaihteisiin. Laitteen Tel/R-näppäin on katkotyyppinen (TBR). TBR toimii useimpien puhelinvaihteiden kanssa. Sen avulla voi käyttää ulkolinjaa tai siirtää puheluita toiseen alanumeroon. Ominaisuus toimii, kun näppäintä R painetaan.

Ulkoisen puhelinvastaajan kytkeminen

Voit kytkeä ulkoisen puhelinvastaajan samaan linjaan laitteen kanssa. Kun puhelinvastaaja vastaa puheluun, laite kuulostelee, kuuluuko lähettävän faksilaitteen lähettämiä CNG-merkkiääniä (faksin soittoääniä). Jos laite kuulee merkkiäänen, se vastaa puheluun ja vastaanottaa faksin. Jos laite ei kuule merkkiääniä, se antaa puhelinvastaajan ottaa viestin ja kosketusnäyttöön tulee ilmoitus `Puheyhteys`.

Ulkoisen puhelinvastaajan täytyy vastata neljän soittokerran aikana (suositus on kaksi soittoa). Tämä johtuu siitä, ettei faksilaite voi kuulla CNG-merkkiääniä, ennen kuin ulkoinen puhelinvastaaja on vastannut puheluun. Lähettävä faksilaite lähettää CNG-merkkiääniä sen jälkeen vain 8–10 sekunnin ajan. Emme suosittele soitonsäästöasetuksen käyttämistä ulkoisessa vastaajassa, jos se otetaan käyttöön vasta yli neljän soittokerran jälkeen.

VINKKI

Jos et saa kaikkia lähetettyjä fakseja, pienennä ulkoisen puhelinvastaajan soittoviiveasetusta.

Kytkennät

Ulkoinen puhelinvastaaja on kytkettävä seuraavassa kuvassa esitetyllä tavalla.

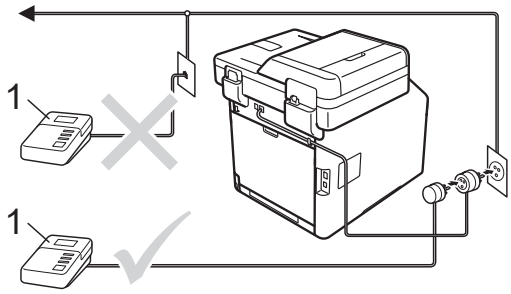

1 Puhelinvastaaja

1. Aseta ulkoinen puhelinvastaaja soimaan kerran tai kaksi kertaa. (Brotherin soittoviiveasetuksella ei ole merkitystä.)
2. Nauhoita ulkoisen puhelinvastaajan vastausviesti.
3. Aseta puhelinvastaaja ottamaan puhelut vastaan.
4. Aseta laitteesi vastaanottotilaksi `Ulk.puh/Puh.vas.` (katso *Vastaanottotilan valitseminen* sivulla 44).

Viestin nauhoittaminen

1. Jätä viestin alkuun viisi sekuntia hiljaisuutta. Näin faksilaite voi kuulostella, kuuluuko faksin merkkiääniä.
2. Viestin pituudeksi suositellaan korkeintaan 20 sekuntia.
3. Ilmoita enintään 20 sekuntia kestävän viestisi lopuksi kaukokäynnistystunnus manuaalisesti fakseja lähettäviä henkilöitä varten. Esimerkki: ”Jätä viesti äänimerkin jälkeen tai lähetä faksi painamalla ∗51 ja Käynnistä.”

VINKKI

- Kaukokäyttötunnukset on asetettava tilaan `Kyllä`, jotta faksin käynnistystunnusta ∗51 (voidaan käyttää *Kaukokäyttötunnusten käyttäminen* sivulla 56).
- Puhelinvastaajan viestin alkuun kannattaa jättää viisi sekuntia hiljaisuutta, sillä puheääni voi estää laitetta kuulemasta faksin merkkiääntä. Voit ensin kokeilla, vastaanottaako laite fakseja ilman taukoa viestin alussa.

Vaihdeliitännät

Suosittelemme, että faksilaitteen kytkee yritys, joka asensi puhelinvaihteen. Jos käytössä on sarjapuhelinjärjestelmä, pyydä asentajaa liittämään yksikkö järjestelmän viimeiseen linjaan. Muuten laite voi aktivoitua joka kerta, kun järjestelmä vastaanottaa puhelun. Jos keskus vastaa kaikkiin puheluihin, vastaustilan suositeltu asetus on `Manuaalinen`.

Laitteen asianmukaista toimintaa kaikissa tilanteissa ei voida taata, kun laite on kytketty puhelinvaihteeseen. Mahdollisista ongelmista on ilmoitettava ensimmäisenä puhelinvaihdetta ylläpitävälle yritykselle.

Ulkoiset puhelimet ja rinnakkaispuhelimet

VINKKI

Kaukokäyttötunnukset on otettava käyttöön, jotta kaukokäynnistystunnusta ∗51 ja kaukopysäytystunnusta #51 voidaan käyttää (katso *Kaukokäyttötunnusten käyttäminen* sivulla 56).

Ulkoisen tai rinnakkaispuhelimen kytkeminen

Voit kytkeä laitteeseesi erillisen puhelimen seuraavassa kaaviossa esitetyllä tavalla.

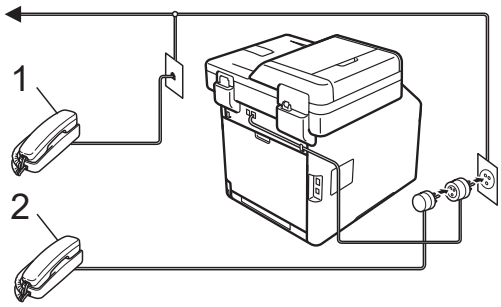

1 Rinnakkaispuhelin

2 Ulkoinen puhelin

Ulkoisen tai rinnakkaispuhelimen käyttäminen

Jos vastaat faksipuheluun rinnakkaispuhelimesta tai laitteeseen asianmukaisesti T-liittimen avulla kytketystä ulkoisesta puhelimesta, voit asettaa laitteen vastaamaan puheluun käyttämällä kaukokäynnistystunnusta. Kun näppäilet kaukokäynnistystunnuksen ∗**51**, laite aloittaa faksin vastaanoton.

Jos vastaat puheluun eikä linjalla ole ketään:

Sinulle lähetetään todennäköisesti manuaalista faksia.

Paina ∗**51** ja odota, kunnes kuulet vastaanottoäänet tai laitteen kosketusnäytössä näkyy viesti `Vastaanotto`. Laske sitten kuuloke.

VINKKI

Voit käyttää myös faksintunnistustoimintoa, jolloin laite vastaa puheluun automaattisesti (katso *faksin tunnistus* sivulla 47).

Vain Faksi/Puhelin-tila

Kun laite on Faksi/Puhelin-tilassa, se ilmoittaa puheluista F/P-soittoajan kuluessa merkkiäänellä (nopea kaksoissoittoääni).

Nosta ulkoisen puhelimen kuuloke ja vastaa painamalla `Nosta`.

Jos käytät rinnakkaispuhelinta, nosta puhelinkuuloke F/P-soittoajan kuluessa ja näppäile **#51** kaksoissoittojen välillä. Jos linjalla ei ole ketään tai puhelu on faksi, lähetä puhelu takaisin laitteeseen painamalla ∗**51**.

Muun kuin Brotherin valmistaman langattoman ulkoisen puhelinkuulokkeen käyttäminen

Jos muun kuin Brotherin valmistama langaton puhelin on kytketty puhelinjohtoon (katso sivu 55) ja kannat langatonta puhelinkuuloketta tavallisesti mukanasi, puheluihin on helpompi vastata soittoviiveen aikana.

Jos annat laitteen vastata ensin, sinun on mentävä laitteen luo ja siirrettävä puhelu langattomaan puhelimeen painamalla `Nosta`.

Kaukokäyttötunnusten käyttäminen

Kaukokäynnistystunnus

Jos vastaat faksipuheluun ulkoisesta tai rinnakkaispuhelimesta, voit asettaa laitteen vastaanottamaan faksin näppäilemällä kaukokäynnistystunnuksen ∗**51**. Odota vastaanoton äänimerkkiä, ennen kuin lasket kuulokkeen (katso *faksin tunnistus* sivulla 47). Soittajan on aloitettava faksilähetys painamalla Start.

Jos vastaat faksipuheluun ulkoisella puhelimella, voit siirtää faksin vastaanotettavaksi laitteeseen painamalla `Faksin käynnistys` ja sitten `Vastaanota`.

Kaukopysäytyskoodi

Kun vastaanotat puhelua ja laite on F/P-tilassa, laite ilmoittaa puhelusta F/P-soitolla (nopealla kaksoissoitolla) soittoviiveen jälkeen. Jos vastaat puheluun rinnakkaispuhelimessa, voit kytkeä F/P-soiton pois päältä näppäilemällä **#51**. (Varmista, että painat näppäimiä soittojen *välillä*.)

Jos laite vastaa puheluun ja ilmoittaa siitä nopealla kaksoissoitolla, voit ottaa puhelun vastaan ulkoisessa puhelimessa painamalla `Nosta`.

Kaukokäyttötunnusten käyttöön ottaminen

Kaukokäyttötunnukset on otettava käyttöön, jotta kaukokäynnistystunnusta `Kyllä` ja kaukopysäytystunnusta voidaan käyttää.

1. Paina .
2. Paina `Kaikki aset.`.
3. Näytä `Faksaus` pyyhkäisemällä ylös tai alas tai painamalla ▲ tai ▼.
4. Paina `Faksaus`.
5. Näytä `Vastaanottoas.` pyyhkäisemällä ylös tai alas tai painamalla ▲ tai ▼.
6. Paina `Vastaanottoas.`.
7. Näytä `Kaukokäy.tunn.` pyyhkäisemällä ylös tai alas tai painamalla ▲ tai ▼.
8. Paina `Kaukokäy.tunn.`.
9. Paina `Kaukokäy.tunn.`.
10. Paina `Kyllä`.
11. Jos et halua vaihtaa kaukokäynnistystunnusta, paina kosketusnäytössä .
12. Paina .

Kaukokäyttötunnusten muuttaminen

Esiasetettu kaukokäynnistystunnus on ∗**51**. Esiasetettu kaukopysäytystunnus on **#51**. Jos puhelu katkeaa aina, kun yrität käyttää ulkoista puhelinvastaajaa, vaihda kolminumeroiset kaukokäyttötunnukset. Uudet tunnukset voivat olla vaikka **###** ja 555.

1. Paina .
2. Paina `Kaikki aset.`.
3. Näytä `Faksaus` pyyhkäisemällä ylös tai alas tai painamalla ▲ tai ▼.
4. Paina `Faksaus`.
5. Näytä `Vastaanottoas.` pyyhkäisemällä ylös tai alas tai painamalla ▲ tai ▼.
6. Paina `Vastaanottoas.`.
7. Näytä `Kaukokäy.tunn.` pyyhkäisemällä ylös tai alas tai painamalla ▲ tai ▼.
8. Paina `Kaukokäy.tunn.`.
9. Tee jokin seuraavista:
   - Jos haluat vaihtaa kaukokäynnistystunnusta, paina `Aktivointikoodi`. Kirjoita uusi tunnus ja paina `OK`.
   - Jos haluat vaihtaa kaukopysäytystunnusta, paina `Pysäytyskoodi`. Kirjoita uusi tunnus ja paina `OK`.
   - Jos et halua vaihtaa tunnuksia, siirry vaiheeseen ⑩.
   - Jos haluat vaihtaa kaukokäynnistystunnuksen tilaan `Kyllä` tai `Ei`, paina `Kaukokäy.tunn.`. Paina `Kyllä` tai `Ei`.
10. Paina .

8 Numeroiden valitseminen ja tallentaminen

Numeron valitseminen

Voit valita numeron seuraavilla tavoilla.

Manuaalinen valinta

1. Aseta asiakirja.
2. Tee jokin seuraavista:
   - Kun faksin esikatselu on asetettu tilaan `Ei`, paina (`Faksaus`).
   - Kun faksin esikatselu on asetettu tilaan `Kyllä`, paina (`Faksaus`) ja `Faksien lähetys`.
3. Valitse faksinumeron kaikki numerot.

4. Paina `Faksin käynnis.`.

Valinta osoitteistosta

1. Aseta asiakirja.
2. Paina (`Faksaus`).
3. Paina `Osoite- kirja`.
4. Tee jokin seuraavista:
   - Näytä haluamasi numero pyyhkäisemällä ylös tai alas tai painamalla ▲ tai ▼.
   - Paina , syötä sitten nimen alkukirjain ja paina sitten `OK`.
5. Paina haluamaasi numeroa tai nimeä.
6. Lähetä faksi painamalla `Käytä`.
7. Paina `Faksin käynnis.`.
   Laite skannaa ja lähettää faksin.

LDAP-haku

Jos laite on yhdistetty LDAP-palvelimeen, voit etsiä palvelimelta tietoja, kuten faksinumeroita ja sähköpostiosoitteita.
(➤➤ Ohjelmisto- ja Verkkokäyttäjän opas)

Faksin uudelleenvalinta

Jos faksia lähetetään automaattisesti ja linja on varattu, laite valitsee numeron automaattisesti uudelleen korkeintaan kolme kertaa viiden minuutin välein.

Automaattinen uudelleenvalinta toimii vain, kun `Automaattinen uudelleenvalinta`-asetuksena on `Kyllä`. Oletusasetus on `Kyllä`.

`Uud.val` toimii vain siinä tapauksessa, että valitsit numerot laitteesta.

Numeroiden tallentaminen

Voit asettaa laitteeseen seuraavia valintatoimintoja: osoitteisto ja faksien ryhmälähetyksen ryhmät. Kun valitset osoitteiston numeron, numero näkyy kosketusnäytössä.

VINKKI

Muistiin tallennetut osoitteiston numerot säilyvät myös sähkökatkoksen sattuessa.

Tauon tallentaminen

Lisää 3,5 sekunnin tauko numeroiden välille painamalla `Tauko`. Voit lisätä tauon pituutta painamalla `Tauko` niin monta kertaa kuin haluat.

Osoitteiston numeroiden tallentaminen

Voit tallentaa osoitteistoon enintään 300 osoitetta ja nimeä.

1. Paina (`Faksaus`).
2. Paina `Osoite- kirja`.
3. Paina `Muokkaa`.
4. Paina `Lisää uusi osoite`.
5. Paina `Nimi`.
6. Anna nimi laitteen kosketusnäytön näppäimistöllä (enintään 15 merkkiä). (Jos tarvitset apua kirjainten syöttämisessä, katso *Tekstin syöttäminen* sivulla 221.)
   Paina `OK`.
7. Paina `Osoite`.
8. Syötä numero laitteen kosketusnäytön näppäimistöllä (enintään 20 merkkiä). Paina `OK`.

VINKKI

Jos olet ladannut Internet-faksin:

Jos haluat tallentaa sähköpostiosoitteen käyttääksesi sitä Internet-faksaukseen tai Skannaa sähköpostipalvelimelle -toiminnossa, paina , syötä sähköpostiosoite (katso *Tekstin syöttäminen* sivulla 221) ja paina `OK`.

9. Paina `OK`.
10. Tee jokin seuraavista:
    - Jos haluat tallentaa toisen osoitteiston numeron, toista vaiheet ❸–❿.
    - Kun haluat lopettaa numeroiden tallentamisen, paina .

8

Osoitteiston nimien tai numeroiden muuttaminen

Voit muuttaa tai poistaa jo tallennetun osoitteistossa olevan nimen tai numeron.

Jos tallennetulla numerolla on ajastettu työ, kuten viivästetty faksi tai faksin edelleenlähetysnumero, se näkyy himmennettynä kosketusnäytössä. Et voi valita numeroa muutettavaksi tai poistettavaksi, ellet ensin peruuta ajastettua työtä (➤➤ Laajempi käyttöopas).

1. Paina (Faksaus).
2. Paina Osoite- kirja.
3. Paina Muokkaa.
4. Tee jokin seuraavista:
   - Voit muokata nimiä tai numeroita painamalla Muuta. Siirry vaiheeseen ❺.
   - Tuo Poista näkyviin painamalla Poista. Numero poistetaan painamalla sitä niin että punainen valintamerkki näkyy.

     Paina OK.

     Vahvista painamalla Kyllä. Siirry vaiheeseen ❾.
5. Näytä haluamasi numero pyyhkäisemällä ylös tai alas tai painamalla ▲ tai ▼.
6. Paina haluamaasi numeroa.
7. Toimi seuraavasti:
   - Voit muuttaa nimeä painamalla Nimi. Anna uusi nimi (enintään 15 merkkiä) laitteen kosketusnäytön näppäimistöllä. (Jos tarvitset apua kirjainten syöttämisessä, katso *Tekstin syöttäminen* sivulla 221.)

     Paina OK.
   - Muokkaa faksi- tai puhelinnumeroa painamalla Osoite. Syötä uusi faksi- tai puhelinnumero laitteen kosketusnäytön näppäimistöllä (enintään 20 merkkiä).

     Paina OK.

VINKKI

Tallennetun nimen tai numeron muuttaminen:

Voit muuttaa merkkejä painamalla ◀ tai ▶ siirtääksesi osoitinta väärän merkin korostamiseksi ja painamalla . Syötä uusi merkki tai numero.

8. Kun olet valmis, paina OK.
   Jos haluat muokata toista osoitteiston numeroa, toista vaiheet ❸–❽.
9. Paina .

9 Kopiointi

Kopioiden ottaminen

Seuraavissa vaiheissa selitetään, miten peruskopiointi toimii.

1. Aseta asiakirja jollakin seuraavista tavoista:
   - Aseta asiakirja ADS:ään *tekstipuoli ylöspäin* (katso *Automaattisen dokumenttien syöttölaitteen (ADS) käyttäminen* sivulla 39).
   - Aseta asiakirja valotustasolle *tekstipuoli alaspäin* (katso *Valotustason käyttäminen* sivulla 40).
2. Paina kosketusnäytössä `Kopioi`-painiketta.

   - Kosketusnäytössä näkyy:

1 Kopioiden määrä
Näppäile kopioiden määrä valintanäppäimillä.

3. Jos haluat useita kopioita, syötä kaksinumeroinen määrä (enintään 99).
4. Paina `Väri Start` tai `M/v Start`.

Kopioinnin lopettaminen

Lopeta kopiointi painamalla ✕.

Kopioinnin esiasetukset

Voit kopioida laitteeseesi esimääritettyjen kopiointiasetusten avulla painamalla niitä.

Käytettävissä ovat seuraavat esiasetukset.

- `Kuitti`
- `Normaali`
- `2in1(ID)`
- `2in1`
- `2-puol.(1⇒2)`
- `2-puol.(2⇒2)`
- `Paperinsäästö`

1. Aseta asiakirja.
2. Paina (`Kopioi`).
3. Sipaise vasemmalle tai oikealle tuodaksesi `Kuitti`, `Normaali`, `2in1(ID)`, `2in1`, `2-puol.(1⇒2)`, `2-puol.(2⇒2)` tai `Paperinsäästö`-valinnan näkyviin ja paina haluamaasi esiasetusta.
4. Anna haluamasi kopioiden määrä.
5. Tee jokin seuraavista:
   - Voit muuttaa lisää asetuksia siirtymällä vaiheeseen ❻.
   - Kun olet valmis, siirry vaiheeseen ❿.
6. Paina `Asetukset`.
7. Näet käytettävissä olevat asetukset pyyhkäisemällä ylös tai alas tai painamalla ▲ tai ▼ ja paina sitten haluamaasi asetusta.

8 Näet käytettävissä olevat vaihtoehdot pyyhkäisemällä ylös tai alas tai painamalla ▲ tai ▼ ja paina sitten uutta vaihtoehtoa. Toista vaiheet ❼ ja ❽ jokaiselle haluamallesi asetukselle.

VINKKI

Jos haluat tallentaa asetukset oikopoluksi, paina `Tallenna pikakuvak.`.

9 Paina `OK`.

10 Paina `Väri Start` tai `M/v Start`.

Kopiointiasetukset ja -vaihtoehdot

Voit muuttaa seuraavia kopiointiasetuksia.

(Käyttöopas)

Lisätietoja seuraavien asetusten muuttamisesta on kohdassa *Paperin asetukset* sivulla 31.

- `Kasetin asetus` (paperikoko ja -tyyppi)
- `Kasetti: kopiointi`

Paina `Kopioi` ja paina sitten `Asetukset`. Selaa kopiointiasetuksia pyyhkäisemällä ylös tai alas tai painamalla ▲ tai ▼. Kun näet haluamasi asetuksen, paina sitä ja tee haluamasi valinta. Paina `OK`, kun olet tehnyt haluamasi valinnat.

(Laajempi käyttöopas)

Lisätietoja seuraavien asetusten vaihtamisesta: ➤➤ Laajempi käyttöopas:

- `Laatu`
- `Suurenna/pienennä`
- `2-puolinen kopiointi`
- `Kasetti`
- `Tummuus`
- `Kontrasti`
- `Pinoa/Lajitt.`
- `Sivun asettelu`
- `2in1(ID)`
- `Värin säätö`
- `2-puolisen kopiosivun asettelu`
- `Taustavärin poisto`
- `Tallenna pikakuvak.`

10 Tulostaminen USB-muistitikulta tai massamuistia tukevasta digitaalikamerasta

Suoratulostusominaisuus mahdollistaa tulostamisen ilman tietokonetta. Voit tulostaa helposti liittämällä USB-muistitikun laitteen USB-suoraliitäntään. Voit myös kytkeä laitteeseen kameran, joka on USB-tallennustilassa, ja tulostaa tiedot siitä.

Voit käyttää USB-muistitikkua, joka täyttää seuraavat määritykset:

USB-protokolla	USB Mass Storage Class
USB Mass Storage Sub Class-protokolla	SCSI tai SFF-8070i
Siirtotila	Vain Bulk-tila
Tiedostojärjestelmä [1]	FAT12/FAT16/FAT32
Sektorin koko	Enintään 4 096 tavua
Salaus	Salatut laitteet eivät ole tuettuja.

[1] NTFS-tiedostojärjestelmää ei tueta.

VINKKI

- Eräät USB-muistitikut eivät välttämättä toimi laitteen kanssa.
- Jos kamera on PictBridge-tilassa, et voi tulostaa siitä. Katso kameran mukana toimitetuista oppaista, kuinka PictBridge-tilasta siirrytään massamuistitilaan.

PRN-tiedoston luominen suoratulostusta varten

VINKKI

Tämän osion näyttökuvat saattavat vaihdella käytettävän sovelluksen ja käyttöjärjestelmän mukaan.

1. Napsauta sovelluksen valikkoriviltä **Tiedosto** ja sitten **Tulosta**.
2. Valitse **Brother MFC-XXXX Printer** (1) ja valitse **Tulosta tiedostoon** -valintaruutu (2).
   Valitse **Tulosta**.

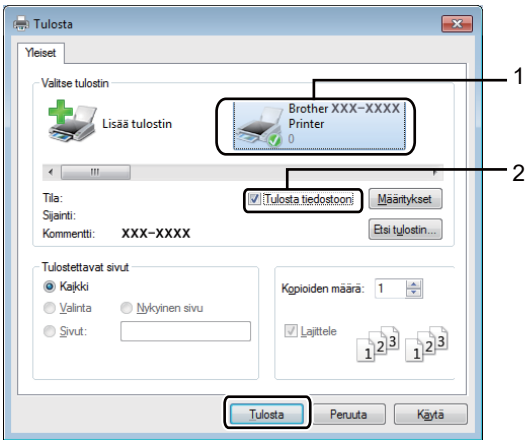

3. Valitse kansio, johon haluat tallentaa tiedoston, ja kirjoita tiedoston nimi, jos sitä pyydetään.
   Jos sinua pyydetään antamaan vain tiedoston nimi, voit määrittää myös kohdekansion kirjoittamalla hakemiston nimen. Esimerkki:
   C:\Temp\Tiedostonimi.prn
   Jos tietokoneeseen on liitetty USB-muistitikku, voit tallentaa tiedoston suoraan USB-muistitikulle.

Tulostaminen suoraan USB-muistitikulta tai massamuistia tukevasta digitaalikamerasta

VINKKI

- Varmista, että digitaalinen kamera on kytketty päälle.
- Digitaalikamera on siirrettävä PictBridge-tilasta massamuistitilaan.

1. Yhdistä USB-muistitikku tai digitaalikamera laitteen etuosassa olevaan USB-suoraliitäntään (1). Kosketusnäyttö näyttää automaattisesti USB-muistivalikon vahvistaakseen, että USB-laite on liitetty oikein.

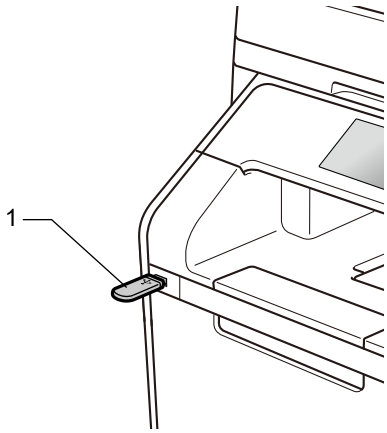

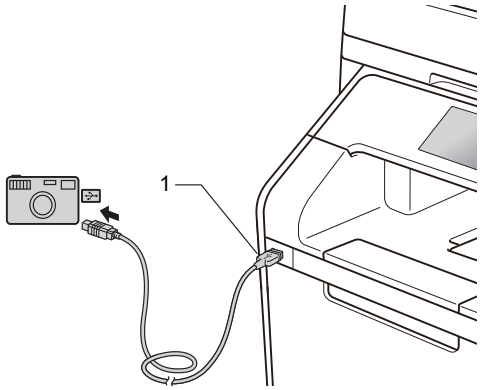

VINKKI

- Virhetilanteessa kosketusnäyttöön ei tule USB-valikkoa.
- Kun laite on syvässä lepotilassa, kosketusnäytössä ei näytetä tietoja, vaikka USB-muistitikku asetettaisiin USB Direct -liitäntään. Herätä laite painamalla kosketusnäyttöä.
- Laitteen vahingoittumisen välttämiseksi ÄLÄ liitä USB-suoraliitäntään mitään muuta laitetta kuin digitaalikamera tai USB-muistitikku.

2 Paina Suoratulostus.

VINKKI

Jos laitteen Secure Function Lock -toiminto on päällä, et voi ehkä käyttää suoratulostusta (➤➤ Laajempi käyttöopas).

3 Valitse haluamasi kansion nimi ja tiedostonimi pyyhkäisemällä ylös tai alas tai painamalla ▲ tai ▼.
Valittuasi kansion nimen valitse haluamasi tiedostonimi pyyhkäisemällä ylös tai alas tai painamalla ▲ tai ▼.

VINKKI

Jos haluat tulostaa tiedostohakemiston, paina kosketusnäytössä Indeksitulostus. Aloita tulostus painamalla Väri Start tai M/v Start.

4 Tee jokin seuraavista:

- Paina Tul. asetuks., jos haluat muuttaa niitä. Siirry vaiheeseen ❺.
- Jos et halua muuttaa nykyisiä asetuksia, siirry vaiheeseen ❽.

5 Näytä haluamasi asetus pyyhkäisemällä ylös tai alas tai painamalla ▲ tai ▼.

6 Paina haluamaasi vaihtoehtoa.

VINKKI

- Voit valita seuraavat asetukset:

  Paperityyppi

  Paperikoko

  Monta sivua

  Suunta

  2-puolinen

  Lajittele

  Kasetti

  Tulostuslaatu

  PDF-asetus
- Näkyvissä olevat asetukset vaihtelevat tiedostotyypin mukaan.

7 Tee jokin seuraavista:

- Voit muuttaa toista asetusta toistamalla vaiheen ❺.
- Jos et halua tehdä muita muutoksia, paina OK ja siirry vaiheeseen ❽.

8 Syötä haluamasi kopioiden määrä kosketuspaneelin avulla.

9 Aloita tulostus painamalla Väri Start tai M/v Start.

TÄRKEÄÄ

ÄLÄ irrota USB-muistitikkua tai digitaalikameraa USB-suoraliitännästä, ennen kuin laite on lopettanut tulostuksen.

10 Paina ⌂.

Suoratulostuksen oletusasetusten muuttaminen

Voit muuttaa suoratulostuksen oletusasetuksia.

1. Kytke USB-muistitikku tai digitaalikamera laitteen etuosassa olevaan USB-suoraliitäntään.
2. Paina `Suoratulostus`.
3. Paina `Oletusasetus`.
4. Näytä haluamasi asetus pyyhkäisemällä ylös tai alas tai painamalla ▲ tai ▼. Paina asetusta.
5. Paina uutta vaihtoehtoa, jota haluat käyttää.
6. Toista vaiheet ❹ ja ❺ kullekin muutettavalle asetukselle.
7. Paina `OK`.
8. Paina ⌂.

11 Tulostaminen tietokoneesta

Asiakirjan tulostaminen

Laite voi vastaanottaa asiakirjan tietokoneesta ja tulostaa sen. Jos haluat tulostaa tietokoneesta, asenna tulostinohjain.

(Lisätietoja tulostinohjaimen asetuksista: ➤➤ Ohjelmisto- ja Verkkokäyttäjän opas)

1. Asenna Brother-tulostinohjain CD-ROM-levyltä tai Brother Solutions Centeristä osoitteesta http://solutions.brother.com/, (➤➤ Pika-asennusopas).
2. Valitse sovelluksessa tulostuskomento.
3. Valitse laitteen nimi **Tulosta**-valintaikkunassa ja valitse **Ominaisuudet** (tai **Asetukset**, jos toimintoa käytettävässä sovelluksessa näin kutsutaan).
4. Valitse haluamasi asetukset **Ominaisuudet**-valintaikkunassa ja valitse sitten **OK**.
   - **Paperikoko**
   - **Suunta**
   - **Kopiot**
   - **Tulostusmateriaali**
   - **Tulostuslaatu**
   - **Väri / mustavalko**
   - **Asiakirjan tyyppi**
   - **Monta sivua**
   - **Kaksipuolinen / Vihko**
   - **Paperilähde**
5. Aloita tulostaminen valitsemalla **Tulosta**.

12 Skannaaminen tietokoneeseen

Ennen skannaamista

Jos haluat käyttää tätä laitetta skannerina, asenna skanneriohjain. Jos laite on kytketty verkkoon, määritä sille TCP/IP-osoite.

- Asenna skanneriohjaimet CD-ROM-levyltä tai Brother Solutions Centeristä osoitteesta http://solutions.brother.com/, (➤➤ Pika-asennusopas).
- Jos verkkoskannaus ei toimi, määritä laitteen TCP/IP-osoite (➤➤ Ohjelmisto- ja Verkkokäyttäjän opas).

Asiakirjan skannaaminen PDF-tiedostoksi ControlCenter4-ohjelman avulla (Windows®)

(Macintosh: ➤➤ Ohjelmisto- ja Verkkokäyttäjän opas.)

VINKKI

Tietokoneessa näkyviin tulevat ikkunat saattavat vaihdella mallin mukaan.

ControlCenter4 on apuohjelma, jonka avulla voit nopeasti ja helposti käyttää useimmin tarvitsemiasi sovelluksia. ControlCenter4-ohjelman avulla sinun ei tarvitse käynnistää sovelluksia manuaalisesti erikseen.

1. Aseta asiakirja (katso *Asiakirjojen asettaminen* sivulla 39).
2. Noudata käyttöjärjestelmäsi ohjeita.
   - (Windows® XP, Windows Vista® ja Windows® 7)

     Avaa ControlCenter4 napsauttamalla (**Käynnistä**) > **Kaikki ohjelmat** > **Brother** > **Brother Utilities**. Napsauta pudotusluetteloa ja valitse mallisi nimi (jos se ei ole vielä valittuna). Napsauta **SKANNAA** vasemmassa navigointipalkissa ja napsauta sitten **ControlCenter4**. ControlCenter4-sovellus avautuu.
   - (Windows® 8)

     Napsauta (**Brother Utilities**), napsauta sitten pudotusluetteloa ja valitse mallisi nimi (jos se ei vielä ole valittuna). Napsauta **SKANNAA** vasemmassa navigointipalkissa ja napsauta sitten **ControlCenter4**. ControlCenter4-sovellus avautuu.

3 Jos ControlCenter4:n tilaruutu avautuu, valitse **Edistynyt tila** ja napsauta sitten **OK**.

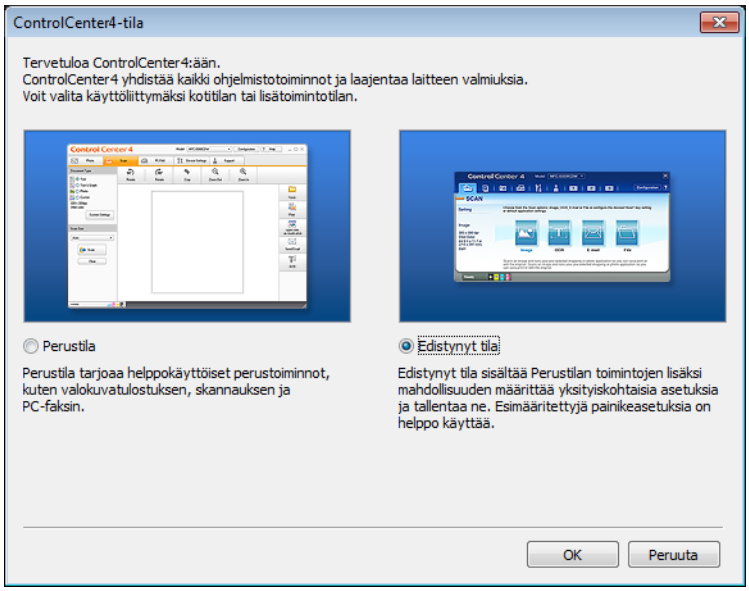

4 Varmista, että laite, jota haluat käyttää, on valittu **Malli**-pudotusluettelosta.

5 Valitse **Tiedosto**.

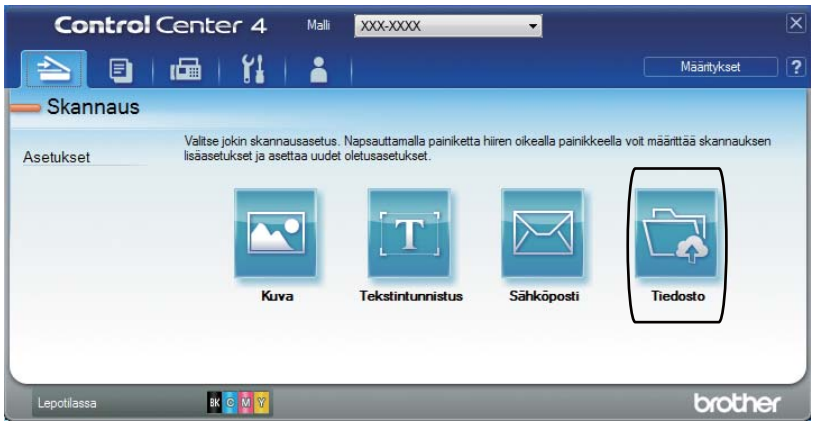

6 Paina **Skannaus**.
Laite aloittaa skannauksen. Kansio, johon skannatut tiedot tallennetaan, avautuu automaattisesti.

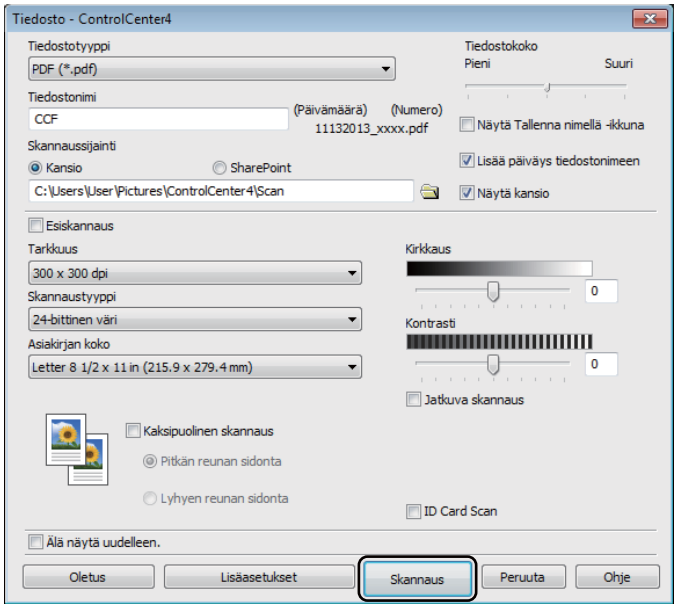

Asiakirjan skannaaminen PDF-tiedostoksi kosketusnäytön avulla

1. Aseta asiakirja (katso *Asiakirjojen asettaminen* sivulla 39).
2. Paina `Skannaus`.

3. Pyyhkäise oikealle tai vasemmalle näyttääksesi `tiedostoon`.
   näkyy korostettuna sinisellä kosketusnäytön keskellä.
4. Paina `OK`.
   Paina tietokoneen nimeä laitteen ollessa yhdistettynä verkkoon.
   Tee jokin seuraavista:
   - Jos haluat käyttää oletusasetuksia, siirry kohtaan ❽.
   - Jos haluat muuttaa oletusasetuksia, siirry kohtaan ❺.
5. Paina `Asetukset`. `Skannausasetukset` vaihtuu vaihtoehdoksi `Aseta laitteessa`.
6. Valitse `2-puol. skannaus`, `Skannaustyyppi`, `Tarkkuus`, `Tiedostotyyppi`, `Skannauskoko` ja `Taustavärin poisto` -asetukset tarpeen mukaan.
7. Paina `OK`.
8. Paina `Aloita`.
   Laite aloittaa skannauksen.

VINKKI

Seuraavat skannaustilat ovat käytössä:

- USB:lle
- verkkoon (Windows®)
- FTP:hen/SFTP:hen
- s.postipalvelim.
- sähköpostiin
- kuvaksi
- tekstintunnistu.
- tiedostoon
- WS-skannaus [1] (Verkkopalveluskannaus)

[1] Vain Windows® (Windows Vista® SP2 tai uudempi, Windows® 7 ja Windows® 8
(➤➤ Ohjelmisto- ja Verkkokäyttäjän opas.)

A Säännöllinen kunnossapito

Tarvikkeiden vaihtaminen

Tarvikkeita täytyy vaihtaa, kun laite ilmoittaa, että tarvikkeen käyttöikä on lopussa. Voit vaihtaa seuraavat tarvikkeet itse:

Muiden kuin Brotherin valmistamien tarvikkeiden käyttö voi heikentää tulostusjälkeä, laitteiston suorituskykyä ja laitteen luotettavuutta.

VINKKI

Rumpuyksikkö ja värikasetti ovat kaksi eri tarviketta. Varmista, että kumpikin asennetaan. Jos värikasetti on asetettu laitteeseen ilman rumpuyksikköä, näkyviin voi tulla viesti `Rumpu !`.

Värikasetti	Rumpuyksikkö
Katso *Värikasetin vaihtaminen* sivulla 78. Mallin nimi: TN-321BK [1], TN-321C [1], TN-321M [1], TN-321Y [1], TN-326BK [1], TN-326C [1], TN-326M [1], TN-326Y [1], TN-329BK [2], TN-329C [2], TN-329M [2], TN-329Y [2], TN-900BK [3], TN-900C [3], TN-900M [3], TN-900Y [3] [1] Saatavana malleille MFC-L8650CDW ja MFC-L8850CDW [2] Saatavana mallille MFC-L8850CDW [3] Saatavana mallille MFC-L9550CDW	Katso *Rumpuyksikön vaihtaminen* sivulla 84. Mallin nimi: DR-321CL
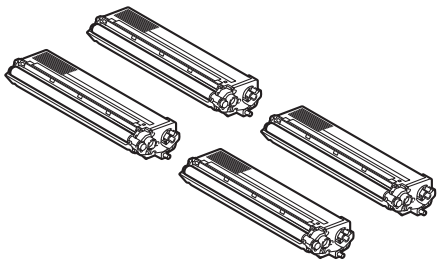	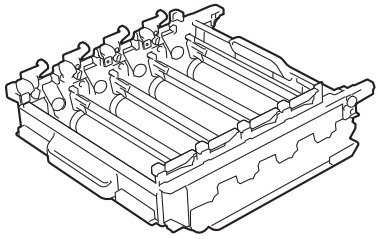
Hihnayksikkö	**Hukkavärisäiliö**
Katso *Hihnayksikön vaihtaminen* sivulla 90. Mallin nimi: BU-320CL	Katso *Hukkavärisäiliön vaihtaminen* sivulla 95. Mallin nimi: WT-320CL
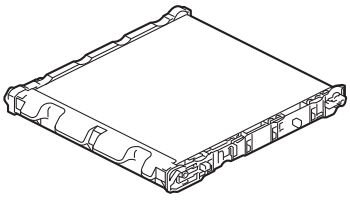	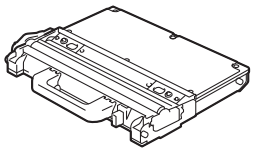

Taulukon viestit näkyvät kosketusnäytössä. Niillä annetaan ennakkovaroituksia, kun tarvikkeita on vaihdettava, ennen kuin ne saavuttavat käyttöikänsä lopun. Laitteen sujuvamman käytön varmistamiseksi ja tulostuksen lakkaamisen estämiseksi sinun kannattaa hankkia varatarvikkeita.

Kosketusnäytön viestit	Valmisteltava tarvike	Keskimääräinen käyttöikä	Vaihto-ohjeet	Mallin nimi
Väriaine vähissä: X	Värikasetti X = BK, C, M, Y BK = Musta C = Syaani M = Magenta Y = Keltainen	<Musta> 2 500 sivua [1 2 5] 4 000 sivua [1 2 6] 6 000 sivua [1 2 7] <Syaani, magenta, keltainen> 1 500 sivua [1 2 5] 3 500 sivua [1 2 6] 6 000 sivua [1 2 7]	Katso sivu 78.	Mallin nimi: TN-321BK [5], TN-321C [5], TN-321M [5], TN-321Y [5], TN-326BK [6], TN-326C [6], TN-326M [6], TN-326Y [6], TN-329BK [7], TN-329C [7], TN-329M [7], TN-329Y [7], TN-900BK [7], TN-900C [7], TN-900M [7], TN-900Y [7]
Rumpuyksikkö on kohta tyhjä	Rumpuyksikkö	25 000 sivua [1 3 4]	Katso sivu 84.	DR-321CL
Hihna on kohta lopussa	Hihnayksikkö	50 000 sivua [1 8]	Katso sivu 90.	BU-320CL
Hv.säiliö päätt.	Hukkavärisäiliö	50 000 sivua [1]	Katso sivu 95.	WT-320CL

1 A4- tai Letter-koon yksipuolista sivua.

2 Värikasettien likimääräinen kesto ilmoitetaan ISO/IEC 19798 -standardin mukaan.

3 1 sivu/työ

4 Rumpuyksikön käyttöikä on arvioitu ja saattaa vaihdella käytön mukaan.

5 Vakiovärikasetti

6 Suurvärikasetti

7 Supervärikasetti

8 5 sivua/työ

Laite on puhdistettava säännöllisesti ja tarvikkeet on vaihdettava, kun kosketusnäytössä näkyvät taulukossa kuvatut viestit.

Kosketusnäytön viestit	Vaihdettava tarvike	Keskimääräinen käyttöikä	Vaihto-ohjeet	Mallin nimi
Vaihda värikasetti	Värikasetti Kosketusnäyttö näyttää värikasetin värin, joka on vaihdettava. BK = Musta C = Syaani M = Magenta Y = Keltainen	<Musta> 2 500 sivua [1 2 5] 4 000 sivua [1 2 6] 6 000 sivua [1 2 7] <Syaani, magenta, keltainen> 1 500 sivua [1 2 5] 3 500 sivua [1 2 6] 6 000 sivua [1 2 7]	Katso sivu 78.	Mallin nimi: TN-321BK [5], TN-321C [5], TN-321M [5], TN-321Y [5], TN-326BK [6], TN-326C [6], TN-326M [6], TN-326Y [6], TN-329BK [7], TN-329C [7], TN-329M [7], TN-329Y [7], TN-900BK [7], TN-900C [7], TN-900M [7], TN-900Y [7]
Vaihda rumpu	Rumpuyksikkö	25 000 sivua [1 3 4]	Katso sivu 84.	DR-321CL
Rummun pysäytys	Rumpuyksikkö			
Vaihda hihna	Hihnayksikkö	50 000 sivua [1 8]	Katso sivu 90.	BU-320CL
Vaihda hukkavärisäiliö	Hukkavärisäiliö	50 000 sivua [1]	Katso sivu 95.	WT-320CL
Vaihda kiinnitysyksikkö	Kiinnitysyksikkö	100 000 sivua [1]	Ota yhteyttä Brotherin asiakaspalveluun tai paikalliseen Brother-jälleenmyyjään kiinnitysyksikön vaihtamista varten.	
Vaihda PF-sarja MT	Paperinsyöttöpakkaus	50 000 sivua [1]	Ota yhteyttä Brotherin asiakaspalveluun tai paikalliseen Brother-jälleenmyyjään paperinsyöttöpakkauksen vaihtamista varten.	
Vaihda PF-sarja1	Paperinsyöttöpakkaus	100 000 sivua [1]		
Vaihda PF-sarja2	Paperinsyöttöpakkaus	100 000 sivua [1]		
Vaihda laser	Laseryksikkö	100 000 sivua [1]	Ota yhteyttä Brotherin asiakaspalveluun tai paikalliseen Brother-jälleenmyyjään laseryksikön vaihtamista varten.	

[1] A4- tai Letter-koon yksipuolista sivua.

[2] Värikasettien likimääräinen kesto ilmoitetaan ISO/IEC 19798 -standardin mukaan.

[3] 1 sivu/työ

[4] Rumpuyksikön käyttöikä on arvioitu ja saattaa vaihdella käytön mukaan.

[5] Vakiovärikasetti

[6] Suurvärikasetti

[7] Supervärikasetti

[8] 5 sivua/työ

VINKKI

- Osoitteesta http://www.brother.com/original/index.html saat tietoja käytettyjen tarvikkeiden palauttamisesta Brotherin kierrätysohjelmaan. Jos päätät olla palauttamatta käytettyä tarviketta, hävitä se paikallisten säännösten mukaisesti ja erillään kotitalousjätteestä. Jos sinulla on kysymyksiä, ota yhteys paikalliseen jäteviranomaiseen (➤➤ Tuotteen turvaohjeet).
- Tarvikkeet kannattaa asettaa paperiarkin päälle, jotta sisällä olevaa ainetta ei valu tai varise vahingossa.
- Jos käytät paperia, joka ei täysin vastaa suositeltua paperia, tarvikkeiden ja laitteen osien käyttöikä saattaa lyhentyä.
- Värikasettien arvioitu käyttöikä perustuu ISO/ICE 19798 -standardiin. Vaihtotiheys vaihtelee tulostettujen sivujen määrän, peittoprosentin, tulostusmateriaalin ja laitteen virran kytkemisen päälle/sammuttamisen mukaan.
- Tarvikkeiden, pois lukien värikasetit, vaihtotiheys vaihtelee tulostettujen sivujen määrän, tulostusmateriaalin ja laitteen virran kytkemisen/katkaisemisen mukaan.

Värikasetin vaihtaminen

Mallin nimi: TN-321BK [1], TN-321C [1], TN-321M [1], TN-321Y [1], TN-326BK [2], TN-326C [2], TN-326M [2], TN-326Y [2], TN-329BK [3], TN-329C [3], TN-329M [3], TN-329Y [3], TN-900BK [3], TN-900C [3], TN-900M [3], TN-900Y [3]

Tavallisella värikasetilla voidaan tulostaa noin 2 500 [4] (mustavalkoinen) tai noin 1 500 [4] (syaani, magenta, keltainen) sivua. Suurvärikasetilla voidaan tulostaa noin 4 000 [4] (mustavalkoinen) tai noin 3 500 [4] (syaani, magenta, keltainen) sivua. Supervärikasetilla voi tulostaa noin 6 000 sivua [4] (musta, syaani, magenta, keltainen). Todellinen sivumäärä vaihtelee tulostettavien asiakirjojen tyypin mukaan.

Kun värikasetti on vähissä, kosketusnäytössä näkyy `Väriaine vähissä`.

Laitteen mukana tulevat värikasetit on vaihdettava noin 2 500 sivun [4] (musta) tai noin 1 500 sivun jälkeen [4] (syaani, magenta, keltainen) malleissa MFC-L8650CDW ja MFC-L8850CDW ja noin 6 000 sivun jälkeen [4] (musta, syaani, magenta, keltainen) mallissa MFC-L9550CDW.

1 Vakiovärikasetti

2 Suurvärikasetti

3 Supervärikasetti

4 Värikasettien likimääräinen kesto ilmoitetaan ISO/IEC 19798 -standardin mukaan.

VINKKI

- Jäljellä olevan väriaineen määrä vaihtelee tulostettujen asiakirjojen ja käytön mukaan.
- Uusia värikasetteja kannattaa olla varalla, kun näytössä näkyy varoitus `Väriaine vähissä`.
- Suosittelemme ainoastaan alkuperäisten Brother-värikasettien käyttämistä laadukkaan tulostusjäljen varmistamiseksi. Jos haluat ostaa värikasetteja, ota yhteyttä Brotherin asiakaspalveluun tai paikalliseen Brother-jälleenmyyjään.
- Suosittelemme, että puhdistat laitteen värikasetin vaihdon yhteydessä (katso *Laitteen puhdistaminen ja tarkistaminen* sivulla 102).
- ÄLÄ poista uutta värikasettia pakkauksesta ennen kuin olet valmis asentamaan sen.

Väriaine vähissä: X

Jos kosketusnäytöllä näkyy ilmoitus `Väriaine vähissä: X`, hanki kosketusnäytöllä ilmoitetun värinen uusi värikasetti ja varmista, että se on valmiina, ennen kuin näyttöön tulee ilmoitus `Vaihda värikasetti`.

Vaihda värikasetti

Kun kosketusnäytössä näkyy `Vaihda värikasetti`, laite lakkaa tulostamasta, kunnes värikasetti vaihdetaan.

Kosketusnäyttö näyttää värikasetin värin, joka on vaihdettava. (`BK`=musta, `C`=syaani, `M`=magenta, `Y`=keltainen).

Kun laitteeseen asetetaan uusi alkuperäinen Brother-värikasetti, värikasetin vaihtoilmoitus poistuu näytöstä.

VINKKI

Lisätietoja värikasetin käyttöiän laskemisesta on kohdassa *Tärkeitä tietoja värikasetin käyttöiästä* sivulla 236.

Värikasetin vaihtaminen

1. Varmista, että laitteeseen on kytketty virta.
2. Paina etukannen vapautusvipua ja vedä etukansi auki.

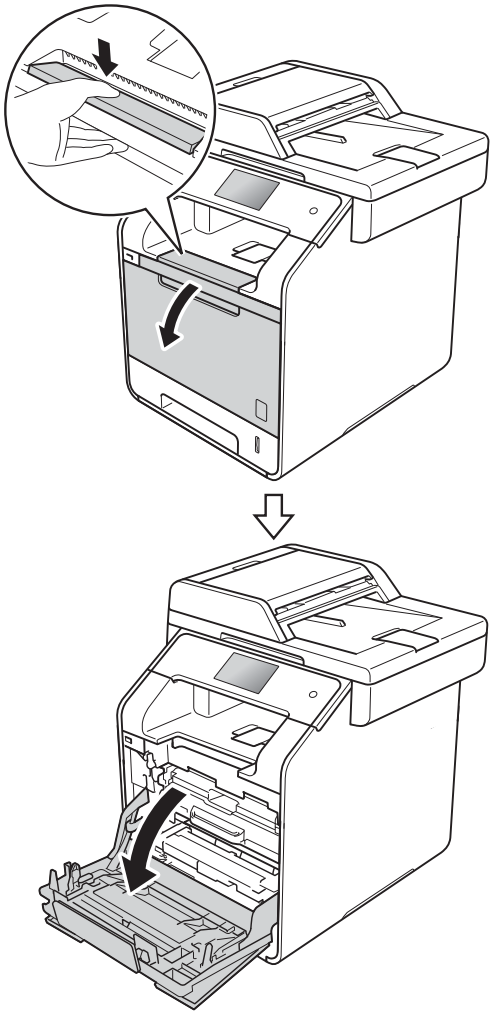

3. Tartu rumpuyksikön siniseen kahvaan. Vedä rumpuyksikköä ulos, kunnes se pysähtyy.

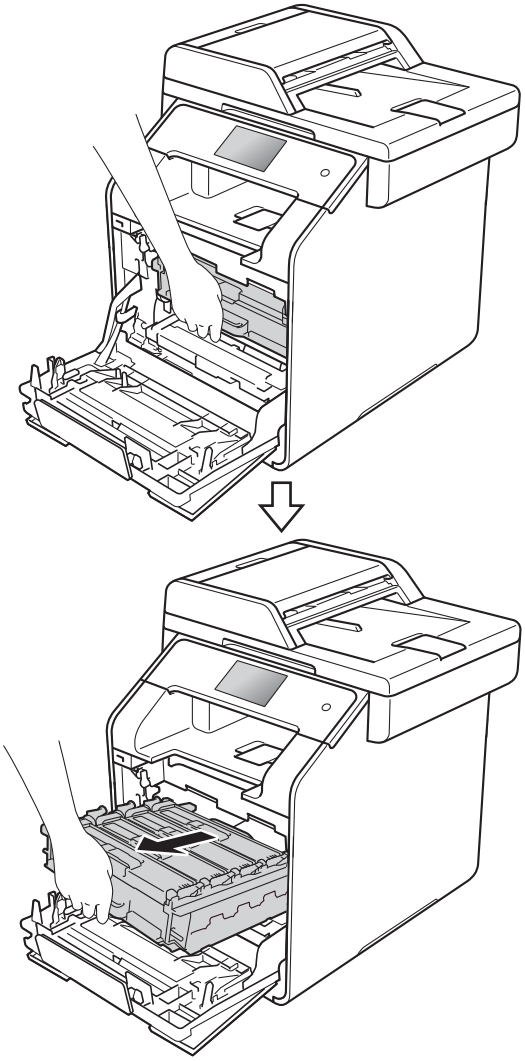

A

4 Pidä värikasetin kahvasta kiinni ja vapauta sen lukitus työntämällä sitä varovasti kohti laitetta. Vedä sitten rumpuyksikkö ulos. Tee tämä kaikille värikaseteille.

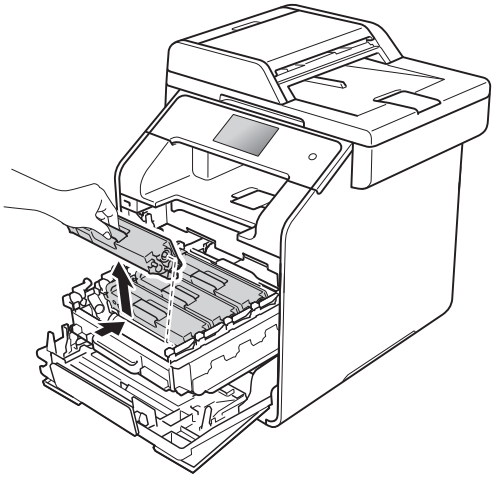

VAROITUS

- ÄLÄ laita värikasetteja tuleen. Ne voivat räjähtää ja aiheuttaa vammoja.
- ÄLÄ puhdista laitteen sisä- tai ulkopuolta herkästi syttyvillä aineilla, suihkeilla tai orgaanisilla liuotteilla/nesteillä, joissa on alkoholia tai ammoniakkia. Se voi aiheuttaa tulipalon tai sähköiskun. Käytä sen sijaan kuivaa nukkaamatonta liinaa.

  (➤➤ Tuotteen turvaohjeet)

TÄRKEÄÄ

- Käsittele värikasettia varovasti. Jos väriainetta roiskuu käsille tai vaatteille, pyyhi ne välittömästi tai huuhtele ne kylmällä vedellä.
- ÄLÄ koske kuvissa merkittyjä osia, koska se saattaa vaikuttaa tulostuslaatuun.

<Väriainekasetti>

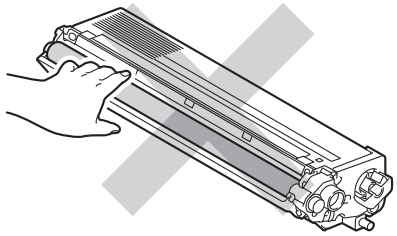

- Värikasetti kannattaa asettaa puhtaalle, tasaiselle ja tukevalle pinnalle esimerkiksi talouspaperin tai kertakäyttöliinan päälle, koska siitä voi valua ulos väriä.

VINKKI

- Sulje käytetty värikasetti huolellisesti pussiin, jotta värijauhetta ei pääse ulos kasetista.
- Osoitteesta http://www.brother.com/original/index.html saat tietoja käytettyjen tarvikkeiden palauttamisesta Brotherin kierrätysohjelmaan. Jos päätät olla palauttamatta käytettyä tarviketta, hävitä se paikallisten säännösten mukaisesti ja erillään kotitalousjätteestä. Jos sinulla on kysymyksiä, ota yhteys paikalliseen jäteviranomaiseen (➤➤ Tuotteen turvaohjeet).

5 Puhdista rumpuyksikössä oleva koronalanka liu'uttamalla sinistä kielekettä kevyesti vasemmalta oikealle ja takaisin useita kertoja.

TÄRKEÄÄ

Muista palauttaa kieleke alkuasentoon (1). Muuten tulosteissa voi näkyä pystysuuntainen raita.

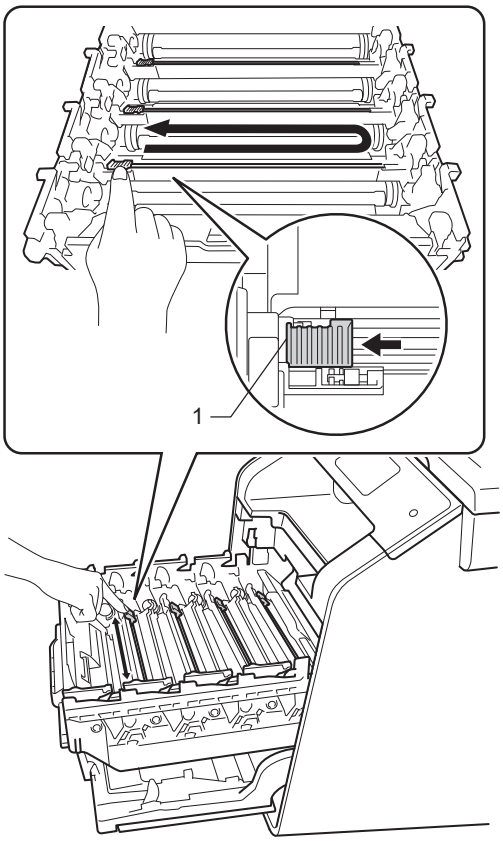

6 Puhdista kolme muuta koronalankaa toistamalla vaihetta ❺.

A

7 Ota uusi värikasetti pakkauksestaan ja irrota suojus.

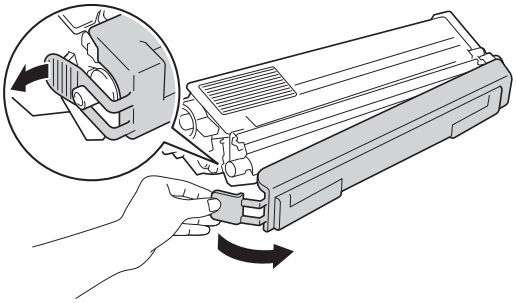

TÄRKEÄÄ

- Pura värikasetti pakkauksestaan juuri ennen sen asentamista laitteeseen. Jos värikasettia pidetään pitkään pakkauksesta purettuna, väriaineen käyttöikä lyhenee.
- Jos pakkauksesta purettu rumpuyksikkö altistetaan suoralle auringonvalolle (tai huoneenvalolle pitkän aikaa), se voi vaurioitua.
- Brother-laitteet on suunniteltu käytettäviksi tietyt laatuvaatimukset täyttävän väriaineen kanssa, ja niiden suorituskyky on paras käytettäessä aitoja Brother-värikasetteja. Brother ei voi taata parasta suorituskykyä, jos laitteessa käytetään muiden valmistajien väriainetta tai värikasetteja. Brother ei tästä johtuen suosittele muiden kuin aitojen Brother-värikasettien käyttämistä laitteessa eikä tyhjien värikasettien täyttämistä muiden valmistajien väriaineella. Jos rumpuyksikkö tai muu laitteen osa vaurioituu laitteelle sopimattomien, muiden kuin Brotherin valmistamien alkuperäisten tuotteiden käytön vuoksi, takuu ei välttämättä kata korjauskustannuksia.
- Aseta uusi värikasetti rumpuyksikköön heti, kun olet poistanut sen suojuksen. ÄLÄ koske kuvissa merkittyihin osiin, sillä tulostuslaatu saattaa heikentyä.

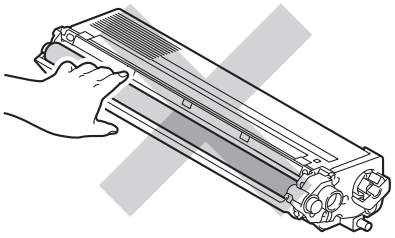

8 Tartu värikasetin kahvaan, paina värikasetti rumpuyksikköön ja vedä sitä sitten varovasti eteenpäin, kunnes se napsahtaa paikalleen. Varmista, että värikasetin väri vastaa rumpuyksikössä olevan tarran väriä. Tee tämä kaikille värikaseteille.

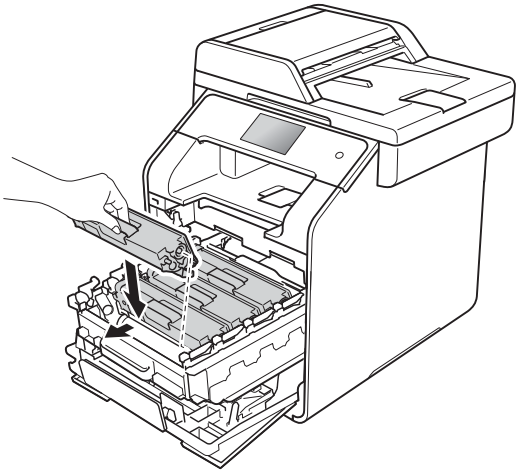

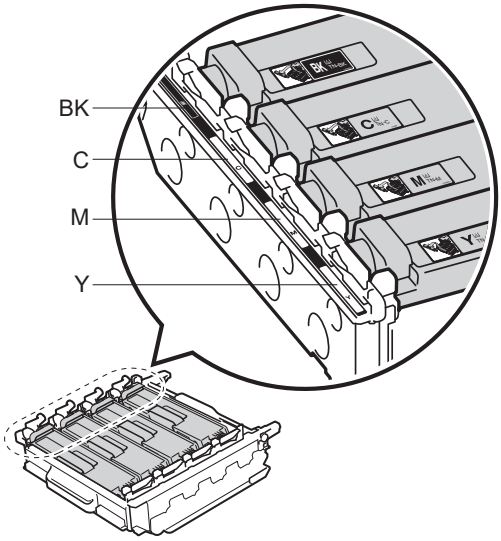

BK = Musta, C = Syaani,
M = Magenta, Y= Keltainen

VINKKI

Varmista, että värikasetti asennettiin oikein, sillä muutoin se saattaa irrota rumpuyksiköstä.

9 Paina rumpuyksikköä sisään, kunnes se pysähtyy.

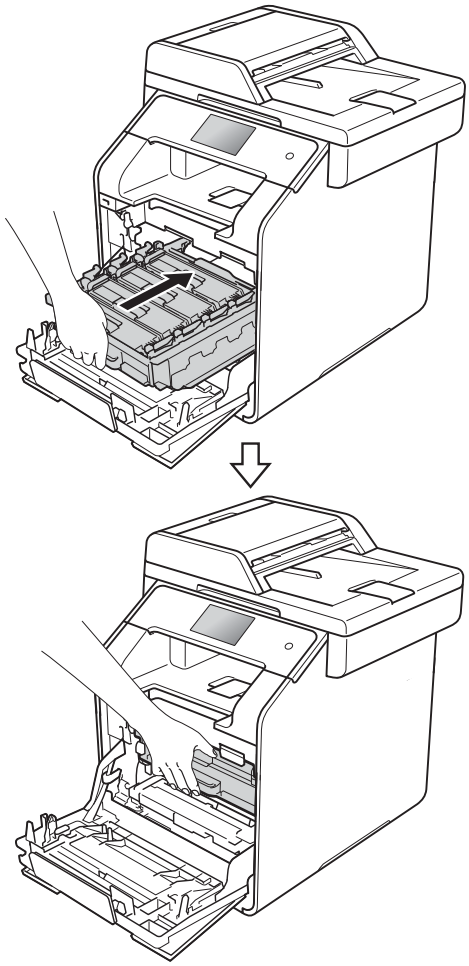

10 Sulje laitteen etukansi.

VINKKI

ÄLÄ sammuta laitteen virtakytkintä tai avaa etukantta värikasetin vaihdon jälkeen, ennen kuin `Odota hetki.` -viesti poistuu kosketusnäytöstä ja laite palaa valmiustilaan.

A

Rumpuyksikön vaihtaminen

Mallin nimi: DR-321CL

Uudella rumpuyksiköllä voidaan tulostaa noin 25 000 A4- tai Letter-kokoista yksipuolista sivua. [1]

[1] Rumpuyksikön käyttöikä on arvioitu ja saattaa vaihdella käytön mukaan.

TÄRKEÄÄ

Paras tulos saadaan, kun käytetään vain alkuperäisiä Brother-rumpuyksiköitä ja -värikasetteja. Tulostus muiden valmistajien rumpu- tai väriaineyksiköillä saattaa heikentää tulostuslaatua sekä itse laitteen laatua ja käyttöikää. Takuu ei kata muiden valmistajien rumpuyksiköiden tai värikasettien käytöstä aiheutuneita ongelmia.

Rumpu !

Koronalangat ovat paperipölyn tai väriaineen peitossa. Puhdista neljän rummun koronalangat (katso *Koronalankojen puhdistaminen* sivulla 109).

Jos olet puhdistanut koronalangat, mutta `Rumpu !`-virheviesti ei poistu kosketusnäytöltä, rumpuyksikön käyttöikä on lopussa. Vaihda rumpuyksikkö uuteen.

Rumpuyksikkö on kohta tyhjä

Rumpuyksikön käyttöikä on päättymässä, ja yksikkö täytyy vaihtaa. Suosittelemme, että hankit aidon Brother-rumpuyksikön valmiiksi vaihtoa varten. Osa uusi rumpuyksikkö (DR-321CL) ja pidä se valmiina, ennen kuin saat rummun vaihtoilmoituksen.

Vaihda rumpu

Rumpuyksikön käyttöikä on päättynyt. Vaihda rumpuyksikkö uuteen. Suosittelemme alkuperäistä Brother-rumpuyksikköä.

Kun vaihdat rumpuyksikön uuteen, nollaa rummun laskuri. Ohjeet löytyvät laatikosta, jossa rumpuyksikkö toimitettiin.

Rummun pysäytys

Tulostuslaatua ei voida taata. Vaihda rumpuyksikkö uuteen. Suosittelemme alkuperäistä Brother-rumpuyksikköä.

Kun vaihdat rumpuyksikön uuteen, nollaa rummun laskuri. Ohjeet löytyvät laatikosta, jossa rumpuyksikkö toimitettiin.

Rumpuyksikön vaihtaminen

TÄRKEÄÄ

- Rumpuyksikkö saattaa sisältää väriainetta, joten käsittele sitä varoen, kun irrotat sen. Jos väriainetta roiskuu käsille tai vaatteille, pyyhi ne välittömästi tai huuhtele ne kylmällä vedellä.
- Puhdista tulostin sisältä aina rumpuyksikön vaihdon yhteydessä (katso *Laitteen puhdistaminen ja tarkistaminen* sivulla 102).
- ÄLÄ poista uutta rumpuyksikköä pakkauksesta ennen kuin olet valmis asentamaan sen. Suoralle auringonvalolle (tai huoneenvalolle pitkän aikaa) altistuminen saattaa vaurioittaa rumpuyksikköä.

1. Varmista, että laitteeseen on kytketty virta.

2 Paina etukannen vapautusvipua ja vedä etukansi auki.

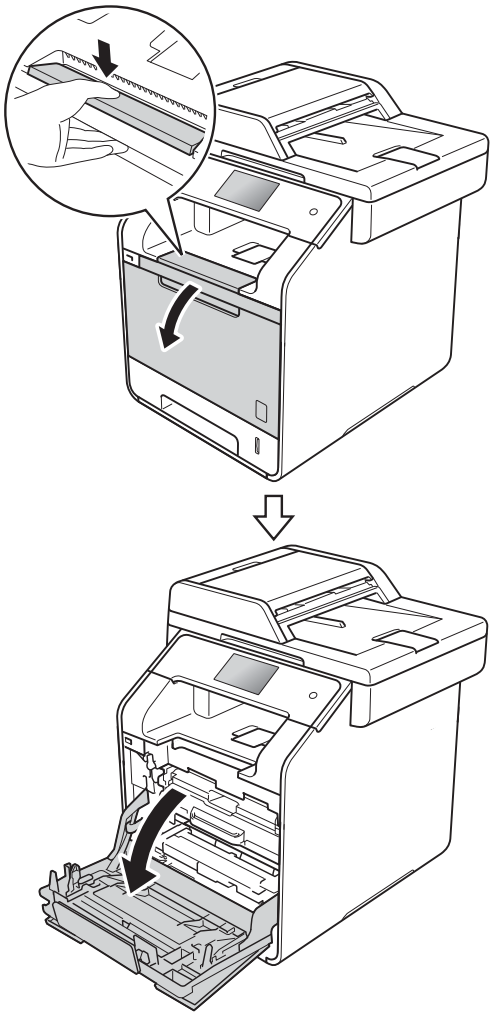

3 Tartu rumpuyksikön siniseen kahvaan. Vedä rumpuyksikköä ulos, kunnes se pysähtyy.

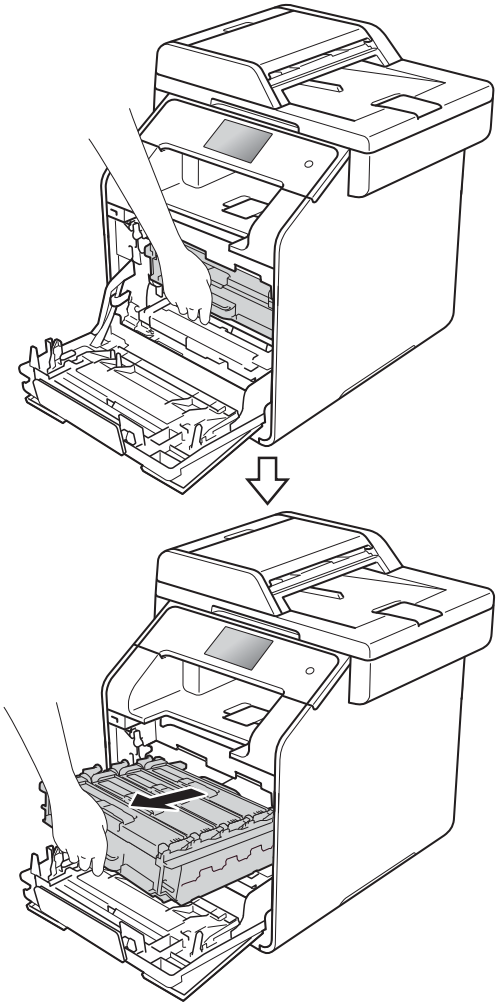

4 Käännä laitteen vasemmalla puolella olevaa sinistä lukitusvipua (1) vastapäivään vapautusasentoon. Pidä kiinni rumpuyksikön sinisistä kahvoista, nosta rumpuyksikön etuosaa ja vedä yksikkö pois laitteesta.

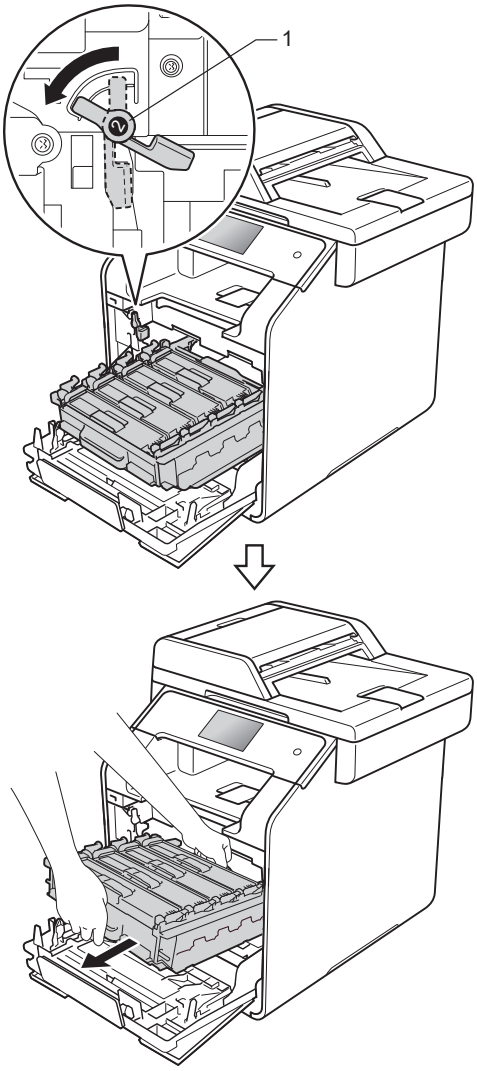

TÄRKEÄÄ

- Rumpuyksikkö kannattaa asettaa puhtaalle, tasaiselle pinnalle esimerkiksi talouspaperin päälle, koska siitä voi valua ulos väriä.
- ÄLÄ koske alla olevassa kuvassa esitettyihin elektrodeihin, jotta staattinen sähkö ei vahingoita laitetta.

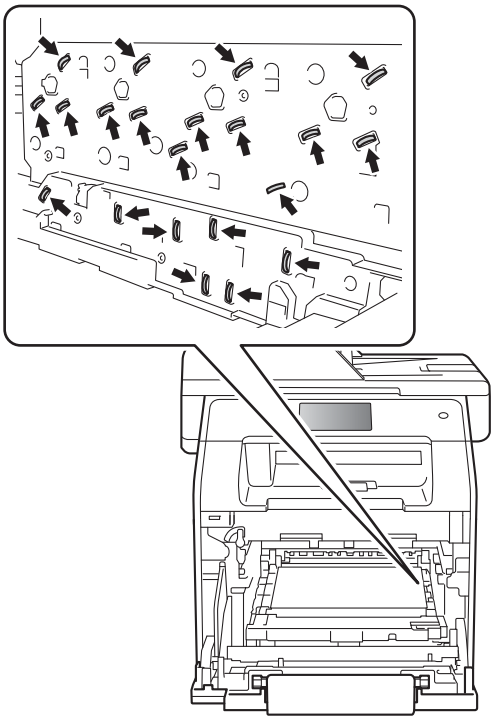

5 Tartu värikasetin kahvaan ja paina värikasettia varovasti eteenpäin sen lukituksen vapauttamiseksi. Vedä se sitten ulos rumpuyksiköstä. Tee tämä kaikille värikaseteille.

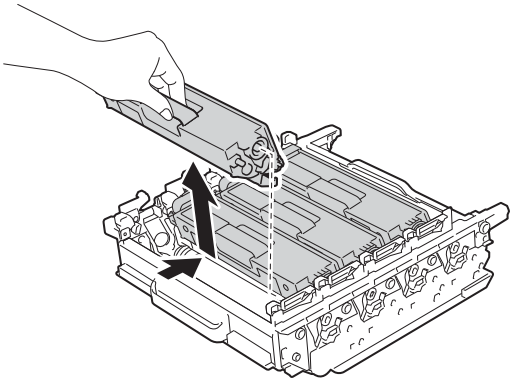

VAROITUS

- ÄLÄ laita värikasetteja tuleen. Ne voivat räjähtää ja aiheuttaa vammoja.
- ÄLÄ puhdista laitteen sisä- tai ulkopuolta herkästi syttyvillä aineilla, suihkeilla tai orgaanisilla liuotteilla/nesteillä, joissa on alkoholia tai ammoniakkia. Se voi aiheuttaa tulipalon tai sähköiskun. Käytä sen sijaan kuivaa nukkaamatonta liinaa.

  (➤➤ Tuotteen turvaohjeet)

TÄRKEÄÄ

- Käsittele värikasettia varovasti. Jos väriainetta roiskuu käsille tai vaatteille, pyyhi ne välittömästi tai huuhtele ne kylmällä vedellä.
- ÄLÄ koske kuvissa merkittyjä osia, koska se saattaa vaikuttaa tulostuslaatuun.

<Väriainekasetti>

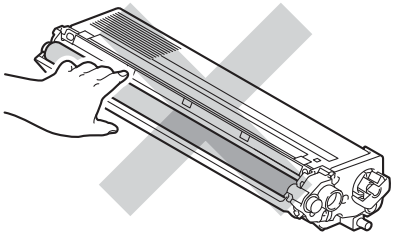

<Rumpuyksikkö>

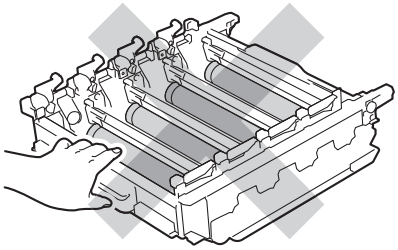

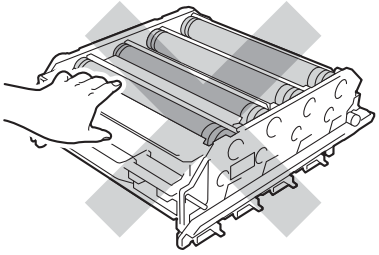

- Värikasetti kannattaa asettaa puhtaalle, tasaiselle ja tukevalle pinnalle esimerkiksi talouspaperin tai kertakäyttöliinan päälle, koska siitä voi valua ulos väriä.

A

VINKKI

- Sulje rumpuyksikkö huolellisesti sopivaan pussiin, jotta värijauhetta ei pääse ulos rumpuyksiköstä.
- Osoitteesta http://www.brother.com/original/index.html saat tietoja käytettyjen tarvikkeiden palauttamisesta Brotherin kierrätysohjelmaan. Jos päätät olla palauttamatta käytettyä tarviketta, hävitä se paikallisten säännösten mukaisesti ja erillään kotitalousjätteestä. Jos sinulla on kysymyksiä, ota yhteys paikalliseen jäteviranomaiseen (➤➤ Tuotteen turvaohjeet).

6 Poista uusi rumpuyksikkö pakkauksestaan ja irrota suojus.

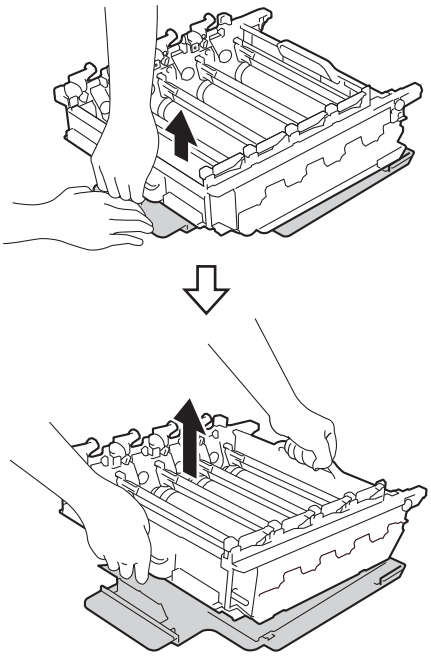

7 Tartu värikasetin kahvaan ja paina sitä rumpuyksikön vastaavan värin osaan, kunnes se napsahtaa paikalleen.

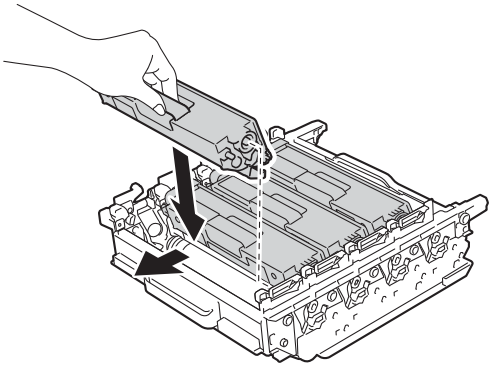

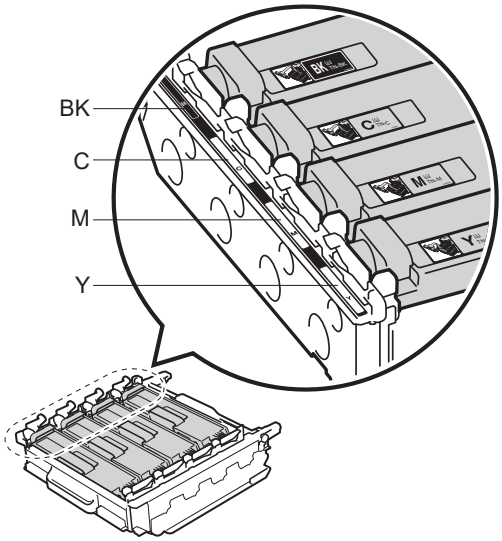

BK = Musta, C = Syaani,
M = Magenta, Y= Keltainen

VINKKI

Varmista, että värikasetti asennettiin oikein, sillä muutoin se saattaa irrota rumpuyksiköstä.

8 Varmista, että sininen lukitusvipu (1) on kuvan mukaisessa vapautusasennossa.

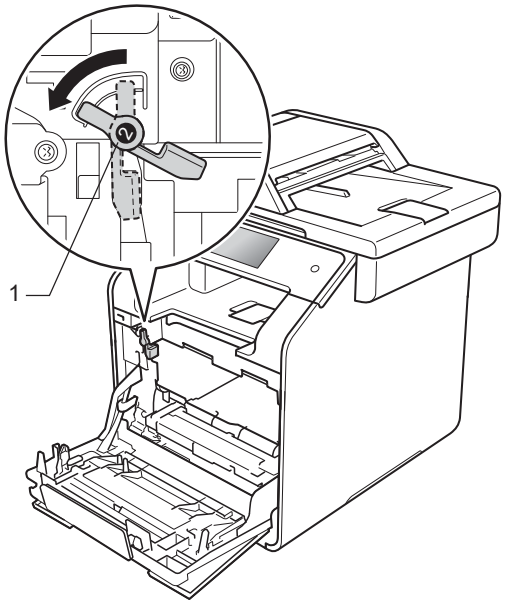

9 Työnnä rumpuyksikköä varovasti laitteeseen, kunnes se pysähtyy siniseen lukitusvipuun.

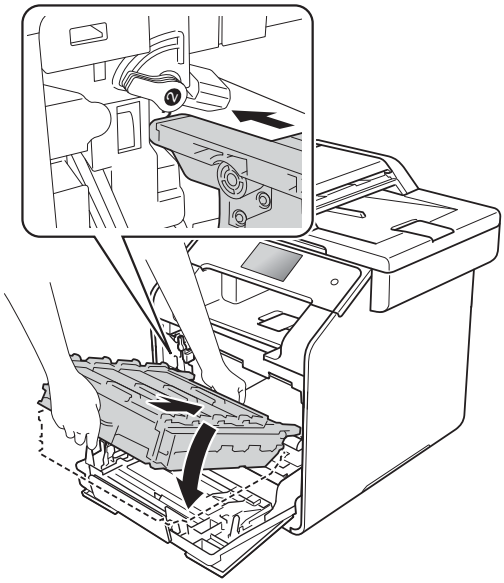

10 Käännä sinistä lukitusvipua (1) myötäpäivään lukitusasentoon.

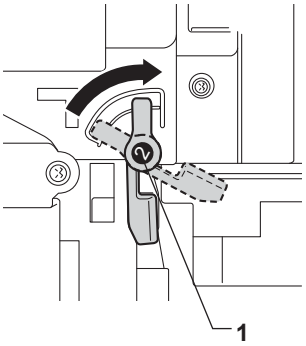

11 Paina rumpuyksikköä sisään, kunnes se pysähtyy.

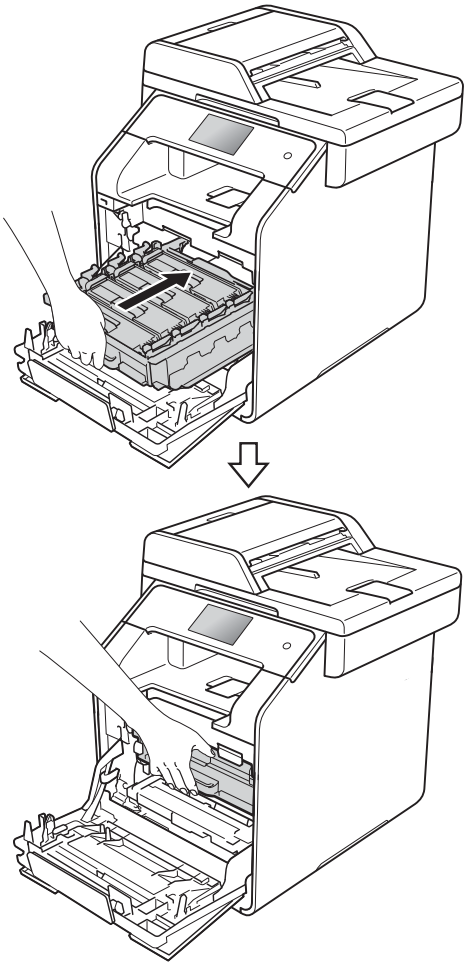

A

12 Sulje laitteen etukansi.

13 Kun vaihdat rumpuyksikön uuteen, nollaa rummun laskuri. Ohjeet löytyvät laatikosta, jossa rumpuyksikkö toimitettiin.

Hihnayksikön vaihtaminen

Mallin nimi: BU-320CL

Uudella hihnayksiköllä voidaan tulostaa noin 50 000 (5 sivua/työ) A4- tai Letter-kokoisia yksipuolisia sivuja. [1]

[1] Hihnayksikön käyttöikä on arvioitu ja saattaa vaihdella käytön mukaan.

Hihna on kohta lopussa

Jos kosketusnäytössä näkyy `Hihna on kohta lopussa`, hihnayksikön käyttöikä on vähissä. Osta uusi hihnayksikkö, jotta voit vaihtaa sen heti, kun näyttöön tulee `Vaihda hihna` -viesti. Kun hihnayksikkö täytyy vaihtaa, katso *Hihnayksikön vaihtaminen* sivulla 90.

Vaihda hihna

Hihnayksikkö on vaihdettava, kun kosketusnäytössä näkyy viesti `Vaihda hihna`.

Kun vaihdat hihnayksikön uuteen, nollaa hihnayksikön laskuri. Ohjeet löytyvät laatikosta, jossa hihnayksikkö toimitettiin.

TÄRKEÄÄ

- ÄLÄ koske hihnayksikön pintaa. Muussa tapauksessa tulostuslaatu saattaa heikentyä.
- Virheellisestä hihnan käsittelystä aiheutuneet vahingot saattavat mitätöidä takuun.

Hihnayksikön vaihtaminen

1 Varmista, että laitteeseen on kytketty virta.

2 Paina etukannen vapautusvipua ja vedä etukansi auki.

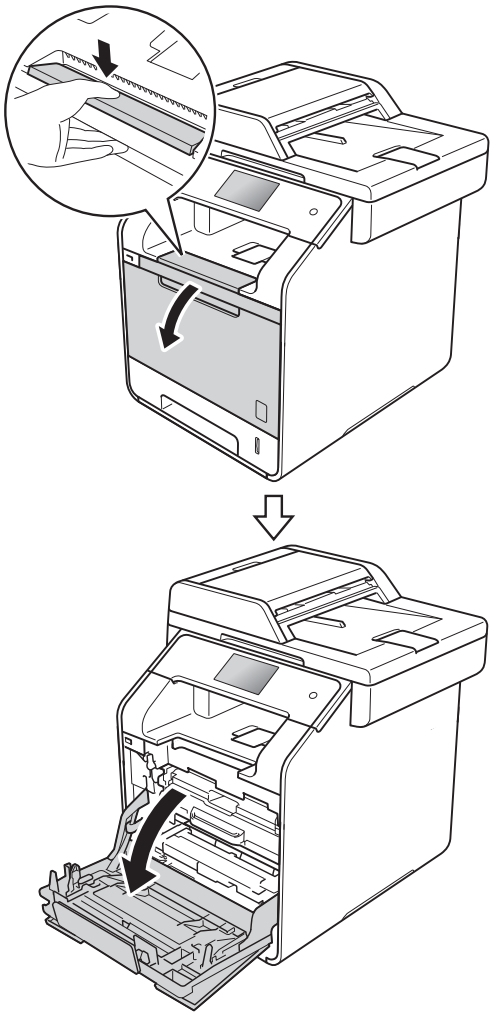

3 Tartu rumpuyksikön siniseen kahvaan. Vedä rumpuyksikköä ulos, kunnes se pysähtyy.

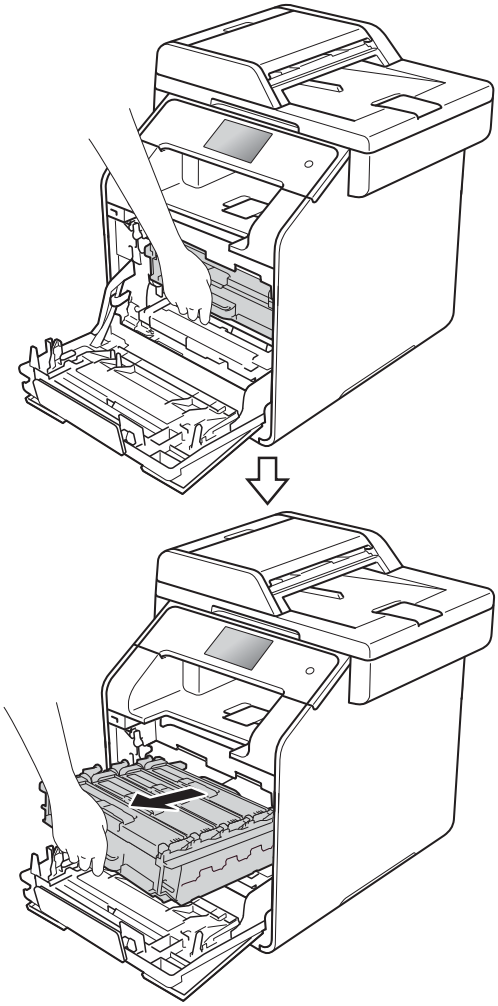

4 Käännä laitteen vasemmalla puolella olevaa sinistä lukitusvipua (1) vastapäivään vapautusasentoon. Pidä kiinni rumpuyksikön sinisistä kahvoista, nosta rumpuyksikön etuosaa ja vedä yksikkö pois laitteesta.

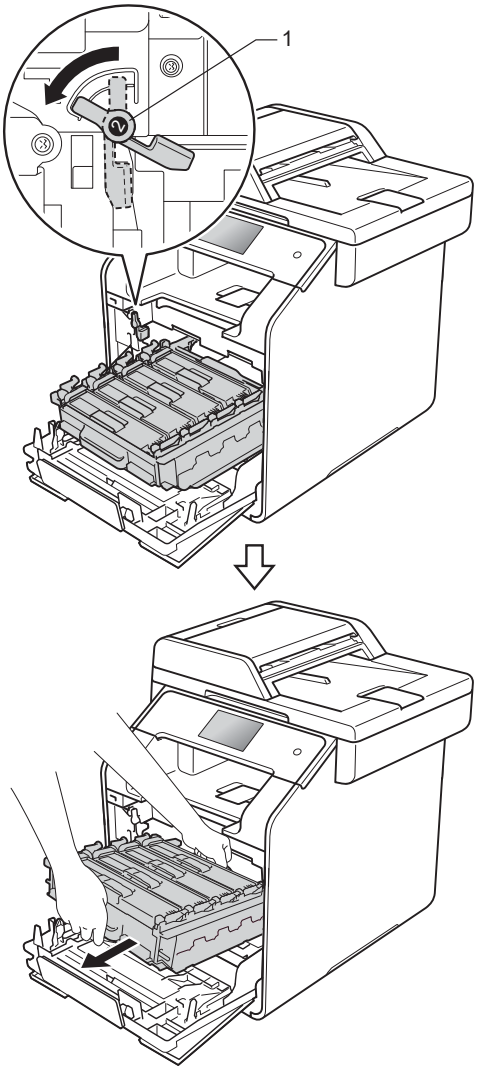

TÄRKEÄÄ

- Rumpuyksikkö kannattaa asettaa puhtaalle, tasaiselle pinnalle esimerkiksi talouspaperin päälle, koska siitä voi valua ulos väriä.
- ÄLÄ koske alla olevassa kuvassa esitettyihin elektrodeihin, jotta staattinen sähkö ei vahingoita laitetta.

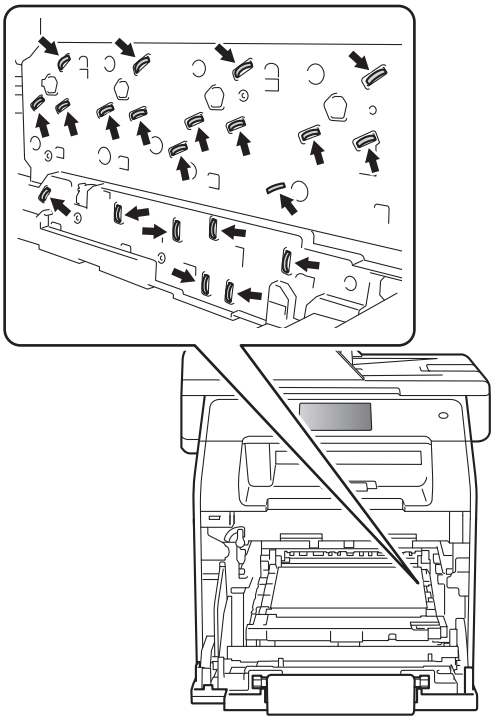

5 Pidä kiinni hihnayksikön sinisestä kahvasta molemmin käsin ja nosta hihnayksikkö ylös ja sitten ulos.

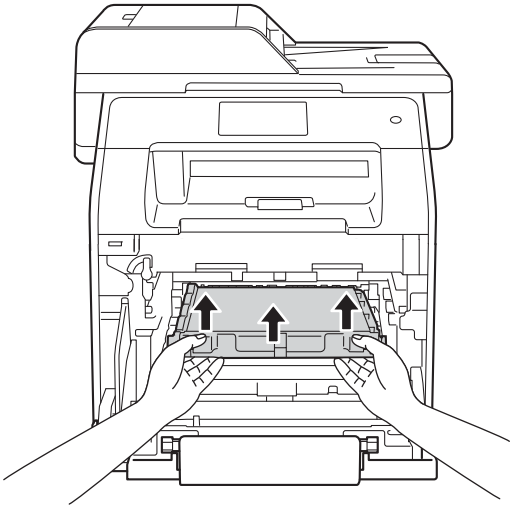

TÄRKEÄÄ

ÄLÄ koske kuvissa merkittyjä osia, koska se saattaa vaikuttaa tulostuslaatuun.

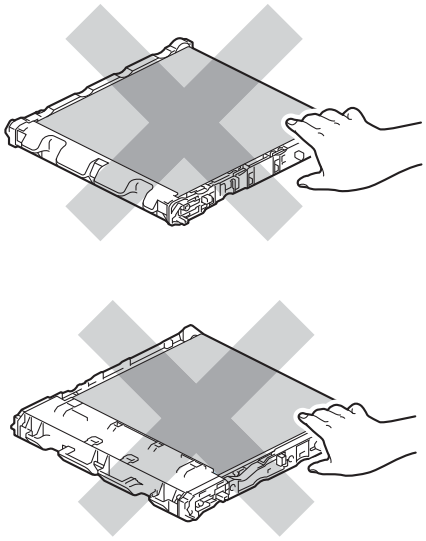

6 Pura uusi hihnayksikkö pakkauksesta ja asenna se laitteeseen. Varmista, että hihnayksikkö on suorassa ja tukevasti paikoillaan.

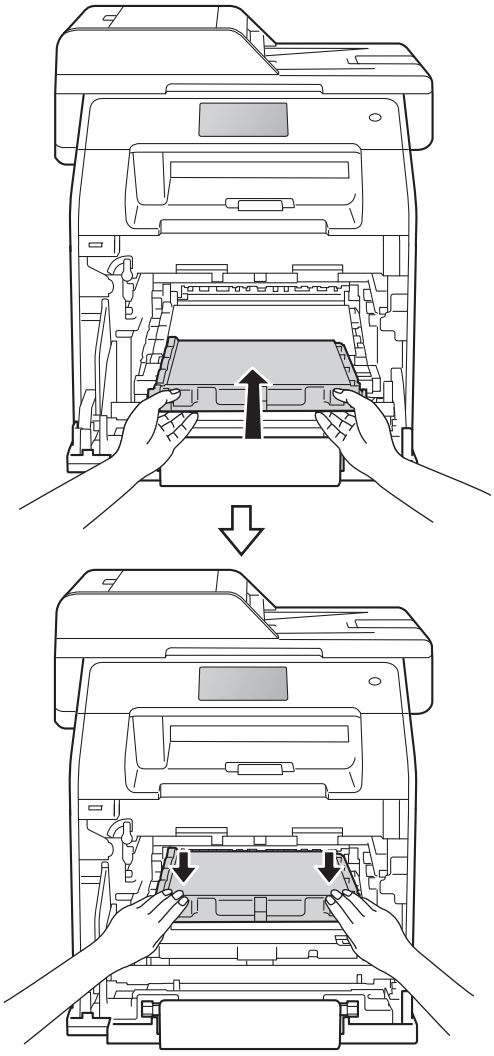

A

7 Varmista, että sininen lukitusvipu (1) on kuvan mukaisessa vapautusasennossa.

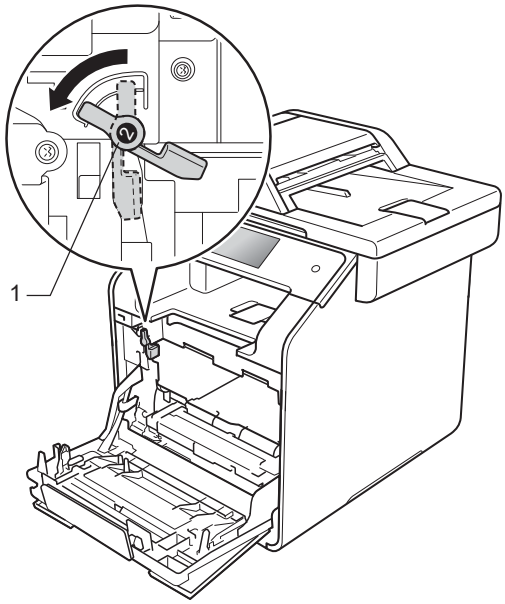

8 Työnnä rumpuyksikköä varovasti laitteeseen, kunnes se pysähtyy siniseen lukitusvipuun.

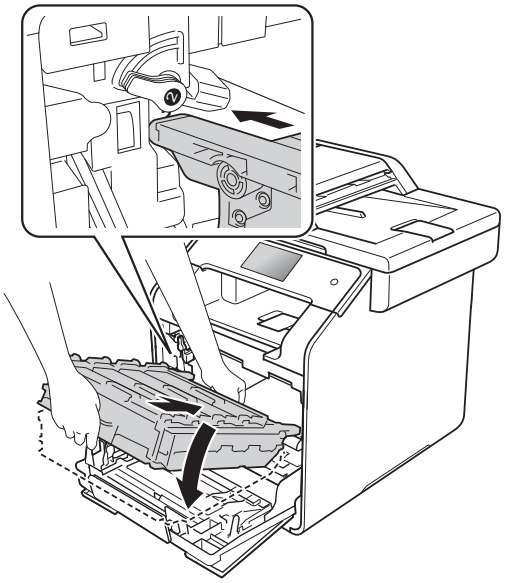

9 Käännä sinistä lukitusvipua (1) myötäpäivään lukitusasentoon.

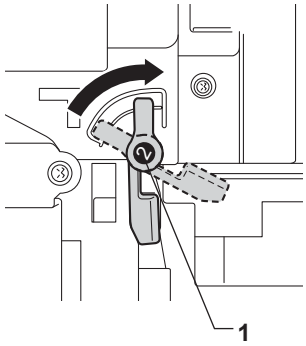

10 Paina rumpuyksikköä sisään, kunnes se pysähtyy.

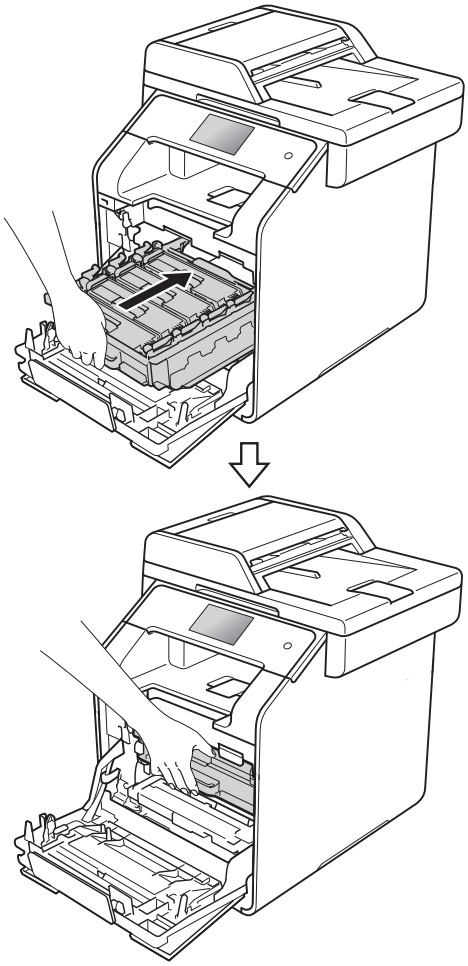

11 Sulje laitteen etukansi.

12 Kun vaihdat hihnayksikön uuteen, nollaa hihnayksikön laskuri. Ohjeet löytyvät laatikosta, jossa hihnayksikkö toimitettiin.

Hukkavärisäiliön vaihtaminen

Mallin nimi: WT-320CL

Hukkavärisäiliön käyttöikä on noin 50 000 A4- tai Letter-kokoista yksipuolista arkkia. [1]

[1] Hukkavärisäiliön käyttöikä on arvioitu ja saattaa vaihdella käytön mukaan.

Hv.säiliö päätt.

Jos kosketusnäytössä näkyy ilmoitus `Hv.säiliö päätt.`, hukkavärisäiliö lähestyy käyttöikänsä loppua. Hanki uusi hukkavärisäiliö, jotta se on valmiina, ennen kuin näyttöön tulee `Vaihda hukkavärisäiliö`.

Vaihda hukkavärisäiliö

Hukkavärisäiliö on vaihdettava, kun kosketusnäytössä näkyy viesti `Vaihda hukkavärisäiliö`.

Hukkavärisäiliön vaihtaminen

1 Varmista, että laitteeseen on kytketty virta.

A

2 Paina etukannen vapautusvipua ja vedä etukansi auki.

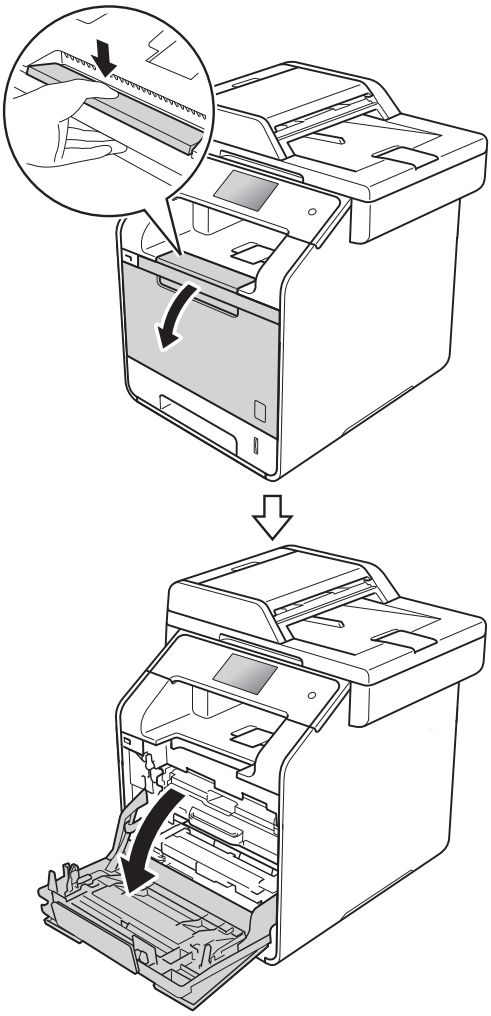

3 Tartu rumpuyksikön siniseen kahvaan. Vedä rumpuyksikköä ulos, kunnes se pysähtyy.

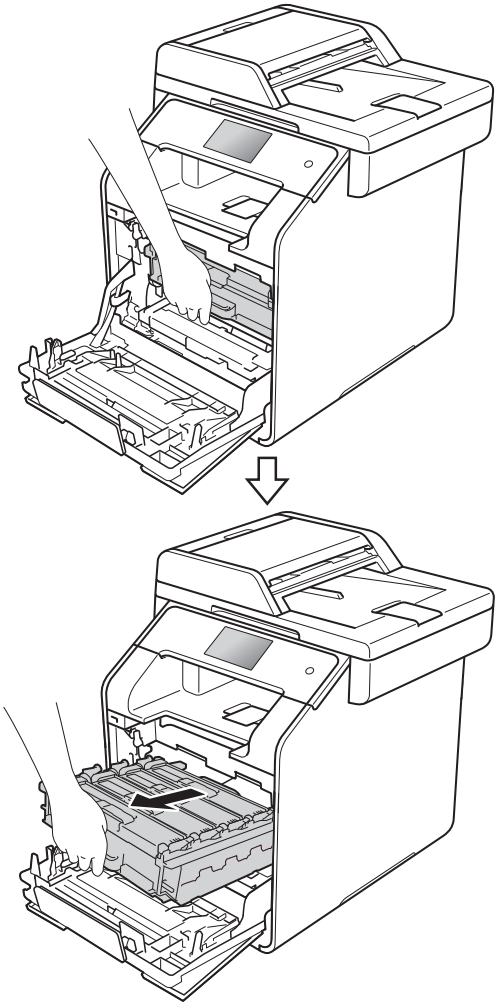

4 Käännä laitteen vasemmalla puolella olevaa sinistä lukitusvipua (1) vastapäivään vapautusasentoon. Pidä kiinni rumpuyksikön sinisistä kahvoista, nosta rumpuyksikön etuosaa ja vedä yksikkö pois laitteesta.

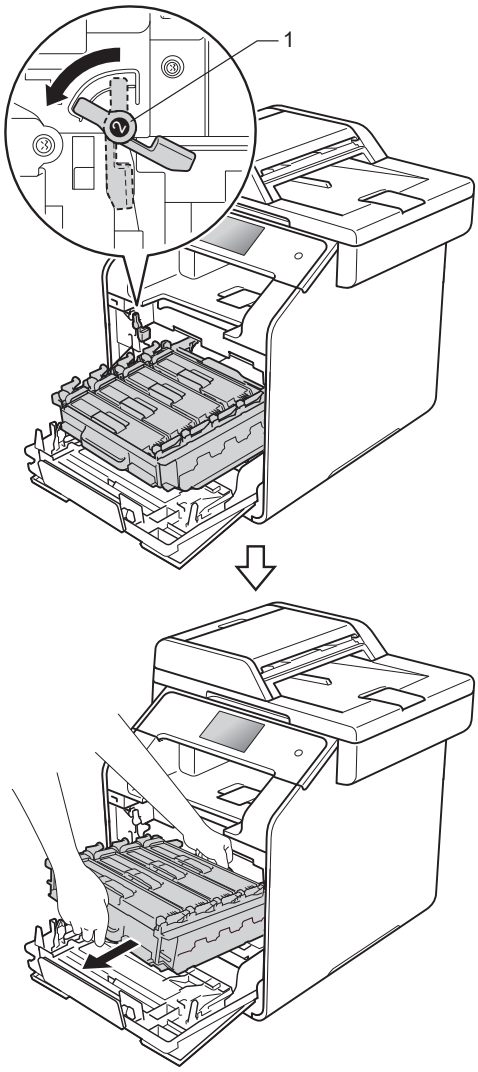

TÄRKEÄÄ

- Rumpuyksikkö kannattaa asettaa puhtaalle, tasaiselle pinnalle esimerkiksi talouspaperin päälle, koska siitä voi valua ulos väriä.
- ÄLÄ koske alla olevassa kuvassa esitettyihin elektrodeihin, jotta staattinen sähkö ei vahingoita laitetta.

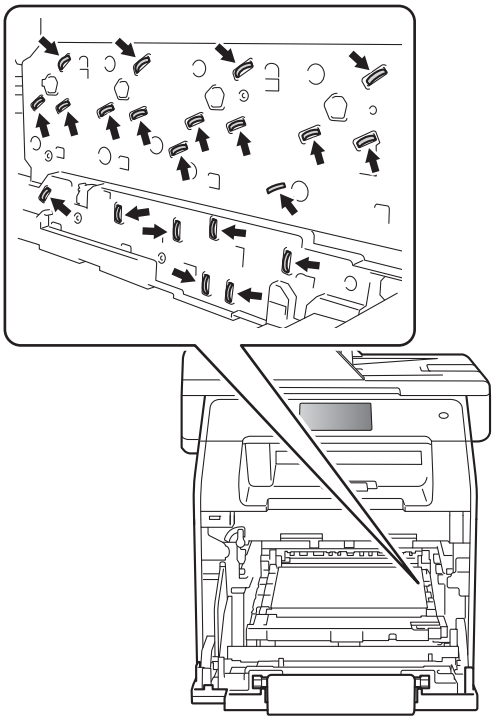

A

5 Pidä kiinni hihnayksikön sinisestä kahvasta molemmin käsin ja nosta hihnayksikkö ylös ja sitten ulos.

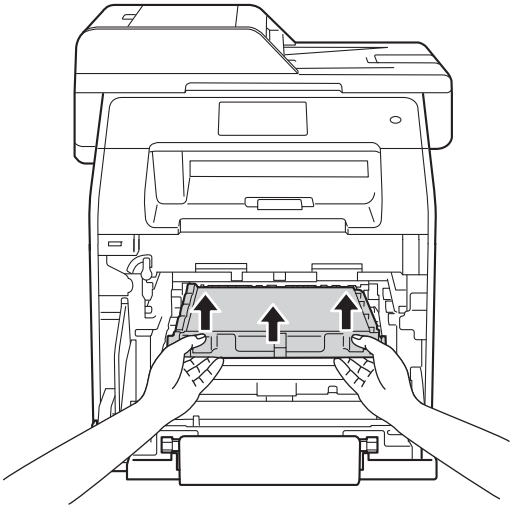

TÄRKEÄÄ

ÄLÄ koske kuvissa merkittyjä osia, koska se saattaa vaikuttaa tulostuslaatuun.

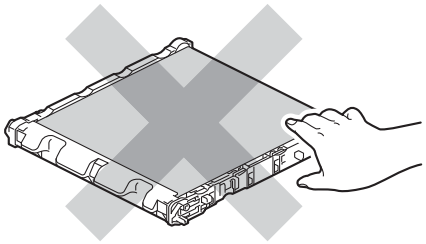

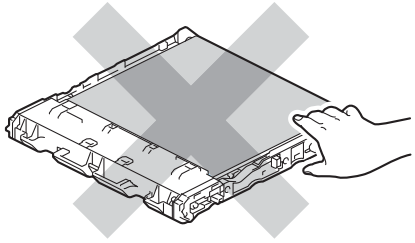

6 Irrota kaksi oranssia pakkausmateriaalin osat ja heitä ne pois.

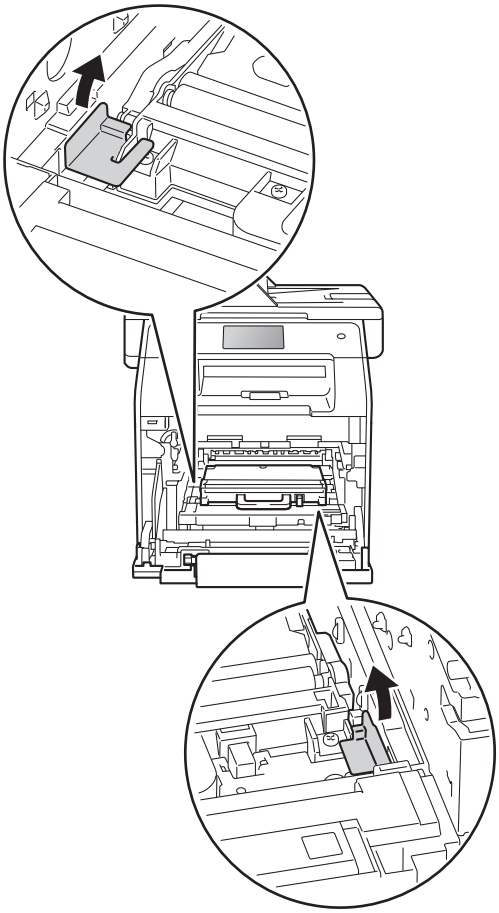

VINKKI

Tämä vaihe on tarpeen vain, kun vaihdat hukkavärisäiliötä ensimmäistä kertaa, eikä sitä ei tarvitse suorittaa, kun hukkavärisäiliö vaihdetaan uuteen. Oranssit pakkausmateriaalin osat asennetaan tehtaalla suojaamaan laitetta kuljetuksen aikana.

7 Pidä kiinni hukkavärisäiliön sinisestä kahvasta ja poista hukkavärisäiliö laitteesta.

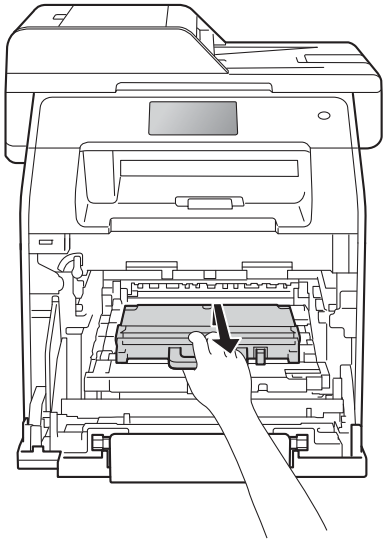

TÄRKEÄÄ

ÄLÄ käytä hukkavärisäiliötä uudelleen.

VAROITUS

- ÄLÄ heitä hukkavärisäiliötä tuleen. Se voi räjähtää ja aiheuttaa vammoja.
- ÄLÄ puhdista laitteen sisä- tai ulkopuolta herkästi syttyvillä aineilla, suihkeilla tai orgaanisilla liuotteilla/nesteillä, joissa on alkoholia tai ammoniakkia. Se voi aiheuttaa tulipalon tai sähköiskun. Käytä sen sijaan kuivaa nukkaamatonta liinaa.

  (➤➤ Tuotteen turvaohjeet)

VINKKI

- Sulje käytetty hukkavärisäiliö huolellisesti asianmukaiseen pussiin, jotta värijauhetta ei pääse ulos hukkavärisäiliöstä.
- Hävitä käytetty hukkavärisäiliö paikallisten säännösten mukaisesti ja erillään kotitalousjätteestä. Jos sinulla on kysymyksiä, ota yhteys paikalliseen jäteviranomaiseen.

8 Ota uusi hukkavärisäiliö pakkauksesta ja asenna se laitteeseen sinisen kahvan avulla. Varmista, että hukkavärisäiliö on suorassa ja tukevasti paikoillaan.

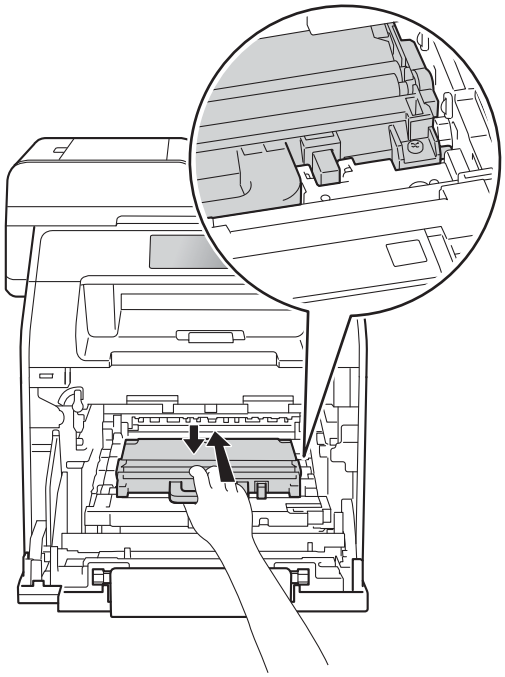

9 Aseta hihnayksikkö takaisin laitteeseen. Varmista, että hihnayksikkö on suorassa ja tukevasti paikoillaan.

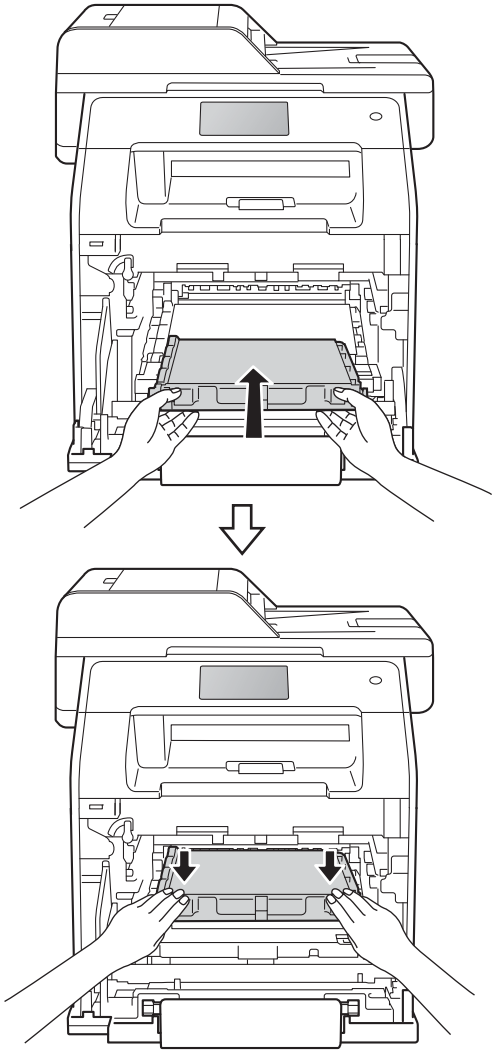

10 Varmista, että sininen lukitusvipu (1) on kuvan mukaisessa vapautusasennossa.

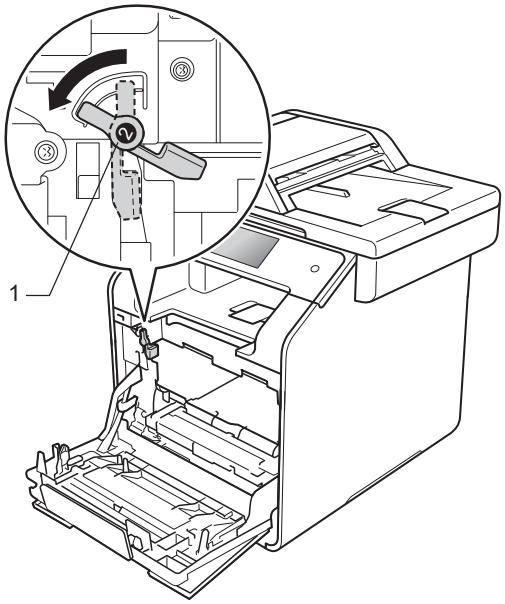

11 Työnnä rumpuyksikköä varovasti laitteeseen, kunnes se pysähtyy siniseen lukitusvipuun.

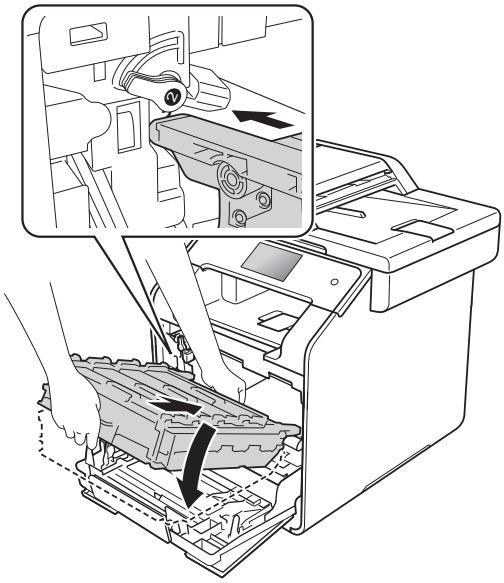

12 Käännä sinistä lukitusvipua (1) myötäpäivään lukitusasentoon.

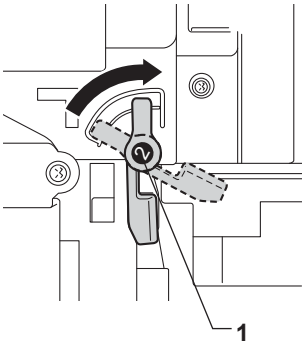

13 Paina rumpuyksikköä sisään, kunnes se pysähtyy.

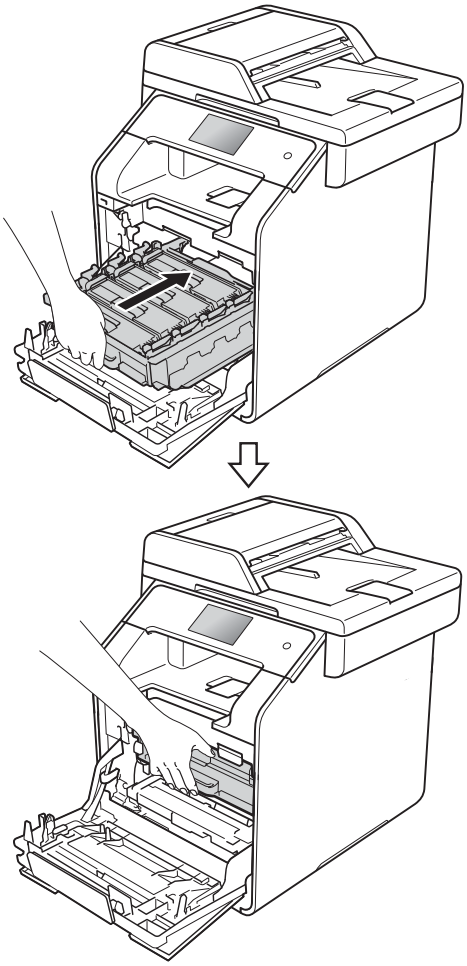

14 Sulje laitteen etukansi.

Laitteen puhdistaminen ja tarkistaminen

Puhdista laitteen sisä- ja ulkopuoli säännöllisesti kuivalla, nukkaamattomalla liinalla. Kun vaihdat värikasetin tai rumpuyksikön, muista puhdistaa laitteen sisäpuoli. Jos tulostetuissa sivuissa on mustetahroja, puhdista laitteen sisäpuoli kuivalla, nukkaamattomalla liinalla.

VAROITUS

- ÄLÄ laita värikasetteja tuleen. Ne voivat räjähtää ja aiheuttaa vammoja.
- ÄLÄ puhdista laitteen sisä- tai ulkopuolta herkästi syttyvillä aineilla, suihkeilla tai orgaanisilla liuotteilla/nesteillä, joissa on alkoholia tai ammoniakkia. Se voi aiheuttaa tulipalon tai sähköiskun. Käytä sen sijaan kuivaa nukkaamatonta liinaa.

  (➤➤ Tuotteen turvaohjeet)

TÄRKEÄÄ

- Käytä mietoja puhdistusaineita. Puhdistaminen haihtuvilla liuottimilla, kuten tinnerillä tai bensiinillä, voi vahingoittaa laitteen pintaa.
- ÄLÄ käytä ammoniakkia sisältäviä puhdistusaineita.
- ÄLÄ käytä isopropyylialkoholia ohjauspaneelin puhdistamiseen. Muussa tapauksessa paneeli voi haljeta.

Laitteen puhdistaminen ulkopuolelta

TÄRKEÄÄ

ÄLÄ käytä minkäänlaisia nestemäisiä puhdistusaineita (mukaan lukien etanoli).

Kosketusnäytön puhdistaminen

1. Sammuta laite painamalla -painiketta pitkään.
2. Puhdista kosketusnäyttö *kuivalla*, pehmeällä ja nukkaamattomalla kankaalla.

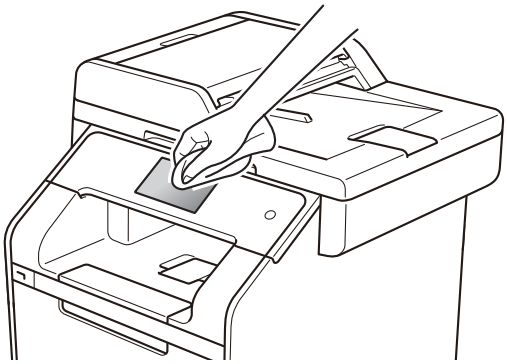

3. Käynnistä laite.

Laitteen puhdistaminen ulkopuolelta

1. Sammuta laite painamalla -painiketta pitkään.
2. Pyyhi pöly laitteen ulkopinnalta kuivalla, nukkaamattomalla liinalla.

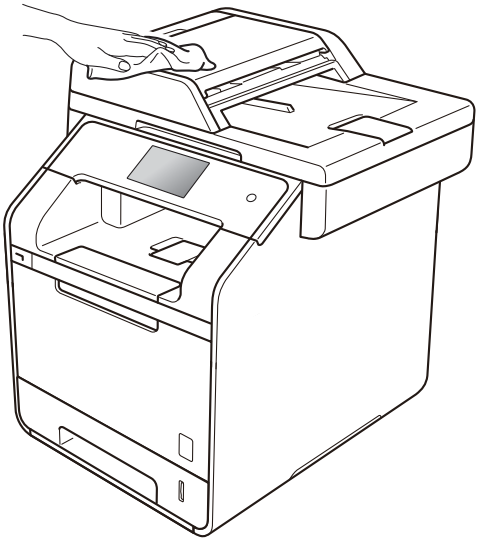

3. Vedä paperikasetti kokonaan ulos laitteesta.

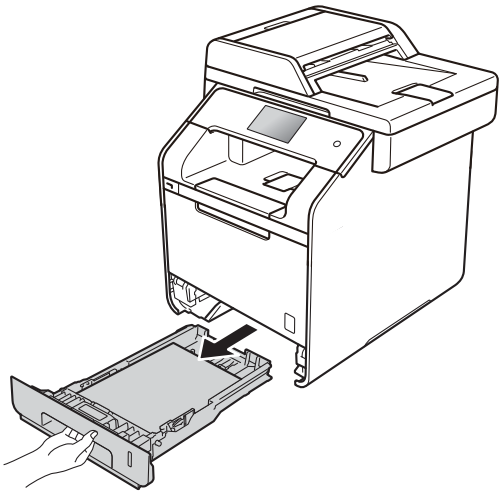

4. Jos paperikasetissa on paperia, poista se.

A

5 Poista paperikasetista mahdolliset vieraat esineet.

6 Pyyhi pöly paperikasetin sisä- ja ulkopinnalta kuivalla, nukkaamattomalla liinalla.

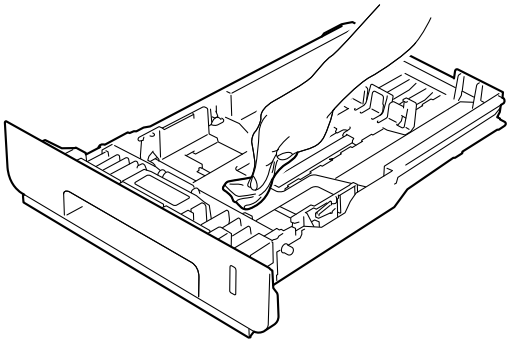

7 Aseta paperi paikoilleen ja työnnä paperikasetti kunnolla takaisin laitteeseen.

8 Käynnistä laite.

Valotustason puhdistaminen

1 Sammuta laite painamalla -painiketta pitkään.

2 Nosta ADS:n asiakirjatuki (1) ja avaa ADS:n kansi (2).
Puhdista valkoinen tanko (3) ja sen alla oleva skannerin lasikaistale (4) pehmeällä, nukkaamattomalla liinalla, jota on hieman kostutettu vedellä.
Sulje ADS:n kansi (2) ja taita ADS:n asiakirjatuki (1).

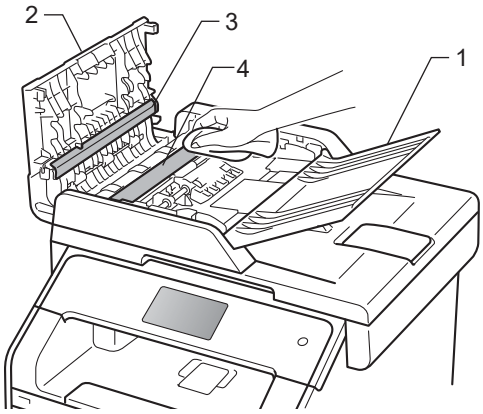

3 Nosta asiakirjakansi ylös (1). Puhdista valkoinen muovipinta (2) ja valotustason lasi (3) nukkaamattomalla liinalla, jota on hieman kostutettu vedellä.

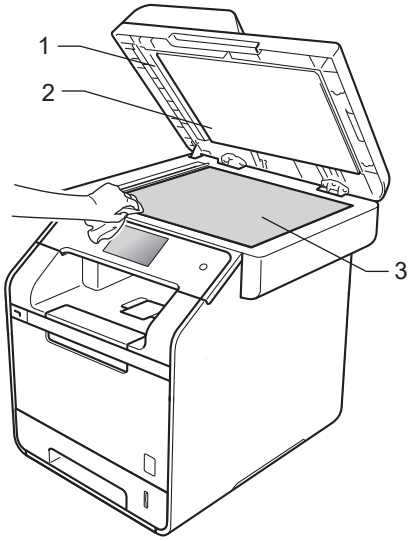

4 Puhdista ADS-yksikön valkoinen tanko (1) ja sen alla oleva skannerin lasikaistale (2) pehmeällä, nukkaamattomalla liinalla, jota on hieman kostutettu vedellä.

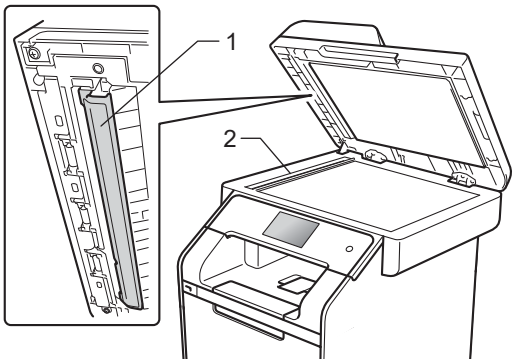

VINKKI

Kun olet puhdistanut valotustason ja lasikaistaleen hieman vedellä kostutetulla pehmeällä, nukkaamattomalla liinalla, sivele sormenpäällä lasia ja tunnustele mahdollisia epäpuhtauksia. Jos tuntuu likaa tai epäpuhtauksia, puhdista lasi uudelleen keskittyen tähän alueeseen. Puhdistuskertoja saatetaan tarvita kolme tai neljä. Testaa puhdistuksen onnistuminen ottamalla kopio jokaisen puhdistuskerran jälkeen.

5 Laske valotustason kansi alas.

6 Käynnistä laite.

Laserskannerin ikkunoiden puhdistaminen

1. Sammuta laite painamalla ⏻-painiketta pitkään.
2. Paina etukannen vapautusvipua ja vedä etukansi auki.

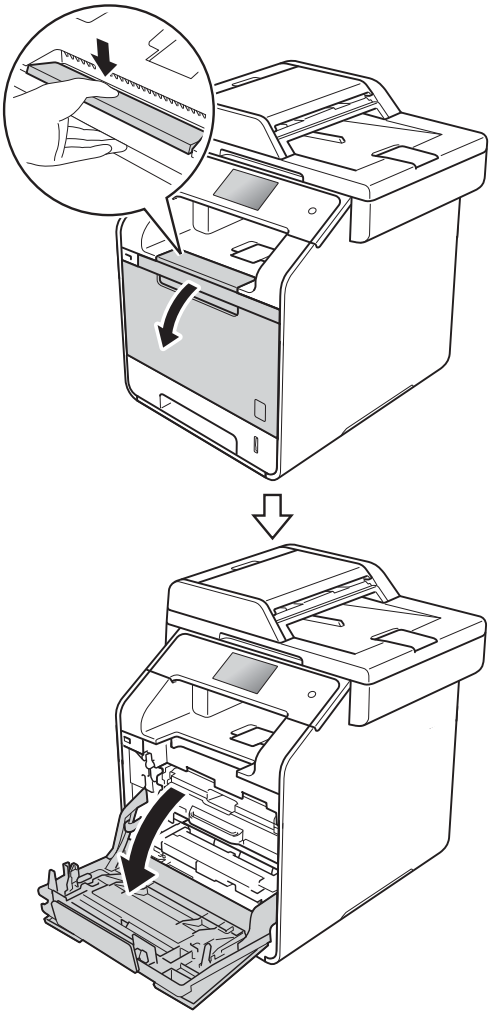

3. Tartu rumpuyksikön siniseen kahvaan. Vedä rumpuyksikköä ulos, kunnes se pysähtyy.

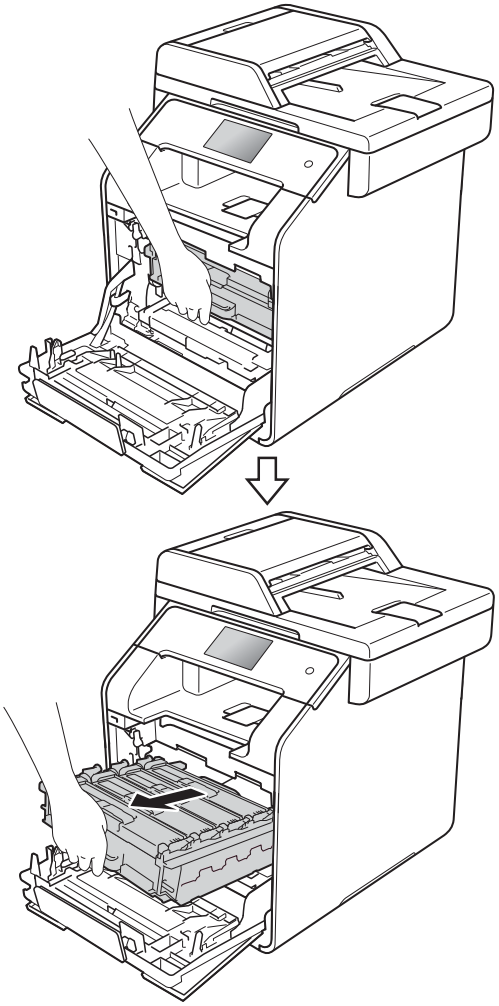

4 Käännä laitteen vasemmalla puolella olevaa sinistä lukitusvipua (1) vastapäivään vapautusasentoon. Pidä kiinni rumpuyksikön sinisistä kahvoista, nosta rumpuyksikön etuosaa ja vedä yksikkö pois laitteesta.

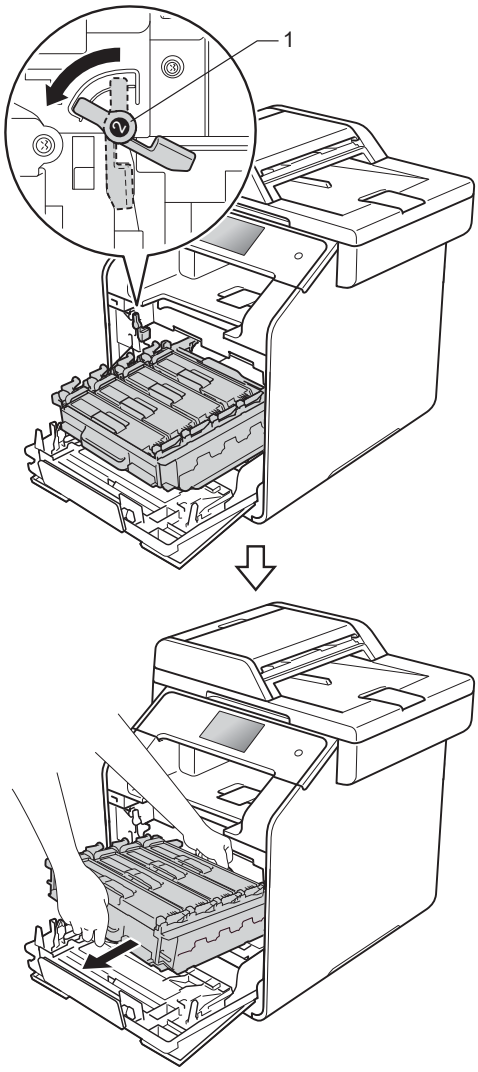

TÄRKEÄÄ

- Rumpuyksikkö kannattaa asettaa puhtaalle, tasaiselle pinnalle esimerkiksi talouspaperin päälle, koska siitä voi valua ulos väriä.
- ÄLÄ koske alla olevassa kuvassa esitettyihin elektrodeihin, jotta staattinen sähkö ei vahingoita laitetta.

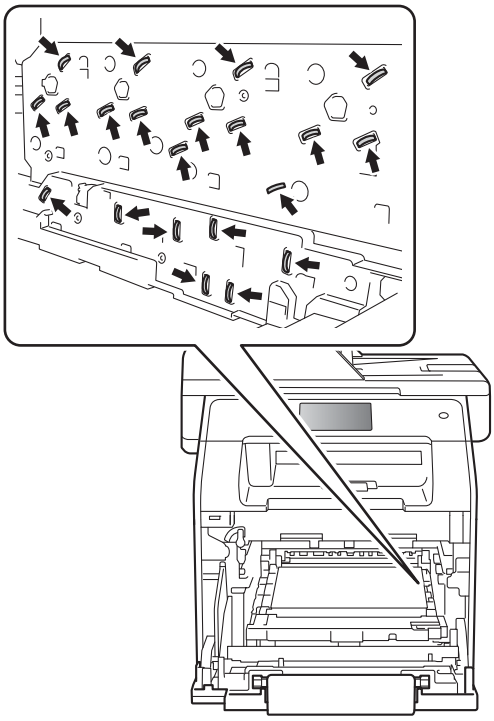

- Pidä rumpuyksikön sinisistä kahvoista kiinni, kun kannat sitä. ÄLÄ pidä kiinni rumpuyksikön sivuista.

A

5 Pyyhi neljä skannerin ikkunaa (1) kuivalla, nukkaamattomalla liinalla.

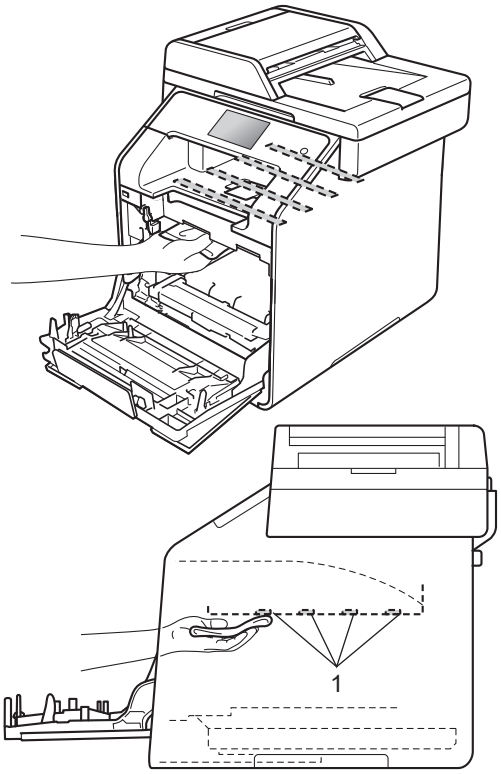

6 Varmista, että sininen lukitusvipu (1) on kuvan mukaisessa vapautusasennossa.

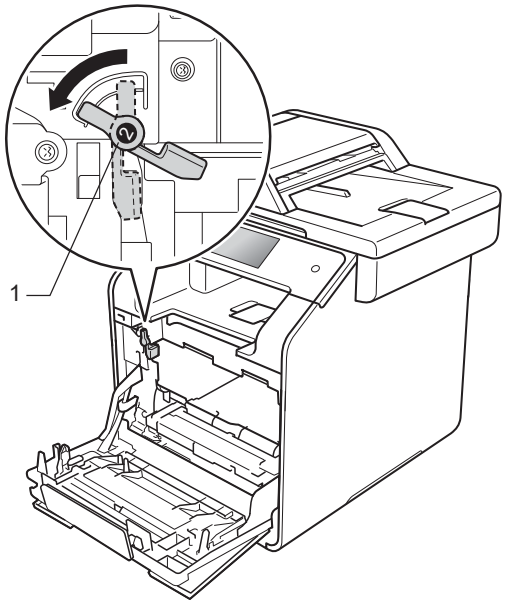

7 Työnnä rumpuyksikköä varovasti laitteeseen, kunnes se pysähtyy siniseen lukitusvipuun.

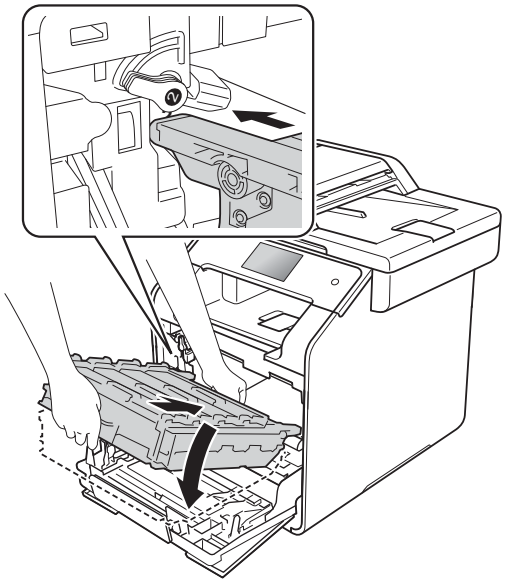

8 Käännä sinistä lukitusvipua (1) myötäpäivään lukitusasentoon.

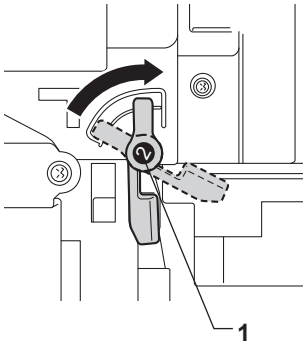

9 Paina rumpuyksikköä sisään, kunnes se pysähtyy.

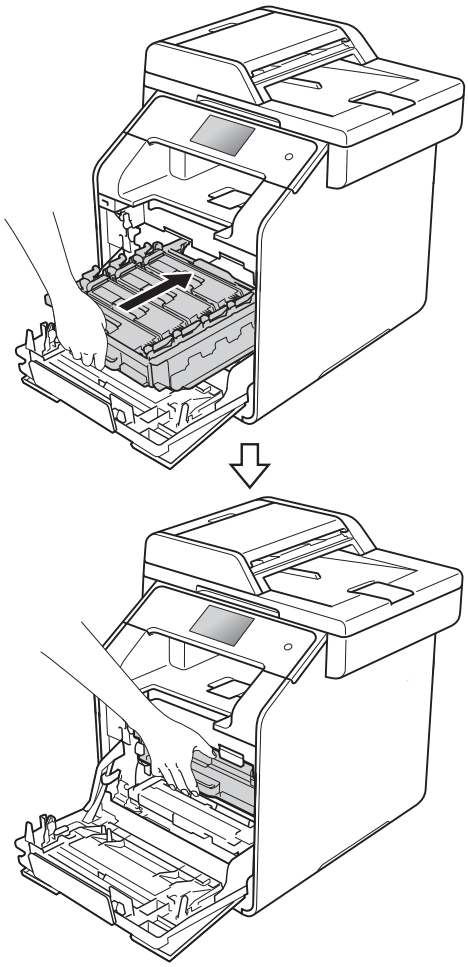

10 Sulje laitteen etukansi.

11 Käynnistä laite.

Koronalankojen puhdistaminen

Jos tulostuslaadussa esiintyy ongelmia tai kosketusnäytöllä näkyy `Rumpu !`, puhdista koronalangat seuraavasti:

1 Varmista, että laitteeseen on kytketty virta.

2 Paina etukannen vapautusvipua ja vedä etukansi auki.

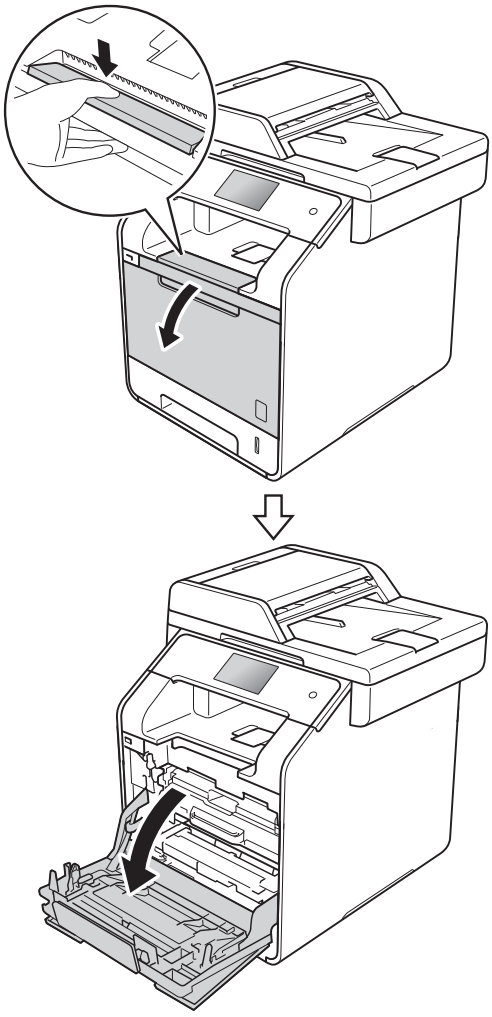

A

3 Tartu rumpuyksikön siniseen kahvaan. Vedä rumpuyksikköä ulos, kunnes se pysähtyy.

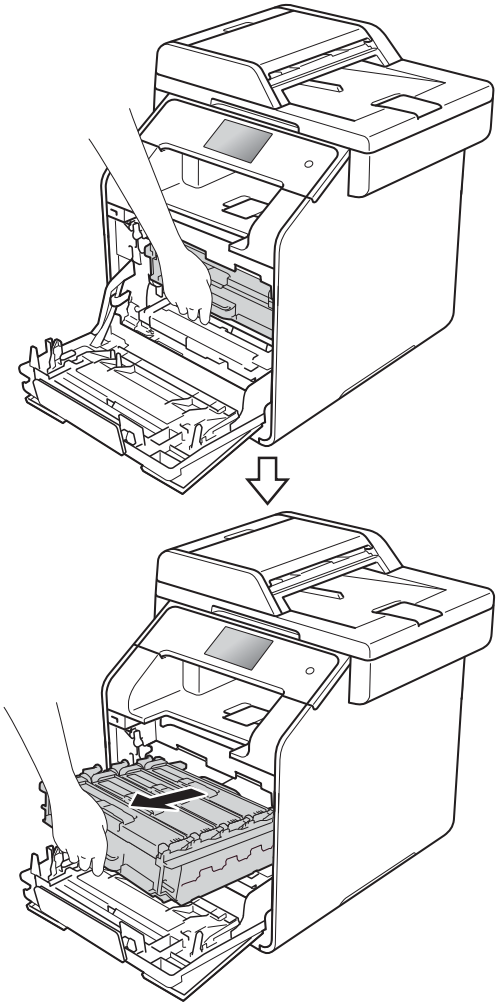

4 Pidä värikasetin kahvasta kiinni ja vapauta sen lukitus työntämällä sitä varovasti kohti laitetta. Vedä sitten rumpuyksikkö ulos. Tee tämä kaikille värikaseteille.

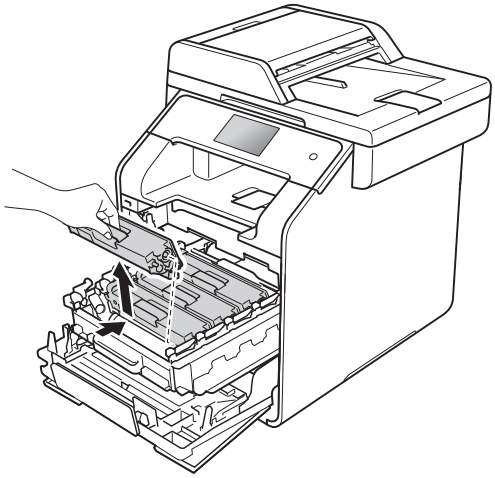

TÄRKEÄÄ

- Värikasetti kannattaa asettaa talouspaperin tai kertakäyttöliinan päälle, koska siitä voi valua ulos väriä.
- Käsittele värikasettia varovasti. Jos väriainetta roiskuu käsille tai vaatteille, pyyhi ne välittömästi tai huuhtele ne kylmällä vedellä.

5 Puhdista rumpuyksikössä oleva koronalanka liu'uttamalla sinistä kielekettä kevyesti vasemmalta oikealle ja takaisin useita kertoja.

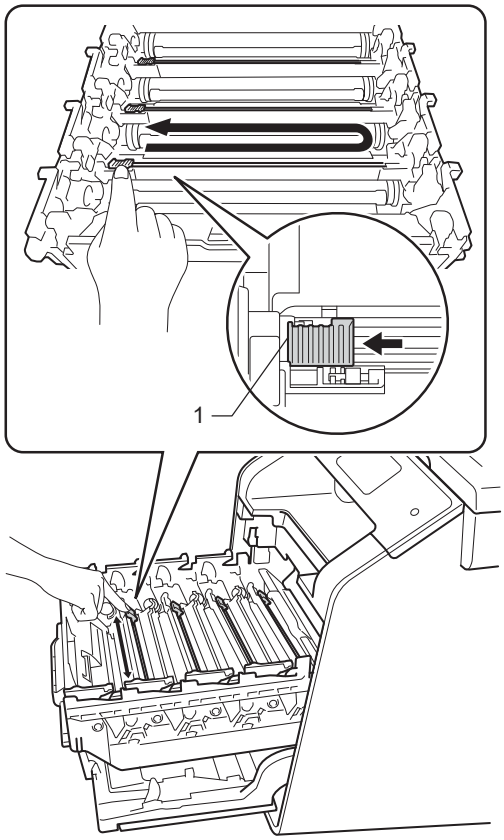

VINKKI

Muista palauttaa kieleke alkuasentoon (1). Muuten tulosteissa voi näkyä pystysuuntainen raita.

6 Puhdista kolme muuta koronalankaa toistamalla vaihetta ❺.

7 Tartu värikasetin kahvaan, paina värikasetti rumpuyksikköön ja vedä sitä sitten varovasti eteenpäin, kunnes se napsahtaa paikalleen. Varmista, että värikasetin väri vastaa rumpuyksikössä olevan tarran väriä. Tee tämä kaikille värikaseteille.

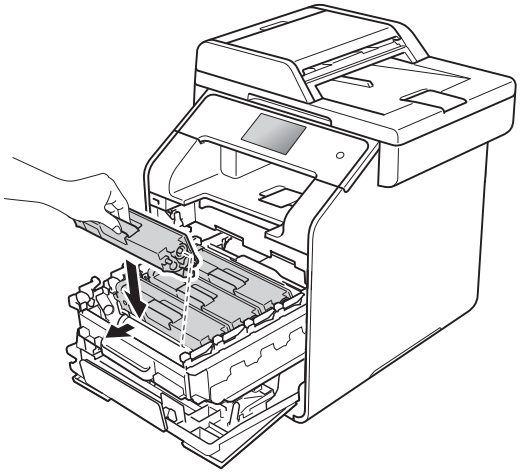

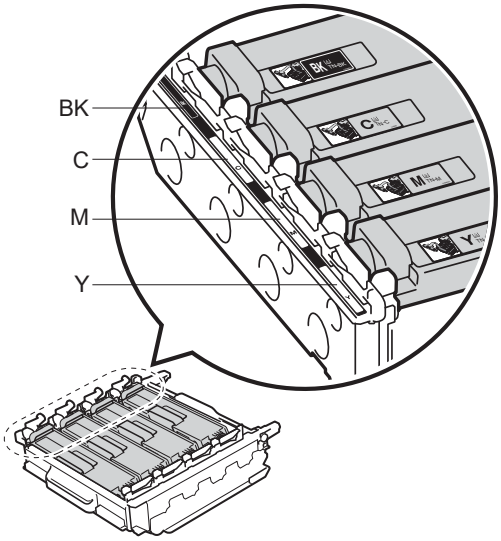

BK = Musta, C = Syaani,
M = Magenta, Y= Keltainen

A

8 Paina rumpuyksikköä sisään, kunnes se pysähtyy.

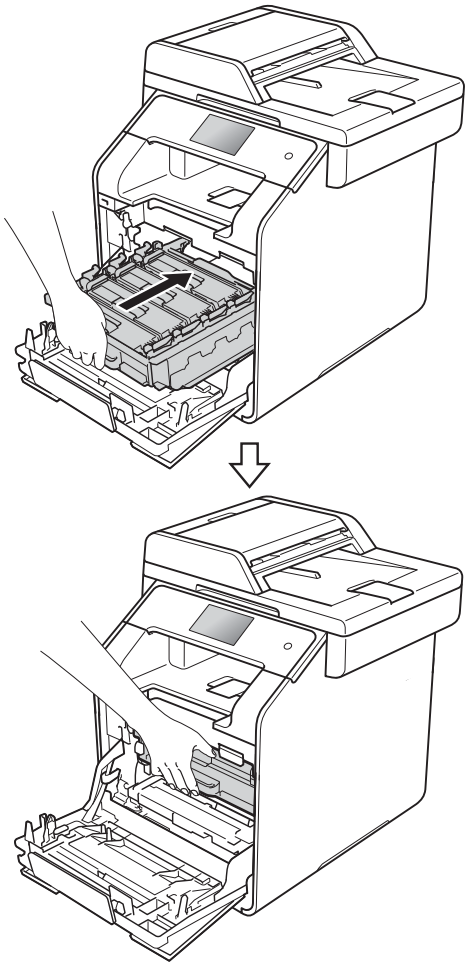

9 Sulje laitteen etukansi.

Rumpuyksikön puhdistaminen

Jos tulosteessa on pisteitä 94 mm:n välein, korjaa ongelma alla kuvatulla tavalla.

1 Tarkista, että laite on käyttövalmiudessa.

2 Paina .

3 Paina `Kaikki aset..`

4 Näytä `Tulosta rap.` pyyhkäisemällä ylös tai alas tai painamalla ▲ tai ▼.

5 Paina `Tulosta rap..`

6 Näytä `Rumputestitulostus` pyyhkäisemällä ylös tai alas tai painamalla ▲ tai ▼.

7 Paina `Rumputestitulostus`.

8 Laitteen näyttöön tulee `Paina [OK]`. Paina `OK`.

9 Laite tulostaa rumpuyksikön pistetestitulosteen. Paina sitten .

10 Sammuta laite painamalla -painiketta pitkään.

11 Paina etukannen vapautusvipua ja vedä etukansi auki.

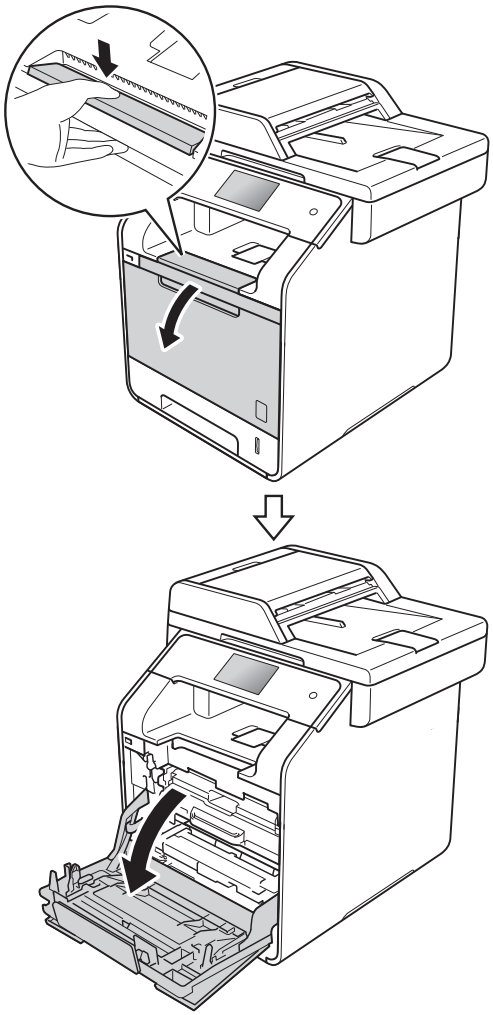

12 Tartu rumpuyksikön siniseen kahvaan. Vedä rumpuyksikköä ulos, kunnes se pysähtyy.

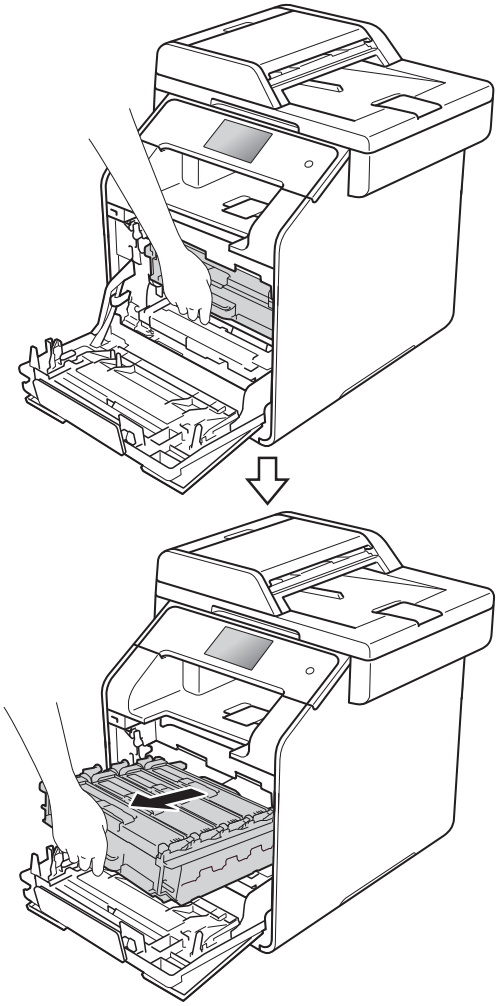

13 Käännä laitteen vasemmalla puolella olevaa sinistä lukitusvipua (1) vastapäivään vapautusasentoon. Pidä kiinni rumpuyksikön sinisistä kahvoista, nosta rumpuyksikön etuosaa ja vedä yksikkö pois laitteesta.

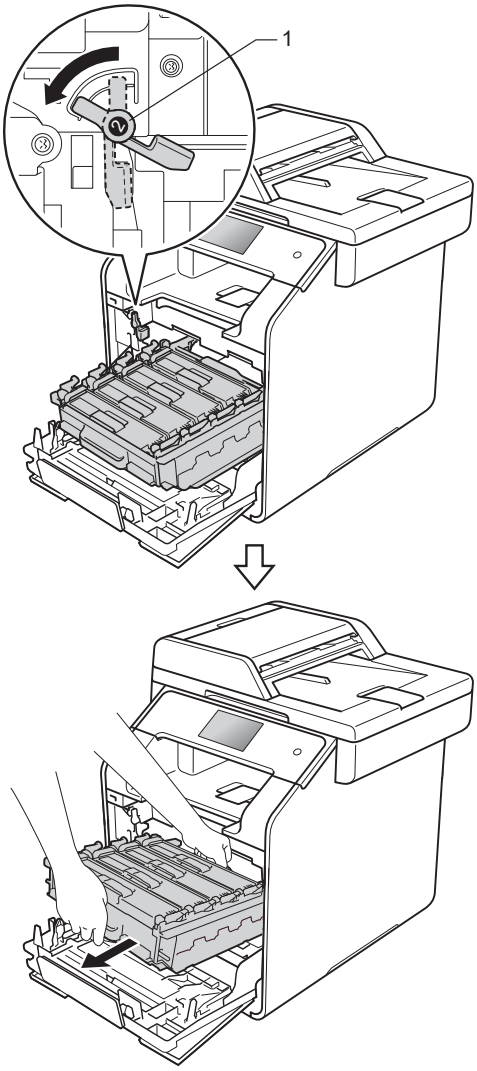

TÄRKEÄÄ

- Rumpuyksikkö kannattaa asettaa talouspaperin tai kertakäyttöliinan päälle, koska siitä voi valua ulos väriä.
- ÄLÄ koske alla olevassa kuvassa esitettyihin elektrodeihin, jotta staattinen sähkö ei vahingoita laitetta.

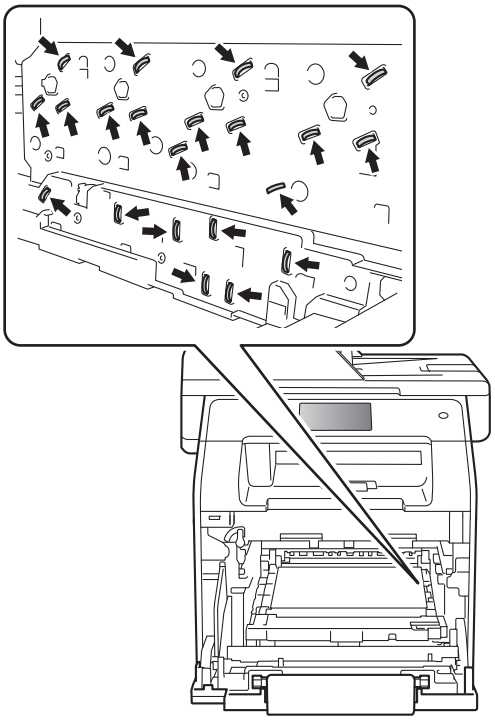

- Pidä rumpuyksikön sinisistä kahvoista kiinni, kun kannat sitä. ÄLÄ pidä kiinni rumpuyksikön sivuista.

14 Pidä värikasetin kahvasta kiinni ja vapauta sen lukitus työntämällä sitä varovasti eteenpäin. Vedä sitten rumpuyksikkö ulos. Tee tämä kaikille värikaseteille.

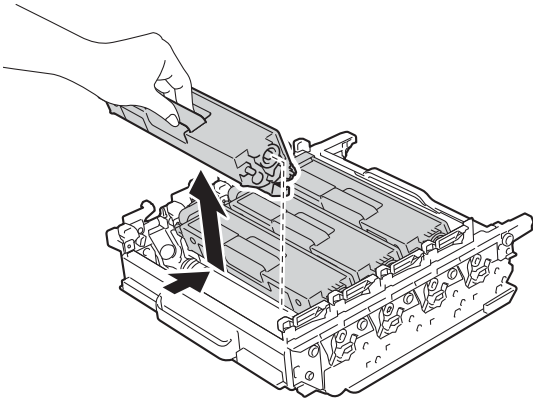

TÄRKEÄÄ

- Käsittele värikasetteja varovasti. Jos väriainetta roiskuu käsille tai vaatteille, pyyhi ne välittömästi tai huuhtele ne kylmällä vedellä.
- ÄLÄ koske kuvissa merkittyjä osia, koska se saattaa vaikuttaa tulostuslaatuun.

<Rumpuyksikkö>

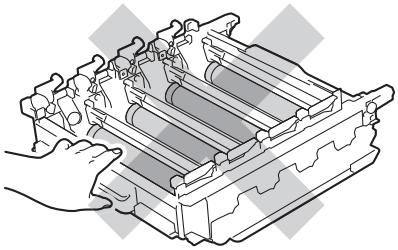

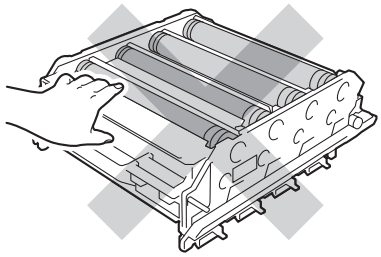

15 Pidä kiinni sinisistä kahvoista ja käännä rumpuyksikkö ylösalaisin. Varmista, että rumpuyksikön hammaspyörät (1) ovat vasemmalla puolella.

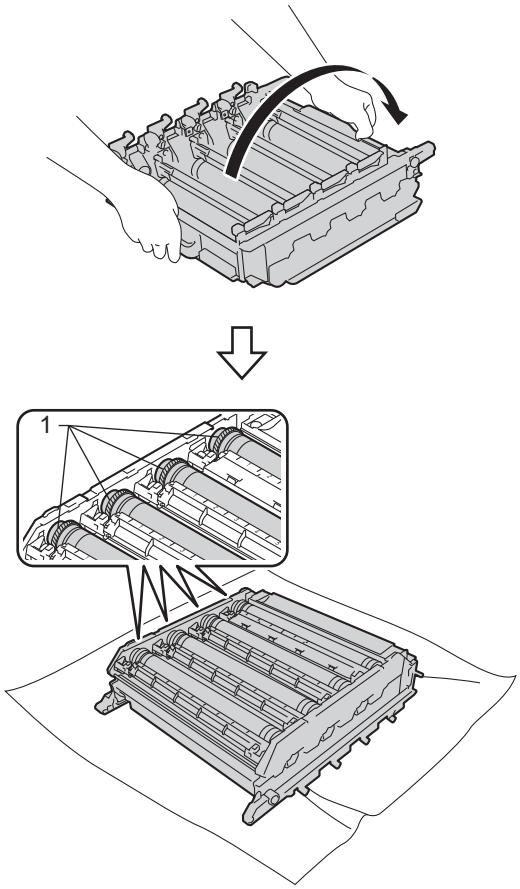

16 Tarkista, onko rummun pistetestitulosteessa seuraavia ongelmia:

- Pisteen väriongelma: Tulostettujen pisteiden väri ilmaisee sen rummun värin, joka vaatii puhdistamista.
- Pisteen sijainti: Arkissa on kahdeksan numeroitua saraketta. Tulostetun pisteen sisältävän sarakkeen numeron avulla piste voidaan paikantaa rumpuyksikössä.

A

17 Etsi tahra rummun telan vieressä olevien numeroitujen merkitsimien perusteella. Jos esimerkiksi testitulosteen sarakkeessa 2 on syaani piste, tahra löytyy syaanin rummun alueelta 2.

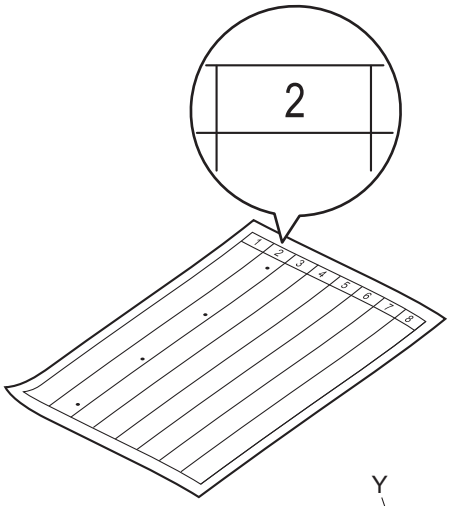

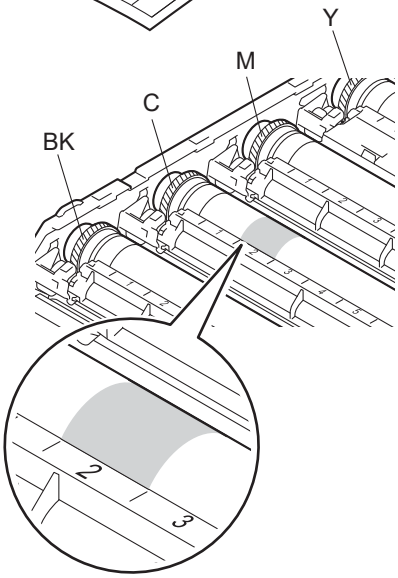

18 Kun rumpu on valittu, aseta toinen käsi rummun hammaspyörälle ja toinen käsi rummun toisen pään reunalle ja kierrä sitten rumpua hitaasti itseäsi kohti samalla, kun tarkkailet ongelma-alueen pintaa.

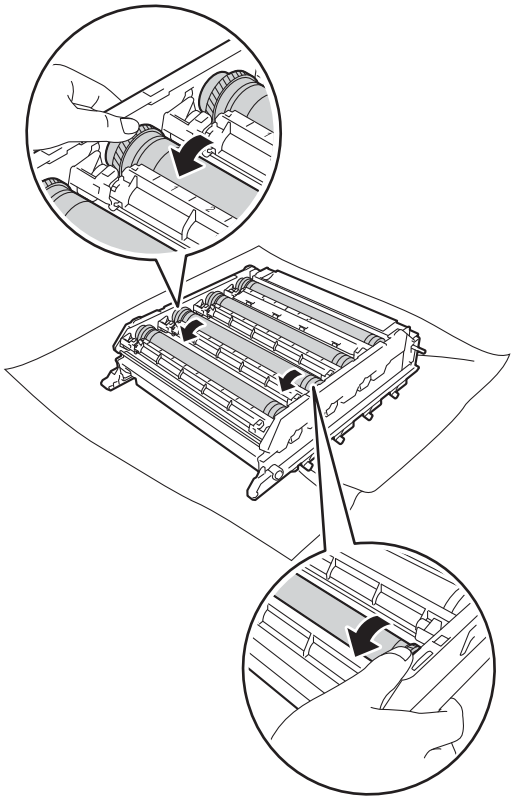

TÄRKEÄÄ

- Tulostusongelmien välttämiseksi ÄLÄ kosketa rumpuyksikön pintaa paljain käsin.
- ÄLÄ puhdista valonherkän rummun pintaa terävällä esineellä tai millään nesteellä.

19 Kun löydät rummulta pistetestitulostetta vastaavan tahran, pyyhi rummun pintaa kuivalla vanupuikolla, kunnes pinnalla ollut tahra irtoaa.

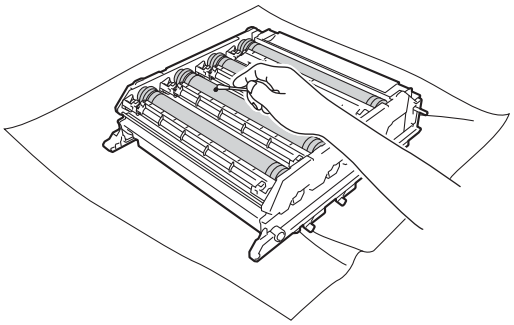

TÄRKEÄÄ

ÄLÄ puhdista valonherkän rummun pintaa terävällä esineellä tai millään nesteellä.

20 Tartu värikasetin kahvaan, paina värikasetti rumpuyksikköön ja vedä sitä sitten varovasti eteenpäin, kunnes se napsahtaa paikalleen. Varmista, että värikasetin väri vastaa rumpuyksikössä olevan tarran väriä. Tee tämä kaikille värikaseteille.

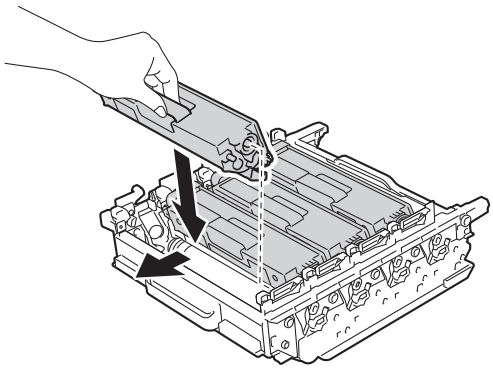

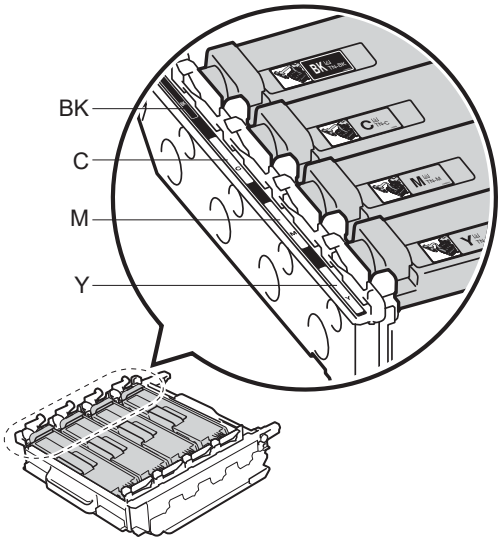

BK = Musta, C = Syaani,
M = Magenta, Y= Keltainen

A

21 Varmista, että sininen lukitusvipu (1) on kuvan mukaisessa vapautusasennossa.

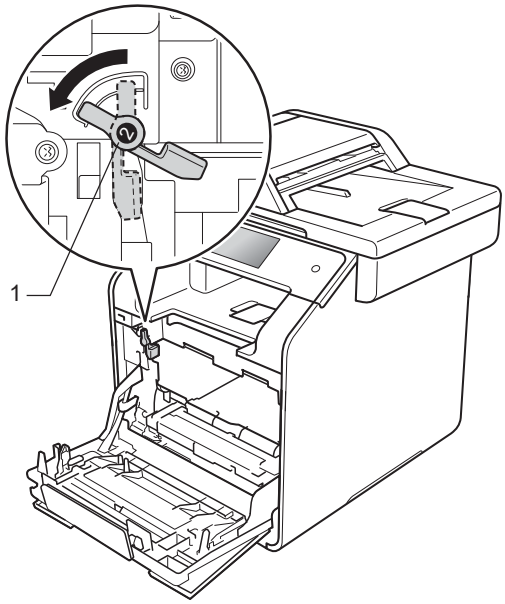

22 Työnnä rumpuyksikköä varovasti laitteeseen, kunnes se pysähtyy siniseen lukitusvipuun.

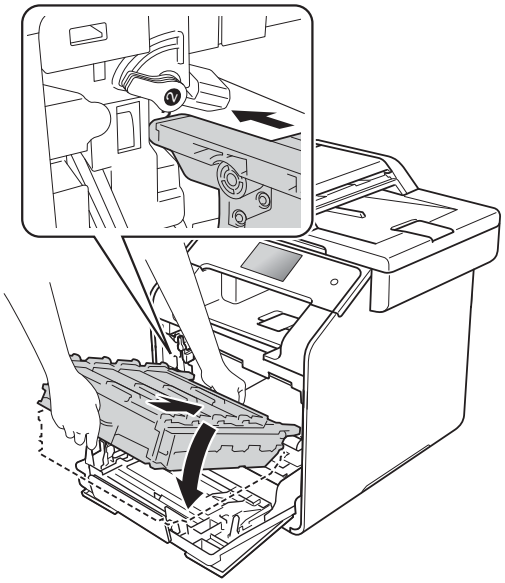

23 Käännä sinistä lukitusvipua (1) myötäpäivään lukitusasentoon.

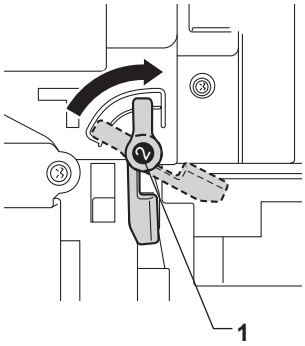

24 Paina rumpuyksikköä sisään, kunnes se pysähtyy.

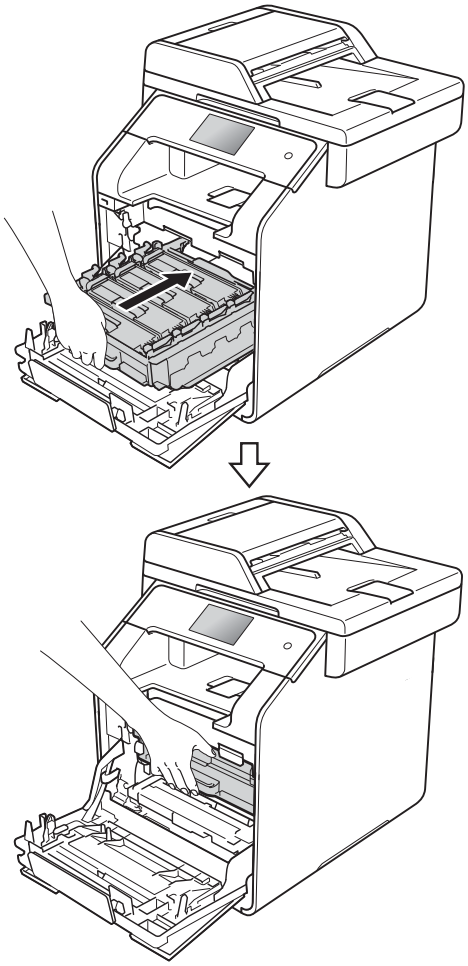

25 Sulje laitteen etukansi.

26 Käynnistä laite ja kokeile testitulostusta.

Paperin syöttötelojen puhdistaminen

Paperin syöttötelojen säännöllinen puhdistaminen voi estää paperitukoksia, kun paperi syöttyy oikein.

Jos paperin syötössä esiintyy ongelmia, puhdista paperin syöttötelat seuraavasti:

1 Sammuta laite painamalla ⏻-painiketta pitkään.

2 Vedä paperikasetti kokonaan ulos laitteesta.

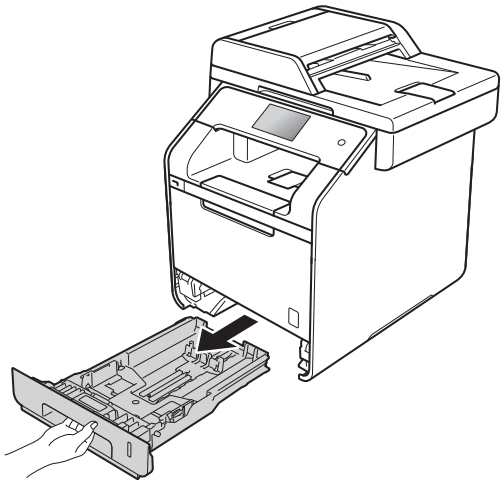

3 Jos paperikasetissa on paperia, poista se.

4 Poista paperikasetista mahdolliset vieraat esineet.

5 Kastele nukkaamaton liina haalealla vedellä ja väännä se mahdollisimman kuivaksi. Pyyhi sitten pöly paperikasetin paperinerottimesta (1).

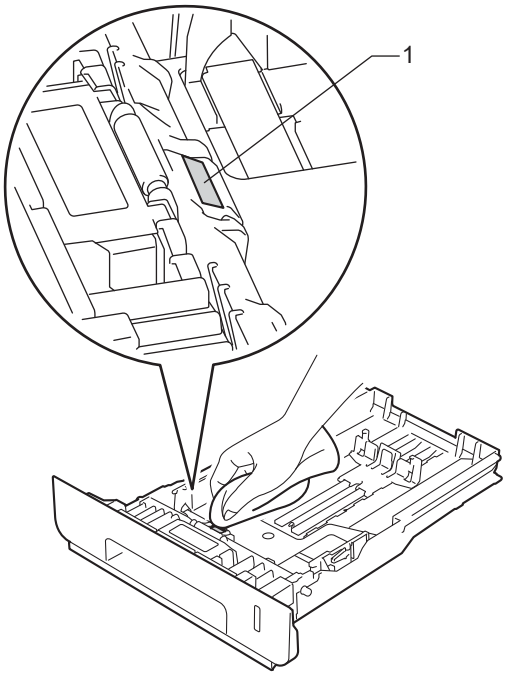

6 Pyyhi pöly kahdesta laitteen sisällä olevasta syöttötelasta (1).

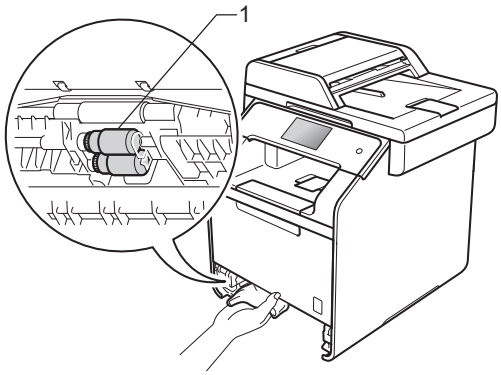

7 Aseta paperi paikoilleen ja työnnä paperikasetti kunnolla takaisin laitteeseen.

8 Käynnistä laite.

A

Värien kalibrointi

Värien tulostustummuus saattaa vaihdella laitteen käyttöympäristön, kuten lämpötilan ja kosteuden, mukaan. Kalibrointi parantaa värien tulostustummuutta.

1. Paina .
2. Paina `Kalibrointi`.
3. Paina `Kalibroi`.
4. Vahvista painamalla `Kyllä`.
5. Laitteen näyttöön tulee `Valmis`.
6. Paina .

Voit palauttaa kalibrointiparametrit tehdasasetuksiin.

1. Paina .
2. Paina `Kalibrointi`.
3. Paina `Tehdasasetus`.
4. Vahvista painamalla `Kyllä`.
5. Laitteen näyttöön tulee `Valmis`.
6. Paina .

VINKKI

- Jos näyttöön tulee virheviesti, paina `OK` ja yritä uudelleen.

  (Katso lisätietoja kohdasta *Virhe- ja huoltoviestit* sivulla 124.)

- Jos tulostat Windows®-tulostinohjaimella, ohjain hakee kalibrointitiedot automaattisesti, jos sekä **Käytä kalibrointitietoja**- että **Hae laitteen tiedot automaattisesti** -asetus on käytössä. Nämä asetukset ovat oletusarvoisesti käytössä. (➤➤ Ohjelmisto- ja Verkkokäyttäjän opas).
- Macintosh-tulostinohjainta käytettäessä kalibrointi täytyy suorittaa käyttämällä Status Monitor . Avaa Status Monitor ja valitse sitten **Ohjaus**-valikosta **Värin kalibrointi** (➤➤ Ohjelmisto- ja Verkkokäyttäjän opas).

Värien rekisteröinti

Jos tasaisilla väri- tai kuva-alueilla on syaanin, magentan tai keltaisen väriset reunat, voit korjata ongelman automaattisella rekisteröintitoiminnolla.

1. Paina .
2. Paina `Rekisteröinti`.
3. Vahvista painamalla `Kyllä`.
4. Laitteen näyttöön tulee `Valmis`.
5. Paina .

Automaattinen korjaus

Voit valita, suoritetaanko värien korjaus (värien kalibrointi ja automaattinen rekisteröinti) automaattisesti. Oletusasetus on `Kyllä`. Värinkorjaus kuluttaa jonkin verran väriainetta.

1. Paina .
2. Paina `Kaikki aset.`.
3. Paina `Tulostin`.
4. Näytä `Värinkorjaus` pyyhkäisemällä ylös tai alas tai painamalla ▲ tai ▼.
5. Paina `Värinkorjaus`.
6. Paina `Automaattinen korjaus`.
7. Paina `Kyllä` tai `Ei`.
8. Paina .

A

B Vianetsintä

Jos laitteessa tuntuu olevan vikaa, tarkista seuraavat seikat ja noudata vianetsintäohjeita.

Voit korjata useimmat ongelmat itse. Jos tarvitset lisäapua, Brother Solutions Center sisältää uusimmat usein esitetyt kysymykset ja vianetsintäohjeet.

Käy osoitteessa http://solutions.brother.com/.

Ongelman määrittäminen

Tarkista ensin, että:

- Laitteen virtajohto on kytketty oikein ja laitteen virta on päällä. Jos laite ei käynnisty virtajohdon kytkemisen jälkeen, katso *Muut ongelmat* sivulla 153.
- Kaikki pakkausmateriaalit on poistettu.
- Paperi on asetettu oikein paperikasettiin.
- Liitäntäkaapelit on kiinnitetty hyvin laitteeseen ja tietokoneeseen, tai langaton yhteys on otettu käyttöön sekä laitteessa että tietokoneessa.
- Kosketusnäytön viestit

  (Katso *Virhe- ja huoltoviestit* sivulla 124.)

Jos edellä kuvatut vaihtoehdot eivät ratkaisseet ongelmaa, määritä ongelma ja siirry sitten alla mainitulle sivulle.

Paperin käsittelyongelmat ja tulostusongelmat:

- *Tulostusongelmat* sivulla 145
- *Paperin käsittelyongelmat* sivulla 146
- *Vastaanotettujen faksien tulostus* sivulla 147

Puhelin- ja faksiongelmat:

- *Puhelinlinja tai kytkennät* sivulla 147
- *Saapuvien puheluiden käsittely* sivulla 150
- *Faksien vastaanottaminen* sivulla 148
- *Faksien lähettäminen* sivulla 149

Kopiointiongelmat:

- *Kopiointiongelmat* sivulla 150

Skannausongelmat:

■ *Skannausongelmat* sivulla 151

Ohjelmisto- ja verkko-ongelmat:

■ *Ohjelmisto-ongelmat* sivulla 151
■ *Verkko-ongelmat* sivulla 152

Virhe- ja huoltoviestit

Pitkälle kehitetyissä toimistolaitteissakin esiintyy virheitä, ja kulutustarvikkeita täytyy vaihtaa. Jos niin käy, laitteesi tunnistaa virheen tai tarvitun rutiinihuoltoon kuuluvan toimenpiteen ja näyttää asiaankuuluvan viestin. Useimmin esiintyvät virhe- ja huoltoviestit on kuvattu taulukossa.

Voit poistaa useimmat virheet ja tehdä tavallisimmat kunnossapitotoimet itse. Jos tarvitset lisäapua, Brother Solutions Center sisältää uusimmat usein esitetyt kysymykset ja vianetsintäohjeet.

Käy osoitteessa http://solutions.brother.com/.

VINKKI

Kosketusnäytön nimet ovat seuraavat.

- Monitoimialusta: `MT-al.`
- Vakiopaperikasetti: `kasetti1`
- Lisäpaperikasetti: `kasetti2`

Virheviesti	Syy	Toimenpide
`2-puolinen poistettu käytöstä`	Laitteen takakantta ei ole suljettu kunnolla.	Sulje laitteen takakansi siten, että lukittuu paikalleen.
`2-puolinen poistettu käytöstä` `Lataa paperi uudelleen ja paina sitten [Yritä uudelleen].`	Vaikka paperikasetissa olevan paperin koko vastaa ohjauspaneelista tai tulostinohjaimesta valittua paperikokoa, laite lopetti tulostamisen, koska paperikasetissa oli myös muun kokoista paperia.	Varmista, että paperikasetissa on vain ohjauspaneelista tai tulostinohjaimesta valittua paperikokoa ja paina sitten `Väri Start` tai `M/v Start`.
	Paperikasetti vedettiin ulos, ennen kuin laite oli tulostanut paperin molemmille puolille.	Asenna paperikasetti uudelleen ja paina `Väri Start` tai `M/v Start`.
`Asiakirja juutt.`	Asiakirja on asetettu tai syötetty väärin, tai ADS:stä skannattu faksiasiakirja on liian pitkä.	Katso *Asiakirja on juuttunut ADS:n yläosaan* sivulla 134 tai *Automaattisen dokumenttien syöttölaitteen (ADS) käyttäminen* sivulla 39.
`Autodiagnostiikka`	Kiinnitysyksikön lämpötila ei nouse määrättyyn lämpötilaan määritetyssä ajassa.	Sammuta laite painamalla ⏻-painiketta pitkään. Odota muutama sekunti ja käynnistä laite uudelleen. Anna laitteen virran olla kytkettynä 15 minuuttia.
	Kiinnitysyksikkö on liian kuuma.	

Virheviesti	Syy	Toimenpide
DIMM Error	■ DIMM-korttia ei ole asennettu oikein. ■ DIMM on rikki. ■ DIMM-kortti ei vastaa vaadittuja teknisiä ominaisuuksia.	■ Katkaise laitteen virta ja irrota virtajohto. Irrota DIMM-kortti. (➤➤ Laajempi käyttöopas) ■ Tarkista, että DIMM-kortti vastaa vaadittuja teknisiä ominaisuuksia. (➤➤ Laajempi käyttöopas) ■ Asenna DIMM-kortti uudelleen oikein. Odota muutama sekunti, kytke virtajohto ja käynnistä laite uudelleen. ■ Jos virheilmoitus näkyy uudelleen, vaihda tilalle uusi DIMM-kortti. (➤➤ Laajempi käyttöopas)
Ei hihnayksikköä	Hihnayksikköä ei ole asennettu oikein.	Asenna hihnayksikkö uudelleen (katso kohdan *Hihnayksikön vaihtaminen* sivulla 90 vaiheet).
Ei hukkavärisäiliötä	Hukkavärisäiliötä ei ole asennettu oikein.	Asenna hukkavärisäiliö uudelleen (katso kohdan *Hukkavärisäiliön vaihtaminen* sivulla 95 vaiheet).
Ei kasettia	Kosketusnäytössä ilmoitettua paperikasettia ei ole asennettu, tai se on asennettu väärin.	Asenna kosketusnäytössä ilmoitettu paperikasetti uudelleen.
Ei mustetta	Kosketusnäytössä ilmoitetun värin värikasettia ei ole asennettu oikein.	Irrota rumpuyksikkö, irrota kosketusnäytössä ilmoitetun värin värikasetti rumpuyksiköstä ja asenna värikasetti takaisin rumpuyksikköön. Asenna rumpuyksikkö takaisin laitteeseen. Jos ongelma ei korjaannu, vaihda värikasetti (katso *Värikasetin vaihtaminen* sivulla 78).
Ei oikeuksia	Secure Function Lock rajoittaa väriasiakirjojen tulostusta. Tulostustyö peruutetaan.	Pyydä järjestelmänvalvojaa tarkistamaan Secure Function Lock -asetukset.
Ei paperia	Laitteen paperikasetista on loppunut paperi tai paperia ei ole asetettu oikein paperikasettiin.	Tee jokin seuraavista: ■ Aseta tyhjään kasettiin paperia. Tarkista, että paperiohjaimet on asetettu oikean koon mukaisesti. ■ Poista paperi ja aseta se takaisin. Tarkista, että paperiohjaimet on asetettu oikean koon mukaisesti. ■ Jos ongelma ei häviä, paperin syöttötela on ehkä puhdistettava. Puhdista paperin syöttötela. (Katso *Paperin syöttötelojen puhdistaminen* sivulla 119)
Ei rumpuyksikköä	Rumpuyksikköä ei ole asennettu oikein.	Asenna rumpuyksikkö uudelleen (katso kohdan *Rumpuyksikön vaihtaminen* sivulla 84 vaiheet).
Ei tukea keskittimelle	USB-suoraliitännässä on USB-keskitin.	Irrota USB-keskitin USB-suoraliitännästä.

Virheviesti	Syy	Toimenpide
Ei vastaa/varat.	Valitsemaasi numeroon ei vastata tai se on varattu.	Tarkista numero ja yritä uudelleen.
Hihna on kohta lopussa	Hihnayksikkö lähestyy käyttöikänsä loppua.	Osta uusi hihnayksikkö, ennen kuin näyttöön tulee Vaihda hihna -viesti.
Hv.säiliö päätt.	Hukkavärisäiliö lähestyy käyttöikänsä loppua.	Hanki uusi hukkavärisäiliö, ennen kuin näyttöön tulee Vaihda hukkavärisäiliö.
Jäähtyy Odota hetki.	Rumpuyksikön tai värikasetin lämpötila on liian korkea. Laite keskeyttää senhetkisen tulostustyön ja siirtyy jäähdytystilaan. Jäähdytystilan aikana laitteen sisältä kuuluu jäähdytystuulettimen ääni ja kosketusnäytössä näkyy Jäähtyy ja Odota hetki..	Varmista, että kuulet laitteen tuulettimen pyörivän ja ettei ulostuloaukkoa ole tukittu. Jos tuuletin pyörii, poista esteet ilman ulostuloaukon ympäriltä ja anna laitteen jäähtyä useita minuutteja, ennen kuin käytät sitä. Jos tuuletin ei pyöri, irrota laitteen virtajohto useiksi minuuteiksi ja kytke se sitten uudelleen.
Kalibrointi ei onnistu.	Kalibrointi epäonnistui.	Paina OK ja yritä uudelleen. ■ Sammuta laite painamalla -painiketta pitkään. Odota muutama sekunti ja käynnistä laite uudelleen. Suorita värien kalibrointi uudelleen kosketusnäytön tai tulostinohjaimen avulla (katso *Värien kalibrointi* sivulla 120). ■ Asenna uusi hihnayksikkö (katso *Hihnayksikön vaihtaminen* sivulla 90). ■ Jos ongelma jatkuu, ota yhteyttä Brotherin asiakaspalveluun tai paikalliseen Brother-jälleenmyyjään.
Kansi on auki	Etukantta ei ole suljettu kunnolla.	Sulje laitteen etukansi.
	Kiinnitysyksikön kantta ei ole suljettu kunnolla tai paperia oli juuttunut laitteen takaosaan, kun virta kytkettiin.	■ Sulje laitteen takakannen sisäpuolella sijaitseva kiinnitysyksikön kansi. ■ Varmista, että kiinnitysyksikön kannen taakse laitteen takaosaan ei ole juuttunut paperia, sulje kiinnitysyksikön kansi ja paina Aloita (katso *Paperi on juuttunut laitteen takaosaan* sivulla 138).
	ADS:n kantta ei ole suljettu kunnolla.	Sulje laitteen ADS:n kansi.
	ADS:n kansi on avattuna, kun siihen asetetaan asiakirja.	Sulje ADS:n kansi ja paina sitten .

Virheviesti	Syy	Toimenpide
Kokovirhe	Määritetty kasetti ei tue tulostinohjaimessa määritettyä paperikokoa.	Valitse paperikoko, jota kasetti tukee (katso *Paperikoko ja -tyyppi* sivulla 34.)
Kokovirhe 2-puolinen	Tulostinohjaimessa ja kosketusnäytön valikossa määritettyä paperikokoa ei voi käyttää automaattisessa kaksipuolisessa tulostuksessa.	Paina ✕. Valitse kaksipuolisen tulostuksen tukema paperikoko. Automaattisessa kaksipuolisessa tulostuksessa voidaan käyttää A4-paperikokoa.
	Kasetissa olevan paperin koko on väärä, eikä sitä voi käyttää automaattisessa kaksipuolisessa tulostuksessa.	Aseta kasettiin oikean kokoista paperia ja määritä kasetin paperikoko (katso *Paperikoko* sivulla 31). Automaattisessa kaksipuolisessa tulostuksessa voidaan käyttää A4-paperikokoa.
Kondensaatio	Tämä ongelma saattaa johtua esimerkiksi kosteudesta, joka tiivistyy laitteen sisään huonelämpötilan muuttuessa.	Jätä laitteen virta päälle. Odota 30 minuuttia etukansi kokonaan auki. Sammuta sitten laite ja sulje kansi. Käynnistä laite uudelleen.
Kosketusnäytön alustus epäonnistui	Kosketusnäyttöä on painettu ennen kuin laite on täysin käynnistynyt.	Varmista, ettei mikään koske tai nojaa kosketusnäyttöön.
	Kosketusnäytön alaosan ja sen kehyksen väliin on voinut jäädä jumiin roskia.	Asenna jäykkä paperin pala kosketusnäytön alaosan ja sen kehyksen väliin ja liu'uta paperin palaa edestakaisin poistaaksesi roskan.
Käyt.kelv. laite	USB-suoraliitäntään on kytketty USB-laite tai USB-muistitikku, jota ei tueta tai joka on salattu.	Irrota laite USB-suoraliitännästä (katso tuettujen USB-muistitikkujen tekniset vaatimukset kohdasta *Tulostaminen USB-muistitikulta tai massamuistia tukevasta digitaalikamerasta* sivulla 63).
Käyt.kelv. laite Irrota laite. Katkaise virta ja kytke se uudelleen.	USB-suoraliitäntään on kytketty viallinen tai paljon virtaa kuluttava USB-laite.	Irrota laite USB-suoraliitännästä. Sammuta laite painamalla ⏻ -painiketta pitkään ja käynnistä laite uudelleen.
Käyttövirhe	Laite poistettiin USB-suoraliitännästä, kun tietoja käsiteltiin.	Paina ✕. Kytke USB-laite uudelleen ja yritä tulostaa suoratulostuksella.
Liikaa tiedost.	USB-muistitikulle on tallennettu liian monta tiedostoa.	Vähennä USB-muistitikulle tallennettujen tiedostojen määrää.
Lokin käyttövirhe	Laite ei pääse käsiksi palvelimen tulostuslokitiedostoon.	Pyydä järjestelmänvalvojaa tarkistamaan tulostuslokin verkkotallennuksen asetukset. Lisätietoja: ➤➤ Ohjelmisto- ja Verkkokäyttäjän opas.

B

Virheviesti	Syy	Toimenpide
Lyhyt paperi	Paperikasetissa oleva paperi on liian lyhyttä, joten laite ei voi siirtää sitä luovutusalustalle (tulostepuoli alaspäin).	Avaa luovutusalustan (tulostepuoli ylöspäin) takakansi, jotta tuloste pääsee luovutusalustalle (tulostepuoli ylöspäin). Poista tulostuneet sivut ja paina Yritä uudelleen.
MT-alustatukos	Paperi on juuttunut laitteen monitoimialustaan.	Katso *Paperi on juuttunut monitoimialustaan* sivulla 136.
Muisti täynnä	Laitteen muisti on täynnä.	**Faksin lähetys tai kopiointi käynnissä** Tee jokin seuraavista: ■ Lähetä tai kopioi skannatut sivut painamalla Lähetä heti, Osatulostus tai Lopeta. ■ Paina ja odota, kunnes muut käynnissä olevat toiminnot ovat päättyneet. Yritä sitten uudelleen. ■ Poista faksit muistista. Tulosta muistiin tallennetut faksit muistin palauttamiseksi 100 % arvoon. Poista sitten faksien tallennus käytöstä, jotta muistiin ei tallennu enempiä fakseja (➤➤ Laajempi käyttöopas). ■ Lisää lisämuistia (➤➤ Laajempi käyttöopas). **Tulostus käynnissä** Tee jokin seuraavista: ■ Pienennä tulostuksen erottelutarkkuutta (➤➤ Ohjelmisto- ja Verkkokäyttäjän opas). ■ Poista faksit muistista (katso edellä oleva kuvaus). ■ Lisää lisämuistia (➤➤ Laajempi käyttöopas).
Muuta tied.nimeä	USB-muistitikku sisältää tiedoston, jonka nimi on sama kuin tiedoston, jota yrität tallentaa.	Muuta USB-muistitikulla olevan tiedoston nimeä tai tallenna tiedosto toisella nimellä.
Pieni paperi	Paperiohjaimessa määritetty paperikoko on liian pieni, joten laite ei voi siirtää paperia luovutusalustalle (tulostepuoli alaspäin).	Avaa takakansi (takaluovutusalusta), jotta tuloste pääsee ulos luovutusalustalle (tulostepuoli alaspäin), ja paina sitten Yritä uudelleen.
Pääsy estetty	Haluamasi toiminto on rajoitettu Secure Function Lock -toiminnolla.	Pyydä järjestelmänvalvojaa tarkistamaan Secure Function Lock -asetukset.

Virheviesti	Syy	Toimenpide
Raja ylitetty	Tulostettavien sivujen sallittu lukumäärä on ylitetty. Tulostustyö peruutetaan.	Pyydä järjestelmänvalvojaa tarkistamaan Secure Function Lock -asetukset.
Rekisteröinti ei onnistu.	Rekisteröinti epäonnistui.	Paina OK ja yritä uudelleen. ■ Sammuta laite painamalla -painiketta pitkään. Odota muutama sekunti ja käynnistä laite uudelleen. Suorita automaattinen värien rekisteröinti kosketusnäytön avulla (katso *Värien rekisteröinti* sivulla 121). ■ Asenna uusi hihnayksikkö (katso *Hihnayksikön vaihtaminen* sivulla 90). ■ Jos ongelma ei ratkea, ota yhteyttä Brotherin asiakaspalveluun.
Rummun pysäytys	Rumpuyksikkö on vaihdettava uuteen.	Vaihda rumpuyksikkö (katso *Rumpuyksikön vaihtaminen* sivulla 84).
Rumpu !	Rumpuyksikön koronalangat on puhdistettava.	Puhdista kaikki rumpuyksikön sisällä olevat neljä koronalankaa liu'uttamalla sinistä kielekettä (katso *Koronalankojen puhdistaminen* sivulla 109).
	Rumpuyksikköä ei ole asennettu oikein.	Irrota rumpuyksikkö, irrota värikasetit rumpuyksiköstä ja asenna värikasetit takaisin rumpuyksikköön. Asenna rumpuyksikkö takaisin laitteeseen.
Rumpuyksikkö on kohta tyhjä	Rumpuyksikkö lähestyy käyttöikänsä loppua.	Tilaa uusi rumpuyksikkö, ennen kuin saat ilmoituksen Vaihda rumpu.
Skannaus ei onnistu	Asiakirja on liian pitkä kaksipuoliseen skannaukseen.	Paina . Käytä kaksipuoliseen skannaukseen sopivaa paperikokoa (katso *Tulostusmateriaali* sivulla 226).
	Laitteessa on mekaaninen vika.	■ Sammuta laite painamalla -painiketta pitkään ja käynnistä laite uudelleen (katso *Faksien tai yhteysraportin siirtäminen* sivulla 132). ■ Jos ongelma ei ratkea, ota yhteyttä Brotherin asiakaspalveluun saadaksesi apua.

B

Virheviesti	Syy	Toimenpide
Sopimaton koko	Lokerossa on väärän kokoinen paperi.	Tee jokin seuraavista: ■ Aseta paperikasettiin tulostinohjaimessa valittua paperikokoa ja paina sitten Aloita. ■ Valitse tulostinohjaimessa paperikoko, jota olet lisännyt ilmoitettuun paperikasettiin.
Tukos 2-puolinen	Paperi on juuttunut paperikasetin tai kiinnitysyksikön alle.	Katso *Paperi on juuttunut paperikasetin alle* sivulla 143.
Tukos kasetissa 1 Kasetin2 tukos	Paperi on juuttunut laitteen paperikasettiin.	Katso *Paperi on juuttunut paperikasettiin 1 tai 2* sivulla 137.
Tukos, sisäosa	Paperi on juuttunut laitteen sisälle.	Katso *Paperi on juuttunut laitteen sisään* sivulla 140.
Tukos, takaosa	Paperi on juuttunut laitteen takaosaan.	Katso *Paperi on juuttunut laitteen takaosaan* sivulla 138.
Tulostus ei onnistu XX	Laitteessa on mekaaninen vika.	Tee jokin seuraavista: ■ Sammuta laite painamalla ⏻ -painiketta pitkään. Odota muutama sekunti ja käynnistä laite uudelleen (katso *Faksien tai yhteysraportin siirtäminen* sivulla 132). ■ Jos ongelma ei ratkea, ota yhteyttä Brotherin asiakaspalveluun saadaksesi apua.
Tulostustiedot täynnä.	Laitteen muisti on täynnä.	■ Paina ✕ ja poista aiemmin tallennetut suojatut tulostustyöt. ■ Lisää lisämuistia (➤➤ Laajempi käyttöopas).
USB-laite on kirjoitussuojattu	USB-muistitikun suojauskytkin on käytössä.	Poista USB-muistitikun suojauskytkin käytöstä.
Vaihda hihna	Hihnayksikkö on vaihdettava.	Vaihda hihnayksikkö (katso *Hihnayksikön vaihtaminen* sivulla 90).
Vaihda hukkavärisäiliö	Hukkavärisäiliö on vaihdettava uuteen.	Vaihda hukkavärisäiliö (katso *Hukkavärisäiliön vaihtaminen* sivulla 95).
Vaihda kiinnitysyksikkö	Kiinnitysyksikkö on vaihdettava.	Ota yhteyttä Brotherin asiakaspalveluun tai paikalliseen Brother-jälleenmyyjään kiinnitysyksikön vaihtamista varten.
Vaihda laser	Laseryksikkö on vaihdettava.	Ota yhteyttä Brotherin asiakaspalveluun tai paikalliseen Brother-jälleenmyyjään laseryksikön vaihtamista varten.
Vaihda PF-sarja MT Vaihda PF-sarja1 Vaihda PF-sarja2	Paperinsyöttöpakkaus on vaihdettava.	Ota yhteyttä Brotherin asiakaspalveluun tai paikalliseen Brother-jälleenmyyjään paperinsyöttöpakkauksen vaihtamista varten.

Virheviesti	Syy	Toimenpide
Vaihda rumpu	Rumpuyksikkö on vaihdettava uuteen.	Vaihda rumpuyksikkö (katso *Rumpuyksikön vaihtaminen* sivulla 84).
	Rumpuyksikön laskuria ei nollattu uuden rummun asennuksen yhteydessä.	Nollaa rumpuyksikön laskuri noudattamalla uuden rumpuyksikön mukana tulleita ohjeita.
Vaihda värikasetti [1] [1] Kosketusnäyttö näyttää värikasetin värin, joka on vaihdettava. BK=Musta, C=Syaani, M=Magenta, Y=Keltainen	Värikasetin käyttöikä on lopussa. Laite keskeyttää kaikki tulostustoiminnot. Faksit tallentuvat muistiin niin kauan kuin muistia riittää.	Vaihda kosketusnäytössä ilmaistun värinen värikasetti (katso *Värikasetin vaihtaminen* sivulla 78).
Virhe kasetissa 2	Valinnaista alakasettia ei ole asennettu oikein.	Asenna valinnainen alakasetti uudelleen.
Väriaine vähissä:X [1] [1] (X) osoittaa sen värikasetin värin, jonka käyttöikä on loppumassa. BK=Musta, C=Syaani, M=Magenta, Y=Keltainen	Jos kosketusnäytössä näkyy Väriaine vähissä, tulostusta voi jatkaa, mutta värikasetti lähestyy käyttöikänsä loppua.	Tilaa kosketusnäytössä ilmaistun värinen uusi värikasetti heti, jotta käytettävissä on vaihtokasetti, kun kosketusnäytössä näkyy Vaihda värikasetti.
Värikasettivirhe	Värikasettia ei ole asennettu oikein.	Vedä rumpuyksikkö ulos, irrota kosketusnäytössä ilmoitetun värin värikasetti ja laita se takaisin rumpuyksikköön. Aseta rumpuyksikkö takaisin laitteeseen. Jos ongelma jatkuu, ota yhteyttä Brotherin asiakaspalveluun tai paikalliseen Brother-jälleenmyyjään.
Värivirhe	Vähintään yksi värikasetti on asennettu väärin.	Vedä rumpuyksikkö ulos. Ota kaikki värikasetit ulos ja aseta ne sitten takaisin rumpuyksikköön.
Yhteys katkesi	Yhteys on katkaistu linjan toisesta päästä.	Kokeile uudelleen lähettämistä tai vastaanottamista.
Yhteysvika	Häiriö puhelinlinjalla aiheutti tiedonsiirtovirheen.	Yritä lähettää faksi uudelleen tai yritä liittää laite toiseen puhelinlinjaan. Jos ongelma ei ratkea, pyydä puhelinyhtiötä tarkastamaan puhelinlinja.

Faksien tai yhteysraportin siirtäminen

Jos kosketusnäytössä näkyy:

- Tulostus ei onnistu XX
- Skannaus ei onnistu

Suosittelemme siirtämään faksit toiseen faksiin tai tietokoneellesi (katso *Faksien siirtäminen toiseen faksilaitteeseen* sivulla 132 tai *Faksien siirtäminen tietokoneeseen* sivulla 133).

Voit myös siirtää yhteysraportin ja tarkistaa, onko yhtään faksia siirrettävänä (katso *Yhteysraportin siirtäminen toiseen faksilaitteeseen* sivulla 133).

VINKKI

Jos laitteen kosketusnäytössä näkyy virheilmoitus, kun faksit on lähetetty, irrota laite verkkovirrasta useiksi minuuteiksi ja kytke se sen jälkeen uudelleen.

Faksien siirtäminen toiseen faksilaitteeseen

Jos et ole asettanut laitteellesi nimitunnusta, et voi siirtyä faksien siirtotilaan (katso *Syötä henkilökohtaiset tiedot (nimitunnus)* sivulla 20).

1. Paina -painiketta keskeyttääksesi virheen väliaikaisesti.
2. Paina .
3. Paina Kaikki aset..
4. Näytä Huolto pyyhkäisemällä ylös tai alas tai painamalla ▲ tai ▼.
5. Paina Huolto.
6. Paina Tiedonsiirto.
7. Paina Faksinsiirto.
8. Tee jokin seuraavista:
   - Jos kosketusnäytössä näkyy Ei fakseja, laitteen muistissa ei ole fakseja jäljellä. Paina Sulje.
   - Näppäile faksinumero, johon faksit edelleenlähetetään.
9. Paina Faksin käynnis..

Faksien siirtäminen tietokoneeseen

Voit siirtää faksit laitteen muistista tietokoneeseesi.

1. Paina -painiketta keskeyttääksesi virheen väliaikaisesti.
2. Varmista, että tietokoneeseen on asennettu **MFL-Pro Suite**, ja ota sitten **PC-FAX-vastaanottaminen** käyttöön tietokoneessa.
   Noudata käyttöjärjestelmäsi ohjeita.
   - (Windows® XP, Windows Vista® ja Windows® 7)

     Valitse (**Käynnistä**) -valikosta **Kaikki ohjelmat** > **Brother** > **Brother Utilities**.
     Napsauta avattavaa luetteloa ja valitse mallin nimi (jos sitä ei ole vielä valittu).
     Napsauta **PC-FAX-vastaanottaminen** vasemmassa navigointipalkissa ja napsauta sitten **Vastaanota**.
   - (Windows® 8)

     Napsauta (**Brother Utilities**), napsauta sitten pudotusluetteloa ja valitse mallisi nimi (jos se ei vielä ole valittuna). Napsauta **PC-FAX-vastaanottaminen** vasemmassa navigointipalkissa ja napsauta sitten **Vastaanota**.
3. Varmista, että `PC-Fax vas.ot.` on asetettu laitteessa (katso *PC-FAX-vastaanotto (vain Windows®)* sivulla 51).
   Jos laitteen muistissa on fakseja, kun määrität `PC-Fax vas.ot.` -toiminnon, kosketusnäytössä kysytään, haluatko siirtää faksit tietokoneeseen.
4. Tee jokin seuraavista:
   - Jos haluat siirtää kaikki faksit tietokoneeseesi, paina `Kyllä`. Jos `Faksin esikats.` -asetuksena on `Ei`, laite kysyy, haluatko tulostaa varmuuskopioita.
   - Jos haluat poistua ja jättää faksit muistiin, paina `Ei`.
5. Paina .

Yhteysraportin siirtäminen toiseen faksilaitteeseen

Jos et ole asettanut laitteellesi nimitunnusta, et voi siirtyä faksien siirtotilaan (katso *Syötä henkilökohtaiset tiedot (nimitunnus)* sivulla 20).

1. Paina -painiketta keskeyttääksesi virheen väliaikaisesti.
2. Paina .
3. Paina `Kaikki aset..`
4. Näytä `Huolto` pyyhkäisemällä ylös tai alas tai painamalla ▲ tai ▼.
5. Paina `Huolto`.
6. Paina `Tiedonsiirto`.
7. Paina `Raportin siirto`.
8. Näppäile faksinumero, johon yhteysraportti edelleenlähetetään.
9. Paina `Faksin käynnis..`

B

Asiakirjatukokset

Asiakirja on juuttunut ADS:n yläosaan

1. Poista ADS:stä paperit, jotka eivät ole juuttuneet kiinni.
2. Avaa ADS:n kansi.
3. Vedä juuttunut asiakirja ulos vasemmalle.

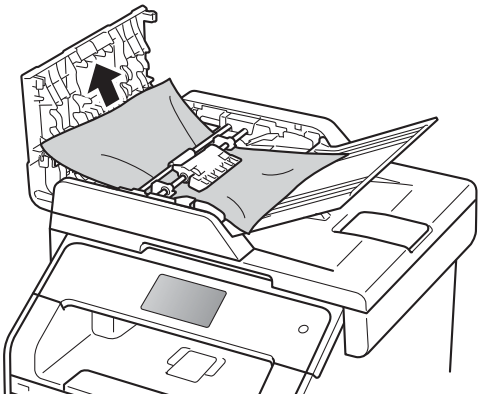

Jos asiakirja repeää, poista kaikki paperinpalaset, jotta paperitukoksia ei tule vastaisuudessa.

4. Sulje ADS:n kansi.
5. Paina ✕.

Asiakirja on juuttunut valotustason kannen alle

1. Poista ADS:stä paperit, jotka eivät ole juuttuneet kiinni.
2. Nosta valotustason kansi ylös.
3. Vedä juuttunut asiakirja ulos oikealle.

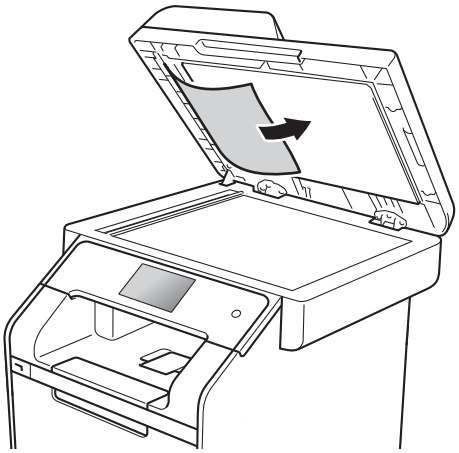

Jos asiakirja repeää, poista kaikki paperinpalaset, jotta paperitukoksia ei tule vastaisuudessa.

4. Laske valotustason kansi alas.
5. Paina ✕.

ADS:ään juuttuneiden pienten asiakirjojen poistaminen

1. Nosta valotustason kansi ylös.
2. Työnnä pienet paperinpalat ADS:n läpi jäykän paperin palalla, esimerkiksi kartongin kappaleella.

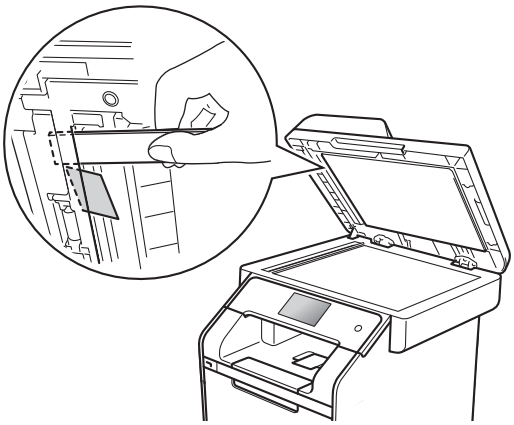

3. Laske valotustason kansi alas.
4. Paina ❌.

Asiakirja on juuttunut luovutusalustalle

1. Poista ADS:stä paperit, jotka eivät ole juuttuneet kiinni.
2. Vedä juuttunut asiakirja ulos oikealle.

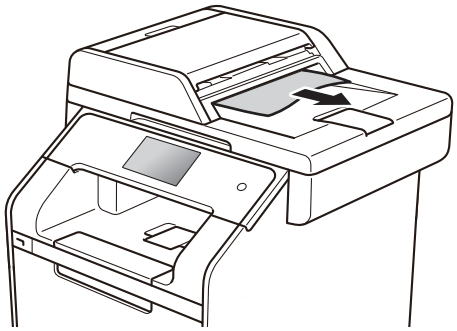

3. Paina ❌.

Paperitukos

Kun lisäät paperia, poista paperikasetista aina kaikki paperiarkit ja suorista paperipino. Tämä estää useiden paperiarkkien syöttymisen laitteen läpi, jolloin laitteeseen ei tule paperitukosta.

Paperi on juuttunut monitoimialustaan

Jos kosketusnäytössä näkyy `MT-alustatukos`, noudata näitä vaiheita:

1. Poista paperi monitoimialustasta.
2. Poista juuttuneet paperit monitoimialustasta ja sen ympäriltä.

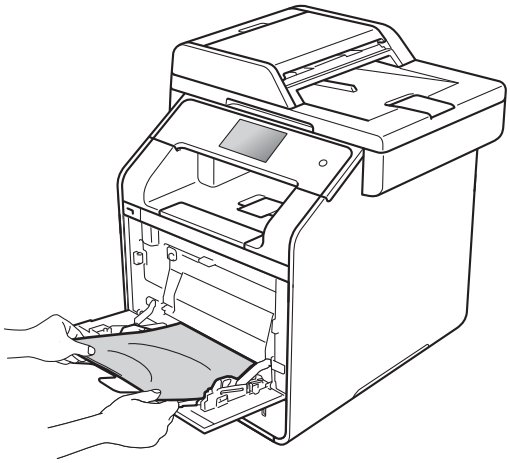

3. Leyhytä paperipinoa ja aseta se takaisin monitoimialustalle.

4. Kun asetat paperia MT-alustalle, varmista, että paperi jää alustan molemmilla puolilla olevien paperin yläreunan merkkien (1) alapuolelle.

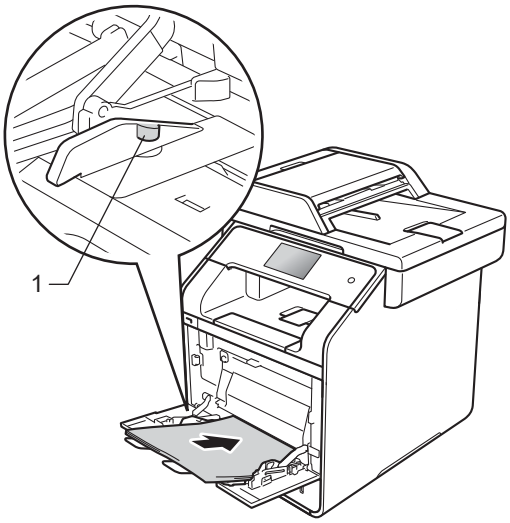

5. Jatka tulostusta painamalla `Yritä uudelleen`.

Paperi on juuttunut paperikasettiin 1 tai 2

Jos kosketusnäytössä näkyy `Tukos kasetissa 1` tai `Kasetin2 tukos`, noudata näitä vaiheita:

1. Vedä paperikasetti kokonaan ulos laitteesta.
   `Tukos kasetissa 1`:

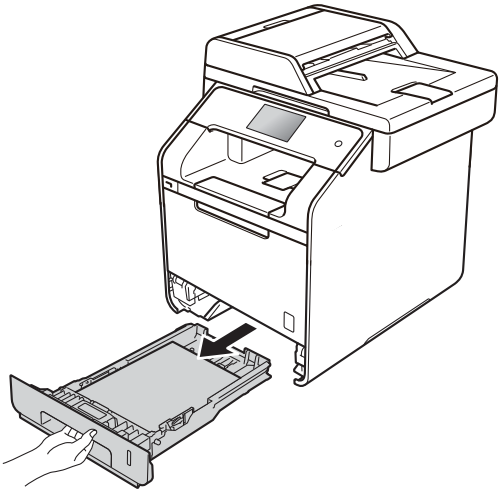

   `Kasetin2 tukos`:

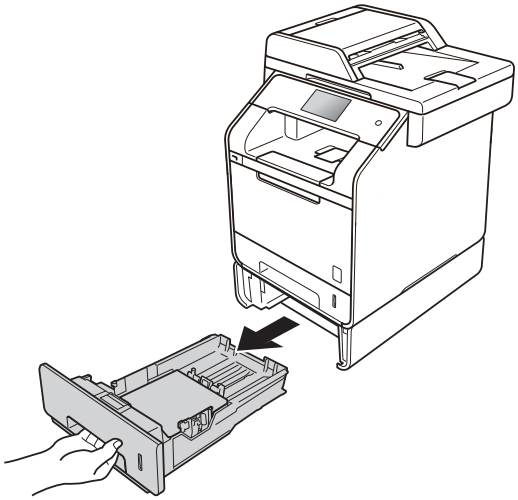

2. Vedä juuttunut paperi hitaasti ulos molemmin käsin.

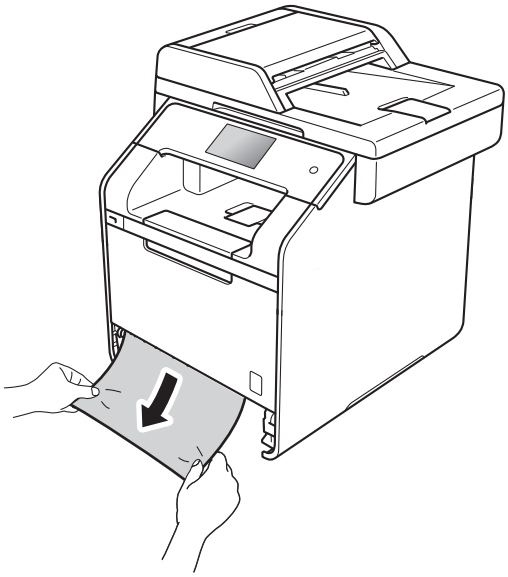

VINKKI

Juuttunut paperi on helpompi saada ulos, kun vedät sitä alaspäin.

3. Varmista, että paperinippu jää paperikasetin yläreunan merkkien (▼ ▼ ▼) alapuolelle. Paina sinistä paperinohjaimen vapautusvipua ja siirrä paperiohjaimia samalla siten, että ne vastaavat paperikokoa. Tarkista, että ohjaimet ovat tukevasti kasetin aukoissa.

4. Työnnä paperikasetti kunnolla takaisin laitteeseen.

Paperi on juuttunut laitteen takaosaan

Jos kosketusnäytössä näkyy `Tukos, takaosa`, noudata näitä vaiheita:

1. Anna laitteen olla virta päällä käyttämättä 10 minuuttia, jotta sen sisällä oleva tuuletin jäähdyttää laitteen erittäin kuumat sisäosat.
2. Avaa takakansi.

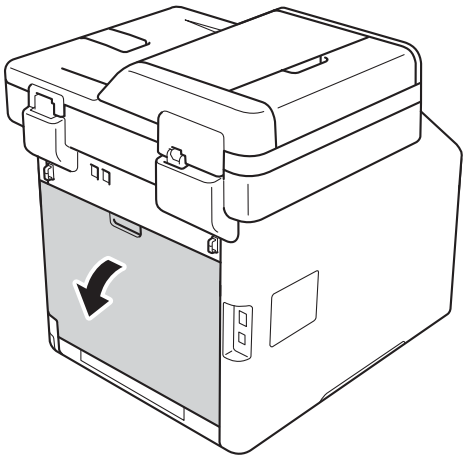

VAROITUS

KUUMA PINTA

Heti laitteen käytön jälkeen eräät sen sisällä olevat osat ovat äärimmäisen kuumia. Odota laitteen jäähtymistä, ennen kuin kosketat laitteen sisäosia.

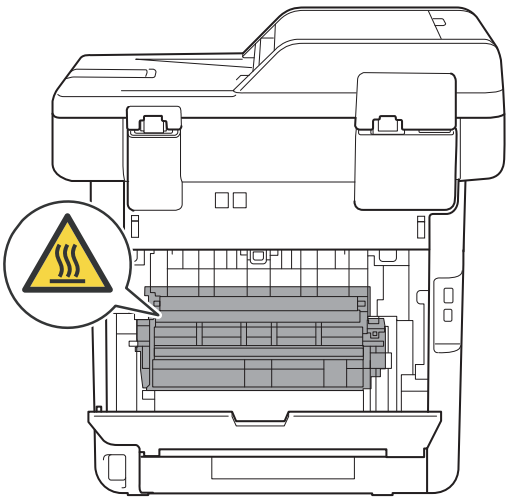

3 Vedä oikealla ja vasemmalla olevia sinisiä kielekkeitä (1) alas vapauttaaksesi kiinnitysyksikön kannen (2).

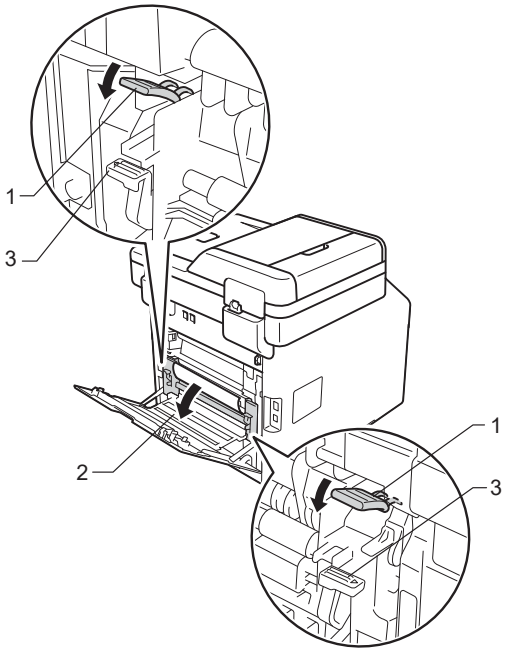

VINKKI

Jos takakannen sisäpuolella olevat kirjekuorivivut (3) on vedetty alas kirjekuoriasentoon, nosta vivut alkuperäiseen asentoon, ennen kuin vedät siniset kielekkeet (1) alas.

4 Vedä juuttunut paperi varoen pois kiinnitysyksiköstä molemmin käsin.

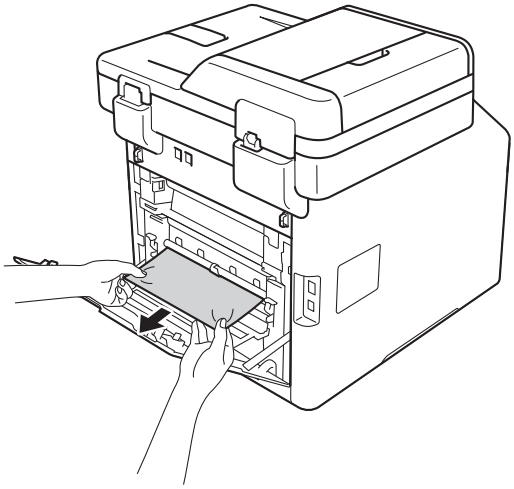

5 Sulje kiinnitysyksikön kansi (2).

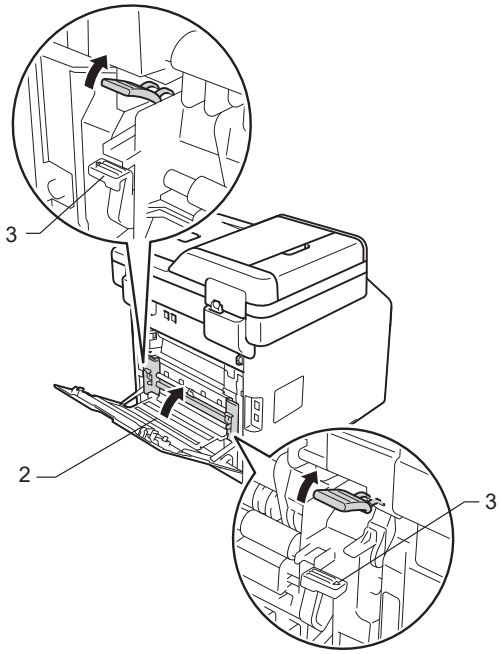

VINKKI

Jos tulostat kirjekuorille, vedä kirjekuorivivut (3) takaisin alas kirjekuoriasentoon, ennen kuin suljet takakannen.

6 Sulje takakansi.

Paperi on juuttunut laitteen sisään

Jos kosketusnäytössä näkyy `Tukos, sisäosa`, noudata näitä vaiheita:

1. Paina etukannen vapautusvipua ja vedä etukansi auki.

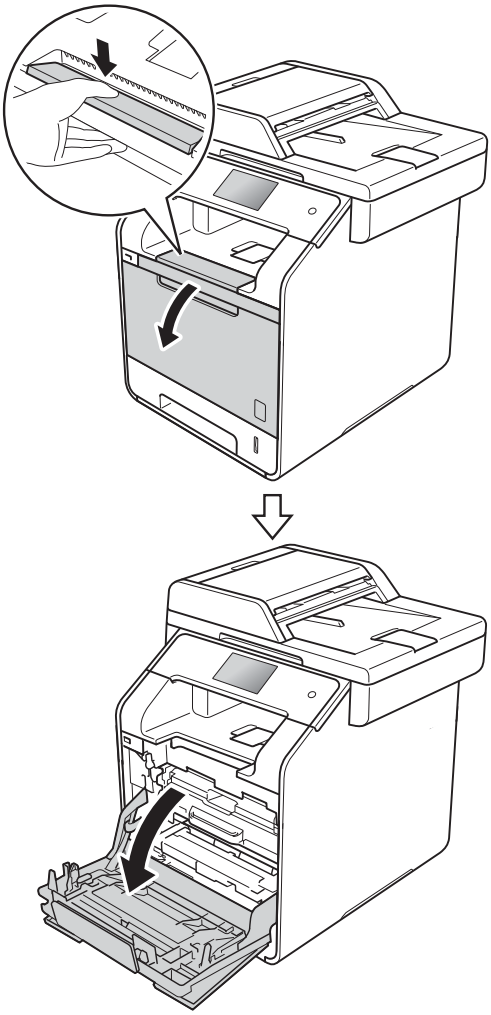

2. Tartu rumpuyksikön siniseen kahvaan. Vedä rumpuyksikköä ulos, kunnes se pysähtyy.

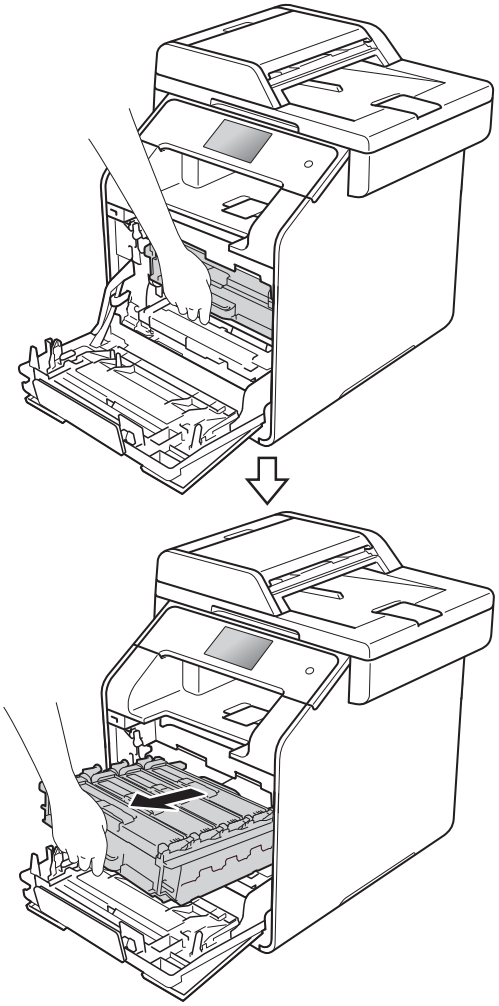

3 Käännä laitteen vasemmalla puolella olevaa sinistä lukitusvipua (1) vastapäivään vapautusasentoon. Pidä kiinni rumpuyksikön sinisistä kahvoista, nosta rumpuyksikön etuosaa ja vedä yksikkö pois laitteesta.

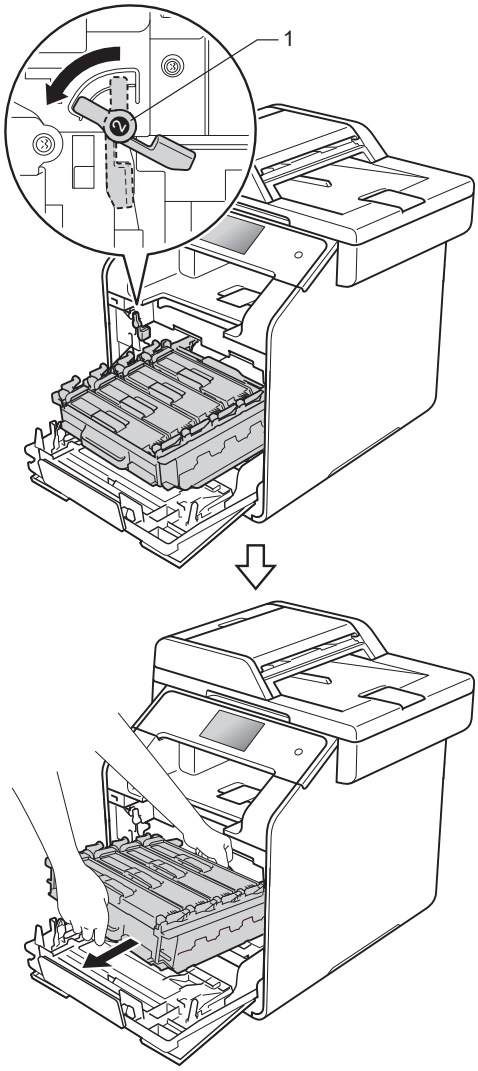

TÄRKEÄÄ

- Rumpuyksikkö kannattaa asettaa talouspaperin tai kertakäyttöliinan päälle, koska siitä voi valua ulos väriä.
- ÄLÄ koske alla olevassa kuvassa esitettyihin elektrodeihin, jotta staattinen sähkö ei vahingoita laitetta.

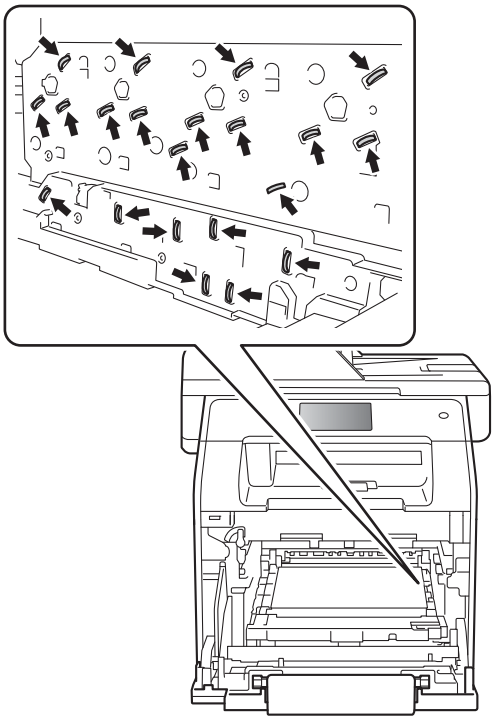

B

4 Vedä tukkeutunut paperi ulos varovasti.

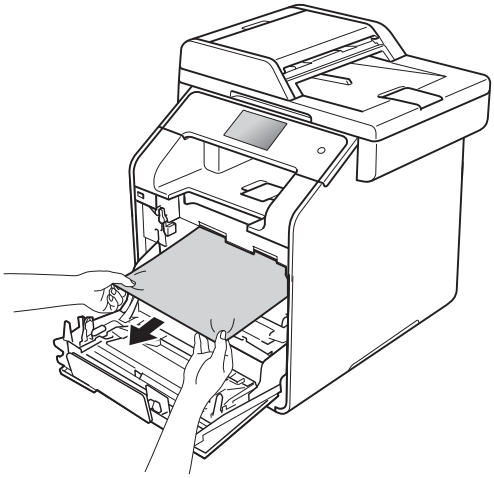

5 Varmista, että sininen lukitusvipu (1) on kuvan mukaisessa vapautusasennossa.

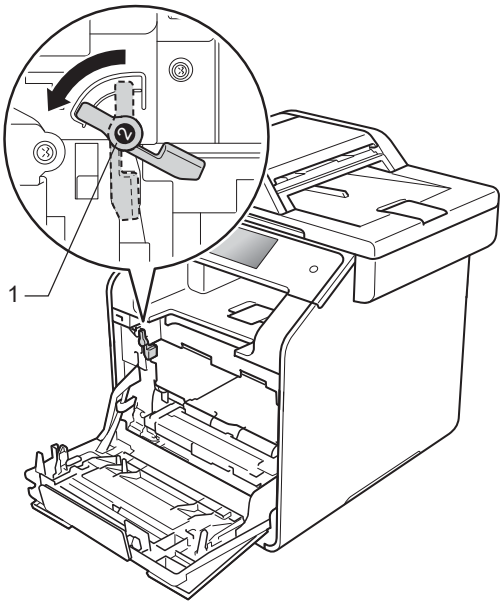

6 Työnnä rumpuyksikköä varovasti laitteeseen, kunnes se pysähtyy siniseen lukitusvipuun.

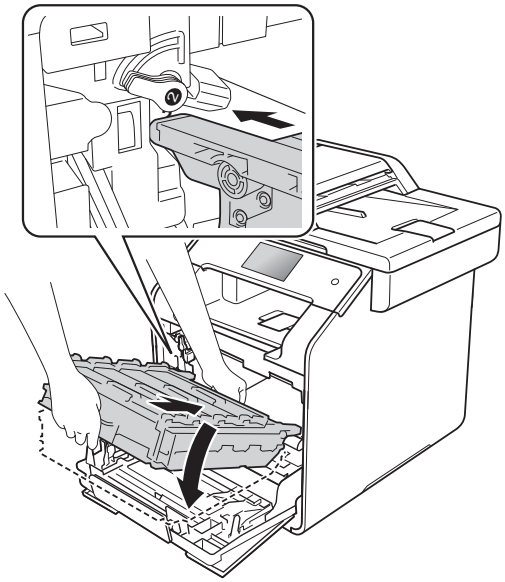

7 Käännä sinistä lukitusvipua (1) myötäpäivään lukitusasentoon.

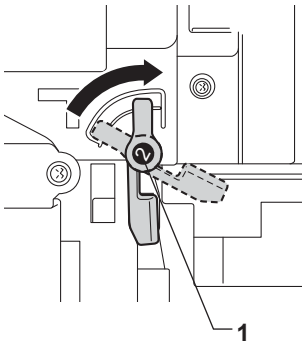

8 Paina rumpuyksikköä sisään, kunnes se pysähtyy.

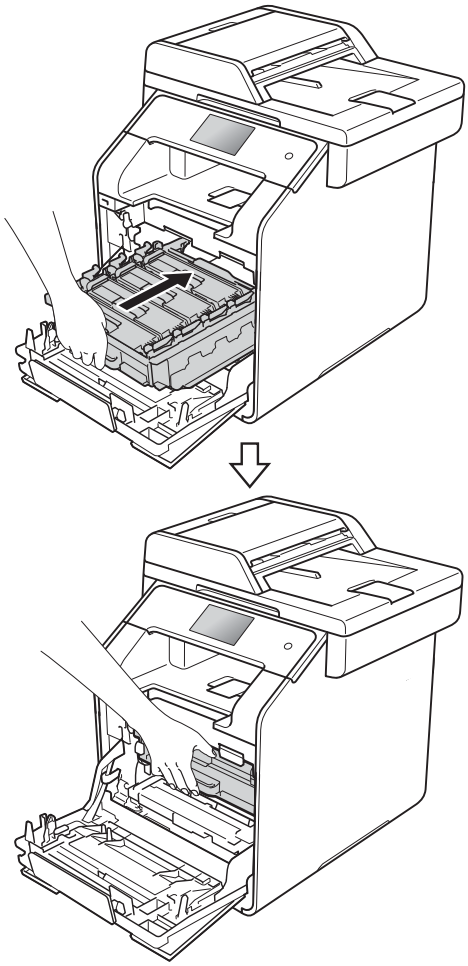

9 Sulje laitteen etukansi.

VINKKI

Jos sammutat laitteen, kun kosketusnäytössä näkyy `Tukos sisäosa`, laite tulostaa sotkua käynnistyksen jälkeen. Ennen kuin sammutat laitteen, peruuta tulostustyö tietokoneessa.

Paperi on juuttunut paperikasetin alle

Jos kosketusnäytössä näkyy `Tukos 2-puolinen`, noudata näitä vaiheita:

1 Anna laitteen olla virta päällä käyttämättä 10 minuuttia, jotta sen sisällä oleva tuuletin jäähdyttää laitteen erittäin kuumat sisäosat.

2 Vedä paperikasetti kokonaan ulos laitteesta.

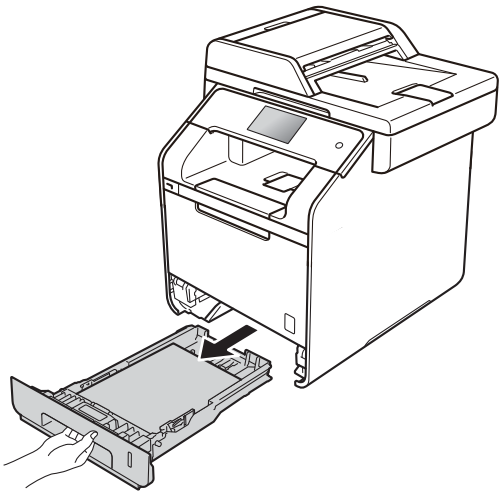

3 Varmista, että tukkeutunut paperi ei jää laitteen sisään.

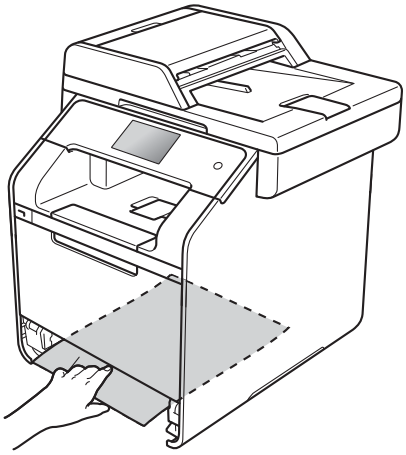

B

4 Jos paperi ei ole juuttunut laitteen sisälle, tarkista paperikasetin alta.

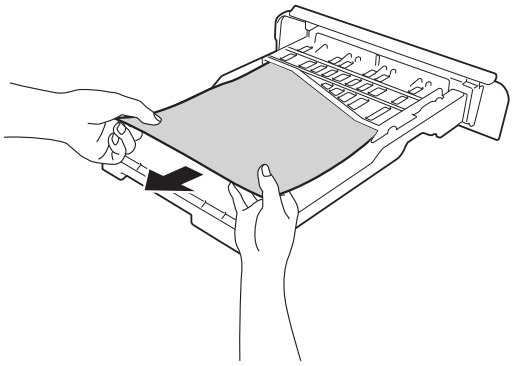

5 Jos paperi ei ole juuttunut paperikasettiin, avaa takakansi.

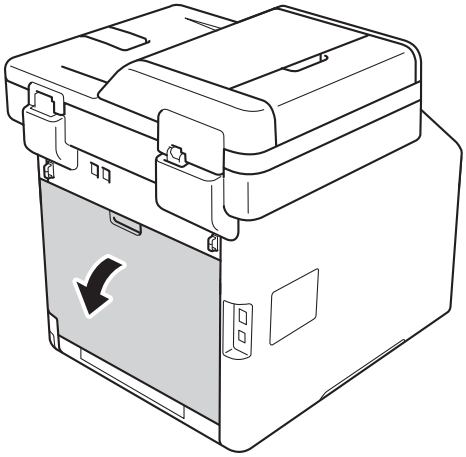

VAROITUS

KUUMA PINTA

Heti laitteen käytön jälkeen eräät sen sisällä olevat osat ovat äärimmäisen kuumia. Odota laitteen jäähtymistä, ennen kuin kosketat laitteen sisäosia.

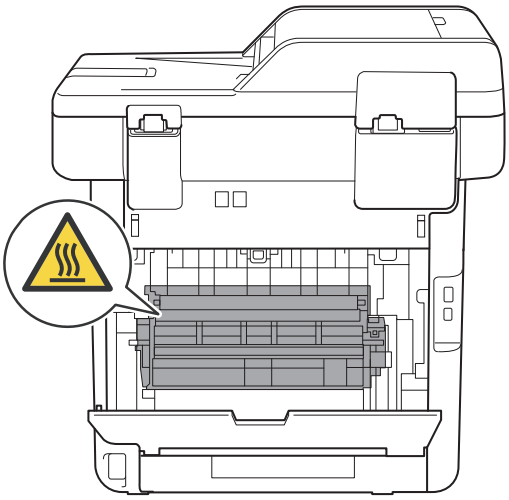

6 Vedä juuttunut paperi varovasti ulos laitteen takaosasta pitämällä paperista kiinni molemmin käsin.

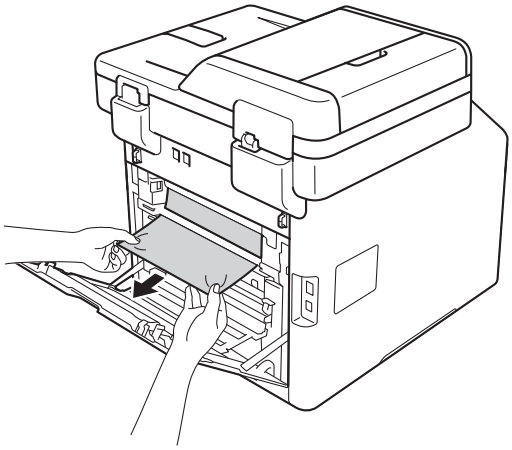

7 Avaa takakansi siten, että se lukittuu paikalleen.

8 Työnnä paperikasetti kunnolla takaisin laitteeseen.

Ongelmia laitteen toiminnassa

TÄRKEÄÄ

- Teknistä tukea varten on otettava yhteyttä Brother-asiakaspalveluun tai paikalliseen Brother-jälleenmyyjään.
- Jos laitteessa tuntuu olevan vikaa, tarkista seuraavat seikat ja seuraa vianetsintäohjeita. Voit korjata useimmat ongelmat itse.
- Jos tarvitset lisäapua, Brother Solutions Center sisältää uusimmat usein esitetyt kysymykset ja vianetsintäohjeet.

  Käy osoitteessa http://solutions.brother.com/.

Tulostusongelmat

Ongelma	Toimenpiteet
Ei tulostetta.	Tarkista, että oikea tulostinohjain on asennettu ja valittu.
	Tarkista, näkyykö kosketusnäytöllä virheviesti (katso *Virhe- ja huoltoviestit* sivulla 124).
	Tarkista, että laite on online-tilassa: (Windows® 7 ja Windows Server® 2008 R2) Napsauta (**Käynnistä**) -painiketta > **Laitteet ja tulostimet**. Napsauta hiiren kakkospainikkeella **Brother MFC-XXXX Printer** ja valitse **Näytä, mitä tulostetaan parhaillaan**. Napsauta valikkopalkista **Tulostin**. Varmista, että **Käytä tulostina offline-tilassa** ei ole valittuna. (Windows Vista® ja Windows Server® 2008) Napsauta (**Käynnistä**) -painiketta > **Ohjauspaneeli** > **Laitteisto ja äänet** > **Tulostimet**. Napsauta hiiren kakkospainikkeella **Brother MFC-XXXX Printer**. Varmista, että **Käytä tulostinta online-tilassa** ei näy luettelossa. Muussa tapauksessa napsauta valintaa asettaaksesi tulostimen Online-tilaan. (Windows® XP ja Windows Server® 2003) Napsauta **Käynnistä**-painiketta > **Tulostimet ja faksit**. Napsauta hiiren kakkospainikkeella **Brother MFC-XXXX Printer**. Varmista, että **Käytä tulostinta online-tilassa** ei näy luettelossa. Muussa tapauksessa napsauta valintaa asettaaksesi tulostimen Online-tilaan. (Windows® 8 ja Windows Server® 2012) Siirrä hiiren osoitin työpöydän oikeaan alakulmaan. Kun valikkopalkki avautuu, napsauta **Asetukset** > **Ohjauspaneeli**. Valitse **Laitteisto ja äänet** (Laitteisto) -ryhmässä **Näytä laitteet ja tulostimet**. Napsauta **Brother MFC-XXXX** ja **Näytä, mitä tulostetaan parhaillaan** hiiren kakkospainikkeella. Jos tulostinvalinnat avautuvat, valitse tulostimesi. Napsauta **Tulostin** valikkopalkissa ja varmista, ettei **Käytä tulostina offline-tilassa** ole valittuna. (Windows Server® 2012 R2) Napsauta **Ohjauspaneeli Aloitus**-näytössä. Valitse **Laitteisto** -ryhmässä **Näytä laitteet ja tulostimet**. Napsauta **Brother MFC-XXXX** ja **Näytä, mitä tulostetaan parhaillaan** hiiren kakkospainikkeella. Jos tulostinvalinnat avautuvat, valitse tulostimesi. Napsauta **Tulostin** valikkopalkissa ja varmista, ettei **Käytä tulostina offline-tilassa** ole valittuna.
	Pyydä järjestelmänvalvojaa tarkistamaan Secure Function Lock -asetukset.

B

Tulostusongelmat (Jatkuu)

Ongelma	Toimenpiteet
Laite ei tulosta tai on lopettanut tulostuksen.	Paina ✕. Laite peruuttaa tulostustyön ja poistaa sen muistista. Tuloste voi jäädä epätäydelliseksi.
Asiakirjan ylä- ja alatunnisteet näkyvät näytössä, mutta eivät tulostu paperille.	Sivun ylä- ja alareunassa on tulostumaton alue. Säädä asiakirjan ylä- ja alamarginaaleja (katso *Skannaus- ja tulostusalueen ulkopuolinen alue* sivulla 30).
Laite tulostaa odottamatta tai tulostaa sattumanvaraisia merkkejä.	Peruuta tulostustyöt painamalla ✕.
	Tarkista sovellusohjelman asetukset ja varmista, että ne on asetettu toimimaan laitteen kanssa.
Laite tulostaa ensimmäiset sivut oikein, mutta niiden jälkeen tulostetuilta sivuilta puuttuu tekstiä.	Tarkista, että sovelluksen tulostusasetukset ovat käytettävissä laitteen tulostinohjaimessa.
	Tietokone ei tunnista laitteen tulopuskurin täyttymisestä ilmoittavaa signaalia. Tarkista, että liitäntäkaapeli on kytketty oikein (➤➤ Pika-asennusopas).
Laite ei tulosta paperin molemmille puolille, vaikka tulostinohjaimen asetuksena on kaksipuolinen tulostus.	Tarkista tulostinohjaimen paperikokoasetus. Valinnan on oltava A4 (60–105 g/m^2).
Laite ei näytä USB-valikkoa, kun USB-muistitikku asetetaan USB-suoraliitäntään.	Kun laite on syvässä lepotilassa, se ei herää, vaikka asettaisit USB-muistitikun USB-suoraliitäntään. Herätä laite painamalla kosketusnäyttöä.
Sivun asettelun mukainen tulostus ei onnistu.	Tarkista, että sovelluksessa ja tulostinohjaimessa on sama paperin kokoasetus.
Tulostusnopeus on liian hidas.	Kokeile tulostinohjaimen asetuksen muuttamista. Korkein erottelutarkkuus tarvitsee muita enemmän aikaa tietojen käsittelemiseen, lähettämiseen ja tulostamiseen.
	Jos laite on hiljaisessa tilassa, tulostusnopeus on alhaisempi. Tarkista hiljaisen tilan asetus (➤➤ Laajempi käyttöopas).
Laite ei tulosta Adobe® Illustrator® -ohjelmasta.	Kokeile tulostuksen erottelutarkkuuden pienentämistä (➤➤ Ohjelmisto- ja Verkkokäyttäjän opas).
Huono tulostuslaatu	Katso *Tulostuslaadun parantaminen* sivulla 155.

Paperin käsittelyongelmat

Ongelma	Toimenpiteet
Laite ei syötä paperia.	Jos kosketusnäytössä näkyy paperitukosviesti ja ongelmia ilmenee edelleen, katso *Virhe- ja huoltoviestit* sivulla 124.
	Jos paperikasetti on tyhjä, aseta uusi paperipino paperikasettiin.
	Jos paperikasetissa on paperia, varmista, että se on suorassa. Suorista paperi, jos se on käpristynyt. Joissakin tapauksissa auttaa, jos paperit otetaan pois kasetista ja pino käännetään ylösalaisin ja laitetaan sitten takaisin paperikasettiin.
	Vähennä paperikasetissa olevan paperin määrää ja yritä sitten uudelleen.
	Varmista, että **MT-alusta**ei ole valittuna **Paperilähde** -asetukselle tulostinohjaimesta.
	Puhdista paperin syöttötelat (katso *Paperin syöttötelojen puhdistaminen* sivulla 119).

Paperin käsittelyongelmat (Jatkuu)

Ongelma	Toimenpiteet
Laite ei syötä paperia monitoimialustalta.	Varmista, että tulostinohjaimessa on valittu **MT-alusta**.
	Leyhytä paperi kunnolla ja aseta se kunnolla takaisin kasettiin.
Kuinka tulostetaan kirjekuorille?	Aseta kolme kirjekuorta kerrallaan monitoimialustalle. Käytettävä sovellusohjelma on asetettava tulostamaan käytössä olevaa kirjekuorikokoa. Asetus tehdään yleensä ohjelman Sivun asetukset- tai Asiakirjan asetukset -valikosta (katso lisätietoja käyttämäsi sovelluksen käyttöohjeesta).

Vastaanotettujen faksien tulostus

Ongelma	Toimenpiteet
■ Tiivistynyt teksti ■ Vaakasuuntaiset raidat ■ Ylä- ja alarivit puuttuvat ■ Rivejä puuttuu	Yleensä tämän aiheuttaa huono puhelinyhteys. Ota kopio; jos kopiointijälki näyttää hyvältä, vika on luultavasti huonossa puhelinlinjassa. Pyydä lähettäjää lähettämään faksi uudelleen.
Pystysuuntaisia mustia raitoja vastaanotettavassa arkissa	Tulostukseen käytettävät koronalangat saattavat olla likaisia. Puhdista rumpuyksiköiden koronalangat (katso *Koronalankojen puhdistaminen* sivulla 109).
	Lähettäjän skanneri voi olla likainen. Pyydä lähettäjää ottamaan arkista kopio ja tarkistamaan, onko vika hänen laitteessaan. Pyydä toista faksilaitetta lähettämään faksi ja tarkista tulos.
Vastaanotetuissa fakseissa on jaettuja tai tyhjiä sivuja.	Vasen ja oikea reunus jäävät pois, tai yksi sivu tulostuu kahdelle arkille (katso *Paperikoko* sivulla 31).
	Kytke päälle automaattinen pienennys (➤➤ Laajempi käyttöopas).

Puhelinlinja tai kytkennät

Ongelma	Toimenpiteet
Valinta ei toimi. (Ei valintaääntä)	Tarkista kaikki kytkennät. Varmista, että puhelinjohto on kytketty puhelinpistorasiaan ja laitteen LINE (LINJA) -liitäntään.
	Jos laitteeseen on kytketty ulkoinen puhelin, lähetä manuaalinen faksi nostamalla ulkoinen puhelinkuuloke ja valitsemalla numero ulkoisella puhelimella. Odota, että kuulet faksin vastaanottoäänet, ja paina sitten `Faksin käynnistys`.
	Jos valintaääntä ei kuulu, kytke toimivaksi tietämäsi puhelin ja puhelinjohto suoraan ensisijaiseen puhelinpistorasiaan. Nosta sitten ulkoinen puhelinkuuloke ja kuuntele valintaääntä. Jos valintaääntä ei vieläkään kuulu, pyydä puhelinyhtiötä tarkistamaan linja ja pistorasia.
Laite ei vastaa, kun siihen soitetaan.	Varmista, että laitteen vastaanottotila vastaa asetuksia (katso *Vastaanottotilan asetukset* sivulla 46). Tarkista, kuuluuko valintaääntä. Jos mahdollista, soita laitteeseen ja tarkista, vastaako se. Jos laite ei vieläkään vastaa, tarkista, että puhelinjohto on kunnolla kiinni. Jos laite ei soi, kun yrität soittaa siihen, pyydä puhelinyhtiötä tarkistamaan linja.

Faksien vastaanottaminen

Ongelma	Toimenpiteet
Faksin vastaanottaminen ei onnistu.	Tarkista kaikki kytkennät. Varmista, että puhelinjohto on kytketty puhelinpistorasiaan ja laitteen LINE (LINJA) -liitäntään. Jos olet tilannut DSL- tai VoIP-palveluja, pyydä kytkentäohjeet palveluntarjoajalta.
	Varmista, että laite on oikeassa vastaanottotilassa. Tämä riippuu Brother-laitteen kanssa samaan linjaan kytketyistä ulkoisista laitteista ja tilatuista puhelinlinjan palveluista (katso *Vastaanottotilan asetukset* sivulla 46). ■ Jos käytössä on erillinen faksilinja ja haluat Brother-laitteen vastaavan automaattisesti kaikkiin saapuviin faksipuheluihin, valitse `Faksi` -tila. ■ Jos Brother-laite jakaa linjan ulkoisen puhelinvastaajan kanssa, valitse `Ulk.puh/Puh.vas.` -tila. `Ulk.puh/Puh.vas.` -tilassa Brother-laite vastaanottaa automaattisesti saapuvat faksit ja tavalliset soittajat voivat jättää viestin puhelinvastaajaan. ■ Jos Brother-laite jakaa linjan muiden puhelinten kanssa ja haluat sen vastaavan automaattisesti kaikkiin saapuviin faksipuheluihin, valitse `Faksi/Puhelin`-tila. `Faksi/Puhelin`-tilassa Brother-laite vastaanottaa faksit automaattisesti ja pyytää vastaamaan tavallisiin puheluihin nopean kaksoissoittoäänen avulla. ■ Jos et halua Brother-laitteen vastaavaan automaattisesti faksipuheluihin, valitse `Manuaalinen`-tila. `Manuaalinen`-tilassa sinun on vastattava kaikkiin saapuviin puheluihin ja aktivoitava laite vastaanottamaan faksit.
	Jokin toinen toimipisteesi laite tai palvelu saattaa vastata puheluun ennen Brother-laitetta. Varmistu asiasta pienentämällä soittoviiveasetusta: ■ Jos vastaustilan asetuksena on `Faksi` tai `Faksi/Puhelin`, pienennä soittoviive 1 soittoon (katso *Soittoviive* sivulla 46). ■ Jos vastaustilan asetuksena on `Ulk.puh/Puh.vas.`, pienennä puhelinvastaajan soittoviive kahteen soittoon. ■ Jos vastaustilan asetuksena on `Manuaalinen`, ÄLÄ säädä soittoviiveasetusta.
	Pyydä jotakuta lähettämään testifaksi: ■ Jos testifaksin vastaanottaminen onnistui, laite toimii oikein. Muista palauttaa laitteen tai puhelinvastaajan soittoviiveasetus takaisin alkuperäiseen asetukseensa. Jos vastaanotto-ongelmat jatkuvat soittoviiveasetuksen palauttamisen jälkeen, joku henkilö tai jokin laite tai tilaamasi palvelu vastaa faksipuheluun ennen laitetta. ■ Jos faksin vastaanottaminen ei onnistunut, jokin muu laite tai tilaamasi palvelu saattaa häiritä faksin vastaanottoa tai faksilinja saattaa olla viallinen.

Faksien vastaanottaminen (Jatkuu)

Ongelma	Toimenpiteet
Faksin vastaanottaminen ei onnistu. (Jatkuu)	Jos Brother-laitteen kanssa samaan linjaan on kytketty puhelinvastaaja (`Ulk.puh/Puh.vas.` -tila), varmista, että puhelinvastaaja on otettu käyttöön oikein (katso *Ulkoisen puhelinvastaajan kytkeminen* sivulla 54). 1 Kytke ulkoinen puhelinvastaaja kuvan mukaisesti. Katso sivu 54. 2 Aseta puhelinvastaaja vastaamaan yhden tai kahden soiton jälkeen. 3 Nauhoita puhelinvastaajan vastausviesti. ■ Jätä viestin alkuun viisi sekuntia hiljaisuutta. ■ Viestin pituudeksi suositellaan korkeintaan 20 sekuntia. ■ Kerro viestin lopussa kaukokäynnistystunnus manuaalisten faksien lähettäjiä varten. Esimerkki: ”Jätä viesti äänimerkin jälkeen tai lähetä faksi painamalla ∗**51** ja Käynnistä.” 4 Aseta puhelinvastaaja vastaamaan puheluihin. 5 Aseta Brother-laitteen vastaanottotilaksi `Ulk.puh/Puh.vas.` (katso *Vastaanottotilan valitseminen* sivulla 44).
	Varmista, että Brother-laitteen faksintunnistustoiminto on päällä. Faksintunnistustoiminnon avulla voit vastaanottaa faksin, vaikka vastasit puheluun ulkoisesta tai rinnakkaispuhelimesta (katso *faksin tunnistus* sivulla 47).
	Jos saat usein lähetysvirheen puhelinlinjassa olevien mahdollisten häiriöiden vuoksi, muuta yhteensopivuuden asetukseksi `Perus (VoIP)` (katso *Puhelinlinjan häiriöt / VoIP* sivulla 154).
	Pyydä järjestelmänvalvojaa tarkistamaan Secure Function Lock -asetukset.

Faksien lähettäminen

Ongelma	Toimenpiteet
Faksin lähettäminen ei onnistu.	Tarkista kaikki kytkennät. Varmista, että puhelinjohto on kytketty puhelinpistorasiaan ja laitteen LINE (LINJA) -liitäntään.
	Varmista, että painoit `Faksaus` ja että laite on faksaustilassa (katso *Faksin lähettäminen* sivulla 41).
	Tulosta lähetyksen vahvistusraportti ja katso, löytyykö siitä virhettä (➤➤ Laajempi käyttöopas).
	Pyydä järjestelmänvalvojaa tarkistamaan Secure Function Lock -asetukset.
	Pyydä toista osapuolta tarkistamaan, että vastaanottavassa laitteessa on paperia.
Huono lähetyslaatu.	Vaihda erottelutarkkuudeksi `Hieno` tai `Erit. hieno`. Tarkista laitteen skannerin toiminta ottamalla kopio. Jos kopion laatu ei ole hyvä, puhdista skanneri (katso *Valotustason puhdistaminen* sivulla 104).
Lähetyksen vahvistusraportissa lukee `TULOS:VIRHE`.	Puhelinlinjalla voi olla väliaikaisia häiriöitä. Yritä lähettää faksi uudestaan. Jos lähetät PC-FAX-viestiä ja lähetyksen vahvistusraporttiin tulostuu `TULOS:VIRHE`, laitteen muisti saattaa olla täynnä. Voit vapauttaa muistia poistamalla faksitallennuksen käytöstä (➤➤ Laajempi käyttöopas), tulostamalla muistissa olevat faksiviestit (➤➤ Laajempi käyttöopas) tai peruuttamalla ajastetun faksin (➤➤ Laajempi käyttöopas). Jos ongelma ei ratkea, pyydä puhelinyhtiötä tarkastamaan puhelinlinja.
	Jos saat usein lähetysvirheen puhelinlinjassa olevien mahdollisten häiriöiden vuoksi, muuta yhteensopivuuden asetukseksi `Perus (VoIP)` (katso *Puhelinlinjan häiriöt / VoIP* sivulla 154).

Faksien lähettäminen (Jatkuu)

Ongelma	Toimenpiteet
Lähetetyt faksit ovat tyhjiä.	Varmista, että asetat asiakirjat laitteeseen oikein. Kun käytössä on ADS, asiakirjan on oltava *tulostepuoli ylöspäin*. Kun käytössä on valotustaso, asiakirjan on oltava *tulostepuoli alaspäin* (katso *Asiakirjojen asettaminen* sivulla 39).
Pystysuoria mustia raitoja lähetettävässä arkissa.	Lähetettävissä fakseissa näkyvät pystysuorat mustat viivat johtuvat yleensä siitä, että lasisuikaleella on korjausnestettä tai likaa (katso *Valotustason puhdistaminen* sivulla 104).

Saapuvien puheluiden käsittely

Ongelma	Toimenpiteet
Laite tulkitsee puheen faksin merkkiääneksi (CNG-merkkiääni).	Jos Faksin tunnistus on otettu käyttöön, laite reagoi herkemmin ääniin. Se saattaa vahingossa tulkita tietyt linjalla kuuluvat äänet tai musiikin soiton faksin ääniksi ja vastata niihin faksin vastaanottomerkkiäänillä. Lopeta vastaanotto painamalla ❌. Voit välttää tämän ongelman kytkemällä Faksin tunnistuksen pois päältä (katso *faksin tunnistus* sivulla 47).
Faksipuhelun siirtäminen laitteeseen.	Jos vastasit puheluun ulkoisella puhelimella tai rinnakkaispuhelimella, valitse kaukokäynnistystunnus (Oletusasetus on ∗51). Kun laite vastaa, sulje puhelin.
Tavallisen puhelinlinjan mukautetut toiminnot.	Jos laitteen puhelinlinjassa on koputus-, koputus/soittajan tunnistus-, soittajan tunnistus-, vastaajapalvelu-, puhelinvastaaja- tai hälytysjärjestelmätoiminto tai muu mukautettu toiminto, faksien lähetyksessä tai vastaanotossa voi ilmetä ongelmia. **Esimerkki:** Jos linjassa on koputustoiminto tai jokin muu mukautettu toiminto ja linja lähettää mukautetun toiminnon merkkiäänen samalla kun faksia lähetetään tai vastaanotetaan, merkkiääni voi väliaikaisesti häiritä faksin lähetystä tai vastaanottoa tai katkaista sen. Brotherin virheenkorjaustilatoiminnon pitäisi ratkaista tämä ongelma. Tämä ongelma johtuu puhelinjärjestelmien toiminnasta, ja se vaikuttaa kaikkiin laitteisiin, jotka lähettävät ja vastaanottavat tietoa tavallisella jaetulla puhelinlinjalla, johon on liitetty mukautettuja toimintoja. Erillisen linjan käyttämistä ilman mukautettuja toimintoja suositellaan, jos vähäisten häiriöiden välttäminen on erittäin tärkeää.

Kopiointiongelmat

Ongelma	Toimenpiteet
Kopiointi ei onnistu.	Varmista, että painoit `Kopioi` ja että laite on kopiointitilassa (katso *Kopioiden ottaminen* sivulla 61).
	Pyydä järjestelmänvalvojaa tarkistamaan Secure Function Lock -asetukset.
Kopioissa on musta pystyviiva.	Kopioissa näkyvät mustat pystyviivat johtuvat yleensä siitä, että valotustasossa on korjausnestettä tai likaa tai että koronalangat ovat likaisia. Puhdista lasisuikale ja valotustaso sekä niiden yläpuolella oleva valkoinen tanko ja valkoinen muovipinta (katso *Valotustason puhdistaminen* sivulla 104 ja *Koronalankojen puhdistaminen* sivulla 109).
Kopiot tulostuvat tyhjinä papereina.	Varmista, että asetat asiakirjat laitteeseen oikein (katso *Automaattisen dokumenttien syöttölaitteen (ADS) käyttäminen* sivulla 39 tai *Valotustason käyttäminen* sivulla 40).

Skannausongelmat

Ongelma	Toimenpiteet
TWAIN- tai WIA-virheitä ilmenee skannausta aloitettaessa. (Windows®)	Varmista, että Brother TWAIN- tai WIA-ohjain on valittu ensisijaiseksi lähteeksi skannaussovelluksessa. Jos käytössä on esimerkiksi Nuance™ PaperPort™ 12SE, valitse Brother TWAIN/WIA -ohjain napsauttamalla **Desktop (Työpöytä)**, **Scan Settings (Skannausasetukset)** ja **Select (Valitse)**.
TWAIN- tai ICA-virheitä ilmenee skannausta aloitettaessa. (Macintosh)	Varmista, että Brother TWAIN -ohjain on valittu ensisijaiseksi lähteeksi. Valitse PageManagerissa **File (Tiedosto)**, **Select Source (Valitse lähde)** ja valitse Brother TWAIN -ohjain. Macintosh voi skannata asiakirjoja myös ICA-skanneriohjaimella (➤➤ Ohjelmisto- ja Verkkokäyttäjän opas).
Tekstintunnistus ei toimi.	Kokeile skannauksen erottelutarkkuutta lisäämistä. (Macintosh) Presto! PageManager on ladattava ja asennettava ennen käyttöä. Lisätietoja on kohdassa *Brother-tuen käyttö (Macintosh)* sivulla 5.
Verkkoskannaus ei toimi.	katso *Verkko-ongelmat* sivulla 152.
Skannaus ei onnistu.	Pyydä järjestelmänvalvojaa tarkistamaan Secure Function Lock -asetukset.

Ohjelmisto-ongelmat

Ongelma	Toimenpiteet
Ohjelmiston asentaminen tai tulostaminen ei onnistu.	**(vain Windows®)** Suorita **Korjaa MFL-Pro Suite** -ohjelma CD-ROM-levyltä. Ohjelma korjaa ohjelmiston ja asentaa sen uudelleen.

Verkko-ongelmat

Ongelma	Toimenpiteet
Verkon kautta tulostus ja skannaus ei onnistu ohjelmiston asennuksen jälkeen.	Jos *Cannot print to the networked printer.* (Tulostus verkkoon yhdistetyllä tulostimella ei onnistu.) -ruutu aukeaa, noudata ruudulla näkyviä ohjeita. Jos ongelma ei korjaannu, ➤➤ Ohjelmisto- ja Verkkokäyttäjän opas.
Verkkoskannaustoiminto ei toimi.	**(Windows® ja Macintosh)** Verkkoskannaus-toiminto ei ehkä toimi palomuurin asetusten vuoksi. Muuta palomuurin asetuksia tai poista palomuuri käytöstä. Muiden valmistajien suojaus-/palomuuriohjelmisto on asetettava sallimaan verkkoskannaus. Lisää portti 54925 verkkoskannausta varten antamalla seuraavat tiedot: ■ Nimi: kirjoita mikä tahansa kuvaus, esimerkiksi Brother-verkkoskannaus. ■ Portin numero: kirjoita 54925. ■ Protokolla: Varmista, että UDP on valittu. Katso lisätietoja muun valmistajan suojaus-/palomuuriohjelmiston mukana toimitetusta oppaasta tai ota yhteyttä ohjelmiston valmistajaan. Saat lisätietoja myös lukemalla usein kysyttyihin kysymyksiin annettuja vastauksia sekä vianetsintäehdotuksia osoitteessa http://solutions.brother.com/. **(Macintosh)** Valitse laitteesi uudestaan **ControlCenter2**-pääruudussa mallin ponnahdusvalikon **Laitteen valitsin** -ikkunassa.
Verkon PC-FAX-vastaanottotoiminto ei toimi.	**(Vain Windows®)** Muiden valmistajien suojaus-/palomuuriohjelmisto on asetettava sallimaan PC-FAX-vastaanotto. Lisää portti 54926 verkon PC-FAX-vastaanottoa varten antamalla seuraavat tiedot: ■ Nimi: Kirjoita mikä tahansa kuvaus, esimerkiksi Brother PC-FAX-vastaanotto. ■ Portin numero: kirjoita 54926. ■ Protokolla: Varmista, että UDP on valittu. Katso lisätietoja muun valmistajan suojaus-/palomuuriohjelmiston mukana toimitetusta oppaasta tai ota yhteyttä ohjelmiston valmistajaan. Saat lisätietoja myös lukemalla usein kysyttyihin kysymyksiin annettuja vastauksia sekä vianetsintäehdotuksia osoitteessa http://solutions.brother.com/.
Brother-ohjelmistoa ei voi asentaa.	**(Windows®)** Jos tietokoneen näytössä näkyy suojausohjelmiston varoitus asennuksen aikana, muuta suojausohjelmiston asetuksia niin, että ne sallivat Brother-tuotteen asennusohjelman tai muun ohjelman suorittamisen. **(Macintosh)** Jos käytössä on vakoiluohjelmien tai virusten torjuntaohjelmiston palomuuritoiminto, poista se tilapäisesti käytöstä ja asenna Brother-ohjelmisto.
Yhteyden muodostaminen langattomaan verkkoon ei onnistu.	Tutki ongelmaa `WLAN-raportti` -toiminnon avulla. Paina , `Kaikki aset.`, `Tulosta rap.`, `WLAN-raportti` ja paina sitten `OK` (➤➤ Ohjelmisto- ja Verkkokäyttäjän opas).

Muut ongelmat

Ongelma	Toimenpiteet
Laite ei käynnisty.	Sähköverkon kautta tulleet häiriöt (kuten salamat tai virtapiikit) ovat ehkä käynnistäneet laitteen sisäiset turvamekanismit. Katkaise laitteen virta painamalla ja pitämällä painettuna -painiketta ja irrota virtapistoke. Odota 10 minuuttia, aseta virtajohto pistorasiaan ja kytke laitteen virta päälle -painikkeella. Jos vika ei korjaannu ja käytössä on ylivirtasuoja, irrota se, jotta voit olla varma, että vika ei johdu siitä. Kytke laitteen virtajohto suoraan toiseen toimivaan seinäpistorasiaan. Jos laite ei vieläkään käynnisty, kokeile käyttää toista virtajohtoa.
Laite ei voi tulostaa binaaritietoja sisältäviä EPS-tiedostoja BR-Script3-tulostinohjaimella.	**(Windows®)** Suorita seuraavat toimenpiteet tulostaaksesi EPS-tiedostoja. 1 Windows® 7 ja Windows Server® 2008 R2: Napsauta (**Käynnistä**) -painiketta > **Laitteet ja tulostimet**. Windows Vista® ja Windows Server® 2008: Napsauta (**Käynnistä**) -painiketta > **Ohjauspaneeli** > **Laitteisto ja äänet** > **Tulostimet**. Windows® XP ja Windows Server® 2003: Napsauta **Käynnistä**-painiketta > **Tulostimet ja faksit**. Windows® 8 ja Windows Server® 2012: Siirrä hiiren osoitin työpöydän oikeaan alakulmaan. Kun valikkopalkki avautuu, napsauta **Asetukset** > **Ohjauspaneeli**. Valitse **Laitteisto ja äänet** [1] -ryhmässä **Näytä laitteet ja tulostimet**. Windows Server® 2012 R2: Valitse **Aloitus** -näytössä **Ohjauspaneeli**. Valitse **Laitteisto** -ryhmässä **Näytä laitteet ja tulostimet**. 2 Napsauta **Brother MFC-XXXX BR-Script3** -kuvaketta hiiren kakkospainikkeella ja valitse **Tulostimen ominaisuudet**. [2] 3 Valitse **Laitteen asetukset**-välilehdestä **TBCP** (Tagged Binary Communication Protocol) kohdassa **Tulostusprotokolla**. **(Macintosh)** Jos laite on kytketty tietokoneeseen USB-liitännän kautta, et voi tulostaa binaaritietoja sisältäviä EPS-tiedostoja. Voit tulostaa EPS-tiedostoja laitteella verkon kautta. Jos haluat asentaa BR-Script3-tulostinohjaimen verkosta, käy Brother Solutions Centerissä osoitteessa http://solutions.brother.com/.

1 Windows Server® 2012 ja Windows Server® 2012 R2: **Laitteisto**.

2 Windows® XP, Windows Vista®, Windows Server® 2003 ja Windows Server® 2008: **Ominaisuudet**.

B

Valintaäänen tunnistuksen asettaminen

Kun faksi lähetetään automaattisesti, oletusasetuksena on, että laite odottaa ennalta määrätyn ajan, ennen kuin numeron valitseminen alkaa. Kun valintaäänen asetukseksi muutetaan `Tunnistus`, laite valitsee numeron heti, kun se tunnistaa valintaäänen. Asetuksella voit säästää hieman aikaa lähettäessäsi faksin useaan eri numeroon. Jos numeron valinnassa ilmenee ongelmia asetuksen muuttamisen jälkeen, asetus pitää muuttaa takaisin oletusasetukseksi `Ei tunnistusta`.

1. Paina .
2. Paina `Kaikki aset..`
3. Näytä `Perusasetukset` pyyhkäisemällä ylös tai alas tai painamalla ▲ tai ▼.
4. Paina `Perusasetukset`.
5. Näytä `Valintaääni` pyyhkäisemällä ylös tai alas tai painamalla ▲ tai ▼.
6. Paina `Valintaääni`.
7. Paina `Tunnistus` tai `Ei tunnistusta`.
8. Paina .

Puhelinlinjan häiriöt / VoIP

Jos faksin lähetyksessä tai vastaanotossa on vaikeuksia puhelinlinjan mahdollisten häiriöiden vuoksi, suositamme rajoittamaan signaalin suurinta taajuutta, jolloin faksimodeemin nopeus laskee.

1. Paina .
2. Paina `Kaikki aset..`
3. Näytä `Perusasetukset` pyyhkäisemällä ylös tai alas tai painamalla ▲ tai ▼.
4. Paina `Perusasetukset`.
5. Näytä `Yhteensopivuus` pyyhkäisemällä ylös tai alas tai painamalla ▲ tai ▼.
6. Paina `Yhteensopivuus`.
7. Paina `Korkea`, `Normaali` tai `Perus (VoIP)`.
   - `Perus (VoIP)` rajoittaa modeemin nopeuden 9 600 bittiin sekunnissa ja poistaa virheenkorjaustilan käytöstä. Jollei puhelinlinjalla ole toistuvasti häiriöitä, tätä vaihtoehtoa kannattaa ehkä käyttää vain tarvittaessa.

     Useimpia VoIP-palveluja varten Brother suosittelee `Perus (VoIP)` -yhteensopivuusasetusta.
   - `Normaali` rajoittaa modeemin nopeuden 14 400 bittiin sekunnissa.
   - `Korkea` rajoittaa modeemin nopeuden 33 600 bittiin sekunnissa.
8. Paina .

VINKKI

VoIP (Voice over IP) viittaa puhelinjärjestelmään, joka käyttää Internet-yhteyttä eikä perinteistä puhelinlinjaa.

Tulostuslaadun parantaminen

Jos tulostuslaadussa esiintyy ongelmia, tulosta ensin testisivu (, Kaikki aset., Tulostin, Tulostusasetukset, Testitulostus). Jos tuloste näyttää hyvältä, vika ei todennäköisesti ole laitteessa. Tarkista liitäntäkaapelin liitäntä ja yritä tulostaa toinen asiakirja. Jos tulosteen tai laitteesta tulostetun testisivun laadussa on ongelmia, tarkista ensin seuraavat seikat. Jos tulostuslaadussa esiintyy ongelmia vielä sen jälkeenkin, tarkasta alla oleva taulukko ja noudata suosituksia.

VINKKI

Brother ei suosittele muiden kuin alkuperäisten Brother-värikasettien käyttämistä eikä käytettyjen värikasettien täyttämistä muiden valmistajien väriaineella.

1. Ehdotamme, että käytät suositeltuja papereita, jotta saat parhaan tulostuslaadun. Varmista, että käyttämäsi paperi täyttää laitteen vaatimukset (katso *Hyväksytyt paperit ja muut tulostusmateriaalit* sivulla 34).
2. Tarkista, että rumpuyksikkö ja värikasetit on asennettu oikein.

Esimerkkejä heikosta tulostuslaadusta	Suositus
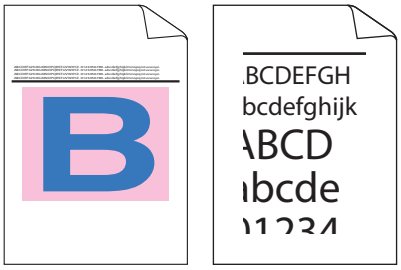 **Sivut ovat pakkaantuneita, niissä näkyy vaakasuoria juovia tai ylä- ja alaosan sekä vasemman ja oikean reunan merkit jäävät pois**	■ Säädä tulostusmarginaaleja sovelluksessa ja tulosta asiakirja uudelleen.
Alkuperäisen asiakirjan värilliset ja ohuet kirjaimet eivät näy selkeästi kopiossa	■ Valitse kopiolaadun asetuksissa Teksti tai Kuitti (➤➤ Laajempi käyttöopas). ■ Säädä kopion tummuutta ja kontrastia (➤➤ Laajempi käyttöopas).

B

Esimerkkejä heikosta tulostuslaadusta	Suositus
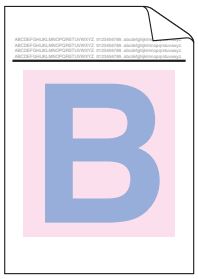 **Värit ovat vaaleita tai epäselviä koko sivulla**	■ Suorita kalibrointi uudelleen kosketusnäytön tai tulostinohjaimen avulla (katso *Värien kalibrointi* sivulla 120). ■ Säädä kopion tummuutta ja kontrastia, jos olet kopioimassa (➤➤ Laajempi käyttöopas). ■ Varmista, että väriaineen säästötila on poistettu käytöstä laitteen kosketusnäytöstä tai tulostinohjaimesta. ■ Varmista, että ohjaimen tulostusmateriaaliasetus vastaa käytettävää paperia (katso *Hyväksytyt paperit ja muut tulostusmateriaalit* sivulla 34). ■ Ravista varovasti kaikkia neljää värikasettia. ■ Pyyhi laserskannerin ikkunat *kuivalla*, nukkaamattomalla ja pehmeällä liinalla (katso *Laserskannerin ikkunoiden puhdistaminen* sivulla 106).
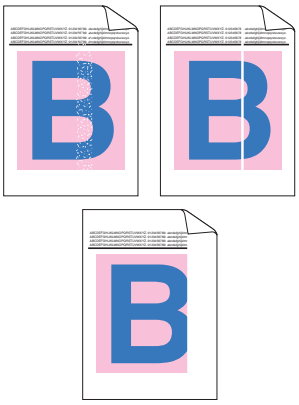 **Valkoisia pystysuoria juovia tai raitoja**	■ Pyyhi laserskannerin ikkunat *kuivalla*, nukkaamattomalla ja pehmeällä liinalla (katso *Laserskannerin ikkunoiden puhdistaminen* sivulla 106). ■ Pyyhi skannerin lasikaistale *kuivalla*, nukkaamattomalla ja pehmeällä kankaalla (katso *Valotustason puhdistaminen* sivulla 104). ■ Varmista, että laitteen sisällä tai rumpuyksikön ja värikasetin ympäristössä ei ole vieraita aineita, kuten revenneitä paperinpalasia, liimapintaisia muistilappuja tai pölyä.

Esimerkkejä heikosta tulostuslaadusta	Suositus
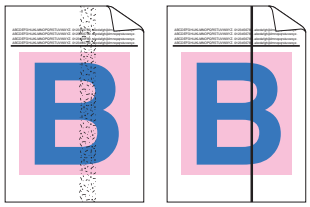 **Värillisiä pystysuoria juovia tai raitoja**	■ Pyyhi skannerin lasikaistale *kuivalla*, nukkaamattomalla ja pehmeällä kankaalla (katso *Valotustason puhdistaminen* sivulla 104). ■ Puhdista rumpuyksikön kaikki neljä koronalankaa (yksi kutakin väriä kohti) liu'uttamalla sinistä kielekettä (katso *Koronalankojen puhdistaminen* sivulla 109). ■ Varmista, että koronalangan sininen kieleke on perusasennossaan (1). 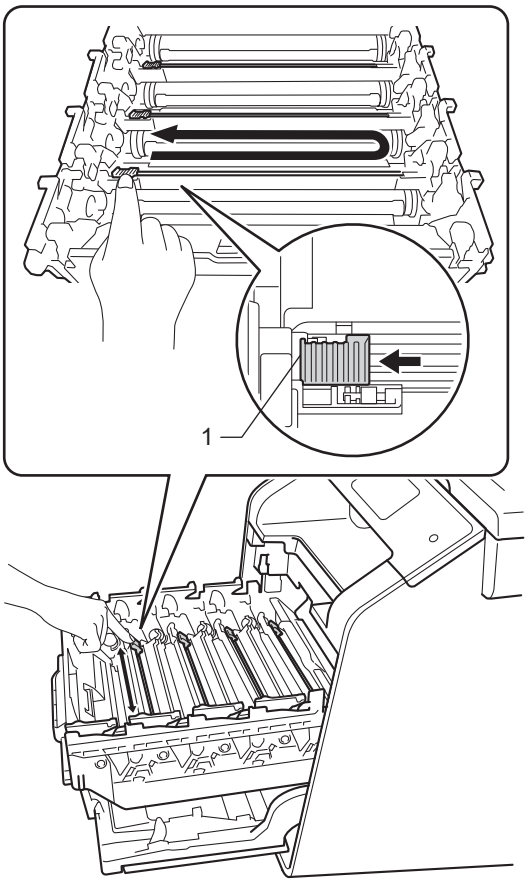 ■ Vaihda värikasetti juovan tai raidan värin mukaan (katso *Värikasetin vaihtaminen* sivulla 79). Saat lisätietoja värikasetin värin tunnistuksesta lukemalla vianetsintäohjeita sekä vastauksia usein esitettyihin kysymyksiin osoitteessa http://solutions.brother.com/. ■ Asenna uusi rumpuyksikkö (katso *Rumpuyksikön vaihtaminen* sivulla 84).

Esimerkkejä heikosta tulostuslaadusta	Suositus
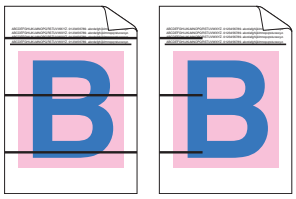 **Värillisiä vaakasuoria viivoja**	■ Jos värillisiä viivoja näkyy 30 mm:n välein, määritä ongelman aiheuttava väri ja vaihda viivan väriä vastaava värikasetti (katso *Värikasetin vaihtaminen* sivulla 79). Saat lisätietoja värikasetin värin tunnistuksesta lukemalla vianetsintäohjeita sekä vastauksia usein esitettyihin kysymyksiin osoitteessa http://solutions.brother.com/. ■ Jos värillisiä viivoja näkyy 94 mm:n välein, asenna uusi rumpuyksikkö (katso *Rumpuyksikön vaihtaminen* sivulla 84).
 Valkoisia pilkkuja tai laikkuja	■ Varmista, että ohjaimen tulostusmateriaaliasetus vastaa käytettävää paperia (katso *Hyväksytyt paperit ja muut tulostusmateriaalit* sivulla 34). ■ Tarkista laitteen toimintaympäristö. Valkoiset laikut saattavat johtua kosteudesta (➤➤ Tuotteen turvaohjeet). ■ Jos ongelma ei häviä muutaman sivun tulostuksen jälkeen, rumpuyksikössä saattaa olla vieraita aineita, kuten tarrasta rummun pinnalle tarttunutta liimaa (katso *Rumpuyksikön puhdistaminen* sivulla 112). ■ Asenna uusi rumpuyksikkö (katso *Rumpuyksikön vaihtaminen* sivulla 84).
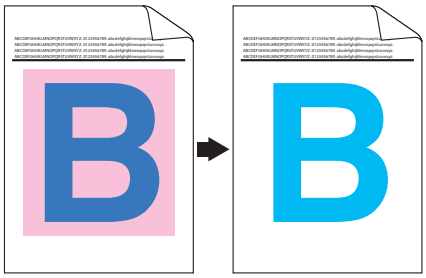 **Tyhjä sivu, tai joitakin värejä puuttuu**	■ Selvitä ongelman aiheuttava väri ja asenna uusi värikasetti (katso *Värikasetin vaihtaminen* sivulla 79). Saat lisätietoja värikasetin värin tunnistuksesta lukemalla vianetsintäohjeita sekä vastauksia usein esitettyihin kysymyksiin osoitteessa http://solutions.brother.com/. ■ Asenna uusi rumpuyksikkö (katso *Rumpuyksikön vaihtaminen* sivulla 84).
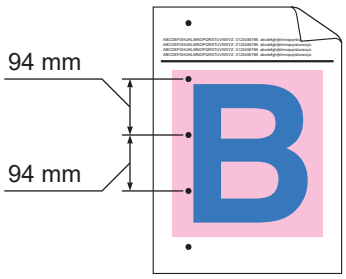 **Värillisiä pilkkuja 94 mm:n välein**	■ Jos ongelma ei häviä muutaman tyhjän sivun tulostuksen jälkeen, rumpuyksikössä saattaa olla vieraita aineita, kuten tarrasta rummun pinnalle tarttunutta liimaa. Puhdista rumpuyksikkö (katso *Rumpuyksikön puhdistaminen* sivulla 112). ■ Asenna uusi rumpuyksikkö (katso *Rumpuyksikön vaihtaminen* sivulla 84).

Esimerkkejä heikosta tulostuslaadusta	Suositus
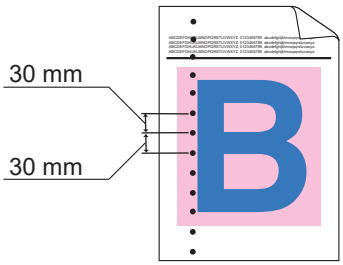 **Värillisiä pilkkuja 30 mm:n välein**	■ Selvitä ongelman aiheuttava väri ja asenna uusi värikasetti (katso *Värikasetin vaihtaminen* sivulla 79). Saat lisätietoja värikasetin värin tunnistuksesta lukemalla vianetsintäohjeita sekä vastauksia usein esitettyihin kysymyksiin osoitteessa http://solutions.brother.com/.
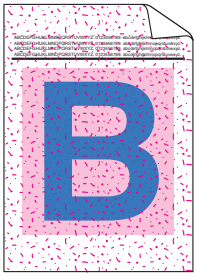 **Väriaineen leviäminen tai väritahra**	■ Tarkista laitteen toimintaympäristö. Tämä vika voi johtua esimerkiksi kosteudesta tai kuumuudesta. ■ Selvitä ongelman aiheuttava väri ja asenna uusi värikasetti (katso *Värikasetin vaihtaminen* sivulla 79). Saat lisätietoja värikasetin värin tunnistuksesta lukemalla vianetsintäohjeita sekä vastauksia usein esitettyihin kysymyksiin osoitteessa http://solutions.brother.com/. ■ Asenna uusi rumpuyksikkö (katso *Rumpuyksikön vaihtaminen* sivulla 84).
Tulosteen väri ei ole odotettu	■ Voit parantaa värin tummuutta kalibroimalla värit ensin kosketusnäytön ja sitten tulostinohjaimen avulla (katso *Värien kalibrointi* sivulla 120). ■ Voit säätää värien tulostuksen sijaintia terävämpien reunojen tuottamiseksi suorittamalla värien rekisteröinnin kosketusnäytön avulla (katso *Värien rekisteröinti* sivulla 121). ■ Säädä kopion tummuutta ja kontrastia, jos olet kopioimassa (➤➤ Laajempi käyttöopas). ■ Varmista, että väriaineen säästötila on poistettu käytöstä laitteen kosketusnäytöstä tai tulostinohjaimesta (➤➤ Ohjelmisto- ja Verkkokäyttäjän opas). ■ Jos tulostuslaatu on heikko, poista tulostinohjaimessa **Paranna harmaasävyä** -valintaruudun valinta (➤➤ Ohjelmisto- ja Verkkokäyttäjän opas). ■ Jos mustien värien tulostuslaatu ei ole riittävän hyvä, valitse tulostinohjaimessa **Paranna mustan tulostusta** -valintaruutu (➤➤ Ohjelmisto- ja Verkkokäyttäjän opas). ■ Selvitä ongelman aiheuttava väri ja asenna uusi värikasetti (katso *Värikasetin vaihtaminen* sivulla 79). Saat lisätietoja värikasetin värin tunnistuksesta lukemalla vianetsintäohjeita sekä vastauksia usein esitettyihin kysymyksiin osoitteessa http://solutions.brother.com/. ■ Asenna uusi rumpuyksikkö (katso *Rumpuyksikön vaihtaminen* sivulla 84).

Esimerkkejä heikosta tulostuslaadusta	Suositus
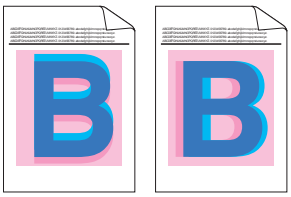 **Värin virheellinen rekisteröinti**	■ Varmista, että laite on tukevalla, tasaisella pinnalla. ■ Suorita värien rekisteröinti kosketusnäytön avulla (katso *Värien rekisteröinti* sivulla 121). ■ Asenna uusi rumpuyksikkö (katso *Rumpuyksikön vaihtaminen* sivulla 84). ■ Asenna uusi hihnayksikkö (katso *Hihnayksikön vaihtaminen* sivulla 90).
 Tulostustummuus on toisinaan epätasainen.	■ Suorita kalibrointi uudelleen kosketusnäytön tai tulostinohjaimen avulla (katso *Värien kalibrointi* sivulla 120). ■ Säädä kopion tummuutta ja kontrastia, jos olet kopioimassa (➤➤ Laajempi käyttöopas). ■ Poista tulostinohjaimessa **Paranna harmaasävyä** -valintaruudun valinta. (➤➤ Ohjelmisto- ja Verkkokäyttäjän opas.) ■ Selvitä ongelman aiheuttava väri ja asenna uusi värikasetti (katso *Värikasetin vaihtaminen* sivulla 79). Saat lisätietoja värikasetin värin tunnistuksesta lukemalla vianetsintäohjeita sekä vastauksia usein esitettyihin kysymyksiin osoitteessa http://solutions.brother.com/. ■ Asenna uusi rumpuyksikkö (katso *Rumpuyksikön vaihtaminen* sivulla 84).
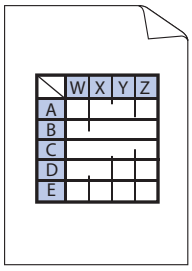 **Kuvista puuttuu ohuita viivoja**	■ Varmista, että väriaineen säästötila on poistettu käytöstä laitteen kosketusnäytöstä tai tulostinohjaimesta (➤➤ Ohjelmisto- ja Verkkokäyttäjän opas). ■ Muuta tulostuksen erottelutarkkuutta.
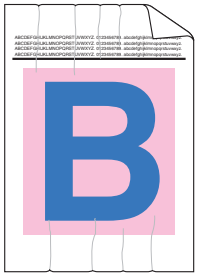 **Rypistynyt**	■ Varmista, että takakansi on suljettu oikein. ■ Varmista, että kaksi harmaata vipua takakannen sisällä on yläasennossa. ■ Varmista, että ohjaimen tulostusmateriaaliasetus vastaa käytettävää paperia (katso *Hyväksytyt paperit ja muut tulostusmateriaalit* sivulla 34).

Esimerkkejä heikosta tulostuslaadusta	Suositus
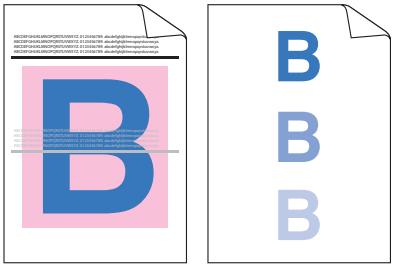 **Haamukuva**	■ Tarkista laitteen toimintaympäristö. Tämä vika voi johtua esimerkiksi vähäisestä kosteudesta tai alhaisista lämpötiloista (➤➤ Tuotteen turvaohjeet). ■ Varmista, että ohjaimen tulostusmateriaaliasetus vastaa käytettävää paperia (katso *Hyväksytyt paperit ja muut tulostusmateriaalit* sivulla 34). ■ Varmista, että kaksi harmaata vipua takakannen sisällä on yläasennossa. ■ Asenna uusi rumpuyksikkö (katso *Rumpuyksikön vaihtaminen* sivulla 84).
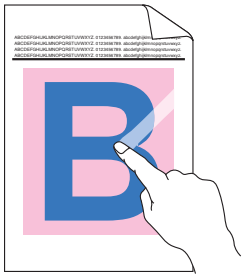 **Huono kiinnittyminen**	■ Varmista, että kaksi harmaata vipua takakannen sisällä on yläasennossa. ■ Varmista, että ohjaimen tulostusmateriaaliasetus vastaa käytettävää paperia (katso *Hyväksytyt paperit ja muut tulostusmateriaalit* sivulla 34). ■ Valitse tulostinohjaimesta **Paranna värin kiinnitystä** -tila (➤➤ Ohjelmisto- ja Verkkokäyttäjän opas). Jos valinta ei paranna tulostuslaatua riittävästi, muuta tulostinohjaimen asetus paksummaksi **Tulostusmateriaali**-kohdassa. Jos tulostat kirjekuorta, valitse tulostusmateriaaliasetukseksi **Kuori, paksu**.
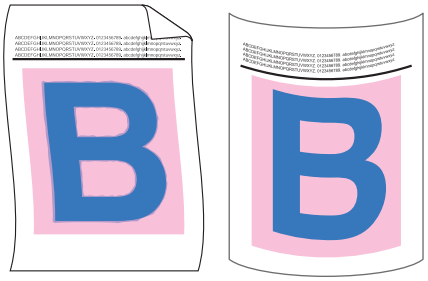 **Käyristynyt tai poimuinen paperi**	■ Valitse tulostinohjaimesta **Vähennä paperin käyristymistä** -tila (➤➤ Ohjelmisto- ja Verkkokäyttäjän opas). Jos ongelma ei korjaannu, valitse tulostusmateriaaliasetukseksi **Tavallinen paperi**. Jos tulostat kirjekuorta, valitse tulostusmateriaaliasetukseksi **Kuori, ohut**. ■ Jos laitetta ei käytetä kovin usein, paperi saattaa olla ollut paperikasetissa liian pitkään. Käännä paperipino ylösalaisin kasetissa. Voit myös leyhytellä paperipinoa tai kääntää paperia 180° paperikasetissa. ■ Vältä paperin säilyttämistä paikoissa, joissa se altistuu korkeille lämpötiloille ja kosteudelle. ■ Avaa luovutusalustan (tulostepuoli ylöspäin) takakansi, jotta tulostettu paperi pääsee luovutusalustalle (tulostepuoli ylöspäin).

Esimerkkejä heikosta tulostuslaadusta	Suositus
 Kirjekuori rypistyy	■ Varmista, että takakannen sisäpuolella sijaitsevat kirjekuorivivut on vedetty alas kirjekuoriasentoon tulostaessasi kirjekuoria (katso *Paperin lisääminen monitoimialustaan* sivulla 25). **VINKKI** Kun tulostus on valmis, avaa takakansi ja palauta kaksi harmaata vipua takaisin alkuperäisiin asentoihinsa (1) nostamalla niitä ylös, kunnes ne pysähtyvät. 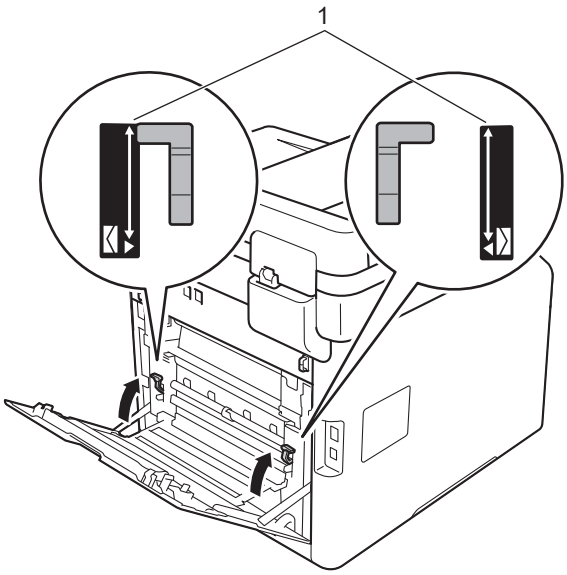 ■ Jos kirjekuori rypistyy, vaikka kirjekuorivivut ovat kirjekuoriasennossa, tulosta takakansi avattuna ja syötä yksi kirjekuori kerrallaan MT-alustalta.

Laitetiedot

Sarjanumeron tarkistaminen

Laitteen sarjanumero voidaan näyttää kosketusnäytössä.

1. Paina .
2. Paina `Kaikki aset.`.
3. Näytä `Laitetiedot` pyyhkäisemällä ylös tai alas tai painamalla ▲ tai ▼.
4. Paina `Laitetiedot`.
5. Paina `Sarjanumero`.
6. Kosketusnäytössä näkyy laitteen sarjanumero.
7. Paina .

Laiteohjelmistoversion tarkistaminen

Laiteohjelmistoversio voidaan tarkistaa kosketusnäytössä.

1. Paina .
2. Paina `Kaikki aset.`.
3. Näytä `Laitetiedot` pyyhkäisemällä ylös tai alas tai painamalla ▲ tai ▼.
4. Paina `Laitetiedot`.
5. Paina `Laiteohjelmaver.`.
6. Kosketusnäytössä näkyy laitteen laiteohjelmistoversio.
7. Paina .

Toimenpiteiden nollaus

Seuraavat nollaustoiminnot ovat käytettävissä:

1 `Koneen nollaus`

Laitteen tehdasasetukset voidaan palauttaa osittain. Asetukset, joita *ei* nollata, ovat nimitunnus, osoitekirja, raportit, asetuslukko, Secure Function Lock ja verkkoasetukset.

2 `Verkko`

Voit palauttaa sisäisen tulostuspalvelimen tehdasasetukset nollaamalla vain verkon tiedot (kuten salasana ja IP-osoite).

3 `Osoitekirja ja faksi`

Tämä toimenpide nollaa seuraavat asetukset:

- Osoitekirja

  (Osoitteet ja ryhmät)
- Ohjelmoidut faksitehtävät muistissa

  (Ajastettu faksi, erälähetys)
- Nimitunnus

  (nimi ja numero)
- Kansilehden viesti

  (kommentit)
- Kaukofaksitoiminnot

  (Kauko-ohjaustunnus, faksitallennus, faksin edelleenlähetys, PC-Fax-lähetys ja PC-Fax-vastaanotto (vain Windows®))
- Puheluhistoria

  (saapuvat ja lähtevät puhelut)
- Raportti

  (Lähetyksen vahvistusraportti/ Yhteysraportti)
- Asetuslukon salasana

B

4 Kaikki aset.

Voit palauttaa kaikki laitteen asetukset nopeasti takaisin tehtaan oletusasetuksiksi.

5 Tehdasasetukset

Tämä toimenpide palauttaa laitteen *kaikkien* asetusten tehdasasetukset. Tehdasasetukset kestää kauemmin kuin Kaikki aset..

Brother suosittelee tämän tekemistä, kun laite hävitetään.

VINKKI

Irrota liitäntäkaapeli, ennen kuin valitset Verkko, Kaikki aset. tai Tehdasasetukset.

Laitteen nollaaminen

1. Paina .
2. Paina Kaikki aset..
3. Näytä Perusasetukset pyyhkäisemällä ylös tai alas tai painamalla ▲ tai ▼.
4. Paina Perusasetukset.
5. Näytä Tehdasasetus pyyhkäisemällä ylös tai alas tai painamalla ▲ tai ▼.
6. Paina Tehdasasetus.
7. Näytä Koneen nollaus, Verkko, Osoitekirja ja faksi, Kaikki aset. tai Tehdasasetukset pyyhkäisemällä ylös tai alas tai painamalla ▲ tai ▼ ja paina sitten haluamaasi vaihtoehtoa.
8. Tee jokin seuraavista:
   - Nollaa asetukset painamalla Kyllä ja siirry vaiheeseen ❾.
   - Jos haluat poistua tekemättä muutoksia, paina Ei ja siirry vaiheeseen ❿.
9. Saat kehotuksen käynnistää laitteen uudelleen. Tee jokin seuraavista:
   - Jos haluat käynnistää laitteen uudelleen, paina Kyllä 2 sekunnin ajan. Laite aloittaa uudelleen käynnistymisen.
   - Jos haluat poistua käynnistämättä laitetta uudelleen, paina Ei. Siirry vaiheeseen ❿.

VINKKI

Jos et käynnistä tietokonetta uudelleen, palauttamista ei viimeistellä ja asetukset pysyvät muuttumattomina.

10. Paina .

VINKKI

Voit myös nollata verkkoasetukset painamalla , Kaikki aset., Verkko, Verkon nollaus.

C Asetus- ja ominaisuustaulukot

Asetustaulukoiden käyttäminen

Valitse haluamasi kosketusnäytössä näkyvät asetukset ja vaihtoehdot painamalla kosketusnäyttöä ja sen painikkeita.

Katso kunkin asetuksen ja ominaisuuden käytettävissä olevat vaihtoehdot vaiheittaisten asetustaulukoiden ja ominaisuustaulukoiden avulla. Taulukoiden avulla voit määrittää haluamasi asetukset laitteeseen nopeasti.

Asetustaulukot

Asetustaulukon avulla voit helpommin ymmärtää laitteen ohjelmissa olevat valikkoasetukset ja vaihtoehdot. Tehdasasetukset näkyvät lihavoituna ja tähdellä merkittynä.

(Asetukset)

Taso 1	Taso 2	Taso 3	Asetukset	Kuvaukset	Katso sivu
(**Päivämäärä ja aika**)	**Päivämäärä**	—	—	Lisää päivämäärän ja kellonajan kosketusnäyttöön ja lähetettävien faksien faksitunnisteisiin.	20
	Aika	—	—		
	Automaatt. kesäaik. siirtyminen	—	**Kyllä*** Ei	Vaihtaa kesä-/talviaikaan automaattisesti.	Katso ◆.
	Aikavyöhyke	—	UTCXXX:XX	Aseta paikallinen aikavyöhyke.	
(**Väriaine**)	Katso *Väriaine* sivulla 212.			Siirry Väriaine -valikoihin.	212
Verkko	**Kiinteä verkko**	Katso *Kiinteä verkko* sivulla 180.		Siirry kaapeliverkon asetusvalikoihin.	180
	WLAN	Katso *WLAN* sivulla 182.		Siirry langattoman verkon asetusvalikoihin.	182
Faksin esikats.	—	—	Kyllä **Ei***	Tarkastele vastaanotettuja fakseja kosketusnäytöllä.	48
Wi-Fi Direct	Katso *Wi-Fi Direct* sivulla 184.			Siirry Wi-Fi Direct -asetusvalikoihin.	184
	◆ Laajempi käyttöopas				
	Tehdasasetukset näkyvät lihavoituna ja tähdellä merkittynä.				

Taso 1	Taso 2	Taso 3	Asetukset	Kuvaukset	Katso sivu
Kasetin asetus	**Paperityyppi**	**MT-alusta**	Ohut **Tav. paperi*** Paksu Paksumpi Uusiopaperi Vesileimapaperi Tarra Kirjekuori Ohut kirjek. Paksu kirjek. Kiiltävä paperi	Aseta paperikasetin paperityyppi.	31
		Kasetti 1	Ohut **Tav. paperi*** Uusiopaperi		
		Kasetti 2 (Tämä valikko näkyy vain, jos kasetti 2 on asennettu.)	Ohut **Tav. paperi*** Uusiopaperi		
	Paperikoko	**MT-alusta**	**A4*** Letter B5(JIS) B5(ISO) A5 A5(pitkä sivu) A6 Executive Legal Folio 3"x5" Com-10 Monarch C5 DL	Aseta paperikasetin paperikoko.	31
	◆ Laajempi käyttöopas				
	Tehdasasetukset näkyvät lihavoituna ja tähdellä merkittynä.				

C

Taso 1	Taso 2	Taso 3	Asetukset	Kuvaukset	Katso sivu
Kasetin asetus (Jatkuu)	**Paperikoko** (Jatkuu)	**Kasetti 1**	**A4*** Letter B5(JIS) A5 A5(pitkä sivu) A6 Executive Legal Folio	Aseta paperikasetin paperikoko.	31
		Kasetti 2 (Tämä valikko näkyy vain, jos kasetti 2 on asennettu.)	**A4*** Letter B5(JIS) A5 Executive Legal Folio	Aseta paperikasetin paperikoko.	31
	Tarkista koko	—	**Kyllä*** Ei	Valitse, näytetäänkö ilmoitus, joka pyytää tarkistamaan, että laitteessa olevan paperin koko ja laitteen Paperikoko-asetus vastaavat toisiaan.	
	◆ Laajempi käyttöopas				
	Tehdasasetukset näkyvät lihavoituna ja tähdellä merkittynä.				

Taso 1	Taso 2	Taso 3	Asetukset	Kuvaukset	Katso sivu
Kasetin asetus (Jatkuu)	**Kasetti: kopiointi**	—	Vain kasetti 1 Vain kasetti 2 Vain MT **MT>K1>K2*** MT>K2>K1 K1>K2>MT K2>K1>MT (Vain kasetti 2 ja K2 näkyvät vain, jos kasetti 2 on asennettu.)	Valitse kasetti, jota käytetään kopiointi-, faksi- tai tulostustilassa.	32
	Kasetti: faksi	—	Vain kasetti 1 Vain kasetti 2 Vain MT MT>K1>K2 MT>K2>K1 **K1>K2>MT*** K2>K1>MT (Vain kasetti 2 ja K2 näkyvät vain, jos kasetti 2 on asennettu.)		32
	Kasetin käyttö: Tulosta	—	Vain kasetti 1 Vain kasetti 2 Vain MT **MT>K1>K2*** MT>K2>K1 K1>K2>MT K2>K1>MT (Vain kasetti 2 ja K2 näkyvät vain, jos kasetti 2 on asennettu.)		33
Kaikki aset.	Katso *Kaikki aset.* sivulla 170.			Valitse oletusasetukset.	170
	◆ Laajempi käyttöopas				
	Tehdasasetukset näkyvät lihavoituna ja tähdellä merkittynä.				

C

Kaikki aset.

Taso 1	Taso 2	Taso 3	Taso 4	Asetukset	Kuvaukset	Katso sivu
Yleiset aset.	Kasettiasetukset	**Paperityyppi**	**MT-alusta**	Ohut **Tav. paperi*** Paksu Paksumpi Uusiopaperi Vesileimapaperi Tarra Kirjekuori Ohut kirjek. Paksu kirjek. Kiiltävä paperi	Aseta paperikasetin paperityyppi.	31
			Kasetti 1	Ohut **Tav. paperi*** Uusiopaperi		
			Kasetti 2	Ohut **Tav. paperi*** Uusiopaperi		
	◆ Laajempi käyttöopas					
	Tehdasasetukset näkyvät lihavoituna ja tähdellä merkittynä.					

Taso 1	Taso 2	Taso 3	Taso 4	Asetukset	Kuvaukset	Katso sivu
Yleiset aset. (Jatkuu)	Kasettiasetukset (Jatkuu)	**Paperikoko**	**MT-alusta**	**A4*** Letter B5(JIS) B5(ISO) A5 A5(pitkä sivu) A6 Executive Legal Folio 3"x5" Com-10 Monarch C5 DL	Aseta paperikasetin paperikoko.	31
			Kasetti 1	**A4*** Letter B5(JIS) A5 A5(pitkä sivu) A6 Executive Legal Folio		
			Kasetti 2	**A4*** Letter B5(JIS) A5 Executive Legal Folio		
	◆ Laajempi käyttöopas					
	Tehdasasetukset näkyvät lihavoituna ja tähdellä merkittynä.					

C

Taso 1	Taso 2	Taso 3	Taso 4	Asetukset	Kuvaukset	Katso sivu
Yleiset aset. (Jatkuu)	**Kasettiasetukset** (Jatkuu)	**Tarkista koko**	—	**Kyllä*** Ei	Valitse, näytetäänkö ilmoitus, joka pyytää tarkistamaan, että laitteessa olevan paperin koko ja laitteen Paperikoko-asetus vastaavat toisiaan.	31
		Kasetti: kopiointi	—	Vain kasetti 1 Vain kasetti 2 Vain MT **MT>K1>K2*** MT>K2>K1 K1>K2>MT K2>K1>MT (Vain kasetti 2 ja K2 näkyvät vain, jos kasetti 2 on asennettu.)	Valitse kasetti, jota käytetään kopiointi-, faksi- tai tulostustilassa.	32
		Kasetti: faksi	—	Vain kasetti 1 Vain kasetti 2 Vain MT MT>K1>K2 MT>K2>K1 **K1>K2>MT*** K2>K1>MT (Vain kasetti 2 ja K2 näkyvät vain, jos kasetti 2 on asennettu.)		32
		Kasetin käyttö: Tulosta	—	Vain kasetti 1 Vain kasetti 2 Vain MT **MT>K1>K2*** MT>K2>K1 K1>K2>MT K2>K1>MT (Vain kasetti 2 ja K2 näkyvät vain, jos kasetti 2 on asennettu.)		33

◆ Laajempi käyttöopas

Tehdasasetukset näkyvät lihavoituna ja tähdellä merkittynä.

Taso 1	Taso 2	Taso 3	Taso 4	Asetukset	Kuvaukset	Katso sivu
Yleiset aset. (Jatkuu)	**Äänen voimakk.**	**Soittoääni**	—	Ei Hiljaa **Keski*** Kovaa	Säädä soittoäänen äänenvoimakkuus.	21
		Äänimerkki	—	Ei **Hiljaa*** Keski Kovaa	Säädä äänimerkin äänenvoimakkuus.	22
		Kaiutin	—	Ei Hiljaa **Keski*** Kovaa	Säädä kaiuttimen äänenvoimakkuus.	22
	Näytön asetus	**Taustavalo**	—	**Vaalea*** Keski Tumma	Säädä kosketusnäytön taustavalon kirkkaus.	Katso ◆.
		Himm.ajastin	—	**Ei*** 10sek 20sek 30sek	Voit määrittää, kuinka kauan kosketusnäytön taustavalo pysyy päällä viimeisen painikkeen painalluksen jälkeen.	
	Painikeasetukset	**Aloituspainikkeen asetukset**	—	**Alkuun*** Lisää1 Lisää2	Aseta ruutu, joka näytetään painaessasi Home ( ) -näppäintä kosketuspaneelissa.	12
	Säästötoiminnot	**Väriaineen säästö**	—	Kyllä **Ei***	Lisää värikasetin riittoisuutta. Jos laitteen asetukseksi on valittu Väriaineen säästö Kyllä, Hiljainen tila-asetukseksi ei voi valita Kyllä.	Katso ◆.
		Lepotila-aika	—	Vaihtoehdot vaihtelevat mallin mukaan. **3 min***	Virran säästäminen.	
	◆ Laajempi käyttöopas					
	Tehdasasetukset näkyvät lihavoituna ja tähdellä merkittynä.					

C

Taso 1	Taso 2	Taso 3	Taso 4	Asetukset	Kuvaukset	Katso sivu
Yleiset aset. (Jatkuu)	Säästötoiminnot (Jatkuu)	**Hiljainen tila**	—	Kyllä **Ei***	Vähennä tulostusmelua. Jos laitteen asetukseksi on valittu Hiljainen tila Kyllä, Väriaineen säästö-asetukseksi ei voi valita Kyllä.	Katso ◆.
	Asetuslukko	**Aseta tunnussana**	—	Vahvista:	Estä laitteen nykyisten asetusten luvaton muuttaminen.	
		Lukko Ei⇒Kyllä	—	—		
Pikakuvakeasetukset	(Valitse oikopolkupainike.)	**Muokkaa pikakuvakkeen nimeä**	—	—	Muuta oikopolun nimeä.	19
		Poista	—	—	Poista oikopolku.	19
	◆ Laajempi käyttöopas					
	Tehdasasetukset näkyvät lihavoituna ja tähdellä merkittynä.					

Taso 1	Taso 2	Taso 3	Taso 4	Asetukset	Kuvaukset	Katso sivu
Faksaus	Vastaanottoas.	**Vastaustila**	—	**Faksi*** Faksi/Puhelin Ulk.puh/Puh. vas. Manuaalinen	Valitse käyttötarkoitusta parhaiten vastaava vastaanottotila.	44
		Soittokerrat	—	(0 - 5) **2***	Aseta soittokertojen määrä, jonka täytyttyä laite vastaa Faksi- tai Faksi/puhelin-tilassa.	46
		F/P soit. pit.	—	20sek **30sek*** 40sek 70sek	Aseta nopean kaksoissoittoajan pituus Faksi/puhelin-tilassa.	46
		Faksin esikats.	—	Kyllä **Ei***	Tarkastele vastaanotettuja fakseja kosketusnäytöllä.	48
		Faksitunnist.	—	**Kyllä*** Ei	Vastaanota faksiviestit automaattisesti, kun vastaat puheluun ja kuulet faksin merkkiäänet.	47
		Kaukokäy.tunn.	—	**Kaukokäy.tunn.** (Asetukset) Kyllä **Ei*** Aktivointikoodi (*51) Pysäytyskoodi (#51)	Voit vastata kaikkiin puheluihin rinnakkaispuhelimessa tai ulkoisessa puhelimessa ja kytkeä laitteen päälle tai pois päältä näppäilemällä tarvittavan tunnuksen. Oletusarvoiset tunnukset voi vaihtaa.	56
		Autom. pien.	—	**Kyllä*** Ei	Pienennä vastaanotettavien faksien kokoa.	Katso ◆.
		PC-Fax vas.ot.	—	Kyllä **Ei***	Aseta laite lähettämään fakseja tietokoneeseen.	51
			(Varm.kopio)	Kyllä **Ei***	Jos valitaan Kyllä, voit ottaa varmuustulostuksen käyttöön.	
◆ Laajempi käyttöopas						
Tehdasasetukset näkyvät lihavoituna ja tähdellä merkittynä.						

C

Taso 1	Taso 2	Taso 3	Taso 4	Asetukset	Kuvaukset	Katso sivu
Faksaus (Jatkuu)	Vastaanottoas. (Jatkuu)	Muist.vast.ot.	—	**Ei*** Edelleenlähetys Faksitallennus	Aseta laite lähettämään faksit edelleen saapuvien faksien tallentamiseksi muistiin, josta ne voi noutaa, kun et ole laitteen lähellä.	Katso ◆.
			(Varm.kopio)	Kyllä **Ei***	Jos valitaan Edelleenlähetys, voit ottaa varmuustulostuksen käyttöön.	
		Faksivastaanoton leima	—	**Kyllä*** Ei	Tulosta vastaanottoajan ja -päivän vastaanotettujen faksien yläreunaan.	
		2-puolinen	—	Kyllä **Ei***	Tulosta vastaanotetut faksit paperin molemmille puolille.	
	Lähetysasetukset	Keräyslähetys	—	Kyllä **Ei***	Yhdistä kaikki samaan numeroon lähetettävät ajastetut faksit ja lähetä ne samaan aikaan yhtenä lähetyksenä.	
		Kansilehden asetus	Tulostusmalli	—	Tulosta faksin kansilehden mallikappale. Voit täyttää tietoja ja faksata ne asiakirjasi kanssa.	
			Kansilehtivie.	—	Määritä omat viestit faksin kansilehdelle.	
		Automaattinen uudelleenvalinta	—	**Kyllä*** Ei	Soita uudelleen enintään kolme kertaa viiden minuutin kuluttua.	58
		Kohde	—	**Näyttö*** Piilotettu	Aseta laite näyttämään kohteen tiedot kosketusnäytössä faksin lähetyksen aikana.	Katso ◆.
	◆ Laajempi käyttöopas					
	Tehdasasetukset näkyvät lihavoituna ja tähdellä merkittynä.					

Taso 1	Taso 2	Taso 3	Taso 4	Asetukset	Kuvaukset	Katso sivu
Faksaus (Jatkuu)	Raporttiaset.	Lähetysraport.	—	Kyllä Kyllä+Kuva **Ei*** Ei+Kuva Ei raporttia	Valitse lähetyksen vahvistusraportin alkuasetukset.	43
		Yhteysrap. väli	**Yhteysrap. väli**	Ei **Joka 50. faksi*** 6 h välein 12 h välein 24 h välein 2 päivän välein 7 päivän välein	Aseta yhteysraportin automaattisen tulostuksen aikavälin. Jos olet valinnut Ei ja Joka 50. faksi, voit määrittää valitsemasi vaihtoehdon ajan. Jos olet valinnut 7 päivän välein, voit myös määrittää viikonpäivän.	Katso ◆.
			Aika	—		
			Päivä	**Joka maanantai*** Joka tiistai Joka keskiviikko Joka torstai Joka perjantai Joka lauantai Joka sunnuntai		
	Tulosta viesti	—	—	—	Tulosta muistiin tallennetut vastaanotetut faksit.	
	Kaukokäyttö	—	—	---*	Tunnuksen asetus kaukonoutoa varten.	
	◆ Laajempi käyttöopas					
	Tehdasasetukset näkyvät lihavoituna ja tähdellä merkittynä.					

C

Taso 1	Taso 2	Taso 3	Taso 4	Asetukset	Kuvaukset	Katso sivu
Faksaus (Jatkuu)	Valintarajoitus	**Valintanäpp.**	—	Paina # kahdesti Kyllä **Ei***	Aseta laite rajoittamaan numeronvalintaa valintanäppäimiä käytettäessä.	Katso ◆.
		Osoitekirja	—	Paina # kahdesti Kyllä **Ei***	Aseta laite rajoittamaan numeronvalintaa osoitteistoa käytettäessä.	
		Pikakuvakkeet	—	Paina # kahdesti Kyllä **Ei***	Aseta laite rajoittamaan numeronvalintaa oikopolkua käytettäessä.	
		LDAP-palvelin	—	Paina # kahdesti Kyllä **Ei***	Aseta laite rajoittamaan LDAP-palvelinten numeroiden numeronvalintaa.	
	Jälj.oleva työ	—	—	—	Tarkista, mitkä ajastetut tehtävät ovat muistissa ja peruuta valitut tehtävät.	
	Muut asetukset	Erillisnumero (Ainoastaan Tanskassa)	—	—	Katso lisätietoja CD-ROM- levyllä olevasta tanskankielisestä Käyttö oppaasta.	—
	◆ Laajempi käyttöopas					
	Tehdasasetukset näkyvät lihavoituna ja tähdellä merkittynä.					

Taso 1	Taso 2	Taso 3	Taso 4	Asetukset	Kuvaukset	Katso sivu
Tulostin	**Emulointi**	—	—	**Autom.*** HP LaserJet BR-Script 3	Valitse emulointitila.	Katso +.
	Tulostusasetukset	**Sisäinen fontti**	—	HP LaserJet BR-Script 3	Tulosta luettelo laitteen sisäisistä fonteista.	
		Testitulostus	—	—	Tulosta testisivu.	
	2-puolinen	—	—	**Ei*** Pitkä reuna Lyhyt reuna	Ota käyttöön tai poista käytöstä kaksipuolinen tulostus ja valitse pitkä tai lyhyt reuna.	
	Autom. jatko	—	—	**Kyllä*** Ei	Valitse tämä asetus, jos haluat laitteen poistavan paperikokovirheet ja käyttävän kasetissa olevaa paperia.	
	Tulostusväri	—	—	**Autom.*** Väri Mustavalkoinen	Määritä, tulostetaanko asiakirjat värillisinä vai mustavalkoisina. Jos valitset asetuksen Autom., laite valitsee asiakirjalle sopivan asetuksen (värillinen tai mustavalkoinen).	
	Palauta tulostin	—	—	Kyllä Ei	Palauta tulostimen asetukset tehdasasetuksiin.	
	Värinkorjaus	**Kalibrointi**	**Kalibroi**	Kyllä Ei	Säädä värin tummuutta.	120
			Tehdasasetus	Kyllä Ei	Palauta värin kalibroinnin tehdasasetukset.	
		Rekisteröinti	—	Kyllä Ei	Säädä jokaisen värin tulostuksen sijaintia.	121
		Automaattinen korjaus	—	**Kyllä*** Ei	Valitse, suoritetaanko värin kalibrointi ja rekisteröinti.	121

+ Ohjelmisto- ja Verkkokäyttäjän opas

Tehdasasetukset näkyvät lihavoituna ja tähdellä merkittynä.

C

Taso 1	Taso 2	Taso 3	Taso 4	Taso 5	Asetukset	Kuvaukset
Verkko +	**Kiinteä verkko**	**TCP/IP**	**BOOT method**	—	**Automaattinen*** Staattinen RARP BOOTP DHCP	Valitse käyttötarkoitusta parhaiten vastaava BOOT method.
			(**IP-Boot-yritykset**)		**3*** [00000-32767]	Määritä, kuinka monta kertaa laite yrittää saada IP-osoitteen, kun BOOT method-asetuksena on jokin muu kuin Staattinen.
			IP-osoite	—	[000-255]. [000-255]. [000-255]. [000-255]	Näppäile IP-osoite.
			Aliver.peite	—	[000-255]. [000-255]. [000-255]. [000-255]	Näppäile aliverkon peite.
			Yhdyskäytävä	—	[000-255]. [000-255]. [000-255]. [000-255]	Näppäile yhdyskäytävän osoite.
			Solmun nimi	—	BRNXXXXXXXXXXXX	Syötä solmun nimi (enintään 32 merkkiä).
			WINS-määritykset	—	**Automaattinen*** Staattinen	Valitse WINS-asetustilan.
			WINS-palvelin	**Ensisijainen**	[000-255]. [000-255]. [000-255]. [000-255]	Määritä ensisijaisen tai toissijaisen WINS-palvelimen IP-osoite.
				Toissijainen	[000-255]. [000-255]. [000-255]. [000-255]	

+ Ohjelmisto- ja Verkkokäyttäjän opas

● Vieraile Brother Solutions Centerissä osoitteessa http://solutions.brother.com/ ja lataa Web Connect -opas.

Tehdasasetukset näkyvät lihavoituna ja tähdellä merkittynä.

Taso 1	Taso 2	Taso 3	Taso 4	Taso 5	Asetukset	Kuvaukset
Verkko + (Jatkuu)	**Kiinteä verkko** (Jatkuu)	**TCP/IP** (Jatkuu)	**Nimipalvelin**	**Ensisijainen**	[000-255]. [000-255]. [000-255]. [000-255]	Määritä ensisijaisen tai toissijaisen DNS-palvelimen IP-osoite.
				Toissijainen	[000-255]. [000-255]. [000-255]. [000-255]	
			APIPA	—	**Kyllä*** Ei	Varaa automaattisesti IP-osoite Link-Local-osoitealueelta.
			IPv6	—	Kyllä **Ei***	Ota käyttöön tai poista käytöstä IPv6-protokolla. Jos haluat käyttää IPv6-protokollaa, katso lisätietoja osoitteesta http://solutions.brother.com/.
		Ethernet	—	—	**Automaattinen*** 100B-FD 100B-HD 10B-FD 10B-HD	Valitse Ethernet-linkkitila.
		Kiinteä tila	—	—	Aktiivinen 100B-FD Aktiivinen 100B-HD Aktiivinen 10B-FD Aktiivinen 10B-HD Passiivinen Kiinteä pois käytöstä	Näet nykyisen langallisen verkon tunnuksen.
		MAC-osoite	—	—	—	Näytä laitteen MAC-osoite.
		Määritä oletukseksi	—	—	Kyllä Ei	Palauta kiinteän verkon asetukset tehdasasetuksiin.
		Kiinteä käyttöön	—	—	**Kyllä*** Ei	Ota käyttöön tai poista käytöstä kiinteä lähiverkko manuaalisesti.

+ Ohjelmisto- ja Verkkokäyttäjän opas

● Vieraile Brother Solutions Centerissä osoitteessa http://solutions.brother.com/ ja lataa Web Connect -opas.

Tehdasasetukset näkyvät lihavoituna ja tähdellä merkittynä.

C

Taso 1	Taso 2	Taso 3	Taso 4	Taso 5	Asetukset	Kuvaukset
Verkko ✚ (Jatkuu)	**WLAN**	**TCP/IP**	**BOOT method**	—	**Automaattinen*** Staattinen RARP BOOTP DHCP	Valitse käyttötarkoitusta parhaiten vastaava BOOT method.
			(**IP-Boot-yritykset**)	—	**3*** [00000-32767]	Määritä, kuinka monta kertaa laite yrittää saada IP-osoitteen, kun BOOT method-asetuksena on jokin muu kuin Staattinen.
			IP-osoite	—	[000-255]. [000-255]. [000-255]. [000-255]	Näppäile IP-osoite.
			Aliver.peite	—	[000-255]. [000-255]. [000-255]. [000-255]	Näppäile aliverkon peite.
			Yhdyskäytävä	—	[000-255]. [000-255]. [000-255]. [000-255]	Näppäile yhdyskäytävän osoite.
			Solmun nimi	—	BRWXXXXXXXXXXXX	Syötä solmun nimi (enintään 32 merkkiä).
			WINS-määritykset	—	**Automaattinen*** Staattinen	Valitse WINS-asetustilan.
			WINS-palvelin	**Ensisijainen**	[000-255]. [000-255]. [000-255]. [000-255]	Määritä ensisijaisen tai toissijaisen WINS-palvelimen IP-osoite.
				Toissijainen	[000-255]. [000-255]. [000-255]. [000-255]	

✚ Ohjelmisto- ja Verkkokäyttäjän opas

● Vieraile Brother Solutions Centerissä osoitteessa http://solutions.brother.com/ ja lataa Web Connect -opas.

Tehdasasetukset näkyvät lihavoituna ja tähdellä merkittynä.

Taso 1	Taso 2	Taso 3	Taso 4	Taso 5	Asetukset	Kuvaukset
Verkko + (Jatkuu)	**WLAN** (Jatkuu)	**TCP/IP** (Jatkuu)	**Nimipalvelin**	**Ensisijainen**	[000-255]. [000-255]. [000-255]. [000-255]	Määritä ensisijaisen tai toissijaisen DNS-palvelimen IP-osoite.
				Toissijainen	[000-255]. [000-255]. [000-255]. [000-255]	
			APIPA	—	**Kyllä*** Ei	Varaa automaattisesti IP-osoite Link-Local-osoitealueelta.
			IPv6	—	Kyllä **Ei***	Ota käyttöön tai poista käytöstä IPv6-protokolla. Jos haluat käyttää IPv6-protokollaa, katso lisätietoja osoitteesta http://solutions.brother.com/.
		WLAN-avustaja	—	—	—	(vain Windows®) Voit määrittää langattoman verkon asetukset Brother CD-ROM -levyn avulla.
		Ohjat. asennus	—	—	—	Voit määrittää sisäisen tulostuspalvelimen asetukset.
		WPS/AOSS	—	—	—	Langattomat verkkoasetukset voidaan määrittää yhden painalluksen menetelmällä.
		WPS ja PIN-koodi	—	—	—	Langattomat verkkoasetukset voidaan määrittää WPS:n ja PIN-koodin avulla.

+ Ohjelmisto- ja Verkkokäyttäjän opas

● Vieraile Brother Solutions Centerissä osoitteessa http://solutions.brother.com/ ja lataa Web Connect -opas.

Tehdasasetukset näkyvät lihavoituna ja tähdellä merkittynä.

C

Taso 1	Taso 2	Taso 3	Taso 4	Taso 5	Asetukset	Kuvaukset
Verkko + (Jatkuu)	**WLAN** (Jatkuu)	**WLAN-tila**	**Tila**	—	Aktiivinen(11b) Aktiivinen(11g) Aktiivinen(11n) Kiinteä lähiverkko aktiivinen WLAN ei käytössä AOSS aktiivinen Yhteyttä ei saatu	Näet langattoman verkon nykyisen tilan.
			Signaali	—	Vahva Keski Heik. Ei	Näet langattoman verkon signaalin voimakkuuden.
			SSID	—	—	Näet nykyisen SSID-tunnuksen.
			Yhteystapa	—	Ad-hoc Infrastruktuuri Ei mitään	Näet nykyisen yhteystilan.
		MAC-osoite	—	—	—	Näytä laitteen MAC-osoite.
		Määritä oletukseksi	—	—	Kyllä Ei	Palauta langattoman verkon asetukset tehdasasetuksiin.
		WLAN käytössä	—	—	Kyllä **Ei***	Ota langaton lähiverkko käyttöön tai poista se käytöstä manuaalisesti.
	Wi-Fi Direct	**Painike**	—	—	—	Wi-Fi Direct -verkkoasetukset voi helposti määrittää yhden painalluksen menetelmällä.

+ Ohjelmisto- ja Verkkokäyttäjän opas

● Vieraile Brother Solutions Centerissä osoitteessa http://solutions.brother.com/ ja lataa Web Connect -opas.

Tehdasasetukset näkyvät lihavoituna ja tähdellä merkittynä.

Taso 1	Taso 2	Taso 3	Taso 4	Taso 5	Asetukset	Kuvaukset
Verkko + (Jatkuu)	**Wi-Fi Direct** (Jatkuu)	**PIN-koodi**	—	—	—	Wi-Fi Direct -verkkoasetukset voi helposti määrittää WPS:n ja PIN-koodin avulla.
		Manuaalinen	—	—	—	Voit määrittää Wi-Fi Direct -verkkoasetukset manuaalisesti.
		Ryhmän omistaja	—	—	Kyllä Ei	Asettaa laitteen ryhmän omistajaksi.
		Laitetiedot	**Laitteen nimi**	—	—	Voit tarkistaa laitteen nimen.
			SSID	—	(Oma SSID) (Yhdistetty lähettäjän SSID:hen) Ei yhteyttä	Näytä ryhmän omistajan SSID. Kun laite ei ole yhteydessä verkkoon, kosketusnäytössä näkyy Ei yhteyttä.
			IP-osoite	—	—	Voit tarkistaa laitteen IP-osoitteen.
		Tilatiedot	**Tila**	—	RO aktiivinen(**) Asiakas aktiivinen Ei yhteyttä Ei Kiinteä lähiverkko aktiivinen ** = laitteiden määrä	Näet Wi-Fi Direct -verkon nykyisen tilan.
			Signaali	—	Vahva Keski Heik. Ei	Näet Wi-Fi Direct -verkon signaalin voimakkuuden. Kun laitteesi toimii ryhmän omistajana, kosketusnäytössä näkyy aina Vahva.
		Liitäntä käytössä	—	—	Kyllä **Ei***	Ota Wi-Fi Direct -yhteys käyttöön tai pois käytöstä.

+ Ohjelmisto- ja Verkkokäyttäjän opas

● Vieraile Brother Solutions Centerissä osoitteessa http://solutions.brother.com/ ja lataa Web Connect -opas.

Tehdasasetukset näkyvät lihavoituna ja tähdellä merkittynä.

C

Taso 1	Taso 2	Taso 3	Taso 4	Taso 5	Asetukset	Kuvaukset
Verkko + (Jatkuu)	**NFC**	—	—	—	**Kyllä*** Ei	Voit käyttää korttitodennusta koskettamalla IC-kortilla NFC-lukijaa ohjauspaneelissa.
	Sähköp./IFAX (MFC-L8650CDW on tuettu vain IFAX-toiminnon latauksen jälkeen)	**S-postiosoite**	—	—	—	Syötä postiosoite (enintään 60 merkkiä).
		Palvelinasetukset	**SMTP**	**Palvelin**	[000-255]. [000-255]. [000-255]. [000-255] Nimi	Syötä SMTP-palvelimen osoite tai nimi (enintään 64 merkkiä).
				Portti	**25*** [1-65535]	Anna SMTP-portin numero.
				Lupa SMTP:lle	**Ei olemassa*** SMTP-LUPA	Valitse sähköposti-ilmoituksen suojausmenetelmä.
				SSL/TLS	**Ei olemassa*** SSL TLS	Lähetä tai vastaanota sähköpostiviestejä SSL/TLS-yhteyttä edellyttävän sähköpostipalvelimen kautta.
				Tarkista varmenne	Kyllä **Ei***	Todentaa SMTP-palvelimen sertifikaatin automaattisesti.
			POP3/IMAP4	**Protokolla**	**POP3*** IMAP4	Valitse sähköpostien vastaanottoa varten POP3 tai IMAP4.
				Palvelin	[000-255]. [000-255]. [000-255]. [000-255] Nimi	Syötä POP3- tai IMAP4-palvelimen osoite tai nimi (enintään 64 merkkiä).
				Portti	**110*** [1-65535]	Syötä POP3- tai IMAP4-portin numero.
				Postil.tunnus	—	Syötä postilaatikon nimi (enintään 60 merkkiä).

+ Ohjelmisto- ja Verkkokäyttäjän opas

● Vieraile Brother Solutions Centerissä osoitteessa http://solutions.brother.com/ ja lataa Web Connect -opas.

Tehdasasetukset näkyvät lihavoituna ja tähdellä merkittynä.

Taso 1	Taso 2	Taso 3	Taso 4	Taso 5	Asetukset	Kuvaukset
Verkko + (Jatkuu)	**Sähköp./IFAX** (MFC-L8650CDW on tuettu vain IFAX-toiminnon latauksen jälkeen) (Jatkuu)	Palvelinasetukset (Jatkuu)	**POP3/IMAP4** (Jatkuu)	**Postilaatikon salasana**	—	Anna POP3- tai IMAP4-palvelimelle kirjautumisen salasana (enintään 32 merkkiä).
				Valitse kansio	**Oletus (Saapuneet -kansio)*** Määritetty	Valitse postikansio. Jos valitset Määritetty, syötä kansion nimi (enintään 60 merkkiä).
				SSL/TLS	**Ei olemassa*** SSL TLS	Voit lähettää tai vastaanottaa sähköpostiviestejä SSL/TLS-yhteyttä edellyttävän sähköpostipalvelimen kautta.
				Tarkista varmenne	Kyllä **Ei***	Todenna POP3- tai IMAP4-palvelimen sertifikaatti automaattisesti.
				APOP	Kyllä **Ei***	Ota APOP-protokolla käyttöön tai poista se käytöstä.
		As.sähköp. vast	**Auto pollaus**	**Auto pollaus**	**Kyllä*** Ei	Tarkista automaattisesti, onko palvelimella uusia viestejä.
				Poll. tiheys (Kun Auto pollaus -asetuksena on Kyllä.)	1min 3min 5min **10min*** 30min 60min	Määritä, kuinka usein uudet viestit tarkistetaan palvelimelta.
			Otsikko	—	Kaikki Aihe+Läh.+Vast. **Ei mitään***	Valitse sähköpostin tulostettavat tunnistetiedot.
			Poista/lue virheviesti	—	**Kyllä*** Ei	POP3-palvelin poistaa virheviestit automaattisesti. IMAP4-palvelin poistaa virheviestit automaattisesti, kun ne on luettu.

+ Ohjelmisto- ja Verkkokäyttäjän opas

● Vieraile Brother Solutions Centerissä osoitteessa http://solutions.brother.com/ ja lataa Web Connect -opas.

Tehdasasetukset näkyvät lihavoituna ja tähdellä merkittynä.

C

Taso 1	Taso 2	Taso 3	Taso 4	Taso 5	Asetukset	Kuvaukset
Verkko ✚ (Jatkuu)	**Sähköp./IFAX** (MFC-L8650CDW on tuettu vain IFAX-toiminnon latauksen jälkeen) (Jatkuu)	**As.sähköp. vast** (Jatkuu)	**Vahvistus**	—	Kyllä MDN **Ei***	Vastaanota ilmoitusviestit.
		As.sähköp. läh.	**Aihe**	—	**Internet Fax Job***	Tuo näkyviin aihe, joka on liitetty Internet-faksi-tietoihin.
			Kokorajoitus	—	Kyllä **Ei***	Rajoita sähköpostiasiakirjojen kokoa.
			Vahvistus	—	Kyllä **Ei***	Lähetä ilmoitusviestit.
		Edel.lähet. as.	**Edelleenlähetys**	—	Kyllä **Ei***	Välitä asiakirja toiselle faksilaitteelle.
			Ed.läh.domain	—	—	Tallenna domain-nimi.
			Edel.läh.rap.	—	Kyllä **Ei***	Tulosta välitetty sarjalähetyksen raportti.
		Manuaalinen vastaanottaminen	—	—	—	Tarkista manuaalisesti, onko POP3- tai IMAP4-palvelimella uusia viestejä.
	Web Connect -asetukset ●	**Välitysp. aset.**	**Välityspal. yht.**	—	Kyllä **Ei***	Voit muuttaa WWW-yhteyden asetuksia.
			Osoite	—	—	
			Portti	—	**8080***	
			Käyttäjänimi	—	—	
			Tunnussana	—	—	
	Faksi palvelimelle (MFC-L8650CDW on tuettu vain IFAX-toiminnon latauksen jälkeen)	**Faksi palvelimelle**	—	—	Kyllä **Ei***	Voit tallentaa etu- tai jälkiliiteosoitteen laitteeseen ja lähettää asiakirjan faksipalvelinjärjestelmästä.
		Etuliite	—	—	—	
		Loppuliite	—	—	—	
	Suojaus	**IPsec**	—	—	Kyllä **Ei***	Ota Ipsec käyttöön tai pois käytöstä.
	Verkon nollaus	—	—	—	Kyllä Ei	Palauta kaikki verkkoasetukset tehdasasetuksiin.

✚ Ohjelmisto- ja Verkkokäyttäjän opas

● Vieraile Brother Solutions Centerissä osoitteessa http://solutions.brother.com/ ja lataa Web Connect -opas.

Tehdasasetukset näkyvät lihavoituna ja tähdellä merkittynä.

Taso 1	Taso 2	Taso 3	Asetukset	Kuvaukset	Katso sivu
Tulosta rap.	Lähetysvahvis.	Näytä LCD-näytössä	—	Näytä ja tulosta viimeksi lähetetyn faksin lähetyksen vahvistusraportti.	Katso ◆.
		Tul. raport.	—		
	Osoitekirja	—	—	Näytä osoitteistoon tallennetut nimet ja numerot.	
	Faksiraportti	—	—	Luetteloi 200 viimeksi vastaanotetun ja lähetetyn faksin tiedot. (TX tarkoittaa lähetystä. RX tarkoittaa vastaanottoa.)	
	Käytt. aset.	—	—	Luettele asetukset.	
	Tulostinasetukset	—	—	Luettele tulostimen asetukset.	
	Verkkomääritykset	—	—	Luettele verkkoasetukset.	
	Rumputestitulostus	—	—	Tulosta rumpuyksikön tulostusnäyte.	112
	WLAN-raportti	—	—	Tulosta langattoman verkon yhteysdiagnoosi.	Katso +.
	◆ Laajempi käyttöopas + Ohjelmisto- ja Verkkokäyttäjän opas				
	Tehdasasetukset näkyvät lihavoituna ja tähdellä merkittynä.				

C

Taso 1	Taso 2	Taso 3	Asetukset	Kuvaukset	Katso sivu
Laitetiedot	Sarjanumero	—	—	Tarkista laitteen sarjanumero.	163
	Laiteohjelmaver.	Main-versio	—	Tarkista laitteen laiteohjelmistoversio.	163
		Sub1-versio	—		
		Sub2-versio	—		
		Sub4-versio	—		
	Sivulaskuri	Yhteensä	Väri Mustavalkoinen	Tarkista, montako väri- tai mustavalkosivua laitteella on kaikkiaan tulostettu sen käyttöiän aikana.	Katso ◆.
		Faksi/luettelo	Väri Mustavalkoinen		
		Kopioi	Väri Mustavalkoinen		
		Tulosta	Väri Mustavalkoinen		
	Osien käyttöikä	Rumpu	—	Tarkista laitteen osan jäljellä oleva käyttöikä.	
		Hihnayksikkö	—		
		Kiinnitysyksikkö	—		
		Laseryksikkö	—		
		PF-sarja MT	—		
		PF-sarja 1	—		
		PF-sarja 2	—		
	Nollausvalikko (Näkyy vain, kun rumpuyksikön tai hihnayksikön käyttöikä on ylittynyt.)	Rumpu	—	Nollaa rumpuyksikön käyttöikä. Tulee näkyviin, kun rumpuyksikkö vaihdetaan.	90
		Hihnayksikkö	—	Nollaa hihnayksikön käyttöikä. Tulee näkyviin, kun hihnayksikkö vaihdetaan.	95
	◆ Laajempi käyttöopas				
	Tehdasasetukset näkyvät lihavoituna ja tähdellä merkittynä.				

Taso 1	Taso 2	Taso 3	Asetukset	Kuvaukset	Katso sivu
Perusasetukset	Päivämäärä ja aika	**Päivämäärä**	—	Lisää päivämäärä ja kellonaika kosketusnäyttöön ja lähetettävien faksien ylätunnisteisiin.	20
		Aika	—		
		Automaatt. kesäaik. siirtyminen	**Kyllä*** Ei	Vaihtaa kesä-/talviaikaan automaattisesti.	Katso ◆.
		Aikavyöhyke	UTCXXX:XX	Aseta paikallinen aikavyöhyke.	
	Nimitunnus	**Faksaus**	—	Määritä nimi ja faksinumero näkymään faksattavilla sivuilla.	20
		Puhelin	—		
		Nimi	—		
	Valintaääni	—	Tunnistus **Ei tunnistusta***	Voit lyhentää valintaäänen tunnistuksen taukoa.	154
	Linjavalinta	—	**Normaali*** Keskus ISDN	Valitse puhelinlinjatyyppi.	53
	Yhteensopivuus	—	**Korkea*** Normaali Perus (VoIP)	Säädä tiedonsiirtonopeutta lähetysongelmia varten. VoIP-palveluntarjoajat tukevat fakseja useiden standardien mukaisesti. Jos faksien lähetyksessä on usein ongelmia, valitse Perus (VoIP).	154
	Tehdasasetus	**Koneen nollaus**	Kyllä Ei	Palauta laitteen tehdasasetukset lukuun ottamatta verkkoasetuksia, nimitunnusta ja osoitekirjaa.	163
		Verkko	Kyllä Ei	Palauta kaikki verkkoasetukset tehdasasetuksiin.	
		Osoitekirja ja faksi	Kyllä Ei	Poistaa kaikki tallennetut puhelinnumerot ja faksiasetukset.	
		Kaikki aset.	Kyllä Ei	Palauta kaikki laitteen asetukset nopeasti tehdasasetuksiin.	
		Tehdasasetukset	Kyllä Ei	Palauta *kaikki* laitteen asetukset tehdasasetuksiin. Suorita tämä toimenpide, kun laite hävitetään.	
	Kielivalinta	—	(Valitse kieli.)	Voit vaihtaa kosketusnäytön kielen omaksi kieleksesi.	Katso ‡.

◆ Laajempi käyttöopas

‡ Pika-asennusopas

Tehdasasetukset näkyvät lihavoituna ja tähdellä merkittynä.

C

Ominaisuustaulukot

Faksaus (Kun faksin esikatselu on pois käytöstä)

Taso 1	Taso 2	Taso 3	Asetukset	Kuvaukset	Katso sivu
Uud.val/Tauko	—	—	—	Valitse uudelleen viimeksi valittu numero. Kun syötät faksi- tai puhelinnumeroa kosketuspaneelissa, uudelleenvalinta vaihtuu taukotilaan kosketusnäytöllä. Paina Tauko-painiketta, jos haluat viiveen valitessasi numeroita, kuten käyttökoodeja ja luottokorttinumeroita. Voit myös tallentaa tauon määrittäessäsi osoitteita.	—
Puhelin/R	—	—	—	Puhelin vaihtuu tilaan R, kun puhelinlinjan tyypiksi on valittu puhelinvaihde. Kun laite on kytketty puhelinvaihteeseen, R-näppäimen avulla voidaan ottaa yhteys ulkolinjaan tai siirtää puhelu toiseen alanumeroon.	—
	◆ Laajempi käyttöopas				
	Tehdasasetukset näkyvät lihavoituna ja tähdellä merkittynä.				

Taso 1	Taso 2	Taso 3	Asetukset	Kuvaukset	Katso sivu
Osoite- kirja	(**Etsi:**)	—	—	Hae osoitteistosta.	58
	Muokkaa	—	Lisää uusi osoite	Tallenna osoitteistoon numeroita, jotta voit valita numeroita painamalla osoitteistoa kosketusnäytöllä (ja Faksin käynnis.).	59
		—	Luo ryhmiä	Aseta ryhmänumeroita ryhmälähetystä varten.	Katso ◆.
			Muuta	Muuta osoitteistoon tallennettuja numeroita.	60 ja katso ◆.
			Poista	Poista osoitteiston numeroita.	
	—	**Käytä**	—	Käynnistä faksin lähetys osoitteiston avulla.	58 ja katso ◆.
Puheluhist.	**Lähtevä puhelu**	**Muokkaa**	Lisää osoitekirjaan Poista	Valitse numero lähtevien puheluiden historiasta ja lähetä numeroon faksi, lisää numero osoitteistoon tai poista se.	Katso ◆.
		Käytä	—		
Faksin käynnis.	—	—	—	Lähetä faksi.	—
Asetukset	**Faksin tarkkuus**	—	**Normaali*** Hieno Erit. hieno Valokuva	Aseta lähetettävien faksien erottelutarkkuus.	Katso ◆.
	2-puolinen faksi	—	**Ei*** 2-puol. skannaus: pitkä reuna 2-puol. skannaus: lyhyt reuna	Aseta kaksipuolinen skannausmuoto.	
	Kontrasti	—	**Autom.*** Vaalea Tumma	Vaalenna tai tummenna lähetettävää faksia.	
	◆ Laajempi käyttöopas				
	Tehdasasetukset näkyvät lihavoituna ja tähdellä merkittynä.				

C

Taso 1	Taso 2	Taso 3	Asetukset	Kuvaukset	Katso sivu
Asetukset (Jatkuu)	**Ryhmälähetys**	**Lisää numero**	Lisää numero Lisää osoitekirjasta Hae osoitekirjasta	Lähetä sama faksiviesti useaan kohteeseen.	Katso ◆.
	Ajast. lähetys	**Ajast. lähetys**	Kyllä **Ei***	Aseta ajastettujen faksien lähetysaika.	
		Aseta aika	—		
	Suora lähetys	—	Kyllä **Ei***	Lähetä faksi ilman muistia.	
	Kansilehden asetukset	**Kansilehden asetukset**	Kyllä **Ei***	Lähetä ohjelmoitu kansilehti automaattisesti.	
		Kansilehtivie.	1.Ei viestiä 2.Soittopyyntö 3.Kiireellinen 4.Luottamuksell. 5. 6.		
		Sivuja yhteensä	—		
	Ulkomaantila	—	Kyllä **Ei***	Jos faksien lähettäminen ulkomaille ei onnistu, valitse asetukseksi Kyllä.	
	Valotustason skannauskoko	—	Letter **A4*** Legal/Folio (MFC-L8850CDW ja MFC-L9550CDW)	Jos haluat faksata Letter-, Legal- tai Folio-kokoisen asiakirjan, sinun on muutettava tasoskannausalueen koon asetusta.	42
	◆ Laajempi käyttöopas				
	Tehdasasetukset näkyvät lihavoituna ja tähdellä merkittynä.				

Taso 1	Taso 2	Taso 3	Asetukset	Kuvaukset	Katso sivu
Asetukset (Jatkuu)	**Aseta uusi olet.**	—	Faxerot.kyky Kontrasti Valotustason skannauskoko Lähetä heti Kansilehden asetukset Ulkomaanlinja (Asetukset) Kyllä Ei	Tallenna faksiasetuksesi oletusasetuksina.	Katso ◆.
	Tehdasasetukset	—	Kyllä Ei	Palauta kaikki muuttamasi faksiasetukset takaisin tehdasasetuksiksi.	
Tallenna pikakuvak.	—	—	Osoite Faksin tarkkuus 2-puolinen faksi Kontrasti Ryhmälähetys Suora lähetys Kansilehden asetukset Ulkomaantila Valotustason skannauskoko	Rekisteröi nykyiset asetukset oikopoluksi.	Katso ◆.
	◆ Laajempi käyttöopas				
	Tehdasasetukset näkyvät lihavoituna ja tähdellä merkittynä.				

C

Faksaus (Kun faksin esikatselu on käytössä)

Taso 1	Taso 2	Taso 3	Asetukset	Kuvaukset	Katso sivu
Faksien lähetys	Katso *Faksaus (Kun faksin esikatselu on pois käytöstä)* sivulla 192.				
Vast.otetut faksit	Tulosta/poista	Tulosta kaikki (uudet faksit)	—	Tulosta viimeksi vastaanotetut faksit.	49
		Tulosta kaikki (vanhat faksit)	—	Tulosta aiemmin vastaanotetut faksit.	
		Poista kaikki (uudet faksit)	—	Poista viimeksi vastaanotetut faksit.	
		Poista kaikki (vanhat faksit)	—	Poista aiemmin vastaanotetut faksit.	
Osoite- kirja	Katso *Faksaus (Kun faksin esikatselu on pois käytöstä)* sivulla 192.				
Puheluhist.	Katso *Faksaus (Kun faksin esikatselu on pois käytöstä)* sivulla 192.				
	◆ Laajempi käyttöopas				
	Tehdasasetukset näkyvät lihavoituna ja tähdellä merkittynä.				

Kopioi

Taso 1	Taso 2	Taso 3	Asetukset	Kuvaukset	Katso sivu
M/v Start	—	—	—	Tee mustavalkokopio.	—
Väri Start	—	—	—	Tee värikopio.	
Kuitti **Normaali** **2in1(ID)** **2in1** **2-puol.(1⇒2)** **2-puol.(2⇒2)** **Paperinsäästö**	—	—	—	Valitse haluamasi asetukset esiasetuskohteista.	61
Asetukset	**Laatu**	—	**Autom.*** Teksti Valokuva Kuitti (Kun valitset 2in1(ID) kohdassa Sivun asettelu) **Autom.*** Vaaleampi	Valitse asiakirjan tyyppiä vastaavan kopion erottelutarkkuus.	Katso ◆.
	Suurenna/pienennä	**100%***	—	—	
		Suurenna	200% 141% A5⇒A4 104% EXE⇒LTR	Valitse seuraavan kopion suurennussuhde.	
		Pienennä	97% LTR⇒A4 94% A4⇒LTR 91% koko sivu 85% LTR⇒EXE 83% LGL⇒A4 78% LGL⇒LTR 70% A4⇒A5 50%	Valitse seuraavan kopion pienennyssuhde.	
	◆ Laajempi käyttöopas				
	Tehdasasetukset näkyvät lihavoituna ja tähdellä merkittynä.				

C

Taso 1	Taso 2	Taso 3	Asetukset	Kuvaukset	Katso sivu
Asetukset (Jatkuu)	Suurenna/pienennä (Jatkuu)	**Mukautettu (25-400%)**	—	Voit valita seuraavan kopion suurennus- tai pienennyssuhteen.	Katso ◆.
	Tummuus	—	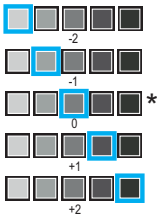	Säädä kopioiden tummuutta. Kun esiasetuskohteista valitaan 2in1(ID), oletusasetus on +1.	
	Kontrasti	—	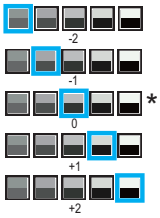	Säädä kopioiden kontrastia.	
	Pinoa/Lajitt.	—	**Pinoa*** Lajittele	Valitse useiden kopioiden pinoaminen tai lajitteleminen.	
	Sivun asettelu	—	**Ei (1in1)*** 2in1(P) 2in1(V) 2in1(ID) 4in1(P) 4in1(V)	Tee Useita sivuja arkille ja 2 in 1 ID -kopioita.	
	Värin säätö	**Punainen**	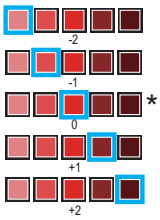	Säädä kopioiden punaista väriä.	
	◆ Laajempi käyttöopas				
	Tehdasasetukset näkyvät lihavoituna ja tähdellä merkittynä.				

Taso 1	Taso 2	Taso 3	Asetukset	Kuvaukset	Katso sivu
Asetukset (Jatkuu)	**Värin säätö** (Jatkuu)	**Vihreä**	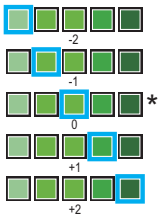	Säädä kopioiden vihreää väriä.	Katso ◆.
		Sininen	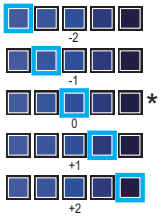	Säädä kopioiden sinistä väriä.	
	2-puolinen kopiointi	—	**Ei*** 2-pu.⇒2-pu. 1-pu.⇒2-pu., pitkän reunan kääntö 2-pu.⇒1-pu., pitkän reunan kääntö 1-pu.⇒2-pu., lyhyen reunan kääntö 2-pu.⇒1-pu., lyhyen reunan kääntö	Ota käyttöön tai poista käytöstä kaksipuolinen kopiointi ja valitse pitkä tai lyhyt reuna.	
	2-puolisen kopiosivun asettelu	—	**(P) reuna⇒ (P) reuna*** (P) reuna⇒ (L) reuna (L) reuna⇒ (P) reuna (L) reuna⇒ (L) reuna	Valitse sivun asetteluvalinta, kun teet kaksipuolisten useita sivuja arkille -kopioinnin kaksipuolisesta asiakirjasta.	
	◆ Laajempi käyttöopas				
	Tehdasasetukset näkyvät lihavoituna ja tähdellä merkittynä.				

C

Taso 1	Taso 2	Taso 3	Asetukset	Kuvaukset	Katso sivu
Asetukset (Jatkuu)	**Kasetti**	—	Vain kasetti 1 Vain kasetti 2 Vain MT **MT>K1>K2*** MT>K2>K1 K1>K2>MT K2>K1>MT (Vain kasetti 2 ja K2 näkyvät vain, jos kasetti 2 on asennettu.)	Valitse kasetti, jota käytetään kopiointitilassa.	Katso ◆.
	Taustavärin poisto	—	**Ei*** Pieni Normaali Korkea	Muuta poistettavan taustavärin määrää.	
	Tallenna pikakuvak.	—	Laatu Suurenna/pienennä Tummuus Kontrasti Pinoa/Lajitt. Sivun asettelu Punainen Vihreä Sininen 2-puolinen kopiointi 2-puolisen kopiosivun asettelu Kasetti Taustavärin poisto	Lisää nykyiset asetukset oikopoluksi.	
	◆ Laajempi käyttöopas				
	Tehdasasetukset näkyvät lihavoituna ja tähdellä merkittynä.				

Skannaus

Taso 1	Taso 2	Taso 3	Asetukset	Kuvaukset	Katso sivu
tekstintunnistu.	(PC-valinta)	**Asetukset**	Katso *Vaihtoehdot (OCR)* sivulla 203.		Katso +.
		Tallenna pikakuvak.	(Tietokoneen nimi)	Lisää nykyiset asetukset oikopoluksi.	
		Aloita	—	Aloita skannaus.	
tiedostoon	(PC-valinta)	**Asetukset**	Katso *Vaihtoehdot (tiedostoor, kuvaksi ja sähköpostiin)* sivulla 204.		
		Tallenna pikakuvak.	(Tietokoneen nimi)	Lisää nykyiset asetukset oikopoluksi.	
		Aloita	—	Aloita skannaus.	
kuvaksi	(PC-valinta)	**Asetukset**	Katso *Vaihtoehdot (tiedostoor, kuvaksi ja sähköpostiin)* sivulla 204.		
		Tallenna pikakuvak.	(Tietokoneen nimi)	Lisää nykyiset asetukset oikopoluksi.	
		Aloita	—	Aloita skannaus.	
USB:lle	**Asetukset**	Katso *Vaihtoehdot (USB)* sivulla 205.			
	Tallenna pikakuvak.	—	2-puol. skannaus Skannaustyyppi Tarkkuus Tiedostotyyppi Valotustason skannauskoko Tiedostonimi Tiedostokoko Taustavärin poisto	Lisää nykyiset asetukset oikopoluksi.	
	Aloita	—	—	Aloita skannaus.	
sähköpostiin	(PC-valinta)	**Asetukset**	Katso *Vaihtoehdot (tiedostoor, kuvaksi ja sähköpostiin)* sivulla 204.		
		Tallenna pikakuvak.	(Tietokoneen nimi)	Lisää nykyiset asetukset oikopoluksi.	
		Aloita	—	Aloita skannaus.	
+ Ohjelmisto- ja Verkkokäyttäjän opas					
Tehdasasetukset näkyvät lihavoituna ja tähdellä merkittynä.					

C

Taso 1	Taso 2	Taso 3	Asetukset	Kuvaukset	Katso sivu
s.postipalvelim. (MFC-L8650CDW on tuettu vain IFAX-toiminnon latauksen jälkeen)	Osoite-kirja	—	—	Valitse vastaanottajan osoite osoitteistosta.	Katso +.
	Manuaalinen	—	—	Syötä vastaanottajan osoite manuaalisesti.	
	OK	Asetukset	Katso *Vaihtoehdot (sähköpostipalvelimelle)* sivulla 208.		
		Tallenna pikakuvak.	Osoite 2-puol. skannaus Skannaustyyppi Tarkkuus Tiedostotyyppi Valotustason skannauskoko Tiedostokoko	Lisää nykyiset asetukset oikopoluksi.	
		Aloita	—	Aloita skannaus.	
FTP:hen/SFTP:hen	(Profiilin nimi)	Asetukset	Katso *Vaihtoehdot (FTP/SFTP:lle ja verkkoon)* sivulla 210.		
		Tallenna pikakuvak.	(Profiilin nimi)	Lisää nykyiset asetukset oikopoluksi.	
		Aloita	—	Aloita skannaus.	
verkkoon	(Profiilin nimi)	Asetukset	Katso *Vaihtoehdot (FTP/SFTP:lle ja verkkoon)* sivulla 210.		
		Tallenna pikakuvak.	(Profiilin nimi)	Lisää nykyiset asetukset oikopoluksi.	
		Aloita	—	Aloita skannaus.	
WS-skannaus (Näkyy, jos verkkoon liitetyn laitteen skanneriohjain on asennettu WWW-palveluiden kautta.)	Skannaus	—	—	Skannaa tietoja WWW-palveluprotokollan avulla.	
	Skannaa s-postiin	—	—		
	Skannaa faksiin	—	—		
	Skan. tulostuk.	—	—		
	+ Ohjelmisto- ja Verkkokäyttäjän opas				
	Tehdasasetukset näkyvät lihavoituna ja tähdellä merkittynä.				

Vaihtoehdot (OCR)

Taso 1	Taso 2	Asetukset	Kuvaukset	Katso sivu
Asetukset	**2-puol. skannaus**	**Ei*** 2-puol. skannaus: pitkä reuna 2-puol. skannaus: lyhyt reuna	Valitse kaksipuolinen skannaustila.	Katso +.
	Skannausasetukset	Aseta laitteessa **Aseta tietokoneelta***	Voit muuttaa asetuksia kosketusnäytön avulla valitsemalla Aseta laitteessa.	
	Skannaustyyppi (Näkyy, kun Skannausasetukset-asetuksena on Aseta laitteessa.)	Väri Harmaa **Mustavalkoinen***	Valitse asiakirjalle skannaustyyppi.	
	Tarkkuus (Näkyy, kun Skannausasetukset-asetuksena on Aseta laitteessa.)	100 dpi **200 dpi*** 300 dpi 600 dpi	Valitse asiakirjalle skannauksen erottelutarkkuus.	
	Tiedostotyyppi (Näkyy, kun Skannausasetukset-asetuksena on Aseta laitteessa.)	**Teksti*** HTML RTF	Valitse asiakirjalle tiedostomuoto.	
	Skannauskoko (Näkyy, kun Skannausasetukset-asetuksena on Aseta laitteessa.)	**A4*** Letter Legal	Valitse asiakirjalle skannauskoko.	
	+Ohjelmisto- ja Verkkokäyttäjän opas			
	Tehdasasetukset näkyvät lihavoituna ja tähdellä merkittynä.			

C

Vaihtoehdot (tiedostoor, kuvaksi ja sähköpostiin)

Taso 1	Taso 2	Asetukset	Kuvaukset	Katso sivu
Asetukset	**2-puol. skannaus**	**Ei*** 2-puol. skannaus: pitkä reuna 2-puol. skannaus: lyhyt reuna	Valitse kaksipuolinen skannaustila.	Katso +.
	Skannausasetukset	Aseta laitteessa **Aseta tietokoneelta***	Voit muuttaa asetuksia kosketusnäytön avulla valitsemalla Aseta laitteessa.	
	Skannaustyyppi (Näkyy, kun Skannausasetukset-asetuksena on Aseta laitteessa.)	**Väri*** Harmaa Mustavalkoinen	Valitse asiakirjalle skannaustyyppi.	
	Tarkkuus (Näkyy, kun Skannausasetukset-asetuksena on Aseta laitteessa.)	100 dpi **200 dpi*** 300 dpi 600 dpi	Valitse asiakirjalle skannauksen erottelutarkkuus.	
	Tiedostotyyppi (Näkyy, kun Skannausasetukset-asetuksena on Aseta laitteessa.)	(Kun valitset Väri tai Harmaa kohdassa Skannaustyyppi.) **PDF*** JPEG (Kun valitset Mustavalkoinen kohdassa Skannaustyyppi) **PDF*** TIFF	Valitse asiakirjalle tiedostomuoto.	
	Skannauskoko (Näkyy, kun Skannausasetukset-asetuksena on Aseta laitteessa.)	**A4*** Letter Legal	Valitse asiakirjalle skannauskoko.	
	Taustavärin poisto (Näkyy, kun Skannausasetukset-asetuksena on Aseta laitteessa.)	**Ei*** Pieni Normaali Korkea	Muuta poistettavan taustavärin määrää. Tätä toimintoa ei voi käyttää mustavalkoskannaukseen.	
	+Ohjelmisto- ja Verkkokäyttäjän opas			
	Tehdasasetukset näkyvät lihavoituna ja tähdellä merkittynä.			

Vaihtoehdot (USB)

Taso 1	Taso 2	Asetukset	Kuvaukset	Katso sivu
Asetukset	**2-puol. skannaus**	**Ei*** 2-puol. skannaus: pitkä reuna 2-puol. skannaus: lyhyt reuna	Valitse kaksipuolinen skannaustila.	Katso +.
	Skannaustyyppi	**Väri*** Harmaa Mustavalkoinen	Valitse asiakirjalle skannaustyyppi.	
	Tarkkuus	(Kun valitset Väri kohdassa Skannaustyyppi) 100 dpi **200 dpi*** 300 dpi 600 dpi Autom. (Kun valitset Harmaa kohdassa Skannaustyyppi) 100 dpi **200 dpi*** 300 dpi Autom. (Kun valitset Mustavalkoinen kohdassa Skannaustyyppi) **200 dpi*** 300 dpi 200x100	Valitse asiakirjalle skannauksen erottelutarkkuus.	
	+ Ohjelmisto- ja Verkkokäyttäjän opas			
	Tehdasasetukset näkyvät lihavoituna ja tähdellä merkittynä.			

C

Taso 1	Taso 2	Asetukset	Kuvaukset	Katso sivu
Asetukset (Jatkuu)	**Tiedostotyyppi**	(Kun valitset Väri tai Harmaa kohdassa Skannaustyyppi.) **PDF*** JPEG PDF/A Suojattu PDF Allekirj. PDF XPS (Kun valitset Mustavalkoinen kohdassa Skannaustyyppi) **PDF*** PDF/A Suojattu PDF Allekirj. PDF TIFF	Valitse asiakirjalle tiedostomuoto.	Katso +.
	Valotustason skannauskoko	**A4*** Letter Legal/Folio (MFC-L8850CDW ja MFC-L9550CDW)	Jos haluat skannata Letter-, Legal- tai Folio-kokoisen asiakirjan, sinun on muutettava tasoskannausalueen koon asetusta.	
	Tiedostonimi	XXXXXX (päivämäärä ja vuosi)	Määritä tiedostonimi skannatuille tiedoille.	
	Tiedostokoko	Pieni **Keskisuuri*** Iso	Valitse tiedostokoko väri- tai harmaasävy-skannaukselle.	
	Taustavärin poisto	**Ei*** Pieni Normaali Korkea	Muuta poistettavan taustavärin määrää.	
	+ Ohjelmisto- ja Verkkokäyttäjän opas			
	Tehdasasetukset näkyvät lihavoituna ja tähdellä merkittynä.			

Taso 1	Taso 2	Asetukset	Kuvaukset	Katso sivu
Asetukset (Jatkuu)	**Aseta uusi olet.**	2-puol. skannaus Skannaustyyppi Tarkkuus Tiedostotyyppi Valotustason skannauskoko Tiedostokoko Taustavärin poisto	Tallenna skannausasetuksesi oletusasetuksina.	Katso +.
	Tehdasasetukset	Kyllä Ei	Palauta kaikki muuttamasi skannausasetukset takaisin tehdasasetuksiksi.	
	+ Ohjelmisto- ja Verkkokäyttäjän opas			
	Tehdasasetukset näkyvät lihavoituna ja tähdellä merkittynä.			

C

Vaihtoehdot (sähköpostipalvelimelle)

Taso 1	Taso 2	Asetukset	Kuvaukset	Katso sivu
Asetukset	**2-puol. skannaus**	**Ei*** 2-puol. skannaus: pitkä reuna 2-puol. skannaus: lyhyt reuna	Valitse kaksipuolinen skannaustila.	Katso +.
	Skannaustyyppi	**Väri*** Harmaa Mustavalkoinen	Valitse asiakirjalle skannaustyyppi.	
	Tarkkuus	(Kun valitset Väri kohdassa Skannaustyyppi) 100 dpi **200 dpi*** 300 dpi 600 dpi Autom. (Kun valitset Harmaa kohdassa Skannaustyyppi) 100 dpi **200 dpi*** 300 dpi Autom. (Kun valitset Mustavalkoinen kohdassa Skannaustyyppi) **200 dpi*** 300 dpi 200x100	Valitse asiakirjalle skannauksen erottelutarkkuus.	
	+ Ohjelmisto- ja Verkkokäyttäjän opas			
	Tehdasasetukset näkyvät lihavoituna ja tähdellä merkittynä.			

Taso 1	Taso 2	Asetukset	Kuvaukset	Katso sivu
Asetukset (Jatkuu)	**Tiedostotyyppi**	(Kun valitset Väri tai Harmaa kohdassa Skannaustyyppi.) **PDF*** JPEG PDF/A Suojattu PDF Allekirj. PDF XPS (Kun valitset Mustavalkoinen kohdassa Skannaustyyppi) **PDF*** PDF/A Suojattu PDF Allekirj. PDF TIFF	Valitse asiakirjalle tiedostomuoto.	Katso +.
	Valotustason skannauskoko	**A4*** Letter Legal/Folio (MFC-L8850CDW ja MFC-L9550CDW)	Jos haluat skannata Letter-, Legal- tai Folio-kokoisen asiakirjan, sinun on muutettava tasoskannausalueen koon asetusta.	
	Tiedostokoko	Pieni **Keskisuuri*** Iso	Valitse tiedostokoko väri- tai harmaasävy-skannaukselle.	
	Aseta uusi olet.	2-puol. skannaus Skannaustyyppi Tarkkuus Tiedostotyyppi Valotustason skannauskoko Tiedostokoko	Tallenna skannausasetuksesi oletusasetuksina.	
	Tehdasasetukset	Kyllä Ei	Palauta kaikki muuttamasi skannausasetukset takaisin tehdasasetuksiksi.	
	+ Ohjelmisto- ja Verkkokäyttäjän opas			
	Tehdasasetukset näkyvät lihavoituna ja tähdellä merkittynä.			

C

Vaihtoehdot (FTP/SFTP:lle ja verkkoon)

Taso 1	Taso 2	Asetukset	Kuvaukset	Katso sivu
Asetukset	**2-puol. skannaus**	**Ei*** 2-puol. skannaus: pitkä reuna 2-puol. skannaus: lyhyt reuna	Valitse kaksipuolinen skannaustila.	Katso +.
	Skannaustyyppi	**Väri*** Harmaa Mustavalkoinen	Valitse asiakirjalle skannaustyyppi.	
	Tarkkuus	(Kun valitset Väri kohdassa Skannaustyyppi) 100 dpi **200 dpi*** 300 dpi 600 dpi Autom. (Kun valitset Harmaa kohdassa Skannaustyyppi) 100 dpi **200 dpi*** 300 dpi Autom. (Kun valitset Mustavalkoinen kohdassa Skannaustyyppi) **200 dpi*** 300 dpi 200x100	Valitse asiakirjasi skannauksen erottelutarkkuus ja tiedostomuoto.	
	+ Ohjelmisto- ja Verkkokäyttäjän opas			
	Tehdasasetukset näkyvät lihavoituna ja tähdellä merkittynä.			

Taso 1	Taso 2	Asetukset	Kuvaukset	Katso sivu
Asetukset (Jatkuu)	**Tiedostotyyppi**	(Kun valitset Väri tai Harmaa kohdassa Skannaustyyppi.) **PDF*** JPEG PDF/A Suojattu PDF Allekirj. PDF XPS (Kun valitset Mustavalkoinen kohdassa Skannaustyyppi) **PDF*** PDF/A Suojattu PDF Allekirj. PDF TIFF	Valitse asiakirjasi skannauksen erottelutarkkuus ja tiedostomuoto.	Katso +.
	Valotustason skannauskoko	**A4*** Letter Legal/Folio (MFC-L8850CDW ja MFC-L9550CDW)	Jos haluat skannata Letter-, Legal- tai Folio-kokoisen asiakirjan, sinun on muutettava tasoskannausalueen koon asetusta.	
	Tiedostonimi	**BRNXXXXXXXXXXXX*** Estimate Report Order sheet Contract sheet Check Receipt <Manuaalinen>	Valitse esimääritetyt tiedostonimet. Jos valitset <Manuaalinen>, voit nimetä tiedoston haluamallasi tavalla. ”XXXXXXXXXXXX” on laitteen MAC-/Ethernet-osoite.	
	Tiedostokoko	Pieni **Keskisuuri*** Iso	Valitse tiedostokoko väri- tai harmaasävy-skannaukselle.	
	Taustavärin poisto	**Ei*** Pieni Normaali Korkea	Muuta poistettavan taustavärin määrää.	
	Käyttäjänimi	—	Syötä käyttäjänimi.	
	+ Ohjelmisto- ja Verkkokäyttäjän opas			
	Tehdasasetukset näkyvät lihavoituna ja tähdellä merkittynä.			

C

Väriaine

Taso 1	Taso 2	Asetukset	Kuvaukset	Katso sivu
Väriaineen kesto	—	—	Tarkista jokaisen värin väriaineen arvioidun jäljellä oleva käyttöikä.	Katso ◆.
Testitulostus	—	—	Tulosta testitulostussivu.	
Kalibrointi	**Kalibroi**	Kyllä Ei	Säädä värin tummuutta tai palauta kalibroinnin tehdasasetukset.	120
	Tehdasasetus	Kyllä Ei		
Rekisteröinti	—	Kyllä Ei	Säätää jokaisen värin tulostuksen sijaintia automaattisesti.	121
	◆ Laajempi käyttöopas			
	Tehdasasetukset näkyvät lihavoituna ja tähdellä merkittynä.			

Wi-Fi-määritykset

Taso 1	Taso 2	Asetukset	Kuvaukset	Katso sivu
Ohjat. asennus	—	—	Määritä sisäinen tulostuspalvelin.	Katso +.
WPS/AOSS	—	—	Voit helposti määrittää langattomat verkkoasetukset yhden painalluksen menetelmällä.	
WLAN-avustaja	—	—	(vain Windows®) Voit määrittää langattoman verkon asetukset Brother CD-ROM -levyn avulla.	
	+ Ohjelmisto- ja Verkkokäyttäjän opas			
	Tehdasasetukset näkyvät lihavoituna ja tähdellä merkittynä.			

Pikakuv. Pikakuvakkeet

Taso 1	Taso 2	Taso 3	Asetukset	Kuvaukset	Katso sivu
Lisää pikakuvake	**Kopioi**	**Kuitti**	Katso *Kopioi* sivulla 197.	Valitse haluamasi asetukset esiasetuskohteista.	13
		Normaali			
		2in1(ID)			
		2in1			
		2-puol.(1⇒2)			
		2-puol.(2⇒2)			
		Paperinsäästö			
	Faksaus	**Osoite**	—	Tallenna faksinumerot, jotta voit valita painamalla tätä pikavalintaa.	14
		Faksin tarkkuus	Normaali Hieno Erit. hieno Valokuva	Aseta lähetettävien faksien erottelutarkkuus.	14
		2-puolinen faksi	Ei 2-puol. skannaus: pitkä reuna 2-puol. skannaus: lyhyt reuna	Valitse kaksipuolinen faksin skannaustila.	14
		Kontrasti	Autom. Vaalea Tumma	Vaalenna tai tummenna lähetettävää faksia.	14
		Ryhmälähetys	Lisää numero (Asetukset) Lisää numero Lisää osoitekirjasta Hae osoitekirjasta	Voit lähettää saman faksiviestin useaan faksinumeroon.	14
		Suora lähetys	Kyllä Ei	Lähetä faksi ilman muistia.	14
		Kansilehden asetukset	Kansilehden asetukset Kansilehtivie. Sivuja yhteensä	Lähetä ohjelmoitu kansilehti automaattisesti.	14
		Ulkomaantila	Kyllä Ei	Jos faksien lähettäminen ulkomaille ei onnistu, valitse asetukseksi Kyllä.	14

Tehdasasetukset näkyvät lihavoituna ja tähdellä merkittynä.

C

Taso 1	Taso 2	Taso 3	Asetukset	Kuvaukset	Katso sivu
Lisää pikakuvake (Jatkuu)	**Faksaus** (Jatkuu)	**Valotustason skannauskoko**	Letter A4 Legal/Folio (MFC-L8850CDW ja MFC-L9550CDW)	Säädä valotustason skannausalue asiakirjan koon mukaiseksi.	14
	Skannaus	**tiedostoon**	(PC-valinta)	Skannaa mustavalkoinen tai värillinen asiakirja tietokoneellesi.	15
		tekstintunnistu.	(PC-valinta)	Muunna tekstiasiakirja muokattavaksi tekstitiedostoksi.	15
		kuvaksi	(PC-valinta)	Skannaa värillinen kuva grafiikkasovellukseesi.	15
		USB:lle	2-puol. skannaus Skannaustyyppi Tarkkuus Tiedostotyyppi Valotustason skannauskoko Tiedostonimi Tiedostokoko Taustavärin poisto	Skannaa asiakirjoja USB-muistitikulle.	15
		sähköpostiin	(PC-valinta)	Skannaa mustavalkoinen tai värillinen asiakirja sähköpostisovellukseesi.	15
		s.postipalvelim. (MFC-L8650CDW on tuettu vain IFAX-toiminnon latauksen jälkeen)	Osoite 2-puol. skannaus Skannaustyyppi Tarkkuus Tiedostotyyppi Valotustason skannauskoko Tiedostokoko	Skannaa mustavalkoinen tai värillinen asiakirja sähköpostipalvelimeesi.	15
		verkkoon	(Profiilin nimi)	Lähetä skannattuja tietoja paikallisverkossasi tai Internetissä sijaitsevalle CIFS-palvelimelle.	15
		FTP:hen/SFTP:hen	(Profiilin nimi)	Lähetä skannattu data FTP- tai SFTP-palvelimen kautta.	15

Tehdasasetukset näkyvät lihavoituna ja tähdellä merkittynä.

Taso 1	Taso 2	Taso 3	Asetukset	Kuvaukset	Katso sivu
Lisää pikakuvake (Jatkuu)	**WWW**	Skydrive®	—	Yhdistä Brother-laite Internet-palveluun. Palveluntarjoaja on saattanut lisätä verkkopalveluja ja/tai palvelujen nimiä on saatettu muuttaa tämän asiakirjan julkaisun jälkeen. Vieraile Brother Solutions Centerissä osoitteessa http://solutions.brother.com/ ja lataa Web Connect -opas.	17
		Box	—		
		Picasa Web Albums™	—		
		Google Drive™	—		
		Flickr®	—		
		Facebook	—		
		Evernote®	—		
		Dropbox	—		
	Sovellukset	Muistiinpanojen skannaus	—	Palveluntarjoaja on saattanut lisätä sovelluksia ja/tai sovellusten nimiä on saatettu muuttaa tämän asiakirjan julkaisun jälkeen. Vieraile Brother Solutions Centerissä osoitteessa http://solutions.brother.com/ ja lataa Web Connect -opas.	17
		Rajaa ja skannaa	—		
		Rajaa ja kopioi	—		
(**Valitse pikaval., jonka haluat nimetä uud. tai poist.**)	(Valitse oikopolkupainike.)	**Muokkaa pikakuvakkeen nimeä**	—	Muuta oikopolun nimeä.	19
		Poista	—	Poista oikopolku.	19
Tehdasasetukset näkyvät lihavoituna ja tähdellä merkittynä.					

C

Verkko (Lisää 1 -ruutu)

Taso 1	Taso 2	Asetukset	Kuvaukset	Katso sivu
Skydrive®	—	—	Yhdistä Brother-laite Internet-palveluun.	Katso ●.
Box	—	—		
Picasa Web Albums™	—	—		
Google Drive™	—	—		
Flickr®	—	—		
Facebook	—	—		
Evernote®	—	—		
Dropbox	—	—		
	● Vieraile Brother Solutions Centerissä osoitteessa http://solutions.brother.com/ ja lataa Web Connect -opas.			
	Tehdasasetukset näkyvät lihavoituna ja tähdellä merkittynä.			

Sovell. (Lisää 1 -ruutu)

Taso 1	Taso 2	Asetukset	Kuvaukset	Katso sivu
Muistiinpanojen skannaus	—	—	Yhdistä Brother-laite Brother-sovelluksiin Internetin kautta.	Katso ●.
Rajaa ja skannaa	—	—		
Rajaa ja kopioi	—	—		
	● Vieraile Brother Solutions Centerissä osoitteessa http://solutions.brother.com/ ja lataa Web Connect -opas.			
	Tehdasasetukset näkyvät lihavoituna ja tähdellä merkittynä.			

USB (Lisää 2 -ruutu)

Taso 1	Taso 2	Taso 3	Taso 4	Asetukset	Kuvaukset	Katso sivu
Skan. USB:lle	Katso *USB:lle* sivulla 201					Katso +.
Suoratulostus	(Valitse tiedosto)	**Tul. asetuks.** (Tulosteita (001–999))	Paperityyppi	Ohut **Tav. paperi*** Paksu Paksumpi Uusiopaperi Vesileimapaperi Tarra Kirjekuori Ohut kirjek. Paksu kirjek. Kiiltävä paperi	Aseta tulostusmateriaalin tyyppi, kun tulostetaan suoraan USB-muistitikulta.	64
			Paperikoko	**A4*** Letter B5(JIS) B5(ISO) A5 A5(pitkä sivu) A6 Executive Legal Folio 3"x5" Com-10 Monarch C5 DL	Aseta paperikoko, kun tulostetaan suoraan USB-muistitikulta.	64
	+ Ohjelmisto- ja Verkkokäyttäjän opas					
	Tehdasasetukset näkyvät lihavoituna ja tähdellä merkittynä.					

C

Taso 1	Taso 2	Taso 3	Taso 4	Asetukset	Kuvaukset	Katso sivu
Suoratulostus (Jatkuu)	(Valitse tiedosto) (Jatkuu)	**Tul. asetuks.** (Tulosteita (001–999)) (Jatkuu)	**Monta sivua**	**1in1*** 2in1 4in1 9in1 16in1 25in1 1 sivu / 2x2 arkk. 1 sivu / 3x3 arkk. 1 sivu / 4x4 arkk. 1 sivu / 5x5 arkk.	Aseta sivun asettelu, kun tulostetaan useita sivuja suoraan USB-muistitikulta.	64
			Suunta	**Pysty*** Vaaka	Aseta sivun suunta, kun tulostetaan suoraan USB-muistitikulta.	64
			2-puolinen	**Ei*** Pitkä reuna Lyhyt reuna	Aseta kaksipuolinen tulostusmuoto, kun tulostetaan suoraan USB-muistitikulta.	64
			Lajittele	**Kyllä*** Ei	Ota sivujen lajittelu käyttöön tai poista se käytöstä, kun tulostetaan suoraan USB-muistitikulta.	64
			Kasetti	**Autom.*** Vain MT Vain kasetti 1 Vain kasetti 2 (Vain kasetti 2 näkyy vain, jos kasetti 2 on asennettu.)	Valitse käytettävä kasetti, kun tulostetaan suoraan USB-muistitikulta.	64
			Tulostuslaatu	**Normaali*** Hieno	Aseta tulostuslaatuvaihtoehto, kun tulostetaan suoraan USB-muistitikulta.	64
			PDF-asetus	**Asiakirja*** Asiakirja&merkinn. Asiakirja&leimat	Aseta USB-suoratulostuksen asetus, joka määrittää, lisätäänkö PDF-tiedostojen tulosteisiin tekstin lisäksi merkinnät tai leimat.	64
	+ Ohjelmisto- ja Verkkokäyttäjän opas					
	Tehdasasetukset näkyvät lihavoituna ja tähdellä merkittynä.					

Taso 1	Taso 2	Taso 3	Taso 4	Asetukset	Kuvaukset	Katso sivu
Suoratulostus (Jatkuu)	Indeksitulostus	—	—	—	Tulosta pikkukuvasivu.	64
	Oletusasetus	Paperityyppi	—	Ohut **Tav. paperi*** Paksu Paksumpi Uusiopaperi Vesileimapaperi Tarra Kirjekuori Ohut kirjek. Paksu kirjek. Kiiltävä paperi	Aseta oletusmateriaalityyppi, kun tulostetaan suoraan USB-muistitikulta.	66
		Paperikoko	—	**A4*** Letter B5(JIS) B5(ISO) A5 A5(pitkä sivu) A6 Executive Legal Folio 3"x5" Com-10 Monarch C5 DL	Aseta oletuspaperikoko, kun tulostetaan suoraan USB-muistitikulta.	66
	+ Ohjelmisto- ja Verkkokäyttäjän opas					
	Tehdasasetukset näkyvät lihavoituna ja tähdellä merkittynä.					

C

Taso 1	Taso 2	Taso 3	Taso 4	Asetukset	Kuvaukset	Katso sivu
Suoratulostus (Jatkuu)	Oletusasetus (Jatkuu)	**Monta sivua**	—	**1in1*** 2in1 4in1 9in1 16in1 25in1 1 sivu / 2x2 arkk. 1 sivu / 3x3 arkk. 1 sivu / 4x4 arkk. 1 sivu / 5x5 arkk.	Aseta oletussivutyyli useiden sivujen tulostamista varten suoraan USB-muistitikulta.	66
		Suunta	—	**Pysty*** Vaaka	Aseta sivun oletussuunta, kun tulostetaan suoraan USB-muistitikulta.	66
		Lajittele	—	**Kyllä*** Ei	Ota sivujen oletuslajittelu käyttöön tai poista se käytöstä, kun USB-muistitikulta tulostetaan suoraan.	66
		Tulostuslaatu	—	**Normaali*** Hieno	Aseta oletustulostuslaatuvaihtoehto, kun tulostetaan suoraan USB-muistitikulta.	66
		PDF-asetus	—	**Asiakirja*** Asiakirja&merkinn. Asiakirja&leimat	Aseta USB-suoratulostuksen oletusasetus, joka määrittää, lisätäänkö PDF-tiedostojen tulosteisiin tekstin lisäksi merkinnät tai leimat.	66
		Sis.luett tulostus	—	**Yksinkertainen*** Yksityiskohdat	Määritä, onko oletusarvon mukaan tulostettu tiedostohakemisto yksinkertainen vai sisältääkö se tarkempia tietoja.	66
	+ Ohjelmisto- ja Verkkokäyttäjän opas					
	Tehdasasetukset näkyvät lihavoituna ja tähdellä merkittynä.					

Tekstin syöttäminen

Kosketusnäytölle ilmestyy näppäimistö aina, kun laitteeseen on syötettävä tekstiä.

Voit selata numeroita, kirjaimia tai erikoismerkkejä painamalla [A 1 @].

Voit valita isot tai pienet kirjaimet painamalla [↑ aA].

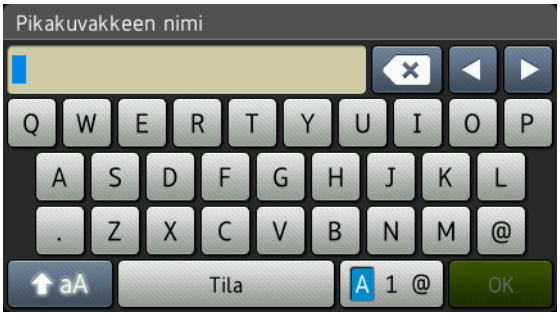

Välilyöntien lisääminen

Voit syöttää välilyönnin painamalla `Tila` tai ▶.

Korjausten tekeminen

Jos olet näppäillyt väärän merkin ja haluat muuttaa sen, siirrä kohdistin nuolipainikkeilla virheellisen merkin alle. Paina [⌫] ja syötä oikea merkki. Voit myös lisätä kirjaimia siirtämällä kohdistinta ja näppäilemällä merkin.

Jos ◀ ei näy näytössä, painele [⌫]-painiketta, kunnes olet poistanut väärän merkin. Anna oikeat merkit.

VINKKI

- Käytettävissä olevat merkistöt saattavat erota maakohtaisesti.
- Näppäimistöasettelu saattaa vaihdella syötettävien asetusten mukaan.

C

D Tekniset tiedot

Yleistä

Malli		MFC-L8650CDW	MFC-L8850CDW	MFC-L9550CDW
Tulostintyyppi		Laser		
Tulostusmenetelmä		Elektrofotografinen lasertulostin (single pass)		
Muistikapasiteetti	Normaali	256 Mt		
	Valinnainen	1 paikka: DDR2 SO-DIMM (144-nastainen) enintään 256 Mt		
LCD (nestekidenäyttö)		3,7 tuuman (93,4 mm:n) nestekidekosketusnäyttö [1] ja kosketuspaneeli	4,85 tuuman (123,2 mm:n) nestekidekosketusvärinäyttö [1] ja kosketuspaneeli	
Virtalähde		220–240 V AC, 50/60 Hz		
Tehonkulutus [2] (keskimäärin)	Huippu	Noin 1200 W		
	Tulostaminen	Noin 565 W, 25 °C		
	Tulostaminen (hiljainen tila)	Noin 355 W, 25 °C		
	Kopiointi	Noin 565 W, 25 °C		
	Kopiointi (hiljainen tila)	Noin 355 W, 25 °C		
	Valmis	Noin 65 W, 25 °C		
	Lepotila	Noin 9,5 W	Noin 10,5 W	
	Syvä lepotila	Noin 1,7 W	Noin 1,9 W	
	Virta pois päältä [3 4]	Noin 0,04 W		
Mitat		MFC-L8650CDW 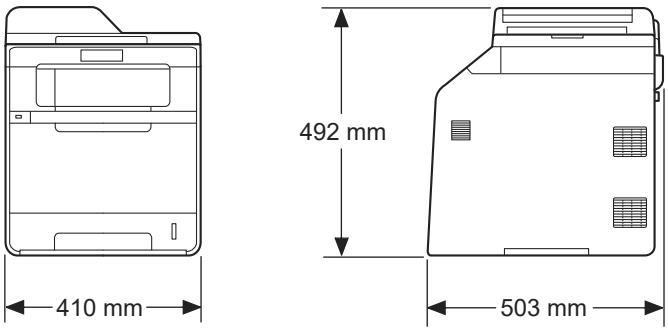		

Malli	MFC-L8650CDW	MFC-L8850CDW	MFC-L9550CDW
	MFC-L8850CDW, MFC-L9550CDW 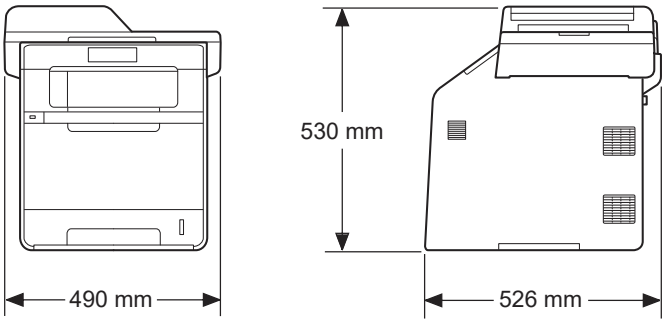		
Paino (tarvikkeiden kanssa)	30,4 kg	31,0 kg	

1 Mitattuna viistosti

2 USB-liitännät tietokoneeseen

3 Mitattu IEC 62301 -standardin version 2.0 mukaisesti

4 Virrankulutus voi vaihdella jonkin verran käyttöympäristöstä tai osien kulumisesta riippuen.

Malli			MFC-L8650CDW	MFC-L8850CDW	MFC-L9550CDW
Melutaso	Äänipaine	Tulostaminen	L_{pAm} = 55 dB (A)	L_{pAm} = 56 dB (A)	
		Tulostus (hiljainen tila)	L_{pAm} = 52 dB (A)	L_{pAm} = 53 dB (A)	
		Valmis	L_{pAm} = 28 dB (A)		
	Ääniteho	Kopiointi [1] [2] (Värillinen)	L_{WAd} = 6,73 B (A)	L_{WAd} = 6,71 B (A)	
		Kopiointi [1] [2] (Mustavalkoinen)	L_{WAd} = 6,70 B (A)	L_{WAd} = 6,71 B (A)	
		Tulostus (hiljainen tila)	L_{WAd} = 6,40 B (A)	L_{WAd} = 6,36 B (A)	
		Valmis [1] [2]	L_{WAd} = 4,05 B (A)		
Lämpötila		Käyttö	10–32 °C		
		Varastointi	0–40 °C		
Kosteus		Käyttö	20–80 % (ilman tiivistymistä)		
		Varastointi	10–90 % (ilman tiivistymistä)		
ADS (automaattinen dokumenttien syöttölaite)			Enintään 35 sivua	Enintään 50 sivua	
			Käyttösuositus: Lämpötila: 20–30 °C Kosteus: 50 %–70 % Paperi: 80 g/m^2		

1 Mitattu RAL-UZ171-standardissa kuvatun menetelmän mukaisesti.

2 Toimistolaitteita, joiden L_{WAd} on suurempi kuin 6,30 B (A), ei voi käyttää tiloissa, joissa tehdään tarkkaa keskittymistä vaativaa työtä. Tällaiset laitteet on sijoitettava erillisiin tiloihin niiden meluhaitan takia.

Asiakirjan koko

Malli		MFC-L8650CDW	MFC-L8850CDW	MFC-L9550CDW
Asiakirjan koko (yksipuolinen)	Leveys ADS:ssä	147,3–215,9 mm		
	Pituus ADS:ssä	147,3–355,6 mm		
	Leveys valotustasolla	Enint. 215,9 mm		
	Pituus valotustasolla	Enint. 297,0 mm	Enint. 355,6 mm	
Asiakirjan koko (kaksipuolinen)	Leveys ADS:ssä	147,3–215,9 mm		
	Pituus ADS:ssä	147,3–355,6 mm		

Tulostusmateriaali

Malli			MFC-L8650CDW	MFC-L8850CDW	MFC-L9550CDW
Paperin syöttö	Paperikasetti 1 (vakio)	Paperityyppi	Tavallinen paperi, ohut paperi, kierrätyspaperi		
		Paperikoko	A4, Letter, B5 (JIS), A5, A5 (Long Edge), A6, Executive, Legal, Folio		
		Paperin paino	60–105 g/m^2		
		Paperikapasiteetti	Enintään 250 arkkia 80 g/m^2 tavallista paperia		
	Monitoimialusta (MT-alusta)	Paperityyppi	Tavallinen paperi, ohut paperi, paksu paperi, paksumpi paperi, kierrätyspaperi, vesileimapaperi, tarrat, kirjekuoret, ohuet kirjekuoret, paksut kirjekuoret, kiiltävä paperi		
		Paperikoko	Leveys: 76,2–215,9 mm Pituus: 127,0–355,6 mm		
		Paperin paino	60–163 g/m^2		
		Paperikapasiteetti	Enintään 50 arkkia tavallista 80 g/m^2 paperia		
	Paperikasetti 2 (valinnainen)	Paperityyppi	Tavallinen paperi, ohut paperi, kierrätyspaperi		
		Paperikoko	A4, Letter, B5 (JIS), A5, Executive, Legal, Folio		
		Paperin paino	60–105 g/m^2		
		Paperikapasiteetti	Enintään 500 arkkia 80 g/m^2 tavallista paperia		
Paperin tulostus [1]	Luovutusalusta (tulostepuoli alaspäin)		Enintään 150 arkkia tavallista 80 g/m^2-paperia (tulostepuoli alaspäin)		
	Luovutusalusta (tulostepuoli ylöspäin)		Yksi arkki (luovutusalustalle tulostepuoli ylöspäin)		
Kaksipuolinen	Automaattinen kaksipuolinen tulostus	Paperityyppi	Tavallinen paperi, ohut paperi, kierrätyspaperi, kiiltävä paperi		
		Paperikoko	A4		
		Paperin paino	60–105 g/m^2		

[1] Käytettäessä tarroja suosittelemme arkkien poistamista luovutusalustalta heti tulostuksen jälkeen, jotta teksti ei tahraannu.

Faksaus

Malli	MFC-L8650CDW	MFC-L8850CDW	MFC-L9550CDW
Yhteensopivuus	ITU-T Super Group 3		
Koodausjärjestelmä	MH/MR/MMR/JBIG		
Modeemin nopeus	33 600 bps (automaattinen siirtonopeuden lasku tarvittaessa)		
Vastaanotettujen faksien kaksipuolinen tulostus	Kyllä		
Automaattinen kaksipuolinen lähetys	Kyllä (ADS:stä)		
Skannausleveys	Enint. 208 mm		
Tulostusleveys	Enint. 208 mm		
Harmaasävy	8 bittiä / 256 tasoa		
Erottelutarkkuus	Normaali 203 × 98 dpi		
	Hieno 203 × 196 dpi		
	Erittäin hieno 203 × 392 dpi		
	Valokuva 203 × 196 dpi		
Osoitekirja	300 syötettä		
Ryhmät	Enintään 20		
Ryhmälähetys	350 (300 osoitteisto/50 manuaalista valintaa)		
Automaattinen uudelleenvalinta	3 kertaa 5 minuutin välein		
Lähetys muistista	Enintään 500 [1] sivua		
Paperi loppu -vastaanotto	Enintään 500 [1] sivua		

[1] Sivuilla tarkoitetaan ITU-T Test Chart #1 -testisivun kaltaisia sivuja (tyypillinen liikekirje, normaali erottelutarkkuus, JBIG-koodaus). Pidätämme oikeuden muuttaa teknisiä tietoja ja painettua aineistoa ilman ennakkoilmoitusta.

Kopiointi

Malli		MFC-L8650CDW	MFC-L8850CDW	MFC-L9550CDW
Kopiointileveys		Enint. 210 mm		
Automaattinen kaksipuolinen kopiointi		Kyllä (ADS:stä)		
Useita kopioita		Pinoaa tai lajittelee korkeintaan 99 sivua		
Pienennys/suurennus		25 % – 400 % (1 %:n välein)		
Erottelutarkkuus		Enintään 1200 × 600 dpi		
Ensimmäisen kopion tulostusaika [1]	Mustavalkoinen	Alle 18 sekuntia, 23 °C / 230 V		
	Värillinen	Alle 20 sekuntia, 23 °C / 230 V		

[1] Valmis-tilasta ja vakiokasetista.

Skanneri

Malli		MFC-L8650CDW	MFC-L8850CDW	MFC-L9550CDW
Väri/mustavalko		Kyllä/Kyllä		
TWAIN-yhteensopiva		Kyllä (Windows® XP / Windows Vista® / Windows® 7 / Windows® 8 / Mac OS X v10.7.5 / 10.8.x / 10.9.x [1])		
WIA-yhteensopiva		Kyllä (Windows® XP / Windows Vista® / Windows® 7 / Windows® 8)		
ICA-yhteensopiva		Kyllä (Mac OS X v10.7.5 / 10.8.x / 10.9.x)		
Värien määrä	Värillinen	48-bittinen värinkäsittely (Tulo) 24-bittinen värinkäsittely (Lähtö)		
	Harmaasävy	16-bittinen värinkäsittely (Tulo) 8-bittinen värinkäsittely (Lähtö)		
Erottelutarkkuus		Enintään 19 200 × 19 200 dpi (interpoloitu) [2] Enintään 1200 × 2400 dpi (optinen) [2] (valotustasolta) Enintään 1 200 × 600 dpi (optinen) [2] (ADS:stä)		
Skannausleveys		Enint. 210 mm		
Automaattinen kaksipuolinen skannaus		Kyllä (ADS:stä)		

1 Saat käyttämäsi OS X -version uusimmat ohjainpäivitykset osoitteesta http://solutions.brother.com/.

2 Enintään 1200 × 1200 dpi skannattaessa WIA-ohjaimella Windows® XP, Windows Vista®, Windows® 7 ja Windows® 8 -käyttöjärjestelmässä (enintään 19 200 × 19 200 dpi:n erottelutarkkuus voidaan valita skannerin apuohjelman avulla).

Tulostin

Malli		MFC-L8650CDW	MFC-L8850CDW	MFC-L9550CDW
Automaattinen kaksipuolinen tulostus		Kyllä		
Emuloinnit		PCL6, BR-Script3 (PostScript® 3™)		
Erottelutarkkuus		600 × 600 dpi 2400 dpi (2400 × 600) -laatu		
Tulostusnopeus (kaksipuolinen)	Mustavalkoinen	Enintään 14 sivua minuutissa (enintään 7 sivua minuutissa) (A4-koko) [1]		
	Värillinen	Enintään 14 sivua minuutissa (enintään 7 sivua minuutissa) (A4-koko) [1]		
Tulostusnopeus	Mustavalkoinen	Enintään 28 sivua minuutissa (A4-koko) [1]	Enintään 30 sivua minuutissa (A4-koko) [1]	
	Värillinen	Enintään 28 sivua minuutissa (A4-koko) [1]	Enintään 30 sivua minuutissa (A4-koko) [1]	
Ensimmäisen tulosteen tulostusaika [2]	Mustavalkoinen	Alle 15 sekuntia, 23 °C / 230 V		
	Värillinen	Alle 15 sekuntia, 23 °C / 230 V		

[1] Tulostusnopeus voi vaihdella tulostettavan asiakirjan tyypin mukaan.

[2] Valmis-tilasta ja vakiokasetista.

Liitännät

Malli	MFC-L8650CDW	MFC-L8850CDW	MFC-L9550CDW
USB	Hi-Speed USB 2.0 [1] [2] On suositeltavaa käyttää enintään 2,0 metrin pituista USB 2.0 -kaapelia (A/B-tyyppi).		
Ethernet [3]	10BASE-T / 100BASE-TX Käytä suoraa luokan 5 (tai korkeamman) kierrettyä parikaapelia.		
Langaton lähiverkko [3]	IEEE 802.11b/g/n (Infrastruktuuritila / Ad-hoc-tila) IEEE 802.11g (Wi-Fi Direct)		

[1] Laitteessa on Hi-Speed USB 2.0 -liitäntä. Laite voidaan kytkeä myös tietokoneeseen, jossa on USB 1.1 -liitäntä.

[2] Kolmansien osapuolien USB-portteja ei tueta.

[3] Katso verkon tekniset tiedot kohdasta *Verkko* sivulla 232 ja julkaisusta Ohjelmisto- ja Verkkokäyttäjän opas.

Verkko

VINKKI

Lisätietoja verkon määrityksestä ➤➤ Ohjelmisto- ja Verkkokäyttäjän opas.

Malli		MFC-L8650CDW	MFC-L8850CDW	MFC-L9550CDW
Lähiverkko		Voit liittää laitteen verkkoon verkkotulostusta, verkkoskannausta, PC-Fax-lähetystä, PC-Fax-vastaanottoa (vain Windows®) sekä etäasetusta varten [1]. Mukana myös Brother BRAdmin Light [2] [3] -verkonhallintaohjelmisto.		
Protokollat	IPv4	ARP, RARP, BOOTP, DHCP, APIPA(Auto IP), WINS/NetBIOS-nimenselvitys, DNS-selvitys, mDNS, LLMNR-vastaaja, LPR/LPD, Custom Raw Port/Port9100, POP3, SMTP-asiakas, IPP/IPPS, FTP-asiakas ja -palvelin, CIFS-asiakas, TELNET-palvelin, SNMPv1/v2c/v3, HTTP/HTTPS-palvelin, TFTP-asiakas ja -palvelin, ICMP, WWW-palvelut (tulostus/skannaus), SNTP-asiakas, LDAP [4], IMAP4		
	IPv6	NDP, RA, DNS-selvitys, mDNS, LLMNR-vastaaja, LPR/LPD, Custom Raw Port/Port9100, POP3, IPP/IPPS, FTP-asiakas ja -palvelin, CIFS-asiakas, TELNET-palvelin, SNMPv1/v2c/v3, HTTP/HTTPS-palvelin, TFTP-asiakas ja -palvelin, SMTP-asiakas, ICMPv6, SNTP-asiakas, WWW-palvelut (tulostus/skannaus), LDAP [4], IMAP4		
Suojausprotokollat	Langallinen	APOP, SMTP-AUTH, SSL/TLS (IPPS, HTTPS, SMTP, POP3, IMAP4), SNMP v3, 802.1x (EAP-MD5, EAP-FAST, PEAP, EAP-TLS, EAP-TTLS), Kerberos, IPSec		
	Langaton	APOP, SMTP-AUTH, SSL/TLS (IPPS, HTTPS, SMTP, POP3, IMAP4), SNMP v3, 802.1x (LEAP, EAP-FAST, PEAP, EAP-TLS, EAP-TTLS), Kerberos, IPSec		
Langattoman verkon suojaus		WEP 64/128-bittinen, WPA-PSK (TKIP/AES), WPA2-PSK (AES)		
Langattoman verkon asetusten tukiohjelma	**AOSS™**	Kyllä		
	WPS	Kyllä		

1 Katso *Tietokonevaatimukset* sivulla 234.

2 (Windows®) Brother BRAdmin Light on saatavana laitteen mukana tulevalta CD-ROM-levyltä.
(Macintosh) Brother BRAdmin Lightin voi ladata osoitteesta http://solutions.brother.com/.

3 (Windows®-) Jos tarvitset enemmän hallintatoimintoja, käytä uusinta Brother BRAdmin Professional -apuohjelmaversiota, jonka voi ladata osoitteesta http://solutions.brother.com/.

4 MFC-L8650CDW on tuettu vain IFAX-toiminnon latauksen jälkeen.

Suoratulostusominaisuus

Malli	MFC-L8650CDW	MFC-L8850CDW	MFC-L9550CDW
Yhteensopivuus	PDF-versio 1.7 [1], JPEG, Exif + JPEG, PRN (luotu Brother-tulostinohjaimella), TIFF (skannattu kaikilla Brotherin MFC- ja DCP-malleilla), XPS-versio 1.0		
Liitäntä	USB-suoraliitäntä		

[1] PDF-tietoja, jotka sisältävät JBIG2-kuvatiedostoja, JPEG2000-kuvatiedostoja tai piirtoheitinkalvotiedostoja, ei tueta.

Tietokonevaatimukset

<table>
<tr><th colspan="2" rowspan="2">Tietokoneen laiteympäristö ja käyttöjärjestelmän versio</th><th colspan="3">PC-liitäntä</th><th rowspan="2">Suoritin</th><th colspan="2">Asennukseen tarvittava kiintolevytila</th></tr>
<tr><th>USB [2]</th><th>10/100Base-TX (Ethernet)</th><th>Langaton 802.11b/g/n</th><th>Ohjaimet</th><th>Sovellukset</th></tr>
<tr><td rowspan="12">Windows®-käyttöjärjestelmä</td><td>Windows® XP Home [1 4]
Windows® XP Professional [1 4]</td><td colspan="3" rowspan="5">Tulostaminen
PC-FAX [3]
Skannaus</td><td>32- (x86) tai 64-bittinen (x64) suoritin</td><td rowspan="2">150 Mt</td><td rowspan="2">500 Mt</td></tr>
<tr><td>Windows® XP Professional x64 Edition [1 4]</td><td>64-bittinen (x64) suoritin</td></tr>
<tr><td>Windows Vista® [1 4]</td><td rowspan="3">32- (x86) tai 64-bittinen (x64) suoritin</td><td>500 Mt</td><td>1,2 Gt</td></tr>
<tr><td>Windows® 7 [1 4]</td><td rowspan="2">650 Mt</td><td rowspan="2">1,2 Gt</td></tr>
<tr><td>Windows® 8 [1 4]</td></tr>
<tr><td>Windows Server® 2003</td><td rowspan="6">–</td><td colspan="2" rowspan="6">Tulostaminen</td><td>32- (x86) tai 64-bittinen (x64) suoritin</td><td rowspan="6">50 Mt</td><td rowspan="6">–</td></tr>
<tr><td>Windows Server® 2003 x64 Edition</td><td>64-bittinen (x64) suoritin</td></tr>
<tr><td>Windows Server® 2008</td><td>32- (x86) tai 64-bittinen (x64) suoritin</td></tr>
<tr><td>Windows Server® 2008 R2</td><td rowspan="3">64-bittinen (x64) suoritin</td></tr>
<tr><td>Windows Server® 2012</td></tr>
<tr><td>Windows Server® 2012 R2</td></tr>
<tr><td rowspan="3">Macintosh-käyttöjärjestelmä</td><td>Mac OS X v10.7.5</td><td colspan="3" rowspan="3">Tulostaminen
PC-FAX (lähetys) [3]
Skannaus</td><td rowspan="3">Intel®-suoritin</td><td rowspan="3">80 Mt</td><td rowspan="3">400 Mt</td></tr>
<tr><td>OS X v10.8.x</td></tr>
<tr><td>OS X v10.9.x</td></tr>
</table>

1 WIA-erottelutarkkuus on 1 200 x 1 200. Brother-skannerin apuohjelma mahdollistaa jopa 19 200 x 19 200 dpi:n erottelutarkkuuden.

2 Kolmansien osapuolien USB-portteja ei tueta.

3 PC-FAX tukee vain mustavalkoisia fakseja.

4 Nuance™ PaperPort™ 12SE tukee vain käyttöjärjestelmiä Windows® XP Home (SP3 tai uudempi), Windows® XP Professional (SP3 tai uudempi), Windows® XP Professional x64 Edition (SP2 tai uudempi), Windows Vista® (SP2 tai uudempi), Windows® 7 ja Windows® 8.

Saat uusimmat ohjainpäivitykset osoitteesta http://solutions.brother.com/.

Kaikki tavaramerkit, tuotemerkit ja tuotenimet ovat kyseisten yhtiöiden omaisuutta.

Tarvikkeet

Malli			MFC-L8650CDW	MFC-L8850CDW	MFC-L9550CDW	Mallin nimi
Värikasetti	Paketissa	Musta	Noin 2 500 sivua, A4 tai Letter [1]		Noin 6 000 sivua, A4 tai Letter [1]	—
		Syaani Magenta Keltainen	Noin 1 500 sivua, A4 tai Letter [1]		Noin 6 000 sivua, A4 tai Letter [1]	—
	Normaali	Musta	Noin 2 500 sivua, A4 tai Letter [1]		—	TN-321BK
		Syaani Magenta Keltainen	Noin 1 500 sivua, A4 tai Letter [1]		—	TN-321C TN-321M TN-321Y
	Suurkasetti	Musta	Noin 4 000 sivua, A4 tai Letter [1]		—	TN-326BK
		Syaani Magenta Keltainen	Noin 3 500 sivua, A4 tai Letter [1]		—	TN-326C TN-326M TN-326Y
	Supervärikasetti	Musta Syaani Magenta Keltainen	—	Noin 6 000 sivua, A4 tai Letter [1]	—	TN-329BK TN-329C TN-329M TN-329Y
		Musta Syaani Magenta Keltainen	—		Noin 6 000 sivua, A4 tai Letter [1]	TN-900BK TN-900C TN-900M TN-900Y
Rumpuyksikkö			Noin 25 000 A4- tai Letter-sivua (1 sivu / työ) [2]			DR-321CL
Hihnayksikkö			Noin 50 000 A4- tai Letter-sivua (5 sivua/työ) [3]			BU-320CL
Hukkavärisäiliö			Noin 50 000 sivua, A4 tai Letter [4]			WT-320CL

1 Värikasettien likimääräinen kesto ilmoitetaan ISO/IEC 19798 -standardin mukaan.

2 Rumpuyksikön käyttöikä on arvioitu ja saattaa vaihdella käytön mukaan.

3 Hihnan käyttöikä on arvioitu ja saattaa vaihdella käytön mukaan.

4 Hukkavärisäiliön käyttöikä on arvioitu ja saattaa vaihdella käytön mukaan.

Tärkeitä tietoja värikasetin käyttöiästä

Tulostinohjaimen Väri/Mustavalko-asetus

Käyttäjät voivat muuttaa Väri/Mustavalko-asetuksia tulostinohjaimessa seuraavasti:

- **Autom.**

  Laite tarkistaa, onko asiakirjassa värejä. Jos asiakirjassa havaitaan värillistä sisältöä, koko asiakirja tulostetaan käyttäen värikasetteja. Toisin sanoen laite sekoittaa väriaineita tuottaakseen jokaisen asiakirjassa havaitun sävyn, mikä nostaa sivulla käytetyn väriaineen tiheyttä. Jos värillistä sisältöä ei havaita, asiakirja tulostetaan mustavalkoisena.

  Laitteen oletusasetus on **Autom.**.

VINKKI

Laitteen värianturi on hyvin herkkä ja voi tunnistaa haalistuneen mustan tekstin tai taitetun valkoisen taustan värinä. Jos tiedät, että asiakirja on mustavalkoinen, ja haluat säästää väriainetta, valitse **Mustavalko**-tila.

- **Väri**

  Jos asiakirja sisältää värejä tai on mustavalkoinen, laite tulostaa sen käyttämällä kaikkia värikasetteja.

- **Mustavalko**

  Valitse tämä tila, jos asiakirjassa on vain mustaa ja harmaasävyistä tekstiä ja/tai kohteita. Jos asiakirja on värillinen, tämä tila tulostaa sen 256-tasoisilla harmaan sävyillä käyttäen vain mustaa väriainetta.

VINKKI

Jos syaani, magenta tai keltainen väriaine loppuu värikasetista värillistä asiakirjaa tulostettaessa, tulostustyötä ei voi suorittaa loppuun. Voit peruuttaa tulostustyön ja aloittaa sen uudelleen **Mustavalko**-tilassa, jos mustaa väriainetta on jäljellä.

Lisätietoja tulostinohjaimen asetuksista: ➤➤ Ohjelmisto- ja Verkkokäyttäjän opas.

Värikasetin käyttöikä

Tämä laite tunnistaa värikasettien käyttöiän käyttämällä kahta seuraavaa tapaa:

- **Tunnistus laskemalla kunkin kuvan luomiseen tarvittavan värin pisteiden määrä**
- **Tunnistus laskemalla kehitystelan kierrosten määrä**

  Laitteessa on toiminto, joka laskee jokaisen asiakirjan tulostamiseen käytetyn kunkin värin pisteet ja kunkin värikasetin kehitystelan kierrokset. Tulostus pysäytetään, kun jompikumpi yläraja saavutetaan. Yläraja asetetaan sen pisteiden tai kierrosten määrän yläpuolelle, joka tarvittaisiin kasetin toimimiseen yhdenmukaisesti sen ilmoitetun sivumäärän kanssa. Tämän toiminnon tarkoituksena on vähentää heikon tulostuslaadun ja laitteen vahingoittumisen vaaraa.

Väriainekasetin käyttöiän päättymisen lähestyminen tai sen päättyminen ilmoitetaan kahdella viestillä: `Väriaine vähissä` ja `Vaihda värikasetti`.

`Väriaine vähissä` näkyy nestekidenäytössä, kun pisteiden tai kehitystelan kierrosten määrä lähestyy maksimimäärää. `Vaihda värikasetti` näkyy nestekidenäytössä, kun pisteiden tai kehitystelan kierrosten määrä saavuttaa maksimimäärän.

Värin korjaus

Kehitystelan kierroksien määrää ei välttämättä lasketa vain normaaleista toimenpiteistä, kuten tulostamisesta, vaan myös laitteen säädöistä, kuten värien kalibrointi ja värien rekisteröinti.

■ Värien kalibrointi (värin tummuuden säätö)

Tasaisen tulostuslaadun saavuttamiseksi jokaisen väriaineen tummuus tulee säilyttää kiinteässä arvossa. Jos värien välistä tummuustasapainoa ei säilytetä, sävystä tulee epätasainen ja tarkka väritoisto ei ole mahdollista. Väriaineen tummuus voi muuttua väriaineen sähköiseen varaukseen vaikuttavien kemiallisten muutosten, kehitysyksikön kulumisen sekä laitteen lämpötila- ja kosteustasojen mukaan. Kalibroinnin aikana tummuustason säädön testikuviot tulostetaan hihnayksikölle.

Kalibrointi suoritetaan etupäässä seuraavina aikoina:

- Kun kalibrointi valitaan manuaalisesti käyttöpaneelista tai tulostinohjaimesta. (Suorita kalibrointi, jos värin tummuutta täytyy parantaa.)
- Kun käytetty värikasetti vaihdetaan uuteen.
- Kun tulostin havaitsee, että ympäristön lämpötila ja kosteus ovat muuttuneet.
- Kun määritetty tulostettujen sivujen määrä saavutetaan.

■ Värien rekisteröinti (värien sijainnin korjaus)

Tässä laitteessa rumpuyksikkö ja kehitysyksikkö on valmisteltu erikseen värejä musta (K), keltainen (Y), magenta (M) ja syaani (C) varten. Neljä värikuvaa yhdistetään yhdeksi kuvaksi, minkä takia voi esiintyä värien rekisteröintivirheitä (ts. miten nämä neljä värikuvaa kohdistetaan). Kun rekisteröintivirheitä esiintyy, rekisteröinnin korjauksen testikuviot tulostetaan hihnayksikölle.

Rekisteröinti suoritetaan etupäässä seuraavina aikoina:

- Kun rekisteröinti valitaan manuaalisesti käyttöpaneelista. (Suorita rekisteröinti, jos värin rekisteröintivirhe täytyy korjata.)
- Kun määritetty tulostettujen sivujen määrä saavutetaan.

E Hakemisto

A

ADS
(automaattinen dokumenttien syöttölaite)
käyttäminen 39
Apple Macintosh
➤➤ Ohjelmisto- ja Verkkokäyttäjän opas.
Asetustaulukot 166
Asiakirja
asettaminen 39, 40
Asiakirjan skannaaminen
tietokoneeseen 68
Automaattinen
Faksin uudelleenvalinta 58
faksin vastaanotto 45
faksin tunnistus 47

B

Brother
sovellukset 17, 216

C

ControlCenter2 (Macintosh)
➤➤ Ohjelmisto- ja Verkkokäyttäjän opas.
ControlCenter4 (Windows®)
➤➤ Ohjelmisto- ja Verkkokäyttäjän opas.

E

Erottelutarkkuus
faksi (normaali, hieno, erittäin hieno, valokuva) 227
kopiointi 228
skannaus 229
tulostaminen 230
Etäasetus
➤➤ Ohjelmisto- ja Verkkokäyttäjän opas.

F

Faksi, erillinen
lähettäminen 41
puhelinlinjan häiriöt 154
vastaanotto
faksin tunnistus 47
puhelinlinjan häiriöt 154
rinnakkaispuhelimesta 56
Soittoviive, asettaminen 46
Faksi/Puhelin-tila
F/P-soittoaika (kaksoissoitto) 46
faksien vastaanottaminen 56
faksin tunnistus 47
kaukokäynnistystunnus 56
kaukopysäytyskoodi 56
soittoviive 46
vastaaminen rinnakkaispuhelimesta 56
Faksitunnukset
kaukokäynnistystunnus 56
kaukopysäytyskoodi 56
muuttaminen 57
Folio 31, 35

H

Harmaasävy 227, 229
Hihnayksikkö
vaihtaminen 90
Home 7
Hukkavärisäiliö
vaihtaminen 95

K

Kirjekuoret 34, 35, 37
Kunnossapito, säännöllinen 102
vaihtaminen
hihnayksikkö 90
hukkavärisäiliö 95
rumpuyksikkö 84
värikasetit 78
Kytkeminen
ulkoinen puhelin 55
ulkoinen puhelinvastaaja 54

L

Laatu
tulostaminen 155
Laitetiedot
laiteohjelmistoversio 163
laitteen nollaaminen 164
sarjanumero 163
Laitteen ohjelmointi 165
Laitteen tiedot
Toimenpiteiden nollaus 163
Langaton puhelin (ei Brotherin) 56
Langaton verkko
➤➤ Ohjelmisto- ja Verkkokäyttäjän opas.
Liitännät
Ulkoinen
Puhelinvastaaja 54
ulkoinen puhelin 55

M

Macintosh
➤➤ Ohjelmisto- ja Verkkokäyttäjän opas.
Manuaalinen
numeron valinta 58
vastaanotto 45
Mitat 222
Muisti 222
Muisti täynnä -viesti 128

N

Nestekidekosketusnäyttö 6, 165
NFC (Near Field Communication) -lukija ... 6
Nuance™ PaperPort™ 12SE
Tietoja käyttöoppaiden käytöstä:
➤➤ Ohjelmisto- ja Verkkokäyttäjän opas ja PaperPort™ 12SE -sovelluksen Ohje.
Numeron valinta
automaattinen faksin uudelleenvalinta 58
manuaalinen 58
Osoitekirja 58
tauko 59

O

Ohjauspaneelin esittely 6
Ohje
Asetustaulukot 166
Kosketusnäytön viestit 165
Osoitekirja
asettaminen 59
käyttäminen 58
muuttaminen 60

P

Paino 223
Paperi 34
asettaminen 23
paperikasettiin 23
kasetin kapasiteetti 35
koko 31, 34
lisääminen monitoimialustaan 25
suositeltu 34, 35
tyyppi 31, 34
PC-FAX
➤➤ Ohjelmisto- ja Verkkokäyttäjän opas.
Peruuta 7
Presto! PageManager
➤➤ Ohjelmisto- ja Verkkokäyttäjän opas ja Presto! PageManager -sovelluksen Ohje.
Puhdistaminen
koronalangat 109
laserskannerin ikkunat 106
rumpuyksikkö 112
skanneri 104
Puhelinlinja
häiriöt 154
kytkennät 54
ongelmat 147
puhelinvaihde 55
Puhelinvastaaja
kytkeminen 54
Puhelinvastaaja, ulkoinen 45
kytkeminen 54
viestin nauhoittaminen 55

E

R

Raportit
  Lähetyksen vahvistus 43
Rinnakkaispuhelin, käyttäminen 56
Rumpuyksikkö
  puhdistaminen 109, 112
  vaihtaminen 84

S

Sarjanumero
  etsiminen
    Katso etukannen sisäpuolelta
Skannaus
  ➤➤ Ohjelmisto- ja Verkkokäyttäjän opas.
Soittoviive, asettaminen 46
Suoratulostus 63, 64
  tekniset tiedot 233

T

Taajuuskorjaus 154
Takaisin 7
Tarrat 25, 34, 35, 38
Tarvikkeet 74, 75, 76
Tauko 59
Teksti, näppäileminen 221
Tel/R 56
Tila, asettaminen
  faksi 41
  kopiointi 61
Tila, siirtyminen
  skannaus 72
Tulostus
  asiakirja tietokoneesta 67
  erottelutarkkuus 230
  laatu 155
  ongelmat 145, 147
  tekniset tiedot 230
  tulostinohjaimet 230
  ➤➤ Ohjelmisto- ja Verkkokäyttäjän opas.

U

Ulkoinen puhelin, kytkeminen 55
Uudelleenvalinta 58

V

Vaihdeliitännät 55
Vaihtaminen
  hihnayksikkö 90
  hukkavärisäiliö 95
  rumpuyksikkö 84
  värikasetit 78
Valotustaso
  käyttäminen 40
Verkko
  faksaus
    ➤➤ Ohjelmisto- ja Verkkokäyttäjän opas.
  skannaus
    ➤➤ Ohjelmisto- ja Verkkokäyttäjän opas.
  tulostus
    ➤➤ Ohjelmisto- ja Verkkokäyttäjän opas.
Verkkoyhteys 231
Vianetsintä 145
  asiakirjatukos 134, 135
  kunnossapitoviestit
  kosketusnäytössä 124
  ongelmia laitteen toiminnassa
    faksien lähettäminen 149
    faksien vastaanottaminen 148
    kopiolaatu 150
    ohjelmisto 151
    paperin käsittely 146
    puhelinlinja 154
    saapuvat puhelut 150
    skannaus 151
    tulostaminen 145, 147
    tulostuslaatu 155
    verkko 152
  paperitukos 136, 137, 138, 140, 143
  virheviestit kosketusnäytössä 124
Virheviestit kosketusnäytössä 124
  Ei paperia 125
  Muisti täynnä 128
  Skannaus ei onnistu 129
  Tul. ei onn. XX 130
  Yht. Virhe 131
VoIP 154
Värikasetin käyttöikä 236
Värikasetit
  vaihtaminen 78

W

Wi-Fi Direct™ 11
Windows®
➤➤ Ohjelmisto- ja Verkkokäyttäjän opas.

Ä

Äänenvoimakkuus, asetus
kaiutin 22
soittoääni 21
äänimerkki 22

E

brother

Käy Internet-sivullamme
http://www.brother.com/

Tämän laitteen käyttö on sallittua vain siinä maassa, jossa se on ostettu.

Brother Earth

www.brotherearth.com