Příručka bezpečnosti výrobku

(HL-L2300D / HL-L2340DW / HL-L2360DN / HL-L2365DW / DCP-L2500D / DCP-L2520DW / DCP-L2540DN / DCP-L2560DW / MFC-L2700DN / MFC-L2700DW / MFC-L2720DW / MFC-L2740DW)

Brother Industries, Ltd.

15-1, Naeshiro-cho, Mizuho-ku, Nagoya 467-8561, Japan

Prosíme přečtěte si tuto příručku předtím, než začnete produkt používat nebo provádět jeho údržbu. Pokud se těmito pokyny nebudete řídit, zvýší se riziko požáru, úrazu elektrickým proudem, popálení nebo udušení. Společnost Brother nenese žádnou zodpovědnost za poškození vzniklé proto, že majitel produktu nepostupoval podle pokynů uvedených v této příručce.

Jak používat tuto příručku:

1 Než začnete přístroj používat, přečtěte si celou příručku a uložte ji k pozdějšímu použití.

2 Pečlivě dodržujte pokyny uvedené v této příručce a vždy dodržujte veškerá varování a pokyny vyznačené na produktu.

3 Pokud si ani po přečtení této příručky nebudete jisti, jak máte zařízení používat, obraťte se na místního prodejce společnosti Brother nebo zákaznický servis Brother.

4 Abyste pochopili všechny pokyny, prostudujte si symboly a konvence použité v následující dokumentaci.

LEV524001-00
CZE
Verze A

Symboly a konvence použité v dokumentaci

V této dokumentaci jsou použity následující symboly a konvence.

Dodržujte všechna varování a pokyny uvedené na zařízení.

⚠ VAROVÁNÍ

VAROVÁNÍ oznamuje potenciálně nebezpečnou situaci, které je nutno zabránit, jinak by mohla mít za následek smrt nebo vážné zranění.

⚠ UPOZORNĚNÍ

UPOZORNĚNÍ označuje potenciálně nebezpečnou situaci, které je nutno zabránit, jinak by mohla mít za následek menší nebo méně vážná zranění.

DŮLEŽITÉ

DŮLEŽITÉ upozornění označuje potenciálně nebezpečnou situaci, která by mohla mít za následek poškození majetku nebo ztrátu funkčnosti produktu.

POZNÁMKA

POZNÁMKY určují provozní prostředí, podmínky instalace nebo speciální podmínky použití.

Ikony hrozby úrazu elektrickým proudem varují před možným zásahem elektrickým proudem.

Ikony hrozby požáru vás varují před možností vzniku požáru.

Varování před nebezpečím kontaktu s horkými částmi produktu.

Ikony zákazu značí činnosti, které se nesmějí provádět.

Tučně	Tučné písmo označuje určitá tlačítka na ovládacím panelu produktu nebo na obrazovce počítače.
Kurzíva	Kurzíva zdůrazňuje důležitý fakt nebo vás odkazuje na související téma.
`Courier New`	Text napsaný písmem Courier New značí zprávy na LCD displeji produktu.

POZNÁMKA

- Některé modely nejsou ve všech zemích k dispozici.
- Obrázky v této příručce ukazují HL-L2340DW a MFC-L2700DW.

Kompilace a publikování

Tato příručka byla sestavena a publikována, aby poskytovala nejnovější bezpečnostní informace o produktu v době zveřejnění. Informace obsažené v této příručce se mohou změnit.

Aktuální příručku naleznete na stránkách http://support.brother.com

Vyberte pro svůj produkt bezpečné umístění

VAROVÁNÍ

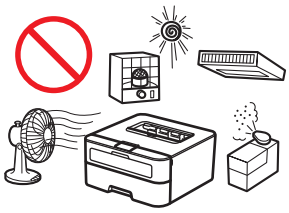

Vyberte umístění, kde teplota zůstává mezi 10 až 32 °C, vlhkost mezi 20 až 80 % a kde nedochází ke srážení vlhkosti.

Produkt NEVYSTAVUJTE přímému slunečnímu záření, nadměrnému teplu, otevřenému ohni, korozivním plynům, vlhkosti nebo prachu. Mohlo by dojít k úrazu elektrickým proudem, elektrickému zkratu nebo požáru. Rovněž by mohlo dojít k poškození produktu a/nebo k jeho nefunkčnosti.

NEUMISŤUJTE produkt do blízkosti sálajících zdrojů tepla nebo vody, klimatizačních jednotek, elektrických větráků nebo chladniček. Pokud tak učiníte, mohlo by dojít k elektrickému zkratu nebo požáru v důsledku toho, že se do kontaktu s produktem dostala voda (včetně kondenzace vzniklé topným/klimatizačním/ventilačním systémem).

NEUMISŤUJTE produkt do blízkosti chemických látek nebo na místa, kde by mohlo dojít k úniku chemikálií. Zvláště organická rozpouštědla nebo roztoky by mohly způsobit rozpuštění či roztavení těla produktu nebo kabeláže, v důsledku čehož by hrozil vznik požáru či úrazu elektrickým proudem. Rovněž by mohly být příčinou selhání produktu nebo změny jeho barvy.

NEUMISŤUJTE produkt na místo, kde by byly blokovány či ucpány jakékoliv otvory nebo drážky v produktu. Tyto otvory a drážky slouží k větrání produktu. Pokud budou větrací otvory zablokovány, hrozí přehřátí a/nebo vznik požáru.

Místo toho:

- Okolo produktu udržujte minimální mezeru, jak je to znázorněno na obrázku.

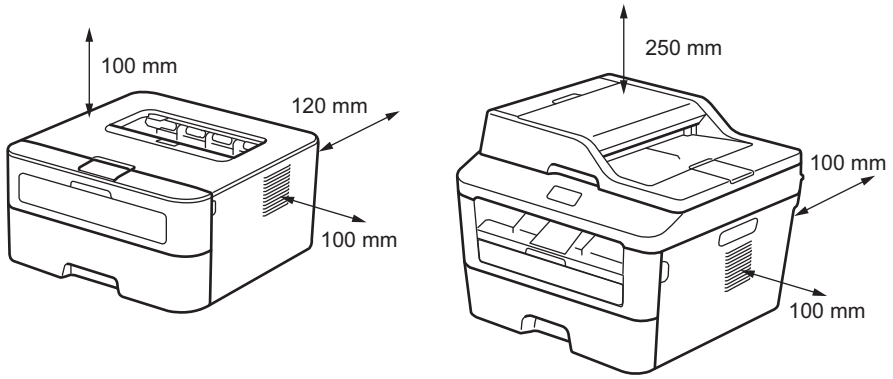

- Umístěte produkt na pevný, rovný povrch.
- NEUMISŤUJTE produkt do blízkosti radiátoru či topení nebo nad něj.
- NEUMISŤUJTE produkt do „uzavřeného“ prostoru, pokud není zajištěno dostatečné větrání.

⚠ UPOZORNĚNÍ

Umístěte váš produkt do adekvátně ventilovaného prostředí.

Tento produkt během tisku vypouští určité chemické látky. Při prodlouženém používání nebo používání ve špatně větrané oblasti navíc může způsobit emise páchnoucích plynů, jako je například ozón. Chcete-li zajistit optimální výkon produktu a pohodlí při jeho používání, umístěte jej do dobře větrané oblasti.

Produkt neumísťujte na místa, kde je velký provoz. Pokud jej do této oblasti umístit musíte, ujistěte se, že je produkt na bezpečném místě, kde nemůže dojít k jeho náhodnému převrhnutí, které by mohlo vést k poranění vás nebo jiných osob a k vážnému poškození produktu. Rovněž se ujistěte, že jsou kabely řádně zabezpečeny a nehrozí, že o ně může někdo zakopnout.

NEPOKLÁDEJTE na produkt žádné těžké předměty.

NEUMISŤUJTE tento produkt na nestabilní vozík, stojan či stůl. Produkt je těžký a mohl by spadnout, což by mohlo vést k vašemu poranění a k vážnému poškození produktu. U produktu MFC a DCP existuje dále riziko poranění v případě, že by se rozbilo sklo skeneru. Zvláště pokud máte děti, ujistěte se, že je produkt umístěn na opravdu bezpečném místě.

Produkt umístěte na rovný a stabilní povrch, který není vystaven otřesům a vibracím, jako je např. deska stolu. Umístěte produkt poblíž telefonní zásuvky (pouze produkt MFC) a standardní uzemněné elektrické zásuvky.

DŮLEŽITÉ

- NEPŘIPOJUJTE produkt do elektrické zásuvky řízené nástěnnými spínači či automatickými časovači ani do stejného obvodu jako velké spotřebiče, například klimatizační jednotka, kopírovací stroj nebo skartovací stroj, které by mohly narušit napájení.
- Na produkt NESTAVTE žádné předměty. Mohli byste tak zvýšit riziko přehřátí v případě závady na produktu.
- NEUMISŤUJTE před produkt nic, co by mohlo blokovat vytištěné stránky nebo faxy (pouze produkty MFC).
- NEUMISŤUJTE produkt vedle zdrojů rušení, jako jsou například reproduktory nebo základny bezdrátových telefonů od jiných výrobců, než je společnost Brother. Mohlo by to ovlivnit provoz elektronických součástí produktu.
- Výpadky proudu mohou smazat informace z paměti produktu.

Obecná upozornění

⚠ VAROVÁNÍ

Krabice s produktem obsahuje plastové sáčky. Tyto plastové sáčky uchovávejte mimo dosah kojenců a dětí, abyste zabránili nebezpečí udušení. Plastové obaly nejsou hračky.

(Pouze modely s funkcí bezdrátové sítě LAN)

NEPOUŽÍVEJTE produkt v blízkosti zdravotnických zařízení. Radiové vlny, které tento produkt vydává, by mohly zdravotnické zařízení negativně ovlivnit a vést k jeho malfunkci. To by mohlo mít za následek poranění pacienta.

Pro uživatele s kardiostimulátory

Tento produkt vytváří slabé magnetické pole. Pokud u svého kardiostimulátoru v blízkosti produktu zaznamenáte jakékoliv neobvyklé syndromy, ihned se vzdalte z blízkosti produktu a vyhledejte lékaře.

Tento výrobek NEPOUŽÍVEJTE během bouřky s elektrickými výboji. Může hrozit malé nebezpečí zásahu elektrickým proudem z blesku.

NEVKLÁDEJTE tonerovou kazetu nebo sestavu tonerové kazety a fotoválce do ohně. Mohlo by dojít k výbuchu a následným zraněním.

K čištění vnitřních nebo vnějších částí produktu NEPOUŽÍVEJTE hořlavé látky, jakýkoliv druh spreje ani organická rozpouštědla / tekutiny obsahující alkohol či čpavek. Mohlo by dojít ke vzniku požáru nebo úrazu elektrickým proudem. Místo toho použijte pouze suchou látku nepouštějící vlákna.

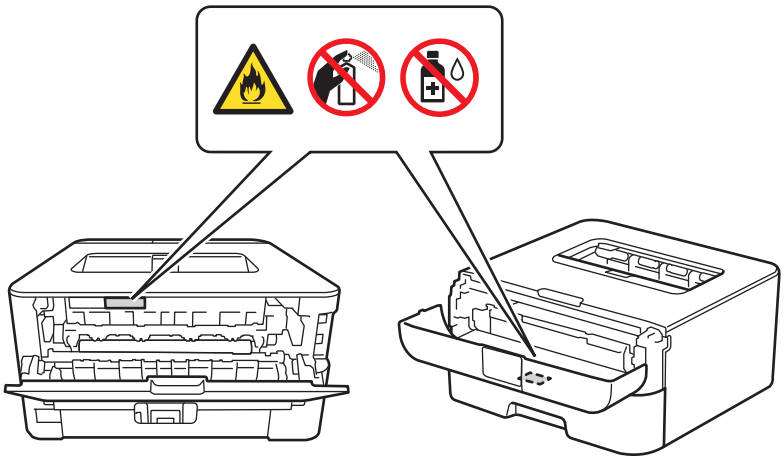

NEPOKOUŠEJTE se používat tento produkt, dojde-li k uvíznutí papíru nebo se uvnitř nachází kousek papíru. Dlouhodobější kontakt papíru s jednotkou zapékací pece může způsobit požár.

K odstranění rozptýleného toneru NEPOUŽÍVEJTE vysavač. Odstraněný toner se může uvnitř vysavače vznítit. Rozsypaný tonerový prach prosím opatrně setřete suchou látkou nepouštějící vlákna a tuto použitou utěrku zlikvidujte v souladu s místními předpisy.

Před čištěním produktu a skla skeneru (pouze modely MFC a DCP) jej odpojte od elektrické zásuvky. NEPOUŽÍVEJTE tekuté čističe ani čističe ve spreji. K čištění použijte suchou látku nepouštějící vlákna.

VYSOKÁ TEPLOTA

Po používání produktu zůstávají některé jeho vnitřní části horké. Předtím než se budete dotýkat vnitřních částí produktu, vyčkejte nejméně 10 minut, dokud zařízení nevychladne.

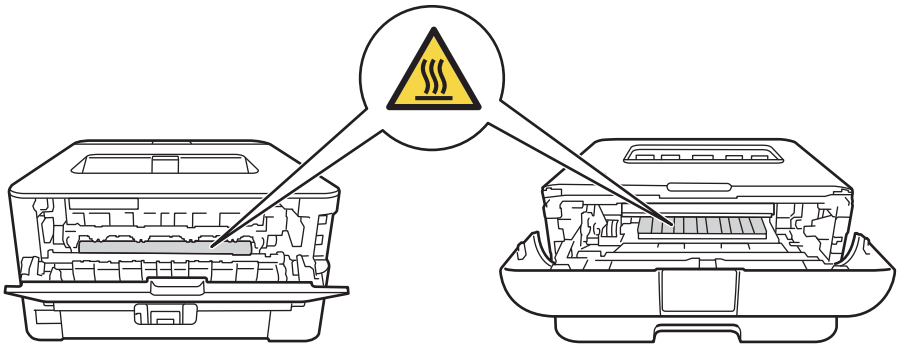

⚠ UPOZORNĚNÍ

(Pouze MFC a DCP)

Při přemisťování produktu jej uchopte za boční držadla, která se nachází pod skenerem. Produkt NEPŘENÁŠEJTE úchopem za spodek.

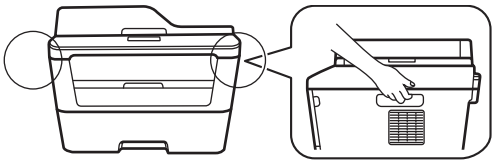

(Pouze MFC a DCP)

Některé oblasti produktu mohou způsobit zranění, pokud jsou kryty (stínované) uzavřeny silou. Dávejte pozor při umísťování rukou v oblastech uvedených na obrázcích a NEZAVÍREJTE kryty silou.

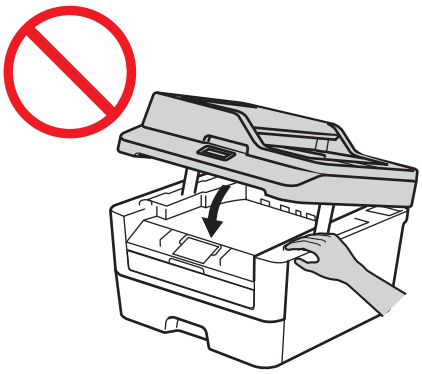

(Pouze MFC a DCP)

Abyste zabránili nebezpečí poranění, nepokládejte prsty na místa ukázaná na obrázku.

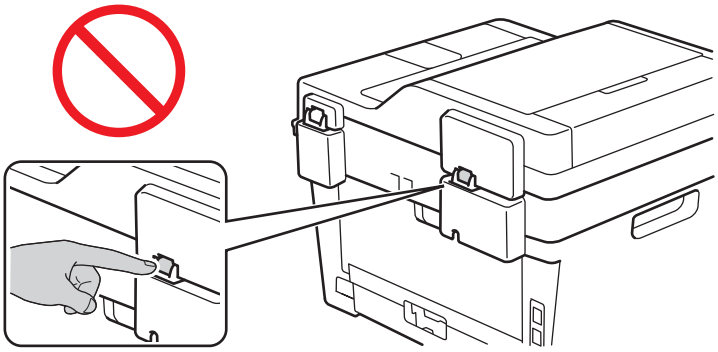

Jestliže se produkt chystáte delší dobu nepoužívat (ani k příjmu faxů), odpojte jej z elektrické zásuvky.

NEPOKOUŠEJTE se rozebírat tonerovou kazetu. Jestliže se vysype toner, zabraňte jeho inhalaci nebo kontaktu s vaší pokožkou. Pokud se tak přesto stane, nahlédněte do bezpečnostních listů (SDS) na adrese http://sds.brother.co.jp/sdsapp/index.html

Udržujte tonerovou kazetu z dosahu dětí. Dojde-li ke spolknutí toneru, ihned vyhledejte lékaře a nahlédněte do bezpečnostních listů (SDS) na adrese http://sds.brother.co.jp/sdsapp/index.html

Doporučujeme, abyste sestavu tonerové kazety a fotoválce umístili na čistý, rovný povrch a podložili je papírem nebo látkou pro případ náhodného vysypání nebo rozptýlení toneru. Pokud vám toner znečistí ruce nebo oděv, ihned je otřete nebo omyjte studenou vodou.

Pokud přijdete do styku s tonerem, postupujte podle následujících pokynů:

- Při vdechnutí

  Okamžitě vyhledejte lékařskou pomoc. V případě vdechnutí přeneste postiženého na čerstvý vzduch a ponechte jej v klidu.

- Při styku s kůží

  Odstraňte znečištěný oděv a zasaženou pokožku omyjte větším množstvím vody nebo vodou a mýdlem.

- Při zasažení očí

  Vyhledejte lékařskou pomoc. Jestliže se látka dostala do očí, okamžitě ji začněte vymývat větším množstvím vody po dobu nejméně 15 minut.

- Při požití

  Okamžitě vyhledejte lékařskou pomoc. Vypláchněte ústa vodou a podejte 200-300 ml vody k zapití.

Další bezpečnostní informace týkající se vašeho produktu naleznete na adrese http://sds.brother.co.jp/sdsapp/index.html, kde si můžete přečíst Bezpečnostní listy (SDS).

DŮLEŽITÉ

Varovné štítky uvnitř zařízení NEODSTRAŇUJTE ani NEPOŠKOZUJTE.

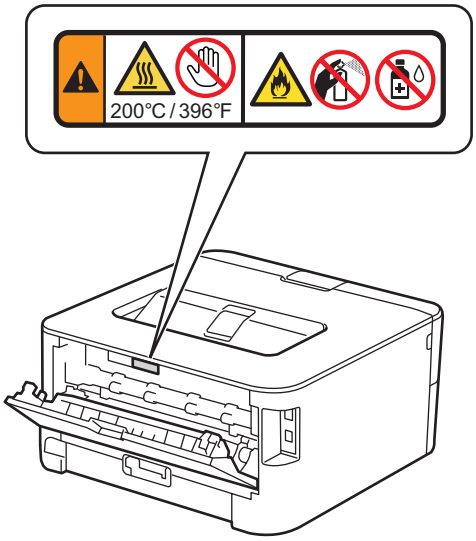

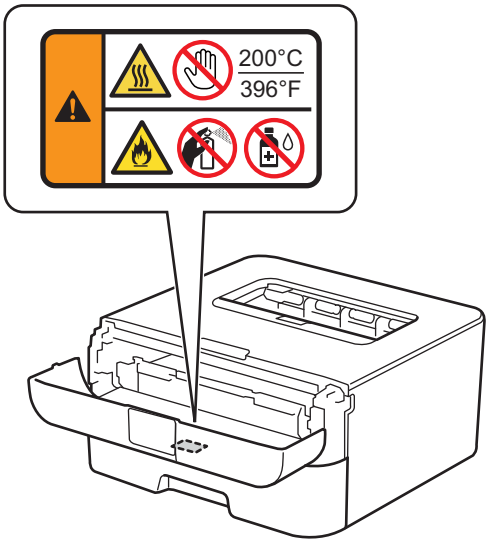

Bezpečné připojení produktu

VAROVÁNÍ

Uvnitř produktu se nacházejí vysokonapěťové elektrody. Před čištěním vnitřku produktu se ujistěte, že jste nejprve odpojili telefonní kabel (pouze MFC) a poté napájecí kabel z elektrické zásuvky. Tím zabráníte úrazu elektrickým proudem.

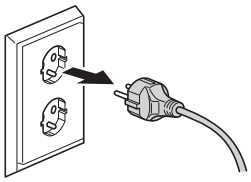

Při vytahování napájecího kabelu ze zásuvky NETAHEJTE za kabel, ale uchopte jej za zástrčku.

Pokud máte vlhké ruce, NEMANIPULUJTE s elektrickou zástrčkou. Vystavujete se riziku úrazu elektrickým proudem.

Vždy zkontrolujte, jestli je zástrčka zcela zasunuta.

Tento produkt byste měli připojit ke zdroji střídavého proudu v rozsahu určeném na jmenovitém štítku. NEPŘIPOJUJTE jej ke zdroji stejnosměrného proudu či k invertoru. Pokud si nejste jistí, kontaktujte kvalifikovaného elektrikáře.

Tento produkt je vybaven třížilovou uzemněnou zástrčkou. Tuto zástrčku lze zasunout pouze do uzemněné zásuvky. Jedná se bezpečnostní opatření. Pokud zástrčku nelze do zásuvky zasunout, požádejte elektrikáře o výměnu zastaralé zásuvky. NEOBCHÁZEJTE bezpečnostní funkci uzemněné zástrčky.

(Pouze MFC)

Nikdy se nedotýkejte odhalených telefonních drátů ani koncovek, pokud nejsou odpojeny z elektrické zásuvky. Nikdy nepřipojujte kabel telefonní linky během bouřky s blesky ani jej nepoužívejte, pokud je poškozený či roztřepený. Nikdy nepoužívejte telefonní zásuvku na vlhkém místě nebo na místě, které může přijít do styku s vlhkostí, například v blízkosti ledničky nebo jiného zařízení, které produkuje kondenzaci. Vystavujete se riziku úrazu elektrickým proudem.

NEUMISŤUJTE tento produkt na místo, kde je kabel napnutý nebo jinak zatížený. Mohlo by dojít k opotřebení a poškození kabelu.

NEPOUŽÍVEJTE produkt, pokud je kabel napájení prodřený nebo poškozený. V opačném případě hrozí nebezpečí vzniku úrazu elektrickým proudem nebo požáru.

- Na napájecí kabel NEUMISŤUJTE žádné předměty.
- NEUMISŤUJTE tento produkt na místo, kde by na kabel mohli šlapat lidé.
- NEUMISŤUJTE tento produkt na místo, kde bude docházet k natahování či napínání kabelu, protože by se kabel mohl poškodit nebo roztřepit.

NEPOUŽÍVEJTE žádné neoznačené kabely (nebo doplňková zařízení). Mohly by způsobit požár nebo úraz. Instalaci je nutné provádět řádným způsobem podle příručky uživatele.

Společnost Brother NEDOPORUČUJE používat jakýkoliv typ prodlužovacího kabelu.

Zástrčka ani elektrická zásuvka SE NESMÍ dostat do kontaktu s jakýmkoli typem kapaliny.

Zástrčka, elektrická zásuvka ani produkt SE NESMÍ zaprášit.

Servis produktu

⚠ VAROVÁNÍ

NEPOKOUŠEJTE se provádět servis tohoto produktu sami, protože po otevření nebo sejmutí krytu můžete narazit na nebezpečné součástky pod napětím či jiná rizika a také tím můžete přijít o záruku. Pokud se vám u zařízení vyskytnou nějaké problémy, kontaktujte zákaznický servis Brother nebo místního prodejce společnosti Brother.

Pokud produkt spadl nebo byl poškozen jeho kryt, hrozí úraz elektrickým proudem. Odpojte produkt z elektrické zásuvky a kontaktujte zákaznický servis Brother nebo místního prodejce společnosti Brother.

Pokud se do produktu dostane voda či jiné kapaliny nebo kovové předměty, ihned jej odpojte z elektrické zásuvky a kontaktujte zákaznický servis Brother nebo svého lokálního prodejce společnosti Brother.

Pokud začne produkt neobvykle hřát, začne z něj vycházet kouř nebo silný zápach, či na něj omylem vylijete nějakou kapalinu, okamžitě jej odpojte z elektrické zásuvky. Kontaktujte zákaznický servis Brother nebo místního prodejce společnosti Brother.

DŮLEŽITÉ

Pokud produkt nepracuje standardně, i když postupujete podle běžných provozních pokynů, upravte pouze ty ovládací prvky, o kterých se zmiňují provozní pokyny. Nesprávná úprava ostatních ovládacích prvků může mít za následek poškození a často si vyžádá rozsáhlé zásahy kvalifikovaných techniků pro obnovení standardní funkce produktu.

Záruka a odpovědnost

Nic ze zde obsaženého nemá vliv na existující záruku na výrobek ani nemůže být vykládáno jako důvod k uznání další záruky na výrobek. Nedodržení bezpečnostních pokynů uvedených v této příručce může vést ke ztrátě záruky k vašemu produktu.

VAROVÁNÍ

NEPOUŽÍVEJTE tento produkt poblíž zdroje vody, například vany, umyvadla, kuchyňského dřezu nebo pračky, ve vlhkém sklepě ani poblíž bazénu.

Používejte pouze napájecí kabel dodávaný s produktem.

Odpojení zařízení

UPOZORNĚNÍ

Tento produkt musí být nainstalován v blízkosti snadno přístupné elektrické zásuvky. V případě havárie je pro úplné odpojení zařízení od napětí nutné vytáhnout napájecí kabel z elektrické zásuvky.

Informace o schválení (pouze MFC)

TOTO VYBAVENÍ JE NAVRŽENO TAK, ABY PRACOVALO S DVOUVODIČOVOU ANALOGOVOU PSTN LINKOU S ODPOVÍDAJÍCÍM KONEKTOREM.

Společnost Brother upozorňuje, že produkt nemusí správně fungovat v zemích, kde nebyl původně prodáván. V případě, že je produkt používán na veřejných telekomunikačních linkách v jiné zemi, proto společnost neposkytuje žádnou záruku.

Prohlášení o shodě (pouze Evropa)

My, Brother Industries, Ltd.
15-1, Naeshiro-cho, Mizuho-ku, Nagoya 467-8561 Japan,
prohlašujeme, že tento výrobek je ve shodě se základními požadavky všech příslušných směrnic a předpisů platných v Evropském společenství.

Prohlášení o shodě (DoC) je k dispozici ke stažení na našich webových stránkách. Navštivte nás na stránkách http://support.brother.com a:

→ zvolte Europe

→ zvolte zemi

→ zvolte „Příručky“

→ vyberte váš model.

Prohlášení bude staženo jako soubor PDF.

Prohlášení o shodě v rámci směrnice R&TTE (Radio and Telecommunications) 1999/5/EC (pouze Evropa) (Použitelné pro modely s telekomunikačními a/nebo radiovými rozhraními)

My, společnost Brother Industries, Ltd.
15-1, Naeshiro-cho, Mizuho-ku, Nagoya 467-8561 Japan,
prohlašujeme, že tyto produkty jsou v souladu s ustanoveními směrnice R&TTE 1999/5/EC. Kopii Prohlášení o shodě lze stáhnout podle pokynů uvedených v části Prohlášení o shodě (pouze Evropa).

Specifikace IEC 60825-1:2007 (pouze pro modely 220-240 V)

Dle definic specifikací IEC 60825-1:2007 je tento produkt laserový výrobek 1. třídy. Etiketa vyznačená níže je použita v zemích, kde je vyžadována.

Tento produkt má laserovou diodu třídy 3B, která v laserové jednotce vydává neviditelné laserové záření. Laserová jednotka by se neměla za žádných okolností otevírat.

Interní laserové záření

Vlnová délka: 770-800 nm

Výkon: max. 25 mW

Třída laseru: Třída 3B

⚠ VAROVÁNÍ

Používání ovládacích prvků, úpravy nebo provádění kroků jiných, než jsou výslovně uvedeny v této příručce, může způsobit zasažení nebezpečným zářením.

Bezdrátová síť LAN (pouze modely s funkcí bezdrátové sítě LAN)

Tato tiskárna / multifunkční tiskárna podporuje bezdrátovou síť LAN.

Připojení LAN (pouze síťové modely)

⚠ UPOZORNĚNÍ

NEPŘIPOJUJTE tento produkt do sítě LAN, která může být vystavena přepětí.

Rádiové rušení

Tento produkt vyhovuje normě EN55022 (CISPR, publikace 22) / třídě B.

Informace o recyklaci v souladu se směrnicí WEEE a směrnicí pro baterie

Značka na produktu

Značka na baterii

Pouze pro Evropskou unii

Produkt/baterie jsou označeny jedním z výše uvedených recyklačních symbolů. To znamená, že na konci životního cyklu produktu/baterie je třeba se jich zbavit samostatně na příslušném sběrném místě a nesmí být umístěny mezi ostatní domácí odpad.

Dobrovolná dohoda k zobrazovacím zařízením

(Týká se nových modelů uvedených na trh Evropské unie po lednu 2015.)

Společnost Brother zaručuje, že servisní díly budou dostupné po dobu alespoň pěti let od skončení výroby.

Chcete-li získat servisní díly, obraťte se na svého dodavatele nebo prodejce společnosti Brother.

Prohlášení o shodě s mezinárodním programem ENERGY STAR®

Smyslem mezinárodního programu ENERGY STAR® je propagace rozvoje a popularizace kancelářských vybavení, která účelně využívají elektrickou energii.

Jakožto partner projektu ENERGY STAR® se společnost Brother Industries, Ltd. zavázala, že její produkty budou splňovat specifikace programu ENERGY STAR® týkající se energetické účinnosti.

Ochranné známky

BROTHER je buď ochranná známka, nebo registrovaná ochranná známka společnosti Brother Industries, Ltd.

Microsoft, Windows, Windows Vista, Windows Server, Outlook, SharePoint, Internet Explorer a Windows Phone jsou registrované ochranné známky, nebo ochranné známky společnosti Microsoft Corporation v USA a/nebo dalších zemích.

Apple, Macintosh, Safari, Mac OS, iPad, iPhone, iPod touch a OS X jsou ochranné známky společnosti Apple Inc., která je registrovaná v USA a jiných zemích.

AirPrint je ochrannou známkou společnosti Apple Inc.

Linux je registrovaná ochranná známka společnosti Linus Torvalds v USA a dalších zemích.

UNIX je registrovaná ochranná známka společnosti The Open Group ve Spojených státech a dalších zemích.

Intel je ochrannou známkou společnosti Intel Corporation v USA a/nebo dalších zemích.

Adobe, Illustrator, PostScript a PostScript 3 jsou buď registrované ochranné známky, nebo ochranné známky společnosti Adobe Systems Incorporated v USA a/nebo jiných zemích.

Wi-Fi, Wi-Fi Alliance a Wi-Fi Protected Access jsou registrované ochranné známky organizace Wi-Fi Alliance.

WPA, WPA2, Wi-Fi Protected Setup, logo Wi-Fi Protected Setup a Wi-Fi Direct jsou ochranné známky organizace Wi-Fi Alliance.

Flickr je registrovaná ochranná známka společnosti Yahoo! Inc.

AOSS je ochranná známka společnosti Buffalo Inc.

Android, Google Cloud Print, Google Drive, Picasa Web Albums a Google Play jsou ochranné známky společnosti Google Inc. Použití těchto ochranných známek podléhá povolení společnosti Google.

Nuance a PaperPort jsou ochranné známky nebo registrované ochranné známky společnosti Nuance Communications, Inc. či jejích poboček v USA a/nebo jiných zemích.

Mozilla a Firefox jsou registrované ochranné známky společnosti Mozilla Foundation.

EVERNOTE je ochranná známka společnosti Evernote Corporation a používá se v rámci licence.

Každá společnost, jejíž program je zmíněn v této příručce, disponuje licenční smlouvou specifickou pro příslušné programové vybavení.

Jakékoliv obchodní názvy a názvy výrobků společností objevující se ve výrobcích společnosti Brother, souvisejících dokumentech nebo jakýchkoliv jiných materiálech, jsou všechny registrovanými ochrannými známkami příslušných společností.

Poznámky týkající se licence otevřeného zdroje

Tento produkt obsahuje otevřený software.

Poznámky k licenci otevřeného zdroje a autorským právům naleznete na stránce Brother Solutions Center na adrese http://support.brother.com

Autorská práva a licence

© 2015 Brother Industries, Ltd. Všechna práva vyhrazena.

Tento produkt obsahuje programy vyvinuté následujícími dodavateli:

© 1983-1998 PACIFIC SOFTWORKS, INC. VŠECHNA PRÁVA VYHRAZENA.

© 2008 Devicescape Software, Inc. Všechna práva vyhrazena.

Tento produkt obsahuje program „KASAGO TCP/IP“ vyvinutý společností ZUKEN ELMIC, Inc.

Další informace

FlashFX® je registrovanou ochrannou známkou společnosti Datalight, Inc.

FlashFX® Copyright 1998-2010 Datalight, Inc.

Americký patentový úřad 5,860,082/6,260,156

FlashFX® Pro™ je ochrannou známkou společnosti Datalight, Inc.

Reliance™ je ochrannou známkou společnosti Datalight, Inc.

Datalight® je registrovanou ochrannou známkou společnosti Datalight, Inc.

Copyright 1989-2010 Datalight, Inc. Všechna práva vyhrazena.

Zákaznický servis Brother

Zákaznický servis

Chcete-li získat kontaktní informace na nejbližší pobočky společnosti Brother, navštivte nás na stránkách http://www.brother.com

Servisní střediska

Informace o servisních střediscích získáte u místního autorizovaného prodejce Brother. Informace o kontaktních adresách a telefonech na místní pobočku naleznete na adrese http://www.brother.com, jakmile zvolíte svou zemi.

Nezákonné použití kopírovacího zařízení (pouze MFC a DCP)

Je zakázáno provádět kopie určitých položek a dokumentů se záměrem spáchat podvod. Níže je uveden neúplný seznam dokumentů, které může být nezákonné kopírovat. Pokud si u některé položky nebo dokumentu nejste jistí, doporučujeme kontaktovat vašeho právního poradce anebo příslušnou právní autoritu.

- Měna
- Dluhopisy či jiné certifikáty o zadluženosti
- Certifikáty vkladu
- Dokumenty týkající se ozbrojených složek či odvodu
- Pasy
- Poštovní známky (orazítkované i neorazítkované)
- Imigrační dokumenty
- Dokumenty sociálních dávek
- Šeky nebo směnky vydané vládními agenturami
- Identifikační odznaky a insignie

Navíc určité národní zákony zakazují kopírování řidičských průkazů a potvrzení o vlastnictví vozidla.

Práce chráněné autorským zákonem nelze v souladu se zákonem kopírovat kvůli výjimce „spravedlivého prodeje“ týkající se částí práce podléhajících autorskému zákonu. Více kopií by znamenalo nesprávné použití. Umělecké práce se považují za práce podléhající autorskému zákonu.

brother

Brother
Earth

www.brotherearth.com