Produktsikkerhedsguide

(HL-L2300D / HL-L2340DW / HL-L2360DN / HL-L2365DW / DCP-L2500D / DCP-L2520DW / DCP-L2540DN / DCP-L2560DW / MFC-L2700DW / MFC-L2720DW / MFC-L2740DW)

Brother Industries, Ltd.

15-1, Naeshiro-cho, Mizuho-ku, Nagoya 467-8561, Japan

Læs denne brugsanvisning, før du tager produktet i brug eller udfører vedligeholdelse. Hvis disse instruktioner ikke følges, er der øget risiko for brand, elektrisk stød, forbrændinger eller kvælning. Brother kan ikke holdes ansvarlig for beskadigelser i situationer, hvor produktets ejer har tilsidesat de i denne brugsanvisning angivne instruktioner.

Sådan anvender du denne brugsanvisning:

1 Læs hele brugsanvisningen, før du bruger produktet, og gem den til senere brug.

2 Følg instruktionerne i denne brugsanvisning nøje, og sørg altid for, at du følger alle advarsler og instruktioner markeret på produktet.

3 Hvis du, efter at have læst denne brugsanvisning, er i tvivl om, hvordan du skal betjene produktet, kan du kontakte din Brother-forhandler.

4 For at sikre at du forstår alle instrukser, bør du studere de symboler og termer, der anvendes i dokumentationen nedenfor.

Version 0

DAN

Symboler og termer, der bruges i dokumentationen

De følgende symboler og termer er anvendt i hele dokumentationen.

Følg alle de advarsler og instruktioner, der er markeret på produktet.

⚠ ADVARSEL

ADVARSEL angiver, at der er en potentielt farlig situation, som kan resultere i dødsfald eller alvorlige personskader.

⚠ FORSIGTIG

FORSIGTIG angiver, at der er en potentielt farlig situation, som kan resultere i mindre eller moderate personskader.

VIGTIGT!

VIGTIGT! angiver, at der er en potentielt farlig situation, som kan resultere i materielle skader eller nedsat produktfunktionalitet.

BEMÆRK

BEMÆRK angiver driftsmiljø, installationsbetingelser eller særlige betingelser for brug.

Elektriske faresymboler advarer om risiko for elektrisk stød.

Brandfaresymboler advarer om risiko for brand.

Symboler for varme overflader betyder, at du skal undgå at berøre varme produktdele.

Forbudt-symboler vises ved handlinger, der ikke må udføres.

Fed	Fed skrift identificerer bestemte knapper på produktets kontrolpanel eller på computerskærmen.
Kursiv	Kursiv skrifttype fremhæver et vigtigt punkt eller henviser dig til et beslægtet emne.
`Courier New`	Tekst med skrifttypen Courier New identificerer meddelelser på produktets display.

BEMÆRK

- Ikke alle modeller er tilgængelige i alle lande.
- Illustrationerne i denne brugsanvisning viser HL-L2340DW og MFC-L2700DW.

Bemærkning om udarbejdelse og udgivelse

Denne brugsanvisning er udarbejdet og udgivet for at stille de nyeste oplysninger om produktsikkerhed til rådighed på tidspunktet for offentliggørelsen. Oplysningerne i denne brugsanvisning kan ændres.

Du kan hente den nyeste brugsanvisning på http://support.brother.com.

Vælg en sikker placering for produktet

ADVARSEL

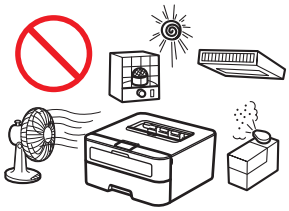

Vælg en placering, hvor temperaturen er mellem 10 °C og 32 °C, og hvor fugtigheden er mellem 20 % og 80 % (uden kondensering).

Du må IKKE udsætte produktet for direkte sollys, høj varme, åben ild, korroderende gasser, fugt eller støv. Hvis du gør dette, øges risikoen for elektrisk stød, kortslutning eller brand. Det kan også beskadige produktet og/eller umuliggøre reparation.

Du må IKKE placere produktet i nærheden af varmeapparater, klimaanlæg, elektriske blæsere, køleskabe eller vand. Hvis du gør dette, øges risikoen for kortslutning eller brand, da produktet kan komme i kontakt med vand (herunder kondensering, der skyldes opvarmningsudstyr/klimaanlæg/ventilationsudstyr).

Du må IKKE placere produktet i nærheden af kemikalier eller på steder, hvor der kan opstå kemikaliespild. Dette gælder især organiske opløsningsmidler eller væsker, der kan få kabinettet og/eller kablerne til at smelte eller opløses, og dermed øge risikoen for brand eller elektrisk stød. De kan også ødelægge produktets funktion eller misfarve det.

Du må IKKE placere produktet på et sted, hvor spalter og andre åbninger spærres eller blokeres. Disse spalter og åbninger bruges til ventilation. Blokering af produktets ventilation kan skabe risiko for overophedning og/eller brand.

Gør følgende i stedet:

- Hold en minimumsafstand omkring produktet som vist på illustrationen.

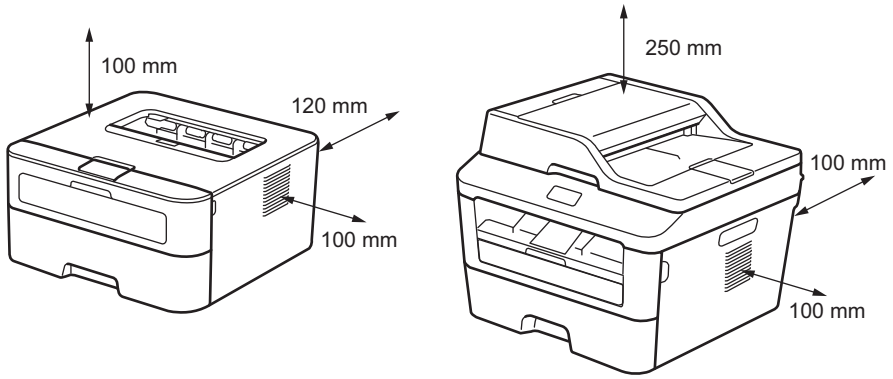

- Anbring produktet på en stabil og plan flade.
- Du må IKKE placere produktet i nærheden af eller oven på en radiator eller et varmeapparat.
- Du må IKKE placere produktet i en "indbygget" installation, medmindre der er sørget for tilstrækkelig ventilation.

⚠ FORSIGTIG

Anbring produktet i tilstrækkeligt ventilerede omgivelser.

Dette produkt afgiver kemiske stoffer under udskrivning, og hvis det anvendes i længere tid eller i dårligt ventilerede områder, kan der opstå udledning af ildelugtende gasser såsom ozon. Anbring produktet i et godt ventileret område for at opnå optimal ydeevne og komfort.

Undgå at anbringe produktet på et befærdet sted. Hvis det er nødvendigt at placere produktet på et befærdet sted, skal du sørge for, at det er placeret et sikkert sted, hvor det ikke kan væltes ned, da dette kan medføre skade på dig eller andre og beskadige produktet. Du skal også sørge for, at kablerne er gjort fast, så ingen kan falde i dem.

Du må IKKE placere tunge genstande på produktet.

Du må IKKE placere dette produkt på en ustabil vogn, stativ eller bord. Produktet er tungt og kan vælte ned og forårsage personskade og beskadigelse af produktet. For MFC- og DCP-produkter er der endvidere risiko for personskade, hvis scannerglaspladen går i stykker. Produktet skal placeres på et sikkert sted – især, hvis du har børn.

Anbring produktet på en flad, vandret, stabil overflade, der ikke udsættes for vibrationer og stød, som f.eks. et bord. Anbring produktet i nærheden af et telefonstik (kun MFC) og en jordet stikkontakt.

VIGTIGT!

- Du må IKKE slutte produktet til en stikkontakt, der styres af afbrydere eller automatiske timere, eller slutte det til samme kredsløb som store apparater, f.eks. klimaanlæg, kopimaskine, makulator osv., der kan afbryde strømforsyningen.
- Du må IKKE anbringe genstande oven på produktet. Hvis du gør dette, øges risikoen for overophedning, hvis produktet går i stykker.
- Du må IKKE placere noget foran produktet, der kan blokere for udskrevne dokumenter eller faxmeddelelser (kun MFC).
- Du må IKKE placere produktet ved siden af forstyrrende kilder, f.eks. højttalere eller baser til trådløse telefoner af andre mærker end Brother. Hvis du gør dette, kan det forstyrre produktets elektroniske dele.
- Forstyrrelser i det elektriske system kan slette information i produktets hukommelse.

Generelle forholdsregler

ADVARSEL

Produktet er pakket ind i plastikposer. Plastikposerne skal holdes uden for babyer og børns rækkevidde for at undgå kvælningsulykker. Plastikposer er ikke legetøj.

(Kun modeller med trådløs LAN-funktion)

Produktet må IKKE bruges nærheden af nogen form for medicinsk elektrisk udstyr. Radiobølgerne, som udsendes fra produktet, kan påvirke medicinsk elektrisk udstyr og medføre funktionsfejl, hvilket kan resultere i en medicinsk ulykke.

Til brugere med pacemakere

Dette produkt danner et svagt magnetfelt. Hvis du oplever unormale symptomer i forbindelse med din pacemaker, mens du er tæt på produktet, skal du fjerne dig fra produktet og straks kontakte en læge.

Brug IKKE dette produkt i tordenvejr. Du kan i meget sjældne tilfælde få elektrisk stød fra lyn.

Du må IKKE brænde en tonerpatron eller en toner-/tromle. Enhederne kan eksplodere og forårsage personskade.

Brug IKKE brændbare stoffer, spray eller organiske opløsningsmidler/væsker, som indeholder sprit eller ammoniak, til at rense produktets inderside eller yderside. Hvis du gør det, kan der opstå brand, eller du kan få elektrisk stød. Brug i stedet kun en tør, fnugfri klud.

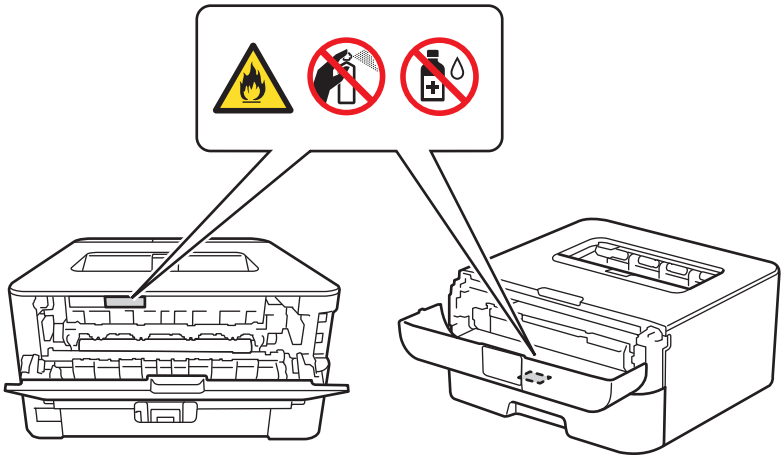

Forsøg IKKE at betjene dette produkt, når der er papirstop eller løse papirstykker inde i produktet. Hvis papir har kontakt med fikseringsenheden i længere tid, kan det forårsage brand.

Brug IKKE en støvsuger til at fjerne spildt toner. Det kan forårsage, at tonerpulveret antændes i støvsugeren og eventuelt medfører brand. Tør omhyggeligt tonerpulveret op med en tør, fnugfri, blød klud, og bortskaf det i henhold til lokale bestemmelser.

Træk stikket ud af stikkontakten før rengøring af produktet og scannerens glasplade (kun MFC og DCP). Du må IKKE bruge væsker eller aerosolrengøringsmidler. Brug en tør, fnugfri, blød klud til rengøringen.

VARM OVERFLADE

Hvis du lige har brugt produktet, er visse dele inden i produktet meget varme. Lad produktet køle af i mindst 10 minutter, før du rører produktets indvendige dele.

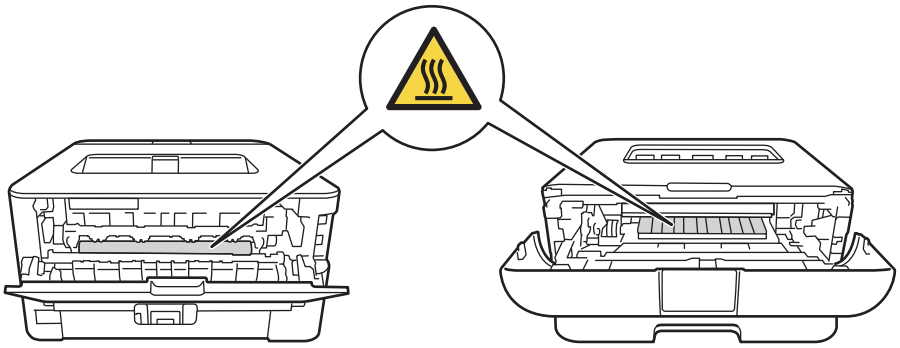

⚠ FORSIGTIG

(kun MFC og DCP)

Når du flytter produktet, skal du gribe fat i sidehåndtagene under scanneren. Produktet MÅ IKKE bæres ved at holde det i bunden.

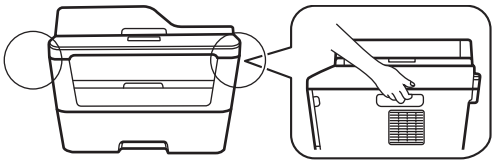

(kun MFC og DCP)

Nogle områder af produktet kan forårsage personskade, hvis dækslerne (skraverede) bliver lukket med magt. Vær forsigtig, når du fører hånden i de områder, der er vist på illustrationer, og disse dæksler må IKKE lukkes med magt.

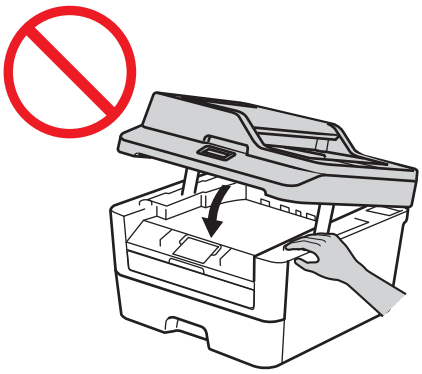

(kun MFC og DCP)

For at forhindre personskader skal du passe på ikke at anbringe fingrene i de områder, der er vist på illustrationerne.

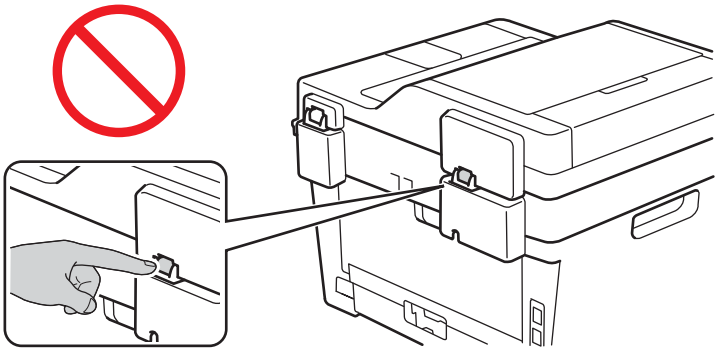

Hvis produktet ikke anvendes til modtagelse af fax, skal du tage stikket ud af stikkontakten, hvis det ikke skal bruges i længere tid.

Forsøg IKKE at skille en tonerpatron ad. Hvis der skulle komme tonerpulver ud, skal du undgå at indånde det og undgå, at det kommer i kontakt med huden. Hvis en af delene skulle ske, henvises til sikkerhedsdatabladene (SDS) på http://sds.brother.co.jp/sdsapp/index.html.

Hold tonerpatronen utilgængelig for børn. Hvis tonerpulver sluges, skal du straks kontakte en læge og henvise til sikkerhedsdatabladene (SDS) på http://sds.brother.co.jp/sdsapp/index.html.

Vi anbefaler at anbringe tonerpatronen og tromlen på en ren, flad overflade med papir, som kan kasseres, nedenunder i tilfælde af, at du skulle komme til at spilde eller sprede toneren. Hvis der kommer toner på dine hænder eller tøj, skal du straks aftørre eller skylle hænderne eller tøjet med koldt vand.

Hvis du får toner på dig, skal du følge disse anvisninger:

- Indånding

  Søg straks lægehjælp. Ved ulykkestilfælde med indånding skal den tilskadekomne føres ud i frisk luft og holdes i ro.

- Hudkontakt

  Fjern straks forurenet tøj, og vask den påvirkede hud med rigeligt vand eller sæbe og vand.

- Øjenkontakt

  Søg lægehjælp. Hvis stoffet er kommet i øjnene, skal de omgående skylles med rigeligt vand i mindst 15 minutter.

- Indtagelse

  Søg straks lægehjælp. Skyl munden med vand, og giv 200 - 300 ml vand at drikke.

Yderligere oplysninger om sikkerhed i forbindelse med tonerpulveret i produktet findes på sikkerhedsdataarket, som kan hentes på følgende webadresse http://sds.brother.co.jp/sdsapp/index.html.

VIGTIGT!

Fjern og beskadig IKKE forsigtigheds- og advarselsmærkater inden i produktet.

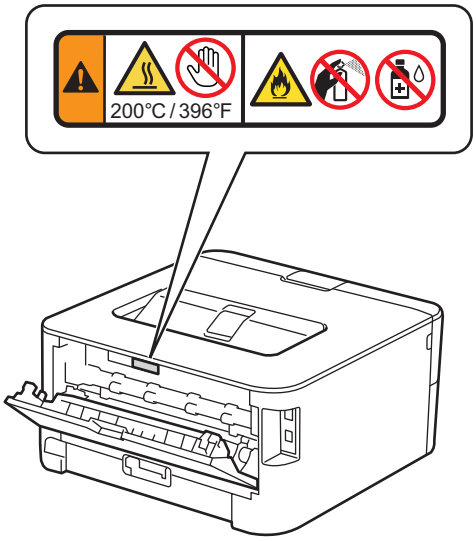

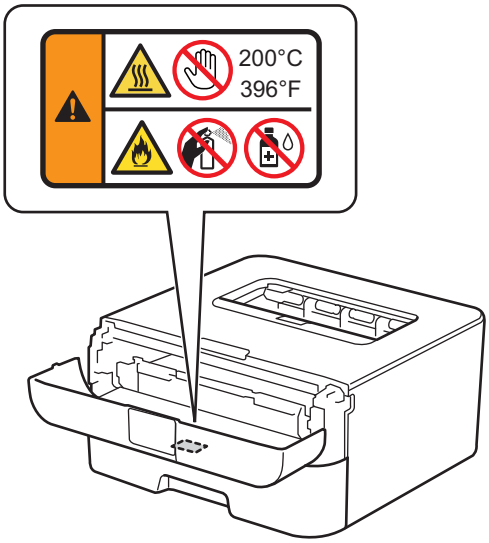

Sikker tilslutning af produktet

ADVARSEL

Der er højspændingselektroder inden i produktet. Før du rengør produktet indeni, skal du sørge for, at du først har trukket telefonledning ud (kun MFC) og derefter netledningen ud af stikkontakten. Derved kan elektrisk stød forhindres.

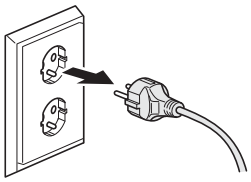

Du må IKKE bruge netledningen til at trække stikket ud af eller skubbe det ind i stikkontakten, brug fingergrebene på stikket.

Du må IKKE røre ved stikket med våde hænder. Hvis du gør dette, kan du få elektrisk stød.

Sørg altid for, at stikket sættes helt ind.

Produktet skal tilsluttes en vekselstrømskilde inden for den rækkevidde, der er angivet på mærkelabelen. Du må IKKE tilslutte det til en jævnstrømskilde eller omformer. Hvis du er i tvivl, skal du kontakte en autoriseret installatør.

Dette produkt er udstyret med et jordet stik med 3 ben. Dette stik passer kun i en jordet stikkontakt. Dette er en sikkerhedsfunktion. Hvis du ikke kan sætte stikket i stikkontakten, skal du tilkalde en elektriker for at få udskiftet den forældede stikkontakt. Prøv IKKE at omgå formålet med det jordede stik.

(kun MFC)

Du må aldrig røre ved blotlagte telefonledninger eller -stik, medmindre telefonledningen er blevet trukket ud af stikkontakten. Tilslut aldrig telefonkablet i tordenvejr, og brug det ikke, hvis det bliver flosset eller beskadiget. Brug aldrig et telefonstik på væggen på et sted, hvor der er eller kan blive vådt, som f.eks. nær et køleskab eller andet udstyr, der danner kondensvand. Hvis du gør dette, kan du få elektrisk stød.

Du må IKKE placere produktet i en position, hvor der bliver trukket i ledningen, eller hvor ledningen på anden vis bliver sat under pres. Hvis du gør dette, kan ledningen blive slidt eller flosset.

Du må IKKE bruge produktet, hvis netledningen er flosset eller beskadiget. Hvis du gør dette, kan du få elektrisk stød, eller der kan opstå brand.

- Du må IKKE lade noget hvile på netledningen.
- Anbring IKKE dette produkt, hvor andre kan træde på ledningen.
- Du må IKKE placere produktet, så der bliver trukket i ledningen, eller hvor ledningen på anden vis bliver slidt eller flosset.

Brug IKKE kabler (eller valgfri enheder), som ikke er beregnet til den pågældende anvendelse. Det kan forårsage brand eller personskade. Installationen skal udføres korrekt i henhold til brugervejledningen.

Brother anbefaler på det kraftigste, at du IKKE anvender andre typer af forlængerledning.

Lad IKKE nogen form for væske komme i kontakt med stikket eller stikkontakten.

Lad IKKE stikket, stikkontakten eller produktet blive støvet.

Servicering af produktet

ADVARSEL

Du må IKKE selv forsøge at reparere produktet, da du bl.a. kan risikere at komme til at røre ved farlige spændingspunkter, når du åbner eller fjerner låg, og reklamationsretten kan bortfalde. Hvis du oplever problemer med din maskine, skal du kontakte Brother Support.

Der er risiko for at få elektrisk stød, hvis produktet er blevet tabt, eller hvis kabinetter er blevet beskadiget. Træk stikket til produktet ud af stikkontakten, og kontakt Brother Support.

Hvis der kommer vand, andre væsker eller metalgenstande ind i produktet, skal du straks tage stikket ud af stikkontakten og kontakte Brother Support.

Træk omgående stikket til produktet ud af stikkontakten, hvis produktet bliver usædvanligt varmt, hvis der kommer røg fra det, hvis det lugter kraftigt, eller hvis du kommer til at spilde væske ned i det. Kontakt Brother Support.

VIGTIGT!

Du må kun justere de kontrolfunktioner, der beskrives i betjeningsanvisningerne, hvis produktet ikke fungerer normalt, selvom du følger betjeningsanvisningerne. Forkert justering af andre kontrolfunktioner kan forårsage skade, og det vil ofte kræve omfattende arbejde af en autoriseret tekniker at retablere produktet til normal funktion.

Reklamationsret og ansvar

Intet i denne brugsanvisning skal påvirke en eksisterende reklamationsret eller tolkes som tildeling af yderligere reklamationsret. Manglende overholdelse af sikkerhedsanvisningerne i denne brugsanvisning kan ugyldiggøre din reklamationsret.

ADVARSEL

Brug IKKE dette produkt i nærheden af vand, for eksempel i nærheden af et badekar, en vask, en køkkenvask eller en vaskemaskine, i en fugtig kælder eller i nærheden af en swimmingpool.

Brug kun den netledning, der fulgte med produktet.

Afbrydelse af enheden

FORSIGTIG

Dette produkt skal installeres i nærheden af en stikkontakt, der er nem adgang til. I nødsituationer skal du trække netledningen ud af stikkontakten for helt at afbryde strømmen.

Godkendelsesinformation (kun MFC)

DETTE UDSTYR ER DESIGNET TIL AT FUNGERE SAMMEN MED EN ALMINDELIG ANALOG TELEFONLINJE MED DET RIGTIGE STIK.

Brother meddeler, at dette produkt muligvis ikke vil fungere rigtigt i andre lande end der, hvor det oprindelig er blevet købt, og tilbyder ikke nogen form for garanti, hvis dette produkt anvendes på offentlige telekommunikationslinjer i et andet land.

Overensstemmelseserklæring (kun Europa)

Vi, Brother Industries, Ltd. med adressen
15-1, Naeshiro-cho, Mizuho-ku, Nagoya 467-8561 Japan,
erklærer hermed, at dette produkt overholder alle væsentlige krav i direktiver og bestemmelser i kraft inden for Den Europæiske Union.

Overensstemmelseserklæringen (Declaration of Conformity (DoC)) kan findes på vores websted. Besøg http://support.brother.com, og:

→ vælg Europe

→ vælg land

→ vælg "Manualer"

→ vælg din model.

Overensstemmelseserklæringen vil blive hentet som en PDF-fil.

Overensstemmelseserklæring for R&TTE-direktiv (Radio- og telekommunikation) 1999/5/EF (kun Europa) (Gælder for modeller med tele- og/eller radiointerfaces)

Vi, Brother Industries, Ltd. med adressen
15-1, Naeshiro-cho, Mizuho-ku, Nagoya 467-8561 Japan,
erklærer hermed, at disse produkter overholder R&TTE-direktivet 1999/5/EF. En kopi af Declaration of Conformity (overensstemmelseserklæringen) kan hentes ved at følge anvisningerne i afsnittet Declaration of Conformity (kun Europa).

IEC60825-1:2007 specifikation (Kun for 220-240 V-modeller)

Dette produkt er et Klasse 1 laserprodukt som specificeret i IEC60825-1:2007. Etiketten, som er vist nedenfor, er påsat i lande, hvor dette kræves.

Dette produkt har en Klasse 3B laserdiode, som udsender usynlig laserstråling i laserenheden. Laseren må ikke åbnes under nogen omstændigheder.

Intern laserstråling

Bølgelængde: 770 - 800 nm

Udgangseffekt: 25 mW maks.

Laserklasse: Klasse 3B

⚠ ADVARSEL

Brug af kontrolanordninger, justeringer eller andre procedurer end dem, der er angivet i denne vejledning, kan medføre udsættelse for farlig stråling.

Trådløst LAN (Kun modeller med trådløs LAN-funktion)

Denne printer/multifunktionsprinter understøtter trådløst LAN.

LAN-forbindelse (Kun netværksmodeller)

⚠ FORSIGTIG

Tilslut IKKE dette produkt til en LAN-forbindelse, hvor der kan forekomme overspænding.

Radiointerferens

Dette produkt overholder EN55022 (CISPR Publication 22)/Class B.

Genbrugsinformation i overensstemmelse med WEEE- og Batteridirektiverne

Symbol på produkt

Symbol på batteri

Gælder kun Den Europæiske Union

Produktet/batteriet er mærket med et af de ovenstående genvindingssymboler. Symbolerne betyder, at et brugt produkt/batteri skal afleveres på et dertil egnet indsamlingssted og ikke bortskaffes som normalt husholdningsaffald.

International ENERGY STAR® kvalifikationserklæring

Formålet med International ENERGY STAR® Program er at fremme udviklingen og udbredelsen af energieffektivt kontorudstyr.

Som ENERGY STAR® Partner har Brother Industries, Ltd. fastslået, at dette produkt opfylder ENERGY STAR® specifikationerne for energieffektivitet.

Varemærker

BROTHER er enten et varemærke eller et registreret varemærke tilhørende Brother Industries, Ltd.

Microsoft, Windows, Windows Vista, Windows Server, Outlook, Internet Explorer og Windows Phone er enten registrerede varemærker eller varemærker tilhørende Microsoft Corporation i USA og/eller andre lande.

Apple, Macintosh, Safari, Mac OS, iPad, iPhone, iPod touch og OS X er varemærker tilhørende Apple Inc., registreret i USA og andre lande.

AirPrint er et varemærke tilhørende Apple Inc.

Linux er det registrerede varemærke tilhørende Linus Torvalds i USA og andre lande.

UNIX er et registreret varemærke tilhørende The Open Group i USA og andre lande.

Intel er et varemærke tilhørende Intel Corporation i USA og/eller andre lande.

Adobe, Illustrator, PostScript og PostScript 3 er enten registrerede varemærker eller varemærker tilhørende Adobe Systems Incorporated i USA og/eller andre lande.

Wi-Fi, Wi-Fi Alliance og Wi-Fi Protected Access er registrerede varemærker tilhørende Wi-Fi Alliance.

WPA, WPA2, Wi-Fi Protected Setup, Wi-Fi Protected Setup logo og Wi-Fi Direct er varemærker tilhørende Wi-Fi Alliance.

Flickr er et registreret varemærke tilhørende Yahoo! Inc.

AOSS er et varemærke tilhørende Buffalo Inc.

Google, Google Cloud Print, Google Drive, Picasa, Picasa Web Albums og Android er varemærker tilhørende Google Inc. Brug af disse varemærker kræver tilladelse fra Google.

Nuance og PaperPort er varemærker eller registrerede varemærker tilhørende Nuance Communications, Inc. eller dettes datterselskaber i USA og/eller andre lande.

Mozilla og Firefox er registrerede varemærker tilhørende Mozilla Foundation.

EVERNOTE er et varemærke tilhørende Evernote Corporation og anvendes under licens.

De enkelte selskaber, hvis softwaretitler er nævnt i denne brugsanvisning, har en softwarelicensaftale specifikt for deres navnebeskyttede programmer.

Alle varebetegnelser og produktnavne fra virksomheder, der vises på Brother-produkter, relaterede dokumenter og andet materiale, er alle varemærker eller registrerede varemærker tilhørende de respektive selskaber.

Open Source-licensbemærkninger

Dette produkt omfatter open-source-software.

Besøg Brother Solutions Center på http://support.brother.com for at se Open Source Licensing Remarks og Copyright information.

Copyright og licens

©2014 Brother Industries, Ltd. Alle rettigheder forbeholdes.

Dette produkt indeholder software, der er udviklet af de følgende leverandører:

©1983-1998 PACIFIC SOFTWORKS, INC. ALLE RETTIGHEDER FORBEHOLDES.

©2008 Devicescape Software, Inc. Alle rettigheder forbeholdes.

Dette produkt omfatter "KASAGO TCP/IP"-software udviklet af ZUKEN ELMIC, Inc.

Andre oplysninger

FlashFX® er et registreret varemærke tilhørende Datalight, Inc.

FlashFX® Copyright 1998-2010 Datalight, Inc.

USA patentkontor 5,860,082/6,260,156

FlashFX® Pro™ er et varemærke tilhørende Datalight, Inc.

Reliance™ er et varemærke tilhørende Datalight, Inc.

Datalight® er et registreret varemærke tilhørende Datalight, Inc.

Copyright 1989-2010 Datalight, Inc. Alle rettigheder forbeholdes

Brother Support

Kundeservice

Besøg http://www.brother.com for kontaktoplysninger til dit lokale Brother-kontor.

Servicecentre

For oplysninger om servicecentre i Danmark skal du kontakte dit lokale Brother-kontor. Kontaktoplysninger om adresser og telefoner for lokale kontorer kan findes på http://www.brother.com ved at vælge dit land.

Ulovlig brug af kopieringsudstyr (kun MFC og DCP)

Det er en forbrydelse at fremstille reproduktioner af visse elementer eller dokumenter for at begå svindel. Følgende er en ufuldstændig liste over dokumenter, det er ulovligt at fremstille kopier af. Vi foreslår, at du henvender dig til en juridiske rådgiver og/eller myndighederne, hvis du er i tvivl om et bestemt emne eller dokument:

- Valuta
- Obligationer eller andre gældsdokumenter
- Deponeringscertifikater
- Papirer i forbindelse med militærtjeneste eller indkaldelse
- Pas
- Poststempler (annullerede eller ikke-annullerede)
- Immigrationspapirer
- Sundhedsdokumenter
- Checks eller veksler fra myndighederne
- Identifikationsskilte eller insignier

Derudover må kørekort og/eller registreringsattester til motorkøretøjer ikke kopieres i henhold til visse lokale love.

Det er ikke lovligt at kopiere copyright-beskyttet arbejde med undtagelse af "fair aftale" i relation til copyright-beskyttet arbejde. Flere kopier ville indikere ukorrekt brug. Kunstværker bør betragtes som svarende til copyright-beskyttet arbejde.

brother

Brother
Earth

www.brotherearth.com