brother

B verzió
HUN

DCP-1610W(E) / DCP-1612W / MFC-1910W(E)

Gyors telepítési útmutató

Nem minden modell kapható minden országban.

A legújabb kézikönyvek a Brother Solutions Center webhelyén érhetők el, a következő címen: solutions.brother.com/manuals

CE (Csak EU)

Nézze meg GYIK-videóinkat a Brother készülék beállításáról: solutions.brother.com/videos

A készülék kicsomagolása és a tartozékok ellenőrzése

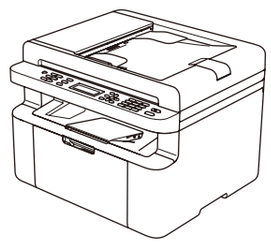

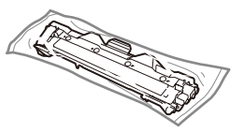

Dobozban lévő festékkazetta

Telefonkábel
(MFC modellek esetén)

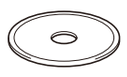

CD-ROM

A5 papíradagolás a hosszabbik éllel

Először a Termékbiztonsági útmutató, majd ezt a Gyors telepítési útmutató dokumentumot olvassa el a helyes beüzemelés érdekében.

MEGJEGYZÉS:

- A dobozban található tartozékok és a hálózati csatlakozó országonként eltérők lehetnek.
- A Gyors telepítési útmutató illusztrációi a(z) MFC-1910W készüléket ábrázolják.
- A használni kívánt interfészekhez a megfelelő interfészkábelt meg kell vásárolnia.

  USB-kábel

  Ajánlott olyan USB 2.0 kábelt (A/B típust) használni, amely nem hosszabb 2 méternél.

Biztonságos hálózati hozzáférés
A készüléke alapértelmezett jelszava a készülék hátulján lévő címkén olvasható (a „Pwd” kifejezés mellett).
Erősen javasoljuk, hogy módosítsa az alapértelmezett jelszót, hogy megakadályozza az illetéktelen hozzáférést a készülékhez.

1 Távolítsa el a csomagolóanyagot, majd helyezze be a festékkazettát

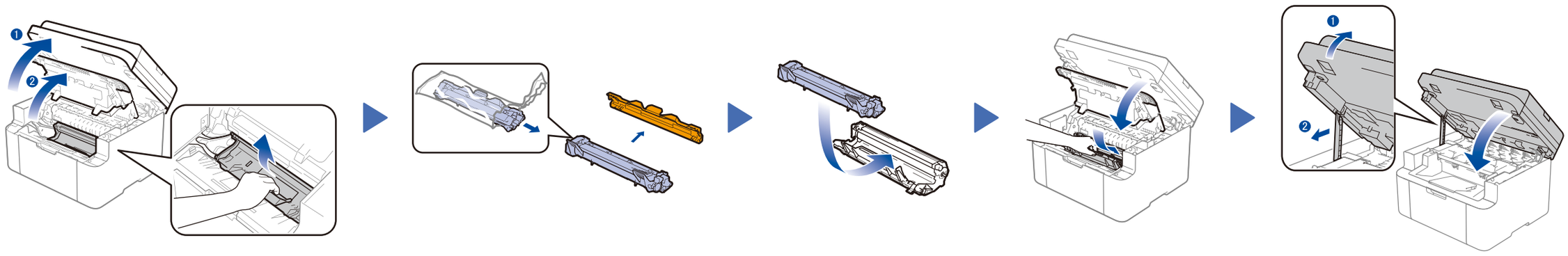

2 Tegyen papírt a papírtálcába

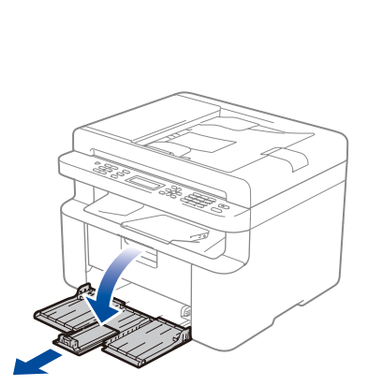

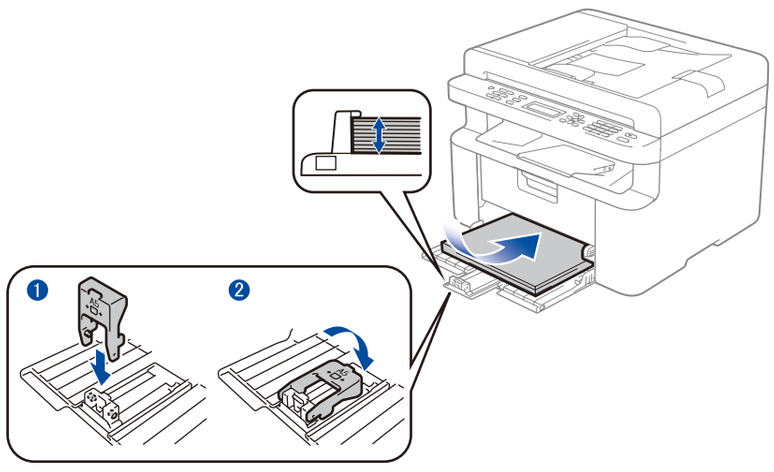

A5 papír használata a hosszabbik éllel.

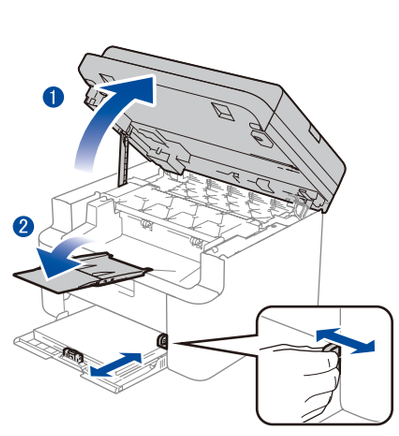

Állítsa a papírvezetőket a használt papírhoz.

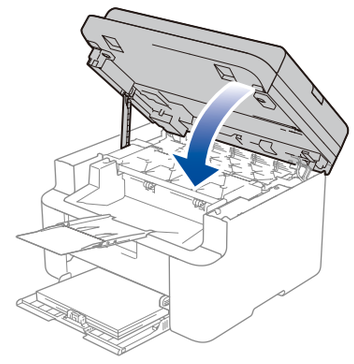

3 Csatlakoztassa a tápvezetéket, majd kapcsolja be a készüléket

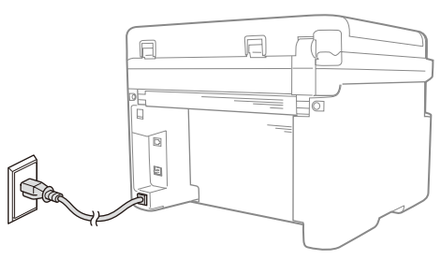

Hátulnézet

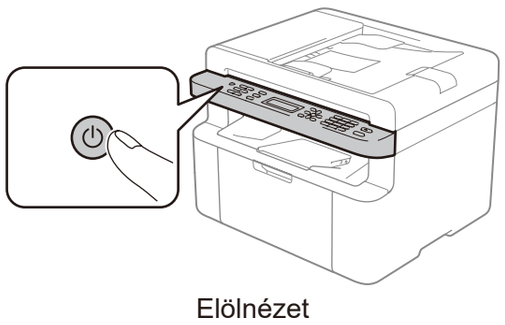

Elölnézet

4 Válassza ki az országot/nyelvet (csak a kezdeti beállításnál)

A készüléktől függően előfordulhat, hogy be kell állítania az országot vagy nyelvet.
Ha a rendszer kéri, kövesse a képernyőn megjelenő utasításokat.

5 Válasszon nyelvet (szükség szerint)

Csak bizonyos modelleknél

1. (DCP-modellek)
   1. Nyomja meg a(z) **Menu (Menü)** gombot, majd a(z) ▲ vagy ▼ gombbal válassza ki a(z) `1.Ált. beáll.` lehetőséget.
   2. Nyomja meg az **OK** gombot.

   (MFC-modellek esetén) Nyomja meg a(z) **Menu (Menü)**, **0**, **0** gombokat, majd ugorjon a 3. lépésre.
2. A(z) ▲ vagy ▼ gombbal válassza ki a(z) `0.Nyelv` lehetőséget, majd nyomja meg az **OK** gombot.
3. Nyomja meg a(z) ▲ vagy ▼ gombot a nyelv kiválasztásához, majd nyomja meg az **OK** gombot.
4. Nyomja meg a(z) **Stop/Exit (Stop/Kilépés)** gombot.

6 Csatlakoztassa a készüléket számítógépéhez/mobileszközéhez

- CD-meghajtóval rendelkező, Windows® rendszerű számítógép esetén ugorjon erre a lépésre: **6A**
- CD-meghajtóval nem rendelkező, Windows® rendszerű számítógép esetén ugorjon erre a lépésre: **6B**
- Macintosh esetén ugorjon erre a lépésre: **6B**
- Ha WPS/AOSS™-kompatibilis hozzáférési pontot/routert használ mobileszközzel, akkor ugorjon a következő lépésre: **6C**

6A Konfigurálás a CD-ROM használatával (Windows®)

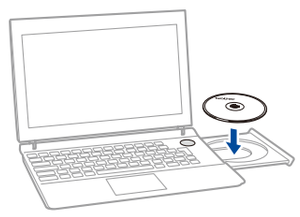

MEGJEGYZÉS:
Ha nem jelenik meg automatikusan a Brother képernyő, válassza a(z) **Számítógép (Sajátgép)** lehetőséget.
(Windows® 8 esetén: kattintson a(z) (**Fájlkezelő**) ikonra a tálcán, majd válassza a(z) **Számítógép** lehetőséget.)
Kattintson duplán a CD-ROM ikonjára, majd kattintson duplán a(z) **start.exe** lehetőségre.

Kövesse a képernyőn megjelenő utasításokat, amíg a **Csatlakozás típus** képernyő meg nem jelenik.

Csatlakozás típus

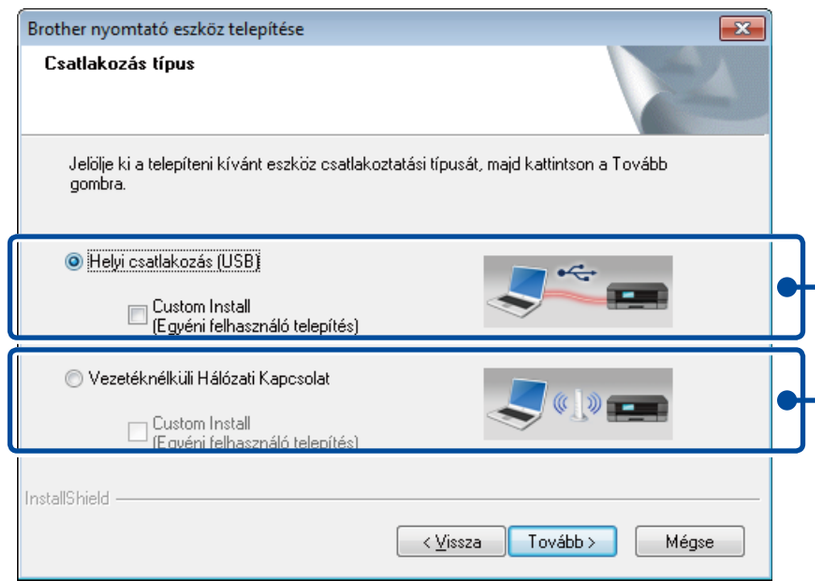

USB-kapcsolathoz

Kövesse a képernyőn megjelenő utasításokat a telepítés folytatásához.

Befejezés

Vezeték nélküli hálózati kapcsolathoz

Azt tanácsoljuk, hogy készítsen elő egy USB-kábelt, melyet ideiglenesen a vezeték nélküli beállításhoz használhat.

MEGJEGYZÉS:
Ha a csatlakozás sikertelen, ismételje meg ezt a lépést.

Vezeték nélküli hálózati kapcsolat

[Javasolt]
Válassza ezt a lehetőséget, ha van egy USB-kábele, amelyet ideiglenesen felhasználhat a vezeték nélküli beállításhoz.

Kövesse a képernyőn megjelenő utasításokat a telepítés folytatásához.

Befejezés

Akkor válassza ezt a lehetőséget, ha nem rendelkezik USB-kábellel.

MEGJEGYZÉS:
Ha a csatlakozás sikertelen, ismételje meg ezt a lépést.

6B Konfigurálás a CD-ROM használata nélkül (CD-meghajtó nélküli Windows® vagy Macintosh)

Töltse le a teljes illesztőprogram- és szoftvercsomagot a Brother Solutions Center webhelyéről.
(Windows® esetén) solutions.brother.com/windows
(Macintosh esetén) solutions.brother.com/mac

Az illesztőprogram és a szoftvercsomag letöltése után kövesse a képernyőn megjelenő utasításokat, amíg a(z) **Csatlakozás típus** képernyő meg nem jelenik. Részletekért lásd: **6A** *Konfigurálás a CD-ROM használatával (Windows®)*.

6C Egygombos vezeték nélküli beállítás mobileszközöknél (csak vezeték nélküli modellek esetén)

Ha a vezeték nélküli LAN hozzáférési pont/router támogatja az automatikus vezeték nélküli (egygombos) beállítást (WPS/AOSS™), akkor beállíthatja a készüléket számítógép használata nélkül.

Nyomja le a vezeték nélküli LAN hozzáférési pont/router WPS vagy AOSS™ gombját.

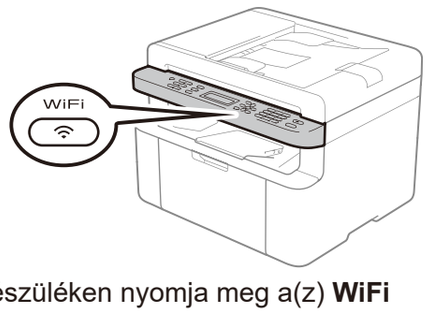

A készüléken nyomja meg a(z) **WiFi** gombot.

A vezeték nélküli beállítás befejeződött.

MEGJEGYZÉS:
A készüléket a „Brother iPrint&Scan” letöltése után tudja majd mobileszközzel használni.

Nyomtatás és szkennelés mobileszköz használatával

Töltse le a „Brother iPrint&Scan” szoftvert, amelynek segítségével mobileszközökkel használhatja a készüléket.

solutions.brother.com/ips