دليل المستخدم على الإنترنت

HL-L5000D
HL-L5100DN
HL-L5200DW
HL-L6200DW
HL-L6400DW

© 2017 شركة Brother Industries, Ltd . جميع الحقوق محفوظة.

قبل استخدام جهاز Brother الذي بحوزتك

- الطرز القابلة للتطبيق
- تعريف الملاحظات
- العلامات التجارية
- ملاحظة مهمة

الطرز القابلة للتطبيق

ينطبق دليل المستخدم هذا على الطرز التالية:

طرز LCD ذات سعة سطر واحد:HL-L5000D/HL-L5100DN/HL-L5200DW/HL-L6200DW

طرز شاشة لمس LCD مقاس 1.8 بوصة:HL-L6400DW

معلومات ذات صلة

- قبل استخدام جهاز Brother الذي بحوزتك

تعريف الملاحظات

نستخدم الرموز والاصطلاحات التالية على مدار دليل المستخدم هذا:

تحذير	تحذير يشير إلى التعرض لموقف خطر نسبيًا قد يؤدي إلى الوفاة أو حدوث إصابات خطيرة إذا لم يتم تفاديه.
تنبيه	تنبيه يشير إلى التعرض لموقف خطر نسبيًا قد يؤدي إلى حدوث إصابات طفيفة أو بسيطة إذا لم يتم تفاديه.
هام	هام يشير إلى موقف خطر نسبيًا قد يؤدي إلى إلحاق الضرر بالممتلكات أو فقدان وظائف المنتج إذا لم يتم تفاديه.
ملاحظة	تحدد ملاحظة بيئة التشغيل أو شروط التركيب أو شروط الاستخدام الخاصة.
	تشير رموز التلميحات إلى نصائح ومعلومات تكميلية مفيدة.
	تنبيك رموز «الخطر الكهربي» إلى إمكانية حدوث صدمة كهربية.
	تنبيك رموز «خطر الحريق» إلى احتمال نشوب حريق.
	تحذرك رموز «سخونة السطح» من لمس أجزاء الجهاز الساخنة.
	تشير رموز «الحظر» إلى التصرفات التي يتعين عدم القيام بها.
الخط العريض	يميز نمط «الخط العريض» الأزرار الموجودة على لوحة التحكم بالجهاز أو شاشة الكمبيوتر.
الخط المائل	يؤكد نمط الخط المائل على نقطة هامة أو يوجهك للرجوع إلى موضوع ذي صلة.
Courier New	يميز نمط الخط «Courier New» الرسائل التي تظهر على شاشة LCD الخاصة بالجهاز.

معلومات ذات صلة

- قبل استخدام جهاز Brother الذي بحوزتك

العلامات التجارية

تُعد BROTHER إما علامة تجارية أو علامة تجارية مسجلة لشركة Brother Industries, Ltd.

إن Microsoft، Windows، Windows Vista، Windows Server، Internet Explorer، Active Directory، OneNote، Windows phone، OneDrive هي إما علامات تجارية مسجلة أو علامات تجارية لشركة Microsoft Corporation في الولايات المتحدة و/أو دول أخرى.

تُعد Apple، Macintosh، Mac OS، Safari، iPad، iPhone، iPod touch، OS X علامات تجارية لشركة Apple Inc، مسجلة في الولايات المتحدة ودول أخرى.

تُعد AirPrint علامة تجارية لشركة Apple Inc.

تُعد PostScript، PostScript 3 إما علامتان تجاريتان مسجلتان أو علامتان تجاريتان لشركة Adobe Systems Incorporated في الولايات المتحدة و/أو دول أخرى.

تُعد Wi-Fi CERTIFIED، Wi-Fi، Wi-Fi Alliance، Wi-Fi Direct، Wi-Fi Protected Access علامات تجارية مسجلة لشركة Wi-Fi Alliance®.

عد WPA، WPA2، Wi-Fi Protected Setup وشعار Wi-Fi Protected Setup علامات تجارية لشركة Wi-Fi Alliance®.

إن Android، Google Cloud Print، Google Drive، Google Chrome، Google Play هي علامات تجارية لشركة Google, Inc. ويخضع استخدام هذه العلامات التجارية لأذونات Google.

تُعد Mopria علامة تجارية لشركة Mopria Alliance, Inc.

تُعد Mozilla، Firefox are علامتان تجاريتان مسجلتان لشركة Mozilla Foundation.

تُعد UNIX علامة تجارية مسجلة لشركة The Open Group في الولايات المتحدة ودول أخرى.

تُعد Linux العلامة التجارية المسجلة لشركة Linus Torvalds في الولايات المتحدة ودول أخرى.

تُعد Intel علامة تجارية لشركة Intel Corporation في الولايات المتحدة و/أو دول أخرى.

تملك أي شركة ذُكر عنوان برامجها في هذا الدليل اتفاقية ترخيص البرامج محددة لبرامجها الخاصة.

وأي أسماء تجارية وأسماء منتجات لشركات تظهر على منتجات Brother والمستندات ذات الصلة وأية مواد أخرى هي علامات تجارية أو علامات تجارية مسجلة لمالكيها المعنيين.

معلومات ذات صلة

- قبل استخدام جهاز Brother الذي بحوزتك

ملاحظة مهمة

- فلا تستخدم هذا المنتج خارج بلد الشراء لأن ذلك قد يعد انتهاكًا للقوانين واللوائح الخاصة بالاتصالات اللاسلكية والطاقة في هذه البلد.
- ليست كل الطرز متوفرة في جميع البلاد.
- تمثل Windows® XP الواردة في هذا المستند كلّ من Windows® XP Professional، Windows® XP Professional x64 Edition، Windows® XP Home Edition.
- تمثل Windows Server® 2003 الواردة في هذا المستند كلّ من Windows Server® 2003، Windows Server® 2003 R2، Windows Server® 2003 R2 الإصدار x64، Windows Server® 2003 R2 الإصدار x64.
- تمثل Windows Server® 2008 الواردة في هذا المستند كلّ من Windows Server® 2008، Windows Server® 2008 R2.
- في دليل المستخدم هذا، تستخدم رسائل LCD الخاصة بـ HL-L5100DN/HL-L5200DW ما لم يُحدد غير ذلك.
- في دليل المستخدم هذا، تستخدم الرسوم التوضيحية الخاصة بـ HL-L6400DW ما لم يُحدد غير ذلك.
- ما لم يتم تحديد خلاف ذلك، فإن الشاشات الموضحة في هذا الدليل من نظام التشغيل Windows® 7 ونظام التشغيل OS X v10.9.x. وقد تختلف الشاشات على الكمبيوتر الخاص بك حسب نظام التشغيل.
- لا تتوفر كل الميزات في الدول الخاضعة لقيود التصدير المعمول بها.

معلومات ذات صلة

- قبل استخدام جهاز Brother الذي بحوزتك

مقدمة حول جهاز Brother الخاص بك

- قبل استخدام الجهاز
- الجانب الأمامي والجانب الخلفي
- نظرة عامة على لوحة التحكم
- نظرة عامة على شاشة LCD اللمسية
- كيفية التنقل عبر شاشة LCD اللمسية
- الوصول إلى أدوات Brother المساعدة (Windows®)

قبل استخدام الجهاز

قبل محاولة إجراء أي عملية طباعة، تأكد مما يلي:

- تحقق من تثبيت برنامج تشغيل الطابعة.
- بالنسبة لمستخدمي كابل USB أو كابل الشبكة: تأكد من إحكام تثبيت كابل الواجهة بشكل مادي.

جدار الحماية (نظام التشغيل Windows®)

في حالة حماية الكمبيوتر بواسطة جدار حماية وعدم قدرتك على الطباعة عبر الشبكة، فربما تحتاج إلى تهيئة إعدادات جدار الحماية. في حالة استخدام جدار حماية Windows® وتثبيت برنامج تشغيل الطابعة من محرك الأقراص المضغوطة، فهذا يعني أن إعدادات جدار الحماية اللازمة تم تعيينها بالفعل. في حالة استخدام أي برنامج جدار حماية شخصي آخر، انظر "دليل المستخدم" الخاص بالبرنامج أو اتصل بالجهة المصنعة للبرنامج.

معلومات ذات صلة

- مقدمة حول جهاز Brother الخاص بك

الجانب الأمامي والجانب الخلفي

HL-L5000D/HL-L5100DN/HL-L5200DW/HL-L6200DW

العرض الأمامي

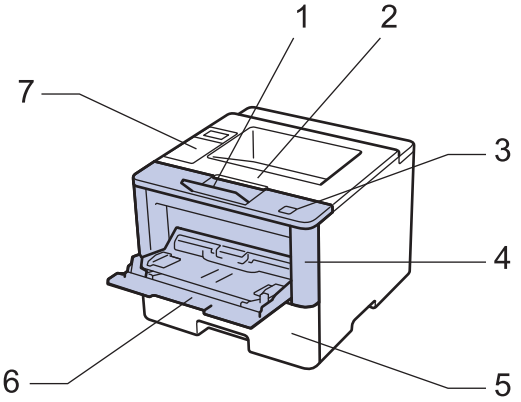

العرض الخلفي

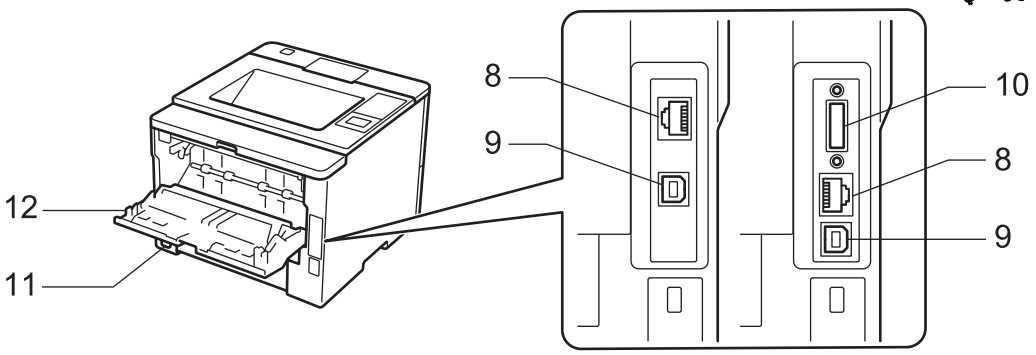

1. مسند دعم درج الاخراج للطباعة المواجهة للأسفل (مسند دعم)
2. درج الاخراج للطباعة المواجهة للأسفل
3. زر تحرير الغطاء الأمامي
4. الغطاء الأمامي
5. درج الورق
6. الدرج متعدد الأغراض (درج متعدد الأغراض)
7. لوحة تحكم بشاشة البلورات السائلة (LCD)
8. (لطُرز الشبكة السلكية)

   منفذ 10BASE-T / 100BASE-TX / 1000BASE-T (للطرز المدعومة فقط)
9. منفذ USB
10. منفذ موازٍ (للطرز المدعومة فقط)
11. موصل / سلك طاقة التيار المتردد
12. الغطاء الخلفي (درج الإخراج المواجه لأعلى)

تم تزويد الجهاز بسلك طاقة تيار متردد غير قابل للفصل ويعتمد توفره على الطراز.

العرض الأمامي

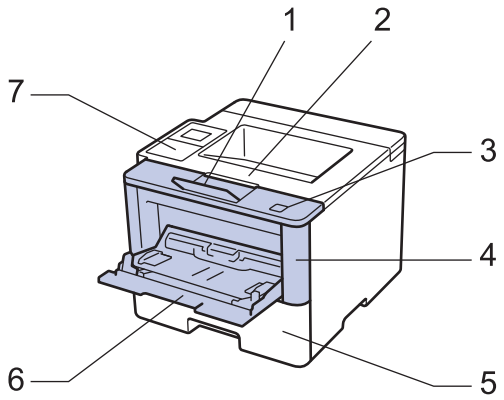

العرض الخلفي

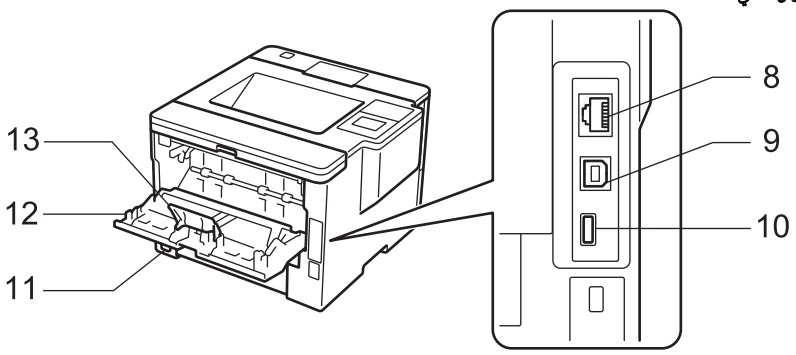

1. مسند دعم درج الاخراج للطباعة المواجهة للأسفل (مسند دعم)
2. درج الاخراج للطباعة المواجهة للأسفل
3. زر تحرير الغطاء الأمامي
4. الغطاء الأمامي
5. درج الورق
6. الدرج متعدد الأغراض (درج متعدد الأغراض)
7. لوحة لمس بشاشة LCD تعمل باللمس قابلة للإمالة
8. (لطُرز الشبكة السلكية)
   منفذ 10BASE-T / 100BASE-TX / 1000BASE-T
9. منفذ USB
10. منفذ USB الملحق
11. موصل / سلك طاقة التيار المتردد
12. الغطاء الخلفي (درج الإخراج المواجه لأعلى)
13. مصد الورق

تم تزويد الجهاز بسلك طاقة تيار متردد غير قابل للفصل ويعتمد توفره على الطراز.

معلومات ذات صلة

- مقدمة حول جهاز Brother الخاص بك

نظرة عامة على لوحة التحكم

قد تختلف لوحة التحكم وفقًا للطراز.

HL-L5000D/HL-L5100DN/HL-L5200DW/HL-L6200DW

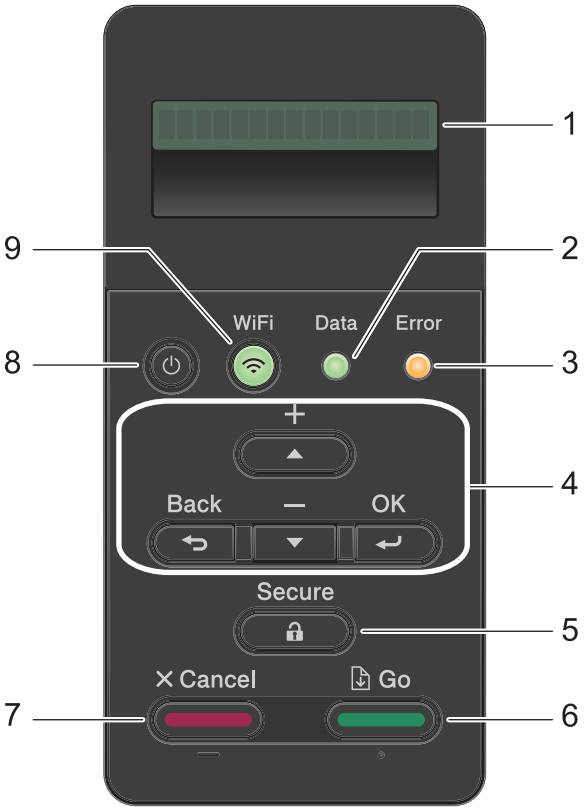

1. **شاشة البلورات السائلة (LCD)**

تعرض رسائل لمساعدتك في إعداد الجهاز واستخدامه.

لطرز الشبكة اللاسلكية

مؤشر ذو أربعة مستويات يظهر قوة الإشارة اللاسلكية في حالة استخدام اتصال لاسلكي.

2. **مصباح Data LED (بيانات)**

يومض مصباح **Data** LED **(بيانات)** وفقًا لحالة الجهاز.

عند إضاءة مصباح **Data** LED **(بيانات)**، تكون البيانات موجودة في ذاكرة الجهاز. عندما يومض مصباح **Data** LED **(بيانات)**، يقوم الجهاز باستلام البيانات أو معالجتها.

3. **مصباح Error LED (خطأ)**

يومض مصباح **Error** LED **(خطأ)** عندما تعرض شاشة LCD رسالة خطأ أو رسالة مهمة عن الحالة.

4. **أزرار القائمة**

OK (موافق)

اضغط لتخزين إعدادات الجهاز. بعد تغيير أحد الإعدادات، يرجع الجهاز إلى مستوى القائمة السابق.

Back (رجوع)

- اضغط للرجوع مستوى واحد في القائمة.
- اضغط لتحديد الرقم السابق عند إدخال الأرقام.

▲ أو ▼ (+ أو -)

- اضغط للتمرير عبر القوائم والخيارات.
- اضغط لإدخال رقم أو لزيادة الرقم أو تقليله. اضغط مع الاستمرار على ▲ أو ▼ للتمرير بسرعة أكبر. عندما ترى الرقم الذي تريده، اضغط على **OK (موافق)**.

5. Secure (آمن)

اضغط لطباعة المهام المحفوظة في الذاكرة عند إدخال كلمة المرور المكونة من أربعة أرقام.

6. Go (انتقال)

- اضغط لمسح رسائل خطأ معينة. لمسح جميع الأخطاء الأخرى، اتبع الإرشادات المعروضة على شاشة LCD.
- اضغط لطباعة أي بيانات متبقية في ذاكرة الجهاز.
- اضغط لتحديد الخيار المعروض. بعد تغيير أي إعداد، يرجع الجهاز إلى «وضع الاستعداد».

7. Cancel (إلغاء)

- اضغط لإلغاء الإعداد الحالي.
- اضغط لإلغاء مهمة الطباعة المبرمجة ومسحها من ذاكرة الجهاز. لإلغاء مهام طباعة متعددة، اضغط باستمرار على **Cancel (إلغاء)** حتى تعرض شاشة LCD Cancel All Jobs (إلغاء كل المهام).

8. التشغيل/إيقاف التشغيل

- قم بتشغيل الجهاز من خلال الضغط على .
- قم بإيقاف تشغيل الجهاز من خلال الضغط باستمرار على . تعرض شاشة LCD Shutting Down (إيقاف التشغيل) لبضع ثوانٍ قبل أن تنطفئ.

9. أزرار WiFi أو «الشبكة» أو «التقرير»

- الطرز غير المتصلة بشبكة:

Report (تقرير)

اضغط على الزر **Report (تقرير)** لطباعة صفحة «إعدادات الطابعة».

- لطرز الشبكة السلكية:

Network (شبكة)

اضغط على الزر **Network (شبكة)** لضبط إعدادات الشبكة السلكية.

- لطرز الشبكة اللاسلكية:

WiFi

قم بتشغيل مثبت الشبكة اللاسلكية على الكمبيوتر، واضغط على الزر **WiFi**. اتبع الإرشادات المعروضة على الشاشة لإعداد اتصال لاسلكي بين الجهاز الخاص بك والشبكة الخاصة بك.

عندما يتم تشغيل ضوء **WiFi** ، فإن هذا يعني اتصال جهاز Brother الخاص بك بنقطة وصول لاسلكية. عندما يومض ضوء **WiFi**، فإن هذا يعني قطع الاتصال اللاسلكي أو يعني محاولة اتصال الجهاز بنقطة وصول لاسلكية.

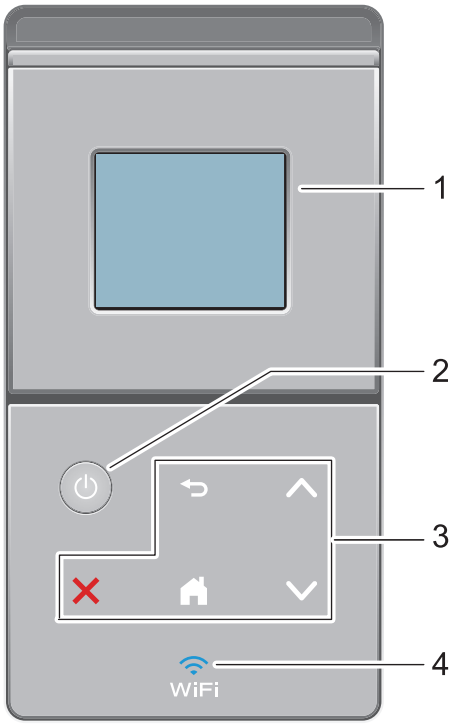

1. **شاشة البلورات السائلة (LCD) اللمسية**

يمكنك الوصول إلى القوائم والخيارات بالضغط عليها في «شاشة اللمس».

2. **التشغيل/إيقاف التشغيل**

- قم بتشغيل الجهاز من خلال الضغط على .
- قم بإيقاف تشغيل الجهاز من خلال الضغط باستمرار على . تعرض شاشة LCD Shutting Down (إيقاف التشغيل) لبضع ثوانٍ قبل أن تنطفئ.

3. **لوحة اللمس**

(رجوع)

اضغط على هذا الزر للرجوع إلى القائمة السابقة.

(الرئيسية)

- اضغط على هذا الزر للرجوع إلى الشاشة الرئيسية.
- في الوقت الذي يكون خلاله الجهاز في وضع Sleep (السكون)، تصدر أيقونة Home (الشاشة الرئيسية) وميضًا.

(إلغاء)

- اضغط لإلغاء عملية (يتوفر عند الإضاءة).
- اضغط لإلغاء مهمة الطباعة المبرمجة ومسحها من ذاكرة الجهاز. لإلغاء مهام طباعة متعددة، اضغط باستمرار على حتى تعرض شاشة LCD Cancel All Jobs (إلغاء كل المهام) .

أو

اضغط لعرض الصفحة السابقة أو التالية.

4. **(WiFi)**

(لوضع البنية الأساسية)

عندما يتم تشغيل ضوء **WiFi**، فإن هذا يعني اتصال جهاز Brother الخاص بك بنقطة وصول لاسلكية. عندما يومض ضوء **WiFi**، فإن هذا يعني قطع الاتصال اللاسلكي أو يعني محاولة اتصال الجهاز بنقطة وصول لاسلكية.

(لوضع لغرض معين)

دائمًا ما يكون مصباح LED الخاص بـ **WiFi** في وضع إيقاف التشغيل.

معلومات ذات صلة

- مقدمة حول جهاز Brother الخاص بك

نظرة عامة على شاشة LCD اللمسية

الطرز ذات العلاقة: HL-L6400DW

من الشاشة الرئيسية، يمكنك الوصول إلى شاشة إعداد Wi-Fi و«مستوى الحبر» و«الإعدادات» و«الوظائف».

تعرض الشاشة الرئيسية حالة الجهاز عندما يكون الجهاز خاملاً. يُطلق أيضًا على هذه الشاشة اسم شاشة «وضع الاستعداد». عند عرضها، تشير هذه الشاشة إلى أن جهازك في وضع «الاستعداد» للأمر التالي.

في حالة تمكين Active Directory® Authentication أو «مصادقة LDAP»، سيتم قفل لوحة تحكم الجهاز.

ستختلف الميزات المتوفرة وفقًا للطراز.

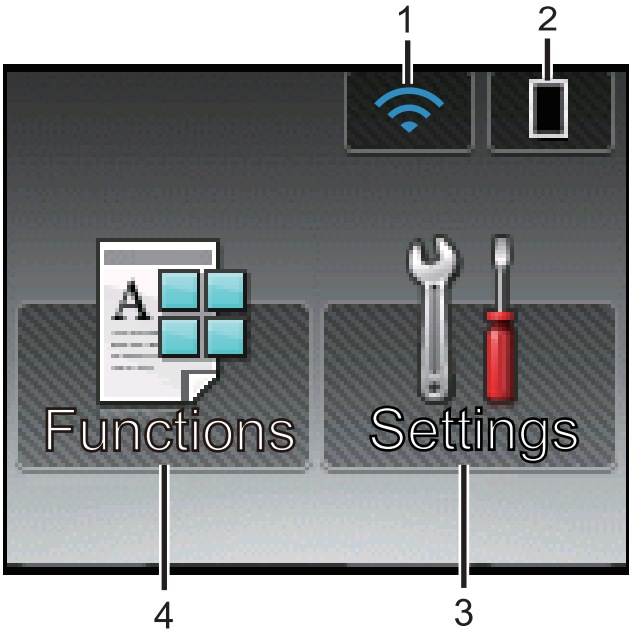

1. (الحالة اللاسلكية)

إذا كنت تستخدم اتصالاً لاسلكيًا، فإن المؤشر ذا المستويات الأربعة الموجود في شاشة الرئيسية يعرض قوة الإشارة اللاسلكية الحالية.

- إذا رأيت الرمز WiFi في أعلى الشاشة، فاضغط عليه لتكوين الإعدادات اللاسلكية.

2. (الحبر)

يعرض عمر مسحوق الحبر المتبقي. اضغط على هذا الزر للوصول إلى القائمة Toner (الحبر).

3. Settings (الإعدادات)

اضغط على هذا الزر للوصول إلى القائمة Settings (الإعدادات).

استخدم قائمة «إعدادات» للوصول إلى جميع إعدادات جهاز Brother.

إذا تم تشغيل «قفل الإعداد»، فتظهر أيقونة القفل على شاشة LCD. يجب إلغاء قفل الجهاز لتغيير الإعدادات.

4. Functions (وظائف)

اضغط على هذا الزر للوصول إلى شاشة «الوظائف».

- Secure (آمن)

اضغط للوصول إلى خيار «الطباعة الآمنة».

- Web (الويب)

اضغط لتوصيل جهاز Brother بخدمة الإنترنت. معلومات اضافية ◄◄ *Web Connect Guide* (دليل الاتصال عبر الويب) انتقل إلى صفحة **Manuals** الخاصة بالطراز في Brother Solutions Center على الموقع support.brother.com لتنزيل الدليل.

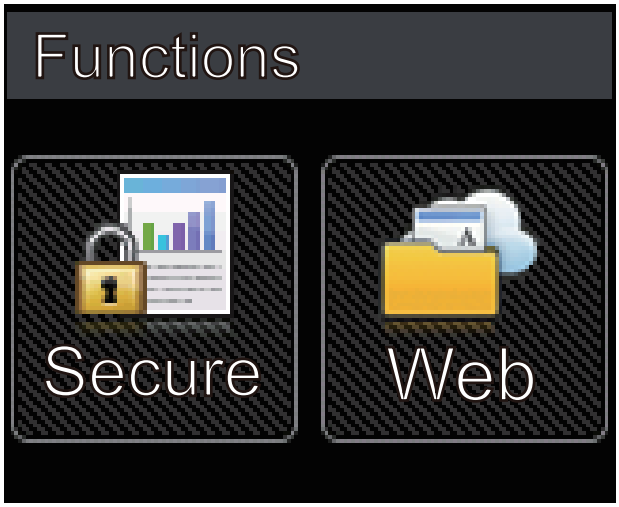

رمز التحذير

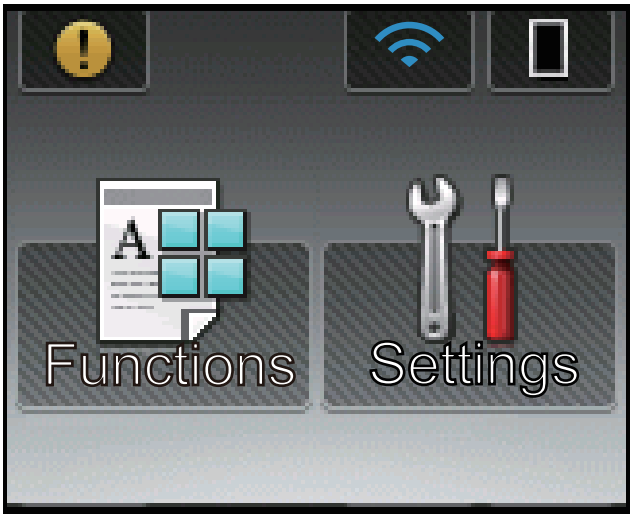

يظهر رمز التحذير عند وجود رسالة خطأ أو صيانة؛ اضغط على لعرضها، ثم اضغط على للعودة إلى «وضع الاستعداد».

معلومات ذات صلة

- مقدمة حول جهاز Brother الخاص بك

كيفية التنقل عبر شاشة LCD اللمسية

الطرز ذات العلاقة: HL-L6400DW

اضغط بإصبعك على شاشة LCD لتشغيلها. لعرض جميع الخيارات والوصول إليها، اضغط على ▲ أو ▼ على لوحة اللمس للتمرير عبرها.

وتشرح الخطوات التالية كيفية التنقل عبر تغيير إعداد الجهاز. ففي هذا المثال، يتم تغيير إعداد الإضاءة الخلفية لشاشة LCD من Light (فاتح) إلى Med (متوسط).

هام

لا تضغط على شاشة LCD بجسم حاد كقلم أو إبرة. فقد يتسبب أي منها في تلف الجهاز.

ملاحظة

لا تلمس شاشة LCD فور توصيل سلك الطاقة أو تشغيل الجهاز. فقد يتسبب هذا في حدوث مشكلة.

1. اضغط على Settings (الإعدادات).
2. اضغط على ▲ أو ▼ لعرض الخيار General Setup (الإعداد العام)، ثم اضغط على General Setup (الإعداد العام).

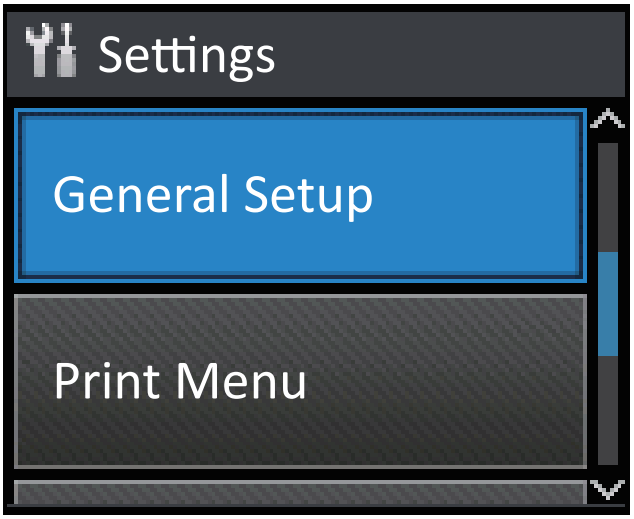

3. اضغط على ▲ أو ▼ لعرض الخيار Panel Control (تحكم اللوحة)، ثم اضغط على Panel Control (تحكم اللوحة).

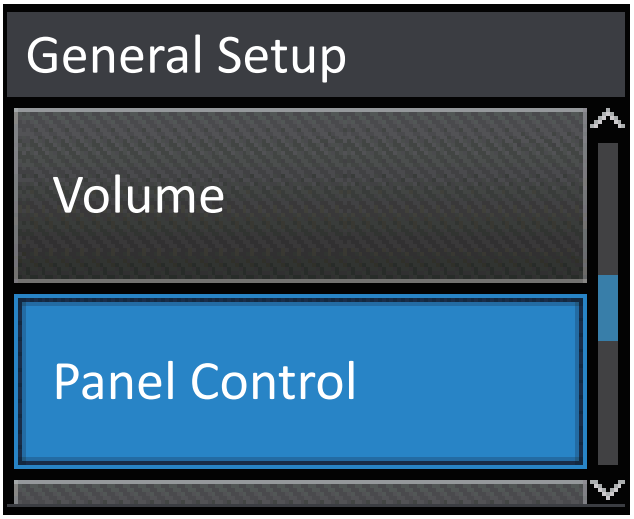

4. اضغط على LCD Settings (إعدادات LCD).

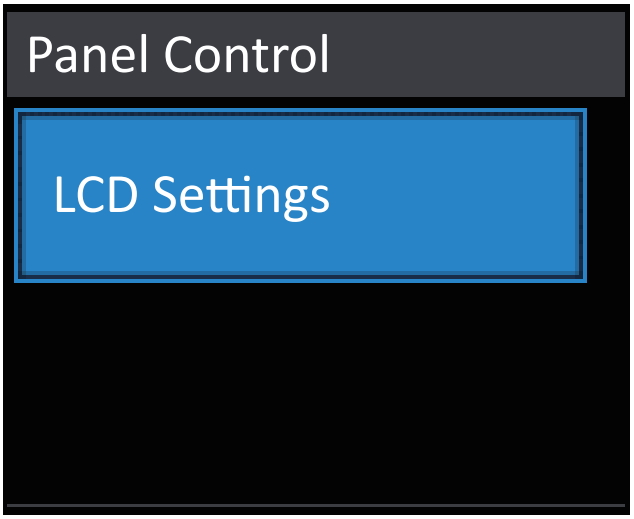

5. اضغط على Backlight (إضاءة خلفية).

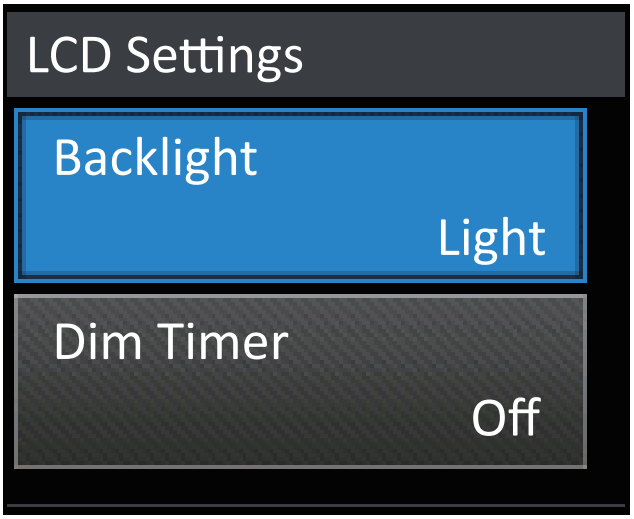

6. اضغط على ▲ أو ▼ لعرض الخيار Med (متوسط)، ثم اضغط على Med (متوسط).

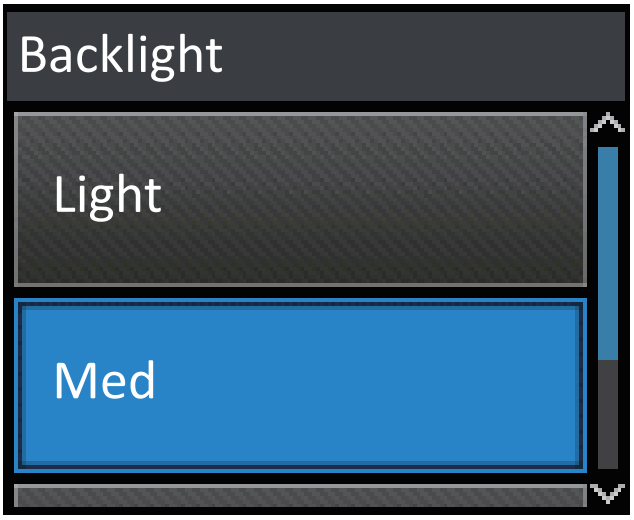

7. اضغط على .

معلومات ذات صلة

- مقدمة حول جهاز Brother الخاص بك

الوصول إلى أدوات Brother المساعدة (Windows®)

Brother Utilities هو مشغل تطبيقات يوفر وصولاً سهلاً إلى جميع تطبيقات Brother المثبتة على الكمبيوتر لديك.

1. قم بأحد الإجراءات التالية:

- (Windows® XP, Windows Vista®, Windows® 7, Windows Server® 2003, Windows Server® 2008 R2, Windows Server® 2008)

  انقر فوق **Start** (ابدأ) > **كافة البرامج** > **Brother** > **Brother Utilities**.

- (Windows® 8, Windows Server® 2012)

  اضغط على أو انقر فوق **Brother Utilities** إما على شاشة **ابدأ** أو على سطح المكتب.

- (Windows® 8.1, Windows Server® 2012 R2)

  حرّك الماوس إلى الزاوية اليسرى السفلية بشاشة **ابدأ** وانقر فوق (إذا كنت تستخدم جهازًا يعتمد على اللمس، فاسحب لأعلى من أسفل شاشة **ابدأ** لإظهار شاشة **التطبيقات**).

  عندما تظهر شاشة **التطبيقات** ، اضغط على أو انقر فوق **Brother Utilities**.

2. حدد جهازك (حيث يمثل XXXX اسم الطراز الخاص بك).

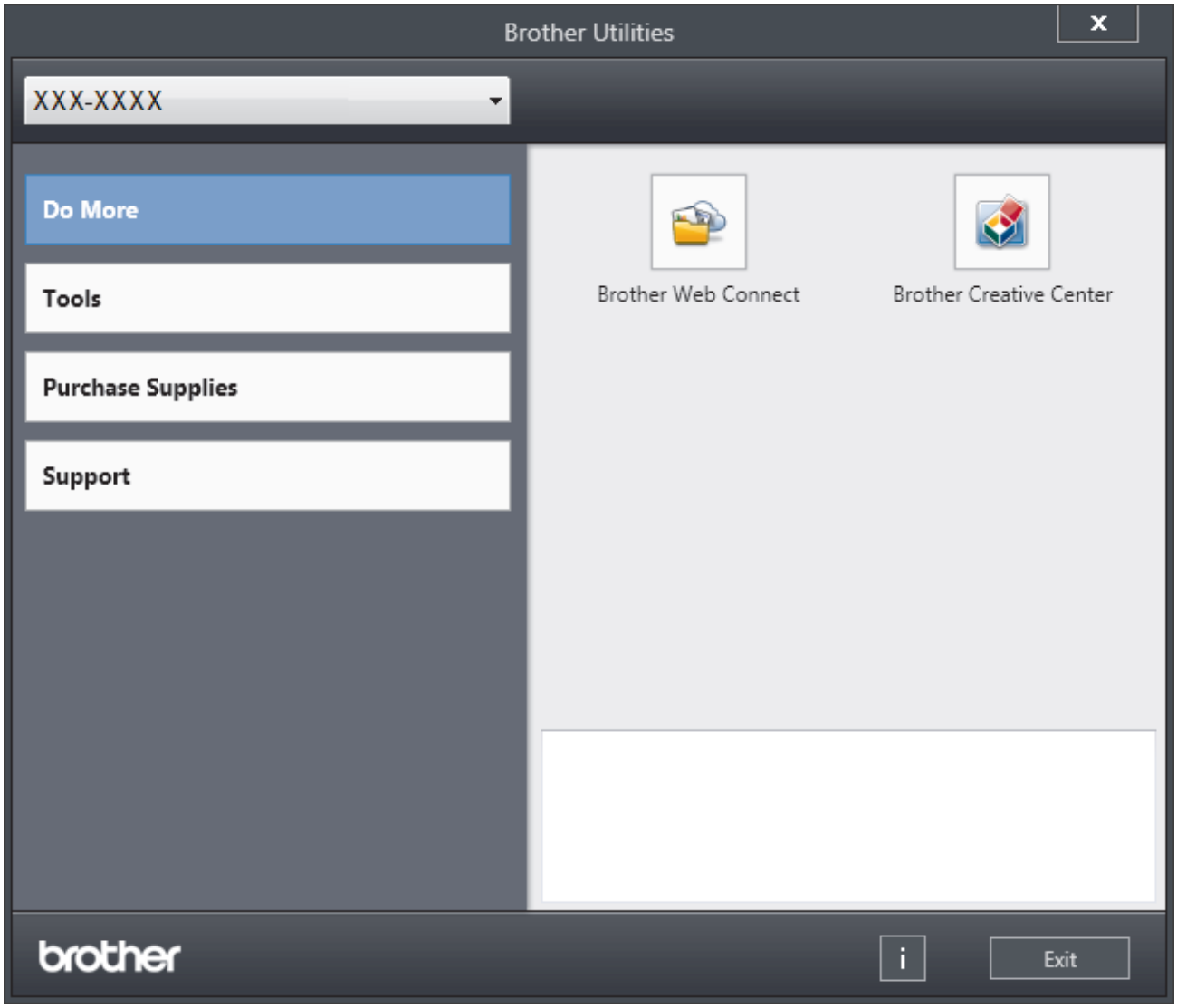

3. اختر التشغيل الذي ترغب في استخدامه.

معلومات ذات صلة

- مقدمة حول جهاز Brother الخاص بك

إزالة تثبيت برامج Brother وبرامج التشغيل (Windows®)

1. قم بأحد الإجراءات التالية:

- (Windows® XP، Windows Vista®، Windows®7، Windows Server® 2003، Windows Server® 2008، Windows Server® 2008 R2)

  انقر فوق **Start (ابدأ)** > **كافة البرامج** > **Brother** > **Brother Utilities**.

- (Windows® 8 ، Windows Server® 2012)

  اضغط أو انقر فوق **(Brother Utilities)** على شاشة **ابدأ** أو سطح المكتب.

- (Windows® 8.1 ، Windows Server® 2012 R2)

  حرّك الماوس إلى الزاوية اليسرى السفلية بشاشة **ابدأ** وانقر فوق (إذا كنت تستخدم جهازًا يعتمد على اللمس، فاسحب لأعلى من أسفل شاشة **ابدأ** لإظهار شاشة **التطبيقات**).

  عندما تظهر شاشة **التطبيقات** ، اضغط على أو انقر فوق **(Brother Utilities)**.

2. انقر فوق القائمة المنسدلة ثم حدد اسم الطراز الخاص بك (إذا لم يكن محددًا بالفعل). انقر فوق **الأدوات** في شريط التنقل الأيسر، ثم انقر فوق **إلغاء التثبيت**.

   اتبع الإرشادات الواردة في مربع الحوار لإزالة تثبيت البرامج وبرامج التشغيل.

معلومات ذات صلة

- الوصول إلى أدوات Brother المساعدة (Windows®)

التعامل مع الورق

- تحميل الورق
- إعدادات الورق
- تغيير حجم المدرج للطباعة على الوجهين
- المنطقة غير القابلة للطباعة
- استخدام الورق الخاص

تحميل الورق

- التحميل والطباعة باستخدام درج الورق
- التحميل والطباعة باستخدام الدرج متعدد الأغراض

التحميل والطباعة باستخدام درج الورق

- تحميل وطباعة الورق العادي والورق ذي الرأسية والورق الملون والورق الرقيق والورق المعاد تدويره باستخدام درج الورق
- تحميل الورق السميك وطباعته باستخدام درج الورق
- مشاكل الطباعة
- رسائل الخطأ والصيانة

تحميل وطباعة الورق العادي والورق ذي الرأسية والورق الملون والورق الرقيق والورق المعاد تدويره باستخدام درج الورق

- في حالة تعيين إعداد «فحص المقاس» على «تشغيل» اسحب درج الورق خارج الجهاز، وستظهر رسالة على شاشة LCD تسأل عما إذا كنت تريد تغيير مقاس الورق ونوعه. قم بتغيير إعدادات مقاس الورق ونوعه إذا لزم الأمر، باتباع التعليمات التي تظهر على شاشة LCD.
- عندما تقوم بتحميل ورق في الدرج بحجم ونوع مختلفين، يجب تغيير إعدادات حجم الورق ونوعه في الجهاز أو الكمبيوتر أيضًا.

1. اسحب درج الورق بشكل كامل خارج الجهاز.

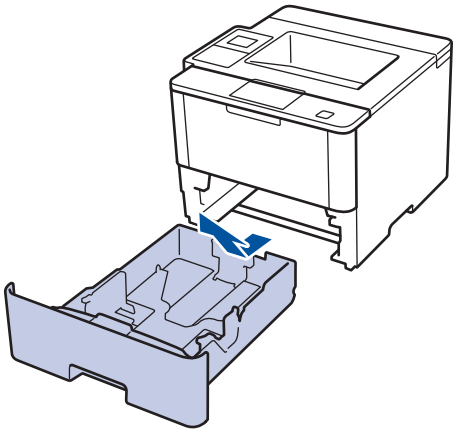

2. اضغط واسحب موجهات الورق لتلائم الورق.

اضغط على ذراعي التحرير الأخضرين لسحب موجهات الورق.

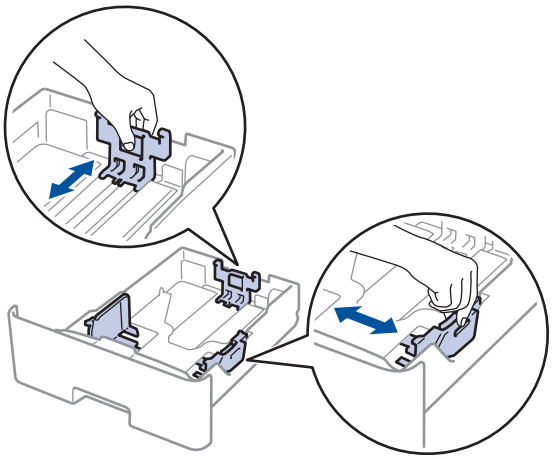

3. قم بتهوية رزمة الورق جيدًا.
4. قم بتحميل الورق في درج الورق بحيث يكون سطح الطباعة متجهًا *لأسفل*.

عندما تستخدم ورقًا ذا رأسية أو تمت طباعته سابقًا، قم بتحميل الورق في الاتجاه الصحيح الذي تشير إليه الرسوم التوضيحية.

اتجاه الورق ذي الرأسية أو الذي تمت طباعته سابقًا

للطباعة على وجه واحد

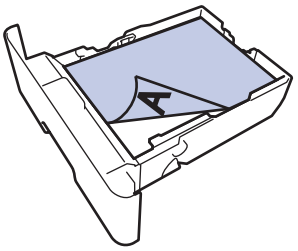

- لأسفل
- الحافة العليا في اتجاه الجانب الأمامي لدرج الورق

للطباعة التلقائية على الوجهين (تجليد الحافة الطويلة)

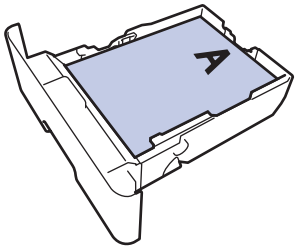

- لأعلى
- الحافة السفلية في اتجاه الجانب الأمامي لدرج الورق

- لا تقم بتحميل أنواع وأحجام مختلفة من الورق في درج الورق في نفس الوقت. فقد يتسبب القيام بذلك في سوء تغذية الورق أو انحشاره.
- عندما تستخدم ورقًا ذا رأسية أو تمت طباعته سابقًا للطباعة على الوجهين، قم بتغيير إعداد الجهاز عن طريق إكمال الخطوة التالية:
  - (HL-L5000D/HL-L5100DN/HL-L5200DW/HL-L6200DW)

    اضغط على Paper Tray (درج الورق) > sided-2 (على الوجهين) > Single Image (صورة واحدة) > sided-2 Feed (تغذية على الوجهين).
  - (HL-L6400DW)

    اضغط على Settings (الإعدادات) > Paper Tray (درج الورق) > sided-2 (على الوجهين) > Single Image (صورة واحدة) > sided Feed-2 (تغذية على الوجهين).

5. تأكد أن مستوى الورق تحت علامة الحد الأقصى لكمية الورق (▼ ▼ ▼).

إذ ستتسبب تعبئة الورق بشكل مفرط في انحشار الورق.

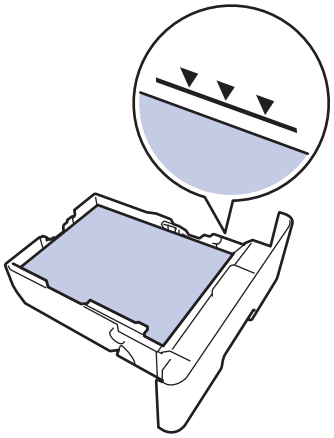

6. ادفع درج الورق بالكامل ببطء داخل الجهاز.
7. ارفع مسند الدعم لمنع انزلاق الورق عن درج الإخراج.

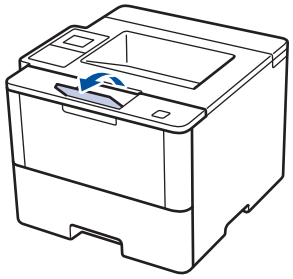

8. أرسل مهمة الطباعة إلى الجهاز.

قم بتغيير تفضيلات الطباعة في مربع الحوار «طباعة» قبل إرسال مهمة الطباعة من الكمبيوتر.

معلومات ذات صلة

- التحميل والطباعة باستخدام درج الورق

تحميل الورق السميك وطباعته باستخدام درج الورق

- في حالة تعيين إعداد «فحص المقاس» على «تشغيل» اسحب درج الورق خارج الجهاز، وستظهر رسالة على شاشة LCD تسأل عما إذا كنت تريد تغيير مقاس الورق ونوعه. قم بتغيير إعدادات مقاس الورق ونوعه إذا لزم الأمر، باتباع التعليمات التي تظهر على شاشة LCD.
- عندما تقوم بتحميل ورق في الدرج بحجم ونوع مختلفين، يجب تغيير إعدادات حجم الورق ونوعه في الجهاز أو الكمبيوتر أيضًا.

1. اسحب درج الورق بشكل كامل خارج الجهاز.

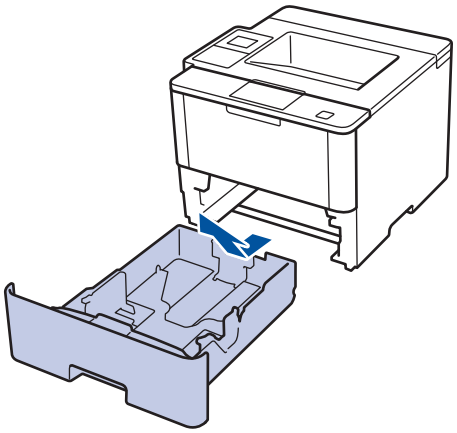

2. اضغط واسحب موجهات الورق لتلائم الورق.

اضغط على ذراعي التحرير الأخضرين لسحب موجهات الورق.

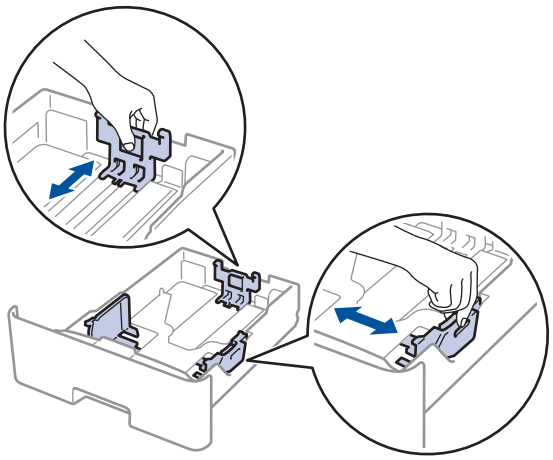

3. قم بتهوية رزمة الورق جيدًا.
4. قم بتحميل الورق في درج الورق بحيث يكون سطح الطباعة متجهًا *لأسفل*.

لا تقم بتحميل أنواع وأحجام مختلفة من الورق في درج الورق في نفس الوقت. فقد يتسبب القيام بذلك في سوء تغذية الورق أو انحشاره.

5. تأكد أن مستوى الورق تحت علامة الحد الأقصى لكمية الورق (▼ ▼ ▼).

إذ ستتسبب تعبئة الورق بشكل مفرط في انحشار الورق.

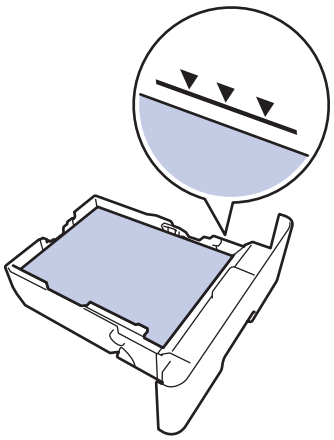

6. ادفع درج الورق بالكامل ببطء داخل الجهاز.

7. افتح الغطاء الخلفي للجهاز (درج الاخراج للطباعة المواجهة للاعلى).

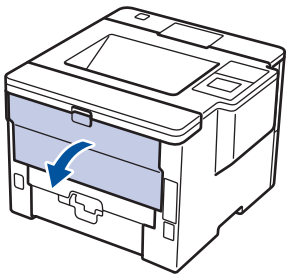

8. افتح مصد الورق (متوفر لطرز معينة فقط).

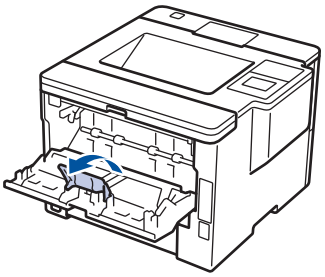

9. أرسل مهمة الطباعة إلى الجهاز.

قم بتغيير تفضيلات الطباعة في مربع الحوار «طباعة» قبل إرسال مهمة الطباعة من الكمبيوتر.

10. أغلق مصد الورق.

11. اغلق الغطاء الخلفي (درج الاخراج للطباعة المواجهة للاعلى) حتى يستقر في وضع الإغلاق.

معلومات ذات صلة

- التحميل والطباعة باستخدام درج الورق

التحميل والطباعة باستخدام الدرج متعدد الأغراض

يمكنك تحميل حتى عشرة أظرف، أو ورق ذي رأسية، أو ورق ملون، أو ورق رقيق أو سميك، أو ورق معاد تدويره أو ورق مقوى أو ملصقات أو حتى 50 ورقة من الورق العادي في الدرج متعدد الأغراض.

- تحميل وطباعة ورق عادي، وورق ذي رأسية، وورق ملون، وورق رقيق، وورق معاد تدويره، وورق مقوى في الدرج متعدد الأغراض
- تحميل الورق السميك والملصقات وطباعتها باستخدام الدرج متعدد الأغراض
- تحميل الأظرف وطباعتها باستخدام الدرج متعدد الأغراض
- مشاكل الطباعة
- رسائل الخطأ والصيانة

تحميل وطباعة ورق عادي، وورق ذي رأسية، وورق ملون، وورق رقيق، وورق معاد تدويره، وورق مقوى في الدرج متعدد الأغراض

عندما تقوم بتحميل ورق في الدرج بحجم ونوع مختلفين، يجب تغيير إعدادات حجم الورق ونوعه في الجهاز أو الكمبيوتر أيضًا.

1. ارفع مسند الدعم لمنع انزلاق الورق عن درج الإخراج المواجه للأسفل.

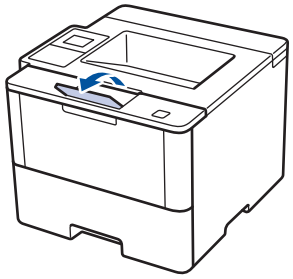

2. افتح الدرج متعدد الأغراض واخفضه لأسفل برفق.

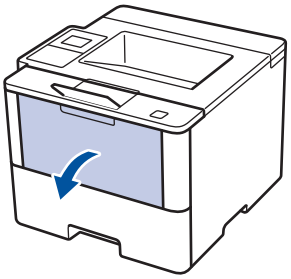

3. اسحب دعامة الدرج متعدد الأغراض (1) وافتح المسند (2).

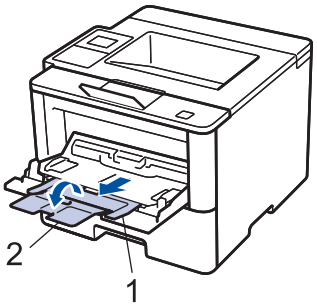

4. قم بتمرير موجهات الورق في الدرج متعدد الأغراض لتكون ملائمة لعرض الورق الذي تستخدمه. إذا كان موجه الورق الموجود بالجانب الأيمن، فاضغط عليه لتمريره.

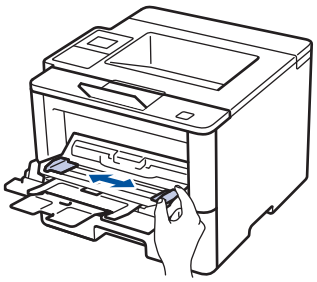

5. قم بتحميل الورق بحيث يكون سطح الطباعة مواجهًا *لأعلى* في درج الورق متعدد الأغراض. عندما تستخدم ورقًا ذا رأسية أو تمت طباعته سابقًا، قم بتحميل الورق في الاتجاه الصحيح الذي تشير إليه الرسوم التوضيحية.

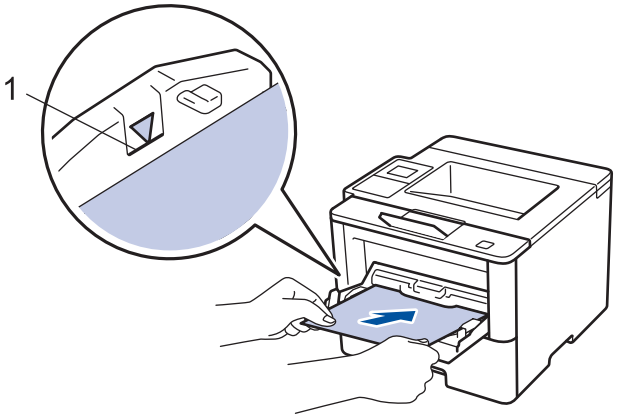

تأكد أن مستوى الورق تحت علامة الحد الأقصى لكمية الورق (1).

اتجاه الورق ذي الرأسية أو الذي تمت طباعته سابقًا

للطباعة على وجه واحد

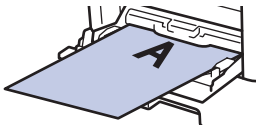

- لأعلى
- الحافة العليا أولاً

للطباعة التلقائية على الوجهين (تجليد الحافة الطويلة)

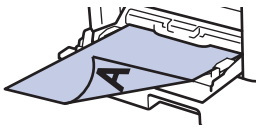

- لأسفل
- الحافة السفلية أولاً

عندما تستخدم ورقًا ذا رأسية أو تمت طباعته سابقًا للطباعة على الوجهين، قم بتغيير إعداد الجهاز عن طريق إكمال الخطوة التالية:

- (HL-L5000D/HL-L5100DN/HL-L5200DW/HL-L6200DW)

اضغط على Paper Tray (درج الورق) > sided-2 (على الوجهين) > Single Image (صورة واحدة) > sided Feed-2 (تغذية على الوجهين).

- (HL-L6400DW)

اضغط على Settings (الإعدادات) > Paper Tray (درج الورق) > sided-2 (على الوجهين) > Single Image (صورة واحدة) > sided Feed-2 (تغذية على الوجهين).

6. أرسل مهمة الطباعة إلى الجهاز.

قم بتغيير تفضيلات الطباعة في مربع الحوار «طباعة» قبل إرسال مهمة الطباعة من الكمبيوتر.

معلومات ذات صلة

- التحميل والطباعة باستخدام الدرج متعدد الأغراض

تحميل الورق السميك والملصقات وطباعتها باستخدام الدرج متعدد الأغراض

عند سحب الغطاء الخلفي (درج الاخراج للطباعة المواجهة للاعلى) لأسفل، يصبح الجهاز به مسار ورق مستقيم من الدرج متعدد الأغراض وصولاً إلى الجزء الخلفي من الجهاز. استخدم هذه الطريقة لتغذية الورق وإخراجه عند الطباعة على الورق السميك أو الملصقات.

عندما تقوم بتحميل ورق في الدرج بحجم ونوع مختلفين، يجب تغيير إعدادات حجم الورق ونوعه في الجهاز أو الكمبيوتر أيضًا.

1. افتح الغطاء الخلفي للجهاز (درج الاخراج للطباعة المواجهة للاعلى).

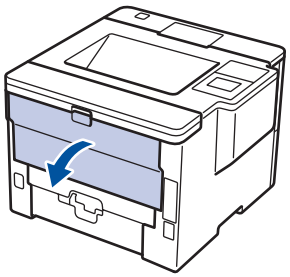

2. افتح مصد الورق (متوفر لطرز معينة فقط).

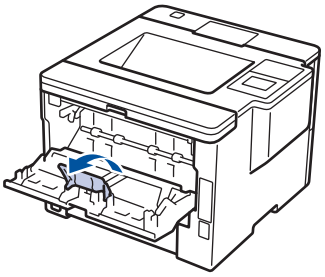

3. بالجانب الأمامي للجهاز، افتح الدرج متعدد الأغراض واخفضه لأسفل برفق.

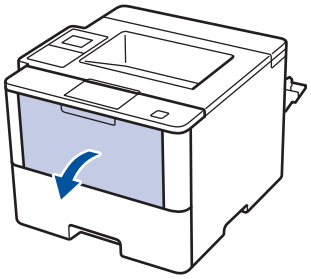

4. اسحب دعامة الدرج متعدد الأغراض (1) وافتح المسند (2).

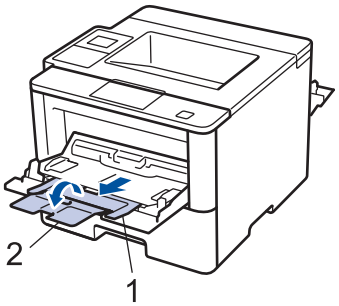

5. قم بتمرير موجهات الورق في الدرج متعدد الأغراض لتكون ملائمة لعرض الورق الذي تستخدمه. إذا كان موجه الورق الموجود بالجانب الأيمن، فاضغط عليه لتمريره.

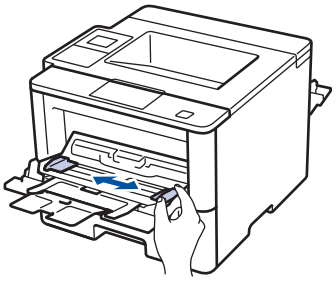

6. قم بتحميل الورق أو الملصقات في الدرج متعدد الأغراض.

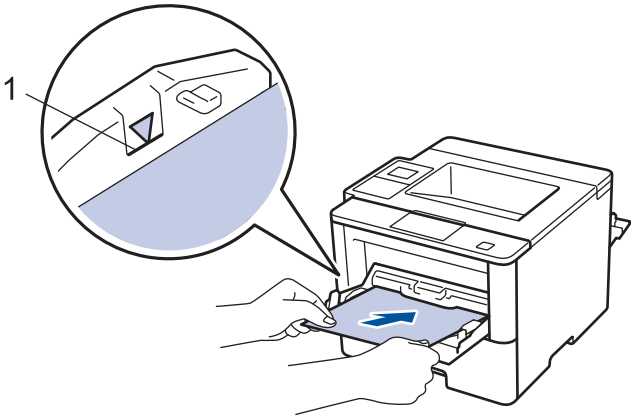

- تأكد أن مستوى الورق تحت علامة الحد الأقصى لكمية الورق (1).
- قم بتحميل الورق في الدرج متعدد الأغراض بحيث يكون سطح الطباعة مواجهًا للأعلى.

7. أرسل مهمة الطباعة إلى الجهاز.

قم بتغيير تفضيلات الطباعة الخاصة بك في شاشة «طباعة» قبل إرسال مهمة الطباعة من الكمبيوتر.

8. أغلق مصد الورق.
9. اغلق الغطاء الخلفي (درج الاخراج للطباعة المواجهة للاعلى) حتى يستقر في وضع الإغلاق.

معلومات ذات صلة

- التحميل والطباعة باستخدام الدرج متعدد الأغراض

تحميل الأظرف وطباعتها باستخدام الدرج متعدد الأغراض

يمكنك التحميل حتى عشرة أظرف في الدرج متعدد الأغراض.

قبل التحميل، اضغط على زوايا الأظرف وجوانبها لتجعلها مستوية بقدر الإمكان.

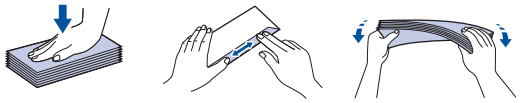

عندما تقوم بتحميل ورق في الدرج بحجم ونوع مختلفين، يجب تغيير إعدادات حجم الورق ونوعه في الجهاز أو الكمبيوتر أيضًا.

1. افتح الغطاء الخلفي للجهاز (درج الاخراج للطباعة المواجهة للاعلى).

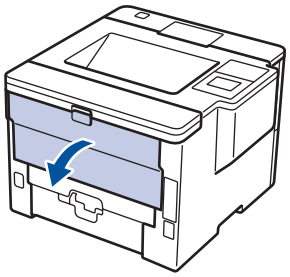

2. افتح مصد الورق (متوفر لطرز معينة فقط).

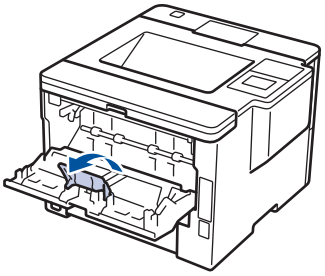

3. بالجانب الأمامي للجهاز، افتح الدرج متعدد الأغراض واخفضه لأسفل برفق.

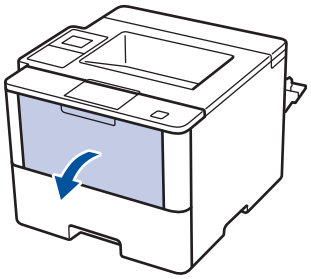

4. اسحب دعامة الدرج متعدد الأغراض (1) وافتح المسند (2).

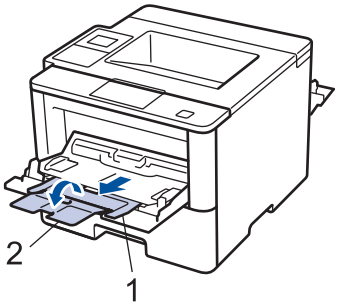

5. قم بتمرير موجهات الورق في الدرج متعدد الأغراض لتكون ملائمة لعرض الأظرف التي تستخدمها. إذا كان موجه الورق الموجود بالجانب الأيمن، فاضغط عليه لتمريره.

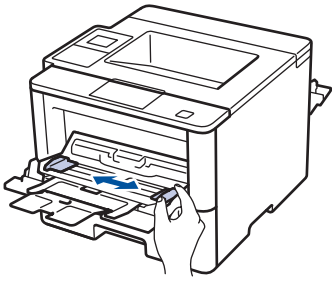

6. قم بتحميل الأظرف في الدرج متعدد الأغراض.

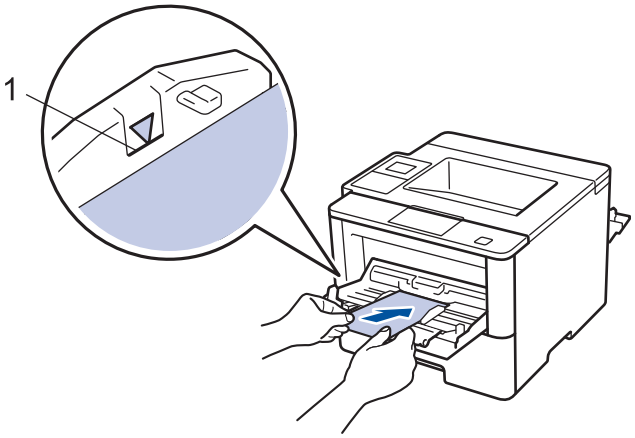

قم بتحميل حتى 10 أظرف في الدرج متعدد الأغراض بحيث يكون سطح الطباعة مواجهًا للأعلى. تأكد أن مستوى الأظرف تحت علامة الحد الأقصى لكمية الورق (1). قد يتسبب تحميل أكثر من 10 أظرف في انحشار الورق.

7. أرسل مهمة الطباعة إلى الجهاز.

قم بتغيير تفضيلات الطباعة في مربع الحوار «طباعة» قبل إرسال مهمة الطباعة من الكمبيوتر.

الإعدادات	خيارات للمظاريف
حجم الورق	Com-10 DL C5 Monarch
نوع الوسائط	ورق مغلفات مغلف سميك مغلف رقيق

8. أغلق مصد الورق.

9. اغلق الغطاء الخلفي (درج الاخراج للطباعة المواجهة للاعلى) حتى يستقر في وضع الإغلاق.

معلومات ذات صلة

- التحميل والطباعة باستخدام الدرج متعدد الأغراض

إعدادات الورق

- تغيير حجم الورق ونوعه
- تغيير إعداد فحص حجم الورق

تغيير حجم الورق ونوعه

عند تغيير حجم ونوع الورق الذي تقوم بتحميله في الدرج، يجب عليك تغيير إعدادات حجم الورق ونوعه على شاشة LCD في نفس الوقت.

<< HL-L5000D/HL-L5100DN/HL-L5200DW/HL-L6200DW
<< HL-L6400DW

HL-L5000D/HL-L5100DN/HL-L5200DW/HL-L6200DW

1. اضغط على ▲ أو ▼ لتحديد الخيار Paper Tray (درج الورق)، ثم اضغط على **OK (موافق)**.
2. اضغط على ▲ أو ▼ لتحديد الخيار Paper Type (نوع الورق)، ثم اضغط على **OK (موافق)**.
3. اضغط على ▲ أو ▼ لتحديد درج الورق الذي تريد تغييره، ثم اضغط على **OK (موافق)**.
4. اضغط على ▲ أو ▼ لتحديد نوع الورق الذي تريده، ثم اضغط على **OK (موافق)**.
5. اضغط على **Back (رجوع)**.
6. اضغط على ▲ أو ▼ لتحديد الخيار Paper Size (حجم الورق)، ثم اضغط على **OK (موافق)**.
7. اضغط على ▲ أو ▼ لتحديد درج الورق الذي تريد تغييره، ثم اضغط على **OK (موافق)**.
8. اضغط على ▲ أو ▼ لتحديد حجم الورق الذي تريده، ثم اضغط على **Go (انتقال)**.

HL-L6400DW

1. اضغط على Settings (الإعدادات) > Paper Tray (درج الورق) > Paper Type (نوع الورق).
2. اضغط على ▲ أو ▼ لعرض خيارات درج الورق، ثم اضغط على الخيار الذي ترغب فيه.
3. اضغط على ▲ أو ▼ لعرض خيارات نوع الورق، ثم اضغط على الخيار الذي ترغب فيه.
4. اضغط على .
5. اضغط على ▲ أو ▼ لعرض الخيار Paper Size (حجم الورق).
6. اضغط على ▲ أو ▼ لعرض خيارات درج الورق، ثم اضغط على الخيار الذي ترغب فيه.
7. اضغط على ▲ أو ▼ لعرض خيارات حجم الورق، ثم اضغط على الخيار الذي ترغب فيه.
8. اضغط على .

معلومات ذات صلة

- إعدادات الورق

تغيير إعداد فحص حجم الورق

عندما تقوم بتشغيل إعداد «التحقق من الحجم» على جهازك، يعرض الجهاز رسالة عند إزالة درج الورق أو تحميل الورق عبر الدرج متعدد الأغراض تطالبك بتغيير حجم الورق ونوعه.

الإعداد الافتراضي هو on (تشغيل).

<< HL-L5000D/HL-L5100DN/HL-L5200DW/HL-L6200DW
<< HL-L6400DW

HL-L5000D/HL-L5100DN/HL-L5200DW/HL-L6200DW

1. اضغط على ▲ أو ▼ لتحديد الخيار Paper Tray (درج الورق)، ثم اضغط على **OK (موافق)**.
2. اضغط على ▲ أو ▼ لتحديد الخيار Check Size (تحقق من الحجم)، ثم اضغط على **OK (موافق)**.
3. اضغط على ▲ أو ▼ لتحديد On (تشغيل) أو الخيار Off (إيقاف)، ثم اضغط على **Go (انتقال)**.

HL-L6400DW

1. اضغط على Settings (الإعدادات) > Paper Tray (درج الورق) > Check Size (تحقق من الحجم).
2. اضغط على On (تشغيل) أو Off (إيقاف تشغيل).
3. اضغط على .

معلومات ذات صلة

- إعدادات الورق

تغيير حجم الدرج للطباعة على الوجهين

عند الطباعة على كلا جانبي الورق، يجب عليك تعيين حجم طباعة الورق على الوجهين على حجم الورق. إذا لم تقم بتعيين درج الطباعة على الوجهين، فلن تتم تغذية الورق بشكل صحيح، مما سيؤدي إلى انحراف المطبوعات أو انحشار الورق.

لا تتوفر هذه الميزة في بعض البلدان.

1. مرر الذراع الموجود في درج الطباعة على الوجهين نحو حجم الورق الصحيح.

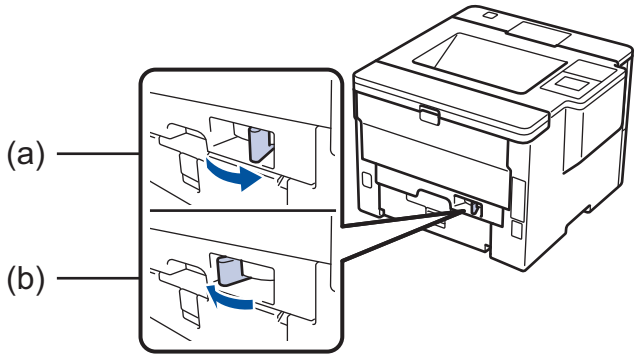

a. حجم A4 (للورق بحجم A4)

b. Letter (للورق بحجم Letter، Legal، Mexico Legal، India Legal، Folio)

معلومات ذات صلة

- التعامل مع الورق

المنطقة غير القابلة للطباعة

توضح الأرقام الموجودة أدناه الحد الأقصى للمناطق غير القابلة للطباعة من حواف أكثر أحجام الورق شائعة الاستخدام. وقد تختلف المقاييس باختلاف حجم الورق أو الإعدادات المحددة في التطبيق الذي تستخدمه.

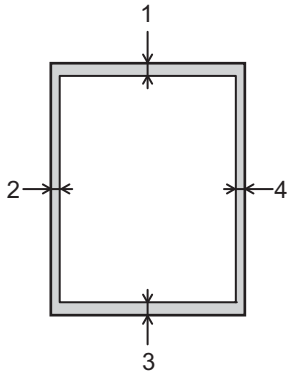

لا تحاول الطباعة داخل هذه المناطق، فلن يعكس المستند المطبوع أي شيء موجود في هذه المناطق.

الاستخدام	حجم المستند	الجزء العلوي (1) الجزء السفلي (3)	الجانب الأيسر (2) الجانب الأيمن (4)
طباعة	Letter	4.23 ملم	4.23 ملم
	A4	4.23 ملم	4.23 ملم
	Legal	4.23 ملم	4.23 ملم

معلومات ذات صلة

- التعامل مع الورق

استخدام الورق الخاص

احرص دائمًا على اختبار عينات من الورق قبل الشراء لضمان الحصول على الأداء المطلوب.

- "لا" تستخدم ورق طباعة نفث الحبر لأنه قد يؤدي إلى انحشار الورق أو إتلاف جهازك.
- إذا استخدمت ورقًا مقوى أو ورقًا خشن السطح أو ورقًا متجعدًا أو متغضنًا، فقد يقدم الورق أداءً منخفضًا.

قم بتخزين الورق في عبوته الأصلية واجعلها مغلقة. واحتفظ بالورق مستويًا وبعيدًا عن الرطوبة والحرارة وأشعة الشمس المباشرة.

هام

قد لا تؤدي بعض أنواع الورق وظائفها بشكل جيد أو قد تتسبب في تلف جهازك.

لا تستخدم الورق:

- الخشن جدًا
- اللامع أو الناعم جدًا
- المجعد أو الملتوي
- المطلي أو المصقول كيميائيًا
- التالف أو المجعد أو المطوي
- الذي يتجاوز مواصفات الوزن الموصى بها المذكورة في هذا الدليل
- الذي يحتوي على ألسنة أو دبابيس
- ذو الرأسية الذي يستخدم أحبارًا ذات درجة حرارة منخفضة أو التصوير الحراري
- متعدد الأجزاء أو الخالي من الكربون
- المصمم للطباعة بنفث مسحوق الحبر

إذا كنت تستخدم أيًا من أنواع الورق المدرجة أعلاه، فإنها قد تؤدي إلى إتلاف جهازك. وهذا الإتلاف لا يشمله أي ضمان من Brother أو اتفاقية خدمة.

معلومات ذات صلة

- التعامل مع الورق

طباعة

- الطباعة من الكمبيوتر الخاص بك (نظام التشغيل Windows®)
- الطباعة من الكمبيوتر الخاص بك (نظام التشغيل Macintosh)
- طباعة نُسخ مكررة لصفحة واحدة على أنواع مختلفة من الورق
- إلغاء مهمة طباعة
- اختبار الطباعة

الطباعة من الكمبيوتر الخاص بك (نظام التشغيل Windows®)

- طباعة مستند (نظام التشغيل Windows®)
- طباعة أكثر من صفحة واحدة على ورقة واحدة (N في 1) (نظام التشغيل Windows®)
- الطباعة كملصق (نظام التشغيل Windows®)
- الطباعة على كلا وجهي الورق (نظام التشغيل Windows®)
- الطباعة ككتيب (نظام التشغيل Windows®)
- الطباعة الآمنة (نظام التشغيل Windows®)
- استخدام Macro من الكمبيوتر الخاص بك (نظام التشغيل Windows®)
- استخدام ملف طباعة معين مسبقًا (نظام التشغيل Windows®)
- تغيير إعدادات الطباعة الافتراضية (نظام التشغيل Windows®)
- طباعة مستند باستخدام برنامج تشغيل الطابعة BR-Script3 (مضاهاة لغة PostScript® 3™) (نظام التشغيل Windows®)
- مراقبة حالة الجهاز من الكمبيوتر (نظام التشغيل Windows®)
- إعدادات الطباعة (نظام التشغيل Windows®)

طباعة مستند (نظام التشغيل Windows®)

1. حدد أمر الطباعة في التطبيق الخاص بك.
2. حدد **Brother XXX-XXXX** (حيث يمثل XXXX اسم الطراز الذي بحوزتك)، ثم انقر فوق خصائص الطباعة أو زر التفضيلات.

تظهر نافذة برنامج تشغيل الطابعة.

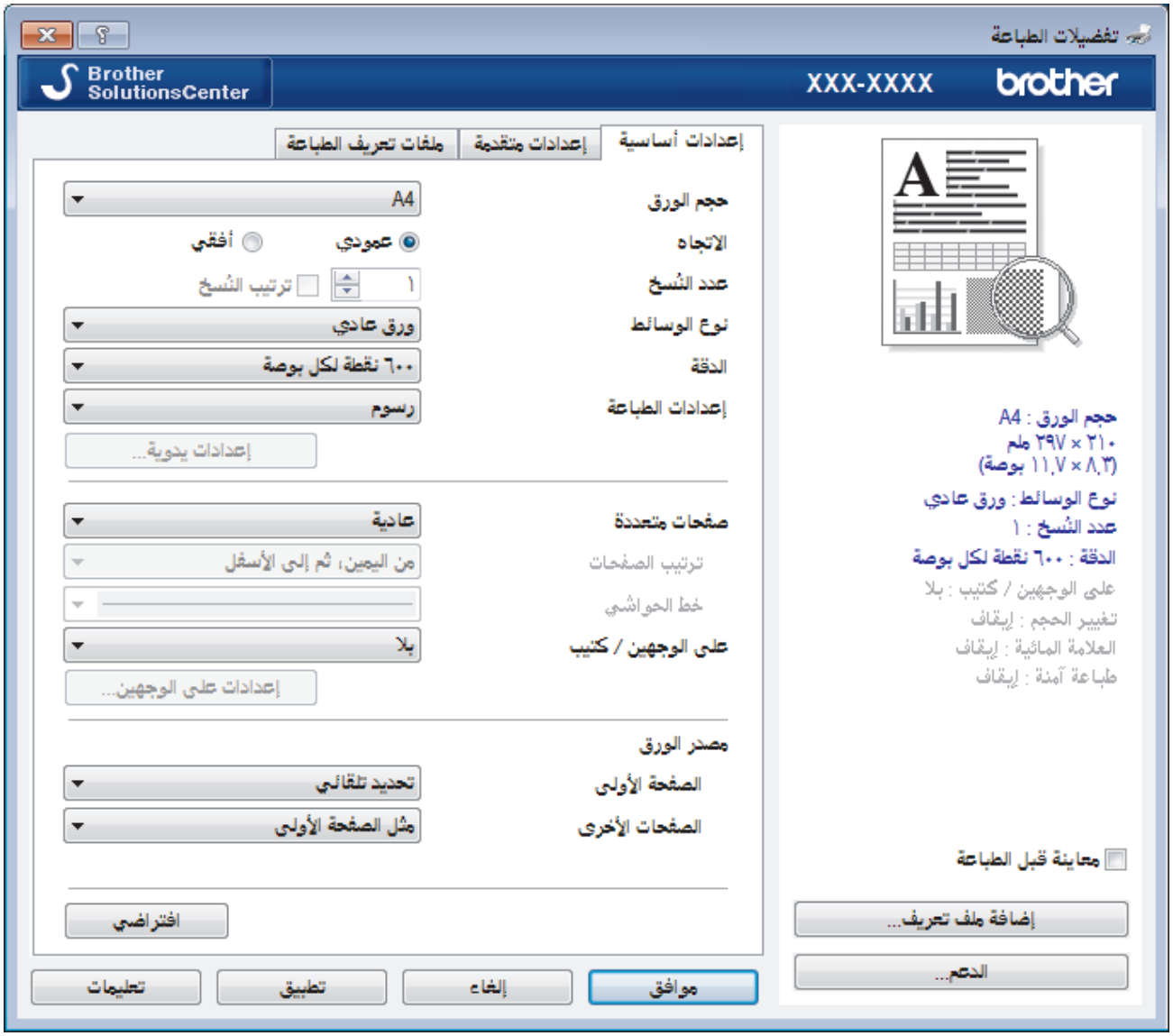

3. تأكد من تحميل حجم الورق الصحيح في درج الورق.
4. انقر فوق القائمة المنسدلة **حجم الورق** ثم حدد حجم الورق لديك.
5. في الحقل **الاتجاه**، حدد إما الخيار **عمودي** أو **أفقي** لتعيين اتجاه المطبوعات.

إذا كان التطبيق لديك يحتوي على إعداد مشابه، فنوصيك بتعيين الاتجاه باستخدام التطبيق.

6. اكتب عدد النسخ (من 1 إلى 999) التي تريدها في الحقل **عدد النُسخ**.
7. انقر فوق القائمة المنسدلة **نوع الوسائط**، ثم حدد نوع الورق الذي تستخدمه.
8. لطباعة العديد من الصفحات على ورقة واحدة، أو في طباعة صفحة واحدة من المستند على عدة أوراق، فانقر فوق القائمة المنسدلة **صفحات متعددة**، ثم حدد الخيارات التي تريدها.
9. قم بتغيير إعدادات الطابعة الأخرى إذا لزم الأمر.
10. انقر فوق **موافق**.
11. أكمل عملية الطباعة.

معلومات ذات صلة

- الطباعة من الكمبيوتر الخاص بك (نظام التشغيل Windows®)
- إعدادات الطباعة (نظام التشغيل Windows®)

طباعة أكثر من صفحة واحدة على ورقة واحدة (N في 1) (نظام التشغيل Windows®)

1. حدد أمر الطباعة في التطبيق الخاص بك.
2. حدد **Brother XXX-XXXX** (حيث يمثل XXXX اسم الطراز الذي بحوزتك)، ثم انقر فوق خصائص الطباعة أو زر التفضيلات.

   تظهر نافذة برنامج تشغيل الطابعة.
3. في الحقل **الاتجاه**، حدد إما الخيار **عمودي** أو **أفقي** لتعيين اتجاه المطبوعات.

إذا كان التطبيق لديك يحتوي على إعداد مشابه، فنوصيك بتعيين الاتجاه باستخدام التطبيق.

4. انقر فوق القائمة المنسدلة **صفحات متعددة**، ثم حدد الخيار **2 في 1** أو **4 في 1** أو **9 في 1** أو **16 في 1** أو **25 في 1**.
5. انقر فوق القائمة المنسدلة **ترتيب الصفحات** ثم حدد ترتيب الورق لديك.
6. انقر فوق القائمة المنسدلة **خط الحواشي**، ثم حدد نوع خط الحدود.
7. قم بتغيير إعدادات الطابعة الأخرى إذا لزم الأمر.
8. انقر فوق **موافق**.
9. أكمل عملية الطباعة.

معلومات ذات صلة

- الطباعة من الكمبيوتر الخاص بك (نظام التشغيل Windows®)
- إعدادات الطباعة (نظام التشغيل Windows®)

الطباعة كملصق (نظام التشغيل Windows®)

قم بتكبير حجم الطباعة واطبع المستند في وضع الملصقات.

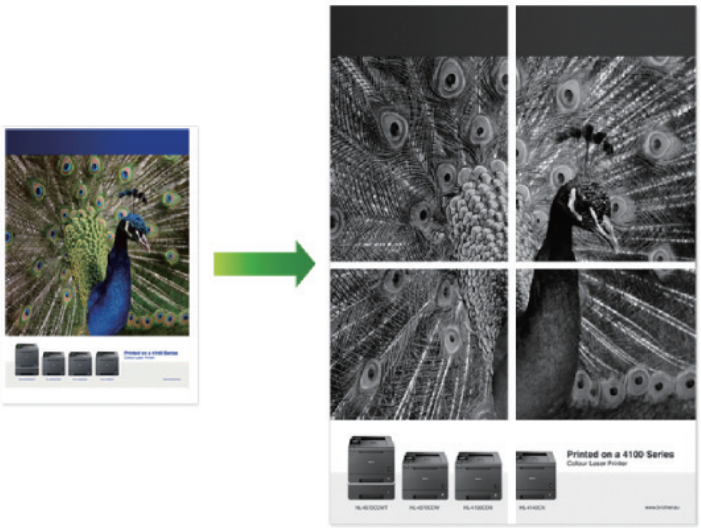

1. حدد أمر الطباعة في التطبيق الخاص بك.
2. حدد **Brother XXX-XXXX** (حيث يمثل XXXX اسم الطراز الذي بحوزتك)، ثم انقر فوق خصائص الطباعة أو زر التفضيلات.

   تظهر نافذة برنامج تشغيل الطابعة.
3. انقر فوق القائمة المنسدلة **صفحات متعددة**، ثم حدد الخيار **1 في 2x2 صفحة** أو **1 في 3x3 صفحة** أو **1 في 4x4 صفحة** أو **1 في 5x5 صفحة**.
4. حدد خانة الاختيار **خط القص الخارجي للطباعة**، إذا لزم الأمر.

   خط القص الخارجي للطباعة

   يقوم بطباعة خط قليل السُمك حول المنطقة القابلة للطباعة حتى يمكنك قطعها بسهولة.
5. قم بتغيير إعدادات الطابعة الأخرى إذا لزم الأمر.
6. انقر فوق **موافق**.
7. أكمل عملية الطباعة.

معلومات ذات صلة

- الطباعة من الكمبيوتر الخاص بك (نظام التشغيل Windows®)
- إعدادات الطباعة (نظام التشغيل Windows®)

الطباعة على كلا وجهي الورق (نظام التشغيل Windows®)

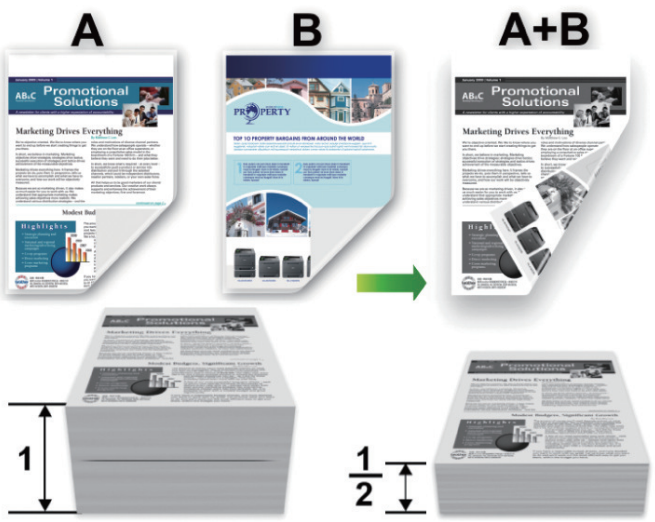

- حدد ورقًا بحجم A4 أو Letter أو Legal أو Mexico Legal أو India Legal أو Folio عند استخدام وظيفة الطباعة التلقائية على الوجهين.
- تأكد أن درج الطباعة على الوجهين تم إعداده ليتوافق مع حجم الورق. إذا لم يكن كذلك، فقد لا تتم تغذية الورق بشكل صحيح، مما يؤدي إلى انحراف الطباعة أو انحشار الورق.
- تأكد من غلق الغطاء الخلفي.
- إذا تجعد الورق، فقم بفرده ووضعه مرة أخرى في درج الورق.
- استخدم ورقًا عاديًا أو ورقًا قليل الشمك. و"لا" تستخدم ورقًا مقوى.
- قد يتجعد الورق إذا كان رقيقًا للغاية.
- عندما تستخدم وظيفة الطباعة اليدوية على الوجهين، من المحتمل أن يحدث انحشار للورق أو تتدهور جودة الطباعة.

1. حدد أمر الطباعة في التطبيق الخاص بك.
2. حدد **Brother XXX-XXXX** (حيث يمثل XXXX اسم الطراز الذي بحوزتك)، ثم انقر فوق خصائص الطباعة أو زر التفضيلات.

   تظهر نافذة برنامج تشغيل الطابعة.
3. في الحقل **الاتجاه**، حدد إما الخيار **عمودي** أو **أفقي** لتعيين اتجاه المطبوعات.

   إذا كان التطبيق لديك يحتوي على إعداد مشابه، فنوصيك بتعيين الاتجاه باستخدام التطبيق.
4. انقر فوق **على الوجهين / كتيب** القائمة المنسدلة، ثم حدد الخيار **على الوجهين** أو **على الوجهين (يدوي)**.

الخيار	الوصف
على الوجهين (متوفر لطرز معينة فقط)	يقوم بالطباعة تلقائيًا على كلا وجهي الورقة.
على الوجهين (يدوي)	ويقوم الجهاز بطباعة جميع الصفحات ذات الأرقام الزوجية على وجه واحد من الورق أولاً. وبعد ذلك، يرشدك برنامج تشغيل الطابعة (عبر رسالة منبثقة) إلى إعادة إدخال الورق.

5. انقر فوق الزر **إعدادات على الوجهين**.
6. حدد أحد الخيارات من القائمة **نوع على الوجهين**.

   عند تحديد الطباعة على الوجهين، يتوفر أربعة أنواع من التجليد على الوجهين لكل اتجاه:

خيار للاتجاه الطولي	الوصف
حافة طويلة (اليسار)	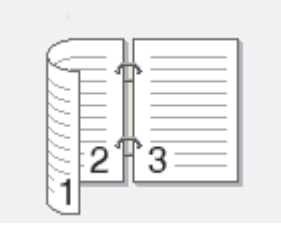
حافة طويلة (اليمين)	
حافة قصيرة (الأعلى)	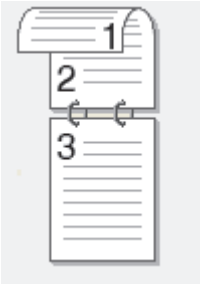
حافة قصيرة (الأسفل)	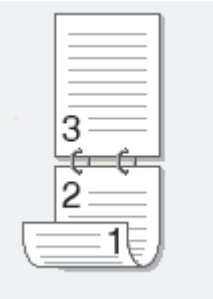

خيار للاتجاه العرضي	الوصف
حافة طويلة (الأعلى)	
حافة طويلة (الأسفل)	

خيار للاتجاه العرضي	الوصف
حافة قصيرة (اليمين)	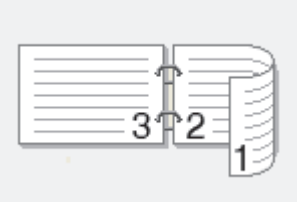
حافة قصيرة (اليسار)	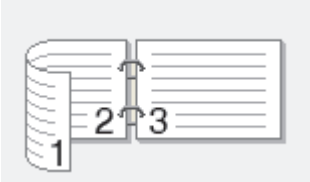

7. حدد خانة الاختيار **إزاحة التجليد** إذا كنت تريد تحديد طريقة الطباعة بـ «الأوفيست» للتجليد بالبوصات أو الملليمترات.
8. انقر فوق **موافق**.
9. قم بتغيير إعدادات الطابعة الأخرى إذا لزم الأمر.
10. قم بأحد الإجراءات التالية:
    - للطباعة التلقائية على الوجهين، انقر فوق **موافق** مرة أخرى، ثم أكمل عملية الطباعة.
    - للطباعة اليدوية على الوجهين، انقر فوق **موافق** مرة أخرى واتبع الإرشادات التي تظهر على الشاشة.

قد يتجعد الورق إذا لم تتم تغذيته بشكل صحيح. أخرج الورق وافرده وضعه مرة أخرى في درج الورق.

معلومات ذات صلة

- الطباعة من الكمبيوتر الخاص بك (نظام التشغيل Windows®)
- إعدادات الطباعة (نظام التشغيل Windows®)

الطباعة ككتيب (نظام التشغيل Windows®)

استخدم هذا الخيار لطباعة مستند بتنسيق كتيب باستخدام ميزة الطباعة على الوجهين. سيتم ترتيب صفحات المستند وفقًا لرقم الصفحة الصحيح وسيسمح لك بطي مخرجات الطباعة من المنتصف، دون الحاجة إلى تغيير ترتيب الصفحات المطبوعة.

- حدد ورقًا بحجم A4 أو Letter أو Legal أو Mexico Legal أو India Legal أو Folio عند استخدام وظيفة الطباعة التلقائية على الوجهين.
- تأكد أن درج الطباعة على الوجهين تم إعداده ليتوافق مع حجم الورق. إذا لم يكن كذلك، فقد لا تتم تغذية الورق بشكل صحيح، مما يؤدي إلى انحراف الطباعة أو انحشار الورق.
- تأكد من غلق الغطاء الخلفي.
- إذا تجعد الورق، فقم بفرده ووضعه مرة أخرى في درج الورق.
- استخدم ورقًا عاديًا أو ورقًا قليل السُمك. و"لا" تستخدم ورقًا مقوى.
- قد يتجعد الورق إذا كان رقيقًا للغاية.
- عندما تستخدم وظيفة الطباعة اليدوية على الوجهين، من المحتمل أن يحدث انحشار للورق أو تتدهور جودة الطباعة.

1. حدد أمر الطباعة في التطبيق الخاص بك.
2. حدد **Brother XXX-XXXX** (حيث يمثل XXXX اسم الطراز الذي بحوزتك)، ثم انقر فوق خصائص الطباعة أو زر التفضيلات.

   تظهر نافذة برنامج تشغيل الطابعة.
3. في الحقل **الاتجاه**، حدد إما الخيار **عمودي** أو **أفقي** لتعيين اتجاه المطبوعات.

   إذا كان التطبيق لديك يحتوي على إعداد مشابه، فنوصيك بتعيين الاتجاه باستخدام التطبيق.
4. انقر فوق القائمة المنسدلة **على الوجهين / كتيب**، ثم حدد الخيار **كتيب** أو **كتيب (يدوي)**.

الخيار	الوصف
كتيب (متوفر لطرز معينة فقط)	يقوم بالطباعة ككتيب تلقائيًا.
كتيب (يدوي)	يقوم بالطباعة ككتيب يدويًا.

5. انقر فوق الزر **إعدادات على الوجهين**.
6. حدد أحد الخيارات من القائمة **نوع على الوجهين**.

   هناك نوعين من اتجاهات التجليد على الوجهين متوفرة لكل اتجاه:

خيار للاتجاه الطولي	الوصف
تجليد من اليسار	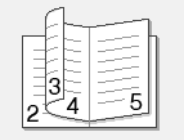
تجليد من اليمين	

خيار للاتجاه العرضي	الوصف
تجليد من الأعلى	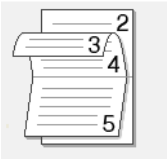
تجليد من الأسفل	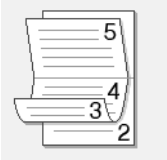

7. حدد أحد الخيارات من القائمة **أسلوب طباعة الكتيبات**.

الخيار	الوصف
كل الصفحات مرة واحدة	ستتم طباعة كل صفحة بتنسيق الكتيب (أربع صفحات لكل ورقة، بمعدل صفحتين لكل وجه). قم بطي مستندك المطبوع من المنتصف لإنشاء كتيب.
تقسيم إلى مجموعات	يعمل هذا الخيار على طباعة الكتيب بالكامل في صورة مجموعات كتيبات فردية أصغر، مما يسمح لك بالطي عند منتصف مجموعات الكتيبات الفردية الأصغر حجمًا دون الحاجة إلى تغيير ترتيب الصفحات المطبوعة. ويمكنك تحديد عدد الأوراق في كل مجموعة كتيبات أصغر حجمًا (من 1 إلى 15). يمكن أن يساعد هذا الخيار عند طي كتيب مطبوع يحتوي على عدد كبير من الصفحات.

8. حدد خانة الاختيار **إزاحة التجليد** إذا كنت تريد تحديد طريقة الطباعة بـ «الأوفيست» للتجليد بالبوصات أو الملليمترات.
9. انقر فوق **موافق**.
10. قم بتغيير إعدادات الطابعة الأخرى إذا لزم الأمر.
11. قم بأحد الإجراءات التالية:
    - لطباعة الكتيبات تلقائيًا، انقر فوق **موافق** مرة أخرى، ثم أكمل عملية الطباعة.
    - لطباعة الكتيبات يدويًا، انقر فوق **موافق** مرة أخرى ثم اتبع الإرشادات التي تظهر على الشاشة.

معلومات ذات صلة

- الطباعة من الكمبيوتر الخاص بك (نظام التشغيل Windows®)
- إعدادات الطباعة (نظام التشغيل Windows®)

الطباعة الآمنة (نظام التشغيل Windows®)

استخدم ميزة «طباعة آمنة» لضمان عدم طباعة المستندات السرية أو الحساسة حتى تقوم بإدخال كلمة مرور في لوحة التحكم بالجهاز.

- يتم حذف البيانات الآمنة من الجهاز عندما تقوم بإيقاف تشغيله.

<< HL-L5000D/HL-L5100DN/HL-L5200DW/HL-L6200DW
<< HL-L6400DW

HL-L5000D/HL-L5100DN/HL-L5200DW/HL-L6200DW

1. حدد أمر الطباعة في التطبيق الخاص بك.
2. حدد **Brother XXX-XXXX** (حيث يمثل XXXX اسم الطراز الذي بحوزتك)، ثم انقر فوق خصائص الطباعة أو زر التفضيلات.

   تظهر نافذة برنامج تشغيل الطابعة.
3. انقر فوق علامة التبويب **إعدادات متقدمة**.
4. انقر فوق الزر **إعدادات** في الحقل **طباعة آمنة**.
5. حدد خانة الاختيار **Secure Print (طباعة آمنة)**.
6. أكتب كلمة المرور المكونة من أربعة أحرف في الحقل **كلمة المرور**، ثم انقر فوق **موافق**.

   يجب عليك تعيين كلمة مرور منفصلة لكل مستند.
7. أكتب **اسم المستخدم** و**اسم المهمة** في حقل النص.
8. انقر فوق **موافق**.
9. أكمل عملية الطباعة.
10. من لوحة التحكم الخاصة بالجهاز، اضغط على **Secure (آمن)**.
11. اضغط على ▲ أو ▼ لعرض اسم المستخدم الخاص بك، ثم اضغط على **OK (موافق)**.

    تعرض شاشة LCD قائمة المهام الآمنة لهذا الاسم.
12. اضغط على ▲ أو ▼ لعرض اسم المهمة، ثم اضغط على **OK (موافق)**.
13. أدخل كلمة المرور المكونة من أربعة أرقام.

    لإدخال كل رقم، اضغط على ▲ أو ▼ لتحديد عدد، ثم اضغط على **OK (موافق)**.
14. اضغط على ▲ أو ▼ لتحديد الخيار Print (طباعة)، ثم اضغط على **OK (موافق)**.
15. اضغط على ▲ أو ▼ لإدخال عدد النُسخ الذي تريده.
16. اضغط على **OK (موافق)**.

    يقوم الجهاز بطباعة البيانات.

بعد طباعة البيانات الآمنة، سيتم مسحها من ذاكرة الجهاز.

HL-L6400DW

1. حدد أمر الطباعة في التطبيق الخاص بك.
2. حدد **Brother XXX-XXXX** (حيث يمثل XXXX اسم الطراز الذي بحوزتك)، ثم انقر فوق خصائص الطباعة أو زر التفضيلات.

   تظهر نافذة برنامج تشغيل الطابعة.
3. انقر فوق علامة التبويب **إعدادات متقدمة**.
4. انقر فوق الزر **إعدادات** في الحقل **طباعة آمنة**.
5. حدد خانة الاختيار **Secure Print (طباعة آمنة)**.
6. أكتب كلمة المرور المكونة من أربعة أحرف في الحقل **كلمة المرور**، ثم انقر فوق **موافق**.

يجب عليك تعيين كلمة مرور منفصلة لكل مستند.

7. أكتب **اسم المستخدم** و**اسم المهمة** في حقل النص.
8. انقر فوق **موافق**.
9. أكمل عملية الطباعة.
10. على لوحة التحكم الخاصة بالجهاز، اضغط على Functions (وظائف).
11. اضغط على Secure (آمن).
12. اضغط على ▲ أو ▼ لعرض أسماء المستخدمين، ثم اضغط على اسم المستخدم الخاص بك.

    تعرض شاشة LCD قائمة المهام الآمنة لهذا الاسم.
13. اضغط على ▲ أو ▼ لعرض مهمة الطباعة التي تريد طباعتها، ثم اضغط عليها.
14. أدخل كلمة المرور المكونة من أربعة أرقام، ثم اضغط على OK (موافق).
15. أدخل عدد النُسخ الذي تريده.
16. اضغط على Start (بدء).

    يقوم الجهاز بطباعة البيانات.

بعد طباعة البيانات الآمنة، سيتم مسحها من ذاكرة الجهاز.

معلومات ذات صلة

- الطباعة من الكمبيوتر الخاص بك (نظام التشغيل Windows®)

استخدام Macro من الكمبيوتر الخاص بك (نظام التشغيل Windows®)

إذا كنت قد قمت بتخزين النماذج الإلكترونية (وحدات الماكرو) في ذاكرة جهازك، فيمكنك استخدام الماكرو لطباعة البيانات كطبقة متراكبة على مهمة الطباعة المطلوبة.

1. حدد أمر الطباعة في التطبيق الخاص بك.
2. حدد **Brother XXX-XXXX** (حيث يمثل XXXX اسم الطراز الذي بحوزتك)، ثم انقر فوق خصائص الطباعة أو زر التفضيلات.

   تظهر نافذة برنامج تشغيل الطابعة.
3. انقر فوق علامة التبويب **إعدادات متقدمة**.
4. انقر فوق الزر **خيارات الطباعة الأخرى**.
5. حدد **ماكرو**.
6. انقر فوق الزر **إعدادات الماكرو**.
7. أدخل **معرف الماكرو:** و**اسم الماكرو:** الذي تريد استخدامه.
8. حدد **إدخال أمر ماكرو**.
9. حدد الصفحة المطلوب وضع بيانات الماكرو كطبقة تراكب فوقها.

الخيار	الوصف
كل الصفحات	يسمح لك بإدراج الماكرو على جميع الصفحات.
الصفحة	يسمح لك بإدراج الماكرو على صفحة معينة. حدد هذا الخيار ثم أدخل رقم صفحة يتراوح بين 1 و255.
إضافة إلى أعلى الصفحة	أرسل بيانات الماكرو إلى أعلى الصفحة.
إضافة إلى نهاية الصفحة	أرسل بيانات الماكرو إلى أسفل الصفحة.

عند تحديد **كتيب**، يتم تعطيل الإعداد **الصفحة** في **إدخال أمر ماكرو**.

10. انقر فوق **موافق**.
11. انقر فوق **موافق** للعودة إلى نافذة برنامج تشغيل الطابعة.
12. انقر فوق **موافق**.
13. أكمل عملية الطباعة.

    تتم طباعة بيانات الماكرو كطبقة متراكبة.

معلومات ذات صلة

- الطباعة من الكمبيوتر الخاص بك (نظام التشغيل Windows®)
- طباعة نُسخ مكررة لصفحة واحدة على أنواع مختلفة من الورق

استخدام ملف طباعة معين مسبقًا (نظام التشغيل Windows®)

ملفات تعريف الطباعة هي إعدادات مسبقة مصممة خصيصًا لتوفر لك إمكانية الوصول السريع إلى عمليات تهيئة الطباعة المستخدمة بشكل متكرر.

1. حدد أمر الطباعة في التطبيق الخاص بك.
2. حدد **Brother XXX-XXXX** (حيث يمثل XXXX اسم الطراز الذي بحوزتك)، ثم انقر فوق خصائص الطباعة أو زر التفضيلات.

   تظهر نافذة برنامج تشغيل الطابعة.
3. انقر فوق علامة التبويب **ملفات تعريف الطباعة**.

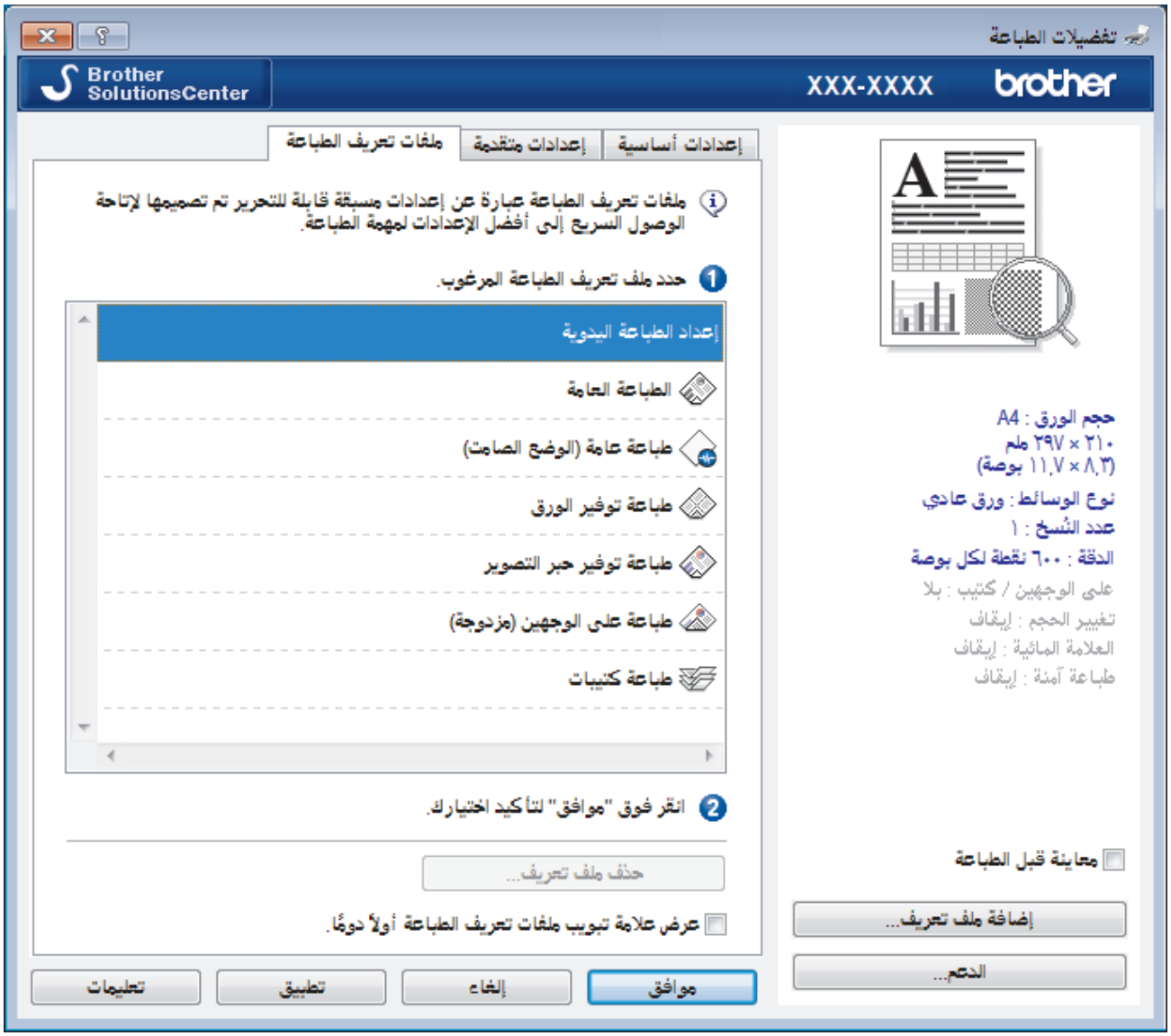

4. حدد الوضع الذي يناسبك من قائمة أوضاع الطباعة.

   تظهر إعدادات الوضع على الجانب الأيمن من نافذة برنامج تشغيل الطابعة.
5. قم بأحد الإجراءات التالية:
   - إذا كانت الإعدادات صحيحة لمهمة الطباعة الحالية، فانقر فوق **موافق**.
   - لتغيير الإعدادات، ارجع إلى علامة التبويب **إعدادات أساسية** أو **إعدادات متقدمة** وقم بتغيير الإعدادات، ثم انقر فوق **موافق**.

لعرض علامة التبويب **ملفات تعريف الطباعة** في الجزء الأمامي من النافذة عند الطباعة في المرة التالية، حدد خانة الاختيار **عرض علامة تبويب ملفات تعريف الطباعة أولاً دومًا.**.

معلومات ذات صلة

- الطباعة من الكمبيوتر الخاص بك (نظام التشغيل Windows®)

- إنشاء ملف الطباعة أو حذفه (نظام التشغيل Windows®)
- إعدادات الطباعة (نظام التشغيل Windows®)

إنشاء ملف الطباعة أو حذفه (نظام التشغيل Windows®)

يمكنك إضافة ما يصل إلى 20 وضع طباعة جديدًا باستخدام إعدادات مخصصة.

1. حدد أمر الطباعة في التطبيق الخاص بك.
2. حدد **Brother XXX-XXXX** (حيث يمثل XXXX اسم الطراز الذي بحوزتك)، ثم انقر فوق خصائص الطباعة أو زر التفضيلات.

   تظهر نافذة برنامج تشغيل الطابعة.
3. انقر فوق علامة التبويب **إعدادات أساسية** وعلامة التبويب **إعدادات متقدمة** وقم بتهيئة إعدادات الطباعة التي تريدها من أجل "ملف الطباعة" الجديد.
4. انقر فوق علامة التبويب **ملفات تعريف الطباعة**.
5. قم بأحد الإجراءات التالية:

   لإنشاء ملف طباعة جديد، قم بما يلي:

   a. انقر فوق **إضافة ملف تعريف**.

      سيظهر مربع حوار **إضافة ملف تعريف**.

   b. اكتب اسم ملف الطباعة الجديد في حقل **الاسم** .

   c. انقر فوق الرمز الذي تريد استخدامه لتمثيل هذا الملف من قائمة الرموز.

   d. انقر فوق **موافق**.

      تتم إضافة اسم "ملف الطباعة" الجديد إلى القائمة في علامة التبويب **ملفات تعريف الطباعة**.

   لحذف ملف طباعة قمت بإنشائه:

   a. انقر فوق **حذف ملف تعريف**.

      سيظهر مربع حوار **حذف ملف تعريف**.

   b. حدد الوضع الذي تريد حذفه.

   c. انقر فوق **حذف**.

   d. انقر فوق **نعم**.

   e. انقر فوق **إغلاق**.

معلومات ذات صلة

- استخدام ملف طباعة معين مسبقًا (نظام التشغيل Windows®)

تغيير إعدادات الطباعة الافتراضية (نظام التشغيل Windows®)

عندما تقوم بتغيير إعدادات الطباعة من داخل برنامج ما، تنطبق التغييرات فقط على العناصر التي تقوم بطباعتها في ذلك البرنامج في ذلك الوقت. لتحديد إعدادات الطباعة المطلوب استخدامها لجميع برامج Windows® لديك في جميع الأوقات، استخدم هذه الخطوات لتغيير إعدادات الطباعة الافتراضية.

1. قم بأحد الإجراءات التالية:
   - (بالنسبة لنظامي التشغيل Windows® XP، Windows Server® 2003)

     انقر فوق **Start** (ابدأ) > **Printers and Faxes** (الطابعات وأجهزة الفاكس).
   - (بالنسبة لنظامي التشغيل Windows Vista®، Windows Server® 2008)

     انقر فوق (Start) (ابدأ) > **Control Panel** (لوحة التحكم) > **Hardware and Sound** (الأجهزة والصوت) > **Printers** (الطابعات).
   - (بالنسبة لنظامي التشغيل Windows® 7، Windows Server® 2008 R2)

     انقر فوق (ابدأ) > **الأجهزة والطابعات**.
   - (بالنسبة لنظام التشغيل Windows® 8)

     حرك الماوس إلى الجانب السفلي الأيمن من سطح المكتب لديك. عندما يظهر شريط القائمة، انقر فوق **الإعدادات**، ثم انقر فوق **لوحة التحكم**. في مجموعة **الأجهزة والصوت**، انقر فوق **عرض الأجهزة والطابعات**.
   - (بالنسبة لنظام التشغيل Windows Server® 2012)

     حرك الماوس إلى الجانب السفلي الأيمن من سطح المكتب لديك. عندما يظهر شريط القائمة، انقر فوق **الإعدادات**، ثم انقر فوق **لوحة التحكم**. في مجموعة **الأجهزة**، انقر فوق **عرض الأجهزة والطابعات**.
   - (بالنسبة لنظام التشغيل Windows Server® 2012 R2)

     انقر فوق **Control Panel** على شاشة **Start**. في مجموعة **Hardware**، انقر فوق **عرض الأجهزة والطابعات**.
2. انقر بزر الماوس الأيمن فوق الأيقونة **Brother XXX-XXXX** (حيث يمثل XXXX اسم الطراز الخاص بك)، ثم حدد **خصائص الطابعة**. في حالة ظهور خيارات برنامج تشغيل الطابعة، حدد برنامج تشغيل الطابعة المستخدم.
3. انقر فوق علامة التبويب **عام**، ثم انقر فوق الزر **Printing Preferences...** (تفضيلات الطباعة...) أو **التفضيلات...**.

   يظهر مربع حوار برنامج تشغيل الطابعة.

   - لتهيئة إعدادات الدرج، انقر فوق علامة التبويب **إعدادات الجهاز**.
   - لتغيير منفذ الطابعة، انقر فوق علامة التبويب **المنافذ**.
4. حدد إعدادات الطباعة التي تريد استخدامها كإعدادات افتراضية لجميع برامج نظام التشغيل Windows®.
5. انقر فوق **موافق**.
6. أغلق مربع حوار خصائص الطابعة.

معلومات ذات صلة

- الطباعة من الكمبيوتر الخاص بك (نظام التشغيل Windows®)
- تهيئة إعدادات الدرج الاختياري (نظام التشغيل Windows®)
- إعدادات الطباعة (نظام التشغيل Windows®)

تهيئة إعدادات الدرج الاختياري (نظام التشغيل Windows®)

الوصول إلى خصائص الجهاز لاكتشاف الدرج الاختياري الخاص بجهازك والرقم المسلسل تلقائيًا.

يكتشف برنامج تشغيل الطابعة الدرج الاختياري تلقائيًا أثناء تثبيت برنامج التشغيل. إذا قمت بإضافة الدرج الاختياري بعد تثبيت برنامج التشغيل، فاتبع هذه الخطوات.

1. قم بأحد الإجراءات التالية:
   - (بالنسبة لنظامي التشغيل Windows® XP، Windows Server® 2003)
     انقر فوق **Start** (ابدأ) > **Printers and Faxes** (الطابعات وأجهزة الفاكس).
   - (بالنسبة لنظامي التشغيل Windows Vista®، Windows Server® 2008)
     انقر فوق (Start) (ابدأ) > **Control Panel** (لوحة التحكم) > **Hardware and Sound** (الأجهزة والصوت) > **Printers** (الطابعات).
   - (بالنسبة لنظامي التشغيل Windows® 7، Windows Server® 2008 R2)
     انقر فوق (ابدأ) > **الأجهزة والطابعات**.
   - (بالنسبة لنظام التشغيل Windows® 8)
     حرك الماوس إلى الجانب السفلي الأيمن من سطح المكتب لديك. عندما يظهر شريط القائمة، انقر فوق **الإعدادات**، ثم انقر فوق **لوحة التحكم**. في مجموعة **الأجهزة والصوت**، انقر فوق **عرض الأجهزة والطابعات**.
   - (بالنسبة لنظام التشغيل Windows Server® 2012)
     حرك الماوس إلى الجانب السفلي الأيمن من سطح المكتب لديك. عندما يظهر شريط القائمة، انقر فوق **الإعدادات**، ثم انقر فوق **لوحة التحكم**. في مجموعة **الأجهزة**، انقر فوق **عرض الأجهزة والطابعات**.
   - (بالنسبة لنظام التشغيل Windows Server® 2012 R2)
     انقر فوق **Control Panel** على شاشة **Start**. في مجموعة **Hardware**، انقر فوق **عرض الأجهزة والطابعات**.
2. انقر بزر الماوس الأيمن فوق الأيقونة **Brother XXX-XXXX** (حيث يمثل XXXX اسم الطراز الخاص بك)، ثم حدد **خصائص الطابعة**. في حالة ظهور خيارات برنامج تشغيل الطابعة، حدد برنامج تشغيل الطابعة المستخدم.
3. حدد علامة التبويب **إعدادات الجهاز**.
4. انقر فوق الزر **اكتشاف تلقائي**.
   يتم اكتشاف الدرج الاختياري والرقم المسلسل الخاص بالجهاز تلقائيًا.
5. انقر فوق الزر **تطبيق**.

لا تتوفر وظيفة **اكتشاف تلقائي** في حالات الجهاز التالية:

- إيقاف تشغيل مفتاح الطاقة بالجهاز.
- الجهاز في حالة خطأ.
- وجود الجهاز في بيئة شبكة مشتركة.
- الكبل غير متصل على نحو صحيح بالجهاز.

معلومات ذات صلة

- تغيير إعدادات الطباعة الافتراضية (نظام التشغيل Windows®)

طباعة مستند باستخدام برنامج تشغيل الطابعة BR-Script3 (مضاهاة لغة PostScript® 3™) (نظام التشغيل Windows®)

يسمح لك برنامج تشغيل الطابعة BR-Script3 بطباعة بيانات PostScript® بمزيد من الوضوح.

لتثبيت برنامج التشغيل PS (برنامج تشغيل الطابعة BR-Script3)، قم بتشغيل قرص التثبيت المضغوط CD-ROM من Brother، وحدد **Custom** من قسم تحديد الجهاز، ثم حدد خانة الاختيار **PS Driver (برنامج تشغيل PS)** .

1. حدد أمر الطباعة في التطبيق الخاص بك.
2. حدد **Brother XXX-XXXX BR-Script3** (حيث يمثل XXXX اسم الطراز الذي بحوزتك)، ثم انقر فوق خصائص الطباعة أو زر التفضيلات.

تظهر نافذة برنامج تشغيل الطابعة.

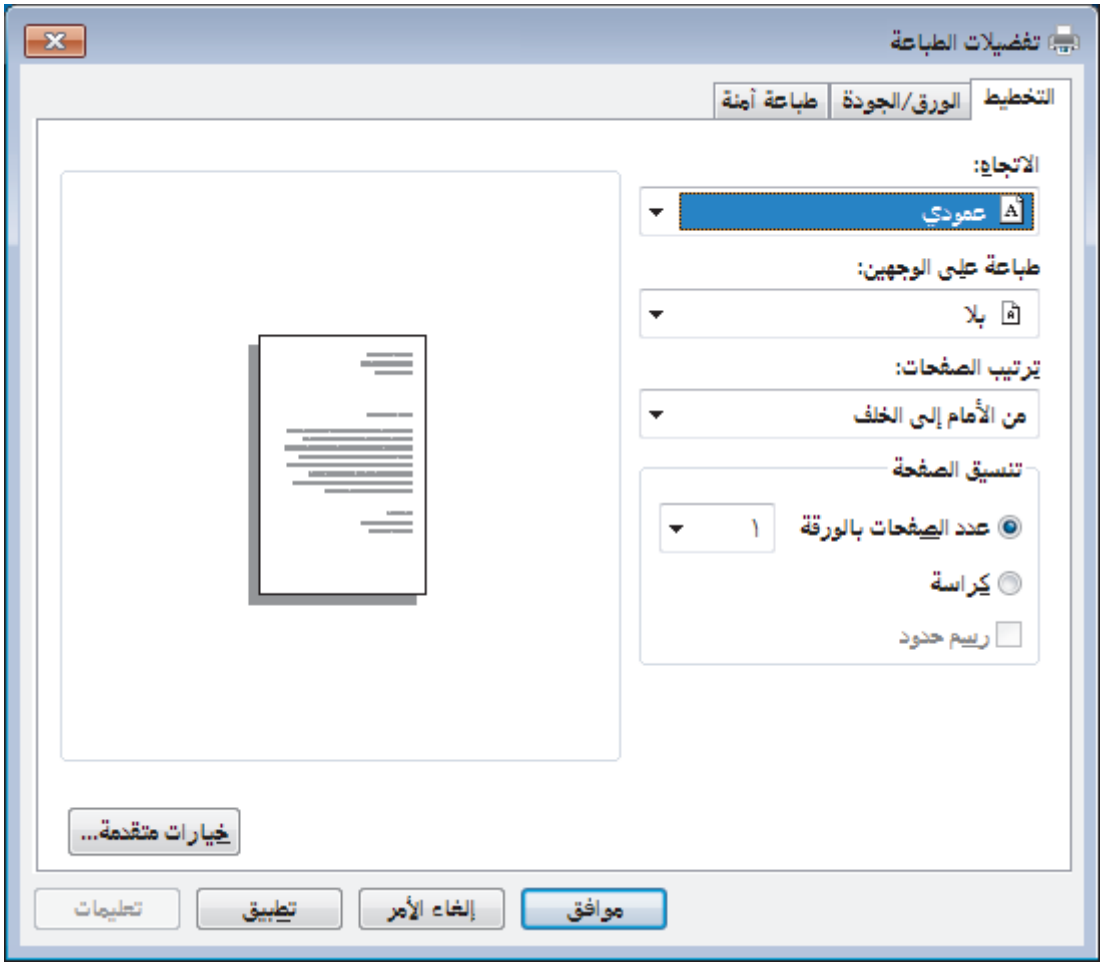

3. انقر فوق علامة التبويب **التخطيط** أو **الورق/الجودة** أو **طباعة آمنة** لتغيير إعدادات الطباعة الأساسية.

   انقر فوق علامة التبويب **التخطيط** أو **الورق/الجودة**، ثم انقر فوق الزر **خيارات متقدمة...** لتغيير إعدادات الطباعة المتقدمة.
4. انقر فوق **موافق**.
5. أكمل عملية الطباعة.

معلومات ذات صلة

- الطباعة من الكمبيوتر الخاص بك (نظام التشغيل Windows®)

مراقبة حالة الجهاز من الكمبيوتر (نظام التشغيل Windows®)

الأداة المساعدة Status Monitor هي أداة برمجية قابلة للتهيئة تستخدم لمراقبة حالة جهاز واحد أو أكثر، مما يسمح لك بالحصول على إشعار فوري بالأخطاء.

- لعرض الأيقونة **Status Monitor** على شريط المهام لديك، انقر فوق الزر . وهنا ستظهر الأيقونة **(Status Monitor)** في النافذة الصغيرة. اسحب الأيقونة إلى شريط المهام.

- قم بأحد الإجراءات التالية:

- انقر نقرًا مزدوجًا فوق الأيقونة في شريط المهام.

- (نظام التشغيل Windows® XP, Windows Vista®, Windows® 7, Windows Server® 2003, Windows Server® 2008, Windows Server® 2008 R2)

انقر فوق (ابدأ) > **كافة البرامج** > **Brother** > **Brother Utilities**.

انقر فوق القائمة المنسدلة وحدد اسم الطراز الذي بحوزتك (في حالة عدم تحديده بالفعل). انقر فوق **الأدوات** في شريط التنقل الأيسر ثم انقر فوق **Status Monitor**.

- (نظاما التشغيل Windows® 8, Windows Server® 2012)

انقر فوق **(Brother Utilities)**، ثم انقر فوق القائمة المنسدلة وحدد اسم الطراز الذي بحوزتك (في حالة عدم تحديده بالفعل). انقر فوق **الأدوات** في شريط التنقل الأيسر ثم انقر فوق **Status Monitor**.

- (نظاما التشغيل Windows® 8.1, Windows Server® 2012 R2)

حرّك الماوس إلى الزاوية اليسرى السفلية بشاشة **ابدأ** وانقر فوق (إذا كنت تستخدم جهازًا يعتمد على اللمس، فاسحب لأعلى من أسفل شاشة **ابدأ** لإظهار شاشة **Apps**). عندما تظهر شاشة **Apps** المس أو انقر فوق **(Brother Utilities)**، ثم انقر فوق القائمة المنسدلة وحدد اسم الطراز الخاص بك (إذا لم يكن محددًا بالفعل). انقر فوق **الأدوات** في شريط التنقل الأيسر، ثم انقر فوق **Status Monitor**.

استكشاف الأخطاء وإصلاحها

انقر فوق زر **استكشاف الأخطاء وإصلاحها** للوصول إلى موقع الويب الخاص باستكشاف الأخطاء وإصلاحها.

البحث عن تبديل المستهلكات

انقر فوق زر **البحث عن تبديل المستهلكات** لمزيد من المعلومات حول ملحقات Brother الأصلية.

عندما تقوم بتمكين Status Monitor، فإذا حددت «تحديث البرامج الثابتة تلقائيًا» فستعمل هذه الميزة على اكتشاف أي تحديثات لجهازك وتنزيلها.

معلومات ذات صلة

- الطباعة من الكمبيوتر الخاص بك (نظام التشغيل Windows®)
- مشاكل الطباعة

إعدادات الطباعة (نظام التشغيل Windows®)

علامة التبويب إعدادات أساسية

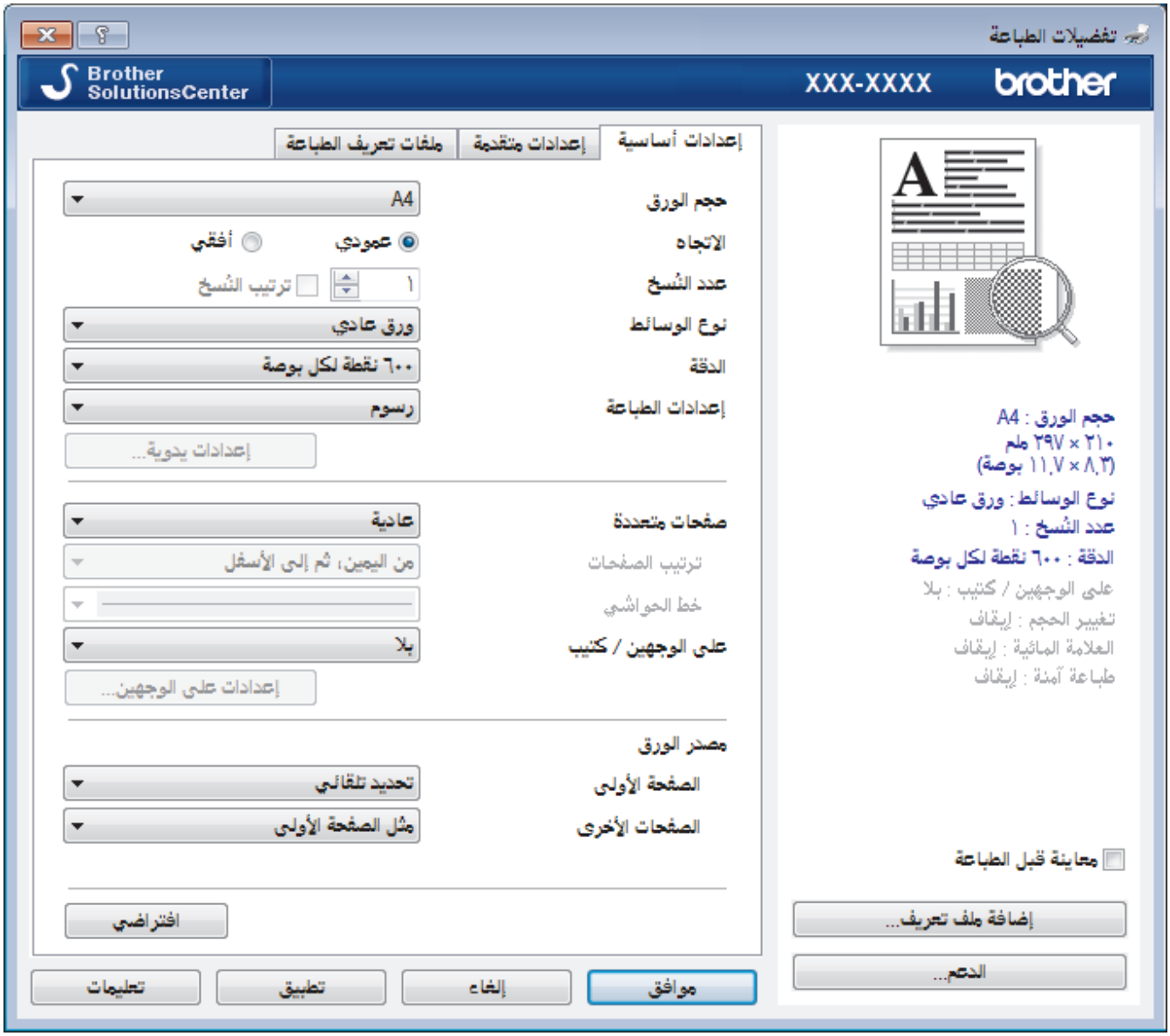

1. **حجم الورق**

حدِّد حجم الورق الذي ترغب في استخدامه. يمكنك إما الاختيار من أحجام الورق القياسية أو إنشاء حجم ورق مخصص.

2. **الاتجاه**

حدِّد اتجاه المطبوعات (رأسي أو أفقي).

إذا كان التطبيق لديك يحتوي على إعداد مشابه، فنوصيك بتعيين الاتجاه باستخدام التطبيق.

3. **عدد النُسخ**

اكتب عدد النُسخ (من 1 حتى 999) التي ترغب في طباعتها في هذا الحقل.

ترتيب النُسخ

حدِّد هذا الخيار لطباعة مجموعات من المستندات متعددة الصفحات في الترتيب الأصلي للصفحات. عند تحديد هذا الخيار، ستتم طباعة نسخة واحدة كاملة من مستندك، ثم تتم إعادة طباعتها وفقًا لعدد النُسخ الذي تختاره. في حالة عدم تحديد هذا الخيار، ستتم حينئذ طباعة كل صفحة وفقًا لعدد النُسخ الذي تم اختياره قبل طباعة الصفحة التالية من المستند.

4. **نوع الوسائط**

حدِّد نوع الوسائط الذي ترغب في استخدامه. للحصول على أفضل نتائج للطباعة، يقوم الجهاز بضبط إعدادات الطباعة تلقائيًا وفقًا لنوع الوسائط المحدد.

5. **الدقة**

حدد دقة الطباعة. ونظرًا لارتباط دقة الطباعة بالسرعة، فكلما زادت الدقة تطلب الأمر وقتًا أطول لطباعة المستند.

6. إعدادات الطباعة

حدِّد نوع المستند الذي ترغب في طباعته.

إعدادات يدوية...

حدّد الإعدادات المتقدمة مثل السطوع والتباين، والإعدادات الأخرى.

رسوم

استخدام الألوان النصفية بالطابعة

حدِّد هذا الخيار لاستخدام برنامج تشغيل الطابعة للتعبير عن الألوان النصفية.

السطوع

حدّد السطوع.

التباين

حدّد التباين.

جودة الرسوم

حدِّد إما الرسومات أو النص للحصول على أفضل جودة طباعة، حسب نوع المستند الذي تقوم بطباعته.

تحسين الطباعة باللون الرمادي

حدّد هذا الخيار لتحسين جودة صورة المناطق المظللة.

تحسين طباعة النقوش

حدد هذا الخيار لتحسين طباعة الأنماط إذا كانت الأنماط ومستندات التعبئة المطبوعة مختلفة عن مستندات التعبئة والأنماط التي تشاهدها على شاشة الكمبيوتر.

تحسين الخط الرقيق

حدد هذا الخيار لتحسين جودة الخطوط قليلة السمك بالصور.

استخدام الألوان النصفية بالنظام

حدِّد هذا الخيار لاستخدام Windows® للتعبير عن الألوان النصفية.

وضع TrueType

الوضع

حدِّد كيفية معالجة الخطوط للطباعة.

استخدام خطوط TrueType بالطابعة

حدّد ما إذا كنت تريد استخدام الخطوط المدمجة لمعالجة الخطوط.

7. صفحات متعددة

حدِّد هذا الخيار لطباعة صفحات متعددة على ورقة واحدة أو طباعة صفحة واحدة من المستند على أوراق متعددة.

ترتيب الصفحات

حدِّد ترتيب الصفحات عند طباعة صفحات متعددة على ورقة واحدة.

خط الحواشي

حدِّد نوع الحد المراد استخدامه عند طباعة صفحات متعددة على ورقة واحدة.

8. على الوجهين / كتيب

حدِّد هذا الخيار للطباعة على كلا وجهي الورقة أو لطباعة مستند بتنسيق كتيب باستخدام ميزة الطباعة على الوجهين.

الزر إعدادات على الوجهين

انقر فوق هذا الزر لتحديد نوع التجليد على الوجهين. تتوفر أربعة أنواع من التجليد على الوجهين لكل اتجاه.

9. مصدر الورق

حدِّد إعداد مصدر الورق وفقًا لظروف الطباعة أو الغرض منها.

الصفحة الأولى

حدِّد مصدر الورق المطلوب استخدامه لطباعة الصفحة الأولى.

الصفحات الأخرى

حدّد مصدر الورق المطلوب استخدامه لطباعة الصفحة الثانية والصفحات اللاحقة.

علامة التبويب إعدادات متقدمة

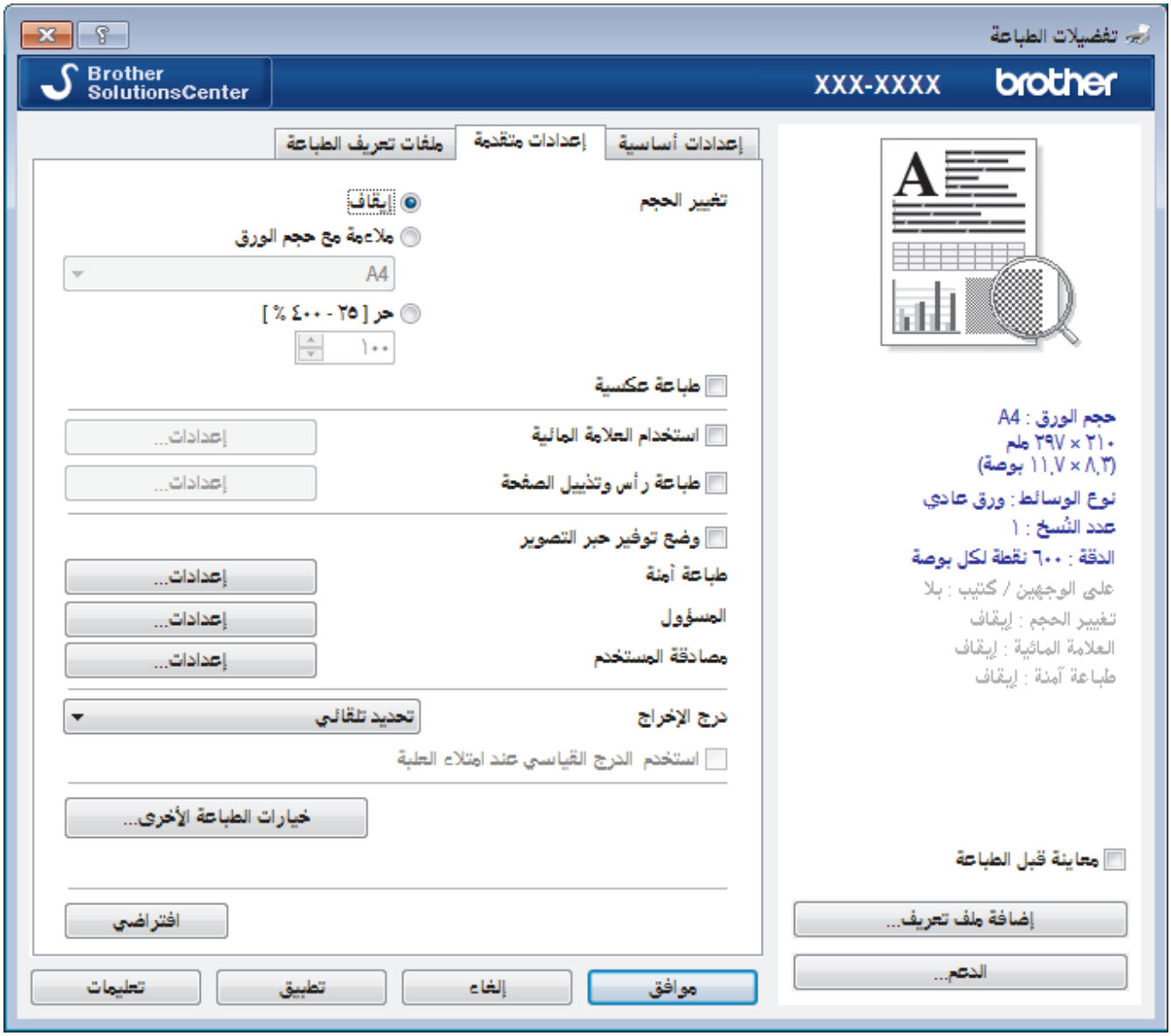

1. **تغيير الحجم**

حدّد هذه الخيارات لتكبير حجم الصفحات في المستند أو تصغيره.

ملاءمة مع حجم الورق

حدّد هذا الخيار لتكبير حجم صفحات المستند أو تصغيره لتناسب حجم الورق المحدد. عند تحديد هذا الخيار، حدّد حجم الورق الذي تريده من القائمة المنسدلة.

حر

حدّد هذا الخيار لتكبير صفحات المستند أو تصغيرها يدويًا. عند تحديد هذا الخيار، اكتب قيمة في هذا الحقل.

2. **طباعة عكسية**

حدّد هذا الخيار لتدوير الصورة المطبوعة بمقدار 180 درجة.

3. **استخدام العلامة المائية**

حدّد هذا الخيار لطباعة شعار أو نص في المستند كعلامة مائية. حدّد إحدى العلامات المائية المعينة مسبقًا أو أضف علامة مائية جديدة أو استخدم ملف صورة قمت بإنشائه.

4. **طباعة رأس وتذييل الصفحة**

حدّد هذا الخيار لطباعة التاريخ والوقت واسم المستخدم المخصص لتسجيل الدخول إلى جهاز الكمبيوتر في المستند.

5. **وضع توفير حبر التصوير**

حدد هذه الميزة للمحافظة على مسحوق الحبر باستخدام قدر أقل منه لطباعة المستندات، ستظهر المطبوعات أقل وضوحًا إلا أنها تظل مقروءة.

6. **طباعة آمنة**

تضمن هذه الميزة عدم طباعة المستندات السرية أو الحساسة حتى تقوم بإدخال كلمة مرور في لوحة التحكم بالجهاز.

7. **المسؤول**

تتيح لك هذه الميزة تغيير كلمة مرور المسؤول وتقييد وظائف الطباعة المختلفة.

8. **مصادقة المستخدم**

تتيح لك هذه الميزة تأكيد القيود لكل مستخدم.

9. **درج الإخراج (متوفر لطرز معينة فقط)**

حدّد درج الإخراج للصفحات المطبوعة.

مكدس MX

لإخراج الورق في درج الإخراج القياسي. عندما يصبح درج الإخراج القياسي ممتلئًا، تقوم الطابعة بتحديد العلبة المتاحة التالية تلقائيًا.

فارز MX

عند طباعة نسخ متعددة، يتم إخراج كل نسخة في علبة مختلفة من 1 إلى 4.

استخدم Std. عند امتلاء الدرج

حدّد هذا الخيار لمتابعة الطباعة، حتى لو كانت علبة صندوق الإخراج ممتلئة. عند تحديد هذا الخيار، يواصل الجهاز مهمة الطباعة، حيث يخرج الصفحات المتبقية بدرج الإخراج الرئيسي للجهاز عندما تكون علبة صندوق الإخراج ممتلئة.

10. **الزر خيارات الطباعة الأخرى**

وقت السكون

حدّد مقدار الوقت الذي يمر قبل دخول الجهاز في وضع السكون.

ماكرو

حدّد هذه الميزة لطباعة نموذج الكتروني (ماكرو)، قمت بتخزينه في ذاكرة الجهاز، كتراكب على مهمة الطباعة.

ضبط الكثافة

حدّد كثافة الطباعة.

تحسين المطبوعات

حدّد هذا الخيار لتقليل مقدار الورق المتجعد وتحسين تثبيت الحبر.

تخطي الصفحة الفارغة

استخدم هذا الخيار للسماح لبرنامج تشغيل الطابعة بأن يكتشف الصفحات الفارغة تلقائيًا ويقوم باستثنائها من الطباعة.

طباعة النص بالأسود

استخدم هذا الخيار عندما تريد طباعة النص االملون باللون الأسود.

طباعة أرشيف

حدّد هذا الخيار لحفظ بيانات الطباعة كملف PDF على الكمبيوتر.

إعدادات التوفير

حدّد هذا الخيار لتقليل تشوش الطباعة.

معلومات ذات صلة

- الطباعة من الكمبيوتر الخاص بك (نظام التشغيل Windows®)
- طباعة مستند (نظام التشغيل Windows®)
- طباعة أكثر من صفحة واحدة على ورقة واحدة (N في 1) (نظام التشغيل Windows®)
- الطباعة كملصق (نظام التشغيل Windows®)
- الطباعة على كلا وجهي الورق (نظام التشغيل Windows®)
- الطباعة ككتيب (نظام التشغيل Windows®)
- استخدام ملف طباعة معين مسبقًا (نظام التشغيل Windows®)
- تغيير إعدادات الطباعة الافتراضية (نظام التشغيل Windows®)

- استخدام الدرج القياسي عندما يكون ممتلئًا
- تخصيص علبة صندوق الإخراج لمستخدم أو لمجموعة

الطباعة من الكمبيوتر الخاص بك (نظام التشغيل Macintosh)

- طباعة مستند (نظام التشغيل Macintosh)
- الطباعة على كلا وجهي الورق (نظام التشغيل Macintosh)
- طباعة أكثر من صفحة واحدة على ورقة واحدة (N في 1) (نظام التشغيل Macintosh)
- الطباعة الآمنة (نظام التشغيل Macintosh)
- طباعة مستند باستخدام برنامج تشغيل الطابعة BR-Script3 (مضاهاة لغة PostScript® 3™) (نظام التشغيل Macintosh)
- مراقبة حالة الجهاز من الكمبيوتر (نظام التشغيل Macintosh)
- خيارات الطباعة (نظام التشغيل Macintosh)

طباعة مستند (نظام التشغيل Macintosh)

1. تأكد من تحميل حجم الورق الصحيح في درج الورق.
2. من أي تطبيق مثل Apple TextEdit، انقر فوق القائمة **File** (ملف) ثم حدد **Print** (طباعة).
3. حدد **Brother XXX-XXXX** (حيث يمثل XXXX اسم الطراز).
4. اكتب عدد النُسخ التي تريدها في الحقل **Copies** (نُسخ).
5. انقر فوق القائمة المنبثقة **Paper Size** (حجم الورقة) ثم حدد حجم الورق المستخدم.
6. حدد الخيار **Orientation** (الاتجاه) الذي يطابق الطريقة التي تريد طباعة المستند بها.
7. انقر فوق قائمة التطبيقات المنبثقة ثم حدد **Print Settings** (إعدادات الطباعة).
   تظهر خيارات **Print Settings** (إعدادات الطباعة).
8. انقر فوق القائمة المنبثقة **Media Type** (نوع الوسائط)، ثم حدد نوع الورق الذي تستخدمه.
9. قم بتغيير إعدادات الطابعة الأخرى إذا لزم الأمر.
10. انقر فوق **Print** (طباعة).

معلومات ذات صلة

- الطباعة من الكمبيوتر الخاص بك (نظام التشغيل Macintosh)
- خيارات الطباعة (نظام التشغيل Macintosh)

الطباعة على كلا وجهي الورق (نظام التشغيل Macintosh)

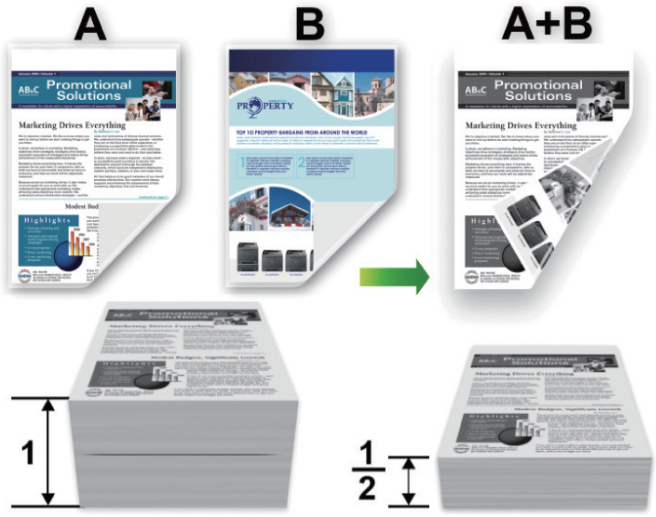

- حدد ورقًا بحجم A4 أو Letter أو Legal أو Mexico Legal أو India Legal أو Folio عند استخدام وظيفة الطباعة التلقائية على الوجهين.
- تأكد أن درج الطباعة على الوجهين تم إعداده ليتوافق مع حجم الورق. إذا لم يكن كذلك، فقد لا تتم تغذية الورق بشكل صحيح، مما يؤدي إلى انحراف الطباعة أو انحشار الورق.
- تأكد من غلق الغطاء الخلفي.
- إذا تجعد الورق، فقم بفرده ووضعه مرة أخرى في درج الورق.
- استخدم ورقًا عاديًا أو ورقًا قليل السُمك. و"لا" تستخدم ورقًا مقوى.
- قد يتجعد الورق إذا كان رقيقًا للغاية.
- عندما تستخدم وظيفة الطباعة اليدوية على الوجهين، من المحتمل أن يحدث انحشار للورق أو تتدهور جودة الطباعة.

1. من أي تطبيق مثل Apple TextEdit، انقر فوق القائمة **File** (ملف) ثم حدد **Print** (طباعة).
2. حدد **Brother XXX-XXXX** (حيث يمثل XXXX اسم الطراز).
3. حدد الخيار **Orientation** (الاتجاه) الذي يطابق الطريقة التي تريد طباعة المستند بها.
4. للطباعة التلقائية على الوجهين، قم بما يلي:
   a. انقر فوق قائمة التطبيقات المنبثقة ثم حدد **Layout** (تخطيط).
   تظهر خيارات الإعداد **Layout** (تخطيط).
   b. في القسم **Two-Sided** (على الوجهين)، حدد الخيار **Short-Edge binding** (تجليد من الحافة القصيرة) أو **Long-Edge binding** (تجليد من الحافة الطويلة).
   c. قم بتغيير إعدادات الطابعة الأخرى إذا لزم الأمر.
   d. انقر فوق **Print** (طباعة).
5. للطباعة اليدوية على الوجهين، قم بما يلي:
   a. انقر فوق قائمة التطبيقات المنبثقة ثم حدد **Paper Handling** (معالجة الورق).
   تظهر خيارات **Paper Handling** (معالجة الورق).
   b. في القائمة المنبثقة **Pages to Print** (الصفحات المراد طباعتها)، حدد **Even Only** (فقط).
   c. قم بتغيير إعدادات الطباعة الأخرى إذا لزم الأمر.
   d. انقر فوق الزر **Print** (طباعة).
   e. بعد قيام الجهاز بطباعة الصفحات ذات الأرقام الزوجية، أخرج الصفحات المطبوعة من درج إخراج الورق.
   f. تأكد من استواء الصفحات بالكامل وضع الورق مرة أخرى في الدرج، بحيث يكون الوجه الفارغ متجهًا لأسفل.
   g. كرر الخطوات 1 - 3 مع تحديد نفس الطابعة والإعدادات التي استخدمتها لطباعة الصفحات ذات الأرقام الزوجية.
   h. انقر فوق قائمة التطبيقات المنبثقة ثم حدد **Paper Handling** (معالجة الورق). تظهر خيارات **Paper Handling** (معالجة الورق).

i. في القائمة المنبثقة **Pages to Print** (**الصفحات المراد طباعتها**)، حدد **Odd Only** (**فردي فقط**).

j. انقر فوق **Print** (**طباعة**).

معلومات ذات صلة

- الطباعة من الكمبيوتر الخاص بك (نظام التشغيل Macintosh)
- خيارات الطباعة (نظام التشغيل Macintosh)

طباعة أكثر من صفحة واحدة على ورقة واحدة (N في 1) (نظام التشغيل Macintosh)

1. من أي تطبيق مثل Apple TextEdit، انقر فوق القائمة **File** (ملف) ثم حدد **Print** (طباعة).
2. حدد **Brother XXX-XXXX** (حيث يمثل XXXX اسم الطراز).
3. انقر فوق قائمة التطبيقات المنبثقة ثم حدد **Layout** (تخطيط).
   تظهر خيارات الإعداد **Layout** (تخطيط).
4. انقر فوق القائمة المنبثقة **Pages Per Sheet** (الصفحات في كل ورقة)، ثم حدد عدد الصفحات المطلوب طباعتها على كل ورقة.
5. حدد الخيار **Layout Direction** (اتجاه التخطيط).
6. انقر فوق القائمة المنبثقة **Border** (الحد)، ثم حدد نوع خط الحدود.
7. قم بتغيير إعدادات الطابعة الأخرى إذا لزم الأمر.
8. انقر فوق **Print** (طباعة).

معلومات ذات صلة

- الطباعة من الكمبيوتر الخاص بك (نظام التشغيل Macintosh)
- خيارات الطباعة (نظام التشغيل Macintosh)

الطباعة الآمنة (نظام التشغيل Macintosh)

استخدم ميزة «طباعة آمنة» لضمان عدم طباعة المستندات السرية أو الحساسة حتى تقوم بإدخال كلمة مرور في لوحة التحكم بالجهاز.

- يتم حذف البيانات الآمنة من الجهاز عندما تقوم بإيقاف تشغيله.

<< HL-L5000D/HL-L5100DN/HL-L5200DW/HL-L6200DW
<< HL-L6400DW

HL-L5000D/HL-L5100DN/HL-L5200DW/HL-L6200DW

1. من أي تطبيق مثل Apple TextEdit، انقر فوق القائمة **File (ملف)** ثم حدد **Print (طباعة)**.
2. حدد **Brother XXX-XXXX** (حيث يمثل XXXX اسم الطراز).
3. انقر فوق قائمة التطبيقات المنبثقة ثم حدد الخيار **طباعة آمنة**. تظهر خيارات **طباعة آمنة**.
4. حدد خانة الاختيار **Secure Print (طباعة آمنة)**.
5. أكتب اسم المستخدم واسم المهمة وكلمة مرور من أربعة أحرف.
6. انقر فوق **Print (طباعة)**.
7. من لوحة التحكم الخاصة بالجهاز، اضغط على **Secure (آمن)**.
8. اضغط على ▲ أو ▼ لعرض اسم المستخدم الخاص بك، ثم اضغط على **OK (موافق)**.
   تعرض شاشة LCD قائمة المهام الآمنة لهذا الاسم.
9. اضغط على ▲ أو ▼ لعرض اسم المهمة، ثم اضغط على **OK (موافق)**.
10. أدخل كلمة المرور المكونة من أربعة أرقام.
    لإدخال كل رقم، اضغط على ▲ أو ▼ لتحديد عدد، ثم اضغط على **OK (موافق)**.
11. اضغط على ▲ أو ▼ لتحديد الخيار Print (طباعة)، ثم اضغط على **OK (موافق)**.
12. اضغط على ▲ أو ▼ لإدخال عدد النُسخ الذي تريده.
13. اضغط على **OK (موافق)**.
    يقوم الجهاز بطباعة البيانات.

بعد طباعة البيانات الآمنة، سيتم مسحها من ذاكرة الجهاز.

HL-L6400DW

1. من أي تطبيق مثل Apple TextEdit، انقر فوق القائمة **File (ملف)** ثم حدد **Print (طباعة)**.
2. حدد **Brother XXX-XXXX** (حيث يمثل XXXX اسم الطراز).
3. انقر فوق قائمة التطبيقات المنبثقة ثم حدد الخيار **طباعة آمنة**. تظهر خيارات **طباعة آمنة**.
4. حدد خانة الاختيار **Secure Print (طباعة آمنة)**.
5. أكتب اسم المستخدم واسم المهمة وكلمة مرور من أربعة أحرف.
6. انقر فوق **Print (طباعة)**.
7. على لوحة التحكم الخاصة بالجهاز، اضغط على Functions (وظائف).
8. اضغط على Secure (آمن).
9. اضغط على ▲ أو ▼ لعرض أسماء المستخدمين، ثم اضغط على اسم المستخدم الخاص بك.
   تعرض شاشة LCD قائمة المهام الآمنة لهذا الاسم.
10. اضغط على ▲ أو ▼ لعرض مهمة الطباعة التي تريد طباعتها، ثم اضغط عليها.
11. أدخل كلمة المرور المكونة من أربعة أرقام، ثم اضغط على OK (موافق).
12. أدخل عدد النُسخ الذي تريده.

13. اضغط على Start (بدء).

يقوم الجهاز بطباعة البيانات.

بعد طباعة البيانات الآمنة، سيتم مسحها من ذاكرة الجهاز.

معلومات ذات صلة

- الطباعة من الكمبيوتر الخاص بك (نظام التشغيل Macintosh)

طباعة مستند باستخدام برنامج تشغيل الطابعة BR-Script3 (مضاهاة لغة PostScript® 3™) (نظام التشغيل Macintosh)

يسمح لك برنامج تشغيل الطابعة BR-Script3 بطباعة بيانات PostScript® بمزيد من الوضوح.

- انتقل إلى صفحة **Downloads** الخاصة بطرازك في Brother Solutions Center على العنوان support.brother.com لتنزيل برنامج التشغيل PS (برنامج تشغيل الطابعة BR-Script3).
- تأكد من إضافة برنامج تشغيل الطابعة BR-Script3 من **Print & Scan** (**طباعة ومسح ضوئي**) أو **Printers & Scanners** (**الطابعات والماسحات الضوئية**) في القائمة **System Preferences** (**تفضيلات النظام**) بنظام التشغيل Macintosh لديك.

1. تأكد من تحميل حجم الورق الصحيح في درج الورق.
2. من أي تطبيق مثل Apple TextEdit، انقر فوق القائمة **File** (**ملف**) ثم حدد **Print** (**طباعة**).
3. حدد **Brother XXX-XXXX** (حيث يمثل XXXX اسم الطراز).
4. اكتب عدد النُسخ التي تريدها في الحقل **Copies** (**نُسخ**).
5. انقر فوق القائمة المنبثقة **Paper Size** (**حجم الورقة**) ثم حدد حجم الورق المستخدم.
6. حدد الخيار **Orientation** (**الاتجاه**) الذي يطابق الطريقة التي تريد طباعة المستند بها.
7. انقر فوق قائمة المنبثقة لخيارات الطباعة، ثم انقر فوق **Printer Features** (**ميزات الطابعة**).
   تظهر خيارات **Printer Features** (**ميزات الطابعة**).
8. انقر **Print Quality** (**جودة الطباعة**) وق القائمة المنبثقة، ثم حدد الدقة.
9. انقر فوق القائمة المنبثقة **Media Type** (**نوع الوسائط**)، ثم حدد نوع الورق الذي تستخدمه.
10. قم بتغيير إعدادات الطابعة الأخرى إذا لزم الأمر.
11. انقر فوق **Print** (**طباعة**).

معلومات ذات صلة

- الطباعة من الكمبيوتر الخاص بك (نظام التشغيل Macintosh)

مراقبة حالة الجهاز من الكمبيوتر (نظام التشغيل Macintosh)

الأداة المساعدة Status Monitor هي أداة برمجية قابلة للتهيئة تستخدم لمراقبة حالة أي جهاز، مما يسمح لك بالحصول على إشعار فوري برسائل الخطأ مثل نفاد الورق أو انحشار الورق على فترات تحديث محددة مسبقًا. كما يمكنك الوصول إلى أداة Web Based Management.

1. انقر فوق القائمة **System Preferences** (**تفضيلات النظام**) وحدد **Print & Scan** (**طباعة ومسح ضوئي**) أو **Printers & Scanners** (**الطابعات والماسحات الضوئية**)، ثم حدد جهازك.
2. انقر فوق الزر **Options & Supplies** (**الخيارات والمستلزمات**).
3. انقر فوق علامة التبويب **Utility** (**الأداة المساعدة**)، ثم انقر فوق الزر **Open Printer Utility** (**فتح الأداة المساعدة للطابعة**).

يبدأ تشغيل Status Monitor.

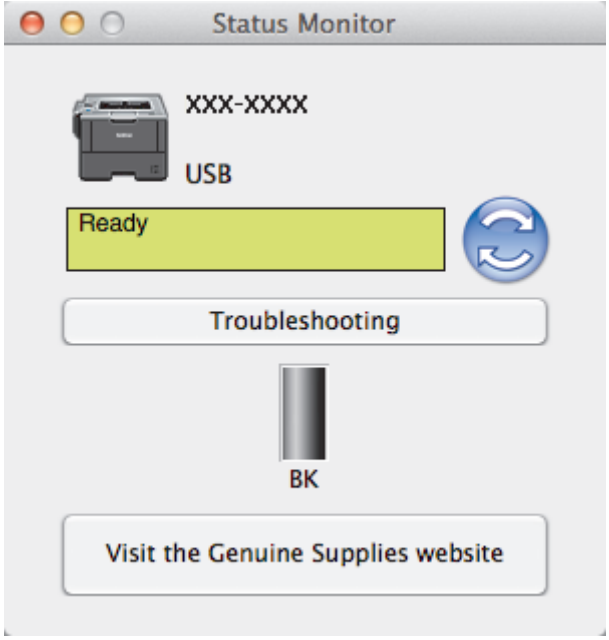

Troubleshooting (**استكشاف الأخطاء وإصلاحها**)

انقر فوق زر **Troubleshooting** (**استكشاف الأخطاء وإصلاحها**) للوصول إلى موقع الويب الخاص باستكشاف الأخطاء وإصلاحها.

Visit the Genuine Supplies website (**البحث عن تبديل المستهلكات**)

انقر فوق زر **Visit the Genuine Supplies website** (**البحث عن تبديل المستهلكات**) لمزيد من المعلومات حول ملحقات Brother الأصلية.

تحديث حالة الجهاز

لعرض أحدث حالة للجهاز أثناء فتح النافذة **Status Monitor**، انقر فوق أيقونة . يمكنك تعيين الفاصل الزمني الذي يقوم فيه البرنامج بتحديث معلومات حالة الجهاز. انقر فوق **Brother Status Monitor** في شريط القائمة ثم حدد **Preferences** (**التفضيلات**).

الأداة المساعدة Web Based Management للإدارة عبر الإنترنت (اتصال الشبكة فقط)

يمكنك الوصول إلى نظام الإدارة عبر الإنترنت بالنقر فوق أيقونة الجهاز على شاشة **Status Monitor**. يمكن استخدام «مستعرض ويب» قياسي لإدارة جهازك باستخدام HTTP (بروتوكول نقل النصوص التشعبية).

معلومات ذات صلة

- الطباعة من الكمبيوتر الخاص بك (نظام التشغيل Macintosh)
- مشاكل الطباعة

خيارات الطباعة (نظام التشغيل Macintosh)

إعداد الصفحة

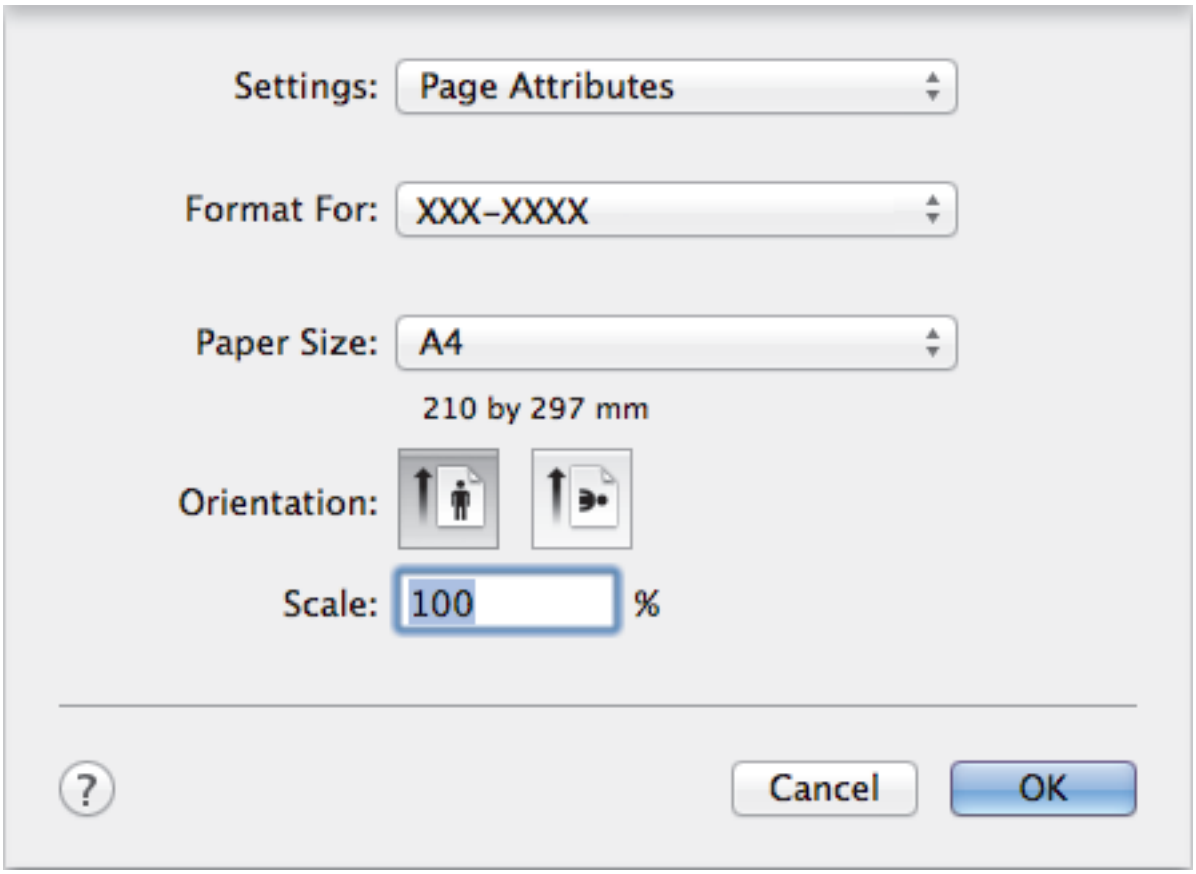

1. **Paper Size (حجم الورقة)**

   حدّد حجم الورق الذي ترغب في استخدامه. يمكنك إما الاختيار من أحجام الورق القياسية أو إنشاء حجم ورق مخصص.

2. **Orientation (الاتجاه)**

   حدّد اتجاه المطبوعات (رأسي أو أفقي).

   إذا كان التطبيق لديك يحتوي على إعداد مشابه، فنوصيك بتعيين الاتجاه باستخدام التطبيق.

3. **Scale (مقياس)**

   اكتب قيمة في هذا الحقل لتكبير أو تصغير الصفحات في المستند لتناسب حجم الورق المحدد.

Layout (تخطيط)

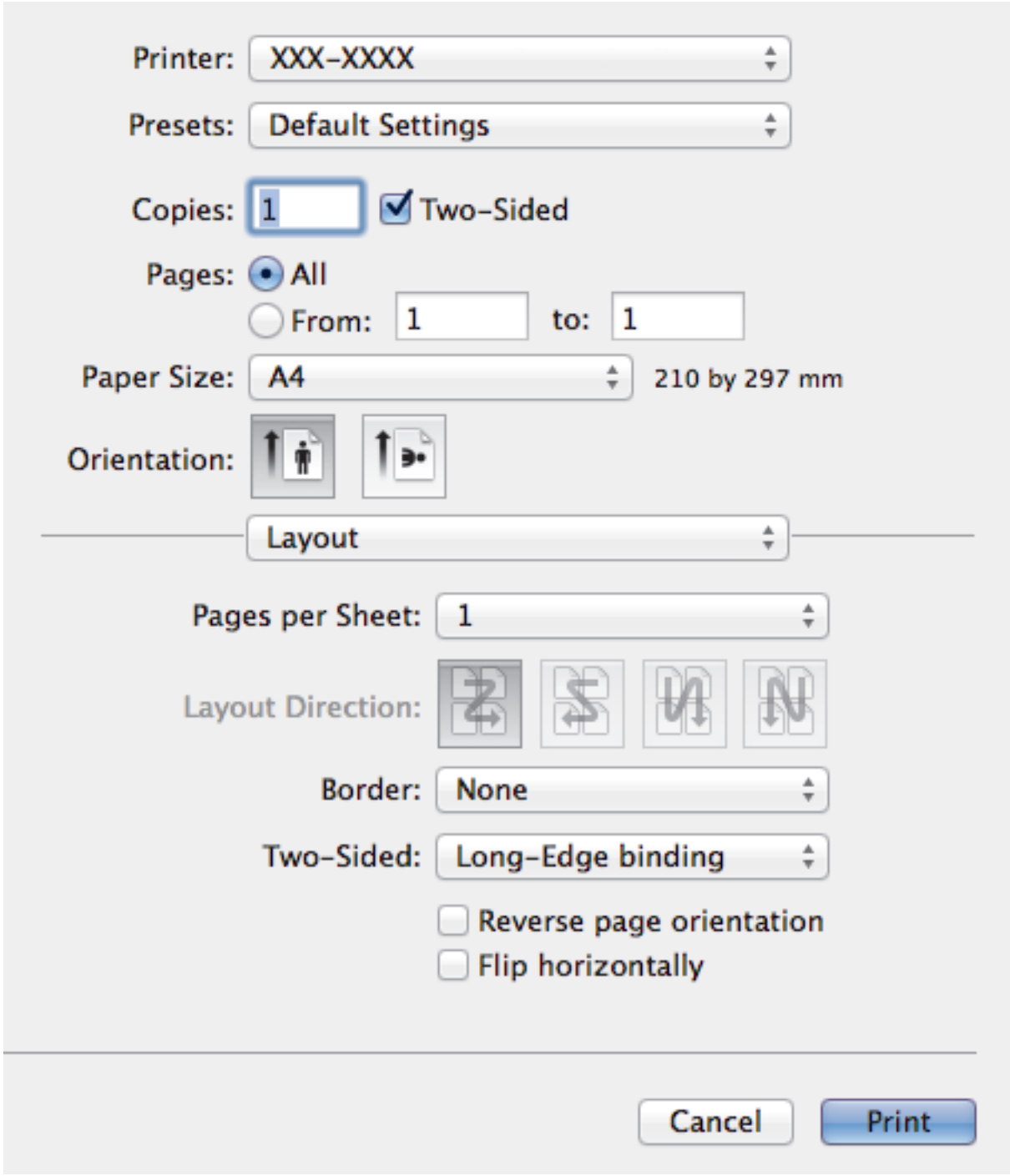

1. **Pages Per Sheet (الصفحات في كل ورقة)**

   حدّد عدد الصفحات المراد طباعتها على ورقة واحدة.

2. **Layout Direction (اتجاه التخطيط)**

   حدّد ترتيب الصفحات عند طباعة صفحات متعددة على ورقة واحدة.

3. **Border (الحد)**

   حدّد نوع الحد المراد استخدامه عند طباعة صفحات متعددة على ورقة واحدة.

4. **Two-Sided (على الوجهين) (متوفر لطرز معينة فقط)**

   حدّد ما إذا كنت تريد الطباعة على كلا وجهي الورق.

5. **Reverse page orientation (عكس اتجاه الصفحة)**

   حدّد هذا الخيار لتدوير الصورة المطبوعة بمقدار 180 درجة.

6. **Flip horizontally (قلب أفقيًا)**

   حدّد هذا الخيار لعكس اتجاه الصورة المطبوعة على الصفحة أفقيا من اليسار إلى اليمين.

Paper Handling (معالجة الورق)

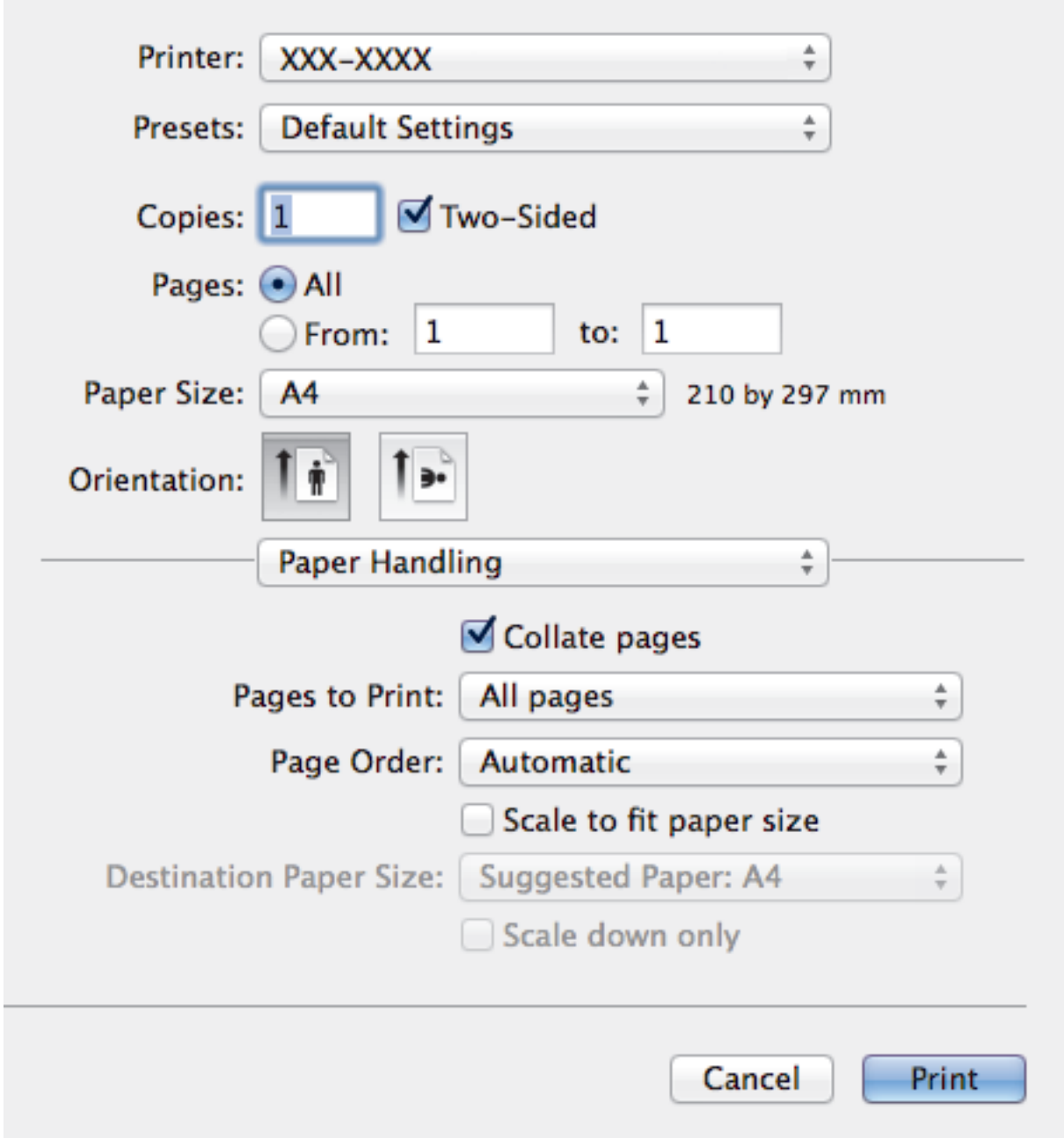

1. **Collate pages (ترتيب الصفحات)**

حدّد هذا الخيار لطباعة مجموعات من المستندات متعددة الصفحات في الترتيب الأصلي للصفحات. عند تحديد هذا الخيار، ستتم طباعة نسخة واحدة كاملة من مستندك، ثم تتم إعادة طباعتها وفقًا لعدد النُسخ الذي تختاره. في حالة عدم تحديد هذا الخيار، ستتم حينئذ طباعة كل صفحة وفقًا لعدد النُسخ الذي تم اختياره قبل طباعة الصفحة التالية من المستند.

2. **Pages to Print (الصفحات المراد طباعتها)**

حدّد الصفحات التي تريد طباعتها (الصفحات الزوجية أو الصفحات الفردية).

3. **Page Order (ترتيب الصفحات)**

حدّد ترتيب الصفحات.

4. **Scale to fit paper size (القياس لملاءمة حجم الورق)**

حدّد هذا الخيار لتكبير أو تصغير الصفحات في المستند لتناسب حجم الورق المحدد.

5. **Destination Paper Size (تعيين حجم الورق)**

حدّد حجم الورق المراد الطباعة عليه.

6. **Scale down only (تخفيض نسبي فقط)**

حدّد هذا الخيار إذا كنت تريد تصغير الصفحات في المستند عندما تكون كبيرة جدًا بالنسبة لحجم الورق المحدد. إذا تم تحديد هذا الخيار وتم تنسيق المستند ليلائم حجم ورق أصغر من الورق الذي تستخدمه، ستتم طباعة المستند بحجمه الأصلي.

Print Settings (إعدادات الطباعة)

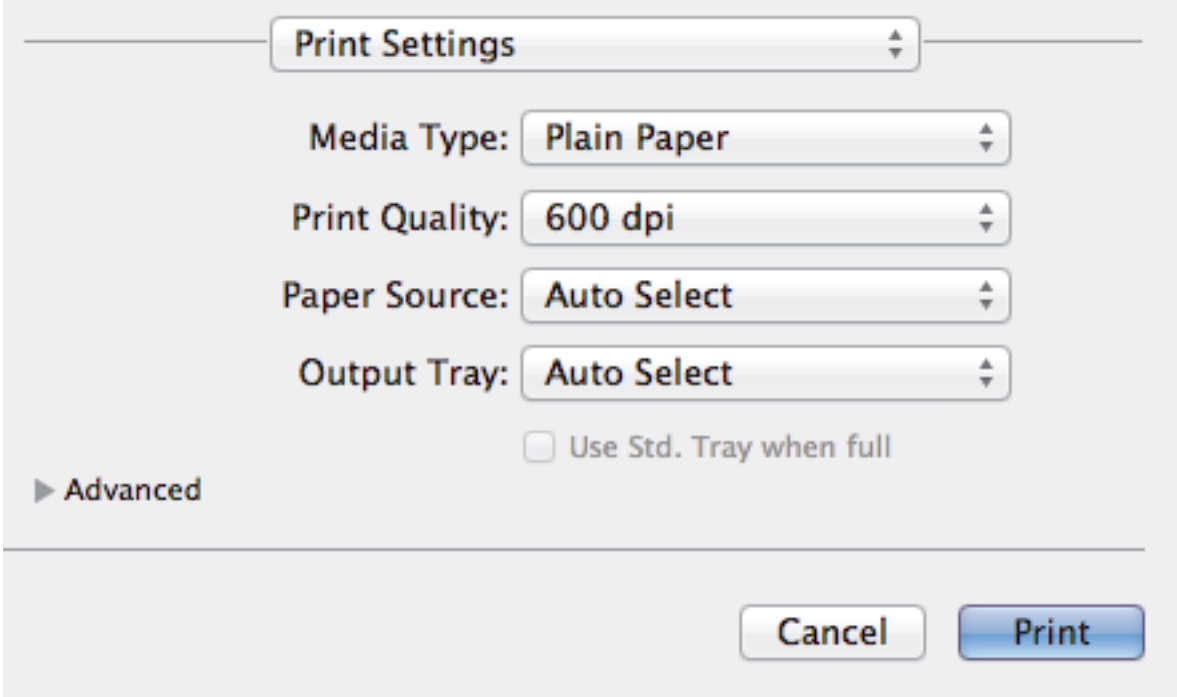

1. **Media Type (نوع الوسائط)**

حدّد نوع الوسائط الذي ترغب في استخدامه. للحصول على أفضل نتائج للطباعة، يقوم الجهاز بضبط إعدادات الطباعة تلقائيًا وفقًا لنوع الوسائط المحدد.

2. **Print Quality (جودة الطباعة)**

حدّد دقة الطباعة المطلوبة. ونظرًا لارتباط جودة الطباعة بالسرعة، كلما زادت الجودة، تطلب الأمر وقتًا أطول لطباعة المستند.

3. **Paper Source (مصدر الورق)**

حدّد إعداد مصدر الورق وفقًا لظروف الطباعة أو الغرض منها.

4. **Output Tray (درج الإخراج) (متوفر لطرز معينة فقط)**

حدّد درج الإخراج للصفحات المطبوعة.

MX Stacker (مكدس MX)

لإخراج الورق في درج الإخراج القياسي. عندما يصبح درج الإخراج القياسي ممتلئًا، تقوم الطابعة بتحديد العلبة المتاحة التالية تلقائيًا.

MX Sorter (فارز MX)

عند طباعة نسخ متعددة، يتم إخراج كل نسخة في علبة مختلفة من 1 إلى 4.

Use Std. Tray when full (استخدم Std. عند امتلاء الدرج)

حدّد هذا الخيار لمتابعة الطباعة، حتى لو كانت علبة صندوق الإخراج ممتلئة. عند تحديد هذا الخيار، يواصل الجهاز مهمة الطباعة، حيث يخرج الصفحات المتبقية بدرج الإخراج الرئيسي للجهاز عندما تكون علبة صندوق الإخراج ممتلئة.

5. **Advanced (إعدادات متقدمة)**

Toner Save Mode (وضع توفير الحبر)

حدد هذه الميزة للمحافظة على مسحوق الحبر باستخدام قدر أقل منه لطباعة المستندات، ستظهر المطبوعات أقل وضوحًا إلا أنها تظل مقروءة.

Graphics Quality (جودة الرسومات)

حدّد إما الرسومات أو النص للحصول على أفضل جودة طباعة، حسب نوع المستند الذي تقوم بطباعته.

Improve Print Output (تحسين إخراج المطبوعات)

حدّد هذا الخيار لتقليل مقدار الورق المتجعد وتحسين تثبيت الحبر.

Density Adjustment (ضبط الكثافة)

حدّد كثافة الطباعة.

Sleep Time (وقت السكون)

حدّد مقدار الوقت الذي يمر قبل دخول الجهاز في وضع السكون.

Quiet Mode (الوضع الهادئ)

حدّد هذا الخيار لتقليل تشوش الطباعة.

Other Print Options (خيارات الطباعة الأخرى)

Skip Blank Page (تخطي صفحة فارغة)

استخدم هذا الخيار للسماح لبرنامج تشغيل الطابعة بأن يكتشف الصفحات الفارغة تلقائيًا ويقوم باستثنائها من الطباعة.

Secure Print (طباعة آمنة)

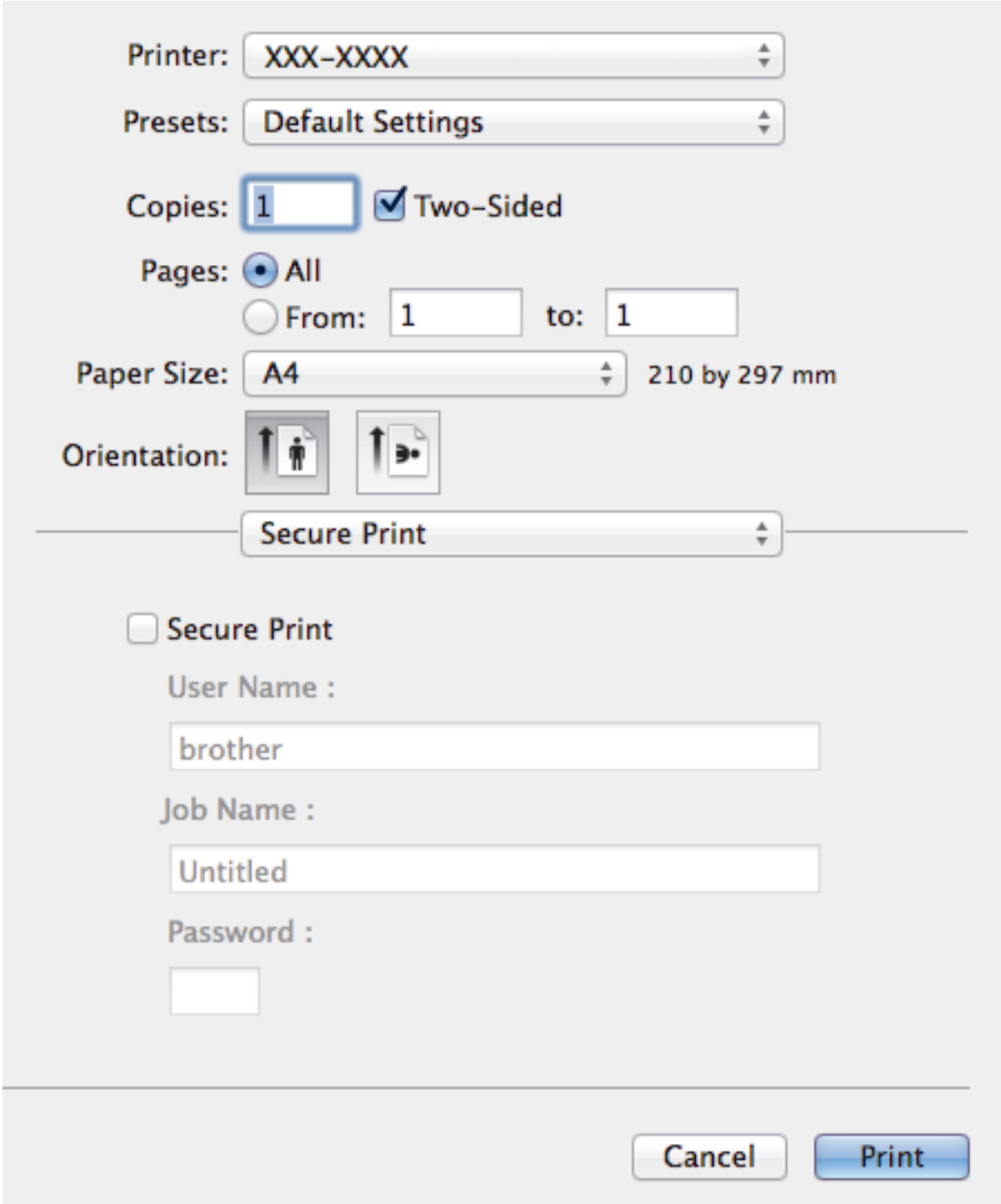

1. **Secure Print (طباعة آمنة)**

تضمن هذه الميزة عدم طباعة المستندات السرية أو الحساسة حتى تقوم بإدخال كلمة مرور في لوحة التحكم بالجهاز.

معلومات ذات صلة

- الطباعة من الكمبيوتر الخاص بك (نظام التشغيل Macintosh)
- طباعة مستند (نظام التشغيل Macintosh)

- الطباعة على كلا وجهي الورق (نظام التشغيل Macintosh)
- طباعة أكثر من صفحة واحدة على ورقة واحدة (N في 1) (نظام التشغيل Macintosh)
- استخدام الدرج القياسي عندما يكون ممتلئًا
- تخصيص علبة صندوق الإخراج لمستخدم أو لمجموعة

طباعة نُسخ مكررة لصفحة واحدة على أنواع مختلفة من الورق

استخدم وظيفة إنشاء نسخة مطابقة لإنشاء نُسخ متعددة من نفس بيانات الطباعة، كما في حالة الطباعة على ورق الكربون. إرسال البيانات إلى أدراج الورق الفردية التي قمت بتحميلها مسبقاً بأنواع أو ألوان مختلفة من الورق.

على سبيل المثال، قد تحتاج إلى ضبط الجهاز على إرسال بيانات الطباعة إلى الدرج 1، الذي قمت بتحميله مسبقاً بورق أزرق اللون، ثم تقوم بإعادة طباعة البيانات في موقع معين في الصفحة من الدرج متعدد الأغراض، الذي قمت بتحميله مسبقاً بورق أصفر اللونيحتوي على نص بالفعل.

إذا قمت بتحميل الورق الأزرق في الدرج 1 والورق الأصفر في الدرج متعدد الأغراض، فستقوم الطابعة بتغذية الورق تلقائيًا للورقة 1 من الدرج 1 والورقة 2 من الدرج متعدد الأغراض.

إذا قمت بتمكين وظيفة إنشاء نسخة مطابقة، فسيقوم الجهاز بإنشاء النسخ تلقائيًا دائمًا.

(Windows®)

كما تتيح لك وظيفة إنشاء نسخة مطابقة تحديد قالب ماكرو طباعة مختلف لكل صفحة.

<< HL-L5000D/HL-L5100DN/HL-L5200DW/HL-L6200DW
<< HL-L6400DW

HL-L5000D/HL-L5100DN/HL-L5200DW/HL-L6200DW

1. اضغط على ▲ أو ▼ لعرض الخيار Print Menu (قائمة الطباعة)، ثم اضغط على **OK (موافق)**.
2. اضغط على ▲ أو ▼ لعرض الخيار Carbon Menu (قائمة النسخة المطابقة)، ثم اضغط على **OK (موافق)**.
3. اضغط على ▲ أو ▼ لعرض الخيار Carbon Copy (النسخة المطابقة)، ثم اضغط على **OK (موافق)**.
4. اضغط على ▲ أو ▼ لعرض الخيار On (تشغيل)، ثم اضغط على **OK (موافق)**.
5. اضغط على ▲ أو ▼ لعرض الخيار Copies (النُسخ)، ثم اضغط على **OK (موافق)**.
6. اضغط على ▲ أو على ▼ لإدخال عدد النسخ الذي تريده، ثم اضغط على **OK (موافق)**.
7. اضغط على ▲ أو ▼ لعرض الخيار Copy1 Tray (درج النسخة 1)، ثم اضغط على **OK (موافق)**.
8. اضغط على ▲ أو ▼ لعرض درج الورق الذي تريد تكوينه كـ Copy1 Tray (درج النسخة 1)، ثم اضغط على **OK (موافق)**.

(Windows®)

a. اضغط على ▲ أو ▼ لعرض الخيار Copy1 Macro (ماكرو النسخة 1)، ثم اضغط على **OK (موافق)**.
b. اضغط على ▲ أو ▼ لعرض رقم المعرف لقالب الماكرو الذي ترغب في استخدامه، ثم اضغط على **OK (موافق)**.

9. كرر هذه الخطوات حتى تقوم بتحديد جميع إعدادات الدرج لكل نسخة.
10. أرسل مهمة الطباعة إلى الجهاز.

HL-L6400DW

1. اضغط على Settings (الإعدادات) > Print Menu (قائمة الطباعة) > Carbon Menu (قائمة النسخة المطابقة) > Carbon Copy (النسخة المطابقة) > On (تشغيل).
2. اضغط على ▲ أو ▼ لعرض الخيار Copies (النُسخ)، ثم اضغط على Copies (النُسخ).
3. أدخل عدد النسخ الذي تريده، ثم اضغط على OK (موافق).
4. اضغط على ▲ أو ▼ لعرض الخيار Copy1 Tray (درج النسخة 1)، ثم اضغط على Copy1 Tray (درج النسخة 1).
5. اضغط على ▲ أو ▼ لعرض درج الورق الذي تريد تكوينه كـ Copy1 Tray (درج النسخة 1)، ثم اضغط على درج الورق.

(Windows®)

a. اضغط على ▲ أو ▼ لعرض الخيار Copy1 Macro (ماكرو النسخة 1)، ثم اضغط على Copy1 Macro (ماكرو النسخة 1).
b. اضغط على ▲ أو ▼ لعرض رقم المعرف لقالب الماكرو الذي ترغب في استخدامه، ثم اضغط عليه.

6. كرر هذه الخطوات حتى تقوم بتحديد جميع إعدادات الدرج لكل نسخة.
7. أرسل مهمة الطباعة إلى الجهاز.

معلومات ذات صلة

- طباعة
- استخدام Macro من الكمبيوتر الخاص بك (نظام التشغيل Windows®)

إلغاء مهمة طباعة

<< HL-L5000D/HL-L5100DN/HL-L5200DW/HL-L6200DW
<< HL-L6400DW

HL-L5000D/HL-L5100DN/HL-L5200DW/HL-L6200DW

1. اضغط على **Cancel** (**إلغاء**).

لإلغاء مهام طباعة متعددة، اضغط مع الاستمرار على **Cancel** (**إلغاء**) لمدة أربع ثوانٍ.

HL-L6400DW

1. اضغط على ✕.

لإلغاء مهام طباعة متعددة، اضغط مع الاستمرار على ✕ لمدة أربع ثوانٍ.

معلومات ذات صلة

- طباعة
- مشاكل الطباعة

اختبار الطباعة

في حالة وجود مشكلات مرتبطة بجودة الطباعة، فاتبع هذه الإرشادات لإجراء اختبار طباعة.

HL-L5000D/HL-L5100DN/HL-L5200DW/HL-L6200DW <<
HL-L6400DW <<

HL-L5000D/HL-L5100DN/HL-L5200DW/HL-L6200DW

1. اضغط على ▲ أو ▼ لعرض الخيار Machine Info. (معلومات الجهاز)، ثم اضغط على **OK (موافق)**.
2. اضغط على ▲ أو ▼ لعرض الخيار Test Print (طباعة اختبار)، ثم اضغط على **OK (موافق)**.

يقوم الجهاز بطباعة صفحة الاختبار.

HL-L6400DW

1. اضغط على Settings (الإعدادات) > Machine Information (معلومات الجهاز) > Test Print (طباعة اختبار).
2. اضغط على OK (موافق).
3. اضغط على .

معلومات ذات صلة

- طباعة
- تحسين جودة الطباعة

استكشاف الأخطاء وإصلاحها

استخدم هذا القسم لحل المشكلات المعتادة التي قد تواجهها عند استخدام جهاز Brother الذي بحوزتك. ويمكنك حل معظم المشكلات بنفسك.

هام

للحصول على مساعدة فنية، يتعين عليك الاتصال بخدمة عملاء Brother أو موزع Brother المحلي.

قد يتسبب استخدام مستلزمات ليست من إنتاج Brother في التأثير على جودة الطباعة وأداء المكونات المادية للجهاز وموثوقيته.

إذا كنت بحاجة إلى مساعدة إضافية، فانتقل إلى Brother Solutions Center على العنوان support.brother.com.

أولاً، تحقق من التالي:

- توصيل سلك الطاقة الخاص بالجهاز بشكل صحيح وتشغيل الجهاز. ➤➤ *دليل الإعداد السريع*
- إزالة كل المواد الواقية. ➤➤ *دليل الإعداد السريع*
- تحميل الورق بشكل صحيح في درج الورق.
- تم توصيل كبلات الواجهة بأمان إلي الجهاز وجهاز الكمبيوتر أو إنشاء اتصال لاسلكي بين الجهاز وجهاز الكمبيوتر.
- رسائل الخطأ والصيانة

في حالة عدم حل المشكلة عن طريق عمليات التحقق، حدد المشكلة، ثم ➤➤ *معلومات ذات صلة*

معلومات ذات صلة

- رسائل الخطأ والصيانة
- انحشار الورق
- مشاكل الطباعة
- تحسين جودة الطباعة
- مشكلات الشبكة
- مشاكل أخرى
- التحقق من معلومات الجهاز
- وظائف إعادة التعيين

رسائل الخطأ والصيانة

(HL-L6400DW)

إذا كانت شاشة LCD تعرض الأخطاء وكان جهاز Android™ يدعم ميزة الاتصال قريب المدى (NFC)، فالمس شعار NFC على جهاز Brother للوصول إلى Brother Solutions Center واستعرض آخر الأسئلة المتكررة من جهازك. (قد تُطبق أسعار الرسائل والبيانات الخاصة بمزود الهاتف المحمول.)

تأكد من تعيين إعدادات الاتصال قريب المدى (NFC) في كل من جهاز Brother وجهاز Android™ على «تشغيل».

كما هو الحال مع أي منتج مكتبي متطور، قد تحدث أخطاء وقد يتطلب الأمر استبدال العناصر المرفقة. إذا حدث هذا، فيقوم الجهاز بتحديد الخطأ أو الصيانة الروتينية المطلوبة ويتم عرض الرسالة المناسبة. ويوضح الجدول معظم رسائل الخطأ والصيانة الشائعة.

اتبع الإرشادات الواردة في عمود **الإجراء** لحل الخطأ وإزالة الرسالة.

يمكنك تصحيح معظم الأخطاء وإجراء الصيانة الدورية بنفسك. إذا كنت بحاجة إلى المزيد من التلميحات: فتفضل بزيارة support.brother.com، وانقر فوق **FAQs & Troubleshooting** (الأسئلة المتداولة واستكشاف الأخطاء وإصلاحها).

HL-L5000D/HL-L5100DN/HL-L5200DW/HL-L6200DW

رسائل الخطأ	السبب	الإجراء
2-sided Disabled (الطباعة على الوجهين معطلة)	لم يتم إغلاق الغطاء الخلفي للجهاز بشكل كامل.	أغلق الغطاء الخلفي للجهاز حتى يستقر في وضع الإغلاق.
	لم يتم تركيب درج الطباعة على الوجهين بالكامل.	قم بتركيب درج الطباعة على الوجهين بإحكام في الجهاز.
Access Denied (تم رفض الدخول)	تم حظر الوظيفة التي تريد استخدامها بواسطة Secure Function Lock 3.0.	اتصل بالمسئول للتحقق من إعدادات ميزة Secure Function Lock.
Cartridge Error (خطأ في خرطوشة الحبر)	لم يتم تركيب خرطوشة الحبر بشكل صحيح.	قم بإزالة خرطوشة الحبر ومجموعة وحدة الأسطوانة. أخرج خرطوشة الحبر وضعها مرة أخرى داخل وحدة الأسطوانة. قم بإعادة تركيب خرطوشة الحبر ومجموعة وحدة الأسطوانة في الجهاز. إذا استمرت المشكلة، فاتصل بـ خدمة عملاء Brother أو موزع Brother المحلي.
Cooling Down (تبريد)	درجة حرارة المكونات الداخلية للجهاز مرتفعة للغاية. سيقوم الجهاز بإيقاف مهمة الطباعة الحالية مؤقتًا والدخول في وضع التبريد.	تأكد من قدرتك على سماع المروحة وهي تدور داخل الجهاز إلى جانب عدم وجود ما يسد مخرج العادم. في حالة دوران المروحة، قم بإزالة أي عقبة تحيط بمخرج العادم ثم اترك الجهاز قيد التشغيل ولكن لا تستخدمه لعدة دقائق. في حالة عدم دوران المروحة، افصل الجهاز عن مصدر الطاقة لعدة دقائق ثم قم بتوصيله مرة أخرى.
Cover is Open (الغطاء مفتوح)	لم يتم إغلاق الغطاء الأمامي بشكل كامل.	افتح الغطاء الأمامي للجهاز ثم أغلقه بإحكام.
Cover is Open (الغطاء مفتوح)	لم يتم إغلاق غطاء مثبت الحبر بشكل كامل.	أغلق غطاء مثبت الحبر الموجود داخل الغطاء الخلفي للجهاز.
Drum ! (الأسطوانة !)	يجب تنظيف سلك الكورونا الموجود في وحدة الأسطوانة.	قم بتنظيف سلك الكورونا بوحدة الأسطوانة. 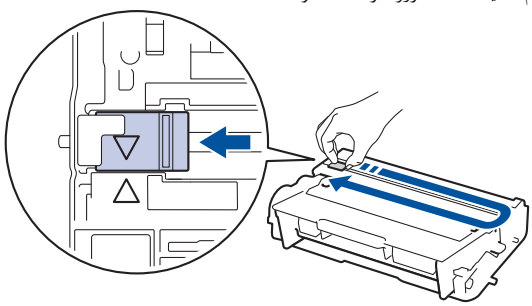 *معلومات ذات صلة: تنظيف سلك الكورونا* إذا استمرت المشكلة قائمة، فاستبدل وحدة الأسطوانة بأخرى جديدة.
	لم يتم تركيب خرطوشة الحبر ومجموعة وحدة الأسطوانة بشكل صحيح.	قم بإزالة وحدة الأسطوانة، ثم قم بإزالة خرطوشة الحبر من وحدة الأسطوانة وضع خرطوشة الحبر مرة أخرى في وحدة الأسطوانة. أعد تركيب وحدة الأسطوانة في الجهاز.
Drum End Soon (اقتراب انتهاء العمر الافتراضي للأسطوانة)	أوشكت وحدة الأسطوانة على نهاية عمرها الافتراضي.	اطلب وحدة أسطوانة جديدة قبل ظهور Replace Drum (استبدال الأسطوانة) على شاشة LCD.
Jam 2-sided (انحشار عند الطباعة على الوجهين)	لقد انحشر الورق في الدرج ذي الوجهين أو داخل الغطاء الخلفي.	أزل الدرج ذي الوجهين وافتح الغطاء الخلفي لسحب جميع الورق المحشور.
Jam Inside (انحشار داخلي)	لقد انحشر الورق داخل الجهاز.	افتح الغطاء الأمامي وأزل مجموعة وحدة الأسطوانة وخرطوشة الحبر، ثم اسحب جميع الورق المحشور. أغلق الغطاء الأمامي.

رسائل الخطأ	السبب	الإجراء
Jam MP Tray (انحشار في الدرج متعدد الأغراض)	انحشر الورق في الدرج متعدد الأغراض.	أزل جميع الورق المحشور في الدرج متعدد الأغراض أو في المنطقة المحيطة به. اضغط على **Go (انتقال)**.
Jam Rear (انحشار خلفي)	لقد انحشر الورق في الجزء الخلفي من الجهاز.	افتح غطاء مثبت الحبر وقم بإزالة جميع الورق المحشور. أغلق غطاء مثبت الحبر.
Jam Tray 1 (انحشار الورق درج 1) Jam Tray 2 (انحشار الورق درج 2) Jam Tray 3 (انحشار الورق درج 3) Jam Tray 4 (انحشار الورق درج 4)	انحشر الورق في درج الورق المشار إليه.	اسحب درج الورق الذي تشير إليه شاشة LCD ثم قم بإزالة جميع الورق المحشور.
Limit Exceeded (تم تجاوز الحد)	تم الوصول إلى حد الطباعة المعين في ميزة Secure Function Lock 3.0.	اتصل بالمسئول للتحقق من إعدادات ميزة Secure Function Lock.
Media Mismatch (عدم توافق الوسائط)	يختلف نوع الوسائط المحدد في برنامج تشغيل الطابعة عن نوع الورق المحدد في قائمة الجهاز.	قم بتحميل نوع الورق الصحيح في الدرج المشار إليه على شاشة LCD ثم حدد نوع الوسائط الصحيح في إعداد نوع الورق بالجهاز.
No Drum Unit (لا توجد وحدة أسطوانة)	لم يتم تركيب وحدة الأسطوانة بشكل صحيح.	أعد تركيب مجموعة خرطوشة الحبر ووحدة الأسطوانة.
No Paper (لا يوجد ورق)	نفد الورق من الجهاز أو لم يتم تحميل الورق بشكل صحيح في درج الورق.	• أعد ملء درج الورق. تأكد أن موجهات الورق قد تم إعدادها لتتوافق مع الحجم الصحيح. • إذا كان الورق موجودًا في الدرج، فقم بإزالته، ثم أعد تحميله مرة أخرى. تأكد أن موجهات الورق قد تم إعدادها لتتوافق مع الحجم الصحيح. • لا تقم بملء درج الورق بمقدار يتجاوز الحد.
No Paper Fed T2 (لم تتم تغذية الورق T2) No Paper Fed T3 (لم تتم تغذية الورق T3) No Paper Fed T4 (لم تتم تغذية الورق T4)	فشل الجهاز في تغذية الورق من درج الورق المشار إليه.	اسحب درج الورق الذي تشير إليه شاشة LCD ثم قم بإزالة جميع الورق المحشور.
No Paper MP (لا يوجد ورق MP)	نفد الورق من الدرج متعدد الأغراض أو لم يتم تحميل الورق في الدرج متعدد الأغراض بشكل صحيح.	قم بأحد الإجراءات التالية: • أعد ملء الدرج متعدد الأغراض بالورق. تأكد أن موجهات الورق قد تم إعدادها لتتوافق مع الحجم الصحيح. • إذا كان الورق موجودًا في الدرج، فقم بإزالته، ثم أعد تحميله مرة أخرى. تأكد أن موجهات الورق قد تم إعدادها لتتوافق مع الحجم الصحيح.
No Paper T1 (لا يوجد ورق T1) No Paper T2 (لا يوجد ورق T2) No Paper T3 (لا يوجد ورق T3) No Paper T4 (لا يوجد ورق T4)	فشل الجهاز في تغذية الورق من درج الورق المشار إليه.	قم بأحد الإجراءات التالية: • أعد ملء درج الورق الذي تشير إليه شاشة LCD. تأكد أن موجهات الورق قد تم إعدادها لتتوافق مع الحجم الصحيح. • إذا كان الورق موجودًا في الدرج، فقم بإزالته، ثم أعد تحميله مرة أخرى. تأكد أن موجهات الورق قد تم إعدادها لتتوافق مع الحجم الصحيح. • لا تقم بملء درج الورق بمقدار يتجاوز الحد.
No Toner (لا يوجد حبر)	لم يتم تركيب خرطوشة الحبر أو وحدة الأسطوانة ومجموعة خرطوشة الحبر بشكل صحيح.	أخرج مجموعة خرطوشة الحبر ووحدة الأسطوانة. أخرج خرطوشة الحبر من وحدة الأسطوانة، وأعد تركيب خرطوشة الحبر في مكانها بوحدة الأسطوانة. قم بإعادة تركيب مجموعة خرطوشة الحبر ووحدة الأسطوانة مرة أخرى في الجهاز. وإذا استمرت المشكلة، فاستبدل وحدة خرطوشة الحبر بأخرى جديدة.
No Tray T1 (لا يوجد الدرج T1) No Tray T2 (لا يوجد الدرج T2) No Tray T3 (لا يوجد الدرج T3) No Tray T4 (لا يوجد الدرج T4)	لم يتم تركيب درج الورق بشكل صحيح.	أعد تركيب درج الورق الذي تشير إليه شاشة LCD.
Out of Memory (نفاد الذاكرة)	ذاكرة الجهاز ممتلئة.	اضغط على **Cancel (إلغاء)** لتقليل دقة الطباعة.
Print Data Full (تمت طباعة البيانات)	ذاكرة الجهاز ممتلئة.	اضغط على **Cancel (إلغاء)** وقم بحذف البيانات الآمنة المخزنة سابقًا.
Print Unable (تعذر الطبعة) ##	توجد مشكلة ميكانيكية بالجهاز.	• اضغط مع الاستمرار على ⏻ لإيقاف تشغيل الجهاز، وانتظر لدقائق قليلة ثم قم بتشغيله مرة أخرى. • إذا استمرت المشكلة، فاتصل على خدمة عملاء Brother.

رسائل الخطأ	السبب	الإجراء
Replace Drum (استبدال الاسطوانة)	لقد حان الوقت لاستبدال وحدة الأسطوانة.	استبدل وحدة الأسطوانة بأخرى جديدة. ➤➤ *معلومات ذات صلة: استبدال وحدة الأسطوانة*
	لم تتم إعادة تعيين عداد وحدة الأسطوانة عند تم تركيب أسطوانة جديدة.	أعد تعيين عداد وحدات الأسطوانات. انظر الإرشادات المضمنة مع وحدة الأسطوانة الجديدة.
Replace Toner (استبدال الحبر)	أوشكت خرطوشة الحبر على نهاية عمرها الافتراضي. يقوم الجهاز بإيقاف كل عمليات الطباعة.	استبدل خرطوشة الحبر بأخرى جديدة.
Self-Diagnostic (تشخيص ذاتي)	لا ترتفع درجة حرارة مثبت الحبر إلى درجة الحرارة المحددة في الوقت المحدد.	اضغط مع الاستمرار على ⏻ لإيقاف تشغيل الجهاز، وانتظر لثوانٍ قليلة ثم قم بتشغيله مرة أخرى. اترك الجهاز في وضع السكون لمدة 15 دقيقة مع تشغيله.
	مثبت الحبر ساخنة للغاية.	
Size Error (خطأ في الحجم)	لا يدعم الدرج المحدد حجم الورق المحدد في برنامج تشغيل الطابعة.	اختر حجم ورق يدعمه الدرج المحدد.
Size Error DX (خطأ في الحجم عند الطباعة على الوجهين)	حجم الورق المحدد في إعداد حجم ورق الجهاز غير متاح للطباعة التلقائية على الوجهين.	اضغط على **Cancel (إلغاء)** (إذا لزم الأمر). قم بتحميل ورق بحجم صحيح في الدرج وقم بتعيين الدرج لحجم الورق ذلك. اختر حجم ورق تدعمه الطباعة على الوجهين. أحجام الورق المتوفرة للطباعة التلقائية على الوجهين هي A4، Letter، Legal، Mexico Legal، India Legal، Folio.
	الورق المتوفر في الدرج حجمه ليس صحيحًا وغير متاح للطباعة التلقائية على الوجهين.	
Size Mismatch (عدم مطابقة حجم الورق)	حجم الورق الموجود في الدرج ليس هو الحجم الصحيح.	قم بتحميل ورق بحجم صحيح في الدرج الذي تشير إليه شاشة LCD ثم قم بتعيين حجم الورق لهذا الدرج. اضغط على **Go (انتقال)**.
Toner Low (مستوى الحبر منخفض)	إذا ظهرت هذه الرسالة على شاشة LCD، فسيظل بإمكانك الطباعة. أوشكت خرطوشة الحبر على نهاية عمرها الافتراضي.	اطلب شراء خرطوشة حبر جديدة الآن بحيث تكون متاحة عندما تعرض الشاشة LCD Replace Toner (استبدال الحبر).
Too Many Trays (العديد من الأدراج)	تجاوز عدد الأدراج الاختيارية التي تم تركيبها الحد الأقصى؛	لذا قم بتقليل عدد الأدراج الاختيارية.

HL-L6400DW

رسائل الخطأ	السبب	الإجراء
2-sided Disabled (الطباعة على الوجهين معطلة)	لم يتم إغلاق الغطاء الخلفي للجهاز بشكل كامل.	أغلق الغطاء الخلفي للجهاز حتى يستقر في وضع الإغلاق.
	لم يتم تركيب درج الطباعة على الوجهين بالكامل.	قم بتركيب درج الطباعة على الوجهين بإحكام في الجهاز.
Access Denied (تم رفض الدخول)	تم حظر الوظيفة التي تريد استخدامها بواسطة Secure Function Lock 3.0.	اتصل بالمسئول للتحقق من إعدادات ميزة Secure Function Lock.
Cartridge Error (خطأ في الخرطوشة)	لم يتم تركيب خرطوشة الحبر بشكل صحيح.	قم بإزالة خرطوشة الحبر ومجموعة وحدة الأسطوانة. أخرج خرطوشة الحبر وضعها مرة أخرى داخل وحدة الأسطوانة. قم بإعادة تركيب خرطوشة الحبر ومجموعة وحدة الأسطوانة في الجهاز. إذا استمرت المشكلة، فاتصل بـ خدمة عملاء Brother أو موزع Brother المحلي.
Cooling Down (التبريد)	درجة حرارة المكونات الداخلية للجهاز مرتفعة للغاية. سيقوم الجهاز بإيقاف مهمة الطباعة الحالية مؤقتًا والدخول في وضع التبريد.	تأكد من قدرتك على سماع المروحة وهي تدور داخل الجهاز إلى جانب عدم وجود ما يسد مخرج العادم. في حالة دوران المروحة، قم بإزالة أي عقبة تحيط بمخرج العادم ثم اترك الجهاز قيد التشغيل ولكن لا تستخدمه لعدة دقائق. في حالة عدم دوران المروحة، افصل الجهاز عن مصدر الطاقة لعدة دقائق ثم قم بتوصيله مرة أخرى.
Cover is Open (الغطاء مفتوح)	لم يتم إغلاق الغطاء الأمامي بشكل كامل.	افتح الغطاء الأمامي للجهاز ثم أغلقه بإحكام.
Cover is Open (الغطاء مفتوح)	لم يتم إغلاق غطاء مثبت الحبر بشكل كامل.	أغلق غطاء مثبت الحبر الموجود داخل الغطاء الخلفي للجهاز.
Cover is Open (الغطاء مفتوح)	لم يتم إغلاق الغطاء الخلفي لصندوق البريد بشكل كامل.	أغلق الغطاء الخلفي لصندوق البريد.

رسائل الخطأ	السبب	الإجراء
Drum ! (الأسطوانة !)	يجب تنظيف سلك الكورونا الموجود في وحدة الأسطوانة.	قم بتنظيف سلك الكورونا بوحدة الأسطوانة. 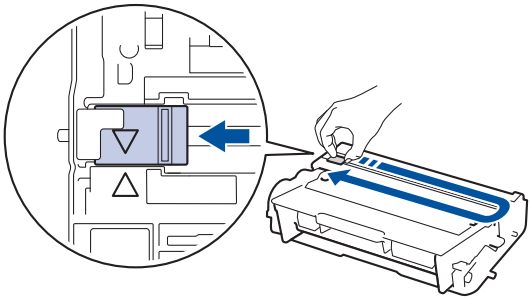 *معلومات ذات صلة: تنظيف سلك الكورونا* إذا استمرت المشكلة قائمة، فاستبدل وحدة الأسطوانة بأخرى جديدة.
	لم يتم تركيب خرطوشة الحبر ومجموعة وحدة الأسطوانة بشكل صحيح.	قم بإزالة وحدة الأسطوانة، ثم قم بإزالة خرطوشة الحبر من وحدة الأسطوانة وضع خرطوشة الحبر مرة أخرى في وحدة الأسطوانة. أعد تركيب وحدة الأسطوانة في الجهاز.
Jam 2-sided (حشر من الوجهين)	لقد انحشر الورق في الدرج ذي الوجهين أو داخل الغطاء الخلفي.	أزل الدرج ذي الوجهين وافتح الغطاء الخلفي لسحب جميع الورق المحشور.
Jam Inside (انحشار في الداخل)	لقد انحشر الورق داخل الجهاز.	افتح الغطاء الأمامي وأزل مجموعة وحدة الأسطوانة وخرطوشة الحبر، ثم اسحب جميع الورق المحشور. أغلق الغطاء الأمامي.
Jam Mailbox (انحشار الورق في صندوق الإخراج)	انحشر الورق في وحدة صندوق البريد.	أزل جميع الورق المحشور من وحدة صندوق البريد كما يظهر على شاشة LCD.
Jam MP Tray (انحشار في الدرج متعدد الأغراض)	انحشر الورق في الدرج متعدد الأغراض.	أزل جميع الورق المحشور في الدرج متعدد الأغراض أو في المنطقة المحيطة به. اضغط على Retry (إعادة المحاولة).
Jam Rear (انحشار خلفي)	لقد انحشر الورق في الجزء الخلفي من الجهاز.	افتح غطاء مثبت الحبر وقم بإزالة جميع الورق المحشور. أغلق غطاء مثبت الحبر.
Jam Tray (حشر الدرج) Jam Tray1 (انحشار الورق درج 1) Jam Tray2 (انحشار الورق درج 2) Jam Tray3 (انحشار الورق درج 3) Jam Tray4 (انحشار الورق درج 4)	انحشر الورق في درج الورق المشار إليه.	اسحب درج الورق للخارج وقم بإزالة جميع الورق المحشور كما يظهر في الرسم المتحرك على شاشة LCD.
Limit Exceeded (تم تجاوز الحد)	تم الوصول إلى حد الطباعة المعين في ميزة Secure Function Lock 3.0.	اتصل بالمسئول للتحقق من إعدادات ميزة Secure Function Lock.
Media Type Mismatch (عدم مطابقة نوع الوسائط)	يختلف نوع الوسائط المحدد في برنامج تشغيل الطابعة عن نوع الورق المحدد في قائمة الجهاز.	قم بتحميل نوع الورق الصحيح في الدرج المشار إليه على شاشة LCD ثم حدد نوع الوسائط الصحيح في إعداد نوع الورق بالجهاز.
No Drum Unit (لا توجد وحدة أسطوانة)	لم يتم تركيب وحدة الأسطوانة بشكل صحيح.	أعد تركيب مجموعة خرطوشة الحبر ووحدة الأسطوانة.
No HUB Support (لا يوجد دعم HUB)	تم توصيل جهاز محور اتصالات USB بموصل مستضيف USB.	افصل جهاز محور اتصالات USB عن موصل مستضيف USB.
No Paper (لا يوجد ورق)	نفد الورق من الجهاز أو لم يتم تحميل الورق بشكل صحيح في درج الورق.	• أعد ملء درج الورق. تأكد أن موجهات الورق قد تم إعدادها لتتوافق مع الحجم الصحيح. • إذا كان الورق موجودًا في الدرج، فقم بإزالته، ثم أعد تحميله مرة أخرى. تأكد أن موجهات الورق قد تم إعدادها لتتوافق مع الحجم الصحيح. • لا تقم بملء درج الورق بمقدار يتجاوز الحد.
No Paper Fed T1 (لم تتم تغذية الورق T1) No Paper Fed T2 (لم تتم تغذية الورق T2) No Paper Fed T3 (لم تتم تغذية الورق T3) No Paper Fed T4 (لم تتم تغذية الورق T4)	فشل الجهاز في تغذية الورق من درج الورق المشار إليه.	اسحب درج الورق الذي تشير إليه شاشة LCD ثم قم بإزالة جميع الورق المحشور.

رسائل الخطأ	السبب	الإجراء
No Paper MP (لا يوجد ورق MP)	نفد الورق من الدرج متعدد الأغراض أو لم يتم تحميل الورق في الدرج متعدد الأغراض بشكل صحيح.	قم بأحد الإجراءات التالية: • أعد ملء الدرج متعدد الأغراض بالورق. تأكد أن موجهات الورق قد تم إعدادها لتتوافق مع الحجم الصحيح. • إذا كان الورق موجودًا في الدرج، فقم بإزالته، ثم أعد تحميله مرة أخرى. تأكد أن موجهات الورق قد تم إعدادها لتتوافق مع الحجم الصحيح.
No Paper T1 (لا يوجد ورق T1) No Paper T2 (لا يوجد ورق T2) No Paper T3 (لا يوجد ورق T3) No Paper T4 (لا يوجد ورق T4)	فشل الجهاز في تغذية الورق من درج الورق المشار إليه.	قم بأحد الإجراءات التالية: • أعد ملء درج الورق الذي تشير إليه شاشة LCD. تأكد أن موجهات الورق قد تم إعدادها لتتوافق مع الحجم الصحيح. • إذا كان الورق موجودًا في الدرج، فقم بإزالته، ثم أعد تحميله مرة أخرى. تأكد أن موجهات الورق قد تم إعدادها لتتوافق مع الحجم الصحيح. • لا تقم بملء درج الورق بمقدار يتجاوز الحد.
No Toner (لا يوجد حبر)	لم يتم تركيب خرطوشة الحبر أو وحدة الأسطوانة ومجموعة خرطوشة الحبر بشكل صحيح.	أخرج مجموعة خرطوشة الحبر ووحدة الأسطوانة. أخرج خرطوشة الحبر من وحدة الأسطوانة، وأعد تركيب خرطوشة الحبر في مكانها بوحدة الأسطوانة. قم بإعادة تركيب مجموعة خرطوشة الحبر ووحدة الأسطوانة مرة أخرى في الجهاز. وإذا استمرت المشكلة، فاستبدل وحدة خرطوشة الحبر بأخرى جديدة.
No Tray T1 (لا يوجد الدرج T1) No Tray T2 (لا يوجد الدرج T2) No Tray T3 (لا يوجد الدرج T3) No Tray T4 (لا يوجد الدرج T4)	لم يتم تركيب درج الورق بشكل صحيح.	أعد تركيب درج الورق الذي تشير إليه شاشة LCD.
Out of Memory (نفاد الذاكرة)	ذاكرة الجهاز ممتلئة.	اضغط على لتقليل دقة الطباعة.
Output Tray Full (درج الإخراج ممتلئ)	درج خروج الورق ممتلئ.	أزل الورق المطبوع من درج الإخراج الذي تشير إليه شاشة LCD.
Paper Low (مقدار الورق منخفض) Paper Low Tray 1 (درج الورق السفلي 1) Paper Low Tray 2 (درج الورق السفلي 2) Paper Low Tray 3 (درج الورق السفلي 3) Paper Low Tray 4 (درج الورق السفلي 4)	درج الورق فارغ تقريبًا.	أعد ملء درج الورق الذي تشير إليه شاشة LCD.
Print Data Full (تمت طباعة البيانات)	ذاكرة الجهاز ممتلئة.	اضغط على وقم بحذف البيانات الآمنة المخزنة سابقًا.
Print Unable (تعذرت الطباعة) ##	توجد مشكلة ميكانيكية بالجهاز.	• اضغط مع الاستمرار على لإيقاف تشغيل الجهاز، وانتظر لدقائق قليلة ثم قم بتشغيله مرة أخرى. • إذا استمرت المشكلة، فاتصل على خدمة عملاء Brother.
Replace Toner (استبدال الحبر)	أوشكت خرطوشة الحبر على نهاية عمرها الافتراضي. يقوم الجهاز بإيقاف كل عمليات الطباعة.	استبدل خرطوشة الحبر بأخرى جديدة.
Screen Init. Fail (فشل تهيئة الشاشة)	تم الضغط على شاشة اللمس قبل اكتمال بدء التشغيل.	تأكد من عدم لمس أي شيء لشاشة اللمس.
	قد تلتصق أجسام صغيرة بين الجزء السفلي من «شاشة اللمس» وإطارها.	أدخل قطعة ورق صلبة بين الجزء السفلي من شاشة اللمس وإطارها وحركها للأمام والخلف لدفع أية أجسام صغيرة للخارج.
Self-Diagnostic (تشخيص ذاتي)	لا ترتفع درجة حرارة مثبت الحبر إلى درجة الحرارة المحددة في الوقت المحدد.	اضغط مع الاستمرار على لإيقاف تشغيل الجهاز، وانتظر لثوانٍ قليلة ثم قم بتشغيله مرة أخرى. اترك الجهاز في وضع السكون لمدة 15 دقيقة مع تشغيله.
	مثبت الحبر ساخنة للغاية.	
Size Error (خطأ في الحجم)	لا يدعم الدرج المحدد حجم الورق المحدد في برنامج تشغيل الطابعة.	اختر حجم ورق يدعمه الدرج المحدد.

رسائل الخطأ	السبب	الإجراء
Size Error 2-sided (خطأ الحجم من الوجهين)	حجم الورق المحدد في إعداد حجم ورق الجهاز غير متاح للطباعة التلقائية على الوجهين.	اضغط على (إذا لزم الأمر). قم بتحميل ورق بحجم صحيح في الدرج وقم بتعيين الدرج لحجم الورق ذلك. اختر حجم ورق تدعمه الطباعة على الوجهين. أحجام الورق المتوفرة للطباعة التلقائية على الوجهين هي Legal، Letter، A4، Folio، India Legal، Mexico Legal.
	الورق المتوفر في الدرج حجمه ليس صحيحًا وغير متاح للطباعة التلقائية على الوجهين.	
Size mismatch (عدم تطابق الحجم)	حجم الورق الموجود في الدرج ليس هو الحجم الصحيح.	قم بتحميل ورق بحجم صحيح في الدرج الذي تشير إليه شاشة LCD ثم قم بتعيين حجم الورق لهذا الدرج. اضغط على Retry (إعادة المحاولة) .
Supplies (موارد) Drum End Soon (اقتراب انتهاء العمر الافتراضي للأسطوانة)	أوشكت وحدة الأسطوانة على نهاية عمرها الافتراضي.	اطلب وحدة أسطوانة جديدة قبل ظهور Replace Drum (استبدال الأسطوانة) على شاشة LCD.
Supplies (موارد) Replace Drum (استبدال الأسطوانة)	لقد حان الوقت لاستبدال وحدة الأسطوانة.	استبدل وحدة الأسطوانة بأخرى جديدة. ➤➤ *معلومات ذات صلة: استبدال وحدة الأسطوانة*
	لم تتم إعادة تعيين عداد وحدة الأسطوانة عند تم تركيب أسطوانة جديدة.	أعد تعيين عداد وحدات الأسطوانات. انظر الإرشادات المضمنة مع وحدة الأسطوانة الجديدة.
Supplies (موارد) Toner Low (مستوى الحبر منخفض)	إذا ظهرت هذه الرسالة على شاشة LCD، فسيظل بإمكانك الطباعة. أوشكت خرطوشة الحبر على نهاية عمرها الافتراضي.	اطلب شراء خرطوشة حبر جديدة الآن بحيث تكون متاحة عندما تعرض الشاشة LCD Replace Toner (استبدال الحبر) .
Too many bins (العديد من الصناديق)	تمت إزالة الدرج ذي الحاويتين أو الدرج ذي الأربع حاويات من وحدة صندوق البريد.	لاستخدام وحدة صندوق البريد في الوضع ذي الحاويتين، قم بإزالة الدرج ذي الحاويتين أو الدرج ذي الأربع حاويات. لاستخدام وحدة صندوق البريد في الوضع ذي الأربع حاويات، قم بتركيب الدرج ذي الحاويتين أو الدرج ذي الأربع حاويات.
Too Many Trays (العديد من الأدراج)	تجاوز عدد الأدراج الاختيارية التي تم تركيبها الحد الأقصى؛	لذا قم بتقليل عدد الأدراج الاختيارية.
Unusable Device (جهاز غير قابل للاستخدام)	تم توصيل جهاز USB غير مدعوم بموصل مستضيف USB.	افصل الجهاز عن موصل مستضيف USB.

معلومات ذات صلة

- استكشاف الأخطاء وإصلاحها
- استبدال المستلزمات
- التحميل والطباعة باستخدام درج الورق
- التحميل والطباعة باستخدام الدرج متعدد الأغراض
- استبدال وحدة الأسطوانة
- تنظيف سلك الكورونا

انحشار الورق

قم بإزالة كل الأوراق من درج الورق دائمًا وقم بتسوية رزمة الورق عند إضافة الورق الجديد. سيساعد ذلك في منع تغذية صفحات متعددة من الورق عبر الجهاز في وقت واحد ومنع انحشار الورق.

- انحشر الورق في الدرج متعدد الأغراض
- انحشار الورق في درج الورق
- انحشر الورق في الجزء الخلفي للجهاز
- لقد انحشر الورق داخل الجهاز
- انحشار الورق في درج الطباعة على الوجهين
- انحشر الورق في وحدة صندوق البريد

انحشر الورق في الدرج متعدد الأغراض

إذا أظهرت لوحة تحكم الجهاز أو برنامج Status Monitor انحشار الورق في الدرج متعدد الأغراض بالجهاز، فاتبع الخطوات التالية:

1. أزل الورق من الدرج متعدد الأغراض.
2. أزل أي ورق محشور في الدرج متعدد الأغراض أو في المنطقة المحيطة به.

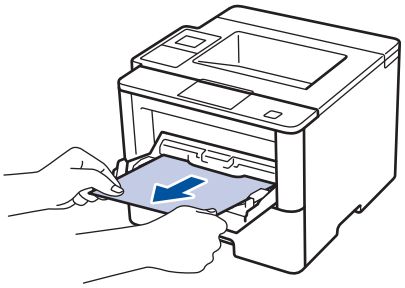

3. قم بفرد رزمة الورق، ثم ضعها مرة أخرى في الدرج متعدد الأغراض.
4. أعد تحميل الورق في الدرج متعدد الأغراض وتأكد من أنه لا يتجاوز مؤشرات الحد الأقصى لارتفاع الورق (1) الموجودة على جانبي الدرج.

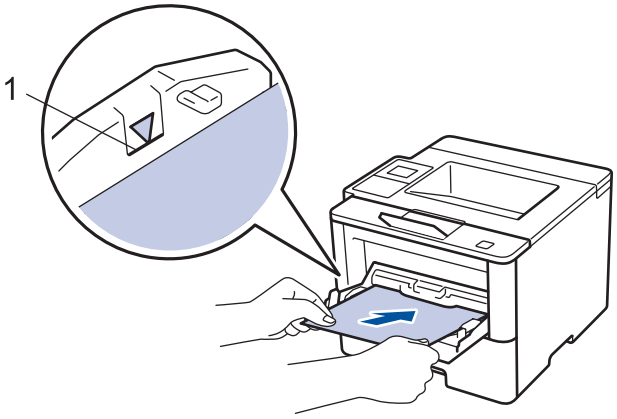

5. قم بأحد الإجراءات التالية:
   - (HL-L5000D/HL-L5100DN/HL-L5200DW/HL-L6200DW)

     اضغط على **Go (انتقال)** لاستئناف الطباعة.
   - (HL-L6400DW)

     اضغط على Retry (إعادة المحاولة) لاستئناف الطباعة.

معلومات ذات صلة

- انحشار الورق

انحشار الورق في درج الورق

إذا أظهرت لوحة تحكم الجهاز أو برنامج Status Monitor انحشار الورق في درج الورق، فاتبع الخطوات التالية:

1. اسحب درج الورق بشكل كامل خارج الجهاز.

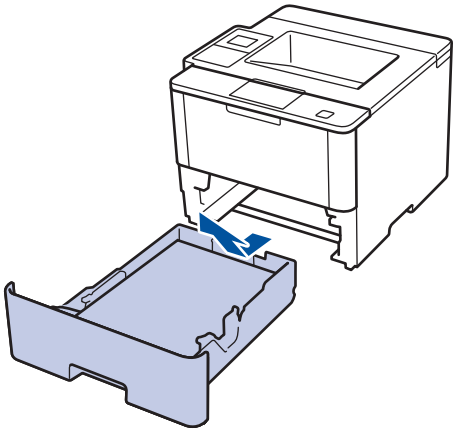

2. اسحب الورق المحشور للخارج ببطء.

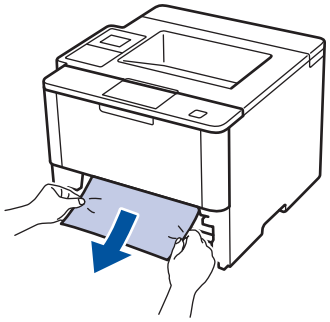

يسمح لك سحب الورق المحشور للخارج لأسفل باستخدام كلتا اليدين بإزالة الورق بسهولة أكبر.

3. انفخ في رزمة الورق لمنع انحشاره مجددًا، وأزلق موجهات الورق لتتناسب مع حجمه.

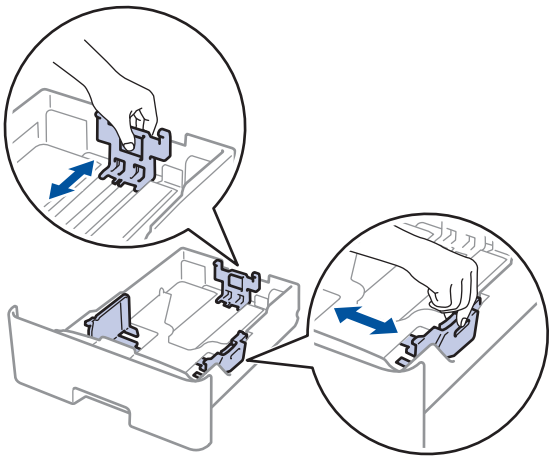

4. تأكد أن مستوى الورق تحت علامة الحد الأقصى لكمية الورق (▼ ▼ ▼).

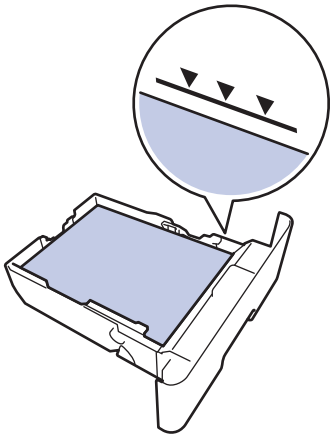

5. أعد وضع درج الورق بإحكام داخل الجهاز.

معلومات ذات صلة

- انحشار الورق

انحشر الورق في الجزء الخلفي للجهاز

إذا أظهرت لوحة تحكم الجهاز أو برنامج Status Monitor وجود انحشار للورق في الجزء الخلفي للجهاز (الخلف)، فاتبع الخطوات التالية:

1. قم بترك الجهاز قيد التشغيل لمدة 10 دقائق لإتاحة الفرصة للمروحة الداخلية لتبريد الأجزاء الساخنة للغاية داخل الجهاز.
2. افتح الغطاء الخلفي.

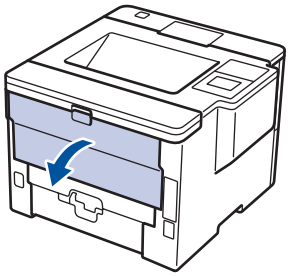

3. اسحب الأذرع الخضراء الموجودة على الجانبين الأيمن والأيسر تجاهك وقم بتحرير غطاء مثبت الحبر.

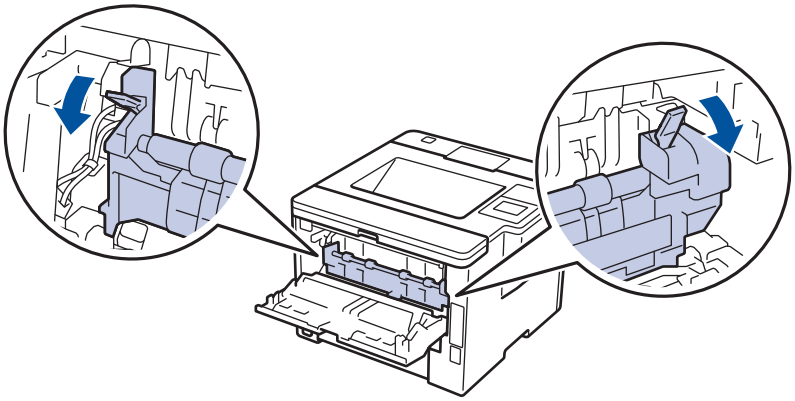

تحذير

سطح ساخن

ستكون الأجزاء الداخلية للجهاز ساخنة جدًا. انتظر حتى يبرد الجهاز قبل لمسه.

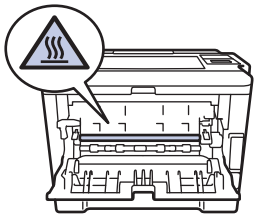

4. استخدام كلتا يديك لسحب الورق المحشور برفق خارج مثبت الحبر.

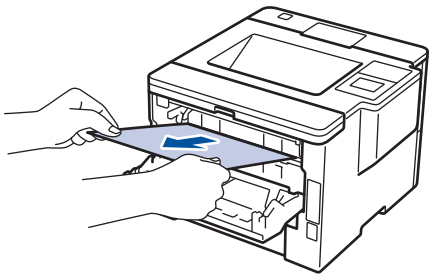

5. أغلق غطاء مثبت الحبر.

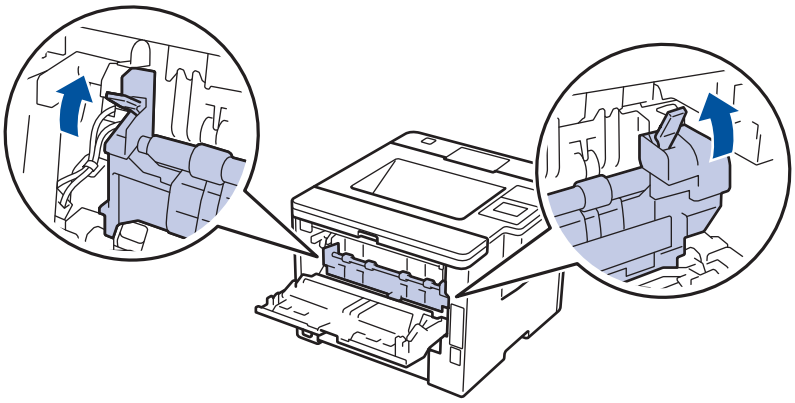

6. أغلق الغطاء الخلفي حتى يستقر في وضع الإغلاق.

معلومات ذات صلة

- انحشار الورق

لقد انحشر الورق داخل الجهاز

إذا أظهرت لوحة تحكم الجهاز أو برنامج Status Monitor انحشار الورق داخل الجهاز، فاتبع الخطوات التالية:

1. قم بترك الجهاز قيد التشغيل لمدة 10 دقائق لإتاحة الفرصة للمروحة الداخلية لتبريد الأجزاء الساخنة للغاية داخل الجهاز.
2. افتح الغطاء الأمامي.

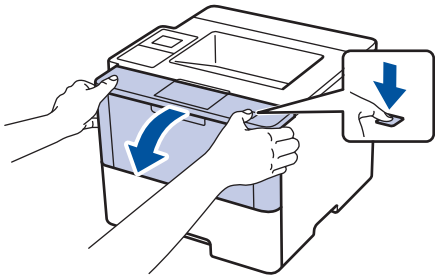

3. أخرج مجموعة خرطوشة الحبر ووحدة الأسطوانة.

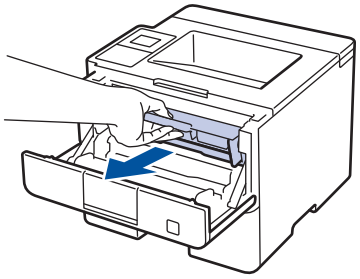

تحذير

سطح ساخن

ستكون الأجزاء الداخلية للجهاز ساخنة جدًا. انتظر حتى يبرد الجهاز قبل لمسه.

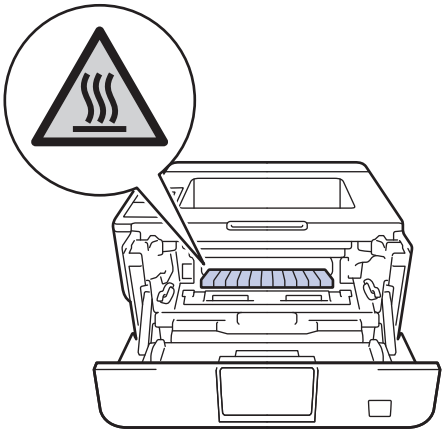

4. اسحب الورق المحشور للخارج ببطء.

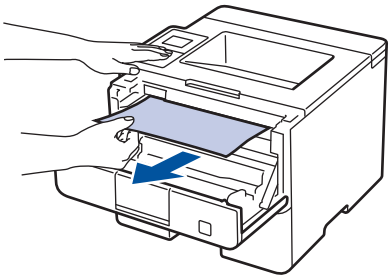

5. قم بتركيب خرطوشة الحبر ومجموعة وحدة الأسطوانة للداخل في الجهاز.

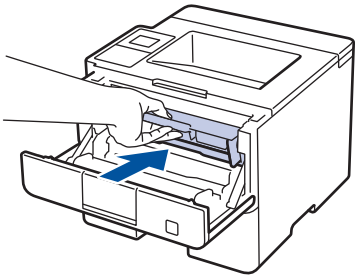

6. أغلق الغطاء الأمامي.

معلومات ذات صلة

- انحشار الورق

انحشار الورق في درج الطباعة على الوجهين

إذا أظهرت لوحة تحكم الجهاز أو برنامج Status Monitor انحشار الورق في درج الطباعة على الوجهين، فاتبع الخطوات التالية:

1. قم بترك الجهاز قيد التشغيل لمدة 10 دقائق لإتاحة الفرصة للمروحة الداخلية لتبريد الأجزاء الساخنة للغاية داخل الجهاز.
2. اسحب درج الورق بشكل كامل خارج الجهاز.

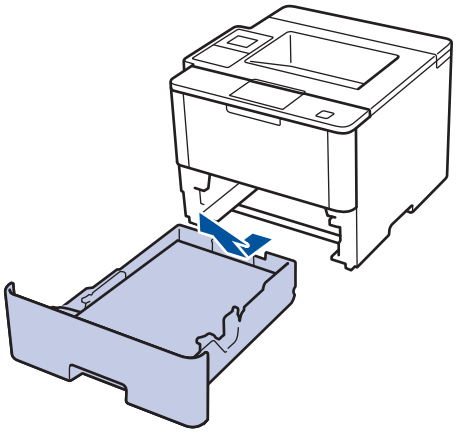

3. في الجزء الخلفي من الجهاز، اسحب درج الطباعة على الوجهين بالكامل خارج الجهاز.

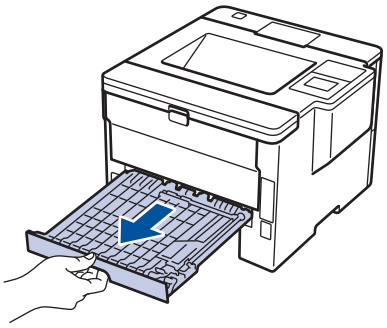

4. اسحب الورق المحشور خارج الجهاز أو خارج درج الطباعة على الوجهين.

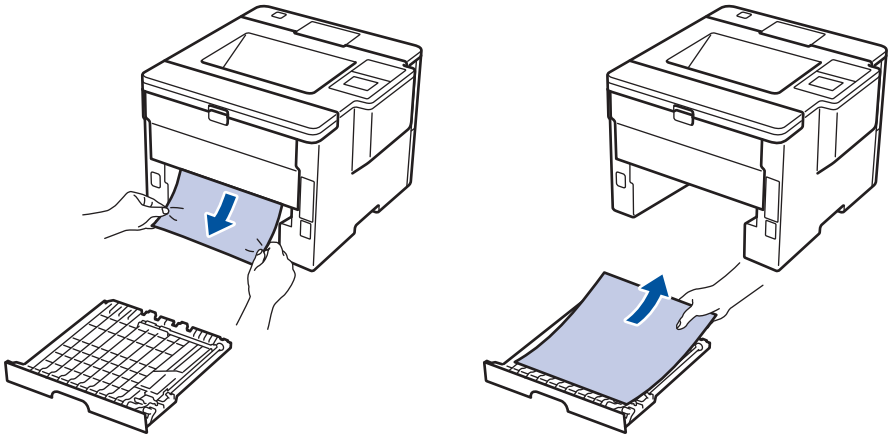

5. قم بإزالة الورق الذي ربما يكون محشورًا أسفل الجهاز نتيجة للكهرباء الساكنة.

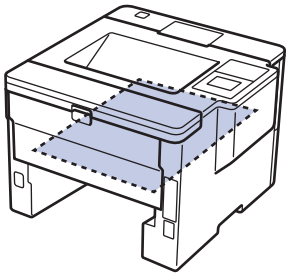

6. إذا لم يتم ينحشر الورق داخل درج الطباعة على الوجهين، فافتح الغطاء الخلفي.

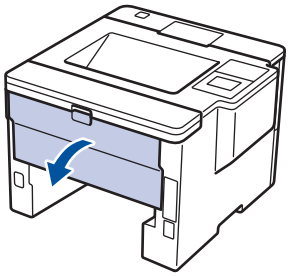

تحذير

سطح ساخن

ستكون الأجزاء الداخلية للجهاز ساخنة للغاية. انتظر حتى يبرد الجهاز قبل لمس تلك الأجزاء.

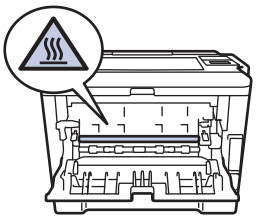

7. استخدام كلتا يديك لسحب الورق المحشور برفق خارج الجزء الخلفي من الجهاز.

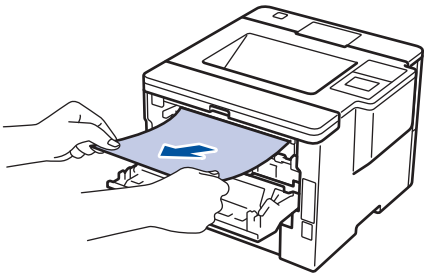

8. أغلق الغطاء الخلفي حتى يستقر في وضع الإغلاق.
9. ضع درج الورق ذي الوجهين في الجزء الخلفي من الجهاز بإحكام.
10. أعد تركيب درج الورق في الجزء الأمامي من الجهاز بإحكام.

معلومات ذات صلة

- انحشار الورق

انحشر الورق في وحدة صندوق البريد

الطرز ذات العلاقة: HL-L6400DW

إذا أظهرت لوحة تحكم الجهاز أو برنامج Status Monitor انحشار للورق في وحدة صندوق البريد، فاتبع الخطوات التالية:

1. اسحب الورق المنحشر خارج علبة صندوق الإخراج المشار إليه على شاشة LCD.

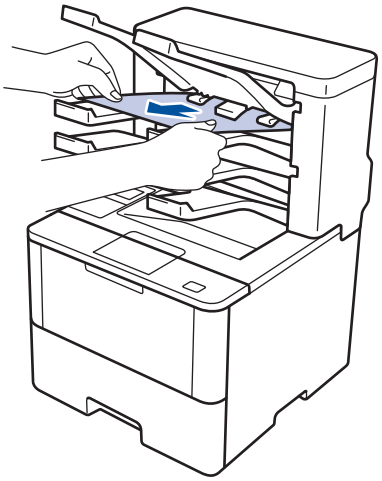

2. وإذا استمر وجود الخطأ، فافتح الغطاء الخلفي لصندوق الإخراج.

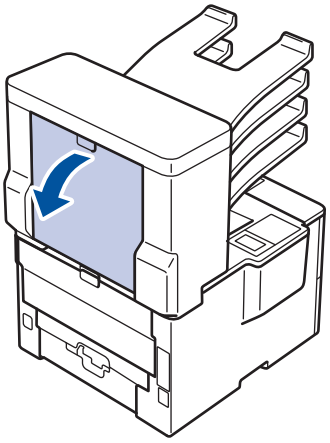

3. اسحب الورق المنحشر خارج وحدة صندوق الإخراج.

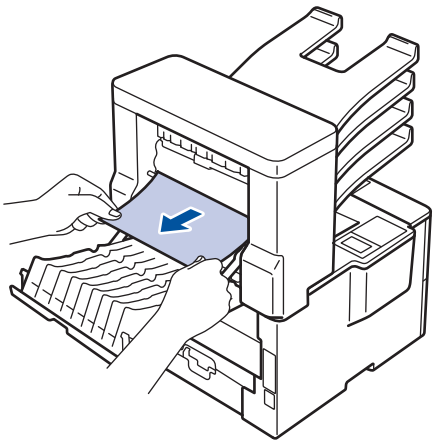

4. أغلق الغطاء الخلفي لصندوق الإخراج حتى يستقر في وضع الإغلاق.

معلومات ذات صلة

- انحشار الورق

مشاكل الطباعة

مشكلات	اقتراحات
لا توجد مطبوعات	تأكد من اختيار برنامج تشغيل الطابعة الصحيح وتثبيته.
	تحقق لرؤية ما إذا كان Status Monitor أو لوحة تحكم الجهاز تعرض حالة الخطأ.
	تحقق من اتصال الجهاز بالإنترنت: • Windows Server® 2008 R2، Windows® 7 انقر فوق **ابدأ** > **الأجهزة والطابعات** . انقر بزر الماوس الأيمن فوق **Brother XXX-XXXX** وانقر فوق **عرض ما يتم طباعته**. انقر فوق **طابعة** في شريط القائمة. تأكد من عدم تحديد **استخدام الطابعة دون اتصال**. • Windows Server® 2008، Windows Vista® انقر فوق **Start** (ابدأ) > **Control Panel** (لوحة التحكم) > **Hardware and Sound** (الأجهزة والصوت) > **Printers** (الطابعات). انقر بزر الماوس الأيمن فوق **Brother XXX-XXXX**. تأكد من عدم إدراج **Use Printer Online** (استخدام الطابعة عبر الإنترنت). إذا كان مدرجًا، فانقر فوق هذا الخيار لتعيين برنامج التشغيل «عبر الإنترنت». • Windows Server® 2003، Windows® XP انقر فوق **Start** (ابدأ) > **Printers and Faxes** (الطابعات وأجهزة الفاكس). انقر بزر الماوس الأيمن فوق **Brother XXX-XXXX**. تأكد من عدم إدراج **Use Printer Online** (استخدام الطابعة عبر الإنترنت). إذا كان مدرجًا، فانقر فوق هذا الخيار لتعيين برنامج التشغيل «عبر الإنترنت». • Windows Server® 2012، Windows® 8 حرك الماوس إلى الزاوية اليمنى السفلى لسطح المكتب. عندما يظهر شريط القائمة، انقر فوق **إعدادات** > **لوحة التحكم** > **الأجهزة والصوت** > **عرض الأجهزة والطابعات**. انقر بزر الماوس الأيمن فوق **Brother XXX-XXXX**. انقر فوق **عرض ما يتم طباعته**. في حالة ظهور خيارات برنامج تشغيل الطابعة، حدد برنامج تشغيل الطابعة المستخدم. انقر فوق **طابعة** في شريط القائمة وتأكد من عدم تحديد **استخدام الطابعة دون اتصال**. • Windows Server® 2012 R2 انقر فوق **Control Panel** على الشاشة **Start**. في المجموعة **Hardware**، انقر فوق **عرض الأجهزة والطابعات**. انقر بزر الماوس الأيمن فوق **Brother XXX-XXXX**. انقر فوق **See what's printing**. في حالة ظهور خيارات برنامج تشغيل الطابعة، حدد برنامج تشغيل الطابعة المستخدم. انقر فوق **Printer** في شريط القائمة وتأكد من عدم تحديد **استخدام الطابعة دون اتصال**.
	تأكد من أن الجهاز ليس في وضع إيقاف التشغيل. إذا كان الجهاز في وضع "إيقاف التشغيل" فاضغط على في لوحة التحكم ثم أرسل بيانات الطباعة مرة أخرى.
لا يقوم الجهاز بالطباعة أو توقف عن الطباعة.	(HL-L5000D/HL-L5100DN/HL-L5200DW/HL-L6200DW) اضغط على **Cancel** (إلغاء). (HL-L6400DW) اضغط على . سيقوم الجهاز بإلغاء مهمة الطباعة ومسحها من ذاكرة الجهاز. قد تكون النسخة المطبوعة غير مكتملة. أرسل بيانات الطباعة مرة أخرى.
يقوم الجهاز بالطباعة بشكل غير متوقع أو يقوم بالطباعة عديمة الفائدة. تظهر رؤوس الصفحات أو تذييلها عند عرض المستند على الشاشة، لكنها لا تظهر عند طباعة المستند.	هناك منطقة غير قابلة للطباعة أعلى وأسفل الصفحة. قم بتعيين الهوامش العلوية والسفلية للمستند للسماح بهذا.
	(HL-L5000D/HL-L5100DN/HL-L5200DW/HL-L6200DW) اضغط على **Cancel** (إلغاء). (HL-L6400DW) اضغط على .
	تحقق من الإعدادات في التطبيق الخاص بك للتأكد من ضبطها على العمل مع جهازك.
	تأكد من تحديد برنامج تشغيل الطابعة Brother في نافذة الطباعة الخاص بالتطبيق.
يطبع الجهاز أول صفحتين بطريقة صحيحة ثم يطبع بعض الصفحات بحيث تحتوي على نصوص مفقودة.	تحقق من الإعدادات في التطبيق الخاص بك للتأكد من ضبطها على العمل مع جهازك.
	لا يتعرف جهازك على الإشارة الكاملة لمخزن الإدخال المؤقت بالجهاز. تأكد من توصيل كبل الواجهة بطريقة صحيحة.

مشكلات	اقتراحات
لا يقوم الجهاز بالطباعة على وجهي الورقة حتى إذا تم ضبط إعداد برنامج تشغيل الطابعة على الطباعة على الوجهين ويدعم الجهاز الطباعة التلقائية على الوجهين.	تحقق من إعداد حجم الورق في برنامج تشغيل الطابعة. يجب عليك تحديد ورق بحجم A4 وLetter وLegal وFolio وMexico وLegal وIndia Legal يتراوح وزنه بين 60 إلى 105 جم/م^2
سرعة الطباعة بطيئة للغاية.	حاول تغيير إعداد برنامج تشغيل الطابعة. يحتاج أعلى مستوى دقة إلى زيادة وقت معالجة البيانات والإرسال والطباعة.
لا يقوم الجهاز بتغذية الورق.	عند وجود ورق في درج الورق، تأكد من أنه موضوع بشكل مستقيم. وإذا كان الورق ملتويًا، فقم بتسويته. في بعض الأحيان يكون من المفيد إزالة الورق، قم بقلب رزمة الورق وإعادتها مرة أخرى في درج الورق.
	قلل كمية الورق في درج الورق، ثم أعد المحاولة.
	تأكد من عدم تحديد **الدرج متعدد الأغراض** من أجل **مصدر الورق** في برنامج تشغيل الطابعة.
	قم بتنظيف أسطوانات التقاط الورق.
لا يقوم الجهاز بتغذية الورق من الدرج متعدد الأغراض.	قم بفرد الورق جيدًا وضعه مرة أخرى في الدرج متعدد الأغراض بإحكام.
	تأكد من تحديد **الدرج متعدد الأغراض** كـ **مصدر الورق** في برنامج تشغيل الطابعة.
لا يقوم الجهاز بتغذية الأظرف.	قم بتحميل الأظرف في الدرج متعدد الأغراض. يجب إعداد التطبيق للطباعة بحجم المظاريف التي تستخدمها. يتم ذلك عادةً في قائمة Page Setup (إعداد الصفحة) أو Document Setup (إعداد المستند) من التطبيق لديك.

معلومات ذات صلة

- استكشاف الأخطاء وإصلاحها
- مراقبة حالة الجهاز من الكمبيوتر (نظام التشغيل Windows®)
- مراقبة حالة الجهاز من الكمبيوتر (نظام التشغيل Macintosh)
- إلغاء مهمة طباعة
- التحميل والطباعة باستخدام درج الورق
- تنظيف أسطوانات التقاط الورق
- التحميل والطباعة باستخدام الدرج متعدد الأغراض

تحسين جودة الطباعة

إذا واجهت مشكلة خاصة بجودة الطباعة، فقم بطباعة صفحة اختبار أولاً. إذا ظهرت الصفحة المطبوعة بشكل جيد، فقد لا يكون الجهاز هو المشكلة. تحقق من توصيلات كبل الواجهة وحاول طباعة مستند مختلف. إذا كانت هناك مشكلة متعلقة بالجودة في المستند المطبوع أو صفحة الاختبار المطبوعة من الجهاز، فراجع أمثلة جودة الطباعة الرديئة في الجدول واتبع التوصيات.

هام

قد يتسبب استخدام مستلزمات ليست من إنتاج Brother في التأثير على جودة الطباعة وأداء المكونات المادية وموثوقية الجهاز.

1. للحصول على أفضل جودة طباعة، نقترح استخدام وسائط الطباعة الموصى بها. تأكد من استخدام ورق يفي بمواصفاتنا.
2. تأكد من أنه تم تركيب خرطوشة الحبر ووحدة الأسطوانة بشكل صحيح.

أمثلة على تدهور جودة الطباعة	التوصية
 باهت	• إذا أشار الجهاز إلى حالة «استبدال الحبر»، فقم بتركيب خرطوشة حبر جديدة. • تحقق من بيئة الجهاز. فقد تكون بعض الظروف مثل الرطوبة ودرجات الحرارة المرتفعة وما إلى ذلك هي سبب عطل الطباعة هذا. • إذا كانت الصفحة بالكامل فاتحة للغاية، فمن الممكن تشغيل وضع «توفير الحبر». يمكنك إيقاف تشغيل وضع «توفير الحبر» في إعدادات قوائم الجهاز أو برنامج تشغيل الطابعة. • قم بتنظيف وحدة الأسطوانة. • قم بتنظيف سلك الكورونا الموجود في وحدة الأسطوانة. • استبدل خرطوشة الحبر بخرطوشة حبر جديدة. • استبدل وحدة الأسطوانة بوحدة أسطوانة جديدة.
 رمادية	• تحقق من بيئة الجهاز. قد تتسبب بعض الظروف مثل درجات الحرارة المرتفعة والرطوبة العالية في زيادة مقدار تظليل الخلفية. • قم بتنظيف وحدة الأسطوانة. • استبدل خرطوشة الحبر بخرطوشة حبر جديدة. • استبدل وحدة الأسطوانة بوحدة أسطوانة جديدة.
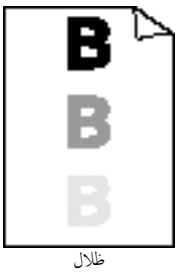 ظلال	• تحقق من بيئة الجهاز. قد تؤدي الظروف مثل الرطوبة المنخفضة ودرجات الحرارة المنخفضة إلى حدوث مشكلة جودة الطباعة هذه. • حدد نوع الوسائط المناسب في برنامج تشغيل الطابعة. • حدد نوع الوسائط المناسب في إعداد القائمة. • قم بتنظيف وحدة الأسطوانة. • استبدل وحدة الأسطوانة بوحدة أسطوانة جديدة. • استبدل خرطوشة الحبر بخرطوشة حبر جديدة. • ربما تكون وحدة تثبيت الحبر تالفة. اتصل بخدمة عملاء Brother.
 ظهور بقع مسحوق حبر	• تأكد أن إعداد نوع الوسائط في برنامج التشغيل يتوافق مع نوع الورق الذي تستخدمه. • قم بتنظيف وحدة الأسطوانة. • ربما تكون خرطوشة الحبر تالفة. استبدل خرطوشة الحبر بخرطوشة حبر جديدة. • ربما تكون وحدة الأسطوانة تالفة. استبدل وحدة الأسطوانة بوحدة أسطوانة جديدة. • ربما تكون وحدة تثبيت الحبر تالفة. اتصل بخدمة عملاء Brother.

أمثلة على تدهور جودة الطباعة	التوصية
 الطباعة المفرغة	• حدد وضع **ورق سميك** في برنامج تشغيل الطابعة أو استخدم ورقًا أقل سُمكًا مما تستخدمه حاليًا. • حدد نوع الوسائط المناسب في إعداد القائمة. • تحقق من بيئة الجهاز. حيث إن الظروف كالرطوبة العالية قد تحدث طباعة مفرّغة. • ربما تكون وحدة الأسطوانة تالفة. استبدل وحدة الأسطوانة بوحدة أسطوانة جديدة.
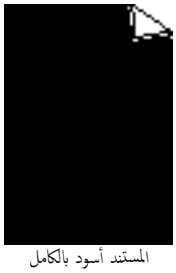 المستند أسود بالكامل	• قم بتنظيف سلك الكورونا الموجود داخل وحدة الأسطوانة. • ربما تكون وحدة الأسطوانة تالفة. استبدل وحدة الأسطوانة بوحدة أسطوانة جديدة.
 ظهور خطوط بيضاء في جميع أنحاء الصفحة	• حدد نوع الوسائط المناسب في برنامج تشغيل الطابعة. • حدد نوع الوسائط المناسب في إعداد القائمة. • قد تختفي المشكلة من تلقاء نفسها. قم بطباعة عدة صفحات فارغة للتخلص من هذه المشكلة، خاصةً إذا كان الجهاز لم يتم استخدامه لفترة طويلة. • قم بتنظيف وحدة الأسطوانة. • ربما تكون وحدة الأسطوانة تالفة. استبدل وحدة الأسطوانة بوحدة أسطوانة جديدة.
 ظهور أسطر في جميع أنحاء الصفحة	• قم بتنظيف وحدة الأسطوانة. • ربما تكون وحدة الأسطوانة تالفة. استبدل وحدة الأسطوانة بوحدة أسطوانة جديدة.
 ظهور خطوط أو أشرطة أو ضلوع بيضاء في جميع أنحاء الصفحة	• تحقق من بيئة الجهاز. قد تؤدي الظروف مثل الرطوبة العالية ودرجات الحرارة المرتفعة إلى حدوث مشكلة جودة الطباعة هذه. • قم بتنظيف وحدة الأسطوانة. • إذا تعذر حل المشكلة بعد طباعة بعض الصفحات، فاستبدل وحدة الأسطوانة بوحدة أسطوانة جديدة.
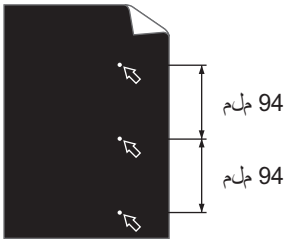 بقع بيضاء على نص أسود ورسومات في أماكن تبعد عن بعضها 94 مم 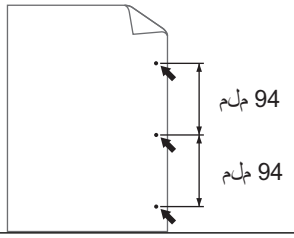 	• إذا لم يتم حل المشكلة بعد طباعة بضع صفحات، فقد تحتوي وحدة الأسطوانة على مادة غريبة مثل الصمغ المكون من ملصق، قد التصقت على الأسطوانة. قم بتنظيف وحدة الأسطوانة. ➤➤ *معلومات ذات صلة: تنظيف وحدة الأسطوانة* • ربما تكون وحدة الأسطوانة تالفة. استبدل وحدة الأسطوانة بوحدة أسطوانة جديدة.

أمثلة على تدهور جودة الطباعة	التوصية
بقع سوداء تبعد عن بعضها 94 ملم	
 علامات مسحوق حبر أسود في جميع أنحاء الصفحة	• في حالة استخدام أوراق الملصقات لطابعات الليزر، ربما يلتصق الصمغ الناتج عن الورق بسطح الأسطوانة أحيانًا. قم بتنظيف وحدة الأسطوانة. ➤➤ *معلومات ذات صلة:تنظيف وحدة الأسطوانة* • إذا استخدمت ورقًا به مشابك أو دبابيس، فربما تتلف وحدة الأسطوانة. • في حالة تعرض وحدة الأسطوانة خارج عبوتها لأشعة الشمس المباشرة (أو ضوء الغرفة لفترات طويلة)، فربما تتلف الوحدة. • قم بتنظيف وحدة الأسطوانة. • ربما تكون خرطوشة الحبر تالفة. استبدل خرطوشة الحبر بخرطوشة حبر جديدة. • ربما تكون وحدة الأسطوانة تالفة. استبدل وحدة الأسطوانة بوحدة أسطوانة جديدة.
 أسطر سوداء أسفل الصفحة توجد بقع مسحوق حبر أسفل الصفحة على الصفحات المطبوعة	• قم بتنظيف سلك الكورونا داخل وحدة الأسطوانة عن طريق تحريك اللسان الأخضر. تأكد من أن علامة التبويب الموجودة على وحدة الأسطوانة في الوضع الأساسي. • ربما تكون خرطوشة الحبر تالفة. استبدل خرطوشة الحبر بخرطوشة حبر جديدة. • ربما تكون وحدة الأسطوانة تالفة. استبدل وحدة الأسطوانة بوحدة أسطوانة جديدة. • ربما تكون وحدة تثبيت الحبر تالفة. اتصل بخدمة عملاء Brother.
 ظهور خطوط بيضاء أسفل الصفحة	• تأكد من عدم وجود أجسام غريبة مثل قطع الورق الممزقة أو ورق الملاحظات أو الغبار داخل الجهاز وحول خرطوشة الحبر ووحدة الأسطوانة. • ربما تكون خرطوشة الحبر تالفة. استبدل خرطوشة الحبر بخرطوشة حبر جديدة. • ربما تكون وحدة الأسطوانة تالفة. استبدل وحدة الأسطوانة بوحدة أسطوانة جديدة.
 الصورة منحرفة	• تأكد من تحميل الورق أو وسائط الطباعة الأخرى بشكل صحيح في درج الورق وأن الموجهات ليست مثبتة بإحكام شديد للغاية أو غير محكمة على الإطلاق مقابل رزمة الورق. • اضبط موجهات الورق بشكل صحيح. • قد يكون درج الورق ممتلئًا للغاية. • تحقق من نوع الورق وجودته. • تحقق من عدم وجود عناصر غير ثابتة مثل الورق الممزق داخل الجهاز. • إذا كانت المشكلة تحدث أثناء الطباعة التلقائية على الوجهين فقط، فتحقق بحثًا عن ورق ممزق في درج الطباعة على الوجهين. تأكد من إدخال درج الطباعة على الوجهين تمامًا وإغلاق الغطاء الخلفي تمامًا.
 الصفحة ملتوية أو مموجة	• تحقق من نوع الورق وجودته. ستتسبب درجات الحرارة والرطوبة المرتفعة في تجعد الورق. • في حالة عدم استخدام الجهاز في بعض الأحيان، قد يظل الورق في درج الورق لفترة طويلة. اقلب رزمة الورق في درج الورق. قم أيضًا بتهوية رزمة الورق ثم قم بتدويرها بمقدار 180 درجة في درج الورق. • افتح الغطاء الخلفي (درج الإخراج المواجه لأعلى) لتسمح بخروج الورق المطبوع باتجاه درج الإخراج المواجه للأعلى. • اختر وضع **تقليل تجعد الورق** في برنامج تشغيل الطابعة عندما لا تستخدم وسائط الطباعة التي نوصي بها.

أمثلة على تدهور جودة الطباعة	التوصية
 تجعدات أو انكماشات	• تأكد من تحميل الورق بشكل صحيح. • تحقق من نوع الورق وجودته. • اقلب رزمة الورق داخل الدرج أو أدر الورق 180 درجة في درج الإدخال.
 تثبيت سيئ	• تأكد أن إعداد نوع الوسائط في برنامج التشغيل يتوافق مع نوع الورق الذي تستخدمه. • اختر وضع **تحسين تثبيت حبر التصوير** في برنامج تشغيل الطابعة. وإذا لم يقدم هذا التحديد تحسينًا كافيًا، فقم بتغيير إعداد برنامج تشغيل الطابعة في **نوع الوسائط** إلى إعداد سميك. عند طباعة مظروف، قم باختيار **مغلف سميك**في إعداد نوع الوسائط.
 تجعد المظاريف	• تأكد من طباعة المظاريف بينما يكون الغطاء الخلفي (درج الإخراج المواجه لأعلى) مفتوحًا. • تأكد من تغذية المظاريف من الدرج متعدد الأغراض فقط.

معلومات ذات صلة

- استكشاف الأخطاء وإصلاحها
- اختبار الطباعة
- تنظيف وحدة الأسطوانة

مشكلات الشبكة

- رسائل الخطأ
- استخدم أداة إصلاح اتصال الشبكة (Windows®)
- أين يمكنني العثور على إعدادات الشبكة الخاصة بجهاز Brother الذي بحوزتي؟
- لا يمكنني إكمال تهيئة إعداد الشبكة اللاسلكية
- لا يستطيع جهاز Brother الذي بحوزتي الطباعة عبر الشبكة
- أريد التحقق من عمل أجهزة الشبكة الخاصة بي بشكل صحيح

رسائل الخطأ

الطرز ذات العلاقة: HL-L5100DN/HL-L5200DW/HL-L6200DW/HL-L6400DW

ستظهر رسالة خطأ على جهاز Brother الذي بحوزتك في حالة حدوث خطأ. تظهر أكثر رسائل الخطأ شيوعًا في الجدول.

HL-L5100DN/HL-L5200DW/HL-L6200DW

رسائل الخطأ	السبب	الإجراء
Authentication Error, contact your administrator. (خطأ في المصادقة، اتصل بالمسؤول.)	إعداد المصادقة الخاص بك لميزة «تخزين سجل الطباعة على الشبكة» غير صحيح.	• تأكد من صحة **Username** (**اسم المستخدم**) و**Password** (**كلمة المرور**) في **Authentication Setting** (**إعداد المصادقة**). إذا كان اسم المستخدم جزءًا من مجال، فأدخل اسم المستخدم بأحد الأسلوبين التاليين: user@domain أو domain\user. • تأكد من تهيئة إعدادات التوقيت في خادم SNTP بشكل صحيح بحيث يكون التوقيت مطابقًا لتوقيت المستخدم للمصادقة بواسطة بروتوكول Kerberos أو NTLMv2.
Connection Error (خطأ في الاتصال)	هناك أجهزة أخرى تحاول الاتصال بشبكة Wi-Fi Direct في نفس الوقت.	تأكد من عدم وجود أجهزة أخرى تحاول الاتصال بشبكة Wi-Fi Direct، ثم حاول تهيئة إعدادات شبكة Wi-Fi Direct مرة أخرى.
Connection Fail (فشل الاتصال)	لا يستطيع جهاز Brother وجهازك المحمول الاتصال خلال تهيئة شبكة Wi-Fi Direct.	• انقل الجهاز المحمول ليكون أكثر قربًا من جهاز Brother. • انقل جهاز Brother الذي بحوزتك والجهاز المحمول إلى منطقة خالية من العوائق. • في حالة استخدام طريقة كود PIN من أجل WPS، تأكد من إدخال كود PIN الصحيح.
File Access Error, contact your administrator. (خطأ في الوصول إلى الملف، اتصل بالمسؤول.)	لا يستطيع جهاز Brother الوصول إلى المجلد الوجهة لميزة «تخزين سجل الطباعة على الشبكة».	• تأكد من صحة اسم الدليل المخزن. • تأكد أن الدليل المخزن يدعم إمكانية الكتابة. • تأكد أن الملف ليس في وضع التأمين.
Log Access Error (خطأ في الوصول إلى السجل)	في الأداة المساعدة Web Based Management، قمت بتحديد الخيار **Cancel Print** (**إلغاء الطباعة**) في **Error Detection Setting** (**إعداد اكتشاف الأخطاء**) من **Store Print Log to Network** (**تخزين سجل الطباعة على الشبكة**).	انتظر لمدة 60 ثانية تقريبًا حتى تختفي هذه الرسالة من على شاشة LCD.
No Device (لا توجد أجهزة)	عند تهيئة شبكة Wi-Fi Direct، لا يستطيع جهاز Brother العثور على جهازك المحمول.	• تأكد أن جهازك والجهاز المحمول في وضع Wi-Fi Direct. • انقل الجهاز المحمول ليكون أكثر قربًا من جهاز Brother. • انقل جهاز Brother الذي بحوزتك والجهاز المحمول إلى منطقة خالية من العوائق. • إذا كنت تقوم بتهيئة شبكة Wi-Fi Direct يدويًا، فتأكد من إدخال كلمة المرور الصحيحة. • إذا كان لجهازك المحمول صفحة تهيئة تبين كيفية الحصول على عنوان IP، فتأكد أن عنوان IP الخاص بجهازك المحمول تمت تهيئته عبر بروتوكول DHCP.
Server Timeout, contact your administrator. (مهلة الخادم، اتصل بالمسؤول.)	لا يستطيع جهاز Brother الاتصال بالخادم الخاص بميزة «تخزين سجل الطباعة على الشبكة».	• تأكد من صحة عنوان الخادم. • تأكد من اتصال الخادم بالشبكة. • تأكد من اتصال الجهاز بالشبكة.
Wrong Date&Time, contact your administrator. (التاريخ والوقت خطأ، اتصل بالمسؤول.)	لا يحصل جهاز Brother على التوقيت من خادم التوقيت SNTP.	• تأكد من تهيئة إعدادات الوصول إلى توقيت SNTP بشكل صحيح في الأداة المساعدة Web Based Management.

HL-L6400DW

رسائل الخطأ	السبب	الإجراء
A device is already connected. Press [OK]. (الجهاز متصل بالفعل. اضغط على [موافق].)	هناك جهازين محمولين متصلين بالفعل بشبكة Wi-Fi Direct بينما جهاز Brother هو مالك المجموعة (G/O).	بعد إنهاء الاتصال الحالي بين جهاز Brother الذي بحوزتك وجهاز محمول آخر، حاول تهيئة إعدادات شبكة Wi-Fi Direct مرة أخرى. يمكنك تأكيد حالة الاتصال عن طريق طباعة «تقرير تهيئة الشبكة».

رسائل الخطأ	السبب	الإجراء
Authentication error, contact your administrator. (خطأ في المصادقة، اتصل بالمسؤول.)	إعداد المصادقة الخاص بك لميزة «تخزين سجل الطباعة على الشبكة» غير صحيح.	• تأكد من صحة **Username** (اسم المستخدم) و**Password** (كلمة المرور) في **Authentication Setting** (إعداد المصادقة). إذا كان اسم المستخدم جزءًا من مجال، فأدخل اسم المستخدم بأحد الأسلوبين التاليين: user@domain أو domain\user. • تأكد من تهيئة إعدادات التوقيت في خادم SNTP بشكل صحيح بحيث يكون التوقيت مطابقًا لتوقيت المستخدم للمصادقة بواسطة بروتوكول Kerberos أو NTLMv2.
Check User ID and Password. (التحقق من معرف المستخدم وكلمة المرور.)	خطأ في المصادقة عبر بروتوكول Kerberos.	تأكد من إدخال اسم مستخدم وكلمة مرور صحيحين للوصول إلى خادم Kerberos. لمزيد من المعلومات حول إعدادات خادم Kerberos، اتصل بمسؤول الشبكة.
	إعدادات التاريخ والوقت والمنطقة الزمنية لجهاز Brother غير صحيحة.	تحقق من إعدادات التاريخ والوقت والمنطقة الزمنية بجهازك.
	تهيئة خادم DNS غير صحيحة.	اتصل بمسؤول الشبكة للحصول على معلومات حول إعدادات خادم DNS.
	لا يستطيع جهاز Brother الاتصال بخادم بروتوكول Kerberos.	اتصل بمسؤول الشبكة للحصول على معلومات حول إعدادات خادم بروتوكول Kerberos.
Connection Error (خطأ في الاتصال)	هناك أجهزة أخرى تحاول الاتصال بشبكة Wi-Fi Direct في نفس الوقت.	تأكد من عدم وجود أجهزة أخرى تحاول الاتصال بشبكة Wi-Fi Direct، ثم حاول تهيئة إعدادات شبكة Wi-Fi Direct مرة أخرى.
Connection Failed (فشل الاتصال)	لا يستطيع جهاز Brother وجهازك المحمول الاتصال خلال تهيئة شبكة Wi-Fi Direct.	• انقل الجهاز المحمول ليكون أكثر قربًا من جهاز Brother. • انقل جهاز Brother الذي بحوزتك والجهاز المحمول إلى منطقة خالية من العوائق. • في حالة استخدام طريقة كود PIN من أجل WPS، تأكد من إدخال كود PIN الصحيح.
File Access Error, contact your administrator. (خطأ في الوصول إلى الملف، اتصل بالمسؤول.)	لا يستطيع جهاز Brother الوصول إلى المجلد الوجهة لميزة «تخزين سجل الطباعة على الشبكة».	• تأكد من صحة اسم الدليل المخزن. • تأكد أن الدليل المخزن يدعم إمكانية الكتابة. • تأكد أن الملف ليس في وضع التأمين.
Log Access Error (خطأ في الوصول إلى السجل)	في الأداة المساعدة Web Based Management، قمت بتحديد الخيار **Cancel Print** (إلغاء الطباعة) في **Error Detection Setting** (إعداد اكتشاف الأخطاء) من **Store Print Log to Network** (تخزين سجل الطباعة على الشبكة).	انتظر لمدة 60 ثانية تقريبًا حتى تختفي هذه الرسالة من على شاشة LCD.
No Device (لا توجد أجهزة)	عند تهيئة شبكة Wi-Fi Direct، لا يستطيع جهاز Brother العثور على جهازك المحمول.	• تأكد أن جهازك والجهاز المحمول في وضع Wi-Fi Direct. • انقل الجهاز المحمول ليكون أكثر قربًا من جهاز Brother. • انقل جهاز Brother الذي بحوزتك والجهاز المحمول إلى منطقة خالية من العوائق. • إذا كنت تقوم بتهيئة شبكة Wi-Fi Direct يدويًا، فتأكد من إدخال كلمة المرور الصحيحة. • إذا كان لجهازك المحمول صفحة تهيئة تبين كيفية الحصول على عنوان IP، فتأكد أن عنوان IP الخاص بجهازك المحمول تمت تهيئته عبر بروتوكول DHCP.
Server timeout, contact your administrator. (مهلة الخادم، اتصل بالمسؤول.)	لا يستطيع جهاز Brother الاتصال بالخادم الخاص بميزة «تخزين سجل الطباعة على الشبكة».	• تأكد من صحة عنوان الخادم. • تأكد من اتصال الخادم بالشبكة. • تأكد من اتصال الجهاز بالشبكة.
	لا يستطيع جهاز Brother الاتصال بخادم بروتوكول LDAP.	• تأكد من صحة عنوان الخادم. • تأكد من اتصال الخادم بالشبكة. • تأكد من اتصال الجهاز بالشبكة.
	لا يستطيع جهاز Brother الاتصال بخادم Active Directory®.	• تأكد من صحة عنوان الخادم. • تأكد من اتصال الخادم بالشبكة. • تأكد من اتصال الجهاز بالشبكة.
Wrong Date & Time, contact your administrator. (التاريخ والوقت خطأ، اتصل بالمسؤول.)	لا يحصل جهاز Brother على التوقيت من خادم التوقيت SNTP.	• تأكد من تهيئة إعدادات الوصول إلى توقيت SNTP بشكل صحيح في الأداة المساعدة Web Based Management.
Internal Error (خطأ داخلي)	تم تعطيل بروتوكول LDAP في جهاز Brother.	أكد أسلوب المصادقة الخاص بك، ثم قم بتمكين إعداد البروتوكول الضروري في أداة Web Based Management.
	تم تعطيل بروتوكول CIFS في جهاز Brother.	

معلومات ذات صلة

- مشكلات الشبكة

استخدم أداة إصلاح اتصال الشبكة (Windows®)

الطرز ذات العلاقة: HL-L5100DN/HL-L5200DW/HL-L6200DW/HL-L6400DW

استخدم أداة إصلاح الاتصال بالشبكة لإصلاح إعدادات شبكة جهاز Brother. ستقوم الأداة بتخصيص عنوان IP الصحيح وقناع الشبكة الفرعية.

- (نظام التشغيل Windows® XP/XP Professional x64 Edition/Windows Vista®/Windows® 7/Windows® 8)
  يجب عليك تسجيل الدخول باستخدام حقوق «المسؤول».
- تأكد من تشغيل جهاز Brother وتوصيله بنفس الشبكة التي يتصل بها الكمبيوتر لديك.

1. قم بأحد الإجراءات التالية:

الخيار	الوصف
Windows® XP	انقر فوق **Start** (ابدأ) > **All Programs** (كافة البرامج) > **Accessories** (الملحقات) > **Windows Explorer** (مستكشف Windows) > **My Computer** (جهاز الكمبيوتر).
Windows Server® 2003/2008	انقر فوق **ابدأ** > **كافة البرامج** > **Accessories** (الملحقات) > **Windows Explorer** > **الكمبيوتر**.
Windows Vista®/ Windows® 7	انقر فوق (**ابدأ**) > **الكمبيوتر**.
Windows® 8	انقر فوق الأيقونة (**مستكشف الملفات**) على شريط المهام، ثم انقر فوق **الكمبيوتر** (**هذا الكمبيوتر**) في شريط التنقل الأيسر.
Windows Server® 2012 / 2012 R2	انقر فوق **الكمبيوتر** (**This PC**) على شاشة **Start**.

2. انقر نقرًا مزدوجًا فوق **XXX(C:)** (حيث يشير XXX إلى اسم محرك الأقراص المحلي لديك) > **ملفات البرامج** > **Browny02** > **Brother** > **BrotherNetTool.exe**.

- لمستخدمي أنظمة التشغيل إصدار 64-بت، انقر نقرًا مزدوجًا فوق **XXX(C:)** (حيث يشير XXX إلى اسم محرك الأقراص المحلي لديك) > **ملفات البرامج X86** > **Browny02** > **Brother** > **BrotherNetTool.exe**.
- في حالة ظهور شاشة **التحكم في حساب المستخدم**، قم بأحد الإجراءات التالية:
  - (Windows Vista®) انقر فوق **Allow** (السماح).
  - (Windows® 7/Windows® 8) انقر فوق **نعم**.

3. اتبع الإرشادات التي تظهر على الشاشة.
4. تحقق من التشخيص عن طريق طباعة «تقرير تهيئة الشبكة».

ستبدأ أداة Network Connection Repair في العمل تلقائيًا في حالة تحديد الخيار **تمكين أداة إصلاح الاتصال** في برنامج Status Monitor. انقر بزر الماوس الأيمن فوق شاشة برنامج Status Monitor، ثم انقر فوق **إعدادات أخرى** > **تمكين أداة إصلاح الاتصال**. لا يوصى بهذا عندما يكون مسؤول الشبكة لديك قد قام بتعيين عنوان IP على «ثابت»، إذ أن هذا سيؤدي إلى تغيير عنوان IP تلقائيًا.

في حالة عدم تخصيص عنوان IP و«قناع الشبكة الفرعية» الصحيحين حتى بعد استخدام أداة Network Connection Repair، اسأل مسؤول الشبكة لديك عن هذه المعلومات.

معلومات ذات صلة

- مشكلات الشبكة
- لا يستطيع جهاز Brother الذي يجوزتي الطباعة عبر الشبكة
- أريد التحقق من عمل أجهزة الشبكة الخاصة بي بشكل صحيح

أين يمكنني العثور على إعدادات الشبكة الخاصة بجهاز Brother الذي بحوزتي؟

- تغيير إعدادات الجهاز من الكمبيوتر

لا يمكنني إكمال تهيئة إعداد الشبكة اللاسلكية

الطرز ذات العلاقة: HL-L5200DW/HL-L6200DW/HL-L6400DW

قم بإيقاف تشغيل جهاز التوجيه اللاسلكي الخاص بك ثم تشغيله مرة أخرى. ثم حاول تهيئة الإعدادات اللاسلكية مرة أخرى. إذا لم تتمكن من حل المشكلة، فاتبع الأرشادات التالية:

تحقق من المشكلة باستخدام تقرير WLAN.

السبب	الإجراء	الواجهة
إعدادات الأمان لديك (SSID/مفتاح الشبكة) غير صحيحة.	• تحقق من إعدادات الأمان باستخدام الأداة المساعدة Wireless Setup Helper. لمزيد من المعلومات وتنزيل الأداة المساعدة، انتقل إلى صفحة **Downloads** الخاصة بالطراز الذي بحوزتك على Brother Solutions Center على العنوان support.brother.com. • حدد وتأكد من استخدام إعدادات الأمان الصحيحة. - انظر الإرشادات المرفقة مع نقطة الوصول/جهاز التوجيه اللاسلكي عبر شبكة LAN للحصول على معلومات حول كيفية العثور على إعدادات الأمان. - قد يستخدم اسم جهة التصنيع أو رقم الطراز الخاص بنقطة الوصول/جهاز التوجيه اللاسلكي عبر شبكة LAN كإعدادات أمان افتراضية. - استشر جهة تصنيع نقطة الوصول/جهاز التوجيه أو موفر خدمة الإنترنت أو مسؤول الشبكة. • للحصول على تعريفات SSID و«مفتاح الشبكة»، انظر الإدخالات «SSID» و«مفتاح الشبكة» و«القنوات» في «مسرد المصطلحات».	اللاسلكية
عنوان MAC الخاص بجهاز Brother الذي بحوزتك غير مسموح به.	تأكد من السماح بعنوان MAC الخاص بجهاز Brother الذي بحوزتك في عامل التصفية. يمكنك العثور على «عنوان MAC» في لوحة التحكم بجهاز Brother الخاص بك.	اللاسلكية
نقطة الوصول/جهاز التوجيه اللاسلكي عبر شبكة LAN في وضع التسلل (لا يقوم ببث SSID).	• أدخل اسم SSID الصحيح أو «مفتاح الشبكة» يدويًا. • تحقق من اسم SSID أو «مفتاح الشبكة» في الإرشادات المرفقة مع نقطة الوصول/جهاز التوجيه اللاسلكي عبر شبكة LAN وقم بإعادة تهيئة إعداد الشبكة اللاسلكية.	اللاسلكية
إعدادات الأمان لديك (SSID/كلمة المرور) غير صحيحة.	• تحقق من SSID وكلمة المرور. - عندما تقوم بتهيئة الشبكة يدويًا، يتم عرض SSID وكلمة المرور على جهاز Brother. إذا كان جهازك المحمول يدعم التهيئة اليدوية، فسيتم عرض SSID وكلمة المرور على شاشة جهازك المحمول. • للاطلاع على تعريف SSID، انظر «مسرد المصطلحات».	شبكة Wi-Fi Direct
أنت تستخدم نظام التشغيل Android™ 4.0.	في حالة فصل جهازك المحمول (بعد استخدام شبكة Wi-Fi Direct بست دقائق تقريبًا)، حاول إجراء التهيئة بزر واحد باستخدام WPS (يوصى به) وتعيين جهاز Brother كمالك مجموعة.	شبكة Wi-Fi Direct
جهاز Brother الخاص بك موضوع بعيدًا جدًا عن جهازك المحمول.	انقل جهاز Brother الخاص بك ليكون بعيدًا عن الجهاز المحمول قرابة 3.3 أقدام (1 متر) عندما تقوم بتهيئة إعدادات شبكة Wi-Fi Direct.	شبكة Wi-Fi Direct
هناك بعض العوائق (الحوائط أو الأثاث على سبيل المثال) بين جهازك والجهاز المحمول.	انقل جهاز Brother الخاص بك إلى منطقة خالية من العوائق.	شبكة Wi-Fi Direct
هناك كمبيوتر لاسلكي أو جهاز يدعم تقنية Bluetooth أو فرن ميكروويف أو هاتف لاسلكي رقمي بالقرب من جهاز Brother أو الجهاز المحمول.	انقل الأجهزة الأخرى بعيدًا عن جهاز Brother أو الجهاز المحمول.	شبكة Wi-Fi Direct
إذا كنت قد تحققت من كلا ما سبق وقمت بتجربته، ولكنك ما تزال عاجزًا عن إكمال تهيئة شبكة Wi-Fi Direct، فقم بالتالي:	• قم بإيقاف تشغيل جهاز Brother الخاص بك ثم تشغيله مرة أخرى. ثم حاول تهيئة إعدادات شبكة Wi-Fi Direct مرة أخرى. • في حالة استخدام جهاز Brother كعميل، تحقق من عدد الأجهزة المسموح بها في شبكة Wi-Fi Direct الحالية، ثم تحقق من عدد الأجهزة المتصلة.	شبكة Wi-Fi Direct

بالنسبة لنظام التشغيل Windows®

إذا تمت مقاطعة اتصالك اللاسلكي وكنت قد تحققت من كل ما سبق وقمت بتجربته، فإننا نوصي باستخدام أداة Network Connection Repair.

معلومات ذات صلة

- مشكلات الشبكة

لا يستطيع جهاز Brother الذي بجوزتي الطباعة عبر الشبكة

الطرز ذات العلاقة: HL-L5100DN/HL-L5200DW/HL-L6200DW/HL-L6400DW

السبب	الإجراء	الواجهة
يمنع برنامج الحماية وصول جهازك إلى الشبكة.	ربما تمنع بعض برامج الحماية الوصول إلى دون إظهار مربع حوار تنبيه الأمان حتى بعد التثبيت بنجاح. للسماح بالوصول، انظر تعليمات برنامج الحماية أو اسأل الشركة المصنعة للبرنامج.	سلكية/لاسلكية
لم يقم جهاز Brother بتعيين عنوان IP متاح.	• قم بتأكيد عنوان IP وقناع الشبكة الفرعية. تحقق من صحة كل من عناوين IP وأقنعة الشبكة الفرعية للكمبيوتر لديك وجهاز Brother ووجودهم على الشبكة نفسها. للحصول على مزيد من المعلومات حول كيفية التحقق من عناوين IP وقناع الشبكة الفرعية، استشر مسئول شبكة الاتصال. • (Windows®) قم بتأكيد عنوان IP وقناع الشبكة الفرعية باستخدام أداة إصلاح اتصال الشبكة.	سلكية/لاسلكية
لا تزال مهمة الطباعة غير الناجحة موجودة في قائمة انتظار الطباعة بالكمبيوتر.	• إذا كانت مهمة الطباعة غير الناجحة لا تزال في قائمة انتظار الطباعة بالكمبيوتر، فاحذفها. • بخلاف ذلك، انقر نقرًا مزدوجًا فوق أيقونة الطابعة في المجلد التالي وقم بإلغاء جميع المستندات: - (Windows® XP/Windows Server® 2003) انقر فوق **Start** (**ابدأ**) > **Printers and Faxes** (**الطابعات وأجهزة الفاكس**). - (Windows Vista®) انقر فوق (**Start**) (**ابدأ**) > **Control Panel** (**لوحة التحكم**) > **Hardware and Sound** (**الأجهزة والصوت**) > **Printers** (**الطابعات**). - (Windows® 7) انقر فوق (**ابدأ**) > **الأجهزة والطابعات** > **الطابعات والفاكسات**. - (نظام التشغيل Windows® 8) حرك الماوس إلى الزاوية اليمنى السفلى لسطح المكتب. عندما يظهر شريط القائمة، انقر فوق **الإعدادات** > **لوحة التحكم**. في المجموعة **الأجهزة والصوت**، انقر فوق **عرض الأجهزة والطابعات** > **الطابعات**. - (Windows Server® 2008) انقر فوق **ابدأ** > **لوحة التحكم** > **الطابعات**. - (نظام التشغيل Windows Server® 2012) حرك الماوس إلى الزاوية اليمنى السفلى لسطح المكتب. عندما يظهر شريط القائمة، انقر فوق **الإعدادات** > **لوحة التحكم**. في المجموعة **الأجهزة**، انقر فوق **عرض الأجهزة والطابعات** > **الطابعات**. - (Windows Server® 2012 R2) انقر فوق **Control Panel** في شاشة **Start**. في المجموعة **Hardware**، انقر فوق **عرض الأجهزة والطابعات**. - (OS X v10.8.5) انقر فوق **System Preferences** (**تفضيلات النظام**) > **Print & Scan** (**طباعة ومسح ضوئي**). - (OS X v10.9.x, 10.10.x) انقر فوق **System Preferences** (**تفضيلات النظام**) > **Printers & Scanners** (**الطابعات والماسحات الضوئية**).	سلكية/لاسلكية
لا يتصل جهاز Brother بالشبكة اللاسلكية.	قم بطباعة تقرير WLAN للتحقق من رمز الخطأ الموجود على التقرير المطبوع.	اللاسلكية

إذا قمت بالتحقق من كل ما هو مذكور أعلاه وقمت بتجربته، ولكن لا يزال جهاز Brother لا يمكنه الطباعة، فقم بإلغاء تثبيت برنامج تشغيل الطابعة وأعد تثبيته.

معلومات ذات صلة

- مشكلات الشبكة
- استخدم أداة إصلاح اتصال الشبكة (Windows®)
- أريد التحقق من عمل أجهزة الشبكة الخاصة بي بشكل صحيح

أريد التحقق من عمل أجهزة الشبكة الخاصة بي بشكل صحيح

الطرز ذات العلاقة: HL-L5100DN/HL-L5200DW/HL-L6200DW/HL-L6400DW

الفحص	الإجراء	الواجهة
تحقق من تشغيل جهاز Brother الذي بحوزتك ونقطة الوصول/جهاز التوجيه أو محور اتصال الشبكة.	**تحقق مما يلي:** • توصيل سلك الطاقة بشكل صحيح وتشغيل جهاز Brother. • تشغيل نقطة الوصول/جهاز التوجيه أو محور الاتصال ووميض زر الارتباط الخاص به. • إزالة جميع مواد التغليف الواقية من الجهاز. • تركيب خرطوشة الحبر ووحدة الأسطوانة بشكل صحيح. • الأغطية الأمامية والخلفية مغلقة بالكامل. • تم إدخال الورق بشكل صحيح في درج الورق. • (للشبكات السلكية) يتم توصيل كل شبكة بإحكام بجهاز Brother وبجهاز التوجيه أو محور الاتصال.	سلكية/لاسلكية
تحقق من **Link Status** في «تقرير تهيئة الشبكة».	قم بطباعة «تقرير تهيئة الشبكة» وتحقق من أن **Ethernet Link Status** أو **Wireless Link Status** هي **Link OK**.	سلكية/لاسلكية
تحقق أن بإمكانك "فحص اتصال" جهاز Brother من الكمبيوتر.	تحقق من اتصال جهاز Brother من الكمبيوتر باستخدام عنوان IP أو اسم العقدة في مطالبة أوامر Windows® أو تطبيق Macintosh Terminal: اضغط على `<ipaddress>` أو `<nodename>`. • ناجح: جهاز Brother الذي بحوزتك يعمل بشكل صحيح ومتصل بنفس الشبكة التي يتصل بها الكمبيوتر. • غير ناجح: جهاز Brother الذي بحوزتك غير متصل بنفس الشبكة التي يتصل بها الكمبيوتر. (نظام التشغيل Windows®) اسأل مسؤول الشبكة واستخدم أداة Network Connection Repair لإصلاح عنوان IP وقناع الشبكة الفرعية. (نظام التشغيل Macintosh) تأكد من تعيين عنوان IP و«قناع الشبكة الفرعية» بشكل صحيح.	سلكية/لاسلكية
تحقق من اتصال جهاز Brother الذي بحوزتك بالشبكة اللاسلكية.	قم بطباعة «تقرير شبكة WLAN» لفحص رمز الخطأ على التقرير المطبوع.	اللاسلكية

إذا كنت قد تحققت من كل ما سبق وقمت بتجربته ولكنك ما تزال تواجه مشكلات، فانظر الإرشادات المرفقة مع نقطة الوصول/جهاز التوجيه اللاسلكي عبر شبكة LAN للعثور على معلومات SSID و«مفتاح الشبكة» وتعيينها بشكل صحيح.

معلومات ذات صلة

- مشكلات الشبكة
- استخدم أداة إصلاح اتصال الشبكة (Windows®)
- لا يستطيع جهاز Brother الذي بحوزتي الطباعة عبر الشبكة

مشاكل أخرى

مشكلات	اقتراحات
يتعذر تشغيل الجهاز.	قد تؤدي الظروف العكسية لتوصيل الطاقة (مثل البرق أو الارتفاع المفاجئ للطاقة) إلى تعطل آليات الأمان الداخلية. افصل سلك الطاقة. وانتظر لمدة عشرة دقائق، ثم قم بتوصيل سلك الطاقة واضغط على ⏻ لتشغيل الجهاز. وإذا لم يتم حل المشكلة وكنت تستخدم قاطع تيار كهربائيًا، فافصل القاطع وتأكد من أنه لا يمثل المشكلة. قم بتوصيل سلك طاقة الجهاز مباشرة بمقبس تيار كهربائي معروف صالح للعمل ومختلف. إذا استمر عدم إمداد الطاقة، فحاول استخدام كبل طاقة مختلف.
لا يستطيع الجهاز طباعة بيانات EPS والتي تتضمن برنامج تشغيل الطابعة BR-Script3.	**(Windows®)** لطباعة البيانات بتنسيق EPS، قم بما يلي: 1. بالنسبة لنظامي التشغيل Windows® 7, Windows Server® 2008 R2: انقر فوق الزر (ابدأ) > **الأجهزة والطابعات**. بالنسبة لنظامي التشغيل Windows® Vista, Windows Server® 2008: انقر فوق الزر (ابدأ) **Start** > **Control Panel** (لوحة التحكم) > **Hardware and Sound** (الأجهزة والصوت) > **Printers** (الطابعات). بالنسبة لنظامي التشغيل Windows® XP, Windows Server® 2003: انقر فوق الزر (ابدأ) **Start** > **Printers and Faxes** (الطابعات وأجهزة الفاكس). بالنسبة لنظامي التشغيل Windows® 8, Windows Server® 2012: حرك الماوس إلى الزاوية اليمنى السفلى لسطح المكتب. عندما يظهر شريط القائمة، انقر فوق **الإعدادات** > **لوحة التحكم**. في **الأجهزة والصوت** [1]، انقر فوق **عرض الأجهزة والطابعات**. بالنسبة لنظام التشغيل Windows Server® 2012 R2: انقر فوق **Control Panel** على شاشة **Start**. في مجموعة **Hardware**، انقر فوق **عرض الأجهزة والطابعات**. 2. انقر بزر الماوس الأيمن فوق أيقونة **Brother XXX-XXXX BR-Script3** وحدد **خصائص الطابعة**. 3. من علامة التبويب **إعدادات الجهاز**، اختر بروتوكول الاتصال الثنائي ذو العلامات (TBCP) في **بروتوكول الإخراج**. **(Macintosh)** إذا تم توصيل الجهاز الخاص بك بجهاز كمبيوتر مزود بواجهة USB، فلا يمكنك طباعة بيانات بتنسيق EPS والتي تشمل البيانات الثنائية. يمكنك طباعة البيانات بتنسيق EPS في الجهاز عن طريق شبكة اتصال. للحصول على المساعدة في تثبيت برنامج تشغيل الطابعة BR-Script3 عبر الشبكة، انتقل إلى Brother Solutions Center على العنوان support.brother.com.
لا يمكن تثبيت برنامج Brother.	**(Windows®)** في حالة ظهور تحذير لبرنامج الأمان على شاشة الكمبيوتر أثناء التثبيت، قم بتغيير إعدادات برنامج الأمان للسماح بتشغيل برنامج إعداد منتج Brother أو برنامج آخر. **(Macintosh)** إذا كنت تستخدم وظيفة جدار الحماية لبرنامج الحماية من التجسس أو مكافحة الفيروسات، فقم بتعطيلها بشكل مؤقت ثم قم بتثبيت برنامج Brother.

[1] بالنسبة لنظام Windows Server® 2012: مجموعة **الأجهزة والصوت**

معلومات ذات صلة

- استكشاف الأخطاء وإصلاحها

التحقق من معلومات الجهاز

اتبع الإرشادات التالية للتحقق من الرقم المسلسل وإصدار البرنامج الثابت لجهاز Brother.

HL-L5000D/HL-L5100DN/HL-L5200DW/HL-L6200DW <<
HL-L6400DW <<

HL-L5000D/HL-L5100DN/HL-L5200DW/HL-L6200DW

1. اضغط على ▲ أو ▼ لتحديد الخيار Machine Info. (معلومات الجهاز)، ثم اضغط على **OK (موافق)**.
2. اضغط على ▲ أو ▼ لتحديد أحد الخيارات التالية:

الخيار	الوصف
Print Settings (طباعة الإعدادات)	اطبع قائمة الإعدادات الخاصة بك.
Print NetSetting (طباعة اعداد الشبكة) (لطُرز الشبكة)	لطباعة قائمة إعدادات الشبكة الخاصة بك.
Print WLANReport (طباعة تقرير الشبكة اللاسلكية (WLAN)) (للطُرز اللاسلكية)	طباعة نتائج اتصال شبكة LAN اللاسلكية.
Print File List (طباعة قائمة الملفات)	طباعة قائمة بالبيانات المحفوظة في الذاكرة.
Test Print (طباعة اختبار)	لطباعة صفحة اختبار.
Drum Dot Print (طباعة نقطة الأسطوانة)	اطبع «ورقة فحص نقاط الأسطوانة».
Print Font (طباعة الخط)	اطبع قائمة الخطوط الداخلية الخاصة بالجهاز.
Serial No. (الرقم التسلسلي)	التحقق من الرقم المسلسل للجهاز.
Version (الإصدار)	التحقق من إصدار البرامج الثابتة بالجهاز.
Page Count (عدد الصفحات)	تحقق من عدد إجمالي الصفحات التي قام الجهاز بطباعتها.
Parts Life (العمر الافتراضي للأجزاء)	تحقق من النسبة المئوية لمدة خدمة الموارد المتاحة.

3. اضغط على **OK (موافق)**.

HL-L6400DW

1. اضغط على Settings (الإعدادات) > Machine Information (معلومات الجهاز).
2. اضغط على أحد الخيارات التالية:

الخيار	الوصف
Print Settings (طباعة الإعدادات)	اطبع قائمة الإعدادات الخاصة بك.
Print NetSetting (طباعة اعداد الشبكة) (لطُرز الشبكة)	لطباعة قائمة إعدادات الشبكة الخاصة بك.
Print WLANReport (طباعة تقرير شبكة WLAN) (للطُرز اللاسلكية)	طباعة نتائج اتصال شبكة LAN اللاسلكية.
Print File List (طباعة قائمة الملفات)	طباعة قائمة بالبيانات المحفوظة في الذاكرة.
Test Print (طباعة اختبار)	لطباعة صفحة اختبار.
Drum Dot Print (طباعة نقطة الأسطوانة)	اطبع «ورقة فحص نقاط الأسطوانة».

الخيار	الوصف
Print Font (طباعة الخط)	اطبع قائمة الخطوط الداخلية الخاصة بالجهاز.
Serial No. (الرقم التسلسلي)	التحقق من الرقم المسلسل للجهاز.
Version (الإصدار)	التحقق من إصدار البرامج الثابتة بالجهاز.
Page Count (عدد الصفحات)	تحقق من عدد إجمالي الصفحات التي قام الجهاز بطباعتها.
Parts Life (العمر الافتراضي للأجزاء)	تحقق من النسبة المئوية لمدة خدمة الموارد المتاحة.

3. اضغط على .

معلومات ذات صلة

- استكشاف الأخطاء وإصلاحها

وظائف إعادة التعيين

- إعادة تعيين الشبكة
- إعادة تعيين إعدادات المصنع

إعادة تعيين الشبكة

الطرز ذات العلاقة: HL-L5100DN/HL-L5200DW/HL-L6200DW/HL-L6400DW

استخدم وظيفة «إعادة تعيين الشبكة» لاسترداد إعدادات الشبكة الخاصة بخادم الطباعة، مثل كلمة المرور وعنوان IP إلى إعدادات المصنع الافتراضية الخاصة بها.

- افصل جميع كبلات الواجهة قبل إجراء عملية «إعادة تعيين الشبكة».

<< HL-L5100DN/HL-L5200DW/HL-L6200DW
<< HL-L6400DW

HL-L5100DN/HL-L5200DW/HL-L6200DW

1. اضغط على ▲ أو ▼ لتحديد الخيار Reset Menu (اعادة تعيين القائمة) ، ثم اضغط على **OK (موافق)**.
2. اضغط على ▲ أو ▼ لتحديد الخيار Network (الشبكة) ، ثم اضغط على **OK (موافق)**.
3. اضغط على ▲ لتحديد Yes (نعم) .

ستتم إعادة تشغيل الجهاز تلقائيًا.

HL-L6400DW

1. اضغط على Settings (الإعدادات) > Reset Menu (اعادة تعيين القائمة) > Network (الشبكة) .
2. اضغط على الخيار الموجود في الجدول لإعادة تعيين الجهاز أو الخروج من العملية.

الخيار	الوصف
Yes (نعم)	أعد تعيين الجهاز.
No (لا)	سيخرج الجهاز من العملية ويقوم بإلغاء قائمة إعادة التعيين.

3. ستتم مطالبتك بإعادة تمهيد الجهاز. اضغط على الخيار الموجود في الجدول لإعادة تمهيد الجهاز أو الخروج من العملية.

الخيار	الوصف
اضغط على Yes (نعم) لمدة ثانيتين.	أعد تمهيد الجهاز. سيبدأ الجهاز إعادة التعيين.
No (لا)	سيخرج الجهاز من العملية دون إعادة تمهيد.

في حالة عدم تمهيد جهازك، لن تكتمل عملية إعادة التعيين وستظل إعداداتك دون تغيير.

4. اضغط على .

يمكنك كذلك إعادة تعيين إعدادات الشبكة بالضغط على Settings (الإعدادات) > Network (الشبكة) > Network Reset (إعادة تعيين الشبكة) .

معلومات ذات صلة

- وظائف إعادة التعيين

إعادة تعيين إعدادات المصنع

استخدم وظيفة «إعادة تعيين إعدادات المصنع» لإعادة جميع الإعدادات إلى إعدادات المصنع.

افصل جميع كابلات الواجهة قبل إجراء عملية «إعادة تعيين إعدادات المصنع».

HL-L5000D/HL-L5100DN/HL-L5200DW/HL-L6200DW <<
HL-L6400DW <<

HL-L5000D/HL-L5100DN/HL-L5200DW/HL-L6200DW

1. اضغط على ▲ أو ▼ لتحديد الخيار Reset Menu (اعادة تعيين القائمة) ، ثم اضغط على **OK (موافق)**.
2. اضغط على ▲ أو ▼ لتحديد الخيار Factory Reset (إعادة تعيين إعدادات المصنع) ، ثم اضغط على **OK (موافق)**.
3. اضغط على ▲ لتحديد Reset (إعادة تعيين) .

HL-L6400DW

1. اضغط على Settings (الإعدادات) > Reset Menu (اعادة تعيين القائمة) > Factory Reset (إعادة تعيين إعدادات المصنع) .
2. اضغط على الخيار الموجود في الجدول لإعادة تعيين الجهاز أو الخروج من العملية.

الخيار	الوصف
Yes (نعم)	أعد تعيين الجهاز.
No (لا)	سيخرج الجهاز من العملية ويقوم بإلغاء قائمة إعادة التعيين.

3. ستتم مطالبتك بإعادة تهيد الجهاز. اضغط على الخيار الموجود في الجدول لإعادة تهيد الجهاز أو الخروج من العملية.

الخيار	الوصف
اضغط على Yes (نعم) لمدة ثانيتين.	أعد تهيد الجهاز. سيبدأ الجهاز إعادة التعيين.
No (لا)	سيخرج الجهاز من العملية دون إعادة تهيد.

في حالة عدم تهيد جهازك، لن تكتمل عملية إعادة التعيين وستظل إعداداتك دون تغيير.

4. اضغط على .

معلومات ذات صلة

- وظائف إعادة التعيين

الصيانة الدورية

- استبدال المستلزمات
- تنظيف الجهاز
- التحقق من فترة الصلاحية المتبقية للأجزاء
- تعبئة جهازك وشحنه
- استبدال قطع الصيانة الدورية

استبدال المستلزمات

يجب عليك استبدال الملحقات عندما يشير الجهاز إلى انتهاء عمرها الافتراضي.

قد يتسبب استخدام مستلزمات ليست من إنتاج Brother في التأثير على جودة الطباعة وأداء المكونات المادية وموثوقية الجهاز.

- تعد خرطوشة الحبر ووحدة الأسطوانة ملحقين منفصلين. تأكد من تركيب كل منهما كمجموعة.
- قد يختلف اسم الطراز للملحقات وفقًا للدولة.

يسرد هذا الجدول الرسائل المعروضة على الجهاز لاستبدال الملحقات عندما تصل إلى نهاية عمرها الافتراضي. ولتجنب أي مشاكل، قد تحتاج إلى شراء ملحقات منفصلة للاحتفاظ بها كوحدات بديلة قبل توقف الجهاز عن الطباعة.

الإشارة	الملحق	اسم الطراز	العمر التقريبي
Toner Low (مستوى الحبر منخفض) Replace Toner (استبدال الحبر)	خرطوشة الحبر 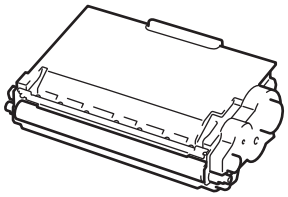	TN-3417 [1] TN-3437 [2] TN-3467 [3] TN-3487 [4]	3000 ورقة تقريبًا [5] [6] 8000 ورقة تقريبًا [5] [6] 12000 ورقة تقريبًا [5] [6] 20000 ورقة تقريبًا [5] [6]
Drum ! (الأسطوانة !) Drum End Soon (اقتراب انتهاء العمر الافتراضي للأسطوانة) Replace Drum (استبدال الاسطوانة)	وحدة الأسطوانة 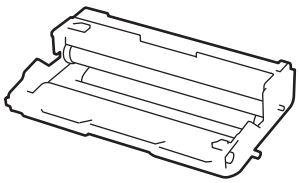	DR-3405	30000 صفحة/50000 صفحة تقريبًا [7]

1 خرطوشة الحبر القياسية
2 خرطوشة حبر عالية الإنتاجية
3 خرطوشة حبر بإنتاجية فائقة الإنتاجية(متوفر لطرز معينة فقط)
4 خرطوشة حبر فائقة الإنتاجية(متوفر لطرز معينة فقط)
5 A4 أو Letter.
6 تم تحديد الإنتاجية التقريبية للخرطوشة وفقًا لـ ISO/IEC 19752.
7 ما يقرب من 30000 صفحة اعتمادًا على صفحة واحدة لكل مهمة و50000 صفحة اعتمادًا على 3 صفحات لكل مهمة [صفحات بسيطة بحجم A4/letter]. قد يتأثر عدد الصفحات بعدة عوامل، من بينها على سبيل المثال لا الحصر نوع الوسائط وحجمها.

ملاحظة

- يختلف توفر خراطيش مسحوق الحبر من دولة لأخرى. انتقل إلى مركز حلول Brother بموقع الويب support.brother.com أو اتصل بمكتب Brother المحلي لمزيد من التفاصيل.
- تأكد من إحكام قفل الملحقات المستعملة في حاوية بحيث لا يتناثر مسحوق الحبر خارج الخرطوشة.
- تخلص من العناصر المستهلكة المستخدمة طبقًا للقوانين والتنظيمات المحلية، مع فصلها عن النفايات المنزلية. إذا كانت لديك أية أسئلة، فاتصل بالمكتب المحلي للتخلص من النفايات التابع له. احرص على إعادة إغلاق العناصر المستهلكة بإحكام حتى لا تنسكب المادة الداخلية.
- نوصي بوضع الملحقات المستعملة في قطعة من الورق لتفادي انسكاب المادة الداخلية أو تناثرها دون قصد.
- في حالة استخدام ورق لا يعتبر مكافئًا مباشرًا لوسائط الطباعة الموصى بها، فقد يقل العمر الافتراضي للملحقات وأجزاء الجهاز.
- يعتمد العمر المتوقع لكل من خراطيش الحبر على المعيار ISO/IEC 19752. سيختلف تكرار الاستبدال وفقًا لحجم الطباعة ونسبة التغطية وأنواع الوسائط المستخدمة وتشغيل/إيقاف تشغيل الجهاز.
- سيختلف تكرار استبدال الملحقات باستثناء خراطيش الحبر وفقًا لحجم الطباعة وأنواع الوسائط المستخدمة وتشغيل/إيقاف تشغيل الجهاز.
- تعامل مع خرطوشة الحبر بعناية. وإذا ما تناثر مسحوق الحبر على يديك أو ملابسك، فامسحها أو اغسلها بماء بارد في الحال.
- لتجنب مشكلات جودة الطباعة، لا تلمس الأجزاء المظللة الموضحة في الرسوم التوضيحية.

خرطوشة الحبر

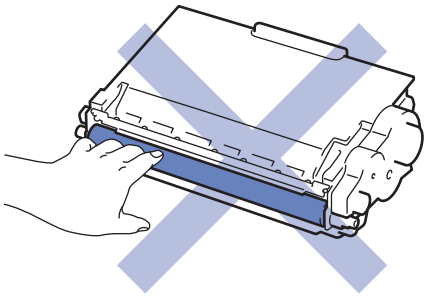

وحدة الأسطوانة

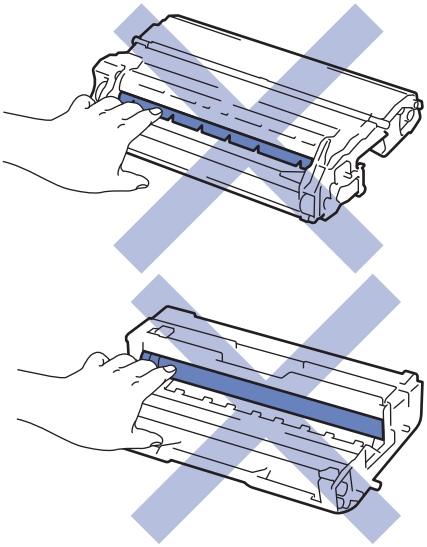

معلومات ذات صلة

- الصيانة الدورية
- استبدال خرطوشة الحبر
- استبدال وحدة الأسطوانة
- رسائل الخطأ والصيانة
- الملحقات

استبدال خرطوشة الحبر

1. تأكد أن الجهاز في وضع التشغيل.
2. افتح الغطاء الأمامي.

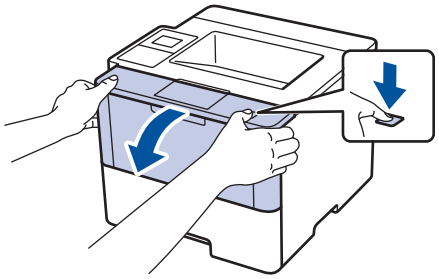

3. قم بإزالة مجموعة خرطوشة الحبر ووحدة الأسطوانة من الجهاز.

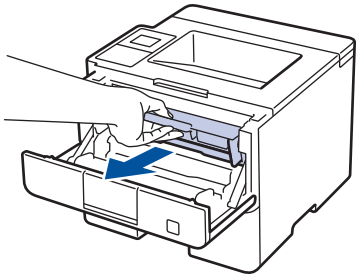

4. ادفع ذراع القفل الأخضر إلى أسفل وقم بإخراج خرطوشة الحبر خارج وحدة الأسطوانة.

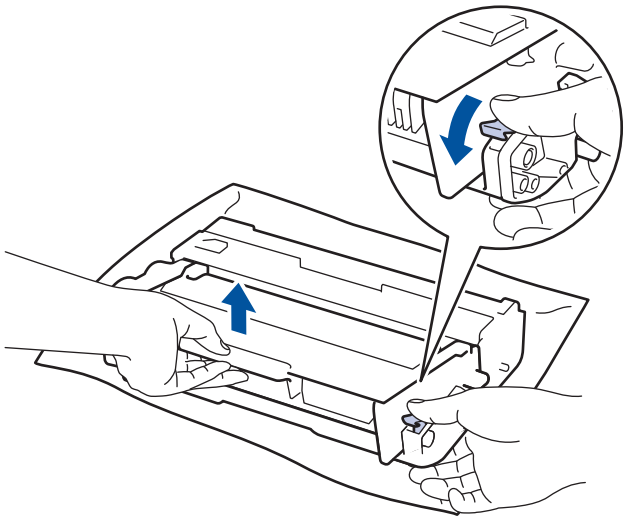

5. قم بإخراج خرطوشة الحبر الجديدة.
6. قم بإزالة الغطاء الواقي.

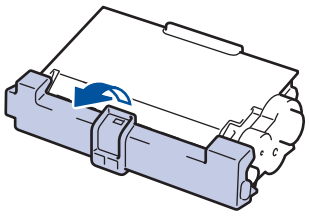

7. قم بوضع خرطوشة الحبر الجديدة بإحكام في وحدة الأسطوانة حتى تسمع صوت استقرارها في مكانها.

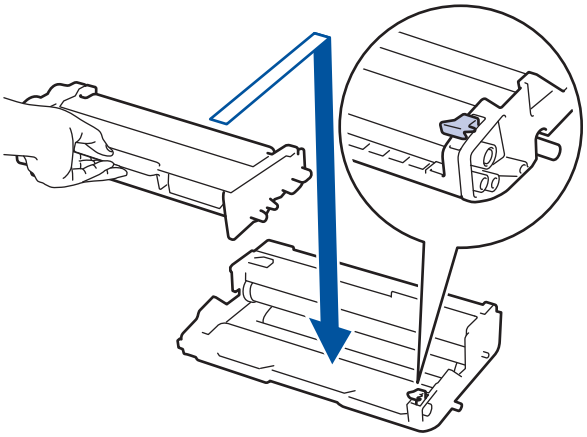

تأكد من وضع خرطوشة الحبر بشكل صحيح وإلا فقد تنفصل من وحدة الأسطوانة.

8. قم بتنظيف سلك الكورونا داخل وحدة الأسطوانة عن طريق تحريك اللسان الأخضر برفق من اليسار لليمين ومن اليمين لليسار عدة مرات.

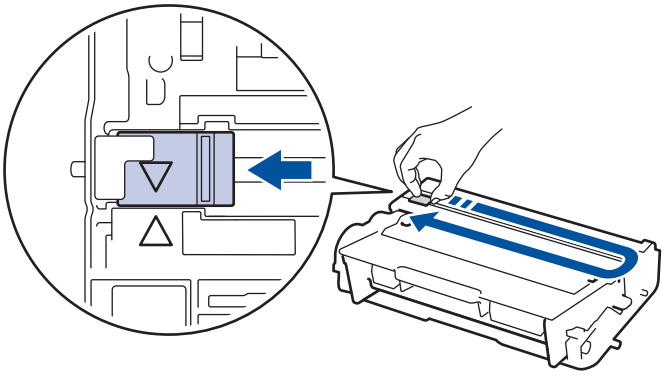

تأكد من إعادة اللسان إلى الموضع الرئيسي (▲). يجب محاذاة اتجاه السهم الموجود على اللسان مع اتجاه السهم الموجود على وحدة الأسطوانة. فإذا لم تقم بذلك، فربما يظهر خط عمودي على الصفحات المطبوعة.

9. قم بتركيب مجموعة خرطوشة الحبر ووحدة الأسطوانة مرة أخرى في الجهاز.

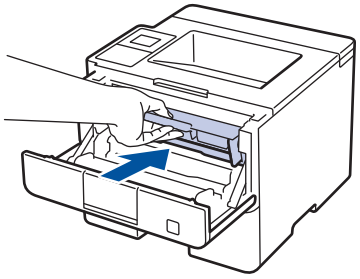

10. أغلق الغطاء الأمامي للجهاز.

- تجنب إيقاف تشغيل الجهاز أو فتح الغطاء الأمامي حتى يعود الجهاز إلى «وضع الاستعداد».
- خرطوشة الحبر التي تأتي مع جهاز Brother الذي بحوزتك هي خرطوشة حبر جديدة.
- من المستحسن تجهيز خرطوشة حبر جديدة للاستخدام عندما ترى تحذيرًا بانخفاض مستوى الحبر.
- لضمان الحصول على طباعة عالية الجودة، نوصي بأن تستخدم خراطيش الحبر الأصلية من Brother فقط. عندما تريد شراء خراطيش حبر، اتصل بـ موزع Brother.
- لا تقم بإخراج خرطوشة الحبر الجديدة من عبواتها حتى تكون مستعدًا لتركيبها.
- إذ إنه في حالة ترك خرطوشة الحبر دون عبوتها لفترة طويلة، فسوف يقل العمر الافتراضي للحبر.
- توصي Brother بشدة بأن "لا" تقوم بإعادة ملء خرطوشة الحبر المقدمة مع جهازك. كما نوصي بشدة بأن تتابع استخدام خراطيش الحبر البديلة الأصلية من Brother فقط. قد يتسبب استخدام أو محاولة استخدام مسحوق حبر و/أو خراطيش من إنتاج جهات أخرى في جهاز Brother في تلف الجهاز و/أو قد يتسبب في الحصول على جودة طباعة غير مرضية. لا تنطبق تغطية ضماننا المحدود على أي مشكلة ناتجة عن استخدام مسحوق حبر و/أو خراطيش من إنتاج جهات أخرى. لحماية استثماراتك والحصول على الأداء الأمثل من جهاز Brother، نوصي بشدة باستخدام ملحقات الأصلية من Brother.

معلومات ذات صلة

- استبدال المستلزمات

استبدال وحدة الأسطوانة

1. تأكد أن الجهاز في وضع التشغيل.
2. افتح الغطاء الأمامي.

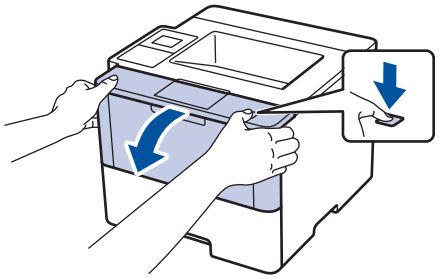

3. قم بإزالة مجموعة خرطوشة الحبر ووحدة الأسطوانة من الجهاز.

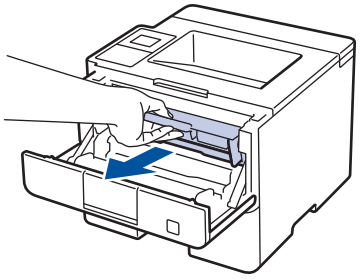

4. ادفع ذراع القفل الأخضر إلى أسفل وقم بإخراج خرطوشة الحبر خارج وحدة الأسطوانة.

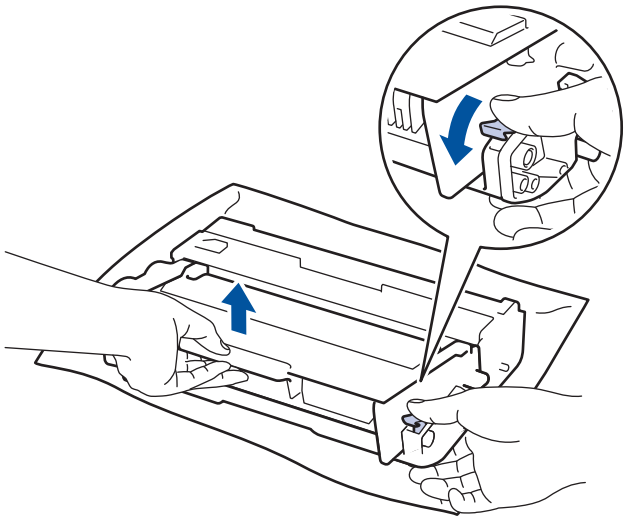

5. قم بإخراج وحدة الأسطوانة الجديدة.
6. قم بوضع خرطوشة الحبر بإحكام في وحدة الأسطوانة حتى تسمع صوت استقرارها في مكانها.

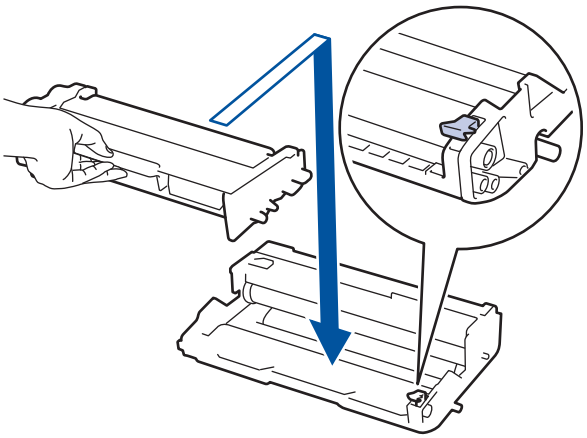

تأكد من وضع خرطوشة الحبر بشكل صحيح وإلا فقد تنفصل من وحدة الأسطوانة.

7. قم بتنظيف سلك الكورونا داخل وحدة الأسطوانة عن طريق تحريك اللسان الأخضر برفق من اليسار لليمين ومن اليمين لليسار عدة مرات.

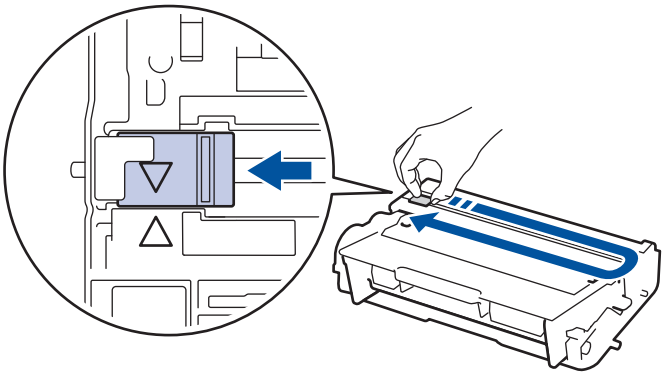

تأكد من إعادة اللسان إلى الموضع الرئيسي (▲). يجب محاذاة اتجاه السهم الموجود على اللسان مع اتجاه السهم الموجود على وحدة الأسطوانة. فإذا لم تقم بذلك، فربما يظهر خط عمودي على الصفحات المطبوعة.

8. قم بتركيب مجموعة خرطوشة الحبر ووحدة الأسطوانة مرة أخرى في الجهاز.

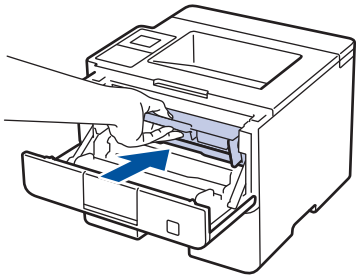

9. أغلق الغطاء الأمامي للجهاز.

ملاحظة

- يحدث تآكل الأسطوانة واهترائها نتيجة لاستخدامها ودورانها وتفاعلها مع الورق ومسحوق الحبر والمواد الأخرى الموجودة في مسار الورق. عند تصميم هذا المنتج، قررت Brother استخدام عدد لفات الأسطوانة كعامل تحديد معقول يشير إلى العمر الافتراضي للأسطوانة. عندما تصل أسطوانة ما إلى حد الدوران المحدد من المصنع الموافق لإنتاجية الصفحات المقدرة، ستطالبك شاشة LCD الخاصة بالمنتج باستبدال الأسطوانة. سيستمر المنتج في العمل، إلا أن جودة الطباعة قد لا تكون مثالية.
- في حالة وضع وحدة الأسطوانة خارج عبوتها تحت أشعة الشمس المباشرة (أو ضوء الغرفة لفترات طويلة)، فإنها قد تتلف.
- هناك العديد من العوامل التي تحدد العمر الافتراضي الفعلي للأسطوانة، مثل درجة الحرارة والرطوبة ونوع الورق ونوع مسحوق الحبر المستخدم وما إلى ذلك. في الظروف المثالية، يُقدَّر متوسط عمر الأسطوانة بحوالي 30000 صفحة على أساس صفحة واحدة في كل مهمة و50000 صفحة على أساس 3 صفحات في كل مهمة [طباعة على وجه واحد على ورق بحجم A4/letter]. قد يتأثر عدد الصفحات بعدة عوامل، من بينها على سبيل المثال لا الحصر نوع الوسائط وحجمها.

  نظرًا لأننا لا يمكننا التحكم في العوامل العديدة التي تحدد العمر الافتراضي الفعلي للأسطوانة، فلا يمكننا ضمان الحصول على حد أدنى لعدد الصفحات التي ستتم طباعتها بواسطة الأسطوانة.
- للحصول على الأداء الأمثل، استخدم فقط مسحوق حبر Brother الأصلي.
- يجب عدم استخدام الجهاز إلا في بيئة نظيفة خالية من الغبار وبها تهوية جيدة.

إن الطباعة باستخدام وحدة أسطوانة من إنتاج جهة أخرى بخلاف Brother لن تتسبب في تقليل جودة الطباعة فحسب، بل ستقلل أيضًا من جودة الجهاز نفسه وعمره الافتراضي. لا تنطبق تغطية الضمان على المشكلات الناتجة عن استخدام وحدة أسطوانة من إنتاج جهة أخرى بخلاف Brother.

معلومات ذات صلة

- استبدال المستلزمات
- رسائل الخطأ والصيانة

تنظيف الجهاز

قم بتنظيف الأجزاء الخارجية والداخلية للجهاز بشكل منتظم باستخدام قطعة قماش جافة وخالية من الوبر.

عند استبدال خرطوشة الحبر أو وحدة الأسطوانة، تأكد من تنظيف الجزء الداخلي للجهاز. في حالة وجود بقع من الحبر على الصفحات المطبوعة، نظِّف الجزء الداخلي للجهاز بقطعة قماش جافة وخالية من الوبر.

تحذير

- لا تستخدم أية مواد قابلة للاشتعال أو أي نوع من الرش أو أية مواد تنظيف تحتوي على الأمونيا أو الكحول لتنظيف الأجزاء الداخلية أو الخارجية للمنتج. فقد يؤدي القيام بذلك إلى حدوث حريق. وبدلاً من ذلك، استخدم فقط قطعة قماش جافة وخالية من الوبر.

هام

- لا تستخدم كحول الإيزوبروبانول لإزالة الأوساخ من لوحة التحكم. فربما يؤدي إلى كسر اللوحة.
- لتجنب مشكلات جودة الطباعة، لا تلمس الأجزاء المظللة الموضحة في الرسوم التوضيحية.

خرطوشة الحبر

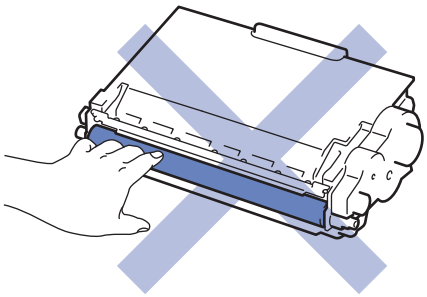

وحدة الأسطوانة

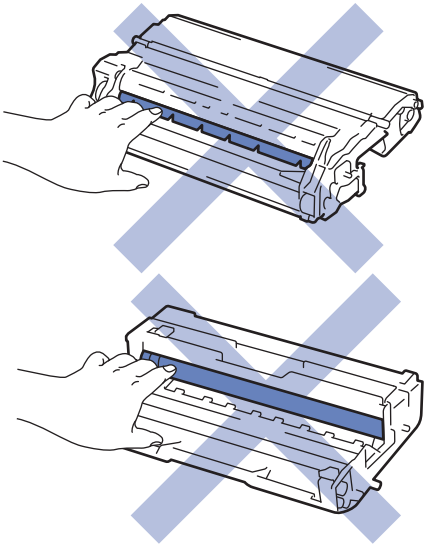

معلومات ذات صلة

- الصيانة الدورية
- تنظيف شاشة LCD اللمسية
- تنظيف سلك الكورونا
- تنظيف وحدة الأسطوانة

تنظيف شاشة LCD اللمسية

الطرز ذات العلاقة: HL-L6400DW

هام

لا تستخدم أي نوع من المنظفات السائلة (بما في ذلك الإيثانول).

1. اضغط مع الاستمرار على لإيقاف تشغيل الجهاز.
2. قم بتنظيف شاشة اللمس باستخدام قطعة قماش جافة ناعمة وخالية من الوبر.

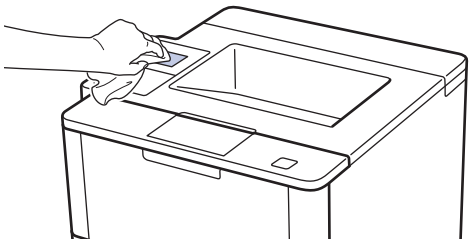

3. اضغط على لتشغيل الجهاز.

معلومات ذات صلة

- تنظيف الجهاز

تنظيف سلك الكورونا

إذا كنت تواجه مشكلات متعلقة بجودة الطباعة أو كانت لوحة التحكم تعرض حالة Drum! (الأسطوانة !) ، فقم بتنظيف سلك الكورونا.

1. افتح الغطاء الأمامي.

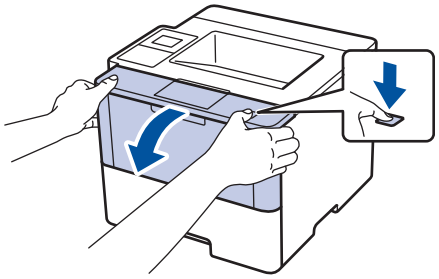

2. قم بإزالة مجموعة خرطوشة الحبر ووحدة الأسطوانة من الجهاز.

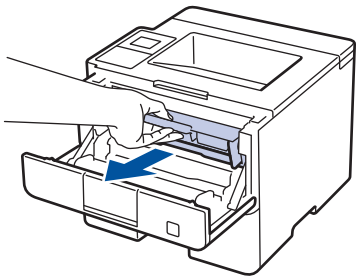

3. قم بتنظيف سلك الكورونا داخل وحدة الأسطوانة عن طريق تحريك اللسان الأخضر برفق من اليسار لليمين ومن اليمين لليسار عدة مرات.

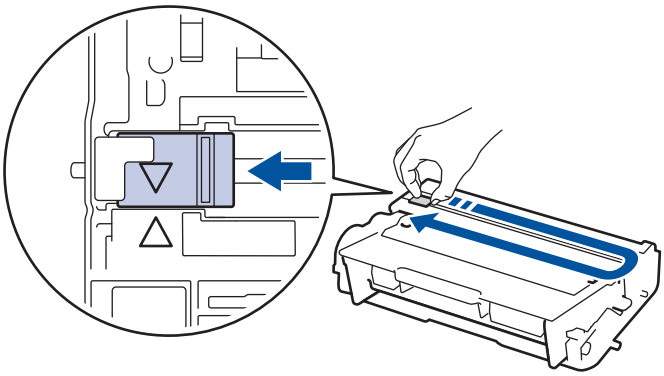

تأكد من إعادة اللسان إلى الموضع الرئيسي (▲). يجب محاذاة اتجاه السهم الموجود على اللسان مع اتجاه السهم الموجود على وحدة الأسطوانة. فإذا لم تقم بذلك، فربما يظهر خط عمودي على الصفحات المطبوعة.

4. قم بتركيب مجموعة خرطوشة الحبر ووحدة الأسطوانة مرة أخرى في الجهاز.

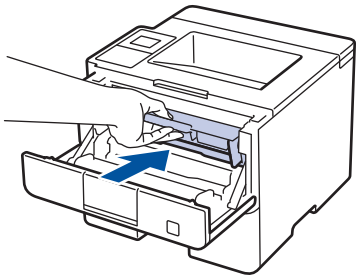

5. أغلق الغطاء الأمامي للجهاز.

معلومات ذات صلة

- تنظيف الجهاز
- رسائل الخطأ والصيانة

تنظيف وحدة الأسطوانة

إذا كانت مطبوعاتك تحتوي على نقط أو علامات متكررة أخرى بينها مسافات تبلغ 94 ملم فإن الأسطوانة قد تكون بها مواد غريبة مثل الصمغ المتكون من ملصق مثبت على سطح الأسطوانة.

<< HL-L5000D/HL-L5100DN/HL-L5200DW/HL-L6200DW
<< HL-L6400DW

HL-L5000D/HL-L5100DN/HL-L5200DW/HL-L6200DW

1. تأكد أن الجهاز في وضع الاستعداد.
2. اضغط على ▲ أو ▼ لعرض الخيار Machine Info. (معلومات الجهاز) ، ثم اضغط على **OK (موافق)**.
3. اضغط على ▲ أو ▼ لتحديد الخيار Drum Dot Print (طباعة نقطة الأسطوانة) .
4. اضغط على **OK (موافق)**.

   يقوم الجهاز بطباعة ورقة فحص نقاط الأسطوانة.
5. اضغط مع الاستمرار على ⏻ لإيقاف تشغيل الجهاز.
6. افتح الغطاء الأمامي.

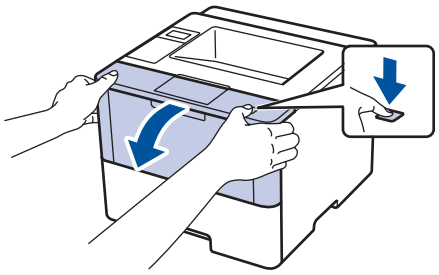

7. قم بإزالة مجموعة خرطوشة الحبر ووحدة الأسطوانة من الجهاز.

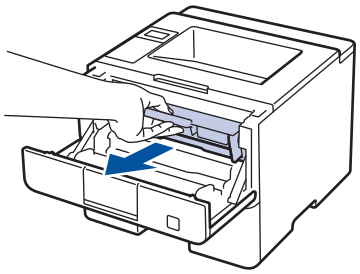

8. ادفع ذراع القفل الأخضر إلى أسفل وقم بإخراج خرطوشة الحبر خارج وحدة الأسطوانة.

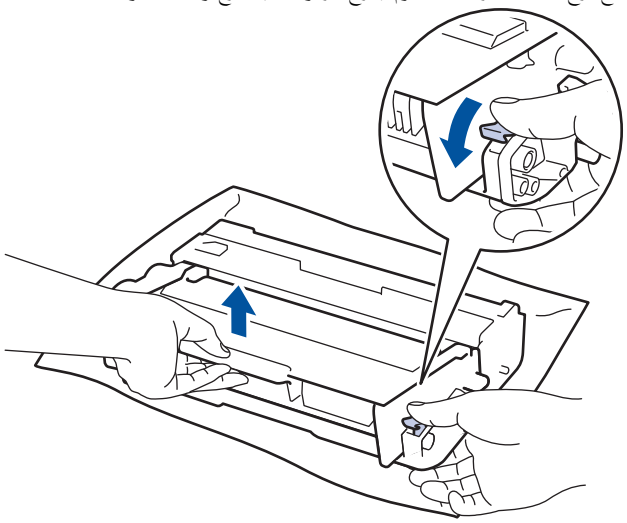

9. أدر وحدة الأسطوانة كما هو موضح في الرسم التوضيحي. وتأكد أن ترس وحدة الأسطوانة موجود على الجانب الأيسر.

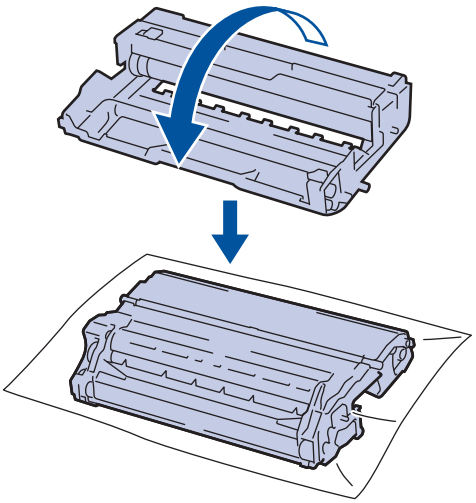

10. استخدم العلامات المرقمة الموجودة بجوار بكرة الأسطوانة للعثور على العلامة على الأسطوانة. فعلى سبيل المثال، يشير وجود نقطة في العمود 2 على ورقة الفحص إلى أن العلامة في منطقة الأسطوانة «2».

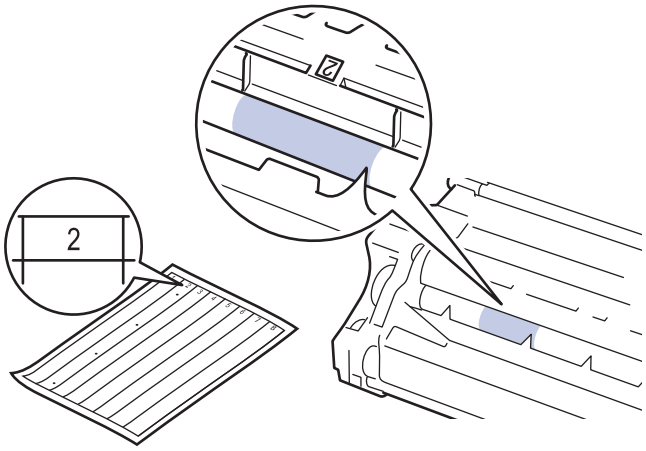

11. أدر حافة وحدة الأسطوانة تجاهك مع النظر إلى سطح الأسطوانة للعثور على العلامة.

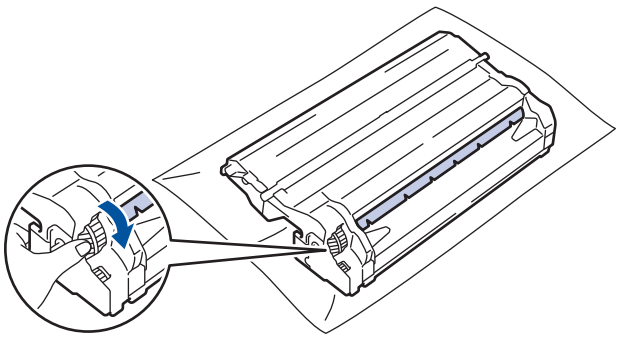

- لتجنب حدوث مشاكل تتعلق بجودة الطباعة، لا تلمس سطح وحدة الأسطوانة، الحافة فقط.
- يمكنك إدارة ترس وحدة الأسطوانة بسهولة أكثر عن طريق سحب الأذرع السوداء لأسفل. عند الانتهاء من إدارة الترس، ادفع الأذرع إلى موضعها الأصلي مرة أخرى.

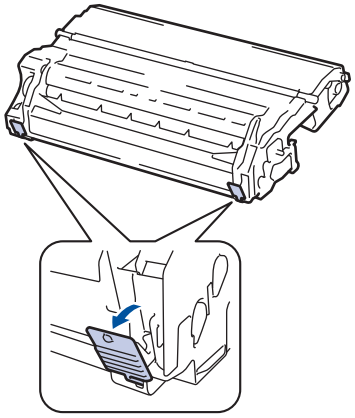

12. امسح سطح الأسطوانة برفق باستخدام قطعة قطن جافة حتى تزول العلامة الموجودة على السطح.

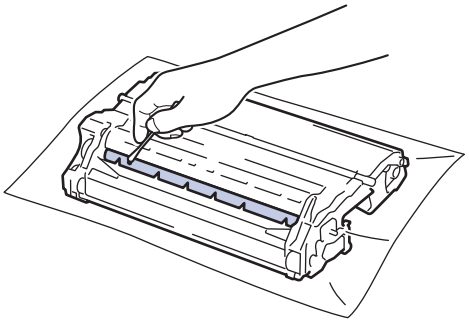

ملاحظة

لا تقم بتنظيف سطح الأسطوانة الحساسة للضوء بجسم حاد أو باستخدام أي سوائل.

13. قم بوضع خرطوشة الحبر بإحكام في وحدة الأسطوانة حتى تسمع صوت استقرارها في مكانها.

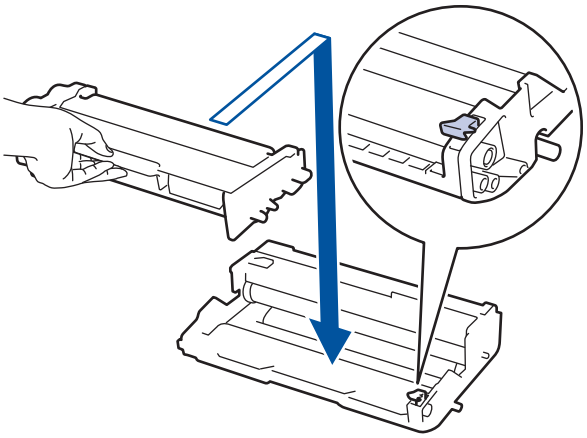

تأكد من وضع خرطوشة الحبر بشكل صحيح وإلا فقد تنفصل من وحدة الأسطوانة.

14. قم بتركيب مجموعة خرطوشة الحبر ووحدة الأسطوانة مرة أخرى في الجهاز.

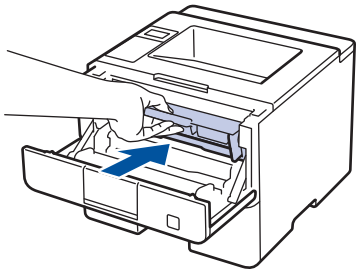

15. أغلق الغطاء الأمامي للجهاز.

16. اضغط على ⏻ لتشغيل الجهاز.

HL-L6400DW

1. تأكد أن الجهاز في وضع الاستعداد.
2. اضغط على Settings (الإعدادات) > Machine Information (معلومات الجهاز) > Drum Dot Print (طباعة نقطة الأسطوانة) .
3. اضغط على OK (موافق) .

   يقوم الجهاز بطباعة ورقة فحص نقاط الأسطوانة.
4. اضغط مع الاستمرار على ⏻ لإيقاف تشغيل الجهاز.
5. افتح الغطاء الأمامي.

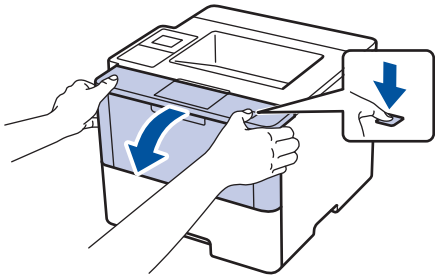

6. قم بإزالة مجموعة خرطوشة الحبر ووحدة الأسطوانة من الجهاز.

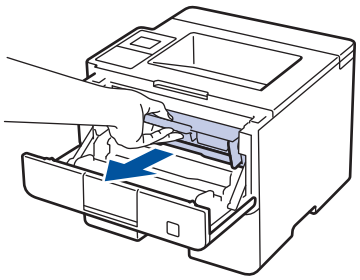

7. ادفع ذراع القفل الأخضر إلى أسفل وقم بإخراج خرطوشة الحبر خارج وحدة الأسطوانة.

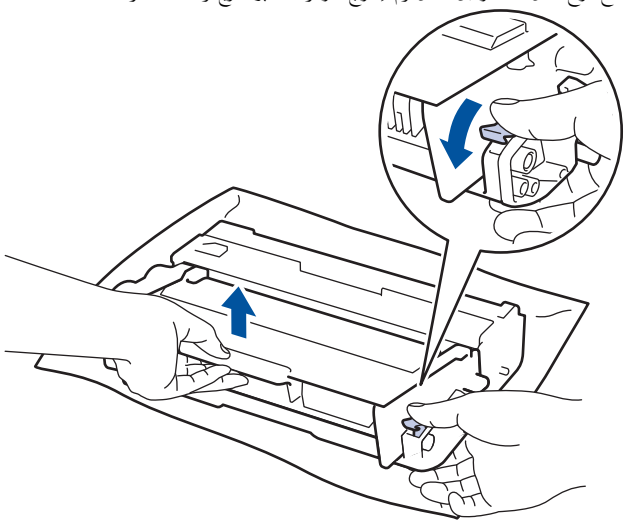

8. أدر وحدة الأسطوانة كما هو موضح في الرسم التوضيحي. وتأكد أن ترس وحدة الأسطوانة موجود على الجانب الأيسر.

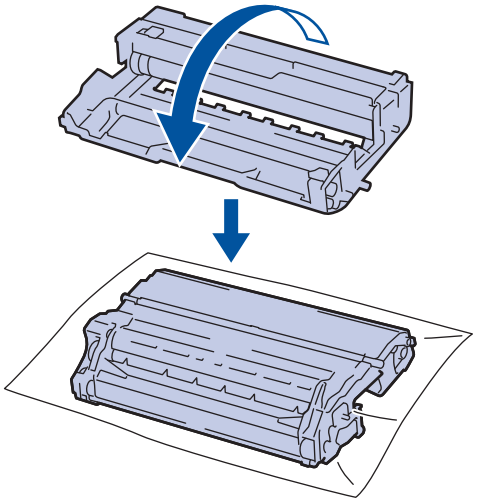

9. استخدم العلامات المرقمة الموجودة بجوار بكرة الأسطوانة للعثور على العلامة على الأسطوانة. فعلى سبيل المثال، يشير وجود نقطة في العمود 2 على ورقة الفحص إلى أن العلامة في منطقة الأسطوانة «2».

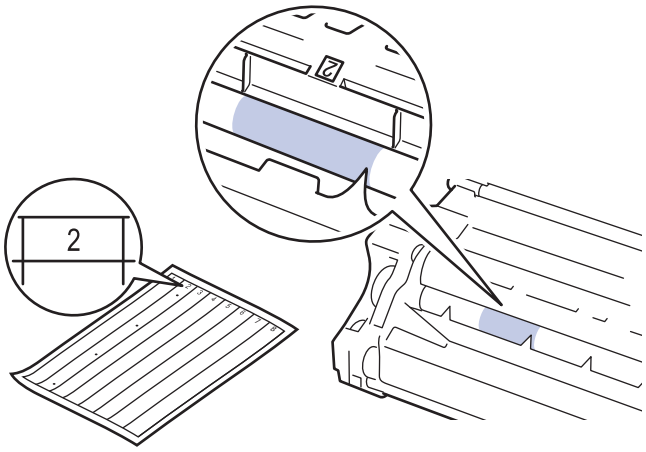

10. أدر حافة وحدة الأسطوانة تجاهك مع النظر إلى سطح الأسطوانة للعثور على العلامة.

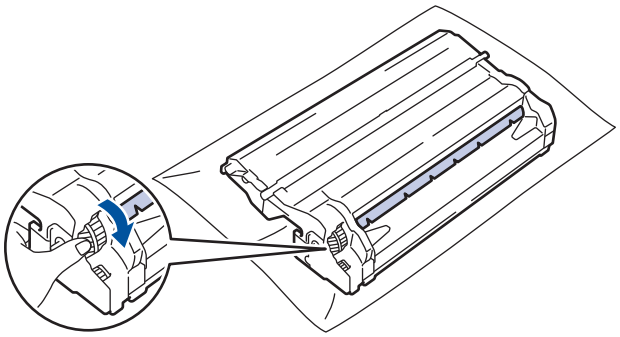

- لتجنب حدوث مشاكل تتعلق بجودة الطباعة، لا تلمس سطح وحدة الأسطوانة، الحافة فقط.
- يمكنك إدارة ترس وحدة الأسطوانة بسهولة أكثر عن طريق سحب الأذرع السوداء لأسفل. عند الانتهاء من إدارة الترس، ادفع الأذرع إلى موضعها الأصلي مرة أخرى.

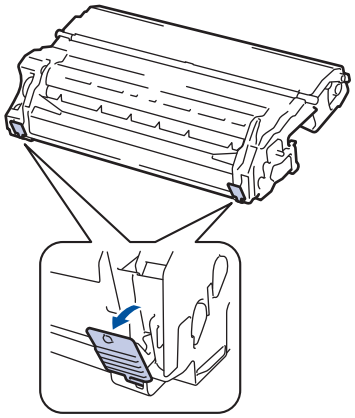

11. امسح سطح الأسطوانة برفق باستخدام قطعة قطن جافة حتى تزول العلامة الموجودة على السطح.

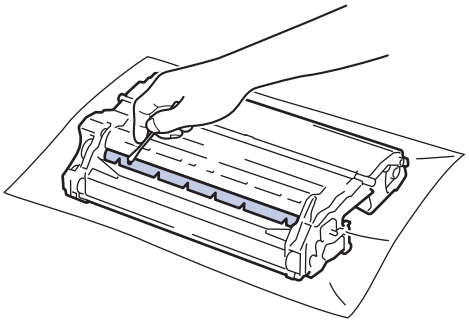

ملاحظة

لا تقم بتنظيف سطح الأسطوانة الحساسة للضوء بجسم حاد أو باستخدام أي سوائل.

12. قم بوضع خرطوشة الحبر بإحكام في وحدة الأسطوانة حتى تسمع صوت استقرارها في مكانها.

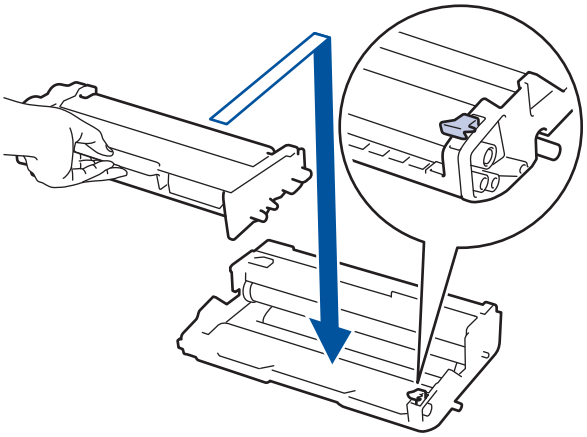

تأكد من وضع خرطوشة الحبر بشكل صحيح وإلا فقد تنفصل من وحدة الأسطوانة.

13. قم بتركيب مجموعة خرطوشة الحبر ووحدة الأسطوانة مرة أخرى في الجهاز.

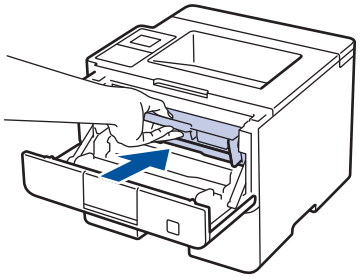

14. أغلق الغطاء الأمامي للجهاز.

15. اضغط على لتشغيل الجهاز.

معلومات ذات صلة

- تنظيف الجهاز
- تحسين جودة الطباعة

تنظيف أسطوانات التقاط الورق

قد يحول تنظيف أسطوانات التقاط الورق بصفة دورية دون انحشار الورق بضمان تغذيته بطريقة مناسبة.

إذا كنت تواجه مشكلات متعلقة بتغذية الورق، فقم بتنظيف أسطوانات التقاط الورق على النحو التالي:

1. اضغط مع الاستمرار على لإيقاف تشغيل الجهاز.
2. اسحب درج الورق بشكل كامل خارج الجهاز.

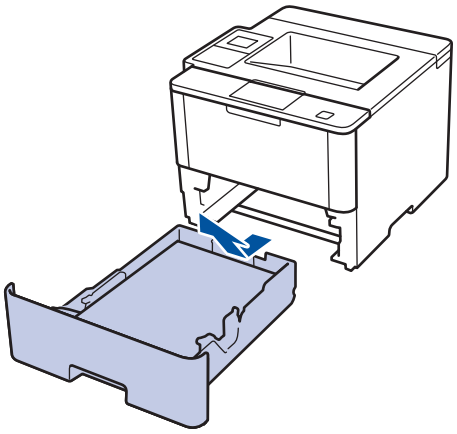

3. إذا تم تحميل ورق أو التصق شيء ما داخل درج الورق، فقم بإزالته.
4. اعصر بإحكام قطعة قماش خالية من الوبر كانت مغموسة في ماء فاتر، ثم امسح لوحة الفصل بدرج الورق بها لإزالة الأتربة.

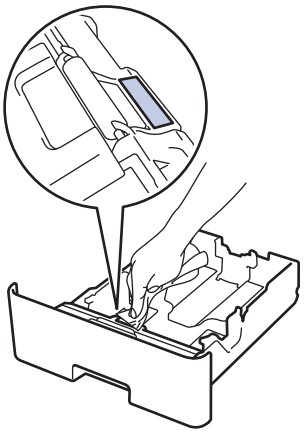

5. امسح أسطوانتي الالتقاط داخل الجهاز لإزالة الأتربة.

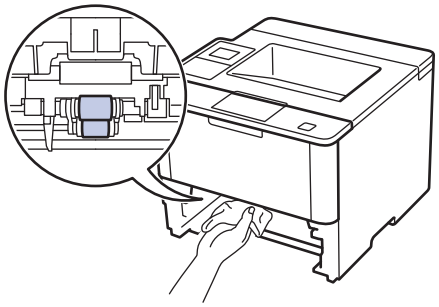

6. أعد تحميل الورق ثم ضع درج الورق بإحكام داخل الجهاز.
7. اضغط على لتشغيل الجهاز.

معلومات ذات صلة

- تنظيف الجهاز
- مشاكل الطباعة

التحقق من فترة الصلاحية المتبقية للأجزاء

<< HL-L5000D/HL-L5100DN/HL-L5200DW/HL-L6200DW
<< HL-L6400DW

HL-L5000D/HL-L5100DN/HL-L5200DW/HL-L6200DW

1. اضغط على ▲ أو ▼ لعرض الخيار Machine Info. (معلومات الجهاز) ، ثم اضغط على **OK (موافق)**.
2. اضغط على ▲ أو ▼ لتحديد الخيار Parts Life (عمر الأجزاء) ، ثم اضغط على **OK (موافق)**.
3. اضغط على ▲ أو ▼ لتحديد نوع المسح الضوئي الذي ترغب في التحقق منه، ثم اضغط على **OK (موافق)**.

   تعرض شاشة LCD عمر الجزء المتبقي تقريبًا.

HL-L6400DW

1. اضغط على Settings (الإعدادات) > Machine Information (معلومات الجهاز) > Parts Life (العمر الافتراضي للأجزاء) .
2. اضغط على ▲ أو على ▼ لعرض أجزاء الجهاز، ثم اضغط على جزء الجهاز الذي ترغب في فحصه.

   تعرض شاشة LCD عمر الجزء المتبقي تقريبًا.
3. اضغط على .

معلومات ذات صلة

- الصيانة الدورية

تعبئة جهازك وشحنه

توجد طريقتان لتعبئة جهازك وشحنه. ولتحديد الطريقة التي يجب عليك اتباعها، فتحقق من مواد تعبئة الجهاز الأصلية الخاصة بلوحة الحبر.

- في حالة عدم وجود لوحة الحبر في العبوة الأصلية المصنوعة من الكرتون ➤➤ *معلومات ذات صلة: تعبئة الجهاز وخرطوشة الحبر معًا*
- في حالة وجود حشوة حبر في العبوة الأصلية المصنوعة من الكرتون ➤➤ *معلومات ذات صلة: تعبئة الجهاز وخرطوشة الحبر بشكل منفصل*

قاعدة الحبر

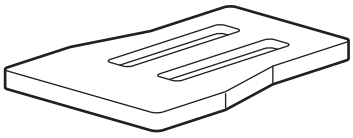

معلومات ذات صلة

- الصيانة الدورية
- تعبئة الجهاز وخرطوشة الحبر معًا
- تعبئة الجهاز وخرطوشة الحبر بشكل منفصل

تعبئة الجهاز وخرطوشة الحبر معًا

تحذير

- عند تحريك الجهاز، احمله كما هو موضح في الرسم التوضيحي أدناه.

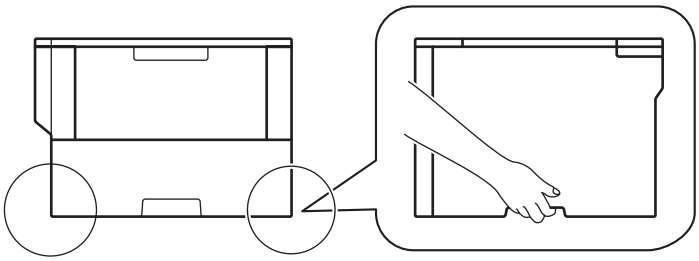

- إذا تم تركيب الدرج (الأدراج) الاختياري بالجهاز، فقم بإزالة الدرج (الأدراج) الاختياري قبل نقل الجهاز. قد تؤدي محاولة نقل الجهاز دون فك الدرج (الأدراج) الاختياري إلى إصابتك أو تلف الجهاز.
- ضع الدرج (الأدراج) الاختياري بشكل منفصل في عبوته الأصلية المصنوعة من الكرتون مع استخدام مواد التعبئة الأصلية.

- إذا استلزم الأمر لأي سبب من الأسباب شحن الجهاز، فقم بإعادة تعبئته بحذر في عبوته الأصلية لتجنب حدوث أي تلف أثناء النقل. ويجب أن تكون وسيلة النقل مضمونة بشكل كافٍ.

1. اضغط مع الاستمرار على ⏻ لإيقاف تشغيل الجهاز. اترك الجهاز في وضع إيقاف التشغيل لمدة 10 دقائق على الأقل حتى يبرد.
2. افصل جميع الكبلات ثم قم بفصل سلك الطاقة من مأخذ التيار الكهربائي.

تم تزويد الجهاز بسلك طاقة تيار متردد غير قابل للفصل ويعتمد توفره على الطراز.

3. ضع الجهاز داخل الكيس الذي جاء فيه في الأصل.
4. قم بتعبئة كل من الجهاز والمواد المطبوعة، وسلك طاقة التيار المتردد (إن وجد) في العبوة الأصلية المصنوعة من الكرتون مع مواد التعبئة الأصلية كما هو موضح.

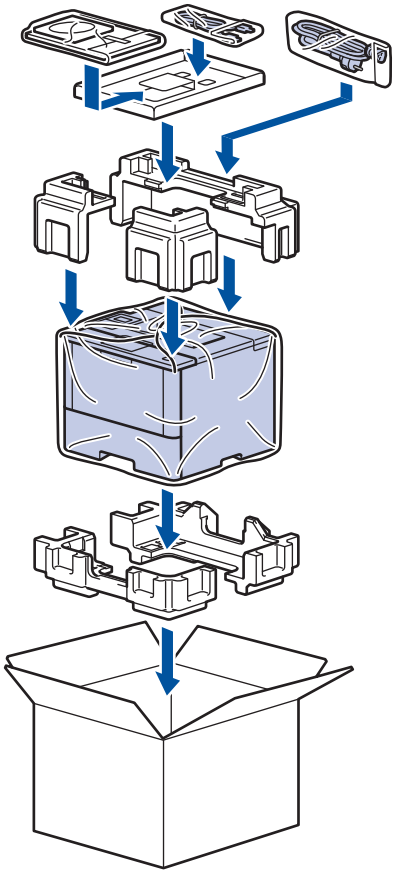

5. أغلق الصندوق الكرتوني وثبته بشريط لإغلاقه.
6. إذا كان لديك درج سفلي، فقم بإعادة تعبئته في عبوته الأصلية كما هو موضح.

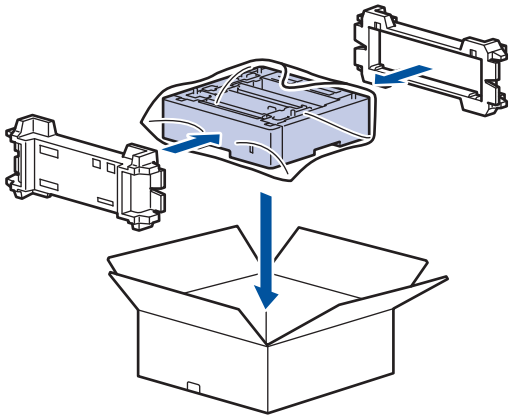

معلومات ذات صلة

- تعبئة جهازك وشحنه

تعبئة الجهاز وخرطوشة الحبر بشكل منفصل

تحذير

- عند تحريك الجهاز، احمله كما هو موضح في الرسم التوضيحي أدناه.

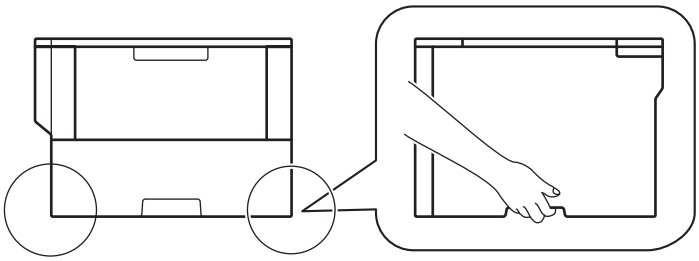

- إذا تم تركيب الدرج (الأدراج) الاختياري بالجهاز، فقم بإزالة الدرج (الأدراج) الاختياري قبل نقل الجهاز. قد تؤدي محاولة نقل الجهاز دون فك الدرج (الأدراج) الاختياري إلى إصابتك أو تلف الجهاز.
- ضع الدرج (الأدراج) الاختياري بشكل منفصل في عبوته الأصلية المصنوعة من الكرتون مع استخدام مواد التعبئة الأصلية.

- إذا استلزم الأمر لأي سبب من الأسباب شحن الجهاز، فقم بإعادة تعبئته بحذر في عبوته الأصلية لتجنب حدوث أي تلف أثناء النقل. ويجب أن تكون وسيلة النقل مضمونة بشكل كافٍ.

1. اضغط مع الاستمرار على ⏻ لإيقاف تشغيل الجهاز. اترك الجهاز في وضع إيقاف التشغيل لمدة 10 دقائق على الأقل حتى يبرد.
2. افصل جميع الكبلات ثم قم بفصل سلك الطاقة من مأخذ التيار الكهربائي.

تم تزويد الجهاز بسلك طاقة تيار متردد غير قابل للفصل ويعتمد توفره على الطراز.

3. أخرج مجموعة خرطوشة الحبر ووحدة الأسطوانة.

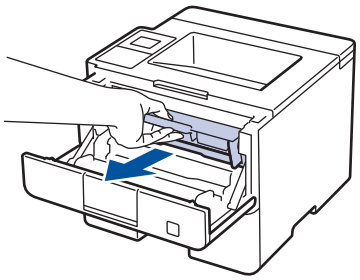

4. ادفع ذراع القفل الأخضر إلى أسفل وقم بإخراج خرطوشة الحبر خارج وحدة الأسطوانة.

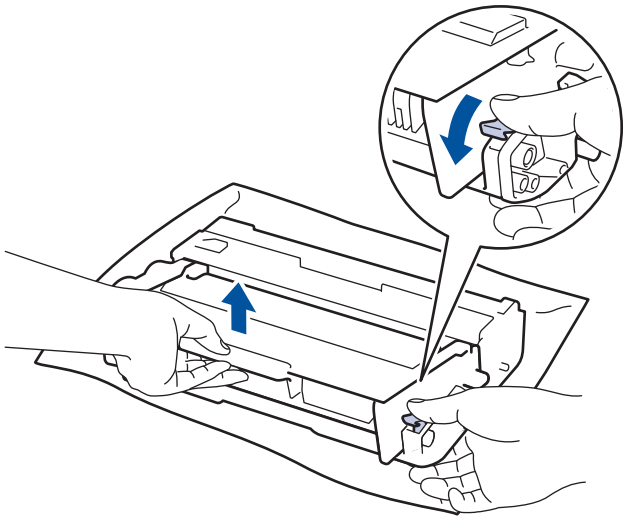

5. ضع المادة الواقية على خرطوشة الحبر. ضع الخرطوشة في كيس بلاستيكي.
6. قم بتركيب وحدة الأسطوانة فقط داخل الجهاز مرة أخرى.

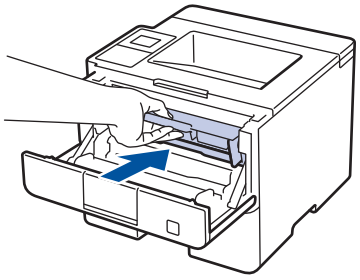

7. أغلق الغطاء الأمامي.

8. ضع الجهاز داخل الكيس الذي جاء فيه في الأصل.

9. قم بتعبئة كل من الجهاز والمواد المطبوعة، وسلك طاقة التيار المتردد (إن وجد) في العبوة الأصلية المصنوعة من الكرتون مع مواد التعبئة الأصلية كما هو موضح.

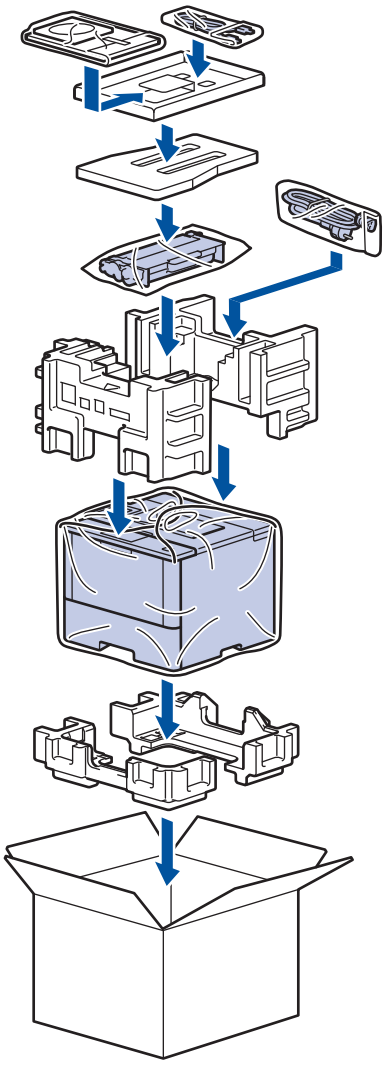

10. أغلق الصندوق الكرتوني وثبته بشريط لإغلاقه.

11. إذا كان لديك درج سفلي، فقم بإعادة تعبئته في عبوته الأصلية كما هو موضح.

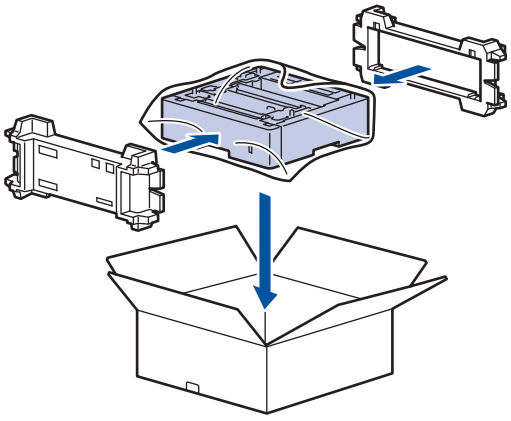

معلومات ذات صلة

- تعبئة جهازك وشحنه

استبدال قطع الصيانة الدورية

استبدل القطع التالية بشكل منتظم للحفاظ على جودة الطباعة. يجب استبدال القطع المذكورة أدناه بعد طباعة حوالي 50000 صفحة [1] لمجموعة تلقيم الورق متعددة الأغراض و200000 صفحة [1] لمجموعة تلقيم الورق لدرج الورق [2]، مجموعة تلقيم الورق للدرج الاختياري (الأدراج الاختيارية)، وحدة تثبيت الحبر، ووحدة الليزر.

اتصل بخدمة عملاء Brother أو موزع Brother عند ظهور الرسالة التالية على شاشة LCD:

الرسالة على شاشة LCD	الوصف
Replace Fuser (استبدال وحدة المصهر) [3]	استبدل وحدة تثبيت الحبر.
Replace Laser (استبدال الليزر) [3]	استبدل وحدة الليزر.
Replace PF Kit 1 (استبدال مجموعة التغذية بالورق 1) [3]	استبدل مجموعة تلقيم الورق لدرج الورق.
Replace PF Kit 2 (استبدال مجموعة أدوات تغذية الورق 2) [3] [4]	استبدل مجموعة تلقيم الورق للدرج الاختياري (للأدراج الاختيارية).
Replace PF KitMP (استبدال مجموعة أدوات تغذية الورق للدرج متعدد الأغراض) [3]	استبدل مجموعة تلقيم الورق للدرج متعدد الأغراض.

معلومات ذات صلة

- الصيانة الدورية

---

1 صفحات بحجم Letter أو A4 أحادية الوجه

2 (HL-L5000D/HL-L5100DN/HL-L5200DW) بعد شهر ديسمبر من عام 2016. يجب أن تحدث البرامج الثابتة للجهاز. انتقل إلى صفحة **Downloads** الخاصة بطرازك في Brother Solution Center على الموقع support.brother.com.

3 يتوقف معدل تكرار عمليات الاستبدال على درجة تعقيد الصفحات المطبوعة ونسبة التغطية ونوع الوسائط المستخدمة.

4 إذا كنت تستخدم الدرج الاختياري (الأدراج الاختيارية) مع الجهاز، فستظهر هذه الرسالة على شاشة LCD. عندما يكون بالجهاز العديد من الأدراج الاختيارية، فإن الجهاز يعرض الرسائل باستخدام أرقام توافق كل درج اختياري.

إعدادات الجهاز

تخصيص الإعدادات والميزات وإنشاء الاختصارات والعمل مع الخيارات المعروضة على شاشة LCD الخاصة بالجهاز لتجعل جهاز Brother أداة عمل أكثر كفاءة.

- تغيير إعدادات الجهاز من لوحة التحكم
- تغيير إعدادات الجهاز من الكمبيوتر

تغيير إعدادات الجهاز من لوحة التحكم

- إعدادات عامة
- جداول الإعدادات والميزات

إعدادات عامة

- تعديل مستوى صوت الجهاز
- تعيين العد التنازلي لوضع السكون
- حول وضع السكون العميق
- تعيين وضع إيقاف التشغيل تلقائيًا
- ضبط سطوع الإضاءة الخلفية لشاشة LCD
- تغيير مدى بقاء الإضاءة الخلفية لشاشة LCD
- تقليل استهلاك مسحوق الحبر
- تقليل تشويش الطباعة
- تغيير اللغة على شاشة LCD

تعديل مستوى صوت الجهاز

الطرز ذات العلاقة: HL-L6400DW

1. اضغط على Settings (الإعدادات) > General Setup (الإعداد العام) > Volume (مستوى الصوت) > Beep (صفير).
2. اضغط على ▲ أو ▼ لعرض الخيار Off (إيقاف تشغيل) أو Low (منخفض) أو Med (متوسط) أو High (عالٍ)، ثم اضغط على الخيار الذي ترغب به.
3. اضغط على .

معلومات ذات صلة

- إعدادات عامة

تعيين العد التنازلي لوضع السكون

يستطيع «وضع السكون» (أو «وضع توفير الطاقة») تقليل استهلاك الطاقة. يمكنك تعيين المدة التي يجب أن يكون الجهاز فيها خاملاً قبل أن ينتقل إلى «وضع السكون». تتم إعادة تعيين موقت «وضع السكون» عندما يستقبل الجهاز مهمة طباعة.

عندما يكون الجهاز في «وضع السكون»، فإنه يعمل وكأنه في وضع إيقاف التشغيل. وسوف ينشط الجهاز ويبدأ الطباعة عندما يتلقى مهمة طباعة. استخدم هذه الإرشادات لتعيين فترة التأخير (عد تنازلي) قبل دخول الجهاز في «وضع السكون».

<< HL-L5000D/HL-L5100DN/HL-L5200DW/HL-L6200DW
<< HL-L6400DW

HL-L5000D/HL-L5100DN/HL-L5200DW/HL-L6200DW

1. اضغط على ▲ أو ▼ لتحديد الخيار General Setup (الإعداد العام) ، ثم اضغط على **OK (موافق)**.
2. اضغط على ▲ أو ▼ لتحديد الخيار Ecology (البيئة) ، ثم اضغط على **OK (موافق)**.
3. اضغط على ▲ أو ▼ لتحديد الخيار Sleep Time (وقت السكون) ، ثم اضغط على **OK (موافق)**.
4. اضغط علي ▲ أو ▼ لإدخال المدة الزمنية، بالدقائق، التي سيظل الجهاز خاملاً فيها قبل الدخول في «وضع السكون».
   اضغط على **Go (انتقال)**.

HL-L6400DW

1. اضغط على Settings (الإعدادات) > General Setup (الإعداد العام) > Ecology (البيئة) > Sleep Time (وقت السكون) .
2. أدخل المدة الزمنية (50 دقيقة كحد أقصى) وسيظل الجهاز خاملاً قبل الدخول إلى «وضع السكون»، ثم اضغط على OK (موافق) .
3. اضغط على .

معلومات ذات صلة

- إعدادات عامة

حول وضع السكون العميق

إذا كان الجهاز في «وضع السكون» ولا يستقبل أي مهام لمدة زمنية معينة، فسوف يدخل الجهاز تلقائيًا إلى «وضع السكون العميق». تعتمد هذه المدة الزمنية على الطراز المحدد والإعدادات المحددة.

يستهلك «وضع السكون العميق» طاقة أقل من «وضع السكون».

الطرز القابلة للتطبيق	شاشة LCD الخاصة بالجهاز في «وضع السكون العميق»	الحالات التي سوف تنشط الجهاز
طرز LCD أحادية السطر	تعرض شاشة LCD Deep Sleep (السكون العميق).	• عندما يستلم الجهاز إحدى المهام. • عندما يضغط أحد الأشخاص على زر في لوحة التحكم.
طرز شاشة اللمس LCD	تتوقف الإضاءة الخلفية لشاشة LCD ويومض .	• عندما يستلم الجهاز إحدى المهام. • يضغط شخص ما على أو على شاشة LCD تعمل باللمس.

معلومات ذات صلة

- إعدادات عامة

تعيين وضع إيقاف التشغيل تلقائيًا

إذا كان الجهاز في «وضع السكون العميق» لمدة زمنية معينة، فسوف ينتقل الجهاز إلى «وضع إيقاف التشغيل» تلقائيًا بناء على الطراز المستخدم والإعدادات المحددة. لا يدخل الجهاز في «وضع إيقاف التشغيل» عندما يكون متصلاً بشبكة أو عند وجود بيانات طباعة آمنة في الذاكرة.

- لبدء الطباعة، اضغط على ⏻ بلوحة التحكم ثم أرسل مهمة الطباعة.

<< HL-L5000D/HL-L5100DN/HL-L5200DW/HL-L6200DW
<< HL-L6400DW

HL-L5000D/HL-L5100DN/HL-L5200DW/HL-L6200DW

حدد طول المدة التي يجب أن يكون فيها الجهاز في «وضع السكون العميق» قبل أن يدخل في «وضع إيقاف التشغيل تلقائيًا».

1. اضغط على ▲ أو ▼ لعرض الخيار General Setup (الإعداد العام)، ثم اضغط على **OK (موافق)**.
2. اضغط على ▲ أو ▼ لعرض الخيار Ecology (البيئة)، ثم اضغط على **OK (موافق)**.
3. اضغط على ▲ أو ▼ لتحديد الخيار Auto Power Off (إيقاف تشغيل تلقائي)، ثم اضغط على **OK (موافق)**.
4. اضغط على ▲ أو ▼ لتحديد الخيار الذي تريده، ثم اضغط على **Go (انتقال)**.

HL-L6400DW

1. اضغط على Settings (الإعدادات) > General Setup (الإعداد العام) > Ecology (البيئة) > Auto Power Off (إيقاف التشغيل التلقائي).
2. اضغط على ▲ أو ▼ لعرض الخيار Off (إيقاف تشغيل) أو 1hour (ساعة واحدة) أو 2hours (ساعتان) أو 4hours (4 ساعات) أو 8hours (8 ساعات)، ثم اضغط على الخيار المطلوب.
3. اضغط على .

معلومات ذات صلة

- إعدادات عامة

ضبط سطوع الإضاءة الخلفية لشاشة LCD

الطرز ذات العلاقة: HL-L6400DW

إذا كنت تواجه صعوبة في قراءة شاشة LCD، فقد يساعدك تغيير إعداد السطوع.

1. اضغط على Settings (الإعدادات) > General Setup (الإعداد العام) > Panel Control (تحكم اللوحة) > LCD Settings (إعدادات LCD) > Backlight (إضاءة خلفية).
2. اضغط على ▲ أو على ▼ لعرض خيار Light (فاتح)، أو Med (متوسط) أو Dark (داكن) ثم اضغط على الخيار الذي تريده.
3. اضغط على .

معلومات ذات صلة

- إعدادات عامة

تغيير مدى بقاء الإضاءة الخلفية لشاشة LCD

الطرز ذات العلاقة: HL-L6400DW

قم بتعيين مدة استمرار تشغيل الإضاءة الخلفية لشاشة LCD بعد العودة لشاشة LCD الرئيسية.

1. اضغط على Settings (الإعدادات) > General Setup (الإعداد العام) > Panel Control (تحكم اللوحة) > LCD Settings (إعدادات LCD) > Dim Timer (مؤقت الإعتام).
2. اضغط على ▲ أو ▼ لعرض الخيار Off (إيقاف تشغيل) أو 10Sec (ثوانٍ) أو 20Sec (ثوانٍ) أو 30Sec (ثوانٍ)، ثم اضغط على الخيار الذي ترغب به.
3. اضغط على .

معلومات ذات صلة

- إعدادات عامة

تقليل استهلاك مسحوق الحبر

قد يؤدي استخدام ميزة «توفير الحبر» إلى تقليل استهلاك الحبر. وعند تعيين «توفير الحبر» على وضع التشغيل، فستظهر الطباعة على المستندات بدرجة أقل وضوحًا.

نحن «لا نوصي» باستخدام ميزة «توفير الحبر» في طباعة صورة أو صور التدرج الرمادي.

<< HL-L5000D/HL-L5100DN/HL-L5200DW/HL-L6200DW
<< HL-L6400DW

HL-L5000D/HL-L5100DN/HL-L5200DW/HL-L6200DW

1. اضغط على ▲ أو ▼ لعرض الخيار General Setup (الإعداد العام)، ثم اضغط على **OK (موافق)**.
2. اضغط على ▲ أو ▼ لعرض الخيار Ecology (البيئة)، ثم اضغط على **OK (موافق)**.
3. اضغط على ▲ أو ▼ لعرض الخيار Toner Save (توفير الحبر)، ثم اضغط على **OK (موافق)**.
4. اضغط على ▲ أو على ▼ لعرض On (تشغيل)، ثم اضغط على **Go (انتقال)**.

HL-L6400DW

1. اضغط على Settings (الإعدادات) > General Setup (الإعداد العام) > Ecology (البيئة) > Toner Save (توفير الحبر).
2. اضغط على On (تشغيل) أو Off (إيقاف تشغيل).
3. اضغط على .

معلومات ذات صلة

- إعدادات عامة

تقليل تشويش الطباعة

يمكن لإعداد «الوضع الصامت» أن يقلل من تشويش الطباعة. عند تشغيل «الوضع الصامت»، تصبح سرعة الطباعة أقل. إعداد المصنع هو «إيقاف التشغيل».

<< HL-L5000D/HL-L5100DN/HL-L5200DW/HL-L6200DW
<< HL-L6400DW

HL-L5000D/HL-L5100DN/HL-L5200DW/HL-L6200DW

1. اضغط على ▲ أو ▼ لعرض الخيار General Setup (الإعداد العام)، ثم اضغط على **OK (موافق)**.
2. اضغط على ▲ أو ▼ لعرض الخيار Ecology (البيئة)، ثم اضغط على **OK (موافق)**.
3. اضغط على ▲ أو ▼ لتحديد الخيار Quiet Mode (الوضع الهادئ)، ثم اضغط على **OK (موافق)**.
4. اضغط على ▲ أو ▼ لعرض On (تشغيل) أو الخيار Off (إيقاف)، ثم اضغط على **Go (انتقال)**.

HL-L6400DW

1. اضغط على Settings (الإعدادات) > General Setup (الإعداد العام) > Ecology (البيئة) > Quiet Mode (الوضع الهادئ).
2. اضغط على On (تشغيل) أو Off (إيقاف تشغيل).
3. اضغط على .

معلومات ذات صلة

- إعدادات عامة

تغيير اللغة على شاشة LCD

يمكنك تغيير لغة شاشة LCD عند الحاجة لذلك.

لا تتوفر هذه الميزة في بعض البلدان.

<< HL-L5000D/HL-L5100DN/HL-L5200DW/HL-L6200DW
<< HL-L6400DW

HL-L5000D/HL-L5100DN/HL-L5200DW/HL-L6200DW

1. اضغط على ▲ أو ▼ لعرض الخيار General Setup (الإعداد العام)، ثم اضغط على **OK (موافق)**.
2. اضغط على ▲ أو ▼ لعرض الخيار Local Language (اللغة المحلية)، ثم اضغط على **OK (موافق)**.
3. اضغط على ▲ أو على ▼ لعرض اللغة، ثم اضغط على **Go (انتقال)**.

HL-L6400DW

1. اضغط على Settings (الإعدادات) > General Setup (الإعداد العام) > Local Language (اللغة المحلية).
2. اضغط على اللغة الخاصة بك.
3. اضغط على .

معلومات ذات صلة

- إعدادات عامة

جداول الإعدادات والميزات

ستساعدك جداول الإعدادات على فهم اختيارات وخيارات القوائم الموجودة في برامج الجهاز.

- الوصول إلى القوائم وتغيير إعدادات جهازك
- جداول الإعدادات (طرز LCD أحادية السطر)
- جداول الإعدادات (للطرز بشاشة اللمس مقاس 1.8 بوصة)
- جداول الميزات (للطرز بشاشة اللمس مقاس 1.8 بوصة)

الوصول إلى القوائم وتغيير إعدادات جهازك

الطرز ذات العلاقة: HL-L5000D/HL-L5100DN/HL-L5200DW/HL-L6200DW

استخدم لوحة التحكم للوصول إلى قوائم الجهاز وتغيير إعداداته المختلفة.

1. تنقل عبر كل مستوى قوائم بالضغط على ▲ أو ▼.
2. عندما يظهر الخيار الذي تريده على شاشة LCD، اضغط على **OK (موافق)**.
   تعرض شاشة LCD مستوى القوائم التالي.
3. اضغط على ▲ أو ▼ للانتقال إلى تحديدك.
4. اضغط على **OK (موافق)** أو **Go (انتقال)**.
5. عند الانتهاء من تعيين خيار ما، تعرض شاشة LCD Accepted (مقبول).

معلومات ذات صلة

- جداول الإعدادات والميزات

جداول الإعدادات (طرز LCD أحادية السطر)

الطرز ذات العلاقة: HL-L5000D/HL-L5100DN/HL-L5200DW/HL-L6200DW

استخدم هذه الجداول لاستيعاب القوائم والخيارات المختلفة التي سوف تستخدمها لتعيين تفضيلاتك على الجهاز.

Machine Info. (معلومات الجهاز)

المستوى الأول	المستوى الثاني	الوصف
Print Settings (طباعة الإعدادات)	-	طباعة صفحة «إعدادات الطابعة».
Print NetSetting (طباعة اعداد الشبكة) (لطُرز الشبكة)	-	طباعة «تقرير تهيئة الشبكة».
Print WLANReport (طباعة تقرير الشبكة اللاسلكية (WLAN)) (للطُرز اللاسلكية)	-	طباعة نتيجة تشخيص اتصال شبكة LAN اللاسلكية.
Print File List (طباعة قائمة الملفات)	-	طباعة قائمة بالبيانات المحفوظة في الذاكرة.
Test Print (طباعة اختبار)	-	طباعة صفحة الاختبار.
Drum Dot Print (طباعة نقطة الأسطوانة)	-	لطباعة ورقة فحص نقاط الأسطوانة.
Print Font (طباعة الخط)	HP LaserJet	طباعة قائمة الخطوط وعينات HP LaserJet.
	BR-Script 3	لطباعة قائمة الخطوط وعينات BR-Script.
Serial No. (الرقم التسلسلي)	-	عرض الرقم المسلسل للجهاز.
Version (الإصدار)	Main Version (الإصدار الرئيسي)	عرض إصدار البرامج الثابتة الرئيسي.
	Sub1 Version (الإصدار Sub1)	عرض إصدار البرامج الثابتة الفرعي.
Page Count (عدد الصفحات)	-	عرض إجمالي الصفحات المطبوعة.
Parts Life (العمر الافتراضي للأجزاء) [1]	Toner Life (عمر الحبر)	عرض العمر الافتراضي المتبقي لخرطوشة الحبر.
	Drum Life (عمر الأسطوانة)	عرض العمر الافتراضي المتبقي لوحدة الأسطوانة.
	PF KitMP Life (العمر الافتراضي لمجموعة تلقيم الورق MP)	عرض العمر الافتراضي المتبقي لمجموعة تغذية الورق متعددة الأغراض.
	PF Kit1 Life (العمر الافتراضي لمجموعة تلقيم الورق 1)	عرض العمر الافتراضي المتبقي لمجموعة تغذية الورق 1.
	PF Kit2 Life (العمر الافتراضي لمجموعة تلقيم الورق 2) [2]	عرض العمر الافتراضي المتبقي لمجموعة تغذية الورق 2.
	PF Kit3 Life (العمر الافتراضي لمجموعة تلقيم الورق 3) [2]	عرض العمر الافتراضي المتبقي لمجموعة تغذية الورق 3.
	PF Kit4 Life (العمر الافتراضي لمجموعة تلقيم الورق 4) [2]	عرض العمر الافتراضي المتبقي لمجموعة تغذية الورق 4.
	Fuser Life (العمر الافتراضي لمثبت الحبر)	عرض العمر الافتراضي المتبقي لمثبت الحبر.
	Laser Life (العمر الافتراضي لليزر)	عرض العمر الافتراضي المتبقي لوحدة الليزر.

1 العمر الافتراضي تقريبي وقد يختلف حسب نوع الاستخدام.

2 متوفر في حالة تركيب الدرج (الأدراج) السفلي.

Paper Tray (درج الورق)

المستوى الأول	المستوى الثاني	الوصف
Tray Use (استخدام الدرج)	-	تحديد الدرج التي سيتم استخدامه.
Priority (الأولوية)	-	عند تحديد Auto (تلقائي) في Tray Use (استخدام الدرج)، حدد الترتيب الذي يستخدم به الجهاز أدراج الورق التي تحتوي على ورق بنفس الحجم.

المستوى الأول	المستوى الثاني	الوصف
Skip Tray (تخطي الدرج)	-	حدد درجًا معينًا لا ترغب في استخدامه؛ إذا تم تحميله بورق بحجم خاطئ.
Separator Tray (درج فصل الورق)	-	حدد الدرج الذي يحتوي على الورقة المستخدمة كورقة فاصل، والتي يتم إدراجها بين كل مهمة طباعة.
sided-2 (على الوجهين)	sided Print-2 (طباعة على الوجهين)	لتحديد ما إذا كنت تريد الطباعة على كلا وجهي الورق.
	Single Image (صورة واحدة)	بالنسبة لمهمة الطباعة التي كانت الصفحة الأخيرة بها صورة مطبوعة على وجه واحد، حدد الخيار sided Feed-1 (تغذية على وجه واحد) لتقليل وقت الطباعة. عندما تستخدم ورقًا ذا رأسية أو تمت طباعته مسبقًا، يجب عليك تحديد الخيار sided Feed-2 (تغذية على الوجهين). إذا قمت بتحديد sided Feed-1 (تغذية على وجه واحد) لورقة ذات رأسية أو مطبوعة مسبقًا، فستتم طباعة الصفحة الأخيرة على الجانب العكسي.
Paper Type (نوع الورق)	MP Tray (درج الطباعة المتعددة)	تحديد نوع الورق الذي يناسب الورق الموجود بالدرج متعدد الأغراض.
	Tray1 (الدرج 1)	تحديد نوع الورق الذي يناسب الورق الموجود بدرج الورق القياسي.
	Tray2 (الدرج 2) [1]	تحديد نوع الورق الذي يناسب الورق الموجود بالدرج الاختياري (الدرج 2).
	Tray3 (الدرج 3) [1]	تحديد نوع الورق الذي يناسب الورق الموجود بالدرج الاختياري (الدرج 3).
	Tray4 (الدرج 4) [1]	تحديد نوع الورق الذي يناسب الورق الموجود بالدرج الاختياري (الدرج 4).
Paper Size (حجم الورق)	MP Tray (درج الطباعة المتعددة)	تحديد حجم الورق الذي قمت بتحميله في الدرج متعدد الأغراض.
	Tray1 (الدرج 1)	لتحديد حجم الورق الذي قمت بتحميله في درج الورق القياسي.
	Tray2 (الدرج 2) [1]	تحديد حجم الورق الذي قمت بتحميله في الدرج الاختياري (الدرج 2).
	Tray3 (الدرج 3) [1]	تحديد حجم الورق الذي قمت بتحميله في الدرج الاختياري (الدرج 3).
	Tray4 (الدرج 4) [1]	تحديد حجم الورق الذي قمت بتحميله في الدرج الاختياري (الدرج 4).
Check Size (تحقق من الحجم)	-	تحديد ما إذا كنت تريد عرض الرسالة التي تطالبك بالتحقق من تطابق حجم الورق الموجود بالجهاز وإعداد «حجم الورق» بالجهاز.

[1] متوفر في حالة تركيب الدرج (الأدراج) الاختياري.

General Setup (الإعداد العام)

المستوى الأول	المستوى الثاني	الوصف
Local Language (اللغة المحلية)	-	لتحديد لغة شاشة LCD بما يناسب دولتك.
Resolution (الدقة)	-	لاختيار دقة طباعة.
Density (كثافة)	-	قم بزيادة كثافة الطباعة أو تقليلها.
Ecology (البيئة)	Toner Save (توفير الحبر)	زيادة معدل الصفحات لخرطوشة الحبر.
	Sleep Time (وقت السكون)	تعيين مقدار الوقت الذي سيتم استغراقه قبل دخول الجهاز في وضع توفير الطاقة.
	Quiet Mode (الوضع الهادئ)	لتقليل الضوضاء الناتجة عن الطباعة.
	Auto Power Off (إيقاف تشغيل تلقائي)	تعيين عدد الساعات التي يظل الجهاز فيها في «وضع السكون العميق» قبل الدخول في «وضع إيقاف التشغيل».
Panel Control (تحكم اللوحة)	Button Repeat (تكرار الزر)	تعيين الوقت المستغرق حتى تغير الرسالة التي تظهر على شاشة LCD عند الضغط مع الاستمرار على ▲ أو ▼ على فواصل زمنية.
	Message Scroll (تمرير الرسالة)	تعيين الوقت في غضون ثوانٍ من تمرير رسالة LCD عبر شاشة LCD. من مستوى 1 = 0.2 ثانية إلى المستوى 10 = 2.0 ثانية.
	LCD Contrast (تباين شاشة LCD)	ضبط تباين شاشة LCD.
	Auto Online (اتصال تلقائي)	تعيين الجهاز على العودة إلى «وضع الاستعداد» بعدما كان خاملاً لمدة 30 ثانية.
Setting Lock (قفل الإعداد)	-	قفل إعدادات الجهاز الخاص بك باستخدام كلمة مرور قفل الإعداد.

المستوى الأول	المستوى الثاني	الوصف
Interface (الواجهة)	Select (تحديد)	لتحديد الواجهة المطلوب استخدامها. إذا حددت Auto (تلقائي) ، فسيقوم الجهاز تلقائيًا بتغيير الواجهة إلى USB أو Network وفقًا للواجهة التي تستلم البيانات.
	Auto IF Time (زمن IF تلقائي)	تعيين فترة المهلة لتحديد الواجهة تلقائيًا.
	Input Buffer (مخزن الإدخال)	زيادة أو تقليل سعة مخزن الإدخال المؤقت.
	Inputprime (متوفر لطرز معينة فقط)	تحديد ما إذا كنت تريد استخدام إشارة المنافذ المتوازية كإعادة تعيين.
Delete Storage (حذف وحدة التخزين)	Macro ID (معرف الماكرو)	حذف بيانات الماكرو المسجلة.
	Font ID (معرف أمامي)	حذف بيانات الخط المسجلة.
	Format (التنسيق)	استعادة بيانات الماكرو والخط من جهازك إلى الإعدادات الافتراضية.

Print Menu (قائمة الطباعة)

المستوى الأول	المستوى الثاني	الوصف
Emulation (المضاهاة)	-	اختر وضع المضاهاة.
Auto Continue (متابعة تلقائية)	-	حدد هذا الإعداد إذا كنت تريد أن يمسح الجهاز الأخطاء المرتبطة بحجم الورق أو نوع الوسائط ويستخدم الورق من أدراج أخرى.
Paper Type (نوع الورق)	-	تعيين نوع الورق.
Paper Size (حجم الورق)	-	تعيين حجم الورق.
Copies (النُسخ)	-	تعيين عدد الصفحات المطبوعة.
Orientation (الاتجاه)	-	ضبط الصفحات على الطباعة في الاتجاه الرأسي أو الأفقي.
Print Position (موضع الطباعة)	X Offset (إزاحة على المحور السيني)	تحريك موضع بدء الطباعة (في الزاوية العلوية اليسرى من الصفحات) أفقيًا حتى -500 (يسارًا) إلى +500 (يمينًا) نقطة في 300 نقطة لكل بوصة.
	Y Offset (إزاحة على المحور الصادي)	تحريك موضع بدء الطباعة (في الزاوية السفلية اليسرى من الصفحات) رأسيًا حتى -500 (أعلى) إلى +500 (أسفل) نقطة في 300 نقطة لكل بوصة.
Auto FF (FF تلقائي)	-	السماح للجهاز بطباعة أي بيانات متبقية تلقائيًا.
HP LaserJet	Font No. (رقم الخط)	لتعيين رقم الخط.
	Font Pitch (ميل الخط)	تعيين درجة ميل الخط. تظهر القائمة Font Pitch (ميل الخط) عند اختيار I012 إلى I018 أو I031 إلى I037 أو I097 إلى I109 في الإعداد Font No. (رقم الخط).
	Font Point (مركز الخط)	تعيين حجم الخط. تظهر القائمة Font Point (مركز الخط) عند اختيار I000 إلى I011 أو I019 إلى I030 أو I038 إلى I096 في الإعداد Font No. (رقم الخط).
	Symbol Set (مجموعة الرموز)	تحديد مجموعة الرموز أو مجموعة الحروف.
	Table Print (طباعة الجدول)	طباعة جدول الرموز.
	Auto LF (LF تلقائي)	تشغيل: CR -> CR+LF، إيقاف تشغيل: CR -> CR
	Auto CR (CR تلقائي)	تشغيل: LF -> LF+CR أو FF -> FF+CR أو VT -> VT+CR إيقاف تشغيل: LF -> LF أو FF -> FF أو VT -> VT
	Auto WRAP (WRAP تلقائي)	اختيار ما إذا كان سيحدث تغذية خطية وحرف إرجاع عندما يصل الجهاز إلى الهامش الأيمن.
	Auto SKIP (SKIP تلقائي)	اختيار ما إذا كان سيحدث حرف إرجاع وتغذية خطية عندما يصل وضع الناقل إلى الهامش السفلي.
	Left Margin (الهامش الأيسر)	تعيين الهامش الأيسر في العمود 0 إلى 70 عمودًا بمعدل 1 حرف لكل بوصة.
	Right Margin (الهامش الأيمن)	تعيين الهامش الأيمن في العمود 10 إلى العمود 80 بمعدل 1 حرف لكل بوصة.
	Top Margin (الهامش العلوي)	تعيين مسافة الهامش العلوي من الحافة العلوية للورق.
	Bottom Margin (الهامش السفلي)	تعيين المسافة الفاصلة بين الهامش السفلي والحافة السفلية للورق.

المستوى الأول	المستوى الثاني	الوصف
HP LaserJet	Lines (الخطوط)	تعيين عدد الخطوط على كل صفحة.
	Tray Command (أمر الدرج)	حدد هذا الإعداد إذا ظهر عدم تطابق الدرج عند استخدام برامج تشغيل HP.
Epson FX-850	Font No. (رقم الخط)	لتعيين رقم الخط.
	Font Pitch (ميل الخط)	تعيين درجة ميل الخط. تظهر القائمة Font Pitch (ميل الخط) عند اختيار I012 إلى I018 أو I031 إلى I037 أو I097 إلى I109 في الإعداد Font No. (رقم الخط).
	Font Point (مركز الخط)	تعيين حجم الخط. تظهر القائمة Font Point (مركز الخط) عند اختيار I000 إلى I011 أو I019 إلى I030 أو I038 إلى I096 في الإعداد Font No. (رقم الخط).
	Character Set (مجموعة الأحرف)	تحديد مجموعة الرموز أو مجموعة الحروف.
	Table Print (طباعة الجدول)	طباعة جدول الرموز.
	Auto LF (LF تلقائي)	تشغيل: CR -> CR+LF، إيقاف تشغيل: CR -> CR
	Auto Mask (قناع تلقائي)	تعيين الهوامش العلوية والسفلية على خطين لكل منهما. عند تعيين Auto Mask (قناع تلقائي) على On (تشغيل) ، يلغي هذا الإعداد إعدادات Top Margin (الهامش العلوي) وBottom Margin (الهامش السفلي).
	Left Margin (الهامش الأيسر)	تعيين الهامش الأيسر في العمود 0 إلى 70 عمودًا بمعدل 1 حرف لكل بوصة.
	Right Margin (الهامش الأيمن)	تعيين الهامش الأيمن في العمود 10 إلى العمود 80 بمعدل 1 حرف لكل بوصة.
	Top Margin (الهامش العلوي)	تعيين مسافة الهامش العلوي من الحافة العلوية للورق.
	Bottom Margin (الهامش السفلي)	تعيين المسافة الفاصلة بين الهامش السفلي والحافة السفلية للورق.
	Lines (الخطوط)	تعيين عدد الخطوط على كل صفحة.
IBM Proprinter	Font No. (رقم الخط)	لتعيين رقم الخط.
	Font Pitch (ميل الخط)	تعيين درجة ميل الخط. تظهر القائمة Font Pitch (ميل الخط) عند اختيار I012 إلى I018 أو I031 إلى I037 أو I097 إلى I109 في الإعداد Font No. (رقم الخط).
	Font Point (مركز الخط)	تعيين حجم الخط. تظهر القائمة Font Point (مركز الخط) عند اختيار I000 إلى I011 أو I019 إلى I030 أو I038 إلى I096 في الإعداد Font No. (رقم الخط).
	Character Set (مجموعة الأحرف)	تحديد مجموعة الرموز أو مجموعة الحروف.
	Table Print (طباعة الجدول)	طباعة جدول الرموز.
	Auto LF (LF تلقائي)	تشغيل: CR -> CR+LF، إيقاف تشغيل: CR -> CR
	Auto CR (CR تلقائي)	تشغيل: LF -> LF+CR أو FF -> FF+CR أو VT -> VT+CR إيقاف تشغيل: LF -> LF أو FF -> FF أو VT -> VT
	Auto Mask (قناع تلقائي)	تعيين الهوامش العلوية والسفلية على خطين لكل منهما. عند تعيين Auto Mask (قناع تلقائي) على On (تشغيل) ، يلغي هذا الإعداد إعدادات Top Margin (الهامش العلوي) وBottom Margin (الهامش السفلي).
	Left Margin (الهامش الأيسر)	تعيين الهامش الأيسر في العمود 0 إلى 70 عمودًا بمعدل 1 حرف لكل بوصة.
	Right Margin (الهامش الأيمن)	تعيين الهامش الأيمن في العمود 10 إلى العمود 80 بمعدل 1 حرف لكل بوصة.
	Top Margin (الهامش العلوي)	تعيين مسافة الهامش العلوي من الحافة العلوية للورق.
	Bottom Margin (الهامش السفلي)	تعيين المسافة الفاصلة بين الهامش السفلي والحافة السفلية للورق.
	Lines (الخطوط)	تعيين عدد الخطوط على كل صفحة.

المستوى الأول	المستوى الثاني	الوصف
BR-Script 3	Error Print (خطأ في الطباعة)	اختر ما إذا كان الجهاز يقوم بطباعة معلومات الخطأ عند حدوث أخطاء.
Carbon Menu (قائمة النسخة المطابقة)	Carbon Copy (النسخة المطابقة)	تمكين وظيفة إنشاء نسخة مطابقة أو تعطيلها.
	Copies (النُسخ)	تعيين عدد الصفحات المطبوعة.
	Copy1 Tray (درج النسخة 1)	تحديد الدرج الذي تستخدمه للنسخة 1.
	Copy1 Macro (ماكرو النسخة 1) (متوفر لطرز معينة فقط)	تحديد ماكرو للنسخة 1.
	Copy2 Tray (درج النسخة 2) ... Copy8 Tray (درج النسخة 8)	تحديد الدرج الذي تستخدمه للنُسخ من 2 إلى 8. تظهر القائمة عند طباعة صفحتين أو أكثر.
	Copy2 Macro (ماكرو النسخة 2) ... Copy8 Macro (ماكرو النسخة 8) (متوفر لطرز معينة فقط)	تحديد ماكرو للنُسخ من 2 إلى 8. تظهر القائمة عند طباعة صفحتين أو أكثر.

Network (الشبكة) (HL-L5100DN)

المستوى الأول	المستوى الثاني	الوصف
TCP/IP	Boot Method (طريقة التمهيد)	اختيار طريقة IP التي تناسب احتياجاتك بأفضل شكل.
	IP Address	لإدخال عنوان IP.
	Subnet Mask (قناع الشبكة الفرعية)	لإدخال قناع الشبكة الفرعية.
	Gateway (البوابة)	لإدخال عنوان البوابة.
	IP Boot Tries (محاولات تمهيد IP)	تحديد عدد المحاولات التي سيحاول فيها الجهاز الحصول على عنوان IP عندما يتم تعيين Boot Method (طريقة التمهيد) على أي إعداد باستثناء Static (ساكن).
	APIPA	تخصيص عنوان IP من نطاق عنوان الارتباط المحلي تلقائيًا [1].
	IPv6	تمكين بروتوكول IPv6 أو تعطيله.
Ethernet (شبكة إيثرنت)	-	اختيار وضع ارتباط Ethernet.
Wired Status (الحالة السلكية)	-	عرض حالة ارتباط شبكة Ethernet.
MAC Address (عنوان MAC)	-	عرض عنوان MAC الخاص بالجهاز.
IPsec	-	IPsec هو ميزة أمان اختيارية للبروتوكول IP توفر خدمات المصادقة والتشفير. نوصي بالاتصال بمسؤول الشبكة قبل تغيير هذا الإعداد.
Network Reset (إعادة تعيين الشبكة)	-	استعادة جميع إعدادات الشبكة الخاصة بالجهاز إلى إعدادات المصنع.

1 عند الاتصال بالشبكة، إذا كانت 'طريقة التمهيد' الخاصة بالجهاز مضبوطة على 'تلقائي'، سيحاول الجهاز تعيين عنوان IP و«قناع الشبكة الفرعية» من أي خادم تمهيد مثل DHCP أو BOOTP. وإذا تعذر العثور على خادم تمهيد، فسيتم تخصيص عنوان IP APIPA، مثل 169. 254. [001-254]. [000-255]. إذا كانت 'طريقة التمهيد' الخاصة بالجهاز مضبوطة على 'ساكن' فستحتاج إلى إدخال عنوان IP يدويًا من لوحة التحكم الخاصة بالجهاز.

Network (الشبكة) (HL-L5200DW/HL-L6200DW)

المستوى الأول	المستوى الثاني	المستوى الثالث	الوصف
Wired LAN (شبكة LAN السلكية)	TCP/IP	Boot Method (طريقة التمهيد)	اختيار طريقة IP التي تناسب احتياجاتك بأفضل شكل.
		IP Address	لإدخال عنوان IP.

المستوى الأول	المستوى الثاني	المستوى الثالث	الوصف
Wired LAN (شبكة LAN السلكية)	TCP/IP	Subnet Mask (قناع الشبكة الفرعية)	لإدخال قناع الشبكة الفرعية.
		Gateway (البوابة)	لإدخال عنوان البوابة.
		IP Boot Tries (محاولات تمهيد IP)	تحديد عدد المحاولات التي سيحاول فيها الجهاز الحصول على عنوان IP عندما يتم تعيين Boot Method (طريقة التمهيد) على أي إعداد باستثناء Static (ساكن).
		APIPA	تخصيص عنوان IP من نطاق عنوان الارتباط المحلي تلقائيًا [1].
		IPv6	تمكين بروتوكول IPv6 أو تعطيله.
	Ethernet (شبكة إيثرنت)	-	اختيار وضع ارتباط Ethernet.
	Wired Status (الحالة السلكية)	-	عرض حالة ارتباط شبكة Ethernet.
	MAC Address (عنوان MAC)	-	عرض عنوان MAC الخاص بالجهاز.
	Set to Default (تعيين إلى الافتراضي)	-	استعادة إعدادات الشبكة السلكية الخاصة بالجهاز إلى إعدادات المصنع.
	Wired Enable (تمكين الحالة السلكية)	-	تشغيل الواجهة السلكية أو إيقاف تشغيلها.
WLAN	TCP/IP	Boot Method (طريقة التمهيد)	اختيار طريقة IP التي تناسب احتياجاتك بأفضل شكل.
		IP Address	لإدخال عنوان IP.
		Subnet Mask (قناع الشبكة الفرعية)	لإدخال قناع الشبكة الفرعية.
		Gateway (البوابة)	لإدخال عنوان البوابة.
		IP Boot Tries (محاولات تمهيد IP)	تحديد عدد المحاولات التي سيحاول فيها الجهاز الحصول على عنوان IP عندما يتم تعيين Boot Method (طريقة التمهيد) على أي إعداد باستثناء Static (ساكن).
		APIPA	تخصيص عنوان IP من نطاق عنوان الارتباط المحلي تلقائيًا [1].
		IPv6	تمكين بروتوكول IPv6 أو تعطيله.
	Setup Wizard (معالج الإعداد)	-	تهيئة إعدادات الشبكة اللاسلكية باستخدام معالج الإعداد.
	WLAN Assistant (مساعد WLAN)	-	تهيئة إعدادات شبكتك اللاسلكية باستخدام محرك الأقراص المضغوطة من Brother.
	WPS	-	تهيئة إعدادات شبكتك اللاسلكية باستخدام طريقة الضغط على زر واحد.
	WPS w/PIN Code (WPS مع رمز PIN)	-	تهيئة إعدادات الشبكة اللاسلكية باستخدام WPS المزود بكود PIN.
	WLAN Status (حالة WLAN)	Status (الحالة)	عرض حالة ارتباط شبكة Ethernet اللاسلكية.
		Signal (الإشارة)	عرض حالة الإشارة.
		Channel (القناة)	عرض القناة المستخدمة عندما تكون حالة Status (الحالة) هي Active (نشط).
		Speed (السرعة)	عرض سرعة التوصيل عندما تكون حالة Status (الحالة) هي Active (نشط).
		SSID	عرض SSID (معرف مجموعة الخدمة).
		Comm. Mode (وضع الاتصال)	عرض «وضع الاتصال» الحالي.
	MAC Address (عنوان MAC)	-	عرض عنوان MAC الخاص بالجهاز.
	Set to Default (تعيين إلى الافتراضي)	-	استعادة إعدادات الشبكة اللاسلكية الخاصة بالجهاز إلى إعدادات المصنع.

المستوى الأول	المستوى الثاني	المستوى الثالث	الوصف
WLAN	WLAN Enable (تمكين WLAN)	-	تشغيل الواجهة اللاسلكية أو إيقاف تشغيلها.
Wi-Fi Direct	Push Button (زر التشغيل)	-	تهيئة إعدادات شبكة Wi-Fi Direct باستخدام طريقة الضغط على زر واحد بسرعة.
	PIN Code (رمز PIN)	-	تهيئة إعدادات شبكة Wi-Fi Direct باستخدام WPS المزود بكود PIN بسرعة.
	Manual (يدوي)	-	تهيئة إعدادات شبكة Wi-Fi Direct يدويًا.
	Group Owner (مالك مجموعة)	-	ضبط الجهاز كـ Group Owner (مالك المجموعة).
	Device Info. (معلومات الجهاز)	Device Name (اسم الجهاز)	عرض اسم الجهاز.
		SSID	عرض SSID (معرف مجموعة الخدمة) لمالك المجموعة.
		IP Address	عرض عنوان IP الخاص بالجهاز.
	Status Info. (معلومات الحالة)	Status (الحالة)	عرض حالة شبكة WiFi Direct.
		Signal (الإشارة)	عرض قوة إشارة شبكة Wi-Fi Direct الحالية. عندما يعمل الجهاز كـ «مالك المجموعة»، تعرض شاشة LCD دائمًا Strong (قوية) .
		Channel (القناة)	عرض القناة المستخدمة عندما تكون حالة Status (الحالة) هي G/O Active (G/O نشط) أو Client Active (العميل نشط) .
		Speed (السرعة)	عرض سرعة التوصيل عندما تكون حالة Status (الحالة) هي G/O Active (G/O نشط) أو Client Active (العميل نشط) .
	I/F Enable (تمكين I/F)	-	تمكين اتصال WiFi Direct أو تعطيله.
IPsec	-	-	IPsec هو ميزة أمان اختيارية للبروتوكول IP توفر خدمات المصادقة والتشفير. نوصي بالاتصال بمسؤول الشبكة قبل تغيير هذا الإعداد.
Network Reset (إعادة تعيين الشبكة)	-	-	استعادة جميع إعدادات الشبكة الخاصة بالجهاز إلى إعدادات المصنع.

1 عند الاتصال بالشبكة، إذا كانت 'طريقة التمهيد' الخاصة بالجهاز مضبوطة على 'تلقائي'، سيحاول الجهاز تعيين عنوان IP و«قناع الشبكة الفرعية» من أي خادم تمهيد مثل DHCP أو BOOTP. وإذا تعذر العثور على خادم تمهيد، فسيتم تخصيص عنوان APIPA IP، مثل 169. 254. [001-254]. [000-255]. إذا كانت 'طريقة التمهيد' الخاصة بالجهاز مضبوطة على 'ساكن' فستحتاج إلى إدخال عنوان IP يدويًا من لوحة التحكم الخاصة بالجهاز.

Factory Reset (إعادة تعيين إعدادات المصنع) (متوفر لطرز معينة فقط)

الوصف
إعادة ضبط الجهاز واستعادة جميع إعدادات الطابعة (بما في ذلك إعدادات الأوامر) إلى إعدادات المصنع.

Reset Menu (اعادة تعيين القائمة) (متوفر لطرز معينة فقط)

المستوى الأول	الوصف
Network (الشبكة)	استعادة جميع إعدادات الشبكة الخاصة بالجهاز إلى إعدادات المصنع.
Factory Reset (إعادة تعيين إعدادات المصنع)	إعادة ضبط الجهاز واستعادة جميع إعدادات الطابعة (بما في ذلك إعدادات الأوامر) إلى إعدادات المصنع.

معلومات ذات صلة

- جداول الإعدادات والميزات

جداول الإعدادات (للطرز بشاشة اللمس مقاس 1.8 بوصة)

الطرز ذات العلاقة: HL-L6400DW

Settings (الإعدادات) > Machine Information (معلومات الجهاز)

المستوى 2	المستوى 3	الوصف
Print Settings (طباعة الإعدادات)	-	طباعة صفحة «إعدادات الطابعة».
Print NetSetting (طباعة اعداد الشبكة)	-	طباعة «تقرير تهيئة الشبكة».
Print WLANReport (طباعة تقرير شبكة WLAN) (للطرز اللاسلكية)	-	طباعة نتيجة تشخيص اتصال شبكة LAN اللاسلكية.
Print File List (طباعة قائمة الملفات)	-	طباعة قائمة بالبيانات المحفوظة في الذاكرة.
Test Print (طباعة اختبار)	-	طباعة صفحة الاختبار.
Drum Dot Print (طباعة نقطة الأسطوانة)	-	لطباعة ورقة فحص نقاط الأسطوانة.
Print Font (طباعة الخط)	HP LaserJet	طباعة قائمة الخطوط وعينات HP LaserJet.
	BR-Script 3	لطباعة قائمة الخطوط وعينات BR-Script.
Serial No. (الرقم التسلسلي)	-	عرض الرقم المسلسل للجهاز.
Version (الإصدار)	Main Version (الإصدار الرئيسي)	عرض إصدار البرامج الثابتة الرئيسي.
	Sub1 Version (الإصدار Sub1)	عرض إصدار البرامج الثابتة الفرعي.
Page Count (عدد الصفحات)	-	عرض إجمالي الصفحات المطبوعة.
Parts Life (العمر الافتراضي للأجزاء) [1]	Toner Life (عمر الحبر)	عرض العمر الافتراضي المتبقي لخرطوشة الحبر.
	Drum Life (عمر الأسطوانة)	عرض العمر الافتراضي المتبقي لوحدة الأسطوانة.
	PF KitMP Life (العمر الافتراضي لمجموعة تلقيم الورق MP)	عرض العمر الافتراضي المتبقي لمجموعة تغذية الورق متعددة الأغراض.
	PF Kit1 Life (العمر الافتراضي لمجموعة تلقيم الورق 1)	عرض العمر الافتراضي المتبقي لمجموعة تغذية الورق 1.
	PF Kit2 Life (العمر الافتراضي لمجموعة تلقيم الورق 2) [2]	عرض العمر الافتراضي المتبقي لمجموعة تغذية الورق 2.
	PF Kit3 Life (العمر الافتراضي لمجموعة تلقيم الورق 3) [2]	عرض العمر الافتراضي المتبقي لمجموعة تغذية الورق 3.
	PF Kit4 Life (العمر الافتراضي لمجموعة تلقيم الورق 4) [2]	عرض العمر الافتراضي المتبقي لمجموعة تغذية الورق 4.
	Fuser Life (العمر الافتراضي لمثبت الحبر)	عرض العمر الافتراضي المتبقي لمثبت الحبر.
	Laser Life (العمر الافتراضي لليزر)	عرض العمر الافتراضي المتبقي لوحدة الليزر.

1 العمر الافتراضي تقريبي وقد يختلف حسب نوع الاستخدام.

2 متوفر في حالة تركيب الدرج (الأدراج) الاختياري.

Settings (الإعدادات) > Paper Tray (درج الورق)

المستوى 2	المستوى 3	الوصف
Tray Use (استخدام الدرج)	-	تحديد الدرج التي سيتم استخدامه.
Priority (الأولوية)	-	عند تحديد Auto (تلقائي) في Tray Use (استخدام الدرج)، حدد الترتيب الذي يستخدم به الجهاز أدراج الورق التي تحتوي على ورق بنفس الحجم.
Output Tray (درج الإخراج) [1]	-	حدد درج الإخراج المطلوب.

المستوى 2	المستوى 3	الوصف
MX Continue (متابعة MX) [1]	-	حدد ما إذا كنت ترغب في متابعة الجهاز للطباعة بمجرد توفر أي مساحة فارغة في صندوق الإخراج (MX).
Skip Tray (تخطي الدرج)	-	حدد درجًا معينًا لا ترغب في استخدامه؛ إذا تم تحميله بورق بحجم خاطئ.
Separator Tray (درج فصل الورق)	-	حدد الدرج الذي يحتوي على الورقة المستخدمة كورقة فاصل، والتي يتم إدراجها بين كل مهمة طباعة.
sided-2 (على الوجهين)	sided Print-2 (طباعة على الوجهين)	لتحديد ما إذا كنت تريد الطباعة على كلا وجهي الورق.
	Single Image (صورة واحدة)	بالنسبة لمهمة الطباعة التي كانت الصفحة الأخيرة بها صورة مطبوعة على وجه واحد، حدد الخيار sided Feed-1 (تغذية على وجه واحد) لتقليل وقت الطباعة. عندما تستخدم ورقًا ذا رأسية أو تمت طباعته مسبقًا، يجب عليك تحديد الخيار sided Feed-2 (تغذية على الوجهين) . إذا قمت بتحديد sided Feed-1 (تغذية على وجه واحد) لورقة ذات رأسية أو مطبوعة مسبقًا، فستتم طباعة الصفحة الأخيرة على الجانب العكسي.
Paper Type (نوع الورق)	MP Tray (درج الطباعة المتعددة)	تحديد نوع الورق الذي يناسب الورق الموجود بالدرج متعدد الأغراض.
	Tray 1 (الدرج 1)	تحديد نوع الورق الذي يناسب الورق الموجود بدرج الورق القياسي.
	Tray 2 (الدرج 2) [2]	تحديد نوع الورق الذي يناسب الورق الموجود بالدرج الاختياري (الدرج 2).
	Tray 3 (الدرج 3) [2]	تحديد نوع الورق الذي يناسب الورق الموجود بالدرج الاختياري (الدرج 3).
	Tray 4 (الدرج 4) [2]	تحديد نوع الورق الذي يناسب الورق الموجود بالدرج الاختياري (الدرج 4).
Paper Size (حجم الورق)	MP Tray (درج الطباعة المتعددة)	تحديد حجم الورق الذي قمت بتحميله في الدرج متعدد الأغراض.
	Tray 1 (الدرج 1)	لتحديد حجم الورق الذي قمت بتحميله في درج الورق القياسي.
	Tray 2 (الدرج 2) [2]	تحديد حجم الورق الذي قمت بتحميله في الدرج الاختياري (الدرج 2).
	Tray 3 (الدرج 3) [2]	تحديد حجم الورق الذي قمت بتحميله في الدرج الاختياري (الدرج 3).
	Tray 4 (الدرج 4) [2]	تحديد حجم الورق الذي قمت بتحميله في الدرج الاختياري (الدرج 4).
Paper Low Notice (إشعار مقدار الورق منخفض)	Paper Low Notice (إشعار مقدار الورق منخفض)	تحديد ما إذا كنت ستعرض الرسالة التي تخبرك بأن درج الورق فارغ تقريبًا.
	Notice Level (مستوى الإشعار)	اختيار الحد الأدنى لمستوى الورق الذي يؤدي إلى عرض الرسالة.
Check Size (تحقق من الحجم)	-	تحديد ما إذا كنت تريد عرض الرسالة التي تطالبك بالتحقق من تطابق حجم الورق الموجود بالجهاز وإعداد «حجم الورق» بالجهاز.

1 متوفر في حالة تركيب صندوق الإخراج.

2 متوفر في حالة تركيب الدرج (الأدراج) الاختياري.

Settings (الإعدادات) > General Setup (الإعداد العام)

المستوى 2	المستوى 3	المستوى 4	الوصف
Local Language (اللغة المحلية)	-	-	لتحديد لغة شاشة LCD بما يناسب دولتك.
Resolution (الدقة)	-	-	لاختيار دقة طباعة.
Density (كثافة)	-	-	قم بزيادة كثافة الطباعة أو تقليلها.
Ecology (البيئة)	Toner Save (توفير الحبر)	-	زيادة معدل الصفحات لخرطوشة الحبر.
	Sleep Time (وقت السكون)	-	تعيين مقدار الوقت الذي سيتم استغراقه قبل دخول الجهاز في وضع توفير الطاقة.
	Quiet Mode (الوضع الهادئ)	-	لتقليل الضوضاء الناتجة عن الطباعة.
	Auto Power Off (إيقاف التشغيل التلقائي)	-	تعيين عدد الساعات التي يظل الجهاز فيها في «وضع السكون العميق» قبل الدخول في «وضع إيقاف التشغيل».

المستوى 2	المستوى 3	المستوى 4	الوصف
Volume (مستوى الصوت)	Beep (صفير)	-	ضبط مستوى صوت نغمة التحذير.
Panel Control (تحكم اللوحة)	LCD Settings (إعدادات LCD)	Backlight (إضاءة خلفية)	ضبط مستوى السطوع بالإضاءة الخلفية لشاشة LCD.
		Dim Timer (مؤقت الإعتام)	تعيين مدة تشغيل إضاءة خلفية شاشة LCD بعد آخر لمسة إصبع.
Setting Lock (قفل الإعداد)	Set Password (تعيين كلمة المرور)	-	تقييد المستخدمين غير المصرح لهم من تغيير إعدادات الجهاز.
	Lock Off⇒On (← فتح/ إغلاق القفل)	-	
Interface (الواجهة)	Select (تحديد)	-	لتحديد الواجهة المطلوب استخدامها. إذا حددت Auto (تلقائي) ، فسيقوم الجهاز تلقائيًا بتغيير الواجهة إلى USB أو Network وفقًا للواجهة التي تستلم البيانات.
	Auto IF Time (زمن IF تلقائي)	-	تعيين فترة المهلة لتحديد الواجهة تلقائيًا.
	Input Buffer (مخزن الإدخال)	-	زيادة أو تقليل سعة مخزن الإدخال المؤقت.
Delete Storage (حذف وحدة التخزين)	Macro ID (معرف الماكرو)	-	حذف بيانات الماكرو المسجلة.
	Font ID (معرف أمامي)	-	حذف بيانات الخط المسجلة.
	Format (التنسيق)	-	استعادة بيانات الماكرو والخط من جهازك إلى الإعدادات الافتراضية.

Settings (الإعدادات) < Print Menu (قائمة الطباعة)

المستوى 2	المستوى 3	الوصف
Emulation (المضاهاة)	-	اختر وضع المضاهاة.
Auto Continue (متابعة تلقائية)	-	حدد هذا الإعداد إذا كنت تريد أن يمسح الجهاز الأخطاء المرتبطة بحجم الورق أو نوع الوسائط ويستخدم الورق من أدراج أخرى.
Paper Type (نوع الورق)	-	تعيين نوع الورق.
Paper Size (حجم الورق)	-	تعيين حجم الورق.
Copies (النُسخ)	-	تعيين عدد الصفحات المطبوعة.
Orientation (الاتجاه)	-	ضبط الصفحات على الطباعة في الاتجاه الرأسي أو الأفقي.
Print Position (موضع الطباعة)	X Offset (إزاحة على المحور السيني)	تحريك موضع بدء الطباعة (في الزاوية العلوية اليسرى من الصفحات) أفقيًا حتى -500 (يسارًا) إلى +500 (يمينًا) نقطة في 300 نقطة لكل بوصة.
	Y Offset (إزاحة على المحور الصادي)	تحريك موضع بدء الطباعة (في الزاوية السفلية اليسرى من الصفحات) رأسيًا حتى -500 (أعلى) إلى +500 (أسفل) نقطة في 300 نقطة لكل بوصة.
Auto FF (FF تلقائي)	-	السماح للجهاز بطباعة أي بيانات متبقية تلقائيًا.
HP LaserJet	Font No. (رقم الخط)	لتعيين رقم الخط.
	Font Pitch (ميل الخط)	تعيين درجة ميل الخط. تظهر القائمة Font Pitch (ميل الخط) عند اختيار I012 إلى I018 أو I031 إلى I037 أو I097 إلى I109 في الإعداد Font No. (رقم الخط).
	Font Point (مركز الخط)	تعيين حجم الخط. تظهر القائمة Font Point (مركز الخط) عند اختيار I000 إلى I011 أو I019 إلى I030 أو I038 إلى I096 في الإعداد Font No. (رقم الخط).
	Symbol Set (مجموعة الرموز)	تحديد مجموعة الرموز أو مجموعة الحروف.
	Table Print (طباعة الجدول)	طباعة جدول الرموز.
	Auto LF (LF تلقائي)	تشغيل: CR -> CR+LF، إيقاف تشغيل: CR -> CR
	Auto CR (CR تلقائي)	تشغيل: LF -> LF+CR أو FF -> FF+CR أو VT -> VT+CR

المستوى 2	المستوى 3	الوصف
HP LaserJet		إيقاف تشغيل: LF -> LF أو FF -> FF أو VT -> VT
	Auto WRAP (WRAP تلقائي)	اختيار ما إذا كان سيحدث تغذية خطية وحرف إرجاع عندما يصل الجهاز إلى الهامش الأيمن.
	Auto SKIP (SKIP تلقائي)	اختيار ما إذا كان سيحدث حرف إرجاع وتغذية خطية عندما يصل وضع الناقل إلى الهامش السفلي.
	Left Margin (الهامش الأيسر)	تعيين الهامش الأيسر في العمود 0 إلى 70 عمودًا بمعدل 1 حرف لكل بوصة.
	Right Margin (الهامش الأيمن)	تعيين الهامش الأيمن في العمود 10 إلى العمود 80 بمعدل 1 حرف لكل بوصة.
	Top Margin (الهامش العلوي)	تعيين مسافة الهامش العلوي من الحافة العلوية للورق.
	Bottom Margin (الهامش السفلي)	تعيين المسافة الفاصلة بين الهامش السفلي والحافة السفلية للورق.
	Lines (الخطوط)	تعيين عدد الخطوط على كل صفحة.
	Tray Command (أمر الدرج)	حدد هذا الإعداد إذا ظهر عدم تطابق الدرج عند استخدام برامج تشغيل HP.
Epson FX-850	Font No. (رقم الخط)	لتعيين رقم الخط.
	Font Pitch (ميل الخط)	تعيين درجة ميل الخط. تظهر القائمة Font Pitch (ميل الخط) عند اختيار I012 إلى I018 أو I031 إلى I037 أو I097 إلى I109 في الإعداد Font No. (رقم الخط).
	Font Point (مركز الخط)	تعيين حجم الخط. تظهر القائمة Font Point (مركز الخط) عند اختيار I000 إلى I011 أو I019 إلى I030 أو I038 إلى I096 في الإعداد Font No. (رقم الخط).
	Character Set (مجموعة الأحرف)	تحديد مجموعة الرموز أو مجموعة الحروف.
	Table Print (طباعة الجدول)	طباعة جدول الرموز.
	Auto LF (LF تلقائي)	تشغيل: CR -> CR+LF، إيقاف تشغيل: CR -> CR
	Auto Mask (قناع تلقائي)	تعيين الهوامش العلوية والسفلية على خطين لكل منهما. عند تعيين Auto Mask (قناع تلقائي) على On (تشغيل)، يلغي هذا الإعداد إعدادات Top Margin (الهامش العلوي) وBottom Margin (الهامش السفلي).
	Left Margin (الهامش الأيسر)	تعيين الهامش الأيسر في العمود 0 إلى 70 عمودًا بمعدل 1 حرف لكل بوصة.
	Right Margin (الهامش الأيمن)	تعيين الهامش الأيمن في العمود 10 إلى العمود 80 بمعدل 1 حرف لكل بوصة.
	Top Margin (الهامش العلوي)	تعيين مسافة الهامش العلوي من الحافة العلوية للورق.
	Bottom Margin (الهامش السفلي)	تعيين المسافة الفاصلة بين الهامش السفلي والحافة السفلية للورق.
	Lines (الخطوط)	تعيين عدد الخطوط على كل صفحة.
IBM Proprinter	Font No. (رقم الخط)	لتعيين رقم الخط.
	Font Pitch (ميل الخط)	تعيين درجة ميل الخط. تظهر القائمة Font Pitch (ميل الخط) عند اختيار I012 إلى I018 أو I031 إلى I037 أو I097 إلى I109 في الإعداد Font No. (رقم الخط).
	Font Point (مركز الخط)	تعيين حجم الخط. تظهر القائمة Font Point (مركز الخط) عند اختيار I000 إلى I011 أو I019 إلى I030 أو I038 إلى I096 في الإعداد Font No. (رقم الخط).
	Character Set (مجموعة الأحرف)	تحديد مجموعة الرموز أو مجموعة الحروف.
	Table Print (طباعة الجدول)	طباعة جدول الرموز.
	Auto LF (LF تلقائي)	تشغيل: CR -> CR+LF، إيقاف تشغيل: CR -> CR
	Auto CR (CR تلقائي)	تشغيل: LF -> LF+CR أو FF -> FF+CR أو VT -> VT+CR

المستوى 2	المستوى 3	الوصف
IBM Proprinter		إيقاف تشغيل: LF -> LF أو FF -> FF أو VT -> VT
	Auto Mask (قناع تلقائي)	تعيين الهوامش العلوية والسفلية على خطين لكل منهما. عند تعيين Auto Mask (قناع تلقائي) على On (تشغيل) ، يلغي هذا الإعداد إعدادات Top Margin (الهامش العلوي) وBottom Margin (الهامش السفلي) .
	Left Margin (الهامش الأيسر)	تعيين الهامش الأيسر في العمود 0 إلى 70 عمودًا بمعدل 1 حرف لكل بوصة.
	Right Margin (الهامش الأيمن)	تعيين الهامش الأيمن في العمود 10 إلى العمود 80 بمعدل 1 حرف لكل بوصة.
	Top Margin (الهامش العلوي)	تعيين مسافة الهامش العلوي من الحافة العلوية للورق.
	Bottom Margin (الهامش السفلي)	تعيين المسافة الفاصلة بين الهامش السفلي والحافة السفلية للورق.
	Lines (الخطوط)	تعيين عدد الخطوط على كل صفحة.
BR-Script 3	Error Print (خطأ في الطباعة)	اختر ما إذا كان الجهاز يقوم بطباعة معلومات الخطأ عند حدوث أخطاء.
Carbon Menu (قائمة النسخة المطابقة)	Carbon Copy (النسخة المطابقة)	تمكين وظيفة إنشاء نسخة مطابقة أو تعطيلها.
	Copies (النُسخ)	تعيين عدد الصفحات المطبوعة.
	Copy1 Tray (درج النسخة 1)	تحديد الدرج الذي تستخدمه للنسخة 1.
	Copy1 Macro (ماكرو النسخة 1)	تحديد ماكرو للنسخة 1.
	Copy2 Tray (درج النسخة 2) ... Copy8 Tray (درج النسخة 8)	تحديد الدرج الذي تستخدمه للنُسخ من 2 إلى 8. تظهر القائمة عند طباعة صفحتين أو أكثر.
	Copy2 Macro (ماكرو النسخة 2) ... Copy8 Macro (ماكرو النسخة 8)	تحديد ماكرو للنُسخ من 2 إلى 8. تظهر القائمة عند طباعة صفحتين أو أكثر.

Settings (الإعدادات) > Network (الشبكة)

المستوى 2	المستوى 3	المستوى 4	المستوى 5	الوصف
Wired LAN (شبكة LAN سلكية)	TCP/IP	Boot Method (طريقة التمهيد)	-	اختيار طريقة IP التي تناسب احتياجاتك بأفضل شكل.
		IP Address (عنوان IP)	-	لإدخال عنوان IP.
		Subnet Mask (قناع الشبكة الفرعية)	-	لإدخال قناع الشبكة الفرعية.
		Gateway (بوابة)	-	لإدخال عنوان البوابة.
		WINS Configuration (تكوين WINS)	-	تحديد وضع تهيئة WINS.
		WINS Server (خادم WINS)	Primary (أساسي)	حدد عنوان IP الخاص بالخادم WINS الرئيسي.
			Secondary (ثانوي)	حدد عنوان IP الخاص بخادم WINS الثانوي.
		DNS Server (خادم DNS)	Primary (أساسي)	تحديد عنوان IP الأساسي لخادم DNS.
			Secondary (ثانوي)	تحديد عنوان IP الثانوي لخادم DNS.

المستوى 2	المستوى 3	المستوى 4	المستوى 5	الوصف
Wired LAN (شبكة LAN سلكية)	TCP/IP	IP Boot Tries (محاولات تمهيد IP)	-	تحديد عدد المحاولات التي سيحاول فيها الجهاز الحصول على عنوان IP عندما يتم تعيين Boot Method (طريقة التمهيد) على أي إعداد باستثناء Static (ساكن) .
		APIPA	-	تخصيص عنوان IP تلقائيًا من نطاق عنوان الارتباط المحلي [1].
		IPv6	-	تمكين بروتوكول IPv6 أو تعطيله.
	Ethernet (الإيثرنت)	-	-	اختيار وضع ارتباط Ethernet.
	Wired Status (الحالة السلكية)	-	-	عرض حالة ارتباط شبكة Ethernet.
	MAC Address (عنوان MAC)	-	-	عرض عنوان MAC الخاص بالجهاز.
	Set to Default (تعيين إلى الافتراضي)	-	-	استعادة إعدادات الشبكة السلكية الخاصة بالجهاز إلى إعدادات المصنع.
	Wired Enable (تمكين الحالة السلكية)	-	-	تشغيل الواجهة السلكية أو إيقاف تشغيلها.
WLAN	TCP/IP	Boot Method (طريقة التمهيد)	-	اختيار طريقة IP التي تناسب احتياجاتك بأفضل شكل.
		IP Address (عنوان IP)	-	لإدخال عنوان IP.
		Subnet Mask (قناع الشبكة الفرعية)	-	لإدخال قناع الشبكة الفرعية.
		Gateway (بوابة)	-	لإدخال عنوان البوابة.
		WINS Configuration (تكوين WINS)	-	تحديد وضع تهيئة WINS.
		WINS Server (خادم WINS)	Primary (أساسي)	حدد عنوان IP الخاص بالخادم WINS الرئيسي.
			Secondary (ثانوي)	حدد عنوان IP الخاص بخادم WINS الثانوي.
		DNS Server (خادم DNS)	Primary (أساسي)	تحديد عنوان IP الأساسي لخادم DNS.
			Secondary (ثانوي)	تحديد عنوان IP الثانوي لخادم DNS.
		IP Boot Tries (محاولات تمهيد IP)	-	تحديد عدد المحاولات التي سيحاول فيها الجهاز الحصول على عنوان IP عندما يتم تعيين Boot Method (طريقة التمهيد) على أي إعداد باستثناء Static (ساكن) .
		APIPA	-	تخصيص عنوان IP تلقائيًا من نطاق عناوين الارتباط المحلي [1].
		IPv6	-	تمكين بروتوكول IPv6 أو تعطيله.
	Setup Wizard (معالج الإعداد)	-	-	تهيئة إعدادات الشبكة اللاسلكية باستخدام معالج الإعداد.
	WLAN Assistant (مساعد WLAN)	-	-	تهيئة إعدادات شبكتك اللاسلكية باستخدام محرك الأقراص المضغوطة من Brother.
	WPS	-	-	تهيئة إعدادات شبكتك اللاسلكية باستخدام طريقة الضغط على زر واحد.
	WPS w/ PIN Code (WPS مع رمز PIN)	-	-	تهيئة إعدادات الشبكة اللاسلكية باستخدام WPS المزود بكود PIN.
	WLAN Status (حالة WLAN)	Status (الحالة)	-	عرض حالة ارتباط شبكة Ethernet اللاسلكية.
		Signal (إشارة)	-	عرض حالة الإشارة.

المستوى 2	المستوى 3	المستوى 4	المستوى 5	الوصف
WLAN	WLAN Status (حالة WLAN)	SSID	-	عرض SSID (معرف مجموعة الخدمة).
		Comm. Mode (وضع الاتصال)	-	عرض «وضع الاتصال» الحالي.
	MAC Address (عنوان MAC)	-	-	عرض عنوان MAC الخاص بالجهاز.
	Set to Default (تعيين إلى الافتراضي)	-	-	استعادة إعدادات الشبكة اللاسلكية الخاصة بالجهاز إلى إعدادات المصنع.
	WLAN Enable (تمكين WLAN)	-	-	تشغيل الواجهة اللاسلكية أو إيقاف تشغيلها.
Wi-Fi Direct	Push Button (زر التشغيل)	-	-	تهيئة إعدادات شبكة Wi-Fi Direct باستخدام طريقة الضغط على زر واحد بسرعة.
	PIN Code (رمز PIN)	-	-	تهيئة إعدادات شبكة Wi-Fi Direct باستخدام WPS المزود بكود PIN بسرعة.
	Manual (يدوي)	-	-	تهيئة إعدادات شبكة Wi-Fi Direct يدويًا.
	Group Owner (مالك مجموعة)	-	-	ضبط الجهاز كـ Group Owner (مالك المجموعة).
	Device Info. (معلومات الجهاز)	Device Name (اسم الجهاز)	-	عرض اسم الجهاز.
		SSID	-	عرض SSID (معرف مجموعة الخدمة) لمالك المجموعة.
		IP Address (عنوان IP)	-	عرض عنوان IP الخاص بالجهاز.
	Status Info. (معلومات الحالة)	Status (الحالة)	-	عرض حالة شبكة WiFi Direct.
		Signal (إشارة)	-	عرض قوة إشارة شبكة Wi-Fi Direct الحالية.
	I/F Enable (تمكين I/F)	-	-	تمكين اتصال WiFi Direct أو تعطيله.
NFC	-	-	-	تشغيل وظيفة NFC أو إيقاف تشغيلها.
Web Connect Settings (إعدادات اتصال الويب)	Proxy Settings (إعدادات الخادم)	Proxy Connection (اتصال الخادم)	-	تغيير إعدادات الاتصال بالويب.
		Address (عنوان)	-	
		Port (المنفذ)	-	
		User Name (اسم المستخدم)	-	
		Password (كلمة المرور)	-	
Security (الحماية)	IPsec	-	-	IPsec هو ميزة أمان اختيارية للبروتوكول IP توفر خدمات المصادقة والتشفير. نوصي بالاتصال بمسؤول الشبكة قبل تغيير هذا الإعداد.
Network reset (إعادة تعيين الشبكة)	-	-	-	استعادة جميع إعدادات الشبكة الخاصة بالجهاز إلى إعدادات المصنع.

1 عند الاتصال بالشبكة، إذا كانت 'طريقة التمهيد' الخاصة بالجهاز مضبوطة على الوضع 'تلقائي'، فسيحاول الجهاز تعيين عنوان IP وقناع الشبكة الفرعية من خادم تمهيد مثل DHCP. وإذا تعذر العثور على خادم تمهيد، فسيتم تخصيص عنوان APIPA IP، مثل 169. 254. [001-254]. [000-255]. إذا كانت 'طريقة التمهيد' الخاصة بالجهاز مضبوطة على 'ساكن' فستحتاج إلى إدخال عنوان IP يدويًا من لوحة التحكم الخاصة بالجهاز.

Settings (الإعدادات) > Reset Menu (اعادة تعيين القائمة)

المستوى 2	المستوى 3	الوصف
Network (الشبكة)	-	استعادة جميع إعدادات الشبكة الخاصة بالجهاز إلى إعدادات المصنع.
Factory Reset (إعادة تعيين إعدادات المصنع)	-	إعادة ضبط الجهاز واستعادة جميع إعدادات الطابعة (بما في ذلك إعدادات الأوامر) إلى إعدادات المصنع.

معلومات ذات صلة

- جداول الإعدادات والميزات
- متابعة صندوق الإخراج

جداول الميزات (للطرز بشاشة اللمس مقاس 1.8 بوصة)

الطرز ذات العلاقة: HL-L6400DW

(الحبر)

المستوى 2	المستوى 3	الوصف
(الحبر)	Toner Life (عمر الحبر)	عرض العمر التقريبي المتبقي لمسحوق الحبر.
	Test Print (طباعة اختبار)	طباعة صفحة الاختبار.

(إعداد Wi-Fi)

المستوى 2	المستوى 3	الوصف
(إعداد Wi-Fi)	Setup Wizard (معالج الإعداد)	تهيئة إعدادات الشبكة اللاسلكية باستخدام معالج الإعداد.
	WLAN Assistant (مساعد WLAN)	تهيئة إعدادات شبكتك اللاسلكية باستخدام محرك الأقراص المضغوطة من Brother.
	WPS	تهيئة إعدادات شبكتك اللاسلكية باستخدام طريقة الضغط على زر واحد.

Web (الويب)

المستوى 2	المستوى 3	الوصف
Web (الويب)	OneDrive®	قم بتوصيل جهاز Brother بخدمة الإنترنت. ربما تمت إضافة خدمات الويب وربما تم تغيير أسماء الخدمة من قبل المزود منذ نشر هذا المستند. انتقل إلى صفحة **Manuals** الخاصة بطرازك في Brother Solutions Center على العنوان support.brother.com لتنزيل Web Connect Guide (دليل الاتصال عبر الويب).
	box	
	Google Drive™	
	Dropbox	

معلومات ذات صلة

- جداول الإعدادات والميزات

تغيير إعدادات الجهاز من الكمبيوتر

- تغيير إعدادات الجهاز باستخدام أداة Web Based Management
- أين يمكنني العثور على إعدادات الشبكة الخاصة بجهاز Brother الذي بحوزتي؟

تغيير إعدادات الجهاز باستخدام أداة Web Based Management

Web Based Management هي أداة تستخدم مستعرض ويب قياسيًا لإدارة جهازك باستخدام بروتوكول نقل النص التشعبي (HTTP) أو بروتوكول نقل النص التشعبي عبر طبقة مأخذ التوصيل الآمنة (HTTPS).

- ما المقصود بأداة Web Based Management؟
- الوصول إلى أداة Web Based Management
- تعيين كلمة مرور لتسجيل الدخول على أداة Web Based Management

ما المقصود بأداة Web Based Management؟

الطرز ذات العلاقة: HL-L5100DN/HL-L5200DW/HL-L6200DW/HL-L6400DW

Web Based Management هي أداة تستخدم مستعرض ويب قياسيًا لإدارة جهازك باستخدام بروتوكول نقل النص التشعبي (HTTP) أو بروتوكول نقل النص التشعبي عبر طبقة مأخذ التوصيل الآمنة (HTTPS). اكتب عنوان IP الخاص بجهازك في مستعرض الويب وقم بتغيير إعدادات خادم الطباعة لديك.

- نوصي باستخدام المستعرض Microsoft® Internet Explorer® 8.0/10.0/11.0 لنظام التشغيل Windows®، و Safari 8.0 لنظام التشغيل Macintosh. تأكد من تمكين JavaScript و«ملفات تعريف الارتباط» دائمًا في أي مستعرض تستخدمه. إذا استخدمت مستعرض ويب مختلفًا، فتأكد من توافقه مع HTTP 1.0 و HTTP 1.1.
- يجب عليك استخدام بروتوكول TCP/IP على شبكتك وأن يكون لديك عنوان IP صحيح تمت برمجته في خادم الطباعة والكمبيوتر لديك.

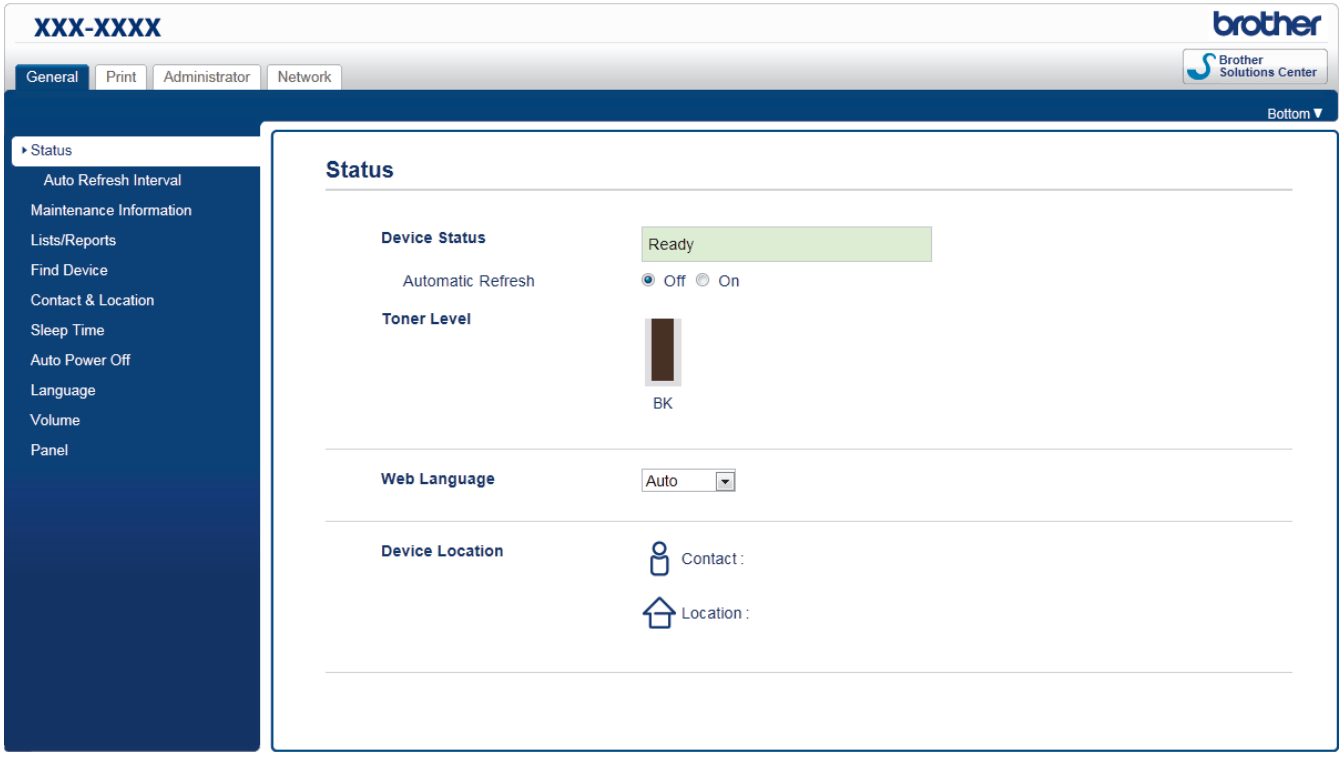

- قد تختلف الشاشة الفعلية عن الشاشة الموضحة بالأعلى.
- الشروح التالية هي أمثلة. تختلف الوظائف المتوفرة وفقًا للطراز.

General (عام)

استخدم علامة التبويب هذه لتأكيد الحالة الحالية لجهاز Brother ولتغيير الإعدادات الأساسية، مثل إعدادات المؤقت.

Print (طباعة)

استخدم علامة التبويب هذه لتأكيد إعدادات الطباعة وتغييرها.

Administrator (المسؤول)

استخدم علامة التبويب هذه لتعيين كلمة مرور أداة Web Based Management، وإعادة تعيين الإعدادات المختلفة، ولتهيئة إعدادات الوظيفة التي تُستخدم بشكلٍ أساسي من قِبل المسؤولين. كما يمكنك أيضًا استخدام «قفل وظيفة الأمان» لتقييد الوظائف وفقًا للمستخدم.

Network (الشبكة)

استخدم علامة التبويب هذه لتغيير إعدادات الشبكة، ولتمكين بروتوكولات الشبكة أو تعطيلها وتهيئة إعدادات الأمان والشهادة.

معلومات ذات صلة

- تغيير إعدادات الجهاز باستخدام أداة Web Based Management

الوصول إلى أداة Web Based Management

الطرز ذات العلاقة: HL-L5100DN/HL-L5200DW/HL-L6200DW/HL-L6400DW

- نوصي باستخدام بروتوكول أمان HTTPS عند تهيئة الإعدادات باستخدام أداة Web Based Management.
- عندما تستخدم HTTPS لتهيئة الأداة Web Based Management، فسيعرض المستعرض مربع حوار التحذير.

1. قم بتشغيل مستعرض الويب.
2. اكتب «http://عنوان IP الخاص بالجهاز» في شريط العنوان الموجود بالمستعرض (حيث يمثل «عنوان IP الخاص بالجهاز» عنوان IP الخاص بالجهاز).

   على سبيل المثال:

   http://192.168.1.2

- إذا كنت تستخدم نظام اسم المجال أو إذا قمت بتمكين اسم NetBIOS، فيمكنك كتابة اسم آخر، مثل «طابعة مشتركة» بدلاً من عنوان IP.
  - على سبيل المثال:

    http://SharedPrinter

  إذا قمت بتمكين اسم NetBIOS، فيمكنك أيضًا استخدام اسم العقدة.
  - على سبيل المثال:

    http://brnxxxxxxxxxxxx

  يمكن العثور على اسم NetBIOS في «تقرير تهيئة الشبكة».
- بالنسبة لأجهزة Macintosh، يمكنك الدخول إلى أداة Web Based Management عن طريق النقر على أيقونة الجهاز على شاشة **Status Monitor** .

3. لا يتطلب الأمر كلمة مرور وفقًا للإعدادات الافتراضية. اكتب كلمة مرور إذا كنت قد قمت بتعيين واحدة ، ثم انقر فوق .

يمكنك الآن تغيير إعدادات خادم الطباعة.

إذا قمت بتغيير إعدادات البروتوكول، فيجب عليك إعادة تشغيل الجهاز بعد النقر فوق **Submit** (إرسال) لتنشيط التهيئة.

معلومات ذات صلة

- تغيير إعدادات الجهاز باستخدام أداة Web Based Management

تعيين كلمة مرور لتسجيل الدخول على أداة Web Based Management

الطرز ذات العلاقة: HL-L5100DN/HL-L5200DW/HL-L6200DW/HL-L6400DW

نوصي بتعيين كلمة مرور لتسجيل الدخول وذلك لتجنب الدخول غير المصرح به إلى أداة Web Based Management.

1. قم بتشغيل مستعرض الويب.
2. اكتب «http://عنوان IP الخاص بالجهاز» في شريط العنوان الموجود بالمستعرض (حيث يمثل «عنوان IP الخاص بالجهاز» عنوان IP الخاص بالجهاز).

   على سبيل المثال:

   http://192.168.1.2

- إذا كنت تستخدم نظام اسم المجال أو إذا قمت بتمكين اسم NetBIOS، فيمكنك كتابة اسم آخر، مثل «طابعة مشتركة» بدلاً من عنوان IP.
  - على سبيل المثال:

    http://SharedPrinter

  إذا قمت بتمكين اسم NetBIOS، فيمكنك أيضًا استخدام اسم العقدة.
  - على سبيل المثال:

    http://brnxxxxxxxxxxxx

  يمكن العثور على اسم NetBIOS في «تقرير تهيئة الشبكة».
- بالنسبة لأجهزة Macintosh، يمكنك الدخول إلى أداة Web Based Management عن طريق النقر على أيقونة الجهاز على شاشة **Status Monitor** .

3. لا يتطلب الأمر كلمة مرور وفقًا للإعدادات الافتراضية. اكتب كلمة مرور إذا كنت قد قمت بتعيين واحدة ، ثم انقر فوق .
4. انقر فوق **Administrator** (المسؤول).
5. اكتب كلمة المرور التي ترغب في استخدامها في الحقل **Enter New Password** (إدخال كلمة المرور الجديدة) (حتى 32 حرفًا).
6. أعد كتابة كلمة المرور في الحقل **Confirm New Password** (تأكيد كلمة المرور الجديدة) .
7. انقر فوق **Submit** (إرسال).

في المستقبل، عند دخولك لأداة Web Based Management، اكتب كلمة المرور في الحقل **Login** (تسجيل الدخول) ثم انقر فوق .

بعد تهيئة الإعدادات، قم بتسجيل الخروج عن طريق النقر فوق .

إذا لم تقم بتعيين كلمة مرور لتسجيل الدخول مسبقًا، فيمكنك كذلك تعيين كلمة مرور بالنقر فوق الزر **Please configure the password** (يرجى تكوين كلمة المرور) على صفحة الويب الخاصة بالجهاز.

معلومات ذات صلة

- تغيير إعدادات الجهاز باستخدام أداة Web Based Management

المُلحق

- المواصفات
- كيفية إدخال النصوص على جهاز Brother
- الملحقات
- الملحقات

المواصفات

المواصفات العامة

نوع الطابعة		الليزر
طريقة الطباعة		طابعة ليزر إلكتروفوتوغرافية
سعة الذاكرة	القياسية	• (HL-L5000D/HL-L5100DN/HL-L5200DW) 512 ميجابايت • (HL-L6200DW/HL-L6400DW) 1 جيجابايت
LCD (شاشة البلورات السائلة)		• (HL-L5000D/HL-L5100DN/HL-L5200DW/HL-L6200DW) 16 حرفًا لكل سطر • (HL-L6400DW) شاشة LCD ملونة تعمل باللمس من طراز TFT مقاس 1.8 بوصة [1]
مصدر الطاقة		220 إلى 240 فولت من التيار المتردد 50/60 هرتز
استهلاك الطاقة (المتوسط)	الذروة [2]	• حوالي 1344 وات
	الطباعة [2]	• (HL-L5000D/HL-L5100DN/HL-L5200DW) حوالي 640 وات عند 25 درجة مئوية • (HL-L6200DW) حوالي 770 وات عند 25 درجة مئوية • (HL-L6400DW) حوالي 770 وات عند 25 درجة مئوية
	الطباعة (الوضع الصامت) [2]	• حوالي 390 وات عند 25 درجة مئوية
	الجاهزية [2]	حوالي 32 وات عند 25 درجة مئوية
	السكون [2]	• (HL-L5000D/HL-L5100DN/HL-L5200DW/HL-L6200DW) حوالي 6.5 وات • (HL-L6400DW) حوالي 7.3 وات
	السكون العميق [2]	• (HL-L5000D/HL-L5100DN/HL-L5200DW/HL-L6200DW) حوالي 1.2 وات • (HL-L6400DW) حوالي 1.6 وات
	وضع إيقاف التشغيل [3] [4]	حوالي 0.04 وات
الأبعاد		الوحدة: ملم • (HL-L5000D/HL-L5100DN/HL-L5200DW) 373 * 255 ** 388 *** • (HL-L6200DW)

1 تم القياس قطريًا
2 تم القياس أثناء اتصال الجهاز بواجهة USB.
3 تم القياس وفقًا للمعيار IEC 62301 الإصدار 2.0
4 يختلف معدل استهلاك الطاقة قليلاً حسب بيئة الاستخدام.

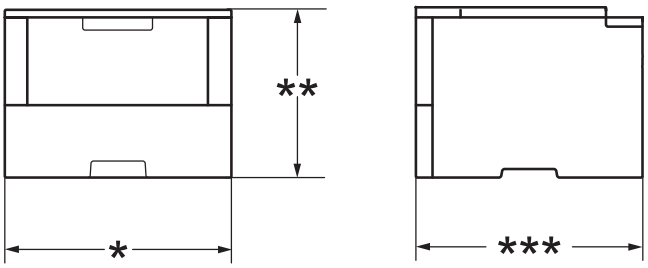			373 * 287 ** 388 ***
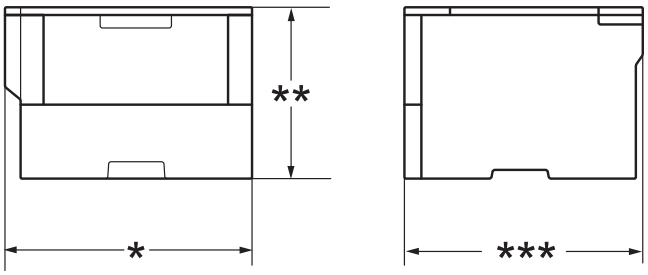			الوحدة: ملم • (HL-L6400DW) 400 * 288 ** 396 ***
الأوزان (بالإضافة إلى المرفقات)			• (HL-L5000D/HL-L5100DN/HL-L5200DW) 11.1 كجم • (HL-L6200DW) 12.4 كجم • (HL-L6400DW) 13.4 كجم
مستوى الضوضاء	ضغط الصوت	الطباعة	• (HL-L5000D/HL-L5100DN/HL-L5200DW) LpAm = 52.0 ديسيبل (سمعي) • (HL-L6200DW/HL-L6400DW) LpAm = 54.0 ديسيبل (سمعي)
		الطباعة (الوضع الصامت)	LpAm = 50.0 ديسيبل (سمعي)
		الجاهزية	• (HL-L5000D/HL-L5100DN/HL-L5200DW) LpAm = 34.0 ديسيبل (سمعي) • (HL-L6200DW/HL-L6400DW) LpAm = 35.0 ديسيبل (سمعي)
	طاقة الصوت	الطباعة	• (HL-L5000D/HL-L5100DN/HL-L5200DW) LWAd = 6.90 بل (سمعي) • (HL-L6200DW/HL-L6400DW) LWAd = 6.92 بل (سمعي)
		الطباعة (الوضع الصامت)	LWAd = 6.47 بل (سمعي)
		الجاهزية	• (HL-L5000D/HL-L5100DN/HL-L5200DW) LWAd = 4.7 بل (سمعي) • (HL-L6200DW/HL-L6400DW) LWAd = 4.8 بل (سمعي)
درجة الحرارة	التشغيل		من 10 إلى 32 درجة مئوية
	التخزين		من 0 إلى 40 درجة مئوية
الرطوبة	التشغيل		من 20 إلى 80% (دون تكاثف)
	التخزين		من 35 إلى 85% (دون تكاثف)

مواصفات وسائط الطباعة

إدخال الورق	درج الورق (قياسي)	نوع الورق	ورق عادي، ورق ذو رأسية، ورق ملون، ورق رقيق، ورق مُعاد تدويره، ورق سميك 5

إدخال الورق	درج الورق (قياسي)	حجم الورق	A4، Letter، A5، A5 (حافة طويلة)، A6، وExecutive، وLegal، وFolio، وMexico، Legal، وIndia Legal
		وزن الورق	من60 إلى 120 جم/م^2
		السعة القصوى لكمية الورق	• (HL-L5000D/HL-L5100DN/HL-L5200DW) حتى 250 ورقة من الورق العادي بوزن80 جم/م^2 • (HL-L6200DW/HL-L6400DW) حتى 520 ورقة من الورق العادي بوزن80 جم/م^2
	الدرج متعدد الأغراض (درج متعدد الأغراض)	نوع الورق	ورق عادي، ورق ذو رأسية، ورق ملون، ورق رقيق، ورق سميك، ورق أكثر سُمكًا، ورق مُعاد تدويره، ورق مقوى، ملصق، أظرف، أظرف رقيقة، أظرف سميكة
		حجم الورق	العرض: من 76.2 إلى 215.9 ملم الطول: 127 إلى 355.6 ملم
		وزن الورق	من60 إلى 200 جم/م^2
		السعة القصوى لكمية الورق	حتى 50 ورقة من الورق العادي بوزن80 جم/م^2 الأظرف: 10 أظرف بسُمك يصل إلى 10 ملم
	درج الورق 2، و3، و4 (اختياري) [6] [7]	نوع الورق	ورق عادي، ورق ذو رأسية، ورق ملون، ورق رقيق، ورق مُعاد تدويره، ورق سميك [5]
		حجم الورق	A4, Letter, A5, Executive, Legal, Folio, Mexico Legal, India Legal
		وزن الورق	من60 إلى 120 جم/م^2
		السعة القصوى لكمية الورق	(LT-5500/LT-5505) حتى 250 ورقة من الورق العادي بوزن80 جم/م^2 (LT-6500/LT-6505) حتى 520 ورقة من الورق العادي بوزن80 جم/م^2
إخراج الورق [8]	درج الاخراج للطباعة المواجهة للأسفل		• (HL-L5000D/HL-L5100DN/HL-L5200DW/HL-L6200DW) حتى 150 ورقة من الورق العادي بوزن 80 جم/م^2 (تسليم مواجه للأسفل لدرج إخراج الورق المواجه للأسفل) • (HL-L6400DW) حتى 250 ورقة من الورق العادي بوزن 80 جم/م^2 (تسليم مواجه للأسفل لدرج إخراج الورق المواجه للأسفل)
	درج الاخراج للطباعة المواجهة للأسفل		• (HL-L5000D/HL-L5100DN/HL-L5200DW/HL-L6200DW) ورقة واحدة (توصيل مواجه لأعلى لدرج الإخراج المواجه لأعلى) • (HL-L6400DW) حتى 10 ورقات (تسليم الطباعة مواجهة لاعلى لدرج الاخراج للطباعة المواجهة لاعلى)
	صندوق الإخراج MX-4000 (اختياري)		(HL-L6400DW) 100 ورقة × 4 علب بوزن 80 رطلاً (80 جم/م^2) 400 ورقة × 2 علبة بوزن 80 رطلاً (80 جم/م^2)
على الوجهين	الطباعة التلقائية على الوجهين	نوع الورق	ورق عادي، ورق ذو رأسية، ورق ملون، ورق رقيق، ورق مُعاد تدويره
		حجم الورق	حدد حجم الورق الذي تريد استخدامه عن طريق تحريك ذراع الطباعة على الوجهين: • A4 • Letter, Legal, Mexico Legal, India Legal, Folio

5 افتح الغطاء الخلفي (درج الإخراج المواجه لأعلى) قبل الطباعة للسماح للورق المطبوع بالخروج باتجاه درج الإخراج المواجه لأعلى.

6 HL-L5000D/HL-L5100DN/HL-L5200DW :يمكنك تركيب حتى درجين سفليين بسعة 250 ورقة في طراز (LT-5500) أو بسعة 520 ورقة في طراز (LT-6500).

7 HL-L6200DW/HL-L6400DW :يمكنك وضع درجين سفليين بسعة 250 ورقة في طُرز (LT-5500/LT-5505) أو بسعة 520 ورقة في طُرز (LT-6500/LT-6505) أو ثلاثة أدراج سفلية بسعة 250 ورقة (LT-5500/LT-5505)

8 بالنسبة للملصقات، نوصي بإزالة الأوراق المطبوعة من درج إخراج الورق مباشرةً بعد خروجها من الجهاز لتجنب احتمالية حدوث تلطخ.

على الوجهين	الطباعة التلقائية على الوجهين	وزن الورق	من60 إلى 105 جم/م^2

مواصفات الطابعة

الطباعة التلقائية على الوجهين		نعم
المضاهاة		PCL6, BR-Script3, IBM Proprinter XL, Epson FX-850, PDF الإصدار 1.7, XPS الإصدار 1.0
الدقة		ما يصل إلى 1200 × 1200 نقطة بكل بوصة
سرعة الطباعة [9] [10]	الطباعة على وجه واحد	• (HL-L5000D/HL-L5100DN/HL-L5200DW) ما يصل إلى 42 صفحة/الدقيقة (حجم Letter) ما يصل إلى 40 صفحة/دقيقة (حجم A4) • (HL-L6200DW/HL-L6400DW) ما يصل إلى 52 صفحة/الدقيقة (حجم Letter) ما يصل إلى 50 صفحة/دقيقة (حجم A4)
	الطباعة على الوجهين	• (HL-L5000D/HL-L5100DN/HL-L5200DW) ما يصل إلي 20 جانبًا/الدقيقة (حتى 10 ورقات في الدقيقة) (حجم Letter أو A4) • (HL-L6200DW/HL-L6400DW) حتى 24 جانبًا/الدقيقة (حتى 12 ورقة في الدقيقة) (حجم Letter أو A4)
وقت خروج أول طباعة [11]		• (HL-L5000D/HL-L5100DN/HL-L5200DW) أقل من 7.2 ثوانٍ عند 23 درجة مئوية / 230 فولت • (HL-L6200DW/HL-L6400DW) أقل من 7.5 ثوانٍ عند 23 درجة مئوية / 230 فولت

مواصفات الواجهة

الموازي [12]	HL-L5000D	متوافق مع IEEE1284
USB [13] [14]	الكل	USB 2.0 عالي السرعة استخدم كبل واجهة USB 2.0 لا يزيد طوله عن 6 أقدام (2 متر).
LAN	HL-L5100DN/HL-L5200DW	10BASE-T/100BASE-TX [15]
	HL-L6200DW/HL-L6400DW	10BASE-T/100BASE-TX/1000Base-T [15] [16]
شبكة LAN لاسلكية	HL-L5200DW/HL-L6200DW/HL-L6400DW	IEEE 802.11b/g/n (وضع البنية الأساسية/الوضع المخصص) IEEE 802.11g/n (Wi-Fi Direct)
NFC	HL-L6400DW	نعم

البروتوكولات وميزات الأمان المدعومة

Ethernet

10Base-T/100Base-TX/1000Base-T

شبكة LAN لاسلكية

IEEE 802.11b/g/n (وضع البنية الأساسية/الوضع المخصص), IEEE 802.11g/n (Wi-Fi مباشر)

---

9 قد تتغير سرعة الطباعة وفقًا لنوع المستند الذي تقوم بطباعته.

10 قد تكون سرعة الطباعة أبطأ عند اتصال الجهاز بواسطة شبكة LAN لاسلكية.

11 من وضع «الاستعداد» والدرج القياسي

12 إذا لم يتوفر الكبل الموازي مع جهازك في بلدك أو منطقتك، فيُرجى الاتصال بخدمة عملاء Brother أو موزع Brother المحلي لشراء الكبل الموازي الاختياري من نوع (PC-5000).

13 يحتوي جهازك على واجهة USB 2.0 عالية السرعة. كما يمكن توصيل الجهاز بكمبيوتر به واجهة USB 1.1.

14 لا يتم دعم منافذ USB من جهات أخرى.

15 قم باستخدام كبل مزدوج مجدول من الفئة 5 (أو أعلى).

16 عند توصيل الجهاز بشبكة Gigabit Ethernet Network، استخدم أجهزة الشبكة المتوافقة مع مواصفات 1000BASE-T.

بروتوكولات (IPv4)

ARP، و RARP، و BOOTP، و DHCP، و (APIPA(Auto IP، وWINS/NetBIOS name resolution، و DNS Resolver، و mDNS، و LLMNR responder، و LPR/LPD، وCustom Raw Port/Port9100، و IPP/IPPS، وFTP Server، و TELNET Server، وHTTP/HTTPS server، و TFTP client and server، وSMTP Client، و SNMPv1/v2c/v3، و ICMP، وWeb Services (Print)، و CIFS client، وSNTP client، وLDAP (متوفر لطرز معينة فقط)

بروتوكولات (IPv6)

NDP، وRA، وDNS resolver، وmDNS، وLLMNR responder، وLPR/LPD، وCustom Raw Port/Port9100، وIPP/IPPS، وFTP Server، وTELNET Server، وHTTP/HTTPS server، وTFTP client and server، وSMTP Client، وSNMPv1/v2c، وICMPv6، وWeb Services (Print)، وCIFS Client، وSNTP Client، وLDAP (متوفر لطرز معينة فقط)

أمان الشبكة (السلكية)

SMTP-AUTH، وSSL/TLS (IPPS، وHTTPS، وSMTP)، و802.1x SNMP v3 (EAP-MD5، وEAP-FAST)، و PEAP, EAP-TLS، و (EAP-TTLS)، وKerberos، وIPSec

أمان الشبكة (اللاسلكية)

SMTP-AUTH، وSSL/TLS (IPPS،وHTTPS، وSMTP)، و802.1x SNMP v3 (LEAP، وEAP-FAST، وPEAP، وEAP-TLS، وEAP-TTLS)، وKerberos، وIPSec

أمان الشبكة اللاسلكية

WEP 64/128 بتًا و(WPA-PSK (TKIP/AES، وWPA2-PSK (AES)

الشهادة اللاسلكية

Wi-Fi Certification Mark License (WPA™/WPA2™ - Enterprise، للأشخاص)، Wi-Fi Protected Setup (WPS) Identifier Mark License, Wi-Fi CERTIFIED Wi-Fi Direct

مواصفات متطلبات جهاز الكمبيوتر

وظائف البرامج وأنظمة التشغيل المدعومة

إصدار نظام التشغيل ونظام الكمبيوتر الأساسي		واجهة جهاز الكمبيوتر الشخصي				المعالج	مساحة القرص الثابت للتثبيت
		متوازٍ [1] (IEEE1284)	USB [2]	10Base-T/ 100Base-TX/ 1000Base-T [3 4] (Ethernet)	اللاسلكية [5] 802.11b/g/n		
نظام التشغيل Windows®	Windows® XP Home Windows® XP Professional	الطباعة				معالج 32 بت (×86)(SP3) أو 64 بت (×64)(SP2)	80 ميجابايت
	Windows Vista®						
	Windows® 7						
	Windows® 8						
	Windows® 8.1						
	Windows Server® 2003 R2	الطباعة				معالج 32 بت (×86)(SP32) أو 64 بت (×64)(SP2)	
	Windows Server® 2008					معالج 32 بتًا (×86) أو 64 بتًا (×64)	
	Windows Server® 2008 R2					معالج 64 بت (×64)	

	Windows Server® 2012				
	Windows Server® 2012 R2				
نظام التشغيل Macintosh	OS X v10.8.5	**غير متوفر**	الطباعة	معالج Intel®	80 ميجابايت
	OS X v10.9.x				
	OS X v10.10.x				

1 HL-L5000D
2 لا يتم دعم منافذ USB من جهات أخرى.
3 HL-L5100DN/HL-L5200DW يدعم 10Base-T/100Base-TX
4 HL-L6200DW/HL-L6400DW يدعم 10Base-T/100Base-TX/1000Base-T
5 HL-L5200DW/HL-L6200DW/HL-L6400DW

لأحدث تحديثات برنامج التشغيل، انتقل إلى صفحة **Downloads** الخاصة بالطراز لديك على Brother Solutions Center على support.brother.com.

تعد جميع العلامات التجارية وأسماء العلامات والمنتجات ملكية خاصة لشركاتها المعنية المالكة لها.

معلومات ذات صلة

- الملحق

كيفية إدخال النصوص على جهاز Brother

<< HL-L5000D/HL-L5100DN/HL-L5200DW/HL-L6200DW
<< HL-L6400DW

HL-L5000D/HL-L5100DN/HL-L5200DW/HL-L6200DW

عند إعداد خيارات معينة، مثل مفتاح الشبكة، يجب عليك إدخال الحروف على الجهاز:

- اضغط مع الاستمرار أو بشكل متكرر على ▲ أو ▼ لتحديد أحد الحروف من هذه القائمة:

?<=>;:/.-,+*()'&%$#"!0123456789abcdefghijklmnopqrstuvwxyzABCDEFGHIJKLMNOPQRSTUVWXYZ(space)
_^[]@

- اضغط على **OK** (موافق) عندما يظهر الحرف أو الرمز الذي تريده، ثم أدخل الحرف التالي.
- اضغط على **Back** (رجوع) لحذف الأحرف التي تم إدخالها بشكل غير صحيح.

HL-L6400DW

عند الحاجة إلى كتابة نص، تظهر لوحة مفاتيح على شاشة LCD في الجهاز.

- قد تختلف الأحرف وفقًا لبلدك.
- ربما يختلف تخطيط لوحة المفاتيح وفقًا للعملية التي تنفذها.

- اضغط على للتنقل بين الأحرف والأرقام والأحرف الخاصة.
- لتحريك المؤشر إلى اليسار أو اليمين، اضغط على ◀ أو ▶.

إدخال مسافات

- لإدخال مسافة، اضغط على مرتين لاختيار أحرف خاصة، ثم اضغط على زر المسافة.

إجراء التصحيحات

- إذا أدخلت الحرف بشكل خاطئ وأردت تغييره، فاضغط على ◀ أو ▶ لتحريك المؤشر إلى الحرف الخاطئ ثم اضغط على . أدخل الحرف الصحيح.
- لإدخال حرف، اضغط على ◀ أو ▶ لتحريك المؤشر إلى المكان الصحيح، ثم أدخل الحرف.
- اضغط على لكل حرف تريد محوه، أو اضغط مع الاستمرار في الضغط على لمحو جميع الأحرف.

معلومات ذات صلة

- الملحق

الملحقات

عندما يحين موعد استبدال أحد المستلزمات مثل مسحوق الحبر أو الأسطوانة، ستظهر رسالة خطأ على لوحة التحكم بالجهاز أو في Status Monitor. لمزيد من المعلومات حول المستلزمات الخاصة بجهازك، تفضل بزيارة http://www.brother.com/original/index.html أو اتصل بالوكيل المحلي لشركة Brother.

- تعد خرطوشة الحبر ووحدة الأسطوانة جزأين منفصلين.
- سيختلف عدد خراطيش الحبر حسب الدولة والمنطقة.

الملحق	اسم طراز الملحق	العمر التقريبي (الإنتاجية من الصفحات)	الطرز القابلة للتطبيق
خرطوشة الحبر 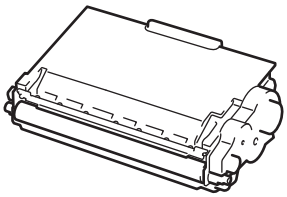	**الحبر القياسي:** TN-3417	3000 ورقة تقريبًا [1] (صفحة بحجم A4 أو Letter)	HL-L5000D/HL-L5100DN/ HL-L5200DW/ HL-L6200DW/HL-L6400DW
	حبر عالي الإنتاجية: TN-3437	8000 ورقة تقريبًا [1] (صفحة بحجم A4 أو Letter)	HL-L5000D/HL-L5100DN/ HL-L5200DW/ HL-L6200DW/HL-L6400DW
	حبر رائع الإنتاجية: TN-3467	12000 ورقة تقريبًا [1] (صفحة بحجم A4 أو Letter)	HL-L5000D/HL-L5100DN/ HL-L5200DW/ HL-L6200DW/HL-L6400DW
	حبر فائق الإنتاجية: TN-3487	20000 ورقة تقريبًا [1] (صفحة بحجم A4 أو Letter)	HL-L6400DW
	حبر البريد الوارد: مرفق مع الجهاز	8000 ورقة تقريبًا [1] (صفحة بحجم A4 أو Letter)	HL-L5000D/HL-L5100DN/ HL-L5200DW/HL-L6200DW
		20000 ورقة تقريبًا [1] (صفحة بحجم A4 أو Letter)	HL-L6400DW
وحدة الأسطوانة 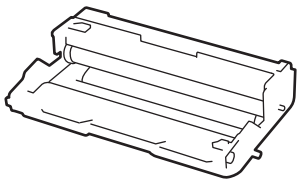	DR-3405	30000 صفحة/50000 صفحة تقريبًا [2]	HL-L5000D/HL-L5100DN/ HL-L5200DW/ HL-L6200DW/HL-L6400DW

معلومات ذات صلة

- الملحق
- استبدال المستلزمات

1 تم تحديد الإنتاجية التقريبية للخرطوشة وفقًا للمعيار ISO/IEC 19752.

2 ما يقرب من 30000 صفحة اعتمادًا على صفحة واحدة لكل مهمة و50000 صفحة اعتمادًا على 3 صفحات لكل مهمة [صفحات بسيطة بحجم A4/letter]. قد يتأثر عدد الصفحات بعدة عوامل، من بينها على سبيل المثال لا الحصر نوع الوسائط وحجمها.

الملحقات

قد يختلف توفر الملحقات حسب الدولة أو المنطقة. لمزيد من المعلومات حول الملحقات الخاصة بجهازك، تفضل بزيارة http://www.brother.com/original/index.html أو اتصل بموزع Brother أو بخدمة عملاء Brother.

اسم الطراز	العنصر	الطرز القابلة للتطبيق
LT-5500 (رمادي)	الدرج السفلي (250 ورقة)	HL-L5000D/HL-L5100DN/HL-L5200DW/HL-L6200DW
LT-5505 (أبيض)		HL-L6400DW
LT-6500 (رمادي)	الدرج السفلي (520 ورقة)	HL-L5000D/HL-L5100DN/HL-L5200DW/HL-L6200DW
LT-6505 (أبيض)		HL-L6400DW
MX-4000	صندوق الاخراج	HL-L6400DW
PC-5000	كبل I/F الموازي	HL-L5000D

معلومات ذات صلة

- المُلحق
- وحدة صندوق الإخراج

وحدة صندوق الإخراج

الطرز ذات العلاقة: HL-L6400DW

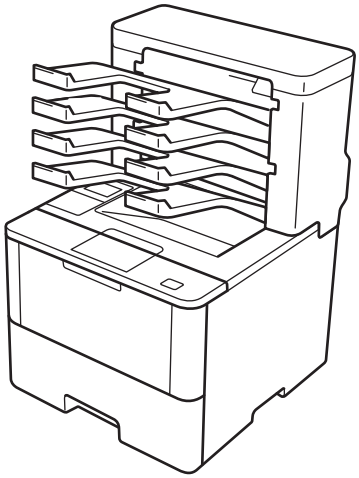

تمنحك وحدة صندوق الإخراج الاختيارية (MX) التحكم المتزايد في إخراج طباعة جهاز Brother. يمكنك تخصيص علب الإخراج الأربع الموجودة في الوحدة لمستخدمين محددين، وكذلك تنظيم مهام طباعة محددة على نحو أكثر كفاءة، وزيادة قدرة الجهاز على إخراج المطبوعات.

استخدم وحدة صندوق الإخراج في الأغراض التالية:

- صندوق الإخراج: قم بتخصيص كل علبة لمستخدم محدد أو لمجموعة محددة، وأرسل مهام الطباعة مباشرةً لعلبة كل مستلم من المستلمين.
- وحدة التجميع: عند طباعة مستندات كبيرة، استخدم العلب لزيادة سعة أدراج الجهاز. وعند امتلاء درج إخراج الجهاز، سيقوم الجهاز بإخراج الصفحات باتجاه علب صندوق الإخراج.
  ولزيادة سعة إخراج الجهاز إلى 1050 ورقة كحد أقصى (بما في ذلك درج الإخراج القياسي)، قم بإزالة العلبتين 2 و4.
- وحدة الفرز: عند طباعة نسخ متعددة، اضبط برنامج تشغيل الطابعة على إخراج كل نسخة باتجاه علبة مختلفة.

قم بتعيين تفضيلاتك لوحدة التكديس (**مكدس MX**) ولوحدة الفرز (**فارز MX**) في برنامج تشغيل الطابعة أو على شاشة LCD الخاصة بجهاز Brother.

لتعيين وحدة تعبئة صندوق الإخراج أو وحدة فرز صندوق الإخراج في برنامج تشغيل الطابعة (لنظام التشغيل Windows®)

في برنامج تشغيل الطابعة، انقر فوق علامة التبويب **إعدادات متقدمة** ثم انقر فوق القائمة المنسدلة **درج الإخراج**، وحدد إما **مكدس MX** أو **فارز MX**. انقر فوق **موافق**.

لتعيين وحدة تعبئة صندوق الإخراج أو وحدة فرز صندوق الإخراج في برنامج تشغيل الطابعة (لأجهزة Macintosh)

في برنامج تشغيل الطابعة، حدد **Print Settings** (**إعدادات الطباعة**) ثم انقر فوق القائمة المنبثقة **Output Tray** (**درج الإخراج**)، وحدد إما **MX Stacker** (**مكدس MX**) أو **MX Sorter** (**فارز MX**).

للمزيد من المعلومات حول إعدادات برنامج تشغيل الطابعة، ❮❮ *معلومات ذات صلة*

لتعيين وحدة تعبئة صندوق الإخراج أو وحدة فرز صندوق الإخراج من شاشة LCD الخاصة بالجهاز

من شاشة LCD الخاصة بالجهاز، اضغط على Settings (الإعدادات) > Paper Tray (درج الورق) > Output Tray (درج الإخراج) > MX Stacker (مكدس MX) أو MX Sorter (فارز MX).

معلومات ذات صلة

- الملحقات
- استخدام الدرج القياسي عندما يكون ممتلئًا
- متابعة صندوق الإخراج
- تخصيص علبة صندوق الإخراج لمستخدم أو لمجموعة

استخدام الدرج القياسي عندما يكون ممتلئًا

الطرز ذات العلاقة: HL-L6400DW

تتيح الميزة **استخدم Std. عند امتلاء الدرج** متابعة طباعة مهمة طباعة كبيرة، حتى لو كانت علب صندوق الإخراج ممتلئة. إذا حددت هذا الخيار في برنامج تشغيل الطابعة، فسيتابع الجهاز مهمة الطباعة، حيث يخرج الصفحات المتبقية بدرج الإخراج الرئيسي للجهاز عندما تكون علب صندوق الإخراج ممتلئة.

لمزيد من المعلومات حول إعدادات برنامج تشغيل الطابعة ◄◄ *معلومات ذات صلة*

يتم تخصيص اسم هذا الإعداد لنظام التشغيل Windows وقد يختلف في نظام التشغيل Macintosh وفقًا لبلدك.

معلومات ذات صلة

- وحدة صندوق الإخراج
- إعدادات الطباعة (نظام التشغيل Windows®)
- خيارات الطباعة (نظام التشغيل Macintosh)

متابعة صندوق الإخراج

الطرز ذات العلاقة: HL-L6400DW

في حالة توقف مهمة الطباعة بسبب امتلاء جميع العُلب، تتيح ميزة متابعة MX (صندوق الإخراج) باستكمال مهمة الطباعة بعد إزالة الصفحات المطبوعة من أي مواقع للمطبوعات.

الإعداد	الوصف
On (تشغيل)	يستكمل جهازك مهمة الطباعة باستخدام أول درج إخراج فارغ أو علبة صندوق الإخراج الفارغة.
Off (إيقاف تشغيل)	يجب عليك إزالة الصفحات المطبوعة من درج الإخراج ومن جميع علب صندوق الإخراج لاستكمال مهمة الطباعة.

بشكل افتراضي، تكون ميزة متابعة صندوق الإخراج على وضع إيقاف التشغيل. لتشغيل ميزة متابعة صندوق الإخراج:

اضغط على Settings (الإعدادات) > Paper Tray (درج الورق) > MX Continue (متابعة MX) > On (تشغيل).

معلومات ذات صلة

- وحدة صندوق الإخراج
- جداول الإعدادات (للطرز بشاشة اللمس مقاس 1.8 بوصة)

تخصيص علبة صندوق الإخراج لمستخدم أو لمجموعة

الطرز ذات العلاقة: HL-L6400DW

لتنظيم مهام الطباعة بواسطة إرسالها إلى مستقبِل محدد، قم بتخصيص كل علبة في صندوق الإخراج لفرد أو لمجموعة.

- لا تتوفر هذه الميزة إلا عند تشغيل قفل وظيفة الأمان 3.0 فقط.
- تأكد من تحديد **تلقائي** (الإعداد الافتراضي) من **درج الإخراج** في برنامج تشغيل الطابعة عند إرسالك لمهمة الطباعة.
- يتم تخصيص اسم هذا الإعداد لنظام التشغيل Windows وقد يختلف في نظام التشغيل Macintosh وفقًا لبلدك.

يمكن لأي شخص يستخدم جهاز Brother أن يرسل مهمة طباعة إلى علبة محددة لكن يجب على المسؤول تخصيص العلب إلى المستخدمين أو المجموعات أولاً.

1. قم بتشغيل مستعرض الويب.
2. اكتب «http://عنوان IP الخاص بالجهاز» في شريط العنوان الموجود بالمستعرض (حيث يمثل «عنوان IP الخاص بالجهاز» عنوان IP الخاص بالجهاز).
   على سبيل المثال:
   http://192.168.1.2
3. انقر فوق علامة التبويب **Administrator** (**المسؤول**).
4. انقر فوق قائمة **User Restriction Function** (**وظيفة تقييد المستخدم**) في شريط التنقل الأيسر.
5. حدد **Secure Function Lock** (**قفل وظيفة الأمان**).
6. انقر فوق **Submit** (**إرسال**).
7. انقر فوق قائمة **User List** (**قائمة المستخدمين**) في شريط التنقل الأيسر.
8. في حقل **User List** (**قائمة المستخدمين**)، اكتب اسم المستخدم.
9. في حقل **PIN Number** (**رقم PIN**) اكتب كلمة مرور مكونة من أربعة أرقام.
10. انقر فوق القائمة المنسدلة **Output** (**الإخراج**)، ثم حدد درج الإخراج المخصص لكل مستخدم.
11. حدد **User List / Restricted Functions** (**قائمة المستخدمين / وظائف مقيدة**) من القائمة المنسدلة لكل مستخدم.
12. انقر فوق **Submit** (**إرسال**).
13. انقر فوق علامة التبويب **Print** (**طباعة**).
14. انقر فوق قائمة **Tray** (**الدرج**) في شريط التنقل الأيسر.
15. انقر فوق القائمة المنسدلة **Output** (**الإخراج**)، ثم حدد **SFL setting** (**إعداد SFL**).
16. انقر فوق **Submit** (**إرسال**).

معلومات ذات صلة

- وحدة صندوق الإخراج
- إعدادات الطباعة (نظام التشغيل Windows®)
- خيارات الطباعة (نظام التشغيل Macintosh)

زوروا موقعنا على شبكة النترنت
www.brother.com

تمت الموافقة على هذه الأجهزة لاستخدامها في بلد الشراء فقط. وشركات براذر المحلية أو موزعيها تدعم الأجهزة التي تم شراؤها فقط في بلدانهم.

Brother Earth
www.brotherearth.com

ARB
الإصدار A