Guía del usuario online

HL-L5000D
HL-L5100DN
HL-L5100DNT
HL-L5200DW
HL-L5200DWT
HL-L6250DN
HL-L6300DW
HL-L6300DWT
HL-L6400DW
HL-L6400DWT

© 2017 Brother Industries, Ltd. Todos los derechos reservados.

Tabla de contenido

Antes de utilizar su equipo Brother ... 1
Modelos a los que se aplica ... 2
Definición de las indicaciones ... 3
Marcas comerciales ... 4
Nota importante ... 5
Introducción al equipo Brother ... 6
Antes de utilizar el equipo ... 7
Vista delantera y trasera ... 8
Información general del panel de control ... 10
Información general de la pantalla LCD táctil ... 14
Cómo desplazarse por la pantalla táctil LCD ... 16
Acceso a Brother Utilities (Windows®) ... 18
Desinstalación de los controladores y el software de Brother (Windows®) ... 20
Manipulación del papel ... 21
Carga de papel ... 22
Cargar e imprimir utilizando la bandeja de papel ... 23
Cargar e imprimir utilizando la bandeja multipropósito (bandeja MP) ... 29
Ajustes de papel ... 36
Cambio del tipo y tamaño de papel ... 37
Cambiar el ajuste de comprobación del tamaño de papel ... 38
Zona no imprimible ... 39
Soportes de impresión recomendados ... 40
Uso de papel especial ... 41
Imprimir ... 42
Imprimir desde el ordenador (Windows®) ... 43
Impresión de un documento (Windows®) ... 44
Impresión de más de una página en una sola hoja de papel (N en 1) (Windows®) ... 46
Impresión en forma póster (Windows®) ... 47
Impresión en ambas caras del papel (Windows®) ... 48
Impresión en forma de folleto (Windows®) ... 51
Impresión segura (Windows®) ... 53
Utilice una macro de su ordenador (Windows®) ... 55
Utilizar un perfil de impresión predefinido (Windows®) ... 56
Cambio de la configuración de impresión predefinida (Windows®) ... 59
Imprimir un documento utilizando el controlador de impresora de BR-Script3 (emulación de lenguaje de PostScript® 3™) (Windows®) ... 61
Supervisar el estado del equipo desde su ordenador (Windows®) ... 62
Ajustes de impresión (Windows®) ... 63
Imprimir desde el ordenador (Macintosh) ... 68
Imprimir un documento (Macintosh) ... 69
Impresión en ambas caras del papel (Macintosh) ... 70
Impresión de más de una página en una sola hoja de papel (N en 1) (Macintosh) ... 72
Impresión segura (Macintosh) ... 73

Imprimir un documento utilizando el controlador de impresora de BR-Script3 (emulación de lenguaje de PostScript® 3™) (Macintosh) ... 75
Supervisión del estado del equipo desde el ordenador (Macintosh) ... 76
Opciones de impresión (Macintosh) ... 78
Imprimir duplicados de una página en distintos tipos de papel ... 85
Cancelación de trabajos de impresión ... 87
Impresión de prueba ... 88
Red ... 89
Primeros pasos ... 90
Funciones de red básicas admitidas ... 91
Software y utilidades de administración de la red ... 92
Conocer el software y las utilidades de administración de la red ... 93
Métodos adicionales para configurar el equipo Brother para una red inalámbrica ... 94
Antes de configurar el equipo Brother para una red inalámbrica ... 95
Configurar el equipo para una red inalámbrica ... 96
Configurar el equipo para una red inalámbrica mediante el método de una sola pulsación de Wi-Fi Protected Setup™ (WPS) ... 97
Configurar el equipo para una red inalámbrica mediante el método PIN de Wi-Fi Protected Setup™ (WPS) ... 99
Configurar su equipo para una red inalámbrica en modo ad-hoc (para IEEE 802.11b/g/n) ... 103
Configurar su equipo para una red inalámbrica utilizando el asistente de configuración del panel de control del equipo ... 109
Configurar el equipo para una red inalámbrica cuando el SSID no es multienvío ... 112
Configurar el equipo para una red inalámbrica corporativa ... 115
Utilizar Wi-Fi Direct® ... 120
Funciones de red avanzadas ... 134
Imprimir el informe de configuración de red ... 135
Imprimir el informe WLAN ... 136
Configurar el protocolo SNTP mediante Administración basada en Web ... 140
Información técnica para usuarios avanzados ... 142
Gigabit Ethernet (solo red cableada) ... 143
Reajustar la configuración de la red a los ajustes predeterminados de fábrica ... 145
Seguridad ... 146
Bloquear los ajustes del equipo ... 147
Acerca de cómo utilizar Bloqueo de configuración ... 148
Funciones de seguridad de red ... 152
Antes de utilizar las funciones de seguridad de red ... 153
Secure Function Lock 3.0 (Bloqueo seguro de funciones 3.0) ... 154
Usar autenticación Active Directory® ... 160
Uso de autenticación LDAP ... 164
Administrar el equipo de red mediante SSL/TLS de manera segura ... 168
Administrar el equipo de red mediante IPsec de manera segura ... 203
Enviar un correo electrónico de manera segura ... 224
Usar autenticación IEEE 802.1x para una red cableada o inalámbrica ... 229
Almacenamiento del registro de impresión en red ... 234
Móvil/Web Connect ... 239
Usar Web Services (Servicios web) desde su equipo Brother ... 240

Imprimir con Google Cloud Print™ ... 241
Imprimir con AirPrint ... 242
Imprimir con Mopria™ ... 243
Impresión desde un dispositivo móvil ... 244
Imprimir utilizando Near-Field Communication (NFC) ... 245
Solución de problemas ... 246
Mensajes de error y mantenimiento ... 247
Atascos de papel ... 255
Atasco de papel en la bandeja MP ... 256
Atasco de papel en la bandeja de papel ... 257
Papel atascado en la parte posterior del equipo ... 259
Atasco de papel en el interior del equipo ... 261
Atasco de papel en la bandeja de 2 caras ... 263
Hay papel atascado en la unidad Clasificador ... 265
Problemas de impresión ... 266
Mejora de la calidad de impresión ... 269
Problemas de red ... 274
Mensajes de error ... 275
Utilice la herramienta de reparación de la conexión de red (Windows®) ... 278
¿Dónde puedo encontrar la configuración de red del equipo Brother? ... 280
No puedo completar la configuración de la red inalámbrica ... 281
El equipo Brother no imprime a través de la red. ... 283
Deseo comprobar si mis dispositivos de red funcionan correctamente ... 285
Otros problemas ... 287
Consultar la información del equipo ... 289
Restablecer funciones ... 291
Restaurar red ... 292
Restablecimiento de fábrica ... 293
Mantenimiento rutinario ... 294
Sustitución de consumibles ... 295
Sustituir el cartucho de tóner ... 297
Cambio de la unidad de tambor ... 300
Limpie el equipo ... 302
Limpieza de la pantalla LCD táctil ... 304
Limpieza del hilo de corona ... 305
Limpieza de la unidad de tambor ... 306
Limpieza de los rodillos de recogida de papel ... 313
Comprobación de la vida útil restante de los componentes ... 315
Embalar y transportar el equipo ... 316
Embale el equipo y el cartucho de tóner juntos ... 317
Embale el equipo y el cartucho de tóner por separado ... 319
Sustituir piezas de mantenimiento periódico ... 322
Ajustes del equipo ... 323
Cambiar los ajustes del equipo desde el panel de control ... 324
Configuración general ... 325
Tablas de ajustes y funciones ... 335

Cambiar los ajustes del equipo desde el ordenador 354
Cambiar los ajustes del equipo mediante Administración basada en Web 355
Apéndice 360
Especificaciones 361
Cómo insertar texto en el equipo Brother 368
Consumibles 370
Accesorios 372
Unidad Clasificador 373
Información relativa a papel reciclado 378
Glosario 379

Antes de utilizar su equipo Brother

- Modelos a los que se aplica
- Definición de las indicaciones
- Marcas comerciales
- Nota importante

Modelos a los que se aplica

Esta guía de usuario se aplica a los siguientes modelos:

Modelos de pantalla LCD de 1 línea:HL-L5000D/HL-L5100DN/HL-L5100DNT/HL-L5200DW/HL-L5200DWT/HL-L6250DN

Modelos de pantalla LCD táctil de 1,8 pulgadas:HL-L6300DW/HL-L6300DWT/HL-L6400DW/HL-L6400DWT

Información relacionada

- Antes de utilizar su equipo Brother

Definición de las indicaciones

En esta guía de usuario se usan los siguientes símbolos y convenciones:

ADVERTENCIA	ADVERTENCIA indica una situación potencialmente peligrosa que, si no se evita, puede producir la muerte o lesiones graves.
AVISO	AVISO indica una situación potencialmente peligrosa que, si no se evita, puede producir lesiones leves o moderadas.
IMPORTANTE	IMPORTANTE indica una situación potencialmente peligrosa que, si no se evita, puede producir daños materiales o que el producto deje de funcionar.
NOTA	NOTA especifica el entorno operativo, las condiciones de instalación o las condiciones especiales de uso.
	Los iconos de consejos aportan sugerencias útiles e información complementaria.
	Los iconos de peligro de descarga eléctrica le advierten de la posibilidad de sufrir descargas eléctricas.
	Los iconos de peligro de incendio le advierten de la posibilidad de producirse incendios.
	Los iconos de superficie caliente le advierten de que debe evitar tocar las piezas calientes del equipo.
	Los iconos de prohibición indican las acciones que no se deben llevar a cabo.
Negrita	Los caracteres en negrita identifican los botones del panel de control del equipo o de la pantalla del ordenador.
Cursiva	Los caracteres en cursiva tienen por objeto destacar puntos importantes o derivarle a un tema afín.
`Courier New`	La fuente Courier New identifica los mensajes que aparecen en la pantalla LCD del equipo.

Información relacionada

- Antes de utilizar su equipo Brother

Marcas comerciales

BROTHER es una marca comercial o una marca comercial registrada de Brother Industries, Ltd.

Microsoft, Windows, Windows Vista, Windows Server, Internet Explorer, Active Directory, OneNote, Windows phone y OneDrive son marcas comerciales registradas o marcas comerciales de Microsoft Corporation en los Estados Unidos y/o en otros países.

Apple, Macintosh, Mac OS, Safari, iPad, iPhone, iPod touch y OS X son marcas comerciales de Apple Inc. registradas en Estados Unidos y en otros país.

AirPrint es una marca comercial de Apple Inc.

PostScript y PostScript 3 son marcas comerciales registradas o marcas comerciales de Adobe Systems Incorporated en Estados Unidos y/o en otros países.

Wi-Fi CERTIFIED, Wi-Fi, Wi-Fi Alliance, Wi-Fi Direct y Wi-Fi Protected Access son marcas comerciales registradas de Wi-Fi Alliance®.

WPA, WPA2, Wi-Fi Protected Setup y el logotipo de Wi-Fi Protected Setup son marcas comerciales de Wi-Fi Alliance®.

Android, Google Cloud Print, Google Drive, Google Chrome y Google Play son marcas comerciales de Google, Inc. El uso de estas marcas comerciales está sujeto a los Permisos de Google.

Mopria es una marca comercial de Mopria Alliance, Inc.

Mozilla y Firefox son marcas comerciales registradas de Mozilla Foundation.

UNIX es una marca comercial registrada de The Open Group en Estados Unidos y en otros países.

Linux es una marca comercial registrada de Linus Torvalds en EE. UU. y en otros países.

Intel es una marca comercial de Intel Corporation en EE. UU. y/o en otros países.

Todas las empresas cuyos programas de software se mencionan en el presente manual cuentan con un Acuerdo de Licencia de Software específico para sus programas patentados.
Cualquier nombre comercial o nombre de producto de una empresa que aparezca en los productos Brother, documentos relacionados u otro material es una marca comercial o marca comercial registrada de la empresa pertinente.

Información relacionada

- Antes de utilizar su equipo Brother

Nota importante

- No use este producto en un país distinto del de adquisición, pues podría infringir la normativa sobre electricidad y telecomunicaciones inalámbricas de dicho país.
- No todos los modelos están disponibles en todos los países.
- Windows® XP en este documento representa Windows® XP Professional, Windows® XP Professional x64 Edition y Windows® XP Home Edition.
- Windows Server® 2003 en este documento representa Windows Server® 2003, Windows Server® 2003 x64 Edition, Windows Server® 2003 R2 y Windows Server® 2003 R2 x64 Edition.
- Windows Server® 2008 en este documento representa Windows Server® 2008 y Windows Server® 2008 R2.
- En esta guía de usuario, se utilizan los mensajes de la pantalla LCD de HL-L5100DN/HL-L5200DW a menos que se especifique lo contrario.
- En esta guía de usuario, se utilizan las ilustraciones de HL-L6300DW/HL-L6400DW a menos que se especifique lo contrario.
- A no ser que se especifique lo contrario, las pantallas de este manual corresponden a Windows® 7 y OS X v10.9.x. Las pantallas que aparezcan en el ordenador podrán variar en función del sistema operativo.
- Es posible que no todas las funciones estén disponibles en los países sujetos a restricciones de exportación aplicables.

Información relacionada

- Antes de utilizar su equipo Brother

Introducción al equipo Brother

- Antes de utilizar el equipo
- Vista delantera y trasera
- Información general del panel de control
- Información general de la pantalla LCD táctil
- Cómo desplazarse por la pantalla táctil LCD
- Acceso a Brother Utilities (Windows®)

Antes de utilizar el equipo

Antes de intentar cualquier operación de impresión, compruebe lo siguiente:

- Asegúrese de que ha instalado el controlador de impresora.
- Para usuarios de cable USB o de red: Asegúrese de que el cable de interfaz sea físicamente seguro.

Software de seguridad (Windows®)

Si el ordenador está protegido con un software de seguridad y no puede imprimir en red, es posible que necesite configurar los ajustes del software de seguridad. Si está utilizando el software de seguridad de Windows® e instaló el controlador de impresora desde el CD-ROM, los ajustes del software de seguridad necesarios ya están definidos. Si está utilizando cualquier otro software de seguridad personal, consulte la guía de usuario de su software o póngase en contacto con el fabricante de software.

Información relacionada

- Introducción al equipo Brother

Vista delantera y trasera

HL-L5000D/HL-L5100DN/HL-L5100DNT/HL-L5200DW/HL-L5200DWT/HL-L6250DN

Vista delantera

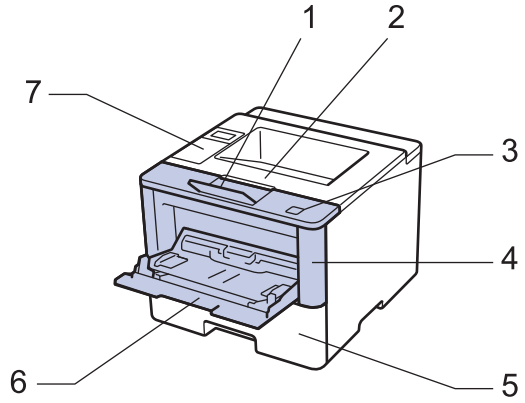

Vista trasera

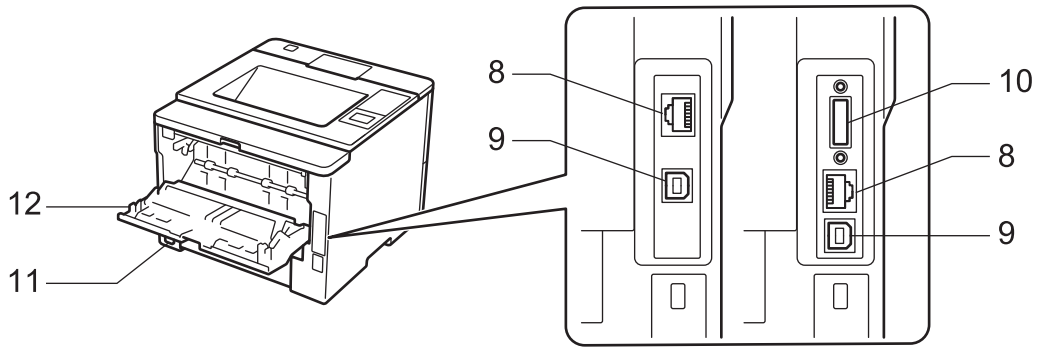

1. Coloque cara abajo la aleta de soporte de la bandeja de salida (lengüeta de soporte)
2. Coloque boca abajo la bandeja de salida
3. Botón de liberación de la cubierta frontal
4. Cubierta frontal
5. Bandeja de papel
6. Bandeja multipropósito (bandeja MP)
7. Panel de control con pantalla de cristal líquido (LCD)
8. (Para modelos de red cableada)
   Puerto 10BASE-T / 100BASE-TX / 1000BASE-T (solo modelos compatibles)
9. Puerto USB
10. Puerto paralelo (solo modelos compatibles)
11. Cable / conector de alimentación de CA
12. Cubierta trasera (bandeja de salida cara arriba)

El equipo, según el modelo, puede estar dotado de un cable de alimentación CA no desenchufable.

HL-L6300DW/HL-L6300DWT/HL-L6400DW/HL-L6400DWT

Vista delantera

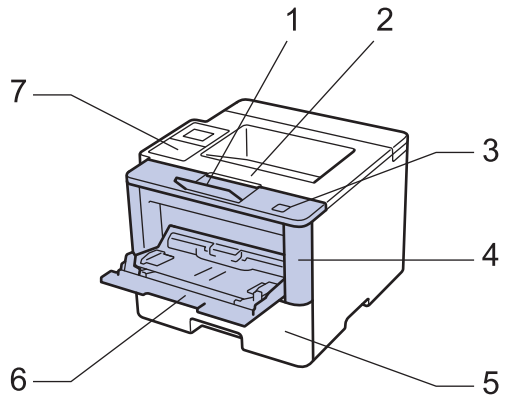

Vista trasera

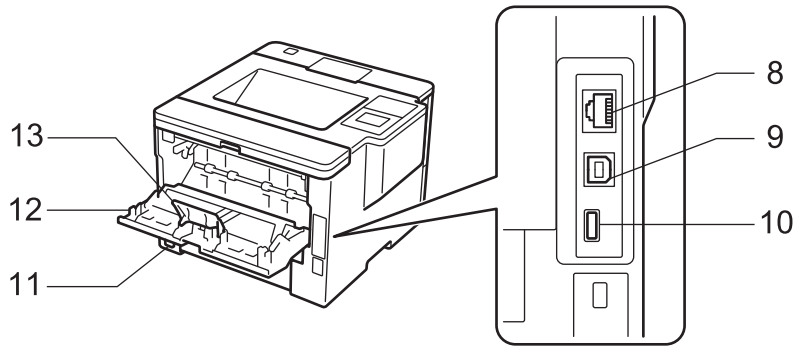

1. Coloque cara abajo la aleta de soporte de la bandeja de salida (lengüeta de soporte)
2. Coloque boca abajo la bandeja de salida
3. Botón de liberación de la cubierta frontal
4. Cubierta frontal
5. Bandeja de papel
6. Bandeja multipropósito (bandeja MP)
7. Panel táctil con LCD de pantalla táctil inclinable
8. (Para modelos de red cableada)
   Puerto 10BASE-T / 100BASE-TX / 1000BASE-T
9. Puerto USB
10. Puerto accesorio USB
11. Cable / conector de alimentación de CA
12. Cubierta trasera (bandeja de salida cara arriba)
13. Tope del papel

El equipo, según el modelo, puede estar dotado de un cable de alimentación CA no desenchufable.

Información relacionada

- Introducción al equipo Brother

Información general del panel de control

El panel de control puede variar en función del modelo.

HL-L5000D/HL-L5100DN/HL-L5100DNT/HL-L5200DW/HL-L5200DWT/HL-L6250DN

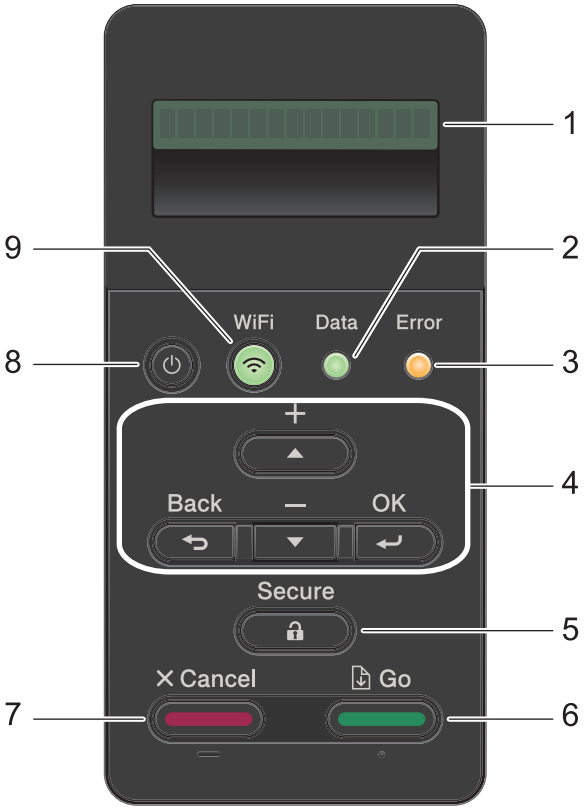

1. **Pantalla de cristal líquido (LCD)**

   Muestra mensajes para ayudarle a configurar y usar el equipo.

   Modelos de red inalámbrica

   Un indicador de cuatro niveles muestra la potencia de la señal inalámbrica actual si está utilizando una conexión inalámbrica.

2. **Data (Datos)Testigo LED**

   El LED **Data (Datos)** parpadea dependiendo del estado del equipo.

   Si el LED **Data (Datos)** está encendido, los datos están en la memoria del equipo. Si el LED **Data (Datos)** parpadea, el equipo está recibiendo o procesando datos.

3. **ErrorTestigo LED**

   El LED **Error** parpadea cuando la pantalla LCD muestra un mensaje de error o un mensaje de estado importante.

4. **Botones de menú**

   OK

   Pulse para guardar la configuración del equipo. Después de cambiar un ajuste, el equipo vuelve al nivel de menú anterior.

   Back (Atrás)

   - Pulse para volver a un nivel de menú anterior.
   - Pulse para seleccionar el dígito anterior cuando esté configurando números.

▲ o ▼ (+ o -)

- Pulse para desplazarse por los menús y las opciones.
- Pulse para introducir un número o para aumentar o reducir el número. Mantenga pulsado ▲ o ▼ para desplazarse más rápido. Cuando vea el número que desee, pulse **OK**.

5. **Secure (Proteger)**

   Pulse para imprimir los trabajos de impresión guardados en la memoria cuando introduzca la contraseña de cuatro dígitos.

6. **Go (Ir)**
   - Pulse para borrar mensajes de error concretos. Para borrar todos los demás errores, siga las instrucciones de la pantalla LCD.
   - Pulse para imprimir cualquier dato que quede en la memoria del equipo.
   - Pulse para seleccionar la opción que se muestra. Después de cambiar un ajuste, el equipo vuelve al modo Preparado.

7. **Cancel (Cancelar)**
   - Pulse para cancelar la configuración actual.
   - Pulse para cancelar un trabajo de impresión programado y eliminarlo de la memoria del equipo. Para cancelar varios trabajos de impresión, mantenga pulsado **Cancel (Cancelar)** hasta que en la pantalla LCD aparezca `[Cancelar trabaj.]`.

8. **Encendido y apagado**
   - Encienda el equipo pulsando .
   - Apague el equipo pulsando y manteniéndolo pulsado . La pantalla LCD mostrará `[Apagando equipo]` durante unos segundos antes de apagarse.

9. **Botones WiFi, Red o Informe**
   - Para modelos sin red:

     Report (Informe)

     Pulse el botón **Report (Informe)** para imprimir la página Ajustes de impresora.
   - Modelos de red cableada:

     Network (Red)

     Pulse el botón **Network (Red)** para configurar ajustes de red cableada.
   - Modelos de red inalámbrica:

     WiFi

     Inicie el instalador inalámbrico en su ordenador y pulse el botón **WiFi**. Siga las instrucciones que aparecen en la pantalla para configurar una conexión inalámbrica entre el equipo y la red.

     Cuando la luz **WiFi** está encendida, el equipo Brother está conectado a un punto de acceso inalámbrico. Cuando la luz **WiFi** parpadea, la conexión inalámbrica no funciona o el equipo está en proceso de conectarse a un punto de acceso inalámbrico.

HL-L6300DW/HL-L6300DWT/HL-L6400DW/HL-L6400DWT

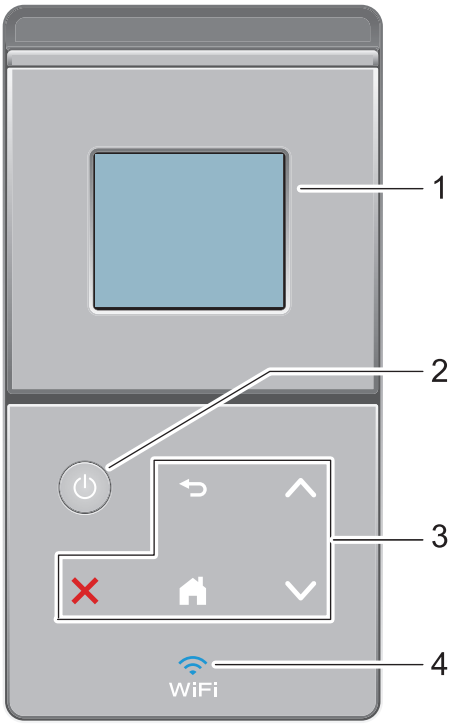

1. **Pantalla táctil LCD (pantalla de cristal líquido)**
   Acceda a menús y opciones pulsándolos en esta pantalla táctil.
2. **Encendido y apagado**
   - Encienda el equipo pulsando .
   - Apague el equipo pulsando y manteniéndolo pulsado . La pantalla LCD mostrará `[Apagando equipo]` durante unos segundos antes de apagarse.
3. **Panel táctil**

   (Atrás)

   Pulse para volver al menú anterior.

   (Inicio)

   - Pulse para volver a la pantalla Inicio.
   - El icono Inicio parpadeará cuando el equipo esté en el modo espera.

   (Cancelar)

   - Pulse esta opción para cancelar una operación cuando esté iluminada.
   - Pulse para cancelar un trabajo de impresión programado y eliminarlo de la memoria del equipo. Para cancelar varios trabajos de impresión, mantenga pulsado hasta que en la pantalla LCD aparezca `[Cancel. tods trabaj]`.

   o bien

   Pulse para mostrar la página anterior o siguiente.
4. **(WiFi)**
   (Para modo Infraestructura)

Cuando la luz **WiFi** está encendida, el equipo Brother está conectado a un punto de acceso inalámbrico. Cuando la luz **WiFi** parpadea, la conexión inalámbrica no funciona o el equipo está en proceso de conectarse a un punto de acceso inalámbrico.

(Para modo ad-hoc)

El LED **WiFi** siempre está desactivado.

Información relacionada

- Introducción al equipo Brother

Información general de la pantalla LCD táctil

Modelos relacionados: HL-L6300DW/HL-L6300DWT/HL-L6400DW/HL-L6400DWT

Desde la pantalla Inicio, puede acceder a la pantalla de configuración Wi-Fi, nivel de tóner, ajustes y funciones.

La pantalla Inicio muestra el estado del equipo cuando está inactivo. Esta pantalla también recibe el nombre de pantalla de modo preparado. Cuando se muestra, indica que el equipo está listo para ejecutar el comando siguiente.

Si la autenticación Active Directory® o autenticación LDAP está activada, el panel de control del equipo quedará bloqueado.

Las funciones disponibles cambiarán según el modelo.

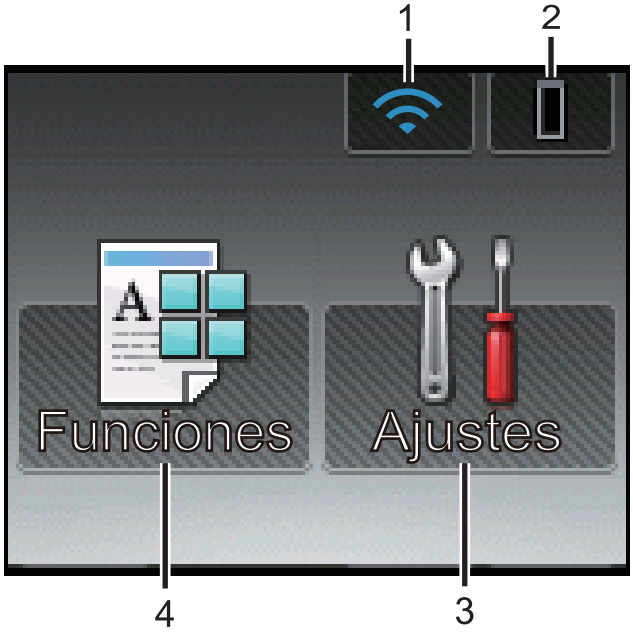

1. (**Estado inalámbrico**)

   Si utiliza una conexión inalámbrica, un indicador de cuatro niveles situado en la pantalla Inicio muestra la intensidad de la señal inalámbrica actual.

   - Si ve el icono WiFi en la parte superior de la pantalla, púlselo para configurar los ajustes inalámbricos.

2. (**Tóner**)

   Muestra la vida útil restante del tóner. Pulse para acceder al menú `[Tóner]`.

3. **`[Ajustes]`**

   Pulse para acceder al menú `[Ajustes]`.

   Utilice el menú de ajustes para acceder a los ajustes del equipo Brother.

   Si se ha activado el bloqueo de configuración, aparecerá un icono de bloqueo en la pantalla LCD. Deberá desbloquear el equipo para cambiar la configuración.

4. **`[Funciones]`**

   Púlselo para acceder a la pantalla Funciones.

   - **`[Seguro]`**

Pulse para acceder a la opción de impresión segura.

- [Web]

  Púlselo para conectar el equipo Brother a un servicio de Internet. Más información ➤➤ *Guía de Web Connect* Vaya a la página **Manuales** de su modelo en Brother Solutions Center en support.brother.com para descargar la guía.

Icono de advertencia

El icono de advertencia aparece cuando se produce un mensaje de error o de mantenimiento; pulse para visualizarlo y, a continuación, pulse para volver al modo Preparado.

Información relacionada

- Introducción al equipo Brother

Cómo desplazarse por la pantalla táctil LCD

Modelos relacionados: HL-L6300DW/HL-L6300DWT/HL-L6400DW/HL-L6400DWT

Pulse con el dedo la pantalla LCD para manejarla. Para ver y acceder a todas las opciones, pulse ▲ o ▼ en la pantalla táctil para desplazarse por ellas.

Los siguientes pasos explican cómo navegar a medida que cambia un ajuste del equipo. En este ejemplo, el ajuste de la luz de fondo de la pantalla LCD se cambia de [Claro] a [Medio].

IMPORTANTE

NO use un objeto afilado, como un bolígrafo o un lápiz, para pulsar en la pantalla LCD. El equipo puede sufrir daños.

NOTA

NO toque la pantalla LCD inmediatamente después de haber enchufado el cable de alimentación o de haber encendido el equipo. Esto podría provocar un error.

1. Pulse [Ajustes].
2. Pulse ▲ o ▼ para mostrar la opción [Config. gral.] y, a continuación, pulse [Config. gral.].

3. Pulse ▲ o ▼ para mostrar la opción [Panel control] y, a continuación, pulse [Panel control].

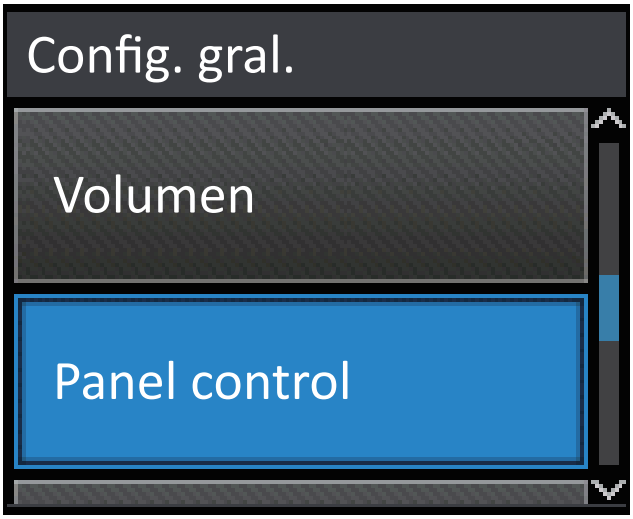

4. Pulse [Configur. LCD].

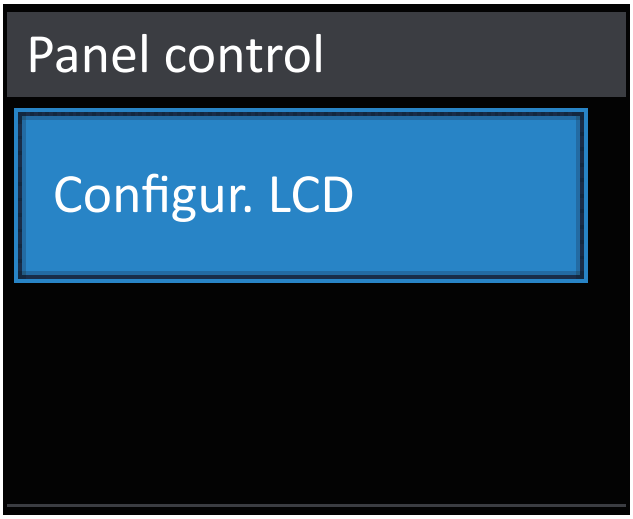

5. Pulse [Retroiluminac.].

6. Pulse ▲ o ▼ para mostrar la opción [Medio] y, a continuación, pulse [Medio].

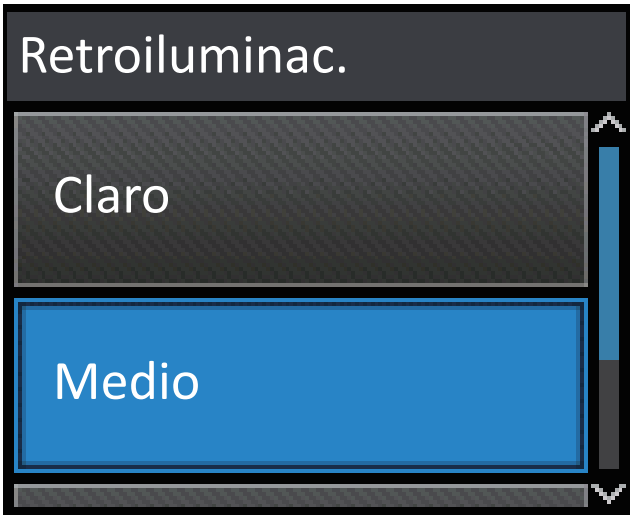

7. Pulse .

Información relacionada

- Introducción al equipo Brother

Acceso a Brother Utilities (Windows®)

Brother Utilities es un iniciador de aplicaciones que ofrece un acceso cómodo a todas las aplicaciones de Brother instaladas en su ordenador.

1. Realice una de las siguientes acciones:
   - (Windows® XP, Windows Vista®, Windows® 7, Windows Server® 2003, Windows Server® 2008 y Windows Server® 2008 R2)

     Haga clic en **(Inicio)** > **Todos los programas** > **Brother** > **Brother Utilities**.
   - (Windows® 8 y Windows Server® 2012)

     Seleccione o haga clic en (**Brother Utilities**) en la pantalla de **Inicio** o en el escritorio.
   - (Windows® 8.1 y Windows Server® 2012 R2)

     Mueva el ratón a la esquina inferior izquierda de la pantalla **Inicio** y haga clic en (si está utilizando un dispositivo táctil, deslice el dedo desde la parte inferior de la pantalla **Inicio** para abrir la pantalla **Aplicaciones**).

     Cuando aparece la pantalla **Aplicaciones**, seleccione o haga clic en (**Brother Utilities**).
2. Seleccione su equipo (donde XXXX es el nombre de su modelo).

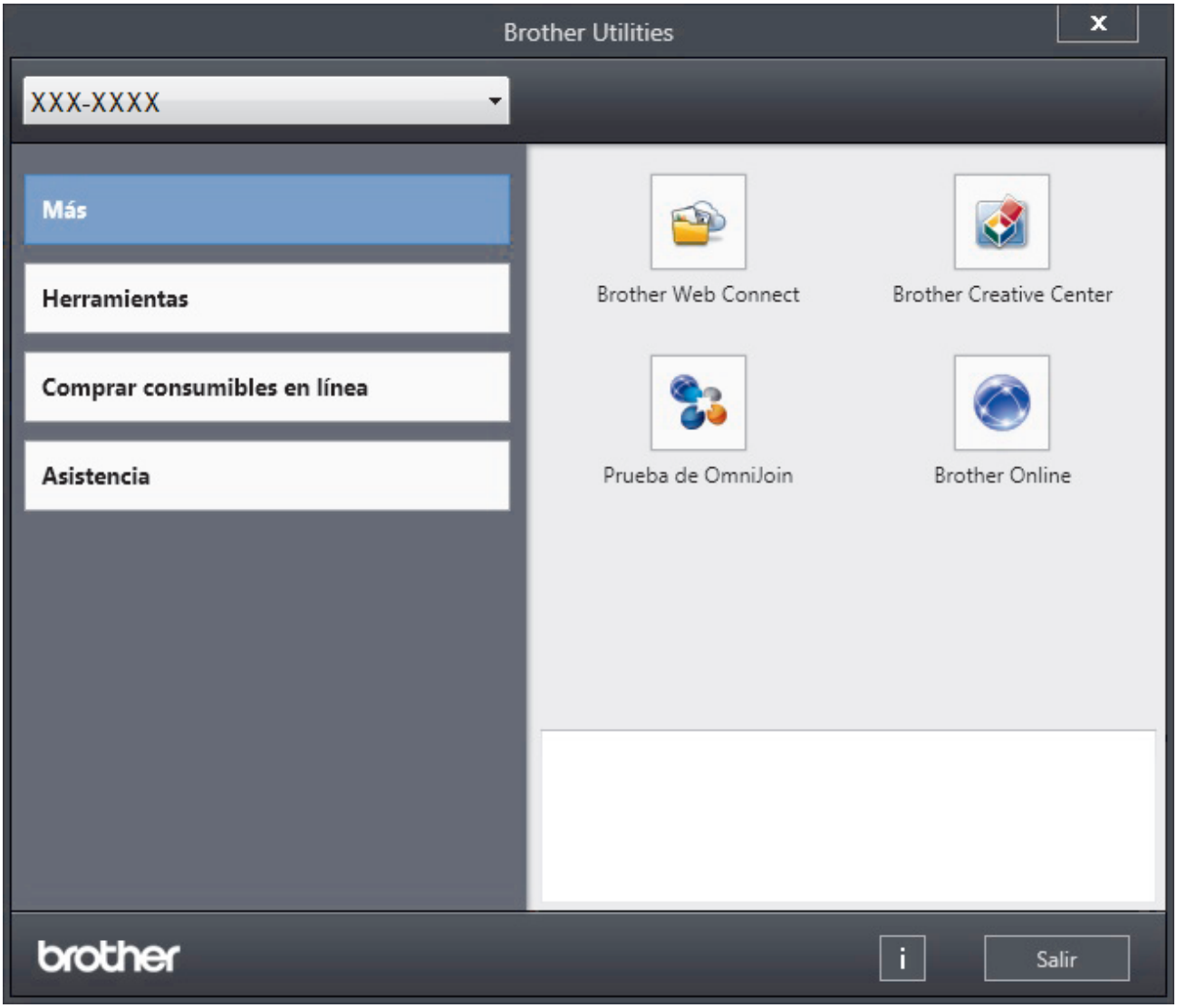

3. Seleccione la operación que desee utilizar.

Información relacionada

- Introducción al equipo Brother
- Desinstalación de los controladores y el software de Brother (Windows®)

Desinstalación de los controladores y el software de Brother (Windows®)

1. Realice una de las siguientes acciones:
   - (Windows® XP, Windows Vista®, Windows® 7, Windows Server® 2003, Windows Server® 2008 y Windows Server® 2008 R2)

     Haga clic en **(Inicio)** > **Todos los programas** > **Brother** > **Brother Utilities**.
   - (Windows® 8 y Windows Server® 2012)

     Toque o haga clic en (**Brother Utilities**) en la pantalla **Inicio** o en el escritorio.
   - (Windows® 8.1 y Windows Server® 2012 R2)

     Mueva el ratón a la esquina inferior izquierda de la pantalla **Inicio** y pulse (si está utilizando un dispositivo táctil, deslice el dedo desde la parte inferior de la pantalla **Inicio** para abrir la pantalla **Aplicaciones**).

     Si aparece la pantalla **Aplicaciones**, toque o haga clic en (**Brother Utilities**).
2. Pulse la lista desplegable y, a continuación, seleccione el nombre del modelo (si no está ya seleccionado). Haga clic en **Herramientas** en la barra de navegación izquierda y, a continuación, haga clic en **Desinstalar**.

   Siga las instrucciones del cuadro de diálogo para desinstalar los controladores y el software.

Información relacionada

- Acceso a Brother Utilities (Windows®)

Manipulación del papel

- Carga de papel
- Ajustes de papel
- Zona no imprimible
- Soportes de impresión recomendados
- Uso de papel especial

Carga de papel

- Cargar e imprimir utilizando la bandeja de papel
- Cargar e imprimir utilizando la bandeja multipropósito (bandeja MP)

Cargar e imprimir utilizando la bandeja de papel

- Cargue e imprima papel normal, membrete, papel a color, papel fino y papel reciclado utilizando la bandeja del papel
- Cargar e imprimir papel grueso utilizando la bandeja de papel
- Problemas de impresión
- Mensajes de error y mantenimiento

Cargue e imprima papel normal, membrete, papel a color, papel fino y papel reciclado utilizando la bandeja del papel

- Si el ajuste Comprobar tamaño está activado y se extrae la bandeja de papel del equipo, aparecerá un mensaje en la pantalla LCD que le preguntará si desea cambiar el tamaño del papel y el tipo de papel. Cambie los ajustes de tamaño y tipo de papel si es necesario siguiendo las instrucciones que irán apareciendo en la pantalla LCD.
- Si carga un tamaño y un tipo de papel distinto en la bandeja, debe cambiar también los ajustes de tipo y tamaño de papel en el equipo o en el ordenador.

1. Extraiga la bandeja de papel del equipo por completo.

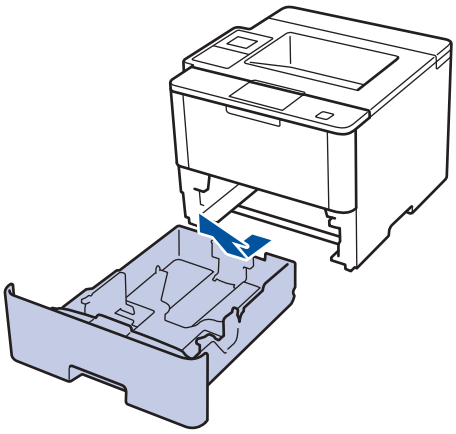

2. Pulse y deslice las guías del papel para que se ajusten al papel.

   Presione las palancas verdes de liberación de las guías del papel para poderlas deslizar.

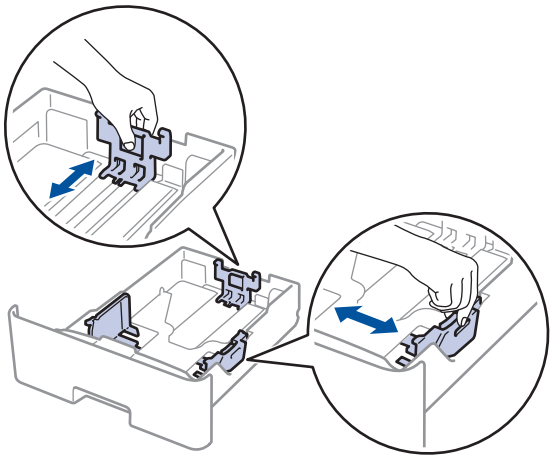

3. Airee bien la pila de papel.
4. Cargue el papel en la bandeja de papel con la superficie de impresión *hacia abajo*.

   Si utiliza papel con membrete o preimpreso, cargue el papel en la orientación correcta, como se muestra en las ilustraciones.

   ### Orientación del papel con membrete o preimpreso

Impresión a 1 cara

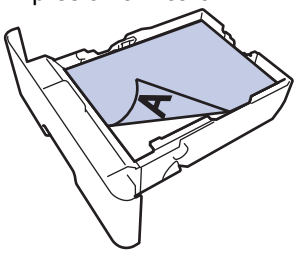

- hacia abajo
- borde superior hacia la parte delantera de la bandeja de papel

Impresión a 2 caras automática (con volteo por el lado largo)

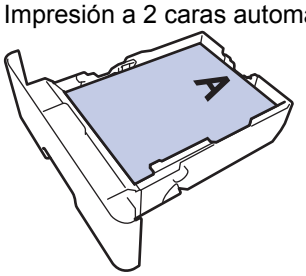

- hacia arriba
- borde inferior hacia la parte delantera de la bandeja de papel

- NO cargue tamaños y tipos distintos de papel en la bandeja de papel al mismo tiempo. Si lo hace, puede que se atasque el papel o se cargue mal.
- Si usa papel con membrete o preimpreso en impresión a 2 caras, cambie los ajustes del equipo mediante el siguiente paso:
  - (HL-L5000D/HL-L5100DN/HL-L5100DNT/HL-L5200DW/HL-L5200DWT/HL-L6250DN)

    Pulse `[Bandeja de papel]` > `[Ambas caras]` > `[Imagen única]` > `[Alim. dob. cara]`.
  - (HL-L6300DW/HL-L6300DWT/HL-L6400DW/HL-L6400DWT)

    Pulse `[Ajustes]` > `[Bandeja de papel]` > `[Ambas caras]` > `[Imagen única]` > `[Alim. dob. cara]`.

5. Compruebe que el papel no supere la marca de nivel máximo del papel (▼▼▼).

   Llenar en exceso la bandeja de papel causará atascos.

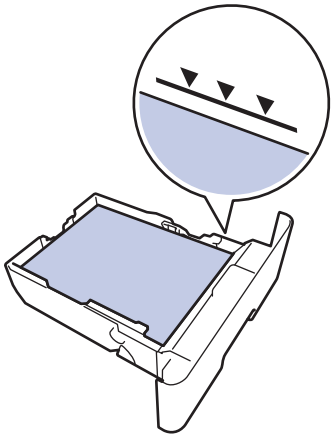

6. Introduzca lentamente la bandeja de papel completamente en el equipo.

7. Levante la lengüeta de soporte para evitar que el papel se caiga de la bandeja de salida.

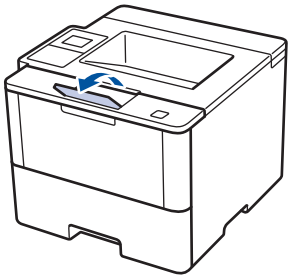

8. Envíe los trabajos de impresión al equipo.

Cambie sus preferencias de impresión en el cuadro de diálogo Imprimir antes de enviar el trabajo de impresión desde el ordenador.

Información relacionada

- Cargar e imprimir utilizando la bandeja de papel

Cargar e imprimir papel grueso utilizando la bandeja de papel

- Si el ajuste Comprobar tamaño está activado y se extrae la bandeja de papel del equipo, aparecerá un mensaje en la pantalla LCD que le preguntará si desea cambiar el tamaño del papel y el tipo de papel. Cambie los ajustes de tamaño y tipo de papel si es necesario siguiendo las instrucciones que irán apareciendo en la pantalla LCD.
- Si carga un tamaño y un tipo de papel distinto en la bandeja, debe cambiar también los ajustes de tipo y tamaño de papel en el equipo o en el ordenador.

1. Extraiga la bandeja de papel del equipo por completo.

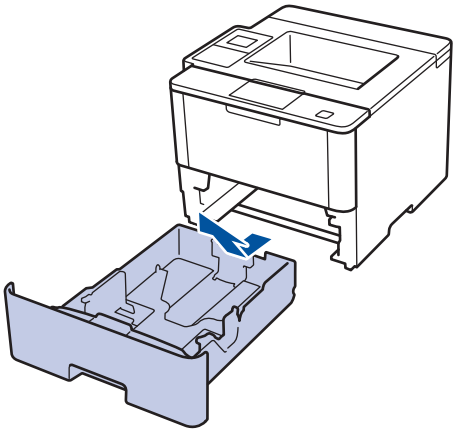

2. Pulse y deslice las guías del papel para que se ajusten al papel.

   Presione las palancas verdes de liberación de las guías del papel para poderlas deslizar.

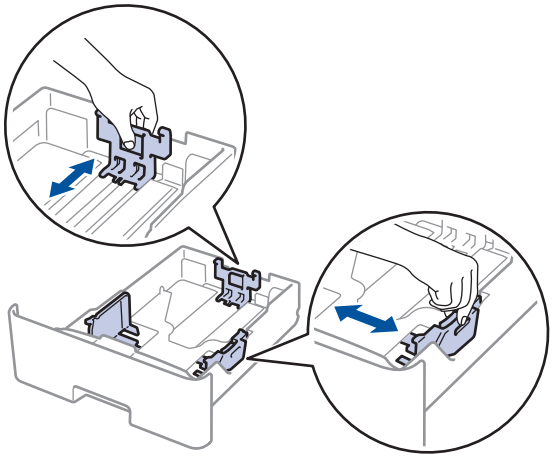

3. Airee bien la pila de papel.
4. Cargue el papel en la bandeja de papel con la superficie de impresión *hacia abajo*.

NO cargue tamaños y tipos distintos de papel en la bandeja de papel al mismo tiempo. Si lo hace, puede que se atasque el papel o se cargue mal.

5. Compruebe que el papel no supere la marca de nivel máximo del papel (▼▼▼).
   Llenar en exceso la bandeja de papel causará atascos.

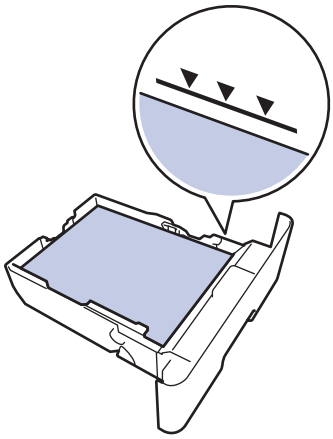

6. Introduzca lentamente la bandeja de papel completamente en el equipo.
7. Abra la cubierta trasera del equipo (bandeja de salida hacia arriba).

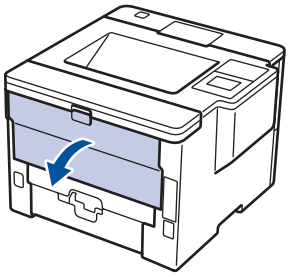

8. Abra el tope del papel(solo disponible en determinados modelos).

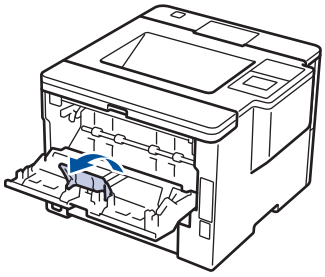

9. Envíe los trabajos de impresión al equipo.

Cambie sus preferencias de impresión en el cuadro de diálogo Imprimir antes de enviar el trabajo de impresión desde el ordenador.

10. Cierre el tope del papel.
11. Cierre la cubierta trasera (bandeja de salida boca arriba) hasta que encaje en la posición de cierre.

Información relacionada

- Cargar e imprimir utilizando la bandeja de papel

Cargar e imprimir utilizando la bandeja multipropósito (bandeja MP)

Puede cargar hasta diez sobres, membrete, papel a color, papel fino o grueso, papel reciclado, papel Bond, etiquetas, o hasta 50 hojas de papel normal en la bandeja MP.

- Cargar e imprimir papel normal, papel con membrete, papel de color, papel fino, papel reciclado y papel bond en la bandeja MP
- Cargar e imprimir papel grueso y etiquetas utilizando la bandeja MP
- Cargar e imprimir en sobres utilizando la bandeja MP
- Problemas de impresión
- Mensajes de error y mantenimiento

Cargar e imprimir papel normal, papel con membrete, papel de color, papel fino, papel reciclado y papel bond en la bandeja MP

Si carga un tamaño y un tipo de papel distinto en la bandeja, debe cambiar también los ajustes de tipo y tamaño de papel en el equipo o en el ordenador.

1. Levante la lengüeta de soporte para evitar que el papel se caiga de la bandeja de salida hacia abajo.

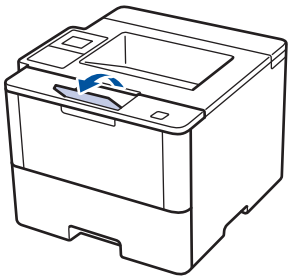

2. Abra la bandeja MP y bájela suavemente.

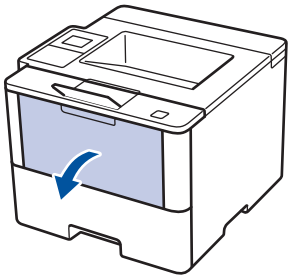

3. Tire del soporte de la bandeja MP (1) y despliegue la lengüeta (2).

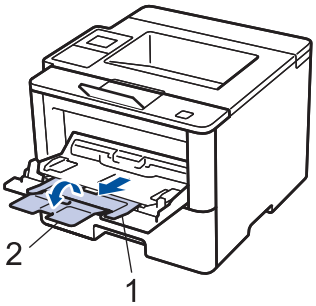

4. Deslice las guías del papel de la bandeja MP para que se ajusten al ancho del papel que vaya a utilizar. Si la guía del papel del lado derecho tiene una palanca, apriétela y deslice la guía.

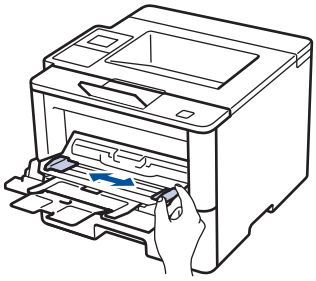

5. Cargue papel con la superficie de impresión *hacia abajo* en la bandeja MP. Si utiliza papel con membrete o preimpreso, cargue el papel en la orientación correcta, como se muestra en las ilustraciones.

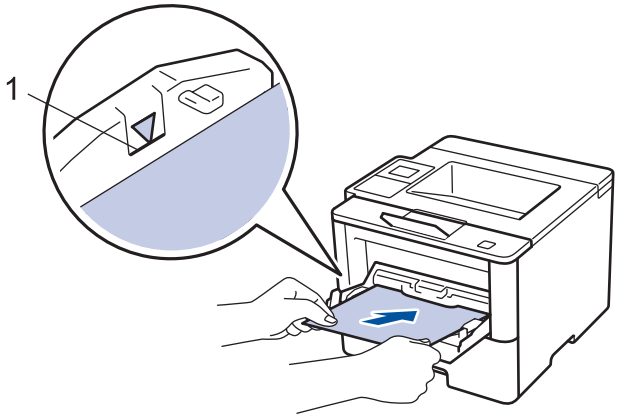

Compruebe que el papel no supere la marca de nivel máximo del papel (1).

Orientación del papel con membrete o preimpreso

Impresión a 1 cara

- hacia arriba
- borde superior delante

Impresión a 2 caras automática (con volteo por el lado largo)

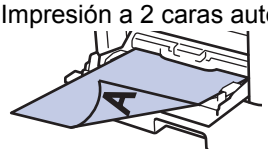

- hacia abajo
- borde inferior delante

Si usa papel con membrete o preimpreso en impresión a 2 caras, cambie los ajustes del equipo mediante el siguiente paso:

- (HL-L5000D/HL-L5100DN/HL-L5100DNT/HL-L5200DW/HL-L5200DWT/HL-L6250DN)

  Pulse `[Bandeja de papel]` > `[Ambas caras]` > `[Imagen única]` > `[Alim. dob. cara]`.
- (HL-L6300DW/HL-L6300DWT/HL-L6400DW/HL-L6400DWT)

  Pulse `[Ajustes]` > `[Bandeja de papel]` > `[Ambas caras]` > `[Imagen única]` > `[Alim. dob. cara]`.

6. Envíe los trabajos de impresión al equipo.

Cambie sus preferencias de impresión en el cuadro de diálogo Imprimir antes de enviar el trabajo de impresión desde el ordenador.

Información relacionada

- Cargar e imprimir utilizando la bandeja multipropósito (bandeja MP)

Cargar e imprimir papel grueso y etiquetas utilizando la bandeja MP

Al tirar hacia abajo de la cubierta trasera (bandeja de salida boca arriba), se observa en el equipo la trayectoria del papel recta desde la bandeja MP hasta la parte posterior del equipo. Utilice este método de alimentación y salida del papel cuando imprima en papel grueso o etiquetas.

Si carga un tamaño y un tipo de papel distinto en la bandeja, debe cambiar también los ajustes de tipo y tamaño de papel en el equipo o en el ordenador.

1. Abra la cubierta trasera del equipo (bandeja de salida hacia arriba).

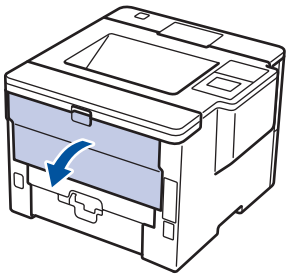

2. Abra el tope del papel(solo disponible en determinados modelos).

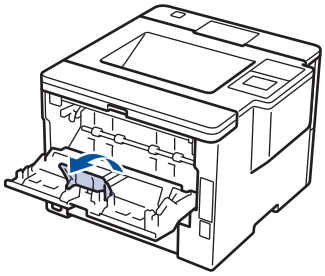

3. En la parte delantera del equipo, abra la bandeja MP y bájela cuidadosamente.

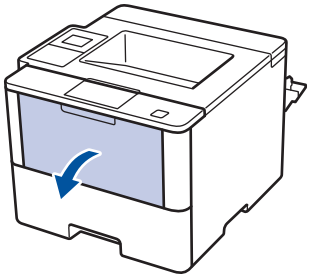

4. Tire del soporte de la bandeja MP (1) y despliegue la lengüeta (2).

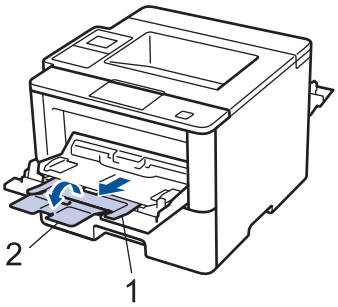

5. Deslice las guías del papel de la bandeja MP para que se ajusten al ancho del papel que vaya a utilizar. Si la guía del papel del lado derecho tiene una palanca, apriétela y deslice la guía.

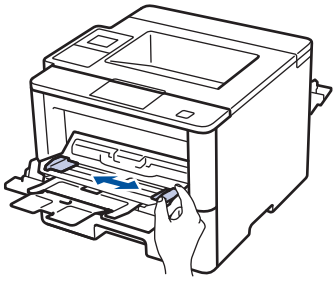

6. Cargue papel o etiquetas en la bandeja MP.

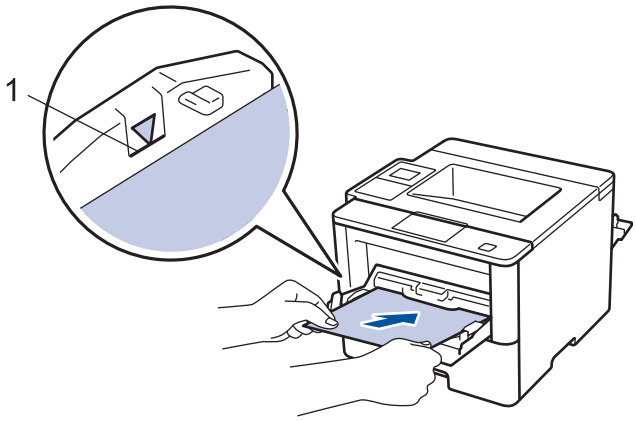

- Compruebe que el papel no supere la marca de nivel máximo del papel (1).
- Cargue papel en la bandeja MP con la superficie de impresión hacia arriba.

7. Envíe los trabajos de impresión al equipo.

Cambie las preferencias de impresión en la pantalla Imprimir antes de enviar el trabajo de impresión desde su ordenador.

8. Cierre el tope del papel.
9. Cierre la cubierta trasera (bandeja de salida boca arriba) hasta que encaje en la posición de cierre.

Información relacionada

- Cargar e imprimir utilizando la bandeja multipropósito (bandeja MP)

Cargar e imprimir en sobres utilizando la bandeja MP

Puede cargar hasta diez sobres en la bandeja MP.

Antes de cargarlos, presione en las esquinas y lados de los sobres para aplanarlos todo lo posible.

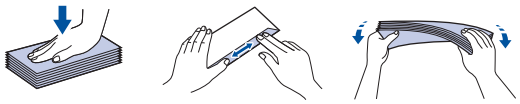

Si carga un tamaño y un tipo de papel distinto en la bandeja, debe cambiar también los ajustes de tipo y tamaño de papel en el equipo o en el ordenador.

1. Abra la cubierta trasera del equipo (bandeja de salida hacia arriba).

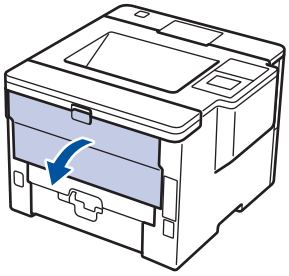

2. Abra el tope del papel(solo disponible en determinados modelos).

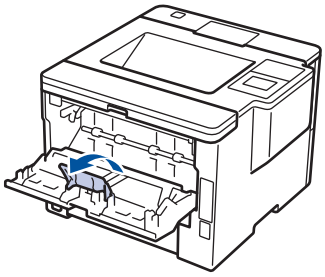

3. En la parte delantera del equipo, abra la bandeja MP y bájela cuidadosamente.

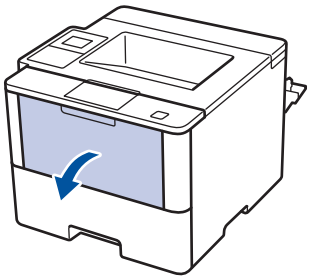

4. Tire del soporte de la bandeja MP (1) y despliegue la lengüeta (2).

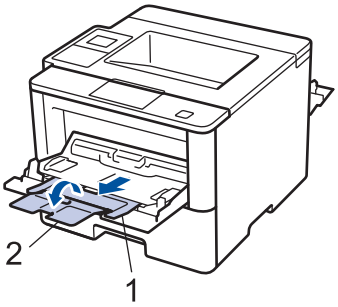

5. Deslice las guías del papel de la bandeja MP para que se ajusten al ancho de los sobres que vaya a utilizar. Si la guía del papel del lado derecho tiene una palanca, apriétela y deslice la guía.

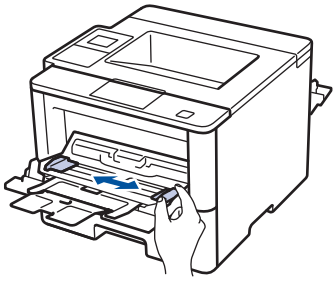

6. Cargue sobres en la bandeja MP.

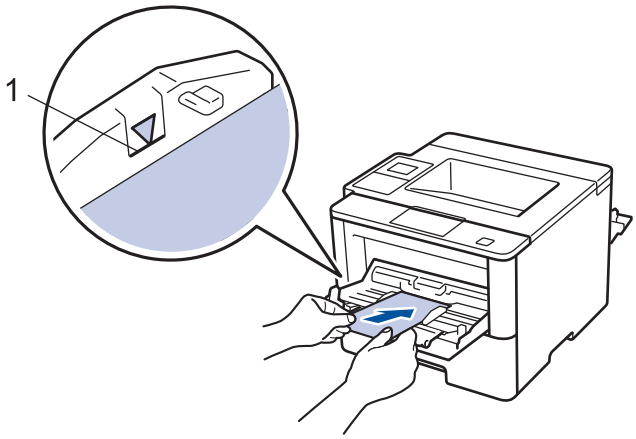

Cargue un máximo de 10 sobres en la bandeja MP con la superficie de impresión hacia abajo. Compruebe que los sobres no superen la marca de nivel máximo del papel (1). Cargar más de 10 sobres puede provocar atascos de papel.

7. Envíe los trabajos de impresión al equipo.

Cambie sus preferencias de impresión en el cuadro de diálogo Imprimir antes de enviar el trabajo de impresión desde el ordenador.

Ajustes	Opciones para sobres
Tamaño de papel	**Com-10** **DL** **C5** **Monarca**
Soporte de impresión	**Sobres** **Sobre grueso** **Sobre fino**

8. Cierre el tope del papel.
9. Cierre la cubierta trasera (bandeja de salida boca arriba) hasta que encaje en la posición de cierre.

Información relacionada

- Cargar e imprimir utilizando la bandeja multipropósito (bandeja MP)

Ajustes de papel

- Cambio del tipo y tamaño de papel
- Cambiar el ajuste de comprobación del tamaño de papel

Cambio del tipo y tamaño de papel

Cuando cambie el tipo y el tamaño del papel que cargue en la bandeja, también tendrá que cambiar el ajuste del tamaño y el tipo de papel en la pantalla LCD.

>> HL-L5000D/HL-L5100DN/HL-L5100DNT/HL-L5200DW/HL-L5200DWT/HL-L6250DN
>> HL-L6300DW/HL-L6300DWT/HL-L6400DW/HL-L6400DWT

HL-L5000D/HL-L5100DN/HL-L5100DNT/HL-L5200DW/HL-L5200DWT/HL-L6250DN

1. Pulse ▲ o ▼ para seleccionar la opción `[Bandeja de papel]` y, a continuación, pulse **OK**.
2. Pulse ▲ o ▼ para seleccionar la opción `[Tipo de papel]` y, a continuación, pulse **OK**.
3. Pulse ▲ o ▼ para seleccionar la bandeja de papel que desee cambiar y, a continuación, pulse **OK**.
4. Pulse ▲ o ▼ para seleccionar el tipo de papel que desee y, a continuación, pulse **OK**.
5. Pulse **Back (Atrás)**.
6. Pulse ▲ o ▼ para seleccionar la opción `[Tamaño papel]` y, a continuación, pulse **OK**.
7. Pulse ▲ o ▼ para seleccionar la bandeja de papel que desee cambiar y, a continuación, pulse **OK**.
8. Pulse ▲ o ▼ para seleccionar el tamaño de papel que desee y, a continuación, pulse **Go (Ir)**.

HL-L6300DW/HL-L6300DWT/HL-L6400DW/HL-L6400DWT

1. Pulse `[Ajustes]` > `[Bandeja de papel]` > `[Tipo de papel]`.
2. Pulse ▲ o ▼ para mostrar las opciones de la bandeja de papel y, a continuación, pulse la opción que desee.
3. Pulse ▲ o ▼ para ver las opciones del tipo de papel y, a continuación, pulse la opción que desee.
4. Pulse .
5. Pulse ▲ o ▼ para mostrar la opción `[Tamaño papel]`.
6. Pulse ▲ o ▼ para mostrar las opciones de la bandeja de papel y, a continuación, pulse la opción que desee.
7. Pulse ▲ o ▼ para mostrar las opciones de tamaño de papel y, a continuación, pulse la opción que desea cambiar.
8. Pulse .

Información relacionada

- Ajustes de papel

Cambiar el ajuste de comprobación del tamaño de papel

Cuando encienda la opción de comprobación de tamaño del equipo, el equipo mostrará un mensaje cuando saque una bandeja de papel o cargue papel con la bandeja MP que le preguntará si ha cambiado de tamaño y de tipo de papel.

La configuración predeterminada es activada.

>> HL-L5000D/HL-L5100DN/HL-L5100DNT/HL-L5200DW/HL-L5200DWT/HL-L6250DN
>> HL-L6300DW/HL-L6300DWT/HL-L6400DW/HL-L6400DWT

HL-L5000D/HL-L5100DN/HL-L5100DNT/HL-L5200DW/HL-L5200DWT/HL-L6250DN

1. Pulse ▲ o ▼ para seleccionar la opción [Bandeja de papel] y, a continuación, pulse **OK**.
2. Pulse ▲ o ▼ para seleccionar la opción [Comprobar tamaño] y, a continuación, pulse **OK**.
3. Pulse ▲ o ▼ para seleccionar la opción [Sí] o [No] y, a continuación, pulse **Go (Ir)**.

HL-L6300DW/HL-L6300DWT/HL-L6400DW/HL-L6400DWT

1. Pulse [Ajustes] > [Bandeja de papel] > [Verificar tamaño].
2. Pulse [Sí] o [No].
3. Pulse .

Información relacionada

- Ajustes de papel

Zona no imprimible

Las siguientes figuras muestran las áreas no imprimibles máximas desde los bordes de los tamaños del papel más comunes. Estas medidas pueden variar en función del tamaño de papel o de la configuración de la aplicación que utilice.

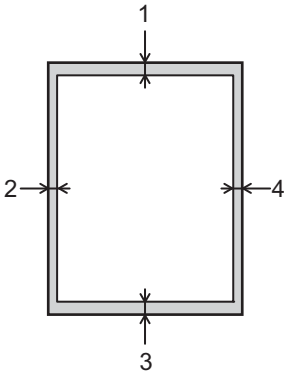

No intente imprimir en estas áreas, ya que no se imprimirá nada en ellas.

Uso	Tamaño del documento	Arriba (1) Abajo (3)	Izquierda (2) Derecho (4)
Imprimir	Letter	4,23 mm	4,23 mm
	A4	4,23 mm	4,23 mm
	Legal	4,23 mm	4,23 mm

Información relacionada

- Manipulación del papel

Soportes de impresión recomendados

Para obtener la mejor calidad de impresión, sugerimos utilizar el papel de la tabla.

Tipo de papel	Elemento
Papel normal	Xerox Premier TCF 80 g/m^2
	Xerox Business 80 g/m^2
Papel reciclado	Steinbeis Evolution White 80 g/m^2
Etiquetas	Avery laser label L7163
Sobres	Antalis River series (DL)

Información relacionada

- Manipulación del papel

Uso de papel especial

Pruebe siempre muestras de papel antes de adquirirlos para garantizar el rendimiento deseable.

- NO utilice papel para tinta, puede producir un atasco de papel o dañar su equipo.
- Si utiliza papel bond, papel con una superficie áspera o papel que está arrugado o doblado, el papel puede presentar un resultado degradado.

Guarde el papel en su embalaje original y manténgalo cerrado. Mantenga el papel plano y evite exponerlo a la humedad, a la luz solar directa y a cualquier fuente de calor.

IMPORTANTE

Es posible que algunos tipos de papel no resulten bien o causen daños en su equipo.

NO utilice papel:

- que sea muy rugoso
- que sea extremadamente liso o brillante
- que esté ondulado o deformado
- que tenga una cobertura o acabado químico
- que esté dañado, plegado o doblado
- que supere la especificación de peso recomendado en esta guía
- con pestañas y grapas
- con membretes que utilizan tintes de baja temperatura o termografía
- que sea autocopiativo
- que esté diseñado para impresión de inyección de tinta

Si utiliza cualquier tipo de papel mencionado anteriormente, puede dañar su equipo. Este daño no está cubierto por la garantía de Brother ni el contrato de servicio.

Información relacionada

- Manipulación del papel

Imprimir

- Imprimir desde el ordenador (Windows®)
- Imprimir desde el ordenador (Macintosh)
- Imprimir duplicados de una página en distintos tipos de papel
- Cancelación de trabajos de impresión
- Impresión de prueba

Imprimir desde el ordenador (Windows®)

- Impresión de un documento (Windows®)
- Impresión de más de una página en una sola hoja de papel (N en 1) (Windows®)
- Impresión en forma póster (Windows®)
- Impresión en ambas caras del papel (Windows®)
- Impresión en forma de folleto (Windows®)
- Impresión segura (Windows®)
- Utilice una macro de su ordenador (Windows®)
- Utilizar un perfil de impresión predefinido (Windows®)
- Cambio de la configuración de impresión predefinida (Windows®)
- Imprimir un documento utilizando el controlador de impresora de BR-Script3 (emulación de lenguaje de PostScript® 3™) (Windows®)
- Supervisar el estado del equipo desde su ordenador (Windows®)
- Ajustes de impresión (Windows®)

Impresión de un documento (Windows®)

1. Seleccione el comando de impresión de su aplicación.
2. Seleccione **Brother XXX-XXXX** (donde XXXX es el nombre de su modelo) y, a continuación, haga clic en el botón de preferencias o propiedades de impresión.

   Aparece la ventana del controlador de impresora.

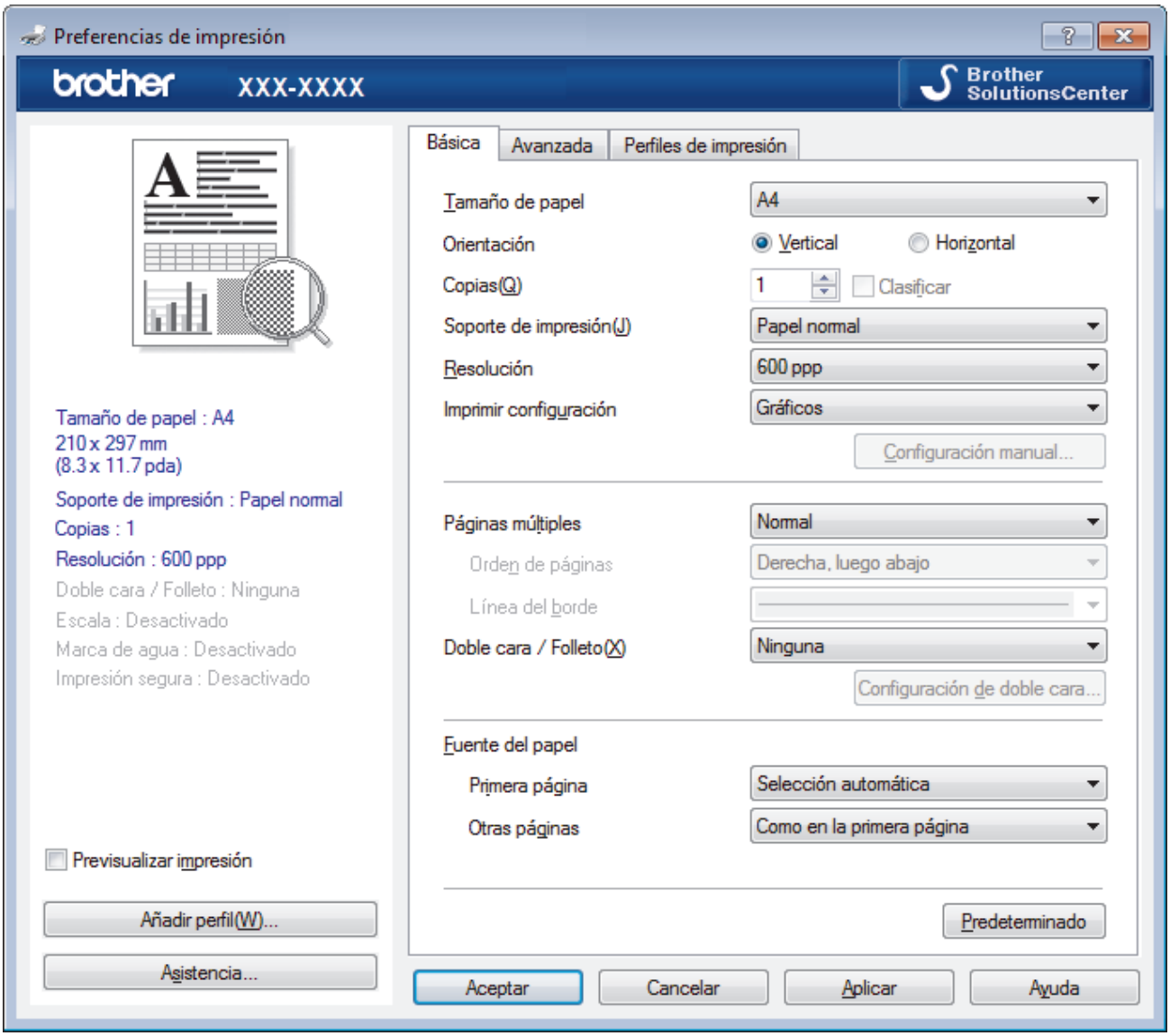

3. Asegúrese de que ha cargado el papel del tamaño correcto en la bandeja de papel.
4. Haga clic en la lista desplegable **Tamaño de papel** y, a continuación, seleccione el tamaño del papel.
5. En el campo **Orientación**, seleccione las opciones **Vertical** o **Horizontal** para configurar la orientación de la impresión.

   Si su aplicación contiene una función parecida a esta, se recomienda que establezca la orientación en la aplicación.

6. Escriba el número de copias (de 1 a 999) que desee en el campo **Copias**.
7. Pulse la lista desplegable **Soporte de impresión** y seleccione después el tipo de papel que vaya a usar.
8. Para imprimir varias páginas en una sola hoja de papel o imprimir una página de su documento en varias hojas, haga clic en la lista desplegable **Páginas múltiples** y, a continuación, seleccione sus opciones.
9. Cambie otros ajustes de impresora si es necesario.
10. Haga clic en **Aceptar**.

11. Termine la operación de impresión.

Información relacionada

- Imprimir desde el ordenador (Windows®)
- Ajustes de impresión (Windows®)

Impresión de más de una página en una sola hoja de papel (N en 1) (Windows®)

1. Seleccione el comando de impresión de su aplicación.
2. Seleccione **Brother XXX-XXXX** (donde XXXX es el nombre de su modelo) y, a continuación, pulse el botón de propiedades o preferencias de impresión.

   Aparecerá la ventana del controlador de impresora.
3. En el campo **Orientación**, seleccione las opciones **Vertical** o **Horizontal** para configurar la orientación de la impresión.

   Si su aplicación contiene una función parecida a esta, se recomienda que establezca la orientación en la aplicación.
4. Haga clic en la lista desplegable **Páginas múltiples** y, a continuación, seleccione la opción **2 en 1**, **4 en 1**, **9 en 1**, **16 en 1** o **25 en 1**.
5. Haga clic en la lista desplegable **Orden de páginas** y, a continuación, seleccione el orden de las páginas.
6. Haga clic en la lista desplegable **Línea del borde** y, a continuación, seleccione el tipo de línea de borde.
7. Cambie otros ajustes de impresora si es necesario.
8. Haga clic en **Aceptar**.
9. Termine la operación de impresión.

Información relacionada

- Imprimir desde el ordenador (Windows®)
- Ajustes de impresión (Windows®)

Impresión en forma póster (Windows®)

Ampliar el tamaño de impresión e imprimir el documento en modo de póster.

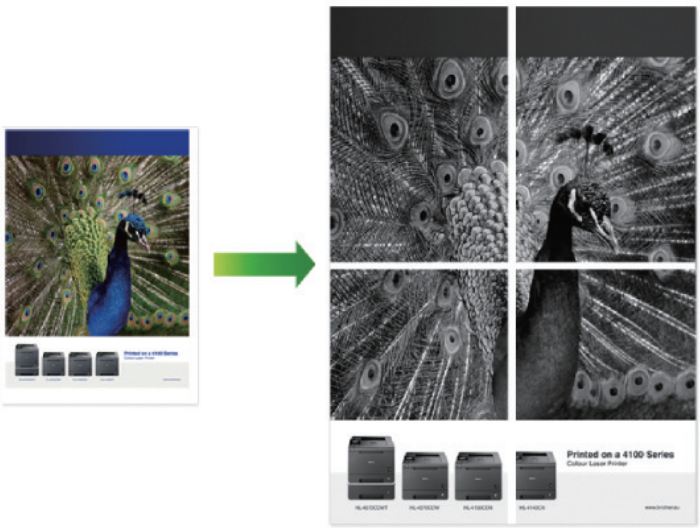

1. Seleccione el comando de impresión de su aplicación.
2. Seleccione **Brother XXX-XXXX** (donde XXXX es el nombre de su modelo) y, a continuación, pulse el botón de propiedades o preferencias de impresión.

   Aparecerá la ventana del controlador de impresora.
3. Haga clic en la lista desplegable **Páginas múltiples** y, a continuación, seleccione la opción **1 en 2x2 páginas**, **1 en 3x3 páginas**, **1 en 4x4 páginas** o **1 en 5x5 páginas**.
4. Marque la casilla **Imprimir línea de corte** si es necesario.

   Imprimir línea de corte

   Imprime una línea de recorte de finta alrededor del área de impresión para que pueda recortarla fácilmente.
5. Cambie otros ajustes de impresora si es necesario.
6. Haga clic en **Aceptar**.
7. Termine la operación de impresión.

Información relacionada

- Imprimir desde el ordenador (Windows®)
- Ajustes de impresión (Windows®)

Impresión en ambas caras del papel (Windows®)

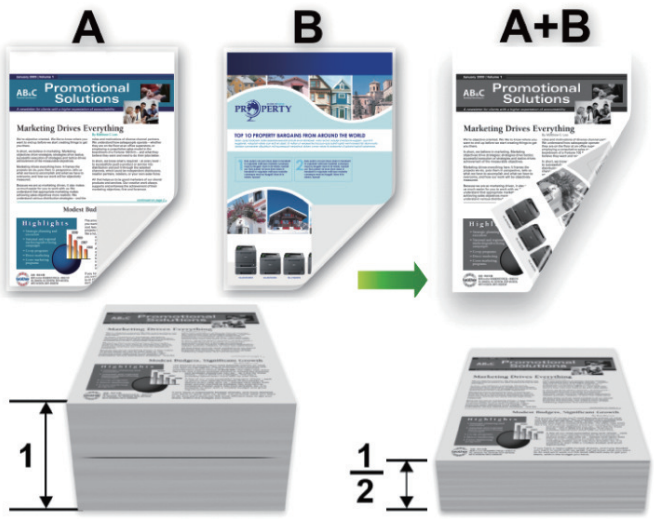

- Seleccione el tamaño de papel A4 cuando utilice la función de impresión a 2 caras automática.
- Asegúrese de que la cubierta trasera está cerrada.
- Si el papel tiene dobleces, alíselo bien y colóquelo de nuevo en la bandeja de papel.
- Utilice papel normal o papel fino. NO utilice papel Bond.
- Si el papel es demasiado delgado, puede arrugarse.
- Al utilizar la función de impresión a 2 caras manual, se pueden producir atascos de papel o una mala calidad de impresión.

1. Seleccione el comando de impresión de su aplicación.
2. Seleccione **Brother XXX-XXXX** (donde XXXX es el nombre de su modelo) y, a continuación, pulse el botón de propiedades o preferencias de impresión.

   Aparecerá la ventana del controlador de impresora.
3. En el campo **Orientación**, seleccione las opciones **Vertical** o **Horizontal** para configurar la orientación de la impresión.

   Si su aplicación contiene una función parecida a esta, se recomienda que establezca la orientación en la aplicación.
4. Haga clic en el lista desplegable **Doble cara / Folleto** y, a continuación, seleccione la opción **Doble cara** o **Doble cara (manual)**.

Opción	Descripción
Doble cara (solo disponible en determinados modelos)	Imprime automáticamente en las dos caras del papel.
Doble cara (manual)	El equipo imprime primero todas las páginas pares en una cara del papel. A continuación, el controlador de impresora le indicará (mediante un mensaje emergente) que vuelva a introducir el papel.

5. Haga clic en el botón **Configuración de doble cara**.
6. Seleccione una de las opciones del menú **Tipo de doble cara**.

   Cuando se ha seleccionado la impresión a 2 caras, hay cuatro tipos de encuadernación a 2 caras disponibles para cada orientación:

Opciones en vertical	Descripción
Borde largo (izquierdo)	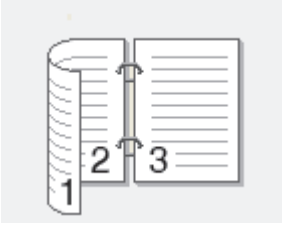
Borde largo (derecho)	
Borde corto (superior)	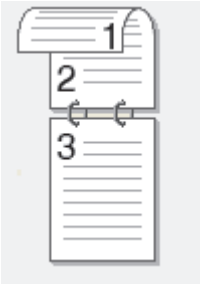
Borde corto (inferior)	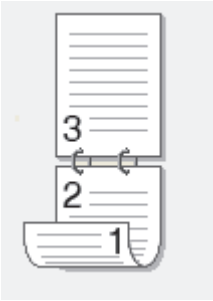

Opciones en horizontal	Descripción
Borde largo (superior)	
Borde largo (inferior)	

Opciones en horizontal	Descripción
Borde corto (derecho)	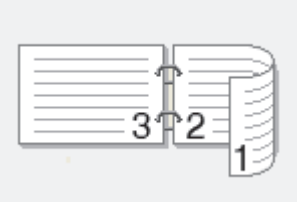
Borde corto (izquierdo)	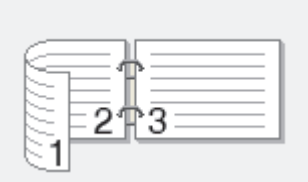

7. Marque la casilla **Desplazamiento de encuadernación** si desea especificar el desplazamiento para la encuadernación en pulgadas o en milímetros.
8. Haga clic en **Aceptar**.
9. Cambie otros ajustes de impresora si es necesario.
10. Realice una de las siguientes acciones:
    - Para la impresión a 2 caras automática, vuelva a pulsar **Aceptar** y termine la operación de impresión.
    - Para impresión manual a 2 caras, haga clic en **Aceptar** de nuevo y siga las instrucciones que aparecen en la pantalla.

Si el papel no está alimentando correctamente, se puede doblar. Quite el papel, alíselo y vuelva a colocarlo en la bandeja de papel.

Información relacionada

- Imprimir desde el ordenador (Windows®)
- Ajustes de impresión (Windows®)

Impresión en forma de folleto (Windows®)

Utilice esta opción para imprimir un documento en formato de folleto mediante la impresión a 2 caras. Las páginas del documento se organizarán en función del número de páginas correcto, lo que le permitirá doblarlas por el centro, sin tener que cambiar el orden de las hojas impresas.

- Seleccione el tamaño de papel A4 cuando utilice la función de impresión a 2 caras automática.
- Asegúrese de que la cubierta trasera está cerrada.
- Si el papel tiene dobleces, alíselo bien y colóquelo de nuevo en la bandeja de papel.
- Utilice papel normal o papel fino. NO utilice papel Bond.
- Si el papel es demasiado delgado, puede arrugarse.
- Al utilizar la función de impresión a 2 caras manual, se pueden producir atascos de papel o una mala calidad de impresión.

1. Seleccione el comando de impresión de su aplicación.
2. Seleccione **Brother XXX-XXXX** (donde XXXX es el nombre de su modelo) y, a continuación, pulse el botón de propiedades o preferencias de impresión.

   Aparecerá la ventana del controlador de impresora.
3. En el campo **Orientación**, seleccione las opciones **Vertical** o **Horizontal** para configurar la orientación de la impresión.

   Si su aplicación contiene una función parecida a esta, se recomienda que establezca la orientación en la aplicación.
4. Pulse la lista desplegable **Doble cara / Folleto** y, a continuación, seleccione la opción **Folleto** o **Folleto (manual)**.

Opción	Descripción
Folleto (solo disponible en determinados modelos)	Imprime automáticamente como un folleto.
Folleto (manual)	Imprime manualmente como folleto.

5. Haga clic en el botón **Configuración de doble cara**.
6. Seleccione una de las opciones del menú **Tipo de doble cara**.

   Hay dos tipos de direcciones de encuadernación a 2 caras disponibles para cada orientación:

Opciones en vertical	Descripción
Encuadernado izquierda	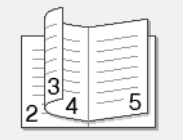
Encuadernado derecha	

Opciones en horizontal	Descripción
Encuadernado superior	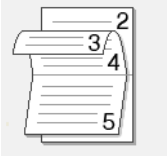
Encuadernado inferior	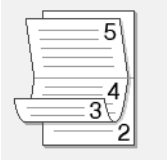

7. Seleccione una de las opciones del menú **Método de impresión de folletos**.

Opción	Descripción
Todas las páginas de una vez	Cada una de las páginas se imprimirá en formato de folleto (cuatro páginas en cada hoja, dos páginas por cara). Doble la impresión por la mitad para crear el folleto.
Dividir en juegos	Esta opción imprime todo el folleto en fracciones individuales de menos hojas para que las fracciones puedan doblarse fácilmente por el centro sin tener que cambiar el orden de las páginas impresas. Puede especificar el número de hojas de cada fracción del folleto (de 1 a 15). Esta opción puede resultar útil cuando tenga que doblar un folleto impreso que tenga un gran número de páginas.

8. Marque la casilla **Desplazamiento de encuadernación** si desea especificar el desplazamiento para la encuadernación en pulgadas o en milímetros.
9. Haga clic en **Aceptar**.
10. Cambie otros ajustes de impresora si es necesario.
11. Realice una de las siguientes acciones:
    - Para la impresión automática en forma de folleto, vuelva a pulsar **Aceptar** y termine la operación de impresión.
    - Para la impresión manual en forma de folleto, vuelva a pulsar **Aceptar** y siga las instrucciones que aparecen en la pantalla.

Información relacionada

- Imprimir desde el ordenador (Windows®)
- Ajustes de impresión (Windows®)

Impresión segura (Windows®)

Utilice Impresión segura para garantizar que no se imprimen documentos confidenciales o importantes hasta que introduzca una contraseña en el panel de control del equipo.

- Los datos seguros se eliminan del equipo cuando apaga el equipo.

>> HL-L5000D/HL-L5100DN/HL-L5100DNT/HL-L5200DW/HL-L5200DWT/HL-L6250DN
>> HL-L6300DW/HL-L6300DWT/HL-L6400DW/HL-L6400DWT

HL-L5000D/HL-L5100DN/HL-L5100DNT/HL-L5200DW/HL-L5200DWT/HL-L6250DN

1. Seleccione el comando de impresión de su aplicación.
2. Seleccione **Brother XXX-XXXX** (donde XXXX es el nombre de su modelo) y, a continuación, pulse el botón de propiedades o preferencias de impresión.

   Aparecerá la ventana del controlador de impresora.
3. Haga clic en la pestaña **Avanzada**.
4. Haga clic en el botón **Configuración** del campo **Impresión segura**.
5. Seleccione la casilla de verificación **Impresión segura**.
6. Escriba la contraseña de cuatro dígitos en el campo **Contraseña** y, a continuación, haga clic en **Aceptar**.

   Deberá establecer una contraseña distinta para cada documento.
7. Haga clic en **Aceptar**.
8. Termine la operación de impresión.
9. Pulse **Secure (Proteger)** en el panel de control del equipo.
10. Pulse ▲ o ▼ para mostrar el nombre de usuario y, a continuación pulse **OK**.

    La pantalla LCD muestra la lista de trabajos seguros con ese nombre.
11. Pulse ▲ o ▼ para mostrar el trabajo y, a continuación, pulse **OK**.
12. Escriba la contraseña de cuatro dígitos.

    Para introducir cada dígito, pulse ▲ o ▼ para seleccionar un número y, a continuación, pulse **OK**.
13. Pulse ▲ o ▼ para seleccionar la opción `[Impr]` y, a continuación, pulse **OK**.
14. Pulse ▲ o ▼ para introducir el número de copias que desea.
15. Pulse **OK**.

    El equipo imprime los datos.

Tras imprimir los datos seguros, se borrarán de la memoria del equipo.

HL-L6300DW/HL-L6300DWT/HL-L6400DW/HL-L6400DWT

1. Seleccione el comando de impresión de su aplicación.
2. Seleccione **Brother XXX-XXXX** (donde XXXX es el nombre de su modelo) y, a continuación, pulse el botón de propiedades o preferencias de impresión.

   Aparecerá la ventana del controlador de impresora.
3. Haga clic en la pestaña **Avanzada**.
4. Haga clic en el botón **Configuración** del campo **Impresión segura**.
5. Seleccione la casilla de verificación **Impresión segura**.
6. Escriba la contraseña de cuatro dígitos en el campo **Contraseña** y, a continuación, haga clic en **Aceptar**.

   Deberá establecer una contraseña distinta para cada documento.
7. Haga clic en **Aceptar**.

8. Termine la operación de impresión.
9. Pulse [Funciones] en el panel de control del equipo.
10. Pulse [Seguro].
11. Pulse ▲ o ▼ para mostrar los nombres de usuario y, a continuación, pulse su nombre de usuario.
    La pantalla LCD muestra la lista de trabajos seguros para ese nombre.
12. Pulse ▲ o ▼ para mostrar el trabajo de impresión que desee imprimir y, a continuación, selecciónelo.
13. Escriba la contraseña de cuatro dígitos y, a continuación pulse [OK].
14. Introduzca el número de copias que desee.
15. Pulse [Inicio].
    El equipo imprimirá los datos.

Tras imprimir los datos seguros, se borrarán de la memoria del equipo.

Información relacionada

- Imprimir desde el ordenador (Windows®)

Utilice una macro de su ordenador (Windows®)

Si ha guardado los formularios electrónicos (macros) en la memoria del equipo, puede utilizar la macro para imprimir los datos como una superposición en el trabajo de impresión que desea.

1. Seleccione el comando de impresión de su aplicación.
2. Seleccione **Brother XXX-XXXX** (donde XXXX es el nombre de su modelo) y, a continuación, pulse el botón de propiedades o preferencias de impresión.

   Aparecerá la ventana del controlador de impresora.
3. Haga clic en la pestaña **Avanzada**.
4. Haga clic en el botón **Otras opciones de impresión**.
5. Seleccione **Macro**.
6. Haga clic en el botón **Configuración de macro**.
7. Introduzca **ID de macro:** y **Nombre de la macro:** que desea utilizar.
8. Seleccione **Insertar comando de macro**.
9. Seleccione la página para superponer los datos de macros.

Opción	Descripción
Todas las páginas	Inserte la macro en todas las páginas.
Página	Inserte la macro en una página específica. Seleccione esta opción y, a continuación, escriba un número de página dentro del rango 1-255.
Añadir al principio de la página	Envíe los datos de macro a la parte superior de la página.
Añadir al final de la página	Envíe los datos de macro a la parte inferior de la página.

Una vez seleccionado **Folleto**, se desactivará el ajuste **Página** en **Insertar comando de macro**.

10. Haga clic en **Aceptar**.
11. Haga clic en **Aceptar** para volver a la ventana del controlador de impresora.
12. Haga clic en **Aceptar**.
13. Termine la operación de impresión.

    Los datos de macros se imprimen como una superposición.

Información relacionada

- Imprimir desde el ordenador (Windows®)
- Imprimir duplicados de una página en distintos tipos de papel

Utilizar un perfil de impresión predefinido (Windows®)

Los **Perfiles de impresión** son conjuntos de ajustes diseñados para ofrecer acceso rápido a configuraciones de impresión utilizadas con frecuencia.

1. Seleccione el comando de impresión de su aplicación.
2. Seleccione **Brother XXX-XXXX** (donde XXXX es el nombre de su modelo) y, a continuación, pulse el botón de propiedades o preferencias de impresión.

   Aparecerá la ventana del controlador de impresora.
3. Pulse la pestaña **Perfiles de impresión**.

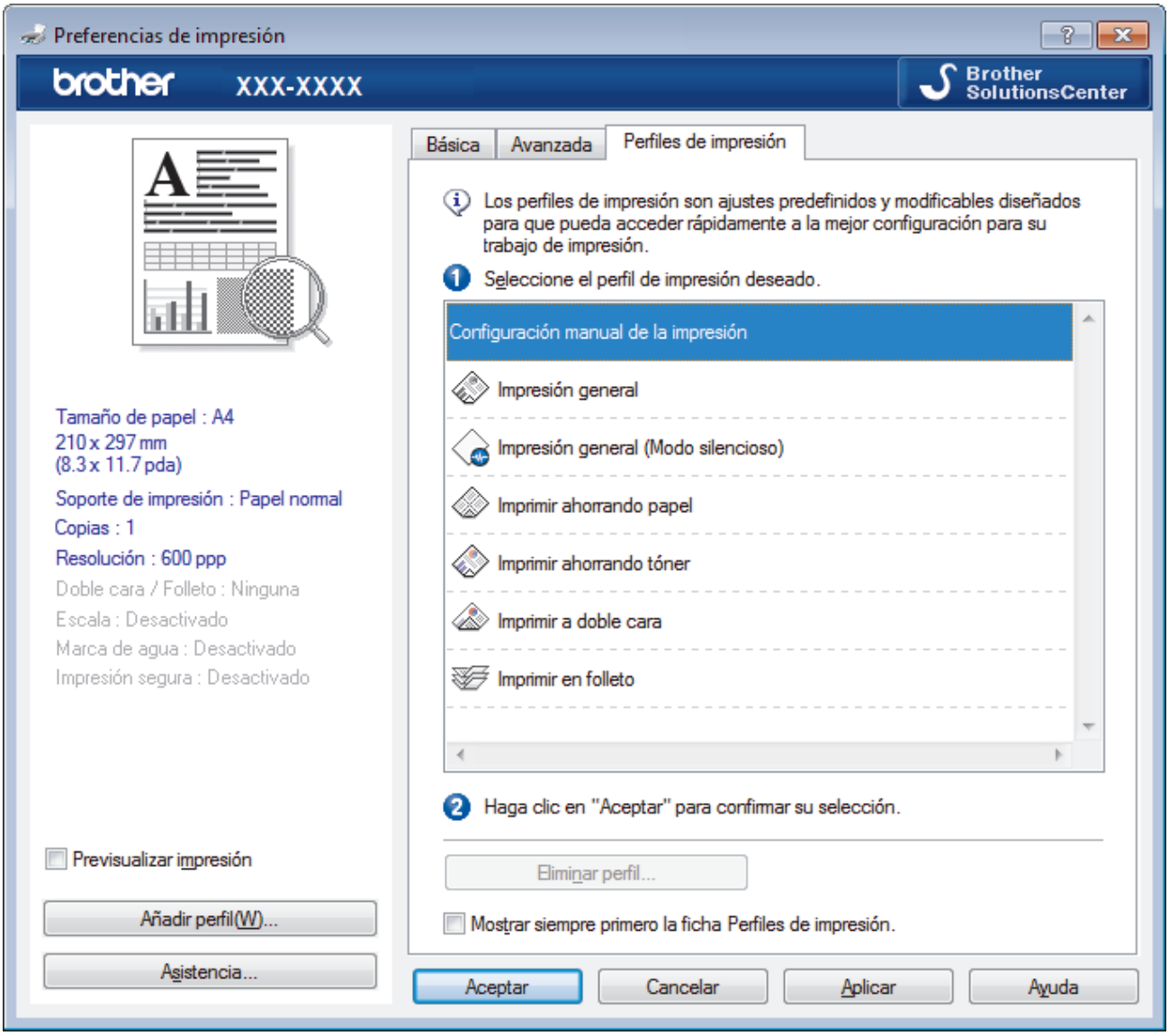

4. Seleccione el perfil en la lista de perfiles de impresión.

   Se muestran los ajustes de perfil en el lado izquierdo de la ventana del controlador de impresora.
5. Realice una de las siguientes acciones:
   - Si la configuración es correcta para el trabajo de impresión, pulse **Aceptar**.
   - Para cambiar la configuración, regrese a las pestañas **Básica** o **Avanzada**, cámbiela y pulse **Aceptar**.

Para mostrar la pestaña **Perfiles de impresión** en la parte delantera de la ventana la próxima vez que imprima, seleccione la casilla de verificación **Mostrar siempre primero la ficha Perfiles de impresión.**.

Información relacionada

- Imprimir desde el ordenador (Windows®)
- Creación o eliminación de perfiles de impresión (Windows®)
- Ajustes de impresión (Windows®)

Creación o eliminación de perfiles de impresión (Windows®)

Añada hasta 20 perfiles de impresión nuevos con ajustes personalizados.

1. Seleccione el comando de impresión de su aplicación.
2. Seleccione **Brother XXX-XXXX** (donde XXXX es el nombre de su modelo) y, a continuación, pulse el botón de propiedades o preferencias de impresión.

   Aparecerá la ventana del controlador de impresora.
3. Haga clic en la pestaña **Básica** y en la pestaña **Avanzada** y configure los ajustes de impresión que desee para el nuevo perfil de impresión.
4. Haga clic en la pestaña **Perfiles de impresión**.
5. Realice una de las siguientes acciones:

   Para crear un nuevo perfil de impresión:

   a. Haga clic en **Añadir perfil**.

      Aparecerá el cuadro de diálogo **Añadir perfil**.

   b. Escriba el nombre del nuevo perfil en el campo **Nombre**.

   c. En la lista de iconos, haga clic en el icono que desee usar para representar este perfil.

   d. Haga clic en **Aceptar**.

      El nombre del nuevo perfil se añade a la lista de la pestaña **Perfiles de impresión**.

   Para eliminar uno de los perfiles de impresión creados:

   a. Haga clic en **Eliminar perfil**.

      Aparecerá el cuadro de diálogo **Eliminar perfil**.

   b. Seleccione el perfil que desee eliminar.

   c. Haga clic en **Eliminar**.

   d. Haga clic en **Sí**.

   e. Haga clic en **Cerrar**.

Información relacionada

- Utilizar un perfil de impresión predefinido (Windows®)

Cambio de la configuración de impresión predefinida (Windows®)

Al cambiar la configuración de impresión dentro de un programa, los cambios solo se aplicarán a lo que esté imprimiendo con ese programa y en ese momento. Para seleccionar una configuración de impresión que se utilice siempre en todos los programas de Windows®, siga los pasos que se indican a continuación para cambiar la configuración de impresión predefinida.

1. Realice una de las siguientes acciones:
   - (Para Windows® XP y Windows Server® 2003)

     Haga clic en **Inicio** > **Impresoras y faxes**.
   - (Para Windows Vista® y Windows Server® 2008)

     Haga clic en **(Iniciar)** > **Panel de control** > **Hardware y sonido** > **Impresoras**.
   - (Para Windows® 7 y Windows Server® 2008 R2)

     Haga clic en **(Iniciar)** > **Dispositivos e impresoras**.
   - (Para Windows® 8)

     Mueva el ratón a la esquina inferior derecha del escritorio. Cuando aparezca la barra de menú, haga clic en **Configuración** y, a continuación, en **Panel de control**. En el grupo **Hardware y sonido**, haga clic en **Ver dispositivos e impresoras**.
   - (Para Windows Server® 2012)

     Mueva el ratón a la esquina inferior derecha del escritorio. Cuando aparezca la barra de menú, haga clic en **Configuración** y, a continuación, en **Panel de control**. En el grupo **Hardware**, haga clic en **Ver dispositivos e impresoras**.
   - (Para Windows Server® 2012 R2)

     Haga clic en **Panel de control** en la pantalla **Inicio**. En el grupo **Hardware**, haga clic en **Ver dispositivos e impresoras**.
2. Pulse con el botón derecho del ratón el icono **Brother XXX-XXXX** (donde XXXX es el nombre del modelo) y, a continuación, seleccione **Propiedades de impresora**. Si aparecen las opciones del controlador de impresora, seleccione el controlador de su impresora.
3. Haga clic en la pestaña **General** y, a continuación, haga clic en el botón **Preferencias de impresión** o **Preferencias...**.

   Aparecerá el cuadro de diálogo del controlador de impresora.

   - Para configurar los ajustes de la bandeja, pulse la pestaña **Configuración de dispositivo**.
   - Para cambiar el puerto de la impresora, haga clic en la pestaña **Puertos**.
4. Seleccione la configuración de impresión que desee utilizar como predeterminada con todos los programas de Windows®.
5. Haga clic en **Aceptar**.
6. Cierre el cuadro de diálogo de las propiedades de la impresora.

Información relacionada

- Imprimir desde el ordenador (Windows®)
- Configuración de los ajustes de la unidad de bandeja opcional (Windows®)
- Ajustes de impresión (Windows®)

Configuración de los ajustes de la unidad de bandeja opcional (Windows®)

Acceda a las propiedades del equipo para detectar automáticamente la bandeja opcional del equipo y el número de serie.

El controlador de la impresora detecta automáticamente la bandeja opcional durante la instalación del controlador. Si ha agregado la bandeja opción tras la instalación del controlador, siga estos pasos.

1. Realice una de las siguientes acciones:
   - (Para Windows® XP y Windows Server® 2003)

     Haga clic en **Inicio** > **Impresoras y faxes**.
   - (Para Windows Vista® y Windows Server® 2008)

     Haga clic en **(Iniciar)** > **Panel de control** > **Hardware y sonido** > **Impresoras**.
   - (Para Windows® 7 y Windows Server® 2008 R2)

     Haga clic en **(Iniciar)** > **Dispositivos e impresoras**.
   - (Para Windows® 8)

     Mueva el ratón a la esquina inferior derecha del escritorio. Cuando aparezca la barra de menú, haga clic en **Configuración** y, a continuación, en **Panel de control**. En el grupo **Hardware y sonido**, haga clic en **Ver dispositivos e impresoras**.
   - (Para Windows Server® 2012)

     Mueva el ratón a la esquina inferior derecha del escritorio. Cuando aparezca la barra de menú, haga clic en **Configuración** y, a continuación, en **Panel de control**. En el grupo **Hardware**, haga clic en **Ver dispositivos e impresoras**.
   - (Para Windows Server® 2012 R2)

     Haga clic en **Panel de control** en la pantalla **Inicio**. En el grupo **Hardware**, haga clic en **Ver dispositivos e impresoras**.
2. Pulse con el botón derecho del ratón el icono **Brother XXX-XXXX** (donde XXXX es el nombre del modelo) y, a continuación, seleccione **Propiedades de impresora**. Si aparecen las opciones del controlador de impresora, seleccione el controlador de su impresora.
3. Seleccione la pestaña de **Configuración de dispositivo**.
4. Pulse el botón **Detectar automáticamente**.

   La bandeja opcional y el número de serie del equipo se detectan automáticamente.
5. Pulse el botón **Aplicar**.

La función **Detectar automáticamente** no está disponible en las siguientes condiciones del equipo:

- El interruptor de encendido del equipo está apagado.
- El equipo está en un estado de error.
- El equipo está en un entorno de red compartido.
- El cable no está conectado al equipo correctamente.

Información relacionada

- Cambio de la configuración de impresión predefinida (Windows®)

Imprimir un documento utilizando el controlador de impresora de BR-Script3 (emulación de lenguaje de PostScript® 3™) (Windows®)

El controlador de impresora de BR-Script3 permite imprimir datos PostScript® con más claridad.

Para instalar el controlador PS (controlador de impresora BR-Script3), inicie el CD-ROM de instalación de Brother, seleccione **Personalizado** en la sección Seleccionar equipo y, a continuación, la casilla de verificación **Controlador PS**.

1. Seleccione el comando de impresión de su aplicación.
2. Seleccione **Brother XXX-XXXX BR-Script3** (donde XXXX es el nombre de su modelo) y, a continuación, haga clic en el botón de preferencias o propiedades de impresión.

   Aparece la ventana del controlador de impresora.

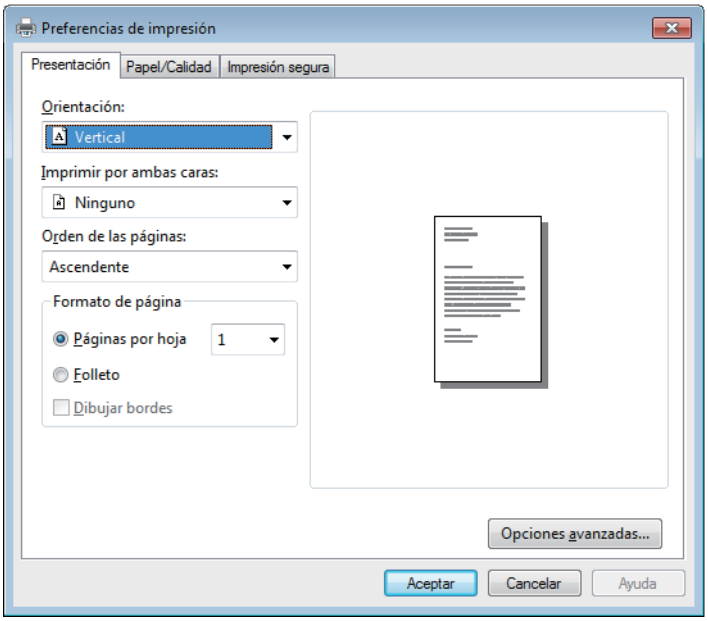

3. Haga clic en la pestaña **Presentación**, **Papel/Calidad** o **Impresión segura** para cambiar los ajustes de impresión básicos.

   Haga clic en la pestaña **Presentación** o **Papel/Calidad** y, a continuación, haga clic en el botón **Opciones avanzadas...** para cambiar ajustes de impresión avanzados.
4. Pulse **Aceptar**.
5. Termine la operación de impresión.

Información relacionada

- Imprimir desde el ordenador (Windows®)

Supervisar el estado del equipo desde su ordenador (Windows®)

La utilidad Status Monitor es una herramienta de software configurable para supervisar el estado de uno o más dispositivos, permitiendo obtener notificación inmediata de cualquier error.

- Para ver el icono **Status Monitor** en la bandeja de tareas, pulse el botón . Aparecerá el icono (**Status Monitor**) en la ventana pequeña. Arrastre el icono a la bandeja de tareas.

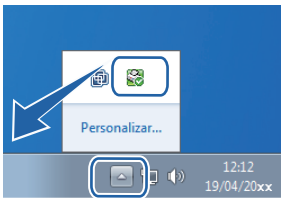

- Realice una de las siguientes acciones:
  - Haga doble clic en el icono de la bandeja de tareas.
  - (Windows® XP, Windows Vista®, Windows® 7, Windows Server® 2003, Windows Server® 2008 y Windows Server® 2008 R2)

    Haga clic en **(Iniciar)** > **Todos los programas** > **Brother** > **Brother Utilities**.

    Haga clic en la lista desplegable y seleccione el nombre del modelo (si no está ya seleccionado). Haga clic en **Herramientas** en la barra de navegación izquierda y, a continuación, haga clic en **Status Monitor**.
  - (Windows® 8 y Windows Server® 2012)

    Haga clic en (**Brother Utilities**) y, a continuación, haga clic en la lista desplegable y seleccione el nombre del modelo (si no está ya seleccionado). Haga clic en **Herramientas** en la barra de navegación izquierda y, a continuación, haga clic en **Status Monitor**.
  - (Windows® 8.1 y Windows Server® 2012 R2)

    Sitúe el ratón en la esquina inferior izquierda de la pantalla **Inicio** y haga clic en (si utiliza un dispositivo táctil, deslice el dedo de abajo a arriba en la pantalla **Inicio** para mostrar la pantalla **Aplicaciones**). Cuando aparezca la pantalla **Aplicaciones**, pulse o haga clic en **Brother Utilities** y, a continuación, en la lista desplegable y seleccione el nombre del modelo (si ya no está seleccionado). Haga clic en **Herramientas** en la barra de navegación izquierda y, a continuación, haga clic en **Status Monitor**.

Solución de problemas

Pulse el botón **Solución de problemas** para acceder a la web de solución de problemas.

Visite el sitio web de consumibles originales

Haga clic en el botón **Visite el sitio web de consumibles originales** para obtener más información sobre consumibles originales.

Cuando active Status Monitor, si seleccionó Actualización de firmware automática durante la instalación, esta función detectará y descargará cualquier actualización para su equipo.

Información relacionada

- Imprimir desde el ordenador (Windows®)
- Problemas de impresión

Ajustes de impresión (Windows®)

Pestaña Básica

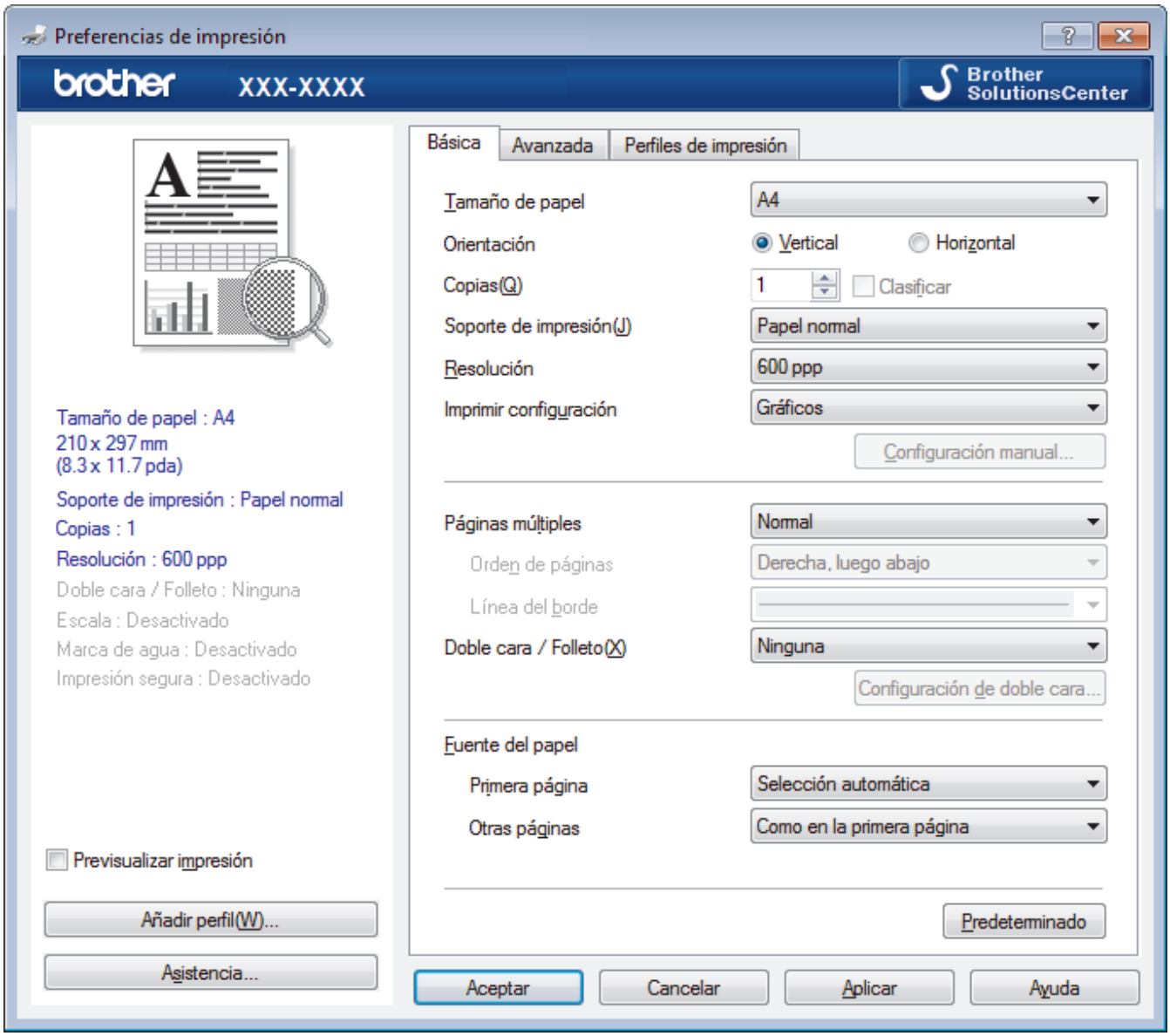

1. **Tamaño de papel**

   Seleccione el tamaño de papel que desee utilizar. Puede seleccionar uno de los tamaños de papel estándares o bien crear un tamaño de papel personalizado.

2. **Orientación**

   Seleccione la orientación (vertical u horizontal) de la impresión.

   Si su aplicación contiene una función parecida a esta, se recomienda que establezca la orientación en la aplicación.

3. **Copias**

   Escriba el número de copias (1-999) que desee imprimir en este campo.

   Clasificar

   Seleccione esta opción para imprimir series de documentos de varias páginas en el orden de páginas original. Cuando esta opción está seleccionada, se imprime una copia completa del documento y, a continuación, la copia se vuelve a imprimir el número de veces seleccionado. Si esta opción no está seleccionada, cada página se imprime el número de veces seleccionado antes de que se imprima la página siguiente del documento.

4. **Soporte de impresión**

   Seleccione el tipo de soporte que desee utilizar. Para conseguir los mejores resultados, el equipo configura automáticamente los ajustes de impresión según el tipo de soporte seleccionado.

5. **Resolución**

   Seleccione la resolución de impresión. Debido a que la velocidad y la resolución de impresión están relacionadas, cuanto más alta sea la resolución, menor será la velocidad de impresión del documento.

6. **Imprimir configuración**

   Seleccione el tipo de documento que desee imprimir.

   Configuración manual...

   Especifique ajustes avanzados como brillo, contraste y otros ajustes.

   Gráficos

   Utilizar semitonos de la impresora

   Seleccione esta opción si desea utilizar el controlador de impresora para expresar los medios tonos.

   Brillo

   Especifique el brillo.

   Contraste

   Especifique el contraste.

   Calidad de gráficos

   Seleccione Gráficos o Texto para la mejor calidad de impresión, basándose en el tipo de documento que está imprimiendo.

   Mejorar impresión de grises

   Seleccione esta opción para mejorar la calidad de las áreas sombreadas de la imagen.

   Mejorar impresión de patrones

   Seleccione esta opción para mejorar la impresión de patrones si los rellenos y los patrones impresos tienen un aspecto diferente al que tienen en la pantalla del ordenador.

   Mejora la línea delgada

   Seleccione esta opción para mejorar la calidad de las líneas finas de la imagen.

   Utilizar semitonos del sistema

   Seleccione esta opción si desea utilizar Windows® para expresar los medios tonos.

   Modo TrueType

   Modo

   Seleccione cómo se procesan las fuentes para la impresión.

   Usar fuentes TrueType de la impresora

   Seleccione si desea utilizar fuentes predefinidas en el procesamiento de fuentes.

7. **Páginas múltiples**

   Seleccione esta opción para imprimir varias páginas en una sola hoja de papel o imprimir una sola página del documento en varias hojas.

   Orden de páginas

   Seleccione el orden de páginas al imprimir varias páginas en una sola hoja de papel.

   Línea del borde

   Seleccione el tipo de borde que se utilizará al imprimir varias páginas en una sola hoja de papel.

8. **Doble cara / Folleto**

   Seleccione esta opción para imprimir en ambas caras del papel o imprimir un documento en formato de folleto mediante la impresión a 2 caras.

botón Configuración de doble cara

Haga clic en este botón para seleccionar el tipo de encuadernación a 2 caras. Hay cuatro tipos de encuadernación a 2 caras disponibles en cada orientación.

9. **Fuente del papel**

Seleccione una fuente de papel que coincida con las condiciones o el propósito de la impresión.

Primera página

Seleccione la fuente de papel que se utilizará para imprimir la primera página.

Otras páginas

Seleccione la fuente de papel que se utilizará para imprimir la página segunda y siguientes.

Pestaña Avanzada

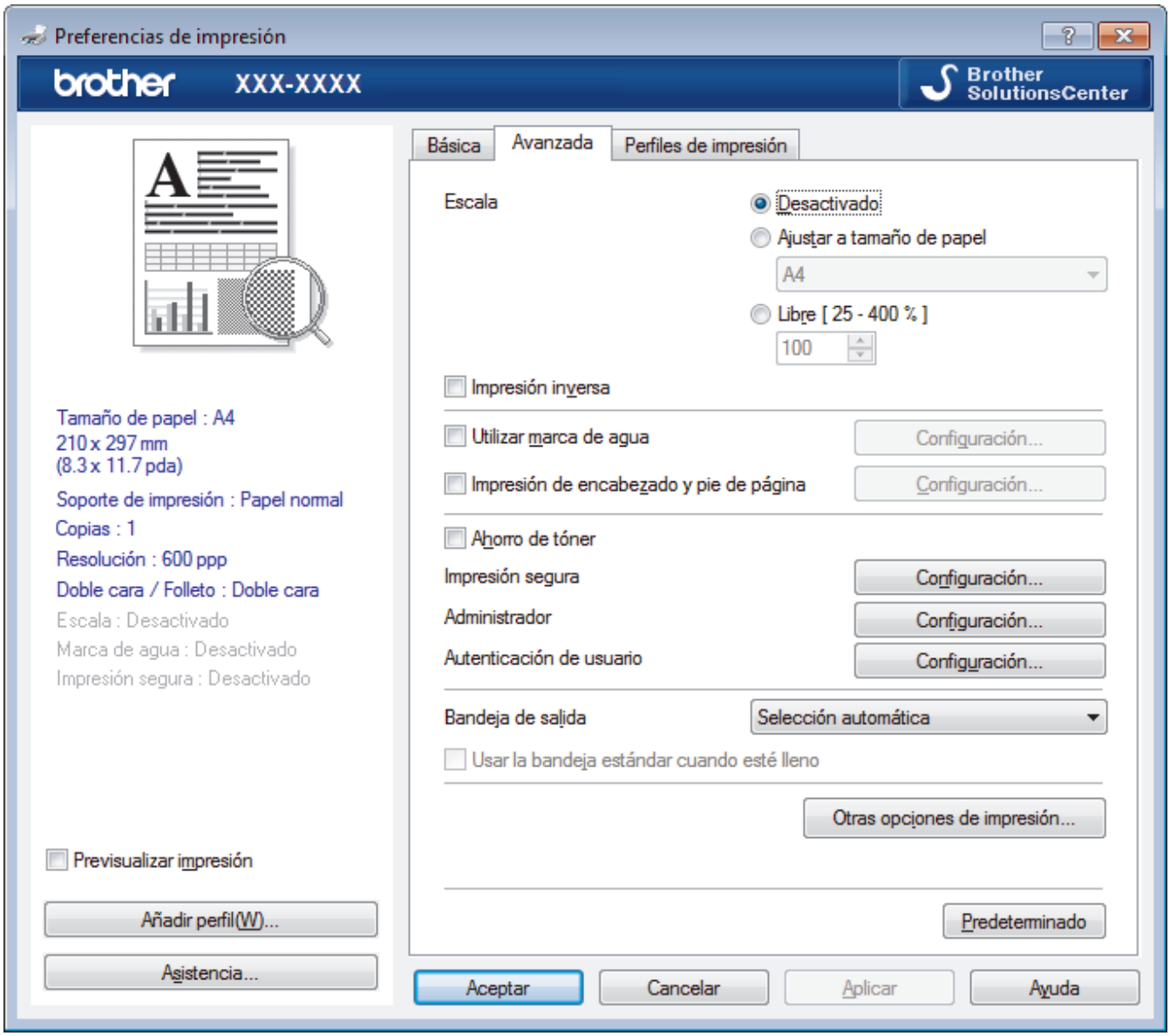

1. **Escala**

Seleccione estas opciones para ampliar o reducir el tamaño de las páginas del documento.

Ajustar a tamaño de papel

Seleccione esta opción para ampliar o reducir las páginas del documento al tamaño de papel especificado. Cuando seleccione esta opción, seleccione el tamaño de papel que desee en la lista desplegable.

Libre

Seleccione esta opción para ampliar o reducir las páginas del documento manualmente. Cuando seleccione esta opción, escriba un valor en el campo.

2. **Impresión inversa**

   Seleccione esta opción para girar la imagen impresa 180 grados.

3. **Utilizar marca de agua**

   Seleccione esta opción para imprimir un logotipo o texto en el documento como marca de agua. Seleccione una de las marcas de agua predefinidas, añada una nueva marca de agua o utilice un archivo de imagen creado por usted.

4. **Impresión de encabezado y pie de página**

   Seleccione esta opción para imprimir en el documento la fecha, la hora y el nombre del usuario que ha iniciado la sesión.

5. **Ahorro de tóner**

   Seleccione esta función para ahorrar tóner reduciendo la cantidad de tóner utilizado para imprimir documentos; las impresiones aparecerán más claras pero seguirán siendo legibles.

6. **Impresión segura**

   Esta función garantiza que los documentos confidenciales o importantes no se impriman hasta que no haya introducido la contraseña en el panel de control del equipo.

7. **Administrador**

   Esta función le permite cambiar la contraseña de administrador y restringir diversas funciones de impresión.

8. **Autenticación de usuario**

   Esta función le permite confirmar las restricciones de cada usuario.

9. **Bandeja de salida (solo disponible en determinados modelos)**

   Seleccione la bandeja de salida para páginas impresas.

   Buzón apilador

   Saca el papel por la bandeja de salida estándar. Si la bandeja de salida estándar se llena, la impresora selecciona automáticamente la siguiente papelera disponible.

   Buzón clasificador

   Si imprime varias copias, cada una saldrá por una papelera diferente de 1 a 4

   Usar la bandeja estándar cuando esté lleno

   Seleccione esta opción para seguir imprimiendo, incluso si la papelera Clasificador está llena. Si selecciona esta opción, el equipo continúa con el trabajo de impresión, extrayendo las páginas restantes por la bandeja de salida principal del equipo si la papelera Clasificador está llena.

10. **botón Otras opciones de impresión**

    Tiempo en reposo

    Especifique la cantidad de tiempo que el equipo tarda en entrar en modo espera.

    Macro

    Seleccione esta función para imprimir un formulario electrónico (macro), previamente almacenado en la memoria del equipo, superpuesto sobre la impresión.

    Ajuste de la densidad

    Especifique la densidad de impresión.

    Mejora el resultado de impresión

    Seleccione esta opción para reducir la curvatura del papel y mejorar la fijación del tóner.

    Saltar página en blanco

    Seleccione esta opción para permitir que el controlador de impresora detecte automáticamente las páginas en blanco y las excluya de la impresión.

    Imprimir texto en negro

    Seleccione esta opción si desea imprimir texto en color como texto en negro.

Imprimir archivo

Seleccione esta opción para guardar los datos de impresión en el ordenador como un archivo PDF.

Configuración Eco

Seleccione esta opción para reducir el ruido de impresión.

Información relacionada

- Imprimir desde el ordenador (Windows®)
- Impresión de un documento (Windows®)
- Impresión de más de una página en una sola hoja de papel (N en 1) (Windows®)
- Impresión en forma póster (Windows®)
- Impresión en ambas caras del papel (Windows®)
- Impresión en forma de folleto (Windows®)
- Utilizar un perfil de impresión predefinido (Windows®)
- Cambio de la configuración de impresión predefinida (Windows®)
- Uso de la bandeja estándar cuando esté llena
- Asignar un contenedor Clasificador a un usuario o grupo
- Unidad Clasificador

Imprimir desde el ordenador (Macintosh)

- Imprimir un documento (Macintosh)
- Impresión en ambas caras del papel (Macintosh)
- Impresión de más de una página en una sola hoja de papel (N en 1) (Macintosh)
- Impresión segura (Macintosh)
- Imprimir un documento utilizando el controlador de impresora de BR-Script3 (emulación de lenguaje de PostScript® 3™) (Macintosh)
- Supervisión del estado del equipo desde el ordenador (Macintosh)
- Opciones de impresión (Macintosh)

Imprimir un documento (Macintosh)

1. Asegúrese de que ha cargado el papel del tamaño correcto en la bandeja de papel.
2. Desde una aplicación tal como Apple TextEdit, haga clic en el menú **Archivo** y, a continuación, seleccione **Imprimir**.
3. Seleccione **Brother XXX-XXXX** (donde XXXX es el nombre de su modelo).
4. Escriba el número de copias que desee en el campo **Copias**.
5. Pulse el menú emergente **Tamaño del papel** y, a continuación, seleccione el tamaño del papel.
6. Seleccione la opción **Orientación** que coincide con la forma que desea que se imprima el documento.
7. Pulse el menú emergente de la aplicación y seleccione **Imprimir configuración**.

   Aparecerán las opciones **Imprimir configuración**.
8. Haga clic en el menú desplegable **Soporte de impresión** y, a continuación, seleccione el tipo de papel que está utilizando.
9. Cambie otras opciones de configuración de la impresora, si es necesario.
10. Pulse **Imprimir**.

Información relacionada

- Imprimir desde el ordenador (Macintosh)
- Opciones de impresión (Macintosh)

Impresión en ambas caras del papel (Macintosh)

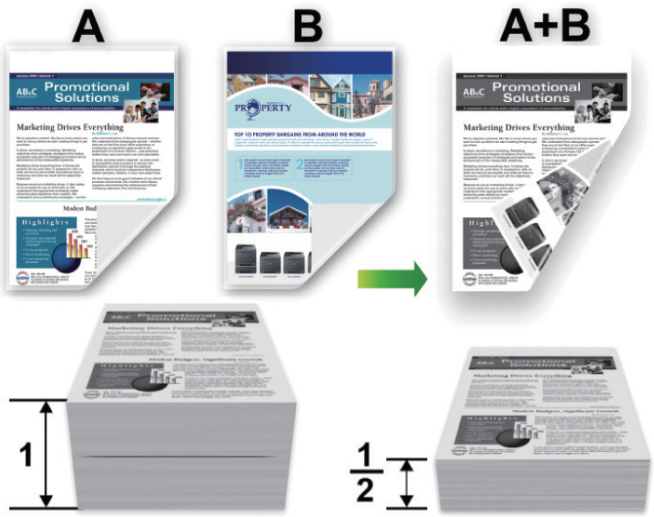

- Seleccione el tamaño de papel A4 cuando utilice la función de impresión a 2 caras automática.
- Asegúrese de que la cubierta trasera está cerrada.
- Si el papel tiene dobleces, alíselo bien y colóquelo de nuevo en la bandeja de papel.
- Utilice papel normal o papel fino. NO utilice papel Bond.
- Si el papel es demasiado delgado, puede arrugarse.
- Al utilizar la función de impresión a 2 caras manual, se pueden producir atascos de papel o una mala calidad de impresión.

1. Desde una aplicación tal como Apple TextEdit, haga clic en el menú **Archivo** y, a continuación, seleccione **Imprimir**.
2. Seleccione **Brother XXX-XXXX** (donde XXXX es el nombre de su modelo).
3. Seleccione la opción **Orientación** que coincide con la forma que desea que se imprima el documento.
4. Para la impresión automática a 2 caras, haga lo siguiente:
   a. Pulse el menú emergente de la aplicación y seleccione **Disposición**.
      Aparecen las opciones de configuración de **Disposición**.
   b. En la sección **A doble cara**, elija la opción **Encuadernación borde corto** o **Encuadernación borde largo**.
   c. Cambie otras opciones de configuración de la impresora, si es necesario.
   d. Pulse **Imprimir**.
5. Para impresión a 2 caras manual, haga lo siguiente:
   a. Pulse el menú emergente de la aplicación y seleccione **Gestión del papel**.
      Aparecerán las opciones **Gestión del papel**.
   b. En el menú emergente **Páginas por imprimir**, seleccione **Solo pares**.
   c. Cambie otros ajustes de la configuración de impresora, si es necesario.
   d. Pulse el botón **Imprimir**.
   e. Una vez el equipo haya imprimido las páginas con número par, extraiga las páginas impresas de la bandeja de salida del papel.
   f. Compruebe que las hojas estén completamente planas y póngalas de nuevo en la bandeja con la parte en blanco hacia abajo.
   g. Repita los pasos 1-3, seleccionando la misma impresora y configuración que haya utilizado para imprimir las páginas pares.

h. Pulse el menú emergente de la aplicación y seleccione **Gestión del papel**. Aparecerán las opciones **Gestión del papel**.

i. En el menú emergente **Páginas por imprimir**, seleccione **Solo impares**.

j. Pulse **Imprimir**.

Información relacionada

- Imprimir desde el ordenador (Macintosh)
- Opciones de impresión (Macintosh)

Impresión de más de una página en una sola hoja de papel (N en 1) (Macintosh)

1. Desde una aplicación tal como Apple TextEdit, haga clic en el menú **Archivo** y, a continuación, seleccione **Imprimir**.
2. Seleccione **Brother XXX-XXXX** (donde XXXX es el nombre de su modelo).
3. Pulse el menú emergente de la aplicación y seleccione **Disposición**.

   Aparecen las opciones de configuración de **Disposición**.
4. Haga clic en el menú emergente **Págs. por hoja** y, a continuación, seleccione el número de páginas que se imprimirán en cada hoja.
5. Seleccione la opción **Orientación**.
6. Haga clic en el menú emergente **Borde** y, a continuación, seleccione el tipo de línea de borde.
7. Cambie otros ajustes de impresora si es necesario.
8. Pulse **Imprimir**.

Información relacionada

- Imprimir desde el ordenador (Macintosh)
- Opciones de impresión (Macintosh)

Impresión segura (Macintosh)

Utilice Impresión segura para garantizar que no se imprimen documentos confidenciales o importantes hasta que introduzca una contraseña en el panel de control del equipo.

- Los datos seguros se eliminan del equipo cuando apaga el equipo.

>> HL-L5000D/HL-L5100DN/HL-L5100DNT/HL-L5200DW/HL-L5200DWT/HL-L6250DN
>> HL-L6300DW/HL-L6300DWT/HL-L6400DW/HL-L6400DWT

HL-L5000D/HL-L5100DN/HL-L5100DNT/HL-L5200DW/HL-L5200DWT/HL-L6250DN

1. Desde una aplicación tal como Apple TextEdit, haga clic en el menú **Archivo** y, a continuación, seleccione **Imprimir**.
2. Seleccione **Brother XXX-XXXX** (donde XXXX es el nombre de su modelo).
3. Haga clic en el menú de la aplicación y, a continuación, seleccione la opción **Impresión segura**. Aparecen las opciones **Impresión segura**.
4. Seleccione la casilla de verificación **Impresión segura**.
5. Escriba su nombre de usuario, el nombre del trabajo y una contraseña de cuatro dígitos.
6. Pulse **Imprimir**.
7. Pulse **Secure (Proteger)** en el panel de control del equipo.
8. Pulse ▲ o ▼ para mostrar el nombre de usuario y, a continuación pulse **OK**.

   La pantalla LCD muestra la lista de trabajos seguros con ese nombre.
9. Pulse ▲ o ▼ para mostrar el trabajo y, a continuación, pulse **OK**.
10. Escriba la contraseña de cuatro dígitos.

    Para introducir cada dígito, pulse ▲ o ▼ para seleccionar un número y, a continuación, pulse **OK**.
11. Pulse ▲ o ▼ para seleccionar la opción `[Impr]` y, a continuación, pulse **OK**.
12. Pulse ▲ o ▼ para introducir el número de copias que desea.
13. Pulse **OK**.

    El equipo imprime los datos.

Tras imprimir los datos seguros, se borrarán de la memoria del equipo.

HL-L6300DW/HL-L6300DWT/HL-L6400DW/HL-L6400DWT

1. Desde una aplicación tal como Apple TextEdit, haga clic en el menú **Archivo** y, a continuación, seleccione **Imprimir**.
2. Seleccione **Brother XXX-XXXX** (donde XXXX es el nombre de su modelo).
3. Haga clic en el menú de la aplicación y, a continuación, seleccione la opción **Impresión segura**. Aparecen las opciones **Impresión segura**.
4. Seleccione la casilla de verificación **Impresión segura**.
5. Escriba su nombre de usuario, el nombre del trabajo y una contraseña de cuatro dígitos.
6. Pulse **Imprimir**.
7. Pulse `[Funciones]` en el panel de control del equipo.
8. Pulse `[Seguro]`.
9. Pulse ▲ o ▼ para mostrar los nombres de usuario y, a continuación, pulse su nombre de usuario.

   La pantalla LCD muestra la lista de trabajos seguros para ese nombre.
10. Pulse ▲ o ▼ para mostrar el trabajo de impresión que desee imprimir y, a continuación, selecciónelo.
11. Escriba la contraseña de cuatro dígitos y, a continuación pulse `[OK]`.
12. Introduzca el número de copias que desee.

13. Pulse [Inicio].

    El equipo imprimirá los datos.

Tras imprimir los datos seguros, se borrarán de la memoria del equipo.

Información relacionada

- Imprimir desde el ordenador (Macintosh)

Imprimir un documento utilizando el controlador de impresora de BR-Script3 (emulación de lenguaje de PostScript® 3™) (Macintosh)

El controlador de impresora de BR-Script3 permite imprimir datos PostScript® con más claridad.

- Vaya a la página **Descargas** de su modelo en Brother Solutions Center en support.brother.com para descargar el controlador PS (controlador de impresora BR-Script3).
- Asegúrese de que ha agregado el controlador de impresora BR-Script3 desde **Impresión y Escaneado** o **Impresoras y escáneres** en la lista **Preferencias del Sistema** de su Macintosh.

1. Asegúrese de que ha cargado el papel del tamaño correcto en la bandeja de papel.
2. Desde una aplicación tal como Apple TextEdit, haga clic en el menú **Archivo** y, a continuación, seleccione **Imprimir**.
3. Seleccione **Brother XXX-XXXX** (donde XXXX es el nombre de su modelo).
4. Escriba el número de copias que desee en el campo **Copias**.
5. Pulse el menú emergente **Tamaño del papel** y, a continuación, seleccione el tamaño del papel.
6. Seleccione la opción **Orientación** que coincide con la forma que desea que se imprima el documento.
7. Haga clic en el menú desplegable de opciones de impresión y, a continuación, haga clic en **Imprimir configuracíon**.

   Aparecen las opciones **Imprimir configuracíon**.
8. Haga clic en el menú emergente **Calidad de impresión** y, a continuación, seleccione la resolución.
9. Haga clic en el menú desplegable **Soporte de impresión** y, a continuación, seleccione el tipo de papel que está utilizando.
10. Cambie otras opciones de configuración de la impresora, si es necesario.
11. Pulse **Imprimir**.

Información relacionada

- Imprimir desde el ordenador (Macintosh)

Supervisión del estado del equipo desde el ordenador (Macintosh)

La utilidad Status Monitor es una herramienta de software configurable que supervisa el estado de un dispositivo, lo que permite obtener una notificación inmediata de los mensajes de error, con actualización a intervalos predefinidos, como los que indican que no hay papel o que hay un atasco de papel. También puede acceder a Administración basada en Web.

1. Haga clic en el menú **Preferencias del Sistema**, seleccione **Impresión y Escaneado** o **Impresoras y escáneres** y, a continuación, seleccione su equipo.
2. Pulse el botón **Opciones y recambios**.
3. Haga clic en la pestaña **Utilidad** y, a continuación, haga clic en el botón **Abrir Utilidad Impresoras**.

   Status Monitor comienza.

Solución de problemas

Haga clic en el botón **Solución de problemas**, para acceder al sitio web de solución de problemas.

¿Necesita consumibles?

Pulse el botón **¿Necesita consumibles?** para obtener más información sobre consumibles originales de Brother.

Actualización del estado del equipo

Para ver el estado reciente del equipo al mismo tiempo que está abierta la ventana **Status Monitor**, haga clic en el icono . Puede definir el intervalo al que el software actualiza la información de estado del equipo. Haga clic en la barra de menús **Brother Status Monitor** y, a continuación, seleccione **Preferencias**.

Administración basada en web (solo con conexión de red)

Acceda al sistema Administración basada en Web haciendo clic en el icono del equipo en la pantalla **Status Monitor**. Se puede utilizar un navegador web estándar para administrar el equipo mediante HTTP (protocolo de transferencia de hipertexto).

Información relacionada

- Imprimir desde el ordenador (Macintosh)
- Problemas de impresión

Opciones de impresión (Macintosh)

Configuración de página

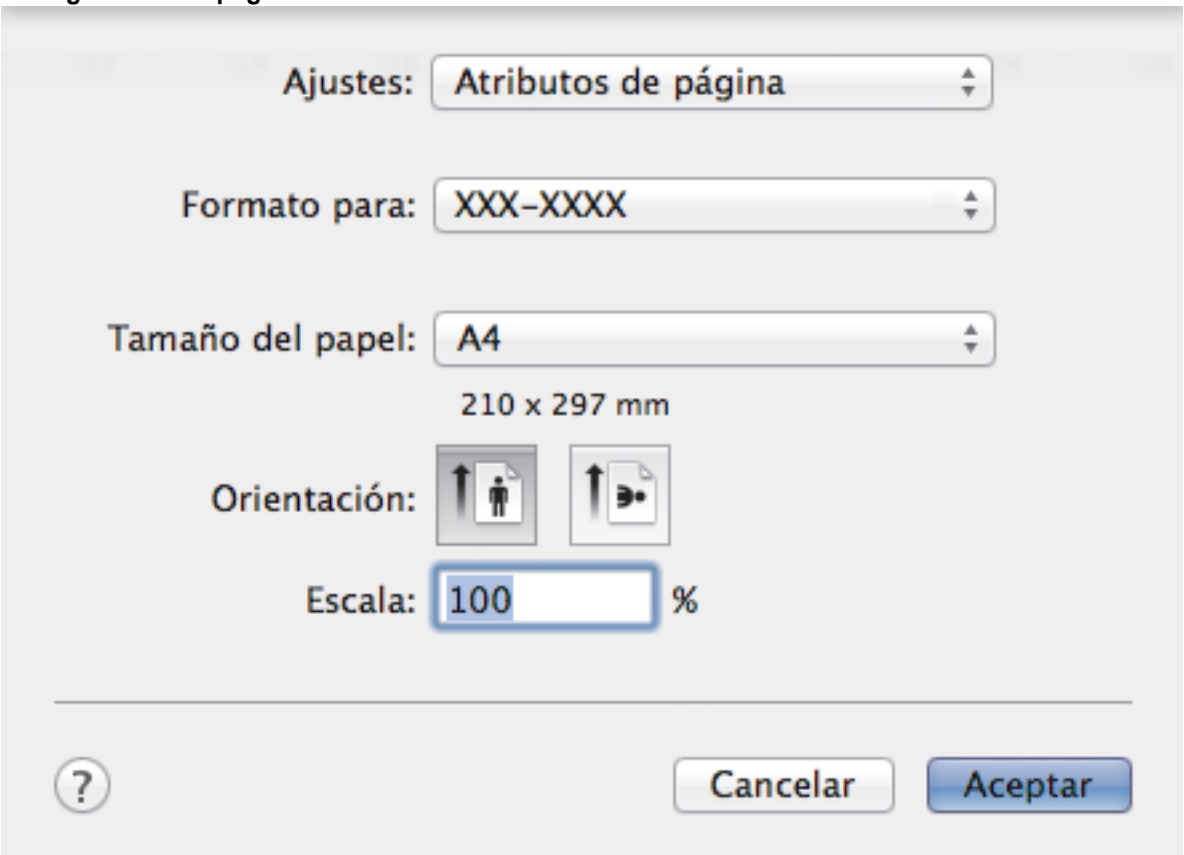

1. **Tamaño del papel**

   Seleccione el tamaño de papel que desee utilizar. Puede seleccionar uno de los tamaños de papel estándares o bien crear un tamaño de papel personalizado.

2. **Orientación**

   Seleccione la orientación (vertical u horizontal) de la impresión.

   Si su aplicación contiene una función parecida a esta, se recomienda que establezca la orientación en la aplicación.

3. **Escala**

   Escriba un valor en el campo para ampliar o reducir las páginas del documento y adaptarlo al tamaño de papel seleccionado.

Disposición

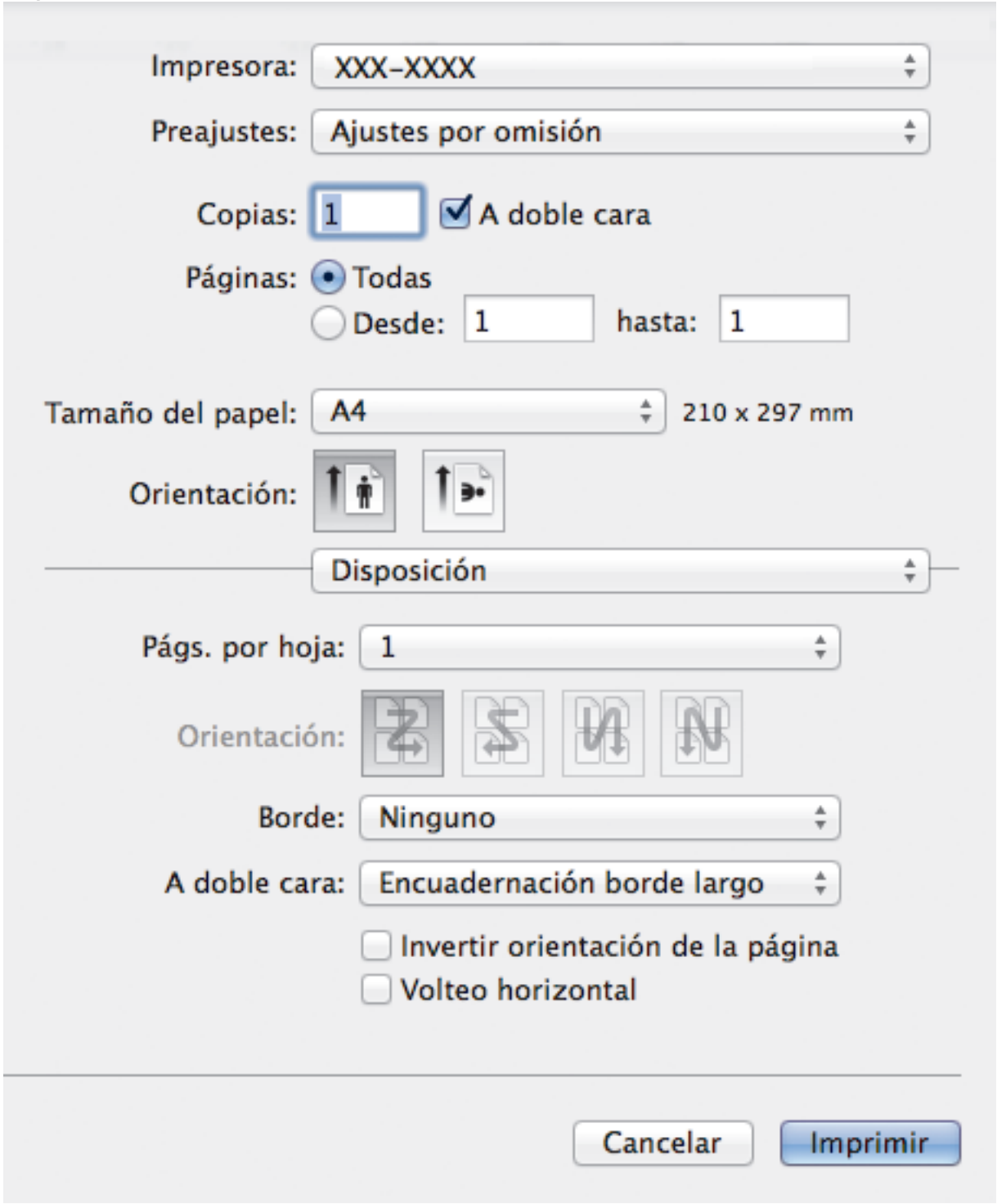

1. **Págs. por hoja**
   Seleccione el número de páginas que se imprimirán en una sola hoja de papel.
2. **Orientación**
   Seleccione el orden de páginas al imprimir varias páginas en una sola hoja de papel.
3. **Borde**
   Seleccione el tipo de borde que se utilizará al imprimir varias páginas en una sola hoja de papel.
4. **A doble cara(solo disponible en determinados modelos)**
   Seleccione si desea imprimir en ambas caras del papel.
5. **Invertir orientación de la página**
   Seleccione esta opción para girar la imagen impresa 180 grados.
6. **Volteo horizontal**
   Seleccione esta opción para invertir horizontalmente la imagen impresa de izquierda a derecha.

Gestión del papel

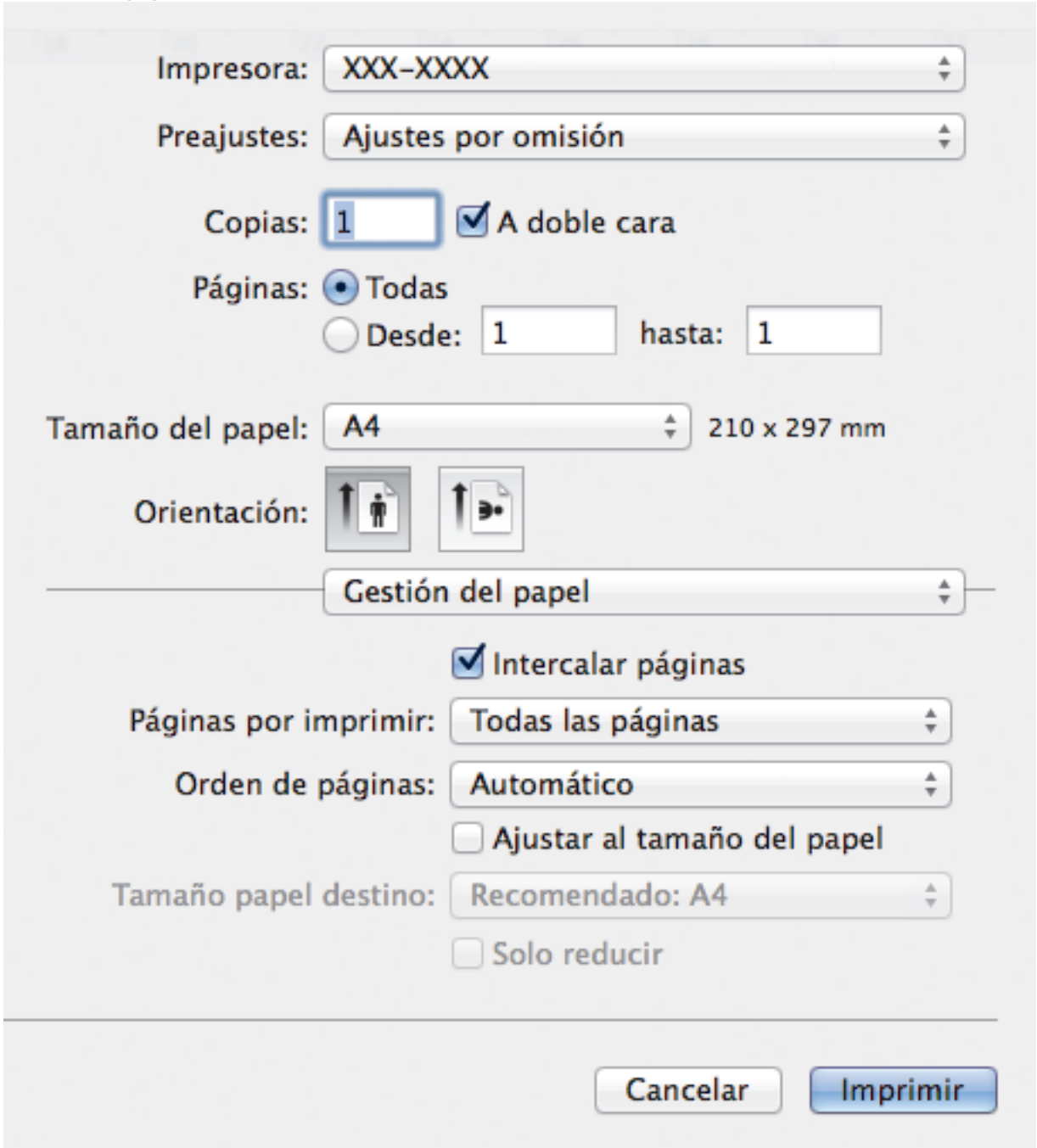

1. **Intercalar páginas**

   Seleccione esta opción para imprimir series de documentos de varias páginas en el orden de páginas original. Cuando esta opción está seleccionada, se imprime una copia completa del documento y, a continuación, la copia se vuelve a imprimir el número de veces seleccionado. Si esta opción no está seleccionada, cada página se imprime el número de veces seleccionado antes de que se imprima la página siguiente del documento.

2. **Páginas por imprimir**

   Seleccione las páginas que desee imprimir (pares o impares).

3. **Orden de páginas**

   Seleccione el orden de las páginas.

4. **Ajustar al tamaño del papel**

   Seleccione esta opción para ampliar o reducir las páginas del documento y adaptarlo al tamaño de papel seleccionado.

5. **Tamaño papel destino**

   Seleccione el tamaño de papel.

6. **Solo reducir**

   Seleccione esta opción para reducir las páginas del documento cuando su tamaño sea superior al tamaño de papel seleccionado. Si selecciona esta opción y el formato del documento es de menor tamaño que el papel que va a utilizar, el documento se imprimirá en su tamaño original.

Imprimir configuración

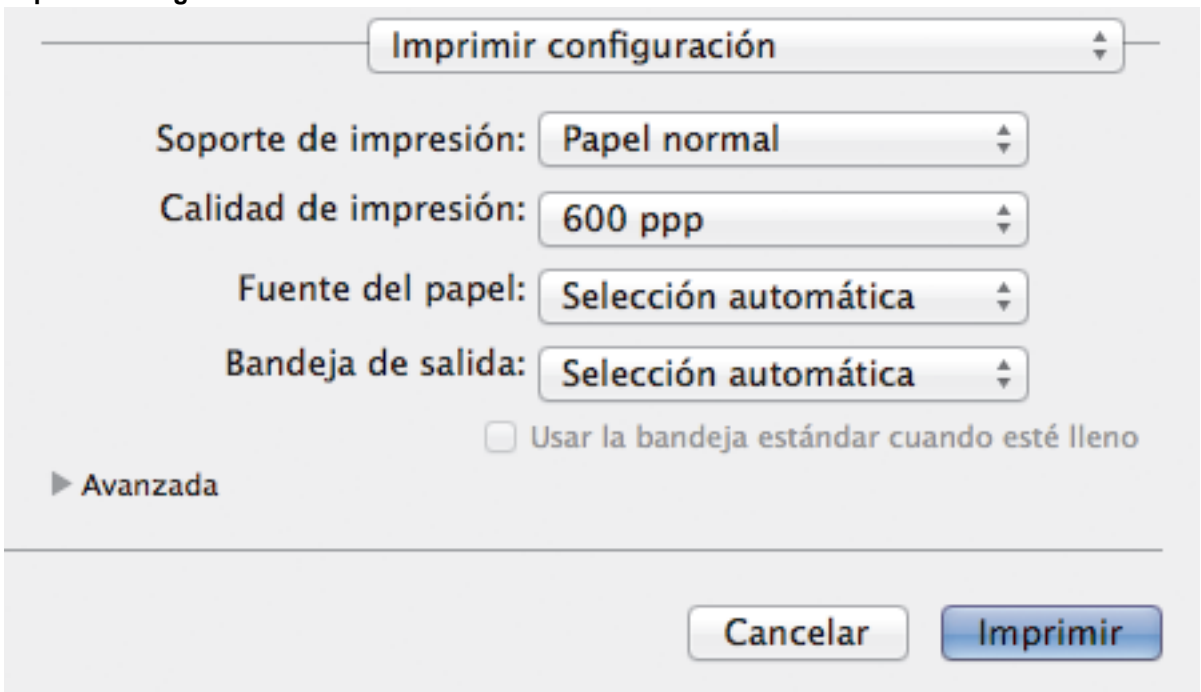

1. **Soporte de impresión**

   Seleccione el tipo de soporte que desee utilizar. Para conseguir los mejores resultados, el equipo configura automáticamente los ajustes de impresión según el tipo de soporte seleccionado.

2. **Calidad de impresión**

   Seleccione la resolución de impresión que desee. Puesto que la velocidad y la calidad de impresión están relacionadas, cuanto más alta sea la calidad, menor será la velocidad de impresión del documento.

3. **Fuente del papel**

   Seleccione una fuente de papel que coincida con las condiciones o el propósito de la impresión.

4. **Bandeja de salida (solo disponible en determinados modelos)**

   Seleccione la bandeja de salida para páginas impresas.

   Buzón apilador

   Saca el papel por la bandeja de salida estándar. Si la bandeja de salida estándar se llena, la impresora selecciona automáticamente la siguiente papelera disponible.

   Buzón clasificador

   Si imprime varias copias, cada una saldrá por una papelera diferente de 1 a 4

   Usar la bandeja estándar cuando esté lleno

   Seleccione esta opción para seguir imprimiendo, incluso si la papelera Clasificador está llena. Si selecciona esta opción, el equipo continúa con el trabajo de impresión, extrayendo las páginas restantes por la bandeja de salida principal del equipo si la papelera Clasificador está llena.

5. **Avanzada**

   Ahorro de tóner

   Seleccione esta función para ahorrar tóner reduciendo la cantidad de tóner utilizado para imprimir documentos; las impresiones aparecerán más claras pero seguirán siendo legibles.

   Calidad de gráficos

   Seleccione Gráficos o Texto para la mejor calidad de impresión, basándose en el tipo de documento que está imprimiendo.

Mejora el resultado de impresión

Seleccione esta opción para reducir la curvatura del papel y mejorar la fijación del tóner.

Ajuste de la densidad

Especifique la densidad de impresión.

Tiempo en reposo

Especifique la cantidad de tiempo que el equipo tarda en entrar en modo espera.

Modo silencioso

Seleccione esta opción para reducir el ruido de impresión.

Otras opciones de impresión

Saltar página en blanco

Seleccione esta opción para permitir que el controlador de impresora detecte automáticamente las páginas en blanco y las excluya de la impresión.

Impresión segura

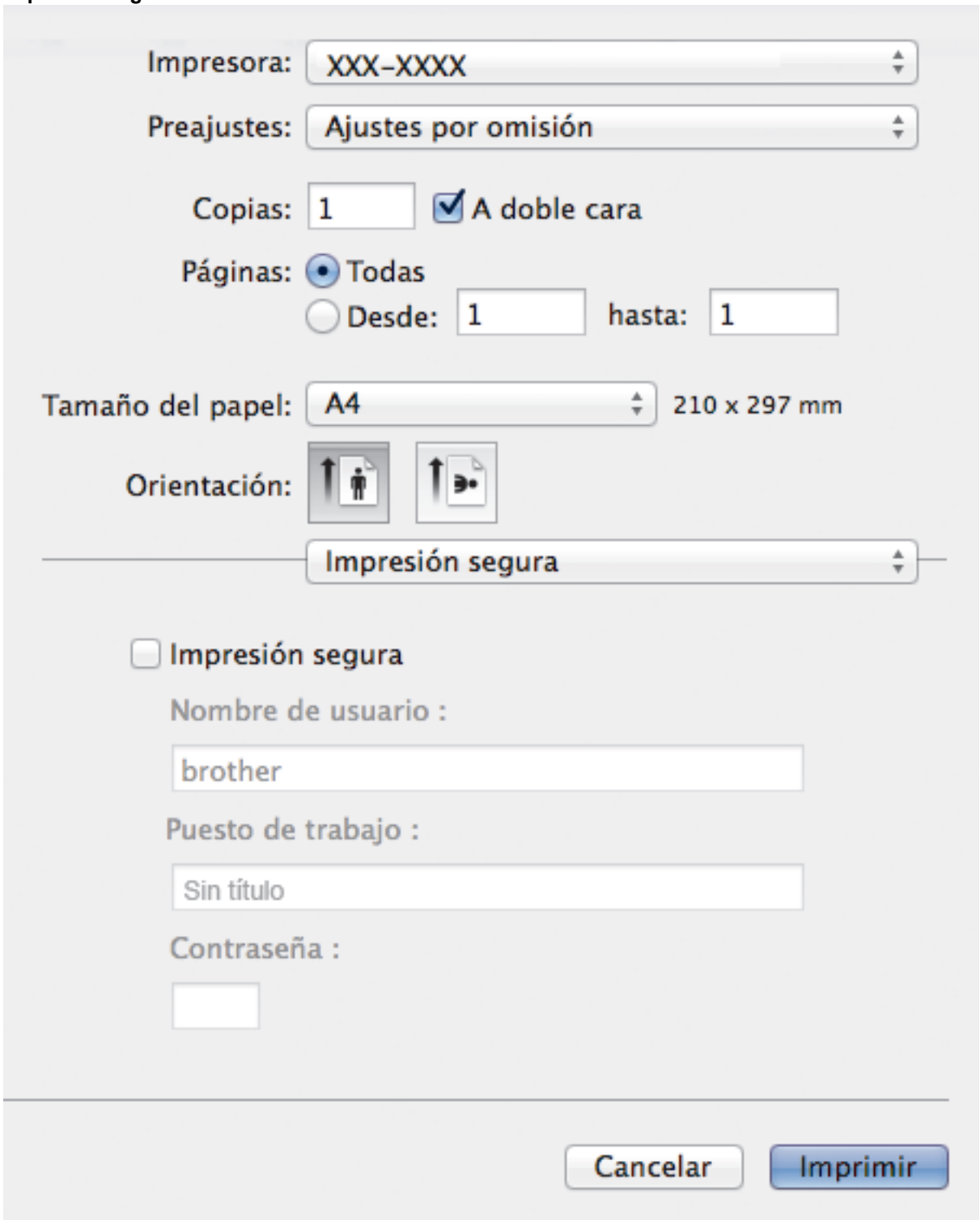

1. **Impresión segura**

   Esta función garantiza que los documentos confidenciales o importantes no se impriman hasta que no haya introducido la contraseña en el panel de control del equipo.

Información relacionada

- Imprimir desde el ordenador (Macintosh)
- Imprimir un documento (Macintosh)
- Impresión en ambas caras del papel (Macintosh)
- Impresión de más de una página en una sola hoja de papel (N en 1) (Macintosh)
- Uso de la bandeja estándar cuando esté llena
- Asignar un contenedor Clasificador a un usuario o grupo

- Unidad Clasificador

Imprimir duplicados de una página en distintos tipos de papel

Utilice la función de copia para hacer varias copias de los mismos datos de impresión, como si se imprimiera en papel carbón. Envíe los datos a bandejas de papel individuales que haya cargado previamente con distintos tipos de papel o colores.

Por ejemplo, es posible que desee configurar el equipo para que envíe sus datos de impresión a la bandeja 1, que ha cargado previamente con papel de color azul y, a continuación, volver a imprimir los datos en una determinada ubicación en la página de la bandeja MP, que haya cargado previamente con papel de color amarillo que ya contenga texto.

Si carga papel azul en la bandeja 1 y papel amarillo en la bandeja MP, la impresora automáticamente sacará papel para la hoja 1 de la bandeja 1 y la hoja 2 de la bandeja MP.

Si activa la función de copia, el equipo siempre hará copias automáticamente.

(Windows®)

La función de copia también te permite seleccionar una macro de impresión diferente para cada página.

>> HL-L5000D/HL-L5100DN/HL-L5100DNT/HL-L5200DW/HL-L5200DWT/HL-L6250DN
>> HL-L6300DW/HL-L6300DWT/HL-L6400DW/HL-L6400DWT

HL-L5000D/HL-L5100DN/HL-L5100DNT/HL-L5200DW/HL-L5200DWT/HL-L6250DN

1. Pulse ▲ o ▼ para mostrar la opción [Imprimir menú] y, a continuación, pulse **OK**.
2. Pulse ▲ o ▼ para mostrar la opción [Menú de copia] y, a continuación, pulse **OK**.
3. Pulse ▲ o ▼ para mostrar la opción [Copia] y, a continuación, pulse **OK**.
4. Pulse ▲ o ▼ para mostrar la opción [Sí] y, a continuación, pulse **OK**.
5. Pulse ▲ o ▼ para mostrar la opción [Copias] y, a continuación, pulse **OK**.
6. Pulse ▲ o ▼ para seleccionar el número de copias pertinente y, a continuación, pulse **OK**.
7. Pulse ▲ o ▼ para mostrar la opción [Bandeja copia1] y, a continuación, pulse **OK**.
8. Pulse ▲ o ▼ para seleccionar la bandeja de papel que desee configurar como [Bandeja copia1] y, a continuación, pulse **OK**.

(Windows®)

a. Pulse ▲ o ▼ para mostrar la opción [Macro de copia1] y, a continuación, pulse **OK**.
b. Pulse ▲ o ▼ para mostrar el número de identidad de la macro que desea utilizar y, a continuación, pulse **OK**.

9. Repita estos pasos hasta que haya seleccionado todos los ajustes de la bandeja para cada copia.
10. Envíe su trabajo de impresión al equipo.

HL-L6300DW/HL-L6300DWT/HL-L6400DW/HL-L6400DWT

1. Pulse [Ajustes] > [Imprimir menú] > [Menú de copia] > [Copia] > [Sí].
2. Pulse ▲ o ▼ para mostrar la opción [Copias] y, a continuación, pulse [Copias].
3. Introduzca el número de copias que desea y, a continuación, pulse [OK].
4. Pulse ▲ o ▼ para mostrar la opción [Bandeja copia1] y, a continuación, pulse [Bandeja copia1].
5. Pulse ▲ o ▼ para seleccionar la bandeja de papel que desee configurar como [Bandeja copia1] y, a continuación, pulse la bandeja de papel.

(Windows®)

a. Pulse ▲ o ▼ para mostrar la opción [Macro de copia1] y, a continuación, pulse [Macro de copia1].

b. Pulse ▲ o ▼ para mostrar el número de identidad de la macro que desea utilizar y, a continuación, púlsela.

6. Repita estos pasos hasta que haya seleccionado todos los ajustes de la bandeja para cada copia.
7. Envíe su trabajo de impresión al equipo.

Información relacionada

- Imprimir
- Utilice una macro de su ordenador (Windows®)

Cancelación de trabajos de impresión

>> HL-L5000D/HL-L5100DN/HL-L5100DNT/HL-L5200DW/HL-L5200DWT/HL-L6250DN
>> HL-L6300DW/HL-L6300DWT/HL-L6400DW/HL-L6400DWT

HL-L5000D/HL-L5100DN/HL-L5100DNT/HL-L5200DW/HL-L5200DWT/HL-L6250DN

1. Pulse **Cancel (Cancelar)**.

Para cancelar varios trabajos de impresión, mantenga pulsado **Cancel (Cancelar)** durante cuatro segundos.

HL-L6300DW/HL-L6300DWT/HL-L6400DW/HL-L6400DWT

1. Pulse .

Para cancelar varios trabajos de impresión, mantenga pulsado durante cuatro segundos.

Información relacionada

- Imprimir
- Problemas de impresión

Impresión de prueba

Si hay problemas con la calidad de impresión, siga estas instrucciones para hacer una impresión de prueba.

>> HL-L5000D/HL-L5100DN/HL-L5100DNT/HL-L5200DW/HL-L5200DWT/HL-L6250DN
>> HL-L6300DW/HL-L6300DWT/HL-L6400DW/HL-L6400DWT

HL-L5000D/HL-L5100DN/HL-L5100DNT/HL-L5200DW/HL-L5200DWT/HL-L6250DN

1. Pulse ▲ o ▼ para mostrar la opción `[Info. equipo]` y, a continuación, pulse **OK**.
2. Pulse ▲ o ▼ para mostrar la opción `[Impr de prueba]` y, a continuación, pulse **OK**.

El equipo imprime la página de prueba.

HL-L6300DW/HL-L6300DWT/HL-L6400DW/HL-L6400DWT

1. Pulse `[Ajustes]` > `[Información máquina]` > `[Impr de prueba]`.
2. Pulse `[OK]`.
3. Pulse .

Información relacionada

- Imprimir
- Mejora de la calidad de impresión

Red

- Primeros pasos
- Software y utilidades de administración de la red
- Métodos adicionales para configurar el equipo Brother para una red inalámbrica
- Funciones de red avanzadas
- Información técnica para usuarios avanzados

Primeros pasos

Se recomienda que configure y se conecte a la red mediante el CD-ROM de instalación de Brother. Esta sección ofrece más información sobre los tipos de conexión de red, presenta varios métodos para administrar la red y explica algunas funciones útiles de su equipo Brother.

- Funciones de red básicas admitidas

Funciones de red básicas admitidas

Modelos relacionados: HL-L5100DN/HL-L5100DNT/HL-L5200DW/HL-L5200DWT/HL-L6250DN/HL-L6300DW/HL-L6300DWT/HL-L6400DW/HL-L6400DWT

El servidor de impresión es compatible con diversas funciones dependiendo del sistema operativo. Utilice esta tabla para comprobar qué conexiones y funciones de red son compatibles con cada sistema operativo.

Sistemas operativos	**Windows® XP** **Windows Vista®** **Windows® 7** **Windows® 8**	**Windows Server® 2003/2008/2012/2012 R2**	**OS X v10.8.5** **OS X v10.9.x** **OS X v10.10.x**
Impresión	Sí	Sí	Sí
BRAdmin Light	Sí	Sí	
BRAdmin Professional 3	Sí	Sí	
Administración basada en Web	Sí	Sí	Sí
Status Monitor	Sí		Sí
Asistente de despliegue del controlador	Sí	Sí	
Emparejamiento vertical (solo Windows®7 y Windows®8)	Sí		

- Vaya a la página **Descargas** del modelo en Brother Solutions Center en support.brother.com para descargar la última versión de BRAdmin Light de Brother.
- Vaya a la página **Descargas** del modelo en Brother Solutions Center en support.brother.com para descargar la última versión de la utilidad BRAdmin Professional 3 de Brother.

Información relacionada

- Primeros pasos

Software y utilidades de administración de la red

Configurar y cambiar los ajustes de red del equipo Brother utilizando una utilidad de administración.

- Conocer el software y las utilidades de administración de la red
- Cambiar los ajustes del equipo desde el ordenador
- Cambiar los ajustes del equipo mediante Administración basada en Web

Conocer el software y las utilidades de administración de la red

Modelos relacionados: HL-L5100DN/HL-L5100DNT/HL-L5200DW/HL-L5200DWT/HL-L6250DN/HL-L6300DW/HL-L6300DWT/HL-L6400DW/HL-L6400DWT

Administración basada en Web

Administración basada en Web es una utilidad que utiliza un navegador web estándar para administrar el equipo mediante el protocolo de transferencia de hipertexto (HTTP) o el protocolo de transferencia de hipertexto a través de capa de conexión segura (HTTPS). Escriba la dirección IP del equipo en el navegador web para acceder y cambiar la configuración del servidor de impresión.

BRAdmin Light (Windows®)

BRAdmin Light es una utilidad para la configuración inicial de dispositivos Brother conectados a la red. Permite buscar productos Brother en la red, ver el estado y establecer la configuración básica de la red, como la dirección IP.

Vaya a la página **Descargas** del modelo en Brother Solutions Center en support.brother.com para descargar BRAdmin Light.

- Si está utilizando la función Firewall de Windows® o la función de software de seguridad de una aplicación antivirus o anti-spyware, desactívelas provisionalmente. Cuando haya comprobado que puede imprimir, configure los ajustes del software siguiendo las instrucciones.

BRAdmin Professional 3 (Windows®)

BRAdmin Professional 3 es una utilidad que permite una administración más avanzada de dispositivos Brother conectados a la red. Esta utilidad puede buscar productos Brother en la red y visualizar el estado del dispositivo desde una ventana similar a la de Windows® Explorer, fácil de leer, que cambia el color para identificar el estado de cada dispositivo. Se puede configurar la red y los ajustes del dispositivo y actualizar el firmware del dispositivo desde un ordenador Windows® en su red LAN. BRAdmin Professional 3 también tiene la capacidad de registrar la actividad de los dispositivos Brother que se encuentren en la red y exportar los datos del registro en formato HTML, CSV, TXT o SQL.Para los usuarios que deseen supervisar equipos conectados localmente, instale el software Print Auditor Client en el ordenador cliente. Esta utilidad permite utilizar BRAdmin Professional 3 para supervisar los equipos que estén conectados a un ordenador cliente a través de una interfaz USB.

- Vaya a la página **Descargas** del modelo en Brother Solutions Center en support.brother.com para descargar la última versión de la utilidad BRAdmin Professional 3 de Brother.
- Nombre de nodo: el nombre de nodo aparece en la ventana actual de BRAdmin Professional 3. El nombre de nodo predeterminado es "BRNxxxxxxxxxxxx" para una red cableada o "BRWxxxxxxxxxxxx" para una red inalámbrica (donde "xxxxxxxxxxxx" es la dirección MAC / Ethernet del equipo).
- Si está utilizando la función Firewall de Windows® o la función de software de seguridad de una aplicación antivirus o anti-spyware, desactívelas provisionalmente. Cuando haya comprobado que puede imprimir, configure los ajustes del software siguiendo las instrucciones.

Información relacionada

- Software y utilidades de administración de la red

Métodos adicionales para configurar el equipo Brother para una red inalámbrica

Para conectar el equipo a la red inalámbrica, se recomienda que utilice el CD-ROM de instalación.

- Antes de configurar el equipo Brother para una red inalámbrica
- Configurar el equipo para una red inalámbrica
- Configurar el equipo para una red inalámbrica mediante el método de una sola pulsación de Wi-Fi Protected Setup™ (WPS)
- Configurar el equipo para una red inalámbrica mediante el método PIN de Wi-Fi Protected Setup™ (WPS)
- Configurar su equipo para una red inalámbrica en modo ad-hoc (para IEEE 802.11b/g/n)
- Configurar su equipo para una red inalámbrica utilizando el asistente de configuración del panel de control del equipo
- Configurar el equipo para una red inalámbrica cuando el SSID no es multienvío
- Configurar el equipo para una red inalámbrica corporativa
- Utilizar Wi-Fi Direct®

Antes de configurar el equipo Brother para una red inalámbrica

Modelos relacionados: HL-L5200DW/HL-L5200DWT/HL-L6300DW/HL-L6300DWT/HL-L6400DW/HL-L6400DWT

Antes de intentar configurar una red inalámbrica, confirme lo siguiente:

- Antes de establecer la configuración inalámbrica, es necesario que conozca el nombre de red (SSID) y la clave de red. Si utiliza una red inalámbrica corporativa, debe conocer el ID de usuario y la contraseña.

  Si no conoce la información de seguridad, consulte al fabricante del enrutador, al administrador del sistema o a su proveedor de servicios de Internet.

- Para conseguir unos resultados óptimos en la impresión cotidiana de documentos, coloque el equipo Brother lo más cerca posible del punto de acceso a la red LAN inalámbrica o enrutador evitando al máximo los obstáculos. Los objetos de gran tamaño y las paredes entre los dos dispositivos, así como las interferencias emitidas por otros dispositivos electrónicos, pueden afectar a la velocidad de transferencia de datos de los documentos.

  Debido a estos factores, puede que el método de conexión inalámbrico no sea el más adecuado para todos los tipos de documentos y aplicaciones. Si va a imprimir archivos grandes, como documentos de múltiples páginas con texto y gráficos grandes, tal vez le interese seleccionar una red Ethernet cableada para conseguir una transferencia de datos más rápida (solo modelos compatibles) o una conexión USB para obtener la máxima velocidad.

- Aunque el equipo Brother puede utilizarse tanto en una red cableada como en una inalámbrica (solo modelos compatibles), solo se puede utilizar un método de conexión a la vez. No obstante, puede utilizar a la vez una conexión a la red inalámbrica y una conexión Wi-Fi Direct, o bien una conexión a la red cableada (solo modelos compatibles) y una conexión Wi-Fi Direct.

Información relacionada

- Métodos adicionales para configurar el equipo Brother para una red inalámbrica

Configurar el equipo para una red inalámbrica

Modelos relacionados: HL-L5200DW/HL-L5200DWT/HL-L6300DW/HL-L6300DWT/HL-L6400DW/HL-L6400DWT

1. Encienda el ordenador y coloque el CD-ROM de instalación de Brother en la unidad de CD-ROM.
   - Para Windows®, siga estas instrucciones.
   - Para Macintosh, haga clic en **Driver Download** para ir al Brother Solutions Center. Siga las instrucciones que aparecen en la pantalla para instalar controladores de impresora.
2. La pantalla inicial aparecerá automáticamente.

   Seleccione el idioma y, a continuación, siga las instrucciones que aparecen en la pantalla.

- (Windows® XP)

  Si no aparece la pantalla de Brother automáticamente, vaya a **Mi PC**. Haga doble clic en el icono de CD-ROM y, a continuación, haga doble clic en **start.exe**.
- (Windows Vista® y Windows® 7)

  Si no aparece la pantalla de Brother automáticamente, vaya a **Equipo**. Haga doble clic en el icono de CD-ROM y, a continuación, haga doble clic en **start.exe**.
- (Windows® 8)

  Haga clic en el icono (**Explorador de archivos**) de la barra de tareas y, a continuación, vaya a **Equipo** (**Este equipo**). Haga doble clic en el icono del CD-ROM y después en **start.exe**.
- Si aparece la pantalla **Control de cuentas de usuario**, realice una de las siguientes acciones:
  - (Windows Vista®) Haga clic en **Permitir**.
  - (Windows® 7/Windows® 8) Haga clic en **Sí**.

3. Seleccione **Conexión de red inalámbrica (Wi-Fi)** y, a continuación, haga clic en **Siguiente** .
4. Siga las instrucciones que irán apareciendo en pantalla.

Una vez completada la configuración inalámbrica, el programa de instalación le guiará por la instalación de los controladores. Haga clic en **Siguiente** en el cuadro de diálogo de la instalación y siga las instrucciones que aparecen en la pantalla.

Información relacionada

- Métodos adicionales para configurar el equipo Brother para una red inalámbrica

Configurar el equipo para una red inalámbrica mediante el método de una sola pulsación de Wi-Fi Protected Setup™ (WPS)

Modelos relacionados: HL-L5200DW/HL-L5200DWT/HL-L6300DW/HL-L6300DWT/HL-L6400DW/HL-L6400DWT

Si su enrutador/punto de acceso inalámbrico es compatible con WPS (configuración pulsando botón), puede utilizar WPS desde el menú del panel de control para configurar los ajustes de red inalámbrica.

Los enrutadores o los puntos de acceso que admiten WPS tienen el símbolo que se muestra a continuación:

>> HL-L5200DW/HL-L5200DWT
>> HL-L6300DW/HL-L6300DWT/HL-L6400DW/HL-L6400DWT

HL-L5200DW/HL-L5200DWT

1. Pulse ▲ o ▼ para seleccionar la opción [Red] y, a continuación, pulse **OK**.
2. Pulse ▲ o ▼ para seleccionar la opción [WLAN] y, a continuación, pulse **OK**.
3. Pulse ▲ o ▼ para seleccionar la opción [WPS] y, a continuación, pulse **OK**.
4. Si aparece [¿Activar WLAN?], pulse ▲ para seleccionar Activado.

   De este modo, se iniciará el asistente de configuración inalámbrica. Para cancelar, pulse **Cancel (Cancelar)**.
5. Cuando la pantalla LCD muestre [Puls tecla routr], pulse el botón WPS del punto de acceso/enrutador inalámbrico. Pulse ▲ en el panel de control del equipo. El equipo detectará automáticamente su punto de acceso/enrutador inalámbrico e intentará conectarse a la red inalámbrica.

Si el dispositivo inalámbrico está conectado correctamente, en la pantalla LCD del equipo aparecerá [Conectada].

Ha finalizado la configuración de la red inalámbrica. Para instalar los controladores y el software necesarios para operar el dispositivo, introduzca el CD-ROM de instalación de Brother en el ordenador o vaya a la página **Descargas** de su modelo en el Brother Solutions Center en support.brother.com para instalar los controladores y el software necesarios para poner en funcionamiento el dispositivo.

HL-L6300DW/HL-L6300DWT/HL-L6400DW/HL-L6400DWT

1. Pulse [Ajustes] > [Red] > [WLAN] > [WPS].
2. Cuando aparezca [¿Cambiar interfaz de red a inalámbrico?], pulse [Sí].

   De este modo, se iniciará el asistente de configuración inalámbrica. Para cancelar, pulse [No].
3. Cuando la pantalla táctil muestre [Inicie WPS en su punto de acceso inalámb./enrut. y pulse [OK].], pulse el botón WPS del punto de acceso/enrutador inalámbrico. A continuación, pulse [OK] en el equipo. El equipo detectará automáticamente su punto de acceso/enrutador inalámbrico e intentará conectarse a la red inalámbrica.

Si el dispositivo inalámbrico está conectado correctamente, en la pantalla LCD del equipo aparecerá `[Conectada]`.

Ha finalizado la configuración de la red inalámbrica. Para instalar los controladores y el software necesarios para operar el dispositivo, introduzca el CD-ROM de instalación de Brother en el ordenador o vaya a la página **Descargas** de su modelo en el Brother Solutions Center en support.brother.com para instalar los controladores y el software necesarios para poner en funcionamiento el dispositivo.

Información relacionada

- Métodos adicionales para configurar el equipo Brother para una red inalámbrica
- Códigos de error del informe de LAN inalámbrica

Configurar el equipo para una red inalámbrica mediante el método PIN de Wi-Fi Protected Setup™ (WPS)

Modelos relacionados: HL-L5200DW/HL-L5200DWT/HL-L6300DW/HL-L6300DWT/HL-L6400DW/HL-L6400DWT

Si el punto de acceso de LAN inalámbrica/enrutador es compatible con WPS, puede utilizar el método PIN (número de identificación personal) para configurar los ajustes de la red inalámbrica.

El método PIN es uno de los métodos de conexión desarrollados por Wi-Fi Alliance®. Al introducir en el registrador (dispositivo que administra la LAN inalámbrica) un PIN creado por un inscrito (su equipo), puede configurar los ajustes de la red inalámbrica y de seguridad. Para obtener más información sobre cómo acceder al modo WPS, consulte las instrucciones suministradas con el punto de acceso de LAN inalámbrica/enrutador.

Tipo A

Conexión cuando el punto de acceso de LAN inalámbrica/enrutador (1) se duplica como registrador.

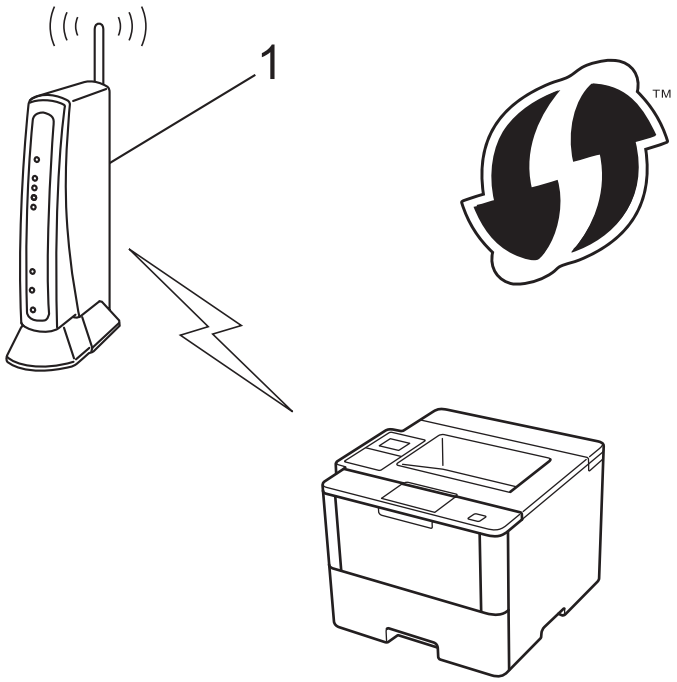

Tipo B

Conexión cuando otro dispositivo (2), como un ordenador, se utiliza como registrador.

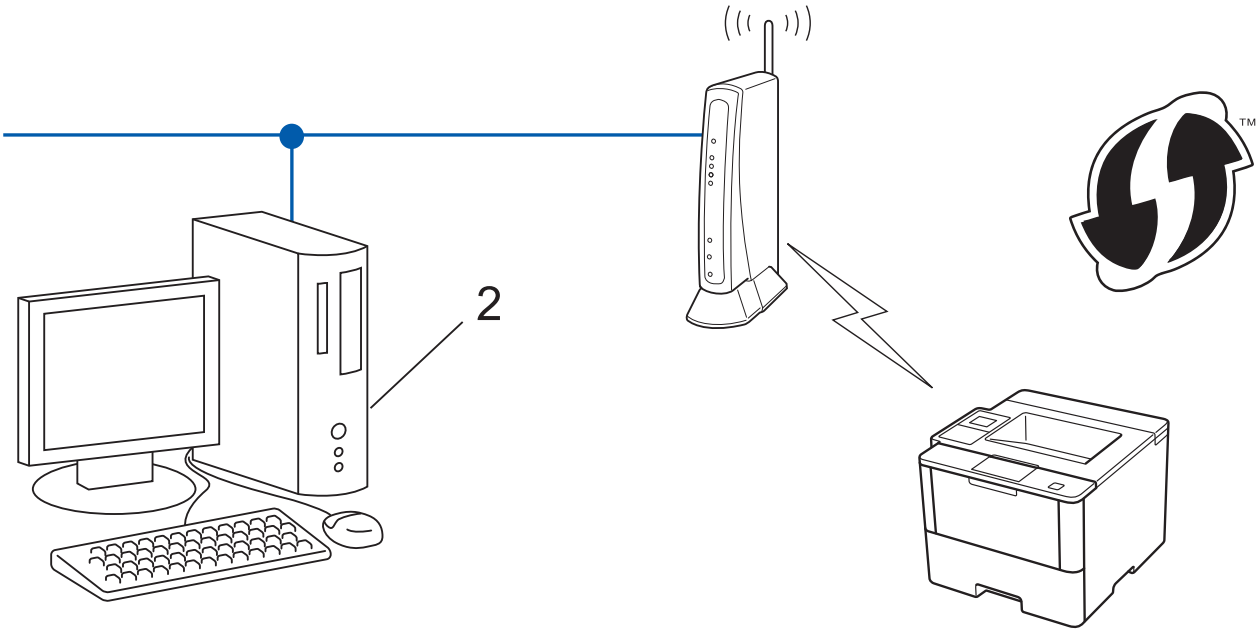

Los enrutadores o los puntos de acceso que admiten WPS tienen el símbolo que se muestra a continuación:

>> HL-L5200DW/HL-L5200DWT
>> HL-L6300DW/HL-L6300DWT/HL-L6400DW/HL-L6400DWT

HL-L5200DW/HL-L5200DWT

1. Pulse ▲ o ▼ para seleccionar la opción `[Red]` y, a continuación, pulse **OK**.
2. Pulse ▲ o ▼ para seleccionar la opción `[WLAN]` y, a continuación, pulse **OK**.
3. Pulse ▲ o ▼ para seleccionar la opción `[Cód WPS cn PIN]` y, a continuación, pulse **OK**.
4. Si aparece `[¿Activar WLAN?]`, pulse ▲ para seleccionar Activado.

   De este modo, se iniciará el asistente de configuración inalámbrica. Para cancelar, pulse **Cancel (Cancelar)**.
5. En la pantalla LCD se muestra un PIN de ocho dígitos y el equipo comenzará a buscar un punto de acceso de LAN inalámbrica/enrutador.
6. Con un ordenador que está en red, escriba "http://dirección IP del punto de acceso" en su navegador (donde "dirección IP del punto de acceso" es la dirección IP del dispositivo utilizado como registrador).
7. Vaya a la página de ajustes de WPS e introduzca el PIN y, a continuación, siga las instrucciones que irán apareciendo en pantalla.

- El registrador generalmente es el punto de acceso de LAN inalámbrica/enrutador.
- La página de ajustes variará dependiendo de la marca del punto de acceso de LAN inalámbrica/enrutador. Para obtener más información, consulte las instrucciones suministradas con el punto de acceso de LAN inalámbrica/enrutador.

Si utiliza un ordenador con Windows Vista®, Windows® 7 o Windows® 8 como registrador, realice los siguientes pasos:

8. Realice una de las siguientes acciones:
   - (Windows Vista®)

     Haga clic en **(Iniciar)** > **Red** > **Agregar un dispositivo inalámbrico**.
   - (Windows® 7)

     Haga clic en **(Iniciar)** > **Dispositivos e impresoras** > **Agregar un dispositivo**.
   - (Windows® 8)

     Mueva el ratón a la esquina inferior derecha del escritorio. Cuando aparezca la barra de menú, haga clic en **Configuración** > **Panel de control** > **Hardware y sonido** > **Dispositivos e impresoras** > **Agregar un dispositivo**.

- Para utilizar un ordenador con Windows Vista®, Windows® 7 o Windows® 8 como registrador, antes deberá registrarlo en la red. Para obtener más información, consulte las instrucciones suministradas con el punto de acceso de LAN inalámbrica/enrutador.
- Si utiliza Windows® 7 o Windows® 8 como registrador, puede instalar el controlador de impresora una vez realizada la configuración inalámbrica siguiendo las instrucciones que aparecen en la pantalla. Para instalar el paquete completo de software y controladores, utilice el CD-ROM de instalación de Brother.

9. Seleccione el equipo y haga clic en **Siguiente**.
10. Introduzca el PIN mostrado en la pantalla LCD y, a continuación, haga clic en **Siguiente**.
11. Seleccione la red y, a continuación, haga clic en **Siguiente**.
12. Haga clic en **Cerrar**.

Si el dispositivo inalámbrico está conectado correctamente, en la pantalla LCD del equipo aparecerá `[Conectada]`.

Ha finalizado la configuración de la red inalámbrica. Para instalar los controladores y el software necesarios para operar el dispositivo, introduzca el CD-ROM de instalación de Brother en el ordenador o vaya a la página **Descargas** de su modelo en el Brother Solutions Center en support.brother.com para instalar los controladores y el software necesarios para poner en funcionamiento el dispositivo.

HL-L6300DW/HL-L6300DWT/HL-L6400DW/HL-L6400DWT

1. Pulse `[Ajustes]` > `[Red]` > `[WLAN]` > `[Cód WPS cn PIN]`.
2. Cuando aparezca `[¿Cambiar interfaz de red a inalámbrico?]`, pulse `[Sí]`.

   De este modo, se iniciará el asistente de configuración inalámbrica. Para cancelar, pulse `[No]`.
3. En la pantalla LCD se muestra un PIN de ocho dígitos y el equipo comenzará a buscar un punto de acceso de LAN inalámbrica/enrutador.
4. Con un ordenador que está en red, escriba "http://dirección IP del punto de acceso" en su navegador (donde "dirección IP del punto de acceso" es la dirección IP del dispositivo utilizado como registrador).
5. Vaya a la página de ajustes de WPS e introduzca el PIN y, a continuación, siga las instrucciones que irán apareciendo en pantalla.

- El registrador generalmente es el punto de acceso de LAN inalámbrica/enrutador.
- La página de ajustes variará dependiendo de la marca del punto de acceso de LAN inalámbrica/enrutador. Para obtener más información, consulte las instrucciones suministradas con el punto de acceso de LAN inalámbrica/enrutador.

Si utiliza un ordenador con Windows Vista®, Windows® 7 o Windows® 8 como registrador, realice los siguientes pasos:

6. Realice una de las siguientes acciones:

- (Windows Vista®)

  Haga clic en **(Iniciar)** > **Red** > **Agregar un dispositivo inalámbrico**.

- (Windows® 7)

  Haga clic en **(Iniciar)** > **Dispositivos e impresoras** > **Agregar un dispositivo**.

- (Windows® 8)

  Mueva el ratón a la esquina inferior derecha del escritorio. Cuando aparezca la barra de menú, haga clic en **Configuración** > **Panel de control** > **Hardware y sonido** > **Dispositivos e impresoras** > **Agregar un dispositivo**.

- Para utilizar un ordenador con Windows Vista®, Windows® 7 o Windows® 8 como registrador, antes deberá registrarlo en la red. Para obtener más información, consulte las instrucciones suministradas con el punto de acceso de LAN inalámbrica/enrutador.
- Si utiliza Windows® 7 o Windows® 8 como registrador, puede instalar el controlador de impresora una vez realizada la configuración inalámbrica siguiendo las instrucciones que aparecen en la pantalla. Para instalar el paquete completo de software y controladores, utilice el CD-ROM de instalación de Brother.

7. Seleccione el equipo y haga clic en **Siguiente**.
8. Introduzca el PIN mostrado en la pantalla LCD y, a continuación, haga clic en **Siguiente**.
9. Seleccione la red y, a continuación, haga clic en **Siguiente**.
10. Haga clic en **Cerrar**.

Si el dispositivo inalámbrico está conectado correctamente, en la pantalla LCD del equipo aparecerá `[Conectada]`.

Ha finalizado la configuración de la red inalámbrica. Para instalar los controladores y el software necesarios para operar el dispositivo, introduzca el CD-ROM de instalación de Brother en el ordenador o vaya a la página **Descargas** de su modelo en el Brother Solutions Center en support.brother.com para instalar los controladores y el software necesarios para poner en funcionamiento el dispositivo.

Información relacionada

- Métodos adicionales para configurar el equipo Brother para una red inalámbrica
- Códigos de error del informe de LAN inalámbrica

Configurar su equipo para una red inalámbrica en modo ad-hoc (para IEEE 802.11b/g/n)

- Configure su equipo para una red inalámbrica en modo ad-hoc utilizando un nuevo SSID
- Configurar en su equipo la red inalámbrica en el modo ad-hoc utilizando un SSID existente

Configure su equipo para una red inalámbrica en modo ad-hoc utilizando un nuevo SSID

Modelos relacionados: HL-L5200DW/HL-L5200DWT/HL-L6300DW/HL-L6300DWT/HL-L6400DW/HL-L6400DWT

Deberá conectarse a un nuevo SSID desde su ordenador cuando esté configurado en modo Ad-Hoc.

>> HL-L5200DW/HL-L5200DWT
>> HL-L6300DW/HL-L6300DWT/HL-L6400DW/HL-L6400DWT

HL-L5200DW/HL-L5200DWT

1. Pulse ▲ o ▼ para seleccionar la opción [Red] y, a continuación, pulse **OK**.
2. Pulse ▲ o ▼ para seleccionar la opción [WLAN] y, a continuación, pulse **OK**.
3. Pulse ▲ o ▼ para seleccionar la opción [Conf.Asistente] y, a continuación, pulse **OK**.
4. Si aparece [¿Activar WLAN?], pulse ▲ para seleccionar Activado.

   De este modo, se iniciará el asistente de configuración inalámbrica. Para cancelar, pulse **Cancel (Cancelar)**.
5. El equipo buscará la red y mostrará una lista con los SSID disponibles. Pulse ▲ o ▼ para seleccionar la opción [<Nuevo SSID>] y, a continuación, pulse **OK**.
6. Introduzca el nombre del SSID y, a continuación, pulse **OK**.
7. Pulse ▲ o ▼ para seleccionar la opción [Ad-hoc] y, a continuación, pulse **OK**.
8. Pulse ▲ o ▼ para seleccionar el tipo de encriptación [Ninguno] o [WEP] y, a continuación, pulse **OK**.
9. Si ha seleccionado la opción [WEP] para el tipo de encriptación, introduzca la clave WEP y, a continuación, pulse **OK**.

   Su equipo Brother solo admite el uso de la primera clave WEP.
10. Para aplicar los ajustes, pulse ▲. Para cancelar, pulse ▼.
11. El equipo intentará conectarse con el dispositivo inalámbrico que haya seleccionado.

Si el dispositivo inalámbrico está conectado correctamente, en la pantalla LCD del equipo aparecerá [Conectada].

Ha finalizado la configuración de la red inalámbrica. Para instalar los controladores y el software necesarios para operar el dispositivo, introduzca el CD-ROM de instalación de Brother en el ordenador o vaya a la página **Descargas** de su modelo en el Brother Solutions Center en support.brother.com para instalar los controladores y el software necesarios para poner en funcionamiento el dispositivo.

HL-L6300DW/HL-L6300DWT/HL-L6400DW/HL-L6400DWT

1. Pulse [Ajustes] > [Red] > [WLAN] > [Conf.Asistente].
2. Cuando aparezca [¿Cambiar interfaz de red a inalámbrico?], pulse [Sí].

   De este modo, se iniciará el asistente de configuración inalámbrica. Para cancelar, pulse [No].
3. El equipo buscará la red y mostrará una lista con los SSID disponibles. Pulse ▲ o ▼ para mostrar la opción [<Nuevo SSID>].
4. Pulse [<Nuevo SSID>].
5. Introduzca el nombre del SSID y, a continuación, pulse [OK].

   Más información de cómo introducir texto ➤➤ *Guía del usuario*

6. Pulse [Ad-hoc].
7. Pulse [Ninguna] o [WEP] para seleccionar el tipo de encriptación.
8. Si ha seleccionado [WEP] para el tipo de encriptación, introduzca la clave WEP y, a continuación, pulse [OK].

- Más información de cómo introducir texto ➤➤ *Guía del usuario*
- Su equipo Brother solo admite el uso de la primera clave WEP.

9. Para aplicar los ajustes, pulse [Sí]. Para cancelar, pulse [No].
10. El equipo intentará conectarse con el dispositivo inalámbrico que haya seleccionado.

Si el dispositivo inalámbrico está conectado correctamente, en la pantalla LCD del equipo aparecerá [Conectada].

Ha finalizado la configuración de la red inalámbrica. Para instalar los controladores y el software necesarios para operar el dispositivo, introduzca el CD-ROM de instalación de Brother en el ordenador o vaya a la página **Descargas** de su modelo en el Brother Solutions Center en support.brother.com para instalar los controladores y el software necesarios para poner en funcionamiento el dispositivo.

Información relacionada

- Configurar su equipo para una red inalámbrica en modo ad-hoc (para IEEE 802.11b/g/n)
- Cómo insertar texto en el equipo Brother
- Códigos de error del informe de LAN inalámbrica

Configurar en su equipo la red inalámbrica en el modo ad-hoc utilizando un SSID existente

Modelos relacionados: HL-L5200DW/HL-L5200DWT/HL-L6300DW/HL-L6300DWT/HL-L6400DW/HL-L6400DWT

Si está intentando emparejar el equipo Brother con un ordenador que ya está en modo ad-hoc y ha configurado un SSID, utilice estas instrucciones.

>> HL-L5200DW/HL-L5200DWT
>> HL-L6300DW/HL-L6300DWT/HL-L6400DW/HL-L6400DWT

HL-L5200DW/HL-L5200DWT

Antes de configurar el equipo, le recomendamos que anote los ajustes de la red inalámbrica. Necesitará esta información antes de continuar con la configuración.

1. Compruebe y registre los ajustes de red inalámbrica que tenga en ese momento el ordenador al que se vaya a conectar.

   Los ajustes de la red inalámbrica del ordenador al que se vaya a conectar deben estar configurados en el modo ad-hoc con un SSID ya configurado. Para obtener instrucciones sobre cómo configurar el modo ad-hoc en el ordenador, consulte las instrucciones incluidas con el ordenador o póngase en contacto con su administrador de red.

Nombre de red (SSID)

Modo de comunicación	Modo de encriptación	Clave de red
Ad-hoc	NINGUNO	-
	WEP	

   Por ejemplo:

Nombre de red (SSID)
HOLA

Modo de comunicación	Modo de encriptación	Clave de red
Ad-hoc	WEP	12345

   Su equipo Brother solo admite el uso de la primera clave WEP.

2. Pulse ▲ o ▼ para seleccionar la opción `[Red]` y, a continuación, pulse **OK**.
3. Pulse ▲ o ▼ para seleccionar la opción `[WLAN]` y, a continuación, pulse **OK**.
4. Pulse ▲ o ▼ para seleccionar la opción `[Conf.Asistente]` y, a continuación, pulse **OK**.
5. Si aparece `[¿Activar WLAN?]`, pulse ▲ para seleccionar Activado.

   De este modo, se iniciará el asistente de configuración inalámbrica. Para cancelar, pulse **Cancel (Cancelar)**.
6. El equipo buscará la red y mostrará una lista con los SSID disponibles. Cuando aparezca una lista de SSID, pulse ▲ o ▼ para seleccionar el SSID deseado.
7. Pulse **OK**.
8. Introduzca la clave WEP y, a continuación, pulse **OK**.

Para aplicar los ajustes, pulse ▲. Para cancelar, pulse ▼.

Su equipo Brother solo admite el uso de la primera clave WEP.

9. El equipo intentará conectarse con el dispositivo inalámbrico que haya seleccionado.

Si el dispositivo inalámbrico está conectado correctamente, en la pantalla LCD del equipo aparecerá `[Conectada]`.

Ha finalizado la configuración de la red inalámbrica. Para instalar los controladores y el software necesarios para operar el dispositivo, introduzca el CD-ROM de instalación de Brother en el ordenador o vaya a la página **Descargas** de su modelo en el Brother Solutions Center en support.brother.com para instalar los controladores y el software necesarios para poner en funcionamiento el dispositivo.

HL-L6300DW/HL-L6300DWT/HL-L6400DW/HL-L6400DWT

Antes de configurar el equipo, le recomendamos que anote los ajustes de la red inalámbrica. Necesitará esta información antes de continuar con la configuración.

1. Compruebe y registre los ajustes de red inalámbrica que tenga en ese momento el ordenador al que se vaya a conectar.

Los ajustes de la red inalámbrica del ordenador al que se vaya a conectar deben estar configurados en el modo ad-hoc con un SSID ya configurado. Para obtener instrucciones sobre cómo configurar el modo ad-hoc en el ordenador, consulte las instrucciones incluidas con el ordenador o póngase en contacto con su administrador de red.

Nombre de red (SSID)

Modo de comunicación	Modo de encriptación	Clave de red
Ad-hoc	NINGUNO	-
	WEP	

Por ejemplo:

Nombre de red (SSID)
HOLA

Modo de comunicación	Modo de encriptación	Clave de red
Ad-hoc	WEP	12345

Su equipo Brother solo admite el uso de la primera clave WEP.

2. Pulse `[Ajustes]` > `[Red]` > `[WLAN]` > `[Conf.Asistente]`.
3. Cuando aparezca `[¿Cambiar interfaz de red a inalámbrico?]`, pulse `[Sí]`.

   De este modo, se iniciará el asistente de configuración inalámbrica. Para cancelar, pulse `[No]`.
4. El equipo buscará la red y mostrará una lista con los SSID disponibles. Cuando aparezca una lista de SSID, pulse ▲ o ▼ para seleccionar el SSID deseado y, a continuación, pulse el SSID.

   Introduzca la clave WEP y, a continuación, pulse `[OK]`.

   Para aplicar los ajustes, pulse `[Sí]`. Para cancelar, pulse `[No]`.

- Más información de cómo introducir texto ➤➤ *Guía del usuario*
- Su equipo Brother solo admite el uso de la primera clave WEP.

5. El equipo intenta conectarse al dispositivo inalámbrico que ha seleccionado.

Si el dispositivo inalámbrico está conectado correctamente, en la pantalla LCD del equipo aparecerá `[Conectada]`.

Ha finalizado la configuración de la red inalámbrica. Para instalar los controladores y el software necesarios para operar el dispositivo, introduzca el CD-ROM de instalación de Brother en el ordenador o vaya a la página **Descargas** de su modelo en el Brother Solutions Center en support.brother.com para instalar los controladores y el software necesarios para poner en funcionamiento el dispositivo.

Información relacionada

- Configurar su equipo para una red inalámbrica en modo ad-hoc (para IEEE 802.11b/g/n)
- Cómo insertar texto en el equipo Brother
- Códigos de error del informe de LAN inalámbrica

Configurar su equipo para una red inalámbrica utilizando el asistente de configuración del panel de control del equipo

Modelos relacionados: HL-L5200DW/HL-L5200DWT/HL-L6300DW/HL-L6300DWT/HL-L6400DW/HL-L6400DWT

>> HL-L5200DW/HL-L5200DWT
>> HL-L6300DW/HL-L6300DWT/HL-L6400DW/HL-L6400DWT

HL-L5200DW/HL-L5200DWT

Antes de configurar el equipo, le recomendamos que anote los ajustes de la red inalámbrica. Necesitará esta información antes de continuar con la configuración.

1. Compruebe y registre los ajustes de red inalámbrica que tenga en ese momento el ordenador al que se vaya a conectar.

Nombre de red (SSID)

Clave de red

Por ejemplo:

Nombre de red (SSID)
HOLA

Clave de red
12345

- Su punto de acceso/enrutador puede soportar el uso de varias claves WEP, sin embargo el equipo Brother soporta el uso de la primera clave WEP sólo.
- Si necesita ayuda durante la configuración y desea contactar con el servicio de atención al cliente de Brother, asegúrese de que tiene su SSID (nombre de red) y clave de red preparados. No podemos ayudarle a encontrar esta información.
- Si no conoce esta información (SSID y clave de red), no podrá continuar con la configuración inalámbrica.

  ¿Cómo puedo encontrar esta información?

  - Compruebe la documentación suministrada con su enrutador/punto de acceso inalámbrico.
  - El SSID inicial puede ser el nombre o nombre de modelo del fabricante.
  - Si no conoce la información de seguridad, consulte al fabricante del enrutador, al administrador del sistema o a su proveedor de servicios de Internet.

2. Pulse ▲ o ▼ para seleccionar la opción `[Red]` y, a continuación, pulse **OK**.
3. Pulse ▲ o ▼ para seleccionar la opción `[WLAN]` y, a continuación, pulse **OK**.
4. Pulse ▲ o ▼ para seleccionar la opción `[Conf.Asistente]` y, a continuación, pulse **OK**.
5. Si aparece `[¿Activar WLAN?]`, pulse ▲ para seleccionar Activado.

   De este modo, se iniciará el asistente de configuración inalámbrica. Para cancelar, pulse **Cancel (Cancelar)**.
6. El equipo buscará la red y mostrará una lista con los SSID disponibles. Cuando aparezca una lista de SSID, pulse ▲ o ▼ para seleccionar el SSID deseado.

7. Pulse **OK**.
8. Realice una de las siguientes acciones:
   - Si está utilizando un método de encriptación y autenticación que requiere una clave de red, escriba la clave de red que anotó en el primer paso.

     Introduzca la clave y, a continuación, pulse **OK** para aplicar los ajustes.

     Para aplicar los ajustes, pulse ▲. Para cancelar, pulse ▼.
   - Si el método de autenticación es Sistema abierto y el modo de encriptación es Ninguno, vaya al paso siguiente.
9. El equipo intenta conectarse al dispositivo inalámbrico que ha seleccionado.

Si el dispositivo inalámbrico está conectado correctamente, en la pantalla LCD del equipo aparecerá `[Conectada]`.

Ha finalizado la configuración de la red inalámbrica. Para instalar los controladores y el software necesarios para operar el dispositivo, introduzca el CD-ROM de instalación de Brother en el ordenador o vaya a la página **Descargas** de su modelo en el Brother Solutions Center en support.brother.com para instalar los controladores y el software necesarios para poner en funcionamiento el dispositivo.

HL-L6300DW/HL-L6300DWT/HL-L6400DW/HL-L6400DWT

Antes de configurar el equipo, le recomendamos que anote los ajustes de la red inalámbrica. Necesitará esta información antes de continuar con la configuración.

1. Compruebe y registre los ajustes de red inalámbrica que tenga en ese momento el ordenador al que se vaya a conectar.

Nombre de red (SSID)

Clave de red

Por ejemplo:

Nombre de red (SSID)
HOLA

Clave de red
12345

- Su punto de acceso/enrutador puede soportar el uso de varias claves WEP, sin embargo el equipo Brother soporta el uso de la primera clave WEP sólo.
- Si necesita ayuda durante la configuración y desea contactar con el servicio de atención al cliente de Brother, asegúrese de que tiene su SSID (nombre de red) y clave de red preparados. No podemos ayudarle a encontrar esta información.
- Si no conoce esta información (SSID y clave de red), no podrá continuar con la configuración inalámbrica.

  ¿Cómo puedo encontrar esta información?
  - Compruebe la documentación suministrada con su enrutador/punto de acceso inalámbrico.
  - El SSID inicial puede ser el nombre o nombre de modelo del fabricante.
  - Si no conoce la información de seguridad, consulte al fabricante del enrutador, al administrador del sistema o a su proveedor de servicios de Internet.

2. Pulse `[Ajustes]` > `[Red]` > `[WLAN]` > `[Conf.Asistente]`.
3. Cuando aparezca `[¿Cambiar interfaz de red a inalámbrico?]`, pulse `[Sí]`.

De este modo, se iniciará el asistente de configuración inalámbrica. Para cancelar, pulse [No].

4. El equipo buscará la red y mostrará una lista con los SSID disponibles.

   Si aparece una lista de SSID, pulse ▲ o ▼ para ver el SSID al que desea conectar y, a continuación, pulse el SSID.

5. Realice una de las siguientes acciones:
   - Si está utilizando un método de encriptación y autenticación que requiere una clave de red, escriba la clave de red que anotó en el primer paso.

     Cuando haya introducido todos los caracteres, pulse [OK] y, a continuación, pulse [Sí] para aplicar sus ajustes.
   - Si el método de autenticación es Sistema abierto y el modo de encriptación es Ninguno, vaya al paso siguiente.
6. El equipo intenta conectarse al dispositivo inalámbrico que ha seleccionado.

Si el dispositivo inalámbrico está conectado correctamente, en la pantalla LCD del equipo aparecerá [Conectada].

Ha finalizado la configuración de la red inalámbrica. Para instalar los controladores y el software necesarios para operar el dispositivo, introduzca el CD-ROM de instalación de Brother en el ordenador o vaya a la página **Descargas** de su modelo en el Brother Solutions Center en support.brother.com para instalar los controladores y el software necesarios para poner en funcionamiento el dispositivo.

Información relacionada

- Métodos adicionales para configurar el equipo Brother para una red inalámbrica
- Cómo insertar texto en el equipo Brother
- Códigos de error del informe de LAN inalámbrica

Configurar el equipo para una red inalámbrica cuando el SSID no es multienvío

Modelos relacionados: HL-L5200DW/HL-L5200DWT/HL-L6300DW/HL-L6300DWT/HL-L6400DW/HL-L6400DWT

>> HL-L5200DW/HL-L5200DWT
>> HL-L6300DW/HL-L6300DWT/HL-L6400DW/HL-L6400DWT

HL-L5200DW/HL-L5200DWT

Antes de configurar el equipo, le recomendamos que anote los ajustes de la red inalámbrica. Necesitará esta información antes de continuar con la configuración.

1. Compruebe y escriba los ajustes actuales de la red inalámbrica.

Nombre de red (SSID)

Modo de comunicación	Método de autenticación	Modo de encriptación	Clave de red
Infraestructura	Sistema abierto	NINGUNO	-
		WEP	
	Clave compartida	WEP	
	WPA/WPA2-PSK	AES	
		TKIP (TKIP solo es compatible con WPA-PSK).	

Por ejemplo:

Nombre de red (SSID)
HOLA

Modo de comunicación	Método de autenticación	Modo de encriptación	Clave de red
Infraestructura	WPA2-PSK	AES	12345678

Si su enrutador utiliza encriptación WEP, introduzca la clave utilizada como primera clave WEP. Su equipo Brother solo admite el uso de la primera clave WEP.

2. Pulse ▲ o ▼ para seleccionar la opción `[Red]` y, a continuación, pulse **OK**.
3. Pulse ▲ o ▼ para seleccionar la opción `[WLAN]` y, a continuación, pulse **OK**.
4. Pulse ▲ o ▼ para seleccionar la opción `[Conf.Asistente]` y, a continuación, pulse **OK**.
5. Si aparece `[¿Activar WLAN?]`, pulse ▲ para seleccionar Activado.

   De este modo, se iniciará el asistente de configuración inalámbrica. Para cancelar, pulse **Cancel (Cancelar)**.
6. El equipo buscará la red y mostrará una lista con los SSID disponibles. Pulse ▲ o ▼ para seleccionar la opción `[<Nuevo SSID>]` y, a continuación, pulse **OK**.
7. Introduzca el nombre del SSID y, a continuación, pulse **OK**.
8. Pulse ▲ o ▼ para seleccionar la opción `[Infraestructura]` y, a continuación, pulse **OK**.
9. Pulse ▲ o ▼ para seleccionar el método de autenticación deseado y, a continuación, pulse **OK**.
10. Realice una de las siguientes acciones:

- Si ha seleccionado la opción [Sistema abierto], pulse ▲ o ▼ para seleccionar el tipo de encriptación [Ninguno] o [WEP] y, a continuación, pulse **OK**.

  Si ha seleccionado la opción [WEP] para el tipo de encriptación, introduzca la clave WEP y, a continuación, pulse **OK**.
- Si ha seleccionado la opción [Clave compart.], introduzca la clave WEP y, a continuación, pulse **OK**.
- Si ha seleccionado la opción [WPA/WPA2-PSK], pulse ▲ o ▼ para seleccionar el tipo de encriptación [TKIP+AES] o [AES] y, a continuación, pulse **OK**.

  Introduzca la clave WPA y, a continuación, pulse **OK**.

Su equipo Brother solo admite el uso de la primera clave WEP.

11. Para aplicar los ajustes, pulse ▲. Para cancelar, pulse ▼.
12. El equipo intentará conectarse con el dispositivo inalámbrico que haya seleccionado.

Si el dispositivo inalámbrico está conectado correctamente, en la pantalla LCD del equipo aparecerá [Conectada].

Ha finalizado la configuración de la red inalámbrica. Para instalar los controladores y el software necesarios para operar el dispositivo, introduzca el CD-ROM de instalación de Brother en el ordenador o vaya a la página **Descargas** de su modelo en el Brother Solutions Center en support.brother.com para instalar los controladores y el software necesarios para poner en funcionamiento el dispositivo.

HL-L6300DW/HL-L6300DWT/HL-L6400DW/HL-L6400DWT

Antes de configurar el equipo, le recomendamos que anote los ajustes de la red inalámbrica. Necesitará esta información antes de continuar con la configuración.

1. Compruebe y escriba los ajustes actuales de la red inalámbrica.

Nombre de red (SSID)

Modo de comunicación	Método de autenticación	Modo de encriptación	Clave de red
Infraestructura	Sistema abierto	NINGUNO	-
		WEP	
	Clave compartida	WEP	
	WPA/WPA2-PSK	AES	
		TKIP (TKIP solo es compatible con WPA-PSK).	

Por ejemplo:

Nombre de red (SSID)
HOLA

Modo de comunicación	Método de autenticación	Modo de encriptación	Clave de red
Infraestructura	WPA2-PSK	AES	12345678

Si su enrutador utiliza encriptación WEP, introduzca la clave utilizada como primera clave WEP. Su equipo Brother solo admite el uso de la primera clave WEP.

2. Pulse [Ajustes] > [Red] > [WLAN] > [Conf.Asistente].
3. Cuando aparezca [¿Cambiar interfaz de red a inalámbrico?], pulse [Sí].

   De este modo, se iniciará el asistente de configuración inalámbrica. Para cancelar, pulse [No].

4. El equipo buscará la red y mostrará una lista con los SSID disponibles. Pulse ▲ o ▼ para mostrar la opción [<Nuevo SSID>].
5. Pulse [<Nuevo SSID>].
6. Introduzca el nombre del SSID y, a continuación, pulse [OK].

Más información de cómo introducir texto ➤➤ *Guía del usuario*

7. Pulse [Infraestructura].
8. Pulse ▲ o ▼ para mostrar el método de autenticación deseado.
9. Pulse el método de autenticación deseado.
10. Realice una de las siguientes acciones:
    - Si ha seleccionado la opción [Sistema abierto], pulse [Ninguna] o [WEP].

      Si ha seleccionado la opción [WEP] para el tipo de encriptación, introduzca la clave WEP y, a continuación, pulse [OK].
    - Si ha seleccionado la opción [Clave compartida], introduzca la clave WEP y, a continuación, pulse [OK].
    - Si ha seleccionado la opción [WPA/WPA2-PSK], pulse [TKIP+AES] o [AES] para el tipo de encriptación.

      Introduzca la clave WPA y, a continuación, pulse [OK].

- Más información de cómo introducir texto ➤➤ *Guía del usuario*
- Su equipo Brother solo admite el uso de la primera clave WEP.

11. Para aplicar los ajustes, pulse [Sí]. Para cancelar, pulse [No].
12. El equipo intentará conectarse con el dispositivo inalámbrico que haya seleccionado.

Si el dispositivo inalámbrico está conectado correctamente, en la pantalla LCD del equipo aparecerá [Conectada].

Ha finalizado la configuración de la red inalámbrica. Para instalar los controladores y el software necesarios para operar el dispositivo, introduzca el CD-ROM de instalación de Brother en el ordenador o vaya a la página **Descargas** de su modelo en el Brother Solutions Center en support.brother.com para instalar los controladores y el software necesarios para poner en funcionamiento el dispositivo.

Información relacionada

- Métodos adicionales para configurar el equipo Brother para una red inalámbrica
- No puedo completar la configuración de la red inalámbrica
- Cómo insertar texto en el equipo Brother
- Códigos de error del informe de LAN inalámbrica

Configurar el equipo para una red inalámbrica corporativa

Modelos relacionados: HL-L5200DW/HL-L5200DWT/HL-L6300DW/HL-L6300DWT/HL-L6400DW/HL-L6400DWT

>> HL-L5200DW/HL-L5200DWT
>> HL-L6300DW/HL-L6300DWT/HL-L6400DW/HL-L6400DWT

HL-L5200DW/HL-L5200DWT

Antes de configurar el equipo, le recomendamos que anote los ajustes de la red inalámbrica. Necesitará esta información antes de continuar con la configuración.

1. Compruebe y escriba los ajustes actuales de la red inalámbrica.

Nombre de red (SSID)

Modo de comunicación	Método de autenticación	Modo de encriptación	ID de usuario	Contraseña
Infraestructura	LEAP	CKIP		
	EAP-FAST/NINGUNO	AES		
		TKIP		
	EAP-FAST/MS-CHAPv2	AES		
		TKIP		
	EAP-FAST/GTC	AES		
		TKIP		
	PEAP/MS-CHAPv2	AES		
		TKIP		
	PEAP/GTC	AES		
		TKIP		
	EAP-TTLS/CHAP	AES		
		TKIP		
	EAP-TTLS/MS-CHAP	AES		
		TKIP		
	EAP-TTLS/MS-CHAPv2	AES		
		TKIP		
	EAP-TTLS/PAP	AES		
		TKIP		
	EAP-TLS	AES		-
		TKIP		-

Por ejemplo:

Nombre de red (SSID)
HOLA

Modo de comunicación	Método de autenticación	Modo de encriptación	ID de usuario	Contraseña
Infraestructura	EAP-FAST/MS-CHAPv2	AES	Brother	12345678

- Si configura el equipo con la autenticación EAP-TLS, deberá instalar el certificado de cliente emitido por una CA antes de iniciar la configuración. Póngase en contacto con el administrador de red para obtener información sobre el certificado de cliente. Si ha instalado varios certificados, se recomienda anotar el nombre del certificado que desea utilizar.
- Si verifica el equipo utilizando el nombre común del certificado de servidor, se recomienda anotar este nombre común antes de iniciar la configuración. Póngase en contacto con el administrador de red para obtener información sobre el nombre común del certificado de servidor.

2. Pulse ▲ o ▼ para seleccionar la opción `[Red]` y, a continuación, pulse **OK**.
3. Pulse ▲ o ▼ para seleccionar la opción `[WLAN]` y, a continuación, pulse **OK**.
4. Pulse ▲ o ▼ para seleccionar la opción `[Conf.Asistente]` y, a continuación, pulse **OK**.
5. Si aparece `[¿Activar WLAN?]`, pulse ▲ para seleccionar Activado.

   De este modo, se iniciará el asistente de configuración inalámbrica. Para cancelar, pulse **Cancel (Cancelar)**.
6. El equipo buscará la red y mostrará una lista con los SSID disponibles. Pulse ▲ o ▼ para seleccionar la opción `[<Nuevo SSID>]` y, a continuación, pulse **OK**.
7. Introduzca el nombre del SSID y, a continuación, pulse **OK**.
8. Pulse ▲ o ▼ para seleccionar la opción `[Infraestructura]` y, a continuación, pulse **OK**.
9. Pulse ▲ o ▼ para seleccionar el método de autenticación deseado y, a continuación, pulse **OK**.
10. Realice una de las siguientes acciones:
    - Si ha seleccionado la opción `[LEAP]`, introduzca el ID de usuario y, a continuación, pulse **OK**.

      Introduzca la contraseña y, a continuación, pulse **OK**.
    - Si ha seleccionado la opción `[EAP-FAST]`, `[PEAP]` o `[EAP-TTLS]`, pulse ▲ o ▼ para seleccionar el método de autenticación interno `[NONE]`, `[CHAP]`, `[MS-CHAP]`, `[MS-CHAPv2]`, `[PAP]` o `[GTC]` y, a continuación, pulse **OK**.

Dependiendo del método de autenticación, las selecciones del método de autenticación interno variarán.

Pulse ▲ o ▼ para seleccionar el tipo de encriptación `[TKIP+AES]` o `[AES]` y, a continuación, pulse **OK**.

Pulse ▲ o ▼ para seleccionar el método de verificación `[Sin verific.]`, `[CA]` o `[CA+ID servidor]` y, a continuación, pulse **OK**.

- Si ha seleccionado la opción `[CA+ID servidor]`, introduzca el ID de servidor, el ID de usuario y la contraseña (si es necesario) y, a continuación, pulse **OK** para cada opción.
- Para otras selecciones, introduzca el ID de usuario y la contraseña y, a continuación, pulse **OK**.

Si no ha importado un certificado de CA en su equipo, el equipo mostrará el mensaje `[Sin verific.]`.

- Si ha seleccionado la opción `[EAP-TLS]`, pulse ▲ o ▼ para seleccionar el tipo de encriptación `[TKIP +AES]` o `[AES]` y, a continuación, pulse **OK**.

  Cuando el equipo muestre una lista de certificados de cliente disponibles, seleccione el certificado que desee.

  Pulse ▲ o ▼ para seleccionar el método de verificación `[Sin verific.]`, `[CA]` o `[CA+ID servidor]` y, a continuación, pulse **OK**.
  - Si ha seleccionado la opción `[CA+ID servidor]`, introduzca el ID de servidor y el ID de usuario y, a continuación, pulse **OK** para cada opción.
  - Para otras selecciones, introduzca el ID de usuario y, a continuación, pulse **OK**.

Si no ha importado un certificado de CA en su equipo, el equipo mostrará el mensaje `[Sin verific.]`.

11. Para aplicar los ajustes, pulse ▲. Para cancelar, pulse ▼.
12. El equipo intentará conectarse con el dispositivo inalámbrico que haya seleccionado.

Si el dispositivo inalámbrico está conectado correctamente, en la pantalla LCD del equipo aparecerá `[Conectada]`.

Ha finalizado la configuración de la red inalámbrica. Para instalar los controladores y el software necesarios para operar el dispositivo, introduzca el CD-ROM de instalación de Brother en el ordenador o vaya a la página **Descargas** de su modelo en el Brother Solutions Center en support.brother.com para instalar los controladores y el software necesarios para poner en funcionamiento el dispositivo.

HL-L6300DW/HL-L6300DWT/HL-L6400DW/HL-L6400DWT

Antes de configurar el equipo, le recomendamos que anote los ajustes de la red inalámbrica. Necesitará esta información antes de continuar con la configuración.

1. Compruebe y escriba los ajustes actuales de la red inalámbrica.

Nombre de red (SSID)

Modo de comunicación	Método de autenticación	Modo de encriptación	ID de usuario	Contraseña
Infraestructura	LEAP	CKIP		
	EAP-FAST/ NINGUNO	AES		
		TKIP		
	EAP-FAST/MS-CHOPv2	AES		
		TKIP		
	EAP-FAST/GTC	AES		
		TKIP		
	PEAP/MS-CHAPv2	AES		
		TKIP		
	PEAP/GTC	AES		
		TKIP		
	EAP-TTLS/CHAP	AES		
		TKIP		
	EAP-TTLS/MS-CHAP	AES		
		TKIP		
	EAP-TTLS/MS-CHAPv2	AES		
		TKIP		
	EAP-TTLS/PAP	AES		
		TKIP		
	EAP-TLS	AES		-
		TKIP		-

Por ejemplo:

Nombre de red (SSID)
HOLA

Modo de comunicación	Método de autenticación	Modo de encriptación	ID de usuario	Contraseña
Infraestructura	EAP-FAST/MS-CHOPv2	AES	Brother	12345678

- Si configura el equipo con la autenticación EAP-TLS, deberá instalar el certificado de cliente emitido por una CA antes de iniciar la configuración. Póngase en contacto con el administrador de red para obtener información sobre el certificado de cliente. Si ha instalado varios certificados, se recomienda anotar el nombre del certificado que desea utilizar.
- Si verifica el equipo utilizando el nombre común del certificado de servidor, se recomienda anotar este nombre común antes de iniciar la configuración. Póngase en contacto con el administrador de red para obtener información sobre el nombre común del certificado de servidor.

2. Pulse [Ajustes] > [Red] > [WLAN] > [Conf.Asistente].
3. Cuando aparezca [¿Cambiar interfaz de red a inalámbrico?], pulse [Sí].

   De este modo, se iniciará el asistente de configuración inalámbrica. Para cancelar, pulse [No].
4. El equipo buscará la red y mostrará una lista con los SSID disponibles. Pulse ▲ o ▼ para mostrar la opción [<Nuevo SSID>].
5. Pulse [<Nuevo SSID>].
6. Introduzca el nombre del SSID y, a continuación, pulse [OK].

Más información de cómo introducir texto ➤➤ *Guía del usuario*

7. Pulse [Infraestructura].
8. Pulse ▲ o ▼ para mostrar el método de autenticación deseado.
9. Pulse el método de autenticación deseado.
10. Realice una de las siguientes acciones:
    - Si ha seleccionado la opción [LEAP], introduzca el ID de usuario y, a continuación, pulse [OK]. Introduzca la contraseña y, a continuación, pulse [OK].
    - Si ha seleccionado la opción [EAP-FAST], [PEAP] o [EAP-TTLS], pulse ▲ o ▼ para seleccionar el método de autenticación interno [NINGUNA], [CHAP], [MS-CHAP], [MS-CHAPv2], [GTC] o [PAP].

Dependiendo del método de autenticación, las selecciones del método de autenticación interno variarán.

Pulse ▲ o ▼ para seleccionar el tipo de encriptación [TKIP+AES] o [AES].

Pulse ▲ o ▼ para seleccionar el tipo de encriptación [Sin verificación], [CA] o [CA + servidor ID].

- Si ha seleccionado la opción [CA + servidor ID], introduzca el ID de servidor, el ID de usuario y la contraseña (si es necesario) y, a continuación, pulse [OK] para cada opción.
- Para otras selecciones, introduzca el ID de usuario y la contraseña y, a continuación, pulse [OK] para cada opción.

Si no ha importado un certificado de CA en su equipo, el equipo mostrará el mensaje [Sin verificación].

- Si ha seleccionado la opción [EAP-TLS], pulse ▲ o ▼ para seleccionar el tipo de encriptación [TKIP +AES] o [AES].

  Cuando el equipo muestre una lista de certificados de cliente disponibles, seleccione el certificado que desee.

  Pulse ▲ o ▼ para seleccionar el tipo de encriptación [Sin verificación], [CA] o [CA + servidor ID].

  - Si ha seleccionado la opción [CA + servidor ID], introduzca el ID de servidor y el ID de usuario y, a continuación, pulse [OK] para cada opción.

- Para otras selecciones, introduzca el ID de usuario y, a continuación, pulse [OK].

Si no ha importado un certificado de CA en su equipo, el equipo mostrará el mensaje [Sin verificación].

11. Para aplicar los ajustes, pulse [Sí]. Para cancelar, pulse [No].
12. El equipo intenta conectarse al dispositivo inalámbrico que ha seleccionado.

Si el dispositivo inalámbrico está conectado correctamente, en la pantalla LCD del equipo aparecerá [Conectada].

Ha finalizado la configuración de la red inalámbrica. Para instalar los controladores y el software necesarios para operar el dispositivo, introduzca el CD-ROM de instalación de Brother en el ordenador o vaya a la página **Descargas** de su modelo en el Brother Solutions Center en support.brother.com para instalar los controladores y el software necesarios para poner en funcionamiento el dispositivo.

Información relacionada

- Métodos adicionales para configurar el equipo Brother para una red inalámbrica
- Códigos de error del informe de LAN inalámbrica

Utilizar Wi-Fi Direct®

- Imprimir desde el dispositivo móvil mediante Wi-Fi Direct
- Configurar la red Wi-Fi Direct
- No puedo completar la configuración de la red inalámbrica

Imprimir desde el dispositivo móvil mediante Wi-Fi Direct

Modelos relacionados: HL-L5200DW/HL-L5200DWT/HL-L6300DW/HL-L6300DWT/HL-L6400DW/HL-L6400DWT

Wi-Fi Direct es uno de los métodos de configuración inalámbrica desarrollados por Wi-Fi Alliance®. Le permite configurar una red inalámbrica segura entre el equipo Brother y un dispositivo móvil, como un dispositivo Android™, un dispositivo Windows Phone®, un iPhone, iPod touch o iPad sin usar un punto de acceso. Wi-Fi Direct admite la configuración de red inalámbrica mediante una sola pulsación o el método PIN de Wi-Fi Protected Setup™ (WPS). También puede configurar manualmente una red inalámbrica estableciendo un SSID y una contraseña. La función Wi-Fi Direct del equipo Brother admite la seguridad WPA2™ con el estándar de encriptación avanzada (AES).

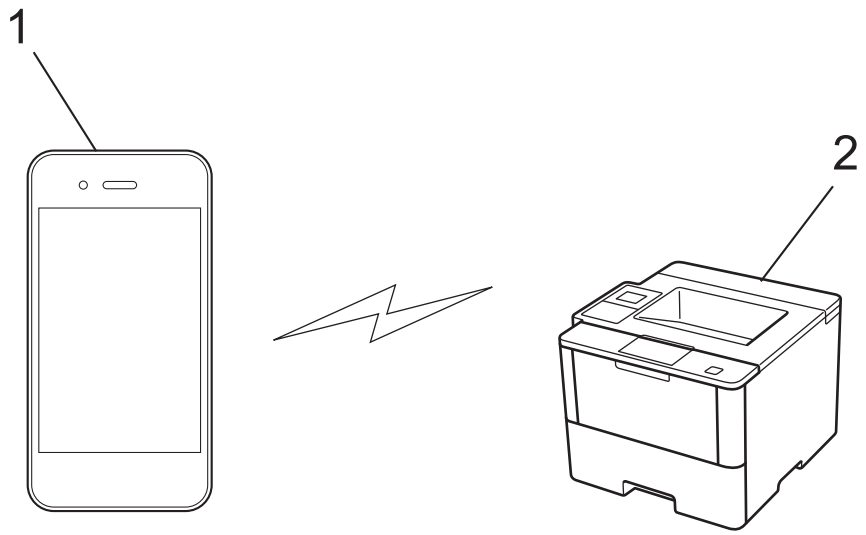

1. Dispositivo móvil
2. Su equipo Brother

- Aunque el equipo Brother puede utilizarse tanto en una red cableada como en una inalámbrica, solo se puede utilizar un método de conexión a la vez. No obstante, puede utilizar al mismo tiempo una conexión de red inalámbrica y una conexión Wi-Fi Direct, o una conexión de red cableada (sólo modelos compatibles) y una conexión Wi-Fi Direct.
- El dispositivo compatible con Wi-Fi Direct puede convertirse en propietario de grupo (P/G). Al configurar la red Wi-Fi Direct, el P/G funciona como punto de acceso.
- El modo ad-hoc y la conexión Wi-Fi Direct no se pueden usar a la vez. Desactive una función para activar la otra. Si quiere utilizar la función Wi-Fi Direct mientras usa el modo ad-hoc, configure la interfaz de red como LAN cableada o desactive el modo ad-hoc y conecte el equipo Brother al punto de acceso.

Información relacionada

- Utilizar Wi-Fi Direct®

Configurar la red Wi-Fi Direct

Configurar sus ajustes de red Wi-Fi Direct desde el panel de control del equipo.

- Información general para configurar la red Wi-Fi Direct
- Configurar la red Wi-Fi Direct mediante el método de una sola pulsación
- Configurar la red Wi-Fi Direct mediante el método de una sola pulsación y Wi-Fi Protected Setup™ (WPS)
- Configurar la red Wi-Fi Direct mediante el método PIN
- Configurar la red Wi-Fi Direct mediante el método PIN de Wi-Fi Protected Setup™ (WPS)
- Configurar manualmente la red Wi-Fi Direct

Información general para configurar la red Wi-Fi Direct

Modelos relacionados: HL-L5200DW/HL-L5200DWT/HL-L6300DW/HL-L6300DWT/HL-L6400DW/HL-L6400DWT

Las instrucciones siguientes le ofrecen cinco métodos para configurar el equipo Brother en un entorno de red inalámbrica. Seleccione el método que prefiera para su entorno.

Compruebe la configuración de su dispositivo móvil.

1. ¿Su dispositivo móvil es compatible con Wi-Fi Direct?

Opción	Descripción
Sí	Vaya al Paso 2
No	Vaya al Paso 3

2. ¿Su dispositivo móvil es compatible con la configuración de una sola pulsación de Wi-Fi Direct?

Opción	Descripción
Sí	➤➤ *Información relacionada*: Configurar la red Wi-Fi Direct mediante el método de una sola pulsación
No	➤➤ *Información relacionada*: Configurar la red Wi-Fi Direct mediante el método PIN

3. ¿Su dispositivo móvil es compatible con Wi-Fi Protected Setup™ (WPS)?

Opción	Descripción
Sí	Vaya al paso 4
No	➤➤ *Información relacionada*: Configurar manualmente la red Wi-Fi Direct

4. ¿Su dispositivo móvil es compatible con la configuración de una sola pulsación para Wi-Fi Protected Setup™ (WPS)?

Opción	Descripción
Sí	➤➤ *Información relacionada*: Configurar la red Wi-Fi Direct mediante el método de una sola pulsación y Wi-Fi Protected Setup™ (WPS)
No	➤➤ *Información relacionada*: Configurar la red Wi-Fi Direct mediante el método PIN de Wi-Fi Protected Setup™ (WPS)

Para utilizar la funcionalidad Brother iPrint&Scan en una red Wi-Fi Direct con configuración de una sola pulsación usando Wi-Fi Direct o con configuración de método PIN usando Wi-Fi Direct, el dispositivo utilizado para configurar Wi-Fi Direct debe ejecutar Android™ 4.0 o superior.

Información relacionada

- Configurar la red Wi-Fi Direct
- Configurar la red Wi-Fi Direct mediante el método de una sola pulsación
- Configurar la red Wi-Fi Direct mediante el método de una sola pulsación y Wi-Fi Protected Setup™ (WPS)
- Configurar la red Wi-Fi Direct mediante el método PIN

- Configurar la red Wi-Fi Direct mediante el método PIN de Wi-Fi Protected Setup™ (WPS)
- Configurar manualmente la red Wi-Fi Direct

Configurar la red Wi-Fi Direct mediante el método de una sola pulsación

Modelos relacionados: HL-L5200DW/HL-L5200DWT/HL-L6300DW/HL-L6300DWT/HL-L6400DW/HL-L6400DWT

>> HL-L5200DW/HL-L5200DWT
>> HL-L6300DW/HL-L6300DWT/HL-L6400DW/HL-L6400DWT

HL-L5200DW/HL-L5200DWT

Si su dispositivo móvil admite Wi-Fi Direct, siga estos pasos para configurar una red Wi-Fi Direct:

1. Pulse ▲ o ▼ para seleccionar la opción [Red] y, a continuación, pulse **OK**.
2. Pulse ▲ o ▼ para seleccionar la opción [Wi-Fi Direct] y, a continuación, pulse **OK**.
3. Pulse ▲ o ▼ para seleccionar la opción [Pulsar botón] y, a continuación, pulse **OK**.
4. Cuando aparezca [Wi-Fi Direct On?], pulse ▲ para aceptar. Para cancelar, pulse ▼.
5. Active Wi-Fi Direct en su dispositivo móvil (para obtener instrucciones, consulte la guía de usuario de su dispositivo móvil) cuando [Active Wi-Fi Direct en otro dispositivo y pulse OK.] aparezca en la pantalla LCD del equipo. Pulse **OK** en su equipo.

   De este modo se iniciará la configuración de Wi-Fi Direct. Para cancelar, pulse **Cancel (Cancelar)**.
6. Realice una de las siguientes acciones:
   - Si el equipo Brother es el propietario de grupo (P/G), conecte el dispositivo móvil directamente al equipo.
   - Si su equipo Brother no es el P/G, mostrará los nombres de dispositivo disponibles con los que se puede configurar una red Wi-Fi Direct. Pulse ▲ o ▼ para seleccionar el dispositivo móvil al que dese conectarse y pulse **OK**. Vuelva a buscar los dispositivos disponibles pulsando [Reescanear].
7. Si su dispositivo móvil se conecta correctamente, la pantalla LCD del equipo mostrará [Conectada]. Ha finalizado la configuración de la red Wi-Fi Direct. Si desea más información sobre impresión desde su dispositivo móvil, vaya a la página **Manuales** de su modelo en Brother Solutions Center en support.brother.com para ver la Guía de impresión y escaneado con dispositivos móviles para Brother iPrint&Scan.

HL-L6300DW/HL-L6300DWT/HL-L6400DW/HL-L6400DWT

Si su dispositivo móvil admite Wi-Fi Direct, siga estos pasos para configurar una red Wi-Fi Direct:

1. Pulse [Ajustes] > [Red] > [Wi-Fi Direct] > [Pulsar botón].
2. Cuando aparezca [¿Wi-Fi Direct activo?], pulse [Sí] para aceptar. Para cancelar, pulse [No].
3. Active Wi-Fi Direct en su dispositivo móvil (para obtener instrucciones, consulte la guía de usuario de su dispositivo móvil) cuando [Active Wi-Fi Direct en otro dispositivo. Luego pulse [OK].] aparezca en la pantalla LCD del equipo. Pulse [OK] en el equipo Brother.

   La configuración de Wi-Fi Direct comenzará. Para cancelar, pulse .
4. Realice una de las siguientes acciones:
   - Si el equipo Brother es el propietario de grupo (P/G), conecte el dispositivo móvil directamente al equipo.
   - Si su equipo Brother no es el P/G, mostrará los nombres de dispositivo disponibles con los que se puede configurar una red Wi-Fi Direct. Seleccione el dispositivo móvil al que quiera conectarse y pulse [OK]. Vuelva a buscar los dispositivos disponibles pulsando [Reescanear].
5. Si su dispositivo móvil se conecta correctamente, la pantalla LCD del equipo mostrará [Conectada]. Ha finalizado la configuración de la red Wi-Fi Direct. Si desea más información sobre impresión desde su dispositivo móvil, vaya a la página **Manuales** de su modelo en Brother Solutions Center en

support.brother.com para ver la Guía de impresión y escaneado con dispositivos móviles para Brother iPrint&Scan.

Información relacionada

- Configurar la red Wi-Fi Direct
- Información general para configurar la red Wi-Fi Direct

Configurar la red Wi-Fi Direct mediante el método de una sola pulsación y Wi-Fi Protected Setup™ (WPS)

Modelos relacionados: HL-L5200DW/HL-L5200DWT/HL-L6300DW/HL-L6300DWT/HL-L6400DW/HL-L6400DWT

>> HL-L5200DW/HL-L5200DWT
>> HL-L6300DW/HL-L6300DWT/HL-L6400DW/HL-L6400DWT

HL-L5200DW/HL-L5200DWT

Si su dispositivo móvil admite el método WPS (PBC; Push Button Configuration, o configuración por botón) siga estos pasos para configurar una red Wi-Fi Direct:

1. Pulse ▲ o ▼ para seleccionar la opción [Red] y, a continuación, pulse **OK**.
2. Pulse ▲ o ▼ para seleccionar la opción [Wi-Fi Direct] y, a continuación, pulse **OK**.
3. Pulse ▲ o ▼ para seleccionar la opción [Propiet. grupo] y, a continuación, pulse **OK**.
4. Pulse ▲ o ▼ para seleccionar la opción [Sí] y, a continuación, pulse **OK**.
5. Pulse ▲ o ▼ para seleccionar la opción [Pulsar botón] y, a continuación, pulse **OK**.
6. Cuando aparezca [Wi-Fi Direct On?], pulse ▲ para aceptar. Para cancelar, pulse ▼.
7. Active el método de configuración mediante una sola pulsación de WPS de su dispositivo móvil (para obtener instrucciones, consulte la guía de usuario de su dispositivo móvil) cuando [Active Wi-Fi Direct en otro dispositivo y pulse OK.] aparezca en la pantalla LCD del equipo. Pulse **OK** en su equipo.

   De este modo se iniciará la configuración de Wi-Fi Direct. Para cancelar, pulse **Cancel (Cancelar)**.
8. Si su dispositivo móvil se conecta correctamente, la pantalla LCD del equipo mostrará [Conectada]. Ha finalizado la configuración de la red Wi-Fi Direct. Si desea más información sobre impresión desde su dispositivo móvil, vaya a la página **Manuales** de su modelo en Brother Solutions Center en support.brother.com para ver la Guía de impresión y escaneado con dispositivos móviles para Brother iPrint&Scan.

HL-L6300DW/HL-L6300DWT/HL-L6400DW/HL-L6400DWT

Si su dispositivo móvil admite el método WPS (PBC; Push Button Configuration, o configuración por botón) siga estos pasos para configurar una red Wi-Fi Direct.

1. Pulse [Ajustes] > [Red] > [Wi-Fi Direct] > [Propiet. grupo].
2. Pulse [Sí].
3. Pulse ▲ o ▼ para seleccionar la opción [Pulsar botón]. Pulse [Pulsar botón].
4. Cuando aparezca [¿Wi-Fi Direct activo?], pulse [Sí] para aceptar. Para cancelar, pulse [No].
5. Active el método de configuración de una sola pulsación de WPS de su dispositivo móvil (para obtener instrucciones, consulte la guía de usuario de su dispositivo móvil) cuando [Active Wi-Fi Direct en otro dispositivo. Luego pulse [OK].] aparezca en la pantalla LCD del equipo. Pulse [OK] en el equipo Brother.

   La configuración de Wi-Fi Direct comenzará. Para cancelar, pulse .
6. Si su dispositivo móvil se conecta correctamente, la pantalla LCD del equipo mostrará [Conectada]. Ha finalizado la configuración de la red Wi-Fi Direct. Si desea más información sobre impresión desde su dispositivo móvil, vaya a la página **Manuales** de su modelo en Brother Solutions Center en support.brother.com para ver la Guía de impresión y escaneado con dispositivos móviles para Brother iPrint&Scan.

Información relacionada

- Configurar la red Wi-Fi Direct
- Información general para configurar la red Wi-Fi Direct

Configurar la red Wi-Fi Direct mediante el método PIN

Modelos relacionados: HL-L5200DW/HL-L5200DWT/HL-L6300DW/HL-L6300DWT/HL-L6400DW/HL-L6400DWT

>> HL-L5200DW/HL-L5200DWT
>> HL-L6300DW/HL-L6300DWT/HL-L6400DW/HL-L6400DWT

HL-L5200DW/HL-L5200DWT

Si su dispositivo móvil admite el método PIN de Wi-Fi Direct, siga estos pasos para configurar una red Wi-Fi Direct.

1. Pulse ▲ o ▼ para seleccionar la opción `[Red]` y, a continuación, pulse **OK**.
2. Pulse ▲ o ▼ para seleccionar la opción `[Wi-Fi Direct]` y, a continuación, pulse **OK**.
3. Pulse ▲ o ▼ para seleccionar la opción `[Código PIN]` y, a continuación, pulse **OK**.
4. Cuando aparezca `[Wi-Fi Direct On?]`, pulse ▲ para aceptar. Para cancelar, pulse ▼.
5. Active Wi-Fi Direct en su dispositivo móvil (para obtener instrucciones, consulte la guía de usuario de su dispositivo móvil) cuando `[Active Wi-Fi Direct en otro dispositivo y pulse OK.]` aparezca en la pantalla LCD del equipo. Pulse **OK** en su equipo.

   De este modo se iniciará la configuración de Wi-Fi Direct. Para cancelar, pulse **Cancel (Cancelar)**.
6. Realice una de las siguientes acciones:
   - Si su equipo Brother es el propietario de grupo (P/G), esperará una solicitud de conexión desde el dispositivo móvil. Cuando aparezca `[Escriba cód. PIN]`, introduzca el PIN mostrado en el dispositivo móvil en el equipo Brother. Pulse **OK** para completar la configuración.

     Si el PIN aparece en el equipo Brother, introduzca el PIN en el dispositivo móvil.
   - Si su equipo Brother no es el P/G, mostrará los nombres de dispositivo disponibles con los que se puede configurar una red Wi-Fi Direct. Pulse ▲ o ▼ para seleccionar el dispositivo móvil al que dese conectarse y pulse **OK**. Vuelva a buscar los dispositivos disponibles pulsando `[Reescanear]` y, a continuación, vaya al paso siguiente.
7. Realice una de las siguientes acciones:
   - Pulse ▲ para visualizar el PIN en su equipo Brother, introduzca el PIN en el dispositivo móvil y, a continuación, vaya al paso siguiente.
   - Pulse ▼ para introducir el PIN mostrado por el dispositivo móvil en el equipo Brother. Pulse **OK** y, a continuación, vaya al paso siguiente.

     Si su dispositivo móvil no muestra un PIN, pulse **Cancel (Cancelar)** en el equipo Brother. Regrese al primer paso e inténtelo de nuevo.
8. Si su dispositivo móvil se conecta correctamente, la pantalla LCD del equipo mostrará `[Conectada]`. Ha finalizado la configuración de la red Wi-Fi Direct. Si desea más información sobre impresión desde su dispositivo móvil, vaya a la página **Manuales** de su modelo en Brother Solutions Center en support.brother.com para ver la Guía de impresión y escaneado con dispositivos móviles para Brother iPrint&Scan.

HL-L6300DW/HL-L6300DWT/HL-L6400DW/HL-L6400DWT

Si su dispositivo móvil admite el método PIN de Wi-Fi Direct, siga estos pasos para configurar una red Wi-Fi Direct.

1. Pulse `[Ajustes]` > `[Red]` > `[Wi-Fi Direct]` > `[Código PIN]`.
2. Cuando aparezca `[¿Wi-Fi Direct activo?]`, pulse `[Sí]` para aceptar. Para cancelar, pulse `[No]`.

3. Active Wi-Fi Direct en su dispositivo móvil (para obtener instrucciones, consulte la guía de usuario de su dispositivo móvil) cuando `[Active Wi-Fi Direct en otro dispositivo. Luego pulse [OK].]` aparezca en la pantalla LCD del equipo. Pulse `[OK]` en el equipo Brother.

   La configuración de Wi-Fi Direct comenzará. Para cancelar, pulse .

4. Realice una de las siguientes acciones:
   - Si su equipo Brother es el propietario de grupo (P/G), esperará una solicitud de conexión desde el dispositivo móvil. Cuando aparezca `[Código PIN]`, introduzca en el equipo el PIN mostrado en el dispositivo móvil. Pulse `[OK]` para completar la configuración.

     Si el PIN aparece en el equipo Brother, introduzca el PIN en el dispositivo móvil.
   - Si su equipo Brother no es el P/G, mostrará los nombres de dispositivo disponibles con los que se puede configurar una red Wi-Fi Direct. Seleccione el dispositivo móvil al que quiera conectarse y pulse `[OK]`. Vuelva a buscar los dispositivos disponibles pulsando `[Reescanear]` y, a continuación, vaya al paso siguiente.
5. Realice una de las siguientes acciones:
   - Pulse `[Pantallas Código PIN]` para visualizar el PIN en el equipo e introduzca el PIN en el dispositivo móvil. Vaya al paso siguiente.
   - Pulse `[Entrada Código PIN]` para introducir en el equipo un PIN mostrado por el dispositivo móvil y, a continuación, pulse `[OK]`. Vaya al paso siguiente.

     Si su dispositivo móvil no muestra un PIN, pulse en el equipo Brother. Regrese al primer paso e inténtelo de nuevo.
6. Si su dispositivo móvil se conecta correctamente, la pantalla LCD del equipo mostrará `[Conectada]`. Ha finalizado la configuración de la red Wi-Fi Direct. Si desea más información sobre impresión desde su dispositivo móvil, vaya a la página **Manuales** de su modelo en Brother Solutions Center en support.brother.com para ver la Guía de impresión y escaneado con dispositivos móviles para Brother iPrint&Scan.

Información relacionada

- Configurar la red Wi-Fi Direct
- Información general para configurar la red Wi-Fi Direct

Configurar la red Wi-Fi Direct mediante el método PIN de Wi-Fi Protected Setup™ (WPS)

Modelos relacionados: HL-L5200DW/HL-L5200DWT/HL-L6300DW/HL-L6300DWT/HL-L6400DW/HL-L6400DWT

>> HL-L5200DW/HL-L5200DWT
>> HL-L6300DW/HL-L6300DWT/HL-L6400DW/HL-L6400DWT

HL-L5200DW/HL-L5200DWT

Si su dispositivo móvil admite el método PIN de Wi-Fi Protected Setup™ (WPS), siga estos pasos para configurar una red Wi-Fi Direct.

1. Pulse ▲ o ▼ para seleccionar la opción [Red] y, a continuación, pulse **OK**.
2. Pulse ▲ o ▼ para seleccionar la opción [Wi-Fi Direct] y, a continuación, pulse **OK**.
3. Pulse ▲ o ▼ para seleccionar la opción [Propiet. grupo] y, a continuación, pulse **OK**.
4. Pulse ▲ o ▼ para seleccionar la opción [Sí] y, a continuación, pulse **OK**.
5. Pulse ▲ o ▼ para seleccionar la opción [Código PIN] y, a continuación, pulse **OK**.
6. Cuando aparezca [Wi-Fi Direct On?], pulse ▲ para aceptar. Para cancelar, pulse ▼.
7. Active el método de configuración PIN de WPS de su dispositivo móvil (para obtener instrucciones, consulte la guía de usuario de su dispositivo móvil) cuando [Active Wi-Fi Direct en otro dispositivo y pulse OK.] aparezca en la pantalla LCD del equipo. Pulse **OK** en su equipo.

   De este modo se iniciará la configuración de Wi-Fi Direct. Para cancelar, pulse **Cancel (Cancelar)**.
8. El equipo espera una solicitud de conexión de su dispositivo móvil. Cuando aparezca [Escriba cód. PIN], introduzca el PIN mostrado en el dispositivo móvil en el equipo.
9. Pulse **OK**.
10. Si su dispositivo móvil se conecta correctamente, la pantalla LCD del equipo mostrará [Conectada]. Ha finalizado la configuración de la red Wi-Fi Direct. Si desea más información sobre impresión desde su dispositivo móvil, vaya a la página **Manuales** de su modelo en Brother Solutions Center en support.brother.com para ver la Guía de impresión y escaneado con dispositivos móviles para Brother iPrint&Scan.

HL-L6300DW/HL-L6300DWT/HL-L6400DW/HL-L6400DWT

Si su dispositivo móvil admite el método PIN de Wi-Fi Protected Setup™ (WPS), siga estos pasos para configurar una red Wi-Fi Direct.

1. Pulse [Ajustes] > [Red] > [Wi-Fi Direct] > [Propiet. grupo].
2. Pulse [Sí].
3. Pulse ▲ o ▼ para seleccionar el [Código PIN] y, a continuación, pulse [OK].
4. Cuando aparezca [¿Wi-Fi Direct activo?], pulse [Sí] para aceptar. Para cancelar, pulse [No].
5. Active el método de configuración de PIN de WPS de su dispositivo móvil (para obtener instrucciones, consulte la guía de usuario de su dispositivo móvil) cuando [Active Wi-Fi Direct en otro dispositivo. Luego pulse [OK].] aparezca en la pantalla LCD del equipo.
6. Pulse [OK] en el equipo Brother.

   La configuración de Wi-Fi Direct comenzará. Para cancelar, pulse .
7. El equipo esperará una solicitud de conexión desde su dispositivo móvil. Cuando aparezca [Código PIN], introduzca en el equipo el PIN mostrado en su dispositivo móvil. Pulse [OK].

8. Si su dispositivo móvil se conecta correctamente, la pantalla LCD del equipo mostrará `[Conectada]`. Ha finalizado la configuración de la red Wi-Fi Direct. Si desea más información sobre impresión desde su dispositivo móvil, vaya a la página **Manuales** de su modelo en Brother Solutions Center en support.brother.com para ver la Guía de impresión y escaneado con dispositivos móviles para Brother iPrint&Scan.

Información relacionada

- Configurar la red Wi-Fi Direct
- Información general para configurar la red Wi-Fi Direct

Configurar manualmente la red Wi-Fi Direct

Modelos relacionados: HL-L5200DW/HL-L5200DWT/HL-L6300DW/HL-L6300DWT/HL-L6400DW/HL-L6400DWT

>> HL-L5200DW/HL-L5200DWT
>> HL-L6300DW/HL-L6300DWT/HL-L6400DW/HL-L6400DWT

HL-L5200DW/HL-L5200DWT

Si su dispositivo móvil no admite Wi-Fi Direct o WPS, debe configurar manualmente una red Wi-Fi Direct.

1. Pulse ▲ o ▼ para seleccionar la opción `[Red]` y, a continuación, pulse **OK**.
2. Pulse ▲ o ▼ para seleccionar la opción `[Wi-Fi Direct]` y, a continuación, pulse **OK**.
3. Pulse ▲ o ▼ para seleccionar la opción `[Manual]` y, a continuación, pulse **OK**.
4. Cuando aparezca `[Wi-Fi Direct On?]`, pulse ▲ para aceptar. Para cancelar, pulse ▼.
5. El equipo mostrará el nombre del SSID y la contraseña durante dos minutos. Vaya a la pantalla de ajustes de la red inalámbrica de su dispositivo móvil, seleccione el nombre del SSID y, a continuación, introduzca la contraseña.
6. Si su dispositivo móvil se conecta correctamente, la pantalla LCD del equipo mostrará `[Conectada]`. Ha finalizado la configuración de la red Wi-Fi Direct. Si desea más información sobre impresión desde su dispositivo móvil, vaya a la página **Manuales** de su modelo en Brother Solutions Center en support.brother.com para ver la Guía de impresión y escaneado con dispositivos móviles para Brother iPrint&Scan o la Guía de AirPrint.

HL-L6300DW/HL-L6300DWT/HL-L6400DW/HL-L6400DWT

Si su dispositivo móvil no admite Wi-Fi Direct o WPS, debe configurar manualmente una red Wi-Fi Direct.

1. Pulse `[Ajustes]` > `[Red]` > `[Wi-Fi Direct]` > `[Manual]`.
2. Cuando aparezca `[¿Wi-Fi Direct activo?]`, pulse `[Sí]` para aceptar. Para cancelar, pulse `[No]`.
3. El equipo mostrará el nombre del SSID y la contraseña durante dos minutos. Vaya a la pantalla de ajustes de la red inalámbrica de su dispositivo móvil, seleccione el nombre del SSID y, a continuación, introduzca la contraseña.
4. Si su dispositivo móvil se conecta correctamente, la pantalla LCD del equipo mostrará `[Conectada]`. Ha finalizado la configuración de la red Wi-Fi Direct. Si desea más información sobre impresión desde su dispositivo móvil, vaya a la página **Manuales** de su modelo en Brother Solutions Center en support.brother.com para ver la Guía de impresión y escaneado con dispositivos móviles para Brother iPrint&Scan o la Guía de AirPrint.

Información relacionada

- Configurar la red Wi-Fi Direct
- Información general para configurar la red Wi-Fi Direct

Funciones de red avanzadas

- Imprimir el informe de configuración de red
- Imprimir el informe WLAN
- Configurar el protocolo SNTP mediante Administración basada en Web

Imprimir el informe de configuración de red

Modelos relacionados: HL-L5100DN/HL-L5100DNT/HL-L5200DW/HL-L5200DWT/HL-L6250DN/HL-L6300DW/HL-L6300DWT/HL-L6400DW/HL-L6400DWT

El informe de configuración de la red enumera la configuración de red, incluyendo los ajustes del servidor de impresión de red.

- Nombre de nodo: el nombre de nodo aparece en el informe de configuración de la red actual. El nombre de nodo predeterminado es "BRNxxxxxxxxxxxx" para una red cableada o "BRWxxxxxxxxxxxx" para una red inalámbrica (donde "xxxxxxxxxxxx" es la dirección MAC/Ethernet del equipo).
- Si la `[IP Address]` en el informe de configuración de la red muestra 0.0.0.0, espere un minuto e intente imprimirlo de nuevo.
- En el informe puede encontrar la configuración del equipo, como la dirección IP, la máscara de subred, el nombre de nodo y la dirección MAC, por ejemplo:
  - Dirección IP: 192.168.0.5
  - Máscara de subred: 255.255.255.0
  - Nombre de nodo: BRN000ca0000499
  - Dirección MAC: 00-0c-a0-00-04-99

>> HL-L5100DN/HL-L5100DNT/HL-L5200DW/HL-L5200DWT/HL-L6250DN
>> HL-L6300DW/HL-L6300DWT/HL-L6400DW/HL-L6400DWT

HL-L5100DN/HL-L5100DNT/HL-L5200DW/HL-L5200DWT/HL-L6250DN

1. Pulse ▲ o ▼ para seleccionar la opción `[Info. equipo]` y, a continuación, pulse **OK**.
2. Pulse ▲ o ▼ para seleccionar `[Impr. ajuste red]`.
3. Pulse **OK**.

HL-L6300DW/HL-L6300DWT/HL-L6400DW/HL-L6400DWT

1. Pulse `[Ajustes]` > `[Información máquina]` > `[Impr. ajuste red]`.
2. Pulse `[OK]`.
3. Pulse .

Información relacionada

- Funciones de red avanzadas
- ¿Dónde puedo encontrar la configuración de red del equipo Brother?
- Utilice la herramienta de reparación de la conexión de red (Windows®)
- Deseo comprobar si mis dispositivos de red funcionan correctamente
- Acceder a Administración basada en Web
- Configure los ajustes de Gigabit Ethernet utilizando Administración basada en Web

Imprimir el informe WLAN

Modelos relacionados: HL-L5200DW/HL-L5200DWT/HL-L6300DW/HL-L6300DWT/HL-L6400DW/HL-L6400DWT

El informe de WLAN refleja el estado de la red inalámbrica del equipo. Si la conexión inalámbrica no es correcta, compruebe el código de error en el informe impreso.

>> HL-L5200DW/HL-L5200DWT
>> HL-L6300DW/HL-L6300DWT/HL-L6400DW/HL-L6400DWT

HL-L5200DW/HL-L5200DWT

1. Pulse ▲ o ▼ para seleccionar la opción `[Info. equipo]` y, a continuación, pulse **OK**.
2. Pulse ▲ o ▼ para seleccionar la opción `[Impr InformeWLAN]` y, a continuación, pulse **OK**.

   El equipo imprimirá el informe WLAN.

HL-L6300DW/HL-L6300DWT/HL-L6400DW/HL-L6400DWT

1. Pulse `[Ajustes]` > `[Información máquina]` > `[Impr InformeWLAN]`.
2. Pulse `[OK]`.

   El equipo imprimirá el informe WLAN.
3. Pulse .

Si no se imprime el informe WLAN, compruebe si en el equipo se han producido errores. Si no hay errores visibles, espere un minuto y, a continuación, intente imprimir el informe de nuevo.

Información relacionada

- Funciones de red avanzadas
- Códigos de error del informe de LAN inalámbrica
- El equipo Brother no imprime a través de la red.
- Deseo comprobar si mis dispositivos de red funcionan correctamente

Códigos de error del informe de LAN inalámbrica

Modelos relacionados: HL-L5200DW/HL-L5200DWT/HL-L6300DW/HL-L6300DWT/HL-L6400DW/HL-L6400DWT

Si el informe de LAN inalámbrica indica que no se pudo realizar la conexión, compruebe el código de error impreso en el informe y consulte las instrucciones correspondientes en la tabla:

Código de error	Problema y soluciones recomendadas
TS-01	La configuración inalámbrica no está activada; actívela. Si hay un cable de red conectado al equipo, desconéctelo y active la configuración inalámbrica del equipo.
TS-02	No se puede detectar el punto de acceso inalámbrico/enrutador. 1. Compruebe los siguientes dos puntos: • Desenchufe el punto de acceso/enrutador inalámbrico, espere 10 segundos y, a continuación, vuelva a enchufarlo. • Si el punto de acceso WLAN/enrutador utiliza el filtrado de direcciones MAC, confirme que la dirección MAC del equipo Brother esté permitida en el filtro. 2. Si ha introducido manualmente el SSID y la información de seguridad (SSID/método de autenticación/método de encriptación/clave de red), puede que la información sea incorrecta. Cuando sea necesario, vuelva a confirmar el SSID y la información de seguridad y vuelva a introducir la información correcta. Cómo confirmar información de seguridad inalámbrica (SSID/Método de autenticación/Método de encriptación/Clave de red) a. Los ajustes de seguridad predeterminados se pueden proporcionar en una etiqueta adjunta al punto de acceso WLAN/enrutador. O el nº de modelo o nombre del fabricante. del punto de acceso WLAN/enrutador se puede utilizar como configuración de seguridad predeterminado. b. Consulte la documentación suministrada con el punto de acceso de WLAN/enrutador para obtener información sobre cómo localizar la configuración de seguridad. • Si el punto de acceso WLAN/enrutador está definido en no emitir la SSID, esta no se detectará automáticamente. Tendrá que introducir manualmente el nombre SSID. • La clave de red también se describe como contraseña, clave de seguridad o clave de encriptación. Este dispositivo no es compatible con SSID/ESSID de 5 GHz y debe seleccionar un SSID/ESSID de 2,4 GHz. Asegúrese de que el punto de acceso/enrutador está definido en 2,4 GHz o en modo mixto de 2,4 GHz/5 GHz. Si no conoce la SSID y la configuración de seguridad inalámbrica de su punto de acceso WLAN/enrutador o no sabe cómo cambiar la configuración, consulte la documentación proporcionada con su punto de acceso WLAN/enrutador, pregunte al fabricante del mismo o a su proveedor de servicios de Internet o al administrador de red.
TS-03	La red inalámbrica y la configuración de seguridad que introdujo puede que sea incorrecta. Confirme de nuevo la configuración de la red inalámbrica. Si no conoce esta información, pregunte a su administrador de red.

Código de error	Problema y soluciones recomendadas
TS-04	Los métodos de autenticación/encriptación utilizados por el punto de acceso inalámbrico/enrutador seleccionado no son admitidos por el equipo. Para el modo infraestructura, cambie los métodos de autenticación y encriptación del punto de acceso inalámbrico/enrutador. El equipo es compatible con los siguientes métodos de autenticación: • WPA-Personal TKIP o AES • WPA2-Personal AES • Sistema abierto WEP o Ninguno (sin encriptación) • Clave compartida WEP Si el problema persiste, puede que el SSID o los ajustes de red que ha introducido no sean correctos. Confirme la configuración de la red inalámbrica. Para el modo ad-hoc, cambie los métodos de autenticación y encriptación de la computadora para la configuración inalámbrica. El equipo solo es compatible con la autenticación Sistema abierto, con encriptación WEP opcional.
TS-05	La información de seguridad (SSID/clave de red) es incorrecta. Confirme el SSID y la clave de red. Si su enrutador utiliza encriptación WEP, introduzca la clave utilizada como primera clave WEP. Su equipo Brother solo admite el uso de la primera clave WEP.
TS-06	La información de seguridad inalámbrica (método de autenticación/método de encriptación/clave de red) no es correcta. Confirme la información de seguridad inalámbrica (método de autenticación/método de encriptación/clave de red) indicada en TS-04. Si su enrutador utiliza encriptación WEP, introduzca la clave utilizada como primera clave WEP. Su equipo Brother solo admite el uso de la primera clave WEP.
TS-07	El equipo no puede detectar un punto de acceso WLAN/enrutador que tenga WPS activado. Si desea conectar con WPS, debe usar el equipo junto con el punto de acceso WLAN/enrutador. Confirme el método de conexión para WPS o punto de acceso WLAN/enrutador e intente comenzar de nuevo. Si no sabe cómo utilizar el punto de acceso WLAN/enrutador utilizando WPS, consulte la documentación facilitada con el punto de acceso WLAN/enrutador, pregunte al fabricante de este o consulte al administrador de red.
TS-08	Se detectan dos o más puntos de acceso WLAN que tienen WPS activado. • Compruebe que solo un punto de acceso WLAN/enrutador dentro del alcance tiene el método WPS activo y pruebe de nuevo. • Pruebe de nuevo transcurridos unos minutos para evitar efectos de otros puntos de acceso.

Información relacionada

- Imprimir el informe WLAN
- El equipo Brother no imprime a través de la red.
- Deseo comprobar si mis dispositivos de red funcionan correctamente
- Configurar el equipo para una red inalámbrica mediante el método de una sola pulsación de Wi-Fi Protected Setup™ (WPS)
- Configurar el equipo para una red inalámbrica mediante el método PIN de Wi-Fi Protected Setup™ (WPS)
- Configurar en su equipo la red inalámbrica en el modo ad-hoc utilizando un SSID existente
- Configure su equipo para una red inalámbrica en modo ad-hoc utilizando un nuevo SSID
- Configurar su equipo para una red inalámbrica utilizando el asistente de configuración del panel de control del equipo

- Configurar el equipo para una red inalámbrica cuando el SSID no es multienvío
- Configurar el equipo para una red inalámbrica corporativa

Configurar el protocolo SNTP mediante Administración basada en Web

Modelos relacionados: HL-L5100DN/HL-L5100DNT/HL-L5200DW/HL-L5200DWT/HL-L6250DN/HL-L6300DW/HL-L6300DWT/HL-L6400DW/HL-L6400DWT

Configure el protocolo SNTP para sincronizar la hora utilizada por el equipo para la autenticación con la hora guardada por el servidor de tiempo SNTP.

1. Inicie su navegador web.
2. Escriba “http://dirección IP del equipo” en la barra de direcciones del navegador (donde “dirección IP del equipo” es la dirección IP del equipo).

   Por ejemplo:

   http://192.168.1.2
3. No es necesaria ninguna contraseña de forma predeterminada. Escriba una contraseña si ha definido una y, a continuación, haga clic en .
4. Haga clic en la pestaña **Red**.
5. Haga clic en **Protocolo** de la barra de navegación izquierda.
6. Marque la casilla de verificación **SNTP** para activar la configuración.
7. Junto a la casilla SNTP, haga clic en **Configuración avanzada** y siga las instrucciones siguientes:

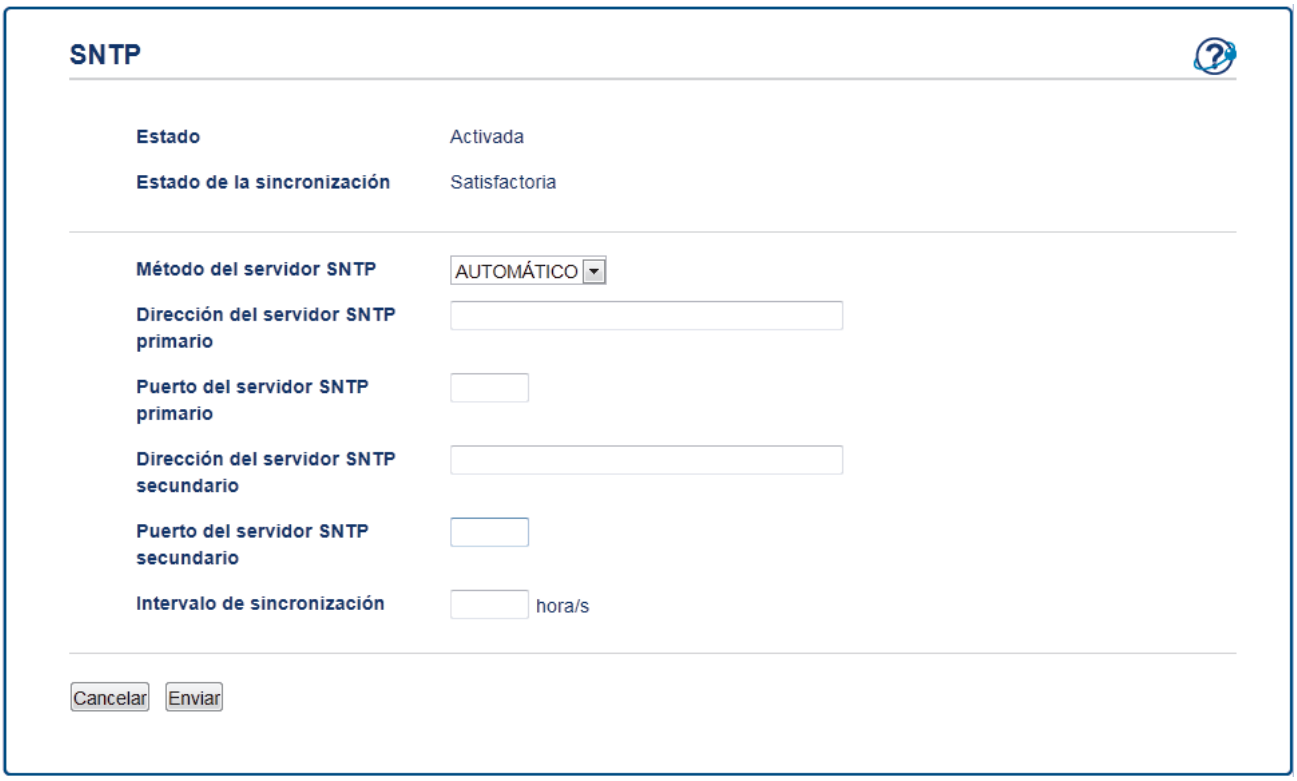

Opción	Descripción
Estado	Muestra si el protocolo SNTP está activado o desactivado.
Estado de la sincronización	Confirme el último estado de sincronización.
Método del servidor SNTP	Seleccione **AUTOMÁTICO** o **ESTÁTICO**. • **AUTOMÁTICO** Si tiene un servidor DHCP en la red, el servidor SNTP obtendrá automáticamente la dirección de dicho servidor.

Opción	Descripción
	• **ESTÁTICO** Escriba la dirección que desee utilizar.
Dirección del servidor SNTP primario **Dirección del servidor SNTP secundario**	Escriba la dirección del servidor (64 caracteres como máximo). La dirección del servidor SNTP secundario se utiliza como dirección de reserva de la dirección del servidor SNTP primario. Si el servidor primario no está disponible, el equipo se pondrá en contacto con el servidor SNTP secundario.
Puerto del servidor SNTP primario **Puerto del servidor SNTP secundario**	Escriba el número de puerto (1-65535). El puerto del servidor SNTP secundario se utiliza como dirección de reserva del puerto del servidor SNTP principal. Si el puerto principal no está disponible, el equipo se pondrá en contacto con el puerto SNTP secundario.
Intervalo de sincronización	Escriba el número de horas entre los intentos de sincronización del servidor (1-168 horas).

8. Haga clic en **Enviar**.

Información relacionada

- Funciones de red avanzadas

Información técnica para usuarios avanzados

- Gigabit Ethernet (solo red cableada)
- Reajustar la configuración de la red a los ajustes predeterminados de fábrica

Gigabit Ethernet (solo red cableada)

Modelos relacionados: HL-L6250DN/HL-L6300DW/HL-L6300DWT/HL-L6400DW/HL-L6400DWT

Su equipo es compatible con Gigabit Ethernet 1000BASE-T. Para conectarse a una red Gigabit Ethernet 1000BASE-T, debe establecer el modo de enlace Ethernet del equipo en Auto desde el panel de control del equipo o en Auto desde Administración basada en Web (navegador web).

- Use un cable de par trenzado blindado de categoría 5 (o superior) recto para la red Fast Ethernet 10BASE-T, 100BASE-TX, o para la red Gigabit Ethernet 1000BASE-T. Al conectar el equipo a una red Gigabit Ethernet, utilice dispositivos de red de conformidad con 1000BASE-T.

Información relacionada

- Información técnica para usuarios avanzados
- Configure los ajustes de Gigabit Ethernet utilizando Administración basada en Web

Configure los ajustes de Gigabit Ethernet utilizando Administración basada en Web

Modelos relacionados: HL-L6250DN/HL-L6300DW/HL-L6300DWT/HL-L6400DW/HL-L6400DWT

1. Inicie su navegador web.
2. Escriba “http://dirección IP del equipo” en la barra de direcciones del navegador (donde “dirección IP del equipo” es la dirección IP del equipo).

   Por ejemplo:

   http://192.168.1.2
3. No es necesaria ninguna contraseña de forma predeterminada. Escriba una contraseña si ha definido una y, a continuación, haga clic en .
4. Haga clic en la pestaña **Red**.
5. Haga clic en **Cableada**.
6. Haga clic en **Ethernet** de la barra de navegación izquierda.
7. Seleccione **Automático** de la lista desplegable **Modo Ethernet**.
8. Haga clic en **Enviar**.
9. Para activar los ajustes, reinicie el equipo

Puede confirmar la configuración imprimiendo el informe de configuración de la red.

Información relacionada

- Gigabit Ethernet (solo red cableada)
- Imprimir el informe de configuración de red

Reajustar la configuración de la red a los ajustes predeterminados de fábrica

Modelos relacionados: HL-L5100DN/HL-L5100DNT/HL-L5200DW/HL-L5200DWT/HL-L6250DN/HL-L6300DW/HL-L6300DWT/HL-L6400DW/HL-L6400DWT

Puede utilizar el panel de control del equipo para restaurar el servidor de impresión a su configuración predeterminada de fábrica. Esto permite restablecer toda la información como, por ejemplo, la contraseña o la dirección IP.

- Esta función restaura todos los ajustes de red cableada e inalámbrica (solo modelos compatibles) a la configuración predeterminada de fábrica.
- También puede restablecer el servidor de impresión a los ajustes de fábrica utilizando BRAdmin Light, BRAdmin Professional 3 o Administración basada en Web.

>> HL-L5100DN/HL-L5100DNT/HL-L5200DW/HL-L5200DWT/HL-L6250DN
>> HL-L6300DW/HL-L6300DWT/HL-L6400DW/HL-L6400DWT

HL-L5100DN/HL-L5100DNT/HL-L5200DW/HL-L5200DWT/HL-L6250DN

1. Pulse ▲ o ▼ para seleccionar la opción `[Red]` y, a continuación, pulse **OK**.
2. Pulse ▲ o ▼ para seleccionar la opción `[Restaurar red]` y, a continuación, pulse **OK**.
3. Pulse ▲ para `[Sí]`.

   El equipo se reiniciará.

HL-L6300DW/HL-L6300DWT/HL-L6400DW/HL-L6400DWT

1. Pulse `[Ajustes]` > `[Red]` > `[Restaurar red]` > `[Sí]`.
2. Pulse `[Sí]` durante dos segundos para confirmar.

   El equipo se reiniciará.

Información relacionada

- Información técnica para usuarios avanzados

Seguridad

- Bloquear los ajustes del equipo
- Funciones de seguridad de red

Bloquear los ajustes del equipo

Antes de encender el bloqueo de acceso del equipo, tome nota de su contraseña. Si olvida la contraseña, debe restablecer todas las contraseñas guardadas en el equipo llamando a su administrador o al Servicio de atención al cliente de Brother.

- Acerca de cómo utilizar Bloqueo de configuración

Acerca de cómo utilizar Bloqueo de configuración

Use la función Bloqueo de ajuste para bloquear el acceso no autorizado a la configuración del equipo.

Cuando el Bloqueo de configuración está definido en `[Sí]`, no puede acceder a los ajustes del equipo sin introducir la contraseña.

- Definir la contraseña de Bloqueo de configuración
- Cambie la contraseña de Bloqueo de configuración
- Activar el ajuste de bloqueo

Definir la contraseña de Bloqueo de configuración

>> HL-L5000D/HL-L5100DN/HL-L5100DNT/HL-L5200DW/HL-L5200DWT/HL-L6250DN
>> HL-L6300DW/HL-L6300DWT/HL-L6400DW/HL-L6400DWT

HL-L5000D/HL-L5100DN/HL-L5100DNT/HL-L5200DW/HL-L5200DWT/HL-L6250DN

1. Pulse ▲ o ▼ para mostrar la opción [Config. gral.] y, a continuación, pulse **OK**.
2. Pulse ▲ o ▼ para mostrar la opción [Bloquear] y, a continuación, pulse **OK**.
3. Introduzca un número de cuatro dígitos para la contraseña.
   Para introducir cada dígito, pulse ▲ o ▼ para seleccionar un número y, a continuación, pulse **OK**.
4. Cuando en la pantalla LCD aparezca [Verificar], vuelva a introducir la nueva contraseña.
5. Pulse **Go (Ir)**.

HL-L6300DW/HL-L6300DWT/HL-L6400DW/HL-L6400DWT

1. Pulse [Ajustes] > [Config. gral.] > [Bloqueo ajuste].
2. Introduzca un número de cuatro dígitos como contraseña.
3. Pulse [OK].
4. Cuando en la pantalla LCD aparezca [Verificar], vuelva a introducir la nueva contraseña.
5. Pulse [OK].
6. Pulse .

Información relacionada

- Acerca de cómo utilizar Bloqueo de configuración

Cambie la contraseña de Bloqueo de configuración

>> HL-L5000D/HL-L5100DN/HL-L5100DNT/HL-L5200DW/HL-L5200DWT/HL-L6250DN
>> HL-L6300DW/HL-L6300DWT/HL-L6400DW/HL-L6400DWT

HL-L5000D/HL-L5100DN/HL-L5100DNT/HL-L5200DW/HL-L5200DWT/HL-L6250DN

1. Pulse ▲ o ▼ para mostrar la opción [Config. gral.] y, a continuación, pulse **OK**.
2. Pulse ▲ o ▼ para mostrar la opción [Bloquear] y, a continuación, pulse **OK**.
3. Pulse ▲ o ▼ para seleccionar la opción [Configurar clave] y, a continuación, pulse **OK**.
4. Escriba la contraseña de cuatro dígitos actual.
   Para introducir cada dígito, pulse ▲ o ▼ para seleccionar un número y, a continuación, pulse **OK**.
5. Escriba una nueva contraseña de cuatro dígitos.
   Para introducir cada dígito, pulse ▲ o ▼ para seleccionar un número y, a continuación, pulse **OK**.
6. Cuando en la pantalla LCD aparezca [Verificar], vuelva a introducir la nueva contraseña.
7. Pulse **Go (Ir)**.

HL-L6300DW/HL-L6300DWT/HL-L6400DW/HL-L6400DWT

1. Pulse [Ajustes] > [Config. gral.] > [Bloqueo ajuste] > [Configurar clave].
2. Escriba la contraseña de cuatro dígitos actual.
3. Pulse [OK].
4. Escriba una nueva contraseña de cuatro dígitos.
5. Pulse [OK].
6. Cuando en la pantalla LCD aparezca [Verificar], vuelva a introducir la nueva contraseña.
7. Pulse [OK].
8. Pulse .

Información relacionada

- Acerca de cómo utilizar Bloqueo de configuración

Activar el ajuste de bloqueo

>> HL-L5000D/HL-L5100DN/HL-L5100DNT/HL-L5200DW/HL-L5200DWT/HL-L6250DN
>> HL-L6300DW/HL-L6300DWT/HL-L6400DW/HL-L6400DWT

HL-L5000D/HL-L5100DN/HL-L5100DNT/HL-L5200DW/HL-L5200DWT/HL-L6250DN

1. Pulse ▲ o ▼ para mostrar la opción [Config. gral.] y, a continuación, pulse **OK**.
2. Pulse ▲ o ▼ para mostrar la opción [Bloquear] y, a continuación, pulse **OK**.
3. Pulse **OK** cuando la pantalla LCD muestre [Sí].
4. Escriba la contraseña de cuatro dígitos actual.

   Para introducir cada dígito, pulse ▲ o ▼ para seleccionar un número y, a continuación, pulse **OK**.

Para girar el bloqueo de ajuste [No], pulse **OK**. Pulse ▲ para seleccionar [Sí] cuando la pantalla LCD muestre [¿Desbloquear?], introduzca la contraseña actual de cuatro dígitos y, a continuación, pulse **OK**.

HL-L6300DW/HL-L6300DWT/HL-L6400DW/HL-L6400DWT

1. Pulse [Ajustes] > [Config. gral.] > [Bloqueo ajuste] > [Bloquear No⇒Sí].
2. Escriba la contraseña de cuatro dígitos actual.
3. Pulse [OK].

Para girar el bloqueo de ajuste [No], pulse en la pantalla LCD, introduzca la contraseña actual de cuatro dígitos y, a continuación pulse [OK].

Información relacionada

- Acerca de cómo utilizar Bloqueo de configuración

Funciones de seguridad de red

- Antes de utilizar las funciones de seguridad de red
- Secure Function Lock 3.0 (Bloqueo seguro de funciones 3.0)
- Usar autenticación Active Directory®
- Uso de autenticación LDAP
- Administrar el equipo de red mediante SSL/TLS de manera segura
- Administrar el equipo de red mediante IPsec de manera segura
- Enviar un correo electrónico de manera segura
- Usar autenticación IEEE 802.1x para una red cableada o inalámbrica
- Almacenamiento del registro de impresión en red

Antes de utilizar las funciones de seguridad de red

Modelos relacionados: HL-L5100DN/HL-L5100DNT/HL-L5200DW/HL-L5200DWT/HL-L6250DN/HL-L6300DW/HL-L6300DWT/HL-L6400DW/HL-L6400DWT

El equipo Brother emplea algunos de los protocolos de seguridad de red y encriptación más recientes entre los disponibles en la actualidad. Estas funciones de red se pueden integrar en su plan general de seguridad de red para ayudar a proteger sus datos y evitar accesos no autorizados al equipo.

Recomendamos desactivar los protocolos Telnet, FTP y TFTP. No es seguro acceder al equipo mediante estos protocolos.

Información relacionada

- Funciones de seguridad de red

Secure Function Lock 3.0 (Bloqueo seguro de funciones 3.0)

Secure Function Lock 3.0 (Bloqueo seguro de funciones 3.0) de Brother aumenta la seguridad al restringir las funciones disponibles en el equipo Brother.

- Antes de utilizar Secure Function Lock 3.0 (Bloqueo seguro de funciones 3.0)
- Configurar Secure Function Lock 3.0 (Bloqueo seguro de funciones 3.0) mediante Administración basada en Web
- Configurar el modo público para Secure Function Lock 3.0 (Bloqueo seguro de funciones 3.0)
- Funciones adicionales de Secure Function Lock 3.0 (Bloqueo seguro de funciones 3.0)
- Registrar una nueva tarjeta de identidad utilizando el panel de control del equipo

Antes de utilizar Secure Function Lock 3.0 (Bloqueo seguro de funciones 3.0)

Modelos relacionados: HL-L5100DN/HL-L5100DNT/HL-L5200DW/HL-L5200DWT/HL-L6250DN/HL-L6300DW/HL-L6300DWT/HL-L6400DW/HL-L6400DWT

Utilice Secure Function Lock para configurar contraseñas, especificar límites de páginas de usuarios específicos y permitir el acceso a algunas o a todas las funciones indicadas aquí.

Puede establecer y cambiar las siguientes configuraciones de Secure Function Lock 3.0 (Bloqueo seguro de funciones 3.0) mediante Administración basada en Web o BRAdmin Professional 3 (Windows®):

- **Imprimir**

  La impresión incluye los trabajos de impresión enviados mediante AirPrint, Google Cloud Print™ y Brother iPrint&Scan..

  Si registra nombres de inicio de sesión de usuario de antemano, los usuarios no tendrán que introducir su contraseña cuando utilicen la función de impresión.
- **Límites de páginas**
- **Web Connect** (solo modelos compatibles)
- **Aplicaciones** (solo modelos compatibles)
- **Contadores de páginas**
- **Tarjeta ID (NFC ID)** (solo modelos compatibles)

  Si registra tarjetas de identidad de usuarios de antemano, un usuario registrado puede activar el equipo con solo tocar su tarjeta registrada en el logotipo NFC del equipo.

Información relacionada

- Secure Function Lock 3.0 (Bloqueo seguro de funciones 3.0)

Configurar Secure Function Lock 3.0 (Bloqueo seguro de funciones 3.0) mediante Administración basada en Web

Modelos relacionados: HL-L5100DN/HL-L5100DNT/HL-L5200DW/HL-L5200DWT/HL-L6250DN/HL-L6300DW/HL-L6300DWT/HL-L6400DW/HL-L6400DWT

1. Inicie su navegador web.
2. Escriba “http://dirección IP del equipo” en la barra de direcciones del navegador (donde “dirección IP del equipo” es la dirección IP del equipo).

   Por ejemplo:

   http://192.168.1.2
3. Haga clic en la pestaña **Administrador**.
4. Haga clic en el menú **Función de restricción de usuario** de la barra de navegación izquierda.
5. Seleccione **Bloqueo función de seguridad**.
6. Haga clic en **Enviar**.
7. Haga clic en el menú **Funciones restringidas** de la barra de navegación izquierda.
8. En el campo **Lista de usuarios / Funciones restringidas**, escriba un nombre de grupo o nombre de usuario (alfanumérico, 15 dígitos como máximo).
9. En **Imprimir** y las otras columnas, active o desactive una casilla de verificación para permitir o restringir, respectivamente, la función indicada.
10. Para configurar el recuento máximo de páginas, active la casilla **Activado** en la columna **Límites de páginas** y escriba a continuación el número máximo en el campo **Páginas máx.**.
11. Haga clic en **Enviar**.
12. Haga clic en el menú **Lista de usuarios** de la barra de navegación izquierda.
13. En el campo **Lista de usuarios**, escriba el nombre de usuario.
14. En el campo **Número PIN**, escriba una contraseña de cuatro dígitos.
15. Para registrar la tarjeta de identidad del usuario, escriba el número de tarjeta en el campo **Tarjeta ID (NFC ID)**(solo disponible en determinados modelos).
16. Haga clic en la lista desplegable **Salida** y, a continuación, seleccione la bandeja de salida para cada usuario(solo disponible en determinados modelos).
17. Seleccione **Lista de usuarios / Funciones restringidas** para cada usuario en la lista desplegable.
18. Haga clic en **Enviar**.

Información relacionada

- Secure Function Lock 3.0 (Bloqueo seguro de funciones 3.0)
- Asignar un contenedor Clasificador a un usuario o grupo

Configurar el modo público para Secure Function Lock 3.0 (Bloqueo seguro de funciones 3.0)

Modelos relacionados: HL-L5100DN/HL-L5100DNT/HL-L5200DW/HL-L5200DWT/HL-L6250DN/HL-L6300DW/HL-L6300DWT/HL-L6400DW/HL-L6400DWT

Utilice la pantalla Bloqueo seguro de funciones para configurar el modo público, que limita las funciones disponibles a los usuarios públicos. Los usuarios públicos no tendrán que introducir una contraseña para acceder a las funciones disponibles mediante la configuración de modo público.

El modo público incluye los trabajos de impresión enviados mediante AirPrint, Google Cloud Print™ y Brother iPrint&Scan.

1. Inicie su navegador web.
2. Escriba “http://dirección IP del equipo” en la barra de direcciones del navegador (donde “dirección IP del equipo” es la dirección IP del equipo).

   Por ejemplo:

   http://192.168.1.2
3. Haga clic en la pestaña **Administrador**.
4. Haga clic en el menú **Función de restricción de usuario** de la barra de navegación izquierda.
5. Seleccione **Bloqueo función de seguridad**.
6. Haga clic en **Enviar**.
7. Haga clic en el menú **Funciones restringidas** .
8. En la fila **Modo público**, active o desactive una casilla de verificación para permitir o restringir, respectivamente, la función indicada.
9. Haga clic en **Enviar**.

Información relacionada

- Secure Function Lock 3.0 (Bloqueo seguro de funciones 3.0)

Funciones adicionales de Secure Function Lock 3.0 (Bloqueo seguro de funciones 3.0)

Modelos relacionados: HL-L5100DN/HL-L5100DNT/HL-L5200DW/HL-L5200DWT/HL-L6250DN/HL-L6300DW/HL-L6300DWT/HL-L6400DW/HL-L6400DWT

Configure las siguientes funciones en la pantalla Bloqueo seguro de funciones:

Reajuste de todos los contadores

Haga clic en **Reajuste de todos los contadores**, en la columna **Contadores de páginas**, para poner a cero el contador de páginas.

Exportar a archivo CSV

Haga clic en **Exportar a archivo CSV**, para exportar el contador de páginas actual, incluida la información de **Lista de usuarios / Funciones restringidas**, como un archivo CSV.

Tarjeta ID (NFC ID) (solo modelos compatibles)

Haga clic en el menú **Lista de usuarios** y, a continuación, escriba una ID de tarjeta de usuario en el campo **Tarjeta ID (NFC ID)**. Puede utilizar su tarjeta de ID para autenticación.

Salida (solo modelos disponibles)

Si la unidad Clasificador está instalada en su equipo, seleccione la bandeja de salida para cada usuario de la lista desplegable.

Último registro de contador

Haga clic en **Último registro de contador** si desea que el equipo conserve el recuento de páginas después de poner a cero el contador.

Información relacionada

- Secure Function Lock 3.0 (Bloqueo seguro de funciones 3.0)

Registrar una nueva tarjeta de identidad utilizando el panel de control del equipo

Modelos relacionados: HL-L6300DW/HL-L6300DWT/HL-L6400DW/HL-L6400DWT

1. Toque el logotipo NFC del panel de control del equipo con una tarjeta de identidad registrada.
2. Pulse `[Tarjeta de registro]`.
3. Toque una nueva tarjeta de identidad en el logotipo NFC.

   El número de la nueva tarjeta de identidad está registrado en el equipo.

Para obtener información sobre tipos de tarjeta de identidad compatibles, vaya a Brother Solutions Center en support.brother.com para ver **Preguntas frecuentes y solución de problemas**.

Información relacionada

- Secure Function Lock 3.0 (Bloqueo seguro de funciones 3.0)

Usar autenticación Active Directory®

- Introducción a la Autenticación Active Directory®
- Configurar la autenticación Active Directory® mediante Administración basada en Web
- Iniciar sesión para cambiar los ajustes del equipo utilizando el panel de control del mismo (autenticación Active Directory®)

Introducción a la Autenticación Active Directory®

Modelos relacionados: HL-L6300DW/HL-L6300DWT/HL-L6400DW/HL-L6400DWT

La autenticación Active Directory® restringe el uso del equipo Brother. Si la autenticación Active Directory® está activada, el panel de control del equipo quedará bloqueado. No se podrán cambiar los ajustes del equipo hasta que introduzca un ID de usuario y la contraseña.

La autenticación Active Directory® incluye la siguiente función:

- Almacena datos de impresión entrantes

Puede cambiar la configuración de la autenticación Active Directory® mediante Administración basada en Web o BRAdmin Professional 3 (Windows®).

Información relacionada

- Usar autenticación Active Directory®

Configurar la autenticación Active Directory® mediante Administración basada en Web

Modelos relacionados: HL-L6300DW/HL-L6300DWT/HL-L6400DW/HL-L6400DWT

La autenticación Active Directory® admite autenticación Kerberos y autenticación NTLMv2. Para la autenticación, debe configurar el protocolo SNTP (servidor de hora de red) y configuración de servidor DNS.

1. Inicie su navegador web.
2. Escriba “http://dirección IP del equipo” en la barra de direcciones del navegador (donde “dirección IP del equipo” es la dirección IP del equipo).

   Por ejemplo:

   http://192.168.1.2
3. Haga clic en la pestaña **Administrador**.
4. Haga clic en el menú **Función de restricción de usuario** de la barra de navegación izquierda.
5. Seleccione **Autentificación de Active Directory**.
6. Haga clic en **Enviar**.
7. Seleccione **Autentificación de Active Directory** en la barra de navegación izquierda.
8. Configure los siguientes ajustes:

Opción	Descripción
Almacenamiento de datos de impresión de PC	Seleccione esta opción para almacenar los datos de impresión entrantes. Una vez iniciada sesión en el equipo, los trabajos de impresión de PC se imprimirán automáticamente. Esta función está disponible solo para datos de impresión creados por un controlador de impresora original de Brother.
Recordar ID de usuario	Seleccione esta opción para guardar su ID de usuario.
Dirección del servidor de Active Directory	Escriba la dirección IP o el nombre del servidor (por ejemplo: ad.example.com) del servidor Active Directory®.
Nombre de dominio de Active Directory	Escriba el nombre de dominio de Active Directory®.
Protocolo y método de autenticación	Seleccione el protocolo y el método de autenticación.
Puerto del servidor LDAP	Escriba el número de puerto del servidor LDAP (disponible sólo para método de autenticación **LDAP + kerberos**).

9. Haga clic en **Enviar**.

Información relacionada

- Usar autenticación Active Directory®

Iniciar sesión para cambiar los ajustes del equipo utilizando el panel de control del mismo (autenticación Active Directory®)

Modelos relacionados: HL-L6300DW/HL-L6300DWT/HL-L6400DW/HL-L6400DWT

Si autenticación Active Directory® está activado, el panel de control del equipo quedará bloqueado hasta que introduzca el ID de usuario y la contraseña en el panel de control del equipo.

1. En el panel de control del equipo, introduzca su ID de usuario.
2. Pulse `[Iniciar]`.
3. Introduzca su contraseña.
4. Pulse `[OK]`.
5. Si la autenticación es correcta, el panel de control del equipo se desbloqueará.

Información relacionada

- Usar autenticación Active Directory®

Uso de autenticación LDAP

- Introducción a autenticación LDAP
- Configure una autenticación LDAP mediante Administración basada en Web
- Iniciar sesión para cambiar los ajustes del equipo utilizando el panel de control del mismo (autenticación LDAP)

Introducción a autenticación LDAP

Modelos relacionados: HL-L6300DW/HL-L6300DWT/HL-L6400DW/HL-L6400DWT

La autenticación LDAP restringe el uso del equipo Brother. Si la autenticación LDAP está activada, el panel de control del equipo quedará bloqueado. No se podrán cambiar los ajustes del equipo hasta que introduzca un ID de usuario y la contraseña.

La autenticación LDAP ofrece la siguiente función:

- Almacena datos de impresión entrantes

Puede cambiar la configuración de la autenticación LDAP mediante Administración basada en Web o BRAdmin Professional 3 (Windows®).

Información relacionada

- Uso de autenticación LDAP

Configure una autenticación LDAP mediante Administración basada en Web

Modelos relacionados: HL-L6300DW/HL-L6300DWT/HL-L6400DW/HL-L6400DWT

1. Inicie su navegador web.
2. Escriba “http://dirección IP del equipo” en la barra de direcciones del navegador (donde “dirección IP del equipo” es la dirección IP del equipo).

   Por ejemplo:

   http://192.168.1.2
3. Haga clic en la pestaña **Administrador**.
4. Haga clic en el menú **Función de restricción de usuario** de la barra de navegación izquierda.
5. Seleccione **Autenticación LDAP**.
6. Haga clic en **Enviar**.
7. Haga clic en **Autenticación LDAP** de la barra de navegación izquierda.
8. Configure los siguientes ajustes:

Opción	Descripción
Almacenamiento de datos de impresión de PC	Seleccione esta opción para almacenar los datos de impresión entrantes. Una vez iniciada sesión en el equipo, los trabajos de impresión de PC se imprimirán automáticamente. Esta función está disponible solo para datos de impresión creados por un controlador de impresora original de Brother.
Recordar ID de usuario	Seleccione esta opción para guardar su ID de usuario.
Dirección del servidor LDAP	Escriba la dirección IP o el nombre del servidor (por ejemplo: ad.example.com) del servidor LDAP.
Puerto del servidor LDAP	Escriba el número de puerto del servidor LDAP.

9. Haga clic en **Enviar**.

Información relacionada

- Uso de autenticación LDAP

Iniciar sesión para cambiar los ajustes del equipo utilizando el panel de control del mismo (autenticación LDAP)

Modelos relacionados: HL-L6300DW/HL-L6300DWT/HL-L6400DW/HL-L6400DWT

Si la autenticación LDAP está activada, el panel de control del equipo quedará bloqueado hasta que introduzca el ID de usuario y la contraseña en el panel de control del equipo.

1. En el panel de control del equipo, introduzca su ID de usuario y contraseña.
2. Pulse `[Iniciar]`.
3. Si la autenticación es correcta, el panel de control del equipo se desbloqueará.

Información relacionada

- Uso de autenticación LDAP

Administrar el equipo de red mediante SSL/TLS de manera segura

- Introducción a SSL/TLS
- Certificados y Administración basada en Web
- Administrar el equipo de red de manera segura mediante Administración basada en Web
- Administre su equipo de red de forma segura con BRAdmin Professional 3 (Windows®)
- Imprimir documentos de manera segura mediante SSL/TLS

Introducción a SSL/TLS

Modelos relacionados: HL-L5100DN/HL-L5100DNT/HL-L5200DW/HL-L5200DWT/HL-L6250DN/HL-L6300DW/HL-L6300DWT/HL-L6400DW/HL-L6400DWT

Capa de sockets seguros (SSL) o seguridad de la capa de transporte (TLS) es un método efectivo de protección de datos que se envía a través de una red de área extensa o una red de área local (LAN o WAN). Funciona mediante encriptación de datos como un trabajo de impresión, enviado a través de una red, para que cualquiera que intente capturarlo no pueda leerlo.

SSL/TLS puede configurarse tanto en redes cableadas como inalámbricas y no funcionará con otros medios de seguridad como las claves WPA y los programas de software de seguridad.

Información relacionada

- Administrar el equipo de red mediante SSL/TLS de manera segura
- Breve historia de SSL/TLS
- Ventajas de utilizar SSL/TLS

Breve historia de SSL/TLS

Modelos relacionados: HL-L5100DN/HL-L5100DNT/HL-L5200DW/HL-L5200DWT/HL-L6250DN/HL-L6300DW/HL-L6300DWT/HL-L6400DW/HL-L6400DWT

El protocolo SSL/TLS fue creado originalmente para proteger la información del tráfico en la red y, en particular, los datos enviados por navegadores web y servidores. Por ejemplo, si utiliza Internet Explorer® para la banca por Internet y ve https:// y un pequeño candado en el navegador web, está utilizando SSL. Poco a poco, SSL se fue integrando en otras aplicaciones, como Telnet, impresoras y software FTP, hasta convertirse en una solución universal para la seguridad online. Sus intenciones de diseño originales aún siguen siendo utilizadas por muchos comercios y bancos online para proteger datos sensibles, como números de tarjeta de crédito, registros de clientes, etc.

SSL/TLS utiliza niveles altamente altos de encriptación y es la solución en la que confían bancos de todo el mundo.

Información relacionada

- Introducción a SSL/TLS

Ventajas de utilizar SSL/TLS

Modelos relacionados: HL-L5100DN/HL-L5100DNT/HL-L5200DW/HL-L5200DWT/HL-L6250DN/HL-L6300DW/HL-L6300DWT/HL-L6400DW/HL-L6400DWT

La principal ventaja de utilizar SSL/TLS en equipos Brother es garantizar una impresión segura a través de una red IP, impidiendo a los usuarios no autorizados leer los datos enviados al equipo. Su principal argumento de venta es que puede utilizarse para imprimir datos confidenciales de manera segura. Por ejemplo, el departamento de recursos humanos de una gran empresa imprime nóminas periódicamente. Sin la encriptación, los datos contenidos en estas nóminas podrían ser leídos por otros usuarios de la red. Sin embargo, con SSL/TLS, si alguien captura los datos verá una página de código ininteligible, y no la nómina real.

Información relacionada

- Introducción a SSL/TLS

Certificados y Administración basada en Web

Debe configurar un certificado para administrar su equipo Brother con red de manera segura utilizando SSL/TLS. Debe utilizar Administración basada en Web para configurar un certificado.

- Funciones de los certificados de seguridad compatibles
- Crear e instalar un certificado
- Administrar múltiples certificados

Funciones de los certificados de seguridad compatibles

Modelos relacionados: HL-L5100DN/HL-L5100DNT/HL-L5200DW/HL-L5200DWT/HL-L6250DN/HL-L6300DW/HL-L6300DWT/HL-L6400DW/HL-L6400DWT

El equipo Brother es compatible con el uso de varios certificados de seguridad, lo que permite una administración, autenticación y comunicación seguras con el equipo. Pueden utilizarse con este equipo las siguientes funciones de los certificados de seguridad:

- Comunicación SSL/TLS
- Comunicación SSL para SMTP
- Autenticación IEEE 802.1x
- IPsec

El equipo Brother es compatible con lo siguiente:

- Certificado preinstalado

  El equipo tiene un certificado preinstalado autofirmado. Este certificado permite utilizar la comunicación SSL/TLS sin crear o instalar un certificado diferente.

  El certificado autofirmado preinstalado no puede proteger su comunicación de la suplantación. Para disfrutar de una mayor seguridad, recomendamos utilizar un certificado emitido por una entidad de confianza.

- Certificado autofirmado

  El servidor de impresión emite su propio certificado. Mediante este certificado, puede utilizar fácilmente la comunicación SSL/TLS sin crear o instalar un certificado diferente de una CA.

- Certificado de una entidad de certificación (CA)

  Existen dos métodos para instalar un certificado de una CA. Si ya dispone de un certificado de una CA o si desea utilizar un certificado de una CA externa de confianza:

  - Al utilizar una solicitud de firma de certificado (CSR) desde este servidor de impresión.
  - Al importar un certificado y una clave privada.

- Certificado de entidad de certificación (CA)

  Para utilizar un certificado de CA que identifica la CA y posee su clave privada, debe importar ese certificado de CA de la CA antes de configurar las funciones de seguridad de la red.

  - Si desea utilizar la comunicación SSL/TLS, es recomendable que se ponga en contacto con el administrador del sistema en primer lugar.
  - Si se restablece el servidor de impresión a sus valores predeterminados de fábrica, el certificado y la clave privada que se encuentran instalados se eliminarán. Si desea mantener el mismo certificado y la clave privada después de restablecer el servidor de impresión, expórtelos antes de restablecerlos y vuelva a instalarlos.

Información relacionada

- Certificados y Administración basada en Web

Crear e instalar un certificado

- Guía paso a paso para crear e instalar un certificado
- Crear e instalar un certificado autofirmado
- Crear e instalar un certificado de una Entidad de certificación (CA)
- Importar y exportar un certificado de CA

Guía paso a paso para crear e instalar un certificado

Modelos relacionados: HL-L5100DN/HL-L5100DNT/HL-L5200DW/HL-L5200DWT/HL-L6250DN/HL-L6300DW/HL-L6300DWT/HL-L6400DW/HL-L6400DWT

Hay dos opciones al seleccionar un certificado de seguridad: usar un certificado autofirmado o usar un certificado de una entidad de certificados (CA).

Este es un breve resumen de las acciones necesarias, basadas en la opción que elija.

Opción 1

Certificado autofirmado

1. Cree un certificado autofirmado usando Administración basada en Web.
2. Instale el certificado autofirmado en el ordenador.

Opción 2

Certificado emitido por una CA

1. Cree una solicitud de firma de certificado (CSR) con Administración basada en Web.
2. Instale el certificado emitido por la CA en su equipo Brother usando Administración basada en Web.
3. Instale el certificado en el ordenador.

Información relacionada

- Crear e instalar un certificado

Crear e instalar un certificado autofirmado

- Crear un certificado autofirmado
- Instalar el certificado autofirmado para usuarios de Windows® con derechos de administrador
- Importar y exportar el certificado autofirmado en su equipo Brother

Crear un certificado autofirmado

Modelos relacionados: HL-L5100DN/HL-L5100DNT/HL-L5200DW/HL-L5200DWT/HL-L6250DN/HL-L6300DW/HL-L6300DWT/HL-L6400DW/HL-L6400DWT

1. Inicie su navegador web.
2. Escriba “http://dirección IP del equipo” en la barra de direcciones del navegador (donde “dirección IP del equipo” es la dirección IP del equipo).

   Por ejemplo:

   http://192.168.1.2

   - Si está utilizando un sistema de nombres de dominio o activa un nombre NetBIOS, puede escribir otro nombre, como “SharedPrinter” en lugar de la dirección IP.
     - Por ejemplo:

       http://SharedPrinter

     Si activa un nombre NetBIOS, también puede utilizar el nombre de nodo.
     - Por ejemplo:

       http://brnxxxxxxxxxxxx

     Puede ver el nombre NetBIOS en el informe de configuración de la red.
   - Para Macintosh, acceda a Administración basada en Web haciendo clic en el icono del equipo en la pantalla **Status Monitor**.
3. No es necesaria ninguna contraseña de forma predeterminada. Escriba una contraseña si ha definido una y, a continuación, haga clic en .
4. Haga clic en la pestaña **Red**.
5. Haga clic en **Seguridad**.
6. Haga clic en **Certificado**.
7. Haga clic en **Crear certificado autofirmado**.
8. Introduzca un **Nombre común** y una **Fecha válida**.
   - La longitud del **Nombre común** es de menos de 64 bytes. Introduzca un identificador, como una dirección IP, un nombre de nodo o un nombre de dominio, para utilizarlo al acceder a este equipo mediante comunicación SSL/TLS. El nombre del nodo aparece de forma predeterminada.
   - Si utiliza los protocolos IPPS o HTTPS e introduce en la dirección URL un nombre distinto del **Nombre común** utilizado para el certificado autofirmado, aparecerá una advertencia.
9. Seleccione su ajuste de la lista desplegable **Algoritmo de clave pública**. La configuración predeterminada es **RSA (2048 bits)**.
10. Seleccione su ajuste de la lista desplegable **Algoritmo implícito**. La configuración predeterminada es **SHA256**.
11. Haga clic en **Enviar**.
12. Haga clic en **Red**.
13. Haga clic en **Protocolo**.
14. Haga clic en **Ajustes de servidor HTTP**.
15. Seleccione el certificado que desee configurar en la lista desplegable de **Seleccionar el certificado**.
16. Haga clic en **Enviar**.

    Aparecerá la siguiente pantalla.

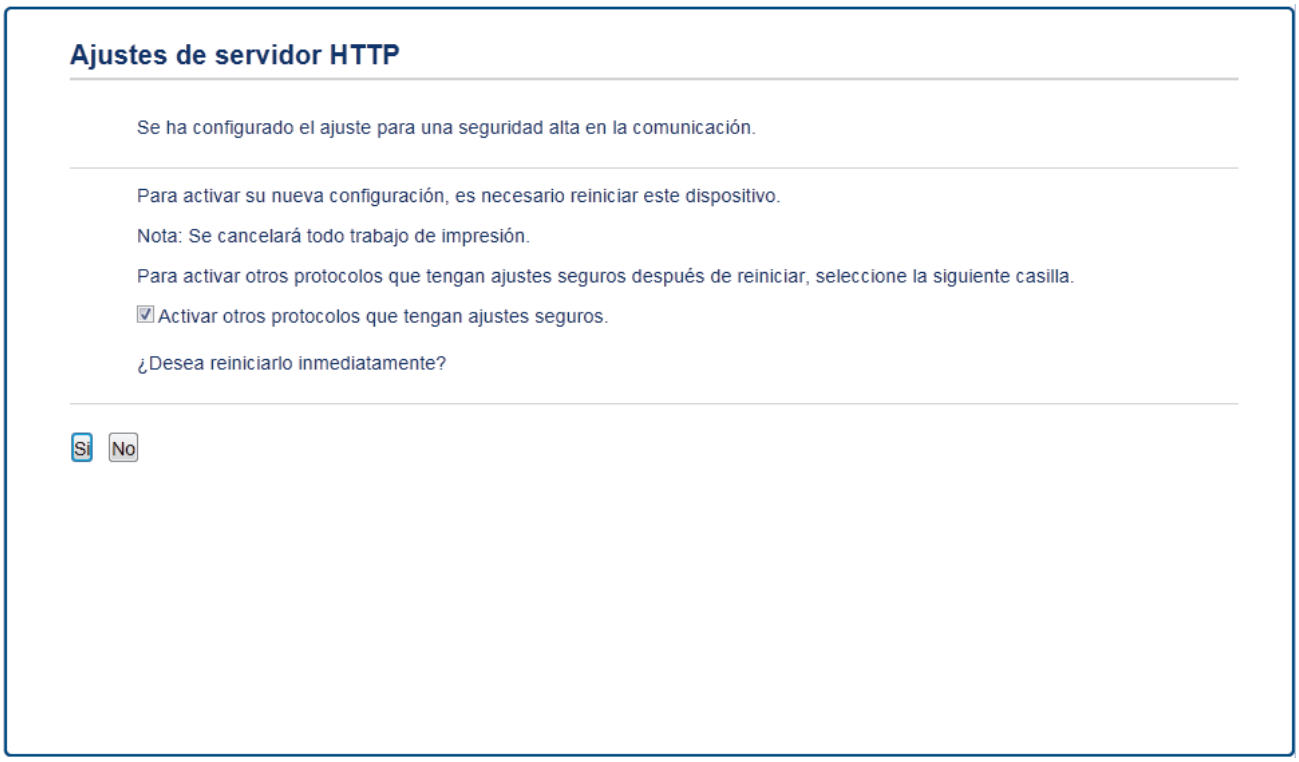

17. Haga clic en **Sí** para reiniciar el servidor de impresión.

El certificado autofirmado se crea y se guarda correctamente en la memoria del equipo.

Para utilizar comunicación SSL/TLS, el certificado autofirmado también debe instalarse en el equipo.

Información relacionada

- Crear e instalar un certificado autofirmado

Instalar el certificado autofirmado para usuarios de Windows® con derechos de administrador

Modelos relacionados: HL-L5100DN/HL-L5100DNT/HL-L5200DW/HL-L5200DWT/HL-L6250DN/HL-L6300DW/HL-L6300DWT/HL-L6400DW/HL-L6400DWT

Los siguientes pasos se aplican a Microsoft® Internet Explorer®. Si utiliza otro navegador web, consulte la documentación de su navegador web para obtener ayuda con la instalación de certificados.

1. Realice una de las siguientes acciones:
   - (Windows® XP y Windows Server® 2003)

     Inicie su navegador web y, a continuación, vaya al paso 3.
   - (Windows Vista®, Windows® 7, Windows Server® 2008)

     Haga clic en **(Iniciar)** > **Todos los programas**.
   - (Windows® 8)

     Haga clic con el botón derecho del ratón en el icono **(Internet Explorer)** de la barra de tareas.
   - (Windows Server® 2012 y Windows Server® 2012 R2)

     Haga clic en **(Internet Explorer)** y, a continuación, haga clic con el botón derecho del ratón en el icono **(Internet Explorer)** que aparecerá en la barra de tareas.
2. Haga clic con el botón derecho del ratón en **Internet Explorer** y, a continuación, haga clic en **Ejecutar como administrador**.

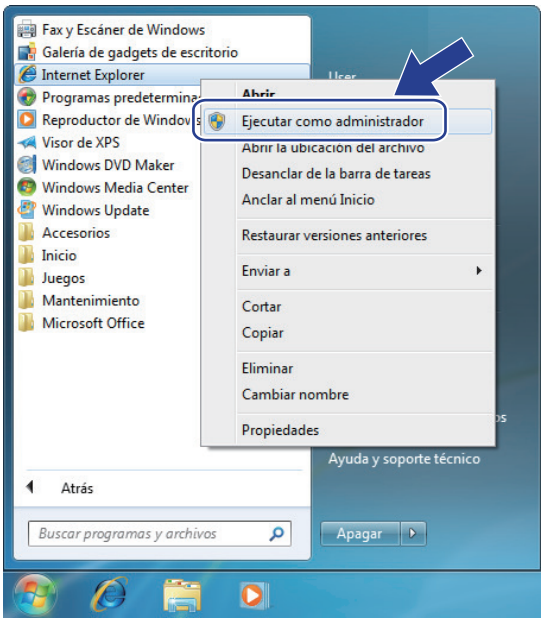

   Si aparece la pantalla **Control de cuentas de usuario**,
   - (Windows Vista®) Haga clic en **Continuar (Permitir)**.
   - (Windows® 7/Windows® 8) Haga clic en **Sí**.
3. Introduzca “https://dirección IP del equipo/” en la barra de direcciones del navegador para acceder al equipo (donde “dirección IP del equipo” es la dirección IP o el nombre de nodo asignado al certificado).

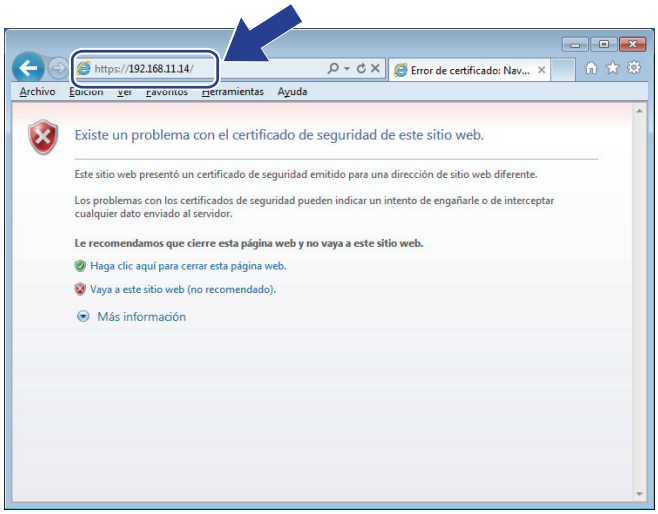

4. Pulse **Vaya a este sitio web (no recomendado).**

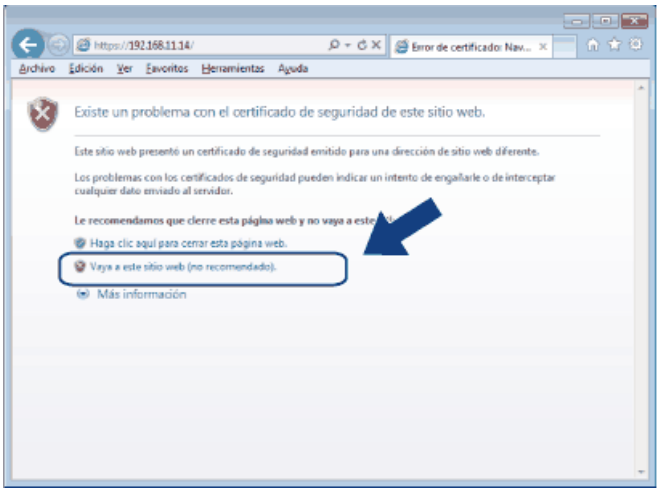

(Windows® XP y Windows Server® 2003)

Si aparece el siguiente cuadro de diálogo, haga clic en **Ver certificado** y, a continuación, vaya al paso 6.

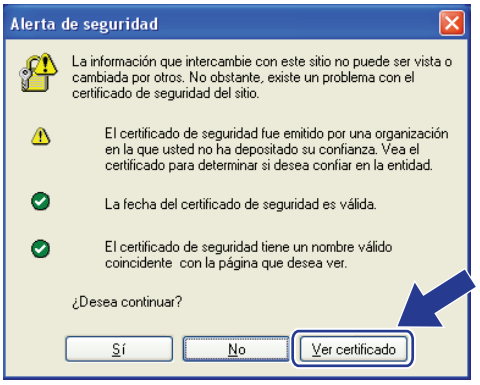

5. Haga clic en **Error de certificado** y, a continuación, en **Ver certificado**.

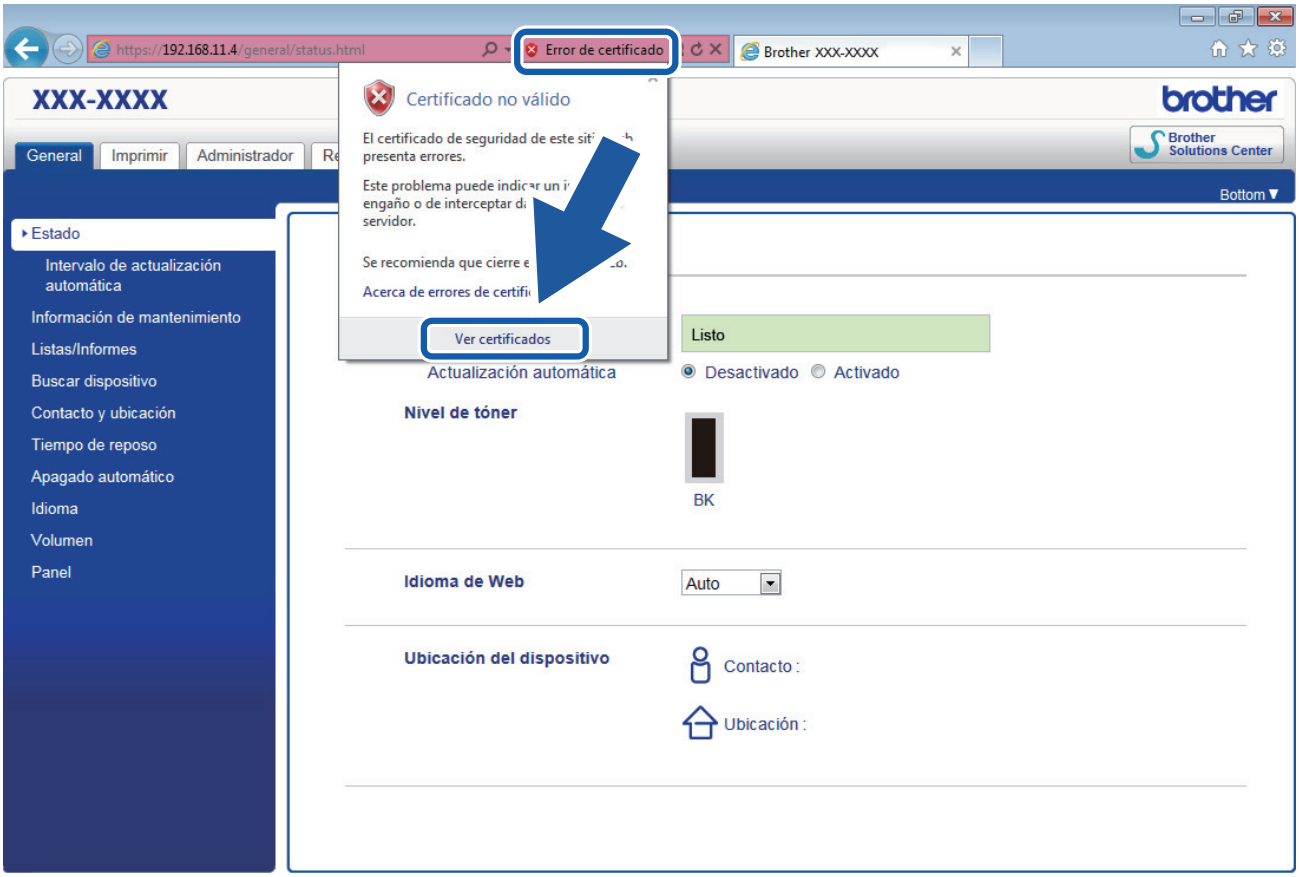

6. Haga clic en **Instalar certificado...**.

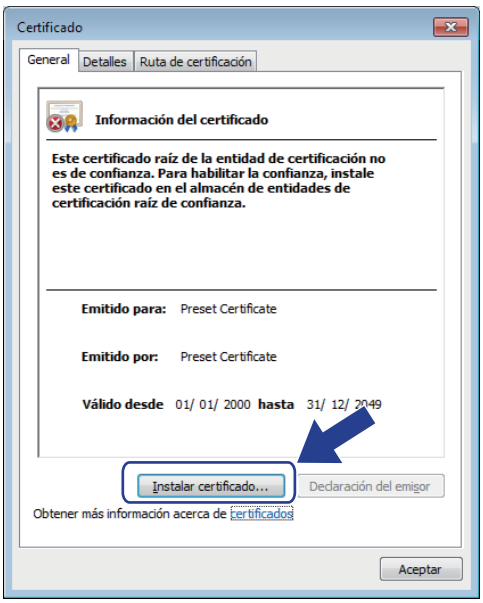

7. Cuando aparezca **Asistente para importación de certificados**, haga clic en **Siguiente**.
8. Seleccione **Colocar todos los certificados en el siguiente almacén** y, a continuación, haga clic en **Examinar...**.

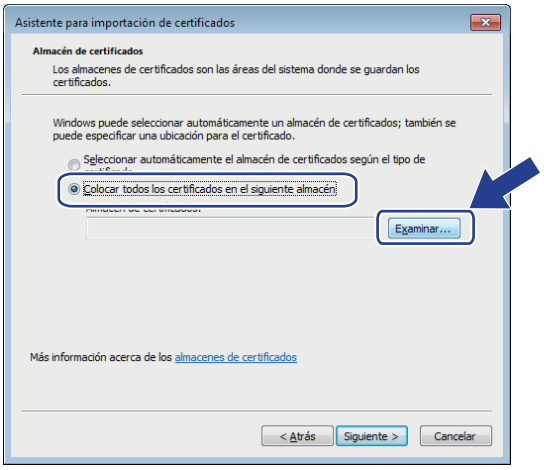

9. Seleccione **Entidades de certificación raíz de confianza** y, a continuación, haga clic en **Aceptar**.

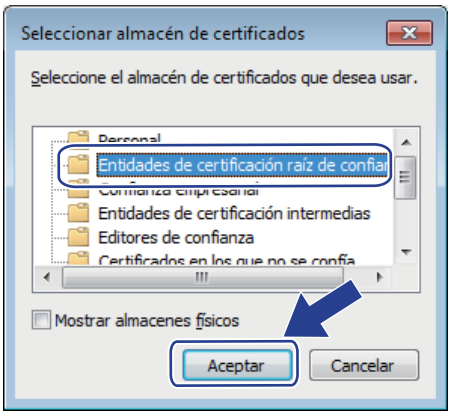

10. Haga clic en **Siguiente**.

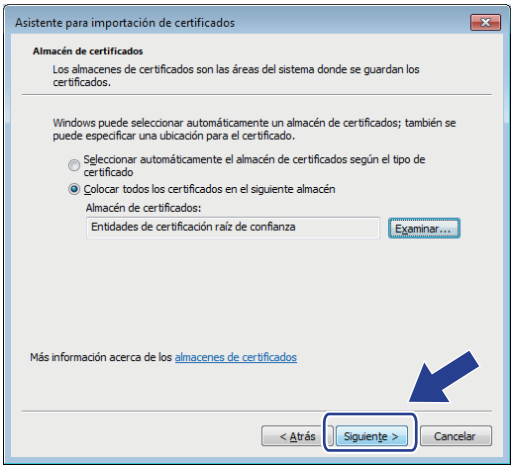

11. Haga clic en **Finalizar**.
12. Si la huella digital es correcta, haga clic en **Sí**.

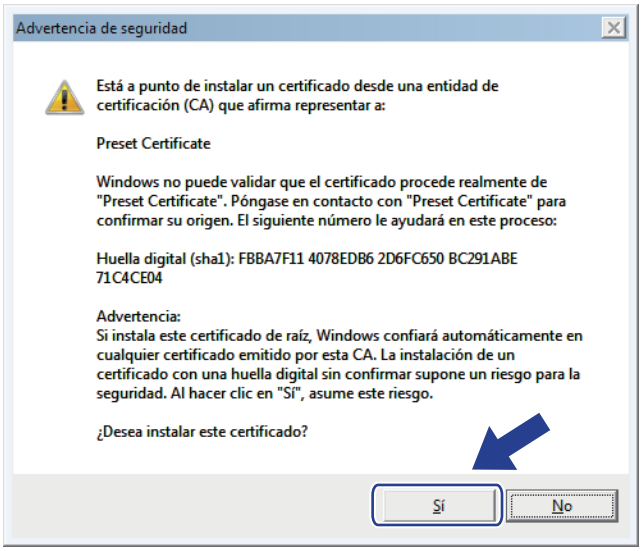

La huella digital se imprime en el informe de configuración de la red.

13. Haga clic en **Aceptar**.

El certificado autofirmado ahora se instala en el ordenador y la comunicación SSL/TLS queda disponible.

Información relacionada

- Crear e instalar un certificado autofirmado

Importar y exportar el certificado autofirmado en su equipo Brother

Puede almacenar los certificados autofirmados en el equipo Brother y gestionarlos mediante importación y exportación.

- Importar el certificado autofirmado
- Exportar el certificado autofirmado

Importar el certificado autofirmado

Modelos relacionados: HL-L5100DN/HL-L5100DNT/HL-L5200DW/HL-L5200DWT/HL-L6250DN/HL-L6300DW/HL-L6300DWT/HL-L6400DW/HL-L6400DWT

1. Inicie su navegador web.
2. Escriba “http://dirección IP del equipo” en la barra de direcciones del navegador (donde “dirección IP del equipo” es la dirección IP del equipo).

   Por ejemplo:

   http://192.168.1.2

- Si está utilizando un sistema de nombres de dominio o activa un nombre NetBIOS, puede escribir otro nombre, como “SharedPrinter” en lugar de la dirección IP.
  - Por ejemplo:

    http://SharedPrinter

  Si activa un nombre NetBIOS, también puede utilizar el nombre de nodo.
  - Por ejemplo:

    http://brnxxxxxxxxxxxx

  Puede ver el nombre NetBIOS en el informe de configuración de la red.
- Para Macintosh, acceda a Administración basada en Web haciendo clic en el icono del equipo en la pantalla **Status Monitor**.

3. No es necesaria ninguna contraseña de forma predeterminada. Escriba una contraseña si ha definido una y, a continuación, haga clic en .
4. Haga clic en la pestaña **Red**.
5. Haga clic en **Seguridad**.
6. Haga clic en **Certificado**.
7. Haga clic en **Importar certificado y clave secreta**.
8. Busque el archivo que desea importar.
9. Introduzca la contraseña si el archivo está encriptado y, a continuación, haga clic en **Enviar**.

El certificado autofirmado se importa al equipo.

Para utilizar comunicación SSL/TLS, el certificado autofirmado también debe estar instalado en el ordenador. Póngase en contacto con su administrador de red.

Información relacionada

- Importar y exportar el certificado autofirmado en su equipo Brother

Exportar el certificado autofirmado

Modelos relacionados: HL-L5100DN/HL-L5100DNT/HL-L5200DW/HL-L5200DWT/HL-L6250DN/HL-L6300DW/HL-L6300DWT/HL-L6400DW/HL-L6400DWT

1. Inicie su navegador web.
2. Escriba “http://dirección IP del equipo” en la barra de direcciones del navegador (donde “dirección IP del equipo” es la dirección IP del equipo).

   Por ejemplo:

   http://192.168.1.2

- Si está utilizando un sistema de nombres de dominio o activa un nombre NetBIOS, puede escribir otro nombre, como “SharedPrinter” en lugar de la dirección IP.
  - Por ejemplo:

    http://SharedPrinter

  Si activa un nombre NetBIOS, también puede utilizar el nombre de nodo.
  - Por ejemplo:

    http://brnxxxxxxxxxxxx

  Puede ver el nombre NetBIOS en el informe de configuración de la red.
- Para Macintosh, acceda a Administración basada en Web haciendo clic en el icono del equipo en la pantalla **Status Monitor**.

3. No es necesaria ninguna contraseña de forma predeterminada. Escriba una contraseña si ha definido una y, a continuación, haga clic en .
4. Haga clic en la pestaña **Red**.
5. Haga clic en **Seguridad**.
6. Haga clic en **Certificado**.
7. Haga clic en **Exportar**.
8. Si desea encriptar el archivo, escriba una contraseña en el campo **Introduzca la contraseña**.

   Si el campo **Introduzca la contraseña** está en blanco, el archivo de salida no se encriptará.
9. Introduzca una contraseña de nuevo en el campo **Volver a introducir contraseña** y, a continuación, pulse **Enviar**.
10. Especifique la ubicación donde desee guardar el archivo.

El certificado autofirmado se exporta al ordenador.

También puede importar el certificado autofirmado a su equipo.

Información relacionada

- Importar y exportar el certificado autofirmado en su equipo Brother

Crear e instalar un certificado de una Entidad de certificación (CA)

Si ya cuenta con un certificado de una CA externa de confianza, puede almacenar el certificado y la clave privada en el equipo y gestionarlos mediante importación y exportación. Si no cuenta con un certificado de una CA externa de confianza, cree una solicitud de firma de certificado (CSR), envíela a una CA para su autenticación e instale el certificado devuelto en su equipo.

- Crear una solicitud de firma de certificado (CSR)
- Instalar un certificado en su equipo Brother
- Importar y exportar el certificado y la clave privada

Crear una solicitud de firma de certificado (CSR)

Modelos relacionados: HL-L5100DN/HL-L5100DNT/HL-L5200DW/HL-L5200DWT/HL-L6250DN/HL-L6300DW/HL-L6300DWT/HL-L6400DW/HL-L6400DWT

Una solicitud de firma de certificado (CSR) es una petición que se envía a una CA para que autentique las credenciales contenidas en el certificado.

Recomendamos instalar un certificado raíz de la CA en su equipo antes de crear la CSR.

1. Inicie su navegador web.
2. Escriba “http://dirección IP del equipo” en la barra de direcciones del navegador (donde “dirección IP del equipo” es la dirección IP del equipo).

   Por ejemplo:

   http://192.168.1.2

- Si está utilizando un sistema de nombres de dominio o activa un nombre NetBIOS, puede escribir otro nombre, como “SharedPrinter” en lugar de la dirección IP.
  - Por ejemplo:

    http://SharedPrinter

  Si activa un nombre NetBIOS, también puede utilizar el nombre de nodo.
  - Por ejemplo:

    http://brnxxxxxxxxxxxx

  Puede ver el nombre NetBIOS en el informe de configuración de la red.
- Para Macintosh, acceda a Administración basada en Web haciendo clic en el icono del equipo en la pantalla **Status Monitor**.

3. No es necesaria ninguna contraseña de forma predeterminada. Escriba una contraseña si ha definido una y, a continuación, haga clic en .
4. Haga clic en la pestaña **Red**.
5. Haga clic en **Seguridad**.
6. Haga clic en **Certificado**.
7. Haga clic en **Crear CSR**.
8. Escriba una **Nombre común** (necesaria) y añada otra información sobre su **Organización** (opcional).

- Los detalles de su empresa son necesarios para que la CA pueda confirmar su identidad y dar fe en el mundo real.
- La longitud del **Nombre común** es de menos de 64 bytes. Introduzca un identificador, como una dirección IP, un nombre de nodo o un nombre de dominio, para utilizarlo al acceder a esta impresora mediante comunicación SSL/TLS. El nombre del nodo aparece de forma predeterminada. El **Nombre común** es obligatorio.
- Si introduce en la dirección URL un nombre distinto del nombre común utilizado para el certificado, aparecerá una advertencia.
- La longitud de **Organización**, **Unidad organizativa**, **Ciudad/Localidad** y **Estado/Provincia** es inferior a 64 bytes.
- **País/Región** debería ser un código de país ISO 3166 de dos caracteres.
- Si configura la extensión de certificado X.509v3, seleccione la casilla de verificación **Configurar partición extendida** y, a continuación, seleccione **Automático (Registrar IPv4)** o **Manuale**.

9. Seleccione su equipo en la lista desplegable **Algoritmo de clave pública**. La configuración predeterminada es **RSA (2048 bits)**.
10. Seleccione su equipo en la lista desplegable **Algoritmo implícito**. La configuración predeterminada es **SHA256**.
11. Haga clic en **Enviar**.

    Aparece la CSR en la pantalla. Guarde la CSR como archivo o copia y péguela en el formulario CSR en línea que la CA le ha proporcionado.
12. Haga clic en **Guardar**.

- Siga la política de su CA relativa al método para enviarle la CSR.
- Si utiliza CA raíz de la empresa en Windows Server® 2003/2008/2012/2012 R2, recomendamos utilizar el servidor web para la plantilla de certificado a la hora de crear el certificado cliente. Si crea un certificado cliente para un entorno IEEE 802.1x con autenticación EAP-TLS, recomendamos utilizar Usuario para la plantilla de certificado. Para obtener más información, vaya a la página del modelo en Brother Solutions Center en support.brother.com.

Información relacionada

- Crear e instalar un certificado de una Entidad de certificación (CA)

Instalar un certificado en su equipo Brother

Modelos relacionados: HL-L5100DN/HL-L5100DNT/HL-L5200DW/HL-L5200DWT/HL-L6250DN/HL-L6300DW/HL-L6300DWT/HL-L6400DW/HL-L6400DWT

Cuando reciba el certificado de una CA, siga estos pasos para instalarlo en el servidor de impresión:

Solo es posible instalar certificados emitidos con la CSR de este equipo. Si desea crear otra CSR, antes de crearla asegúrese de que el certificado está instalado. Cree otra CSR solo después de instalar el certificado en el equipo. De lo contrario, la CSR que cree antes de la instalación no será válida.

1. Inicie su navegador web.
2. Escriba “http://dirección IP del equipo” en la barra de direcciones del navegador (donde “dirección IP del equipo” es la dirección IP del equipo).

   Por ejemplo:

   http://192.168.1.2

   - Si está utilizando un sistema de nombres de dominio o activa un nombre NetBIOS, puede escribir otro nombre, como “SharedPrinter” en lugar de la dirección IP.
     - Por ejemplo:

       http://SharedPrinter

     Si activa un nombre NetBIOS, también puede utilizar el nombre de nodo.
     - Por ejemplo:

       http://brnxxxxxxxxxxxx

     Puede ver el nombre NetBIOS en el informe de configuración de la red.
   - Para Macintosh, acceda a Administración basada en Web haciendo clic en el icono del equipo en la pantalla **Status Monitor**.
3. No es necesaria ninguna contraseña de forma predeterminada. Escriba una contraseña si ha definido una y, a continuación, haga clic en .
4. Haga clic en la pestaña **Red**.
5. Haga clic en **Seguridad**.
6. Haga clic en **Certificado**.
7. Haga clic en **Instalar certificado**.
8. Busque el archivo que contiene el certificado emitido por la CA y, a continuación, haga clic en **Enviar**.

   El certificado se ha creado y se ha guardado en la memoria del equipo correctamente.

Para utilizar comunicación SSL/TLS, el certificado raíz de la CA debe instalarse en el ordenador. Póngase en contacto con su administrador de red.

Información relacionada

- Crear e instalar un certificado de una Entidad de certificación (CA)

Importar y exportar el certificado y la clave privada

Puede almacenar el certificado y la clave privada en el equipo y gestionarlos mediante importación y exportación.

- Importar un certificado y una clave privada
- Exportar el certificado y la clave privada

Importar un certificado y una clave privada

Modelos relacionados: HL-L5100DN/HL-L5100DNT/HL-L5200DW/HL-L5200DWT/HL-L6250DN/HL-L6300DW/HL-L6300DWT/HL-L6400DW/HL-L6400DWT

1. Inicie su navegador web.
2. Escriba “http://dirección IP del equipo” en la barra de direcciones del navegador (donde “dirección IP del equipo” es la dirección IP del equipo).

   Por ejemplo:

   http://192.168.1.2

- Si está utilizando un sistema de nombres de dominio o activa un nombre NetBIOS, puede escribir otro nombre, como “SharedPrinter” en lugar de la dirección IP.
  - Por ejemplo:

    http://SharedPrinter

  Si activa un nombre NetBIOS, también puede utilizar el nombre de nodo.
  - Por ejemplo:

    http://brnxxxxxxxxxxxx

  Puede ver el nombre NetBIOS en el informe de configuración de la red.
- Para Macintosh, acceda a Administración basada en Web haciendo clic en el icono del equipo en la pantalla **Status Monitor**.

3. No es necesaria ninguna contraseña de forma predeterminada. Escriba una contraseña si ha definido una y, a continuación, haga clic en .
4. Haga clic en la pestaña **Red**.
5. Haga clic en **Seguridad**.
6. Haga clic en **Certificado**.
7. Haga clic en **Importar certificado y clave secreta**.
8. Busque el archivo que desea importar.
9. Introduzca la contraseña si el archivo está encriptado y, a continuación, haga clic en **Enviar**.

El certificado y la clave privada se importan en el equipo.

Para utilizar comunicación SSL/TLS, el certificado raíz de la CA debe instalarse también en el ordenador. Póngase en contacto con su administrador de red.

Información relacionada

- Importar y exportar el certificado y la clave privada

Exportar el certificado y la clave privada

Modelos relacionados: HL-L5100DN/HL-L5100DNT/HL-L5200DW/HL-L5200DWT/HL-L6250DN/HL-L6300DW/HL-L6300DWT/HL-L6400DW/HL-L6400DWT

1. Inicie su navegador web.
2. Escriba “http://dirección IP del equipo” en la barra de direcciones del navegador (donde “dirección IP del equipo” es la dirección IP del equipo).

   Por ejemplo:

   http://192.168.1.2

   - Si está utilizando un sistema de nombres de dominio o activa un nombre NetBIOS, puede escribir otro nombre, como “SharedPrinter” en lugar de la dirección IP.
     - Por ejemplo:

       http://SharedPrinter

     Si activa un nombre NetBIOS, también puede utilizar el nombre de nodo.
     - Por ejemplo:

       http://brnxxxxxxxxxxxx

     Puede ver el nombre NetBIOS en el informe de configuración de la red.
   - Para Macintosh, acceda a Administración basada en Web haciendo clic en el icono del equipo en la pantalla **Status Monitor**.
3. No es necesaria ninguna contraseña de forma predeterminada. Escriba una contraseña si ha definido una y, a continuación, haga clic en .
4. Haga clic en la pestaña **Red**.
5. Haga clic en **Seguridad**.
6. Haga clic en **Certificado**.
7. Haga clic en **Exportar**, que aparece con **Lista de certificados**.
8. Si desea encriptar el archivo, introduzca la contraseña.

   Si deja el campo de contraseña vacío, el archivo no se encriptará.
9. Vuelva a introducir la contraseña a modo de confirmación y, a continuación, haga clic en **Enviar**.
10. Especifique la ubicación donde desee guardar el archivo.

El certificado y la clave privada se exportan al ordenador.

También puede importar el certificado a su equipo.

Información relacionada

- Importar y exportar el certificado y la clave privada

Importar y exportar un certificado de CA

Puede importar, exportar y almacenar certificados de CA en el equipo Brother.

- Importar un certificado de CA
- Exportar un certificado de CA

Importar un certificado de CA

Modelos relacionados: HL-L5100DN/HL-L5100DNT/HL-L5200DW/HL-L5200DWT/HL-L6250DN/HL-L6300DW/HL-L6300DWT/HL-L6400DW/HL-L6400DWT

1. Inicie su navegador web.
2. Escriba “http://dirección IP del equipo” en la barra de direcciones del navegador (donde “dirección IP del equipo” es la dirección IP del equipo).

   Por ejemplo:

   http://192.168.1.2

   - Si está utilizando un sistema de nombres de dominio o activa un nombre NetBIOS, puede escribir otro nombre, como “SharedPrinter” en lugar de la dirección IP.
     - Por ejemplo:

       http://SharedPrinter

     Si activa un nombre NetBIOS, también puede utilizar el nombre de nodo.
     - Por ejemplo:

       http://brnxxxxxxxxxxxx

     Puede ver el nombre NetBIOS en el informe de configuración de la red.
   - Para Macintosh, acceda a Administración basada en Web haciendo clic en el icono del equipo en la pantalla **Status Monitor**.
3. No es necesaria ninguna contraseña de forma predeterminada. Escriba una contraseña si ha definido una y, a continuación, haga clic en .
4. Haga clic en la pestaña **Red**.
5. Haga clic en **Seguridad**.
6. Haga clic en **Certificado CA**.
7. Haga clic en **Importar certificado CA** y seleccione el certificado.
8. Haga clic en **Enviar**.

Información relacionada

- Importar y exportar un certificado de CA

Exportar un certificado de CA

Modelos relacionados: HL-L5100DN/HL-L5100DNT/HL-L5200DW/HL-L5200DWT/HL-L6250DN/HL-L6300DW/HL-L6300DWT/HL-L6400DW/HL-L6400DWT

1. Inicie su navegador web.
2. Escriba “http://dirección IP del equipo” en la barra de direcciones del navegador (donde “dirección IP del equipo” es la dirección IP del equipo).

   Por ejemplo:

   http://192.168.1.2

   - Si está utilizando un sistema de nombres de dominio o activa un nombre NetBIOS, puede escribir otro nombre, como “SharedPrinter” en lugar de la dirección IP.
     - Por ejemplo:

       http://SharedPrinter

     Si activa un nombre NetBIOS, también puede utilizar el nombre de nodo.
     - Por ejemplo:

       http://brnxxxxxxxxxxxx

     Puede ver el nombre NetBIOS en el informe de configuración de la red.
   - Para Macintosh, acceda a Administración basada en Web haciendo clic en el icono del equipo en la pantalla **Status Monitor**.
3. No es necesaria ninguna contraseña de forma predeterminada. Escriba una contraseña si ha definido una y, a continuación, haga clic en .
4. Haga clic en la pestaña **Red**.
5. Haga clic en **Seguridad**.
6. Haga clic en **Certificado CA**.
7. Seleccione el certificado que desea exportar y haga clic en **Exportar**.
8. Haga clic en **Enviar**.
9. Haga clic en **Guardar**.
10. Especifique el lugar en que desea que su equipo guarde el certificado exportado y guárdelo.

Información relacionada

- Importar y exportar un certificado de CA

Administrar múltiples certificados

Modelos relacionados: HL-L5100DN/HL-L5100DNT/HL-L5200DW/HL-L5200DWT/HL-L6250DN/HL-L6300DW/HL-L6300DWT/HL-L6400DW/HL-L6400DWT

La función de múltiples certificados permite utilizar Administración basada en Web para administrar cada certificado instalado en el equipo. En Administración basada en Web, vaya a la pantalla **Certificado** o **Certificado CA** para ver el contenido del certificado, eliminar o exportar los certificados.

	Número máximo de certificados almacenados en el equipo Brother
Certificado autofirmado o certificado emitido por una CA	5
Certificado de CA	6

Se recomienda almacenar un certificado menos de los permitidos, reservando así un espacio libre en caso de que caduque un certificado. Cuando llegue la fecha de caducidad de un certificado, importe uno nuevo en el espacio reservado y, a continuación, elimine el certificado caducado. De este modo, se evita un fallo de configuración.

- Cuando utilice HTTPS/IPPS o IEEE 802.1x, debe seleccionar el certificado que está utilizando.
- Cuando utilice SSL en comunicaciones SMTP, no tiene que seleccionar el certificado. El certificado necesario se seleccionará automáticamente.

Información relacionada

- Certificados y Administración basada en Web

Administrar el equipo de red de manera segura mediante Administración basada en Web

Modelos relacionados: HL-L5100DN/HL-L5100DNT/HL-L5200DW/HL-L5200DWT/HL-L6250DN/HL-L6300DW/HL-L6300DWT/HL-L6400DW/HL-L6400DWT

Para administrar el equipo de red de manera segura, debe utilizar las utilidades de administración con protocolos de seguridad.

Recomendamos utilizar el protocolo HTTPS para la administración segura. Para utilizar este protocolo, HTTPS debe estar activado en su equipo.

- El protocolo HTTPS está activado de forma predeterminada.
- Puede cambiar los ajustes del protocolo HTTPS utilizando la pantalla de Administración basada en Web.
  1. Haga clic en la pestaña **Red**.
  2. Haga clic en el menú **Protocolo** de la barra de navegación izquierda.
  3. Haga clic en **Ajustes de servidor HTTP**.

1. Inicie su navegador web.
2. Escriba “https://nombre común” en la barra de direcciones del navegador (donde “Nombre común” es el nombre común que asignó al certificado; este puede ser su dirección IP, nombre de nodo o nombre de dominio).
3. No es necesaria ninguna contraseña de forma predeterminada. Escriba una contraseña si ha definido una y, a continuación, haga clic en .
4. Ahora puede acceder al equipo mediante HTTPS.

- Si utiliza el protocolo SNMPv3, siga los pasos que aparecen más abajo.
- También puede cambiar los ajustes de SNMP mediante BRAdmin Professional 3.

5. Haga clic en la pestaña **Red**.
6. Haga clic en **Protocolo**.
7. Asegúrese de que el ajuste **SNMP** está activado y, a continuación, haga clic en **Configuración avanzada**.
8. Configure los ajustes de SNMP.

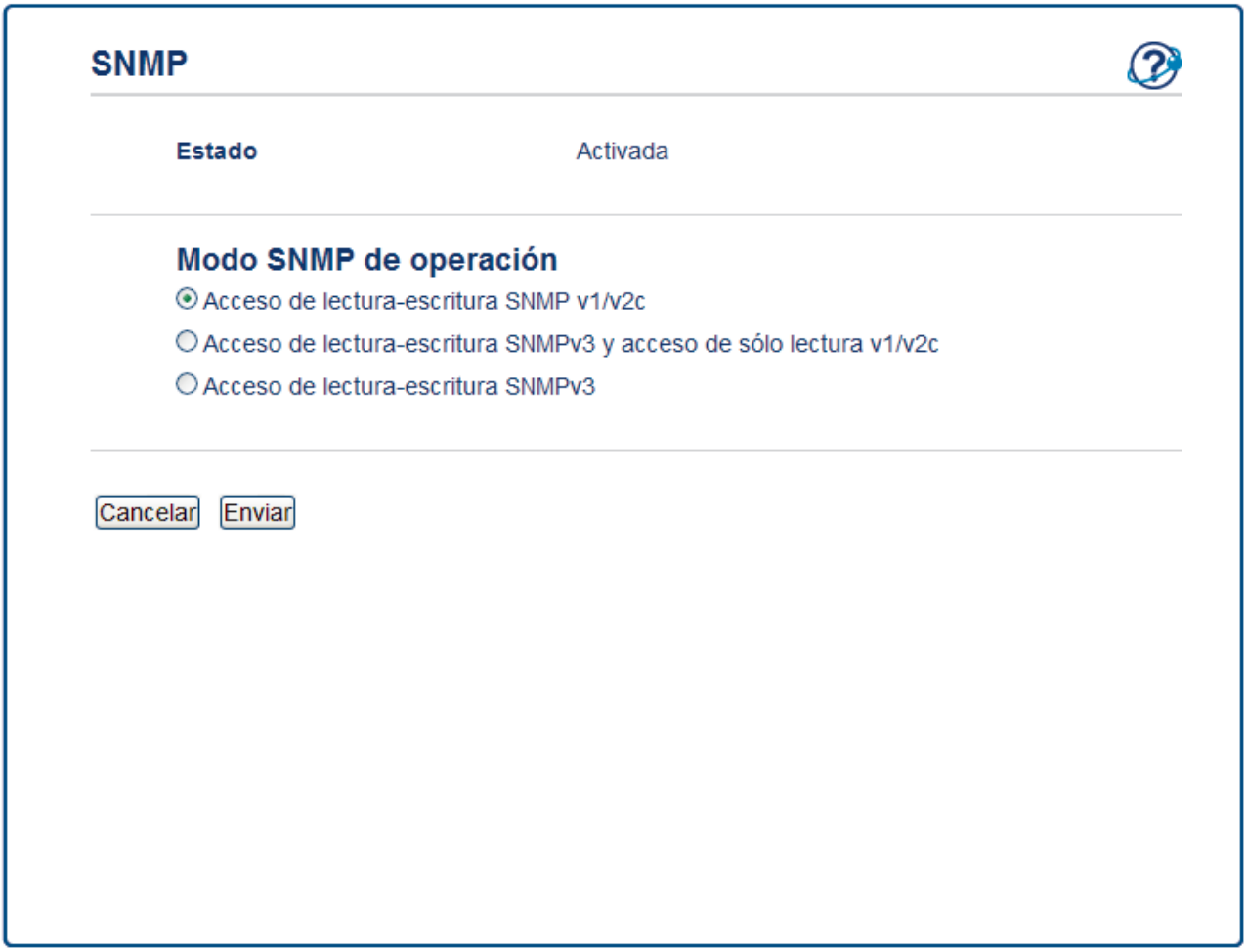

Hay tres opciones para **Modo SNMP de operación**.

- **Acceso de lectura-escritura SNMP v1/v2c**

  En este modo, el servidor de impresión utiliza la versión 1 y la versión 2c del protocolo SNMP. En este modo puede utilizar todas las aplicaciones de Brother. No obstante, no es seguro, ya que no autenticará al usuario y los datos no se encriptarán.

- **Acceso de lectura-escritura SNMPv3 y acceso de sólo lectura v1/v2c**

  En este modo, el servidor de impresión utiliza el acceso de lectura-escritura de la versión 3 y el acceso de solo lectura de las versiones 1 y 2c del protocolo SNMP.

Si utiliza el modo **Acceso de lectura-escritura SNMPv3 y acceso de sólo lectura v1/v2c**, ciertas aplicaciones de Brother (como BRAdmin Light) que acceden al servidor de impresión no funcionan correctamente, ya que autorizan el acceso de solo lectura de las versiones 1 y 2c. Si desea utilizar todas las aplicaciones, recomendamos que use el modo **Acceso de lectura-escritura SNMP v1/v2c**.

- **Acceso de lectura-escritura SNMPv3**

  Con este modo, el servidor de impresión utiliza la versión 3 del protocolo SNMP. Si desea administrar el servidor de impresión de manera segura, utilice este modo.

Si utiliza el modo **Acceso de lectura-escritura SNMPv3**, tenga en cuenta lo siguiente:

- Puede utilizar solo BRAdmin Professional 3 o Administración basada en Web para administrar el servidor de impresión.
- Excepto en el caso de BRAdmin Professional 3, todas las aplicaciones que utilicen SNMPv1/v2c estarán restringidas. Para permitir el uso de aplicaciones SNMPv1/v2c, utilice el modo **Acceso de lectura-escritura SNMPv3 y acceso de sólo lectura v1/v2c** o **Acceso de lectura-escritura SNMP v1/v2c**.

Información relacionada

- Administrar el equipo de red mediante SSL/TLS de manera segura

Administre su equipo de red de forma segura con BRAdmin Professional 3 (Windows®)

Modelos relacionados: HL-L5100DN/HL-L5100DNT/HL-L5200DW/HL-L5200DWT/HL-L6250DN/HL-L6300DW/HL-L6300DWT/HL-L6400DW/HL-L6400DWT

Para utilizar la utilidad BRAdmin Professional 3, debe:

- Utilice la última versión de BRAdmin Professional 3. Vaya a la página **Descargas** de su modelo en el Brother Solutions Center en support.brother.com. Si utiliza una versión anterior de BRAdmin para administrar sus equipos Brother, la autenticación de usuario no será segura.
- Utilice Administración basada en web con el protocolo HTTPS si utiliza BRAdmin Professional 3 y Administración basada en Web juntos.
- Utilice una contraseña diferente en cada grupo si va a administrar un grupo mixto de servidores de impresión antiguos y nuevos con BRAdmin Professional 3. De esta forma se mantendrá la seguridad en los servidores de impresión nuevos.

- Con “versiones antiguas de BRAdmin” nos referimos a versiones de BRAdmin Professional anterior a la 2.80 y a versiones de BRAdmin Light para Macintosh anteriores a la 1.10.
- Con “servidores de impresión antiguos” nos referimos a las series NC-2000, NC-2100p, NC-3100h, NC-3100s, NC-4100h, NC-5100h, NC-5200h, NC-6100h, NC-6200h, NC-6300h, NC-6400h, NC-8000, NC-100h, NC-110h, NC-120w, NC-130h, NC-140w, NC-8100h, NC-9100h, NC-7100w, NC-7200w y NC-2200w.

Información relacionada

- Administrar el equipo de red mediante SSL/TLS de manera segura

Imprimir documentos de manera segura mediante SSL/TLS

Modelos relacionados: HL-L5100DN/HL-L5100DNT/HL-L5200DW/HL-L5200DWT/HL-L6250DN/HL-L6300DW/HL-L6300DWT/HL-L6400DW/HL-L6400DWT

Para imprimir documentos de manera segura con el protocolo IPP, puede utilizar el protocolo IPPS.

1. Inicie su navegador web.
2. Escriba “http://dirección IP del equipo” en la barra de direcciones del navegador (donde “dirección IP del equipo” es la dirección IP del equipo).

   Por ejemplo:

   http://192.168.1.2

   - Si está utilizando un sistema de nombres de dominio o activa un nombre NetBIOS, puede escribir otro nombre, como “SharedPrinter” en lugar de la dirección IP.
     - Por ejemplo:

       http://SharedPrinter

     Si activa un nombre NetBIOS, también puede utilizar el nombre de nodo.
     - Por ejemplo:

       http://brnxxxxxxxxxxxx

     Puede ver el nombre NetBIOS en el informe de configuración de la red.
   - Para Macintosh, acceda a Administración basada en Web haciendo clic en el icono del equipo en la pantalla **Status Monitor**.
3. No es necesaria ninguna contraseña de forma predeterminada. Escriba una contraseña si ha definido una y, a continuación, haga clic en .
4. Haga clic en la pestaña **Red**.
5. Haga clic en **Protocolo**. Compruebe que la casilla **IPP** esté marcada.

   Si no está marcada la casilla **IPP**, marque la casilla **IPP** y, a continuación, haga clic en **Enviar**.

   Reinicie el equipo para activar la configuración.

   Tras reiniciar el equipo, vuelva a la página web del equipo, haga clic en la pestaña **Red** y, a continuación, haga clic en **Protocolo**.
6. Haga clic en **Ajustes de servidor HTTP**.
7. Marque la casilla de verificación **HTTPS(Port443)** y, a continuación, haga clic en **Enviar**.
8. Reinicie el equipo para activar la configuración.

La comunicación con IPPS no puede impedir el acceso no autorizado al servidor de impresión.

Información relacionada

- Administrar el equipo de red mediante SSL/TLS de manera segura

Administrar el equipo de red mediante IPsec de manera segura

- Introducción a IPsec
- Configurar IPsec mediante Administración basada en Web
- Configurar una plantilla de dirección para IPsec mediante Administración basada en Web
- Configurar una plantilla IPsec mediante Administración basada en Web

Introducción a IPsec

Modelos relacionados: HL-L5100DN/HL-L5100DNT/HL-L5200DW/HL-L5200DWT/HL-L6250DN/HL-L6300DW/HL-L6300DWT/HL-L6400DW/HL-L6400DWT

IPsec (protocolo de seguridad de Internet) es un protocolo de seguridad que utiliza una función opcional del protocolo de Internet para evitar la manipulación y garantizar la confidencialidad de los datos transmitidos como paquetes IP. IPsec cifra los datos que se transportan a través de la red, como los datos de impresión que se envían desde los ordenadores a una impresora. Dado que los datos están cifrados en el nivel de red, las aplicaciones que usan un protocolo de nivel superior utilizan IPsec incluso sin que el usuario se percate de ello.

IPsec admite las siguientes funciones:

- Transmisiones IPsec

  De acuerdo con las condiciones de configuración de IPsec, el ordenador conectado en red envía datos y los recibe del dispositivo especificado utilizando IPsec. Cuando los dispositivos comienzan a comunicarse con IPsec, las claves primero se intercambian mediante IKE (Internet Key Exchange) y, a continuación, los datos encriptados se transmiten a través de las claves.

  Además, IPsec presenta dos modos de operación: el modo de transporte y el modo de túnel. El modo de transporte se utiliza principalmente para la comunicación entre dispositivos, mientras que el modo de túnel se utiliza en entornos como una VPN (red privada virtual).

  Para las transmisiones IPsec, deben cumplirse las siguientes condiciones:
  - Hay conectado a la red un ordenador que puede comunicarse mediante IPsec.
  - Su equipo Brother está configurado para la comunicación IPsec.
  - El ordenador conectado al equipo Brother está configurado para conexiones IPsec.

- Ajustes de IPsec

  Ajustes necesarios para conexiones mediante IPsec. Estos ajustes pueden configurarse mediante Administración basada en Web.

  Para configurar los ajustes IPsec, debe utilizar el navegador de un ordenador que esté conectado a la red.

Información relacionada

- Administrar el equipo de red mediante IPsec de manera segura

Configurar IPsec mediante Administración basada en Web

Modelos relacionados: HL-L5100DN/HL-L5100DNT/HL-L5200DW/HL-L5200DWT/HL-L6250DN/HL-L6300DW/HL-L6300DWT/HL-L6400DW/HL-L6400DWT

Las condiciones para la conexión IPsec están formadas por dos tipos de **Plantilla**: **Dirección** y **IPsec**. Puede configurar hasta 10 condiciones de conexión.

1. Inicie su navegador web.
2. Escriba “http://dirección IP del equipo” en la barra de direcciones del navegador (donde “dirección IP del equipo” es la dirección IP del equipo).

   Por ejemplo:

   http://192.168.1.2
3. No es necesaria ninguna contraseña de forma predeterminada. Escriba una contraseña si ha definido una y, a continuación, haga clic en .
4. Haga clic en la pestaña **Red**.
5. Haga clic en **Seguridad**.
6. Haga clic en el menú **IPsec** de la barra de navegación izquierda.

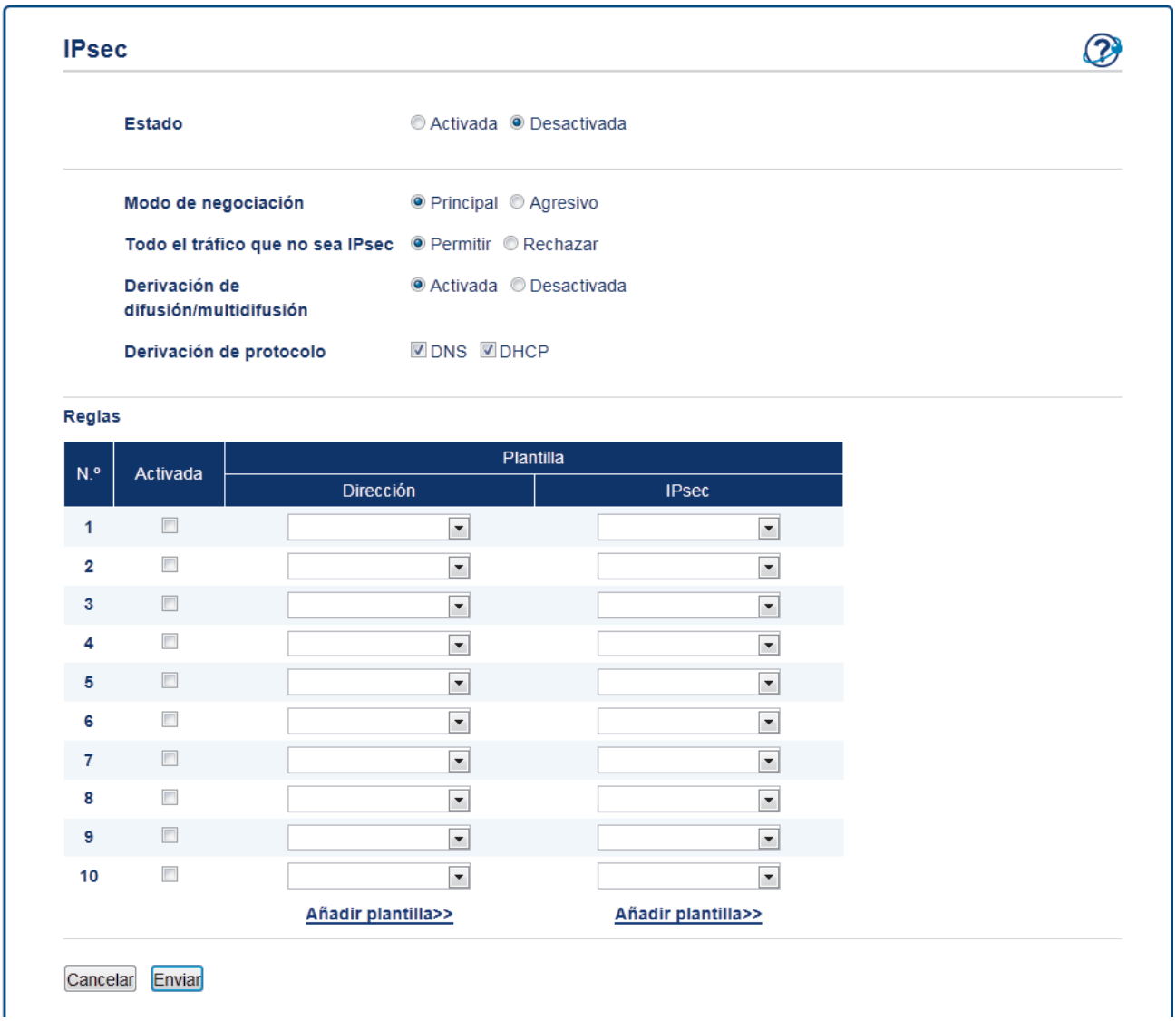

7. En el campo **Estado**, active o desactive IPsec.
8. Seleccione **Modo de negociación** para IKE de fase 1.

IKE es un protocolo utilizado para intercambiar claves de encriptación con la finalidad de llevar a cabo una comunicación encriptada mediante IPsec.

En el modo **Principal**, la velocidad de procesamiento es baja, pero la seguridad es alta. En el modo **Agresivo**, la velocidad de procesamiento es más rápida que el modo **Principal**, pero la seguridad es inferior.

9. En el campo **Todo el tráfico que no sea IPsec**, seleccione la acción que llevará a cabo para paquetes que no son IPsec.

   Si utiliza Web Services (Servicios web), debe seleccionar **Permitir** en **Todo el tráfico que no sea IPsec**. Si selecciona **Rechazar**, no es posible utilizar Web Services (Servicios web).

10. En el campo **Derivación de difusión/multidifusión**, seleccione **Activada** o **Desactivada**.
11. En el campo **Derivación de protocolo**, seleccione la casilla para la opción u opciones que desea.
12. En la tabla **Reglas**, seleccione la casilla **Activada** para activar la plantilla.

    Cuando seleccione varias casillas, las casillas con números inferiores tienen prioridad si los ajustes de las casillas seleccionadas entran en conflicto.

13. Haga clic en la lista desplegable correspondiente para seleccionar la **Plantilla de dirección** que se utiliza para las condiciones de conexión IPsec.

    Para agregar una **Plantilla de dirección**, haga clic en **Añadir plantilla**.

14. Haga clic en la lista desplegable correspondiente para seleccionar la **Plantilla IPsec** que se utiliza para las condiciones de conexión IPsec.

    Para agregar una **Plantilla IPsec**, haga clic en **Añadir plantilla**.

15. Haga clic en **Enviar**.

    Si debe reiniciarse el ordenador para registrar los nuevos ajustes, aparecerá la pantalla de confirmación de reinicio.

    Si hay un elemento en blanco en la plantilla que activó en la tabla **Reglas**, aparecerá un mensaje de error. Confirme sus selecciones y envíe de nuevo.

Información relacionada

- Administrar el equipo de red mediante IPsec de manera segura

Configurar una plantilla de dirección para IPsec mediante Administración basada en Web

Modelos relacionados: HL-L5100DN/HL-L5100DNT/HL-L5200DW/HL-L5200DWT/HL-L6250DN/HL-L6300DW/HL-L6300DWT/HL-L6400DW/HL-L6400DWT

1. Inicie su navegador web.
2. Escriba “http://dirección IP del equipo” en la barra de direcciones del navegador (donde “dirección IP del equipo” es la dirección IP del equipo).

   Por ejemplo:

   http://192.168.1.2
3. No es necesaria ninguna contraseña de forma predeterminada. Escriba una contraseña si ha definido una y, a continuación, haga clic en .
4. Haga clic en la pestaña **Red**.
5. Haga clic en **Seguridad**.
6. Haga clic en el menú **Plantilla dirección IPsec** de la barra de navegación izquierda.

   Aparece la lista de plantillas, mostrando 10 plantillas de dirección.

   Haga clic en el botón **Eliminar** para eliminar una **Plantilla de dirección**. Cuando una **Plantilla de dirección** está en uso, no se puede eliminar.
7. Haga clic en la **Plantilla de dirección** que desea crear. Aparece la **Plantilla dirección IPsec**.

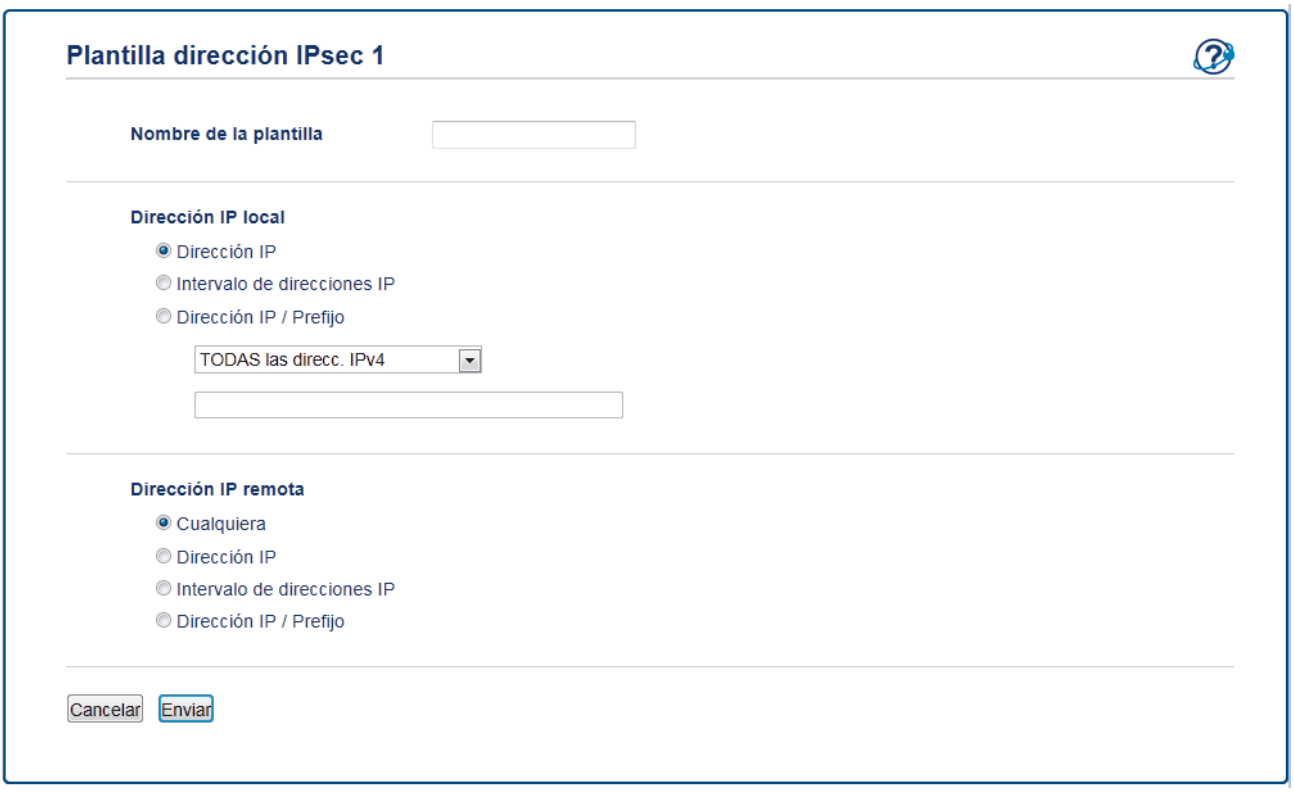

8. En el campo **Nombre de la plantilla**, escriba un nombre para la plantilla (hasta 16 caracteres).
9. Seleccione una opción de **Dirección IP local** para especificar las condiciones de dirección IP del emisor:
   - **Dirección IP**

     Especifique la dirección IP. Seleccione **TODAS las direcc. IPv4**, **TODAS las direcc. IPv6**, **TODOS los enlaces IPv6 locales**, o **Personalizar** de la lista desplegable.

     Si selecciona **Personalizar** de la lista desplegable, escriba la dirección IP (IPv4 o IPv6) en el cuadro de texto.

- **Intervalo de direcciones IP**

  Introduzca las direcciones IP inicial y final para el rango de direcciones IP en los cuadros de texto. Si las direcciones IP inicial y final no están normalizadas para IPv4 o IPv6, o si la dirección IP final es inferior a la dirección inicial, se producirá un error.

- **Dirección IP / Prefijo**

  Especifique la dirección IP utilizando una anotación CIDR.

  Por ejemplo: 192.168.1.1/24

  Como el prefijo se especifica en forma de máscara de subred de 24 bits (255.255.255.0) para 192.168.1.1, las direcciones 192.168.1.xxx serán válidas.

10. Seleccione una opción de **Dirección IP remota** para especificar las condiciones de dirección IP del destinatario:

    - **Cualquiera**

      Si se selecciona **Cualquiera**, todas las direcciones IP quedarán habilitadas.

    - **Dirección IP**

      Introduzca la dirección IP especificada (IPv4 o IPv6) en el cuadro de texto.

    - **Intervalo de direcciones IP**

      Introduzca las direcciones IP inicial y final para el rango de direcciones IP. Si las direcciones IP inicial y final no están normalizadas para IPv4 o IPv6, o si la dirección IP final es inferior a la dirección inicial, se producirá un error.

    - **Dirección IP / Prefijo**

      Especifique la dirección IP utilizando una anotación CIDR.

      Por ejemplo: 192.168.1.1/24

      Como el prefijo se especifica en forma de máscara de subred de 24 bits (255.255.255.0) para 192.168.1.1, las direcciones 192.168.1.xxx serán válidas.

11. Haga clic en **Enviar**.

Si cambia la configuración de la plantilla actualmente en uso, la pantalla de IPsec en Administración basada en Web se cerrará y volverá a abrirse.

Información relacionada

- Administrar el equipo de red mediante IPsec de manera segura

Configurar una plantilla IPsec mediante Administración basada en Web

Modelos relacionados: HL-L5100DN/HL-L5100DNT/HL-L5200DW/HL-L5200DWT/HL-L6250DN/HL-L6300DW/HL-L6300DWT/HL-L6400DW/HL-L6400DWT

1. Inicie su navegador web.
2. Escriba “http://dirección IP del equipo” en la barra de direcciones del navegador (donde “dirección IP del equipo” es la dirección IP del equipo).

   Por ejemplo:

   http://192.168.1.2
3. No es necesaria ninguna contraseña de forma predeterminada. Escriba una contraseña si ha definido una y, a continuación, haga clic en .
4. Haga clic en la pestaña **Red**.
5. Haga clic en **Seguridad**.
6. Haga clic en **Plantilla IPsec** de la barra de navegación izquierda.

   Aparece la lista de plantillas, mostrando 10 plantillas IPsec.

   Haga clic en el botón **Eliminar** para eliminar una **Plantilla IPsec**. Cuando una **Plantilla IPsec** está en uso, no se puede eliminar.
7. Haga clic en la **Plantilla IPsec** que desea crear. Aparece la pantalla **Plantilla IPsec**. Los campos de configuración difieren según la **Utilice la plantilla preconfigurada** y **Intercambio de claves por Internet (IKE)** que selecciona.
8. En el campo **Nombre de la plantilla**, escriba un nombre para la plantilla (hasta 16 caracteres).
9. Seleccione las opciones de **Intercambio de claves por Internet (IKE)**.
10. Haga clic en **Enviar**.

Plantilla IPsec 1

Nombre de la plantilla

Utilice la plantilla preconfigurada Seguridad alta IKEv1

Intercambio de claves por Internet (IKE) IKEv1

Tipo de autenticación

Grupo Diffie-Hellman	Grupo5 Grupo14
Cifrado	AES-CBC 128 AES-CBC 256
Hash	SHA1 SHA256 SHA512
Vida útil SA	28800 segundo/s (240 – 63072000) 32768 KBytes (10 – 2097152)

Seguridad encapsuladora

Protocolo	ESP
Cifrado	AES-CBC 128 AES-CBC 256
Hash	SHA1 SHA256 SHA512
Vida útil SA	3600 segundo/s (240 – 63072000) 65536 KBytes (10 – 2097152)
Modo de encapsulación	Transporte Túnel
Dirección IP router remoto	

Confidencialidad directa perfecta (PFS) Activada Desactivada

Método de autentificación Clave precompartida
Certificados

Clave precompartida

Local

Tipo ID Dirección IPv4

ID

Remoto

Tipo ID Dirección IPv4

ID

Certificado>>

Cancelar Enviar

Información relacionada

- Administrar el equipo de red mediante IPsec de manera segura
- Ajustes IKEv1 para una plantilla IPsec
- Ajustes IKEv2 para una plantilla IPsec
- Ajustes manuales para una plantilla IPsec

Ajustes IKEv1 para una plantilla IPsec

Modelos relacionados: HL-L5100DN/HL-L5100DNT/HL-L5200DW/HL-L5200DWT/HL-L6250DN/HL-L6300DW/HL-L6300DWT/HL-L6400DW/HL-L6400DWT

Plantilla IPsec 1

Nombre de la plantilla

Utilice la plantilla preconfigurada Personalizar

Intercambio de claves por Internet (IKE) IKEv1 IKEv2 Manual

Tipo de autenticación

Grupo Diffie-Hellman Grupo1

Cifrado DES

Hash MD5

Vida útil SA 86600 segundo/s
(240 – 63072000)
32768 KBytes
(10 – 2097152)

Seguridad encapsuladora

Protocolo ESP AH AH+ESP

Cifrado DES

Hash MD5

Vida útil SA 43200 segundo/s
(120 – 4233600)
65536 KBytes
(10 – 4194304)

Modo de encapsulación Transporte Túnel

Dirección IP router remoto

Confidencialidad directa perfecta (PFS) Activada Desactivada

Método de autentificación Clave precompartida
Certificados

Clave precompartida

Local

Tipo ID Dirección IPv4

ID

Remoto

Tipo ID Dirección IPv4

ID

Certificado>>

Cancelar Enviar

Nombre de la plantilla

Escriba un nombre para la plantilla (hasta 16 caracteres).

Utilice la plantilla preconfigurada

Seleccione **Personalizar**, **Seguridad alta IKEv1** o **Seguridad media IKEv1**. Los elementos de ajuste varían en función de la plantilla seleccionada.

La plantilla predeterminada varía dependiendo de si seleccionó **Principal** o **Agresivo** para **Modo de negociación** en la pantalla de configuración **IPsec**.

Intercambio de claves por Internet (IKE)

IKE es un protocolo de comunicación utilizado para intercambiar claves de encriptación con la finalidad de llevar a cabo una comunicación encriptada mediante IPsec. Para poder llevar a cabo la comunicación encriptada una sola vez, se determina el algoritmo de encriptación necesario para IPsec y se comparten las claves de encriptación. En IKE, las claves de encriptación se intercambian con el método de intercambio de clave Diffie-Hellman y la comunicación encriptada que se lleva a cabo se limita a IKE.

Si seleccionó **Personalizar** en **Utilice la plantilla preconfigurada**, seleccione **IKEv1**.

Tipo de autenticación

Configure la autenticación y la encriptación IKE.

- **Grupo Diffie-Hellman**

  Este método de intercambio de claves permite intercambiar claves secretas de manera segura a través de una red no protegida. El método de intercambio de claves Diffie-Hellman utiliza un problema de logaritmo discreto, y no la clave secreta, para enviar y recibir información abierta generada mediante un número aleatorio y la clave secreta.

  Seleccione **Grupo1**, **Grupo2**, **Grupo5** o **Grupo14**.

- **Cifrado**

  Seleccione **DES**, **3DES**, **AES-CBC 128** o **AES-CBC 256**.

- **Hash**

  Seleccione **MD5**, **SHA1**, **SHA256**, **SHA384** o **SHA512**.

- **Vida útil SA**

  Especifique la vida útil SA de IKE.

  Introducir la hora (segundos) y el número de kilobytes (KByte).

Seguridad encapsuladora

- **Protocolo**

  Seleccione **ESP**, **AH+ESP** o **AH**.

  - ESP es un protocolo para llevar a cabo comunicaciones encriptadas con IPsec. ESP encripta la carga (contenidos comunicados) y agrega información adicional. El paquete IP está formado por el encabezado y la carga encriptada, que sigue a éste. Además de los datos encriptados, el paquete IP también incluye información relativa al método de encriptación y la clave, los datos de autenticación, etc.
  - AH forma parte del protocolo IPsec que autentica el emisor e impide la manipulación de los datos (garantiza la integralidad). En el paquete IP, los datos se insertan inmediatamente tras el encabezado. Además, los paquetes incluyen valores hash, que se calculan mediante una ecuación a partir de los contenidos comunicados, la clave secreta, etc. para impedir la falsificación del emisor y la manipulación de los datos. A diferencia de ESP, los contenidos comunicados no se encriptan y los datos se envían y reciben como texto sin formato.

- **Cifrado**

  Seleccione **DES**, **3DES**, **AES-CBC 128** o **AES-CBC 256**. La encriptación solo puede seleccionarse cuando **ESP** está seleccionado en **Protocolo**.

- **Hash**

  Seleccione **Ninguno**, **MD5**, **SHA1**, **SHA256**, **SHA384** o **SHA512**. **Ninguno** solo puede seleccionarse si **ESP** está seleccionado en **Protocolo**.

Cuando **AH+ESP** está seleccionado en **Protocolo**, seleccione cada protocolo para **Hash(AH)** y **Hash(ESP)**.

- **Vida útil SA**

  Especificar la vida útil SA de IPsec.

  Escriba el tiempo (segundos) y el número de kilobytes (KBytes) antes de que expire el SA de IPsec.

- **Modo de encapsulación**

  Seleccione **Transporte** o **Túnel**.

- **Dirección IP router remoto**

  Escriba la dirección IP (IPv4 o IPv6) del enrutador remoto. Introduzca esta información únicamente cuando esté seleccionado el modo **Túnel**.

SA (Security Association) es un método de comunicación encriptada con IPsec o IPv6 que intercambia y comparte información, como el método de encriptación y la clave, para poder establecer un canal de comunicación seguro antes de que comience la comunicación. SA también puede hacer referencia al canal de comunicación encriptado virtual que se ha establecido. El SA utilizado para IPsec establece el método de encriptación, intercambia las claves y lleva a cabo la autenticación mutua según el procedimiento estándar IKE (Internet Key Exchange). Además, el SA se actualiza periódicamente.

Confidencialidad directa perfecta

PFS no deriva claves a partir de claves anteriores utilizadas para encriptar mensajes. Además, si una clave utilizada para encriptar un mensaje se derivó a partir de una clave superior, dicha clave superior no se utilizará para derivar otras claves. Así, si una clave se viera comprometida, el daño se verá limitado únicamente a los mensajes encriptados con esa clave.

Seleccione **Activada** o **Desactivada**.

Método de autentificación

Seleccione el método de autenticación. Seleccione **Clave precompartida** o **Certificados**.

Clave precompartida

Al encriptar la comunicación, la clave de encriptación se intercambia y comparte previamente utilizando otro canal.

Si seleccionó **Clave precompartida** para el **Método de autentificación**, introduzca la **Clave precompartida** (hasta 32 caracteres).

- **Local/Tipo ID/ID**

  Seleccione el tipo de ID del emisor y, a continuación, escriba el ID.

  Seleccione **Dirección IPv4**, **Dirección IPv6**, **FQDN**, **Dirección de correo electrónico** o **Certificado** para el tipo.

  Si selecciona **Certificado**, escriba el nombre común del certificado en el campo **ID**.

- **Remoto/Tipo ID/ID**

  Seleccione el tipo de ID del destinatario y, a continuación, escriba el ID.

  Seleccione **Dirección IPv4**, **Dirección IPv6**, **FQDN**, **Dirección de correo electrónico** o **Certificado** para el tipo.

  Si selecciona **Certificado**, escriba el nombre común del certificado en el campo **ID**.

Certificados

Si seleccionó **Certificados** para **Método de autentificación**, seleccione el certificado.

Solo puede seleccionar los certificados creados con la página **Certificado** de la pantalla de configuración de seguridad de Administración basada en Web.

Información relacionada

- Configurar una plantilla IPsec mediante Administración basada en Web

Ajustes IKEv2 para una plantilla IPsec

Modelos relacionados: HL-L5100DN/HL-L5100DNT/HL-L5200DW/HL-L5200DWT/HL-L6250DN/HL-L6300DW/HL-L6300DWT/HL-L6400DW/HL-L6400DWT

Plantilla IPsec 1

Nombre de la plantilla

Utilice la plantilla preconfigurada Personalizar

Intercambio de claves por Internet (IKE) IKEv1 IKEv2 Manual

Tipo de autenticación

Grupo Diffie-Hellman: Grupo1 Grupo2 Grupo5 Grupo14

Cifrado: DES 3DES AES-CBC 128 AES-CBC 256

Hash: MD5 SHA1 SHA256 SHA384 SHA512

Vida útil SA: 86600 segundo/s (240 – 63072000)

32768 KBytes (10 – 2097152)

Seguridad encapsuladora

Protocolo: ESP

Cifrado: DES 3DES AES-CBC 128 AES-CBC 256

Hash: MD5 SHA1 SHA256 SHA384 SHA512

Vida útil SA: 43200 segundo/s (120 – 4233600)

65536 KBytes (10 – 4194304)

Modo de encapsulación: Transporte Túnel

Dirección IP router remoto

Confidencialidad directa perfecta (PFS) Activada Desactivada

Método de autentificación Clave precompartida, Certificados, EAP - MD5, EAP - MS-CHAPv2

Clave precompartida

Local

Tipo ID: Dirección IPv4

ID

Remoto

Tipo ID: Dirección IPv4

ID

Certificado>>

Cancelar Enviar

Nombre de la plantilla

Escriba un nombre para la plantilla (hasta 16 caracteres).

Utilice la plantilla preconfigurada

Seleccione **Personalizar**, **Seguridad alta IKEv2** o **Seguridad media IKEv2**. Los elementos de ajuste varían en función de la plantilla seleccionada.

Intercambio de claves por Internet (IKE)

IKE es un protocolo de comunicación utilizado para intercambiar claves de encriptación con la finalidad de llevar a cabo una comunicación encriptada mediante IPsec. Para poder llevar a cabo la comunicación encriptada una sola vez, se determina el algoritmo de encriptación necesario para IPsec y se comparten las claves de encriptación. En IKE, las claves de encriptación se intercambian con el método de intercambio de clave Diffie-Hellman y la comunicación encriptada que se lleva a cabo se limita a IKE.

Si seleccionó **Personalizar** en **Utilice la plantilla preconfigurada**, seleccione **IKEv2**.

Tipo de autenticación

Configure la autenticación y la encriptación IKE.

- **Grupo Diffie-Hellman**

  Este método de intercambio de claves permite intercambiar claves secretas de manera segura a través de una red no protegida. El método de intercambio de claves Diffie-Hellman utiliza un problema de logaritmo discreto, y no la clave secreta, para enviar y recibir información abierta generada mediante un número aleatorio y la clave secreta.

  Seleccione **Grupo1**, **Grupo2**, **Grupo5** o **Grupo14**.

- **Cifrado**

  Seleccione **DES**, **3DES**, **AES-CBC 128** o **AES-CBC 256**.

- **Hash**

  Seleccione **MD5**, **SHA1**, **SHA256**, **SHA384** o **SHA512**.

- **Vida útil SA**

  Especifique la vida útil SA de IKE.

  Introducir la hora (segundos) y el número de kilobytes (KByte).

Seguridad encapsuladora

- **Protocolo**

  Seleccione **ESP**.

ESP es un protocolo para llevar a cabo comunicaciones encriptadas con IPsec. ESP encripta la carga (contenidos comunicados) y agrega información adicional. El paquete IP está formado por el encabezado y la carga encriptada, que sigue a éste. Además de los datos encriptados, el paquete IP también incluye información relativa al método de encriptación y la clave, los datos de autenticación, etc.

- **Cifrado**

  Seleccione **DES**, **3DES**, **AES-CBC 128** o **AES-CBC 256**.

- **Hash**

  Seleccione **MD5**, **SHA1**, **SHA256**, **SHA384** o **SHA512**.

- **Vida útil SA**

  Especificar la vida útil SA de IPsec.

  Escriba el tiempo (segundos) y el número de kilobytes (KBytes) antes de que expire el SA de IPsec.

- **Modo de encapsulación**

  Seleccione **Transporte** o **Túnel**.

- **Dirección IP router remoto**

  Escriba la dirección IP (IPv4 o IPv6) del enrutador remoto. Introduzca esta información únicamente cuando esté seleccionado el modo **Túnel**.

SA (Security Association) es un método de comunicación encriptada con IPsec o IPv6 que intercambia y comparte información, como el método de encriptación y la clave, para poder establecer un canal de comunicación seguro antes de que comience la comunicación. SA también puede hacer referencia al canal de comunicación encriptado virtual que se ha establecido. El SA utilizado para IPsec establece el método de encriptación, intercambia las claves y lleva a cabo la autenticación mutua según el procedimiento estándar IKE (Internet Key Exchange). Además, el SA se actualiza periódicamente.

Confidencialidad directa perfecta

PFS no deriva claves a partir de claves anteriores utilizadas para encriptar mensajes. Además, si una clave utilizada para encriptar un mensaje se derivó a partir de una clave superior, dicha clave superior no se utilizará para derivar otras claves. Así, si una clave se viera comprometida, el daño se verá limitado únicamente a los mensajes encriptados con esa clave.

Seleccione **Activada** o **Desactivada**.

Método de autentificación

Seleccione el método de autenticación. Seleccione **Clave precompartida**, **Certificados**, **EAP - MD5** o **EAP - MS-CHAPv2**.

Clave precompartida

Al encriptar la comunicación, la clave de encriptación se intercambia y comparte previamente utilizando otro canal.

Si seleccionó **Clave precompartida** para el **Método de autentificación**, introduzca la **Clave precompartida** (hasta 32 caracteres).

- **Local/Tipo ID/ID**

  Seleccione el tipo de ID del emisor y, a continuación, escriba el ID.

  Seleccione **Dirección IPv4**, **Dirección IPv6**, **FQDN**, **Dirección de correo electrónico** o **Certificado** para el tipo.

  Si selecciona **Certificado**, escriba el nombre común del certificado en el campo **ID**.

- **Remoto/Tipo ID/ID**

  Seleccione el tipo de ID del destinatario y, a continuación, escriba el ID.

  Seleccione **Dirección IPv4**, **Dirección IPv6**, **FQDN**, **Dirección de correo electrónico** o **Certificado** para el tipo.

  Si selecciona **Certificado**, escriba el nombre común del certificado en el campo **ID**.

Certificados

Si seleccionó **Certificados** para **Método de autentificación**, seleccione el certificado.

Solo puede seleccionar los certificados creados con la página **Certificado** de la pantalla de configuración de seguridad de Administración basada en Web.

EAP

EAP es un protocolo de autenticación que constituye una extensión de PPP. Si utiliza EAP con IEEE802.1x, se usará una clave distinta para la autenticación de usuario durante cada sesión.

Los siguientes ajustes sólo son necesarios si se ha seleccionado **EAP - MD5** o **EAP - MS-CHAPv2** en **Método de autentificación**:

- **Modo**

  Seleccione **Modo-Servidor** o **Modo-Cliente**.

- **Certificado**

  Seleccione el certificado.

- **Nombre de usuario**

  Escriba el nombre de usuario (32 caracteres como máximo).

- **Contraseña**

  Escriba la contraseña (32 caracteres como máximo). La contraseña debe introducirse dos veces para confirmarla.

- **Certificado**

  Haga clic en este botón para pasar a la pantalla de configuración del **Certificado**.

Información relacionada

- Configurar una plantilla IPsec mediante Administración basada en Web

Ajustes manuales para una plantilla IPsec

Modelos relacionados: HL-L5100DN/HL-L5100DNT/HL-L5200DW/HL-L5200DWT/HL-L6250DN/HL-L6300DW/HL-L6300DWT/HL-L6400DW/HL-L6400DWT

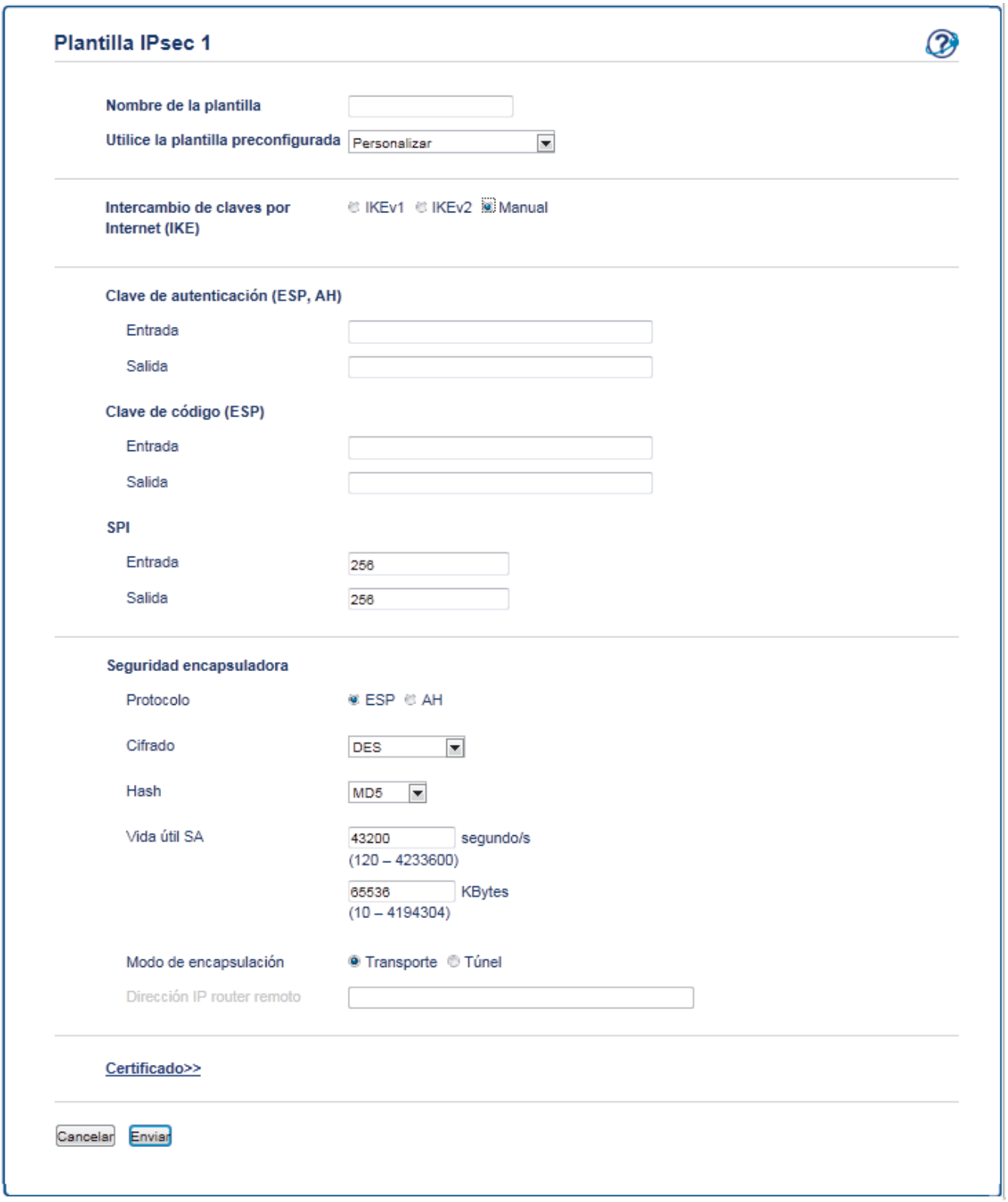

Nombre de la plantilla

Escriba un nombre para la plantilla (hasta 16 caracteres).

Utilice la plantilla preconfigurada

Seleccione **Personalizar**.

Intercambio de claves por Internet (IKE)

IKE es un protocolo de comunicación utilizado para intercambiar claves de encriptación con la finalidad de llevar a cabo una comunicación encriptada mediante IPsec. Para poder llevar a cabo la comunicación encriptada una sola vez, se determina el algoritmo de encriptación necesario para IPsec y se comparten las claves de encriptación. En IKE, las claves de encriptación se intercambian con el método de intercambio de clave Diffie-Hellman y la comunicación encriptada que se lleva a cabo se limita a IKE.

Seleccione **Manuale**.

Clave de autenticación (ESP, AH)

Especifique la clave que se utilizará para la autenticación. Introduzca los valores **Entrada/Salida**.

Estos ajustes son necesarios cuando **Personalizar** está seleccionado para **Utilice la plantilla preconfigurada**, **Manuale** está seleccionado para **Intercambio de claves por Internet (IKE)**, y un ajuste diferente a **Ninguno** está seleccionado para **Hash** para la sección **Seguridad encapsuladora**.

El número de caracteres que se puede establecer varía según el ajuste seleccionado para **Hash** bajo la sección **Seguridad encapsuladora**.

Si la longitud de la clave de autenticación especificada es distinta del algoritmo hash seleccionado, se producirá un error.

- **MD5**: 128 bits (16 bytes)
- **SHA1**: 160 bits (20 bytes)
- **SHA256**: 256 bits (32 bytes)
- **SHA384**: 384 bits (48 bytes)
- **SHA512**: 512 bits (64 bytes)

Al especificar la clave en el código ASCII, ponga los caracteres entre comillas dobles (").

Clave de código (ESP)

Especifique la clave que se utilizará para la encriptación. Introduzca los valores **Entrada/Salida**.

Estos ajustes son necesarios cuando **Personalizar** está seleccionado en **Utilice la plantilla preconfigurada**, **Manuale** está seleccionado en **Intercambio de claves por Internet (IKE)** y **ESP** está seleccionado en **Protocolo** bajo **Seguridad encapsuladora**.

El número de caracteres que se puede establecer varía según el ajuste seleccionado para **Cifrado** bajo la sección **Seguridad encapsuladora**.

Si la longitud de la clave de código especificada es distinta del algoritmo de encriptación seleccionado, se producirá un error.

- **DES**: 64 bits (8 bytes)
- **3DES**: 192 bits (24 bytes)
- **AES-CBC 128**: 128 bits (16 bytes)
- **AES-CBC 256**: 256 bits (32 bytes)

Al especificar la clave en el código ASCII, ponga los caracteres entre comillas dobles (").

SPI

Estos parámetros se utilizan para identificar la información de seguridad. En general, un host cuenta con múltiples asociaciones de seguridad (SA) para distintos tipos de comunicación IPsec. Así, es necesario identificar la SA aplicable cuando se recibe un paquete IPsec. El parámetro SPI, que identifica la SA, se incluye en el encabezado de autenticación (AH) y el encabezado de carga de seguridad encapsuladora (ESP).

Estos ajustes son necesarios cuando **Personalizar** está seleccionado para **Utilice la plantilla preconfigurada**, y **Manuale** está seleccionado para **Intercambio de claves por Internet (IKE)**.

Introduzca los valores **Entrada/Salida**. (3-10 caracteres)

Seguridad encapsuladora

- **Protocolo**

  Seleccione **ESP** o **AH**.

- ESP es un protocolo para llevar a cabo comunicaciones encriptadas con IPsec. ESP encripta la carga (contenidos comunicados) y agrega información adicional. El paquete IP está formado por el encabezado y la carga encriptada, que sigue a éste. Además de los datos encriptados, el paquete IP también incluye información relativa al método de encriptación y la clave, los datos de autenticación, etc.
- AH forma parte del protocolo IPsec que autentica el emisor e impide la manipulación de los datos (garantiza la integridad de los datos). En el paquete IP, los datos se insertan inmediatamente tras el encabezado. Además, los paquetes incluyen valores hash, que se calculan mediante una ecuación a partir de los contenidos comunicados, la clave secreta, etc. para impedir la falsificación del emisor y la manipulación de los datos. A diferencia de ESP, los contenidos comunicados no se encriptan y los datos se envían y reciben como texto sin formato.

- **Cifrado**

  Seleccione **DES**, **3DES**, **AES-CBC 128** o **AES-CBC 256**. La encriptación solo puede seleccionarse cuando **ESP** está seleccionado en **Protocolo**.

- **Hash**

  Seleccione **Ninguno**, **MD5**, **SHA1**, **SHA256**, **SHA384** o **SHA512**. **Ninguno** solo puede seleccionarse si **ESP** está seleccionado en **Protocolo**.

- **Vida útil SA**

  Especifique la vida útil SA de IKE.

  Escriba el tiempo (segundos) y el número de kilobytes (KBytes) antes de que expire el SA de IPsec.

- **Modo de encapsulación**

  Seleccione **Transporte** o **Túnel**.

- **Dirección IP router remoto**

  Especifique la dirección IP (IPv4 o IPv6) del destino de la conexión. Introduzca esta información únicamente cuando esté seleccionado el modo **Túnel**.

SA (Security Association) es un método de comunicación encriptada con IPsec o IPv6 que intercambia y comparte información, como el método de encriptación y la clave, para poder establecer un canal de comunicación seguro antes de que comience la comunicación. SA también puede hacer referencia al canal de comunicación encriptado virtual que se ha establecido. El SA utilizado para IPsec establece el método de encriptación, intercambia las claves y lleva a cabo la autenticación mutua según el procedimiento estándar IKE (Internet Key Exchange). Además, el SA se actualiza periódicamente.

Enviar

Haga clic en este botón para guardar la configuración.

Si cambia la configuración de la plantilla actualmente en uso, la pantalla de IPsec en Administración basada en Web se cerrará y volverá a abrirse.

Información relacionada

- Configurar una plantilla IPsec mediante Administración basada en Web

Enviar un correo electrónico de manera segura

- Configurar el envío de correos electrónicos mediante Administración basada en Web
- Enviar un correo electrónico con autenticación de usuario
- Enviar un correo electrónico de manera segura mediante SSL TLS

Configurar el envío de correos electrónicos mediante Administración basada en Web

Modelos relacionados: HL-L5100DN/HL-L5100DNT/HL-L5200DW/HL-L5200DWT/HL-L6250DN/HL-L6300DW/HL-L6300DWT/HL-L6400DW/HL-L6400DWT

Recomendamos utilizar Administración basada en Web para configurar el envío de correos electrónicos seguros con autenticación del usuario o el envío de correos electrónicos mediante SSL/TLS.

1. Inicie su navegador web.
2. Escriba “http://dirección IP del equipo” en la barra de direcciones del navegador (donde “dirección IP del equipo” es la dirección IP del equipo).

   Por ejemplo:

   http://192.168.1.2

   - Si está utilizando un sistema de nombres de dominio o activa un nombre NetBIOS, puede escribir otro nombre, como “SharedPrinter” en lugar de la dirección IP.
     - Por ejemplo:

       http://SharedPrinter

     Si activa un nombre NetBIOS, también puede utilizar el nombre de nodo.
     - Por ejemplo:

       http://brnxxxxxxxxxxxx

     Puede ver el nombre NetBIOS en el informe de configuración de la red.
   - Para Macintosh, acceda a Administración basada en Web haciendo clic en el icono del equipo en la pantalla **Status Monitor**.
3. No es necesaria ninguna contraseña de forma predeterminada. Escriba una contraseña si ha definido una y, a continuación, haga clic en .
4. Haga clic en la pestaña **Red**.
5. Haga clic en **Protocolo** de la barra de navegación izquierda.
6. En el campo **SMTP**, haga clic en **Configuración avanzada** y asegúrese de que el estado **SMTP** es **Activada**.
7. Establezca la configuración de **SMTP**.
   - Confirme si la configuración de correo electrónico es correcta después de haberla establecido mediante el envío de un correo electrónico de prueba.
   - Si no conoce la configuración del servidor SMTP, póngase en contacto con el administrador de red o el proveedor de servicios de Internet (ISP).
8. Cuando finalice la configuración, haga clic en **Enviar**.

   Aparece el cuadro de diálogo **Probar configuración de envío de correo electrónico**.
9. Siga las instrucciones del cuadro de diálogo para probar la configuración actual.

Información relacionada

- Enviar un correo electrónico de manera segura

Enviar un correo electrónico con autenticación de usuario

Modelos relacionados: HL-L5100DN/HL-L5100DNT/HL-L5200DW/HL-L5200DWT/HL-L6250DN/HL-L6300DW/HL-L6300DWT/HL-L6400DW/HL-L6400DWT

El equipo Brother es compatible con el método SMTP-AUTH para enviar un correo electrónico por medio de un servidor de correo electrónico que requiere autenticación de usuario. Este método evita que usuarios no autorizados puedan acceder al servidor de correo electrónico.

Puede utilizar el método SMTP-AUTH para el envío de notificaciones por correo electrónico e informes por correo electrónico (disponible para determinados modelos).

Se recomienda utilizar Administración basada en Web para configurar el método de autenticación SMTP.

Configuración del servidor de correo electrónico

Deberá configurar el método de autenticación SMTP del equipo para que coincida con el método utilizado por su servidor de correo electrónico. Para obtener más información sobre la configuración del servidor de correo electrónico, póngase en contacto con el administrador de red o con su proveedor de servicios de Internet (ISP).

Para activar la autenticación del servidor SMTP, en la pantalla de Administración basada en Web **SMTP**, en **Método de autenticación de servidor**, debe seleccionar **SMTP-AUTH**.

Información relacionada

- Enviar un correo electrónico de manera segura

Enviar un correo electrónico de manera segura mediante SSL TLS

Modelos relacionados: HL-L5100DN/HL-L5100DNT/HL-L5200DW/HL-L5200DWT/HL-L6250DN/HL-L6300DW/HL-L6300DWT/HL-L6400DW/HL-L6400DWT

El equipo Brother es compatible con los métodos SSL/TLS para enviar un correo electrónico por medio de un servidor de correo electrónico que requiere comunicación SSL/TLS segura. Para enviar un correo electrónico por medio de un servidor de correo electrónico que esté utilizando comunicación SSL/TLS, debe configurar SMTP sobre SSL/TLS.

Se recomienda utilizar Administración basada en Web para configurar SSL/TLS.

Verificar el certificado de servidor

En **SSL/TLS**, si selecciona **SSL** o **TLS**, la casilla de verificación **Verificar certificado del servidor** se activará automáticamente.

- Antes de verificar el certificado de servidor, debe importar el certificado de CA emitido por la CA que firmó el certificado de servidor. Póngase en contacto con el administrador de red o con su proveedor de servicios de Internet (ISP) para comprobar si es necesario importar un certificado de CA.
- Si no necesita verificar el certificado de servidor, desactive la casilla **Verificar certificado del servidor**.

Número de puerto

Si selecciona **SSL**, el valor **Puerto** cambiará para coincidir con el protocolo. Para cambiar el número de puerto manualmente, escriba el número de puerto después de haber seleccionado **SSL/TLS**.

Debe configurar el método de comunicación SMTP del equipo de modo que se corresponda con el método utilizado por el servidor de correo electrónico. Para obtener más información sobre la configuración del servidor de correo electrónico, póngase en contacto con el administrador de red o con su ISP.

En la mayoría de casos, los servicios de correo web seguros requieren la siguiente configuración:

SMTP	**Puerto**	587
	Método de autenticación de servidor	**SMTP-AUTH**
	SSL/TLS	**TLS**

Información relacionada

- Enviar un correo electrónico de manera segura

Usar autenticación IEEE 802.1x para una red cableada o inalámbrica

- ¿Qué es la autenticación IEEE 802.1x?
- Configurar la autenticación IEEE 802.1x para una red cableada o inalámbrica mediante Administración basada en Web (navegador web)
- Métodos de autenticación IEEE 802.1x

¿Qué es la autenticación IEEE 802.1x?

Modelos relacionados: HL-L5100DN/HL-L5100DNT/HL-L5200DW/HL-L5200DWT/HL-L6250DN/HL-L6300DW/HL-L6300DWT/HL-L6400DW/HL-L6400DWT

IEEE 802.1x es un estándar IEEE para redes cableadas e inalámbricas que limita el acceso desde dispositivos de red no autorizados. Su equipo Brother (suplicante) envía una solicitud de autenticación a un servidor RADIUS (servidor de autenticación) a través del punto de acceso o HUB. Una vez verificada la solicitud por el servidor RADIUS, el equipo puede acceder a la red.

Información relacionada

- Usar autenticación IEEE 802.1x para una red cableada o inalámbrica

Configurar la autenticación IEEE 802.1x para una red cableada o inalámbrica mediante Administración basada en Web (navegador web)

Modelos relacionados: HL-L5100DN/HL-L5100DNT/HL-L5200DW/HL-L5200DWT/HL-L6250DN/HL-L6300DW/HL-L6300DWT/HL-L6400DW/HL-L6400DWT

- Si configura el equipo con la autenticación EAP-TLS, deberá instalar el certificado de cliente emitido por una CA antes de iniciar la configuración. Póngase en contacto con el administrador de red para obtener información sobre el certificado de cliente. Si ha instalado varios certificados, se recomienda anotar el nombre del certificado que desea utilizar.
- Antes de verificar el certificado de servidor, debe importar el certificado de CA emitido por la CA que firmó el certificado de servidor. Póngase en contacto con el administrador de red o con su proveedor de servicios de Internet (ISP) para comprobar si es necesario importar un certificado de CA.

También puede configurar la autenticación IEEE 802.1x utilizando:

- BRAdmin Professional 3 (red cableada e inalámbrica)
- Asistente de configuración inalámbrica desde el panel de control (red inalámbrica)
- Asistente de configuración inalámbrica en CD-ROM (red inalámbrica)

1. Inicie su navegador web.
2. Escriba “http://dirección IP del equipo” en la barra de direcciones del navegador (donde “dirección IP del equipo” es la dirección IP del equipo).

   Por ejemplo:

   http://192.168.1.2

   - Si está utilizando un sistema de nombres de dominio o activa un nombre NetBIOS, puede escribir otro nombre, como “SharedPrinter” en lugar de la dirección IP.
     - Por ejemplo:

       http://SharedPrinter

     Si activa un nombre NetBIOS, también puede utilizar el nombre de nodo.
     - Por ejemplo:

       http://brnxxxxxxxxxxxx

     Puede ver el nombre NetBIOS en el informe de configuración de la red.
   - Para Macintosh, acceda a Administración basada en Web haciendo clic en el icono del equipo en la pantalla **Status Monitor**.
3. No es necesaria ninguna contraseña de forma predeterminada. Escriba una contraseña si ha definido una y, a continuación, haga clic en .
4. Haga clic en la pestaña **Red**.
5. Realice una de las siguientes acciones:

Opción	Descripción
Red cableada	Haga clic en **Cableada** y, a continuación, seleccione **Estado de 802.1x autentificación**.
Red inalámbrica	Haga clic en **Inalámbrica** y, a continuación, seleccione **Inalámbrica (Empresa)**.

6. Configure la configuración de autenticación IEEE 802.1x.

- Si desea activar la autenticación IEEE 802.1x para red cableada, seleccione **Activada** para **Estado de 802.1x cableada** en la página **Estado de 802.1x autentificación**.
- Si utiliza autenticación **EAP-TLS**, debe seleccionar el certificado de cliente instalado (se muestra con el nombre de certificado) para su verificación en la lista desplegable **Certificado de cliente**.
- Si selecciona autenticación **EAP-FAST**, **PEAP**, **EAP-TTLS** o **EAP-TLS**, debe seleccionar el método de verificación en la lista desplegable **Verificación del certificado del servidor**. Puede verificar el certificado del servidor utilizando el certificado de CA, importado previamente en el equipo, que emitió la CA que firmó el certificado de servidor.

Puede seleccionar uno de los siguientes métodos de verificación en la lista desplegable **Verificación del certificado del servidor**:

Opción	Descripción
No verificar	Siempre se puede confiar en el certificado de servidor. No se lleva a cabo la verificación.
Cert. CA	Método de verificación para comprobar la fiabilidad de CA del certificado del servidor, utilizando el certificado de CA emitido por la CA que firmó el certificado de servidor.
Cert. CA + ID servidor	El método de verificación para comprobar el valor de nombre común del [1] certificado del servidor, además de la fiabilidad de CA del certificado del servidor.

7. Una vez finalizada la configuración, haga clic en **Enviar**.

   Para redes cableadas: después de la configuración, conecte su equipo a la red IEEE 802.1x compatible. Al cabo de unos minutos, imprima el Informe de configuración de la red para comprobar el estado de <**Wired IEEE 802.1x**>.

Opción	Descripción
Success	La función IEEE 802.1x para redes cableadas se habilita y la autenticación ha finalizado con éxito.
Failed	La función IEEE 802.1x para redes cableadas se habilita, pero la autenticación ha fallado.
Desactivado	La función IEEE 802.1x para redes cableadas no está disponible.

Información relacionada

- Usar autenticación IEEE 802.1x para una red cableada o inalámbrica

[1] La verificación del nombre común compara el nombre común del certificado de servidor con la cadena de caracteres configurada para **ID del servidor**. Antes de utilizar este método, póngase en contacto con su administrador del sistema para conocer el nombre común del certificado de servidor y, a continuación, configure **ID del servidor**.

Métodos de autenticación IEEE 802.1x

Modelos relacionados: HL-L5100DN/HL-L5100DNT/HL-L5200DW/HL-L5200DWT/HL-L6250DN/HL-L6300DW/HL-L6300DWT/HL-L6400DW/HL-L6400DWT

LEAP (red inalámbrica)

Lightweight Extensible Authentication Protocol o Protocolo ligero de autentificación extensible (LEAP) es un método EAP propietario desarrollado por Cisco Systems, Inc., que utiliza un ID de usuario y una contraseña para la autenticación.

EAP-FAST

Extensible Authentication Protocol-Flexible Authentication via Secured Tunneling (EAP-FAST) ha sido desarrollado por Cisco Systems, Inc., y utiliza un ID de usuario y una contraseña para la autenticación, así como algoritmos de clave simétrica, para lograr un proceso de autenticación en túnel.

El equipo Brother es compatible con los siguientes métodos de autenticación internos:

- EAP-FAST/NINGUNO
- EAP-FAST/MS-CHAPv2
- EAP-FAST/GTC

EAP-MD5 (red cableada)

Extensible Authentication Protocol-Message Digest Algorithm 5 (EAP-MD5) utiliza un ID de usuario y una contraseña para la autenticación de desafío-respuesta.

PEAP

El protocolo de autenticación extensible protegida (PEAP) es una versión del método EAP desarrollada por Cisco Systems, Inc., Microsoft® Corporation y RSA Security. El protocolo PEAP crea un túnel de capa de sockets seguros (SSL)/seguridad de la capa de transporte (TLS) encriptado entre un cliente y un servidor de autenticación, para enviar un ID de usuario y una contraseña. PEAP proporciona autenticación mutua entre el servidor y el cliente.

El equipo Brother es compatible con los siguientes métodos de autenticación internos:

- PEAP/MS-CHAPv2
- PEAP/GTC

EAP-TTLS

Extensible Authentication Protocol-Tunneled Transport Layer Security (EAP-TTLS) ha sido desarrollado por Funk Software y Certicom. EAP-TTLS crea un túnel SSL encriptado, similar a PEAP, entre un cliente y un servidor de autenticación para enviar un ID de usuario y una contraseña. EAP-TTLS proporciona autenticación mutua entre el servidor y el cliente.

El equipo Brother es compatible con los siguientes métodos de autenticación internos:

- EAP-TTLS/CHAP
- EAP-TTLS/MS-CHAP
- EAP-TTLS/MS-CHAPv2
- EAP-TTLS/PAP

EAP-TLS

Extensible Authentication Protocol-Transport Layer Security (EAP-TLS) requiere autenticación de certificado digital tanto en el cliente como el servidor de autenticación.

Información relacionada

- Usar autenticación IEEE 802.1x para una red cableada o inalámbrica

Almacenamiento del registro de impresión en red

- Almacenamiento de registro en vista general de la red
- Configurar los ajustes de almacenamiento del registro de impresión en red mediante Administración basada en Web
- Usar el ajuste de detección de errores del almacenamiento del registro de impresión en red

Almacenamiento de registro en vista general de la red

Modelos relacionados: HL-L5100DN/HL-L5100DNT/HL-L5200DW/HL-L5200DWT/HL-L6250DN/HL-L6300DW/HL-L6300DWT/HL-L6400DW/HL-L6400DWT

La función de almacenamiento del registro de impresión en red permite guardar el archivo de registro de impresión desde el equipo Brother en un servidor de red mediante el protocolo sistema común de archivos de Internet (CIFS). Puede guardar el ID, el tipo de trabajo de impresión, el nombre del trabajo, el nombre del usuario, la fecha, la hora y el número de páginas impresas por cada trabajo de impresión. CIFS es un protocolo que se ejecuta sobre TCP/IP permitiendo a los ordenadores de una red compartir archivos a través de una red interna o de Internet.

En el registro de impresión se guardan las siguientes funciones de impresión:

- Trabajos de impresión desde el ordenador
- Impresión Web Connect

- La función de almacenamiento del registro de impresión en red admite autenticación Kerberos y NTLMv2. Para la autenticación, debe configurar el protocolo SNTP (servidor de hora de red).
- Al almacenar un archivo en el servidor puede establecer el tipo de archivo TXT o CSV.

Información relacionada

- Almacenamiento del registro de impresión en red

Configurar los ajustes de almacenamiento del registro de impresión en red mediante Administración basada en Web

Modelos relacionados: HL-L5100DN/HL-L5100DNT/HL-L5200DW/HL-L5200DWT/HL-L6250DN/HL-L6300DW/HL-L6300DWT/HL-L6400DW/HL-L6400DWT

1. Inicie su navegador web.
2. Escriba “http://dirección IP del equipo” en la barra de direcciones del navegador (donde “dirección IP del equipo” es la dirección IP del equipo).

   Por ejemplo:

   http://192.168.1.2
3. No es necesaria ninguna contraseña de forma predeterminada. Escriba una contraseña si ha definido una y, a continuación, haga clic en .
4. Haga clic en la pestaña **Administrador**.
5. Haga clic en el menú **Guardar registro de impr. en red**.
6. En el campo **Registro de impresión**, haga clic en **Activado**.
7. Configure los siguientes ajustes:

Opción	Descripción
Ruta de carpeta de red	Introduzca la carpeta de destino en la que se guardará su registro dentro del servidor CIFS (por ejemplo: brother\abc).
Nombre de archivo	Introduzca el nombre de archivo que desee utilizar para el registro de impresión (hasta 32 caracteres).
Tipo de archivo	Seleccione la opción **TXT** o **CSV** para el tipo de archivo de registro de impresión.
Método de autenticación	Seleccione el método de autenticación necesario para acceder al servidor CIFS: **Automatico**, **Kerberos** o **NTLMv2**. Kerberos es un protocolo de autenticación que permite a dispositivos o individuos demostrar su identidad de manera segura en servidores de red utilizando un único registro. NTLMv2 es el método de autenticación utilizado por Windows® para iniciar sesión en servidores. • **Automatico**: si selecciona **Automatico**, NTLMv2 se utilizará para el método de autenticación. • **Kerberos**: seleccione la opción **Kerberos** para utilizar únicamente la autenticación Kerberos. • **NTLMv2**: seleccione la opción **NTLMv2** para utilizar únicamente la autenticación NTLMv2. • Para la autenticación **Kerberos** y **NTLMv2**, también debe configurar el protocolo SNTP (servidor de tiempo de red) y servidor DNS.
Nombre de usuario	Introduzca el nombre de usuario para la autenticación (hasta 96 caracteres). Si el nombre de usuario forma parte de un dominio, introduzca el nombre de usuario de una de las siguientes maneras: usuario@dominio o dominio\usuario.
Contraseña	Introduzca la contraseña para la autenticación (hasta 32 caracteres).

Opción	Descripción
Dirección del servidor Kerberos (en caso necesario)	Introduzca la dirección de host KDC (por ejemplo: kerberos.ejemplo.com; hasta 64 caracteres) o la dirección IP (por ejemplo: 192.168.56.189).
Error de detección de ajuste	Elija qué acción se llevará a cabo cuando el registro de impresión no se puede almacenar en el servidor debido a un error de red.

8. En el campo **Estado de la conexión**, confirme el último estado de registro.

También puede confirmar el estado del error en la pantalla LCD de su equipo.

9. Haga clic en **Enviar** para ver la página **Registro de impresión de prueba a red**.

   Para probar los ajustes, haga clic en **Sí** y, a continuación, vaya al siguiente paso.

   Para omitir la prueba, haga clic en **No**. La configuración se enviará automáticamente.

10. El equipo comprobará la configuración.
11. Si la configuración es aceptada, en la pantalla aparece **Prueba OK**.

    Si aparece **Error de prueba**, compruebe todos los ajustes y, a continuación, haga clic en **Enviar** para que vuelva a aparecer la página de prueba.

Información relacionada

- Almacenamiento del registro de impresión en red

Usar el ajuste de detección de errores del almacenamiento del registro de impresión en red

Modelos relacionados: HL-L5100DN/HL-L5100DNT/HL-L5200DW/HL-L5200DWT/HL-L6250DN/HL-L6300DW/HL-L6300DWT/HL-L6400DW/HL-L6400DWT

Usar los ajustes de detección de errores para determinar qué acción debe tomarse cuando el registro de impresión no puede almacenarse en el servidor debido a un error de red.

1. Inicie su navegador web.
2. Escriba “http://dirección IP del equipo” en la barra de direcciones del navegador (donde “dirección IP del equipo” es la dirección IP del equipo).

   Por ejemplo:

   http://192.168.1.2
3. Haga clic en la pestaña **Administrador**.
4. Haga clic en el menú **Guardar registro de impr. en red** de la barra de navegación izquierda.
5. En la sección **Error de detección de ajuste**, seleccione la opción **Cancel impresión** o **Ignore regist e imprim**.

Opción	Descripción
Cancel impresión	Si selecciona la opción **Cancel impresión**, los trabajos de impresión se cancelan cuando el registro de impresión no se puede almacenar en el servidor.
Ignore regist e imprim	Si selecciona la opción **Ignore regist e imprim**, el equipo imprime la documentación aunque el registro de impresión no se pueda almacenar en el servidor. Cuando la función de almacenamiento del registro de impresión se haya recuperado, el registro de impresión se grabará tal y como se muestra a continuación: Id, Type, Job Name, User Name, Date, Time, Print Pages 1, Print(xxxxxxx), "Document01.doc", "user01", 03/03/20xx, 14:01:32, 52 2, Print(xxxxxxx), "Document02.doc", "user01", 03/03/20xx, 14:45:30, ? — a 3, <Error>, ?, ?, ?, ?, ? — b 4, Print(xxxxxxx), "Report01.xls", "user02", 03/03/20xx, 19:30:40, 4 a. Si el registro no se puede almacenar al final de la impresión, el registro de impresión se grabará, salvo el número de páginas impresas. b. Si el registro no se puede almacenar al comienzo y al final de la impresión, el registro de impresión del trabajo no se grabará. Una vez recuperada la función, el error queda reflejado en el registro.

6. Haga clic en **Enviar** para ver la página **Registro de impresión de prueba a red**.

   Para probar los ajustes, haga clic en **Sí** y, a continuación, vaya al siguiente paso.

   Para omitir la prueba, haga clic en **No**. La configuración se enviará automáticamente.
7. El equipo comprobará la configuración.
8. Si la configuración es aceptada, en la pantalla aparece **Prueba OK**.

   Si aparece **Error de prueba**, compruebe todos los ajustes y, a continuación, haga clic en **Enviar** para que vuelva a aparecer la página de prueba.

Información relacionada

- Almacenamiento del registro de impresión en red

Móvil/Web Connect

- Usar Web Services (Servicios web) desde su equipo Brother
- Imprimir con Google Cloud Print™
- Imprimir con AirPrint
- Imprimir con Mopria™
- Impresión desde un dispositivo móvil
- Imprimir utilizando Near-Field Communication (NFC)

Usar Web Services (Servicios web) desde su equipo Brother

Modelos relacionados: HL-L6300DW/HL-L6300DWT/HL-L6400DW/HL-L6400DWT

Algunos sitios web proporcionan servicios que permiten a los usuarios cargar y ver tanto imágenes como archivos en el sitio web. El equipo Brother puede descargar e imprimir imágenes que ya está cargadas en estos servicios.

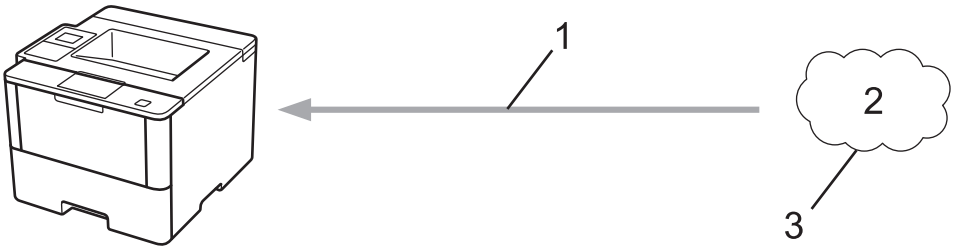

1. Impresión
2. Fotografías, imágenes, documentos y otros archivos
3. Web Services (Servicios web)

Desde el equipo Brother se puede acceder a los servicios siguientes: Google Drive™, Dropbox, OneDrive® y Box.

Más información ➤➤ *Guía de Web Connect* Vaya a la página **Manuales** de su modelo en el Brother Solutions Center en support.brother.com.

Información relacionada

- Móvil/Web Connect

Imprimir con Google Cloud Print™

Modelos relacionados: HL-L5100DN/HL-L5100DNT/HL-L5200DW/HL-L5200DWT/HL-L6250DN/HL-L6300DW/HL-L6300DWT/HL-L6400DW/HL-L6400DWT

Google Cloud Print™ es un servicio de Google que permite imprimir en una impresora registrada en su cuenta Google a través de un dispositivo compatible con la red (como un teléfono móvil o un ordenador) sin necesidad de instalar el controlador de la impresora en el mismo.

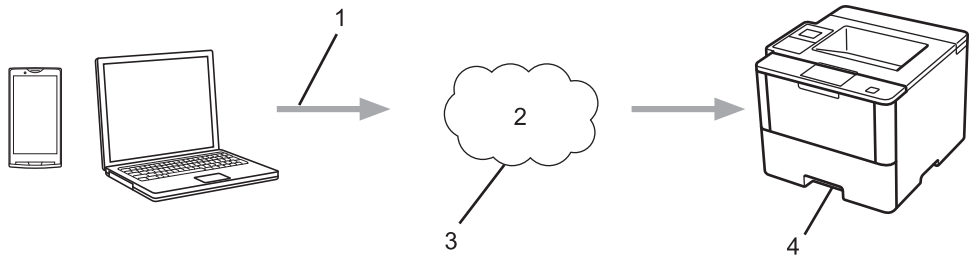

1. Solicitud de impresión
2. Internet
3. Google Cloud Print™
4. Impresión

Más información ➤➤ *Guía de Google Cloud Print* Vaya a la página **Manuales** de su modelo en el Brother Solutions Center en support.brother.com.

Información relacionada

- Móvil/Web Connect

Imprimir con AirPrint

Modelos relacionados: HL-L5100DN/HL-L5100DNT/HL-L5200DW/HL-L5200DWT/HL-L6250DN/HL-L6300DW/HL-L6300DWT/HL-L6400DW/HL-L6400DWT

Use Brother AirPrint para imprimir de forma inalámbrica fotos, mensajes de correo, páginas web y documentos desde su iPad, iPhone e iPod touch sin necesidad de instalar un controlador de impresora en el dispositivo.

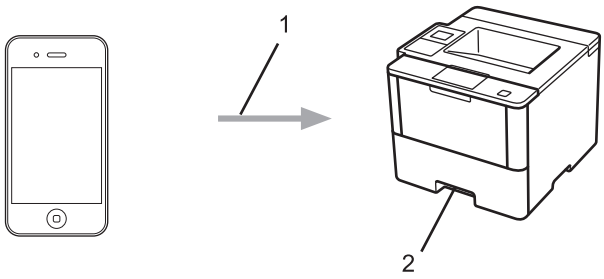

1. Solicitud de impresión
2. Fotografías, mensajes de correo, páginas web y documentos impresos

Más información ➤➤ *Guía de AirPrint* Vaya a la página **Manuales** de su modelo en el Brother Solutions Center en support.brother.com.

Información relacionada

- Móvil/Web Connect

Imprimir con Mopria™

Modelos relacionados: HL-L5100DN/HL-L5100DNT/HL-L5200DW/HL-L5200DWT/HL-L6250DN/HL-L6300DW/HL-L6300DWT/HL-L6400DW/HL-L6400DWT

Mopria™ Print Service es una función de impresión de dispositivos móviles Android™ (Android™ versión 4.4 o posterior) desarrollada por Mopria™ Alliance. Este servicio permite conectar a la misma red que su equipo e imprimir sin necesidad de configurar opciones adicionales. Muchas aplicaciones nativas de Android™, incluidas Google Chrome™, Gmail y Galería, son compatibles con la impresión.

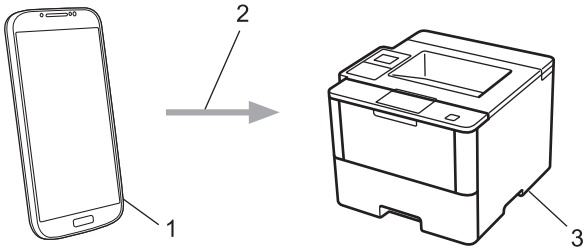

1. Android™ 4.4 o posterior
2. Conexión Wi-Fi®
3. Su equipo Brother

Debe descargar Mopria™ Print Service de Google Play™ Store e instalarlo en su dispositivo Android™. Asegúrese de activar el servicio antes de utilizar la función.

Información relacionada

- Móvil/Web Connect

Impresión desde un dispositivo móvil

Modelos relacionados: HL-L5100DN/HL-L5100DNT/HL-L5200DW/HL-L5200DWT/HL-L6250DN/HL-L6300DW/HL-L6300DWT/HL-L6400DW/HL-L6400DWT

Use Brother iPrint&Scan para imprimir desde distintos dispositivos móviles.

- En dispositivos Android™

  Brother iPrint&Scan permite usar funciones del equipo Brother directamente desde un dispositivo Android™ sin necesidad de usar un ordenador.

  Descargue e instale Brother iPrint&Scan desde la aplicación Google Play™ Store.
- En dispositivos iOS

  Brother iPrint&Scan permite usar funciones del equipo Brother directamente desde dispositivos iPhone, iPod touch, iPad e iPad mini.

  Descargue e instale Brother iPrint&Scan desde la App Store.
- Para dispositivos Windows Phone®

  Brother iPrint&Scan permite usar funciones del equipo Brother directamente desde un dispositivo Windows Phone® sin necesidad de usar un ordenador.

  Descargue e instale Brother iPrint&Scan desde Windows Phone® Store (Windows Phone® Marketplace).

Más información ➤➤ *Guía de impresión y escaneado con dispositivos móviles para Brother iPrint&Scan* Vaya a la página **Manuales** de su modelo en el Brother Solutions Center en support.brother.com.

Información relacionada

- Móvil/Web Connect

Imprimir utilizando Near-Field Communication (NFC)

Modelos relacionados: HL-L6300DW/HL-L6300DWT/HL-L6400DW/HL-L6400DWT

La tecnología Near-Field Communication (NFC) permite realizar transacciones sencillas, intercambiar datos y establecer conexiones inalámbricas entre dos dispositivos cercanos.

Si su dispositivo Android™ es compatible con la función NFC, podrá imprimir datos (fotos, archivos PDF, archivos de texto, páginas web y mensajes de correo electrónico) desde el dispositivo poniéndolo en contacto con el logotipo de NFC situado en el lado derecho del panel de control del equipo.

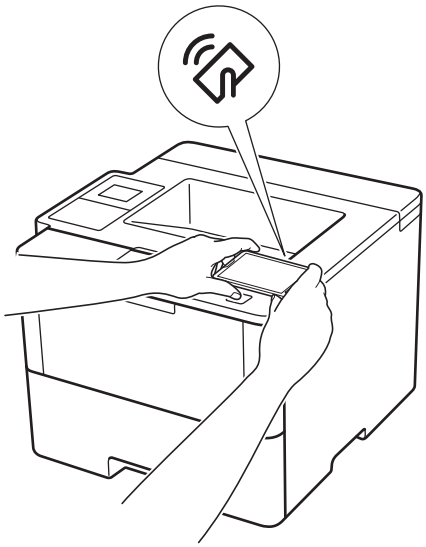

Para usar esta función, debe descargar e instalar Brother iPrint&Scan en el dispositivo Android™. Más información ➤➤ *Guía de impresión y escaneado con dispositivos móviles para Brother iPrint&Scan* Vaya a la página **Manuales** de su modelo en el Brother Solutions Center en support.brother.com.

Información relacionada

- Móvil/Web Connect

Solución de problemas

Utilice esta sección para resolver problemas típicos que puede encontrar al utilizar su equipo Brother. Puede solucionar la mayoría de los problemas por su cuenta.

IMPORTANTE

Para obtener ayuda técnica, llame al servicio de atención al cliente o al distribuidor local de Brother.

El uso de consumibles de marcas distintas de Brother puede afectar a la calidad de la impresión, el rendimiento del hardware y la fiabilidad del equipo.

Si necesita ayuda adicional, vaya al Brother Solutions Center en support.brother.com.

En primer lugar, compruebe lo siguiente:

- El cable de alimentación del equipo está conectado correctamente y el equipo está encendido. ➤➤ *Guía de configuración rápida*
- Todos los materiales de protección han sido retirados. ➤➤ *Guía de configuración rápida*
- Se ha cargado el papel correctamente en la bandeja de papel.
- Los cables de interfaz están conectados correctamente al equipo y al ordenador, o la conexión inalámbrica está establecida tanto en el equipo como en el ordenador.
- Mensajes de error y mantenimiento

Si no ha podido solucionar el problema con las verificaciones, identifique el problema y, a continuación, ➤➤ *Información relacionada*

Información relacionada

- Mensajes de error y mantenimiento
- Atascos de papel
- Problemas de impresión
- Mejora de la calidad de impresión
- Problemas de red
- Otros problemas
- Consultar la información del equipo
- Restablecer funciones

Mensajes de error y mantenimiento

HL-L6300DW/HL-L6300DWT/HL-L6400DW/HL-L6400DWT

Si en la pantalla LCD se muestran errores y el dispositivo Android™ es compatible con la función NFC, ponga en contacto el dispositivo con el logotipo de NFC del equipo Brother para acceder a Brother Solutions Center y consultar la sección de preguntas más frecuentes desde el dispositivo. (Se aplicarán las tarifas de datos y mensajes de su proveedor de telefonía móvil).

Asegúrese de que la función NFC del equipo Brother y del dispositivo Android™ está activada.

Al igual que con cualquier producto de oficina sofisticado, pueden producirse errores y situaciones que requieran la sustitución de consumibles. Si ocurriera, el equipo identifica el error y solicita un mantenimiento rutinario y muestra el mensaje adecuado. La tabla muestra los mensajes de error y mantenimiento más comunes.

Siga las instrucciones de la columna **Medida** para solucionar el error y quitar el mensaje.

Puede corregir la mayoría de los errores y realizar el mantenimiento rutinario por sí mismo/a. Si necesita más consejos: visite support.brother.com y haga clic en **Preguntas frecuentes y solución de problemas**.

HL-L5000D/HL-L5100DN/HL-L5100DNT/HL-L5200DW/HL-L5200DWT/HL-L6250DN

Mensaje de error	Causa	Acción
2 caras desac	La cubierta trasera del equipo no está cerrada completamente.	Cierre la cubierta posterior del equipo hasta que se bloquee en la posición cerrada.
	La bandeja de 2 caras no está instalada completamente.	Instale firmemente la bandeja de 2 caras en el equipo.
Acceso rechazado	La función que quiere utilizar está restringida por Secure Function Lock 3.0.	Póngase en contacto con el administrador para comprobar sus ajustes de Secure Function Lock.
Atasco 2 caras	Hay papel atascado en la bandeja a 2 caras o en la cubierta trasera.	Extraiga la bandeja a 2 caras y abra la cubierta trasera para extraer todo el papel atascado.
Atasco bandeja 1 Atasco bandeja 2 Atasco bandeja 3 Atasco bandeja 4	Hay papel atascado en la bandeja de papel.	Extraiga la bandeja de papel indicada en la pantalla LCD y saque todo el papel atascado.
Atasco Bandeja MP	Hay papel atascado en la bandeja MP.	Saque todo el papel atascado de la bandeja MP y alrededor de ella. Pulse **Go (Ir)**.
Atasco interno	El papel está atascado dentro del equipo.	Abra la cubierta delantera, extraiga el cartucho de tóner y el conjunto de la unidad de tambor, y extraiga todo el papel atascado. Cierre la cubierta delantera.
Atasco trasero	El papel está atascado en la parte trasera del equipo.	Abra la cubierta del fusor y retire todo el papel atascado. Cierre la cubierta de fusor.
Autodiagnóstico	La temperatura de la unidad fusor no sube hasta la temperatura especificada en el plazo especificado.	Mantenga pulsado para apagar el equipo, espere unos segundos y, a continuación, enciéndalo de nuevo. Deje el equipo inactivo durante 15 minutos con el interruptor conectado.
	La unidad fusor está demasiado caliente.	

Mensaje de error	Causa	Acción
Cambiar tambor	Es el momento de sustituir la unidad de tambor.	Cambie la unidad de tambor por una nueva. ➤➤ *Información relacionada*: *Cambio de la unidad de tambor*
	El contador de la unidad de tambor no se restableció al instalar un nuevo tambor.	Restablezca el contador de la unidad de tambor. Consulte las instrucciones que se incluyen con la nueva unidad de tambor.
Cambie tóner	El cartucho de tóner ha llegado al final de su vida útil. El equipo detendrá todas las operaciones de impresión.	Cambie el cartucho de tóner por uno nuevo.
Cubierta abierta	La cubierta delantera no está completamente cerrada.	Abra y, a continuación, cierre la cubierta delantera del equipo.
Cubierta abierta	La cubierta del fusor no está completamente cerrada.	Cierre la cubierta del fusor situada dentro de la cubierta trasera del equipo.
Datos imp. llen.	La memoria del equipo está llena.	Pulse **Cancel (Cancelar)** y elimine los datos de impresión segura almacenados previamente.
Disp. no coinc.	El tipo de soporte especificado en el controlador de la impresora difiere del tipo de papel especificado en el menú del equipo.	Cargue el tipo correcto de papel en la bandeja indicada en la pantalla LCD y, a continuación, seleccione el tipo de soporte correcto en el ajuste Tipo de papel del equipo.
Enfriamiento	La temperatura del interior del equipo es demasiado alta. El equipo interrumpirá momentáneamente la tarea de impresión actual y pasará al modo de enfriamiento.	Asegúrese de que puede oír el sonido de rotación del ventilador del equipo y compruebe que la salida de escape no esté bloqueada. Si el ventilador está girando, retire cualquier obstáculo que rodee la salida de escape y, a continuación, deje el equipo encendido pero sin usar durante varios minutos. Si el ventilador no gira, desconecte el equipo de la alimentación durante algunos minutos y, a continuación, vuelva a conectarlo.
Error cartucho	El cartucho de tóner no está instalado correctamente.	Retire el cartucho de tóner y la unidad de tambor. Extraiga el cartucho de tóner y vuelva a colocarlo en la unidad de tambor. Vuelva a instalar el cartucho de tóner y la unidad de tambor en el equipo. Si el problema persiste, llame al servicio de atención al cliente de Brother o a su distribuidor local de Brother.
Error de tamaño	La bandeja definida no admite el tamaño de papel definido en el controlador de impresora.	Seleccione un tamaño de papel compatible con la bandeja definida.
Error tamaño DX	El tamaño de papel definido en el ajuste de tamaño de papel del equipo no está disponible para la impresión a 2 caras automática.	Pulse **Cancel (Cancelar)** (si es necesario). Cargue el tamaño de papel correcto en la bandeja y seleccione la bandeja adecuada para ese tamaño de papel. Seleccione un tamaño de papel compatible con la impresión a 2 caras. El tamaño de papel disponible para impresión a 2 caras automática es A4.
	El papel en la bandeja no es del tamaño correcto y no es compatible con la impresión a 2 caras automática.	
Fin tambor pronto	La unidad de tambor está llegando al final de su vida útil.	Pida una nueva unidad de tambor antes de que aparezca la pantalla LCD Cambiar tambor.

Mensaje de error	Causa	Acción
Imposib. imp. ##	El equipo presenta un problema mecánico.	• Mantenga pulsado para apagar el equipo, espere unos minutos y, a continuación, enciéndalo de nuevo. • Si el problema persiste, llame al servicio de atención al cliente de Brother.
Límite excedido	Se ha alcanzado el límite de impresión establecido en Secure Function Lock 3.0.	Póngase en contacto con el administrador para comprobar sus ajustes de Secure Function Lock.
No hay papel B2 No hay papel B3 No hay papel B4	El equipo no ha cargado papel de la bandeja de papel indicada.	Extraiga la bandeja de papel indicada en la pantalla LCD y saque todo el papel atascado.
No unidad tambor	La unidad de tambor no está instalada correctamente.	Vuelva a instalar el cartucho de tóner y la unidad de tambor.
Sin bandeja B1 Sin bandeja B2 Sin bandeja B3 Sin bandeja B4	La bandeja de papel no está instalada o no se ha instalado correctamente.	Vuelva a instalar la bandeja de papel indicada en la pantalla LCD.
Sin memoria	La memoria del equipo está llena.	Pulse **Cancel (Cancelar)** y reduzca la resolución.
Sin papel	El equipo se ha quedado sin papel o bien el papel no se ha cargado correctamente en la bandeja de papel.	• Vuelva a poner papel en la bandeja de papel. Compruebe que las guías del papel estén ajustadas al tamaño correcto. • Si el papel está en la bandeja, quítelo y cárguelo de nuevo. Compruebe que las guías del papel estén ajustadas al tamaño correcto. • No sobrecargue la bandeja del papel.
Sin papel B1 Sin papel B2 Sin papel B3 Sin papel B4	El equipo no ha cargado papel de la bandeja de papel indicada.	Realice una de las siguientes acciones: • Vuelva a poner papel en la bandeja del papel indicada en la pantalla LCD. Compruebe que las guías del papel estén ajustadas al tamaño correcto. • Si el papel está en la bandeja, quítelo y cárguelo de nuevo. Compruebe que las guías del papel estén ajustadas al tamaño correcto. • No sobrecargue la bandeja del papel.
Sin papel MP	La bandeja MP se ha quedado sin papel o bien el papel no se ha cargado correctamente en la bandeja MP.	Realice una de las siguientes acciones: • Vuelva a poner papel en la bandeja MP. Compruebe que las guías del papel estén ajustadas al tamaño correcto. • Si el papel está en la bandeja, quítelo y cárguelo de nuevo. Compruebe que las guías del papel estén ajustadas al tamaño correcto.
Sin tóner	El cartucho de tóner o el cartucho de tóner y la unidad de tambor no están instalados correctamente.	Retire el cartucho de tóner y la unidad de tambor. Retire el cartucho de tóner de la unidad de tambor y vuelva a instalar el cartucho de tóner en la unidad de tambor. Vuelva a instalar el cartucho de tóner y la unidad de tambor en el equipo. Si el problema persiste, cambie el cartucho de tóner por uno nuevo.

Mensaje de error	Causa	Acción
Sobran bandejas	El número de bandejas opcionales instaladas supera el número máximo.	Reduzca el número de bandejas opcionales.
Tambor !	El hilo de corona de la unidad de tambor debe limpiarse.	Limpie el filamento de corona de la unidad de tambor. 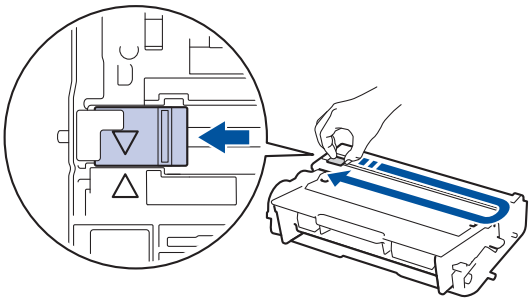 ➤➤ *Información relacionada*: *Limpieza del hilo de corona* Si el problema persiste, cambie la unidad de tambor por uno nuevo.
	La unidad de tambor o el cartucho de tóner y la unidad de tambor no están instalados correctamente.	Extraiga la unidad de tambor, extraiga el cartucho de tóner de la unidad de tambor y coloque de nuevo el cartucho de tóner en la unidad de tambor. Vuelva a instalar la unidad de tambor en el equipo.
Tmño no coincide	El papel en la bandeja no es del tamaño correcto.	Cargue en la bandeja indicada de la pantalla LCD el tamaño correcto de papel y ajuste el tamaño de papel para la bandeja. Pulse **Go (Ir)**.
Tóner bajo	Si en la pantalla LCD aparece este mensaje, puede seguir imprimiendo. El cartucho de tóner se aproxima al final de su vida útil.	Pida ya un nuevo cartucho de tóner para que lo tenga disponible cuando la pantalla LCD muestre Cambie tóner.

HL-L6300DW/HL-L6300DWT/HL-L6400DW/HL-L6400DWT

Mensaje de error	Causa	Acción
2 caras desac	La cubierta trasera del equipo no está cerrada completamente.	Cierre la cubierta posterior del equipo hasta que se bloquee en la posición cerrada.
	La bandeja de 2 caras no está instalada completamente.	Instale firmemente la bandeja de 2 caras en el equipo.
Acceso rechazado	La función que quiere utilizar está restringida por Secure Function Lock 3.0.	Póngase en contacto con el administrador para comprobar sus ajustes de Secure Function Lock.
Atasco bandeja Atasco bandeja 1 Atasco bandeja 2 Atasco bandeja 3 Atasco bandeja 4	Hay papel atascado en la bandeja de papel.	Extraiga la bandeja de papel y saque todo el papel atascado tal como se muestra en la animación de la pantalla LCD.
Atasco Bandeja MP	Hay papel atascado en la bandeja MP.	Saque todo el papel atascado de la bandeja MP y alrededor de ella. Pulse Reintentar.
Atasco clasificador	Hay papel atascado en la unidad Clasificador.	Extraiga todo el papel atascado de la unidad Clasificador tal como se muestra en la pantalla LCD.

Mensaje de error	Causa	Acción
Atasco doble cara	Hay papel atascado en la bandeja a 2 caras o en la cubierta trasera.	Extraiga la bandeja a 2 caras y abra la cubierta trasera para extraer todo el papel atascado.
Atasco interno	El papel está atascado dentro del equipo.	Abra la cubierta delantera, extraiga el cartucho de tóner y el conjunto de la unidad de tambor, y extraiga todo el papel atascado. Cierre la cubierta delantera.
Atasco trasero	El papel está atascado en la parte trasera del equipo.	Abra la cubierta del fusor y retire todo el papel atascado. Cierre la cubierta de fusor.
Autodiagnóstico	La temperatura de la unidad fusor no sube hasta la temperatura especificada en el plazo especificado.	Mantenga pulsado para apagar el equipo, espere unos segundos y, a continuación, enciéndalo de nuevo. Deje el equipo inactivo durante 15 minutos con el interruptor conectado.
	La unidad fusor está demasiado caliente.	
Band salida llena	La bandeja de papel de salida está llena.	Extraiga el papel impreso de la bandeja de salida indicada en la pantalla LCD.
Cambiar tóner	El cartucho de tóner ha llegado al final de su vida útil. El equipo detendrá todas las operaciones de impresión.	Cambie el cartucho de tóner por uno nuevo.
Consumibles Cambiar tambor	Es el momento de sustituir la unidad de tambor.	Cambie la unidad de tambor por una nueva. ➤➤ *Información relacionada*: *Cambio de la unidad de tambor*
	El contador de la unidad de tambor no se restableció al instalar un nuevo tambor.	Restablezca el contador de la unidad de tambor. Consulte las instrucciones que se incluyen con la nueva unidad de tambor.
Consumibles Fin tambor pronto	La unidad de tambor está llegando al final de su vida útil.	Pida una nueva unidad de tambor antes de que aparezca la pantalla LCD Cambiar tambor.
Consumibles Tóner bajo	Si en la pantalla LCD aparece este mensaje, puede seguir imprimiendo. El cartucho de tóner se aproxima al final de su vida útil.	Pida ya un nuevo cartucho de tóner para que lo tenga disponible cuando la pantalla LCD muestre Cambie tóner.
Cubierta abierta	La cubierta delantera no está completamente cerrada.	Abra y, a continuación, cierre la cubierta delantera del equipo.
Cubierta abierta	La cubierta del fusor no está completamente cerrada.	Cierre la cubierta del fusor situada dentro de la cubierta trasera del equipo.
Cubierta abierta	La cubierta trasera del Clasificador no está completamente cerrada.	Cierre la cubierta trasera del Clasificador.
Demasiadas bandejas	Tanto la bandeja de 2 como de 4 cajones se han eliminado de la unidad Clasificador.	Para utilizar la unidad Clasificador en modo de 2 cajones, quite tanto la bandeja de 4 como de 2 cajones. Para utilizar la unidad Clasificador en modo de 4 cajones, instale tanto la bandeja de 4 como de 2 cajones.
Dispos.inutiliz.	Un dispositivo USB no compatible se ha conectado al conector host USB.	Desenchufe el dispositivo del conector host USB.

Mensaje de error	Causa	Acción
Enfriamiento	La temperatura del interior del equipo es demasiado alta. El equipo interrumpirá momentáneamente la tarea de impresión actual y pasará al modo de enfriamiento.	Asegúrese de que puede oír el sonido de rotación del ventilador del equipo y compruebe que la salida de escape no esté bloqueada. Si el ventilador está girando, retire cualquier obstáculo que rodee la salida de escape y, a continuación, deje el equipo encendido pero sin usar durante varios minutos. Si el ventilador no gira, desconecte el equipo de la alimentación durante algunos minutos y, a continuación, vuelva a conectarlo.
Error cartucho	El cartucho de tóner no está instalado correctamente.	Retire el cartucho de tóner y la unidad de tambor. Extraiga el cartucho de tóner y vuelva a colocarlo en la unidad de tambor. Vuelva a instalar el cartucho de tóner y la unidad de tambor en el equipo. Si el problema persiste, llame al servicio de atención al cliente de Brother o a su distribuidor local de Brother.
Error inic.pantalla	Se ha pulsado la pantalla táctil antes de haberse completado la inicialización de encendido.	Asegúrese de que no toque ni descanse nada en la pantalla táctil.
	Podría haber restos acumulados entre la parte inferior de la pantalla táctil y su marco.	Introduzca un trozo de papel rígido entre la parte inferior de la pantalla táctil y el marco que la rodea, y deslícelo de un lado a otro para extraer la suciedad.
Error tamaño	La bandeja definida no admite el tamaño de papel definido en el controlador de impresora.	Seleccione un tamaño de papel compatible con la bandeja definida.
Error tamaño 2caras	El tamaño de papel definido en el ajuste de tamaño de papel del equipo no está disponible para la impresión a 2 caras automática.	Pulse (si es necesario). Cargue el tamaño de papel correcto en la bandeja y seleccione la bandeja adecuada para ese tamaño de papel. Seleccione un tamaño de papel compatible con la impresión a 2 caras. El tamaño de papel disponible para impresión a 2 caras automática es A4.
	El papel en la bandeja no es del tamaño correcto y no es compatible con la impresión a 2 caras automática.	
HUB no admitido	Hay un dispositivo de concentrador USB conectado al conector host USB.	Desconecte el dispositivo de concentrador USB del conector host USB.
Imp. datos compl.	La memoria del equipo está llena.	Pulse y elimine los datos de impresión segura almacenados previamente.
Imposib. imp. ##	El equipo presenta un problema mecánico.	• Mantenga pulsado para apagar el equipo, espere unos minutos y, a continuación, enciéndalo de nuevo. • Si el problema persiste, llame al servicio de atención al cliente de Brother.

Mensaje de error	Causa	Acción
iTambor!	El hilo de corona de la unidad de tambor debe limpiarse.	Limpie el filamento de corona de la unidad de tambor. 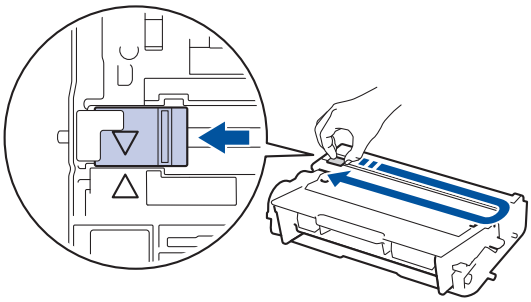 ➤➤ *Información relacionada*: *Limpieza del hilo de corona* Si el problema persiste, cambie la unidad de tambor por uno nuevo.
	La unidad de tambor o el cartucho de tóner y la unidad de tambor no están instalados correctamente.	Extraiga la unidad de tambor, extraiga el cartucho de tóner de la unidad de tambor y coloque de nuevo el cartucho de tóner en la unidad de tambor. Vuelva a instalar la unidad de tambor en el equipo.
Límite excedido	Se ha alcanzado el límite de impresión establecido en Secure Function Lock 3.0.	Póngase en contacto con el administrador para comprobar sus ajustes de Secure Function Lock.
No hay papel B1 No hay papel B2 No hay papel B3 No hay papel B4	El equipo no ha cargado papel de la bandeja de papel indicada.	Extraiga la bandeja de papel indicada en la pantalla LCD y saque todo el papel atascado.
No hay tambor	La unidad de tambor no está instalada correctamente.	Vuelva a instalar el cartucho de tóner y la unidad de tambor.
Poco papel Poco papel ban 1 Poco papel ban 2 Poco papel ban 3 Poco papel ban 4	La bandeja de papel está casi vacía.	Vuelva a poner papel en la bandeja del papel indicada en la pantalla LCD.
Sin bandeja B1 Sin bandeja B2 Sin bandeja B3 Sin bandeja B4	La bandeja de papel no está instalada o no se ha instalado correctamente.	Vuelva a instalar la bandeja de papel indicada en la pantalla LCD.
Sin memoria	La memoria del equipo está llena.	Pulse y reduzca la resolución de impresión.
Sin papel	El equipo se ha quedado sin papel o bien el papel no se ha cargado correctamente en la bandeja de papel.	• Vuelva a poner papel en la bandeja de papel. Compruebe que las guías del papel estén ajustadas al tamaño correcto. • Si el papel está en la bandeja, quítelo y cárguelo de nuevo. Compruebe que las guías del papel estén ajustadas al tamaño correcto. • No sobrecargue la bandeja del papel.

Mensaje de error	Causa	Acción
Sin papel B1 Sin papel B2 Sin papel B3 Sin papel B4	El equipo no ha cargado papel de la bandeja de papel indicada.	Realice una de las siguientes acciones: • Vuelva a poner papel en la bandeja del papel indicada en la pantalla LCD. Compruebe que las guías del papel estén ajustadas al tamaño correcto. • Si el papel está en la bandeja, quítelo y cárguelo de nuevo. Compruebe que las guías del papel estén ajustadas al tamaño correcto. • No sobrecargue la bandeja del papel.
Sin papel en MP	La bandeja MP se ha quedado sin papel o bien el papel no se ha cargado correctamente en la bandeja MP.	Realice una de las siguientes acciones: • Vuelva a poner papel en la bandeja MP. Compruebe que las guías del papel estén ajustadas al tamaño correcto. • Si el papel está en la bandeja, quítelo y cárguelo de nuevo. Compruebe que las guías del papel estén ajustadas al tamaño correcto.
Sin tóner	El cartucho de tóner o el cartucho de tóner y la unidad de tambor no están instalados correctamente.	Retire el cartucho de tóner y la unidad de tambor. Retire el cartucho de tóner de la unidad de tambor y vuelva a instalar el cartucho de tóner en la unidad de tambor. Vuelva a instalar el cartucho de tóner y la unidad de tambor en el equipo. Si el problema persiste, cambie el cartucho de tóner por uno nuevo.
Sobran bandejas	El número de bandejas opcionales instaladas supera el número máximo.	Reduzca el número de bandejas opcionales.
Tamaño no coincide	El papel en la bandeja no es del tamaño correcto.	Cargue en la bandeja indicada de la pantalla LCD el tamaño correcto de papel y ajuste el tamaño de papel para la bandeja. Pulse Reintentar.
Tipo disp no coinc.	El tipo de soporte especificado en el controlador de la impresora difiere del tipo de papel especificado en el menú del equipo.	Cargue el tipo correcto de papel en la bandeja indicada en la pantalla LCD y, a continuación, seleccione el tipo de soporte correcto en el ajuste Tipo de papel del equipo.

Información relacionada

- Solución de problemas
- Sustitución de consumibles
- Cargar e imprimir utilizando la bandeja de papel
- Cargar e imprimir utilizando la bandeja multipropósito (bandeja MP)
- Cambio de la unidad de tambor
- Limpieza del hilo de corona

Atascos de papel

Siempre quite el papel restante de la bandeja del papel y enderece la pila cuando vaya a agregar nuevo papel. Esto evita que varias hojas de papel se alimenten a través del equipo de una sola vez y, por tanto, evita atascos de papel.

- Atasco de papel en la bandeja MP
- Atasco de papel en la bandeja de papel
- Papel atascado en la parte posterior del equipo
- Atasco de papel en el interior del equipo
- Atasco de papel en la bandeja de 2 caras
- Hay papel atascado en la unidad Clasificador

Atasco de papel en la bandeja MP

Si el panel de control del equipo o el Status Monitor muestran que hay un atasco en la bandeja MP, realice los siguientes pasos:

1. Retire el papel de la bandeja MP.
2. Retire el papel atascado de la bandeja MP y alrededor de ella.

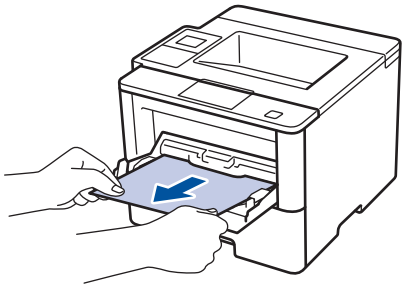

3. Airee la pila de papel y vuelva a colocarla en la bandeja MP.
4. Vuelva a cargar papel en la bandeja MP y asegúrese de que el papel quede por debajo de las guías de altura máxima del papel (1) a ambos lados de la bandeja.

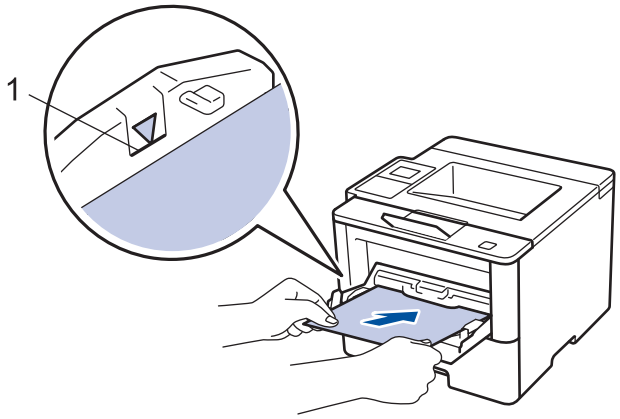

5. Realice una de las siguientes acciones:
   - (HL-L5000D/HL-L5100DN/HL-L5100DNT/HL-L5200DW/HL-L5200DWT/HL-L6250DN)
     Pulse **Go (Ir)** para reanudar la impresión.
   - (HL-L6300DW/HL-L6300DWT/HL-L6400DW/HL-L6400DWT)
     Pulse `[Reintentar]` para reanudar la impresión.

Información relacionada

- Atascos de papel

Atasco de papel en la bandeja de papel

Si el panel de control del equipo o el Status Monitor muestran que hay un atasco en la bandeja de papel, realice los siguientes pasos:

1. Extraiga la bandeja de papel del equipo por completo.

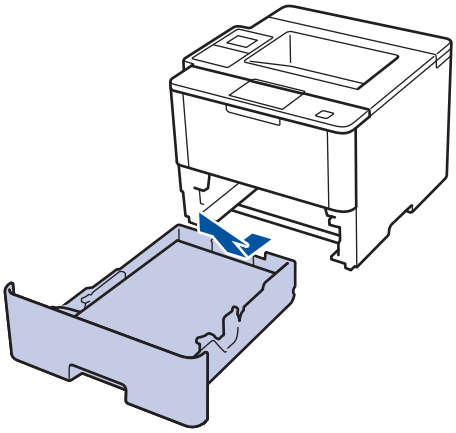

2. Tire lentamente hacia fuera del papel atascado.

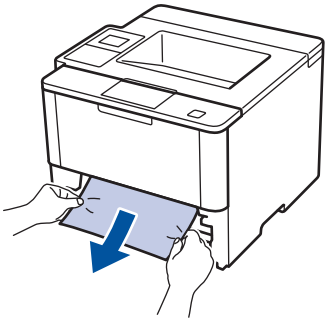

Tirar del papel atascado hacia abajo utilizando ambas manos permite extraer el papel más fácilmente.

3. Airee la pila de hojas para evitar más atascos, y deslice las guías del papel para ajustar el tamaño de papel.

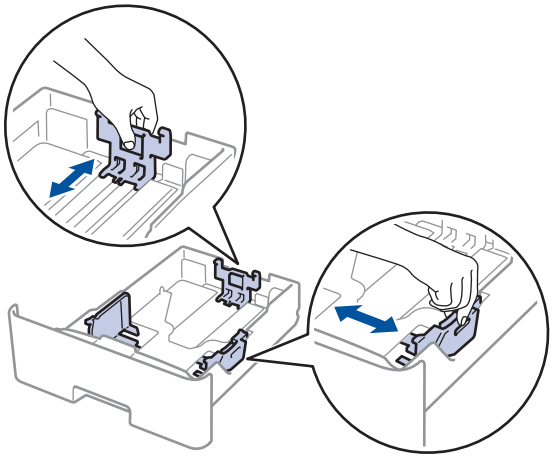

4. Compruebe que el papel no supere la marca de nivel máximo del papel (▼▼▼).

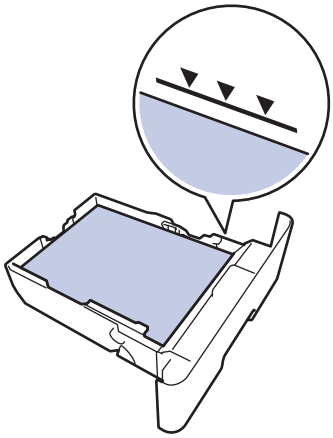

5. Introduzca firmemente de nuevo la bandeja de papel en el equipo.

Información relacionada

- Atascos de papel

Papel atascado en la parte posterior del equipo

Si el panel de control del equipo o el Status Monitor muestran que hay un atasco en la parte trasera del equipo, realice los siguientes pasos:

1. Deje el equipo encendido 10 minutos para que el ventilador interno pueda enfriar las partes extremadamente calientes situadas en el interior.
2. Abra la cubierta trasera.

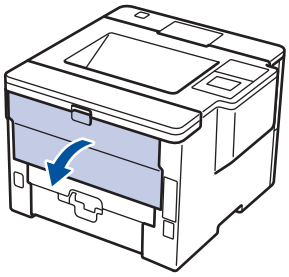

3. Tire de las palancas verdes a izquierda y derecha hacia usted para soltar la cubierta del fusor.

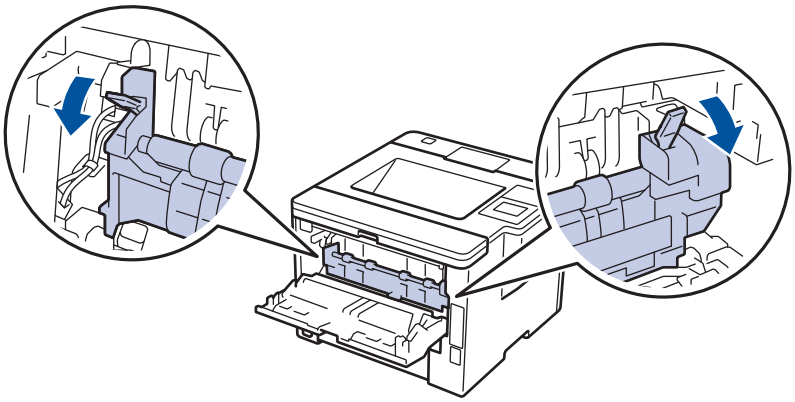

ADVERTENCIA

SUPERFICIE CALIENTE

Las piezas internas del equipo estarán extremadamente calientes. Espere a que el equipo se enfríe antes de tocarlas.

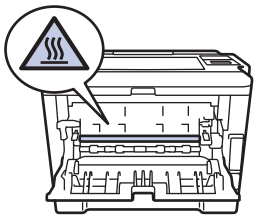

4. Tire cuidadosamente con ambas manos del papel atascado para sacarlo de la unidad de fusión.

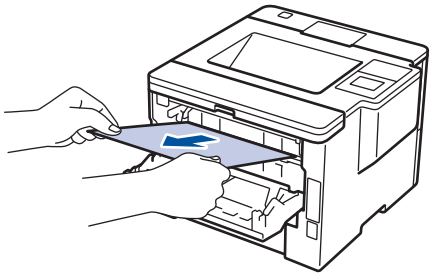

5. Cierre la cubierta del fusor.

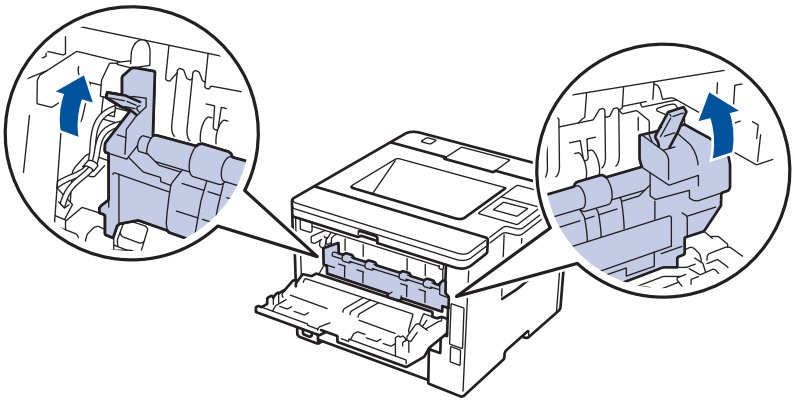

6. Cierre la cubierta trasera hasta que quede bloqueada en su posición de cierre.

Información relacionada

- Atascos de papel

Atasco de papel en el interior del equipo

Si el panel de control del equipo o el Status Monitor muestran que hay un atasco en el interior del equipo, realice los siguientes pasos:

1. Deje el equipo encendido 10 minutos para que el ventilador interno pueda enfriar las partes extremadamente calientes situadas en el interior.
2. Abra la cubierta delantera.

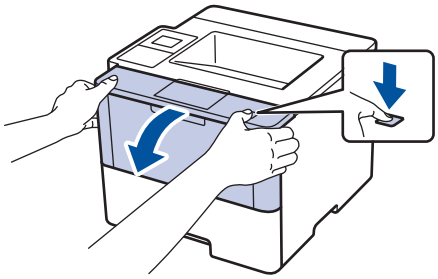

3. Retire el cartucho de tóner y el conjunto de la unidad de tambor.

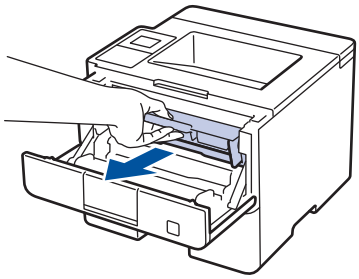

ADVERTENCIA

SUPERFICIE CALIENTE

Las piezas internas del equipo estarán extremadamente calientes. Espere a que el equipo se enfríe antes de tocarlas.

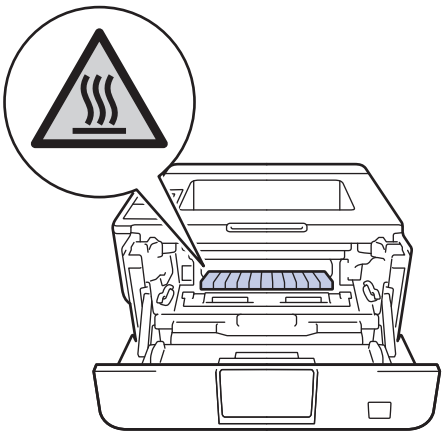

4. Tire lentamente hacia fuera del papel atascado.

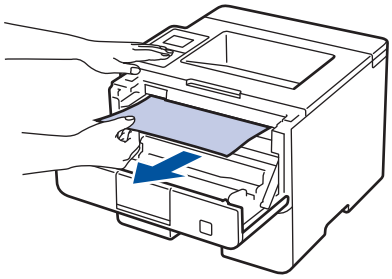

5. Vuelva a instalar el cartucho de tóner y el conjunto de la unidad de tambor en el equipo.

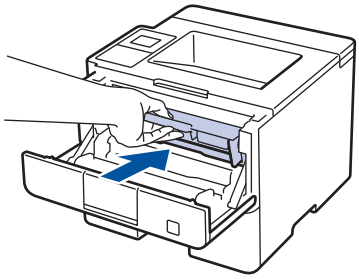

6. Cierre la cubierta delantera.

Información relacionada

- Atascos de papel

Atasco de papel en la bandeja de 2 caras

Si el panel de control del equipo o el Status Monitor muestran que hay un atasco en la bandeja de 2 caras, realice los siguientes pasos:

1. Deje el equipo encendido durante unos 10 minutos para que el ventilador interno enfríe las partes interiores más calientes del equipo.
2. Extraiga la bandeja de papel del equipo por completo.

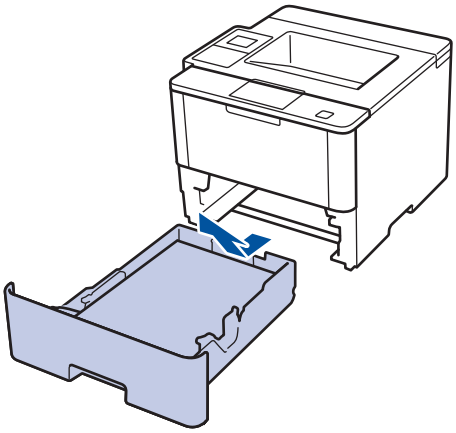

3. En la parte trasera del equipo, extraiga del equipo completamente la bandeja de 2 caras.

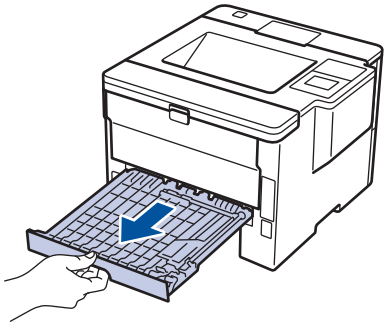

4. Saque el papel atascado del equipo o de la bandeja de 2 caras.

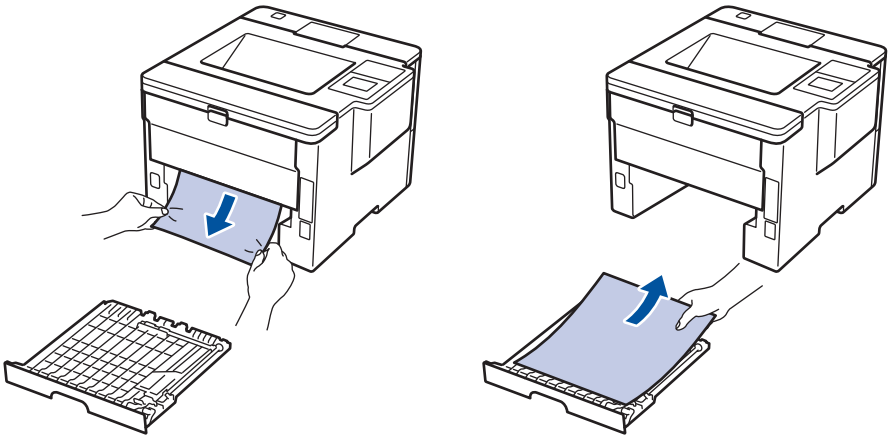

5. Extraiga papel que puede haberse atascado en el equipo debido a la electricidad estática.

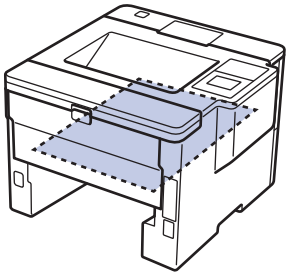

6. Si el papel no está atascado en la bandeja de 2 caras, abra la cubierta trasera.

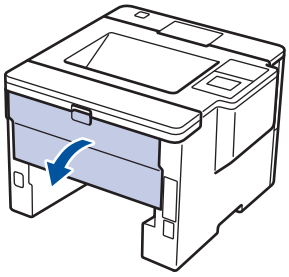

ADVERTENCIA

SUPERFICIE CALIENTE

Las piezas internas del equipo estarán extremadamente calientes. Espere a que el equipo se enfríe antes de tocarlas.

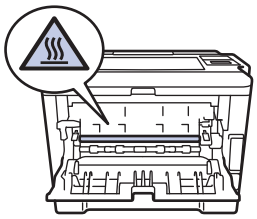

7. Tire cuidadosamente con ambas manos del papel atascado para sacarlo de la parte trasera del equipo.

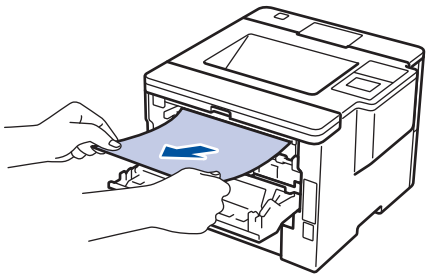

8. Cierre la cubierta trasera hasta que quede bloqueada en su posición de cierre.
9. Vuelva a colocar con firmeza la bandeja a 2 caras en la parte trasera del equipo.
10. Vuelva a insertar con firmeza la bandeja de papel en la parte delantera del equipo.

Información relacionada

- Atascos de papel

Hay papel atascado en la unidad Clasificador

Modelos relacionados: HL-L6300DW/HL-L6300DWT/HL-L6400DW/HL-L6400DWT

Si el panel de control del equipo o el Status Monitor muestran que hay un atasco en la unidad Clasificador, realice los siguientes pasos:

1. Saque el papel atascado de la papelera Clasificador indicado en la pantalla LCD.

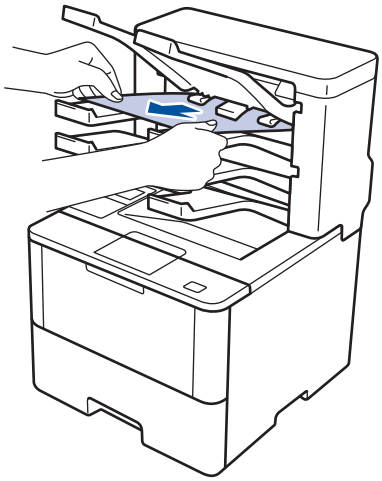

2. Si el error persiste, abra la cubierta posterior del Clasificador.

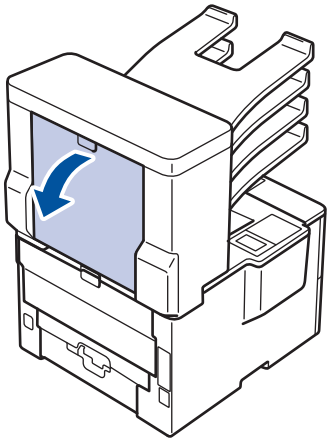

3. Tire del papel atascado para extraerlo de la unidad Clasificador.

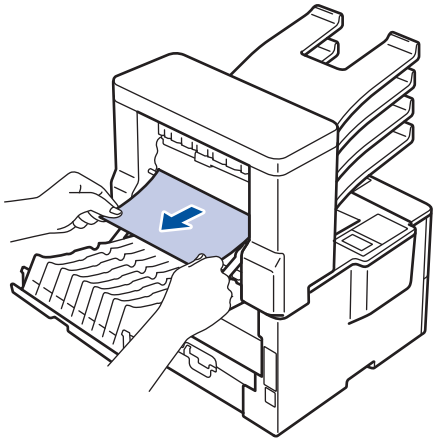

4. Cierre la cubierta posterior del Clasificador hasta que se bloquee en la posición cerrada.

Información relacionada

- Atascos de papel

Problemas de impresión

Dificultades	Sugerencias
No impreso	Compruebe que se ha instalado y seleccionado el controlador de impresora correcto.
	Compruebe si Status Monitor o el panel de control del equipo indican un error de estado.
	Compruebe que el equipo está online: • Windows® 7 y Windows Server® 2008 R2 Haga clic en /**Iniciar** > **Dispositivos e impresoras** . Haga clic con el botón derecho del ratón en **Brother XXX-XXXX** y haga clic en **Ver lo que se está imprimiendo**. Haga clic en **Impresora** en la barra de menú. Asegúrese de que **Usar impresora sin conexión** no esté seleccionado. • Windows Vista® y Windows Server® 2008 Haga clic en /**Iniciar** > **Panel de control** > **Hardware y sonido** > **Impresoras**. Haga clic con el botón derecho en **Brother XXX-XXXX**. Asegúrese de que **Usar impresora sin conexión** no aparezca en la lista. Si aparece, haga clic en esa opción para poner el controlador en línea. • Windows® XP y Windows Server® 2003 Haga clic en **Inicio** > **Impresoras y faxes**. Haga clic con el botón derecho en **Brother XXX-XXXX**. Asegúrese de que **Usar impresora sin conexión** no aparezca en la lista. Si aparece, haga clic en esa opción para poner el controlador en línea. • Windows® 8 y Windows Server® 2012 Mueva el ratón a la esquina inferior derecha del escritorio. Cuando aparezca la barra de menú, haga clic en **Configuración** > **Panel de control** > **Hardware y sonido** > **Ver dispositivos e impresoras**. Haga clic con el botón derecho en **Brother XXX-XXXX**. Haga clic en **Ver lo que se está imprimiendo**. Si aparecen las opciones del controlador de impresora, seleccione el controlador de su impresora. Haga clic en **Impresora** en la barra de menús y asegúrese de que **Usar impresora sin conexión** no está seleccionado. • Windows Server® 2012 R2 Haga clic en **Panel de control** en la pantalla **Inicio**. En el grupo **Hardware**, haga clic en **Ver dispositivos e impresoras**. Haga clic con el botón derecho en **Brother XXX-XXXX**. Haga clic en **Ver lo que se está imprimiendo**. Si aparecen las opciones del controlador de impresora, seleccione el controlador de su impresora. Pulse **Impresora** en la barra de menús y compruebe que no esté seleccionado **Usar impresora sin conexión**.
	Compruebe que la máquina no esté en modo apagado. Si el equipo está en modo de ahorro de energía, pulse en el panel de control y, a continuación, reenvíe los datos de impresión.

Dificultades	Sugerencias
El equipo no imprime o ha dejado de imprimir.	(HL-L5000D/HL-L5100DN/HL-L5100DNT/HL-L5200DW/ HL-L5200DWT/HL-L6250DN) Pulse **Cancel (Cancelar)**. (HL-L6300DW/HL-L6300DWT/HL-L6400DW/ HL-L6400DWT) Pulse . El equipo cancelará el trabajo de impresión y lo borrará de la memoria. La salida de la impresión puede estar incompleta. Envíe los datos de impresión de nuevo.
El equipo imprime de forma inesperada o imprime cosas indeseadas. Los encabezados y pies de página aparecen cuando el documento aparece en la pantalla pero no se muestran en la parte superior cuando se imprimen.	Hay una zona no imprimible en la parte superior e inferior de la página. Ajuste los márgenes superiores e inferiores de su documento para permitir esto.
	(HL-L5000D/HL-L5100DN/HL-L5100DNT/HL-L5200DW/ HL-L5200DWT/HL-L6250DN) Pulse **Cancel (Cancelar)**. (HL-L6300DW/HL-L6300DWT/HL-L6400DW/ HL-L6400DWT) Pulse .
	Compruebe los ajustes de la aplicación para asegurarse de que son correctos para su equipo.
	Confirme que está seleccionado el controlador de impresora de Brother en la ventana Impresión de la aplicación.
El equipo imprime un par de páginas correctamente al principio, pero después en algunas páginas falta texto.	Compruebe los ajustes de la aplicación para asegurarse de que son correctos para su equipo.
	El ordenador no reconoce la señal completa de la memoria temporal de entrada del equipo. Asegúrese de que el cable de interfaz esté conectado correctamente.
El equipo no imprime en ambas caras del papel incluso si el ajuste del controlador de impresora es a 2 caras y el equipo es compatible con impresión a 2 caras automática.	Compruebe el ajuste del tamaño del papel en el controlador de la impresora. Deberá seleccionar un papel A4 de 60 a 105 g/m^2.
La velocidad de impresión es demasiado baja.	Pruebe a cambiar el ajuste del controlador de impresora. La resolución más alta necesita un mayor tiempo de procesamiento, envío e impresión de datos.
El equipo no tiene papel.	Si hay papel en la bandeja, asegúrese de que está recto. Si el papel está ondulado, enderécelo. A veces, resulta útil quitar el papel, dar la vuelta a la pila y colocarla de nuevo en la bandeja.
	Reduzca la cantidad de papel de la bandeja y, a continuación, pruebe de nuevo.
	Asegúrese de que **Bandeja MP** no está seleccionado para **Fuente del papel** en el controlador de impresora.
	Limpie los rodillos de recogida de papel.
El equipo no carga papel de la bandeja MP.	Airee bien la pila de papel y vuelva a colocarla en la bandeja MP firmemente.
	Compruebe que **Bandeja MP** esté seleccionado como **Fuente del papel** en el controlador de impresora.
El equipo no tiene alimentación de sobres.	Cargue sobres en la bandeja MP. La aplicación debe estar ajustada para imprimir sobres del mismo tamaño que esté utilizando. Por lo general, esto se realiza desde el menú Configurar página o Configurar documento de la aplicación.

Información relacionada

- Solución de problemas

- Supervisar el estado del equipo desde su ordenador (Windows®)
- Supervisión del estado del equipo desde el ordenador (Macintosh)
- Cancelación de trabajos de impresión
- Cargar e imprimir utilizando la bandeja de papel
- Limpieza de los rodillos de recogida de papel
- Cargar e imprimir utilizando la bandeja multipropósito (bandeja MP)

Mejora de la calidad de impresión

Si tiene un problema con la calidad de impresión, imprima una página de prueba primero. Si la impresión es buena, es posible que el problema no sea del equipo. Compruebe las conexiones del cable de interfaz e intente imprimir un documento diferente. Si la impresión o la página de prueba impresa del equipo tiene un problema de calidad, compruebe los ejemplos de mala calidad de impresión en la tabla y siga las recomendaciones.

IMPORTANTE

El uso de consumibles de marcas distintas de Brother puede afectar a la calidad de la impresión, el rendimiento del hardware y la fiabilidad del equipo.

1. Para obtener la mejor calidad de impresión, sugerimos utilizar dispositivos de impresión recomendados. Asegúrese de que utiliza papel que cumple nuestras especificaciones.
2. Compruebe que el cartucho de tóner y la unidad de tambor están instalados correctamente.

Ejemplos de baja calidad de impresión	Recomendación
 Borroso	• Si el equipo indica el estado de sustituir tóner, instale un nuevo cartucho de tóner. • Compruebe el entorno del equipo. Condiciones como humedad, altas temperaturas, etc., pueden producir fallos en la impresión. • Si toda la página es demasiado clara, es posible que el ahorro de tóner esté activado. Desactive el modo de ahorro de tóner en los ajustes del menú del equipo o el controlador de impresora. • Limpie la unidad de tambor. • Limpie el hilo de corona en la unidad de tambor. • Cambie el cartucho de tóner por uno nuevo. • Sustituya la unidad de tambor por una nueva.
 gris	• Compruebe el entorno del equipo. Condiciones como altas temperaturas y alta humedad pueden aumentar la cantidad de sombra en el fondo. • Limpie la unidad de tambor. • Cambie el cartucho de tóner por uno nuevo. • Sustituya la unidad de tambor por una nueva.
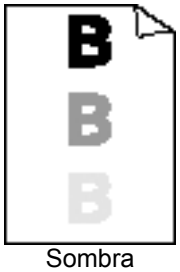 Sombra	• Compruebe el entorno del equipo. Condiciones como baja humedad y bajas temperaturas pueden producir este problema de calidad de impresión. • Seleccione el tipo de dispositivo adecuado en el controlador de impresora. • Seleccione el tipo de dispositivo adecuado en el ajuste del menú. • Limpie la unidad de tambor. • Sustituya la unidad de tambor por una nueva. • Cambie el cartucho de tóner por uno nuevo. • Es posible que la unidad de fusor esté contaminada. Póngase en contacto con el servicio de atención al cliente de Brother.

Ejemplos de baja calidad de impresión	Recomendación
 Tóner derramado	• Asegúrese de que el ajuste de tipo de dispositivo del controlador coincide con el tipo de papel que está utilizando. • Limpie la unidad de tambor. • Es posible que el cartucho de tóner esté dañado. Cambie el cartucho de tóner por uno nuevo. • Es posible que la unidad de tambor esté dañada. Sustituya la unidad de tambor por una nueva. • Es posible que la unidad de fusor esté contaminada. Póngase en contacto con el servicio de atención al cliente de Brother.
 Impresión hueca	• Seleccione el modo **Papel grueso** en el controlador de impresora o use un papel más fino que el que esté usando en este momento. • Seleccione el tipo de dispositivo adecuado en el ajuste del menú. • Compruebe el entorno del equipo. Condiciones como alta humedad pueden producir una impresión hueca. • Es posible que la unidad de tambor esté dañada. Sustituya la unidad de tambor por una nueva.
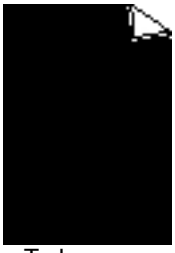 Todo negro	• Limpie el hilo de corona del interior de la unidad de tambor. • Es posible que la unidad de tambor esté dañada. Sustituya la unidad de tambor por una nueva.
 Líneas blancas dejan marcas en la página	• Seleccione el tipo de dispositivo adecuado en el controlador de impresora. • Seleccione el tipo de dispositivo adecuado en el ajuste del menú. • Es posible que el problema desaparezca por sí mismo. Imprima varias páginas en blanco para solucionar este problema, especialmente si el equipo no se ha utilizado durante mucho tiempo. • Limpie la unidad de tambor. • Es posible que la unidad de tambor esté dañada. Sustituya la unidad de tambor por una nueva.
 Líneas en la página	• Limpie la unidad de tambor. • Es posible que la unidad de tambor esté dañada. Sustituya la unidad de tambor por una nueva.
	• Compruebe el entorno del equipo. Condiciones como alta humedad y altas temperaturas pueden producir este problema de calidad de impresión. • Limpie la unidad de tambor. • Si el problema no se soluciona tras imprimir unas pocas páginas, sustituya la unidad de tambor por una nueva.

Ejemplos de baja calidad de impresión	Recomendación
Aparecen líneas blancas, bandas o bordes en la página	
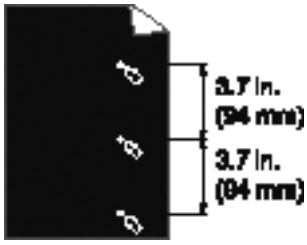 Manchas blancas en texto negro y gráficos a intervalos de 94 mm 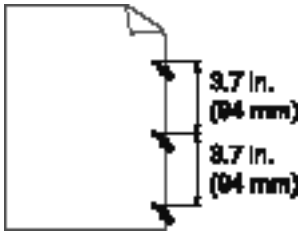 Manchas negras a intervalos de 94 mm	• Si no se soluciona el problema tras imprimir unas pocas páginas, es posible que la unidad de tambor tenga material extraño, como pegamento de una etiqueta, adherido al tambor. Limpie la unidad de tambor. ➤➤ *Información relacionada*:*Limpieza de la unidad de tambor* • Es posible que la unidad de tambor esté dañada. Sustituya la unidad de tambor por una nueva.
 El tóner negro deja marcas en la página	• Si utiliza hojas de etiqueta para impresoras láser, el pegamento de las hojas a veces puede adherirse a la superficie del tambor. Limpie la unidad de tambor. ➤➤ *Información relacionada*:*Limpieza de la unidad de tambor* • Si utilizó papel que tiene clips o grapas, es posible que la unidad de tambor esté dañada. • Si la unidad de tambor desembalada está en contacto directo con la luz del sol (o luz de una habitación durante largos periodos de tiempo), es posible que la unidad esté dañada. • Limpie la unidad de tambor. • Es posible que el cartucho de tóner esté dañado. Cambie el cartucho de tóner por uno nuevo. • Es posible que la unidad de tambor esté dañada. Sustituya la unidad de tambor por una nueva.
 Líneas negras en la parte inferior de la página Las páginas impresas tienen restos de tóner en la parte inferior de la página	• Limpie el hilo de corona del interior de la unidad de tambor deslizando la pestaña verde. Asegúrese de que la pestaña verde de la unidad de tambor está en la posición Principal. • Es posible que el cartucho de tóner esté dañado. Cambie el cartucho de tóner por uno nuevo. • Es posible que la unidad de tambor esté dañada. Sustituya la unidad de tambor por una nueva. • Es posible que la unidad de fusor esté contaminada. Póngase en contacto con el servicio de atención al cliente de Brother.
 Líneas blancas en la parte inferior de la página	• Asegúrese de que no hay material extraño como un trozo de papel roto, notas con pegamento o polvo en el interior del equipo y alrededor del cartucho de tóner y unidad de tambor. • Es posible que el cartucho de tóner esté dañado. Cambie el cartucho de tóner por uno nuevo. • Es posible que la unidad de tambor esté dañada. Sustituya la unidad de tambor por una nueva.

Ejemplos de baja calidad de impresión	Recomendación
 Imagen sesgada	• Asegúrese de que el papel u otro dispositivo de impresión está cargado correctamente en la bandeja de papel y las guías no están demasiado apretadas o flojas contra la pila del papel. • Defina las guías de papel correctamente. • Es posible que la bandeja del papel esté demasiado llena. • Compruebe el tipo y calidad del papel. • Compruebe si hay objetos flojos como papel roto en el interior del equipo. • Si el problema solo se produce durante la impresión a 2 caras automática, compruebe si hay papel roto en la bandeja de 2 caras. Verifique que la bandeja de 2 caras está insertada completamente y la cubierta trasera está totalmente cerrada.
 Rizado u ondulado	• Compruebe el tipo y calidad del papel. Las altas temperaturas y alta humedad producirán que el papel se ondule. • Si no utiliza el equipo a menudo, es posible que el papel haya estado en la bandeja demasiado tiempo. Déle la vuelta a la pila de papel de la bandeja del papel. Además, ventile la pila de papel y, a continuación, gire el papel 180º en la bandeja de papel. • Abra la cubierta trasera (bandeja de salida boca arriba) para que el papel impreso salga por la bandeja de salida boca arriba. • Seleccione el modo **Reduce la curvatura del papel** en el controlador de impresora cuando no utiliza nuestro dispositivo de impresión recomendado.
 Arrugas o dobleces	• Asegúrese de que el papel está cargado correctamente. • Compruebe el tipo y calidad del papel. • Gire la pila de papel de la bandeja o gire el papel 180º en la bandeja de entrada.
 Fijación débil	• Asegúrese de que el ajuste de tipo de dispositivo del controlador coincide con el tipo de papel que está utilizando. • Seleccione el modo **Mejora la fijación del tóner** en el controlador de impresora. Si esta selección no ofrece mejoras suficientes, cambie el ajuste de controlador de impresora en **Soporte de impresión** a un ajuste grueso. Si va a imprimir un sobre, seleccione **Sobre grueso** en el ajuste de tipo de dispositivo.
 Dobleces del sobre	• Asegúrese de que los sobres están impresos con la cubierta trasera (bandeja de salida cara arriba) abierta. • Asegúrese de que los sobres se alimentan sólo de la bandeja MU.

Información relacionada

- Solución de problemas
- Impresión de prueba
- Limpieza de la unidad de tambor

Problemas de red

- Mensajes de error
- Utilice la herramienta de reparación de la conexión de red (Windows®)
- ¿Dónde puedo encontrar la configuración de red del equipo Brother?
- No puedo completar la configuración de la red inalámbrica
- El equipo Brother no imprime a través de la red.
- Deseo comprobar si mis dispositivos de red funcionan correctamente

Mensajes de error

Modelos relacionados: HL-L5100DN/HL-L5100DNT/HL-L5200DW/HL-L5200DWT/HL-L6250DN/HL-L6300DW/HL-L6300DWT/HL-L6400DW/HL-L6400DWT

Si se produce un error, su equipo Brother mostrará un mensaje de error. En esta tabla se exponen los mensajes de error más comunes.

HL-L5100DN/HL-L5100DNT/HL-L5200DW/HL-L5200DWT/HL-L6250DN

Mensajes de error	Causa	Acción
Error de autenticación, contacte con el administrador.	El ajuste de autenticación para la función de registro de impresión de almacenamiento no es correcto.	• Asegúrese de que el **Nombre de usuario** y la **Contraseña** en **Configuración de autenticación** son correctos. Si el nombre de usuario forma parte de un dominio, introduzca el nombre de usuario de una de las siguientes maneras: usuario@dominio o dominio\usuario. • Asegúrese de que los ajustes del servidor de tiempo SNTP están configurados correctamente, de forma que la hora coincida con la hora utilizada para la autenticación por parte de Kerberos o NTLMv2.
Error conexión	Otros dispositivos están intentando conectar con la red Wi-Fi Direct al mismo tiempo.	Asegúrese de que ningún otro dispositivo está intentando conectarse a la red Wi-Fi Direct y, a continuación, vuelva a intentar configurar los ajustes de Wi-Fi Direct.
Fallo conexión	El equipo Brother y su dispositivo móvil no pueden comunicarse durante la configuración de red Wi-Fi Direct.	• Acerque el dispositivo móvil al equipo Brother. • Traslade el equipo Brother y el dispositivo móvil a una zona libre de obstáculos. • Si utiliza el método PIN de WPS, asegúrese de haber introducido el PIN correcto.
Error de acceso a archivo, contacte con el administrador.	El equipo Brother no puede acceder a la carpeta de destino para la función Guardar registro de impresión en red.	• Asegúrese de que el nombre del directorio almacenado es correcto. • Asegúrese de que el directorio de almacenamiento no está protegido contra escritura. • Asegúrese de que el archivo no está bloqueado.
Error acc regist	En Administración basada en Web, ha seleccionado la opción **Cancel impresión** en **Error de detección de ajuste** de **Guardar registro de impr. en red**.	Espere 60 segundos hasta que el mensaje desaparezca de la pantalla LCD.
No hay dispositv	Al configurar la red Wi-Fi Direct, el equipo Brother no puede encontrar su dispositivo móvil.	• Asegúrese de que su equipo y el dispositivo móvil están en modo Wi-Fi Direct. • Acerque el dispositivo móvil al equipo Brother. • Traslade el equipo Brother y el dispositivo móvil a una zona libre de obstáculos. • Si está configurando manualmente la red Wi-Fi Direct, asegúrese de haber introducido la contraseña correcta. • Si su dispositivo móvil tiene una página de configuración para obtener una dirección IP, asegúrese de que la dirección IP de su dispositivo móvil se ha configuración a través de DHCP.

Mensajes de error	Causa	Acción
Agotado el tiempo de espera del servidor, contacte con el administrador.	El equipo Brother no puede conectar con el servidor para la función Guardar registro de impresión en red.	• Asegúrese de que la dirección del servidor es correcta. • Asegúrese de que su servidor está conectado a la red. • Asegúrese de que el equipo está conectado a la red.
Fecha y hora erróneas, contacte con el administrador.	El equipo Brother no obtiene la hora del servidor temporal SNTP.	• Asegúrese de que los ajustes para acceder al servidor de tiempo SNTP están configurados correctamente en Administración basada en Web.

HL-L6300DW/HL-L6300DWT/HL-L6400DW/HL-L6400DWT

Mensajes de error	Causa	Acción
Ya hay un dispositivo que está conectado Pulse [OK].	Ya hay conectados dos dispositivos móviles a la red Wi-Fi Direct cuando el equipo Brother es el propietario de grupo (P/G).	Una vez finalizada la conexión actual entre su equipo Brother y otro dispositivo móvil, pruebe a volver a configurar los ajustes Wi-Fi Direct. Puede confirmar el estado de conexión imprimiendo el informe de configuración de la red.
Error de autenticación. Consulte a su administrador.	El ajuste de autenticación para la función de registro de impresión de almacenamiento no es correcto.	• Asegúrese de que el **Nombre de usuario** y la **Contraseña** en **Configuración de autenticación** son correctos. Si el nombre de usuario forma parte de un dominio, introduzca el nombre de usuario de una de las siguientes maneras: usuario@dominio o dominio\usuario. • Asegúrese de que los ajustes del servidor de tiempo SNTP están configurados correctamente, de forma que la hora coincida con la hora utilizada para la autenticación por parte de Kerberos o NTLMv2.
Compruebe ID de usuario y contraseña.	Error de autenticación Kerberos.	Asegúrese de haber introducido un nombre de usuario y una contraseña correctos para el servidor Kerberos. Para más información sobre los ajustes del servidor Kerberos, póngase en contacto con su administrador de red.
	Los ajustes de fecha, hora y zona horaria del equipo Brother no son correctos.	Confirme la configuración de fecha, hora y zona horaria del equipo.
	La configuración del servidor DNS no es correcta.	Póngase en contacto con el administrador de red para obtener información sobre los ajustes del servidor DNS.
	El equipo Brother no puede conectar con el servidor Kerberos.	Póngase en contacto con el administrador de red para obtener información sobre los ajustes del servidor Kerberos.
Error conexión	Otros dispositivos están intentando conectar con la red Wi-Fi Direct al mismo tiempo.	Asegúrese de que ningún otro dispositivo está intentando conectarse a la red Wi-Fi Direct y, a continuación, vuelva a intentar configurar los ajustes de Wi-Fi Direct.
Fallo conexión	El equipo Brother y su dispositivo móvil no pueden comunicarse durante la configuración de red Wi-Fi Direct.	• Acerque el dispositivo móvil al equipo Brother. • Traslade el equipo Brother y el dispositivo móvil a una zona libre de obstáculos. • Si utiliza el método PIN de WPS, asegúrese de haber introducido el PIN correcto.
Error de acceso a archivo. Consulte a su administrador.	El equipo Brother no puede acceder a la carpeta de destino para la función Guardar registro de impresión en red.	• Asegúrese de que el nombre del directorio almacenado es correcto. • Asegúrese de que el directorio de almacenamiento no está protegido contra escritura. • Asegúrese de que el archivo no está bloqueado.

Mensajes de error	Causa	Acción
Error acceso registro	En Administración basada en Web, ha seleccionado la opción **Cancel impresión** en **Error de detección de ajuste** de **Guardar registro de impr. en red**.	Espere 60 segundos hasta que el mensaje desaparezca de la pantalla LCD.
No hay dispositv	Al configurar la red Wi-Fi Direct, el equipo Brother no puede encontrar su dispositivo móvil.	• Asegúrese de que su equipo y el dispositivo móvil están en modo Wi-Fi Direct. • Acerque el dispositivo móvil al equipo Brother. • Traslade el equipo Brother y el dispositivo móvil a una zona libre de obstáculos. • Si está configurando manualmente la red Wi-Fi Direct, asegúrese de haber introducido la contraseña correcta. • Si su dispositivo móvil tiene una página de configuración para obtener una dirección IP, asegúrese de que la dirección IP de su dispositivo móvil se ha configuración a través de DHCP.
Ha expirado el tiempo del servidor, contacte a su administrador.	El equipo Brother no puede conectar con el servidor para la función Guardar registro de impresión en red.	• Asegúrese de que la dirección del servidor es correcta. • Asegúrese de que su servidor está conectado a la red. • Asegúrese de que el equipo está conectado a la red.
	El equipo Brother no puede conectar con el servidor LDAP.	• Asegúrese de que la dirección del servidor es correcta. • Asegúrese de que su servidor está conectado a la red. • Asegúrese de que el equipo está conectado a la red.
	El equipo Brother no puede conectar con el servidor Active Directory®.	• Asegúrese de que la dirección del servidor es correcta. • Asegúrese de que su servidor está conectado a la red. • Asegúrese de que el equipo está conectado a la red.
Fecha/hora incorrectas, póngase en contacto con su administrador.	El equipo Brother no obtiene la hora del servidor temporal SNTP.	• Asegúrese de que los ajustes para acceder al servidor de tiempo SNTP están configurados correctamente en Administración basada en Web.
Error interno	El protocolo LDAP del equipo Brother está desactivado.	Confirme el método de autenticación y, a continuación, active el ajuste del protocolo necesario en Administración basada en Web.
	El protocolo CIFS del equipo Brother está desactivado.	

Información relacionada

- Problemas de red

Utilice la herramienta de reparación de la conexión de red (Windows®)

Modelos relacionados: HL-L5100DN/HL-L5100DNT/HL-L5200DW/HL-L5200DWT/HL-L6250DN/HL-L6300DW/HL-L6300DWT/HL-L6400DW/HL-L6400DWT

Utilice la Herramienta de reparación de conexión de red para arreglar los ajustes de red del equipo Brother. La herramienta asignará la dirección IP y la máscara de subred correctas.

- (Windows® XP/XP Professional x64 Edition/Windows Vista®/Windows® 7/Windows® 8)
  Debe iniciar sesión con derechos de administrador.
- Asegúrese de que el equipo Brother esté encendido y conectado a la misma red que el ordenador.

1. Realice una de las siguientes acciones:

Opción	Descripción
Windows® XP	Haga clic en **Inicio** > **Todos los programas** > **Accesorios** > **Explorador de Windows** > **Mi PC**.
Windows Server® 2003/2008	Haga clic en **Inicio** > **Todos los programas** > **Accesorios** > **Explorador de Windows** > **Equipo**.
Windows Vista®/ Windows® 7	Haga clic en **(Iniciar)** > **Equipo**.
Windows® 8	Haga clic en el icono (**Explorador de archivos**) de la barra de tareas y, a continuación, haga clic en **Equipo** (**Este equipo**) en la barra de navegación izquierda.
Windows Server® 2012/2012 R2	Pulse **Equipo** (**This PC**) en la pantalla **Inicio**.

2. Haga doble clic en **XXX(C:)** (donde XXX corresponde al nombre de la unidad de disco local) > **Archivos de programa** > **Browny02** > **Brother** > **BrotherNetTool.exe**.

   - Para usuarios de sistemas operativos de 64 bits, haga doble clic en **XXX(C:)** (XXX corresponde al nombre de la unidad de disco local) > **Archivos de programa (x86)** > **Browny02** > **Brother** > **BrotherNetTool.exe**.
   - Si aparece la pantalla **Control de cuentas de usuario**, realice una de las siguientes acciones:
     - (Windows Vista®) Haga clic en **Permitir**.
     - (Windows® 7/Windows® 8) Haga clic en **Sí**.

3. Siga las instrucciones que aparecen en la pantalla.
4. Imprima el Informe de configuración de la red para comprobar el diagnóstico.

La Herramienta de reparación de conexión de red se iniciará automáticamente si activa la opción **Active la herramienta de reparación de conexión** en Status Monitor. Haga clic con el botón derecho en la pantalla Status Monitor y, a continuación, haga clic en **Otras configuraciones** > **Active la herramienta de reparación de conexión de red**. Esta acción no es recomendable si el administrador de red ha definido la dirección IP como estática, porque modificará automáticamente la dirección IP.

Si aún no se han asignado la dirección IP y la máscara de subred correctas incluso después de haber utilizado la Herramienta de reparación de conexión de red, póngase en contacto con el administrador de red para solicitarle esta información.

Información relacionada

- Problemas de red
- Imprimir el informe de configuración de red
- El equipo Brother no imprime a través de la red.
- Deseo comprobar si mis dispositivos de red funcionan correctamente

¿Dónde puedo encontrar la configuración de red del equipo Brother?

- Imprimir el informe de configuración de red
- Cambiar los ajustes del equipo desde el ordenador

No puedo completar la configuración de la red inalámbrica

Modelos relacionados: HL-L5200DW/HL-L5200DWT/HL-L6300DW/HL-L6300DWT/HL-L6400DW/HL-L6400DWT

Apague el enrutador inalámbrico y vuelva a encenderlo. A continuación, intente realizar la configuración inalámbrica de nuevo. Si no puede resolver el problema, siga las instrucciones que se indican a continuación:

Investigue el problema con el informe WLAN.

Causa	Acción	Interfaz
La configuración de seguridad (SSID/clave de red) no es correcta.	• Confirme los ajustes de seguridad utilizando la utilidad Wireless Setup Helper. Si necesita más información o desea descargar la utilidad, vaya a la página de **Descargas** de su modelo en Brother Solutions Center en support.brother.com. • Seleccione y confirme que está utilizando la configuración de seguridad correcta. - Consulte las instrucciones suministradas con el punto de acceso de LAN inalámbrica/enrutador para obtener información sobre cómo localizar la configuración de seguridad. - Puede que el nombre del fabricante o el número de modelo del punto de acceso de LAN inalámbrica/enrutador se utilice como la configuración de seguridad predeterminada. - Póngase en contacto con el fabricante de su punto de acceso de LAN inalámbrica/enrutador, su proveedor de Internet o administrador de red. • Si necesita las definiciones de SSID y clave de red, consulte las entradas de SSID, clave de red y canales en el glosario.	Inalámbrica
No es posible utilizar la dirección MAC del equipo Brother.	Confirme que la dirección MAC del equipo Brother está activada en el filtro. Puede encontrar la dirección MAC en el panel de control del equipo Brother.	Inalámbrica
El punto de acceso de LAN inalámbrica/enrutador está en modo sigiloso (no difunde el SSID).	• Introduzca manualmente el nombre del SSID o la clave de red correctos. • Compruebe el nombre del SSID o la clave de red en las instrucciones suministradas con el punto de acceso de LAN inalámbrica/enrutador y vuelva a configurar los ajustes de la red inalámbrica.	Inalámbrica
Los ajustes de seguridad (SSID/contraseña) no son correctos.	• Confirme el SSID y la contraseña. - Cuando está configurando la red manualmente, el SSID y la contraseña aparecen en la máquina Brother. Si el dispositivo móvil es compatible con la configuración manual, el SSID y la contraseña aparecerán en la pantalla del dispositivo móvil. • Si necesita la definición de SSID, consulte el glosario.	Wi-Fi Direct
Está utilizando Android™ 4.0.	Si el dispositivo móvil se desconecta (aproximadamente seis minutos después de usar Wi-Fi Direct), pruebe la configuración de una sola pulsación utilizando WPS (recomendado) y configure el equipo Brother como P/G.	Wi-Fi Direct
La máquina Brother está colocada demasiado lejos de su dispositivo móvil.	Coloque el equipo Brother dentro de un radio de 1 metro (3,3 pies) del dispositivo móvil cuando configure los ajustes de la red Wi-Fi Direct.	Wi-Fi Direct
Hay algunos obstáculos (paredes o muebles, por ejemplo) entre la máquina y el dispositivo móvil.	Mueva la máquina Brother a una zona libre de obstáculos.	Wi-Fi Direct

Causa	Acción	Interfaz
Hay un ordenador inalámbrico, un dispositivo con Bluetooth, un horno microondas o un teléfono inalámbrico digital cerca del equipo Brother o el dispositivo móvil.	Separe otros dispositivos de la máquina Brother o el dispositivo móvil.	Wi-Fi Direct
Si ha comprobado y ha intentado todo lo anterior, pero aún no puede completar la configuración de Wi-Fi Direct, haga lo siguiente:	• Apague la máquina Brother y vuelva a encenderla. A continuación, intente configurar los ajustes de Wi-Fi Direct de nuevo. • Si está utilizando la máquina Brother como cliente, confirme cuántos dispositivos están permitidos en la red actual de Wi-Fi Direct y, a continuación, compruebe cuántos dispositivos están conectados.	Wi-Fi Direct

Para Windows®

Si se ha interrumpido la conexión inalámbrica y ha comprobado e intentado hacer todo lo indicado anteriormente, se recomienda que utilice la Herramienta de reparación de conexión de red.

Información relacionada

- Problemas de red
- Configurar el equipo para una red inalámbrica cuando el SSID no es multienvío
- Utilizar Wi-Fi Direct®

El equipo Brother no imprime a través de la red.

Modelos relacionados: HL-L5100DN/HL-L5100DNT/HL-L5200DW/HL-L5200DWT/HL-L6250DN/HL-L6300DW/HL-L6300DWT/HL-L6400DW/HL-L6400DWT

Causa	Acción	Interfaz
El software de seguridad bloquea el acceso del equipo a la red.	Puede que algún software de seguridad bloquee el acceso sin mostrar un cuadro de diálogo de alerta de seguridad incluso después de una instalación correcta. Para permitir el acceso, consulte las instrucciones del software de seguridad o pregunte al fabricante del software.	Cableada/ inalámbrica
No se ha asignado al equipo Brother una dirección IP disponible.	• Confirme la dirección IP y la máscara de subred. Verifique que las direcciones IP y las máscaras de subred del ordenador y del equipo Brother sean las correctas y que estén ubicadas en la misma red. Si necesita más información sobre cómo comprobar la dirección IP y la máscara de subred, consulte a su administrador de red. • (Windows®) Confirme la dirección IP y la máscara de subred mediante la Herramienta de reparación de conexión de red.	Cableada/ inalámbrica
El trabajo de impresión con errores sigue en la cola de impresión del ordenador.	• Si el trabajo de impresión con errores sigue en la cola de impresión del ordenador, elimínelo. • De lo contrario, haga doble clic en el icono de la impresora de la carpeta siguiente y cancele todos los documentos: - (Windows® XP/Windows Server® 2003) Haga clic en **Inicio** > **Impresoras y faxes**. - (Windows Vista®) Haga clic en **(Iniciar)** > **Panel de control** > **Hardware y sonido** > **Impresoras**. - (Windows® 7) Haga clic en **(Iniciar)** > **Dispositivos e impresoras** > **Impresoras y faxes**. - (Windows® 8) Mueva el ratón a la esquina inferior derecha del escritorio. Cuando aparezca la barra de menú, haga clic en **Configuración** > **Panel de control**. En el grupo **Hardware y sonido**, haga clic en **Ver dispositivos e impresoras** > **Impresoras**. - (Windows Server® 2008) Haga clic en **Inicio** > **Panel de control** > **Impresoras**. - (Windows Server® 2012) Mueva el ratón a la esquina inferior derecha del escritorio. Cuando aparezca la barra de menú, haga clic en **Configuración** > **Panel de control**. En el grupo **Hardware**, haga clic en **Ver dispositivos e impresoras** > **Impresora**. - (Windows Server® 2012 R2) Haga clic en **Panel de control** en la pantalla **Inicio**. En el grupo **Hardware**, haga clic en **Ver dispositivos e impresoras**. - (OS X v10.8.5) Haga clic en **Preferencias del Sistema** > **Impresión y Escaneado**.	Cableada/ inalámbrica

Causa	Acción	Interfaz
	- (OS X v10.9.x, 10.10.x) Haga clic en **Preferencias del Sistema** > **Impresoras y escáneres**.	
El equipo Brother no está conectado a la red inalámbrica.	Imprima el informe WLAN para comprobar el código de error.	Inalámbrica

Si ha comprobado e intentado todo lo anterior pero el equipo Brother sigue sin imprimir, desinstale el controlador de impresora y vuelva a instalarlo.

Información relacionada

- Problemas de red
- Imprimir el informe WLAN
- Códigos de error del informe de LAN inalámbrica
- Utilice la herramienta de reparación de la conexión de red (Windows®)
- Deseo comprobar si mis dispositivos de red funcionan correctamente

Deseo comprobar si mis dispositivos de red funcionan correctamente

Modelos relacionados: HL-L5100DN/HL-L5100DNT/HL-L5200DW/HL-L5200DWT/HL-L6250DN/HL-L6300DW/HL-L6300DWT/HL-L6400DW/HL-L6400DWT

Comprobación	Acción	Interfaz
Compruebe que el equipo Brother, el punto de acceso/enrutador o el concentrador de red esté encendido.	**Compruebe lo siguiente:** • El cable de alimentación está conectado correctamente y el equipo Brother está encendido. • El punto de acceso/enrutador o concentrador está encendido y su botón de conexión parpadea. • Se ha retirado todo el embalaje protector del equipo. • El cartucho de tóner y la unidad de tambor se instalan correctamente. • Las cubiertas delantera y trasera están completamente cerradas. • El papel está correctamente introducido en la bandeja de papel. • (Para redes cableadas) Hay un cable de red firmemente conectado al equipo Brother y al enrutador o concentrador.	Cableada/ inalámbrica
Compruebe el **Link Status** en el Informe de configuración de la red.	Imprima el informe de configuración de la red y compruebe que en **Ethernet Link Status** o **Wireless Link Status** aparezca **Link OK**.	Cableada/ inalámbrica
Compruebe que puede hacer "ping" al equipo Brother desde el ordenador.	Haga ping al equipo Brother desde el ordenador utilizando la dirección IP o el nombre de nodo del símbolo del sistema de Windows® o la aplicación Macintosh Terminal: haga ping a `<ipaddress>` o `<nodename>`. • Correctamente: el equipo Brother trabaja correctamente y está conectado a la misma red que el ordenador. • Incorrectamente: el equipo Brother no está conectado a la misma red que el ordenador. (Windows®) Pregunte al administrador de red y utilice la Herramienta de reparación de conexión de red para reparar la dirección IP y la máscara de subred. (Macintosh) Confirme que la dirección IP y la máscara de subred se han establecido correctamente.	Cableada/ inalámbrica
Compruebe que el equipo Brother esté conectado a la red inalámbrica.	Imprima el informe WLAN para comprobar el código de error.	Inalámbrica

Si ha comprobado e intentado todo lo anterior, pero los problemas persisten, consulte las instrucciones suministradas con el punto de acceso de LAN inalámbrica/enrutador para buscar la información de la clave de red y el SSID para establecer ambos correctamente.

Información relacionada

- Problemas de red
- Imprimir el informe de configuración de red
- Imprimir el informe WLAN
- Códigos de error del informe de LAN inalámbrica
- Utilice la herramienta de reparación de la conexión de red (Windows®)

- El equipo Brother no imprime a través de la red.

Otros problemas

Problemas	Sugerencias
El equipo no se enciende.	Pueden haberse producido inconvenientes en la conexión eléctrica (como un rayo o una subida de tensión) que hayan activado los mecanismos de seguridad internos del equipo. Desenchufe el cable de alimentación. Espere unos diez minutos, conecte el cable de alimentación y pulse para encender el equipo. Si el problema no se soluciona y está utilizando un disyuntor, desconéctelo para asegurarse de que no es el problema. Enchufe el cable de alimentación del equipo directamente a una toma eléctrica de pared que sepa que funciona. Si aún no hay electricidad, pruebe con un cable de alimentación distinto.
El equipo no puede imprimir datos EPS que incluyen binarios con el controlador de impresora BR-Script3.	**(Windows®)** Para imprimir datos EPS, haga lo siguiente: 1. En Windows® 7 y Windows Server® 2008 R2: pulse el botón (**Iniciar**) > **Dispositivos e impresoras**. En Windows Vista® y Windows Server® 2008: pulse el botón (**Iniciar**) > **Panel de control** > **Hardware y sonido** > **Impresoras**. En Windows® XP y Windows Server® 2003: Pulse el botón **Inicio** > **Impresoras y faxes**. En Windows® 8 y Windows Server® 2012: Mueva el ratón a la esquina inferior derecha del escritorio. Cuando aparezca la barra de menú, haga clic en **Configuración** > **Panel de control**. En **Hardware y sonido** [1] grupo, haga clic en **Ver dispositivos e impresoras**. Para Windows Server® 2012 R2: Haga clic en **Panel de control** en la pantalla **Inicio**. En el grupo **Hardware**, haga clic en **Ver dispositivos e impresoras**. 2. Pulse el icono **Brother XXX-XXXX BR-Script3** con el botón derecho del ratón, seleccione **Propiedades de impresora**. 3. En la pestaña **Configuración del dispositivo**, seleccione TBCP (tagged binary communication protocol, o protocolo de comunicación binaria etiquetada) en **Protocolo de salida**. **(Macintosh)** Si el equipo está conectado al ordenador a través de una interfaz USB, no podrá imprimir datos EPS que incluyan binarios. Podrá imprimir los datos EPS en el equipo a través de la red. Si necesita ayuda para instalar el controlador de impresora BR-Script3 a través de la red, visite el Brother Solutions Center en support.brother.com.
El software de Brother no se puede instalar.	**(Windows®)** Si aparece la advertencia del software de seguridad en la pantalla del ordenador durante la instalación, cambie la configuración del software de seguridad para permitir que

Problemas	Sugerencias
	se ejecute el programa de instalación de productos Brother u otro programa. **(Macintosh)** Si está utilizando una función de firewall o un software de seguridad antivirus o antispyware, desactívelo de forma temporal e instale el software Brother.

[1] para Windows Server® 2012: **Hardware y sonido**

Información relacionada

- Solución de problemas

Consultar la información del equipo

Siga estas instrucciones para consultar el número de serie y la versión del firmware del equipo Brother.

>> HL-L5000D/HL-L5100DN/HL-L5100DNT/HL-L5200DW/HL-L5200DWT/HL-L6250DN
>> HL-L6300DW/HL-L6300DWT/HL-L6400DW/HL-L6400DWT

HL-L5000D/HL-L5100DN/HL-L5100DNT/HL-L5200DW/HL-L5200DWT/HL-L6250DN

1. Pulse ▲ o ▼ para seleccionar la opción [Info. equipo] y, a continuación, pulse **OK**.
2. Pulse ▲ o ▼ para seleccionar una de las siguientes opciones:

Opción	Descripción
Config impr	Imprime la lista de los ajustes.
Impr. ajuste red (Para modelos de red)	Imprime la lista de los ajustes de red.
Impr InformeWLAN (Para modelos inalámbricos)	Permite imprimir los resultados de la conexión LAN inalámbrica.
Impr lista arch.	Imprima una lista de datos guardados en la memoria.
Impr de prueba	Imprime una página de prueba.
Impr pto tambr	Imprima la página de comprobación de puntos del tambor.
Imprimir fuente	Imprime una lista de los tipos gráficos internos del equipo.
Núm. de serie	Permite consultar el número de serie del equipo.
Versión	Permite consultar la versión del firmware del equipo.
Contador de páginas	Comprueba el número total de páginas que ha imprimido el equipo.
Vida restante	Permite comprobar el porcentaje de vida útil restante de los consumibles.

3. Pulse **OK**.

HL-L6300DW/HL-L6300DWT/HL-L6400DW/HL-L6400DWT

1. Pulse [Ajustes] > [Información máquina].
2. Pulse una de las siguientes opciones:

Opción	Descripción
Ajustes impres	Imprime la lista de los ajustes.
Impr. ajuste red (Para modelos de red)	Imprime la lista de los ajustes de red.
Impr InformeWLAN (Para modelos inalámbricos)	Permite imprimir los resultados de la conexión LAN inalámbrica.
Impr lista archivos	Imprima una lista de datos guardados en la memoria.
Impr de prueba	Imprime una página de prueba.
Impr punto tambor	Imprima la página de comprobación de puntos del tambor.

Opción	Descripción
Imprimir fuente	Imprime una lista de los tipos gráficos internos del equipo.
Núm. de serie	Permite consultar el número de serie del equipo.
Versión	Permite consultar la versión del firmware del equipo.
Contador de páginas	Comprueba el número total de páginas que ha imprimido el equipo.
Vida útil piezas	Permite comprobar el porcentaje de vida útil restante de los consumibles.

3. Pulse .

Información relacionada

- Solución de problemas

Restablecer funciones

- Restaurar red
- Restablecimiento de fábrica

Restaurar red

Modelos relacionados: HL-L5100DN/HL-L5100DNT/HL-L5200DW/HL-L5200DWT/HL-L6250DN/HL-L6300DW/HL-L6300DWT/HL-L6400DW/HL-L6400DWT

Utilice la función de restauración de red para restaurar los ajustes de red del servidor de impresión, como la contraseña y la dirección IP, a sus valores predeterminados de fábrica.

- Desenchufe todos los cables de interfaz antes de reajustar la red.

>> HL-L5100DN/HL-L5100DNT/HL-L5200DW/HL-L5200DWT/HL-L6250DN
>> HL-L6300DW/HL-L6300DWT/HL-L6400DW/HL-L6400DWT

HL-L5100DN/HL-L5100DNT/HL-L5200DW/HL-L5200DWT/HL-L6250DN

1. Pulse ▲ o ▼ para seleccionar la opción [Restablecer Menú] y, a continuación, pulse **OK**.
2. Pulse ▲ o ▼ para seleccionar la opción [Red] y, a continuación, pulse **OK**.
3. Pulse ▲ para seleccionar [Sí].

El equipo se reiniciará automáticamente.

HL-L6300DW/HL-L6300DWT/HL-L6400DW/HL-L6400DWT

1. Pulse [Ajustes] > [Restablecer Menú] > [Red].
2. Pulse la opción de la tabla para restaurar el equipo o salir del proceso.

Opción	Descripción
Sí	Restaure los valores de fábrica del equipo.
No	El equipo sale y cancela del menú de restauración.

3. Se le pedirá que reinicie el equipo. Pulse la opción de la tabla para restaurar el equipo o salir del proceso.

Opción	Descripción
Pulse Sí durante 2 segundos	Reinicie el equipo. El equipo comenzará la restauración de los valores de fábrica.
No	El equipo sale sin reinicio.

Si no reinicia ahora el equipo, el proceso de restauración de los valores de fábrica no terminará y los ajustes permanecerán sin cambios.

4. Pulse .

También puede reajustar los ajustes de red pulsando [Ajustes] > [Red] > [Restaurar red].

Información relacionada

- Restablecer funciones

Restablecimiento de fábrica

Utilice la función Reajustar valores de fábrica para restablecer todos los ajustes a la configuración de fábrica.

Desenchufe todos los cables de interfaz antes de realizar un reajuste de la configuración.

>> HL-L5000D/HL-L5100DN/HL-L5100DNT/HL-L5200DW/HL-L5200DWT/HL-L6250DN
>> HL-L6300DW/HL-L6300DWT/HL-L6400DW/HL-L6400DWT

HL-L5000D/HL-L5100DN/HL-L5100DNT/HL-L5200DW/HL-L5200DWT/HL-L6250DN

1. Pulse ▲ o ▼ para seleccionar la opción [Restablecer Menú] y, a continuación, pulse **OK**.
2. Pulse ▲ o ▼ para seleccionar la opción [Rest.Predeterm.] y, a continuación, pulse **OK**.
3. Pulse ▲ para seleccionar [Reiniciar].

HL-L6300DW/HL-L6300DWT/HL-L6400DW/HL-L6400DWT

1. Pulse [Ajustes] > [Restablecer Menú] > [Rest.predeter.].
2. Pulse la opción de la tabla para restaurar el equipo o salir del proceso.

Opción	Descripción
Sí	Restaure los valores de fábrica del equipo.
No	El equipo sale y cancela del menú de restauración.

3. Se le pedirá que reinicie el equipo. Pulse la opción de la tabla para restaurar el equipo o salir del proceso.

Opción	Descripción
Pulse Sí durante 2 segundos	Reinicie el equipo. El equipo comenzará la restauración de los valores de fábrica.
No	El equipo sale sin reinicio.

Si no reinicia ahora el equipo, el proceso de restauración de los valores de fábrica no terminará y los ajustes permanecerán sin cambios.

4. Pulse .

Información relacionada

- Restablecer funciones

Mantenimiento rutinario

- Sustitución de consumibles
- Limpie el equipo
- Comprobación de la vida útil restante de los componentes
- Embalar y transportar el equipo
- Sustituir piezas de mantenimiento periódico

Sustitución de consumibles

Debe sustituir los consumibles cuando el equipo indique que se ha agotado la vida útil del consumible.

El uso de consumibles que no sean Brother puede influir en la calidad de impresión, el rendimiento del hardware y la fiabilidad del equipo.

- El cartucho de tóner y la unidad de tambor son dos consumibles independientes. Compruebe que ambos estén instalados como un conjunto.
- El nombre del modelo de suministros puede variar dependiendo del país.

La siguiente tabla muestra los mensajes para sustituir los consumibles antes de que termine su vida útil. Para evitar problemas, se aconseja comprar consumibles de repuesto antes de que el equipo deje de imprimir.

Indicación	Consumible	Nombre del modelo	Vida útil
Tóner bajo	Cartucho de tóner 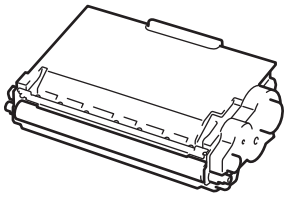	TN-3430 [1] TN-3480 [2] TN-3512 [3] TN-3520 [4]	Aprox. 3.000 páginas [1 5 6] Aprox. 8.000 páginas [2 5 6] Aprox. 12.000 páginas [3 5 6] Aprox. 20.000 páginas [4 5 6]
Cambie tóner			
Tambor !	Unidad de tambor 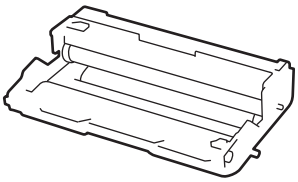	DR-3400	Aprox. 30.000 páginas / 50.000 páginas [7]
Tambor a punto de agotarse			
Cambie tambor			

1 Cartucho de tóner estándar
2 Cartucho de tóner de larga duración
3 Cartucho de tóner de duración súper larga (solo disponible en determinados modelos)
4 Cartucho de tóner de ultra larga duración (solo disponible en determinados modelos)
5 A4 o Letter.
6 El rendimiento aproximado del cartucho se declara de acuerdo con ISO/IEC 19752.
7 Aproximadamente 30.000 páginas basándose en 1 página por trabajo y 50.000 páginas basándose en 3 páginas por trabajo [páginas A4/letter simplex]. El número de páginas puede verse afectado debido a una serie de factores incluyendo pero no limitándose a tipo y tamaño de soporte.

NOTA

- Asegúrese de guardar herméticamente los consumibles usados en una bolsa para evitar que el polvo de tóner se derrame.
- Visite http://www.brother.com/original/index.html para obtener instrucciones acerca de cómo devolver los consumibles usados al programa de recogida de Brother. Si decide no devolver los consumibles usados, deséchelos conforme a las normas locales, sin mezclarlos con la basura doméstica. Si tiene dudas sobre este asunto, consulte con las autoridades locales correspondientes.
- Le recomendamos que coloque los consumibles usados sobre un trozo de papel para evitar que el contenido se derrame accidentalmente.
- Si utiliza papel que no equivalga exactamente al tipo de soporte de impresión recomendado, la vida útil de los consumibles y de las piezas del equipo se puede ver reducida.
- La vida útil prevista de los cartuchos de tóner se basa en ISO/ICE 19752. La frecuencia de sustitución variará en función del volumen de impresiones, del porcentaje de cobertura, de los tipos de soportes utilizados y de la activación y desactivación del equipo.
- La frecuencia de sustitución de los consumibles, salvo de los cartuchos de tóner, variará en función del volumen de impresiones, de los tipos de soportes utilizados y de la activación y desactivación del equipo.

- El cartucho de tóner debe manipularse con todo cuidado. Si el tóner se derrama en las manos o prendas, límpielas o lávelas inmediatamente con agua fría.
- Para evitar problemas con la calidad de impresión, NO toque las partes sombreadas que aparecen en las ilustraciones.

Cartucho de tóner

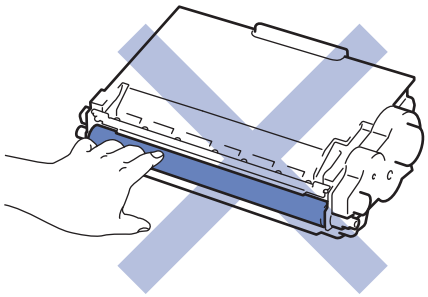

Unidad de tambor

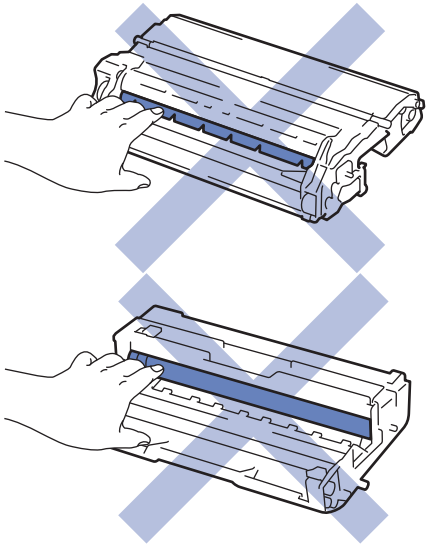

Información relacionada

- Mantenimiento rutinario
- Sustituir el cartucho de tóner
- Cambio de la unidad de tambor
- Mensajes de error y mantenimiento
- Consumibles

Sustituir el cartucho de tóner

1. Asegúrese de que el equipo está encendido.
2. Abra la cubierta delantera.

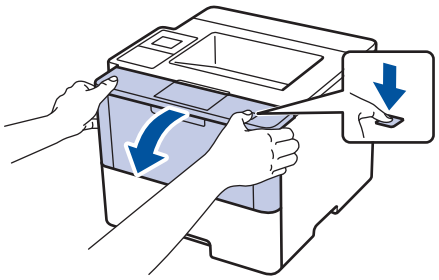

3. Retire el cartucho de tóner y el conjunto de la unidad de tambor del equipo.

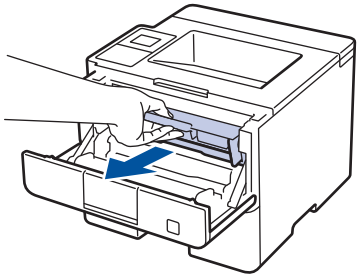

4. Presione hacia abajo la palanca de bloqueo verde y saque el cartucho de tóner de la unidad de tambor.

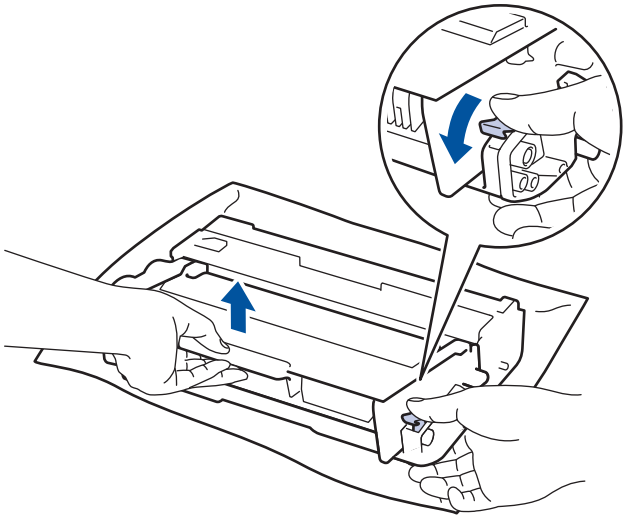

5. Desembale el nuevo cartucho de tóner.
6. Quite la cubierta protectora.

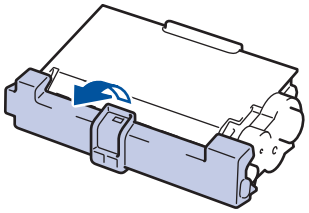

7. Coloque el nuevo cartucho de tóner con firmeza en la unidad de tambor hasta que oiga un clic de encaje.

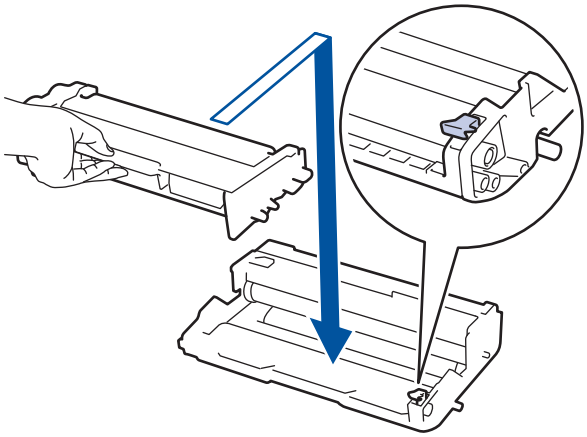

Asegúrese de que coloca el cartucho de tóner correctamente o puede separarlo de la unidad de tambor.

8. Limpie el hilo de corona del interior de la unidad de tambor deslizando suavemente la pestaña verde de izquierda a derecha y de derecha a izquierda varias veces.

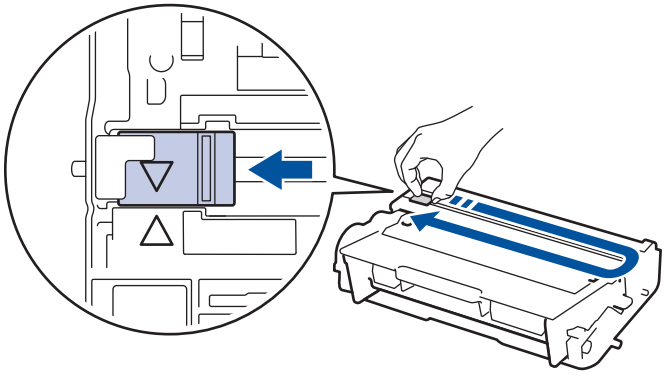

Asegúrese de devolver la pestaña a la posición inicial (▲). La flecha de la pestaña debe alinearse con la flecha de la unidad de tambor. De lo contrario, las páginas impresas pueden tener una raya vertical.

9. Instale el cartucho de tóner y el conjunto de la unidad de tambor en el equipo.

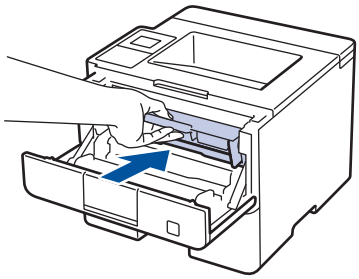

10. Cierre la cubierta delantera del equipo.

- No apague el equipo ni abra la cubierta delantera hasta que el equipo vuelva al modo preparado.
- El cartucho de tóner que viene con su equipo Brother es un cartucho de tóner de entrada.
- Es conveniente tener un cartucho de tóner nuevo listo para usar para cuando aparezca la advertencia de tóner bajo.
- Para garantizar una alta calidad de impresión, le recomendamos que utilice exclusivamente cartuchos de tóner originales de Brother. Cuando desee comprar cartuchos de tóner, llame al distribuidor de Brother.
- NO desembale el nuevo cartucho de tóner hasta que esté listo para instalarlo.
- Si se deja un cartucho de tóner desembalado durante mucho tiempo, la vida útil del tóner se reducirá.
- Brother recomienda encarecidamente NO rellenar el cartucho de tóner suministrado con el equipo. También recomendamos encarecidamente que continúe usando exclusivamente cartuchos de tóner de repuesto originales de Brother. Usar o intentar usar tóner o cartuchos de otras marcas en el equipo Brother puede causar daños en él o puede dar lugar a una calidad de impresión insatisfactoria. Nuestra garantía limitada no cubre los posibles problemas causados por el uso de tóner o cartuchos de otras marcas. Para proteger su inversión y obtener el mejor rendimiento del equipo Brother, recomendamos encarecidamente el uso de recambios auténticos de Brother.

Información relacionada

- Sustitución de consumibles

Cambio de la unidad de tambor

1. Asegúrese de que el equipo está encendido.
2. Abra la cubierta delantera.

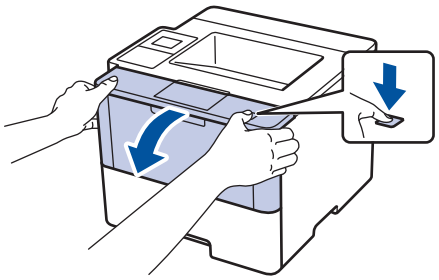

3. Retire el cartucho de tóner y el conjunto de la unidad de tambor del equipo.

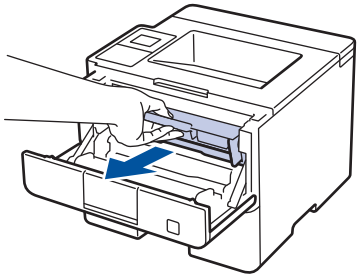

4. Presione hacia abajo la palanca de bloqueo verde y saque el cartucho de tóner de la unidad de tambor.

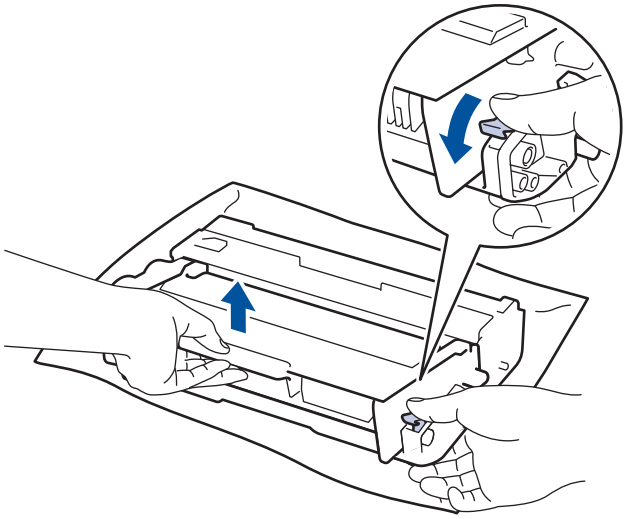

5. Desembale la nueva unidad de tambor.
6. Coloque el cartucho de tóner en la nueva unidad de tambor hasta que oiga su encaje.

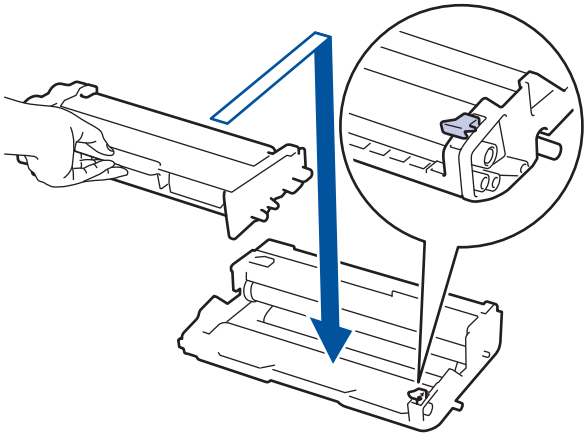

Asegúrese de que coloca el cartucho de tóner correctamente o puede separarlo de la unidad de tambor.

7. Limpie el hilo de corona del interior de la unidad de tambor deslizando suavemente la pestaña verde de izquierda a derecha y de derecha a izquierda varias veces.

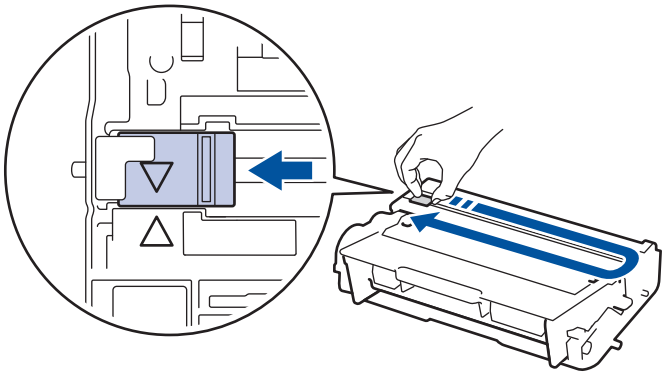

Asegúrese de devolver la pestaña a la posición inicial (▲). La flecha de la pestaña debe alinearse con la flecha de la unidad de tambor. De lo contrario, las páginas impresas pueden tener una raya vertical.

8. Instale el cartucho de tóner y el conjunto de la unidad de tambor en el equipo.

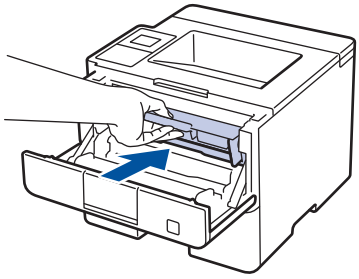

9. Cierre la cubierta delantera del equipo.

NOTA

- El desgaste del tambor se produce debido al uso y rotación del tambor y fricción con papel, tóner y otros materiales en la ruta del papel. Al diseñar este producto, Brother decidió utilizar el número de rotaciones del tambor como factor determinante razonable de la vida útil del tambor. Cuando un tambor alcance el límite de rotación establecido en fábrica correspondiente a la capacidad de páginas estimada, la pantalla LCD del producto le aconsejará sustituir el tambor aplicable. El producto seguirá funcionando; sin embargo, la calidad de impresión puede que no sea óptima.
- Si la unidad de tambor desembalada está en contacto directo con la luz del sol (o luz de una habitación durante largos periodos de tiempo), es posible que la unidad esté dañada.
- Hay muchos factores que determinan la vida útil real del tambor, como la temperatura, humedad, tipo de papel, tipo de tóner utilizado y etc. En condiciones ideales, la vida útil media del tambor es de unas 30.000 páginas basándose en 1 página por trabajo y 50.000 páginas basándose en 3 páginas por trabajo [páginas en formato A4/letter simplex]. El número de páginas puede verse afectado debido a una serie de factores incluyendo pero no limitándose a tipo y tamaño de soporte.

  Como no tiene control sobre los distintos factores que determinan la vida real del tambor, no podemos garantizar un número mínimo de páginas que se imprimirán con su tambor.
- Para obtener los mejores resultados, utilice sólo tóner original de Brother.
- El equipo debe utilizarse sólo en un entorno limpio, sin polvo con ventilación adecuada.

  La impresión con una unidad de tambor que no sea de Brother puede reducir no sólo la calidad de impresión sino también la calidad y la vida útil del propio equipo. La cobertura de la garantía no se aplica a problemas causados por el uso de una unidad de tambor que no sea de Brother.

Información relacionada

- Sustitución de consumibles
- Mensajes de error y mantenimiento

Limpie el equipo

Limpie el exterior y el interior del equipo periódicamente con un paño seco y sin pelusa.

Cuando sustituya el cartucho de tóner o la unidad de tambor, asegúrese de limpiar el interior del equipo. Si las páginas impresas están manchadas de tóner, limpie el interior del equipo con un paño seco y anti-pelusa.

ADVERTENCIA

- NO utilice sustancias inflamables, ningún tipo de spray ni líquidos/disolventes orgánicos que contengan alcohol o amoniaco para limpiar el interior o exterior del producto. Si lo hace, puede provocar un incendio. En su lugar, utilice únicamente un paño seco que no desprenda pelusa.

IMPORTANTE

- NO utilice alcohol isopropílico para quitar la suciedad del panel de control. Puede agrietar el panel.
- Para evitar problemas de calidad de impresión, NO toque las piezas que aparecen sombreadas en las siguientes ilustraciones.

Cartucho de tóner

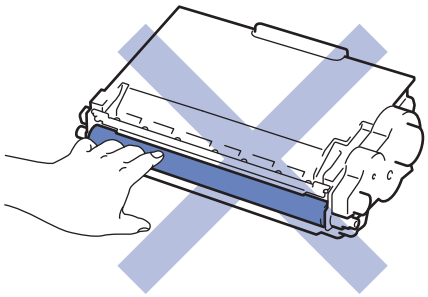

Unidad de tambor

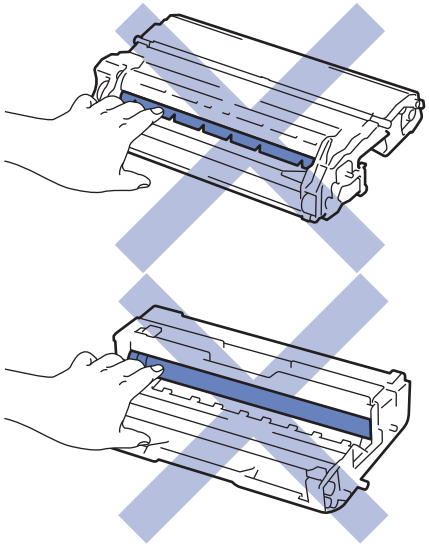

Información relacionada

- Mantenimiento rutinario
- Limpieza de la pantalla LCD táctil
- Limpieza del hilo de corona

- Limpieza de la unidad de tambor
- Limpieza de los rodillos de recogida de papel

Limpieza de la pantalla LCD táctil

Modelos relacionados: HL-L6300DW/HL-L6300DWT/HL-L6400DW/HL-L6400DWT

IMPORTANTE

NO utilice ningún tipo de limpiador líquido (incluido etanol).

1. Mantenga pulsado de a para apagar el equipo.
2. Limpie la pantalla táctil con un paño seco, suave y sin pelusa.

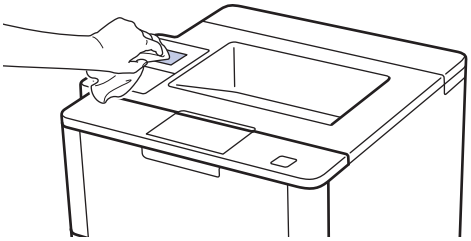

3. Pulse para encender el equipo.

Información relacionada

- Limpie el equipo

Limpieza del hilo de corona

Si tiene problemas de calidad de impresión o el panel de control muestra el estado `[Tambor !]`, limpie el hilo de corona.

1. Abra la cubierta delantera.

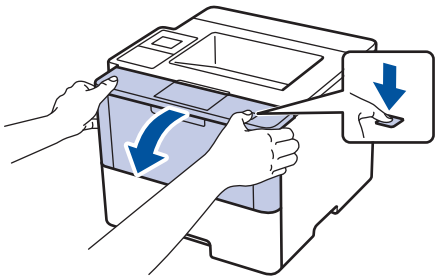

2. Retire el cartucho de tóner y el conjunto de la unidad de tambor del equipo.

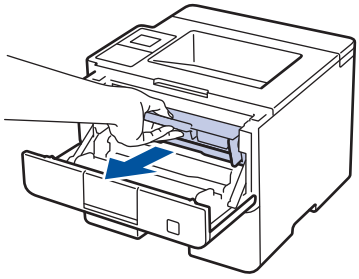

3. Limpie el hilo de corona del interior de la unidad de tambor deslizando suavemente la pestaña verde de izquierda a derecha y de derecha a izquierda varias veces.

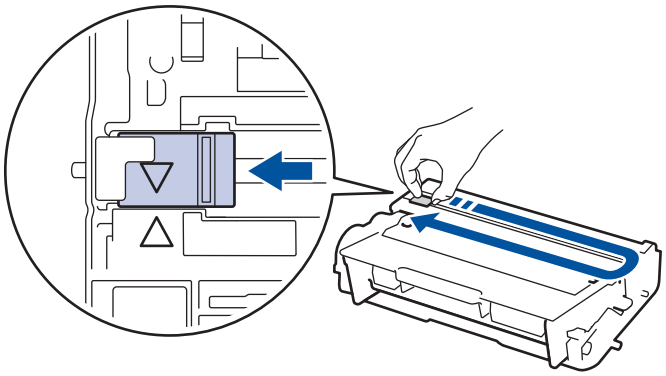

Asegúrese de devolver la pestaña a la posición inicial (▲). La flecha de la pestaña debe alinearse con la flecha de la unidad de tambor. De lo contrario, las páginas impresas pueden tener una raya vertical.

4. Instale el cartucho de tóner y el conjunto de la unidad de tambor en el equipo.

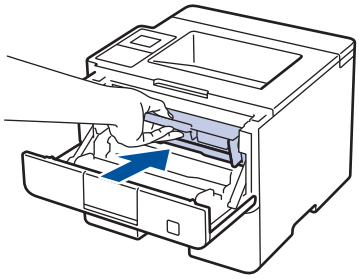

5. Cierre la cubierta delantera del equipo.

Información relacionada

- Limpie el equipo
- Mensajes de error y mantenimiento

Limpieza de la unidad de tambor

Si la impresión tiene puntos u otras marcas de repetición a intervalos de 94 mm, el tambor puede tener material extraño como por ejemplo pegamento de una etiqueta pegada en la superficie del tambor.

>> HL-L5000D/HL-L5100DN/HL-L5100DNT/HL-L5200DW/HL-L5200DWT/HL-L6250DN
>> HL-L6300DW/HL-L6300DWT/HL-L6400DW/HL-L6400DWT

HL-L5000D/HL-L5100DN/HL-L5100DNT/HL-L5200DW/HL-L5200DWT/HL-L6250DN

1. Asegúrese de que el equipo se encuentra en modo Preparado.
2. Pulse ▲ o ▼ para mostrar la opción `[Info. equipo]` y, a continuación, pulse **OK**.
3. Pulse ▲ o ▼ para seleccionar la opción `[Impr pto tambr]`.
4. Pulse **OK**.

   El equipo imprimirá la hoja de verificación de los puntos del tambor.
5. Mantenga pulsado de ⏻ a para apagar el equipo.
6. Abra la cubierta delantera.

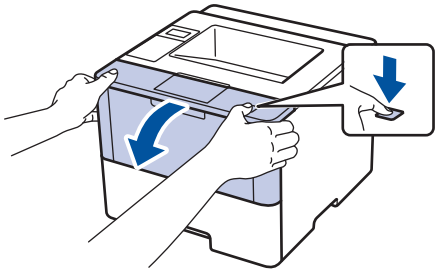

7. Retire el cartucho de tóner y el conjunto de la unidad de tambor del equipo.

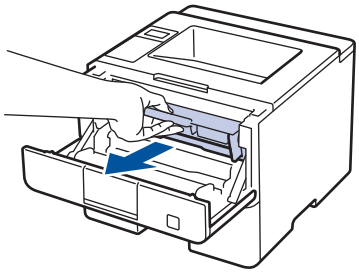

8. Presione hacia abajo la palanca de bloqueo verde y saque el cartucho de tóner de la unidad de tambor.

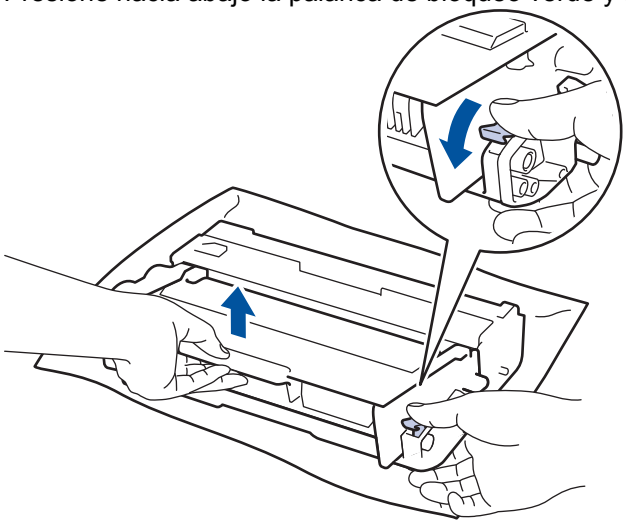

9. Gire la unidad de tambor tal como se muestra en la ilustración. Asegúrese de que el engranaje de la unidad de tambor está en el lado izquierdo.

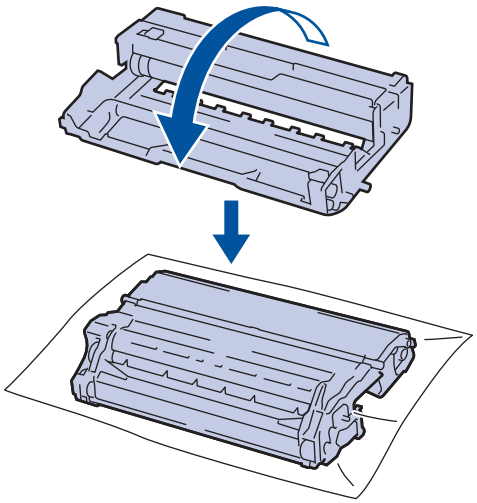

10. Use las señales numeradas que están junto al rodillo del tambor para encontrar la marca. Por ejemplo, un punto en la columna 2 de la hoja de verificación significa que hay una marca en la zona “2” del tambor.

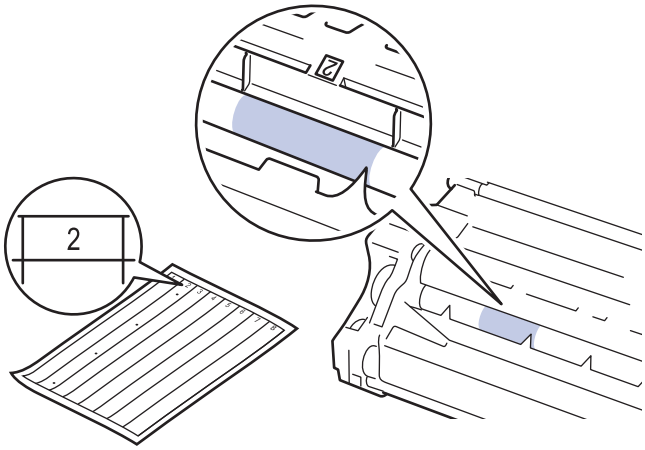

11. Gire el borde de la unidad de tambor hacia usted con la mano mientras mira la superficie del tambor para encontrar la marca.

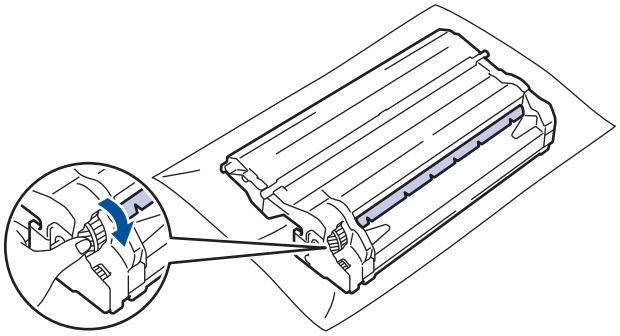

- Para evitar problemas de calidad de impresión, NO toque la superficie de la unidad de tambor excepto el borde.
- Puede girar el engranaje de la unidad de tambor más fácilmente bajando las palancas negras. Cuando haya finalizado de girar el engranaje, presione las palancas para que vuelvan a la posición original.

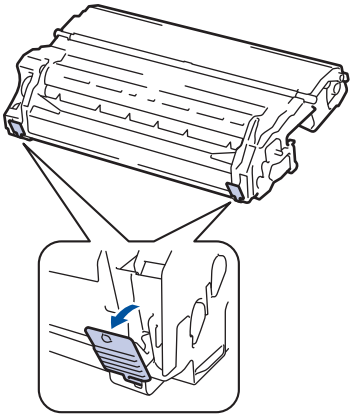

12. Limpie la superficie del tambor con un bastoncillo de algodón seco hasta que la marca de la superficie desaparezca.

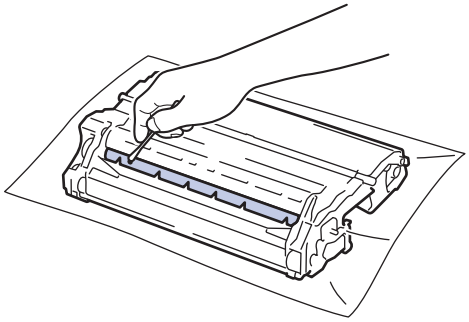

NOTA

NO limpie la superficie del tambor fotosensible con un objeto punzante ni líquidos.

13. Coloque el cartucho de tóner con firmeza en la unidad de tambor hasta que oiga un clic de encaje.

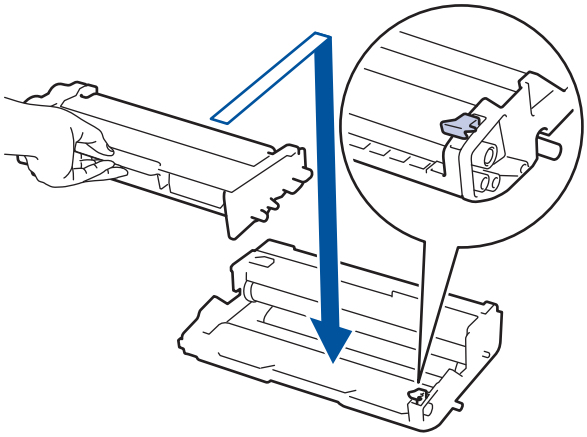

Asegúrese de que coloca el cartucho de tóner correctamente o puede separarlo de la unidad de tambor.

14. Instale el cartucho de tóner y el conjunto de la unidad de tambor en el equipo.

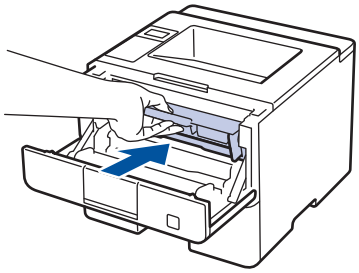

15. Cierre la cubierta delantera del equipo.
16. Pulse para encender el equipo.

HL-L6300DW/HL-L6300DWT/HL-L6400DW/HL-L6400DWT

1. Asegúrese de que el equipo se encuentra en modo Preparado.
2. Pulse [Ajustes] > [Información máquina] > [Impr punto tambor].
3. Pulse [OK].

   El equipo imprimirá la hoja de verificación de los puntos del tambor.
4. Mantenga pulsado de a para apagar el equipo.
5. Abra la cubierta delantera.

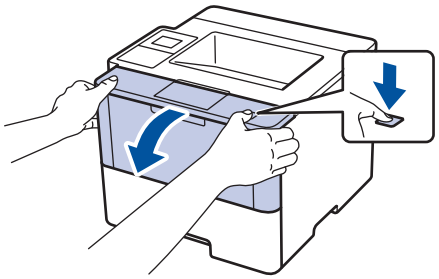

6. Retire el cartucho de tóner y el conjunto de la unidad de tambor del equipo.

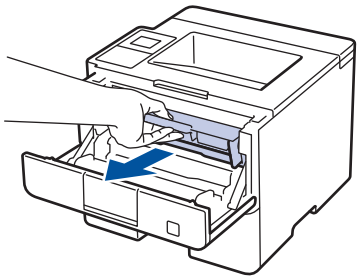

7. Presione hacia abajo la palanca de bloqueo verde y saque el cartucho de tóner de la unidad de tambor.

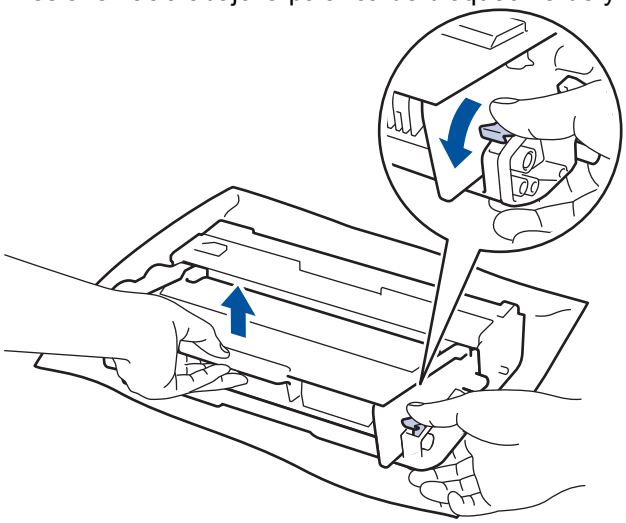

8. Gire la unidad de tambor tal como se muestra en la ilustración. Asegúrese de que el engranaje de la unidad de tambor está en el lado izquierdo.

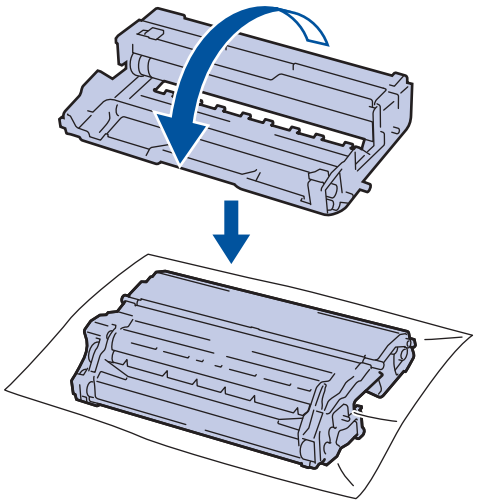

9. Use las señales numeradas que están junto al rodillo del tambor para encontrar la marca. Por ejemplo, un punto en la columna 2 de la hoja de verificación significa que hay una marca en la zona “2” del tambor.

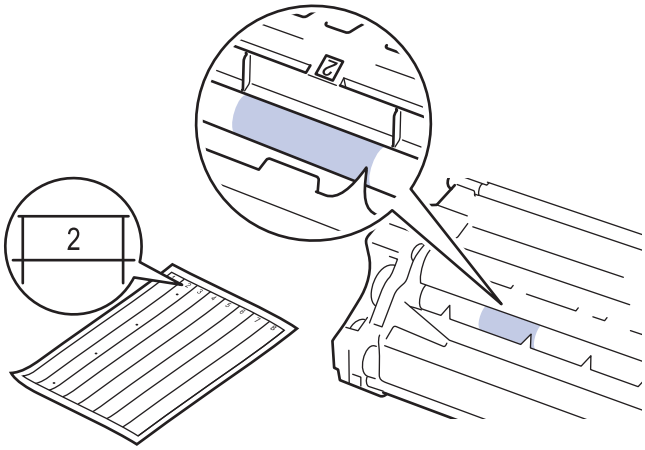

10. Gire el borde de la unidad de tambor hacia usted con la mano mientras mira la superficie del tambor para encontrar la marca.

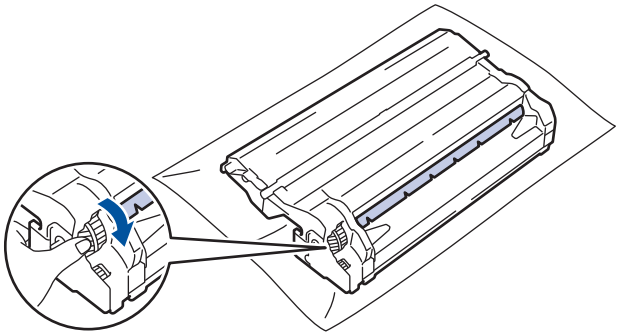

- Para evitar problemas de calidad de impresión, NO toque la superficie de la unidad de tambor excepto el borde.
- Puede girar el engranaje de la unidad de tambor más fácilmente bajando las palancas negras. Cuando haya finalizado de girar el engranaje, presione las palancas para que vuelvan a la posición original.

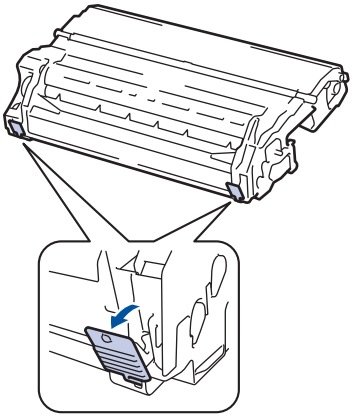

11. Limpie la superficie del tambor con un bastoncillo de algodón seco hasta que la marca de la superficie desaparezca.

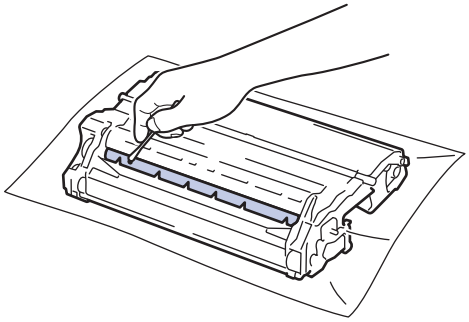

NOTA

NO limpie la superficie del tambor fotosensible con un objeto punzante ni líquidos.

12. Coloque el cartucho de tóner con firmeza en la unidad de tambor hasta que oiga un clic de encaje.

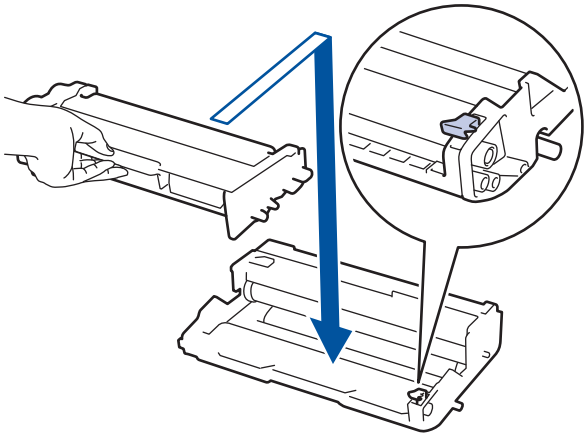

Asegúrese de que coloca el cartucho de tóner correctamente o puede separarlo de la unidad de tambor.

13. Instale el cartucho de tóner y el conjunto de la unidad de tambor en el equipo.

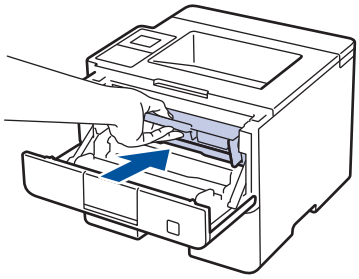

14. Cierre la cubierta delantera del equipo.
15. Pulse para encender el equipo.

Información relacionada

- Limpie el equipo
- Mejora de la calidad de impresión

Limpieza de los rodillos de recogida de papel

La limpieza periódica de los rodillos de recogida de papel puede evitar atascos de papel, ya que asegura una correcta alimentación del papel.

Si tiene problemas de alimentación de papel, limpie los rodillos de recogida de la siguiente manera:

1. Mantenga pulsado de ⏻ a para apagar el equipo.
2. Extraiga la bandeja de papel del equipo por completo.

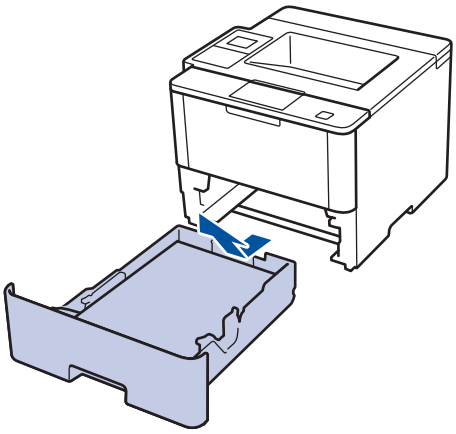

3. Si hay papel cargado o algo está atascado en el interior de la bandeja de papel, extraígalo.
4. Escurra un paño sin pelusas empapado con agua templada y, a continuación, limpie el protector separador de la bandeja de papel para quitar el polvo.

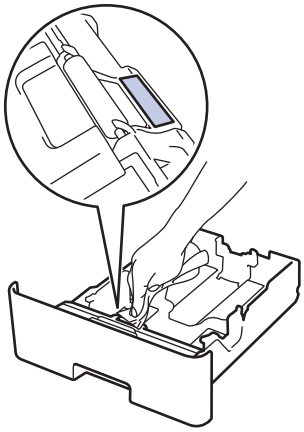

5. Limpie los dos rodillos de recogida del interior del equipo para quitar el polvo.

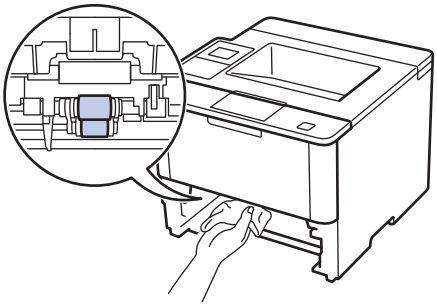

6. Vuelva a cargar el papel y coloque de nuevo la bandeja de papel en el equipo.
7. Pulse ⏻ para encender el equipo.

Información relacionada

- Limpie el equipo

- Problemas de impresión

Comprobación de la vida útil restante de los componentes

>> HL-L5000D/HL-L5100DN/HL-L5100DNT/HL-L5200DW/HL-L5200DWT/HL-L6250DN
>> HL-L6300DW/HL-L6300DWT/HL-L6400DW/HL-L6400DWT

HL-L5000D/HL-L5100DN/HL-L5100DNT/HL-L5200DW/HL-L5200DWT/HL-L6250DN

1. Pulse ▲ o ▼ para mostrar la opción `[Info. equipo]` y, a continuación, pulse **OK**.
2. Pulse ▲ o ▼ para seleccionar la opción `[Vida restante]` y, a continuación, pulse **OK**.
3. Pulse ▲ o ▼ para seleccionar la parte del equipo que desea comprobar y, a continuación, pulse **OK**.

   La pantalla LCD muestra la vida útil restante aproximada.

HL-L6300DW/HL-L6300DWT/HL-L6400DW/HL-L6400DWT

1. Pulse `[Ajustes]` > `[Información máquina]` > `[Vida útil de las piezas]`.
2. Pulse ▲ o ▼ para mostrar las partes del equipo y, a continuación, pulse la parte del equipo que desea comprobar.

   La pantalla LCD muestra la vida útil restante aproximada.
3. Pulse .

Información relacionada

- Mantenimiento rutinario

Embalar y transportar el equipo

Hay dos formas de embalar y transportar el equipo. Para determinar cuál debería seleccionar, compruebe el material de embalaje original del equipo para una almohadilla de tóner.

- Si NO hay almohadilla de tóner en la caja original ➤➤ *Información relacionada*: *Embale el equipo y el cartucho de tóner juntos*
- Si hay almohadilla de tóner en la caja original ➤➤ *Información relacionada*: *Embale el equipo y el cartucho de tóner por separado*

Almohadilla de tóner

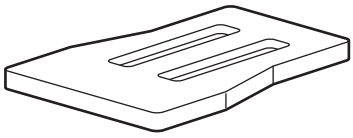

Información relacionada

- Mantenimiento rutinario
- Embale el equipo y el cartucho de tóner juntos
- Embale el equipo y el cartucho de tóner por separado

Embale el equipo y el cartucho de tóner juntos

ADVERTENCIA

- Si mueve el equipo, transpórtelo tal como se muestra en la ilustración de abajo.

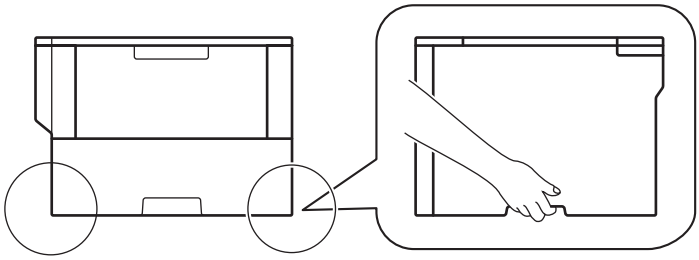

- Si el equipo tiene instalada la bandeja opcional, quítela ANTES de transportarlo. Intentar mover el equipo sin quitar la bandeja opcional puede producirle lesiones o daños al equipo.
- Embale la bandeja opcional por separado en su caja original con material de embalaje original.

- Si por cualquier razón debe enviar el equipo a otro lugar, embálelo cuidadosamente en su embalaje original para evitar daños de transporte. Sería conveniente contratar un seguro adecuado para el equipo con el transportista.

1. Mantenga pulsado de a para apagar el equipo. Deje el equipo apagado durante al menos 10 minutos para que se enfríe.
2. Desconecte todos los cables y, a continuación, desenchufe el cable de alimentación de la toma eléctrica.

El equipo, según el modelo, puede estar dotado de un cable de alimentación CA no desenchufable.

3. Ponga el equipo en la bolsa en que venía embalado originalmente.
4. Embale el equipo, los materiales impresos y el cable de alimentación de CA (si es aplicable) en la caja de cartón original con el material de embalaje original tal y como se muestra.

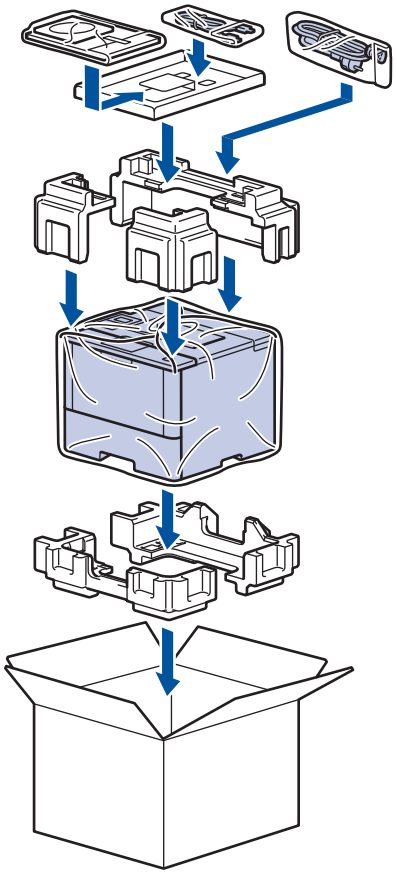

5. Cierre la caja y precíntela.
6. Si tiene una bandeja inferior, vuelva a embalarla tal y como se muestra.

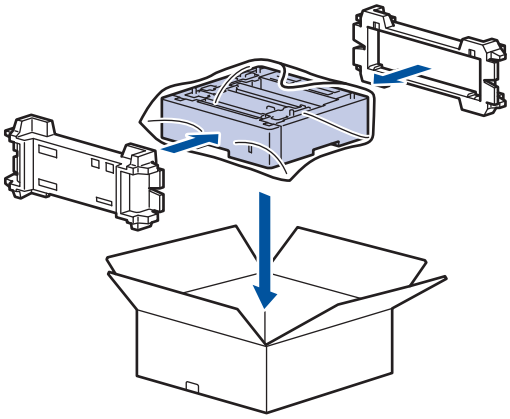

Información relacionada

- Embalar y transportar el equipo

Embale el equipo y el cartucho de tóner por separado

ADVERTENCIA

- Si mueve el equipo, transpórtelo tal como se muestra en la ilustración de abajo.

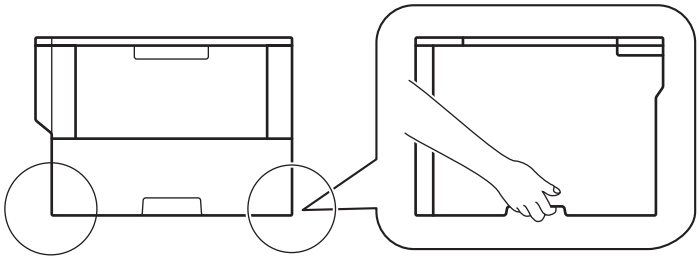

- Si el equipo tiene instalada la bandeja opcional, quítela ANTES de transportarlo. Intentar mover el equipo sin quitar la bandeja opcional puede producirle lesiones o daños al equipo.
- Embale la bandeja opcional por separado en su caja original con material de embalaje original.

- Si por cualquier razón debe enviar el equipo a otro lugar, embálelo cuidadosamente en su embalaje original para evitar daños de transporte. Sería conveniente contratar un seguro adecuado para el equipo con el transportista.

1. Mantenga pulsado de a para apagar el equipo. Deje el equipo apagado durante al menos 10 minutos para que se enfríe.
2. Desconecte todos los cables y, a continuación, desenchufe el cable de alimentación de la toma eléctrica.

El equipo, según el modelo, puede estar dotado de un cable de alimentación CA no desenchufable.

3. Retire el cartucho de tóner y el conjunto de la unidad de tambor.

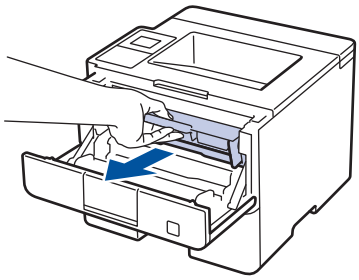

4. Presione hacia abajo la palanca de bloqueo verde y saque el cartucho de tóner de la unidad de tambor.

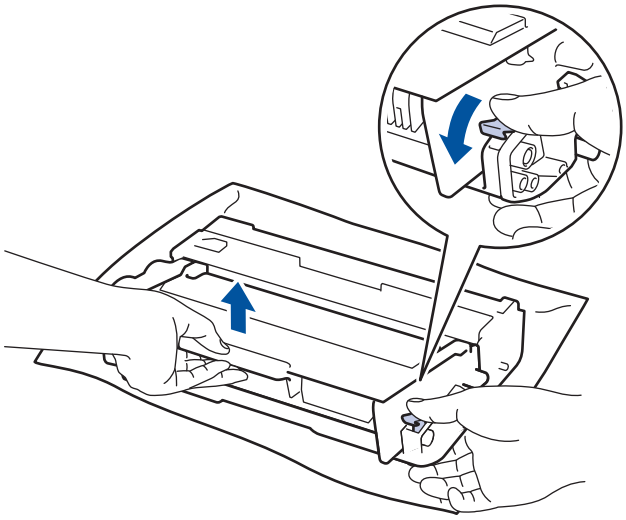

5. Ponga el material protector en el cartucho de tóner. Póngalo en una bolsa de plástico.

6. Instale solamente la unidad de tambor en el equipo.

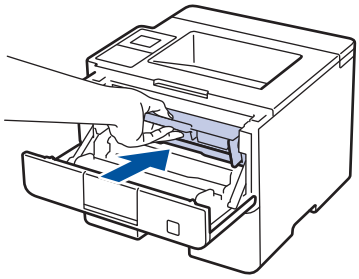

7. Cierre la cubierta delantera.
8. Ponga el equipo en la bolsa en que venía embalado originalmente.
9. Embale el equipo, los materiales impresos y el cable de alimentación de CA (si es aplicable) en la caja de cartón original con el material de embalaje original tal y como se muestra.

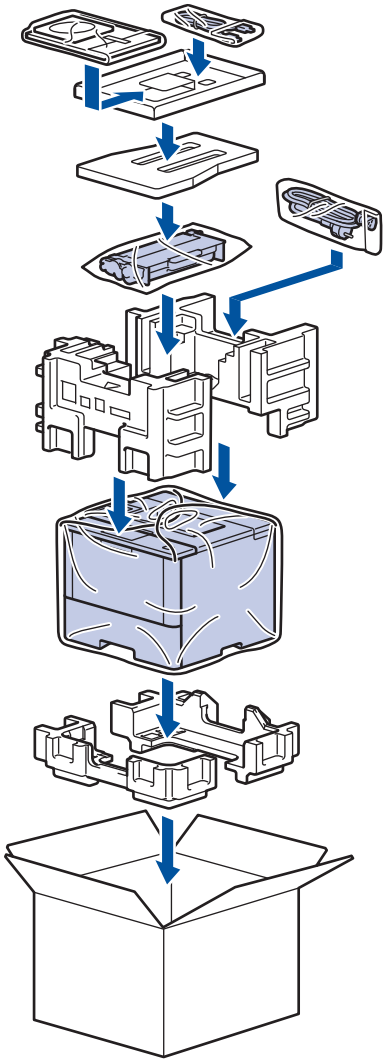

10. Cierre la caja y precíntela.
11. Si tiene una bandeja inferior, vuelva a embalarla tal y como se muestra.

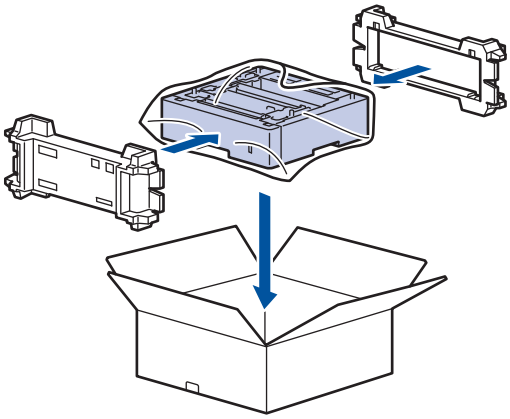

Información relacionada

- Embalar y transportar el equipo

Sustituir piezas de mantenimiento periódico

Sustituya las siguientes piezas con regularidad para mantener la calidad de impresión. Las piezas que figuran a continuación debe sustituirse tras imprimir aproximadamente 50.000 páginas [1] para la bandeja multipropósito del kit de alimentación de papel y 200.000 páginas [1] para el kit de alimentación de papel para la bandeja de papel [2], el kit de alimentación de papel para las bandejas opcionales, la unidad fusor y la unidad de láser.

Póngase en contacto con el Servicio de atención al cliente de Brother o su distribuidor de Brother si aparece el siguiente mensaje en la pantalla LCD:

Mensaje en la pantalla LCD	Descripción
`Cambiar fusor` [3]	Sustituya la unidad fusor.
`Cambie láser` [3]	Sustituya la unidad de láser.
`Cambie kit de alimentación del papel1` [3]	Sustituya el kit de alimentación de papel de la bandeja de papel.
`Cambie kit de alimentación del papel2` [3] [4]	Sustituya el kit de alimentación de papel de las bandejas opcionales.
`Sustit AP por MP` [3]	Sustituya el kit de alimentación de papel de la bandeja multipropósito.

Información relacionada

- Mantenimiento rutinario

1 Páginas a 1 cara de tamaño Letter o A4

2 (HL-L5000D/HL-L5100DN/HL-L5100DNT/HL-L5200DW/HL-L5200DWT) A partir de diciembre de 2016, debe actualizar el firmware de su equipo. Vaya a la página **Descargas** de su modelo en el Brother Solutions Center en support.brother.com.

3 La frecuencia de sustitución depende de la complejidad de las páginas impresas, porcentaje de cobertura y el tipo de soporte utilizado.

4 Si utiliza las bandejas opcionales con el equipo, aparecerá este mensaje en la pantalla LCD. Si el equipo tiene múltiples bandejas opcionales, el equipo muestra mensajes con números correspondientes a cada bandeja opcional.

Ajustes del equipo

Personalice los ajustes y las funciones, cree accesos directos y trabaje con las opciones que se ofrecen en la pantalla LCD para convertir el equipo Brother en una herramienta de trabajo aún más eficiente.

- Cambiar los ajustes del equipo desde el panel de control
- Cambiar los ajustes del equipo desde el ordenador

Cambiar los ajustes del equipo desde el panel de control

- Configuración general
- Tablas de ajustes y funciones

Configuración general

- Ajustar el volumen del equipo
- Establece la cuenta atrás del modo Espera
- Acerca del modo de espera profundo
- Definir el modo de apagado automático
- Ajuste el brillo de fondo de la pantalla LCD
- Cambiar el periodo durante el que permanece encendida la luz de fondo de la pantalla LCD
- Reducción del consumo de tóner
- Reducción del ruido de impresión
- Cambio del idioma de la pantalla LCD

Ajustar el volumen del equipo

Modelos relacionados: HL-L6300DW/HL-L6300DWT/HL-L6400DW/HL-L6400DWT

1. Pulse [Ajustes] > [Config. gral.] > [Volumen] > [Pitido].
2. Pulse ▲ o ▼ para que aparezcan las opciones [No], [Bajo], [Medio] o [Alto] y, a continuación, pulse la opción que desee.
3. Pulse .

Información relacionada

- Configuración general

Establece la cuenta atrás del modo Espera

El ajuste del modo espera (o modo de ahorro de energía) puede reducir el consumo de energía. Seleccione el tiempo que el equipo debe estar inactivo antes de pasar al modo Espera. El temporizador del modo Espera se restablecerá cuando el equipo reciba un trabajo de impresión.

Cuando el equipo se encuentra en modo espera, se comporta como si estuviese apagado. El equipo se reactivará para empezar a imprimir cuando reciba un trabajo de impresión. Siga estas instrucciones para configurar el tiempo que el equipo esperará antes de entrar en el modo espera.

>> HL-L5000D/HL-L5100DN/HL-L5100DNT/HL-L5200DW/HL-L5200DWT/HL-L6250DN
>> HL-L6300DW/HL-L6300DWT/HL-L6400DW/HL-L6400DWT

HL-L5000D/HL-L5100DN/HL-L5100DNT/HL-L5200DW/HL-L5200DWT/HL-L6250DN

1. Pulse ▲ o ▼ para seleccionar la opción `[Config. gral.]` y, a continuación, pulse **OK**.
2. Pulse ▲ o ▼ para seleccionar la opción `[Ecología]` y, a continuación, pulse **OK**.
3. Pulse ▲ o ▼ para seleccionar la opción `[Tiempo espera]` y, a continuación, pulse **OK**.
4. Pulse ▲ o ▼ para introducir el tiempo, en minutos, durante el cual el equipo deberá permanecer inactivo antes de entrar en el modo Espera.

   Pulse **Go (Ir)**.

HL-L6300DW/HL-L6300DWT/HL-L6400DW/HL-L6400DWT

1. Pulse `[Ajustes]` > `[Config. gral.]` > `[Ecología]` > `[Tiempo espera]`.
2. Introduzca el tiempo (máximo 50 minutos) que el equipo debe permanecer inactivo antes de pasar al modo espera y, a continuación, pulse `[OK]`.
3. Pulse .

Información relacionada

- Configuración general

Acerca del modo de espera profundo

Si el equipo se encuentra en modo espera y no recibe ningún trabajo durante un tiempo determinado, entrará automáticamente en modo espera profundo. La duración se basa en la configuración y modelo específicos.

El modo de espera profundo consume menos energía que el modo de espera.

Modelos aplicables	LCD del equipo en modo de espera profundo	Condiciones que activarán el equipo
Modelos con pantalla LCD de 1 línea	La pantalla LCD indica `Reposo profundo`.	• El equipo recibe un trabajo. • Si alguien pulsa un botón del panel de control.
Modelos de pantalla LCD táctil	La luz de fondo de la pantalla LCD se apaga y parpadea.	• El equipo recibe un trabajo. • Si alguien pulsa o la pantalla LCD táctil.

Información relacionada

- Configuración general

Definir el modo de apagado automático

Si el equipo está en modo de espera profundo durante determinado tiempo, según su modelo y ajustes, el equipo pasará al modo de apagado automáticamente. El equipo no pasa al modo de apagado cuando está conectado a una red o tiene datos impresos seguros en la memoria.

- Para comenzar a imprimir, pulse en el panel de control y, a continuación, envíe un trabajo de impresión.

>> HL-L5000D/HL-L5100DN/HL-L5100DNT/HL-L5200DW/HL-L5200DWT/HL-L6250DN
>> HL-L6300DW/HL-L6300DWT/HL-L6400DW/HL-L6400DWT

HL-L5000D/HL-L5100DN/HL-L5100DNT/HL-L5200DW/HL-L5200DWT/HL-L6250DN

Seleccione el tiempo en que el equipo debe estar en modo de espera profundo antes de pasar al modo de apagado automático.

1. Pulse ▲ o ▼ para mostrar la opción [Config. gral.] y, a continuación, pulse **OK**.
2. Pulse ▲ o ▼ para mostrar la opción [Ecología] y, a continuación, pulse **OK**.
3. Pulse ▲ o ▼ para seleccionar la opción [Apagado auto.] y, a continuación, pulse **OK**.
4. Pulse ▲ o ▼ para seleccionar la opción que desee y, a continuación, pulse en ella **Go (Ir)**.

HL-L6300DW/HL-L6300DWT/HL-L6400DW/HL-L6400DWT

1. Pulse [Ajustes] > [Config. gral.] > [Ecología] > [Apagado autom].
2. Pulse ▲ o ▼ para mostrar la opción [No], [1hora], [2horas], [4horas] o [8horas] y, a continuación, pulse la opción que desea.
3. Pulse .

Información relacionada

- Configuración general

Ajuste el brillo de fondo de la pantalla LCD

Modelos relacionados: HL-L6300DW/HL-L6300DWT/HL-L6400DW/HL-L6400DWT

Si no puede leer la pantalla LCD bien, pruebe a modificar la configuración del brillo.

1. Pulse [Ajustes] > [Config. gral.] > [Panel control] > [Configur. LCD] > [Retroiluminac.].
2. Pulse ▲ o ▼ para que aparezcan las opciones [Claro], [Medio] o [Oscuro] y, a continuación, pulse la opción que desee.
3. Pulse .

Información relacionada

- Configuración general

Cambiar el periodo durante el que permanece encendida la luz de fondo de la pantalla LCD

Modelos relacionados: HL-L6300DW/HL-L6300DWT/HL-L6400DW/HL-L6400DWT

Configure la duración que la luz trasera de la LCD permanecerá encendida tras volver a la pantalla de inicio de la misma.

1. Pulse [Ajustes] > [Config. gral.] > [Panel control] > [Configur. LCD] > [Temporiz.atenu].
2. Pulse ▲ o ▼ para que aparezcan las opciones [No], [10 seg], [20 seg] o [30 seg] y, a continuación, pulse la opción que desee.
3. Pulse .

Información relacionada

- Configuración general

Reducción del consumo de tóner

El uso de la función de ahorro de tóner puede reducir el consumo de tóner. Cuando esta función está activada, la impresión en sus documentos aparece más clara.

NO recomendamos utilizar la función de ahorro de tóner para imprimir fotografías o imágenes en escala de grises.

>> HL-L5000D/HL-L5100DN/HL-L5100DNT/HL-L5200DW/HL-L5200DWT/HL-L6250DN
>> HL-L6300DW/HL-L6300DWT/HL-L6400DW/HL-L6400DWT

HL-L5000D/HL-L5100DN/HL-L5100DNT/HL-L5200DW/HL-L5200DWT/HL-L6250DN

1. Pulse ▲ o ▼ para mostrar la opción [Config. gral.] y, a continuación, pulse **OK**.
2. Pulse ▲ o ▼ para mostrar la opción [Ecología] y, a continuación, pulse **OK**.
3. Pulse ▲ o ▼ para mostrar la opción [Ahorro de tóner] y, a continuación, pulse **OK**.
4. Pulse ▲ o ▼ para abrir [Sí] y, a continuación, pulse **Go (Ir)**.

HL-L6300DW/HL-L6300DWT/HL-L6400DW/HL-L6400DWT

1. Pulse [Ajustes] > [Config. gral.] > [Ecología] > [Ahorro de tóner].
2. Pulse [Sí] o [No].
3. Pulse .

Información relacionada

- Configuración general

Reducción del ruido de impresión

El ajuste de modo silencioso puede reducir el ruido de impresión. Si está activado el modo silencioso, se ralentizará la velocidad de impresión. La configuración de fábrica es Desactivado.

>> HL-L5000D/HL-L5100DN/HL-L5100DNT/HL-L5200DW/HL-L5200DWT/HL-L6250DN
>> HL-L6300DW/HL-L6300DWT/HL-L6400DW/HL-L6400DWT

HL-L5000D/HL-L5100DN/HL-L5100DNT/HL-L5200DW/HL-L5200DWT/HL-L6250DN

1. Pulse ▲ o ▼ para mostrar la opción [Config. gral.] y, a continuación, pulse **OK**.
2. Pulse ▲ o ▼ para mostrar la opción [Ecología] y, a continuación, pulse **OK**.
3. Pulse ▲ o ▼ para seleccionar la opción [Modo Silencioso] y, a continuación, pulse **OK**.
4. Pulse ▲ o ▼ para mostrar la opción [Sí] o [No] y, a continuación, pulse **Go (Ir)**.

HL-L6300DW/HL-L6300DWT/HL-L6400DW/HL-L6400DWT

1. Pulse [Ajustes] > [Config. gral.] > [Ecología] > [Modo Silencioso].
2. Pulse [Sí] o [No].
3. Pulse .

Información relacionada

- Configuración general

Cambio del idioma de la pantalla LCD

Cambie el idioma de la pantalla LCD si es necesario.

Esta función no está disponible en algunos países.

>> HL-L5000D/HL-L5100DN/HL-L5100DNT/HL-L5200DW/HL-L5200DWT/HL-L6250DN
>> HL-L6300DW/HL-L6300DWT/HL-L6400DW/HL-L6400DWT

HL-L5000D/HL-L5100DN/HL-L5100DNT/HL-L5200DW/HL-L5200DWT/HL-L6250DN

1. Pulse ▲ o ▼ para mostrar la opción `[Config. gral.]` y, a continuación, pulse **OK**.
2. Pulse ▲ o ▼ para mostrar la opción `[Sel. idioma]` y, a continuación, pulse **OK**.
3. Pulse ▲ o ▼ para mostrar su idioma y, a continuación pulse **Go (Ir)**.

HL-L6300DW/HL-L6300DWT/HL-L6400DW/HL-L6400DWT

1. Pulse `[Ajustes]` > `[Config. gral.]` > `[Sel. idioma]`.
2. Pulse el idioma que desee.
3. Pulse .

Información relacionada

- Configuración general

Tablas de ajustes y funciones

Las tablas de ajustes sirven de ayuda para entender las opciones y los valores que se encuentran en los programas del equipo.

- Acceso a los menús y cambio de la configuración del equipo
- Tablas de ajustes(modelos LCD de 1 línea)
- Tablas de ajustes (modelos con pantalla táctil de 1,8 pulgadas)
- Tablas de características (modelos con pantalla táctil de 1,8 pulgadas)

Acceso a los menús y cambio de la configuración del equipo

Modelos relacionados: HL-L5000D/HL-L5100DN/HL-L5100DNT/HL-L5200DW/HL-L5200DWT/HL-L6250DN

Utilice el panel de control para acceder a los menús del equipo y para cambiar los distintos ajustes.

1. Desplácese por cada nivel de menú pulsando ▲ o ▼.
2. Cuando en la pantalla LCD aparezca la opción que desea, pulse **OK**.
   La pantalla LCD muestra el siguiente nivel del menú.
3. Pulse ▲ o ▼ para desplazarse a la selección deseada.
4. Pulse **OK** o **Go (Ir)**.
5. Cuando termine de configurar una opción, en la pantalla LCD aparece `[Aceptado]`.

Información relacionada

- Tablas de ajustes y funciones

Tablas de ajustes(modelos LCD de 1 línea)

Modelos relacionados: HL-L5000D/HL-L5100DN/HL-L5100DNT/HL-L5200DW/HL-L5200DWT/HL-L6250DN

Utilice estas tablas para entender los distintos menús y opciones que se utilizan para establecer las preferencias en el equipo.

[Info. equipo]

Nivel 1	Nivel 2	Descripción
Config impr	-	Imprima la página Configuración de la impresora.
Impr. ajuste red (Para modelos de red)	-	Imprima el informe de configuración de la red.
Impr InformeWLAN (Para modelos inalámbricos)	-	Imprima el resultado del diagnóstico de conectividad de LAN inalámbrica.
Impr lista arch.	-	Imprima una lista de datos guardados en la memoria.
Impr de prueba	-	Imprima la página de prueba.
Impr pto tambr	-	Imprima la hoja de comprobación de puntos del tambor.
Imprimir fuente	HP LaserJet	Imprima la lista de fuentes y ejemplos de HP LaserJet.
	BR-Script 3	Imprima la lista de fuentes y ejemplos de BR-Script.
Núm. de serie	-	Muestra el número de serie del equipo.
Versión	Versión princpl	Muestre la versión de firmware principal.
	Versión Sub1	Muestre la versión de firmware secundario.
Contador de páginas	-	Muestre el total de páginas impresas.
Vida restante [1]	Vida tóner	Muestra la vida útil restante del cartucho de tóner.
	Vida tambor	Muestre la vida útil restante de la unidad de tambor.
	Vida Kit AP MP	Muestre la vida útil restante de la MP del kit PF.
	Vida Kit AP 1	Muestre la vida útil restante del kit PF 1.
	Vida Kit AP 2 [2]	Muestre la vida útil restante del kit PF 2.
	Vida Kit AP 3 [2]	Muestre la vida útil restante del kit PF 3.
	Vida Kit AP 4 [2]	Muestre la vida útil restante del kit PF 4.
	Vida fusor	Muestre la vida útil restante de la unidad fusor.
	Vida útil láser	Muestre la vida útil restante de la unidad láser.

1 La vida útil es aproximada y puede variar dependiendo del tipo de uso.

2 Disponible si la bandeja inferior está instalada.

[Bandeja de papel]

Nivel 1	Nivel 2	Descripción
Uso bandeja	-	Seleccione la bandeja que se usará.
Prioridad	-	Cuando se selecciona Automático en Uso bandeja, el equipo elige el orden en el que utilizarán las bandejas de papel que contienen papel del mismo tamaño.
Omitir bandeja	-	Seleccione una bandeja específica que desee utilizar; si está cargada de papel del tamaño incorrecto.

Nivel 1	Nivel 2	Descripción
Band. separadora	-	Seleccione la bandeja que contiene el papel utilizado como papel separador, que se inserta entre cada trabajo de impresión.
Ambas caras	**Impr. a 2 caras**	Seleccione si desea imprimir ambos lados del papel.
	Imagen única	Para un trabajo de impresión donde la última página es una imagen a 1 cara, seleccione la opción `Aliment. 1 cara` para reducir el tiempo de impresión. Cuando utilice papel Letterhead o Preimpreso, debe seleccionar la opción `Alim. dob. cara`. Si selecciona `Aliment. 1 cara` para papel Letterhead o Preimpreso, se imprimirá la última página en el reverso.
Tipo de papel	**Bandeja MP**	Seleccione el tipo de papel que coincida con el papel de la bandeja MP.
	Bandeja 1	Seleccione el tipo de papel que coincida con el papel de la bandeja de papel estándar.
	Bandeja 2 [1]	Seleccione el tipo de papel que coincida con el papel de la bandeja opcional (Bandeja 2).
	Bandeja 3 [1]	Seleccione el tipo de papel que coincida con el papel de la bandeja opcional (Bandeja 3).
	Bandeja 4 [1]	Seleccione el tipo de papel que coincida con el papel de la bandeja opcional (Bandeja 4).
Tamaño papel	**Bandeja MP**	Seleccione el tamaño del papel que cargó en la bandeja MP.
	Bandeja 1	Seleccione el tamaño del papel que cargó en la bandeja de papel estándar.
	Bandeja 2 [1]	Seleccione el tamaño del papel cargado en la bandeja opcional (Bandeja 2).
	Bandeja 3 [1]	Seleccione el tamaño del papel cargado en la bandeja opcional (Bandeja 3).
	Bandeja 4 [1]	Seleccione el tamaño del papel cargado en la bandeja opcional (Bandeja 4).
Comprobar tamaño	-	Seleccione si se mostrará el mensaje que le indica que compruebe que el tamaño del papel insertado en el equipo coincide con la configuración de Tamaño del papel del equipo.

[1] Disponible si la bandeja opcional está instalada.

[Config. gral.]

Nivel 1	Nivel 2	Descripción
Sel. idioma	-	Seleccione el idioma del LCD para su país.
Resolución	-	Seleccione una resolución de impresión.
Densidad	-	Aumenta o reduce la densidad de impresión.
Ecología	**Ahorro de tóner**	Permite aumentar la capacidad de páginas del cartucho de tóner.
	Tiempo espera	Establezca cuánto tiempo pasará antes de que el equipo entre en modo de ahorro de energía.
	Modo Silencioso	Reduzca el ruido de impresión.
	Apagado auto.	Permita establecer el número de horas que el equipo debe permanecer en modo de espera profundo antes de pasar al modo de apagado.
Panel control	**Repetir tecla**	Establezca el tiempo para que cambie el mensaje de la pantalla LCD al mantener pulsado ▲ o ▼ a intervalos.
	Despl mensajes	Establezca el tiempo en segundos que tardará en desplazarse un mensaje por el visor LCD. De nivel 1=0,2 seg. a nivel 10=2,0 seg.

Nivel 1	Nivel 2	Descripción
Panel control	Contraste LCD	Ajusta el contraste de la pantalla LCD.
	En línea auto	Ajusta el equipo para que vuelva al Modo preparado tras estar inactivo durante 30 segundos.
Bloquear	-	Bloquee los ajustes del equipo utilizando la contraseña de bloqueo de ajuste.
Interfaz	Seleccionar	Seleccione la interfaz que va a utilizar. Si selecciona Automático, el equipo cambia la interfaz a USB o Red en función de la interfaz que esté recibiendo datos.
	Tiempo IF auto	Defina el período de desconexión para la selección de interfaz automática.
	Búfer entrada	Incremente o reduzca la capacidad del búfer de entrada.
	Inputprime (solo disponible en determinados modelos)	Seleccione si desea utilizar la señal de los puertos paralelos como un reajuste.
Eliminar Almacen	ID de Macro=	Elimine los datos de la macro registrados.
	ID Fuente=	Elimine los datos de fuente registrados.
	Formato	Restablezca los datos de la macro y fuente de su equipo a la configuración predeterminada.

[Imprimir menú]

Nivel 1	Nivel 2	Descripción
Emulación	-	Seleccione el modo de emulación.
Continuar auto	-	Seleccione este ajuste si desea que el equipo borre los errores de tamaño de papel o de tipo de soporte, y utilice papel de otras bandejas.
Tipo de papel	-	Establezca el tipo de papel.
Tamaño papel	-	Establezca el tamaño de papel.
Copias	-	Defina el número de páginas impresas.
Orientación	-	Establezca páginas para imprimir en orientación vertical u horizontal.
Posición impres.	Desplazar X	Mueva la posición de inicio de impresión (en la esquina superior izquierda de las páginas) horizontalmente hasta -500 (izquierdo) hasta +500 (derecho) puntos en 300 ppp.
	Desplazar Y	Mueva la posición de inicio de impresión (en la esquina superior izquierda de las páginas) verticalmente hasta -500 (arriba) hasta +500 (abajo) puntos en 300 ppp.
FF automático	-	Permita que el equipo imprima automáticamente los datos restantes.
HP LaserJet	Número fuente	Defina el número de fuente.
	Paso de fuente	Establezca la densidad de los píxeles de la fuente. El menú Paso de fuente aparecerá cuando seleccione de I012 a I018, de I031 a I037 o de I097 a I109 en la configuración Número fuente.
	Punto de fuente	Establezca el tamaño de la fuente. El menú Punto de fuente aparecerá cuando seleccione de I000 a I011, de I019 a I030 o de I038 a I096 en la configuración Número fuente.
	Juego símbolos	Seleccione el símbolo o conjunto de caracteres.
	Imprimir tabla	Imprima la tabla de códigos.
	LF automático	ACTIVADO: CR -> CR+LF, DESACTIVADO: CR -> CR

Nivel 1	Nivel 2	Descripción
HP LaserJet	CR automático	ACTIVADO: LF -> LF+CR, FF -> FF+CR, o VT -> VT+CR DESACTIVADO: LF -> LF, FF -> FF, o VT -> VT
	AJUSTE automá.	Elige si desea que, cuando el equipo alcance el margen derecho, se produzca un salto de línea y un retorno de carro.
	SALTO automático	Seleccione si se producirá un avance de línea y un retorno de carro cuando la posición del carro llegue al margen inferior.
	Margen izq.	Establezca el margen izquierdo en la columna 0 a 70 columnas a 1 cpp.
	Margen derecho	Establezca el margen derecho en la columna 10 a 80 columnas a 1 cpp.
	Margen superior	Define el margen superior a una distancia del borde superior del papel.
	Botón de margen	Defina el margen inferior a una distancia del borde inferior del papel.
	Líneas	Defina el número de líneas en cada página.
	Comando bandeja	Seleccione este ajuste si aparece una falta de coincidencia de bandeja cuando utiliza los controladores HP.
Epson FX-850	Número fuente	Defina el número de fuente.
	Paso de fuente	Establezca la densidad de los píxeles de la fuente. El menú Paso de fuente aparecerá cuando seleccione de I012 a I018, de I031 a I037 o de I097 a I109 en la configuración Número fuente.
	Punto de fuente	Establezca el tamaño de la fuente. El menú Punto de fuente aparecerá cuando seleccione de I000 a I011, de I019 a I030 o de I038 a I096 en la configuración Número fuente.
	Conj. caract.	Seleccione el símbolo o conjunto de caracteres.
	Imprimir tabla	Imprima la tabla de códigos.
	LF automático	ACTIVADO: CR -> CR+LF, DESACTIVADO: CR -> CR
	Máscara auto.	Defina los márgenes superior e inferior a dos líneas cada uno. Si define Máscara auto. en Sí, este ajuste sobrescribe los ajustes Margen superior y Botón de margen.
	Margen izq.	Establezca el margen izquierdo en la columna 0 a 70 columnas a 1 cpp.
	Margen derecho	Establezca el margen derecho en la columna 10 a 80 columnas a 1 cpp.
	Margen superior	Define el margen superior a una distancia del borde superior del papel.
	Botón de margen	Defina el margen inferior a una distancia del borde inferior del papel.
	Líneas	Defina el número de líneas en cada página.
IBM Proprinter	Número fuente	Defina el número de fuente.
	Paso de fuente	Establezca la densidad de los píxeles de la fuente. El menú Paso de fuente aparecerá cuando seleccione de I012 a I018, de I031 a I037 o de I097 a I109 en la configuración Número fuente.
	Punto de fuente	Establezca el tamaño de la fuente. El menú Punto de fuente aparecerá cuando seleccione de I000 a I011, de I019 a I030 o de I038 a I096 en la configuración Número fuente.

Nivel 1	Nivel 2	Descripción
IBM Proprinter	Conj. caract.	Seleccione el símbolo o conjunto de caracteres.
	Imprimir tabla	Imprima la tabla de códigos.
	LF automático	ACTIVADO: CR -> CR+LF, DESACTIVADO: CR -> CR
	CR automático	ACTIVADO: LF -> LF+CR, FF -> FF+CR, o VT -> VT+CR DESACTIVADO: LF -> LF, FF -> FF, o VT -> VT
	Máscara auto.	Defina los márgenes superior e inferior a dos líneas cada uno. Si define Máscara auto. en Sí, este ajuste sobrescribe los ajustes Margen superior y Botón de margen.
	Margen izq.	Establezca el margen izquierdo en la columna 0 a 70 columnas a 1 cpp.
	Margen derecho	Establezca el margen derecho en la columna 10 a 80 columnas a 1 cpp.
	Margen superior	Define el margen superior a una distancia del borde superior del papel.
	Botón de margen	Defina el margen inferior a una distancia del borde inferior del papel.
	Líneas	Defina el número de líneas en cada página.
BR-Script 3	Imprimir errores	Seleccione si el equipo imprime la información de errores cuando se producen errores.
Menú de copia	Copia	Activar o desactivar la función de copia.
	Copias	Defina el número de páginas impresas.
	Bandeja copia1	Seleccione la bandeja que utiliza para Copia1.
	Macro de copia1 (solo disponible en determinados modelos)	Seleccione una macro para Copia1.
	Bandeja copia2 … Bandeja copia8	Seleccione la bandeja que utiliza para Copia2 a 8. El menú aparece cuando imprima dos páginas o más.
	Macro de copia2 … Macro de copia8 (solo disponible en determinados modelos)	Seleccione una macro para Copia2 a 8. El menú aparece cuando imprima dos páginas o más.

[Red] (HL-L5100DN/HL-L5100DNT/HL-L6250DN)

Nivel 1	Nivel 2	Descripción
TCP/IP	Metod arranque	Seleccione el método IP que mejor se ajuste a su necesidades.
	Dirección IP	Introduzca la dirección IP.
	Máscara Subred	Introduzca la máscara de subred.
	Puerta acceso	Introduzca la dirección de puerta de enlace.
	Intentos ARR IP	Especifique el número de intentos que el equipo probará para obtener una dirección IP cuando esté definido Metod arranque en cualquier ajuste excepto Estático.
	APIPA	Asigne automáticamente la dirección IP del rango de direcciones de enlace local. [1].
	IPv6	Permite activar o desactivar el protocolo IPv6.
Ethernet	-	Permite seleccionar el modo de enlace de Ethernet.

Nivel 1	Nivel 2	Descripción
Estado cableado	-	Muestre el estado del enlace Ethernet.
Dirección MAC	-	Permita ver la dirección MAC del equipo.
IPsec	-	IPsec es una función de seguridad opcional del protocolo IP que proporciona servicios de autenticación y cifrado. Se recomienda ponerse en contacto con el administrador de red antes de cambiar esta configuración.
Restaurar red	-	Restaure todos los ajustes de red del equipo a los predeterminados de fábrica.

[1] Al conectar a la red, si “Boot Method” está definido como “Auto” en el equipo, este intentará establecer la dirección IP y la máscara de subred desde un servidor de arranque como DHCP. Si no se puede encontrar un servidor de arranque, se asignará una dirección IP APIPA, como por ejemplo 169. 254. [001-254]. [000-255]. Si el “método de arranque” del equipo está definido en “estático” debe introducir manualmente una dirección IP desde el panel de control del equipo.

[Red] (HL-L5200DW/HL-L5200DWT)

Nivel 1	Nivel 2	Nivel 3	Descripción
LAN cableada	TCP/IP	Metod arranque	Seleccione el método IP que mejor se ajuste a su necesidades.
		Dirección IP	Introduzca la dirección IP.
		Máscara Subred	Introduzca la máscara de subred.
		Puerta acceso	Introduzca la dirección de puerta de enlace.
		Intentos ARR IP	Especifique el número de intentos que el equipo probará para obtener una dirección IP cuando esté definido Metod arranque en cualquier ajuste excepto Estático.
		APIPA	Asigne automáticamente la dirección IP del rango de direcciones de enlace local. [1].
		IPv6	Permite activar o desactivar el protocolo IPv6.
	Ethernet	-	Permite seleccionar el modo de enlace de Ethernet.
	Estado cableado	-	Muestre el estado del enlace Ethernet.
	Dirección MAC	-	Permita ver la dirección MAC del equipo.
	Conf predeterm	-	Restaure los ajustes de red cableada del equipo a los predeterminados de fábrica.
	Cableada activ	-	Encienda o apague la interfaz cableada.
WLAN	TCP/IP	Metod arranque	Seleccione el método IP que mejor se ajuste a su necesidades.
		Dirección IP	Introduzca la dirección IP.
		Máscara Subred	Introduzca la máscara de subred.
		Puerta acceso	Introduzca la dirección de puerta de enlace.
		Intentos ARR IP	Especifique el número de intentos que el equipo probará para obtener una dirección IP cuando esté definido Metod arranque en cualquier ajuste excepto Estático.
		APIPA	Asigne automáticamente la dirección IP del rango de direcciones de enlace local. [1].
		IPv6	Permite activar o desactivar el protocolo IPv6.

Nivel 1	Nivel 2	Nivel 3	Descripción
WLAN	**Conf.Asistente**	-	Configure los ajustes de red inalámbrica mediante el asistente de configuración.
	Asistente WLAN	-	Permite configurar su red inalámbrica a través del CD-ROM de Brother.
	WPS	-	Permite configurar los ajustes de la red inalámbrica mediante el método de pulsación de un solo botón.
	Cód WPS cn PIN	-	Configure los ajustes de red inalámbrica mediante el método WPS con un código PIN.
	Estado WLAN	**Estado**	Muestre el estado del enlace Ethernet inalámbrico.
		Señal	Muestre el estado de la señal.
		Canal	Muestre el canal en uso cuando el `Estado` es `Activa`.
		Velocidad	Muestre la velocidad de conexión cuando el `Estado` es `Activa`.
		SSID	Muestre SSID.
		Modo comunic.	Muestre el modo de comunicación actual.
	Dirección MAC	-	Permita ver la dirección MAC del equipo.
	Conf predeterm	-	Restaure los ajustes de red inalámbrica del equipo a los predeterminados de fábrica.
	Activar WLAN	-	Active o desactive la interfaz inalámbrica.
Wi-Fi Direct	**Pulsar botón**	-	Permite configurar rápidamente los ajustes de la red Wi-Fi Direct mediante el método de pulsación de un solo botón.
	Código PIN	-	Configure los ajustes de la red Wi-Fi Direct mediante WPS con un código PIN rápidamente.
	Manual	-	Permite configurar manualmente los ajustes de la red Wi-Fi Direct.
	Propiet. grupo	-	Permite ajustar el equipo como propietario de grupo.
	Datos disposit	**Nombre dispos.**	Permite ver el nombre del dispositivo del equipo.
		SSID	Muestra el SSID del propietario del grupo.
		Dirección IP	Permite ver la dirección IP del equipo.
	Info. estado	**Estado**	Muestre el estado de red Wi-Fi Direct.
		Señal	Muestre la fuerza de señal de red Wi-Fi Direct actual. Cuando el equipo actúa como Propietario de grupo, el LCD siempre muestra `Fuerte`.
		Canal	Muestre el canal que se utiliza cuando el `Estado` es `PropGrupo activ` o `Cliente activo`.
		Velocidad	Muestre la velocidad de conexión cuando el `Estado` es `PropGrupo activ` o `Cliente activo`.
	Activ interfaz	-	Active o desactive la conexión Wi-Fi Direct.
IPsec	-	-	IPsec es una función de seguridad opcional del protocolo IP que proporciona servicios de autenticación y cifrado. Se recomienda ponerse en contacto con el administrador de red antes de cambiar esta configuración.
Restaurar red	-	-	Restaure todos los ajustes de red del equipo a los predeterminados de fábrica.

1 Al conectar a la red, si “Boot Method” está definido como “Auto” en el equipo, este intentará establecer la dirección IP y la máscara de subred desde un servidor de arranque como DHCP. Si no se puede encontrar un servidor de arranque, se asignará una dirección IP APIPA, como por ejemplo 169. 254. [001-254]. [000-255]. Si el “método de arranque” del equipo está definido en “estático” debe introducir manualmente una dirección IP desde el panel de control del equipo.

[Rest.Predeterm.] (solo disponible en determinados modelos)

Descripción
Restablezca el equipo y restaure la configuración de la impresora (incluida la configuración de comandos) a los valores de fábrica.

[Restablecer Menú] (solo disponible en determinados modelos)

Nivel 1	Descripción
Red	Restaure todos los ajustes de red del equipo a los predeterminados de fábrica.
Rest.Predeterm.	Restablezca el equipo y restaure la configuración de la impresora (incluida la configuración de comandos) a los valores de fábrica.

Información relacionada

- Tablas de ajustes y funciones

Tablas de ajustes (modelos con pantalla táctil de 1,8 pulgadas)

Modelos relacionados: HL-L6300DW/HL-L6300DWT/HL-L6400DW/HL-L6400DWT

[Ajustes] > [Información máquina]

Nivel 2	Nivel 3	Descripciones
Ajustes impres	-	Imprima la página Configuración de la impresora.
Impr. ajuste red	-	Imprima el informe de configuración de la red.
Impr InformeWLAN (Para modelos inalámbricos)	-	Imprima el resultado del diagnóstico de conectividad de LAN inalámbrica.
Impr lista archivos	-	Imprima una lista de datos guardados en la memoria.
Impr de prueba	-	Imprima la página de prueba.
Impr punto tambor	-	Imprima la hoja de comprobación de puntos del tambor.
Imprimir fuente	HP LaserJet	Imprima la lista de fuentes y ejemplos de HP LaserJet.
	BR-Script 3	Imprima la lista de fuentes y ejemplos de BR-Script.
Núm. de serie	-	Muestra el número de serie del equipo.
Versión	Versión princpl	Muestre la versión de firmware principal.
	Versión Sub1	Muestre la versión de firmware secundario.
Contador de páginas	-	Muestre el total de páginas impresas.
Vida útil piezas [1]	Vida tóner	Muestra la vida útil restante del cartucho de tóner.
	Vida tambor	Muestre la vida útil restante de la unidad de tambor.
	Vida Kit AP MP	Muestre la vida útil restante de la MP del kit PF.
	Vida Kit AP 1	Muestre la vida útil restante del kit PF 1.
	Vida Kit AP 2 [2]	Muestre la vida útil restante del kit PF 2.
	Vida Kit AP 3 [2]	Muestre la vida útil restante del kit PF 3.
	Vida Kit AP 4 [2]	Muestre la vida útil restante del kit PF 4.
	Vida fusor	Muestre la vida útil restante de la unidad fusor.
	Vida útil láser	Muestre la vida útil restante de la unidad láser.

1 La vida útil es aproximada y puede variar dependiendo del tipo de uso.

2 Disponible si la bandeja opcional está instalada.

[Ajustes] > [Bandeja de papel]

Nivel 2	Nivel 3	Descripciones
Uso bandeja	-	Seleccione la bandeja que se usará.
Prioridad	-	Cuando se selecciona Automático en Uso bandeja, el equipo elige el orden en el que utilizarán las bandejas de papel que contienen papel del mismo tamaño.
Bandeja de salida [1]	-	Seleccione la bandeja de salida que desea.
BZ Continuar [1]	-	Seleccione si desea que el equipo siga imprimiendo tan pronto como haya espacio libre en el Clasificador (MX).

Nivel 2	Nivel 3	Descripciones
Omitir bandeja	-	Seleccione una bandeja específica que desee utilizar; si está cargada de papel del tamaño incorrecto.
Band. separadora	-	Seleccione la bandeja que contiene el papel utilizado como papel separador, que se inserta entre cada trabajo de impresión.
Ambas caras	Impr. a 2 caras	Seleccione si desea imprimir ambos lados del papel.
	Imagen única	Para un trabajo de impresión donde la última página es una imagen a 1 cara, seleccione la opción Aliment. 1 cara para reducir el tiempo de impresión. Cuando utilice papel Letterhead o Preimpreso, debe seleccionar la opción Alim. dob. cara. Si selecciona Aliment. 1 cara para papel Letterhead o Preimpreso, se imprimirá la última página en el reverso.
Tipo de papel	Band MP	Seleccione el tipo de papel que coincida con el papel de la bandeja MP.
	Bandeja 1	Seleccione el tipo de papel que coincida con el papel de la bandeja de papel estándar.
	Bandeja 2 [2]	Seleccione el tipo de papel que coincida con el papel de la bandeja opcional (Bandeja 2).
	Bandeja 3 [2]	Seleccione el tipo de papel que coincida con el papel de la bandeja opcional (Bandeja 3).
	Bandeja 4 [2]	Seleccione el tipo de papel que coincida con el papel de la bandeja opcional (Bandeja 4).
Tamaño papel	Band MP	Seleccione el tamaño del papel que cargó en la bandeja MP.
	Bandeja 1	Seleccione el tamaño del papel que cargó en la bandeja de papel estándar.
	Bandeja 2 [2]	Seleccione el tamaño del papel cargado en la bandeja opcional (Bandeja 2).
	Bandeja 3 [2]	Seleccione el tamaño del papel cargado en la bandeja opcional (Bandeja 3).
	Bandeja 4 [2]	Seleccione el tamaño del papel cargado en la bandeja opcional (Bandeja 4).
Poco papel	Poco papel	Seleccione si desea mostrar un mensaje que indique que la bandeja de papel está casi vacía.
	Nivel de aviso	Seleccione el nivel de papel mínimo que activará el mensaje.
Verificar tamaño	-	Seleccione si se mostrará el mensaje que le indica que compruebe que el tamaño del papel insertado en el equipo coincide con la configuración de Tamaño del papel del equipo.

1 Disponible si el Clasificador está instalado.

2 Disponible si la bandeja opcional está instalada.

[Ajustes] > [Config. gral.]

Nivel 2	Nivel 3	Nivel 4	Descripciones
Sel. idioma	-	-	Seleccione el idioma del LCD para su país.
Resolución	-	-	Seleccione una resolución de impresión.
Densidad	-	-	Aumenta o reduce la densidad de impresión.
Ecología	Ahorro de tóner	-	Permite aumentar la capacidad de páginas del cartucho de tóner.

Nivel 2	Nivel 3	Nivel 4	Descripciones
Ecología	Tiempo espera	-	Establezca cuánto tiempo pasará antes de que el equipo entre en modo de ahorro de energía.
	Modo Silencioso	-	Reduzca el ruido de impresión.
	Apagado autom	-	Permita establecer el número de horas que el equipo debe permanecer en modo de espera profundo antes de pasar al modo de apagado.
Volumen	Pitido	-	Permite ajustar el volumen de la alarma.
Panel control	Configur. LCD	Retroiluminac.	Permite ajustar el brillo de la retroiluminación de la pantalla LCD.
		Temporiz.atenu	Permite configurar el tiempo que la luz de retroalimentación de la pantalla LCD debe permanecer encendida después de pulsar la pantalla por última vez.
Bloqueo ajuste	Configurar clave	-	Permite impedir a usuarios no autorizados cambiar la configuración del equipo.
	Bloquear No⇒Sí	-	
Interfaz	Seleccionar	-	Seleccione la interfaz que va a utilizar. Si selecciona Automático, el equipo cambia la interfaz a USB o Red en función de la interfaz que esté recibiendo datos.
	Tiempo IF auto	-	Defina el período de desconexión para la selección de interfaz automática.
	Búfer entrada	-	Incremente o reduzca la capacidad del búfer de entrada.
Eliminar Almacen	ID de Macro=	-	Elimine los datos de la macro registrados.
	ID Fuente=	-	Elimine los datos de fuente registrados.
	Formato	-	Restablezca los datos de la macro y fuente de su equipo a la configuración predeterminada.

[Ajustes] > [Imprimir menú]

Nivel 2	Nivel 3	Descripciones
Emulación	-	Seleccione el modo de emulación.
Continuar auto	-	Seleccione este ajuste si desea que el equipo borre los errores de tamaño de papel o de tipo de soporte, y utilice papel de otras bandejas.
Tipo de papel	-	Establezca el tipo de papel.
Tamaño papel	-	Establezca el tamaño de papel.
Copias	-	Defina el número de páginas impresas.
Orientación	-	Establezca páginas para imprimir en orientación vertical u horizontal.
Posición impres.	Desplazar X	Mueva la posición de inicio de impresión (en la esquina superior izquierda de las páginas) horizontalmente hasta -500 (izquierdo) hasta +500 (derecho) puntos en 300 ppp.
	Desplazar Y	Mueva la posición de inicio de impresión (en la esquina superior izquierda de las páginas) verticalmente hasta -500 (arriba) hasta +500 (abajo) puntos en 300 ppp.
FF automático	-	Permita que el equipo imprima automáticamente los datos restantes.
HP LaserJet	Número fuente	Defina el número de fuente.
	Paso de fuente	Establezca la densidad de los píxeles de la fuente.

Nivel 2	Nivel 3	Descripciones
HP LaserJet		El menú `Paso de fuente` aparecerá cuando seleccione de `I012` a `I018`, de `I031` a `I037` o de `I097` a `I109` en la configuración `Número fuente`.
	Punto de fuente	Establezca el tamaño de la fuente. El menú `Punto de fuente` aparecerá cuando seleccione de `I000` a `I011`, de `I019` a `I030` o de `I038` a `I096` en la configuración `Número fuente`.
	Juego símbolos	Seleccione el símbolo o conjunto de caracteres.
	Imprimir tabla	Imprima la tabla de códigos.
	LF automático	ACTIVADO: CR -> CR+LF, DESACTIVADO: CR -> CR
	CR automático	ACTIVADO: LF -> LF+CR, FF -> FF+CR, o VT -> VT+CR DESACTIVADO: LF -> LF, FF -> FF, o VT -> VT
	AJUSTE automá.	Elige si desea que, cuando el equipo alcance el margen derecho, se produzca un salto de línea y un retorno de carro.
	SALTO automático	Seleccione si se producirá un avance de línea y un retorno de carro cuando la posición del carro llegue al margen inferior.
	Margen izq.	Establezca el margen izquierdo en la columna 0 a 70 columnas a 1 cpp.
	Margen derecho	Establezca el margen derecho en la columna 10 a 80 columnas a 1 cpp.
	Margen superior	Define el margen superior a una distancia del borde superior del papel.
	Botón de margen	Defina el margen inferior a una distancia del borde inferior del papel.
	Líneas	Defina el número de líneas en cada página.
	Comando bandeja	Seleccione este ajuste si aparece una falta de coincidencia de bandeja cuando utiliza los controladores HP.
Epson FX-850	**Número fuente**	Defina el número de fuente.
	Paso de fuente	Establezca la densidad de los píxeles de la fuente. El menú `Paso de fuente` aparecerá cuando seleccione de `I012` a `I018`, de `I031` a `I037` o de `I097` a `I109` en la configuración `Número fuente`.
	Punto de fuente	Establezca el tamaño de la fuente. El menú `Punto de fuente` aparecerá cuando seleccione de `I000` a `I011`, de `I019` a `I030` o de `I038` a `I096` en la configuración `Número fuente`.
	Conj. de caracteres	Seleccione el símbolo o conjunto de caracteres.
	Imprimir tabla	Imprima la tabla de códigos.
	LF automático	ACTIVADO: CR -> CR+LF, DESACTIVADO: CR -> CR
	Máscara auto.	Defina los márgenes superior e inferior a dos líneas cada uno. Si define `Máscara auto.` en `Sí`, este ajuste sobrescribe los ajustes `Margen superior` y `Botón de margen`.
	Margen izq.	Establezca el margen izquierdo en la columna 0 a 70 columnas a 1 cpp.
	Margen derecho	Establezca el margen derecho en la columna 10 a 80 columnas a 1 cpp.
	Margen superior	Define el margen superior a una distancia del borde superior del papel.
	Botón de margen	Defina el margen inferior a una distancia del borde inferior del papel.
	Líneas	Defina el número de líneas en cada página.

Nivel 2	Nivel 3	Descripciones
IBM Proprinter	Número fuente	Defina el número de fuente.
	Paso de fuente	Establezca la densidad de los píxeles de la fuente. El menú Paso de fuente aparecerá cuando seleccione de I012 a I018, de I031 a I037 o de I097 a I109 en la configuración Número fuente.
	Punto de fuente	Establezca el tamaño de la fuente. El menú Punto de fuente aparecerá cuando seleccione de I000 a I011, de I019 a I030 o de I038 a I096 en la configuración Número fuente.
	Conj. de caracteres	Seleccione el símbolo o conjunto de caracteres.
	Imprimir tabla	Imprima la tabla de códigos.
	LF automático	ACTIVADO: CR -> CR+LF, DESACTIVADO: CR -> CR
	CR automático	ACTIVADO: LF -> LF+CR, FF -> FF+CR, o VT -> VT+CR DESACTIVADO: LF -> LF, FF -> FF, o VT -> VT
	Máscara auto.	Defina los márgenes superior e inferior a dos líneas cada uno. Si define Máscara auto. en Sí, este ajuste sobrescribe los ajustes Margen superior y Botón de margen.
	Margen izq.	Establezca el margen izquierdo en la columna 0 a 70 columnas a 1 cpp.
	Margen derecho	Establezca el margen derecho en la columna 10 a 80 columnas a 1 cpp.
	Margen superior	Define el margen superior a una distancia del borde superior del papel.
	Botón de margen	Defina el margen inferior a una distancia del borde inferior del papel.
	Líneas	Defina el número de líneas en cada página.
BR-Script 3	Imprimir errores	Seleccione si el equipo imprime la información de errores cuando se producen errores.
Menú de copia	Copia	Activar o desactivar la función de copia.
	Copias	Defina el número de páginas impresas.
	Bandeja copia1	Seleccione la bandeja que utiliza para Copia1.
	Macro de copia1	Seleccione una macro para Copia1.
	Bandeja copia2... Bandeja copia8	Seleccione la bandeja que utiliza para Copia2 a 8. El menú aparece cuando imprima dos páginas o más.
	Macro de copia2... Macro de copia8	Seleccione una macro para Copia2 a 8. El menú aparece cuando imprima dos páginas o más.

[Ajustes] > [Red]

Nivel 2	Nivel 3	Nivel 4	Nivel 5	Descripciones
LAN cableada	TCP/IP	Metod arranque	-	Seleccione el método IP que mejor se ajuste a su necesidades.
		Dirección IP	-	Introduzca la dirección IP.
		Máscara Subred	-	Introduzca la máscara de subred.
		Puerta acceso	-	Introduzca la dirección de puerta de enlace.
		Configuración WINS	-	Permite seleccionar el modo de configuración de WINS.

Nivel 2	Nivel 3	Nivel 4	Nivel 5	Descripciones
LAN cableada	TCP/IP	Servidor WINS	Primario	Indique la dirección IP del servidor WINS principal.
			Secundario	Indique la dirección IP del servidor WINS secundario.
		Servidor DNS	Primario	Especifique la dirección IP del servidor DNS principal.
			Secundario	Especifique la dirección IP del servidor DNS secundario.
		Intentos ARR IP	-	Especifique el número de intentos que el equipo probará para obtener una dirección IP cuando esté definido Metod arranque en cualquier ajuste excepto Estático.
		APIPA	-	Permite asignar automáticamente la dirección IP a partir del intervalo de direcciones del vínculo local [1].
		IPv6	-	Permite activar o desactivar el protocolo IPv6.
	Ethernet	-	-	Permite seleccionar el modo de enlace de Ethernet.
	Estado cableada	-	-	Muestre el estado del enlace Ethernet.
	Dirección MAC	-	-	Permita ver la dirección MAC del equipo.
	Conf predeterm	-	-	Restaure los ajustes de red cableada del equipo a los predeterminados de fábrica.
	Cableada activada	-	-	Encienda o apague la interfaz cableada.
WLAN	TCP/IP	Metod arranque	-	Seleccione el método IP que mejor se ajuste a su necesidades.
		Dirección IP	-	Introduzca la dirección IP.
		Máscara Subred	-	Introduzca la máscara de subred.
		Puerta acceso	-	Introduzca la dirección de puerta de enlace.
		Configuración WINS	-	Permite seleccionar el modo de configuración de WINS.
		Servidor WINS	Primario	Indique la dirección IP del servidor WINS principal.
			Secundario	Indique la dirección IP del servidor WINS secundario.
		Servidor DNS	Primario	Especifique la dirección IP del servidor DNS principal.
			Secundario	Especifique la dirección IP del servidor DNS secundario.
		Intentos ARR IP	-	Especifique el número de intentos que el equipo probará para obtener una dirección IP cuando esté definido Metod arranque en cualquier ajuste excepto Estático.

Nivel 2	Nivel 3	Nivel 4	Nivel 5	Descripciones
WLAN	TCP/IP	APIPA	-	Asigne la dirección IP desde el rango de direcciones de vínculo local automáticamente [1].
		IPv6	-	Permite activar o desactivar el protocolo IPv6.
	Conf.Asistente	-	-	Configure los ajustes de red inalámbrica mediante el asistente de configuración.
	Asistente WLAN	-	-	Permite configurar su red inalámbrica a través del CD-ROM de Brother.
	WPS	-	-	Permite configurar los ajustes de la red inalámbrica mediante el método de pulsación de un solo botón.
	Código WPS con PIN	-	-	Configure los ajustes de red inalámbrica mediante el método WPS con un código PIN.
	Estado WLAN	Estado	-	Muestre el estado del enlace Ethernet inalámbrico.
		Señal	-	Muestre el estado de la señal.
		SSID	-	Muestre SSID.
		Modo comunic.	-	Muestre el modo de comunicación actual.
	Dirección MAC	-	-	Permita ver la dirección MAC del equipo.
	Conf predeterm	-	-	Restaure los ajustes de red inalámbrica del equipo a los predeterminados de fábrica.
	Activar WLAN	-	-	Active o desactive la interfaz inalámbrica.
Wi-Fi Direct	Pulsar botón	-	-	Permite configurar rápidamente los ajustes de la red Wi-Fi Direct mediante el método de pulsación de un solo botón.
	Código PIN	-	-	Configure los ajustes de la red Wi-Fi Direct mediante WPS con un código PIN rápidamente.
	Manual	-	-	Permite configurar manualmente los ajustes de la red Wi-Fi Direct.
	Propiet. grupo	-	-	Permite ajustar el equipo como propietario de grupo.
	Datos disposit	Nombre dispos.	-	Permite ver el nombre del dispositivo del equipo.
		SSID	-	Muestra el SSID del propietario del grupo.
		Dirección IP	-	Permite ver la dirección IP del equipo.
	Info. de estado	Estado	-	Muestre el estado de red Wi-Fi Direct.
		Señal	-	Muestre la fuerza de señal de red Wi-Fi Direct actual.
	Activ interfaz	-	-	Active o desactive la conexión Wi-Fi Direct.

Nivel 2	Nivel 3	Nivel 4	Nivel 5	Descripciones
NFC	-	-	-	Permite desactivar o activar la función NFC.
Ajust de conex. web	Ajustes proxy	Conexión proxy	-	Permite cambiar los ajustes de conexión a la Web.
		Dirección	-	
		Puerto	-	
		Nombre usuario	-	
		Clave	-	
Seguridad	IPsec	-	-	IPsec es una función de seguridad opcional del protocolo IP que proporciona servicios de autenticación y cifrado. Se recomienda ponerse en contacto con el administrador de red antes de cambiar esta configuración.
Restaurar red	-	-	-	Restaure todos los ajustes de red del equipo a los predeterminados de fábrica.

1 Al conectar a la red, si “Boot Method” está definido como “Auto” en el equipo, este intentará establecer la dirección IP y la máscara de subred desde un servidor de arranque como DHCP. Si no se puede encontrar un servidor de arranque, se asignará una dirección IP APIPA como, por ejemplo, 169. 254. [001-254]. [000-255]. Si el “método de arranque” del equipo está definido en “estático” debe introducir manualmente una dirección IP desde el panel de control del equipo.

[Ajustes] > [Restablecer Menú]

Nivel 2	Nivel 3	Descripciones
Red	-	Restaure todos los ajustes de red del equipo a los predeterminados de fábrica.
Restablecer ajustes	-	Restablezca el equipo y restaure la configuración de la impresora (incluida la configuración de comandos) a los valores de fábrica.

Información relacionada

- Tablas de ajustes y funciones
- Función Continuar del Clasificador

Tablas de características (modelos con pantalla táctil de 1,8 pulgadas)

Modelos relacionados: HL-L6300DW/HL-L6300DWT/HL-L6400DW/HL-L6400DWT

(Tóner)

Nivel 2	Nivel 3	Descripciones
(Tóner)	Vida tóner	Permite consultar la vida útil restante aproximada de tóner.
	Impr de prueba	Imprima la página de prueba.

(Configuración Wi-Fi)

Nivel 2	Nivel 3	Descripciones
(Configuración Wi-Fi)	Conf.Asistente	Configure los ajustes de red inalámbrica mediante el asistente de configuración.
	Asistente WLAN	Permite configurar su red inalámbrica a través del CD-ROM de Brother.
	WPS	Permite configurar los ajustes de la red inalámbrica mediante el método de pulsación de un solo botón.

[Web]

Nivel 2	Nivel 3	Descripciones
Web	OneDrive®	Conecta el equipo Brother a un servicio de Internet. El proveedor puede haber añadido servicios web o puede haber cambiado nombres de servicios desde que el documento fue publicado. Visite la página **Manuales** de su modelo en Brother Solutions Center en support.brother.com para descargar la Guía de Web Connect.
	Box	
	Google Drive™	
	Dropbox	

Información relacionada

- Tablas de ajustes y funciones

Cambiar los ajustes del equipo desde el ordenador

- Cambiar los ajustes del equipo mediante Administración basada en Web
- ¿Dónde puedo encontrar la configuración de red del equipo Brother?
- Software y utilidades de administración de la red

Cambiar los ajustes del equipo mediante Administración basada en Web

Administración basada en Web es una utilidad que utiliza un navegador web estándar para administrar el equipo mediante el protocolo de transferencia de hipertexto (HTTP) o el protocolo de transferencia de hipertexto a través de capa de conexión segura (HTTPS).

- ¿Qué es Administración basada en Web?
- Acceder a Administración basada en Web
- Establecer una contraseña de inicio de sesión para Administración basada en Web
- Software y utilidades de administración de la red

¿Qué es Administración basada en Web?

Modelos relacionados: HL-L5100DN/HL-L5100DNT/HL-L5200DW/HL-L5200DWT/HL-L6250DN/HL-L6300DW/HL-L6300DWT/HL-L6400DW/HL-L6400DWT

Administración basada en Web es una utilidad que utiliza un navegador web estándar para administrar el equipo mediante el protocolo de transferencia de hipertexto (HTTP) o el protocolo de transferencia de hipertexto a través de capa de conexión segura (HTTPS). Escriba la dirección IP del equipo en el navegador web para acceder y cambiar la configuración del servidor de impresión.

- Se recomienda utilizar Microsoft® Internet Explorer® 8.0/10.0/11.0 en Windows® y Safari 8.0 en Macintosh. Asegúrese de que JavaScript y las cookies siempre estén activados en el navegador que utilice. Si utiliza un navegador web diferente, asegúrese de que sea compatible con HTTP 1.0 y HTTP 1.1.
- Debe utilizar el protocolo TCP/IP en su red y disponer de una dirección IP válida programada en el servidor de impresión y en el ordenador.

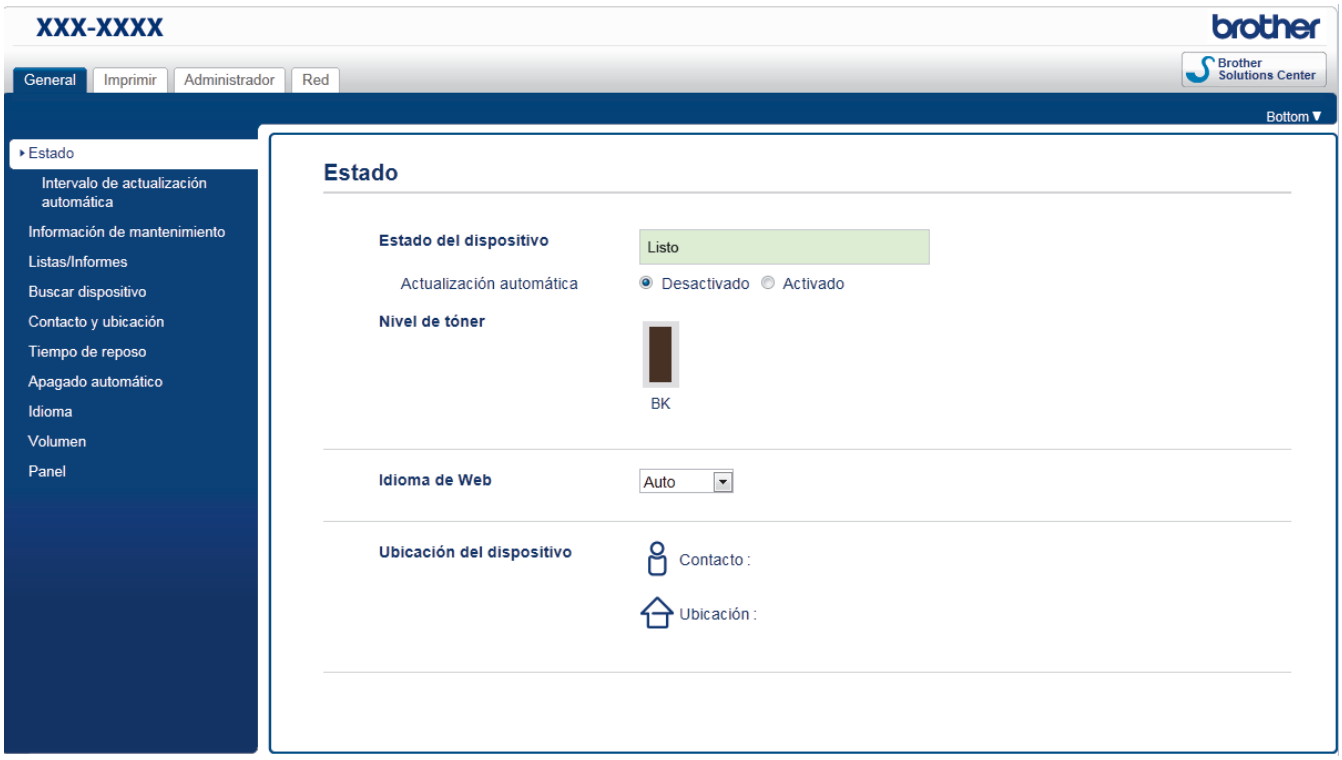

- La pantalla real puede diferir de la pantalla mostrada arriba.
- Las siguientes explicaciones son algunos ejemplos. Las funciones disponibles pueden variar en función del modelo.

General

Utilice esta pestaña para verificar el estado actual del equipo Brother y cambiar ajustes básicos, como ajustes con temporizador.

Imprimir

Utilice esta pestaña para verificar y cambiar los ajustes de impresión.

Administrador

Utilice esta pestaña para configurar la contraseña de Administración basada en Web, reiniciar varios ajustes y configurar los ajustes de las funciones utilizadas principalmente por los administradores. También puede utilizar Secure Function Lock (Bloqueo seguro de funciones) para restringir las funciones en función del usuario.

Red

Utilice esta pestaña para cambiar los ajustes de red, activar o desactivar los protocolos de red, y configurar los ajustes de seguridad y certificado.

Información relacionada

- Cambiar los ajustes del equipo mediante Administración basada en Web

Acceder a Administración basada en Web

Modelos relacionados: HL-L5100DN/HL-L5100DNT/HL-L5200DW/HL-L5200DWT/HL-L6250DN/HL-L6300DW/HL-L6300DWT/HL-L6400DW/HL-L6400DWT

- Se recomienda utilizar el protocolo de seguridad HTTPS cuando establezca la configuración mediante Administración basada en Web.
- Cuando utilice HTTPS para realizar la configuración mediante Administración basada en Web, el navegador mostrará un cuadro de diálogo de advertencia.

1. Inicie su navegador web.
2. Escriba “http://dirección IP del equipo” en la barra de direcciones del navegador (donde “dirección IP del equipo” es la dirección IP del equipo).

   Por ejemplo:

   http://192.168.1.2

- Si está utilizando un sistema de nombres de dominio o activa un nombre NetBIOS, puede escribir otro nombre, como “SharedPrinter” en lugar de la dirección IP.
  - Por ejemplo:

    http://SharedPrinter

  Si activa un nombre NetBIOS, también puede utilizar el nombre de nodo.
  - Por ejemplo:

    http://brnxxxxxxxxxxxx

  Puede ver el nombre NetBIOS en el informe de configuración de la red.
- Para Macintosh, acceda a Administración basada en Web haciendo clic en el icono del equipo en la pantalla **Status Monitor**.

3. No es necesaria ninguna contraseña de forma predeterminada. Escriba una contraseña si ha definido una y, a continuación, haga clic en .

Ahora puede cambiar la configuración del servidor de impresión.

Si ha modificado la configuración del protocolo, debe reiniciar el equipo tras hacer clic en **Enviar** para activar la configuración.

Información relacionada

- Cambiar los ajustes del equipo mediante Administración basada en Web
- Imprimir el informe de configuración de red

Establecer una contraseña de inicio de sesión para Administración basada en Web

Modelos relacionados: HL-L5100DN/HL-L5100DNT/HL-L5200DW/HL-L5200DWT/HL-L6250DN/HL-L6300DW/HL-L6300DWT/HL-L6400DW/HL-L6400DWT

Se recomienda establecer una contraseña de inicio de sesión para evitar el acceso no autorizado a Administración basada en Web.

1. Inicie su navegador web.
2. Escriba “http://dirección IP del equipo” en la barra de direcciones del navegador (donde “dirección IP del equipo” es la dirección IP del equipo).

   Por ejemplo:

   http://192.168.1.2

- Si está utilizando un sistema de nombres de dominio o activa un nombre NetBIOS, puede escribir otro nombre, como “SharedPrinter” en lugar de la dirección IP.
  - Por ejemplo:

    http://SharedPrinter

  Si activa un nombre NetBIOS, también puede utilizar el nombre de nodo.
  - Por ejemplo:

    http://brnxxxxxxxxxxxx

  Puede ver el nombre NetBIOS en el informe de configuración de la red.
- Para Macintosh, acceda a Administración basada en Web haciendo clic en el icono del equipo en la pantalla **Status Monitor**.

3. No es necesaria ninguna contraseña de forma predeterminada. Escriba una contraseña si ha definido una y, a continuación, haga clic en .
4. Haga clic en **Administrador**.
5. Escriba la contraseña que desea utilizar en el campo **Introduzca la nueva contraseña** (hasta 32 caracteres).
6. Vuelva a escribir la contraseña en el campo **Confirme la nueva contraseña**.
7. Haga clic en **Enviar**.

En el futuro cada vez que acceda a Administración basada en Web, escriba la contraseña en el campo **Inicio de sesión** y, a continuación, haga clic en .

Después de establecer la configuración, cierre la sesión haciendo clic en .

Si no va a establecer una contraseña de inicio de sesión, también puede definir una contraseña haciendo clic en el botón **Configure la contraseña** desde la página web del equipo.

Información relacionada

- Cambiar los ajustes del equipo mediante Administración basada en Web

Apéndice

- Especificaciones
- Cómo insertar texto en el equipo Brother
- Consumibles
- Accesorios
- Información relativa a papel reciclado

Especificaciones

Especificaciones generales

Tipo de impresora		Láser
Método de impresión		Impresora láser electrofotográfica
Capacidad de memoria	**Estándar**	• (HL-L5000D) 128 MB • (HL-L5100DN/HL-L5100DNT/HL-L5200DW/HL-L5200DWT/HL-L6250DN/HL-L6300DW/HL-L6300DWT) 256 MB • (HL-L6400DW/HL-L6400DWT) 512 MB
LCD (pantalla de cristal líquido)		• (HL-L5000D/HL-L5100DN/HL-L5100DNT/HL-L5200DW/HL-L5200DWT/HL-L6250DN) 16 caracteres x 1 líneas • (HL-L6300DW/HL-L6300DWT/HL-L6400DW/HL-L6400DWT) Pantalla táctil LCD TFT en color de 1,8 pulgadas [1]
Fuente de alimentación		220 - 240 V CA 50/60Hz
Consumo de energía (Media)	**Máximo** [2]	• Aproximadamente 1.344 W
	Impresión [2]	• (HL-L5000D/HL-L5100DN/HL-L5100DNT/HL-L5200DW/HL-L5200DWT) Aproximadamente 640 W a 25 ºC • (HL-L6250DN/HL-L6300DW/HL-L6300DWT) Aproximadamente 740 W a 25 ºC • (HL-L6400DW/HL-L6400DWT) Aproximadamente 770 W a 25 ºC
	Impresión **(Modo sin ruido)** [2]	• Aproximadamente 390 W a 25 ºC
	Preparado [2]	Aproximadamente 32 W a 25 ºC
	Espera [2]	• (HL-L5000D/HL-L5100DN/HL-L5100DNT/HL-L5200DW/HL-L5200DWT/HL-L6250DN) Aproximadamente 6,5 W • (HL-L6300DW/HL-L6300DWT/HL-L6400DW/HL-L6400DWT) Aproximadamente 7,3 W
	Modo de espera profundo [2]	• (HL-L5000D/HL-L5100DN/HL-L5100DNT/HL-L5200DW/HL-L5200DWT/HL-L6250DN) Aproximadamente 1,2 W • (HL-L6300DW/HL-L6300DWT/HL-L6400DW/HL-L6400DWT) Aproximadamente 1,6 W
	Apagado [3] [4]	Aproximadamente 0,04 W

1 Medido diagonalmente

2 Medido cuando el equipo está conectado a la interfaz USB.

Dimensiones 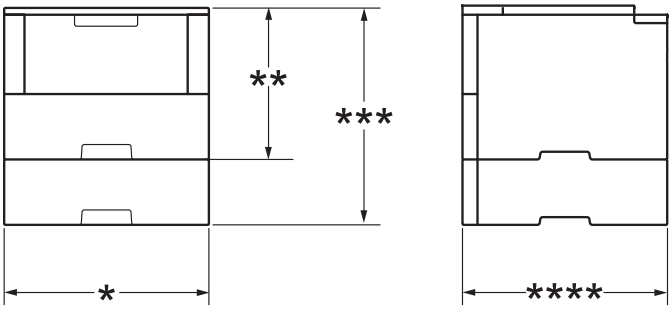 	Unidad: mm • (HL-L5000D/HL-L5100DN/HL-L5200DW) * 373 ** 255 **** 388 • (HL-L6250DN) * 373 ** 287 **** 388 • (HL-L5100DNT/HL-L5200DWT) * 373 *** 387 **** 388
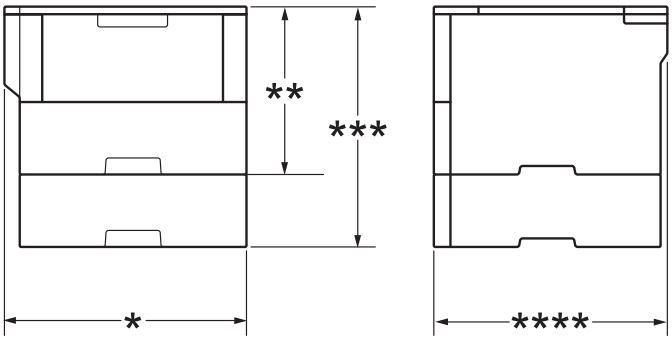 	Unidad: mm • (HL-L6300DW/HL-L6400DW) * 400 ** 288 **** 396 • (HL-L6300DWT/HL-L6400DWT) * 400 *** 420 **** 396
Pesos (con consumibles)	• (HL-L5000D/HL-L5100DN/HL-L5200DW) 10,7 kg • (HL-L6250DN) 12,4 kg • (HL-L6300DW) 13,2 kg • (HL-L6400DW) 13,4 kg • (HL-L5100DNT/HL-L5200DWT) 14,6 kg • (HL-L6300DWT) 17,1 kg • (HL-L6400DWT) 17,3 kg

[3] Medición conforme a IEC 62301 edición 2.0.

[4] El consumo energético varía ligeramente según el entorno de uso.

Nivel de ruido	**Presión de sonido**	**Impresión**	• (HL-L5000D/HL-L5100DN/HL-L5100DNT/ HL-L5200DW/HL-L5200DWT) LpAm = 52,0 dB (A) • (HL-L6250DN/HL-L6300DW/HL-L6300DWT/ HL-L6400DW/HL-L6400DWT) LpAm = 54,0 dB (A)
		Impresión (Modo sin ruido)	LpAm = 50,0 dB (A)
		Preparado	• (HL-L5000D/HL-L5100DN/HL-L5100DNT/ HL-L5200DW/HL-L5200DWT) LpAm = 34,0 dB (A) • (HL-L6250DN/HL-L6300DW/HL-L6300DWT/ HL-L6400DW/HL-L6400DWT) LpAm = 35,0 dB (A)
	Potencia sonora	**Impresión** [5] [6]	• (HL-L5000D/HL-L5100DN/HL-L5100DNT/ HL-L5200DW/HL-L5200DWT) LWAd = 6,80 B (A) • (HL-L6250DN/HL-L6300DW/HL-L6300DWT) LWAd = 6,84 B (A) • (HL-L6400DW/HL-L6400DWT) LWAd = 6,92 B (A)
		Impresión (Modo sin ruido)	LWAd = 6,47 B (A)
		Preparado [5] [6]	• (HL-L5000D/HL-L5100DN/HL-L5100DNT/ HL-L5200DW/HL-L5200DWT) LWAd = 4,75 B (A) • (HL-L6250DN/HL-L6300DW/HL-L6300DWT) LWAd = 4,98 B (A) • (HL-L6400DW/HL-L6400DWT) LWAd = 4,70 B (A)
Temperatura	**En funcionamiento**		10 a 32 °C
	Almacenamiento		0 a 40 °C
Humedad	**En funcionamiento**		Entre el 20 y el 80 % (sin condensación)
	Almacenamiento		Entre el 35 y el 85% (sin condensación)

Especificaciones de los soportes de impresión

Entrada de papel	**Bandeja de papel (Estándar)**	**Tipo de papel**	Papel normal, papel membrete, papel a color, papel fino, papel reciclado, papel grueso [7]
		Tamaño del papel	A4, Letter, A5, A5 (lado largo), A6, Executive, Legal, Folio, Mexico Legal, India Legal
		Peso del papel	Entre 60 y 120 g/m^2
		Capacidad máxima de papel	• (HL-L5000D/HL-L5100DN/HL-L5100DNT/ HL-L5200DW/HL-L5200DWT) Hasta 250 hojas de papel normal de 80 g/m^2

5 Medición realizada según el método descrito en RAL-UZ171.

6 Los equipos de oficina con LWAd>6,30 B (A) no son apropiados para utilizarse en salas donde las personas requieren altos niveles de concentración. Este tipo de equipos debe colocarse en otras ubicaciones debido a la emisión de ruido.

7 Abra la cubierta trasera (bandeja de salida boca arriba) antes de imprimir para que el papel impreso salga por la bandeja de salida boca arriba.

Entrada de papel	**Bandeja de papel (Estándar)**		• (HL-L6250DN/HL-L6300DW/HL-L6300DWT/HL-L6400DW/HL-L6400DWT) Hasta 520 hojas de papel normal de 80 g/m^2
	Bandeja multipropósito (bandeja MU)	**Tipo de papel**	Papel normal, papel membrete, papel a color, papel fino, papel grueso, papel más grueso, papel reciclado, Bond, Label, sobre, sobre fino, sobre grueso
		Tamaño del papel	Ancho: Entre 76,2 y 215,9 mm Longitud: Entre 127 y 355,6 mm
		Peso del papel	Entre 60 y 200 g/m^2
		Capacidad máxima de papel	Hasta 50 hojas de papel normal de 80 g/m^2 Sobre: 10 sobres de hasta 10 mm de espesor
	Bandeja de papel 2, 3, 4 (Opcional) [8] [9] [10]	**Tipo de papel**	Papel normal, papel membrete, papel a color, papel fino, papel reciclado, papel grueso [7]
		Tamaño del papel	A4, Letter, A5, Executive, Legal, Folio, Mexico Legal, India Legal
		Peso del papel	Entre 60 y 120 g/m^2
		Capacidad máxima de papel	LT-5500/LT-5505 Hasta 250 hojas de papel normal de 80 g/m^2 LT-6500/LT-6505 Hasta 520 hojas de papel normal de 80 g/m^2
Salida de papel [11]	**Bandeja de salida boca abajo**		• (HL-L5000D/HL-L5100DN/HL-L5100DNT/HL-L5200DW/HL-L5200DWT/HL-L6250DN) Hasta un máximo de 150 hojas de papel normal de 80 g/m^2 (entrega boca abajo en la bandeja de salida boca abajo) • (HL-L6300DW/HL-L6300DWT/HL-L6400DW/HL-L6400DWT) Hasta un máximo de 250 hojas de papel normal de 80 g/m^2 (entrega boca abajo en la bandeja de salida boca abajo)
	Bandeja de salida boca arriba		• (HL-L5000D/HL-L5100DN/HL-L5100DNT/HL-L5200DW/HL-L5200DWT/HL-L6250DN) Una hoja (entrega boca arriba en la bandeja de salida boca arriba) • (HL-L6300DW/HL-L6300DWT/HL-L6400DW/HL-L6400DWT) Hasta un máximo de 10 hojas (entrega boca arriba en la bandeja de salida boca arriba)
	Clasificador MX-4000 **(Opcional)**		(HL-L6300DW/HL-L6300DWT/HL-L6400DW/HL-L6400DWT) 100 hojas x 4 papeleras de 80 g/m^2 400 hojas x 2 papeleras de 80 g/m^2

8 HL-L5000D/HL-L5100DN/HL-L5200DW: puede instalar hasta dos bandejas inferiores con 250 hojas (LT-5500) o 520 hojas (LT-6500).

9 HL-L6250DN/HL-L6300DW/HL-L6400DW : puede instalar hasta dos bandejas inferiores con 250 hojas (LT-5500/LT-5505) o 520 hojas (LT-6500/LT-6505) o tres bandejas inferiores con 250 hojas (LT-5500/LT-5505)

10 HL-L5100DNT/HL-L5200DWT/HL-L6300DWT/HL-L6400DWT: puede instalar una bandeja inferior con 250 hojas (LT-5500/LT-5505) o 520 hojas (LT-6500/LT-6505).

11 En caso de utilizar etiquetas, es recomendable que retire las hojas impresas de la bandeja de papel de salida inmediatamente después de que salgan del equipo para evitar la posibilidad de que se manchen.

a 2 caras	**Impresión a 2 caras automática**	**Tipo de papel**	Papel normal, papel membrete, papel a color, papel fino, papel reciclado
		Tamaño del papel	A4
		Peso del papel	Entre 60 y 105 g/m^2

Especificaciones de la impresora

Impresión a 2 caras automática		Sí
Emulación		PCL6, BR-Script3, IBM Proprinter XL, Epson FX-850, PDF versión 1.7, XPS versión 1.0
Resolución		Hasta 1200 x 1200 ppp
Velocidad de impresión [12] [13]	**Impresión a 1 cara**	• (HL-L5000D/HL-L5100DN/HL-L5100DNT/HL-L5200DW/HL-L5200DWT) Hasta 42 páginas/minuto (tamaño Letter) Hasta 40 páginas/minuto (tamaño A4) • (HL-L6250DN/HL-L6300DW/HL-L6300DWT) Hasta 48 páginas/minuto (tamaño Letter) Hasta 46 páginas/minuto (tamaño A4) • (HL-L6400DW/HL-L6400DWT) Hasta 52 páginas/minuto (tamaño Letter) Hasta 50 páginas/minuto (tamaño A4)
	Impresión a 2 caras	• (HL-L5000D/HL-L5100DN/HL-L5100DNT/HL-L5200DW/HL-L5200DWT) Hasta 20 caras/minuto (hasta 10 hojas/minuto) (tamaño Letter o A4) • (HL-L6250DN/HL-L6300DW/HL-L6300DWT/HL-L6400DW/HL-L6400DWT) Hasta 24 caras/minuto (hasta 12 hojas/minuto) (tamaño Letter o A4)
Tiempo de la primera copia impresa [14]		• (HL-L5000D/HL-L5100DN/HL-L5100DNT/HL-L5200DW/HL-L5200DWT) Menos de 7,2 segundos a 23 °C / 230 V • (HL-L6250DN/HL-L6300DW/HL-L6300DWT/HL-L6400DW/HL-L6400DWT) Menos de 7,5 segundos a 23 °C / 230 V

Especificaciones de la interfaz

Paralelo [15]	HL-L5000D	De conformidad con la IEEE1284
USB [16] [17]	Todo	USB 2.0 Hi-Speed Use un cable de interfaz USB 2.0 de una longitud inferior a 2 m.

[12] La velocidad de impresión cambiará en función del tipo de documento que imprima.

[13] La velocidad de impresión puede ser más lenta cuando el equipo esté conectado mediante una red LAN inalámbrica.

[14] Desde el modo Preparado y la bandeja estándar

[15] Si el equipo no se suministra con el cable paralelo en su país o región, póngase en contacto con el servicio de atención al cliente de Brother o su distribuidor de Brother local para adquirir el cable paralelo opcional (PC-5000).

[16] El equipo dispone de una interfaz USB Hi-Speed 2.0 (alta velocidad). El equipo puede conectarse también a un ordenador que disponga de una interfaz USB 1.1.

[17] Los puertos USB de terceros no son compatibles.

LAN	HL-L5100DN/HL-L5100DNT/ HL-L5200DW/HL-L5200DWT	10BASE-T / 100BASE-TX [18]
	HL-L6250DN/HL-L6300DW/ HL-L6300DWT/HL-L6400DW/ HL-L6400DWT	10BASE-T / 100BASE-TX / 1000Base-T [18] [19]
LAN inalámbrica	HL-L5200DW/HL-L5200DWT/ HL-L6300DW/HL-L6300DWT/ HL-L6400DW/HL-L6400DWT	IEEE 802.11b/g/n (modo de infraestructura/ad-hoc) IEEE 802.11g/n (Wi-Fi Direct)
NFC	HL-L6300DW/HL-L6300DWT/ HL-L6400DW/HL-L6400DWT	Sí

Funciones y protocolos de seguridad compatibles

Ethernet

10Base-T/100Base-TX/1000Base-T

LAN inalámbrica

IEEE 802.11b/g/n (modo Infraestructura/modo ad-hoc), IEEE 802.11g/n (Wi-Fi Direct)

Protocolos (IPv4)

ARP, RARP, BOOTP, DHCP, APIPA(Auto IP), resolución de nombres WINS/NetBIOS, resolvedor DNS, mDNS, respondedor LLMNR, LPR/LPD, Custom Raw Port/Port9100, IPP/IPPS, servidor FTP, servidor TELNET, servidor HTTP/HTTPS, cliente y servidor TFTP, cliente SMTP, SNMPv1/v2c/ v3, ICMP, Web Services (Servicios web) (Imprimir), cliente CIFS, cliente SNTP, LDAP (solo disponible para determinados modelos)

Protocolos (IPv6)

NDP, RA, resolvedor DNS, mDNS, respondedor LLMNR, LPR/LPD, Custom Raw Port/Port9100, IPP/IPPS, servidor FTP, servidor TELNET, servidor HTTP/HTTPS, cliente y servidor TFTP, cliente SMTP, SNMPv1/v2c, ICMPv6, Web Services (Servicios web) (Imprimir), cliente CIFS, cliente SNTP, LDAP (solo disponible para determinados modelos)

Seguridad de red (cableada)

SMTP-AUTH, SSL/TLS (IPPS, HTTPS, SMTP), SNMP v3 802.1x (EAP-MD5, EAP-FAST, PEAP, EAP-TLS, EAP-TTLS), Kerberos, IPSec

Seguridad de red (inalámbrica)

SMTP-AUTH, SSL/TLS (IPPS, HTTPS, SMTP), SNMP v3 802.1x (LEAP, EAP-FAST, PEAP, EAP-TLS, EAP-TTLS), Kerberos, IPSec

Seguridad de red inalámbrica

WEP de 64/128 bits, WPAPSK (TKIP/AES), WPA2-PSK (AES)

Certificación inalámbrica

Licencia de marca de la certificación Wi-Fi (WPA™/WPA2™ -Enterprise, Personal), licencia de marca del identificador Wi-Fi Protected Setup (WPS), Wi-Fi CERTIFIED Wi-Fi Direct

Especificaciones de requisitos del ordenador

Sistemas operativos y funciones de software compatibles

Plataforma de ordenador y versión de sistema operativo	**Interfaz del ordenador**				**Procesador**	**Espacio en el disco duro para la instalación**
	Paralelo [1] **(IEEE1284)**	**USB** [2]	**10Base-T / 100Base-TX /**	**Inalámbrico** [5]		

[18] Utilice un cable de par trenzado de conexión continua de categoría 5 (o superior).

[19] Al conectar el equipo a una red Gigabit Ethernet, utilice dispositivos de red de conformidad con la especificación 1000BASE-T.

				1000Base-T [3] [4] **(Ethernet)**	**802.11b/g/n**		
Sistema operativo Windows®	Windows® XP Home Windows® XP Professional	Impresión				Procesador de 32 bit (x86)(SP3) o 64 bit (x64) (SP2)	80 MB
	Windows Vista®						
	Windows® 7						
	Windows® 8						
	Windows® 8.1						
	Windows Server® 2003 R2	Impresión				Procesador de 32 bit (x86)(SP2) o 64 bit (x64) (SP2)	
	Windows Server® 2008					procesador de 32 bit (x86) o 64 bit (x64)	
	Windows Server® 2008 R2					Procesador de 64 bit (x64)	
	Windows Server® 2012						
	Windows Server® 2012 R2						
Sistema operativo Macintosh	OS X v10.8.5	**N/A**	Impresión			Procesador Intel®	80 MB
	OS X v10.9.x						
	OS X v10.10.x						

1 HL-L5000D
2 Los puertos USB de terceros no son compatibles.
3 HL-L5100DN/HL-L5100DNT/HL-L5200DW/HL-L5200DWT compatible con 10Base-T/100Base-TX
4 HL-L6250DN/HL-L6300DW/HL-L6300DWT/HL-L6400DW/HL-L6400DWT compatible con 10Base-T/100Base-TX/1000Base-T
5 HL-L5200DW/HL-L5200DWT/HL-L6300DW/HL-L6300DWT/HL-L6400DW/HL-L6400DWT

Para obtener las últimas actualizaciones de controladores, vaya a la página del modelo **Descargas** en Brother Solutions Center en support.brother.com.

Todas las marcas comerciales, nombres de productos y de marcas son propiedad de sus compañías respectivas.

Información relacionada

- Apéndice

Cómo insertar texto en el equipo Brother

>> HL-L5000D/HL-L5100DN/HL-L5100DNT/HL-L5200DW/HL-L5200DWT/HL-L6250DN
>> HL-L6300DW/HL-L6300DWT/HL-L6400DW/HL-L6400DWT

HL-L5000D/HL-L5100DN/HL-L5100DNT/HL-L5200DW/HL-L5200DWT/HL-L6250DN

Para ajustar ciertas opciones, como por ejemplo la clave de red, deberá insertar caracteres en el equipo:

- Mantenga pulsados ▲ o ▼ o púlselos repetidamente para seleccionar uno de los caracteres de la siguiente lista:

  0123456789abcdefghijklmnopqrstuvwxyzABCDEFGHIJKLMNOPQRSTUVWXYZ(espacio)!"#$%&'()*+,-./:;<=>?@[]^_
- Pulse **OK** cuando aparezca el carácter o símbolo que desea y, a continuación, introduzca el siguiente carácter.
- Pulse **Back (Atrás)** para eliminar caracteres introducidos incorrectamente.

HL-L6300DW/HL-L6300DWT/HL-L6400DW/HL-L6400DWT

Si es necesario texto, aparecerá un teclado en la pantalla LCD del equipo.

- Los caracteres pueden variar en función del país.
- El diseño del teclado puede ser diferente según la operación que esté realizando.

- Pulse para alternar entre letras, números y caracteres especiales.
- Para mover el cursor a la izquierda o a la derecha, pulse ◀ o ▶.

Inserción de espacios

- Para introducir un espacio, pulse dos veces para elegir caracteres especiales y, a continuación, pulse el botón de espacio.

Correcciones

- Si introduce un carácter incorrecto y desea cambiarlo, pulse ◀ o ▶ para mover el cursor al carácter incorrecto y pulse . Introduzca el carácter correcto.
- Para insertar un carácter, pulse ◀ o ▶ para colocar el cursor en el lugar apropiado y, a continuación, introdúzcalo.
- Pulse por cada carácter que desee borrar, o bien pulse y manténgalo pulsado para borrar todos los caracteres.

Información relacionada

- Apéndice
- Configurar en su equipo la red inalámbrica en el modo ad-hoc utilizando un SSID existente
- Configurar su equipo para una red inalámbrica utilizando el asistente de configuración del panel de control del equipo
- Configure su equipo para una red inalámbrica en modo ad-hoc utilizando un nuevo SSID
- Configurar el equipo para una red inalámbrica cuando el SSID no es multienvío

Consumibles

Cuando llega el momento de sustituir consumibles tales como el tóner o el tambor, aparece un mensaje de error en el panel de control del equipo o en el Status Monitor. Si desea más información sobre los consumibles de su equipo, visite http://www.brother.com/original/index.html o consulte con su distribuidor local de Brother.

- El cartucho de tóner y la unidad de tambor son dos piezas independientes.
- El número de cartucho de tóner variará dependiendo del país y región.

Consumible	Nombre del modelo de consumible	Vida útil aproximada (Rendimiento de impresión)	Modelos a los que se aplica
Cartucho de tóner 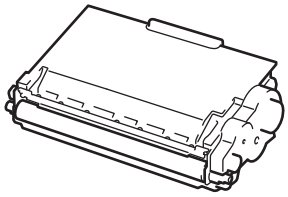	**Tóner estándar:** TN-3430	Aprox. 3.000 páginas [1](página A4 o Letter)	HL-L5000D/HL-L5100DN/ HL-L5100DNT/ HL-L5200DW/ HL-L5200DWT/ HL-L6250DN/HL-L6300DW/ HL-L6300DWT/ HL-L6400DW/ HL-L6400DWT
	Tóner de larga duración: TN-3480	Aprox. 8.000 páginas [1](página A4 o Letter)	HL-L5000D/HL-L5100DN/ HL-L5100DNT/ HL-L5200DW/ HL-L5200DWT/ HL-L6250DN/HL-L6300DW/ HL-L6300DWT/ HL-L6400DW/ HL-L6400DWT
	Tóner de súper larga duración: TN-3512	Aprox. 12.000 páginas [1](página A4 o Letter)	HL-L6250DN/HL-L6300DW/ HL-L6300DWT/ HL-L6400DW/ HL-L6400DWT
	Tóner de ultra larga duración:TN-3520	Aprox. 20.000 páginas [1](página A4 o Letter)	HL-L6400DW/ HL-L6400DWT
	Tóner de buzón de entrada:suministrado con el equipo	Aprox. 2.000 páginas [1] (página A4 o Letter)	HL-L5000D
		Aprox. 3.000 páginas [1](página A4 o Letter)	HL-L5100DN/ HL-L5100DNT/ HL-L5200DW/ HL-L5200DWT
		Aprox. 8.000 páginas [1](página A4 o Letter)	HL-L6300DW/ HL-L6300DWT
		Aprox. 12.000 páginas [1](página A4 o Letter)	HL-L6250DN/HL-L6400DW/ HL-L6400DWT
Unidad de tambor 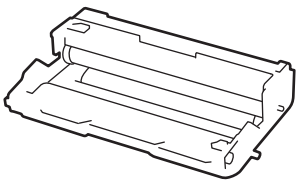	DR-3400	Aprox. 30.000 páginas / 50.000 páginas [2]	HL-L5000D/HL-L5100DN/ HL-L5100DNT/ HL-L5200DW/ HL-L5200DWT/ HL-L6250DN/HL-L6300DW/ HL-L6300DWT/ HL-L6400DW/ HL-L6400DWT

[1] El rendimiento aproximado del cartucho se declara de acuerdo con ISO/IEC 19752.

[2] Aproximadamente 30.000 páginas basándose en 1 página por trabajo y 50.000 páginas basándose en 3 páginas por trabajo [páginas A4/ letter simplex]. El número de páginas puede verse afectado debido a una serie de factores incluyendo pero no limitándose a tipo y tamaño de soporte.

Información relacionada

- Apéndice
- Sustitución de consumibles

Accesorios

La disponibilidad de accesorios puede variar dependiendo de su país o región. Para obtener más información sobre los accesorios de su equipo, visite http://www.brother.com/original/index.html o póngase en contacto con su distribuidor de Brother o su servicio de atención al cliente de Brother.

Nombre del modelo	Artículo	Modelos a los que se aplica
LT-5500 (Gris)	Bandeja inferior (250 hojas)	HL-L5000D/HL-L5100DN/HL-L5100DNT/HL-L5200DW/ HL-L5200DWT/HL-L6250DN
LT-5505 (Blanco)		HL-L6300DW/HL-L6300DWT/HL-L6400DW/ HL-L6400DWT
LT-6500 (Gris)	Bandeja inferior (520 hojas)	HL-L5000D/HL-L5100DN/HL-L5100DNT/HL-L5200DW/ HL-L5200DWT/HL-L6250DN
LT-6505 (Blanco)		HL-L6300DW/HL-L6300DWT/HL-L6400DW/ HL-L6400DWT
MX-4000	Clasificador	HL-L6300DW/HL-L6300DWT/HL-L6400DW/ HL-L6400DWT
PC-5000	Cable con puerto paralelo I/F	HL-L5000D

Información relacionada

- Apéndice
- Unidad Clasificador

Unidad Clasificador

Modelos relacionados: HL-L6300DW/HL-L6300DWT/HL-L6400DW/HL-L6400DWT

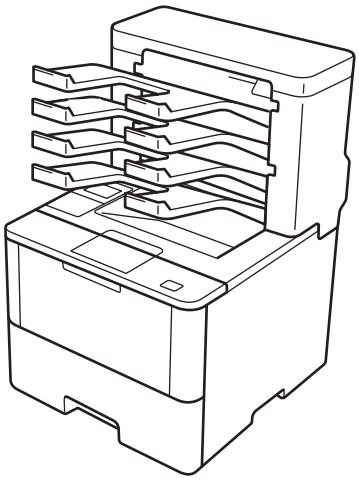

La unidad Clasificador (MX) opcional le da un mayor control sobre la impresión del equipo Brother. Puede asignar cuatro papeleras de salida de la unidad a usuarios determinados, organizar trabajos de impresión específicos más eficientemente, y aumentar la capacidad de impresión del equipo.

Utilice la unidad Clasificador como:

- Clasificador: asigne a cada papelera un grupo o usuario específico, y envíe trabajos de impresión directamente a la papelera de cada destinatario.
- Apiladora: al imprimir documentos grandes, utilice las papeleras para aumentar la capacidad de la bandeja de salida del equipo. Cuando la bandeja de salida del equipo está llena, el equipo saca las páginas por las papeleras del Clasificador.

  Para incrementar la capacidad de salida del equipo hasta un máximo de 1.050 hojas (incluyendo la bandeja de salida estándar), extraiga las papeleras 2 y 4.
- Clasificadora: al imprimir varias copias, establezca que el controlador de la impresora saque cada copia por una papelera diferente.

Establezca las preferencias para la apiladora (**Buzón apilador**) y la clasificadora (**Buzón clasificador**) en el controlador de la impresora o en la pantalla LCD del equipo Brother.

Para establecer la apiladora MX o la clasificadora MX en el controlador de la impresora (para Windows®)

En el controlador de la impresora, haga clic en la pestaña **Avanzada**, haga clic en el menú desplegable **Bandeja de salida** y seleccione **Buzón apilador** o **Buzón clasificador**. Haga clic en **Aceptar**.

Para establecer la apiladora MX o la clasificadora MX en el controlador de la impresora (para Macintosh)

En el controlador de la impresora, seleccione **Imprimir configuración**, haga clic en el menú emergente **Bandeja de salida** y seleccione **Buzón apilador** o **Buzón clasificador**.

Para obtener más información sobre los ajustes del controlador de la impresora, ➤➤ *Información relacionada*

Para establecer la apiladora MX o la clasificadora MX desde la pantalla LCD del equipo

En la pantalla LCD del equipo, pulse [Ajustes] > [Bandeja de papel] > [Bandeja de salida] > [Apilador BZ] o [Clasificador BZ].

Información relacionada

- Accesorios
- Uso de la bandeja estándar cuando esté llena
- Función Continuar del Clasificador
- Asignar un contenedor Clasificador a un usuario o grupo
- Ajustes de impresión (Windows®)
- Opciones de impresión (Macintosh)

Uso de la bandeja estándar cuando esté llena

Modelos relacionados: HL-L6300DW/HL-L6300DWT/HL-L6400DW/HL-L6400DWT

La función **Usar la bandeja estándar cuando esté lleno** permite que un gran trabajo de impresión siga imprimiendo, incluso si las papeleras Clasificador están llenas. Si selecciona esta opción en el controlador de impresora, el equipo continúa con el trabajo de impresión, extrayendo las páginas restantes por la bandeja de salida principal del equipo si las papeleras Clasificador están llenas.

Para obtener más información acerca de los ajustes del controlador de la impresora ➤➤ *Información relacionada*

El nombre de este ajuste es para Windows y puede variar para Macintosh dependiendo de su país.

Información relacionada

- Unidad Clasificador
- Ajustes de impresión (Windows®)
- Opciones de impresión (Macintosh)

Función Continuar del Clasificador

Modelos relacionados: HL-L6300DW/HL-L6300DWT/HL-L6400DW/HL-L6400DWT

Si se detiene un trabajo de impresión porque todas las papeleras están llenas, la función Continuar del MX (Clasificador) permite al equipo salir del trabajo de impresión tras eliminar las páginas impresas de cualquiera de las ubicaciones de impresión.

Ajuste	Descripción
Sí	El equipo sale del trabajo de impresión utilizando la primera bandeja de salida vacía o la papelera Clasificador.
No	Debe quitar las páginas impresas de la bandeja de salida y todas las papeleras del Clasificador para salir del trabajo de impresión.

Por defecto, la función Continuar de MX está desactivada. Para activarla:

Pulse [Ajustes] > [Bandeja de papel] > [BZ Continuar] > [Sí].

Información relacionada

- Unidad Clasificador
- Tablas de ajustes (modelos con pantalla táctil de 1,8 pulgadas)

Asignar un contenedor Clasificador a un usuario o grupo

Modelos relacionados: HL-L6300DW/HL-L6300DWT/HL-L6400DW/HL-L6400DWT

Para organizar trabajos de impresión enviándolos a un destinatario específico, asigne cada contenedor Clasificador a un individuo o a un grupo.

- Esta función está disponible solo si está activado Secure Function Lock 3.0.
- Asegúrese de seleccionar **Automática** (configuración predeterminada) de **Bandeja de salida** en el controlador de la impresora cuando envíe el trabajo de impresión.
- El nombre de este ajuste es para Windows y puede variar para Macintosh dependiendo de su país.

Cualquier persona que utilice el equipo Brother puede enviar un trabajo de impresión a un contenedor específico pero el administrador debe asignar primero los contenedores a usuarios o grupos.

1. Inicie su navegador web.
2. Escriba “http://dirección IP del equipo” en la barra de direcciones del navegador (donde “dirección IP del equipo” es la dirección IP del equipo).

   Por ejemplo:

   http://192.168.1.2
3. Haga clic en la pestaña **Administrador**.
4. Haga clic en el menú **Función de restricción de usuario** de la barra de navegación izquierda.
5. Seleccione **Bloqueo función de seguridad**.
6. Haga clic en **Enviar**.
7. Haga clic en el menú **Lista de usuarios** de la barra de navegación izquierda.
8. En el campo **Lista de usuarios**, escriba el nombre de usuario.
9. En el campo **Número PIN**, escriba una contraseña de cuatro dígitos.
10. Haga clic en la lista desplegable **Salida** y, a continuación, seleccione la bandeja de salida para cada usuario.
11. Seleccione **Lista de usuarios / Funciones restringidas** para cada usuario en la lista desplegable.
12. Haga clic en **Enviar**.
13. Haga clic en la pestaña **Imprimir**.
14. Haga clic en el menú **Bandeja** de la barra de navegación izquierda.
15. Haga clic en la lista desplegable **Salida** y, a continuación, seleccione **Ajuste SFL**.
16. Haga clic en **Enviar**.

Información relacionada

- Unidad Clasificador
- Ajustes de impresión (Windows®)
- Opciones de impresión (Macintosh)
- Configurar Secure Function Lock 3.0 (Bloqueo seguro de funciones 3.0) mediante Administración basada en Web

Información relativa a papel reciclado

- El papel reciclado tiene la misma calidad que el papel fabricado a partir de recursos originales. La normativa relativa al papel reciclado moderno garantiza el cumplimiento de los requisitos de la más alta calidad de distintos procesos de impresión. El equipo visual proporcionado por los signatarios del acuerdo voluntario es adecuado para su uso con papel reciclado que cumpla la normativa EN 12281:2002.
- La adquisición de papel reciclado ahorra recursos y fomenta la economía circular. El papel está hecho de fibra de celulosa procedente de la madera. La recogida de papel y su reciclado alarga la vida de las fibras varios ciclos, con lo que se hace un mejor uso de los recursos.
- El proceso de producción de papel reciclado es más corto. Las fibras ya se han procesado, por lo que se utiliza menos agua, sustancias químicas y energía.
- El reciclado de papel reduce las emisiones de dióxido de carbono al trasladar productos de papel de rutas de deshecho alternativas como el vertedero y la incineración. Los vertederos emiten gas metano, una sustancia que aumenta considerablemente el efecto invernadero.

Información relacionada

- Apéndice

Glosario

Esta lista contiene todas las funciones y términos que aparecen en los manuales Brother. La disponibilidad de estas funciones se encuentra en función del modelo adquirido.

A B C D E H I L M N P R S T W

A

- Administración basada en Web
- AES
- Almacenamiento del registro de impresión en red
- APIPA
- ARP
- Asistente de despliegue del controlador
- Autenticación
- Autenticación de Active Directory®

B

- BOOTP
- BRAdmin Light (Windows®)
- BRAdmin Professional 3 (Windows®)
- BRPrint Auditor (Windows®)

C

- CA
- Canales
- Certificado
- Certificado de CA
- CIFS
- Clave de red

- Cliente DNS
- Cliente SMTP
- CSR

D

- Densidad
- DHCP
- Dirección IP
- Dirección MAC

E

- Emparejamiento vertical
- Encriptación

H

- Herramienta de reparación de conexión de red
- HTTP (servidor web)
- HTTPS

I

- IEEE 802.1x
- Impresión en red compartida
- Informe de configuración de la red
- Informe WLAN
- IPP
- IPPS
- IPsec
- IPv6

L

- LEAP
- LLMNR
- LPD
- LPR

M

- Máscara de subred
- mDNS
- Método de autenticación WPA-PSK/WPA2-PSK
- Modo ad-hoc
- Modo infraestructura

N

- Nombre del nodo

P

- PEAP
- Protocolos
- Puerta de acceso
- Punto a punto

R

- RARP
- Raw Port personalizado
- Resolución
- Resolución de nombres NetBIOS

S

- Secure Function Lock 3.0 (Bloqueo seguro de funciones 3.0)
- Servicios web
- Servidor DNS
- Servidor WINS
- Sistema abierto
- Sistema criptográfico de clave compartida
- Sistema criptográfico de clave pública
- SMTP sobre SSL/TLS
- SMTP-AUTH
- SNMP
- SNMPv3
- SNTP
- SSID
- SSL/TLS
- Status Monitor

T

- Tablas de ajustes
- TCP/IP
- TELNET
- TKIP

W

- WEP
- Wi-Fi Direct®
- WINS

- WPS

Administración basada en Web

Se puede utilizar un navegador web estándar para administrar el equipo mediante el protocolo de transferencia de hipertexto (HTTP) o el protocolo de transferencia de hipertexto a través de Secure Socket Layer (Capa de conexión segura) (HTTPS). Puede realizar la función indicada u obtener la siguiente información de un equipo de su red mediante un navegador web:

- Información del estado del equipo
- Cambiar la configuración de red, como la información de TCP/IP
- Configurar Gigabit Ethernet
- Configurar Secure Function Lock 3.0 (Bloqueo seguro de funciones 3.0)
- Configurar el almacenamiento del registro de impresión en red
- Configurar LDAP
- Información de la versión de software del equipo y del servidor de impresión
- Cambios de los detalles de configuración de la red y del equipo

Para utilizar Administración basada en Web, debe utilizar el protocolo TCP/IP en la red y disponer de una dirección IP válida programada en el servidor de impresión y en el ordenador.

AES

El estándar de encriptación avanzada (AES) es el estándar de encriptación mayor autorizado para Wi-Fi®.

Almacenamiento del registro de impresión en red

La función de almacenamiento del registro de impresión en red permite guardar el archivo de registro de impresión desde el equipo Brother en un servidor de red mediante CIFS.

APIPA

Si no asigna una dirección IP manualmente o automáticamente (mediante un servidor DHCP, BOOTP o RARP), el protocolo APIPA (direccionamiento automático de direcciones IP privadas) asignará automáticamente una dirección IP del intervalo comprendido entre 169.254.1.0 y 169.254.254.255.

ARP

El protocolo de resolución de direcciones (ARP) lleva a cabo la asignación de una dirección IP a una dirección MAC en una red TCP/IP.

Asistente de despliegue del controlador

El CD-ROM de instalación de Brother incluye el controlador de impresora de Windows® y el controlador de puerto de red de Brother (LPR y NetBIOS). Si un administrador instala el controlador de impresora y el controlador de puerto mediante esta aplicación, podrá guardar el archivo en el servidor de archivos o enviarlo por correo electrónico a los usuarios. A continuación, cada usuario simplemente tiene que hacer clic en ese archivo para copiar el controlador de impresora, el controlador de puerto, la dirección IP, etc., automáticamente en su ordenador.

Autenticación

La mayoría de las redes inalámbricas utiliza algún tipo de configuración de seguridad. Dicha configuración define la autenticación (el modo en que el dispositivo en sí se identifica en la red) y la encriptación (el modo en que los datos se encriptan a medida que se envían por la red). Si no especifica correctamente estas opciones cuando establezca la configuración del equipo inalámbrico Brother, este no podrá conectarse a la red inalámbrica. Por lo tanto, debe prestar atención a la hora de configurar estas opciones.

Métodos de autenticación para una red inalámbrica personal

Una red inalámbrica personal es una red pequeña (por ejemplo, una red inalámbrica doméstica) no compatible con IEEE 802.1x.

- Sistema abierto

  Se permite a dispositivos inalámbricos acceder a la red sin ninguna autenticación.
- Clave compartida

  Todos los dispositivos que acceden a la red inalámbrica comparten una clave predeterminada secreta. El equipo inalámbrico Brother utiliza la clave WEP como clave predeterminada.
- WPA-PSK/WPA2-PSK

  Activa una clave precompartida de Wi-Fi Protected Access® (WPA-PSK/WPA2-PSK), que permite al equipo inalámbrico Brother asociarse con puntos de acceso mediante TKIP para WPA-PSK o AES para WPA-PSK y WPA2-PSK (WPA-Personal).

Métodos de autenticación para una red inalámbrica corporativa

Una red inalámbrica corporativa es una red grande (por ejemplo, al utilizar el equipo en una red inalámbrica corporativa de una empresa), compatible con IEEE 802.1x. Si configura el equipo en una red inalámbrica compatible con IEEE 802.1x, puede utilizar los siguientes métodos de autenticación.

- LEAP
- EAP-FAST
- PEAP
- EAP-TTLS
- EAP-TLS

Los métodos de autenticación anteriores utilizan un ID de usuario de menos de 64 caracteres y una contraseña de 32 caracteres como máximo.

Autenticación de Active Directory®

La autenticación de Active Directory® restringe el uso del equipo Brother. No puede usar el equipo hasta que haya iniciado sesión en el equipo utilizando un ID y contraseña de usuario.

BOOTP

El protocolo de arranque (BOOTP) es un protocolo de red utilizado por un cliente de red para obtener una dirección IP desde un servidor de configuración.

Para utilizar BOOTP, póngase en contacto con el administrador de red.

BRAdmin Light (Windows®)

BRAdmin Light es una utilidad para la configuración inicial de dispositivos Brother conectados a la red. Permite buscar productos Brother en la red, ver el estado y establecer la configuración básica de la red, como la dirección IP.

Vaya a la página **Descargas** del modelo en Brother Solutions Center en support.brother.com para descargar BRAdmin Light.

BRAdmin Professional 3 (Windows®)

BRAdmin Professional 3 es una utilidad que permite una administración más avanzada de dispositivos Brother conectados a la red. Esta utilidad puede buscar productos Brother en la red y visualizar el estado del dispositivo desde una ventana similar a la de Windows® Explorer, fácil de leer, que cambia el color para identificar el estado de cada dispositivo. Se puede configurar la red y los ajustes del dispositivo y actualizar el firmware del dispositivo desde un ordenador Windows® en su red LAN. BRAdmin Professional 3 también tiene la capacidad de registrar la actividad de los dispositivos Brother que se encuentren en la red y exportar los datos del registro en formato HTML, CSV, TXT o SQL.Para los usuarios que deseen supervisar equipos conectados localmente, instale el software Print Auditor Client en el ordenador cliente. Esta utilidad permite utilizar BRAdmin Professional 3 para supervisar los equipos que estén conectados a un ordenador cliente a través de una interfaz USB.

Vaya a la página **Descargas** del modelo en Brother Solutions Center en support.brother.com para descargar el software.

- Esta utilidad está disponible sólo para Windows®.
- Vaya a la página **Descargas** del modelo en Brother Solutions Center en support.brother.com para descargar la última versión de la utilidad BRAdmin Professional 3 de Brother.
- Nombre de nodo: el nombre de nodo aparece en la ventana actual de BRAdmin Professional 3. El nombre de nodo predeterminado es "BRNxxxxxxxxxxxx" para una red cableada o "BRWxxxxxxxxxxxx" para una red inalámbrica (donde "xxxxxxxxxxxx" es la dirección MAC / Ethernet del equipo).
- Si está utilizando la función Firewall de Windows® o la función de software de seguridad de una aplicación antivirus o anti-spyware, desactívelas provisionalmente. Cuando haya comprobado que puede imprimir, configure los ajustes del software siguiendo las instrucciones.

BRPrint Auditor (Windows®)

El software BRPrint Auditor de Brother incorpora el potencial de vigilancia de las herramientas de administración de la red de Brother a los equipos conectados localmente. Esta utilidad permite que un ordenador cliente recopile información de estado y de uso de su equipo Brother conectado a través de una interfaz paralela o USB. A continuación, BRPrint Auditor puede enviar esta información a otro ordenador de la red en el que se ejecute BRAdmin Professional 3. De esta forma, el administrador puede comprobar elementos como el recuento de páginas o el estado del tóner y el tambor, así como la versión de firmware. Además de informar a las aplicaciones de administración de red de Brother, esta utilidad puede enviar directamente por correo electrónico la información de uso y de estado en formato CSV o XML a una dirección de correo electrónico predefinida (compatibilidad con correo SMTP imprescindible). La utilidad BRPrint Auditor también admite notificación por correo electrónico en caso de advertencias o errores.

CA

Una entidad de certificación (CA) es una entidad que emite certificados digitales (especialmente certificados X. 509) y garantiza la vinculación de los elementos de datos en un certificado.

Canales

Las redes inalámbricas emplean canales. Cada canal inalámbrico tiene una frecuencia diferente. En una red inalámbrica se pueden utilizar hasta 14 canales diferentes. No obstante, en algunos países, el número de canales disponibles está restringido.

Certificado

Un certificado es la información que vincula una clave pública con una identidad. El certificado puede utilizarse para comprobar que una clave pública pertenece a un individuo. El formato viene definido por el estándar X.509.

Certificado de CA

Un certificado de CA es la certificación que identifica la CA y posee su clave privada. Un certificado de CA verifica un certificado emitido por la CA.

CIFS

El Sistema común de archivos de Internet (CIFS) es la forma estándar en la que los usuarios de ordenador comparten archivos e impresoras en Windows®.

Clave de red

La clave de red es una contraseña que se usa cuando los datos se codifican o se descodifican. La clave de red también se denomina contraseña, clave de seguridad o clave de codificación. La tabla muestra el número de caracteres de la clave que se debe usar para cada ajuste.

Sistema abierto/Clave compartida con WEP

Esta clave consiste en un valor de 64 bits o de 128 bits que debe introducirse en formato ASCII o hexadecimal.

	ASCII	Hexadecimal
64 (40) bits	Utiliza cinco caracteres de texto. Por ejemplo, "WSLAN" (distingue entre mayúsculas y minúsculas).	Utiliza 10 dígitos de datos hexadecimales. Por ejemplo, "71f2234aba" (no distingue entre mayúsculas y minúsculas).
128 (104) bits	Utiliza 13 caracteres de texto. Por ejemplo, "Wirelesscomms" (distingue entre mayúsculas y minúsculas).	Utiliza 26 dígitos de datos hexadecimales. Por ejemplo, "71f2234ab56cd709e5412aa2ba" (no distingue entre mayúsculas y minúsculas).

WPA-PSK/WPA2-PSK y TKIP o AES

Utiliza una clave precompartida (PSK) que tiene ocho o más caracteres de longitud, hasta un máximo de 63 caracteres.

Cliente DNS

El servidor de impresión Brother es compatible con la función cliente de sistema de nombres de dominio (DNS). Esta función permite al servidor de impresión comunicarse con otros dispositivos utilizando su nombre DNS.

Cliente SMTP

El cliente del protocolo simple de transferencia de correo (SMTP) se utiliza para enviar mensajes de correo electrónico a través de Internet o de una Intranet.

CSR

Una solicitud de firma de certificado (CSR) es un mensaje enviado desde un solicitante a una entidad de certificación (CA) para pedir la emisión de un certificado. La CSR contiene información que permite identificar al solicitante, la clave pública generada por éste y su firma digital.

Densidad

Al cambiar la densidad, la imagen se hace más clara o más oscura.

DHCP

El protocolo de configuración dinámica de host (DHCP) es un protocolo de red utilizado para configurar dispositivos de red que pueden comunicarse en una red IP.

Para utilizar DHCP, póngase en contacto con el administrador de red.

Dirección IP

Una dirección de protocolo de Internet (IP) es una serie de números que identifica cada dispositivo conectado a una red. Una dirección IP consiste en cuatro números separados por puntos. Cada número se sitúa en el intervalo comprendido entre 0 y 255.

Por ejemplo, en una red pequeña, lo normal es que cambie solamente el número final.

192.168.1.1

192.168.1.2

192.168.1.3

Cómo se asigna la dirección IP al servidor de impresión:

Si en la red hay un servidor DHCP/BOOTP/RARP, este asignará automáticamente la dirección IP al servidor de impresión.

En redes pequeñas, el servidor DHCP puede ser también el enrutador.

Si no tiene servidor DHCP/BOOTP/RARP, el protocolo APIPA (Automatic Private IP Addressing) asignará automáticamente una dirección IP situada en el intervalo de 169.254.1.0 a 169.254.254.255.

Dirección MAC

La dirección MAC (dirección Ethernet) es un número único asignado a la interfaz de red del equipo.

Emparejamiento vertical

Emparejamiento vertical de Windows® es una tecnología que permite a un equipo inalámbrico compatible con Emparejamiento vertical conectarse a la red de Infraestructura mediante el método PIN de Wi-Fi Protected

Setup™ y la función Web Services (Servicios web). Permite la instalación de controladores de impresora desde el icono de impresora de la pantalla **Agregar un dispositivo**.

Encriptación

La mayoría de las redes inalámbricas utiliza algún tipo de ajuste de seguridad. Estos ajustes de seguridad definen la autenticación (cómo se identifica el dispositivo en la red) y encriptación (cómo se encriptan los datos a medida que se envían por la red). Si no especifica correctamente estas opciones al configurar su equipo inalámbrico Brother, no podrá conectar con la red inalámbrica. Por tanto, debe tener cuidado al configurar estas opciones.

Métodos de encriptación para una red inalámbrica personal

Una red inalámbrica personal es una pequeña red (como por ejemplo una red inalámbrica doméstica) sin compatibilidad con IEEE 802.1x.

- Ninguno

  No se utiliza ningún método de encriptación.
- WEP

  Cuando se utiliza privacidad equivalente a cableado (WEP), los datos se transmiten y se reciben con una clave segura.
- TKIP

  El protocolo de integridad de clave temporal (TKIP) proporciona una mezcla de claves por paquete, una comprobación de integridad de mensajes y un mecanismo de reintroducción de claves.
- AES

  El estándar de cifrado avanzado (AES) proporciona una mayor protección de datos utilizando cifrado de clave simétrica.

- IEEE 802.11n no es compatible con WEP ni con TKIP como método de encriptación.
- Para conectarse a la red inalámbrica mediante IEEE 802.11n, se recomienda seleccionar AES.

Métodos de encriptación para una red inalámbrica corporativa

Una red inalámbrica comercial es una red grande, por ejemplo que utiliza el equipo en una red inalámbrica empresarial, con compatibilidad con IEEE 802.1x. Si configura el equipo en una red inalámbrica compatible con IEEE 802.1x, puede utilizar los siguientes métodos de encriptación.

- TKIP
- AES
- CKIP

  El protocolo de integridad de clave original para LEAP de Cisco Systems, Inc.

Herramienta de reparación de conexión de red

La Herramienta de reparación de conexión de red es un programa ofrecido por Brother para corregir la configuración del controlador de forma que coincida con los ajustes de red del equipo. Para utilizar la Herramienta de reparación de conexión de red, consulte al administrador de red.

HTTP (servidor web)

El protocolo de transferencia de hipertexto (HTTP) se utiliza para transmitir los datos entre un servidor web y un navegador web. El servidor de impresión Brother está equipado con un servidor web integrado que permite supervisar su estado o cambiar algunos elementos de su configuración mediante un navegador web.

HTTPS

HTTPS (HTTP sobre SSL/TLS) es la versión del protocolo de transferencia de hipertexto (HTTP) que utiliza SSL/TLS de forma que el contenido web se transfiera y visualice de manera segura.

IEEE 802.1x

IEEE 802.1x es un estándar de autenticación de red utilizado para la conexión a una LAN cableada o inalámbrica. Restringe las conexiones que no son auténticas y solo permite la conexión a los usuarios autenticados por una autoridad central.

Impresión en red compartida

Impresión en red compartida es un tipo de impresión en un entorno de red compartida. En este entorno, cada ordenador envía datos a través de un servidor o servidor de impresión.

Informe de configuración de la red

El informe de configuración de la red enumera la configuración actual de la red, incluidos los ajustes del servidor de impresión de la red.

Informe WLAN

El informe de WLAN imprime el informe de estado de la red inalámbrica de su equipo. Si la conexión inalámbrica no es correcta, compruebe el código de error en el informe impreso.

IPP

El protocolo de impresión de Internet (IPP versión 1.0) permite imprimir documentos directamente en cualquier equipo que sea accesible a través de Internet.

IPPS

IPPS (Internet Printing Protocol) es el protocolo de impresión que utiliza SSL. IPPS se utiliza para enviar y recibir datos de impresión, y para gestionar dispositivos de impresión.

IPsec

IPsec es una función de seguridad opcional del protocolo IP que ofrece servicios de autenticación y encriptación.

IPv6

IPv6 es la próxima generación del protocolo de Internet. Si necesita más información sobre el protocolo IPv6, vaya a la página de su modelo en Brother Solutions Center support.brother.com.

LEAP

Protocolo de autenticación extensible Lightweight (LEAP) es un método EAP propietario desarrollado por Cisco Systems, Inc., que utiliza un ID de usuario y una contraseña para la autenticación. LEAP se utiliza en redes inalámbricas.

LLMNR

El protocolo de resolución de nombres de multidifusión local de vínculos (LLMNR) esuelve los nombres de los ordenadores vinculados, si la red no tiene un servidor de sistema de nombre de dominio (DNS). La función de respondedor LLMNR opera en el entorno IPv4 o IPv6 cuando se utiliza Windows Vista® o superior.

LPD

El protocolo Line Printer Daemon (LPD o LPR) es un protocolo de impresión utilizado normalmente en una red TCP/IP, especialmente para sistemas operativos basados en UNIX®.

LPR

Line Printer Daemon (LPR o LPD) es un protocolo de impresión de uso frecuente en una red TCP/IP.

Máscara de subred

Una máscara de subred permite identificar qué parte de una dirección IP se utiliza como dirección de red y qué parte como dirección de host.

En el ejemplo siguiente, el último segmento de la dirección IP se conoce como dirección de host y los tres primeros segmentos son la dirección de red.

Ejemplo: el Ordenador 1 puede comunicarse con el Ordenador 2

- Ordenador 1

  Dirección IP: 192.168.1.2

  Máscara de subred: 255.255.255.0
- Ordenador 2

  Dirección IP: 192.168.1.3

  Máscara de subred: 255.255.255.0

0 indica que no hay límite de comunicación en esta parte de la dirección.

mDNS

Multidifusión DNS (mDNS) permite que el servidor de impresión Brother se configure para trabajar en un sistema de configuración simple de red OS X automáticamente.

Método de autenticación WPA-PSK/WPA2-PSK

El método de autenticación WPA-PSK/WPA2-PSK habilita una clave precompartida de Wi-Fi Protected Access® (WPA-PSK/WPA2-PSK), que permite que el equipo inalámbrico Brother se asocie con puntos de acceso utilizando TKIP para WPA-PSK o AES para WPA-PSK y WPA2-PSK (WPA-Personal).

Modo ad-hoc

Modo de funcionamiento en una red inalámbrica, en la que todos los dispositivos (equipos y ordenadores) están conectados sin un punto de acceso/enrutador.

Modo infraestructura

Modo de funcionamiento en una red inalámbrica, en la que todos los dispositivos (equipos y ordenadores) están conectados por medio de un punto de acceso/enrutador.

Nombre del nodo

El nombre de nodo es el nombre de un equipo en la red. Este nombre se conoce a menudo como nombre NetBIOS; será el nombre que esté registrado por el servidor WINS en la red. Brother recomienda el nombre "BRNxxxxxxxxxxxx" para una red cableada o "BRWxxxxxxxxxxxx" para una red inalámbrica (donde "xxxxxxxxxxxx" es la dirección MAC/dirección Ethernet del equipo).

PEAP

El protocolo de autenticación extensible protegida (PEAP) es una versión del método EAP desarrollada por Cisco Systems, Inc., Microsoft® Corporation y RSA Security. El protocolo PEAP crea un túnel de capa de sockets seguros (SSL)/seguridad de la capa de transporte (TLS) encriptado entre un cliente y un servidor de autenticación, para enviar un ID de usuario y una contraseña. PEAP proporciona autenticación mutua entre el servidor y el cliente.

El equipo Brother es compatible con los siguientes métodos de autenticación internos:

- PEAP/MS-CHAPv2
- PEAP/GTC

Protocolos

Los protocolos son los conjuntos estandarizados de reglas para transmitir datos en una red. Los protocolos permiten a los usuarios obtener acceso a recursos conectados a la red. El servidor de impresión utilizado en el equipo Brother es compatible con el protocolo TCP/IP (protocolo de control de transmisión/protocolo de Internet).

Puerta de acceso

Una puerta de acceso es un punto de la red que actúa como entrada a otra red y envía datos transmitidos a través de la red a un destino exacto. El enrutador sabe dónde dirigir los datos que llegan a la puerta de acceso. Si un destino se localiza en una red externa, el enrutador transmite los datos a la red externa. Si su red se comunica con otras redes, puede que sea necesario configurar la dirección IP de la puerta de acceso. Si no conoce la dirección IP de la puerta de acceso, póngase en contacto con el administrador de red.

Punto a punto

P2P es un tipo de impresión en un entorno P2P.En un entorno P2P, cada equipo envía y recibe datos directamente a y desde cada dispositivo. No hay servidor central que controle el acceso o el uso compartido del equipo.

RARP

El protocolo de resolución inversa de direcciones (RARP) localiza la dirección lógica de un equipo que solo conoce su dirección física.

Para utilizar RARP, póngase en contacto con el administrador de red.

Raw Port personalizado

Raw Port personalizado es un protocolo de impresión normalmente utilizado en una red TCP/IP que permite la transmisión de datos interactiva. El puerto predeterminado es 9100.

Resolución

Número de líneas verticales y horizontales por pulgada.

Resolución de nombres NetBIOS

La resolución de nombres del sistema básico de entrada y salida de red (NetBIOS) permite obtener la dirección IP del otro dispositivo mediante su nombre NetBIOS durante la conexión de red.

Secure Function Lock 3.0 (Bloqueo seguro de funciones 3.0)

Secure Function Lock 3.0 (Bloqueo seguro de funciones 3.0) aumenta la seguridad restringiendo el uso de funciones.

Servicios web

El protocolo Web Services (Servicios web) permite a usuarios de Windows Vista®, Windows® 7, o Windows® 8 instalar los controladores utilizados para imprimir haciendo clic con el botón derecho en el icono del equipo de la carpeta **Red**. Web Services (Servicios web) también permite comprobar el estado actual del equipo desde su ordenador.

Servidor DNS

El Sistema de nombres de dominio (DNS) es una tecnología para administrar los nombres de sitios web y dominios de Internet. Un servidor DNS permite al ordenador encontrar automáticamente su dirección IP.

Servidor WINS

El servidor WINS (Servicio de nombres de Internet de Windows®) asigna direcciones IP a nombres de ordenadores (nombres NetBIOS) en una red de Windows®.

Sistema abierto

Sistema abierto es uno de los métodos de autenticación de la red. Con la autenticación de sistema abierto, cualquier dispositivo inalámbrico puede acceder a la red sin necesidad de una clave WEP.

Sistema criptográfico de clave compartida

Un sistema criptográfico de clave compartida es una rama de la criptografía que implica la utilización de algoritmos que emplean la misma clave para dos pasos diferentes del algoritmo (como la encriptación y la desencriptación).

Sistema criptográfico de clave pública

Un sistema criptográfico de clave pública es una rama moderna de la criptografía en la que los algoritmos emplean un par de claves (una clave pública y una privada) y utilizan un componente diferente del par para los distintos pasos del algoritmo.

SMTP sobre SSL/TLS

La función SMTP sobre SSL permite enviar correos electrónicos encriptados mediante SSL.

SMTP-AUTH

La autenticación SMTP (SMTP-AUTH) amplía SMTP (el protocolo de envío de correos electrónicos por Internet) para incluir un método de autenticación que asegura que se conoce la identidad real del emisor.

SNMP

El Simple Network Management Protocol (SNMP) se utiliza para administrar dispositivos de red tales como ordenadores, enrutadores y equipos Brother preparados para la red. El servidor de impresión Brother admite SNMPv1, SNMPv2c y SNMPv3.

SNMPv3

El protocolo simple de administración de redes versión 3 (SNMPv3) ofrece autenticación de usuario y encriptación de datos para administrar dispositivos de red de manera segura.

SNTP

El protocolo simple de tiempo de red (SNTP) se utiliza para sincronizar los relojes de los ordenadores en una red TCP/IP. Puede establecer la configuración de SNTP mediante Administración basada en Web.

SSID

Cada red inalámbrica tiene su propio nombre de red, lo que técnicamente se conoce como un identificador de conjunto de servicios (SSID). El SSID tiene un valor de 32 bytes o menos y está asignado al punto de acceso. Los dispositivos de red inalámbrica que desee asociar a la red inalámbrica deben tener el mismo punto de acceso. El punto de acceso y los dispositivos de red inalámbrica envían periódicamente paquetes inalámbricos (conocidos como balizas) que contienen la información del SSID. Cuando el dispositivo de red inalámbrica recibe una baliza, es posible identificar redes inalámbricas que estén lo suficientemente cerca como para que las ondas de radiofrecuencia alcancen el dispositivo.

SSL/TLS

Capa de sockets seguros (SSL) o Seguridad de la capa de transporte (TLS) es un método efectivo de protección de datos que se envía a través de una red de área amplia o una red de área local. Funciona mediante encriptación de datos como un trabajo de impresión, enviado a través de una red, para que cualquiera que intente capturarlo no pueda leerlo.

SSL/TLS puede configurarse tanto en redes cableadas como inalámbricas y no funcionará con otros medios de seguridad como las claves WPA y los programas de software de seguridad.

Status Monitor

La utilidad Status Monitor es una utilidad configurable para supervisar el estado de uno o varios dispositivos, lo que permite obtener notificaciones inmediatas en caso de que se produzca un problema, por ejemplo, cuando el equipo se queda sin papel o se produce un atasco.

Tablas de ajustes

Instrucciones resumidas que muestran todos los ajustes y opciones que están disponibles para configurar el equipo.

TCP/IP

El protocolo de transmisión de control/protocolo de Internet (TCP/IP) es el conjunto de protocolos más habitual usado para la comunicación, como Internet y el correo electrónico. Este protocolo se puede utilizar en casi todos los sistemas operativos, incluyendo Windows®, Windows Server®, OS X y Linux®.

TELNET

El protocolo TELNET permite controlar desde el ordenador los dispositivos de red remotos en una red TCP/IP.

TKIP

El protocolo de integridad de clave temporal (TKIP) es uno de los métodos de encriptación adoptados por WPA™ para utilizar en una red inalámbrica. TKIP proporciona una mezcla de claves por paquete, una comprobación de integridad de mensajes y un mecanismo de reintroducción de claves.

WEP

Privacidad equivalente a cableado (WEP) es uno de los métodos de encriptación utilizados en una red inalámbrica. Cuando se utiliza WEP, los datos se transmiten y se reciben con una clave segura.

Wi-Fi Direct®

Wi-Fi Direct es uno de los métodos de configuración inalámbrica desarrollados por Wi-Fi Alliance®. Este tipo de conexión es un estándar Wi-Fi que permite conectar varios dispositivos entre sí mediante un método seguro y sin utilizar un punto de acceso inalámbrico.

WINS

El Servicio de nombres de Internet de Windows® (WINS) es un servicio que suministra información para la resolución de nombres NetBIOS. Consolida una dirección IP y un nombre NetBIOS que se encuentra en la red local.

WPS

Wi-Fi Protected Setup™ (WPS) es un estándar que permite configurar redes inalámbricas seguras. WPS fue creado por Wi-Fi Alliance ® en 2007.

Visite nuestra página web
www.brother.com

Brother Earth
www.brotherearth.com

SPA
Versión A