# Guía del usuario online

## DCP-L5500DN
## DCP-L6600DW
## MFC-L5700DN
## MFC-L5750DW
## MFC-L6800DW
## MFC-L6900DW

© 2019 Brother Industries, Ltd. Todos los derechos reservados.

# Tabla de contenido

**Antes de utilizar su equipo Brother ... 1**
Modelos a los que se aplica ... 2
Definición de las indicaciones ... 3
Marcas comerciales ... 4
Nota importante ... 5
**Introducción al equipo Brother ... 6**
Antes de utilizar el equipo ... 7
Información general del panel de control ... 8
Información general de la pantalla LCD táctil ... 10
Cómo desplazarse por la pantalla táctil LCD ... 14
Información general de la pantalla de configuración ... 16
Cómo especificar la pantalla de inicio ... 18
Acceso a Brother Utilities (Windows) ... 19
Desinstalación de los controladores y el software de Brother (Windows) ... 21
**Manipulación del papel ... 22**
Carga de papel ... 23
Cargar e imprimir utilizando la bandeja de papel ... 24
Cargar e imprimir utilizando la bandeja multipropósito (bandeja MP) ... 30
Ajustes de papel ... 38
Cambio del tipo y tamaño de papel ... 39
Seleccione la bandeja que debe usarse para imprimir ... 40
Cambiar el ajuste de comprobación del tamaño de papel ... 41
Soportes de impresión recomendados ... 42
Carga de documentos ... 43
Carga de documentos el alimentador automático de documentos (unidad ADF) ... 44
Carga de documentos en el cristal de escaneado ... 46
Áreas no escaneables y no imprimibles ... 47
Uso de papel especial ... 48
**Imprimir ... 49**
Imprimir desde el ordenador (Windows) ... 50
Impresión de un documento (Windows) ... 51
Impresión de más de una página en una sola hoja de papel (N en 1) (Windows) ... 53
Impresión en forma póster (Windows) ... 54
Impresión en ambas caras del papel (Windows) ... 55
Impresión en forma de folleto (Windows) ... 58
Impresión segura (Windows) ... 60
Utilice una macro de su ordenador (Windows) ... 61
Utilizar un perfil de impresión predefinido (Windows) ... 62
Cambio de la configuración de impresión predefinida (Windows) ... 65
Imprimir un documento utilizando el controlador de impresora de BR-Script3 (emulación de lenguaje de PostScript® 3™) (Windows) ... 67
Supervisar el estado del equipo desde su ordenador (Windows) ... 68
Ajustes de impresión (Windows) ... 69
Imprimir desde el ordenador (Macintosh) ... 73
Imprimir un documento (Mac) ... 74

Impresión en ambas caras del papel (Mac) ... 75
Impresión de más de una página en una sola hoja de papel (N en 1) (Mac) ... 77
Impresión segura (Macintosh) ... 78
Imprimir un documento utilizando el controlador de impresora de BR-Script3 (emulación de lenguaje de PostScript® 3™) (Mac) ... 79
Supervisión del estado del equipo desde el ordenador (Macintosh) ... 80
Opciones de impresión (Macintosh) ... 82
Imprimir duplicados de una página en distintos tipos de papel ... 87
Cancelación de trabajos de impresión ... 88
Impresión de prueba ... 89
**Escanear ... 90**
Escaneado utilizando el botón Digitalizar en su equipo Brother ... 91
Escanear fotografías y gráficos ... 92
Guardar datos escaneados en una carpeta como archivo PDF ... 94
Guardar datos escaneados en una unidad flash USB ... 96
Escaneado como documento de texto modificable (OCR) ... 98
Escanear como adjunto de un correo electrónico ... 100
Enviar datos escaneados a un servidor de correo electrónico ... 102
Escaneado a FTP ... 104
Escanear a SSH FTP (SFTP) ... 109
Escaneado a red (Windows) ... 117
Escanear a SharePoint ... 123
Web Services (Servicios web) para escanear en su red (Windows Vista SP2 o superior, Windows 7 y Windows 8) ... 128
Cambio de los ajustes del botón de escaneado desde ControlCenter4 (Windows) ... 133
Cambio de los ajustes del botón de escaneado desde ControlCenter2 (Macintosh) ... 136
Configuración de certificados para PDF firmado ... 140
Desactivar escaneado desde su ordenador ... 141
Escanear desde el ordenador (Windows) ... 142
Escaneado mediante el modo inicial de ControlCenter4 (Windows) ... 143
Escaneado mediante el modo avanzado de ControlCenter4 (Windows) ... 161
Escanear utilizando Nuance™ PaperPort™ 14SE u otras aplicaciones de Windows ... 178
Escaneado mediante la galería fotográfica de Windows o fax y escáner de Windows ... 183
Escanear desde el ordenador (Mac) ... 186
Escaneado mediante ControlCenter2 (Mac) ... 187
Escanear utilizando aplicaciones compatibles con TWAIN (Mac) ... 200
Configurar ajustes de escaneado mediante Administración basada en Web ... 203
Configurar el nombre del archivo de escaneado mediante Administración basada en Web ... 204
Establecer el informe de escaneado de correo electrónico de trabajo utilizando Administración basada en Web ... 205
**Copia ... 206**
Copiar un documento ... 207
Aumentar o reducir imágenes copiadas ... 209
Hacer copias con función N en 1 mediante la función de formato de página ... 210
Clasificar copias ... 212
Copia de carnés de identidad ... 213
Copiar en ambas caras del papel (documentos a 2 caras) ... 214
Opciones de copia ... 216

**Fax** ..... **218**
Envío de un fax ..... 219
Envío de un fax ..... 220
Enviar un fax de 2 caras desde la unidad ADF ..... 222
Envío manual de un fax ..... 223
Envío de un fax al final de una conversación ..... 224
Envío del mismo fax a más de un destinatario (multienvío) ..... 225
Envío de un fax en tiempo real ..... 228
Envío de un fax a una hora determinada (fax diferido) ..... 229
Añadir una página de cubierta a los faxes ..... 230
Cancelar un fax en progreso ..... 233
Comprobar y cancelar un fax pendiente ..... 234
Opciones de fax ..... 235
Recibir un fax ..... 236
Configuración del modo de recepción ..... 237
Opciones de recepción en memoria (Fax remoto) ..... 247
Recuperación de fax remota ..... 254
Operaciones de voz y números de fax ..... 260
Operaciones de voz ..... 261
Almacenamiento de números de fax ..... 263
Creación de grupos para multienvío ..... 267
Combinación de números de la libreta de direcciones ..... 271
Servicios telefónicos y dispositivos externos ..... 272
Definir el tipo de línea telefónica ..... 273
TAD externo (contestador automático) ..... 275
Teléfonos externos y extensiones telefónicas ..... 278
Conexiones de líneas múltiples (PBX) ..... 284
Informes de fax ..... 285
Imprimir un informe de verificación de la transmisión ..... 286
Imprimir un informe diario de fax ..... 287
PC-FAX ..... 288
PC-FAX para Windows ..... 289
PC-FAX para Mac ..... 314
**Imprimir datos directamente desde una unidad Flash USB** ..... **317**
Unidades flash USB compatibles ..... 318
Imprima datos directamente desde una unidad de memoria de flash USB o cámara digital compatible con el almacenamiento masivo ..... 319
Crear un archivo PRN para impresión directa (Windows) ..... 321
**Red** ..... **322**
Primeros pasos ..... 323
Funciones de red básicas admitidas ..... 324
Software y utilidades de administración de la red ..... 325
Conocer el software y las utilidades de administración de la red ..... 326
Métodos adicionales para configurar el equipo Brother para una red inalámbrica ..... 327
Antes de configurar el equipo Brother para una red inalámbrica ..... 328
Configurar el equipo para una red inalámbrica ..... 329

Configurar el equipo para una red inalámbrica mediante el método de una sola pulsación de Wi-Fi Protected Setup™ (WPS) ... 330
Configurar el equipo para una red inalámbrica mediante el método PIN de Wi-Fi Protected Setup™ (WPS) ... 331
Configurar su equipo para una red inalámbrica en modo ad-hoc (para IEEE 802.11b/g/n) ... 334
Configurar su equipo para una red inalámbrica utilizando el asistente de configuración del panel de control del equipo ... 338
Configurar el equipo para una red inalámbrica cuando el SSID no es multienvío ... 340
Configurar el equipo para una red inalámbrica corporativa ... 342
Utilizar Wi-Fi Direct® ... 345
Funciones de red avanzadas ... 355
Imprimir el informe de configuración de red ... 356
Configurar los ajustes del servidor de correo mediante Administración basada en Web ... 357
Configurar su equipo Brother para correo electrónico o I-Fax ... 360
Opciones de fax por Internet (I-Fax) ... 375
Utilice la función Enviar fax a servidor ... 380
Imprimir el informe WLAN ... 384
Configurar y controlar la búsqueda de LDAP ... 388
Sincronizar la hora con el servidor SNTP mediante Administración basada en Web ... 391
Información técnica para usuarios avanzados ... 395
Gigabit Ethernet (solo red cableada) ... 396
Reajustar la configuración de la red a los ajustes predeterminados de fábrica ... 398
**Seguridad ... 399**
Bloquear los ajustes del equipo ... 400
Acerca de cómo utilizar Bloqueo de configuración ... 401
Funciones de seguridad de red ... 405
Antes de utilizar las funciones de seguridad de red ... 406
Secure Function Lock 3.0 (Bloqueo seguro de funciones 3.0) ... 407
Usar autenticación Active Directory ... 414
Uso de autenticación LDAP ... 419
Administrar el equipo de red mediante SSL/TLS de manera segura ... 423
Administrar el equipo de red mediante IPsec de manera segura ... 458
Enviar o recibir un correo electrónico de manera segura ... 479
Usar autenticación IEEE 802.1x para una red cableada o inalámbrica ... 485
Almacenamiento del registro de impresión en red ... 490
**Móvil/Web Connect ... 497**
Usar Web Services (Servicios web) desde su equipo Brother ... 498
Usar Web Services (Servicios web) de Brother ... 499
Imprimir con Google Cloud Print™ ... 501
Imprimir con AirPrint ... 502
Imprimir con Mopria™ ... 503
Impresión y escaneado desde un dispositivo móvil ... 504
Imprimir y escanear utilizando Near-Field Communication (NFC) ... 505
**ControlCenter ... 506**
ControlCenter4 (Windows) ... 507
Cambiar el modo de funcionamiento en ControlCenter4 (Windows) ... 508
Escaneado mediante el modo inicial de ControlCenter4 (Windows) ... 510

Escaneado mediante el modo avanzado de ControlCenter4 (Windows) 511
Configuración del equipo Brother con ControlCenter4 (Windows) 512
Creación de una pestaña personalizada en el modo Avanzado de ControlCenter4 (Windows) 514
ControlCenter2 (Mac) 516
Escaneado mediante ControlCenter2 (Mac) 517
Configurar el equipo Brother mediante ControlCenter2 (Mac) 518
**Solución de problemas 520**
Mensajes de error y mantenimiento 521
Transferencia de faxes o informe del registro de faxes 527
Documento atascado 531
Documento atascado en la parte superior de la unidad ADF 532
El documento está atascado debajo la cubierta del documento 533
Retire los pequeños restos de papel atascados en la unidad ADF 534
Atascos de papel 535
Atasco de papel en la bandeja MP 536
Atasco de papel en la bandeja de papel 537
Papel atascado en la parte posterior del equipo 539
Atasco de papel en el interior del equipo 541
Atasco de papel en la bandeja de 2 caras 543
Problemas de impresión 546
Mejora de la calidad de impresión 549
Problemas de teléfono y fax 554
Establecer detección de tono de marcación 558
Ajuste la compatibilidad de la línea telefónica para interferencias y sistemas VoIP 559
Problemas de red 560
Mensajes de error 561
Utilice la herramienta de reparación de la conexión de red (Windows) 563
¿Dónde puedo encontrar la configuración de red del equipo Brother? 564
No puedo completar la configuración de la red inalámbrica 565
El equipo Brother no imprime, escanea ni usa la recepción PC-FAX a través de la red. 567
Deseo comprobar si mis dispositivos de red funcionan correctamente 569
Otros problemas 570
Consultar la información del equipo 573
Reiniciar el equipo Brother 574
Información general de funciones de restablecimiento 575
**Mantenimiento rutinario 576**
Sustitución de consumibles 577
Sustituir el cartucho de tóner 579
Cambio de la unidad de tambor 582
Limpie el equipo 585
Limpieza del escáner 587
Limpieza de la pantalla LCD táctil 588
Limpieza del hilo de corona 589
Limpieza de la unidad de tambor 591
Limpieza de los rodillos de recogida de papel 595
Comprobación de la vida útil restante de los componentes 597
Embalar y enviar su equipo 598

Embale el equipo y el cartucho de tóner juntos ..... 599
Embale el equipo y el cartucho de tóner por separado ..... 601
Sustituir piezas de mantenimiento periódico ..... 604
**Ajustes del equipo ..... 605**
Cambiar los ajustes del equipo desde el panel de control ..... 606
En caso de caída de la línea eléctrica (almacenamiento en memoria) ..... 607
Configuración general ..... 608
Grabación de los ajustes favoritos como acceso directo ..... 624
Imprimir informes ..... 627
Tablas de ajustes y funciones ..... 630
Cambiar los ajustes del equipo desde el ordenador ..... 666
Cambiar los ajustes del equipo mediante Administración basada en Web ..... 667
Cambiar los ajustes del equipo mediante la configuración remota ..... 672
**Apéndice ..... 684**
Especificaciones ..... 685
Cómo insertar texto en el equipo Brother ..... 693
Consumibles ..... 695
Accesorios ..... 696
Información relativa a papel reciclado ..... 697
**Glosario ..... 698**

# Antes de utilizar su equipo Brother


- Modelos a los que se aplica
- Definición de las indicaciones
- Marcas comerciales
- Nota importante

# Modelos a los que se aplica

Esta guía de usuario se aplica a los siguientes modelos:
DCP-L5500DN/DCP-L6600DW/MFC-L5700DN/MFC-L5750DW/MFC-L6800DW/MFC-L6900DW

## Información relacionada

- Antes de utilizar su equipo Brother

# Definición de las indicaciones

En esta guía de usuario se usan los siguientes símbolos y convenciones:

| | |
|---|---|
| **ADVERTENCIA** | ADVERTENCIA indica una situación potencialmente peligrosa que, si no se evita, puede producir la muerte o lesiones graves. |
| **AVISO** | AVISO indica una situación potencialmente peligrosa que, si no se evita, puede producir lesiones leves o moderadas. |
| **IMPORTANTE** | IMPORTANTE indica una situación potencialmente peligrosa que, si no se evita, puede producir daños materiales o que el producto deje de funcionar. |
| **NOTA** | NOTA especifica el entorno operativo, las condiciones de instalación o las condiciones especiales de uso. |
| | Los iconos de consejos aportan sugerencias útiles e información complementaria. |
| | Los iconos de peligro de descarga eléctrica le advierten de la posibilidad de sufrir descargas eléctricas. |
| | Los iconos de peligro de incendio le advierten de la posibilidad de producirse incendios. |
| | Los iconos de superficie caliente le advierten de que debe evitar tocar las piezas calientes del equipo. |
| | Los iconos de prohibición indican las acciones que no se deben llevar a cabo. |
| **Negrita** | Los caracteres en negrita identifican los botones del panel de control del equipo o de la pantalla del ordenador. |
| *Cursiva* | Los caracteres en cursiva tienen por objeto destacar puntos importantes o derivarle a un tema afín. |
| `Courier New` | La fuente Courier New identifica los mensajes que aparecen en la pantalla LCD del equipo. |

## Información relacionada

- Antes de utilizar su equipo Brother

# Marcas comerciales

BROTHER es una marca comercial o una marca comercial registrada de Brother Industries, Ltd.

Microsoft, Windows, Windows Vista, Windows Server, SharePoint, Internet Explorer, Outlook, PowerPoint, Active Directory, OneNote, Windows phone y OneDrive son marcas comerciales registradas o marcas comerciales de Microsoft Corporation en los Estados Unidos y/o en otros países.

Apple, Macintosh, Safari, iPad, iPhone, iPod touch y OS X son marcas comerciales de Apple Inc. registradas en los Estados Unidos y en otros países.

AirPrint es una marca comercial de Apple Inc.

Nuance y PaperPort son marcas comerciales o marcas comerciales registradas de Nuance Communications, Inc. o sus filiales en Estados Unidos y/o en otros países.

PostScript y PostScript 3 son marcas comerciales registradas o marcas comerciales de Adobe Systems Incorporated en Estados Unidos y/o en otros países.

Wi-Fi CERTIFIED, Wi-Fi, Wi-Fi Alliance, Wi-Fi Direct y Wi-Fi Protected Access son marcas comerciales registradas de Wi-Fi Alliance®.

WPA, WPA2, Wi-Fi Protected Setup y el logotipo de Wi-Fi Protected Setup son marcas comerciales de Wi-Fi Alliance®.

Flickr es una marca comercial de Yahoo! Inc.

Android, Google Cloud Print, Google Drive, Google Play, Picasa Web Albums y Google Chrome son marcas comerciales de Google Inc. El uso de estas marcas comerciales está sujeto a los Permisos de Google.

Mopria es una marca comercial de Mopria Alliance, Inc.

UNIX es una marca comercial registrada de The Open Group en Estados Unidos y en otros países.

Linux es una marca comercial registrada de Linus Torvalds en EE. UU. y en otros países.

Intel es una marca comercial de Intel Corporation en EE. UU. y/o en otros países.

Evernote es una marca comercial de Evernote Corporation y se utiliza bajo licencia.

Todas las empresas cuyos programas de software se mencionan en el presente manual cuentan con un Acuerdo de Licencia de Software específico para sus programas patentados.
**Cualquier nombre comercial o nombre de producto de una empresa que aparezca en los productos Brother, documentos relacionados u otro material es una marca comercial o marca comercial registrada de la empresa pertinente.**

## Información relacionada

- Antes de utilizar su equipo Brother

# Nota importante

- No use este producto en un país distinto del de adquisición, pues podría infringir la normativa sobre electricidad y telecomunicaciones inalámbricas de dicho país.
- No todos los modelos están disponibles en todos los países.
- Windows XP en este documento representa Windows XP Professional, Windows XP Professional x64 Edition y Windows XP Home Edition.
- Windows Server 2003 en este documento representa Windows Server 2003, Windows Server 2003 x64 Edition, Windows Server 2003 R2 y Windows Server 2003 R2 x64 Edition.
- Windows Server 2008 en este documento representa Windows Server 2008 y Windows Server 2008 R2.
- A no ser que se especifique lo contrario, las pantallas de este manual corresponden a Windows 7 y OS X v10.9.x. Las pantallas que aparezcan en el ordenador podrán variar en función del sistema operativo.
- Esta documentación es para modelos MFC y DCP. Consulte la referencia 'XXX-XXXX' de su modelo, compuesta por 'MFC/DCP-XXXX' (donde XXXX es el nombre de su modelo).
- Es posible que no todas las funciones estén disponibles en los países sujetos a restricciones de exportación aplicables.

## Información relacionada

- Antes de utilizar su equipo Brother

# Introducción al equipo Brother


- Antes de utilizar el equipo
- Información general del panel de control
- Información general de la pantalla LCD táctil
- Cómo desplazarse por la pantalla táctil LCD
- Información general de la pantalla de configuración
- Cómo especificar la pantalla de inicio
- Acceso a Brother Utilities (Windows)

# Antes de utilizar el equipo

Antes de intentar cualquier operación de impresión, compruebe lo siguiente:

- Asegúrese de que ha instalado el software y los controladores de Brother.
- Para usuarios de cable USB o de red: Asegúrese de que el cable de interfaz sea físicamente seguro.

## Impresión, escaneado y envío de faxes de manera simultánea

El equipo puede imprimir desde el ordenador al mismo tiempo que envía o recibe un fax en la memoria o mientras escanea un documento al ordenador. El envío de faxes no se detiene durante la impresión desde el ordenador. No obstante, cuando el equipo esté copiando o recibiendo un fax en papel, detiene la operación de impresión y continúa con la impresión al finalizar la copia o recepción del fax.

Los modelos DCP no son compatibles con la función de fax.

## Software de seguridad (Windows)

Si su ordenador está protegido por un software de seguridad y no puede imprimir en red, escanear en red o mandar un fax por PC-FAX, es posible que tenga que configurar los ajustes del software de seguridad. Si utiliza el software de seguridad de Windows y ha instalado el software y los controladores de Brother desde el CD-ROM, ya se ha aplicado la configuración necesaria del software de seguridad. Si utiliza otro software de servidor de seguridad personal, consulte la Guía del usuario del software o póngase en contacto con el fabricante del software.

## Información relacionada

- Introducción al equipo Brother

# Información general del panel de control

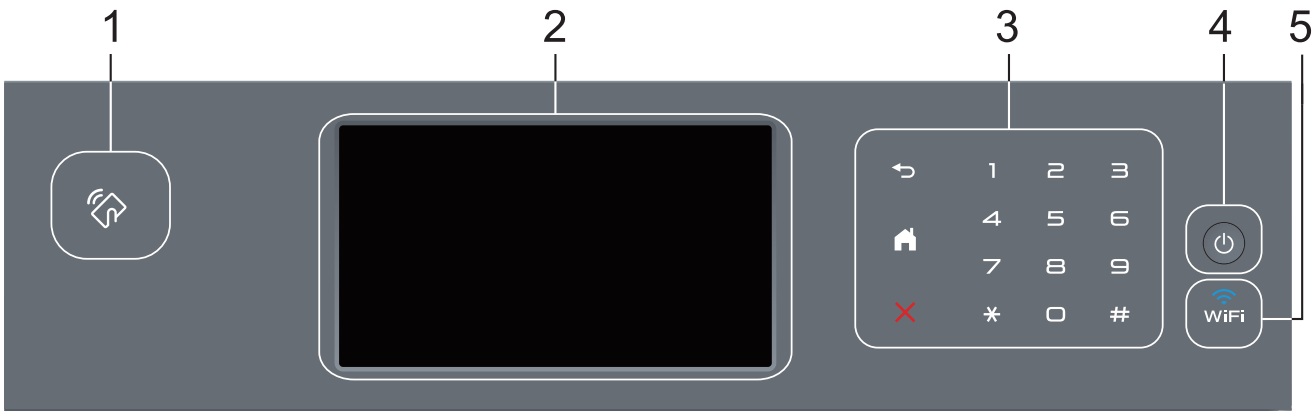


1. **Lector de comunicación de campo cercano (NFC) (disponible solo para ciertos modelos)**

   Puede usar la autenticación con tarjeta tocando con la tarjeta inteligente el lector de NFC del panel de control.

   Si su dispositivo Android™ es compatible con la función NFC, puede imprimir desde él o escanear documentos en él del mismo modo.

2. **Pantalla táctil LCD (pantalla de cristal líquido)**

   Acceda a menús y opciones pulsándolos en esta pantalla táctil.

3. **Panel táctil**

   **(Atrás)**

   Pulse para volver al menú anterior.

   **(Inicio)**

   - Pulse para volver a la pantalla Inicio.
   - El icono Inicio parpadeará cuando el equipo esté en el modo espera.

   **(Cancelar)**

   Pulse esta opción para cancelar una operación cuando esté iluminada.

   **Teclado de marcación (botones numéricos)**

   Pulse los números en el panel táctil para marcar números de fax o teléfono y para introducir el número de copias.

4. **Encendido/apagado**

   - Encienda el equipo pulsando .
   - Apague el equipo pulsando y manteniéndolo pulsado . La pantalla LCD mostrará `[Apagando equipo]` durante unos segundos antes de apagarse. Si ha conectado un teléfono o TAD externo, siempre estará disponible.

5. **(WiFi)**

   (Para modo Infraestructura)

   Cuando la luz **WiFi** está encendida, el equipo Brother está conectado a un punto de acceso inalámbrico. Cuando la luz **WiFi** parpadea, la conexión inalámbrica no funciona o el equipo está en proceso de conectarse a un punto de acceso inalámbrico.

(Para modo ad-hoc)

El LED **WiFi** siempre está desactivado.

## Información relacionada

- Introducción al equipo Brother

# Información general de la pantalla LCD táctil

Puede seleccionar uno de los dos tipos de pantallas para definir la pantalla Inicio: pantallas Funciones y pantalla de accesos directos. Cuando se muestre la pantalla Funciones, deslice el dedo hacia la izquierda o hacia la derecha, o bien pulse ◀ o ▶ para mostrar las pantallas Funciones.

La pantalla Inicio muestra el estado del equipo cuando está inactivo. Esta pantalla también recibe el nombre de pantalla de modo preparado. Cuando se muestra, indica que el equipo está listo para ejecutar el comando siguiente.

Si la autenticación Active Directory o autenticación LDAP está activada, el panel de control del equipo quedará bloqueado.

Las funciones disponibles cambiarán según el modelo.

**Pantallas Funciones**

Las pantallas Funciones ofrecen acceso a funciones como fax, copia y escaneado.

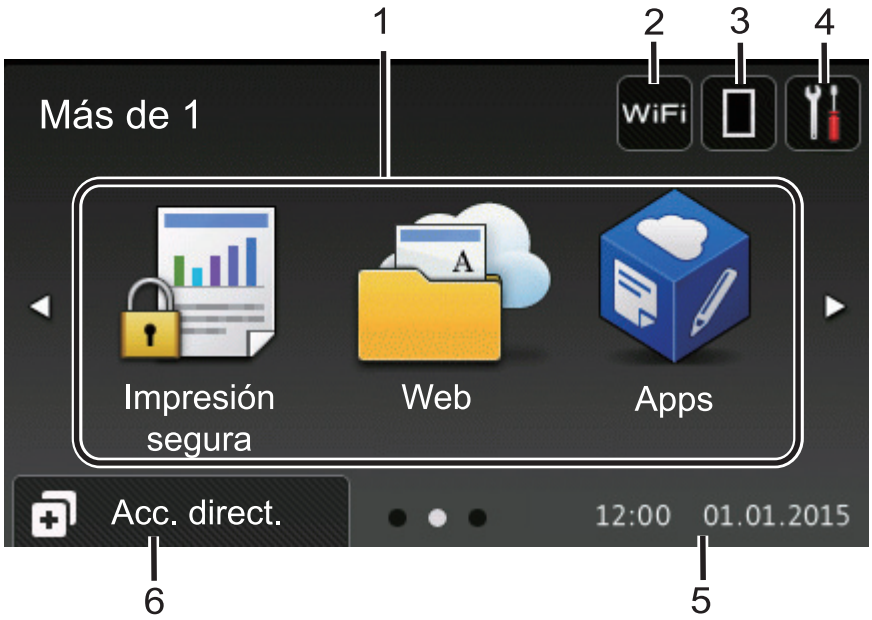

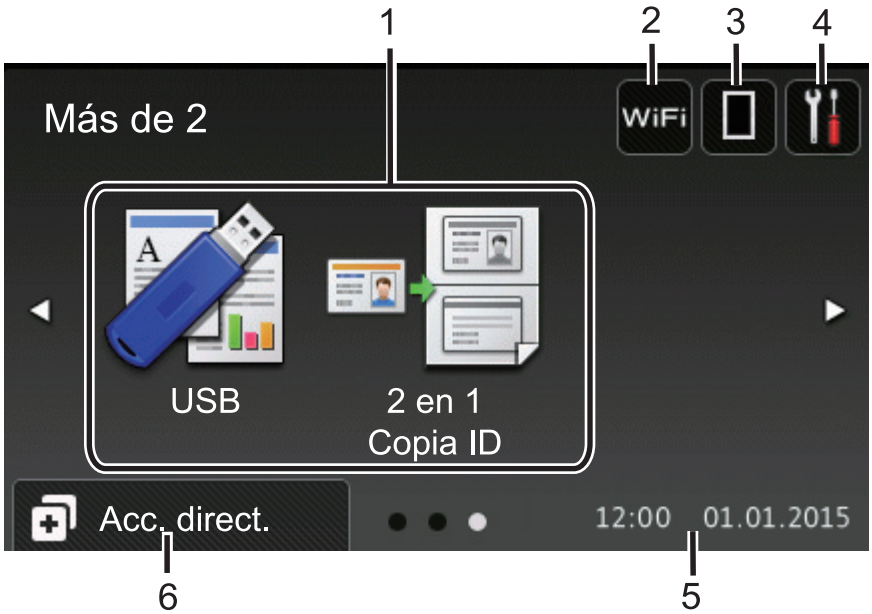


**Pantalla de accesos directos**

Cree accesos directos para operaciones utilizadas frecuentemente, como envío de un fax, realización de copias, escaneado o uso de Web Connect.

Hay ocho pestañas de accesos directos, con seis accesos directos en cada pestaña de accesos directos. Se pueden configurar hasta 48 accesos directos.

1. **Modos**

   - **[Fax]**

     Pulse para acceder al modo fax.

   - **[Copia]**

     Pulse para acceder al modo copia.

   - **[Escanear]**

     Pulse para acceder al modo escáner.

   - **[Impresión segura]**

     Pulse para acceder a la opción [Impresión segura].

- **[Web]**

  Púlselo para conectar el equipo Brother a un servicio de Internet. Información más detallada ➤➤ *Guía de Web Connect* Vaya a la página de su modelo **Manuales** en Brother Solutions Center en support.brother.com para descargar la guía.

- **[Apps]**

  Púlselo para conectar el equipo Brother al servicio de aplicaciones de Brother. Información más detallada ➤➤ *Guía de Web Connect* Vaya a la página de su modelo **Manuales** en Brother Solutions Center en support.brother.com para descargar la guía.

- **[USB]**

  Pulse para acceder a los menús Impresión directa y Escanear a USB.

- **[2 en 1 Copia ID]**

  Púlselo para acceder a la opción Copia 2 en 1 ID.

2. WiFi o **(Estado inalámbrico)**

   Pulse para configurar ajustes inalámbricos.

   Si utiliza una conexión inalámbrica, un indicador de cuatro niveles muestra la intensidad de la señal inalámbrica actual.

   

3. **(Tóner)**

   Muestra la vida útil restante del tóner. Pulse para acceder al menú [Tóner].

4. **(Configurar)**

   Pulse para acceder al menú [Configurar].

   Si se ha activado el bloqueo de configuración, aparecerá un icono de bloqueo en la pantalla LCD. Deberá desbloquear el equipo para cambiar la configuración.

5. **Fecha y hora**

   Muestra la fecha y la hora establecidas en el equipo.

6. **[Acc. direct.]**

   Pulse para acceder al menú [Acc. direct.].

7. **(Pantallas Funciones)**

   Púlselo para acceder a las pantallas Funciones.

**Nuevo fax**

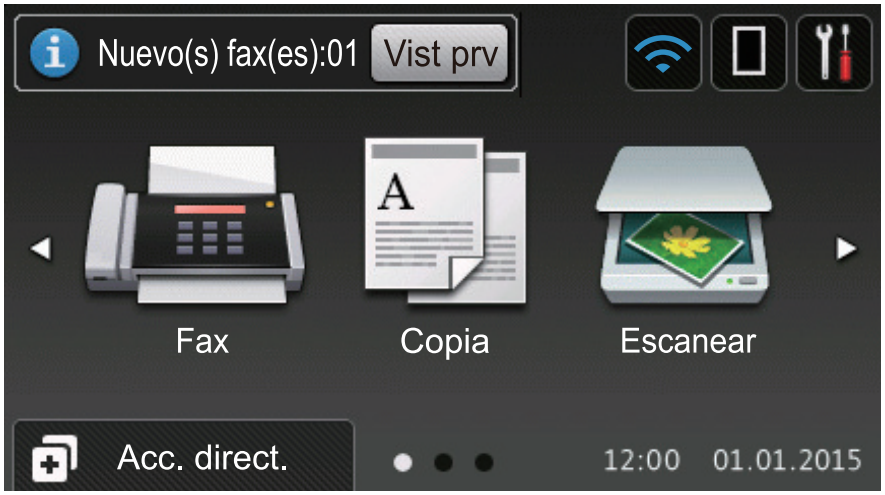


Cuando `[Vista pre. fax]` está establecido como `[Sí]`, el número de faxes nuevos recibidos en la memoria aparece en la parte superior de la pantalla.

**Icono de advertencia**

El icono de advertencia aparece cuando se produce un mensaje de mantenimiento; pulse Detall para verlo y, a continuación, pulse para volver al modo Preparado.

## NOTA

Este producto adopta la fuente de ARPHIC TECHNOLOGY CO., LTD.

## Información relacionada

- Introducción al equipo Brother

# Cómo desplazarse por la pantalla táctil LCD

Pulse con el dedo la pantalla LCD para manejarla. Para ver todas las opciones y acceder a ellas, deslice el dedo a izquierda, derecha, arriba o abajo, o pulse ◀ ▶ o ▲ ▼ en la pantalla LCD para desplazarse por ellas.

Los siguientes pasos explican cómo cambiar un ajuste del equipo. En este ejemplo, el ajuste de la luz de fondo de la pantalla LCD se cambia de [Claro] a [Medio].

**IMPORTANTE**

NO pulse la pantalla LCD con objetos afilados, como un bolígrafo o un lápiz. El equipo puede sufrir daños.

**NOTA**

NO toque la pantalla LCD inmediatamente después de haber enchufado el cable de alimentación o de haber encendido el equipo. Esto podría provocar un error.

1. Pulse [Configurar].
2. Pulse [Todos ajustes].
3. Deslice el dedo hacia arriba o hacia abajo, o bien pulse ▲ o ▼, para mostrar la opción [Config. gral.] y, a continuación, pulse [Config. gral.].

4. Deslice el dedo hacia arriba o hacia abajo, o bien pulse ▲ o ▼, para mostrar la opción [Configur. LCD] y, a continuación, pulse [Configur. LCD].

5. Pulse [Retroiluminac.].

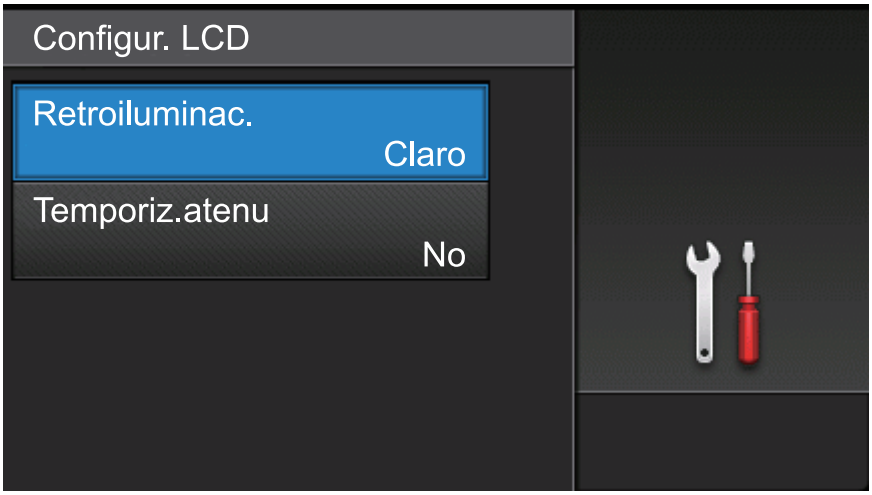


6. Pulse [Medio].

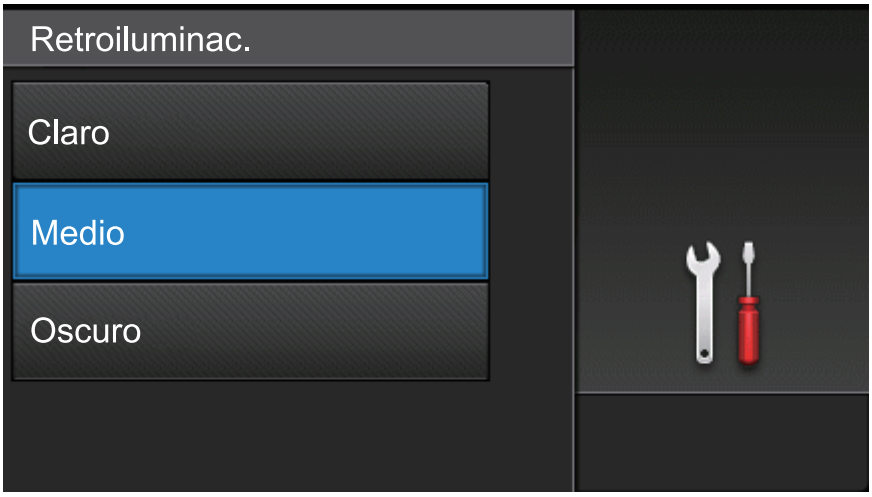


7. Pulse .

## Información relacionada

- Introducción al equipo Brother

# Información general de la pantalla de configuración

Pulse para ver el estado del equipo actual en la pantalla LCD.

Utilice el menú de ajustes para acceder a los ajustes del equipo Brother.

Las funciones disponibles cambiarán según el modelo.

1. **Tóner**
   - Muestra la vida útil restante del tóner.
   - Pulse para acceder al menú `[Tóner]`.
2. **Red (Para modelos de red cableada)**
   - Pulse para configurar una conexión de red.
   - Si se está usando una conexión inalámbrica, se indica en la pantalla su calidad actual mediante un indicador de cuatro niveles.
3. **Fecha y hora**

   Muestra la fecha y la hora establecidas en el equipo.

   Pulse para acceder al menú `[Fecha y hora]`.
4. **Ajustes de pantalla**

   Pulse para acceder al menú `[Config. pantalla]`.
5. **Todos los ajustes**

   Pulse para acceder a un menú de todos los ajustes del equipo.
6. **Ajuste de bandeja**

   Pulse para cambiar los ajustes de tamaño del papel y tipo de papel.
7. **Wi-Fi Direct (para modelos de red inalámbrica)**

   Pulse para establecer una conexión de red Wi-Fi Direct.

   **Vista previa de fax (para modelos MFC sin función de red inalámbrica)**
   - Mostrar el estado de la vista previa del fax.
   - Pulse para acceder al ajuste Vista previa del fax.

   **Volumen de la alarma (para modelos DCP sin función de red inalámbrica)**

   Pulse para acceder al ajuste de volumen.

## Información relacionada

- Introducción al equipo Brother

# Cómo especificar la pantalla de inicio

Especifique la pantalla de inicio en [Funciones básicas], [Más de 1], [Más de 2], [Accesos directos 1], [Accesos directos 2], [Accesos directos 3], [Accesos directos 4], [Accesos directos 5], [Accesos directos 6], [Accesos directos 7] o [Accesos directos 8].

Cuando el equipo está inactivo o cuando se pulsa , la pantalla táctil regresa a la pantalla que haya establecido.

1. Pulse [Configurar] > [Config. pantalla] > [Pantalla de inicio].
2. Deslice el dedo hacia arriba o hacia abajo, o bien pulse ▲ o ▼ para mostrar los ajustes de pantalla y, a continuación, pulse el ajuste que desee.
3. Pulse .

   El equipo irá a la pantalla de inicio seleccionada.

## Información relacionada

- Introducción al equipo Brother

# Acceso a Brother Utilities (Windows)

**Brother Utilities** es un iniciador de aplicaciones que ofrece un acceso cómodo a todas las aplicaciones de Brother instaladas en su ordenador.

1. Realice una de las siguientes acciones:
   - (Windows XP, Windows Vista, Windows 7, Windows Server 2003, Windows Server 2008 y Windows Server 2008 R2)

     Haga clic en **(Inicio)** > **Todos los programas** > **Brother** > **Brother Utilities**.
   - (Windows 8 y Windows Server 2012)

     Seleccione o haga clic en (**Brother Utilities**) en la pantalla de **Inicio** o en el escritorio.
   - (Windows 8.1 y Windows Server 2012 R2 )

     Mueva el ratón a la esquina inferior izquierda de la pantalla **Inicio** y haga clic en (si está utilizando un dispositivo táctil, deslice el dedo desde la parte inferior de la pantalla **Inicio** para abrir la pantalla **Aplicaciones**).

     Cuando aparece la pantalla **Aplicaciones**, seleccione o haga clic en (**Brother Utilities**).
2. Seleccione su equipo (donde XXXX es el nombre de su modelo).

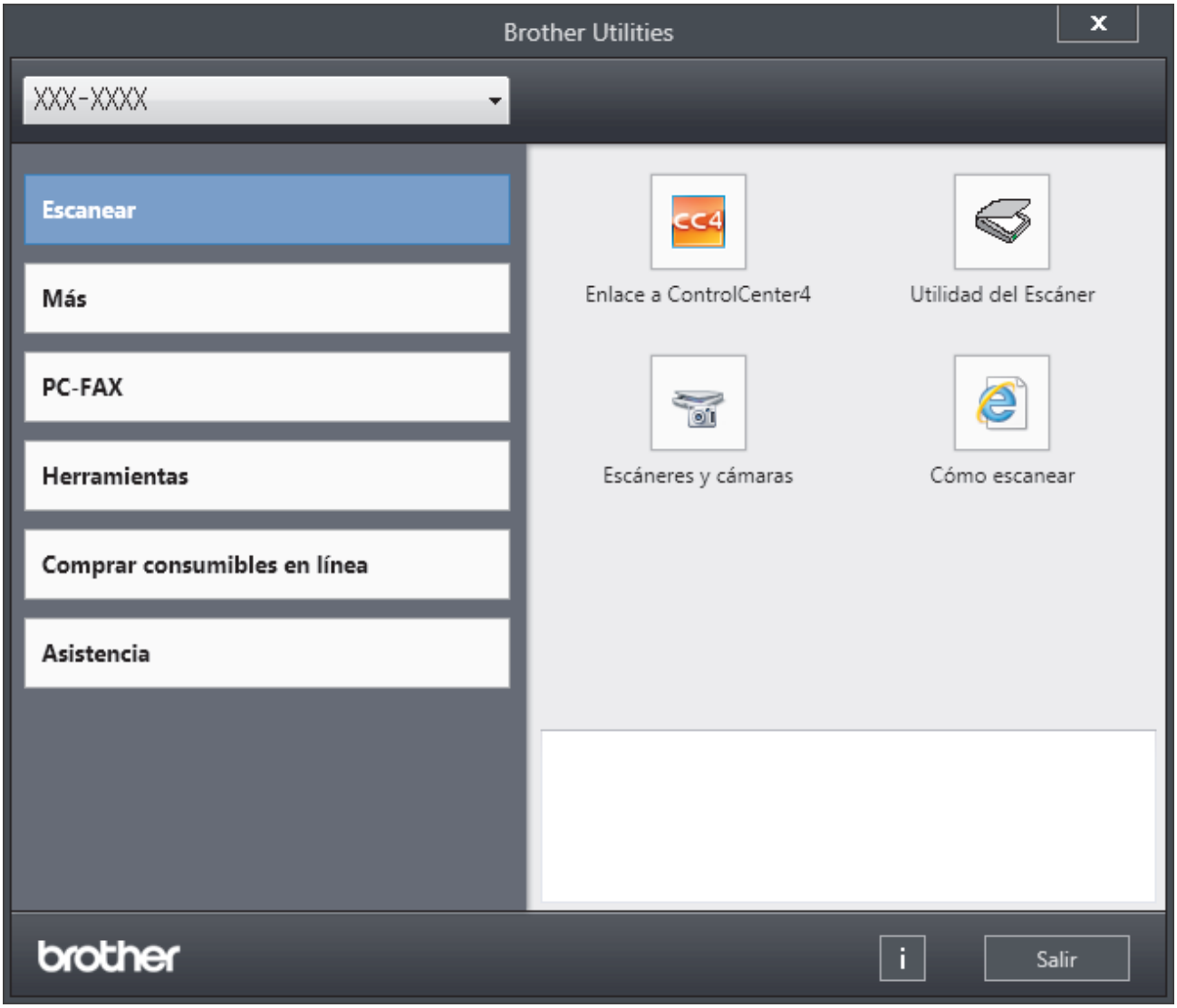


3. Seleccione la operación que desee utilizar.

## Información relacionada

- Introducción al equipo Brother
- Desinstalación de los controladores y el software de Brother (Windows)

# Desinstalación de los controladores y el software de Brother (Windows)

1. Realice una de las siguientes acciones:
   - (Windows XP, Windows Vista, Windows 7, Windows Server 2003, Windows Server 2008 y Windows Server 2008 R2)

     Haga clic en **(Inicio)** > **Todos los programas** > **Brother** > **Brother Utilities**.
   - (Windows 8 y Windows Server 2012)

     Toque o haga clic en (**Brother Utilities**) en la pantalla **Inicio** o en el escritorio.
   - (Windows 8.1 y Windows Server 2012 R2 )

     Mueva el ratón a la esquina inferior izquierda de la pantalla **Inicio** y pulse (si está utilizando un dispositivo táctil, deslice el dedo desde la parte inferior de la pantalla **Inicio** para abrir la pantalla **Aplicaciones**).

     Si aparece la pantalla **Aplicaciones**, toque o haga clic en (**Brother Utilities**).
2. Pulse la lista desplegable y, a continuación, seleccione el nombre del modelo (si no está ya seleccionado). Haga clic en **Herramientas** en la barra de navegación izquierda y, a continuación, haga clic en **Desinstalar**.

   Siga las instrucciones del cuadro de diálogo para desinstalar los controladores y el software.

## Información relacionada

- Acceso a Brother Utilities (Windows)

# Manipulación del papel


- Carga de papel
- Ajustes de papel
- Soportes de impresión recomendados
- Carga de documentos
- Áreas no escaneables y no imprimibles
- Uso de papel especial

# Carga de papel

- Cargar e imprimir utilizando la bandeja de papel
- Cargar e imprimir utilizando la bandeja multipropósito (bandeja MP)

# Cargar e imprimir utilizando la bandeja de papel

- Cargue papel normal, membrete, papel a color, papel fino y papel reciclado en la bandeja del papel
- Cargar papel grueso en la bandeja de papel
- Problemas de impresión
- Mensajes de error y mantenimiento

# Cargue papel normal, membrete, papel a color, papel fino y papel reciclado en la bandeja del papel

- Si el ajuste Comprobar tamaño está activado y se extrae la bandeja de papel del equipo, aparecerá un mensaje en la pantalla LCD que le preguntará si desea cambiar el tamaño del papel y el tipo de papel. Cambie los ajustes de tamaño y tipo de papel si es necesario siguiendo las instrucciones que irán apareciendo en la pantalla LCD.
- Si carga un tamaño y un tipo de papel distinto en la bandeja, debe cambiar también los ajustes de tipo y tamaño de papel en el equipo o en el ordenador.

1. Extraiga la bandeja de papel del equipo por completo.

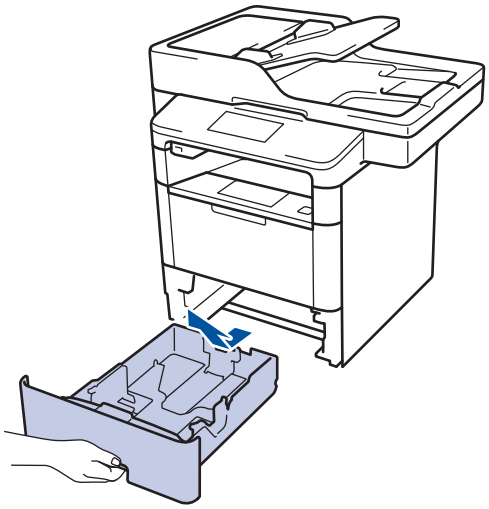

2. Pulse y deslice las guías del papel para que se ajusten al papel.

   Presione las palancas verdes de liberación de las guías del papel para poderlas deslizar.

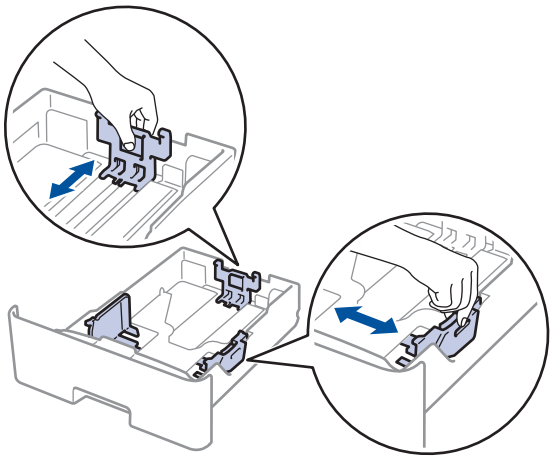

3. Airee bien la pila de papel.
4. Cargue el papel en la bandeja de papel con la superficie de impresión *hacia abajo*.

   Si utiliza papel con membrete o preimpreso, cargue el papel en la orientación correcta, como se muestra en las ilustraciones.

## Orientación del papel con membrete o preimpreso

Impresión a 1 cara

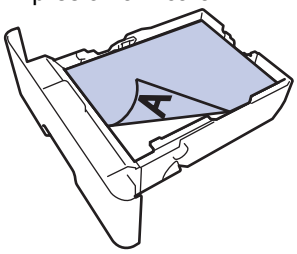

- hacia abajo
- borde superior hacia la parte delantera de la bandeja de papel

Impresión a 2 caras automática (con volteo por el lado largo)

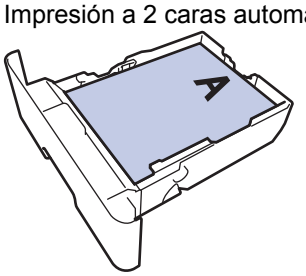

- hacia arriba
- borde inferior hacia la parte delantera de la bandeja de papel

- NO cargue tamaños y tipos distintos de papel en la bandeja de papel al mismo tiempo. Si lo hace, puede que se atasque el papel o se cargue mal.
- Si usa papel con membrete o preimpreso en impresión a 2 caras, cambie los ajustes del equipo mediante el siguiente paso:
  - Pulse [Configurar] > [Todos ajustes] > [Impresora] > [Ambas caras] > [Imagen única] > [Alim. dob. cara].

5. Compruebe que el papel no supere la marca de nivel máximo del papel (▼▼▼).

   Llenar en exceso la bandeja de papel causará atascos.

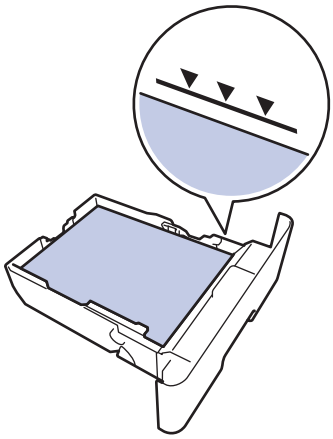

6. Introduzca lentamente la bandeja de papel completamente en el equipo.

7. Levante la lengüeta de soporte para evitar que el papel se caiga de la bandeja de salida.

## Información relacionada

- Cargar e imprimir utilizando la bandeja de papel

# Cargar papel grueso en la bandeja de papel

- Si el ajuste Comprobar tamaño está activado y se extrae la bandeja de papel del equipo, aparecerá un mensaje en la pantalla LCD que le preguntará si desea cambiar el tamaño del papel y el tipo de papel. Cambie los ajustes de tamaño y tipo de papel si es necesario siguiendo las instrucciones que irán apareciendo en la pantalla LCD.
- Si carga un tamaño y un tipo de papel distinto en la bandeja, debe cambiar también los ajustes de tipo y tamaño de papel en el equipo o en el ordenador.

1. Extraiga la bandeja de papel del equipo por completo.

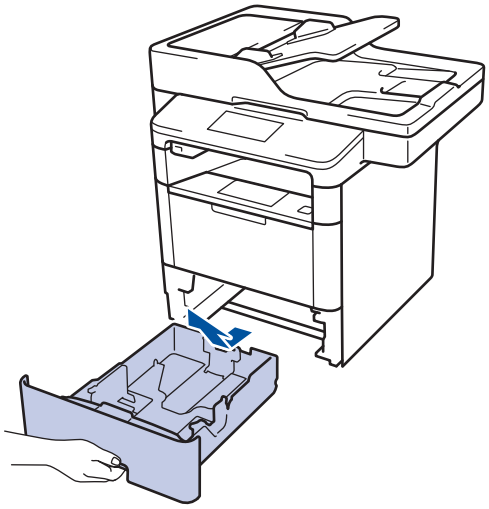

2. Pulse y deslice las guías del papel para que se ajusten al papel.

   Presione las palancas verdes de liberación de las guías del papel para poderlas deslizar.

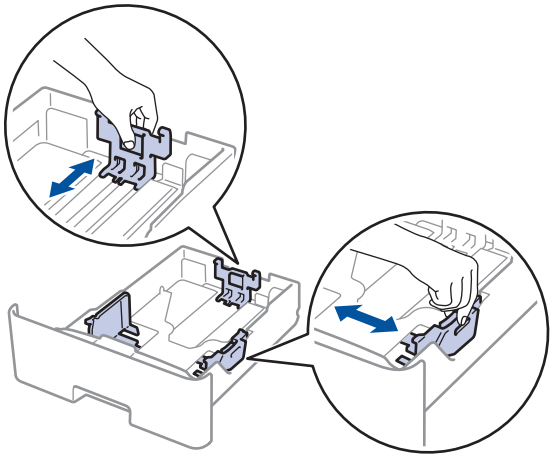

3. Airee bien la pila de papel.
4. Cargue el papel en la bandeja de papel con la superficie de impresión *hacia abajo*.

NO cargue tamaños y tipos distintos de papel en la bandeja de papel al mismo tiempo. Si lo hace, puede que se atasque el papel o se cargue mal.

5. Compruebe que el papel no supere la marca de nivel máximo del papel (▼▼▼).

   Llenar en exceso la bandeja de papel causará atascos.

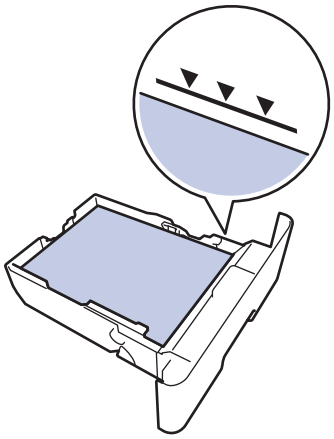

6. Introduzca lentamente la bandeja de papel completamente en el equipo.
7. Abra la cubierta trasera del equipo (bandeja de salida hacia arriba).

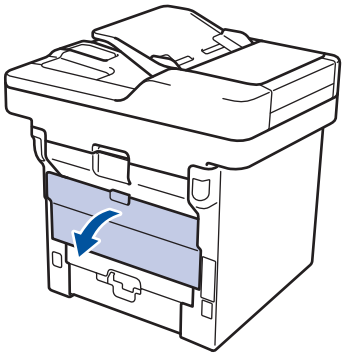

8. Abra el tope del papel(solo disponible en determinados modelos).

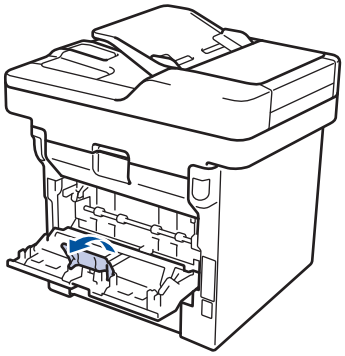

9. Envíe los trabajos de impresión al equipo.

Cambie sus preferencias de impresión en el cuadro de diálogo Imprimir antes de enviar el trabajo de impresión desde el ordenador.

10. Cierre el tope del papel (solo disponible en determinados modelos).
11. Cierre la cubierta trasera (bandeja de salida boca arriba) hasta que encaje en la posición de cierre.

## Información relacionada

- Cargar e imprimir utilizando la bandeja de papel

# Cargar e imprimir utilizando la bandeja multipropósito (bandeja MP)

Puede cargar hasta diez sobres, papel membrete, papel en color, papel delgado, papel grueso, papel más grueso, papel reciclado, papel Bond, etiquetas, o hasta 50 hojas de papel normal en la bandeja MP.

- Cargar papel en la bandeja multipropósito (bandeja MP)
- Cargar e imprimir papel grueso y etiquetas mediante la bandeja MP
- Cargar e imprimir en sobres utilizando la bandeja MP
- Problemas de impresión
- Mensajes de error y mantenimiento

# Cargar papel en la bandeja multipropósito (bandeja MP)

Si carga un tamaño y un tipo de papel distinto en la bandeja, debe cambiar también los ajustes de tipo y tamaño de papel en el equipo o en el ordenador.

1. Levante la lengüeta de soporte para evitar que el papel se caiga de la bandeja de salida hacia abajo.

2. Abra la bandeja MP y bájela suavemente.

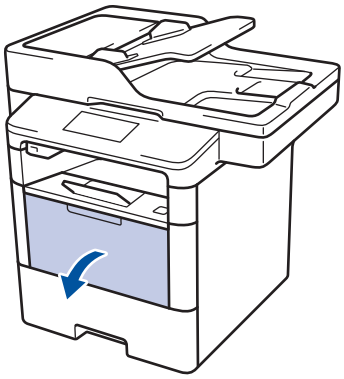

3. Tire del soporte de la bandeja MP (1) y despliegue la lengüeta (2).

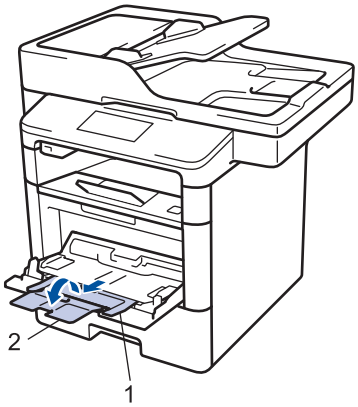


4. Deslice las guías del papel de la bandeja MP para que se ajusten al ancho del papel que vaya a utilizar. Si la guía del papel del lado derecho tiene una palanca, apriétela y deslice la guía.

5. Cargue papel con la superficie de impresión *hacia abajo* en la bandeja MP. Si utiliza papel con membrete o preimpreso, cargue el papel en la orientación correcta, como se muestra en las ilustraciones.

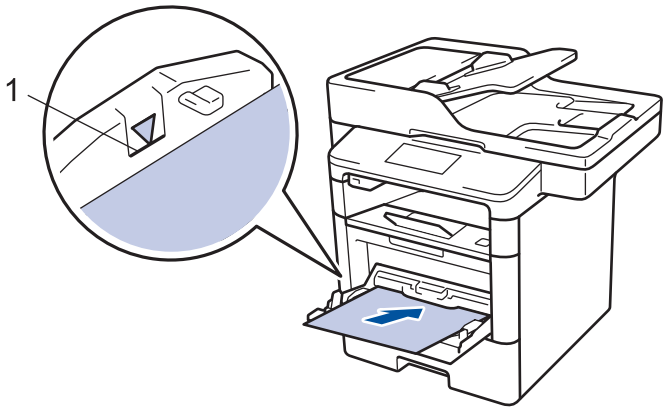


Compruebe que el papel no supere la marca de nivel máximo del papel (1).

## Orientación del papel con membrete o preimpreso

Impresión a 1 cara

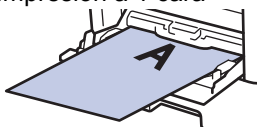


- hacia arriba
- borde superior delante

Impresión a 2 caras automática (con volteo por el lado largo)

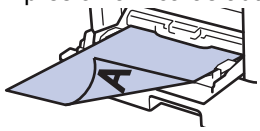


- hacia abajo
- borde inferior delante

Si usa papel con membrete o preimpreso en impresión a 2 caras, cambie los ajustes del equipo mediante el siguiente paso:

- Pulse [Configurar] > [Todos ajustes] > [Impresora] > [Ambas caras] > [Imagen única] > [Alim. dob. cara].

## Información relacionada

- Cargar e imprimir utilizando la bandeja multipropósito (bandeja MP)

# Cargar e imprimir papel grueso y etiquetas mediante la bandeja MP

Al tirar hacia abajo de la cubierta trasera (bandeja de salida boca arriba), se observa en el equipo la trayectoria del papel recta desde la bandeja MP hasta la parte posterior del equipo. Utilice este método de alimentación y salida del papel cuando imprima en papel grueso o etiquetas.

Si carga un tamaño y un tipo de papel distinto en la bandeja, debe cambiar también los ajustes de tipo y tamaño de papel en el equipo o en el ordenador.

1. Abra la cubierta trasera del equipo (bandeja de salida hacia arriba).

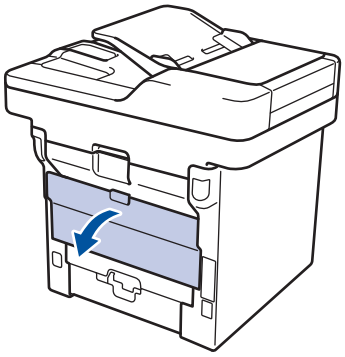

2. Abra el tope del papel(solo disponible en determinados modelos).

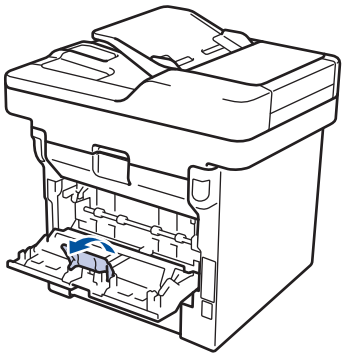

3. En la parte delantera del equipo, abra la bandeja MP y bájela cuidadosamente.

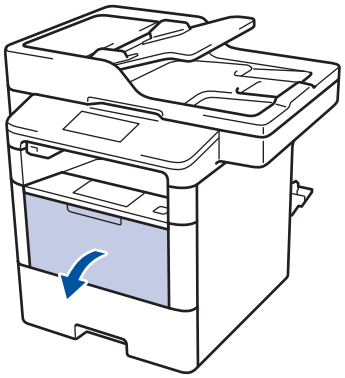

4. Tire del soporte de la bandeja MP (1) y despliegue la lengüeta (2).

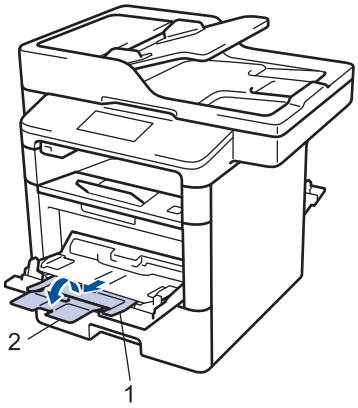


5. Deslice las guías del papel de la bandeja MP para que se ajusten al ancho del papel que vaya a utilizar. Si la guía del papel del lado derecho tiene una palanca, apriétela y deslice la guía.

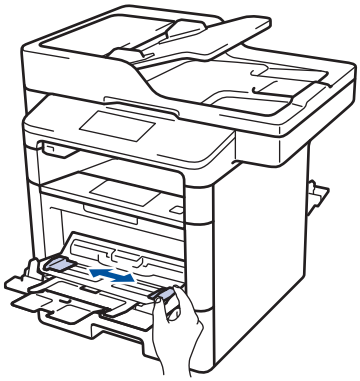

6. Cargue papel o etiquetas en la bandeja MP.

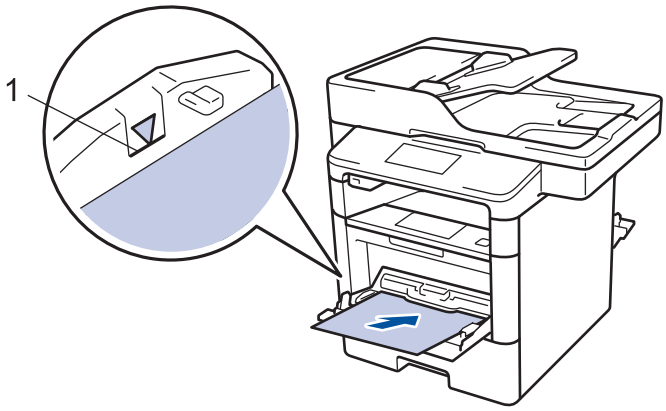


- Compruebe que el papel no supere la marca de nivel máximo del papel (1).
- Cargue papel en la bandeja MP con la superficie de impresión hacia arriba.

7. Envíe los trabajos de impresión al equipo.

Cambie las preferencias de impresión en la pantalla Imprimir antes de enviar el trabajo de impresión desde su ordenador.

8. Cierre el tope del papel (solo disponible en determinados modelos).
9. Cierre la cubierta trasera (bandeja de salida boca arriba) hasta que encaje en la posición de cierre.

## Información relacionada

- Cargar e imprimir utilizando la bandeja multipropósito (bandeja MP)

# Cargar e imprimir en sobres utilizando la bandeja MP

Puede cargar hasta diez sobres en la bandeja MP.

Antes de cargarlos, presione en las esquinas y lados de los sobres para aplanarlos todo lo posible.

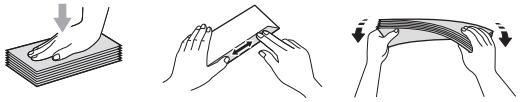

Si carga un tamaño y un tipo de papel distinto en la bandeja, debe cambiar también los ajustes de tipo y tamaño de papel en el equipo o en el ordenador.

1. Abra la cubierta trasera del equipo (bandeja de salida hacia arriba).

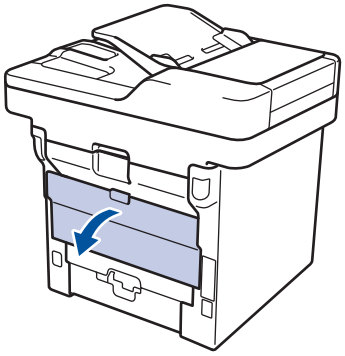

2. Abra el tope del papel(solo disponible en determinados modelos).

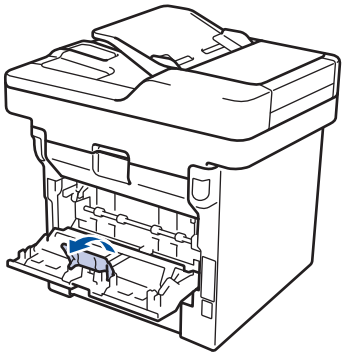

3. En la parte delantera del equipo, abra la bandeja MP y bájela cuidadosamente.

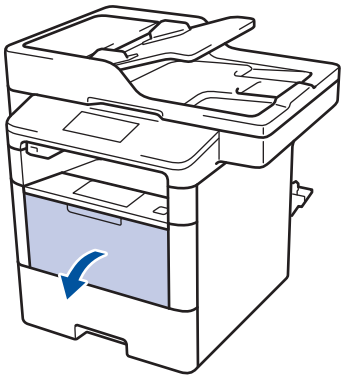

4. Tire del soporte de la bandeja MP (1) y despliegue la lengüeta (2).

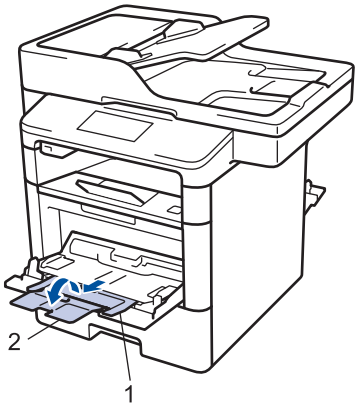


5. Deslice las guías del papel de la bandeja MP para que se ajusten al ancho de los sobres que vaya a utilizar. Si la guía del papel del lado derecho tiene una palanca, apriétela y deslice la guía.

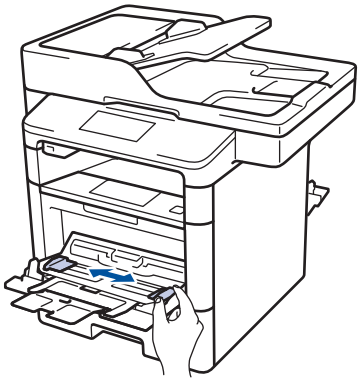

6. Cargue sobres en la bandeja MP.

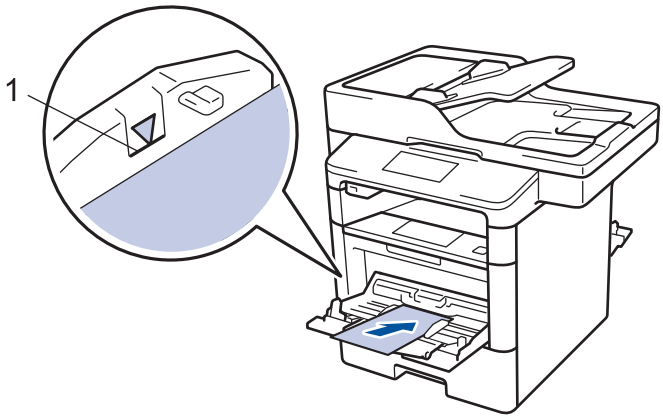


Cargue un máximo de 10 sobres en la bandeja MP con la superficie de impresión hacia abajo. Compruebe que los sobres no superen la marca de nivel máximo del papel (1). Cargar más de 10 sobres puede provocar atascos de papel.

7. Envíe los trabajos de impresión al equipo.

Cambie sus preferencias de impresión en el cuadro de diálogo Imprimir antes de enviar el trabajo de impresión desde el ordenador.

| Ajustes | Opciones para sobres |
|---|---|
| **Tamaño de papel** | **Com-10**<br>**DL**<br>**C5**<br>**Monarca** |
| **Soporte de impresión** | **Sobres**<br>**Sobre grueso** |

| Ajustes | Opciones para sobres |
| --- | --- |
| | Sobre fino |

8. Cierre el tope del papel (solo disponible en determinados modelos).
9. Cierre la cubierta trasera (bandeja de salida boca arriba) hasta que encaje en la posición de cierre.

## Información relacionada

- Cargar e imprimir utilizando la bandeja multipropósito (bandeja MP)

# Ajustes de papel

- Cambio del tipo y tamaño de papel
- Seleccione la bandeja que debe usarse para imprimir
- Cambiar el ajuste de comprobación del tamaño de papel

# Cambio del tipo y tamaño de papel

Cuando cambie el tipo y el tamaño del papel que cargue en la bandeja, también tendrá que cambiar el ajuste del tamaño y el tipo de papel en la pantalla LCD.

1. Pulse [Configurar] > [Todos ajustes] > [Config. gral.] > [Ajuste bandeja] > [Tipo de papel].
2. Deslice el dedo hacia arriba o hacia abajo, o bien pulse ▲ o ▼, para desplazarse por las opciones de bandeja de papel y, a continuación, pulse la opción que desee.
3. Deslice el dedo hacia arriba o hacia abajo, o bien pulse ▲ o ▼, para desplazarse por las opciones de tamaño de papel y, a continuación, pulse la opción que desee.
4. Pulse .
5. Deslice el dedo hacia arriba o hacia abajo, o bien pulse ▲ o ▼, para mostrar la opción [Tamaño papel] y, a continuación, pulse [Tamaño papel].
6. Deslice el dedo hacia arriba o hacia abajo, o bien pulse ▲ o ▼, para desplazarse por las opciones de bandeja de papel y, a continuación, pulse la opción que desee.
7. Deslice el dedo hacia arriba o hacia abajo, o bien pulse ▲ o ▼ para mostrar las opciones de tamaño de papel y, a continuación, pulse la opción deseada.
8. Pulse .

## Información relacionada

- Ajustes de papel

# Seleccione la bandeja que debe usarse para imprimir

Cambie la bandeja predeterminada que el equipo utilizará para imprimir copias, faxes recibidos e imprimir trabajos desde su ordenador.

Los modelos DCP no son compatibles con la función de fax.

1. Pulse [Configurar] > [Todos ajustes] > [Config. gral.] > [Ajuste bandeja].
2. Deslice el dedo hacia arriba o abajo, o bien pulse ▲ o ▼ para que aparezcan las opciones [Bandeja: Copiar], [Bandeja: Fax] o [Uso de bandeja: Imprimir] y, a continuación, pulse la opción deseada.
3. Deslice el dedo hacia arriba o hacia abajo, o bien pulse ▲ o ▼, para seleccionar la opción que desee y, a continuación, púlsela. Por ejemplos, si selecciona la opción [MP>B1], el equipo sacará papel de la bandeja MP hasta que esté vacía y, a continuación, de la bandeja 1.
4. Pulse .

- Cuando se hace una copia utilizando la unidad ADF y se da prioridad a varias bandejas, el equipo busca la bandeja con el papel más adecuado y saca el papel desde esa bandeja.
- Si hace una copia usando el cristal del escáner, el documento se copia desde la bandeja con mayor prioridad incluso si hay un papel más adecuado en otra bandeja de papel.
- (modelos MFC) Use los siguientes tamaños de papel para imprimir faxes: Letter, A4, Legal, Folio, Mexico Legal o India Legal. Si un tamaño adecuado no se encuentra en ninguna de las bandejas, el equipo guardará los faxes y aparecerá [Tamaño no coincide] en la pantalla táctil.
- (modelos MFC)Si la bandeja no dispone de papel y los faxes recibidos se encuentran en la memoria del equipo, se mostrará el mensaje [Sin papel] en la pantalla táctil. Cargue papel en la bandeja vacía.

## Información relacionada

- Ajustes de papel

# Cambiar el ajuste de comprobación del tamaño de papel

Cuando encienda la opción de comprobación de tamaño del equipo, el equipo mostrará un mensaje cuando saque una bandeja de papel o cargue papel con la bandeja MP que le preguntará si ha cambiado de tamaño y de tipo de papel.

La configuración predeterminada es activada.

1. Pulse [Configurar] > [Todos ajustes] > [Config. gral.] > [Ajuste bandeja] > [Compruebe el tamaño].
2. Pulse [Sí] o [No].
3. Pulse .

## Información relacionada

- Ajustes de papel

# Soportes de impresión recomendados

Para obtener la mejor calidad de impresión, sugerimos utilizar el papel de la tabla.

| Tipo de papel | Elemento |
|---|---|
| Papel normal | Xerox Premier TCF 80 g/m$^2$ |
| | Xerox Business 80 g/m$^2$ |
| Papel reciclado | Steinbeis Evolution White 80 g/m$^2$ |
| Etiquetas | Avery laser label L7163 |
| Sobres | Antalis River series (DL) |

## Información relacionada

- Manipulación del papel

# Carga de documentos

Puede enviar un fax, hacer copias y escanear mediante el alimentador automático de documentos (unidad ADF) y el cristal de escaneado.

- Carga de documentos el alimentador automático de documentos (unidad ADF)
- Carga de documentos en el cristal de escaneado

# Carga de documentos el alimentador automático de documentos (unidad ADF)

Utilice la unidad ADF al copiar o escanear documentos de varias páginas de tamaño estándar.

- La unidad ADF tiene capacidad para las hojas que se indican a continuación, las cuales alimentará de una en una.
  - (DCP-L5500DN)
    hasta 40 páginas
  - (MFC-L5700DN/MFC-L5750DW)
    hasta 50 páginas
  - (DCP-L6600DW/MFC-L6800DW/MFC-L6900DW)
    hasta 80 páginas
- Use papel estándar de 80 g/m$^2$.
- Compruebe que los documentos con corrector líquido o escritos con tinta estén completamente secos.

**IMPORTANTE**

- NO deje documentos de papel grueso sobre el cristal de escaneado. Si lo hace, podría atascarse la unidad ADF.
- NO use papel ondulado, arrugado, doblado, rajado, grapado, sujeto con clips, pegado o con cinta adhesiva.
- NO use cartulina, papel de periódico ni tejido.
- Para evitar daños en el equipo cuando use la unidad ADF, NO tire del documento mientras se esté alimentando.

## Tamaños de documento admitidos

| | |
|---|---|
| Longitud: | 147,3 a 355,6 mm |
| Ancho: | 105 a 215,9 mm |
| Gramaje: | 64 a 90 g/m$^2$ |

1. Despliegue la lengüeta de soporte de la salida de documentos de la unidad ADF.

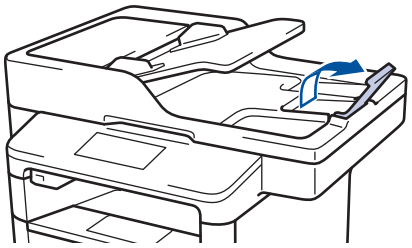

2. Airee bien las páginas.
3. Coloque las páginas del documento y cárguelo *boca arriba* y *con la parte superior primero*, en la unidad ADF tal como se muestra en la ilustración.

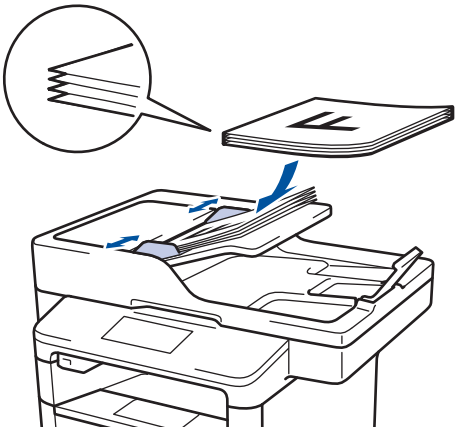

4. Ajuste las guías del papel a la anchura del documento.

## Información relacionada

- Carga de documentos

# Carga de documentos en el cristal de escaneado

Puede usar el cristal de escaneado para enviar faxes, copiar o escanear una página cada vez.

## Tamaños de documento admitidos

| | |
|---|---|
| Longitud: | • (DCP-L5500DN/MFC-L5700DN/MFC-L5750DW)<br>Hasta 300 mm<br>• (DCP-L6600DW/MFC-L6800DW/MFC-L6900DW)<br>Hasta 355,6 mm |
| Ancho: | Hasta 215,9 mm |
| Gramaje: | Hasta 2 kg |

Si desea utilizar el cristal de escaneado, la unidad ADF debe estar vacía.

1. Levante la cubierta de documentos.
2. Coloque el documento *boca abajo* en el cristal de escaneado.

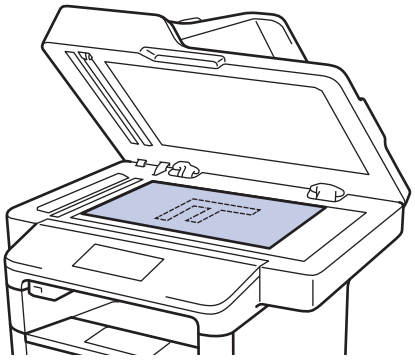

3. Coloque la esquina de la página en la esquina izquierda superior del cristal de escaneado.

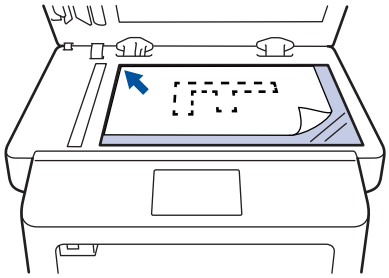

4. Cierre la cubierta de documentos.
   Si el documento es un libro o es grueso, presiónelo suavemente sobre la portada del documento.

## Información relacionada

- Carga de documentos

# Áreas no escaneables y no imprimibles

Las cifras de la tabla muestran las zonas máximas sin imprimir ni escanear de los bordes de los tamaños de papel más utilizados. Las medidas pueden variar dependiendo del tamaño del papel o los ajustes de la aplicación que use.

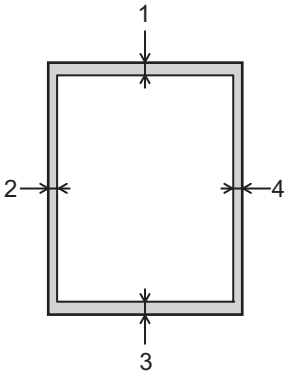


No intente escanear, copiar ni imprimir en estas zonas; su impresión no reflejará nada en esas zonas.

| Uso | Tamaño del documento | Arriba (1)<br>Abajo (3) | Izquierda (2)<br>Derecha (4) |
|---|---|---|---|
| Fax (envío) | Letter, Legal | 3 mm | 4 mm |
| | A4 | 3 mm | (Unidad ADF)<br>1 mm<br>(Cristal de escaneado)<br>3 mm |
| Copia [1] | Letter, Legal | 4 mm | 4 mm |
| | A4 | 4 mm | 3 mm |
| Escanear | Letter | 3 mm | 3 mm |
| | A4 | 3 mm | Aproximadamente 3 mm |
| | Legal | Aproximadamente 3 mm | Aproximadamente 3 mm |
| Imprimir | Letter, Legal | 4,2 mm | 4,2 mm |
| | A4 | 4,2 mm | 4,2 mm |

## Información relacionada

- Manipulación del papel
- Problemas de impresión

[1] una sola copia o una copia 1 en 1

# Uso de papel especial

Pruebe siempre muestras de papel antes de adquirirlos para garantizar el rendimiento deseable.

- NO utilice papel para tinta, puede producir un atasco de papel o dañar su equipo.
- Si utiliza papel bond, papel con una superficie áspera o papel que está arrugado o doblado, el papel puede presentar un resultado degradado.

Guarde el papel en su embalaje original y manténgalo cerrado. Mantenga el papel plano y evite exponerlo a la humedad, a la luz solar directa y a cualquier fuente de calor.

## IMPORTANTE

Es posible que algunos tipos de papel no resulten bien o causen daños en su equipo.

NO utilice papel:

- que sea muy rugoso
- que sea extremadamente liso o brillante
- que esté ondulado o deformado
- que tenga una cobertura o acabado químico
- que esté dañado, plegado o doblado
- que supere la especificación de peso recomendado en esta guía
- con pestañas y grapas
- con membretes que utilizan tintes de baja temperatura o termografía
- que sea autocopiativo
- que esté diseñado para impresión de inyección de tinta

Si utiliza cualquier tipo de papel mencionado anteriormente, puede dañar su equipo. Este daño no está cubierto por la garantía de Brother ni el contrato de servicio.

## Información relacionada

- Manipulación del papel

# Imprimir


- Imprimir desde el ordenador (Windows)
- Imprimir desde el ordenador (Macintosh)
- Imprimir duplicados de una página en distintos tipos de papel
- Cancelación de trabajos de impresión
- Impresión de prueba

# Imprimir desde el ordenador (Windows)


- Impresión de un documento (Windows)
- Impresión de más de una página en una sola hoja de papel (N en 1) (Windows)
- Impresión en forma póster (Windows)
- Impresión en ambas caras del papel (Windows)
- Impresión en forma de folleto (Windows)
- Impresión segura (Windows)
- Utilice una macro de su ordenador (Windows)
- Utilizar un perfil de impresión predefinido (Windows)
- Cambio de la configuración de impresión predefinida (Windows)
- Imprimir un documento utilizando el controlador de impresora de BR-Script3 (emulación de lenguaje de PostScript® 3™) (Windows)
- Supervisar el estado del equipo desde su ordenador (Windows)
- Ajustes de impresión (Windows)

# Impresión de un documento (Windows)

1. Seleccione el comando de impresión de su aplicación.
2. Seleccione **Brother XXX-XXXX** (donde XXXX es el nombre de su modelo) y, a continuación, haga clic en el botón de preferencias o propiedades de impresión.

   Aparece la ventana del controlador de impresora.

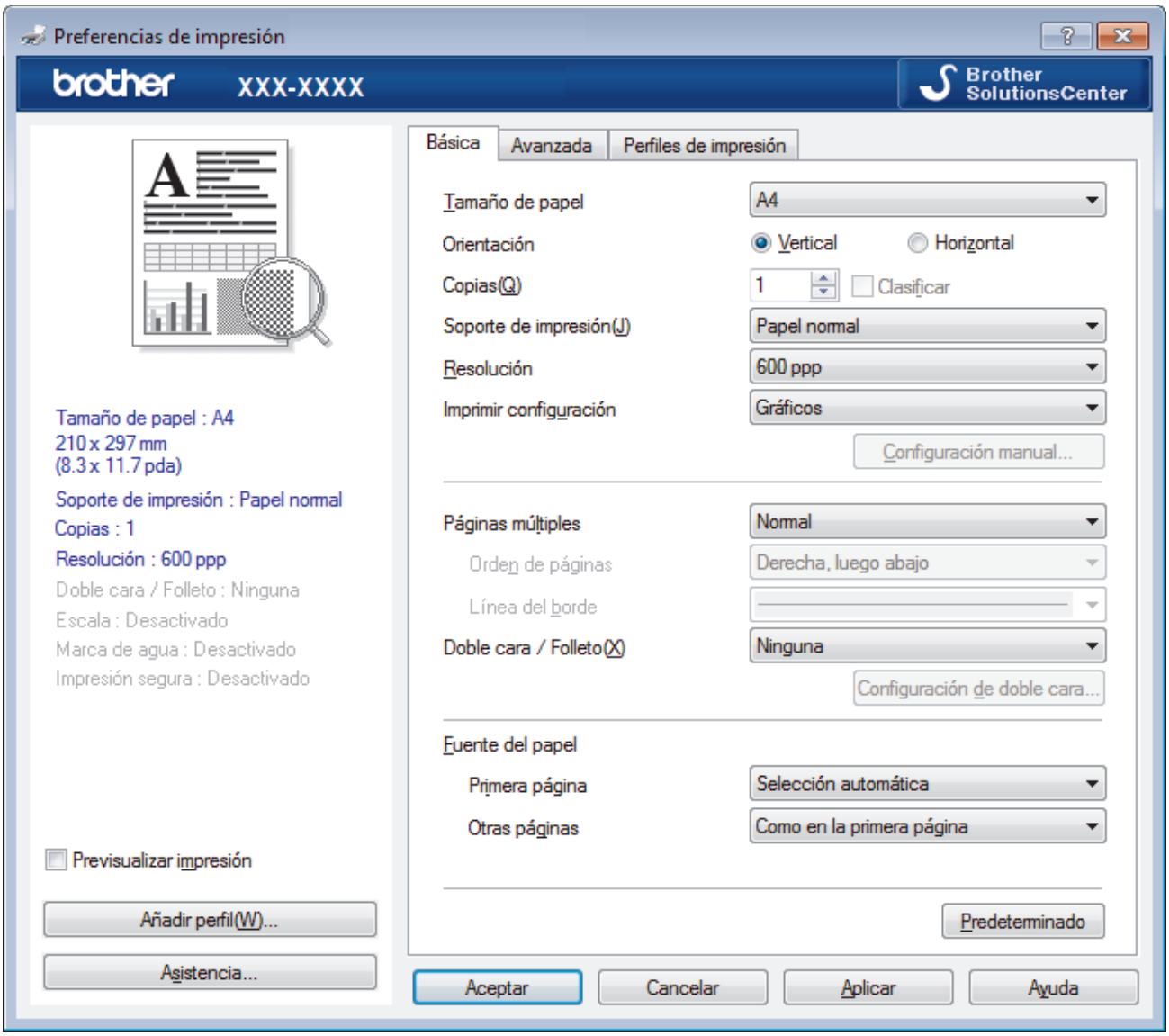


3. Asegúrese de que ha cargado el papel del tamaño correcto en la bandeja de papel.
4. Haga clic en la lista desplegable **Tamaño de papel** y, a continuación, seleccione el tamaño del papel.
5. En el campo **Orientación**, seleccione las opciones **Vertical** o **Horizontal** para configurar la orientación de la impresión.

   Si su aplicación contiene una función parecida a esta, se recomienda que establezca la orientación en la aplicación.

6. Escriba el número de copias (de 1 a 999) que desee en el campo **Copias**.
7. Pulse la lista desplegable **Soporte de impresión** y seleccione después el tipo de papel que vaya a usar.
8. Para imprimir varias páginas en una sola hoja de papel o imprimir una página de su documento en varias hojas, haga clic en la lista desplegable **Páginas múltiples** y, a continuación, seleccione sus opciones.
9. Cambie otros ajustes de impresora si es necesario.
10. Haga clic en **Aceptar**.
11. Termine la operación de impresión.

## Información relacionada

- Imprimir desde el ordenador (Windows)
- Ajustes de impresión (Windows)

# Impresión de más de una página en una sola hoja de papel (N en 1) (Windows)

1. Seleccione el comando de impresión de su aplicación.
2. Seleccione **Brother XXX-XXXX** (donde XXXX es el nombre de su modelo) y, a continuación, pulse el botón de propiedades o preferencias de impresión.

   Aparecerá la ventana del controlador de impresora.
3. En el campo **Orientación**, seleccione las opciones **Vertical** o **Horizontal** para configurar la orientación de la impresión.

Si su aplicación contiene una función parecida a esta, se recomienda que establezca la orientación en la aplicación.

4. Haga clic en la lista desplegable **Páginas múltiples** y, a continuación, seleccione la opción **2 en 1**, **4 en 1**, **9 en 1**, **16 en 1** o **25 en 1**.
5. Haga clic en la lista desplegable **Orden de páginas** y, a continuación, seleccione el orden de las páginas.
6. Haga clic en la lista desplegable **Línea del borde** y, a continuación, seleccione el tipo de línea de borde.
7. Cambie otros ajustes de impresora si es necesario.
8. Haga clic en **Aceptar**.
9. Termine la operación de impresión.

## Información relacionada

- Imprimir desde el ordenador (Windows)
- Ajustes de impresión (Windows)

# Impresión en forma póster (Windows)

Ampliar el tamaño de impresión e imprimir el documento en modo de póster.

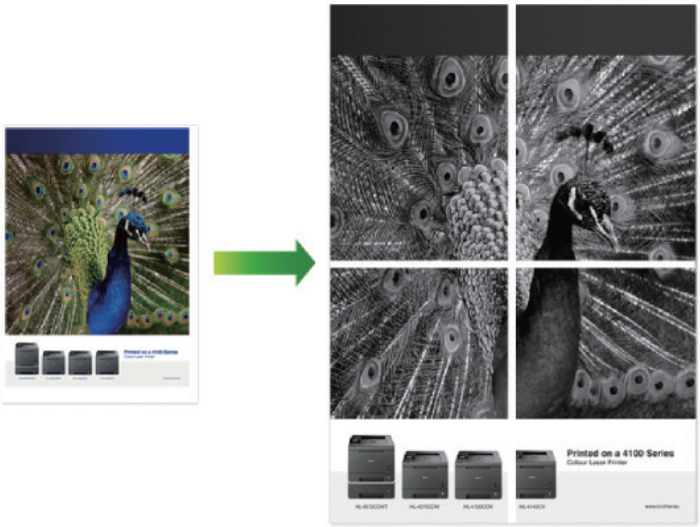


1. Seleccione el comando de impresión de su aplicación.
2. Seleccione **Brother XXX-XXXX** (donde XXXX es el nombre de su modelo) y, a continuación, pulse el botón de propiedades o preferencias de impresión.

   Aparecerá la ventana del controlador de impresora.
3. Haga clic en la lista desplegable **Páginas múltiples** y, a continuación, seleccione la opción **1 en 2x2 páginas**, **1 en 3x3 páginas**, **1 en 4x4 páginas** o **1 en 5x5 páginas**.
4. Marque la casilla **Imprimir línea de corte** si es necesario.

   **Imprimir línea de corte**

   Imprime una línea de recorte de finta alrededor del área de impresión para que pueda recortarla fácilmente.
5. Cambie otros ajustes de impresora si es necesario.
6. Haga clic en **Aceptar**.
7. Termine la operación de impresión.

## Información relacionada

- Imprimir desde el ordenador (Windows)
- Ajustes de impresión (Windows)

# Impresión en ambas caras del papel (Windows)

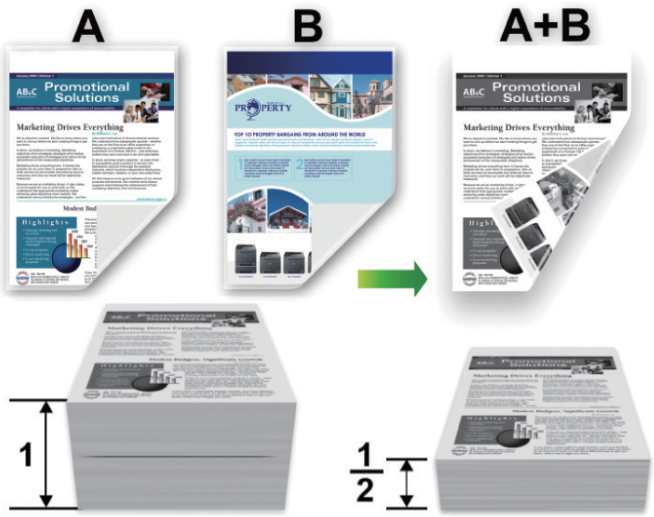


- Seleccione el tamaño de papel A4 cuando utilice la función de impresión a 2 caras automática.
- Asegúrese de que la cubierta trasera está cerrada.
- Si el papel tiene dobleces, alíselo bien y colóquelo de nuevo en la bandeja de papel.
- Utilice papel normal o papel fino. NO utilice papel Bond.
- Si el papel es demasiado delgado, puede arrugarse.
- Al utilizar la función de impresión a 2 caras manual, se pueden producir atascos de papel o una mala calidad de impresión.

1. Seleccione el comando de impresión de su aplicación.
2. Seleccione **Brother XXX-XXXX** (donde XXXX es el nombre de su modelo) y, a continuación, pulse el botón de propiedades o preferencias de impresión.

   Aparecerá la ventana del controlador de impresora.
3. En el campo **Orientación**, seleccione las opciones **Vertical** o **Horizontal** para configurar la orientación de la impresión.

   Si su aplicación contiene una función parecida a esta, se recomienda que establezca la orientación en la aplicación.
4. Haga clic en el lista desplegable **Doble cara / Folleto** y, a continuación, seleccione la opción **Doble cara** o **Doble cara (manual)**.

| Opción | Descripción |
|---|---|
| **Doble cara**(solo disponible en determinados modelos) | Imprime automáticamente en las dos caras del papel. |
| **Doble cara (manual)** | El equipo imprime primero todas las páginas pares en una cara del papel. A continuación, el controlador de impresora le indicará (mediante un mensaje emergente) que vuelva a introducir el papel. |

5. Haga clic en el botón **Configuración de doble cara**.
6. Seleccione una de las opciones del menú **Tipo de doble cara**.

   Cuando se ha seleccionado la impresión a 2 caras, hay cuatro tipos de encuadernación a 2 caras disponibles para cada orientación:

| Opciones en vertical | Descripción |
|---|---|
| Borde largo (izquierdo) | 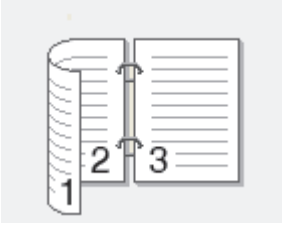  |
| Borde largo (derecho) | |
| Borde corto (superior) | 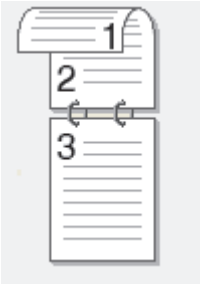  |
| Borde corto (inferior) | 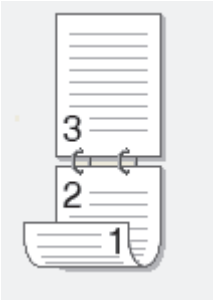  |

| Opciones en horizontal | Descripción |
|---|---|
| Borde largo (superior) | |
| Borde largo (inferior) | |

| Opciones en horizontal | Descripción |
| --- | --- |
| **Borde corto (derecho)** | 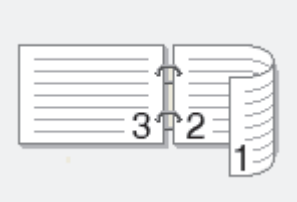  |
| **Borde corto (izquierdo)** | 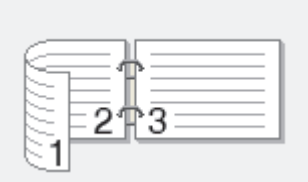  |

7. Marque la casilla **Desplazamiento de encuadernación** si desea especificar el desplazamiento para la encuadernación en pulgadas o en milímetros.
8. Haga clic en **Aceptar**.
9. Cambie otros ajustes de impresora si es necesario.
10. Realice una de las siguientes acciones:
    - Para la impresión a 2 caras automática, vuelva a pulsar **Aceptar** y termine la operación de impresión.
    - Para impresión manual a 2 caras, haga clic en **Aceptar** de nuevo y siga las instrucciones que aparecen en la pantalla.

Si el papel no está alimentando correctamente, se puede doblar. Quite el papel, alíselo y vuelva a colocarlo en la bandeja de papel.

## Información relacionada

- Imprimir desde el ordenador (Windows)
- Ajustes de impresión (Windows)

# Impresión en forma de folleto (Windows)

Utilice esta opción para imprimir un documento en formato de folleto mediante la impresión a 2 caras. Las páginas del documento se organizarán en función del número de páginas correcto, lo que le permitirá doblarlas por el centro sin tener que cambiar el orden de las hojas impresas.

- Seleccione el tamaño de papel A4 cuando utilice la función de impresión a 2 caras automática.
- Asegúrese de que la cubierta trasera está cerrada.
- Si el papel tiene dobleces, alíselo bien y colóquelo de nuevo en la bandeja de papel.
- Utilice papel normal o papel fino. NO utilice papel Bond.
- Si el papel es demasiado delgado, puede arrugarse.
- Al utilizar la función de impresión a 2 caras manual, se pueden producir atascos de papel o una mala calidad de impresión.

1. Seleccione el comando de impresión de su aplicación.
2. Seleccione **Brother XXX-XXXX** (donde XXXX es el nombre de su modelo) y, a continuación, pulse el botón de propiedades o preferencias de impresión.

   Aparecerá la ventana del controlador de impresora.
3. En el campo **Orientación**, seleccione las opciones **Vertical** o **Horizontal** para configurar la orientación de la impresión.

   Si su aplicación contiene una función parecida a esta, se recomienda que establezca la orientación en la aplicación.
4. Pulse la lista desplegable **Doble cara / Folleto** y, a continuación, seleccione la opción **Folleto** o **Folleto (manual)**.

| Opción | Descripción |
|---|---|
| **Folleto** (solo disponible en determinados modelos) | Imprime automáticamente como un folleto. |
| **Folleto (manual)** | Imprime manualmente como folleto. |

5. Haga clic en el botón **Configuración de doble cara**.
6. Seleccione una de las opciones del menú **Tipo de doble cara**.

   Hay dos tipos de direcciones de encuadernación a 2 caras disponibles para cada orientación:

| Opciones en vertical | Descripción |
|---|---|
| **Encuadernado izquierda** | 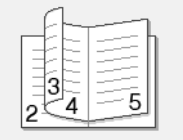 |
| **Encuadernado derecha** | |

| Opciones en horizontal | Descripción |
|---|---|
| **Encuadernado superior** | 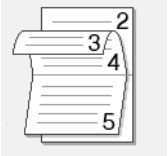 |
| **Encuadernado inferior** | 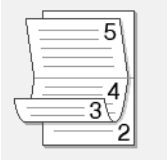 |

7. Seleccione una de las opciones del menú **Método de impresión de folletos**.

| Opción | Descripción |
|---|---|
| **Todas las páginas de una vez** | Cada una de las páginas se imprimirá en formato de folleto (cuatro páginas en cada hoja, dos páginas por cara). Doble la impresión por la mitad para crear el folleto. |
| **Dividir en juegos** | Esta opción imprime todo el folleto en fracciones individuales de menos hojas para que las fracciones puedan doblarse fácilmente por el centro sin tener que cambiar el orden de las páginas impresas. Puede especificar el número de hojas de cada fracción del folleto (de 1 a 15). Esta opción puede resultar útil cuando tenga que doblar un folleto impreso que tenga un gran número de páginas. |

8. Marque la casilla **Desplazamiento de encuadernación** si desea especificar el desplazamiento para la encuadernación en pulgadas o en milímetros.
9. Haga clic en **Aceptar**.
10. Cambie otros ajustes de impresora si es necesario.
11. Realice una de las siguientes acciones:
    - Para la impresión automática en forma de folleto, vuelva a pulsar **Aceptar** y termine la operación de impresión.
    - Para la impresión manual en forma de folleto, vuelva a pulsar **Aceptar** y siga las instrucciones que aparecen en la pantalla.

## Información relacionada

- Imprimir desde el ordenador (Windows)
- Ajustes de impresión (Windows)

# Impresión segura (Windows)

Utilice Impresión segura para garantizar que no se imprimen documentos confidenciales o importantes hasta que introduzca una contraseña en el panel de control del equipo.

- Los datos seguros se eliminan del equipo cuando apaga el equipo.

1. Seleccione el comando de impresión de su aplicación.
2. Seleccione **Brother XXX-XXXX** (donde XXXX es el nombre de su modelo) y, a continuación, pulse el botón de propiedades o preferencias de impresión.

   Aparecerá la ventana del controlador de impresora.
3. Haga clic en la pestaña **Avanzada**.
4. Haga clic en el botón **Configuración** del campo **Impresión segura**.
5. Seleccione la casilla de verificación **Impresión segura**.
6. Escriba la contraseña de cuatro dígitos en el campo **Contraseña** y, a continuación, haga clic en **Aceptar**.

   Deberá establecer una contraseña distinta para cada documento.
7. Haga clic en **Aceptar**.
8. Termine la operación de impresión.
9. En el panel de control del equipo, deslice el dedo a la izquierda o a la derecha o pulse ◀ o ▶ hasta que aparezca la opción `[Impresión segura]`, y pulse a continuación `[Impresión segura]`.
10. Deslice el dedo hacia arriba o hacia abajo o pulse ▲ o ▼ hasta que aparezcan los nombres de usuario, y a continuación pulse su nombre de usuario.

    La pantalla LCD muestra la lista de trabajos seguros con ese nombre.
11. Deslice el dedo hacia arriba o hacia abajo, o bien pulse ▲ o ▼ para mostrar el trabajo de impresión y, a continuación, púlselo.
12. Introduzca su clave de cuatro dígitos y, a continuación, pulse `[OK]`.
13. Introduzca el número de copias que desee.
14. Pulse `[Inicio]`.

    El equipo imprimirá los datos.

Tras imprimir los datos seguros, se borrarán de la memoria del equipo.

## Información relacionada

- Imprimir desde el ordenador (Windows)

# Utilice una macro de su ordenador (Windows)

Si ha guardado los formularios electrónicos (macros) en la memoria del equipo, puede utilizar la macro para imprimir los datos como una superposición en el trabajo de impresión que desea.

1. Seleccione el comando de impresión de su aplicación.
2. Seleccione **Brother XXX-XXXX** (donde XXXX es el nombre de su modelo) y, a continuación, pulse el botón de propiedades o preferencias de impresión.

   Aparecerá la ventana del controlador de impresora.
3. Haga clic en la pestaña **Avanzada**.
4. Haga clic en el botón **Otras opciones de impresión**.
5. Seleccione **Macro**.
6. Haga clic en el botón **Configuración de macro**.
7. Introduzca **ID de macro:** y **Nombre de la macro:** que desea utilizar.
8. Seleccione **Insertar comando de macro**.
9. Seleccione la página para superponer los datos de macros.

| Opción | Descripción |
|---|---|
| **Todas las páginas** | Inserte la macro en todas las páginas. |
| **Página** | Inserte la macro en una página específica. Seleccione esta opción y, a continuación, escriba un número de página dentro del rango 1-255. |
| **Añadir al principio de la página** | Envíe los datos de macro a la parte superior de la página. |
| **Añadir al final de la página** | Envíe los datos de macro a la parte inferior de la página. |

Una vez seleccionado **Folleto**, se desactivará el ajuste **Página** en **Insertar comando de macro**.

10. Haga clic en **Aceptar**.
11. Haga clic en **Aceptar** para volver a la ventana del controlador de impresora.
12. Haga clic en **Aceptar**.
13. Termine la operación de impresión.

    Los datos de macros se imprimen como una superposición.

## Información relacionada

- Imprimir desde el ordenador (Windows)
- Imprimir duplicados de una página en distintos tipos de papel

# Utilizar un perfil de impresión predefinido (Windows)

Los **Perfiles de impresión** son conjuntos de ajustes diseñados para ofrecer acceso rápido a configuraciones de impresión utilizadas con frecuencia.

1. Seleccione el comando de impresión de su aplicación.
2. Seleccione **Brother XXX-XXXX** (donde XXXX es el nombre de su modelo) y, a continuación, pulse el botón de propiedades o preferencias de impresión.

   Aparecerá la ventana del controlador de impresora.
3. Pulse la pestaña **Perfiles de impresión**.

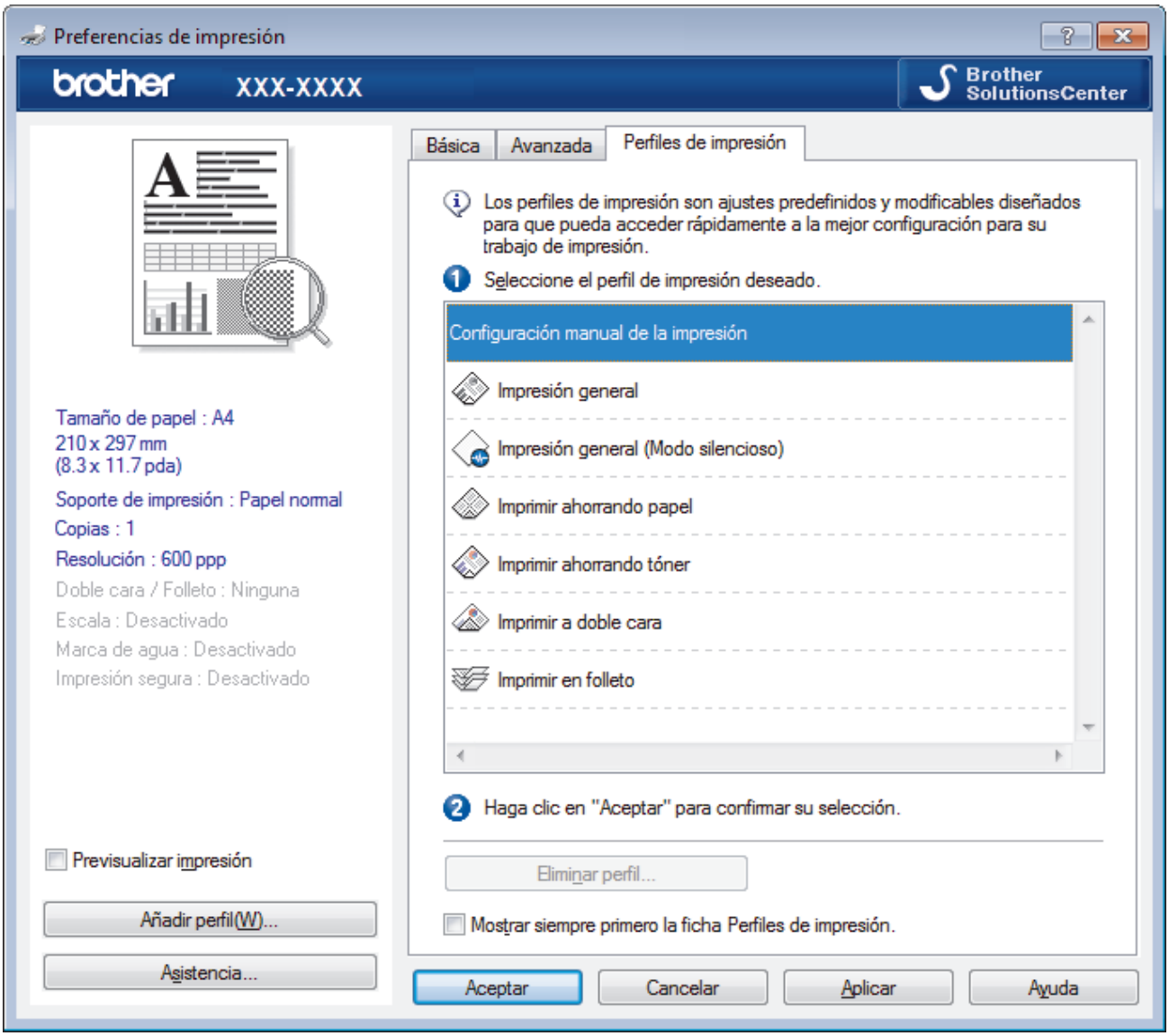


4. Seleccione el perfil en la lista de perfiles de impresión.

   Se muestran los ajustes de perfil en el lado izquierdo de la ventana del controlador de impresora.
5. Realice una de las siguientes acciones:
   - Si la configuración es correcta para el trabajo de impresión, pulse **Aceptar**.
   - Para cambiar la configuración, regrese a las pestañas **Básica** o **Avanzada**, cámbiela y pulse **Aceptar**.

Para mostrar la pestaña **Perfiles de impresión** en la parte delantera de la ventana la próxima vez que imprima, seleccione la casilla de verificación **Mostrar siempre primero la ficha Perfiles de impresión.**.

## Información relacionada

- Imprimir desde el ordenador (Windows)
- Creación o eliminación de perfiles de impresión (Windows)
- Ajustes de impresión (Windows)

# Creación o eliminación de perfiles de impresión (Windows)

Añada hasta 20 perfiles de impresión nuevos con ajustes personalizados.

1. Seleccione el comando de impresión de su aplicación.
2. Seleccione **Brother XXX-XXXX** (donde XXXX es el nombre de su modelo) y, a continuación, pulse el botón de propiedades o preferencias de impresión.

   Aparecerá la ventana del controlador de impresora.
3. Haga clic en la pestaña **Básica** y en la pestaña **Avanzada** y configure los ajustes de impresión que desee para el nuevo perfil de impresión.
4. Haga clic en la pestaña **Perfiles de impresión**.
5. Realice una de las siguientes acciones:

   **Para crear un nuevo perfil de impresión:**

   a. Haga clic en **Añadir perfil**.

      Aparecerá el cuadro de diálogo **Añadir perfil**.

   b. Escriba el nombre del nuevo perfil en el campo **Nombre**.

   c. En la lista de iconos, haga clic en el icono que desee usar para representar este perfil.

   d. Haga clic en **Aceptar**.

      El nombre del nuevo perfil se añade a la lista de la pestaña **Perfiles de impresión**.

   **Para eliminar uno de los perfiles de impresión creados:**

   a. Haga clic en **Eliminar perfil**.

      Aparecerá el cuadro de diálogo **Eliminar perfil**.

   b. Seleccione el perfil que desee eliminar.

   c. Haga clic en **Eliminar**.

   d. Haga clic en **Sí**.

   e. Haga clic en **Cerrar**.

## Información relacionada

- Utilizar un perfil de impresión predefinido (Windows)

# Cambio de la configuración de impresión predefinida (Windows)

Al cambiar la configuración de impresión dentro de un programa, los cambios solo se aplicarán a lo que esté imprimiendo con ese programa y en ese momento. Para seleccionar una configuración de impresión que se utilice siempre en todos los programas de Windows, siga los pasos que se indican a continuación para cambiar la configuración de impresión predefinida.

1. Realice una de las siguientes acciones:
   - (Para Windows XP y Windows Server 2003)

     Haga clic en **Inicio** > **Impresoras y faxes**.
   - (Para Windows Vista y Windows Server 2008)

     Haga clic en **(Iniciar)** > **Panel de control** > **Hardware y sonido** > **Impresoras**.
   - (Para Windows 7 y Windows Server 2008 R2)

     Haga clic en **(Iniciar)** > **Dispositivos e impresoras**.
   - (Para Windows 8)

     Mueva el ratón a la esquina inferior derecha del escritorio. Cuando aparezca la barra de menú, haga clic en **Configuración** y, a continuación, en **Panel de control**. En el grupo **Hardware y sonido**, haga clic en **Ver dispositivos e impresoras**.
   - (Para Windows Server 2012)

     Mueva el ratón a la esquina inferior derecha del escritorio. Cuando aparezca la barra de menú, haga clic en **Configuración** y, a continuación, en **Panel de control**. En el grupo **Hardware**, haga clic en **Ver dispositivos e impresoras**.
   - (Para Windows Server 2012 R2)

     Haga clic en **Panel de control** en la pantalla **Inicio**. En el grupo **Hardware**, haga clic en **Ver dispositivos e impresoras**.
2. Pulse con el botón derecho del ratón el icono **Brother XXX-XXXX** (donde XXXX es el nombre del modelo) y, a continuación, seleccione **Propiedades de impresora**. Si aparecen las opciones del controlador de impresora, seleccione el controlador de su impresora.
3. Haga clic en la pestaña **General** y, a continuación, haga clic en el botón **Preferencias de impresión** o **Preferencias...**.

   Aparecerá el cuadro de diálogo del controlador de impresora.

   - Para configurar los ajustes de la bandeja, pulse la pestaña **Configuración de dispositivo**.
   - Para cambiar el puerto de la impresora, haga clic en la pestaña **Puertos**.
4. Seleccione la configuración de impresión que desee utilizar como predeterminada con todos los programas de Windows.
5. Haga clic en **Aceptar**.
6. Cierre el cuadro de diálogo de las propiedades de la impresora.

## Información relacionada

- Imprimir desde el ordenador (Windows)
- Configuración de los ajustes de la unidad de bandeja opcional (Windows)
- Ajustes de impresión (Windows)

# Configuración de los ajustes de la unidad de bandeja opcional (Windows)

Acceda a las propiedades del equipo para detectar automáticamente la bandeja opcional del equipo y el número de serie.

El controlador de la impresora detecta automáticamente la bandeja opcional durante la instalación del controlador. Si ha agregado la bandeja opción tras la instalación del controlador, siga estos pasos.

1. Realice una de las siguientes acciones:
   - (Para Windows XP y Windows Server 2003)

     Haga clic en **Inicio** > **Impresoras y faxes**.
   - (Para Windows Vista y Windows Server 2008)

     Haga clic en **(Iniciar)** > **Panel de control** > **Hardware y sonido** > **Impresoras**.
   - (Para Windows 7 y Windows Server 2008 R2)

     Haga clic en **(Iniciar)** > **Dispositivos e impresoras**.
   - (Para Windows 8)

     Mueva el ratón a la esquina inferior derecha del escritorio. Cuando aparezca la barra de menú, haga clic en **Configuración** y, a continuación, en **Panel de control**. En el grupo **Hardware y sonido**, haga clic en **Ver dispositivos e impresoras**.
   - (Para Windows Server 2012)

     Mueva el ratón a la esquina inferior derecha del escritorio. Cuando aparezca la barra de menú, haga clic en **Configuración** y, a continuación, en **Panel de control**. En el grupo **Hardware**, haga clic en **Ver dispositivos e impresoras**.
   - (Para Windows Server 2012 R2)

     Haga clic en **Panel de control** en la pantalla **Inicio**. En el grupo **Hardware**, haga clic en **Ver dispositivos e impresoras**.
2. Pulse con el botón derecho del ratón el icono **Brother XXX-XXXX** (donde XXXX es el nombre del modelo) y, a continuación, seleccione **Propiedades de impresora**. Si aparecen las opciones del controlador de impresora, seleccione el controlador de su impresora.
3. Seleccione la pestaña de **Configuración de dispositivo**.
4. Pulse el botón **Detectar automáticamente**.

   La bandeja opcional y el número de serie del equipo se detectan automáticamente.
5. Pulse el botón **Aplicar**.

La función **Detectar automáticamente** no está disponible en las siguientes condiciones del equipo:

- El interruptor de encendido del equipo está apagado.
- El equipo está en un estado de error.
- El equipo está en un entorno de red compartido.
- El cable no está conectado al equipo correctamente.

## Información relacionada

- Cambio de la configuración de impresión predefinida (Windows)

# Imprimir un documento utilizando el controlador de impresora de BR-Script3 (emulación de lenguaje de PostScript® 3™) (Windows)

El controlador de impresora de BR-Script3 permite imprimir datos PostScript® con más claridad.

Para instalar el controlador PS (controlador de impresora BR-Script3), inicie el CD-ROM de instalación de Brother, seleccione **Personalizado** en la sección Seleccionar equipo y, a continuación, la casilla de verificación **Controlador PS**.

1. Seleccione el comando de impresión de su aplicación.
2. Seleccione **Brother XXX-XXXX BR-Script3** (donde XXXX es el nombre de su modelo) y, a continuación, haga clic en el botón de preferencias o propiedades de impresión.

   Aparece la ventana del controlador de impresora.

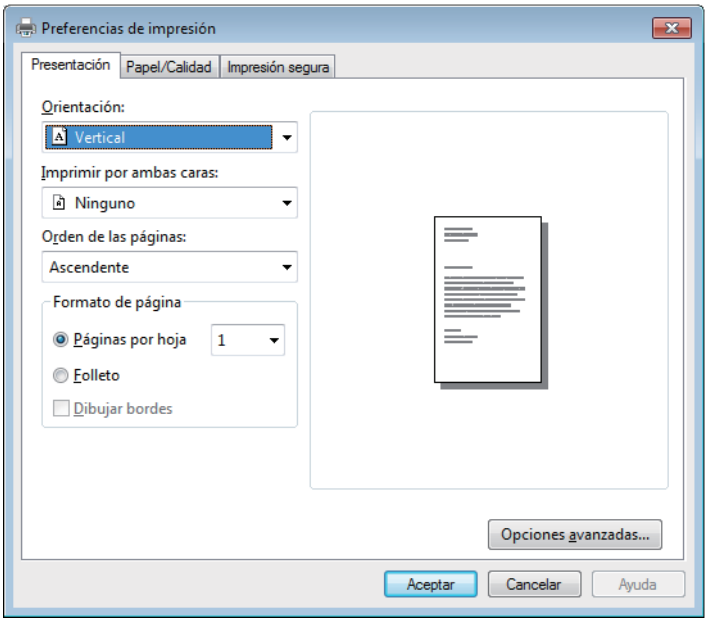


3. Haga clic en la pestaña **Presentación**, **Papel/Calidad** o **Impresión segura** para cambiar los ajustes de impresión básicos.

   Haga clic en la pestaña **Presentación** o **Papel/Calidad** y, a continuación, haga clic en el botón **Opciones avanzadas...** para cambiar ajustes de impresión avanzados.
4. Pulse **Aceptar**.
5. Termine la operación de impresión.

## Información relacionada

- Imprimir desde el ordenador (Windows)

# Supervisar el estado del equipo desde su ordenador (Windows)

La utilidad Status Monitor es una herramienta de software configurable para supervisar el estado de uno o más dispositivos, permitiendo obtener notificación inmediata de cualquier error.

- Para ver el icono **Status Monitor** en la bandeja de tareas, pulse el botón . Aparecerá el icono (**Status Monitor**) en la ventana pequeña. Arrastre el icono a la bandeja de tareas.

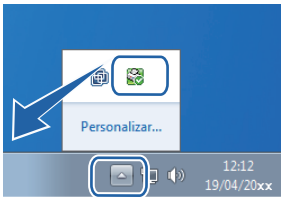


- Realice una de las siguientes acciones:
  - Haga doble clic en el icono de la bandeja de tareas.
  - (Windows XP, Windows Vista y Windows 7)
    Haga clic en **(Iniciar)** > **Todos los programas** > **Brother** > **Brother Utilities**.

    Haga clic en la lista desplegable y seleccione el nombre del modelo (si no está ya seleccionado). Haga clic en **Herramientas** en la barra de navegación izquierda y, a continuación, haga clic en **Status Monitor**.
  - (Windows 8)
    Haga clic en (**Brother Utilities**) y, a continuación, haga clic en la lista desplegable y seleccione el nombre del modelo (si no está ya seleccionado). Haga clic en **Herramientas** en la barra de navegación izquierda y, a continuación, haga clic en **Status Monitor**.
  - (Windows 8.1)
    Sitúe el ratón en la esquina inferior izquierda de la pantalla **Inicio** y haga clic en (si utiliza un dispositivo táctil, deslice el dedo de abajo a arriba en la pantalla **Inicio** para mostrar la pantalla **Aplicaciones**). Cuando aparezca la pantalla **Aplicaciones**, pulse o haga clic en **Brother Utilities** y, a continuación, en la lista desplegable y seleccione el nombre del modelo (si ya no está seleccionado). Haga clic en **Herramientas** en la barra de navegación izquierda y, a continuación, haga clic en **Status Monitor**.

**Solución de problemas**

Pulse el botón **Solución de problemas** para acceder a la web de solución de problemas.

**Visite el sitio web de consumibles originales**

Haga clic en el botón **Visite el sitio web de consumibles originales** para obtener más información sobre consumibles originales.

Cuando active Status Monitor, si seleccionó Actualización de firmware automática durante la instalación, esta función detectará y descargará cualquier actualización para su equipo.

## Información relacionada

- Imprimir desde el ordenador (Windows)
- Problemas de impresión

# Ajustes de impresión (Windows)

**Pestaña Básica**

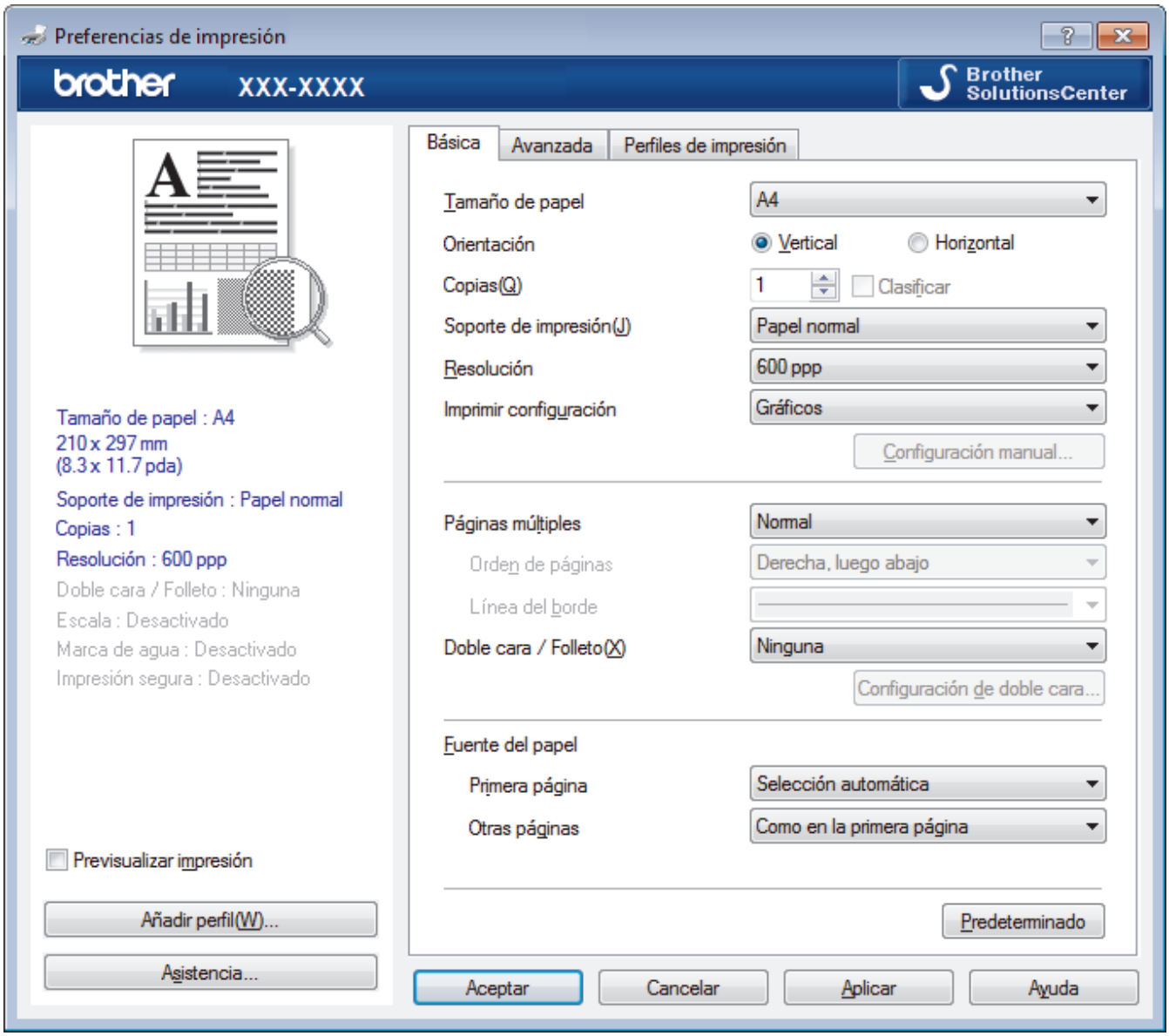


1. **Tamaño de papel**

   Seleccione el tamaño de papel que desee utilizar. Puede seleccionar uno de los tamaños de papel estándares o bien crear un tamaño de papel personalizado.

2. **Orientación**

   Seleccione la orientación (vertical u horizontal) de la impresión.

   Si su aplicación contiene una función parecida a esta, se recomienda que establezca la orientación en la aplicación.

3. **Copias**

   Escriba el número de copias (1-999) que desee imprimir en este campo.

   **Clasificar**

   Seleccione esta opción para imprimir series de documentos de varias páginas en el orden de páginas original. Cuando esta opción está seleccionada, se imprime una copia completa del documento y, a continuación, la copia se vuelve a imprimir el número de veces seleccionado. Si esta opción no está seleccionada, cada página se imprime el número de veces seleccionado antes de que se imprima la página siguiente del documento.

4. **Soporte de impresión**

   Seleccione el tipo de soporte que desee utilizar. Para conseguir los mejores resultados, el equipo configura automáticamente los ajustes de impresión según el tipo de soporte seleccionado.

5. **Resolución**

   Seleccione la resolución de impresión. Debido a que la velocidad y la resolución de impresión están relacionadas, cuanto más alta sea la resolución, menor será la velocidad de impresión del documento.

6. **Imprimir configuración**

   Seleccione el tipo de documento que desee imprimir.

   **Configuración manual...**

   Especifique ajustes avanzados como brillo, contraste y otros ajustes.

   **Gráficos**

   **Utilizar semitonos de la impresora**

   Seleccione esta opción si desea utilizar el controlador de impresora para expresar los medios tonos.

   **Brillo**

   Especifique el brillo.

   **Contraste**

   Especifique el contraste.

   **Calidad de gráficos**

   Seleccione Gráficos o Texto para la mejor calidad de impresión, basándose en el tipo de documento que está imprimiendo.

   **Mejorar impresión de grises**

   Seleccione esta opción para mejorar la calidad de las áreas sombreadas de la imagen.

   **Mejorar impresión de patrones**

   Seleccione esta opción para mejorar la impresión de patrones si los rellenos y los patrones impresos tienen un aspecto diferente al que tienen en la pantalla del ordenador.

   **Mejora la línea delgada**

   Seleccione esta opción para mejorar la calidad de las líneas finas de la imagen.

   **Utilizar semitonos del sistema**

   Seleccione esta opción si desea utilizar Windows para expresar los medios tonos.

   **Modo TrueType**

   **Modo**

   Seleccione cómo se procesan las fuentes para la impresión.

   **Usar fuentes TrueType de la impresora**

   Seleccione si desea utilizar fuentes predefinidas en el procesamiento de fuentes.

7. **Páginas múltiples**

   Seleccione esta opción para imprimir varias páginas en una sola hoja de papel o imprimir una sola página del documento en varias hojas.

   **Orden de páginas**

   Seleccione el orden de páginas al imprimir varias páginas en una sola hoja de papel.

   **Línea del borde**

   Seleccione el tipo de borde que se utilizará al imprimir varias páginas en una sola hoja de papel.

8. **Doble cara / Folleto**

   Seleccione esta opción para imprimir en ambas caras del papel o imprimir un documento en formato de folleto mediante la impresión a 2 caras.

**botón Configuración de doble cara**

Haga clic en este botón para seleccionar el tipo de encuadernación a 2 caras. Hay cuatro tipos de encuadernación a 2 caras disponibles en cada orientación.

9. **Fuente del papel**

Seleccione una fuente de papel que coincida con las condiciones o el propósito de la impresión.

**Primera página**

Seleccione la fuente de papel que se utilizará para imprimir la primera página.

**Otras páginas**

Seleccione la fuente de papel que se utilizará para imprimir la página segunda y siguientes.

**Pestaña Avanzada**

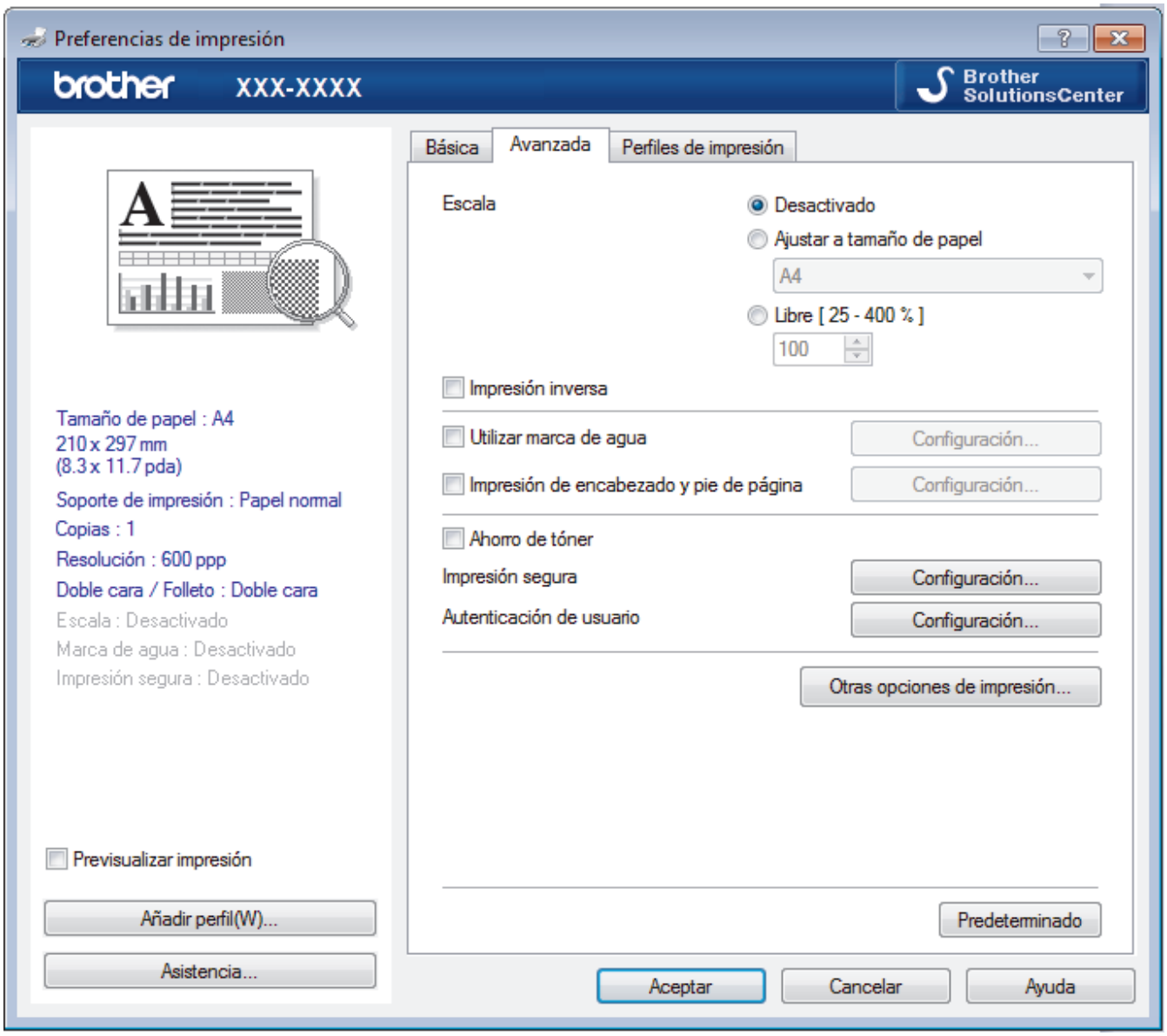


1. **Escala**

Seleccione estas opciones para ampliar o reducir el tamaño de las páginas del documento.

**Ajustar a tamaño de papel**

Seleccione esta opción para ampliar o reducir las páginas del documento al tamaño de papel especificado. Cuando seleccione esta opción, seleccione el tamaño de papel que desee en la lista desplegable.

**Libre**

Seleccione esta opción para ampliar o reducir las páginas del documento manualmente. Cuando seleccione esta opción, escriba un valor en el campo.

2. **Impresión inversa**

   Seleccione esta opción para girar la imagen impresa 180 grados.

3. **Utilizar marca de agua**

   Seleccione esta opción para imprimir un logotipo o texto en el documento como marca de agua. Seleccione una de las marcas de agua predefinidas, añada una nueva marca de agua o utilice un archivo de imagen creado por usted.

4. **Impresión de encabezado y pie de página**

   Seleccione esta opción para imprimir en el documento la fecha, la hora y el nombre del usuario que ha iniciado la sesión.

5. **Ahorro de tóner**

   Seleccione esta función para ahorrar tóner reduciendo la cantidad de tóner utilizado para imprimir documentos; las impresiones aparecerán más claras pero seguirán siendo legibles.

6. **Impresión segura**

   Esta función garantiza que los documentos confidenciales o importantes no se impriman hasta que no haya introducido la contraseña en el panel de control del equipo.

7. **Administrador**

   Esta función le permite cambiar la contraseña de administrador y restringir diversas funciones de impresión.

8. **Autenticación de usuario**

   Esta función le permite confirmar las restricciones de cada usuario.

9. **botón Otras opciones de impresión**

   **Macro**

   Seleccione esta función para imprimir un formulario electrónico (macro), previamente almacenado en la memoria del equipo, superpuesto sobre la impresión.

   **Ajuste de la densidad**

   Especifique la densidad de impresión.

   **Mejora el resultado de impresión**

   Seleccione esta opción para reducir la curvatura del papel y mejorar la fijación del tóner.

   **Saltar página en blanco**

   Seleccione esta opción para permitir que el controlador de impresora detecte automáticamente las páginas en blanco y las excluya de la impresión.

   **Imprimir texto en negro**

   Seleccione esta opción si desea imprimir texto en color como texto en negro.

   **Imprimir archivo**

   Seleccione esta opción para guardar los datos de impresión en el ordenador como un archivo PDF.

   **Configuración Eco**

   Seleccione esta opción para reducir el ruido de impresión.

## Información relacionada

- Imprimir desde el ordenador (Windows)
- Impresión de un documento (Windows)
- Impresión de más de una página en una sola hoja de papel (N en 1) (Windows)
- Impresión en forma póster (Windows)
- Impresión en ambas caras del papel (Windows)
- Impresión en forma de folleto (Windows)
- Utilizar un perfil de impresión predefinido (Windows)
- Cambio de la configuración de impresión predefinida (Windows)

# Imprimir desde el ordenador (Macintosh)


- Imprimir un documento (Mac)
- Impresión en ambas caras del papel (Mac)
- Impresión de más de una página en una sola hoja de papel (N en 1) (Mac)
- Impresión segura (Macintosh)
- Imprimir un documento utilizando el controlador de impresora de BR-Script3 (emulación de lenguaje de PostScript® 3™) (Mac)
- Supervisión del estado del equipo desde el ordenador (Macintosh)
- Opciones de impresión (Macintosh)

# Imprimir un documento (Mac)

1. Asegúrese de que ha cargado el papel del tamaño correcto en la bandeja de papel.
2. Desde una aplicación tal como Apple TextEdit, haga clic en el menú **Archivo** y, a continuación, seleccione **Imprimir**.
3. Seleccione **Brother XXX-XXXX** (donde XXXX es el nombre de su modelo).
4. Escriba el número de copias que desee en el campo **Copias**.
5. Pulse el menú emergente **Tamaño del papel** y, a continuación, seleccione el tamaño del papel.
6. Seleccione la opción **Orientación** que coincide con la forma que desea que se imprima el documento.
7. Pulse el menú emergente de la aplicación y seleccione **Imprimir configuración**.

   Aparecerán las opciones **Imprimir configuración**.
8. Haga clic en el menú desplegable **Soporte de impresión** y, a continuación, seleccione el tipo de papel que está utilizando.
9. Cambie otras opciones de configuración de la impresora, si es necesario.
10. Pulse **Imprimir**.

## Información relacionada

- Imprimir desde el ordenador (Macintosh)
- Opciones de impresión (Macintosh)

# Impresión en ambas caras del papel (Mac)

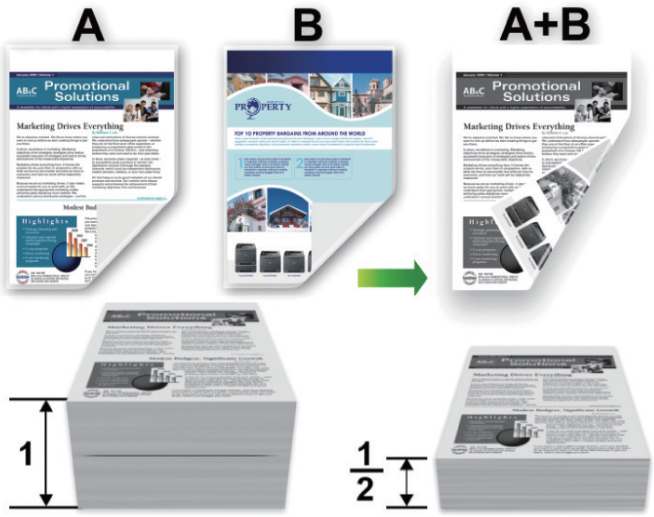


- Seleccione el tamaño de papel A4 cuando utilice la función de impresión a 2 caras automática.
- Asegúrese de que la cubierta trasera está cerrada.
- Si el papel tiene dobleces, alíselo bien y colóquelo de nuevo en la bandeja de papel.
- Utilice papel normal o papel fino. NO utilice papel Bond.
- Si el papel es demasiado delgado, puede arrugarse.
- Al utilizar la función de impresión a 2 caras manual, se pueden producir atascos de papel o una mala calidad de impresión.

1. Desde una aplicación tal como Apple TextEdit, haga clic en el menú **Archivo** y, a continuación, seleccione **Imprimir**.
2. Seleccione **Brother XXX-XXXX** (donde XXXX es el nombre de su modelo).
3. Seleccione la opción **Orientación** que coincide con la forma que desea que se imprima el documento.
4. Para la impresión automática a 2 caras, haga lo siguiente:
   a. Pulse el menú emergente de la aplicación y seleccione **Disposición**.
      Aparecen las opciones de configuración de **Disposición**.
   b. En la sección **A doble cara**, elija la opción **Encuadernación borde corto** o **Encuadernación borde largo**.
   c. Cambie otras opciones de configuración de la impresora, si es necesario.
   d. Pulse **Imprimir**.
5. Para impresión a 2 caras manual, haga lo siguiente:
   a. Pulse el menú emergente de la aplicación y seleccione **Gestión del papel**.
      Aparecerán las opciones **Gestión del papel**.
   b. En el menú emergente **Páginas por imprimir**, seleccione **Solo pares**.
   c. Cambie otros ajustes de la configuración de impresora, si es necesario.
   d. Pulse el botón **Imprimir**.
   e. Una vez el equipo haya imprimido las páginas con número par, extraiga las páginas impresas de la bandeja de salida del papel.
   f. Compruebe que las hojas estén completamente planas y póngalas de nuevo en la bandeja con la parte en blanco hacia abajo.
   g. Repita los pasos 1-3, seleccionando la misma impresora y configuración que haya utilizado para imprimir las páginas pares.

h. Pulse el menú emergente de la aplicación y seleccione **Gestión del papel**. Aparecerán las opciones **Gestión del papel**.

i. En el menú emergente **Páginas por imprimir**, seleccione **Solo impares**.

j. Pulse **Imprimir**.

## Información relacionada

- Imprimir desde el ordenador (Macintosh)
- Opciones de impresión (Macintosh)

# Impresión de más de una página en una sola hoja de papel (N en 1) (Mac)

1. Desde una aplicación tal como Apple TextEdit, haga clic en el menú **Archivo** y, a continuación, seleccione **Imprimir**.
2. Seleccione **Brother XXX-XXXX** (donde XXXX es el nombre de su modelo).
3. Pulse el menú emergente de la aplicación y seleccione **Disposición**.

   Aparecen las opciones de configuración de **Disposición**.
4. Haga clic en el menú emergente **Págs. por hoja** y, a continuación, seleccione el número de páginas que se imprimirán en cada hoja.
5. Seleccione la opción **Orientación**.
6. Haga clic en el menú emergente **Borde** y, a continuación, seleccione el tipo de línea de borde.
7. Cambie otros ajustes de impresora si es necesario.
8. Pulse **Imprimir**.

## Información relacionada

- Imprimir desde el ordenador (Macintosh)
- Opciones de impresión (Macintosh)

# Impresión segura (Macintosh)

Utilice Impresión segura para garantizar que no se imprimen documentos confidenciales o importantes hasta que introduzca una contraseña en el panel de control del equipo.

- Los datos seguros se eliminan del equipo cuando apaga el equipo.

1. Desde una aplicación tal como Apple TextEdit, haga clic en el menú **Archivo** y, a continuación, seleccione **Imprimir**.
2. Seleccione **Brother XXX-XXXX** (donde XXXX es el nombre de su modelo).
3. Haga clic en el menú de la aplicación y, a continuación, seleccione la opción **Impresión segura**. Aparecen las opciones **Impresión segura**.
4. Seleccione la casilla de verificación **Impresión segura**.
5. Escriba su nombre de usuario, el nombre del trabajo y una contraseña de cuatro dígitos.
6. Pulse **Imprimir**.
7. En el panel de control del equipo, deslice el dedo a la izquierda o a la derecha o pulse ◀ o ▶ hasta que aparezca la opción `[Impresión segura]`, y pulse a continuación `[Impresión segura]`.
8. Deslice el dedo hacia arriba o hacia abajo o pulse ▲ o ▼ hasta que aparezcan los nombres de usuario, y a continuación pulse su nombre de usuario.

   La pantalla LCD muestra la lista de trabajos seguros con ese nombre.
9. Deslice el dedo hacia arriba o hacia abajo, o bien pulse ▲ o ▼ para mostrar el trabajo de impresión y, a continuación, púlselo.
10. Introduzca su clave de cuatro dígitos y, a continuación, pulse `[OK]`.
11. Introduzca el número de copias que desee.
12. Pulse `[Inicio]`.

    El equipo imprimirá los datos.

Tras imprimir los datos seguros, se borrarán de la memoria del equipo.

## Información relacionada

- Imprimir desde el ordenador (Macintosh)

# Imprimir un documento utilizando el controlador de impresora de BR-Script3 (emulación de lenguaje de PostScript® 3™) (Mac)

El controlador de impresora de BR-Script3 permite imprimir datos PostScript® con más claridad.

- Vaya a la página **Descargas** de su modelo en Brother Solutions Center en support.brother.com para descargar el controlador PS (controlador de impresora BR-Script3).
- Asegúrese de que ha agregado el controlador de impresora BR-Script3 desde **Impresión y Escaneado** o **Impresoras y escáneres** en la lista **Preferencias del Sistema** de su Mac.

1. Asegúrese de que ha cargado el papel del tamaño correcto en la bandeja de papel.
2. Desde una aplicación tal como Apple TextEdit, haga clic en el menú **Archivo** y, a continuación, seleccione **Imprimir**.
3. Seleccione su equipo.
4. Escriba el número de copias que desee en el campo **Copias**.
5. Pulse el menú emergente **Tamaño del papel** y, a continuación, seleccione el tamaño del papel.
6. Seleccione la opción **Orientación** que coincide con la forma que desea que se imprima el documento.
7. Haga clic en el menú desplegable de opciones de impresión y, a continuación, haga clic en **Imprimir configuracíon**.

   Aparecen las opciones **Imprimir configuracíon**.
8. Haga clic en el menú emergente **Calidad de impresión** y, a continuación, seleccione la resolución.
9. Haga clic en el menú desplegable **Soporte de impresión** y, a continuación, seleccione el tipo de papel que está utilizando.
10. Cambie otras opciones de configuración de la impresora, si es necesario.
11. Pulse **Imprimir**.

## Información relacionada

- Imprimir desde el ordenador (Macintosh)

# Supervisión del estado del equipo desde el ordenador (Macintosh)

La utilidad Status Monitor es una herramienta de software configurable que supervisa el estado de un dispositivo, lo que permite obtener una notificación inmediata de los mensajes de error, con actualización a intervalos predefinidos, como los que indican que no hay papel o que hay un atasco de papel. También puede acceder a Administración basada en Web.

1. Haga clic en el menú **Preferencias del Sistema**, seleccione **Impresión y Escaneado** o **Impresoras y escáneres** y, a continuación, seleccione su equipo.
2. Pulse el botón **Opciones y recambios**.
3. Haga clic en la pestaña **Utilidad** y, a continuación, haga clic en el botón **Abrir Utilidad Impresoras**.

   Status Monitor comienza.

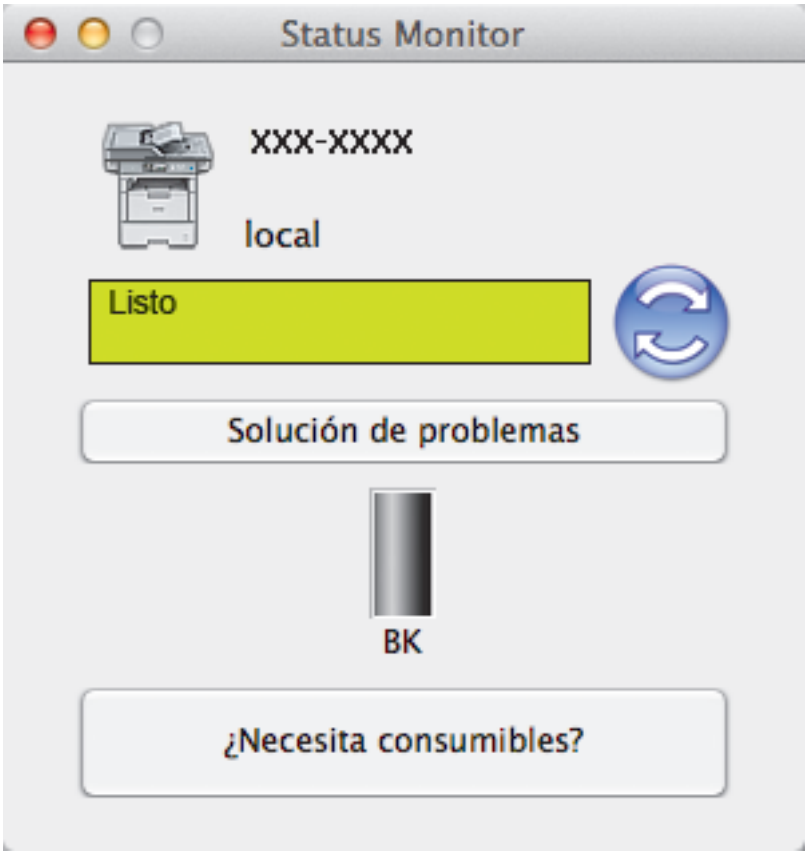


**Solución de problemas**

Haga clic en el botón **Solución de problemas**, para acceder al sitio web de solución de problemas.

**¿Necesita consumibles?**

Pulse el botón **¿Necesita consumibles?** para obtener más información sobre consumibles originales de Brother.

**Actualización del estado del equipo**

Para ver el estado reciente del equipo al mismo tiempo que está abierta la ventana **Status Monitor**, haga clic en el icono . Puede definir el intervalo al que el software actualiza la información de estado del equipo. Haga clic en la barra de menús **Brother Status Monitor** y, a continuación, seleccione **Preferencias**.

**Administración basada en web (solo con conexión de red)**

Acceda al sistema Administración basada en Web haciendo clic en el icono del equipo en la pantalla **Status Monitor**. Se puede utilizar un navegador web estándar para administrar el equipo mediante HTTP (protocolo de transferencia de hipertexto).

## Información relacionada

- Imprimir desde el ordenador (Macintosh)
- Problemas de impresión

# Opciones de impresión (Macintosh)

**Configuración de página**

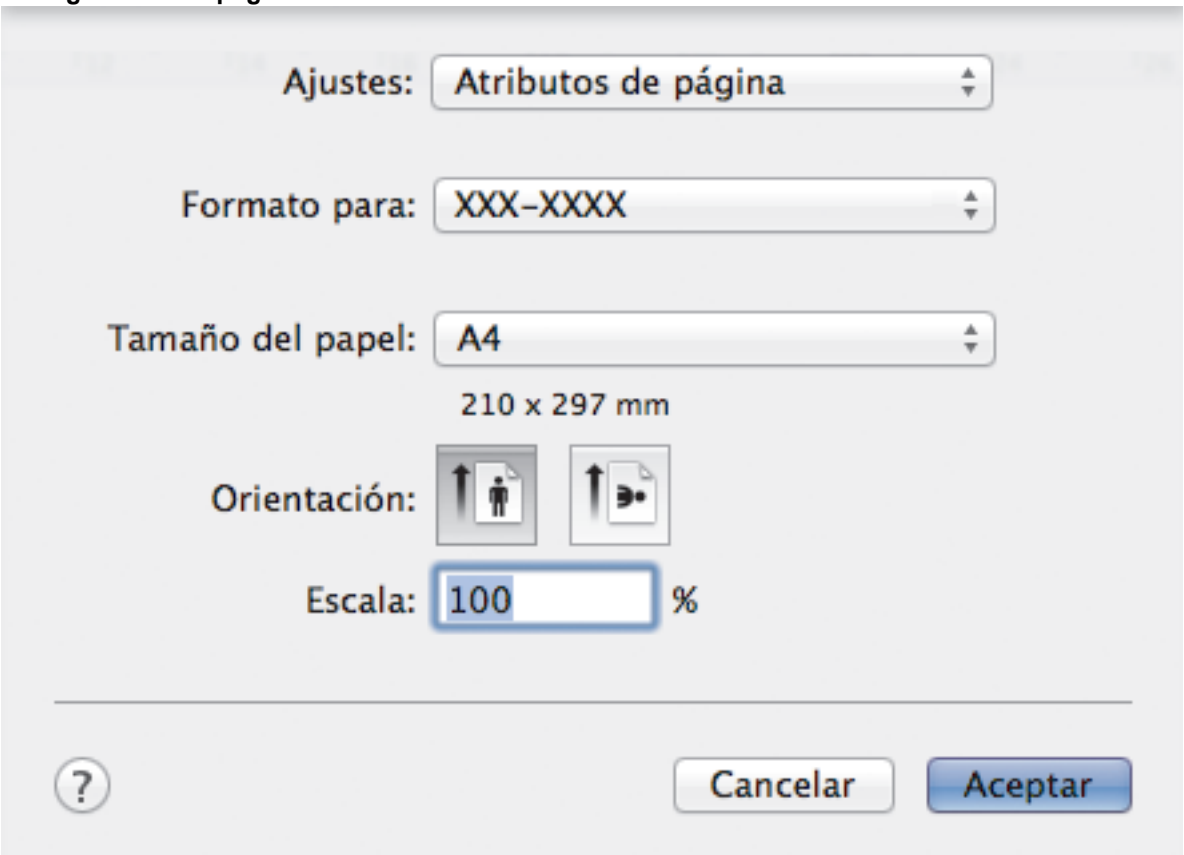


1. **Tamaño del papel**

   Seleccione el tamaño de papel que desee utilizar. Puede seleccionar uno de los tamaños de papel estándares o bien crear un tamaño de papel personalizado.

2. **Orientación**

   Seleccione la orientación (vertical u horizontal) de la impresión.

   Si su aplicación contiene una función parecida a esta, se recomienda que establezca la orientación en la aplicación.

3. **Escala**

   Escriba un valor en el campo para ampliar o reducir las páginas del documento y adaptarlo al tamaño de papel seleccionado.

**Disposición**

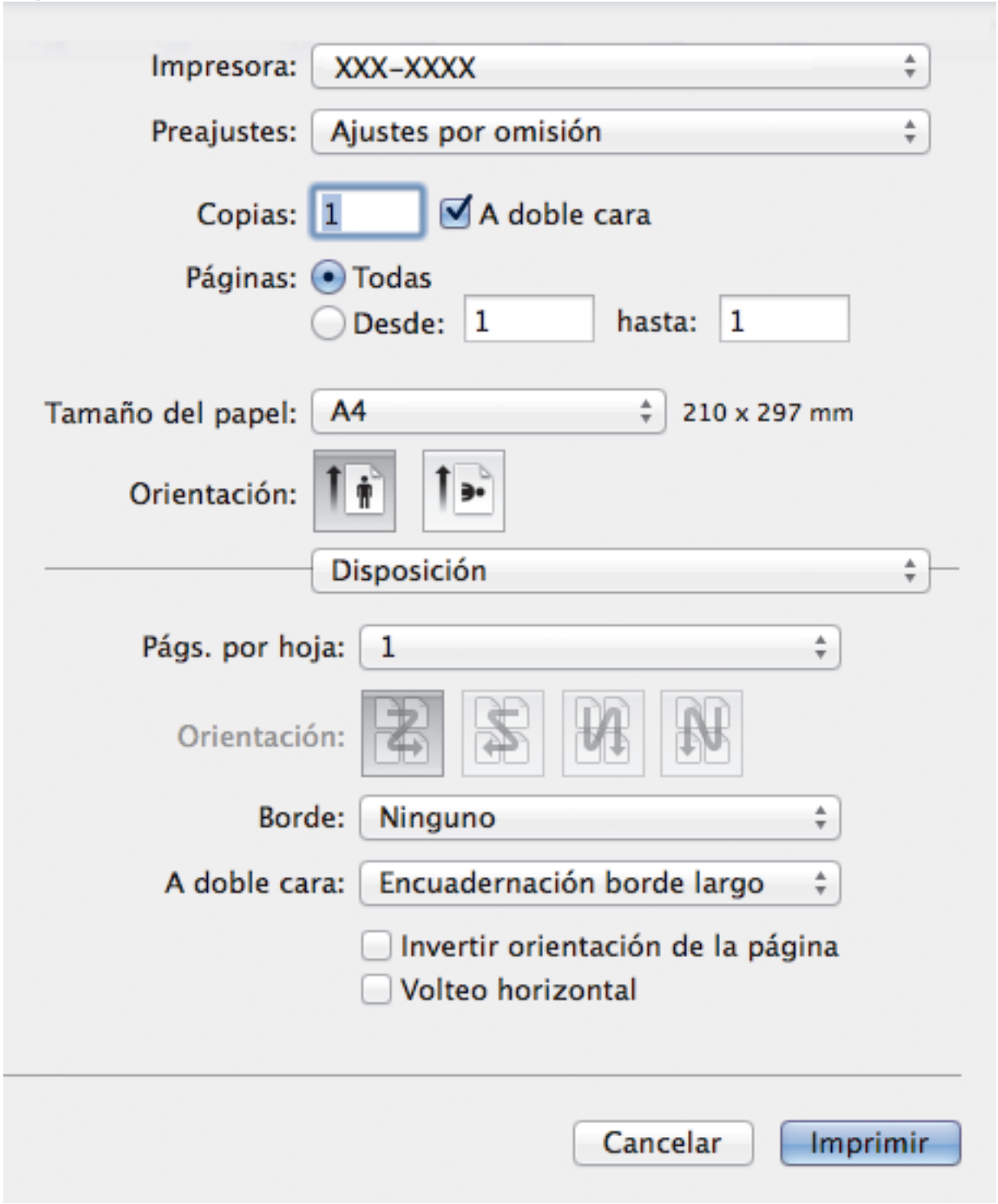


1. **Págs. por hoja**
   Seleccione el número de páginas que se imprimirán en una sola hoja de papel.
2. **Orientación**
   Seleccione el orden de páginas al imprimir varias páginas en una sola hoja de papel.
3. **Borde**
   Seleccione el tipo de borde que se utilizará al imprimir varias páginas en una sola hoja de papel.
4. **A doble cara(solo disponible en determinados modelos)**
   Seleccione si desea imprimir en ambas caras del papel.
5. **Invertir orientación de la página**
   Seleccione esta opción para girar la imagen impresa 180 grados.
6. **Volteo horizontal**
   Seleccione esta opción para invertir horizontalmente la imagen impresa de izquierda a derecha.

**Gestión del papel**

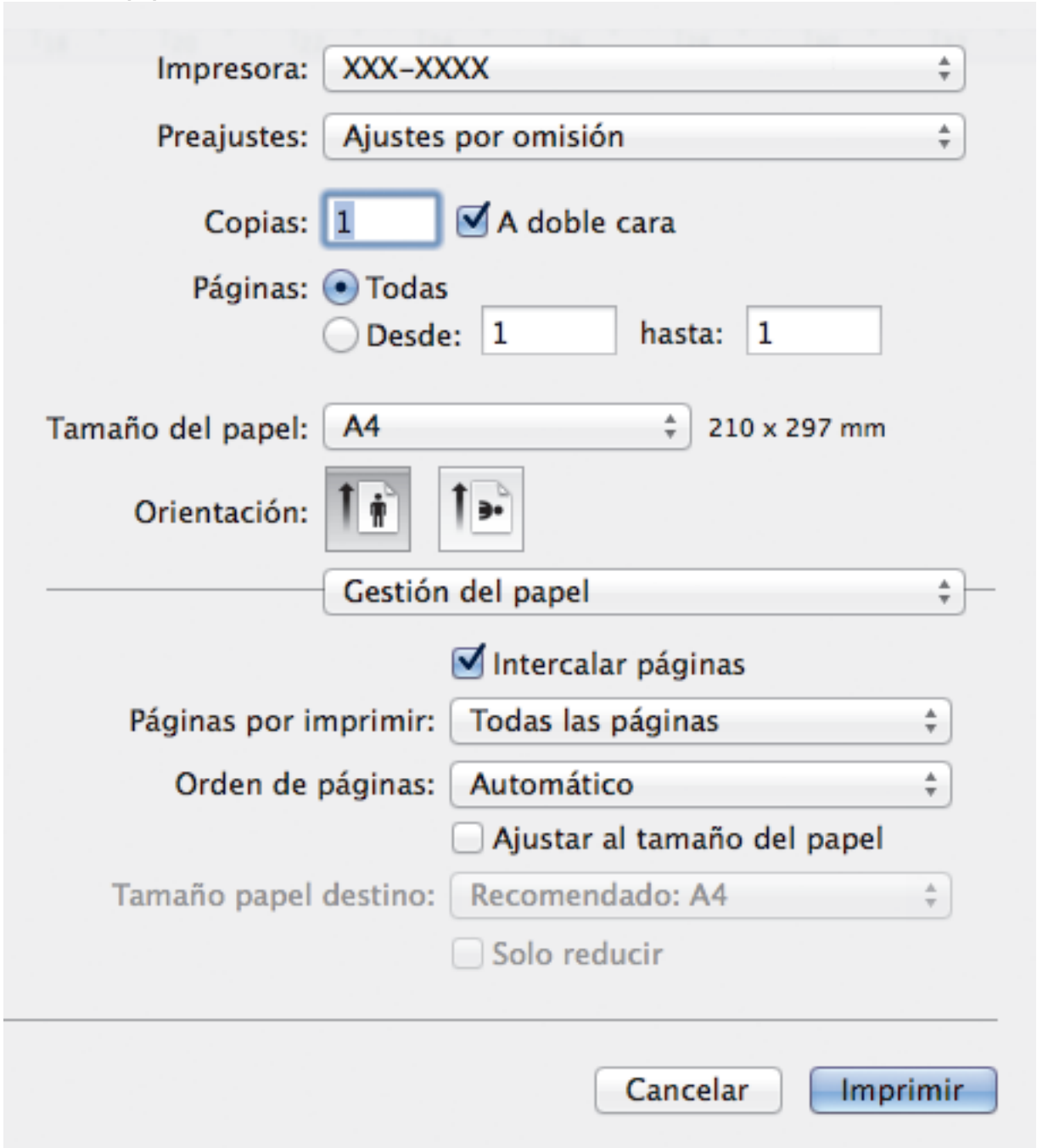


1. **Intercalar páginas**

   Seleccione esta opción para imprimir series de documentos de varias páginas en el orden de páginas original. Cuando esta opción está seleccionada, se imprime una copia completa del documento y, a continuación, la copia se vuelve a imprimir el número de veces seleccionado. Si esta opción no está seleccionada, cada página se imprime el número de veces seleccionado antes de que se imprima la página siguiente del documento.

2. **Páginas por imprimir**

   Seleccione las páginas que desee imprimir (pares o impares).

3. **Orden de páginas**

   Seleccione el orden de las páginas.

4. **Ajustar al tamaño del papel**

   Seleccione esta opción para ampliar o reducir las páginas del documento y adaptarlo al tamaño de papel seleccionado.

5. **Tamaño papel destino**

   Seleccione el tamaño de papel.

6. **Solo reducir**

   Seleccione esta opción para reducir las páginas del documento cuando su tamaño sea superior al tamaño de papel seleccionado. Si selecciona esta opción y el formato del documento es de menor tamaño que el papel que va a utilizar, el documento se imprimirá en su tamaño original.

**Imprimir configuración**

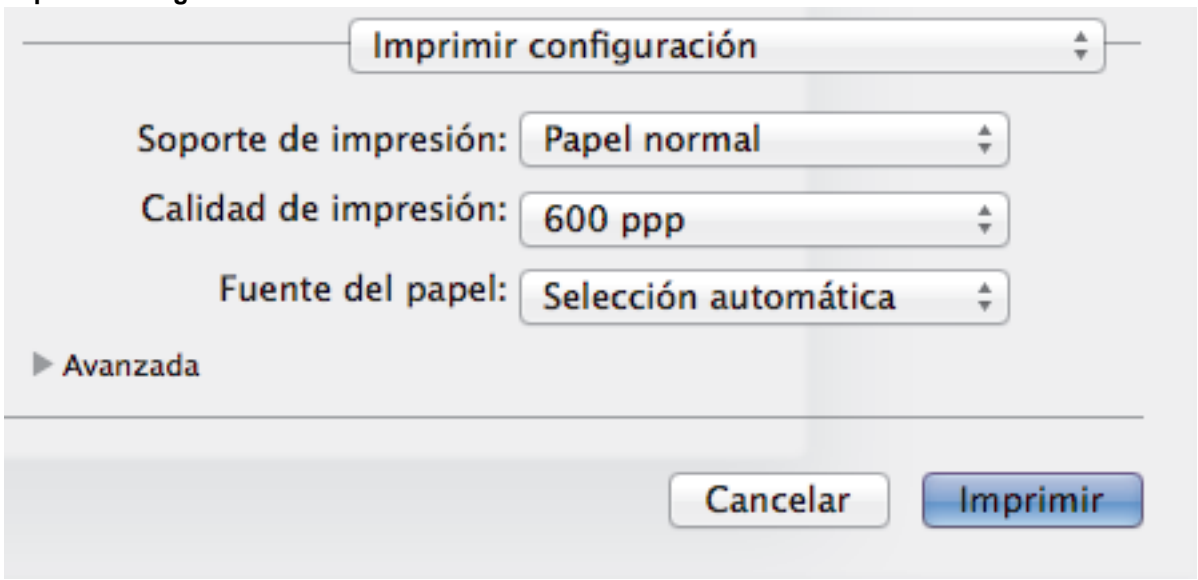


1. **Soporte de impresión**

   Seleccione el tipo de soporte que desee utilizar. Para conseguir los mejores resultados, el equipo configura automáticamente los ajustes de impresión según el tipo de soporte seleccionado.

2. **Calidad de impresión**

   Seleccione la resolución de impresión que desee. Puesto que la velocidad y la calidad de impresión están relacionadas, cuanto más alta sea la calidad, menor será la velocidad de impresión del documento.

3. **Fuente del papel**

   Seleccione una fuente de papel que coincida con las condiciones o el propósito de la impresión.

4. **Avanzada**

   **Ahorro de tóner**

   Seleccione esta función para ahorrar tóner reduciendo la cantidad de tóner utilizado para imprimir documentos; las impresiones aparecerán más claras pero seguirán siendo legibles.

   **Calidad de gráficos**

   Seleccione Gráficos o Texto para la mejor calidad de impresión, basándose en el tipo de documento que está imprimiendo.

   **Mejora el resultado de impresión**

   Seleccione esta opción para reducir la curvatura del papel y mejorar la fijación del tóner.

   **Ajuste de la densidad**

   Especifique la densidad de impresión.

   **Modo silencioso**

   Seleccione esta opción para reducir el ruido de impresión.

   **Otras opciones de impresión**

   **Saltar página en blanco**

   Seleccione esta opción para permitir que el controlador de impresora detecte automáticamente las páginas en blanco y las excluya de la impresión.

**Impresión segura**

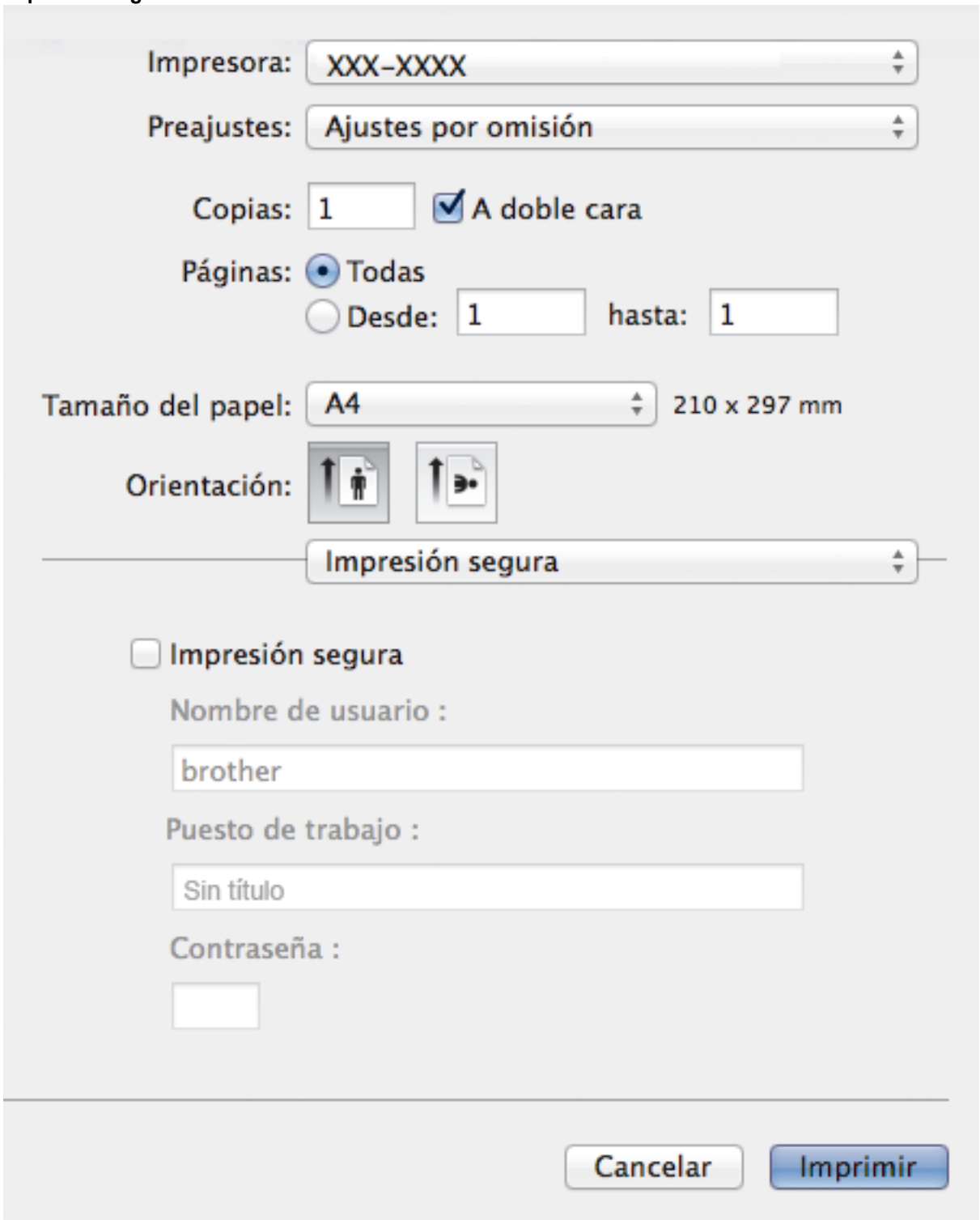


1. **Impresión segura**

   Esta función garantiza que los documentos confidenciales o importantes no se impriman hasta que no haya introducido la contraseña en el panel de control del equipo.

## Información relacionada

- Imprimir desde el ordenador (Macintosh)
- Imprimir un documento (Mac)
- Impresión en ambas caras del papel (Mac)
- Impresión de más de una página en una sola hoja de papel (N en 1) (Mac)

# Imprimir duplicados de una página en distintos tipos de papel

Utilice la función de copia para hacer varias copias de los mismos datos de impresión, como si se imprimiera en papel carbón. Envíe los datos a bandejas de papel individuales que haya cargado previamente con distintos tipos de papel o colores.

Por ejemplo, es posible que desee configurar el equipo para que envíe sus datos de impresión a la bandeja 1, que ha cargado previamente con papel de color azul y, a continuación, volver a imprimir los datos en una determinada ubicación en la página de la bandeja MP, que haya cargado previamente con papel de color amarillo que ya contenga texto.

Si carga papel azul en la bandeja 1 y papel amarillo en la bandeja MP, la impresora automáticamente sacará papel para la hoja 1 de la bandeja 1 y la hoja 2 de la bandeja MP.

Si activa la función de copia, el equipo siempre hará copias automáticamente.

(Windows)

La función de copia también te permite seleccionar una macro de impresión diferente para cada página.

1. Pulse [Configurar] > [Todos ajustes] > [Impresora] > [Menú de copia] > [Copia] > [Sí].
2. Deslice el dedo hacia arriba o hacia abajo, o bien pulse ▲ o ▼, para ir a la opción [Copias] y, a continuación, pulse [Copias].
3. Introduzca el número de copias que desea y, a continuación, pulse [OK].
4. Deslice el dedo hacia arriba o hacia abajo, o bien pulse ▲ o ▼, para ir a la opción [Bandeja copia1] y, a continuación, pulse [Bandeja copia1].
5. Deslice el dedo hacia arriba o hacia abajo o pulse ▲ o ▼ para ver la bandeja de papel que desea configurar la opción [Bandeja copia1] y, a continuación, pulse la bandeja de papel.

(Windows)

a. Deslice el dedo hacia arriba o hacia abajo, o bien pulse ▲ o ▼, para ir a la opción [Macro de copia1] y, a continuación, pulse [Macro de copia1].
b. Deslice el dedo hacia arriba o hacia abajo, o bien pulse ▲ o ▼ para ir al número de identidad de macro que desee usar, y, a continuación, púlselo.

6. Repita estos pasos hasta que haya seleccionado todos los ajustes de la bandeja para cada copia.
7. Envíe su trabajo de impresión al equipo.

## Información relacionada

- Imprimir
- Utilice una macro de su ordenador (Windows)

# Cancelación de trabajos de impresión

1. Pulse .

Para cancelar varios trabajos de impresión, mantenga pulsado  durante unos cuatro segundos.

## Información relacionada

- Imprimir
- Problemas de impresión

# Impresión de prueba

Si hay problemas con la calidad de impresión, siga estas instrucciones para hacer una impresión de prueba.

1. Pulse [Configurar] > [Todos ajustes] > [Impresora] > [Opciones de impresión] > [Impr de prueba] > [Sí].
2. Pulse .

## Información relacionada

- Imprimir
- Mejora de la calidad de impresión

# Escanear


- Escaneado utilizando el botón Digitalizar en su equipo Brother
- Escanear desde el ordenador (Windows)
- Escanear desde el ordenador (Mac)
- Configurar ajustes de escaneado mediante Administración basada en Web

# Escaneado utilizando el botón Digitalizar en su equipo Brother


- Escanear fotografías y gráficos
- Guardar datos escaneados en una carpeta como archivo PDF
- Guardar datos escaneados en una unidad flash USB
- Escaneado como documento de texto modificable (OCR)
- Escanear como adjunto de un correo electrónico
- Enviar datos escaneados a un servidor de correo electrónico
- Escaneado a FTP
- Escanear a SSH FTP (SFTP)
- Escaneado a red (Windows)
- Escanear a SharePoint
- Web Services (Servicios web) para escanear en su red (Windows Vista SP2 o superior, Windows 7 y Windows 8)
- Cambio de los ajustes del botón de escaneado desde ControlCenter4 (Windows)
- Cambio de los ajustes del botón de escaneado desde ControlCenter2 (Macintosh)
- Configuración de certificados para PDF firmado
- Desactivar escaneado desde su ordenador

# Escanear fotografías y gráficos

Envíe las fotografías o los gráficos que escanee directamente al ordenador.

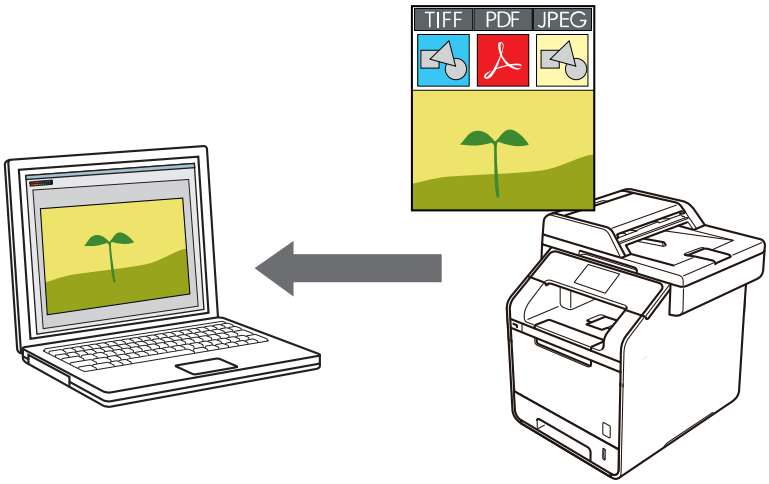


Utilice el botón Digitalizar del equipo para hacer cambios temporales en los ajustes de escaneado. Para hacer cambios permanentes, utilice el software de ControlCenter de Brother.

1. Cargue el documento.
2. Pulse [Escaneado].
3. Deslice el dedo hacia la izquierda o hacia la derecha para mostrar [a imagen].
4. Pulse [a imagen].

   El icono se desplaza al centro de la pantalla táctil y queda resaltado en azul.
5. Pulse [a imagen].
6. Si el equipo está conectado a la red, deslice el dedo hacia arriba o hacia abajo o pulse ▲ o ▼ hasta que aparezca el ordenador donde desea enviar los datos, y, a continuación, pulse el nombre del ordenador.

   Si en la pantalla LCD se le solicita que introduzca el número PIN del ordenador, escriba el número PIN de cuatro dígitos en la pantalla LCD y, a continuación, pulse [OK].
7. Realice una de las siguientes acciones:
   - Para cambiar los ajustes de escaneado, pulse [Opciones] y, a continuación, vaya al siguiente paso.
   - Para utilizar los ajustes de escaneado predeterminados, pulse [Inicio].

     El equipo comenzará a escanear. Si utiliza el cristal de escáner del equipo, siga las instrucciones de la pantalla táctil para completar el trabajo de escaneado.

   Para cambiar la configuración de escaneado, debe haber instalado un ordenador con software de Control Center de Brother conectado al equipo.
8. Para escanear ambas caras del documento (DCP-L6600DW/MFC-L5750DW/MFC-L6800DW/MFC-L6900DW):
   - Pulse [Escan. doble cara] y seleccione a continuación el tipo de documento.

| Opción | Descripción |
| --- | --- |
| Escan. doble cara: Borde largo | |
| Escan. doble cara: Borde corto | 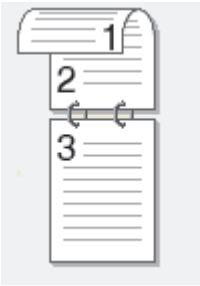  |

9. Seleccione los ajustes de escaneado que desee cambiar:
   - [Config. escaneo]
   - [Tipo de escaneado]
   - [Resolución]
   - [Tipo archivo]
   - [Tamañ d document]
   - [Brillo]
   - [Contraste]
   - [Auto alinear el ADF]
   - [Omitir página en blanco]
   - [Eliminar color de fondo]

     (solo disponible para las opciones [Color] y [Gris]).

Para guardar los ajustes como accesos directos, pulse [Guar. como acc. dir.].

10. Pulse [OK].
11. Pulse [Inicio].

    El equipo comenzará a escanear. Si utiliza el cristal de escáner del equipo, siga las instrucciones de la pantalla táctil para completar el trabajo de escaneado.

## Información relacionada

- Escaneado utilizando el botón Digitalizar en su equipo Brother
- Cambio de los ajustes del botón de escaneado desde ControlCenter4 (Windows)
- Cambio de los ajustes del botón de escaneado desde ControlCenter2 (Macintosh)

# Guardar datos escaneados en una carpeta como archivo PDF

Escanear documentos y guardarlos en una carpeta de su equipo como archivos PDF.

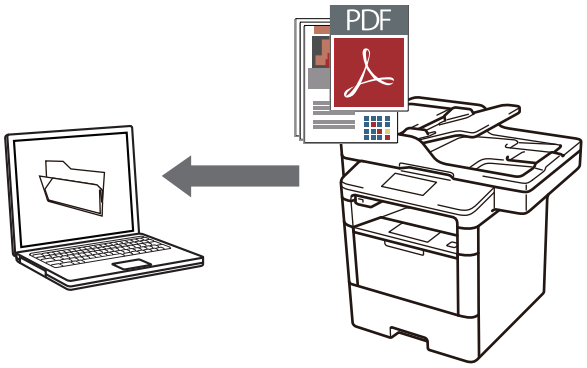


Utilice el botón Digitalizar del equipo para hacer cambios temporales en los ajustes de escaneado. Para hacer cambios permanentes, utilice el software de ControlCenter de Brother.

1. Cargue el documento.
2. Pulse [Escaneado].
3. Deslice el dedo hacia la izquierda o hacia la derecha para mostrar [a archivo].
4. Pulse [a archivo].

   El icono se desplaza al centro de la pantalla táctil y queda resaltado en azul.
5. Pulse [a archivo].
6. Si el equipo está conectado a la red, deslice el dedo hacia arriba o hacia abajo o pulse ▲ o ▼ hasta que aparezca el ordenador donde desea enviar los datos, y, a continuación, pulse el nombre del ordenador.

   Si en la pantalla LCD se le solicita que introduzca el número PIN del ordenador, escriba el número PIN de cuatro dígitos en la pantalla LCD y, a continuación, pulse [OK].
7. Realice una de las siguientes acciones:
   - Para cambiar los ajustes de escaneado, pulse [Opciones] y, a continuación, vaya al siguiente paso.
   - Para utilizar los ajustes de escaneado predeterminados, pulse [Inicio].

     El equipo comenzará a escanear. Si utiliza el cristal de escáner del equipo, siga las instrucciones de la pantalla táctil para completar el trabajo de escaneado.

   Para cambiar la configuración de escaneado, debe haber instalado un ordenador con software de Control Center de Brother conectado al equipo.
8. Para escanear ambas caras del documento (DCP-L6600DW/MFC-L5750DW/MFC-L6800DW/MFC-L6900DW):
   - Pulse [Escan. doble cara] y seleccione a continuación el tipo de documento.

| Opción | Descripción |
| --- | --- |
| Escan. doble cara: Borde largo | |
| Escan. doble cara: Borde corto | 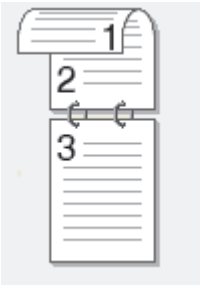  |

9. Seleccione los ajustes de escaneado que desee cambiar:
   - [Config. escaneo]
   - [Tipo de escaneado]
   - [Resolución]
   - [Tipo archivo]
   - [Tamañ d document]
   - [Brillo]
   - [Contraste]
   - [Auto alinear el ADF]
   - [Omitir página en blanco]
   - [Eliminar color de fondo]

     (solo disponible para las opciones [Color] y [Gris]).

Para guardar los ajustes como accesos directos, pulse [Guar. como acc. dir.].

10. Pulse [OK].
11. Pulse [Inicio].

    El equipo comenzará a escanear. Si utiliza el cristal de escáner del equipo, siga las instrucciones de la pantalla táctil para completar el trabajo de escaneado.

## Información relacionada

- Escaneado utilizando el botón Digitalizar en su equipo Brother
- Cambio de los ajustes del botón de escaneado desde ControlCenter4 (Windows)
- Cambio de los ajustes del botón de escaneado desde ControlCenter2 (Macintosh)

# Guardar datos escaneados en una unidad flash USB

Escanear documentos directamente a una unidad flash USB.

1. Cargue el documento.
2. Inserte una unidad flash USB en su equipo.

   La pantalla LCD cambia automáticamente.
3. Pulse [Escanear a USB].
4. Realice una de las siguientes acciones:
   - Para cambiar la configuración, pulse [Opciones] y, a continuación, seleccione el botón que desea cambiar. Siga las instrucciones del equipo.

   - Para definir sus propia configuración predefinida, una vez realizados los cambios en la configuración, pulse la opción [Ajus.Nuev.Predet] y, después, la opción [Sí].
   - Para restablecer la configuración a los valores de fábrica: pulse [Rest.Predeterm.] y, a continuación, pulse [Sí].

   - Pulse [Inicio] para iniciar el escaneado sin cambiar opciones adicionales.
5. Para escanear ambas caras del documento (DCP-L6600DW/MFC-L5750DW/MFC-L6800DW/MFC-L6900DW):
   - Pulse [Escan. doble cara] y seleccione a continuación el tipo de documento.

| Opción | Descripción |
|---|---|
| Escan. doble cara: Borde largo | |
| Escan. doble cara: Borde corto | 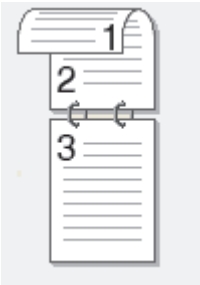  |

6. Seleccione los ajustes de escaneado que desee cambiar:
   - [Tipo de escaneado]
   - [Resolución]
   - [Tipo archivo]
   - [Tamañ d document]
   - [Nombre archivo]
   - [Estilo de nombre de archivo]
   - [Tamño archvo]
   - [Brillo]
   - [Contraste]
   - [Auto alinear el ADF]

- [Omitir página en blanco]
- [Eliminar color de fondo]

  (solo disponible para las opciones [Color] y [Gris]).

Para guardar los ajustes como accesos directos, pulse [Guar. como acc. dir.].

7. Pulse [OK].
8. Pulse [Inicio].

   El equipo comenzará a escanear. Si utiliza el cristal de escáner del equipo, siga las instrucciones de la pantalla táctil para completar el trabajo de escaneado.

**IMPORTANTE**

La pantalla LCD muestra un mensaje mientras lee los datos. NO desenchufe el cable de alimentación ni extraiga la unidad flash USB del equipo mientras se leen los datos. Puede perder los datos o dañar la unidad flash USB.

## Información relacionada

- Escaneado utilizando el botón Digitalizar en su equipo Brother

# Escaneado como documento de texto modificable (OCR)

El equipo puede convertir los caracteres de un documento escaneado en texto mediante la tecnología de reconocimiento óptico de caracteres (OCR). Puede editar el texto con el procesador de textos de su elección.

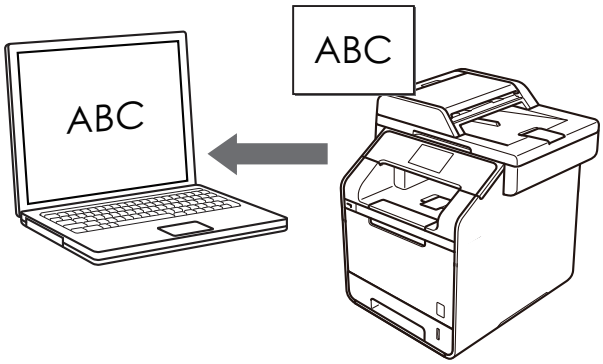


- La función de escaneado a OCR está disponible en determinados idiomas.
- Utilice el botón Escanear del equipo para hacer cambios temporales en los ajustes de escaneado. Para hacer cambios permanentes, utilice el software de ControlCenter de Brother.

1. Cargue el documento.
2. Pulse [Escaneado].
3. Deslice el dedo hacia la izquierda o hacia la derecha para mostrar [a OCR].
4. Pulse [a OCR].

   El icono se desplaza al centro de la pantalla táctil y queda resaltado en azul.
5. Pulse [a OCR].
6. Si el equipo está conectado a la red, deslice el dedo hacia arriba o hacia abajo o pulse ▲ o ▼ hasta que aparezca el ordenador donde desea enviar los datos, y, a continuación, pulse el nombre del ordenador.

   Si en la pantalla LCD se le solicita que introduzca el número PIN del ordenador, escriba el número PIN de cuatro dígitos en la pantalla LCD y, a continuación, pulse [OK].
7. Realice una de las siguientes acciones:
   - Para cambiar los ajustes de escaneado, pulse [Opciones] y, a continuación, vaya al siguiente paso.
   - Para utilizar los ajustes de escaneado predeterminados, pulse [Inicio].

     El equipo comenzará a escanear. Si utiliza el cristal de escáner del equipo, siga las instrucciones de la pantalla táctil para completar el trabajo de escaneado.

   Para cambiar la configuración de escaneado, debe haber instalado un ordenador con software de Control Center de Brother conectado al equipo.
8. Para escanear ambas caras del documento (DCP-L6600DW/MFC-L5750DW/MFC-L6800DW/MFC-L6900DW):
   - Pulse [Escan. doble cara] y seleccione a continuación el tipo de documento.

| Opción | Descripción |
| --- | --- |
| Escan. doble cara: Borde largo | |
| Escan. doble cara: Borde corto | 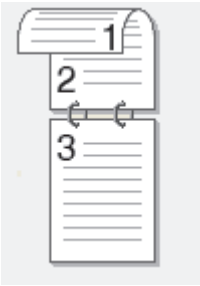  |

9. Seleccione los ajustes de escaneado que desee cambiar:
   - [Config. escaneo]
   - [Tipo de escaneado]
   - [Resolución]
   - [Tipo archivo]
   - [Tamañ d document]
   - [Brillo]
   - [Contraste]
   - [Auto alinear el ADF]
   - [Omitir página en blanco]
   - [Eliminar color de fondo]

     (solo disponible para las opciones [Color] y [Gris]).

Para guardar los ajustes como accesos directos, pulse [Guar. como acc. dir.].

10. Pulse [OK].
11. Pulse [Inicio].

    El equipo comenzará a escanear. Si utiliza el cristal de escáner del equipo, siga las instrucciones de la pantalla táctil para completar el trabajo de escaneado.

## Información relacionada

- Escaneado utilizando el botón Digitalizar en su equipo Brother
- Cambio de los ajustes del botón de escaneado desde ControlCenter4 (Windows)
- Cambio de los ajustes del botón de escaneado desde ControlCenter2 (Macintosh)

# Escanear como adjunto de un correo electrónico

Envíe un documento escaneado como archivo adjunto de correo electrónico.

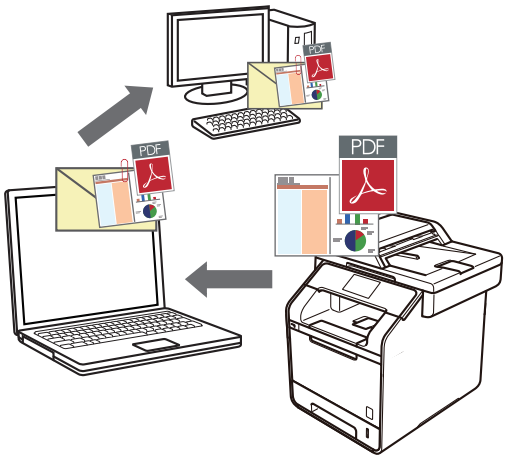


- Utilice el botón Digitalizar del equipo para hacer cambios temporales en los ajustes de escaneado. Para hacer cambios permanentes, utilice el software de ControlCenter de Brother.
- La función de escaneado a correo electrónico no es compatible con los servicios de correo web. Utilice las funciones de escaneado a imagen o escaneado a archivo para escanear un documento o una imagen y, a continuación, adjuntar el archivo escaneado a un mensaje de correo electrónico.

El equipo escanea a su cliente de correo electrónico predeterminado.

1. Cargue el documento.
2. Pulse [Escaneado].
3. Deslice el dedo hacia la izquierda o hacia la derecha para mostrar [a e-mail].
4. Pulse [a e-mail].

   El icono se desplaza al centro de la pantalla táctil y queda resaltado en azul.
5. Pulse [a e-mail].
6. Si el equipo está conectado a la red, deslice el dedo hacia arriba o hacia abajo o pulse ▲ o ▼ hasta que aparezca el ordenador donde desea enviar los datos, y, a continuación, pulse el nombre del ordenador.

   Si en la pantalla LCD se le solicita que introduzca el número PIN del ordenador, escriba el número PIN de cuatro dígitos en la pantalla LCD y, a continuación, pulse [OK].
7. Realice una de las siguientes acciones:
   - Para cambiar los ajustes de escaneado, pulse [Opciones] y, a continuación, vaya al siguiente paso.
   - Para utilizar los ajustes de escaneado predeterminados, pulse [Inicio].

     El equipo comenzará a escanear. Si utiliza el cristal de escáner del equipo, siga las instrucciones de la pantalla táctil para completar el trabajo de escaneado.

   Para cambiar la configuración de escaneado, debe haber instalado un ordenador con software de Control Center de Brother conectado al equipo.
8. Para escanear ambas caras del documento (DCP-L6600DW/MFC-L5750DW/MFC-L6800DW/MFC-L6900DW):
   - Pulse [Escan. doble cara] y seleccione a continuación el tipo de documento.

| Opción | Descripción |
| --- | --- |
| Escan. doble cara: Borde largo | |
| Escan. doble cara: Borde corto | 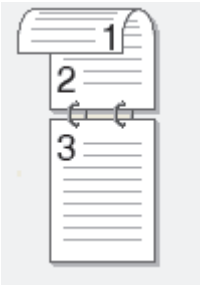  |

9. Seleccione los ajustes de escaneado que desee cambiar:
   - [Config. escaneo]
   - [Tipo de escaneado]
   - [Resolución]
   - [Tipo archivo]
   - [Tamañ d document]
   - [Brillo]
   - [Contraste]
   - [Auto alinear el ADF]
   - [Omitir página en blanco]
   - [Eliminar color de fondo]

     (solo disponible para las opciones [Color] y [Gris]).

Para guardar los ajustes como accesos directos, pulse [Guar. como acc. dir.].

10. Pulse [OK].
11. Pulse [Inicio].

    El equipo comenzará a escanear. Si utiliza el cristal de escáner del equipo, siga las instrucciones de la pantalla táctil para completar el trabajo de escaneado.

## Información relacionada

- Escaneado utilizando el botón Digitalizar en su equipo Brother
- Cambio de los ajustes del botón de escaneado desde ControlCenter4 (Windows)
- Cambio de los ajustes del botón de escaneado desde ControlCenter2 (Macintosh)

# Enviar datos escaneados a un servidor de correo electrónico

Enviar datos escaneados desde su equipo Brother directamente a su servidor de correo electrónico para entregar a un destinatario de correo electrónico sin utilizar un ordenador.

- (DCP-L5500DN/MFC-L5700DN/MFC-L5750DW)

  Para usar esta función, vaya a la página **Descargas** de su modelo en el Brother Solutions Center en support.brother.com para actualizar el firmware del equipo o el programa en su equipo.
- Para enviar datos escaneados a un servidor de correo electrónico, debe configurar su equipo para que se comunique con su red y servidor de correo. Puede configurar estos elementos desde el panel de control del equipo, Administración basada en Web, Configuración remota o BRAdmin Professional 3.

1. Cargue el documento.
2. Pulse [Escaneado].
3. Deslice el dedo hacia la izquierda o hacia la derecha para mostrar [al serv e-mail].
4. Pulse [al serv e-mail].

   El icono se desplaza al centro de la pantalla táctil y queda resaltado en azul.
5. Pulse [al serv e-mail].
6. Realice una de las siguientes acciones para introducir la dirección de correo electrónico de destino:
   - Para introducir manualmente la dirección de correo electrónico, pulse [Manual] y, a continuación, introduzca la dirección de correo electrónico con el teclado de la pantalla LCD. Cuando haya terminado, pulse [OK].
   - Si la dirección de correo electrónico se guarda en la libreta de direcciones del equipo, pulse [Libreta de direcciones] y, a continuación, seleccione la dirección de correo electrónico.

     Pulse [OK].
7. Confirme la dirección de correo electrónico y, a continuación, pulse [Siguiente].
8. Realice una de las siguientes acciones:
   - Para cambiar la configuración, pulse [Opciones] y, a continuación, seleccione el botón que desea cambiar. Siga las instrucciones del equipo.

     - Para definir sus propia configuración predefinida, una vez realizados los cambios en la configuración, pulse la opción [Ajus.Nuev.Predet] y, después, la opción [Sí].
     - Para restablecer la configuración a los valores de fábrica: pulse [Rest.Predeterm.] y, a continuación, pulse [Sí].
   - Pulse [Inicio] para iniciar el escaneado sin cambiar opciones adicionales.
9. Para escanear ambas caras del documento (DCP-L6600DW/MFC-L5750DW/MFC-L6800DW/MFC-L6900DW):
   - Pulse [Escan. doble cara] y seleccione a continuación el tipo de documento.

| Opción | Descripción |
| --- | --- |
| Escan. doble cara: Borde largo | 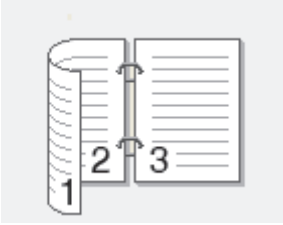  |
| Escan. doble cara: Borde corto | 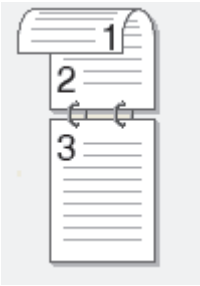  |

10. Seleccione los ajustes de escaneado que desee cambiar:
    - [Tipo de escaneado]
    - [Resolución]
    - [Tipo archivo]
    - [Tamañ d document]
    - [Nombre archivo]
    - [Estilo de nombre de archivo]
    - [Tamño archvo]
    - [Brillo]
    - [Contraste]
    - [Auto alinear el ADF]
    - [Omitir página en blanco]
    - [Eliminar color de fondo]

      (solo disponible para las opciones [Color] y [Gris]).

Para guardar los ajustes como accesos directos, pulse [Guar. como acc. dir.].
(Esta función puede que no esté disponible dependiendo de las condiciones de su equipo.)

11. Pulse [OK].
12. Pulse [Inicio].

    El equipo comenzará a escanear. Si utiliza el cristal de escáner del equipo, siga las instrucciones de la pantalla táctil para completar el trabajo de escaneado.

## Información relacionada

- Escaneado utilizando el botón Digitalizar en su equipo Brother
- Cómo insertar texto en el equipo Brother

# Escaneado a FTP

Escanear documentos directamente a un servidor FTP cuando necesite compartir la información escaneada. Para mayor comodidad, configure distintos perfiles para guardar su escaneado favorito en destinos FTP.

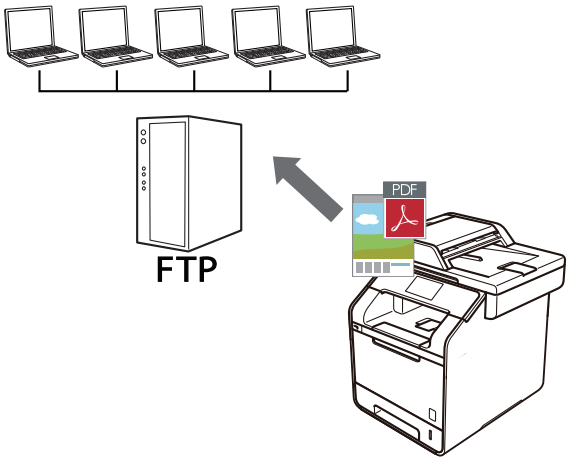


- Configurar un escaneado a perfil FTP
- Cargar datos escaneados a un servidor FTP

# Configurar un escaneado a perfil FTP

Configure un escaneado a perfil FTP para escanear y cargar los datos escaneados directamente en una ubicación FTP.

Se recomienda utilizar Microsoft Internet Explorer 8.0/10.0/11.0 en Windows y Safari 8.0 en Macintosh. Asegúrese de que JavaScript y las cookies siempre estén activados en el navegador que utilice. Si utiliza un navegador web diferente, asegúrese de que sea compatible con HTTP 1.0 y HTTP 1.1.

1. Inicie su navegador web.

   Escriba “http://dirección IP del equipo” en la barra de direcciones del navegador (donde “dirección IP del equipo” es la dirección IP del equipo o el nombre del servidor de impresión). Por ejemplo: http://192.168.1.2

   No se necesita contraseña de forma predefinida. Si ha establecido anteriormente una contraseña, introdúzcala y pulse →.
2. Haga clic en la pestaña **Escanear**.
3. Haga clic en el menú **Escanear a FTP/SFTP/Red/SharePoint** de la barra de navegación izquierda.
4. Seleccione la opción **FTP** y, a continuación, haga clic en **Enviar**.

5. Haga clic en el menú **Escanear a perfil FTP/SFTP/Red/SharePoint** de la barra de navegación izquierda.
6. Pulse en el perfil que desee configurar o cambiar.
7. En el campo **Nombre del perfil**, introduzca un nombre para este perfil de servidor (hasta 15 caracteres alfanuméricos). El equipo mostrará este nombre en la pantalla LCD.
8. En el campo **Dirección del host** introduzca la dirección del ordenador host (por ejemplo, mipc.ejemplo.com; hasta 64 caracteres) o la dirección IP (por ejemplo, 192.23.56.189).
9. En el campo **Nombre de usuario**, escriba el nombre de usuario (hasta 32 caracteres) con permiso para escribir datos en el servidor FTP.
10. En el campo **Contraseña**, introduzca la contraseña (hasta 32 caracteres) asociada al nombre de usuario que introdujo en el campo **Nombre de usuario**. Escriba la contraseña de nuevo en el campo **Volver a introducir contraseña**.
11. En el campo **Directorio de archivos**, introduzca la ruta a la carpeta del servidor FTP al que desee enviar los datos escaneados. No introduzca una barra inclinada al comienzo de la ruta (consulte el ejemplo).

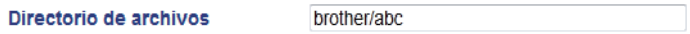

12. Haga clic en la lista desplegable **Nombre de archivo** y, a continuación, seleccione un prefijo de nombre de archivo entre los nombres predefinidos que hay, o bien entre los nombres definidos por el usuario. El nombre de archivo asignado al documento escaneado será el prefijo de nombre de archivo seleccionado seguido por los seis últimos dígitos del contador del escáner de unidad ADF/plano y la extensión del archivo (por ejemplo: "Estimate_098765.pdf").
13. Pulse la lista desplegable **Calidad** y seleccione un ajuste de calidad. Si selecciona la opción **Selección de usuario**, el equipo solicitará al usuario que seleccione un ajuste cada vez que utilice el perfil de escaneado.
14. Pulse la lista desplegable **Tipo de archivo** y seleccione el tipo de documento que desee utilizar para el documento escaneado. Si selecciona la opción **Selección de usuario**, el equipo solicitará al usuario que seleccione un ajuste cada vez que utilice el perfil de escaneado.
15. Haga clic en la lista desplegable **Tamaño documento** y, a continuación, seleccione el tamaño del documento en la lista. Este procedimiento es necesario para asegurarse de que el archivo escaneado sea del tamaño correcto.
16. Pulse la lista desplegable **Tamaño archivo** y seleccione el tamaño del documento en la lista.
17. Haga clic en la lista desplegable **Quitar el color de fondo** y, a continuación, seleccione el nivel de la lista. Puede utilizar esta función para quitar el color de fondo de los documentos para que los datos escaneados se puedan leer mejor.
18. Desactive o active la opción **Modo pasivo** en función de la configuración del servidor FTP y del software de seguridad de red. La configuración predefinida es que esta opción esté activada. En la mayoría de los casos, este ajuste no necesita cambiarse.
19. Cambie el ajuste **Número de puerto** utilizado para acceder al servidor FTP. El ajuste predeterminado es el puerto 21. En la mayoría de los casos, este ajuste no necesita cambiarse.
20. Pulse **Enviar**.

Utilizar los siguientes caracteres: ?, /, \, ", :, <, >, | o * puede causar un error de envío.

## Información relacionada

- Escaneado a FTP

# Cargar datos escaneados a un servidor FTP

Comparta información escaneada guardándola en su servidor FTP.

1. Cargue el documento.
2. Pulse [Escaneado].
3. Deslice el dedo hacia la izquierda o hacia la derecha para mostrar [a FTP/SFTP].
4. Pulse [a FTP/SFTP].

   El icono se desplaza al centro de la pantalla táctil y queda resaltado en azul.
5. Pulse [a FTP/SFTP].
6. Aparecen los perfiles de servidor FTP Y SFTP que ha configurado utilizando Administración basada en Web. Deslice el dedo hacia arriba o hacia abajo o pulse ▲ o ▼ para seleccionar uno de los perfiles de servidor FTP de la lista y, a continuación, pulse el perfil que desee. Si el perfil no está completo (por ejemplo, si faltan el nombre de inicio de sesión y la contraseña o si no se han especificado la calidad o el tipo de documento), se le pedirá que introduzca la información que falte.
7. Pulse [Inicio].

   El equipo comenzará a escanear. Si utiliza el cristal de escáner del equipo, siga las instrucciones de la pantalla táctil para completar el trabajo de escaneado.

## Información relacionada

- Escaneado a FTP
- Cómo insertar texto en el equipo Brother

# Escanear a SSH FTP (SFTP)

Escanear documentos directamente en un servidor SFTP, una versión segura de un servidor FTP. Para mayor comodidad, configure distintos perfiles para guardar su escaneado favorito en destinos SFTP.

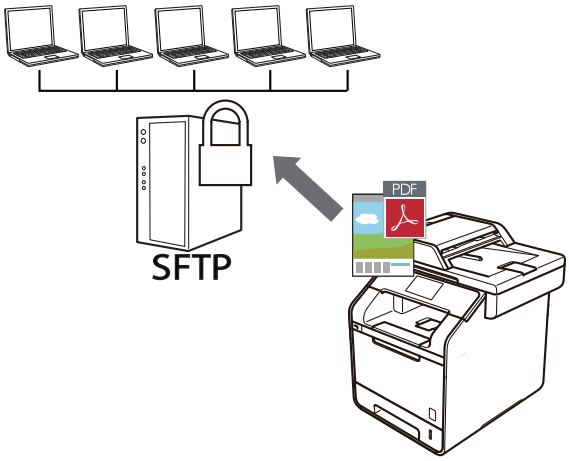


- Configurar un escaneado a perfil SFTP
- Crear un par de claves de cliente utilizando Administración basada en Web
- Exportar un par de claves de cliente utilizando Administración basada en Web
- Importar una clave pública del servidor utilizando Administración basada en Web
- Cargar datos escaneados a un servidor SFTP

# Configurar un escaneado a perfil SFTP

Configure un escaneado a perfil SFTP para escanear y cargar los datos escaneados directamente en una ubicación SFTP.

Se recomienda utilizar Microsoft Internet Explorer 8.0/10.0/11.0 en Windows y Safari 8.0 en Macintosh. Asegúrese de que JavaScript y las cookies siempre estén activados en el navegador que utilice. Si utiliza un navegador web diferente, asegúrese de que sea compatible con HTTP 1.0 y HTTP 1.1.

1. Inicie su navegador web.

   Escriba “http://dirección IP del equipo” en la barra de direcciones del navegador (donde “dirección IP del equipo” es la dirección IP del equipo o el nombre del servidor de impresión). Por ejemplo: http://192.168.1.2

   No se necesita contraseña de forma predefinida. Si ha establecido anteriormente una contraseña, introdúzcala y pulse →.
2. Haga clic en la pestaña **Escanear**.
3. Haga clic en el menú **Escanear a FTP/SFTP/Red/SharePoint** de la barra de navegación izquierda.
4. Seleccione la opción **SFTP** y, a continuación, haga clic en **Enviar**.

5. Haga clic en el menú **Escanear a perfil FTP/SFTP/Red/SharePoint** de la barra de navegación izquierda.
6. Pulse en el perfil que desee configurar o cambiar.
7. En el campo **Nombre del perfil**, introduzca un nombre para este perfil de servidor (hasta 15 caracteres alfanuméricos). El equipo mostrará este nombre en la pantalla LCD.
8. En el campo **Dirección del host**, escriba la dirección de host (por ejemplo: sftp.ejemplo.com; hasta 64 caracteres) o la dirección IP (por ejemplo: 192.23.56.189).
9. En el campo **Nombre de usuario**, escriba el nombre de usuario (hasta 32 caracteres) que tiene permiso para escribir datos en el servidor SFTP.
10. En el campo **Método de autenticación**, seleccione **Contraseña** o **Clave pública**.
11. Realice una de las siguientes acciones:
    - Cuando seleccione **Contraseña**, escriba la contraseña (hasta 32 caracteres) asociados con el nombre de usuario que escribió en el campo **Nombre de usuario**. Escriba la contraseña de nuevo en el campo **Volver a introducir contraseña**.
    - Cuando seleccione **Clave pública**, seleccione el tipo de autenticación de la lista desplegable **Par de claves del cliente**.
12. Seleccione el tipo de autenticación de la lista desplegable **Clave pública del servidor**.

13. En el campo **Directorio de archivos**, introduzca la ruta a la carpeta del servidor SFTP al que desee enviar los datos escaneados. No introduzca una barra inclinada al comienzo de la ruta (consulte el ejemplo).

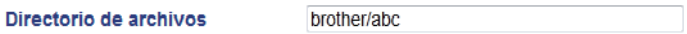


14. Haga clic en la lista desplegable **Nombre de archivo** y, a continuación, seleccione un prefijo de nombre de archivo entre los nombres predefinidos que hay, o bien entre los nombres definidos por el usuario. El nombre de archivo asignado al documento escaneado será el prefijo de nombre de archivo seleccionado seguido por los seis últimos dígitos del contador del escáner de unidad ADF/plano y la extensión del archivo (por ejemplo: "Estimate_098765.pdf").
15. Pulse la lista desplegable **Calidad** y seleccione un ajuste de calidad. Si selecciona la opción **Selección de usuario**, el equipo solicitará al usuario que seleccione un ajuste cada vez que utilice el perfil de escaneado.
16. Pulse la lista desplegable **Tipo de archivo** y seleccione el tipo de documento que desee utilizar para el documento escaneado. Si selecciona la opción **Selección de usuario**, el equipo solicitará al usuario que seleccione un ajuste cada vez que utilice el perfil de escaneado.
17. Haga clic en la lista desplegable **Tamaño documento** y, a continuación, seleccione el tamaño del documento en la lista. Este procedimiento es necesario para asegurarse de que el archivo escaneado sea del tamaño correcto.
18. Pulse la lista desplegable **Tamaño archivo** y seleccione el tamaño del documento en la lista.
19. Haga clic en la lista desplegable **Quitar el color de fondo** y, a continuación, seleccione el nivel de la lista. Puede utilizar esta función para quitar el color de fondo de los documentos para que los datos escaneados se puedan leer mejor.
20. Puede cambiar el ajuste **Número de puerto** utilizado para acceder al servidor SFTP. El ajuste predeterminado es el puerto 22. En la mayoría de los casos, este ajuste no necesita cambiarse.
21. Pulse **Enviar**.

Utilizar los siguientes caracteres: ?, /, \, ", :, <, >, | o * puede causar un error de envío.

## Información relacionada

- Escanear a SSH FTP (SFTP)

# Crear un par de claves de cliente utilizando Administración basada en Web

1. Inicie su navegador web.
2. Escriba “http://dirección IP del equipo” en la barra de direcciones del navegador (donde “dirección IP del equipo” es la dirección IP del equipo).

   Por ejemplo:

   http://192.168.1.2

- Si está utilizando un sistema de nombres de dominio o activa un nombre NetBIOS, puede escribir otro nombre, como “SharedPrinter” en lugar de la dirección IP.
  - Por ejemplo:

    http://SharedPrinter

  Si activa un nombre NetBIOS, también puede utilizar el nombre de nodo.
  - Por ejemplo:

    http://brnxxxxxxxxxxxx

  Puede ver el nombre NetBIOS en el informe de configuración de la red.
- Para Macintosh, acceda a Administración basada en Web haciendo clic en el icono del equipo en la pantalla **Status Monitor**.

3. No es necesaria ninguna contraseña de forma predeterminada. Escriba una contraseña si ha definido una y, a continuación, haga clic en .
4. Haga clic en la pestaña **Red**.
5. Haga clic en la pestaña **Seguridad**.
6. Haga clic en **Par de claves del cliente** de la barra de navegación izquierda.
7. Haga clic en **Crear nuevo par de claves del cliente**.
8. En el campo **Nombre del par de claves del cliente**, escriba el nombre (hasta 20 caracteres) que desea.
9. Haga clic en la lista desplegable **Algoritmo de clave pública** y, a continuación, seleccione el algoritmo que desea.
10. Haga clic en **Enviar**.

    El par de claves de cliente se crea y se guarda en la memoria del equipo. El nombre de par de claves de cliente y el algoritmo de clave pública se mostrarán en la **Lista del par de claves del cliente**.

## Información relacionada

- Escanear a SSH FTP (SFTP)

# Exportar un par de claves de cliente utilizando Administración basada en Web

1. Inicie su navegador web.
2. Escriba “http://dirección IP del equipo” en la barra de direcciones del navegador (donde “dirección IP del equipo” es la dirección IP del equipo).

   Por ejemplo:

   http://192.168.1.2

- Si está utilizando un sistema de nombres de dominio o activa un nombre NetBIOS, puede escribir otro nombre, como “SharedPrinter” en lugar de la dirección IP.
  - Por ejemplo:

    http://SharedPrinter

  Si activa un nombre NetBIOS, también puede utilizar el nombre de nodo.
  - Por ejemplo:

    http://brnxxxxxxxxxxxx

  Puede ver el nombre NetBIOS en el informe de configuración de la red.
- Para Macintosh, acceda a Administración basada en Web haciendo clic en el icono del equipo en la pantalla **Status Monitor**.

3. No es necesaria ninguna contraseña de forma predeterminada. Escriba una contraseña si ha definido una y, a continuación, haga clic en .
4. Haga clic en la pestaña **Red**.
5. Haga clic en la pestaña **Seguridad**.
6. Haga clic en **Par de claves del cliente** de la barra de navegación izquierda.
7. Haga clic en **Exportar clave pública**, que aparece con **Lista del par de claves del cliente**.
8. Haga clic en **Enviar**.
9. Especifique la ubicación donde desee guardar el archivo.

El par de claves de cliente se exporta al ordenador.

## Información relacionada

- Escanear a SSH FTP (SFTP)

# Importar una clave pública del servidor utilizando Administración basada en Web

1. Inicie su navegador web.
2. Escriba “http://dirección IP del equipo” en la barra de direcciones del navegador (donde “dirección IP del equipo” es la dirección IP del equipo).

   Por ejemplo:

   http://192.168.1.2

- Si está utilizando un sistema de nombres de dominio o activa un nombre NetBIOS, puede escribir otro nombre, como “SharedPrinter” en lugar de la dirección IP.
  - Por ejemplo:

    http://SharedPrinter

  Si activa un nombre NetBIOS, también puede utilizar el nombre de nodo.
  - Por ejemplo:

    http://brnxxxxxxxxxxxx

  Puede ver el nombre NetBIOS en el informe de configuración de la red.
- Para Macintosh, acceda a Administración basada en Web haciendo clic en el icono del equipo en la pantalla **Status Monitor**.

3. No es necesaria ninguna contraseña de forma predeterminada. Escriba una contraseña si ha definido una y, a continuación, haga clic en .
4. Haga clic en la pestaña **Red**.
5. Haga clic en la pestaña **Seguridad**.
6. Haga clic en **Clave pública del servidor** de la barra de navegación izquierda.
7. Haga clic en **Importar clave pública del servidor**.
8. Especifique el archivo que desee importar.
9. Haga clic en **Enviar**.

La clave pública del servidor se importó en su equipo.

## Información relacionada

- Escanear a SSH FTP (SFTP)

# Cargar datos escaneados a un servidor SFTP

1. Cargue el documento.
2. Pulse [Escaneado].
3. Deslice el dedo hacia la izquierda o hacia la derecha para mostrar [a FTP/SFTP].
4. Pulse [a FTP/SFTP].

   El icono se desplaza al centro de la pantalla táctil y queda resaltado en azul.
5. Pulse [a FTP/SFTP].
6. Aparecen los perfiles de servidor FTP Y SFTP que ha configurado utilizando Administración basada en Web. Deslice el dedo hacia arriba o hacia abajo o pulse ▲ o ▼ para seleccionar uno de los perfiles de servidor SFTP de la lista y, a continuación, pulse el perfil que desee. Si el perfil no está completo (por ejemplo, si faltan el nombre de inicio de sesión y la contraseña o si no se han especificado la calidad o el tipo de documento), se le pedirá que introduzca la información que falte.
7. Pulse [Inicio].

   El equipo comenzará a escanear. Si utiliza el cristal de escáner del equipo, siga las instrucciones de la pantalla táctil para completar el trabajo de escaneado.

## Información relacionada

- Escanear a SSH FTP (SFTP)

# Escaneado a red (Windows)

Escanear documentos directamente a un servidor CIFS de su red local. Para mayor comodidad, puede configurar distintos perfiles para guardar su escaneado favorito en destinos de red.

- Configurar un escaneado a perfil de red
- Cargar datos escaneados a un servidor CIFS

# Configurar un escaneado a perfil de red

Configure un perfil de escaneado a red para escanear y cargar datos escaneados directamente a una carpeta en un servidor CIFS.

Se recomienda Microsoft Internet Explorer 8.0/10.0/11.0 para Windows. Asegúrese de que JavaScript y las cookies siempre estén activados en el navegador que utilice. Si utiliza un navegador web diferente, asegúrese de que sea compatible con HTTP 1.0 y HTTP 1.1.

1. Inicie su navegador web.

   Escriba “http://dirección IP del equipo” en la barra de direcciones del navegador (donde “dirección IP del equipo” es la dirección IP del equipo o el nombre del servidor de impresión). Por ejemplo: http://192.168.1.2

   No se necesita contraseña de forma predefinida. Si ha establecido anteriormente una contraseña, introdúzcala y pulse →.
2. Haga clic en la pestaña **Escanear**.
3. Haga clic en el menú **Escanear a FTP/SFTP/Red/SharePoint** de la barra de navegación izquierda.
4. Seleccione la opción **Red** y, a continuación, haga clic en **Enviar**.

5. Haga clic en el menú **Escanear a perfil FTP/SFTP/Red/SharePoint** de la barra de navegación izquierda.
6. Pulse en el perfil que desee configurar o cambiar.
7. En el campo **Nombre del perfil**, introduzca un nombre para este perfil de servidor (hasta 15 caracteres alfanuméricos). El equipo mostrará este nombre en la pantalla LCD.
8. En el campo **Ruta de carpeta de red**, introduzca la ruta a la carpeta del servidor CIFS al que desee enviar los datos escaneados.
9. Haga clic en la lista desplegable **Nombre de archivo** y, a continuación, seleccione un prefijo de nombre de archivo entre los nombres predefinidos que hay, o bien entre los nombres definidos por el usuario. El nombre de archivo asignado al documento escaneado será el prefijo de nombre de archivo seleccionado seguido por los seis últimos dígitos del contador del escáner de unidad ADF/plano y la extensión del archivo (por ejemplo: "Estimate_098765.pdf").
10. Pulse la lista desplegable **Calidad** y seleccione un ajuste de calidad. Si selecciona la opción **Selección de usuario**, el equipo solicitará al usuario que seleccione un ajuste cada vez que utilice el perfil de escaneado.
11. Pulse la lista desplegable **Tipo de archivo** y seleccione el tipo de documento que desee utilizar para el documento escaneado. Si selecciona la opción **Selección de usuario**, el equipo solicitará al usuario que seleccione un ajuste cada vez que utilice el perfil de escaneado.

12. Haga clic en la lista desplegable **Tamaño documento** y, a continuación, seleccione el tamaño del documento en la lista. Este procedimiento es necesario para asegurarse de que el archivo escaneado sea del tamaño correcto.
13. Pulse la lista desplegable **Tamaño archivo** y seleccione el tamaño del documento en la lista.
14. Haga clic en la lista desplegable **Quitar el color de fondo** y, a continuación, seleccione el nivel de la lista. Puede utilizar esta función para quitar el color de fondo de los documentos para que los datos escaneados se puedan leer mejor.
15. Para proteger con PIN este perfil, en el campo **Usar PIN para autenticación**, seleccione **Activado**.
16. Si ha seleccionado **Activado** para el campo **Usar PIN para autenticación**, escriba un PIN de cuatro dígitos en el campo **Código PIN**.
17. Para definir su método de autenticación, seleccione **Automatico**, **Kerberos** o **NTLMv2** del menú **Método de autenticación**.
18. En el campo **Nombre de usuario**, escriba un nombre de usuario (hasta 96 caracteres) con permiso para escribir datos en la carpeta especificada en el campo **Ruta de carpeta de red**. Si el nombre de usuario forma parte de un dominio, introduzca el nombre de usuario de una de las siguientes maneras:

    **user@domain**

    **domain\user**
19. En el campo **Contraseña**, introduzca la contraseña (hasta 32 caracteres) asociada al nombre de usuario que introdujo en el campo **Nombre de usuario**. Escriba la contraseña de nuevo en el campo **Volver a introducir contraseña**.
20. Para definir la dirección del servidor Kerberos manualmente, en el campo **Dirección del servidor Kerberos**, escriba la dirección del servidor Kerberos (por ejemplo: kerberos.ejemplo.com; hasta 64 caracteres).
21. Pulse **Enviar**.

Utilizar los siguientes caracteres: ?, /, \, ", :, <, >, | o * puede causar un error de envío.

22. Debe configurar el protocolo SNTP (servidor de tiempo de red) o bien, la fecha, hora y zona horaria correctamente en el panel de control para todos los métodos de autenticación. La hora debe coincidir con la hora utilizada por el servidor Kerberos y el servidor CIFS.

## Información relacionada

- Escaneado a red (Windows)
- Configurar la fecha y la hora mediante Administración basada en Web

# Configurar la fecha y la hora mediante Administración basada en Web

Asegúrese de que los ajustes de fecha y hora y zona horaria están definidos correctamente utilizando Administración basada en Web o el panel de control, para que la hora del equipo coincida con la hora que el servidor que proporciona autenticación está utilizando.

Ignore el paso 1, si ya tiene abierta una ventana de Administración basada en Web.

1. Inicie su navegador web.

   Escriba “http://dirección IP del equipo” en la barra de direcciones del navegador (donde “dirección IP del equipo” es la dirección IP del equipo o el nombre del servidor de impresión). Por ejemplo: http://192.168.1.2

   No se necesita contraseña de forma predefinida. Si ha establecido anteriormente una contraseña, introdúzcala y pulse →.
2. Haga clic en la pestaña **Administrador**.
3. Haga clic en el menú **Fecha y hora** de la barra de navegación izquierda.

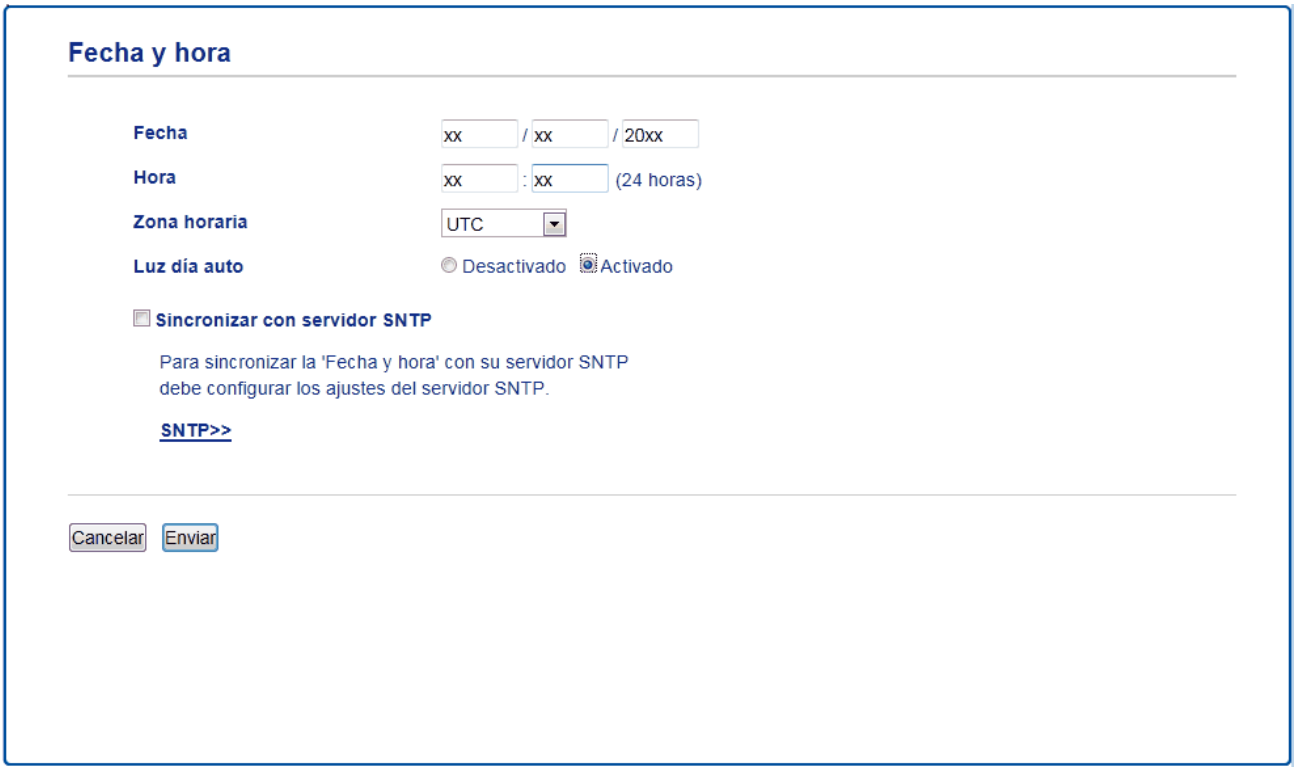


4. Introduzca la fecha en los campos **Fecha**.
5. Seleccione el tipo de reloj en el campo **Tipo de reloj** (sólo disponible para algunos países).
6. En los campos **Hora**, introduzca la hora.
7. Seleccione la diferencia horaria entre su ubicación y la hora UTC en la lista desplegable **Zona horaria**; por ejemplo, la zona horaria correspondiente al Este de los Estados Unidos y Canadá es UTC-05:00.
8. En el campo **Luz día auto**, haga clic en **Activado** para definir el equipo para cambiar automáticamente el horario de verano. El horario se adelantará una hora en primavera y se retrasará una hora en otoño (solo disponible para algunos países).
9. Pulse **Enviar**.

## Información relacionada

- Configurar un escaneado a perfil de red

# Cargar datos escaneados a un servidor CIFS

1. Cargue el documento.
2. Pulse [Escaneado].
3. Deslice el dedo hacia la izquierda o hacia la derecha para mostrar [a la red].
4. Pulse [a la red].

   El icono se desplaza al centro de la pantalla táctil y queda resaltado en azul.
5. Pulse [a la red].
6. Deslice el dedo hacia arriba o hacia abajo o pulse ▲ o ▼ para seleccionar uno de los perfiles de servidor de red de la lista y, a continuación, pulse el perfil que desee. Si el perfil no está completo (por ejemplo, si faltan el nombre de inicio de sesión y la contraseña o si no se han especificado la calidad o el tipo de documento), se le pedirá que introduzca la información que falte.
7. Pulse [Inicio].

   El equipo comenzará a escanear. Si utiliza el cristal de escáner del equipo, siga las instrucciones de la pantalla táctil para completar el trabajo de escaneado.

## Información relacionada

- Escaneado a red (Windows)

# Escanear a SharePoint

Escanear documentos directamente a un servidor SharePoint cuando necesite compartir la información escaneada. Para mayor comodidad, configure distintos perfiles para guardar su escaneado favorito en destinos SharePoint.

- Configurar un perfil de Escanear a SharePoint
- Cargar los datos escaneados en un servidor SharePoint

# Configurar un perfil de Escanear a SharePoint

Configure un escaneado a SharePoint para escanear y cargar los datos escaneados directamente en una ubicación SharePoint.

Se recomienda utilizar Microsoft Internet Explorer 8.0/10.0/11.0 en Windows y Safari 8.0 en Macintosh. Asegúrese de que JavaScript y las cookies siempre estén activados en el navegador que utilice. Si utiliza un navegador web diferente, asegúrese de que sea compatible con HTTP 1.0 y HTTP 1.1.

1. Inicie su navegador web.

   Escriba “http://dirección IP del equipo” en la barra de direcciones del navegador (donde “dirección IP del equipo” es la dirección IP del equipo o el nombre del servidor de impresión). Por ejemplo: http://192.168.1.2

   No se necesita contraseña de forma predefinida. Si ha establecido anteriormente una contraseña, introdúzcala y pulse →.
2. Haga clic en la pestaña **Escanear**.
3. Haga clic en el menú **Escanear a FTP/SFTP/Red/SharePoint** de la barra de navegación izquierda.
4. Seleccione la opción **SharePoint** y, a continuación, haga clic en **Enviar**.

5. Haga clic en el menú **Escanear a perfil FTP/SFTP/Red/SharePoint** de la barra de navegación izquierda.
6. Pulse en el perfil que desee configurar o cambiar.
7. En el campo **Nombre del perfil**, introduzca un nombre para este perfil de servidor (hasta 15 caracteres alfanuméricos). El equipo mostrará este nombre en la pantalla LCD.
8. En el campo **Dirección de la página de SharePoint**, copie y pegue la dirección de destino que aparece en la barra de direcciones de su navegador (por ejemplo: http://SharePointSiteAddress/Shared%20Documents/Forms/AllItems.aspx) o la dirección IP (por ejemplo: http://192.168.0.1/Shared%20Documents/Forms/AllItems.aspx).
9. Haga clic en la lista desplegable **Nombre de archivo** y, a continuación, seleccione un prefijo de nombre de archivo entre los nombres predefinidos que hay, o bien entre los nombres definidos por el usuario. El nombre de archivo asignado al documento escaneado será el prefijo de nombre de archivo seleccionado seguido por los seis últimos dígitos del contador del escáner de unidad ADF/plano y la extensión del archivo (por ejemplo: "Estimate_098765.pdf").
10. Pulse la lista desplegable **Calidad** y seleccione un ajuste de calidad. Si selecciona la opción **Selección de usuario**, el equipo solicitará al usuario que seleccione un ajuste cada vez que utilice el perfil de escaneado.

11. Pulse la lista desplegable **Tipo de archivo** y seleccione el tipo de documento que desee utilizar para el documento escaneado. Si selecciona la opción **Selección de usuario**, el equipo solicitará al usuario que seleccione un ajuste cada vez que utilice el perfil de escaneado.
12. Haga clic en la lista desplegable **Tamaño documento** y, a continuación, seleccione el tamaño del documento en la lista. Este procedimiento es necesario para asegurarse de que el archivo escaneado sea del tamaño correcto.
13. Pulse la lista desplegable **Tamaño archivo** y seleccione el tamaño del documento en la lista.
14. Haga clic en la lista desplegable **Quitar el color de fondo** y, a continuación, seleccione el nivel de la lista. Puede utilizar esta función para quitar el color de fondo de los documentos para que los datos escaneados se puedan leer mejor.
15. Para proteger con PIN este perfil, en el campo **Usar PIN para autenticación**, seleccione **Activado**.
16. Si ha seleccionado **Activado** para el campo **Usar PIN para autenticación**, escriba un PIN de cuatro dígitos en el campo **Código PIN**.
17. Para definir su método de autenticación, seleccione **Automatico**, **NTLMv2**, **Kerberos** o **Básic** del menú **Método de autenticación**. Si selecciona **Automatico**, el método de autenticación se detectará automáticamente.
18. En el campo **Nombre de usuario**, escriba un nombre de usuario (hasta 96 caracteres) con permiso para escribir datos en la carpeta especificada en el campo **Dirección de la página de SharePoint**. Si el nombre de usuario forma parte de un dominio, introduzca el nombre de usuario de una de las siguientes maneras:

    **user@domain**

    **domain\user**
19. En el campo **Contraseña**, introduzca la contraseña (hasta 32 caracteres) asociada al nombre de usuario que introdujo en el campo **Nombre de usuario**. Escriba la contraseña de nuevo en el campo **Volver a introducir contraseña**.
20. Para definir la dirección del servidor Kerberos manualmente, en el campo **Dirección del servidor Kerberos**, escriba la dirección del servidor Kerberos (por ejemplo: kerberos.ejemplo.com; hasta 64 caracteres).
21. Pulse **Enviar**.

Utilizar los siguientes caracteres: ?, /, \, ", :, <, >, | o * puede causar un error de envío.

## Información relacionada

- Escanear a SharePoint

# Cargar los datos escaneados en un servidor SharePoint

1. Cargue el documento.
2. Pulse [Escaneado].
3. Deslice el dedo hacia la izquierda o hacia la derecha para mostrar [a SharePoint].
4. Pulse [a SharePoint].

   El icono se desplaza al centro de la pantalla táctil y queda resaltado en azul.
5. Pulse [a SharePoint].
6. Aparecen los perfiles de servidor SharePoint que ha configurado utilizando Administración basada en Web. Deslice el dedo hacia arriba o hacia abajo o pulse ▲ o ▼ para seleccionar uno de los perfiles de servidor SharePoint de la lista y, a continuación, pulse el perfil que desee. Si el perfil no está completo (por ejemplo, si faltan el nombre de inicio de sesión y la contraseña o si no se han especificado la calidad o el tipo de documento), se le pedirá que introduzca la información que falte.
7. Pulse [Inicio].

   El equipo comenzará a escanear. Si utiliza el cristal de escáner del equipo, siga las instrucciones de la pantalla táctil para completar el trabajo de escaneado.

## Información relacionada

- Escanear a SharePoint

# Web Services (Servicios web) para escanear en su red (Windows Vista SP2 o superior, Windows 7 y Windows 8)

El protocolo Web Services (Servicios web) permite a usuarios de Windows Vista (SP2 o superior), Windows 7 y Windows 8 escanear utilizando un equipo Brother en la red. Debe instalar el controlador a través de Web Services (Servicios web).

- Use Web Services (Servicios web) para instalar los controladores utilizados para escanear (Windows Vista, Windows 7 y Windows 8)
- Escanear utilizando Web Services (Servicios web) del equipo Brother (Windows Vista SP2 o superior, Windows 7 y Windows 8)
- Configuración de los ajustes de escaneado para los servicios web

# Use Web Services (Servicios web) para instalar los controladores utilizados para escanear (Windows Vista, Windows 7 y Windows 8)

Utilice Web Services (Servicios web) para supervisar impresoras en la red.

- Asegúrese de que ha instalado el software y los controladores de Brother.
- Verifique que el ordenador host y el equipo Brother se encuentran en la misma subred o que el enrutador está configurado correctamente para pasar datos entre los dos dispositivos.
- Debe configurar la dirección IP de su equipo Brother antes de configurar este ajuste.
- Para Windows Server 2008, Windows Server 2012 y Windows Server 2012 R2, debe instalar Servicios de impresión.

1. Realice una de las siguientes acciones:
   - (Windows Vista)

     Haga clic en **(Iniciar)** > **Red**.

     El nombre de Web Services (Servicios web) del equipo aparece con el icono de impresora.

     Haga clic con el botón derecho en el equipo que desea instalar.
   - (Windows 7)

     Haga clic en **(Iniciar)** > **Panel de control** > **Redes e Internet** > **Ver los equipos y dispositivos de red**.

     El nombre de Web Services (Servicios web) del equipo aparece con el icono de impresora.

     Haga clic con el botón derecho en el equipo que desea instalar.
   - (Windows 8)

     Mueva el ratón a la esquina inferior derecha del escritorio. Cuando aparezca la barra de menú, haga clic en **Configuración** > **Cambiar configuración de PC** > **Dispositivos** > **Agregar un dispositivo**.

     Aparecerá el nombre de Web Services (Servicios web) del equipo.
   - (Windows 8.1)

     Mueva el ratón a la esquina inferior derecha de su escritorio. Cuando aparezca la barra de menús, haga clic en **Configuración** > **Cambiar configuración de PC** > **PC y dispositivos** > **Dispositivos** > **Agregar un dispositivo**.

     Aparecerá el nombre de Web Services (Servicios web) del equipo.

- El nombre de Web Services (Servicios web) del equipo Brother es el nombre del modelo y la dirección MAC (dirección Ethernet) del equipo (por ejemplo, Brother MFC-XXXX (nombre del modelo) [XXXXXXXXXXXX] (Dirección MAC/dirección Ethernet)).
- (Windows 8)

  Mueva el ratón sobre el nombre del equipo para mostrar información sobre el equipo.

2. Realice una de las siguientes acciones:
   - (Windows Vista/Windows 7)

     Haga clic en **Instalar** desde el menú desplegable del equipo.
   - (Windows 8)

     Seleccione el equipo que desea instalar.

Para desinstalar los controladores, haga clic en **Desinstalar** o (**Quitar dispositivo**).

## Información relacionada

- Web Services (Servicios web) para escanear en su red (Windows Vista SP2 o superior, Windows 7 y Windows 8)

# Escanear utilizando Web Services (Servicios web) del equipo Brother (Windows Vista SP2 o superior, Windows 7 y Windows 8)

Si ha instalado el controlador para escaneado a través de servicios web, podrá acceder al menú de escaneado a través de servicios web en la pantalla LCD del equipo Brother.

Algunos caracteres en los mensajes que aparecen en la pantalla LCD pueden aparecer como espacios si la configuración del idioma del sistema operativo y la del equipo Brother son diferentes.

1. Cargue el documento.
2. Pulse [Escaneado].
3. Deslice el dedo hacia la izquierda o hacia la derecha para mostrar [Escaneado SW].
4. Pulse [Escaneado SW].

   El icono se desplaza al centro de la pantalla táctil y queda resaltado en azul.
5. Pulse [Escanear SW].
6. Deslice el dedo hacia arriba o hacia abajo o pulse ▲ o ▼ para ver las opciones de escaneado y, a continuación, pulse el tipo de escaneado.
7. Deslice el dedo arriba o abajo o pulse ▲ o ▼ hasta que aparezca el nombre del ordenador al que desee enviar los datos y, a continuación, pulse el nombre del ordenador.
8. Pulse [Inicio].

   El equipo comienza a escanear.

Si se le pide seleccionar una aplicación de escaneado, seleccione Fax y Escáner de Windows o Galería de imágenes de Windows de la lista.

## Información relacionada

- Web Services (Servicios web) para escanear en su red (Windows Vista SP2 o superior, Windows 7 y Windows 8)

# Configuración de los ajustes de escaneado para los servicios web

1. Haga una de las siguientes acciones:
   - (Windows Vista)

     Haga clic en **(Iniciar)** > **Panel de control** > **Hardware y sonido** > **Escáneres y cámaras**.
   - (Windows 7)

     Haga clic en **(Iniciar)** > **Dispositivos e impresoras**.
   - (Windows 8)

     Mueva el ratón a la esquina inferior derecha del escritorio. Cuando aparezca la barra de menú, haga clic en **Configuración** y, a continuación, en **Panel de control**. En el grupo **Hardware y sonido**, haga clic en **Ver dispositivos e impresoras**.
2. Haga una de las siguientes acciones:
   - (Windows Vista)

     Haga clic en su equipo y, a continuación, haga clic en el botón **Buscar perfiles**. Aparecerá el cuadro de diálogo **Buscar perfiles**.
   - (Windows 7 y Windows 8)

     Haga clic con el botón derecho en el icono del equipo y, a continuación, seleccione **Perfiles de digitalización...**. Aparecerá el cuadro de diálogo **Perfiles de digitalización**.
3. Seleccione el perfil de escaneado que desee utilizar.
4. Asegúrese de que el escáner seleccionado en la lista **Escáner** sea un equipo Brother compatible con Web Services (Servicios web) para escanear y, a continuación, haga clic en el botón **Establecer como predeterminado**.
5. Pulse **Editar...**.

   Aparecerá el cuadro de diálogo **Editar perfil predeterminado**.
6. Seleccione los ajustes de **Origen**, **Tamaño del papel**, **Formato del color**, **Tipo de archivo**, la **Resolución (ppp)**, **Brillo** y **Contraste**.
7. Haga clic en el botón **Guardar perfil**.

   Estos ajustes se aplicarán cuando escanee utilizando el protocolo Web Services (Servicios web).

Si se le pide seleccionar una aplicación de escaneado, seleccione Fax y Escáner de Windows o Galería de imágenes de Windows de la lista.

## Información relacionada

- Web Services (Servicios web) para escanear en su red (Windows Vista SP2 o superior, Windows 7 y Windows 8)

# Cambio de los ajustes del botón de escaneado desde ControlCenter4 (Windows)

1. Haga clic en el icono (**ControlCenter4**) del área de notificación y, a continuación, haga clic en **Abrir**.
2. Haga clic en la pestaña **Ajustes de dispositivo**.
3. Pulse el botón **Configuración del dispositivo de escaneado**.

   Aparecerá el cuadro de diálogo **Configuración del dispositivo de escaneado**.

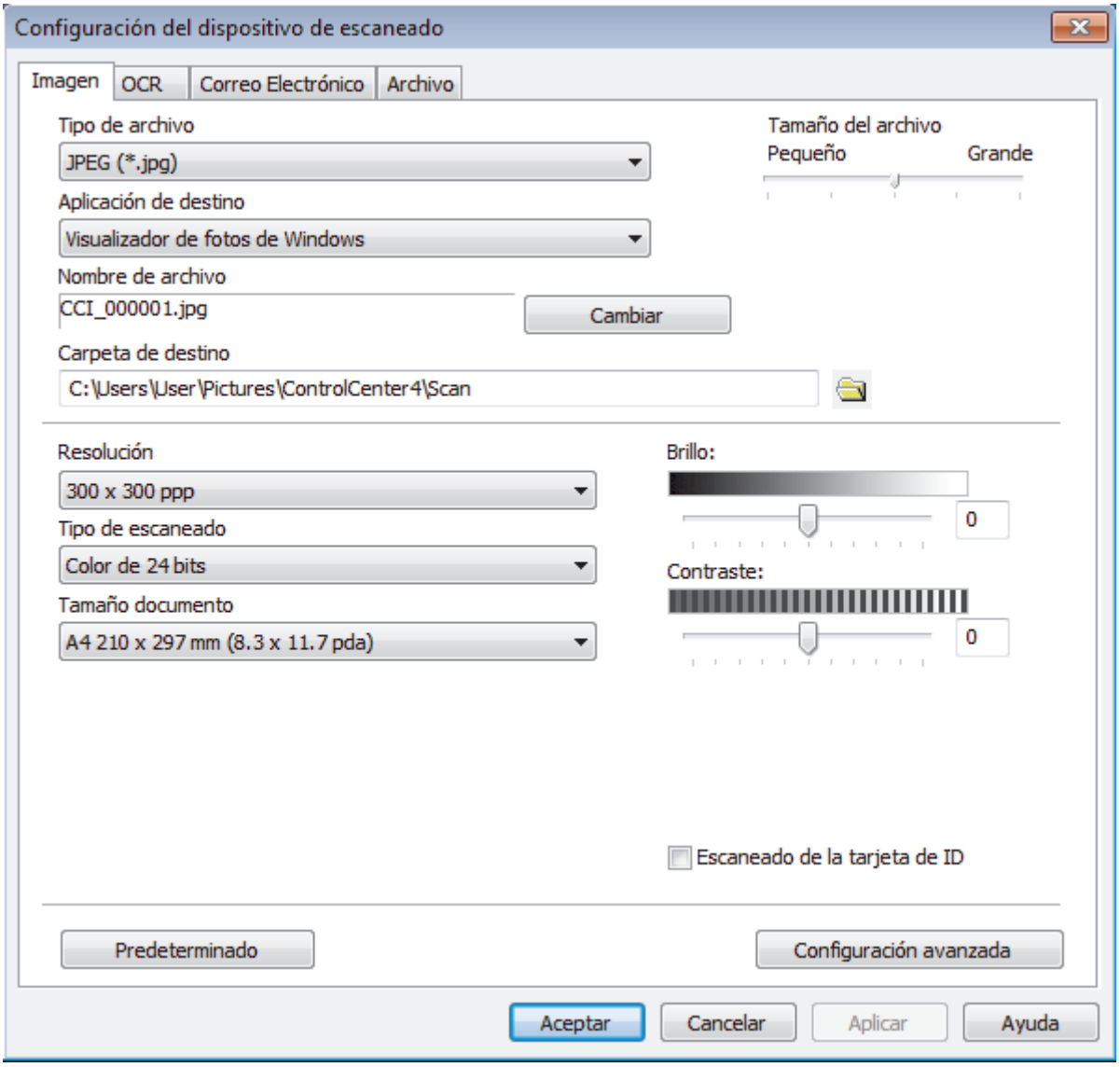


4. Haga clic en la pestaña de la acción Escanear que desea cambiar (**Imagen**, **OCR**, **Correo Electrónico** o **Archivo**).
5. Cambie los ajustes según sea necesario.
6. Pulse **Aceptar**.

Cada pestaña representa uno de los destinos de escaneado, tal como se describe en la siguiente tabla.

Cambie sus ajustes de Escanear a haciendo clic en la pestaña correspondiente y personalizando el ajuste que desea.

| Nombre de la pestaña | Función correspondiente |
|---|---|
| **Imagen** | Escanear a imagen |
| **OCR** | Escanear a OCR |
| **Correo Electrónico** | Escanear a correo electrónico |
| **Archivo** | Escanear a archivo |

| Ajustes | Funciones aplicables | | | |
|---|---|---|---|---|
| | **Imagen** | **OCR** | **Correo Electrónico** | **Archivo** |
| **Tipo de archivo** | Sí | Sí | Sí | Sí |
| **Aplicación de destino** | Sí | Sí | - | - |
| **Idioma de OCR** | - | Sí | - | - |
| **Nombre de archivo** | Sí | Sí | Sí | Sí |
| **Carpeta de destino** | Sí | Sí | Sí | Sí |
| **Mostrar carpeta** | - | - | - | Sí |
| **Tamaño del archivo** | Sí | - | Sí | Sí |
| **Resolución** | Sí | Sí | Sí | Sí |
| **Tipo de escaneo** | Sí | Sí | Sí | Sí |
| **Tamaño documento** | Sí | Sí | Sí | Sí |
| **Brillo:** | Sí | Sí | Sí | Sí |
| **Contraste:** | Sí | Sí | Sí | Sí |
| **Escaneo de la tarjeta de ID** | Sí | Sí | Sí | Sí |
| **Predeterminado** | Sí | Sí | Sí | Sí |

**Tipo de archivo**

Seleccione el tipo de documento que desee usar para los datos escaneados.

**Aplicación de destino**

Seleccione la aplicación de destino en la lista desplegable.

**Idioma de OCR**

Elija como idioma del OCR el idioma en el que esté redactado el texto del documento escaneado.

**Nombre de archivo**

Haga clic en **Cambiar** para cambiar el prefijo del nombre de archivo.

**Carpeta de destino**

Haga clic en el icono de carpeta para buscar y seleccionar la carpeta en donde desea guardar sus documentos escaneados.

**Mostrar carpeta**

Seleccione esta opción para que se muestre automáticamente la carpeta de destino después del proceso de escaneado.

**Tamaño del archivo**

Permite ajustar el porcentaje de compresión de datos de la imagen escaneada. Cambie el tamaño del archivo moviendo la barra deslizante **Tamaño del archivo** hacia la derecha o hacia la izquierda.

**Resolución**

Seleccione una resolución de escaneado en la lista desplegable **Resolución**. Cuanto más alta sea la resolución, más memoria ocupará y más se prolongará el tiempo de transferencia, aunque, como contrapartida, la imagen escaneada contendrá más detalles.

**Tipo de escaneo**

Permite seleccionar la profundidad del color de escaneado a partir de un intervalo establecido.

- **Automático**

  Utilice esta opción para cualquier tipo de documento. Este modo elige automáticamente la intensidad del color adecuada para el documento.

- **Blanco y negro**

  Utilice esta opción para texto o imágenes de líneas.

- **Grises (Difusión de errores)**

  Utilice esta opción para imágenes fotográficas o gráficos. (Difusión de errores es un método de creación de imágenes grises simuladas sin utilizar puntos de gris verdadero. Los puntos negros se colocan siguiendo un patrón específico para dar un aspecto gris).

- **Gris verdadero**

  Utilice esta opción para imágenes fotográficas o gráficos. Este modo es más exacto, ya que utiliza hasta 256 tonalidades de gris.

- **Color de 24 bits**

  Sirve para crear una imagen con la reproducción más precisa del color. Este modo usa hasta 16,8 millones de colores para escanear la imagen, pero es el que más memoria y más tiempo de transferencia necesita.

**Tamaño documento**

Seleccione el tamaño exacto del documento en la lista desplegable **Tamaño documento**.

- Si selecciona **1 a 2 (A4)**, la imagen escaneada se dividirá en dos documentos de tamaño A5.

**Brillo:**

Establezca el nivel de **Brillo:** desplazando la barra deslizante hacia la derecha o hacia la izquierda para aclarar u oscurecer la imagen. Si la imagen escaneada queda demasiado clara, reduzca el nivel de brillo y vuelva a escanear el documento. Si la imagen queda demasiado oscura, incremente el nivel de brillo y vuelva a escanear el documento. También puede escribir un valor en el campo para establecer el nivel de **Brillo:**.

**Contraste:**

Aumente o disminuya el nivel de **Contraste:** desplazando la barra deslizante hacia la derecha o hacia la izquierda. Al aumentar el nivel, se destacan las áreas oscuras y claras de la imagen, mientras que al disminuirlo se revelan con mayor detalle las áreas grises. También puede escribir un valor en el campo para establecer el nivel de **Contraste:**.

**Escaneo de la tarjeta de ID**

Seleccione esta casilla de verificación para escanear ambas caras de la tarjeta de identificación en una página.

**Predeterminado**

Seleccione esta opción para restablecer todos los ajustes a sus valores de ajuste de fábrica.

## Información relacionada

- Escaneado utilizando el botón Digitalizar en su equipo Brother
- Escanear fotografías y gráficos
- Guardar datos escaneados en una carpeta como archivo PDF
- Escaneado como documento de texto modificable (OCR)
- Escanear como adjunto de un correo electrónico

# Cambio de los ajustes del botón de escaneado desde ControlCenter2 (Macintosh)

1. En la barra de menús **Finder**, haga clic en **Ir** > **Aplicaciones** > **Brother** y, a continuación, haga doble clic en el icono (**ControlCenter**).

   Aparecerá la pantalla **ControlCenter2**.
2. Mantenga pulsada la tecla control del teclado y haga clic en el destino de escaneado (**Imagen**, **OCR**, **Correo Electrónico** o **Archivo**) cuyos ajustes desee cambiar.
3. Haga clic en la pestaña **Botón Dispositivo**.

   Aparecen los ajustes para el destino de escaneado que seleccionó.

   El siguiente ejemplo muestra los ajustes de **Escanear a imagen**.

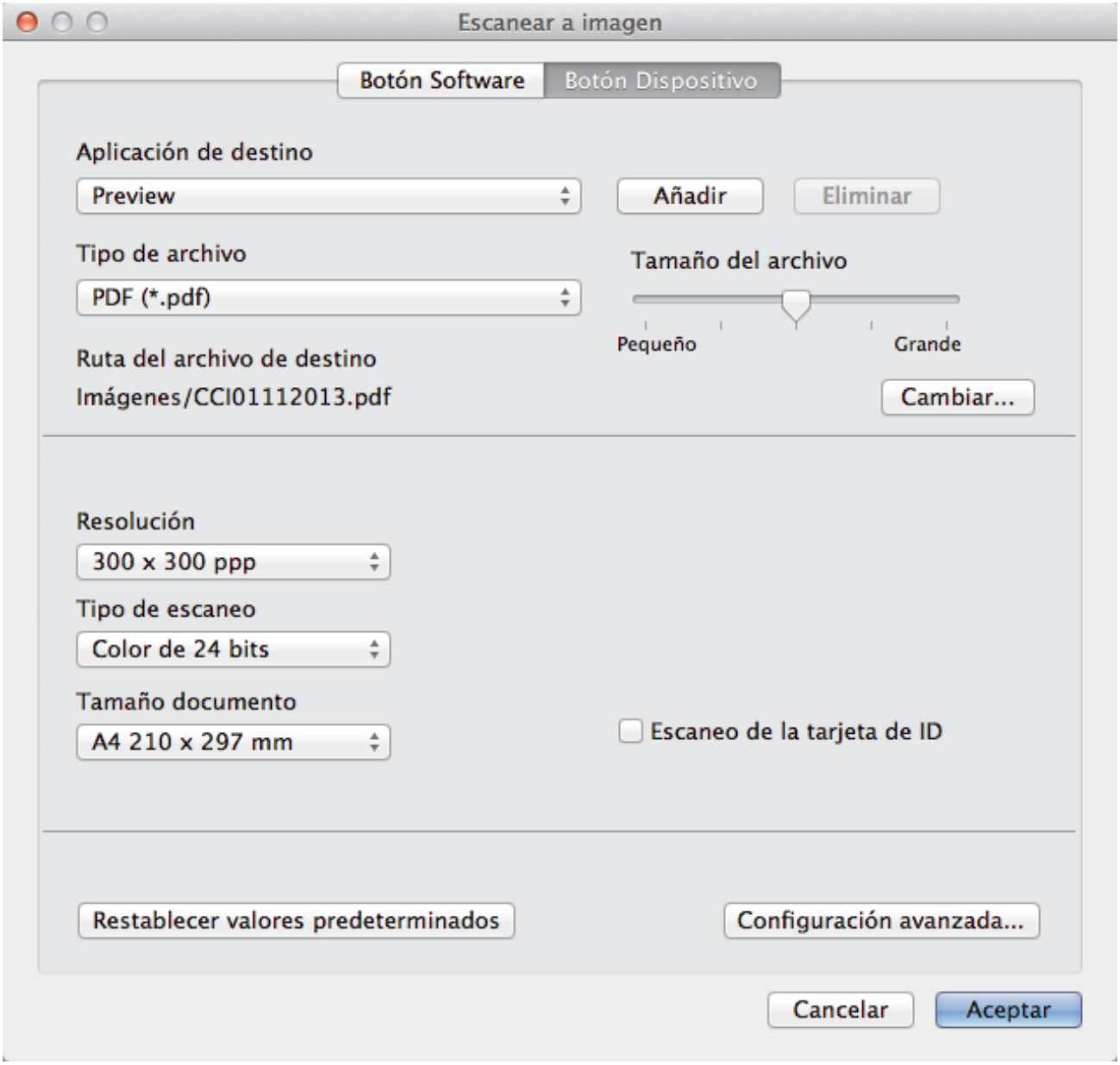

Cada pestaña corresponde con una función de escaneado, tal como se describe a continuación.

Estos ajustes pueden cambiarse.

| Nombre de botón | Función correspondiente |
|---|---|
| **Imagen** | Escanear a imagen |
| **OCR** | Escanear a OCR |
| **Correo Electrónico** | Escanear a correo electrónico |
| **Archivo** | Escanear a archivo |

| Ajustes | Funciones aplicables | | | |
|---|---|---|---|---|
| | **Imagen** | **OCR** | **Correo Electrónico** | **Archivo** |
| **Aplicación de destino/Aplicación de correo electrónico** | Sí | Sí | Sí | - |
| **Tipo de archivo** | Sí | Sí | Sí | Sí |
| **Tamaño del archivo** | Sí | - | Sí | Sí |
| **Idioma de OCR** | - | Sí | - | - |
| **Ruta del archivo de destino** | Sí | Sí | Sí | - |
| **Nombre de archivo** | Sí | Sí | Sí | Sí |
| **Insertar fecha en nombre de archivo** | Sí | Sí | Sí | Sí |
| **Carpeta de destino** | Sí | Sí | Sí | Sí |
| **Mostrar carpeta** | - | - | - | Sí |
| **Resolución** | Sí | Sí | Sí | Sí |
| **Tipo de escaneo** | Sí | Sí | Sí | Sí |
| **Tamaño documento** | Sí | Sí | Sí | Sí |
| **Escaneo de la tarjeta de ID** | Sí | Sí | Sí | Sí |
| **Configuración avanzada** | Sí | Sí | Sí | Sí |
| **Restablecer valores predeterminados** | Sí | Sí | Sí | Sí |

### Aplicación de destino/Aplicación de correo electrónico

Puede seleccionar la aplicación con la que se abrirán los datos escaneados. Solo puede seleccionar aplicaciones que estén instaladas en el ordenador.

- **Añadir**

  Permite añadir una aplicación al menú emergente.

  Escriba el nombre de la aplicación en el campo **Nombre de la aplicación** (hasta 30 caracteres) y seleccione la aplicación preferida pulsando el botón **Examinar**. Seleccione la opción **Tipo de archivo** en el menú emergente.

- **Eliminar**

  Borrar una aplicación que se había añadido al menú emergente.

  Seleccione la aplicación en el menú emergente **Nombre de la aplicación** y, a continuación, pulse **Eliminar**.

### Tipo de archivo

Seleccione el tipo de documento que desee usar para los datos escaneados.

### Tamaño del archivo

Cambie el tamaño de archivo moviendo el control deslizante **Tamaño del archivo** a la derecha o izquierda.

### Idioma de OCR

Elija como idioma del OCR el idioma en el que esté redactado el texto del documento escaneado.

**Ruta del archivo de destino**

Pulse el botón **Cambiar** para cambiar el prefijo del nombre del documento y la ruta del directorio de destino.

**Nombre de archivo**

Escriba un prefijo para el nombre del archivo, en caso necesario.

**Insertar fecha en nombre de archivo**

Permite introducir automáticamente la fecha en el nombre de archivo de la imagen escaneada.

**Carpeta de destino**

Haga clic en **Examinar** para seleccionar la carpeta en la que desea guardar el documento escaneado.

**Mostrar carpeta**

Seleccione la opción **Mostrar carpeta** para que se muestre automáticamente la carpeta de destino después del escaneado.

**Resolución**

Permite seleccionar una resolución de escaneado en el menú emergente **Resolución**. Cuanto más alta sea la resolución, más memoria se necesitará y mayor será el tiempo de transferencia si bien se producirá una imagen escaneada con más detalles.

**Tipo de escaneo**

Permite seleccionar la profundidad del color de escaneado a partir de un intervalo establecido.

- **Blanco y negro**

  Utilice esta opción para texto o imágenes de líneas.

- **Grises (Difusión de errores)**

  Utilice esta opción para imágenes fotográficas o gráficos. (Difusión de errores es un método de creación de imágenes grises simuladas sin utilizar puntos de gris verdadero. Los puntos negros se colocan siguiendo un patrón específico para dar un aspecto gris).

- **Gris verdadero**

  Utilice esta opción para imágenes fotográficas o gráficos. Este modo es más exacto, ya que utiliza hasta 256 tonalidades de gris.

- **Color de 24 bits**

  Sirve para crear una imagen con la reproducción más precisa del color. Este modo usa hasta 16,8 millones de colores para escanear la imagen, pero es el que más memoria y más tiempo de transferencia necesita.

- **Automático**

  Utilice para cualquier tipo de documento. Este modo automáticamente capta una profundidad de color adecuada para el documento.

**Tamaño documento**

Seleccione el tamaño exacto del documento en el menú emergente **Tamaño documento**.

- Si selecciona **1 a 2 (A4)**, la imagen escaneada se dividirá en dos documentos de tamaño A5.

**Escaneo de la tarjeta de ID**

Seleccione esta casilla de verificación para escanear ambas caras de la tarjeta de identificación en una página.

**Configuración avanzada**

Ajuste la configuración avanzada pulsando el botón **Configuración avanzada** en el cuadro de diálogo Ajustes de escaneado.

- **Brillo:**

  Para configurar el nivel de **Brillo:**, arrastre la barra deslizante hacia la derecha o la izquierda para aclarar u oscurecer la imagen. Si la imagen escaneada queda demasiado clara, reduzca el nivel de brillo y vuelva a escanear el documento. Si la imagen queda demasiado oscura, incremente el nivel de brillo y vuelva a escanear el documento.

- **Contraste:**

  Aumente o disminuya el nivel de **Contraste:** desplazando la barra deslizante hacia la derecha o hacia la izquierda. Al aumentar el nivel, se destacan las áreas oscuras y claras de la imagen, mientras que al disminuirlo se revelan con mayor detalle las áreas grises.

- **Autoalineacion de imagen ADF**

  Al escanear el documento desde la unidad ADF, el equipo corrige la desviación del documento automáticamente.

- **Eliminar color de fondo**

  Quite el color base de los documentos para que los datos escaneados sean más reconocibles. Cuando utilice esta función, seleccione el nivel de entre tres ajustes: alto, medio y bajo.

  (Sólo disponible para las opciones **Automático**, **Gris verdadero** y **Color de 24 bits**)

- **Saltar página en blanco**

  Quite las páginas en blanco del documento de los resultados de escaneado.

  (DCP-L6600DW/MFC-L5750DW/MFC-L6800DW/MFC-L6900DW)

- **Mostrar resultados de escaneo**

  Muestre los números de las páginas totales guardadas y las páginas en blanco saltadas en la pantalla del ordenador.

  (DCP-L6600DW/MFC-L5750DW/MFC-L6800DW/MFC-L6900DW)

**Restablecer valores predeterminados**

Seleccione esta opción para restablecer todos los ajustes a sus valores de ajuste de fábrica.

## Información relacionada

- Escaneado utilizando el botón Digitalizar en su equipo Brother
- Escanear fotografías y gráficos
- Guardar datos escaneados en una carpeta como archivo PDF
- Escaneado como documento de texto modificable (OCR)
- Escanear como adjunto de un correo electrónico

# Configuración de certificados para PDF firmado

Si selecciona PDF firmado para las funciones de Escanear a USB, Escanear a servidor de correo electrónico, Escanear a FTP, Escanear a SFTP, Escanear a red o Escanear a SharePoint, deberá configurar un certificado para el equipo mediante Administración basada en web.

Para utilizar PDF firmado, debe instalar un certificado en su equipo y su ordenador.

1. Inicie su navegador web.

   Escriba “http://dirección IP del equipo” en la barra de direcciones del navegador (donde “dirección IP del equipo” es la dirección IP del equipo o el nombre del servidor de impresión). Por ejemplo: http://192.168.1.2

   No se necesita contraseña de forma predefinida. Si ha establecido anteriormente una contraseña, introdúzcala y pulse →.
2. Pulse la pestaña **Administrador**.
3. Haga clic en el menú **PDF firmado** de la barra de navegación izquierda.

   Aparecerá el cuadro de diálogo para la configuración de PDF firmado.

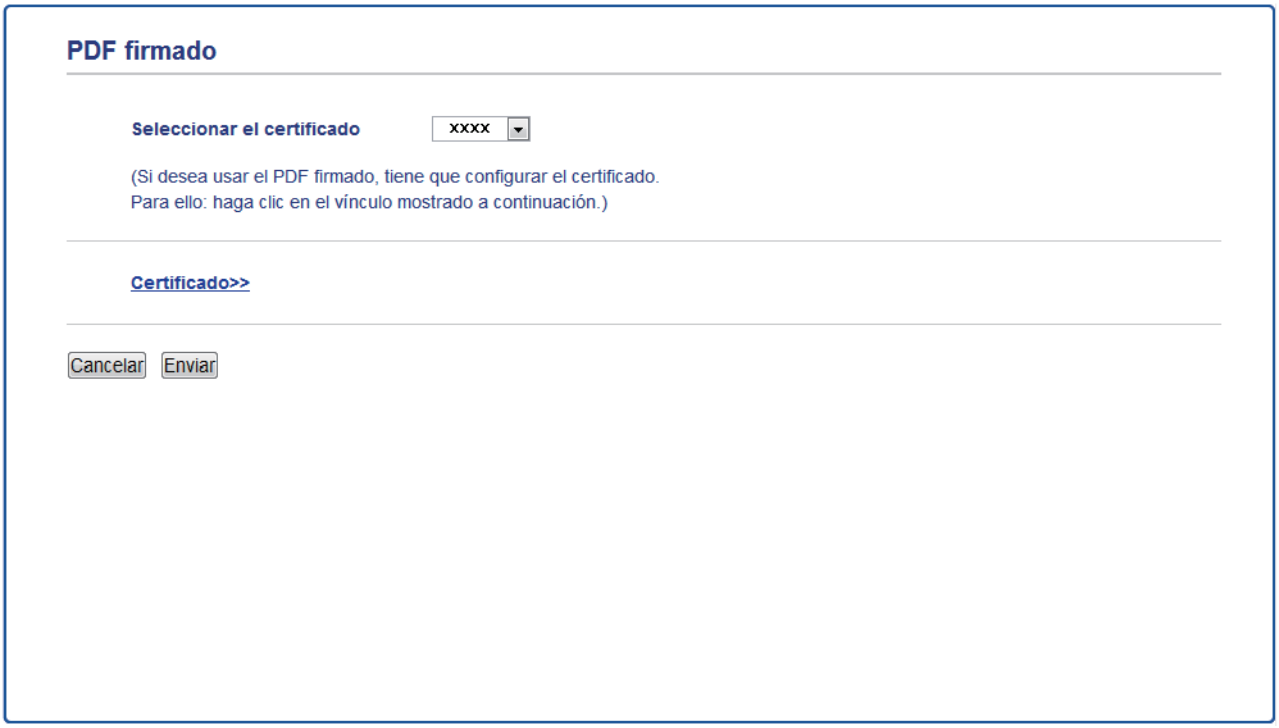


4. Pulse la lista desplegable **Seleccionar el certificado** y, a continuación, seleccione el certificado.
5. Pulse **Enviar**.

## Información relacionada

- Escaneado utilizando el botón Digitalizar en su equipo Brother

# Desactivar escaneado desde su ordenador

Puede desactivar la función de escaneado desde su ordenador. Configurar escaneado remoto mediante Administración basada en Web.

1. Inicie su navegador web.

   Escriba “http://dirección IP del equipo” en la barra de direcciones del navegador (donde “dirección IP del equipo” es la dirección IP del equipo o el nombre del servidor de impresión). Por ejemplo: http://192.168.1.2

   No se necesita contraseña de forma predefinida. Si ha establecido anteriormente una contraseña, introdúzcala y pulse →.
2. Haga clic en la pestaña **Escanear**.
3. Haga clic en el menú **Escanear desde PC** de la barra de navegación izquierda.
4. En el campo **Escaneado remoto**, haga clic en **Desactivada**.
5. Haga clic en **Enviar**.

## Información relacionada

- Escaneado utilizando el botón Digitalizar en su equipo Brother

# Escanear desde el ordenador (Windows)

Hay varias maneras de utilizar su ordenador para escanear fotografías y documentos en su equipo Brother. Utilice las aplicaciones de software de Brother o utilice su aplicación de escaneado favorita.

- Escaneado mediante el modo inicial de ControlCenter4 (Windows)
- Escaneado mediante el modo avanzado de ControlCenter4 (Windows)
- Escanear utilizando Nuance™ PaperPort™ 14SE u otras aplicaciones de Windows
- Escaneado mediante la galería fotográfica de Windows o fax y escáner de Windows

# Escaneado mediante el modo inicial de ControlCenter4 (Windows)

Utilice el modo ControlCenter4 Home para acceder a las funciones principales del equipo.


- Escaneado mediante el modo inicial de ControlCenter4 (Windows)
- Guardar los datos escaneados como documento PDF en un directorio mediante el modo inicial de ControlCenter4 (Windows)
- Escaneado automático de ambas caras de un documento mediante el modo inicial de ControlCenter4 (Windows)
- Escanear ajustes para ControlCenter4 Home Mode (Windows)

# Escaneado mediante el modo inicial de ControlCenter4 (Windows)

Seleccione **Modo inicial** como ajuste de modo de ControlCenter4.

1. Cargue el documento.
2. Haga clic en el icono (**ControlCenter4**) del área de notificación y, a continuación, haga clic en **Abrir**.
3. Pulse la pestaña **Escanear**.

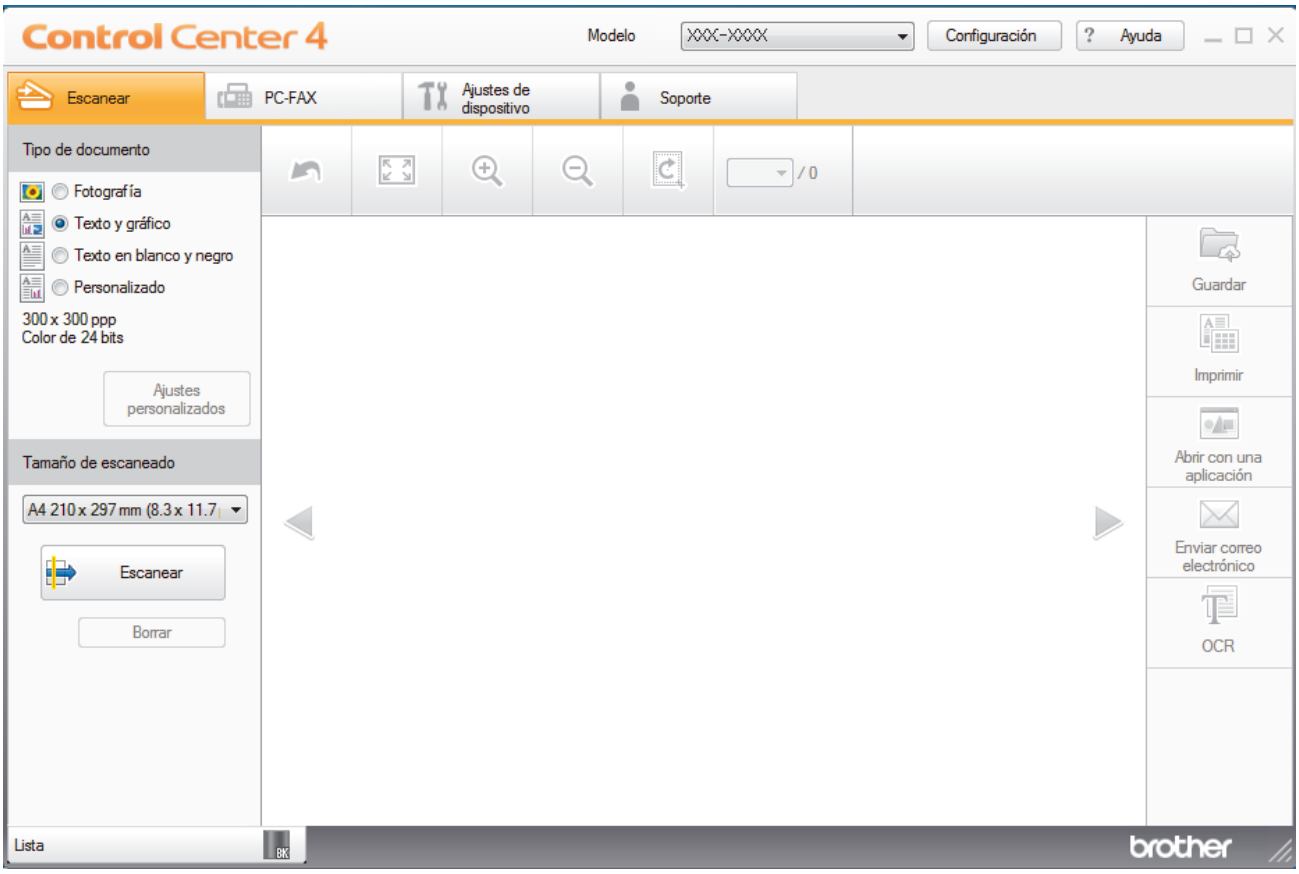


4. Seleccione el **Tipo de documento**.
5. Cambie el **Tamaño de escaneado** del documento, si es necesario.
6. Pulse (**Escanear**).

   El equipo comenzará a escanear y aparecerá la imagen escaneada en el visor de imágenes.
7. Haga clic en los botones de flecha izquierda o derecha para obtener una vista previa de cada página escaneada.
8. Recorte la imagen escaneada, si es necesario.
9. Realice una de las siguientes acciones:
   - Haga clic en (**Guardar**) para guardar los datos escaneados.
   - Haga clic en (**Imprimir**) para imprimir los datos escaneados.
   - Haga clic en (**Abrir con una aplicación**) para abrir los datos escaneados en otra aplicación.
   - Haga clic en (**Enviar correo electrónico**) para adjuntar los datos escaneados a un mensaje de correo electrónico.
   - Haga clic en (**OCR**) para convertir el documento escaneado en un archivo de texto editable. (solo disponible para determinados modelos)

## Información relacionada

- Escaneado mediante el modo inicial de ControlCenter4 (Windows)
- Selección del tipo de documento mediante el modo inicial de ControlCenter4 (Windows)
- Cambiar tamaño de escaneado utilizando ControlCenter4 Home Mode (Windows)
- Recorte una imagen escaneada con el modo inicial de ControlCenter4 (Windows)
- Impresión de los datos escaneados mediante el modo inicial de ControlCenter4 (Windows)
- Escanear a una aplicación mediante el Modo inicial de ControlCenter4 (Windows)

# Selección del tipo de documento mediante el modo inicial de ControlCenter4 (Windows)

- Seleccione la opción de **Tipo de documento** adecuada para el tipo de original que desee escanear.

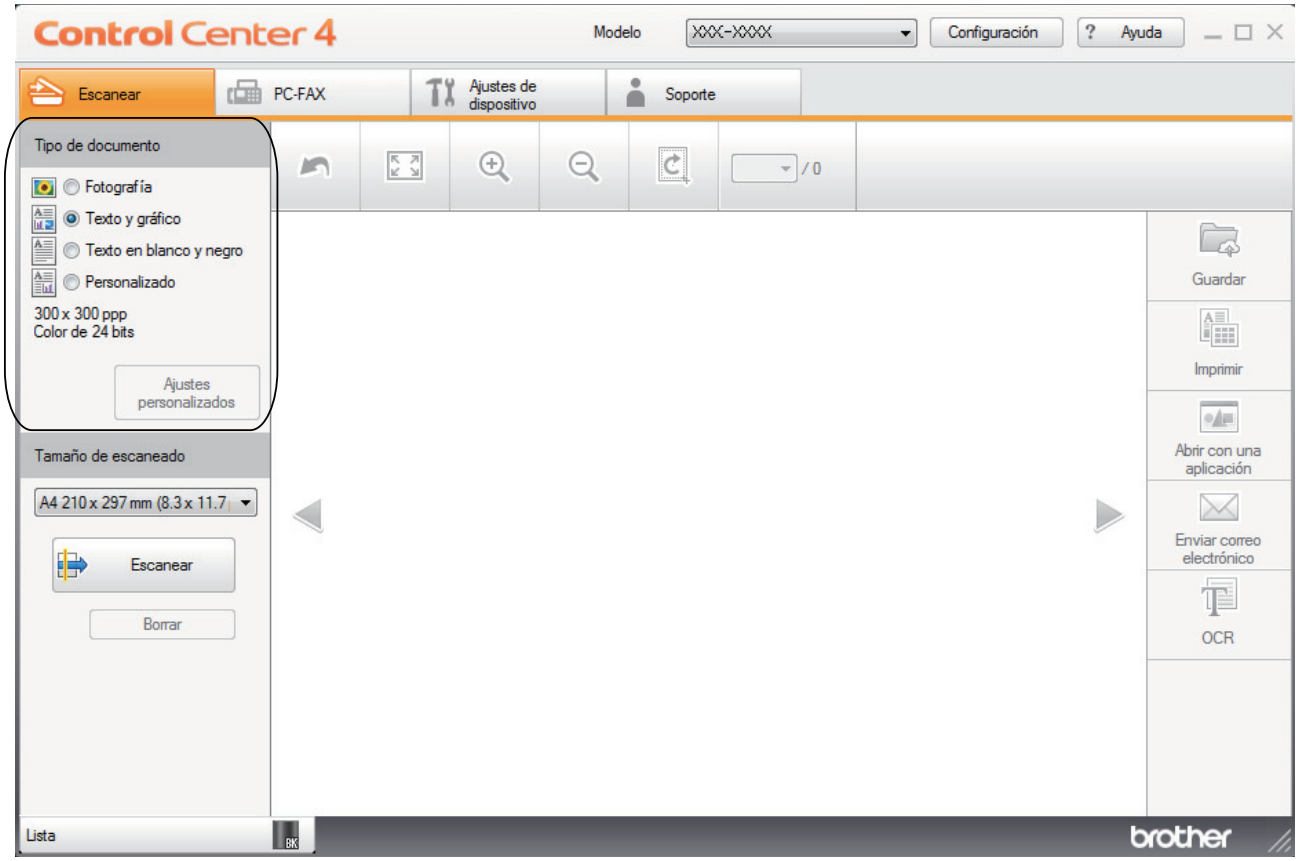


| Opción | Descripción |
|---|---|
| **Fotografía** | **600 x 600 ppp Color de 24 bits** |
| **Texto y gráfico** | **300 x 300 ppp Color de 24 bits** |
| **Texto en blanco y negro** | **200 x 200 ppp Blanco y negro** |
| **Personalizado** | **300 x 300 ppp** (**Color de 24 bits** como predeterminado) Seleccione los ajustes de escaneado que desea en el botón **Ajustes personalizados**. |

## Información relacionada

- Escaneado mediante el modo inicial de ControlCenter4 (Windows)
- Personalizar ajustes de escaneado (Windows)

# Personalizar ajustes de escaneado (Windows)

Seleccione **Personalizado** en la lista **Tipo de documento** para cambiar los ajustes de escaneado avanzados.

- Seleccione **Personalizado** y, a continuación, haga clic en el botón **Ajustes personalizados**.

  Aparecerá el cuadro de diálogo **Ajustes de escaneado personalizados**.

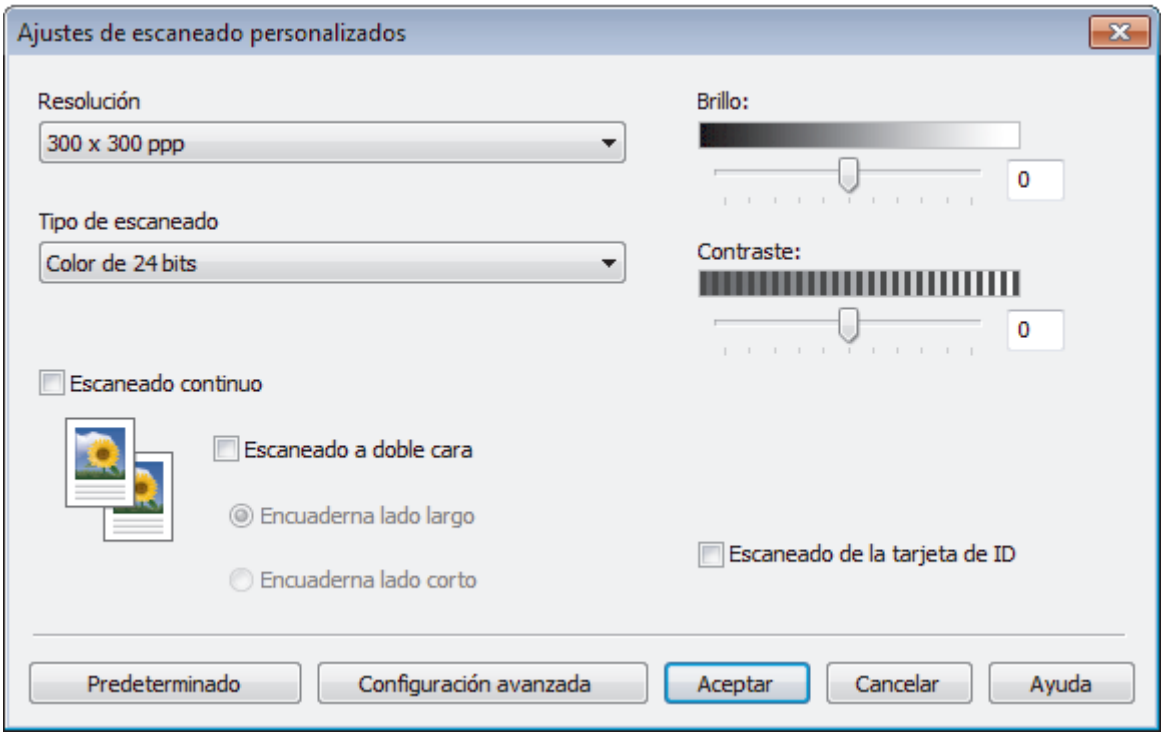


Puede cambiar los siguientes ajustes:

**Resolución**

Seleccione una resolución de escaneado en la lista desplegable **Resolución**. Cuanto más alta sea la resolución, más memoria ocupará y más se prolongará el tiempo de transferencia, aunque, como contrapartida, la imagen escaneada contendrá más detalles.

**Tipo de escaneo**

Permite seleccionar la profundidad del color de escaneado a partir de un intervalo establecido.

- **Automático**

  Utilice esta opción para cualquier tipo de documento. Este modo elige automáticamente la intensidad del color adecuada para el documento.

- **Blanco y negro**

  Utilice esta opción para texto o imágenes de líneas.

- **Grises (Difusión de errores)**

  Utilice esta opción para imágenes fotográficas o gráficos. (Difusión de errores es un método de creación de imágenes grises simuladas sin utilizar puntos de gris verdadero. Los puntos negros se colocan siguiendo un patrón específico para dar un aspecto gris).

- **Gris verdadero**

  Utilice esta opción para imágenes fotográficas o gráficos. Este modo es más exacto, ya que utiliza hasta 256 tonalidades de gris.

- **Color de 24 bits**

  Sirve para crear una imagen con la reproducción más precisa del color. Este modo usa hasta 16,8 millones de colores para escanear la imagen, pero es el que más memoria y más tiempo de transferencia necesita.

**Brillo:**

Establezca el nivel de **Brillo:** desplazando la barra deslizante hacia la derecha o hacia la izquierda para aclarar u oscurecer la imagen. Si la imagen escaneada queda demasiado clara, reduzca el nivel de brillo y vuelva a escanear el documento. Si la imagen queda demasiado oscura, incremente el nivel de brillo y vuelva a escanear el documento. También puede escribir un valor en el campo para establecer el nivel de **Brillo:**.

**Contraste:**

Aumente o disminuya el nivel de **Contraste:** desplazando la barra deslizante hacia la derecha o hacia la izquierda. Al aumentar el nivel, se destacan las áreas oscuras y claras de la imagen, mientras que al disminuirlo se revelan con mayor detalle las áreas grises. También puede escribir un valor en el campo para establecer el nivel de **Contraste:**.

**Escaneo continuo**

Seleccione esta opción para escanear varias páginas desde el cristal del escáner o la unidad ADF (solo disponible en determinados modelos). Después de escanear una página, continúe escaneando o termine. Utilice este método para escanear un número de páginas que supere la capacidad máxima de la unidad ADF.

**Escaneado a doble cara**

Seleccione esta casilla de verificación para escanear ambas caras del documento. Cuando utilice la función de escaneado a 2 caras automático, debe seleccionar la opción **Encuaderna lado largo** o **Encuaderna lado corto**, dependiendo del diseño del original, para asegurarse de que el archivo de datos creado aparece correctamente.

(DCP-L6600DW/MFC-L5750DW/MFC-L6800DW/MFC-L6900DW)

**Escaneo de la tarjeta de ID**

Seleccione esta casilla de verificación para escanear ambas caras de la tarjeta de identificación en una página.

**Configuración avanzada**

Configure ajustes avanzados haciendo clic en el botón **Configuración avanzada** en el cuadro de diálogo Ajustes de escaneado.

- **Eliminar color de fondo**

  Elimine el color de base de los documentos para que los datos escaneados sean más legibles. Seleccione de entre tres ajustes: alto, medio y bajo.

  (sólo disponible para las opciones **Automático**, **Gris verdadero** y **Color de 24 bits**)

- **Saltar página en blanco**

  Elimine las páginas en blanco del documento de los resultados de escaneado.

  (DCP-L6600DW/MFC-L5750DW/MFC-L6800DW/MFC-L6900DW)

- **Mostrar resultados de escaneo**

  Muestre los números de las páginas totales guardadas y las páginas en blanco saltadas en la pantalla del ordenador.

  (DCP-L6600DW/MFC-L5750DW/MFC-L6800DW/MFC-L6900DW)

- **Autoalineacion de imagen ADF**

  Al escanear el documento desde la unidad ADF, el equipo corrige la desviación del documento automáticamente.

## Información relacionada

- Selección del tipo de documento mediante el modo inicial de ControlCenter4 (Windows)

# Cambiar tamaño de escaneado utilizando ControlCenter4 Home Mode (Windows)

Para obtener velocidades de escaneado más rápidas, seleccione el tamaño exacto del documento del menú desplegable **Tamaño de escaneado**.

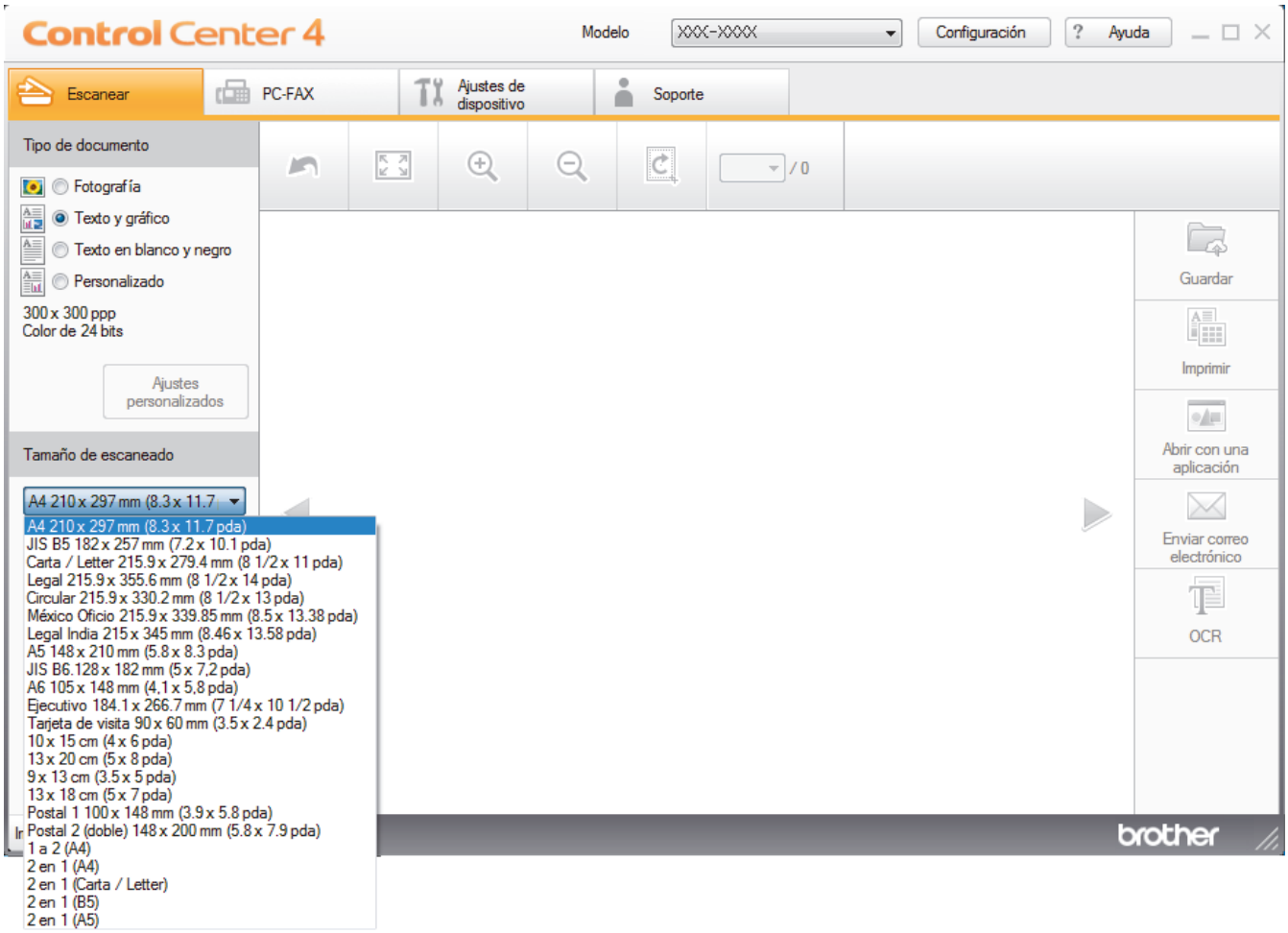


## Información relacionada

- Escaneado mediante el modo inicial de ControlCenter4 (Windows)

# Recorte una imagen escaneada con el modo inicial de ControlCenter4 (Windows)

La herramienta de recorte de la barra de herramientas Edición de imagen permite recortar áreas no deseadas de la imagen escaneada. Utilice las herramientas **Acercar** y **Alejar** para ver la imagen que se va a recortar.

**Barra de herramientas Edición de imagen**

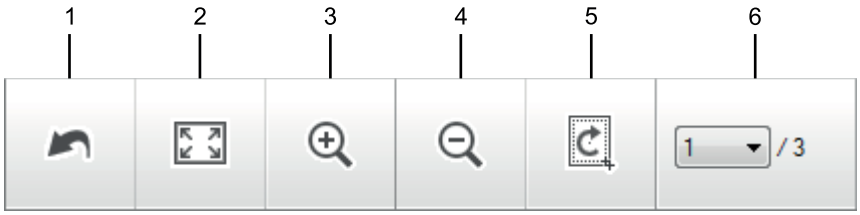


1. **Reiniciar**

   Cancela todas las modificaciones aplicadas a la imagen seleccionada. La imagen modificada vuelve a su estado original.

2. **Ajustar a ventana**

   Muestra la imagen escaneada de modo que su tamaño se ajuste al de la ventana.

3. **Acercar**

   Amplía la imagen escaneada.

4. **Alejar**

   Reduce la imagen escaneada.

5. **Recortar y editar**

   Elimina las partes externas de la imagen. Haga clic en el botón **Recortar y editar** y, a continuación, cambie el marco para que contenga la zona que desea mantener tras el recorte.

6. **Cont. páginas**

   Indica el número de página de la página escaneada mostrada en el visor de imágenes. Para mostrar otra página, seleccione el número de página pertinente en la lista desplegable de números de página.

Si ha escaneado varias páginas, puede ver la página escaneada siguiente o la anterior haciendo clic en los botones de flecha izquierda o derecha en la ventana de vista previa.

1. Escanee un documento.

2. Haga clic en (**Recortar y editar**) para editar la imagen escaneada.

   Aparece la ventana **Recortar y editar - ControlCenter4**.

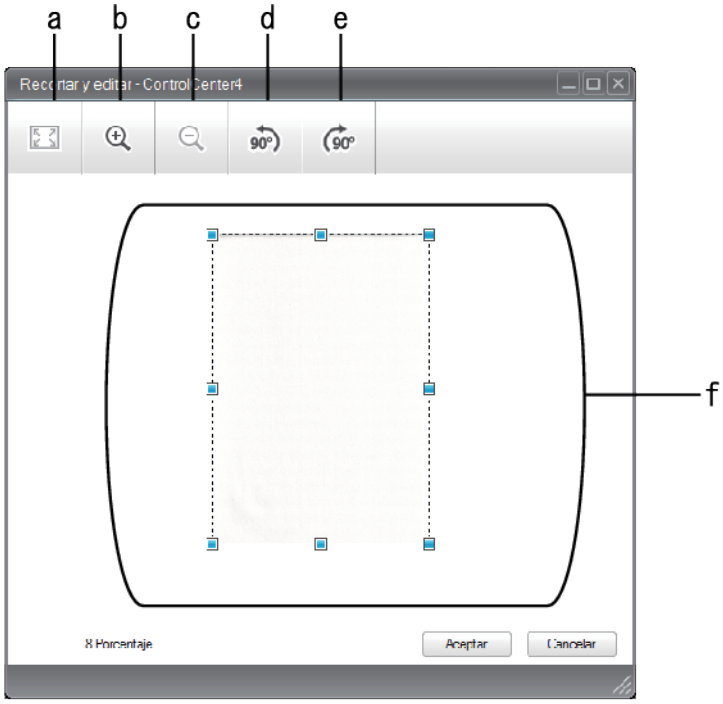


a. Expande la imagen escaneada para que toda la imagen se adapte a la ventana.
b. Amplía la imagen.
c. Reduce la imagen.
d. Gira la imagen 90 grados en sentido contrario a las agujas del reloj.
e. Gira la imagen 90 grados en el sentido de las agujas del reloj.
f. Haga clic y arrastre el marco para ajustar la zona que desea recortar.

3. Pulse **Aceptar**.
   La imagen modificada aparecerá en el visualizador de imágenes.

## Información relacionada

- Escaneado mediante el modo inicial de ControlCenter4 (Windows)

# Impresión de los datos escaneados mediante el modo inicial de ControlCenter4 (Windows)

Escanee un documento en su equipo Brother y, a continuación, imprima copias utilizando las funciones de controlador de impresora que están disponibles en ControlCenter4.

1. Escanee un documento.
2. Pulse **Imprimir**.

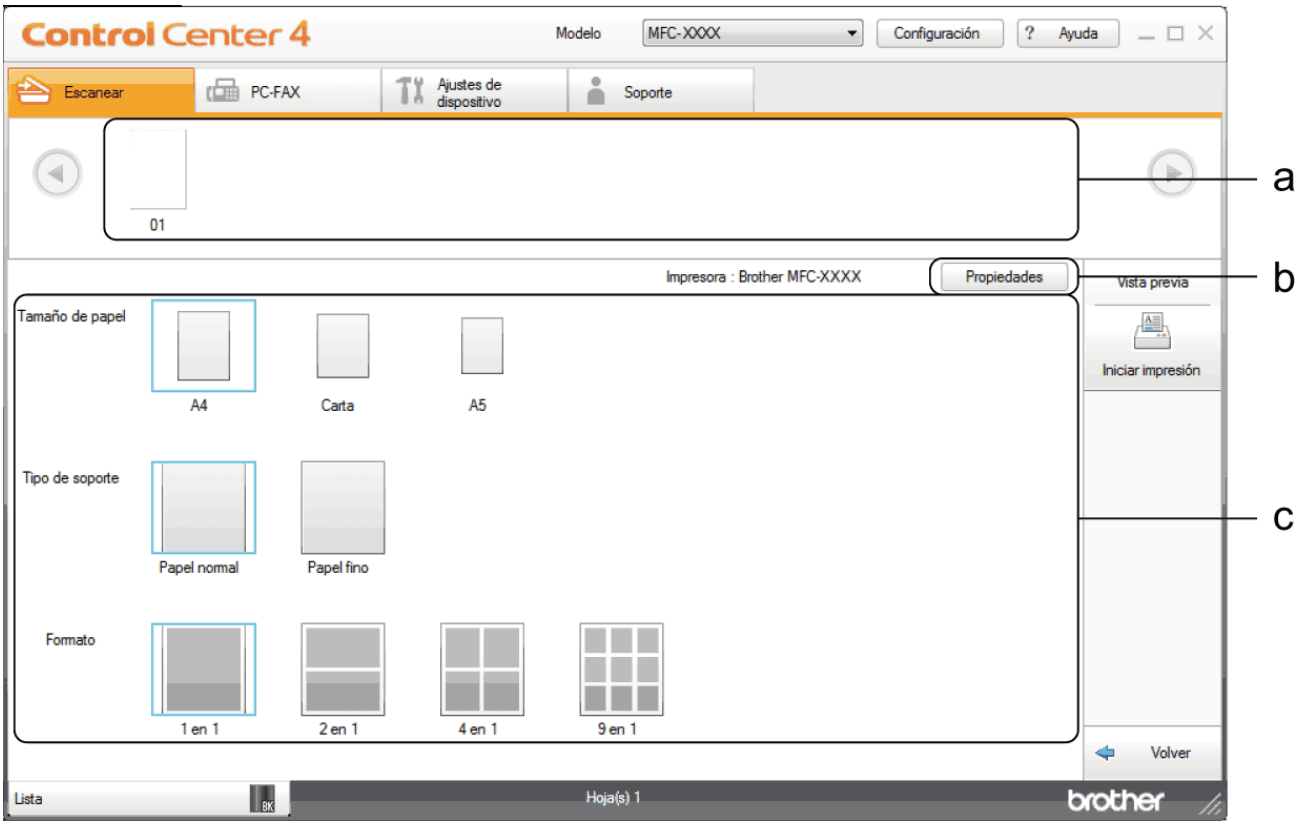


a. Muestra las imágenes que están seleccionadas y el número de copias de cada imagen que se imprimirán.

b. Haga clic en el botón **Propiedades** para cambiar la configuración específica de la impresora.

c. Seleccione las opciones **Tamaño de papel**, **Tipo de soporte** y **Formato**. Los ajustes actuales se encuentran en un cuadro azul.

3. Configure los ajustes de impresión y, a continuación, pulse el botón **Iniciar impresión**.

## Información relacionada

- Escaneado mediante el modo inicial de ControlCenter4 (Windows)

# Escanear a una aplicación mediante el Modo inicial de ControlCenter4 (Windows)

El botón **Abrir con una aplicación** permite escanear una imagen directamente en una aplicación de gráficos para poder editarla.

Seleccione **Modo inicial** como ajuste de modo de ControlCenter4.

1. Cargue el documento.
2. Haga clic en el icono (**ControlCenter4**) del área de notificación y, a continuación, haga clic en **Abrir**.
3. Pulse la pestaña **Escanear**.

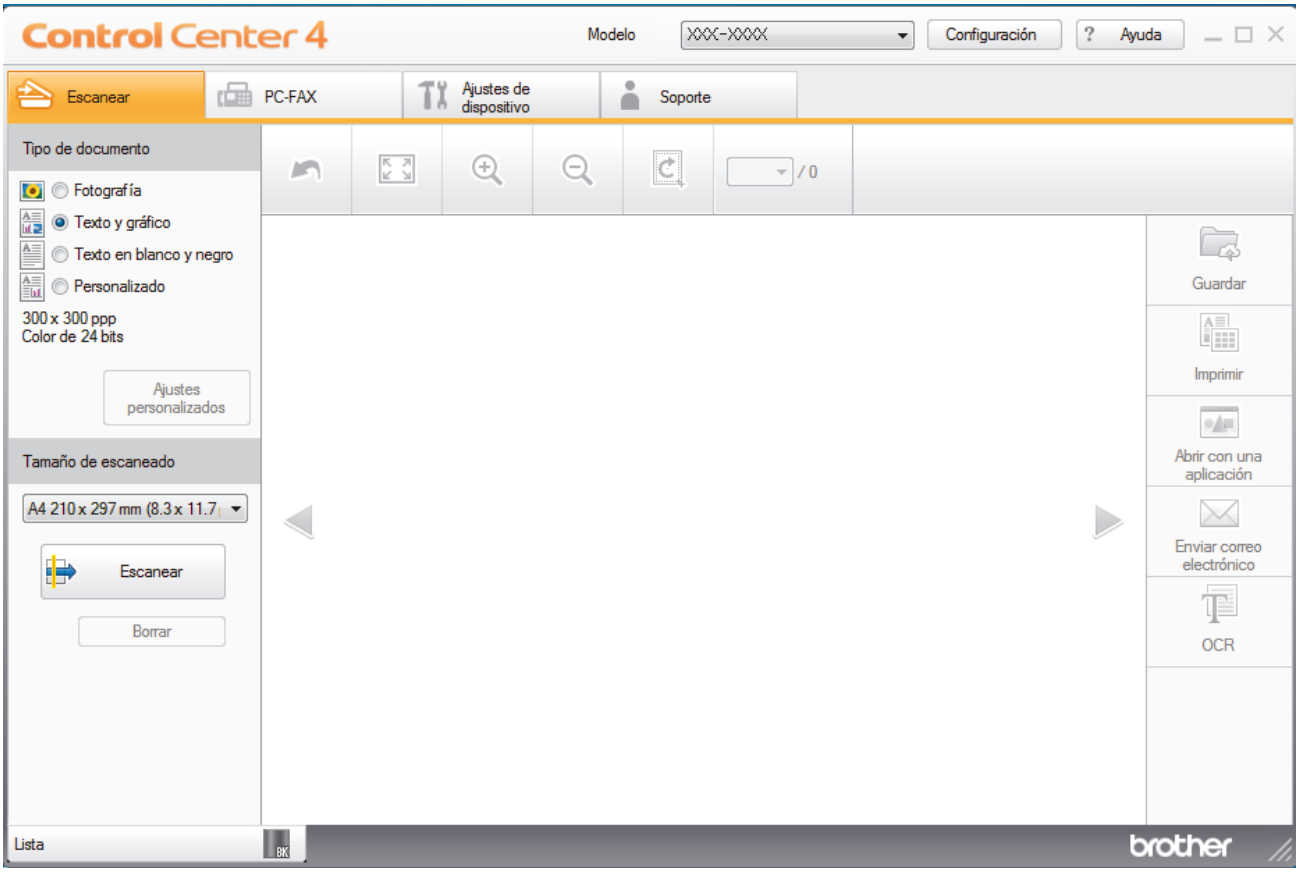


4. Seleccione el **Tipo de documento**.
5. Cambie el tamaño del documento, si es necesario.
6. Pulse (**Escanear**).

   El equipo comenzará a escanear y aparecerá la imagen escaneada en el visor de imágenes.
7. Haga clic en los botones de flecha izquierda o derecha para obtener una vista previa de cada página escaneada.
8. Recorte la imagen escaneada, si es necesario.
9. Haga clic en el botón **Abrir con una aplicación**.
10. Seleccione la aplicación en la lista desplegable y, a continuación, pulse **Aceptar**.

    La imagen se abrirá en la aplicación seleccionada.

## Información relacionada

- Escaneado mediante el modo inicial de ControlCenter4 (Windows)

# Guardar los datos escaneados como documento PDF en un directorio mediante el modo inicial de ControlCenter4 (Windows)

Seleccione **Modo inicial** como ajuste de modo de ControlCenter4.

1. Cargue el documento.
2. Haga clic en el icono (**ControlCenter4**) del área de notificación y, a continuación, haga clic en **Abrir**.
3. Pulse la pestaña **Escanear**.

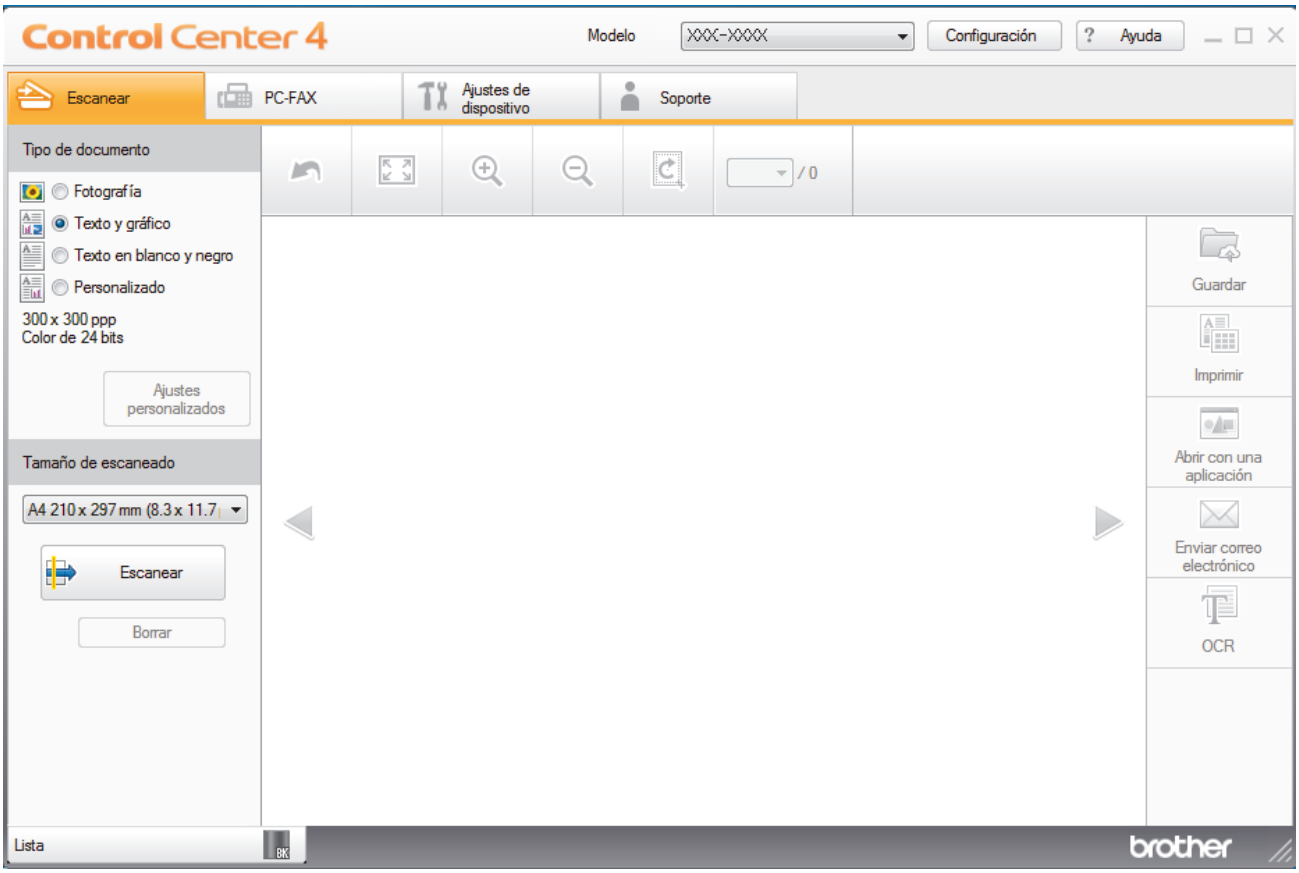


4. Seleccione el **Tipo de documento**.
5. Cambie el tamaño del documento, si es necesario.
6. Pulse (**Escanear**).

   El equipo comenzará a escanear y aparecerá la imagen escaneada en el visor de imágenes.
7. Haga clic en los botones de flecha izquierda o derecha para obtener una vista previa de cada página escaneada.
8. Haga clic en **Guardar**.

   Aparece el cuadro de diálogo **Guardar**.
9. Haga clic en la lista desplegable **Tipo de archivo** y, a continuación, seleccione un archivo PDF.

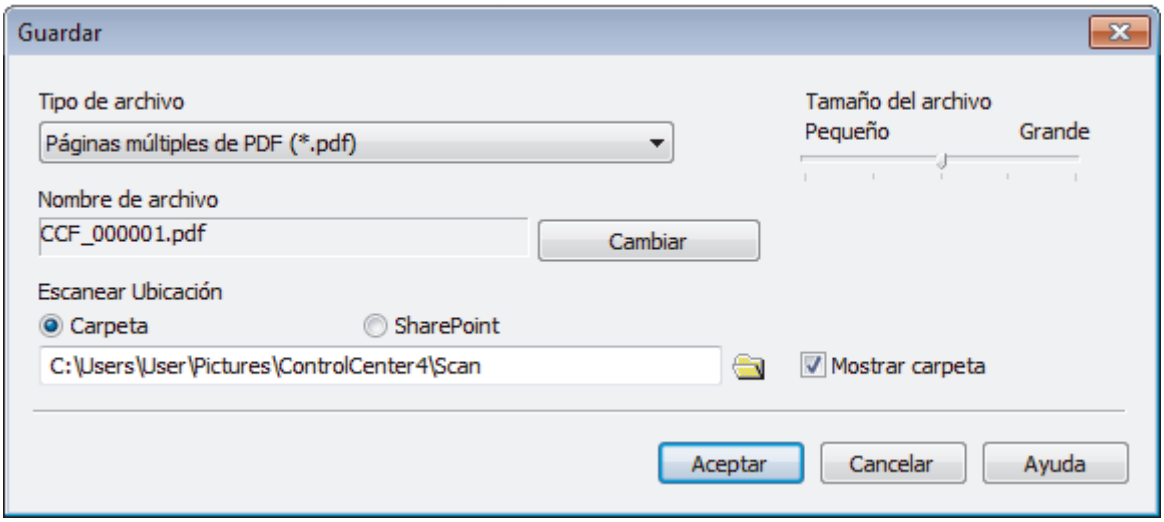


Para guardar el documento como PDF protegido con contraseña, seleccione **Página única de PDF seguro (*.pdf)** o **Páginas múltiples de PDF seguro (*.pdf)** en la lista desplegable **Tipo de archivo**, haga clic en y, a continuación, introduzca la contraseña.

10. Para cambiar el nombre del archivo, haga clic en el botón **Cambiar**, si es necesario.
11. Haga clic en el icono de carpeta para buscar y seleccionar la carpeta en donde desea guardar sus documentos escaneados.
12. Pulse **Aceptar**.

    El documento escaneado se guarda en el directorio de destino como un archivo PDF.

## Información relacionada

- Escaneado mediante el modo inicial de ControlCenter4 (Windows)

# Escaneado automático de ambas caras de un documento mediante el modo inicial de ControlCenter4 (Windows)

**Modelos relacionados**: DCP-L6600DW/MFC-L5750DW/MFC-L6800DW/MFC-L6900DW

Seleccione **Modo inicial** como ajuste de modo de ControlCenter4.

1. Carga de documentos en la unidad ADF.

Si desea escanear las dos caras de un documento automáticamente, deberá utilizar la unidad ADF, no el cristal de escaneado de superficie plana.

2. Haga clic en el icono (**ControlCenter4**) del área de notificación y, a continuación, haga clic en **Abrir**.
3. Pulse la pestaña **Escanear**.

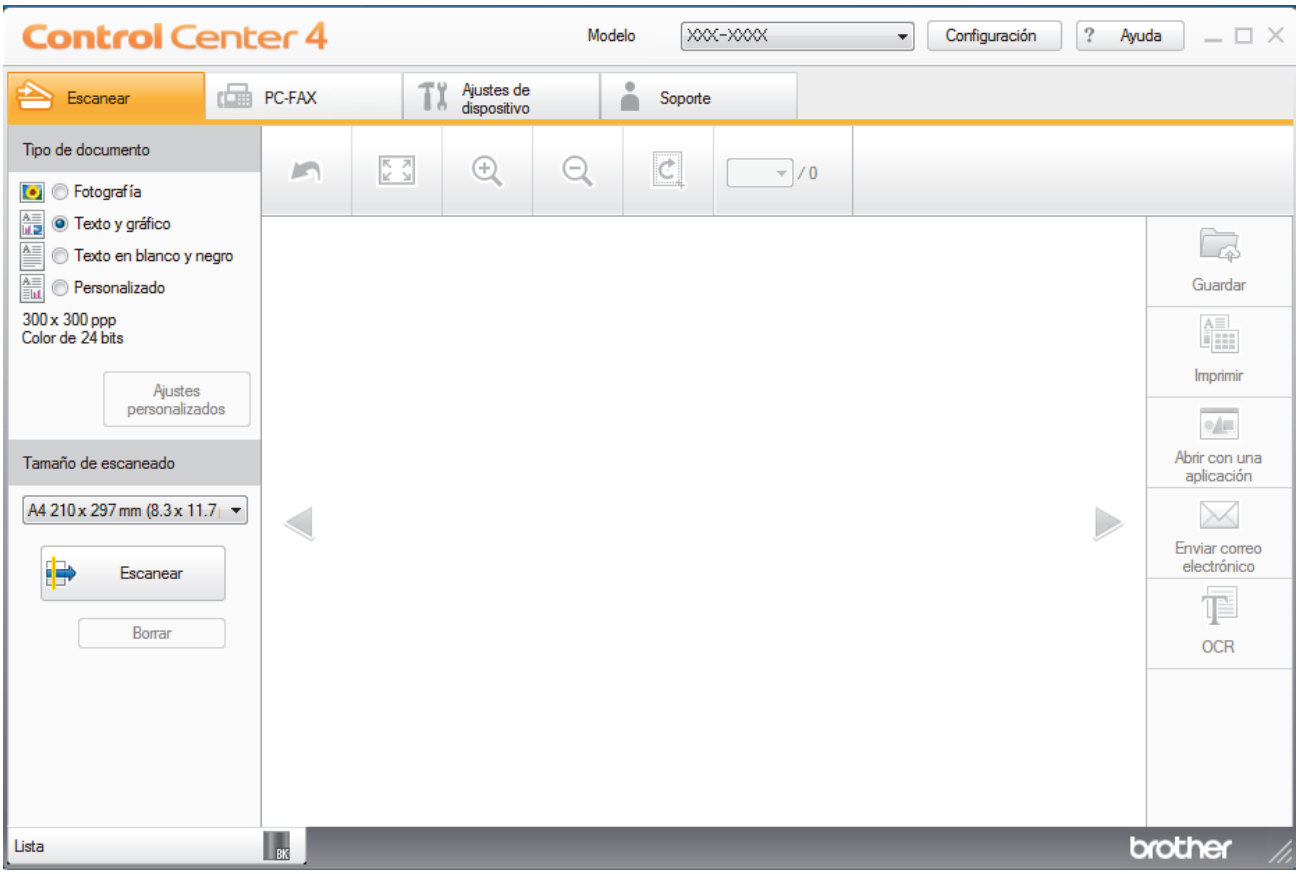


4. En **Tipo de documento**, seleccione **Personalizado** y, a continuación, haga clic en el botón **Ajustes personalizados**.

   Aparece el cuadro de diálogo **Ajustes de escaneado personalizados**.
5. Seleccione la casilla de verificación **Escaneado a doble cara**.
6. Seleccione la opción **Encuaderna lado largo** o **Encuaderna lado corto**, dependiendo del diseño original (consulte la tabla para ver ejemplos de diseños).

| Ajuste de escaneado a 2 caras | Diseño original | Resultado de escaneado |
|---|---|---|
| **Encuaderna lado largo** | | |
| **Encuaderna lado corto** | 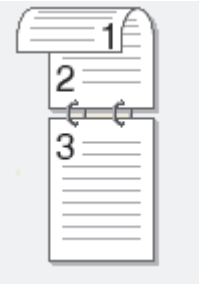  | 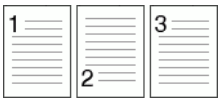  |

7. Configure otros **Ajustes de escaneado personalizados**, si es necesario.
8. Haga clic en **Aceptar**.
9. Pulse (**Escanear**).

   El equipo comenzará a escanear y aparecerá la imagen escaneada en el visor de imágenes.
10. Haga clic en los botones de flecha izquierda o derecha para obtener una vista previa de cada página escaneada.
11. Realice una de las siguientes acciones:
    - Haga clic en (**Guardar**) para guardar los datos escaneados.
    - Haga clic en (**Imprimir**) para imprimir los datos escaneados.
    - Haga clic en (**Abrir con una aplicación**) para abrir los datos escaneados en otra aplicación.
    - Haga clic en (**Enviar correo electrónico**) para adjuntar los datos escaneados a un mensaje de correo electrónico.
    - Haga clic en (**OCR**) para convertir el documento escaneado en un archivo de texto editable. (solo disponible para determinados modelos)

## Información relacionada

- Escaneado mediante el modo inicial de ControlCenter4 (Windows)

# Escanear ajustes para ControlCenter4 Home Mode (Windows)

| Ajustes | Funciones aplicables | | | |
|---|---|---|---|---|
| | **Abrir con una aplicación** | **OCR** | **Enviar correo electrónico** | **Guardar** |
| **Tipo de archivo** | - | Sí | Sí | Sí |
| **Aplicación de destino** | Sí | Sí | - | - |
| **Idioma de OCR** | - | Sí | - | - |
| **Nombre de archivo** | - | - | - | Sí |
| **Escanear Ubicación** | - | - | - | Sí |
| **Mostrar carpeta** | - | - | - | Sí |
| **Tamaño del archivo** | - | - | Sí | Sí |

**Tipo de archivo**

Seleccione el tipo de documento que desee usar para los datos escaneados.

**Para Enviar correo electrónico y Guardar**

- **Mapa de Bits Windows (*.bmp)**
- **JPEG (*.jpg)** (recomendado para la mayoría de usuarios cuando se escanean fotografías)
- **Página única de TIFF (*.tif)**
- **Páginas múltiples de TIFF (*.tif)**
- **Gráficos de Red Portátil (*.png)**
- **Página única de PDF (*.pdf)** (recomendado para escanear y compartir documentos)
- **Páginas múltiples de PDF (*.pdf)** (recomendado para escanear y compartir documentos)
- **Página única de PDF/A (*.pdf)** (recomendado para escanear y compartir documentos)
- **Páginas múltiples de PDF/A (*.pdf)** (recomendado para escanear y compartir documentos)
- **Página única de PDF de alta compresión (*.pdf)**
- **Páginas múltiples de PDF de alta compresión (*.pdf)**
- **Página única de PDF seguro (*.pdf)**
- **Páginas múltiples de PDF seguro (*.pdf)**
- **Página única de PDF de búsqueda (*.pdf)**
- **Páginas múltiples de PDF de búsqueda (*.pdf)**
- **XML Paper Specification (*.xps)** (XML Paper Specification está disponible para Windows Vista, Windows 7 y Windows 8 o al utilizar aplicaciones compatibles con archivos XML Paper Specification)
- **Microsoft Office Word (*.docx)** (solo disponible en determinados modelos)
- **Microsoft Office PowerPoint (*.pptx)** (solo disponible en determinados modelos)

**Para el modelo OCR**

- **HTML 3.2 (*.htm)**
- **HTML 4.0 (*.htm)**
- **Microsoft Excel 2003, XP (*.xls)**
- **RTF Word 2000 (*.rtf)**
- **WordPad (*.rtf)**
- **WordPerfect 9, 10 (*.wpd)**
- **Texto (*.txt)**
- **Página única de PDF de búsqueda (*.pdf)**
- **Páginas múltiples de PDF de búsqueda (*.pdf)**

**Aplicación de destino**

Seleccione la aplicación de destino en la lista desplegable.

**Idioma de OCR**

Definir el idioma de reconocimiento óptico de caracteres (OCR) para que coincida con el idioma del texto del documento escaneado.

**Nombre de archivo**

Haga clic en **Cambiar** para cambiar el prefijo del nombre de archivo.

**Escanear Ubicación**

Seleccione el botón **Carpeta** o **SharePoint** para especificar el destino donde desea guardar los documentos escaneados.

**Mostrar carpeta**

Seleccione esta opción para que se muestre automáticamente la carpeta de destino después del proceso de escaneado.

**Tamaño del archivo**

Permite ajustar el porcentaje de compresión de datos de la imagen escaneada. Cambie el tamaño del archivo moviendo la barra deslizante **Tamaño del archivo** hacia la derecha o hacia la izquierda.

**Ajustes personalizados**

Seleccione la opción **Personalizado**, haga clic en el botón **Ajustes personalizados** y, a continuación, cambie los ajustes.

**Tamaño de escaneado**

Seleccione el tamaño exacto de su documento del menú desplegable **Tamaño de escaneado**.

## Información relacionada

- Escaneado mediante el modo inicial de ControlCenter4 (Windows)

# Escaneado mediante el modo avanzado de ControlCenter4 (Windows)

El modo avanzado de ControlCenter4 da más control sobre los detalles de las funciones del equipo y permite personalizar acciones de escaneado con un solo botón.

- Escaneado de fotografías y gráficos mediante el modo avanzado de ControlCenter4 (Windows)
- Guardar datos escaneados en una carpeta como un archivo PDF utilizando el modo avanzado de ControlCenter4 (Windows)
- Escaneado automático de ambas caras de un documento mediante el modo avanzado de ControlCenter4 (Windows)
- Escaneado de ambas caras de un carné de identidad mediante el modo avanzado de ControlCenter4 (Windows)
- Escaneado como adjunto a un correo electrónico mediante el modo avanzado de ControlCenter4 (Windows)
- Escaneado como documento de texto modificable (OCR) mediante el modo avanzado de ControlCenter4 (Windows)
- Escanear ajustes para El modo avanzado de ControlCenter4 (Windows)

# Escaneado de fotografías y gráficos mediante el modo avanzado de ControlCenter4 (Windows)

Envíe las fotografías o los gráficos que escanee directamente al ordenador.

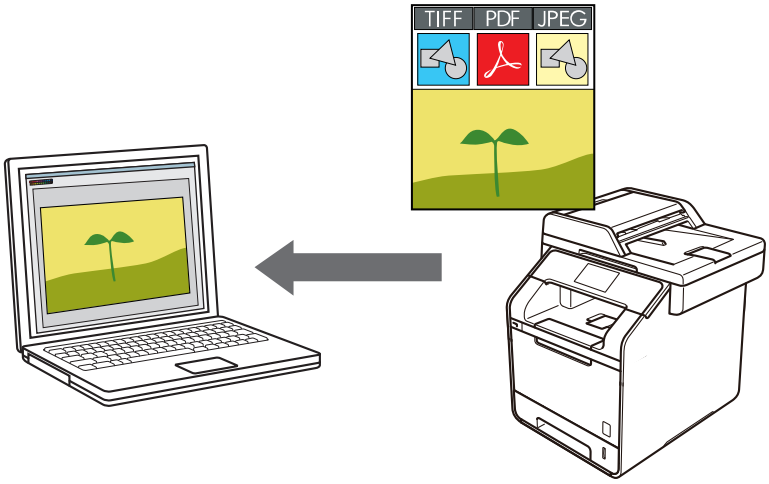


Seleccione **Modo avanzado** como ajuste de modo de ControlCenter4.

1. Cargue el documento.
2. Haga clic en el icono (**ControlCenter4**) del área de notificación y, a continuación, haga clic en **Abrir**.
3. Haga clic en la pestaña **Escanear**.

4. Pulse el botón **Imagen**.

   Aparece el cuadro de diálogo de ajustes de escaneado.

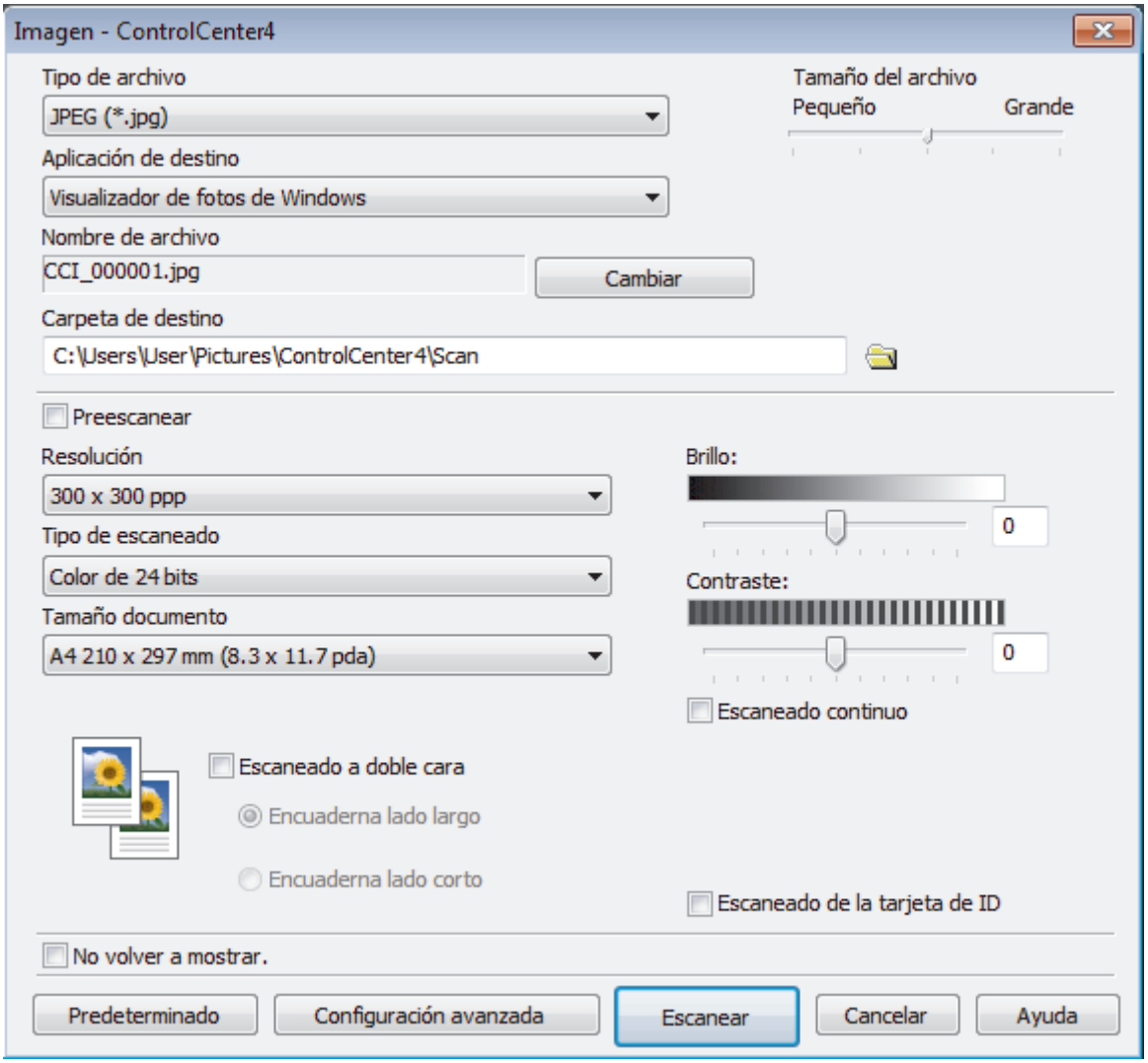


5. Cambie los ajustes de escaneado, como, por ejemplo, el formato del documento, el nombre del documento, la ruta del documento de destino, la resolución o el color, si es necesario.

- Para cambiar el nombre del documento, pulse **Cambiar**.
- Para cambiar **Carpeta de destino**, pulse el icono de la carpeta.
- Si desea obtener una vista previa de la imagen escaneada y poder configurarla, marque la casilla **Preescanear**.

6. Pulse **Escanear**.

   El equipo comenzará a escanear. La imagen se abrirá en la aplicación seleccionada.

## Información relacionada

- Escaneado mediante el modo avanzado de ControlCenter4 (Windows)

# Guardar datos escaneados en una carpeta como un archivo PDF utilizando el modo avanzado de ControlCenter4 (Windows)

Escanear documentos y guardarlos en una carpeta de su equipo como archivos PDF.

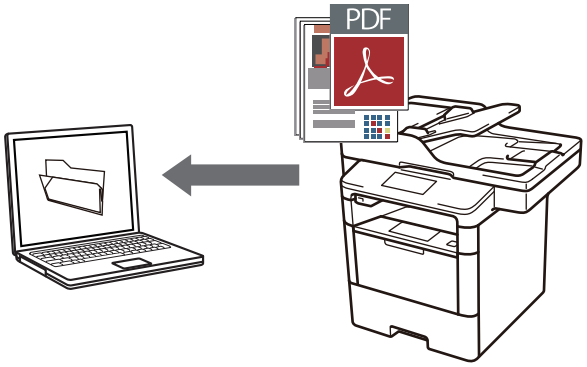


Seleccione **Modo avanzado** como ajuste de modo de ControlCenter4.

1. Cargue el documento.
2. Haga clic en el icono (**ControlCenter4**) del área de notificación y, a continuación, haga clic en **Abrir**.
3. Haga clic en la pestaña **Escanear**.

4. Pulse el botón **Archivo**.

   Aparece el cuadro de diálogo de configuración de escáner.

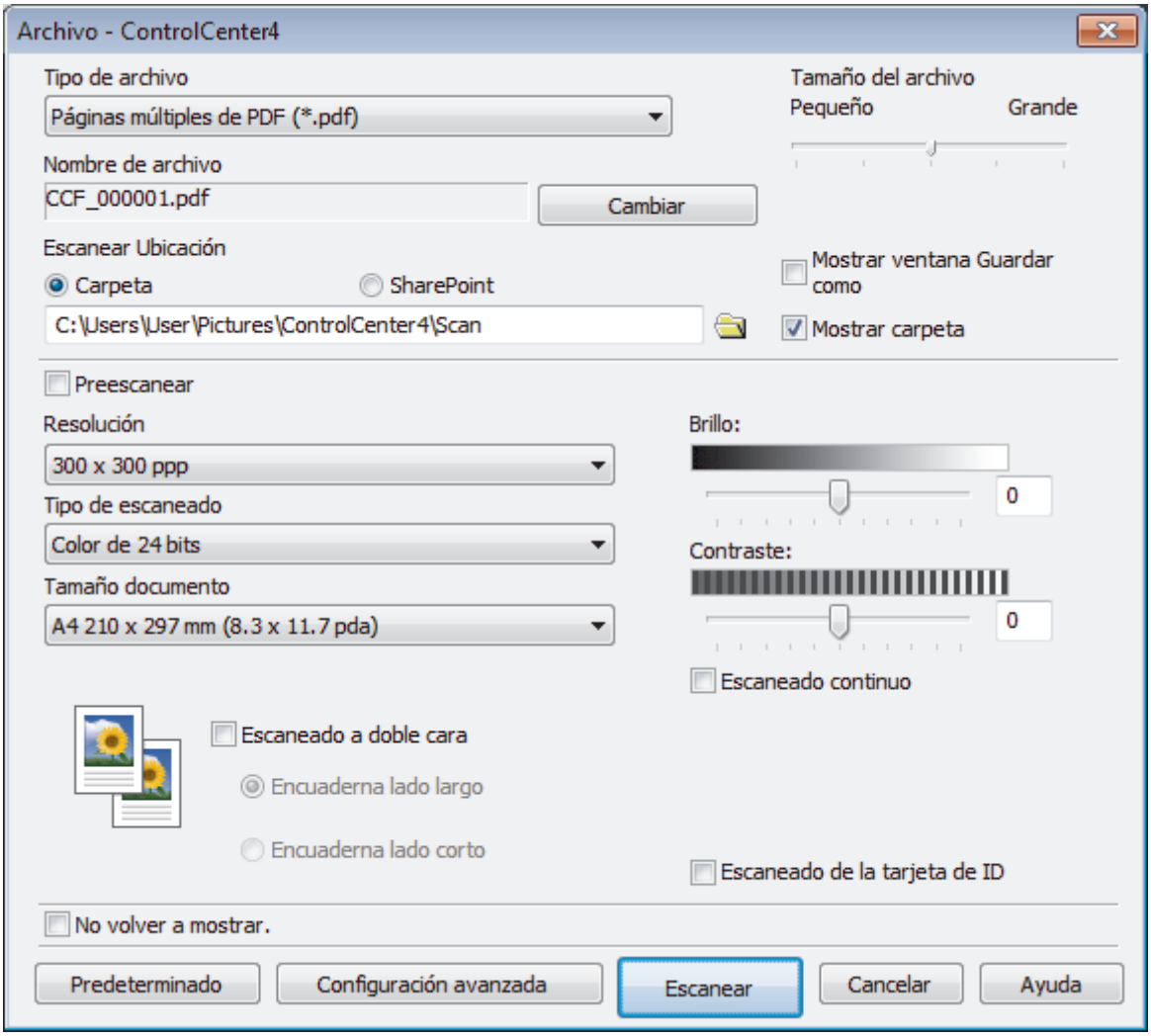


5. Haga clic en la lista desplegable **Tipo de archivo** y, a continuación, seleccione un archivo PDF.

   Para guardar el documento como PDF protegido con contraseña, seleccione **Página única de PDF seguro (*.pdf)** o **Páginas múltiples de PDF seguro (*.pdf)** en la lista desplegable **Tipo de archivo**, haga clic en y, a continuación, introduzca la contraseña.

6. Haga clic en el icono de carpeta para buscar y seleccionar la carpeta en donde desea guardar sus documentos escaneados.
7. Cambie los ajustes de escaneado, como, por ejemplo, el formato del documento, el nombre del documento, la resolución o el color, si es necesario.

   Para ver previamente y configurar la imagen escaneada, seleccione la casilla de verificación **Preescanear**.

8. Pulse **Escanear**.

   El equipo comenzará a escanear. El documento se grabará en el directorio que haya seleccionado.

## Información relacionada

- Escaneado mediante el modo avanzado de ControlCenter4 (Windows)

# Escaneado automático de ambas caras de un documento mediante el modo avanzado de ControlCenter4 (Windows)

**Modelos relacionados**: DCP-L6600DW/MFC-L5750DW/MFC-L6800DW/MFC-L6900DW

Seleccione **Modo avanzado** como ajuste de modo de ControlCenter4.

1. Carga de documentos en la unidad ADF.

Si desea escanear las dos caras de un documento automáticamente, deberá utilizar la unidad ADF, no el cristal de escaneado de superficie plana.

2. Haga clic en el icono (**ControlCenter4**) del área de notificación y, a continuación, haga clic en **Abrir**.
3. Haga clic en la pestaña **Escanear**.

4. Pulse el botón del ajuste que desee cambiar (**Imagen**, **OCR**, **Correo Electrónico**, o **Archivo**).

   Aparece el cuadro de diálogo de configuración de escáner.
5. Seleccione la casilla de verificación **Escaneado a doble cara**.
6. Seleccione la opción **Encuaderna lado largo** o **Encuaderna lado corto**, dependiendo del diseño original (consulte la tabla para ver ejemplos de diseños).

| Ajuste de escaneado a 2 caras | Diseño original | Resultado de escaneado |
|---|---|---|
| **Encuaderna lado largo** | 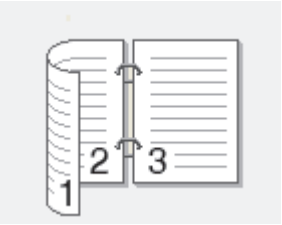  | |

| Ajuste de escaneado a 2 caras | Diseño original | Resultado de escaneado |
|---|---|---|
| **Encuaderna lado corto** | 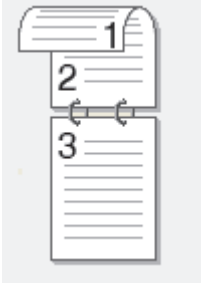 | 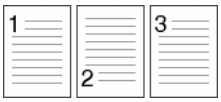 |

7. Cambie los ajustes de escaneado, como, por ejemplo, el formato del documento, el nombre del documento, la ruta del documento de destino, la resolución o el color, si es necesario.

- Para cambiar el nombre del documento, pulse **Cambiar**.
- Para cambiar **Carpeta de destino**, pulse el icono de la carpeta.

8. Pulse **Escanear**.

   El equipo comenzará a escanear.

Entonces habrá cambiado la configuración predeterminada de la acción de escaneado que había elegido. Esta configuración se aplicará la próxima vez que se seleccione una de las opciones de escaneado para esta acción (**Imagen**, **OCR**, **Correo Electrónico** o **Archivo**).

## Información relacionada

- Escaneado mediante el modo avanzado de ControlCenter4 (Windows)

# Escaneado de ambas caras de un carné de identidad mediante el modo avanzado de ControlCenter4 (Windows)

Seleccione **Modo avanzado** como ajuste de modo de ControlCenter4.

1. Coloque una tarjeta de ID en el cristal de escaneado.
2. Haga clic en el icono (**ControlCenter4**) del área de notificación y, a continuación, haga clic en **Abrir**.
3. Haga clic en la pestaña **Escanear**.

4. Pulse el botón **Archivo**.

   Aparece el cuadro de diálogo de configuración de escáner.

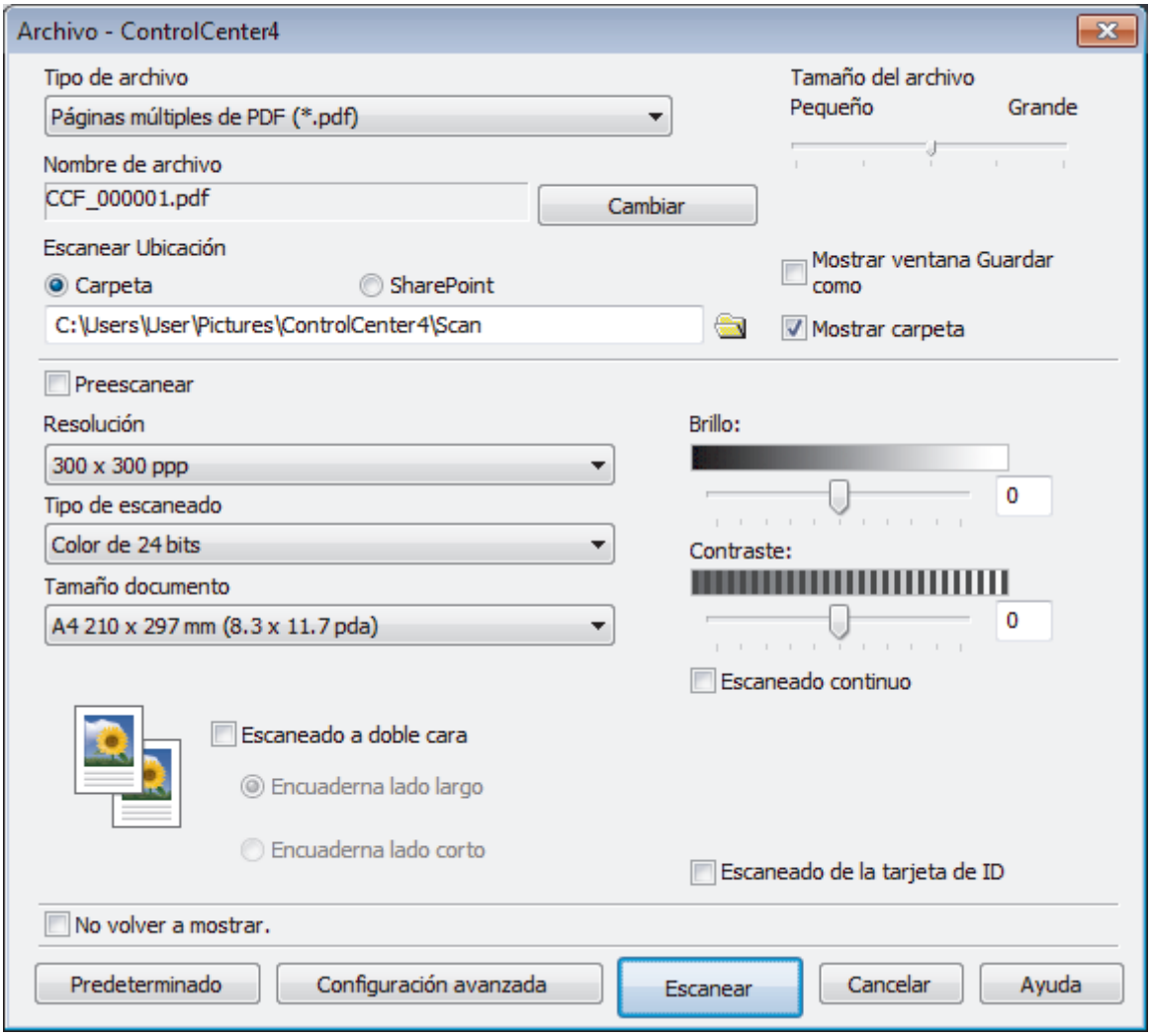


5. Active la casilla de verificación **Escaneo de la tarjeta de ID**.

   Aparece el cuadro de diálogo de instrucciones.

6. Lea las instrucciones que aparecen en la pantalla y, a continuación, pulse **Aceptar**.
7. Cambie los ajustes de escaneado, como, por ejemplo, el formato del documento, el nombre del documento, la ubicación del escaneado, la resolución o el color, si es necesario.
8. Pulse **Escanear**.

   El equipo comienza a escanear un lado de la tarjeta de identificación.

9. Una vez que el equipo ha escaneado un lado, gire la tarjeta de identificación y, a continuación, haga clic en **Continuar** para escanear el otro lado.
10. Haga clic en **Finalizar**.

## Información relacionada

- Escaneado mediante el modo avanzado de ControlCenter4 (Windows)

# Escaneado como adjunto a un correo electrónico mediante el modo avanzado de ControlCenter4 (Windows)

Envíe un documento escaneado como archivo adjunto de correo electrónico.

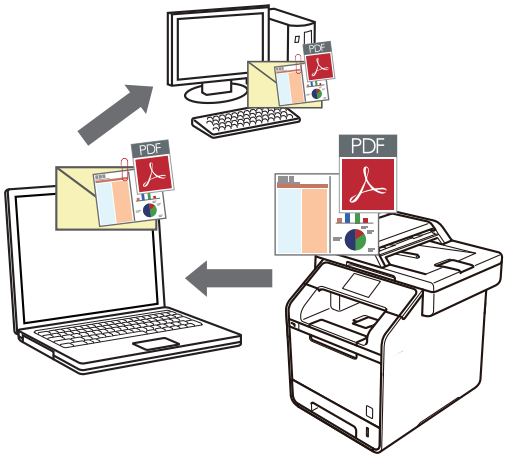


- Seleccione **Modo avanzado** como ajuste de modo de ControlCenter4.
- La función de escaneado a correo electrónico no es compatible con los servicios de correo web. Utilice las funciones de escaneado a imagen o escaneado a archivo para escanear un documento o una imagen y, a continuación, adjuntar el archivo escaneado a un mensaje de correo electrónico.

El equipo escanea a su cliente de correo electrónico predeterminado.

1. Cargue el documento.
2. Haga clic en el icono (**ControlCenter4**) del área de notificación y, a continuación, haga clic en **Abrir**.
3. Haga clic en la pestaña **Escanear**.

4. Pulse el botón **Correo Electrónico**.

   Aparece el cuadro de diálogo de ajustes de escaneado.

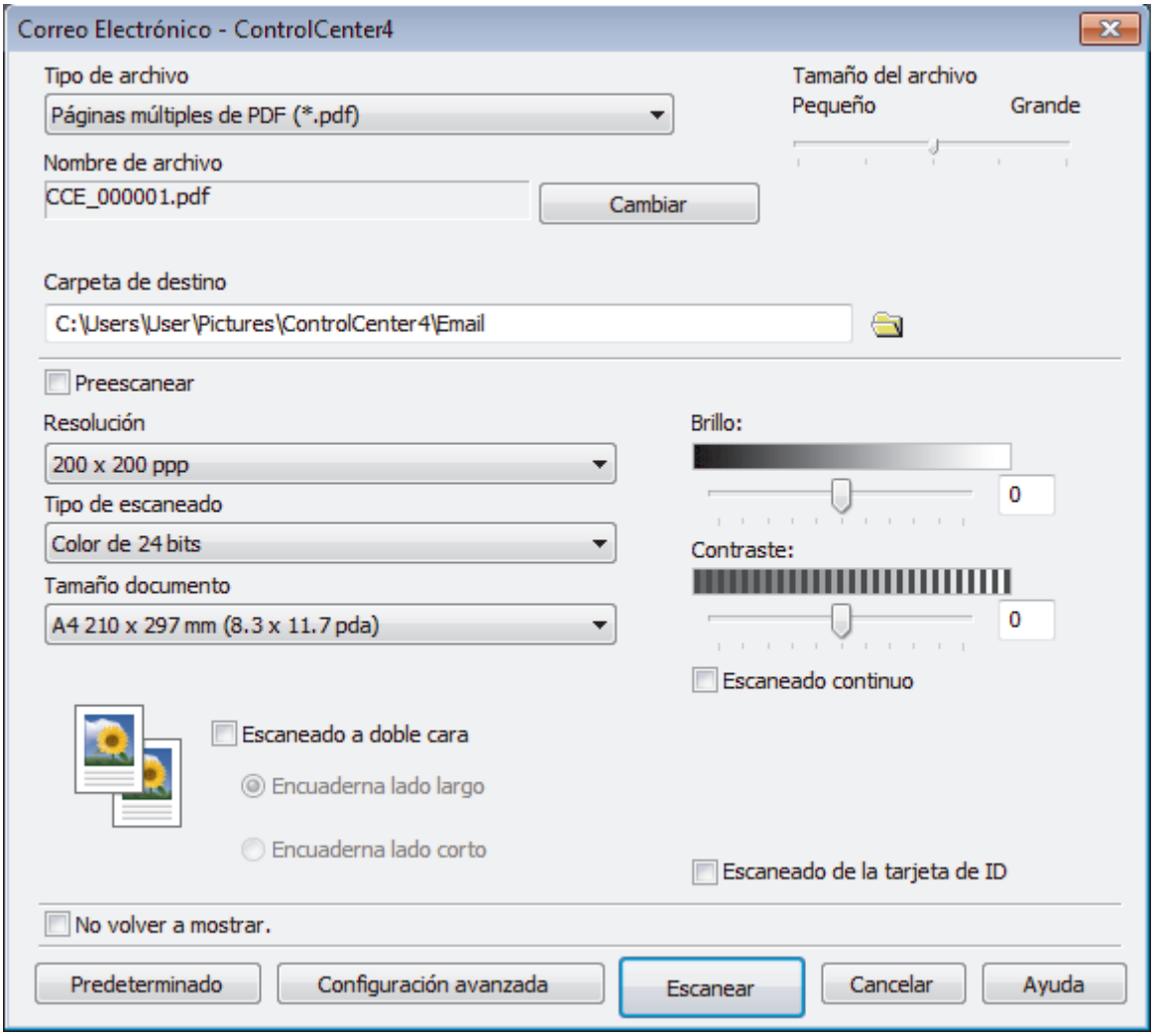


5. Cambie los ajustes de escaneado, como, por ejemplo, el formato del documento, el nombre del documento, la ruta del documento de destino, la resolución o el color, si es necesario.

- Para cambiar el nombre del documento, pulse **Cambiar**.
- Para cambiar **Carpeta de destino**, pulse el icono de la carpeta.
- Si desea obtener una vista previa de la imagen escaneada y poder configurarla, marque la casilla **Preescanear**.

6. Pulse **Escanear**.

   El equipo comenzará a escanear. Su aplicación de correo electrónico predeterminada se abrirá y la imagen escaneada se adjuntará a un nuevo mensaje de correo electrónico en blanco.

## Información relacionada

- Escaneado mediante el modo avanzado de ControlCenter4 (Windows)

# Escaneado como documento de texto modificable (OCR) mediante el modo avanzado de ControlCenter4 (Windows)

El equipo puede convertir los caracteres de un documento escaneado en texto mediante la tecnología de reconocimiento óptico de caracteres (OCR). Puede editar el texto con el procesador de textos de su elección.

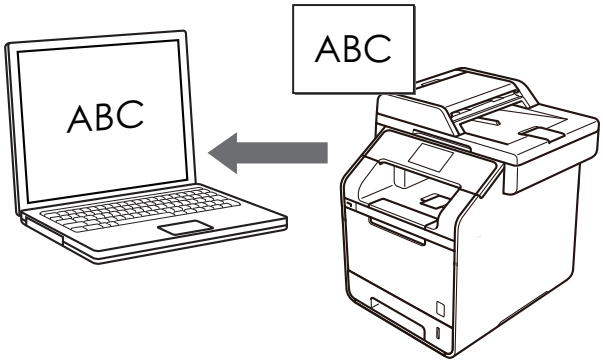


- Seleccione **Modo avanzado** como ajuste de modo de ControlCenter4.

1. Cargue el documento.
2. Haga clic en el icono (**ControlCenter4**) del área de notificación y, a continuación, haga clic en **Abrir**.
3. Haga clic en la pestaña **Escanear**.

4. Pulse el botón **OCR**.

   Aparece el cuadro de diálogo de ajustes de escaneado.

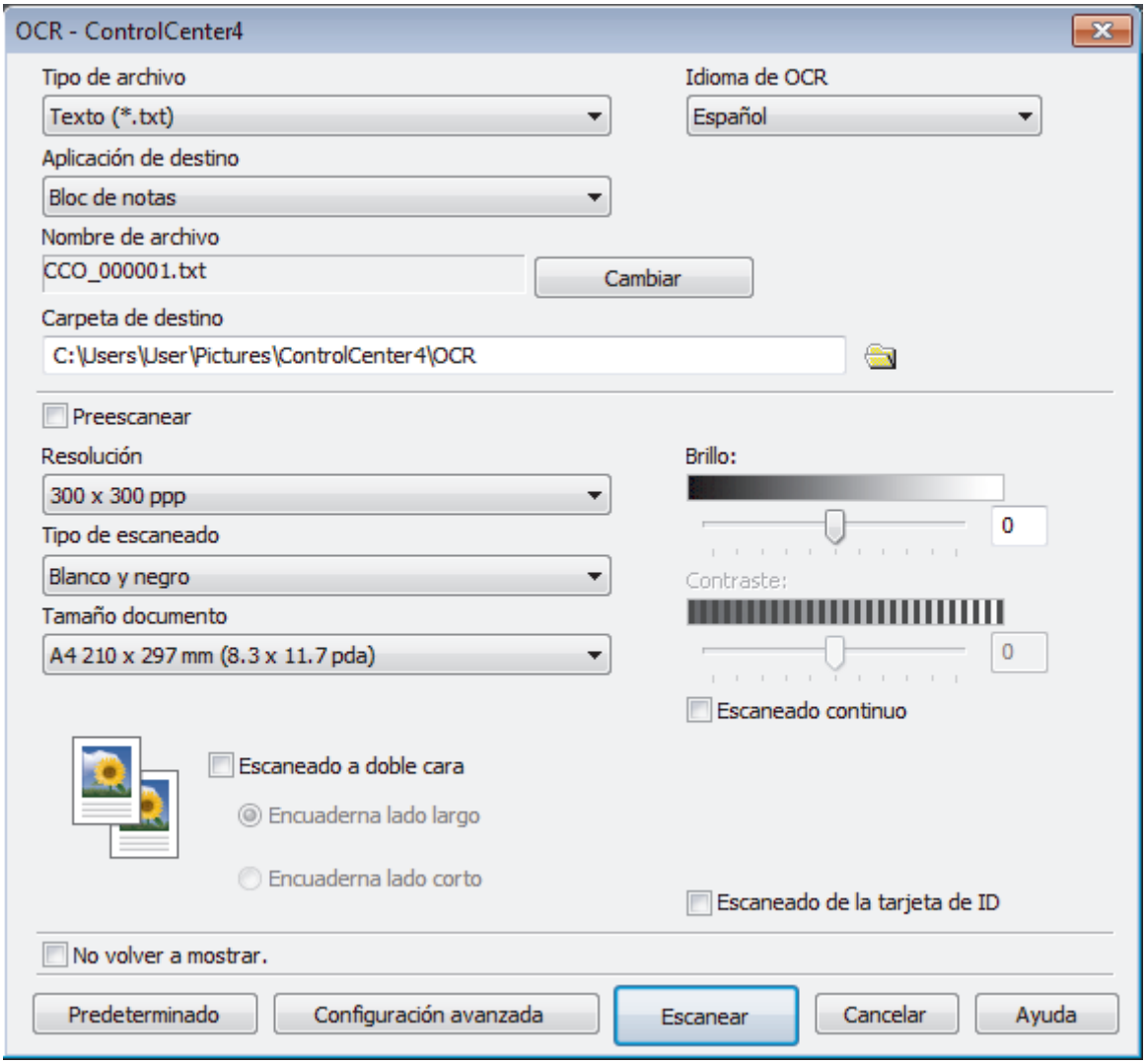


5. Cambie los ajustes de escaneado, como, por ejemplo, el formato del documento, el nombre del documento, la ruta del documento de destino, la resolución o el color, si es necesario.

- Para cambiar el nombre del documento, pulse **Cambiar**.
- Para cambiar **Carpeta de destino**, pulse el icono de la carpeta.
- Si desea obtener una vista previa de la imagen escaneada y poder configurarla, marque la casilla **Preescanear**.

6. Pulse **Escanear**.

   El equipo escaneará el documento, lo convertirá en texto modificable y, a continuación, lo enviará a la aplicación de procesador de textos predefinida.

## Información relacionada

- Escaneado mediante el modo avanzado de ControlCenter4 (Windows)

# Escanear ajustes para El modo avanzado de ControlCenter4 (Windows)

| Ajustes | Funciones aplicables | | | |
|---|---|---|---|---|
| | **Imagen** | **OCR** | **Correo Electrónico** | **Archivo** |
| **Tipo de archivo** | Sí | Sí | Sí | Sí |
| **Aplicación de destino** | Sí | Sí | - | - |
| **Idioma de OCR** | - | Sí | - | - |
| **Nombre de archivo** | Sí | Sí | Sí | Sí |
| **Escanear Ubicación** o **Carpeta de destino** | Sí | Sí | Sí | Sí |
| **Mostrar carpeta** | - | - | - | Sí |
| **Mostrar ventana Guardar como** | - | - | - | Sí |
| **Tamaño del archivo** | Sí | - | Sí | Sí |
| **Preescanear** | Sí | Sí | Sí | Sí |
| **Resolución** | Sí | Sí | Sí | Sí |
| **Tipo de escaneo** | Sí | Sí | Sí | Sí |
| **Tamaño documento** | Sí | Sí | Sí | Sí |
| **Brillo:** | Sí | Sí | Sí | Sí |
| **Contraste:** | Sí | Sí | Sí | Sí |
| **Escaneo continuo** | Sí | Sí | Sí | Sí |
| **Escaneado a doble cara** | Sí | Sí | Sí | Sí |
| **Escaneo de la tarjeta de ID** | Sí | Sí | Sí | Sí |
| **Configuración avanzada** | Sí | Sí | Sí | Sí |
| **Predeterminado** | Sí | Sí | Sí | Sí |

**Tipo de archivo**

Seleccione el tipo de documento que desee usar para los datos escaneados.

**Para imágenes, correos electrónicos y documentos**

- **Mapa de Bits Windows (*.bmp)**
- **JPEG (*.jpg)** (recomendado para la mayoría de usuarios cuando se escanean fotografías)
- **Página única de TIFF (*.tif)**
- **Páginas múltiples de TIFF (*.tif)**
- **Gráficos de Red Portátil (*.png)**
- **Página única de PDF (*.pdf)** (recomendado para escanear y compartir documentos)
- **Páginas múltiples de PDF (*.pdf)** (recomendado para escanear y compartir documentos)
- **Página única de PDF/A (*.pdf)** (recomendado para escanear y compartir documentos)
- **Páginas múltiples de PDF/A (*.pdf)** (recomendado para escanear y compartir documentos)
- **Página única de PDF de alta compresión (*.pdf)**
- **Páginas múltiples de PDF de alta compresión (*.pdf)**
- **Página única de PDF seguro (*.pdf)**
- **Páginas múltiples de PDF seguro (*.pdf)**
- **Página única de PDF de búsqueda (*.pdf)**
- **Páginas múltiples de PDF de búsqueda (*.pdf)**

- **XML Paper Specification (*.xps)** (XML Paper Specification está disponible para Windows Vista, Windows 7 y Windows 8 o al utilizar aplicaciones compatibles con archivos XML Paper Specification)
- **Microsoft Office Word (*.docx)** (solo disponible en determinados modelos)
- **Microsoft Office PowerPoint (*.pptx)** (solo disponible en determinados modelos)

**Para el modelo OCR**

- **HTML 3.2 (*.htm)**
- **HTML 4.0 (*.htm)**
- **Microsoft Excel 2003, XP (*.xls)**
- **RTF Word 2000 (*.rtf)**
- **WordPad (*.rtf)**
- **WordPerfect 9, 10 (*.wpd)**
- **Texto (*.txt)**
- **Página única de PDF de búsqueda (*.pdf)**
- **Páginas múltiples de PDF de búsqueda (*.pdf)**

**Aplicación de destino**

Seleccione la aplicación de destino en la lista desplegable.

**Idioma de OCR**

Elija como idioma del OCR el idioma en el que esté redactado el texto del documento escaneado.

**Nombre de archivo**

Haga clic en **Cambiar** para cambiar el prefijo del nombre de archivo.

**Escanear Ubicación**

Seleccione el botón **Carpeta** o **SharePoint** para especificar el destino donde desea guardar los documentos escaneados.

**Carpeta de destino**

Haga clic en el icono de carpeta para buscar y seleccionar la carpeta en donde desea guardar sus documentos escaneados.

**Mostrar carpeta**

Seleccione esta opción para que se muestre automáticamente la carpeta de destino después del proceso de escaneado.

**Mostrar ventana Guardar como**

Seleccione esta opción si desea especificar un destino cada vez que guarde una imagen escaneada.

**Tamaño del archivo**

Permite ajustar el porcentaje de compresión de datos de la imagen escaneada. Cambie el tamaño del archivo moviendo la barra deslizante **Tamaño del archivo** hacia la derecha o hacia la izquierda.

**Preescanear**

Haga clic en la opción **Preescanear** para realizar una vista previa de su imagen y recortar partes no deseadas antes del escaneado.

**Resolución**

Seleccione una resolución de escaneado en la lista desplegable **Resolución**. Cuanto más alta sea la resolución, más memoria ocupará y más se prolongará el tiempo de transferencia, aunque, como contrapartida, la imagen escaneada contendrá más detalles.

**Tipo de escaneo**

Permite seleccionar la profundidad del color de escaneado a partir de un intervalo establecido.

- **Automático**

  Utilice esta opción para cualquier tipo de documento. Este modo elige automáticamente la intensidad del color adecuada para el documento.

- **Blanco y negro**

  Utilice esta opción para texto o imágenes de líneas.
- **Grises (Difusión de errores)**

  Utilice esta opción para imágenes fotográficas o gráficos. (Difusión de errores es un método de creación de imágenes grises simuladas sin utilizar puntos de gris verdadero. Los puntos negros se colocan siguiendo un patrón específico para dar un aspecto gris).
- **Gris verdadero**

  Utilice esta opción para imágenes fotográficas o gráficos. Este modo es más exacto, ya que utiliza hasta 256 tonalidades de gris.
- **Color de 24 bits**

  Sirve para crear una imagen con la reproducción más precisa del color. Este modo usa hasta 16,8 millones de colores para escanear la imagen, pero es el que más memoria y más tiempo de transferencia necesita.

**Tamaño documento**

Seleccione el tamaño exacto del documento en la lista desplegable **Tamaño documento**.

- Si selecciona **1 a 2 (A4)**, la imagen escaneada se dividirá en dos documentos de tamaño A5.

**Brillo:**

Establezca el nivel de **Brillo:** desplazando la barra deslizante hacia la derecha o hacia la izquierda para aclarar u oscurecer la imagen. Si la imagen escaneada queda demasiado clara, reduzca el nivel de brillo y vuelva a escanear el documento. Si la imagen queda demasiado oscura, incremente el nivel de brillo y vuelva a escanear el documento. También puede escribir un valor en el campo para establecer el nivel de **Brillo:**.

**Contraste:**

Aumente o disminuya el nivel de **Contraste:** desplazando la barra deslizante hacia la derecha o hacia la izquierda. Al aumentar el nivel, se destacan las áreas oscuras y claras de la imagen, mientras que al disminuirlo se revelan con mayor detalle las áreas grises. También puede escribir un valor en el campo para establecer el nivel de **Contraste:**.

**Escaneo continuo**

Seleccione esta opción para escanear varias páginas desde el cristal del escáner o la unidad ADF (solo disponible en determinados modelos). Después de escanear una página, continúe escaneando o termine. Utilice este método para escanear un número de páginas que supere la capacidad máxima de la unidad ADF.

**Escaneado a doble cara**

Seleccione esta casilla de verificación para escanear ambas caras del documento. Cuando utilice la función de escaneado a 2 caras automático, debe seleccionar la opción **Encuaderna lado largo** o **Encuaderna lado corto**, dependiendo del diseño del original, para asegurarse de que el archivo de datos creado aparece correctamente.

(DCP-L6600DW/MFC-L5750DW/MFC-L6800DW/MFC-L6900DW)

**Escaneo de la tarjeta de ID**

Seleccione esta casilla de verificación para escanear ambas caras de la tarjeta de identificación en una página.

**Configuración avanzada**

Configure ajustes avanzados haciendo clic en el botón **Configuración avanzada** en el cuadro de diálogo Ajustes de escaneado.

- **Eliminar color de fondo**

  Elimine el color de base de los documentos para que los datos escaneados sean más legibles. Seleccione de entre tres ajustes: alto, medio y bajo.

  (sólo disponible para las opciones **Automático**, **Gris verdadero** y **Color de 24 bits**)
- **Saltar página en blanco**

  Elimine las páginas en blanco del documento de los resultados de escaneado.

  (DCP-L6600DW/MFC-L5750DW/MFC-L6800DW/MFC-L6900DW)

- **Mostrar resultados de escaneo**

  Muestre los números de las páginas totales guardadas y las páginas en blanco saltadas en la pantalla del ordenador.

  (DCP-L6600DW/MFC-L5750DW/MFC-L6800DW/MFC-L6900DW)

- **Autoalineacion de imagen ADF**

  Al escanear el documento desde la unidad ADF, el equipo corrige la desviación del documento automáticamente.

**Predeterminado**

Seleccione esta opción para restablecer todos los ajustes a sus valores de ajuste de fábrica.

## Información relacionada

- Escaneado mediante el modo avanzado de ControlCenter4 (Windows)

# Escanear utilizando Nuance™ PaperPort™ 14SE u otras aplicaciones de Windows

Puede utilizar la aplicación Nuance™ PaperPort™ 14SE para escanear.

- Para descargar la aplicación Nuance™ PaperPort™ 14SE, haga clic en (**Brother Utilities**), seleccione **Más** en la barra de navegación de la izquierda y, a continuación, haga clic en **PaperPort**.
- Nuance™ PaperPort™ 14SE es compatible con Windows XP Home (SP3 o superior), Windows XP Professional 32-bit (SP3 o superior), Windows Vista (SP2 o superior), Windows 7, Windows 8 y Windows 8.1.
- Para obtener instrucciones detalladas sobre cómo utilizar cada aplicación, haga clic en el menú **Ayuda** de la aplicación y, a continuación, haga clic en **Guía de procedimientos iniciales** en la pestaña **Ayuda**.

En los siguientes pasos se describen las instrucciones para escanear con PaperPort™ 14SE. Los pasos son similares para otras aplicaciones de Windows. PaperPort™ 14SE es compatible con los controladores TWAIN y WIA; en estos pasos se utiliza el controlador TWAIN (recomendado).

1. Cargue el documento.
2. Inicie PaperPort™ 14SE.

   Realice una de las siguientes acciones:
   - (Windows XP, Windows Vista y Windows 7)

     Con el ordenador, haga clic en **(Inicio)** > **Todos los programas** > **Nuance PaperPort 14** > **PaperPort**.
   - (Windows 8)

     Haga clic en (**PaperPort**).
3. Haga clic en el menú **Escritorio** y, a continuación, haga clic en **Configuración de digitalización** en la cinta **Escritorio**.

   Aparecerá el panel **Digitalizar u obtener fotografia** en el lateral izquierdo de la pantalla.
4. Haga clic en **Seleccionar...**.
5. En la lista de escáneres disponibles, seleccione **TWAIN: TW-Brother XXX-XXXX** o **TWAIN: TW-Brother XXX-XXXX LAN** (donde MFC-XXXX es el nombre del modelo del equipo). Si desea utilizar el controlador WIA, seleccione el controlador de Brother que tenga el prefijo “WIA”.
6. Marque la casilla **Mostrar el cuadro de diálogo del escáner** en el panel **Digitalizar u obtener fotografia**.
7. Haga clic en **Digitalizar**.

   Aparecerá el cuadro de diálogo de configuración del escáner.

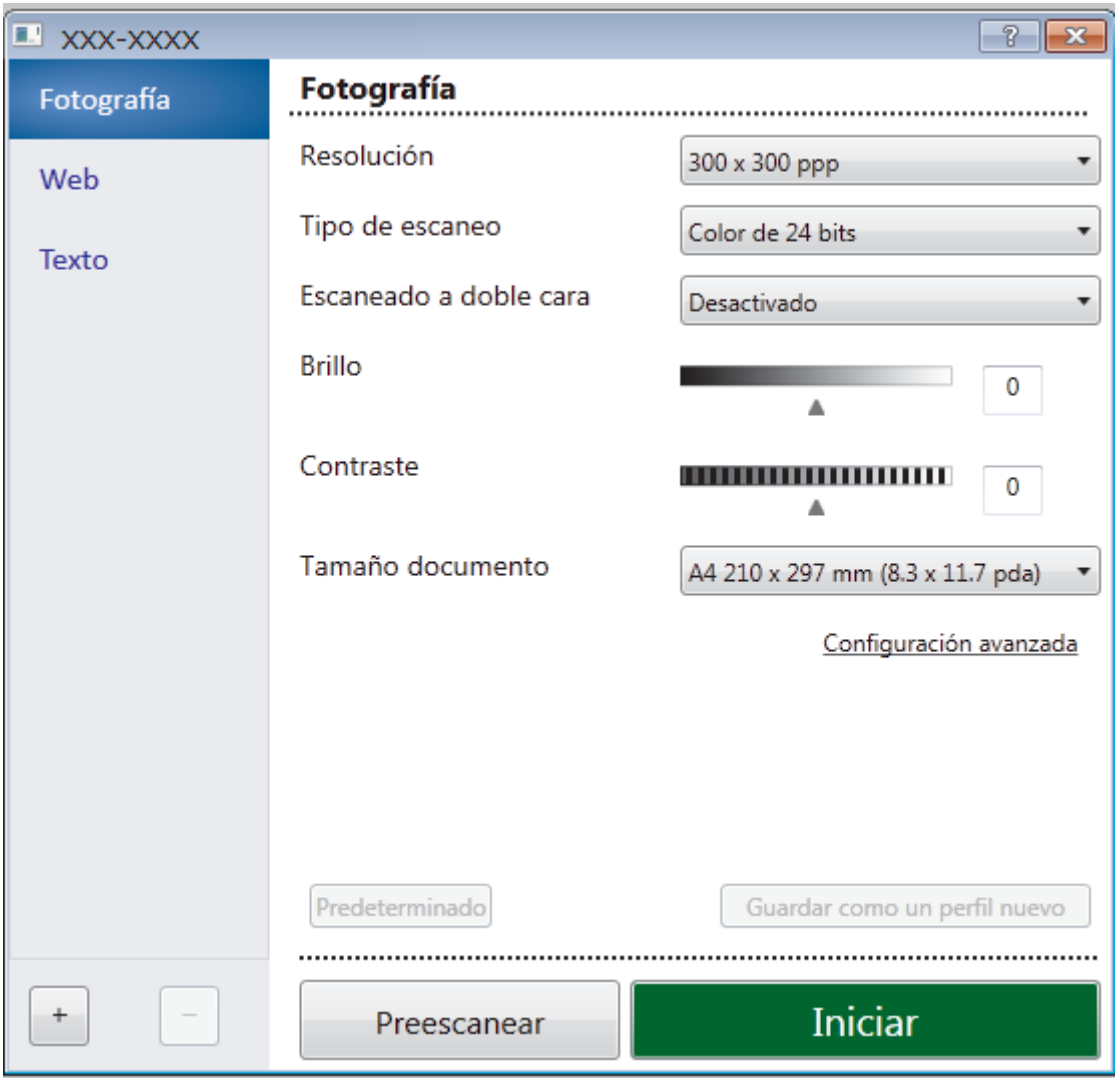


8. Si es necesario, configure las siguientes opciones en el cuadro de diálogo Configuración del escáner.
9. Haga clic en la lista desplegable **Tamaño documento** y, a continuación, seleccione el tamaño del documento.

Para escanear ambas caras del documento (DCP-L6600DW/MFC-L5750DW/MFC-L6800DW/MFC-L6900DW):

El escaneado a 2 caras automático está disponible solo cuando se utiliza la unidad ADF.

No es posible utilizar PreScan para obtener la vista previa de una imagen.

10. Haga clic en **Preescanear** si desea obtener una vista previa de la imagen y recortar las partes no deseadas antes de escanear.
11. Haga clic en **Iniciar**.

    El equipo comenzará a escanear.

## Información relacionada

- Escanear desde el ordenador (Windows)
- Ajustes de controlador TWAIN (Windows)

# Ajustes de controlador TWAIN (Windows)

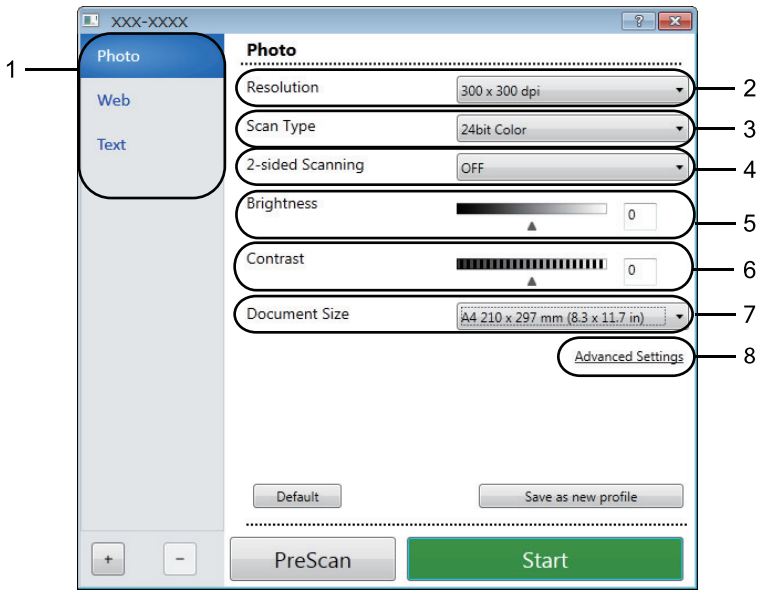


- Tenga en cuenta que los nombres y valores asignables de los elementos pueden variar en función del equipo.
- La opción **Brillo** solo está disponible al seleccionar las opciones de **Blanco y negro**, **Grises (Difusión de errores)**, **Gris verdadero** o **Color de 24 bits** en los ajustes de **Tipo de escaneo**.
- La opción **Contraste** solo está disponible al seleccionar las opciones de **Grises (Difusión de errores)**, **Gris verdadero** o **Color de 24 bits** en los ajustes de **Tipo de escaneo**.

1. **Escanear**

   Seleccione la opción **Fotografía**, **Web** o **Texto** dependiendo del tipo de documento que desea escanear.

| Escanear (Tipo de imagen) | | Resolución | Tipo de escaneado |
|---|---|---|---|
| **Fotografía** | Utilice esta opción para escanear imágenes fotográficas. | 300 x 300 ppp | **Color de 24 bits** |
| **Web** | Utilice esta opción para adjuntar la imagen escaneada a páginas Web. | 100 x 100 ppp | **Color de 24 bits** |
| **Texto** | Utilice esta opción para escanear documentos de texto. | 200 x 200 ppp | **Blanco y negro** |

2. **Resolución**

   Seleccione una resolución de escaneado en la lista desplegable **Resolución**. Cuanto más alta sea la resolución, más memoria ocupará y más se prolongará el tiempo de transferencia, aunque, como contrapartida, la imagen escaneada contendrá más detalles.

3. **Tipo de escaneo**

   Permite seleccionar la profundidad del color de escaneado a partir de un intervalo establecido.

   - **Blanco y negro**

     Utilice esta opción para texto o imágenes de líneas.

   - **Grises (Difusión de errores)**

     Utilice esta opción para imágenes fotográficas o gráficos. (Difusión de errores es un método de creación de imágenes grises simuladas sin utilizar puntos de gris verdadero. Los puntos negros se colocan siguiendo un patrón específico para dar un aspecto gris).

- **Gris verdadero**

  Utilice esta opción para imágenes fotográficas o gráficos. Este modo es más exacto, ya que utiliza hasta 256 tonalidades de gris.

- **Color de 24 bits**

  Sirve para crear una imagen con la reproducción más precisa del color. Este modo usa hasta 16,8 millones de colores para escanear la imagen, pero es el que más memoria y más tiempo de transferencia necesita.

4. **escaneado a doble cara**

   Escanee ambas caras del documento. Al utilizar la función de Escaneado a 2 caras automático, debe seleccionar la opción **Encuadernado Horizontal** o **Encuadernado Vertical** de la lista desplegable **escaneado a doble cara**, para que cuando gire las páginas, tengan la orientación que desee.

   (DCP-L6600DW/MFC-L5750DW/MFC-L6800DW/MFC-L6900DW)

5. **Brillo**

   Establezca el nivel de **Brillo** desplazando la barra deslizante hacia la derecha o hacia la izquierda para aclarar u oscurecer la imagen. Si la imagen escaneada queda demasiado clara, reduzca el nivel de brillo y vuelva a escanear el documento. Si la imagen queda demasiado oscura, incremente el nivel de brillo y vuelva a escanear el documento. También puede ajustar el nivel de contraste introduciendo un valor en el campo.

6. **Contraste**

   Aumente o disminuya el nivel de **Contraste** desplazando la barra deslizante hacia la derecha o hacia la izquierda. Al aumentar el nivel, se destacan las áreas oscuras y claras de la imagen, mientras que al disminuirlo se revelan con mayor detalle las áreas grises. También puede ajustar el nivel de contraste introduciendo un valor en el campo.

7. **Tamaño documento**

   Seleccione el tamaño exacto de su documento de entre una selección de tamaños de escaneado predefinidos.

   Si selecciona **Personalizar**, aparecerá el cuadro de diálogo **Tamaño documento personalizado**, donde podrá especificar el tamaño del documento.

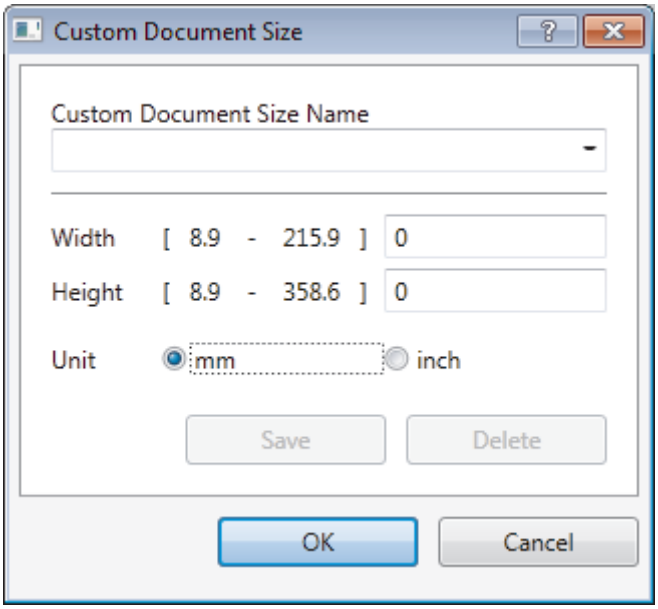


8. **Configuración avanzada**

   Configure ajustes avanzados haciendo clic en el botón **Configuración avanzada** en el cuadro de diálogo Ajustes de escaneado.

   - **Papel**
     - **Autoalineacion de imagen ADF**

       Ajuste el equipo para corregir la desviación del documento automáticamente cuando las páginas se escaneen desde la unidad ADF.

     - **Saltar página en blanco**

       Elimine las páginas en blanco del documento de los resultados de escaneado.

(DCP-L6600DW/MFC-L5750DW/MFC-L6800DW/MFC-L6900DW)

- **Mejora**
  - **Reducir ruido**

    Gracias a esta opción se puede mejorar la calidad de las imágenes escaneadas. La opción **Reducir ruido** solo está disponible al seleccionar la opción **Color de 24 bits** y una resolución de escaneado de **300 x 300 ppp**, **400 x 400 ppp** o **600 x 600 ppp**.
  - **Eliminar color de fondo**

    Elimine el color de base de los documentos para que los datos escaneados sean más legibles. Seleccione de entre tres niveles.

## Información relacionada

- Escanear utilizando Nuance™ PaperPort™ 14SE u otras aplicaciones de Windows

# Escaneado mediante la galería fotográfica de Windows o fax y escáner de Windows

Galería de imágenes de Windows o aplicaciones de Fax y Escáner de Windows son otras opciones que puede utilizar para escanear.

- Estas aplicaciones utilizan el controlador de escáner WIA.
- Si desea recortar una parte de una página tras escanear previamente el documento, debe escanear utilizando el cristal de escaneado (también denominado escáner de superficie plana).

1. Cargue el documento.
2. Inicie la aplicación de escaneado. Realice una de las siguientes acciones:
   - (Galería fotográfica de Windows)

     Pulse **Archivo** > **Importar desde una cámara o escáner**.
   - (Fax y escáner de Windows)

     Pulse **Archivo** > **Nuevo** > **Digitalizar**.
3. Seleccione el escáner que desee utilizar.
4. Pulse **Importar** o **Aceptar**.

   Aparecerá el cuadro de diálogo **Nueva digitalización**.

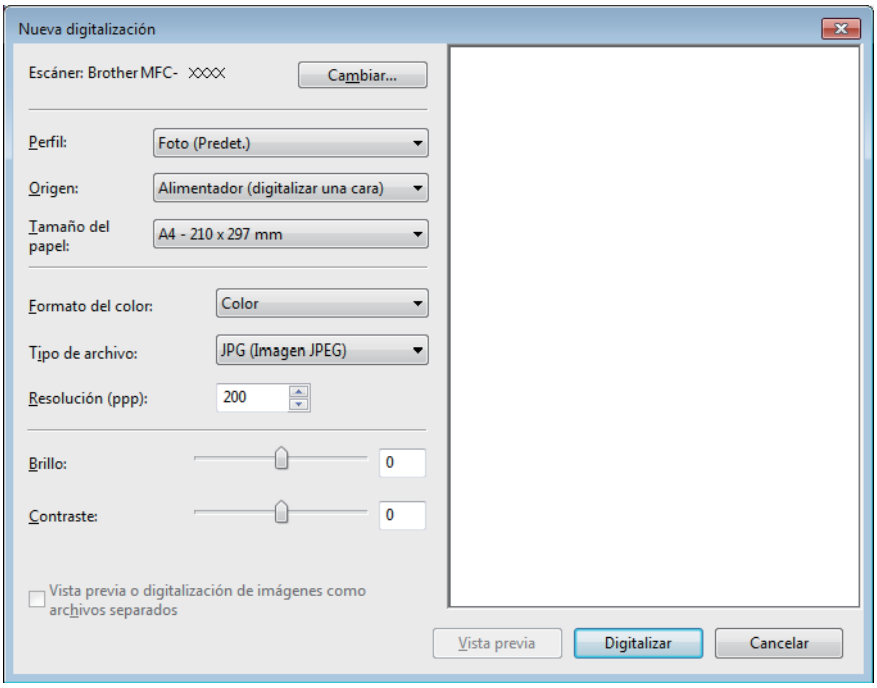


5. Si es necesario, configure las siguientes opciones en el cuadro de diálogo Configuración del escáner.

   La resolución máxima del escáner se puede configurar en 1200 ppp. Si desea escanear con una resolución mayor, utilice el software **Utilidad del Escáner** de **Brother Utilities**.

   Si su equipo permite escaneado a 2 caras y desea escanear las dos caras del documento, seleccione **Alimentador (digitalizar ambas caras)** como **Origen**.
6. Pulse **Digitalizar**.

   El equipo comenzará a escanear el documento.

## Información relacionada

- Escanear desde el ordenador (Windows)
- Configuración del controlador WIA (Windows)

# Configuración del controlador WIA (Windows)

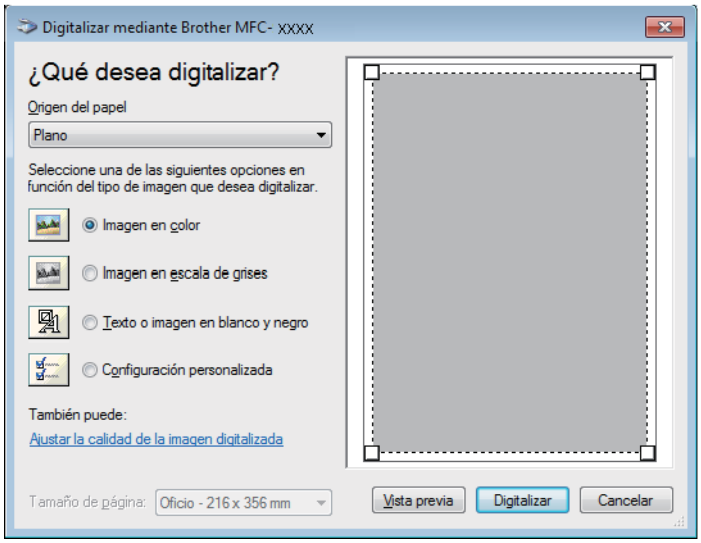


### Origen del papel

Seleccione las opciones **Alimentador de documentos** o **Plano** en la lista desplegable.

### Tipo de imagen

Seleccione **Imagen en color**, **Imagen en escala de grises**, **Texto o imagen en blanco y negro**, o **Configuración personalizada** para el tipo de documento que desea escanear.

Para cambiar la configuración avanzada, pulse el enlace **Ajustar la calidad de la imagen digitalizada**.

### Tamaño de página

La opción **Tamaño de página** está disponible cuando selecciona **Alimentador de documentos** como la opción **Origen del papel**.

### Brillo

Para configurar el nivel de **Brillo**, arrastre la barra deslizante hacia la derecha o la izquierda para aclarar u oscurecer la imagen. Si la imagen escaneada queda demasiado clara, reduzca el nivel de brillo y vuelva a escanear el documento. Si la imagen queda demasiado oscura, incremente el nivel de brillo y vuelva a escanear el documento.

### Contraste

Aumente o disminuya el nivel de **Contraste** desplazando la barra deslizante hacia la derecha o hacia la izquierda. Al aumentar el nivel, se destacan las áreas oscuras y claras de la imagen, mientras que al disminuirlo se revelan con mayor detalle las áreas grises. También puede ajustar el nivel de contraste introduciendo un valor en el campo.

**Resolución (PPP)**

Seleccione una resolución de escaneado de la lista **Resolución (PPP)**. Cuanto más alta sea la resolución, más memoria ocupará y más se prolongará el tiempo de transferencia, aunque, como contrapartida, la imagen escaneada contendrá más detalles.

## Información relacionada

- Escaneado mediante la galería fotográfica de Windows o fax y escáner de Windows

# Escanear desde el ordenador (Mac)

Hay varias maneras de utilizar su Mac para escanear fotografías y documentos en su equipo Brother. Utilice las aplicaciones de software de Brother o utilice su aplicación de escaneado favorita.

- Escaneado mediante ControlCenter2 (Mac)
- Escanear utilizando aplicaciones compatibles con TWAIN (Mac)

# Escaneado mediante ControlCenter2 (Mac)

Utilice el software ControlCenter de Brother para escanear fotografías y grabarlas como documentos JPEG o PDF u otros formatos.

- Escanear mediante ControlCenter2 (Mac)
- Guardar los datos escaneados como documento PDF en un directorio mediante ControlCenter2 (Macintosh)
- Escaneado automático de ambas caras de un documento mediante ControlCenter2 (Mac)
- Escaneado de ambas caras de un carné de identidad mediante ControlCenter2 (Macintosh)
- Escaneado como adjunto de un correo electrónico mediante ControlCenter2 (Mac)
- Escaneado como documento de texto modificable (OCR) mediante ControlCenter2 (Mac)

# Escanear mediante ControlCenter2 (Mac)

Envíe las fotografías o los gráficos que escanee directamente al ordenador.

1. Cargue el documento.
2. En la barra de menús **Finder**, haga clic en **Ir** > **Aplicaciones** > **Brother** y, a continuación, haga doble clic en el icono (**ControlCenter**).

   Aparecerá la pantalla **ControlCenter2**.
3. Haga clic en la ficha **ESCANEAR**.

4. Pulse el botón **Imagen**.

   Aparece el cuadro de diálogo de ajustes de escaneado.

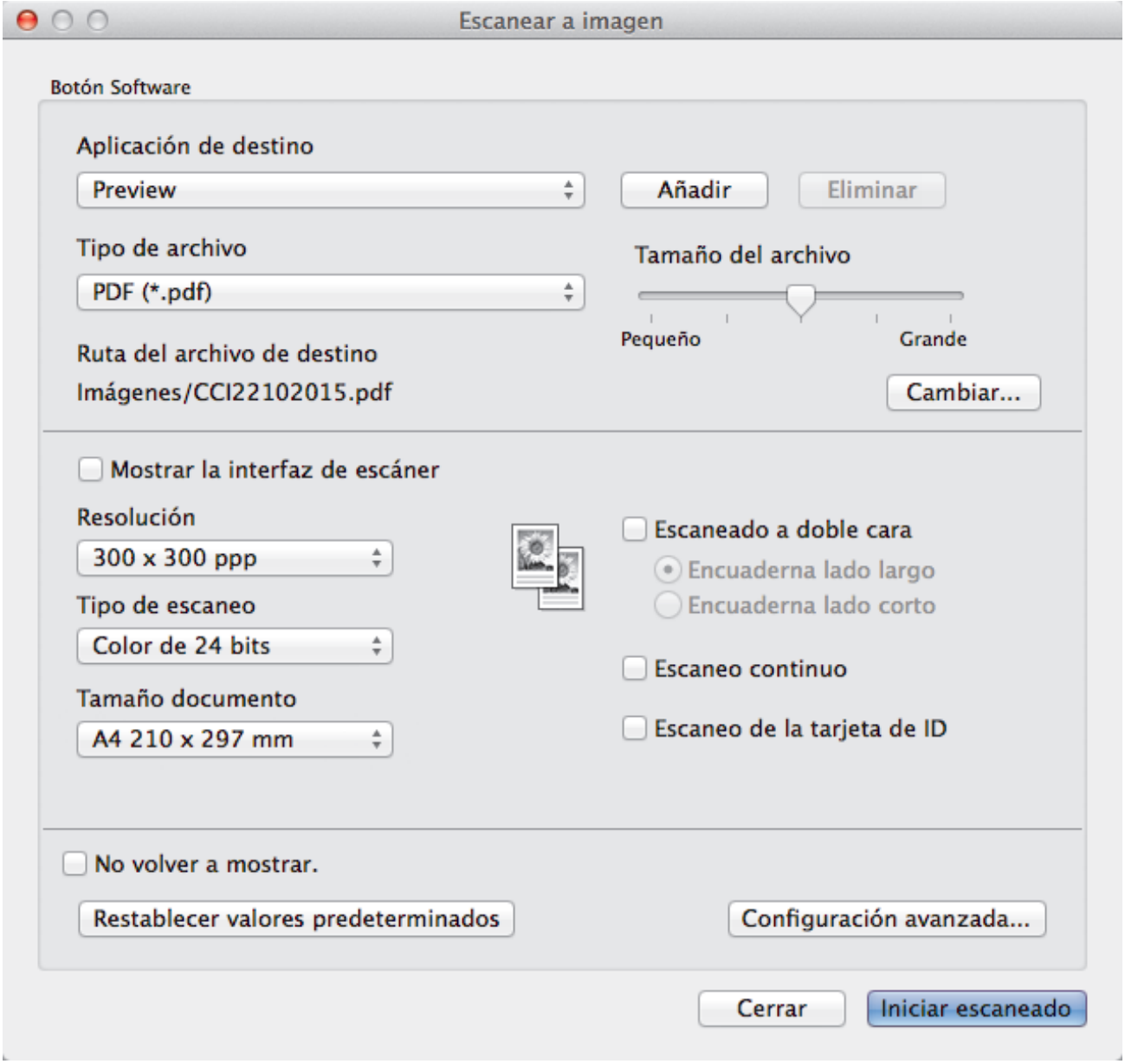


5. Cambie los ajustes de escaneado, como, por ejemplo, el formato del documento, el nombre del documento, la ruta del documento de destino, la resolución o el color, si es necesario.

Para cambiar el nombre del documento o la ruta del directorio de destino, pulse **Cambiar**.

6. Haga clic en el botón **Iniciar escaneado**.

   El equipo comenzará a escanear. La imagen escaneada se abrirá en la aplicación seleccionada.

## Información relacionada

- Escaneado mediante ControlCenter2 (Mac)

# Guardar los datos escaneados como documento PDF en un directorio mediante ControlCenter2 (Macintosh)

1. Cargue el documento.
2. En la barra de menús **Finder**, haga clic en **Ir** > **Aplicaciones** > **Brother** y, a continuación, haga doble clic en el icono (**ControlCenter**).

   Aparecerá la pantalla **ControlCenter2**.
3. Haga clic en la ficha **ESCANEAR**.

4. Pulse el botón **Archivo**.

   Aparece el cuadro de diálogo de configuración de escáner.

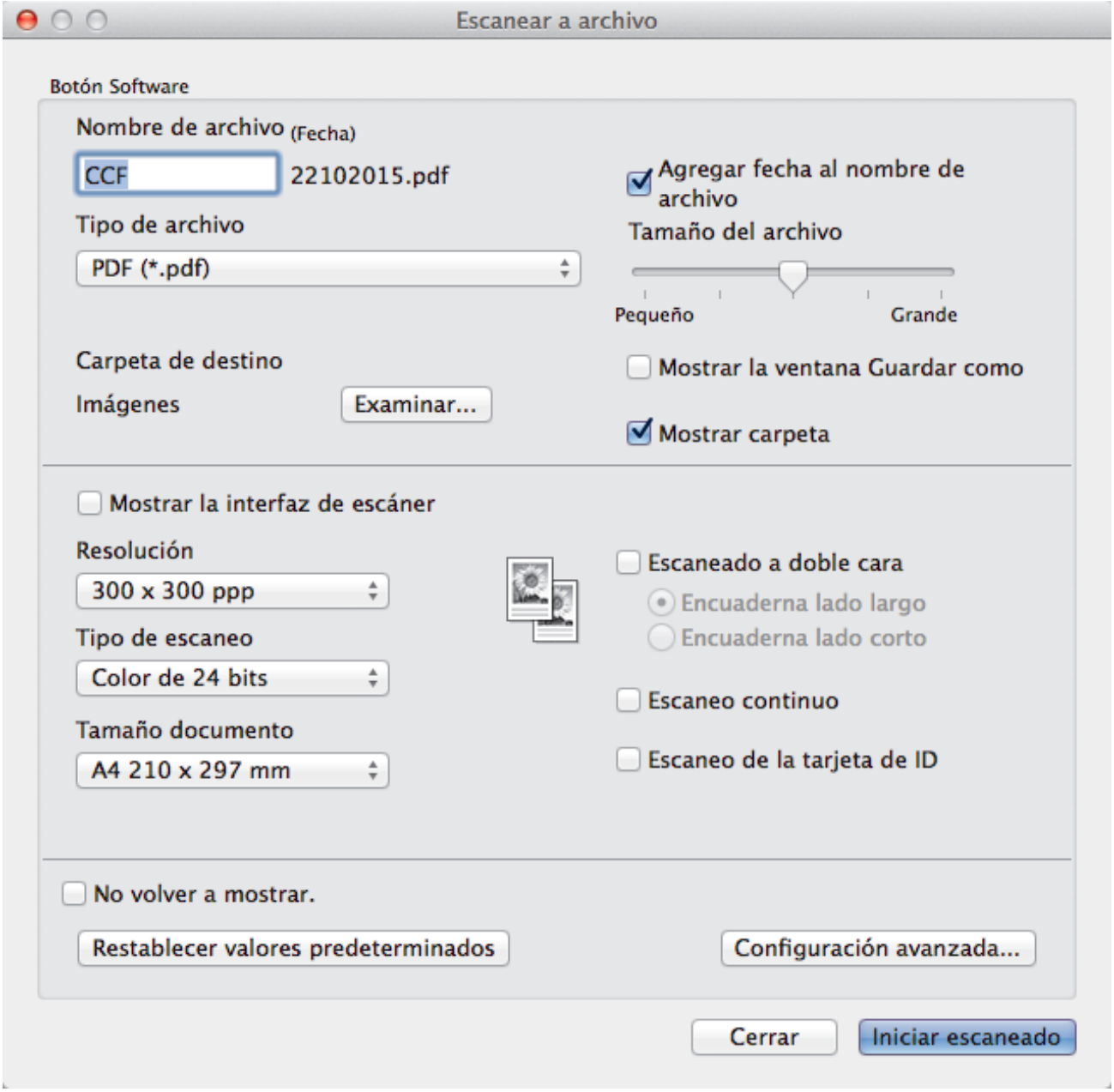


5. Pulse el menú emergente **Tipo de archivo** y, a continuación, seleccione **PDF (*.pdf)**.

Para grabar el documento como PDF protegido con contraseña, seleccione **PDF seguro (*.pdf)** en el menú emergente **Tipo de archivo**, introduzca la contraseña en los campos **Contraseña** y **Repita contraseña** y, a continuación, pulse **Aceptar**.

6. Cambie los ajustes de escaneado, como, por ejemplo, el nombre del documento, el directorio de destino, la resolución o el color, si es necesario.
7. Haga clic en el botón **Iniciar escaneado**.

   El equipo comienza a escanear. El archivo se guardará en la carpeta que haya seleccionado.

## Información relacionada

- Escaneado mediante ControlCenter2 (Mac)

# Escaneado automático de ambas caras de un documento mediante ControlCenter2 (Mac)

**Modelos relacionados**: DCP-L6600DW/MFC-L5750DW/MFC-L6800DW/MFC-L6900DW

1. Carga de documentos en la unidad ADF.

   Si desea escanear las dos caras de un documento automáticamente, deberá utilizar la unidad ADF, no el cristal de escaneado de superficie plana.

2. En la barra de menús **Finder**, haga clic en **Ir** > **Aplicaciones** > **Brother** y, a continuación, haga doble clic en el icono (**ControlCenter**).

   Aparecerá la pantalla **ControlCenter2**.

3. Haga clic en la ficha **ESCANEAR**.

4. Haga clic en el botón de tipo de escaneado (**Imagen**, **OCR**, **Correo Electrónico** o **Archivo**) que desee utilizar.

   Aparece el cuadro de diálogo de configuración de escáner.

5. Seleccione la casilla de verificación **Escaneado a doble cara**.
6. Seleccione la opción **Encuaderna lado largo** o **Encuaderna lado corto**, dependiendo del diseño original (consulte la tabla para ver ejemplos de diseños).

| Ajuste de escaneado a 2 caras | Diseño original | Resultado de escaneado |
|---|---|---|
| **Encuaderna lado largo** | 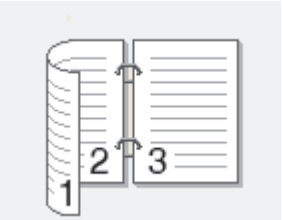  | 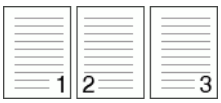  |
| **Encuaderna lado corto** | 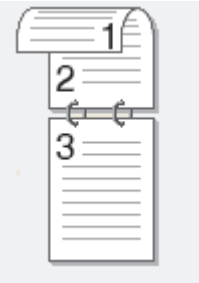  | 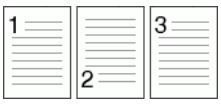  |

7. Configure otros ajustes, si es necesario.
8. Haga clic en el botón **Iniciar escaneado**.

El equipo comienza a escanear.

Entonces habrá cambiado la configuración predeterminada de la acción de escaneado que había elegido. Esta configuración se aplicará la próxima vez que se seleccione este tipo de escaneado (**Imagen**, **OCR**, **Correo Electrónico** o **Archivo**).

## Información relacionada

- Escaneado mediante ControlCenter2 (Mac)

# Escaneado de ambas caras de un carné de identidad mediante ControlCenter2 (Macintosh)

1. Coloque una tarjeta de ID en el cristal de escaneado.
2. En la barra de menús **Finder**, haga clic en **Ir** > **Aplicaciones** > **Brother** y, a continuación, haga doble clic en el icono (**ControlCenter**).

   Aparecerá la pantalla **ControlCenter2**.
3. Haga clic en la ficha **ESCANEAR**.

4. Pulse el botón **Archivo**.

   Aparece el cuadro de diálogo de configuración de escáner.

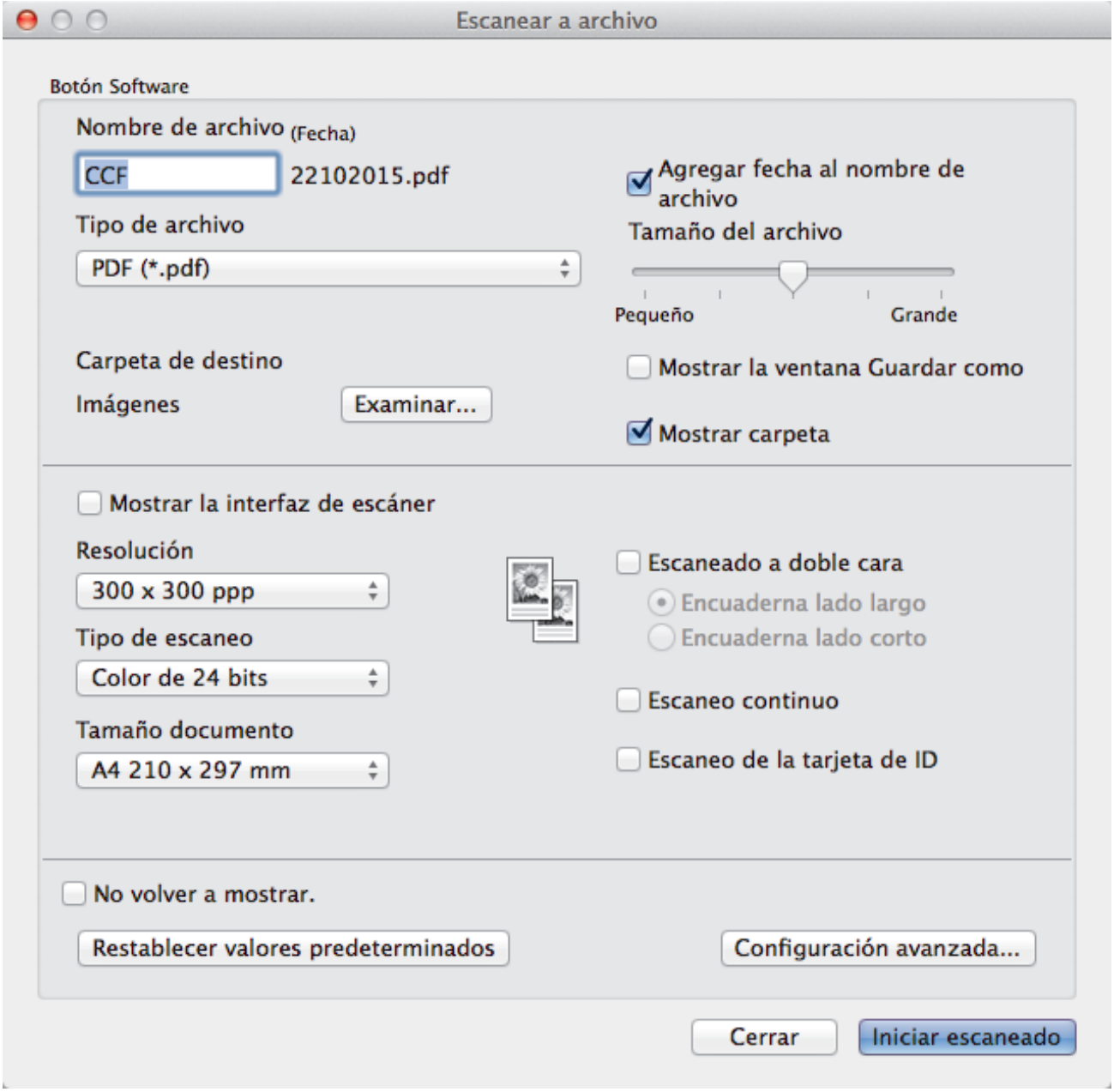


5. Active la casilla de verificación **Escaneo de la tarjeta de ID**.
   Aparece el cuadro de diálogo de instrucciones.
6. Lea las instrucciones que aparecen en la pantalla y, a continuación, pulse **Aceptar**.
7. Configure otros ajustes, si es necesario.
8. Haga clic en el botón **Iniciar escaneado**.
   El equipo comienza a escanear un lado de la tarjeta de identificación.
9. Una vez que el equipo ha escaneado un lado, gire la tarjeta de identificación y, a continuación, haga clic en **Continuar** para escanear el otro lado.
10. Haga clic en **Finalizar**.

## Información relacionada

- Escaneado mediante ControlCenter2 (Mac)

# Escaneado como adjunto de un correo electrónico mediante ControlCenter2 (Mac)

Envíe un documento escaneado como archivo adjunto de correo electrónico.

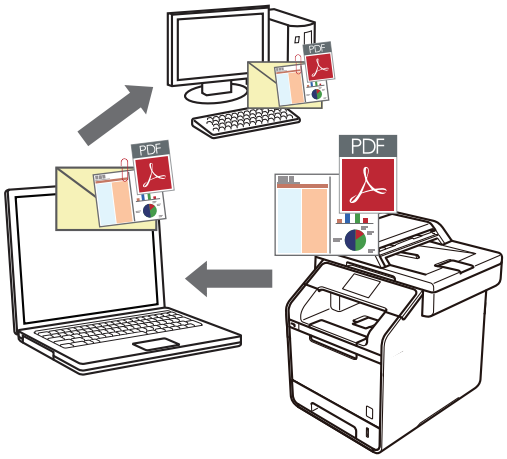


La función de escaneado a correo electrónico no es compatible con los servicios de correo web. Utilice las funciones de escaneado a imagen o escaneado a archivo para escanear un documento o una imagen y, a continuación, adjuntar el archivo escaneado a un mensaje de correo electrónico.

1. Cargue el documento.
2. En la barra de menús **Finder**, haga clic en **Ir** > **Aplicaciones** > **Brother** y, a continuación, haga doble clic en el icono (**ControlCenter**).

   Aparecerá la pantalla **ControlCenter2**.
3. Haga clic en la ficha **ESCANEAR**.

4. Pulse el botón **Correo Electrónico**.

   Aparece el cuadro de diálogo de ajustes de escaneado.

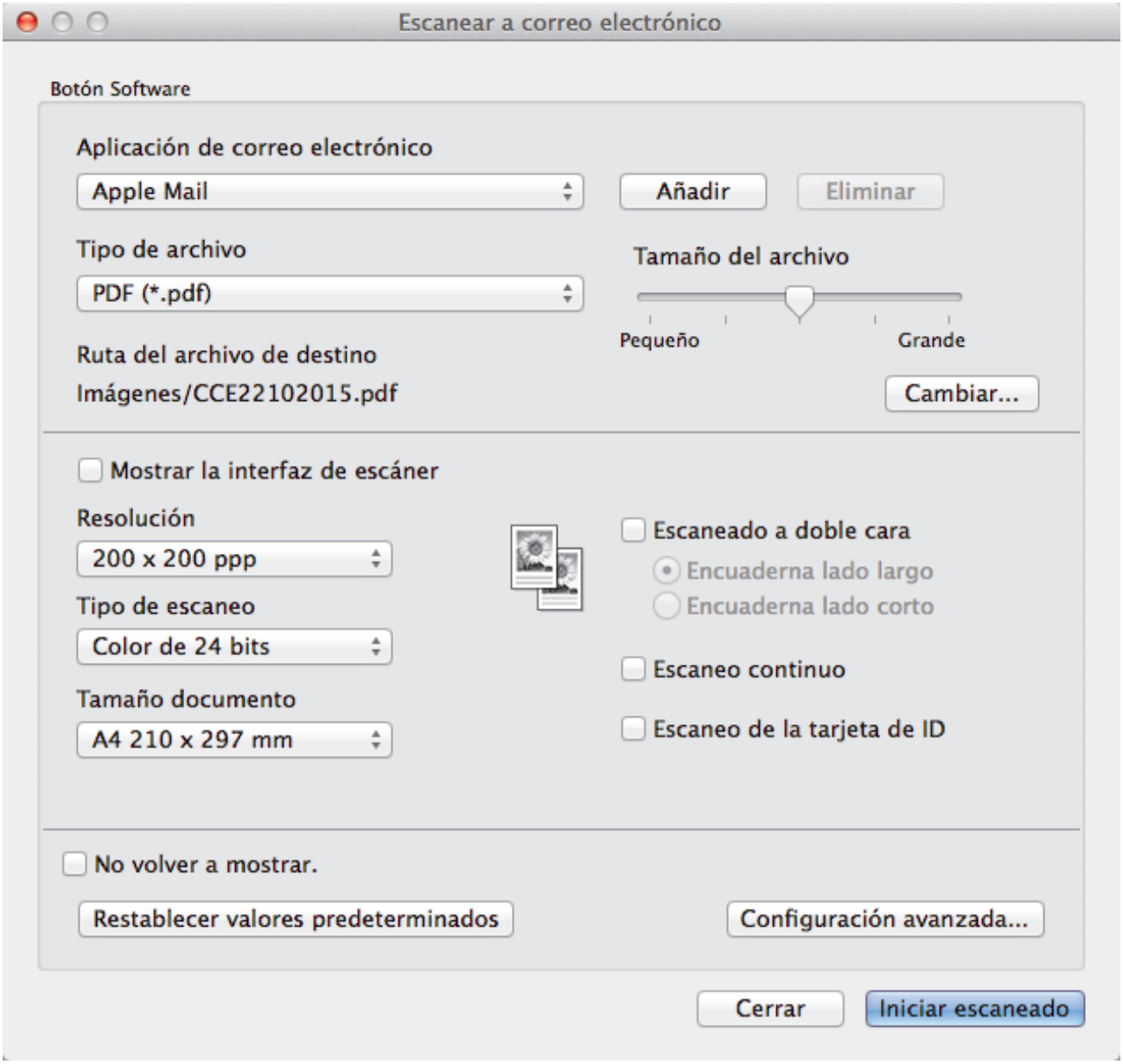


5. Cambie los ajustes de escaneado, como, por ejemplo, el formato del documento, el nombre del documento, la ruta del documento de destino, la resolución o el color, si es necesario.

Para cambiar el nombre del documento o la ruta del directorio de destino, pulse **Cambiar**.

6. Haga clic en el botón **Iniciar escaneado**.

   El equipo comenzará a escanear. Su aplicación de correo electrónico predeterminada se abrirá y la imagen escaneada se adjuntará a un nuevo correo electrónico en blanco.

## Información relacionada

- Escaneado mediante ControlCenter2 (Mac)

# Escaneado como documento de texto modificable (OCR) mediante ControlCenter2 (Mac)

El equipo puede convertir los caracteres de un documento escaneado en texto mediante la tecnología de reconocimiento óptico de caracteres (OCR). Puede editar el texto con el procesador de textos de su elección.

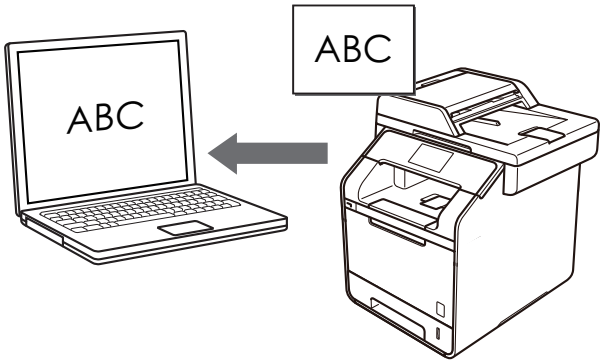


La función de escaneado a OCR está disponible en determinados idiomas.

1. Cargue el documento.
2. En la barra de menús **Finder**, haga clic en **Ir** > **Aplicaciones** > **Brother** y, a continuación, haga doble clic en el icono (**ControlCenter**).

   Aparecerá la pantalla **ControlCenter2**.
3. Haga clic en la ficha **ESCANEAR**.

4. Pulse el botón **OCR**.

   Aparece el cuadro de diálogo de ajustes de escaneado.

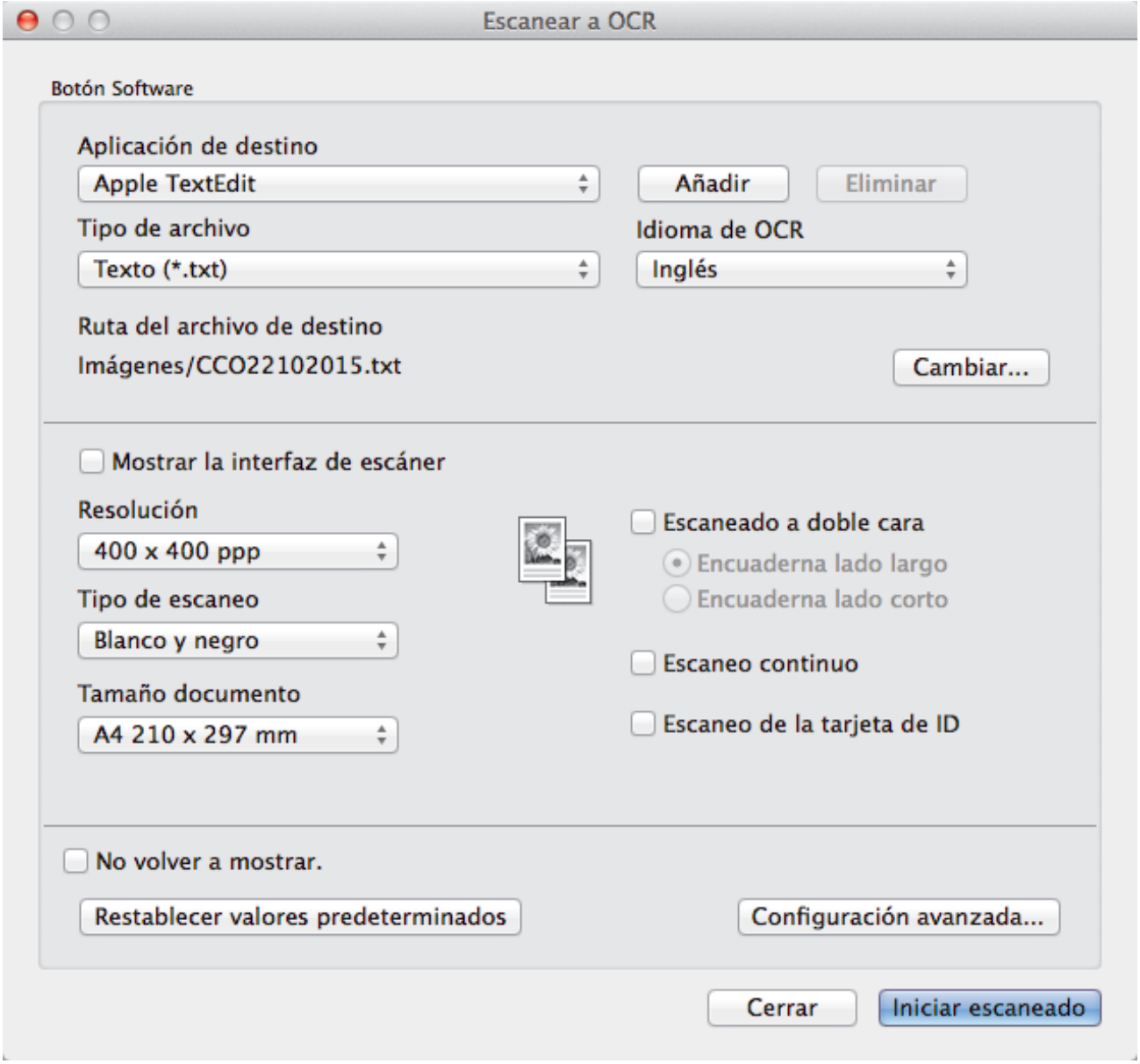


5. Cambie los ajustes de escaneado, como, por ejemplo, el formato del documento, el nombre del documento, la ruta del documento de destino, la resolución o el color, si es necesario.

Para cambiar el nombre del documento o la ruta del directorio de destino, pulse **Cambiar**.

6. Haga clic en el botón **Iniciar escaneado**.

   El equipo escanea el documento, lo convierte en texto modificable y, a continuación, lo envía a la aplicación de procesador de textos predeterminada.

## Información relacionada

- Escaneado mediante ControlCenter2 (Mac)

# Escanear utilizando aplicaciones compatibles con TWAIN (Mac)

También puede escanear con aplicaciones compatibles con TWAIN. Para obtener más información sobre el procedimiento de escaneado, consulte el manual de la aplicación pertinente.

Para utilizar el Controlador TWAIN de Brother, vaya a la página **Descargas** de su modelo en Brother Solutions Center en support.brother.com y descargue **Controlador del escáner**.

1. Inicie su aplicación de gráficos y, a continuación, seleccione la operación de escaneado.

   Aparecerá el cuadro de diálogo de configuración del escáner.

2. Cambie los ajustes de escaneado, como, por ejemplo, **Resolución**, **Tipo de escaneo** o **Ajuste Imagen** en caso necesario.
3. Haga clic en el menú emergente **Tamaño documento** y, a continuación, seleccione su tamaño de documento.
4. Haga clic en la opción **Preescanear** para realizar una vista previa de su imagen y recortar partes no deseadas antes del escaneado.

- Una vez seleccionado el tamaño del documento, ajuste el área de escaneado manteniendo pulsado el botón del ratón y arrastrando el puntero por el área que desee escanear.
- Para escanear ambas caras del documento (DCP-L6600DW/MFC-L5750DW/MFC-L6800DW/MFC-L6900DW):

  El escaneado a 2 caras automático está disponible solo cuando se utiliza la unidad ADF.

  No es posible ajustar el área de escaneado.

  No es posible utilizar Preescanear para obtener la vista previa de una imagen.

5. Haga clic en **Iniciar**.

   El equipo comenzará a escanear.

## Información relacionada

- Escanear desde el ordenador (Mac)
- Ajustes de controlador TWAIN (Macintosh)

# Ajustes de controlador TWAIN (Macintosh)

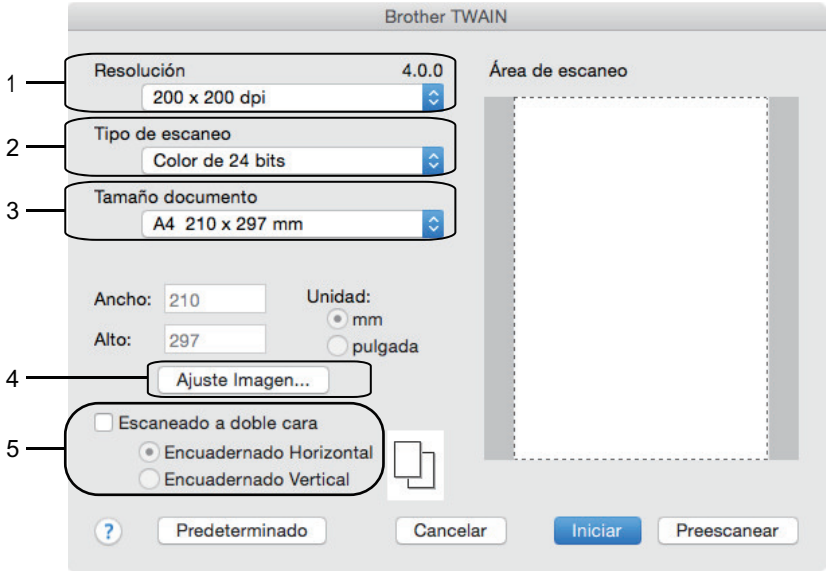


- Los nombres y valores asignables de los elementos pueden variar en función del equipo.
- El ajuste de **Contraste** solo está disponible al seleccionar **Grises (Difusión de errores)**, **Gris verdadero** o **Color de 24 bits** en las opciones de **Tipo de escaneo**.

1. **Resolución**

   Seleccione una resolución para el escaneado en el menú emergente **Resolución**. Cuanto más alta sea la resolución, más memoria ocupará y más se prolongará el tiempo de transferencia, aunque, como contrapartida, la imagen escaneada contendrá más detalles.

2. **Tipo de escaneo**

   Permite seleccionar la profundidad del color de escaneado a partir de un intervalo establecido.

   - **Blanco y negro**

     Utilice esta opción para texto o imágenes de líneas.

   - **Grises (Difusión de errores)**

     Utilice esta opción para imágenes fotográficas o gráficos. (Difusión de errores es un método de creación de imágenes grises simuladas sin utilizar puntos de gris verdadero. Los puntos negros se colocan siguiendo un patrón específico para dar un aspecto gris).

   - **Gris verdadero**

     Utilice esta opción para imágenes fotográficas o gráficos. Este modo es más exacto, ya que utiliza hasta 256 tonalidades de gris.

   - **Color de 24 bits**

     Sirve para crear una imagen con la reproducción más precisa del color. Este modo usa hasta 16,8 millones de colores para escanear la imagen, pero es el que más memoria y más tiempo de transferencia necesita.

3. **Tamaño documento**

   Seleccione el tamaño exacto del documento entre una selección de tamaños de escaneado predefinidos.

   - Si selecciona **Personalizar**, puede especificar el tamaño del documento.

     

4. **Ajuste Imagen**

   Haga clic en el botón **Ajuste Imagen** para ajustar otras cualidades de imagen.

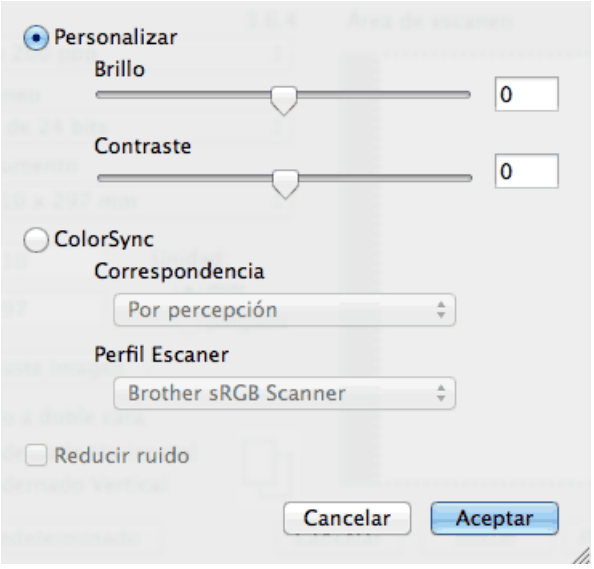


**Brillo**

Defina el nivel **Brillo** arrastrando el control deslizante a la derecha o izquierda para aclarar u oscurecer la imagen. Si la imagen escaneada queda demasiado clara, reduzca el nivel de brillo y vuelva a escanear el documento. Si la imagen queda demasiado oscura, incremente el nivel de brillo y vuelva a escanear el documento.También puede introducir un valor en el cuadro para definir el brillo.

**Contraste**

Aumente o disminuya el nivel de **Contraste** desplazando la barra deslizante hacia la derecha o hacia la izquierda. Al aumentar el nivel, se destacan las áreas oscuras y claras de la imagen, mientras que al disminuirlo se revelan con mayor detalle las áreas grises. También puede establecer el contraste escribiendo un valor en el cuadro.

**Reducir ruido**

Mejore la calidad de sus imágenes escaneadas con esta selección. La opción **Reducir ruido** está disponible al seleccionar la opción **Color de 24 bits** y las resoluciones de escaneado **300 x 300 ppp**, **400 x 400 ppp** o **600 x 600 ppp**.

5. **escaneado a doble cara**

Si activa esta casilla de verificación, el equipo escaneará ambas caras del documento. Cuando utilice la función de escaneado automático a doble cara, deberá seleccionar la opción **Encuadernado Horizontal** o **Encuadernado Vertical**, según el diseño del original, para asegurarse de que el archivo de datos creado se vea correctamente.

(solo disponible en determinados modelos)

## Información relacionada

- Escanear utilizando aplicaciones compatibles con TWAIN (Mac)

# Configurar ajustes de escaneado mediante Administración basada en Web

- Configurar el nombre del archivo de escaneado mediante Administración basada en Web
- Establecer el informe de escaneado de correo electrónico de trabajo utilizando Administración basada en Web

# Configurar el nombre del archivo de escaneado mediante Administración basada en Web

Configure un nombre de archivo para datos escaneados mediante Administración basada en Web.

1. Inicie su navegador web.

   Escriba “http://dirección IP del equipo” en la barra de direcciones del navegador (donde “dirección IP del equipo” es la dirección IP del equipo o el nombre del servidor de impresión). Por ejemplo: http://192.168.1.2

   No se necesita contraseña de forma predefinida. Si ha establecido anteriormente una contraseña, introdúzcala y pulse .
2. Haga clic en la pestaña **Escanear**.
3. Haga clic en el menú **Nombre del archivo escaneado** de la barra de navegación izquierda.
4. Seleccione **Estilo de nombre de archivo** de la lista desplegable.
5. Si seleccionó la opción para incluir la fecha en el campo**Estilo de nombre de archivo**, seleccione el formato**Fecha** de la lista desplegable.
6. En los campos**Hora**, seleccione**Activado** para incluir la información de la hora en el nombre del archivo.
7. En el campo **Contador**, seleccione **Continuo** o **Reiniciar tras cada trabajo**.

Cuando seleccione**Reiniciar tras cada trabajo**, puede producirse una duplicación de nombres de archivo.

8. Si desea crear un prefijo de nombre de archivo definido por el usuario, escriba un nombre de archivo en los campos definidos por el usuario de cada función de escaneado.

Utilizar los siguientes caracteres: ?, /, \, o * puede causar un error de envío.

9. Haga clic en **Enviar**.

## Información relacionada

- Configurar ajustes de escaneado mediante Administración basada en Web

# Establecer el informe de escaneado de correo electrónico de trabajo utilizando Administración basada en Web

Cuando escanee un documento, el equipo enviará automáticamente un informe de escaneado de correo electrónico de trabajo a la dirección de correo electrónico registrada.

1. Inicie su navegador web.

   Escriba “http://dirección IP del equipo” en la barra de direcciones del navegador (donde “dirección IP del equipo” es la dirección IP del equipo o el nombre del servidor de impresión). Por ejemplo: http://192.168.1.2

   No se necesita contraseña de forma predefinida. Si ha establecido anteriormente una contraseña, introdúzcala y pulse →.
2. Haga clic en la pestaña **Escanear**.
3. Haga clic en el menú **Escanear informe de correo electrónico de trabajo** de la barra de navegación izquierda.
4. En el campo **Dirección del administrador**, escriba la dirección de correo electrónico.
5. Para obtener información sobre las funciones que desea, seleccione **Activado** para enviar un informe de escaneado de correo electrónico de trabajo.
6. Haga clic en **Enviar**.

## Información relacionada

- Configurar ajustes de escaneado mediante Administración basada en Web

# Copia


- Copiar un documento
- Aumentar o reducir imágenes copiadas
- Hacer copias con función N en 1 mediante la función de formato de página
- Clasificar copias
- Copia de carnés de identidad
- Copiar en ambas caras del papel (documentos a 2 caras)
- Opciones de copia

# Copiar un documento

1. Asegúrese de que ha cargado el papel del tamaño correcto en la bandeja de papel.
2. Realice una de las siguientes acciones:
   - Coloque el documento *hacia arriba* en la unidad ADF.
     (Si va a copiar múltiples páginas, recomendamos usar la unidad ADF).

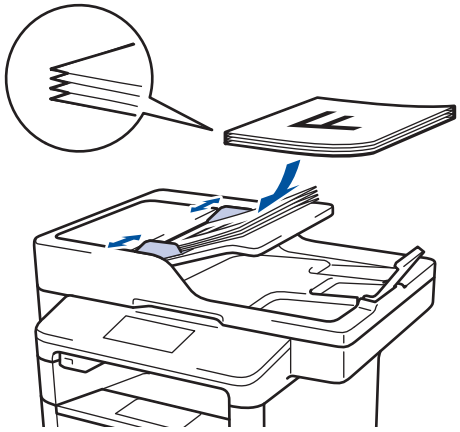

   - Coloque el documento *cara abajo* sobre el cristal de escaneado.

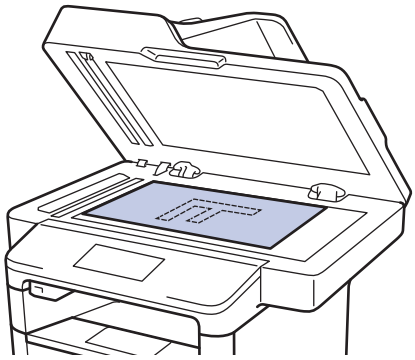

3. Pulse [Copia].
   En la pantalla LCD aparecerá:

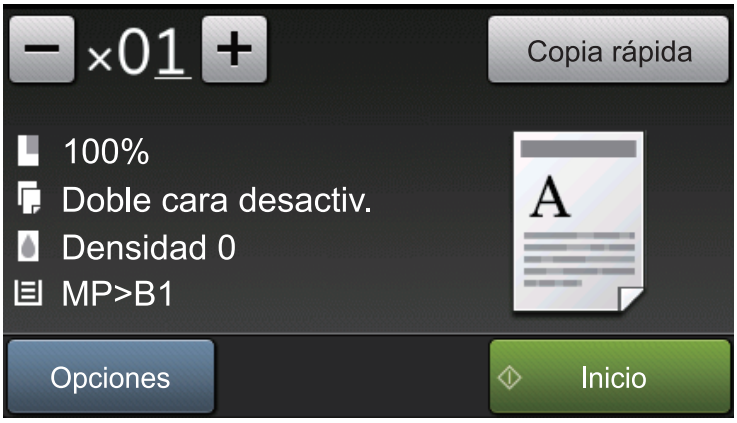


4. Cambie los ajustes de copia si es necesario.
   - ×01 (número de copias)
     Introduzca el número de copias de una de las siguientes maneras:
     - Pulse + o − en la pantalla LCD.
     - Pulsando los números del panel de control.
   - [Opciones]

Pulse [Opciones] para cambiar los ajustes de copia únicamente para la siguiente copia.

- Una vez finalizado, pulse [OK].
- Cuando haya terminado de elegir nuevas opciones, guárdelas pulsando el botón [Guardar como acceso directo].

- [Copia rápida]

  Pulse [Copia rápida] para acceder a los ajustes de copia predefinidos.

- Indicaciones de la configuración actual

  Pulse los siguientes iconos para cambiar estos ajustes solo para la siguiente copia.

  - [Alargar/Reducir]
  - [Copia dúplex]
  - [Densidad]
  - [Uso bandeja]

5. Pulse [Inicio].

Para detener la copia, pulse [✕].

## Información relacionada

- Copia

# Aumentar o reducir imágenes copiadas

Seleccione un porcentaje de aumento o reducción para redimensionar los datos que copie.

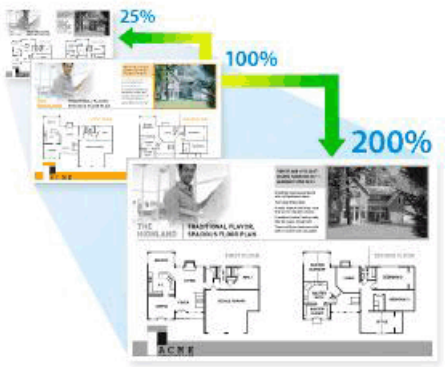


1. Cargue el documento.
2. Pulse [Copia].
3. Introduzca el número de copias.
4. Pulse [Opciones] > [Alargar/Reducir].
5. Deslice el dedo hacia arriba o abajo, o bien pulse ▲ o ▼ para mostrar las opciones y, a continuación, pulse la opción que desee.
6. Realice una de las siguientes acciones:
   - Si selecciona [Ampliar] o [Reducir], pulse el porcentaje de aumento o reducción que desee utilizar.
   - Si selecciona [Personalizado(25-400%)], pulse (borrar hacia atrás) para borrar el porcentaje que aparece, o bien pulse ◀ para mover el cursor e introduzca un porcentaje de aumento o reducción de [25] a [400].

     Pulse [OK].
   - Si ha seleccionado [100%] o [Automático], vaya al siguiente paso.

- [Automático] configura el equipo para que calcule el porcentaje de reducción que se adecua mejor al tamaño del papel.
- [Automático] sólo está disponible cuando se utiliza la unidad ADF.

7. Una vez finalizado, pulse [OK].
8. Pulse [Inicio].

## Información relacionada

- Copia

# Hacer copias con función N en 1 mediante la función de formato de página

La función N en 1 ahorra papel copiando dos o cuatro páginas del documento en una sola página de la copia.

**Si va a copiar desde la unidad ADF, inserte los documentos cara arriba en la dirección tal como se muestra abajo:**

- 2 en 1 (Vertical)

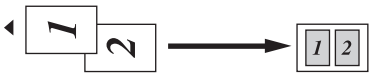

- 2 en 1 (Horizontal)

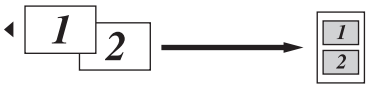

- 4 en 1 (Vertical)

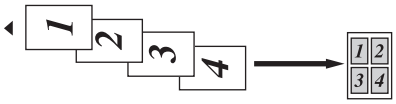

- 4 en 1 (Horizontal)

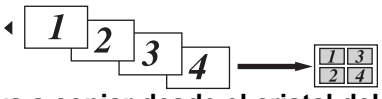

**Si va a copiar desde el cristal del escáner, inserte el documento cara abajo en la dirección tal como se muestra abajo:**

- 2 en 1 (Vertical)

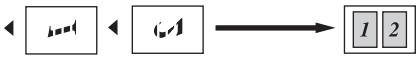

- 2 en 1 (Horizontal)

- 4 en 1 (Vertical)

- 4 en 1 (Horizontal)

1. Cargue el documento.

2. Pulse [Copia].
3. Introduzca el número de copias.
4. Pulse [Opciones] > [Formato Pág.].
5. Deslice el dedo hacia arriba o abajo, o bien pulse ▲ o ▼ para que aparezcan las opciones [2en1(Vertical)], [2en1(Horizontal)], [4en1(vertical)] o [4en1(horizontal)], y, a continuación, pulse la opción deseada.
6. Una vez finalizado, pulse [OK].
7. Pulse [Inicio].

   Si ha colocado el documento en la unidad ADF, el equipo escaneará las páginas e iniciará la impresión.
8. **Si está usando el cristal de escaneado, repita los siguientes pasos para cada página del documento:**
   - Coloque la siguiente página en el cristal de escaneado y pulse después [Continuar] para escanearla.
   - Una vez escaneadas todas las páginas, pulse [Finalizar].

## Información relacionada

- Copia

# Clasificar copias

Clasificar varias copias. Las páginas serán apiladas en el orden en que sean alimentadas, es decir, 1, 2, 3, etcétera.

1. Cargue el documento.
2. Pulse [Copia].
3. Introduzca el número de copias.
4. Pulse [Opciones] > [Apilar/Ordenar] > [Ordenar].
5. Una vez finalizado, pulse [OK].
6. Pulse [Inicio].

   Si ha colocado el documento en la unidad ADF, el equipo escaneará las páginas e iniciará la impresión.
7. **Si está usando el cristal de escaneado, repita los siguientes pasos para cada página del documento:**
   - Coloque la siguiente página en el cristal de escaneado y pulse después [Continuar] para escanearla.
   - Una vez escaneadas todas las páginas, pulse [Finalizar].

## Información relacionada

- Copia

# Copia de carnés de identidad

Utilice la función [2 en 1 Copia ID] para copiar ambas caras de una tarjeta de identidad en una sola página conservando el tamaño original de la tarjeta.

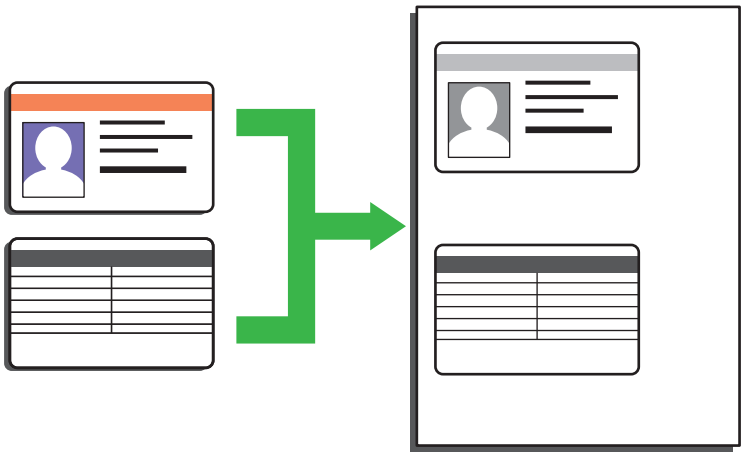

- Puede copiar una tarjeta de identidad conforme a los límites establecidos legalmente. Información más detallada ➤➤ *Guía de seguridad del producto*

1. Coloque la tarjeta de identidad *hacia abajo* junto a la esquina superior izquierda del cristal de escaneado.

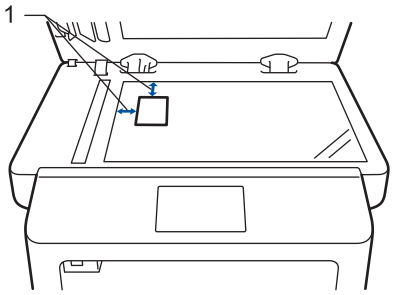


1: Distancia 4,0 mm o más (arriba a la izquierda)

2. Deslice el dedo hacia la izquierda o hacia la derecha, o bien pulse ◀ o ▶, para ir a la opción [2 en 1 Copia ID] y, a continuación, pulse [2 en 1 Copia ID].
3. Introduzca el número de copias.
4. Pulse [Inicio].

   El equipo comienza a escanear una cara de la tarjeta de identidad.
5. Una vez el equipo haya escaneado una cara de la tarjeta, gírela.

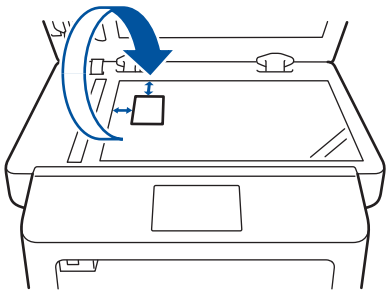

6. Pulse [Continuar] para escanear la otra cara.

## Información relacionada

- Copia

# Copiar en ambas caras del papel (documentos a 2 caras)

Puede reducir la cantidad de papel que consume copiando por las dos caras.

- Debe elegir un formato de copia a 2 caras de entre las opciones que figuran abajo antes de empezar a copiar a 2 caras.
- El formato del documento original es determinante para el formato de copia a 2 caras que debe elegir.
- Para usar la función de copia a 2 caras automática, debe colocar el documento en la unidad ADF.
- Si hace manualmente copias a 2 caras de un documento a 2 caras, utilice el cristal del escáner.
- Seleccione el tamaño de papel A4 cuando use la opción de copia a 2 caras.

**Vertical**

**2 caras a 2 caras**

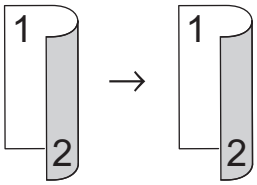


**1 cara a 2 caras (con vuelta por el lado largo del papel)**

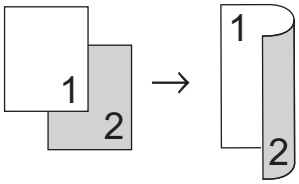


**1 cara a 2 caras (con vuelta por el lado corto del papel)**

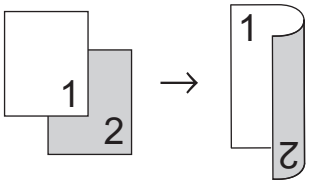


**Horizontal**

**2 caras a 2 caras**

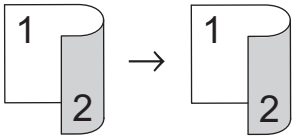


**1 cara a 2 caras (con vuelta por el lado largo del papel)**

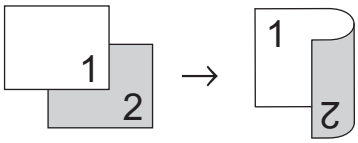


**1 cara a 2 caras (con vuelta por el lado corto del papel)**

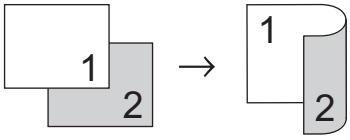


1. Cargue el documento.
2. Pulse [Copia].
3. Introduzca el número de copias.

4. Pulse [Opciones] > [Copia dúplex].
5. Realice una de las siguientes acciones:
   - (DCP-L6600DW/MFC-L5750DW/MFC-L6800DW/MFC-L6900DW)

     Para hacer copias a 2 caras de un documento a 2 caras automáticamente, pulse [2 caras⇒2 caras].

     Cargue el documento en la unidad ADF para usar la función de copia a 2 caras automática.
   - (DCP-L5500DN/MFC-L5700DN)

     Para hacer copias a 2 caras de un documento a 2 caras automáticamente, pulse [2 caras⇒2 caras].

     Use el cristal del escáner para hacer copias a 2 caras de un documento a 2 caras manualmente.
   - Para hacer copias a 2 caras de un documento a 1 cara, siga los pasos siguientes:
     a. Para cambiar las opciones de diseño, pulse [Formato] y, a continuación, pulse [Giro borde largo] o [Giro borde corto].
     b. Pulse [1 cara⇒2 caras].
6. Una vez finalizado, pulse [OK].
7. Pulse [Inicio].

   Si ha colocado el documento en la unidad ADF, el equipo escaneará las páginas e iniciará la impresión.
8. **Si está usando el cristal de escaneado, repita los siguientes pasos para cada página del documento:**

   - Para un documento a 2 caras, pase la página por el borde largo para escanear la otra cara.

   - Coloque la siguiente página en el cristal de escaneado y pulse después [Continuar] para escanearla.
   - Una vez escaneadas todas las páginas, pulse [Finalizar].

## Información relacionada

- Copia

# Opciones de copia

Para cambiar las opciones de copia, pulse [Opciones].

| Opciones del menú | Opciones | |
|---|---|---|
| Calidad | Seleccione la resolución de copia para el tipo de documento. | |
| Alargar/Reducir | 100% | - |
| | Ampliar | Seleccione un porcentaje de ampliación para la próxima copia. |
| | Reducir | Seleccione un porcentaje de reducción para la próxima copia. |
| | Automático | Permite ajustar el tamaño de copia al tamaño de papel definido. |
| | Personalizado(25-400%) | Introduzca un porcentaje de ampliación o reducción. |
| Densidad | Permite aumentar la densidad para hacer el texto más oscuro.<br>Permite reducir la densidad para hacer el texto más claro. | |
| Contraste | Aumenta el contraste para hacer una imagen más nítida.<br>Reduce el contraste para hacer una imagen más tenue. | |
| Apilar/Ordenar | Selecciónelas para apilar u ordenar varias copias.<br>**Apilar**<br> 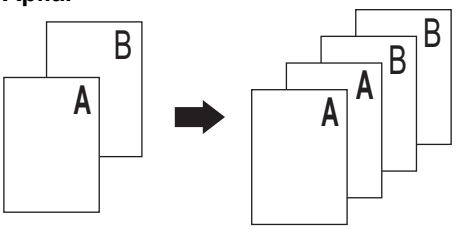 <br>**Ordenar**<br> 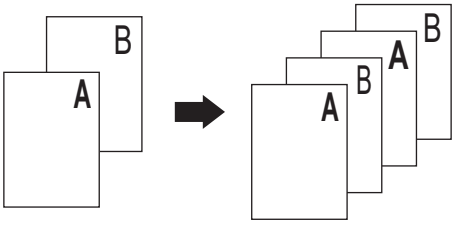 | |
| Formato Pág. | Permite hacer copias N en 1 y 2 en 1 (ID).<br>**4 en 1**<br> 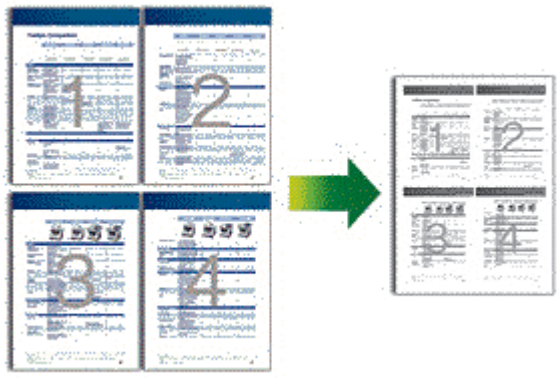 | |

| Opciones del menú | Opciones |
|---|---|
| Copia dúplex | Selecciónela para copiar en ambas caras del papel.<br>**1 caras→2 caras**<br> 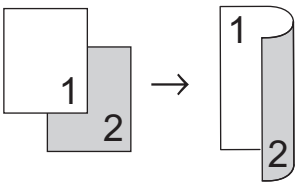 <br>**2 caras→2 caras**<br> 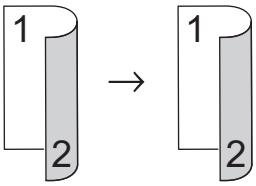 <br>Las opciones disponibles cambiarán según el modelo. |
| Diseño página de 2 caras<br>(disponible sólo para determinados ajustes) | Permite elegir entre volteo por el lado largo o el lado corto del papel. |
| Uso bandeja | Seleccione una bandeja de papel para la próxima copia. |
| Guardar como acceso directo | Permite agregar los ajustes actuales como un acceso directo. |

## Información relacionada

- Copia

# Fax


- Envío de un fax
- Recibir un fax
- Operaciones de voz y números de fax
- Servicios telefónicos y dispositivos externos
- Informes de fax
- PC-FAX

# Envío de un fax


- Envío de un fax
- Enviar un fax de 2 caras desde la unidad ADF
- Envío manual de un fax
- Envío de un fax al final de una conversación
- Envío del mismo fax a más de un destinatario (multienvío)
- Envío de un fax en tiempo real
- Envío de un fax a una hora determinada (fax diferido)
- Añadir una página de cubierta a los faxes
- Cancelar un fax en progreso
- Comprobar y cancelar un fax pendiente
- Opciones de fax

# Envío de un fax

**Modelos relacionados**: MFC-L5700DN/MFC-L5750DW/MFC-L6800DW/MFC-L6900DW

1. Realice una de las siguientes acciones:
   - Coloque el documento *cara arriba* en la unidad ADF.

     (Si va a mandar por fax múltiples páginas, recomendamos usar la unidad ADF).

     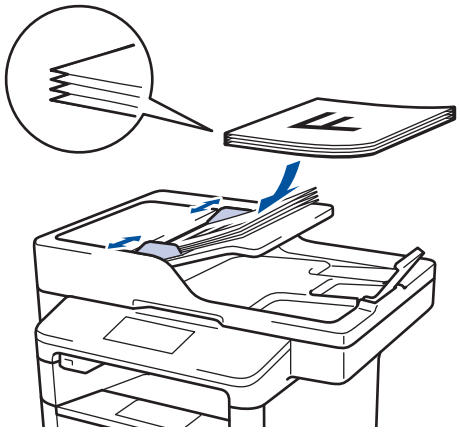

   - Coloque el documento *cara abajo* sobre el cristal de escaneado.

     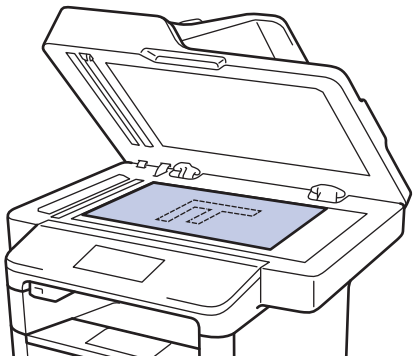

2. Pulse [Fax].
3. Introduzca el número de fax.
   - **Con el teclado de marcación**

     Pulse los dígitos para introducir el número de fax.

     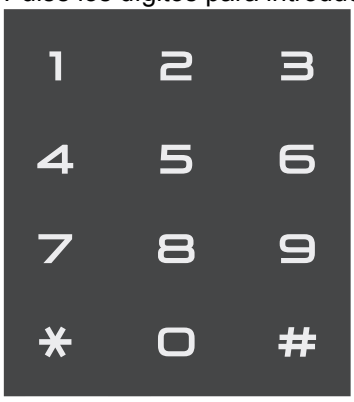
     

   - **Mediante la libreta de direcciones**

     Pulse [Libreta direccion.] y, a continuación, haga una de las siguientes cosas:

     - Deslice el dedo hacia arriba o hacia abajo, o bien pulse ▲ o ▼, para ver el número que desee y, a continuación, púlselo.

- Pulse [Buscar:] y, a continuación, introduzca el nombre y pulse [OK]. Pulse el nombre que desea marcar.

Cuando haya terminado, pulse [Aplicar].

- **Uso del historial de llamadas**

  Pulse [Historial de llamadas] y, a continuación, pulse la opción [Llamada saliente].

  Deslice el dedo hacia arriba o hacia abajo, o bien pulse ▲ o ▼, para ver el número de fax que desee y, a continuación, púlselo.

  Para enviar un fax, pulse [Aplicar].

4. Pulse [Inicio de fax].

   El equipo escaneará y enviará el documento.

   **Si colocó el documento en el cristal de escaneado, siga las instrucciones de la tabla.**

| Opción | Descripción |
|---|---|
| Sí | Para escanear la siguiente página, pulse la opción Sí y, a continuación, coloque la siguiente página en el cristal de escaneado.<br>Pulse OK para escanear la página. |
| No | Tras haber escaneado la última página, pulse la opción No.<br>El equipo envía el documento. |

Para detener el fax, pulse y, a continuación, pulse .

## Información relacionada

- Envío de un fax

# Enviar un fax de 2 caras desde la unidad ADF

**Modelos relacionados**: MFC-L5750DW/MFC-L6800DW/MFC-L6900DW

Debe seleccionar uno de los formatos de escaneado a 2 caras antes de enviar un fax de 2 caras. Seleccione borde largo o borde corto en función del formato del documento.

1. Cargue el documento.
2. Pulse [Fax] > [Opciones] > [Fax de 2 caras].
3. Realice una de las siguientes acciones:
   - Si el documento está girado por el borde longitudinal, pulse la opción [Escan. doble cara: Borde largo].
   - Si el documento está girado por el borde corto, pulse la opción [Escan. doble cara: Borde corto].
4. Pulse [OK].
5. Introduzca el número de fax.
6. Pulse [Inicio de fax].

## Información relacionada

- Envío de un fax

# Envío manual de un fax

**Modelos relacionados**: MFC-L5700DN/MFC-L5750DW/MFC-L6800DW/MFC-L6900DW

La transmisión manual de un fax permite oír la marcación, el timbre y los tonos de recepción de fax mientras lo envía.

1. Cargue el documento.
2. Pulse [Fax].
3. Coja el auricular del teléfono externo.
4. Marque el número de fax al que desea hacer el envío.
5. Cuando oiga los tonos de fax, pulse [Inicio de fax].
   - Si está utilizando el cristal de escaneado, pulse [Enviar].

## Información relacionada

- Envío de un fax

# Envío de un fax al final de una conversación

**Modelos relacionados**: MFC-L5700DN/MFC-L5750DW/MFC-L6800DW/MFC-L6900DW

Al final de una conversación, puede pedir al interlocutor que le envíe un fax antes de colgar ambos.

1. Pida al interlocutor que espere hasta escuchar los tonos de fax (pitidos) y, a continuación, pulse el botón de inicio o de envío antes de colgar.
2. Cargue el documento.
3. Pulse `[Inicio de fax]`.
   - Si está utilizando el cristal de escaneado, pulse `[Enviar]`.
4. Cuelgue el auricular del teléfono externo.

## Información relacionada

- Envío de un fax

# Envío del mismo fax a más de un destinatario (multienvío)

**Modelos relacionados**: MFC-L5700DN/MFC-L5750DW/MFC-L6800DW/MFC-L6900DW

La función de multienvío permite enviar el mismo fax a múltiples números al mismo tiempo.

- El mismo multienvío puede incluir números de grupos, libreta de direcciones (números de 1 marcación y marcación rápida en algunos modelos) y hasta 50 números marcados manualmente.
- Modelos de pantalla LCD táctil

  Si no ha utilizado ninguno de los números de la libreta de direcciones para grupos, puede realizar un multienvío de faxes a un máximo de 350 números distintos.
- Los números de libreta de direcciones (números de 1 marcación y números de marcación rápida en algunos modelos) deben guardarse en la memoria del equipo antes de poder utilizarse en un multienvío.
- Los números de grupo también se deben grabar en la memoria del equipo antes de poderlos usar para un multienvío. Los números de grupo incluyen muchos números guardados de libreta de direcciones (números de 1 marcación y números de marcación rápida en algunos modelos) para una marcación más sencilla.

1. Cargue el documento.
2. Pulse [Fax] > [Opciones] > [Multidifusión].
3. Pulse [Añada número].

   Puede añadir números al multienvío de los siguientes modos:
   - Pulse [Añada número] e introduzca un número mediante la pantalla LCD.

     Pulse [OK].

Si desea realizar un multienvío mediante una dirección de correo electrónico, pulse , introduzca la dirección de correo electrónico y pulse [OK].

(En determinados modelos, debe descargar la aplicación de fax por Internet para poder usar las funciones de fax por Internet y escaneado a servidor de correo electrónico).

   - Pulse [Añadir desde libreta direcc.]. Deslice el dedo hacia arriba o hacia abajo, o bien pulse ▲ o ▼, para ir al número que desee añadir al multienvío. Seleccione las casillas del multienvío. Una vez haya seleccionado todos los números que desee, pulse [OK].
   - Pulse [Buscar en la libreta de direcciones]. Pulse el nombre y pulse [OK]. Pulse el nombre y, a continuación, pulse el número que desea agregar.
4. Una vez finalizado, pulse [OK].
5. Pulse [Inicio de fax]. Una vez concluido el multienvío, el equipo podrá imprimir un informe de multienvío para que conozca los resultados.

- La memoria disponible del equipo variará en función de los tipos de trabajos que haya en la memoria y de los números utilizados en el multienvío. Si realiza un multienvío al número máximo de números disponible, no podrá utilizar las funciones de acceso doble ni de fax diferido.
- Si aparece el mensaje [Sin memoria], pulse para detener el trabajo. Si se ha escaneado más de una página, pulse [Enviar ahora] para enviar la parte que se encuentre en la memoria del equipo.

## Información relacionada

- Envío de un fax

- Cancelación de un multienvío en marcha

# Cancelación de un multienvío en marcha

**Modelos relacionados**: MFC-L5700DN/MFC-L5750DW/MFC-L6800DW/MFC-L6900DW

Durante un multienvío, es posible cancelar el fax que se está enviando en este momento o la tarea de multienvío completo.

1. Pulse .
2. Pulse .
3. Realice una de las siguientes acciones:
   - Para cancelar el multienvío en su totalidad, pulse `[Todo el multienvío]`.
   - Para cancelar el trabajo actual, pulse en la pantalla LCD el nombre o el número que se esté marcando.
   - Para salir sin cancelar, pulse .

## Información relacionada

- Envío del mismo fax a más de un destinatario (multienvío)

# Envío de un fax en tiempo real

**Modelos relacionados**: MFC-L5700DN/MFC-L5750DW/MFC-L6800DW/MFC-L6900DW

Cuando se envía un fax, el equipo escanea el documento y lo almacena en su memoria antes de enviarlo. En cuanto la línea telefónica esté libre, el equipo comenzará el proceso de marcación y envío. Si desea enviar un documento importante inmediatamente sin esperar a que el equipo recupere la copia escaneada de su memoria, active [Transm. tiempo real].

- Si la memoria está llena y envía un fax desde la unidad ADF, el equipo enviará el documento en tiempo real (incluso aunque [Transm. tiempo real] esté establecido como [No]). Si la memoria está llena, no se podrán enviar faxes desde el cristal de escaneado hasta que borre algunos faxes de la memoria.
- En transmisión en tiempo real, la función de remarcación automática no funciona cuando se usa el cristal de escaneado.
- Si [Transm. tiempo real] está configurado en activado, no estará disponible la opción de escanear documentos a 2 caras.

1. Cargue el documento.
2. Pulse [Fax] > [Opciones] > [Transm. tiempo real].
3. Pulse [Sí] o [No].
4. Pulse [OK].
5. Introduzca el número de fax.
6. Pulse [Inicio de fax].

## Información relacionada

- Envío de un fax

# Envío de un fax a una hora determinada (fax diferido)

**Modelos relacionados**: MFC-L5700DN/MFC-L5750DW/MFC-L6800DW/MFC-L6900DW

Se pueden almacenar hasta 50 faxes en la memoria del equipo para su envío dentro de las 24 horas siguientes.

1. Cargue el documento.
2. Pulse [Fax] > [Opciones] > [Fax diferido] > [Fax diferido].
3. Pulse [Sí].
4. Pulse [Poner hora].
5. Introduzca la hora a la que desea que el fax se envíe (en formato de 24 horas) y pulse a continuación [OK]. (Por ejemplo, introduzca 19:45 para las 7:45 PM).
6. Pulse [OK].
7. Introduzca el número de fax.
8. Pulse [Inicio de fax].
9. Pulse .

## Información relacionada

- Envío de un fax

# Añadir una página de cubierta a los faxes

**Modelos relacionados**: MFC-L5700DN/MFC-L5750DW/MFC-L6800DW/MFC-L6900DW

Se puede añadir una portada al siguiente fax o a todos los faxes enviados.

- Esta función no funcionará a no ser que haya programado la ID de estación.
- La portada incluye la ID de estación, un comentario y el nombre almacenado en la libreta de direcciones, Números de 1 marcación o Marcación rápida (en algunos modelos).

1. Cargue el documento.
2. Pulse [Fax] > [Opciones] > [configurar portada] > [configurar portada].
3. Pulse [Sí].
4. Pulse [comen. portada].
5. Deslice el dedo hacia arriba o hacia abajo, o bien pulse ▲ o ▼, para elegir el comentario que desee usar y, a continuación, púlselo.

   Pulse .
6. Pulse [OK].
7. Introduzca el número de fax.
8. Pulse [Inicio de fax].

La portada se añadirá al siguiente fax. Si desea añadir la página de cubierta a todos los faxes salientes, establezca los ajustes como los nuevos valores predeterminados.

## Información relacionada

- Envío de un fax
- Escriba sus propios comentarios
- Uso de una página de cubierta imprimida

# Escriba sus propios comentarios

**Modelos relacionados**: MFC-L5700DN/MFC-L5750DW/MFC-L6800DW/MFC-L6900DW

Puede configurar dos comentarios propios.

1. Pulse [Configurar] > [Todos ajustes] > [Fax] > [Conf. envío] > [Configuración de portada] > [comen. portada].
2. Pulse [5.] o [6.] para almacenar su propio comentario.
3. Introduzca su propio comentario mediante la pantalla LCD. Pulse [OK].

   Pulse [A 1 @] para elegir números, letras o caracteres especiales.
4. Pulse .

## Información relacionada

- Añadir una página de cubierta a los faxes

# Uso de una página de cubierta imprimida

**Modelos relacionados**: MFC-L5700DN/MFC-L5750DW/MFC-L6800DW/MFC-L6900DW

Si desea una portada imprimida en la que poder escribir, imprima la página de muestra y adjúntela al fax.

1. Pulse [Configurar] > [Todos ajustes] > [Fax] > [Conf. envío] > [Configuración de portada] > [Impr.ejemplo].
2. Pulse [Sí].
   El equipo imprime la portada de muestra.
3. Pulse .

## Información relacionada

- Añadir una página de cubierta a los faxes

# Cancelar un fax en progreso

**Modelos relacionados**: MFC-L5700DN/MFC-L5750DW/MFC-L6800DW/MFC-L6900DW

1. Pulse .
2. Pulse  mientras el equipo está marcando o enviando un fax.

   La pantalla LCD mostrará `[Cancelar trabaj?]`.
3. Pulse una opción de la siguiente tabla para cancelar o continuar con la tarea de fax en marcha.

| Opción | Descripción |
|---|---|
| `Sí` | El equipo cancela el envío de la tarea de fax. |
| `No` | El equipo sale del proceso sin cancelar la tarea de fax. |

## Información relacionada

- Envío de un fax

# Comprobar y cancelar un fax pendiente

**Modelos relacionados**: MFC-L5700DN/MFC-L5750DW/MFC-L6800DW/MFC-L6900DW

Puede cancelar un trabajo de fax antes de enviarlo, cancelándolo mientras se guarda y poniéndolo en espera en la memoria.

1. Pulse [Configurar] > [Todos ajustes] > [Fax] > [Trab restantes].
2. Deslice el dedo hacia arriba o hacia abajo, o bien pulse ▲ o ▼, para desplazarse por los trabajos en espera y pulse el que desee cancelar.
3. Pulse [Cancelar].
4. Pulse [Sí] para confirmar o pulse [No] para salir sin cancelar.
5. Cuando haya acabado de cancelar trabajos, pulse .

## Información relacionada

- Envío de un fax

# Opciones de fax

Para cambiar los ajustes de envío de faxes, pulse el botón [Opciones].

| Opción | Descripción |
|---|---|
| Resolución fax | Permite configurar la resolución de los faxes salientes.<br>La calidad de un fax se puede mejorar a menudo cambiando la resolución. |
| Fax de 2 caras<br>(Para modelos de escaneado a 2 caras automático) | Establece el formato de escaneado a 2 caras. |
| Contraste | Permite ajustar el contraste.<br>Si el documento es demasiado claro u oscuro, cambiar el contraste puede mejorar la calidad del fax. |
| Multidifusión | Permite enviar el mismo mensaje de fax a varios números de fax a la vez. |
| Fax diferido | Permite configurar la hora del día a la que se enviarán los faxes diferidos. |
| Transm. tiempo real | Permite enviar un fax inmediatamente sin esperar a que el equipo recupere el escaneado de la memoria. |
| configurar portada | Permite configurar el equipo para que envíe automáticamente una página de cubierta programada previamente. |
| Modo satélite | Debe activarse si tiene problemas para enviar faxes al extranjero. |
| Tmñ área escan. | Permite ajustar el área de escaneado del cristal de escaneado al tamaño del documento. |
| Ajus.Nuev.Predet | Permite guardar la configuración como predeterminada. |
| Rest.Predeterm. | Permite restaurar todos los ajustes predeterminados de fábrica. |

Puede guardar los ajustes actuales pulsando [Guardar como acceso directo].

## Información relacionada

- Envío de un fax

# Recibir un fax


- Configuración del modo de recepción
- Opciones de recepción en memoria (Fax remoto)
- Recuperación de fax remota

# Configuración del modo de recepción


- Información general de modos de recepción
- Seleccione el modo de recepción correcto
- Establecer el número de timbres antes de que el equipo responda (retardo de timbre)
- Establecimiento de la duración del timbre F/T (doble timbre rápido)
- Establecimiento de detección de fax
- Reduzca el tamaño de página de un fax entrante demasiado grande
- Defina la impresión a 2 caras para Faxes recibidos
- Establecimiento del sello de recepción de fax
- Recibir un fax al final de una conversación telefónica

# Información general de modos de recepción

**Modelos relacionados**: MFC-L5700DN/MFC-L5750DW/MFC-L6800DW/MFC-L6900DW

Algunos modos de recepción contestan automáticamente (modo Solo fax y modo Fax/Tel). Es posible que desee cambiar el retardo del timbre antes de utilizar estos modos.

**Modo solo fax**

(`[Fax]` o `[Solo fax]` en el menú del equipo)

El modo solo fax responde automáticamente todas las llamadas como fax.

**Modo Fax/Tel**

(`[Fax/Tel]` en el menú del equipo)

El modo Fax/Tel ayuda a gestionar las llamadas entrantes, reconociendo si son de fax o de voz y tratándolas de una de las siguientes maneras:

- Los faxes se reciben automáticamente.
- Las llamadas de voz activarán el timbre F/T para indicar que conteste el teléfono. El timbre F/T es un semitimbre/doble timbre rápido emitido por el equipo.

**Modo manual**

(`[Manual]` en el menú del equipo)

Para recibir un fax en modo Manual, levante el auricular del teléfono externo conectado al equipo.

Cuando escuche los tonos de fax (pitidos cortos repetidos), pulse los botones de la tabla para recibir el fax. Utilice la función de Detección de fax para recibir faxes cuando haya levantado un auricular en la misma línea que la que usa el equipo.

| Modelos aplicables | Para recibir el fax |
|---|---|
| Para modelos MFC | `Inicio de fax` y, a continuación, `Recibir` |

**Modo TAD externo**

(`[Contestador ext.]` en el menú del equipo)

El modo TAD externo permite que un contestador externo se haga cargo de las llamadas entrantes.

Las llamadas entrantes serán tratadas de las siguientes maneras:

- Los faxes se reciben automáticamente.
- Quienes realicen llamadas de voz podrán grabar un mensaje en el TAD externo.

## Información relacionada

- Configuración del modo de recepción

# Seleccione el modo de recepción correcto

**Modelos relacionados**: MFC-L5700DN/MFC-L5750DW/MFC-L6800DW/MFC-L6900DW

Debe seleccionar un modo de recepción adecuado a los dispositivos externos y los servicios telefónicos que tenga en su línea.

Por defecto, el equipo recibirá automáticamente cualquier fax que se le envíe. El diagrama siguiente le ayudará a seleccionar el modo correcto.

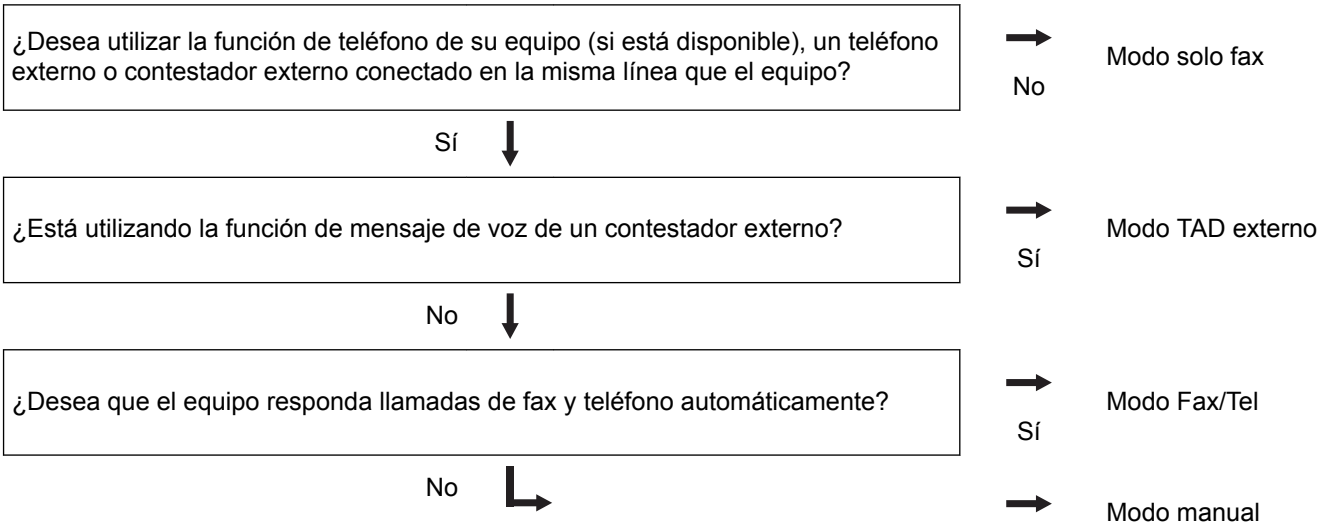


1. Pulse [Configurar] > [Todos ajustes] > [Fax] > [Conf.recepción] > [Modo recepción].
2. Pulse [Fax], [Fax/Tel], [Contestador ext.] o [Manual].
3. Pulse .

## Información relacionada

- Configuración del modo de recepción
- Problemas de teléfono y fax

# Establecer el número de timbres antes de que el equipo responda (retardo de timbre)

**Modelos relacionados**: MFC-L5700DN/MFC-L5750DW/MFC-L6800DW/MFC-L6900DW

Cuando alguien llama a su equipo, oirá el tono de timbre normal de teléfono. El número de timbres se define en la opción de retardo de timbre.

- El ajuste del retardo del timbre define el número de veces que el equipo suena antes de contestar en el modo solo fax y en el modo Fax/Tel.
- Si tiene teléfonos externos o extensiones telefónicas en la misma línea que el equipo, seleccione el número máximo de timbres.

1. Pulse [Configurar] > [Todos ajustes] > [Fax] > [Conf.recepción] > [Núm. timbres].
2. Deslice el dedo hacia arriba o hacia abajo, o bien pulse ▲ o ▼, para seleccionar el número de timbres que desee y, a continuación, púlselo.

Si selecciona [0], el equipo responderá inmediatamente y la línea no sonará en absoluto (disponible solamente en algunos países).

3. Pulse .

## Información relacionada

- Configuración del modo de recepción
- Problemas de teléfono y fax

# Establecimiento de la duración del timbre F/T (doble timbre rápido)

**Modelos relacionados**: MFC-L5700DN/MFC-L5750DW/MFC-L6800DW/MFC-L6900DW

Cuando establezca el modo de recepción a modo Fax/Tel, si la llamada es un fax, el equipo lo recibirá automáticamente. Sin embargo, si es una llamada de voz, el equipo hará sonar el timbre F/T (doble timbre rápido) durante el tiempo establecido en el ajuste de duración del timbre F/T. Si oye el timbre F/T, significa que en la línea hay una llamada de voz.

- La función de tiempo de timbre F/T funciona cuando establece el modo Fax/Tel como modo de recepción.

Como el timbre F/T es emitido por el equipo, los teléfonos externos y extensiones telefónicas no sonarán; no obstante, puede responder a la llamada en cualquier teléfono.

1. Pulse [Configurar] > [Todos ajustes] > [Fax] > [Conf.recepción] > [Dur.Timbre F/T].
2. Pulse durante cuánto tiempo sonará el equipo para alertarle de que tiene una llamada de voz.
3. Pulse .

Incluso aunque quien hace el envío cuelgue durante el semitimbre/doble timbre, el equipo continuará con la llamada durante el tiempo establecido.

## Información relacionada

- Configuración del modo de recepción

# Establecimiento de detección de fax

**Modelos relacionados**: MFC-L5700DN/MFC-L5750DW/MFC-L6800DW/MFC-L6900DW

**Si detección de fax está activada:** El equipo puede recibir llamadas de fax automáticamente, incluso aunque el usuario responda a la llamada. Cuando vea `[Recibiendo]` en la pantalla LCD u oiga "chirridos" en la línea telefónica por el auricular que use, limítese a poner el auricular otra vez en su sitio. El equipo hará el resto.

**Si detección de fax está desactivada:** si se encuentra junto al equipo y responde a una llamada de fax descolgando el auricular, pulse los botones de la siguiente tabla para recibir el fax. Si responde a una extensión telefónica o teléfono externo, pulse ***51**.

| Modelos aplicables | Para recibir el fax |
|---|---|
| MFC-L5700DN/MFC-L5750DW/MFC-L6800DW/ MFC-L6900DW | `Inicio de fax` y, a continuación, `Recibir` |

- Si esta función está establecida como `[Sí]`, pero el equipo no toma una llamada de fax cuando responde desde una extensión telefónica o un teléfono externo, marque el código de activación remota ***51**.
- Si envía faxes desde un ordenador situado en la misma línea telefónica y el equipo los intercepta, cambie detección de fax a `[No]`.

1. Pulse `[Configurar]` > `[Todos ajustes]` > `[Fax]` > `[Conf.recepción]` > `[Detección fax]`.
2. Pulse `[Sí]` o `[No]`.
3. Pulse .

## Información relacionada

- Configuración del modo de recepción
- Manejo desde teléfonos externos y de extensión

# Reduzca el tamaño de página de un fax entrante demasiado grande

**Modelos relacionados**: MFC-L5700DN/MFC-L5750DW/MFC-L6800DW/MFC-L6900DW

Si activa la función de reducción automática, el equipo reduce cada página de un fax entrante para ajustar el papel. El equipo calculará el porcentaje de reducción mediante el tamaño de página del fax y su configuración de tamaño de papel.

1. Pulse [Configurar] > [Todos ajustes] > [Fax] > [Conf.recepción] > [Reducción auto].
2. Pulse [Sí] o [No].
3. Pulse .

## Información relacionada

- Configuración del modo de recepción

# Defina la impresión a 2 caras para Faxes recibidos

**Modelos relacionados**: MFC-L5700DN/MFC-L5750DW/MFC-L6800DW/MFC-L6900DW

El equipo imprime faxes recibidos en ambas caras del papel cuando [Ambas caras] está definido en [Sí].

- Utilice papel de tamaño A4 (de 60 a 105 g/m$^2$) para esta función.
- Si está activado impresión a 2 caras, los faxes entrantes se reducen automáticamente para ajustar el papel a la bandeja de papel.

1. Pulse [Configurar] > [Todos ajustes] > [Fax] > [Conf.recepción] > [Ambas caras].
2. Pulse [Sí] o [No].
3. Pulse .

## Información relacionada

- Configuración del modo de recepción

# Establecimiento del sello de recepción de fax

**Modelos relacionados**: MFC-L5700DN/MFC-L5750DW/MFC-L6800DW/MFC-L6900DW

Puede configurar el equipo para que imprima la fecha y la hora de recepción en el centro de la parte superior de cada página de fax recibida.

- Asegúrese de haber establecido correctamente la fecha y la hora en el equipo.
- La fecha y la hora de recepción no aparecerán cuando use fax por Internet.

1. Pulse [Configurar] > [Todos ajustes] > [Fax] > [Conf.recepción] > [Sello recepción fax].
2. Pulse [Sí] o [No].
3. Pulse .

## Información relacionada

- Configuración del modo de recepción

# Recibir un fax al final de una conversación telefónica

**Modelos relacionados**: MFC-L5700DN/MFC-L5750DW/MFC-L6800DW/MFC-L6900DW

Si habla con un teléfono conectado a su equipo Brother y la otra parte también habla con un teléfono conectado a su equipo de fax, al final de la conversación, la otra parte puede enviarle un fax antes de que ambos cuelguen.

La unidad ADF del equipo debe estar vacía.

1. Pida al interlocutor que coloque el documento en su equipo y que pulse el botón de inicio o de envío.
2. Cuando oiga los tonos CNG (pitidos repetidos lentamente), pulse `[Inicio de fax]`.

Si el equipo tiene la opción de remarcación automática activada, espere a que haya terminado y vuelva a intentarlo.

3. Pulse `[Recibir]` para recibir un fax.
4. Cuelgue el auricular externo.

## Información relacionada

- Configuración del modo de recepción

# Opciones de recepción en memoria (Fax remoto)

Use las opciones de recepción en memoria (Fax remoto) para dirigir los faxes entrantes cuando no se encuentre cerca del equipo. Solo puede utilizar una opción de recepción en memoria cada vez.

La recepción en memoria (Fax remoto) puede configurarse en:

- Reenvío de faxes
- Almacenamiento de faxes
- Recepción PC-Fax
- Reenvío a la nube

  El equipo reenvía los faxes recibidos a servicios en línea. Información más detallada ➤➤ *Guía de Web Connect*
- Desactivado

- Reenviar faxes recibidos a otro equipo
- Almacenar faxes entrantes en la memoria del equipo
- Cambiar opciones de memoria de recepción
- Apague memoria de recepción
- Imprimir un fax guardado en la memoria del equipo
- Utilizar la recepción PC-Fax para transferir faxes recibidos al ordenador (solo Windows)

# Reenviar faxes recibidos a otro equipo

**Modelos relacionados**: MFC-L5700DN/MFC-L5750DW/MFC-L6800DW/MFC-L6900DW

Utilice la función de reenvío de fax para reenviar automáticamente los faxes entrantes a otro equipo.

1. Pulse [Configurar] > [Todos ajustes] > [Fax] > [Conf.recepción] > [Recep. memoria].
2. Pulse [Reenvío fax].
3. Realice una de las siguientes acciones:
   - Pulse [Manual] para introducir el número de reenvío de faxes (hasta 20 dígitos) mediante la pantalla LCD.

     Pulse [OK].

     Para reenviar un fax mediante una dirección de correo electrónico, pulse , introduzca la dirección de correo electrónico y pulse [OK].

     (En determinados modelos, debe descargar la aplicación de fax por Internet para poder usar las funciones de fax por Internet y escaneado a servidor de correo electrónico).
   - Deslice el dedo hacia arriba o hacia abajo, o bien pulse ▲ o ▼, para desplazarse hasta llegar al número de fax o dirección de correo electrónico al que desea que se reenvíen sus faxes.

     Pulse el número de fax o la dirección de correo electrónico que desee.

## NOTA

- Pulse [Impr. faxes: Sí] o [Impr. faxes: No]. Si selecciona [Impr. faxes: Sí], el equipo también imprime una copia de faxes recibidos en su equipo.

4. Pulse .

## Información relacionada

- Opciones de recepción en memoria (Fax remoto)

# Almacenar faxes entrantes en la memoria del equipo

**Modelos relacionados**: MFC-L5700DN/MFC-L5750DW/MFC-L6800DW/MFC-L6900DW

Use la función de almacenamiento de faxes para almacenar los faxes entrantes en la memoria del equipo. Recupere sus mensajes de fax almacenados desde un equipo de fax en otra ubicación a través de los comandos de recuperación remota. El equipo imprimirá una copia de seguridad de cada fax almacenado.

1. Pulse [Configurar] > [Todos ajustes] > [Fax] > [Conf.recepción] > [Recep. memoria].
2. Deslice el dedo hacia arriba o hacia abajo, o bien pulse ▲ o ▼, para mostrar la opción [Almacenado fax] y, a continuación, pulse [Almacenado fax].
3. Pulse .

## Información relacionada

- Opciones de recepción en memoria (Fax remoto)
- Cómo el equipo Brother recibe un fax por Internet (I-Fax)

# Cambiar opciones de memoria de recepción

**Modelos relacionados**: MFC-L5700DN/MFC-L5750DW/MFC-L6800DW/MFC-L6900DW

Si hay faxes recibidos en la memoria del equipo cuando cambie las operaciones de fax remoto, en la pantalla LCD aparecerá una de las preguntas siguientes:

**Si los faxes recibidos ya se han imprimido automáticamente, la pantalla LCD mostrará [¿Borrar todos los documentos?]**

- Realice una de las siguientes acciones:
  - Si pulsa [Sí], los faxes de la memoria se eliminarán antes de cambiar el ajuste.
  - Si pulsa [No], los faxes de la memoria se eliminarán y el ajuste no se cambiará.

**Si los faxes sin imprimir están en la memoria del equipo, la pantalla LCD mostrará [¿Imprimir todos los faxes?]**

- Realice una de las siguientes acciones:
  - Si pulsa [Sí], los faxes de la memoria se imprimirán antes de cambiar el ajuste.
  - Si pulsa [No], los faxes de la memoria no se imprimirán y el ajuste no se cambiará.

**Si los faxes recibidos permanecen en la memoria del equipo cuando cambie a [Recibir PC Fax] desde otra opción ([Reenvío fax], o [Almacenado fax]).**

- Pulse [<USB>] o el nombre del ordenador si está en una red y, a continuación, pulse [OK].

  En la pantalla LCD aparecerá:

  **[Enviar Fax a PC?]**

  - Si pulsa [Sí], los faxes de la memoria se enviarán a su ordenador antes de cambiar el ajuste. Se le preguntará si desea activar Impresión de reserva.
  - Si pulsa [No], los faxes de la memoria se eliminarán y el ajuste no se cambiará.

## Información relacionada

- Opciones de recepción en memoria (Fax remoto)

# Apague memoria de recepción

**Modelos relacionados**: MFC-L5700DN/MFC-L5750DW/MFC-L6800DW/MFC-L6900DW

Apague memoria de recepción si no desea que el equipo guarde o transfiera faxes entrantes.

1. Pulse [Configurar] > [Todos ajustes] > [Fax] > [Conf.recepción] > [Recep. memoria].
2. Pulse [No].

La pantalla LCD le ofrecerá opciones si aún existen faxes recibidos en la memoria del equipo.

3. Pulse .

## Información relacionada

- Opciones de recepción en memoria (Fax remoto)

# Imprimir un fax guardado en la memoria del equipo

**Modelos relacionados**: MFC-L5700DN/MFC-L5750DW/MFC-L6800DW/MFC-L6900DW

Si selecciona [Almacenado fax], aún puede imprimir un fax desde la memoria si está en su equipo.

1. Pulse [Configurar] > [Todos ajustes] > [Fax] > [Imprimir doc.].
2. Pulse [Sí].

## Información relacionada

- Opciones de recepción en memoria (Fax remoto)

# Utilizar la recepción PC-Fax para transferir faxes recibidos al ordenador (solo Windows)

**Modelos relacionados**: MFC-L5700DN/MFC-L5750DW/MFC-L6800DW/MFC-L6900DW

Encienda la función de recepción PC-Fax, guarde automáticamente faxes entrantes en la memoria del equipo y, a continuación, envíelos a su ordenador. Utilice el ordenador para ver y almacenar estos faxes.

Para transferir los faxes recibidos al ordenador, ejecute el software de recepción de PC-Fax en el mismo.

Incluso aunque tenga el ordenador apagado (por la noche o durante el fin de semana, por ejemplo), el equipo recibirá los faxes y los almacenará en la memoria.

Cuando encienda el ordenador y el software de recepción PC-FAX esté en marcha, el equipo transferirá los faxes al ordenador.

Si selecciona [Impr. faxes: Sí], el equipo también imprimirá los faxes.

1. Pulse [Configurar] > [Todos ajustes] > [Fax] > [Conf.recepción] > [Recibir PC Fax].
2. Pulse [Sí] y, a continuación, siga las instrucciones que aparecen en la pantalla LCD.

- Antes de instalar en el ordenador el software de recepción PC-FAX, debe instalar MFL-Pro Suite. Asegúrese de que el ordenador esté conectado y encendido.
- El software de recepción de PC-FAX no está disponible en sistemas operativos Macintosh.
- Si recibe un mensaje de error y el equipo no puede imprimir los faxes de la memoria, puede usar esta opción para transferirlos al ordenador.

3. Pulse [<USB>] o el nombre del ordenador en el que desee recibir los faxes, si se encuentra en una red y, a continuación, pulse [OK].
4. Pulse [Impr. faxes: Sí] o [Impr. faxes: No].
5. Pulse .

## Información relacionada

- Opciones de recepción en memoria (Fax remoto)
- Transferencia de faxes al ordenador
- Recepción de faxes mediante la recepción PC-FAX (Windows)

# Recuperación de fax remota

Use la recuperación remota para llamar a su equipo desde cualquier equipo de teléfono o de fax de marcación por tonos y, a continuación, utilice un código de acceso remoto y comandos remotos para recuperar mensajes de fax.

- Definir un código de acceso remoto
- Utilizar código de acceso remoto
- Comandos de recuperación remota
- Reenviar faxes remotamente
- Cambiar el número de reenvío de fax

# Definir un código de acceso remoto

**Modelos relacionados**: MFC-L5700DN/MFC-L5750DW/MFC-L6800DW/MFC-L6900DW

Ajuste un código de acceso remoto para acceder y controlar su equipo Brother incluso cuando está lejos de él.

Antes de usar el acceso remoto y las funciones de recuperación, debe definir su propio código. El código predeterminado de fábrica es el código inactivo (---*).

1. Pulse [Configurar] > [Todos ajustes] > [Fax] > [Acceso remoto].
2. Introduzca un código de tres dígitos con los números del [0] al [9], [*] o [#] mediante la pantalla LCD (el "*" predefinido no se puede cambiar) y, a continuación, pulse [OK].

- NO utilice el mismo código que empleó como código de activación remota (*51) o código de desactivación remota (#51).
- Para desactivar el código, pulse y manténgalo pulsado para restaurar el ajuste inactivo (---*), y pulse después [OK].

3. Pulse .

## Información relacionada

- Recuperación de fax remota

# Utilizar código de acceso remoto

**Modelos relacionados**: MFC-L5700DN/MFC-L5750DW/MFC-L6800DW/MFC-L6900DW

1. Marque su número de fax desde un teléfono u otro equipo de fax mediante marcación por tonos.
2. Cuando su equipo responda, introduzca inmediatamente el código de acceso remoto (tres dígitos seguidos de *).
3. El equipo indicará si ha recibido mensajes:
   - Un pitido largo: mensajes de fax
   - Ningún pitido: ningún mensaje
4. Cuando el equipo emita dos pitidos cortos, introduzca un comando.
   - El equipo colgará si deja pasar más de 30 segundos sin introducir ningún comando.
   - El equipo pitará tres veces si introduce un comando no válido.
5. PUlse 9 0 para reiniciar el equipo una vez haya terminado.
6. Cuelgue.
   - Si su equipo está configurado en el modo manual y desea usar las funciones de recuperación remota, espere unos 100 segundos después de empezar el timbre, y, a continuación, introduzca el código de acceso remoto en un plazo de 30 segundos.
   - En algunos países, esta función no estará disponible o no será ofrecida por su compañía telefónica local.

## Información relacionada

- Recuperación de fax remota

# Comandos de recuperación remota

**Modelos relacionados**: MFC-L5700DN/MFC-L5750DW/MFC-L6800DW/MFC-L6900DW

Utilice los comandos remotos de esta tabla para acceder a las opciones y los comandos de fax cuando no esté cerca del equipo Brother. Cuando llame al equipo e introduzca el código de acceso remoto (tres dígitos seguidos de *), el sistema emitirá dos pitidos cortos, tras lo cual debe introducir un comando remoto (columna 1) seguido de una de las opciones (columna 2) disponibles para ese comando.

| Comandos remoto | Opciones | Detalles de la operación |
|---|---|---|
| **95** | **Cambiar la configuración de reenvío de faxes o de almacenamiento de faxes** | |
| | 1 Desactivado | Se puede seleccionar *Desactivado* después de haber recuperado o borrado todos los mensajes. |
| | 2 Reenvío de faxes | Un pitido largo significa que el cambio ha sido aceptado. Si oye tres pitidos cortos, no puede hacer el cambio porque algo no ha sido configurado (por ejemplo, no se ha registrado ningún número de reenvío de faxes). Deberá registrar su número de reenvío de faxes introduciendo un 4. Una vez registrado el número, el reenvío de faxes funcionará. |
| | 4 Número de reenvío de faxes | |
| | 6 Almacenamiento de faxes | |
| **96** | **Recuperación de fax** | |
| | 2 Recuperación de todos los faxes | Introduzca el número de fax de un equipo de fax remoto para recuperar los mensajes de fax almacenados. |
| | 3 Borrar los faxes de la memoria | Si oye un pitido largo, los mensajes de fax han sido borrados de la memoria. |
| **97** | **Comprobar el estado de la recepción** | |
| | 1 Fax | Compruebe si el equipo ha recibido algún fax. En caso afirmativo, oirá un pitido largo. De lo contrario, oirá tres pitidos cortos. |
| **98** | **Cambiar el modo de recepción** | |
| | 1 TAD externo | Un pitido largo significa que el cambio ha sido aceptado. |
| | 2 Fax/Tel | |
| | 3 Solo fax | |
| **90** | **Salir** | Marque **9 0** para detener la recuperación remota. Espere a que suene el pitido largo y cuelgue a continuación. |

## Información relacionada

- Recuperación de fax remota

# Reenviar faxes remotamente

**Modelos relacionados**: MFC-L5700DN/MFC-L5750DW/MFC-L6800DW/MFC-L6900DW

Llame a su equipo Brother desde cualquier teléfono de marcación por tonos o equipo de fax para reenviar faxes entrantes a otro equipo.

Debe activar almacenamiento de fax para utilizar esta función.

1. Marque su número de fax.
2. Cuando su equipo responda, introduzca el código de acceso remoto (tres dígitos seguidos de *). Si oye un pitido largo, tiene mensajes.
3. Cuando oiga dos pitidos cortos, pulse 9 6 2.
4. Espere al pitido largo y, a continuación, use el teclado de marcación para introducir el número del equipo de fax remoto al que desee que se envíen sus faxes seguido de ## (hasta 20 dígitos).

No podrá usar * ni # como números para la marcación. Sin embargo, podrá pulsar # si desea generar una pausa.

5. Cuelgue cuando se haya oído el pitido del equipo. Su equipo llamará al otro equipo de fax, el cual imprimirá los mensajes de fax a continuación.

## Información relacionada

- Recuperación de fax remota

# Cambiar el número de reenvío de fax

**Modelos relacionados**: MFC-L5700DN/MFC-L5750DW/MFC-L6800DW/MFC-L6900DW

Puede cambiar su número de reenvío de fax desde otro teléfono de marcación por tonos o equipo de fax.

1. Marque su número de fax.
2. Cuando su equipo responda, introduzca el código de acceso remoto (tres dígitos seguidos de *). Si oye un pitido largo, tiene mensajes.
3. Cuando oiga dos pitidos cortos, pulse 9 5 4.
4. Espere el pitido largo, introduzca el nuevo número (hasta 20 dígitos) del equipo de fax remoto al que desea que se reenvíen los faxes mediante el teclado de marcación y, a continuación, pulse ##.

   Oirá un pitido largo.

   No podrá usar * ni # como números para la marcación. Sin embargo, podrá pulsar # si desea generar una pausa.

5. Si oye dos pitidos cortos, pulse 9 0 para detener el acceso remoto cuando haya finalizado.
6. Cuelgue cuando se haya oído el pitido del equipo.

## Información relacionada

- Recuperación de fax remota

# Operaciones de voz y números de fax


- Operaciones de voz
- Almacenamiento de números de fax
- Creación de grupos para multienvío
- Combinación de números de la libreta de direcciones

# Operaciones de voz

- Responder a una llamada de voz en modo de recepción Fax/Tel

# Responder a una llamada de voz en modo de recepción Fax/Tel

**Modelos relacionados**: MFC-L5700DN/MFC-L5750DW/MFC-L6800DW/MFC-L6900DW

Cuando el equipo se encuentra en modo Fax/Tel, usará el timbre F/T (doble timbre rápido) para avisar de que hay que responder a una llamada de voz.

Si está junto al equipo, descuelgue el auricular del teléfono externo y pulse el botón que se indica en la siguiente tabla para responder:

| Modelos aplicables | Para responder a una llamada de voz |
|---|---|
| MFC-L5700DN/MFC-L5750DW/MFC-L6800DW/ MFC-L6900DW | `Responder` |

Si se encuentra cerca de una extensión telefónica, descuelgue el auricular mientras suena el timbre de fax/teléfono y, a continuación, pulse #51 entre los dobles timbres rápidos. Si no contesta nadie o alguien quiere enviarle un fax, devuelva la llamada al equipo pulsando *51.

## Información relacionada

- Operaciones de voz

# Almacenamiento de números de fax

- Almacenamiento de números en la libreta de direcciones
- Cambiar o eliminar nombres o números de la libreta de direcciones
- Cómo insertar texto en el equipo Brother

# Almacenamiento de números en la libreta de direcciones

**Modelos relacionados**: MFC-L5700DN/MFC-L5750DW/MFC-L6800DW/MFC-L6900DW

1. Pulse [Fax] > [Libreta direccion.].
2. Siga estos pasos:
   a. Pulse [Editar].
   b. Pulse [Añadir dir. nueva].
   c. Pulse [Nomb].
   d. Introduzca el nombre (hasta 16 caracteres) utilizando la pantalla LCD y, a continuación, pulse [OK].
   e. Pulse [Dirección].
   f. Introduzca el número de fax o de teléfono (hasta 20 caracteres) en la pantalla LCD y, a continuación, pulse [OK].

   - Para almacenar una dirección de correo electrónico y utilizarla con las funciones de fax por Internet o de escaneado a servidor de correo electrónico, pulse , introduzca la dirección de correo electrónico y pulse [OK].

     (En determinados modelos, debe descargar la aplicación de fax por Internet para poder usar las funciones de fax por Internet y escaneado a servidor de correo electrónico).

   g. Pulse [OK].

   Para grabar otro número en la libreta de direcciones, repita estos pasos.
3. Pulse .

## Información relacionada

- Almacenamiento de números de fax
- Almacenamiento en la libreta de direcciones de números de llamadas salientes

# Almacenamiento en la libreta de direcciones de números de llamadas salientes

**Modelos relacionados**: MFC-L5700DN/MFC-L5750DW/MFC-L6800DW/MFC-L6900DW

Puede guardar números de la libreta de direcciones del historial de llamadas entrantes.

1. Pulse [Fax] > [Historial de llamadas] > [Llamada saliente].
2. Deslice el dedo hacia arriba o hacia abajo, o bien pulse ▲ o ▼, para ver el número que desee y, a continuación, púlselo.
3. Pulse [Editar] > [Añadir a libreta d direcciones] > [Nomb].

   Para borrar el número, pulse [Editar] > [Eliminar]. Pulse [Sí] para confirmar.

4. Introduzca el nombre (hasta 16 caracteres) mediante la pantalla LCD.
5. Pulse [OK].
6. Pulse [OK] para confirmar el número de fax o teléfono que desee almacenar.
7. Pulse .

## Información relacionada

- Almacenamiento de números en la libreta de direcciones

# Cambiar o eliminar nombres o números de la libreta de direcciones

**Modelos relacionados**: MFC-L5700DN/MFC-L5750DW/MFC-L6800DW/MFC-L6900DW

1. Pulse [Fax] > [Libreta direccion.] > [Editar].
2. Realice una de las siguientes acciones:
   - Pulse [Cambiar] para editar los nombres o números de teléfono o fax.

     Deslice el dedo hacia arriba o hacia abajo, o bien pulse ▲ o ▼ para ir al número que desee cambiar, y, a continuación, púlselo.

     - Para modificar el nombre, pulse [Nomb]. Introduzca el nuevo nombre (hasta 16 caracteres) utilizando la pantalla LCD y, a continuación, pulse [OK].
     - Para cambiar el número de fax o teléfono, pulse [Dirección]. Introduzca el nuevo número de fax o teléfono (hasta 20 dígitos) mediante la pantalla LCD y, a continuación, pulse [OK].

     Pulse [OK] para finalizar.

     Cómo introducir texto:

     Para cambiar un carácter, pulse ◀ o ▶ para situar el cursor de forma que resalte el carácter incorrecto y, a continuación, pulse .

     Introduzca el carácter nuevo.

   - Para eliminar números, pulse [Eliminar].
     - Seleccione los números de teléfono o fax que desea eliminar pulsándolos para mostrar una marca de verificación roja y, a continuación, pulse [OK].
3. Pulse .

## Información relacionada

- Almacenamiento de números de fax

# Creación de grupos para multienvío

**Modelos relacionados**: MFC-L5700DN/MFC-L5750DW/MFC-L6800DW/MFC-L6900DW

Un grupo, que se puede guardar en la libreta de direcciones (Números de 1 marcación o Marcación rápida en algunos modelos) permite enviar el mismo mensaje de fax a muchos números de fax.

Primero debe almacenar cada número de fax en la libreta de direcciones. A continuación, puede incluirlos como números en un grupo. Cada grupo ocupa un número de la libreta de direcciones (Números de 1 marcación o Marcación rápida en algunos modelos).

| Modelos aplicables | Máximo número de grupos | Máxima cantidad de números en un grupo grande |
|---|---|---|
| MFC-L5700DN/MFC-L5750DW/ MFC-L6800DW/MFC-L6900DW | 20 grupos | 299 números |

1. Pulse [Fax] > [Libreta direccion.].
2. Siga estos pasos:
   a. Pulse [Editar] > [Conf. grupos] > [Nomb].
   b. Introduzca el nombre de grupo (hasta 16 caracteres) utilizando la pantalla LCD y, a continuación, pulse [OK].
   c. Pulse [Añadir / Eliminar].
   d. Añada números de la libreta de direcciones al grupo pulsándolos de modo que muestren una marca roja y, a continuación, pulse [OK].
   e. Lea y confirme la lista de nombres y números que haya elegido y pulse después [OK] para grabar el grupo.

   Para grabar otro grupo para multienvíos, repita estos pasos.
3. Pulse .

## Información relacionada

- Operaciones de voz y números de fax
- Modificación del nombre de un grupo
- Borrado de un grupo
- Adición o borrado de miembros en un grupo

# Modificación del nombre de un grupo

**Modelos relacionados**: MFC-L5700DN/MFC-L5750DW/MFC-L6800DW/MFC-L6900DW

1. Pulse [Fax] > [Libreta direccion.] > [Editar] > [Cambiar].
2. Deslice el dedo hacia arriba o hacia abajo, o bien pulse ▲ o ▼, para ir al grupo que desee y, a continuación, pulse su nombre.
3. Pulse [Nomb].
4. Introduzca el nuevo nombre de grupo (hasta 16 caracteres) utilizando la pantalla LCD y, a continuación, pulse [OK].

Cómo cambiar el nombre almacenado:

Para cambiar un carácter, pulse ◀ o ▶ para situar el cursor de forma que resalte el carácter incorrecto y, a continuación, pulse .

Introduzca el carácter nuevo.

5. Pulse [OK].
6. Pulse .

## Información relacionada

- Creación de grupos para multienvío

# Borrado de un grupo

**Modelos relacionados**: MFC-L5700DN/MFC-L5750DW/MFC-L6800DW/MFC-L6900DW

1. Pulse [Fax] > [Libreta direccion.] > [Editar] > [Eliminar].
2. Deslice el dedo hacia arriba o hacia abajo, o bien pulse ▲ o ▼, para ir al grupo que desee y, a continuación, pulse su nombre.
3. Pulse [OK].
4. Pulse .

## Información relacionada

- Creación de grupos para multienvío

# Adición o borrado de miembros en un grupo

**Modelos relacionados**: MFC-L5700DN/MFC-L5750DW/MFC-L6800DW/MFC-L6900DW

1. Pulse [Fax] > [Libreta direccion.] > [Editar] > [Cambiar].
2. Deslice el dedo hacia arriba o hacia abajo, o bien pulse ▲ o ▼, para ir al grupo que desee y, a continuación, pulse su nombre.
3. Deslice el dedo hacia arriba o hacia abajo, o bien pulse ▲ o ▼, para mostrar la opción [Añadir / Eliminar] y, a continuación, pulse [Añadir / Eliminar].
4. Deslice el dedo hacia arriba o hacia abajo, o bien pulse ▲ o ▼, para ir al número que desee añadir o borrar.
5. Haga lo siguiente en cada número que desea cambiar:
   - Para añadir un número al grupo, pulse la casilla de verificación del número para agregar una marca de verificación.
   - Para eliminar un número del grupo, pulse la casilla de verificación del número para eliminar la marca de verificación.
6. Pulse [OK].
7. Pulse [OK].
8. Pulse .

## Información relacionada

- Creación de grupos para multienvío

# Combinación de números de la libreta de direcciones

**Modelos relacionados**: MFC-L5700DN/MFC-L5750DW/MFC-L6800DW/MFC-L6900DW

A veces puede resultar conveniente tener la posibilidad de seleccionar entre diferentes compañías de larga distancia al enviar un fax. Las tarifas pueden variar en función del tiempo y del destino. Para aprovechar las tarifas bajas, puede almacenar los códigos de acceso de las compañías de larga distancia y los números de las tarjetas de crédito como números en la libreta de direcciones.

Puede almacenar estas secuencias largas de marcación dividiéndolas y definiéndolas como números distintos de la libreta de direcciones en cualquier combinación. Incluso puede incluir marcación manual mediante el teclado de marcación.

Por ejemplo: es posible que haya guardado “01632” y “960555” en su equipo tal como se muestra en la siguiente tabla.

| Modelos aplicables | “01632” guardado en | “960555” guardado en |
|---|---|---|
| MFC-L5700DN/MFC-L5750DW/ MFC-L6800DW/MFC-L6900DW | Libreta de direcciones: Brother 1 | Libreta de direcciones: Brother 2 |

Puede utilizarlos para marcar “01632-960555” con el siguiente procedimiento.

1. Pulse [Fax] > [Libreta direccion.].
2. Deslice el dedo hacia arriba o hacia abajo, o bien pulse ▲ o ▼, para ir al número de Brother 1.
3. Pulse el número.
4. Pulse [Aplicar].
5. Pulse [Libreta direccion.].
6. Pulse [OK].
7. Deslice el dedo hacia arriba o hacia abajo, o bien pulse ▲ o ▼, para ir al número de Brother 2.
8. Pulse el número.
9. Pulse [Aplicar].
10. Pulse [Inicio de fax].

    El equipo marcará “01632-960555”.

Para cambiar un número de forma temporal, puede cambiar parte del número marcándolo en la pantalla LCD. Por ejemplo, para cambiar el número a “01632-960556”, puede introducir el número (Brother 1: 01632) utilizando la libreta de direcciones, pulse [Aplicar] y, a continuación, pulse 960556 utilizando la pantalla LCD.

Si necesita esperar otro tono de marcación u otra señal en algún momento de la secuencia de marcación, cree una pausa en el número pulsando [Pausa].

## Información relacionada

- Operaciones de voz y números de fax

# Servicios telefónicos y dispositivos externos


- Definir el tipo de línea telefónica
- TAD externo (contestador automático)
- Teléfonos externos y extensiones telefónicas
- Conexiones de líneas múltiples (PBX)

# Definir el tipo de línea telefónica

**Modelos relacionados**: MFC-L5700DN/MFC-L5750DW/MFC-L6800DW/MFC-L6900DW

Si va a conectar el equipo a una línea que tiene la función PBX o ISDN para enviar y recibir faxes, debe seleccionar un tipo de línea telefónica que coincida con las funciones de su línea.

1. Pulse [Configurar] > [Todos ajustes] > [Conf. inicial] > [Conex. telef.].
2. Pulse [Normal], [Centralita], o [RDSI].
3. Si seleccionó [Centralita], lleve a cabo los siguientes pasos:
   a. Pulse [Sí] o [Siempre].

   - Si selecciona [Sí], el equipo marca un número de prefijo antes del número de fax sólo cuando se pulsa [R].
   - Si selecciona [Siempre], el equipo marca siempre un número de prefijo antes del número de fax.

   b. Pulse [Marcar prefijo].
   c. Introduzca un número de prefijo mediante la pantalla LCD y, a continuación, pulse [OK].

   Utilice los números de 0 a 9, #, * y !. No se puede usar ! con otros números o caracteres.

4. Pulse .

## Información relacionada

- Servicios telefónicos y dispositivos externos
- PBX y TRANSFER

# PBX y TRANSFER

**Modelos relacionados**: MFC-L5700DN/MFC-L5750DW/MFC-L6800DW/MFC-L6900DW

El ajuste predeterminado `[Conex. telef.]` del equipo está configurado de forma predeterminada en `[Normal]`, lo que le permite conectarse a una línea PSTN estándar (Red telefónica pública). No obstante, muchas oficinas utilizan un sistema telefónico centralizado o una centralita privada (PBX). Puede conectar el equipo a la mayoría de los tipos de PBX. La función de rellamada del equipo solo admite la rellamada por interrupción temporal (TBR). La TBR funciona con la mayoría de los sistemas de centralita PBX, lo que le permitirá acceder a una línea exterior o transferir llamadas a otra extensión. Para utilizar esta función, pulse el botón de la tabla.

| Modelos aplicables | Para utilizar la función de rellamada del equipo |
|---|---|
| MFC-L5700DN/MFC-L5750DW/MFC-L6800DW/MFC-L6900DW | `R` |

Programe una pulsación del botón de la tabla como parte de un número guardado en la libreta de direcciones (números de 1 marcación y marcación rápida en algunos modelos). Al programar el número de la libreta de direcciones (número de 1 marcación y marcación rápida en algunos modelos), pulse el botón primero (la pantalla LCD muestra “!”) y, a continuación, introduzca el número de teléfono. Esto evita tener que pulsar el botón cada vez antes de marcar desde la libreta de direcciones (número de 1 marcación o marcación rápida). Su tipo de línea telefónica debe estar definida en PBX en el equipo para utilizar esta programación.

## Información relacionada

- Definir el tipo de línea telefónica

# TAD externo (contestador automático)

**Modelos relacionados**: MFC-L5700DN/MFC-L5750DW/MFC-L6800DW/MFC-L6900DW

Puede conectar un contestador automático externo (TAD) a la línea de su equipo. Cuando el TAD conteste a una llamada, el equipo "escuchará" los tonos CNG (llamada de fax) que envíe un equipo de envío de faxes. Si los detecta, el equipo se encargará de contestar a la llamada y de recibir el fax. Si no los detecta, el equipo dejará que el TAD registre un mensaje de voz y en la pantalla LCD aparecerá `[Teléfono]`.

El TAD externo debe responder a los cuatro tonos (recomendamos configurarlo en dos tonos). Ello se debe a que el equipo no puede oír tonos CNG hasta que el TAD externo haya cogido la llamada. El equipo remitente enviará tonos CNG solamente entre ocho y diez segundos más. No recomendamos usar la función de ahorro de tarifa en el TAD externo si necesita más de cuatro timbres para activarla.

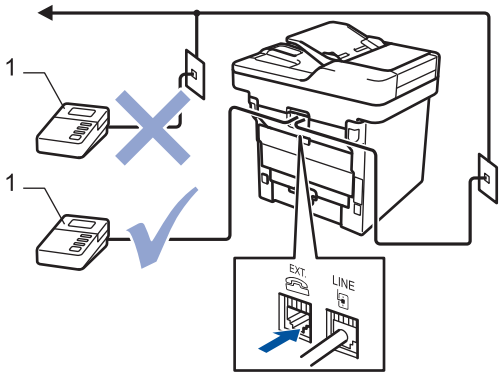


1 TAD

## IMPORTANTE

NO conecte el TAD en ningún otro lugar de la misma línea telefónica.

Si existen problemas en la recepción de faxes, reduzca el ajuste de retardo de timbre en el TAD externo.

## Información relacionada

- Servicios telefónicos y dispositivos externos
- Conectar un TAD externo
- Grabar un mensaje saliente (OGM) en el TAD externo

# Conectar un TAD externo

**Modelos relacionados**: MFC-L5700DN/MFC-L5750DW/MFC-L6800DW/MFC-L6900DW

1. Defina el TAD externo en uno o dos timbres. (El ajuste de número de timbres del equipo no se aplica).
2. Grabe un mensaje saliente en el TAD externo.
3. Defina el TAD para que responda llamadas.
4. Defina el modo de recepción de su equipo en `[Contestador ext.]`.

## Información relacionada

- TAD externo (contestador automático)

# Grabar un mensaje saliente (OGM) en el TAD externo

**Modelos relacionados**: MFC-L5700DN/MFC-L5750DW/MFC-L6800DW/MFC-L6900DW

1. Grabe 5 segundos de silencio al comienzo de su mensaje. Ello permite al equipo escuchar si hay tonos de fax.
2. Limite su discurso a 20 segundos.
3. Finalice el mensaje de 20 segundos con el código de activación remota para aquellos que envíen faxes manuales. Por ejemplo: “Tras el pitido, deje un mensaje o pulse *51 e inicio para enviar un fax.”

## NOTA

Recomendamos que comience su OGM con un silencio inicial de 5 segundos, porque el equipo no puede oír los tonos de fax si suena una voz en alto a la vez. Puede intentar omitir esta pausa, pero, si el equipo tiene problemas al recibir faxes, deberá grabar nuevamente el OGM para incluirla.

## Información relacionada

- TAD externo (contestador automático)

# Teléfonos externos y extensiones telefónicas


- Conectar un teléfono externo o extensión telefónica
- Manejo desde teléfonos externos y de extensión
- Si usa un auricular inalámbrico externo que no sea de Brother
- Uso de códigos remotos

# Conectar un teléfono externo o extensión telefónica

**Modelos relacionados**: MFC-L5700DN/MFC-L5750DW/MFC-L6800DW/MFC-L6900DW

Puede conectar un teléfono independiente a su equipo tal como se muestra en el diagrama siguiente.

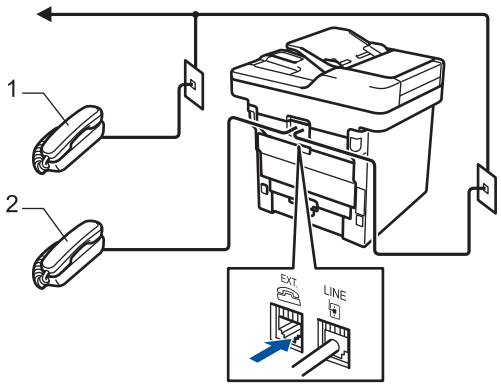


1 Extensión telefónica
2 Teléfono externo

Asegúrese de que utiliza un teléfono externo con un cable de no más de tres metros de largo.

## Información relacionada

- Teléfonos externos y extensiones telefónicas

# Manejo desde teléfonos externos y de extensión

**Modelos relacionados**: MFC-L5700DN/MFC-L5750DW/MFC-L6800DW/MFC-L6900DW

Si contesta una llamada de fax en un teléfono de extensión o en un teléfono externo, puede hacer que el equipo reciba el fax mediante el código de activación remota. Cuando marque el código de activación remota ***51**, el equipo empezará a recibir el fax.

Si el equipo contesta a una llamada de voz y emite seudotimbres/dobles timbres para avisarle, puede contestar a la llamada desde una extensión telefónica pulsando el código de desactivación remota **#51**.

## Si contesta una llamada y no hay nadie en la línea:

Debe entender que está recibiendo un fax manual.

Marque ***51** y espere el sonido o a que la pantalla LCD indique `[Recibiendo]`, y cuelgue entonces.

También puede usar la función de detección de fax para asegurarse de que el equipo conteste automáticamente la llamada.

## Información relacionada

- Teléfonos externos y extensiones telefónicas
- Establecimiento de detección de fax

# Si usa un auricular inalámbrico externo que no sea de Brother

**Modelos relacionados**: MFC-L5700DN/MFC-L5750DW/MFC-L6800DW/MFC-L6900DW

Si su teléfono inalámbrico que no es de Brother está conectado al cable de línea telefónica y normalmente lleva el auricular inalámbrico a otro lugar, es más cómodo responder llamadas durante el retardo de timbre.

Si permite que el equipo responda antes, debe acudir a él para poder pulsar `[Responder]` o **Tel/R** para transferir la llamada al auricular inalámbrico.

## Información relacionada

- Teléfonos externos y extensiones telefónicas

# Uso de códigos remotos

**Modelos relacionados**: MFC-L5700DN/MFC-L5750DW/MFC-L6800DW/MFC-L6900DW

## Código de activación remota

Si contesta una llamada de fax en una extensión telefónica o un teléfono externo, podrá hacer que el equipo reciba el fax marcando el código de activación remota ***51**. Espere a escuchar los pitidos y vuelva a colgar el auricular.

Si contesta una llamada de fax en un teléfono externo, podrá hacer que el equipo reciba el fax pulsando los botones de la siguiente tabla:

| Modelos aplicables | Para hacer que el equipo reciba el fax |
|---|---|
| MFC-L5700DN/MFC-L5750DW/MFC-L6800DW/MFC-L6900DW | `Inicio de fax` y, a continuación, `Recibir` |

## Código de desactivación remota

Si recibe una llamada de voz y el equipo está en modo F/T, empezará a sonar el timbre F/T (doble timbre rápido) tras el retardo inicial del timbre. Si contesta la llamada en una extensión telefónica, puede desactivar el timbre F/T marcando **#51** (asegúrese de pulsarlo entre los timbres).

Si el equipo responde a una llamada de voz y suena el doble timbre rápido para que pueda responder usted, puede contestar la llamada en un teléfono externo pulsando el botón de la siguiente tabla:

| Modelos aplicables | Para responder a una llamada de voz |
|---|---|
| MFC-L5700DN/MFC-L5750DW/MFC-L6800DW/MFC-L6900DW | `Responder` |

## Información relacionada

- Teléfonos externos y extensiones telefónicas
- Cambiar los códigos remotos

# Cambiar los códigos remotos

**Modelos relacionados**: MFC-L5700DN/MFC-L5750DW/MFC-L6800DW/MFC-L6900DW

El código de activación remota predeterminado es ***51**. El código de desactivación remota predefinido es **#51**. Si siempre está desconectado al acceder al TAD externo de forma remota, pruebe a cambiar los códigos remotos de tres dígitos usando los números del 0 al 9, *, #.

1. Pulse [Configurar] > [Todos ajustes] > [Fax] > [Conf.recepción] > [Activ. remota].
2. Realice una de las siguientes acciones:
   - Para cambiar el código de activación remota, pulse [Cod. remoto]. Introduzca el nuevo código y, a continuación, pulse [OK].
   - Para cambiar el código de desactivación remota, pulse [Cod.desactivado]. Introduzca el nuevo código y, a continuación, pulse [OK].
   - Si no desea cambiar los códigos, vaya al siguiente paso.
   - Para desactivar (o activar) los códigos remotos, pulse [Activ. remota] y, a continuación, pulse [No] (o [Sí]).
3. Pulse .

## Información relacionada

- Uso de códigos remotos

# Conexiones de líneas múltiples (PBX)

**Modelos relacionados**: MFC-L5700DN/MFC-L5750DW/MFC-L6800DW/MFC-L6900DW

Le recomendamos que solicite a la compañía que instaló la centralita PBX que conecte el equipo. Si dispone de un sistema de líneas múltiples, le recomendamos que solicite a la compañía que lo instaló que conecte la unidad a la última línea del sistema. Con esto, puede evitar que el equipo se active cada vez que reciba llamadas telefónicas. Si todas las llamadas entrantes van a ser respondidas por una operadora, le recomendamos que configure el modo de recepción como `[Manual]`.

No garantizamos que el equipo funcione correctamente en todas las circunstancias si está conectado a una centralita PBX. En caso de que haya problemas al enviar o recibir faxes, deberá informar primero a la compañía que gestiona su centralita PBX.

## Información relacionada

- Servicios telefónicos y dispositivos externos

# Informes de fax

Se dispone de un informe de verificación de la transmisión y un diario del fax para confirmar los resultados de la transmisión de fax.

- Imprimir un informe de verificación de la transmisión
- Imprimir un informe diario de fax

# Imprimir un informe de verificación de la transmisión

**Modelos relacionados**: MFC-L5700DN/MFC-L5750DW/MFC-L6800DW/MFC-L6900DW

Puede usar el informe de verificación de la transmisión como comprobante de que ha enviado un fax. El informe incluye el nombre o el número de fax del destinatario del fax, la fecha y la hora de la transmisión, la duración de esta, el número de páginas enviadas y si la transmisión se produjo correctamente o no.

Existen multitud de ajustes disponibles para el informe de verificación de la transmisión:

| | |
|---|---|
| Sí | Imprime un informe tras cada fax que se envíe. |
| Si + Imagen | Imprime un informe tras cada fax que se envíe.<br>En el informe aparecerá una parte de la primera página del fax. |
| No | Imprime in informe si el fax no ha sido enviado correctamente por un error de transmisión.<br>La configuración de fábrica es No. |
| No+Imagen | Imprime in informe si el fax no ha sido enviado correctamente por un error de transmisión.<br>En el informe aparecerá una parte de la primera página del fax. |
| Sin informe | Su equipo Brother no imprime informes tras enviar faxes. |

1. Pulse [Configurar] > [Todos ajustes] > [Fax] > [Ajus. Informes] > [Ver transmsión].
2. Deslice el dedo hacia arriba o hacia abajo, o bien pulse ▲ o ▼, para seleccionar la opción que desee y, a continuación, púlsela.

   Si selecciona [Sí+Imagen] o [No+Imagen], la imagen no aparecerá en el informe de verificación de la transmisión si la transmisión en tiempo real está configurada como [Sí].
3. Pulse .

   Si la transmisión se realiza correctamente, aparecerá OK junto a RESULTADO en el informe de verificación de la transmisión. Si la transmisión no se realiza correctamente, aparecerá NG junto a RESULTADO.

## Información relacionada

- Informes de fax

# Imprimir un informe diario de fax

**Modelos relacionados**: MFC-L5700DN/MFC-L5750DW/MFC-L6800DW/MFC-L6900DW

Se puede configurar el equipo para que imprima un diario del fax a intervalos específicos (cada 50 faxes, cada 6, 12 o 24 horas, o bien cada 2 o 7 días).

1. Pulse [Configurar] > [Todos ajustes] > [Fax] > [Ajus. Informes] > [Frec. informe] > [Frec. informe].
2. Deslice el dedo hacia arriba o hacia abajo, o bien pulse ▲ o ▼ para seleccionar un intervalo y, a continuación, púlselo.
   - 6, 12, 24 horas, 2 o 7 días

     El equipo imprimirá el informe a la hora seleccionada y, a continuación, borrará todos los datos de registro de transmisión y recepción de la memoria. Si la memoria del equipo se llena con 200 datos de registro antes de que llegue la hora seleccionada, el equipo imprimirá el diario antes y luego borrará todos los trabajos de la memoria. Si desea imprimir un informe adicional antes de que llegue el momento especificado para imprimirlo, podrá hacerlo sin borrar los datos de registro de la memoria.
   - Cada 50 faxes

     El equipo imprimirá el diario cuando haya almacenado 50 datos de registro de transmisión y recepción.
3. Si ha seleccionado 6, 12, 24 horas o 2 o 7 días, pulse [Hora] e introduzca la hora a la que comienza la impresión (en formato de 24 horas) utilizando la pantalla LCD y, a continuación, pulse [OK]. (Por ejemplo, introduzca 19:45 para 7:45 PM).
4. Si escoge [Cada 7 días], pulse [Día].
5. Deslice el dedo hacia arriba o hacia abajo, o bien pulse ▲ o ▼, hasta llegar a la opción [Cada lunes], [Cada martes], [Cada miércoles], [Cada jueves], [Cada viernes], [Cada sábado] o [Cada domingo] y, a continuación, pulse el primer día de la cuenta atrás de 7 días.
6. Pulse .

## Información relacionada

- Informes de fax

# PC-FAX

- PC-FAX para Windows
- PC-FAX para Mac

# PC-FAX para Windows


- Vista general de PC-FAX (Windows)
- Enviar un fax utilizando PC-FAX (Windows)
- Recepción de faxes en el ordenador (Windows)

# Vista general de PC-FAX (Windows)

Reduzca el consumo de papel y ahorre tiempo utilizando el software PC-FAX de Brother para enviar faxes directamente desde el equipo.

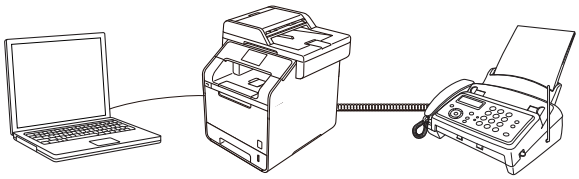

- Configurar PC-FAX (Windows)
- Configurar su Libreta de direcciones de PC-FAX (Windows)

# Configurar PC-FAX (Windows)

**Modelos relacionados**: MFC-L5700DN/MFC-L5750DW/MFC-L6800DW/MFC-L6900DW

Antes de enviar faxes mediante PC-FAX, personalice las opciones de envío de cada pestaña del cuadro de diálogo **Ajustes PC-FAX**.

1. Realice una de las siguientes acciones:
   - (Windows XP, Windows Vista y Windows 7)

     Haga clic en **(Inicio)** > **Todos los programas** > **Brother** > **Brother Utilities**.

     Haga clic en la lista desplegable y seleccione el nombre del modelo (si no está ya seleccionado). Haga clic en **PC-FAX** en la barra de navegación izquierda y, a continuación, haga clic en **Configurar Envío**.
   - (Windows 8)

     Haga clic en (**Brother Utilities**) y, a continuación, haga clic en la lista desplegable y seleccione el nombre de su modelo (si no está ya seleccionado). Haga clic en **PC-FAX** en la barra de navegación izquierda y, a continuación, haga clic en **Configurar Envío**.

   Aparecerá el cuadro de diálogo **Ajustes PC-FAX**.

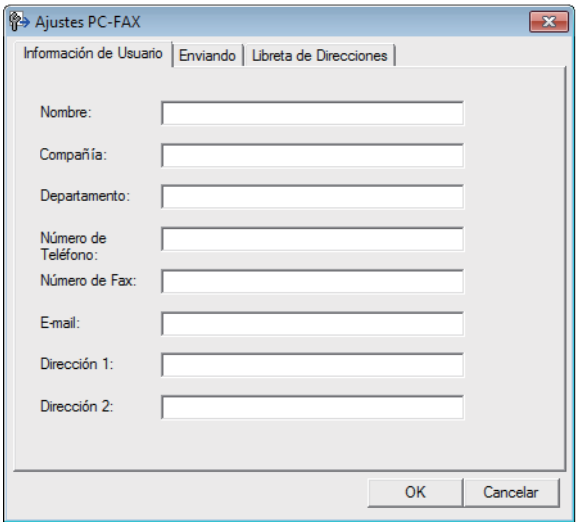


2. Realice una de las siguientes acciones:
   - Haga clic en la pestaña **Información de Usuario** y, a continuación, escriba su información de usuario en los campos.

   Todas las cuentas de Microsoft tienen su propia pantalla personalizada**Información de Usuario** para definir cabeceras de fax y páginas de cubierta personalizadas.

   - Haga clic en la pestaña **Enviando** y, a continuación, escriba el número necesario para acceder a una línea exterior (si es necesario) en el campo **Numero de acceso a linea externa**. Seleccione la casilla de verificación **Incluir cabecera** para incluir la información de encabezado.
   - Haga clic en la pestaña **Libreta de direcciones de** y, a continuación, seleccione la libreta de direcciones que desea utilizar para PC-FAX de la lista desplegable **Seleccione la Libreta de Direcciones**.
3. Haga clic en **OK**.

## Información relacionada

- Vista general de PC-FAX (Windows)
- Transferencia de faxes al ordenador

# Configurar su Libreta de direcciones de PC-FAX (Windows)

Añada, modifique y elimine miembros y grupos para personalizar su **Libreta de direcciones de** Brother.

- Agregar un miembro a la libreta de direcciones (Windows)
- Crear un grupo en la libreta de direcciones (Windows)
- Editar miembro o información de grupo (Windows)
- Eliminar un miembro o grupo (Windows)
- Exportar la libreta de direcciones (Windows)
- Importar información a la libreta de direcciones (Windows)

# Agregar un miembro a la libreta de direcciones (Windows)

**Modelos relacionados**: MFC-L5700DN/MFC-L5750DW/MFC-L6800DW/MFC-L6900DW

Agregue nuevas personas y su información de fax a la libreta de direcciones PC-Fax si desea enviar un fax utilizando software PC-Fax de Brother.

1. Realice una de las siguientes acciones:
   - (Windows XP, Windows Vista y Windows 7)

     Haga clic en **(Inicio)** > **Todos los programas** > **Brother** > **Brother Utilities**.

     Haga clic en la lista desplegable y seleccione el nombre del modelo (si no está ya seleccionado). Haga clic en **PC-FAX** en la barra de navegación izquierda y, a continuación, haga clic en **Libreta de Direcciones (Enviar)**.
   - (Windows 8)

     Haga clic en (**Brother Utilities**) y, a continuación, haga clic en la lista desplegable y seleccione el nombre de su modelo (si no está ya seleccionado). Haga clic en **PC-FAX** en la barra de navegación izquierda y, a continuación, haga clic en **Libreta de Direcciones (Enviar)**.

   Aparecerá el cuadro de diálogo **Libreta de direcciones de**.

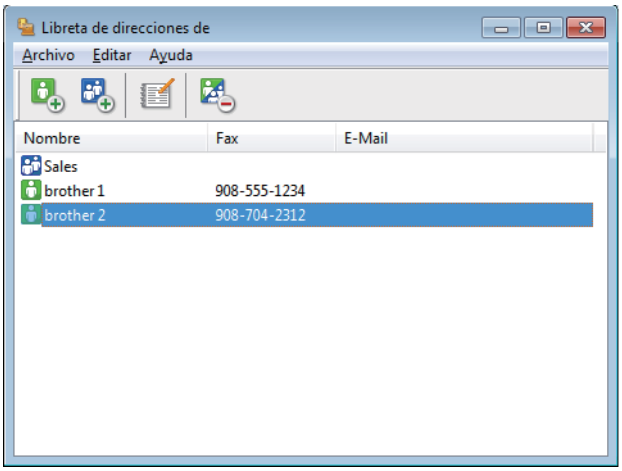


2. Haga clic en .

   Aparecerá el cuadro de diálogo **Configuración de los miembros de la Libreta de Direcciones**.

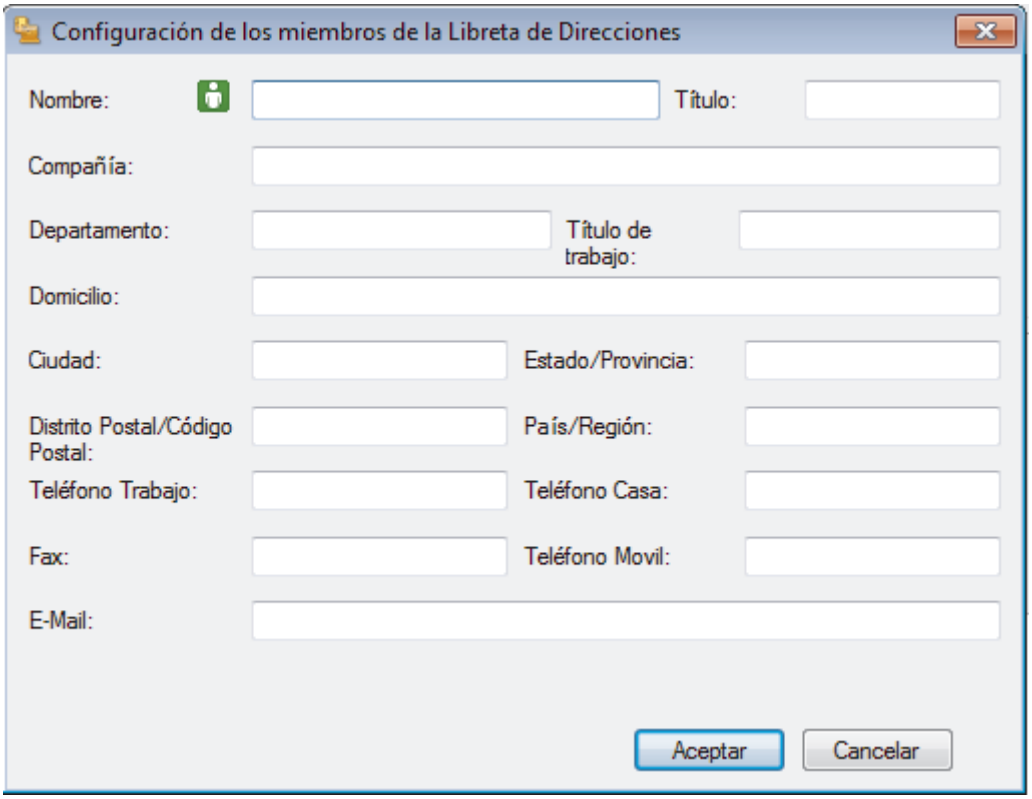


3. Escriba la información del miembro en los campos correspondientes. Sólo es necesario el campo **Nombre**.
4. Haga clic en **Aceptar**.

## Información relacionada

- Configurar su Libreta de direcciones de PC-FAX (Windows)

# Crear un grupo en la libreta de direcciones (Windows)

**Modelos relacionados**: MFC-L5700DN/MFC-L5750DW/MFC-L6800DW/MFC-L6900DW

Cree un grupo para poder hacer un multienvío de un PC-FAX a varios destinatarios al mismo tiempo.

1. Realice una de las siguientes acciones:
   - (Windows XP, Windows Vista y Windows 7)

     Haga clic en **(Inicio)** > **Todos los programas** > **Brother** > **Brother Utilities**.

     Haga clic en la lista desplegable y seleccione el nombre del modelo (si no está ya seleccionado). Haga clic en **PC-FAX** en la barra de navegación izquierda y, a continuación, haga clic en **Libreta de Direcciones (Enviar)**.
   - (Windows 8)

     Haga clic en (**Brother Utilities**) y, a continuación, haga clic en la lista desplegable y seleccione el nombre de su modelo (si no está ya seleccionado). Haga clic en **PC-FAX** en la barra de navegación izquierda y, a continuación, haga clic en **Libreta de Direcciones (Enviar)**.

   Aparecerá el cuadro de diálogo **Libreta de direcciones de**.

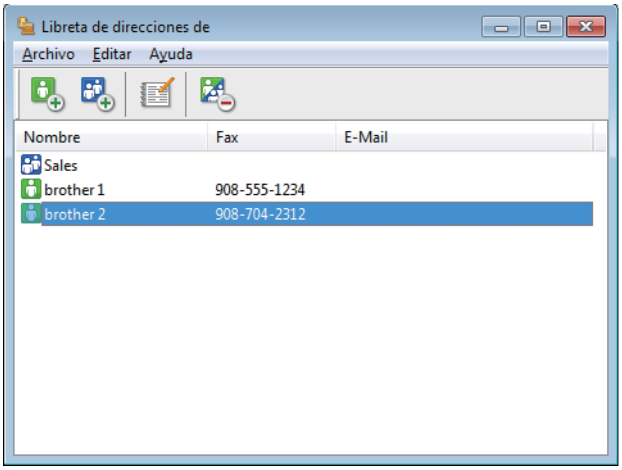


2. Haga clic en .

   Aparecerá el cuadro de diálogo **Configuración de los grupos de la Libreta de Direcciones**.

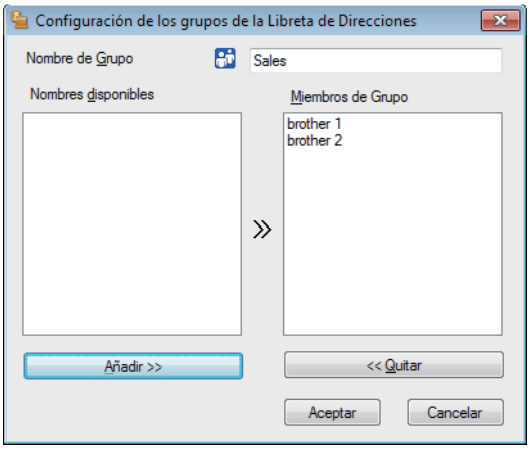


3. Escriba el nombre del nuevo grupo en el campo **Nombre de Grupo**.
4. En el campo **Nombres disponibles**, seleccione cada nombre que desea incluir en el grupo y, a continuación, haga clic en **Añadir >>**.

   Los miembros agregados al grupo aparecen en el cuadro **Miembros de Grupo**.
5. Cuando finalice la configuración, haga clic en **Aceptar**.

Cada grupo puede contener hasta 50 miembros.

## Información relacionada

- Configurar su Libreta de direcciones de PC-FAX (Windows)

# Editar miembro o información de grupo (Windows)

**Modelos relacionados**: MFC-L5700DN/MFC-L5750DW/MFC-L6800DW/MFC-L6900DW

1. Realice una de las siguientes acciones:
   - (Windows XP, Windows Vista y Windows 7)

     Haga clic en **(Inicio)** > **Todos los programas** > **Brother** > **Brother Utilities**.

     Haga clic en la lista desplegable y seleccione el nombre del modelo (si no está ya seleccionado). Haga clic en **PC-FAX** en la barra de navegación izquierda y, a continuación, haga clic en **Libreta de Direcciones (Enviar)**.
   - (Windows 8)

     Haga clic en (**Brother Utilities**) y, a continuación, haga clic en la lista desplegable y seleccione el nombre de su modelo (si no está ya seleccionado). Haga clic en **PC-FAX** en la barra de navegación izquierda y, a continuación, haga clic en **Libreta de Direcciones (Enviar)**.

   Aparecerá el cuadro de diálogo **Libreta de direcciones de**.

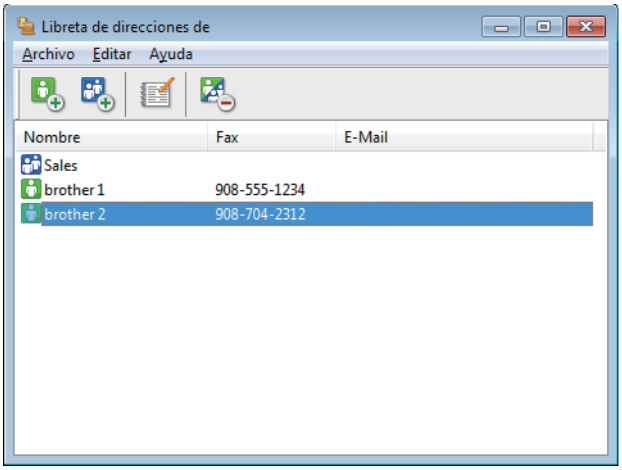


2. Seleccionar el miembro o grupo que desea editar.
3. Haga clic en (**Propiedades**).
4. Cambiar el miembro o información de grupo.
5. Haga clic en **Aceptar**.

## Información relacionada

- Configurar su Libreta de direcciones de PC-FAX (Windows)

# Eliminar un miembro o grupo (Windows)

**Modelos relacionados**: MFC-L5700DN/MFC-L5750DW/MFC-L6800DW/MFC-L6900DW

1. Realice una de las siguientes acciones:
   - (Windows XP, Windows Vista y Windows 7)

     Haga clic en **(Inicio)** > **Todos los programas** > **Brother** > **Brother Utilities**.

     Haga clic en la lista desplegable y seleccione el nombre del modelo (si no está ya seleccionado). Haga clic en **PC-FAX** en la barra de navegación izquierda y, a continuación, haga clic en **Libreta de Direcciones (Enviar)**.
   - (Windows 8)

     Haga clic en (**Brother Utilities**) y, a continuación, haga clic en la lista desplegable y seleccione el nombre de su modelo (si no está ya seleccionado). Haga clic en **PC-FAX** en la barra de navegación izquierda y, a continuación, haga clic en **Libreta de Direcciones (Enviar)**.

   Aparecerá el cuadro de diálogo **Libreta de direcciones de**.

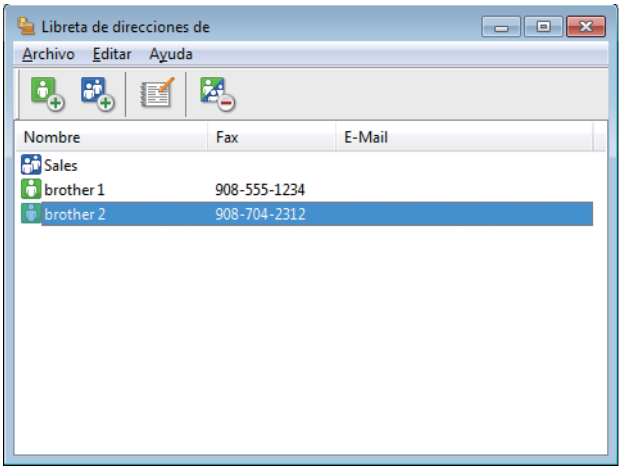


2. Seleccionar el miembro o grupo que desea eliminar.
3. Haga clic en (**Borrar**).
4. Cuando aparezca el cuadro de diálogo de confirmación, haga clic en **Aceptar**.

## Información relacionada

- Configurar su Libreta de direcciones de PC-FAX (Windows)

# Exportar la libreta de direcciones (Windows)

**Modelos relacionados**: MFC-L5700DN/MFC-L5750DW/MFC-L6800DW/MFC-L6900DW

Puede exportar la libreta de direcciones como un archivo de texto ASCII (*.csv), una vCard (una tarjeta de visita electrónica), o **Datos de marcado de configuración remota** y guardarla en su ordenador.

- No puede exportar los ajustes del grupo cuando exporte los datos de la **Libreta de direcciones de**.

1. Realice una de las siguientes acciones:
   - (Windows XP, Windows Vista y Windows 7)

     Haga clic en **(Inicio)** > **Todos los programas** > **Brother** > **Brother Utilities**.

     Haga clic en la lista desplegable y seleccione el nombre del modelo (si no está ya seleccionado). Haga clic en **PC-FAX** en la barra de navegación izquierda y, a continuación, haga clic en **Libreta de Direcciones (Enviar)**.
   - (Windows 8)

     Haga clic en (**Brother Utilities**) y, a continuación, haga clic en la lista desplegable y seleccione el nombre de su modelo (si no está ya seleccionado). Haga clic en **PC-FAX** en la barra de navegación izquierda y, a continuación, haga clic en **Libreta de Direcciones (Enviar)**.

   Aparecerá el cuadro de diálogo **Libreta de direcciones de**.

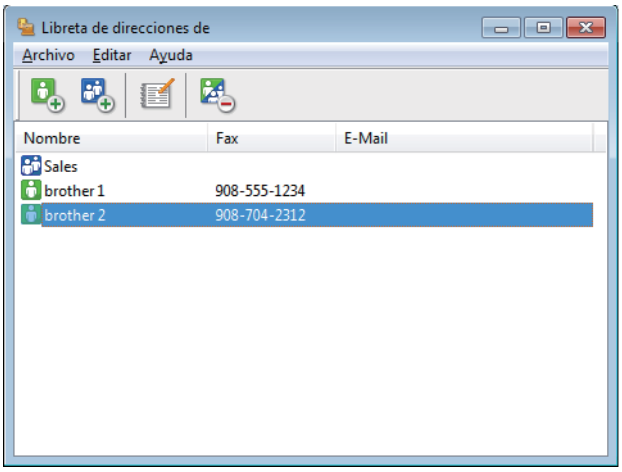


2. Haga clic en el menú **Archivo** y, a continuación, seleccione **Exportar**.
3. Seleccione una de las siguientes acciones:
   - **Texto**

     Aparecerá el cuadro de diálogo **Elementos Seleccionados**. Vaya al paso 4.
   - **vCard**

     Debe seleccionar el miembro de la libreta de direcciones que desee exportar antes de seleccionar esta opción.

     Vaya a la carpeta donde desee guardar la vCard, escriba el nombre de la vCard en el campo **Nombre** y, a continuación, pulse **Guardar**.
   - **Datos de marcado de configuración remota**

     Vaya a la carpeta donde desee guardar los datos, escriba el nombre de archivo en el campo **Nombre** y, a continuación, pulse **Guardar**.
4. En el campo **Elementos Disponibles**, seleccione los datos que desee exportar y, a continuación, pulse el botón **Añadir >>**.

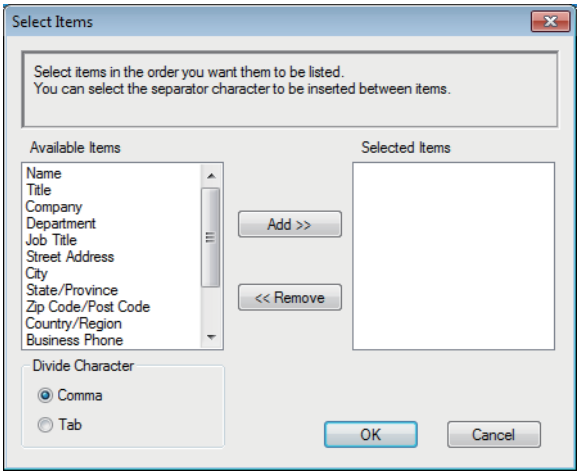


Seleccione y agregue los elementos en el orden que desea que aparezcan.

5. Si va a exportar a un archivo ASCII, en la sección **Carácter Separador** seleccione las opciones **Tabulador** o **Coma** para separar los campos de datos.
6. Haga clic en **Aceptar**.
7. Vaya a la carpeta del ordenador donde desea guardar los datos, escriba el nombre del archivo y, a continuación, haga clic en **Guardar**.

## Información relacionada

- Configurar su Libreta de direcciones de PC-FAX (Windows)

# Importar información a la libreta de direcciones (Windows)

**Modelos relacionados**: MFC-L5700DN/MFC-L5750DW/MFC-L6800DW/MFC-L6900DW

Puede importar archivos de texto ASCII (*.csv), vCards (tarjetas de visita electrónicas), o **Datos de marcado de configuración remota** en su libreta de direcciones.

1. Realice una de las siguientes acciones:
   - (Windows XP, Windows Vista y Windows 7)

     Haga clic en **(Inicio)** > **Todos los programas** > **Brother** > **Brother Utilities**.

     Haga clic en la lista desplegable y seleccione el nombre del modelo (si no está ya seleccionado). Haga clic en **PC-FAX** en la barra de navegación izquierda y, a continuación, haga clic en **Libreta de Direcciones (Enviar)**.
   - (Windows 8)

     Haga clic en (**Brother Utilities**) y, a continuación, haga clic en la lista desplegable y seleccione el nombre de su modelo (si no está ya seleccionado). Haga clic en **PC-FAX** en la barra de navegación izquierda y, a continuación, haga clic en **Libreta de Direcciones (Enviar)**.

   Aparecerá el cuadro de diálogo **Libreta de direcciones de**.

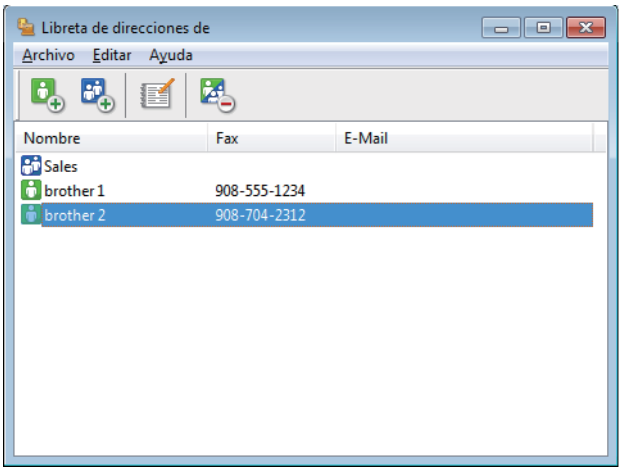


2. Haga clic en el menú **Archivo** y, a continuación, seleccione **Importar**.
3. Seleccione una de las siguientes acciones:
   - **Texto**

     Aparecerá el cuadro de diálogo **Elementos Seleccionados**. Vaya al paso 4.
   - **vCard**

     Vaya al paso 7.
   - **Datos de marcado de configuración remota**

     Vaya al paso 7.
4. En el campo **Elementos Disponibles**, seleccione los datos que desea importar y, a continuación, haga clic en **Añadir >>**.

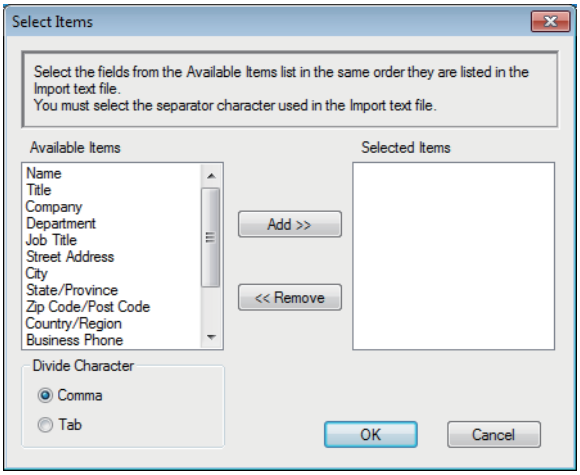


Debe seleccionar y agregar campos de la lista **Elementos Disponibles** en el mismo orden en que aparecían en el archivo de texto para importar.

5. Si va a importar un archivo ASCII, en la sección **Carácter Separador**, seleccione la opción **Tabulador** o **Coma** para separar los campos de datos.
6. Haga clic en **Aceptar**.
7. Vaya a la carpeta donde desea importar los datos, escriba el nombre del archivo y, a continuación, haga clic en **Abrir**.

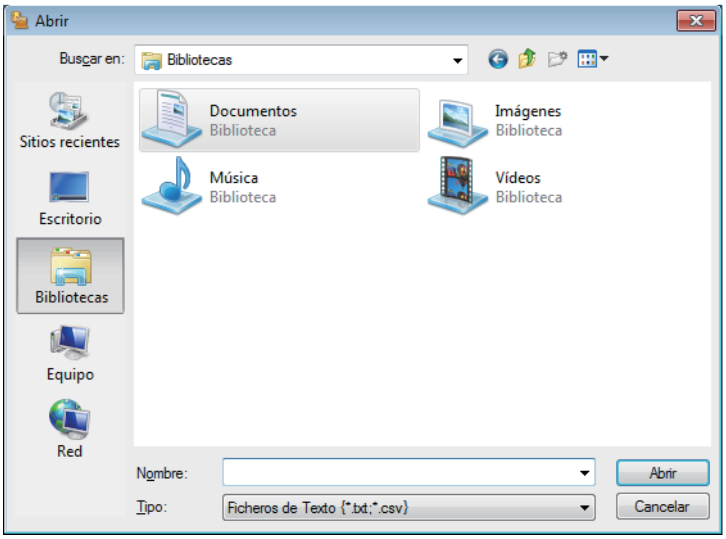


## Información relacionada

- Configurar su Libreta de direcciones de PC-FAX (Windows)

# Enviar un fax utilizando PC-FAX (Windows)

**Modelos relacionados**: MFC-L5700DN/MFC-L5750DW/MFC-L6800DW/MFC-L6900DW

PC-FAX solo es compatible con faxes en blanco y negro. Se enviará un fax en blanco y negro incluso aunque el original esté en color y el equipo de fax de destino sea compatible con faxes en color.

1. Cree un documento en cualquier aplicación del ordenador.
2. Seleccione el comando de impresión de su aplicación.
3. Seleccione **Brother PC-FAX** como su impresora y, a continuación, complete su operación de impresión.

   Aparecerá el cuadro de diálogo **BrotherPC-FAX**.

4. Se pueden escribir los números de fax con uno de los siguientes métodos:
   - Haga clic en los números del teclado de marcación para escribir el número y, a continuación, haga clic en **Añadir dirección de envío**.

   Si selecciona la casilla de verificación **Restricción de marcado**, aparecerá un cuadro de diálogo de confirmación para que vuelva a escribir el número de fax utilizando el teclado. Esta función ayuda a evitar transmisiones al destino equivocado.

   - Pulse el botón **Libreta de Direcciones** y, a continuación, elija un miembro o un grupo de la Libreta de direcciones.

   Si comete un error, pulse **Limpiar todo** para eliminar todas las entradas.

5. Para incluir una portada, seleccione la casilla de verificación **Añadir Página de Cubierta**. También puede hacer clic en para crear o editar una portada.
6. Pulse **Inicio** para enviar el fax.

   - Para cancelar el fax, pulse **Cancelar**.
   - Para volver a marcar un número, haga clic en **Remarcar** para mostrar los últimos cinco números de fax, seleccione un número y, a continuación, haga clic en **Inicio**.

## Información relacionada

- PC-FAX para Windows

# Recepción de faxes en el ordenador (Windows)

Utilice el software PC-FAX de Brother para recibir faxes en su ordenador, mostrarlos e imprimir sólo aquellos que desee.

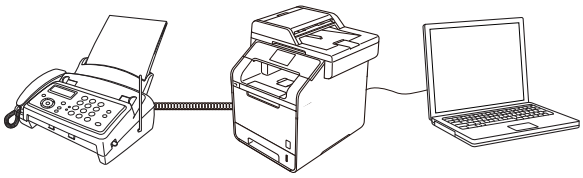

- Recepción de faxes mediante la recepción PC-FAX (Windows)

# Recepción de faxes mediante la recepción PC-FAX (Windows)

**Modelos relacionados**: MFC-L5700DN/MFC-L5750DW/MFC-L6800DW/MFC-L6900DW

El software de recepción PC-FAX de Brother permite visualizar y almacenar los faxes en el ordenador. Se instala automáticamente al instalar el software y los controladores de Brother, y funciona en los equipos conectados en red o de forma local.

- La recepción PC-FAX solo es compatible con faxes en blanco y negro.

Al apagar el ordenador, el equipo Brother continuará recibiendo y guardando los faxes en la memoria. La pantalla LCD del equipo muestra el número de faxes recibidos que hay guardados. Cuando inicie esta aplicación, el software transferirá todos los faxes recibidos a su ordenador a la vez. Puede activar la opción de impresión de seguridad si desea que el equipo imprima una copia del fax antes de enviarlo al ordenador o antes de que el ordenador se apague. Puede configurar los ajustes de la impresión de seguridad desde el equipo Brother.

## Información relacionada

- Recepción de faxes en el ordenador (Windows)
- Ejecución de la recepción PC-FAX de Brother en el ordenador (Windows)
- Ver los mensajes recibidos (Windows)
- Utilizar la recepción PC-Fax para transferir faxes recibidos al ordenador (solo Windows)

# Ejecución de la recepción PC-FAX de Brother en el ordenador (Windows)

**Modelos relacionados**: MFC-L5700DN/MFC-L5750DW/MFC-L6800DW/MFC-L6900DW

Se recomienda marcar la casilla **Cargar el PC-FAX Receive al iniciar el ordenador** para que el software se ejecute de forma automática y pueda transferir los faxes existentes al iniciar el ordenador.

1. Realice una de las siguientes acciones:
   - (Windows XP, Windows Vista y Windows 7)

     Haga clic en **(Inicio)** > **Todos los programas** > **Brother** > **Brother Utilities**.

     Haga clic en la lista desplegable y seleccione el nombre del modelo (si no está ya seleccionado). Haga clic en **PC-FAX** en la barra de navegación izquierda y, a continuación, haga clic en **Recibir**.
   - (Windows 8)

     Haga clic en (**Brother Utilities**) y, a continuación, haga clic en la lista desplegable y seleccione el nombre del modelo (si no está ya seleccionado). Haga clic en **PC-FAX** en la barra de navegación izquierda y, a continuación, haga clic en **Recibir**.
2. Confirme el mensaje y pulse **Sí**.

   Aparecerá la ventana **PC-FAX Receive**. El icono (**PC-Fax Receive (Lista)**) también aparecerá en el área de notificación del ordenador.

## Información relacionada

- Recepción de faxes mediante la recepción PC-FAX (Windows)
- Configuración del ordenador para recibir PC-FAX (Windows)
- Añada su equipo Brother al software de recepción de PC-FAX (Windows)

# Configuración del ordenador para recibir PC-FAX (Windows)

**Modelos relacionados**: MFC-L5700DN/MFC-L5750DW/MFC-L6800DW/MFC-L6900DW

1. Haga doble clic en el icono (**PC-Fax Receive (Lista)**) en la bandeja de tareas del ordenador.

   Aparece la ventana **PC-FAX Receive**.
2. Haga clic en **Ajustes**.
3. Configure estas opciones según sea necesario:

   **Preferencias**

   Permite configurar la recepción PC-FAX para que se inicie automáticamente cuando se inicie Windows.

   **Guardar**

   Permite configurar la ruta en la que se guardarán los archivos PC-FAX y seleccionar el formato del documento recibido.

   **Cargar a**

   Configure la ruta al servidor SharePoint y seleccione la opción que desea cargar automática o manualmente (solo disponible para administradores).

   **Dispositivo**

   Permite seleccionar el equipo Brother del que desea recibir archivos PC-FAX.

   **Bloquear (solo disponible para administradores)**

   Permite impedir que usuarios sin privilegios de administrador configuren las opciones mostradas arriba.

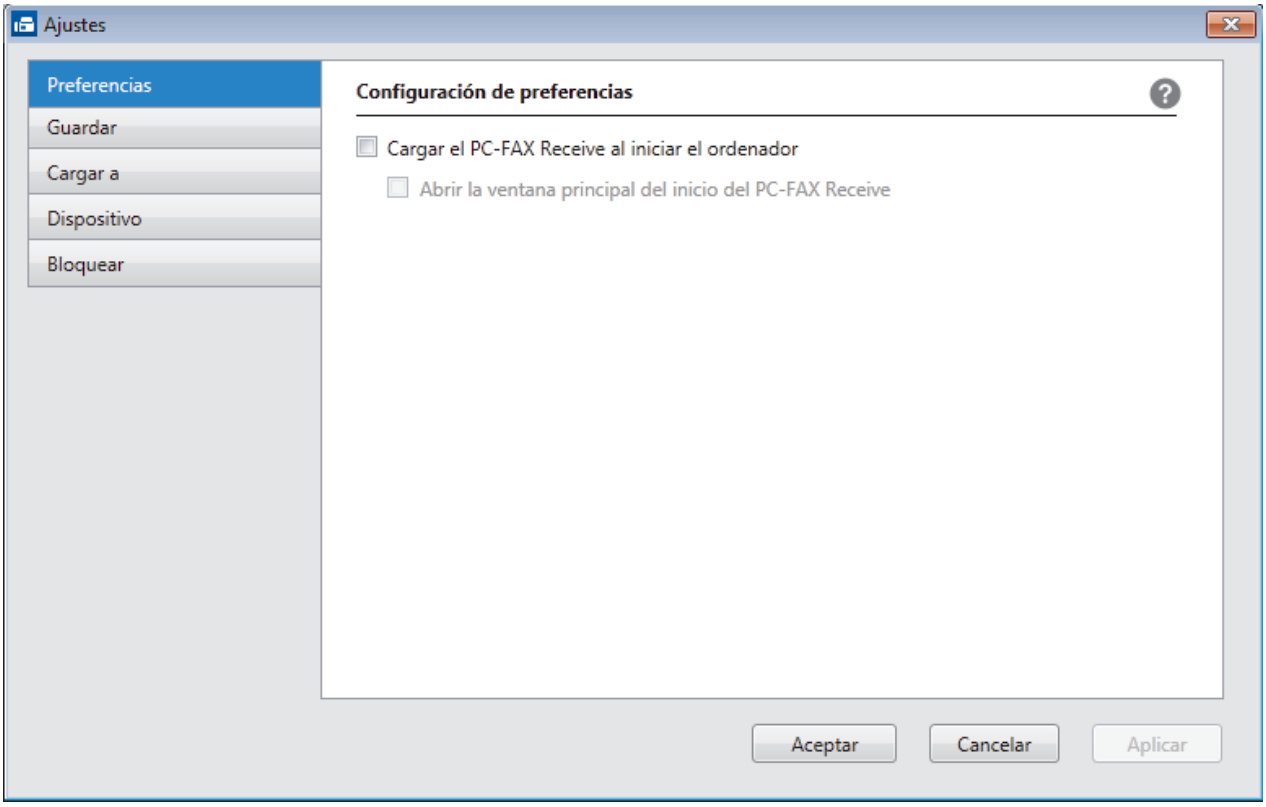


4. Haga clic en **Aceptar**.

## Información relacionada

- Ejecución de la recepción PC-FAX de Brother en el ordenador (Windows)

# Añada su equipo Brother al software de recepción de PC-FAX (Windows)

**Modelos relacionados**: MFC-L5700DN/MFC-L5750DW/MFC-L6800DW/MFC-L6900DW

- Si ha instalado el equipo siguiendo las instrucciones para un usuario en red, el equipo ya debería estar configurado para la red.

1. Haga doble clic en el icono (**PC-Fax Receive (Lista)**) en la bandeja de tareas del ordenador.

   Aparece la ventana **PC-FAX Receive**.
2. Haga clic en **Ajustes**.
3. Haga clic en **Dispositivo** > **Agregar**.

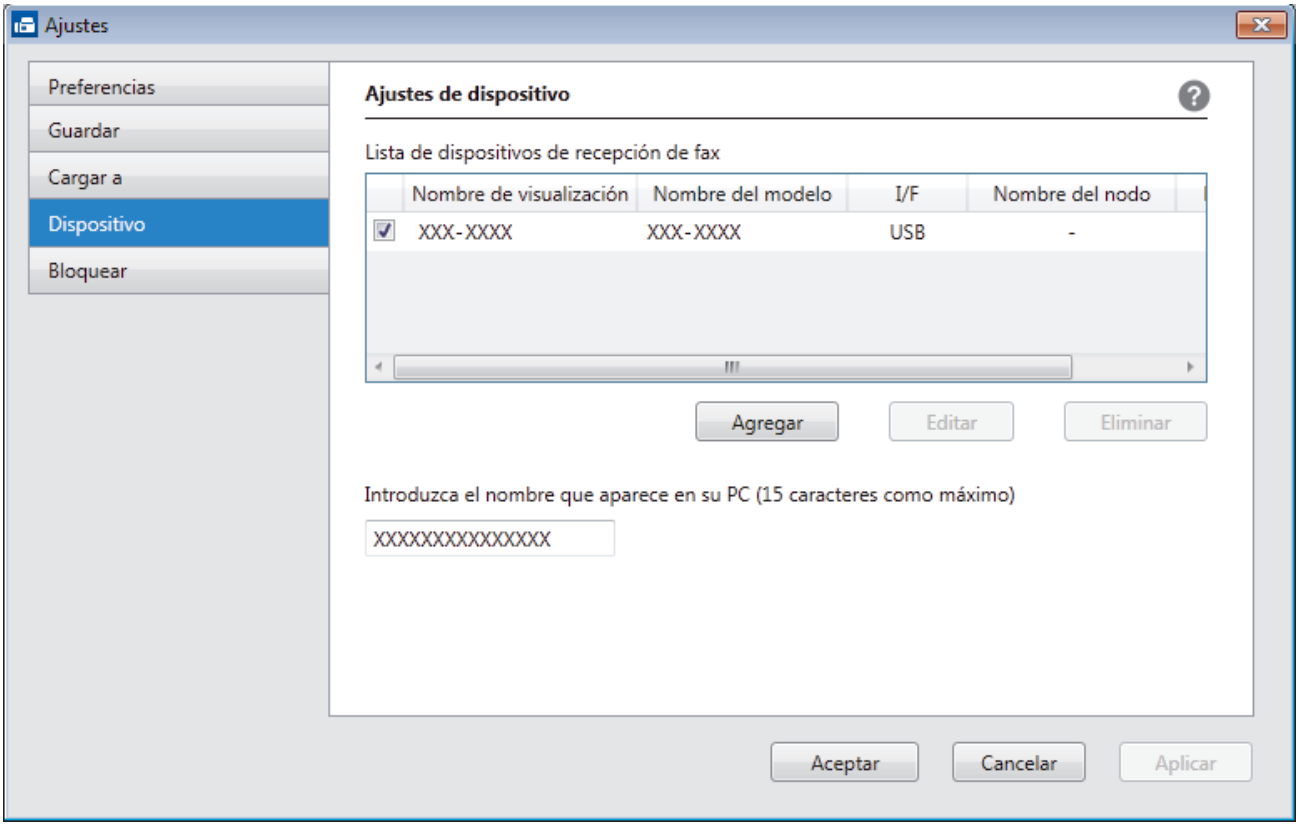


4. Seleccione el método de conexión adecuado.

   **Seleccione su equipo de los resultados de búsqueda automáticos que se mencionan a continuación.**

   Se mostrarán los equipos Brother conectados. Seleccione un dispositivo en la lista. Haga clic en **Aceptar**.

   **Especifique su equipo por su dirección IP**

   Escriba la dirección IP del equipo en el campo **Dirección IP** y, a continuación, pulse **Aceptar**.

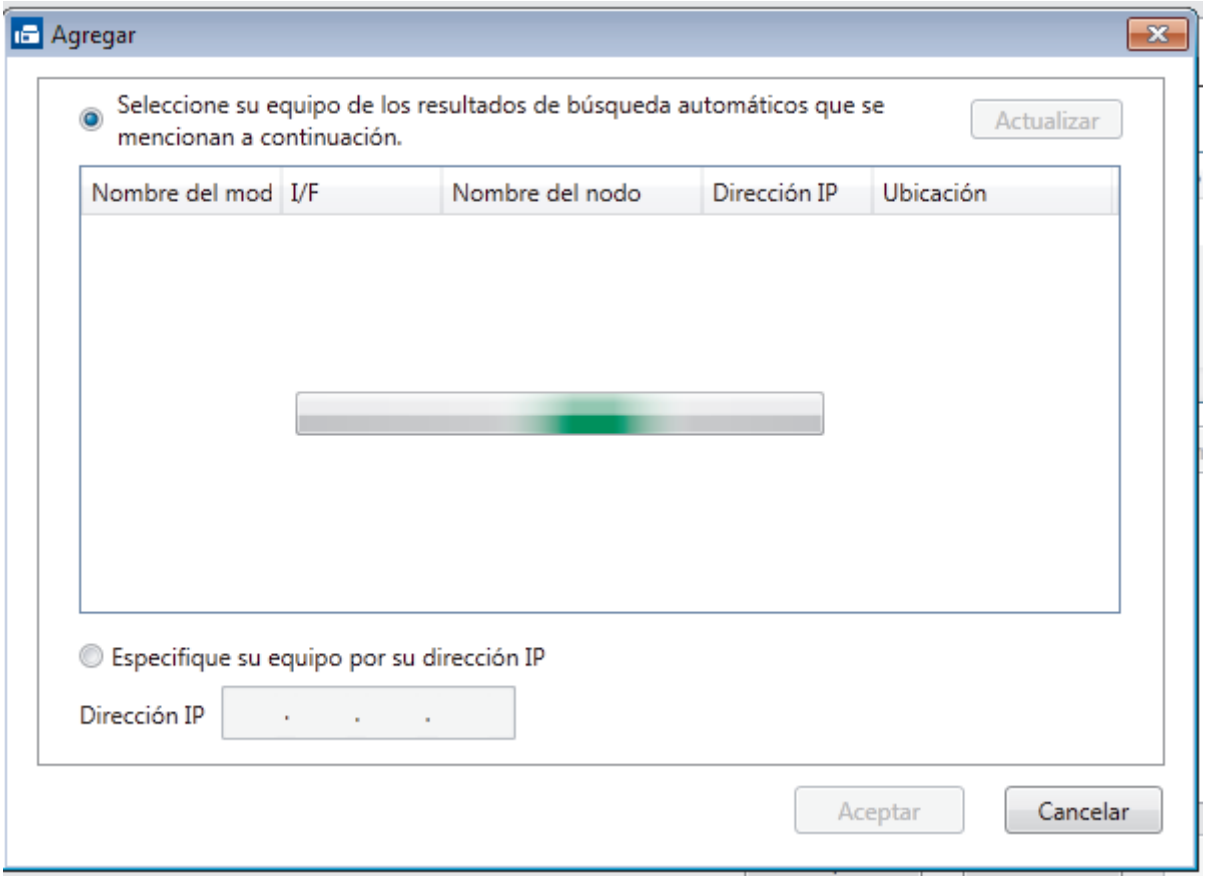


5. Para cambiar el nombre del ordenador que deba aparecer en la pantalla LCD del equipo, escriba el nombre nuevo en el campo **Introduzca el nombre que aparece en su PC (15 caracteres como máximo)**.
6. Haga clic en **Aceptar**.

## Información relacionada

- Ejecución de la recepción PC-FAX de Brother en el ordenador (Windows)

# Ver los mensajes recibidos (Windows)

**Modelos relacionados**: MFC-L5700DN/MFC-L5750DW/MFC-L6800DW/MFC-L6900DW

## Estado de la recepción

| Icono | Estado indicado |
|---|---|
| | Modo preparado<br>No hay mensajes sin leer |
| | Recibiendo mensajes |
| | Mensajes recibidos<br>Mensajes sin leer |

1. Haga doble clic en el icono (**PC-Fax Receive (Lista)**) en el área de notificación del ordenador.

   Aparecerá la ventana **PC-FAX Receive**.

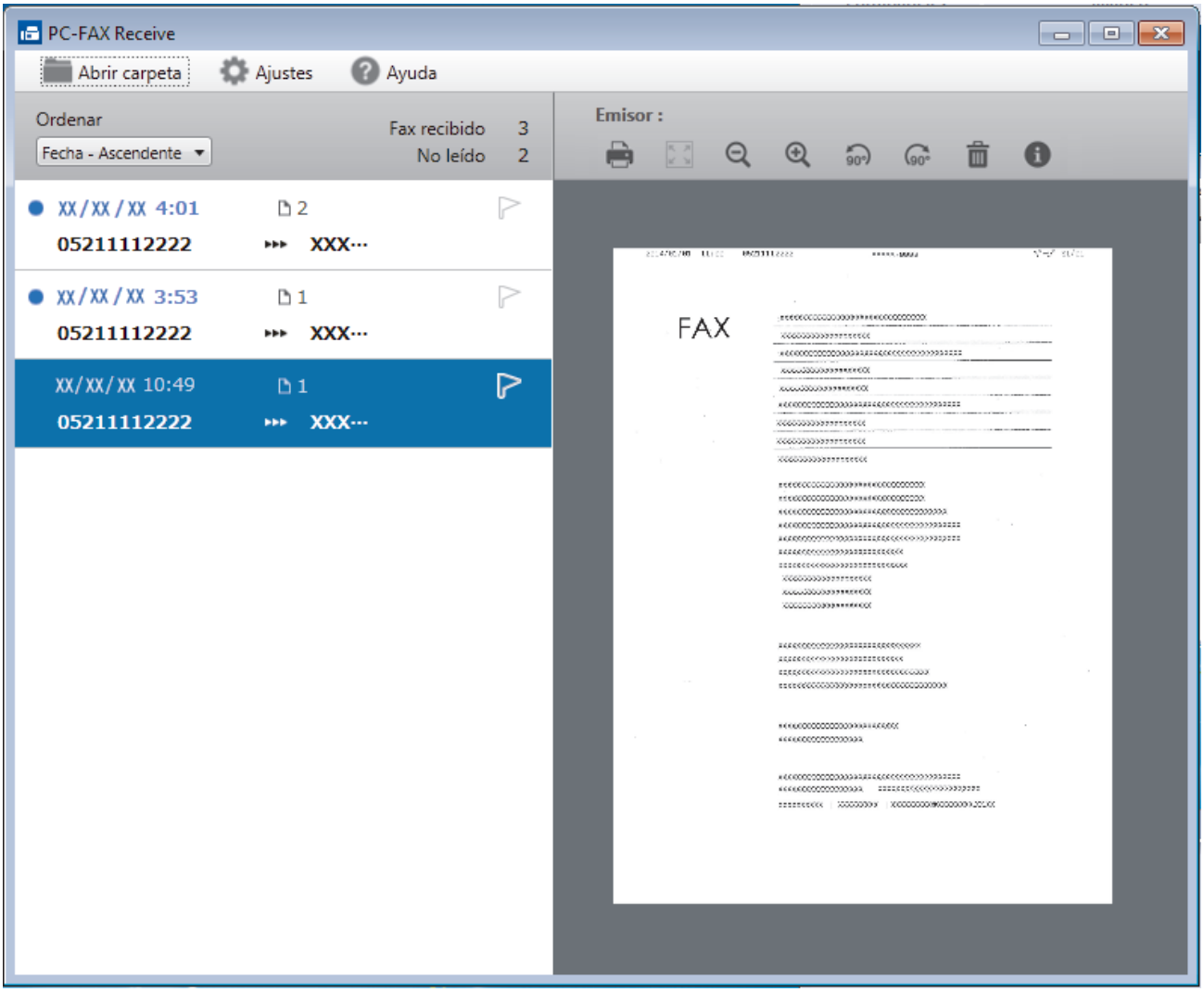


2. Haga clic en los faxes de la lista si desea verlos.
3. Cuando haya terminado, haga clic en en la esquina superior derecha de la ventana para cerrarla.

La recepción PC-FAX estará activa y el icono (**PC-Fax Receive (Lista)**) permanecerá en el área de notificación del ordenador incluso después de haber cerrado la ventana. Para cerrar la recepción PC-FAX, haga clic en el icono del área de notificación del ordenador y seleccione **Cerrar**.

## Información relacionada

- Recepción de faxes mediante la recepción PC-FAX (Windows)

# PC-FAX para Mac

Utilice el software PC-FAX de Brother para enviar faxes directamente desde el Macintosh sin necesidad de imprimirlos. Esta función le ayuda a reducir el consumo de papel y le permite ahorrar tiempo.

- Envío de faxes desde la aplicación (Mac)

# Envío de faxes desde la aplicación (Mac)

**Modelos relacionados**: MFC-L5700DN/MFC-L5750DW/MFC-L6800DW/MFC-L6900DW

PC-FAX es compatible sólo con faxes monocromos. Se enviará un fax monocromo incluso si los datos originales son a color y el equipo de fax de recepción es compatible con faxes a color.

1. Cree un documento en una aplicación de Mac.
2. Desde una aplicación tal como Apple TextEdit, haga clic en el menú **Archivo** y, a continuación, seleccione **Imprimir**.
3. Pulse el menú emergente de la aplicación y, a continuación, seleccione la opción **Enviar Fax**.

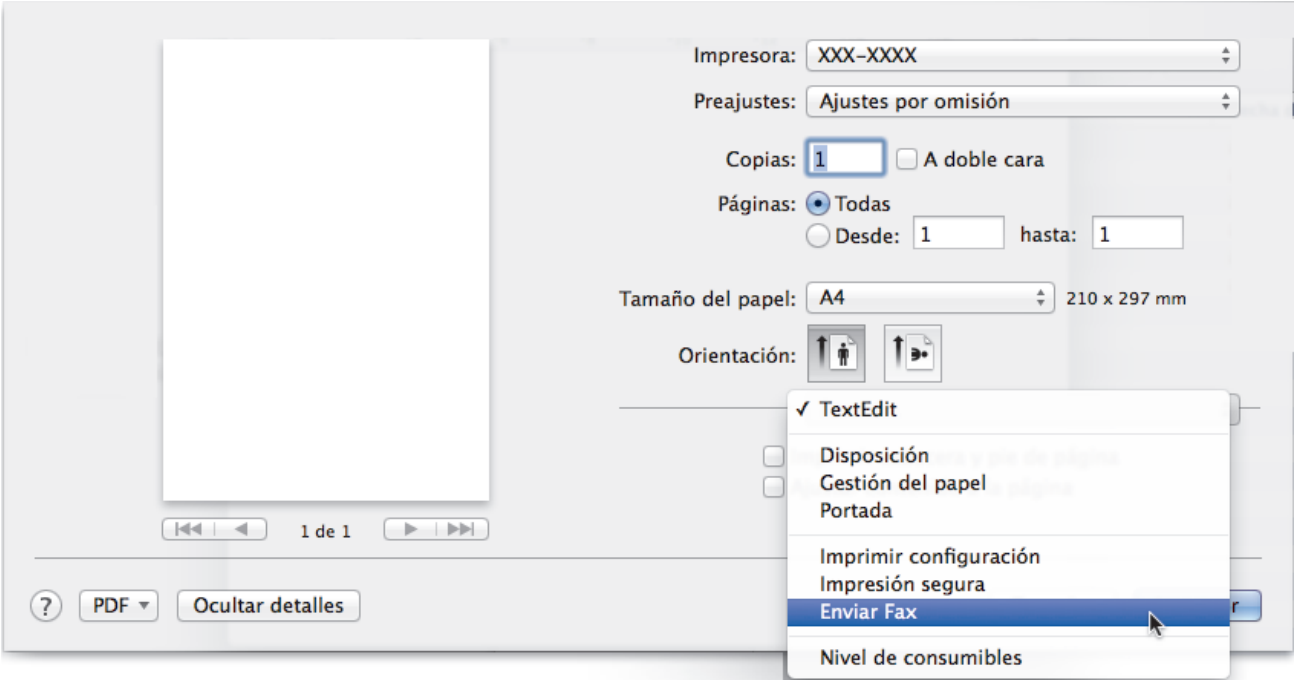


4. Pulse el menú emergente **Salida** y, a continuación, seleccione la opción **Facsimil**.

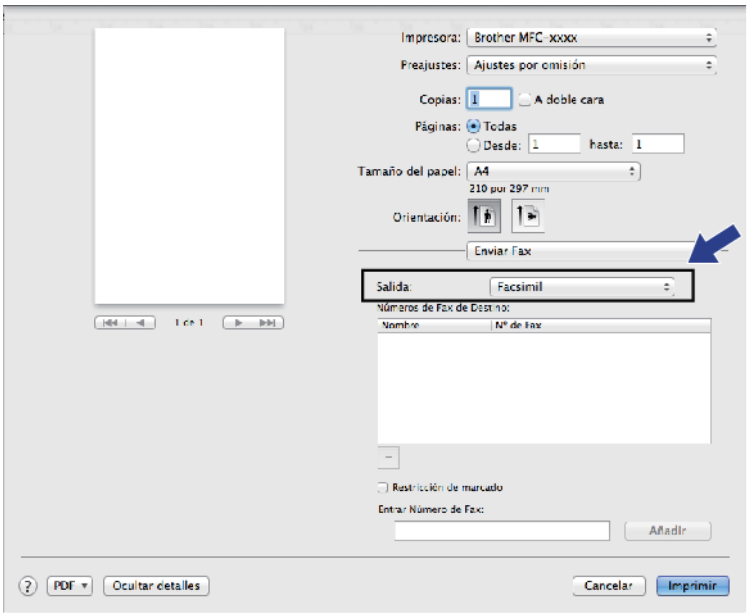


5. Introduzca un número de fax en el campo **Entrar Número de Fax** y, a continuación, pulse **Añadir**.

   El número de fax aparecerá en el campo **Números de Fax de Destino**.

Para enviar un fax a más de un número, pulse **Añadir** después de introducir el primer número de fax y escriba el siguiente número de fax. Los números de fax de destino aparecerán en el campo **Números de Fax de Destino**.

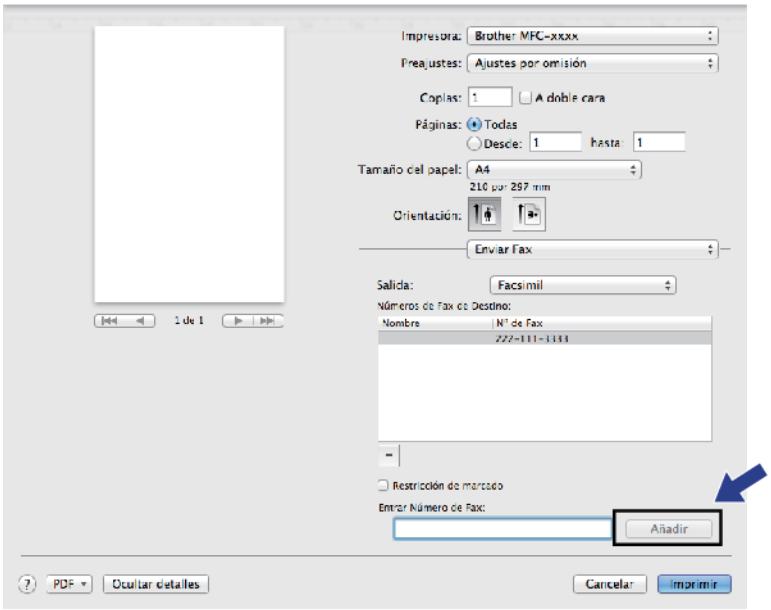


6. Pulse **Imprimir** para enviar el fax.

## Información relacionada

- PC-FAX para Mac

# Imprimir datos directamente desde una unidad Flash USB

Puede imprimir fotografías directamente desde una cámara digital o una unidad Flash USB, o escanear documentos y guardarlos directamente en una unidad Flash USB.

Los tipos de archivo compatibles son PDF, TIFF, XPS y PRN.

- Unidades flash USB compatibles
- Imprima datos directamente desde una unidad de memoria de flash USB o cámara digital compatible con el almacenamiento masivo
- Crear un archivo PRN para impresión directa (Windows)

# Unidades flash USB compatibles

## IMPORTANTE

La interfaz directa USB solo admite unidades flash USB, cámaras compatibles con PictBridge y cámaras digitales que utilicen el estándar de almacenamiento masivo USB. Los demás dispositivos USB no son compatibles.

| Unidades flash USB compatibles | |
|---|---|
| Clase de USB | Clase de almacenamiento masivo USB |
| Subclase de almacenamiento masivo USB | SCSI o SFF-8070i |
| Protocolo de transferencia | Solamente transferencia masiva |
| Formato [1] | FAT12/FAT16/FAT32/exFAT |
| Tamaño del sector | Máx. 4096 Byte |
| Encriptación | No se admiten los dispositivos cifrados. |

## Información relacionada

- Imprimir datos directamente desde una unidad Flash USB

[1] No se admite el formato NTFS.

# Imprima datos directamente desde una unidad de memoria de flash USB o cámara digital compatible con el almacenamiento masivo

- Asegúrese de que su cámara digital está encendida.
- La cámara digital deberá pasar del modo PictBridge al modo de almacenamiento masivo.

**IMPORTANTE**

Para evitar que el equipo resulte dañado, NO conecte dispositivos que no sean una cámara digital o una unidad de memoria Flash USB a la interfaz directa USB.

1. Conecte la unidad de memoria Flash USB o la cámara digital a la interfaz USB directa situada en la parte frontal del equipo. En la pantalla táctil aparecerá automáticamente el menú de la memoria USB para confirmar que la unidad de memoria Flash USB o la cámara digital está conectada correctamente.

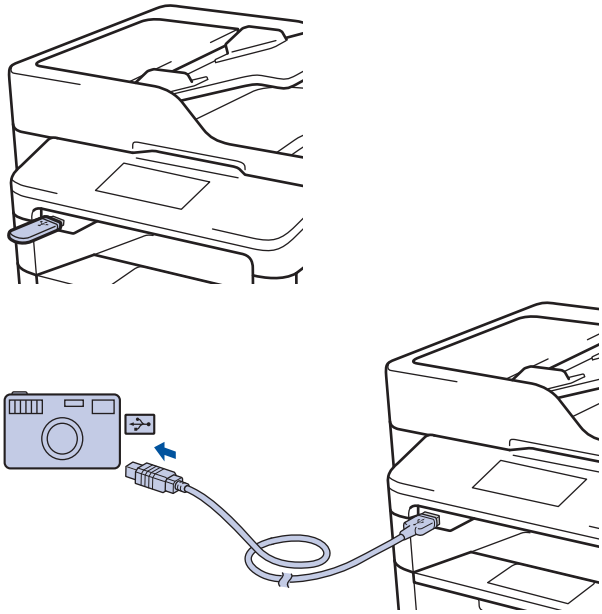

- Si se produce un error, el menú de la memoria USB no aparecerá en la pantalla táctil.
- Cuando el equipo se encuentra en modo de hibernación, la pantalla táctil no muestra ninguna información, aunque conecte una unidad de memoria de flash USB a la interfaz directa USB. Pulse la pantalla táctil para reactivar el equipo.

2. Pulse [Impresión directa].

Si su equipo tiene activada la función Secure Function Lock (Bloqueo seguro de funciones), es posible que no pueda acceder a la impresión directa.

3. Deslice el dedo hacia arriba o hacia abajo, o bien pulse ▲ o ▼ para mostrar el archivo que desea imprimir y, a continuación, púlselo.

Para imprimir un índice de los archivos, pulse [Imprimir índice] en la pantalla táctil. Pulse [Sí] para imprimir los datos.

4. Realice una de las siguientes acciones:
   - Para cambiar la configuración, pulse [Conf. impr.]. Vaya al paso siguiente.
   - Si desea usar la configuración predeterminada, introduzca el número de copias y, a continuación, pulse [Inicio].

5. Seleccione los ajustes de impresión que desea cambiar:
   - [Tipo de papel]
   - [Tamaño papel]
   - [Páginas múltiples]
   - [Orientación]
   - [Ambas caras]
   - [Intercalar]
   - [Uso bandeja]
   - [Calidad impre.]
   - [Opción PDF]

   **NOTA**

   Según el tipo de archivo, es posible que no se muestren algunos de estos ajustes.

6. Pulse [OK].
7. Introduzca el número de copias que desee.
8. Pulse [Inicio] para imprimir los datos.
9. Pulse .

   **IMPORTANTE**

   NO retire la unidad de memoria Flash USB o la cámara digital de la interfaz directa USB hasta que el equipo haya terminado de imprimir.

## Información relacionada

- Imprimir datos directamente desde una unidad Flash USB

# Crear un archivo PRN para impresión directa (Windows)

Estas instrucciones pueden variar dependiendo de la aplicación de impresión y sistema operativo.

1. Seleccione el comando de impresión de su aplicación.
2. Seleccione el modelo y, a continuación, seleccione la opción de impresión en archivo.
3. Termine la operación de impresión.
4. Introduzca la información necesaria para guardar el archivo.

Si el ordenador le solicita que introduzca un nombre de archivo solo, también puede especificar la carpeta donde desea guardarlo escribiendo el nombre del directorio (por ejemplo: C:\Temp\FileName.prn).

Si hay conectada una unidad de memoria Flash USB al equipo, puede guardar el archivo directamente en la unidad de memoria Flash USB.

## Información relacionada

- Imprimir datos directamente desde una unidad Flash USB

# Red


- Primeros pasos
- Software y utilidades de administración de la red
- Métodos adicionales para configurar el equipo Brother para una red inalámbrica
- Funciones de red avanzadas
- Información técnica para usuarios avanzados

# Primeros pasos

Se recomienda que configure y se conecte a la red mediante el CD-ROM de instalación de Brother. Esta sección ofrece más información sobre los tipos de conexión de red, presenta varios métodos para administrar la red y explica algunas funciones útiles de su equipo Brother.

- Funciones de red básicas admitidas

# Funciones de red básicas admitidas

El servidor de impresión es compatible con diversas funciones dependiendo del sistema operativo. Utilice esta tabla para comprobar qué conexiones y funciones de red son compatibles con cada sistema operativo.

| **Sistemas operativos** | **Windows XP**<br>**Windows Vista**<br>**Windows 7**<br>**Windows 8** | **Windows Server 2003/2008/2012/2012 R2** | **OS X v10.8.5**<br>**OS X v10.9.x**<br>**OS X v10.10.x** |
|---|---|---|---|
| Impresión | Sí | Sí | Sí |
| Escaneado | Sí | | Sí |
| Envío PC-Fax (solo disponible en determinados modelos) | Sí | | Sí |
| Recepción PC-Fax (solo disponible en determinados modelos) | Sí | | |
| BRAdmin Light | Sí | Sí | |
| BRAdmin Professional 3 | Sí | Sí | |
| Administración basada en Web | Sí | Sí | Sí |
| Programa de configuración remota (solo disponible en determinados modelos) | Sí | | Sí |
| Status Monitor | Sí | | Sí |
| Asistente de despliegue del controlador | Sí | Sí | |
| Emparejamiento vertical (Windows 7 y Windows 8 sólo) (solo disponible en determinados modelos) | Sí | | |

- Vaya a la página **Descargas** de su modelo en Brother Solutions Center en support.brother.com para descargar la última versión de BRAdmin Light de Brother.
- Vaya a la página **Descargas** de su modelo en Brother Solutions Center en support.brother.com para descargar la última versión de la utilidad BRAdmin Professional 3 de Brother.

## Información relacionada

- Primeros pasos

# Software y utilidades de administración de la red

Configurar y cambiar los ajustes de red del equipo Brother utilizando una utilidad de administración.

- Conocer el software y las utilidades de administración de la red
- Cambiar los ajustes del equipo desde el ordenador
- Cambiar los ajustes del equipo mediante Administración basada en Web

# Conocer el software y las utilidades de administración de la red

## Administración basada en Web

Administración basada en Web es una utilidad que utiliza un navegador web estándar para administrar el equipo mediante el protocolo de transferencia de hipertexto (HTTP) o el protocolo de transferencia de hipertexto a través de capa de conexión segura (HTTPS). Escriba la dirección IP del equipo en el navegador web para acceder y cambiar la configuración del servidor de impresión.

## BRAdmin Light (Windows)

BRAdmin Light es una utilidad para la configuración inicial de dispositivos Brother conectados a la red. Permite buscar productos Brother en la red, ver el estado y establecer la configuración básica de la red, como la dirección IP.

Vaya a la página **Descargas** de su modelo en Brother Solutions Center en support.brother.com para descargar BRAdmin Light.

- Si está utilizando la función Firewall de Windows o la función de software de seguridad de una aplicación antivirus o anti-spyware, desactívelas provisionalmente. Cuando haya comprobado que puede imprimir, configure los ajustes del software siguiendo las instrucciones.

## BRAdmin Professional 3 (Windows)

BRAdmin Professional 3 es una utilidad que permite una administración más avanzada de dispositivos Brother conectados a la red. Esta utilidad puede buscar productos Brother en la red y visualizar el estado del dispositivo desde una ventana similar a la de Windows Explorer, fácil de leer, que cambia el color para identificar el estado de cada dispositivo. Se puede configurar la red y los ajustes del dispositivo y actualizar el firmware del dispositivo desde un ordenador Windows en su red LAN. BRAdmin Professional 3 también tiene la capacidad de registrar la actividad de los dispositivos Brother que se encuentren en la red y exportar los datos del registro en formato HTML, CSV, TXT o SQL.Para los usuarios que deseen supervisar equipos conectados localmente, instale el software Print Auditor Client en el ordenador cliente. Esta utilidad permite utilizar BRAdmin Professional 3 para supervisar los equipos que estén conectados a un ordenador cliente a través de una interfaz USB.

- Vaya a la página **Descargas** de su modelo en Brother Solutions Center en support.brother.com para descargar la última versión de la utilidad BRAdmin Professional 3 de Brother.
- Nombre de nodo: el nombre de nodo aparece en la ventana actual de BRAdmin Professional 3. El nombre de nodo predeterminado es "BRNxxxxxxxxxxxx" para una red cableada o "BRWxxxxxxxxxxxx" para una red inalámbrica (donde "xxxxxxxxxxxx" es la dirección MAC / Ethernet del equipo).
- Si está utilizando la función Firewall de Windows o la función de software de seguridad de una aplicación antivirus o anti-spyware, desactívelas provisionalmente. Cuando haya comprobado que puede imprimir, configure los ajustes del software siguiendo las instrucciones.

## Configuración remota (Windows y Macintosh)(solo disponible en determinados modelos)

Configuración remota es un programa que permite ajustar gran parte de la configuración de la red y del equipo desde una aplicación de Windows o de Macintosh. Al iniciar esta aplicación, la configuración del equipo Brother se descargará automáticamente en el ordenador y se mostrará en la pantalla del ordenador. Si cambia la configuración, puede cargarla directamente en el equipo.

Esta utilidad puede utilizarse con una conexión USB o una conexión de red.

## Información relacionada

- Software y utilidades de administración de la red

# Métodos adicionales para configurar el equipo Brother para una red inalámbrica

Para conectar el equipo a la red inalámbrica, se recomienda que utilice el CD-ROM de instalación.

- Antes de configurar el equipo Brother para una red inalámbrica
- Configurar el equipo para una red inalámbrica
- Configurar el equipo para una red inalámbrica mediante el método de una sola pulsación de Wi-Fi Protected Setup™ (WPS)
- Configurar el equipo para una red inalámbrica mediante el método PIN de Wi-Fi Protected Setup™ (WPS)
- Configurar su equipo para una red inalámbrica en modo ad-hoc (para IEEE 802.11b/g/n)
- Configurar su equipo para una red inalámbrica utilizando el asistente de configuración del panel de control del equipo
- Configurar el equipo para una red inalámbrica cuando el SSID no es multienvío
- Configurar el equipo para una red inalámbrica corporativa
- Utilizar Wi-Fi Direct®

# Antes de configurar el equipo Brother para una red inalámbrica

**Modelos relacionados**: DCP-L6600DW/MFC-L5750DW/MFC-L6800DW/MFC-L6900DW

Antes de intentar configurar una red inalámbrica, confirme lo siguiente:

- Antes de establecer la configuración inalámbrica, es necesario que conozca el nombre de red (SSID) y la clave de red. Si utiliza una red inalámbrica corporativa, debe conocer el ID de usuario y la contraseña.

  Si no conoce la información de seguridad, consulte al fabricante del enrutador, al administrador del sistema o a su proveedor de servicios de Internet.

- Para conseguir unos resultados óptimos en la impresión cotidiana de documentos, coloque el equipo Brother lo más cerca posible del punto de acceso a la red LAN inalámbrica o enrutador evitando al máximo los obstáculos. Los objetos de gran tamaño y las paredes entre los dos dispositivos, así como las interferencias emitidas por otros dispositivos electrónicos, pueden afectar a la velocidad de transferencia de datos de los documentos.

  Debido a estos factores, puede que el método de conexión inalámbrico no sea el más adecuado para todos los tipos de documentos y aplicaciones. Si va a imprimir archivos grandes, como documentos de múltiples páginas con texto y gráficos grandes, tal vez le interese seleccionar una red Ethernet cableada para conseguir una transferencia de datos más rápida (solo modelos compatibles) o una conexión USB para obtener la máxima velocidad.

- Aunque el equipo Brother puede utilizarse tanto en una red cableada como en una inalámbrica (solo modelos compatibles), solo se puede utilizar un método de conexión a la vez. No obstante, puede utilizar a la vez una conexión a la red inalámbrica y una conexión Wi-Fi Direct, o bien una conexión a la red cableada (solo modelos compatibles) y una conexión Wi-Fi Direct.

## Información relacionada

- Métodos adicionales para configurar el equipo Brother para una red inalámbrica

# Configurar el equipo para una red inalámbrica

**Modelos relacionados**: DCP-L6600DW/MFC-L5750DW/MFC-L6800DW/MFC-L6900DW

1. Encienda el ordenador y coloque el CD-ROM de instalación de Brother en la unidad de CD-ROM.
   - Para Windows, siga estas instrucciones.
   - Para Macintosh, haga clic en **Driver Download** para ir al Brother Solutions Center. Siga las instrucciones que aparecen en la pantalla para instalar controladores de impresora.
2. La pantalla inicial aparecerá automáticamente.

   Seleccione el idioma y, a continuación, siga las instrucciones que aparecen en la pantalla.

   - (Windows XP)

     Si no aparece la pantalla de Brother automáticamente, vaya a **Mi PC**. Haga doble clic en el icono de CD-ROM y, a continuación, haga doble clic en **start.exe**.
   - (Windows Vista y Windows 7)

     Si no aparece la pantalla de Brother automáticamente, vaya a **Equipo**. Haga doble clic en el icono de CD-ROM y, a continuación, haga doble clic en **start.exe**.
   - (Windows 8)

     Haga clic en el icono (**Explorador de archivos**) de la barra de tareas y, a continuación, vaya a **Equipo** (**Este equipo**). Haga doble clic en el icono del CD-ROM y después en **start.exe**.
   - Si aparece la pantalla **Control de cuentas de usuario**, realice una de las siguientes acciones:
     - (Windows Vista) Haga clic en **Permitir**.
     - (Windows 7/Windows 8) Haga clic en **Sí**.
3. Seleccione **Conexión de red inalámbrica (Wi-Fi)** y, a continuación, haga clic en **Siguiente** .
4. Siga las instrucciones que irán apareciendo en pantalla.

Una vez completada la configuración inalámbrica, el programa de instalación le guiará por la instalación de los controladores y el software necesarios para utilizar el dispositivo. Haga clic en **Siguiente** en el cuadro de diálogo de la instalación y siga las instrucciones que aparecen en la pantalla.

## Información relacionada

- Métodos adicionales para configurar el equipo Brother para una red inalámbrica

# Configurar el equipo para una red inalámbrica mediante el método de una sola pulsación de Wi-Fi Protected Setup™ (WPS)

**Modelos relacionados**: DCP-L6600DW/MFC-L5750DW/MFC-L6800DW/MFC-L6900DW

Si su enrutador/punto de acceso inalámbrico es compatible con WPS (configuración pulsando botón), puede utilizar WPS desde el menú del panel de control del equipo para configurar los ajustes de red inalámbrica.

Los enrutadores o los puntos de acceso que admiten WPS tienen el símbolo que se muestra a continuación:

1. Pulse [Configurar] > [Todos ajustes] > [Red] > [WLAN] > [WPS].
2. Cuando aparezca [¿Activar WLAN?], pulse [Sí].

   De este modo, se iniciará el asistente de configuración inalámbrica. Para cancelar, pulse [No].
3. Cuando la pantalla táctil muestre [Inicie WPS en enrutador/punto de acceso inalámbrico y pulse [OK].], pulse el botón WPS del punto de acceso/enrutador inalámbrico. A continuación, pulse [OK] en el equipo. El equipo detectará automáticamente su punto de acceso/enrutador inalámbrico e intentará conectarse a la red inalámbrica.

Si el dispositivo inalámbrico está conectado correctamente, en la pantalla LCD del equipo aparecerá [Conectada].

Ha finalizado la configuración de la red inalámbrica. Para instalar los controladores y el software necesarios para operar el dispositivo, introduzca el CD-ROM de instalación de Brother en el ordenador o vaya a la página **Descargas** de su modelo en el Brother Solutions Center en support.brother.com.

## Información relacionada

- Métodos adicionales para configurar el equipo Brother para una red inalámbrica
- Códigos de error del informe de LAN inalámbrica

# Configurar el equipo para una red inalámbrica mediante el método PIN de Wi-Fi Protected Setup™ (WPS)

**Modelos relacionados**: DCP-L6600DW/MFC-L5750DW/MFC-L6800DW/MFC-L6900DW

Si el punto de acceso de LAN inalámbrica/enrutador es compatible con WPS, puede utilizar el método PIN (número de identificación personal) para configurar los ajustes de la red inalámbrica.

El método PIN es uno de los métodos de conexión desarrollados por Wi-Fi Alliance®. Al introducir en el registrador (dispositivo que administra la LAN inalámbrica) un PIN creado por un inscrito (su equipo), puede configurar los ajustes de la red inalámbrica y de seguridad. Para obtener más información sobre cómo acceder al modo WPS, consulte las instrucciones suministradas con el punto de acceso de LAN inalámbrica/enrutador.

**Tipo A**

Conexión cuando el punto de acceso de LAN inalámbrica/enrutador (1) se duplica como registrador.

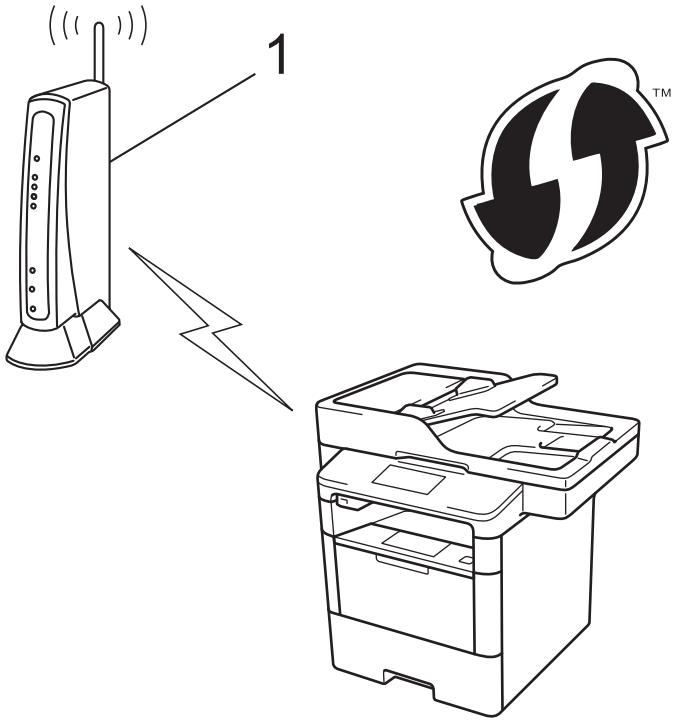


**Tipo B**

Conexión cuando otro dispositivo (2), como un ordenador, se utiliza como registrador.

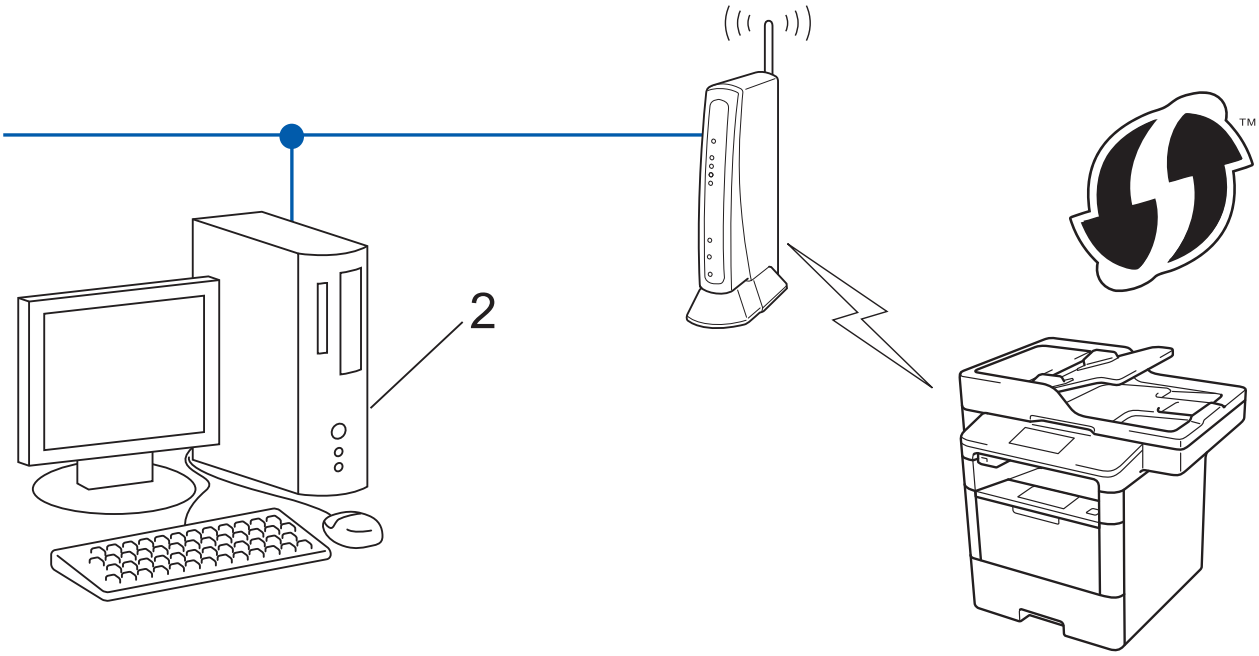


Los enrutadores o los puntos de acceso que admiten WPS tienen el símbolo que se muestra a continuación:

1. Pulse [ ] [Configurar] > [Todos ajustes] > [Red] > [WLAN] > [Código WPS con PIN].
2. Cuando aparezca [¿Activar WLAN?], pulse [Sí].

   De este modo, se iniciará el asistente de configuración inalámbrica. Para cancelar, pulse [No].
3. En la pantalla LCD se muestra un PIN de ocho dígitos y el equipo comenzará a buscar un punto de acceso de LAN inalámbrica/enrutador.
4. Con un ordenador que está en red, escriba "http://dirección IP del punto de acceso" en su navegador (donde "dirección IP del punto de acceso" es la dirección IP del dispositivo utilizado como registrador).
5. Vaya a la página de ajustes de WPS e introduzca el PIN y, a continuación, siga las instrucciones que irán apareciendo en pantalla.

- El registrador generalmente es el punto de acceso de LAN inalámbrica/enrutador.
- La página de ajustes variará dependiendo de la marca del punto de acceso de LAN inalámbrica/enrutador. Para obtener más información, consulte las instrucciones suministradas con el punto de acceso de LAN inalámbrica/enrutador.

**Si utiliza un ordenador con Windows Vista, Windows 7 o Windows 8 como registrador, realice los siguientes pasos:**

6. Realice una de las siguientes acciones:
   - (Windows Vista)

     Haga clic en **(Iniciar)** > **Red** > **Agregar un dispositivo inalámbrico**.
   - (Windows 7)

     Haga clic en **(Iniciar)** > **Dispositivos e impresoras** > **Agregar un dispositivo**.

- (Windows 8)

  Mueva el ratón a la esquina inferior derecha del escritorio. Cuando aparezca la barra de menú, haga clic en **Configuración** > **Panel de control** > **Hardware y sonido** > **Dispositivos e impresoras** > **Agregar un dispositivo**.

- Para utilizar un ordenador con Windows Vista, Windows 7 o Windows 8 como registrador, antes deberá registrarlo en la red. Para obtener más información, consulte las instrucciones suministradas con el punto de acceso de LAN inalámbrica/enrutador.
- Si utiliza Windows 7 o Windows 8 como un registrador, puede instalar el controlador de impresora tras la configuración inalámbrica siguiendo las instrucciones que aparecen en la pantalla. Para instalar el controlador y el paquete de software completos, utilice el instalador de Brother del CD-ROM de instalación.

7. Seleccione el equipo y haga clic en **Siguiente**.
8. Introduzca el PIN mostrado en la pantalla LCD y, a continuación, haga clic en **Siguiente**.
9. Seleccione la red y, a continuación, haga clic en **Siguiente**.
10. Haga clic en **Cerrar**.

Si el dispositivo inalámbrico está conectado correctamente, en la pantalla LCD del equipo aparecerá `[Conectada]`.

Ha finalizado la configuración de la red inalámbrica. Para instalar los controladores y el software necesarios para operar el dispositivo, introduzca el CD-ROM de instalación de Brother en el ordenador o vaya a la página **Descargas** de su modelo en el Brother Solutions Center en support.brother.com.

## Información relacionada

- Métodos adicionales para configurar el equipo Brother para una red inalámbrica
- Códigos de error del informe de LAN inalámbrica

# Configurar su equipo para una red inalámbrica en modo ad-hoc (para IEEE 802.11b/g/n)

- Configure su equipo para una red inalámbrica en modo ad-hoc utilizando un nuevo SSID
- Configurar en su equipo la red inalámbrica en el modo ad-hoc utilizando un SSID existente

# Configure su equipo para una red inalámbrica en modo ad-hoc utilizando un nuevo SSID

**Modelos relacionados**: DCP-L6600DW/MFC-L5750DW/MFC-L6800DW/MFC-L6900DW

Deberá conectarse a un nuevo SSID desde su ordenador cuando esté configurado en modo Ad-Hoc.

1. Pulse [ ] [Configurar] > [Todos ajustes] > [Red] > [WLAN] > [Conf.Asistente].
2. Cuando aparezca [¿Activar WLAN?], pulse [Sí].

   De este modo, se iniciará el asistente de configuración inalámbrica. Para cancelar, pulse [No].
3. El equipo buscará la red y mostrará una lista con los SSID disponibles. Deslice el dedo hacia arriba o hacia abajo, o bien pulse ▲ o ▼ para mostrar [<Nuevo SSID>]. Pulse [<Nuevo SSID>] y, a continuación, pulse [OK].
4. Introduzca el nombre del SSID y, a continuación, pulse [OK].
5. Pulse [Ad-hoc] cuando se le solicite.
6. Seleccione el tipo de encriptación [Ninguno] o [WEP].
7. Si ha seleccionado la [WEP] opción para el tipo de encriptación, seleccione e introduzca la clave WEP y, a continuación, pulse [OK].

   - Su equipo Brother solo admite el uso de la primera clave WEP.
8. El equipo intentará conectarse con el dispositivo inalámbrico que haya seleccionado.

Si el dispositivo inalámbrico está conectado correctamente, en la pantalla LCD del equipo aparecerá [Conectada].

Ha finalizado la configuración de la red inalámbrica. Para instalar los controladores y el software necesarios para operar el dispositivo, introduzca el CD-ROM de instalación de Brother en el ordenador o vaya a la página **Descargas** de su modelo en el Brother Solutions Center en support.brother.com.

## Información relacionada

- Configurar su equipo para una red inalámbrica en modo ad-hoc (para IEEE 802.11b/g/n)
- Cómo insertar texto en el equipo Brother
- Códigos de error del informe de LAN inalámbrica

# Configurar en su equipo la red inalámbrica en el modo ad-hoc utilizando un SSID existente

**Modelos relacionados**: DCP-L6600DW/MFC-L5750DW/MFC-L6800DW/MFC-L6900DW

Si está intentando emparejar el equipo Brother con un ordenador que ya está en modo ad-hoc y ha configurado un SSID, utilice estas instrucciones.

Antes de configurar el equipo, le recomendamos que anote los ajustes de la red inalámbrica. Necesitará esta información antes de continuar con la configuración.

1. Compruebe y registre los ajustes de red inalámbrica que tenga en ese momento el ordenador al que se vaya a conectar.

   Los ajustes de la red inalámbrica del ordenador al que se vaya a conectar deben estar configurados en el modo ad-hoc con un SSID ya configurado. Para obtener instrucciones sobre cómo configurar el modo ad-hoc en el ordenador, consulte las instrucciones incluidas con el ordenador o póngase en contacto con su administrador de red.

| Nombre de red (SSID) |
|---|
| |

| Modo de comunicación | Modo de encriptación | Clave de red |
|---|---|---|
| Ad-hoc | NINGUNO | - |
| | WEP | |

   Por ejemplo:

| Nombre de red (SSID) |
|---|
| HOLA |

| Modo de comunicación | Modo de encriptación | Clave de red |
|---|---|---|
| Ad-hoc | WEP | 12345 |

   Su equipo Brother solo admite el uso de la primera clave WEP.

2. Pulse [ ] [Configurar] > [Todos ajustes] > [Red] > [WLAN] > [Conf.Asistente].
3. Cuando aparezca [¿Activar WLAN?], pulse [Sí].

   De este modo, se iniciará el asistente de configuración inalámbrica. Para cancelar, pulse [No].
4. El equipo buscará la red y mostrará una lista con los SSID disponibles. Si aparece una lista de SSID, deslice el dedo hacia arriba o hacia abajo o pulse ▲ o ▼ para ver el SSID al que desea conectar y, a continuación, pulse el SSID.
5. Pulse [OK].
6. Introduzca la clave WEP y, a continuación, pulse [OK].

   - Su equipo Brother solo admite el uso de la primera clave WEP.

7. El equipo intenta conectarse al dispositivo inalámbrico que ha seleccionado.

Si el dispositivo inalámbrico está conectado correctamente, en la pantalla LCD del equipo aparecerá [Conectada].

Ha finalizado la configuración de la red inalámbrica. Para instalar los controladores y el software necesarios para operar el dispositivo, introduzca el CD-ROM de instalación de Brother en el ordenador o vaya a la página **Descargas** de su modelo en el Brother Solutions Center en support.brother.com.

## Información relacionada

- Configurar su equipo para una red inalámbrica en modo ad-hoc (para IEEE 802.11b/g/n)
- Cómo insertar texto en el equipo Brother
- Códigos de error del informe de LAN inalámbrica

# Configurar su equipo para una red inalámbrica utilizando el asistente de configuración del panel de control del equipo

**Modelos relacionados**: DCP-L6600DW/MFC-L5750DW/MFC-L6800DW/MFC-L6900DW

Antes de configurar el equipo, le recomendamos que anote los ajustes de la red inalámbrica. Necesitará esta información antes de continuar con la configuración.

1. Compruebe y registre los ajustes de red inalámbrica que tenga en ese momento el ordenador al que se vaya a conectar.

| Nombre de red (SSID) |
|---|
| |

| Clave de red |
|---|
| |

Por ejemplo:

| Nombre de red (SSID) |
|---|
| HOLA |

| Clave de red |
|---|
| 12345 |

- Su punto de acceso/enrutador puede soportar el uso de varias claves WEP, sin embargo el equipo Brother soporta el uso de la primera clave WEP sólo.
- Si necesita ayuda durante la configuración y desea contactar con el servicio de atención al cliente de Brother, asegúrese de que tiene su SSID (nombre de red) y clave de red preparados. No podemos ayudarle a encontrar esta información.
- Si no conoce esta información (SSID y clave de red), no podrá continuar con la configuración inalámbrica.

  **¿Cómo puedo encontrar esta información?**

  a. Compruebe la documentación proporcionada con su punto de acceso/enrutador inalámbrico.
  b. El SSID inicial puede ser el nombre del fabricante o el nombre del modelo.
  c. Si no sabe la información de seguridad, consulte al fabricante del enrutador, al administrador del sistema o a su proveedor de servicios de Internet.

2. En la pantalla LCD del equipo Brother, pulse [ ] [Configurar] > [Todos ajustes] > [Red] > [WLAN] > [Conf.Asistente].
3. Cuando aparezca [¿Activar WLAN?], pulse [Sí].

   De este modo, se iniciará el asistente de configuración inalámbrica. Para cancelar, pulse [No].
4. El equipo buscará la red y mostrará una lista con los SSID disponibles.

   Si aparece una lista de SSID, deslice el dedo hacia arriba o hacia abajo o pulse ▲ o ▼ para ver el SSID al que desea conectar y, a continuación, pulse el SSID.
5. Pulse [OK].
6. Realice una de las siguientes acciones:
   - Si está utilizando un método de encriptación y autenticación que requiere una clave de red, escriba la clave de red que anotó en el primer paso.

Una vez introducidos todos los caracteres, pulse [OK].

- Si el método de autenticación es Sistema abierto y el modo de encriptación es Ninguno, vaya al paso siguiente.

7. El equipo intenta conectarse al dispositivo inalámbrico que ha seleccionado.

Si el dispositivo inalámbrico está conectado correctamente, en la pantalla LCD del equipo aparecerá [Conectada].

Ha finalizado la configuración de la red inalámbrica. Para instalar los controladores y el software necesarios para operar el dispositivo, introduzca el CD-ROM de instalación de Brother en el ordenador o vaya a la página **Descargas** de su modelo en el Brother Solutions Center en support.brother.com.

## Información relacionada

- Métodos adicionales para configurar el equipo Brother para una red inalámbrica
- Cómo insertar texto en el equipo Brother
- Códigos de error del informe de LAN inalámbrica

# Configurar el equipo para una red inalámbrica cuando el SSID no es multienvío

**Modelos relacionados**: DCP-L6600DW/MFC-L5750DW/MFC-L6800DW/MFC-L6900DW

Antes de configurar el equipo, le recomendamos que anote los ajustes de la red inalámbrica. Necesitará esta información antes de continuar con la configuración.

1. Compruebe y escriba los ajustes actuales de la red inalámbrica.

| Nombre de red (SSID) |
|---|
| |

| Modo de comunicación | Método de autenticación | Modo de encriptación | Clave de red |
|---|---|---|---|
| Infraestructura | Sistema abierto | NINGUNO | - |
| | | WEP | |
| | Clave compartida | WEP | |
| | WPA/WPA2-PSK | AES | |
| | | TKIP<br>(TKIP solo es compatible con WPA-PSK). | |

Por ejemplo:

| Nombre de red (SSID) |
|---|
| HOLA |

| Modo de comunicación | Método de autenticación | Modo de encriptación | Clave de red |
|---|---|---|---|
| Infraestructura | WPA2-PSK | AES | 12345678 |

Si su enrutador utiliza encriptación WEP, introduzca la clave utilizada como primera clave WEP. Su equipo Brother solo admite el uso de la primera clave WEP.

2. Pulse [ ] [Configurar] > [Todos ajustes] > [Red] > [WLAN] > [Conf.Asistente].
3. Cuando aparezca [¿Activar WLAN?], pulse [Sí].

   De este modo, se iniciará el asistente de configuración inalámbrica. Para cancelar, pulse [No].
4. El equipo buscará la red y mostrará una lista con los SSID disponibles. Deslice el dedo hacia arriba o hacia abajo, o bien pulse ▲ o ▼ para mostrar [<Nuevo SSID>]. Pulse [<Nuevo SSID>] y, a continuación, pulse [OK].
5. Introduzca el nombre del SSID y, a continuación, pulse [OK].
6. Pulse [Infraestructura] cuando se le solicite.
7. Seleccione el método de autenticación.
8. Realice una de las siguientes acciones:
   - Si ha seleccionado la opción [Sistema abierto], pulse el tipo de encriptación [Ninguno] o [WEP].

     Si ha seleccionado la [WEP] opción para el tipo de encriptación, seleccione e introduzca la clave WEP y, a continuación, pulse [OK].
   - Si ha seleccionado la [Clave compartida] opción, seleccione e introduzca la clave WEP y, a continuación, pulse [OK].
   - Si ha seleccionado la opción [WPA/WPA2-PSK], pulse el tipo de encriptación [TKIP+AES] o [AES].

Introduzca la clave WPA y, a continuación, pulse [OK].

- Su equipo Brother solo admite el uso de la primera clave WEP.

9. El equipo intentará conectarse con el dispositivo inalámbrico que haya seleccionado.

Si el dispositivo inalámbrico está conectado correctamente, en la pantalla LCD del equipo aparecerá [Conectada].

Ha finalizado la configuración de la red inalámbrica. Para instalar los controladores y el software necesarios para operar el dispositivo, introduzca el CD-ROM de instalación de Brother en el ordenador o vaya a la página **Descargas** de su modelo en el Brother Solutions Center en support.brother.com.

## Información relacionada

- Métodos adicionales para configurar el equipo Brother para una red inalámbrica
- No puedo completar la configuración de la red inalámbrica
- Cómo insertar texto en el equipo Brother
- Códigos de error del informe de LAN inalámbrica

# Configurar el equipo para una red inalámbrica corporativa

**Modelos relacionados**: DCP-L6600DW/MFC-L5750DW/MFC-L6800DW/MFC-L6900DW

Antes de configurar el equipo, le recomendamos que anote los ajustes de la red inalámbrica. Necesitará esta información antes de continuar con la configuración.

1. Compruebe y escriba los ajustes actuales de la red inalámbrica.

| Nombre de red (SSID) |
|---|
| |

| Modo de comunicación | Método de autenticación | Modo de encriptación | ID de usuario | Contraseña |
|---|---|---|---|---|
| Infraestructura | LEAP | CKIP | | |
| | EAP-FAST/ NINGUNO | AES | | |
| | | TKIP | | |
| | EAP-FAST/MS-CHAPv2 | AES | | |
| | | TKIP | | |
| | EAP-FAST/GTC | AES | | |
| | | TKIP | | |
| | PEAP/MS-CHAPv2 | AES | | |
| | | TKIP | | |
| | PEAP/GTC | AES | | |
| | | TKIP | | |
| | EAP-TTLS/CHAP | AES | | |
| | | TKIP | | |
| | EAP-TTLS/MS-CHAP | AES | | |
| | | TKIP | | |
| | EAP-TTLS/MS-CHAPv2 | AES | | |
| | | TKIP | | |
| | EAP-TTLS/PAP | AES | | |
| | | TKIP | | |
| | EAP-TLS | AES | | - |
| | | TKIP | | - |

Por ejemplo:

| Nombre de red (SSID) |
|---|
| HOLA |

| Modo de comunicación | Método de autenticación | Modo de encriptación | ID de usuario | Contraseña |
|---|---|---|---|---|
| Infraestructura | EAP-FAST/MS-CHAPv2 | AES | Brother | 12345678 |

- Si configura el equipo con la autenticación EAP-TLS, deberá instalar el certificado de cliente emitido por una CA antes de iniciar la configuración. Póngase en contacto con el administrador de red para obtener información sobre el certificado de cliente. Si ha instalado varios certificados, se recomienda anotar el nombre del certificado que desea utilizar.
- Si verifica el equipo utilizando el nombre común del certificado de servidor, se recomienda anotar este nombre común antes de iniciar la configuración. Póngase en contacto con el administrador de red para obtener información sobre el nombre común del certificado de servidor.

2. Pulse [ ] [Configurar] > [Todos ajustes] > [Red] > [WLAN] > [Conf.Asistente].
3. Cuando aparezca [¿Activar WLAN?], pulse [Sí].

   De este modo, se iniciará el asistente de configuración inalámbrica. Para cancelar, pulse [No].
4. El equipo buscará la red y mostrará una lista con los SSID disponibles. Deslice el dedo hacia arriba o hacia abajo, o bien pulse ▲ o ▼ para mostrar [<Nuevo SSID>]. Pulse [<Nuevo SSID>] y, a continuación, pulse [OK].
5. Introduzca el nombre del SSID y, a continuación, pulse [OK].
6. Pulse [Infraestructura] cuando se le solicite.
7. Seleccione el método de autenticación.
8. Realice una de las siguientes acciones:
   - Si ha seleccionado la opción [LEAP], introduzca el ID de usuario y, a continuación, pulse [OK]. Introduzca la contraseña y, a continuación, pulse [OK].
   - Si ha seleccionado la opción [EAP-FAST], [PEAP] o [EAP-TTLS], seleccione el método de autenticación interno [NONE], [CHAP], [MS-CHAP], [MS-CHAPv2], [GTC] o [PAP].

   Dependiendo del método de autenticación, las selecciones del método de autenticación interno variarán.

   Seleccione el tipo de encriptación [TKIP+AES] o [AES].

   Seleccione el método de verificación [No Verification], [CA] o [CA + Server ID].
   - Si ha seleccionado la opción [CA + Server ID], introduzca el ID de servidor y el ID de usuario y la contraseña (si es necesario) y, a continuación, pulse [OK] para cada opción.
   - Para otras selecciones, introduzca el ID de usuario y la contraseña y, a continuación, pulse [OK] para cada opción.

   Si no ha importado un certificado de CA en su equipo, el equipo mostrará [No Verification].

   - Si ha seleccionado la opción [EAP-TLS], seleccione el tipo de encriptación [TKIP+AES] o [AES].

     El equipo mostrará una lista de certificados de cliente disponibles; a continuación, seleccione el certificado.

     Seleccione el método de verificación [No Verification], [CA] o [CA + Server ID].
     - Si ha seleccionado la opción [CA + Server ID], introduzca el ID de servidor y el ID de usuario y, a continuación, pulse [OK] para cada opción.
     - Para otras selecciones, introduzca el ID de usuario y, a continuación, pulse [OK].

   Si no ha importado un certificado de CA en su equipo, el equipo mostrará [No Verification].

9. El equipo intenta conectarse al dispositivo inalámbrico que ha seleccionado.

Si el dispositivo inalámbrico está conectado correctamente, en la pantalla LCD del equipo aparecerá [Conectada].

Ha finalizado la configuración de la red inalámbrica. Para instalar los controladores y el software necesarios para operar el dispositivo, introduzca el CD-ROM de instalación de Brother en el ordenador o vaya a la página **Descargas** de su modelo en el Brother Solutions Center en support.brother.com.

## Información relacionada

- Métodos adicionales para configurar el equipo Brother para una red inalámbrica
- Códigos de error del informe de LAN inalámbrica

# Utilizar Wi-Fi Direct®

- Imprimir o escanear desde un dispositivo móvil mediante Wi-Fi Direct
- Configurar la red Wi-Fi Direct
- No puedo completar la configuración de la red inalámbrica

# Imprimir o escanear desde un dispositivo móvil mediante Wi-Fi Direct

**Modelos relacionados**: DCP-L6600DW/MFC-L5750DW/MFC-L6800DW/MFC-L6900DW

Wi-Fi Direct es uno de los métodos de configuración inalámbrica desarrollados por Wi-Fi Alliance®. Le permite configurar una red inalámbrica segura entre el equipo Brother y un dispositivo móvil, como un dispositivo Android™, un dispositivo Windows Phone, un iPhone, iPod touch o iPad sin usar un punto de acceso. Wi-Fi Direct admite la configuración de red inalámbrica mediante una sola pulsación o el método PIN de Wi-Fi Protected Setup™ (WPS). También puede configurar manualmente una red inalámbrica estableciendo un SSID y una contraseña. La función Wi-Fi Direct del equipo Brother admite la seguridad WPA2™ con el estándar de encriptación avanzada (AES).

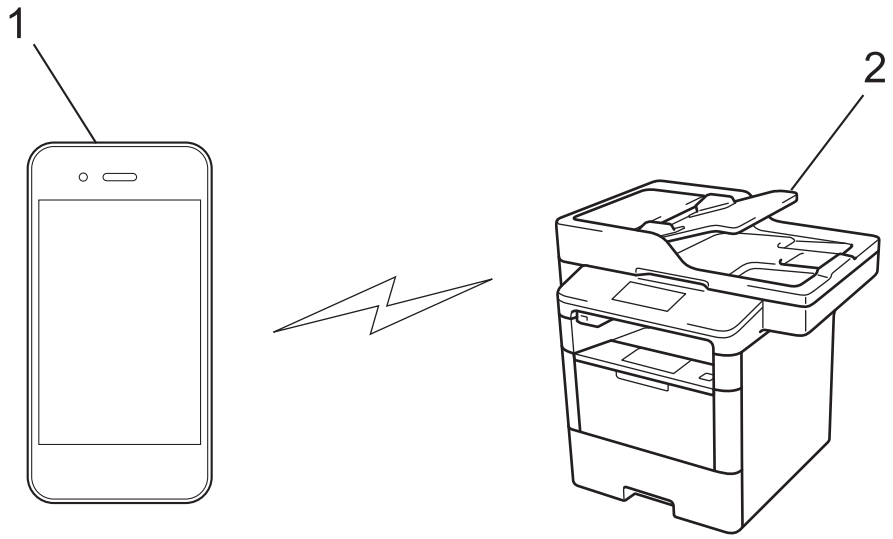


1. Dispositivo móvil
2. Su equipo Brother

- Aunque el equipo Brother puede utilizarse tanto en una red cableada como en una inalámbrica, solo se puede utilizar un método de conexión a la vez. No obstante, puede utilizar al mismo tiempo una conexión de red inalámbrica y una conexión Wi-Fi Direct, o una conexión de red cableada (sólo modelos compatibles) y una conexión Wi-Fi Direct.
- El dispositivo compatible con Wi-Fi Direct puede convertirse en propietario de grupo (P/G). Al configurar la red Wi-Fi Direct, el P/G funciona como punto de acceso.
- El modo ad-hoc y la conexión Wi-Fi Direct no se pueden usar a la vez. Desactive una función para activar la otra. Si quiere utilizar la función Wi-Fi Direct mientras usa el modo ad-hoc, configure la interfaz de red como LAN cableada o desactive el modo ad-hoc y conecte el equipo Brother al punto de acceso.

## Información relacionada

- Utilizar Wi-Fi Direct®

# Configurar la red Wi-Fi Direct

Configurar sus ajustes de red Wi-Fi Direct desde el panel de control del equipo.

- Información general para configurar la red Wi-Fi Direct
- Configurar la red Wi-Fi Direct mediante el método de una sola pulsación
- Configurar la red Wi-Fi Direct mediante una sola pulsación de Wi-Fi Protected Setup™ (WPS)
- Configurar la red Wi-Fi Direct mediante el método PIN
- Configurar la red Wi-Fi Direct mediante el método PIN de Wi-Fi Protected Setup™ (WPS)
- Configurar manualmente la red Wi-Fi Direct

# Información general para configurar la red Wi-Fi Direct

**Modelos relacionados**: DCP-L6600DW/MFC-L5750DW/MFC-L6800DW/MFC-L6900DW

Las instrucciones siguientes le ofrecen cinco métodos para configurar el equipo Brother en un entorno de red inalámbrica. Seleccione el método que prefiera para su entorno.

Compruebe la configuración de su dispositivo móvil.

1. ¿Su dispositivo móvil es compatible con Wi-Fi Direct?

| Opción | Descripción |
|---|---|
| Sí | Vaya al Paso 2 |
| No | Vaya al Paso 3 |

2. ¿Su dispositivo móvil es compatible con la configuración de una sola pulsación de Wi-Fi Direct?

| Opción | Descripción |
|---|---|
| Sí | ➤➤ *Información relacionada*: Configurar la red Wi-Fi Direct mediante el método de una sola pulsación |
| No | ➤➤ *Información relacionada*: Configurar la red Wi-Fi Direct mediante el método PIN |

3. ¿Su dispositivo móvil es compatible con Wi-Fi Protected Setup™ (WPS)?

| Opción | Descripción |
|---|---|
| Sí | Vaya al paso 4 |
| No | ➤➤ *Información relacionada*: Configurar manualmente la red Wi-Fi Direct |

4. ¿Su dispositivo móvil es compatible con la configuración de una sola pulsación para Wi-Fi Protected Setup™ (WPS)?

| Opción | Descripción |
|---|---|
| Sí | ➤➤ *Información relacionada*: Configurar la red Wi-Fi Direct mediante una sola pulsación de Wi-Fi Protected Setup™ (WPS) |
| No | ➤➤ *Información relacionada*: Configurar la red Wi-Fi Direct mediante el método PIN de Wi-Fi Protected Setup™ (WPS) |

Para utilizar la funcionalidad Brother iPrint&Scan en una red Wi-Fi Direct con configuración de una sola pulsación usando Wi-Fi Direct o con configuración de método PIN usando Wi-Fi Direct, el dispositivo utilizado para configurar Wi-Fi Direct debe ejecutar Android™ 4.0 o superior.

## Información relacionada

- Configurar la red Wi-Fi Direct
- Configurar la red Wi-Fi Direct mediante el método de una sola pulsación
- Configurar la red Wi-Fi Direct mediante una sola pulsación de Wi-Fi Protected Setup™ (WPS)
- Configurar la red Wi-Fi Direct mediante el método PIN

- Configurar la red Wi-Fi Direct mediante el método PIN de Wi-Fi Protected Setup™ (WPS)
- Configurar manualmente la red Wi-Fi Direct

# Configurar la red Wi-Fi Direct mediante el método de una sola pulsación

**Modelos relacionados**: DCP-L6600DW/MFC-L5750DW/MFC-L6800DW/MFC-L6900DW

Si su dispositivo móvil admite Wi-Fi Direct, siga estos pasos para configurar una red Wi-Fi Direct.

Cuando el equipo reciba la solicitud de Wi-Fi Direct del dispositivo móvil, aparecerá el mensaje [Solicitud de conexión de Wi-Fi Direct recibida. Pulse [OK] para conectar.] en la pantalla LCD. Pulse [OK] para conectar.

1. Pulse [ ] [Configurar] > [Todas las configuraciones] > [Red] > [Wi-Fi Direct] > [Pulsar botón].
2. Active Wi-Fi Direct en su dispositivo móvil (para obtener instrucciones, consulte la guía de usuario de su dispositivo móvil) cuando [Active Wi-Fi Direct en otro dispositivo. A continuación, pulse [OK].] aparezca en la pantalla LCD del equipo. Pulse [OK] en su equipo.

   La configuración de Wi-Fi Direct comenzará. Para cancelar, pulse .
3. Realice una de las siguientes acciones:
   - Si el equipo Brother es el propietario de grupo (P/G), conecte el dispositivo móvil directamente al equipo.
   - Cuando el equipo Brother no es el P/G, aparecen nombres de dispositivos disponibles con los que configurar una red Wi-Fi Direct. Seleccione el dispositivo móvil con el que desea conectar. Busque dispositivos disponibles de nuevo pulsando [Reescanear].
4. Si su dispositivo móvil se conecta correctamente, la pantalla LCD del equipo mostrará [Conectada]. Ha finalizado la configuración de la red Wi-Fi Direct. Si desea más información sobre impresión desde o escaneado a su dispositivo móvil, vaya a la página **Manuales** de su modelo en Brother Solutions Center en support.brother.com para ver la Guía de impresión y escaneado con dispositivos móviles para Brother iPrint&Scan.

## Información relacionada

- Configurar la red Wi-Fi Direct
- Información general para configurar la red Wi-Fi Direct

# Configurar la red Wi-Fi Direct mediante una sola pulsación de Wi-Fi Protected Setup™ (WPS)

**Modelos relacionados**: DCP-L6600DW/MFC-L5750DW/MFC-L6800DW/MFC-L6900DW

Si su dispositivo móvil admite el método WPS (PBC; Push Button Configuration, o configuración por botón) siga estos pasos para configurar una red Wi-Fi Direct.

Cuando el equipo reciba la solicitud de Wi-Fi Direct del dispositivo móvil, aparecerá el mensaje `[Solicitud de conexión de Wi-Fi Direct recibida. Pulse [OK] para conectar.]` aparecerá en la pantalla LCD. Pulse `[OK]` para conectar.

1. Pulse [ ] `[Configurar]` > `[Todas las configuraciones]` > `[Red]` > `[Wi-Fi Direct]` > `[Propietario del grupo]`.
2. Pulse `[Sí]`.
3. Deslice el dedo hacia arriba o hacia abajo, o bien pulse ▲ o ▼ para seleccionar la opción `[Pulsar botón]`. Pulse `[Pulsar botón]`.
4. Active el método de configuración mediante una sola pulsación de WPS de su dispositivo móvil (para obtener instrucciones, consulte la guía de usuario de su dispositivo móvil) cuando `[Active Wi-Fi Direct en otro dispositivo. A continuación, pulse [OK].]` aparezca en la pantalla LCD del equipo. Pulse `[OK]` en su equipo Brother.

   La configuración de Wi-Fi Direct comenzará. Para cancelar, pulse .
5. Si su dispositivo móvil se conecta correctamente, la pantalla LCD del equipo mostrará `[Conectada]`. Ha finalizado la configuración de la red Wi-Fi Direct. Si desea más información sobre impresión desde o escaneado a su dispositivo móvil, vaya a la página **Manuales** de su modelo en Brother Solutions Center en support.brother.com para ver la Guía de impresión y escaneado con dispositivos móviles para Brother iPrint&Scan.

## Información relacionada

- Configurar la red Wi-Fi Direct
- Información general para configurar la red Wi-Fi Direct

# Configurar la red Wi-Fi Direct mediante el método PIN

**Modelos relacionados**: DCP-L6600DW/MFC-L5750DW/MFC-L6800DW/MFC-L6900DW

Si el dispositivo móvil es compatible con el método PIN de Wi-Fi Direct, siga estos pasos para configurar una red Wi-Fi Direct:

Cuando el equipo reciba la solicitud de Wi-Fi Direct del dispositivo móvil, aparecerá el mensaje [Solicitud de conexión de Wi-Fi Direct recibida. Pulse [OK] para conectar.] en la pantalla LCD. Pulse [OK] para conectar.

1. Pulse [ ] [Configurar] > [Todas las configuraciones] > [Red] > [Wi-Fi Direct] > [Código PIN].
2. Active Wi-Fi Direct en su dispositivo móvil (para obtener instrucciones, consulte la guía de usuario de su dispositivo móvil) cuando [Active Wi-Fi Direct en otro dispositivo. A continuación, pulse [OK].] aparezca en la pantalla LCD del equipo. Pulse [OK] en su equipo.

   La configuración de Wi-Fi Direct comenzará. Para cancelar, pulse .
3. Realice una de las siguientes acciones:
   - Si su equipo Brother es el propietario de grupo (P/G), esperará una solicitud de conexión desde el dispositivo móvil. Cuando aparezca [Código PIN], introduzca en el equipo el PIN mostrado en el dispositivo móvil. Pulse [OK] para completar la configuración.

     Si el PIN aparece en el equipo Brother, introduzca el PIN en el dispositivo móvil.
   - Cuando el equipo Brother no es el P/G, aparecen nombres de dispositivos disponibles con los que configurar una red Wi-Fi Direct. Seleccione el dispositivo móvil con el que desea conectar. Busque dispositivos disponibles de nuevo pulsando [Reescanear].
4. Realice una de las siguientes acciones:
   - Pulse [Mostrar el código PIN] para visualizar el PIN en el equipo e introduzca el PIN en el dispositivo móvil. Vaya al paso siguiente.
   - Pulse [Escriba el código PIN] para introducir en el equipo el PIN que aparezca en el dispositivo móvil y, a continuación, pulse [OK]. Vaya al paso siguiente.

     Si su dispositivo móvil no muestra un PIN, pulse en el equipo Brother. Regrese al primer paso e inténtelo de nuevo.
5. Si su dispositivo móvil se conecta correctamente, la pantalla LCD del equipo mostrará [Conectada]. Ha finalizado la configuración de la red Wi-Fi Direct. Si desea más información sobre impresión desde o escaneado a su dispositivo móvil, vaya a la página **Manuales** de su modelo en Brother Solutions Center en support.brother.com para ver la Guía de impresión y escaneado con dispositivos móviles para Brother iPrint&Scan.

## Información relacionada

- Configurar la red Wi-Fi Direct
- Información general para configurar la red Wi-Fi Direct

# Configurar la red Wi-Fi Direct mediante el método PIN de Wi-Fi Protected Setup™ (WPS)

**Modelos relacionados**: DCP-L6600DW/MFC-L5750DW/MFC-L6800DW/MFC-L6900DW

Si su dispositivo móvil admite el método PIN de Wi-Fi Protected Setup™ (WPS), siga estos pasos para configurar una red Wi-Fi Direct.

Cuando el equipo reciba la solicitud de Wi-Fi Direct del dispositivo móvil, aparecerá el mensaje `[Solicitud de conexión de Wi-Fi Direct recibida. Pulse [OK] para conectar.]` aparecerá en la pantalla LCD. Pulse `[OK]` para conectar.

1. Pulse [ ] `[Configurar]` > `[Todas las configuraciones]` > `[Red]` > `[Wi-Fi Direct]` > `[Propietario del grupo]`.
2. Pulse `[Sí]`.
3. Deslice el dedo hacia arriba o hacia abajo, o bien pulse ▲ o ▼ para seleccionar la opción `[Código PIN]`. Pulse `[Código PIN]`.
4. Cuando aparezca `[Active Wi-Fi Direct en otro dispositivo. A continuación, pulse [OK].]`, active el método de configuración PIN de WPS de su dispositivo móvil (para obtener instrucciones, consulte la guía de usuario de su dispositivo móvil) y, a continuación, pulse `[OK]` en el equipo Brother.

   La configuración de Wi-Fi Direct comenzará. Para cancelar, pulse .
5. El equipo esperará una solicitud de conexión desde su dispositivo móvil. Cuando aparezca `[Código PIN]`, introduzca en el equipo el PIN mostrado en su dispositivo móvil. Pulse `[OK]`.
6. Si su dispositivo móvil se conecta correctamente, la pantalla LCD del equipo mostrará `[Conectada]`. Ha finalizado la configuración de la red Wi-Fi Direct. Si desea más información sobre impresión desde o escaneado a su dispositivo móvil, vaya a la página **Manuales** de su modelo en Brother Solutions Center en support.brother.com para ver la Guía de impresión y escaneado con dispositivos móviles para Brother iPrint&Scan.

## Información relacionada

- Configurar la red Wi-Fi Direct
- Información general para configurar la red Wi-Fi Direct

# Configurar manualmente la red Wi-Fi Direct

**Modelos relacionados**: DCP-L6600DW/MFC-L5750DW/MFC-L6800DW/MFC-L6900DW

Si el dispositivo móvil no admite Wi-Fi Direct o WPS, debe configurar manualmente una red Wi-Fi Direct.

Cuando el equipo reciba la solicitud de Wi-Fi Direct del dispositivo móvil, aparecerá el mensaje `[Solicitud de conexión de Wi-Fi Direct recibida. Pulse [OK] para conectar.]` aparecerá en la pantalla LCD. Pulse `[OK]` para conectar.

1. Pulse [ ] `[Configurar]` > `[Todas las configuraciones]` > `[Red]` > `[Wi-Fi Direct]` > `[Manual]`.
2. El equipo mostrará el nombre del SSID y la contraseña durante dos minutos. Vaya a la pantalla de ajustes de la red inalámbrica de su dispositivo móvil, seleccione el nombre SSID y, a continuación, introduzca la contraseña.
3. Si su dispositivo móvil se conecta correctamente, la pantalla LCD del equipo mostrará `[Conectada]`. Ha finalizado la configuración de la red Wi-Fi Direct. Si desea más información sobre impresión desde o escaneado a su dispositivo móvil, vaya a la página **Manuales** de su modelo en Brother Solutions Center en support.brother.com para ver la Guía de impresión y escaneado con dispositivos móviles para Brother iPrint&Scan o la Guía de AirPrint.

## Información relacionada

- Configurar la red Wi-Fi Direct
- Información general para configurar la red Wi-Fi Direct

# Funciones de red avanzadas


- Imprimir el informe de configuración de red
- Configurar los ajustes del servidor de correo mediante Administración basada en Web
- Configurar su equipo Brother para correo electrónico o I-Fax
- Opciones de fax por Internet (I-Fax)
- Utilice la función Enviar fax a servidor
- Imprimir el informe WLAN
- Configurar y controlar la búsqueda de LDAP
- Sincronizar la hora con el servidor SNTP mediante Administración basada en Web

# Imprimir el informe de configuración de red

El informe de configuración de la red enumera la configuración de red, incluyendo los ajustes del servidor de impresión de red.

- Nombre de nodo: el nombre de nodo aparece en el informe de configuración de la red actual. El nombre de nodo predeterminado es "BRNxxxxxxxxxxxx" para una red cableada o "BRWxxxxxxxxxxxx" para una red inalámbrica (donde "xxxxxxxxxxxx" es la dirección MAC/Ethernet del equipo).
- Si la `[IP Address]` en el informe de configuración de la red muestra 0.0.0.0, espere un minuto e intente imprimirlo de nuevo.
- En el informe puede encontrar la configuración del equipo, como la dirección IP, la máscara de subred, el nombre de nodo y la dirección MAC, por ejemplo:
  - Dirección IP: 192.168.0.5
  - Máscara de subred: 255.255.255.0
  - Nombre de nodo: BRN000ca0000499
  - Dirección MAC: 00-0c-a0-00-04-99

1. Pulse [ ] `[Configurar]` > `[Todas las configuraciones]` > `[Imp. informes]` > `[Configuración de la red]`.
2. Pulse `[Sí]`.

## Información relacionada

- Funciones de red avanzadas
- ¿Dónde puedo encontrar la configuración de red del equipo Brother?
- Utilice la herramienta de reparación de la conexión de red (Windows)
- Deseo comprobar si mis dispositivos de red funcionan correctamente
- Acceder a Administración basada en Web
- Configure los ajustes de Gigabit Ethernet utilizando Administración basada en Web

# Configurar los ajustes del servidor de correo mediante Administración basada en Web

Utilizar Administración basada en Web para configurar el equipo Brother para que se conecte a un servidor de correo.

1. Inicie su navegador web.
2. Escriba “http://dirección IP del equipo” en la barra de direcciones del navegador (donde “dirección IP del equipo” es la dirección IP del equipo).

   Por ejemplo:

   http://192.168.1.2
3. No es necesaria ninguna contraseña de forma predeterminada. Escriba una contraseña si ha definido una y, a continuación, haga clic en .
4. Haga clic en la pestaña **Red**.
5. Haga clic en **Protocolo** de la barra de navegación izquierda.
6. En el campo **POP3/IMAP4/SMTP**, haga clic en **Configuración avanzada** y asegúrese de que **Estado** está **Activada**.

## POP3/IMAP4/SMTP

Cancelar Enviar

**Estado** Activada

### Ajustes de enviar correo electrónico (SMTP)

**Dirección del servidor** 0.0.0.0

**Puerto** 25

**Método de autenticación de servidor**
- (●) Ninguno
- ( ) SMTP-AUTH

**Nombre de cuenta SMTP-AUTH**

**Contraseña de cuenta SMTP-AUTH**

Introduzca la contraseña

Vuelva a introducir la contraseña

**SSL/TLS**
- (●) Ninguno
- ( ) SSL
- ( ) TLS
- [ ] Verificar certificado del servidor

**Dirección de correo electrónico del dispositivo** brn30055c776c8f@example.com

### Ajustes de recibir correo electrónico (POP3/IMAP4)

**Protocolo** (●) POP3 ( ) IMAP4

**Dirección del servidor** 0.0.0.0

**Puerto** 110

**Nombre del buzón de correo**

**Contraseña del buzón de correo**

Introduzca la contraseña

Vuelva a introducir la contraseña

[ ] Utilizar APOP (solo POP3)

**Seleccionar nombre de carpeta de correo (solo IMAP4)**
- (●) Predeterminado (Bandeja de entrada)
- ( ) Especificado :

**SSL/TLS**
- (●) Ninguno
- ( ) SSL
- ( ) TLS
- [ ] Verificar certificado del servidor

**Tiempo de espera de mensaje segmentado** 120 minuto/s

**I-Fax>>**

**Certificado CA>>**

**Informe de correo electrónico>>**

**Notificación>>**

Cancelar Enviar

7. Seleccione el servidor de correo que desee configurar.
8. Introduzca la configuración necesaria para el servidor de correo electrónico.

Si selecciona la opción **IMAP4**, debe introducir la ruta completa de la carpeta de correo que utiliza únicamente caracteres de un solo byte y, a continuación, introducir “Bandeja de entrada” para la carpeta raíz de correo .

9. Cuando finalice la configuración, haga clic en **Enviar**.

   Aparece el cuadro de diálogo **Probar configuración de envío/recepción de correo electrónico**.
10. Siga las instrucciones del cuadro de diálogo para probar la configuración actual.

## Información relacionada

- Funciones de red avanzadas

# Configurar su equipo Brother para correo electrónico o I-Fax

Antes de utilizar fax por Internet (I-Fax), configure el equipo Brother para que se comunique con la red y el servidor de correo. Puede configurar estos elementos mediante el panel de control del equipo, Administración basada en Web, el programa de configuración remota o BRAdmin Professional. Asegúrese de que los siguientes elementos estén configurados en el equipo:

- Dirección IP (si ya está utilizando en equipo en la red, quiere decir que la dirección IP del equipo se ha configurado correctamente).
- Dirección de correo electrónico
- dirección de servidor/puerto/método de autenticación/método de encriptación/verificación de certificado de servidor SMTP, POP3, IMAP4
- Nombre y contraseña del buzón de correo

Si no está seguro de alguno de estos elementos, póngase en contacto con el administrador del sistema.

## Información relacionada


- Funciones de red avanzadas
- Fax mediante Internet (I-Fax)
- Configuración inicial para correo electrónico o fax por Internet (I-Fax)
- Enviar un fax por Internet (I-Fax)
- Cómo el equipo Brother recibe un fax por Internet (I-Fax)
- Sondee el servidor manualmente
- Cómo el ordenador recibe I-Fax
- Reenviar mensajes recibidos de correo electrónico y fax
- Transmitir multienvío
- Opciones de fax por Internet (I-Fax)

# Fax mediante Internet (I-Fax)

**Modelos relacionados**: MFC-L5700DN/MFC-L5750DW/MFC-L6800DW/MFC-L6900DW

Con fax por Internet (I-Fax), puede enviar y recibir documentos de fax utilizando Internet como mecanismo de transferencia. Los documentos se transmiten en mensajes de correo electrónico como archivos TIFF-F adjuntos. El ordenador puede enviar y recibir documentos siempre y cuando tenga una aplicación que pueda generar y ver archivos TIFF-F. Puede utilizar cualquier visor de TIFF-F. Los documentos enviados a través del equipo se convertirán automáticamente al formato TIFF-F. Si desea enviar y recibir mensajes a través del equipo, la aplicación de correo electrónico del ordenador debe ser compatible con MIME (Extensiones multipropósito de correo de Internet).

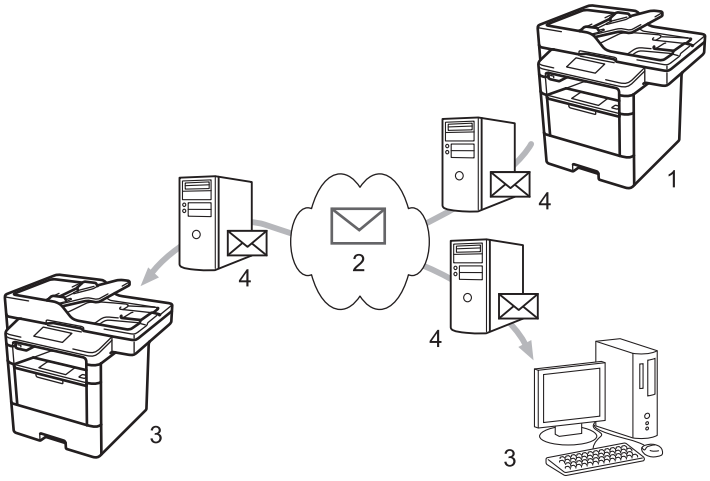


1. Emisor
2. Internet
3. Receptor
4. Servidor de correo electrónico

- I-Fax es compatible con el envío y la recepción de documentos en formato Letter o A4 y en blanco y negro sólo.
- (MFC-L5700DN/MFC-L5750DW)

  Para usar esta función, vaya a la página **Descargas** de su modelo en el Brother Solutions Center en support.brother.com para actualizar el firmware del equipo o el programa en su equipo.

## Información relacionada

- Configurar su equipo Brother para correo electrónico o I-Fax
- Información importante sobre Fax por Internet (I-Fax)
- Reenviar mensajes recibidos de correo electrónico y fax

# Información importante sobre Fax por Internet (I-Fax)

**Modelos relacionados**: MFC-L5700DN/MFC-L5750DW/MFC-L6800DW/MFC-L6900DW

La comunicación a través de la función de fax por Internet (I-Fax) en una LAN es muy similar a la comunicación a través de correo electrónico; no obstante, es diferente de la comunicación a través de fax con líneas telefónicas convencionales. A continuación, se ofrece información importante relativa al uso de la función de fax por Internet (I-Fax):

- Algunos factores como la ubicación del receptor, la estructura del sistema LAN y la sobrecarga del circuito (como Internet) pueden provocar que el sistema tarde más tiempo de lo normal en enviar un mensaje de error.
- Para enviar documentos confidenciales, se recomienda utilizar líneas telefónicas convencionales en lugar de Internet (debido a su bajo nivel de seguridad).
- Si el sistema de correo del receptor no es compatible con MIME, no se puede utilizar I-Fax para enviar documentos. Si fuera posible, averigüe esta circunstancia con anticipación y tenga en cuenta además que algunos servidores no enviarán una respuesta de error.
- Si un documento es demasiado grande para poder enviarse a través I-Fax, puede que no llegue al receptor.
- No puede cambiar la fuente ni el tamaño del texto en cualquier correo de Internet que reciba.

## Información relacionada

- Fax mediante Internet (I-Fax)

# Configuración inicial para correo electrónico o fax por Internet (I-Fax)

Antes de enviar un fax por Internet, utilice el panel de control, Administración basada en Web o Instalación Remota para configurar los siguientes elementos opcionales:

- **Asunto del correo electrónico**
- **Mensaje de correo electrónico**
- **Límite tamaño**
- **Solicitar notificación de entrega (enviar)**

Si no está seguro de alguno de estos elementos, póngase en contacto con el administrador del sistema.

## Información relacionada

- Configurar su equipo Brother para correo electrónico o I-Fax
- Reenviar mensajes recibidos de correo electrónico y fax

# Enviar un fax por Internet (I-Fax)

**Modelos relacionados**: MFC-L5700DN/MFC-L5750DW/MFC-L6800DW/MFC-L6900DW

Enviar un fax por Internet (I-Fax) es igual a enviar un fax normal. Asegúrese de que la información del destinatario está guardada en la libreta de direcciones de correo electrónico y cargue el documento que desee enviar por fax por Internet (I-Fax) en el equipo Brother.

- Si el ordenador al que desea enviar un documento no ejecuta Windows XP, Windows Server 2003/2008/2012/2012 R2, Windows Vista, Windows 7, o Windows 8, pida al propietario del ordenador que instale software que pueda ver archivos TIFF-F.
- Para enviar varias páginas, utilice la unidad ADF.

1. Cargue el documento.
2. Realice una de las siguientes acciones:
   - Si la función de vista previa de fax está configurada en [No], pulse [Fax].
   - Cuando la vista previa de fax está configurada en [Sí], pulse [Fax] y, a continuación, pulse [Envío de faxes].
3. Para cambiar la configuración de envío de faxes, pulse [Opciones].
4. Deslice el dedo hacia arriba o hacia abajo, o bien pulse ▲ o ▼ para desplazarse por los ajustes de fax. Cuando aparezca el ajuste deseado, púlselo y seleccione la opción de su preferencia. Cuando haya terminado de cambiar opciones opciones de configuración, pulse [OK].
5. Realice una de las siguientes acciones:
   - Pulse y, a continuación, introduzca la dirección de correo electrónico utilizando la pantalla táctil.
   - Pulse [Libreta direccion.], seleccione la dirección de correo electrónico del destinatario y, a continuación, pulse [Aplicar].
6. Pulse [Inicio de fax].

   El equipo comenzará a escanear. Una vez escaneado el documento, se transmitirá al destinatario a través del servidor SMTP. Puede cancelar la operación de envío pulsando durante el escaneado.
7. Pulse .

## Información relacionada

- Configurar su equipo Brother para correo electrónico o I-Fax
- Cómo insertar texto en el equipo Brother

# Cómo el equipo Brother recibe un fax por Internet (I-Fax)

**Modelos relacionados**: MFC-L5700DN/MFC-L5750DW/MFC-L6800DW/MFC-L6900DW

Cuando el equipo Brother recibe un I-Fax entrante, éste se imprime automáticamente. Para recibir un fax por Internet, se recomienda utilizar el panel de control o Administración basada en Web para configurar los siguientes elementos opcionales:

- **Sondeo automático**
- **Frecuencia de sondeo**
- **Imprimir cabecera de correo**
- **Eliminar/Leer correo de errores de recepción**
- **Enviar notificación de entrega (recibir)**

Existen dos formas de recibir mensajes de correo electrónico:

- Recepción POP3/IMAP4 a intervalos regulares
- Recepción POP3/IMAP4, iniciada manualmente

Al utilizar recepción POP3/IMAP4, el equipo sondea el servidor de correo electrónico para recibir datos. El sondeo puede realizarse a intervalos fijos (por ejemplo, puede configurar el equipo para sondear el servidor de correo electrónico cada diez minutos) o puede sondear manualmente el servidor.

- Si el equipo comienza a recibir datos de correo electrónico, en la pantalla LCD se mostrará `[Recibiendo]`. El correo electrónico se imprimirá automáticamente.
- Si el equipo se queda sin papel durante la recepción de los datos, los datos recibidos se mantendrán en la memoria del equipo. Estos datos se imprimirán automáticamente en cuanto vuelva a cargar papel en la bandeja.
- Cuando la función de copia de seguridad de fax temporal del equipo está activada, los datos recibidos se guardarán durante cierto período de tiempo.
- Si el correo recibido contiene texto con formato o si un archivo adjunto no tiene formato TIFF-F, se imprimirá el siguiente mensaje de error: “**FORMATO DE FICHERO ADJUNTO NO SOPORTADO**”.
- Si el tamaño del correo recibido es excesivo, se imprimirá el mensaje de error “**FICHERO E-MAIL DEMASIADO GRANDE**”.
- Si **Eliminar/Leer correo de errores de recepción** está configurado en **Activado** (valor predeterminado), el correo de error se eliminará automáticamente del servidor de correo.

## Información relacionada

- Configurar su equipo Brother para correo electrónico o I-Fax
- Almacenar faxes entrantes en la memoria del equipo
- Cómo el ordenador recibe I-Fax
- Reenviar mensajes recibidos de correo electrónico y fax

# Sondee el servidor manualmente

**Modelos relacionados**: MFC-L5700DN/MFC-L5750DW/MFC-L6800DW/MFC-L6900DW

1. Pulse [Configurar] > [Todos ajustes] > [Red] > [E-mail/IFAX] > [Recepción manual POP3].
2. Pulse [Sí] para confirmar.
3. En la pantalla LCD se mostrará [Recibiendo] y el equipo imprimirá los datos desde el servidor de correo electrónico.

## Información relacionada

- Configurar su equipo Brother para correo electrónico o I-Fax

# Cómo el ordenador recibe I-Fax

**Modelos relacionados**: MFC-L5700DN/MFC-L5750DW/MFC-L6800DW/MFC-L6900DW

Cuando el ordenador recibe un documento I-Fax, recibirá un correo electrónico en la aplicación de correo electrónico. El documento I-Fax entrante se adjunta a un mensaje de correo electrónico que indica en la línea **Asunto** que el servidor de correo electrónico ha recibido un I-Fax. Puede esperar a que la máquina Brother sondee el servidor de correo electrónico, o puede sondear manualmente el servidor de correo electrónico para recibir los datos entrantes.

## Información relacionada

- Configurar su equipo Brother para correo electrónico o I-Fax
- Cómo el equipo Brother recibe un fax por Internet (I-Fax)

# Reenviar mensajes recibidos de correo electrónico y fax

**Modelos relacionados**: MFC-L5700DN/MFC-L5750DW/MFC-L6800DW/MFC-L6900DW

Utilice la función de fax mediante Internet de Brother para reenviar mensajes de correo electrónico o fax estándar a otro equipo, a un equipo de fax, o a otro equipo con fax mediante Internet. Active la función de reenvío mediante el panel de control del equipo.

Para activar el reenvío mediante el panel de control del equipo:

1. Pulse [ ] [Configurar] > [Todos ajustes] > [Fax] > [Conf.recepción] > [Recep. memoria] > [Reenvío fax].
2. Introduzca el número de fax o la dirección de correo electrónico del destinatario con la pantalla táctil.
3. Seleccione el tipo de archivo que desee.
4. Realice una de las siguientes acciones:
   - Pulse [Manual] para introducir el número de reenvío de faxes (hasta 20 dígitos) mediante la pantalla LCD.

     Pulse [OK].
   - Pulse [Libreta direccion.].

     Deslice el dedo hacia arriba o hacia abajo, o bien pulse ▲ o ▼, para desplazarse hasta llegar al número de fax o dirección de correo electrónico al que desea que se reenvíen sus faxes.

     Pulse el número de fax o la dirección de correo electrónico que desee.

Pulse [Impr. faxes: Sí] para imprimir faxes recibidos en su equipo para que tenga una copia.

5. Pulse .

## Información relacionada

- Configurar su equipo Brother para correo electrónico o I-Fax
- Cómo insertar texto en el equipo Brother
- Fax mediante Internet (I-Fax)
- Configuración inicial para correo electrónico o fax por Internet (I-Fax)
- Cómo el equipo Brother recibe un fax por Internet (I-Fax)

# Transmitir multienvío

**Modelos relacionados**: MFC-L5700DN/MFC-L5750DW/MFC-L6800DW/MFC-L6900DW

La difusión de transmisión es cuando el equipo Brother recibe un mensaje a través de Internet y después lo transmite a otro equipo de fax utilizando líneas telefónicas convencionales. Si debe enviar por fax un documento a larga distancia o al extranjero, utilice la función de difusión de transmisión para ahorrarse la tarifa de comunicación.

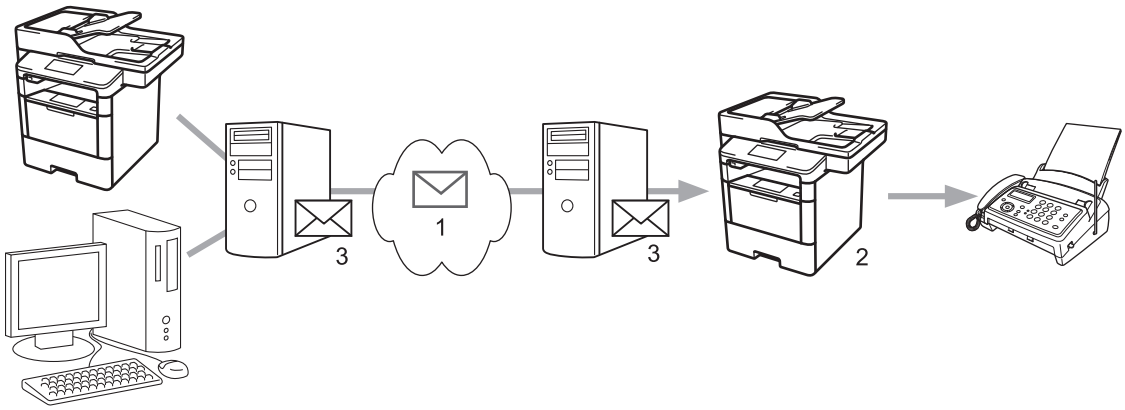


1. Internet
2. Línea telefónica
3. Servidor de correo electrónico

Utilice el panel de control del equipo Brother o Administración basada en Web para configurar los siguientes elementos:

- **Función de difusión de transmisión**

  Configure **Función de difusión de transmisión** en **Activado**.
- **Dominio seguro**

  Configure el nombre de dominio del equipo en el equipo que realizará el multienvío del documento al equipo de fax convencional. Si desea utilizar el equipo como dispositivo de difusión de transmisión, deberá especificar el nombre del dominio de confianza (la parte del nombre después del símbolo "@") en el equipo. Tenga cuidado al seleccionar un dominio de confianza, ya que cualquier usuario de un dominio de confianza podrá enviar una difusión de transmisión. Puede registrar hasta diez nombres de dominio.
- **Informe de difusión de transmisión**

  Especifique si desea que se imprima un informe después de que el equipo complete la difusión de transmisión.

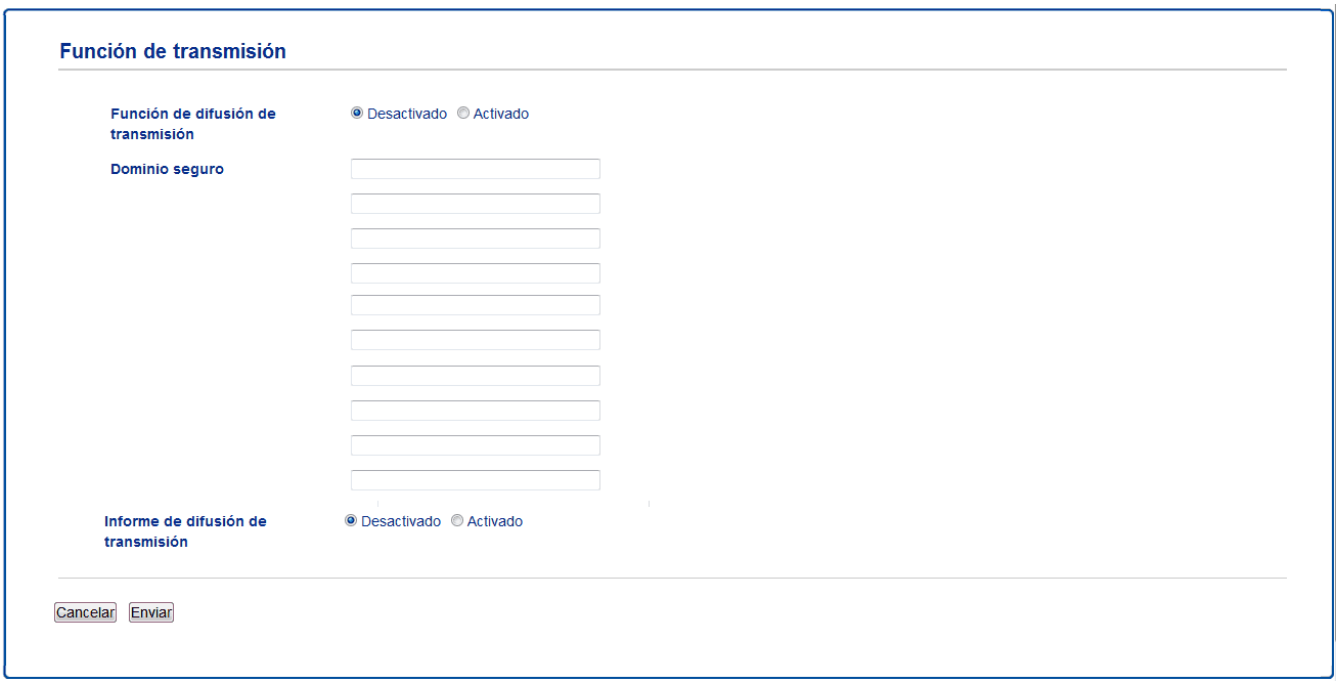


## Información relacionada

- Configurar su equipo Brother para correo electrónico o I-Fax
- Difusión de transmisión desde el equipo Brother
- Difusión de transmisión desde la ordenador

# Difusión de transmisión desde el equipo Brother

**Modelos relacionados**: MFC-L5700DN/MFC-L5750DW/MFC-L6800DW/MFC-L6900DW

Utilizar la función Transmitir multienvío para enviar correo electrónico desde su equipo a un equipo de fax convencional.

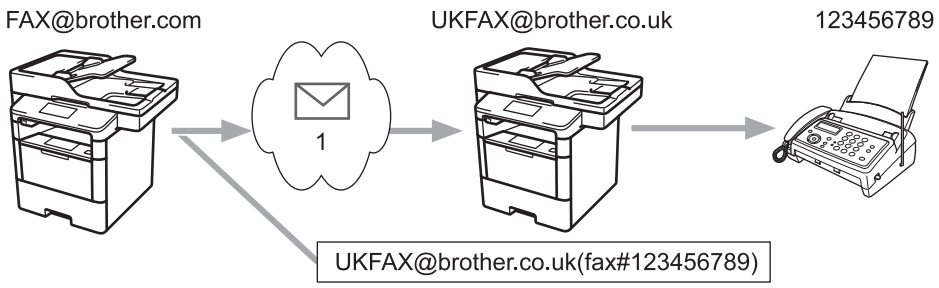


1. Internet

En este ejemplo, la dirección de correo electrónico del equipo es FAX@brother.com y desea enviar un documento desde su equipo a un equipo de fax estándar en Inglaterra con la dirección de correo electrónico UKFAX@brother.co.uk, y también que el equipo envíe el documento mediante una línea telefónica convencional.

1. Cargue el documento.
2. Realice una de las siguientes acciones:
   - Si la función de vista previa de fax está configurada en `[No]`, pulse `[Fax]`.
   - Cuando la vista previa de fax está configurada en `[Sí]`, pulse `[Fax]` y, a continuación, pulse `[Envío de faxes]`.
3. Pulse `[Opciones]`.
4. Deslice el dedo hacia arriba o hacia abajo, o bien pulse ▲ o ▼ para mostrar la opción `[Multidifusión]`.
5. Pulse `[Multidifusión]`.
6. Pulse `[Añada número]`.
7. Puede añadir direcciones de correo electrónico para el multienvío de las siguientes maneras:
   - Pulse `[Añada número]` y pulse ; introduzca la dirección de correo electrónico y pulse `[OK]`.
   - Pulse `[Añadir desde libreta direcc.]`. Pulse la casilla de verificación de la dirección de correo electrónico que desee añadir al multienvío. Una vez que haya seleccionado todas las direcciones de correo electrónico pertinentes, pulse `[OK]`.
   - Pulse `[Buscar en la libreta de direcciones]`. Introduzca el nombre y pulse `[OK]`. Se mostrarán los resultados de la búsqueda. Pulse el nombre y, a continuación, pulse la dirección de correo electrónico que desea añadir al multienvío.

   El siguiente ejemplo indica cómo introducir la dirección de correo electrónico y el número de teléfono:

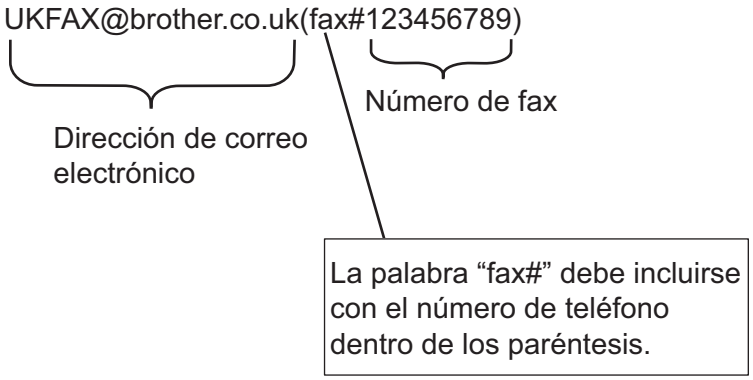


Una vez que haya introducido todos los números de fax, pulse [OK].

8. Pulse [Inicio de fax].

## Información relacionada

- Transmitir multienvío
- Cómo insertar texto en el equipo Brother

# Difusión de transmisión desde la ordenador

**Modelos relacionados**: MFC-L5700DN/MFC-L5750DW/MFC-L6800DW/MFC-L6900DW

Utilizar la función Transmitir multienvío para enviar correo electrónico desde su ordenador a un equipo de fax convencional.

Algunas aplicaciones de correo electrónico no son compatibles con el envío de correo electrónico a múltiples números de fax. Si la aplicación de correo electrónico no admite varios números de fax, solo podrá transmitir a un solo equipo de fax cada vez.

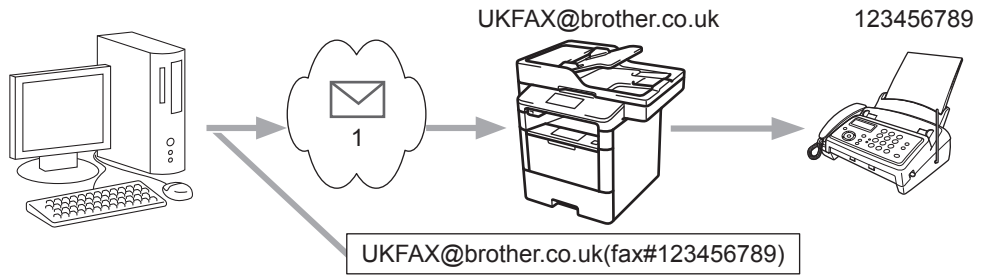


1. Internet

Si va a enviar un correo electrónico a un equipo de fax convencional, el método de introducción de número de fax del equipo de fax variará, dependiendo de la aplicación de correo que estén utilizando.

1. En la aplicación de correo electrónico, cree un nuevo mensaje de correo y escriba la dirección de correo electrónico del equipo de transmisión y el número de fax del primer equipo de fax en el cuadro "Para".

   El siguiente ejemplo indica cómo introducir la dirección de correo electrónico y el número de fax:

   UKFAX@brother.co.uk(fax#123456789)

   Dirección de correo electrónico

   Número de fax

   La palabra “fax#” debe incluirse con el número de teléfono dentro de los paréntesis.

   En Microsoft Outlook, la información de la dirección se debe introducir en la libreta de direcciones de la siguiente forma:

   Nombre: fax#123456789

   Dirección de correo electrónico: UKFAX@brother.co.uk

2. Escriba la dirección de correo electrónico del equipo de transmisión y el número de fax del segundo equipo de fax en el cuadro "Para".
3. Envíe el correo electrónico.

## Información relacionada

- Transmitir multienvío

# Opciones de fax por Internet (I-Fax)

- Correo de verificación de Fax por Internet (I-Fax)
- Correo de error
- Configurar su equipo Brother para correo electrónico o I-Fax

# Correo de verificación de Fax por Internet (I-Fax)

**Modelos relacionados**: MFC-L5700DN/MFC-L5750DW/MFC-L6800DW/MFC-L6900DW

- El correo de verificación para enviar le permite solicitar notificación desde la estación de recepción donde se recibió y procesó su I-Fax o correo electrónico.
- El correo de verificación de recepción permite transmitir un informe predeterminado a la estación emisora tras haber recibido y procesado correctamente un fax por Internet (I-Fax) o un correo electrónico.

Para utilizar esta función, configure las opciones `[Notificación]` en las opciones `[Conf. buzón RX]` y `[Conf. buzón TX]` del menú del panel de control del equipo Brother.

## Información relacionada

- Opciones de fax por Internet (I-Fax)
- Activar el envío de notificaciones para correo de verificación de transmisión
- Activar la recepción de notificaciones para correo de verificación de transmisión

# Activar el envío de notificaciones para correo de verificación de transmisión

**Modelos relacionados**: MFC-L5700DN/MFC-L5750DW/MFC-L6800DW/MFC-L6900DW

1. Pulse [ ] [Configurar] > [Todos ajustes] > [Red] > [E-mail/IFAX] > [Conf. buzón TX] > [Notificación].
2. Seleccione [Sí] o [No] para habilitar o deshabilitar la función de envío de notificaciones.

   Si el envío de notificaciones está activado, el fax incluye un campo adicional, denominado Notificación de disposición de mensaje (MDN), que incluye información de entrega de mensaje. De forma predeterminada, Enviar notificación está definido en Desactivado.

   El equipo del destinatario del fax debe ser compatible con el campo MDN para enviar un informe de notificación.

3. Pulse .

## Información relacionada

- Correo de verificación de Fax por Internet (I-Fax)

# Activar la recepción de notificaciones para correo de verificación de transmisión

**Modelos relacionados**: MFC-L5700DN/MFC-L5750DW/MFC-L6800DW/MFC-L6900DW

1. Pulse [ ] [Configurar] > [Todos ajustes] > [Red] > [E-mail/IFAX] > [Conf. buzón RX] > [Notificación].
2. Pulse una de las tres posibles opciones de configuración:

| Opción | Descripción |
|---|---|
| Recibir notificación Sí | Si Recibir notificación se configura como Sí, se devuelve una plantilla al emisor para indicar que el mensaje se ha recibido y procesado correctamente.<br>Estas plantillas dependen de la operación solicitada por el emisor.<br>Ejemplo:<br>RECIBIDO: Entregado a <Direcc. e-mail> |
| Recibir notificación MDN | Cuando Recibir notificación se establece en MDN, se devuelve al emisor un informe para indicar la recepción y procesamiento correctos si la estación de origen ha enviado una confirmación de solicitud en el campo MDN (Notificación de disposición de mensaje). |
| Recibir notificación No | Cuando Recibir notificación se establece en No, se desactivan todas las formas de recepción de notificación, por lo que no se devuelve ningún mensaje al emisor independientemente de la solicitud. |

- Para enviar el correo de verificación de transmisión, el emisor debe establecer la siguiente configuración:
  - Establezca [Notificación] en [Conf. buzón TX] como [Sí].
  - Establezca [Cabecera] en [Conf. buzón RX] como [Todo] o [Asunto+De+Para].
- Para recibir el correo de verificación de transmisión, el receptor debe establecer la siguiente configuración:
  - Establezca [Notificación] en [Conf. buzón RX] como [Sí].

3. Pulse .

## Información relacionada

- Correo de verificación de Fax por Internet (I-Fax)

# Correo de error

**Modelos relacionados**: MFC-L5700DN/MFC-L5750DW/MFC-L6800DW/MFC-L6900DW

Si hay un error de entrega al enviar un fax por Internet, el servidor de correo devolverá un mensaje de error al equipo Brother y el mensaje de error se imprimirá.

Si hay un error al recibir un fax por Internet, se imprimirá un mensaje de error, por ejemplo, “El mensaje que se está enviando al equipo no estaba en un formato TIFF-F”.

Para recibir el correo de errores e imprimirlo en su equipo, en `[Conf. buzón RX]`, cambie la opción `[Cabecera]` a `[Todo]` o a `[Asunto+De+Para]`.

## Información relacionada

- Opciones de fax por Internet (I-Fax)

# Utilice la función Enviar fax a servidor

**Modelos relacionados**: MFC-L5700DN/MFC-L5750DW/MFC-L6800DW/MFC-L6900DW

MFC-L6800DW/MFC-L6900DW: estándar, MFC-L5700DN/MFC-L5750DW: disponible como descarga

La función Fax a servidor permite al equipo escanear un documento y enviarlo a otro servidor de fax a través de la red. A continuación, el documento se enviará en forma de datos de fax desde el servidor al número de fax de destino a través de las líneas telefónicas estándar. Si la función Fax a servidor está activada, todas las transmisiones de fax automáticas desde el equipo se enviarán al servidor de fax para la transmisión por fax.

Puede enviar un fax directamente desde el equipo utilizando la función de fax manual cuando la función Enviar a servidor está activada.

(MFC-L5700DN/MFC-L5750DW)

Para usar esta función, vaya a la página **Descargas** de su modelo en el Brother Solutions Center en support.brother.com para actualizar el firmware del equipo o el programa en su equipo.

## Información relacionada

- Funciones de red avanzadas
- Antes de enviar un fax al servidor de fax
- Activar fax a servidor
- Controlar Fax a servidor

# Antes de enviar un fax al servidor de fax

**Modelos relacionados**: MFC-L5700DN/MFC-L5750DW/MFC-L6800DW/MFC-L6900DW

MFC-L6800DW/MFC-L6900DW: estándar, MFC-L5700DN/MFC-L5750DW: disponible como descarga

Para enviar un documento al servidor de fax, debe utilizarse la sintaxis correcta para dicho servidor. El número de fax de destino debe enviarse con un prefijo y un sufijo que coincidan con los parámetros utilizados por el servidor de fax. En la mayoría de casos, la sintaxis para el prefijo es “fax=” y la del sufijo sería el nombre de dominio de la puerta de enlace de correo electrónico del servidor de fax. El sufijo también debe incluir al principio el símbolo “@”. La información del prefijo y del sufijo debe almacenarse en el equipo antes de poder utilizar la función Fax a servidor. Los números de fax de destino se pueden guardar en la libreta de direcciones o utilizarse con el teclado de marcación (números de hasta 40 dígitos). Por ejemplo, si desea enviar un documento al número de fax de destino 123-555-0001, utilice la siguiente sintaxis:

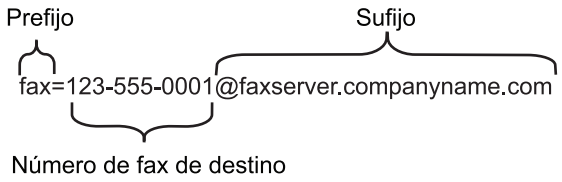


Su aplicación de servidor de fax debe admitir una puerta de enlace de correo electrónico.

## Información relacionada

- Utilice la función Enviar fax a servidor

# Activar fax a servidor

**Modelos relacionados**: MFC-L5700DN/MFC-L5750DW/MFC-L6800DW/MFC-L6900DW

MFC-L6800DW/MFC-L6900DW: estándar, MFC-L5700DN/MFC-L5750DW: disponible como descarga

- Almacene la dirección de prefijo/sufijo del servidor de fax en el equipo Brother.

1. Pulse [ ] [Configurar] > [Todos ajustes] > [Red] > [Fax al servidor].
2. Pulse [Fax al servidor].
3. Pulse [Sí].
4. Pulse [Prefijo].
5. Introduzca el prefijo utilizando la pantalla táctil y, a continuación, pulse [OK].
6. Pulse [Sufijo].
7. Introduzca el sufijo utilizando la pantalla táctil y, a continuación, pulse [OK].
8. Pulse .

## Información relacionada

- Utilice la función Enviar fax a servidor

# Controlar Fax a servidor

**Modelos relacionados**: MFC-L5700DN/MFC-L5750DW/MFC-L6800DW/MFC-L6900DW

1. Coloque el documento en la unidad ADF o en el cristal de escaneado.
2. Introduzca el número de fax.
3. Pulse `[Inicio de fax]`.

El equipo enviará el mensaje al servidor de fax a través de una red TCP/IP.

## Información relacionada

- Utilice la función Enviar fax a servidor

# Imprimir el informe WLAN

**Modelos relacionados**: DCP-L6600DW/MFC-L5750DW/MFC-L6800DW/MFC-L6900DW

El informe de WLAN refleja el estado de la red inalámbrica del equipo. Si la conexión inalámbrica no es correcta, compruebe el código de error en el informe impreso.

1. Pulse [ ] [Configurar] > [Todos ajustes] > [Imp. informes] > [Informe WLAN].
2. Pulse [Sí].

   El equipo imprimirá el informe WLAN.
3. Pulse .

Si no se imprime el informe WLAN, compruebe si en el equipo se han producido errores. Si no hay errores visibles, espere un minuto y, a continuación, intente imprimir el informe de nuevo.

## Información relacionada

- Funciones de red avanzadas
- Códigos de error del informe de LAN inalámbrica
- El equipo Brother no imprime, escanea ni usa la recepción PC-FAX a través de la red.
- Deseo comprobar si mis dispositivos de red funcionan correctamente

# Códigos de error del informe de LAN inalámbrica

**Modelos relacionados**: DCP-L6600DW/MFC-L5750DW/MFC-L6800DW/MFC-L6900DW

Si el informe de LAN inalámbrica indica que no se pudo realizar la conexión, compruebe el código de error impreso en el informe y consulte las instrucciones correspondientes en la tabla:

| Código de error | Problema y soluciones recomendadas |
|---|---|
| TS-01 | La configuración inalámbrica no está activada; actívela.<br>Si hay un cable de red conectado al equipo, desconéctelo y active la configuración inalámbrica del equipo. |
| TS-02 | No se puede detectar el punto de acceso inalámbrico/enrutador.<br>1. Compruebe los siguientes dos puntos:<br>• Desenchufe el punto de acceso/enrutador inalámbrico, espere 10 segundos y, a continuación, vuelva a enchufarlo.<br>• Si el punto de acceso WLAN/enrutador utiliza el filtrado de direcciones MAC, confirme que la dirección MAC del equipo Brother esté permitida en el filtro.<br>2. Si ha introducido manualmente el SSID y la información de seguridad (SSID/método de autenticación/método de encriptación/clave de red), puede que la información sea incorrecta.<br>Cuando sea necesario, vuelva a confirmar el SSID y la información de seguridad y vuelva a introducir la información correcta.<br>Cómo confirmar información de seguridad inalámbrica (SSID/Método de autenticación/Método de encriptación/Clave de red)<br>a. Los ajustes de seguridad predeterminados se pueden proporcionar en una etiqueta adjunta al punto de acceso WLAN/enrutador. O el nº de modelo o nombre del fabricante. del punto de acceso WLAN/enrutador se puede utilizar como configuración de seguridad predeterminado.<br>b. Consulte la documentación suministrada con el punto de acceso de WLAN/enrutador para obtener información sobre cómo localizar la configuración de seguridad.<br>• Si el punto de acceso WLAN/enrutador está definido en no emitir la SSID, esta no se detectará automáticamente. Tendrá que introducir manualmente el nombre SSID.<br>• La clave de red también se describe como contraseña, clave de seguridad o clave de encriptación.<br>Este dispositivo no es compatible con SSID/ESSID de 5 GHz y debe seleccionar un SSID/ESSID de 2,4 GHz. Asegúrese de que el punto de acceso/enrutador está definido en 2,4 GHz o en modo mixto de 2,4 GHz/5 GHz.<br>Si no conoce la SSID y la configuración de seguridad inalámbrica de su punto de acceso WLAN/enrutador o no sabe cómo cambiar la configuración, consulte la documentación proporcionada con su punto de acceso WLAN/enrutador, pregunte al fabricante del mismo o a su proveedor de servicios de Internet o al administrador de red. |
| TS-03 | La red inalámbrica y la configuración de seguridad que introdujo puede que sea incorrecta. Confirme de nuevo la configuración de la red inalámbrica.<br>Si no conoce esta información, pregunte a su administrador de red. |

| Código de error | Problema y soluciones recomendadas |
|---|---|
| TS-04 | Los métodos de autenticación/encriptación utilizados por el punto de acceso inalámbrico/enrutador seleccionado no son admitidos por el equipo.<br>Para el modo infraestructura, cambie los métodos de autenticación y encriptación del punto de acceso inalámbrico/enrutador. El equipo es compatible con los siguientes métodos de autenticación:<br>• WPA-Personal<br>TKIP o AES<br>• WPA2-Personal<br>AES<br>• Sistema abierto<br>WEP o Ninguno (sin encriptación)<br>• Clave compartida<br>WEP<br>Si el problema persiste, puede que el SSID o los ajustes de red que ha introducido no sean correctos. Confirme la configuración de la red inalámbrica.<br>Para el modo ad-hoc, cambie los métodos de autenticación y encriptación de la computadora para la configuración inalámbrica. El equipo solo es compatible con la autenticación Sistema abierto, con encriptación WEP opcional. |
| TS-05 | La información de seguridad (SSID/clave de red) es incorrecta.<br>Confirme el SSID y la clave de red. Si su enrutador utiliza encriptación WEP, introduzca la clave utilizada como primera clave WEP. Su equipo Brother solo admite el uso de la primera clave WEP. |
| TS-06 | La información de seguridad inalámbrica (método de autenticación/método de encriptación/clave de red) no es correcta.<br>Confirme la información de seguridad inalámbrica (método de autenticación/método de encriptación/clave de red) indicada en TS-04. Si su enrutador utiliza encriptación WEP, introduzca la clave utilizada como primera clave WEP. Su equipo Brother solo admite el uso de la primera clave WEP. |
| TS-07 | El equipo no puede detectar un punto de acceso WLAN/enrutador que tenga WPS activado.<br>Si desea conectar con WPS, debe usar el equipo junto con el punto de acceso WLAN/enrutador. Confirme el método de conexión para WPS o punto de acceso WLAN/enrutador e intente comenzar de nuevo.<br>Si no sabe cómo utilizar el punto de acceso WLAN/enrutador utilizando WPS, consulte la documentación facilitada con el punto de acceso WLAN/enrutador, pregunte al fabricante de este o consulte al administrador de red. |
| TS-08 | Se detectan dos o más puntos de acceso WLAN que tienen WPS activado.<br>• Compruebe que solo un punto de acceso WLAN/enrutador dentro del alcance tiene el método WPS activo y pruebe de nuevo.<br>• Pruebe de nuevo transcurridos unos minutos para evitar efectos de otros puntos de acceso. |

## Información relacionada

- Imprimir el informe WLAN
- El equipo Brother no imprime, escanea ni usa la recepción PC-FAX a través de la red.
- Deseo comprobar si mis dispositivos de red funcionan correctamente
- Configurar el equipo para una red inalámbrica mediante el método de una sola pulsación de Wi-Fi Protected Setup™ (WPS)
- Configurar el equipo para una red inalámbrica mediante el método PIN de Wi-Fi Protected Setup™ (WPS)
- Configurar en su equipo la red inalámbrica en el modo ad-hoc utilizando un SSID existente
- Configure su equipo para una red inalámbrica en modo ad-hoc utilizando un nuevo SSID
- Configurar su equipo para una red inalámbrica utilizando el asistente de configuración del panel de control del equipo

- Configurar el equipo para una red inalámbrica cuando el SSID no es multienvío
- Configurar el equipo para una red inalámbrica corporativa

# Configurar y controlar la búsqueda de LDAP

DCP-L6600DW/MFC-L6800DW/MFC-L6900DW: estándar, DCP-L5500DN/MFC-L5700DN/MFC-L5750DW: disponible para su descarga

La función LDAP permite buscar información, como por ejemplo números de fax y direcciones de correo electrónico, en su servidor. Cuando utilice las funciones de fax, fax por Internet (I-Fax) o Escanear a servidor de correo electrónico, puede usar la búsqueda de LDAP para buscar números de fax y direcciones de correo electrónico.

- La función LDAP no es compatible con chino simplificado, chino tradicional o coreano.
- La función LDAP es compatible con LDAPv3.
- La función LDAP no es compatible con SSL/TLS.
- (DCP-L5500DN/MFC-L5700DN/MFC-L5750DW)

  Para usar esta función, vaya a la página **Descargas** de su modelo en el Brother Solutions Center en support.brother.com para actualizar el firmware del equipo o el programa en su equipo.

## Información relacionada

- Funciones de red avanzadas
- Cambiar la configuración de LDAP mediante Administración basada en Web
- Realizar una búsqueda de LDAP con el panel de control del equipo

# Cambiar la configuración de LDAP mediante Administración basada en Web

Utilizar Administración basada en Web para configurar los ajustes LDAP en un navegador web.

1. Inicie su navegador web.
2. Escriba “http://dirección IP del equipo” en la barra de direcciones del navegador (donde “dirección IP del equipo” es la dirección IP del equipo).

   Por ejemplo:

   http://192.168.1.2
3. No es necesaria ninguna contraseña de forma predeterminada. Escriba una contraseña si ha definido una y, a continuación, haga clic en .
4. Haga clic en **Red** desde la página web del equipo.
5. Haga clic en **Protocolo** de la barra de navegación izquierda.
6. Marque la casilla de verificación **LDAP** y, a continuación, haga clic en **Enviar**.
7. Reinicie el equipo Brother para activar la configuración.
8. En su ordenador, en la pestaña **Libr. direc.** de Administración basada en Web, seleccione **LDAP** en la barra de navegación izquierda.
   - **Búsqueda LDAP**
   - **Dirección del servidor LDAP**
   - **Puerto** (El número de puerto predeterminado es 389).
   - **Buscar principal**
   - **Autentificación**
   - **Nombre de usuario**

     Esta selección estará disponible en función del método de autenticación utilizado.
   - **Contraseña**

     Esta selección estará disponible en función del método de autenticación utilizado.

   - Si el servidor LDAP es compatible con la autenticación Kerberos, le recomendamos que seleccione Kerberos en la configuración de autenticación. Proporciona una sólida autenticación entre el servidor LDAP y el equipo.
   - Debe configurar el protocolo SNTP (servidor de tiempo de red) o bien, la fecha, hora y zona horaria correctamente en el panel de control para la autenticación Kerberos.

   - **Dirección del servidor Kerberos**

     Esta selección estará disponible en función del método de autenticación utilizado.
   - **Tiempo de espera para LDAP**
   - **Atributo de nombre (clave de búsqueda)**
   - **Atributo de correo electrónico**
   - **Atributo de número de fax**
9. Cuando finalice la configuración, haga clic en **Enviar**. Asegúrese de que el campo **Estado** lee **Aceptar**.

## Información relacionada

- Configurar y controlar la búsqueda de LDAP
- Sincronizar la hora con el servidor SNTP mediante Administración basada en Web

# Realizar una búsqueda de LDAP con el panel de control del equipo

Tras configurar los ajustes de LDAP, puede utilizar la función de búsqueda LDAP para buscar números de fax o direcciones de correo electrónico para:

- Enviar un fax (no disponible para modelos DCP)
- Enviar un fax por Internet (I-Fax) (no disponible para modelos DCP)
- Escanear a servidor de correo electrónico

- La función LDAP es compatible con LDAPv3.
- La función LDAP no es compatible con SSL/TLS.
- Es posible que tenga que utilizar la autenticación Kerberos o la autenticación simple para conectarse con el servidor LDAP en función de la directiva de seguridad establecida por el administrador de red.
- Debe configurar el protocolo SNTP (servidor de tiempo de red) o bien, la fecha, hora y zona horaria correctamente en el panel de control para la autenticación Kerberos.

1. Pulse para realizar la búsqueda.
2. Introduzca los caracteres iniciales de la búsqueda mediante la pantalla LCD.
3. Pulse [OK].

   Aparecerá el resultado de la búsqueda LDAP en la pantalla LCD; el icono aparece delante de los resultados de búsqueda de la libreta de direcciones de correo electrónico (local).
   - Si no se ha encontrado ninguna coincidencia en el servidor o en la libreta de direcciones de correo electrónico (local), en la pantalla LCD aparecerá [No se encuentran resultados.] durante unos 60 segundos.
4. Deslice el dedo hacia arriba o hacia abajo, o bien pulse ▲ o ▼ para mostrar el nombre que desee.
5. Pulse el nombre.

   Para ver los detalles del nombre, pulse [Detall].
6. Si el resultado incluye más de un número de fax o dirección de correo electrónico, el equipo le pedirá que seleccione solo uno. Pulse [Aplicar]. Realice una de las siguientes acciones:
   - Si está enviando un fax o un I-Fax, pulse [Envíe un fax].
   - Si escanea al servidor de correo electrónico, cargue el documento, pulse [OK] y después [Inicio].

## Información relacionada

- Configurar y controlar la búsqueda de LDAP
- Sincronizar la hora con el servidor SNTP mediante Administración basada en Web

# Sincronizar la hora con el servidor SNTP mediante Administración basada en Web

El protocolo simple de tiempo de red (SNTP) se utiliza para sincronizar la hora utilizada por el equipo para la autenticación con el servidor de tiempo SNTP. (No es la hora que se muestra en la pantalla LCD del equipo). Puede sincronizar, de forma automática o manual, la hora del equipo con la hora universal coordinada (UTC) proporcionada por el servidor de tiempo SNTP.


- Configurar la fecha y la hora mediante Administración basada en Web
- Configurar el protocolo SNTP mediante Administración basada en Web
- Configurar los ajustes de almacenamiento del registro de impresión en red mediante Administración basada en Web
- Cambiar la configuración de LDAP mediante Administración basada en Web
- Realizar una búsqueda de LDAP con el panel de control del equipo

# Configurar la fecha y la hora mediante Administración basada en Web

**Modelos relacionados**: DCP-L6600DW/MFC-L5700DN/MFC-L5750DW/MFC-L6800DW/MFC-L6900DW

Configure la fecha y la hora para sincronizar la hora utilizada por el equipo con el servidor de tiempo SNTP.

Esta función no está disponible en algunos países.

1. Inicie su navegador web.
2. Escriba “http://dirección IP del equipo” en la barra de direcciones del navegador (donde “dirección IP del equipo” es la dirección IP del equipo).

   Por ejemplo:

   http://192.168.1.2
3. No es necesaria ninguna contraseña de forma predeterminada. Escriba una contraseña si ha definido una y, a continuación, haga clic en .
4. Haga clic en la pestaña **Administrador**.
5. Haga clic en **Fecha y hora** de la barra de navegación izquierda.

Seleccione la diferencia horaria entre su ubicación y UTC en la lista desplegable **Zona horaria**. Por ejemplo, la zona horaria oriental en EE.UU. y Canadá es UTC-05:00.

6. Verifique la configuración **Zona horaria**.
7. Active la casilla de verificación **Sincronizar con servidor SNTP**.
8. Haga clic en **Enviar**.

## Información relacionada

- Sincronizar la hora con el servidor SNTP mediante Administración basada en Web

# Configurar el protocolo SNTP mediante Administración basada en Web

**Modelos relacionados**: DCP-L6600DW/MFC-L5700DN/MFC-L5750DW/MFC-L6800DW/MFC-L6900DW

Configure el protocolo SNTP para sincronizar la hora utilizada por el equipo para la autenticación con la hora guardada por el servidor de tiempo SNTP.

1. Inicie su navegador web.
2. Escriba “http://dirección IP del equipo” en la barra de direcciones del navegador (donde “dirección IP del equipo” es la dirección IP del equipo).

   Por ejemplo:

   http://192.168.1.2
3. No es necesaria ninguna contraseña de forma predeterminada. Escriba una contraseña si ha definido una y, a continuación, haga clic en .
4. Haga clic en la pestaña **Red**.
5. Haga clic en **Protocolo** de la barra de navegación izquierda.
6. Marque la casilla de verificación **SNTP** para activar la configuración.
7. Reinicie el equipo Brother para activar la configuración.
8. Junto a la casilla SNTP, haga clic en **Configuración avanzada** y siga las instrucciones siguientes:

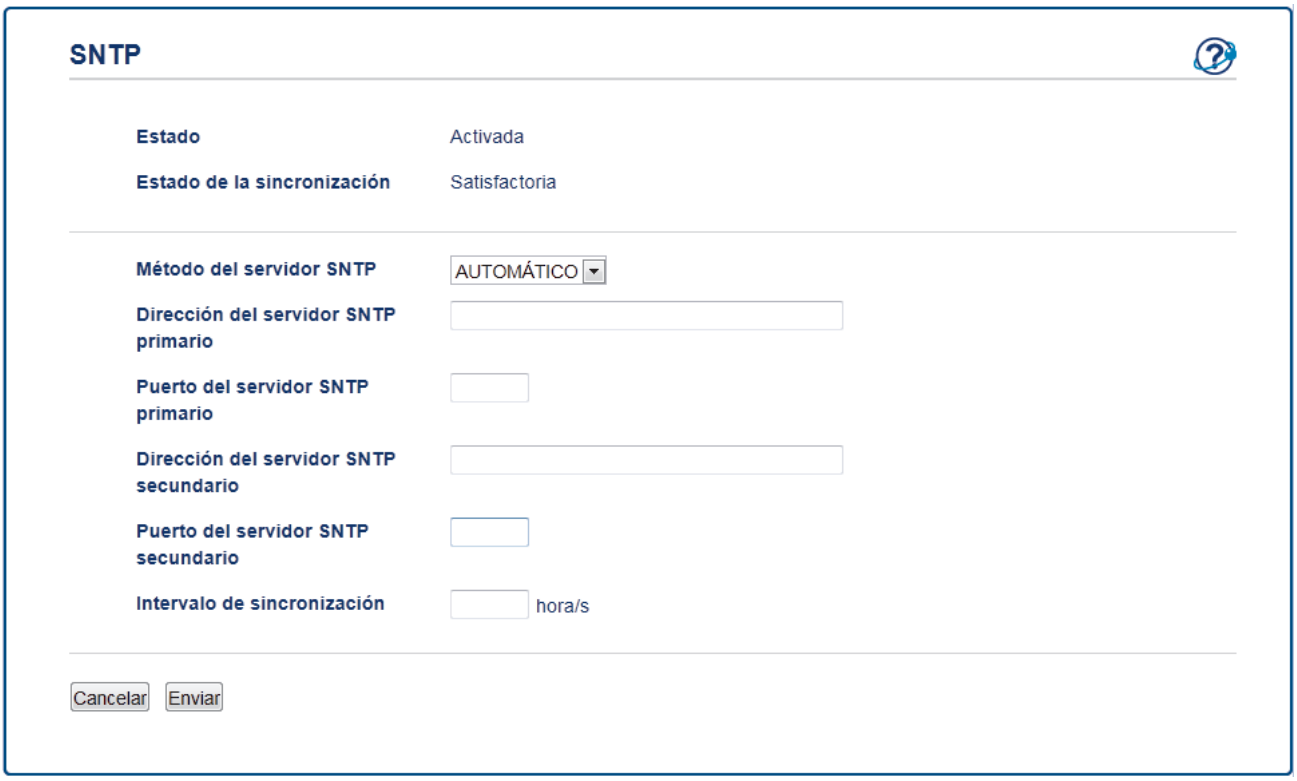


| Opción | Descripción |
|---|---|
| **Estado** | Muestra si el protocolo SNTP está activado o desactivado. |
| **Estado de la sincronización** | Confirme el último estado de sincronización. |
| **Método del servidor SNTP** | Seleccione **AUTOMÁTICO** o **ESTÁTICO**.<br>• **AUTOMÁTICO** |

| Opción | Descripción |
| --- | --- |
| | Si tiene un servidor DHCP en la red, el servidor SNTP obtendrá automáticamente la dirección de dicho servidor.<br>• **ESTÁTICO**<br>Escriba la dirección que desee utilizar. |
| **Dirección del servidor SNTP primario**<br>**Dirección del servidor SNTP secundario** | Escriba la dirección del servidor (64 caracteres como máximo).<br>La dirección del servidor SNTP secundario se utiliza como dirección de reserva de la dirección del servidor SNTP primario. Si el servidor primario no está disponible, el equipo se pondrá en contacto con el servidor SNTP secundario. |
| **Puerto del servidor SNTP primario**<br>**Puerto del servidor SNTP secundario** | Escriba el número de puerto (1-65535).<br>El puerto del servidor SNTP secundario se utiliza como dirección de reserva del puerto del servidor SNTP principal. Si el puerto principal no está disponible, el equipo se pondrá en contacto con el puerto SNTP secundario. |
| **Intervalo de sincronización** | Escriba el número de horas entre los intentos de sincronización del servidor (1-168 horas). |

9. Haga clic en **Enviar**.

## Información relacionada

- Sincronizar la hora con el servidor SNTP mediante Administración basada en Web
- Configurar los ajustes de almacenamiento del registro de impresión en red mediante Administración basada en Web

# Información técnica para usuarios avanzados


- Gigabit Ethernet (solo red cableada)
- Reajustar la configuración de la red a los ajustes predeterminados de fábrica

# Gigabit Ethernet (solo red cableada)

**Modelos relacionados**: DCP-L6600DW/MFC-L6800DW/MFC-L6900DW

Su equipo es compatible con Gigabit Ethernet 1000BASE-T. Para conectarse a una red Gigabit Ethernet 1000BASE-T, debe establecer el modo de enlace Ethernet del equipo en Auto desde el panel de control del equipo o Administración basada en Web (navegador web).

- Use un cable de par trenzado de categoría 5 (o superior) recto para la red Fast Ethernet 10BASE-T, 100BASE-TX, o para la red Gigabit Ethernet 1000BASE-T. Al conectar el equipo a una red Gigabit Ethernet, utilice dispositivos de red de conformidad con 1000BASE-T.

## Información relacionada

- Información técnica para usuarios avanzados
- Configure los ajustes de Gigabit Ethernet utilizando Administración basada en Web

# Configure los ajustes de Gigabit Ethernet utilizando Administración basada en Web

**Modelos relacionados**: DCP-L6600DW/MFC-L6800DW/MFC-L6900DW

1. Inicie su navegador web.
2. Escriba “http://dirección IP del equipo” en la barra de direcciones del navegador (donde “dirección IP del equipo” es la dirección IP del equipo).

   Por ejemplo:

   http://192.168.1.2
3. No es necesaria ninguna contraseña de forma predeterminada. Escriba una contraseña si ha definido una y, a continuación, haga clic en .
4. Haga clic en la pestaña **Red**.
5. Haga clic en **Cableada**.
6. Haga clic en **Ethernet** de la barra de navegación izquierda.
7. Seleccione **Automático** de la lista desplegable **Modo Ethernet**.
8. Haga clic en **Enviar**.
9. Para activar los ajustes, reinicie el equipo

Puede confirmar la configuración imprimiendo el informe de configuración de la red.

## Información relacionada

- Gigabit Ethernet (solo red cableada)
- Imprimir el informe de configuración de red

# Reajustar la configuración de la red a los ajustes predeterminados de fábrica

Puede utilizar el panel de control del equipo para restaurar el servidor de impresión a su configuración predeterminada de fábrica. Esto permite restablecer toda la información como, por ejemplo, la contraseña o la dirección IP.

- Esta función restaura todos los ajustes de red cableada e inalámbrica (solo modelos compatibles) a la configuración predeterminada de fábrica.
- También puede restablecer el servidor de impresión a los ajustes de fábrica utilizando BRAdmin Light, BRAdmin Professional 3 o Administración basada en Web.

1. Pulse [ ] [Configurar] > [Todos ajustes] > [Red] > [Restaurar red].
2. Aparece [El equipo se restablece tras reiniciar. Pulse [OK] 2 segundos para conf.]. Pulse [OK] durante dos segundos para confirmar.

   El equipo se reiniciará.

## Información relacionada

- Información técnica para usuarios avanzados

# Seguridad

- Bloquear los ajustes del equipo
- Funciones de seguridad de red

# Bloquear los ajustes del equipo

Antes de encender el bloqueo de acceso del equipo, tome nota de su contraseña. Si olvida la contraseña, debe restablecer todas las contraseñas guardadas en el equipo llamando a su administrador o al Servicio de atención al cliente de Brother.

- Acerca de cómo utilizar Bloqueo de configuración

# Acerca de cómo utilizar Bloqueo de configuración

Use la función Bloqueo de ajuste para bloquear el acceso no autorizado a la configuración del equipo.

Cuando el Bloqueo de configuración está definido en `[Sí]`, no puede acceder a los ajustes del equipo sin introducir la contraseña.

- Definir la contraseña de Bloqueo de configuración
- Cambie la contraseña de Bloqueo de configuración
- Activar el ajuste de bloqueo

# Definir la contraseña de Bloqueo de configuración

1. Pulse [Configurar] > [Todos ajustes] > [Config. gral.] > [Bloqueo del ajuste].
2. Introduzca un número de cuatro dígitos para la contraseña.
3. Pulse [OK].
4. Cuando la pantalla LCD muestre [Verif clave:], vuelva a introducir la contraseña.
5. Pulse [OK].
6. Pulse .

## Información relacionada

- Acerca de cómo utilizar Bloqueo de configuración

# Cambie la contraseña de Bloqueo de configuración

1. Pulse [Configurar] > [Todos ajustes] > [Config. gral.] > [Bloqueo del ajuste] > [Configurar clave].
2. Escriba la contraseña de cuatro dígitos actual.
3. Pulse [OK].
4. Escriba una nueva contraseña de cuatro dígitos.
5. Pulse [OK].
6. Cuando la pantalla LCD muestre [Verif clave:], vuelva a introducir la contraseña.
7. Pulse [OK].
8. Pulse .

## Información relacionada

- Acerca de cómo utilizar Bloqueo de configuración

# Activar el ajuste de bloqueo

1. Pulse [Configurar] > [Todos ajustes] > [Config. gral.] > [Bloqueo del ajuste] > [Bloquear No⇒Sí].
2. Escriba la contraseña de cuatro dígitos actual.
3. Pulse [OK].

Para girar el bloqueo de ajuste [No], pulse en la pantalla LCD, introduzca la contraseña actual de cuatro dígitos y, a continuación pulse [OK].

## Información relacionada

- Acerca de cómo utilizar Bloqueo de configuración

# Funciones de seguridad de red


- Antes de utilizar las funciones de seguridad de red
- Secure Function Lock 3.0 (Bloqueo seguro de funciones 3.0)
- Usar autenticación Active Directory
- Uso de autenticación LDAP
- Administrar el equipo de red mediante SSL/TLS de manera segura
- Administrar el equipo de red mediante IPsec de manera segura
- Enviar o recibir un correo electrónico de manera segura
- Usar autenticación IEEE 802.1x para una red cableada o inalámbrica
- Almacenamiento del registro de impresión en red

# Antes de utilizar las funciones de seguridad de red

El equipo Brother emplea algunos de los protocolos de seguridad de red y encriptación más recientes entre los disponibles en la actualidad. Estas funciones de red se pueden integrar en su plan general de seguridad de red para ayudar a proteger sus datos y evitar accesos no autorizados al equipo.

Recomendamos desactivar los protocolos Telnet, FTP y TFTP. No es seguro acceder al equipo mediante estos protocolos.

## Información relacionada

- Funciones de seguridad de red

# Secure Function Lock 3.0 (Bloqueo seguro de funciones 3.0)

Secure Function Lock 3.0 (Bloqueo seguro de funciones 3.0) de Brother aumenta la seguridad al restringir las funciones disponibles en el equipo Brother.


- Antes de utilizar Secure Function Lock 3.0 (Bloqueo seguro de funciones 3.0)
- Configurar Secure Function Lock 3.0 (Bloqueo seguro de funciones 3.0) mediante Administración basada en Web
- Escanear con Secure Function Lock 3.0 (Bloqueo seguro de funciones 3.0)
- Configurar el modo público para Secure Function Lock 3.0 (Bloqueo seguro de funciones 3.0)
- Funciones adicionales de Secure Function Lock 3.0 (Bloqueo seguro de funciones 3.0)
- Registrar una nueva tarjeta ID utilizando el panel de control del equipo

# Antes de utilizar Secure Function Lock 3.0 (Bloqueo seguro de funciones 3.0)

Utilice Secure Function Lock para configurar contraseñas, especificar límites de páginas de usuarios específicos y permitir el acceso a algunas o a todas las funciones indicadas aquí.

Puede establecer y cambiar las siguientes configuraciones de Secure Function Lock 3.0 (Bloqueo seguro de funciones 3.0) mediante Administración basada en Web o BRAdmin Professional 3 (Windows):

- **Imprimir**

  La impresión incluye los trabajos de impresión enviados mediante AirPrint, Google Cloud Print™ y Brother iPrint&Scan..

  Si registra nombres de inicio de sesión de usuario de antemano, los usuarios no tendrán que introducir su contraseña cuando utilicen la función de impresión.
- **Copia**
- **Escanear**

  Escaneado incluye los trabajos de escaneado enviados mediante Brother iPrint&Scan.
- **Enviar** (solo modelos compatibles)
- **Recibir** (solo modelos compatibles)
- Impresión directa por USB
- Escanear a USB (solo modelos compatibles)
- **Web Connect** (solo modelos compatibles)
- **Aplicaciones** (solo modelos compatibles)
- **Límites de páginas**
- **Contadores de páginas**
- **Tarjeta ID (NFC ID)** (solo modelos compatibles)

  Si registra los ID de tarjeta de usuario de antemano, un usuario registrado podrá activar el equipo pasando su tarjeta registrada por el logotipo NFC del equipo.

## Información relacionada

- Secure Function Lock 3.0 (Bloqueo seguro de funciones 3.0)

# Configurar Secure Function Lock 3.0 (Bloqueo seguro de funciones 3.0) mediante Administración basada en Web

1. Inicie su navegador web.
2. Escriba “http://dirección IP del equipo” en la barra de direcciones del navegador (donde “dirección IP del equipo” es la dirección IP del equipo).

   Por ejemplo:

   http://192.168.1.2
3. No es necesaria ninguna contraseña de forma predeterminada. Escriba una contraseña si ha definido una y, a continuación, haga clic en .
4. Haga clic en la pestaña **Administrador**.
5. Haga clic en el menú **Función de restricción de usuario** de la barra de navegación izquierda.
6. Seleccione **Bloqueo función de seguridad**.
7. Haga clic en **Enviar**.
8. Haga clic en el menú **Funciones restringidas** de la barra de navegación izquierda.
9. En el campo **Lista de usuarios / Funciones restringidas**, escriba un nombre de grupo o nombre de usuario (alfanumérico, 15 dígitos como máximo).
10. En **Imprimir** y las otras columnas, active o desactive una casilla de verificación para permitir o restringir, respectivamente, la función indicada.
11. Para configurar el recuento máximo de páginas, active la casilla **Activado** en la columna **Límites de páginas** y escriba a continuación el número máximo en el campo **Páginas máx.**.
12. Haga clic en **Enviar**.
13. Haga clic en el menú **Lista de usuarios** de la barra de navegación izquierda.
14. En el campo **Lista de usuarios**, escriba el nombre de usuario.
15. En el campo **Número PIN**, escriba una contraseña de cuatro dígitos.
16. En el campo **Dirección de correo electrónico**, escriba la dirección de correo electrónico del usuario (solo disponible en determinados modelos).

    Si esta opción no está disponible, actualice el firmware del equipo. Vaya a la página **Descargas** de su modelo en el Brother Solutions Center en support.brother.com.
17. Para registrar el ID de tarjeta del usuario, escriba el número de tarjeta en el campo **Tarjeta ID (NFC ID)**(solo disponible en determinados modelos).
18. Seleccione **Lista de usuarios / Funciones restringidas** para cada usuario en la lista desplegable.
19. Haga clic en **Enviar**.

## Información relacionada

- Secure Function Lock 3.0 (Bloqueo seguro de funciones 3.0)

# Escanear con Secure Function Lock 3.0 (Bloqueo seguro de funciones 3.0)

## Configurar restricciones de escaneado (para administradores)

Secure Function Lock 3.0 (Bloqueo seguro de funciones 3.0) permite al administrador restringir los usuarios que tienen permiso para escanear. Cuando la función de escaneado está desactivada para usuarios públicos, solo los usuarios que tengan activada la casilla **Escanear** podrán escanear.

## Utilizar la función Escanear (para usuarios restringidos)

- Para escanear utilizando el panel de control del equipo:

  Los usuarios restringidos deben introducir su código PIN en el panel de control del equipo para acceder al modo de escaneado.
- Para escanear desde un equipo:

  Los usuarios restringidos deben introducir su código PIN en el panel de control del equipo antes de escanear desde sus ordenadores. Si no se introduce el PIN en el panel de control del equipo, aparecerá un mensaje de error en el ordenador del usuario.

## Información relacionada

- Secure Function Lock 3.0 (Bloqueo seguro de funciones 3.0)

# Configurar el modo público para Secure Function Lock 3.0 (Bloqueo seguro de funciones 3.0)

Utilice la pantalla Bloqueo seguro de funciones para configurar el modo público, que limita las funciones disponibles a los usuarios públicos. Los usuarios públicos no tendrán que introducir una contraseña para acceder a las funciones disponibles mediante la configuración de modo público.

El modo público incluye los trabajos de impresión enviados mediante AirPrint, Google Cloud Print™ y Brother iPrint&Scan.

1. Inicie su navegador web.
2. Escriba “http://dirección IP del equipo” en la barra de direcciones del navegador (donde “dirección IP del equipo” es la dirección IP del equipo).

   Por ejemplo:

   http://192.168.1.2
3. No es necesaria ninguna contraseña de forma predeterminada. Escriba una contraseña si ha definido una y, a continuación, haga clic en .
4. Haga clic en la pestaña **Administrador**.
5. Haga clic en el menú **Función de restricción de usuario** de la barra de navegación izquierda.
6. Seleccione **Bloqueo función de seguridad**.
7. Haga clic en **Enviar**.
8. Haga clic en el menú **Funciones restringidas** .
9. En la fila **Modo público**, active o desactive una casilla de verificación para permitir o restringir, respectivamente, la función indicada.
10. Haga clic en **Enviar**.

## Información relacionada

- Secure Function Lock 3.0 (Bloqueo seguro de funciones 3.0)

# Funciones adicionales de Secure Function Lock 3.0 (Bloqueo seguro de funciones 3.0)

Configure las siguientes funciones en la pantalla Bloqueo seguro de funciones:

**Reajuste de todos los contadores**

Haga clic en **Reajuste de todos los contadores**, en la columna **Contadores de páginas**, para poner a cero el contador de páginas.

**Exportar a archivo CSV**

Haga clic en **Exportar a archivo CSV**, para exportar el contador de páginas actual, incluida la información de **Lista de usuarios / Funciones restringidas**, como un archivo CSV.

**Tarjeta ID (NFC ID) (solo modelos compatibles)**

Haga clic en el menú **Lista de usuarios** y, a continuación, escriba una ID de tarjeta de usuario en el campo **Tarjeta ID (NFC ID)**. Puede utilizar su tarjeta de ID para autenticación.

**Último registro de contador**

Haga clic en **Último registro de contador** si desea que el equipo conserve el recuento de páginas después de poner a cero el contador.

**Restablecer automáticamente el contador**

Haga clic en **Restablecer automáticamente el contador** para configurar el intervalo de tiempo que desee entre cada reinicio del contador de páginas. Elija un intervalo diario, semanal o mensual.

## Información relacionada

- Secure Function Lock 3.0 (Bloqueo seguro de funciones 3.0)

# Registrar una nueva tarjeta ID utilizando el panel de control del equipo

**Modelos relacionados**: DCP-L6600DW/MFC-L6800DW/MFC-L6900DW

1. Toque el logotipo NFC del panel de control del equipo con una tarjeta de identidad registrada.
2. Pulse `[Tarjeta de registro]`.
3. Toque una nueva tarjeta de identidad en el logotipo NFC.

   El número de la nueva tarjeta de identidad está registrado en el equipo.

Para obtener información sobre tipos de tarjeta de identidad compatibles, vaya a Brother Solutions Center en support.brother.com para ver **Preguntas frecuentes y solución de problemas**.

4. Pulse `[OK]`.

## Información relacionada

- Secure Function Lock 3.0 (Bloqueo seguro de funciones 3.0)

# Usar autenticación Active Directory


- Introducción a la Autenticación Active Directory
- Configurar la autenticación Active Directory mediante Administración basada en Web
- Iniciar sesión para cambiar los ajustes del equipo utilizando el panel de control del mismo (autenticación Active Directory)

# Introducción a la Autenticación Active Directory

La autenticación Active Directory restringe el uso del equipo Brother. Si la autenticación Active Directory está activada, el panel de control del equipo quedará bloqueado. No se podrán cambiar los ajustes del equipo hasta que introduzca un ID de usuario y la contraseña.

La autenticación Active Directory incluye las siguientes funciones:

- Almacenamiento de datos de impresión entrantes
- Almacenamiento de datos de fax entrantes
- Obtiene la dirección de correo electrónico del servidor LDAP en función de su ID de usuario, al enviar datos escaneados a un servidor de correo electrónico.

  Para utilizar esta función, seleccione la opción **Activado** para el ajuste **Obtener dirección de correo electrónico** y el método de autenticación **LDAP + kerberos**. Al enviar el equipo datos escaneados a un servidor de correo electrónico, se establecerá como emisor la dirección de correo electrónico. Si el equipo no puede localizar su dirección de correo electrónico, el emisor será la dirección de correo electrónico de este.

Cuando la autenticación Active Directory está activada, el equipo almacena todos los datos de fax entrantes. Una vez iniciada sesión, el equipo imprime los datos de fax almacenados.

Puede cambiar la configuración de la autenticación Active Directory mediante Administración basada en Web o BRAdmin Professional 3 (Windows).

## Información relacionada

- Usar autenticación Active Directory

# Configurar la autenticación Active Directory mediante Administración basada en Web

La autenticación Active Directory admite autenticación Kerberos y autenticación NTLMv2. Para la autenticación, debe configurar el protocolo SNTP (servidor de hora de red) y configuración de servidor DNS.

1. Inicie su navegador web.
2. Escriba “http://dirección IP del equipo” en la barra de direcciones del navegador (donde “dirección IP del equipo” es la dirección IP del equipo).

   Por ejemplo:

   http://192.168.1.2
3. No es necesaria ninguna contraseña de forma predeterminada. Escriba una contraseña si ha definido una y, a continuación, haga clic en .
4. Haga clic en la pestaña **Administrador**.
5. Haga clic en el menú **Función de restricción de usuario** de la barra de navegación izquierda.
6. Seleccione **Autentificación de Active Directory**.
7. Haga clic en **Enviar**.
8. Seleccione **Autentificación de Active Directory** en la barra de navegación izquierda.
9. Configure los siguientes ajustes:

| Opción | Descripción |
|---|---|
| **Almacenamiento de datos de impresión de PC** | Seleccione esta opción para almacenar los datos de impresión entrantes. Una vez iniciada sesión en el equipo, los trabajos de impresión del ordenador se imprimirán automáticamente. Esta función está disponible solo para datos impresos creados por un controlador de impresora Brother. |
| **Almacenamiento de datos recibidos de fax** | Seleccione esta opción para almacenar los datos de fax entrantes. Podrá imprimir todos los datos de fax entrantes una vez haya iniciado una sesión en el equipo. |
| **Recordar ID de usuario** | Seleccione esta opción para guardar el ID de usuario. |
| **Dirección del servidor de Active Directory** | Escriba la dirección IP o el nombre del servidor (por ejemplo: ad.example.com) del servidor Active Directory. |
| **Nombre de dominio de Active Directory** | Escriba el nombre de dominio de Active Directory. |
| **Protocolo y método de autenticación** | Seleccione el protocolo y el método de autenticación. |
| **Obtener dirección de correo electrónico** [1] | Seleccione esta opción para obtener la dirección de correo electrónico del usuario que inició sesión desde el servidor LDAP. (disponible solo para **LDAP + kerberos** método de autenticación) |
| **Obtener el directorio inicial del usuario** [1] | Seleccione esta opción para obtener su directorio principal como el destino de escaneado a red. (disponible solo para **LDAP + kerberos** método de autenticación) |
| **Puerto del servidor LDAP** | Escriba el número de puerto del servidor LDAP (disponible sólo para método de autenticación **LDAP + kerberos**). |

| Opción | Descripción |
| --- | --- |
| **Raíz de búsqueda LDAP** | Escriba la raíz de búsqueda LDAP (disponible sólo para método de autenticación **LDAP + kerberos**). |

1 Si esta opción no está disponible, actualice el firmware del equipo. Vaya a la página **Descargas** de su modelo en el Brother Solutions Center en support.brother.com.

10. Haga clic en **Enviar**.

## Información relacionada

- Usar autenticación Active Directory

# Iniciar sesión para cambiar los ajustes del equipo utilizando el panel de control del mismo (autenticación Active Directory)

Si autenticación Active Directory está activado, el panel de control del equipo quedará bloqueado hasta que introduzca el ID de usuario y la contraseña en el panel de control del equipo.

1. En el panel de control del equipo, utilice la pantalla táctil para introducir su ID de usuario y contraseña.
2. Pulse [OK].
3. Si la autenticación es correcta, el panel de control del equipo se desbloqueará.

## Información relacionada

- Usar autenticación Active Directory

# Uso de autenticación LDAP


- Introducción a autenticación LDAP
- Configurar autenticación LDAP mediante Administración basada en Web
- Iniciar sesión para cambiar los ajustes del equipo utilizando el panel de control del mismo (autenticación LDAP)

# Introducción a autenticación LDAP

La autenticación LDAP restringe el uso del equipo Brother. Si la autenticación LDAP está activada, el panel de control del equipo quedará bloqueado. No se podrán cambiar los ajustes del equipo hasta que introduzca un ID de usuario y la contraseña.

La autenticación LDAP ofrece las siguientes funciones:

- Almacenamiento de datos de impresión entrantes
- Almacenamiento de datos de fax entrantes
- Obtiene la dirección de correo electrónico del servidor LDAP en función de su ID de usuario, al enviar datos escaneados a un servidor de correo electrónico.

  Para utilizar esta función, seleccione la opción **Activado** para el ajuste **Obtener dirección de correo electrónico**. Al enviar el equipo datos escaneados a un servidor de correo electrónico, se establecerá como emisor la dirección de correo electrónico. Si el equipo no puede localizar su dirección de correo electrónico, el emisor será la dirección de correo electrónico de este.

Cuando la autenticación LDAP está activada, el equipo almacena todos los datos de fax entrantes. Una vez iniciada sesión, el equipo imprime los datos de fax almacenados.

Puede cambiar la configuración de la autenticación LDAP mediante Administración basada en Web o BRAdmin Professional 3 (Windows).

## Información relacionada

- Uso de autenticación LDAP

# Configurar autenticación LDAP mediante Administración basada en Web

1. Inicie su navegador web.
2. Escriba “http://dirección IP del equipo” en la barra de direcciones del navegador (donde “dirección IP del equipo” es la dirección IP del equipo).

   Por ejemplo:

   http://192.168.1.2
3. No es necesaria ninguna contraseña de forma predeterminada. Escriba una contraseña si ha definido una y, a continuación, haga clic en .
4. Haga clic en la pestaña **Administrador**.
5. Haga clic en el menú **Función de restricción de usuario** de la barra de navegación izquierda.
6. Seleccione **Autenticación LDAP**.
7. Haga clic en **Enviar**.
8. Haga clic en **Autenticación LDAP** de la barra de navegación izquierda.
9. Configure los siguientes ajustes:

| Opción | Descripción |
|---|---|
| **Almacenamiento de datos de impresión de PC** | Seleccione esta opción para almacenar los datos de impresión entrantes. Una vez iniciada sesión en el equipo, los trabajos de impresión del ordenador se imprimirán automáticamente. Esta función está disponible solo para datos impresos creados por un controlador de impresora Brother. |
| **Almacenamiento de datos recibidos de fax** | Seleccione esta opción para almacenar los datos de fax entrantes. Podrá imprimir todos los datos de fax entrantes una vez haya iniciado una sesión en el equipo. |
| **Recordar ID de usuario** | Seleccione esta opción para guardar el ID de usuario. |
| **Dirección del servidor LDAP** | Escriba la dirección IP o el nombre del servidor (por ejemplo: ad.example.com) del servidor LDAP. |
| **Obtener dirección de correo electrónico** [1] | Seleccione esta opción para obtener la dirección de correo electrónico del usuario que inició sesión desde el servidor LDAP. |
| **Obtener el directorio inicial del usuario** [1] | Seleccione esta opción para obtener su directorio principal como el destino de escaneado a red. |
| **Puerto del servidor LDAP** | Escriba el número de puerto del servidor LDAP. |
| **Raíz de búsqueda LDAP** | Escriba el directorio raíz de búsqueda LDAP. |
| **Atributo de nombre (clave de búsqueda)** | Escriba el atributo que desea utilizar como clave de búsqueda. |

1 Si esta opción no está disponible, actualice el firmware del equipo. Vaya a la página **Descargas** de su modelo en el Brother Solutions Center en support.brother.com.

10. Haga clic en **Enviar**.

## Información relacionada

- Uso de autenticación LDAP

# Iniciar sesión para cambiar los ajustes del equipo utilizando el panel de control del mismo (autenticación LDAP)

Si la autenticación LDAP está activada, el panel de control del equipo quedará bloqueado hasta que introduzca el ID de usuario y la contraseña en el panel de control del equipo.

1. En el panel de control del equipo, utilice la pantalla táctil para introducir su ID de usuario y contraseña.
2. Pulse [OK].
3. Si la autenticación es correcta, el panel de control del equipo se desbloqueará.

## Información relacionada

- Uso de autenticación LDAP

# Administrar el equipo de red mediante SSL/TLS de manera segura

- Introducción a SSL/TLS
- Certificados y Administración basada en Web
- Administrar el equipo de red de manera segura mediante Administración basada en Web.
- Administre su equipo de red de forma segura con BRAdmin Professional 3 (Windows)
- Imprimir documentos de manera segura mediante SSL/TLS

# Introducción a SSL/TLS

Capa de sockets seguros (SSL) o seguridad de la capa de transporte (TLS) es un método efectivo de protección de datos que se envía a través de una red de área extensa o una red de área local (LAN o WAN). Funciona mediante encriptación de datos como un trabajo de impresión, enviado a través de una red, para que cualquiera que intente capturarlo no pueda leerlo.

SSL/TLS puede configurarse tanto en redes cableadas como inalámbricas y no funcionará con otros medios de seguridad como las claves WPA y los programas de software de seguridad.

## Información relacionada

- Administrar el equipo de red mediante SSL/TLS de manera segura
- Breve historia de SSL/TLS
- Ventajas de utilizar SSL/TLS

# Breve historia de SSL/TLS

El protocolo SSL/TLS fue creado originalmente para proteger la información del tráfico en la red y, en particular, los datos enviados por navegadores web y servidores. Por ejemplo, si utiliza Internet Explorer para la banca por Internet y ve https:// y un pequeño candado en el navegador web, está utilizando SSL. Poco a poco, SSL se fue integrando en otras aplicaciones, como Telnet, impresoras y software FTP, hasta convertirse en una solución universal para la seguridad online. Sus intenciones de diseño originales aún siguen siendo utilizadas por muchos comercios y bancos online para proteger datos sensibles, como números de tarjeta de crédito, registros de clientes, etc.

SSL/TLS utiliza niveles altamente altos de encriptación y es la solución en la que confían bancos de todo el mundo.

## Información relacionada

- Introducción a SSL/TLS

# Ventajas de utilizar SSL/TLS

La principal ventaja de utilizar SSL/TLS en equipos Brother es garantizar una impresión segura a través de una red IP, impidiendo a los usuarios no autorizados leer los datos enviados al equipo. Su principal argumento de venta es que puede utilizarse para imprimir datos confidenciales de manera segura. Por ejemplo, el departamento de recursos humanos de una gran empresa imprime nóminas periódicamente. Sin la encriptación, los datos contenidos en estas nóminas podrían ser leídos por otros usuarios de la red. Sin embargo, con SSL/TLS, si alguien captura los datos verá una página de código ininteligible, y no la nómina real.

## Información relacionada

- Introducción a SSL/TLS

# Certificados y Administración basada en Web

Debe configurar un certificado para administrar su equipo Brother con red de manera segura utilizando SSL/TLS. Debe utilizar Administración basada en Web para configurar un certificado.

- Funciones de los certificados de seguridad compatibles
- Crear e instalar un certificado
- Administrar múltiples certificados

# Funciones de los certificados de seguridad compatibles

El equipo Brother es compatible con el uso de varios certificados de seguridad, lo que permite una administración, autenticación y comunicación seguras con el equipo. Pueden utilizarse con este equipo las siguientes funciones de los certificados de seguridad:

- Comunicación SSL/TLS
- Comunicación SSL para SMTP/POP3/IMAP4 (solo disponible para determinados modelos)
- Autenticación IEEE 802.1x
- IPsec

El equipo Brother es compatible con lo siguiente:

- Certificado preinstalado

  El equipo tiene un certificado preinstalado autofirmado. Este certificado permite utilizar la comunicación SSL/TLS sin crear o instalar un certificado diferente.

  El certificado autofirmado preinstalado no puede proteger su comunicación de la suplantación. Para disfrutar de una mayor seguridad, recomendamos utilizar un certificado emitido por una entidad de confianza.

- Certificado autofirmado

  El servidor de impresión emite su propio certificado. Mediante este certificado, puede utilizar fácilmente la comunicación SSL/TLS sin crear o instalar un certificado diferente de una CA.

- Certificado de una entidad de certificación (CA)

  Existen dos métodos para instalar un certificado de una CA. Si ya dispone de un certificado de una CA o si desea utilizar un certificado de una CA externa de confianza:

  - Al utilizar una solicitud de firma de certificado (CSR) desde este servidor de impresión.
  - Al importar un certificado y una clave privada.

- Certificado de entidad de certificación (CA)

  Para utilizar un certificado de CA que identifica la CA y posee su clave privada, debe importar ese certificado de CA de la CA antes de configurar las funciones de seguridad de la red.

  - Si desea utilizar la comunicación SSL/TLS, es recomendable que se ponga en contacto con el administrador del sistema en primer lugar.
  - Si se restablece el servidor de impresión a sus valores predeterminados de fábrica, el certificado y la clave privada que se encuentran instalados se eliminarán. Si desea mantener el mismo certificado y la clave privada después de restablecer el servidor de impresión, expórtelos antes de restablecerlos y vuelva a instalarlos.

## Información relacionada

- Certificados y Administración basada en Web

# Crear e instalar un certificado

- Guía paso a paso para crear e instalar un certificado
- Crear e instalar un certificado autofirmado
- Crear e instalar un certificado de una Entidad de certificación (CA)
- Importar y exportar un certificado de CA

# Guía paso a paso para crear e instalar un certificado

Hay dos opciones al seleccionar un certificado de seguridad: usar un certificado autofirmado o usar un certificado de una entidad de certificados (CA).

Este es un breve resumen de las acciones necesarias, basadas en la opción que elija.

## Opción 1

### Certificado autofirmado

1. Cree un certificado autofirmado usando Administración basada en Web.
2. Instale el certificado autofirmado en el ordenador.

## Opción 2

### Certificado emitido por una CA

1. Cree una solicitud de firma de certificado (CSR) con Administración basada en Web.
2. Instale el certificado emitido por la CA en su equipo Brother usando Administración basada en Web.
3. Instale el certificado en el ordenador.

## Información relacionada

- Crear e instalar un certificado

# Crear e instalar un certificado autofirmado

- Crear un certificado autofirmado
- Instalar el certificado autofirmado para usuarios de Windows con derechos de administrador
- Importar y exportar el certificado autofirmado en su equipo Brother

# Crear un certificado autofirmado

1. Inicie su navegador web.
2. Escriba “http://dirección IP del equipo” en la barra de direcciones del navegador (donde “dirección IP del equipo” es la dirección IP del equipo).

   Por ejemplo:

   http://192.168.1.2

   - Si está utilizando un sistema de nombres de dominio o activa un nombre NetBIOS, puede escribir otro nombre, como “SharedPrinter” en lugar de la dirección IP.
     - Por ejemplo:

       http://SharedPrinter

     Si activa un nombre NetBIOS, también puede utilizar el nombre de nodo.
     - Por ejemplo:

       http://brnxxxxxxxxxxxx

     Puede ver el nombre NetBIOS en el informe de configuración de la red.
   - Para Macintosh, acceda a Administración basada en Web haciendo clic en el icono del equipo en la pantalla **Status Monitor**.
3. No es necesaria ninguna contraseña de forma predeterminada. Escriba una contraseña si ha definido una y, a continuación, haga clic en .
4. Haga clic en la pestaña **Red**.
5. Haga clic en la pestaña **Seguridad**.
6. Haga clic en **Certificado**.
7. Haga clic en **Crear certificado autofirmado**.
8. Introduzca un **Nombre común** y una **Fecha válida**.
   - La longitud del **Nombre común** es de menos de 64 bytes. Introduzca un identificador, como una dirección IP, un nombre de nodo o un nombre de dominio, para utilizarlo al acceder a este equipo mediante comunicación SSL/TLS. El nombre del nodo aparece de forma predeterminada.
   - Si utiliza los protocolos IPPS o HTTPS e introduce en la dirección URL un nombre distinto del **Nombre común** utilizado para el certificado autofirmado, aparecerá una advertencia.
9. Seleccione su equipo en la lista desplegable **Algoritmo de clave pública**. La configuración predeterminada es **RSA (2048 bits)**.
10. Seleccione su equipo en la lista desplegable **Algoritmo implícito**. La configuración predeterminada es **SHA256**.
11. Haga clic en **Enviar**.
12. Haga clic en **Red**.
13. Haga clic en **Protocolo**.
14. Haga clic en **Ajustes de servidor HTTP**.
15. Seleccione el certificado que desee configurar en la lista desplegable de **Seleccionar el certificado**.
16. Haga clic en **Enviar**.

    Aparecerá la siguiente pantalla.

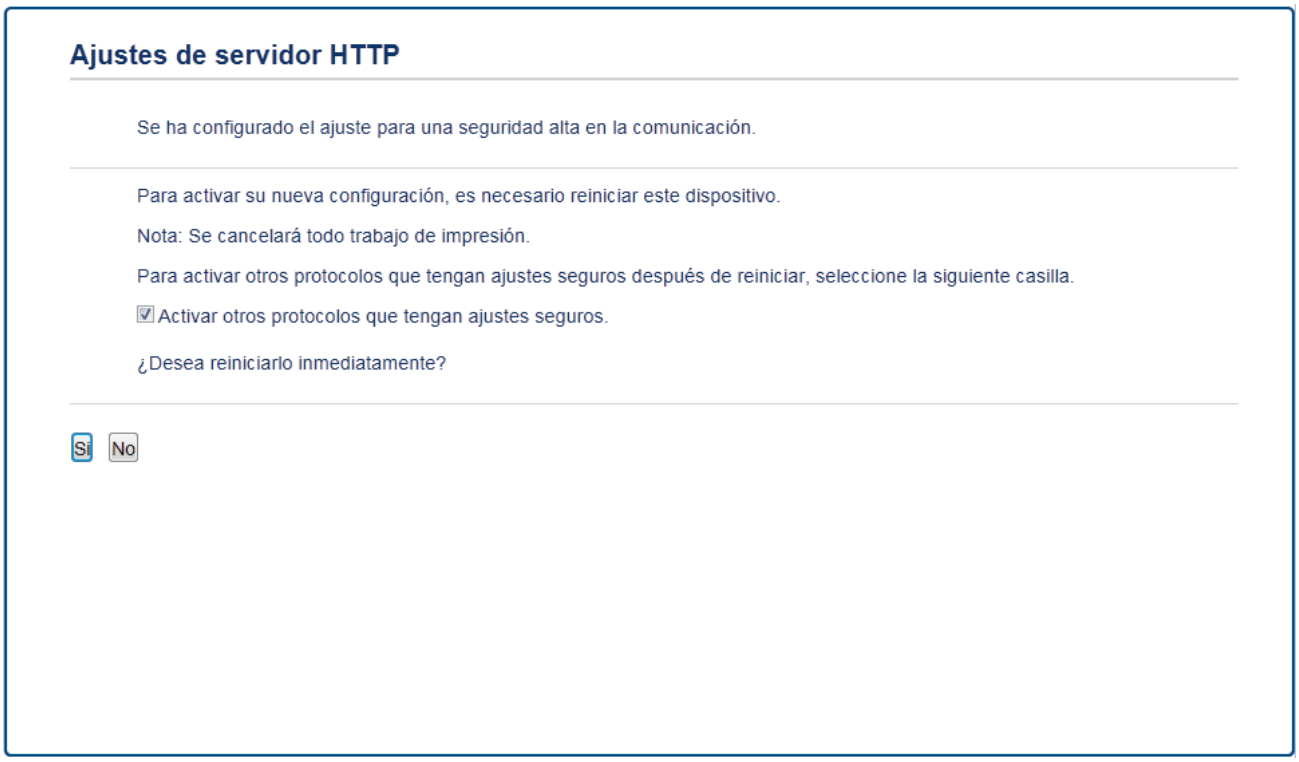


17. Haga clic en **Sí** para reiniciar el servidor de impresión.

El certificado autofirmado se crea y se guarda en la memoria del equipo.

Para utilizar comunicación SSL/TLS, el certificado autofirmado debe instalarse en el ordenador.

## Información relacionada

- Crear e instalar un certificado autofirmado

# Instalar el certificado autofirmado para usuarios de Windows con derechos de administrador

Los siguientes pasos se aplican a Microsoft Internet Explorer. Si utiliza otro navegador web, consulte la documentación de su navegador web para obtener ayuda con la instalación de certificados.

1. Realice una de las siguientes acciones:
   - (Windows XP y Windows Server 2003)

     Inicie su navegador web y, a continuación, vaya al paso 3.
   - (Windows Vista, Windows 7, Windows Server 2008)

     Haga clic en **(Iniciar)** > **Todos los programas**.
   - (Windows 8)

     Haga clic con el botón derecho del ratón en el icono (**Internet Explorer**) de la barra de tareas.
   - (Windows Server 2012 y Windows Server 2012 R2)

     Haga clic en (**Internet Explorer**) y, a continuación, haga clic con el botón derecho del ratón en el icono (**Internet Explorer**) que aparecerá en la barra de tareas.
2. Haga clic con el botón derecho del ratón en **Internet Explorer** y, a continuación, haga clic en **Ejecutar como administrador**.

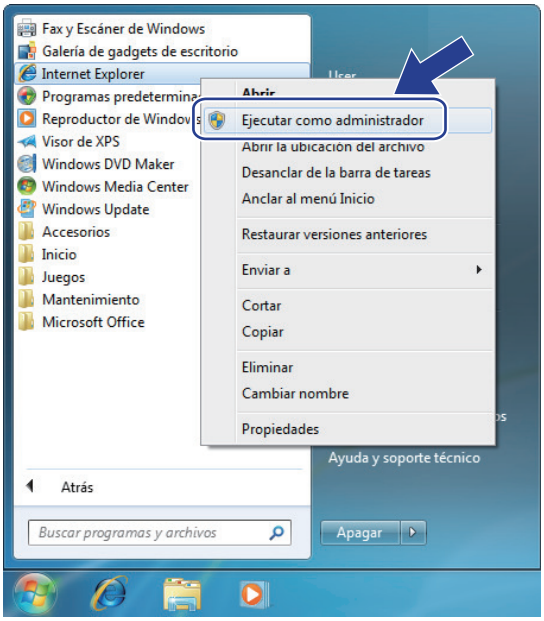


   Si aparece la pantalla **Control de cuentas de usuario**,
   - (Windows Vista) Haga clic en **Continuar (Permitir)**.
   - (Windows 7/Windows 8) Haga clic en **Sí**.
3. Introduzca “https://dirección IP del equipo/” en la barra de direcciones del navegador para acceder al equipo (donde “dirección IP del equipo” es la dirección IP o el nombre de nodo asignado al certificado).

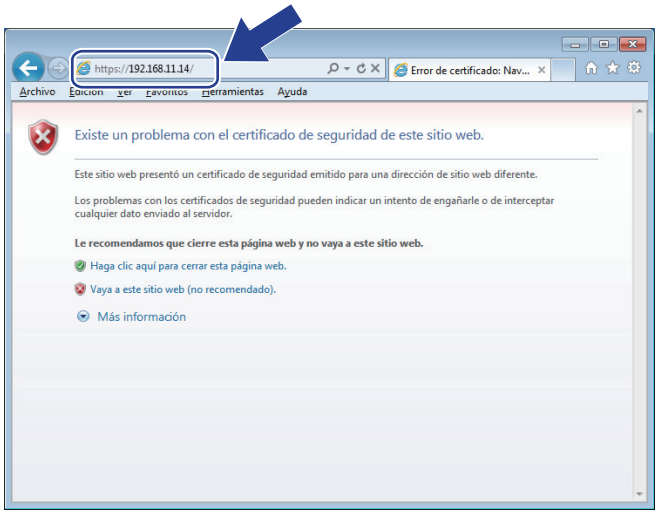


4. Pulse **Vaya a este sitio web (no recomendado).**

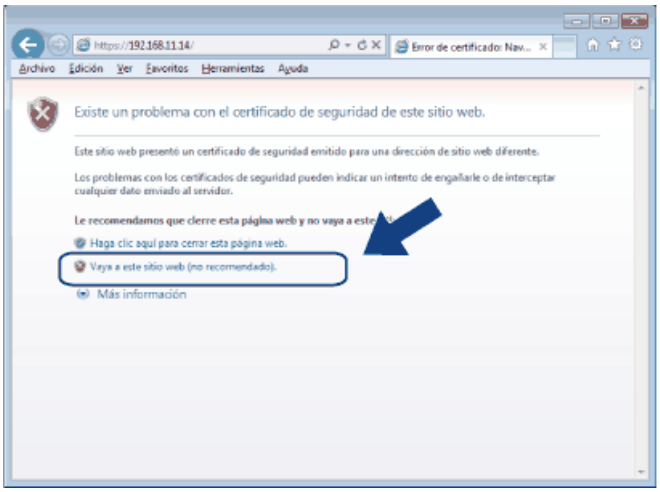


(Windows XP y Windows Server 2003)

Si aparece el siguiente cuadro de diálogo, haga clic en **Ver certificado** y, a continuación, vaya al paso 6.

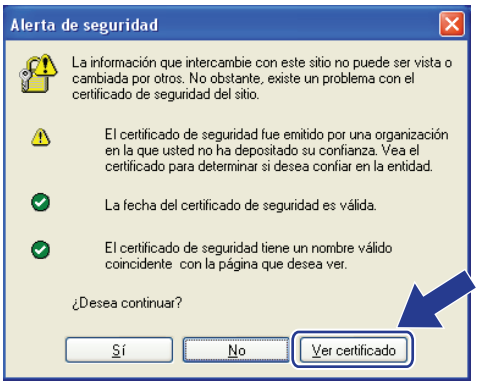


5. Haga clic en **Error de certificado** y, a continuación, en **Ver certificado**.

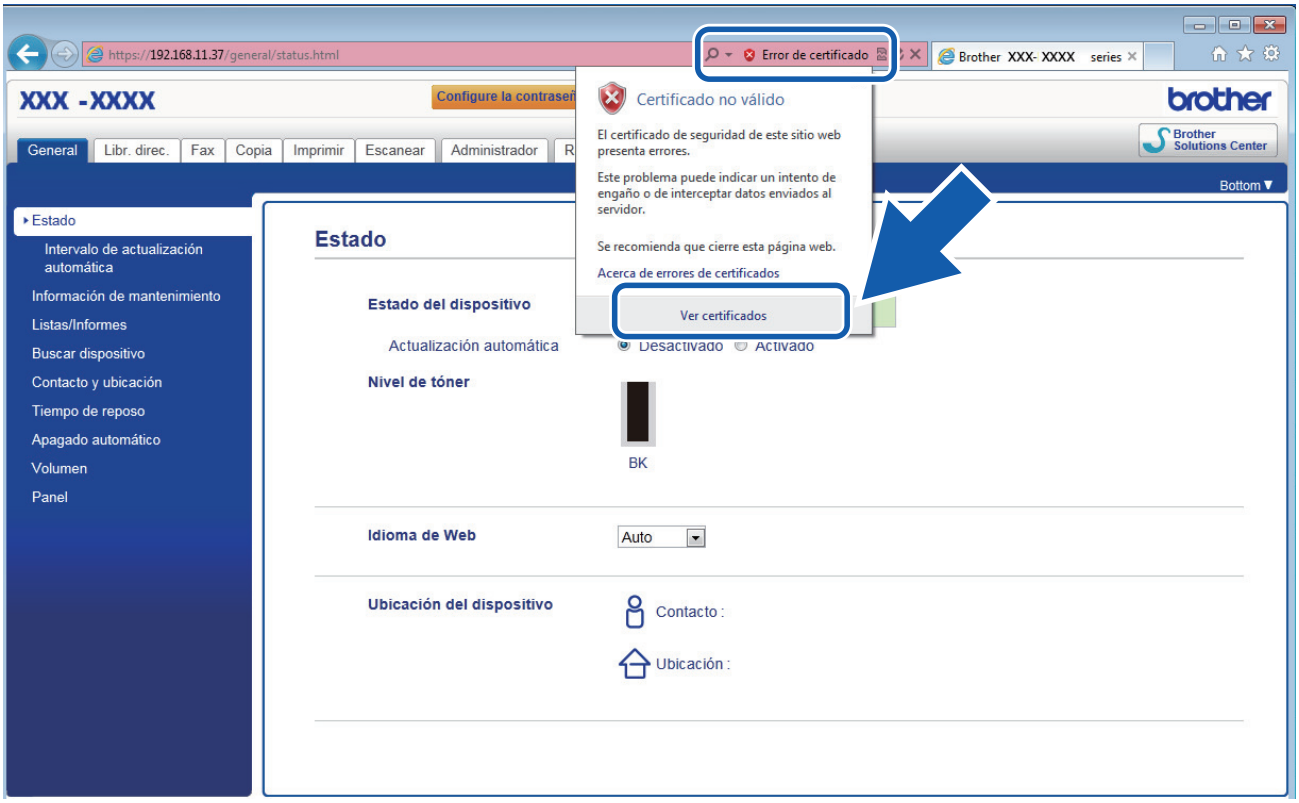


6. Haga clic en **Instalar certificado...**.

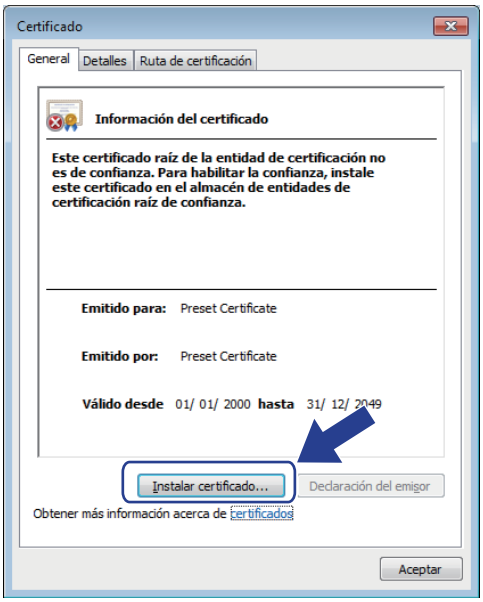


7. Cuando aparezca **Asistente para importación de certificados**, haga clic en **Siguiente**.
8. Seleccione **Colocar todos los certificados en el siguiente almacén** y, a continuación, haga clic en **Examinar...**.

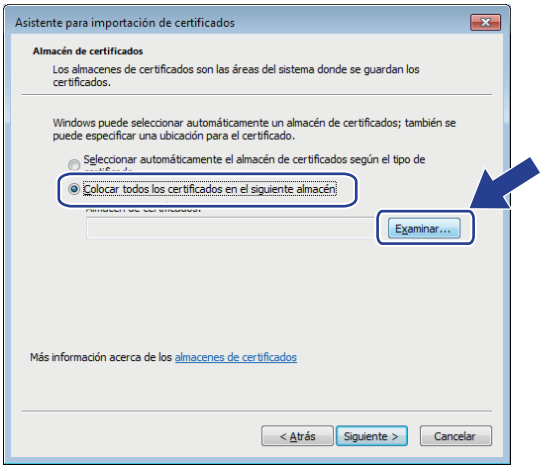


9. Seleccione **Entidades de certificación raíz de confianza** y, a continuación, haga clic en **Aceptar**.

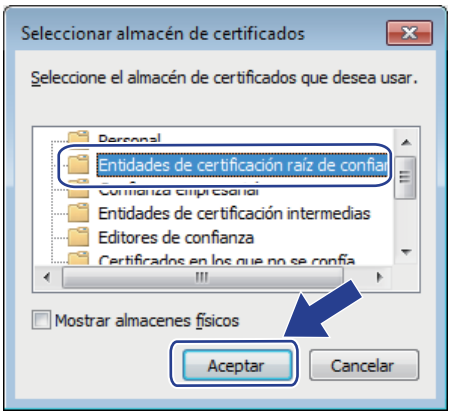


10. Haga clic en **Siguiente**.

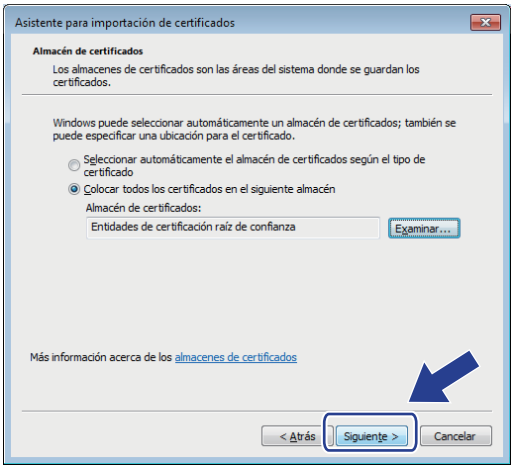


11. Haga clic en **Finalizar**.
12. Si la huella digital es correcta, haga clic en **Sí**.

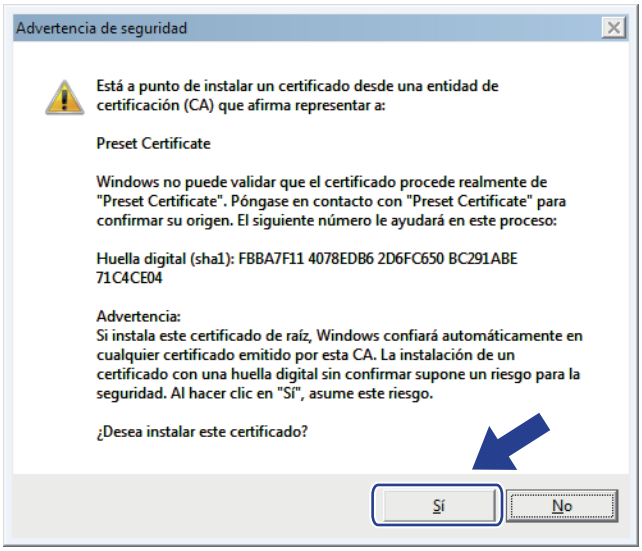


La huella digital se imprime en el informe de configuración de la red.

13. Haga clic en **Aceptar**.

El certificado autofirmado ahora se instala en el ordenador y la comunicación SSL/TLS queda disponible.

## Información relacionada

- Crear e instalar un certificado autofirmado

# Importar y exportar el certificado autofirmado en su equipo Brother

Puede almacenar los certificados autofirmados en el equipo Brother y gestionarlos mediante importación y exportación.

- Importar el certificado autofirmado
- Exportar el certificado autofirmado

# Importar el certificado autofirmado

1. Inicie su navegador web.
2. Escriba “http://dirección IP del equipo” en la barra de direcciones del navegador (donde “dirección IP del equipo” es la dirección IP del equipo).

   Por ejemplo:

   http://192.168.1.2

- Si está utilizando un sistema de nombres de dominio o activa un nombre NetBIOS, puede escribir otro nombre, como “SharedPrinter” en lugar de la dirección IP.
  - Por ejemplo:

    http://SharedPrinter

  Si activa un nombre NetBIOS, también puede utilizar el nombre de nodo.
  - Por ejemplo:

    http://brnxxxxxxxxxxxx

  Puede ver el nombre NetBIOS en el informe de configuración de la red.
- Para Macintosh, acceda a Administración basada en Web haciendo clic en el icono del equipo en la pantalla **Status Monitor**.

3. No es necesaria ninguna contraseña de forma predeterminada. Escriba una contraseña si ha definido una y, a continuación, haga clic en .
4. Haga clic en la pestaña **Red**.
5. Haga clic en la pestaña **Seguridad**.
6. Haga clic en **Certificado**.
7. Haga clic en **Importar certificado y clave secreta**.
8. Busque el archivo que desea importar.
9. Introduzca la contraseña si el archivo está encriptado y, a continuación, haga clic en **Enviar**.

El certificado autofirmado se importa al equipo.

Para utilizar comunicación SSL/TLS, el certificado autofirmado también debe estar instalado en el ordenador. Póngase en contacto con su administrador de red.

## Información relacionada

- Importar y exportar el certificado autofirmado en su equipo Brother

# Exportar el certificado autofirmado

1. Inicie su navegador web.
2. Escriba “http://dirección IP del equipo” en la barra de direcciones del navegador (donde “dirección IP del equipo” es la dirección IP del equipo).

   Por ejemplo:

   http://192.168.1.2

- Si está utilizando un sistema de nombres de dominio o activa un nombre NetBIOS, puede escribir otro nombre, como “SharedPrinter” en lugar de la dirección IP.
  - Por ejemplo:

    http://SharedPrinter

  Si activa un nombre NetBIOS, también puede utilizar el nombre de nodo.
  - Por ejemplo:

    http://brnxxxxxxxxxxxx

  Puede ver el nombre NetBIOS en el informe de configuración de la red.
- Para Macintosh, acceda a Administración basada en Web haciendo clic en el icono del equipo en la pantalla **Status Monitor**.

3. No es necesaria ninguna contraseña de forma predeterminada. Escriba una contraseña si ha definido una y, a continuación, haga clic en .
4. Haga clic en la pestaña **Red**.
5. Haga clic en la pestaña **Seguridad**.
6. Haga clic en **Certificado**.
7. Haga clic en **Exportar**, que aparece con **Lista de certificados**.
8. Si desea encriptar el archivo, escriba una contraseña en el campo **Introduzca la contraseña**.

   Si el campo **Introduzca la contraseña** está vacío, su archivo de salida no se encriptará.
9. Introduzca la contraseña de nuevo en el campo **Volver a introducir contraseña** y, a continuación, haga clic en **Enviar**.
10. Haga clic en **Guardar**.
11. Especifique la ubicación donde desee guardar el archivo.

El certificado autofirmado se exporta al ordenador.

También puede importar el certificado autofirmado en su ordenador.

## Información relacionada

- Importar y exportar el certificado autofirmado en su equipo Brother

# Crear e instalar un certificado de una Entidad de certificación (CA)

Si ya cuenta con un certificado de una CA externa de confianza, puede almacenar el certificado y la clave privada en el equipo y gestionarlos mediante importación y exportación. Si no cuenta con un certificado de una CA externa de confianza, cree una solicitud de firma de certificado (CSR), envíela a una CA para su autenticación e instale el certificado devuelto en su equipo.

- Crear una solicitud de firma de certificado (CSR)
- Instalar un certificado en su equipo Brother
- Importar y exportar el certificado y la clave privada

# Crear una solicitud de firma de certificado (CSR)

Una solicitud de firma de certificado (CSR) es una petición que se envía a una CA para que autentique las credenciales contenidas en el certificado.

Recomendamos instalar un certificado raíz de la CA en su equipo antes de crear la CSR.

1. Inicie su navegador web.
2. Escriba “http://dirección IP del equipo” en la barra de direcciones del navegador (donde “dirección IP del equipo” es la dirección IP del equipo).

   Por ejemplo:

   http://192.168.1.2

   - Si está utilizando un sistema de nombres de dominio o activa un nombre NetBIOS, puede escribir otro nombre, como “SharedPrinter” en lugar de la dirección IP.
     - Por ejemplo:

       http://SharedPrinter

     Si activa un nombre NetBIOS, también puede utilizar el nombre de nodo.
     - Por ejemplo:

       http://brnxxxxxxxxxxxx

     Puede ver el nombre NetBIOS en el informe de configuración de la red.
   - Para Macintosh, acceda a Administración basada en Web haciendo clic en el icono del equipo en la pantalla **Status Monitor**.
3. No es necesaria ninguna contraseña de forma predeterminada. Escriba una contraseña si ha definido una y, a continuación, haga clic en .
4. Haga clic en la pestaña **Red**.
5. Haga clic en la pestaña **Seguridad**.
6. Haga clic en **Certificado**.
7. Haga clic en **Crear CSR**.
8. Escriba una **Nombre común** (necesaria) y añada otra información sobre su **Organización** (opcional).

   - Los detalles de su empresa son necesarios para que la CA pueda confirmar su identidad y dar fe en el mundo real.
   - La longitud del **Nombre común** es de menos de 64 bytes. Introduzca un identificador, como una dirección IP, un nombre de nodo o un nombre de dominio, para utilizarlo al acceder a esta impresora mediante comunicación SSL/TLS. El nombre del nodo aparece de forma predeterminada. El **Nombre común** es obligatorio.
   - Si introduce en la dirección URL un nombre distinto del nombre común utilizado para el certificado, aparecerá una advertencia.
   - La longitud de **Organización**, **Unidad organizativa**, **Ciudad/Localidad** y **Estado/Provincia** es inferior a 64 bytes.
   - **País/Región** debería ser un código de país ISO 3166 de dos caracteres.
   - Si configura la extensión de certificado X.509v3, seleccione la casilla de verificación **Configurar partición extendida** y, a continuación, seleccione **Automático (Registrar IPv4)** o **Manuale**.
9. Seleccione su equipo en la lista desplegable **Algoritmo de clave pública**. La configuración predeterminada es **RSA (2048 bits)**.
10. Seleccione su equipo en la lista desplegable **Algoritmo implícito**. La configuración predeterminada es **SHA256**.

11. Haga clic en **Enviar**.

    Aparece la CSR en la pantalla. Guarde la CSR como archivo o copia y péguela en el formulario CSR en línea que la CA le ha proporcionado.

12. Haga clic en **Guardar**.

- Siga la política de su CA relativa al método para enviarle la CSR.
- Si utiliza CA raíz de la empresa en Windows Server 2003/2008/2012/2012 R2, recomendamos utilizar el servidor web para la plantilla de certificado a la hora de crear el certificado cliente. Si crea un certificado cliente para un entorno IEEE 802.1x con autenticación EAP-TLS, recomendamos utilizar Usuario para la plantilla de certificado. Para obtener más información, vaya a la página del modelo en Brother Solutions Center en support.brother.com.

## Información relacionada

- Crear e instalar un certificado de una Entidad de certificación (CA)

# Instalar un certificado en su equipo Brother

Cuando reciba el certificado de una CA, siga estos pasos para instalarlo en el servidor de impresión:

Solo es posible instalar certificados emitidos con la CSR de este equipo. Si desea crear otra CSR, antes de crearla asegúrese de que el certificado está instalado. Cree otra CSR solo después de instalar el certificado en el equipo. De lo contrario, la CSR que cree antes de la instalación no será válida.

1. Inicie su navegador web.
2. Escriba “http://dirección IP del equipo” en la barra de direcciones del navegador (donde “dirección IP del equipo” es la dirección IP del equipo).

   Por ejemplo:

   http://192.168.1.2

   - Si está utilizando un sistema de nombres de dominio o activa un nombre NetBIOS, puede escribir otro nombre, como “SharedPrinter” en lugar de la dirección IP.
     - Por ejemplo:

       http://SharedPrinter

     Si activa un nombre NetBIOS, también puede utilizar el nombre de nodo.
     - Por ejemplo:

       http://brnxxxxxxxxxxxx

     Puede ver el nombre NetBIOS en el informe de configuración de la red.
   - Para Macintosh, acceda a Administración basada en Web haciendo clic en el icono del equipo en la pantalla **Status Monitor**.
3. No es necesaria ninguna contraseña de forma predeterminada. Escriba una contraseña si ha definido una y, a continuación, haga clic en .
4. Haga clic en la pestaña **Red**.
5. Haga clic en la pestaña **Seguridad**.
6. Haga clic en **Certificado**.
7. Haga clic en **Instalar certificado**.
8. Busque el archivo que contiene el certificado emitido por la CA y, a continuación, haga clic en **Enviar**.

   El certificado se ha creado y se ha guardado en la memoria del equipo correctamente.

Para utilizar comunicación SSL/TLS, el certificado raíz de la CA debe instalarse en el ordenador. Póngase en contacto con su administrador de red.

## Información relacionada

- Crear e instalar un certificado de una Entidad de certificación (CA)

# Importar y exportar el certificado y la clave privada

Puede almacenar el certificado y la clave privada en el equipo y gestionarlos mediante importación y exportación.

- Importar un certificado y una clave privada
- Exportar el certificado y la clave privada

# Importar un certificado y una clave privada

1. Inicie su navegador web.
2. Escriba “http://dirección IP del equipo” en la barra de direcciones del navegador (donde “dirección IP del equipo” es la dirección IP del equipo).

   Por ejemplo:

   http://192.168.1.2

   - Si está utilizando un sistema de nombres de dominio o activa un nombre NetBIOS, puede escribir otro nombre, como “SharedPrinter” en lugar de la dirección IP.
     - Por ejemplo:

       http://SharedPrinter

     Si activa un nombre NetBIOS, también puede utilizar el nombre de nodo.
     - Por ejemplo:

       http://brnxxxxxxxxxxxx

     Puede ver el nombre NetBIOS en el informe de configuración de la red.
   - Para Macintosh, acceda a Administración basada en Web haciendo clic en el icono del equipo en la pantalla **Status Monitor**.
3. No es necesaria ninguna contraseña de forma predeterminada. Escriba una contraseña si ha definido una y, a continuación, haga clic en .
4. Haga clic en la pestaña **Red**.
5. Haga clic en la pestaña **Seguridad**.
6. Haga clic en **Certificado**.
7. Haga clic en **Importar certificado y clave secreta**.
8. Busque el archivo que desea importar.
9. Introduzca la contraseña si el archivo está encriptado y, a continuación, haga clic en **Enviar**.

El certificado y la clave privada se importan en el equipo.

Para utilizar comunicación SSL/TLS, el certificado raíz de la CA debe instalarse también en el ordenador. Póngase en contacto con su administrador de red.

## Información relacionada

- Importar y exportar el certificado y la clave privada

# Exportar el certificado y la clave privada

1. Inicie su navegador web.
2. Escriba “http://dirección IP del equipo” en la barra de direcciones del navegador (donde “dirección IP del equipo” es la dirección IP del equipo).

   Por ejemplo:

   http://192.168.1.2

   - Si está utilizando un sistema de nombres de dominio o activa un nombre NetBIOS, puede escribir otro nombre, como “SharedPrinter” en lugar de la dirección IP.
     - Por ejemplo:

       http://SharedPrinter

     Si activa un nombre NetBIOS, también puede utilizar el nombre de nodo.
     - Por ejemplo:

       http://brnxxxxxxxxxxxx

     Puede ver el nombre NetBIOS en el informe de configuración de la red.
   - Para Macintosh, acceda a Administración basada en Web haciendo clic en el icono del equipo en la pantalla **Status Monitor**.
3. No es necesaria ninguna contraseña de forma predeterminada. Escriba una contraseña si ha definido una y, a continuación, haga clic en .
4. Haga clic en la pestaña **Red**.
5. Haga clic en la pestaña **Seguridad**.
6. Haga clic en **Certificado**.
7. Haga clic en **Exportar**, que aparece con **Lista de certificados**.
8. Si desea encriptar el archivo, introduzca la contraseña.

   Si deja el campo de contraseña vacío, el archivo no se encriptará.
9. Vuelva a introducir la contraseña a modo de confirmación y, a continuación, haga clic en **Enviar**.
10. Haga clic en **Guardar**.
11. Especifique la ubicación donde desee guardar el archivo.

El certificado y la clave privada se exportan al ordenador.

También puede importar el certificado en su ordenador.

## Información relacionada

- Importar y exportar el certificado y la clave privada

# Importar y exportar un certificado de CA

Puede importar, exportar y almacenar certificados de CA en el equipo Brother.

- Importar un certificado de CA
- Exportar un certificado de CA

# Importar un certificado de CA

1. Inicie su navegador web.
2. Escriba “http://dirección IP del equipo” en la barra de direcciones del navegador (donde “dirección IP del equipo” es la dirección IP del equipo).

   Por ejemplo:

   http://192.168.1.2

   - Si está utilizando un sistema de nombres de dominio o activa un nombre NetBIOS, puede escribir otro nombre, como “SharedPrinter” en lugar de la dirección IP.
     - Por ejemplo:

       http://SharedPrinter

     Si activa un nombre NetBIOS, también puede utilizar el nombre de nodo.
     - Por ejemplo:

       http://brnxxxxxxxxxxxx

     Puede ver el nombre NetBIOS en el informe de configuración de la red.
   - Para Macintosh, acceda a Administración basada en Web haciendo clic en el icono del equipo en la pantalla **Status Monitor**.
3. No es necesaria ninguna contraseña de forma predeterminada. Escriba una contraseña si ha definido una y, a continuación, haga clic en .
4. Haga clic en la pestaña **Red**.
5. Haga clic en la pestaña **Seguridad**.
6. Haga clic en **Certificado CA**.
7. Haga clic en **Importar certificado CA**.
8. Busque el archivo que desea importar.
9. Haga clic en **Enviar**.

## Información relacionada

- Importar y exportar un certificado de CA

# Exportar un certificado de CA

1. Inicie su navegador web.
2. Escriba “http://dirección IP del equipo” en la barra de direcciones del navegador (donde “dirección IP del equipo” es la dirección IP del equipo).

   Por ejemplo:

   http://192.168.1.2

   - Si está utilizando un sistema de nombres de dominio o activa un nombre NetBIOS, puede escribir otro nombre, como “SharedPrinter” en lugar de la dirección IP.
     - Por ejemplo:

       http://SharedPrinter

     Si activa un nombre NetBIOS, también puede utilizar el nombre de nodo.
     - Por ejemplo:

       http://brnxxxxxxxxxxxx

     Puede ver el nombre NetBIOS en el informe de configuración de la red.
   - Para Macintosh, acceda a Administración basada en Web haciendo clic en el icono del equipo en la pantalla **Status Monitor**.
3. No es necesaria ninguna contraseña de forma predeterminada. Escriba una contraseña si ha definido una y, a continuación, haga clic en .
4. Haga clic en la pestaña **Red**.
5. Haga clic en la pestaña **Seguridad**.
6. Haga clic en **Certificado CA**.
7. Seleccione el certificado que desea exportar y haga clic en **Exportar**.
8. Haga clic en **Enviar**.
9. Haga clic en **Guardar**.
10. Especifique el lugar del ordenador donde desea guardar el certificado exportado y guárdelo.

## Información relacionada

- Importar y exportar un certificado de CA

# Administrar múltiples certificados

La función de múltiples certificados permite utilizar Administración basada en Web para administrar cada certificado instalado en el equipo. En Administración basada en Web, vaya a la pantalla **Certificado** o **Certificado CA** para ver el contenido del certificado, eliminar o exportar los certificados.

| | **Número máximo de certificados almacenados en el equipo Brother** |
|---|---|
| Certificado autofirmado o certificado emitido por una CA | 6 |
| Certificado de CA | 9 |

Se recomienda almacenar un certificado menos de los permitidos, reservando así un espacio libre en caso de que caduque un certificado. Cuando llegue la fecha de caducidad de un certificado, importe uno nuevo en el espacio reservado y, a continuación, elimine el certificado caducado. De este modo, se evita un fallo de configuración.

- Cuando utilice HTTPS/IPPS, IEEE 802.1x o PDF firmado, debe seleccionar el certificado que está utilizando.
- Cuando utilice SSL en comunicaciones SMTP/POP3/IMAP4 (solo disponible para determinados modelos), no tendrá que seleccionar el certificado. El certificado necesario se seleccionará automáticamente.

## Información relacionada

- Certificados y Administración basada en Web

# Administrar el equipo de red de manera segura mediante Administración basada en Web.

Para administrar el equipo de red de manera segura, debe utilizar las utilidades de administración con protocolos de seguridad.

Recomendamos utilizar el protocolo HTTPS para la administración segura. Para utilizar este protocolo, HTTPS debe activarse en su equipo.

- El protocolo HTTPS está activado de forma predeterminada.
- Puede cambiar los ajustes del protocolo HTTPS utilizando la pantalla de administración basada en Web.
  1. Haga clic en la pestaña **Red**.
  2. Haga clic en el menú **Protocolo** de la barra de navegación izquierda.
  3. Haga clic en **Ajustes de servidor HTTP**.

1. Inicie su navegador web.
2. Escriba “https://nombre común” en la barra de direcciones del navegador (donde “Nombre común” es el nombre común que asignó al certificado; este puede ser su dirección IP, nombre de nodo o nombre de dominio).
3. No es necesaria ninguna contraseña de forma predeterminada. Escriba una contraseña si ha definido una y, a continuación, haga clic en .
4. Ahora puede acceder al equipo mediante HTTPS.

- Si utiliza el protocolo SNMPv3, siga los pasos que aparecen más abajo.
- También puede cambiar los ajustes de SNMP mediante BRAdmin Professional 3.

5. Haga clic en la pestaña **Red**.
6. Haga clic en **Protocolo**.
7. Asegúrese de que el ajuste **SNMP** está activado y, a continuación, haga clic en **Configuración avanzada**.
8. Configure los ajustes SNMP.

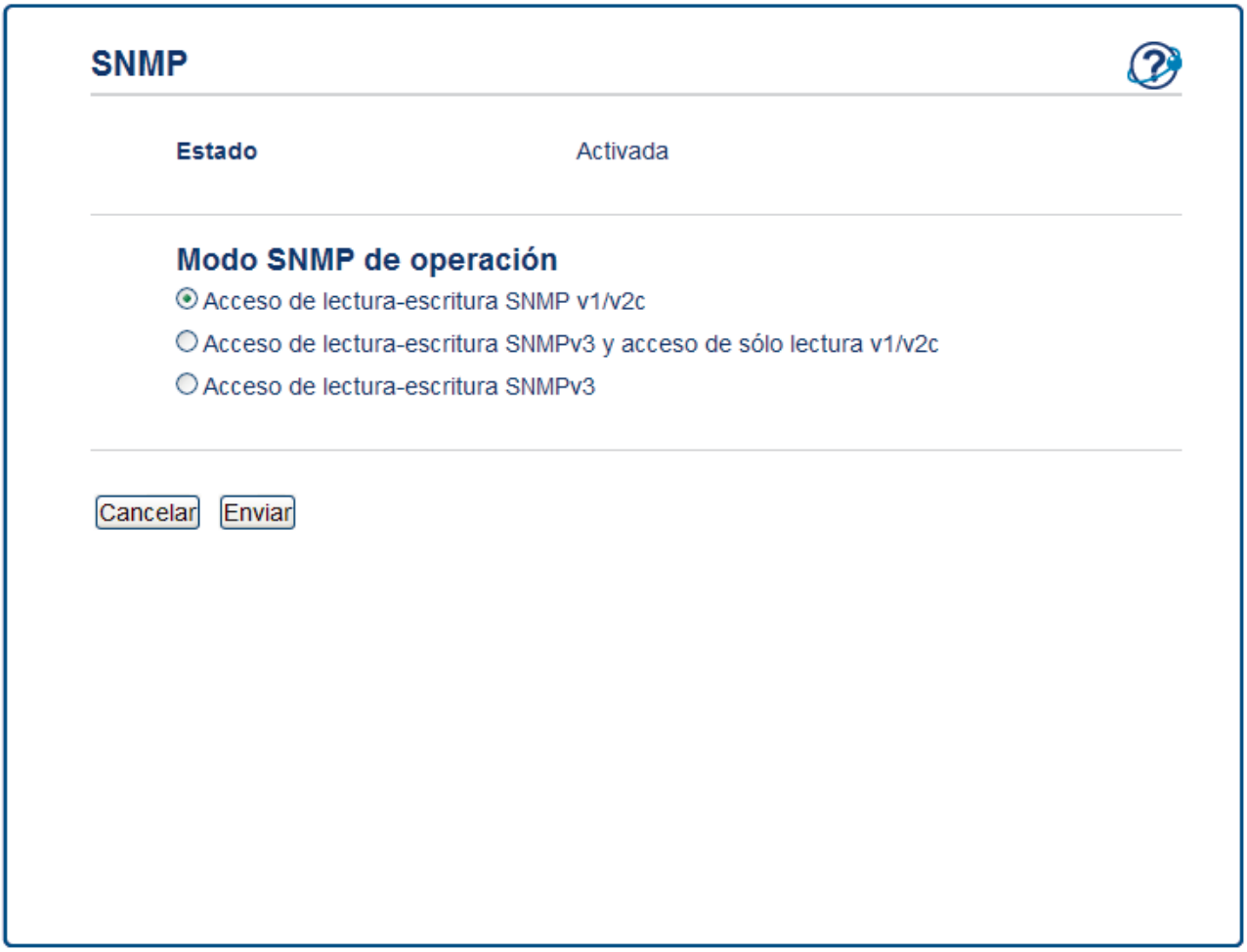


Hay tres opciones para **Modo SNMP de operación**.

- **Acceso de lectura-escritura SNMP v1/v2c**

  En este modo, el servidor de impresión utiliza la versión 1 y la versión 2c del protocolo SNMP. En este modo puede utilizar todas las aplicaciones de Brother. No obstante, no es seguro, ya que no autenticará al usuario y los datos no se encriptarán.

- **Acceso de lectura-escritura SNMPv3 y acceso de sólo lectura v1/v2c**

  En este modo, el servidor de impresión utiliza el acceso de lectura-escritura de la versión 3 y el acceso de solo lectura de las versiones 1 y 2c del protocolo SNMP.

Si utiliza el modo **Acceso de lectura-escritura SNMPv3 y acceso de sólo lectura v1/v2c**, ciertas aplicaciones de Brother (como BRAdmin Light) que acceden al servidor de impresión no funcionan correctamente, ya que autorizan el acceso de solo lectura de las versiones 1 y 2c. Si desea utilizar todas las aplicaciones, recomendamos usar el modo **Acceso de lectura-escritura SNMP v1/v2c**.

- **Acceso de lectura-escritura SNMPv3**

  Con este modo, el servidor de impresión utiliza la versión 3 del protocolo SNMP. Si desea administrar el servidor de impresión de manera segura, utilice este modo.

Si utiliza el modo **Acceso de lectura-escritura SNMPv3**, tenga en cuenta lo siguiente:

- Puede utilizar solo BRAdmin Professional 3 o Administración basada en Web para administrar el servidor de impresión.
- Excepto en el caso de BRAdmin Professional 3, todas las aplicaciones que utilicen SNMPv1/v2c estarán restringidas. Para permitir el uso de aplicaciones SNMPv1/v2c, utilice el modo **Acceso de lectura-escritura SNMPv3 y acceso de sólo lectura v1/v2c** o **Acceso de lectura-escritura SNMP v1/v2c**.

## Información relacionada

- Administrar el equipo de red mediante SSL/TLS de manera segura

# Administre su equipo de red de forma segura con BRAdmin Professional 3 (Windows)

Para utilizar la utilidad BRAdmin Professional 3, debe:

- Utilice la última versión de BRAdmin Professional 3. Vaya a la página **Descargas** de su modelo en el Brother Solutions Center en support.brother.com. Si utiliza una versión anterior de BRAdmin para administrar sus equipos Brother, la autenticación de usuario no será segura.
- Utilice Administración basada en web con el protocolo HTTPS si utiliza BRAdmin Professional 3 y Administración basada en Web juntos.
- Utilice una contraseña diferente en cada grupo si va a administrar un grupo mixto de servidores de impresión antiguos y nuevos con BRAdmin Professional 3. De esta forma se mantendrá la seguridad en los servidores de impresión nuevos.

- Con “versiones antiguas de BRAdmin” nos referimos a versiones de BRAdmin Professional anterior a la 2.80 y a versiones de BRAdmin Light para Macintosh anteriores a la 1.10.
- Con “servidores de impresión antiguos” nos referimos a las series NC-2000, NC-2100p, NC-3100h, NC-3100s, NC-4100h, NC-5100h, NC-5200h, NC-6100h, NC-6200h, NC-6300h, NC-6400h, NC-8000, NC-100h, NC-110h, NC-120w, NC-130h, NC-140w, NC-8100h, NC-9100h, NC-7100w, NC-7200w y NC-2200w.

## Información relacionada

- Administrar el equipo de red mediante SSL/TLS de manera segura

# Imprimir documentos de manera segura mediante SSL/TLS

Para imprimir documentos de manera segura con el protocolo IPP, utilice el protocolo IPPS.

1. Inicie su navegador web.
2. Escriba “http://dirección IP del equipo” en la barra de direcciones del navegador (donde “dirección IP del equipo” es la dirección IP del equipo).

   Por ejemplo:

   http://192.168.1.2

   - Si está utilizando un sistema de nombres de dominio o activa un nombre NetBIOS, puede escribir otro nombre, como “SharedPrinter” en lugar de la dirección IP.
     - Por ejemplo:

       http://SharedPrinter

     Si activa un nombre NetBIOS, también puede utilizar el nombre de nodo.
     - Por ejemplo:

       http://brnxxxxxxxxxxxx

     Puede ver el nombre NetBIOS en el informe de configuración de la red.
   - Para Macintosh, acceda a Administración basada en Web haciendo clic en el icono del equipo en la pantalla **Status Monitor**.

3. No es necesaria ninguna contraseña de forma predeterminada. Escriba una contraseña si ha definido una y, a continuación, haga clic en .
4. Haga clic en la pestaña **Red**.
5. Haga clic en **Protocolo**. Compruebe que la casilla **IPP** esté marcada.

   Si no está marcada la casilla **IPP**, marque la casilla **IPP** y, a continuación, haga clic en **Enviar**.

   Reinicie el equipo para activar la configuración.

   Una vez reiniciado el equipo, vuelva a la página web del equipo, haga clic en la pestaña **Red** y, a continuación, haga clic en **Protocolo**.

6. Haga clic en **Ajustes de servidor HTTP**.
7. Marque la casilla de verificación **HTTPS(Port443)** en **IPP** y, a continuación, haga clic en **Enviar**.
8. Reinicie el equipo para activar la configuración.

La comunicación con IPPS no puede impedir el acceso no autorizado al servidor de impresión.

## Información relacionada

- Administrar el equipo de red mediante SSL/TLS de manera segura

# Administrar el equipo de red mediante IPsec de manera segura

- Introducción a IPsec
- Configurar IPsec mediante Administración basada en Web
- Configurar una plantilla de dirección para IPsec mediante Administración basada en Web
- Configurar una plantilla IPsec mediante Administración basada en Web

# Introducción a IPsec

IPsec (protocolo de seguridad de Internet) es un protocolo de seguridad que utiliza una función opcional del protocolo de Internet para evitar la manipulación y garantizar la confidencialidad de los datos transmitidos como paquetes IP. IPsec cifra los datos que se transportan a través de la red, como los datos de impresión que se envían desde los ordenadores a una impresora. Dado que los datos están cifrados en el nivel de red, las aplicaciones que usan un protocolo de nivel superior utilizan IPsec incluso sin que el usuario se percate de ello.

IPsec admite las siguientes funciones:

- Transmisiones IPsec

  De acuerdo con las condiciones de configuración de IPsec, el ordenador conectado en red envía datos y los recibe del dispositivo especificado utilizando IPsec. Cuando los dispositivos comienzan a comunicarse con IPsec, las claves primero se intercambian mediante IKE (Internet Key Exchange) y, a continuación, los datos encriptados se transmiten a través de las claves.

  Además, IPsec presenta dos modos de operación: el modo de transporte y el modo de túnel. El modo de transporte se utiliza principalmente para la comunicación entre dispositivos, mientras que el modo de túnel se utiliza en entornos como una VPN (red privada virtual).

  Para las transmisiones IPsec, deben cumplirse las siguientes condiciones:
  - Hay conectado a la red un ordenador que puede comunicarse mediante IPsec.
  - Su equipo Brother está configurado para la comunicación IPsec.
  - El ordenador conectado al equipo Brother está configurado para conexiones IPsec.

- Ajustes de IPsec

  Ajustes necesarios para conexiones mediante IPsec. Estos ajustes pueden configurarse mediante Administración basada en Web.

  Para configurar los ajustes IPsec, debe utilizar el navegador de un ordenador que esté conectado a la red.

## Información relacionada

- Administrar el equipo de red mediante IPsec de manera segura

# Configurar IPsec mediante Administración basada en Web

Las condiciones para la conexión IPsec están formadas por dos tipos de **Plantilla**: **Dirección** y **IPsec**. Puede configurar hasta 10 condiciones de conexión.

1. Inicie su navegador web.
2. Escriba “http://dirección IP del equipo” en la barra de direcciones del navegador (donde “dirección IP del equipo” es la dirección IP del equipo).

   Por ejemplo:

   http://192.168.1.2
3. No es necesaria ninguna contraseña de forma predeterminada. Escriba una contraseña si ha definido una y, a continuación, haga clic en .
4. Haga clic en la pestaña **Red**.
5. Haga clic en la pestaña **Seguridad**.
6. Haga clic en el menú **IPsec** de la barra de navegación izquierda.

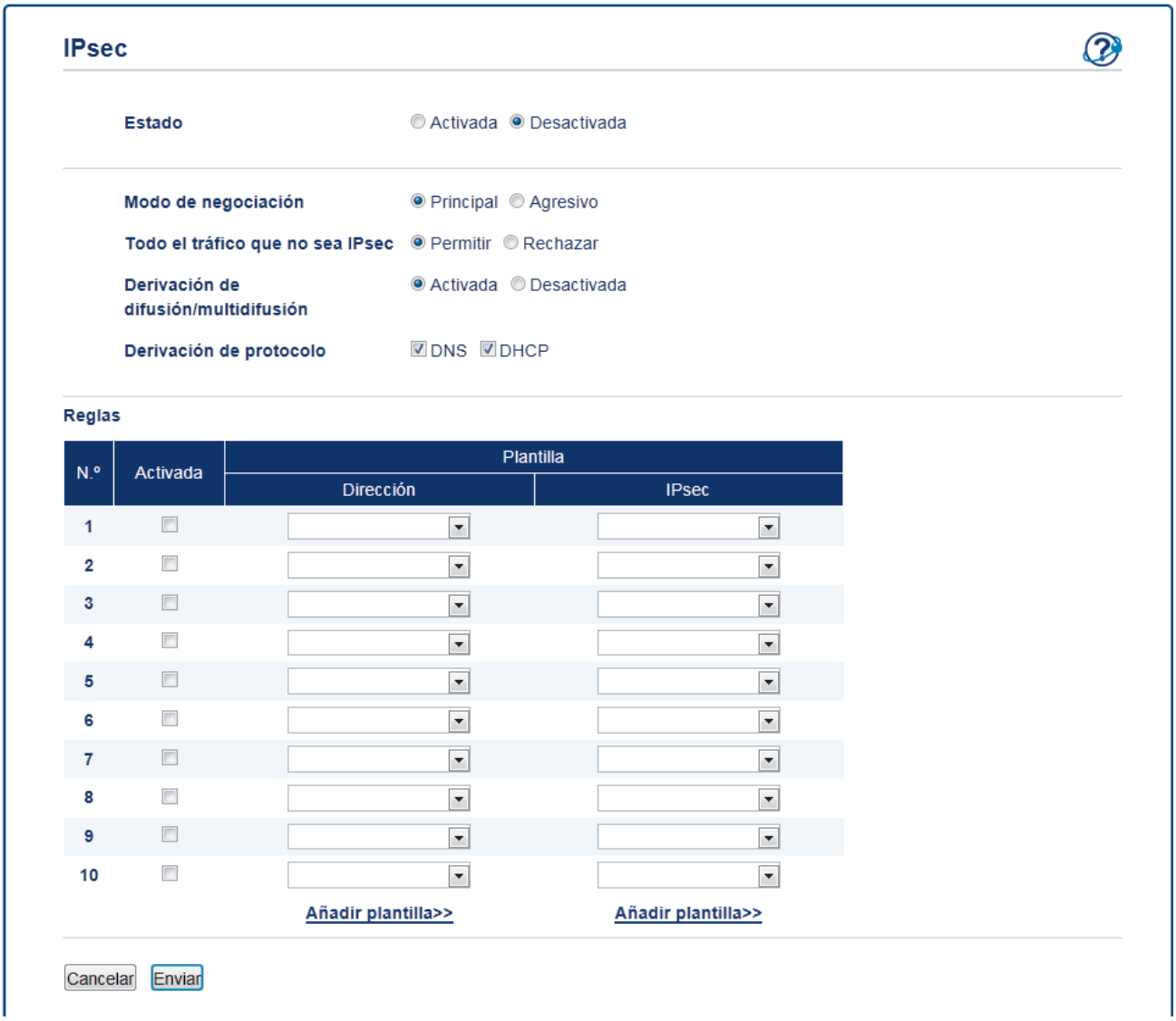


7. En el campo **Estado**, active o desactive IPsec.
8. Seleccione **Modo de negociación** para IKE de fase 1.

   IKE es un protocolo utilizado para intercambiar claves de encriptación con la finalidad de llevar a cabo una comunicación encriptada mediante IPsec.

En el modo **Principal**, la velocidad de procesamiento es baja, pero la seguridad es alta. En el modo **Agresivo**, la velocidad de procesamiento es más rápida que el modo **Principal**, pero la seguridad es inferior.

9. En el campo **Todo el tráfico que no sea IPsec**, seleccione la acción que llevará a cabo para paquetes que no son IPsec.

   Si utiliza Web Services (Servicios web), debe seleccionar **Permitir** en **Todo el tráfico que no sea IPsec**. Si selecciona **Rechazar**, no es posible utilizar Web Services (Servicios web).

10. En el campo **Derivación de difusión/multidifusión**, seleccione **Activada** o **Desactivada**.
11. En el campo **Derivación de protocolo**, seleccione la casilla para la opción u opciones que desea.
12. En la tabla **Reglas**, seleccione la casilla **Activada** para activar la plantilla.

    Cuando seleccione varias casillas, las casillas con números inferiores tienen prioridad si los ajustes de las casillas seleccionadas entran en conflicto.

13. Haga clic en la lista desplegable correspondiente para seleccionar la **Plantilla de dirección** que se utiliza para las condiciones de conexión IPsec.

    Para agregar una **Plantilla de dirección**, haga clic en **Añadir plantilla**.

14. Haga clic en la lista desplegable correspondiente para seleccionar la **Plantilla IPsec** que se utiliza para las condiciones de conexión IPsec.

    Para agregar una **Plantilla IPsec**, haga clic en **Añadir plantilla**.

15. Haga clic en **Enviar**.

    Si debe reiniciarse el equipo para registrar los nuevos ajustes, aparecerá la pantalla de confirmación de reinicio.

    Si hay un elemento en blanco en la plantilla que activó en la tabla **Reglas**, aparecerá un mensaje de error. Confirme sus selecciones y envíe de nuevo.

## Información relacionada

- Administrar el equipo de red mediante IPsec de manera segura

# Configurar una plantilla de dirección para IPsec mediante Administración basada en Web

1. Inicie su navegador web.
2. Escriba “http://dirección IP del equipo” en la barra de direcciones del navegador (donde “dirección IP del equipo” es la dirección IP del equipo).

   Por ejemplo:

   http://192.168.1.2
3. No es necesaria ninguna contraseña de forma predeterminada. Escriba una contraseña si ha definido una y, a continuación, haga clic en .
4. Haga clic en la pestaña **Red**.
5. Haga clic en la pestaña **Seguridad**.
6. Haga clic en el menú **Plantilla dirección IPsec** de la barra de navegación izquierda.

   Aparece la lista de plantillas, mostrando 10 plantillas de dirección.

   Haga clic en el botón **Eliminar** para eliminar una **Plantilla de dirección**. Cuando una **Plantilla de dirección** está en uso, no se puede eliminar.
7. Haga clic en la **Plantilla de dirección** que desea crear. Aparece la **Plantilla dirección IPsec**.

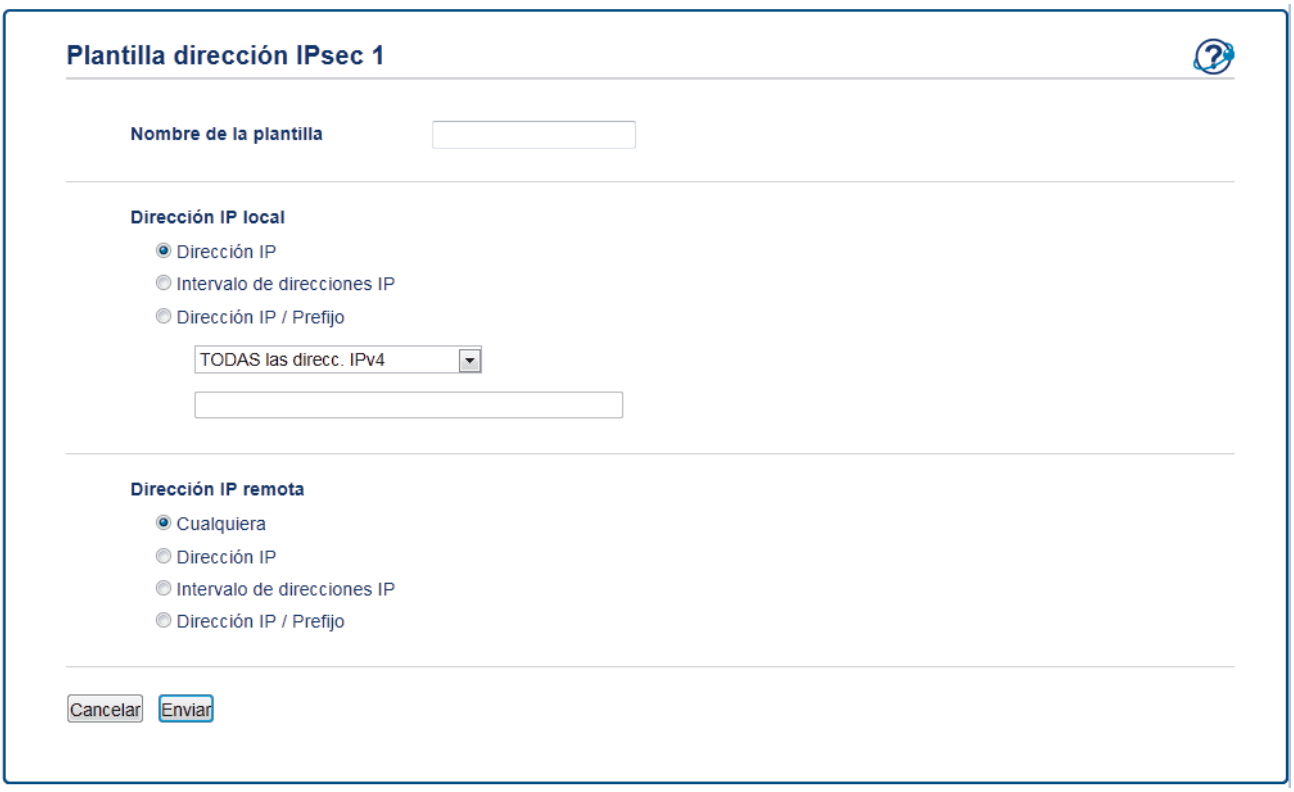


8. En el campo **Nombre de la plantilla**, escriba un nombre para la plantilla (hasta 16 caracteres).
9. Seleccione una opción de **Dirección IP local** para especificar las condiciones de dirección IP del emisor:
   - **Dirección IP**

     Especifique la dirección IP. Seleccione **TODAS las direcc. IPv4**, **TODAS las direcc. IPv6**, **TODOS los enlaces IPv6 locales**, o **Personalizar** de la lista desplegable.

     Si selecciona **Personalizar** de la lista desplegable, escriba la dirección IP (IPv4 o IPv6) en el cuadro de texto.
   - **Intervalo de direcciones IP**

     Introduzca las direcciones IP inicial y final para el rango de direcciones IP en los cuadros de texto. Si las direcciones IP inicial y final no están normalizadas para IPv4 o IPv6, o si la dirección IP final es inferior a la dirección inicial, se producirá un error.

- **Dirección IP / Prefijo**

  Especifique la dirección IP utilizando una anotación CIDR.

  Por ejemplo: 192.168.1.1/24

  Como el prefijo se especifica en forma de máscara de subred de 24 bits (255.255.255.0) para 192.168.1.1, las direcciones 192.168.1.xxx serán válidas.

10. Seleccione una opción de **Dirección IP remota** para especificar las condiciones de dirección IP del destinatario:
    - **Cualquiera**

      Si se selecciona **Cualquiera**, todas las direcciones IP quedarán habilitadas.
    - **Dirección IP**

      Introduzca la dirección IP especificada (IPv4 o IPv6) en el cuadro de texto.
    - **Intervalo de direcciones IP**

      Introduzca las direcciones IP inicial y final para el rango de direcciones IP. Si las direcciones IP inicial y final no están normalizadas para IPv4 o IPv6, o si la dirección IP final es inferior a la dirección inicial, se producirá un error.
    - **Dirección IP / Prefijo**

      Especifique la dirección IP utilizando una anotación CIDR.

      Por ejemplo: 192.168.1.1/24

      Como el prefijo se especifica en forma de máscara de subred de 24 bits (255.255.255.0) para 192.168.1.1, las direcciones 192.168.1.xxx serán válidas.
11. Haga clic en **Enviar**.

Si cambia los ajustes de la plantilla actualmente en uso, reinicie su equipo para activar la configuración.

## Información relacionada

- Administrar el equipo de red mediante IPsec de manera segura

# Configurar una plantilla IPsec mediante Administración basada en Web

1. Inicie su navegador web.
2. Escriba “http://dirección IP del equipo” en la barra de direcciones del navegador (donde “dirección IP del equipo” es la dirección IP del equipo).

   Por ejemplo:

   http://192.168.1.2
3. No es necesaria ninguna contraseña de forma predeterminada. Escriba una contraseña si ha definido una y, a continuación, haga clic en .
4. Haga clic en la pestaña **Red**.
5. Haga clic en la pestaña **Seguridad**.
6. Haga clic en **Plantilla IPsec** de la barra de navegación izquierda.

   Aparece la lista de plantillas, mostrando 10 plantillas IPsec.

   Haga clic en el botón **Eliminar** para eliminar una **Plantilla IPsec**. Cuando una **Plantilla IPsec** está en uso, no se puede eliminar.
7. Haga clic en la **Plantilla IPsec** que desea crear. Aparece la pantalla **Plantilla IPsec**. Los campos de configuración difieren según la **Utilice la plantilla preconfigurada** y **Intercambio de claves por Internet (IKE)** que selecciona.
8. En el campo **Nombre de la plantilla**, escriba un nombre para la plantilla (hasta 16 caracteres).
9. Si ha seleccionado **Personalizar** en la lista desplegable **Utilice la plantilla preconfigurada**, seleccione las opciones **Intercambio de claves por Internet (IKE)** y, a continuación, cambie los ajustes si es necesario.
10. Haga clic en **Enviar**.

## Plantilla IPsec 1

**Nombre de la plantilla**

**Utilice la plantilla preconfigurada** Seguridad alta IKEv1

**Intercambio de claves por Internet (IKE)** IKEv1

**Tipo de autenticación**

| | |
|---|---|
| Grupo Diffie-Hellman | Grupo5<br>Grupo14 |
| Cifrado | AES-CBC 128<br>AES-CBC 256 |
| Hash | SHA1<br>SHA256<br>SHA512 |
| Vida útil SA | 28800 segundo/s<br>(240 – 63072000)<br>32768 KBytes<br>(10 – 2097152) |

**Seguridad encapsuladora**

| | |
|---|---|
| Protocolo | ESP |
| Cifrado | AES-CBC 128<br>AES-CBC 256 |
| Hash | SHA1<br>SHA256<br>SHA512 |
| Vida útil SA | 3600 segundo/s<br>(240 – 63072000)<br>65536 KBytes<br>(10 – 2097152) |
| Modo de encapsulación | Transporte Túnel |
| Dirección IP router remoto | |

**Confidencialidad directa perfecta (PFS)** Activada Desactivada

**Método de autentificación** Clave precompartida
Certificados

**Clave precompartida**

**Local**

Tipo ID Dirección IPv4

ID

**Remoto**

Tipo ID Dirección IPv4

ID

Certificado>>

Cancelar Enviar

## Información relacionada

- Administrar el equipo de red mediante IPsec de manera segura
- Ajustes IKEv1 para una plantilla IPsec
- Ajustes IKEv2 para una plantilla IPsec
- Ajustes manuales para una plantilla IPsec

# Ajustes IKEv1 para una plantilla IPsec

**Plantilla IPsec 1**

**Nombre de la plantilla**

**Utilice la plantilla preconfigurada** Personalizar

**Intercambio de claves por Internet (IKE)** IKEv1 IKEv2 Manual

**Tipo de autenticación**

Grupo Diffie-Hellman Grupo1

Cifrado DES

Hash MD5

Vida útil SA 86600 segundo/s (240 – 63072000)

32768 KBytes (10 – 2097152)

**Seguridad encapsuladora**

Protocolo ESP AH AH+ESP

Cifrado DES

Hash MD5

Vida útil SA 43200 segundo/s (120 – 4233600)

65536 KBytes (10 – 4194304)

Modo de encapsulación Transporte Túnel

Dirección IP router remoto

**Confidencialidad directa perfecta (PFS)** Activada Desactivada

**Método de autentificación** Clave precompartida

Certificados

**Clave precompartida**

**Local**

Tipo ID Dirección IPv4

ID

**Remoto**

Tipo ID Dirección IPv4

ID

Certificado>>

Cancelar Enviar

**Nombre de la plantilla**

Escriba un nombre para la plantilla (hasta 16 caracteres).

**Utilice la plantilla preconfigurada**

Seleccione **Personalizar**, **Seguridad alta IKEv1** o **Seguridad media IKEv1**. Los elementos de ajuste varían en función de la plantilla seleccionada.

La plantilla predeterminada varía dependiendo de si seleccionó **Principal** o **Agresivo** para **Modo de negociación** en la pantalla de configuración **IPsec**.

**Intercambio de claves por Internet (IKE)**

IKE es un protocolo de comunicación utilizado para intercambiar claves de encriptación con la finalidad de llevar a cabo una comunicación encriptada mediante IPsec. Para poder llevar a cabo la comunicación encriptada una sola vez, se determina el algoritmo de encriptación necesario para IPsec y se comparten las claves de encriptación. En IKE, las claves de encriptación se intercambian con el método de intercambio de clave Diffie-Hellman y la comunicación encriptada que se lleva a cabo se limita a IKE.

Si ha seleccionado **Personalizar** en **Utilice la plantilla preconfigurada**, seleccione **IKEv1**.

**Tipo de autenticación**

Configurar la autenticación y la encriptación IKE.

- **Grupo Diffie-Hellman**

  Este método de intercambio de claves permite intercambiar claves secretas de manera segura a través de una red no protegida. El método de intercambio de claves Diffie-Hellman utiliza un problema de logaritmo discreto, y no la clave secreta, para enviar y recibir información abierta generada mediante un número aleatorio y la clave secreta.

  Seleccione **Grupo1**, **Grupo2**, **Grupo5** o **Grupo14**.

- **Cifrado**

  Seleccione **DES**, **3DES**, **AES-CBC 128** o **AES-CBC 256**.

- **Hash**

  Seleccione **MD5**, **SHA1**, **SHA256**, **SHA384** o **SHA512**.

- **Vida útil SA**

  Especifique la vida útil SA de IKE.

  Introducir la hora (segundos) y el número de kilobytes (KByte).

**Seguridad encapsuladora**

- **Protocolo**

  Seleccione **ESP**, **AH** o **AH+ESP**.

  - ESP es un protocolo para llevar a cabo comunicaciones encriptadas con IPsec. ESP encripta la carga (contenidos comunicados) y agrega información adicional. El paquete IP está formado por el encabezado y la carga encriptada, que sigue a éste. Además de los datos encriptados, el paquete IP también incluye información relativa al método de encriptación y la clave, los datos de autenticación, etc.
  - AH forma parte del protocolo IPsec que autentica el emisor e impide la manipulación de los datos (garantiza la integridad de los datos). En el paquete IP, los datos se insertan inmediatamente tras el encabezado. Además, los paquetes incluyen valores hash, que se calculan mediante una ecuación a partir de los contenidos comunicados, la clave secreta, etc. para impedir la falsificación del emisor y la manipulación de los datos. A diferencia de ESP, los contenidos comunicados no se encriptan y los datos se envían y reciben como texto sin formato.

- **Cifrado**

  Seleccione **DES**, **3DES**, **AES-CBC 128** o **AES-CBC 256**. La encriptación solo puede seleccionarse cuando **ESP** está seleccionado en **Protocolo**.

- **Hash**

  Seleccione **Ninguno**, **MD5**, **SHA1**, **SHA256**, **SHA384** o **SHA512**.

Cuando **AH+ESP** está seleccionado en **Protocolo**, seleccione cada protocolo para **Hash(ESP)** y **Hash(AH)**.

- **Vida útil SA**

  Especificar la vida útil SA de IPsec.

  Escriba el tiempo (en segundos) y el número de kilobytes (KByte) antes de que expire IPsec SA.

- **Modo de encapsulación**

  Seleccione **Transporte** o **Túnel**.

- **Dirección IP router remoto**

  Escriba la dirección IP (IPv4 o IPv6) del enrutador remoto. Introduzca esta información únicamente cuando esté seleccionado el modo **Túnel**.

SA (Security Association) es un método de comunicación encriptada con IPsec o IPv6 que intercambia y comparte información, como el método de encriptación y la clave, para poder establecer un canal de comunicación seguro antes de que comience la comunicación. SA también puede hacer referencia al canal de comunicación encriptado virtual que se ha establecido. El SA utilizado para IPsec establece el método de encriptación, intercambia las claves y lleva a cabo la autenticación mutua según el procedimiento estándar IKE (Internet Key Exchange). Además, el SA se actualiza periódicamente.

**Confidencialidad directa perfecta**

PFS no deriva claves a partir de claves anteriores utilizadas para encriptar mensajes. Además, si una clave utilizada para encriptar un mensaje se derivó a partir de una clave superior, dicha clave superior no se utilizará para derivar otras claves. Así, si una clave se viera comprometida, el daño se verá limitado únicamente a los mensajes encriptados con esa clave.

Seleccione **Activada** o **Desactivada**.

**Método de autentificación**

Seleccione el método de autenticación. Seleccione **Clave precompartida** o **Certificados**.

**Clave precompartida**

Al encriptar la comunicación, la clave de encriptación se intercambia y comparte previamente utilizando otro canal.

Si seleccionó **Clave precompartida** para el **Método de autentificación**, introduzca la **Clave precompartida** (hasta 32 caracteres).

- **Local/Tipo ID/ID**

  Seleccione el tipo de ID del emisor y, a continuación, escriba el ID.

  Seleccione **Dirección IPv4**, **Dirección IPv6**, **FQDN**, **Dirección de correo electrónico** o **Certificado** para el tipo.

  Si selecciona **Certificado**, escriba el nombre común del certificado en el campo **ID**.

- **Remoto/Tipo ID/ID**

  Seleccione el tipo de ID del destinatario y, a continuación, escriba el ID.

  Seleccione **Dirección IPv4**, **Dirección IPv6**, **FQDN**, **Dirección de correo electrónico** o **Certificado** para el tipo.

  Si selecciona **Certificado**, escriba el nombre común del certificado en el campo **ID**.

**Certificado**

Si seleccionó **Certificados** para **Método de autentificación**, seleccione el certificado.

Solo puede seleccionar los certificados creados con la página **Certificado** de la pantalla de configuración de seguridad de Administración basada en Web.

## Información relacionada

- Configurar una plantilla IPsec mediante Administración basada en Web

# Ajustes IKEv2 para una plantilla IPsec

## Plantilla IPsec 1

**Nombre de la plantilla**

**Utilice la plantilla preconfigurada** Personalizar

**Intercambio de claves por Internet (IKE)** ○ IKEv1 ◉ IKEv2 ○ Manual

**Tipo de autenticación**

Grupo Diffie-Hellman ☑ Grupo1 ☐ Grupo2 ☐ Grupo5 ☐ Grupo14

Cifrado ☑ DES ☐ 3DES ☐ AES-CBC 128 ☐ AES-CBC 256

Hash ☑ MD5 ☐ SHA1 ☐ SHA256 ☐ SHA384 ☐ SHA512

Vida útil SA 86600 segundo/s (240 – 63072000)

32768 KBytes (10 – 2097152)

**Seguridad encapsuladora**

Protocolo ◉ ESP

Cifrado ☑ DES ☐ 3DES ☐ AES-CBC 128 ☐ AES-CBC 256

Hash ☑ MD5 ☐ SHA1 ☐ SHA256 ☐ SHA384 ☐ SHA512

Vida útil SA 43200 segundo/s (120 – 4233600)

65536 KBytes (10 – 4194304)

Modo de encapsulación ◉ Transporte ○ Túnel

Dirección IP router remoto

**Confidencialidad directa perfecta (PFS)** ○ Activada ◉ Desactivada

**Método de autentificación** ◉ Clave precompartida ○ Certificados ○ EAP - MD5 ○ EAP - MS-CHAPv2

**Clave precompartida**

**Local**

Tipo ID Dirección IPv4

ID

**Remoto**

Tipo ID Dirección IPv4

ID

Certificado>>

Cancelar Enviar

**Nombre de la plantilla**

Escriba un nombre para la plantilla (hasta 16 caracteres).

**Utilice la plantilla preconfigurada**

Seleccione **Personalizar**, **Seguridad alta IKEv2** o **Seguridad media IKEv2**. Los elementos de ajuste varían en función de la plantilla seleccionada.

**Intercambio de claves por Internet (IKE)**

IKE es un protocolo de comunicación utilizado para intercambiar claves de encriptación con la finalidad de llevar a cabo una comunicación encriptada mediante IPsec. Para poder llevar a cabo la comunicación encriptada una sola vez, se determina el algoritmo de encriptación necesario para IPsec y se comparten las claves de encriptación. En IKE, las claves de encriptación se intercambian con el método de intercambio de clave Diffie-Hellman y la comunicación encriptada que se lleva a cabo se limita a IKE.

Si ha seleccionado **Personalizar** en **Utilice la plantilla preconfigurada**, seleccione **IKEv2**.

**Tipo de autenticación**

Configurar la autenticación y la encriptación IKE.

- **Grupo Diffie-Hellman**

  Este método de intercambio de claves permite intercambiar claves secretas de manera segura a través de una red no protegida. El método de intercambio de claves Diffie-Hellman utiliza un problema de logaritmo discreto, y no la clave secreta, para enviar y recibir información abierta generada mediante un número aleatorio y la clave secreta.

  Seleccione **Grupo1**, **Grupo2**, **Grupo5** o **Grupo14**.

- **Cifrado**

  Seleccione **DES**, **3DES**, **AES-CBC 128** o **AES-CBC 256**.

- **Hash**

  Seleccione **MD5**, **SHA1**, **SHA256**, **SHA384** o **SHA512**.

- **Vida útil SA**

  Especifique la vida útil SA de IKE.

  Introducir la hora (segundos) y el número de kilobytes (KByte).

**Seguridad encapsuladora**

- **Protocolo**

  Seleccione **ESP**.

ESP es un protocolo para llevar a cabo comunicaciones encriptadas con IPsec. ESP encripta la carga (contenidos comunicados) y agrega información adicional. El paquete IP está formado por el encabezado y la carga encriptada, que sigue a éste. Además de los datos encriptados, el paquete IP también incluye información relativa al método de encriptación y la clave, los datos de autenticación, etc.

- **Cifrado**

  Seleccione **DES**, **3DES**, **AES-CBC 128** o **AES-CBC 256**.

- **Hash**

  Seleccione **MD5**, **SHA1**, **SHA256**, **SHA384** o **SHA512**.

- **Vida útil SA**

  Especificar la vida útil SA de IPsec.

  Escriba el tiempo (en segundos) y el número de kilobytes (KByte) antes de que expire IPsec SA.

- **Modo de encapsulación**

  Seleccione **Transporte** o **Túnel**.

- **Dirección IP router remoto**

  Escriba la dirección IP (IPv4 o IPv6) del enrutador remoto. Introduzca esta información únicamente cuando esté seleccionado el modo **Túnel**.

SA (Security Association) es un método de comunicación encriptada con IPsec o IPv6 que intercambia y comparte información, como el método de encriptación y la clave, para poder establecer un canal de comunicación seguro antes de que comience la comunicación. SA también puede hacer referencia al canal de comunicación encriptado virtual que se ha establecido. El SA utilizado para IPsec establece el método de encriptación, intercambia las claves y lleva a cabo la autenticación mutua según el procedimiento estándar IKE (Internet Key Exchange). Además, el SA se actualiza periódicamente.

**Confidencialidad directa perfecta**

PFS no deriva claves a partir de claves anteriores utilizadas para encriptar mensajes. Además, si una clave utilizada para encriptar un mensaje se derivó a partir de una clave superior, dicha clave superior no se utilizará para derivar otras claves. Así, si una clave se viera comprometida, el daño se verá limitado únicamente a los mensajes encriptados con esa clave.

Seleccione **Activada** o **Desactivada**.

**Método de autentificación**

Seleccione el método de autenticación. Seleccione **Clave precompartida**, **Certificados**, **EAP - MD5** o **EAP - MS-CHAPv2**.

**Clave precompartida**

Al encriptar la comunicación, la clave de encriptación se intercambia y comparte previamente utilizando otro canal.

Si seleccionó **Clave precompartida** para el **Método de autentificación**, introduzca la **Clave precompartida** (hasta 32 caracteres).

- **Local/Tipo ID/ID**

  Seleccione el tipo de ID del emisor y, a continuación, escriba el ID.

  Seleccione **Dirección IPv4**, **Dirección IPv6**, **FQDN**, **Dirección de correo electrónico** o **Certificado** para el tipo.

  Si selecciona **Certificado**, escriba el nombre común del certificado en el campo **ID**.

- **Remoto/Tipo ID/ID**

  Seleccione el tipo de ID del destinatario y, a continuación, escriba el ID.

  Seleccione **Dirección IPv4**, **Dirección IPv6**, **FQDN**, **Dirección de correo electrónico** o **Certificado** para el tipo.

  Si selecciona **Certificado**, escriba el nombre común del certificado en el campo **ID**.

**Certificado**

Si seleccionó **Certificados** para **Método de autentificación**, seleccione el certificado.

Solo puede seleccionar los certificados creados con la página **Certificado** de la pantalla de configuración de seguridad de Administración basada en Web.

**EAP**

EAP es un protocolo de autenticación que constituye una extensión de PPP. Si utiliza EAP con IEEE802.1x, se usará una clave distinta para la autenticación de usuario durante cada sesión.

Los siguientes ajustes sólo son necesarios si se ha seleccionado **EAP - MD5** o **EAP - MS-CHAPv2** en **Método de autentificación**:

- **Modo**

  Seleccione **Modo-Servidor** o **Modo-Cliente**.

- **Certificado**

  Seleccione el certificado.

- **Nombre de usuario**

  Escriba el nombre de usuario (32 caracteres como máximo).

- **Contraseña**

  Escriba la contraseña (32 caracteres como máximo). La contraseña debe introducirse dos veces para confirmarla.

## Información relacionada

- Configurar una plantilla IPsec mediante Administración basada en Web

# Ajustes manuales para una plantilla IPsec

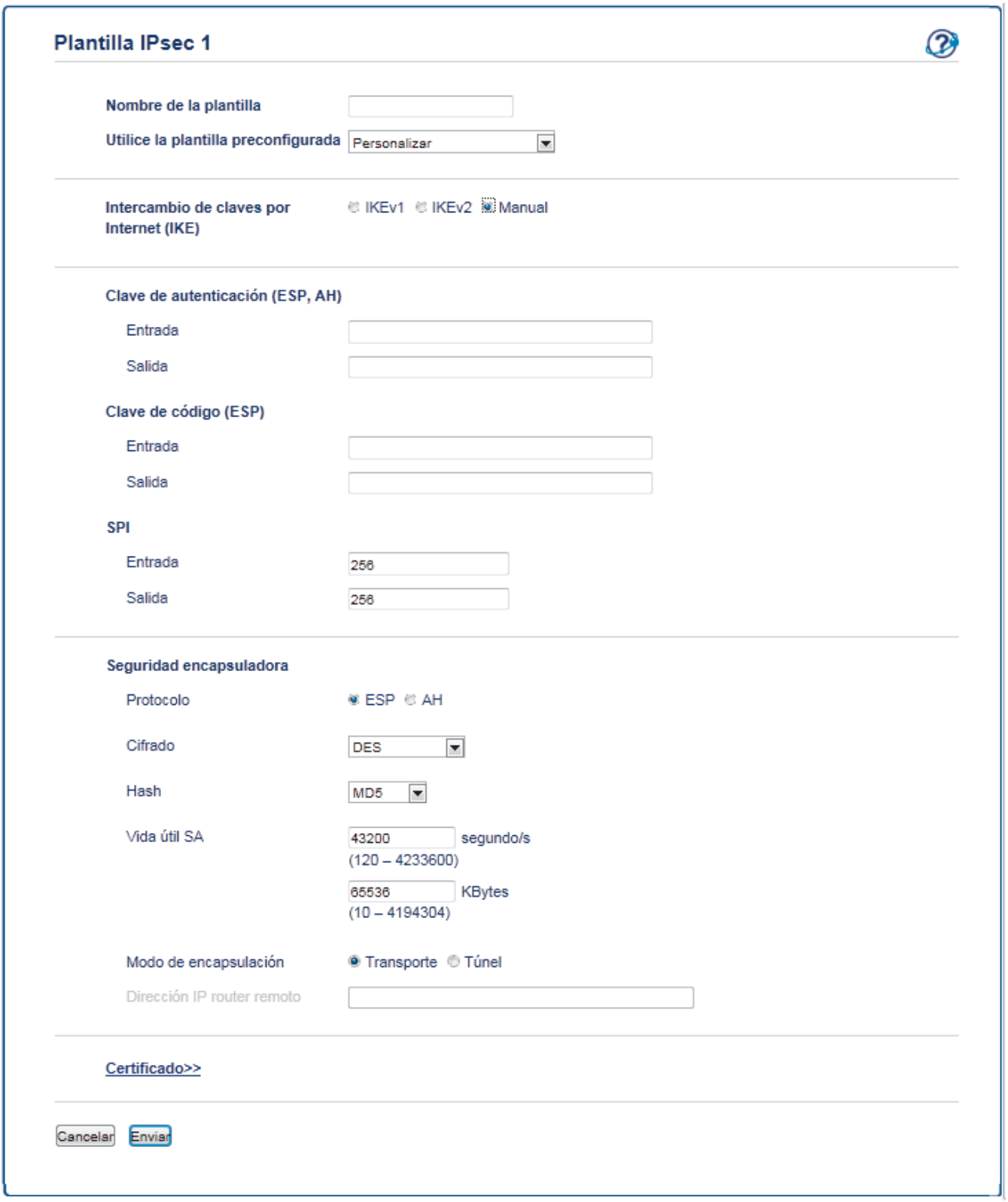


**Nombre de la plantilla**

Escriba un nombre para la plantilla (hasta 16 caracteres).

**Utilice la plantilla preconfigurada**

Seleccione **Personalizar**.

**Intercambio de claves por Internet (IKE)**

IKE es un protocolo de comunicación utilizado para intercambiar claves de encriptación con la finalidad de llevar a cabo una comunicación encriptada mediante IPsec. Para poder llevar a cabo la comunicación encriptada una sola vez, se determina el algoritmo de encriptación necesario para IPsec y se comparten las claves de encriptación. En IKE, las claves de encriptación se intercambian con el método de intercambio de clave Diffie-Hellman y la comunicación encriptada que se lleva a cabo se limita a IKE.

Seleccione **Manuale**.

**Clave de autenticación (ESP, AH)**

Especifique la clave que se utilizará para la autenticación. Introduzca los valores **Entrada/Salida**.

Estos ajustes son necesarios cuando **Personalizar** está seleccionado para **Utilice la plantilla preconfigurada**, **Manuale** está seleccionado para **Intercambio de claves por Internet (IKE)**, y un ajuste diferente a **Ninguno** está seleccionado para **Hash** para la sección **Seguridad encapsuladora**.

El número de caracteres que se puede establecer varía según el ajuste seleccionado para **Hash** bajo la sección **Seguridad encapsuladora**.

Si la longitud de la clave de autenticación especificada es distinta del algoritmo hash seleccionado, se producirá un error.

- **MD5**: 128 bits (16 bytes)
- **SHA1**: 160 bits (20 bytes)
- **SHA256**: 256 bits (32 bytes)
- **SHA384**: 384 bits (48 bytes)
- **SHA512**: 512 bits (64 bytes)

Al especificar la clave en el código ASCII, ponga los caracteres entre comillas dobles (").

**Clave de código (ESP)**

Especifique la clave que se utilizará para la encriptación. Introduzca los valores **Entrada/Salida**.

Estos ajustes son necesarios cuando **Personalizar** está seleccionado en **Utilice la plantilla preconfigurada**, **Manuale** está seleccionado en **Intercambio de claves por Internet (IKE)** y **ESP** está seleccionado en **Protocolo** bajo **Seguridad encapsuladora**.

El número de caracteres que se puede establecer varía según el ajuste seleccionado para **Cifrado** bajo la sección **Seguridad encapsuladora**.

Si la longitud de la clave de código especificada es distinta del algoritmo de encriptación seleccionado, se producirá un error.

- **DES**: 64 bits (8 bytes)
- **3DES**: 192 bits (24 bytes)
- **AES-CBC 128**: 128 bits (16 bytes)
- **AES-CBC 256**: 256 bits (32 bytes)

Al especificar la clave en el código ASCII, ponga los caracteres entre comillas dobles (").

**SPI**

Estos parámetros se utilizan para identificar la información de seguridad. En general, un host cuenta con múltiples asociaciones de seguridad (SA) para distintos tipos de comunicación IPsec. Así, es necesario identificar la SA aplicable cuando se recibe un paquete IPsec. El parámetro SPI, que identifica la SA, se incluye en el encabezado de autenticación (AH) y el encabezado de carga de seguridad encapsuladora (ESP).

Estos ajustes son necesarios cuando **Personalizar** está seleccionado para **Utilice la plantilla preconfigurada**, y **Manuale** está seleccionado para **Intercambio de claves por Internet (IKE)**.

Introduzca los valores **Entrada/Salida**. (3-10 caracteres)

**Seguridad encapsuladora**

- **Protocolo**

  Seleccione **ESP** o **AH**.

- ESP es un protocolo para llevar a cabo comunicaciones encriptadas con IPsec. ESP encripta la carga (contenidos comunicados) y agrega información adicional. El paquete IP está formado por el encabezado y la carga encriptada, que sigue a éste. Además de los datos encriptados, el paquete IP también incluye información relativa al método de encriptación y la clave, los datos de autenticación, etc.
- AH forma parte del protocolo IPsec que autentica el emisor e impide la manipulación de los datos (garantiza la integridad de los datos). En el paquete IP, los datos se insertan inmediatamente tras el encabezado. Además, los paquetes incluyen valores hash, que se calculan mediante una ecuación a partir de los contenidos comunicados, la clave secreta, etc. para impedir la falsificación del emisor y la manipulación de los datos. A diferencia de ESP, los contenidos comunicados no se encriptan y los datos se envían y reciben como texto sin formato.

- **Cifrado**

  Seleccione **DES**, **3DES**, **AES-CBC 128** o **AES-CBC 256**. La encriptación solo puede seleccionarse cuando **ESP** está seleccionado en **Protocolo**.
- **Hash**

  Seleccione **Ninguno**, **MD5**, **SHA1**, **SHA256**, **SHA384** o **SHA512**. **Ninguno** solo puede seleccionarse si **ESP** está seleccionado en **Protocolo**.
- **Vida útil SA**

  Especifique la vida útil SA de IKE.

  Escriba el tiempo (en segundos) y el número de kilobytes (KByte) antes de que expire IPsec SA.
- **Modo de encapsulación**

  Seleccione **Transporte** o **Túnel**.
- **Dirección IP router remoto**

  Especifique la dirección IP (IPv4 o IPv6) del destino de la conexión. Introduzca esta información únicamente cuando esté seleccionado el modo **Túnel**.

SA (Security Association) es un método de comunicación encriptada con IPsec o IPv6 que intercambia y comparte información, como el método de encriptación y la clave, para poder establecer un canal de comunicación seguro antes de que comience la comunicación. SA también puede hacer referencia al canal de comunicación encriptado virtual que se ha establecido. El SA utilizado para IPsec establece el método de encriptación, intercambia las claves y lleva a cabo la autenticación mutua según el procedimiento estándar IKE (Internet Key Exchange). Además, el SA se actualiza periódicamente.

## Información relacionada

- Configurar una plantilla IPsec mediante Administración basada en Web

# Enviar o recibir un correo electrónico de manera segura

- Configurar el envío o recepción de correos electrónicos mediante Administración basada en Web
- Enviar un correo electrónico con autenticación de usuario
- Enviar o recibir un correo electrónico de manera segura mediante SSL TLS

# Configurar el envío o recepción de correos electrónicos mediante Administración basada en Web

Recomendamos utilizar Administración basada en Web para configurar el envío de correos electrónicos seguros con autenticación del usuario o el envío y la recepción de correos electrónicos mediante SSL/TLS.

1. Inicie su navegador web.
2. Escriba “http://dirección IP del equipo” en la barra de direcciones del navegador (donde “dirección IP del equipo” es la dirección IP del equipo).

   Por ejemplo:

   http://192.168.1.2

   - Si está utilizando un sistema de nombres de dominio o activa un nombre NetBIOS, puede escribir otro nombre, como “SharedPrinter” en lugar de la dirección IP.
     - Por ejemplo:

       http://SharedPrinter

     Si activa un nombre NetBIOS, también puede utilizar el nombre de nodo.
     - Por ejemplo:

       http://brnxxxxxxxxxxxx

     Puede ver el nombre NetBIOS en el informe de configuración de la red.
   - Para Macintosh, acceda a Administración basada en Web haciendo clic en el icono del equipo en la pantalla **Status Monitor**.
3. No es necesaria ninguna contraseña de forma predeterminada. Escriba una contraseña si ha definido una y, a continuación, haga clic en .
4. Haga clic en la pestaña **Red**.
5. Haga clic en **Protocolo** de la barra de navegación izquierda.
6. En el campo **POP3/IMAP4/SMTP**, haga clic en **Configuración avanzada** y asegúrese de que el estado de **POP3/IMAP4/SMTP** sea **Activada**.
7. Establezca la configuración de **POP3/IMAP4/SMTP**.
   - Confirme si la configuración de correo electrónico es correcta después de haberla establecido mediante el envío de un correo electrónico de prueba.
   - Si no conoce la configuración de los servidores POP3/IMAP4/SMTP, póngase en contacto con su administrador de red o proveedor de servicios de Internet (ISP).
8. Cuando finalice la configuración, haga clic en **Enviar**.

   Aparecerá el cuadro de diálogo **Probar configuración de envío/recepción de correo electrónico**.
9. Siga las instrucciones del cuadro de diálogo para probar la configuración actual.

## Información relacionada

- Enviar o recibir un correo electrónico de manera segura

# Enviar un correo electrónico con autenticación de usuario

El equipo Brother es compatible con el método SMTP-AUTH para enviar un correo electrónico por medio de un servidor de correo electrónico que requiere autenticación de usuario. Este método evita que usuarios no autorizados puedan acceder al servidor de correo electrónico.

Puede utilizar SMTP-AUTH para notificación de correo electrónico, informes de correo electrónico e I-Fax.

Se recomienda utilizar Administración basada en Web para configurar el método de autenticación SMTP.

## Configuración del servidor de correo electrónico

Deberá configurar el método de autenticación SMTP del equipo para que coincida con el método utilizado por su servidor de correo electrónico. Para obtener más información acerca de los ajustes del servidor de correo electrónico, póngase en contacto con el administrador de red o con su ISP (proveedor de servicios de Internet).

Para activar la autenticación del servidor SMTP: en la pantalla de Administración basada en Web **POP3/IMAP4/SMTP**, en **Método de autenticación de servidor**, debe seleccionar **SMTP-AUTH**.

## Información relacionada

- Enviar o recibir un correo electrónico de manera segura

# Enviar o recibir un correo electrónico de manera segura mediante SSL TLS

El equipo Brother es compatible con los métodos SSL/TLS para enviar o recibir un correo electrónico por medio de un servidor de correo electrónico que requiere comunicación SSL/TLS segura. Para enviar o recibir un correo electrónico por medio de un servidor de correo electrónico que esté utilizando comunicación SSL/TLS, debe configurar correctamente SMTP sobre SSL/TLS, POP3 sobre SSL/TLS o IMAP4 sobre SSL/TLS.

Se recomienda utilizar Administración basada en Web para configurar SSL/TLS.

## Verificar el certificado de servidor

En **SSL/TLS**, si selecciona **SSL** o **TLS**, la casilla de verificación **Verificar certificado del servidor** se activará automáticamente.

## POP3/IMAP4/SMTP

Cancelar Enviar

**Estado** Activada

### Ajustes de enviar correo electrónico (SMTP)

**Dirección del servidor** 0.0.0.0

**Puerto** 25

**Método de autenticación de servidor**
- (●) Ninguno
- ( ) SMTP-AUTH

**Nombre de cuenta SMTP-AUTH**

**Contraseña de cuenta SMTP-AUTH**

Introduzca la contraseña

Vuelva a introducir la contraseña

**SSL/TLS**
- (●) Ninguno
- ( ) SSL
- ( ) TLS
- [ ] Verificar certificado del servidor

**Dirección de correo electrónico del dispositivo** brn30055c776c8f@example.com

### Ajustes de recibir correo electrónico (POP3/IMAP4)

**Protocolo** (●) POP3 ( ) IMAP4

**Dirección del servidor** 0.0.0.0

**Puerto** 110

**Nombre del buzón de correo**

**Contraseña del buzón de correo**

Introduzca la contraseña

Vuelva a introducir la contraseña

[ ] Utilizar APOP (solo POP3)

**Seleccionar nombre de carpeta de correo (solo IMAP4)**
- (●) Predeterminado (Bandeja de entrada)
- ( ) Especificado :

**SSL/TLS**
- (●) Ninguno
- ( ) SSL
- ( ) TLS
- [ ] Verificar certificado del servidor

**Tiempo de espera de mensaje segmentado** 120 minuto/s

**I-Fax>>**

**Certificado CA>>**

**Informe de correo electrónico>>**

**Notificación>>**

Cancelar Enviar

- Antes de verificar el certificado de servidor, debe importar el certificado de CA emitido por la CA que firmó el certificado de servidor. Póngase en contacto con el administrador de red o con su proveedor de servicios de Internet (ISP) para comprobar si es necesario importar un certificado de CA.
- Si no necesita verificar el certificado de servidor, desactive la casilla **Verificar certificado del servidor**.

## Número de puerto

Si selecciona **SSL** o **TLS** para SMTP, POP3 o IMAP4, el valor **Puerto** cambiará para coincidir con el protocolo. Para cambiar el número de puerto manualmente, escriba el número de puerto después de haber seleccionado **SSL** o **TLS** para los ajustes de **SSL/TLS**.

Debe configurar el método de comunicación POP3/IMAP4/SMTP del equipo de modo que se corresponda con el método utilizado por el servidor de correo electrónico. Para obtener más información sobre la configuración del servidor de correo electrónico, póngase en contacto con el administrador de red o con su ISP.

En la mayoría de casos, los servicios de correo web seguros requieren la siguiente configuración:

| | | |
|---|---|---|
| SMTP | **Puerto** | 25 |
| | **Método de autenticación de servidor** | **SMTP-AUTH** |
| | **SSL/TLS** | **TLS** |
| POP3 | **Puerto** | 995 |
| | **SSL/TLS** | **SSL** |
| IMAP4 | **Puerto** | 993 |
| | **SSL/TLS** | **SSL** |

## Información relacionada

- Enviar o recibir un correo electrónico de manera segura

# Usar autenticación IEEE 802.1x para una red cableada o inalámbrica

- ¿Qué es la autenticación IEEE 802.1x?
- Configurar la autenticación IEEE 802.1x para una red cableada o inalámbrica mediante Administración basada en Web (navegador web)
- Métodos de autenticación IEEE 802.1x

# ¿Qué es la autenticación IEEE 802.1x?

IEEE 802.1x es un estándar IEEE para redes cableadas e inalámbricas que limita el acceso desde dispositivos de red no autorizados. Su equipo Brother (suplicante) envía una solicitud de autenticación a un servidor RADIUS (servidor de autenticación) a través del punto de acceso o HUB. Una vez verificada la solicitud por el servidor RADIUS, el equipo puede acceder a la red.

## Información relacionada

- Usar autenticación IEEE 802.1x para una red cableada o inalámbrica

# Configurar la autenticación IEEE 802.1x para una red cableada o inalámbrica mediante Administración basada en Web (navegador web)

- Si configura el equipo con la autenticación EAP-TLS, deberá instalar el certificado de cliente emitido por una CA antes de iniciar la configuración. Póngase en contacto con el administrador de red para obtener información sobre el certificado de cliente. Si ha instalado varios certificados, se recomienda anotar el nombre del certificado que desea utilizar.
- Antes de verificar el certificado de servidor, debe importar el certificado de CA emitido por la CA que firmó el certificado de servidor. Póngase en contacto con el administrador de red o con su proveedor de servicios de Internet (ISP) para comprobar si es necesario importar un certificado de CA.

También puede configurar la autenticación IEEE 802.1x utilizando:

- BRAdmin Professional 3 (red cableada e inalámbrica)
- Asistente de configuración inalámbrica desde el panel de control (red inalámbrica)
- Asistente de configuración inalámbrica en CD-ROM (red inalámbrica)

1. Inicie su navegador web.
2. Escriba “http://dirección IP del equipo” en la barra de direcciones del navegador (donde “dirección IP del equipo” es la dirección IP del equipo).

   Por ejemplo:

   http://192.168.1.2

   - Si está utilizando un sistema de nombres de dominio o activa un nombre NetBIOS, puede escribir otro nombre, como “SharedPrinter” en lugar de la dirección IP.
     - Por ejemplo:

       http://SharedPrinter

     Si activa un nombre NetBIOS, también puede utilizar el nombre de nodo.
     - Por ejemplo:

       http://brnxxxxxxxxxxxx

     Puede ver el nombre NetBIOS en el informe de configuración de la red.
   - Para Macintosh, acceda a Administración basada en Web haciendo clic en el icono del equipo en la pantalla **Status Monitor**.
3. No es necesaria ninguna contraseña de forma predeterminada. Escriba una contraseña si ha definido una y, a continuación, haga clic en .
4. Haga clic en la pestaña **Red**.
5. Realice una de las siguientes acciones:

| Opción | Descripción |
|---|---|
| Red cableada | Haga clic en la pestaña **Cableada** en la barra de navegación izquierda y, a continuación, seleccione **Estado de 802.1x autentificación**. |
| Red inalámbrica | Haga clic en la pestaña **Inalámbrica** en la barra de navegación izquierda y, a continuación, seleccione **Inalámbrica (Empresa)**. |

6. Configure los ajustes de autenticación IEEE 802.1x.

- Si desea activar la autenticación IEEE 802.1x para redes cableadas, seleccione **Activada** para **Estado de 802.1x cableada** en la página **Estado de 802.1x autentificación**.
- Si utiliza autenticación **EAP-TLS**, debe seleccionar el certificado de cliente instalado (se muestra con el nombre de certificado) para su verificación en la lista desplegable **Certificado de cliente**.
- Si selecciona autenticación **EAP-FAST**, **PEAP**, **EAP-TTLS** o **EAP-TLS**, seleccione el método de verificación en la lista desplegable **Verificación del certificado del servidor**. Verifique el certificado del servidor utilizando el certificado de CA, importado previamente en el equipo, que emitió la CA que firmó el certificado de servidor.

Seleccione uno de los siguientes métodos de verificación en la lista desplegable **Verificación del certificado del servidor**:

| Opción | Descripción |
|---|---|
| **No verificar** | Siempre se puede confiar en el certificado de servidor. No se lleva a cabo la verificación. |
| **Cert. CA** | Método de verificación para comprobar la fiabilidad de CA del certificado del servidor, utilizando el certificado de CA emitido por la CA que firmó el certificado de servidor. |
| **Cert. CA + ID servidor** | El método de verificación para comprobar el valor de nombre común del [1] certificado del servidor, además de la fiabilidad de CA del certificado del servidor. |

7. Una vez finalizada la configuración, haga clic en **Enviar**.

   Para redes cableadas: después de la configuración, conecte su equipo a la red IEEE 802.1x compatible. Al cabo de unos minutos, imprima el Informe de configuración de la red para comprobar el estado de <**Wired IEEE 802.1x**>.

| Opción | Descripción |
|---|---|
| **Success** | La función IEEE 802.1x para redes cableadas se habilita y la autenticación ha finalizado con éxito. |
| **Failed** | La función IEEE 802.1x para redes cableadas se habilita, pero la autenticación ha fallado. |
| **Desactivado** | La función IEEE 802.1x para redes cableadas no está disponible. |

## Información relacionada

- Usar autenticación IEEE 802.1x para una red cableada o inalámbrica

1 La verificación del nombre común compara el nombre común del certificado de servidor con la cadena de caracteres configurada para **ID del servidor**. Antes de utilizar este método, póngase en contacto con su administrador del sistema para conocer el nombre común del certificado de servidor y, a continuación, configure **ID del servidor**.

# Métodos de autenticación IEEE 802.1x

**LEAP (red inalámbrica)**

Lightweight Extensible Authentication Protocol o Protocolo ligero de autentificación extensible (LEAP) es un método EAP propietario desarrollado por Cisco Systems, Inc., que utiliza un ID de usuario y una contraseña para la autenticación.

**EAP-FAST**

Extensible Authentication Protocol-Flexible Authentication via Secured Tunneling (EAP-FAST) ha sido desarrollado por Cisco Systems, Inc., y utiliza un ID de usuario y una contraseña para la autenticación, así como algoritmos de clave simétrica, para lograr un proceso de autenticación en túnel.

El equipo Brother es compatible con los siguientes métodos de autenticación internos:

- EAP-FAST/NINGUNO
- EAP-FAST/MS-CHAPv2
- EAP-FAST/GTC

**EAP-MD5 (red cableada)**

Extensible Authentication Protocol-Message Digest Algorithm 5 (EAP-MD5) utiliza un ID de usuario y una contraseña para la autenticación de desafío-respuesta.

**PEAP**

El protocolo de autenticación extensible protegida (PEAP) es una versión del método EAP desarrollada por Cisco Systems, Inc., Microsoft Corporation y RSA Security. El protocolo PEAP crea un túnel de capa de sockets seguros (SSL)/seguridad de la capa de transporte (TLS) encriptado entre un cliente y un servidor de autenticación, para enviar un ID de usuario y una contraseña. PEAP proporciona autenticación mutua entre el servidor y el cliente.

El equipo Brother es compatible con los siguientes métodos de autenticación internos:

- PEAP/MS-CHAPv2
- PEAP/GTC

**EAP-TTLS**

Extensible Authentication Protocol-Tunneled Transport Layer Security (EAP-TTLS) ha sido desarrollado por Funk Software y Certicom. EAP-TTLS crea un túnel SSL encriptado, similar a PEAP, entre un cliente y un servidor de autenticación para enviar un ID de usuario y una contraseña. EAP-TTLS proporciona autenticación mutua entre el servidor y el cliente.

El equipo Brother es compatible con los siguientes métodos de autenticación internos:

- EAP-TTLS/CHAP
- EAP-TTLS/MS-CHAP
- EAP-TTLS/MS-CHAPv2
- EAP-TTLS/PAP

**EAP-TLS**

Extensible Authentication Protocol-Transport Layer Security (EAP-TLS) requiere autenticación de certificado digital tanto en el cliente como el servidor de autenticación.

## Información relacionada

- Usar autenticación IEEE 802.1x para una red cableada o inalámbrica

# Almacenamiento del registro de impresión en red


- Almacenamiento de registro en vista general de la red
- Configurar los ajustes de almacenamiento del registro de impresión en red mediante Administración basada en Web
- Usar el ajuste de detección de errores del almacenamiento del registro de impresión en red
- Usar el almacenamiento del registro de impresión en red con Secure Function Lock 3.0 (Bloqueo seguro de funciones 3.0)

# Almacenamiento de registro en vista general de la red

La función de almacenamiento del registro de impresión en red permite guardar el archivo de registro de impresión desde el equipo Brother en un servidor de red mediante el protocolo sistema común de archivos de Internet (CIFS). Puede guardar el ID, el tipo de trabajo de impresión, el nombre del trabajo, el nombre del usuario, la fecha, la hora y el número de páginas impresas por cada trabajo de impresión. CIFS es un protocolo que se ejecuta sobre TCP/IP permitiendo a los ordenadores de una red compartir archivos a través de una red interna o de Internet.

En el registro de impresión se guardan las siguientes funciones de impresión:

- Trabajos de impresión desde el ordenador
- Impresión USB directa (sólo modelos compatibles)
- Copia
- Fax recibido (sólo modelos compatibles)
- Impresión Web Connect

- La función de almacenamiento del registro de impresión en red admite autenticación Kerberos y NTLMv2. Debe configurar el protocolo SNTP (servidor de tiempo de red) o bien, la fecha, hora y zona horaria correctamente en el panel de control para la autenticación.
- Al almacenar un archivo en el servidor puede establecer el tipo de archivo TXT o CSV.

## Información relacionada

- Almacenamiento del registro de impresión en red

# Configurar los ajustes de almacenamiento del registro de impresión en red mediante Administración basada en Web

1. Inicie su navegador web.
2. Escriba “http://dirección IP del equipo” en la barra de direcciones del navegador (donde “dirección IP del equipo” es la dirección IP del equipo).

   Por ejemplo:

   http://192.168.1.2
3. No es necesaria ninguna contraseña de forma predeterminada. Escriba una contraseña si ha definido una y, a continuación, haga clic en .
4. Haga clic en la pestaña **Administrador**.
5. Haga clic en el menú **Guardar registro de impr. en red**.
6. En el campo **Registro de impresión**, haga clic en **Activado**.
7. Configure los siguientes ajustes:

| Opción | Descripción |
|---|---|
| **Ruta de carpeta de red** | Introduzca la carpeta de destino en la que se guardará su registro dentro del servidor CIFS (por ejemplo: brother\abc). |
| **Nombre de archivo** | Introduzca el nombre de archivo que desee utilizar para el registro de impresión (hasta 32 caracteres). |
| **Tipo de archivo** | Seleccione la opción **TXT** o **CSV** para el tipo de archivo de registro de impresión. |
| **Método de autenticación** | Seleccione el método de autenticación necesario para acceder al servidor CIFS: **Automatico**, **Kerberos** o **NTLMv2**. Kerberos es un protocolo de autenticación que permite a dispositivos o individuos demostrar su identidad de manera segura en servidores de red utilizando un único registro. NTLMv2 es el método de autenticación utilizado por Windows para iniciar sesión en servidores.<br>• **Automatico**: si selecciona **Automatico**, NTLMv2 se utilizará para el método de autenticación.<br>• **Kerberos**: seleccione la opción **Kerberos** para utilizar únicamente la autenticación Kerberos.<br>• **NTLMv2**: seleccione la opción **NTLMv2** para utilizar únicamente la autenticación NTLMv2.<br>• Para la autenticación **Kerberos** y **NTLMv2**, también debe configurar los ajustes de **Fecha y hora** o el protocolo SNTP (servidor de tiempo de red) y servidor DNS.<br>• También puede configurar los ajustes de `Fecha y hora` desde el panel de control del equipo. |
| **Nombre de usuario** | Introduzca el nombre de usuario para la autenticación (hasta 96 caracteres).<br>Si el nombre de usuario forma parte de un dominio, introduzca el nombre de usuario de una de las siguientes maneras: usuario@dominio o dominio\usuario. |
| **Contraseña** | Introduzca la contraseña para la autenticación (hasta 32 caracteres). |

| Opción | Descripción |
| --- | --- |
| **Dirección del servidor Kerberos** (en caso necesario) | Introduzca la dirección de host KDC (por ejemplo: kerberos.ejemplo.com; hasta 64 caracteres) o la dirección IP (por ejemplo: 192.168.56.189). |
| **Error de detección de ajuste** | Elija qué acción se llevará a cabo cuando el registro de impresión no se puede almacenar en el servidor debido a un error de red. |

8. En el campo **Estado de la conexión**, confirme el último estado de registro.

También puede confirmar el estado del error en la pantalla LCD de su equipo.

9. Haga clic en **Enviar** para ver la página **Registro de impresión de prueba a red**.

   Para probar los ajustes, haga clic en **Sí** y, a continuación, vaya al siguiente paso.

   Para omitir la prueba, haga clic en **No**. La configuración se enviará automáticamente.
10. El equipo comprobará la configuración.
11. Si la configuración es aceptada, en la pantalla aparece **Prueba OK**.

    Si aparece **Error de prueba**, compruebe todos los ajustes y, a continuación, haga clic en **Enviar** para que vuelva a aparecer la página de prueba.

## Información relacionada

- Almacenamiento del registro de impresión en red
- Sincronizar la hora con el servidor SNTP mediante Administración basada en Web
- Configurar el protocolo SNTP mediante Administración basada en Web

# Usar el ajuste de detección de errores del almacenamiento del registro de impresión en red

Usar los ajustes de detección de errores para determinar qué acción debe tomarse cuando el registro de impresión no puede almacenarse en el servidor debido a un error de red.

1. Inicie su navegador web.
2. Escriba “http://dirección IP del equipo” en la barra de direcciones del navegador (donde “dirección IP del equipo” es la dirección IP del equipo).

   Por ejemplo:

   http://192.168.1.2
3. No es necesaria ninguna contraseña de forma predeterminada. Escriba una contraseña si ha definido una y, a continuación, haga clic en .
4. Haga clic en la pestaña **Administrador**.
5. Haga clic en el menú **Guardar registro de impr. en red** de la barra de navegación izquierda.
6. En la sección **Error de detección de ajuste**, seleccione la opción **Cancel impresión** o **Ignore regist e imprim**.

| Opción | Descripción |
|---|---|
| **Cancel impresión** | Si selecciona la opción **Cancel impresión**, los trabajos de impresión se cancelan cuando el registro de impresión no se puede almacenar en el servidor.<br>Aunque seleccione la opción **Cancel impresión**, su equipo imprimirá los faxes recibidos. |
| **Ignore regist e imprim** | Si selecciona la opción **Ignore regist e imprim**, el equipo imprime la documentación aunque el registro de impresión no se pueda almacenar en el servidor.<br>Cuando la función de almacenamiento del registro de impresión se haya recuperado, el registro de impresión se grabará tal y como se muestra a continuación:<br>`Id, Type, Job Name, User Name, Date, Time, Print Pages`<br>`1, Print(xxxxxxx), “Document01.doc”, “user01”, 03/03/20xx, 14:01:32, 52`<br>`2, Print(xxxxxxx), “Document02.doc”, “user01”, 03/03/20xx, 14:45:30, ?` — a<br>`3, <ERROR>, ?, ?, ?, ?, ?` — b<br>`4, Print(xxxxxxx), “Report01.xls”, “user02”, 03/03/20xx, 19:30:40, 4`<br>a. Si el registro no se puede almacenar al final de la impresión, el registro de impresión se grabará, salvo el número de páginas impresas.<br>b. Si el registro no se puede almacenar al comienzo y al final de la impresión, el registro de impresión del trabajo no se grabará. Una vez recuperada la función, el error queda reflejado en el registro. |

7. Haga clic en **Enviar** para ver la página **Registro de impresión de prueba a red**.

   Para probar los ajustes, haga clic en **Sí** y, a continuación, vaya al siguiente paso.

   Para omitir la prueba, haga clic en **No**. La configuración se enviará automáticamente.
8. El equipo comprobará la configuración.
9. Si la configuración es aceptada, en la pantalla aparece **Prueba OK**.

   Si aparece **Error de prueba**, compruebe todos los ajustes y, a continuación, haga clic en **Enviar** para que vuelva a aparecer la página de prueba.

## Información relacionada

- Almacenamiento del registro de impresión en red

# Usar el almacenamiento del registro de impresión en red con Secure Function Lock 3.0 (Bloqueo seguro de funciones 3.0)

Cuando Secure Function Lock 3.0 está activa, los nombres de los usuarios registrados para copia, recepción de faxes, impresión Web Connect e impresión USB directa (si estuviera disponible) se grabarán en el informe de almacenamiento del registro de impresión en red. Una vez activada e iniciada sesión de la autenticación Active Directory, se grabará un nombre de usuario en el informe de almacenamiento del registro de impresión en red:

```
Id, Type, Job Name, User Name, Date, Time, Print Pages
1, Copy, -, -, 04/04/20xx, 09:05:12, 3
2, Fax, -, -, 04/04/20xx, 09:45:30, 5
3, Copy, -, "BOB", 04/04/20xx, 10:20:30, 4
4, Fax, -, "BOB", 04/04/20xx, 10:35:12, 3
5, USB Direct, -, "JOHN", 04/04/20xx, 11:15:43, 6
```

## Información relacionada

- Almacenamiento del registro de impresión en red

# Móvil/Web Connect


- Usar Web Services (Servicios web) desde su equipo Brother
- Usar Web Services (Servicios web) de Brother
- Imprimir con Google Cloud Print™
- Imprimir con AirPrint
- Imprimir con Mopria™
- Impresión y escaneado desde un dispositivo móvil
- Imprimir y escanear utilizando Near-Field Communication (NFC)

# Usar Web Services (Servicios web) desde su equipo Brother

**Modelos relacionados**: MFC-L5700DN/MFC-L5750DW/MFC-L6800DW/MFC-L6900DW

Algunos sitios web proporcionan servicios que permiten a los usuarios cargar y ver tanto imágenes como archivos en el sitio web. El equipo Brother puede escanear imágenes y cargarlas en estos servicios, así como descargar e imprimir imágenes ya cargadas en los mismos.

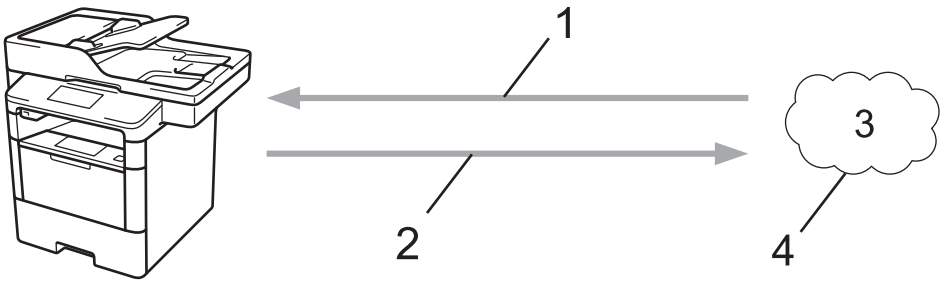


1. Impresión
2. Escaneado
3. Fotografías, imágenes, documentos y otros archivos
4. Web Services (Servicios web)

Desde el equipo Brother se puede acceder a los servicios siguientes: Picasa Web Albums™, Google Drive™, Flickr®, Facebook, Evernote®, Dropbox, OneNote, OneDrive y Box.

Información más detallada ➤➤ *Guía de Web Connect* Vaya a la página **Manuales** de su modelo en el Brother Solutions Center en support.brother.com.

## Información relacionada

- Móvil/Web Connect

# Usar Web Services (Servicios web) de Brother

**Modelos relacionados**: MFC-L5700DN/MFC-L5750DW/MFC-L6800DW/MFC-L6900DW

Web services (Servicios web) de Brother permite escanear, imprimir y administrar los archivos en la nube u otros servicios de administración de archivos en línea. Web Services (Servicios web) de Brother también permite administrar servidores en la nube para transferir faxes recibidos.

- Resaltado y escaneado

  Utilice un bolígrafo rojo para resaltar secciones del documento y, a continuación, escanee el documento. Las áreas resaltadas en rojo se capturan y procesan en función de su configuración: guarde las áreas en un servicio en la nube.

  1. Web Services (Servicios web)

- Copiar área resaltada

  Utilice un bolígrafo rojo para resaltar secciones del documento y, a continuación, escanee el documento. Las áreas resaltadas en rojo serán extraídas e impresas conjuntamente.

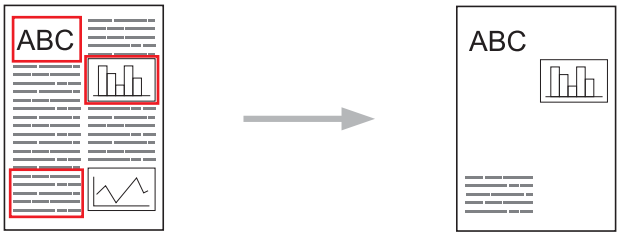


- Cortar área resaltada

  Utilice un bolígrafo rojo para resaltar secciones del documento y, a continuación, escanee el documento. Las áreas resaltadas en rojo se eliminan y la información restante se imprime.

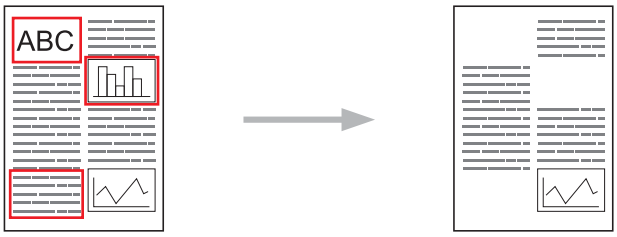


- NotePrint y NoteScan

Imprima distintos tipos de hojas de notas y carpetas diseñadas para guardarlas. Después de tomar notas, escanee las hojas y guárdelas en un servicio en la nube.

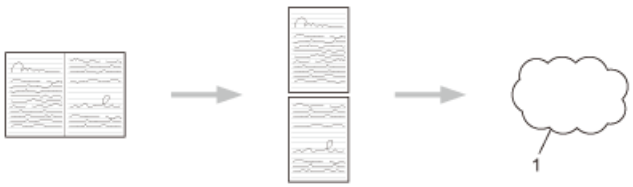


1. Web Services (Servicios web)

Información más detallada ➤➤ *Guía de Web Connect* Vaya a la página **Manuales** de su modelo en el Brother Solutions Center en support.brother.com.

## Información relacionada

- Móvil/Web Connect

# Imprimir con Google Cloud Print™

Google Cloud Print™ es un servicio de Google que permite imprimir en una impresora registrada en su cuenta Google a través de un dispositivo compatible con la red (como un teléfono móvil o un ordenador) sin necesidad de instalar el controlador de la impresora en el mismo.

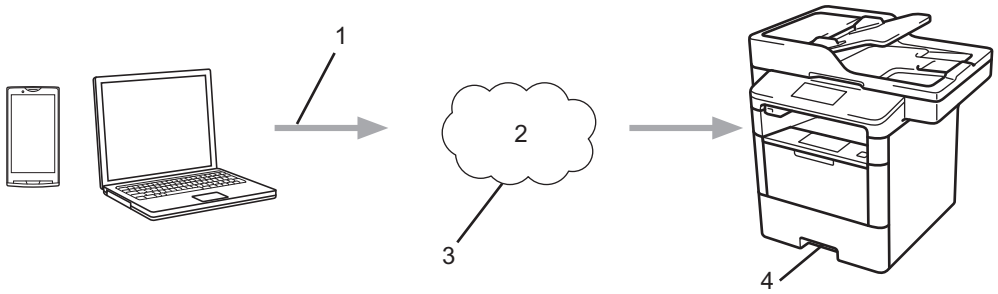


1. Solicitud de impresión
2. Internet
3. Google Cloud Print™
4. Impresión

## Información relacionada

- Móvil/Web Connect

# Imprimir con AirPrint

Use Brother AirPrint para imprimir de forma inalámbrica fotos, mensajes de correo electrónico, páginas web y documentos desde su iPad, iPhone e iPod touch sin necesidad de instalar un controlador de impresora en el dispositivo.

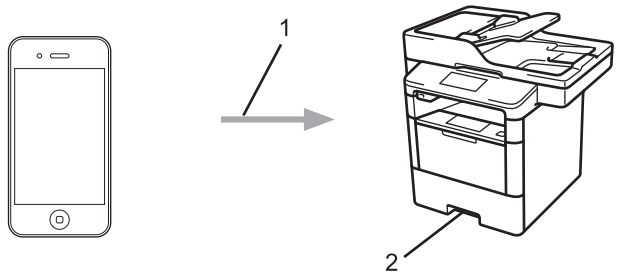


1. Solicitud de impresión
2. Fotografías, mensajes de correo, páginas web y documentos impresos

- AirPrint también le permite enviar faxes directamente desde el ordenador Macintosh sin tener que imprimirlos (requiere OS X 10.8.5 o posterior).

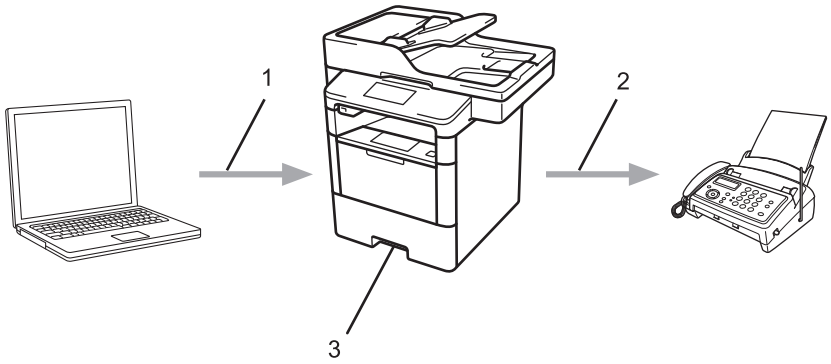


1. Red cableada o inalámbrica
2. Línea telefónica
3. Su equipo Brother

- AirPrint también le permite escanear documentos al ordenador Macintosh sin tener que instalar un controlador en el dispositivo (requiere OS X 10.9 o posterior).

Información más detallada ➤➤ *Guía de AirPrint* Vaya a la página **Manuales** de su modelo en el Brother Solutions Center en support.brother.com.

## Información relacionada

- Móvil/Web Connect

# Imprimir con Mopria™

Mopria™ Print Service es una función de impresión de dispositivos móviles Android™ (Android™ versión 4.4 o posterior) desarrollada por Mopria™ Alliance. Este servicio permite conectar a la misma red que su equipo e imprimir sin necesidad de configurar opciones adicionales. Muchas aplicaciones nativas de Android™, incluidas Google Chrome™, Gmail y Galería, son compatibles con la impresión.

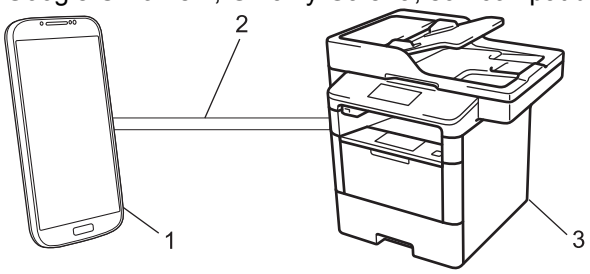


1. Android™ 4.4 o posterior
2. Conexión Wi-Fi®
3. Su equipo Brother

Debe descargar Mopria™ Print Service de Google Play™ Store e instalarlo en su dispositivo Android™. Asegúrese de activar el servicio antes de utilizar la función.

## Información relacionada

- Móvil/Web Connect

# Impresión y escaneado desde un dispositivo móvil

Use Brother iPrint&Scan para imprimir y escanear desde distintos dispositivos móviles.

- En dispositivos Android™

  Brother iPrint&Scan permite usar funciones del equipo Brother directamente desde un dispositivo Android™ sin necesidad de usar un ordenador.

  Descargue e instale Brother iPrint&Scan desde la aplicación Google Play™ Store.
- En dispositivos iOS

  Brother iPrint&Scan permite usar funciones del equipo Brother directamente desde dispositivos iPhone, iPod touch, iPad e iPad mini.

  Descargue e instale Brother iPrint&Scan desde la App Store.
- Para dispositivos Windows Phone

  Brother iPrint&Scan permite usar funciones del equipo Brother directamente desde un dispositivo Windows Phone sin necesidad de usar un ordenador.

  Descargue e instale Brother iPrint&Scan desde Windows Phone Store (Windows Phone Marketplace).

Información más detallada ➤➤ *Guía de impresión y escaneado con dispositivos móviles para Brother iPrint&Scan* Vaya a la página **Manuales** de su modelo en el Brother Solutions Center en support.brother.com.

## Información relacionada

- Móvil/Web Connect

# Imprimir y escanear utilizando Near-Field Communication (NFC)

**Modelos relacionados**: DCP-L6600DW/MFC-L6800DW/MFC-L6900DW

La tecnología Near-Field Communication (NFC) permite realizar transacciones sencillas, intercambiar datos y establecer conexiones inalámbricas entre dos dispositivos cercanos.

Si su dispositivo Android™ es compatible con la función NFC, puede imprimir datos (fotografías, archivos PDF, archivos de texto, páginas web y mensajes de correo electrónico) desde el dispositivo o escanear fotografías y documentos en el mismo acercándolo al logotipo de NFC situado en el lado izquierdo del panel de control del equipo.

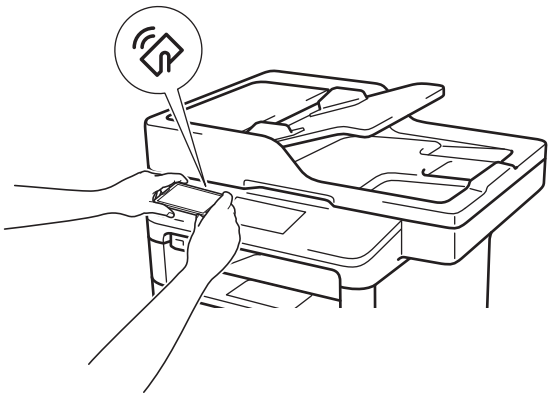

Para usar esta función, debe descargar e instalar Brother iPrint&Scan en el dispositivo Android™. Información más detallada ➤➤ *Guía de impresión y escaneado con dispositivos móviles para Brother iPrint&Scan* Vaya a la página **Manuales** de su modelo en el Brother Solutions Center en support.brother.com.

## Información relacionada

- Móvil/Web Connect

# ControlCenter

Use la utilidad de software ControlCenter de Brother para acceder rápidamente a las aplicaciones utilizadas con más frecuencia. ControlCenter ofrece acceso directo a aplicaciones específicas.

- ControlCenter4 (Windows)
- ControlCenter2 (Mac)

# ControlCenter4 (Windows)


- Cambiar el modo de funcionamiento en ControlCenter4 (Windows)
- Escaneado mediante el modo inicial de ControlCenter4 (Windows)
- Escaneado mediante el modo avanzado de ControlCenter4 (Windows)
- Configuración del equipo Brother con ControlCenter4 (Windows)
- Creación de una pestaña personalizada en el modo Avanzado de ControlCenter4 (Windows)

# Cambiar el modo de funcionamiento en ControlCenter4 (Windows)

ControlCenter4 tiene dos modos de funcionamiento: **Modo inicial** y **Modo avanzado**. Puede cambiar el modo en cualquier momento.

**Modo inicial**

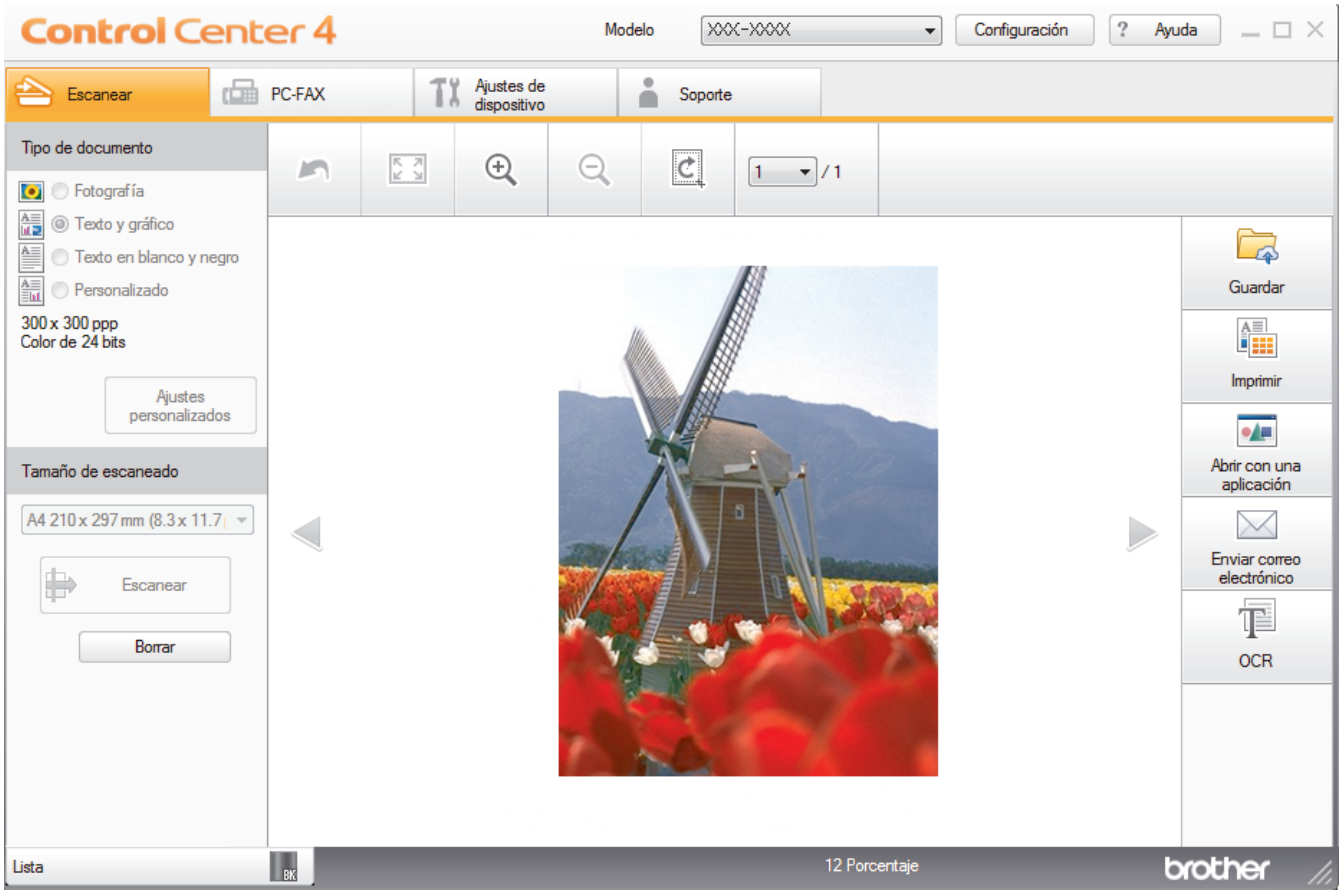


**Modo avanzado**

- **Modo inicial**

  ControlCenter4 Home Mode permite el acceso a las principales funciones del equipo de manera sencilla.
- **Modo avanzado**

El modo avanzado de ControlCenter4 da más control sobre los detalles de las funciones del equipo y permite personalizar acciones de escaneado con un solo botón.

Para cambiar el modo de funcionamiento:

1. Haga clic en el icono (**ControlCenter4**) del área de notificación y, a continuación, seleccione **Abrir**.
2. Haga clic en el botón **Configuración** y, a continuación, seleccione **Selección de modo**.
3. Aparecerá el cuadro de diálogo del modo. Seleccione las opciones **Modo inicial** o **Modo avanzado**.

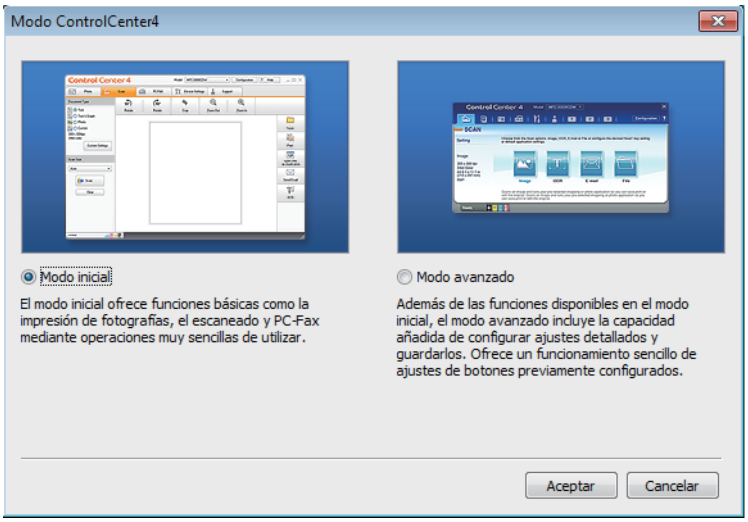


4. Haga clic en **Aceptar**.

## Información relacionada

- ControlCenter4 (Windows)

# Escaneado mediante el modo inicial de ControlCenter4 (Windows)

Utilice el modo ControlCenter4 Home para acceder a las funciones principales del equipo.


- Escaneado mediante el modo inicial de ControlCenter4 (Windows)
- Guardar los datos escaneados como documento PDF en un directorio mediante el modo inicial de ControlCenter4 (Windows)
- Escaneado automático de ambas caras de un documento mediante el modo inicial de ControlCenter4 (Windows)
- Escanear ajustes para ControlCenter4 Home Mode (Windows)

# Escaneado mediante el modo avanzado de ControlCenter4 (Windows)

El modo avanzado de ControlCenter4 da más control sobre los detalles de las funciones del equipo y permite personalizar acciones de escaneado con un solo botón.


- Escaneado de fotografías y gráficos mediante el modo avanzado de ControlCenter4 (Windows)
- Guardar datos escaneados en una carpeta como un archivo PDF utilizando el modo avanzado de ControlCenter4 (Windows)
- Escaneado automático de ambas caras de un documento mediante el modo avanzado de ControlCenter4 (Windows)
- Escaneado de ambas caras de un carné de identidad mediante el modo avanzado de ControlCenter4 (Windows)
- Escaneado como adjunto a un correo electrónico mediante el modo avanzado de ControlCenter4 (Windows)
- Escaneado como documento de texto modificable (OCR) mediante el modo avanzado de ControlCenter4 (Windows)
- Escanear ajustes para El modo avanzado de ControlCenter4 (Windows)

# Configuración del equipo Brother con ControlCenter4 (Windows)

**Modelos relacionados**: MFC-L5700DN/MFC-L5750DW/MFC-L6800DW/MFC-L6900DW

Si Secure Function Lock (Bloqueo seguro de funciones) se ha establecido en Activado, no es posible utilizar la configuración remota.

1. Haga clic en el icono (**ControlCenter4**) del área de notificación y, a continuación, haga clic en **Abrir**.
2. Haga clic en la pestaña **Ajustes de dispositivo**.
3. Haga clic en el botón **Configuración Remota**.
4. Configure los ajustes según sea necesario.

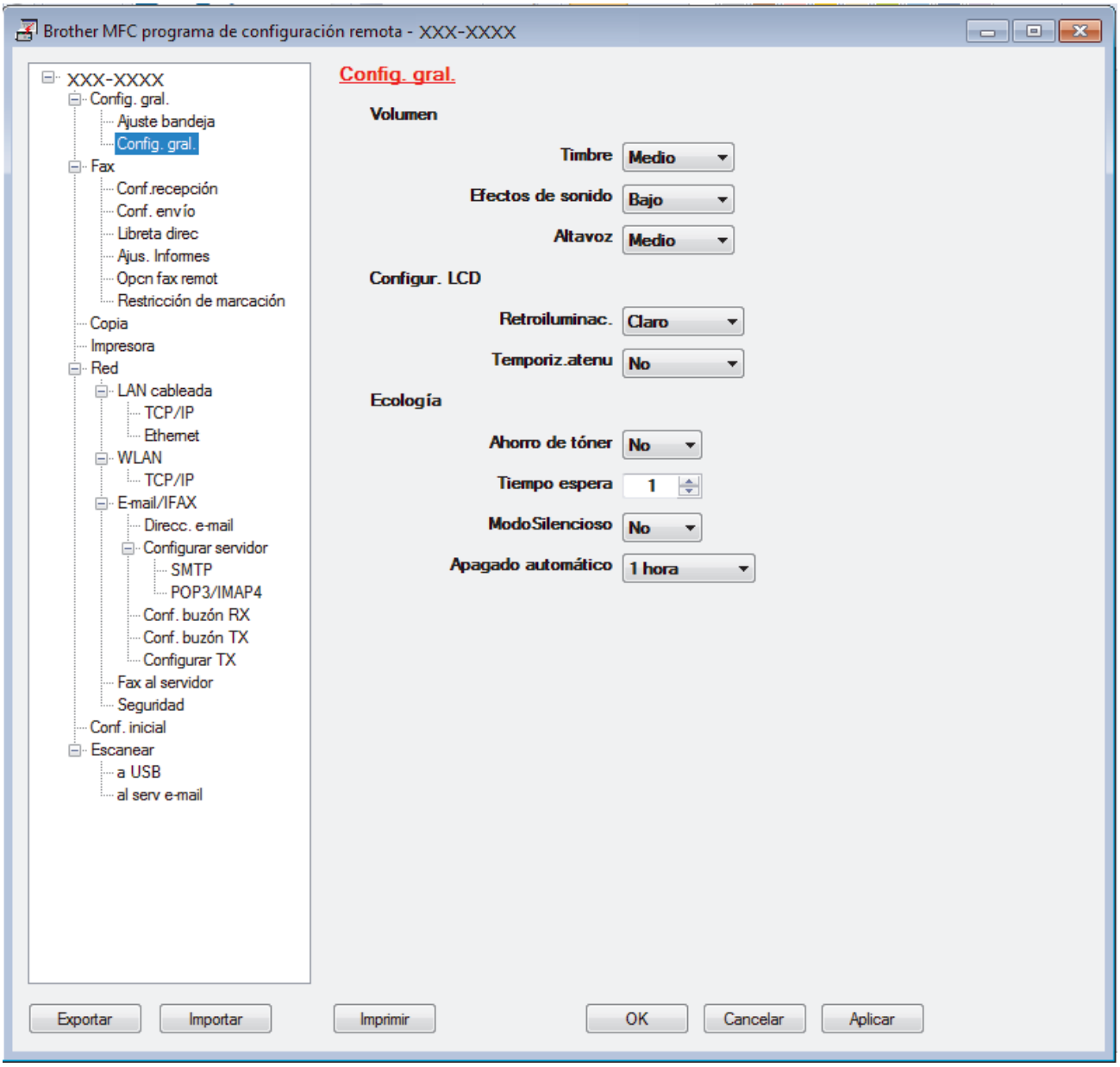


**Exportar**

Pulse para grabar los ajustes actuales en un archivo.

Pulse **Exportar** para grabar la libreta de direcciones o todos los ajustes del equipo.

**Importar**

Haga clic para importar un archivo y lea su configuración.

**Imprimir**

Pulse para imprimir los elementos seleccionados en el equipo. No puede imprimir los datos hasta que estén cargados en el equipo. Pulse **Aplicar** para cargar los nuevos datos en el equipo y pulse después **Imprimir**.

**OK**

Pulse para empezar a cargar los datos en el equipo y salga después del programa de configuración remota. Si aparece un mensaje de error, compruebe que los datos sean correctos y pulse después **OK**.

**Cancelar**

Pulse para salir del programa de configuración remota sin cargar los datos en el equipo.

**Aplicar**

Pulse para cargar los datos en el equipo sin salir del programa de configuración remota.

5. Pulse **OK**.

- Si el ordenador está protegido por un servidor de seguridad y no puede utilizar la configuración remota, deberá configurar los ajustes del servidor de seguridad para permitir la comunicación a través de los números de puerto 137 y 161.
- Si utiliza el software de seguridad de Windows y ha instalado el software y los controladores de Brother desde el CD-ROM, ya se ha aplicado la configuración necesaria del software de seguridad.

## Información relacionada

- ControlCenter4 (Windows)
- Configuración remota (Windows)

# Creación de una pestaña personalizada en el modo Avanzado de ControlCenter4 (Windows)

Puede crear hasta tres pestañas personalizadas, cada una con hasta cinco botones personalizados, con sus ajustes preferidos.

Seleccione **Modo avanzado** como ajuste de modo de ControlCenter4.

1. Haga clic en el icono (**ControlCenter4**) del área de notificación y, a continuación, haga clic en **Abrir**.
2. Pulse el botón **Configuración** y, a continuación, seleccione **Crear ficha personalizada**.

   Se creará una pestaña personalizada.
3. Para cambiar el nombre de una pestaña personalizada, haga clic con el botón derecho en la pestaña personalizada y, a continuación, seleccione **Cambiar nombre de ficha personalizada**.
4. Pulse el botón **Configuración**, seleccione **Crear botón personalizado** y, a continuación, seleccione el botón que desee crear.

   Aparecerá el cuadro de diálogo de ajustes.
5. Introduzca el nombre del botón y cambie los ajustes si es necesario. Pulse **Aceptar**.

   Las opciones de ajuste varían en función del botón que seleccione.

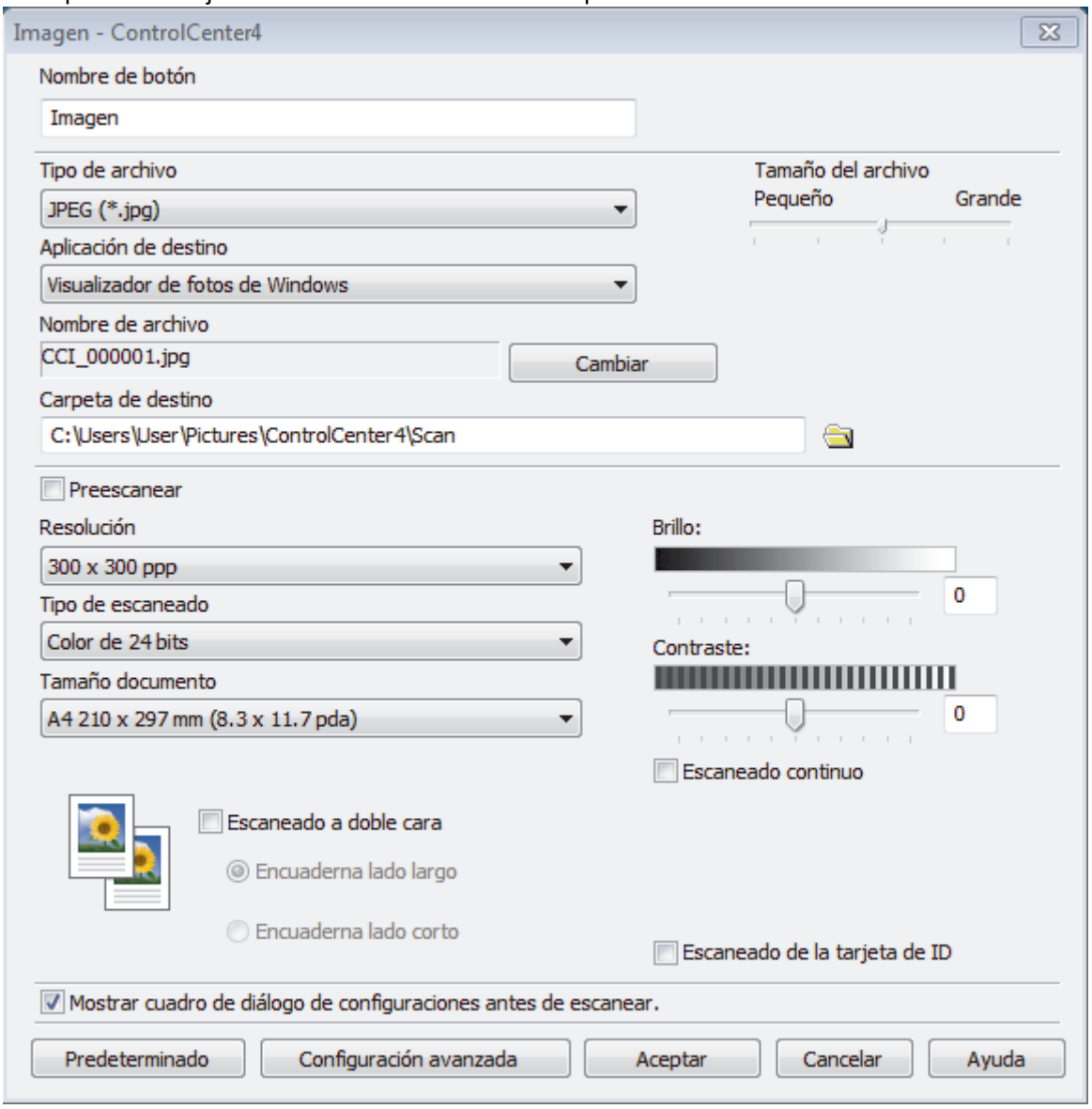

Puede cambiar o quitar la pestaña, botón o ajuste creados. Pulse el botón **Configuración** y, a continuación, siga el menú.

## Información relacionada

- ControlCenter4 (Windows)

# ControlCenter2 (Mac)


- Escaneado mediante ControlCenter2 (Mac)
- Configurar el equipo Brother mediante ControlCenter2 (Mac)

# Escaneado mediante ControlCenter2 (Mac)

Utilice el software ControlCenter de Brother para escanear fotografías y grabarlas como documentos JPEG o PDF u otros formatos.


- Escanear mediante ControlCenter2 (Mac)
- Guardar los datos escaneados como documento PDF en un directorio mediante ControlCenter2 (Macintosh)
- Escaneado automático de ambas caras de un documento mediante ControlCenter2 (Mac)
- Escaneado de ambas caras de un carné de identidad mediante ControlCenter2 (Macintosh)
- Escaneado como adjunto de un correo electrónico mediante ControlCenter2 (Mac)
- Escaneado como documento de texto modificable (OCR) mediante ControlCenter2 (Mac)

# Configurar el equipo Brother mediante ControlCenter2 (Mac)

**Modelos relacionados**: MFC-L5700DN/MFC-L5750DW/MFC-L6800DW/MFC-L6900DW

Si Secure Function Lock (Bloqueo seguro de funciones) se ha establecido en Activado, no es posible utilizar la configuración remota.

1. En la barra de menús **Finder**, haga clic en **Ir** > **Aplicaciones** > **Brother** y, a continuación, haga doble clic en el icono (**ControlCenter**).

   Aparecerá la pantalla **ControlCenter2**.
2. Pulse la pestaña **CONFIGURACIONES DE DISPOSITIVOS**.
3. Pulse el botón **Configuración Remota**.

   Aparece la pantalla Programa de configuración remota.

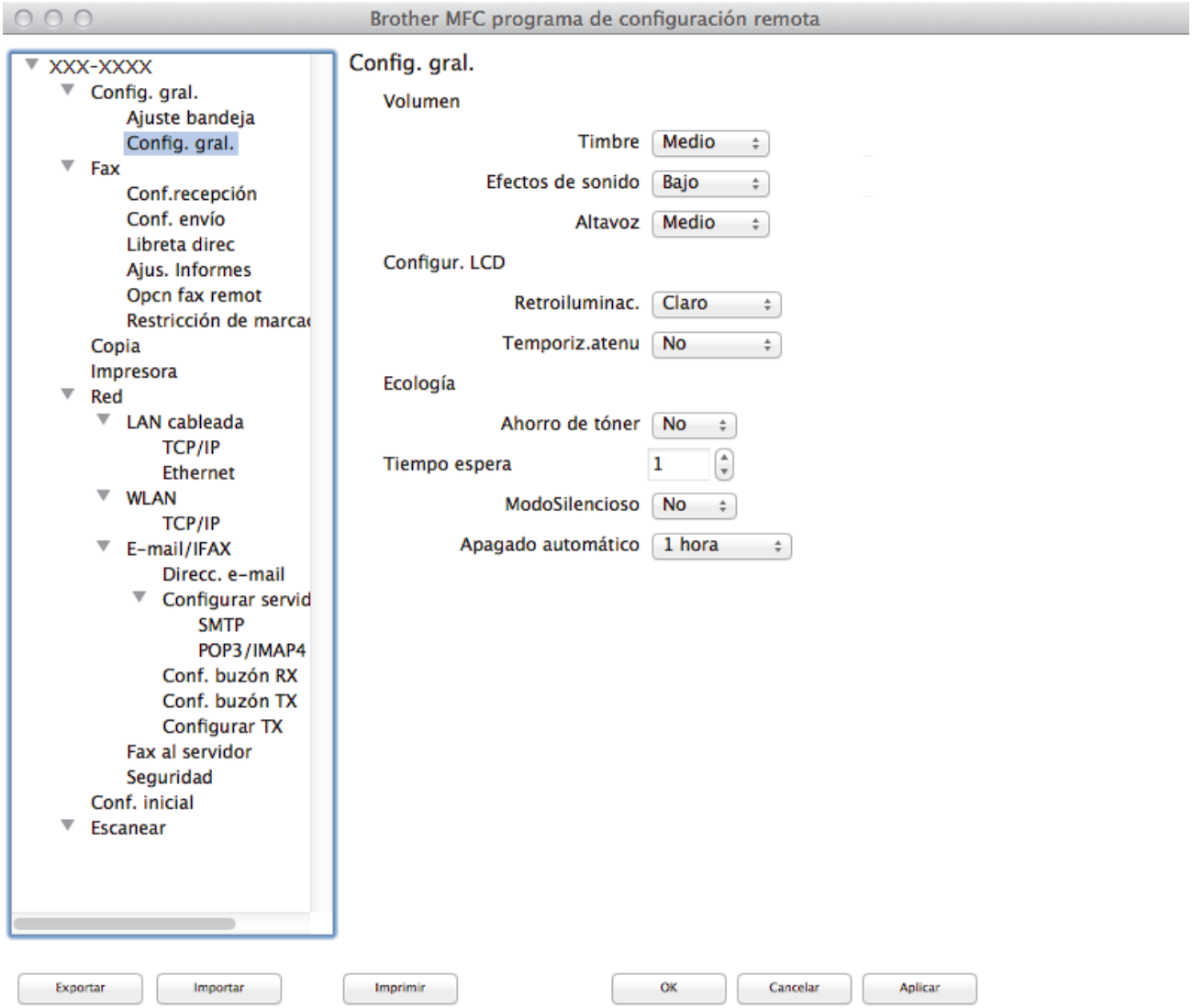


4. Configure los ajustes según sea necesario.

   **Exportar**

   Pulse para grabar los ajustes actuales en un archivo.

Pulse **Exportar** para grabar la libreta de direcciones o todos los ajustes del equipo.

**Importar**

Haga clic para importar un archivo y lea su configuración.

**Imprimir**

Pulse para imprimir los elementos seleccionados en el equipo. No puede imprimir los datos hasta que estén cargados en el equipo. Haga clic en **Aplicar** para enviar los nuevos datos al equipo y, a continuación, haga clic en **Imprimir**.

**OK**

Pulse para empezar a cargar los datos en el equipo y salga después del programa de configuración remota. Si aparece un mensaje de error, introduzca los datos correctos y, a continuación, pulse **OK**.

**Cancelar**

Pulse para salir del programa de configuración remota sin cargar los datos en el equipo.

**Aplicar**

Pulse para cargar los datos en el equipo sin salir del programa de configuración remota.

5. Cuando finalice la configuración, haga clic en **OK**.

## Información relacionada

- ControlCenter2 (Mac)
- Configuración remota (Mac)

# Solución de problemas

Utilice esta sección para resolver problemas típicos que puede encontrar al utilizar su equipo Brother. Puede solucionar la mayoría de los problemas por su cuenta.

**IMPORTANTE**

Para obtener ayuda técnica, llame al servicio de atención al cliente o al distribuidor local de Brother.

El uso de consumibles de marcas distintas de Brother puede afectar a la calidad de la impresión, el rendimiento del hardware y la fiabilidad del equipo.

Si necesita ayuda adicional, vaya al Brother Solutions Center en support.brother.com.

En primer lugar, compruebe lo siguiente:

- El cable de alimentación del equipo está conectado correctamente y el equipo está encendido. ➤➤ *Guía de configuración rápida*
- Todos los materiales de protección han sido retirados. ➤➤ *Guía de configuración rápida*
- Se ha cargado el papel correctamente en la bandeja de papel.
- Los cables de interfaz están conectados correctamente al equipo y al ordenador, o la conexión inalámbrica está establecida tanto en el equipo como en el ordenador.
- Mensajes de error y mantenimiento

Si no ha podido solucionar el problema con las verificaciones, identifique el problema y, a continuación, ➤➤ *Información relacionada*

## Información relacionada


- Mensajes de error y mantenimiento
- Documento atascado
- Atascos de papel
- Problemas de impresión
- Mejora de la calidad de impresión
- Problemas de teléfono y fax
- Problemas de red
- Otros problemas
- Consultar la información del equipo
- Reiniciar el equipo Brother

# Mensajes de error y mantenimiento

(DCP-L6600DW/MFC-L6800DW/MFC-L6900DW)

Si en la pantalla LCD se muestran errores y el dispositivo Android™ es compatible con la función NFC, ponga en contacto el dispositivo con el logotipo de NFC del equipo Brother para acceder a Brother Solutions Center y consultar la sección de preguntas más frecuentes desde el dispositivo. (Se aplicarán las tarifas de datos y mensajes de su proveedor de telefonía móvil).

Asegúrese de que la función NFC del equipo Brother y del dispositivo Android™ está activada.

Al igual que con cualquier producto de oficina sofisticado, pueden producirse errores y situaciones que requieran la sustitución de consumibles. Si ocurriera, el equipo identifica el error y solicita un mantenimiento rutinario y muestra el mensaje adecuado. La tabla muestra los mensajes de error y mantenimiento más comunes.

Siga las instrucciones de la columna **Medida** para solucionar el error y quitar el mensaje.

Puede corregir la mayoría de los errores y realizar el mantenimiento rutinario por sí mismo/a. Si necesita más consejos: visite support.brother.com y haga clic en **Preguntas frecuentes y solución de problemas**.

| Mensaje de error | Causa | Acción |
|---|---|---|
| `Acceso rechazado` | La función que quiere utilizar está restringida por Secure Function Lock 3.0. | Póngase en contacto con el administrador para comprobar sus ajustes de Secure Function Lock. |
| `Atasco atrás` | El papel está atascado en la parte trasera del equipo. | Abra la cubierta del fusor y retire todo el papel atascado. Cierre la cubierta de fusor. |
| `Atasco bandeja 1`<br>`Atasco bandeja 2`<br>`Atasco bandeja 3` | Hay papel atascado en la bandeja de papel. | Extraiga la bandeja de papel y saque todo el papel atascado tal como se muestra en la animación de la pantalla LCD. |
| `Atasco bandeja MP` | Hay papel atascado en la bandeja MP. | Saque todo el papel atascado de la bandeja MP y alrededor de ella. Pulse `Reintentar`. |
| `Atasco de impr por ambas caras` | Hay papel atascado en la bandeja a 2 caras o en la cubierta trasera. | Extraiga la bandeja a 2 caras y abra la cubierta trasera para extraer todo el papel atascado. |
| `Atasco interno` | El papel está atascado dentro del equipo. | Abra la cubierta delantera, extraiga el cartucho de tóner y el conjunto de la unidad de tambor, y extraiga todo el papel atascado. Cierre la cubierta delantera. |
| `Autodiagnóstico` | La temperatura de la unidad fusor no sube hasta la temperatura especificada en el plazo especificado. | Mantenga pulsado para apagar el equipo, espere unos segundos y, a continuación, enciéndalo de nuevo. Deje el equipo inactivo durante 15 minutos con el interruptor conectado. |
| | La unidad fusor está demasiado caliente. | |
| `Band salida llena` | La bandeja de papel de salida está llena. | Extraiga el papel impreso de la bandeja de salida indicada en la pantalla LCD. |
| `Cambie tóner` | El cartucho de tóner ha llegado al final de su vida útil. El equipo detendrá todas las operaciones de impresión.<br>Mientras haya memoria disponible, los faxes se almacenarán en la memoria. | Cambie el cartucho de tóner por uno nuevo. |

| Mensaje de error | Causa | Acción |
|---|---|---|
| Compruebe tamaño papel en MP<br>Compruebe tamaño papel en B1<br>Compruebe tamaño papel en B2<br>Compruebe tamaño papel en B3 | La bandeja especificada se ha quedado sin papel durante la copia y el equipo no ha podido cargar el papel del mismo tamaño de la siguiente bandeja de prioridad. | Vuelva a poner papel en la bandeja de papel. |
| Cubierta abierta | La cubierta delantera no está completamente cerrada. | Abra y, a continuación, cierre la cubierta delantera del equipo. |
| Cubierta abierta | La cubierta del fusor no está completamente cerrada o había papel atascado en la parte trasera del equipo en el momento de encenderlo. | Cierre la cubierta del fusor situada dentro de la cubierta trasera del equipo.<br>Asegúrese de que no hay papel atascado en la parte trasera del equipo y, a continuación, cierre la cubierta del fusor. |
| Cubierta abierta | La cubierta de la unidad ADF no está completamente cerrada. | Cierre la cubierta de la unidad ADF.<br>Si persiste el mensaje de error, pulse . |
| Datos de impresión llenos | La memoria del equipo está llena. | Pulse  y elimine los datos de impresión segura almacenados previamente. |
| Demasiadas bandejas | El número de bandejas opcionales instaladas supera el número máximo. | Reduzca el número de bandejas opcionales. |
| Dispos.inutiliz. | Se ha conectado a la interfaz directa USB un dispositivo USB o una unidad de memoria de flash USB que está cifrado o no es compatible. | Desconecte el dispositivo de la interfaz directa USB. |
| Dispos.inutiliz.<br>Quite el dispositivo. Apague la máquina y vuelva a encenderla. | Se ha conectado a la interfaz directa USB un dispositivo USB defectuoso o un dispositivo USB de alto consumo eléctrico. | • Desconecte el dispositivo de la interfaz directa USB.<br>• Mantenga pulsado  para apagar el equipo y, a continuación, enciéndalo otra vez. |
| Doc. Atascado | El documento no se insertó o alimentó correctamente, o bien el documento escaneado por la unidad ADF era demasiado largo. | Retire el papel atascado de la unidad ADF.<br>Elimine cualquier resto o trozo de papel de la trayectoria del papel de la unidad ADF.<br>Pulse . |
| Enfriamiento | La temperatura del interior del equipo es demasiado alta. El equipo interrumpirá momentáneamente la tarea de impresión actual y pasará al modo de enfriamiento. | Asegúrese de que puede oír el sonido de rotación del ventilador del equipo y compruebe que la salida de escape no esté bloqueada.<br>Si el ventilador está girando, retire cualquier obstáculo que rodee la salida de escape y, a continuación, deje el equipo encendido pero sin usar durante varios minutos.<br>Si el ventilador no gira, desconecte el equipo de la alimentación durante algunos minutos y, a continuación, vuelva a conectarlo. |

| Mensaje de error | Causa | Acción |
|---|---|---|
| Error cartucho | El cartucho de tóner no está instalado correctamente. | Retire el cartucho de tóner y la unidad de tambor. Extraiga el cartucho de tóner y vuelva a colocarlo en la unidad de tambor. Vuelva a instalar el cartucho de tóner y la unidad de tambor en el equipo.<br>Si el problema persiste, llame al servicio de atención al cliente de Brother o a su distribuidor local de Brother. |
| Error comm. | Calidad baja de la línea telefónica causada por un error de comunicación. | Vuelva a enviar el fax o conecte el equipo a otra línea telefónica. Si el problema persiste, póngase en contacto con la compañía telefónica y pídales que comprueben su línea telefónica. |
| Error de servicio ## | El firmware del equipo tiene un problema. | • Póngase en contacto con Servicio de atención al cliente de Brother. |
| Error de tamaño | La bandeja definida no admite el tamaño de papel definido en el controlador de impresora. | Seleccione un tamaño de papel compatible con la bandeja definida. |
| Error de tamaño en ambas caras | El tamaño de papel definido en el ajuste de tamaño de papel del equipo no está disponible para la impresión a 2 caras automática. | Pulse (si es necesario).<br>Cargue el tamaño de papel correcto en la bandeja y seleccione la bandeja adecuada para ese tamaño de papel. |
| | El papel en la bandeja no es del tamaño correcto y no es compatible con la impresión a 2 caras automática. | Seleccione un tamaño de papel compatible con la impresión a 2 caras.<br>El tamaño de papel disponible para impresión a 2 caras automática es A4. |
| Error en inicialización d pantalla táctil | Se ha pulsado la pantalla táctil antes de haberse completado la inicialización de encendido. | Asegúrese de que no toque ni descanse nada en la pantalla táctil. |
| | Podría haber restos acumulados entre la parte inferior de la pantalla táctil y su marco. | Introduzca un trozo de papel rígido entre la parte inferior de la pantalla táctil y el marco que la rodea, y deslícelo de un lado a otro para extraer la suciedad. |
| Fax recibido ## | Un fax recibido sin imprimir está esperando a imprimirse en el papel de tamaño correcto. | Para imprimir el fax recibido, cargue el tamaño correcto de papel en la bandeja indicada en la pantalla LCD. Los tamaños de papel disponibles para impresión de fax son A4, Letter, Legal, Folio, Mexico Legal e India Legal.. |
| Imposib. imp. ## | El equipo presenta un problema mecánico. | • Mantenga pulsado para apagar el equipo, espere unos minutos y, a continuación, enciéndalo de nuevo.<br>• Si el problema persiste, llame al servicio de atención al cliente de Brother. |
| Imposible escanear | El documento es demasiado largo para hacer el escaneado a 2 caras. | Pulse . Para el escaneado a 2 caras, use papel A4. Los demás tipos de papel deben tener un tamaño comprendido en:<br>Longitud: 147,3 a 355,6 mm<br>Ancho: 105 a 215,9 mm |
| Imposible escanear ## | El equipo presenta un problema mecánico. | • Mantenga pulsado para apagar el equipo y, a continuación, enciéndalo otra vez.<br>• Si el problema persiste, llame al servicio de atención al cliente de Brother. |

| Mensaje de error | Causa | Acción |
|---|---|---|
| Impresión por ambas caras desactivada | La cubierta trasera del equipo no está cerrada completamente. | Cierre la cubierta posterior del equipo hasta que se bloquee en la posición cerrada. |
| | La bandeja de 2 caras no está instalada completamente. | Instale firmemente la bandeja de 2 caras en el equipo. |
| Límite excedido | Se ha alcanzado el límite de impresión establecido en Secure Function Lock 3.0. | Póngase en contacto con el administrador para comprobar sus ajustes de Secure Function Lock. |
| Línea desconect. | El interlocutor o su equipo de fax han detenido la llamada. | Intente enviarla o recibirla de nuevo.<br>Si las llamadas se detienen repetidamente y está utilizando un sistema VoIP (voz sobre IP), pruebe a cambiar la compatibilidad a Básica (para VoIP). |
| No hay papel B1<br>No hay papel B2<br>No hay papel B3 | El equipo no ha cargado papel de la bandeja de papel indicada. | Extraiga la bandeja de papel indicada en la pantalla LCD y saque todo el papel atascado. |
| No hay tambor | La unidad de tambor no está instalada correctamente. | Vuelva a instalar el cartucho de tóner y la unidad de tambor. |
| No hay tóner | El cartucho de tóner o el cartucho de tóner y la unidad de tambor no están instalados correctamente. | Retire el cartucho de tóner y la unidad de tambor. Retire el cartucho de tóner de la unidad de tambor y vuelva a instalar el cartucho de tóner en la unidad de tambor. Vuelva a instalar el cartucho de tóner y la unidad de tambor en el equipo. Si el problema persiste, cambie el cartucho de tóner por uno nuevo. |
| No se admite HUB | Hay un dispositivo de concentrador USB conectado a la interfaz directa USB. | Desconecte el dispositivo de concentrador USB de la interfaz directa USB. |
| Poco papel<br>Poco papel B1<br>Poco papel B2<br>Poco papel B3 | La bandeja de papel está casi vacía. | Vuelva a poner papel en la bandeja del papel indicada en la pantalla LCD. |
| Repuestos<br>Cambie tambor | Es el momento de sustituir la unidad de tambor. | Cambie la unidad de tambor por una nueva. |
| | El contador de la unidad de tambor no se restableció al instalar un nuevo tambor. | Restablezca el contador de la unidad de tambor. Consulte las instrucciones que se incluyen con la nueva unidad de tambor. |
| Repuestos<br>Tambor a punto de agotarse | La unidad de tambor está llegando al final de su vida útil. | Pida una nueva unidad de tambor antes de que aparezca la pantalla LCD Cambie tambor. |
| Repuestos<br>Tóner bajo | Si en la pantalla LCD aparece este mensaje, puede seguir imprimiendo. El cartucho de tóner se aproxima al final de su vida útil. | Pida ya un nuevo cartucho de tóner, de forma que disponga de un cartucho de tóner de repuesto cuando la pantalla LCD indique Cambie tóner. |
| Sin bandeja B1<br>Sin bandeja B2<br>Sin bandeja B3 | La bandeja de papel no está instalada o no se ha instalado correctamente. | Vuelva a instalar la bandeja de papel indicada en la pantalla LCD. |

| Mensaje de error | Causa | Acción |
|---|---|---|
| Sin memoria | La memoria del equipo está llena. | **Si hay una operación de envío de fax o copia en marcha**<br>Realice una de las siguientes acciones:<br>• Pulse Enviar ahora para enviar las páginas que se hayan escaneado hasta ahora.<br>• Pulse Impresión parcial para copiar las páginas que se hayan escaneado hasta ahora.<br>• Pulse Salir o y espere a que termine el resto de operaciones en marcha; a continuación, vuelva a intentarlo.<br>**Si hay una operación de escaneado en curso**<br>• Divida el documento en varias partes.<br>• Reduzca la resolución.<br>• Reduzca el tamaño de archivo.<br>• Seleccione el tipo de archivo PDF de alta compresión.<br>• Borre los faxes almacenados en la memoria.<br>**Si hay una operación de impresión en marcha**<br>Pulse y reduzca la resolución de impresión. |
| Sin memoria de fax | La memoria de fax del equipo está llena. | Si va a utilizar la función Vista previa de fax, elimine los datos de fax recibidos no deseados.<br>Si va a utilizar la función Recepción en memoria y no va a utilizar la función Vista previa de fax, imprima los datos de fax recibidos. Para imprimir datos de fax, pulse Configurar > Todos ajustes > Fax > Imprimir doc.. |
| Sin papel | El equipo se ha quedado sin papel o bien el papel no se ha cargado correctamente en la bandeja de papel. | • Vuelva a poner papel en la bandeja de papel. Compruebe que las guías del papel estén ajustadas al tamaño correcto.<br>• Si el papel está en la bandeja, quítelo y cárguelo de nuevo. Compruebe que las guías del papel estén ajustadas al tamaño correcto.<br>• No sobrecargue la bandeja del papel. |
| Sin papel MP | La bandeja MP se ha quedado sin papel o bien el papel no se ha cargado correctamente en la bandeja MP. | Realice una de las siguientes acciones:<br>• Vuelva a poner papel en la bandeja MP. Compruebe que las guías del papel estén ajustadas al tamaño correcto.<br>• Si el papel está en la bandeja, quítelo y cárguelo de nuevo. Compruebe que las guías del papel estén ajustadas al tamaño correcto. |
| Sin papel<br>Sin papel B1<br>Sin papel B2<br>Sin papel B3 | El equipo no ha cargado papel de la bandeja de papel indicada. | Realice una de las siguientes acciones:<br>• Vuelva a poner papel en la bandeja del papel indicada en la pantalla LCD. Compruebe que las guías del papel estén ajustadas al tamaño correcto.<br>• Si el papel está en la bandeja, quítelo y cárguelo de nuevo. Compruebe que las guías del papel estén ajustadas al tamaño correcto.<br>No sobrecargue la bandeja del papel. |
| Sin resp/Ocupado | El número marcado no contesta o está ocupado. | Compruebe el número y vuelva a intentarlo. |

| Mensaje de error | Causa | Acción |
|---|---|---|
| Tamaño no coincide | El papel en la bandeja no es del tamaño correcto. | Cargue en la bandeja indicada de la pantalla LCD el tamaño correcto de papel y ajuste el tamaño de papel para la bandeja. |
| Tambor ! | El hilo de corona de la unidad de tambor debe limpiarse. | Limpie el filamento de corona de la unidad de tambor.<br> 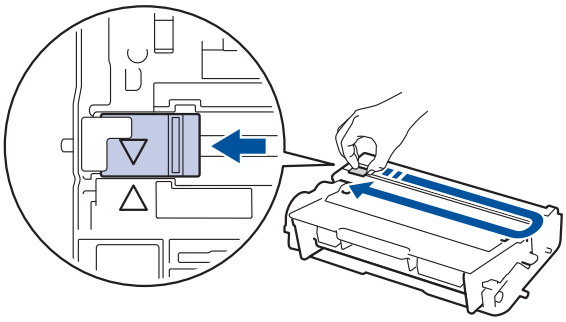 <br>➤➤ *Información relacionada*: *Limpieza del hilo de corona*<br>Si el problema persiste, cambie la unidad de tambor por uno nuevo. |
| | La unidad de tambor o el cartucho de tóner y la unidad de tambor no están instalados correctamente. | Extraiga la unidad de tambor, extraiga el cartucho de tóner de la unidad de tambor y coloque de nuevo el cartucho de tóner en la unidad de tambor. Vuelva a instalar la unidad de tambor en el equipo. |
| Tipo disp no coinc. | El tipo de soporte especificado en el controlador de la impresora difiere del tipo de papel especificado en el menú del equipo. | Cargue el tipo correcto de papel en la bandeja indicada en la pantalla LCD y, a continuación, seleccione el tipo de soporte correcto en el ajuste Tipo de papel del equipo. |

## Información relacionada

- Solución de problemas
- Transferencia de faxes o informe del registro de faxes
- Sustitución de consumibles
- Cargar e imprimir utilizando la bandeja de papel
- Cargar e imprimir utilizando la bandeja multipropósito (bandeja MP)
- Limpieza del hilo de corona

# Transferencia de faxes o informe del registro de faxes

**Modelos relacionados**: MFC-L5700DN/MFC-L5750DW/MFC-L6800DW/MFC-L6900DW

Si la pantalla LCD muestra:

- `[Imposib. imp.]` ##
- `[Imposible escanear]` ##

Recomendamos que transfiera los faxes a otro equipo de fax o al ordenador.

También puede transferir el informe del registro de faxes para ver si hay algunos faxes que deba transferir.

Si existe algún mensaje de error en la pantalla LCD después de que los faxes hayan sido transferidos, desconecte el equipo Brother de la fuente de alimentación durante varios minutos y vuélvalo a conectar.

## Información relacionada

- Mensajes de error y mantenimiento
- Transferencia de faxes a otro equipo de fax
- Transferencia de faxes al ordenador
- Transferencia del informe del registro de fax a otro equipo de fax

# Transferencia de faxes a otro equipo de fax

**Modelos relacionados**: MFC-L5700DN/MFC-L5750DW/MFC-L6800DW/MFC-L6900DW

Si no ha configurado la opción ID de estación, no podrá acceder al modo de transferencia de faxes.

1. Pulse [Configurar] > [Todos ajustes] > [Servicio] > [Transf. datos] > [Transfe. fax].
2. Realice una de las siguientes acciones:
   - Si en la pantalla LCD aparece [No hay datos], significa que no queda ningún fax en la memoria del equipo. Pulse [Cerrar].
   - Introduzca el número de fax al que desea reenviar los faxes.
3. Pulse [Inicio de fax].

## Información relacionada

- Transferencia de faxes o informe del registro de faxes
- Defina su ID de estación

# Transferencia de faxes al ordenador

**Modelos relacionados**: MFC-L5700DN/MFC-L5750DW/MFC-L6800DW/MFC-L6900DW

1. Asegúrese de haber instalado los controladores y el software en el ordenador y, a continuación, active **PC-FAX Receive** en el ordenador.

   Realice una de las siguientes acciones:

   - (Windows XP, Windows Vista y Windows 7)

     Desde el menú (**Inicio**), seleccione **Todos los programas** > **Brother** > **Brother Utilities**.

     Haga clic en la lista desplegable y seleccione el nombre del modelo (si no está ya seleccionado). Haga clic en **PC-FAX** en la barra de navegación izquierda y, a continuación, haga clic en **Recibir**.
   - (Windows 8)

     Haga clic en (**Brother Utilities**) y, a continuación, haga clic en la lista desplegable y seleccione el nombre de su modelo (si no está ya seleccionado). Haga clic en **PC-FAX** en la barra de navegación izquierda y, a continuación, haga clic en **Recibir**.
2. Asegúrese de seleccionar `[Recibir PC Fax]` en el equipo.

   Si los faxes están en la memoria del equipo cuando configura la recepción de PC-Fax, la pantalla LCD muestra `[Enviar Fax a PC?]`.
3. Realice una de las siguientes acciones:
   - Para transferir todos los faxes al ordenador, pulse `[Sí]`.
   - Para salir y dejar los faxes en la memoria, pulse `[No]`.
4. Pulse .

## Información relacionada

- Transferencia de faxes o informe del registro de faxes
- Utilizar la recepción PC-Fax para transferir faxes recibidos al ordenador (solo Windows)
- Configurar PC-FAX (Windows)

# Transferencia del informe del registro de fax a otro equipo de fax

**Modelos relacionados**: MFC-L5700DN/MFC-L5750DW/MFC-L6800DW/MFC-L6900DW

Si no ha definido la ID de estación, no podrá pasar al modo transferencia de fax.

1. Pulse [Configurar] > [Todos ajustes] > [Servicio] > [Transf. datos] > [Informar de la transferencia].
2. Introduzca el número de fax al que desee reenviar el informe de diario del fax.
3. Pulse [Inicio de fax].

## Información relacionada

- Transferencia de faxes o informe del registro de faxes
- Defina su ID de estación

# Documento atascado

- Documento atascado en la parte superior de la unidad ADF
- El documento está atascado debajo la cubierta del documento
- Retire los pequeños restos de papel atascados en la unidad ADF

# Documento atascado en la parte superior de la unidad ADF

1. Retire de la unidad ADF todos los papeles que no estén atascados.
2. Abra la cubierta de la unidad ADF.
3. Saque el documento atascado tirando hacia la izquierda. Si se rasga o rompe el documento, asegúrese de que elimina cualquier resto para evitar futuros atascos.

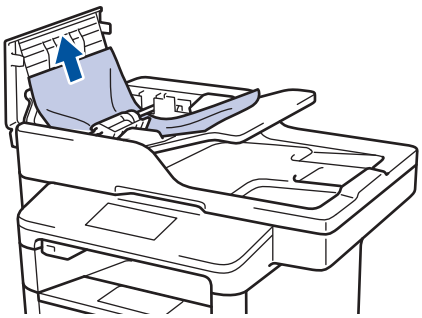

4. Cierre la cubierta de la unidad ADF.
5. Pulse .

## Información relacionada

- Documento atascado

# El documento está atascado debajo la cubierta del documento

1. Retire de la unidad ADF todos los papeles que no estén atascados.
2. Levante la cubierta de documentos.
3. Saque el documento atascado tirando hacia la derecha. Si se rasga o rompe el documento, asegúrese de que elimina cualquier resto para evitar futuros atascos.

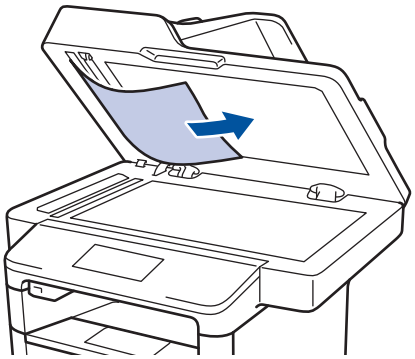

4. Cierre la cubierta de documentos.
5. Pulse .

## Información relacionada

- Documento atascado

# Retire los pequeños restos de papel atascados en la unidad ADF

1. Levante la cubierta de documentos.
2. Introduzca un trozo de papel rígido, como cartulina, en la unidad ADF para que posibles trozos pequeños de papel la atraviesen.

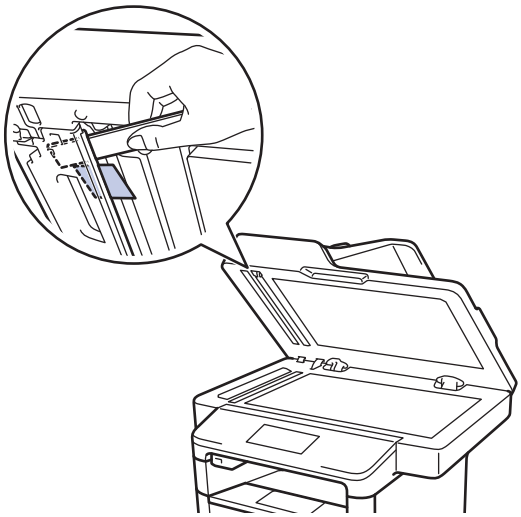

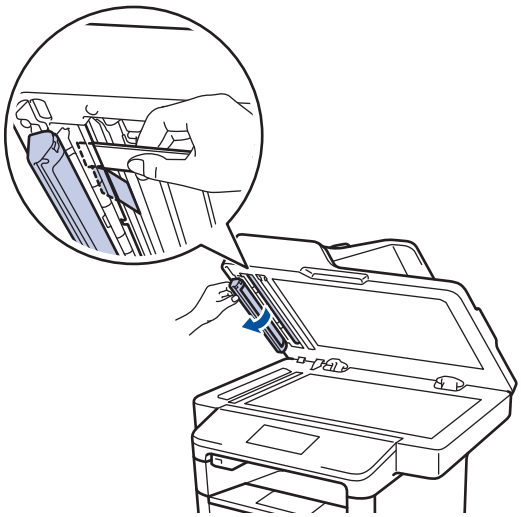

3. Cierre la cubierta de documentos.
4. Pulse .

## Información relacionada

- Documento atascado

# Atascos de papel

Siempre quite el papel restante de la bandeja del papel y enderece la pila cuando vaya a agregar nuevo papel. Esto evita que varias hojas de papel se alimenten a través del equipo de una sola vez y, por tanto, evita atascos de papel.

- Atasco de papel en la bandeja MP
- Atasco de papel en la bandeja de papel
- Papel atascado en la parte posterior del equipo
- Atasco de papel en el interior del equipo
- Atasco de papel en la bandeja de 2 caras

# Atasco de papel en la bandeja MP

Si el panel de control del equipo o el Status Monitor muestran que hay un atasco en la bandeja MP, realice los siguientes pasos:

1. Retire el papel de la bandeja MP.
2. Retire el papel atascado de la bandeja MP y alrededor de ella.

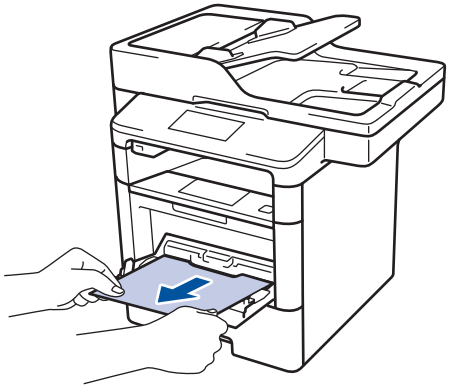

3. Airee la pila de papel y vuelva a colocarla en la bandeja MP.
4. Vuelva a cargar papel en la bandeja MP y asegúrese de que el papel quede por debajo de las guías de altura máxima del papel (1) a ambos lados de la bandeja.

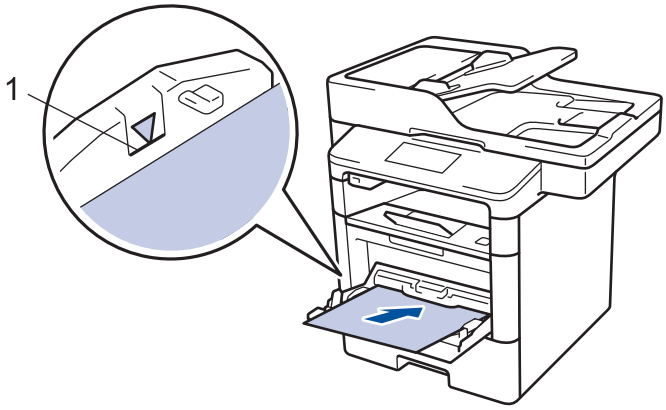


5. Pulse [Reintentar] para reanudar la impresión.

## Información relacionada

- Atascos de papel

# Atasco de papel en la bandeja de papel

Si el panel de control del equipo o el Status Monitor muestran que hay un atasco en la bandeja de papel, realice los siguientes pasos:

1. Extraiga la bandeja de papel del equipo por completo.

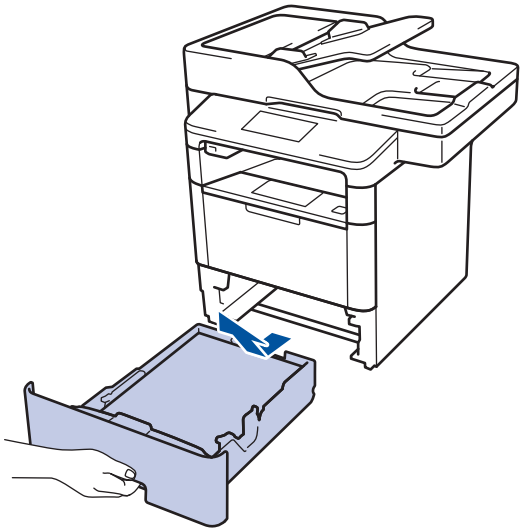

2. Tire lentamente hacia fuera del papel atascado.

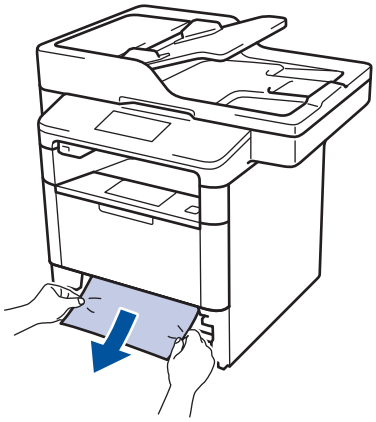

Tirar del papel atascado hacia abajo utilizando ambas manos permite extraer el papel más fácilmente.

3. Airee la pila de hojas para evitar más atascos, y deslice las guías del papel para ajustar el tamaño de papel.

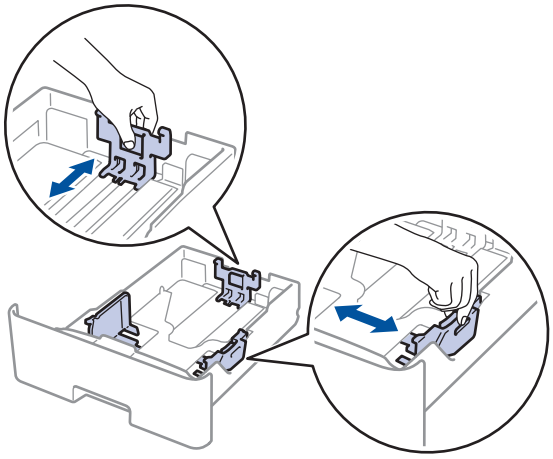

4. Compruebe que el papel no supere la marca de nivel máximo del papel (▼▼▼).

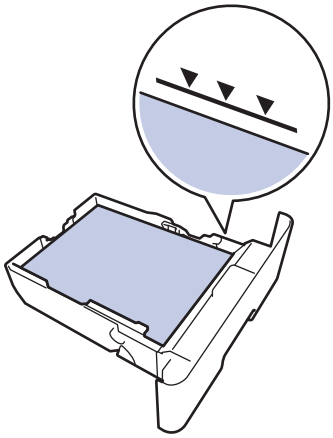

5. Introduzca firmemente de nuevo la bandeja de papel en el equipo.

## Información relacionada

- Atascos de papel

# Papel atascado en la parte posterior del equipo

Si el panel de control del equipo o el Status Monitor muestran que hay un atasco en la parte trasera del equipo, realice los siguientes pasos:

1. Deje el equipo encendido 10 minutos para que el ventilador interno pueda enfriar las partes extremadamente calientes situadas en el interior.
2. Abra la cubierta trasera.

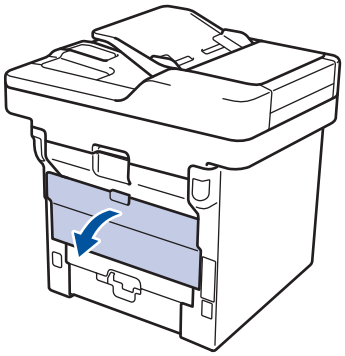

3. Tire de las palancas verdes a izquierda y derecha hacia usted para soltar la cubierta del fusor.

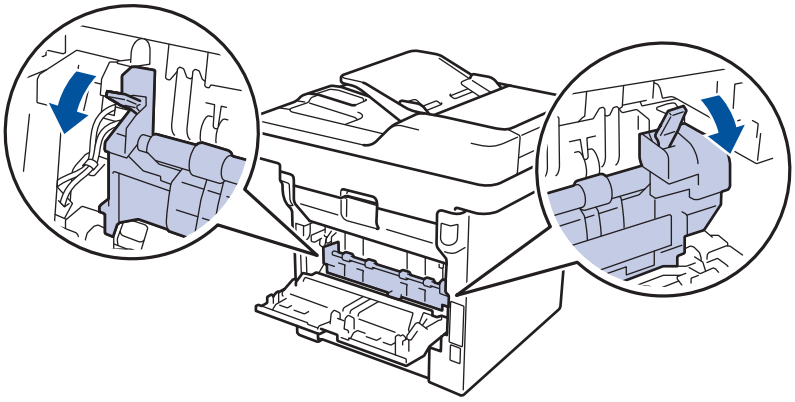

**ADVERTENCIA**

SUPERFICIE CALIENTE

Las piezas internas del equipo estarán extremadamente calientes. Espere a que el equipo se enfríe antes de tocarlas.

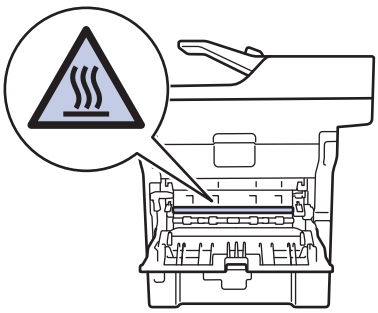

4. Tire cuidadosamente con ambas manos del papel atascado para sacarlo de la unidad de fusión.

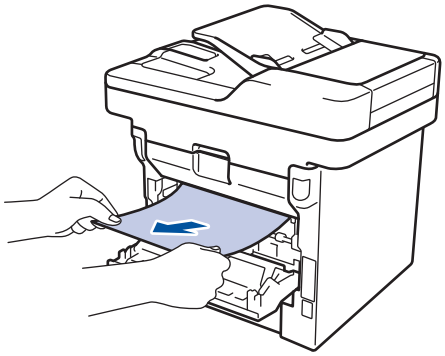

5. Cierre la cubierta del fusor.

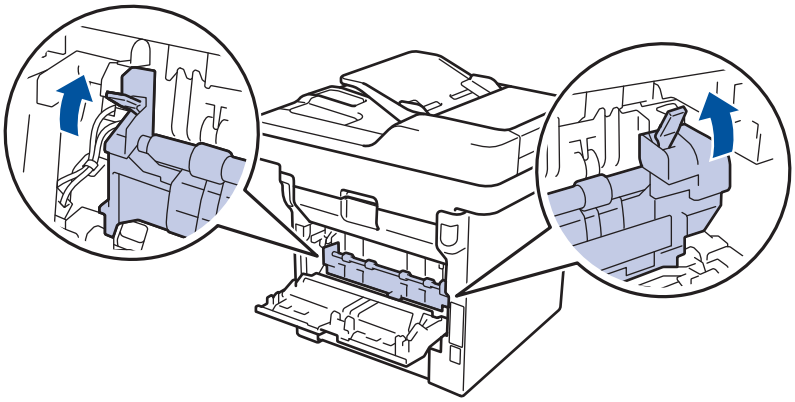

6. Cierre la cubierta trasera hasta que quede bloqueada en su posición de cierre.

## Información relacionada

- Atascos de papel

# Atasco de papel en el interior del equipo

Si el panel de control del equipo o el Status Monitor muestran que hay un atasco en el interior del equipo, realice los siguientes pasos:

1. Deje el equipo encendido 10 minutos para que el ventilador interno pueda enfriar las partes extremadamente calientes situadas en el interior.
2. Abra la cubierta delantera.

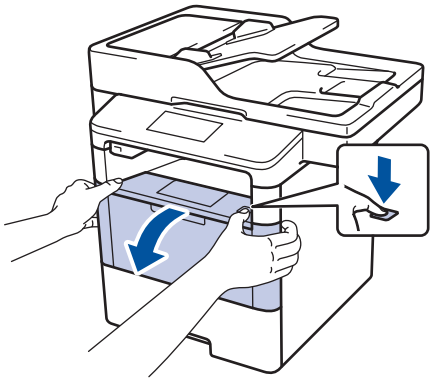

3. Retire el cartucho de tóner y el conjunto de la unidad de tambor.

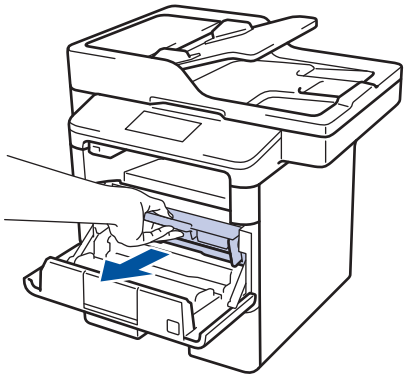

**ADVERTENCIA**

SUPERFICIE CALIENTE

Las piezas internas del equipo estarán extremadamente calientes. Espere a que el equipo se enfríe antes de tocarlas.

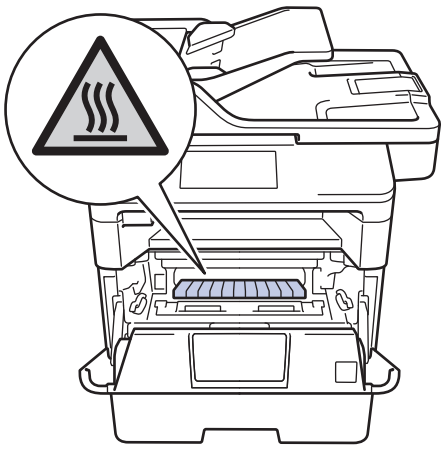

4. Tire lentamente hacia fuera del papel atascado.

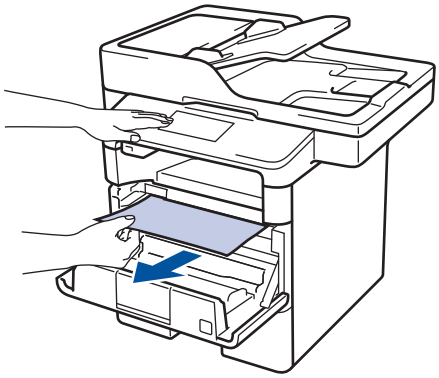

5. Vuelva a instalar el cartucho de tóner y el conjunto de la unidad de tambor en el equipo.

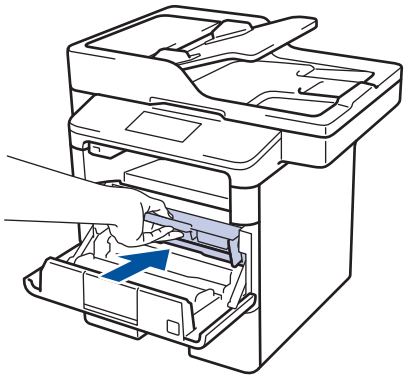

6. Cierre la cubierta delantera.

## Información relacionada

- Atascos de papel

# Atasco de papel en la bandeja de 2 caras

Si el panel de control del equipo o el Status Monitor muestran que hay un atasco en la bandeja de 2 caras, realice los siguientes pasos:

1. Deje el equipo encendido durante unos 10 minutos para que el ventilador interno enfríe las partes interiores más calientes del equipo.
2. Extraiga la bandeja de papel del equipo por completo.

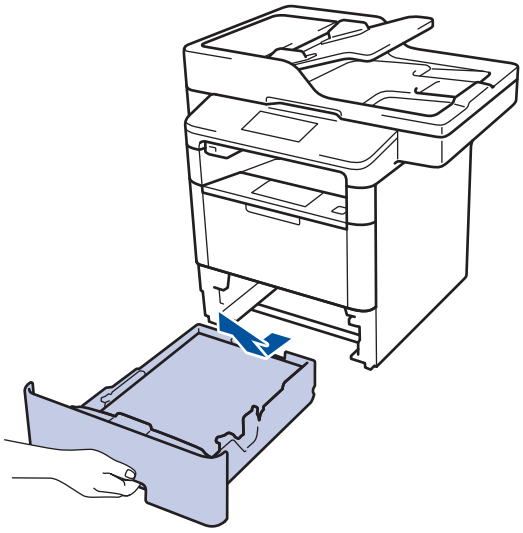

3. En la parte trasera del equipo, extraiga del equipo completamente la bandeja de 2 caras.

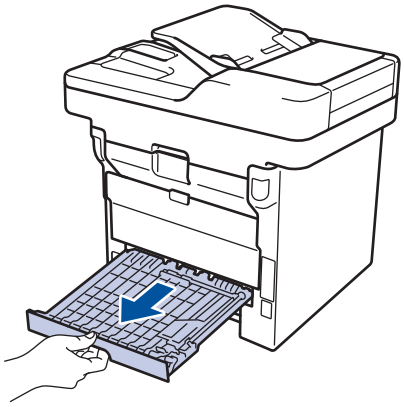

4. Saque el papel atascado del equipo o de la bandeja de 2 caras.

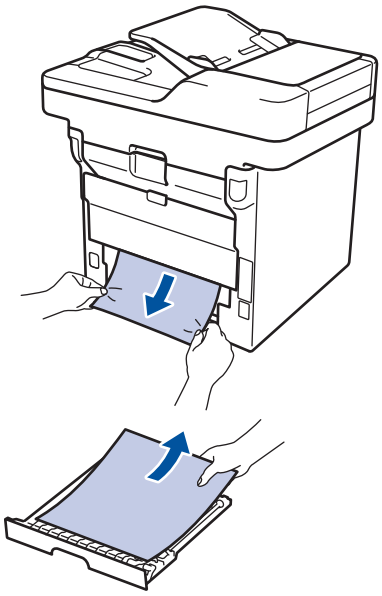

5. Extraiga papel que puede haberse atascado en el equipo debido a la electricidad estática.

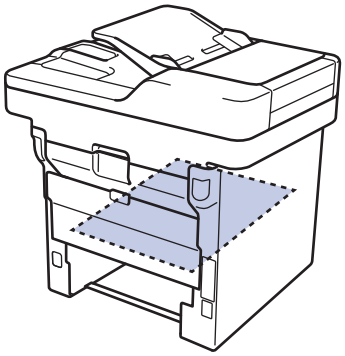

6. Si el papel no está atascado en la bandeja de 2 caras, abra la cubierta trasera.

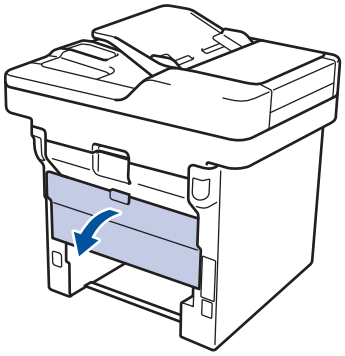

**ADVERTENCIA**

SUPERFICIE CALIENTE

Las piezas internas del equipo estarán extremadamente calientes. Espere a que el equipo se enfríe antes de tocarlas.

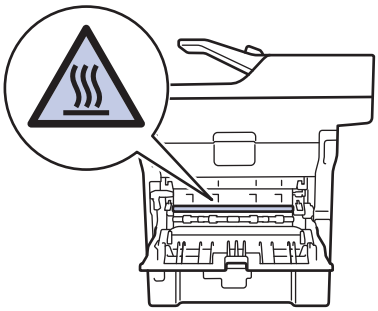

7. Tire cuidadosamente con ambas manos del papel atascado para sacarlo de la parte trasera del equipo.

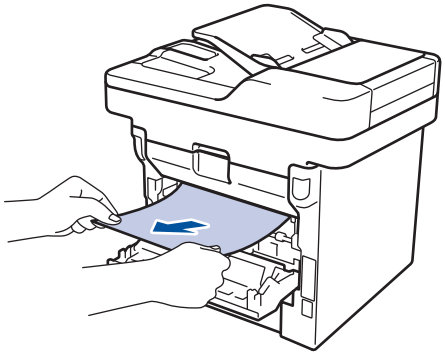

8. Cierre la cubierta trasera hasta que quede bloqueada en su posición de cierre.
9. Vuelva a colocar con firmeza la bandeja a 2 caras en la parte trasera del equipo.
10. Vuelva a insertar con firmeza la bandeja de papel en la parte delantera del equipo.

## Información relacionada

- Atascos de papel

# Problemas de impresión

| Dificultades | Sugerencias |
|---|---|
| No impreso | Compruebe que se ha instalado y seleccionado el controlador de impresora correcto. |
| | Compruebe si Status Monitor o el panel de control del equipo indican un error de estado. |
| | Compruebe que el equipo está online:<br>• Windows 7 y Windows Server 2008 R2<br>Haga clic en /**Iniciar** > **Dispositivos e impresoras** . Haga clic con el botón derecho del ratón en **Brother XXX-XXXX** y haga clic en **Ver lo que se está imprimiendo**. Haga clic en **Impresora** en la barra de menú. Asegúrese de que **Usar impresora sin conexión** no esté seleccionado.<br>• Windows Vista y Windows Server 2008<br>Haga clic en /**Iniciar** > **Panel de control** > **Hardware y sonido** > **Impresoras**. Haga clic con el botón derecho en **Brother XXX-XXXX**. Asegúrese de que **Usar impresora sin conexión** no aparezca en la lista. Si aparece, haga clic en esa opción para poner el controlador en línea.<br>• Windows XP y Windows Server 2003<br>Haga clic en **Inicio** > **Impresoras y faxes**. Haga clic con el botón derecho en **Brother XXX-XXXX**. Asegúrese de que **Usar impresora sin conexión** no aparezca en la lista. Si aparece, haga clic en esa opción para poner el controlador en línea.<br>• Windows 8 y Windows Server 2012<br>Mueva el ratón a la esquina inferior derecha del escritorio. Cuando aparezca la barra de menú, haga clic en **Configuración** > **Panel de control**. En el grupo **Hardware y sonido**, haga clic en **Ver dispositivos e impresoras**. Haga clic con el botón derecho en **Brother XXX-XXXX**. Haga clic en **Ver lo que se está imprimiendo**. Si aparecen las opciones del controlador de impresora, seleccione el controlador de su impresora. Haga clic en **Impresora** en la barra de menús y asegúrese de que **Usar impresora sin conexión** no está seleccionado.<br>• Windows Server 2012 R2<br>Haga clic en **Panel de control** en la pantalla **Inicio**. En el grupo **Hardware**, haga clic en **Ver dispositivos e impresoras**. Haga clic con el botón derecho en **Brother XXX-XXXX**. Haga clic en **Ver lo que se está imprimiendo**. Si aparecen las opciones del controlador de impresora, seleccione el controlador de su impresora. Pulse **Impresora** en la barra de menús y compruebe que no esté seleccionado **Usar impresora sin conexión**. |
| | Compruebe que la máquina no esté en modo apagado.<br>Si el equipo está en modo de ahorro de energía, pulse en el panel de control y, a continuación, reenvíe los datos de impresión. |
| El equipo no imprime o ha dejado de imprimir. | Pulse . |

| Dificultades | Sugerencias |
|---|---|
| | El equipo cancelará el trabajo de impresión y lo borrará de la memoria. La salida de la impresión puede estar incompleta. Envíe los datos de impresión de nuevo. |
| El equipo imprime de forma inesperada o imprime cosas indeseadas.<br>Los encabezados y pies de página aparecen cuando el documento aparece en la pantalla pero no se muestran en la parte superior cuando se imprimen. | Hay una zona no imprimible en la parte superior e inferior de la página. Ajuste los márgenes superiores e inferiores de su documento para permitir esto. |
| | Pulse ✕. |
| | Compruebe los ajustes de la aplicación para asegurarse de que son correctos para su equipo. |
| | Confirme que está seleccionado el controlador de impresora de Brother en la ventana Impresión de la aplicación. |
| El equipo imprime un par de páginas correctamente al principio, pero después en algunas páginas falta texto. | Compruebe los ajustes de la aplicación para asegurarse de que son correctos para su equipo. |
| | El ordenador no reconoce la señal completa de la memoria temporal de entrada del equipo. Asegúrese de que el cable de interfaz esté conectado correctamente. |
| El equipo no imprime en ambas caras del papel incluso si el ajuste del controlador de impresora es a 2 caras y el equipo es compatible con impresión a 2 caras automática. | Compruebe el ajuste del tamaño del papel en el controlador de la impresora. Deberá seleccionar un papel A4 de 60 a 105 g/m$^2$. |
| La velocidad de impresión es demasiado baja. | Pruebe a cambiar el ajuste del controlador de impresora. La resolución más alta necesita un mayor tiempo de procesamiento, envío e impresión de datos. |
| El equipo no tiene papel. | Si hay papel en la bandeja, asegúrese de que está recto. Si el papel está ondulado, enderécelo. A veces, resulta útil quitar el papel, dar la vuelta a la pila y colocarla de nuevo en la bandeja. |
| | Reduzca la cantidad de papel de la bandeja y, a continuación, pruebe de nuevo. |
| | Asegúrese de que **Bandeja MP** no está seleccionado para **Fuente del papel** en el controlador de impresora. |
| | Limpie los rodillos de recogida de papel. |
| El equipo no carga papel de la bandeja MP. | Airee bien la pila de papel y vuelva a colocarla en la bandeja MP firmemente. |
| | Compruebe que **Bandeja MP** esté seleccionado como **Fuente del papel** en el controlador de impresora. |
| El equipo no tiene alimentación de sobres. | Cargue sobres en la bandeja MP. La aplicación debe estar ajustada para imprimir sobres del mismo tamaño que esté utilizando. Por lo general, esto se realiza desde el menú Configurar página o Configurar documento de la aplicación. |

## Información relacionada

- Solución de problemas
- Supervisar el estado del equipo desde su ordenador (Windows)
- Supervisión del estado del equipo desde el ordenador (Macintosh)
- Áreas no escaneables y no imprimibles
- Cancelación de trabajos de impresión
- Cargar e imprimir utilizando la bandeja de papel
- Limpieza de los rodillos de recogida de papel

- Cargar e imprimir utilizando la bandeja multipropósito (bandeja MP)

# Mejora de la calidad de impresión

Si tiene un problema con la calidad de impresión, imprima una página de prueba primero. Si la impresión es buena, es posible que el problema no sea del equipo. Compruebe las conexiones del cable de interfaz e intente imprimir un documento diferente. Si la impresión o la página de prueba impresa del equipo tiene un problema de calidad, compruebe los ejemplos de mala calidad de impresión en la tabla y siga las recomendaciones.

**IMPORTANTE**

El uso de consumibles de marcas distintas de Brother puede afectar a la calidad de la impresión, el rendimiento del hardware y la fiabilidad del equipo.

1. Para obtener la mejor calidad de impresión, sugerimos utilizar dispositivos de impresión recomendados. Asegúrese de que utiliza papel que cumple nuestras especificaciones.
2. Compruebe que el cartucho de tóner y la unidad de tambor están instalados correctamente.

| Ejemplos de baja calidad de impresión | Recomendación |
|---|---|
| <br>Borroso | • Si el equipo indica el estado de sustituir tóner, instale un nuevo cartucho de tóner.<br>• Compruebe el entorno del equipo. Condiciones como humedad, altas temperaturas, etc., pueden producir fallos en la impresión.<br>• Si toda la página es demasiado clara, es posible que el ahorro de tóner esté activado. Desactive el modo de ahorro de tóner en los ajustes del menú del equipo o el controlador de impresora.<br>• Limpie la unidad de tambor.<br>• Limpie el hilo de corona en la unidad de tambor.<br>• Cambie el cartucho de tóner por uno nuevo.<br>• Sustituya la unidad de tambor por una nueva. |
| <br>gris | • Compruebe el entorno del equipo. Condiciones como altas temperaturas y alta humedad pueden aumentar la cantidad de sombra en el fondo.<br>• Limpie la unidad de tambor.<br>• Cambie el cartucho de tóner por uno nuevo.<br>• Sustituya la unidad de tambor por una nueva. |
| 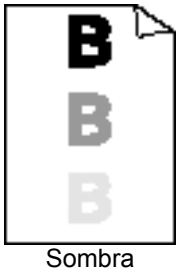 <br>Sombra | • Compruebe el entorno del equipo. Condiciones como baja humedad y bajas temperaturas pueden producir este problema de calidad de impresión.<br>• Seleccione el tipo de dispositivo adecuado en el controlador de impresora.<br>• Limpie la unidad de tambor.<br>• Sustituya la unidad de tambor por una nueva.<br>• Cambie el cartucho de tóner por uno nuevo.<br>• Es posible que la unidad de fusor esté contaminada.<br>Póngase en contacto con el servicio de atención al cliente de Brother. |

| Ejemplos de baja calidad de impresión | Recomendación |
|---|---|
| <br>Tóner derramado | • Asegúrese de que el ajuste de tipo de dispositivo del controlador coincide con el tipo de papel que está utilizando.<br>• Limpie la unidad de tambor.<br>• Es posible que el cartucho de tóner esté dañado.<br>Cambie el cartucho de tóner por uno nuevo.<br>• Es posible que la unidad de tambor esté dañada.<br>Sustituya la unidad de tambor por una nueva.<br>• Es posible que la unidad de fusor esté contaminada.<br>Póngase en contacto con el servicio de atención al cliente de Brother. |
| <br>Impresión hueca | • Seleccione el modo **Papel grueso** en el controlador de impresora o use un papel más fino que el que esté usando en este momento.<br>• Seleccione el tipo de dispositivo adecuado en el ajuste del menú.<br>• Compruebe el entorno del equipo. Condiciones como alta humedad pueden producir una impresión hueca.<br>• Es posible que la unidad de tambor esté dañada.<br>Sustituya la unidad de tambor por una nueva. |
| 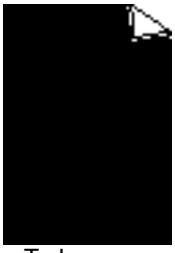 <br>Todo negro | • Limpie el hilo de corona del interior de la unidad de tambor.<br>• Es posible que la unidad de tambor esté dañada.<br>Sustituya la unidad de tambor por una nueva. |
| <br>Líneas blancas dejan marcas en la página | • Seleccione el tipo de dispositivo adecuado en el controlador de impresora.<br>• Seleccione el tipo de dispositivo adecuado en el ajuste del menú.<br>• Es posible que el problema desaparezca por sí mismo. Imprima varias páginas en blanco para solucionar este problema, especialmente si el equipo no se ha utilizado durante mucho tiempo.<br>• Limpie la unidad de tambor.<br>• Es posible que la unidad de tambor esté dañada.<br>Sustituya la unidad de tambor por una nueva. |
| <br>Líneas en la página | • Limpie la unidad de tambor.<br>• Es posible que la unidad de tambor esté dañada.<br>Sustituya la unidad de tambor por una nueva. |
| | • Compruebe el entorno del equipo. Condiciones como alta humedad y altas temperaturas pueden producir este problema de calidad de impresión.<br>• Limpie la unidad de tambor.<br>• Si el problema no se soluciona tras imprimir unas pocas páginas, sustituya la unidad de tambor por una nueva. |

| Ejemplos de baja calidad de impresión | Recomendación |
|---|---|
| Aparecen líneas blancas, bandas o bordes en la página | |
| 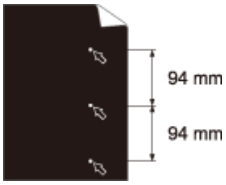 <br>Manchas blancas en texto negro y gráficos a intervalos de 94 mm<br> 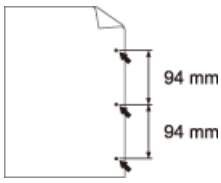 <br>Manchas negras a intervalos de 94 mm | • Haga 10-15 copias de una hoja de papel negra, blanca. Si no se soluciona el problema tras imprimir las páginas en blanco, es posible que la unidad de tambor tenga material extraño, como pegamento de una etiqueta, adherido al tambor. Limpie la unidad de tambor.<br>➤➤ *Información relacionada*:*Limpieza de la unidad de tambor*<br>• Es posible que la unidad de tambor esté dañada.<br>Sustituya la unidad de tambor por una nueva. |
| <br>El tóner negro deja marcas en la página | • Si utiliza hojas de etiqueta para impresoras láser, el pegamento de las hojas a veces puede adherirse a la superficie del tambor. Limpie la unidad de tambor.<br>➤➤ *Información relacionada*:*Limpieza de la unidad de tambor*<br>• Si utilizó papel que tiene clips o grapas, es posible que la unidad de tambor esté dañada.<br>• Si la unidad de tambor desembalada está en contacto directo con la luz del sol (o luz de una habitación durante largos periodos de tiempo), es posible que la unidad esté dañada.<br>• Limpie la unidad de tambor.<br>• Es posible que el cartucho de tóner esté dañado.<br>Cambie el cartucho de tóner por uno nuevo.<br>• Es posible que la unidad de tambor esté dañada.<br>Sustituya la unidad de tambor por una nueva. |
| <br>Líneas negras en la parte inferior de la página<br>Las páginas impresas tienen restos de tóner en la parte inferior de la página | • Limpie el hilo de corona del interior de la unidad de tambor deslizando la pestaña verde.<br>Asegúrese de que la pestaña verde de la unidad de tambor está en la posición Principal.<br>• Es posible que el cartucho de tóner esté dañado.<br>Cambie el cartucho de tóner por uno nuevo.<br>• Es posible que la unidad de tambor esté dañada.<br>Sustituya la unidad de tambor por una nueva.<br>• Es posible que la unidad de fusor esté contaminada.<br>Póngase en contacto con el servicio de atención al cliente de Brother. |
| <br>Líneas blancas en la parte inferior de la página | • Asegúrese de que no hay material extraño como un trozo de papel roto, notas con pegamento o polvo en el interior del equipo y alrededor del cartucho de tóner y unidad de tambor.<br>• Es posible que el cartucho de tóner esté dañado.<br>Cambie el cartucho de tóner por uno nuevo.<br>• Es posible que la unidad de tambor esté dañada.<br>Sustituya la unidad de tambor por una nueva. |

| Ejemplos de baja calidad de impresión | Recomendación |
|---|---|
| <br>Imagen sesgada | • Coloque el documento correctamente en la unidad ADF o en el cristal del escáner si se sesga solo al hacer las copias.<br>• Asegúrese de que el papel u otro dispositivo de impresión está cargado correctamente en la bandeja de papel y las guías no están demasiado apretadas o flojas contra la pila del papel.<br>• Defina las guías de papel correctamente.<br>• Es posible que la bandeja del papel esté demasiado llena.<br>• Compruebe el tipo y calidad del papel.<br>• Compruebe si hay objetos flojos como papel roto en el interior del equipo.<br>• Si el problema solo se produce durante la impresión a 2 caras automática, compruebe si hay papel roto en la bandeja de 2 caras. Verifique que la bandeja de 2 caras está insertada completamente y la cubierta trasera está totalmente cerrada. |
| <br>Rizado u ondulado | • Compruebe el tipo y calidad del papel. Las altas temperaturas y alta humedad producirán que el papel se ondule.<br>• Si no utiliza el equipo a menudo, es posible que el papel haya estado en la bandeja demasiado tiempo. Déle la vuelta a la pila de papel de la bandeja del papel. Además, ventile la pila de papel y, a continuación, gire el papel 180º en la bandeja de papel.<br>• Abra la cubierta trasera (bandeja de salida boca arriba) para que el papel impreso salga por la bandeja de salida boca arriba.<br>• Seleccione el modo **Reduce la curvatura del papel** en el controlador de impresora cuando no utiliza nuestro dispositivo de impresión recomendado. |
| <br>Arrugas o dobleces | • Asegúrese de que el papel está cargado correctamente.<br>• Compruebe el tipo y calidad del papel.<br>• Gire la pila de papel de la bandeja o gire el papel 180º en la bandeja de entrada. |
| <br>Fijación débil | • Asegúrese de que el ajuste de tipo de dispositivo del controlador coincide con el tipo de papel que está utilizando.<br>• Seleccione el modo **Mejora la fijación del tóner** en el controlador de impresora.<br>Si esta selección no ofrece mejoras suficientes, cambie el ajuste de controlador de impresora en **Soporte de impresión** a un ajuste grueso. Si va a imprimir un sobre, seleccione **Sobre grueso** en el ajuste de tipo de dispositivo. |

| Ejemplos de baja calidad de impresión | Recomendación |
| --- | --- |
| <br>Dobleces del sobre | • Asegúrese de que los sobres están impresos con la cubierta trasera (bandeja de salida cara arriba) abierta.<br>• Asegúrese de que los sobres se alimentan sólo de la bandeja MU. |

## Información relacionada

- Solución de problemas
- Impresión de prueba
- Limpieza de la unidad de tambor

# Problemas de teléfono y fax

**Modelos relacionados**: MFC-L5700DN/MFC-L5750DW/MFC-L6800DW/MFC-L6900DW

### Línea telefónica o conexiones

| Problemas | Sugerencias |
|---|---|
| Marcación no funciona. (Sin tono de marcación) | Compruebe todas las conexiones del cable de la línea telefónica. Asegúrese de que el cable de la línea telefónica esté enchufado en la toma telefónica de pared y en la conexión LINE del equipo. Si se suscribe a servicios DSL o VoIP, póngase en contacto con su proveedor de servicios para que le proporcione las instrucciones de conexión. |
| | (Sólo disponible para algunos países).<br>Cambie el ajuste de tono/ritmo. |
| | Si ha conectado un teléfono externo al equipo, envíe un fax manual descolgando el auricular del teléfono externo y marcando el número con el teléfono externo. Espere a oír los tonos de recepción de fax antes de enviar el fax. |
| | Si no hay tono de marcación, conecte un teléfono que funcione y un cable de línea telefónica a la toma. A continuación, levante el auricular del teléfono externo y escuche un tono de marcación. Si no hay aún tono de marcación, pida a su compañía telefónica que compruebe la línea y/o la toma de pared. |
| El equipo no responde cuando se llama. | Asegúrese de que el equipo está en el modo de recepción correcto.<br>Compruebe si existe tono de marcación. Si es posible, haga una llamada al equipo para oír cómo contesta. Si sigue sin haber respuesta, compruebe que el cable de la línea telefónica esté enchufado en la toma telefónica de pared y en la conexión LINE del equipo. Si al llamar al equipo, este no suena, pida a la compañía telefónica que le revisen la línea. |

### Gestión de llamadas entrantes

| Problemas | Sugerencias |
|---|---|
| Envío de una llamada de fax al equipo. | Si responde desde una extensión telefónica o un teléfono externo, pulse el código de activación remota (el ajuste de fábrica es *51). Si responde desde el teléfono externo, pulse el botón de inicio para recibir el fax.<br>Cuando su equipo responda, cuelgue. |
| Funciones personalizadas en una línea única. | Si tiene llamada en espera, correo de voz, un contestador, un sistema de alarma u otra función personalizada en una línea telefónica única con su equipo, puede originar un problema enviando o recibiendo faxes.<br>**Por ejemplo:** si se suscribe a llamada en espera o algún otro servicio personalizado y su señal supera la línea mientras su equipo está enviando o recibiendo un fax, la señal puede interrumpir o perturbar temporalmente los faxes. La función ECM (modo de corrección de error) de Brother debe ayudar a superar este problema. Esta condición está relacionada con la industria del sistema telefónico y es común a todos los dispositivos que envían y reciben información en una línea única, compartida con funciones personalizadas. Si evitar una ligera interrupción es crucial para su negocio, recomendamos utilizar una línea telefónica independiente sin funciones personalizadas. |

### Recepción de faxes

| Problemas | Sugerencias |
|---|---|
| No se puede recibir un fax. | Compruebe todas las conexiones del cable de la línea telefónica. Asegúrese de que el cable de la línea telefónica esté enchufado en la toma telefónica de pared y en la conexión LINE del equipo. Si se suscribe a servicios DSL o VoIP, póngase en contacto con su proveedor de servicios para que le proporcione las instrucciones de conexión. Si usa un sistema VoIP, pruebe a cambiar la configuración VoIP a *Básica (para VoIP)*. Esto reduce la velocidad del módem y desactiva la función ECM (modo de corrección de errores). |

| Problemas | Sugerencias |
|---|---|
| No se puede recibir un fax. | Asegúrese de que el equipo esté en el modo de recepción correcto. Esto viene determinado por los dispositivos externos y los servicios abonados de telefonía disponibles en la misma línea que el equipo Brother.<br>• Si tiene una línea de fax dedicada y desea que su equipo Brother responda automáticamente todos los faxes entrantes, debe seleccionar el modo único de fax.<br>• Si su equipo Brother comparte la línea con un contestador automático externo, seleccione el modo de contestador automático externo. En el modo de contestador automático externo, el equipo Brother podrá recibir faxes entrantes automáticamente y las personas que llamen podrán dejar mensajes en el contestador automático.<br>• Si el equipo Brother comparte la línea con otros teléfonos y desea que responda automáticamente a todos los faxes entrantes, seleccione el modo Fax/Tel. En el modo Fax/Tel, el equipo Brother podrá recibir faxes automáticamente y emitirá un semitimbre/doble timbre para indicarle que está recibiendo una llamada de voz.<br>• Si no desea que su equipo Brother responda automáticamente a los faxes entrantes, seleccione el modo manual. En el modo manual deberá responder a todas las llamadas entrantes y activar el equipo para recibir faxes. |
| | Es posible que otro dispositivo o servicio en su entorno esté respondiendo a las llamadas antes que el equipo Brother. Para realizar una prueba, disminuya el ajuste de número de timbres:<br>• Si el modo de recepción se ha establecido en el modo Sólo fax o Fax/Tel, reduzca el ajuste de número de timbres a un timbre.<br>➤➤ *Información relacionada*: *Establecer el número de timbres antes de que el equipo responda (retardo de timbre)*<br>• Si el modo de recepción se ha establecido en el modo de contestador automático externo, reduzca el ajuste de número de timbres programado en el contestador automático a dos.<br>• Si el modo de recepción está definido en Manual, NO configure el ajuste del retardo del timbre. |
| | Pida a alguien que le envíe un fax de prueba:<br>• Si recibió el fax de prueba correctamente, su equipo funciona perfectamente. Acuérdese de restablecer el retardo de timbre o contestador a su configuración original. Si se repiten los problemas de recepción tras restablecer el retardo del timbre, significa que una persona, un dispositivo o un servicio de suscripción responderá la llamada de fax antes de que el equipo tenga la oportunidad de responder.<br>• Si no fuera capaz de recibir el fax, significa que otro dispositivo o servicio de suscripción puede estar interfiriendo con la recepción de fax o puede haber un problema con su línea de fax. |
| | Si está utilizando un contestador telefónico (modo TAD externo) en la misma línea que el equipo Brother, asegúrese de que su contestador está correctamente configurado.<br>1. Establezca el contestador automático para que conteste tras uno o dos timbres.<br>2. Grabe el mensaje saliente en el contestador automático.<br>• Grabe cinco segundos de silencio al comienzo de su mensaje saliente.<br>• Limite su discurso a 20 segundos.<br>• Finalice su mensaje saliente con su código de activación remota para que la gente envíe faxes manuales. Por ejemplo: “Tras el pitido, deje un mensaje o pulse *51 y comience a enviar un fax.”<br>3. Configure el contestador para que responda las llamadas.<br>4. Configure el modo de recepción del equipo Brother en el modo de TAD externo.<br>➤➤ *Información relacionada*: *Seleccione el modo de recepción correcto* |
| | Asegúrese de que la función Detección de fax del equipo Brother está activada. Detección de fax es una función que permite recibir un fax incluso si respondió la llamada en un teléfono externo o extensión. |
| | Si se encuentra frecuentemente con errores de transmisión debido a posibles interferencias en la línea telefónica, o bien si está utilizando un sistema VoIP, pruebe a cambiar la configuración de compatibilidad a *Básica (para VoIP)*. |
| | Póngase en contacto con el administrador para comprobar sus ajustes de Secure Function Lock. |

**Envío de faxes**

| Problemas | Sugerencias |
|---|---|
| No se puede enviar un fax. | Compruebe todas las conexiones del cable de la línea telefónica. Asegúrese de que el cable de la línea telefónica esté enchufado en la toma telefónica de pared y en la conexión LINE del equipo. Si se suscribe a servicios DSL o VoIP, póngase en contacto con su proveedor de servicios para que le proporcione las instrucciones de conexión. |
| | Asegúrese de que pulsó Fax y el equipo está en modo de fax. |
| | Imprima el informe de verificación de transmisión y compruebe si hay un error. |
| | Póngase en contacto con el administrador para comprobar sus ajustes de Secure Function Lock (Bloqueo seguro de funciones). |
| | Pida a la otra parte que compruebe si el equipo de recepción tiene papel. |
| Débil calidad de envío. | Pruebe a cambiar la resolución a fina o superfina. Haga una copia para comprobar el funcionamiento del escáner del equipo. Si la calidad de la copia es deficiente, limpie el escáner. |
| El informe de verificación de la transmisión dice RESULTADO:ERROR. | Posiblemente exista ruido temporal o interferencias en la línea telefónica. Pruebe a enviar nuevamente el fax. Si envía un mensaje de PC-Fax y el informe Verificación de la transmisión le indica RESULT:ERROR, es posible que no haya suficiente memoria en el equipo. Para disponer de memoria adicional, puede desactivar el almacenamiento de faxes, imprimir los mensajes de fax de la memoria o anular un fax diferido. Si el problema persiste, pida a la compañía telefónica que le revise la línea. |
| | Si se encuentra frecuentemente con errores de transmisión debido a posibles interferencias en la línea telefónica o si utiliza un sistema VoIP, pruebe a cambiar el ajuste de compatibilidad a básica (para VoIP). |
| Los faxes enviados están vacíos. | Asegúrese de que está cargando el documento correctamente. Al utilizar la unidad ADF, el documento debe colocarse cara arriba. Al utilizar el cristal de escaneado, el documento debe colocarse cara abajo. |
| Líneas negras verticales al enviar. | Normalmente se producen líneas negras verticales en faxes que envía debido a suciedad o líquido corrector en la franja de cristal. Limpie la franja de cristal. |

### Impresión de faxes recibidos

| Problemas | Sugerencias |
|---|---|
| • Impresión condensada<br>• Manchas horizontales<br>• Las frases superiores e inferiores aparecen cortadas<br>• Líneas en blanco<br> | Esto suele producirse debido a una conexión telefónica precaria. Haga una copia; si su copia parece buena, probablemente tuvo una mala conexión, con ruido estático o interferencia en la línea telefónica. Pida a la otra parte que envíe el fax de nuevo. |
| Líneas negras verticales en la recepción | El hilo de corona para impresión puede estar sucio.<br>Limpie el hilo de corona de la unidad de tambor. |
| | El escáner del remitente puede estar sucio. Pida al remitente que haga una copia para ver si el problema reside en el equipo emisor. Intente la recepción a través de otro equipo de fax. |
| Los faxes recibidos aparecen como páginas separadas o en blanco. | Los márgenes izquierdo y derecho se cortan o se imprime una sola página en dos páginas. |
| | Active Reducción automática. |

## Información relacionada

- Solución de problemas
- Establecer detección de tono de marcación
- Ajuste la compatibilidad de la línea telefónica para interferencias y sistemas VoIP
- Limpieza del escáner
- Establecer el número de timbres antes de que el equipo responda (retardo de timbre)
- Seleccione el modo de recepción correcto

# Establecer detección de tono de marcación

**Modelos relacionados**: MFC-L5700DN/MFC-L5750DW/MFC-L6800DW/MFC-L6900DW

Al cambiar el tono de marcación a [Detección] se acortará la pausa de detección del tono de marcación.

1. Pulse [Configurar] > [Todos ajustes] > [Conf. inicial] > [Tono de marca.].
2. Pulse [Detección] o [No detectado]
3. Pulse .

## Información relacionada

- Problemas de teléfono y fax

# Ajuste la compatibilidad de la línea telefónica para interferencias y sistemas VoIP

**Modelos relacionados**: MFC-L5700DN/MFC-L5750DW/MFC-L6800DW/MFC-L6900DW

Los problemas de envío y recepción de faxes debido a posibles interferencias en la línea telefónica pueden solucionarse reduciendo la velocidad del módem para minimizar errores en la transmisión de fax. Si va a utilizar un servicio voz sobre IP (VoIP), Brother recomienda cambiar la compatibilidad a Básico (para VoIP).

- VoIP es un tipo de sistema de telefonía que usa la conexión de Internet en lugar de la línea telefónica convencional.
- Los proveedores de telefonía a menudo incluyen el sistema VoIP con los servicios de Internet y cable.

1. Pulse [Configurar] > [Todos ajustes] > [Conf. inicial] > [Compatibilidad].
2. Pulse la opción que desee.
   - Seleccione [Alta] para poner el módem a una velocidad de 33600 bps.
   - Seleccione [Normal] para poner el módem a una velocidad de 14400 bps.
   - Seleccione [Básica(paraVoIP)] para reducir la velocidad del módem a 9600 bps y desactivar el modo de corrección de errores (ECM). A menos que las interferencias se repitan habitualmente en su línea telefónica, es preferible utilizarlo solo cuando sea necesario.
3. Pulse .

## Información relacionada

- Problemas de teléfono y fax

# Problemas de red


- Mensajes de error
- Utilice la herramienta de reparación de la conexión de red (Windows)
- ¿Dónde puedo encontrar la configuración de red del equipo Brother?
- No puedo completar la configuración de la red inalámbrica
- El equipo Brother no imprime, escanea ni usa la recepción PC-FAX a través de la red.
- Deseo comprobar si mis dispositivos de red funcionan correctamente

# Mensajes de error

Si se produce un error, su equipo Brother mostrará un mensaje de error. En esta tabla se exponen los mensajes de error más comunes.

| Mensajes de error | Causa | Acción |
|---|---|---|
| Cantidad máxima de dispositivos conectados con Wi-Fi Direct. | Ya hay conectados dos dispositivos móviles a la red Wi-Fi Direct cuando el equipo Brother es el propietario de grupo (P/G). | Una vez finalizada la conexión actual entre su equipo Brother y otro dispositivo móvil, pruebe a volver a configurar los ajustes Wi-Fi Direct. Puede confirmar el estado de conexión imprimiendo el informe de configuración de la red. |
| Error de autenticación. Consulte a su administrador. | El ajuste de autenticación para la función de registro de impresión de almacenamiento no es correcto. | • Asegúrese de que el **Nombre de usuario** y la **Contraseña** en **Configuración de autenticación** son correctos. Si el nombre de usuario forma parte de un dominio, introduzca el nombre de usuario de una de las siguientes maneras: usuario@dominio o dominio \usuario.<br>• Asegúrese de que la hora del servidor de archivos de registro coincide con la hora del servidor SNTP o la configuración de **Fecha y hora**.<br>• Asegúrese de que los ajustes del servidor de tiempo SNTP están configurados correctamente, de forma que la hora coincida con la hora utilizada para la autenticación por parte de Kerberos o NTLMv2. Si no hay servidor SNTP, asegúrese de que los ajustes **Fecha y hora** y **Zona horaria** estén correctamente configurados mediante Administración basada en Web o el panel de control, de forma que el equipo coincida con la hora utilizada por el servidor que ofrece la autenticación. |
| Comprobar id. del usuario y contraseña. | Error de autenticación Kerberos. | Asegúrese de haber introducido un nombre de usuario y una contraseña correctos para el servidor Kerberos. Para más información sobre los ajustes del servidor Kerberos, póngase en contacto con su administrador de red. |
| | Los ajustes de fecha, hora y zona horaria del equipo Brother no son correctos. | Confirme la configuración de fecha, hora y zona horaria del equipo. |
| | La configuración del servidor DNS no es correcta. | Póngase en contacto con el administrador de red para obtener información sobre los ajustes del servidor DNS. |
| | El equipo Brother no puede conectar con el servidor Kerberos. | Póngase en contacto con el administrador de red para obtener información sobre los ajustes del servidor Kerberos. |
| Error conexión | Otros dispositivos están intentando conectar con la red Wi-Fi Direct al mismo tiempo. | • Asegúrese de que ningún otro dispositivo está intentando conectarse a la red Wi-Fi Direct y, a continuación, vuelva a intentar configurar los ajustes de Wi-Fi Direct. |
| Conexión fallida | El equipo Brother y su dispositivo móvil no pueden comunicarse durante la configuración de red Wi-Fi Direct. | • Acerque el dispositivo móvil al equipo Brother.<br>• Traslade el equipo Brother y el dispositivo móvil a una zona libre de obstáculos.<br>• Si utiliza el método PIN de WPS, asegúrese de haber introducido el PIN correcto. |
| Error de acceso a archivo. Consulte a su administrador. | El equipo Brother no puede acceder a la carpeta de destino para la función Guardar registro de impresión en red. | • Asegúrese de que el nombre del directorio almacenado es correcto.<br>• Asegúrese de que el directorio de almacenamiento no está protegido contra escritura.<br>• Asegúrese de que el archivo no está bloqueado. |

| Mensajes de error | Causa | Acción |
|---|---|---|
| Error de acceso a archivo. Consulte a su administrador. | En Administración basada en Web, ha seleccionado la opción **Cancel impresión** en **Error de detección de ajuste** de **Guardar registro de impr. en red**. | Espere 120 segundos hasta que el mensaje desaparezca de la pantalla LCD. |
| No hay dispositv | Al configurar la red Wi-Fi Direct, el equipo Brother no puede encontrar su dispositivo móvil. | • Asegúrese de que su equipo y el dispositivo móvil están en modo Wi-Fi Direct.<br>• Acerque el dispositivo móvil al equipo Brother.<br>• Traslade el equipo Brother y el dispositivo móvil a una zona libre de obstáculos.<br>• Si está configurando manualmente la red Wi-Fi Direct, asegúrese de haber introducido la contraseña correcta.<br>• Si su dispositivo móvil tiene una página de configuración para obtener una dirección IP, asegúrese de que la dirección IP de su dispositivo móvil se ha configuración a través de DHCP. |
| Agotado el tiempo de espera del servidor. Consulte a su administrador. | El equipo Brother no puede conectar con el servidor para la función Guardar registro de impresión en red. | • Asegúrese de que la dirección del servidor es correcta.<br>• Asegúrese de que su servidor está conectado a la red.<br>• Asegúrese de que el equipo está conectado a la red. |
| Servidor desactivado | El equipo Brother no puede conectar con el servidor LDAP. | • Asegúrese de que la dirección del servidor es correcta.<br>• Asegúrese de que su servidor está conectado a la red.<br>• Asegúrese de que el equipo está conectado a la red. |
| | El equipo Brother no puede conectar con el servidor Active Directory. | • Asegúrese de que la dirección del servidor es correcta.<br>• Asegúrese de que su servidor está conectado a la red.<br>• Asegúrese de que el equipo está conectado a la red. |
| Fecha y hora erróneas, contacte su administrador. | El equipo Brother no obtiene la hora del servidor temporal SNTP o no ha configurado la fecha y la hora para el equipo. | • Asegúrese de que los ajustes para acceder al servidor de tiempo SNTP están configurados correctamente en Administración basada en Web.<br>• Confirme que los ajustes de **Fecha y hora** de su equipo son correctos en la Administración basada en Web. |
| Error interno | El protocolo LDAP del equipo Brother está desactivado. | Confirme el método de autenticación y, a continuación, active el ajuste del protocolo necesario en Administración basada en Web. |
| | El protocolo CIFS del equipo Brother está desactivado. | |

## Información relacionada

- Problemas de red

# Utilice la herramienta de reparación de la conexión de red (Windows)

Utilice la Herramienta de reparación de conexión de red para arreglar los ajustes de red del equipo Brother. La herramienta asignará la dirección IP y la máscara de subred correctas.

- (Windows XP/XP Professional x64 Edition/Windows Vista/Windows 7/Windows 8)
  Debe iniciar sesión con derechos de administrador.
- Asegúrese de que el equipo Brother esté encendido y conectado a la misma red que el ordenador.

1. Realice una de las siguientes acciones:

| Opción | Descripción |
|---|---|
| Windows XP | Haga clic en **Inicio** > **Todos los programas** > **Accesorios** > **Explorador de Windows** > **Mi PC**. |
| Windows Vista/ Windows 7 | Haga clic en **(Iniciar)** > **Equipo**. |
| Windows 8 | Haga clic en el icono (**Explorador de archivos**) de la barra de tareas y, a continuación, haga clic en **Equipo** (**Este equipo**) en la barra de navegación izquierda. |

2. Haga doble clic en **XXX(C:)** (donde XXX corresponde al nombre de la unidad de disco local) > **Archivos de programa** > **Browny02** > **Brother** > **BrotherNetTool.exe**.

- Para usuarios de sistemas operativos de 64 bits, haga doble clic en **XXX(C:)** (XXX corresponde al nombre de la unidad de disco local) > **Archivos de programa (x86)** > **Browny02** > **Brother** > **BrotherNetTool.exe**.
- Si aparece la pantalla **Control de cuentas de usuario**, realice una de las siguientes acciones:
  - (Windows Vista) Haga clic en **Permitir**.
  - (Windows 7/Windows 8) Haga clic en **Sí**.

3. Siga las instrucciones que aparecen en la pantalla.
4. Imprima el Informe de configuración de la red para comprobar el diagnóstico.

La Herramienta de reparación de conexión de red se iniciará automáticamente si activa la opción **Active la herramienta de reparación de conexión** en Status Monitor. Haga clic con el botón derecho en la pantalla Status Monitor y, a continuación, haga clic en **Otras configuraciones** > **Active la herramienta de reparación de conexión de red**. Esta acción no es recomendable si el administrador de red ha definido la dirección IP como estática, porque modificará automáticamente la dirección IP.

Si aún no se han asignado la dirección IP y la máscara de subred correctas incluso después de haber utilizado la Herramienta de reparación de conexión de red, póngase en contacto con el administrador de red para solicitarle esta información.

## Información relacionada

- Problemas de red
- Imprimir el informe de configuración de red
- El equipo Brother no imprime, escanea ni usa la recepción PC-FAX a través de la red.
- Deseo comprobar si mis dispositivos de red funcionan correctamente

# ¿Dónde puedo encontrar la configuración de red del equipo Brother?

- Imprimir el informe de configuración de red
- Cambiar los ajustes del equipo desde el ordenador

# No puedo completar la configuración de la red inalámbrica

**Modelos relacionados**: DCP-L6600DW/MFC-L5750DW/MFC-L6800DW/MFC-L6900DW

Apague el enrutador inalámbrico y vuelva a encenderlo. A continuación, intente realizar la configuración inalámbrica de nuevo. Si no puede resolver el problema, siga las instrucciones que se indican a continuación:

Investigue el problema con el informe WLAN.

| Causa | Acción | Interfaz |
|---|---|---|
| La configuración de seguridad (SSID/clave de red) no es correcta. | • Confirme los ajustes de seguridad utilizando la utilidad Wireless Setup Helper. Si necesita más información o desea descargar la utilidad, vaya a la página de **Descargas** de su modelo en Brother Solutions Center en support.brother.com.<br>• Seleccione y confirme que está utilizando la configuración de seguridad correcta.<br>- Consulte las instrucciones suministradas con el punto de acceso de LAN inalámbrica/enrutador para obtener información sobre cómo localizar la configuración de seguridad.<br>- Puede que el nombre del fabricante o el número de modelo del punto de acceso de LAN inalámbrica/enrutador se utilice como la configuración de seguridad predeterminada.<br>- Póngase en contacto con el fabricante de su punto de acceso de LAN inalámbrica/enrutador, su proveedor de Internet o administrador de red.<br>• Si necesita las definiciones de SSID y clave de red, consulte las entradas de SSID, clave de red y canales en el glosario. | Inalámbrica |
| No es posible utilizar la dirección MAC del equipo Brother. | Confirme que la dirección MAC del equipo Brother está activada en el filtro. Puede encontrar la dirección MAC en el panel de control del equipo Brother. | Inalámbrica |
| El punto de acceso de LAN inalámbrica/enrutador está en modo sigiloso (no difunde el SSID). | • Introduzca manualmente el nombre del SSID o la clave de red correctos.<br>• Compruebe el nombre del SSID o la clave de red en las instrucciones suministradas con el punto de acceso de LAN inalámbrica/enrutador y vuelva a configurar los ajustes de la red inalámbrica. | Inalámbrica |
| Los ajustes de seguridad (SSID/contraseña) no son correctos. | • Confirme el SSID y la contraseña.<br>- Cuando está configurando la red manualmente, el SSID y la contraseña aparecen en la máquina Brother. Si el dispositivo móvil es compatible con la configuración manual, el SSID y la contraseña aparecerán en la pantalla del dispositivo móvil.<br>• Si necesita la definición de SSID, consulte el glosario. | Wi-Fi Direct |
| Está utilizando Android™ 4.0. | Si el dispositivo móvil se desconecta (aproximadamente seis minutos después de usar Wi-Fi Direct), pruebe la configuración de una sola pulsación utilizando WPS (recomendado) y configure el equipo Brother como P/G. | Wi-Fi Direct |
| La máquina Brother está colocada demasiado lejos de su dispositivo móvil. | Coloque el equipo Brother dentro de un radio de 1 metro (3,3 pies) del dispositivo móvil cuando configure los ajustes de la red Wi-Fi Direct. | Wi-Fi Direct |
| Hay algunos obstáculos (paredes o muebles, por ejemplo) entre la máquina y el dispositivo móvil. | Mueva la máquina Brother a una zona libre de obstáculos. | Wi-Fi Direct |

| Causa | Acción | Interfaz |
|---|---|---|
| Hay un ordenador inalámbrico, un dispositivo con Bluetooth, un horno microondas o un teléfono inalámbrico digital cerca del equipo Brother o el dispositivo móvil. | Separe otros dispositivos de la máquina Brother o el dispositivo móvil. | Wi-Fi Direct |
| Si ha comprobado y ha intentado todo lo anterior, pero aún no puede completar la configuración de Wi-Fi Direct, haga lo siguiente: | • Apague la máquina Brother y vuelva a encenderla. A continuación, intente configurar los ajustes de Wi-Fi Direct de nuevo.<br>• Si está utilizando la máquina Brother como cliente, confirme cuántos dispositivos están permitidos en la red actual de Wi-Fi Direct y, a continuación, compruebe cuántos dispositivos están conectados. | Wi-Fi Direct |

**Para Windows**

Si se ha interrumpido la conexión inalámbrica y ha comprobado e intentado hacer todo lo indicado anteriormente, se recomienda que utilice la Herramienta de reparación de conexión de red.

## Información relacionada

- Problemas de red
- Configurar el equipo para una red inalámbrica cuando el SSID no es multienvío
- Utilizar Wi-Fi Direct®

# El equipo Brother no imprime, escanea ni usa la recepción PC-FAX a través de la red.

| Causa | Acción | Interfaz |
|---|---|---|
| El software de seguridad bloquea el acceso del equipo a la red. (La función de escaneado en red no funciona. ) | • (Windows)<br>Configure el software de seguridad/cortafuegos de terceros para que permita escaneado en red. Para agregar el puerto 54925 para el escaneado en red, introduzca la siguiente información:<br>- En **Nombre**:<br>Introduzca cualquier descripción, por ejemplo, Brother NetScan.<br>- En **Número de puerto**:<br>Introduzca 54925.<br>- En **Protocolo**:<br>UDP está seleccionado.<br>Consulte el manual de instrucciones suministrado con su software de seguridad/cortafuegos de terceros o póngase en contacto con el fabricante del software.<br>• (Macintosh)<br>Inicie ControlCenter2. Haga clic en el menú emergente **Modelo** y, a continuación, seleccione **Otra...**. Aparecerá la ventana **Selector de dispositivo**. Vuelva a seleccionar el equipo de red, asegúrese de que en **Estado** aparezca **inactivo** y, a continuación, haga clic en **OK**. | Cableada/ inalámbrica |
| El software de seguridad bloquea el acceso del equipo a la red. (La función de recepción PC-Fax en red no funciona).<br>(Windows) | Configure el software de seguridad/cortafuegos de terceros para que permita PC-FAX Rx. Para agregar el puerto 54926 para PC-FAX Rx en red, introduzca la siguiente información:<br>• En **Nombre**:<br>Introduzca cualquier descripción, por ejemplo, Recepción de PC-FAX Brother.<br>• En **Número de puerto**:<br>Introduzca 54926.<br>• En **Protocolo**:<br>UDP está seleccionado.<br>Consulte el manual de instrucciones suministrado con su software de seguridad/cortafuegos de terceros o póngase en contacto con el fabricante del software. | Cableada/ inalámbrica |
| El software de seguridad bloquea el acceso del equipo a la red. | Puede que algún software de seguridad bloquee el acceso sin mostrar un cuadro de diálogo de alerta de seguridad incluso después de una instalación correcta.<br>Para permitir el acceso, consulte las instrucciones del software de seguridad o pregunte al fabricante del software. | Cableada/ inalámbrica |
| No se ha asignado al equipo Brother una dirección IP disponible. | • Confirme la dirección IP y la máscara de subred.<br>Verifique que las direcciones IP y las máscaras de subred del ordenador y del equipo Brother sean las correctas y que estén ubicadas en la misma red.<br>Si necesita más información sobre cómo comprobar la dirección IP y la máscara de subred, consulte a su administrador de red.<br>• (Windows)<br>Confirme la dirección IP y la máscara de subred mediante la Herramienta de reparación de conexión de red. | Cableada/ inalámbrica |

| Causa | Acción | Interfaz |
|---|---|---|
| El trabajo de impresión con errores sigue en la cola de impresión del ordenador. | • Si el trabajo de impresión con errores sigue en la cola de impresión del ordenador, elimínelo.<br>• De lo contrario, haga doble clic en el icono de la impresora de la carpeta siguiente y cancele todos los documentos:<br>- (Windows XP/Windows Server 2003)<br>Haga clic en **Inicio** > **Impresoras y faxes**.<br>- (Windows Vista)<br>Haga clic en **(Iniciar)** > **Panel de control** > **Hardware y sonido** > **Impresoras**.<br>- (Windows 7)<br>Haga clic en **(Iniciar)** > **Dispositivos e impresoras** > **Impresoras y faxes**.<br>- (Windows 8)<br>Mueva el ratón a la esquina inferior derecha del escritorio. Cuando aparezca la barra de menú, haga clic en **Configuración** > **Panel de control**. En el grupo **Hardware y sonido**, haga clic en **Ver dispositivos e impresoras** > **Impresoras**.<br>- (Windows Server 2008)<br>Haga clic en **Inicio** > **Panel de control** > **Impresoras**.<br>- (Windows Server 2012)<br>Mueva el ratón a la esquina inferior derecha del escritorio. Cuando aparezca la barra de menú, haga clic en **Configuración** > **Panel de control**. En el grupo **Hardware**, haga clic en **Ver dispositivos e impresoras** > **Impresora**.<br>- (Windows Server 2012 R2)<br>Haga clic en **Panel de control** en la pantalla **Inicio**. En el grupo **Hardware**, haga clic en **Ver dispositivos e impresoras**.<br>- (OS X v10.8.5)<br>Haga clic en **Preferencias del Sistema** > **Impresión y Escaneado**.<br>- (OS X v10.9.x, 10.10.x)<br>Haga clic en **Preferencias del Sistema** > **Impresoras y escáneres**. | Cableada/ inalámbrica |
| El equipo Brother no está conectado a la red inalámbrica. | Imprima el informe WLAN para comprobar el código de error. | Inalámbrica |

Si ha comprobado e intentado todo lo anterior pero el equipo Brother sigue sin imprimir y escanear, desinstale el software y los controladores de Brother y vuelva a instalarlos.

## Información relacionada

- Problemas de red
- Imprimir el informe WLAN
- Códigos de error del informe de LAN inalámbrica
- Utilice la herramienta de reparación de la conexión de red (Windows)
- Deseo comprobar si mis dispositivos de red funcionan correctamente

# Deseo comprobar si mis dispositivos de red funcionan correctamente

| Comprobación | Acción | Interfaz |
|---|---|---|
| Compruebe que el equipo Brother, el punto de acceso/enrutador o el concentrador de red esté encendido. | **Compruebe lo siguiente:**<br>• El cable de alimentación está conectado correctamente y el equipo Brother está encendido.<br>• El punto de acceso/enrutador o concentrador está encendido y su botón de conexión parpadea.<br>• Se ha retirado todo el embalaje protector del equipo.<br>• El cartucho de tóner y la unidad de tambor se instalan correctamente.<br>• Las cubiertas delantera y trasera están completamente cerradas.<br>• El papel está correctamente introducido en la bandeja de papel.<br>• (Para redes cableadas) Hay un cable de red firmemente conectado al equipo Brother y al enrutador o concentrador. | Cableada/ inalámbrica |
| Compruebe el **Link Status** en el Informe de configuración de la red. | Imprima el informe de configuración de la red y compruebe que en **Ethernet Link Status** o **Wireless Link Status** aparezca **Link OK**. | Cableada/ inalámbrica |
| Compruebe que puede hacer "ping" al equipo Brother desde el ordenador. | Haga ping al equipo Brother desde el ordenador utilizando la dirección IP o el nombre de nodo del símbolo del sistema de Windows o la aplicación Macintosh Terminal:<br>haga ping a `<ipaddress>` o `<nodename>`.<br>• Correctamente: el equipo Brother trabaja correctamente y está conectado a la misma red que el ordenador.<br>• Incorrectamente: el equipo Brother no está conectado a la misma red que el ordenador.<br>(Windows)<br>Pregunte al administrador de red y utilice la Herramienta de reparación de conexión de red para reparar la dirección IP y la máscara de subred.<br>(Macintosh)<br>Confirme que la dirección IP y la máscara de subred se han establecido correctamente. | Cableada/ inalámbrica |
| Compruebe que el equipo Brother esté conectado a la red inalámbrica. | Imprima el informe WLAN para comprobar el código de error. | Inalámbrica |

Si ha comprobado e intentado todo lo anterior, pero los problemas persisten, consulte las instrucciones suministradas con el punto de acceso de LAN inalámbrica/enrutador para buscar la información de la clave de red y el SSID para establecer ambos correctamente.

## Información relacionada

- Problemas de red
- Imprimir el informe de configuración de red
- Imprimir el informe WLAN
- Códigos de error del informe de LAN inalámbrica
- Utilice la herramienta de reparación de la conexión de red (Windows)
- El equipo Brother no imprime, escanea ni usa la recepción PC-FAX a través de la red.

# Otros problemas

| Problemas | Sugerencias |
|---|---|
| El equipo no se enciende. | Pueden haberse producido inconvenientes en la conexión eléctrica (como un rayo o una subida de tensión) que hayan activado los mecanismos de seguridad internos del equipo. Desenchufe el cable de alimentación. Espere unos diez minutos, conecte el cable de alimentación y pulse para encender el equipo.<br>Si el problema no se soluciona y está utilizando un disyuntor, desconéctelo para asegurarse de que no es el problema. Enchufe el cable de alimentación del equipo directamente a una toma eléctrica de pared que sepa que funciona. Si aún no hay electricidad, pruebe con un cable de alimentación distinto. |
| El equipo no puede imprimir datos EPS que incluyen binarios con el controlador de impresora BR-Script3. | **(Windows)**<br>Para imprimir datos EPS, haga lo siguiente:<br>1. En Windows 7 y Windows Server 2008 R2:<br>pulse el botón (**Iniciar**) > **Dispositivos e impresoras**.<br>En Windows Vista y Windows Server 2008:<br>pulse el botón (**Iniciar**) > **Panel de control** > **Hardware y sonido** > **Impresoras**.<br>En Windows XP y Windows Server 2003:<br>Pulse el botón **Inicio** > **Impresoras y faxes**.<br>En Windows 8 y Windows Server 2012:<br>Mueva el ratón a la esquina inferior derecha del escritorio. Cuando aparezca la barra de menú, haga clic en **Configuración** > **Panel de control**. En **Hardware y sonido** [1] grupo, haga clic en **Ver dispositivos e impresoras**.<br>Para Windows Server 2012 R2:<br>Haga clic en **Panel de control** en la pantalla **Inicio**. En el grupo **Hardware**, haga clic en **Ver dispositivos e impresoras**.<br>2. Pulse el icono **Brother XXX-XXXX BR-Script3** con el botón derecho del ratón, seleccione **Propiedades de impresora**.<br>3. En la pestaña **Configuración del dispositivo**, seleccione TBCP (tagged binary communication protocol, o protocolo de comunicación binaria etiquetada) en **Protocolo de salida**.<br>**(Macintosh)**<br>Si el equipo está conectado al ordenador a través de una interfaz USB, no podrá imprimir datos EPS que incluyan binarios. Puede imprimir los datos EPS en el equipo a través de una red. Si necesita ayuda para instalar el controlador de impresora BR-Script3 a través de la red, visite el Brother Solutions Center en support.brother.com. |
| El software de Brother no se puede instalar. | **(Windows)**<br>Si aparece la advertencia del software de seguridad en la pantalla del ordenador durante la instalación, cambie la configuración del software de seguridad para permitir que |

| Problemas | Sugerencias |
|---|---|
| | se ejecute el programa de instalación de productos Brother u otro programa.<br>**(Macintosh)**<br>Si está utilizando una función de firewall o un software de seguridad antivirus o antispyware, desactívelo de forma temporal e instale el software Brother. |

[1] para Windows Server 2012: **Hardware y sonido**

## Problemas al copiar

| Problemas | Sugerencias |
|---|---|
| No se puede hacer una copia. | Asegúrese de que pulsó Copia y el equipo está en modo Copia. |
| | Póngase en contacto con el administrador para comprobar sus ajustes de Secure Function Lock (Bloqueo seguro de funciones). |
| Aparecen líneas negras verticales en las copias. | Las líneas negras verticales en las copias están causadas típicamente por suciedad o corrector líquido en la franja de cristal o por suciedad en el hilo de corona. Limpie la franja de cristal y el cristal de escaneado, así como la barra blanca y el plástico blanco situados sobre ellos. |
| Las copias están vacías. | Asegúrese de que está cargando el documento correctamente. |

## Problemas con el escaneado

| Problemas | Sugerencias |
|---|---|
| Aparecen errores TWAIN o WIA cuando comienza el escaneado. (Windows) | Asegúrese de haber seleccionado el controlador TWAIN o WIA de Brother como controlador principal en la aplicación de escaneado. Por ejemplo, en Nuance™ PaperPort™ 14SE, haga clic en **Escritorio** > **Configuración de digitalización** > **Seleccionar...** para seleccionar el controlador TWAIN/WIA de Brother. |
| Aparecen errores TWAIN o ICA cuando comienza el escaneado. (Macintosh) | Asegúrese de haber seleccionado el controlador TWAIN de Brother como controlador principal. |
| OCR no funciona. | Pruebe a incrementar la resolución de escaneado.<br>• (Usuarios de Mac) (usuarios de PageManager)<br>Asegúrese de que descargó e instaló Presto! PageManager de http://nj.newsoft.com.tw/download/brother/PM9SEInstaller_BR_multilang2.dmg |
| No se puede escanear. | Póngase en contacto con el administrador para comprobar sus ajustes de Secure Function Lock (Bloqueo seguro de funciones). |

## Problemas de software

| Problemas | Sugerencias |
|---|---|
| No se puede instalar software ni imprimir. | (Windows)<br>Ejecute de nuevo el programa de instalación. Este programa reparará el software y volverá a instalarlo. |

## Información relacionada

- Solución de problemas

- Limpieza del escáner

# Consultar la información del equipo

Siga estas instrucciones para consultar el número de serie y la versión del firmware del equipo Brother.

1. Pulse [Configurar] > [Todos ajustes] > [Info. equipo].
2. Pulse una de las siguientes opciones:

| Opción | Descripción |
|---|---|
| No. de Serie | Permite consultar el número de serie del equipo. |
| Versión Firmware | Permite consultar la versión del firmware del equipo. |
| Cont. páginas | Comprueba el número total de páginas que ha imprimido el equipo. |
| Vida útil de las piezas | Permite comprobar el porcentaje de vida útil restante de los consumibles. |

3. Pulse .

## Información relacionada

- Solución de problemas

# Reiniciar el equipo Brother

1. Pulse [Configurar] > [Todos ajustes] > [Conf. inicial] > [Reiniciar].
2. Deslice el dedo hacia arriba o hacia abajo o pulse ▲ o ▼ para ver el tipo de funciones de restauración y, a continuación, pulse la función de restauración que desee utilizar.
3. Aparece [El equipo se restablece tras reiniciar. Pulse [OK] 2 segundos para conf.]. Pulse [OK] durante dos segundos para confirmar.

   El equipo se reiniciará.
4. Pulse .

También puede restaurar los ajustes de red pulsando [Configurar] > [Todos ajustes] > [Red] > [Restaurar red].

## Información relacionada

- Solución de problemas
- Información general de funciones de restablecimiento

# Información general de funciones de restablecimiento

Existen las siguientes funciones de restauración de valores:

Desenchufe el cable de interfaz antes de seleccionar la función de restaurar los ajustes de red, la función de restaurar todos los ajustes o la función de restaurar todos los ajustes a los valores de fábrica.

1. Restauración del equipo

   Permite reajustar toda la configuración del equipo que haya cambiado, como la fecha y la hora, y el número de timbres.

   La libreta de direcciones, los informes de fax y el historial de llamadas se conservarán. (Para modelos MFC)
2. Restaurar los ajustes de red (para modelos de red)

   Restablezca el servidor de impresión a los valores predefinidos de fábrica (incluidos la contraseña y la dirección IP).
3. Restauración de ajustes de libreta de direcciones y fax (para modelos MFC)

   Esta función restaura los siguientes ajustes:
   - Libreta de direcciones

     (Direcciones y grupos)
   - Trabajos de fax programados en la memoria

     (Fax diferido)
   - ID de estación

     (nombre y número)
   - Mensaje de la portada
   - Ajustes de recepción de fax

     (Código de acceso remoto, almacenamiento de faxes, reenvío de faxes y recepción PC-FAX (solo Windows))
   - Informe

     (Informe de verificación de la transmisión/lista de índice de tel/diario del fax)
   - Contraseña de bloqueo de ajuste
4. Restauración de todos los ajustes

   Puede restablecer todos los ajustes de fábrica del equipo.

   La función de restauración de todos los ajustes tarda menos que la función de restauración de todos los ajustes a los valores de fábrica.
5. Restauración de todos los ajustes a los valores de fábrica

   Utilice la función de restablecimiento de la configuración para restaurar toda la configuración del equipo a los valores de fábrica.

   La función de restauración de todos los ajustes tarda menos que la función de restauración de todos los ajustes a los valores de fábrica.

   Brother recomienda encarecidamente que realice esta operación cuando se deshaga del equipo.

Desenchufe el cable de interfaz antes de seleccionar la función de restaurar los ajustes de red, la función de restaurar todos los ajustes o la función de restaurar todos los ajustes a los valores de fábrica.

## Información relacionada

- Reiniciar el equipo Brother

# Mantenimiento rutinario


- Sustitución de consumibles
- Limpie el equipo
- Comprobación de la vida útil restante de los componentes
- Embalar y enviar su equipo
- Sustituir piezas de mantenimiento periódico

# Sustitución de consumibles

Debe sustituir los consumibles cuando el equipo indique que se ha agotado la vida útil del consumible.

El uso de consumibles que no sean Brother puede influir en la calidad de impresión, el rendimiento del hardware y la fiabilidad del equipo.

- El cartucho de tóner y la unidad de tambor son dos consumibles independientes. Compruebe que ambos estén instalados como un conjunto.
- El nombre del modelo de suministros puede variar dependiendo del país.

La siguiente tabla muestra los mensajes para sustituir los consumibles antes de que termine su vida útil. Para evitar problemas, se aconseja comprar consumibles de repuesto antes de que el equipo deje de imprimir.

| Indicación | Consumible | Nombre del modelo | Vida útil |
|---|---|---|---|
| Tóner bajo | Cartucho de tóner 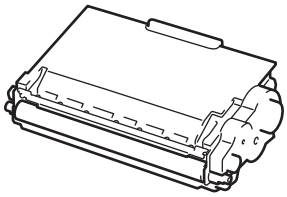 | TN-3430 [1]<br>TN-3480 [2]<br>TN-3512 [3]<br>TN-3520 [4] | Aprox. 3.000 páginas [1 5 6]<br>Aprox. 8.000 páginas [2 5 6]<br>Aprox. 12.000 páginas [3 5 6]<br>Aprox. 20.000 páginas [4 5 6] |
| Cambie tóner | | | |
| Tambor ! | Unidad de tambor 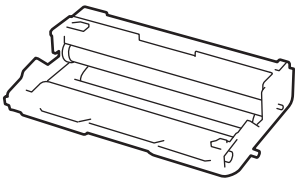 | DR-3400 | Aprox. 30.000 páginas / 50.000 páginas [7] |
| Tambor a punto de agotarse | | | |
| Cambie tambor | | | |

1 Cartucho de tóner estándar
2 Cartucho de tóner de larga duración
3 Cartucho de tóner de duración súper larga (solo disponible en determinados modelos)
4 Cartucho de tóner de ultra larga duración (solo disponible en determinados modelos)
5 A4 o Letter.
6 El rendimiento aproximado del cartucho se declara de acuerdo con ISO/IEC 19752.
7 Aproximadamente 30.000 páginas basándose en 1 página por trabajo y 50.000 páginas basándose en 3 páginas por trabajo [páginas A4/letter simplex]. El número de páginas puede verse afectado debido a una serie de factores incluyendo pero no limitándose a tipo y tamaño de soporte.

## NOTA

- Asegúrese de guardar herméticamente los consumibles usados en una bolsa para evitar que el polvo de tóner se derrame.
- Visite http://www.brother.com/original/index.html para obtener instrucciones acerca de cómo devolver los consumibles usados al programa de recogida de Brother. Si decide no devolver los consumibles usados, deséchelos conforme a las normas locales, sin mezclarlos con la basura doméstica. Si tiene dudas sobre este asunto, consulte con las autoridades locales correspondientes.
- Le recomendamos que coloque los consumibles usados sobre un trozo de papel para evitar que el contenido se derrame accidentalmente.
- Si utiliza papel que no equivalga exactamente al tipo de soporte de impresión recomendado, la vida útil de los consumibles y de las piezas del equipo se puede ver reducida.
- La vida útil prevista de los cartuchos de tóner se basa en ISO/ICE 19752. La frecuencia de sustitución variará en función del volumen de impresiones, del porcentaje de cobertura, de los tipos de soportes utilizados y de la activación y desactivación del equipo.
- La frecuencia de sustitución de los consumibles, salvo de los cartuchos de tóner, variará en función del volumen de impresiones, de los tipos de soportes utilizados y de la activación y desactivación del equipo.

- El cartucho de tóner debe manipularse con todo cuidado. Si el tóner se derrama en las manos o prendas, límpielas o lávelas inmediatamente con agua fría.
- Para evitar problemas con la calidad de impresión, NO toque las partes sombreadas que aparecen en las ilustraciones.

**Cartucho de tóner**

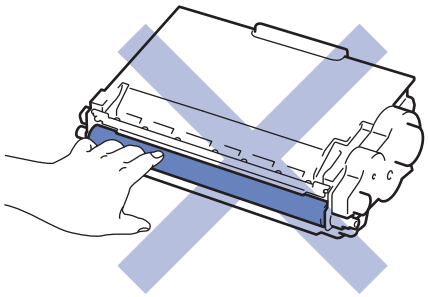

**Unidad de tambor**

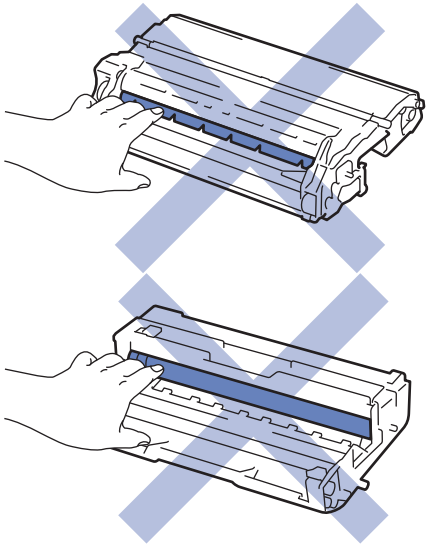

## Información relacionada

- Mantenimiento rutinario
- Sustituir el cartucho de tóner
- Cambio de la unidad de tambor
- Mensajes de error y mantenimiento
- Consumibles

# Sustituir el cartucho de tóner

1. Asegúrese de que el equipo está encendido.
2. Abra la cubierta delantera.

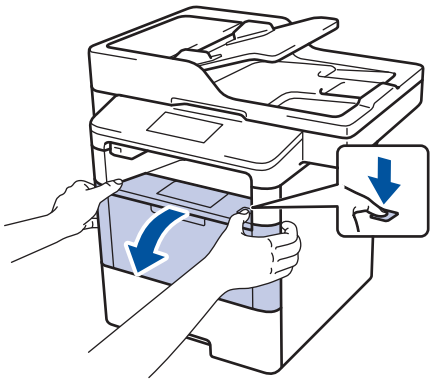

3. Retire el cartucho de tóner y el conjunto de la unidad de tambor del equipo.

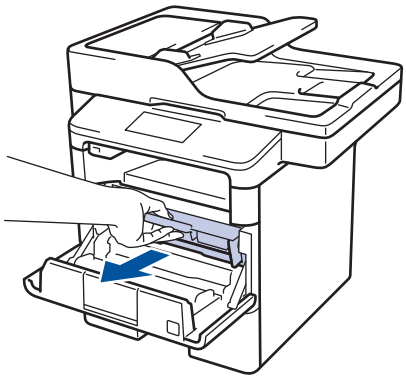

4. Presione hacia abajo la palanca de bloqueo verde y saque el cartucho de tóner de la unidad de tambor.

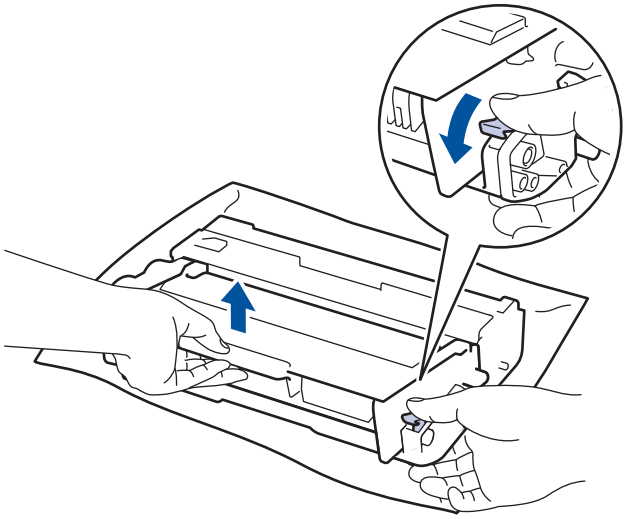

5. Desembale el nuevo cartucho de tóner.
6. Quite la cubierta protectora.

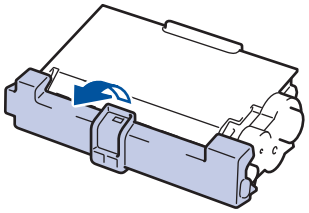

7. Coloque el nuevo cartucho de tóner con firmeza en la unidad de tambor hasta que oiga un clic de encaje.

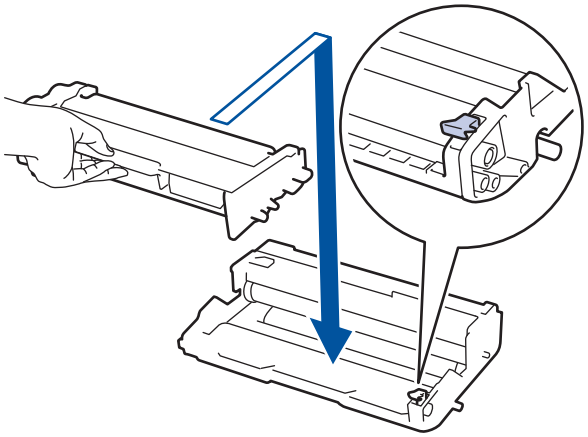

Asegúrese de que coloca el cartucho de tóner correctamente o puede separarlo de la unidad de tambor.

8. Limpie el hilo de corona del interior de la unidad de tambor deslizando suavemente la pestaña verde de izquierda a derecha y de derecha a izquierda varias veces.

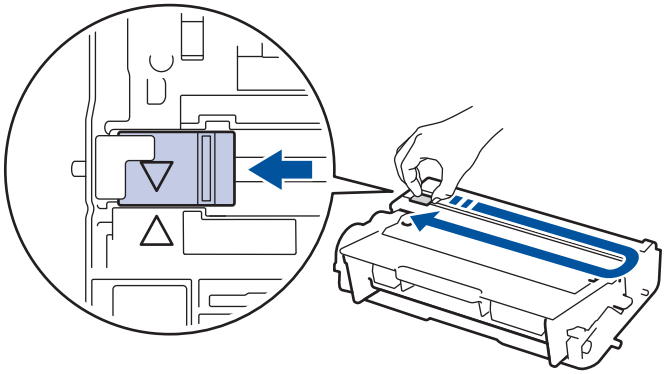

Asegúrese de devolver la pestaña a la posición inicial (▲). La flecha de la pestaña debe alinearse con la flecha de la unidad de tambor. De lo contrario, las páginas impresas pueden tener una raya vertical.

9. Instale el cartucho de tóner y el conjunto de la unidad de tambor en el equipo.

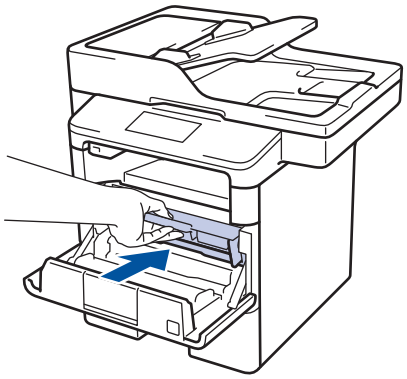

10. Cierre la cubierta delantera del equipo.

- Tras sustituir el cartucho de tóner, NO apague el equipo ni abra la cubierta delantera hasta que la pantalla del equipo no vuelva al modo preparado.
- El cartucho de tóner que viene con su equipo Brother es un cartucho de tóner de entrada.
- Es conveniente tener un cartucho de tóner nuevo listo para usar para cuando aparezca la advertencia de tóner bajo.
- Para garantizar una alta calidad de impresión, le recomendamos que utilice exclusivamente cartuchos de tóner originales de Brother. Cuando desee comprar cartuchos de tóner, llame al distribuidor de Brother.
- NO desembale el nuevo cartucho de tóner hasta que esté listo para instalarlo.
- Si se deja un cartucho de tóner desembalado durante mucho tiempo, la vida útil del tóner se reducirá.
- Brother recomienda encarecidamente NO rellenar el cartucho de tóner suministrado con el equipo. También recomendamos encarecidamente que continúe usando exclusivamente cartuchos de tóner de repuesto originales de Brother. Usar o intentar usar tóner o cartuchos de otras marcas en el equipo Brother puede causar daños en él o puede dar lugar a una calidad de impresión insatisfactoria. Nuestra garantía limitada no cubre los posibles problemas causados por el uso de tóner o cartuchos de otras marcas. Para proteger su inversión y obtener el mejor rendimiento del equipo Brother, recomendamos encarecidamente el uso de recambios auténticos de Brother.

## Información relacionada

- Sustitución de consumibles

# Cambio de la unidad de tambor

1. Asegúrese de que el equipo está encendido.
2. Abra la cubierta delantera.

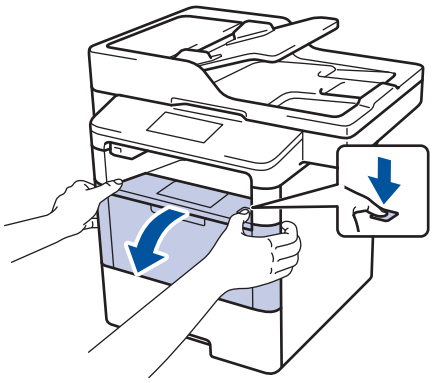

3. Retire el cartucho de tóner y el conjunto de la unidad de tambor del equipo.

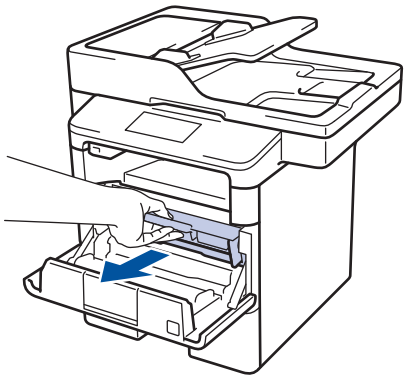

4. Presione hacia abajo la palanca de bloqueo verde y saque el cartucho de tóner de la unidad de tambor.

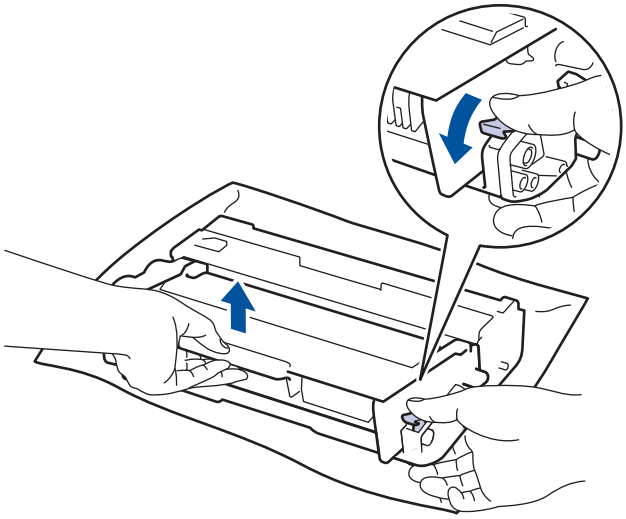

5. Desembale la nueva unidad de tambor.
6. Coloque el cartucho de tóner en la nueva unidad de tambor hasta que oiga su encaje.

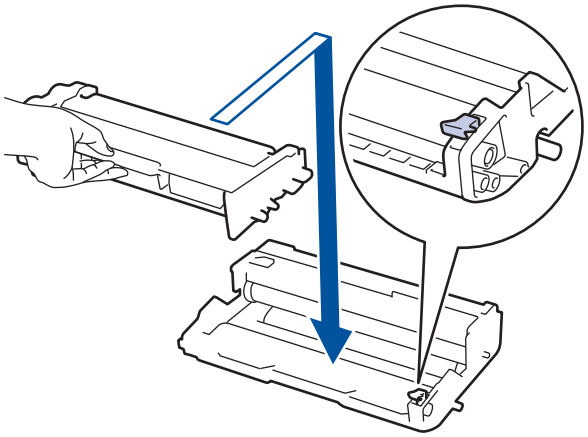

Asegúrese de que coloca el cartucho de tóner correctamente o puede separarlo de la unidad de tambor.

7. Limpie el hilo de corona del interior de la unidad de tambor deslizando suavemente la pestaña verde de izquierda a derecha y de derecha a izquierda varias veces.

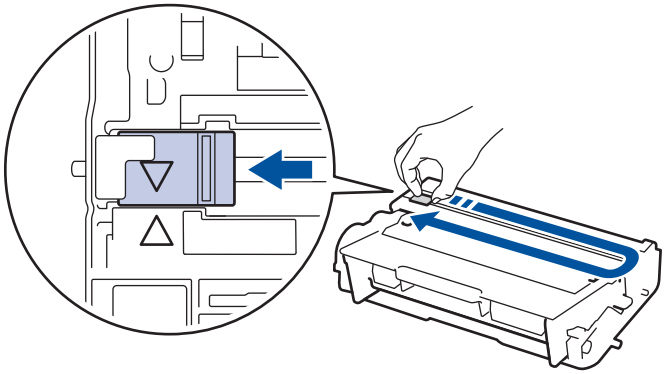

Asegúrese de devolver la pestaña a la posición inicial (▲). La flecha de la pestaña debe alinearse con la flecha de la unidad de tambor. De lo contrario, las páginas impresas pueden tener una raya vertical.

8. Instale el cartucho de tóner y el conjunto de la unidad de tambor en el equipo.

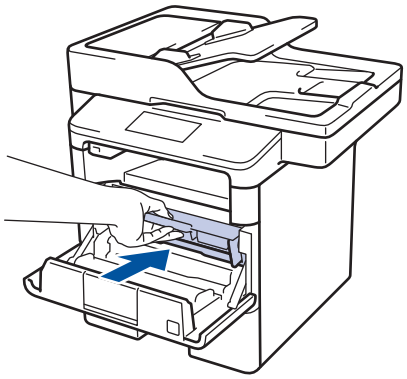

9. Cierre la cubierta delantera del equipo.

## NOTA

- El desgaste del tambor se produce debido al uso y rotación del tambor y fricción con papel, tóner y otros materiales en la ruta del papel. Al diseñar este producto, Brother decidió utilizar el número de rotaciones del tambor como factor determinante razonable de la vida útil del tambor. Cuando un tambor alcance el límite de rotación establecido en fábrica correspondiente a la capacidad de páginas estimada, la pantalla LCD del producto le aconsejará sustituir el tambor. El producto seguirá funcionando; sin embargo, la calidad de impresión puede que no sea óptima.
- Si la unidad de tambor desembalada está en contacto directo con la luz del sol (o luz de una habitación durante largos periodos de tiempo), es posible que la unidad esté dañada.
- Hay muchos factores que determinan la vida útil real del tambor, como la temperatura, humedad, tipo de papel, tipo de tóner utilizado y etc. En condiciones ideales, la vida útil media del tambor es de unas

30.000 páginas basándose en 1 página por trabajo y 50.000 páginas basándose en 3 páginas por trabajo [páginas en formato A4/letter simplex]. El número de páginas puede verse afectado debido a una serie de factores incluyendo pero no limitándose a tipo y tamaño de soporte.

Como no tiene control sobre los distintos factores que determinan la vida real del tambor, no podemos garantizar un número mínimo de páginas que se imprimirán con su tambor.

- Para obtener los mejores resultados, utilice sólo tóner original de Brother.
- El equipo debe utilizarse sólo en un entorno limpio, sin polvo con ventilación adecuada.

  La impresión con una unidad de tambor que no sea de Brother puede reducir no sólo la calidad de impresión sino también la calidad y la vida útil del propio equipo. La cobertura de la garantía no se aplica a problemas causados por el uso de una unidad de tambor que no sea de Brother.

## Información relacionada

- Sustitución de consumibles

# Limpie el equipo

Limpie el exterior y el interior del equipo periódicamente con un paño seco y sin pelusa.

Cuando sustituya el cartucho de tóner o la unidad de tambor, asegúrese de limpiar el interior del equipo. Si las páginas impresas están manchadas de tóner, limpie el interior del equipo con un paño seco y anti-pelusa.

## ADVERTENCIA

- NO utilice sustancias inflamables, ningún tipo de spray ni líquidos/disolventes orgánicos que contengan alcohol o amoniaco para limpiar el interior o exterior del producto. Si lo hace, puede provocar un incendio. En su lugar, utilice únicamente un paño seco que no desprenda pelusa.

## IMPORTANTE

- NO utilice alcohol isopropílico para quitar la suciedad del panel de control. Puede agrietar el panel.
- Para evitar problemas de calidad de impresión, NO toque las piezas que aparecen sombreadas en las siguientes ilustraciones.

**Cartucho de tóner**

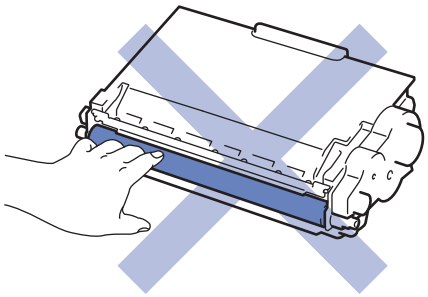

**Unidad de tambor**

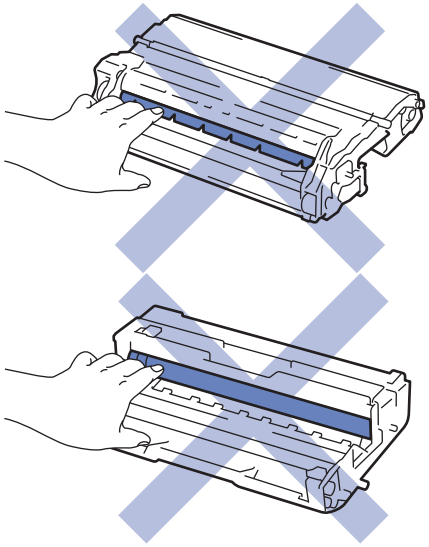

## Información relacionada

- Mantenimiento rutinario
- Limpieza del escáner
- Limpieza de la pantalla LCD táctil

- Limpieza del hilo de corona
- Limpieza de la unidad de tambor
- Limpieza de los rodillos de recogida de papel

# Limpieza del escáner

1. Mantenga pulsado de a para apagar el equipo.
2. Levante la cubierta de documentos (1). Limpie la superficie de plástico blanca (2) y el cristal del escáner (3) por debajo con un paño suave sin pelusa humedecido con agua.

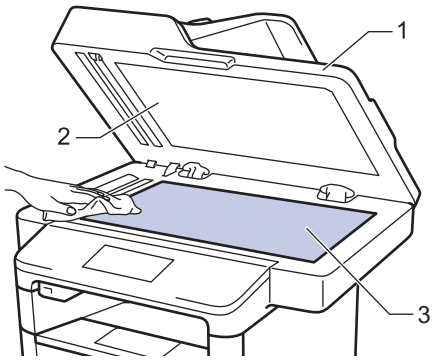


3. En la unidad ADF, limpie la barra blanca (1) y la franja de cristal del escáner (2) por debajo con un paño suave sin pelusa humedecido con agua.

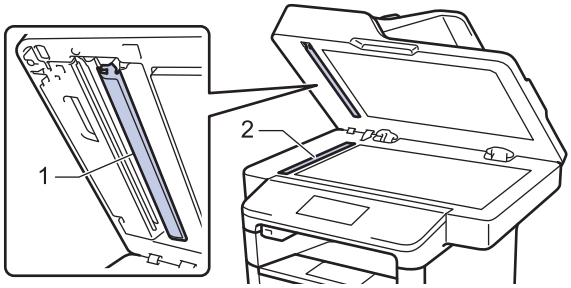


4. Abra la cubierta de cristal del escáner (1) y, a continuación, limpie la otra barra blanca (2) y la banda de cristal del escáner (3) (solo modelos compatibles).

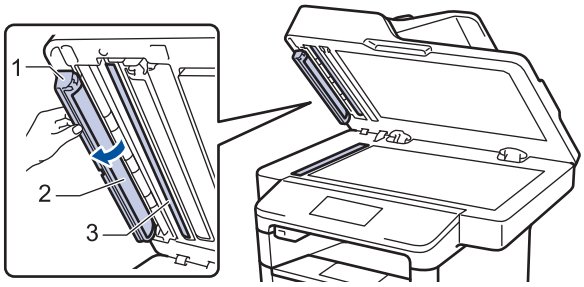


5. Cierre la cubierta de documentos.
6. Pulse para encender el equipo.

## Información relacionada

- Limpie el equipo
- Otros problemas
- Problemas de teléfono y fax

# Limpieza de la pantalla LCD táctil

**IMPORTANTE**

NO utilice ningún tipo de limpiador líquido (incluido etanol).

1. Mantenga pulsado de a para apagar el equipo.
2. Limpie la pantalla táctil con un paño seco, suave y sin pelusa.

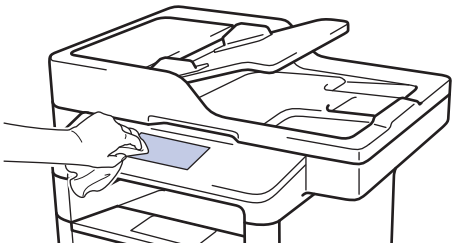

3. Pulse para encender el equipo.

## Información relacionada

- Limpie el equipo

# Limpieza del hilo de corona

Si tiene problemas de calidad de impresión o el panel de control muestra el estado `[Tambor !]`, limpie el hilo de corona.

1. Abra la cubierta delantera.

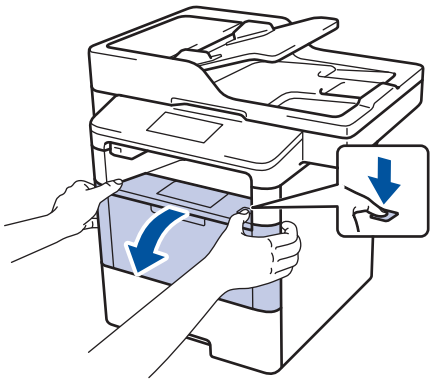

2. Retire el cartucho de tóner y el conjunto de la unidad de tambor del equipo.

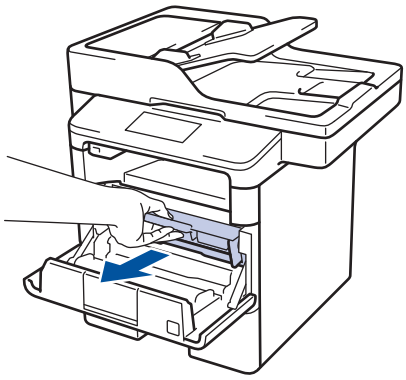

3. Limpie el hilo de corona del interior de la unidad de tambor deslizando suavemente la pestaña verde de izquierda a derecha y de derecha a izquierda varias veces.

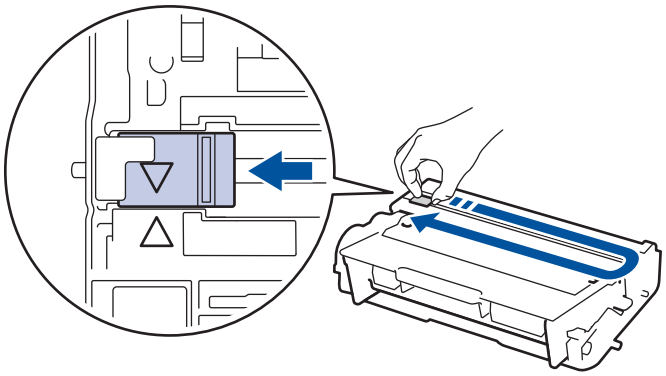

Asegúrese de devolver la pestaña a la posición inicial (▲). La flecha de la pestaña debe alinearse con la flecha de la unidad de tambor. De lo contrario, las páginas impresas pueden tener una raya vertical.

4. Instale el cartucho de tóner y el conjunto de la unidad de tambor en el equipo.

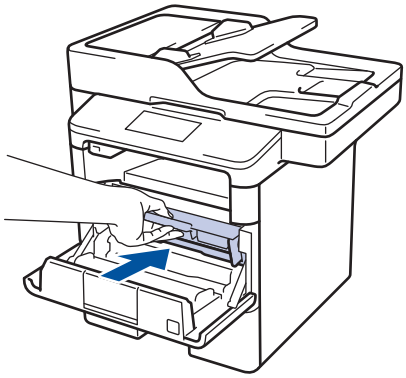

5. Cierre la cubierta delantera del equipo.

## Información relacionada

- Limpie el equipo
- Mensajes de error y mantenimiento

# Limpieza de la unidad de tambor

Si la impresión tiene puntos u otras marcas de repetición a intervalos de 94 mm, el tambor puede tener material extraño como por ejemplo pegamento de una etiqueta pegada en la superficie del tambor.

1. Asegúrese de que el equipo se encuentra en modo Preparado.
2. Pulse [Configurar] > [Todos ajustes] > [Imp. informes] > [Imprimir punto tambor].
3. Pulse [Sí].

   El equipo imprimirá la hoja de verificación de los puntos del tambor.
4. Pulse .
5. Mantenga pulsado de a para apagar el equipo.
6. Abra la cubierta delantera.

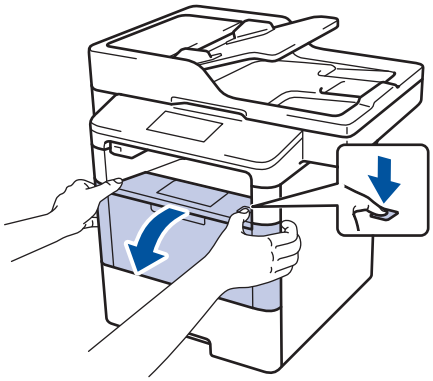

7. Retire el cartucho de tóner y el conjunto de la unidad de tambor del equipo.

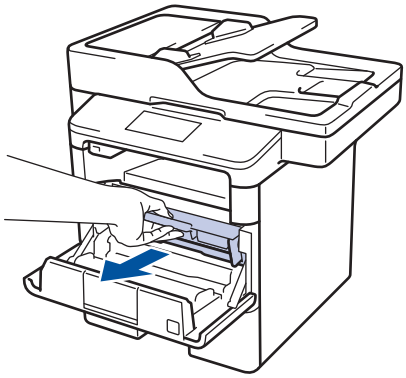

8. Presione hacia abajo la palanca de bloqueo verde y saque el cartucho de tóner de la unidad de tambor.

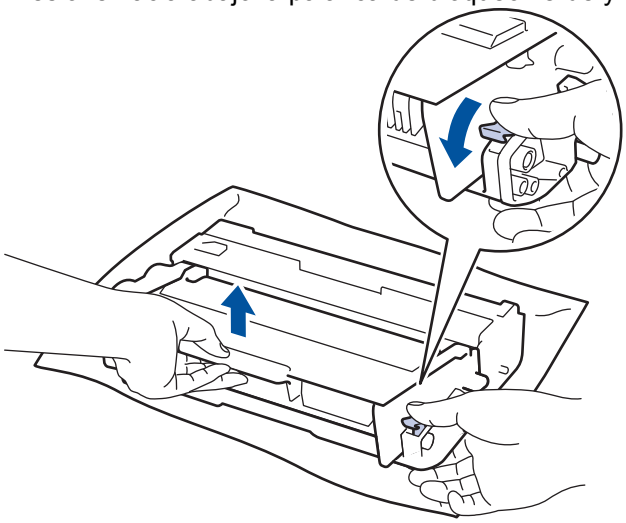

9. Gire la unidad de tambor tal como se muestra en la ilustración. Asegúrese de que el engranaje de la unidad de tambor está en el lado izquierdo.

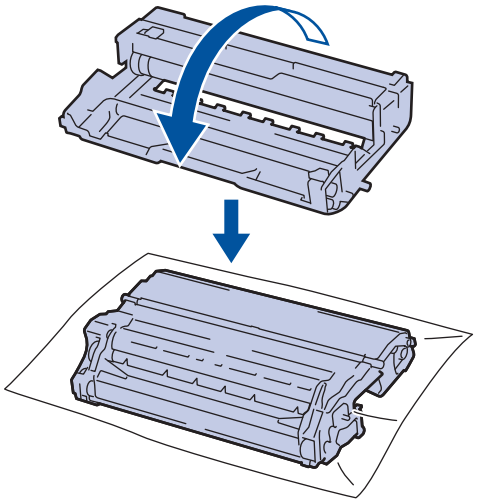

10. Use las señales numeradas que están junto al rodillo del tambor para encontrar la marca. Por ejemplo, un punto en la columna 2 de la hoja de verificación significa que hay una marca en la zona “2” del tambor.

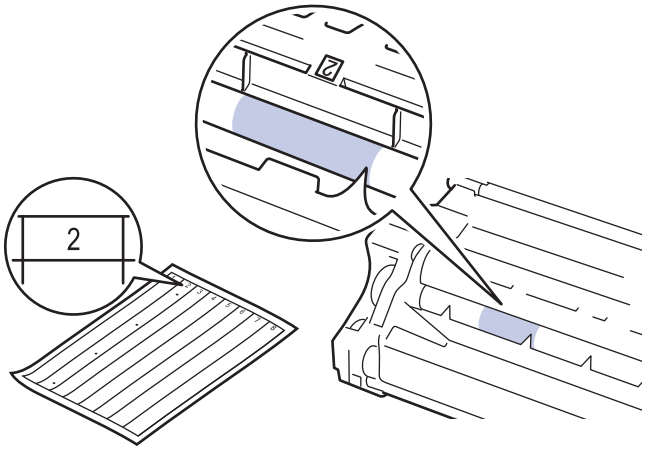


11. Gire el borde de la unidad de tambor hacia usted con la mano mientras mira la superficie del tambor para encontrar la marca.

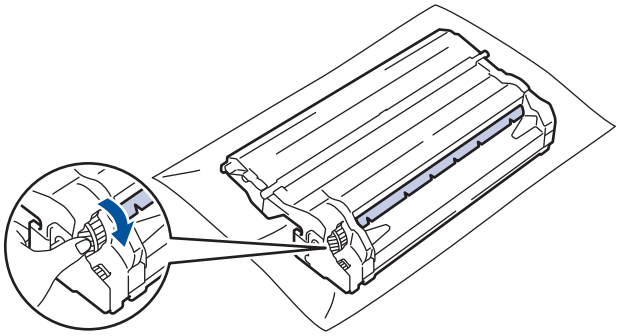

- Para evitar problemas de calidad de impresión, NO toque la superficie de la unidad de tambor excepto el borde.
- Puede girar el engranaje de la unidad de tambor más fácilmente bajando las palancas negras. Cuando haya finalizado de girar el engranaje, presione las palancas para que vuelvan a la posición original.

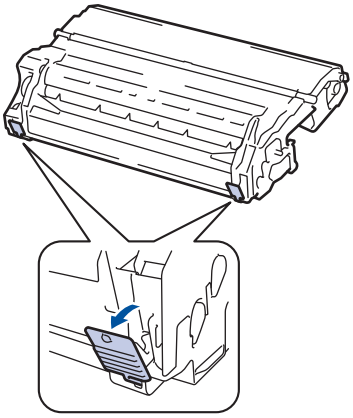

12. Limpie la superficie del tambor con un bastoncillo de algodón seco hasta que la marca de la superficie desaparezca.

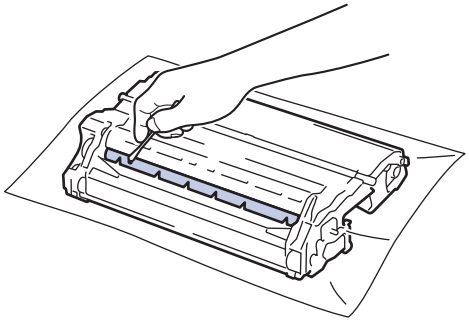

**NOTA**

NO limpie la superficie del tambor fotosensible con un objeto punzante ni líquidos.

13. Coloque el cartucho de tóner con firmeza en la unidad de tambor hasta que oiga un clic de encaje.

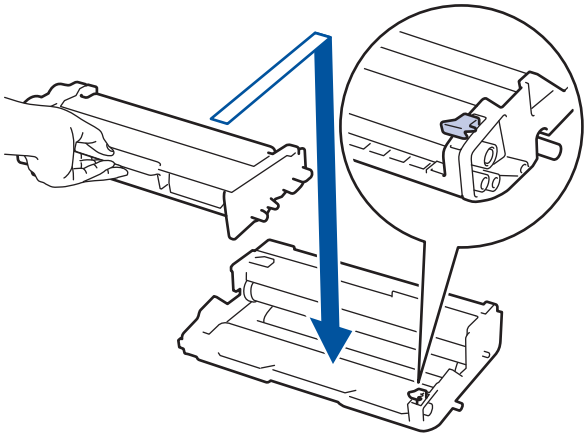

Asegúrese de que coloca el cartucho de tóner correctamente o puede separarlo de la unidad de tambor.

14. Instale el cartucho de tóner y el conjunto de la unidad de tambor en el equipo.

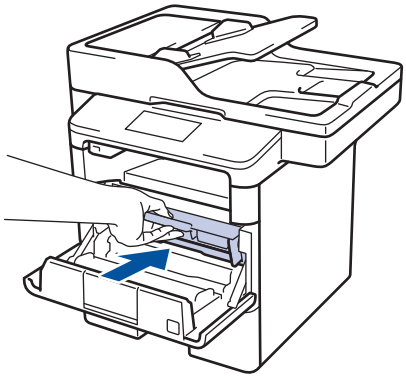

15. Cierre la cubierta delantera del equipo.
16. Pulse para encender el equipo.

## Información relacionada

- Limpie el equipo
- Mejora de la calidad de impresión

# Limpieza de los rodillos de recogida de papel

La limpieza periódica de los rodillos de recogida de papel puede evitar atascos de papel, ya que asegura una correcta alimentación del papel.

Si tiene problemas de alimentación de papel, limpie los rodillos de recogida de la siguiente manera:

1. Mantenga pulsado de a para apagar el equipo.
2. Extraiga la bandeja de papel del equipo por completo.

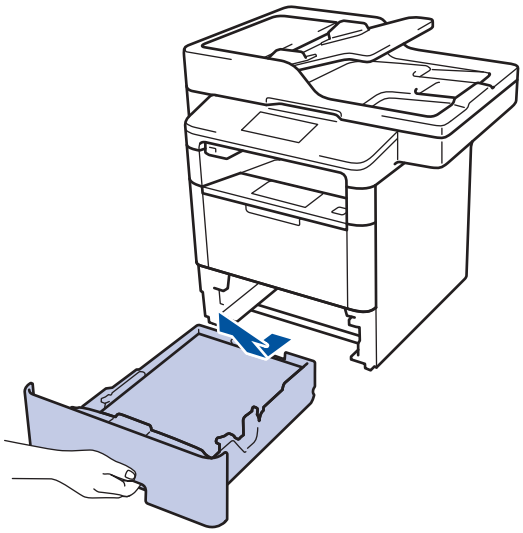

3. Si hay papel cargado o algo está atascado en el interior de la bandeja de papel, extraígalo.
4. Escurra un paño sin pelusas empapado con agua templada y, a continuación, limpie el protector separador de la bandeja de papel para quitar el polvo.

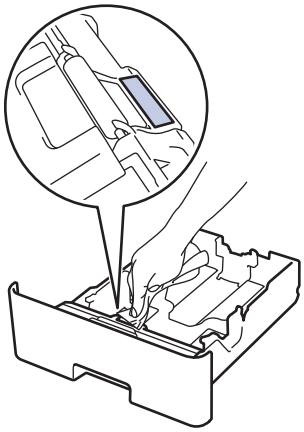

5. Limpie los dos rodillos de recogida del interior del equipo para quitar el polvo.

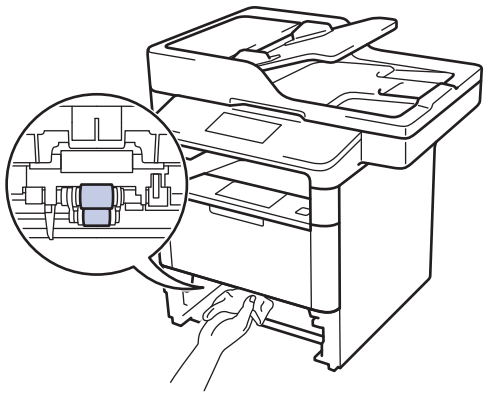

6. Vuelva a cargar el papel y coloque de nuevo la bandeja de papel en el equipo.

7. Pulse para encender el equipo.

## Información relacionada

- Limpie el equipo
- Problemas de impresión

# Comprobación de la vida útil restante de los componentes

1. Pulse [Configurar] > [Todos ajustes] > [Info. equipo] > [Vida útil de las piezas].
2. Pulse la parte del equipo que desea comprobar.
   La pantalla LCD muestra la vida útil restante aproximada.
3. Pulse .

Para ver la vida útil restante aproximada del cartucho de tóner, pulse en la pantalla LCD.

## Información relacionada

- Mantenimiento rutinario

# Embalar y enviar su equipo

Hay dos maneras de embalar y enviar su equipo. Para determinar cuál debería seguir, compruebe el material de embalaje original del equipo para ver si hay una almohadilla de tóner.

- Si NO hay almohadilla de tóner en el embalaje de cartón original ➤➤ *Información relacionada*: *Embale el equipo y el cartucho de tóner juntos*
- Si hay almohadilla de tóner en el embalaje de cartón original ➤➤ *Información relacionada*: *Embale el equipo y el cartucho de tóner por separado*

**Almohadilla de tóner**

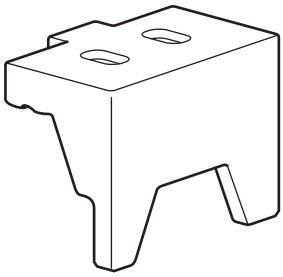

## Información relacionada

- Mantenimiento rutinario
- Embale el equipo y el cartucho de tóner juntos
- Embale el equipo y el cartucho de tóner por separado

# Embale el equipo y el cartucho de tóner juntos

## ADVERTENCIA

- Este producto pesa más de 16,4 kg. Para evitar posibles lesiones, dos personas al menos deben levantar el producto sosteniéndolo por la parte delantera y trasera.

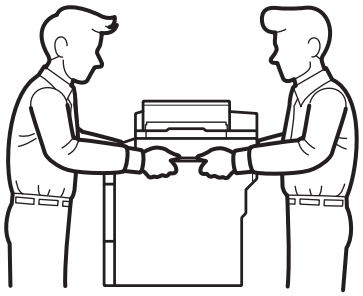

- Si el equipo tiene la bandeja opcional instalada, quítela ANTES de transportar el equipo. Intentar mover el equipo sin quitar la bandeja opcional puede causarle lesiones o daños al equipo.
- Guarde la bandeja opcional por separado en su caja original con material de embalaje original.

- Si por cualquier razón debe enviar el equipo a otro lugar, embálelo cuidadosamente en su embalaje original para evitar daños de transporte. Sería conveniente contratar un seguro adecuado para el equipo con el transportista.

1. Mantenga pulsado de ⏻ a para apagar el equipo. Deje el equipo apagado durante al menos 10 minutos para que se enfríe.
2. Desconecte todos los cables y, a continuación, desenchufe el cable de alimentación de la toma eléctrica.

El equipo, según el modelo, puede estar dotado de un cable de alimentación CA no desenchufable.

3. Ponga el equipo en la bolsa en que venía embalado originalmente.
4. Guarde el equipo, los materiales impresos y el cable de alimentación de CA (si es aplicable) en la caja de cartón original con el material de embalaje original tal como se muestra.

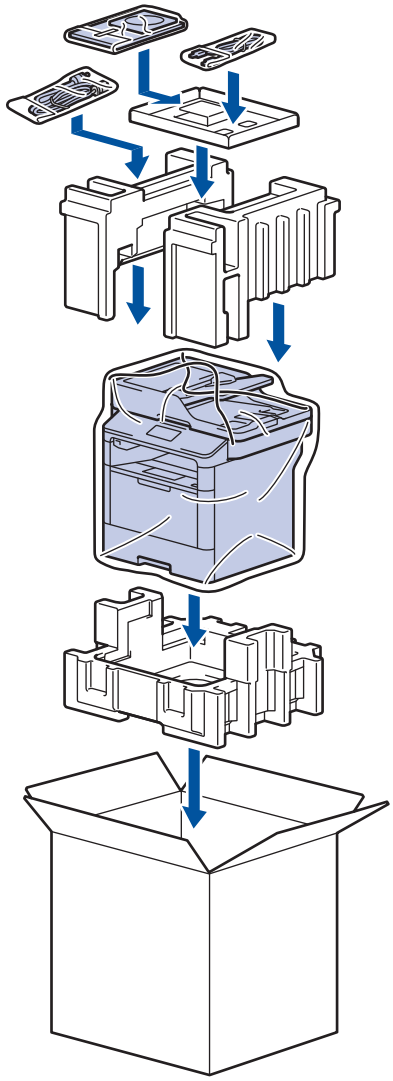

5. Cierre la caja y precíntela.
6. Si tiene una bandeja inferior, vuelva a guardarla tal como se muestra.

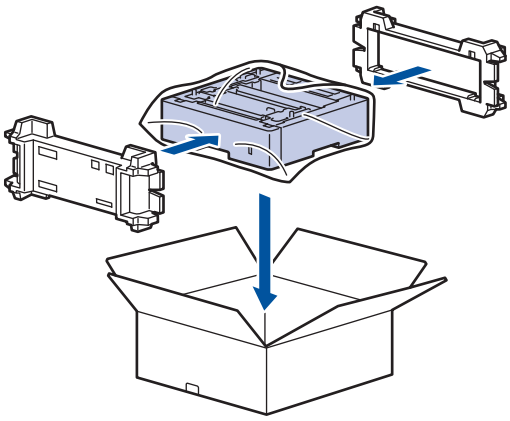

## Información relacionada

- Embalar y enviar su equipo

# Embale el equipo y el cartucho de tóner por separado

## ADVERTENCIA

- Este producto pesa más de 16,4 kg. Para evitar posibles lesiones, dos personas al menos deben levantar el producto sosteniéndolo por la parte delantera y trasera.

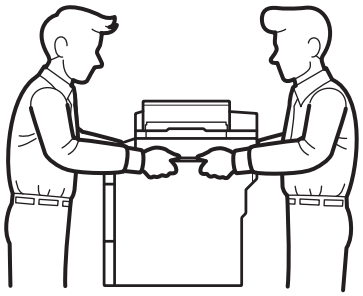

- Si el equipo tiene la bandeja opcional instalada, quítela ANTES de transportar el equipo. Intentar mover el equipo sin quitar la bandeja opcional puede causarle lesiones o daños al equipo.
- Guarde la bandeja opcional por separado en su caja original con material de embalaje original.

- Si por cualquier razón debe enviar el equipo a otro lugar, embálelo cuidadosamente en su embalaje original para evitar daños de transporte. Sería conveniente contratar un seguro adecuado para el equipo con el transportista.

1. Mantenga pulsado de a para apagar el equipo. Deje el equipo apagado durante al menos 10 minutos para que se enfríe.
2. Desconecte todos los cables y, a continuación, desenchufe el cable de alimentación de la toma eléctrica.

El equipo, según el modelo, puede estar dotado de un cable de alimentación CA no desenchufable.

3. Retire el cartucho de tóner y el conjunto de la unidad de tambor.

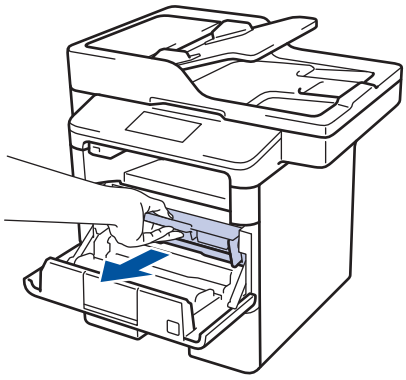

4. Presione hacia abajo la palanca de bloqueo verde y saque el cartucho de tóner de la unidad de tambor.

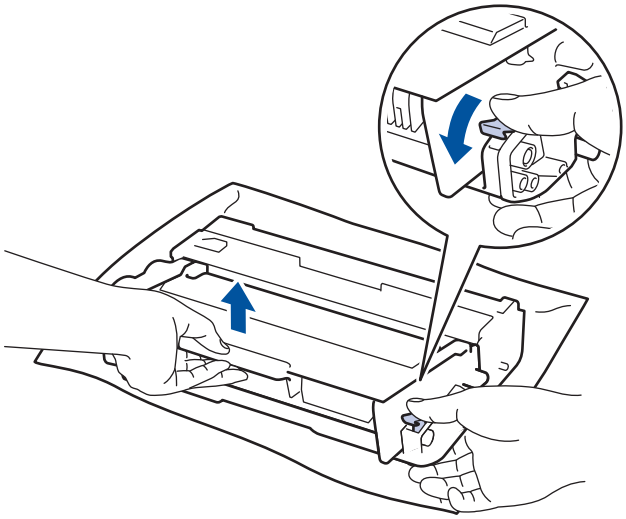

5. Ponga el material protector en el cartucho de tóner. Póngalo en una bolsa de plástico.
6. Instale solamente la unidad de tambor en el equipo.

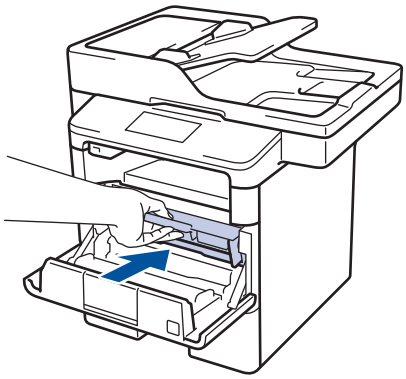

7. Cierre la cubierta delantera.
8. Ponga el equipo en la bolsa en que venía embalado originalmente.
9. Guarde el equipo, los materiales impresos y el cable de alimentación de CA (si es aplicable) en la caja de cartón original con el material de embalaje original tal como se muestra.

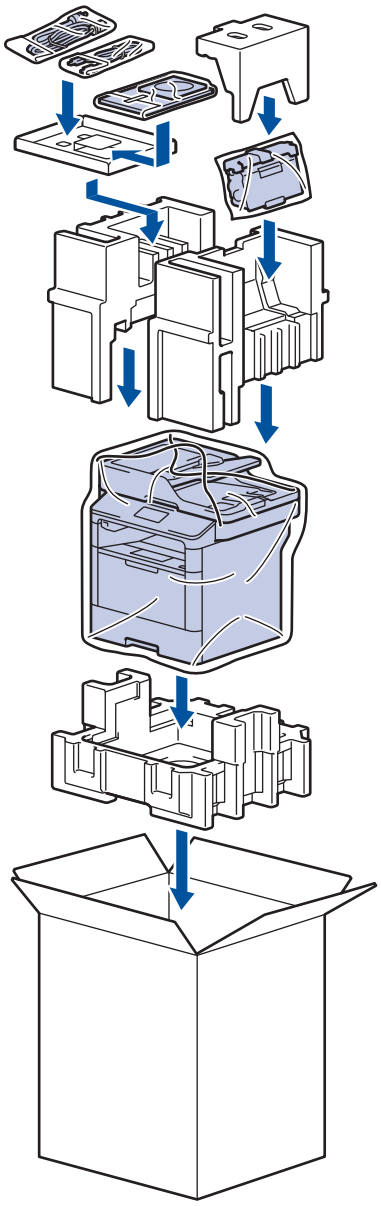

10. Cierre la caja y precíntela.
11. Si tiene una bandeja inferior, vuelva a guardarla tal como se muestra.

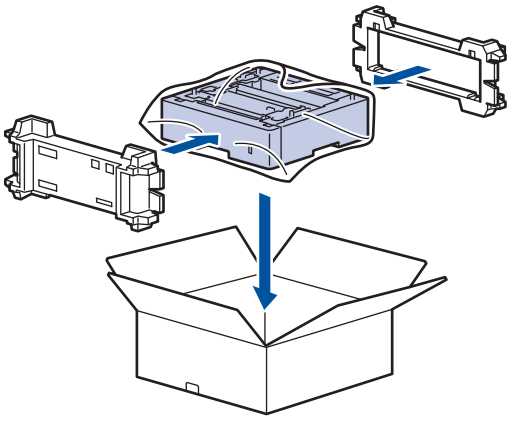

## Información relacionada

- Embalar y enviar su equipo

# Sustituir piezas de mantenimiento periódico

Sustituya las siguientes piezas con regularidad para mantener la calidad de impresión. Las piezas que figuran a continuación debe sustituirse tras imprimir aproximadamente 50.000 páginas [1] para la bandeja multipropósito del kit de alimentación de papel y 200.000 páginas [1] para el kit de alimentación de papel para la bandeja de papel [2], el kit de alimentación de papel para las bandejas opcionales, la unidad fusor y la unidad de láser.

Póngase en contacto con el Servicio de atención al cliente de Brother o su distribuidor de Brother si aparece el siguiente mensaje en la pantalla LCD:

| Mensaje en la pantalla LCD | Descripción |
|---|---|
| Cambiar fusor [3] | Sustituya la unidad fusor. |
| Cambie láser [3] | Sustituya la unidad de láser. |
| Cambie kit de alimentación del papel1 [3] | Sustituya el kit de alimentación de papel de la bandeja de papel. |
| Cambie kit de alimentación del papel2 [3] [4] | Sustituya el kit de alimentación de papel de las bandejas opcionales. |
| Cambie kit de alimentación del papel MP [3] | Sustituya el kit de alimentación de papel de la bandeja multipropósito. |

## Información relacionada

- Mantenimiento rutinario

1 Páginas a 1 cara de tamaño Letter o A4

2 (DCP-L5500DN/MFC-L5700DN/MFC-L5750DW) A partir de diciembre de 2016, debe actualizar el firmware de su equipo. Vaya a la página **Descargas** de su modelo en el Brother Solutions Center en support.brother.com.

3 La frecuencia de sustitución depende de la complejidad de las páginas impresas, porcentaje de cobertura y el tipo de soporte utilizado.

4 Si utiliza las bandejas opcionales con el equipo, aparecerá este mensaje en la pantalla LCD. Si el equipo tiene múltiples bandejas opcionales, el equipo muestra mensajes con números correspondientes a cada bandeja opcional.

# Ajustes del equipo

Personalice los ajustes y las funciones, cree accesos directos y trabaje con las opciones que se ofrecen en la pantalla LCD para convertir el equipo Brother en una herramienta de trabajo aún más eficiente.

- Cambiar los ajustes del equipo desde el panel de control
- Cambiar los ajustes del equipo desde el ordenador

# Cambiar los ajustes del equipo desde el panel de control


- En caso de caída de la línea eléctrica (almacenamiento en memoria)
- Configuración general
- Grabación de los ajustes favoritos como acceso directo
- Imprimir informes
- Tablas de ajustes y funciones

# En caso de caída de la línea eléctrica (almacenamiento en memoria)

Los ajustes de menú se guardan permanentemente, y en el caso de un fallo eléctrico no se perderán.Los ajustes temporales (por ejemplo, modo Contraste o Satélite) se perderán.

- Durante un fallo de alimentación el equipo mantendrá la fecha y la hora y los trabajos de fax temporizados programados (por ejemplo: faxes diferidos) durante aproximadamente 60 horas. No se perderán otros trabajos de fax de la memoria del equipo.

## Información relacionada

- Cambiar los ajustes del equipo desde el panel de control

## Configuración general

- Ajustar el volumen del equipo
- Cambio automático a horario de verano
- Definición de cuenta atrás para el modo espera
- Acerca del modo de espera profundo
- Definir el modo de apagado automático
- Definición de fecha y hora
- Definición de la zona horaria
- Ajuste el brillo de fondo de la pantalla LCD
- Cambiar el periodo durante el que permanece encendida la luz de fondo de la pantalla LCD
- Defina su ID de estación
- Especificación del modo de marcación por tonos o por pulsos
- Reducción del consumo de tóner
- Evitar marcar un número erróneo (restricción de marcado)
- Reducción del ruido de impresión
- Cambio del idioma de la pantalla LCD

# Ajustar el volumen del equipo

1. Pulse [Configurar] > [Todos ajustes] > [Config. gral.] > [Volumen].
2. Pulse una de las siguientes opciones:

   (Las opciones cambiarán dependiendo del equipo).

   - [Timbre]

     Permite ajustar el volumen del timbre.
   - [Efectos de sonido]

     Permite ajustar el volumen del pitido que se emite al pulsar un botón, al cometer un error o al finalizar el envío o la recepción de un fax.
   - [Altavoz]

     Permite ajustar el volumen del altavoz.
3. Seleccione la opción [No], [Bajo], [Medio] o [Alto] y, a continuación, pulse la opción que desee.
4. Pulse .

## Información relacionada

- Configuración general

# Cambio automático a horario de verano

Puede programar el equipo para que cambie automáticamente al horario de verano.

Se adelantará automáticamente una hora en primavera y se atrasará una hora en otoño. Asegúrese de haber establecido correctamente la fecha y la hora en el ajuste Fecha y hora.

1. Pulse [Configurar] > [Todos ajustes] > [Conf. inicial] > [Fecha y hora] > [Luz día auto].
2. Pulse [Sí] o [No].
3. Pulse .

## Información relacionada

- Configuración general

# Definición de cuenta atrás para el modo espera

El ajuste modo espera (o modo Ahorro de energía) puede reducir el consumo de energía. Cuando el equipo se encuentra en modo espera, se comporta como si estuviese apagado. El equipo se reactivará y comenzará a imprimir cuando reciba un trabajo de impresión o un fax. Siga estas instrucciones para configurar el tiempo que el equipo esperará (cuenta atrás) antes de entrar en el modo espera.

- Puede indicar cuánto tiempo debe estar inactivo el equipo antes de pasar al modo espera.
- El temporizador se reiniciará si se realiza alguna operación en el equipo, como la recepción de un trabajo de impresión.

1. Pulse [Configurar] > [Todos ajustes] > [Config. gral.] > [Ecología] > [Tiempo en reposo].
2. Introduzca el tiempo (máximo 50 minutos) que el equipo debe permanecer inactivo antes de pasar al modo espera y, a continuación, pulse [OK].
3. Pulse .

## Información relacionada

- Configuración general

# Acerca del modo de espera profundo

Si el equipo se encuentra en modo espera y no recibe ningún trabajo durante un tiempo determinado, entrará automáticamente en modo Hibernación. La duración se basa en su modelo específico y ajustes.

El modo de espera profundo consume menos energía que el modo de espera.

| Modelos aplicables | LCD del equipo en modo de espera profundo | Condiciones que activarán el equipo |
|---|---|---|
| Todos los modelos | La luz de fondo de la pantalla LCD se apaga y parpadea. | • El equipo recibe un trabajo.<br>• Si alguien pulsa o la pantalla LCD táctil. |

## Información relacionada

- Configuración general

# Definir el modo de apagado automático

Si el equipo está en modo de espera profundo durante determinado tiempo, según su modelo y ajustes, el equipo pasará al modo de apagado automáticamente. El equipo no pasa al modo de apagado cuando está conectado a una red o tiene datos impresos seguros en la memoria.

- Para comenzar a imprimir, pulse en el panel de control y, a continuación, envíe un trabajo de impresión.

1. Pulse [Configurar] > [Todos ajustes] > [Config. gral.] > [Ecología] > [Apagado auto.].
2. Deslice el dedo hacia arriba o abajo, o bien pulse ▲ o ▼ para que aparezcan las opciones [No], [1hora], [2horas], [4horas] o [8horas], y, a continuación, pulse la opción deseada.
3. Pulse .

## Información relacionada

- Configuración general

# Definición de fecha y hora

1. Pulse [Configurar] > [Todos ajustes] > [Conf. inicial] > [Fecha y hora] > [Fecha].
2. Introduzca los dos últimos dígitos del año en la pantalla LCD y, a continuación, pulse [OK].
3. Introduzca los dos dígitos del mes en la pantalla LCD y, a continuación, pulse [OK].
4. Introduzca los dos dígitos del día utilizando la pantalla LCD y, a continuación, pulse [OK].
5. Pulse [Hora].
6. Introduzca la hora (en formato de 24 horas) utilizando la pantalla LCD y, a continuación, pulse [OK].
   (Por ejemplo, introduzca 19:45 para 7:45 PM).
7. Pulse .

## Información relacionada

- Configuración general

# Definición de la zona horaria

Especifique en el equipo la zona horaria de su ubicación.

1. Pulse [Configurar] > [Todos ajustes] > [Conf. inicial] > [Fecha y hora] > [Zona horaria].
2. Introduzca su zona horaria.
3. Pulse [OK].
4. Pulse .

## Información relacionada

- Configuración general

# Ajuste el brillo de fondo de la pantalla LCD

Si no puede leer la pantalla LCD bien, pruebe a modificar la configuración del brillo.

1. Pulse [Configurar] > [Todos ajustes] > [Config. gral.] > [Configur. LCD] > [Retroiluminac.].
2. Pulse la opción [Claro], [Medio] o [Oscuro].
3. Pulse .

## Información relacionada

- Configuración general

# Cambiar el periodo durante el que permanece encendida la luz de fondo de la pantalla LCD

Cambiar el periodo durante el que permanece encendida la luz de fondo de la pantalla LCD.

1. Pulse [Configurar] > [Todos ajustes] > [Config. gral.] > [Configur. LCD] > [Temporiz.atenu].
2. Pulse la opción [No], [10seg], [20seg] o [30seg].
3. Pulse .

## Información relacionada

- Configuración general

# Defina su ID de estación

**Modelos relacionados**: MFC-L5700DN/MFC-L5750DW/MFC-L6800DW/MFC-L6900DW

Defina el equipo para imprimir su ID de estación y la fecha y hora del fax en la parte superior de cada fax que envíe.

1. Pulse [Configurar] > [Todos ajustes] > [Conf. inicial] > [ID estación] > [Fax].
2. Introduzca su número de fax (hasta 20 dígitos) utilizando la pantalla LCD y, a continuación, pulse [OK].
3. Pulse [Tel].
4. Introduzca su número de teléfono (hasta 20 dígitos) utilizando la pantalla LCD y, a continuación, pulse [OK].
5. Pulse [Nomb].
6. Introduzca su nombre (hasta 20 caracteres) utilizando la pantalla LCD y, a continuación, pulse [OK].

- Pulse [A 1 @] para alternar entre letras, números y caracteres especiales. (Los caracteres disponibles cambiarán según el país.)
- Si introduce un carácter incorrecto, pulse ◀ o ▶ para mover el cursor hacia él y pulse [⌫]. Pulse el carácter correcto.
- Para introducir un espacio, pulse [Barra espaciadora] o ▶.
- Información más detallada ➤➤ *Información relacionada*

7. Pulse [⌂].

## Información relacionada

- Configuración general
- Cómo insertar texto en el equipo Brother
- Transferencia de faxes a otro equipo de fax
- Transferencia del informe del registro de fax a otro equipo de fax

# Especificación del modo de marcación por tonos o por pulsos

**Modelos relacionados**: MFC-L5700DN/MFC-L5750DW/MFC-L6800DW/MFC-L6900DW

El equipo Brother está configurado para un servicio de marcación por tonos. Si tiene un servicio de marcación por pulsos (giratorio), deberá cambiar el modo de marcación.

Esta función no está disponible en algunos países.

1. Pulse [Configurar] > [Todos ajustes] > [Conf. inicial] > [Tono/Pulsos].
2. Pulse [Tonos] o [Pulsos].
3. Pulse .

## Información relacionada

- Configuración general

# Reducción del consumo de tóner

El uso de la función de ahorro de tóner puede reducir el consumo de tóner. Cuando esta función está activada, la impresión en sus documentos aparece más clara.

NO recomendamos utilizar la función de ahorro de tóner para imprimir fotografías o imágenes en escala de grises.

1. Pulse [Configurar] > [Todos ajustes] > [Config. gral.] > [Ecología] > [Ahorro de tóner].
2. Pulse [Sí] o [No].
3. Pulse .

## Información relacionada

- Configuración general

# Evitar marcar un número erróneo (restricción de marcado)

**Modelos relacionados**: MFC-L5700DN/MFC-L5750DW/MFC-L6800DW/MFC-L6900DW

Esta función permite evitar que los usuarios envíen un fax o llamen por error a un número equivocado. Puede configurar el equipo para restringir la marcación cuando utilice el teclado de marcación, la libreta de direcciones, los accesos directos y la búsqueda de LDAP.

1. Pulse [Configurar] > [Todos ajustes] > [Fax] > [Restricción de marcación].
2. Pulse una de las siguientes opciones:
   - [Teclado de marcado]
   - [Libreta direccion.]

   Si marca un número combinando varios números de la libreta de direcciones, la dirección se reconocerá como si hubiera sido introducida con el teclado de marcación y no se restringirá.

   - [Acc. direct.]
   - [Servidor LDAP]
3. Pulse una de las siguientes opciones:

| Opción | Descripción |
|---|---|
| Introduzca # dos veces | El equipo le solicitará que vuelva a introducir el número y, a continuación, si vuelve a introducir el mismo número correctamente, el equipo comenzará a marcarlo. Si introduce un número erróneo, la pantalla LCD mostrará un mensaje de error. |
| Sí | El equipo restringirá todos los envíos de fax y todas las llamadas salientes de dicho método de marcación. |
| No | El equipo no restringirá el método de marcación. |

   - El ajuste [Introduzca # dos veces] no funcionará si usa un teléfono externo antes de introducir el número. No se le pedirá que vuelva a introducir el número.
   - Si elige [Sí] o [Introduzca # dos veces], no podrá usar la función de multienvío.

4. Pulse .

## Información relacionada

- Configuración general

# Reducción del ruido de impresión

El ajuste de modo silencioso puede reducir el ruido de impresión. Si está activado el modo silencioso, se ralentizará la velocidad de impresión. La configuración de fábrica es Desactivado.

1. Pulse [Configurar] > [Todos ajustes] > [Config. gral.] > [Ecología] > [Modo Silencioso].
2. Pulse [Sí] o [No].
3. Pulse .

## Información relacionada

- Configuración general

# Cambio del idioma de la pantalla LCD

Cambie el idioma de la pantalla LCD si es necesario.

Esta función no está disponible en algunos países.

1. Pulse [Configurar] > [Todos ajustes] > [Conf. inicial] > [Sel. idioma].
2. Pulse el idioma que desee.
3. Pulse .

## Información relacionada

- Configuración general

# Grabación de los ajustes favoritos como acceso directo

- Crear accesos directos
- Cambiar o eliminar accesos directos

# Crear accesos directos

Puede añadir los ajustes de fax, copia, escaneado, conexión web y aplicación que utilice con mayor frecuencia guardándolos como accesos directos. Posteriormente puede pulsar el acceso directo para aplicar esos ajustes en lugar de volver a introducirlos manualmente.

Algunos menús de accesos directos no están disponibles en función del modelo.

Estas instrucciones indican cómo añadir un acceso directo de copia. Los pasos para añadir un acceso directo de fax, escaneado, conexión web o aplicación son muy parecidos.

1. Pulse [Acc. direct.].
2. Pulse una pestaña de [1] a [8].
3. Pulse + donde no haya creado un acceso directo.
4. Pulse ▲ o ▼ para abrir [Copia] y, a continuación, pulse [Copia].
5. Deslice el dedo hacia arriba o hacia abajo o pulse ▲ o ▼ para visualizar los ajustes predefinidos de copia y, a continuación, pulse el ajuste predefinido de copia que desee.
6. Deslice el dedo hacia arriba o hacia abajo, o bien pulse ▲ o ▼ para mostrar los ajustes disponibles y, a continuación, pulse el ajuste que desea cambiar.
7. Deslice el dedo hacia arriba o abajo, o bien pulse ▲ o ▼ para mostrar las opciones disponibles para el ajuste y, a continuación, pulse la opción que desee.

   Repita estos pasos hasta que haya seleccionado todos los ajustes y opciones que desee.
8. Cuando haya finalizado de cambiar los ajustes, pulse [Guardar como acceso directo].
9. Lea y confirme la lista mostrada de ajustes que ha seleccionado y, a continuación, pulse [OK].
10. Introduzca un nombre para el acceso directo mediante la pantalla LCD y, a continuación, pulse [OK].

## Información relacionada

- Grabación de los ajustes favoritos como acceso directo

# Cambiar o eliminar accesos directos

No puede cambiar un acceso directo de conexión web o una aplicación. Si necesita cambiarlos, elimínelos y, a continuación, añada un acceso directo nuevo.

1. Pulse [Acc. direct.].
2. Pulse una pestaña de [1] a [8] para mostrar el acceso directo que desea cambiar.
3. Pulse el acceso directo que desea cambiar.

   Se mostrará la configuración del acceso directo seleccionado.

Para eliminar el acceso directo o modificar el nombre, mantenga pulsado el acceso directo hasta que aparezcan las opciones y, a continuación, siga los menús que irán apareciendo en pantalla.

4. Pulse [Opciones].
5. Cambie los ajustes del acceso directo si es necesario.
6. Pulse [OK], si es necesario.
7. Una vez finalizado, pulse [Guardar como acceso directo].
8. Lea y confirme la lista mostrada de ajustes que ha seleccionado y, a continuación, pulse [OK].
9. Realice una de las siguientes acciones:
   - Para borrar el acceso directo, pulse [Sí].
   - Si no desea sobrescribir el acceso directo, pulse [No] para introducir un nuevo nombre de acceso directo.

     Introduzca un nuevo nombre mediante la pantalla LCD y, a continuación, pulse [OK].

Para modificar el nombre, mantenga pulsado para eliminar el nombre actual.

## Información relacionada

- Grabación de los ajustes favoritos como acceso directo

# Imprimir informes

- Informes
- Imprimir un informe

# Informes

Se pueden utilizar los siguientes tipos de informe:

**Verificación XMIT (modelos MFC)**

El informe de la verificación XMIT imprime el informe Verificación de la transmisión de su última transmisión.

**Libreta de direcciones (modelos MFC)**

El informe Libreta de direcciones imprime una lista alfabética de nombres y números guardados en la memoria de la libreta de direcciones.

**Diario del fax (modelos MFC)**

El diario del fax imprime una lista con información sobre los 200 últimos faxes entrantes y salientes. (TX significa transmisión y RX significa recepción)

**Ajustes de usuario**

El informe de ajustes de usuario imprime una lista de sus ajustes actuales.

**Ajustes de impresora**

El informe de ajustes de impresora imprime una lista de sus ajustes de impresora actuales.

**Configuración de red (Modelos con función de red)**

El informe de configuración de red imprime una lista de sus ajustes de red actuales.

**Lista de archivo de impresión**

La lista de archivo de impresión imprime una lista de las fuentes y macros de impresión guardadas en el equipo.

**Impresión con puntos del tambor**

La Impresión con puntos del tambor imprime la hoja de puntos del tambor, que resulta útil cuando llega el momento de limpiar la unidad de tambor.

**Informe WLAN (Modelos con función de red inalámbrica)**

El informe de WLAN imprime el resultado del diagnóstico de conectividad a la red LAN inalámbrica.

## Información relacionada

- Imprimir informes

# Imprimir un informe

1. Pulse [Configurar] > [Todos ajustes] > [Imp. informes].
2. Deslice el dedo hacia arriba o hacia abajo, o bien pulse ▲ o ▼ para mostrar el informe que desea imprimir y, a continuación, púlselo.
3. Realice una de las siguientes acciones:
   - Si selecciona [Verif. trans.], realice una de las siguientes acciones:
     - Para ver el informe de verificación de transmisión, pulse [Ver en LCD].
     - Para imprimir el informe de verificación de transmisión, pulse [Impr.informe].
   - Si selecciona otros informes, vaya al siguiente paso.
4. Pulse [Sí].
5. Pulse .

## Información relacionada

- Imprimir informes

# Tablas de ajustes y funciones

Las tablas de ajustes sirven de ayuda para entender las opciones y los valores que se encuentran en los programas del equipo.

- Tablas de ajustes (modelos MFC)
- Tablas de ajustes (modelos DCP)
- Tablas de ajustes (modelos MFC)
- Tablas de ajustes (modelos DCP)

# Tablas de ajustes (modelos MFC)

**Modelos relacionados**: MFC-L5700DN/MFC-L5750DW/MFC-L6800DW/MFC-L6900DW

## [Configurar]

| Nivel 1 | Nivel 2 | Descripciones |
|---|---|---|
| | Fecha y hora | Acceda a los menús de ajuste de fecha y hora. |
| Tóner | Vida útil del tóner | Muestra la vida útil restante aproximada del tóner. |
| | Impr de prueba | Imprime una página de prueba. |
| Red | LAN cableada | Permite el acceso a los menús de ajustes de la red LAN cableada. |
| | WLAN<br>(Para modelos de red inalámbrica) | Permite el acceso a los menús de ajustes de la red WLAN. |
| Config. pantalla | - | Acceder a los menús de ajustes de pantalla predeterminada. |
| Wi-Fi Direct<br>(Para modelos de red inalámbrica) | - | Permite acceder a los menús de ajuste de Wi-Fi Direct. |
| Vista pre. fax<br>(solo disponible en determinados modelos) | - | Ver faxes recibidos en la pantalla LCD. |
| Config. Bandeja | - | Acceda a los menús de ajustes de la bandeja. |
| Todos ajustes | - | Configura las configuraciones detalladas. |

## [Todos ajustes] > [Config. gral.]

| Nivel 1 | Nivel 2 | Nivel 3 | Descripciones |
|---|---|---|---|
| Ajuste bandeja | Tipo de papel | Bandeja MP | Seleccione el tipo de papel que coincida con el papel de la bandeja MP. |
| | | Bandeja #1 | Seleccione el tipo de papel que coincida con el papel de la bandeja de papel estándar. |
| | | Bandeja #2 [1] | Seleccione el tipo de papel que coincida con el papel de la bandeja opcional (Bandeja 2). |
| | | Bandeja 3 [1] | Seleccione el tipo de papel que coincida con el papel de la bandeja opcional (Bandeja 3). |
| | Tamaño papel | Bandeja MP | Seleccione el tamaño del papel que cargó en la bandeja MP. |
| | | Bandeja #1 | Seleccione el tamaño del papel que cargó en la bandeja de papel estándar. |
| | | Bandeja #2 [1] | Seleccione el tamaño del papel cargado en la bandeja opcional (Bandeja 2). |
| | | Bandeja 3 [1] | Seleccione el tamaño del papel cargado en la bandeja opcional (Bandeja 3). |

| Nivel 1 | Nivel 2 | Nivel 3 | Descripciones |
|---|---|---|---|
| Ajuste bandeja | Poco papel (solo disponible en determinados modelos) | Poco papel | Seleccione si desea mostrar un mensaje que indique que la bandeja de papel está casi vacía. |
| | | Nivel de aviso | Seleccione el nivel de papel mínimo que activará el mensaje. |
| | Compruebe el tamaño | - | Seleccione si se mostrará el mensaje que le indica que compruebe que el tamaño del papel insertado en el equipo coincide con la configuración de Tamaño del papel del equipo. |
| | Bandeja: Copiar | - | Permite seleccionar la bandeja que debe usarse en el modo copia. |
| | Bandeja: Fax | - | Permite seleccionar la bandeja que debe usarse en el modo fax. |
| | Uso de bandeja: Imprimir | - | Seleccione la bandeja que debe usarse para imprimir. |
| | Omitir bandeja [1] | - | Seleccione una bandeja específica que desee utilizar; si está cargada de papel del tamaño incorrecto. |
| | Band. separadora [1] | - | Seleccione la bandeja que contiene el papel utilizado como papel separador, que se inserta entre cada trabajo de impresión. |
| Volumen | Timbre | - | Ajusta el volumen del timbre. |
| | Efectos de sonido | - | Ajusta el volumen de los pitidos. |
| | Altavoz | - | Permite ajustar el volumen del altavoz. |
| Configur. LCD | Retroiluminac. | - | Ajusta el brillo de la luz de fondo de la pantalla LCD. |
| | Temporiz.atenu | - | Configure el tiempo que permanecerá encendida la retroiluminación de la pantalla LCD después de volver a la pantalla Inicio. |
| Config. pantalla | Pantalla de inicio | - | Establezca los ajustes de pantalla de inicio predeterminada. |
| | Copiar pantalla | - | Establezca los ajustes de pantalla de copia predeterminada. |
| | Pantalla Escanear | - | Establezca los ajustes de pantalla de escaneado predeterminada. |
| Ecología | Ahorro de tóner | - | Aumenta la capacidad de páginas del cartucho de tóner. |
| | Tiempo en reposo | - | Establezca cuánto tiempo pasará antes de que el equipo entre en modo de ahorro de energía. |
| | Modo Silencioso | - | Reduce el ruido de impresión. |
| | Apagado auto. | - | Permita establecer el número de horas que el equipo debe permanecer en modo de espera profundo antes de pasar al modo de apagado. |
| Bloqueo del ajuste | Configurar clave | - | Impida a usuarios no autorizados cambiar la configuración del equipo. |
| | Bloquear No⇒Sí | - | |
| Eliminar Almacen | ID de Macro= | ID de Macro= XX | Elimine los datos de la macro registrados. |
| | ID Fuente= | ID Fuente= XX | Elimine los datos de fuente registrados. |
| | Formato | - | Restablezca los datos de la macro y fuente de su equipo a la configuración predeterminada. |

[1] Está disponible si la bandeja opcional está instalada.

## [Todos ajustes] > [Config. de acceso dir.]

| Nivel 1 | Nivel 2 | Descripciones |
|---|---|---|
| (Seleccione el botón de acceso directo) | Cambiar nombre | Modifica el nombre de un acceso directo. |
| | Editar | Cambie el ajuste de un acceso directo. |
| | Eliminar | Borra el acceso directo. |

## [Todos ajustes] > [Fax]

| Nivel 1 | Nivel 2 | Nivel 3 | Descripciones |
|---|---|---|---|
| Conf.recepción | Modo recepción | - | Permite seleccionar el modo de recepción que mejor se adapta a las necesidades. |
| | Núm. timbres | - | Configure el número de timbres emitidos antes de que el equipo conteste en los modos Fax y Fax/Tel. |
| | Dur.Timbre F/T | - | Permite definir la duración del semitimbre/ doble timbre en el modo Fax/Tel. |
| | Vista pre. fax | - | Ver faxes recibidos en la pantalla LCD. |
| | Detección fax | - | Recibe mensajes de fax automáticamente cuando contesta una llamada y oye tonos de fax. |
| | Activ. remota | Activ. remota | Permite contestar llamadas en una extensión telefónica o un teléfono externo y usar códigos para activar o desactivar el equipo. Los códigos se pueden personalizar. |
| | | Cod. remoto | |
| | | Cod.desactivado | |
| | Reducción auto | - | Reduce el tamaño de los faxes entrantes. |
| | Recibir PC Fax | Sí | Permite configurar el equipo para que envíe faxes al ordenador.<br>Es posible activar la función de seguridad de impresión de reserva. |
| | | No | |
| | Recep. memoria | No | - |
| | | Reenvío fax | Configure el equipo para reenviar los mensajes de fax, almacenar los faxes entrantes en la memoria (para poderlos recuperar cuando no se está junto al equipo).<br>Si se selecciona reenvío de fax, se puede activar la función de seguridad de impresión de reserva. |
| | | Almacenado fax | Guardar faxes entrantes en la memoria. |
| | | Reenviar a la nube | Reenvie faxes entrantes al servicio en línea. |
| | Sello recepción fax | - | Imprima la hora y fecha de recepción en la parte superior de los faxes recibidos. |
| | Ambas caras | - | Imprime los faxes recibidos en ambas caras del papel. |
| Conf. envío | Trans.diferida | - | Combina los faxes diferidos dirigidos al mismo número de fax a la misma hora del mismo día en una sola transmisión. |
| | Configuración de portada | Impr.ejemplo | Imprime un ejemplo de la portada del fax. Se puede rellenar información y enviarla por fax junto con el documento. |

| Nivel 1 | Nivel 2 | Nivel 3 | Descripciones |
|---|---|---|---|
| Conf. envío | Configuración de portada | comen. portada | Crea un comentario propio para la portada del fax. |
| | Remarcación automática | - | Configura el equipo para volver a marcar el último número de fax a los cinco minutos si no se pudo enviar el fax por estar la línea ocupada. |
| | Destino | - | Configure el equipo para mostrar la información de destino en la pantalla LCD durante la marcación de faxes. |
| Ajus. Informes | Ver transmsión | - | Permite seleccionar la configuración inicial del informe de verificación de la transmisión. |
| | Frec. informe | Frec. informe | Permite configurar el intervalo para la impresión automática del diario del fax. |
| | | Hora | Si selecciona una opción distinta a Desactivado o Cada 50 faxes, podrá establecer la hora para la opción. |
| | | Día | Si selecciona la opción de cada 7 días, podrá establecer el día de la semana. |
| Imprimir doc. | - | - | Imprima faxes recibidos almacenados en la memoria del equipo. |
| Acceso remoto | - | - | Permite definir el código para recuperación remota. |
| Restricción de marcación | Teclado de marcado | - | Configura el equipo para restringir la marcación cuando se usa el teclado de marcación. |
| | Libreta direccion. | - | Configura el equipo para restringir la marcación cuando se usa la libreta de direcciones. |
| | Acc. direct. | - | Configura el equipo para restringir la marcación cuando se usan accesos directos. |
| | Servidor LDAP (MFC-L5700DN/ MFC-L5750DW Disponible una vez descargado el programa de fax por Internet (I-Fax)) | - | Configure el equipo para restringir la marcación de números de servidor LDAP. |
| Trab restantes | - | - | Compruebe qué trabajos programados están en la memoria y cancele trabajos específicos. |

## [Todos ajustes] > [Impresora]

| Nivel 1 | Nivel 2 | Nivel 3 | Descripciones |
|---|---|---|---|
| Emulación | - | - | Selecciona el modo de emulación. |
| Opciones de impresión | Fuente interna | HP LaserJet | Imprime una lista de los tipos gráficos internos del equipo. |
| | | BR-Script 3 | |
| | Impr de prueba | - | Imprime una página de prueba. |

| Nivel 1 | Nivel 2 | Nivel 3 | Descripciones |
|---|---|---|---|
| Ambas caras | Impr. a 2 caras | - | Activa o desactiva la impresión a 2 caras y permite seleccionar la vuelta por el lado largo o el lado corto del papel. |
| | Imagen única | - | Para un trabajo de impresión donde la última página es una imagen a 1 cara, seleccione la opción Aliment. 1 cara para reducir el tiempo de impresión.<br>Cuando utilice papel membrete o preimpreso, debe seleccionar la opción Alim. dob. cara. Si selecciona Aliment. 1 cara para papel membrete o preimpreso, la última página se imprimirá en la cara inversa. |
| Continuar auto | - | - | Seleccione este ajuste si desea que el equipo borre los errores de tamaño de papel o los errores de tipo de soporte, y utilice papel de otras bandejas. |
| Menú de copia | Copia | - | Activar o desactivar la función de copia. |
| | Copias | - | Define el número de páginas impresas. |
| | Bandeja copia1 | - | Seleccione la bandeja que utiliza para Copia1. |
| | Macro de copia1 | - | Seleccione una macro para Copia1. |
| | Bandeja copia2... Bandeja copia8 | - | Seleccione la bandeja que utiliza para Copia2 a 8.<br>El menú aparece cuando imprima dos páginas o más. |
| | Macro de copia2... Macro de copia8 | - | Seleccione una macro para Copia2 a 8.<br>El menú aparece cuando imprima dos páginas o más. |
| Comando de bandeja de HP | - | - | Seleccione la versión correcta de emulación HP LaserJet. |
| Reiniciar impresora | - | - | Restaura los ajustes de impresora a los valores de fábrica. |

## [Todos ajustes] > [Red]

| Nivel 1 | Nivel 2 | Nivel 3 | Nivel 4 | Descripciones |
|---|---|---|---|---|
| LAN cableada | TCP/IP | Metod arranque | Intentos arranque IP | Permite seleccionar el método de arranque que mejor se adapta a las necesidades. |
| | | Dirección IP | - | Permite introducir la dirección IP. |
| | | Máscara Subred | - | Permite introducir la máscara de subred. |
| | | Puerta acceso | - | Permite introducir la dirección de la puerta de enlace. |
| | | Nombre de nodo | - | Permite introducir el nombre del nodo.<br>(Hasta 32 caracteres) |
| | | Configuración WINS | - | Selecciona el modo de configuración WINS. |
| | | Servidor WINS | Primario | Indique la dirección IP del servidor WINS principal. |

| Nivel 1 | Nivel 2 | Nivel 3 | Nivel 4 | Descripciones |
|---|---|---|---|---|
| LAN cableada | TCP/IP | Servidor WINS | Secundario | Indique la dirección IP del servidor WINS secundario. |
| | | Servidor DNS | Primario | Indique la dirección IP del servidor DNS principal. |
| | | | Secundario | Indique la dirección IP del servidor DNS secundario. |
| | | APIPA | - | Configure el equipo para que asigne automáticamente la dirección IP en el intervalo de direcciones de enlace locales. |
| | | IPv6 | - | Active o desactive el protocolo IPv6. Para utilizar el protocolo IPv6, vaya al Brother Solutions Center en support.brother.com para obtener más información. |
| | Ethernet | - | - | Permite escoger el modo de enlace Ethernet. |
| | Estado cableado | - | - | Muestra el estado actual de la red cabelada. |
| | Dirección MAC | - | - | Permite ver la dirección MAC del equipo. |
| | Predeterm. | - | - | Restaure la configuración de red cableada a los ajustes predeterminados de fábrica. |
| | Cableada activada<br>(Para modelos de red inalámbrica) | - | - | Activa o desactiva la red LAN cableada de forma manual. |
| WLAN<br>(Para modelos de red inalámbrica) | TCP/IP | Metod arranque | Intentos arranque IP | Permite seleccionar el método de arranque que mejor se adapta a las necesidades. |
| | | Dirección IP | - | Permite introducir la dirección IP. |
| | | Máscara Subred | - | Permite introducir la máscara de subred. |
| | | Puerta acceso | - | Permite introducir la dirección de la puerta de enlace. |
| | | Nombre de nodo | - | Permite introducir el nombre del nodo.<br>(Hasta 32 caracteres) |
| | | Configuración WINS | - | Selecciona el modo de configuración WINS. |
| | | Servidor WINS | Primario | Indique la dirección IP del servidor WINS principal. |
| | | | Secundario | Indique la dirección IP del servidor WINS secundario. |

| Nivel 1 | Nivel 2 | Nivel 3 | Nivel 4 | Descripciones |
|---|---|---|---|---|
| **WLAN**<br>(Para modelos de red inalámbrica) | **TCP/IP** | **Servidor DNS** | **Primario** | Indique la dirección IP del servidor DNS principal. |
| | | | **Secundario** | Indique la dirección IP del servidor DNS secundario. |
| | | **APIPA** | - | Configure el equipo para que asigne automáticamente la dirección IP en el intervalo de direcciones de enlace locales. |
| | | **IPv6** | - | Active o desactive el protocolo IPv6. Para utilizar el protocolo IPv6, vaya al Brother Solutions Center en support.brother.com para obtener más información. |
| | **Conf.Asistente** | - | - | Configure los ajustes de red inalámbrica mediante el asistente de configuración. |
| | **Asistente WLAN** | - | - | Permite configurar los ajustes de la red inalámbrica mediante el CD-ROM de Brother. |
| | **WPS** | - | - | Permite configurar los ajustes de la red inalámbrica mediante el método de una sola pulsación. |
| | **Código WPS con PIN** | - | - | Permite configurar los ajustes de la red inalámbrica mediante WPS con un PIN. |
| | **Estado WLAN** | **Estado** | - | Muestra el estado actual de la red inalámbrica. |
| | | **Señal** | - | Muestra la calidad actual de la señal de la red inalámbrica. |
| | | **SSID** | - | Muestra el SSID actual. |
| | | **Modo comunic.** | - | Muestra el modo de comunicación actual. |
| | **Dirección MAC** | - | - | Permite ver la dirección MAC del equipo. |
| | **Predeterm.** | - | - | Restaure la configuración de red inalámbrica a los ajustes predeterminados de fábrica. |
| | **Activar WLAN** | - | - | Enciende o apaga la interfaz inalámbrica. |
| **Wi-Fi Direct**<br>(Para modelos de red inalámbrica) | **Pulsar botón** | - | - | Permite configurar los ajustes de la red Wi-Fi Direct mediante el método de pulsación de un solo botón. |

| Nivel 1 | Nivel 2 | Nivel 3 | Nivel 4 | Descripciones |
|---|---|---|---|---|
| **Wi-Fi Direct**<br>(Para modelos de red inalámbrica) | **Código PIN** | - | - | Permite configurar los ajustes de la red Wi-Fi Direct mediante WPS con un código PIN. |
| | **Manual** | - | - | Permite configurar manualmente los ajustes de la red Wi-Fi Direct. |
| | **Propietario del grupo** | - | - | Define el equipo como propietario del grupo. |
| | **Información del dispositivo** | **Nombre dispos.** | - | Permite ver el nombre del dispositivo del equipo. |
| | | **SSID** | - | Permite ver el SSID del propietario del grupo.<br>Cuando el equipo no está conectado, en la pantalla LCD se muestra No conectado. |
| | | **Dirección IP** | - | Permite ver la dirección IP actual del equipo. |
| | **Información de estado** | **Estado** | - | Permite ver el estado actual de la red Wi-Fi Direct. |
| | | **Señal** | - | Permite ver la intensidad actual de la señal de la red Wi-Fi Direct.<br>Cuando el equipo funciona como propietario de grupo, la pantalla LCD siempre muestra una señal fuerte. |
| | **Activ interfaz** | - | - | Permite activar o desactivar la conexión Wi-Fi Direct. |
| **NFC**<br>(solo disponible en determinados modelos) | - | - | - | Permite desactivar o activar la función NFC. |
| **E-mail/IFAX**<br>(MFC-L5700DN/ MFC-L5750DW Disponible una vez descargado el programa de fax por Internet (I-Fax)) | **Direcc. e-mail** | - | - | Introduzca la dirección de correo electrónico.<br>(Hasta 60 caracteres) |
| | **Configurar servidor** | **SMTP** | **Servidor** | Introduzca el nombre y la dirección del servidor SMTP. |
| | | | **Puerto** | Permite introducir el número de puerto SMTP. |
| | | | **Auten.paraSMTP** | Selecciona el método de seguridad para la notificación por correo electrónico. |
| | | | **SSL/TLS** | Envíe o reciba un mensaje de correo electrónico a través de un servidor de correo electrónico que requiere comunicación SSL/TLS segura. |

| Nivel 1 | Nivel 2 | Nivel 3 | Nivel 4 | Descripciones |
|---|---|---|---|---|
| **E-mail/IFAX**<br>(MFC-L5700DN/ MFC-L5750DW Disponible una vez descargado el programa de fax por Internet (I-Fax)) | **Configurar servidor** | **SMTP** | **Verificar cert** | Verifica el certificado de servidor SMTP automáticamente. |
| | | **POP3/IMAP4** | **Protocolo** | Permite seleccionar el protocolo de recepción de correo electrónico desde el servidor. |
| | | | **Servidor** | Introduzca el nombre y la dirección del servidor. |
| | | | **Puerto** | Permite introducir el número de puerto. |
| | | | **Nombre buzón** | Introduzca el nombre del clasificador.<br>(Hasta 60 caracteres) |
| | | | **Contraseña buzón** | Permite introducir la contraseña para iniciar sesión en el servidor.<br>(Hasta 32 caracteres) |
| | | | **Selecc. carpeta** | Seleccione la carpeta especificada en el clasificador utilizando el protocolo IMAP4. |
| | | | **SSL/TLS** | Envíe o reciba un mensaje de correo electrónico a través de un servidor de correo electrónico que requiere comunicación SSL/TLS segura. |
| | | | **Verificar cert** | Verifica el certificado de servidor SMTP automáticamente. |
| | | | **APOP** | Activa o desactiva APOP. |
| | **Conf. buzón RX** | **Sondeo automát** | **Sondeo automát** | Compruebe automáticamente el servidor para ver si hay mensajes nuevos. |
| | | | **Intervalo act.** | Establezca el intervalo de comprobación de nuevos mensajes en el servidor. |
| | | **Cabecera** | - | Seleccione el contenido del encabezado de los mensajes de correo electrónico que deben imprimirse. |
| | | **Eliminar/Lee correo de error** | - | El servidor POP3 elimina los mensajes de correo electrónico de error automáticamente. El servidor IMAP4 elimina los mensajes de correo electrónico de error automáticamente después de haberlos leído. |
| | | **Notificación** | - | Mensajes de notificación de recepción. |

| Nivel 1 | Nivel 2 | Nivel 3 | Nivel 4 | Descripciones |
|---|---|---|---|---|
| E-mail/IFAX<br>(MFC-L5700DN/ MFC-L5750DW Disponible una vez descargado el programa de fax por Internet (I-Fax)) | Conf. buzón TX | Asunto envío | - | Vea el sujeto. |
| | | Límite tamaño | Límite tamaño | Permite limitar el tamaño de los documentos de correo electrónico. |
| | | | Tamaño máx. (MB) | |
| | | Notificación | - | Mensajes de notificación de envío. |
| | Configurar TX | Difusión de la transmisión | - | Transmite un documento a otro equipo de fax. |
| | | Dominio seguro | Transmitir XX | Registra el nombre de dominio. |
| | | Informe trans. | - | Imprime el informe de transmisión multienvío. |
| | Detecc manual POP3 | - | - | Consulte el servidor POP3 o IMAP4 de forma manual en búsqueda de mensajes nuevos. |
| Configuración de conexión web | Ajustes proxy | Conexión proxy | - | Permite cambiar los ajustes de conexión web. |
| | | Dirección | - | |
| | | Puerto | - | |
| | | Nombre usuario | - | |
| | | Clave | - | |
| Fax al servidor<br>(MFC-L5700DN/ MFC-L5750DW Disponible una vez descargado el programa de fax por Internet (I-Fax)) | Fax al servidor | - | - | Permite seleccionar el tipo de conexión de red. |
| | Prefijo | - | - | |
| | Sufijo | - | - | |
| Seguridad | IPsec | - | - | IPsec es una función de seguridad opcional del protocolo IP que proporciona servicios de autenticación y cifrado. Se recomienda ponerse en contacto con el administrador de red antes de cambiar esta configuración. |
| Restaurar red | - | - | - | Restaura todos los ajustes de red a los valores de fábrica. |

## [Todos ajustes] > [Imp. informes]

| Nivel 1 | Nivel 2 | Descripciones |
|---|---|---|
| Verif. trans. | Ver en LCD | Muestre el informe Verificación de la transmisión de su última transmisión. |
| | Impr.informe | Imprima el informe Verificación de la transmisión de su última transmisión. |

| Nivel 1 | Nivel 2 | Descripciones |
|---|---|---|
| Libreta de direcciones | - | Imprime una lista de los nombres y los números almacenados en la libreta de direcciones. |
| Diario del fax | - | Imprime la lista de la información sobre los últimos 200 faxes entrantes y salientes.<br>(TX significa Transmisión. RX significa Recepción.) |
| Ajuste usuario | - | Imprime la lista de los ajustes. |
| Ajustes de impresora | - | Imprime la lista de los ajustes de impresora. |
| Configuración de la red | - | Imprime la lista de los ajustes de red. |
| Impr lista archivos | - | Imprima una lista de datos guardados en la memoria del equipo. |
| Imprimir punto tambor | - | Imprima la hoja de comprobación de puntos del tambor. |
| Informe WLAN<br>(Para modelos de red inalámbrica) | - | Permite imprimir los resultados de la conexión LAN inalámbrica. |

## [Todos ajustes] > [Info. equipo]

| Nivel 1 | Nivel 2 | Descripciones |
|---|---|---|
| No. de Serie | - | Permite consultar el número de serie del equipo. |
| Versión Firmware | Versión Main | Permite consultar la versión del firmware del equipo. |
| | Versión Sub1 | |
| Cont. páginas | Total | Compruebe el número de páginas que el equipo ha imprimido. |
| | Fax | |
| | Copia | |
| | Impresora | |
| | Otros | |
| Vida útil de las piezas [1] | Tambor | Muestre la vida útil restante de la unidad de tambor. |
| | Fusión | Muestre la vida útil restante de la unidad fusor. |
| | Unidad láser | Muestre la vida útil restante de la unidad láser. |
| | Kit AP MP | Muestre la vida útil restante de la MP del kit PF. |
| | Kit 1 AP | Muestre la vida útil restante del kit PF 1. |
| | Kit 2 AP [2] | Muestre la vida útil restante del kit PF 2. |
| | Kit 3 AP [2] | Muestre la vida útil restante del kit PF 3. |

1 La vida útil es aproximada y puede variar dependiendo del tipo de uso.

2 Está disponible si la bandeja opcional está instalada.

## [Todos ajustes] > [Conf. inicial]

| Nivel 1 | Nivel 2 | Descripciones |
|---|---|---|
| Fecha y hora | Fecha | Añade la fecha y la hora en la pantalla y en los encabezamientos de los faxes que envíe. |
| | Hora | |
| | Luz día auto | Permite configurar el equipo para que cambie automáticamente al horario de verano. |
| | Zona horaria | Permite indicar la zona horaria. |
| ID estación | Fax | Introduzca el nombre y el número de fax que aparecerán en cada página que envíe por fax. |
| | Tel | |

| Nivel 1 | Nivel 2 | Descripciones |
|---|---|---|
| ID estación | Nomb | Introduzca el nombre y el número de fax que aparecerán en cada página que envíe por fax. |
| Tono/Pulsos | - | Selecciona el modo de marcación. |
| Tono de marca. | - | Acorta la pausa de detección del tono de marcación. |
| Conex. telef. | - | Permite seleccionar el tipo de línea telefónica. |
| Compatibilidad | - | Permite ajustar la ecualización en el caso de que se produzcan problemas de transmisión.<br>Los proveedores de servicio VoIP ofrecen asistencia para faxes a través de varios estándares. Si se producen problemas de transmisión de fax con frecuencia, seleccione la función básica (para VoIP). |
| Reiniciar | Reinicio de máquina | Restaura el valor de todos los ajustes del equipo que se hayan modificado, como la fecha y la hora. |
| | Red | Restaura todos los ajustes de red a los valores de fábrica. |
| | Libreta de direcciones y fax | Borra todos los números de teléfonos y ajustes de fax. |
| | Todos ajustes | Restaura todos los ajustes del equipo a los valores de fábrica. |
| | Rest.Predeterm. | Restaura todos los ajustes a los valores de fábrica. |
| Sel. idioma<br>(Solo disponible en algunos países) | - | Permite cambiar el idioma de la pantalla LCD. |

## Información relacionada

- Tablas de ajustes y funciones

# Tablas de ajustes (modelos DCP)

**Modelos relacionados**: DCP-L5500DN/DCP-L6600DW

## [Configurar]

| Nivel 1 | Nivel 2 | Descripciones |
|---|---|---|
| | Fecha y hora | Acceda a los menús de ajuste de fecha y hora. |
| Tóner | Vida útil del tóner | Muestra la vida útil restante aproximada del tóner. |
| | Impr de prueba | Imprime una página de prueba. |
| Red | LAN cableada<br>(Para modelos de red) | Permite el acceso a los menús de ajustes de la red LAN cableada. |
| | WLAN<br>(Para modelos de red inalámbrica) | Permite el acceso a los menús de ajustes de la red WLAN. |
| Config. pantalla | - | Acceder a los menús de ajustes de pantalla predeterminada. |
| Wi-Fi Direct<br>(Para modelos de red inalámbrica) | - | Permite acceder a los menús de ajuste de Wi-Fi Direct. |
| Volumen de la alarma<br>(solo disponible en determinados modelos) | - | Acceda a los menús de configuración del volumen de la alarma. |
| Config. Bandeja | - | Acceda a los menús de ajustes de la bandeja. |
| Todos ajustes | - | Configura las configuraciones detalladas. |

## [Todos ajustes] > [Config. gral.]

| Nivel 1 | Nivel 2 | Nivel 3 | Descripciones |
|---|---|---|---|
| Ajuste bandeja | Tipo de papel | Bandeja MP | Seleccione el tipo de papel que coincida con el papel de la bandeja MP. |
| | | Bandeja #1 | Seleccione el tipo de papel que coincida con el papel de la bandeja de papel estándar. |
| | | Bandeja #2 [1] | Seleccione el tipo de papel que coincida con el papel de la bandeja opcional (Bandeja 2). |
| | | Bandeja 3 [1] | Seleccione el tipo de papel que coincida con el papel de la bandeja opcional (Bandeja 3). |
| | Tamaño papel | Bandeja MP | Seleccione el tamaño del papel que cargó en la bandeja MP. |
| | | Bandeja #1 | Seleccione el tamaño del papel que cargó en la bandeja de papel estándar. |
| | | Bandeja #2 [1] | Seleccione el tamaño del papel cargado en la bandeja opcional (Bandeja 2). |
| | | Bandeja 3 [1] | Seleccione el tamaño del papel cargado en la bandeja opcional (Bandeja 3). |
| | Poco papel | Poco papel | Seleccione si desea mostrar un mensaje que indique que la bandeja de papel está casi vacía. |

| Nivel 1 | Nivel 2 | Nivel 3 | Descripciones |
|---|---|---|---|
| Ajuste bandeja | (solo disponible en determinados modelos) | Nivel de aviso | Seleccione el nivel de papel mínimo que activará el mensaje. |
| | Compruebe el tamaño | - | Seleccione si se mostrará el mensaje que le indica que compruebe que el tamaño y el tipo de papel insertado en el equipo coincide con la configuración de tamaño y tipo de papel del equipo. |
| | Bandeja: Copiar | - | Permite seleccionar la bandeja que debe usarse en el modo copia. |
| | Uso de bandeja: Imprimir | - | Seleccione la bandeja que debe usarse para imprimir. |
| | Omitir bandeja [1] | - | Seleccione una bandeja específica que desee utilizar; si está cargada de papel del tamaño incorrecto. |
| | Band. separadora [1] | - | Seleccione la bandeja que contiene el papel utilizado como papel separador, que se inserta entre cada trabajo de impresión. |
| Volumen | Efectos de sonido | - | Ajusta el volumen de los pitidos. |
| Configur. LCD | Retroiluminac. | - | Ajusta el brillo de la luz de fondo de la pantalla LCD. |
| | Temporiz.atenu | - | Configure el tiempo que permanecerá encendida la retroiluminación de la pantalla LCD después de volver a la pantalla Inicio. |
| Config. pantalla | Pantalla de inicio | - | Establezca los ajustes de pantalla de inicio predeterminada. |
| | Copiar pantalla | - | Establezca los ajustes de pantalla de copia predeterminada. |
| | Pantalla Escanear | - | Establezca los ajustes de pantalla de escaneado predeterminada. |
| Ecología | Ahorro de tóner | - | Aumenta la capacidad de páginas del cartucho de tóner. |
| | Tiempo en reposo | - | Establezca cuánto tiempo pasará antes de que el equipo entre en modo de ahorro de energía. |
| | Modo Silencioso | - | Reduce el ruido de impresión. |
| | Apagado auto. | - | Define el número de horas que el equipo permanecerá en modo Reposo profundo antes de entrar en modo Apagado. |
| Bloqueo del ajuste | Configurar clave | - | Impida a usuarios no autorizados cambiar la configuración del equipo. |
| | Bloquear No⇒Sí | - | |
| Eliminar Almacen | ID de Macro= | ID de Macro= XX | Elimine los datos de la macro registrados. |
| | ID Fuente= | ID Fuente= XX | Elimine los datos de fuente registrados. |
| | Formato | - | Restablezca los datos de la macro y fuente de su equipo a la configuración predeterminada. |

[1] Está disponible si la bandeja opcional está instalada.

## [Todos ajustes] > [Config. de acceso dir.]

| Nivel 1 | Nivel 2 | Descripciones |
|---|---|---|
| (Seleccione el botón de acceso directo) | Cambiar nombre | Modifica el nombre de un acceso directo. |
| | Editar | Cambie el ajuste de un acceso directo. |

| Nivel 1 | Nivel 2 | Descripciones |
|---|---|---|
| (Seleccione el botón de acceso directo) | **Eliminar** | Borra el acceso directo. |

## [Todos ajustes] > [Impresora]

| Nivel 1 | Nivel 2 | Nivel 3 | Descripciones |
|---|---|---|---|
| **Emulación** | - | - | Selecciona el modo de emulación. |
| **Opciones de impresión** | **Fuente interna** | **HP LaserJet** | Imprime una lista de los tipos gráficos internos del equipo. |
| | | **BR-Script 3** | |
| | **Impr de prueba** | - | Imprime una página de prueba. |
| **Ambas caras** | **Impr. a 2 caras** | - | Activa o desactiva la impresión a 2 caras y permite seleccionar la vuelta por el lado largo o el lado corto del papel. |
| | **Imagen única** | - | Para un trabajo de impresión donde la última página es una imagen a 1 cara, seleccione la opción `Aliment. 1 cara` para reducir el tiempo de impresión.<br>Cuando utilice papel membrete o preimpreso, debe seleccionar la opción `Alim. dob. cara`. Si selecciona `Aliment. 1 cara` para papel membrete o preimpreso, la última página se imprimirá en la cara inversa. |
| **Continuar auto** | - | - | Seleccione este ajuste si desea que el equipo borre los errores de tamaño de papel o los errores de tipo de soporte, y utilice papel de otras bandejas. |
| **Menú de copia** | **Copia** | - | Activar o desactivar la función de copia. |
| | **Copias** | - | Define el número de páginas impresas. |
| | **Bandeja copia1** | - | Seleccione la bandeja que utiliza para Copia1. |
| | **Macro de copia1** | - | Seleccione una macro para Copia1. |
| | **Bandeja copia2... Bandeja copia8** | - | Seleccione la bandeja que utiliza para Copia2 a 8.<br>El menú aparece cuando imprima dos páginas o más. |
| | **Macro de copia2... Macro de copia8** | - | Seleccione una macro para Copia2 a 8.<br>El menú aparece cuando imprima dos páginas o más. |
| **Comando de bandeja de HP** | - | - | Seleccione la versión correcta de emulación HP LaserJet. |
| **Reiniciar impresora** | - | - | Restaura los ajustes de impresora a los valores de fábrica. |

## [Todos ajustes] > [Red]

| Nivel 1 | Nivel 2 | Nivel 3 | Nivel 4 | Descripciones |
|---|---|---|---|---|
| **LAN cableada**<br>(Para modelos de red) | **TCP/IP** | **Metod arranque** | **Intentos arranque IP** | Permite seleccionar el método de arranque que mejor se adapta a las necesidades. |
| | | **Dirección IP** | - | Permite introducir la dirección IP. |

| Nivel 1 | Nivel 2 | Nivel 3 | Nivel 4 | Descripciones |
|---|---|---|---|---|
| **LAN cableada**<br>(Para modelos de red) | **TCP/IP** | **Máscara Subred** | - | Permite introducir la máscara de subred. |
| | | **Puerta acceso** | - | Permite introducir la dirección de la puerta de enlace. |
| | | **Nombre de nodo** | - | Permite introducir el nombre del nodo.<br>(Hasta 32 caracteres) |
| | | **Configuración WINS** | - | Selecciona el modo de configuración WINS. |
| | | **Servidor WINS** | **Primario** | Indique la dirección IP del servidor WINS principal. |
| | | | **Secundario** | Indique la dirección IP del servidor WINS secundario. |
| | | **Servidor DNS** | **Primario** | Indique la dirección IP del servidor DNS principal. |
| | | | **Secundario** | Indique la dirección IP del servidor DNS secundario. |
| | | **APIPA** | - | Configure el equipo para que asigne automáticamente la dirección IP en el intervalo de direcciones de enlace locales. |
| | | **IPv6** | - | Active o desactive el protocolo IPv6. Para utilizar el protocolo IPv6, vaya al Brother Solutions Center en support.brother.com para obtener más información. |
| | **Ethernet** | - | - | Permite escoger el modo de enlace Ethernet. |
| | **Estado cableado** | - | - | Muestra el estado actual de la red cabelada. |
| | **Dirección MAC** | - | - | Permite ver la dirección MAC del equipo. |
| | **Predeterm.** | - | - | Restaure la configuración de red cableada a los ajustes predeterminados de fábrica. |
| | **Cableada activada**<br>(Para modelos de red inalámbrica) | - | - | Activa o desactiva la red LAN cableada de forma manual. |
| **WLAN**<br>(Para modelos de red inalámbrica) | **TCP/IP** | **Metod arranque** | **Intentos arranque IP** | Permite seleccionar el método de arranque que mejor se adapta a las necesidades. |
| | | **Dirección IP** | - | Permite introducir la dirección IP. |
| | | **Máscara Subred** | - | Permite introducir la máscara de subred. |

| Nivel 1 | Nivel 2 | Nivel 3 | Nivel 4 | Descripciones |
|---|---|---|---|---|
| **WLAN**<br>(Para modelos de red inalámbrica) | **TCP/IP** | **Puerta acceso** | - | Permite introducir la dirección de la puerta de enlace. |
| | | **Nombre de nodo** | - | Permite introducir el nombre del nodo.<br>(Hasta 32 caracteres) |
| | | **Configuración WINS** | - | Selecciona el modo de configuración WINS. |
| | | **Servidor WINS** | **Primario** | Indique la dirección IP del servidor WINS principal. |
| | | | **Secundario** | Indique la dirección IP del servidor WINS secundario. |
| | | **Servidor DNS** | **Primario** | Indique la dirección IP del servidor DNS principal. |
| | | | **Secundario** | Indique la dirección IP del servidor DNS secundario. |
| | | **APIPA** | - | Configure el equipo para que asigne automáticamente la dirección IP en el intervalo de direcciones de enlace locales. |
| | | **IPv6** | - | Active o desactive el protocolo IPv6. Para utilizar el protocolo IPv6, vaya al Brother Solutions Center en support.brother.com para obtener más información. |
| | **Conf.Asistente** | - | - | Configure los ajustes de red inalámbrica mediante el asistente de configuración. |
| | **Asistente WLAN** | - | - | Permite configurar los ajustes de la red inalámbrica mediante el CD-ROM de Brother. |
| | **WPS** | - | - | Permite configurar los ajustes de la red inalámbrica mediante el método de una sola pulsación. |
| | **Código WPS con PIN** | - | - | Permite configurar los ajustes de la red inalámbrica mediante WPS con un PIN. |
| | **Estado WLAN** | **Estado** | - | Muestra el estado actual de la red inalámbrica. |
| | | **Señal** | - | Muestra la calidad actual de la señal de la red inalámbrica. |
| | | **SSID** | - | Muestra el SSID actual. |
| | | **Modo comunic.** | - | Muestra el modo de comunicación actual. |
| | **Dirección MAC** | - | - | Permite ver la dirección MAC del equipo. |

| Nivel 1 | Nivel 2 | Nivel 3 | Nivel 4 | Descripciones |
|---|---|---|---|---|
| **WLAN**<br>(Para modelos de red inalámbrica) | **Predeterm.** | - | - | Restaure la configuración de red inalámbrica a los ajustes predeterminados de fábrica. |
| | **Activar WLAN** | - | - | Enciende o apaga la interfaz inalámbrica. |
| **Wi-Fi Direct**<br>(Para modelos de red inalámbrica) | **Pulsar botón** | - | - | Permite configurar los ajustes de la red Wi-Fi Direct mediante el método de pulsación de un solo botón. |
| | **Código PIN** | - | - | Permite configurar los ajustes de la red Wi-Fi Direct mediante WPS con un código PIN. |
| | **Manual** | - | - | Permite configurar manualmente los ajustes de la red Wi-Fi Direct. |
| | **Propietario del grupo** | - | - | Define el equipo como propietario del grupo. |
| | **Información del dispositivo** | **Nombre dispos.** | - | Permite ver el nombre del dispositivo del equipo. |
| | | **SSID** | - | Permite ver el SSID del propietario del grupo.<br>Cuando el equipo no está conectado, en la pantalla LCD se muestra No conectado. |
| | | **Dirección IP** | - | Permite ver la dirección IP actual del equipo. |
| | **Información de estado** | **Estado** | - | Permite ver el estado actual de la red Wi-Fi Direct. |
| | | **Señal** | - | Permite ver la intensidad actual de la señal de la red Wi-Fi Direct.<br>Cuando el equipo funciona como propietario de grupo, la pantalla LCD siempre muestra una señal fuerte. |
| | **Activ interfaz** | - | - | Permite activar o desactivar la conexión Wi-Fi Direct. |
| **NFC**<br>(solo disponible en determinados modelos) | - | - | - | Permite desactivar o activar la función NFC. |
| **E-mail**<br>(DCP-L5500DN : Disponible tras cargar Escanear a servidor de correo electrónico) | **Direcc. e-mail** | - | - | Introduzca la dirección de correo electrónico. |
| | **Configurar servidor** | **SMTP** | **Servidor** | Introduzca el nombre y la dirección del servidor SMTP. |
| | | | **Puerto** | Permite introducir el número de puerto. |
| | | | **Auten.paraSMTP** | Selecciona el método de seguridad para la |

| Nivel 1 | Nivel 2 | Nivel 3 | Nivel 4 | Descripciones |
|---|---|---|---|---|
| **E-mail**<br>(DCP-L5500DN : Disponible tras cargar Escanear a servidor de correo electrónico) | **Configurar servidor** | **SMTP** | | notificación por correo electrónico. |
| | | | **SSL/TLS** | Envíe o reciba un mensaje de correo electrónico a través de un servidor de correo electrónico que requiere comunicación SSL/TLS segura. |
| | | | **Verificar cert** | Verifica el certificado de servidor SMTP automáticamente. |
| | **Conf. buzón TX** | **Asunto envío** | - | Vea el sujeto. |
| | | **Límite tamaño** | **Límite tamaño** | Permite limitar el tamaño de los documentos de correo electrónico. |
| | | | **Tamaño máx. (MB)** | |
| | | **Notificación** | - | Mensajes de notificación de envío. |
| **Configuración de conexión web**<br>(Para modelos de red) | **Ajustes proxy** | **Conexión proxy** | - | Permite cambiar los ajustes de conexión web. |
| | | **Dirección** | - | |
| | | **Puerto** | - | |
| | | **Nombre usuario** | - | |
| | | **Clave** | - | |
| **Seguridad** | **IPsec** | - | - | IPsec es una función de seguridad opcional del protocolo IP que proporciona servicios de autenticación y cifrado. Se recomienda ponerse en contacto con el administrador de red antes de cambiar esta configuración. |
| **Restaurar red** | - | - | - | Restaura todos los ajustes de red a los valores de fábrica. |

## [Todos ajustes] > [Imp. informes]

| Nivel 1 | Nivel 2 | Descripciones |
|---|---|---|
| **Libreta de direcciones**<br>(DCP-L5500DN : Disponible tras cargar Escanear a servidor de correo electrónico) | - | Imprime una lista de los nombres y los números almacenados en la libreta de direcciones. |
| **Informe diario**<br>(DCP-L5500DN : Disponible tras cargar Escanear a servidor de correo electrónico) | - | Imprima una lista con información sobre los 200 últimos mensajes de correo electrónico salientes. |
| **Ajuste usuario** | - | Imprime la lista de los ajustes. |
| **Ajustes de impresora** | - | Imprime la lista de los ajustes de impresora. |
| **Configuración de la red**<br>(Para modelos de red) | - | Imprime la lista de los ajustes de red. |

| Nivel 1 | Nivel 2 | Descripciones |
|---|---|---|
| Impr lista archivos | - | Imprima una lista de datos guardados en la memoria del equipo. |
| Imprimir punto tambor | - | Imprima la hoja de comprobación de puntos del tambor. |
| Informe WLAN<br>(Para modelos de red inalámbrica) | - | Permite imprimir los resultados de la conexión LAN inalámbrica. |

## [Todos ajustes] > [Info. equipo]

| Nivel 1 | Nivel 2 | Descripciones |
|---|---|---|
| No. de Serie | - | Permite consultar el número de serie del equipo. |
| Versión Firmware | Versión Main | Permite consultar la versión del firmware del equipo. |
| | Versión Sub1 | |
| Cont. páginas | Total | Compruebe el número de páginas que el equipo ha imprimido. |
| | Copia | |
| | Impresora | |
| | Otros | |
| Vida útil de las piezas [1] | Tambor | Muestre la vida útil restante de la unidad de tambor. |
| | Fusión | Muestre la vida útil restante de la unidad fusor. |
| | Unidad láser | Muestre la vida útil restante de la unidad láser. |
| | Kit AP MP | Muestre la vida útil restante de la MP del kit PF. |
| | Kit 1 AP | Muestre la vida útil restante del kit PF 1. |
| | Kit 2 AP [2] | Muestre la vida útil restante del kit PF 2. |
| | Kit 3 AP [2] | Muestre la vida útil restante del kit PF 3. |

1 La vida útil es aproximada y puede variar dependiendo del tipo de uso.

2 Está disponible si la bandeja opcional está instalada.

## [Todos ajustes] > [Conf. inicial]

| Nivel 1 | Nivel 2 | Descripciones |
|---|---|---|
| Fecha y hora | Fecha | Añada la fecha y la hora de la pantalla. |
| | Hora | |
| | Luz día auto | Permite configurar el equipo para que cambie automáticamente al horario de verano. |
| | Zona horaria | Permite indicar la zona horaria. |
| Reiniciar | Reinicio de máquina | Restaura el valor de todos los ajustes del equipo que se hayan modificado, como la fecha y la hora. |
| | Red<br>(Para modelos de red) | Restaura todos los ajustes de red a los valores de fábrica. |
| | Libreta de direcciones<br>(DCP-L5500DN : Disponible tras cargar Escanear a servidor de correo electrónico) | Borrar todos los números de teléfono guardados. |
| | Todos ajustes | Restaura todos los ajustes del equipo a los valores de fábrica. |
| | Rest.Predeterm. | Restaura todos los ajustes a los valores de fábrica. |
| Sel. idioma | - | Permite cambiar el idioma de la pantalla LCD. |

| Nivel 1 | Nivel 2 | Descripciones |
|---|---|---|
| (Solo disponible en algunos países) | | |

## Información relacionada

- Tablas de ajustes y funciones

# Tablas de ajustes (modelos MFC)

**Modelos relacionados**: MFC-L5700DN/MFC-L5750DW/MFC-L6800DW/MFC-L6900DW

## [Tóner]

| Nivel 1 | Descripciones |
|---|---|
| Vida útil del tóner | Muestra la vida útil restante aproximada del tóner. |
| Impr de prueba | Imprime una página de prueba. |

## [Fax] (cuando la vista previa del fax está desactivada)

| Nivel 1 | Nivel 2 | Nivel 3 | Nivel 4 | Descripciones |
|---|---|---|---|---|
| Remarc. (Pausa) | - | - | - | Marca nuevamente el último número al que se ha llamado. Si se está introduciendo un número de fax o de teléfono en el panel táctil, remarcación cambia a pausa en la pantalla LCD. Pulse pausa cuando necesite un retardo mientras marca números, como códigos de acceso o números de tarjetas de crédito. También se puede almacenar una pausa cuando se graban direcciones. |
| Tel(R) | - | - | - | Tel cambia a R cuando está seleccionado PBX como tipo de línea telefónica. Se puede usar R para acceder a una línea externa o para transferir una llamada a otra extensión cuando se está conectado a una línea PBX. |
| Libreta direccion. | (Buscar:) | - | - | Búsqueda en la libreta de direcciones. |
| | Editar | Añadir dir. nueva | Nomb | Graba números en la libreta de direcciones, crea números de grupo para multienvío, cambia y borra números de la libreta de direcciones. |
| | | | Dirección | |
| | | Conf. grupos | Nomb | |
| | | | Añadir / Eliminar | |
| | | Cambiar | (Selección de la dirección) | |
| | | Eliminar | (Selección de la dirección) | |
| | (Selección de la Libreta de direcciones) | Aplicar | - | Comienza el envío de un fax mediante la libreta de direcciones. |
| Historial de llamadas | Llamada saliente | (Selección de llamada saliente) | Aplicar | Selecciona un número del historial de llamadas salientes y le envía un fax, lo añade a la libreta de direcciones o lo borra. |
| | | | Editar | |
| Inicio de fax | - | - | - | Envía un fax. |

| Nivel 1 | Nivel 2 | Nivel 3 | Nivel 4 | Descripciones |
|---|---|---|---|---|
| Opciones | Resolución fax | - | - | Permite definir la resolución de los faxes salientes. |
| | Fax de 2 caras<br>(Para modelos de escaneado a 2 caras automático) | - | - | Establece el formato de escaneado a 2 caras. |
| | Contraste | - | - | Ajusta el contraste. |
| | Multidifusión | Añada número | Añadir número | Envía el mismo mensaje de fax a más de un número de fax. |
| | | | Añadir desde libreta direcc. | |
| | | | Buscar en la libreta de direcciones | |
| | Fax diferido | Fax diferido | - | Define la fecha y la hora a la que se enviarán los faxes diferidos. |
| | | Poner hora | - | |
| | Transm. tiempo real | - | - | Envía un fax sin usar la memoria. |
| | configurar portada | configurar portada | - | Permite configurar el equipo para que envíe automáticamente una página de cubierta programada previamente. |
| | | comen. portada | - | |
| | | Páginas totales | - | |
| | Modo satélite | - | - | Active este modo si tiene problemas para enviar faxes en modo satélite. |
| | Tmñ área escan. | - | - | Ajusta el área de escaneado del cristal de escaneado al tamaño del documento. |
| | Ajus.Nuev.Predet | - | - | Graba los ajustes como predeterminados. |
| | Rest.Predeterm. | - | - | Restaura todos los ajustes a los valores de fábrica. |
| Guardar como acceso directo | - | - | - | Graba los ajustes actuales como acceso directo. |

## [Fax] (cuando la vista previa del fax está activada)

| Nivel 1 | Nivel 2 | Nivel 3 | Nivel 4 | Descripciones |
|---|---|---|---|---|
| Envío de faxes | Remarc. (Pausa) | - | - | Marca nuevamente el último número al que se ha llamado. Si se está introduciendo un número de fax o de teléfono en el panel táctil, remarcación cambia a pausa en la pantalla LCD. Pulse pausa cuando necesite un retardo mientras marca números, como códigos de acceso o números de tarjetas de crédito. También se puede almacenar una pausa cuando se graban direcciones. |
| | Tel(R) | - | - | Tel cambia a R cuando está seleccionado PBX como tipo de línea telefónica. Se puede usar R para acceder a una línea externa o para transferir |

| Nivel 1 | Nivel 2 | Nivel 3 | Nivel 4 | Descripciones |
|---|---|---|---|---|
| Envío de faxes | | | | una llamada a otra extensión cuando se está conectado a una línea PBX. |
| | Libreta direccion. | - | - | Selecciona la dirección del destinatario en la libreta de direcciones. |
| | Historial de llamadas | - | - | Selecciona un número del historial de llamadas salientes y le envía un fax, lo añade a la libreta de direcciones o lo borra. |
| | Inicio de fax | - | - | Envía un fax. |
| | Opciones | - | - | Seleccione sus ajustes. |
| | Guardar como acceso directo | - | - | Graba los ajustes actuales como acceso directo. |
| Faxes recibidos | Imprim/Elimin | Imprimir todo(Faxes nuevos) | - | Imprime los faxes recibidos nuevos. |
| | | Imprimir todo(Faxes antiguos) | - | Imprime los faxes recibidos antiguos. |
| | | Eliminar todo(Faxes nuevos) | - | Borra los faxes recibidos nuevos. |
| | | Eliminar todo(Faxes antiguos) | - | Borra los faxes recibidos antiguos. |
| Libreta direccion. | - | - | - | Selecciona la dirección del destinatario en la libreta de direcciones. |
| Historial de llamadas | - | - | - | Selecciona un número del historial de llamadas salientes y le envía un fax, lo añade a la libreta de direcciones o lo borra. |

## [Copia]

| Nivel 1 | Nivel 2 | Nivel 3 | Descripciones |
|---|---|---|---|
| Inicio | - | - | Haga una copia en blanco y negro o en escala de grises. |
| Copia rápida | Recibo | Inicio | Establezca los ajustes de copia predefinidos de Recepción. |
| | | Copia rápida | |
| | | Opciones | |
| | Normal | Inicio | Establezca los ajustes de copia predefinidos de Normal. |
| | | Copia rápida | |
| | | Opciones | |
| | 2en1(Id) | Inicio | Establezca los ajustes de copia predefinidos de 2 en 1 (ID). |
| | | Copia rápida | |
| | | Opciones | |
| | 2en1 | Inicio | Establezca los ajustes de copia predefinidos de 2 en 1. |
| | | Copia rápida | |
| | | Opciones | |
| | 2 car.(1⇒2) | Inicio | Establezca los ajustes de copia predefinidos de 2 caras (1⇒2). |

| Nivel 1 | Nivel 2 | Nivel 3 | Descripciones |
|---|---|---|---|
| Copia rápida | 2 car.(1⇒2) | Copia rápida | Establezca los ajustes de copia predefinidos de 2 caras (1⇒2). |
| | | Opciones | |
| | 2 car.(2⇒2) | Inicio | Establezca los ajustes de copia predefinidos de 2 caras (2⇒2). |
| | | Copia rápida | |
| | | Opciones | |
| | Ahorrar pap. | Inicio | Establezca los ajustes de copia predefinidos de ahorro de papel. |
| | | Copia rápida | |
| | | Opciones | |
| | Inicio | - | Inicio de copia. |
| | Opciones | - | Seleccione sus ajustes. |
| Opciones | Calidad | - | Seleccione la resolución de copia del tipo de documento. |
| | Alargar/ Reducir | 100% | - |
| | | Ampliar | Permite escoger un porcentaje de ampliación para la siguiente copia. |
| | | Reducir | Permite escoger un porcentaje de reducción para la siguiente copia. |
| | | Automático | Permite ajustar el tamaño de copia al tamaño de papel definido. |
| | | Personalizado(25-400%) | Introduzca un porcentaje de aumento o reducción. |
| | Densidad | - | Ajusta la densidad. |
| | Contraste | - | Ajusta el contraste. |
| | Apilar/ Ordenar | - | Permite seleccionar entre apilar u ordenar múltiples copias. |
| | Formato Pág. | - | Permite hacer copias en modo N en 1 o 2 en 1 ID. |
| | Copia dúplex | Formato | Desactiva o activa la copia a 2 caras y selecciona la vuelta por el lado largo o por el lado corto del papel. |
| | Diseño página de 2 caras | - | Selecciona una opción de formato de página cuando se hacen copias a 2 caras N en 1 a partir de un documento a 2 caras. |
| | Uso bandeja | - | Seleccione la bandeja que se usará. |
| | Guardar como acceso directo | - | Graba los ajustes actuales como acceso directo. |

## [Escanear]

| Nivel 1 | Nivel 2 | Nivel 3 | Descripciones |
|---|---|---|---|
| a OCR | Acciones de escaneado | - | Permite convertir el documento escaneado en un archivo de texto editable. |
| | (Selección de USB o PC) | Opciones | |
| | | Guardar como acceso directo | |
| | | Inicio | |

| Nivel 1 | Nivel 2 | Nivel 3 | Descripciones |
|---|---|---|---|
| a archivo | Acciones de escaneado | - | Escanea los documentos y los guardar en una carpeta del ordenador. |
| | (Selección de USB o PC) | Opciones | |
| | | Guardar como acceso directo | |
| | | Inicio | |
| a imagen | Acciones de escaneado | - | Escanea fotos o gráficos en la aplicación de imágenes. |
| | (Selección de USB o PC) | Opciones | |
| | | Guardar como acceso directo | |
| | | Inicio | |
| a USB | Acciones de escaneado | - | Escanear documentos en una unidad de memoria de flash USB. |
| | Opciones | Escan. doble cara (Para modelos de escaneado a 2 caras automático) | |
| | | Tipo de escaneado | |
| | | Resolución | |
| | | Tipo archivo | |
| | | Tamañ d document | |
| | | Nombre archivo | |
| | | Estilo de nombre de archivo | |
| | | Tamño archvo | |
| | | Brillo | |
| | | Contraste | |
| | | Auto alinear el ADF | |
| | | Omitir página en blanco | |
| | | Eliminar color de fondo | |
| | | Ajus.Nuev.Predet | |
| | | Rest.Predeterm. | |
| | Guardar como acceso directo | - | |
| | Inicio | - | |
| a e-mail | Acciones de escaneado | - | Envíe un documento escaneado como archivo adjunto de correo electrónico. |
| | (Selección de USB o PC) | Opciones | |
| | | Guardar como acceso directo | |
| | | Inicio | |
| al serv e-mail (MFC-L5700DN/ MFC-L5750DW Disponible | Acciones de escaneado | - | Escanee un documento en blanco y negro o en color en su servidor de correo electrónico. |
| | Cancel. | - | |

| Nivel 1 | Nivel 2 | Nivel 3 | Descripciones |
|---|---|---|---|
| tras cargar Escanear a servidor de correo electrónico) | Libreta direccion. | (Buscar:) | Escanee un documento en blanco y negro o en color en su servidor de correo electrónico. |
| | | Editar | |
| | | (Selección de la Libreta de direcciones) | |
| | Manual | - | |
| | Siguiente | Destinos | |
| | | Opciones | |
| | | Guardar como acceso directo | |
| | | Inicio | |
| | Destinos | (Selección de la dirección) | |
| a FTP/SFTP | Acciones de escaneado | - | Enviar datos escaneados por FTP/SFTP. |
| | (Selección de nombre de perfil) | Opciones | |
| | | Guardar como acceso directo | |
| | | Inicio | |
| a la red | Acciones de escaneado | - | Envía los datos escaneados a un servidor CIFS situado en la red local o en Internet. |
| | (Selección de nombre de perfil) | Opciones | |
| | | Guardar como acceso directo | |
| | | Inicio | |
| a SharePoint | Acciones de escaneado | - | Enviar datos escaneados mediante un servidor SharePoint. |
| | (Selección de nombre de perfil) | Opciones | |
| | | Guardar como acceso directo | |
| | | Inicio | |
| a la web | - | - | Carga los datos escaneados en un servicio de Internet. |
| Escanear SW (Aparece cuando instala un escáner de Web Services (servicios web), que aparece en el navegador de la red de su ordenador). | Escanear | - | Permite escanear datos a través del protocolo Web Services (Servicios web). |
| | Digit pra email | - | |
| | Digitaliz para fax | - | |
| | Digital pra impres | - | |

## (Configuración Wi-Fi®)

**Para modelos de red inalámbrica**

Una vez que se haya configurado la conexión Wi-Fi®, no podrá cambiar los ajustes desde la pantalla Inicio. Cambie los ajustes de Wi-Fi® en la pantalla Configurar.

| Nivel 1 | Descripciones |
|---|---|
| Conf.Asistente | Configure los ajustes de red inalámbrica mediante el asistente de configuración. |
| Asistente WLAN | Permite configurar los ajustes de la red inalámbrica mediante el CD-ROM de Brother. |
| WPS | Permite configurar los ajustes de la red inalámbrica mediante el método de una sola pulsación. |

## [Acc. direct.]

| Nivel 1 | Nivel 2 | Nivel 3 | Nivel 4 | Descripciones |
|---|---|---|---|---|
| Añadir acceso directo | Copia | Recibo | - | Seleccione el ajuste que desee. |
| | | Normal | - | |
| | | 2en1(Id) | - | |
| | | 2en1 | - | |
| | | 2 caras(1⇒2) | - | |
| | | 2 caras(2⇒2) | - | |
| | | Ahorrar pap. | - | |
| | Fax | - | - | Seleccione el ajuste que desee. |
| | Escanear | a archivo | (Selección de PC) | Escanee un documento en blanco y negro o en color en su ordenador. |
| | | a OCR | (Selección de PC) | Permite convertir el documento escaneado en un archivo de texto editable. |
| | | a imagen | (Selección de PC) | Escanea una imagen en color en la aplicación de gráficos. |
| | | a USB | Opciones | Escanear documentos en una unidad de memoria de flash USB. |
| | | | Guardar como acceso directo | |
| | | a e-mail | (Selección de PC) | Escanea un documento en blanco y negro o en color en el programa de correo electrónico. |
| | | al serv e-mail (MFC-L5700DN/ MFC-L5750DW Disponible tras cargar Escanear a servidor de correo electrónico) | Acciones de escaneado | Escanee un documento en blanco y negro o en color en su servidor de correo electrónico. |
| | | | Libreta direccion. | |
| | | | Manual | |
| | | | Destinos | |
| | | | Siguiente | |
| | | a la red | (Selección de nombre de perfil) | Envía los datos escaneados a un servidor CIFS situado en la red local o en Internet. |
| | | a FTP/SFTP | (Selección de nombre de perfil) | Enviar datos escaneados por FTP/ SFTP. |
| | | a SharePoint | (Selección de nombre de perfil) | Enviar datos escaneados mediante un servidor SharePoint. |
| | Web | - | - | Conecta el equipo Brother a un servicio de Internet.<br>El proveedor puede haber añadido servicios web o puede haber cambiado |

| Nivel 1 | Nivel 2 | Nivel 3 | Nivel 4 | Descripciones |
|---|---|---|---|---|
| **Añadir acceso directo** | | | | nombres de servicios desde que el documento fue publicado.<br>Vaya a la página **Manuales** de su modelo en Brother Solutions Center en support.brother.com para descargar la Guía de Web Connect. |
| | **Apps** | - | - | Permite conectar el equipo Brother al servicio de aplicaciones de Brother. |
| Estas listas aparecen cuando uno de los nombres de los accesos directos se pulsa durante 2 segundos. | **Cambiar nombre** | - | - | Modifica el nombre de un acceso directo. |
| | **Editar** | - | - | Cambie el ajuste de un acceso directo. |
| | **Eliminar** | - | - | Borra el acceso directo. |

## [Impresión segura]

| Nivel 1 | Nivel 2 | Nivel 3 | Descripciones |
|---|---|---|---|
| Impresión segura | (Selección de usuario) | (Selección de trabajo de impresión seguro) | Podrá imprimir los datos guardados en la memoria del equipo cuando introduzca la contraseña de cuatro dígitos.<br>Active solo si el equipo tiene datos de impresión seguros. |

## [Web]

| Nivel 1 | Descripciones |
|---|---|
| Web | Conecta el equipo Brother a un servicio de Internet. |

## [Apps]

| Nivel 1 | Descripciones |
|---|---|
| Apps | Permite conectar el equipo Brother al servicio de aplicaciones de Brother. |

## [USB]

| Nivel 1 | Nivel 2 | Descripciones |
|---|---|---|
| USB | Escanear a USB | Escanear documentos en una unidad de memoria de flash USB. |
| | Impresión directa | Imprima datos directamente desde la unidad flash USB. |

## [2 en 1 Copia ID]

| Nivel 1 | Descripciones |
|---|---|
| 2 en 1 Copia ID | Copiar ambas caras de un carné de identidad en una página. |

## Información relacionada

- Tablas de ajustes y funciones

# Tablas de ajustes (modelos DCP)

**Modelos relacionados**: DCP-L5500DN/DCP-L6600DW

## [Tóner]

| Nivel 1 | Descripciones |
|---|---|
| Vida útil del tóner | Muestra la vida útil restante aproximada del tóner. |
| Impr de prueba | Imprime una página de prueba. |

## [Copia]

| Nivel 1 | Nivel 2 | Nivel 3 | Descripciones |
|---|---|---|---|
| Inicio | - | - | Haga una copia en blanco y negro o en escala de grises. |
| Copia rápida | Recibo | Inicio | Establezca los ajustes de copia predefinidos de Recepción. |
| | | Copia rápida | |
| | | Opciones | |
| | Normal | Inicio | Establezca los ajustes de copia predefinidos de Normal. |
| | | Copia rápida | |
| | | Opciones | |
| | 2en1(Id) | Inicio | Establezca los ajustes de copia predefinidos de 2 en 1 (ID). |
| | | Copia rápida | |
| | | Opciones | |
| | 2en1 | Inicio | Establezca los ajustes de copia predefinidos de 2 en 1. |
| | | Copia rápida | |
| | | Opciones | |
| | 2 car.(1⇒2) | Inicio | Establezca los ajustes de copia predefinidos de 2 caras (1⇒2). |
| | | Copia rápida | |
| | | Opciones | |
| | 2 car.(2⇒2) | Inicio | Establezca los ajustes de copia predefinidos de 2 caras (2⇒2). |
| | | Copia rápida | |
| | | Opciones | |
| | Ahorrar pap. | Inicio | Establezca los ajustes de copia predefinidos de ahorro de papel. |
| | | Copia rápida | |
| | | Opciones | |
| | Inicio | - | Inicio de copia. |
| | Opciones | - | Seleccione sus ajustes. |
| Opciones | Calidad | - | Seleccione la resolución de copia del tipo de documento. |
| | Alargar/ Reducir | 100% | - |
| | | Ampliar | Permite escoger un porcentaje de ampliación para la siguiente copia. |

| Nivel 1 | Nivel 2 | Nivel 3 | Descripciones |
|---|---|---|---|
| Opciones | Alargar/ Reducir | Reducir | Permite escoger un porcentaje de reducción para la siguiente copia. |
| | | Automático | Permite ajustar el tamaño de copia al tamaño de papel definido. |
| | | Personalizado(25-400%) | Introduzca un porcentaje de aumento o reducción. |
| | Densidad | - | Ajusta la densidad. |
| | Contraste | - | Ajusta el contraste. |
| | Apilar/ Ordenar | - | Permite seleccionar entre apilar u ordenar múltiples copias. |
| | Formato Pág. | - | Permite hacer copias en modo N en 1 o 2 en 1 ID. |
| | Copia dúplex | Formato | Desactiva o activa la copia a 2 caras y selecciona la vuelta por el lado largo o por el lado corto del papel. |
| | Diseño página de 2 caras | - | Selecciona una opción de formato de página cuando se hacen copias a 2 caras N en 1 a partir de un documento a 2 caras. |
| | Uso bandeja | - | Seleccione la bandeja que se usará. |
| | Guardar como acceso directo | - | Graba los ajustes actuales como acceso directo. |

## [Escanear]

| Nivel 1 | Nivel 2 | Nivel 3 | Descripciones |
|---|---|---|---|
| a OCR | Acciones de escaneado | - | Permite convertir el documento escaneado en un archivo de texto editable. |
| | (Selección de USB o PC) | Opciones | |
| | | Guardar como acceso directo | |
| | | Inicio | |
| a archivo | Acciones de escaneado | - | Escanea los documentos y los guardar en una carpeta del ordenador. |
| | (Selección de USB o PC) | Opciones | |
| | | Guardar como acceso directo | |
| | | Inicio | |
| a imagen | Acciones de escaneado | - | Escanea fotos o gráficos en la aplicación de imágenes. |
| | (Selección de USB o PC) | Opciones | |
| | | Guardar como acceso directo | |
| | | Inicio | |
| a USB | Acciones de escaneado | - | Escanear documentos en una unidad de memoria de flash USB. |
| | Opciones | Escan. doble cara | |

| Nivel 1 | Nivel 2 | Nivel 3 | Descripciones |
|---|---|---|---|
| a USB | Opciones | (Para modelos de escaneado a 2 caras automático) | Escanear documentos en una unidad de memoria de flash USB. |
| | | Tipo de escaneado | |
| | | Resolución | |
| | | Tipo archivo | |
| | | Tamañ d document | |
| | | Nombre archivo | |
| | | Estilo de nombre de archivo | |
| | | Tamño archvo | |
| | | Brillo | |
| | | Contraste | |
| | | Auto alinear el ADF | |
| | | Omitir página en blanco | |
| | | Eliminar color de fondo | |
| | | Ajus.Nuev.Predet | |
| | | Rest.Predeterm. | |
| | Guardar como acceso directo | - | |
| | Inicio | - | |
| a e-mail | Acciones de escaneado | - | Envíe un documento escaneado como archivo adjunto de correo electrónico. |
| | (Selección de USB o PC) | Opciones | |
| | | Guardar como acceso directo | |
| | | Inicio | |
| al serv e-mail<br>(DCP-L5500DN : Disponible tras cargar Escanear a servidor de correo electrónico) | Acciones de escaneado | - | Escanee un documento en blanco y negro o en color en su servidor de correo electrónico. |
| | Cancel. | - | |
| | Libreta direccion. | (Buscar:) | |
| | | Editar | |
| | | (Selección de la Libreta de direcciones) | |
| | Manual | - | |
| | Siguiente | Destinos | |
| | | Opciones | |
| | | Guardar como acceso directo | |
| | | Inicio | |
| | Destinos | (Selección de la dirección) | |

| Nivel 1 | Nivel 2 | Nivel 3 | Descripciones |
|---|---|---|---|
| a FTP/SFTP | Acciones de escaneado | - | Enviar datos escaneados por FTP/ SFTP. |
| | (Selección de nombre de perfil) | Opciones | |
| | | Guardar como acceso directo | |
| | | Inicio | |
| a la red | Acciones de escaneado | - | Envía los datos escaneados a un servidor CIFS situado en la red local o en Internet. |
| | (Selección de nombre de perfil) | Opciones | |
| | | Guardar como acceso directo | |
| | | Inicio | |
| a SharePoint | Acciones de escaneado | - | Enviar datos escaneados mediante un servidor SharePoint. |
| | (Selección de nombre de perfil) | Opciones | |
| | | Guardar como acceso directo | |
| | | Inicio | |
| a la web | - | - | Carga los datos escaneados en un servicio de Internet. |
| Escanear SW (Aparece cuando instala un escáner de Web Services (servicios web), que aparece en el navegador de la red de su ordenador). | Escanear | - | Permite escanear datos a través del protocolo Web Services (Servicios web). |
| | Digit pra email | - | |
| | Digitaliz para fax | - | |
| | Digital pra impres | - | |

## (Configuración Wi-Fi®)

**Para modelos de red inalámbrica**

Una vez que se haya configurado la conexión Wi-Fi®, no podrá cambiar los ajustes desde la pantalla Inicio. Cambie los ajustes de Wi-Fi® en la pantalla Configurar.

| Nivel 1 | Descripciones |
|---|---|
| Conf.Asistente | Configure los ajustes de red inalámbrica mediante el asistente de configuración. |
| Asistente WLAN | Permite configurar los ajustes de la red inalámbrica mediante el CD-ROM de Brother. |
| WPS | Permite configurar los ajustes de la red inalámbrica mediante el método de una sola pulsación. |

## [Acc. direct.]

| Nivel 1 | Nivel 2 | Nivel 3 | Nivel 4 | Descripciones |
|---|---|---|---|---|
| Añadir acceso directo | Copia | Recibo | - | Seleccione el ajuste que desee. |
| | | Normal | - | |
| | | 2en1(Id) | - | |
| | | 2en1 | - | |

| Nivel 1 | Nivel 2 | Nivel 3 | Nivel 4 | Descripciones |
|---|---|---|---|---|
| Añadir acceso directo | Copia | 2 caras(1⇒2) | - | Seleccione el ajuste que desee. |
| | | 2 caras(2⇒2) | - | |
| | | Ahorrar pap. | - | |
| | Escanear | a archivo | (Selección de PC) | Escanee un documento en blanco y negro o en color en su ordenador. |
| | | a OCR | (Selección de PC) | Permite convertir el documento escaneado en un archivo de texto editable. |
| | | a imagen | (Selección de PC) | Escanear una imagen en su aplicación gráfica. |
| | | a USB | Opciones | Escanear documentos en una unidad de memoria de flash USB. |
| | | | Guardar como acceso directo | |
| | | a e-mail | (Selección de PC) | Escanea un documento en blanco y negro o en color en el programa de correo electrónico. |
| | | al serv e-mail<br>(DCP-L5500DN : Disponible tras cargar Escanear a servidor de correo electrónico) | Acciones de escaneado | Escanee un documento en blanco y negro o en color en su servidor de correo electrónico. |
| | | | Libreta direccion. | |
| | | | Manual | |
| | | | Destinos | |
| | | | Siguiente | |
| | | a la red | (Selección de nombre de perfil) | Envía los datos escaneados a un servidor CIFS situado en la red local o en Internet. |
| | | a FTP/SFTP | (Selección de nombre de perfil) | Enviar datos escaneados por FTP/SFTP. |
| | | a SharePoint | (Selección de nombre de perfil) | Enviar datos escaneados mediante un servidor SharePoint. |
| | Web | - | - | Conecta el equipo Brother a un servicio de Internet.<br>El proveedor puede haber añadido servicios web o puede haber cambiado nombres de servicios desde que el documento fue publicado.<br>Vaya a la página **Manuales** de su modelo en Brother Solutions Center en support.brother.com para descargar la Guía de Web Connect. |
| | Apps | - | - | Permite conectar el equipo Brother al servicio de aplicaciones de Brother. |
| Estas listas aparecen cuando uno de los nombres de los accesos directos se pulsa durante 2 segundos. | Cambiar nombre | - | - | Modifica el nombre de un acceso directo. |
| | Editar | - | - | Cambie el ajuste de un acceso directo. |
| | Eliminar | - | - | Borra el acceso directo. |

## [Impresión segura]

| Nivel 1 | Nivel 2 | Nivel 3 | Descripciones |
|---|---|---|---|
| Impresión segura | (Selección de usuario) | (Selección de trabajo de impresión seguro) | Podrá imprimir los datos guardados en la memoria del equipo cuando introduzca la contraseña de cuatro dígitos.<br>Active solo si el equipo tiene datos de impresión seguros. |

## [Web]

| Nivel 1 | Descripciones |
|---|---|
| Web | Conecta el equipo Brother a un servicio de Internet. |

## [Apps]

| Nivel 1 | Descripciones |
|---|---|
| Apps | Permite conectar el equipo Brother al servicio de aplicaciones de Brother. |

## [USB]

| Nivel 1 | Nivel 2 | Descripciones |
|---|---|---|
| USB | Escanear a USB | Escanear documentos en una unidad de memoria de flash USB. |
| | Impresión directa | Imprima datos directamente desde la unidad flash USB. |

## [2 en 1 Copia ID]

| Nivel 1 | Descripciones |
|---|---|
| 2 en 1 Copia ID | Copiar ambas caras de un carné de identidad en una página. |

## Información relacionada

- Tablas de ajustes y funciones

# Cambiar los ajustes del equipo desde el ordenador

- Cambiar los ajustes del equipo mediante Administración basada en Web
- Cambiar los ajustes del equipo mediante la configuración remota
- ¿Dónde puedo encontrar la configuración de red del equipo Brother?
- Software y utilidades de administración de la red

# Cambiar los ajustes del equipo mediante Administración basada en Web

Administración basada en Web es una utilidad que utiliza un navegador web estándar para administrar el equipo mediante el protocolo de transferencia de hipertexto (HTTP) o el protocolo de transferencia de hipertexto a través de capa de conexión segura (HTTPS).

- ¿Qué es Administración basada en Web?
- Acceder a Administración basada en Web
- Establecer una contraseña de inicio de sesión para Administración basada en Web
- Software y utilidades de administración de la red

# ¿Qué es Administración basada en Web?

Administración basada en Web es una utilidad que utiliza un navegador web estándar para administrar el equipo mediante el protocolo de transferencia de hipertexto (HTTP) o el protocolo de transferencia de hipertexto a través de capa de conexión segura (HTTPS). Escriba la dirección IP del equipo en el navegador web para acceder y cambiar la configuración del servidor de impresión.

- Se recomienda utilizar Microsoft Internet Explorer 8.0/10.0/11.0 en Windows y Safari 8.0 en Macintosh. Asegúrese de que JavaScript y las cookies siempre estén activados en el navegador que utilice. Si utiliza un navegador web diferente, asegúrese de que sea compatible con HTTP 1.0 y HTTP 1.1.
- Debe utilizar el protocolo TCP/IP en su red y disponer de una dirección IP válida programada en el servidor de impresión y en el ordenador.

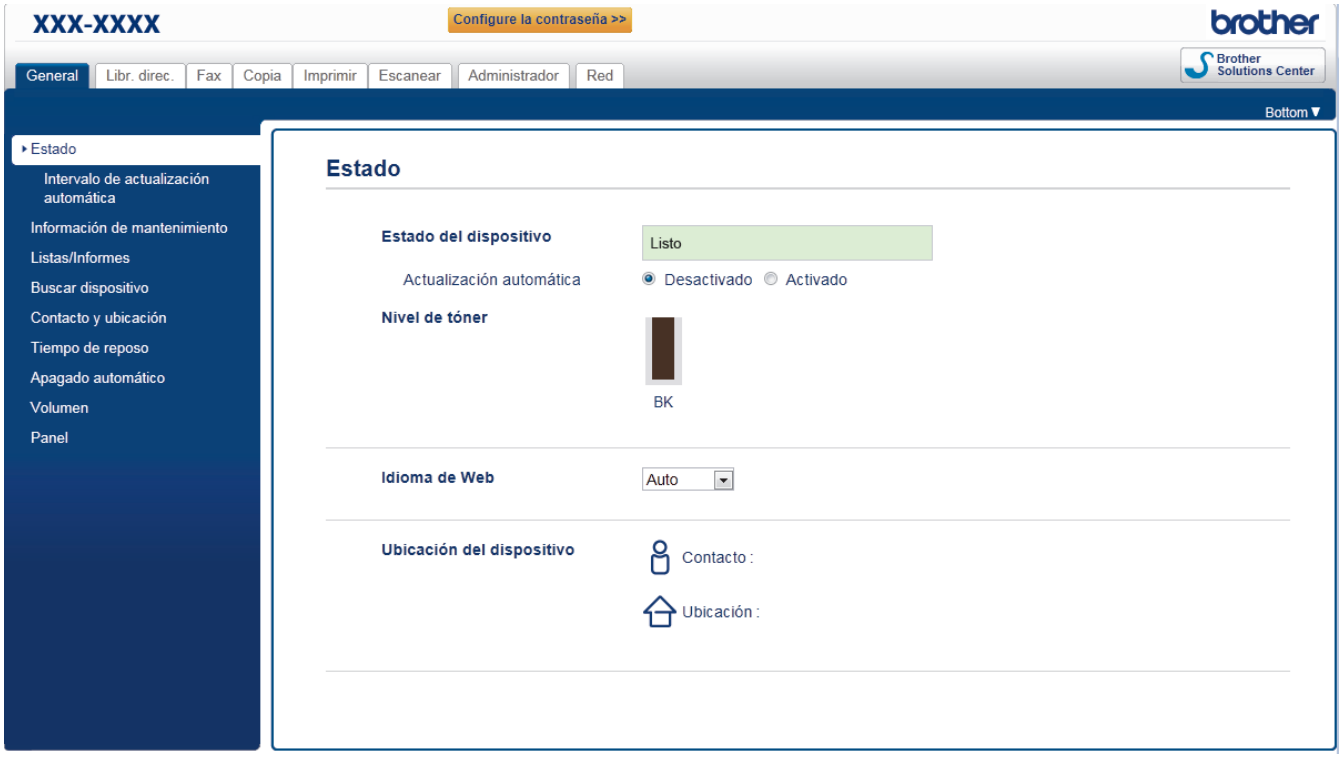


- La pantalla real puede diferir de la pantalla mostrada arriba.
- Las siguientes explicaciones son algunos ejemplos. Las funciones disponibles pueden variar en función del modelo.

**General**

Utilice esta pestaña para verificar el estado actual del equipo Brother y cambiar ajustes básicos, como los ajustes con temporizador.

**Libr. direc.**

Use esta pestaña para editar la libreta de direcciones del equipo Brother.

**Fax**

Utilice esta pestaña para verificar y cambiar los ajustes de fax y los ajustes de fax por Internet (I-Fax).

**Copia**

Utilice esta pestaña para verificar y cambiar los ajustes de copia.

**Imprimir**

Utilice esta pestaña para verificar y cambiar los ajustes de impresión.

**Escanear**

Utilice esta pestaña para verificar y cambiar los ajustes de escaneado y crear perfiles de escaneado a FTP y escaneado a red.

**Administrador**

Utilice esta pestaña para configurar la contraseña de Administración basada en Web, reiniciar varios ajustes y configurar los ajustes de las funciones utilizadas principalmente por los administradores. También puede utilizar Secure Function Lock (Bloqueo seguro de funciones) para restringir las funciones en función del usuario.

**Red**

Utilice esta pestaña para cambiar los ajustes de red, activar o desactivar los protocolos de red, y configurar los ajustes de seguridad y certificado.

## Información relacionada

- Cambiar los ajustes del equipo mediante Administración basada en Web

# Acceder a Administración basada en Web

- Se recomienda utilizar el protocolo de seguridad HTTPS cuando establezca la configuración mediante Administración basada en Web.
- Cuando utilice HTTPS para realizar la configuración mediante Administración basada en Web, el navegador mostrará un cuadro de diálogo de advertencia.

1. Inicie su navegador web.
2. Escriba “http://dirección IP del equipo” en la barra de direcciones del navegador (donde “dirección IP del equipo” es la dirección IP del equipo).

   Por ejemplo:

   http://192.168.1.2

- Si está utilizando un sistema de nombres de dominio o activa un nombre NetBIOS, puede escribir otro nombre, como “SharedPrinter” en lugar de la dirección IP.
  - Por ejemplo:

    http://SharedPrinter

  Si activa un nombre NetBIOS, también puede utilizar el nombre de nodo.
  - Por ejemplo:

    http://brnxxxxxxxxxxxx

  Puede ver el nombre NetBIOS en el informe de configuración de la red.
- Para Macintosh, acceda a Administración basada en Web haciendo clic en el icono del equipo en la pantalla **Status Monitor**.

3. No es necesaria ninguna contraseña de forma predeterminada. Escriba una contraseña si ha definido una y, a continuación, haga clic en .

Ahora puede cambiar la configuración del servidor de impresión.

Si ha modificado la configuración del protocolo, debe reiniciar el equipo tras hacer clic en **Enviar** para activar la configuración.

## Información relacionada

- Cambiar los ajustes del equipo mediante Administración basada en Web
- Imprimir el informe de configuración de red

# Establecer una contraseña de inicio de sesión para Administración basada en Web

Se recomienda establecer una contraseña de inicio de sesión para evitar el acceso no autorizado a Administración basada en Web.

1. Inicie su navegador web.
2. Escriba “http://dirección IP del equipo” en la barra de direcciones del navegador (donde “dirección IP del equipo” es la dirección IP del equipo).

   Por ejemplo:

   http://192.168.1.2

   - Si está utilizando un sistema de nombres de dominio o activa un nombre NetBIOS, puede escribir otro nombre, como “SharedPrinter” en lugar de la dirección IP.
     - Por ejemplo:

       http://SharedPrinter

     Si activa un nombre NetBIOS, también puede utilizar el nombre de nodo.
     - Por ejemplo:

       http://brnxxxxxxxxxxxx

     Puede ver el nombre NetBIOS en el informe de configuración de la red.
   - Para Macintosh, acceda a Administración basada en Web haciendo clic en el icono del equipo en la pantalla **Status Monitor**.

3. No es necesaria ninguna contraseña de forma predeterminada. Escriba una contraseña si ha definido una y, a continuación, haga clic en .
4. Haga clic en **Administrador**.
5. Escriba la contraseña que desea utilizar en el campo **Introduzca la nueva contraseña** (de 8 a 32 caracteres).
6. Vuelva a escribir la contraseña en el campo **Confirme la nueva contraseña**.
7. Haga clic en **Enviar**.

En el futuro cada vez que acceda a Administración basada en Web, escriba la contraseña en el campo **Inicio de sesión** y, a continuación, haga clic en .

Después de establecer la configuración, cierre la sesión haciendo clic en .

Si no ha establecido una contraseña de inicio de sesión previamente, también puede definir una contraseña haciendo clic en el botón **Configure la contraseña** desde la página web del equipo.

## Información relacionada

- Cambiar los ajustes del equipo mediante Administración basada en Web

# Cambiar los ajustes del equipo mediante la configuración remota

El programa de configuración remota permite configurar muchos de los ajustes del equipo Brother desde el ordenador. Al iniciar la configuración remota, los ajustes del equipo Brother se descargan en el ordenador y se muestran en la pantalla. Si cambia la configuración en el ordenador, puede cargarla directamente en el equipo.

- Configuración remota (Windows)
- Configuración remota (Mac)

# Configuración remota (Windows)

- Configuración del equipo Brother desde el ordenador (Windows)
- Configuración del equipo Brother con ControlCenter4 (Windows)
- Configuración de la libreta de direcciones del equipo mediante ControlCenter4 (Windows)

# Configuración del equipo Brother desde el ordenador (Windows)

**Modelos relacionados**: MFC-L5700DN/MFC-L5750DW/MFC-L6800DW/MFC-L6900DW

Si Secure Function Lock (Bloqueo seguro de funciones) se ha establecido en Activado, no es posible utilizar la configuración remota.

1. Realice una de las siguientes acciones:
   - (Windows XP, Windows Vista y Windows 7)

     Haga clic en **(Inicio)** > **Todos los programas** > **Brother** > **Brother Utilities**.

     Haga clic en la lista desplegable y seleccione el nombre del modelo (si no está ya seleccionado). Haga clic en **Herramientas** en la barra de navegación izquierda y, a continuación, haga clic en **Instalación Remota**.
   - (Windows 8)

     Haga clic en (**Brother Utilities**) y, a continuación, haga clic en la lista desplegable y seleccione el nombre del modelo (si no está ya seleccionado). Haga clic en **Herramientas** en la barra de navegación izquierda y, a continuación, haga clic en **Instalación Remota**.

   Aparece la ventana Programa de configuración remota.

   Cuando su equipo se conecta a través de una red, escriba la contraseña si es necesario.
2. Configure los ajustes según sea necesario.

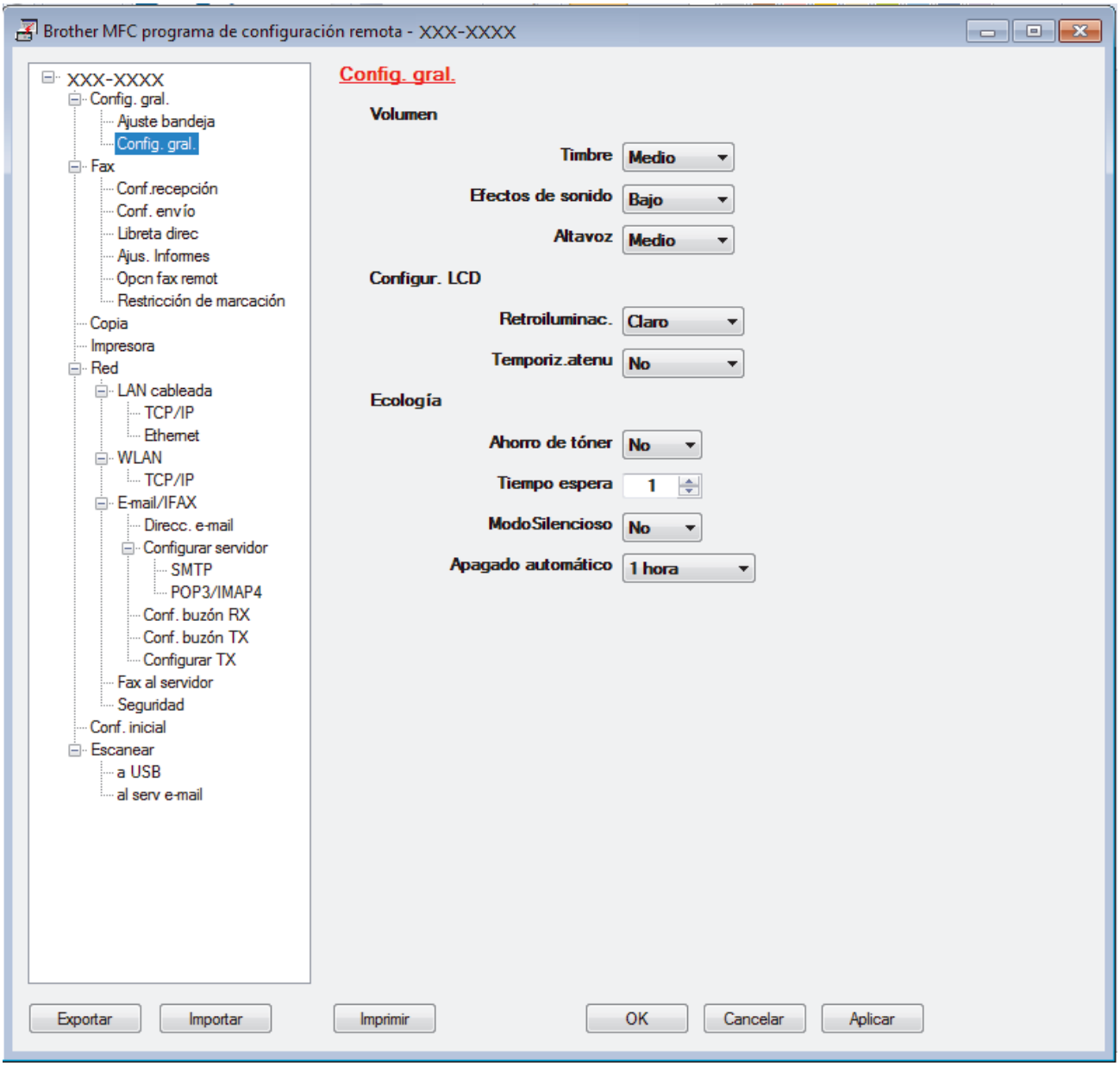


**Exportar**

Pulse para grabar los ajustes actuales en un archivo.

Pulse **Exportar** para grabar la libreta de direcciones o todos los ajustes del equipo.

**Importar**

Haga clic para importar un archivo y lea su configuración.

**Imprimir**

Pulse para imprimir los elementos seleccionados en el equipo. No puede imprimir los datos hasta que estén cargados en el equipo. Pulse **Aplicar** para cargar los nuevos datos en el equipo y pulse después **Imprimir**.

**OK**

Pulse para empezar a cargar los datos en el equipo y salga después del programa de configuración remota. Si aparece un mensaje de error, compruebe que los datos sean correctos y pulse después **OK**.

**Cancelar**

Pulse para salir del programa de configuración remota sin cargar los datos en el equipo.

**Aplicar**

Pulse para cargar los datos en el equipo sin salir del programa de configuración remota.

3. Pulse **OK**.

- Si el ordenador está protegido por un servidor de seguridad y no puede utilizar la configuración remota, deberá configurar los ajustes del servidor de seguridad para permitir la comunicación a través de los números de puerto 137 y 161.
- Si utiliza el software de seguridad de Windows y ha instalado el software y los controladores de Brother desde el CD-ROM, ya se ha aplicado la configuración necesaria del software de seguridad.

## Información relacionada

- Configuración remota (Windows)

# Configuración del equipo Brother con ControlCenter4 (Windows)

**Modelos relacionados**: MFC-L5700DN/MFC-L5750DW/MFC-L6800DW/MFC-L6900DW

Si Secure Function Lock (Bloqueo seguro de funciones) se ha establecido en Activado, no es posible utilizar la configuración remota.

1. Haga clic en el icono (**ControlCenter4**) del área de notificación y, a continuación, haga clic en **Abrir**.
2. Haga clic en la pestaña **Ajustes de dispositivo**.
3. Haga clic en el botón **Configuración Remota**.
4. Configure los ajustes según sea necesario.

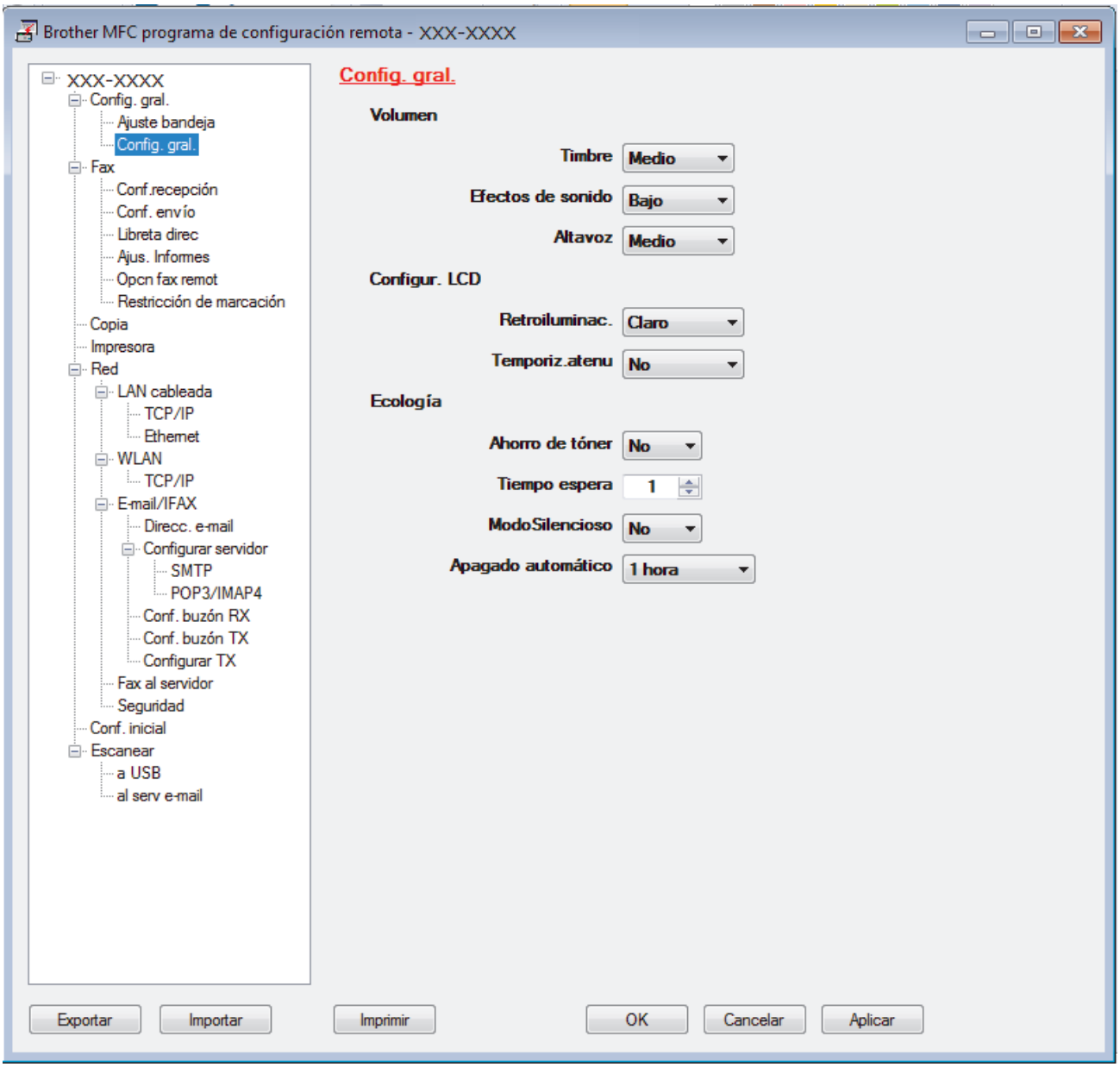


**Exportar**

Pulse para grabar los ajustes actuales en un archivo.

Pulse **Exportar** para grabar la libreta de direcciones o todos los ajustes del equipo.

**Importar**

Haga clic para importar un archivo y lea su configuración.

**Imprimir**

Pulse para imprimir los elementos seleccionados en el equipo. No puede imprimir los datos hasta que estén cargados en el equipo. Pulse **Aplicar** para cargar los nuevos datos en el equipo y pulse después **Imprimir**.

**OK**

Pulse para empezar a cargar los datos en el equipo y salga después del programa de configuración remota. Si aparece un mensaje de error, compruebe que los datos sean correctos y pulse después **OK**.

**Cancelar**

Pulse para salir del programa de configuración remota sin cargar los datos en el equipo.

**Aplicar**

Pulse para cargar los datos en el equipo sin salir del programa de configuración remota.

5. Pulse **OK**.

- Si el ordenador está protegido por un servidor de seguridad y no puede utilizar la configuración remota, deberá configurar los ajustes del servidor de seguridad para permitir la comunicación a través de los números de puerto 137 y 161.
- Si utiliza el software de seguridad de Windows y ha instalado el software y los controladores de Brother desde el CD-ROM, ya se ha aplicado la configuración necesaria del software de seguridad.

## Información relacionada

- ControlCenter4 (Windows)
- Configuración remota (Windows)

# Configuración de la libreta de direcciones del equipo mediante ControlCenter4 (Windows)

**Modelos relacionados**: MFC-L5700DN/MFC-L5750DW/MFC-L6800DW/MFC-L6900DW

Utilice Configuración remota mediante CC4 para agregar o cambiar los números de la libreta de direcciones en su ordenador.

Si Secure Function Lock (Bloqueo seguro de funciones) se ha establecido en Activado, no es posible utilizar la configuración remota.

1. Haga clic en el icono (**ControlCenter4**) del área de notificación y, a continuación, haga clic en **Abrir**.
2. Haga clic en la pestaña **Ajustes de dispositivo**.
3. Pulse el botón **Libreta de direcciones de**.

   La **Libreta direc** se abre en una ventana de configuración remota.
4. Añada o actualice la información de la libreta de direcciones según sea necesario.
5. Pulse **OK**.

## Información relacionada

- Configuración remota (Windows)

# Configuración remota (Mac)

- Configurar el equipo Brother mediante ControlCenter2 (Mac)
- Configuración de la libreta de direcciones del equipo mediante ControlCenter2 (Mac)

# Configurar el equipo Brother mediante ControlCenter2 (Mac)

**Modelos relacionados**: MFC-L5700DN/MFC-L5750DW/MFC-L6800DW/MFC-L6900DW

Si Secure Function Lock (Bloqueo seguro de funciones) se ha establecido en Activado, no es posible utilizar la configuración remota.

1. En la barra de menús **Finder**, haga clic en **Ir** > **Aplicaciones** > **Brother** y, a continuación, haga doble clic en el icono (**ControlCenter**).

   Aparecerá la pantalla **ControlCenter2**.
2. Pulse la pestaña **CONFIGURACIONES DE DISPOSITIVOS**.
3. Pulse el botón **Configuración Remota**.

   Aparece la pantalla Programa de configuración remota.

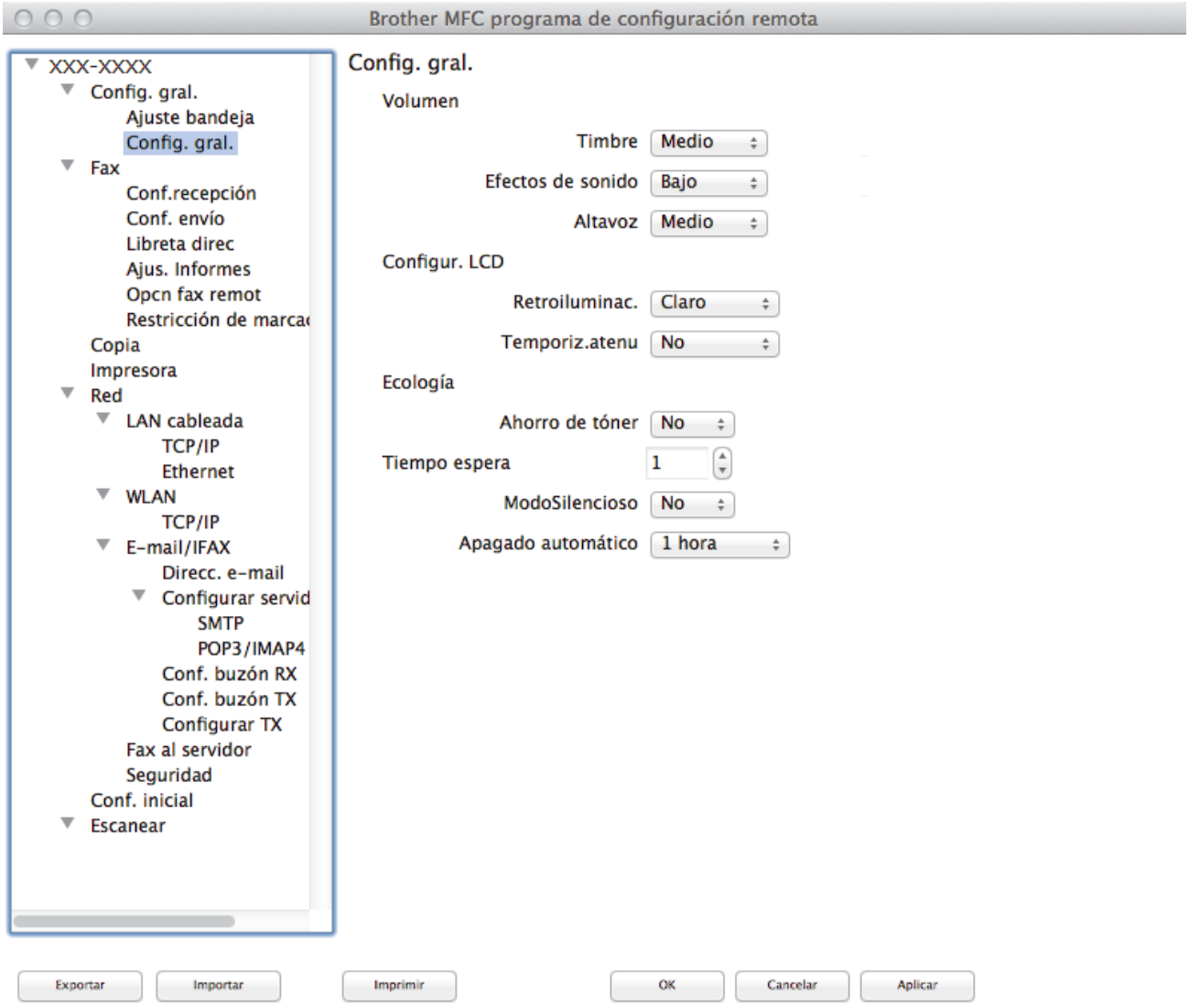


4. Configure los ajustes según sea necesario.

   **Exportar**

   Pulse para grabar los ajustes actuales en un archivo.

Pulse **Exportar** para grabar la libreta de direcciones o todos los ajustes del equipo.

**Importar**

Haga clic para importar un archivo y lea su configuración.

**Imprimir**

Pulse para imprimir los elementos seleccionados en el equipo. No puede imprimir los datos hasta que estén cargados en el equipo. Haga clic en **Aplicar** para enviar los nuevos datos al equipo y, a continuación, haga clic en **Imprimir**.

**OK**

Pulse para empezar a cargar los datos en el equipo y salga después del programa de configuración remota. Si aparece un mensaje de error, introduzca los datos correctos y, a continuación, pulse **OK**.

**Cancelar**

Pulse para salir del programa de configuración remota sin cargar los datos en el equipo.

**Aplicar**

Pulse para cargar los datos en el equipo sin salir del programa de configuración remota.

5. Cuando finalice la configuración, haga clic en **OK**.

## Información relacionada

- ControlCenter2 (Mac)
- Configuración remota (Mac)

# Configuración de la libreta de direcciones del equipo mediante ControlCenter2 (Mac)

**Modelos relacionados**: MFC-L5700DN/MFC-L5750DW/MFC-L6800DW/MFC-L6900DW

Utilice Configuración remota mediante ControlCenter2 para agregar o cambiar los números de la libreta de direcciones en su ordenador.

Si Secure Function Lock (Bloqueo seguro de funciones) se ha establecido en Activado, no es posible utilizar la configuración remota.

1. En la barra de menús **Finder**, haga clic en **Ir** > **Aplicaciones** > **Brother** y, a continuación, haga doble clic en el icono (**ControlCenter**).

   Aparecerá la pantalla **ControlCenter2**.
2. Pulse la pestaña **CONFIGURACIONES DE DISPOSITIVOS**.
3. Pulse el botón **Libreta de direcciones de**.

   La **Libreta direc** se abre en una ventana de configuración remota.
4. Añada o actualice la información de la libreta de direcciones según sea necesario.
5. Cuando finalice la configuración, haga clic en **OK**.

## Información relacionada

- Configuración remota (Mac)

# Apéndice


- Especificaciones
- Cómo insertar texto en el equipo Brother
- Consumibles
- Accesorios
- Información relativa a papel reciclado

# Especificaciones

## Especificaciones generales

| | | |
|---|---|---|
| **Tipo de impresora** | | • Láser |
| **Método de impresión** | | • Impresora láser electrofotográfica |
| **Capacidad de memoria** | | • (DCP-L5500DN/MFC-L5700DN/MFC-L5750DW)<br>256 MB<br>• (DCP-L6600DW/MFC-L6800DW)<br>512 MB<br>• (MFC-L6900DW)<br>1 GB |
| **LCD (pantalla de cristal líquido)** | | • (DCP-L5500DN/MFC-L5700DN)<br>Pantalla táctil LCD TFT en color de 93,4 mm [1]<br>• (DCP-L6600DW/MFC-L5750DW/MFC-L6800DW/MFC-L6900DW)<br>Pantalla táctil LCD TFT en color de 123,2 mm [1] |
| **Fuente de alimentación** | | • 220 - 240 V CA 50/60 Hz |
| **Consumo de energía**<br>(Media) | **Máximo** [2] | • Aproximadamente 1.344 W |
| | **Impresión** [2] | • (DCP-L5500DN/MFC-L5700DN/MFC-L5750DW)<br>Aproximadamente 645 W a 25 ºC<br>• (DCP-L6600DW/MFC-L6800DW)<br>Aproximadamente 745 W a 25 ºC<br>• (MFC-L6900DW)<br>Aproximadamente 805 W a 25 ºC |
| | **Impresión (modo silencioso)** [2] | • Aproximadamente 390 W a 25 ºC |
| | **Copia** [2] | • (DCP-L5500DN/MFC-L5700DN/MFC-L5750DW)<br>Aproximadamente 645 W a 25 ºC<br>• (DCP-L6600DW/MFC-L6800DW)<br>Aproximadamente 745 W a 25 ºC<br>• (MFC-L6900DW)<br>Aproximadamente 805 W a 25 ºC |
| | **Copiando (modo silencioso)** [2] | • Aproximadamente 390 W a 25 ºC |
| | **Preparado** [2] | • Aproximadamente 34 W a 25 ºC |
| | **Espera** [2] | • (DCP-L5500DN/MFC-L5700DN)<br>Aproximadamente 7,5 W<br>• (DCP-L6600DW/MFC-L5750DW/MFC-L6800DW/MFC-L6900DW)<br>Aproximadamente 8,0 W |
| | **Modo de espera profundo** [2] | • Aproximadamente 1,6 W |
| | **Apagado** [2 3 4] | • Aproximadamente 0,04 W |
| **Dimensiones** | | Unidad: mm |

| | | | |
|---|---|---|---|
| 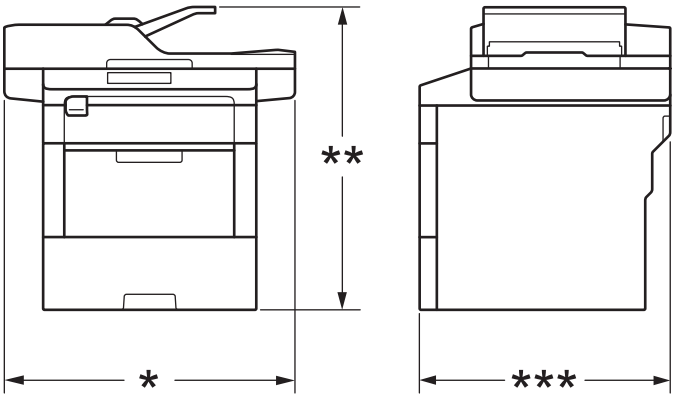 | | | • (DCP-L5500DN/MFC-L5700DN/MFC-L5750DW)<br>* 435<br>** 486<br>** 427<br>• (DCP-L6600DW/MFC-L6800DW/MFC-L6900DW)<br>* 495<br>** 518<br>** 427 |
| **Pesos (con consumibles)** | | | • (DCP-L5500DN)<br>16,4 kg<br>• (DCP-L6600DW)<br>18,5 kg<br>• (MFC-L5700DN/MFC-L5750DW)<br>16,5 kg<br>• (MFC-L6800DW)<br>18,9 kg<br>• (MFC-L6900DW)<br>19,0 kg |
| **Nivel de ruido** | **Presión de sonido** | **Impresión** | • (DCP-L5500DN/MFC-L5700DN/MFC-L5750DW)<br>LpAm = 54 dB (A)<br>• (DCP-L6600DW/MFC-L6800DW/MFC-L6900DW)<br>LpAm = 57 dB (A) |
| | | **Preparado** | • LpAm = 35,0 dB (A) |
| | | **Impresión (Modo sin ruido)** | • (DCP-L5500DN/MFC-L5700DN/MFC-L5750DW)<br>LpAm = 52 dB (A)<br>• (DCP-L6600DW/MFC-L6800DW/MFC-L6900DW)<br>LpAm = 53 dB (A) |
| | **Potencia sonora** | **Copia** [5 6] | • (DCP-L5500DN/MFC-L5700DN/MFC-L5750DW)<br>LWAd = 6,67 B (A)<br>• (DCP-L6600DW/MFC-L6800DW/MFC-L6900DW)<br>LWAd = 6,76 B (A) |
| | | **Preparado** [5 6] | • LWAd = 4,80 B (A) |
| | | **Impresión (Modo sin ruido)** | • LWAd = 6,47 B (A) |
| **Temperatura** | **En funcionamiento** | | • 10 a 32 °C |
| | **Almacenamiento** | | • 0 a 40 °C |
| **Humedad** | **En funcionamiento** | | • Entre el 20 y el 80 % (sin condensación) |
| | **Almacenamiento** | | • Entre el 35 y el 85% (sin condensación) |
| **Unidad ADF (alimentador automático de documentos)** | | | • (DCP-L5500DN)<br>Hasta 40 hojas<br>• (MFC-L5700DN/MFC-L5750DW)<br>Hasta 50 hojas<br>• (DCP-L6600DW/MFC-L6800DW/MFC-L6900DW)<br>Hasta 80 hojas<br>Para obtener los mejores resultados recomendamos:<br>• Temperatura: 20 a 30 °C |

| | |
|---|---|
| | • Humedad: 50 a 70%<br>• Papel: 80 g/m$^2$ |

1 Medida diagonalmente
2 Conexiones USB a ordenador
3 Medición realizada según IEC 62301 Edición 2.0.
4 El consumo de electricidad varía ligeramente dependiendo del entorno de uso.
5 Medido de acuerdo con el método descrito en RAL-UZ171.
6 Los equipos de oficina con LWAd>6,30 B (A) no son apropiados para utilizarse en salas donde las personas requieren altos niveles de concentración. Este tipo de equipos debe colocarse en otras ubicaciones debido a la emisión de ruido.

## Especificación de tamaño del documento

| | | |
|---|---|---|
| **Tamaño del documento** | **Ancho de la unidad ADF** | • Entre 105 y 215,9 mm |
| | **Longitud de la unidad ADF** | • 147,3 a 355,6 mm |
| | **Ancho del cristal de escáner** | • Máx 215,9 mm |
| | **Longitud del cristal de escáner** | • (DCP-L5500DN/MFC-L5700DN/MFC-L5750DW) Máx 300 mm<br>• (DCP-L6600DW/MFC-L6800DW/MFC-L6900DW) Máx 355,6 mm |

## Especificación del soporte de impresión

| | | | |
|---|---|---|---|
| **Entrada de papel** | **Bandeja de papel (Estándar)** | **Tipo de papel** | • Papel normal, membrete, papel a color, papel delgado, papel reciclado, papel grueso [1] |
| | | **Tamaño del papel** | • A4, Letter, A5, A5 (lado largo), A6, Executive, Legal, Folio, Mexico Legal, India Legal |
| | | **Peso del papel** | • Entre 60 y 120 g/m$^2$ |
| | | **Capacidad máxima de papel** | • (DCP-L5500DN/MFC-L5700DN/MFC-L5750DW) Hasta 250 hojas de papel normal de 80 g/m$^2$<br>• (DCP-L6600DW/MFC-L6800DW/ MFC-L6900DW) Hasta 520 hojas de papel normal de 80 g/m$^2$ |
| | **Bandeja multipropósito (bandeja MU)** | **Tipo de papel** | • Papel normal, membrete, papel a color, papel delgado, papel grueso, papel más grueso, papel reciclado, Bond, Label, sobre, sobre fino, sobre grueso |
| | | **Tamaño del papel** | • Ancho: Entre 76,2 y 215,9 mm<br>• Longitud: Entre 127 y 355,6 mm |
| | | **Peso del papel** | • Entre 60 y 200 g/m$^2$ |
| | | **Capacidad máxima de papel** | • Hasta 50 hojas de papel normal de 80 g/m$^2$ Sobre: 10 sobres de hasta 10 mm de grosor |
| | **Bandeja de papel 2, 3 (Opcional)** [2] | **Tipo de papel** | • Papel normal, membrete, papel a color, papel delgado, papel reciclado, papel grueso [1] |
| | | **Tamaño del papel** | • A4, Letter, A5, Executive, Legal, Folio, Mexico Legal, India Legal |
| | | **Peso del papel** | • Entre 60 y 120 g/m$^2$ |

| | | | |
|---|---|---|---|
| **Entrada de papel** | **Bandeja de papel 2, 3 (Opcional)** [2] | **Capacidad máxima de papel** | • (LT-5500/LT-5505)<br>Hasta 250 hojas de papel normal de 80 g/m$^2$<br>• (LT-6500/LT-6505)<br>Hasta 520 hojas de papel normal de 80 g/m$^2$ |
| **Salida de papel** [3] | **Bandeja de salida boca abajo** | | • (DCP-L5500DN/MFC-L5700DN/MFC-L5750DW)<br>Hasta un máximo de 150 hojas de papel normal de 80 g/m$^2$ (salida boca abajo por la bandeja de salida boca abajo)<br>• (DCP-L6600DW/MFC-L6800DW/ MFC-L6900DW)<br>Hasta un máximo de 250 hojas de papel normal de 80 g/m$^2$ (salida boca abajo por la bandeja de salida boca abajo) |
| | **Bandeja de salida boca arriba** | | • (DCP-L5500DN/MFC-L5700DN/MFC-L5750DW)<br>Una hoja (salida boca arriba en la bandeja de salida boca arriba)<br>• (DCP-L6600DW/MFC-L6800DW/ MFC-L6900DW)<br>Hasta 10 hojas (salida boca arriba en la bandeja de salida boca arriba) |
| **a 2 caras** | **Impresión a 2 caras automática** | **Tipo de papel** | • Papel normal, membrete, papel a color, papel delgado, papel reciclado |
| | | **Tamaño del papel** | • A4 |
| | | **Peso del papel** | • Entre 60 y 105 g/m$^2$ |

1 Abra la cubierta trasera (bandeja de salida boca arriba) antes de imprimir para que el papel impreso salga por la bandeja de salida boca arriba.

2 Puede instalar hasta dos bandejas inferiores.

3 En caso de utilizar etiquetas, es recomendable que retire las hojas impresas de la bandeja de papel de salida inmediatamente después de que salgan del equipo para evitar la posibilidad de que se manchen.

## Especificaciones del fax

### NOTA

Esta función está disponible en modelos MFC.

| | | |
|---|---|---|
| **Compatibilidad** | | • ITU-T Súper Grupo 3 |
| **Sistema de codificación** | | • MH / MR / MMR / JBIG |
| **Velocidad del módem** | | • 33.600 bps (con recuperación automática) |
| **Recepción de impresión a 2 caras** | | • Sí |
| **Envío a 2 caras automático** | | • (MFC-L5750DW/MFC-L6800DW/MFC-L6900DW)<br>Sí (desde la unidad ADF) |
| **Ancho de escaneado** | | • Máx 208 mm |
| **Ancho de impresión** | | • Máx 208 mm |
| **Escala de grises** | | • 8 bit/256 niveles |
| **Resolución** | **Horizontal** | • 203 ppp |
| | **Vertical** | • Estándar: 98 ppp<br>• Fino: 196 ppp<br>• Súper fino: 392 ppp |

| | | |
|---|---|---|
| **Resolución** | **Vertical** | • Foto: 196 ppp |
| **Libreta de direcciones** | | • 300 ubicaciones |
| **Grupos** | | • Hasta 20 |
| **Multienvío** | | • 350 ubicaciones |
| **Remarcación automática** | | • 3 veces a intervalos de 5 minutos |
| **Transmisión desde la memoria** | | • Hasta 500 páginas [1] |
| **Recepción sin papel** | | • Hasta 500 páginas [1] |

1 “Páginas” se refiere a la “tabla de pruebas ITU-T #1” (una carta comercial típica, resolución estándar, código JBIG). Las especificaciones y la documentación impresa están sujetas a modificación sin previo aviso.

## Especificación de copia

| | |
|---|---|
| **Ancho de copia** | • Máx 210 mm |
| **Copia automática a 2 caras** | • (DCP-L6600DW/MFC-L5750DW/MFC-L6800DW/MFC-L6900DW)<br>Sí (desde la unidad ADF) |
| **Copias múltiples** | • Apila o clasifica hasta 99 páginas |
| **Ampliar/Reducir** | • Entre el 25 % y el 400 % (en incrementos del 1 %) |
| **Resolución** | • Máx 1200 x 600 ppp |
| **Tiempo de salida de la primera copia** [1] | • (DCP-L5500DN/MFC-L5700DN/MFC-L5750DW)<br>Menos de 9,2 segundos a 23 °C / 230 V<br>• (DCP-L6600DW/MFC-L6800DW/MFC-L6900DW)<br>Menos de 9,5 segundos a 23 °C / 230 V |

1 Desde modo preparado y bandeja estándar

## Especificaciones del escáner

| | |
|---|---|
| **Color / Negro** | • Sí/Sí |
| **Compatible con TWAIN** | • Sí<br>(Windows XP 32 bit SP3 / Windows XP 64 bit SP2 / Windows Vista / Windows 7 / Windows 8 / Windows 8.1)<br>(OS X v10.8.5 / 10.9.x / 10.10.x) |
| **Compatible con WIA** | • Sí<br>(Windows XP 32 bit SP3 / Windows XP 64 bit SP2 / Windows Vista / Windows 7 / Windows 8 / Windows 8.1) |
| **Compatible con ICA** | • Sí<br>(OS X v10.8.5 / 10.9.x / 10.10.x) |
| **Color / Profundidad** | • Procesamiento en color de 48 bits (entrada)<br>• Procesamiento en color de 24 bit (salida) |
| **Escala de grises** | • Procesamiento en color de 16 bits (entrada)<br>• Procesamiento en color de 8 bit (salida) |
| **Resolución** [1] | • Hasta 19200 × 19200 ppp (interpolado)<br>• Hasta 1200 x 1200 ppp (desde cristal del escáner)<br>• Hasta 600 x 600 ppp (desde la unidad ADF) |
| **Ancho de escaneado** | • Máx 210 mm |

| | |
|---|---|
| **Escaneado a 2 caras automático** | • (DCP-L6600DW/MFC-L5750DW/MFC-L6800DW/MFC-L6900DW)<br>Sí (desde la unidad ADF) |

1 Escaneado máximo 1200 × 1200 ppp con el controlador WIA en Windows XP, Windows Vista, Windows 7, Windows 8 y Windows 8.1 (se puede seleccionar una resolución de hasta 19200 × 19200 ppp con la utilidad de escáner)

## Especificaciones de la impresora

| | | |
|---|---|---|
| **Impresión a 2 caras automática** | | • Sí |
| **Emulación** | | • PCL6, BR-Script3, IBM Proprinter XL, Epson FX-850, PDF versión 1.7, XPS versión 1.0 |
| **Resolución** | | • Hasta 1200 x 1200 ppp |
| **Velocidad de impresión** [1] [2] | **Impresión a 1 cara** | • (DCP-L5500DN/MFC-L5700DN/MFC-L5750DW)<br>Hasta 40 páginas/minuto (tamaño A4)<br>• (DCP-L6600DW/MFC-L6800DW)<br>Hasta 46 páginas/minuto (tamaño A4)<br>• (MFC-L6900DW)<br>Hasta 50 páginas/minuto (tamaño A4) |
| | **Impresión a 2 caras** | • (DCP-L5500DN/MFC-L5700DN/MFC-L5750DW)<br>Hasta 20 caras/minuto (hasta 10 hojas/minuto) (tamaño Letter o A4)<br>• (DCP-L6600DW/MFC-L6800DW/MFC-L6900DW)<br>Hasta 24 caras/minuto (hasta 12 hojas/minuto) (tamaño Letter o A4) |
| **Tiempo de la primera copia impresa** [3] | | • (DCP-L5500DN/MFC-L5700DN/MFC-L5750DW)<br>Menos de 7,2 segundos a 23 °C / 230 V<br>• (DCP-L6600DW/MFC-L6800DW/MFC-L6900DW)<br>Menos de 7,5 segundos a 23 °C / 230 V |

1 La velocidad de impresión cambiará en función del tipo de documento que imprima.
2 La velocidad de impresión puede ser más lenta cuando el equipo esté conectado mediante una red LAN inalámbrica.
3 Desde el modo Preparado y la bandeja estándar

## Especificaciones sobre interfaces

| | |
|---|---|
| **USB** [1] [2] | • USB 2.0 Hi-Speed<br>Use un cable de interfaz USB 2.0 de una longitud inferior a 2,0 m. |
| **LAN** | • (DCP-L5500DN/MFC-L5700DN/MFC-L5750DW)<br>10BASE-T / 100BASE-TX [3]<br>• (DCP-L6600DW/MFC-L6800DW/MFC-L6900DW)<br>10Base-T / 100Base-TX /1000Base-T [3] [4] |
| **LAN inalámbrica** | • (DCP-L6600DW/MFC-L5750DW/MFC-L6800DW/MFC-L6900DW)<br>IEEE 802.11b/g/n (modo de infraestructura/ad-hoc)<br>IEEE 802.11g/n (Wi-Fi Direct™) |
| **NFC** | • (DCP-L6600DW/MFC-L6800DW/MFC-L6900DW)<br>Sí |

1 El equipo dispone de una interfaz USB Hi-Speed 2.0 (alta velocidad). El equipo puede conectarse también a un ordenador que disponga de una interfaz USB 1.1.
2 Los puertos USB de terceros no son compatibles.
3 Utilice un cable de par trenzado de conexión continua de categoría 5 (o superior).
4 Si conecta el equipo a una red Gigabit, utilice dispositivos de red y cables que cumplan con la especificación 1000BASE-T.

## Funciones y protocolos de seguridad compatibles

**Ethernet**

10Base-T/100Base-TX/1000Base-T

**LAN inalámbrica**

IEEE 802.11b/g/n (modo Infraestructura/modo ad-hoc), IEEE 802.11g/n (Wi-Fi Direct)

**Protocolos (IPv4)**

ARP, RARP, BOOTP, DHCP, APIPA (Auto IP), resolución de nombres WINS/NetBIOS, resolvedor DNS, mDNS, respondedor LLMNR, LPR/LPD, Custom Raw Port/Port9100, POP3, cliente SMTP, IPP/IPPS, cliente y servidor FTP, CIFS Client, servidor TELNET, SNMPv1/v2c/v3, servidor HTTP/HTTPS, cliente y servidor TFTP, ICMP, Web Services (Servicios web) (Imprimir/Escanear), cliente SNTP, LDAP, IMAP4

**Protocolos (IPv6)**

NDP, RA, resolvedor DNS, mDNS, respondedor LLMNR, LPR/LPD, Custom Raw Port/Port9100, IPP/IPPS, POP3, cliente SMTP, cliente y servidor FTP, cliente CIFS, servidor TELNET, SNMPv1/v2c, servidor HTTP/HTTPS, cliente y servidor TFTP, ICMPv6, cliente SNTP, LDAP, Web Services (Servicios web) (Imprimir/Escanear), IMAP4

**Seguridad de red (cableada)**

APOP, SMTP-AUTH, SSL/TLS (IPPS, HTTPS, SMTP, POP3, IMAP4), SNMP v3 802.1x (EAP-MD5, EAP-FAST, PEAP, EAP-TLS, EAP-TTLS), Kerberos, IPSec

**Seguridad de red (inalámbrica)**

APOP, SMTP-AUTH, SSL/TLS (IPPS, HTTPS, SMTP, POP3, IMAP4), SNMP v3, 802.1x (LEAP, EAP-FAST, PEAP, EAP-TLS, EAP-TTLS), Kerberos, IPSec

**Seguridad de red inalámbrica**

WEP de 64/128 bits, WPAPSK (TKIP/AES), WPA2-PSK (AES)

**Certificación inalámbrica**

Licencia de marca de la certificación Wi-Fi (WPA™/WPA2™ - Enterprise, Personal), licencia de marca del identificador Wi-Fi Protected Setup (WPS), Wi-Fi CERTIFIED Wi-Fi Direct

## Especificaciones de función de impresión directa

| | |
|---|---|
| **Compatibilidad** | • PDF versión 1.7, JPEG, Exif+JPEG, PRN (creado por el controlador de la propia impresora), TIFF (escaneado por modelos de Brother), XPS versión 1.0 |
| **Interfaz** | • Interfaz directa USB: delantera x 1, trasera x 1(DCP-L6600DW/MFC-L6800DW/MFC-L6900DW) |

## Especificaciones de requisitos del ordenador

### Sistemas operativos y funciones de software compatibles

| Plataforma de ordenador y versión de sistema operativo | | Interfaz del ordenador | | | Procesador | Espacio en el disco duro para la instalación | |
|---|---|---|---|---|---|---|---|
| | | **USB** [1] | **10Base-T / 100Base-TX / 1000Base-T** [2] [3] **(Ethernet)** | **Inalámbrico** [4] 802.11b/g/n | | **Para controladores** | **Para aplicaciones (incluidos controladores)** |
| Windows | Windows XP Home [5] [6] | Impresión<br>PC Fax [7]<br>Escaneado | | | Procesador de 32 bit (x86) (SP3) o 64 bit (x64)(SP2) | 150 MB | 500 MB |
| | Windows XP Professional [5] [6] | | | | | | |
| | Windows Vista [5] [6] | | | | | 500 MB | 1,2 GB |
| | Windows 7 [5] [6] | | | | | 650 MB | |
| | Windows 8 [5] [6] | | | | | | |
| | Windows 8.1 [5] [6] | | | | | | |
| | Windows Server 2008 | N/A | Impresión | | procesador de 32 bit (x86) o 64 bit (x64) | 50 MB | N/A |
| | Windows Server 2008 R2 | | | | Procesador de 64 bit (x64) | | |
| | Windows Server 2012 | | | | | | |
| | Windows Server 2012 R2 | | | | | | |
| Sistema operativo Mac | OS X v10.8.5<br>OS X v10.9.x<br>OS X v10.10.x | Impresión<br>PC-Fax (Enviar) [7]<br>Escaneado | | | Procesador Intel® | 80 MB | 400 MB |

1 Los puertos USB de terceros no son compatibles.

2 DCP-L5500DN/MFC-L5700DN/MFC-L5750DW compatible con 10BASE-T/100BASE-TX

3 DCP-L6600DW/MFC-L6800DW/MFC-L6900DW compatible con 10BASE-T/100BASE-TX/1000BASE-T

4 DCP-L6600DW/MFC-L5750DW/MFC-L6800DW/MFC-L6900DW

5 Para WIA, resolución de 1200 x 1200. La utilidad de escáner de Brother permite resoluciones de hasta 19200 x 19200 ppp.

6 PaperPort™ 14SE es compatible con Windows XP Home (SP3 o superior), XP Professional 32-bit (SP3 o superior), Windows Vista (SP2 o superior), Windows 7, Windows 8 y Windows 8.1

7 PC Fax solo admite faxes en blanco y negro.

Para obtener las actualizaciones de controladores más recientes, visite support.brother.com.

Todas las marcas comerciales, nombres de productos y de marcas son propiedad de sus compañías respectivas.

### Información relacionada

- Apéndice

# Cómo insertar texto en el equipo Brother

- Si necesita insertar texto en el equipo Brother, aparecerá un teclado en la pantalla LCD.
- Los caracteres disponibles cambiarán según el país.
- El diseño del teclado puede ser diferente según la operación que esté realizando.

- Pulse A 1 @ para alternar entre letras, números y caracteres especiales.
- Pulse aA para alternar entre letras minúsculas y mayúsculas.
- Para mover el cursor a la izquierda o a la derecha, pulse ◀ o ▶.

**Inserción de espacios**

- Para introducir un espacio, pulse `[Barra espaciadora]` o ▶.

**Correcciones**

- Si ha introducido un carácter incorrecto y desea cambiarlo, pulse ◀ o ▶ para desplazar el cursor al carácter incorrecto y, a continuación, pulse ⌫. Introduzca el carácter correcto.
- Para insertar un carácter, pulse ◀ o ▶ para colocar el cursor en el lugar apropiado y, a continuación, introdúzcalo.
- Pulse ⌫ por cada carácter que desee borrar, o bien pulse ⌫ y manténgalo pulsado para borrar todos los caracteres.

## Información relacionada

- Apéndice
- Enviar datos escaneados a un servidor de correo electrónico
- Cargar datos escaneados a un servidor FTP
- Defina su ID de estación
- Almacenamiento de números de fax
- Configurar en su equipo la red inalámbrica en el modo ad-hoc utilizando un SSID existente
- Configurar su equipo para una red inalámbrica utilizando el asistente de configuración del panel de control del equipo

- Configure su equipo para una red inalámbrica en modo ad-hoc utilizando un nuevo SSID
- Configurar el equipo para una red inalámbrica cuando el SSID no es multienvío
- Enviar un fax por Internet (I-Fax)
- Reenviar mensajes recibidos de correo electrónico y fax
- Difusión de transmisión desde el equipo Brother

# Consumibles

Cuando llega el momento de sustituir consumibles tales como el tóner o el tambor, aparece un mensaje de error en el panel de control del equipo o en el Status Monitor. Si desea más información sobre los consumibles de su equipo, visite http://www.brother.com/original/index.html o consulte con su distribuidor local de Brother.

- El cartucho de tóner y la unidad de tambor son dos piezas independientes.
- El número de cartucho de tóner variará dependiendo del país y región.

| Consumible | Nombre del modelo de consumible | Vida útil (rendimiento de impresión) | Modelos a los que se aplica |
|---|---|---|---|
| **Cartucho de tóner** 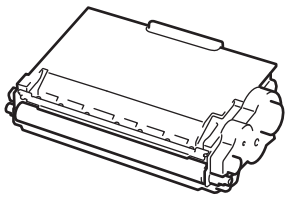 | **Tóner estándar:** TN-3430 | Aprox. 3.000 páginas [1] (página A4 o Letter) | DCP-L5500DN/ DCP-L6600DW/ MFC-L5700DN/ MFC-L5750DW/ MFC-L6800DW/ MFC-L6900DW |
| | **Tóner de larga duración:** TN-3480 | Aprox. 8.000 páginas [1](página A4 o Letter) | DCP-L5500DN/ DCP-L6600DW/ MFC-L5700DN/ MFC-L5750DW/ MFC-L6800DW/ MFC-L6900DW |
| | **Tóner de súper larga duración:** TN-3512 | Aprox. 12.000 páginas [1](página A4 o Letter) | DCP-L6600DW/ MFC-L6800DW/ MFC-L6900DW |
| | **Tóner de ultra larga duración:**TN-3520 | Aprox. 20.000 páginas [1](página A4 o Letter) | MFC-L6900DW |
| | **Tóner de buzón de entrada:**suministrado con el equipo | Aprox. 2.000 páginas [1](página A4 o Letter) | DCP-L5500DN/ MFC-L5700DN/ MFC-L5750DW |
| | | Aprox. 8.000 páginas [1](página A4 o Letter) | DCP-L6600DW/ MFC-L6800DW |
| | | Aprox. 12.000 páginas [1](página A4 o Letter) | MFC-L6900DW |
| **Unidad de tambor** 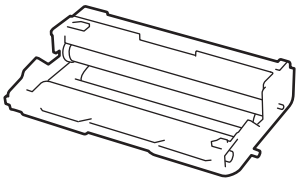 | DR-3400 | Aprox. 30.000 páginas / 50.000 páginas [2] | DCP-L5500DN/ DCP-L6600DW/ MFC-L5700DN/ MFC-L5750DW/ MFC-L6800DW/ MFC-L6900DW |

1 El rendimiento aproximado del cartucho se declara de acuerdo con ISO/IEC 19752.

2 Aproximadamente 30.000 páginas basándose en 1 página por trabajo y 50.000 páginas basándose en 3 páginas por trabajo [páginas A4/ letter simplex]. El número de páginas puede verse afectado debido a una serie de factores incluyendo pero no limitándose a tipo y tamaño de soporte.

## Información relacionada

- Apéndice
- Sustitución de consumibles

# Accesorios

La disponibilidad de accesorios puede variar dependiendo de su país o región. Para obtener más información sobre los accesorios de su equipo, visite http://www.brother.com/original/index.html o póngase en contacto con su distribuidor de Brother o su servicio de atención al cliente de Brother.

| Nombre del modelo | Artículo | Modelos a los que se aplica |
|---|---|---|
| LT-5500 (Gris) | Bandeja inferior (250 hojas) | DCP-L5500DN/MFC-L5700DN/MFC-L5750DW |
| LT-5505 (Blanco) | | DCP-L6600DW/MFC-L6800DW/MFC-L6900DW |
| LT-6500 (Gris) | Bandeja inferior (520 hojas) | DCP-L5500DN/MFC-L5700DN/MFC-L5750DW |
| LT-6505 (Blanco) | | DCP-L6600DW/MFC-L6800DW/MFC-L6900DW |

## Información relacionada

- Apéndice

# Información relativa a papel reciclado

- El papel reciclado tiene la misma calidad que el papel fabricado a partir de recursos originales. La normativa relativa al papel reciclado moderno garantiza el cumplimiento de los requisitos de la más alta calidad de distintos procesos de impresión. El equipo visual proporcionado por los signatarios del acuerdo voluntario es adecuado para su uso con papel reciclado que cumpla la normativa EN 12281:2002.
- La adquisición de papel reciclado ahorra recursos y fomenta la economía circular. El papel está hecho de fibra de celulosa procedente de la madera. La recogida de papel y su reciclado alarga la vida de las fibras varios ciclos, con lo que se hace un mejor uso de los recursos.
- El proceso de producción de papel reciclado es más corto. Las fibras ya se han procesado, por lo que se utiliza menos agua, sustancias químicas y energía.
- El reciclado de papel reduce las emisiones de dióxido de carbono al trasladar productos de papel de rutas de deshecho alternativas como el vertedero y la incineración. Los vertederos emiten gas metano, una sustancia que aumenta considerablemente el efecto invernadero.

## Información relacionada

- Apéndice

# Glosario

Esta lista contiene todas las funciones y términos que aparecen en los manuales Brother. La disponibilidad de estas funciones se encuentra en función del modelo adquirido.

A B C D E F G H I L M N P R S T U V W

## A


- Acceso a recuperación remota
- Acceso doble
- Administración basada en Web
- AES
- Ajustes temporales
- Almacenamiento de faxes
- Almacenamiento del registro de impresión en red
- APIPA
- APOP
- ARP
- Asistente de despliegue del controlador
- Autenticación
- Autenticación de Active Directory
- Aviso a busca o móvil


## B


- BOOTP
- BRAdmin Light (Windows)
- BRAdmin Professional (Windows)
- BRPrint Auditor (Windows)
- Búsqueda

## C

- CA
- Canales
- Cancelar trabajo
- Certificado
- Certificado de CA
- CIFS
- Clave de red
- Cliente DNS
- Cliente SMTP
- Código de acceso remoto
- Código de activación remota (solamente modo Fax/Tel)
- Código de desactivación remota (solamente modo Fax/Tel)
- Configuración remota
- Contraste
- CSR

## D

- Densidad
- Detección de fax
- DHCP
- Diario del fax
- Dirección IP
- Dirección MAC
- Duración del timbre F/T

## E

- ECM (modo de corrección de error)
- Emparejamiento vertical
- Encriptación
- Error de comunicación (o Error com.)
- Escala de grises
- Escaneado
- Escanear a servidor de correo electrónico
- Extensión telefónica

## F

- Fax diferido
- Fax manual
- Fax por Internet
- Fax/Teléfono
- Firma digital
- Frecuencia de informes
- FTP

## G

- Grupo de compatibilidad

## H

- Herramienta de reparación de conexión de red
- HTTP (servidor web)
- HTTPS

## I

- ID de estación

- Identificación de llamada
- IEEE 802.1x
- Impresión de seguridad
- Impresión en red compartida
- Informe de configuración de la red
- Informe Verificación de la transmisión
- Informe WLAN
- Informe XMIT (informe Verificación de la transmisión)
- Instalación Remota en red
- IPP
- IPPS
- IPsec
- IPv6

## L

- LEAP
- Libreta de direcciones
- Lista de ajustes de usuario
- Lista de la libreta de direcciones
- LLMNR
- LPD
- LPR

## M

- Máscara de subred
- MDN
- mDNS

- Método de autenticación WPA-PSK/WPA2-PSK
- Método de codificación
- Modo ad-hoc
- Modo infraestructura
- Modo satélite
- Multienvío


## N


- Nombre del nodo
- Número de grupo
- Número de timbres


## P


- Pausa
- PC-FAX de red
- PEAP
- Protocolos
- Puerta de acceso
- Pulso
- Punto a punto


## R


- RARP
- Raw Port personalizado
- Recepción en memoria
- Recepción sin papel
- Reducción automática
- Reenvío de faxes

- Remarcación automática
- Resolución
- Resolución de nombres NetBIOS
- Resolución estándar
- Resolución fina
- Resolución foto (solo blanco y negro)
- Resolución superfina (solo blanco y negro)

## S

- Secure Function Lock 3.0 (Bloqueo seguro de funciones 3.0)
- Servicios web
- Servidor DNS
- Servidor WINS
- Sistema abierto
- Sistema criptográfico de clave compartida
- Sistema criptográfico de clave pública
- SMTP sobre SSL/TLS
- SMTP-AUTH
- SNMP
- SNMPv3
- SNTP
- SSID
- SSL/TLS
- Status Monitor

## T

- Tablas de ajustes

- TAD (contestador automático)
- TCP/IP
- Teléfono externo
- TELNET
- Timbre distintivo
- TKIP
- Tono
- Tonos CNG
- Tonos de fax
- Trabajos restantes
- Transmisión
- Transmisión de fax automática
- Transmisión en tiempo real


## U


- Unidad ADF (alimentador automático de documentos)


## V


- Volumen de la alarma
- Volumen del timbre


## W


- WEP
- Wi-Fi Direct®
- WINS
- WPS

## Acceso a recuperación remota

Capacidad para acceder al equipo de forma remota desde un teléfono de marcación por tonos.

## Acceso doble

El equipo puede escanear faxes salientes o tareas programadas en la memoria al mismo tiempo que envía un fax, o recibe o imprime un fax entrante.

## Administración basada en Web

Se puede utilizar un navegador web estándar para administrar el equipo mediante el protocolo de transferencia de hipertexto (HTTP) o el protocolo de transferencia de hipertexto a través de capa de sockets seguros (HTTPS). Puede realizar la función indicada u obtener la siguiente información de un equipo de la red mediante un navegador web:

- Información del estado del equipo
- Cambiar los elementos de configuración del fax, como la configuración general, la configuración de la libreta de direcciones y el fax remoto (modelos MFC)
- Cambiar la configuración de red, como la información de TCP/IP
- Configurar Gigabit Ethernet y Trama gigante
- Configurar Bloqueo seguro de funciones
- Configurar el almacenamiento del registro de impresión en red
- Configurar Escaneado a FTP
- Configurar Escaneado a red
- Configurar LDAP (disponible para ciertos modelos)
- Información de la versión de software del equipo y del servidor de impresión
- Cambios de los detalles de configuración de la red y del equipo

Para utilizar Administración basada en Web, debe utilizar el protocolo TCP/IP en la red y disponer de una dirección IP válida programada en el servidor de impresión y en el ordenador.

## AES

El estándar de encriptación avanzada (AES) es el estándar de encriptación mayor autorizado para Wi-Fi®.

## Ajustes temporales

Se puede seleccionar una serie de opciones para cada una de las transmisiones de fax y cada una de las copias sin necesidad de modificar los ajustes predeterminados.

## Almacenamiento de faxes

Permite almacenar los faxes en la memoria.

## Almacenamiento del registro de impresión en red

La función de almacenamiento del registro de impresión en red permite guardar el archivo de registro de impresión desde el equipo Brother en un servidor de red mediante CIFS.

## APIPA

Si no asigna una dirección IP manualmente o automáticamente (mediante un servidor DHCP, BOOTP o RARP), el protocolo APIPA (direccionamiento automático de direcciones IP privadas) asignará automáticamente una dirección IP del intervalo comprendido entre 169.254.1.0 y 169.254.254.255.

## APOP

El protocolo de oficina de correos autenticada (APOP) amplía POP3 (el protocolo de recepción por Internet) para incluir un método de autenticación que encripta la contraseña cuando el cliente recibe correos electrónicos.

## ARP

El protocolo de resolución de direcciones (ARP) lleva a cabo la asignación de una dirección IP a una dirección MAC en una red TCP/IP.

## Asistente de despliegue del controlador

El CD-ROM de instalación de Brother incluye el controlador de impresora de Windows y el controlador de puerto de red de Brother (LPR y NetBIOS). Si un administrador instala el controlador de impresora y el controlador de puerto mediante esta aplicación, podrá guardar el archivo en el servidor de archivos o enviarlo por correo electrónico a los usuarios. A continuación, cada usuario simplemente tiene que hacer clic en ese archivo para copiar el controlador de impresora, el controlador de puerto, la dirección IP, etc., automáticamente en su ordenador.

## Autenticación

La mayoría de las redes inalámbricas utiliza algún tipo de configuración de seguridad. Dicha configuración define la autenticación (el modo en que el dispositivo en sí se identifica en la red) y la encriptación (el modo en que los datos se encriptan a medida que se envían por la red). Si no especifica correctamente estas opciones cuando establezca la configuración del equipo inalámbrico Brother, este no podrá conectarse a la red inalámbrica. Por lo tanto, debe prestar atención a la hora de configurar estas opciones.

**Métodos de autenticación para una red inalámbrica personal**

Una red inalámbrica personal es una red pequeña (por ejemplo, una red inalámbrica doméstica) no compatible con IEEE 802.1x.

- Sistema abierto

  Se permite a dispositivos inalámbricos acceder a la red sin ninguna autenticación.

- Clave compartida

  Todos los dispositivos que acceden a la red inalámbrica comparten una clave predeterminada secreta. El equipo inalámbrico Brother utiliza la clave WEP como clave predeterminada.

- WPA-PSK/WPA2-PSK

  Activa una clave precompartida de Wi-Fi Protected Access® (WPA-PSK/WPA2-PSK), que permite al equipo inalámbrico Brother asociarse con puntos de acceso mediante TKIP para WPA-PSK o AES para WPA-PSK y WPA2-PSK (WPA-Personal).

**Métodos de autenticación para una red inalámbrica corporativa**

Una red inalámbrica corporativa es una red grande (por ejemplo, al utilizar el equipo en una red inalámbrica corporativa de una empresa), compatible con IEEE 802.1x. Si configura el equipo en una red inalámbrica compatible con IEEE 802.1x, puede utilizar los siguientes métodos de autenticación.

- LEAP
- EAP-FAST
- PEAP
- EAP-TTLS
- EAP-TLS

Los métodos de autenticación anteriores utilizan un ID de usuario de menos de 64 caracteres y una contraseña de 32 caracteres como máximo.

## Autenticación de Active Directory

La autenticación de Active Directory restringe el uso del equipo Brother. No puede usar el equipo hasta que haya iniciado sesión en el equipo utilizando un ID y contraseña de usuario.

## Aviso a busca o móvil

Esta función permite que el equipo llame al teléfono móvil o al busca cuando se recibe un fax en la memoria.

## BOOTP

El protocolo de arranque (BOOTP) es un protocolo de red utilizado por un cliente de red para obtener una dirección IP desde un servidor de configuración.

Para utilizar BOOTP, póngase en contacto con el administrador de red.

## BRAdmin Light (Windows)

BRAdmin Light es una utilidad para la configuración inicial de dispositivos Brother conectados a la red. Permite buscar productos Brother en la red, ver el estado y establecer la configuración básica de la red, como la dirección IP.

Vaya a la página **Descargas** de su modelo en Brother Solutions Center en support.brother.com para descargar BRAdmin Light.

## BRAdmin Professional (Windows)

BRAdmin Professional 3 es una utilidad que permite una administración más avanzada de dispositivos Brother conectados a la red. Esta utilidad puede buscar productos Brother en la red y visualizar el estado del dispositivo desde una ventana similar a la de Windows Explorer, fácil de leer, que cambia el color para identificar el estado de cada dispositivo. Se puede configurar la red y los ajustes del dispositivo y actualizar el firmware del dispositivo desde un ordenador Windows en su red LAN. BRAdmin Professional 3 también tiene la capacidad de registrar la actividad de los dispositivos Brother que se encuentren en la red y exportar los datos del registro en formato HTML, CSV, TXT o SQL.Para los usuarios que deseen supervisar equipos conectados localmente, instale el software Print Auditor Client en el ordenador cliente. Esta utilidad permite utilizar BRAdmin Professional 3 para supervisar los equipos que estén conectados a un ordenador cliente a través de una interfaz USB.

Vaya a la página **Descargas** de su modelo en Brother Solutions Center en support.brother.com para descargar el software.

- Esta utilidad está disponible sólo para Windows.
- Vaya a la página **Descargas** de su modelo en Brother Solutions Center en support.brother.com para descargar la última versión de la utilidad BRAdmin Professional 3 de Brother.
- Nombre de nodo: el nombre de nodo aparece en la ventana actual de BRAdmin Professional 3. El nombre de nodo predeterminado es "BRNxxxxxxxxxxxx" para una red cableada o "BRWxxxxxxxxxxxx" para una red inalámbrica (donde "xxxxxxxxxxxx" es la dirección MAC / Ethernet del equipo).
- Si está utilizando la función Firewall de Windows o la función de software de seguridad de una aplicación antivirus o anti-spyware, desactívelas provisionalmente. Cuando haya comprobado que puede imprimir, configure los ajustes del software siguiendo las instrucciones.

## BRPrint Auditor (Windows)

El software BRPrint Auditor de Brother incorpora el potencial de vigilancia de las herramientas de administración de la red de Brother a los equipos conectados localmente. Esta utilidad permite que un ordenador cliente recopile información de estado y de uso de su equipo Brother conectado a través de una interfaz paralela o USB. A continuación, BRPrint Auditor puede enviar esta información a otro ordenador de la red en el que se ejecute BRAdmin Professional. De esta forma, el administrador puede comprobar elementos como el recuento de páginas o el estado del tóner y el tambor, así como la versión de firmware. Además de informar a las aplicaciones de administración de red de Brother, esta utilidad puede enviar directamente por correo electrónico la información de uso y de estado en formato CSV o XML a una dirección de correo electrónico predefinida (compatibilidad con correo SMTP imprescindible). La utilidad BRPrint Auditor también admite notificación por correo electrónico en caso de advertencias o errores.

## Búsqueda

Listado electrónico en orden alfabético con los números de grupo y de la libreta de direcciones almacenados.

## CA

Una entidad de certificación (CA) es una entidad que emite certificados digitales (especialmente certificados X.509) y garantiza la vinculación de los elementos de datos en un certificado.

## Canales

Las redes inalámbricas emplean canales. Cada canal inalámbrico tiene una frecuencia diferente. En una red inalámbrica se pueden utilizar hasta 14 canales diferentes. No obstante, en algunos países, el número de canales disponibles está restringido.

## Cancelar trabajo

Cancela un trabajo de impresión programado y lo elimina de la memoria del equipo.

## Certificado

Un certificado es la información que vincula una clave pública con una identidad. El certificado puede utilizarse para comprobar que una clave pública pertenece a un individuo. El formato viene definido por el estándar X.509.

## Certificado de CA

Un certificado de CA es la certificación que identifica la CA y posee su clave privada. Un certificado de CA verifica un certificado emitido por la CA.

## CIFS

El Sistema común de archivos de Internet (CIFS) es la forma estándar en la que los usuarios de ordenador comparten archivos e impresoras en Windows.

## Clave de red

La clave de red es una contraseña que se usa cuando los datos se codifican o se descodifican. La clave de red también se denomina contraseña, clave de seguridad o clave de codificación. La tabla muestra el número de caracteres de la clave que se debe usar para cada ajuste.

**Sistema abierto/Clave compartida con WEP**

Esta clave consiste en un valor de 64 bits o de 128 bits que debe introducirse en formato ASCII o hexadecimal.

| | ASCII | Hexadecimal |
|---|---|---|
| 64 (40) bits | Utiliza cinco caracteres de texto.<br>Por ejemplo, "WSLAN" (distingue entre mayúsculas y minúsculas). | Utiliza 10 dígitos de datos hexadecimales.<br>Por ejemplo, "71f2234aba" (no distingue entre mayúsculas y minúsculas). |
| 128 (104) bits | Utiliza 13 caracteres de texto.<br>Por ejemplo, "Wirelesscomms" (distingue entre mayúsculas y minúsculas). | Utiliza 26 dígitos de datos hexadecimales.<br>Por ejemplo, "71f2234ab56cd709e5412aa2ba" (no distingue entre mayúsculas y minúsculas). |

**WPA-PSK/WPA2-PSK y TKIP o AES**

Utiliza una clave precompartida (PSK) que tiene ocho o más caracteres de longitud, hasta un máximo de 63 caracteres.

## Cliente DNS

El servidor de impresión Brother es compatible con la función cliente de sistema de nombres de dominio (DNS). Esta función permite al servidor de impresión comunicarse con otros dispositivos utilizando su nombre DNS.

## Cliente SMTP

El cliente del protocolo simple de transferencia de correo (SMTP) se utiliza para enviar mensajes de correo electrónico a través de Internet o de una Intranet.

## Código de acceso remoto

Código propio de cuatro dígitos (– – –*) que le permite llamar y acceder a su equipo desde una ubicación remota.

## Código de activación remota (solamente modo Fax/Tel)

Pulse este código (*51) cuando responda a una llamada de fax en una extensión telefónica o un teléfono externo.

## Código de desactivación remota (solamente modo Fax/Tel)

Cuando el equipo responda a una llamada de voz, emitirá semitimbres/dobles timbres. Puede responder a la llamada en una extensión telefónica o un teléfono externo marcando este código (**#51**).

## Configuración remota

La aplicación de configuración remota permite configurar diversos ajustes del equipo desde una aplicación del ordenador. Al iniciar la aplicación, los ajustes del equipo Brother se descargan automáticamente en el ordenador y se muestran en la pantalla. Si cambia la configuración, puede cargarla directamente en el equipo.

## Contraste

Ajuste para compensar documentos demasiado claros o demasiado oscuros que permite aclarar los faxes o las copias de documentos oscuros y oscurecer los claros.

## CSR

Una solicitud de firma de certificado (CSR) es un mensaje enviado desde un solicitante a una entidad de certificación (CA) para pedir la emisión de un certificado. La CSR contiene información que permite identificar al solicitante, la clave pública generada por éste y su firma digital.

## Densidad

Al cambiar la densidad, la imagen se hace más clara o más oscura.

## Detección de fax

Permite al equipo responder a los tonos CNG si el usuario contesta e interrumpe una llamada de fax.

## DHCP

El protocolo de configuración dinámica de host (DHCP) es un protocolo de red utilizado para configurar dispositivos de red que pueden comunicarse en una red IP.

Para utilizar DHCP, póngase en contacto con el administrador de red.

## Diario del fax

Permite recoger en una lista información sobre los últimos 200 faxes entrantes y salientes. TX significa Transmisión. RX significa Recepción.

## Dirección IP

Una dirección de protocolo de Internet (IP) es una serie de números que identifica cada dispositivo conectado a una red. Una dirección IP consiste en cuatro números separados por puntos. Cada número se sitúa en el intervalo comprendido entre 0 y 255.

Por ejemplo, en una red pequeña, lo normal es que cambie solamente el número final.

192.168.1.1

192.168.1.2

192.168.1.3

Cómo se asigna la dirección IP al servidor de impresión:

Si en la red hay un servidor DHCP/BOOTP/RARP, este asignará automáticamente la dirección IP al servidor de impresión.

En redes pequeñas, el servidor DHCP puede ser también el enrutador.

Si no tiene servidor DHCP/BOOTP/RARP, el protocolo APIPA (Automatic Private IP Addressing) asignará automáticamente una dirección IP situada en el intervalo de 169.254.1.0 a 169.254.254.255.

## Dirección MAC

La dirección MAC (dirección Ethernet) es un número único asignado a la interfaz de red del equipo.

## Duración del timbre F/T

Se trata del tiempo que el equipo Brother deja sonar el semitimbre/dobre timbre (cuando el ajuste del modo de recepción es Fax/Tel) para avisar de que se coja una llamada de voz a la que ha contestado.

## ECM (modo de corrección de error)

Permite detectar errores durante la transmisión de faxes y vuelve a enviar las páginas del fax en las que se detectó el error.

## Emparejamiento vertical

Emparejamiento vertical de Windows es una tecnología que permite a un equipo inalámbrico compatible con Emparejamiento vertical conectarse a la red de Infraestructura mediante el método PIN de Wi-Fi Protected Setup™ y la función Web Services (Servicios web). Permite la instalación de controladores de impresora desde el icono de impresora de la pantalla **Agregar un dispositivo**.

## Encriptación

La mayoría de las redes inalámbricas utiliza algún tipo de ajuste de seguridad. Estos ajustes de seguridad definen la autenticación (cómo se identifica el dispositivo en la red) y encriptación (cómo se encriptan los datos a medida que se envían por la red). Si no especifica correctamente estas opciones al configurar su equipo inalámbrico Brother, no podrá conectar con la red inalámbrica. Por tanto, debe tener cuidado al configurar estas opciones.

**Métodos de encriptación para una red inalámbrica personal**

Una red inalámbrica personal es una pequeña red (como por ejemplo una red inalámbrica doméstica) sin compatibilidad con IEEE 802.1x.

- Ninguno

  No se utiliza ningún método de encriptación.
- WEP

  Cuando se utiliza privacidad equivalente a cableado (WEP), los datos se transmiten y se reciben con una clave segura.
- TKIP

El protocolo de integridad de clave temporal (TKIP) proporciona una mezcla de claves por paquete, una comprobación de integridad de mensajes y un mecanismo de reintroducción de claves.

- AES

  El estándar de cifrado avanzado (AES) proporciona una mayor protección de datos utilizando cifrado de clave simétrica.

- IEEE 802.11n no es compatible con WEP ni con TKIP como método de encriptación.
- Para conectarse a la red inalámbrica mediante IEEE 802.11n, se recomienda seleccionar AES.

**Métodos de encriptación para una red inalámbrica corporativa**

Una red inalámbrica comercial es una red grande, por ejemplo que utiliza el equipo en una red inalámbrica empresarial, con compatibilidad con IEEE 802.1x. Si configura el equipo en una red inalámbrica compatible con IEEE 802.1x, puede utilizar los siguientes métodos de encriptación.

- TKIP
- AES
- CKIP

  El protocolo de integridad de clave original para LEAP de Cisco Systems, Inc.

## Error de comunicación (o Error com.)

Error que se produce al enviar o recibir un fax, normalmente como consecuencia del ruido o de interferencias en la línea.

## Escala de grises

Tonalidades de gris disponibles para copiar y enviar fotografías por fax.

## Escaneado

Proceso de envío de una imagen electrónica de un documento en papel al ordenador.

## Escanear a servidor de correo electrónico

La función Escanear a servidor de correo electrónico permite escanear un documento en blanco y negro o en color y enviarlo directamente a una dirección de correo electrónico desde el equipo.

## Extensión telefónica

Se trata de un teléfono conectado bajo el número de fax que está enchufado en una toma de pared aparte.

## Fax diferido

Permite enviar un fax en un momento posterior especificado ese día.

## Fax manual

Cuando descuelgue el auricular del teléfono externo para oír el equipo que recibe el fax responder antes de pulsar iniciar fax para comenzar con la transmisión.

## Fax por Internet

Fax por Internet (I-Fax) permite enviar y recibir documentos de fax utilizando Internet como mecanismo de transferencia.

Antes de usar esta función, haga los ajustes necesarios en el equipo mediante el panel de control del equipo.

## Fax/Teléfono

Este modo permite recibir llamadas de fax y de teléfono. No lo utilice si está empleando un contestador automático (TAD).

## Firma digital

Una firma digital es un valor calculado con un algoritmo criptográfico y añadido a un objeto de datos para que cualquier destinatario de los datos pueda utilizar la firma para comprobar el origen y la integridad de los datos.

## Frecuencia de informes

Periodo de tiempo previamente programado entre las impresiones automáticas de los informes Diario del fax. Puede imprimir el Diario del fax en cualquier momento sin que ello interrumpa el ciclo especificado.

## FTP

El protocolo de transferencia de archivos (FTP) permite al equipo Brother escanear documentos en blanco y negro o en color directamente en un servidor FTP ubicado localmente en la red o en Internet.

## Grupo de compatibilidad

Capacidad de una unidad de fax para comunicarse con otra unidad de fax. La compatibilidad entre grupos ITU-T está garantizada.

## Herramienta de reparación de conexión de red

La Herramienta de reparación de conexión de red es un programa ofrecido por Brother para corregir la configuración del controlador de forma que coincida con los ajustes de red del equipo. Para utilizar la Herramienta de reparación de conexión de red, consulte al administrador de red.

## HTTP (servidor web)

El protocolo de transferencia de hipertexto (HTTP) se utiliza para transmitir los datos entre un servidor web y un navegador web. El servidor de impresión Brother está equipado con un servidor web integrado que permite supervisar su estado o cambiar algunos elementos de su configuración mediante un navegador web.

## HTTPS

HTTPS (HTTP sobre SSL/TLS) es la versión del protocolo de transferencia de hipertexto (HTTP) que utiliza SSL/TLS de forma que el contenido web se transfiera y visualice de manera segura.

## ID de estación

Información almacenada que aparece en la parte superior de las páginas enviadas por fax. Incluye el nombre y el número de fax del remitente.

## Identificación de llamada

Un servicio adquirido desde la compañía telefónica que le permite ver el número (o nombre) del interlocutor que llama.

## IEEE 802.1x

IEEE 802.1x es un estándar de autenticación de red utilizado para la conexión a una LAN cableada o inalámbrica. Restringe las conexiones que no son auténticas y solo permite la conexión a los usuarios autenticados por una autoridad central.

## Impresión de seguridad

El equipo imprime una copia de cada fax que recibe o almacena en la memoria. Se trata de una función de seguridad para que no pierda ningún mensaje en caso de que se produzca un corte del suministro eléctrico.

## Impresión en red compartida

Impresión en red compartida es un tipo de impresión en un entorno de red compartida. En este entorno, cada ordenador envía datos a través de un servidor o servidor de impresión.

## Informe de configuración de la red

El informe de configuración de la red enumera la configuración actual de la red, incluidos los ajustes del servidor de impresión de la red.

## Informe Verificación de la transmisión

Informe de cada una de las transmisiones que indica la fecha, la hora y el número.

## Informe WLAN

El informe de WLAN imprime el informe de estado de la red inalámbrica de su equipo. Si la conexión inalámbrica no es correcta, compruebe el código de error en el informe impreso.

## Informe XMIT (informe Verificación de la transmisión)

Listado de cada una de las transmisiones que indica la fecha, la hora y el número.

## Instalación Remota en red

El software Instalación Remota permite establecer la configuración de red desde un ordenador Windows o Mac.

## IPP

El protocolo de impresión de Internet (IPP versión 1.0) permite imprimir documentos directamente en cualquier equipo que sea accesible a través de Internet.

## IPPS

IPPS (Internet Printing Protocol) es el protocolo de impresión que utiliza SSL. IPPS se utiliza para enviar y recibir datos de impresión, y para gestionar dispositivos de impresión.

## IPsec

IPsec es una función de seguridad opcional del protocolo IP que ofrece servicios de autenticación y encriptación.

## IPv6

IPv6 es la próxima generación del protocolo de Internet. Si necesita más información sobre el protocolo IPv6, vaya a la página de su modelo en Brother Solutions Center support.brother.com.

## LEAP

Protocolo de autenticación extensible Lightweight (LEAP) es un método EAP propietario desarrollado por Cisco Systems, Inc., que utiliza un ID de usuario y una contraseña para la autenticación. LEAP se utiliza en redes inalámbricas.

## Libreta de direcciones

Consta de los nombres y los números que se han almacenado para facilitar la marcación.

## Lista de ajustes de usuario

Informe impreso que muestra los ajustes actuales del equipo.

## Lista de la libreta de direcciones

Listado en orden alfabético con los nombres y los números almacenados en la memoria de la libreta de direcciones.

## LLMNR

El protocolo de resolución de nombres de multidifusión local de vínculos (LLMNR) esuelve los nombres de los ordenadores vinculados, si la red no tiene un servidor de sistema de nombre de dominio (DNS). La función de respondedor LLMNR opera en el entorno IPv4 o IPv6 cuando se utiliza Windows Vista o superior.

## LPD

El protocolo Line Printer Daemon (LPD o LPR) es un protocolo de impresión utilizado normalmente en una red TCP/IP, especialmente para sistemas operativos basados en UNIX®.

## LPR

Line Printer Daemon (LPR o LPD) es un protocolo de impresión de uso frecuente en una red TCP/IP.

## Máscara de subred

Una máscara de subred permite identificar qué parte de una dirección IP se utiliza como dirección de red y qué parte como dirección de host.

En el ejemplo siguiente, el último segmento de la dirección IP se conoce como dirección de host y los tres primeros segmentos son la dirección de red.

Ejemplo: el Ordenador 1 puede comunicarse con el Ordenador 2

- Ordenador 1

  Dirección IP: 192.168.1.2

  Máscara de subred: 255.255.255.0
- Ordenador 2

  Dirección IP: 192.168.1.3

  Máscara de subred: 255.255.255.0

0 indica que no hay límite de comunicación en esta parte de la dirección.

## MDN

El campo de Notificación de disposición de mensaje (MDN) del menú del panel de control solicita el estado del mensaje de fax por Internet/correo electrónico tras la entrega a través del sistema de transmisión SMTP (protocolo simple de transferencia de correo).

Una vez que el mensaje ha llegado a su receptor, estos datos se utilizan si el equipo o el usuario lee o imprime el fax por Internet o el correo electrónico recibido.

Por ejemplo, si el mensaje se abre para ser leído o para imprimirse, el receptor devuelve una notificación al equipo o al usuario que ha enviado el mensaje originalmente.

El receptor debe ser compatible con el campo MDN para que se pueda enviar un informe de notificación; de lo contrario, se ignorará la solicitud.

## mDNS

Multidifusión DNS (mDNS) permite que el servidor de impresión Brother se configure para trabajar en un sistema de configuración simple de red OS X automáticamente.

## Método de autenticación WPA-PSK/WPA2-PSK

El método de autenticación WPA-PSK/WPA2-PSK habilita una clave precompartida de Wi-Fi Protected Access® (WPA-PSK/WPA2-PSK), que permite que el equipo inalámbrico Brother se asocie con puntos de acceso utilizando TKIP para WPA-PSK o AES para WPA-PSK y WPA2-PSK (WPA-Personal).

## Método de codificación

Método de codificación de la información contenida en el documento. Todos los equipos de fax deben utilizar un estándar mínimo de Huffman modificado (MH). Su equipo soporta métodos de compresión mayores, lectura modificada (MR), lectura modificada modificada (MMR) y JBIG, si el equipo de recepción tiene la misma función.

## Modo ad-hoc

Modo de funcionamiento en una red inalámbrica, en la que todos los dispositivos (equipos y ordenadores) están conectados sin un punto de acceso/enrutador.

## Modo infraestructura

Modo de funcionamiento en una red inalámbrica, en la que todos los dispositivos (equipos y ordenadores) están conectados por medio de un punto de acceso/enrutador.

## Modo satélite

Permite efectuar cambios temporales en los tonos de fax para adaptarse a los ruidos y a las interferencias en líneas telefónicas del extranjero.

## Multienvío

Capacidad de enviar el mismo mensaje de fax a más de un destinatario.

## Nombre del nodo

El nombre de nodo es el nombre de un equipo en la red. Este nombre se conoce a menudo como nombre NetBIOS; será el nombre que esté registrado por el servidor WINS en la red. Brother recomienda el nombre "BRNxxxxxxxxxxxx" para una red cableada o "BRWxxxxxxxxxxxx" para una red inalámbrica (donde "xxxxxxxxxxxx" es la dirección MAC/dirección Ethernet del equipo).

## Número de grupo

Combinación de números almacenados en la libreta de direcciones para poder realizar un multienvío.

## Número de timbres

Número de timbres emitidos antes de que el equipo conteste en los modos Sólo fax y Fax/Tel.

## Pausa

Permite insertar un retardo en la secuencia de marcación mientras se está marcando o mientras se graban números en la libreta de direcciones. Pulse pausa en la pantalla LCD tantas veces como necesite para crear pausas más largas.

## PC-FAX de red

Utilice PC-FAX de red para enviar un archivo desde el ordenador como un fax. Los usuarios de Windows también pueden recibir faxes por medio de PC-FAX.

## PEAP

El protocolo de autenticación extensible protegida (PEAP) es una versión del método EAP desarrollada por Cisco Systems, Inc., Microsoft Corporation y RSA Security. El protocolo PEAP crea un túnel de capa de sockets seguros (SSL)/seguridad de la capa de transporte (TLS) encriptado entre un cliente y un servidor de autenticación, para enviar un ID de usuario y una contraseña. PEAP proporciona autenticación mutua entre el servidor y el cliente.

El equipo Brother es compatible con los siguientes métodos de autenticación internos:

- PEAP/MS-CHAPv2
- PEAP/GTC

## Protocolos

Los protocolos son los conjuntos estandarizados de reglas para transmitir datos en una red. Los protocolos permiten a los usuarios obtener acceso a recursos conectados a la red. El servidor de impresión utilizado en el equipo Brother es compatible con el protocolo TCP/IP (protocolo de control de transmisión/protocolo de Internet).

## Puerta de acceso

Una puerta de acceso es un punto de la red que actúa como entrada a otra red y envía datos transmitidos a través de la red a un destino exacto. El enrutador sabe dónde dirigir los datos que llegan a la puerta de acceso. Si un destino se localiza en una red externa, el enrutador transmite los datos a la red externa. Si su red se comunica con otras redes, puede que sea necesario configurar la dirección IP de la puerta de acceso. Si no conoce la dirección IP de la puerta de acceso, póngase en contacto con el administrador de red.

## Pulso

Esta función no está disponible en algunos países.

Una forma de marcación en una línea telefónica.

## Punto a punto

P2P es un tipo de impresión en un entorno P2P.En un entorno P2P, cada equipo envía y recibe datos directamente a y desde cada dispositivo. No hay servidor central que controle el acceso o el uso compartido del equipo.

## RARP

El protocolo de resolución inversa de direcciones (RARP) localiza la dirección lógica de un equipo que solo conoce su dirección física.

Para utilizar RARP, póngase en contacto con el administrador de red.

## Raw Port personalizado

Raw Port personalizado es un protocolo de impresión normalmente utilizado en una red TCP/IP que permite la transmisión de datos interactiva. El puerto predeterminado es 9100.

## Recepción en memoria

Permite recibir faxes en la memoria del equipo cuando se ha agotado el papel.

## Recepción sin papel

Los faxes se reciben en la memoria del equipo cuando este tiene el papel agotado.

## Reducción automática

Permite reducir el tamaño de los faxes entrantes.

## Reenvío de faxes

Permite enviar un fax recibido en la memoria a otro número de fax programado previamente.

## Remarcación automática

Función que permite que el equipo vuelva a marcar el último número de fax marcado transcurridos cinco minutos si el fax no se pudo enviar porque la línea estaba ocupada.

## Resolución

Número de líneas verticales y horizontales por pulgada.

## Resolución de nombres NetBIOS

La resolución de nombres del sistema básico de entrada y salida de red (NetBIOS) permite obtener la dirección IP del otro dispositivo mediante su nombre NetBIOS durante la conexión de red.

## Resolución estándar

203 × 98 ppp (blanco y negro). 203 × 196 ppp (color). Se utiliza para texto con tamaño normal y la transmisión más rápida.

## Resolución fina

Resolución de 203 × 196 ppp. Se utiliza para letra pequeña y gráficos.

## Resolución foto (solo blanco y negro)

Un ajuste de la resolución que usa varios tonos de grises para lograr la mejor representación de las fotografías.

## Resolución superfina (solo blanco y negro)

203 × 392 ppp. La mejor para letra muy pequeña y líneas.

## Secure Function Lock 3.0 (Bloqueo seguro de funciones 3.0)

Secure Function Lock 3.0 (Bloqueo seguro de funciones 3.0) aumenta la seguridad restringiendo el uso de funciones.

## Servicios web

El protocolo Web Services (Servicios web) permite a los usuarios de Windows Vista, Windows 7 o Windows 8 instalar los controladores utilizados para imprimir y escanear a través del icono del equipo localizado en la carpeta **Red**. Web Services (Servicios web) también permite comprobar el estado actual del equipo desde el ordenador.

## Servidor DNS

El Sistema de nombres de dominio (DNS) es una tecnología para administrar los nombres de sitios web y dominios de Internet. Un servidor DNS permite al ordenador encontrar automáticamente su dirección IP.

## Servidor WINS

El servidor WINS (Servicio de nombres de Internet de Windows) asigna direcciones IP a nombres de ordenadores (nombres NetBIOS) en una red de Windows.

## Sistema abierto

Sistema abierto es uno de los métodos de autenticación de la red. Con la autenticación de sistema abierto, cualquier dispositivo inalámbrico puede acceder a la red sin necesidad de una clave WEP.

## Sistema criptográfico de clave compartida

Un sistema criptográfico de clave compartida es una rama de la criptografía que implica la utilización de algoritmos que emplean la misma clave para dos pasos diferentes del algoritmo (como la encriptación y la desencriptación).

## Sistema criptográfico de clave pública

Un sistema criptográfico de clave pública es una rama moderna de la criptografía en la que los algoritmos emplean un par de claves (una clave pública y una privada) y utilizan un componente diferente del par para los distintos pasos del algoritmo.

## SMTP sobre SSL/TLS

La función SMTP sobre SSL permite enviar correos electrónicos encriptados mediante SSL.

## SMTP-AUTH

La autenticación SMTP (SMTP-AUTH) amplía SMTP (el protocolo de envío de correos electrónicos por Internet) para incluir un método de autenticación que asegura que se conoce la identidad real del emisor.

## SNMP

El Simple Network Management Protocol (SNMP) se utiliza para administrar dispositivos de red tales como ordenadores, enrutadores y equipos Brother preparados para la red. El servidor de impresión Brother admite SNMPv1, SNMPv2c y SNMPv3.

## SNMPv3

El protocolo simple de administración de redes versión 3 (SNMPv3) ofrece autenticación de usuario y encriptación de datos para administrar dispositivos de red de manera segura.

## SNTP

El protocolo simple de tiempo de red (SNTP) se utiliza para sincronizar los relojes de los ordenadores en una red TCP/IP. Puede establecer la configuración de SNTP mediante Administración basada en Web.

## SSID

Cada red inalámbrica tiene su propio nombre de red, lo que técnicamente se conoce como un identificador de conjunto de servicios (SSID). El SSID tiene un valor de 32 bytes o menos y está asignado al punto de acceso. Los dispositivos de red inalámbrica que desee asociar a la red inalámbrica deben tener el mismo punto de acceso. El punto de acceso y los dispositivos de red inalámbrica envían periódicamente paquetes inalámbricos (conocidos como balizas) que contienen la información del SSID. Cuando el dispositivo de red inalámbrica recibe una baliza, es posible identificar redes inalámbricas que estén lo suficientemente cerca como para que las ondas de radiofrecuencia alcancen el dispositivo.

## SSL/TLS

Capa de sockets seguros (SSL) o Seguridad de la capa de transporte (TLS) es un método efectivo de protección de datos que se envía a través de una red de área amplia o una red de área local. Funciona mediante encriptación de datos como un trabajo de impresión, enviado a través de una red, para que cualquiera que intente capturarlo no pueda leerlo.

SSL/TLS puede configurarse tanto en redes cableadas como inalámbricas y no funcionará con otros medios de seguridad como las claves WPA y los programas de software de seguridad.

## Status Monitor

La utilidad Status Monitor es una utilidad configurable para supervisar el estado de uno o varios dispositivos, lo que permite obtener notificaciones inmediatas en caso de que se produzca un problema, por ejemplo, cuando el equipo se queda sin papel o se produce un atasco.

## Tablas de ajustes

Instrucciones resumidas que muestran todos los ajustes y opciones que están disponibles para configurar el equipo.

## TAD (contestador automático)

Puede conectar un TAD externo al equipo.

## TCP/IP

El protocolo de transmisión de control/protocolo de Internet (TCP/IP) es el conjunto de protocolos más habitual usado para la comunicación, como Internet y el correo electrónico. Este protocolo se puede utilizar en casi todos los sistemas operativos, incluyendo Windows, Windows Server, OS X y Linux®.

## Teléfono externo

TAD (contestador automático) o teléfono que está conectado al equipo.

## TELNET

El protocolo TELNET permite controlar desde el ordenador los dispositivos de red remotos en una red TCP/IP.

## Timbre distintivo

Esta función está disponible sólo en los EE.UU. y Canadá.

Se trata de un servicio de suscripción de la compañía telefónica que asigna un segundo número de teléfono a una línea telefónica ya existente. El equipo Brother usa el nuevo número para simular una línea de fax dedicada.

## TKIP

El protocolo de integridad de clave temporal (TKIP) es uno de los métodos de encriptación adoptados por WPA™ para utilizar en una red inalámbrica. TKIP proporciona una mezcla de claves por paquete, una comprobación de integridad de mensajes y un mecanismo de reintroducción de claves.

## Tono

Esta función no está disponible en algunos países.

Una forma de marcación en la línea telefónica usada por los teléfonos de marcación por tonos.

## Tonos CNG

Tonos especiales (pitidos) que los equipos de fax envían durante la transmisión automática para indicar al equipo receptor que un equipo de fax está llamando.

## Tonos de fax

Señales enviadas por los equipos de fax remitente y destinatario al intercambiar información.

## Trabajos restantes

Se puede comprobar qué trabajos de fax programados quedan pendientes en la memoria y cancelarlos uno a uno.

## Transmisión

Proceso de envío de faxes desde el equipo a un aparato de fax receptor a través de la línea telefónica.

## Transmisión de fax automática

Enviar un fax sin levantar el auricular del teléfono externo.

## Transmisión en tiempo real

Cuando la memoria está llena, existe la posibilidad de enviar mensajes de fax en tiempo real.

## Unidad ADF (alimentador automático de documentos)

Las páginas del documento colocado en la unidad ADF se escanearán automáticamente de una en una.

## Volumen de la alarma

Ajuste del volumen de la alarma que sonará cuando pulse un botón o cometa un error.

## Volumen del timbre

Ajuste del volumen del timbre del equipo.

## WEP

Privacidad equivalente a cableado (WEP) es uno de los métodos de encriptación utilizados en una red inalámbrica. Cuando se utiliza WEP, los datos se transmiten y se reciben con una clave segura.

## Wi-Fi Direct®

Wi-Fi Direct es uno de los métodos de configuración inalámbrica desarrollados por Wi-Fi Alliance®. Este tipo de conexión es un estándar Wi-Fi® que permite conectar varios dispositivos entre sí mediante un método seguro y sin utilizar un punto de acceso inalámbrico.

## WINS

El Servicio de nombres de Internet de Windows (WINS) es un servicio que suministra información para la resolución de nombres NetBIOS. Consolida una dirección IP y un nombre NetBIOS que se encuentra en la red local.

## WPS

Wi-Fi Protected Setup™ (WPS) es un estándar que permite configurar redes inalámbricas seguras. WPS fue creado por Wi-Fi Alliance ® en 2007.

**Visite nuestra página web**
**www.brother.com**

Brother Earth
www.brotherearth.com

SPA
Versión B