Online-bruksanvisning

DCP-L5500DN
DCP-L6600DW
MFC-L5700DN
MFC-L5750DW
MFC-L6800DW
MFC-L6900DW

© 2019 Brother Industries, Ltd. Med ensamrätt.

Innehållsförteckning

Innan du använder din Brother-maskin ... 1
Gäller följande modeller ... 2
Definitioner av anmärkningar ... 3
Varumärken ... 4
Viktigt meddelande ... 5
Introduktion till din Brother-maskin ... 6
Innan du använder maskinen ... 7
Översikt över kontrollpanelen ... 8
Översikt över pekskärms-LCD ... 10
Så här hanterar du pekskärms-LCD:n ... 14
Översikt över skärmen för inställningar ... 16
Ställa in Hemskärmen ... 18
Komma åt Brother-verktygen (Windows) ... 19
Avinstallera Brother-programvara och -drivrutiner (Windows) ... 21
Pappershantering ... 22
Fylla på papper ... 23
Fyll på och skriv ut via pappersfacket ... 24
Fyll på och skriv ut via kombifacket ... 30
Pappersinställningar ... 38
Ändra pappersstorlek och -typ ... 39
Välj vilket fack som ska användas för utskrift ... 40
Ändra inställningen för papperskontroll ... 41
Rekommenderad utskriftsmedia ... 42
Placera dokument ... 43
Placera dokument i dokumentmataren (ADF) ... 44
Lägg dokument på kopieringsglaset ... 46
Område som inte kan skannas eller skrivas ut ... 47
Använda specialpapper ... 48
Utskrift ... 49
Skriva ut från din dator (Windows) ... 50
Skriva ut ett dokument (Windows) ... 51
Skriv ut fler än en sida på ett enda pappersark (N på 1) (Windows) ... 53
Skriva ut som en affisch (Windows) ... 54
Skriva ut på båda sidorna av pappret (Windows) ... 55
Skriva ut som ett häfte (Windows) ... 58
Säker utskrift (Windows) ... 60
Använd ett makro från din dator (Windows) ... 61
Använd en förinställd utskriftsprofil (Windows) ... 62
Ändra inställningar för standardutskrift (Windows) ... 65
Skriva ut ett dokument med BR-Script3-skrivardrivrutinen (PostScript® 3™-språkemulering) (Windows) ... 67
Övervaka din maskins status från datorn (Windows) ... 68
Utskriftsinställningar (Windows) ... 69
Skriva ut från din dator (Macintosh) ... 73
Skriva ut ett dokument (Mac) ... 74

Skriva ut på papprets båda sidor (Mac) ... 75
Skriva ut fler än en sida på ett enda pappersark (N på 1) (Mac) ... 77
Säker utskrift (Macintosh) ... 78
Skriva ut ett dokument med BR-Script3-skrivardrivrutinen (PostScript® 3™-språkemulering) (Mac) ... 79
Övervaka din maskins status från datorn (Macintosh) ... 80
Utskriftsalternativ (Macintosh) ... 81
Skriv ut flera kopior av en sida på olika typer av papper ... 86
Avbryta ett utskriftsjobb ... 87
Testutskrift ... 88
Skanna ... 89
Skanna med Brother-maskinens skanningsknapp ... 90
Skanna fotografier och grafik ... 91
Spara skannade data i en mapp som en PDF-fil ... 93
Spara skannade data på ett USB-minne ... 95
Skanna till en redigerbar textfil (OCR) ... 97
Skanna till e-postbilaga ... 99
Skicka skannade data till en e-postserver ... 101
Skanna till FTP ... 103
Skanna till SSH FTP (SFTP) ... 108
Skanna till nätverk (Windows) ... 116
Skanna till SharePoint ... 122
Webbtjänster för skanning på ditt nätverk (Windows Vista SP2 eller senare, Windows 7 och Windows 8) ... 127
Ändra inställningarna för skanningsknappen från ControlCenter4 (Windows) ... 132
Ändra inställningarna för skanningsknappen från ControlCenter2 (Macintosh) ... 135
Konfigurera certifikat för Signerad PDF ... 139
Inaktivera skanning från din dator ... 140
Skanna från din dator (Windows) ... 141
Skanna med ControlCenter4 hemläge (Windows) ... 142
Skanna med ControlCenter4 avancerat läge (Windows) ... 159
Skanna med Nuance™ PaperPort™ 14SE eller annat Windows-program ... 176
Skanna med Windows Fotogalleri eller Windows Faxa och skanna ... 181
Skanna från din dator (Mac) ... 184
Skanna med ControlCenter2 (Mac) ... 185
Skanna med TWAIN-kompatibla program (Mac) ... 198
Konfigurera skanningsinställningar med hjälp av webbaserad hantering ... 201
Ange filnamn för skannade data via webbaserad hantering ... 202
Ställ in e-postrapport för skanningsjobb via webbaserad hantering ... 203
Kopiering ... 204
Kopiera ett dokument ... 205
Förstora eller förminska kopierade bilder ... 207
Gör N på 1-kopior med funktionen Sidlayout ... 208
Sortera kopior ... 210
Kopiera ett ID-kort ... 211
Kopiera på papprets båda sidor (dubbelsidig kopiering) ... 212
Kopieringsalternativ ... 214

Fax ... 216
Sända ett fax ... 217
Sända ett fax ... 218
Sända ett dubbelsidigt fax från dokumentmataren ... 220
Sända ett fax manuellt ... 221
Sända ett fax vid slutet av samtalet ... 222
Skicka samma fax till fler än en mottagare (gruppsändning) ... 223
Sända ett fax i realtid ... 225
Sänd ett fax vid en viss tid (fördröjt fax) ... 226
Lägg till ett försättsblad till ditt fax ... 227
Avbryta ett fax som bearbetas ... 230
Kontrollera och avbryta väntande fax ... 231
Faxalternativ ... 232
Ta emot ett fax ... 233
Inställningar för mottagningsläge ... 234
Alternativ för minnesmottagning (fjärrfax) ... 244
Fjärråtkomst av fax ... 251
Röstfunktioner och faxnummer ... 257
Röstfunktioner ... 258
Lagra faxnummer ... 260
Ställa in grupper för gruppsändning ... 264
Kombinera nummer i adressboken ... 268
Telefontjänster och externa enheter ... 269
Ställ in telefonlinjetypen ... 270
Extern telefonsvarare (TAD) ... 272
Extern telefon och sidoapparat ... 275
Telefonväxelsystem (PBX) ... 281
Faxrapporter ... 282
Skriva ut en överföringsrapport ... 283
Skriva ut en faxjournal ... 284
PC-FAX ... 285
PC-FAX för Windows ... 286
PC-FAX för Mac ... 311
Skriv ut data direkt från USB-minnet ... 314
Kompatibla USB-minnen ... 315
Skriva ut data direkt från ett USB-minne eller en digitalkamera med stöd för masslagring ... 316
Skapa en PRN-fil för direktutskrift (Windows) ... 318
Nätverk ... 319
Komma igång ... 320
Grundläggande nätverksfunktioner som kan användas ... 321
Program och verktyg för nätverkshantering ... 322
Lära sig om program och verktyg för nätverkshantering ... 323
Ytterligare metoder för konfiguration av din Brother-maskin för ett trådlöst nätverk ... 324
Innan du konfigurerar din Brother-maskin för ett trådlöst nätverk ... 325
Konfigurera maskinen för ett trådlöst nätverk ... 326
Konfigurera din maskin för ett trådlöst nätverk genom metoden med en knapptryckning för Wi-Fi Protected Setup™ (WPS) ... 327

Konfigurera din maskin för ett trådlöst nätverk med PIN-metoden för Wi-Fi Protected Setup™ (WPS) ... 328
Konfigurera din maskin för ett trådlöst nätverk i ad hoc-läge (för IEEE 802.11b/g/n) ... 331
Konfigurera din maskin för ett trådlöst nätverk med hjälp av maskinens inställningsguide på kontrollpanelen ... 335
Konfigurera din maskin för ett trådlöst nätverk när SSID-namnet inte sänds ... 337
Konfigurera din maskin för ett trådlöst företagsnätverk ... 339
Använd Wi-Fi Direct® ... 341
Avancerade nätverksfunktioner ... 351
Skriv ut nätverkskonfigurationsrapporten ... 352
Konfigurera e-postserverns inställningar med hjälp av webbaserad hantering ... 353
Konfigurera din Brother-maskin för e-post eller Internetfax (I-Fax) ... 356
Alternativ för I-Fax ... 371
Använda funktionen sända fax till server ... 376
Skriva ut WLAN-rapporten ... 380
Konfigurera och hantera LDAP-sökning ... 384
Synkronisera tid med SNTP-servern med hjälp av webbaserad hantering ... 387
Teknisk information för avancerade användare ... 391
Gigabit Ethernet (endast trådbundet nätverk) ... 392
Återställa nätverksinställningarna till fabriksinställningarna ... 394
Säkerhet ... 395
Låsa maskinens inställningar ... 396
Använda inställningslåset ... 397
Säkerhet gällande nätverk ... 401
Innan du använder nätverkssäkerhetsfunktioner ... 402
Secure Function Lock 3.0 ... 403
Använda autentisering av Active Directory ... 410
Använda LDAP-autentisering ... 415
Hantera nätverksmaskinen säkert med SSL/TLS ... 419
Hantera din nätverksmaskin säkert med IPsec ... 452
Skicka och ta emot e-post säkert ... 470
Använda IEEE 802.1x-autentisering för ett trådbundet eller ett trådlöst nätverk ... 476
Spara utskriftsloggen på nätverket ... 481
Mobil/Web Connect ... 488
Använd webbtjänster från Brother-maskinen ... 489
Använda Brother Webbtjänster ... 490
Skriv ut med Google Cloud Print™ ... 492
Skriv ut med AirPrint ... 493
Skriv ut med Mopria™ ... 494
Skriva ut och skanna med din mobila enhet ... 495
Skriva ut och skanna med NFC (Near-Field Communication) ... 496
ControlCenter ... 497
ControlCenter4 (Windows) ... 498
Ändra funktionsläget för ControlCenter4 (Windows) ... 499
Skanna med ControlCenter4 hemläge (Windows) ... 501
Skanna med ControlCenter4 avancerat läge (Windows) ... 502
Ställa in Brother-maskinen med ControlCenter4 (Windows) ... 503

Skapa en anpassad flik med ControlCenter4 avancerat läge (Windows) 505
ControlCenter2 (Mac) 507
Skanna med ControlCenter2 (Mac) 508
Ställa in Brother-maskinen med ControlCenter2 (Mac) 509
Felsökning 511
Fel- och underhållsmeddelanden 512
Överföra dina fax eller din faxjournalsrapport 518
Dokumentstopp 522
Dokument fastnar längst upp i dokumentmataren 523
Dokumentet har fastnat under maskinens lock 524
Ta bort små pappersbitar som fastnat i dokumentmataren 525
Papperstopp 526
Papper har fastnat i kombifacket 527
Papper har fastnat i pappersfacket 528
Papper fastnar i maskinens bakre del 530
Papper har fastnat i maskinen 532
Papper har fastnat i det dubbelsidiga facket 534
Utskriftsproblem 536
Förbättra utskriftskvaliteten 538
Problem med telefon och fax 542
Ställ in detektering av kopplingston 545
Ställ in telefonlinjens kompatibilitet för störning och VoIP-system 546
Nätverksproblem 547
Felmeddelanden 548
Använda reparationsverktyget för nätverksanslutningar (Windows) 550
Var hittar jag Brother-maskinens nätverksinställningar? 551
Jag kan inte slutföra konfigurationen av den trådlösa nätverksinstallationen 552
Min Brother-maskin kan inte skriva ut, skanna eller ta emot PC-FAX via nätverket 554
Jag vill kontrollera att nätverksenheterna fungerar som avsett 556
Övriga problem 557
Kontrollera maskininformation 559
Återställa din Brother-maskin 560
Överblick över återställningsfunktioner 561
Rutinunderhåll 562
Byta förbrukningsmaterial 563
Byt tonerkassett 565
Byt trumman 568
Rengöra maskinen 571
Rengör skannern 573
Rengör LCD-pekskärmen 574
Rengör coronatråden 575
Rengör trumman 577
Rengör pappersmatningsrullarna 581
Kontrollera delarnas återstående livslängd 583
Packa ihop och transportera din maskin 584
Packa maskinen och tonerkassetten tillsammans 585
Packa maskinen och tonerkassetten separat 587

Regelbunden ersättning av underhållsdelar ... 590
Maskininställningar ... 591
Ändra maskininställningarna via kontrollpanelen ... 592
Vid händelse av strömavbrott (minneslagring) ... 593
Allmänna inställningar ... 594
Spara dina favoritinställningar som ett snabbval ... 609
Utskriftsrapporter ... 612
Tabeller över inställningar och funktioner ... 615
Ändra maskininställningarna från datorn ... 648
Ändra dina maskininställningar med hjälp av Webbaserad hantering ... 649
Ändra maskinens inställningar med fjärrinställning ... 654
Bilaga ... 665
Specifikationer ... 666
Ange text på din Brother-maskin ... 674
Förbrukningsartiklar ... 676
Tillbehör ... 677
Information om återvunnet papper ... 678
Ordlista ... 679

Innan du använder din Brother-maskin

- Gäller följande modeller
- Definitioner av anmärkningar
- Varumärken
- Viktigt meddelande

Gäller följande modeller

Denna bruksanvisning gäller följande modeller:
DCP-L5500DN/DCP-L6600DW/MFC-L5700DN/MFC-L5750DW/MFC-L6800DW/MFC-L6900DW

Närliggande information

- Innan du använder din Brother-maskin

Definitioner av anmärkningar

Följande symboler och principer används i den här bruksanvisningen:

VARNING	VARNING indikerar en potentiellt farlig situation som kan leda till allvarliga skador eller dödsfall.
VAR FÖRSIKTIG	VAR FÖRSIKTIG informerar om en potentiell risk som kan orsaka mindre eller måttliga personskador.
VIKTIGT	VIKTIGT indikerar en potentiellt farlig situation som kan leda till skador på egendom eller utrustning.
OBS	OBS anger driftmiljön, villkor för installation, eller särskilda villkor för användningen.
	Tipsikoner ger dig hjälpfulla tips och ytterligare information.
	Ikonen upplyser dig om risken för elektrisk stöt.
	Brandvarningsikoner upplyser dig om möjligt brandfara.
	Symboler som betecknar het yta gör dig uppmärksam på att du inte bör vidröra heta maskindelar.
	Förbudsikoner visar åtgärder som inte får utföras.
Fetstil	Fetstil motsvarar knappar på maskinens kontrollpanel eller på datorskärmen.
Kursiv	Text med kursiv stil gör dig uppmärksam på en viktig punkt eller hänvisar dig till ett närliggande avsnitt.
`Courier New`	Meddelanden på maskinens LCD-skärm visas med typsnittet Courier New.

Närliggande information

- Innan du använder din Brother-maskin

Varumärken

BROTHER är antingen ett varumärke eller ett registrerat varumärke som tillhör Brother Industries, Ltd.

Microsoft, Windows, Windows Vista, Windows Server, SharePoint, Internet Explorer, Outlook, PowerPoint, Active Directory, OneNote, Windows phone och OneDrive är antingen registrerade varumärken eller varumärken som tillhör Microsoft Corporation i USA och/eller andra länder.

Apple, AirPrint, Mac, Safari, iPad, iPhone, iPod touch och OS X är varumärken som tillhör Apple Inc. och som är registrerade i USA och andra länder.

Nuance och PaperPort är varumärken eller registrerade varumärken som tillhör Nuance Communications, Inc. eller dess dotterbolag i USA och/eller andra länder.

PostScript och PostScript 3 är antingen registrerade varumärken eller varumärken som tillhör Adobe Systems Incorporated i USA och/eller andra länder.

Wi-Fi CERTIFIED, Wi-Fi, Wi-Fi Alliance, Wi-Fi Direct och Wi-Fi Protected Access är registrerade varumärken som tillhör Wi-Fi Alliance®.

WPA, WPA2, Wi-Fi Protected Setup och Wi-Fi Protected Setup-logotypen är varumärken som tillhör Wi-Fi Alliance®.

Flickr är ett registrerat varumärke som tillhör Yahoo! Inc.

Android, Google Cloud Print, Google Drive, Google Play, Picasa Web Albums och Google Chrome är varumärken som tillhör Google, Inc. Användning av dessa varumärken sker med tillstånd från Google.

Mopria är ett varumärke som tillhör Mopria Alliance, Inc.

UNIX är ett registrerat varumärke som tillhör The Open Group i USA och andra länder.

Linux är ett registrerat varumärke som tillhör Linus Torvalds i USA och andra länder.

Intel är ett varumärke som tillhör Intel Corporation i USA och/eller andra länder.

Evernote är ett varumärke som tillhör Evernote Corporation och användning sker med licens.

För varje företag vars program omnämns i den här bruksanvisningen finns ett licensavtal med avseende på de upphovsrättsskyddade programmen i fråga.
Alla varumärken och produktnamn från de företag som visas på Brothers produkter, relaterade dokument och annat material är varumärken eller registrerade varumärken som tillhör deras respektive ägare.

Närliggande information

- Innan du använder din Brother-maskin

Viktigt meddelande

- Använd inte denna produkt i något annat land eftersom det kan strida mot lagar för trådlös telekommunikation och energiförbrukning i det landet.
- Alla modeller är inte tillgängliga i alla länder.
- I det här dokumentet står Windows XP för Windows XP Professional, Windows XP Professional x64 Edition och Windows XP Home Edition.
- I det här dokumentet står Windows Server 2003 för Windows Server 2003, Windows Server 2003 x64 Edition, Windows Server 2003 R2 och Windows Server 2003 R2 x64 Edition.
- I det här dokumentet står Windows Server 2008 för Windows Server 2008 och Windows Server 2008 R2.
- Om inget annat anges avser skärmbilderna i den här bruksanvisningen Windows 7 och OS X v10.9.x. Bildskärmarna på din dator kan se annorlunda ut beroende på ditt operativsystem.
- Denna dokumentation gäller både MFC- och DCP-modellerna. Läs ”XXX-XXXX” som ”MFC/DCP-XXXX” (där XXXX är namnet på din modell).
- Vissa funktioner är inte tillgängliga i länder där exportbegränsningar gäller.

Närliggande information

- Innan du använder din Brother-maskin

Introduktion till din Brother-maskin

- Innan du använder maskinen
- Översikt över kontrollpanelen
- Översikt över pekskärms-LCD
- Så här hanterar du pekskärms-LCD:n
- Översikt över skärmen för inställningar
- Ställa in Hemskärmen
- Komma åt Brother-verktygen (Windows)

Innan du använder maskinen

Kontrollera följande innan du försöker skriva ut:

- Kontrollera att du har installerat Brothers programvara och drivrutiner.
- För USB- eller nätverkskabelanvändare: Se till så att gränssnittskabeln är ordentligt isatt.

Samtidig utskrift, skanning och faxöverföring

Maskinen kan göra utskrifter från datorn samtidigt som den sänder eller tar emot faxmeddelanden i minnet eller skannar in ett dokument i datorn. Faxsändningar avbryts inte när datorn skriver ut. När maskinen kopierar eller tar emot faxmeddelanden som skrivs ut på papper, avbryter den dock datorutskriften. Utskriftsarbetet återupptas efter avslutad kopiering eller faxmottagning.

DCP-modeller stödjer inte faxfunktionen.

Brandvägg (Windows)

Om din dator är skyddad av en brandvägg och du inte kan utföra nätverksutskrift, nätverksskanning eller PC-fax måste du kanske konfigurera brandväggsinställningarna. Om du använder Windows-brandväggen och du installerade Brothers programvara och drivrutin från cd-skivan har nödvändiga inställningar för brandväggen redan gjorts. Om du använder en annan personlig brandvägg ska du läsa bruksanvisningen för programmet eller kontakta programvarutillverkaren.

Närliggande information

- Introduktion till din Brother-maskin

Översikt över kontrollpanelen

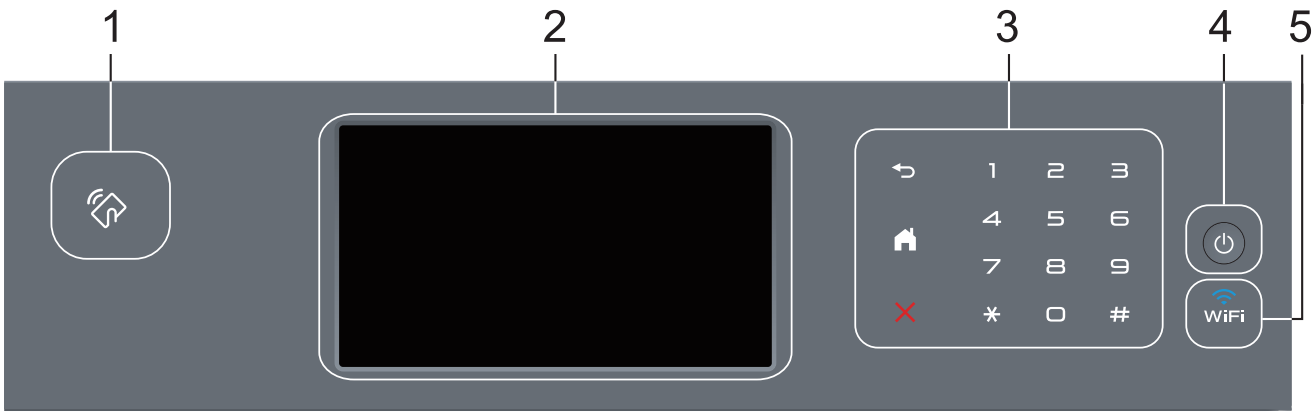

1. **NFC-läsare (Near Field Communication) (endast tillgänglig för vissa modeller)**

   Du kan använda kortautentisering genom att för IC-kortet över NFC-läsaren på kontrollpanelen.

   Om din Android™-enhet har stöd för NFC-funktionen kan du skriva ut från din enhet eller på samma sätt skanna dokument till din enhet.

2. **LCD-pekskärm (skärm med flytande kristaller)**

   Öppna menyer och alternativ genom att trycka på dem på pekskärmen.

3. **Pekskärmspanel**

   (Bakåt)

   Tryck för att gå tillbaka till föregående meny.

   (Start)

   - Tryck för att återgå till startskärmen.
   - Hemikonen blinkar när maskinen befinner sig i viloläget.

   (Avbryt)

   Tryck för att avbryta en åtgärd (tillgänglig när den lyser).

   Kombinerade siffer- och bokstavsknappar (numeriska knappar)

   Tryck på pekskärmens siffertangenter för att ringa upp telefon- och faxnummer eller för att ange antalet kopior.

4. **Slå På/Av strömmen**

   - Starta maskinen genom att trycka på .
   - Stäng av maskinen genom att hålla intryckt. `[Stänger ner]` visas på LCD-skärmen i några sekunder innan det försvinner. Detta är alltid tillgängligt om du anslutit en extern telefon eller en telefonsvarare.

5. **(WiFi)**

   (För infrastrukturläge)

   WiFi-lampan lyser när din Brother-maskin är ansluten till en trådlös åtkomstpunkt. När **WiFi**-lampan blinkar ligger den trådlösa anslutningen nere eller så håller maskinen på att ansluta till en trådlös åtkomstpunkt.

   (För ad hoc-läge)

   WiFi-lampan är alltid avstängd.

Närliggande information

- Introduktion till din Brother-maskin

Översikt över pekskärms-LCD

Du kan välja mellan två olika typer av skärmar för inställning av startskärmen: Funktionsskärmen och snabbvalsskärmen. När en funktionsskärm visas sveper du åt vänster eller höger eller trycker på ◀ eller ▶ för att visa den andra funktionsskärmen.

Startskärmen visar maskinens status när maskinen är i beredskapsläge. Denna hemskärm kallas även Beredskapsläge. När den visas indikerar skärmen att maskinen är redo för nästa kommando.

Om du aktiverar autentisering av Active Directory eller LDAP kommer maskinens kontrollpanel att låsas.

Tillgängliga funktioner varierar beroende på din modell.

Funktionsskärmar

Funktionsskärmarna ger dig åtkomst till funktioner som t.ex. faxa, kopiera och skanna.

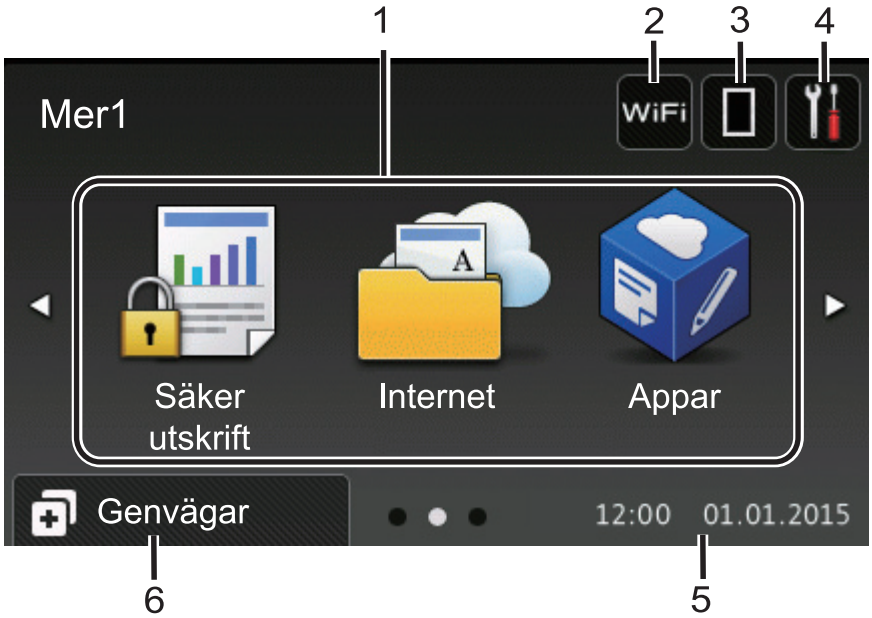

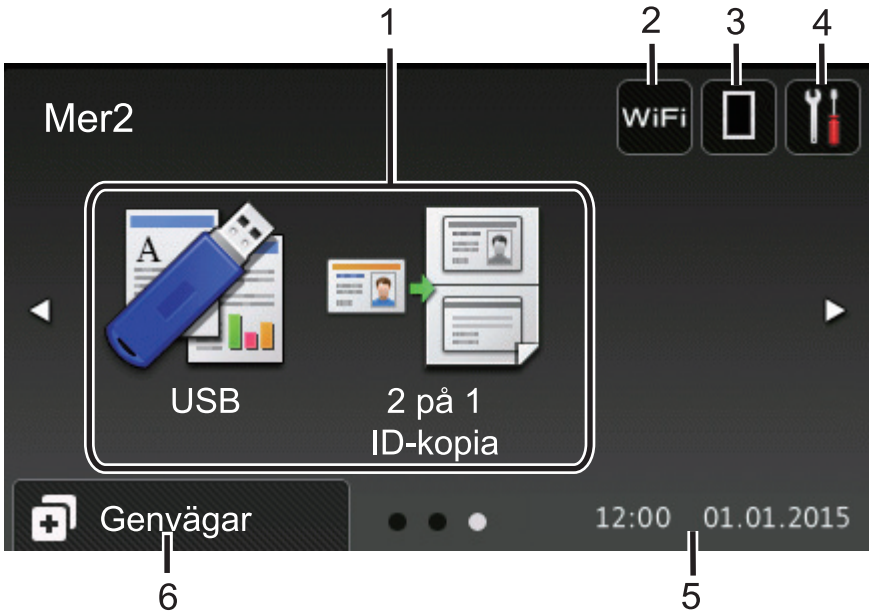

Snabbvalsskärm

Skapa snabbval för funktioner du ofta använder t.ex. sända fax, ta kopior, skanna och använda Web Connect.

Åtta snabbvalsflikar finns tillgängligt med upp till sex snabbval på varje snabbvalsflik. Sammanlagt finns 48 tillgängliga snabbval.

1. **Lägen**
   - **[Fax]**

     Tryck för att få tillgång till faxläget.
   - **[Kopiering]**

     Tryck för att få tillgång till kopieringsläget.
   - **[Skanna]**

     Tryck för att få tillgång till skanningsläget.
   - **[Säker utskrift]**

     Tryck för att få tillgång till alternativet [Säker utskrift].

- **[Internet]**

  Tryck för att ansluta Brother-maskinen till en Internettjänst. Mer detaljerad information ➤➤ *Web Connect-guide* Gå till modellens **Manualer**-sida på Brother Solutions Center på support.brother.com för att hämta guiden.

- **[Appar]**

  Tryck för att ansluta Brother-maskinen till Brother Apps-tjänsten. Mer detaljerad information ➤➤ *Web Connect-guide* Gå till modellens **Manualer**-sida på Brother Solutions Center på support.brother.com för att hämta guiden.

- **[USB]**

  Tryck för att öppna menyerna direktutskrift och skanna till USB.

- **[2 på 1 ID-kopia]**

  Tryck för att öppna alternativet ID-kopiering 2 på 1.

2. WiFi eller **(Status för det trådlösa nätverket)**

   Tryck för att konfigurera trådlösa inställningar.

   Om du använder en trådlös anslutning visar en indikator med fyra nivåer den trådlösa signalens aktuella styrka.

3. **(Toner)**

   Visar återstående tonernivå. Tryck för att öppna menyn [Toner].

4. **(Inställningar)**

   Tryck för att öppna menyn [Inställn.].

   Om du aktiverat inställningslåset visas en nyckelikon på LCD-skärmen. Du måste låsa upp maskinen för att ändra inställningar.

5. **Datum och tid**

   Visar datum och tid som ställts in för maskinen.

6. **[Genvägar]**

   Tryck för att öppna skärmen [Genvägar].

7. **(Funktionsskärmar)**

   Tryck för att öppna funktionskärmarna.

Nytt fax

När `[Förhandsg. fax]` är inställt på `[På]`, visas det antal nya faxmeddelanden du tar emot i minnet längst upp på skärmen.

Varningssymbol

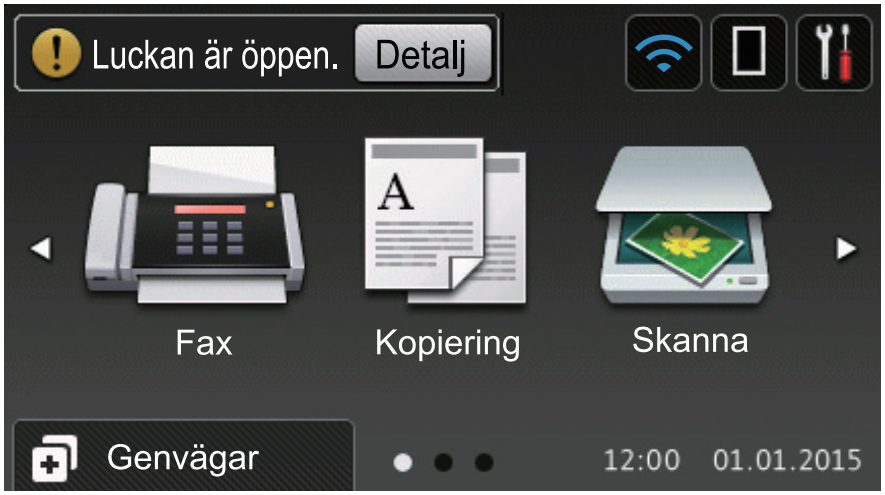

Varningsikonen visas när det finns ett fel- eller underhållsmeddelande. Tryck på Detalj för att visa det och tryck sedan på för att återgå till beredskapsläget.

OBS

Den här produkten använder ett teckensnitt från ARPHIC TECHNOLOGY CO., LTD.

Närliggande information

- Introduktion till din Brother-maskin

Så här hanterar du pekskärms-LCD:n

Tryck med din finger på LCD-skärmen för att manövrera den. Om du vill visa och komma åt alla alternativ sveper du åt vänster, höger, uppåt, nedåt eller trycker på ◀ ▶ eller ▲ ▼ på LCD-skärmen för att bläddra igenom dem.

Följande steg visar hur du ändrar en inställning i maskinen. I det här exemplet ändras inställningen för LCD-skärmens bakgrundsbelysning från [Ljus] till [Med].

VIKTIGT

Tryck INTE på LCD-skärmen med ett vasst föremål, t.ex. en penna. Maskinen kan skadas.

OBS

Rör INTE vid LCD-skärmen omedelbart efter att nätkabeln kopplats in eller efter att du startat maskinen. Det kan ge upphov till ett fel.

1. Tryck på [Inställn.].
2. Tryck på [Alla inställn.].
3. Svep upp eller ner eller tryck på ▲ eller ▼ för att visa alternativet [Allmän inställ] och tryck sedan på [Allmän inställ].

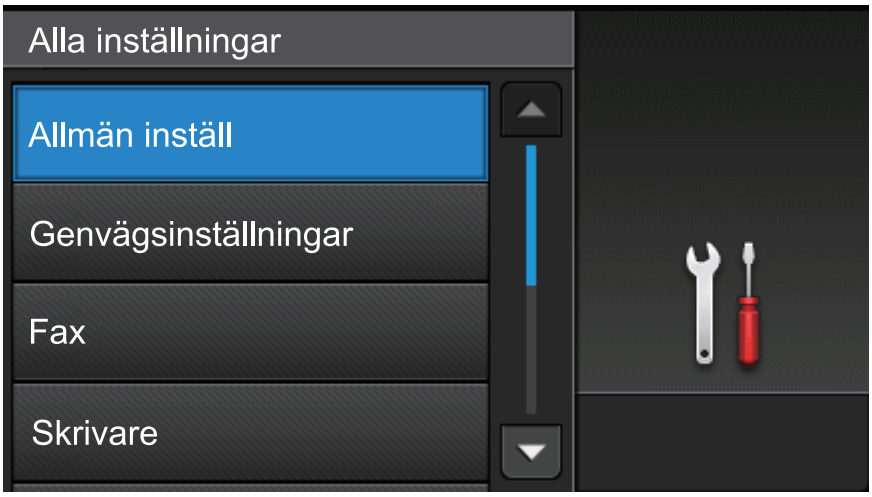

4. Svep upp eller ner eller tryck på ▲ eller ▼ för att visa alternativet [LCD-inställn.] och tryck sedan på [LCD-inställn.].

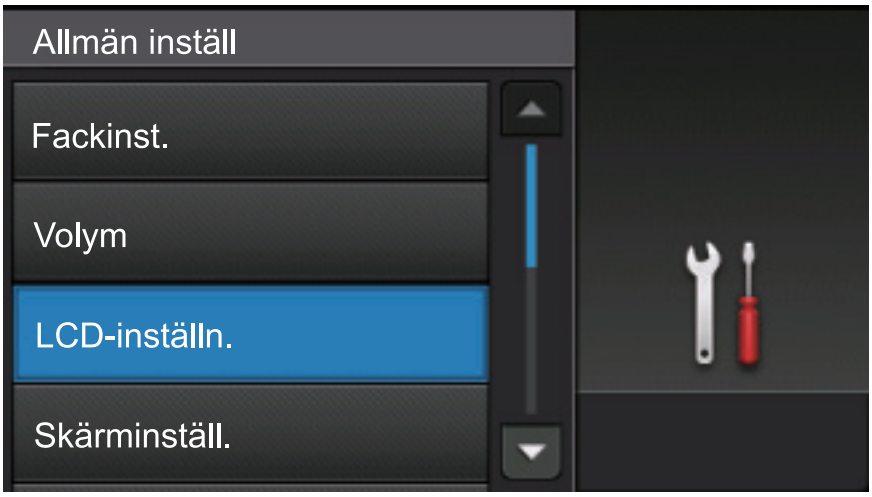

5. Tryck på [Bakgrundsljus].

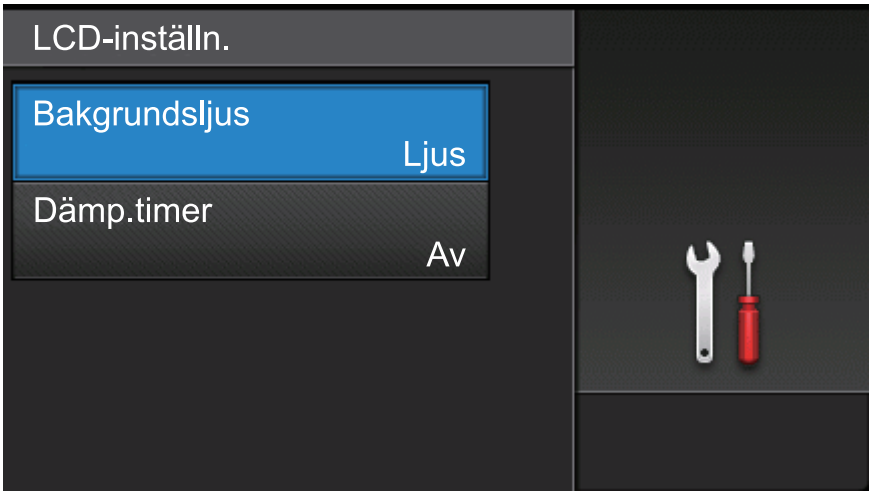

6. Tryck på [Med].

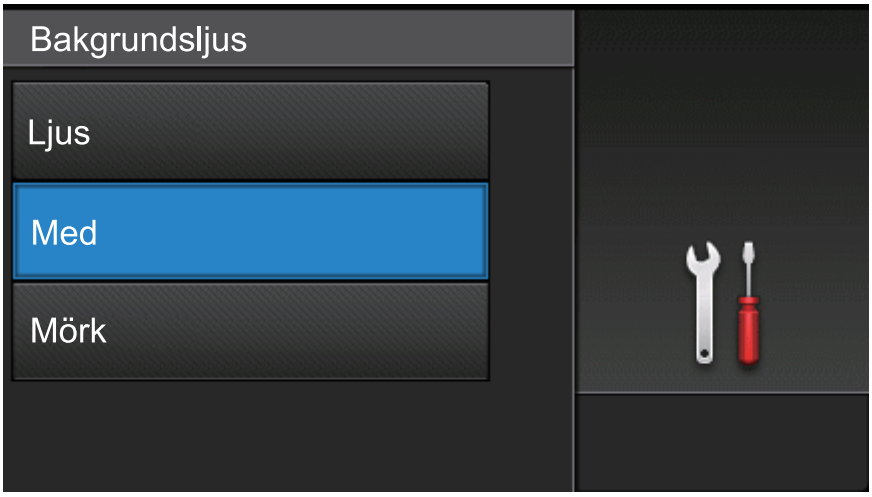

7. Tryck på .

Närliggande information

- Introduktion till din Brother-maskin

Översikt över skärmen för inställningar

Tryck på för att visa maskinens aktuell status på LCD-skärmen.

Använd Inställningsmenyn för att göra inställningar på din Brother-maskin.

Tillgängliga funktioner varierar beroende på din modell.

1. **Toner**
   - Visar återstående tonernivå.
   - Tryck för att öppna menyn `[Toner]`.
2. **Nätverk (För modeller med trådbundet nätverk)**
   - Tryck för att ställa in en ny nätverksanslutning.
   - En indikator med fyra nivåer på skärmen visar aktuell trådlös signalstyrka om du använder en trådlös anslutning.
3. **Datum och tid**

   Visar datum och tid som ställts in för maskinen.

   Tryck för att öppna menyn `[Datum och tid]`.
4. **Skärminställningar**

   Tryck för att öppna menyn `[Skärminställ.]`.
5. **Alla inställningar**

   Tryck för att komma åt en meny över maskinens alla inställningar.
6. **Fackinställning**

   Tryck för att ändra inställningarna för pappersformat och papperstyp.
7. **Wi-Fi Direct (för modeller med trådlöst nätverk)**

   Tryck för att ställa in Wi-Fi Direct-nätverksanslutning.

   Förhandgranskning av fax (för MFC-modeller utan funktion för trådlöst nätverk)
   - Visa status för förhandsgranskning av fax.
   - Tryck för att öppna inställningen för förhandsgranskning av fax.

   Knappvolym (för DCP-modeller utan funktion för trådlöst nätverk)

   Tryck för att öppna volyminställningen.

Närliggande information

- Introduktion till din Brother-maskin

Ställa in Hemskärmen

Ställ in Hemskärmen till antingen [Grundfunktioner], [Mer1], [Mer2], [Genvägar 1], [Genvägar 2], [Genvägar 3], [Genvägar 4], [Genvägar 5], [Genvägar 6], [Genvägar 7] eller [Genvägar 8].

Pekskärmen återgår till den skärm du ställer in, om maskinen befinner sig i beredskapsläge eller om du trycker på .

1. Tryck på [Inställn.] > [Skärminställ.] > [Startskärm].
2. Svep upp eller ner eller tryck på ▲ eller ▼ för att visa skärminställningarna och tryck sedan på den inställning som du önskar.
3. Tryck på .

   Maskinen går till den Hemskärm du valt.

Närliggande information

- Introduktion till din Brother-maskin

Komma åt Brother-verktygen (Windows)

Brother Utilities är en programstartare som ger bekväm tillgång till alla Brother-program som är installerade på din dator.

1. Gör något av följande:
   - (Windows XP, Windows Vista, Windows 7, Windows Server 2003, Windows Server 2008 och Windows Server 2008 R2)

     Klicka på **(Start)** > **Alla program** > **Brother** > **Brother Utilities**.
   - (Windows 8 och Windows Server 2012)

     Tryck eller klicka på (**Brother Utilities**) på antingen**Start**-skärmen eller skrivbordet.
   - (Windows 8.1 och Windows Server 2012 R2)

     Flytta musen till hörnet längst ner till vänster på **Start**-skärmen och klicka på (om du använder en pekbaserad enhet, svep uppåt från **Start**-skärmens nedre del för att få fram **Appar**-skärmen).

     När **Appar**-skärmen visas trycker eller klickar du på (**Brother Utilities**).
2. Välj din maskin (där XXXX är namnet på din modell).

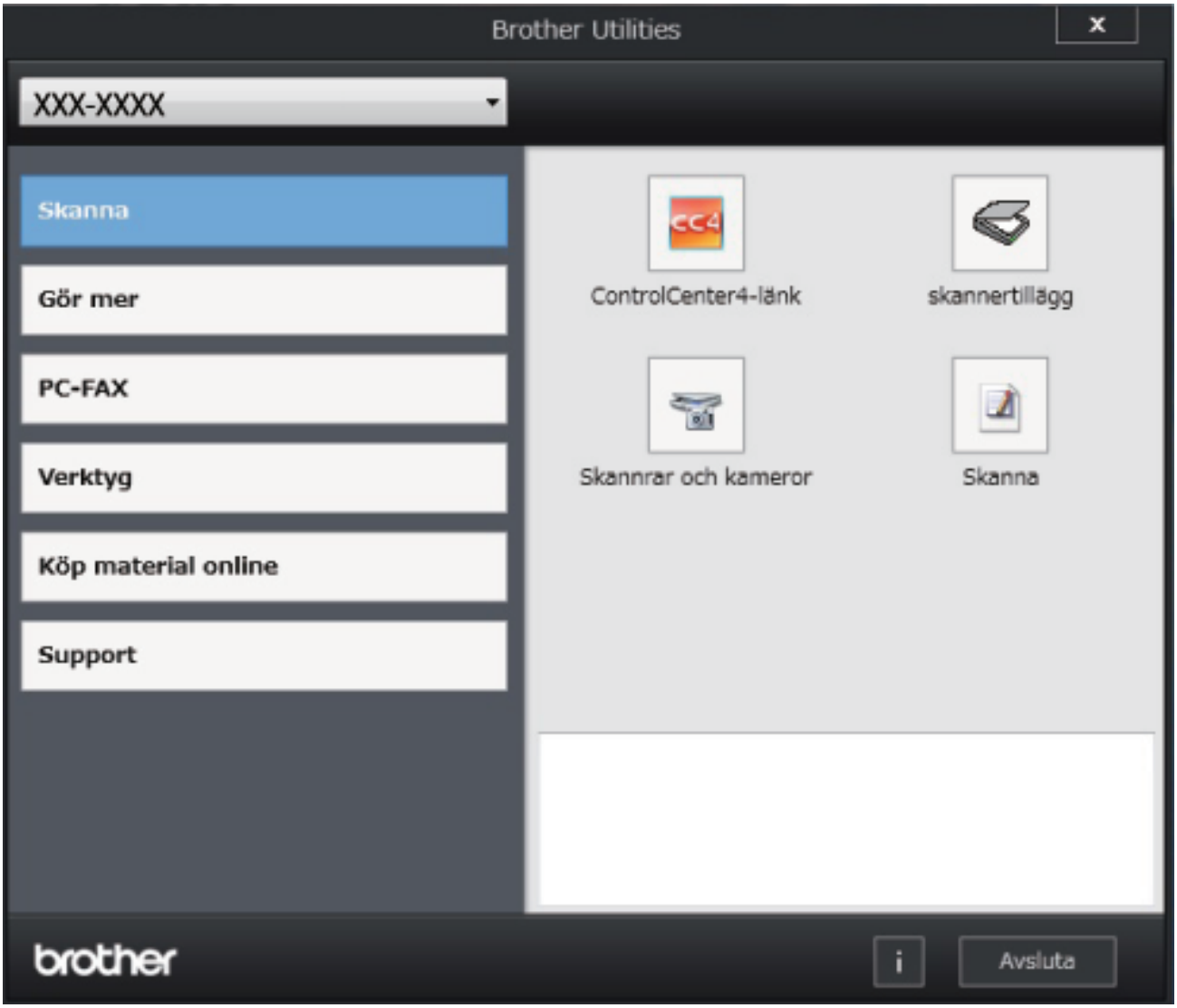

3. Välj den funktion som du vill använda.

Närliggande information

- Introduktion till din Brother-maskin
- Avinstallera Brother-programvara och -drivrutiner (Windows)

Avinstallera Brother-programvara och -drivrutiner (Windows)

1. Gör något av följande:
   - (Windows XP, Windows Vista, Windows 7, Windows Server 2003, Windows Server 2008 och Windows Server 2008 R2)

     Klicka på **(Start)** > **Alla program** > **Brother** > **Brother Utilities**.
   - (Windows 8 och Windows Server 2012)

     Tryck eller klicka på (**Brother Utilities**) på antingen**Start**-skärmen eller skrivbordet.
   - (Windows 8.1 och Windows Server 2012 R2)

     Flytta musen till hörnet längst ner till vänster på **Start**-skärmen och klicka på (om du använder en pekbaserad enhet, svep uppåt från **Start**-skärmens nedre del för att få fram **Appar**-skärmen).

     När **Appar**-skärmen visas trycker eller klickar du på (**Brother Utilities**).
2. Klicka på rullgardinsmenyn och välj ditt modellnamn (om det inte redan är valt). Klicka på **Verktyg** i vänster navigationsfält och klicka sedan på **Avinstallera**.

   Följ anvisningarna i dialogrutan för att avinstallera programvara och drivrutiner.

Närliggande information

- Komma åt Brother-verktygen (Windows)

Pappershantering

- Fylla på papper
- Pappersinställningar
- Rekommenderad utskriftsmedia
- Placera dokument
- Område som inte kan skannas eller skrivas ut
- Använda specialpapper

Fylla på papper

- Fyll på och skriv ut via pappersfacket
- Fyll på och skriv ut via kombifacket

Fyll på och skriv ut via pappersfacket

- Fyll på vanligt papper, brevpapper färgat papper, tunt papper och återvunnet papper i pappersfacket
- Fyll på med tjockt papper i pappersfacket
- Utskriftsproblem
- Fel- och underhållsmeddelanden

Fyll på vanligt papper, brevpapper färgat papper, tunt papper och återvunnet papper i pappersfacket

- Om inställningen för kontroll av papper är inställd till På och du drar ut pappersfacket ur maskinen visas ett meddelande på LCD-skärmen som frågar om du vill ändra papperstyp och pappersformat. Ändra vid behov inställningen för pappersformat och papperstyp genom att följa anvisningarna på LCD-skärmen.
- Du måste också ändra inställningarna för pappersformat och papperstyp på maskinen eller på din dator när du fyller på med papper av ett annat format och typ i facket.

1. Dra ut pappersfacket helt och hållet från maskinen.

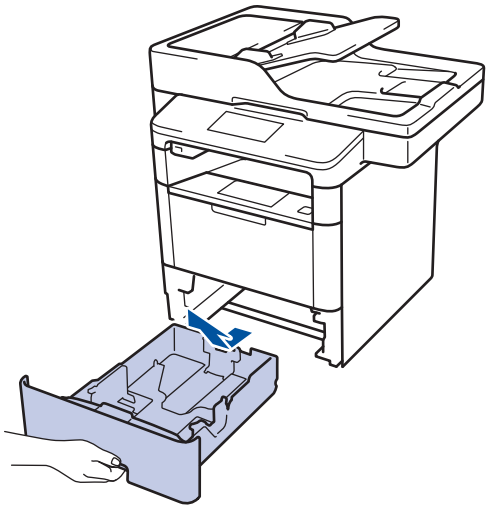

2. Tryck ner och skjut pappersguiderna för att passa pappret.

   Tryck på de gröna frigöringsarmarna för att skjuta pappersguiderna.

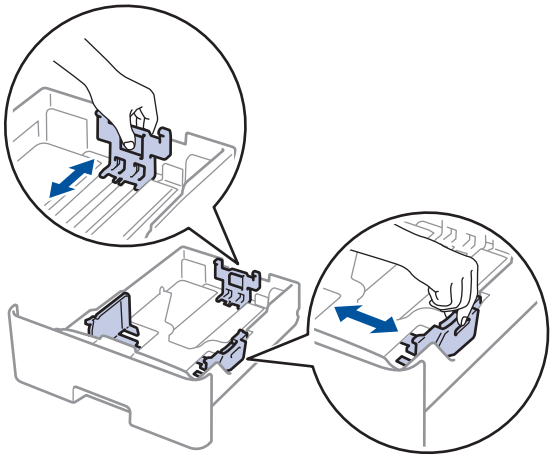

3. Bläddra igenom pappersbunten väl.
4. Lägg papper i pappersfacket med utskriftssidan vänd *nedåt*.

   Om du använder brevpapper eller förtryckt papper måste pappret fyllas på åt rätt håll enligt bilden som visas.

   Pappersriktning för brevpapper och förtryckt papper

För enkelsidig utskrift 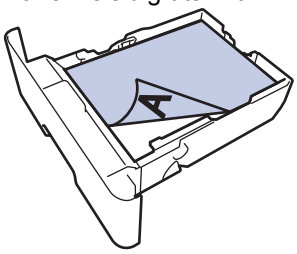 • vänd nedåt • den övre kanten vänd mot den pappersfackets främre del

För automatisk dubbelsidig utskrift (bindning längs med långsidan) 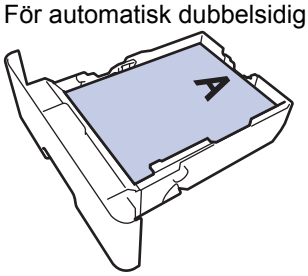 • vänd uppåt • den nedre kanten vänd mot den pappersfackets främre del

- Fyll INTE på med olika pappersformat och papperstyper samtidigt i pappersfacket. Pappret kan då fastna eller felmatas.
- Ändra maskinens inställning när du använder brevpapper eller förtryckt papper för dubbelsidig utskrift genom att genomföra följande steg:
  - Tryck på [Inställn.] > [Alla inställn.] > [Skrivare] > [2-sidigt] > [En bild] > [2-sidig matning].

5. Kontrollera att pappret inte överstiger markeringen för maximalt antal papper (▼▼▼).

   Överfyllning av pappersfacket kommer att orsaka pappersstopp.

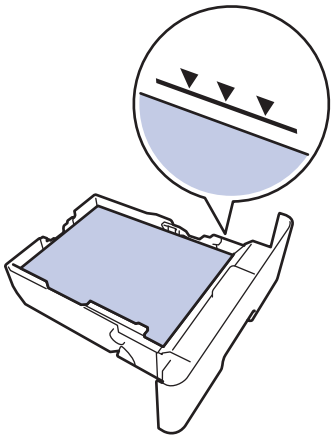

6. Tryck långsamt in pappersfacket helt i maskinen.

7. Lyft upp stödfliken för att förhindra att papperet glider av utmatningsfacket.

Närliggande information

- Fyll på och skriv ut via pappersfacket

Fyll på med tjockt papper i pappersfacket

- Om inställningen för kontroll av papper är inställd till På och du drar ut pappersfacket ur maskinen visas ett meddelande på LCD-skärmen som frågar om du vill ändra papperstyp och pappersformat. Ändra vid behov inställningen för pappersformat och papperstyp genom att följa anvisningarna på LCD-skärmen.
- Du måste också ändra inställningarna för pappersformat och papperstyp på maskinen eller på din dator när du fyller på med papper av ett annat format och typ i facket.

1. Dra ut pappersfacket helt och hållet från maskinen.

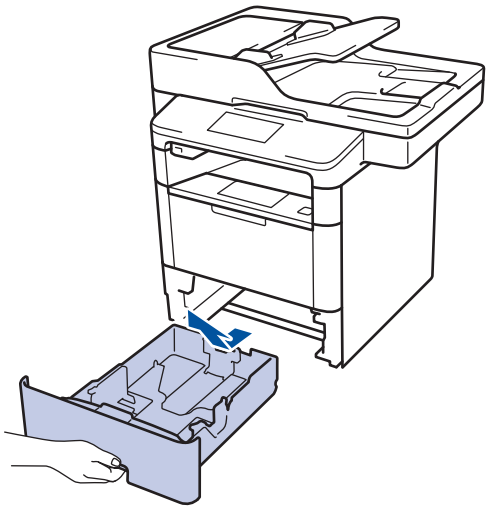

2. Tryck ner och skjut pappersguiderna för att passa pappret.

   Tryck på de gröna frigöringsarmarna för att skjuta pappersguiderna.

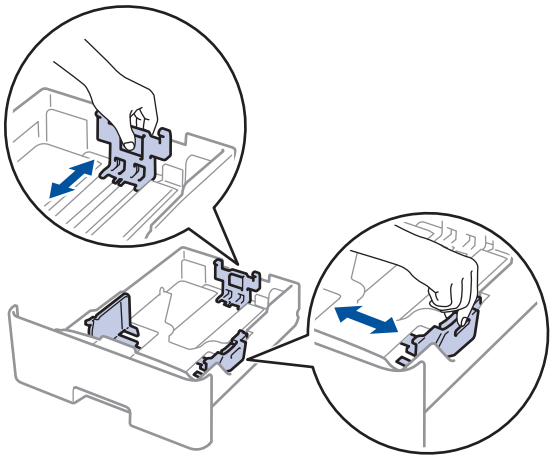

3. Bläddra igenom pappersbunten väl.
4. Lägg papper i pappersfacket med utskriftssidan vänd *nedåt*.

Fyll INTE på med olika pappersformat och papperstyper samtidigt i pappersfacket. Pappret kan då fastna eller felmatas.

5. Kontrollera att pappret inte överstiger markeringen för maximalt antal papper (▼ ▼ ▼).
   Överfyllning av pappersfacket kommer att orsaka pappersstopp.

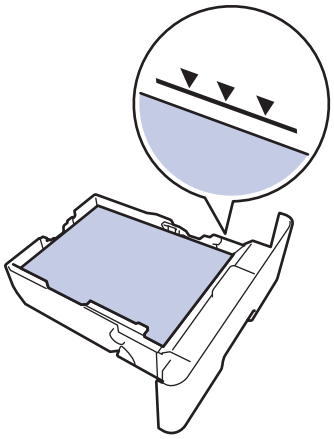

6. Tryck långsamt in pappersfacket helt i maskinen.
7. Öppna maskinens bakre lucka (utmatningsfacket med textsidan uppåt).

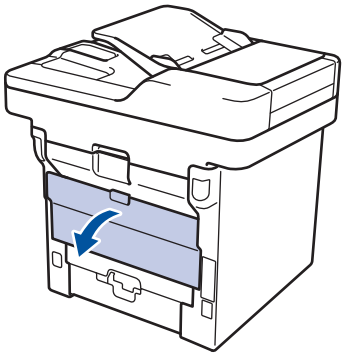

8. Öppna pappersstoppen (Endast tillgängligt för vissa modeller).

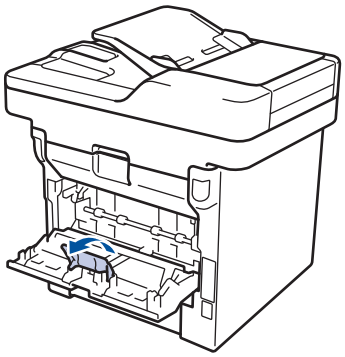

9. Skicka utskriftsjobbet till maskinen.

Ändra utskriftspreferenserna i utskriftsdialogrutan innan du skickar utskriftsjobbet från din dator.

10. Stäng pappersstoppen (Endast tillgängligt för vissa modeller).
11. Stäng den bakre luckan (utmatningsfacket med textsidan uppåt) tills den låser i stängt läge.

Närliggande information

- Fyll på och skriv ut via pappersfacket

Fyll på och skriv ut via kombifacket

Du kan ladda upp till tio kuvert, brevpapper, färgat papper, tunt papper, tjockt papper, tjockare papper, återvunnet papper, bestruket papper, etiketter eller upp till 50 ark vanligt papper i kombifacket.

- Fyll på papper i kombifacket
- Fyll på och skriv ut på tjockt papper och etiketter via kombifacket
- Ladda och skriv ut på kuvert via kombifacket
- Utskriftsproblem
- Fel- och underhållsmeddelanden

Fyll på papper i kombifacket

Du måste också ändra inställningarna för pappersformat och papperstyp på maskinen eller på din dator när du fyller på med papper av ett annat format och typ i facket.

1. Vik ut stödfliken för att förhindra att papperet glider av utmatningsfacket med textsidan nedåt.

2. Öppna kombifacket och fäll ned det försiktigt.

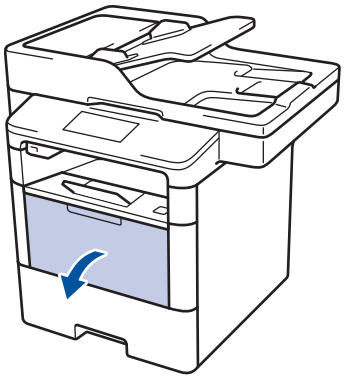

3. Dra ut kombifackstödet (1) och fäll ut fliken (2).

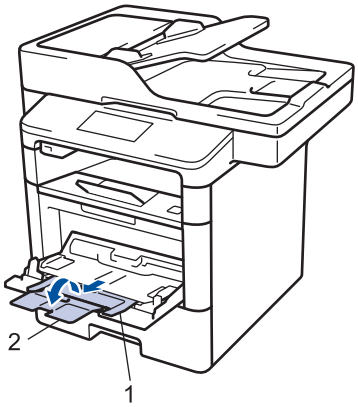

4. Skjut pappersguiderna på kombifacket så att de passar bredden på det papper som du tänker använda. Om pappersguiden på höger sida har en spak trycker du på den och skjuter pappersguiden åt sidan.

5. Fyll på papper med utskriftssidan *vänd uppåt* i kombifacket. Om du använder brevpapper eller förtryckt papper måste pappret fyllas på åt rätt håll enligt bilden som visas.

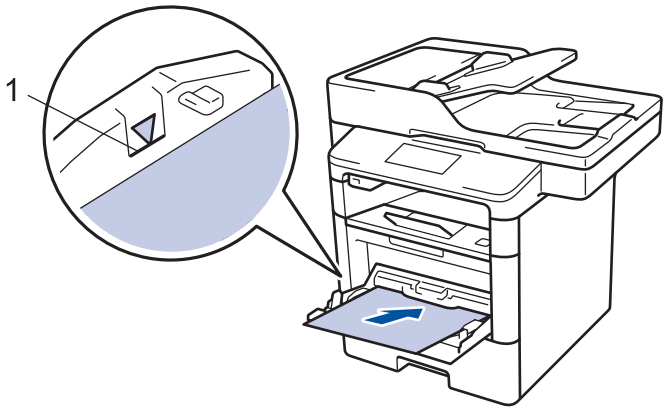

Kontrollera att pappret inte överstiger markeringen för maximalt antal papper (1).

Pappersriktning för brevpapper och förtryckt papper

För enkelsidig utskrift 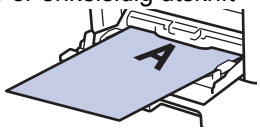 • vänd uppåt • övre kanten först

För automatisk dubbelsidig utskrift (bindning längs med långsidan) 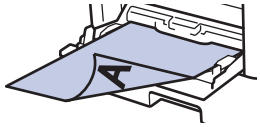 • vänd nedåt • nedre kanten först

Ändra maskinens inställning när du använder brevpapper eller förtryckt papper för dubbelsidig utskrift genom att genomföra följande steg:

- Tryck på [Inställn.] > [Alla inställn.] > [Skrivare] > [2-sidigt] > [En bild] > [2-sidig matning].

Närliggande information

- Fyll på och skriv ut via kombifacket

Fyll på och skriv ut på tjockt papper och etiketter via kombifacket

När den bakre luckan (utmatningsfack med textsidan uppåt) dras ned, har maskinen en rak pappersbana från kombifacket till maskinens bakre del. Du kan använda den här metoden för att sätta i och mata ut papper när du vill skriva ut på tjockt papper eller etiketter.

Du måste också ändra inställningarna för pappersformat och papperstyp på maskinen eller på din dator när du fyller på med papper av ett annat format och typ i facket.

1. Öppna maskinens bakre lucka (utmatningsfacket med textsidan uppåt).

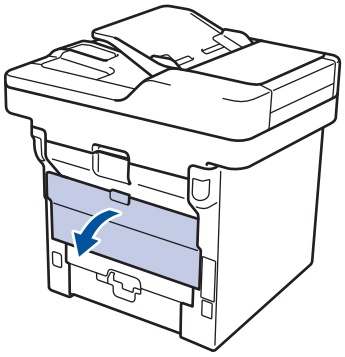

2. Öppna pappersstoppen (Endast tillgängligt för vissa modeller).

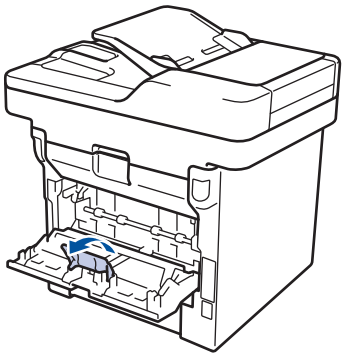

3. Öppna kombifacket på maskinens framsida och sänk ner det försiktigt.

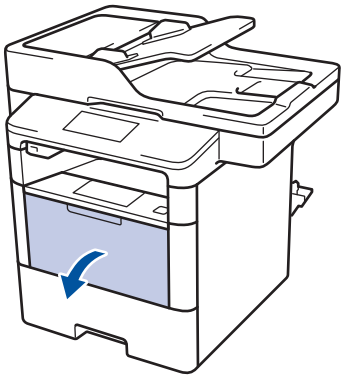

4. Dra ut kombifackstödet (1) och fäll ut fliken (2).

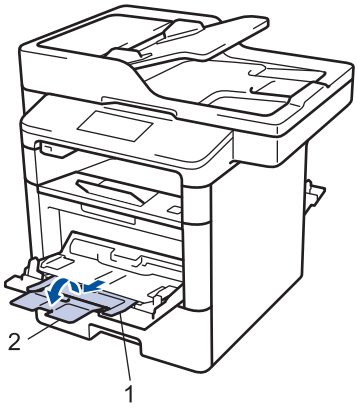

5. Skjut pappersguiderna på kombifacket så att de passar bredden på det papper som du tänker använda. Om pappersguiden på höger sida har en spak trycker du på den och skjuter pappersguiden åt sidan.

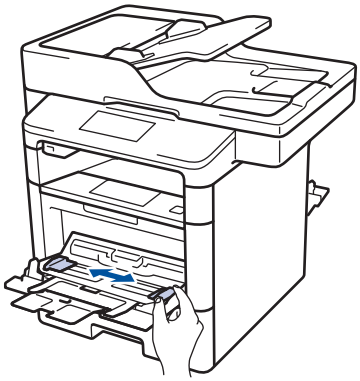

6. Fyll på papper eller etiketter i kombifacket.

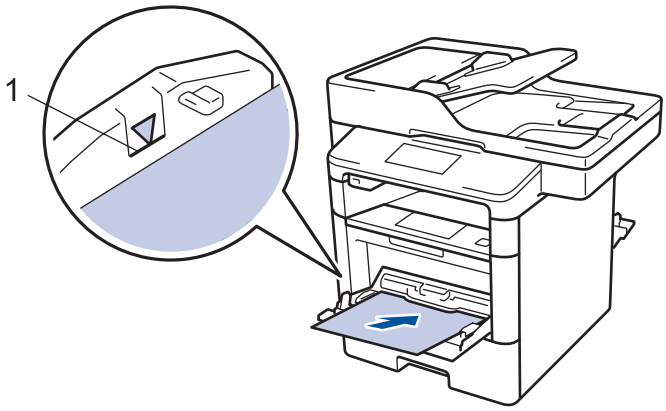

- Kontrollera att pappret inte överstiger markeringen för maximalt antal papper (1).
- Fyll på papper i kombifacket med utskriftssidan vänd uppåt.

7. Skicka utskriftsjobbet till maskinen.

Ändra utskriftspreferenserna på utskriftsskärmen innan du skickar utskriftsjobbet från din dator.

8. Stäng pappersstoppen (Endast tillgängligt för vissa modeller).
9. Stäng den bakre luckan (utmatningsfacket med textsidan uppåt) tills den låser i stängt läge.

Närliggande information

- Fyll på och skriv ut via kombifacket

Ladda och skriv ut på kuvert via kombifacket

Du kan lägga i upp till tio kuvert i kombifacket.

Innan du laddar maskinen ska du se till att kuverten ligger så plant och jämnt som möjligt.

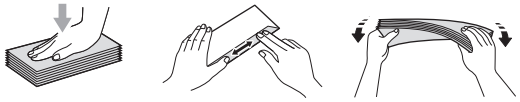

Du måste också ändra inställningarna för pappersformat och papperstyp på maskinen eller på din dator när du fyller på med papper av ett annat format och typ i facket.

1. Öppna maskinens bakre lucka (utmatningsfacket med textsidan uppåt).

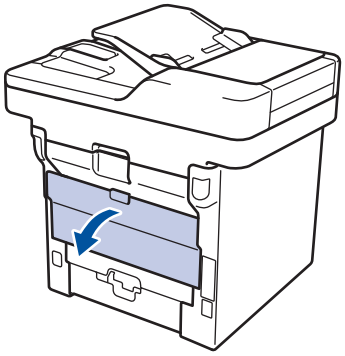

2. Öppna pappersstoppen (Endast tillgängligt för vissa modeller).

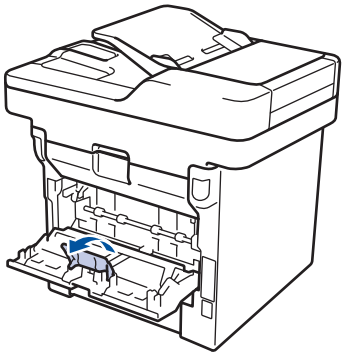

3. Öppna kombifacket på maskinens framsida och sänk ner det försiktigt.

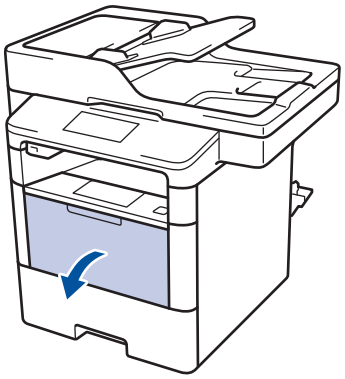

4. Dra ut kombifackstödet (1) och fäll ut fliken (2).

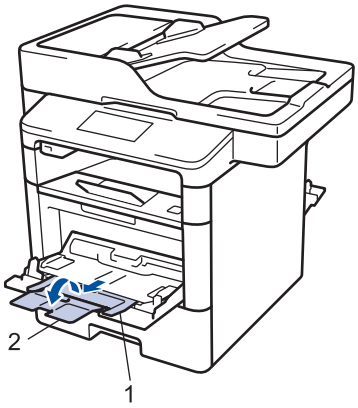

5. Skjut pappersguiderna på kombifacket så att de passar bredden på kuverten som du tänker använda. Om pappersguiden på höger sida har en spak trycker du på den och skjuter pappersguiden åt sidan.

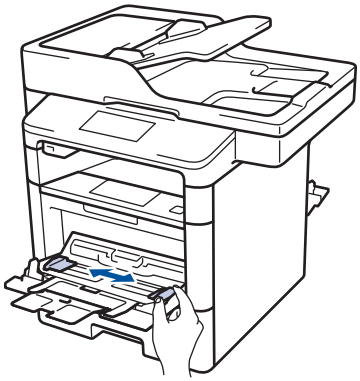

6. Fyll på kuvert i kombifacket.

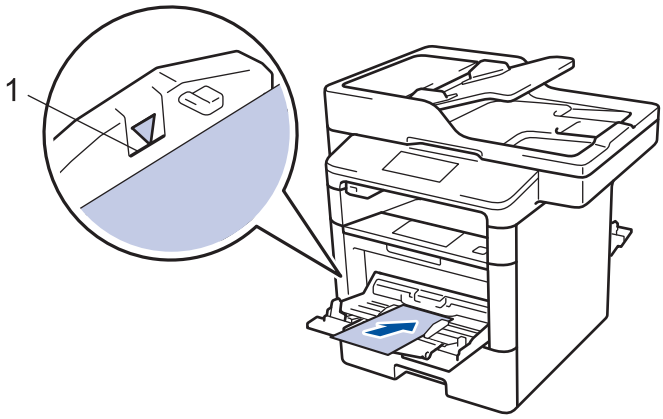

Placera upp till 10 kuvert i kombifacket med utskriftssidan vänd uppåt. Kontrollera att kuverten inte överstiger markeringen för maximalt antal papper (1). Om du lägger i fler än 10 kuvert kan det bli pappersstopp.

7. Skicka utskriftsjobbet till maskinen.

Ändra utskriftspreferenserna i utskriftsdialogrutan innan du skickar utskriftsjobbet från din dator.

Inställningar	Alternativ för kuvert
Pappersstorlek	**Com-10** **DL** **C5** **Monarch**
Papperstyp	**Kuvert** **Tjockt kuv.**

Inställningar	Alternativ för kuvert
	Tunt kuv.

8. Stäng pappersstoppen (Endast tillgängligt för vissa modeller).
9. Stäng den bakre luckan (utmatningsfacket med textsidan uppåt) tills den låser i stängt läge.

Närliggande information

- Fyll på och skriv ut via kombifacket

Pappersinställningar

- Ändra pappersstorlek och -typ
- Välj vilket fack som ska användas för utskrift
- Ändra inställningen för papperskontroll

Ändra pappersstorlek och -typ

När du lägger i papper i ett annat format eller av annan typ i facket måste du även ändra inställningen av pappersformat och papperstyp på LCD-skärmen.

1. Tryck på [Inställn.] > [Alla inställn.] > [Allmän inställ] > [Fackinst.] > [Papperstyp].
2. Svep upp eller ner eller tryck på ▲ eller ▼ för att visa pappersfacksalternativen och tryck sedan på det alternativ du önskar.
3. Svep upp eller ner eller tryck på ▲ eller ▼ för att visa papperstypsalternativen och tryck sedan på det alternativ du önskar.
4. Tryck på .
5. Svep upp eller ner eller tryck på ▲ eller ▼ för att visa alternativet [Pappersformat] och tryck sedan på [Pappersformat].
6. Svep upp eller ner eller tryck på ▲ eller ▼ för att visa pappersfacksalternativen och tryck sedan på det alternativ du önskar.
7. Visa de tillgängliga alternativen av pappersformat genom att dra uppåt eller nedåt, eller trycka på ▲ eller ▼, och tryck sedan på det alternativ som du vill ha.
8. Tryck på .

Närliggande information

- Pappersinställningar

Välj vilket fack som ska användas för utskrift

Ändra vilket standardfack som maskinen ska använda vid utskrift av kopior, mottagna fax och utskriftsjobb från din dator.

DCP-modeller stödjer inte faxfunktionen.

1. Tryck på [Inställn.] > [Alla inställn.] > [Allmän inställ] > [Fackinst.].
2. Svep upp eller ner eller tryck på ▲ eller ▼ för att visa alternativet [Fackanv.: Kopia], [Fackanv.: Fax], eller [Fackanvändning: SkrivUt] och tryck sedan på önskat alternativ.
3. Svep upp eller ner, eller tryck på ▲ eller ▼ för att visa det alternativ du önskar och tryck sedan på det. Om du t.ex. väljer alternativet [KF>F1] hämtar maskinen papper från kombifacket tills det är tomt och därefter från fack 1.
4. Tryck på .

- Om du tar en kopia genom att använda dokumentmataren och ger prioritet till flera fack, väljer maskinen facket med det lämpligaste papperet och hämtar automatiskt papper från det facket.
- Om du tar en kopia genom att använda kopieringsglaset kopieras dokumentet från facket med den högsta prioriteten även om det finns lämpligare papper i ett annat fack.
- (MFC-modeller) Använd följande pappersformat vid utskrift av fax: Letter, A4, Legal, Folio, Mexico Legal eller India Legal. Maskinen lagrar mottaget fax och [Fel storlek] visas på pekskärmen när det inte finns något lämpligt pappersformat i något av facken.
- (MFC-modeller) Om det är slut på papper i facket och det finns mottagna fax i maskinens minne visas [Papper slut] på pekskärmen. Fyll på papper i det tomma facket.

Närliggande information

- Pappersinställningar

Ändra inställningen för papperskontroll

När du slår på maskinens inställning för kontroll av storlek visas ett meddelande som frågar om du har ändrat pappersstorlek och papperstyp, när du tar bort ett pappersfacket eller fyller på papper i kombifacket.

Standardinställningen är På.

1. Tryck på [Inställn.] > [Alla inställn.] > [Allmän inställ] > [Fackinst.] > [Kolla storlek].
2. Tryck på [På] eller [Av].
3. Tryck på .

Närliggande information

- Pappersinställningar

Rekommenderad utskriftsmedia

Vi föreslår att du använder pappret i tabellen för bästa utskriftskvalitet.

Papperstyp	Objekt
Vanligt papper	Xerox Premier TCF 80 g/m^2
	Xerox Business 80 g/m^2
Återvunnet papper	Steinbeis Evolution vitt 80 g/m^2
Etiketter	Avery laser label L7163
Kuvert	Antalis River-serie (DL)

Närliggande information

- Pappershantering

Placera dokument

Du kan sända ett fax, göra kopior och skanna från dokumentmataren och kopieringsglaset.

- Placera dokument i dokumentmataren (ADF)
- Lägg dokument på kopieringsglaset

Placera dokument i dokumentmataren (ADF)

Använd dokumentmataren vid kopiering eller skanning av dokument av standarformat med flera sidor.

- Dokumentmataren kan hantera flera sidor och mata varje ark individuellt:
  - (DCP-L5500DN)
    upp till 40 sidor
  - (MFC-L5700DN/MFC-L5750DW)
    upp till 50 sidor
  - (DCP-L6600DW/MFC-L6800DW/MFC-L6900DW)
    upp till 80 sidor
- Använd vanligt papper 80 g/m^2-papper.
- Se till att dokument med korrigeringsvätska eller som är skrivna med bläck är helt torra.

VIKTIGT

- Låt INTE tjocka dokument ligga kvar på kopieringsglaset. Pappersstopp kan uppstå i dokumentmataren om du gör det.
- Använd INTE papper som är krusigt, skrynkligt, vikt, rivet, häftat, som har gem eller är limmat eller tejpat.
- Använd INTE kartong, tidningspapper eller tyger.
- Dra INTE i dokumentet när det matas in av dokumentmataren, det kan skada maskinen.

Stödda dokumentformat

Längd:	147,3 till 355,6 mm
Bredd:	105 till 215,9 mm
Vikt:	64 till 90 g/m^2

1. Vik upp stödfliken på dokumentmatarens dokumentstöd.

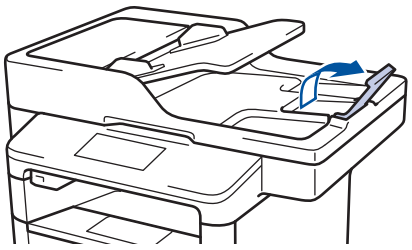

2. Bläddra igenom sidorna noga.
3. Placera sidorna i dokumentmataren med *textsidan uppåt* och *den övre kanten först* enligt vad som visas i bilden.

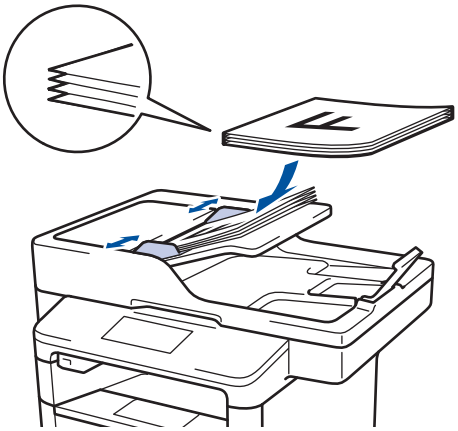

4. Justera pappersguiderna efter dokumentets bredd.

Närliggande information

- Placera dokument

Lägg dokument på kopieringsglaset

Använd kopieringsglaset för att faxa, kopiera eller skanna en sida åt gången.

Stödda dokumentformat

Längd:	• (DCP-L5500DN/MFC-L5700DN/MFC-L5750DW) Upp till 300 mm • (DCP-L6600DW/MFC-L6800DW/MFC-L6900DW) Upp till 355,6 mm
Bredd:	Upp till 215,9 mm
Vikt:	Upp till 2 kg

Dokumentmataren måste vara tom när du använder kopieringsglaset.

1. Lyft på maskinens lock.
2. Placera dokumentet med *texten nedåt* på kopieringsglaset.

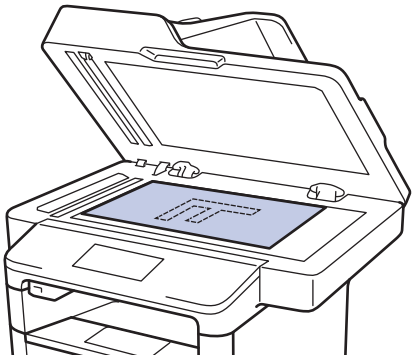

3. Placera sidans hör längst upp till vänster på kopieringsglaset.

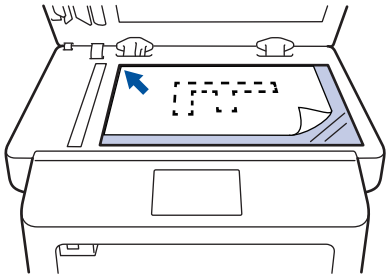

4. Stäng maskinens lock.
   Tryck ner det om dokumentet är en bok eller är tjockt.

Närliggande information

- Placera dokument

Område som inte kan skannas eller skrivas ut

Siffrorna i tabellen visar maximala områden från kanten som ej går att skanna eller skriva ut för de vanligaste pappersformaten. Dessa mått kan variera beroende på pappersformatet och inställningarna i det program du använder.

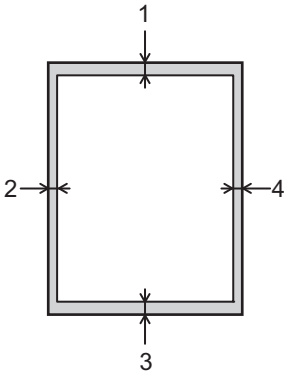

Försök inte att skanna, kopiera eller skriva ut dessa områden, utskriften kommer inte att visa någonting.

Användning	Dokumentstorlek	Överst (1) Understt (3)	Vänster (2) Höger (4)
Fax (skicka)	Letter, Legal	3 mm	4 mm
	A4	3 mm	(Dokumentmatare) 1 mm (Kopieringsglas) 3 mm
Kopiera [1]	Letter, Legal	4 mm	4 mm
	A4	4 mm	3 mm
Skanna	Letter	3 mm	3 mm
	A4	3 mm	Cirka 3 mm
	Legal	Cirka 3 mm	Cirka 3 mm
Utskrift	Letter, Legal	4,2 mm	4,2 mm
	A4	4,2 mm	4,2 mm

Närliggande information

- Pappershantering
- Utskriftsproblem

[1] en enstaka kopia eller en 1 på 1-kopia

Använda specialpapper

Prova alltid att skriva ut för att se att papperet fungerar bra innan du köper det.

- Använd INTE bläckstrålepapper eftersom det kan orsaka pappersstopp eller skada maskinen.
- Om du använder brevpapper, papper som har en sträv yta eller papper som är skrynkligt eller trasigt kan papperet uppvisa försämrad prestanda.

Förvara pappersarken i de förseglade originalförpackningarna. Se till att arken ligger plant och på behörigt avstånd från fukt, direkt solljus och värme.

VIKTIGT

Vissa papperstyper fungerar dåligt eller kan skada maskinen.

Använd INTE papper:

- som är mycket strukturerat
- som är mycket glatt eller glansigt
- som är böjt eller skevt
- som är bestruket eller har en kemisk ytbehandling
- som är skadat, skrynkligt eller vikt
- som överskrider vikterna som anges i den här bruksanvisningen
- med flikar eller häftklamrar
- med brevhuvuden i tryckfärg för låga temperaturer eller termografi
- som är i flera delar eller karbonfritt
- som är utformat för bläckstråleskrivare

Om du använder papperstyperna som anges ovan kan maskinen skadas. Sådana skador täcks inte av någon garanti eller något serviceavtal från Brother.

Närliggande information

- Pappershantering

Utskrift

- Skriva ut från din dator (Windows)
- Skriva ut från din dator (Macintosh)
- Skriv ut flera kopior av en sida på olika typer av papper
- Avbryta ett utskriftsjobb
- Testutskrift

Skriva ut från din dator (Windows)

- Skriva ut ett dokument (Windows)
- Skriv ut fler än en sida på ett enda pappersark (N på 1) (Windows)
- Skriva ut som en affisch (Windows)
- Skriva ut på båda sidorna av pappret (Windows)
- Skriva ut som ett häfte (Windows)
- Säker utskrift (Windows)
- Använd ett makro från din dator (Windows)
- Använd en förinställd utskriftsprofil (Windows)
- Ändra inställningar för standardutskrift (Windows)
- Skriva ut ett dokument med BR-Script3-skrivardrivrutinen (PostScript® 3™-språkemulering) (Windows)
- Övervaka din maskins status från datorn (Windows)
- Utskriftsinställningar (Windows)

Skriva ut ett dokument (Windows)

1. Välj utskriftskommandot från ditt program.
2. Välj **Brother XXX-XXXX** (där XXXX är namnet på din modell) och klicka sedan på utskriftsegenskaperna eller egenskapsknappen.

   Fönstret för skrivardrivrutinen visas.

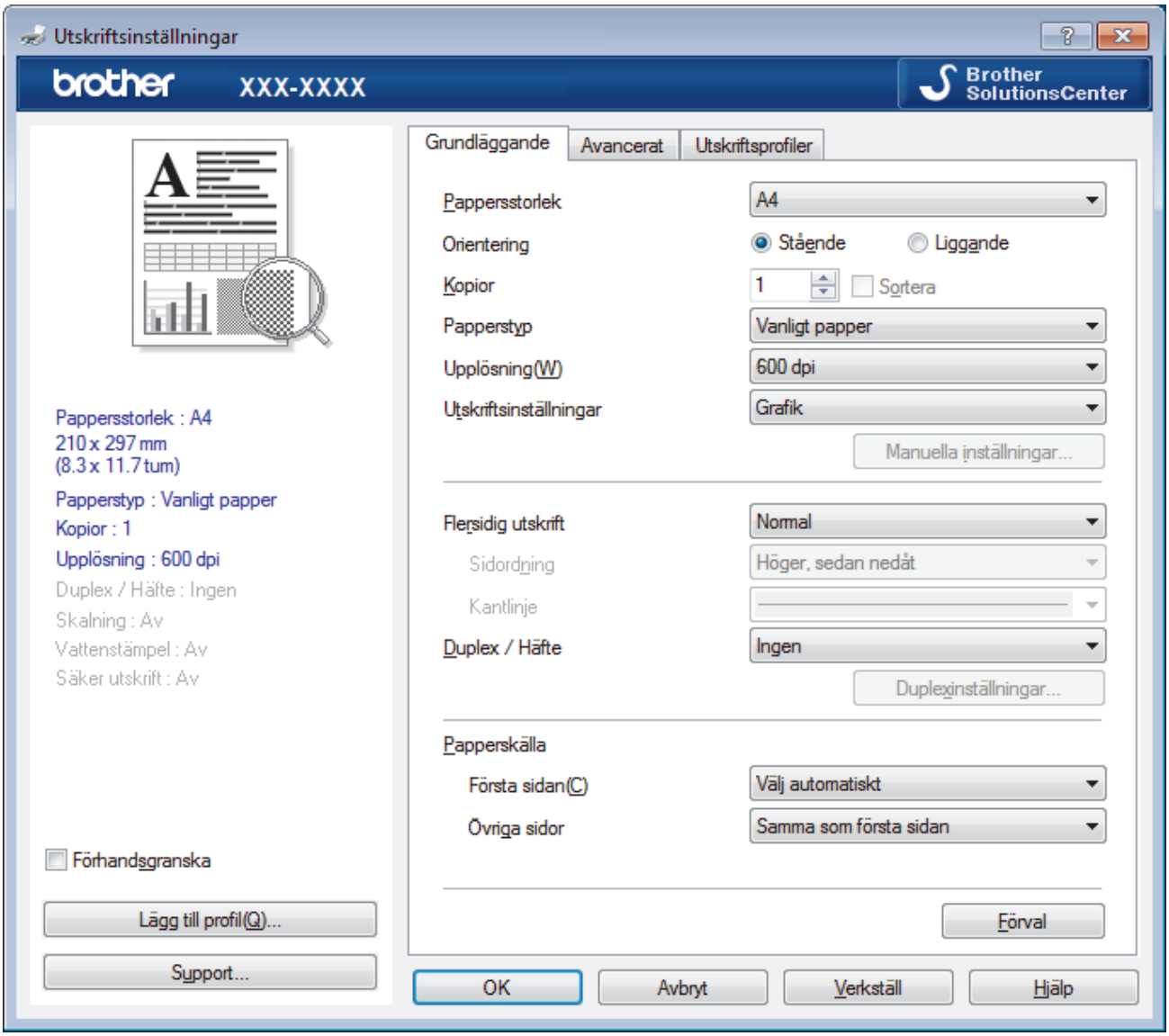

3. Se till så att du fyllt på rätt pappersformat i pappersfacket.
4. Klicka på listrutan **Pappersstorlek** och välj sedan ditt pappersformat.
5. I fältet **Orientering** välj du antingen **Stående** eller **Liggande** för att ange utskriftens orientering.

   Om programmet innehåller en liknande inställning rekommenderar vid att du anger orienteringen i programmet.

6. Ange antalet kopior (1 till 999) som önskas i fältet **Kopior**.
7. Klicka på listrutan **Papperstyp** och välj sedan vilken papperstyp du använder.
8. Klicka på listrutan **Flersidig utskrift** och välj de alternativ som önskas om du vill skriva ut flera sidor av ditt dokument på ett pappersark eller skriva ut en sida av ditt dokument på flera ark.
9. Ändra vid behov andra skrivarinställningar.
10. Klicka på **OK**.
11. Slutför utskriften.

Närliggande information

- Skriva ut från din dator (Windows)
- Utskriftsinställningar (Windows)

Skriv ut fler än en sida på ett enda pappersark (N på 1) (Windows)

1. Välj utskriftskommandot från ditt program.
2. Välj **Brother XXX-XXXX** (där XXXX är namnet på din modell) och klicka sedan på utskriftsegenskaperna eller egenskapsknappen.

   Fönstret för skrivardrivrutinen visas.
3. I fältet **Orientering** välj du antingen **Stående** eller **Liggande** för att ange utskriftens orientering.

   Om programmet innehåller en liknande inställning rekommenderar vid att du anger orienteringen i programmet.
4. Klicka på listrutan **Flersidig utskrift** och välj sedan alternativet **2 i 1**, **4 i 1**, **9 i 1**, **16 i 1** eller.**25 i 1**.
5. Klicka på listrutan **Sidordning** och välj sedan din sidsortering.
6. Klicka på listrutan **Kantlinje** och välj sedan den kantlinje du önskar.
7. Ändra vid behov andra skrivarinställningar.
8. Klicka på **OK**.
9. Slutför utskriften.

Närliggande information

- Skriva ut från din dator (Windows)
- Utskriftsinställningar (Windows)

Skriva ut som en affisch (Windows)

Förstora utskriftsstorleken och skriva ut dokumentet i läget Affisch.

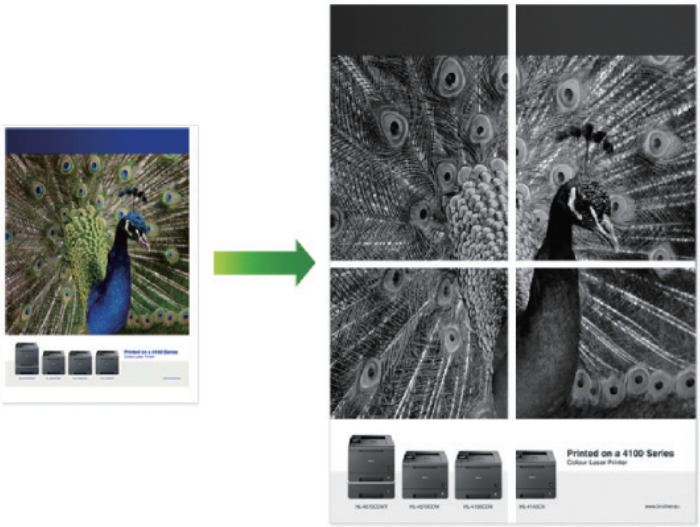

1. Välj utskriftskommandot från ditt program.
2. Välj **Brother XXX-XXXX** (där XXXX är namnet på din modell) och klicka sedan på utskriftsegenskaperna eller egenskapsknappen.

   Fönstret för skrivardrivrutinen visas.
3. Klicka på listrutan **Flersidig utskrift** och välj sedan alternativet **1 på 2x2 sidor**, **1 på 3x3 sidor**, **1 på 4x4 sidor** eller **1 på 5x5 sidor**.
4. Markera vid behov kryssrutan **Skriv ut klipplinje**.

   Skriv ut klipplinje

   Skriver ut en tunn utskärningslinje runt det utskrivbara området så att du enkelt kan klippa ut det.
5. Ändra vid behov andra skrivarinställningar.
6. Klicka på **OK**.
7. Slutför utskriften.

Närliggande information

- Skriva ut från din dator (Windows)
- Utskriftsinställningar (Windows)

Skriva ut på båda sidorna av pappret (Windows)

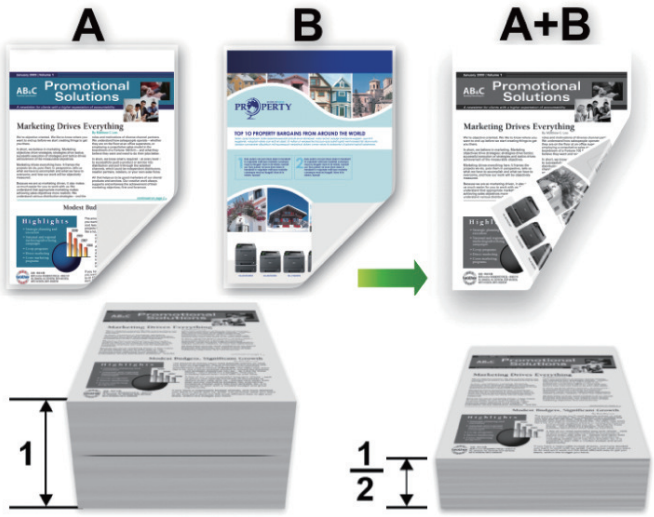

- Välj papperstorleken A4 när du använder automatisk dubbelsidig utskrift.
- Kontrollera att den bakre luckan är stängd.
- Släta ut papperet om det har rullat sig och lägg sedan tillbaka det i pappersfacket.
- Använd vanligt eller tunt papper. Använd INTE brevpapper.
- Om papperet är för tunt kan det skrynklas.
- När du använder funktionen för manuell dubbelsidig utskrift kan pappersstopp uppkomma eller utskriftskvaliteten försämras.

1. Välj utskriftskommandot från ditt program.
2. Välj **Brother XXX-XXXX** (där XXXX är namnet på din modell) och klicka sedan på utskriftsegenskaperna eller egenskapsknappen.

   Fönstret för skrivardrivrutinen visas.
3. I fältet **Orientering** välj du antingen **Stående** eller **Liggande** för att ange utskriftens orientering.

   Om programmet innehåller en liknande inställning rekommenderar vid att du anger orienteringen i programmet.
4. Klicka på listrutan **Duplex / Häfte** och välj sedan alternativet **Duplex** eller **Duplex (manuell)**.

Alternativ	Beskrivning
Duplex(Endast tillgängligt för vissa modeller)	Skriver automatiskt ut på papprets båda sidor.
Duplex (manuell)	Maskinen skriver ut först alla sidor med jämna sidnummer på den ena sidan av papperet. Sedan visas ett popup-meddelande i skrivardrivrutinen där du ombeds att sätta tillbaka papperet.

5. Klicka på **Duplexinställningar**-knappen.
6. Välj ett av alternativen i menyn **Duplextyp**.

   När du väljer dubbelsidig finns fyra olika dubbelsidiga bindningar tillgängliga för varje orientering:

Alternativ för Stående	Beskrivning
Lång kant (vänster)	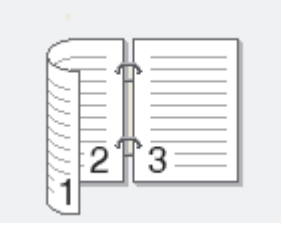
Lång kant (höger)	
Kort kant (upptill)	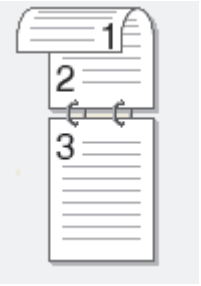
Kort kant (nedtill)	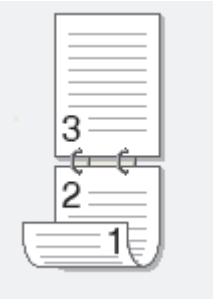

Alternativ för Liggande	Beskrivning
Lång kant (upptill)	
Lång kant (nedtill)	

Alternativ för Liggande	Beskrivning
Kort kant (höger)	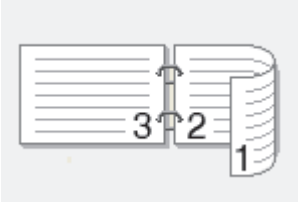
Kort kant (vänster)	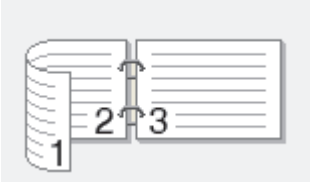

7. Markera kryssrutan **Bindningsförskjutning** om du vill ange förskjutningen för bindningen i millimeter eller tum.
8. Klicka på **OK**.
9. Ändra vid behov andra skrivarinställningar.
10. Gör något av följande:
    - Klicka på **OK** igen och slutför utskriftsfunktionen vid automatisk dubbelsidig utskrift.
    - Klicka på **OK** igen och följ anvisningarna på skärmen vid manuell dubbelsidig utskrift.

Om papperet inte matas fram korrekt kan det ha rullats ihop. Ta bort pappret, platta till det och sätt tillbaka det i pappersfacket.

Närliggande information

- Skriva ut från din dator (Windows)
- Utskriftsinställningar (Windows)

Skriva ut som ett häfte (Windows)

Använd detta alternativ för att skriva ut ett dokument i häftesformat med dubbelsidig utskrift. Dokumentets sidor arrangeras enligt korrekt sidnummer och gör att du kan vika i mitten utan att ändra sidnumrens ordning.

- Välj papperstorleken A4 när du använder automatisk dubbelsidig utskrift.
- Kontrollera att den bakre luckan är stängd.
- Släta ut papperet om det har rullat sig och lägg sedan tillbaka det i pappersfacket.
- Använd vanligt eller tunt papper. Använd INTE brevpapper.
- Om papperet är för tunt kan det skrynklas.
- När du använder funktionen för manuell dubbelsidig utskrift kan pappersstopp uppkomma eller utskriftskvaliteten försämras.

1. Välj utskriftskommandot från ditt program.
2. Välj **Brother XXX-XXXX** (där XXXX är namnet på din modell) och klicka sedan på utskriftsegenskaperna eller egenskapsknappen.

   Fönstret för skrivardrivrutinen visas.
3. I fältet **Orientering** välj du antingen **Stående** eller **Liggande** för att ange utskriftens orientering.

   Om programmet innehåller en liknande inställning rekommenderar vid att du anger orienteringen i programmet.
4. Klicka på listrutan **Duplex / Häfte** och välj sedan alternativet **Häfte** eller **Häfte (manuell)**.

Alternativ	Beskrivning
Häfte (Endast tillgängligt för vissa modeller)	Skriver ut som häfte automatiskt.
Häfte (manuell)	Skriver ut som häfte manuellt.

5. Klicka på **Duplexinställningar**-knappen.
6. Välj ett av alternativen i menyn **Duplextyp**.

   Det finns två olika fästriktningar för dubbelsidig utskrift för varje orientering:

Alternativ för Stående	Beskrivning
Vänsterbindning	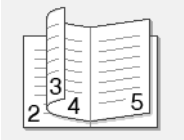
Högerbindning	

Alternativ för Liggande	Beskrivning
Bindning upptill	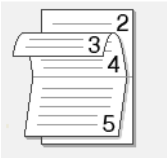
Bindning nedtill	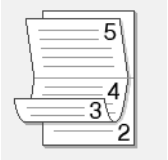

7. Välj ett av alternativen i menyn **Metod för utskrift av häften**.

Alternativ	Beskrivning
Alla sidor samtidigt	Varje sida skrivs ut i häftesformat (fyra sidor på varje pappersark, två sidor per sida). Vik utskriften i mitten för att skapa häftet.
Dela upp i uppsättning-ar	Med detta alternativ kan du skriva ut hela häftet i mindre enskilda broschyruppsättningar men fortfarande med möjlighet att vika i mitten på de mindre enskilda broschyruppsättning-arna utan att behöva ändra ordningen på sidnumren. Du kan ange antalet ark i varje mind-re broschyruppsättning (från 1 till 15). Detta alternativ kan vara till hjälp när du viker ett ut-skrivet häfte med ett stort antal sidor.

8. Markera kryssrutan **Bindningsförskjutning** om du vill ange förskjutningen för bindningen i millimeter eller tum.
9. Klicka på **OK**.
10. Ändra vid behov andra skrivarinställningar.
11. Gör något av följande:
    - Klicka på **OK** igen och slutför utskriftsfunktionen vid automatisk häftesutskrift.
    - Klicka på **OK** igen och följ anvisningarna på skärmen vid manuell häftesutskrift.

Närliggande information

- Skriva ut från din dator (Windows)
- Utskriftsinställningar (Windows)

Säker utskrift (Windows)

Använd säker utskrift för att se till att konfidentiella eller känsliga dokument inte skrivs ut förrän du angett ett lösenord i maskinens kontrollpanel.

- Den skyddade datan raderas från maskinen när du stänger av den.

1. Välj utskriftskommandot från ditt program.
2. Välj **Brother XXX-XXXX** (där XXXX är namnet på din modell) och klicka sedan på utskriftsegenskaperna eller egenskapsknappen.

   Fönstret för skrivardrivrutinen visas.
3. Klicka på fliken **Avancerat**.
4. Klicka på knappen **Inställningar** i fältet **Säker utskrift**.
5. Markera kryssrutan **Säker utskrift**.
6. Ange ditt fyrsiffriga lösenord i fältet **Lösenord** och klicka sedan på **OK**.

   Du måste ange ett separat lösenord för varje dokument.
7. Klicka på **OK**.
8. Slutför utskriften.
9. Svep till vänster eller höger på maskinens kontrollpanel eller tryck på ◀ eller ▶ för att visa alternativet `[Säker utskrift]` och tryck sedan på `[Säker utskrift]`.
10. Svep upp eller ner eller tryck på ▲ eller ▼ för att visa användarnamnen och tryck sedan på ditt användarnamn.

    På LCD-skärmen visas listan över de skyddade utskrifterna för ditt namn.
11. Bläddra upp eller ner eller tryck på ▲ eller ▼ för att visa utskriftsjobbet och tryck sedan på det.
12. Ange ditt fyrsiffriga lösenord och tryck sedan på `[OK]`.
13. Ange önskat antal kopior.
14. Tryck på `[Start]`.

    Maskinen skriver ut utskriften.

När du skrivit ut skyddad data rensas den från maskinens minne.

Närliggande information

- Skriva ut från din dator (Windows)

Använd ett makro från din dator (Windows)

Om du har lagrat de elektroniska formulären (makron) i maskinens minne, kan du använda makro för att skriva ut data som ett överliggande lager på det utskriftsjobb du önskar.

1. Välj utskriftskommandot från ditt program.
2. Välj **Brother XXX-XXXX** (där XXXX är namnet på din modell) och klicka sedan på utskriftsegenskaperna eller egenskapsknappen.

   Fönstret för skrivardrivrutinen visas.
3. Klicka på fliken **Avancerat**.
4. Klicka på knappen **Övriga utskriftsalternativ**.
5. Välj **Makro**.
6. Klicka på **Makroinställningar**-knappen.
7. Ange det **Makro-ID:** och **Makronamn:** du vill använda.
8. Välj **Infoga Makro-kommando**.
9. Välj sidan för överläggning av makrodata.

Alternativ	Beskrivning
Hela sidan	Låter dig infoga makro på alla sidor.
Sida	Låter dig infoga makro på en viss sida. Välj detta alternativ och ange sedan ett sidnummer inom intervallet 1 till 255.
Lägg till Överst på sidan	Skicka makrodata längst upp på sidan.
Lägg till Nederst på sidan	Skicka makrodata längst ner på sidan.

När du valt **Häfte** avaktiveras inställningen **Sida** för **Infoga Makro-kommando**.

10. Klicka på **OK**.
11. Klicka på **OK** för att återgå till fönstret för skrivardrivrutinen.
12. Klicka på **OK**.
13. Slutför utskriften.

    Makrodata skrivs ut som ett överliggande lager.

Närliggande information

- Skriva ut från din dator (Windows)
- Skriv ut flera kopior av en sida på olika typer av papper

Använd en förinställd utskriftsprofil (Windows)

Utskriftsprofiler är förinställningar som utformats för att du snabbt ska få tillgång till utskriftskonfigurationer du använder ofta.

1. Välj utskriftskommandot från ditt program.
2. Välj **Brother XXX-XXXX** (där XXXX är namnet på din modell) och klicka sedan på utskriftsegenskaperna eller egenskapsknappen.

   Fönstret för skrivardrivrutinen visas.
3. Klicka på fliken **Utskriftsprofiler**.

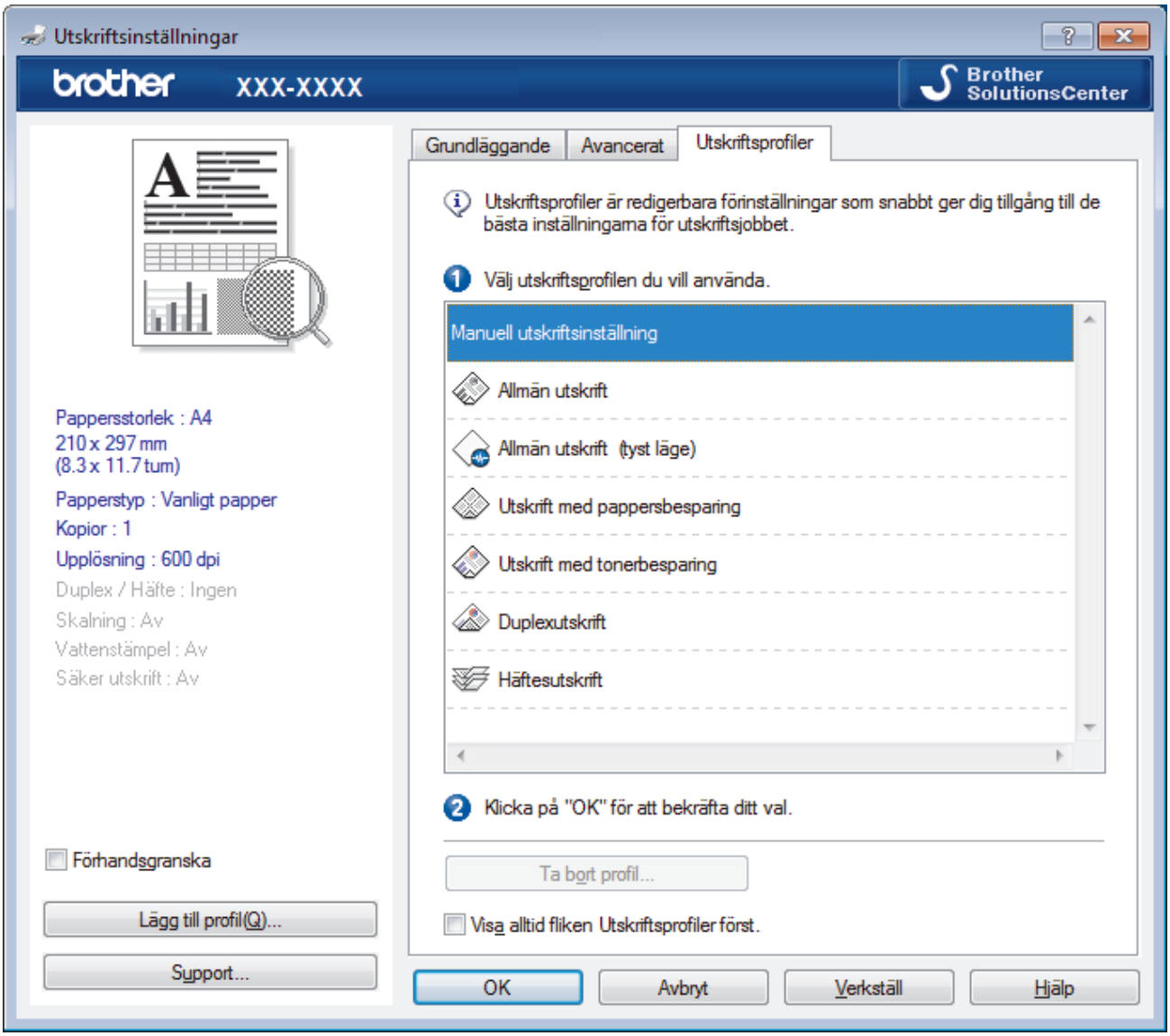

4. Välj din profil i listan över utskriftsprofiler.

   Profilinställningar visas till vänster om skrivardrivrutinens fönster.
5. Gör något av följande:
   - Klicka på **OK** om inställningarna är korrekt för utskriftsjobbet.
   - Gå tillbaka till fliken **Grundläggande** eller **Avancerat**, ändra inställningarna och klicka sedan på **OK** för att ändra inställningarna.

> För att visa fliken **Utskriftsprofiler** framför fönstret nästa gång du skriver ut markerar du kryssrutan **Visa alltid fliken Utskriftsprofiler först.**.

Närliggande information

- Skriva ut från din dator (Windows)
- Skapa eller radera din utskriftsprofil (Windows)
- Utskriftsinställningar (Windows)

Skapa eller radera din utskriftsprofil (Windows)

Lägg till upp till 20 nya utskriftsprofiler med anpassade inställningar.

1. Välj utskriftskommandot från ditt program.
2. Välj **Brother XXX-XXXX** (där XXXX är namnet på din modell) och klicka sedan på utskriftsegenskaperna eller egenskapsknappen.

   Fönstret för skrivardrivrutinen visas.
3. Klicka på fliken **Grundläggande** och fliken **Avancerat** och konfigurera de utskriftsinställningar du önskar för den nya utskriftsprofilen.
4. Klicka på fliken **Utskriftsprofiler**.
5. Gör något av följande:

   Om du vill skapa en ny utskriftsprofil:

   a. Klicka på **Lägg till profil**.

      Dialogrutan **Lägg till profil** visas.

   b. Ange namnet på den nya profilen i fältet **Namn**.

   c. Klicka på den ikon du vill ska representera denna profil i listan över ikoner.

   d. Klicka på **OK**.

      Namnet på den nya utskriftsprofilen läggs till i listan under fliken **Utskriftsprofiler**.

   Om du vill radera en skapad utskriftsprofil:

   a. Klicka på **Ta bort profil**.

      Dialogrutan **Ta bort profil** visas.

   b. Välj den profil som du vill ta bort.

   c. Klicka på **Ta bort**.

   d. Klicka på **Ja**.

   e. Klicka på **Stäng**.

Närliggande information

- Använd en förinställd utskriftsprofil (Windows)

Ändra inställningar för standardutskrift (Windows)

När du ändrar utskriftsinställningar i ett program gäller endast ändringarna för det du skriver ut i programmet just då. Använd alltid stegen nedan för att ändra standardutskriftsinställningar, för val av utskriftsinställningar som används för alla dina Windows-program.

1. Gör något av följande:
   - (För Windows XP och Windows Server 2003)

     Klicka på **Start** > **Skrivare och fax**.
   - (För Windows Vista och Windows Server 2008)

     Klicka på **(Start)** > **Kontrollpanelen** > **Maskinvara och ljud** > **Skrivare**.
   - (För Windows 7 och Windows Server 2008 R2)

     Klicka på **(Start)** > **Enheter och skrivare**.
   - (För Windows 8)

     Rör musen till det nedre vänstra hörnet på ditt skrivbord. Klicka på **Inställningar** när menyfältet visas och klicka sedan på **Kontrollpanelen**. Klicka på **Maskinvara och ljud** i gruppen **Visa enheter och skrivare**.
   - (För Windows Server 2012)

     Rör musen till det nedre vänstra hörnet på ditt skrivbord. Klicka på **Inställningar** när menyfältet visas och klicka sedan på **Kontrollpanelen**. Klicka på **Maskinvara** i gruppen **Visa enheter och skrivare**.
   - (För Windows Server 2012 R2)

     Klicka på **Kontrollpanelen** på **Start**-skärmen. Klicka på **Maskinvara** i gruppen **Visa enheter och skrivare**.
2. Högerklicka på ikonen **Brother XXX-XXXX** (där XXXX är modellnamnet) och välj sedan **Egenskaper för skrivare**. Om alternativen för skrivardrivrutinen visas ska du välja din skrivardrivrutin.
3. Klicka på fliken **Allmänt** och sedan på knappen **Utskriftsinställningar** eller **Inställningar...**.

   Dialogrutan för skrivardrivrutinen visas.

   - Klicka på fliken **Enhetsinställningar** för att konfigurera inställningarna för facket.
   - Om du vill byta skrivarport klickar du på fliken **Portar**.
4. Välj de skrivarinställningar som du vill använda som standardinställning för alla dina Windows-program.
5. Klicka på **OK**.
6. Stäng dialogrutan för skrivaregenskaper.

Närliggande information

- Skriva ut från din dator (Windows)
- Konfigurera inställningarna för det extra facket (Windows)
- Utskriftsinställningar (Windows)

Konfigurera inställningarna för det extra facket (Windows)

Öppna maskinens egenskaper för att automatiskt identifiera maskinens extra fack och serienummer.

Skrivardrivrutinen identifierar automatiskt det extra facket vid installationen av drivrutinen. Följ stegen nedan om du monterade det extra facket efter installationen av drivrutinen.

1. Gör något av följande:
   - (För Windows XP och Windows Server 2003)

     Klicka på **Start** > **Skrivare och fax**.
   - (För Windows Vista och Windows Server 2008)

     Klicka på **(Start)** > **Kontrollpanelen** > **Maskinvara och ljud** > **Skrivare**.
   - (För Windows 7 och Windows Server 2008 R2)

     Klicka på **(Start)** > **Enheter och skrivare**.
   - (För Windows 8)

     Rör musen till det nedre vänstra hörnet på ditt skrivbord. Klicka på **Inställningar** när menyfältet visas och klicka sedan på **Kontrollpanelen**. Klicka på **Maskinvara och ljud** i gruppen **Visa enheter och skrivare**.
   - (För Windows Server 2012)

     Rör musen till det nedre vänstra hörnet på ditt skrivbord. Klicka på **Inställningar** när menyfältet visas och klicka sedan på **Kontrollpanelen**. Klicka på **Maskinvara** i gruppen **Visa enheter och skrivare**.
   - (För Windows Server 2012 R2)

     Klicka på **Kontrollpanelen** på **Start**-skärmen. Klicka på **Maskinvara** i gruppen **Visa enheter och skrivare**.
2. Högerklicka på ikonen **Brother XXX-XXXX** (där XXXX är modellnamnet) och välj sedan **Egenskaper för skrivare**. Om alternativen för skrivardrivrutinen visas ska du välja din skrivardrivrutin.
3. Välj fliken **Enhetsinställningar**.
4. Klicka på knappen **Automatisk identifiering**.

   Det extra facket och maskinens serienummer identifieras automatiskt.
5. Klicka på knappen **Verkställ**.

Funktionen **Automatisk identifiering** är inte tillgänglig under följande förhållanden:

- Strömmen till maskinen har brutits.
- Ett feltillstånd har uppkommit i maskinen.
- Maskinen finns i en delad nätverksmiljö.
- Kabeln har inte anslutits korrekt till maskinen.

Närliggande information

- Ändra inställningar för standardutskrift (Windows)

Skriva ut ett dokument med BR-Script3-skrivardrivrutinen (PostScript® 3™-språkemulering) (Windows)

Med BR-Script3-skrivardrivrutinen kan du skriva ut PostScript®-data tydligare.

Starta Brothers installations-cd, välj **Anpassad** under avsnittet Välj maskin och markera sedan kryssrutan **PS-drivrutin** för att installera PS-drivrutinen (BR-Script3).

1. Välj utskriftskommandot från ditt program.
2. Välj **Brother XXX-XXXX BR-Script3** (där XXXX är namnet på din modell) och klicka sedan på utskriftsegenskaperna eller egenskapsknappen.

   Fönstret för skrivardrivrutinen visas.

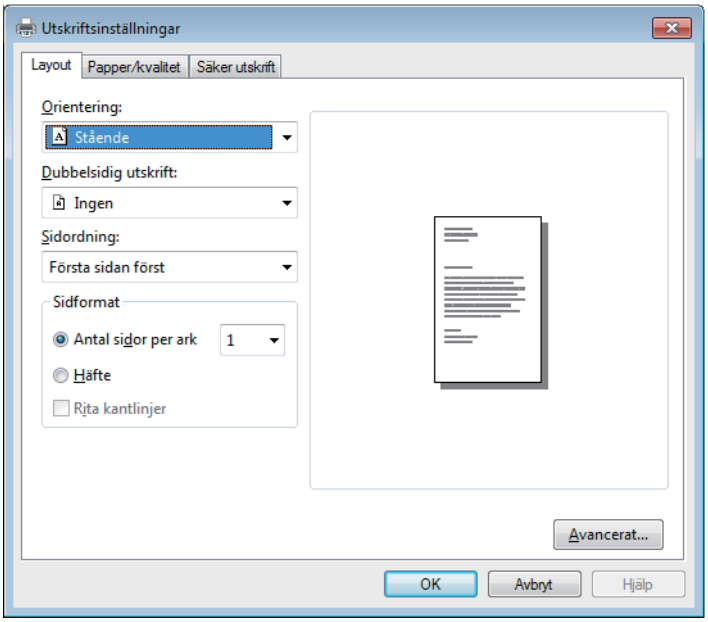

3. Klicka på fliken **Layout**, **Papper/kvalitet** eller **Säker utskrift** för att ändra grundläggande utskriftsinställningar.

   Klicka på fliken **Layout** eller **Papper/kvalitet** och klicka sedan på knappen **Avancerat...** för att ändra avancerade utskriftsinställningar.
4. Klicka på **OK**.
5. Slutför utskriften.

Närliggande information

- Skriva ut från din dator (Windows)

Övervaka din maskins status från datorn (Windows)

Verktyget Status Monitor är ett konfigurerbart programverktyg för att övervaka en eller flera maskiners status vilket gör att du omedelbart kan få information om fel.

- För att visa ikonen **Status Monitor** i aktivitetsfältet, klickar du på knappen . Ikonen (**Status Monitor**) visas i det lilla fönstret. Dra därefter ikonen till aktivitetsfältet.

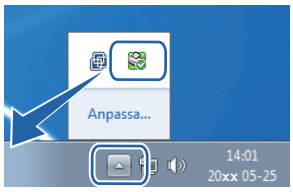

- Gör något av följande:
  - Dubbelklicka på ikonen i aktivitetsfältet.
  - (Windows XP, Windows Vista och Windows 7)
    Klicka på **(Start)** > **Alla program** > **Brother** > **Brother Utilities**.

    Klicka på listrutan för att välja ditt modellnamn (om det inte redan är valt). Klicka på **Verktyg** i vänster navigationsfält och klicka sedan på **Status Monitor**.
  - (Windows 8)
    Klicka på (**Brother Utilities**) och klicka sedan på listrutan för att välja ditt modellnamn (om det inte redan är valt). Klicka på **Verktyg** i vänster navigationsfält och klicka sedan på **Status Monitor**.
  - (Windows 8.1)

    Flytta musen till hörnet längst ner till vänster på **Start**-skärmen och klicka på (om du använder en pekbaserad enhet, svep uppåt från **Start**-skärmens nedre del för att få fram **Appar**-skärmen). När skärmen **Appar** visas trycker eller klickar du på (**Brother Utilities**) och klickar sedan på listrutan och väljer namnet på din modell (om den inte redan är vald). Klicka på **Verktyg** i vänster navigationsfält och klicka sedan på **Status Monitor**.

Felsökning

Klicka på knappen **Felsökning** för att öppna webbplatsen för felsökning.

Besök webbplatsen originalförbrukning

Klicka på knappen **Besök webbplatsen originalförbrukning** för mer information om Brother-originaldelar.

När du aktiverar Status Monitor, kommer denna funktionen att identifiera och ladda ner uppdateringar till maskinen om du väljer automatisk uppdatering av firmware under installationen.

Närliggande information

- Skriva ut från din dator (Windows)
- Utskriftsproblem

Utskriftsinställningar (Windows)

Grundläggande Flik

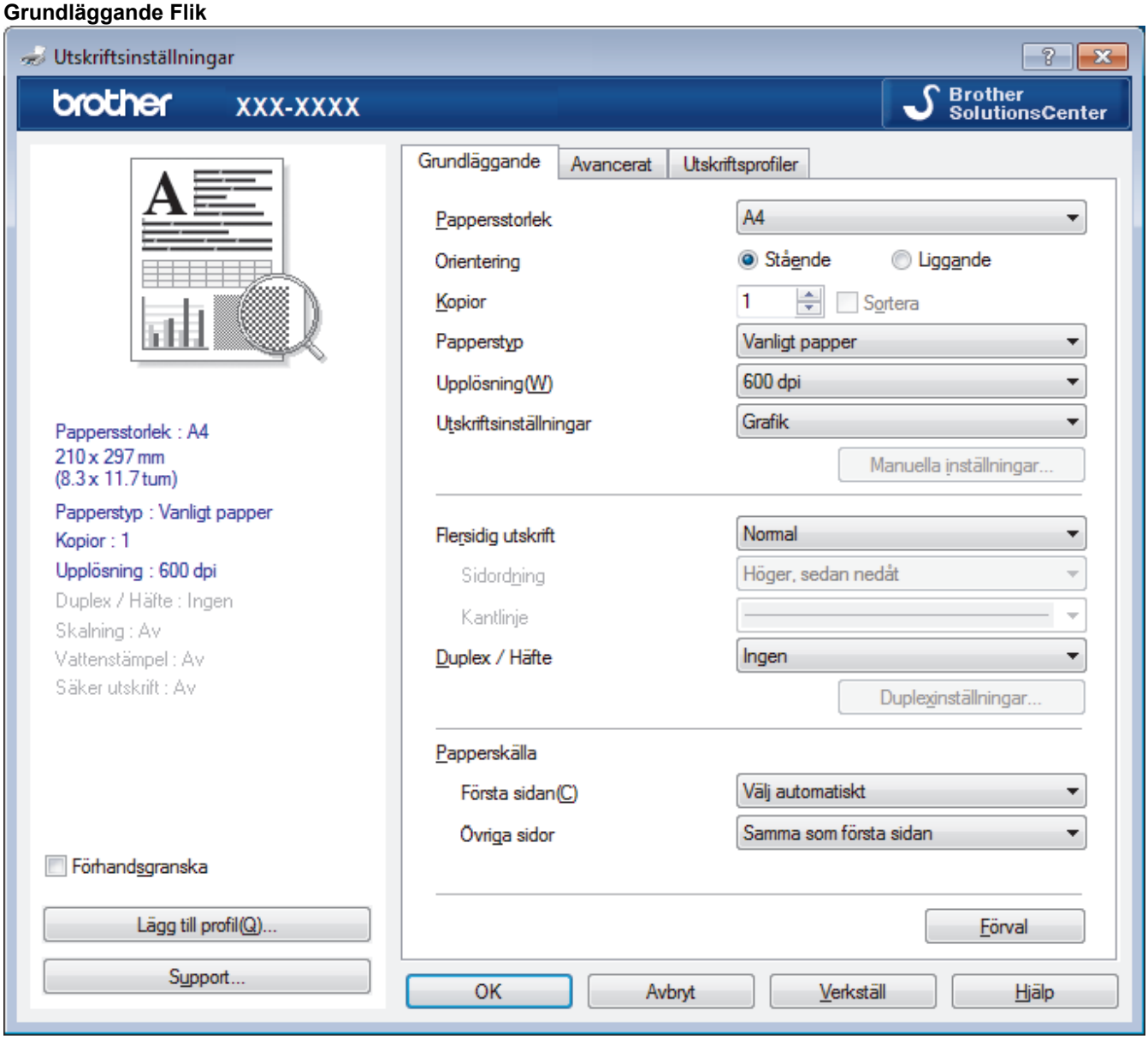

1. **Pappersstorlek**

   Välj den typ av papper som du vill använda. Du kan antingen välja mellan ett standardpappersformat eller skapa ett anpassat pappersformat.

2. **Orientering**

   Välj orientering (stående eller liggande) för utskriften.

   Om programmet innehåller en liknande inställning rekommenderar vid att du anger orienteringen i programmet.

3. **Kopior**

   Här anger du antalet kopior (1–999) som du vill skriva ut.

   Sortera

   Välj det här alternativet om du vill skriva ut uppsättningar av dokument med flera sidor i den ursprungliga sidordningen. När du valt det här alternativet skrivs en kopia av dokumentet ut och samma dokument skrivs sedan ut igen efter hur många kopior du valt. Om du inte valt alternativet skrivs varje sida ut efter hur många kopior du valt innan nästa sida av dokumentet skrivs ut.

4. **Papperstyp**

   Välj den typ av media som du vill använda. För att uppnå bästa utskriftsresultat anpassar maskinen automatiskt utskriftsinställningarna i enlighet med den valda medietypen.

5. **Upplösning**

   Välj utskriftsupplösning. Eftersom utskriftsupplösning och -hastighet är relaterade tar det längre tid att skriva ut dokumentet om du vill ha högre upplösning.

6. **Skriv ut inställningar**

   Välj den typ av dokument som du vill skriva ut.

   Manuella inställningar...

   Ange avancerade inställningar som ljusstyrka, kontrast och andra inställningar.

   Grafik

   Använd skrivarens raster

   Välj det här alternativet om du vill använda skrivardrivrutinen för halvtoner.

   Ljusstyrka

   Ange ljusstyrka.

   Kontrast

   Ange kontrast.

   Grafikkvalitet

   Välj antingen Grafik eller Text för bästa utskriftskvalitet, beroende på vilken typ av dokument du ska skriva ut.

   Förbättra gråskaleutskrifter

   Välj detta alternativ för att förbättra bildkvaliteten för skuggade områden.

   Förbättra mönsterutskrifter

   Välj det här alternativet om du vill förbättra mönsterutskrifter om de utskrivna ifyllnaderna och mönstren skiljer sig från dem som du ser på datorskärmen.

   Förbättra tunna linjer

   Välj det här alternativet om du vill förbättra bildkvaliteten för tunna linjer.

   Använd systemets raster

   Välj det här alternativet om du vill använda Windows för halvtoner.

   TrueType-läge

   Läge

   Välj hur teckensnitt bearbetas för utskrift.

   Använd TrueType skrivarteckensnitt

   Välj om du vill använda inbyggda teckensnitt för bearbetning av teckensnitt.

7. **Flersidig utskrift**

   Välj det här alternativet om du vill skriva ut flera sidor på ett enda pappersark eller skriva ut en sida i ditt dokument på flera ark.

   Sidordning

   Välj sidordningen vid utskrift av flera sidor på ett enda pappersark.

   Kantlinje

   Välj kant som ska användas vid utskrift av flera sidor på ett enda pappersark.

8. **Duplex / Häfte**

   Välj det här alternativet om du vill skriva ut på båda sidor av pappret eller skriva ut ett dokument i broschyrformat med dubbelsidig utskrift.

Duplexinställningar-knapp

Klicka på den här knappen för att välja typ av bindning för dubbelsidig utskrift. Det finns fyra typer av dubbelsidiga bindningar för respektive orientering.

9. **Papperskälla**

Välj inställning för papperskälla så att den passar utskriftsförhållanden och ändamål.

Första sidan

Välj papperskälla för utskrift av den första sidan.

Övriga sidor

Välj papperskälla för utskrift av den andra och efterföljande sidor.

Avancerat Flik

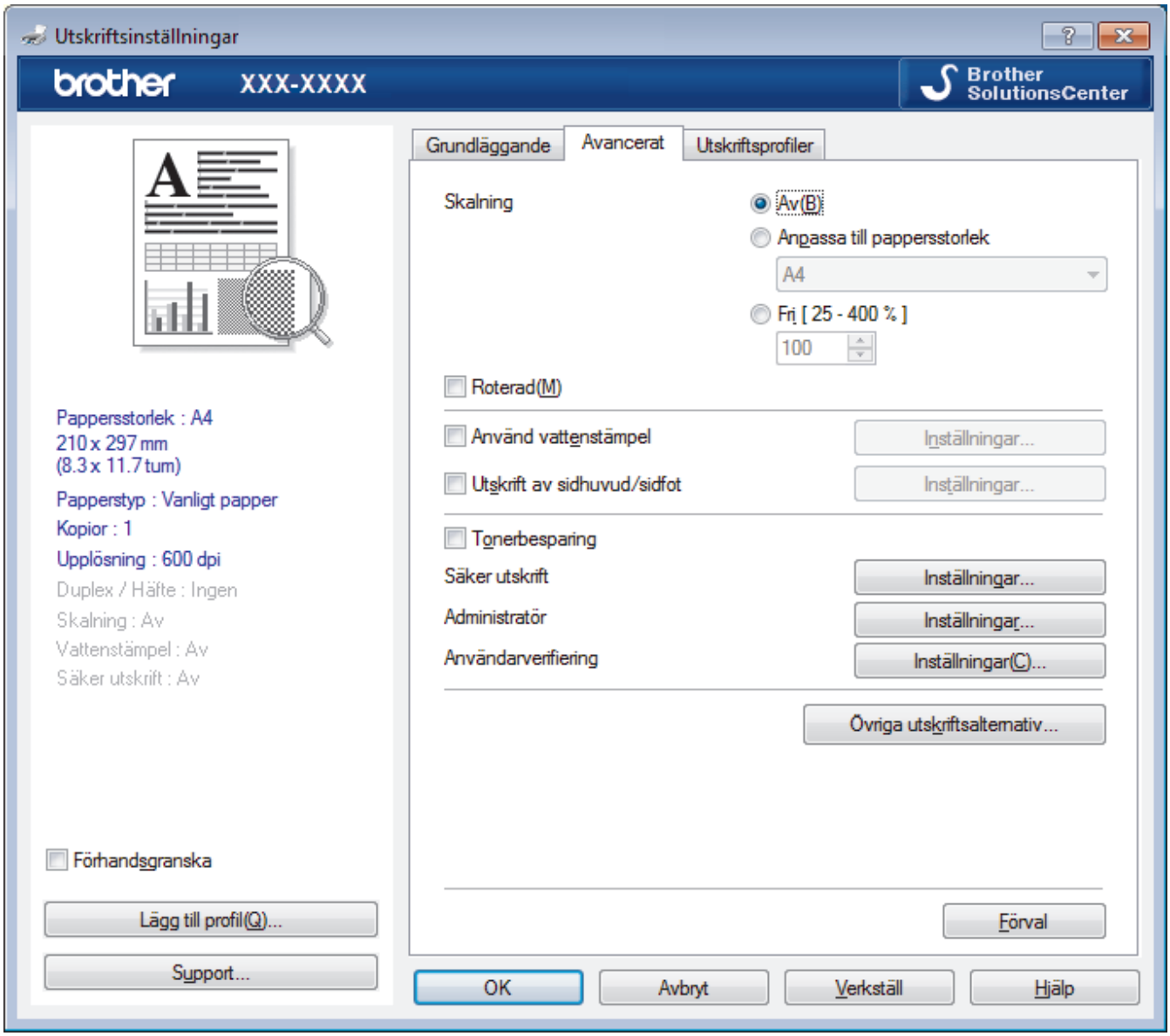

1. **Skalning**

Välj dessa alternativ om du vill förstora eller förminska storleken på sidorna i dokumentet.

Anpassa till pappersstorlek

Välj det här alternativet om du vill förstora eller förminska dokumentsidorna till en viss pappersstorlek. När du väljer det här alternativet får du välja pappersstorlek i en rullgardinsmeny.

Fri

Välj det här alternativet om du manuellt vill förstora eller förminska dokumentsidorna. När du väljer det här alternativet anger du ett värde i fältet.

2. **Roterad**

   Välj det här alternativet om du vill rotera den utskrivna bilden 180 grader.

3. **Använd vattenstämpel**

   Välj det här alternativet om du vill skriva ut en logotyp eller en text på dokumentet som en vattenstämpel. Välj en förhandsinställd vattenstämpel, lägg till en ny vattenstämpel eller använd en bildfil som du själv har skapat.

4. **Utskrift av sidhuvud/sidfot**

   Välj det här alternativet om du vill skriva ut datum, tid och inloggningsnamnet på dokumentet.

5. **Tonerbesparing**

   Välj denna funktion för att bevara toner genom att använda mindre toner vid utskrift av dokument, utskriften går fortfarande att läsa men trycket blir ljusare.

6. **Säker utskrift**

   Den här funktionen ser till att konfidentiella eller känsliga dokument inte skrivs ut förrän du angett ett lösenord i maskinens kontrollpanel.

7. **Administratör**

   Den här funktionen låter dig ändra administratörens lösenord och begränsa olika utskriftsfunktioner.

8. **Användarverifiering**

   Den här funktionen gör att du kan bekräfta begränsningarna för varje användare.

9. **Övriga utskriftsalternativ-knapp**

   Makro

   Välj den här funktionen om du vill skriva ut ett elektroniskt formulär (makro), som du har lagrat i maskinminnet, som ett överlägg på utskriften.

   Justering av utskriftssvärta

   Ange utskriftstäthet.

   Förbättra utskriftskvaliteten

   Välj det här alternativet om du vill minska mängden böjda papper och förbättra tonerfixeringen.

   Hoppa över tom sida

   Välj det här alternativet om du vill tillåta att skrivardrivrutinen automatiskt identifierar tomma sidor och utesluter dem från utskriften.

   Skriv ut text i svart

   Välj det här alternativet om du vill skriva ut färgtext i svart.

   Skriv ut arkiv

   Välj det här alternativet om du vill spara utskriften som en PDF-fil på datorn.

   Miljöinställningar

   Välj detta alternativ för att minska buller vid utskrift.

Närliggande information

- Skriva ut från din dator (Windows)
- Skriva ut ett dokument (Windows)
- Skriv ut fler än en sida på ett enda pappersark (N på 1) (Windows)
- Skriva ut som en affisch (Windows)
- Skriva ut på båda sidorna av pappret (Windows)
- Skriva ut som ett häfte (Windows)
- Använd en förinställd utskriftsprofil (Windows)
- Ändra inställningar för standardutskrift (Windows)

Skriva ut från din dator (Macintosh)

- Skriva ut ett dokument (Mac)
- Skriva ut på papprets båda sidor (Mac)
- Skriva ut fler än en sida på ett enda pappersark (N på 1) (Mac)
- Säker utskrift (Macintosh)
- Skriva ut ett dokument med BR-Script3-skrivardrivrutinen (PostScript® 3™-språkemulering) (Mac)
- Övervaka din maskins status från datorn (Macintosh)
- Utskriftsalternativ (Macintosh)

Skriva ut ett dokument (Mac)

1. Se till så att du fyllt på rätt pappersformat i pappersfacket.
2. Från ett program, t.ex. Apple TextEdit, klickar du på menyn **Arkiv** och väljer sedan **Skriv ut**.
3. Välj **Brother XXX-XXXX** (där XXXX är modellnamnet).
4. Ange antalet kopior som önskas i fältet **Exemplar**.
5. Klicka på popup-menyn **Pappersstorlek** och välj sedan pappersstorlek.
6. Välj det alternativ för **Riktning** som stämmer med det sätt du vill att dokumentet ska skrivas ut.
7. Klicka på popup-menyn för programmet och välj sedan **Utskriftsinställningar**.
   Alternativen för **Utskriftsinställningar** visas.
8. Klicka i popup-menyn **Papperstyp** och välj sedan den papperstyp du använder.
9. Ändra vid behov andra skrivarinställningar.
10. Klicka på **Skriv ut**.

Närliggande information

- Skriva ut från din dator (Macintosh)
- Utskriftsalternativ (Macintosh)

Skriva ut på papprets båda sidor (Mac)

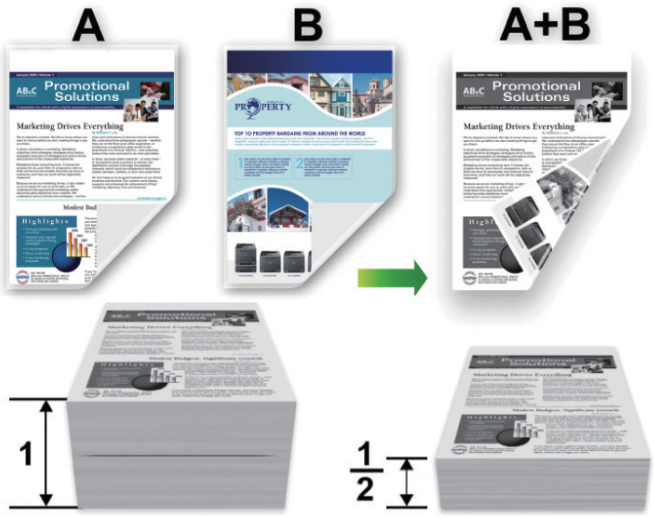

- Välj papperstorleken A4 när du använder automatisk dubbelsidig utskrift.
- Kontrollera att den bakre luckan är stängd.
- Släta ut papperet om det har rullat sig och lägg sedan tillbaka det i pappersfacket.
- Använd vanligt eller tunt papper. Använd INTE brevpapper.
- Om papperet är för tunt kan det skrynklas.
- När du använder funktionen för manuell dubbelsidig utskrift kan pappersstopp uppkomma eller utskriftskvaliteten försämras.

1. Från ett program, t.ex. Apple TextEdit, klickar du på menyn **Arkiv** och väljer sedan **Skriv ut**.
2. Välj **Brother XXX-XXXX** (där XXXX är modellnamnet).
3. Välj det alternativ för **Riktning** som stämmer med det sätt du vill att dokumentet ska skrivas ut.
4. Gör följande för automatisk dubbelsidig utskrift:
   a. Klicka på popup-menyn för programmet och välj sedan **Layout**.
      Inställningsalternativen för **Layout** visas.
   b. Under avsnittet **Dubbelsidig** väljer du alternativet **Häftning kortsida** eller **Häftning långsida**.
   c. Ändra vid behov andra skrivarinställningar.
   d. Klicka på **Skriv ut**.
5. Gör följande för manuell dubbelsidig utskrift:
   a. Klicka på popup-menyn för programmet och välj sedan **Pappershantering**.
      Alternativen för **Pappershantering** visas.
   b. Välj **Sidor att skriva ut** i popup-menyn **Endast jämna**.
   c. Ändra vid behov andra skrivarinställningar.
   d. Klicka på knappen **Skriv ut**.
   e. Ta bort de utskrivna sidorna från utmatningsfacket när maskinen skrivit ut de sidor som är numrerade med jämna nummer.
   f. Se till så att sidorna är helt platta och lägg tillbaka dem i pappersfacket med den tomma sidan vänd nedåt.
   g. Upprepa stegen 1–3, genom att välja samma skrivare och inställningar du använde för att skriva ut jämnt numrerade sidor.
   h. Klicka på popup-menyn för programmet och välj sedan **Pappershantering**. Alternativen för **Pappershantering** visas.

i. Välj **Sidor att skriva ut** i popup-menyn **Endast udda**.

j. Klicka på **Skriv ut**.

Närliggande information

- Skriva ut från din dator (Macintosh)
- Utskriftsalternativ (Macintosh)

Skriva ut fler än en sida på ett enda pappersark (N på 1) (Mac)

1. Från ett program, t.ex. Apple TextEdit, klickar du på menyn **Arkiv** och väljer sedan **Skriv ut**.
2. Välj **Brother XXX-XXXX** (där XXXX är modellnamnet).
3. Klicka på popup-menyn för programmet och välj sedan **Layout**.
   Inställningsalternativen för **Layout** visas.
4. Klicka på popup-menyn **Sidor per ark** och välj sedan antalet sidor som ska skrivas ut på varje ark.
5. Välj alternativet **Utskriftsriktning**.
6. Klicka på popup-menyn **Marginal** och välj sedan den kantlinje du önskar.
7. Ändra vid behov andra skrivarinställningar.
8. Klicka på **Skriv ut**.

Närliggande information

- Skriva ut från din dator (Macintosh)
- Utskriftsalternativ (Macintosh)

Säker utskrift (Macintosh)

Använd säker utskrift för att se till att konfidentiella eller känsliga dokument inte skrivs ut förrän du angett ett lösenord i maskinens kontrollpanel.

- Den skyddade datan raderas från maskinen när du stänger av den.

1. Från ett program, t.ex. Apple TextEdit, klickar du på menyn **Arkiv** och väljer sedan **Skriv ut**.
2. Välj **Brother XXX-XXXX** (där XXXX är modellnamnet).
3. Klicka på popup-menyn i programmet och välj sedan alternativet **Säker utskrift**. Alternativen för **Säker utskrift** visas.
4. Markera kryssrutan **Säker utskrift**.
5. Ange ditt användarnamn, jobbnamn och ett fyrsiffrigt lösenord.
6. Klicka på **Skriv ut**.
7. Svep till vänster eller höger på maskinens kontrollpanel eller tryck på ◀ eller ▶ för att visa alternativet `[Säker utskrift]` och tryck sedan på `[Säker utskrift]`.
8. Svep upp eller ner eller tryck på ▲ eller ▼ för att visa användarnamnen och tryck sedan på ditt användarnamn.

   På LCD-skärmen visas listan över de skyddade utskrifterna för ditt namn.
9. Bläddra upp eller ner eller tryck på ▲ eller ▼ för att visa utskriftsjobbet och tryck sedan på det.
10. Ange ditt fyrsiffriga lösenord och tryck sedan på `[OK]`.
11. Ange önskat antal kopior.
12. Tryck på `[Start]`.

    Maskinen skriver ut utskriften.

När du skrivit ut skyddad data rensas den från maskinens minne.

Närliggande information

- Skriva ut från din dator (Macintosh)

Skriva ut ett dokument med BR-Script3-skrivardrivrutinen (PostScript® 3™-språkemulering) (Mac)

Med BR-Script3-skrivardrivrutinen kan du skriva ut PostScript®-data tydligare.

- Gå till **Nerladdningar**-sidan för din modell på Brother Solutions Center på support.brother.com för att ladda ner PS-drivrutinen (BR-Script3-skrivardrivrutin).
- Se till så att du har lagt till BR-Script3-skrivardrivrutinen från **Skrivare och skanner** eller **Skrivare och skannrar** i listan **Systeminställningar** på din Mac.

1. Se till så att du fyllt på rätt pappersformat i pappersfacket.
2. Från ett program, t.ex. Apple TextEdit, klickar du på menyn **Arkiv** och väljer sedan **Skriv ut**.
3. Välj din maskin.
4. Ange antalet kopior som önskas i fältet **Exemplar**.
5. Klicka på popup-menyn **Pappersstorlek** och välj sedan pappersstorlek.
6. Välj det alternativ för **Riktning** som stämmer med det sätt du vill att dokumentet ska skrivas ut.
7. Klicka på popup-menyn för utskriftsalternativen och klicka sedan på **Skrivarfunktioner**.

   Alternativen för **Skrivarfunktioner** visas.
8. Klicka på popup-menyn **Utskriftskvalitet** och välj sedan upplösningen.
9. Klicka i popup-menyn **Papperstyp** och välj sedan den papperstyp du använder.
10. Ändra vid behov andra skrivarinställningar.
11. Klicka på **Skriv ut**.

Närliggande information

- Skriva ut från din dator (Macintosh)

Övervaka din maskins status från datorn (Macintosh)

Verktyget Status Monitor är ett konfigurerbart programverktyg för att övervaka en eller flera enheters status vilket gör att du omedelbart kan få information om fel, t.ex. om papperet har tagit slut eller fastnat vid förinställda intervaller. Du får också tillgång till webbaserad hantering.

1. Klicka i menyn **Systeminställningar**, välj **Skrivare och skanner** eller **Skrivare och skannrar** och välj sedan maskinen.
2. Klicka på knappen **Alternativ och förbrukningsmaterial**.
3. Klicka på fliken **Verktyg** och klicka sedan på knappen **Öppna Skrivarverktyg**.

   Status Monitor startar.

Felsökning

Klicka på knappen **Felsökning** för att öppna webbplatsen för felsökning.

Letar du efter förbrukningsmaterial?

Klicka på knappen **Letar du efter förbrukningsmaterial?** för mer information om Brother-originaldelar.

Uppdatering av maskinens status

Om du vill ha den senaste maskinstatusen när fönstret **Status Monitor** är öppet klickar du på ikonen . Du kan ställa in i vilket intervall programmet uppdaterar maskinens statusinformation. Klicka på **Brother Status Monitor** i menyfältet och välj sedan **Inställningar**.

Webbaserad hantering (endast nätverksanslutning)

Kom åt systemet webbaserad hantering genom att klicka på maskinikonen på skärmen **Status Monitor**. Du kan använda en standardwebbläsare till att hantera maskinen via HTTP (Hyper Text Transfer Protocol).

Närliggande information

- Skriva ut från din dator (Macintosh)
- Utskriftsproblem

Utskriftsalternativ (Macintosh)

Utskriftsformat

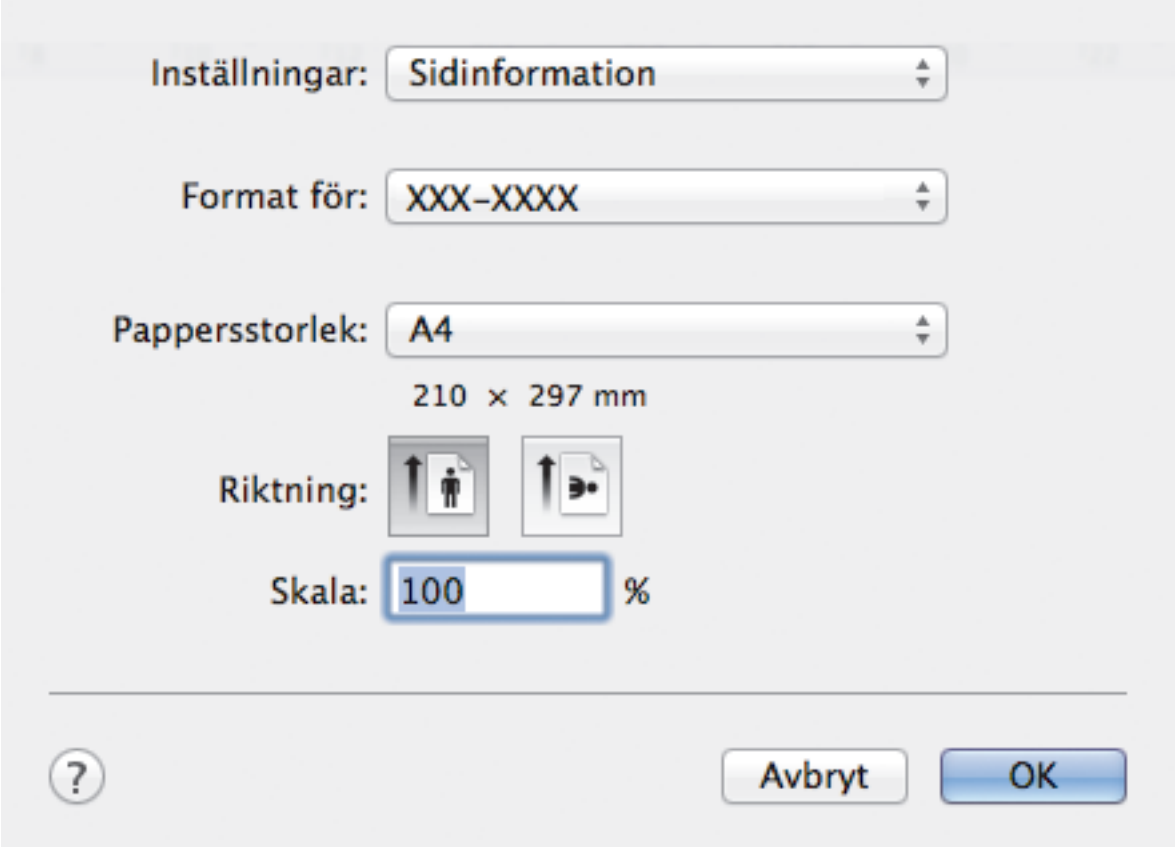

1. **Pappersstorlek**

   Välj den typ av papper som du vill använda. Du kan antingen välja mellan ett standardpappersformat eller skapa ett anpassat pappersformat.

2. **Riktning**

   Välj orientering (stående eller liggande) för utskriften.

   Om programmet innehåller en liknande inställning rekommenderar vid att du anger orienteringen i programmet.

3. **Skala**

   Ange ett värde i fältet för att förstora eller förminska sidorna i dokumentet så att de passar det valda pappersformatet.

Layout

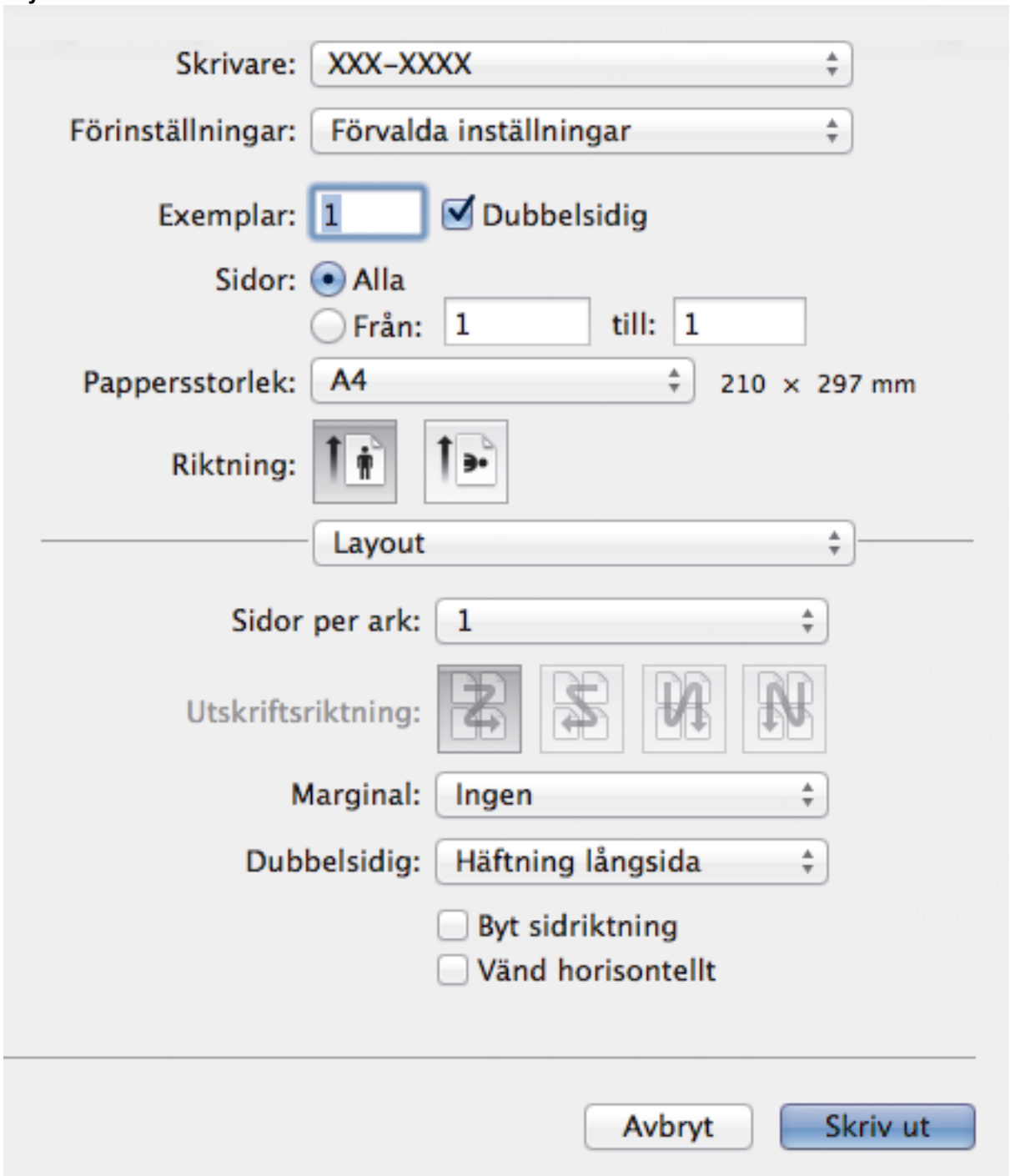

1. **Sidor per ark**

   Välj det antal sidor som du vill skriva ut på ett enda pappersark.
2. **Utskriftsriktning**

   Välj sidordningen vid utskrift av flera sidor på ett enda pappersark.
3. **Marginal**

   Välj kant som ska användas vid utskrift av flera sidor på ett enda pappersark.
4. **Dubbelsidig(Endast tillgängligt för vissa modeller)**

   Välj om du vill ha dubbelsidig utskrift på pappret.
5. **Byt sidriktning**

   Välj det här alternativet om du vill rotera den utskrivna bilden 180 grader.
6. **Vänd horisontellt**

   Välj det här alternativet om du vill vända den utskrivna bilden på sidan horisontellt från vänster till höger.

Pappershantering

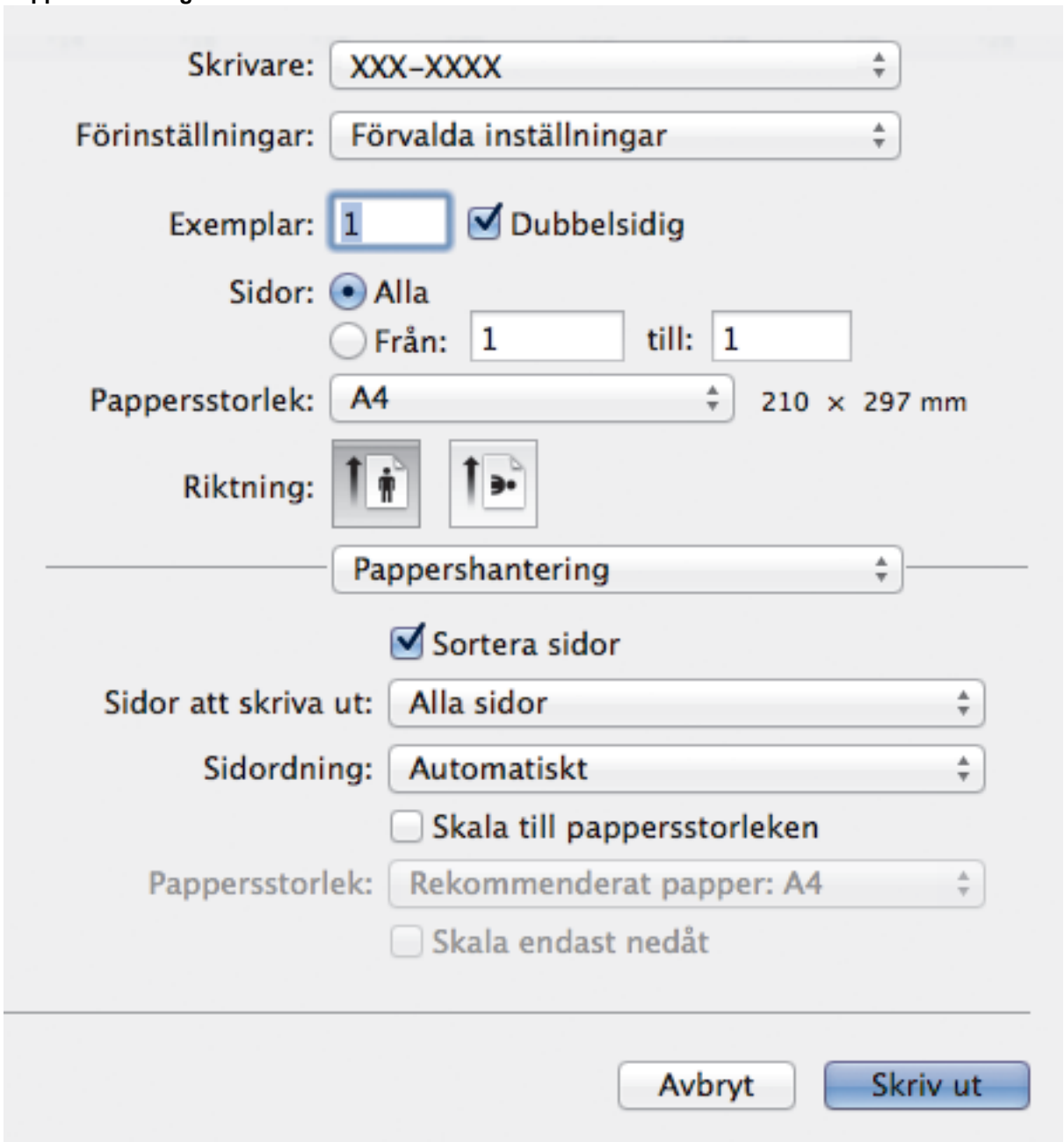

1. **Sortera sidor**

   Välj det här alternativet om du vill skriva ut uppsättningar av dokument med flera sidor i den ursprungliga sidordningen. När du valt det här alternativet skrivs en kopia av dokumentet ut och samma dokument skrivs sedan ut igen efter hur många kopior du valt. Om du inte valt alternativet skrivs varje sida ut efter hur många kopior du valt innan nästa sida av dokumentet skrivs ut.

2. **Sidor att skriva ut**

   Välj vilka sidor du vill skriva ut (jämna sidor eller udda sidor).

3. **Sidordning**

   Välj sidordning.

4. **Skala till pappersstorleken**

   Välj det här alternativet om du vill förstora eller förminska sidorna i dokumentet så att de passar det valda pappersformatet.

5. **Pappersstorlek**

   Välj pappersformat för utskriften.

6. **Skala endast nedåt**

   Välj det här alternativet om du vill minska sidorna i dokumentet om de är för stora för det valda pappersformatet. Om du valt detta alternativ och dokumentet formateras för papper som är mindre än det papper du har, skrivs dokumentet ut i originalstorlek.

Utskriftsinställningar

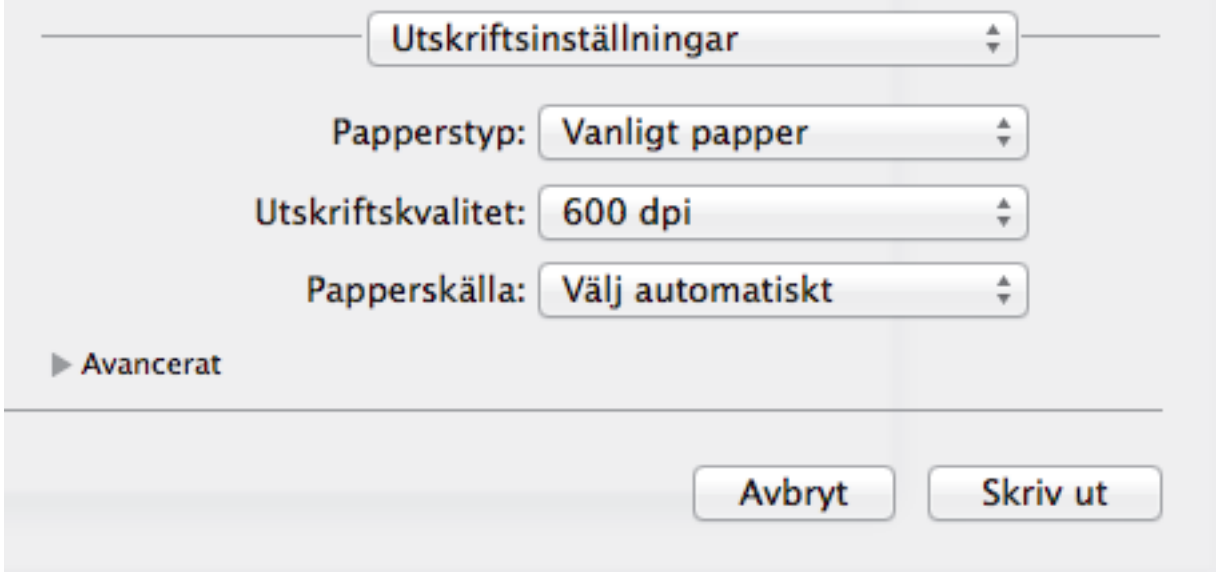

1. **Papperstyp**

   Välj den typ av media som du vill använda. För att uppnå bästa utskriftsresultat anpassar maskinen automatiskt utskriftsinställningarna i enlighet med den valda medietypen.

2. **Utskriftskvalitet**

   Välj önskad utskriftsupplösning. Eftersom utskriftskvalitet och -hastighet är relaterade tar det längre tid att skriva ut dokumentet om du vill ha högre kvalitet.

3. **Papperskälla**

   Välj inställning för papperskälla så att den passar utskriftsförhållanden och ändamål.

4. **Avancerat**

   Tonerbesparing

   Välj denna funktion för att bevara toner genom att använda mindre toner vid utskrift av dokument, utskriften går fortfarande att läsa men trycket blir ljusare.

   Grafikkvalitet

   Välj antingen Grafik eller Text för bästa utskriftskvalitet, beroende på vilken typ av dokument du ska skriva ut.

   Förbättra utskriftskvaliteten

   Välj det här alternativet om du vill minska mängden böjda papper och förbättra tonerfixeringen.

   Justering av utskriftssvärta

   Ange utskriftstäthet.

   Tyst läge

   Välj detta alternativ för att minska buller vid utskrift.

   Övriga utskriftsalternativ

   Hoppa över tom sida

   Välj det här alternativet om du vill tillåta att skrivardrivrutinen automatiskt identifierar tomma sidor och utesluter dem från utskriften.

Säker utskrift

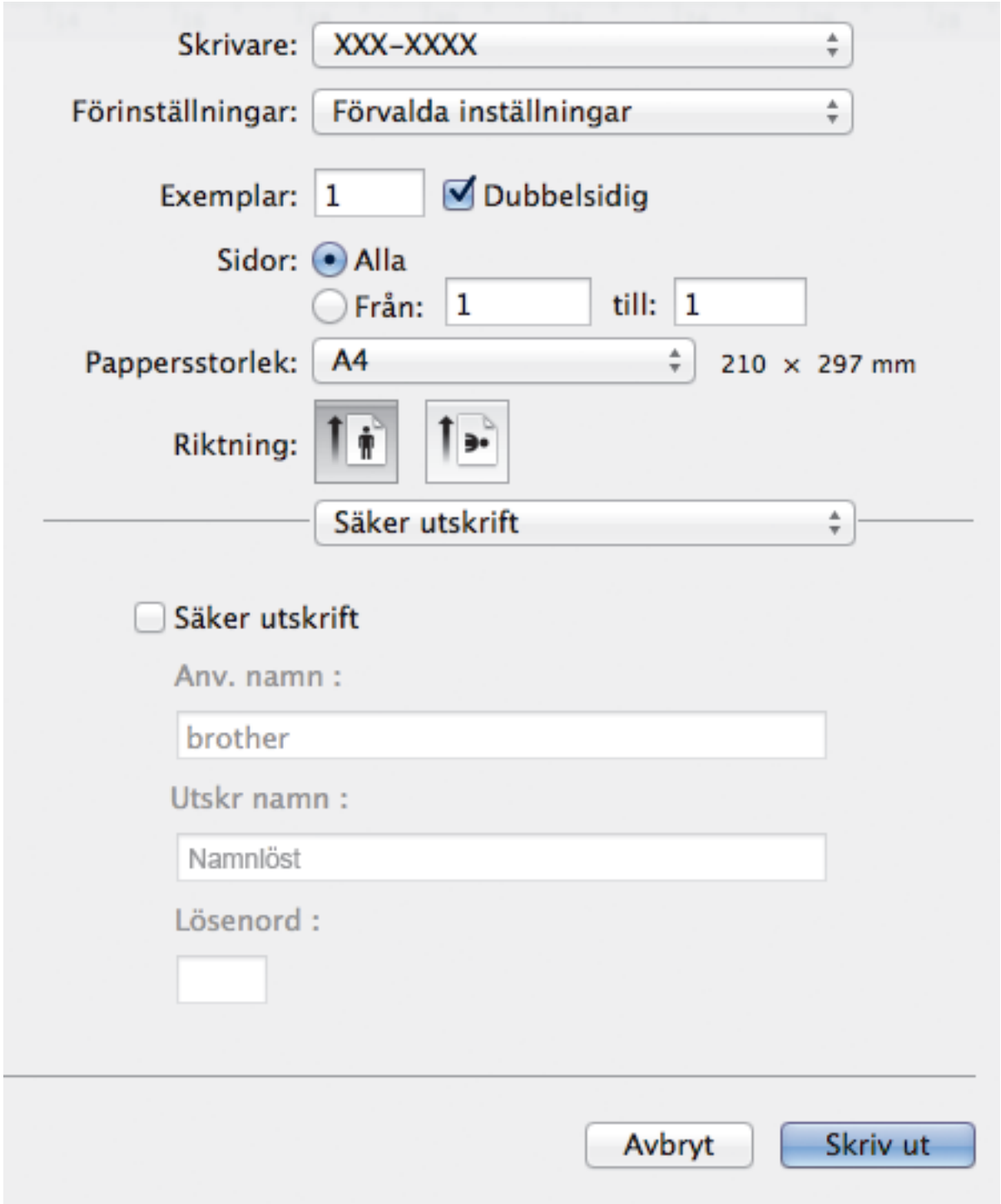

1. **Säker utskrift**

   Den här funktionen ser till att konfidentiella eller känsliga dokument inte skrivs ut förrän du angett ett lösenord i maskinens kontrollpanel.

Närliggande information

- Skriva ut från din dator (Macintosh)
- Skriva ut ett dokument (Mac)
- Skriva ut på papprets båda sidor (Mac)
- Skriva ut fler än en sida på ett enda pappersark (N på 1) (Mac)

Skriv ut flera kopior av en sida på olika typer av papper

Använd funktionen Karbonkopiering för att göra flera kopior av samma utskriftsdata precis som vid utskrift på karbonpapper. Skicka data till individuella pappersfack som du redan har fyllt på med olika typer av papper eller färger.

Du kanske t.ex. vill ställa in maskinen att skicka dina utskriftsdata till fack 1, som du redan har fyllt på med blåfärgat papper och sedan skriva ut data på en viss plats på sidan via kombifacket, som du redan har fyllt på med gulfärgat papper som redan innehåller text.

Om du lägger blått papper i Fack 1 och gult papper i kombifacket matar skrivaren automatiskt papper för Ark 1 från Fack 1 och papper för Ark 2 från kombifacket.

Om du aktiverar funktionen Karbonkopiering kommer maskinen alltid automatiskt att ta kopior.

(Windows)

Med funktionen Karbonkopiering kan du också välja olika utskriftsmakron för varje sida.

1. Tryck på [Inställn.] > [Alla inställn.] > [Skrivare] > [Karbonpappermeny] > [Fotokopiering] > [På].
2. Svep upp eller ner eller tryck på ▲ eller ▼ för att visa alternativet [Kopior] och tryck sedan på alternativet [Kopior].
3. Ange det antal kopior som önskas och tryck sedan på [OK].
4. Svep upp eller ner eller tryck på ▲ eller ▼ för att visa alternativet [Kopia 1 Fack] och tryck sedan på alternativet [Kopia 1 Fack].
5. Svep upp eller ner eller tryck på ▲ eller ▼ för att visa det pappersfack som du vill konfigurera som alternativet [Kopia 1 Fack] och tryck sedan på pappersfacket.

(Windows)

a. Svep upp eller ner eller tryck på ▲ eller ▼ för att visa alternativet [Kopia 1 Makro] och tryck sedan på alternativet [Kopia 1 Makro].
b. Svep upp eller ner eller tryck på ▲ eller ▼ för att visa ID-numret för det makro som du vill använda och tryck sedan på det.

6. Upprepa dessa steg tills du har valt alla fackinställningar för varje kopia.
7. Skicka utskriftsjobbet till maskinen.

Närliggande information

- Utskrift
- Använd ett makro från din dator (Windows)

Avbryta ett utskriftsjobb

1. Tryck på .

Håll intryckt i ungefär fyra sekunder för att avbryta flera utskriftsjobb.

Närliggande information

- Utskrift
- Utskriftsproblem

Testutskrift

Följ dessa anvisningar för att göra en testutskrift om du får problem med utskriftskvaliteten.

1. Tryck på [Inställn.] > [Alla inställn.] > [Skrivare] > [Utskriftsval] > [Testutskrift] > [Ja].
2. Tryck på .

Närliggande information

- Utskrift
- Förbättra utskriftskvaliteten

Skanna

- Skanna med Brother-maskinens skanningsknapp
- Skanna från din dator (Windows)
- Skanna från din dator (Mac)
- Konfigurera skanningsinställningar med hjälp av webbaserad hantering

Skanna med Brother-maskinens skanningsknapp

- Skanna fotografier och grafik
- Spara skannade data i en mapp som en PDF-fil
- Spara skannade data på ett USB-minne
- Skanna till en redigerbar textfil (OCR)
- Skanna till e-postbilaga
- Skicka skannade data till en e-postserver
- Skanna till FTP
- Skanna till SSH FTP (SFTP)
- Skanna till nätverk (Windows)
- Skanna till SharePoint
- Webbtjänster för skanning på ditt nätverk (Windows Vista SP2 eller senare, Windows 7 och Windows 8)
- Ändra inställningarna för skanningsknappen från ControlCenter4 (Windows)
- Ändra inställningarna för skanningsknappen från ControlCenter2 (Macintosh)
- Konfigurera certifikat för Signerad PDF
- Inaktivera skanning från din dator

Skanna fotografier och grafik

Skicka skannade foton och grafik direkt till din dator.

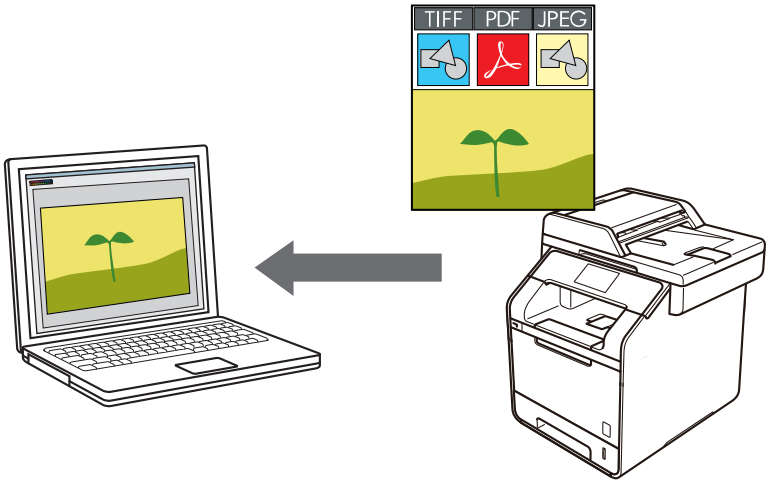

Använd maskinens skanningsknapp för att tillfälligt ändra skanningsinställningarna. Använd programvaran Brother ControlCenter för att göra permanenta ändringar.

1. Ladda ditt dokument.
2. Tryck på [Skanna].
3. Svep åt vänster eller höger för att visa [till bild].
4. Tryck på [till bild].

   Ikonen flyttas till mitten av pekskärmen och markeras i blått.
5. Tryck på [till bild].
6. Om maskinen är ansluten via nätverket, svep upp eller ner, eller tryck på ▲ eller ▼ för att visa datorn du vill skicka data till och tryck sedan på datorns namn.

Ange den fyrsiffriga PIN-koden på LCD-skärmen om den ber dig om det och tryck sedan på [OK].

7. Gör något av följande:
   - Tryck på [Alt.] för att ändra skanningsinställningarna och fortsätt sedan till nästa steg.
   - Tryck på [Start] för att använda standardinställningarna för skanning.

     Maskinen börjar skanna. Följ instruktionerna på pekskärmen för att slutföra skanningsjobbet om du använder maskinens kopieringsglas.

För att kunna ändra skanningsinställningarna måste en dator med programvaran Brother Control Center installerad, vara ansluten till maskinen.

8. Så här skannar du båda sidorna av dokumentet (DCP-L6600DW/MFC-L5750DW/MFC-L6800DW/MFC-L6900DW):
   - Tryck på [Duplex skanning] och välj sedan dokumenttyp.

Alternativ	Beskrivning
2-sid skanning: Långsida	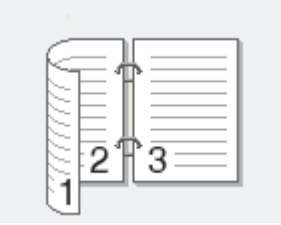
2-sid skanning: Kortsida	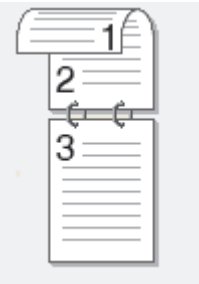

9. Välj vilka skanningsinställningar du vill ändra:
   - [Skanninst.]
   - [Skanningstyp]
   - [Upplösning]
   - [Filtyp]
   - [Dokumentstorlek]
   - [Ljusstyrka]
   - [Kontrast]
   - [Autokorrigering för ADF]
   - [Hoppa över tom sida]
   - [Ta bort bakgrundsfärg]

     (Endast tillgängligt för alternativen [Färg] och [Grå])

Tryck på [Spara som genväg] om du vill spara inställningarna som en genväg.

10. Tryck på [OK].
11. Tryck på [Start].

    Maskinen börjar skanna. Följ instruktionerna på pekskärmen för att slutföra skanningsjobbet om du använder maskinens kopieringsglas.

Närliggande information

- Skanna med Brother-maskinens skanningsknapp
- Ändra inställningarna för skanningsknappen från ControlCenter4 (Windows)
- Ändra inställningarna för skanningsknappen från ControlCenter2 (Macintosh)

Spara skannade data i en mapp som en PDF-fil

Skanna dokument och spara dem i en mapp på din dator som PDF-filer.

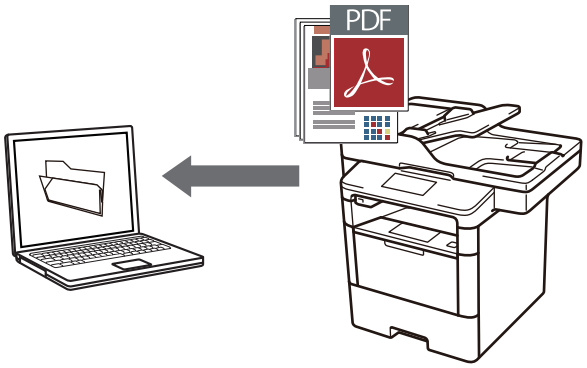

Använd maskinens skanningsknapp för att tillfälligt ändra skanningsinställningarna. Använd programvaran Brother ControlCenter för att göra permanenta ändringar.

1. Ladda ditt dokument.
2. Tryck på [Skanna].
3. Svep åt vänster eller höger för att visa [till fil].
4. Tryck på [till fil].

   Ikonen flyttas till mitten av pekskärmen och markeras i blått.
5. Tryck på [till fil].
6. Om maskinen är ansluten via nätverket, svep upp eller ner, eller tryck på ▲ eller ▼ för att visa datorn du vill skicka data till och tryck sedan på datorns namn.

Ange den fyrsiffriga PIN-koden på LCD-skärmen om den ber dig om det och tryck sedan på [OK].

7. Gör något av följande:
   - Tryck på [Alt.] för att ändra skanningsinställningarna och fortsätt sedan till nästa steg.
   - Tryck på [Start] för att använda standardinställningarna för skanning.

     Maskinen börjar skanna. Följ instruktionerna på pekskärmen för att slutföra skanningsjobbet om du använder maskinens kopieringsglas.

För att kunna ändra skanningsinställningarna måste en dator med programvaran Brother Control Center installerad, vara ansluten till maskinen.

8. Så här skannar du båda sidorna av dokumentet (DCP-L6600DW/MFC-L5750DW/MFC-L6800DW/MFC-L6900DW):
   - Tryck på [Duplex skanning] och välj sedan dokumenttyp.

Alternativ	Beskrivning
2-sid skanning: Långsida	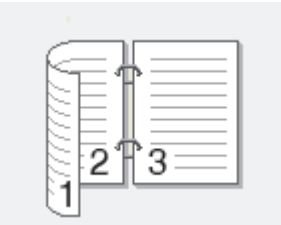

Alternativ	Beskrivning
2-sid skanning: Kortsida	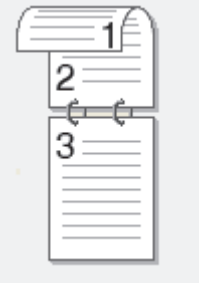

9. Välj vilka skanningsinställningar du vill ändra:
   - [Skanninst.]
   - [Skanningstyp]
   - [Upplösning]
   - [Filtyp]
   - [Dokumentstorlek]
   - [Ljusstyrka]
   - [Kontrast]
   - [Autokorrigering för ADF]
   - [Hoppa över tom sida]
   - [Ta bort bakgrundsfärg]

     (Endast tillgängligt för alternativen [Färg] och [Grå])

Tryck på [Spara som genväg] om du vill spara inställningarna som en genväg.

10. Tryck på [OK].
11. Tryck på [Start].

    Maskinen börjar skanna. Följ instruktionerna på pekskärmen för att slutföra skanningsjobbet om du använder maskinens kopieringsglas.

Närliggande information

- Skanna med Brother-maskinens skanningsknapp
- Ändra inställningarna för skanningsknappen från ControlCenter4 (Windows)
- Ändra inställningarna för skanningsknappen från ControlCenter2 (Macintosh)

Spara skannade data på ett USB-minne

Skanna dokument direkt till ett USB-minne.

1. Ladda ditt dokument.
2. Sätt i ett USB-minne i maskinen.

   LCD-skärmen ändras automatiskt.
3. Tryck på [Skanna > USB].
4. Gör något av följande:
   - Tryck på [Alt.] för att ändra inställningarna och välj sedan den knapp du vill ändra. Följ instruktionerna på maskinen.

     - Tryck på alternativet [Som ny standard?] för att ange dina egna standardinställningar efter att du ändrat inställningarna och tryck sedan på [Ja].
     - Tryck på [Fabriksåterst.] för att återställa till fabriksinställningar och tryck sedan på [Ja].
   - Tryck på [Start] för att börja skanna utan att ändra ytterligare inställningar.
5. Så här skannar du båda sidorna av dokumentet (DCP-L6600DW/MFC-L5750DW/MFC-L6800DW/MFC-L6900DW):
   - Tryck på [Duplex skanning] och välj sedan dokumenttyp.

Alternativ	Beskrivning
2-sid skanning: Långsida	
2-sid skanning: Kortsida	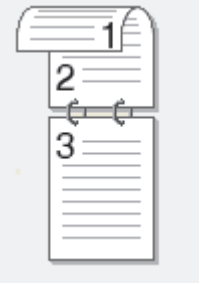

6. Välj vilka skanningsinställningar du vill ändra:
   - [Skanningstyp]
   - [Upplösning]
   - [Filtyp]
   - [Dokumentstorlek]
   - [Filnamn]
   - [Stil för filnamn]
   - [Filstorlek]
   - [Ljusstyrka]
   - [Kontrast]
   - [Autokorrigering för ADF]

- [Hoppa över tom sida]
- [Ta bort bakgrundsfärg]

  (Endast tillgängligt för alternativen [Färg] och [Grå])

Tryck på [Spara som genväg] om du vill spara inställningarna som en genväg.

7. Tryck på [OK].
8. Tryck på [Start].

   Maskinen börjar skanna. Följ instruktionerna på pekskärmen för att slutföra skanningsjobbet om du använder maskinens kopieringsglas.

VIKTIGT

Ett meddelande visas på LCD-skärmen under datainläsning. Dra INTE ur nätkabeln och ta INTE bort USB-minnet från maskinen under datainläsningen. Data kan gå förlorade och USB-minnet kan skadas.

Närliggande information

- Skanna med Brother-maskinens skanningsknapp

Skanna till en redigerbar textfil (OCR)

Maskinen kan omvandla tecken i ett skannat dokument till textdata med hjälp av ett teckenigenkänningsprogram (OCR). Du kan redigera texten med hjälp av valfritt textredigeringsprogram.

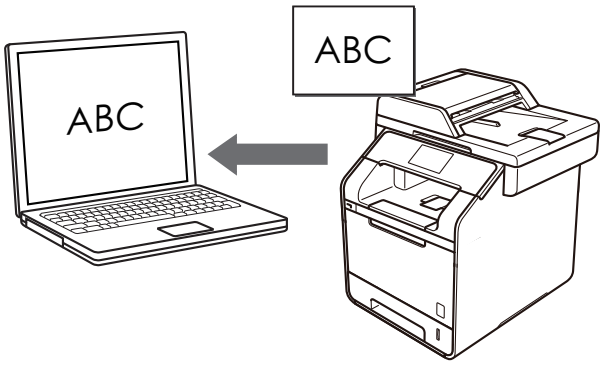

- Funktionen Skanna till OCR är tillgänglig för vissa språk.
- Använd maskinens skanningsknapp för att tillfälligt ändra skanningsinställningarna. Använd programmet Brother ControlCenter för att göra permanenta ändringar.

1. Ladda ditt dokument.
2. Tryck på [Skanna].
3. Svep åt vänster eller höger för att visa [till OCR].
4. Tryck på [till OCR].

   Ikonen flyttas till mitten av pekskärmen och markeras i blått.
5. Tryck på [till OCR].
6. Om maskinen är ansluten via nätverket, svep upp eller ner, eller tryck på ▲ eller ▼ för att visa datorn du vill skicka data till och tryck sedan på datorns namn.

   Ange den fyrsiffriga PIN-koden på LCD-skärmen om den ber dig om det och tryck sedan på [OK].
7. Gör något av följande:
   - Tryck på [Alt.] för att ändra skanningsinställningarna och fortsätt sedan till nästa steg.
   - Tryck på [Start] för att använda standardinställningarna för skanning.

     Maskinen börjar skanna. Följ instruktionerna på pekskärmen för att slutföra skanningsjobbet om du använder maskinens kopieringsglas.

   För att kunna ändra skanningsinställningarna måste en dator med programvaran Brother Control Center installerad, vara ansluten till maskinen.
8. Så här skannar du båda sidorna av dokumentet (DCP-L6600DW/MFC-L5750DW/MFC-L6800DW/MFC-L6900DW):
   - Tryck på [Duplex skanning] och välj sedan dokumenttyp.

Alternativ	Beskrivning
2-sid skanning: Långsida	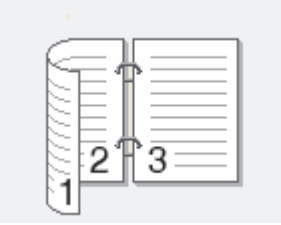
2-sid skanning: Kortsida	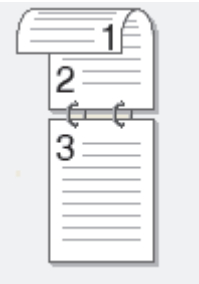

9. Välj vilka skanningsinställningar du vill ändra:
   - [Skanninst.]
   - [Skanningstyp]
   - [Upplösning]
   - [Filtyp]
   - [Dokumentstorlek]
   - [Ljusstyrka]
   - [Kontrast]
   - [Autokorrigering för ADF]
   - [Hoppa över tom sida]
   - [Ta bort bakgrundsfärg]

     (Endast tillgängligt för alternativen [Färg] och [Grå])

Tryck på [Spara som genväg] om du vill spara inställningarna som en genväg.

10. Tryck på [OK].
11. Tryck på [Start].

    Maskinen börjar skanna. Följ instruktionerna på pekskärmen för att slutföra skanningsjobbet om du använder maskinens kopieringsglas.

Närliggande information

- Skanna med Brother-maskinens skanningsknapp
- Ändra inställningarna för skanningsknappen från ControlCenter4 (Windows)
- Ändra inställningarna för skanningsknappen från ControlCenter2 (Macintosh)

Skanna till e-postbilaga

Skicka ett skannat dokument som en e-postbilaga.

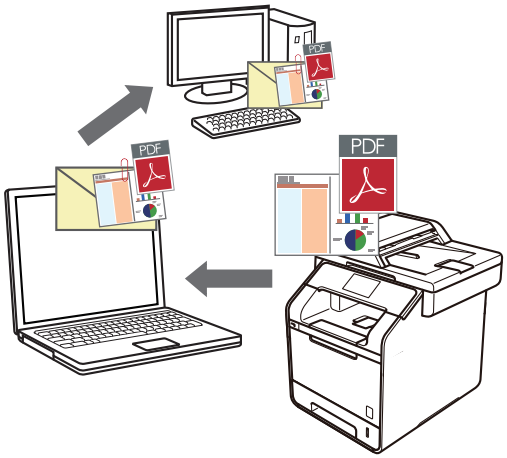

- Använd maskinens skanningsknapp för att tillfälligt ändra skanningsinställningarna. Använd programvaran Brother ControlCenter för att göra permanenta ändringar.
- Funktionen för att skanna till e-post stöder inte webbaserade e-posttjänster. Använd funktionen för att skanna till bild eller fil om du vill skanna ett dokument eller en bild och bifoga sedan den skannade filen till ett e-postmeddelande.

Maskinen skannar till din standardinställda e-postklient.

1. Ladda ditt dokument.
2. Tryck på [Skanna].
3. Svep åt vänster eller höger för att visa [till e-post].
4. Tryck på [till e-post].

   Ikonen flyttas till mitten av pekskärmen och markeras i blått.
5. Tryck på [till e-post].
6. Om maskinen är ansluten via nätverket, svep upp eller ner, eller tryck på ▲ eller ▼ för att visa datorn du vill skicka data till och tryck sedan på datorns namn.

Ange den fyrsiffriga PIN-koden på LCD-skärmen om den ber dig om det och tryck sedan på [OK].

7. Gör något av följande:
   - Tryck på [Alt.] för att ändra skanningsinställningarna och fortsätt sedan till nästa steg.
   - Tryck på [Start] för att använda standardinställningarna för skanning.

     Maskinen börjar skanna. Följ instruktionerna på pekskärmen för att slutföra skanningsjobbet om du använder maskinens kopieringsglas.

För att kunna ändra skanningsinställningarna måste en dator med programvaran Brother Control Center installerad, vara ansluten till maskinen.

8. Så här skannar du båda sidorna av dokumentet (DCP-L6600DW/MFC-L5750DW/MFC-L6800DW/MFC-L6900DW):
   - Tryck på [Duplex skanning] och välj sedan dokumenttyp.

Alternativ	Beskrivning
2-sid skanning: Långsida	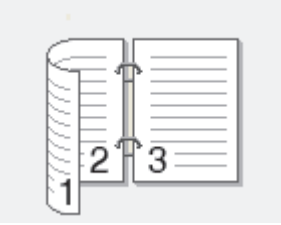
2-sid skanning: Kortsida	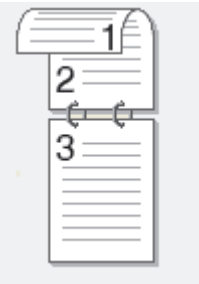

9. Välj vilka skanningsinställningar du vill ändra:
   - [Skanninst.]
   - [Skanningstyp]
   - [Upplösning]
   - [Filtyp]
   - [Dokumentstorlek]
   - [Ljusstyrka]
   - [Kontrast]
   - [Autokorrigering för ADF]
   - [Hoppa över tom sida]
   - [Ta bort bakgrundsfärg]

     (Endast tillgängligt för alternativen [Färg] och [Grå])

Tryck på [Spara som genväg] om du vill spara inställningarna som en genväg.

10. Tryck på [OK].
11. Tryck på [Start].

    Maskinen börjar skanna. Följ instruktionerna på pekskärmen för att slutföra skanningsjobbet om du använder maskinens kopieringsglas.

Närliggande information

- Skanna med Brother-maskinens skanningsknapp
- Ändra inställningarna för skanningsknappen från ControlCenter4 (Windows)
- Ändra inställningarna för skanningsknappen från ControlCenter2 (Macintosh)

Skicka skannade data till en e-postserver

Skicka skannade data direkt från din Brother-maskin till din e-postserver för leverans till en e-postmottagare utan att använda en dator.

- (DCP-L5500DN/MFC-L5700DN/MFC-L5750DW)

  För att använda denna funktion måste du uppdatera maskinens firmware från **Nerladdningar**-sidan för din modell på Brother Solutions Center på support.brother.com.
- Du måste konfigurera maskinen att kommunicera med ditt nätverk och e-postserver för att kunna skicka skannade data till e-postservern. Det går att konfigurera detta via maskinens kontrollpanel, webbaserad hantering, fjärrinställning eller BRAdmin Professional 3.

1. Ladda ditt dokument.
2. Tryck på [Skanna].
3. Svep åt vänster eller höger för att visa [till e-postserver].
4. Tryck på [till e-postserver].

   Ikonen flyttas till mitten av pekskärmen och markeras i blått.
5. Tryck på [till e-postserver].
6. Gör något av följande för att ange mottagande e-postadress:
   - Tryck på [Manuell] för att ange e-postadressen manuellt och ange sedan e-postadressen med knapparna på LCD-skärmen. Tryck på [OK] när du är klar.
   - Tryck på [Adressbok] om e-postadressen finns i maskinens adressbok och välj sedan e-postadressen.

     Tryck på [OK].
7. Bekräfta e-postadressen och tryck sedan på [Nästa].
8. Gör något av följande:
   - Tryck på [Alt.] för att ändra inställningarna och välj sedan den knapp du vill ändra. Följ instruktionerna på maskinen.

     - Tryck på alternativet [Som ny standard?] för att ange dina egna standardinställningar efter att du ändrat inställningarna och tryck sedan på [Ja].
     - Tryck på [Fabriksåterst.] för att återställa till fabriksinställningar och tryck sedan på [Ja].
   - Tryck på [Start] för att börja skanna utan att ändra ytterligare inställningar.
9. Så här skannar du båda sidorna av dokumentet (DCP-L6600DW/MFC-L5750DW/MFC-L6800DW/MFC-L6900DW):
   - Tryck på [Duplex skanning] och välj sedan dokumenttyp.

Alternativ	Beskrivning
2-sid skanning: Långsida	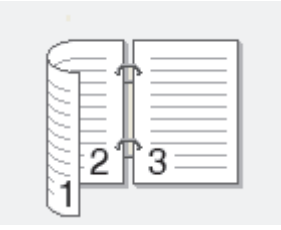

Alternativ	Beskrivning
2-sid skanning: Kortsida	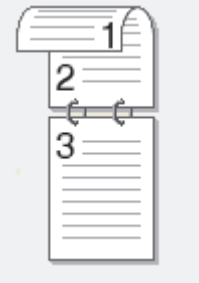

10. Välj vilka skanningsinställningar du vill ändra:
    - [Skanningstyp]
    - [Upplösning]
    - [Filtyp]
    - [Dokumentstorlek]
    - [Filnamn]
    - [Stil för filnamn]
    - [Filstorlek]
    - [Ljusstyrka]
    - [Kontrast]
    - [Autokorrigering för ADF]
    - [Hoppa över tom sida]
    - [Ta bort bakgrundsfärg]

      (Endast tillgängligt för alternativen [Färg] och [Grå])

Tryck på [Spara som genväg] om du vill spara inställningarna som en genväg.

(Denna funktion kanske inte är tillgänglig beroende på villkoren för din maskin.)

11. Tryck på [OK].
12. Tryck på [Start].

    Maskinen börjar skanna. Följ instruktionerna på pekskärmen för att slutföra skanningsjobbet om du använder maskinens kopieringsglas.

Närliggande information

- Skanna med Brother-maskinens skanningsknapp
- Ange text på din Brother-maskin

Skanna till FTP

Skanna dokument direkt till en FTP-server när du vill dela skannad information. Du kan konfigurera olika profiler för att spara dina favoritdestinationer för Skanna till FTP.

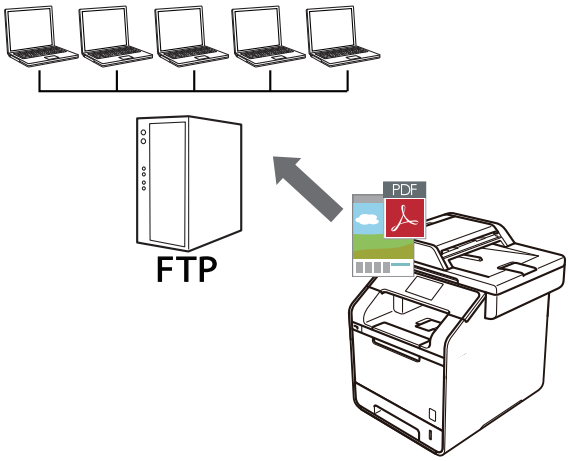

- Ställa in en Skanna till FTP-profil
- Ladda upp skannade data till en FTP-server

Ställa in en Skanna till FTP-profil

Ställ in en Skanna till FTP-profil för att skanna och ladda upp den skannade datan direkt på en FTP-plats.

Vi rekommenderar Microsoft Internet Explorer 8.0/10.0/11.0 för Windows och Safari 8.0 för Macintosh. Se alltid till att ha JavaScript och cookies aktiverade, oavsett vilken webbläsare du använder. Om en annan webbläsare används måste du kontrollera att den är kompatibel med HTTP 1.0 och HTTP 1.1.

1. Starta webbläsaren.

   Ange ”http://maskinens IP-adress/” i webbläsarens adressfält (där ”maskinens IP-adress” är maskinens IP-adress eller skrivarservernamn). Till exempel: http://192.168.1.2

   Inget lösenord krävs som standard. Ange lösenordet om du tidigare har ställt in det och tryck på →.
2. Klicka på fliken **Scan (Skanna)**.
3. Klicka på menyn **Scan to FTP/SFTP/Network/SharePoint (Skanna till FTP/SFTP/nätverk/SharePoint)** i vänster navigationsfält.
4. Välj alternativet **FTP** och klicka sedan på **Submit (Skicka)**.

5. Klicka på menyn **Scan to FTP/SFTP/Network/SharePoint Profile (Skanna till FTP/SFTP/nätverk/ SharePoint-profil)** i vänster navigationsfält.
6. Klicka på den profil du vill ställa in eller ändra.
7. I fältet **Profile Name (Profilnamn)** anger du ett namn för serverprofilen (upp till 15 alfanumeriska tecken). Maskinen visar namnet på LCD-skärmen.
8. Ange värdadressen (till exempel: mypc.example.com, högst 64 tecken) eller IP-adressen (till exempel 192.23.56.189) i fältet **Host Address (Värdadress)**.
9. I fältet **Username (Användarnamn)** anger du ett användarnamn (upp till 32 tecken) som har behörighet att skriva data i FTP-servern.
10. I fältet **Password (Lösenord)** anger du lösenordet (upp till 32 tecken) som tillhör det användarnamn du skrev in i fältet **Username (Användarnamn)**. Ange lösenordet igen i fältet **Retype Password (Ange lösenord igen)**.
11. I fältet **Store Directory (Lagra katalog)** anger du sökvägen till mappen på FTP-servern som du vill skicka din skannade data till. Ange inte ett snedstreck i början av sökvägen (se exempel).

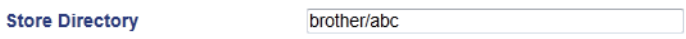

12. Klicka i listrutan **File Name (Filnamn)** och välj ett filnamnsprefix bland de förinställda namnen som finns eller de användardefinierade namnen. Det filnamn som används för det skannade dokumentet blir filnamnsprefixet du väljer, följt av de sista sex siffrorna av flatbäddens/dokumentmatarens räkneverk och sedan filnamnstillägget (t.ex. ”Estimate_098765.pdf”).
13. Välj kvalitetsinställning i listrutan **Quality (Kvalitet)**. Om du väljer alternativet **User Select (Användar val)** ber maskinen användaren att välja en inställning varje gång skanningsprofilen används.
14. Välj den filtyp som du vill använda för det skannade dokumentet i listrutan **File Type (Filtyp)**. Om du väljer alternativet **User Select (Användar val)** ber maskinen användaren att välja en inställning varje gång skanningsprofilen används.
15. Klicka i listrutan **Document Size (Dokumentstorlek)** och välj sedan din dokumentstorlek i listan. Detta är nödvändigt för att se till att den skannade filen har korrekt storlek.
16. Klicka i listrutan **File Size (Filstorlek)** och välj sedan filstorlek i listan.
17. Klicka på listrutan **Remove Background Color (Ta bort bakgrundsfärg)** och välj sedan nivå i listan. Använd denna funktion för att ta bort bakgrundsfärgen i dokument för att göra skannade data lättare att läsa.
18. Du kan ställa in alternativet **Passive Mode (Passivt läge)** till av eller på beroende på konfigurationen för din FTP-server och nätverkets brandvägg. Standardinställningen är på. I de flesta fall behöver inte denna inställning ändras.
19. Ändra inställningen för **Port Number (Portnummer)** som används för att komma åt FTP-servern. Denna inställning är som standard port 21. I de flesta fall behöver inte denna inställning ändras.
20. Klicka på **Submit (Skicka)**.

Om du använder följande tecken: ?, /, \, ", :, <, >, | eller * kan fel i sändningen ske.

Närliggande information

- Skanna till FTP

Ladda upp skannade data till en FTP-server

Dela skannad information genom att spara den på din FTP-server.

1. Ladda ditt dokument.
2. Tryck på [Skanna].
3. Svep åt vänster eller höger för att visa [till FTP/SFTP].
4. Tryck på [till FTP/SFTP].

   Ikonen flyttas till mitten av pekskärmen och markeras i blått.
5. Tryck på [till FTP/SFTP].
6. De FTP- och SFTP-serverprofiler du har ställt in med hjälp av webbaserad hantering finns i listan. Svep upp eller ner eller tryck på ▲ eller ▼ för att välja en av de FTP-serverprofiler som finns i listan och tryck sedan på den profil du önskar. Om profilen inte är komplett (om t.ex. namnet för inloggningskontot och lösenordet saknas eller om du inte angett kvalitet eller filtyp) blir du ombedd att ange den information som saknas.
7. Tryck på [Start].

   Maskinen börjar skanna. Följ instruktionerna på pekskärmen för att slutföra skanningsjobbet om du använder maskinens kopieringsglas.

Närliggande information

- Skanna till FTP
- Ange text på din Brother-maskin

Skanna till SSH FTP (SFTP)

Skanna dokument direkt till en SFTP-server, en säker version av en FTP-server. Du kan konfigurera olika profiler för att spara dina favoritdestinationer för Skanna till SFTP.

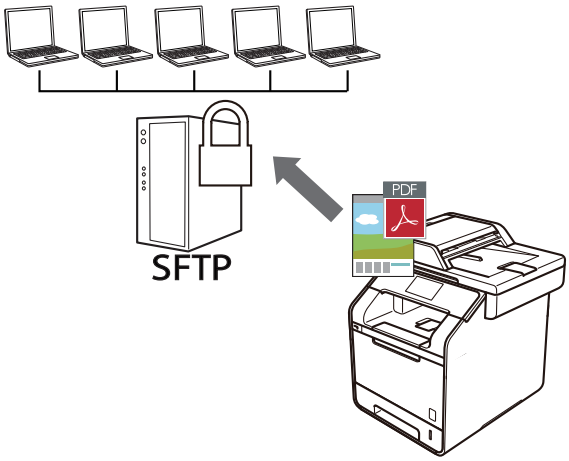

- Ställa in en Skanna till SFTP-profil
- Skapa ett nyckelpar för en klient med webbaserad hantering
- Exportera ett nyckelpar för en klient med webbaserad hantering
- Importera en offentlig nyckel till server med webbaserad hantering
- Ladda upp skannade data till en SFTP-server

Ställa in en Skanna till SFTP-profil

Ställ in en Skanna till SFTP-profil för att skanna och ladda upp den skannade datan direkt på en SFTP-plats.

Vi rekommenderar Microsoft Internet Explorer 8.0/10.0/11.0 för Windows och Safari 8.0 för Macintosh. Se alltid till att ha JavaScript och cookies aktiverade, oavsett vilken webbläsare du använder. Om en annan webbläsare används måste du kontrollera att den är kompatibel med HTTP 1.0 och HTTP 1.1.

1. Starta webbläsaren.

   Ange ”http://maskinens IP-adress/” i webbläsarens adressfält (där ”maskinens IP-adress” är maskinens IP-adress eller skrivarservernamn). Till exempel: http://192.168.1.2

   Inget lösenord krävs som standard. Ange lösenordet om du tidigare har ställt in det och tryck på →.
2. Klicka på fliken **Scan (Skanna)**.
3. Klicka på menyn **Scan to FTP/SFTP/Network/SharePoint (Skanna till FTP/SFTP/nätverk/SharePoint)** i vänster navigationsfält.
4. Välj alternativet **SFTP** och klicka sedan på **Submit (Skicka)**.

5. Klicka på menyn **Scan to FTP/SFTP/Network/SharePoint Profile (Skanna till FTP/SFTP/nätverk/SharePoint-profil)** i vänster navigationsfält.
6. Klicka på den profil du vill ställa in eller ändra.
7. I fältet **Profile Name (Profilnamn)** anger du ett namn för serverprofilen (upp till 15 alfanumeriska tecken). Maskinen visar namnet på LCD-skärmen.
8. Ange värdadressen (till exempel: sftp.example.com, högst 64 tecken) eller IP-adressen (till exempel 192.23.56.189) i fältet **Host Address (Värdadress)**.
9. I fältet **Username (Användarnamn)** anger du ett användarnamn (upp till 32 tecken) som har behörighet att skriva data i SFTP-servern.
10. I fältet **Auth. Method (Autentiseringsmetod)** väljer du **Password (Lösenord)** eller **Public Key (Allmän nyckel)**.
11. Gör något av följande:
    - När du väljer **Password (Lösenord)** anger du lösenordet (upp till 32 tecken) som tillhör det användarnamn du skrev in i fältet **Username (Användarnamn)**. Ange lösenordet igen i fältet **Retype Password (Ange lösenord igen)**.

- När du väljer **Public Key (Allmän nyckel)**, väljer du autentiseringstypen i listrutan **Client Key Pair (Nyckelpar för klient)**.

12. Välj autentiseringstyp i listrutan **Server Public Key (Offentlig nyckel till server)**.
13. I fältet **Store Directory (Lagra katalog)** anger du sökvägen till mappen på SFTP-servern som du vill skicka dina skannade data till. Ange inte ett snedstreck i början av sökvägen (se exempel).

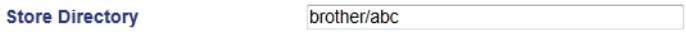

14. Klicka i listrutan **File Name (Filnamn)** och välj ett filnamnsprefix bland de förinställda namnen som finns eller de användardefinierade namnen. Det filnamn som används för det skannade dokumentet blir filnamnsprefixet du väljer, följt av de sista sex siffrorna av flatbäddens/dokumentmatarens räkneverk och sedan filnamnstillägget (t.ex. ”Estimate_098765.pdf”).
15. Välj kvalitetsinställning i listrutan **Quality (Kvalitet)**. Om du väljer alternativet **User Select (Användar val)** ber maskinen användaren att välja en inställning varje gång skanningsprofilen används.
16. Välj den filtyp som du vill använda för det skannade dokumentet i listrutan **File Type (Filtyp)**. Om du väljer alternativet **User Select (Användar val)** ber maskinen användaren att välja en inställning varje gång skanningsprofilen används.
17. Klicka i listrutan **Document Size (Dokumentstorlek)** och välj sedan din dokumentstorlek i listan. Detta är nödvändigt för att se till att den skannade filen har korrekt storlek.
18. Klicka i listrutan **File Size (Filstorlek)** och välj sedan filstorlek i listan.
19. Klicka på listrutan **Remove Background Color (Ta bort bakgrundsfärg)** och välj sedan nivå i listan. Använd denna funktion för att ta bort bakgrundsfärgen i dokument för att göra skannade data lättare att läsa.
20. Du kan ändra **Port Number (Portnummer)**-inställningen som används för att komma åt SFTP-servern. Denna inställning är som standard port 22. I de flesta fall behöver inte denna inställning ändras.
21. Klicka på **Submit (Skicka)**.

Om du använder följande tecken: ?, /, \, ", :, <, >, | eller * kan fel i sändningen ske.

Närliggande information

- Skanna till SSH FTP (SFTP)

Skapa ett nyckelpar för en klient med webbaserad hantering

1. Starta webbläsaren.
2. Ange ”http://maskinens IP-adress/” i webbläsarens adressfält (där ”maskinens IP-adress” är maskinens IP-adress).

   Till exempel:

   http://192.168.1.2

   - Om du använder DNS (Domain Name System) eller har aktiverat ett NetBIOS-namn kan du ange ett annat namn som ”SharedPrinter” i stället för IP-adressen.
     - Till exempel:

       http://SharedPrinter

     Om du aktiverar ett NetBIOS-namn kan du även använda nodnamnet.
     - Till exempel:

       http://brnxxxxxxxxxxxx

     NetBIOS-namnet anges i nätverkskonfigurationsrapporten.
   - För Macintosh öppnar du webbaserad hantering genom att klicka på maskinikonen på skärmen **Status Monitor**.
3. Inget lösenord krävs som standard. Ange ett lösenord om du har ställt in ett sådant, och klicka sedan på .
4. Klicka på fliken **Network (Nätverk)**.
5. Klicka på fliken **Security (Säkerhet)**.
6. Klicka på **Client Key Pair (Nyckelpar för klient)** i vänster navigationsfält.
7. Klicka på **Create New Client Key Pair (Skapa nytt nyckelpar för klient)**.
8. I fältet **Client Key Pair Name (Namn på nyckelpar för klient)** anger du det namn (upp till 20 tecken) du önskar.
9. Klicka på listrutan **Public Key Algorithm (Algoritm för offentlig nyckel)** och välj sedan den algoritm du önskar.
10. Klicka på **Submit (Skicka)**.

    Nu skapas nyckelparet för klienten och sparas i maskinens minne. Namnet på nyckelparet för klienten och allmän nyckelalgoritm visas i **Client Key Pair List (Lista över nyckelpar för klient)**.

Närliggande information

- Skanna till SSH FTP (SFTP)

Exportera ett nyckelpar för en klient med webbaserad hantering

1. Starta webbläsaren.
2. Ange ”http://maskinens IP-adress/” i webbläsarens adressfält (där ”maskinens IP-adress” är maskinens IP-adress).

   Till exempel:

   http://192.168.1.2

   - Om du använder DNS (Domain Name System) eller har aktiverat ett NetBIOS-namn kan du ange ett annat namn som ”SharedPrinter” i stället för IP-adressen.
     - Till exempel:

       http://SharedPrinter

     Om du aktiverar ett NetBIOS-namn kan du även använda nodnamnet.
     - Till exempel:

       http://brnxxxxxxxxxxxx

     NetBIOS-namnet anges i nätverkskonfigurationsrapporten.
   - För Macintosh öppnar du webbaserad hantering genom att klicka på maskinikonen på skärmen **Status Monitor**.

3. Inget lösenord krävs som standard. Ange ett lösenord om du har ställt in ett sådant, och klicka sedan på .
4. Klicka på fliken **Network (Nätverk)**.
5. Klicka på fliken **Security (Säkerhet)**.
6. Klicka på **Client Key Pair (Nyckelpar för klient)** i vänster navigationsfält.
7. Klicka på **Export Public Key (Exportera offentlig nyckel)** som visas med **Client Key Pair List (Lista över nyckelpar för klient)**.
8. Klicka på **Submit (Skicka)**.
9. Specificera den plats du vill spara filen på.

Klientens nyckelpar exporteras till din dator.

Närliggande information

- Skanna till SSH FTP (SFTP)

Importera en offentlig nyckel till server med webbaserad hantering

1. Starta webbläsaren.
2. Ange ”http://maskinens IP-adress/” i webbläsarens adressfält (där ”maskinens IP-adress” är maskinens IP-adress).

   Till exempel:

   http://192.168.1.2

- Om du använder DNS (Domain Name System) eller har aktiverat ett NetBIOS-namn kan du ange ett annat namn som ”SharedPrinter” i stället för IP-adressen.
  - Till exempel:

    http://SharedPrinter

  Om du aktiverar ett NetBIOS-namn kan du även använda nodnamnet.
  - Till exempel:

    http://brnxxxxxxxxxxxx

  NetBIOS-namnet anges i nätverkskonfigurationsrapporten.
- För Macintosh öppnar du webbaserad hantering genom att klicka på maskinikonen på skärmen **Status Monitor**.

3. Inget lösenord krävs som standard. Ange ett lösenord om du har ställt in ett sådant, och klicka sedan på .
4. Klicka på fliken **Network (Nätverk)**.
5. Klicka på fliken **Security (Säkerhet)**.
6. Klicka på **Server Public Key (Offentlig nyckel till server)** i vänster navigationsfält.
7. Klicka på **Import Server Public Key (Importera offentlig nyckel till server)**.
8. Specificera den fil du vill importera.
9. Klicka på **Submit (Skicka)**.

Den offentliga nyckeln till servern har importerats till maskinen.

Närliggande information

- Skanna till SSH FTP (SFTP)

Ladda upp skannade data till en SFTP-server

1. Ladda ditt dokument.
2. Tryck på [Skanna].
3. Svep åt vänster eller höger för att visa [till FTP/SFTP].
4. Tryck på [till FTP/SFTP].

   Ikonen flyttas till mitten av pekskärmen och markeras i blått.
5. Tryck på [till FTP/SFTP].
6. De FTP- och SFTP-serverprofiler du har ställt in med hjälp av webbaserad hantering finns i listan. Svep upp eller ner eller tryck på ▲ eller ▼ för att välja en av de SFTP-serverprofiler som finns i listan och tryck sedan på den profil du önskar. Om profilen inte är komplett (om t.ex. namnet för inloggningskontot och lösenordet saknas eller om du inte angett kvalitet eller filtyp) blir du ombedd att ange den information som saknas.
7. Tryck på [Start].

   Maskinen börjar skanna. Följ instruktionerna på pekskärmen för att slutföra skanningsjobbet om du använder maskinens kopieringsglas.

Närliggande information

- Skanna till SSH FTP (SFTP)

Skanna till nätverk (Windows)

Skanna dokument direkt till en CIFS-server på ditt lokala nätverk. Du kan konfigurera olika profiler för att spara dina favoritdestinationer för Skanna till nätverk.

- Ställa in en Skanna till nätverksprofil
- Ladda upp skannade data till en CIFS-server

Ställa in en Skanna till nätverksprofil

Ställ in en Skanna till nätverksprofil för att skanna och ladda upp den skannade datan direkt i en mapp på en CIFS-server.

Vi rekommenderar Microsoft Internet Explorer 8.0/10.0/11.0 för Windows. Se alltid till att ha JavaScript och cookies aktiverade, oavsett vilken webbläsare du använder. Om en annan webbläsare används måste du kontrollera att den är kompatibel med HTTP 1.0 och HTTP 1.1.

1. Starta webbläsaren.

   Ange ”http://maskinens IP-adress/” i webbläsarens adressfält (där ”maskinens IP-adress” är maskinens IP-adress eller skrivarservernamn). Till exempel: http://192.168.1.2

   Inget lösenord krävs som standard. Ange lösenordet om du tidigare har ställt in det och tryck på →.
2. Klicka på fliken **Scan (Skanna)**.
3. Klicka på menyn **Scan to FTP/SFTP/Network/SharePoint (Skanna till FTP/SFTP/nätverk/SharePoint)** i vänster navigationsfält.
4. Välj alternativet **Network (Nätverk)** och klicka sedan på **Submit (Skicka)**.

5. Klicka på menyn **Scan to FTP/SFTP/Network/SharePoint Profile (Skanna till FTP/SFTP/nätverk/SharePoint-profil)** i vänster navigationsfält.
6. Klicka på den profil du vill ställa in eller ändra.
7. I fältet **Profile Name (Profilnamn)** anger du ett namn för serverprofilen (upp till 15 alfanumeriska tecken). Maskinen visar namnet på LCD-skärmen.
8. I fältet **Network Folder Path (Sökväg till nätverksmapp)** anger du sökvägen till mappen på CIFS-servern som du vill skicka dina skannade data till.
9. Klicka i listrutan **File Name (Filnamn)** och välj ett filnamnsprefix bland de förinställda namnen som finns eller de användardefinierade namnen. Det filnamn som används för det skannade dokumentet blir filnamnsprefixet du väljer, följt av de sista sex siffrorna av flatbäddens/dokumentmatarens räkneverk och sedan filnamnstillägget (t.ex. ”Estimate_098765.pdf”).
10. Välj kvalitetsinställning i listrutan **Quality (Kvalitet)**. Om du väljer alternativet **User Select (Användar val)** ber maskinen användaren att välja en inställning varje gång skanningsprofilen används.
11. Välj den filtyp som du vill använda för det skannade dokumentet i listrutan **File Type (Filtyp)**. Om du väljer alternativet **User Select (Användar val)** ber maskinen användaren att välja en inställning varje gång skanningsprofilen används.

12. Klicka i listrutan **Document Size (Dokumentstorlek)** och välj sedan din dokumentstorlek i listan. Detta är nödvändigt för att se till att den skannade filen har korrekt storlek.
13. Klicka i listrutan **File Size (Filstorlek)** och välj sedan filstorlek i listan.
14. Klicka på listrutan **Remove Background Color (Ta bort bakgrundsfärg)** och välj sedan nivå i listan. Använd denna funktion för att ta bort bakgrundsfärgen i dokument för att göra skannade data lättare att läsa.
15. I fältet **Use PIN for Authentication (Använd PIN för verifiering)** väljer du **On (På)** för att PIN-skydda denna profil.
16. Om du väljer **On (På)** i fältet **Use PIN for Authentication (Använd PIN för verifiering)**, anger du en fyrsiffrig PIN-kod i fältet **PIN Code (PIN-kod)**.
17. Välj **Auto**, **Kerberos**, eller **NTLMv2** i menyn **Auth. Method (Autentiseringsmetod)** för att ställa in autentiseringsmetod.
18. I fältet **Username (Användarnamn)** anger du ett användarnamn (upp till 96 tecken) som har behörighet att skriva data till mappen som angetts i fältet **Network Folder Path (Sökväg till nätverksmapp)**. Om användarnamnet är en del av en domän anger du användarnamnet enligt något av följande format:

    user@domain

    domain\user

19. I fältet **Password (Lösenord)** anger du lösenordet (upp till 32 tecken) som tillhör det användarnamn du skrev in i fältet **Username (Användarnamn)**. Ange lösenordet igen i fältet **Retype Password (Ange lösenord igen)**.
20. Om du vill ange serveradress för Kerberos manuellt anger du Kerberos-serveradressen (till exempel kerberos.example.com, upp till 64 tecken) i fältet **Kerberos Server Address (Kerberos serveradress)**.
21. Klicka på **Submit (Skicka)**.

Om du använder följande tecken: ?, /, \, ", :, <, >, | eller * kan fel i sändningen ske.

22. Du måste konfigurera SNTP-protokollet (tidsserver i nätverket) eller så måste du ställa in korrekt datum, tid och tidszon på kontrollpanelen för autentisering. Tiden måste stämma med den tid som Kerberos-servern och CIFS-servern använder.

Närliggande information

- Skanna till nätverk (Windows)
- Ställa in datum och tid via webbaserad hantering

Ställa in datum och tid via webbaserad hantering

Se till så att datum, tid och tidszon är korrekt inställda med webbaserad hantering eller maskinens kontrollpanel så att det stämmer med tiden som används av servern som autentiserar.

Ignorera steg 1 om du redan har ett fönster för webbaserad hantering öppet.

1. Starta webbläsaren.

   Ange ”http://maskinens IP-adress/” i webbläsarens adressfält (där ”maskinens IP-adress” är maskinens IP-adress eller skrivarservernamn). Till exempel: http://192.168.1.2

   Inget lösenord krävs som standard. Ange lösenordet om du tidigare har ställt in det och tryck på →.
2. Klicka på fliken **Administrator (Administratör)**.
3. Klicka på menyn **Date&Time (Datum och tid)** i vänster navigationsfält.

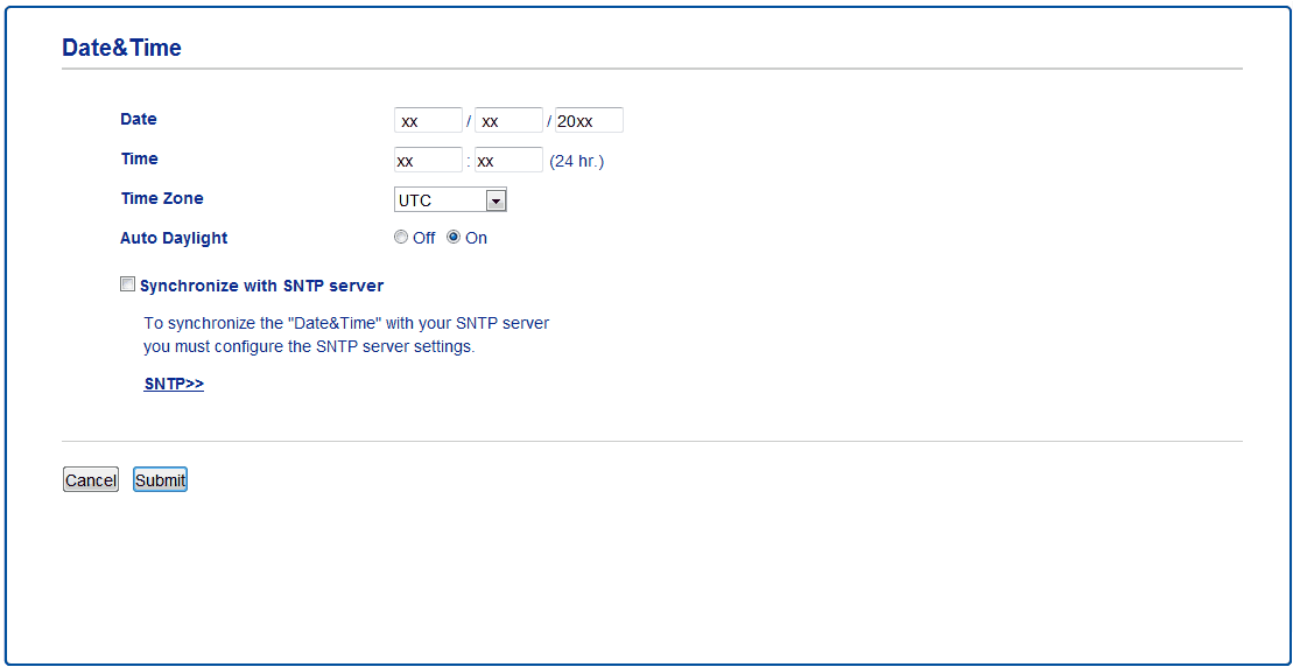

4. I fältet **Date (Datum)** anger du datum.
5. Välj klocktyp i fältet **Clock Type (Klocktyp)** (finns endast tillgängligt i vissa länder).
6. I fältet **Time (Tid)** anger du tid.
7. Välj tidsskillnaden mellan platsen där du befinner dig och UTC (universaltiden) i listrutan **Time Zone (Tidszon)**, tidszonen för t.ex. östkusttid i USA och Kanada är UTC-05:00.
8. I fältet **Auto Daylight (Auto dagsljus)** klickar du på **On (På)** för att ställa in maskinen att automatiskt ändra till sommartid. Den återställer sig själv framåt en timme på våren och en timme bakåt på hösten (endast tillgängligt i vissa länder).
9. Klicka på **Submit (Skicka)**.

Närliggande information

- Ställa in en Skanna till nätverksprofil

Ladda upp skannade data till en CIFS-server

1. Ladda ditt dokument.
2. Tryck på [Skanna].
3. Svep åt vänster eller höger för att visa [till nätverk].
4. Tryck på [till nätverk].

   Ikonen flyttas till mitten av pekskärmen och markeras i blått.
5. Tryck på [till nätverk].
6. Svep upp eller ner eller tryck på ▲ eller ▼ för att välja en av de nätverkserverprofiler som finns i listan och tryck sedan på den profil du önskar. Om profilen inte är komplett (om t.ex. namnet för inloggningskontot och lösenordet saknas eller om du inte angett kvalitet eller filtyp) blir du ombedd att ange den information som saknas.
7. Tryck på [Start].

   Maskinen börjar skanna. Följ instruktionerna på pekskärmen för att slutföra skanningsjobbet om du använder maskinens kopieringsglas.

Närliggande information

- Skanna till nätverk (Windows)

Skanna till SharePoint

Skanna dokument direkt till en SharePoint-server när du vill dela skannad information. Du kan konfigurera olika profiler för att spara dina favoritdestinationer för Skanna till SharePoint.

- Ställa in en Skanna till SharePoint-profil
- Ladda upp skannade data till en SharePoint-server

Ställa in en Skanna till SharePoint-profil

Ställ in en Skanna till SharePoint-profil för att skanna och ladda upp den skannade datan direkt på en SharePoint-plats.

Vi rekommenderar Microsoft Internet Explorer 8.0/10.0/11.0 för Windows och Safari 8.0 för Macintosh. Se alltid till att ha JavaScript och cookies aktiverade, oavsett vilken webbläsare du använder. Om en annan webbläsare används måste du kontrollera att den är kompatibel med HTTP 1.0 och HTTP 1.1.

1. Starta webbläsaren.

   Ange ”http://maskinens IP-adress/” i webbläsarens adressfält (där ”maskinens IP-adress” är maskinens IP-adress eller skrivarservernamn). Till exempel: http://192.168.1.2

   Inget lösenord krävs som standard. Ange lösenordet om du tidigare har ställt in det och tryck på →.
2. Klicka på fliken **Scan (Skanna)**.
3. Klicka på menyn **Scan to FTP/SFTP/Network/SharePoint (Skanna till FTP/SFTP/nätverk/SharePoint)** i vänster navigationsfält.
4. Välj alternativet **SharePoint** och klicka sedan på **Submit (Skicka)**.

5. Klicka på menyn **Scan to FTP/SFTP/Network/SharePoint Profile (Skanna till FTP/SFTP/nätverk/SharePoint-profil)** i vänster navigationsfält.
6. Klicka på den profil du vill ställa in eller ändra.
7. I fältet **Profile Name (Profilnamn)** anger du ett namn för serverprofilen (upp till 15 alfanumeriska tecken). Maskinen visar namnet på LCD-skärmen.
8. I fältet **SharePoint Site Address (Webbadress till SharePoint)** kopierar du och klistrar in hela måladressen som visas i din webbläsares adressfält (t.ex.: http://SharePointSiteAddress/Shared%20Documents/Forms/AllItems.aspx) eller IP-adressen (t.ex.: http://192.168.0.1/Shared%20Documents/Forms/AllItems.aspx).
9. Klicka i listrutan **File Name (Filnamn)** och välj ett filnamnsprefix bland de förinställda namnen som finns eller de användardefinierade namnen. Det filnamn som används för det skannade dokumentet blir filnamnsprefixet du väljer, följt av de sista sex siffrorna av flatbäddens/dokumentmatarens räkneverk och sedan filnamnstillägget (t.ex. ”Estimate_098765.pdf”).
10. Välj kvalitetsinställning i listrutan **Quality (Kvalitet)**. Om du väljer alternativet **User Select (Användar val)** ber maskinen användaren att välja en inställning varje gång skanningsprofilen används.
11. Välj den filtyp som du vill använda för det skannade dokumentet i listrutan **File Type (Filtyp)**. Om du väljer alternativet **User Select (Användar val)** ber maskinen användaren att välja en inställning varje gång skanningsprofilen används.

12. Klicka i listrutan **Document Size (Dokumentstorlek)** och välj sedan din dokumentstorlek i listan. Detta är nödvändigt för att se till att den skannade filen har korrekt storlek.
13. Klicka i listrutan **File Size (Filstorlek)** och välj sedan filstorlek i listan.
14. Klicka på listrutan **Remove Background Color (Ta bort bakgrundsfärg)** och välj sedan nivå i listan. Använd denna funktion för att ta bort bakgrundsfärgen i dokument för att göra skannade data lättare att läsa.
15. I fältet **Use PIN for Authentication (Använd PIN för verifiering)** väljer du **On (På)** för att PIN-skydda denna profil.
16. Om du väljer **On (På)** i fältet **Use PIN for Authentication (Använd PIN för verifiering)**, anger du en fyrsiffrig PIN-kod i fältet **PIN Code (PIN-kod)**.
17. Välj **Auto**, **NTLMv2**, **Kerberos** eller **Basic (Grundläggande)** i menyn **Auth. Method (Autentiseringsmetod)** för att ställa in autentiseringsmetod. Om du väljer **Auto** identifieras autentiseringsmetoden automatiskt.
18. I fältet **Username (Användarnamn)** anger du ett användarnamn (upp till 96 tecken) som har behörighet att skriva data till mappen som angetts i fältet **SharePoint Site Address (Webbadress till SharePoint)**. Om användarnamnet är en del av en domän anger du användarnamnet enligt något av följande format:

    user@domain

    domain\user

19. I fältet **Password (Lösenord)** anger du lösenordet (upp till 32 tecken) som tillhör det användarnamn du skrev in i fältet **Username (Användarnamn)**. Ange lösenordet igen i fältet **Retype Password (Ange lösenord igen)**.
20. Om du vill ange serveradress för Kerberos manuellt anger du Kerberos-serveradressen (till exempel kerberos.example.com, upp till 64 tecken) i fältet **Kerberos Server Address (Kerberos serveradress)**.
21. Klicka på **Submit (Skicka)**.

Om du använder följande tecken: ?, /, \, ", :, <, >, | eller * kan fel i sändningen ske.

Närliggande information

- Skanna till SharePoint

Ladda upp skannade data till en SharePoint-server

1. Ladda ditt dokument.
2. Tryck på [Skanna].
3. Svep åt vänster eller höger för att visa [till SharePoint].
4. Tryck på [till SharePoint].

   Ikonen flyttas till mitten av pekskärmen och markeras i blått.
5. Tryck på [till SharePoint].
6. De SharePoint-serverprofiler du har ställt in med hjälp av webbaserad hantering finns i listan. Svep upp eller ner eller tryck på ▲ eller ▼ för att välja en av de SharePoint-serverprofiler som finns i listan och tryck sedan på den profil du önskar. Om profilen inte är komplett (om t.ex. namnet för inloggningskontot och lösenordet saknas eller om du inte angett kvalitet eller filtyp) blir du ombedd att ange den information som saknas.
7. Tryck på [Start].

   Maskinen börjar skanna. Följ instruktionerna på pekskärmen för att slutföra skanningsjobbet om du använder maskinens kopieringsglas.

Närliggande information

- Skanna till SharePoint

Webbtjänster för skanning på ditt nätverk (Windows Vista SP2 eller senare, Windows 7 och Windows 8)

Med webbtjänstprotokollet kan användare av Windows Vista (SP2 eller senare), Windows 7 och Windows 8 skanna med en Brother-maskin i nätverket. Du måste installera drivrutinen via webbtjänster.

- Använd webbtjänsterna för att installera drivrutiner för att skanna (Windows Vista, Windows 7 och Windows 8)
- Skanna med webbtjänster från Brother-maskinen (Windows Vista SP2 eller senare, Windows 7 och Windows 8)
- Konfigurera skanningsinställningar för webbtjänster

Använd webbtjänsterna för att installera drivrutiner för att skanna (Windows Vista, Windows 7 och Windows 8)

Använd webbtjänster för att övervaka skrivare på nätverket.

- Kontrollera att du har installerat Brothers programvara och drivrutiner.
- Kontrollera att värddatorn och Brother-maskinen är på samma subnät eller att routern är rätt konfigurerad för att skicka data mellan de båda enheterna.
- Du måste konfigurera IP-adressen på din Brother-maskin innan du konfigurerar denna inställning.
- För Windows Server 2008, Windows Server 2012 och Windows Server 2012 R2, måste du installera Print Services.

1. Gör något av följande:
   - (Windows Vista)

     Klicka på **(Start)** > **Nätverk**.

     Maskinens namn för webbtjänster visas tillsammans med skrivarikonen.

     Högerklicka på den maskin som du vill installera.
   - (Windows 7)

     Klicka på **(Start)** > **Kontrollpanelen** > **Nätverk och Internet** > **Visa datorer och enheter i nätverket**.

     Maskinens namn för webbtjänster visas tillsammans med skrivarikonen.

     Högerklicka på den maskin som du vill installera.
   - (Windows 8)

     Flytta musen till det nedre högra hörnet på ditt skrivbord. Klicka på **Inställningar** > **Ändra datorinställningar** > **Enheter** > **Lägg till en enhet** när menyfältet visas.

     Maskinens namn för webbtjänster visas.
   - (Windows 8.1)

     Flytta musen till det nedre högra hörnet på ditt skrivbord. Klicka på **Inställningar** > **Ändra datorinställningar** > **Dator och enheter** > **Enheter** > **Lägg till en enhet** när menyfältet visas.

     Maskinens namn för webbtjänster visas.

- Brother-maskinens namn för webbtjänster är ditt modellnamn och MAC-adressen (Ethernet-adress) på din maskin (t.ex. Brother MFC-XXXX (modellnamn) [XXXXXXXXXXXX] (MAC-adress/Ethernet-adress)).
- (Windows 8)

  Flytta musen över maskinens namn för att visa information om maskinen.

2. Gör något av följande:
   - (Windows Vista/Windows 7)

     Klicka på **Installera** i maskinens listruta.
   - (Windows 8)

     Välj den maskin som ska installeras.

Om du vill avinstallera drivrutiner klickar du på **Avinstallera** eller (**Ta bort enhet**).

Närliggande information

- Webbtjänster för skanning på ditt nätverk (Windows Vista SP2 eller senare, Windows 7 och Windows 8)

Skanna med webbtjänster från Brother-maskinen (Windows Vista SP2 eller senare, Windows 7 och Windows 8)

Om du har installerat drivrutinen för skanning via webbtjänster kan du öppna skanningsmenyn för webbtjänster på din Brother-maskins LCD-skärm.

En del tecken i meddelanden som visas på LCD-skärmen kan ersättas med blanksteg om du inte har samma språkinställning i ditt OS och din Brother-maskin.

1. Ladda ditt dokument.
2. Tryck på [Skanna].
3. Svep åt vänster eller höger för att visa [Skanna med WS].
4. Tryck på [Skanna med WS].

   Ikonen flyttas till mitten av pekskärmen och markeras i blått.
5. Tryck på [Skanna med WS].
6. Svep upp eller ner eller tryck på ▲ eller ▼ för att visa skanningsalternativen och tryck sedan på skanningstypen.
7. Svep upp eller ner eller tryck på ▲ eller ▼ för att visa datorns namn till vilken du vill skicka data och tryck sedan på datornamnet.
8. Tryck på [Start].

   Maskinen börjar skanna.

Om du ombeds att välja ett program för att skanna väljer du Windows Faxa och skanna eller Windows Fotogalleri i listan.

Närliggande information

- Webbtjänster för skanning på ditt nätverk (Windows Vista SP2 eller senare, Windows 7 och Windows 8)

Konfigurera skanningsinställningar för webbtjänster

1. Gör något av följande:
   - (Windows Vista)

     Klicka på **(Start)** > **Kontrollpanelen** > **Maskinvara och ljud** > **Skannrar och kameror**.
   - (Windows 7)

     Klicka på **(Start)** > **Enheter och skrivare**.
   - (Windows 8)

     Rör musen till den nedre vänstra hörnet på ditt skrivbord. Klicka på **Inställningar** när menyfältet visas och klicka sedan på **Kontrollpanelen**. Klicka på **Maskinvara och ljud** i gruppen **Visa enheter och skrivare**.
2. Gör något av följande:
   - (Windows Vista)

     Klicka på maskinen och klicka sedan på knappen **Skanningsprofiler**. Dialogrutan **Skanningsprofiler** visas.
   - (Windows 7 och Windows 8)

     Högerklicka på ikonen för maskinen och välj sedan **Skanningsprofiler...**. Dialogrutan **Skanningsprofiler** visas.
3. Välj vilken skanningsprofil du vill använda.
4. Se till att skannern som är vald i listan **Skanner** är en Brother-skanner som stöder webbtjänster för skanning, och klicka sedan på knappen **Ange som standard**.
5. Klicka på **Redigera...**.

   Dialogrutan **Redigera profil** visas.
6. Välj inställningarna **Källa**, **Pappersstorlek**, **Färgformat**, **Filtyp**, **Upplösning (DPI)**, **Ljusstyrka** och **Kontrast**.
7. Klicka på **Spara profil**-knappen.

   Dessa inställningar tillämpas vid skanning med webbtjänstprotokollet.

Om du ombeds att välja ett program för att skanna väljer du Windows Faxa och skanna eller Windows Fotogalleri i listan.

Närliggande information

- Webbtjänster för skanning på ditt nätverk (Windows Vista SP2 eller senare, Windows 7 och Windows 8)

Ändra inställningarna för skanningsknappen från ControlCenter4 (Windows)

1. Klicka på ikonen (**ControlCenter4**) i aktivitetsfältet och klicka sedan på **Öppna**.
2. Klicka på fliken **Enhetsinställningar**.
3. Klicka på knappen **Enhetens skannings-inställningar**.

   Dialogrutan **Enhetens skannings-inställningar** visas.

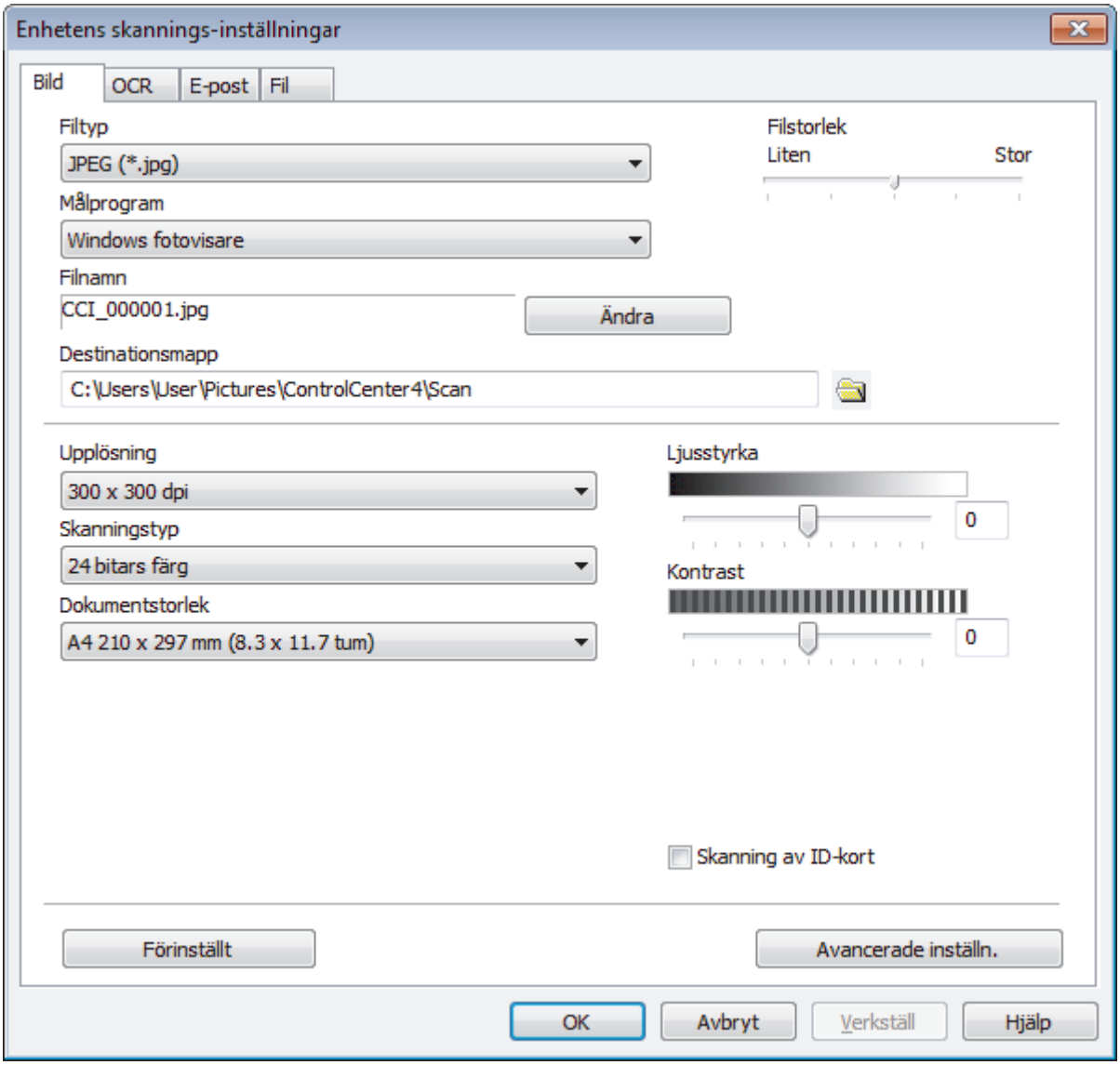

4. Klicka på fliken för den Skanna till-åtgärd du vill ändra (**Bild**, **OCR**, **E-post** eller **Fil**).
5. Ändra vid behov inställningar.
6. Klicka på **OK**.

Varje flik representerar en målmapp för skanningen enligt tabellen nedan.

Ändra dina inställningar för Skanna till genom att klicka på motsvarande flik och utföra önskad anpassning.

Fliknamn	Motsvarande funktion
Bild	Skanna till bild
OCR	Skanna till OCR
E-post	Skanna till e-post
Fil	Skanna till fil

Inställningar	Gällande funktioner			
	Bild	**OCR**	**E-post**	**Fil**
Filtyp	Ja	Ja	Ja	Ja
Målprogram	Ja	Ja	-	-
OCR-språk	-	Ja	-	-
Filnamn	Ja	Ja	Ja	Ja
Destinationsmapp	Ja	Ja	Ja	Ja
Visa mapp	-	-	-	Ja
Filstorlek	Ja	-	Ja	Ja
Upplösning	Ja	Ja	Ja	Ja
Skanningstyp	Ja	Ja	Ja	Ja
Dokumentstorlek	Ja	Ja	Ja	Ja
Ljusstyrka	Ja	Ja	Ja	Ja
Kontrast	Ja	Ja	Ja	Ja
Skanning av ID-kort	Ja	Ja	Ja	Ja
Förinställt	Ja	Ja	Ja	Ja

Filtyp

Välj den filtyp som du vill använda för den skannade data.

Målprogram

Välj målprogram i listrutan.

OCR-språk

Ställ in språkinställningen för OCR att matcha språket för texten i det skannade dokumentet.

Filnamn

Klicka på **Ändra** för att ändra filnamnets prefix.

Destinationsmapp

Klicka på mappikonen för att söka efter och välja mappen där du vill spara dina skannade dokument.

Visa mapp

Välj det här alternativet för att automatiskt visa målmappen efter skanning.

Filstorlek

Justera den skannade bildens komprimeringsgrad. Du kan ändra filstorlek genom att flytta **Filstorlek**-reglaget åt höger eller vänster.

Upplösning

Du kan välja skanningsupplösning i listrutan **Upplösning**. En hög upplösning kräver mer minne och längre överföringstid, men resulterar i en klarare bild.

Skanningstyp

Du kan välja mellan olika färgdjup för skanningen.

- **Auto**

  Använd oavsett dokumenttyp. I det här läget väljs lämpligt färgdjup för dokumentet automatiskt.
- **Svartvit**

  Används för text eller konturbilder.
- **Gråskala (feldiffusion)**

  Används för fotografier eller grafik. (Felfördelning är en metod för att skapa simulerade grå bilder genom att använda sanna grå punkter. Svarta punkter läggs i ett särskilt mönster för att ge ett grått intryck.)
- **Äkta gråskala**

  Används för fotografier eller grafik. Detta läge är mer exakt eftersom det använder upp till 256 nyanser av grått.
- **24 bitars färg**

  Används för att skapa en bild med den mest exakta färgåtergivningen. Detta läge använder upp till 16,8 miljoner färger för att skanna bilden, men kräver mest minne och använder längst överföringstid.

Dokumentstorlek

Du kan välja ditt dokuments exakta storlek i listrutan **Dokumentstorlek**.

- Om du väljer **1 till 2 (A4)**, delas den skannade bilden i två dokument av A5-storlek.

Ljusstyrka

Du ställer in nivån för **Ljusstyrka** genom att dra reglaget åt höger eller vänster för att få ljusare eller mörkare bild. Om den skannade bilden är för ljus ställer du in ett lägre värde för ljusstyrkan och skannar dokumentet på nytt. Om den skannade bilden är för mörk ställer du in ett högre värde för ljusstyrkan och skannar dokumentet på nytt. Du kan även ange ett värde i fältet för att ställa in nivån för **Ljusstyrka**.

Kontrast

Du kan öka eller minska **Kontrast**-nivån genom att dra reglaget åt höger eller vänster. Ökad kontrast framhäver bildens mörka och ljusa områden, medan minskad kontrast ger större detaljrikedom i grå områden. Du kan även ange ett värde i fältet för att ställa in nivån på **Kontrast**.

Skanning av ID-kort

Markera denna kryssruta för att skanna ID-kortets båda sidor till en sida.

Förinställt

Välj detta alternativ för att återsälla alla inställningar till fabriksinställningar.

Närliggande information

- Skanna med Brother-maskinens skanningsknapp
- Skanna fotografier och grafik
- Spara skannade data i en mapp som en PDF-fil
- Skanna till en redigerbar textfil (OCR)
- Skanna till e-postbilaga

Ändra inställningarna för skanningsknappen från ControlCenter2 (Macintosh)

1. I menyfältet **Finder** klickar du på **Gå** > **Program** > **Brother** och dubbelklickar sedan på ikonen (**ControlCenter**).

   Skärmen **ControlCenter2** öppnas.
2. Håll Ctrl-tangenten på ditt tangentbord intryckt och klicka på skanningens målmapp (**Bild**, **OCR**, **E-post** eller **Fil**) vars inställningar du vill ändra.
3. Klicka på fliken **Knapp på enheten**.

   Inställningarna för skanningens målmapp som du valt visas.

   Följande exempel visar inställningarna för **Skanna till bild**.

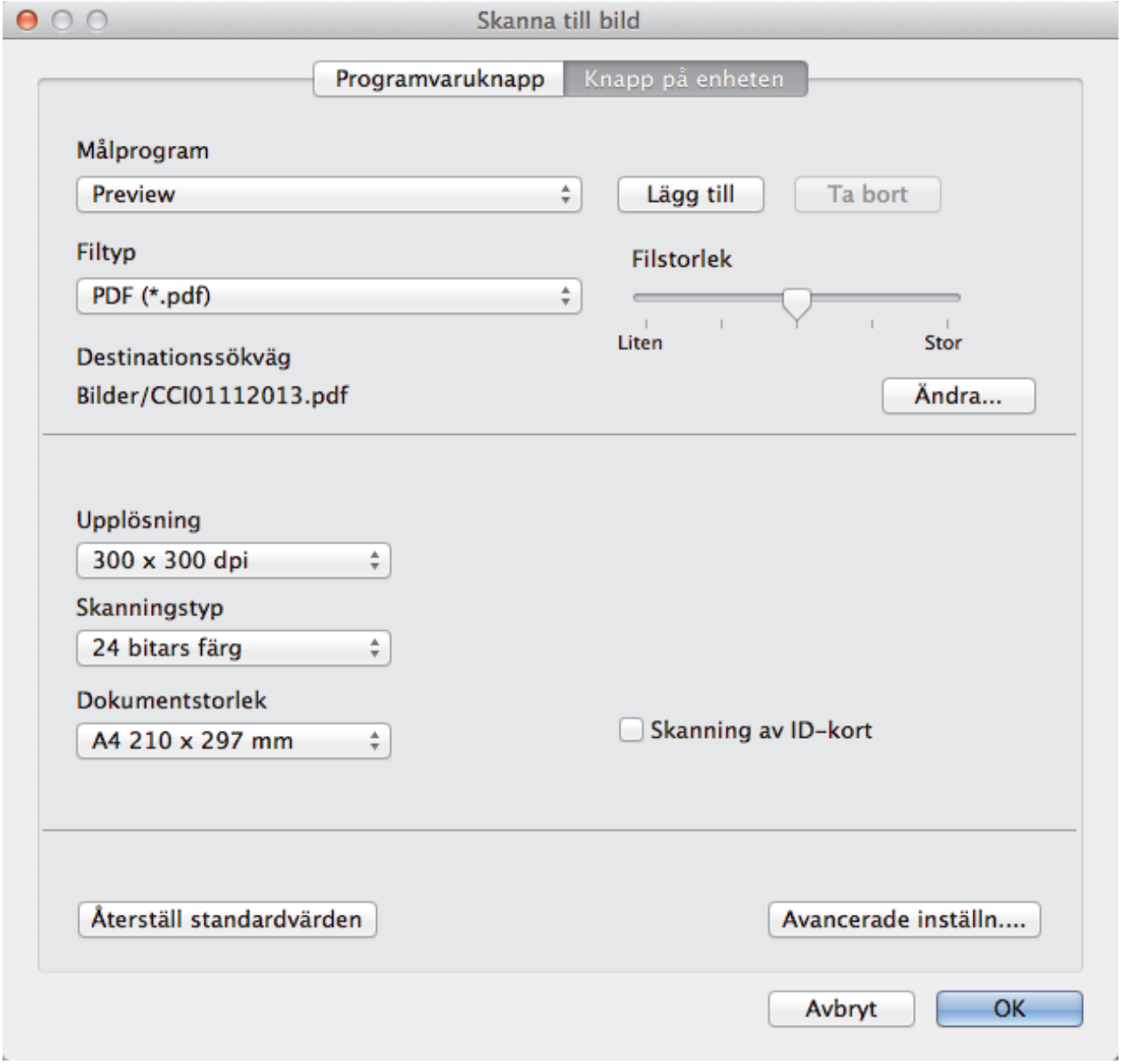

Varje flik motsvarar en skanningsfunktion, enligt beskrivningen nedan.

Dessa inställningar kan ändras.

Knappnamn	Motsvarande funktion
Bild	Skanna till bild
OCR	Skanna till OCR
E-post	Skanna till e-post
Fil	Skanna till fil

Inställningar	Gällande funktioner			
	Bild	**OCR**	**E-post**	**Fil**
Målprogram/E-postprogram	Ja	Ja	Ja	-
Filtyp	Ja	Ja	Ja	Ja
Filstorlek	Ja	-	Ja	Ja
OCR-språk	-	Ja	-	-
Destinationssökväg	Ja	Ja	Ja	-
Filnamn	Ja	Ja	Ja	Ja
Infoga datum i filnamn	Ja	Ja	Ja	Ja
Målmapp	Ja	Ja	Ja	Ja
Visa mapp	-	-	-	Ja
Upplösning	Ja	Ja	Ja	Ja
Skanningstyp	Ja	Ja	Ja	Ja
Dokumentstorlek	Ja	Ja	Ja	Ja
Skanning av ID-kort	Ja	Ja	Ja	Ja
Avancerade inställn.	Ja	Ja	Ja	Ja
Återställ standardvärden	Ja	Ja	Ja	Ja

Målprogram/E-postprogram

Du kan välja vilket program som ska användas för att öppna skannade data. Endast de program som finns installerade på datorn kan väljas.

- **Lägg till**

  Lägg till ett program i popup-menyn.

  Ange programnamnet i fältet **Programnamn** (högst 30 tecken) och välj det program som önskas genom att klicka på knappen **Bläddra**. Välj alternativet **Filtyp** i popup-menyn.

- **Ta bort**

  Radera ett program du har lagt till i popup-menyn.

  Välj programmet i popup-menyn **Programnamn** och klicka sedan på **Ta bort**.

Filtyp

Välj den filtyp som du vill använda för den skannade data.

Filstorlek

Du kan ändra filstorlek genom att flytta **Filstorlek**-reglaget åt höger eller vänster.

OCR-språk

Ställ in språkinställningen för OCR att matcha språket för texten i det skannade dokumentet.

Destinationssökväg

Klicka på knappen **Ändra** för att ändra filnamnsprefixet och sökvägen till målmappen.

Filnamn

Ange vid behov ett prefix för ditt filnamn.

Infoga datum i filnamn

Infoga datum automatiskt i den skannade bildens filnamn.

Målmapp

Klicka på **Bläddra** för att välja den mapp där du vill spara ditt skannade dokument.

Visa mapp

Välj alternativet **Visa mapp** för att visa målmappen efter skanning automatiskt.

Upplösning

Välj skanningsupplösning i popup-menyn **Upplösning**. En hög upplösning kräver mer minne och längre överföringstid, men resulterar i en klarare bild.

Skanningstyp

Du kan välja mellan olika färgdjup för skanningen.

- **Svartvit**

  Används för text eller konturbilder.

- **Gråskala (feldiffusion)**

  Används för fotografier eller grafik. (Felfördelning är en metod för att skapa simulerade grå bilder genom att använda sanna grå punkter. Svarta punkter läggs i ett särskilt mönster för att ge ett grått intryck.)

- **Äkta gråskala**

  Används för fotografier eller grafik. Detta läge är mer exakt eftersom det använder upp till 256 nyanser av grått.

- **24 bitars färg**

  Används för att skapa en bild med den mest exakta färgåtergivningen. Detta läge använder upp till 16,8 miljoner färger för att skanna bilden, men kräver mest minne och använder längst överföringstid.

- **Auto**

  Använd oavsett dokumenttyp. I det här läget väljs lämpligt färgdjup för dokumentet automatiskt.

Dokumentstorlek

Du kan välja ditt dokuments exakta storlek i popup-menyn **Dokumentstorlek**.

- Om du väljer **1 till 2 (A4)**, delas den skannade bilden i två dokument av A5-storlek.

Skanning av ID-kort

Markera denna kryssruta för att skanna ID-kortets båda sidor till en sida.

Avancerade inställn.

Konfigurera avancerade inställningar genom att klicka på knappen **Avancerade inställn.** i dialogrutan skanningsinställningar.

- **Ljusstyrka**

  Du ställer in nivån för **Ljusstyrka** genom att dra reglaget åt höger eller vänster för att få ljusare eller mörkare bild. Om den skannade bilden är för ljus ställer du in ett lägre värde för ljusstyrkan och skannar dokumentet på nytt. Om den skannade bilden är för mörk ställer du in ett högre värde för ljusstyrkan och skannar dokumentet på nytt.

- **Kontrast**

  Du kan öka eller minska **Kontrast**-nivån genom att dra reglaget åt höger eller vänster. Ökad kontrast framhäver bildens mörka och ljusa områden, medan minskad kontrast ger större detaljrikedom i grå områden.

- **ADF Autokorrigering**

  Maskinen korrigerar automatiskt dokumentets skevhet när det skannas från dokumentmataren.

- **Ta bort bakgrundsfärg**

  Ta bort basfärgen på dokument för att göra skannade data lättare att läsa. När du använder denna funktion kan du välja bland tre inställningar: stark, medel och svag.

  (Endast tillgängligt för alternativen **Auto**, **Äkta gråskala** och **24 bitars färg**)
- **Hoppa över tom sida**

  Ta bort tomma sidor av dokumentet från skanningsresultaten.

  (DCP-L6600DW/MFC-L5750DW/MFC-L6800DW/MFC-L6900DW)
- **Visa skanningsresultat**

  Visa det totala antalet sidor som sparats och tomma sidor som datorskärmen hoppar över.

  (DCP-L6600DW/MFC-L5750DW/MFC-L6800DW/MFC-L6900DW)

Återställ standardvärden

Välj detta alternativ för att återsälla alla inställningar till fabriksinställningar.

Närliggande information

- Skanna med Brother-maskinens skanningsknapp
- Skanna fotografier och grafik
- Spara skannade data i en mapp som en PDF-fil
- Skanna till en redigerbar textfil (OCR)
- Skanna till e-postbilaga

Konfigurera certifikat för Signerad PDF

Om du väljer Signerad PDF för funktionerna Skanna till USB, Skanna till e-postserver, Skanna till FTP, Skanna till SFTP, Skanna till nätverk eller Skanna till SharePoint, måste du konfigurera ett certifikat för din maskin med webbaserad hantering.

Du måste installera ett certifikat på din maskin och din dator för att kunna använda Signerad PDF.

1. Starta webbläsaren.

   Ange ”http://maskinens IP-adress/” i webbläsarens adressfält (där ”maskinens IP-adress” är maskinens IP-adress eller skrivarservernamn). Till exempel: http://192.168.1.2

   Inget lösenord krävs som standard. Ange lösenordet om du tidigare har ställt in det och tryck på .

2. Klicka på fliken **Administrator (Administratör)**.
3. Klicka på menyn **Signed PDF (Signerad PDF)** i vänster navigationsfält.

   Dialogrutan för Signerad PDF-konfiguration visas.

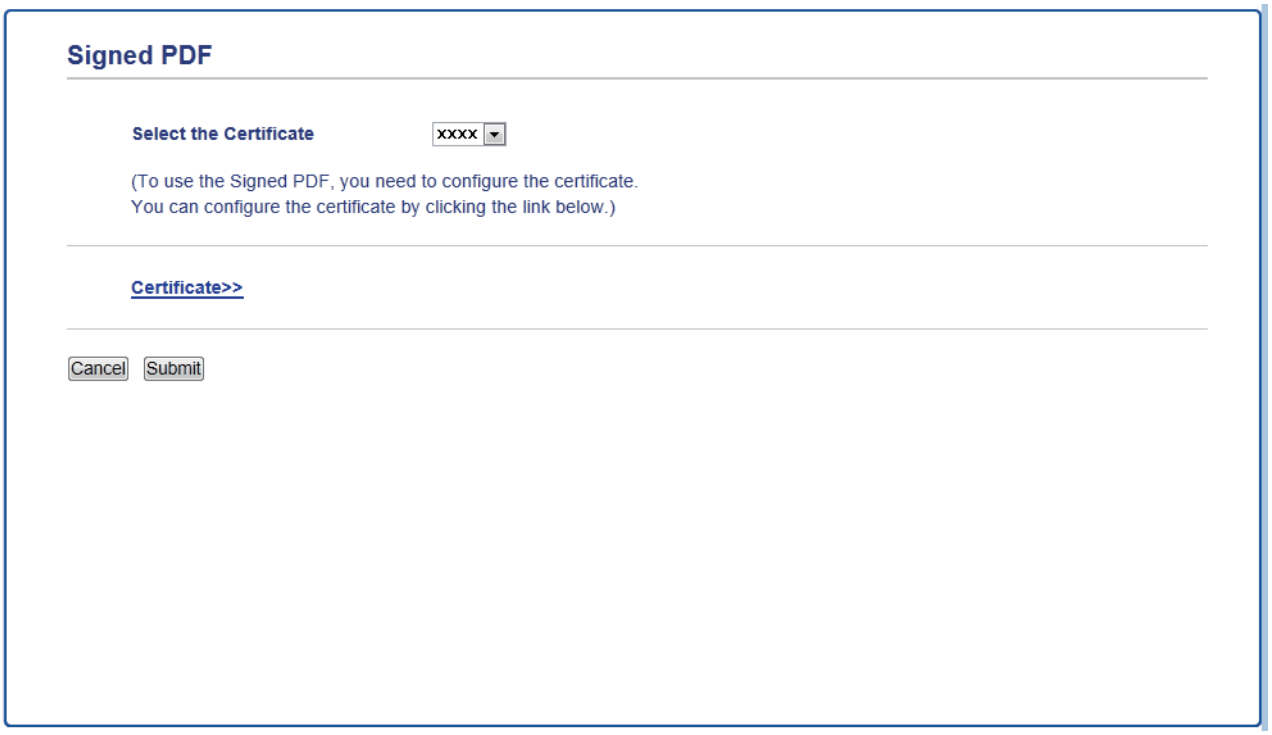

4. Klicka på listrutan **Select the Certificate (Välj certifikatet)** och välj sedan certifikatet.
5. Klicka på **Submit (Skicka)**.

Närliggande information

- Skanna med Brother-maskinens skanningsknapp

Inaktivera skanning från din dator

Du kan inaktivera möjligheten att skanna från din dator. Ställ in inställningen för borttagning av skanning via webbaserad hantering.

1. Starta webbläsaren.

   Ange ”http://maskinens IP-adress/” i webbläsarens adressfält (där ”maskinens IP-adress” är maskinens IP-adress eller skrivarservernamn). Till exempel: http://192.168.1.2

   Inget lösenord krävs som standard. Ange lösenordet om du tidigare har ställt in det och tryck på →.
2. Klicka på fliken **Scan (Skanna)**.
3. Klicka på menyn **Scan from PC (Skanna från dator)** i vänster navigationsfält.
4. I fältet **Pull Scan (Dragskanna)** klickar du på **Disabled (Avaktiverad)**.
5. Klicka på **Submit (Skicka)**.

Närliggande information

- Skanna med Brother-maskinens skanningsknapp

Skanna från din dator (Windows)

Det finns flera sätt du kan använda din dator på för att skanna fotografier och dokument på din Brother-maskin. Du kan använda de program som levereras av Brother eller ditt favoritskanningsprogram.

- Skanna med ControlCenter4 hemläge (Windows)
- Skanna med ControlCenter4 avancerat läge (Windows)
- Skanna med Nuance™ PaperPort™ 14SE eller annat Windows-program
- Skanna med Windows Fotogalleri eller Windows Faxa och skanna

Skanna med ControlCenter4 hemläge (Windows)

Använd ControlCenter4 Hemläge för att komma åt maskinens huvudfunktioner.

- Skanna med ControlCenter4 hemläge (Windows)
- Spara skannade data i en mapp som en PDF-fil med ControlCenter4 Hemläge (Windows)
- Skanna dokumentets båda sidor automatiskt med ControlCenter4 Hemläge (Windows)
- Skanningsinställningar för ControlCenter4 Hemläge (Windows)

Skanna med ControlCenter4 hemläge (Windows)

Välj **Standardläge** som lägesinställning för ControlCenter4.

1. Ladda ditt dokument.
2. Klicka på ikonen (**ControlCenter4**) i aktivitetsfältet och klicka sedan på **Öppna**.
3. Klicka på fliken **Skanna**.

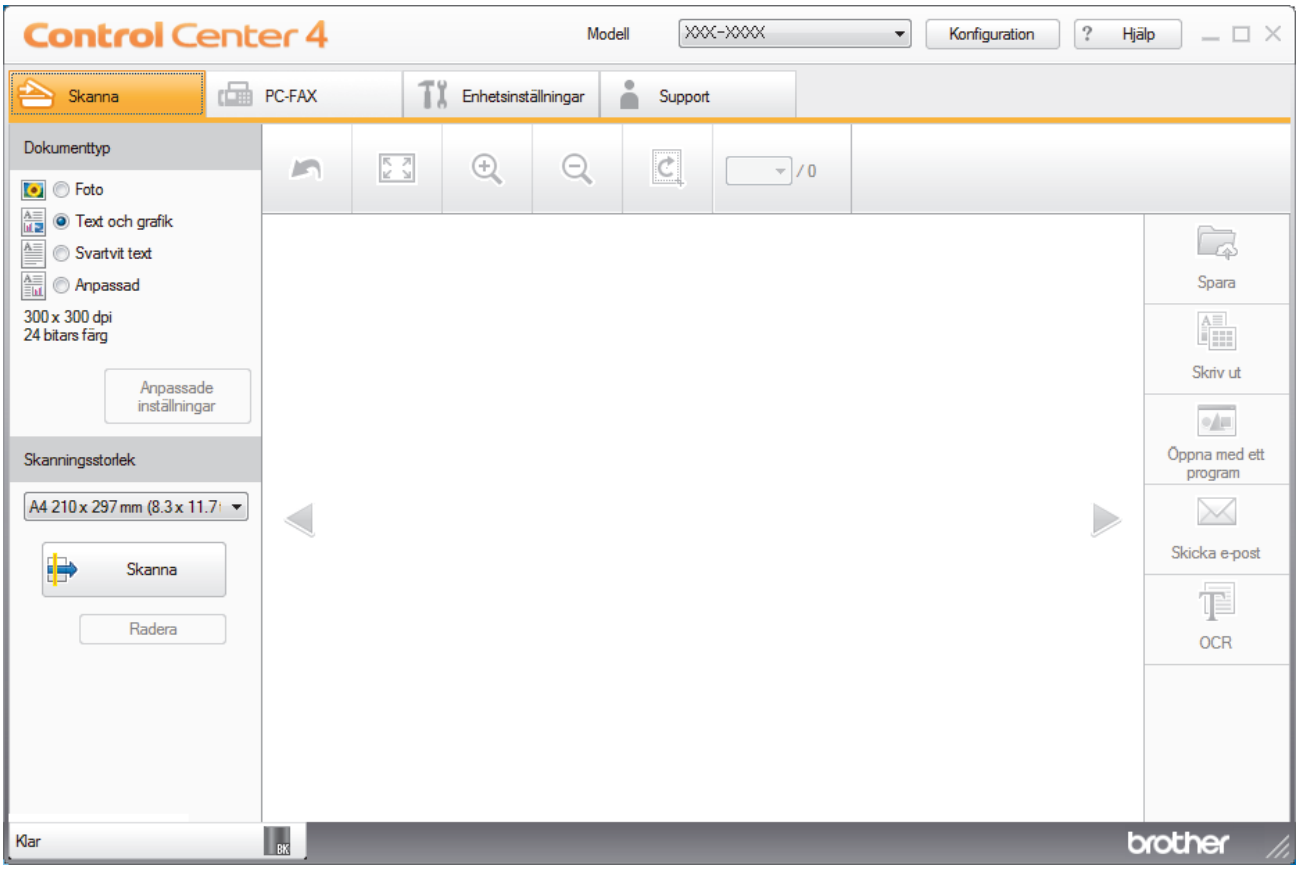

4. Välj **Dokumenttyp**.
5. Ändra vid behov dokumentets **Skanningsstorlek**.
6. Klicka på (**Skanna**).

   Maskinen börjar skanna och den skannade bilden visas i bildvisningsprogrammet.
7. Klicka på vänster eller höger pilknappar för att förhandsgranska varje skannad sida.
8. Beskär bilden om nödvändigt.
9. Gör något av följande:
   - Klicka på (**Spara**) för att spara skannade data.
   - Klicka på (**Skriv ut**) för att skriva ut skannade data.
   - Klicka på (**Öppna med ett program**) för att öppna skannade data i ett annat program.
   - Klicka på (**Skicka e-post**) för att bifoga skannade data i ett e-postmeddelande.
   - Klicka på (**OCR**) för att konvertera ditt skannade dokument till en redigerbar textfil. (endast tillgängligt för vissa modeller)

Närliggande information

- Skanna med ControlCenter4 hemläge (Windows)
- Välj dokumenttyp med ControlCenter4 Hemläge (Windows)
- Ändra skanningsstorlek med ControlCenter4 hemläge (Windows)
- Beskär en skannad bild med ControlCenter4 hemläge (Windows)
- Skriva ut skannade bilder med ControlCenter4 hemläge (Windows)
- Skanna till ett program med ControlCenter4 Hemläge (Windows)

Välj dokumenttyp med ControlCenter4 Hemläge (Windows)

- Välj alternativet **Dokumenttyp** för den typ av original du vill skanna.

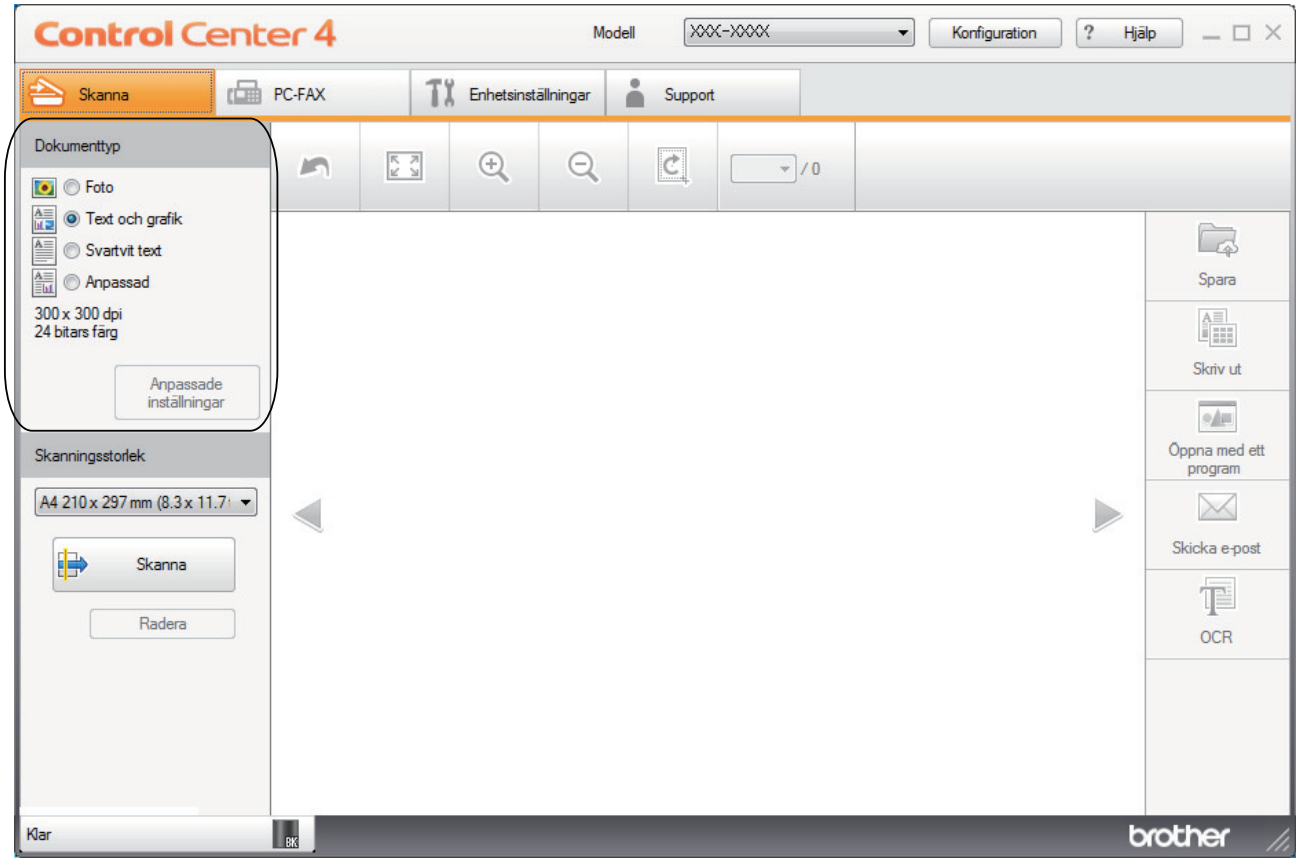

Alternativ	Beskrivning
Foto	**600 x 600 dpi 24 bitars färg**
Text och grafik	**300 x 300 dpi 24 bitars färg**
Svartvit text	**200 x 200 dpi Svartvit**
Anpassad	**300 x 300 dpi** (**24 bitars färg** som standard) Välj vilka skanningsinställningar du önskar genom att använda knappen **Anpassade inställningar**.

Närliggande information

- Skanna med ControlCenter4 hemläge (Windows)
- Anpassa skanningsinställningar (Windows)

Anpassa skanningsinställningar (Windows)

Välj **Anpassad** i listan **Dokumenttyp** för att ändra avancerade skanningsinställningar.

- Välj **Anpassad** och klicka sedan på knappen **Anpassade inställningar**.

  Dialogrutan **Anpassade skanningsinställningar** visas.

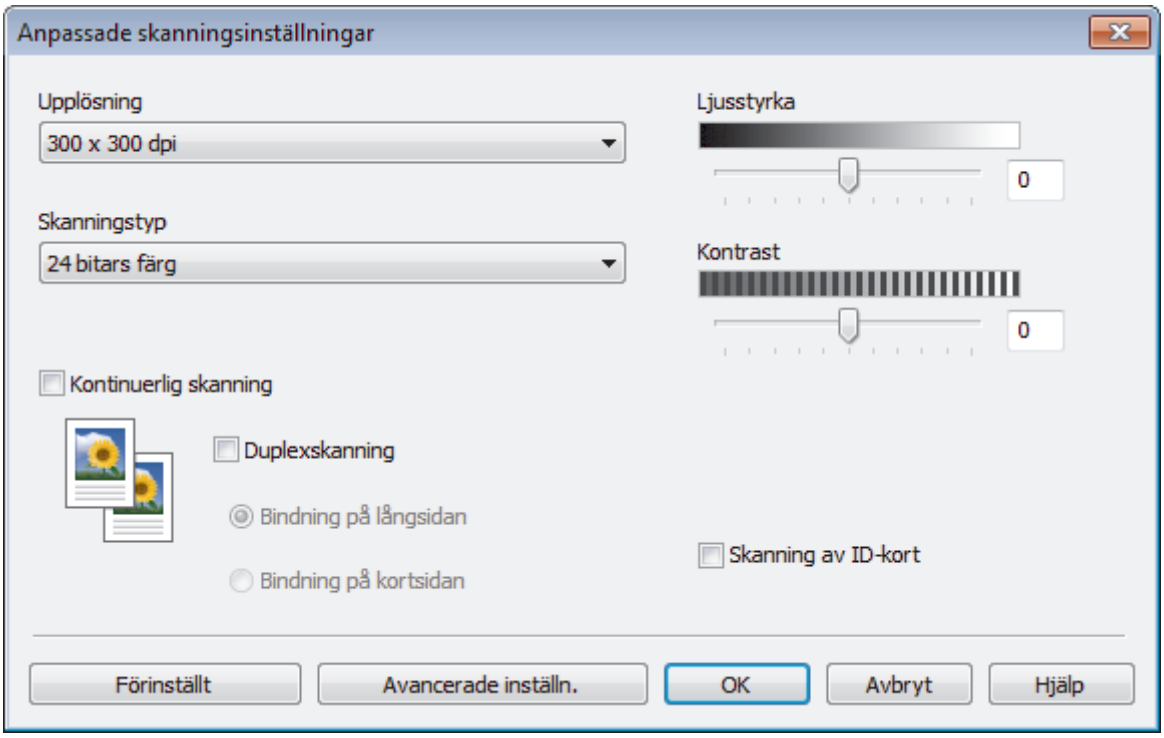

Du kan ändra följande inställningar:

Upplösning

Du kan välja skanningsupplösning i listrutan **Upplösning**. En hög upplösning kräver mer minne och längre överföringstid, men resulterar i en klarare bild.

Skanningstyp

Du kan välja mellan olika färgdjup för skanningen.

- **Auto**

  Använd oavsett dokumenttyp. I det här läget väljs lämpligt färgdjup för dokumentet automatiskt.

- **Svartvit**

  Används för text eller konturbilder.

- **Gråskala (feldiffusion)**

  Används för fotografier eller grafik. (Felfördelning är en metod för att skapa simulerade grå bilder genom att använda sanna grå punkter. Svarta punkter läggs i ett särskilt mönster för att ge ett grått intryck.)

- **Äkta gråskala**

  Används för fotografier eller grafik. Detta läge är mer exakt eftersom det använder upp till 256 nyanser av grått.

- **24 bitars färg**

  Används för att skapa en bild med den mest exakta färgåtergivningen. Detta läge använder upp till 16,8 miljoner färger för att skanna bilden, men kräver mest minne och använder längst överföringstid.

Ljusstyrka

Du ställer in nivån för **Ljusstyrka** genom att dra reglaget åt höger eller vänster för att få ljusare eller mörkare bild. Om den skannade bilden är för ljus ställer du in ett lägre värde för ljusstyrkan och skannar dokumentet på nytt. Om den skannade bilden är för mörk ställer du in ett högre värde för ljusstyrkan och skannar dokumentet på nytt. Du kan även ange ett värde i fältet för att ställa in nivån för **Ljusstyrka**.

Kontrast

Du kan öka eller minska **Kontrast**-nivån genom att dra reglaget åt höger eller vänster. Ökad kontrast framhäver bildens mörka och ljusa områden, medan minskad kontrast ger större detaljrikedom i grå områden. Du kan även ange ett värde i fältet för att ställa in nivån på **Kontrast**.

Kontinuerlig skanning

Välj detta alternativ för att skanna flera bilder från kopieringsglaset eller dokumentmataren(Endast tillgängligt för vissa modeller). Du kan välja att fortsätta skanna eller avsluta när sidan har skannats. Med denna metod kan du skanna flera sidor än dokumentmatarens maximalkapacitet.

Duplexskanning

Välj denna kryssruta för att skanna dokumentets båda sidor. Om du använder funktionen Automatisk dubbelsidig skanning måste du välja alternativet **Bindning på långsidan** eller **Bindning på kortsidan** beroende på originalets layout för att se till att den datafil som skapades visas på rätt sätt.

(DCP-L6600DW/MFC-L5750DW/MFC-L6800DW/MFC-L6900DW)

Skanning av ID-kort

Markera denna kryssruta för att skanna ID-kortets båda sidor till en sida.

Avancerade inställn.

Konfigurera avancerade inställningar genom att klicka på knappen **Avancerade inställn.** i dialogrutan skanningsinställningar.

- **Ta bort bakgrundsfärg**

  Ta bort basfärgen på dokument för att göra skannade data lättare att läsa. Välj mellan tre inställningar: stark, medel och svag.

  (Endast tillgängligt för alternativen **Auto**, **Äkta gråskala** och **24 bitars färg**)

- **Hoppa över tom sida**

  Ta dokumentets tomma sidor från skanningresultatet.

  (DCP-L6600DW/MFC-L5750DW/MFC-L6800DW/MFC-L6900DW)

- **Visa skanningsresultat**

  Visa det totala antalet sidor som sparats och tomma sidor som datorskärmen hoppar över.

  (DCP-L6600DW/MFC-L5750DW/MFC-L6800DW/MFC-L6900DW)

- **ADF Autokorrigering**

  Maskinen korrigerar automatiskt dokumentets skevhet när det skannas från dokumentmataren.

Närliggande information

- Välj dokumenttyp med ControlCenter4 Hemläge (Windows)

Ändra skanningsstorlek med ControlCenter4 hemläge (Windows)

För att erhålla snabbare skanningshastighet kan du välja dokumentets exakta storlek i listrutan **Skanningsstorlek**.

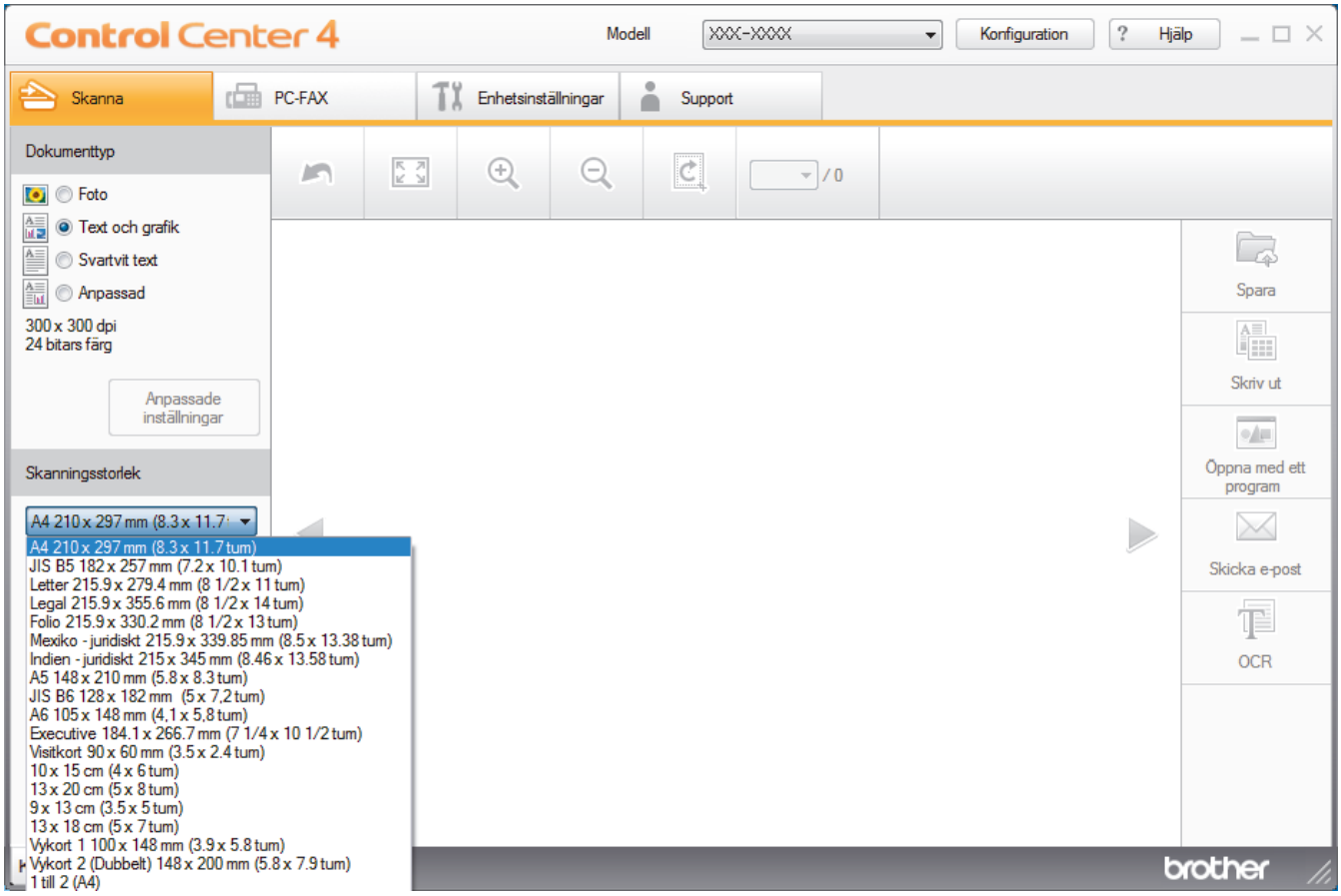

Närliggande information

- Skanna med ControlCenter4 hemläge (Windows)

Beskär en skannad bild med ControlCenter4 hemläge (Windows)

Med beskärningsverktyget i verktygsfältet bildredigering kan du ta bort oönskade områden från din skannade bild. Använd verktygen **Zooma in** och **Zooma ut** för att visa den bilden som ska beskäras.

Verktygsfältet Bildredigering

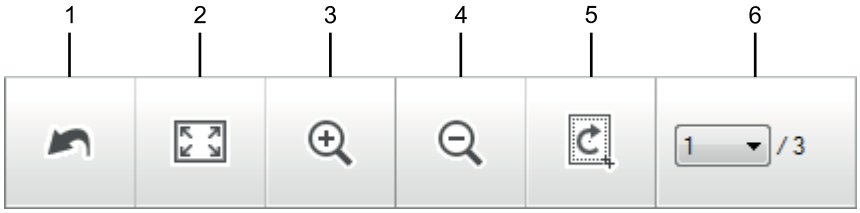

1. **Starta om**

   Avbryter alla redigeringar som gjorts för vald bild. Den redigerade bilden återgår till ursprungligt utseende.
2. **Anpassa till fönster**

   Visar den skannade bilden så att hela bilden passar i fönstret.
3. **Zooma in**

   Zoomar in den skannade bilden.
4. **Zooma ut**

   Zoomar ut den skannade bilden.
5. **Beskär och redigera**

   Tar bort bildens yttre delar. Klicka på knappen **Beskär och redigera**, ändra sedan ramen till det område du vill behålla efter beskärning.
6. **Sidräknare**

   Indikerar sidnumret på den skannade sidan som visas i bildvisaren. Om du vill visa en annan sida väljer du önskat sidnummer från rullgardinsmenyn med sidnummer.

Om du har skannat flera bilder kan du se nästa eller föregående skannade bild genom att klicka på vänster eller höger pilknapp i förhandsgranskningsfönstret.

1. Skanna ett dokument.
2. Klicka på (**Beskär och redigera**) för att redigera den skannade bilden.

   Fönstret **Beskär och redigera - ControlCenter4** öppnas.

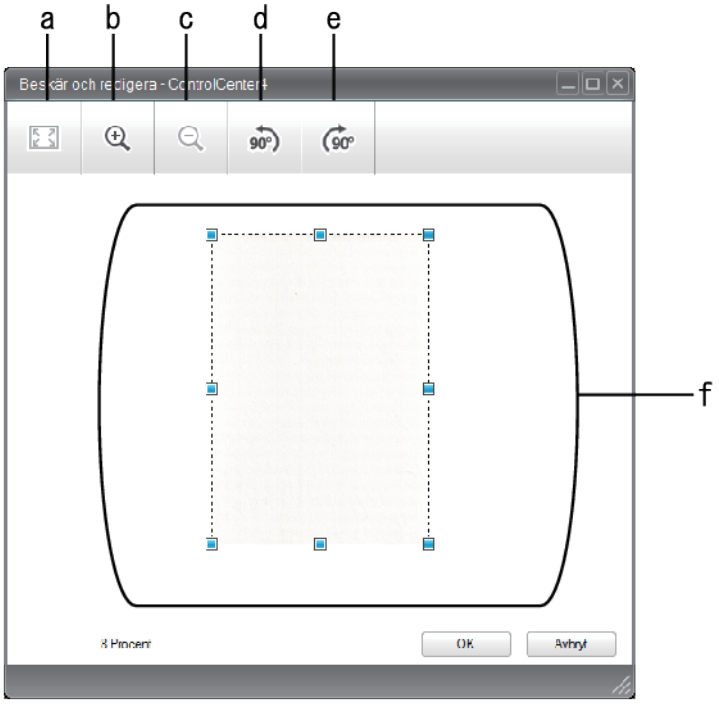

a. Förstorar den skannade bilden så att hela bilden passar i fönstret.
b. Zoomar in bilden.
c. Zoomar ut bilden.
d. Roterar bilden moturs 90 grader.
e. Roterar bilden medurs 90 grader.
f. Klicka och dra i ramen för att justera området som ska beskäras.

3. Klicka på **OK**.
   Den redigerade bilden visas i bildvisningsprogrammet.

Närliggande information

- Skanna med ControlCenter4 hemläge (Windows)

Skriva ut skannade bilder med ControlCenter4 hemläge (Windows)

Skanna ett dokument på din Brother-maskin och skriv sedan ut kopior med skrivardrivrutinens funktioner som finns tillgängliga i ControlCenter4.

1. Skanna ett dokument.
2. Klicka på **Skriv ut**.

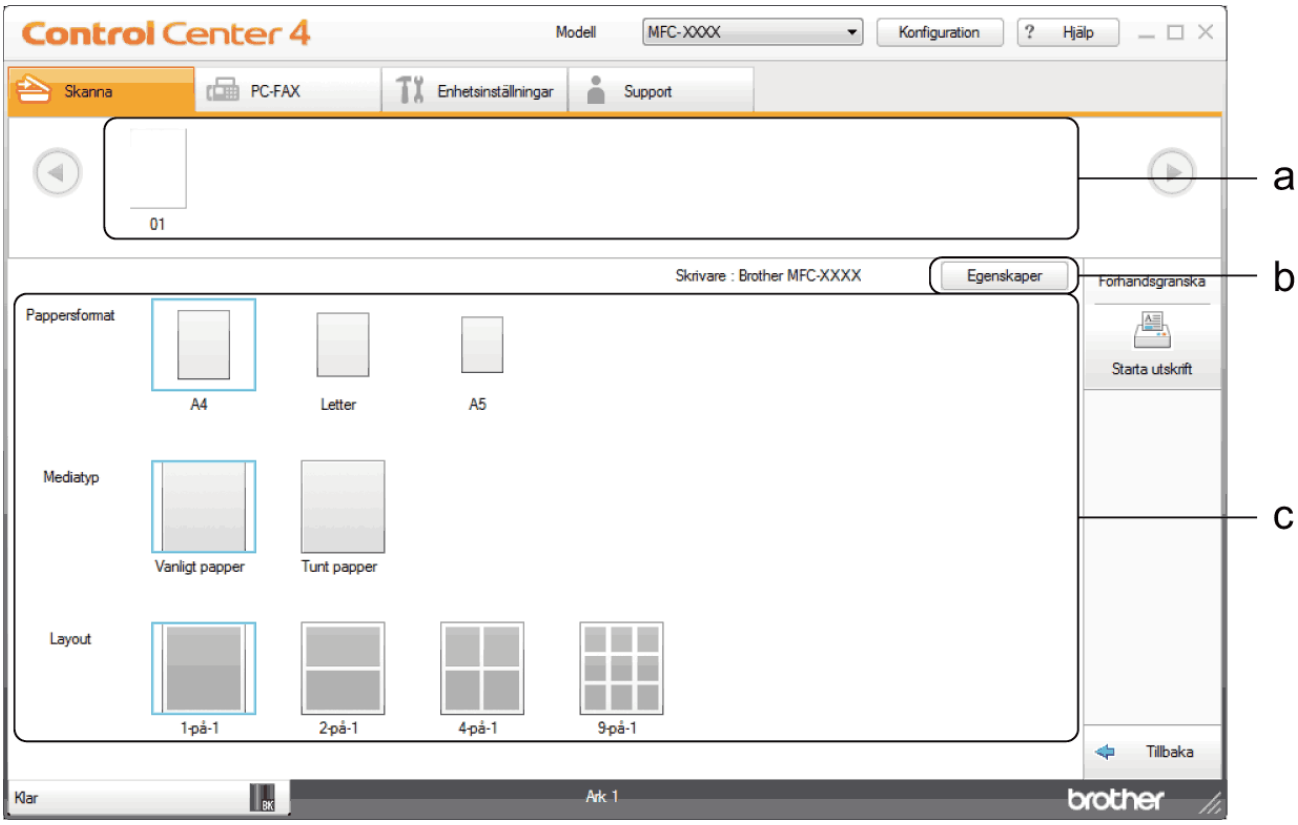

a. Visar vilka bilder som valts och hur många kopior av varje bild som skrivs ut.

b. Klicka på knappen **Egenskaper** för att ändra specifika skrivarinställningar.

c. Välj alternativen **Pappersformat**, **Mediatyp** och **Layout**. De aktuella inställningarna är inramade i en blå kvadrat.

3. Konfigurera utskriftsinställningarna och klicka sedan på knappen **Starta utskrift**.

Närliggande information

- Skanna med ControlCenter4 hemläge (Windows)

Skanna till ett program med ControlCenter4 Hemläge (Windows)

Med knappen **Öppna med ett program** kan du skanna in en bild direkt till ett grafikprogram för redigering.

Välj **Standardläge** som lägesinställning för ControlCenter4.

1. Ladda ditt dokument.
2. Klicka på ikonen (**ControlCenter4**) i aktivitetsfältet och klicka sedan på **Öppna**.
3. Klicka på fliken **Skanna**.

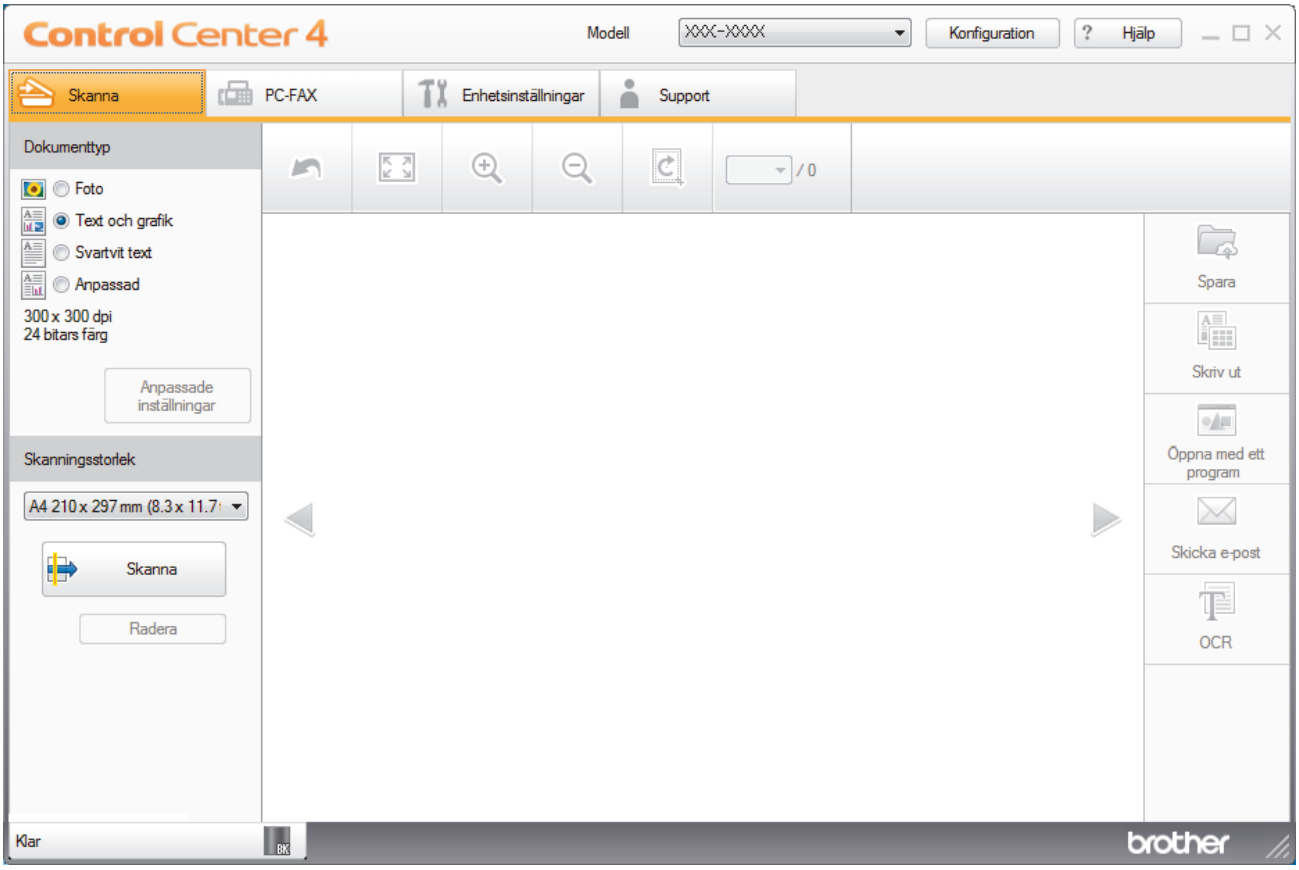

4. Välj **Dokumenttyp**.
5. Ändra vid behov storleken på ditt dokument.
6. Klicka på (**Skanna**).

   Maskinen börjar skanna och den skannade bilden visas i bildvisningsprogrammet.
7. Klicka på vänster eller höger pilknappar för att förhandsgranska varje skannad sida.
8. Beskär bilden om nödvändigt.
9. Klicka på knappen **Öppna med ett program** .
10. Välj programmet i listrutan och klicka sedan på **OK**.

    Bilden öppnas i det program du har valt.

Närliggande information

- Skanna med ControlCenter4 hemläge (Windows)

Spara skannade data i en mapp som en PDF-fil med ControlCenter4 Hemläge (Windows)

Välj **Standardläge** som lägesinställning för ControlCenter4.

1. Ladda ditt dokument.
2. Klicka på ikonen (**ControlCenter4**) i aktivitetsfältet och klicka sedan på **Öppna**.
3. Klicka på fliken **Skanna**.

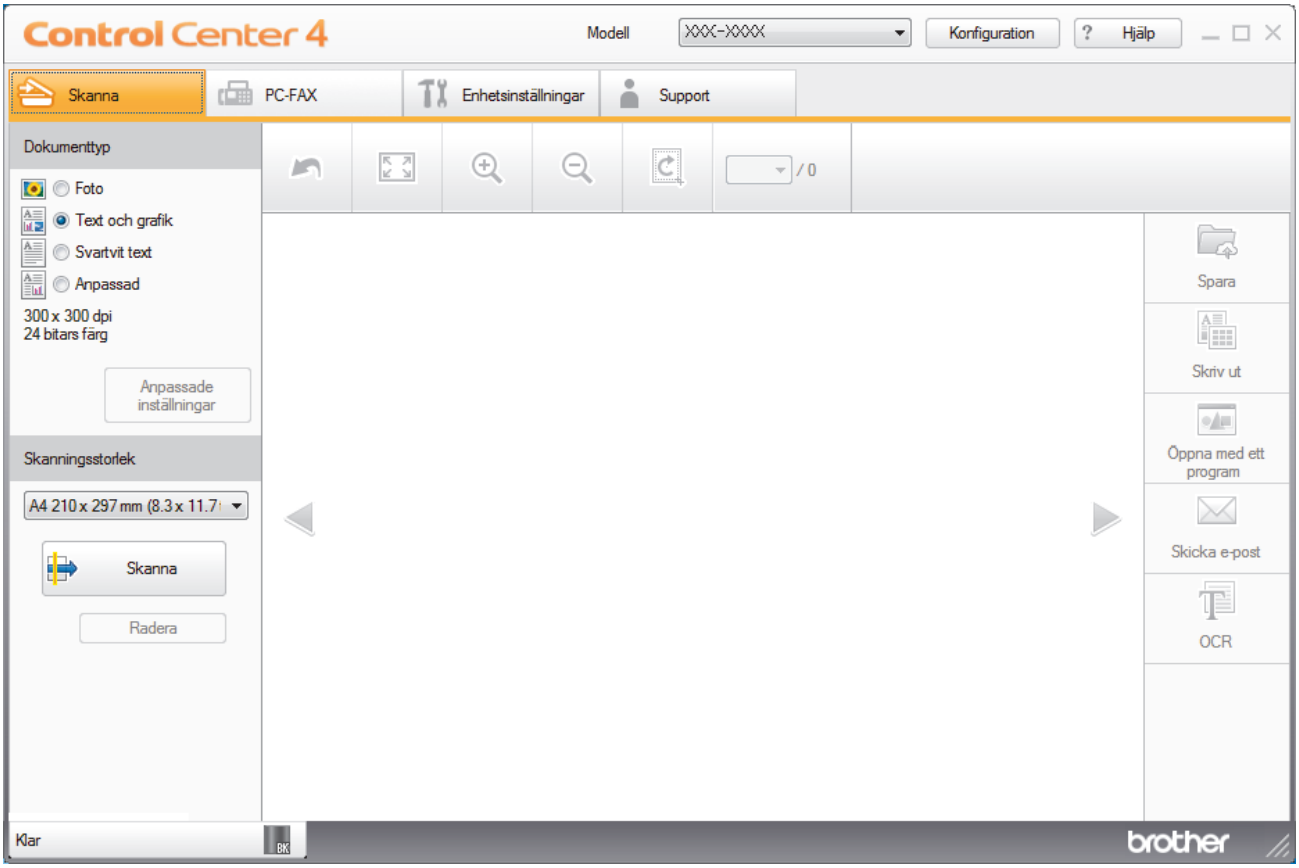

4. Välj **Dokumenttyp**.
5. Ändra vid behov storleken på ditt dokument.
6. Klicka på (**Skanna**).

   Maskinen börjar skanna och den skannade bilden visas i bildvisningsprogrammet.
7. Klicka på vänster eller höger pilknappar för att förhandsgranska varje skannad sida.
8. Klicka på **Spara**.

   Dialogrutan **Spara** visas.
9. Klicka i listrutan **Filtyp** och välj sedan en PDF-fil.

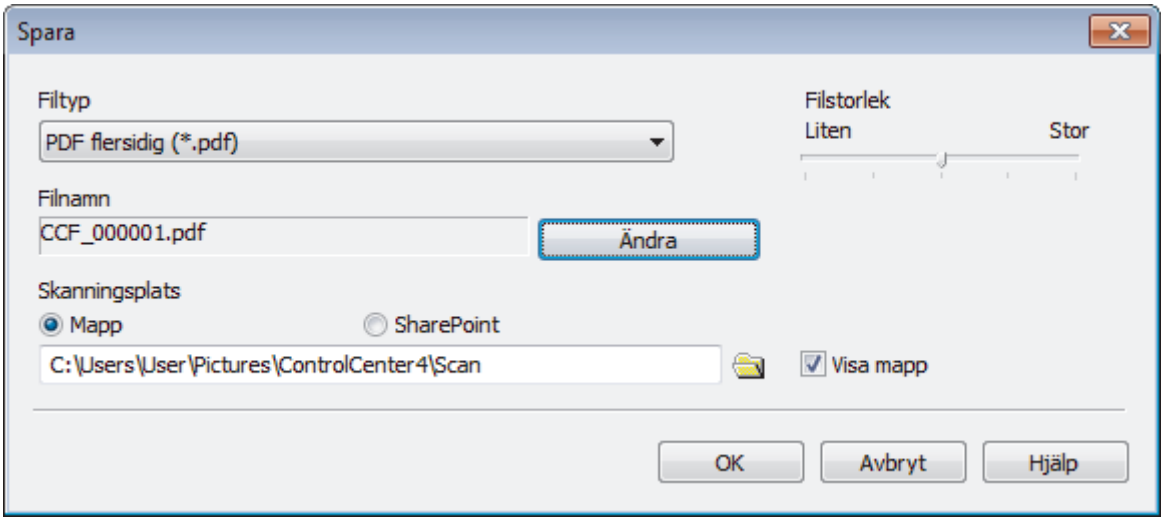

För att spara dokumentet som en lösenordsskyddad PDF ska du välja **Säker PDF enkelsidig (*.pdf)** eller **Säker PDF flersidig (*.pdf)** i listrutan **Filtyp**, klicka på och sedan ange lösenordet.

10. Klicka vid behov på knappen **Ändra** för att ändra filnamnet.
11. Klicka på mappikonen för att söka efter och välja mappen där du vill spara dina skannade dokument.
12. Klicka på **OK**.

    Skannade dokument sparas i målmappen som en PDF-fil.

Närliggande information

- Skanna med ControlCenter4 hemläge (Windows)

Skanna dokumentets båda sidor automatiskt med ControlCenter4 Hemläge (Windows)

Relaterade modeller: DCP-L6600DW/MFC-L5750DW/MFC-L6800DW/MFC-L6900DW

Välj **Standardläge** som lägesinställning för ControlCenter4.

1. Placera dokumenten i dokumentmataren.

Du måste dokumentmataren, och inte kopieringsglaset Flatbed, om du vill skanna dokumentets båda sidor automatiskt.

2. Klicka på ikonen (**ControlCenter4**) i aktivitetsfältet och klicka sedan på **Öppna**.
3. Klicka på fliken **Skanna**.

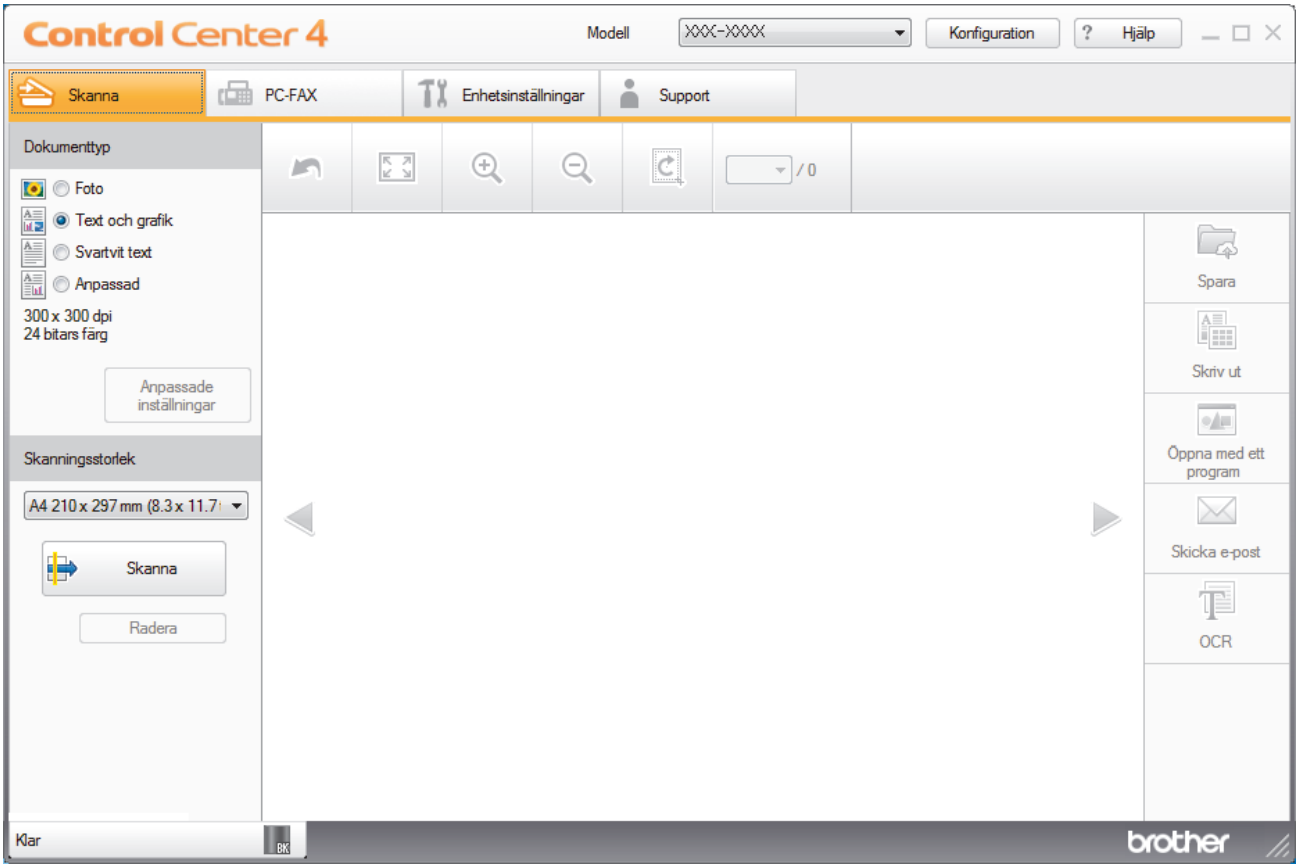

4. Under **Dokumenttyp** väljer du **Anpassad** och klicka sedan på knappen **Anpassade inställningar**.

   Dialogrutan **Anpassade skanningsinställningar** visas.
5. Markera kryssrutan **Duplexskanning**.
6. Välj alternativet **Bindning på långsidan** eller **Bindning på kortsidan** beroende på ursprunglig layout (se tabellen för layoutexempel).

Dubbelsidig skanningsinställning	Ursprunglig layout	Skanningsresultat
Bindning på långsidan	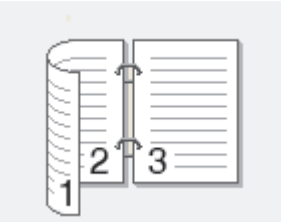	

Dubbelsidig skanningsinställning	Ursprunglig layout	Skanningsresultat
Bindning på kortsidan	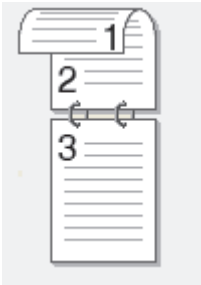	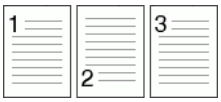

7. Konfigurera vid behov andra **Anpassade skanningsinställningar**.
8. Klicka på **OK**.
9. Klicka på (**Skanna**).

   Maskinen börjar skanna och den skannade bilden visas i bildvisningsprogrammet.
10. Klicka på vänster eller höger pilknappar för att förhandsgranska varje skannad sida.
11. Gör något av följande:
    - Klicka på (**Spara**) för att spara skannade data.
    - Klicka på (**Skriv ut**) för att skriva ut skannade data.
    - Klicka på (**Öppna med ett program**) för att öppna skannade data i ett annat program.
    - Klicka på (**Skicka e-post**) för att bifoga skannade data i ett e-postmeddelande.
    - Klicka på (**OCR**) för att konvertera ditt skannade dokument till en redigerbar textfil. (endast tillgängligt för vissa modeller)

Närliggande information

- Skanna med ControlCenter4 hemläge (Windows)

Skanningsinställningar för ControlCenter4 Hemläge (Windows)

Inställningar	Gällande funktioner			
	Öppna med ett program	**OCR**	**Skicka e-post**	**Spara**
Filtyp	-	Ja	Ja	Ja
Målprogram	Ja	Ja	-	-
OCR-språk	-	Ja	-	-
Filnamn	-	-	-	Ja
Skanningsplats	-	-	-	Ja
Visa mapp	-	-	-	Ja
Filstorlek	-	-	Ja	Ja

Filtyp

Välj den filtyp som du vill använda för den skannade data.

För Skicka e-post och Spara

- **Windows Bitmap (*.bmp)**
- **JPEG (*.jpg)** (rekommenderas för de flesta användare vid skanning av bilder)
- **TIFF enkelsidig (*.tif)**
- **TIFF flersidig (*.tif)**
- **Portable Network Graphics (*.png)**
- **PDF enkelsidig (*.pdf)** (rekommenderas för skanning och delning av dokument)
- **PDF flersidig (*.pdf)** (rekommenderas för skanning och delning av dokument)
- **PDF/A enkelsidig (*.pdf)** (rekommenderas för skanning och delning av dokument)
- **PDF/A flersidig (*.pdf)** (rekommenderas för skanning och delning av dokument)
- **PDF enkelsidig med hög komprimering (*.pdf)**
- **PDF flersidig med hög komprimering (*.pdf)**
- **Säker PDF enkelsidig (*.pdf)**
- **Säker PDF flersidig (*.pdf)**
- **Sökbar PDF enkelsidig (*.pdf)**
- **Sökbar PDF flersidig (*.pdf)**
- **XML Paper Specification (*.xps)** (XML Paper Specification finns tillgängligt för Windows Vista, Windows 7 och Windows 8 eller när du använder program som stödjer XML Paper Specification-filer)
- **Microsoft Office Word (*.docx)** (Endast tillgängligt för vissa modeller)
- **Microsoft Office PowerPoint (*.pptx)** (Endast tillgängligt för vissa modeller)

För OCR

- **HTML 3.2 (*.htm)**
- **HTML 4.0 (*.htm)**
- **Microsoft Excel 2003, XP (*.xls)**
- **RTF Word 2000 (*.rtf)**
- **WordPad (*.rtf)**
- **WordPerfect 9, 10 (*.wpd)**
- **Text (*.txt)**
- **Sökbar PDF enkelsidig (*.pdf)**
- **Sökbar PDF flersidig (*.pdf)**

Målprogram

Välj målprogram i listrutan.

OCR-språk

Ställ in ett språk för det optiska teckenigenkänningsprogrammet (OCR) som överensstämmer med språket i det skannade dokumentets text.

Filnamn

Klicka på **Ändra** för att filnamnets prefix.

Skanningsplats

Tryck på knappen **Mapp** eller **SharePoint** för att ange var du vill spara dina skannade dokument.

Visa mapp

Välj det här alternativet för att automatiskt visa målmappen efter skanning.

Filstorlek

Justera den skannade bildens komprimeringsgrad. Du kan ändra filstorlek genom att flytta **Filstorlek**-reglaget åt höger eller vänster.

Anpassade inställningar

Välj alternativet **Anpassad**, klicka på knappen **Anpassade inställningar** och ändra sedan inställningarna.

Skanningsstorlek

Välj dokumentets exakta storlek i listrutan **Skanningsstorlek**.

Närliggande information

- Skanna med ControlCenter4 hemläge (Windows)

Skanna med ControlCenter4 avancerat läge (Windows)

Med avancerat läge för ControlCenter4 får du mer kontroll över din maskins funktioner och du kan anpassa skanningsåtgärder med en knapptryckning.

- Skanna fotografier och grafik med ControlCenter4 Avancerat läge (Windows)
- Spara skannade data i en mapp som en PDF-fil med ControlCenter4 avancerat läge (Windows)
- Skanna dokumentets båda sidor automatiskt med ControlCenter4 Avancerat läge (Windows)
- Skanna båda sidor av ett ID-kort med ControlCenter4 Avancerat läge (Windows)
- Skanna till e-postbilaga med ControlCenter4 Avancerat läge (Windows)
- Skanna till en redigerbar textfil (OCR) med ControlCenter4 Avancerat läge (Windows)
- Skanningsinställningar för ControlCenter4 Avancerat läge (Windows)

Skanna fotografier och grafik med ControlCenter4 Avancerat läge (Windows)

Skicka skannade foton och grafik direkt till din dator.

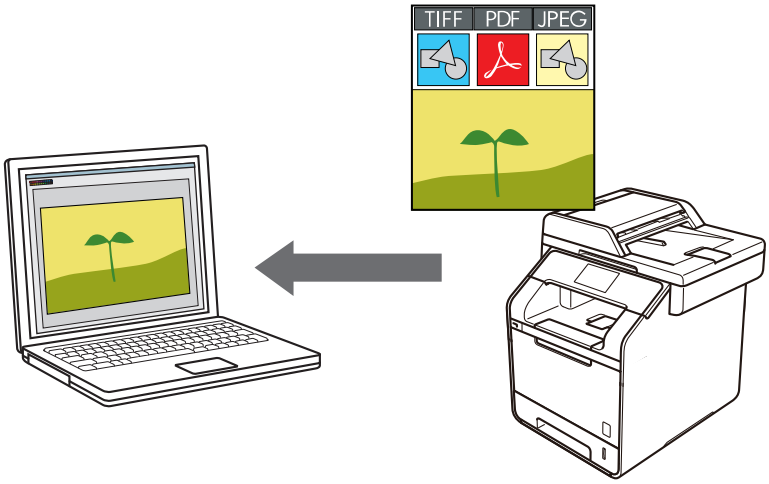

Välj **Avancerat läge** som lägesinställning för ControlCenter4.

1. Ladda ditt dokument.
2. Klicka på ikonen (**ControlCenter4**) i aktivitetsfältet och klicka sedan på **Öppna**.
3. Klicka på fliken **Skanna**.

4. Klicka på knappen **Bild**.

   Dialogrutan för skanningsinställningar visas.

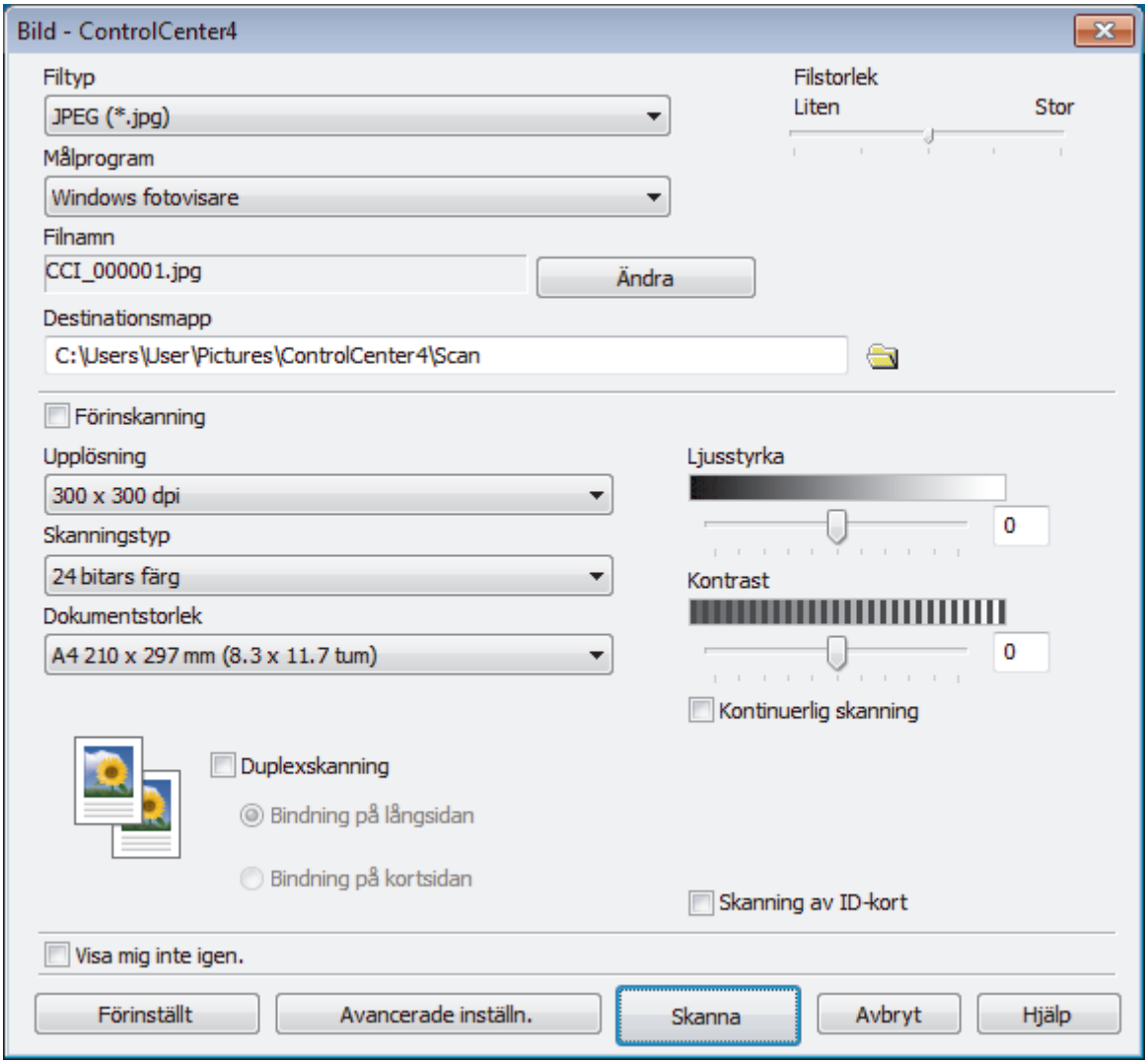

5. Ändra vid behov skanningsinställningar, t.ex. filformat, filnamn, sökväg för målfil, upplösning eller färg.

- För att ändra filnamnet klickar du på **Ändra**.
- För att ändra **Destinationsmapp** klickar du på mappikonen.
- Om du vill förhandsgranska och konfigurera den inskannade bilden, väljer du kryssrutan **Förinskanning**.

6. Klicka på **Skanna**.

   Maskinen börjar skanna. Bilden öppnas i det program du har valt.

Närliggande information

- Skanna med ControlCenter4 avancerat läge (Windows)

Spara skannade data i en mapp som en PDF-fil med ControlCenter4 avancerat läge (Windows)

Skanna dokument och spara dem i en mapp på din dator som PDF-filer.

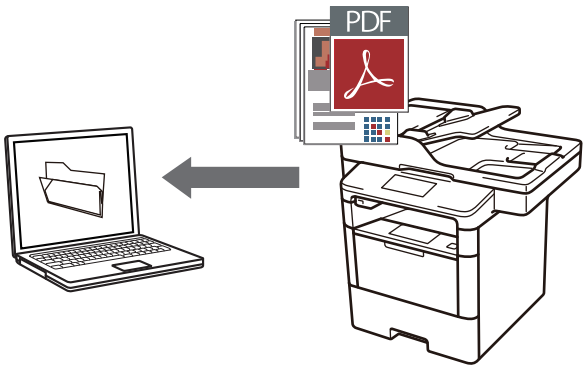

Välj **Avancerat läge** som lägesinställning för ControlCenter4.

1. Ladda ditt dokument.
2. Klicka på ikonen (**ControlCenter4**) i aktivitetsfältet och klicka sedan på **Öppna**.
3. Klicka på fliken **Skanna**.

4. Klicka på **Fil**-knappen.
   Dialogrutan för skanningsinställningar visas.

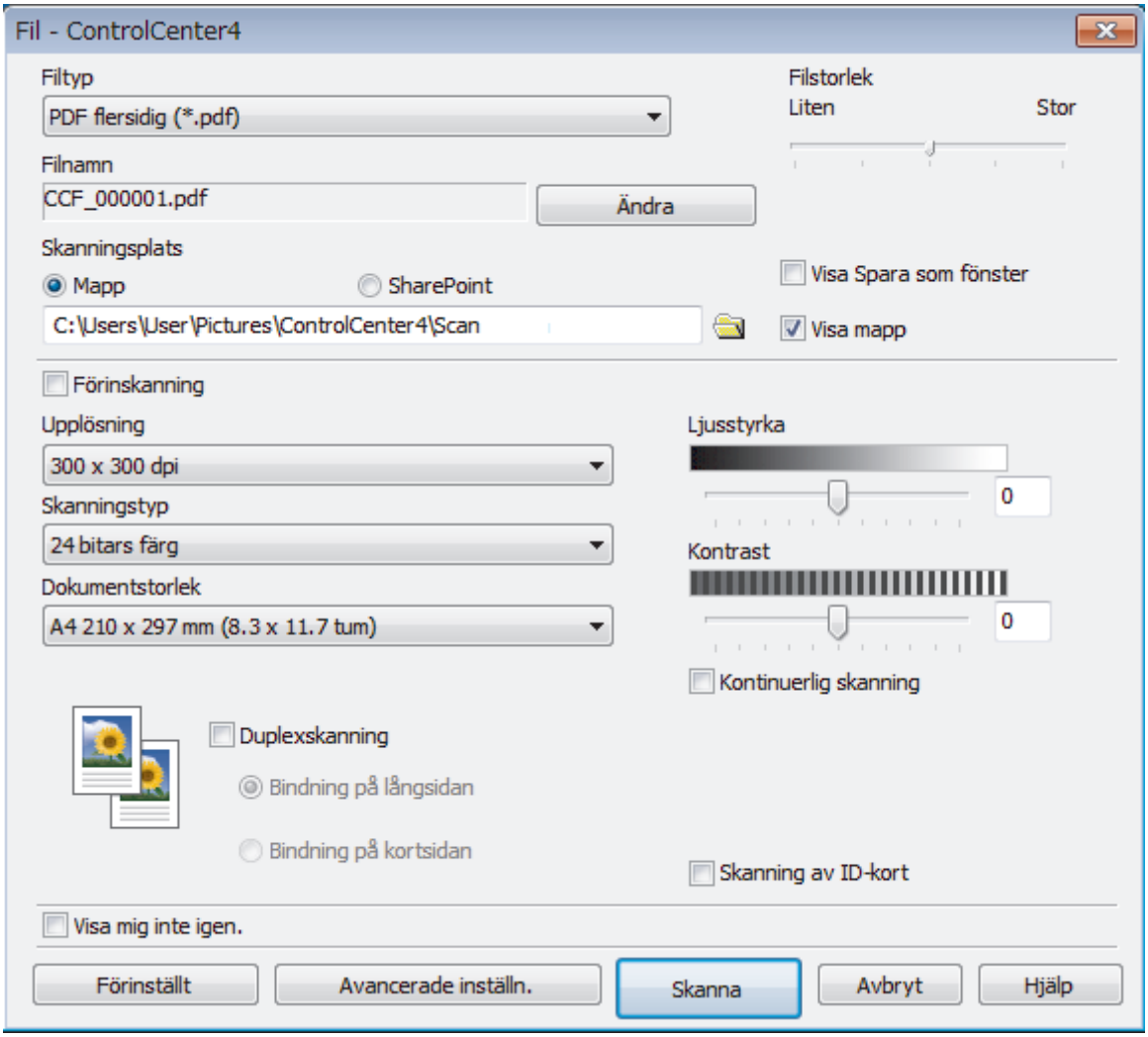

5. Klicka i listrutan **Filtyp** och välj sedan en PDF-fil.

> För att spara dokumentet som en lösenordsskyddad PDF ska du välja **Säker PDF enkelsidig (*.pdf)** eller **Säker PDF flersidig (*.pdf)** från listrutan **Filtyp**, klicka på och sedan ange lösenordet.

6. Klicka på mappikonen för att söka efter och välja mappen där du vill spara dina skannade dokument.
7. Ändra vid behov skanningsinställningar, t.ex. filformat, filnamn, upplösning och färg.

> Om du vill förhandsgranska och konfigurera den inskannade bilden, väljer du kryssrutan **Förinskanning**.

8. Klicka på **Skanna**.
   Maskinen börjar skanna. Filen sparas i den mapp du valt.

Närliggande information

- Skanna med ControlCenter4 avancerat läge (Windows)

Skanna dokumentets båda sidor automatiskt med ControlCenter4 Avancerat läge (Windows)

Relaterade modeller: DCP-L6600DW/MFC-L5750DW/MFC-L6800DW/MFC-L6900DW

Välj **Avancerat läge** som lägesinställning för ControlCenter4.

1. Placera dokumenten i dokumentmataren.

   Du måste dokumentmataren, och inte kopieringsglaset Flatbed, om du vill skanna dokumentets båda sidor automatiskt.

2. Klicka på ikonen (**ControlCenter4**) i aktivitetsfältet och klicka sedan på **Öppna**.
3. Klicka på fliken **Skanna**.

4. Klicka på knappen för den inställning du vill ändra (**Bild**, **OCR**, **E-post** eller **Fil**).

   Dialogrutan för skanningsinställningar visas.

5. Markera kryssrutan **Duplexskanning**.
6. Välj alternativet **Bindning på långsidan** eller **Bindning på kortsidan** beroende på ursprunglig layout (se tabellen för layoutexempel).

Dubbelsidig skanningsinställning	Ursprunglig layout	Skanningsresultat
Bindning på långsidan		

Dubbelsidig skanningsinställning	Ursprunglig layout	Skanningsresultat
Bindning på kortsidan	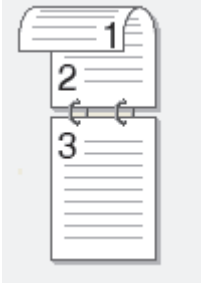	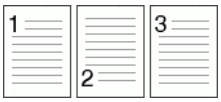

7. Ändra vid behov skanningsinställningar, t.ex. filformat, filnamn, sökväg för målfil, upplösning eller färg.

- För att ändra filnamnet klickar du på **Ändra**.
- För att ändra **Destinationsmapp** klickar du på mappikonen.

8. Klicka på **Skanna**.

   Maskinen börjar skanna.

Du har nu ändrat standardinställningar för vald Skanna till-åtgärd. Dessa inställningar används nästa gång du väljer skanningsalternativen (**Bild**, **OCR**, **E-post** eller **Fil**) för denna åtgärd.

Närliggande information

- Skanna med ControlCenter4 avancerat läge (Windows)

Skanna båda sidor av ett ID-kort med ControlCenter4 Avancerat läge (Windows)

Välj **Avancerat läge** som lägesinställning för ControlCenter4.

1. Placera ett ID-kort på kopieringsglaset.
2. Klicka på ikonen (**ControlCenter4**) i aktivitetsfältet och klicka sedan på **Öppna**.
3. Klicka på fliken **Skanna**.

4. Klicka på **Fil**-knappen.

   Dialogrutan för skanningsinställningar visas.

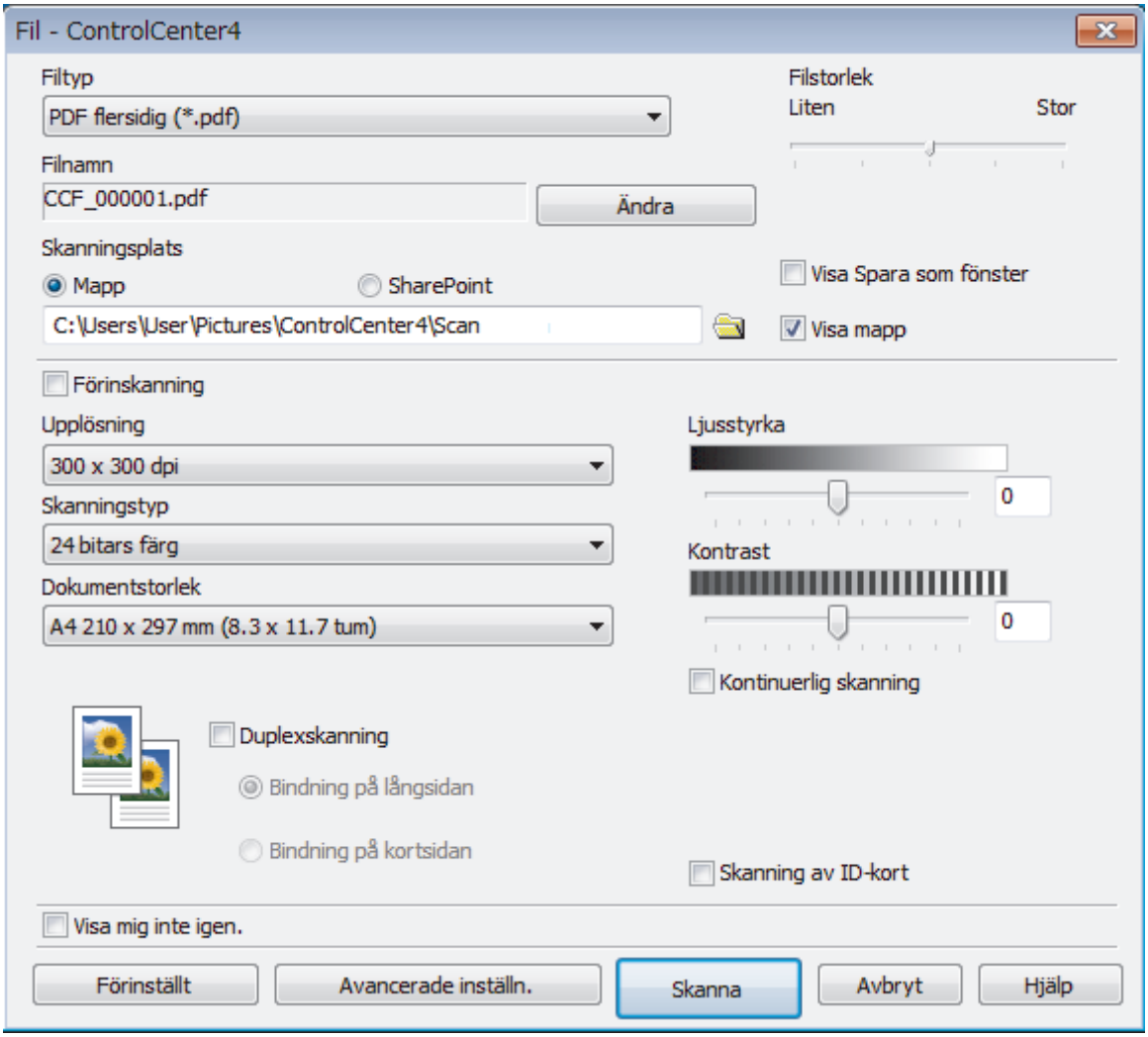

5. Markera kryssrutan **Skanning av ID-kort**.

   Dialogrutan med instruktioner visas.

6. Läs igenom instruktionerna på skärmen och tryck sedan på **OK**.
7. Ändra vid behov skanningsinställningar, t.ex. filformat, filnamn, skanningsplats, upplösning eller färg.
8. Klicka på **Skanna**.

   Maskinen börjar skanna ena sidan av ID-kortet.

9. När maskinen har skannat en sida vänder du på ID-kortet och klickar sedan på **Fortsätt** för att skanna den andra sidan.
10. Klicka på **Avsluta**.

Närliggande information

- Skanna med ControlCenter4 avancerat läge (Windows)

Skanna till e-postbilaga med ControlCenter4 Avancerat läge (Windows)

Skicka ett skannat dokument som en e-postbilaga.

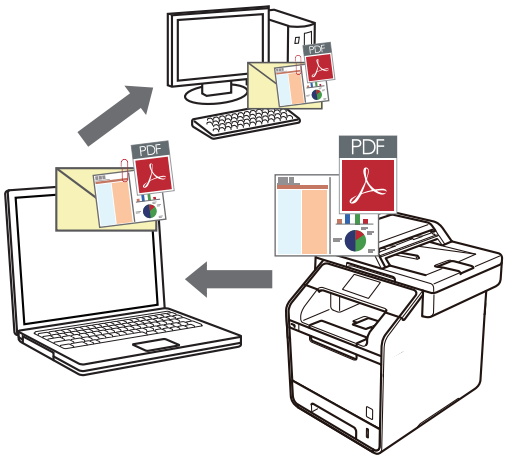

- Välj **Avancerat läge** som lägesinställning för ControlCenter4.
- Funktionen för att skanna till e-post stöder inte webbaserade e-posttjänster. Använd funktionen för att skanna till bild eller fil om du vill skanna ett dokument eller en bild och bifoga sedan den skannade filen till ett e-postmeddelande.

Maskinen skannar till din standardinställda e-postklient.

1. Ladda ditt dokument.
2. Klicka på ikonen (**ControlCenter4**) i aktivitetsfältet och klicka sedan på **Öppna**.
3. Klicka på fliken **Skanna**.

4. Klicka på **E-post**-knappen.

   Dialogrutan för skanningsinställningar visas.

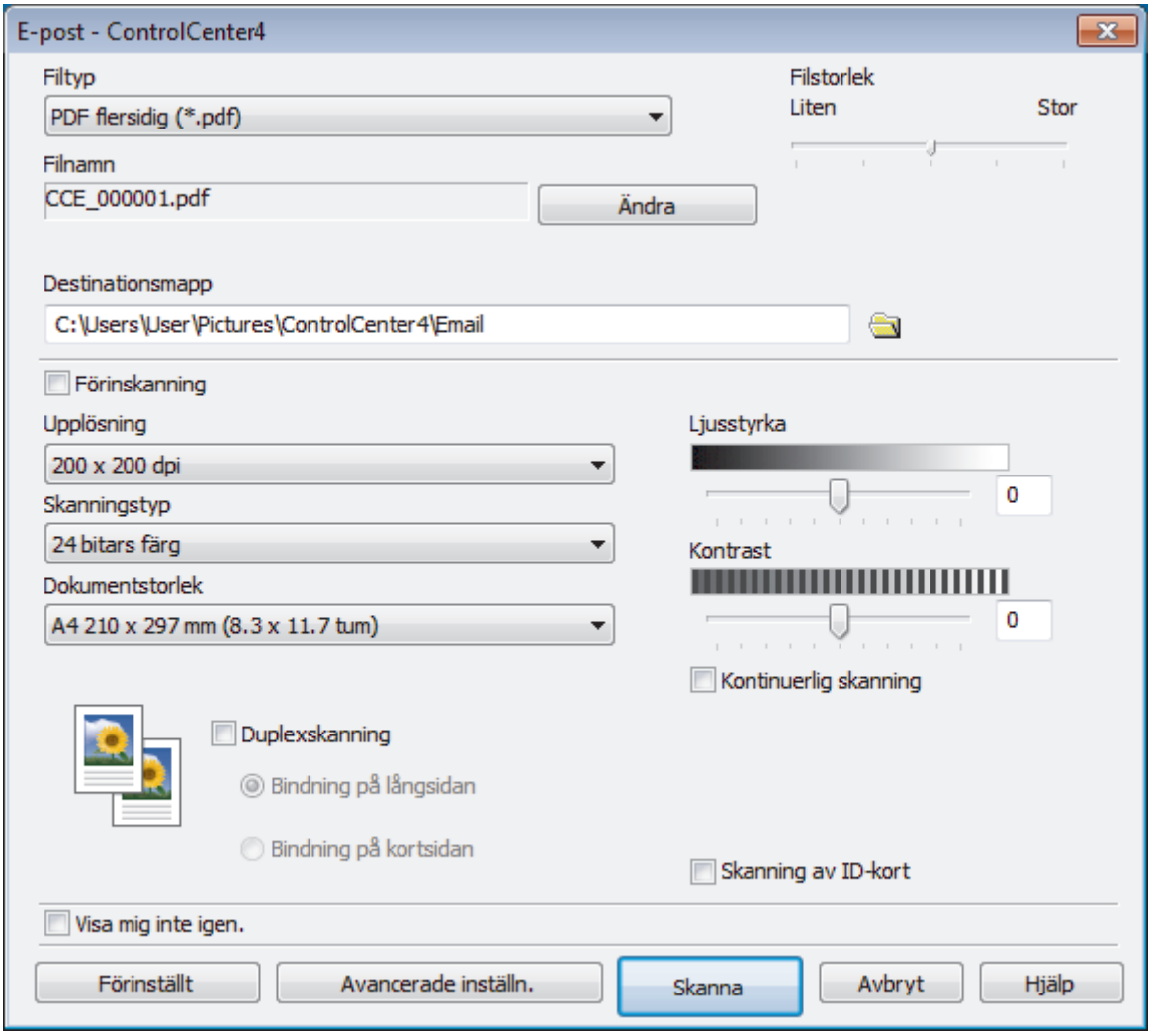

5. Ändra vid behov skanningsinställningar, t.ex. filformat, filnamn, sökväg för målfil, upplösning eller färg.

- För att ändra filnamnet klickar du på **Ändra**.
- För att ändra **Destinationsmapp** klickar du på mappikonen.
- Om du vill förhandsgranska och konfigurera den inskannade bilden, väljer du kryssrutan **Förinskanning**.

6. Klicka på **Skanna**.

   Maskinen börjar skanna. Ditt e-postprogram öppnas och den skannade bilden bifogas i ett nytt, tomt e-postmeddelande.

Närliggande information

- Skanna med ControlCenter4 avancerat läge (Windows)

Skanna till en redigerbar textfil (OCR) med ControlCenter4 Avancerat läge (Windows)

Maskinen kan omvandla tecken i ett skannat dokument till textdata med hjälp av ett teckenigenkänningsprogram (OCR). Du kan redigera texten med hjälp av valfritt textredigeringsprogram.

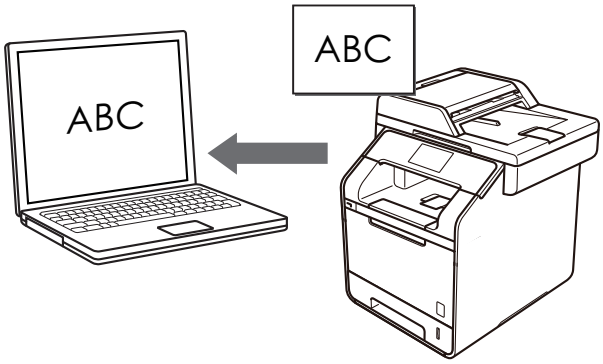

- Välj **Avancerat läge** som lägesinställning för ControlCenter4.

1. Ladda ditt dokument.
2. Klicka på ikonen (**ControlCenter4**) i aktivitetsfältet och klicka sedan på **Öppna**.
3. Klicka på fliken **Skanna**.

4. Klicka på **OCR**-knappen.

   Dialogrutan för skanningsinställningar visas.

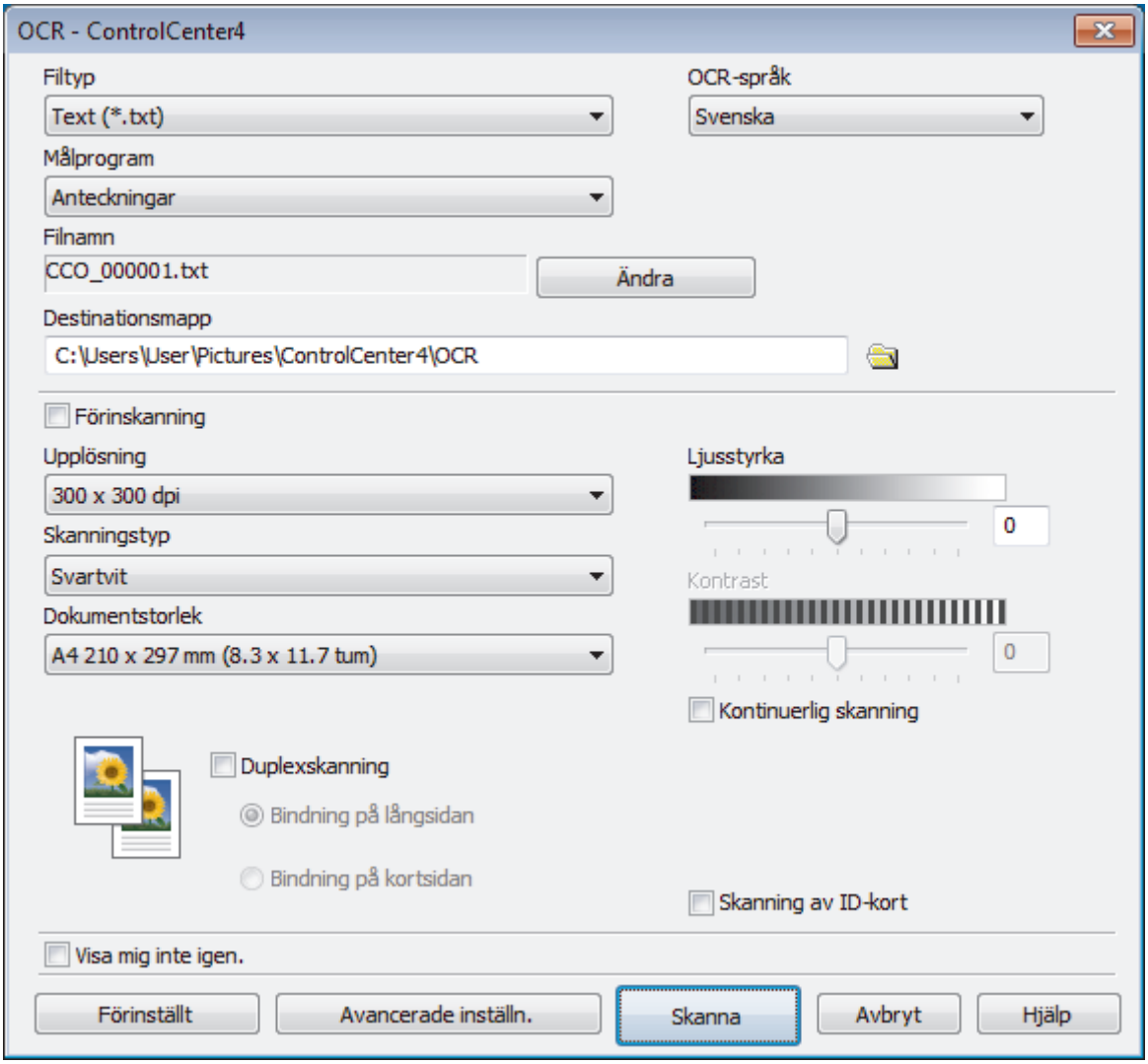

5. Ändra vid behov skanningsinställningar, t.ex. filformat, filnamn, sökväg för målfil, upplösning eller färg.

- För att ändra filnamnet klickar du på **Ändra**.
- För att ändra **Destinationsmapp** klickar du på mappikonen.
- Om du vill förhandsgranska och konfigurera den inskannade bilden, väljer du kryssrutan **Förinskanning**.

6. Klicka på **Skanna**.

   Maskinen skannar dokumentet, konverterar det till redigerbar text och skickar det sedan till ditt standardordbehandlingsprogram.

Närliggande information

- Skanna med ControlCenter4 avancerat läge (Windows)

Skanningsinställningar för ControlCenter4 Avancerat läge (Windows)

Inställningar	Gällande funktioner			
	Bild	**OCR**	**E-post**	**Fil**
Filtyp	Ja	Ja	Ja	Ja
Målprogram	Ja	Ja	-	-
OCR-språk	-	Ja	-	-
Filnamn	Ja	Ja	Ja	Ja
Skanningsplats eller **Destinationsmapp**	Ja	Ja	Ja	Ja
Visa mapp	-	-	-	Ja
Visa Spara som fönster	-	-	-	Ja
Filstorlek	Ja	-	Ja	Ja
Förinskanning	Ja	Ja	Ja	Ja
Upplösning	Ja	Ja	Ja	Ja
Skanningstyp	Ja	Ja	Ja	Ja
Dokumentstorlek	Ja	Ja	Ja	Ja
Ljusstyrka	Ja	Ja	Ja	Ja
Kontrast	Ja	Ja	Ja	Ja
Kontinuerlig skanning	Ja	Ja	Ja	Ja
Duplexskanning	Ja	Ja	Ja	Ja
Skanning av ID-kort	Ja	Ja	Ja	Ja
Avancerade inställn.	Ja	Ja	Ja	Ja
Förinställt	Ja	Ja	Ja	Ja

Filtyp

Välj den filtyp som du vill använda för den skannade data.

För bild, e-post och fil

- **Windows Bitmap (*.bmp)**
- **JPEG (*.jpg)** (rekommenderas för de flesta användare vid skanning av bilder)
- **TIFF enkelsidig (*.tif)**
- **TIFF flersidig (*.tif)**
- **Portable Network Graphics (*.png)**
- **PDF enkelsidig (*.pdf)** (rekommenderas för skanning och delning av dokument)
- **PDF flersidig (*.pdf)** (rekommenderas för skanning och delning av dokument)
- **PDF/A enkelsidig (*.pdf)** (rekommenderas för skanning och delning av dokument)
- **PDF/A flersidig (*.pdf)** (rekommenderas för skanning och delning av dokument)
- **PDF enkelsidig med hög komprimering (*.pdf)**
- **PDF flersidig med hög komprimering (*.pdf)**
- **Säker PDF enkelsidig (*.pdf)**
- **Säker PDF flersidig (*.pdf)**
- **Sökbar PDF enkelsidig (*.pdf)**
- **Sökbar PDF flersidig (*.pdf)**

- **XML Paper Specification (*.xps)** (XML Paper Specification finns tillgängligt för Windows Vista, Windows 7 och Windows 8 eller när du använder program som stödjer XML Paper Specification-filer)
- **Microsoft Office Word (*.docx)** (Endast tillgängligt för vissa modeller)
- **Microsoft Office PowerPoint (*.pptx)** (Endast tillgängligt för vissa modeller)

För OCR

- **HTML 3.2 (*.htm)**
- **HTML 4.0 (*.htm)**
- **Microsoft Excel 2003, XP (*.xls)**
- **RTF Word 2000 (*.rtf)**
- **WordPad (*.rtf)**
- **WordPerfect 9, 10 (*.wpd)**
- **Text (*.txt)**
- **Sökbar PDF enkelsidig (*.pdf)**
- **Sökbar PDF flersidig (*.pdf)**

Målprogram

Välj målprogram i listrutan.

OCR-språk

Ställ in språkinställningen för OCR att matcha språket för texten i det skannade dokumentet.

Filnamn

Klicka på **Ändra** för att filnamnets prefix.

Skanningsplats

Tryck på knappen **Mapp** eller **SharePoint** för att ange var du vill spara dina skannade dokument.

Destinationsmapp

Klicka på mappikonen för att söka efter och välja mappen där du vill spara dina skannade dokument.

Visa mapp

Välj det här alternativet för att automatiskt visa målmappen efter skanning.

Visa Spara som fönster

Om du vill specificera målet för den inskannade bilden varje gång du skannar väljer du detta alternativ.

Filstorlek

Justera den skannade bildens komprimeringsgrad. Du kan ändra filstorlek genom att flytta **Filstorlek**-reglaget åt höger eller vänster.

Förinskanning

Välj alternativet **Förinskanning** om du vill förhandsgranska din bild och beskära oönskade delar före skanning.

Upplösning

Du kan välja skanningsupplösning i listrutan **Upplösning**. En hög upplösning kräver mer minne och längre överföringstid, men resulterar i en klarare bild.

Skanningstyp

Du kan välja mellan olika färgdjup för skanningen.

- **Auto**

  Använd oavsett dokumenttyp. I det här läget väljs lämpligt färgdjup för dokumentet automatiskt.
- **Svartvit**

  Används för text eller konturbilder.

- **Gråskala (feldiffusion)**

  Används för fotografier eller grafik. (Felfördelning är en metod för att skapa simulerade grå bilder genom att använda sanna grå punkter. Svarta punkter läggs i ett särskilt mönster för att ge ett grått intryck.)

- **Äkta gråskala**

  Används för fotografier eller grafik. Detta läge är mer exakt eftersom det använder upp till 256 nyanser av grått.

- **24 bitars färg**

  Används för att skapa en bild med den mest exakta färgåtergivningen. Detta läge använder upp till 16,8 miljoner färger för att skanna bilden, men kräver mest minne och använder längst överföringstid.

Dokumentstorlek

Du kan välja ditt dokuments exakta storlek i listrutan **Dokumentstorlek**.

- Om du väljer **1 till 2 (A4)**, delas den skannade bilden i två dokument av A5-storlek.

Ljusstyrka

Du ställer in nivån för **Ljusstyrka** genom att dra reglaget åt höger eller vänster för att få ljusare eller mörkare bild. Om den skannade bilden är för ljus ställer du in ett lägre värde för ljusstyrkan och skannar dokumentet på nytt. Om den skannade bilden är för mörk ställer du in ett högre värde för ljusstyrkan och skannar dokumentet på nytt. Du kan även ange ett värde i fältet för att ställa in nivån för **Ljusstyrka**.

Kontrast

Du kan öka eller minska **Kontrast**-nivån genom att dra reglaget åt höger eller vänster. Ökad kontrast framhäver bildens mörka och ljusa områden, medan minskad kontrast ger större detaljrikedom i grå områden. Du kan även ange ett värde i fältet för att ställa in nivån på **Kontrast**.

Kontinuerlig skanning

Välj detta alternativ för att skanna flera bilder från kopieringsglaset eller dokumentmataren(Endast tillgängligt för vissa modeller). Du kan välja att fortsätta skanna eller avsluta när sidan har skannats. Med denna metod kan du skanna flera sidor än dokumentmatarens maximalkapacitet.

Duplexskanning

Välj denna kryssruta för att skanna dokumentets båda sidor. Om du använder funktionen Automatisk dubbelsidig skanning måste du välja alternativet **Bindning på långsidan** eller **Bindning på kortsidan** beroende på originalets layout för att se till att den datafil som skapades visas på rätt sätt.

(DCP-L6600DW/MFC-L5750DW/MFC-L6800DW/MFC-L6900DW)

Skanning av ID-kort

Markera denna kryssruta för att skanna ID-kortets båda sidor till en sida.

Avancerade inställn.

Konfigurera avancerade inställningar genom att klicka på knappen **Avancerade inställn.** i dialogrutan skanningsinställningar.

- **Ta bort bakgrundsfärg**

  Ta bort basfärgen på dokument för att göra skannade data lättare att läsa. Välj mellan tre inställningar: stark, medel och svag.

  (Endast tillgängligt för alternativen **Auto**, **Äkta gråskala** och **24 bitars färg**)

- **Hoppa över tom sida**

  Ta dokumentets tomma sidor från skanningresultatet.

  (DCP-L6600DW/MFC-L5750DW/MFC-L6800DW/MFC-L6900DW)

- **Visa skanningsresultat**

  Visa det totala antalet sidor som sparats och tomma sidor som datorskärmen hoppar över.

  (DCP-L6600DW/MFC-L5750DW/MFC-L6800DW/MFC-L6900DW)

- **ADF Autokorrigering**

  Maskinen korrigerar automatiskt dokumentets skevhet när det skannas från dokumentmataren.

Förinställt

Välj detta alternativ för att återsälla alla inställningar till fabriksinställningar.

Närliggande information

- Skanna med ControlCenter4 avancerat läge (Windows)

Skanna med Nuance™ PaperPort™ 14SE eller annat Windows-program

Du kan skanna med programmet Nuance™ PaperPort™ 14SE.

- Om du vill hämta programmet Nuance™ PaperPort™ 14SE, klicka på (**Brother Utilities**), välj **Gör mer** i det vänstra navigeringsfältet och klicka på **PaperPort**.
- Nuance™ PaperPort™ 14SE stöder Windows XP Home (SP3 eller senare), Windows XP Professional 32-bit (SP3 eller senare), Windows Vista (SP2 eller senare), Windows 7, Windows 8 och Windows 8.1.
- Detaljerade instruktioner om att använda respektive program finns i menyn **Hjälp** för programmet. Klicka sedan på **Handboken Komma igång** i listen **Hjälp**.

Instruktionerna för skanning i stegen nedan gäller för PaperPort™ 14SE. Stegen nedan är liknande för andra Windows-program. PaperPort™ 14SE stöder både TWAIN- och WIA-drivrutiner. TWAIN-drivrutinen (rekommenderas) används i dessa steg.

1. Ladda ditt dokument.
2. Starta PaperPort™ 14SE.

   Gör något av följande:

   - (Windows XP, Windows Vista och Windows 7)

     Klicka på **(Start)** > **Alla program** > **Nuance PaperPort 14** > **PaperPort** på din dator.
   - (Windows 8)

     Klicka på (**PaperPort**).
3. Klicka på menyn **Skrivbord** och klicka sedan på **Inställningar för inläsning** i listen **Skrivbord**.

   Panelen **Skanna eller hämta foto** visas på skärmens vänstra sida.
4. Klicka på **Välj**.
5. Välj **TWAIN: TW-Brother XXX-XXXX** eller **TWAIN: TW-Brother XXX-XXXX LAN** (där MFC-XXXX är namnet på din maskins modell) i listan över tillgängliga skanners. Välj Brother-drivrutinen som har ändelsen ”WIA” om du vill använda WIA-drivrutinen.
6. Markera kryssrutan **Visa skannerdialogrutan** i panelen **Skanna eller hämta foto**.
7. Klicka på **Skanna**.

   Dialogrutan för skannerinställning visas.

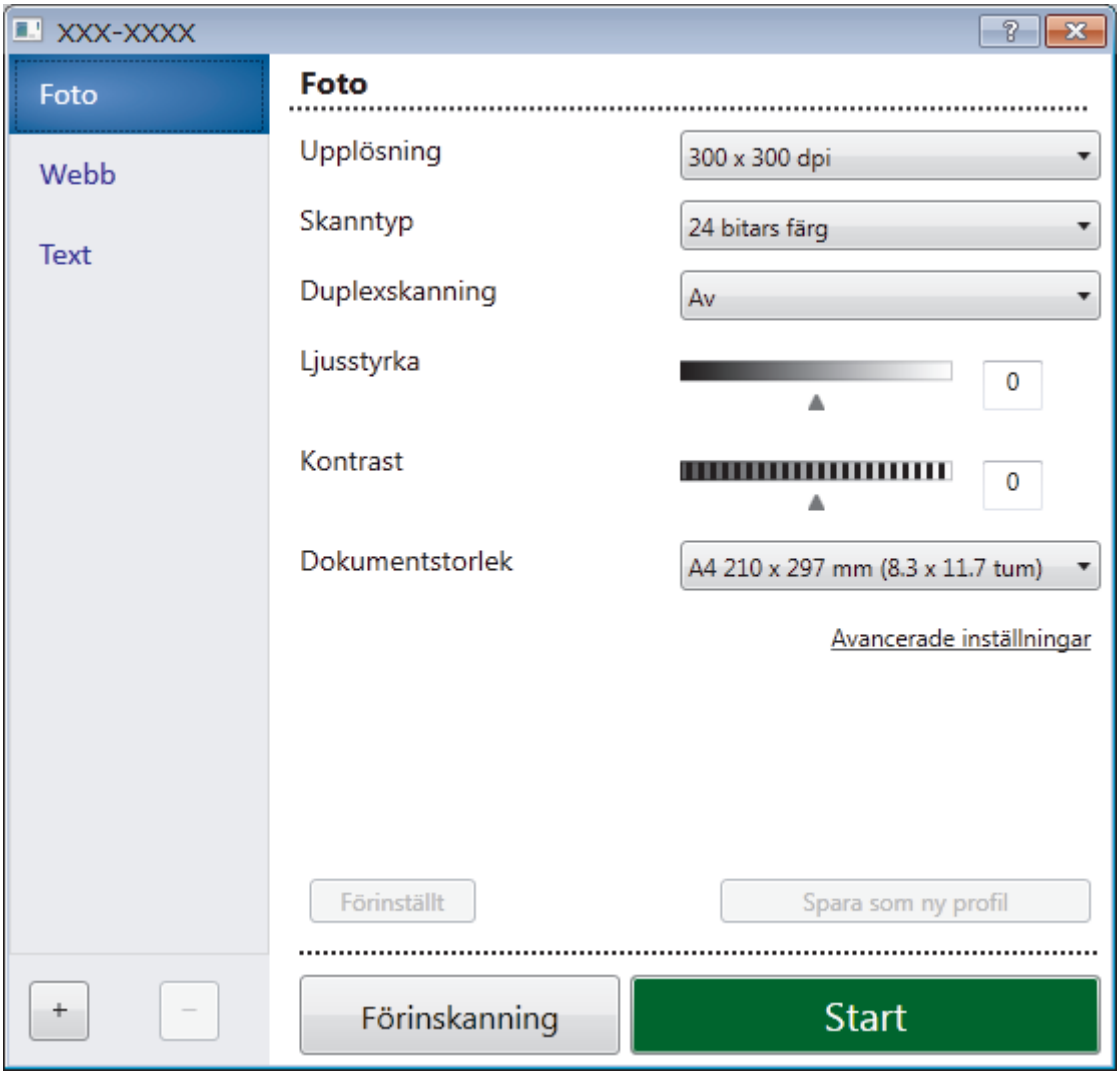

8. Justera vid behov inställningarna i dialogrutan för installation av skannern.
9. Klicka på listrutan **Dokumentstorlek** och välj sedan dokumentstorlek.

Så här skannar du båda sidorna av dokumentet (DCP-L6600DW/MFC-L5750DW/MFC-L6800DW/MFC-L6900DW):

Automatisk dubbelsidig skanning är endast tillgänglig när du använder dokumentmataren.

Du kan inte använda Förinskanning för att förhandsgranska en bild.

10. Klicka på **Förinskanning** om du vill förhandsgranska din bild och beskära oönskade delar före skanning.
11. Klicka på **Start**.

    Maskinen börjar skanna.

Närliggande information

- Skanna från din dator (Windows)
- TWAIN-drivrutinsinställningar (Windows)

TWAIN-drivrutinsinställningar (Windows)

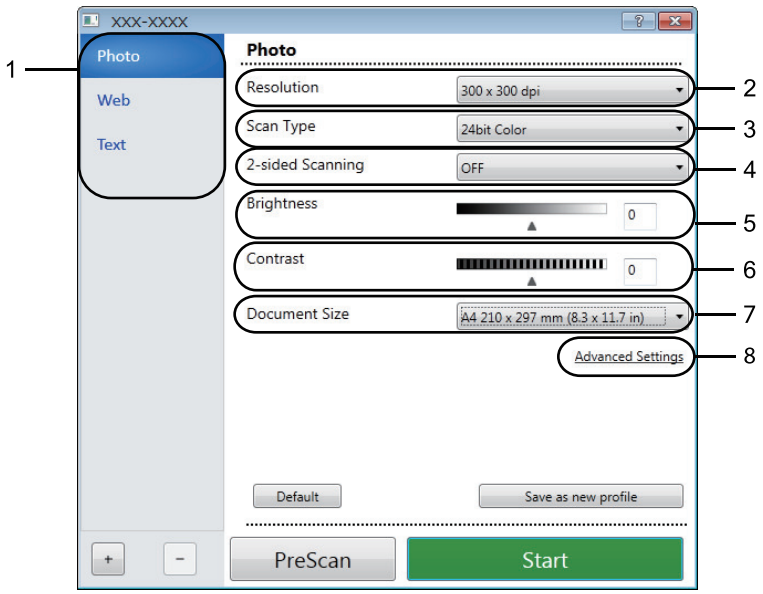

- Observera att objektnamnet och det tilldelbara värdet kan variera beroende på maskinen.
- Alternativet **Ljusstyrka** är endast tillgängligt när du väljer alternativen **Svartvit**, **Gråskala (felspridning)**, **Sann gråskala** eller **24 bitars färg** bland inställningarna **Skanntyp**.
- Alternativet **Kontrast** är endast tillgängligt när du väljer alternativen , **Gråskala (felspridning)**, **Sann gråskala** eller **24 bitars färg** bland inställningarna **Skanntyp**.

1. **Skanna**

   Du kan välja alternativet **Foto**, **Webb** eller **Text** beroende på vilken typ av dokument du vill skanna.

Skanna (bildtyp)		Upplösning	Skanningstyp
Foto	Används för att skanna fotografier.	300 x 300 dpi	**24 bitars färg**
Webb	Används för att infoga den skannade filen på webbsidor.	100 x 100 dpi	**24 bitars färg**
Text	Används för att skanna textdokument.	200 x 200 dpi	**Svartvit**

2. **Upplösning**

   Du kan välja skanningsupplösning i listrutan **Upplösning**. En hög upplösning kräver mer minne och längre överföringstid, men resulterar i en klarare bild.

3. **Skanntyp**

   Du kan välja mellan olika färgdjup för skanningen.

   - **Svartvit**

     Används för text eller konturbilder.

   - **Gråskala (felspridning)**

     Används för fotografier eller grafik. (Felfördelning är en metod för att skapa simulerade grå bilder genom att använda sanna grå punkter. Svarta punkter läggs i ett särskilt mönster för att ge ett grått intryck.)

   - **Sann gråskala**

     Används för fotografier eller grafik. Detta läge är mer exakt eftersom det använder upp till 256 nyanser av grått.

- **24 bitars färg**

  Används för att skapa en bild med den mest exakta färgåtergivningen. Detta läge använder upp till 16,8 miljoner färger för att skanna bilden, men kräver mest minne och använder längst överföringstid.

4. **Duplexskanning**

   Skanna båda sidorna av dokumentet. När funktionen för automatisk dubbelsidig skanning används måste du välja alternativet **Bindning på långsidan** eller **Bindning på kortsidan** i listrutan **Duplexskanning**, så att sidorna vänds åt det håll du önskar.

   (DCP-L6600DW/MFC-L5750DW/MFC-L6800DW/MFC-L6900DW)

5. **Ljusstyrka**

   Du ställer in nivån för **Ljusstyrka** genom att dra reglaget åt höger eller vänster för att få ljusare eller mörkare bild. Om den skannade bilden är för ljus ställer du in ett lägre värde för ljusstyrkan och skannar dokumentet på nytt. Om den skannade bilden är för mörk ställer du in ett högre värde för ljusstyrkan och skannar dokumentet på nytt. Du kan även ange ett värde i fältet för att ställa in nivå för ljusstyrkan.

6. **Kontrast**

   Du kan öka eller minska **Kontrast**-nivån genom att dra reglaget åt höger eller vänster. En ökning framhäver bildens mörka och ljusa områden, medan en minskning ger större detaljrikedom i grå områden. Du kan även ange ett värde i fältet för att ställa in kontrast.

7. **Dokumentstorlek**

   Du kan välja den exakta storleken på ditt dokument från ett urval av förinställda skanningsstorlekar.

   Om du väljer **Egen...**, visas dialogrutan **Egen dokumentstorlek** där du kan ange dokumentstorleken.

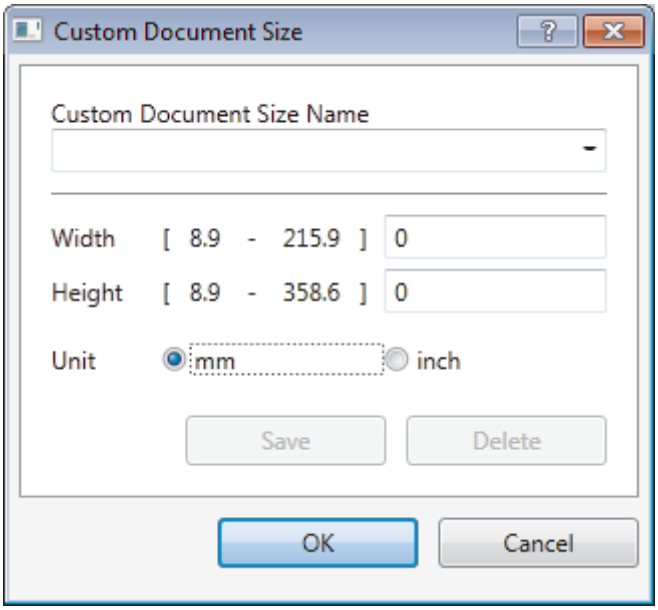

8. **Avancerade inställningar**

   Konfigurera avancerade inställningar genom att klicka på knappen **Avancerade inställningar** i dialogrutan skanningsinställningar.

   - **Pappersavkänning**
     - **ADF Autokorrigering**

       Ställ in maskinen att automatiskt korrigera dokumentets skevhet när sidorna skannas från dokumentmataren.
     - **Hoppa över tom sida**

       Ta dokumentets tomma sidor från skanningresultatet.

       (DCP-L6600DW/MFC-L5750DW/MFC-L6800DW/MFC-L6900DW)
   - **Bildkvalité**
     - **Minska bakgrundsstörning**

       Du kan förbättra och höja kvaliteten på skannade bilder med det här alternativet. Alternativet **Minska bakgrundsstörning** är tillgängligt när du väljer alternativet **24 bitars färg** och skanningsupplösning **300 x 300 dpi**, **400 x 400 dpi** eller **600 x 600 dpi**.
     - **Ta bort bakgrundsfärg**

Ta bort basfärgen på dokument för att göra skannade data lättare att läsa. Välj mellan tre nivåer.

Närliggande information

- Skanna med Nuance™ PaperPort™ 14SE eller annat Windows-program

Skanna med Windows Fotogalleri eller Windows Faxa och skanna

Windows Fotogalleri eller Windows Faxa och skanna är andra alternativ som du kan använda för skanning.

- Dessa program använder WIA-skannerdrivrutinen.
- Om du vill skanna och sedan beskära en del av sidan när dokumentet har förinskannats, måste du använda kopieringsglaset (även kallad flatbädd).

1. Ladda ditt dokument.
2. Starta ditt skanningprogam. Gör något av följande:
   - (Windows Fotogalleri)

     Klicka på **Arkiv** > **Importera från kamera eller skanner**.
   - (Windows Faxa och skanna)

     Klicka på **Arkiv** > **Nytt** > **Skanna**.
3. Välj den skanner som du vill använda.
4. Klicka på **Importera** eller på **OK**.

   Dialogrutan **Ny skanning** visas.

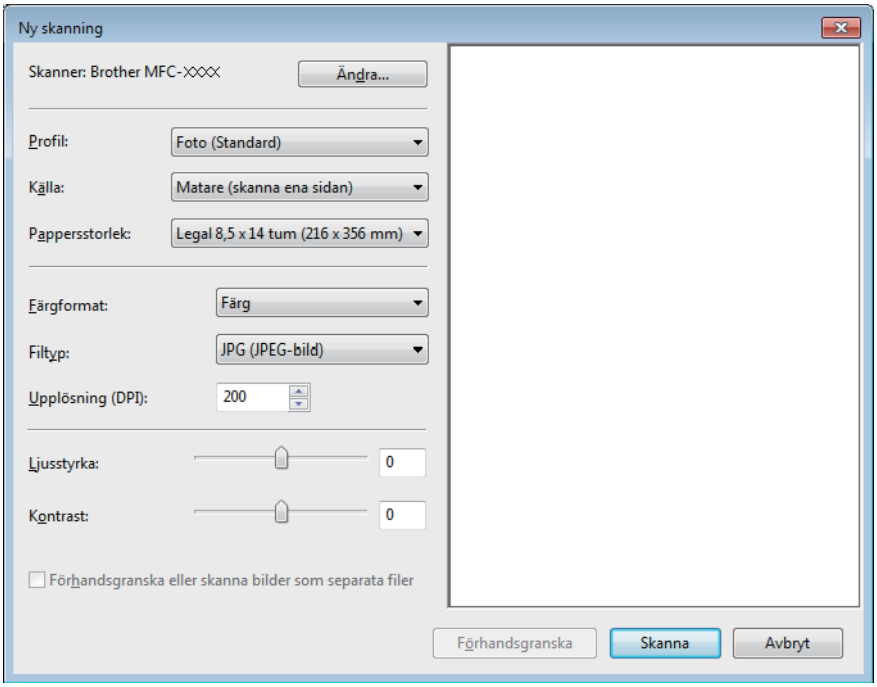

5. Justera vid behov skannerinställningarna i motsvarande dialogruta.

   Skannerupplösningen kan ställas in till maximalt 1200 dpi. Använd programvaran **skannertillägg** för **Brother Utilities** om du vill skanna i högre upplösning.

   Om din maskin kan utföra dubbelsidig skanning och du vill skanna båda sidorna av ett dokument väljer du **Matare (skanna båda sidorna)** för **Källa**.
6. Klicka på **Skanna**.

   Maskinen börjar skanna dokumentet.

Närliggande information

- Skanna från din dator (Windows)
- WIA-drivrutinsinställningar (Windows)

WIA-drivrutinsinställningar (Windows)

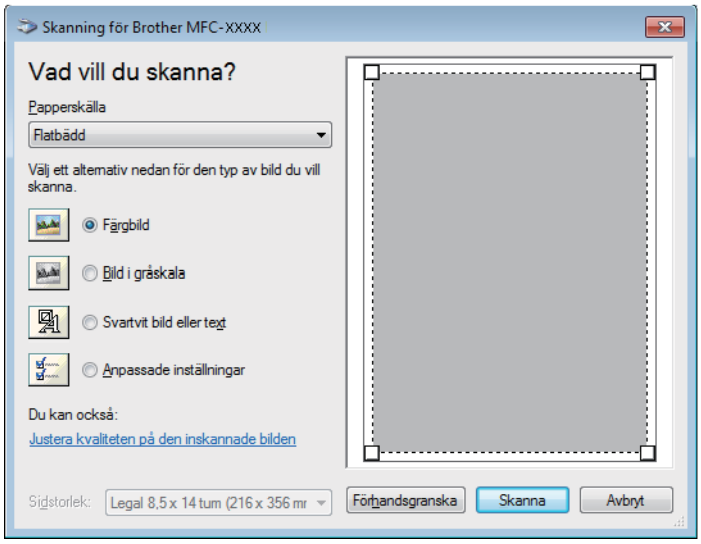

Papperskälla

Välj alternativet **Dokumentmatare** eller **Flatbädd** i listrutan.

Bildtyp

Välj **Färgbild**, **Bild i gråskala**, **Svartvit bild eller text** eller **Anpassade inställningar** för den typ av dokument du vill skanna.

Klicka på länken **Justera kvaliteten på den inskannade bilden** för att ändra avancerade inställningar.

Sidformat

Alternativet **Sidstorlek** är tillgängligt när du väljer **Dokumentmatare** som alternativ för **Papperskälla**.

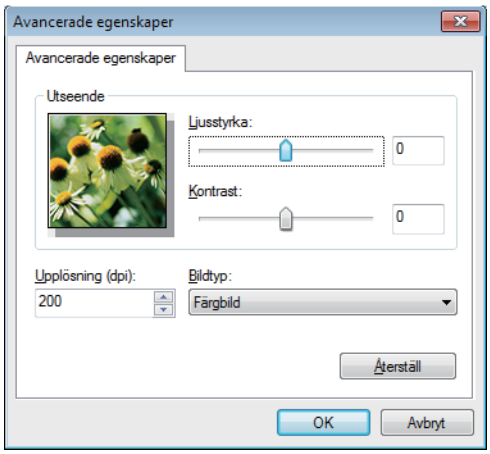

Ljusstyrka

Du ställer in nivån för **Ljusstyrka** genom att dra reglaget åt höger eller vänster för att få ljusare eller mörkare bild. Om den skannade bilden är för ljus ställer du in ett lägre värde för ljusstyrkan och skannar dokumentet på nytt. Om den skannade bilden är för mörk ställer du in ett högre värde för ljusstyrkan och skannar dokumentet på nytt.

Kontrast

Du kan öka eller minska **Kontrast**-nivån genom att dra reglaget åt höger eller vänster. En ökning framhäver bildens mörka och ljusa områden, medan en minskning ger större detaljrikedom i grå områden. Du kan även ange ett värde i fältet för att ställa in kontrast.

Upplösning (dpi)

Välj skanningsupplösning i listan **Upplösning (dpi)**. En hög upplösning kräver mer minne och längre överföringstid, men resulterar i en klarare bild.

Närliggande information

- Skanna med Windows Fotogalleri eller Windows Faxa och skanna

Skanna från din dator (Mac)

Det finns flera sätt du kan använda din Mac på för att skanna fotografier och dokument på din Brother-maskin. Du kan använda de program som levereras av Brother eller ditt favoritskanningsprogram.

- Skanna med ControlCenter2 (Mac)
- Skanna med TWAIN-kompatibla program (Mac)

Skanna med ControlCenter2 (Mac)

Använd Brother-programmet ControlCenter för att skanna foton och spara dem som JPEG-, PDF- eller annat filformat.

- Skanna med ControlCenter2 (Mac)
- Spara skannade data i en mapp som en PDF-fil med ControlCenter2 (Macintosh)
- Skanna dokumentets båda sidor automatiskt med ControlCenter2 (Mac)
- Skanna båda sidor av ett ID-kort med ControlCenter2 (Macintosh)
- Skanna till e-postbilaga med ControlCenter2 (Mac)
- Skanna till en redigerbar textfil (OCR) med ControlCenter2 (Mac)

Skanna med ControlCenter2 (Mac)

Skicka skannade foton och grafik direkt till din dator.

1. Ladda ditt dokument.
2. I menyfältet **Finder** klickar du på **Gå** > **Program** > **Brother** och dubbelklickar sedan på ikonen (**ControlCenter**).

   Skärmen **ControlCenter2** öppnas.
3. Klicka på fliken **SKANNING**.

4. Klicka på knappen **Bild**.

   Dialogrutan för skanningsinställningar visas.

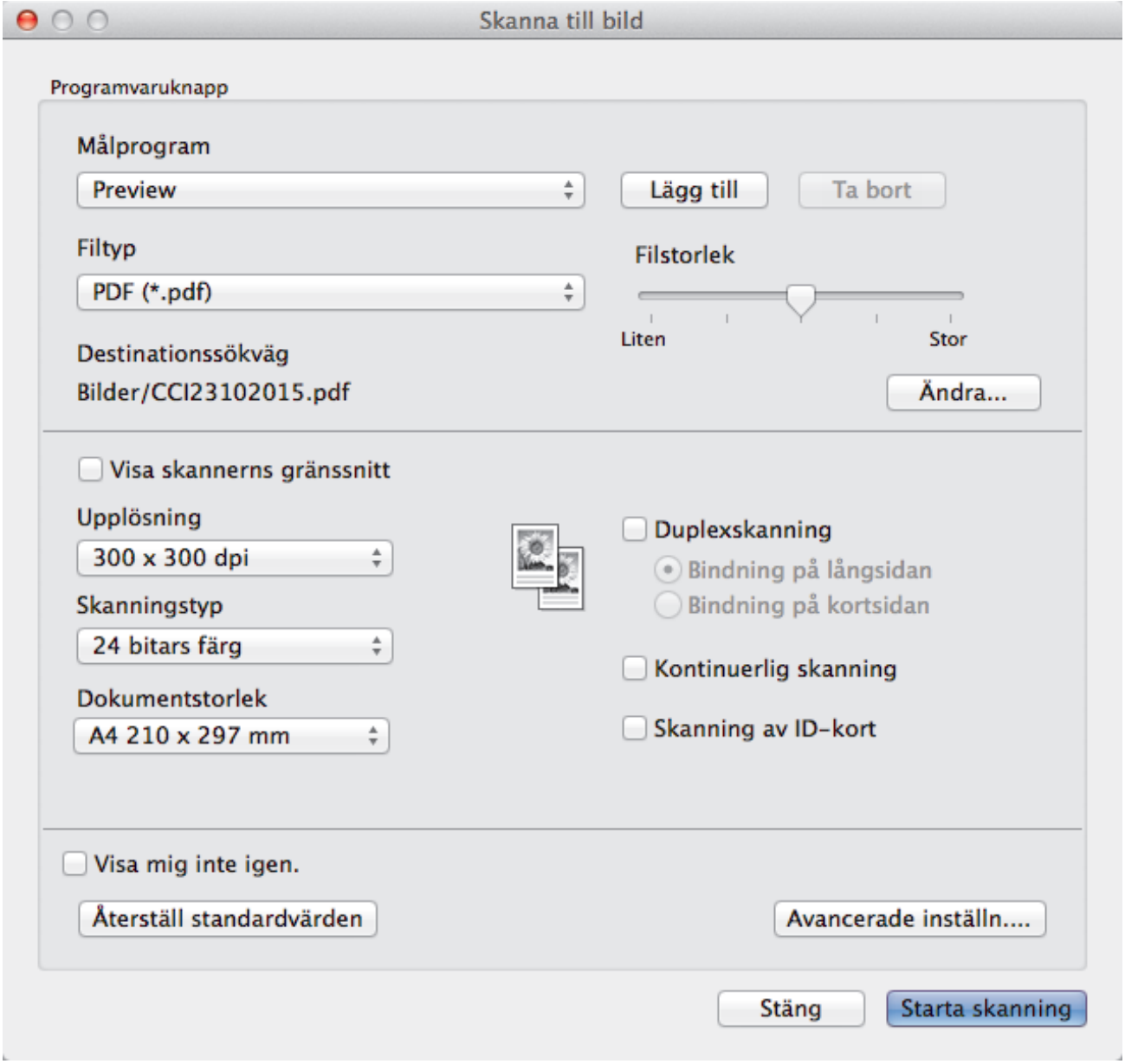

5. Ändra vid behov skanningsinställningar, t.ex. filformat, filnamn, sökväg för målfil, upplösning eller färg.

Klicka på **Ändra** för att ändra filnamn eller sökväg för målfil.

6. Klicka på **Starta skanning**-knappen.
   Maskinen börjar skanna. Den skannade bilden öppnas i det program du har valt.

Närliggande information

- Skanna med ControlCenter2 (Mac)

Spara skannade data i en mapp som en PDF-fil med ControlCenter2 (Macintosh)

1. Ladda ditt dokument.
2. I menyfältet **Finder** klickar du på **Gå** > **Program** > **Brother** och dubbelklickar sedan på ikonen (**ControlCenter**).

   Skärmen **ControlCenter2** öppnas.
3. Klicka på fliken **SKANNING**.

4. Klicka på knappen **Fil**.

   Dialogrutan för skanningsinställningar visas.

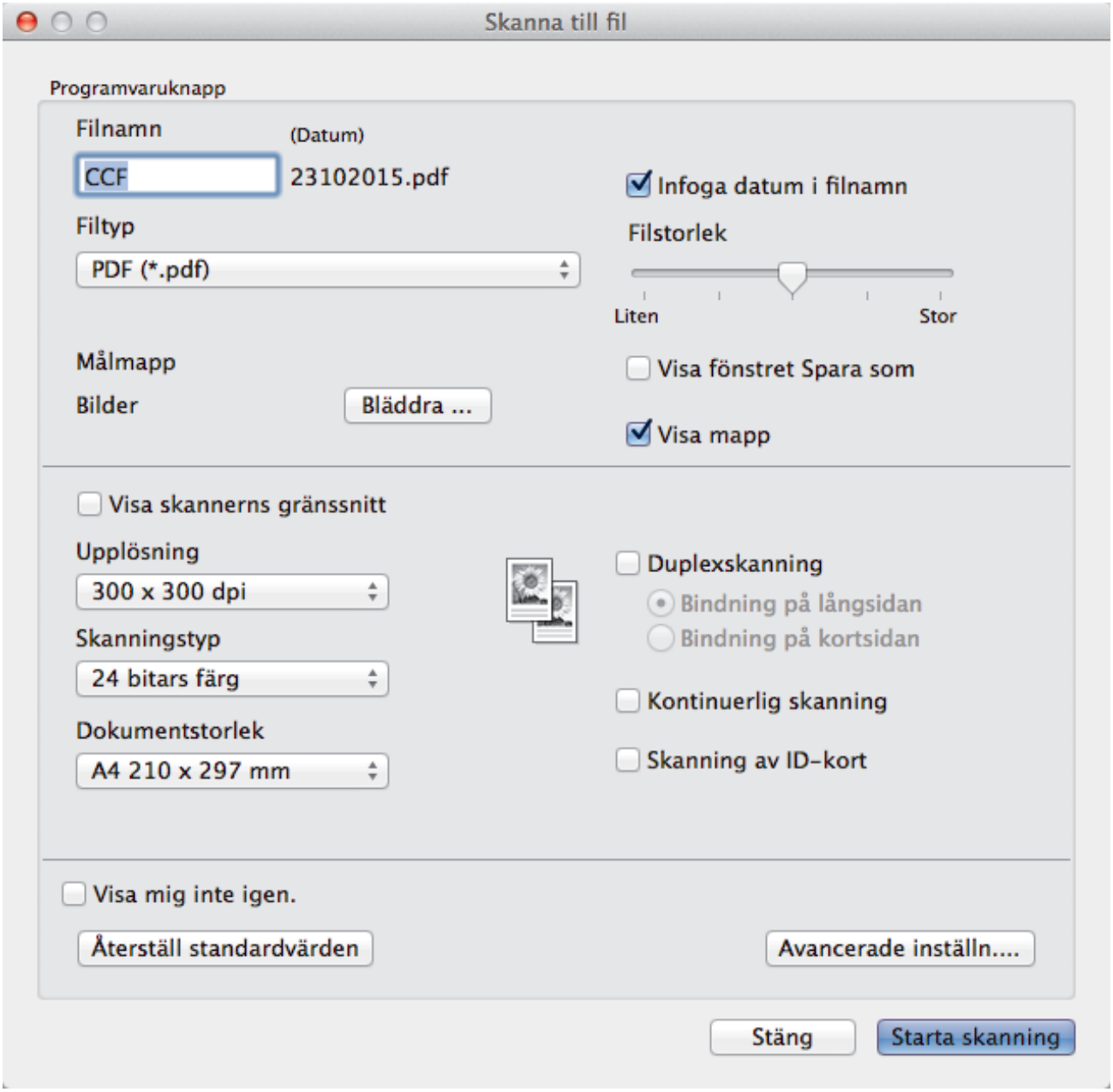

5. Klicka på popup-menyn **Filtyp** och välj sedan **PDF (*.pdf)**.

Välj **Säker PDF (*.pdf)** i popup-menyn **Filtyp**, ange lösenordet i fältet **Lösenord** och **Bekräfta lösenord** och klicka sedan på **OK** för att spara dokumentet som en lösenordsskyddad PDF-fil.

6. Ändra vid behov skanningsinställningar, t.ex. filnamn, målmapp, upplösning eller färg.
7. Klicka på **Starta skanning**-knappen.

   Maskinen börjar skanna. Filen sparas i den mapp du valt.

Närliggande information

- Skanna med ControlCenter2 (Mac)

Skanna dokumentets båda sidor automatiskt med ControlCenter2 (Mac)

Relaterade modeller: DCP-L6600DW/MFC-L5750DW/MFC-L6800DW/MFC-L6900DW

1. Placera dokumenten i dokumentmataren.

   Du måste dokumentmataren, och inte kopieringsglaset Flatbed, om du vill skanna dokumentets båda sidor automatiskt.

2. I menyfältet **Finder** klickar du på **Gå** > **Program** > **Brother** och dubbelklickar sedan på ikonen (**ControlCenter**).

   Skärmen **ControlCenter2** öppnas.

3. Klicka på fliken **SKANNING**.

4. Klicka på knappen för den skanningstyp (**Bild**, **OCR**, **E-post** eller **Fil**) du vill använda.

   Dialogrutan för skanningsinställningar visas.

5. Markera kryssrutan **Duplexskanning**.
6. Välj alternativet **Bindning på långsidan** eller **Bindning på kortsidan** beroende på ursprunglig layout (se tabellen för layoutexempel).

Dubbelsidig skanningsinställning	Ursprunglig layout	Skanningsresultat
Bindning på långsidan	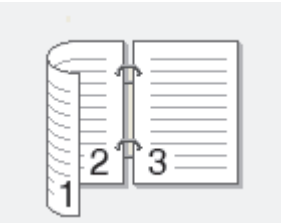	
Bindning på kortsidan	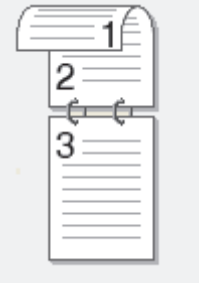	

7. Konfigurera vid behov även de andra inställningarna.
8. Klicka på **Starta skanning**-knappen.

   Maskinen börjar skanna.

Du har nu ändrat standardinställningar för vald Skanna till-åtgärd. Dessa inställningar används nästa gång du klickar på denna skanningstyp (**Bild**, **OCR**, **E-post** eller **Fil**) för denna åtgärd.

Närliggande information

- Skanna med ControlCenter2 (Mac)

Skanna båda sidor av ett ID-kort med ControlCenter2 (Macintosh)

1. Placera ett ID-kort på kopieringsglaset.
2. I menyfältet **Finder** klickar du på **Gå** > **Program** > **Brother** och dubbelklickar sedan på ikonen (**ControlCenter**).

   Skärmen **ControlCenter2** öppnas.
3. Klicka på fliken **SKANNING**.

4. Klicka på knappen **Fil**.

   Dialogrutan för skanningsinställningar visas.

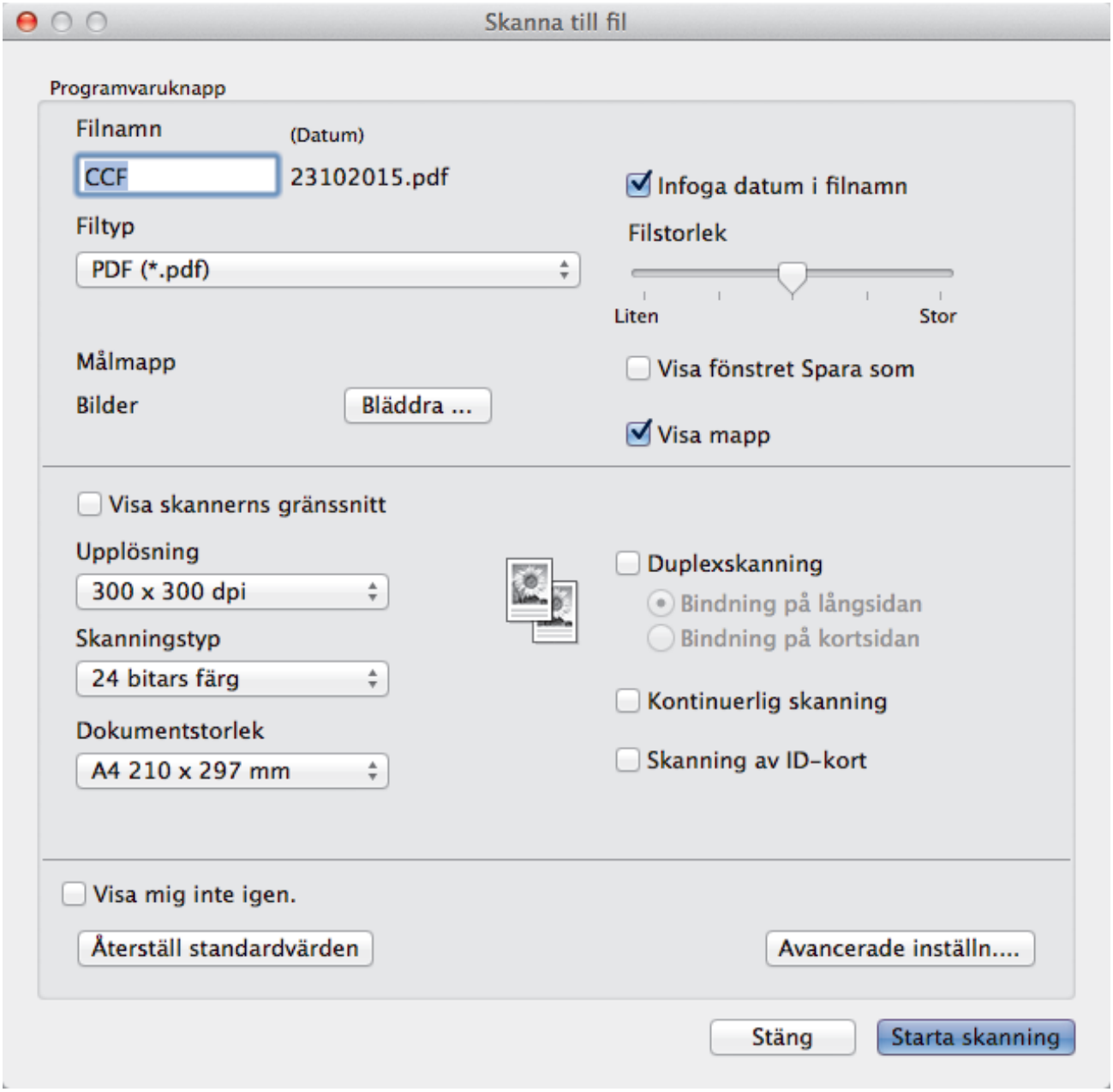

5. Markera kryssrutan **Skanning av ID-kort**.
   Dialogrutan med instruktioner visas.
6. Läs igenom instruktionerna på skärmen och tryck sedan på **OK**.
7. Konfigurera vid behov även de andra inställningarna.
8. Klicka på **Starta skanning**-knappen.
   Maskinen börjar skanna ena sidan av ID-kortet.
9. När maskinen har skannat en sida vänder du på ID-kortet och klickar sedan på **Fortsätt** för att skanna den andra sidan.
10. Klicka på **Avsluta**.

Närliggande information

- Skanna med ControlCenter2 (Mac)

Skanna till e-postbilaga med ControlCenter2 (Mac)

Skicka ett skannat dokument som en e-postbilaga.

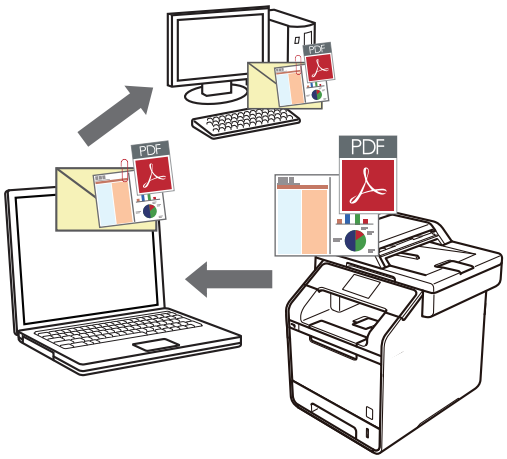

Funktionen för att skanna till e-post stöder inte webbaserade e-posttjänster. Använd funktionen för att skanna till bild eller fil om du vill skanna ett dokument eller en bild och bifoga sedan den skannade filen till ett e-postmeddelande.

1. Ladda ditt dokument.
2. I menyfältet **Finder** klickar du på **Gå** > **Program** > **Brother** och dubbelklickar sedan på ikonen (**ControlCenter**).

   Skärmen **ControlCenter2** öppnas.
3. Klicka på fliken **SKANNING**.

4. Klicka på knappen **E-post**.

   Dialogrutan för skanningsinställningar visas.

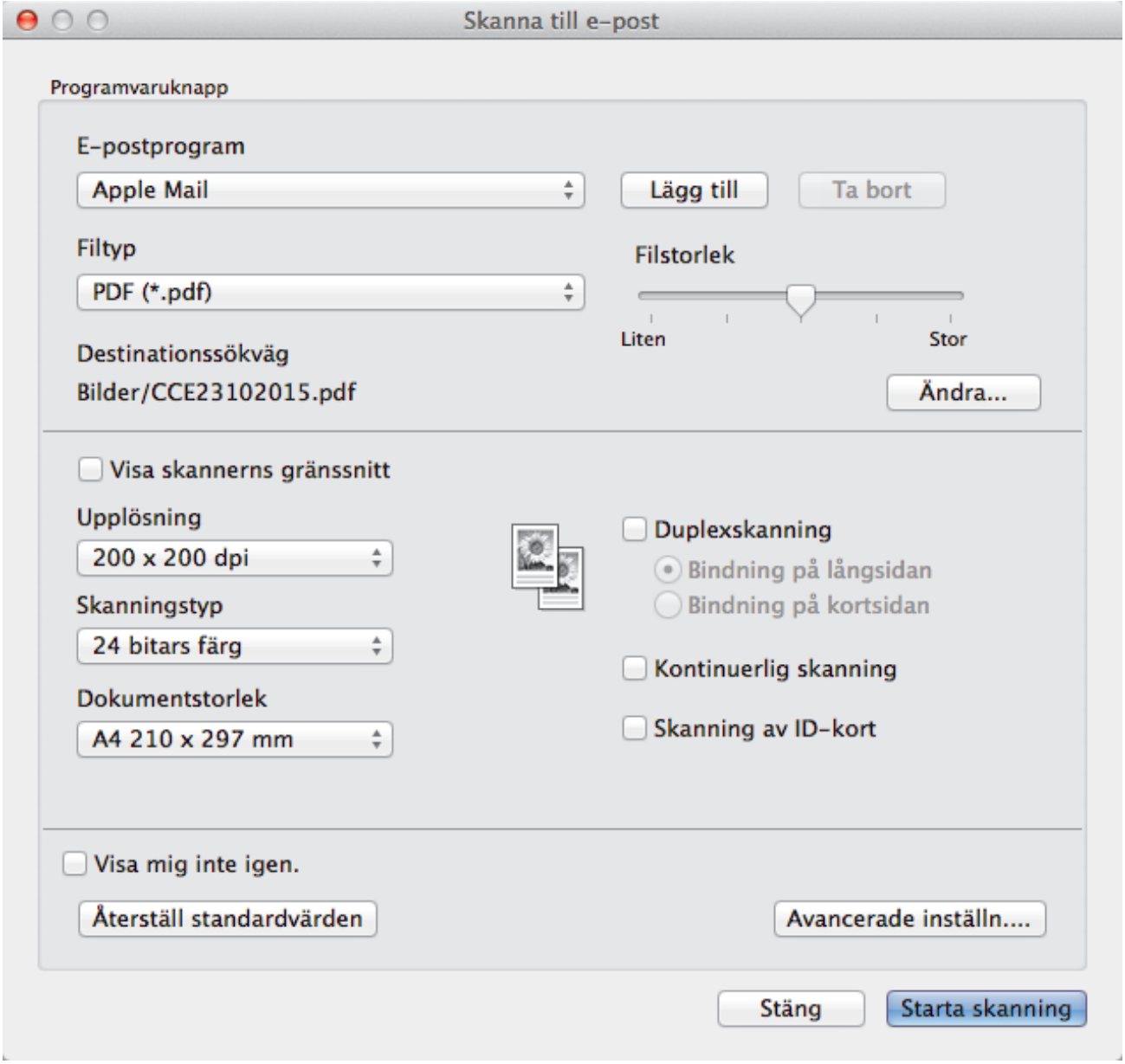

5. Ändra vid behov skanningsinställningar, t.ex. filformat, filnamn, sökväg för målfil, upplösning eller färg.

Klicka på **Ändra** för att ändra filnamn eller sökväg för målfil.

6. Klicka på **Starta skanning**-knappen.

   Maskinen börjar skanna. Ditt förvalda e-postprogram öppnas och den skannade bilden bifogas i ett nytt, tomt e-postmeddelande.

Närliggande information

- Skanna med ControlCenter2 (Mac)

Skanna till en redigerbar textfil (OCR) med ControlCenter2 (Mac)

Maskinen kan omvandla tecken i ett skannat dokument till textdata med hjälp av ett teckenigenkänningsprogram (OCR). Du kan redigera texten med hjälp av valfritt textredigeringsprogram.

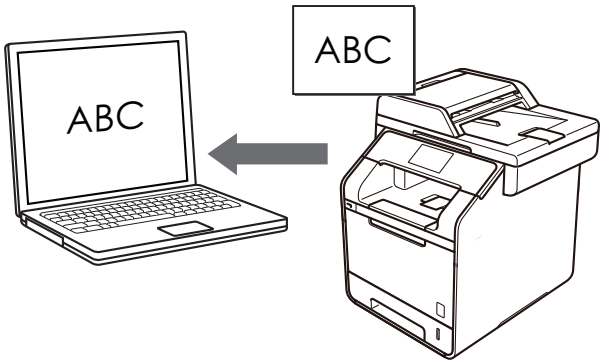

Funktionen Skanna till OCR är tillgänglig för vissa språk.

1. Ladda ditt dokument.
2. I menyfältet **Finder** klickar du på **Gå** > **Program** > **Brother** och dubbelklickar sedan på ikonen (**ControlCenter**).

   Skärmen **ControlCenter2** öppnas.
3. Klicka på fliken **SKANNING**.

4. Klicka på knappen **OCR**.

   Dialogrutan för skanningsinställningar visas.

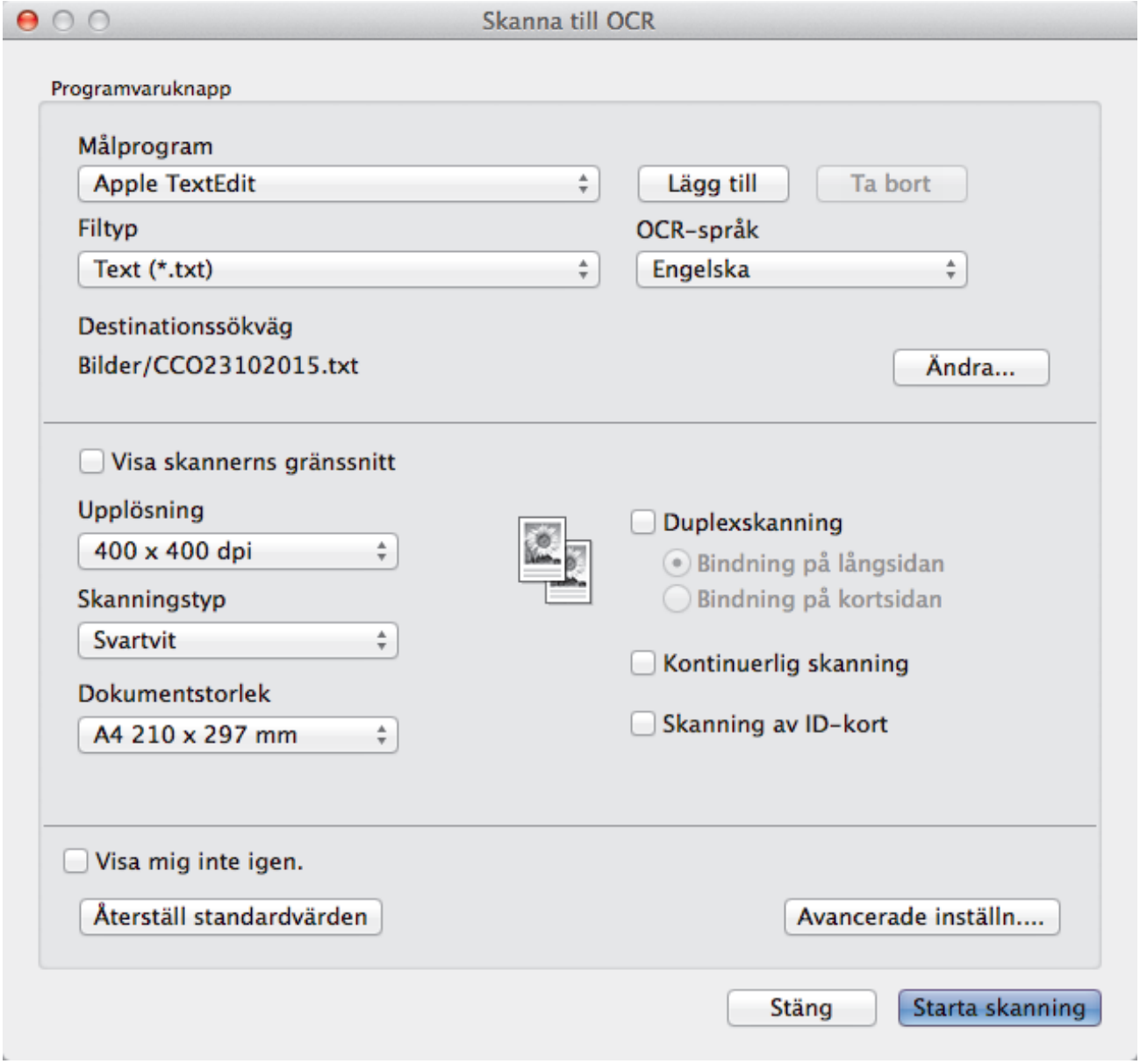

5. Ändra vid behov skanningsinställningar, t.ex. filformat, filnamn, sökväg för målfil, upplösning eller färg.

Klicka på **Ändra** för att ändra filnamn eller sökväg för målfil.

6. Klicka på **Starta skanning**-knappen.

   Maskinen skannar dokumentet, konverterar det till redigerbar text och skickar det sedan till ditt standardordbehandlingsprogram.

Närliggande information

- Skanna med ControlCenter2 (Mac)

Skanna med TWAIN-kompatibla program (Mac)

Du kan även skanna med hjälp av TWAIN-kompatibla program. Mer information om skanningsrutiner finns i din applikations bruksanvisning.

> För att använda fjärrinställning, gå till din modells **Nerladdningar**-sida på Brother Solutions Center på support.brother.com och hämta **Skannerdrivrutin**.

1. Starta ditt grafikprogram och välj sedan skanningsfunktionen.

   Dialogrutan för skannerinställning visas.

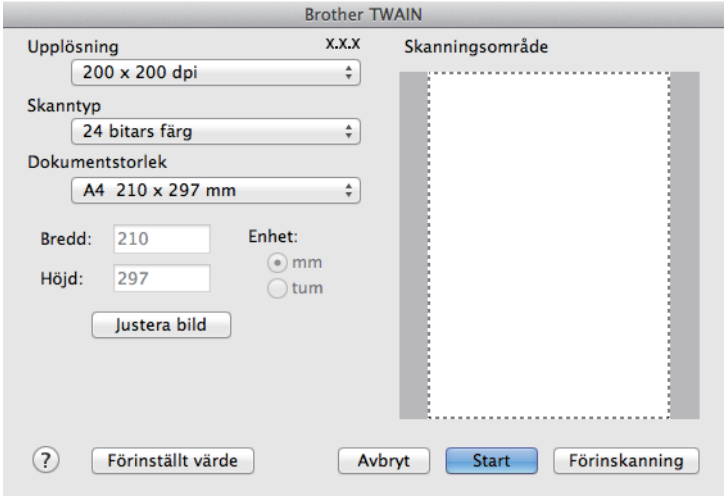

2. Ändra vid behov skanningsinställningarna, till exempel **Upplösning**, **Skanntyp** eller **Justera bild**.
3. Klicka på popup-menyn **Dokumentstorlek** och välj sedan dokumentstorlek.
4. Klicka på alternativet **Förinskanning** om du vill förhandsgranska din bild och beskära oönskade delar före skanning.

- Efter att ha valt dokumentstorlek kan du justera skanningsområdet genom att hålla ned musknappen och dra muspekaren över den del som du vill skanna.
- Så här skannar du båda sidorna av dokumentet (DCP-L6600DW/MFC-L5750DW/MFC-L6800DW/MFC-L6900DW):

  Automatisk dubbelsidig skanning är endast tillgänglig när du använder dokumentmataren.

  Du kan inte justera skanningsområdet.

  Du kan inte använda Förinskanning för att förhandsgranska en bild.

5. Klicka på **Start**.

   Maskinen börjar skanna.

Närliggande information

- Skanna från din dator (Mac)
- TWAIN-drivrutinsinställningar (Macintosh)

TWAIN-drivrutinsinställningar (Macintosh)

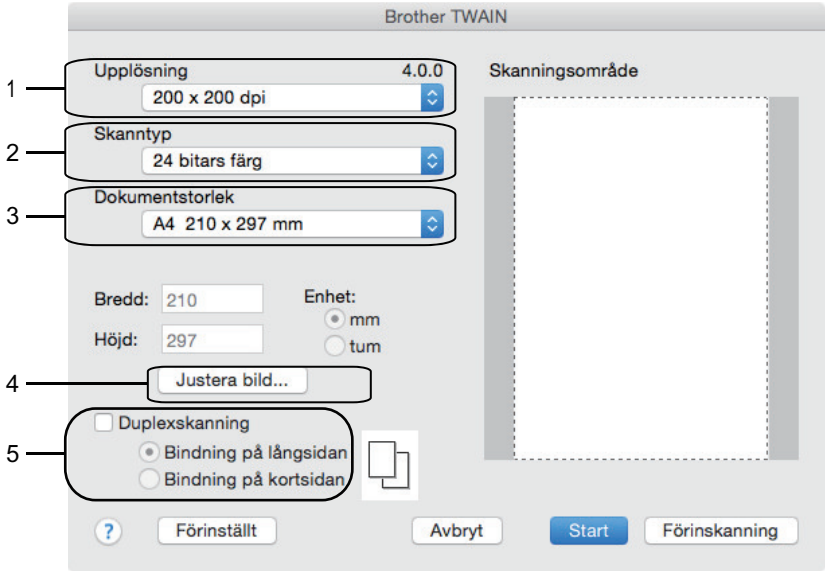

- Objektnamnen och tilldelbara värden kan variera beroende på maskinen.
- Alternativet **Kontrast** är endast tillgängligt när du väljer alternativen **Gråskala (felspridning)**, **Sann gråskala**, **24 bitars färg** bland inställningarna **Skanntyp**.

1. **Upplösning**

   Välj skanningsupplösning i popup-menyn **Upplösning**. En hög upplösning kräver mer minne och längre överföringstid, men resulterar i en klarare bild.

2. **Skanntyp**

   Du kan välja mellan olika färgdjup för skanningen.

   - **Svartvit**

     Används för text eller konturbilder.

   - **Gråskala (felspridning)**

     Används för fotografier eller grafik. (Felfördelning är en metod för att skapa simulerade grå bilder genom att använda sanna grå punkter. Svarta punkter läggs i ett särskilt mönster för att ge ett grått intryck.)

   - **Sann gråskala**

     Används för fotografier eller grafik. Detta läge är mer exakt eftersom det använder upp till 256 nyanser av grått.

   - **24 bitars färg**

     Används för att skapa en bild med den mest exakta färgåtergivningen. Detta läge använder upp till 16,8 miljoner färger för att skanna bilden, men kräver mest minne och använder längst överföringstid.

3. **Dokumentstorlek**

   Du kan välja den exakta storleken på ditt dokument bland ett urval av förinställda skanningsstorlekar.

   - Om du väljer **Egen**, kan du ange dokumentstorleken.

4. **Justera bild**

   Klicka på knappen **Justera bild** för att justera andra bildkvaliteter.

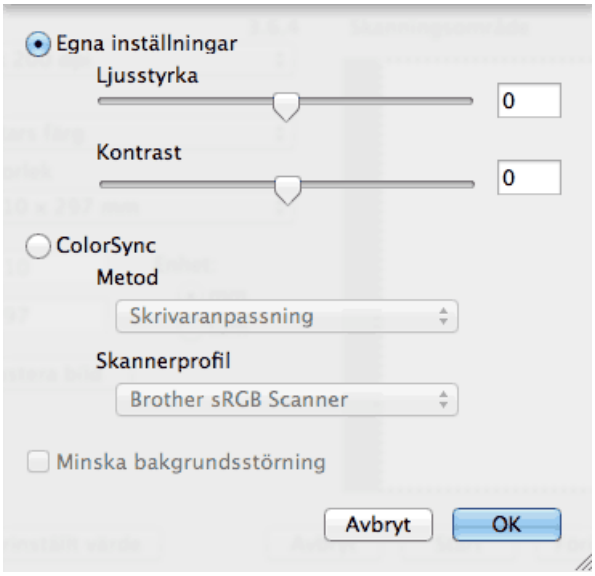

Ljusstyrka

Du ställer in nivån för **Ljusstyrka** genom att dra reglaget åt höger eller vänster för att få ljusare eller mörkare bild. Om den skannade bilden är för ljus ställer du in ett lägre värde för ljusstyrkan och skannar dokumentet på nytt. Om den skannade bilden är för mörk ställer du in ett högre värde för ljusstyrkan och skannar dokumentet på nytt. Du kan även ange ett värde i rutan för att ställa in ljusstyrkan.

Kontrast

Du kan öka eller minska **Kontrast**-nivån genom att dra reglaget åt höger eller vänster. En ökning framhäver bildens mörka och ljusa områden, medan en minskning ger större detaljrikedom i grå områden. Du kan även ange ett värde i rutan för att ställa in kontrasten.

Minska bakgrundsstörning

Du kan förbättra och höja kvaliteten på skannade bilder med det här alternativet. Alternativet **Minska bakgrundsstörning** är tillgängligt när du väljer alternativet **24 bitars färg** och skanningsupplösningar **300 x 300 dpi**, **400 x 400 dpi** eller **600 x 600 dpi**.

5. **Duplexskanning**

Maskinen skannar dokumentets båda sidor om du markerar denna kryssruta. Om du använder funktionen Automatisk dubbelsidig skanning måste du välja alternativet **Bindning på långsidan** eller **Bindning på kortsidan** beroende på originalets layout för att se till att den datafil som skapades visas på rätt sätt.

(Endast tillgängligt för vissa modeller)

Närliggande information

- Skanna med TWAIN-kompatibla program (Mac)

Konfigurera skanningsinställningar med hjälp av webbaserad hantering

- Ange filnamn för skannade data via webbaserad hantering
- Ställ in e-postrapport för skanningsjobb via webbaserad hantering

Ange filnamn för skannade data via webbaserad hantering

Ange ett filnamn för skannade data via webbaserad hantering.

1. Starta webbläsaren.

   Ange ”http://maskinens IP-adress/” i webbläsarens adressfält (där ”maskinens IP-adress” är maskinens IP-adress eller skrivarservernamn). Till exempel: http://192.168.1.2

   Inget lösenord krävs som standard. Ange lösenordet om du tidigare har ställt in det och tryck på .
2. Klicka på fliken **Scan (Skanna)**.
3. Klicka på menyn **Scan File Name (Skanna filnamn)** i vänster navigationsfält.
4. Välj **File Name Style (Filnamnsstil)** i listrutan.
5. Om du har valt alternativet att inkludera datum i fältet **File Name Style (Filnamnsstil)** ska du välja formatet **Date (Datum)** i listrutan.
6. I fälten **Time (Tid)** ska du välja **On (På)** om du vill inkludera tidsinformation i filnamnet.
7. I fältet **Counter (Räknare)** väljer du **Continuous (Kontinuerlig)** eller **Reset after each job (Nollställ efter varje jobb)**.

   Om du väljer **Reset after each job (Nollställ efter varje jobb)** kan filnamnen dubbleras.
8. Om du vill skapa ett användardefinierat filnamnsprefix anger du ett filnamn i de användardefinierade fälten för varje skanningsfunktion.

   Om du använder följande tecken: ?, /, \, eller * kan fel i sändningen ske.
9. Klicka på **Submit (Skicka)**.

Närliggande information

- Konfigurera skanningsinställningar med hjälp av webbaserad hantering

Ställ in e-postrapport för skanningsjobb via webbaserad hantering

När du skannar ett dokument skickar maskinen automatiskt en e-postrapport för skanningsjobbet till registrerad e-postadress.

1. Starta webbläsaren.

   Ange ”http://maskinens IP-adress/” i webbläsarens adressfält (där ”maskinens IP-adress” är maskinens IP-adress eller skrivarservernamn). Till exempel: http://192.168.1.2

   Inget lösenord krävs som standard. Ange lösenordet om du tidigare har ställt in det och tryck på →.
2. Klicka på fliken **Scan (Skanna)**.
3. Klicka på menyn **Scan Job e-mail report (E-postrapport om skanningsjobb)** i vänster navigationsfält.
4. I fältet **Administrator Address (Administratörsadress)** anger du e-postadressen.
5. Välj **On (På)** för de skanningsfunktioner du önskar, för att skicka en e-postrapport för skanningsjobbet.
6. Klicka på **Submit (Skicka)**.

Närliggande information

- Konfigurera skanningsinställningar med hjälp av webbaserad hantering

Kopiering

- Kopiera ett dokument
- Förstora eller förminska kopierade bilder
- Gör N på 1-kopior med funktionen Sidlayout
- Sortera kopior
- Kopiera ett ID-kort
- Kopiera på papprets båda sidor (dubbelsidig kopiering)
- Kopieringsalternativ

Kopiera ett dokument

1. Se till så att du fyllt på rätt pappersformat i pappersfacket.
2. Gör något av följande:
   - Placera dokumentet med texten *uppåt* i dokumentmataren.
     (Vi rekommenderar att du använder dokumentmataren om du kopierar flera sidor.)

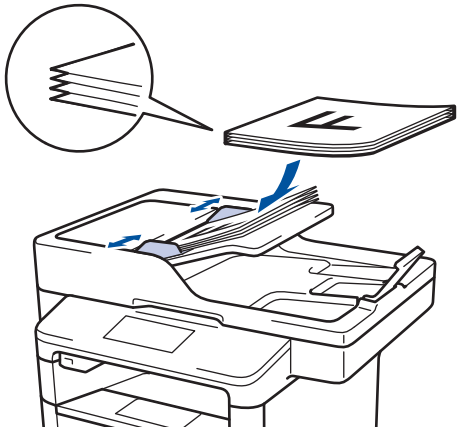

   - Placera dokumentet med texten *nedåt* på kopieringsglaset.

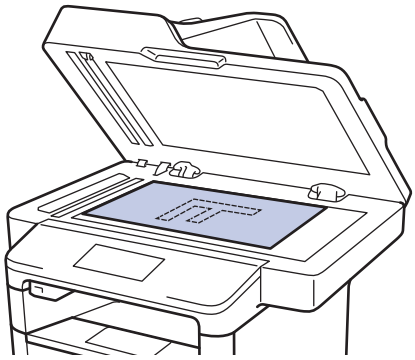

3. Tryck på [Kopiering].

   LCD-skärmen visar:

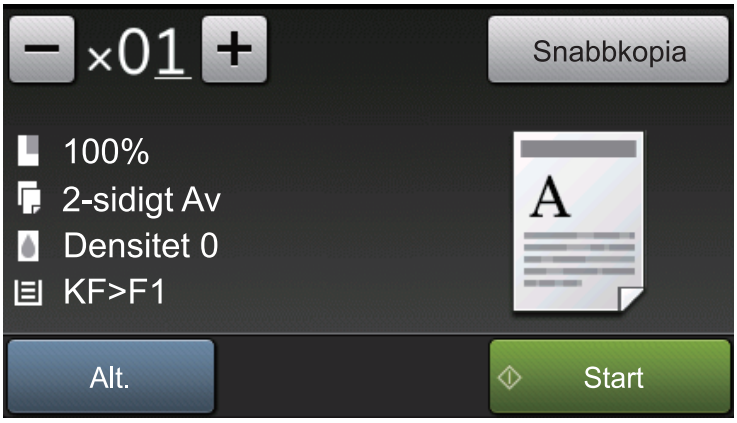

4. Ändra vid behov kopieringsinställningarna.
   - ×01 (Antal kopior)
     Ange önskat antal kopior på något av följande sätt:
     - Tryck på + eller − på LCD-skärmen.
     - Tryck på siffrorna på kontrollpanelen.
   - [Alt.]

Tryck på [Alt.] för att endast ändra kopieringsinställningarna för nästa kopia.

- Tryck på [OK] när du är klar.
- När du är klar med dina val av nya alternativ kan du spara dem genom att trycka på knappen [Spara som genväg].

- [Snabbkopia]

  Tryck på [Snabbkopia] för att få tillgång till förinställda kopieringsinställningar.

- Aktuella inställningsindikationer

  Tryck på följande ikoner för att endast ändra inställningarna för nästa kopia.

  - [Först./Förm.]
  - [Duplexkopia]
  - [Densitet]
  - [Fack]

5. Tryck på [Start].

Tryck på [✕] för att avbryta kopieringen.

Närliggande information

- Kopiering

Förstora eller förminska kopierade bilder

Välj en förstorings- eller förminskningsgrad för att ändra storleken på den kopierade informationen.

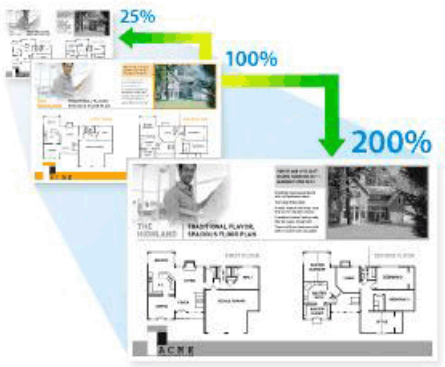

1. Ladda ditt dokument.
2. Tryck på [Kopiering].
3. Ange antal kopior.
4. Tryck på [Alt.] > [Först./Förm.].
5. Svep upp eller ner eller tryck på ▲ eller ▼ för att visa tillgängliga alternativ och tryck sedan på önskat alternativ.
6. Gör något av följande:
   - Om du väljer [Förstora] eller [Förminska] trycker du på den förstorings- eller förminskningsgrad du vill använda.
   - Om du väljer [Eget (25-400%)], tryck på (backsteg) för att radera den procentsats som visas eller tryck på ◀ för att flytta markören och ange sedan en förstorings- eller förminskningsgrad från [25] till [400].

     Tryck på [OK].
   - Om du valde [100%] eller [Auto], ska du gå till nästa steg.

- [Auto] ställer in maskinen för beräkning av bästa förminskningsfaktor för pappersstorleken.
- [Auto] är endast tillgängligt när dokumentmataren används.

7. Tryck på [OK] när du är klar.
8. Tryck på [Start].

Närliggande information

- Kopiering

Gör N på 1-kopior med funktionen Sidlayout

Kopieringsfunktionen N på 1 sparar papper genom att kopiera två eller fyra sidor av ditt dokument på en sida av kopian.

Mata in dokumenten vända uppåt i den riktning som visas nedan om du kopierar från dokumentmataren:

- 2 på 1 (stående)

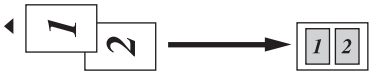

- 2 på 1 (liggande)

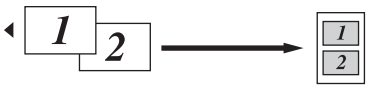

- 4 på 1 (stående)

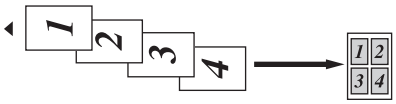

- 4 på 1 (liggande)

Placera dokumenten vända nedåt i den riktning som visas nedan om du kopierar från kopieringsglaset:

- 2 på 1 (stående)

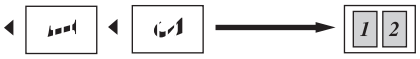

- 2 på 1 (liggande)

- 4 på 1 (stående)

- 4 på 1 (liggande)

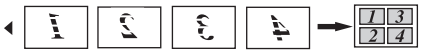

1. Ladda ditt dokument.
2. Tryck på [Kopiering].

3. Ange antal kopior.
4. Tryck på [Alt.] > [Sidlayout].
5. Svep uppåt eller nedåt, eller tryck på ▲ eller ▼ för att visa alternativet [2på1(stående)], [2på1(liggande)], [4på1(stående)] eller [4på1(liggande)] och tryck sedan på önskat alternativ.
6. Tryck på [OK] när du är klar.
7. Tryck på [Start].

   Om du placerade dokumentet i dokumentmataren skannar maskinen sidorna och börjar skriva ut.
8. **Upprepa följande steg för varje sida av dokumentet om du använder kopieringsglaset:**
   - Placera nästa sida på kopieringsglaset och tryck sedan på [Fortsätt] för att skanna sidan.
   - När alla sidor har skannats trycker du på [Stäng] för att avsluta.

Närliggande information

- Kopiering

Sortera kopior

Sortera flera kopior. Sidorna placeras i den ordning de matas, alltså: 1, 2, 3 och så vidare.

1. Ladda ditt dokument.
2. Tryck på [Kopiering].
3. Ange antal kopior.
4. Tryck på [Alt.] > [Stapla/Sortera] > [Sortera].
5. Tryck på [OK] när du är klar.
6. Tryck på [Start].

   Om du placerade dokumentet i dokumentmataren skannar maskinen sidorna och börjar skriva ut.
7. **Upprepa följande steg för varje sida av dokumentet om du använder kopieringsglaset:**
   - Placera nästa sida på kopieringsglaset och tryck sedan på [Fortsätt] för att skanna sidan.
   - När alla sidor har skannats trycker du på [Stäng] för att avsluta.

Närliggande information

- Kopiering

Kopiera ett ID-kort

Använd funktionen [2 på 1 ID-kopia] för att kopiera båda sidor av ett ID-kort till en sida och samtidigt behålla ursprungligt kortformat.

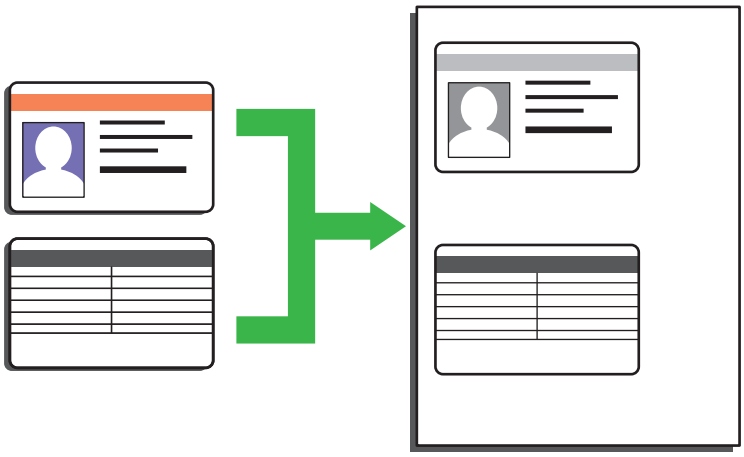

- Du får endast kopiera ID-kort i den utsträckning det är tillåtet enligt gällande lagstiftning. Mer detaljerad information ➤➤ *Produktsäkerhetsguide*

1. Placera ID-kortet med texten *nedåt* längst upp i kopieringsglasets vänstra hörn.

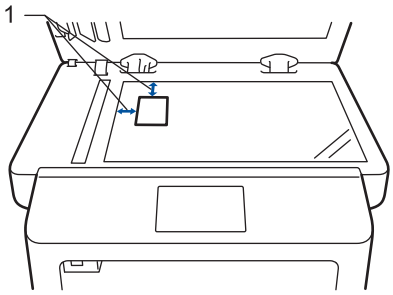

1: Avstånd 4,0 mm eller mer (längst upp till vänster)

2. Svep åt vänster eller höger eller tryck på ◀ eller ▶ för att visa alternativet [2 på 1 ID-kopia] och tryck sedan på [2 på 1 ID-kopia].
3. Ange antal kopior.
4. Tryck på [Start].

   Maskinen skannar ena sidan av ID-kortet.
5. Vänd på ID-kortet när maskinen har skannat ena sidan.

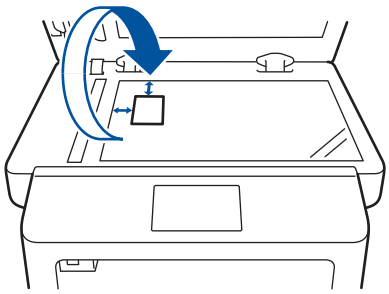

6. Tryck på [Fortsätt] för att skanna den andra sidan.

Närliggande information

- Kopiering

Kopiera på papprets båda sidor (dubbelsidig kopiering)

Minska det antal papper du använder genom att kopiera på papprets båda sidor.

- Du måste välja en dubbelsidig kopieringslayout bland följande alternativ innan du kan starta dubbelsidig kopiering.
- Originaldokumentets layout avgör vilken dubbelsidig kopieringslayout du bör välja.
- Om du vill använda den automatiska dubbelsidiga kopieringsfunktionen lägger du dokumentet i dokumentmataren.
- Använd kopieringsglaset när du manuellt gör en dubbelsidig kopia från ett dubbelsidigt dokument.
- Välj pappersformatet A4 när alternativet för dubbelsidig kopiering används.

Stående

2–sidig > 2–sidig

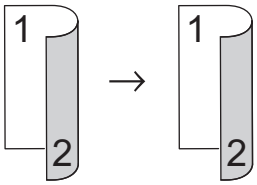

1–sidig > 2–sidig (långsidan vänds)

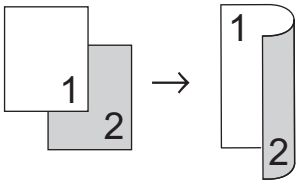

1–sidig > 2–sidig (kortsidan vänds)

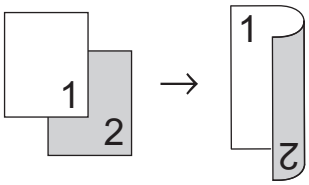

Liggande

2–sidig > 2–sidig

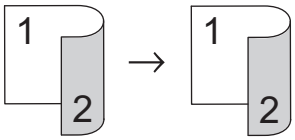

1–sidig > 2–sidig (långsidan vänds)

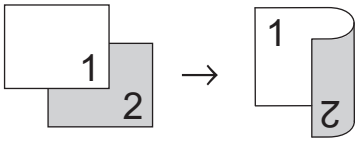

1–sidig > 2–sidig (kortsidan vänds)

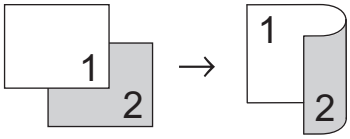

1. Ladda ditt dokument.
2. Tryck på [Kopiering].

3. Ange antal kopior.
4. Tryck på [Alt.] > [Duplexkopia].
5. Gör något av följande:
   - (DCP-L6600DW/MFC-L5750DW/MFC-L6800DW/MFC-L6900DW)

     Tryck på [Duplex⇒Duplex] för att automatiskt göra en dubbelsidig kopia av ett dubbelsidigt dokument.

     Ladda dokumentet i dokumentmataren för att använda funktionen för automatisk dubbelsidig kopiering.
   - (DCP-L5500DN/MFC-L5700DN)

     Tryck på [Duplex⇒Duplex] för att manuellt göra dubbelsidiga kopior av ett dubbelsidigt dokument.

     Använd kopieringsglaset för att manuellt göra dubbelsidiga kopior av ett dubbelsidigt dokument.
   - Följ dessa steg för att göra dubbelsidiga kopior av ett ensidigt dokument:
     a. Tryck på [Layout] och tryck sedan på [Vänd mot långsida] eller [Vänd mot kortsida] för att ändra layoutalternativ.
     b. Tryck på [1-sidig⇒2-sidig].
6. Tryck på [OK] när du är klar.
7. Tryck på [Start].

   Om du placerade dokumentet i dokumentmataren skannar maskinen sidorna och börjar skriva ut.
8. **Upprepa följande steg för varje sida av dokumentet om du använder kopieringsglaset:**

   - Vänd på arket längs med den långa kanten för att skanna den andra sida på ett dubbelsidigt dokument.

   - Placera nästa sida på kopieringsglaset och tryck sedan på [Fortsätt] för att skanna sidan.
   - När alla sidor har skannats trycker du på [Stäng] för att avsluta.

Närliggande information

- Kopiering

Kopieringsalternativ

Tryck på [Alt.] för att ändra kopieringsinställningar.

Menyval	Tillbehör	
Kvalitet	Välj kopieringskvalitet för aktuell dokumenttyp.	
Först./Förm.	100%	-
	Förstora	Välj förstoringsgrad för nästa kopia.
	Förminska	Välj förminskningsgrad för nästa kopia.
	Auto	Justera kopieringsformatet till det pappersformat som du har ställt in.
	Eget (25-400%)	Välj en förstorings- eller förminskningsgrad.
Densitet	Öka densiteten för att göra texten mörkare. Minska densiteten för att göra texten ljusare.	
Kontrast	Öka kontrasten för att få en tydligare bild. Minska kontrasten för att få en mindre tydlig bild.	
Stapla/Sortera	Välj för att stapla eller sortera flera kopior. **Bunta** 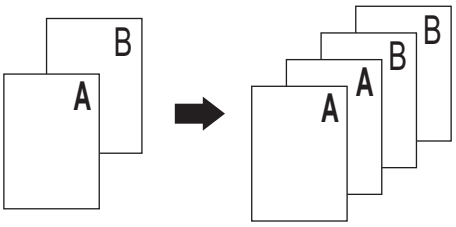 **Sortera** 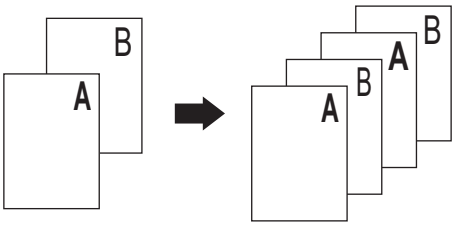	
Sidlayout	Gör N på 1 eller 2 på 1 ID-kopior. **4 i1** 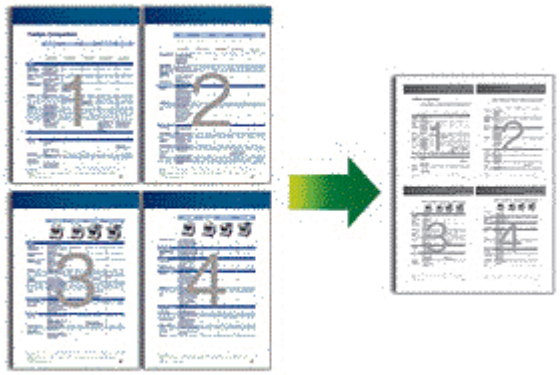	

Menyval	Tillbehör
Duplexkopia	Välj för att kopiera på papprets båda sidor. **1–sidig → 2–sidig** 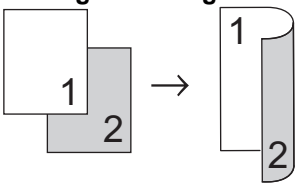 **2–sidig → 2–sidig** 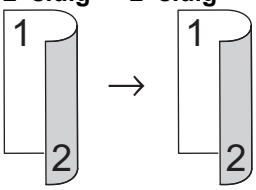 Tillgängliga alternativ varierar beroende på din modell.
Sidlayout för 2-sidiga kopior (Endast tillgänglig för vissa inställningar)	Välj bindning längs med långsidan eller kortsidan.
Fack	Välj pappersfack för nästa kopia.
Spara som genväg	Lägg till de aktuella inställningarna som ett snabbval.

Närliggande information

- Kopiering

Fax

- Sända ett fax
- Ta emot ett fax
- Röstfunktioner och faxnummer
- Telefontjänster och externa enheter
- Faxrapporter
- PC-FAX

Sända ett fax

- Sända ett fax
- Sända ett dubbelsidigt fax från dokumentmataren
- Sända ett fax manuellt
- Sända ett fax vid slutet av samtalet
- Skicka samma fax till fler än en mottagare (gruppsändning)
- Sända ett fax i realtid
- Sänd ett fax vid en viss tid (fördröjt fax)
- Lägg till ett försättsblad till ditt fax
- Avbryta ett fax som bearbetas
- Kontrollera och avbryta väntande fax
- Faxalternativ

Sända ett fax

Relaterade modeller: MFC-L5700DN/MFC-L5750DW/MFC-L6800DW/MFC-L6900DW

1. Gör något av följande:
   - Placera dokumentet med texten *uppåt* i dokumentmataren.

     (Vi rekommenderar att du använder dokumentmataren om du faxar flera sidor.)

     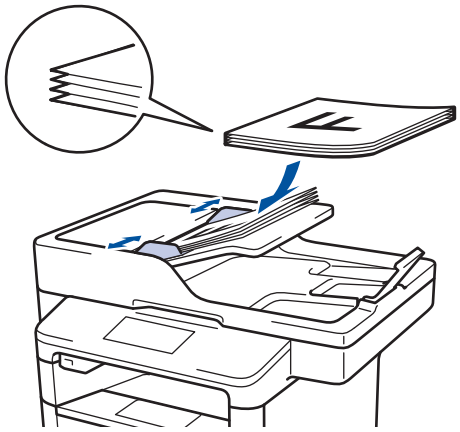

   - Placera dokumentet med texten *nedåt* på kopieringsglaset.

     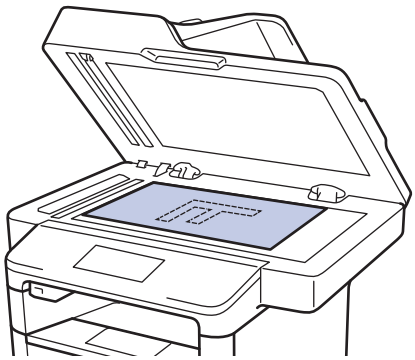

2. Tryck på [Fax].
3. Ange faxnumret.
   - **Använda de kombinerade siffer- och bokstavsknapparna**

     Tryck på siffrorna för att ange faxnumret.

     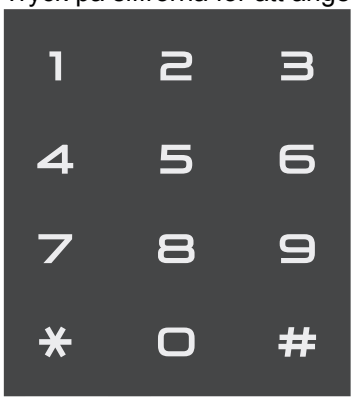

   - **Använda adressboken**

     Tryck på [Adress-bok], och gör sedan något av följande:

     - Svep uppåt eller nedåt, eller tryck på ▲ eller ▼ för att visa det nummer du önskar och tryck sedan på det.
     - Tryck på [Sök:], och ange sedan namnet och tryck på [OK]. Tryck på det namn du vill ringa till.

Tryck på [Verkställ] när du är klar.

- **Använda samtalshistorik**

  Tryck på [Samtalshist.], och sedan på [Utgående samtal].

  Svep uppåt eller nedåt, eller tryck på ▲ eller ▼ för att visa det faxnummer du önskar och tryck sedan på det.

  Tryck på [Verkställ] för att skicka ett fax.

4. Tryck på [Fax start].

   Maskinen skannar och skickar dokumentet.

   Följ instruktionerna i tabellen om du placerade dokumentet på kopieringsglaset.

Alternativ	Beskrivning
Ja	Tryck på alternativet Ja och placera nästa sida på kopieringsglaset för att skanna nästa sida. Tryck på OK för att skanna sidan.
Nej	Tryck på alternativet Nej när du har skannat den sista sidan. Maskinen sänder dokumentet.

Tryck på och tryck sedan på för att sluta faxa.

Närliggande information

- Sända ett fax

Sända ett dubbelsidigt fax från dokumentmataren

Relaterade modeller: MFC-L5750DW/MFC-L6800DW/MFC-L6900DW

Du måste välja dubbelsidig skanning innan du kan sända ett dubbelsidigt fax. Välj antingen långsida eller kortsida, beroende på dokumentets layout.

1. Ladda ditt dokument.
2. Tryck på [Fax] > [Alt.] > [2-sidigt fax].
3. Gör något av följande:
   - Om ditt dokument är vänt på långsidan trycker du på alternativet [2-sid skanning: Långsida].
   - Om ditt dokument är vänt på kortsidan trycker du på alternativet [2-sid skanning: Kortsida].
4. Tryck på [OK].
5. Ange faxnumret.
6. Tryck på [Fax start].

Närliggande information

- Sända ett fax

Sända ett fax manuellt

Relaterade modeller: MFC-L5700DN/MFC-L5750DW/MFC-L6800DW/MFC-L6900DW

Manuella faxöverföringar ger dig möjlighet att höra uppringning-, ring- och faxmottagningstoner när du sänder ett fax.

1. Ladda ditt dokument.
2. Tryck på [Fax].
3. Lyft på luren till den externa telefonen.
4. Ange faxnumret som du vill ringa upp.
5. När du hör faxsignalen, trycker du på [Fax start].
   - Tryck på [Sänd] om du använder kopieringsglaset.

Närliggande information

- Sända ett fax

Sända ett fax vid slutet av samtalet

Relaterade modeller: MFC-L5700DN/MFC-L5750DW/MFC-L6800DW/MFC-L6900DW

Vid slutet av samtalet kan du sända ett fax till den andra parten innan du lägger på.

1. Be den andra parten att vänta på faxtoner (ljudsignaler) och tryck sedan på Start- eller Sändknappen innan du lägger på.
2. Ladda ditt dokument.
3. Tryck på `[Fax start]`.
   - Tryck på `[Sänd]` om du använder kopieringsglaset.
4. Lägg på luren på den externa telefonen.

Närliggande information

- Sända ett fax

Skicka samma fax till fler än en mottagare (gruppsändning)

Relaterade modeller: MFC-L5700DN/MFC-L5750DW/MFC-L6800DW/MFC-L6900DW

Använd gruppsändningsfunktionen för att samtidigt sända samma fax till flera faxnummer.

- Samma gruppsändning kan innehålla grupper, nummer i adressboken (snabbvals- och kortnummer för vissa modeller) och upp till 50 manuellt uppringda nummer.
- Modeller med LCD-pekskärm

  Om du inte använde adressboksnummer för grupper kan du gruppsända faxmeddelanden till upp till 350 olika nummer.
- Nummer i adressboken (snabbvals- och kortnummer för vissa modeller) måste lagras i maskinens minne innan de kan användas i en gruppsändning.
- Gruppnummer måste också lagras i maskinens minne innan de kan användas i en gruppsändning. Gruppnummer innehåller många lagrade adressboksnummer (snabbvals- och kortnummer för vissa modeller) för att underlätta uppringning.

1. Ladda ditt dokument.
2. Tryck på [Fax] > [Alt.] > [Gruppsändning].
3. Tryck på [Lägg till nr.].

   Du kan lägga till nummer till gruppsändningen på följande sätt:
   - Tryck på [Lägg till nr.] och ange ett nummer genom att använda LCD-skärmen.

     Tryck på [OK].

   Om du vill skicka en gruppsändning via en e-postadress trycker du på , anger e-postadressen och trycker på [OK].

   (På vissa modeller måste du ladda ner Internetfax för att kunna använda funktionen Internetfax och Skanna till e-postserver.)

   - Tryck på [Lägg till från adressbok]. Visa numret som du vill lägga till i gruppsändningen genom att svepa upp eller ned, eller trycka på ▲ eller ▼. Välj kryssrutorna för gruppsändningen. När du markerat alla nummer du önskar trycker du på [OK].
   - Tryck på [Sök i adressbok]. Ange namnet och tryck på [OK]. Tryck på namnet och tryck sedan på det nummer som du vill lägga till.
4. Tryck på [OK] när du är klar.
5. Tryck på [Fax start]. Efter genomförd gruppsändning kommer maskinen att skriva ut gruppsändningsrapporten där du kan kontrollera resultatet.

- Maskinens tillgängliga minne varierar beroende på vilka jobb som sparas i minnet och hur många nummer som används för gruppsändning. Om du gruppsänder till maximalt antal tillgängliga nummer kommer du inte kunna använda dubbel åtkomst och fördröjt fax.
- Om meddelandet [Minnet är fullt] visas trycker du på för att stoppa jobbet. Tryck på [Skicka nu] för att skicka det som finns i maskinens minne om fler än en sida har skannats.

Närliggande information

- Sända ett fax
- Avbryta en gruppsändning som pågår

Avbryta en gruppsändning som pågår

Relaterade modeller: MFC-L5700DN/MFC-L5750DW/MFC-L6800DW/MFC-L6900DW

Under gruppsändningen kan du avbryta faxet som sänds eller hela gruppsändningen.

1. Tryck på .
2. Tryck på .
3. Gör något av följande:
   - Tryck på `[Hela gruppsänd.]` om du vill avbryta hel gruppsändningen.
   - Tryck på namnet eller numret som rings upp på LCD-skärmen om du vill avbryta det aktuella jobbet.
   - För att avsluta utan att avbryta trycker du på .

Närliggande information

- Skicka samma fax till fler än en mottagare (gruppsändning)

Sända ett fax i realtid

Relaterade modeller: MFC-L5700DN/MFC-L5750DW/MFC-L6800DW/MFC-L6900DW

När du skickar ett fax skannar maskinen in dokumentet i minnet innan det sänds. Så snart telefonlinjen är ledig börjar maskinen att ringa upp och sända. Om du omedelbart vill sända ett viktigt dokument utan att vänta tills maskinen hämtar skanningen i minnet, aktiverar du [Realtidssänd.].

- Om minnet är fullt och du skickar ett fax från dokumentmataren, kommer maskinen att skicka dokumentet i realtid (även om [Realtidssänd.] är inställd på [Av]). Om minnet är fullt kan fax inte sändas från skannerglaset förrän du frigör lite minne.
- Automatisk återuppringning för realtidsöverföring fungerar inte när kopieringsglaset används.
- Alternativet för skanning av dubbelsidiga dokument är inte tillgängligt när du ställt in [Realtidssänd.] till på.

1. Ladda ditt dokument.
2. Tryck på [Fax] > [Alt.] > [Realtidssänd.].
3. Tryck på [På] eller [Av].
4. Tryck på [OK].
5. Ange faxnumret.
6. Tryck på [Fax start].

Närliggande information

- Sända ett fax

Sänd ett fax vid en viss tid (fördröjt fax)

Relaterade modeller: MFC-L5700DN/MFC-L5750DW/MFC-L6800DW/MFC-L6900DW

Du kan lagra upp till 50 faxmeddelanden i maskinens minne och sända dem inom nästkommande 24 timmar.

1. Ladda ditt dokument.
2. Tryck på [Fax] > [Alt.] > [Fördröjd fax] > [Fördröjd fax].
3. Tryck på [På].
4. Tryck på [Välj Tid].
5. Ange vilken tid faxmeddelandet ska sändas (i 24-timmarsformat) och tryck sedan på [OK].
   (Skriv till exempel 19:45 för kvart i åtta på kvällen).
6. Tryck på [OK].
7. Ange faxnumret.
8. Tryck på [Fax start].
9. Tryck på .

Närliggande information

- Sända ett fax

Lägg till ett försättsblad till ditt fax

Relaterade modeller: MFC-L5700DN/MFC-L5750DW/MFC-L6800DW/MFC-L6900DW

Du kan lägga till ett försättsblad till nästa fax eller alla utgående fax.

- Den här funktionen fungerar bara om du har programmerat ett stations-ID.
- Försättsbladet inkluderar ditt stations-ID, ett meddelande och namnet som lagrats i adressboken, snabbvalet eller kortnumret (för vissa modeller).

1. Ladda ditt dokument.
2. Tryck på [Fax] > [Alt.] > [Ställ in försättsblad] > [Ställ in försättsblad].
3. Tryck på [På].
4. Tryck på [Försättsb.Medd].
5. Svep upp eller ner eller tryck på ▲ eller ▼ för att välja den kommentar du vill använda och tryck sedan på kommentaren.

   Tryck på .
6. Tryck på [OK].
7. Ange faxnumret.
8. Tryck på [Fax start].

Försättsbladet läggs till i nästa fax. Ställ in dessa inställningar som ny standard, om du vill lägga till försättsbladet i alla utgående fax.

Närliggande information

- Sända ett fax
- Skapa dina egna kommentarer
- Använda ett standardutformat försättsblad

Skapa dina egna kommentarer

Relaterade modeller: MFC-L5700DN/MFC-L5750DW/MFC-L6800DW/MFC-L6900DW

Du kan skapa två egna kommentarer.

1. Tryck på [Inställn.] > [Alla inställn.] > [Fax] > [Sändning] > [Försättsbladsinställning] > [Försättsb.Medd].
2. Tryck på [5.] eller [6.] för att spara din kommentar.
3. Ange en egen kommentar genom att använda LCD-skärmen. Tryck på [OK].

   Tryck på A 1 @ för att välja siffror, bokstäver eller specialtecken.
4. Tryck på .

Närliggande information

- Lägg till ett försättsblad till ditt fax

Använda ett standardutformat försättsblad

Relaterade modeller: MFC-L5700DN/MFC-L5750DW/MFC-L6800DW/MFC-L6900DW

Om du vill använda ett utskrivet försättsblad som du kan skriva på, kan du skriva ut en testsida och sända det tillsammans med ditt faxmeddelande.

1. Tryck på [Inställn.] > [Alla inställn.] > [Fax] > [Sändning] > [Försättsbladsinställning] > [Provutskrift].
2. Tryck på [Ja].

   Maskinen skriver ut testförsättsbladet.
3. Tryck på .

Närliggande information

- Lägg till ett försättsblad till ditt fax

Avbryta ett fax som bearbetas

Relaterade modeller: MFC-L5700DN/MFC-L5750DW/MFC-L6800DW/MFC-L6900DW

1. Tryck på .
2. Tryck på när maskinen ringer eller skickar ett fax.

   På LCD-skärmen visas `[Avbryta jobb?]`.
3. Tryck på ett alternativ i tabellen för att avbryta eller fortsätta det faxjobb som pågår.

Alternativ	Beskrivning
`Ja`	Maskinen avbryter skickandet av faxjobbet.
`Nej`	Maskinen avslutar förfarandet utan att avbryta faxjobbet.

Närliggande information

- Sända ett fax

Kontrollera och avbryta väntande fax

Relaterade modeller: MFC-L5700DN/MFC-L5750DW/MFC-L6800DW/MFC-L6900DW

Du kan avbryta ett faxjobb innan det skickats genom att avbryta faxjobbet när det lagras och väntar i minnet.

1. Tryck på [Inställn.] > [Alla inställn.] > [Fax] > [Väntande jobb].
2. Svep upp eller ner eller tryck på ▲ eller ▼ för att bläddra bland jobben som väntar och tryck på det jobb du vill avbryta.
3. Tryck på [Avbryt].
4. Tryck på [Ja] för att bekräfta eller tryck på [Nej] för att avsluta utan att avbryta.
5. När du är klar med att avbryta jobb trycker du på .

Närliggande information

- Sända ett fax

Faxalternativ

Tryck på knappen [Alt.] för att ändra faxsändningsinställningarna.

Alternativ	Beskrivning
Faxupplösning	Ställ in upplösning för utgående fax. Faxkvaliteten kan ofta förbättras genom att faxupplösningen ändras.
2-sidigt fax (För modeller med automatisk dubbelsidig skanning)	Ställ in dubbelsidigt skanningsformat.
Kontrast	Justera kontrasten. Om dokumentet är mycket ljust eller mörkt kan du förbättra faxets kvalitet genom att ändra kontrasten.
Gruppsändning	Sänd samma fax samtidigt till flera faxnummer.
Fördröjd fax	Ställ in vilken tid på dygnet en fördröjd faxsändning ska äga rum.
Realtidssänd.	Sänd ett fax direkt utan att vänta på att maskinen ska hämta skanningen från minnet.
Ställ in försättsblad	Ställ in maskinen att automatiskt skicka en försättssida som du förprogrammerat.
Internat.läge	Aktivera detta om du har svårt att skicka fax till utlandet.
Glas storlek	Justera skanningsområdet på kopieringsglaset till storleken på dokumentet.
Som ny standard?	Spara dina inställningar som standard.
Fabriksåterst.	Återställ alla inställningar till fabriksinställningarna.

Du kan spara de aktuella inställningarna genom att trycka på [Spara som genväg].

Närliggande information

- Sända ett fax

Ta emot ett fax

- Inställningar för mottagningsläge
- Alternativ för minnesmottagning (fjärrfax)
- Fjärråtkomst av fax

Inställningar för mottagningsläge

- Överblick över mottagningslägen
- Välj korrekt mottagningsläge
- Ställ in antalet signaler innan maskinen ska svara (ringfördröjning)
- Ställ in signaltid för Fax/Tel (snabb dubbelsignal)
- Ställa in faxavkänning
- Krympa storleken på ett överdimensionerat inkommande fax
- Ställ in dubbelsidig utskrift för mottagna fax
- Ställa in stämpel för faxmottagning
- Ta emot ett fax vid slutet av ett telefonsamtal

Överblick över mottagningslägen

Relaterade modeller: MFC-L5700DN/MFC-L5750DW/MFC-L6800DW/MFC-L6900DW

Vissa mottagningslägen svarar automatiskt (endast fax-läge och fax-/telläge). Du kanske vill ändra antalet signaler innan du använder lägena.

Läget Endast fax

(`[Fax]` eller `[Endast fax]` i maskinens meny)

I läget Endast fax besvaras alla samtal automatiskt som faxsamtal.

Fax/Tel-läge

(`[Fax/Tel]` i maskinens meny)

Fax-/Telläget hjälper dig att hantera inkommande samtal genom att känna igen om de är fax- eller röstsamtal och hantera dem på något av följande sätt:

- Faxmeddelanden tas emot automatiskt.
- Röstsamtal startar F/T-ringsignalen som uppmanar dig att svara. F/T-ringsignalen är en snabb dubbel ringsignal som kommer från maskinen.

Manuellt läge

(`[Manuell]` i maskinens meny)

För att ta emot ett fax i manuellt läge lyfter du luren på en extern telefon som är ansluten till maskinen.

När du hör faxsignaler (korta upprepade signaler) trycker du på knappen i tabellen för att ta emot ett fax. Använd funktionen faxavkänning för att ta emot fax när du har lyft luren på samma linje som maskinen.

Gällande modeller	Ta emot fax
Alla MFC-modeller	`Fax start` och sedan `Ta emot`

Läget Extern telefonsvarare

(`[Ext:Tel/Tsv]` i maskinens meny)

I läget extern telefonsvarare kan en extern telefonsvarare hantera inkommande samtal.

Inkommande samtal tas om hand på följande sätt:

- Faxmeddelanden tas emot automatiskt.
- Personer som ringer upp kan spela in ett meddelande på den externa telefonsvararen (TSV).

Närliggande information

- Inställningar för mottagningsläge

Välj korrekt mottagningsläge

Relaterade modeller: MFC-L5700DN/MFC-L5750DW/MFC-L6800DW/MFC-L6900DW

Du måste välja ett mottagningsläge beroende på de externa enheterna och telefontjänsterna som du har på din linje.

Som standard kommer din maskin automatiskt att ta emot fax som sänds till den. Nedanstående schema hjälper dig att välja rätt läge.

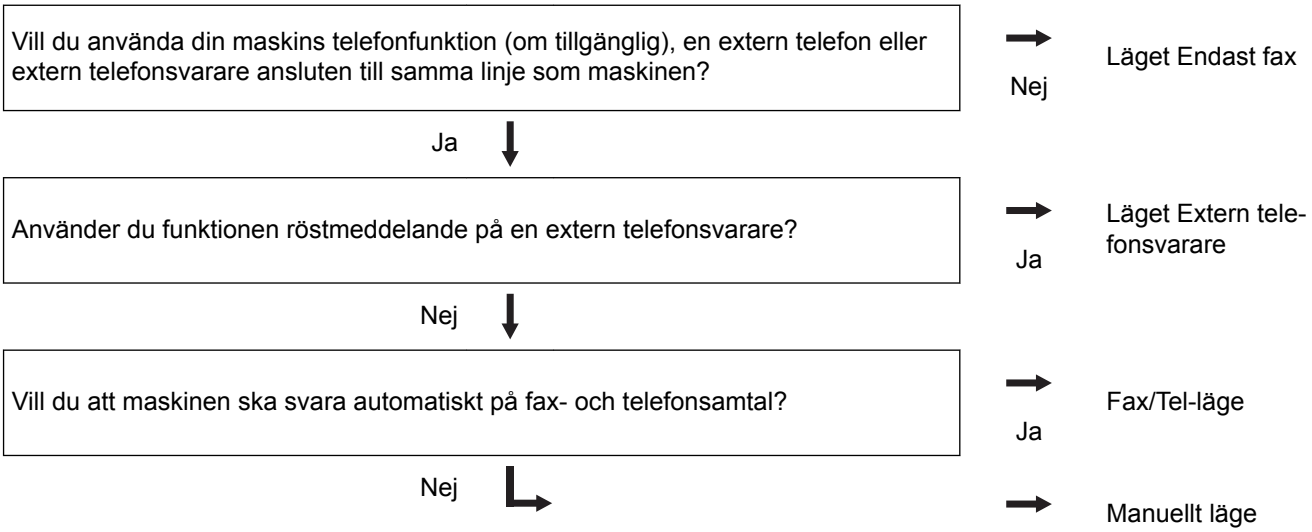

1. Tryck på [Inställn.] > [Alla inställn.] > [Fax] > [Mottagning] > [Mottagningslg.].
2. Tryck på [Fax], [Fax/Tel], [Ext:Tel/Tsv] eller [Manuell].
3. Tryck på .

Närliggande information

- Inställningar för mottagningsläge
- Problem med telefon och fax

Ställ in antalet signaler innan maskinen ska svara (ringfördröjning)

Relaterade modeller: MFC-L5700DN/MFC-L5750DW/MFC-L6800DW/MFC-L6900DW

När en person ringer din maskin, kommer du att höra en normal telefonsignal. Antalet ringsignaler ställs in med inställningen ringfördröjning.

- Inställningen av ringfördröjning ställer in hur många gånger maskinen ska ringa innan den svarar i Endast fax och Fax/Tel-läget.
- Om du har externa telefoner eller sidoapparater på samma linje som maskinen väljer du maximalt antal ringsignaler.

1. Tryck på [Inställn.] > [Alla inställn.] > [Fax] > [Mottagning] > [Antal signaler].
2. Svep upp eller ner eller tryck på ▲ eller ▼ för att välja det antal signaler du önskar och tryck sedan på numret.

Om du väljer [0] svarar maskinen omedelbart och linjen ringer inte alls (endast tillgängligt i vissa länder).

3. Tryck på .

Närliggande information

- Inställningar för mottagningsläge
- Problem med telefon och fax

Ställ in signaltid för Fax/Tel (snabb dubbelsignal)

Relaterade modeller: MFC-L5700DN/MFC-L5750DW/MFC-L6800DW/MFC-L6900DW

När du ställer in mottagningsläget på Fax/Telläget tar maskinen automatiskt emot samtalet om det är ett fax. Om det däremot är ett röstsamtal kommer maskinen att aktivera F/T-signalen (snabb dubbelsignal) under den tid som du angett som F/T-signalens tidsalternativ. Om du hör en F/T-signal betyder det att du har ett röstsamtal på linjen.

- Funktionen signaltid för Fax/Tel fungerar när du ställer in Fax/Tel-läget som mottagningsläge.

Eftersom F/T-signalen aktiveras av maskinen, kommer sidoapparater och externa telefoner inte att ringa. Du kan dock fortfarande svara på samtalet från vilken telefon som helst.

1. Tryck på [Inställn.] > [Alla inställn.] > [Fax] > [Mottagning] > [F/T signaltid].
2. Ange hur länge maskinen ska ringa för att göra dig uppmärksam på att du har ett röstsamtal.
3. Tryck på .

Även om den som ringer lägger på luren under en snabb dubbelsignalsringning, fortsätter maskinen att ringa under inställd tid.

Närliggande information

- Inställningar för mottagningsläge

Ställa in faxavkänning

Relaterade modeller: MFC-L5700DN/MFC-L5750DW/MFC-L6800DW/MFC-L6900DW

Om Faxavkänning är På: Maskinen kan ta emot fax automatiskt, även om du svarar på ett samtal. När du ser [Mottagning] på LCD-skärmen eller hör ett klickande ljud på telefonlinjen i luren lägger du på luren. Maskinen kommer att göra resten.

Om Faxavkänning är Av: Om du är vid maskinen och svarar på en faxuppringning genom att först lyfta på luren trycker du på knapparna i följande tabell för att ta emot faxmeddelandet. Om du svarade på samtalet i en sidoapparat eller en extern telefon trycker du på ***51**.

Gällande modeller	Ta emot fax
MFC-L5700DN/MFC-L5750DW/MFC-L6800DW/ MFC-L6900DW	Fax start och sedan Ta emot

- Om denna funktion är inställd på [På], men maskinen inte kopplar ett faxsamtal när du lyfter på luren på en sidoapparat eller en extern telefon, ska du trycka på fjärraktiveringskoden ***51**.
- Ställ faxavkänning på [Av] om du sänder faxmeddelanden från en dator som ligger på samma telefonlinje som maskinen som tar emot meddelandena.

1. Tryck på [Inställn.] > [Alla inställn.] > [Fax] > [Mottagning] > [Faxavkänning].
2. Tryck på [På] eller [Av].
3. Tryck på .

Närliggande information

- Inställningar för mottagningsläge
- Manövrering från externa telefoner och sidoapparater

Krympa storleken på ett överdimensionerat inkommande fax

Relaterade modeller: MFC-L5700DN/MFC-L5750DW/MFC-L6800DW/MFC-L6900DW

Om du aktiverar autoförminskningsfunktionen, kommer maskinen förminska varje sida av ett inkommande fax för att passa pappersformatet. Maskinen beräknar förminskningsgraden genom att använda faxmeddelandets pappersformat och din inställning av pappersformat.

1. Tryck på [Inställn.] > [Alla inställn.] > [Fax] > [Mottagning] > [Auto förminsk.].
2. Tryck på [På] eller [Av].
3. Tryck på .

Närliggande information

- Inställningar för mottagningsläge

Ställ in dubbelsidig utskrift för mottagna fax

Relaterade modeller: MFC-L5700DN/MFC-L5750DW/MFC-L6800DW/MFC-L6900DW

Din maskin skriver ut mottagna fax på båda sidorna av pappret när `[2-sidigt]` är inställt på `[På]`.

- Använd A4-pappersformatet (60 till 105 g/m^2) till denna funktion.
- När du aktiverat dubbelsidig utskrift förminskas inkommande fax automatiskt till pappret i pappersfacket.

1. Tryck på `[Inställn.]` > `[Alla inställn.]` > `[Fax]` > `[Mottagning]` > `[2-sidigt]`.
2. Tryck på `[På]` eller `[Av]`.
3. Tryck på .

Närliggande information

- Inställningar för mottagningsläge

Ställa in stämpel för faxmottagning

Relaterade modeller: MFC-L5700DN/MFC-L5750DW/MFC-L6800DW/MFC-L6900DW

Du kan ange att maskinen ska skriva ut mottagningsdatumet och tiden överst i mitten på alla faxsidor som tas emot.

- Kontrollera att du har ställt in aktuellt datum och tid på maskinen.
- Mottagningens tid och datum kommer inte att visas när Internetfax används.

1. Tryck på [Inställn.] > [Alla inställn.] > [Fax] > [Mottagning] > [Stämpel faxmottagning].
2. Tryck på [På] eller [Av].
3. Tryck på .

Närliggande information

- Inställningar för mottagningsläge

Ta emot ett fax vid slutet av ett telefonsamtal

Relaterade modeller: MFC-L5700DN/MFC-L5750DW/MFC-L6800DW/MFC-L6900DW

Om du pratar i en telefon som är ansluten till din Brother-maskin och den andra parten också pratar i en telefon som är ansluten till hans/hennes faxmaskin kan den andra parten vid slutet av ett samtal skicka ett fax till dig innan du lägger på.

Maskinens dokumentmatare måste vara tom.

1. Be den andra parten att placera dokumentet i sin maskin och trycka på Start- eller Sändknappen.
2. När du hör CNG-signalerna (långsamt upprepade signaler) trycker du på `[Fax start]`.

Om maskinen står i läge automatisk återuppringning måste du vänta tills det är avslutat och sedan försöka igen.

3. Tryck på `[Ta emot]` för att ta emot ett fax.
4. Lägg på luren på den externa telefonen.

Närliggande information

- Inställningar för mottagningsläge

Alternativ för minnesmottagning (fjärrfax)

Använd alternativ för minnesmottagning för att omdirigera inkommande fax när du inte befinner dig vid maskinen. Du kan bara använda ett alternativ för minnesmottagning i taget.

Minnesmottagning (fjärrfax) kan ställas in på:

- Faxvidaresändning
- Faxlagring
- PC-Fax-mottagning
- Vidaresänd till Cloud

  Maskinen vidaresänder dina mottagna fax till onlinetjänster. Mer detaljerad information ➤➤ *Web Connect-guide*
- Av

- Skicka vidare mottagna fax till en annan maskin
- Lagra inkommande fax i maskinens minne
- Ändra alternativ för minnesmottagning
- Stäng av minnesmottagning
- Skriva ut ett fax som lagrats i maskinens minne
- Överför mottagna fax till din dator med PC-Fax-mottagning (endast Windows)

Skicka vidare mottagna fax till en annan maskin

Relaterade modeller: MFC-L5700DN/MFC-L5750DW/MFC-L6800DW/MFC-L6900DW

Faxvidaresändningsfunktionen gör att du automatiskt kan vidaresända mottagna faxmeddelanden till en annan maskin.

1. Tryck på [Inställn.] > [Alla inställn.] > [Fax] > [Mottagning] > [Minnesmottagn.].
2. Tryck på [Fax vidaresändn.].
3. Gör något av följande:
   - Tryck på [Manuell] för att ange faxnumret för vidaresändning (upp till 20 tecken) genom att använda LCD-skärmen.

     Tryck på [OK].

     Om du vill vidaresända ett fax via en e-postadress trycker du på , anger e-postadressen och trycker på [OK].

     (På vissa modeller måste du ladda ner Internetfax för att kunna använda funktionen Internetfax och Skanna till e-postserver.)
   - Svep upp eller ner eller tryck på ▲ eller ▼ för att bläddra tills du hittar det faxnummer eller den e-postadress du vill att dina faxmeddelanden ska vidaresändas till.

     Tryck på det faxnummer eller den e-postadress du vill använda.

OBS

- Tryck på [Backuputskr.: På] eller [Backuputskr.: Av]. Om du väljer [Backuputskr.: På] skriver maskinen också ut en kopia av mottagna fax.

4. Tryck på .

Närliggande information

- Alternativ för minnesmottagning (fjärrfax)

Lagra inkommande fax i maskinens minne

Relaterade modeller: MFC-L5700DN/MFC-L5750DW/MFC-L6800DW/MFC-L6900DW

Använd funktionen för faxlagring för att lagra mottagna faxmeddelanden i maskinens minne. Du kan komma åt lagrade faxmeddelanden från en faxmaskin på en annan plats genom att använda fjärråtkomstkommandon. Maskinen skriver ut en säkerhetskopia av det lagrade faxet.

1. Tryck på [Inställn.] > [Alla inställn.] > [Fax] > [Mottagning] > [Minnesmottagn.].
2. Svep upp eller ner eller tryck på ▲ eller ▼ för att visa alternativet [Faxlagring] och tryck sedan på [Faxlagring].
3. Tryck på .

Närliggande information

- Alternativ för minnesmottagning (fjärrfax)
- Hur din Brother-maskin tar emot ett Internetfax (I-Fax)

Ändra alternativ för minnesmottagning

Relaterade modeller: MFC-L5700DN/MFC-L5750DW/MFC-L6800DW/MFC-L6900DW

Om det finns mottagna fax i maskinens minne när du ändrar funktionerna för fjärrfax ställer LCD-skärmen en av följande frågor:

Om mottagna fax har skrivits ut automatiskt visas `[Radera alla dokument?]` på LCD-skärmen

- Gör något av följande:
  - Om du trycker på `[Ja]` kommer faxmeddelanden i minnet att raderas innan inställningen ändras.
  - Om du trycker på `[Nej]` kommer faxmeddelanden i minnet inte att raderas och inställningen ändras inte.

Om det finns outskrivna fax i maskinens minne visar LCD-skärmen `[Skriv ut alla fax?]`

- Gör något av följande:
  - Om du trycker på `[Ja]` kommer faxmeddelanden i minnet att skriva ut innan inställningen ändras.
  - Om du trycker på `[Nej]` kommer faxmeddelanden i minnet inte att skriva ut och inställningen ändras inte.

Om mottagna fax finns kvar i maskinens minne när du ändrar till `[PC Fax-mott.]` från ett annat alternativ (`[Fax vidaresändn.]` eller `[Faxlagring]`).

- Tryck på `[<USB>]` eller namnet på din dator om du använder ett nätverk och tryck sedan på `[OK]`.

  LCD-skärmen visar:

  `[Sänd fax -> PC?]`
  - Om du trycker på `[Ja]` kommer faxen i minnet att skickas till din dator innan inställningen ändras. Du tillfrågas om du vill ha en backup-utskrift.
  - Om du trycker på `[Nej]` kommer faxmeddelanden i minnet inte att raderas och inställningen ändras inte.

Närliggande information

- Alternativ för minnesmottagning (fjärrfax)

Stäng av minnesmottagning

Relaterade modeller: MFC-L5700DN/MFC-L5750DW/MFC-L6800DW/MFC-L6900DW

Stäng av minnesmottagning om du inte vill att maskinen ska spara eller överföra inkommande fax.

1. Tryck på [Inställn.] > [Alla inställn.] > [Fax] > [Mottagning] > [Minnesmottagn.].
2. Tryck på [Av].

   På LCD-skärmen visas alternativ om det finns mottagna fax kvar i maskinens minne.

3. Tryck på .

Närliggande information

- Alternativ för minnesmottagning (fjärrfax)

Skriva ut ett fax som lagrats i maskinens minne

Relaterade modeller: MFC-L5700DN/MFC-L5750DW/MFC-L6800DW/MFC-L6900DW

Om du väljer [Faxlagring], kan du fortfarande skriva ut ett fax från minnet när du befinner dig vid maskinen.

1. Tryck på [Inställn.] > [Alla inställn.] > [Fax] > [Skriv ut fax].
2. Tryck på [Ja].

Närliggande information

- Alternativ för minnesmottagning (fjärrfax)

Överför mottagna fax till din dator med PC-Fax-mottagning (endast Windows)

Relaterade modeller: MFC-L5700DN/MFC-L5750DW/MFC-L6800DW/MFC-L6900DW

Aktivera funktionen PC-Fax-mottagning, lagra inkommande fax automatiskt i maskinens minne och skicka dem sedan till din dator. Använd din dator för att visa och lagra dessa fax.

För att överföra mottagna fax till datorn måste du köra programvaran för PC-FAX-mottagning på datorn.

Även om du har stängt av din dator (t.ex. nattetid eller på helgen) tar maskinen emot och lagrar dina faxmeddelanden i minnet.

När du startar datorn och PC-Fax-mottagningsprogramvaran är igång, överför maskinen dina faxmeddelanden till datorn automatiskt.

Om du väljer [Backuputskr.: På] skriver maskinen också ut faxmeddelandet.

1. Tryck på [Inställn.] > [Alla inställn.] > [Fax] > [Mottagning] > [PC Fax-mott.].
2. Tryck på [På] och följ sedan anvisningarna på LCD-skärmen.

- Innan du kan ställa in PC-Fax-mottagning måste du installera programsviten MFL-Pro Suite på datorn. Kontrollera att datorn är ansluten och påkopplad.
- PC-Fax-mottagning är inte tillgänglig med Macintosh-operativsystem.
- Om du får ett felmeddelande och maskinen inte kan skriva ut fax i minnet kan du använda denna inställning för att överföra dina fax till din dator.

3. Tryck på [<USB>] eller namnet på den dator du vill ska ta emot fax om du befinner dig i ett nätverk och tryck sedan på [OK].
4. Tryck på [Backuputskr.: På] eller [Backuputskr.: Av].
5. Tryck på .

Närliggande information

- Alternativ för minnesmottagning (fjärrfax)
- Överföra fax till din dator
- Ta emot fax med hjälp av PC-FAX Receive (Windows)

Fjärråtkomst av fax

Du kan använda fjärråtkomst för att ringa maskinen från en tonvalstelefon eller en annan faxmaskin och sedan hämta faxmeddelanden genom att ange din fjärråtkomstkod och använda fjärrkommandon.

- Ställa in en fjärråtkomstkod
- Använda din fjärråtkomstkod
- Fjärråtkomstkommandon
- Fjärrstyrd faxvidaresändning
- Ändra numret för faxvidaresändning

Ställa in en fjärråtkomstkod

Relaterade modeller: MFC-L5700DN/MFC-L5750DW/MFC-L6800DW/MFC-L6900DW

Ställ in en fjärråtkomstkod för att komma åt och manövrera din Brother-maskin även när du inte befinner dig i närheten av den.

Innan du använder de olika funktionerna för fjärråtkomst måste du välja en egen kod. Fabriksinställningen är en inaktiv kod (---*).

1. Tryck på [Inställn.] > [Alla inställn.] > [Fax] > [Fjärråtkomst].
2. Ange en tresiffrig kod med siffrorna [0] till [9], [*] eller [#] genom att använda LCD-skärmen (förinställningen ”*” går inte att ändra) och tryck sedan på [OK].

- Använd INTE samma kod som du använder som fjärraktiveringskod (*51) eller fjärrinaktiveringskod (#51).
- Håll intryck för att inaktivera din kod och återställa den inaktiva inställningen (---*) och tryck sedan på [OK].

3. Tryck på .

Närliggande information

- Fjärråtkomst av fax

Använda din fjärråtkomstkod

Relaterade modeller: MFC-L5700DN/MFC-L5750DW/MFC-L6800DW/MFC-L6900DW

1. Slå ditt faxnummer från en telefon eller en annan faxmaskin som har tonvalsfunktion.
2. Ange din fjärråtkomstkod omedelbart när maskinen svarar (tre siffror, följt av *).
3. Maskinen signalerar om den har tagit emot meddelanden:
   - En lång signal -- Faxmeddelanden
   - Ingen signal -- Inga meddelanden
4. När maskinen avger två korta signaler, anger du ett kommando.
   - Maskinen lägger på om du inte anger ett kommando inom 30 sekunder.
   - Maskinen avger tre signaler om du anger ett felaktigt kommando.
5. Återställ maskinen genom att trycka på 9 0 när du är klar.
6. Lägg på.
   - Om maskinen är inställd på manuellt läge och du vill använda fjärråtkomstfunktionerna, vänta ungefär 100 sekunder efter det börjat ringa och ange sedan fjärråtkomstkoden inom 30 sekunder.
   - Det kan hända att denna funktion inte finns tillgänglig i vissa länder eller att ditt lokala telefonbolag inte stöder den.

Närliggande information

- Fjärråtkomst av fax

Fjärråtkomstkommandon

Relaterade modeller: MFC-L5700DN/MFC-L5750DW/MFC-L6800DW/MFC-L6900DW

Använd de fjärrkommandon som finns i denna tabell för att få tillgång till faxkommandon och -alternativ när du inte befinner dig vid din Brother-maskin. När du ringer maskinen och anger din fjärråtkomstkod (tre siffror följt av *) hörs två korta signaler från systemet och du måste ange ett fjärrkommando (kolumn 1), följt av ett av alternativen (kolumn 2) för kommandot.

Fjärrkomman-don	Tillbehör	Funktioner
95	**Ändra inställningar för faxvidaresändning eller faxlagring**	
	1 AV	Du kan välja *Av* när du hämtat eller raderat alla dina meddelanden.
	2 Faxvidaresändning	En lång signal betyder att ändringen har accepterats. Om du hör tre korta signaler kan du inte göra ändringen eftersom något inte har ställts in (till exempel ett nummer för faxvidaresändning har inte registrerats). Du kan registrera ditt nummer för faxvidaresändning genom att skriva 4. Faxvidaresändning kommer att fungera så snart du har registrerat numret.
	4 Nummer för faxvidaresändning	
	6 Faxlagring	
96	**Hämta faxmeddelande**	
	2 Hämta alla faxmeddelanden	Ange faxnumret på fjärrmaskinen när du ska hämta lagrade faxmeddelanden.
	3 Radera faxmeddelanden från minnet	Om du hör en lång ljudsignal, har faxmeddelanden raderats från minnet.
97	**Kontrollera mottagningsstatus**	
	1 Fax	Kontrollera om din faxmaskin har tagit emot några faxmeddelanden. En lång signal betyder att den har tagit emot meddelanden. Om inte, kommer du att höra tre korta signaler.
98	**Ändra mottagningsläget**	
	1 Extern telefonsvarare	En lång signal betyder att ändringen har accepterats.
	2 Fax/Tel	
	3 Endast fax	
90	**Avsluta**	Tryck på **9 0** när du vill avsluta fjärråtkomsten. Vänta tills du hör en lång signal innan du lägger på luren.

Närliggande information

- Fjärråtkomst av fax

Fjärrstyrd faxvidaresändning

Relaterade modeller: MFC-L5700DN/MFC-L5750DW/MFC-L6800DW/MFC-L6900DW

Ring till din Brother-maskin från en tonvalstelefon eller faxmaskin och skicka vidare inkommande faxmeddelanden till en annan maskin.

Du måste aktivera faxlagring för att kunna använda denna funktion.

1. Knappa in faxnumret.
2. Ange din fjärråtkomstkod när maskinen svarar (tre siffror, följt av *). En lång signal betyder att du har meddelanden.
3. Tryck på 9 6 2 när du hör två korta signaler.
4. Invänta en lång signal innan du med de kombinerade siffer- och bokstavsknapparnas hjälp anger numret till den faxmaskin du vill sända meddelanden till, följt av ## (upp till 20 siffror).

   Det går inte att använda * och # som nummer för uppringning. Tryck däremot på # om du vill lägga in en paus.

5. Lägg på när maskinen avger en signal. Maskinen ringer upp den andra faxmaskinen som därefter skriver ut dina faxmeddelanden.

Närliggande information

- Fjärråtkomst av fax

Ändra numret för faxvidaresändning

Relaterade modeller: MFC-L5700DN/MFC-L5750DW/MFC-L6800DW/MFC-L6900DW

Du kan ändra numret för faxvidaresändning från en annan tonvalstelefon eller faxmaskin.

1. Knappa in faxnumret.
2. Ange din fjärråtkomstkod när maskinen svarar (tre siffror, följt av *). En lång signal betyder att du har meddelanden.
3. Tryck på 9 5 4 när du hör två korta signaler.
4. Vänta på en lång signal, ange det nya numret med hjälp av de kombinerade siffer- och bokstavsknapparna (upp till 20 siffror) på den fjärrfaxmaskin du vill att dina faxmeddelanden skall vidaresändas till, tryck sedan på ##.

   En lång signal hörs.

   Det går inte att använda * och # som nummer för uppringning. Tryck däremot på # om du vill lägga in en paus.

5. Tryck på 9 0 när du hör två korta signaler för att stoppa fjärråtkomst när du är klar.
6. Lägg på när maskinen avger en signal.

Närliggande information

- Fjärråtkomst av fax

Röstfunktioner och faxnummer

- Röstfunktioner
- Lagra faxnummer
- Ställa in grupper för gruppsändning
- Kombinera nummer i adressboken

Röstfunktioner

- Svara på ett röstsamtal i mottagningsläget för Fax/Tel

Svara på ett röstsamtal i mottagningsläget för Fax/Tel

Relaterade modeller: MFC-L5700DN/MFC-L5750DW/MFC-L6800DW/MFC-L6900DW

När maskinen befinner sig i Fax/Tel-läget använder den F/T-signalen (snabb dubbelsignal) för att göra dig uppmärksam på att du har ett inkommande telefonsamtal.

Om du befinner dig vid maskinen lyfter du luren till den externa telefonen och trycker sedan på knappen i följande tabell för att svara:

Gällande modeller	Svara på ett röstsamtal
MFC-L5700DN/MFC-L5750DW/MFC-L6800DW/ MFC-L6900DW	Svara

Om du befinner dig vid en sidoapparat, lyfter du på luren vid Fax/Tel-signaler och trycker sedan på #51 mellan de snabba dubbelsignalerna. Om det inte är någon på linjen, eller om någon vill sända ett fax till dig, skickar du tillbaka samtalet till maskinen genom att trycka *51.

Närliggande information

- Röstfunktioner

Lagra faxnummer

- Lagra nummer i adressboken
- Ändra eller radera namn eller nummer i adressboken
- Ange text på din Brother-maskin

Lagra nummer i adressboken

Relaterade modeller: MFC-L5700DN/MFC-L5750DW/MFC-L6800DW/MFC-L6900DW

1. Tryck på [Fax] > [Adress-bok].
2. Gör följande steg:
   a. Tryck på [Redigera].
   b. Tryck på [Lägg till ny adress].
   c. Tryck på [Namn].
   d. Ange namnet (upp till 16 tecken) genom att använda LCD-skärmen och tryck sedan på [OK].
   e. Tryck på [Adress].
   f. Ange fax- eller telefonnumret (upp till 20 siffror) genom att använda LCD-skärmen och tryck sedan på [OK].

   - För att spara en e-postadress och använda den med Internetfax eller Skanna till e-postserver trycker du på och anger e-postadressen och trycker på [OK].

     (På vissa modeller måste du ladda ner Internetfax för att kunna använda funktionen Internetfax och Skanna till e-postserver.)

   g. Tryck på [OK].

   Upprepa dessa steg för att spara ett annat nummer i adressboken.
3. Tryck på .

Närliggande information

- Lagra faxnummer
- Lagra nummer i adressboken från utgående samtal

Lagra nummer i adressboken från utgående samtal

Relaterade modeller: MFC-L5700DN/MFC-L5750DW/MFC-L6800DW/MFC-L6900DW

Du kan lagra nummer i adressboken från den utgående samtalshistoriken.

1. Tryck på [Fax] > [Samtalshist.] > [Utgående samtal].
2. Svep uppåt eller nedåt, eller tryck på ▲ eller ▼ för att visa det nummer du önskar och tryck sedan på det.
3. Tryck på [Redigera] > [Lägg till i adressbok] > [Namn].

Tryck på [Redigera] > [Ta bort] för att radera numret. Tryck på [Ja] för att bekräfta.

4. Ange namnet genom att använda LCD-skärmen (högst 16 tecken).
5. Tryck på [OK].
6. Tryck på [OK] för att bekräfta fax- eller telefonnumret du vill lagra.
7. Tryck på .

Närliggande information

- Lagra nummer i adressboken

Ändra eller radera namn eller nummer i adressboken

Relaterade modeller: MFC-L5700DN/MFC-L5750DW/MFC-L6800DW/MFC-L6900DW

1. Tryck på [Fax] > [Adress-bok] > [Redigera].
2. Gör något av följande:
   - Tryck på [Ändra] för att redigera namn eller fax- eller telefonnummer.

     Dra uppåt eller nedåt, eller tryck på ▲ eller ▼ för att visa det nummer som du vill ändra, och tryck sedan på detta.

     - Tryck på [Namn] för att ändra namnet. Ange det nya namnet (upp till 16 tecken) genom att använda LCD-skärmen och sedan trycka på [OK].
     - Tryck på [Adress] för att ändra det första fax- eller telefonnumret. Ange det nya fax- eller telefonnumret (upp till 20 siffror) genom att använda LCD-skärmen och tryck sedan på [OK].

     Tryck på [OK] för att avsluta.

   Hur matas text in:

   Tryck på ◀ eller ▶ för att placera markören vid felaktigt tecken och tryck sedan på för att ändra tecknet.

   Ange det nya tecknet.

   - Tryck på [Ta bort] för att radera nummer.
     - Välj de fax- eller telefonnummer som du vill ta bort genom att trycka på dem för att visa en röd kryssmarkering och tryck sedan på [OK].
3. Tryck på .

Närliggande information

- Lagra faxnummer

Ställa in grupper för gruppsändning

Relaterade modeller: MFC-L5700DN/MFC-L5750DW/MFC-L6800DW/MFC-L6900DW

Via en grupp, som kan lagras i adressboken, (snabbvalsnummer eller kortnummer för vissa modeller) kan du sända samma faxmeddelande till flera faxnummer.

Först måste du lagra varje faxnummer i adressboken. Sedan kan du inkludera dem som nummer i en grupp. Varje grupp använder ett adressboksnummer (ett snabbvalsnummer eller ett kortnummer för vissa modeller).

Gällande modeller	Max. antal för gruppen	Max. antal i en stor grupp
MFC-L5700DN/MFC-L5750DW/ MFC-L6800DW/MFC-L6900DW	20 grupper	299 nummer

1. Tryck på [Fax] > [Adress-bok].
2. Gör följande steg:
   a. Tryck på [Redigera] > [Skapa grupper] > [Namn].
   b. Ange gruppnamnet (upp till 16 tecken) genom att använda LCD-skärmen och tryck sedan på [OK].
   c. Tryck på [Lägg till/ta bort].
   d. Lägg till adressboksnummer i gruppen genom att trycka på dem för att visa en röd kryssmarkering och sedan trycka på [OK].
   e. Läs igenom och bekräfta den lista över valda namn och nummer som visas och tryck sedan på [OK] för att spara gruppen.

   Upprepa dessa steg för att spara en annan grupp för gruppsändning.
3. Tryck på .

Närliggande information

- Röstfunktioner och faxnummer
- Ändra ett gruppnamn
- Radera en grupp
- Lägga till eller ta bort medlemmar i gruppen

Ändra ett gruppnamn

Relaterade modeller: MFC-L5700DN/MFC-L5750DW/MFC-L6800DW/MFC-L6900DW

1. Tryck på [Fax] > [Adress-bok] > [Redigera] > [Ändra].
2. Svep upp eller ner eller tryck på ▲ eller ▼ för att visa gruppen du önskar och tryck sedan på gruppnamnet.
3. Tryck på [Namn].
4. Ange det nya gruppnamnet (upp till 16 tecken) genom att använda LCD-skärmen och tryck sedan på [OK].

Så här ändrar du det sparade namnet:

Tryck på ◀ eller ▶ för att placera markören vid felaktigt tecken och tryck sedan på för att ändra tecknet.

Ange det nya tecknet.

5. Tryck på [OK].
6. Tryck på .

Närliggande information

- Ställa in grupper för gruppsändning

Radera en grupp

Relaterade modeller: MFC-L5700DN/MFC-L5750DW/MFC-L6800DW/MFC-L6900DW

1. Tryck på [Fax] > [Adress-bok] > [Redigera] > [Ta bort].
2. Svep upp eller ner eller tryck på ▲ eller ▼ för att visa gruppen du önskar och tryck sedan på gruppnamnet.
3. Tryck på [OK].
4. Tryck på .

Närliggande information

- Ställa in grupper för gruppsändning

Lägga till eller ta bort medlemmar i gruppen

Relaterade modeller: MFC-L5700DN/MFC-L5750DW/MFC-L6800DW/MFC-L6900DW

1. Tryck på [Fax] > [Adress-bok] > [Redigera] > [Ändra].
2. Svep upp eller ner eller tryck på ▲ eller ▼ för att visa gruppen du önskar och tryck sedan på gruppnamnet.
3. Svep upp eller ner eller tryck på ▲ eller ▼ för att visa alternativet [Lägg till/ta bort] och tryck sedan på [Lägg till/ta bort].
4. Svep upp eller ner eller tryck på ▲ eller ▼ för att visa det nummer du vill lägga till eller ta bort.
5. Gör följande för de nummer du vill ändra:
   - Tryck på kryssrutan vid numret för att markera det och lägga till ett nummer i gruppen.
   - Tryck på kryssrutan vid numret för att ta bort markeringen och ta bort ett nummer från gruppen.
6. Tryck på [OK].
7. Tryck på [OK].
8. Tryck på .

Närliggande information

- Ställa in grupper för gruppsändning

Kombinera nummer i adressboken

Relaterade modeller: MFC-L5700DN/MFC-L5750DW/MFC-L6800DW/MFC-L6900DW

Ibland vill du kanske välja mellan olika telefonbolag när du ska skicka ett fax. Taxor kan variera beroende på tidpunkt och destination. Du kan dra nytta av låga taxor genom att lagra åtkomstkoder till telefonbolag och kreditkortsnummer som nummer i adressboken.

Du kan lagra dessa långa samtalssekvenser genom att dela upp dem och ange som separata adressboksnummer i olika kombinationer. Det går också att ringa upp manuellt med de kombinerade siffer- och bokstavsknapparna.

Exempel: Du kanske har lagrat ”01632” och ”960555” i maskinen enligt vad som visas i följande tabell.

Gällande modeller	”01632” lagrat i	”960555” lagrat i
MFC-L5700DN/MFC-L5750DW/ MFC-L6800DW/MFC-L6900DW	Adressbok: Brother 1	Adressbok: Brother 2

Du kan använda båda två för att ringa ”01632-960555” genom följande förfarande.

1. Tryck på [Fax] > [Adress-bok].
2. Svep upp eller ner eller tryck på ▲ eller ▼ för att visa numret för Brother 1.
3. Tryck på numret.
4. Tryck på [Verkställ].
5. Tryck på [Adress- bok].
6. Tryck på [OK].
7. Svep upp eller ner eller tryck på ▲ eller ▼ för att visa numret för Brother 2.
8. Tryck på numret.
9. Tryck på [Verkställ].
10. Tryck på [Fax start].

    Maskinen ringer '01632-960555'.

För att tillfälligt ändra ett nummer kan du ändra delar av numret genom att trycka på det med hjälp av LCD-skärmen. För att t.ex. ändra numret till ”01632-960556” kan du ange numret (Brother 1: 01632) med hjälp av adressboken, trycka på [Verkställ] och sedan trycka på 960556 med hjälp av LCD-skärmen.

Lägg in en paus i numret genom att trycka på [Pause] om du måste vänta på en kopplingston eller signal under någon del av uppringnings sekvensen.

Närliggande information

- Röstfunktioner och faxnummer

Telefontjänster och externa enheter

- Ställ in telefonlinjetypen
- Extern telefonsvarare (TAD)
- Extern telefon och sidoapparat
- Telefonväxelsystem (PBX)

Ställ in telefonlinjetypen

Relaterade modeller: MFC-L5700DN/MFC-L5750DW/MFC-L6800DW/MFC-L6900DW

Om du ska ansluta maskinen till en linje som använder funktionen PBX eller ISDN för att sända och ta emot fax måste du välja en telefonlinjetyp som stämmer med funktionerna din linje har.

1. Tryck på [Inställn.] > [Alla inställn.] > [Grundinställn.] > [Välj linjetyp].
2. Tryck på [Normal], [Telefonväxel] eller [ISDN].
3. Gör följande om du valde [Telefonväxel]:
   a. Tryck på [På] eller [Alltid].

   - Om du väljer [På] slår maskinen ett prefixnummer innan själva faxnumret endast när du trycker på [R].
   - Om du väljer [Alltid] slår maskinen alltid ett prefixnummer innan själva faxnumret.

   b. Tryck på [Uppringn.prefix].
   c. Ange prefixnumret genom att använda LCD-skärmen och tryck sedan på [OK].

   Använd siffrorna 0 till 9, #, * och !. Du kan inte använda ! med några andra siffror eller tecken.

4. Tryck på .

Närliggande information

- Telefontjänster och externa enheter
- Telefonväxel och överföring

Telefonväxel och överföring

Relaterade modeller: MFC-L5700DN/MFC-L5750DW/MFC-L6800DW/MFC-L6900DW

Maskinens `[Välj linjetyp]`-inställning är inledningsvis inställd på `[Normal]`, vilket innebär att maskinen kan kopplas in på det allmänna telefonnätet. Många kontor använder dock ett centralt telefonsystem eller ett telefonväxelsystem (PBX). Din maskin kan kopplas till de flesta telefonväxelsystem (PBX). Maskinens återuppringningsfunktion stöder endast TBR (”timed break recall”). TBR fungerar med de flesta telefonväxelsystem så att du kan få kontakt med en utgående linje, eller överföra samtal till en annan anknytning. Tryck på knappen i tabellen för att använda denna funktion.

Gällande modeller	Använda maskinens återuppringningsfunktion
MFC-L5700DN/MFC-L5750DW/MFC-L6800DW/MFC-L6900DW	`R`

Programmera ett tryck på knappen i tabellen som en del av ett nummer som sparats i adressboken (snabbvals- och kortnummer för vissa modeller). När du programmerar ett adressboksnummer (snabbvals- och kortnummer för vissa modeller) trycker du först på knappen (”!” visas på LCD-skärmen), sedan anger du telefonnumret. På detta sätt behöver du inte trycka på knappen varje gång innan du ska ringa ett nummer i adressboken (snabbvals- eller kortnummer). Du måste ställa in PBX som telefonlinjetyp på maskinen om du vill använda denna programmering.

Närliggande information

- Ställ in telefonlinjetypen

Extern telefonsvarare (TAD)

Relaterade modeller: MFC-L5700DN/MFC-L5750DW/MFC-L6800DW/MFC-L6900DW

Du kopplar en extern telefonsvarare till samma linje som maskinen. När telefonsvararen svarar på ett samtal, kommer maskinen att försöka avkänna eventuella faxsignaler som sänds av en annan faxmaskin. Om sådana föreligger tar den över och tar emot faxmeddelandet i fråga. Telefonsvararen tar emot ett röstmeddelande och `[Telefon]` visas på LCD-skärmen om maskinen inte avkänner några faxsignaler.

Den externa telefonsvararen måste svara inom fyra ringsignaler (vi rekommenderar att du ställer in den till två signaler). Detta på grund av att maskinen inte kan höra faxsignalerna förrän den externa telefonsvararen tagit emot samtalet. Den sändande maskinen sänder bara faxsignaler i åtta till tio sekunder till. Använd inte en avgiftsbesparande inställning för telefonsvararen om fler än fyra signaler behövs för att aktivera den.

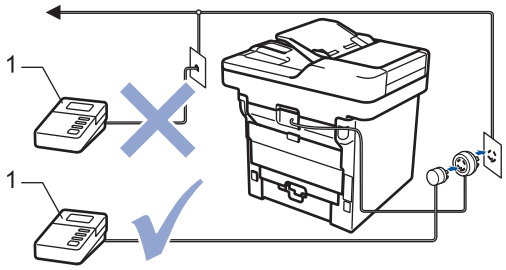

1 TSV

VIKTIGT

Anslut INTE flera telefonsvarare till samma telefonlinje.

Sänk inställningen av den externa telefonsvararens signalfördröjning om du har problem att ta emot faxmeddelanden.

Närliggande information

- Telefontjänster och externa enheter
- Ansluta en extern telefonsvarare (TSV)
- Spela in ett utgående meddelande (OGM) på den externa telefonsvararen (TSV)

Ansluta en extern telefonsvarare (TSV)

Relaterade modeller: MFC-L5700DN/MFC-L5750DW/MFC-L6800DW/MFC-L6900DW

1. Ställ in din externa telefonsvarare till en eller två signaler. (Maskinens inställningar för signalfördröjning gäller inte.)
2. Spela in ett meddelande på telefonsvararen.
3. Ställ in telefonsvararen att ta emot samtal.
4. Ställ in mottagningsläget i maskinen på `[Ext:Tel/Tsv]`.

Närliggande information

- Extern telefonsvarare (TAD)

Spela in ett utgående meddelande (OGM) på den externa telefonsvararen (TSV)

Relaterade modeller: MFC-L5700DN/MFC-L5750DW/MFC-L6800DW/MFC-L6900DW

1. Låt meddelandet föregås av fem sekunders tystnad. Det gör att maskinen har tid att lyssna efter faxsignaler.
2. Meddelandet bör inte vara längre än 20 sekunder.
3. Avsluta det 20 sekunder långa meddelandet genom att ange fjärraktiveringskoden för personer som sänder faxmeddelanden manuellt. Till exempel: ”Lämna ett meddelande efter tonen eller tryck på *51 och Start för att skicka ett fax.”

OBS

Eftersom maskinen inte kan registrera faxsignaler samtidigt med höga röster, rekommenderar vi att du inleder meddelandet med fem sekunders tystnad. Du kan givetvis läsa in ett meddelande utan denna paus, men om maskinen får svårigheter att ta emot fax bör du lägga in den tysta perioden på nytt.

Närliggande information

- Extern telefonsvarare (TAD)

Extern telefon och sidoapparat

- Ansluta en extern telefon eller en sidoapparat
- Manövrering från externa telefoner och sidoapparater
- Använda en icke-Brother trådlös extern telefon
- Använda fjärrkoder

Ansluta en extern telefon eller en sidoapparat

Relaterade modeller: MFC-L5700DN/MFC-L5750DW/MFC-L6800DW/MFC-L6900DW

Du kan ansluta en separat telefon till din maskin enligt bilden nedan.

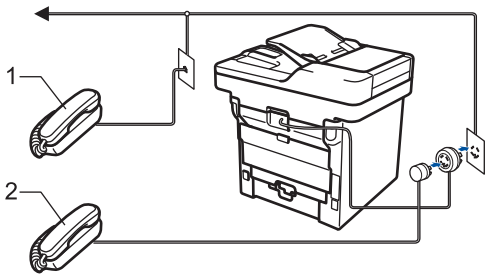

1 Sidoapparat
2 Extern telefon

Använd inte en extern telefon med en sladd som är längre än tre meter.

Närliggande information

- Extern telefon och sidoapparat

Manövrering från externa telefoner och sidoapparater

Relaterade modeller: MFC-L5700DN/MFC-L5750DW/MFC-L6800DW/MFC-L6900DW

Om du svarar på ett faxsamtal i en sidoapparat eller en extern telefon kan du göra så att maskinen tar samtalet genom att använda fjärraktiveringskoden. När du trycker på fjärraktiveringskod ***51**, börjar maskinen ta emot fax.

Om maskinen svarar på ett röstsamtal och dubbelsignalerar för att du ska ta över, kan du ta samtalet på sidoapparaten genom att trycka fjärrinaktiveringskoden **#51**.

Om du svarar på ett samtal och ingen finns på linjen:

Du bör anta att du tar emot ett manuellt fax.

Tryck på ***51** och vänta på faxsignalen eller tills `[Mottagning]` visas på LCD-skärmen och lägg sedan på luren.

Du kan även använda funktionen för faxavkänning om du vill att maskinen automatiskt ska ta emot samtalet.

Närliggande information

- Extern telefon och sidoapparat
- Ställa in faxavkänning

Använda en icke-Brother trådlös extern telefon

Relaterade modeller: MFC-L5700DN/MFC-L5750DW/MFC-L6800DW/MFC-L6900DW

Om du har en trådlös telefon av annat märke än Brother ansluten till telefonsladden och du normalt bär med dig den trådlösa telefonen överallt, är det enklare att svara på samtal under ringfördröjning.

Om du låter maskinen svara först, måste du gå till maskinen för att trycka på `[Svara]` eller **Tel/R** för att överföra samtalet till den trådlösa telefonen.

Närliggande information

- Extern telefon och sidoapparat

Använda fjärrkoder

Relaterade modeller: MFC-L5700DN/MFC-L5750DW/MFC-L6800DW/MFC-L6900DW

Fjärraktiveringskod

Om du besvarar ett faxsamtal via en sidoapparat eller extern telefon kan du låta maskinen ta över genom att trycka på fjärraktiveringskoden ***51**. Vänta tills du hör faxsignaler innan du lägger på luren.

Om du svarar på ett faxsamtal i en extern telefon kan du låta maskinen ta emot faxet genom att trycka på knapparna i följande tabell:

Gällande modeller	Göra så att maskinen tar emot ett fax
MFC-L5700DN/MFC-L5750DW/MFC-L6800DW/MFC-L6900DW	`Fax start` och sedan `Ta emot`

Fjärrinaktiveringskod

Om du tar emot ett röstsamtal och maskinen befinner sig i FAX/TEL-läget, aktiveras F/T-signalen (snabb dubbelsignal) efter den inledande ringfördröjningen. Om du svarar på ett samtal på en sidoapparat kan du stänga av F/T-signalen genom att trycka på **#51** (se till så att du trycker mellan signalerna).

Om maskinen svarar på ett röstsamtal och snabbdubbelsignalerar för att du ska ta över, kan du ta samtalet i den externa telefonen genom att trycka på knappen i följande tabell:

Gällande modeller	Svara på ett röstsamtal
MFC-L5700DN/MFC-L5750DW/MFC-L6800DW/MFC-L6900DW	`Svara`

Närliggande information

- Extern telefon och sidoapparat
- Ändra fjärrkoderna

Ändra fjärrkoderna

Relaterade modeller: MFC-L5700DN/MFC-L5750DW/MFC-L6800DW/MFC-L6900DW

Den förinställda fjärraktiveringskoden är ***51**. Den förinställda fjärrinaktiveringskoden är **#51**. Om du alltid kopplas bort när du försöker komma åt den externa telefonsvararen utifrån, kan du försöka ändra de tresiffriga fjärrkoderna med siffrorna 0-9, *, #.

1. Tryck på [Inställn.] > [Alla inställn.] > [Fax] > [Mottagning] > [Fjärrkoder].
2. Gör något av följande:
   - Tryck på [Aktiver. kod] för att ändra fjärraktiveringskoden. Ange den nya koden och tryck sedan på [OK].
   - Tryck på [Deakt.kod] för att ändra fjärrinaktiveringskoden. Ange den nya koden och tryck sedan på [OK].
   - Om du inte vill ändra koderna går du till steg.
   - Tryck på [Fjärrkoder] och tryck sedan på [Av] (eller [På]) för att inaktivera (aktivera) fjärrkoderna.
3. Tryck på .

Närliggande information

- Använda fjärrkoder

Telefonväxelsystem (PBX)

Relaterade modeller: MFC-L5700DN/MFC-L5750DW/MFC-L6800DW/MFC-L6900DW

Vi föreslår att du ber företaget som installerade telefonväxeln att ansluta maskinen. Om maskinen ska anslutas till ett system med flera linjer, ska du be installatören att koppla enheten till den sista linjen i systemet. Detta förhindrar att maskinen aktiveras varje gång systemet tar emot ett telefonsamtal. Om alla inkommande samtal besvaras av en telefonist rekommenderar vi inställning av mottagningsläget på `[Manuell]`.

Under vissa förhållanden kan vi inte garantera att maskinen fungerar korrekt tillsammans med ett telefonväxelsystem. Eventuella problem att sända eller ta emot fax bör i första hand rapporteras till det företag som handhar din telefonväxel (PBX).

Närliggande information

- Telefontjänster och externa enheter

Faxrapporter

Överföringsrapporten och faxjournalen finns tillgängliga för att bekräfta resultatet av faxöverföringen.

- Skriva ut en överföringsrapport
- Skriva ut en faxjournal

Skriva ut en överföringsrapport

Relaterade modeller: MFC-L5700DN/MFC-L5750DW/MFC-L6800DW/MFC-L6900DW

Du kan använda en överföringsrapport som ett kvitto på att du har sänt ett faxmeddelande. Den här rapporten visar mottagarens namn och faxnummer, vilken tid och vilket datum faxmeddelandet sändes, överföringens varaktighet, antal sända sidor och om överföringen lyckades.

Det finns flera tillgängliga inställningar för överföringsrapporten:

`På`	Skriver ut en rapport efter varje fax du skickar.
`På+kopia`	Skriver ut en rapport efter varje fax du skickar. En del av faxmeddelandets första sida visas på rapporten.
`Av`	Skriver ut en rapport om faxet inte skickas på grund av överföringsfel. Fabriksinställningen är `Av`.
`Av+kopia`	Skriver ut en rapport om faxet inte skickas på grund av överföringsfel. En del av faxmeddelandets första sida visas på rapporten.
`Ingen rapport`	Din Brother-maskin skriver inte ut några rapporter efter att faxen skickats.

1. Tryck på [Inställn.] > [Alla inställn.] > [Fax] > [Rapportinst.] > [Sändn. kvitto].
2. Svep upp eller ner eller tryck på ▲ eller ▼ för att välja det alternativ du önskar och tryck sedan på det.

   Om du väljer [På+kopia] eller [Av+kopia], kommer bilden inte att visas på överföringsrapporten om realtidsöverföring är inställd på [På].
3. Tryck på .

   Om överföringen lyckades, visas OK bredvid RESULT på överföringsrapporten. Om överföringen inte lyckades, visas NG bredvid RESULT.

Närliggande information

- Faxrapporter

Skriva ut en faxjournal

Relaterade modeller: MFC-L5700DN/MFC-L5750DW/MFC-L6800DW/MFC-L6900DW

Du kan ställa in maskinen på att skriva ut journaler med jämna mellanrum (vart 50:e fax, var 6:e, 12:e eller 24:e timme, varannan eller var 7:e dag).

1. Tryck på [Inställn.] > [Alla inställn.] > [Fax] > [Rapportinst.] > [Journalperiod] > [Journalperiod].
2. Svep upp eller ner eller tryck på ▲ eller ▼ för att välja ett intervall och tryck sedan på det.
   - Var 6:e, 12:e, 24:e timme, varannan eller var sjunde dag

     Maskinen kommer att skriva ut rapporten vid angiven tid och sedan radera all data gällande mottagning och sändning från minnet. Om maskinens minne blir fullt med 200 jobb före angivet intervall kommer den att skriva ut journalen tidigare än vanligt innan den raderar alla jobb i minnet. Du kan skriva ut en extra rapport före angiven tid utan att radera de jobb som finns i minnet.
   - Vart 50:e fax

     Maskinen skriver ut journalen när 50 mottagnings- och överföringsloggdata har lagrats i minnet.
3. Om du valde 6, 12, 24 timmar, 2 eller 7 dagar. Tryck på [Tid] och ange tiden för start av utskriften (i 24-timmarsformat) via LCD-skärmen och tryck sedan på [OK]. (Skriv till exempel 19:45 för 7:45 på kvällen.)
4. Om du valde [Var sjunde dag] trycker du på [Dag].
5. Svep upp eller ner eller tryck på ▲ eller ▼ för att visa alternativet [Varje Måndag], [Varje Tisdag], [Varje Onsdag], [Varje Torsdag], [Varje Fredag], [Varje Lördag] eller [Varje Söndag] och tryck sedan på den första dagen i sjudagarsperioden.
6. Tryck på .

Närliggande information

- Faxrapporter

PC-FAX

- PC-FAX för Windows
- PC-FAX för Mac

PC-FAX för Windows

- Överblick PC-FAX (Windows)
- Skicka ett fax med PC-FAX (Windows)
- Ta emot faxmeddelanden till din dator (Windows)

Överblick PC-FAX (Windows)

Minska pappersförbrukningen och spara tid genom att använda Brothers PC-FAX-program för att skicka fax direkt från din maskin.

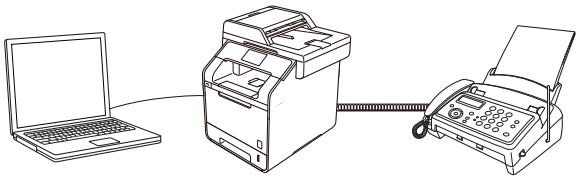

- Konfigurera PC-FAX (Windows)
- Konfigurera din PC-Fax-adressbok (Windows)

Konfigurera PC-FAX (Windows)

Relaterade modeller: MFC-L5700DN/MFC-L5750DW/MFC-L6800DW/MFC-L6900DW

Innan du skickar fax via PC-FAX kan du anpassa alla sändningsalternativ under varje flik i dialogrutan **PC-FAX Inställningar**.

1. Gör något av följande:
   - (Windows XP, Windows Vista och Windows 7)

     Klicka på **(Start)** > **Alla program** > **Brother** > **Brother Utilities**.

     Klicka på rullgardinsmenyn och välj ditt modellnamn (om det inte redan är valt). Klicka på **PC-FAX** i vänster navigationsfält och klicka sedan på **Konfigurera sändning**.
   - (Windows 8)

     Klicka på (**Brother Utilities**) och klicka sedan på rullgardinsmenyn för att välja ditt modellnamn (om det inte redan är valt). Klicka på **PC-FAX** i vänster navigationsfält och klicka sedan på **Konfigurera sändning**.

   Dialogrutan **PC-FAX Inställningar** visas.

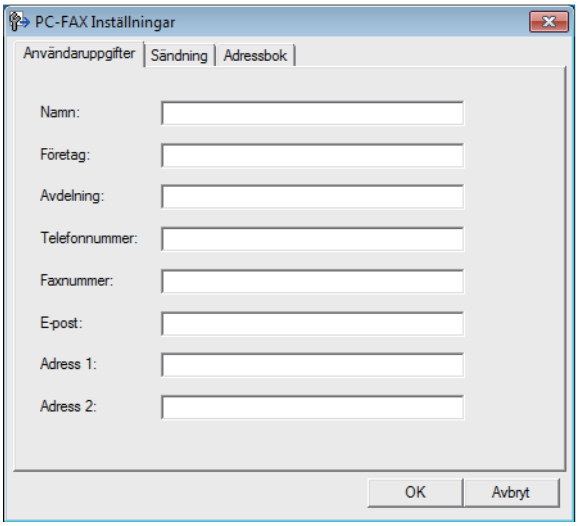

2. Gör något av följande:
   - Klicka på fliken **Användaruppgifter** och ange sedan användarinformationen i fältet.

     Varje Microsoft-konto kan ha sin egen anpassade **Användaruppgifter**-skärm för anpassade faxrubriker och försättsblad.
   - Klicka på fliken **Sändning** och ange sedan numret för att komma åt en extern linje (vid behov) i fältet **Prefix för att nå en utgående linje**. Markera kryssrutan **Inkludera rubrik** för att inkludera rubrikinformationen.
   - Klicka på fliken **Adressbok** och välj sedan adressboken du vill använda för PC-FAX i listrutan **Välj adressbok**.
3. Klicka på **OK**.

Närliggande information

- Överblick PC-FAX (Windows)
- Överföra fax till din dator

Konfigurera din PC-Fax-adressbok (Windows)

Lägg till, redigera och radera medlemmar och grupper för att anpassa din Brother **adressbok**.

- Lägg till en medlem i adressboken (Windows)
- Skapa en grupp i adressboken (Windows)
- Redigera medlems- eller gruppinformation (Windows)
- Radera en medlem eller en grupp (Windows)
- Exportera adressboken (Windows)
- Importera information till adressboken (Windows)

Lägg till en medlem i adressboken (Windows)

Relaterade modeller: MFC-L5700DN/MFC-L5750DW/MFC-L6800DW/MFC-L6900DW

Lägg till nya personer och deras faxinformation i PC-Fax adressbok om du vill skicka ett fax med hjälp av programmet Brother PC-Fax.

1. Gör något av följande:
   - (Windows XP, Windows Vista och Windows 7)

     Klicka på **(Start)** > **Alla program** > **Brother** > **Brother Utilities**.

     Klicka på rullgardinsmenyn och välj ditt modellnamn (om det inte redan är valt). Klicka på **PC-FAX** i vänster navigationsfält och klicka sedan på **Adressbok (Sänd)**.
   - (Windows 8)

     Klicka på (**Brother Utilities**) och klicka sedan på rullgardinsmenyn för att välja ditt modellnamn (om det inte redan är valt). Klicka på **PC-FAX** i vänster navigationsfält och klicka sedan på **Adressbok (Sänd)**.

   Dialogrutan **adressbok** visas.

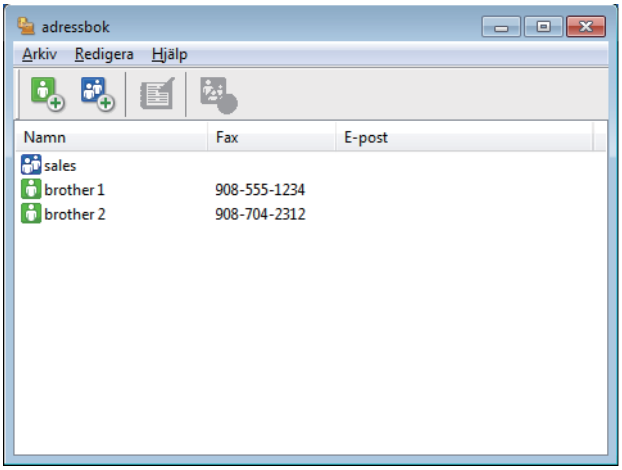

2. Klicka på .

   Dialogrutan **Inställning av medlemmar i adressbok** visas.

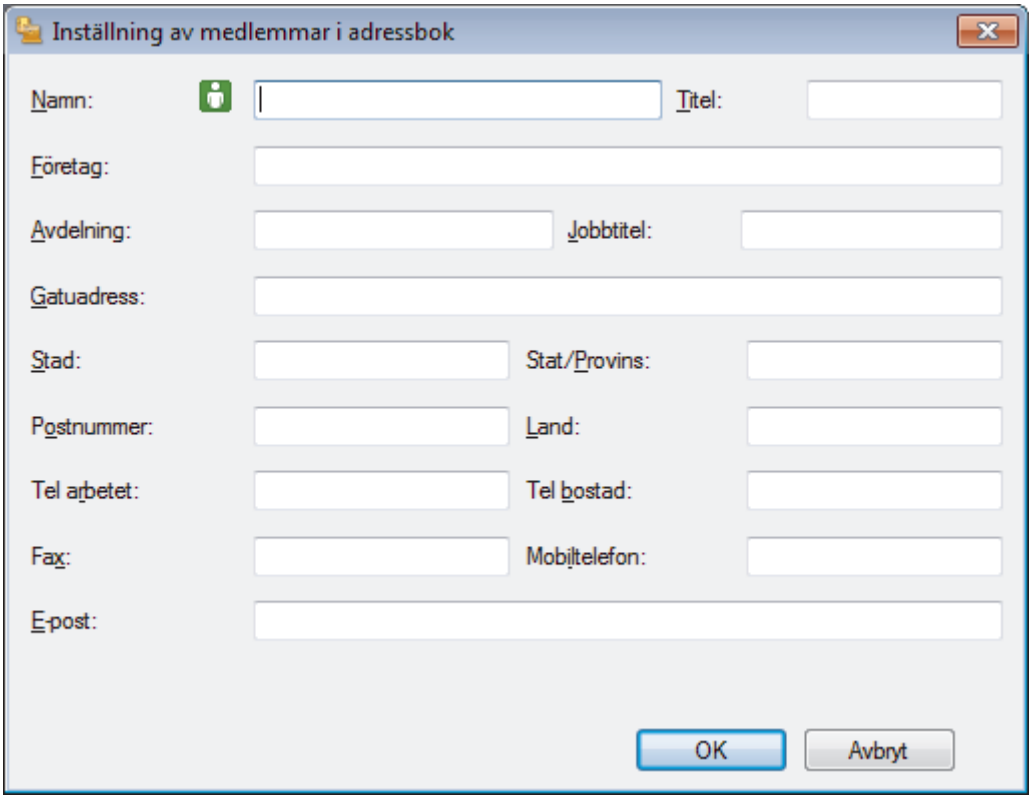

3. Ange medlemsinformationen i motsvarande fält. Endast **Namn**-fältet krävs.
4. Klicka på **OK**.

Närliggande information

- Konfigurera din PC-Fax-adressbok (Windows)

Skapa en grupp i adressboken (Windows)

Relaterade modeller: MFC-L5700DN/MFC-L5750DW/MFC-L6800DW/MFC-L6900DW

Du kan skapa en grupp för att sända samma PC-FAX till flera mottagare på samma gång.

1. Gör något av följande:
   - (Windows XP, Windows Vista och Windows 7)

     Klicka på **(Start)** > **Alla program** > **Brother** > **Brother Utilities**.

     Klicka på rullgardinsmenyn och välj ditt modellnamn (om det inte redan är valt). Klicka på **PC-FAX** i vänster navigationsfält och klicka sedan på **Adressbok (Sänd)**.
   - (Windows 8)

     Klicka på (**Brother Utilities**) och klicka sedan på rullgardinsmenyn för att välja ditt modellnamn (om det inte redan är valt). Klicka på **PC-FAX** i vänster navigationsfält och klicka sedan på **Adressbok (Sänd)**.

   Dialogrutan **adressbok** visas.

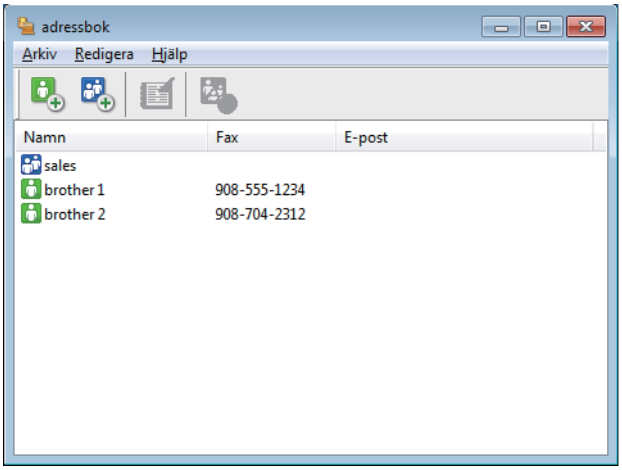

2. Klicka på .

   Dialogrutan **Inställning av grupper i adressbok** visas.

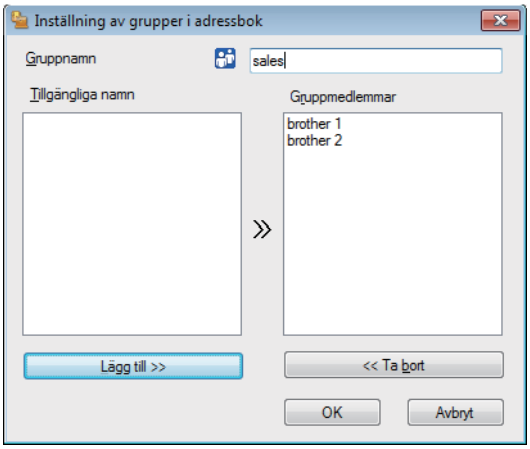

3. Ange den nya gruppens namn i fältet **Gruppnamn**.
4. I fältet **Tillgängliga namn** väljer du varje namn som ska inkluderas i gruppen och klickar sedan på **Lägg till >>**.

   De medlemmar som läggs till i gruppen visas i rutan **Gruppmedlemmar**.
5. Klicka på **OK** när du är klar.

Varje grupp kan innehålla upp till 50 medlemmar.

Närliggande information

- Konfigurera din PC-Fax-adressbok (Windows)

Redigera medlems- eller gruppinformation (Windows)

Relaterade modeller: MFC-L5700DN/MFC-L5750DW/MFC-L6800DW/MFC-L6900DW

1. Gör något av följande:
   - (Windows XP, Windows Vista och Windows 7)

     Klicka på **(Start)** > **Alla program** > **Brother** > **Brother Utilities**.

     Klicka på rullgardinsmenyn och välj ditt modellnamn (om det inte redan är valt). Klicka på **PC-FAX** i vänster navigationsfält och klicka sedan på **Adressbok (Sänd)**.
   - (Windows 8)

     Klicka på (**Brother Utilities**) och klicka sedan på rullgardinsmenyn för att välja ditt modellnamn (om det inte redan är valt). Klicka på **PC-FAX** i vänster navigationsfält och klicka sedan på **Adressbok (Sänd)**.

   Dialogrutan **adressbok** visas.

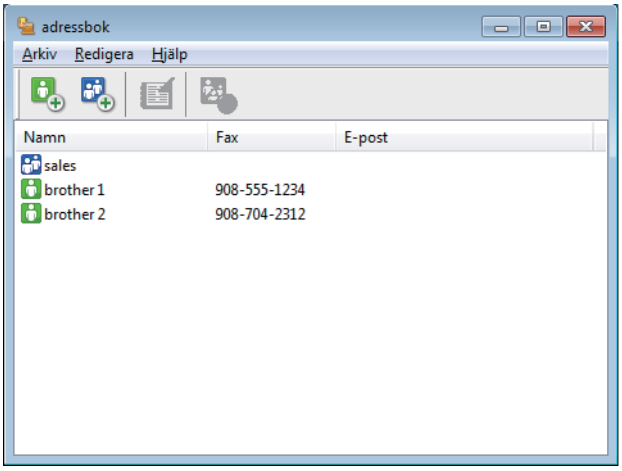

2. Välj den medlem eller grupp du vill redigera.
3. Klicka på (**Egenskaper**).
4. Ändra medlems- eller gruppinformationen.
5. Klicka på **OK**.

Närliggande information

- Konfigurera din PC-Fax-adressbok (Windows)

Radera en medlem eller en grupp (Windows)

Relaterade modeller: MFC-L5700DN/MFC-L5750DW/MFC-L6800DW/MFC-L6900DW

1. Gör något av följande:
   - (Windows XP, Windows Vista och Windows 7)

     Klicka på **(Start)** > **Alla program** > **Brother** > **Brother Utilities**.

     Klicka på rullgardinsmenyn och välj ditt modellnamn (om det inte redan är valt). Klicka på **PC-FAX** i vänster navigationsfält och klicka sedan på **Adressbok (Sänd)**.
   - (Windows 8)

     Klicka på (**Brother Utilities**) och klicka sedan på rullgardinsmenyn för att välja ditt modellnamn (om det inte redan är valt). Klicka på **PC-FAX** i vänster navigationsfält och klicka sedan på **Adressbok (Sänd)**.

   Dialogrutan **adressbok** visas.

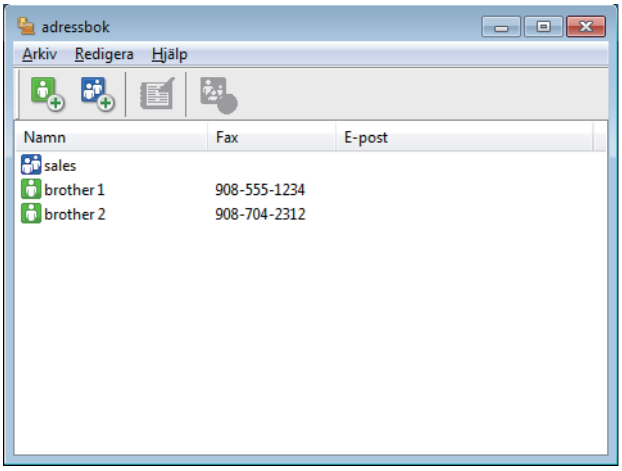

2. Välj den medlem eller grupp du vill radera.
3. Klicka på (**Radera**).
4. Klicka på **OK** när dialogrutan för bekräftelse visas.

Närliggande information

- Konfigurera din PC-Fax-adressbok (Windows)

Exportera adressboken (Windows)

Relaterade modeller: MFC-L5700DN/MFC-L5750DW/MFC-L6800DW/MFC-L6900DW

Du kan exportera adressboken som en ASCII-textfil (*.csv), ett vCard (ett elektroniskt visitkort) eller **Uppringningsdata för fjärrinställning** och spara den på din dator.

- Du kan inte exportera gruppinställningar samtidigt som du exporterar **adressbok**-data.

1. Gör något av följande:
   - (Windows XP, Windows Vista och Windows 7)

     Klicka på **(Start)** > **Alla program** > **Brother** > **Brother Utilities**.

     Klicka på rullgardinsmenyn och välj ditt modellnamn (om det inte redan är valt). Klicka på **PC-FAX** i vänster navigationsfält och klicka sedan på **Adressbok (Sänd)**.
   - (Windows 8)

     Klicka på (**Brother Utilities**) och klicka sedan på rullgardinsmenyn för att välja ditt modellnamn (om det inte redan är valt). Klicka på **PC-FAX** i vänster navigationsfält och klicka sedan på **Adressbok (Sänd)**.

   Dialogrutan **adressbok** visas.

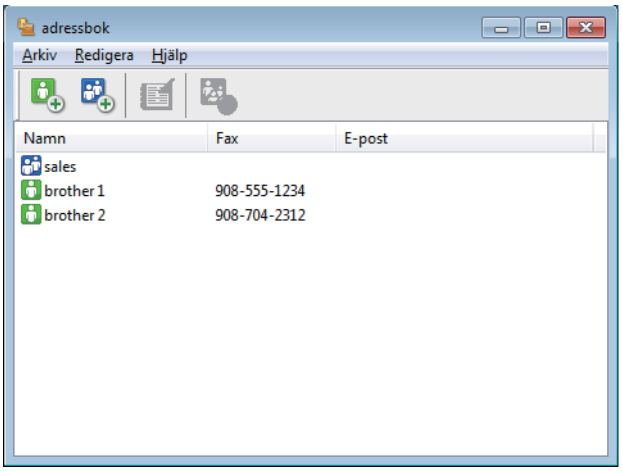

2. Klicka på menyn **Arkiv** och välj sedan **Exportera**.
3. Välj ett av följande:
   - **Text**

     Dialogrutan **Markerade poster** visas. Gå till steg 4.
   - **vCard**

     Du måste välja en medlem som du vill exportera i din adressbok innan du väljer detta alternativ.

     Bläddra till den mapp där du vill spara ditt vCard, ange vCard-namnet i fältet **Filnamn** och klicka sedan på **Spara**.
   - **Uppringningsdata för fjärrinställning**

     Bläddra till den mapp där du vill spara informationen, ange dess filnamn i fältet **Filnamn** och klicka sedan på **Spara**.
4. I fältet **Tillgängliga poster** väljer du den data som du vill exportera och klicka sedan på **Lägg till >>**.

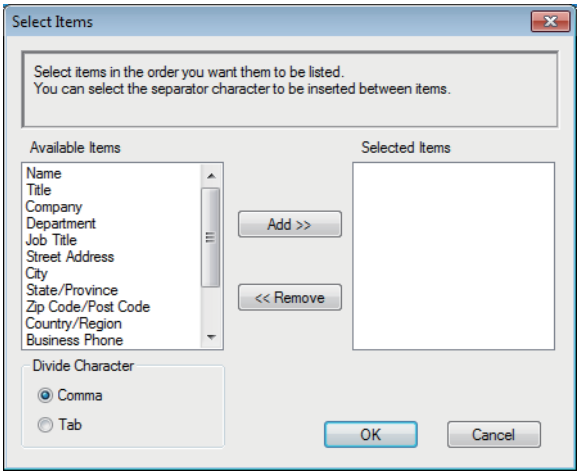

Välj och lägg till posterna i den ordning du vill ha dem i listan.

5. Under inställningen **Separationstecken** väljer du alternativet **Tabb** eller **Komma** om du exporterar till en ASCII-fil för att separera datafälten.
6. Klicka på **OK**.
7. Bläddra till den mapp på datorn där du vill spara din data, ange namnet och klicka sedan på **Spara**.

Närliggande information

- Konfigurera din PC-Fax-adressbok (Windows)

Importera information till adressboken (Windows)

Relaterade modeller: MFC-L5700DN/MFC-L5750DW/MFC-L6800DW/MFC-L6900DW

Du kan importera ASCII textfiler (*.csv), vCards (elektroniska visitkort) eller **Uppringningsdata för fjärrinställning** till din adressbok.

1. Gör något av följande:
   - (Windows XP, Windows Vista och Windows 7)

     Klicka på **(Start)** > **Alla program** > **Brother** > **Brother Utilities**.

     Klicka på rullgardinsmenyn och välj ditt modellnamn (om det inte redan är valt). Klicka på **PC-FAX** i vänster navigationsfält och klicka sedan på **Adressbok (Sänd)**.
   - (Windows 8)

     Klicka på (**Brother Utilities**) och klicka sedan på rullgardinsmenyn för att välja ditt modellnamn (om det inte redan är valt). Klicka på **PC-FAX** i vänster navigationsfält och klicka sedan på **Adressbok (Sänd)**.

   Dialogrutan **adressbok** visas.

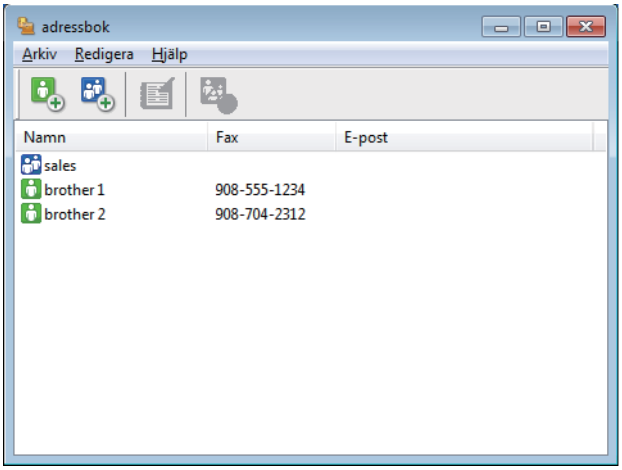

2. Klicka på menyn **Arkiv** och välj sedan **Importera**.
3. Välj ett av följande:
   - **Text**

     Dialogrutan **Markerade poster** visas. Gå till steg 4.
   - **vCard**

     Gå till steg 7.
   - **Uppringningsdata för fjärrinställning**

     Gå till steg 7.
4. I fältet **Tillgängliga poster** väljer du den data som du vill importera och klicka sedan på **Lägg till >>**.

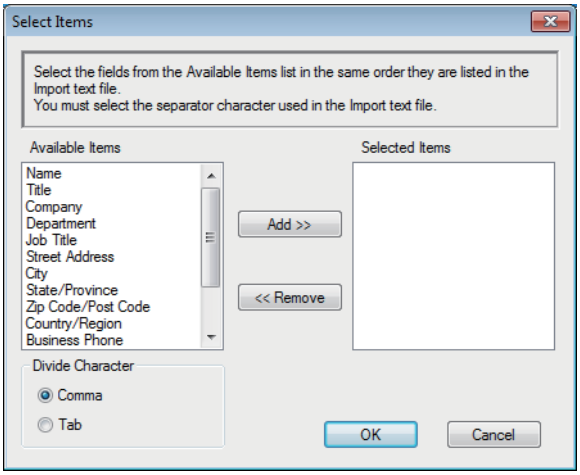

Du måste välja och lägga till fält i listan **Tillgängliga poster** i samma ordning som de anges i textfilen som ska importeras.

5. Under avsnittet **Separationstecken** väljer du alternativet **Tabb** eller **Komma** om du importerar till en ASCII-fil för att separera datafälten.
6. Klicka på **OK**.
7. Bläddra till den mapp där du vill importera data, ange filnamnet och klicka sedan på **Öppna**.

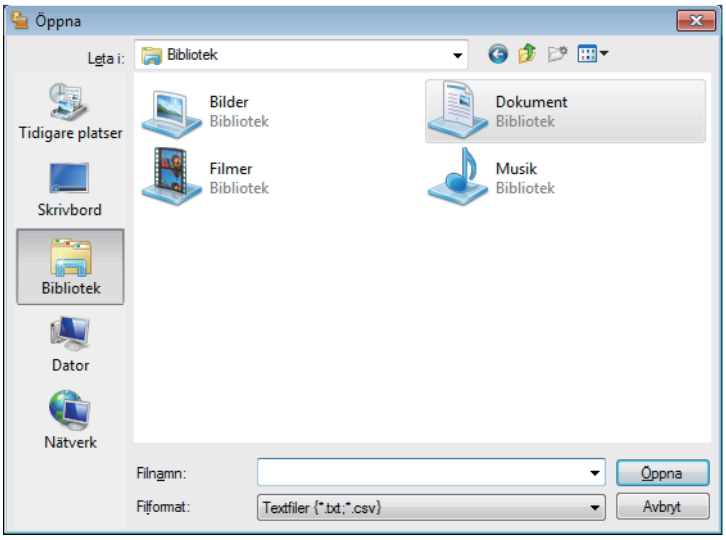

Närliggande information

- Konfigurera din PC-Fax-adressbok (Windows)

Skicka ett fax med PC-FAX (Windows)

Relaterade modeller: MFC-L5700DN/MFC-L5750DW/MFC-L6800DW/MFC-L6900DW

PC-FAX har endast stöd för svartvita fax. Ett svartvitt fax skickas även om originalet är av färg och mottagande faxmaskin har stöd för färgfax.

1. Skapa en fil i ett program på din dator.
2. Välj utskriftskommandot från ditt program.
3. Välj **Brother PC-FAX** som din skrivare och genomför sedan utskriftsförfarandet.

   Dialogrutan **BrotherPC-FAX** visas.

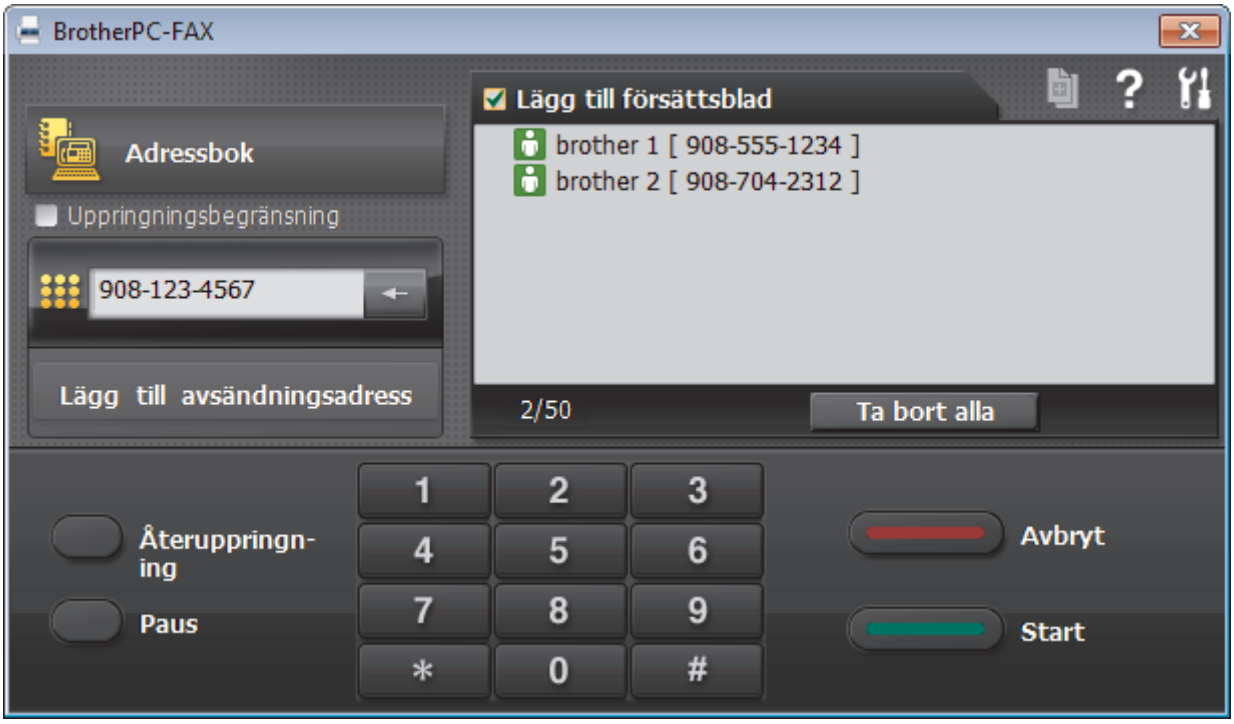

4. Ange faxnumret på något av följande sätt:
   - Använd de kombinerade siffer- och bokstavsknapparna för att ange numret och klicka sedan på **Lägg till avsändningsadress**.

   Om du markerar kryssrutan **Uppringningsbegränsning** visas ett bekräftelsemeddelande för att du ska ange faxnumret med de kombinerade siffer- och bokstavsknapparna igen. Denna funktioner hjälper dig att förhindra överföringar till fel nummer.

   - Klicka på knappen **Adressbok** och välj sedan en medlem eller grupp i adressboken.

   Klicka på **Ta bort alla** för att ta bort alla poster om du gör fel.

5. Markera kryssrutan **Lägg till försättsblad** för att lägga till ett försättsblad. Du kan även klicka på om du vill skapa eller redigera ett försättsblad.
6. Klicka på **Start** när du vill skicka faxet.

   - Klicka på **Avbryt** för att avbryta faxsändningen.
   - Klicka på **Återuppringn-ing** och bläddra genom de fem senast slagna faxnumren, välj ett nummer och klicka sedan på **Start** för att ringa ett nummer igen.

Närliggande information

- PC-FAX för Windows

Ta emot faxmeddelanden till din dator (Windows)

Använd Brothers PC-FAX-program för att ta emot faxmeddelanden på din dator, visa dem på skärmen och endast skriva ut de faxmeddelanden du önskar.

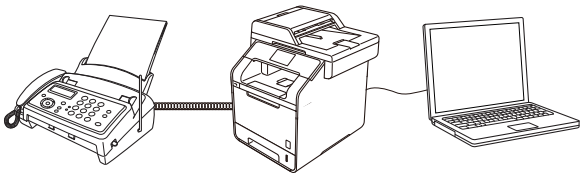

- Ta emot fax med hjälp av PC-FAX Receive (Windows)

Ta emot fax med hjälp av PC-FAX Receive (Windows)

Relaterade modeller: MFC-L5700DN/MFC-L5750DW/MFC-L6800DW/MFC-L6900DW

Med Brothers programvara för PC-FAX-mottagning kan du visa och spara fax på datorn. Funktionen installeras automatiskt när du installerar Brothers programvara och drivrutin och fungerar på maskiner som är lokalt anslutna eller nätverksanslutna.

- PC-FAX Receive stöder endast svartvita fax.

Om du stänger av datorn fortsätter maskinen att ta emot och spara fax i minnet på din Brother-maskin. På maskinens LCD-skärm visas hur många lagrade fax som har tagits emot. När du startar det här programmet överför programvaran alla mottagna fax samtidigt till datorn. Du kan aktivera säkerhetsfunktionen för utskrift av säkerhetskopior vilket gör att maskinen skriver ut en kopia av faxmeddelandet innan det skickas till datorn eller innan datorn stängs av. Du kan konfigurera inställningarna för säkerhetsfunktionen för utskrift i din Brother-maskin.

Närliggande information

- Ta emot faxmeddelanden till din dator (Windows)
- Kör Brothers PC-FAX-mottagning på din dator (Windows)
- Visa mottagna meddelanden (Windows)
- Överför mottagna fax till din dator med PC-Fax-mottagning (endast Windows)

Kör Brothers PC-FAX-mottagning på din dator (Windows)

Relaterade modeller: MFC-L5700DN/MFC-L5750DW/MFC-L6800DW/MFC-L6900DW

Vi rekommenderar att du markerar kryssrutan **Starta PC-FAX Receive när datorn startas**, så att programmet startas automatiskt och kan överföra eventuella faxmeddelande när datorn startas.

1. Gör något av följande:
   - (Windows XP, Windows Vista och Windows 7)

     Klicka på **(Start)** > **Alla program** > **Brother** > **Brother Utilities**.

     Klicka på rullgardinsmenyn och välj ditt modellnamn (om det inte redan är valt). Klicka på **PC-FAX** i vänster navigationsfält och klicka sedan på **Ta emot**.
   - (Windows 8)

     Klicka på (**Brother Utilities**) och klicka sedan på rullgardinsmenyn för att välja ditt modellnamn (om det inte redan är valt). Klicka på **PC-FAX** i vänster navigationsfält och klicka sedan på **Ta emot**.
2. Bekräfta meddelandet och klicka på **Ja**.

   Fönstret **PC-FAX Receive** öppnas. Ikonen (**PC-Fax Receive (Klar)**) visas i datorns aktivitetsfält.

Närliggande information

- Ta emot fax med hjälp av PC-FAX Receive (Windows)
- Ställa in din dator för PC-FAX-mottagning (Windows)
- Lägg till din Brother-maskin i PC-FAX-mottagning (Windows)

Ställa in din dator för PC-FAX-mottagning (Windows)

Relaterade modeller: MFC-L5700DN/MFC-L5750DW/MFC-L6800DW/MFC-L6900DW

1. Dubbelklicka på ikonen (**PC-Fax Receive (Klar)**) i aktivitetsfältet.

   Fönstret **PC-FAX Receive** öppnas.
2. Klicka på **Inställningar**.
3. Konfigurera vid behov dessa alternativ:

   Inställningar

   Konfigurera att starta PC-FAX Receive automatiskt när du startar Windows.

   Spara

   Konfigurera sökvägen för att spara PC-FAX-filer och välj dokumentformat.

   Överför till

   Konfigurera sökvägen till SharePoint-servern och välj alternativet för automatisk eller manuell uppladdning (endast tillgängligt för administratörer).

   Enhet

   Välj Brother-maskinen som ska ta emot PC-FAX.

   Lås (endast tillgängligt för administratörer)

   Begränsa användare som inte har administratörsrättigheter från att konfigurera inställningsalternativen som visas ovan.

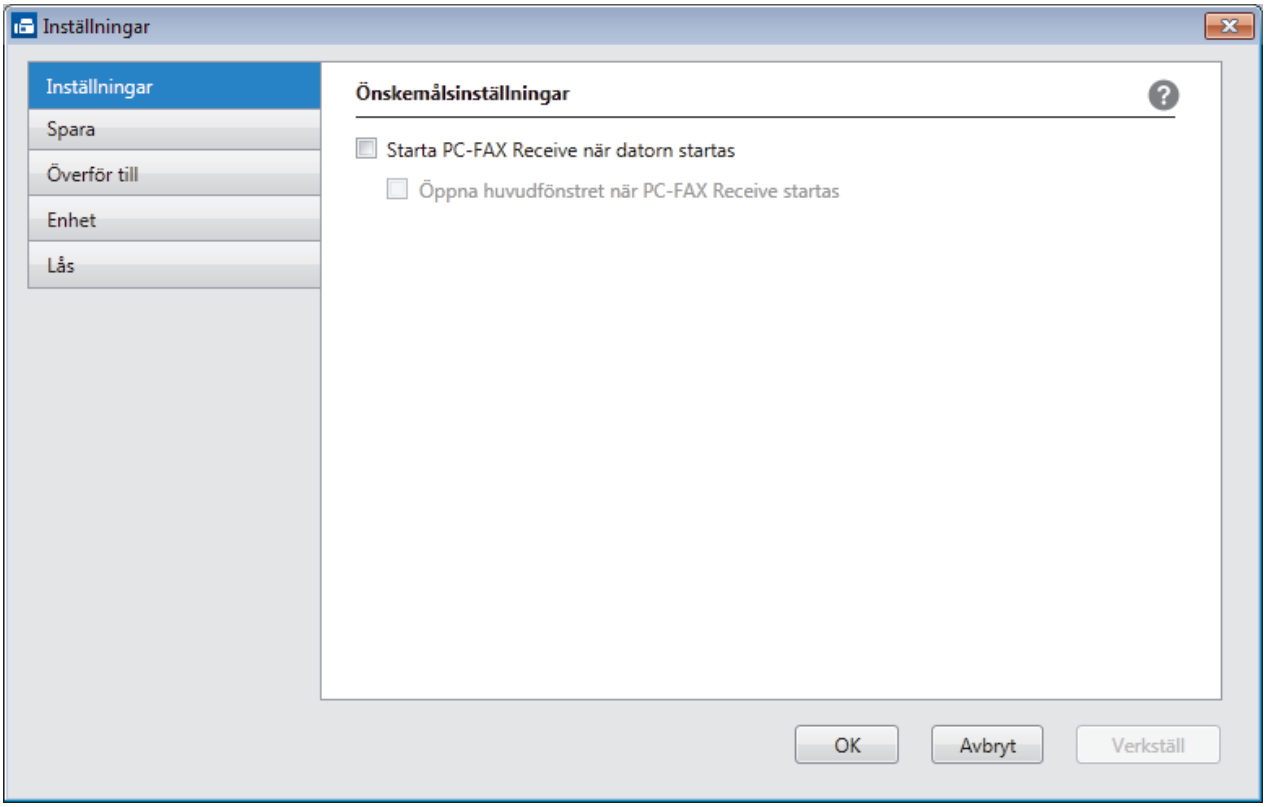

4. Klicka på **OK**.

Närliggande information

- Kör Brothers PC-FAX-mottagning på din dator (Windows)

Lägg till din Brother-maskin i PC-FAX-mottagning (Windows)

Relaterade modeller: MFC-L5700DN/MFC-L5750DW/MFC-L6800DW/MFC-L6900DW

- Om du följde instruktionerna för nätverksanvändare när du installerade maskinen, bör den redan vara konfigurerad för ditt nätverk.

1. Dubbelklicka på ikonen (**PC-Fax Receive (Klar)**) i aktivitetsfältet.

   Fönstret **PC-FAX Receive** öppnas.
2. Klicka på **Inställningar**.
3. Klicka på **Enhet** > **Lägg till**.

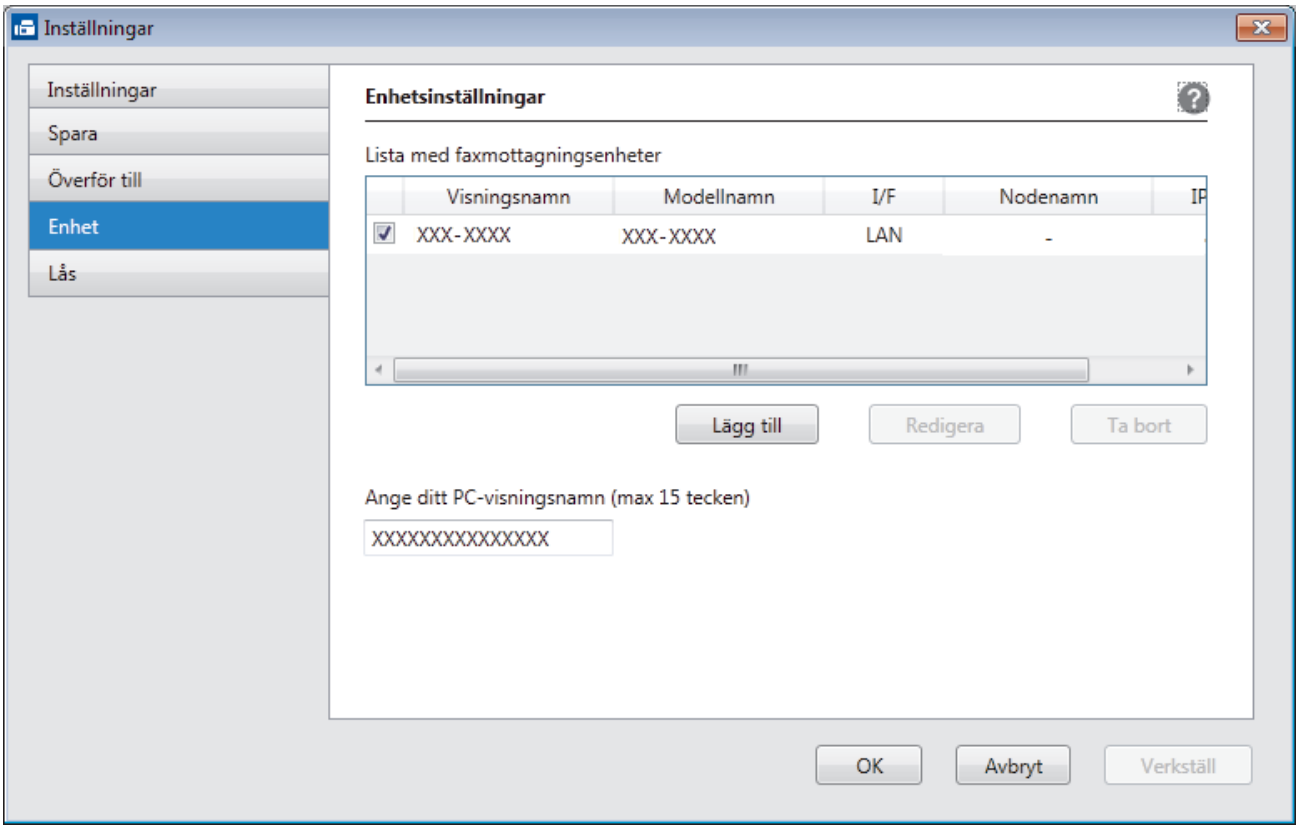

4. Välj passande anslutningsmetod.

   Välj din maskin från de automatiska sökresultaten nedan.

   Anslutna Brother-maskiner visas. Välj en enhet i listan. Klicka på **OK**.

   Ange din maskin med IP-adress

   Ange maskinens IP-adress i fältet **IP-adress** och klicka sedan på **OK**.

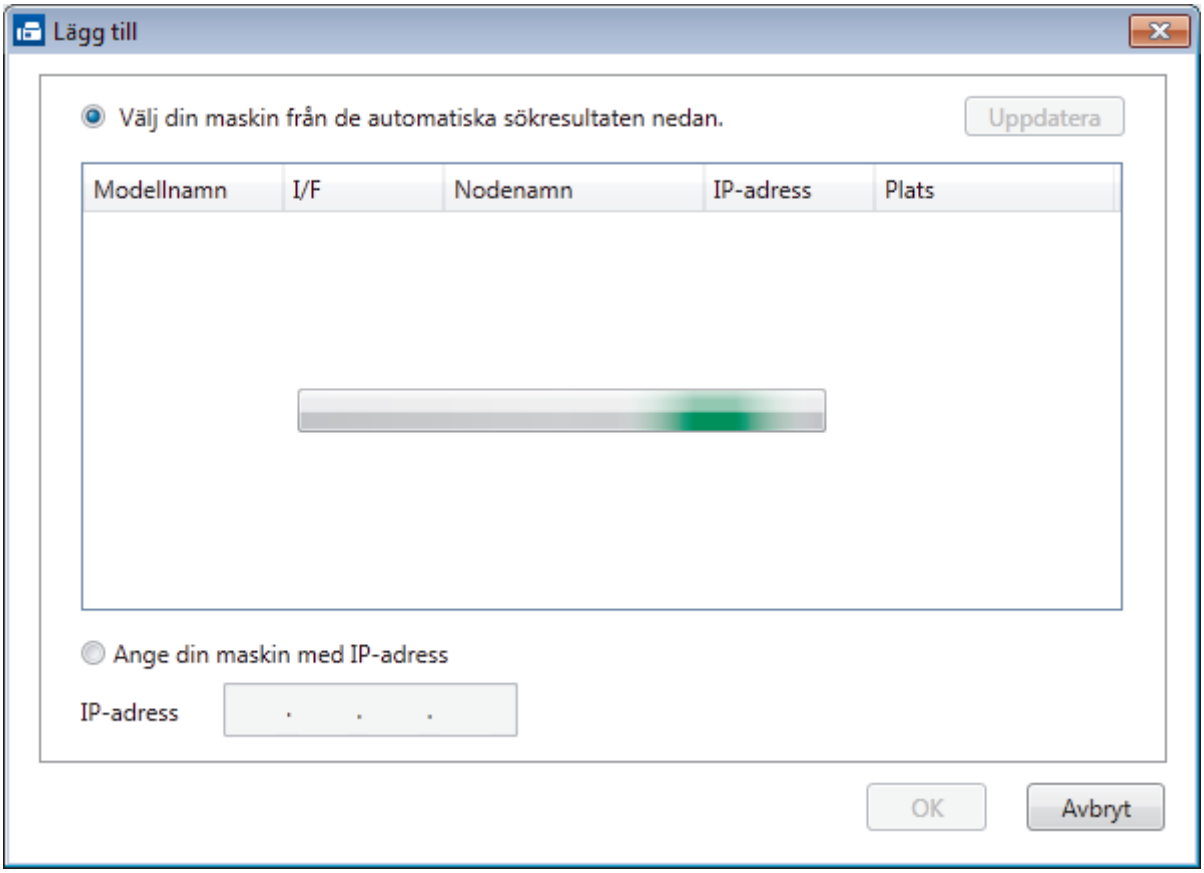

5. Ange det nya namnet i fältet **Ange ditt PC-visningsnamn (max 15 tecken)** för att ändra datornamnet som visas på maskinens LCD-skärm.
6. Klicka på **OK**.

Närliggande information

- Kör Brothers PC-FAX-mottagning på din dator (Windows)

Visa mottagna meddelanden (Windows)

Relaterade modeller: MFC-L5700DN/MFC-L5750DW/MFC-L6800DW/MFC-L6900DW

Mottagningsstatus

Ikon	Indikerad status
	Standbyläge Inga olästa meddelanden
	Ta emot meddelanden
	Mottagna meddelanden Olästa meddelanden

1. Dubbelklicka på ikonen (**PC-Fax Receive (Klar)**) i aktivitetsfältet.

   Fönstret **PC-FAX Receive** öppnas.

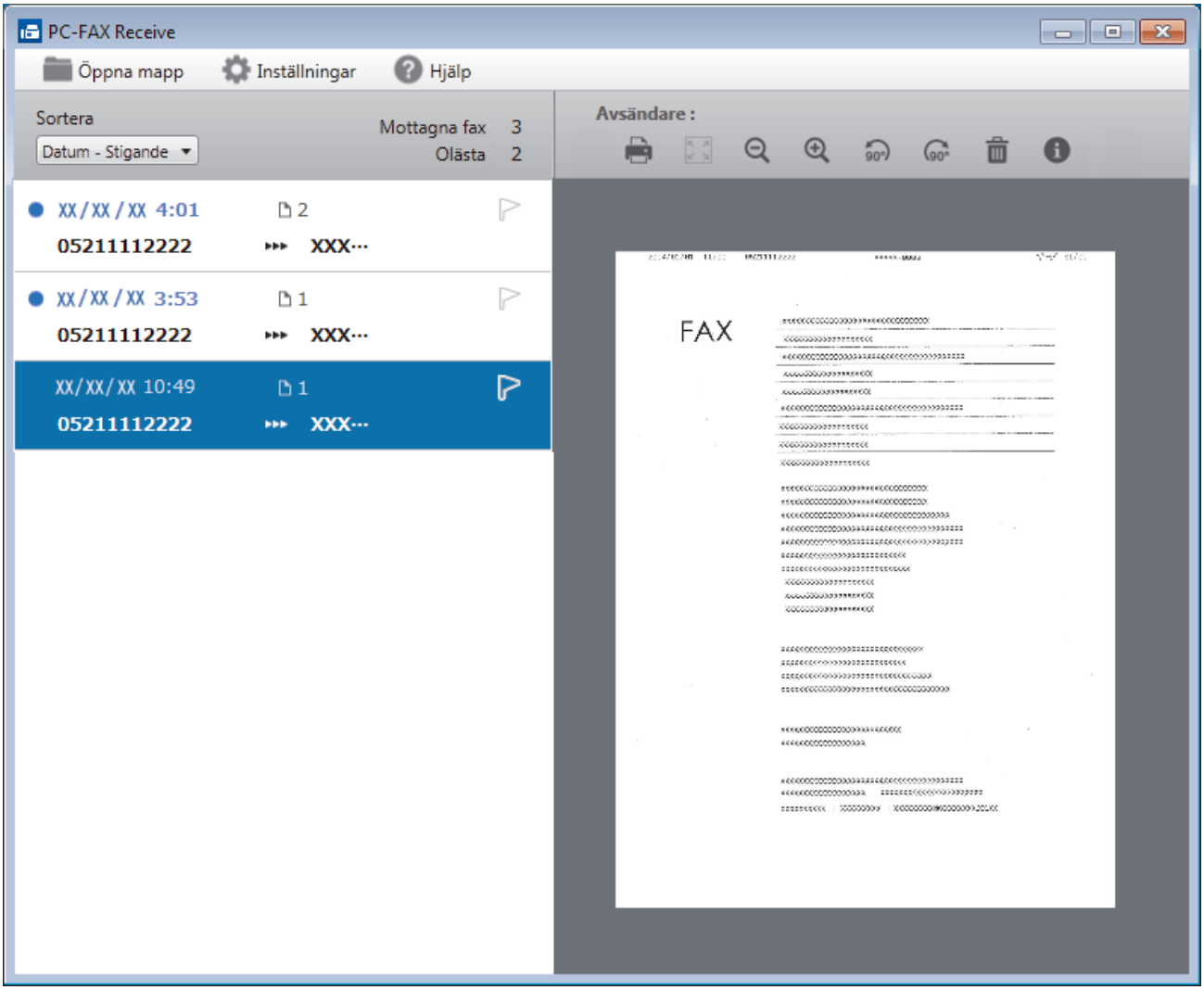

2. Klicka på en fax i listan för att visa den.
3. När du är klar klickar du på i fönstrets övre högra hörn för att stänga den.

PC-FAX Receive är aktivt även efter att du har stängt fönstret och ikonen (**PC-Fax Receive (Klar)**) visas i aktivitetsfältet. Om du vill avsluta PC-FAX Receive högerklickar du på ikonen i aktivitetsfältet och klickar på **Stäng**.

Närliggande information

- Ta emot fax med hjälp av PC-FAX Receive (Windows)

PC-FAX för Mac

Använd Brother PC-Fax-programmet för att skicka faxmeddelanden direkt från din Macintosh utan att behöva skriva ut dem. Denna funktion hjälper till att minska papperskonsumtionen och spara tid.

- Skicka fax från ditt program (Mac)

Skicka fax från ditt program (Mac)

Relaterade modeller: MFC-L5700DN/MFC-L5750DW/MFC-L6800DW/MFC-L6900DW

PC-FAX har endast stöd för svartvita fax. Ett svartvitt fax skickas även om originalet är av färg och mottagande faxmaskin har stöd för färgfax.

1. Skapa ett dokument i ett Mac-program.
2. Från ett program, t.ex. Apple TextEdit, klickar du på menyn **Arkiv** och väljer sedan **Skriv ut**.
3. Klicka på popup-menyn i programmet och välj sedan alternativet **Sänd fax**.

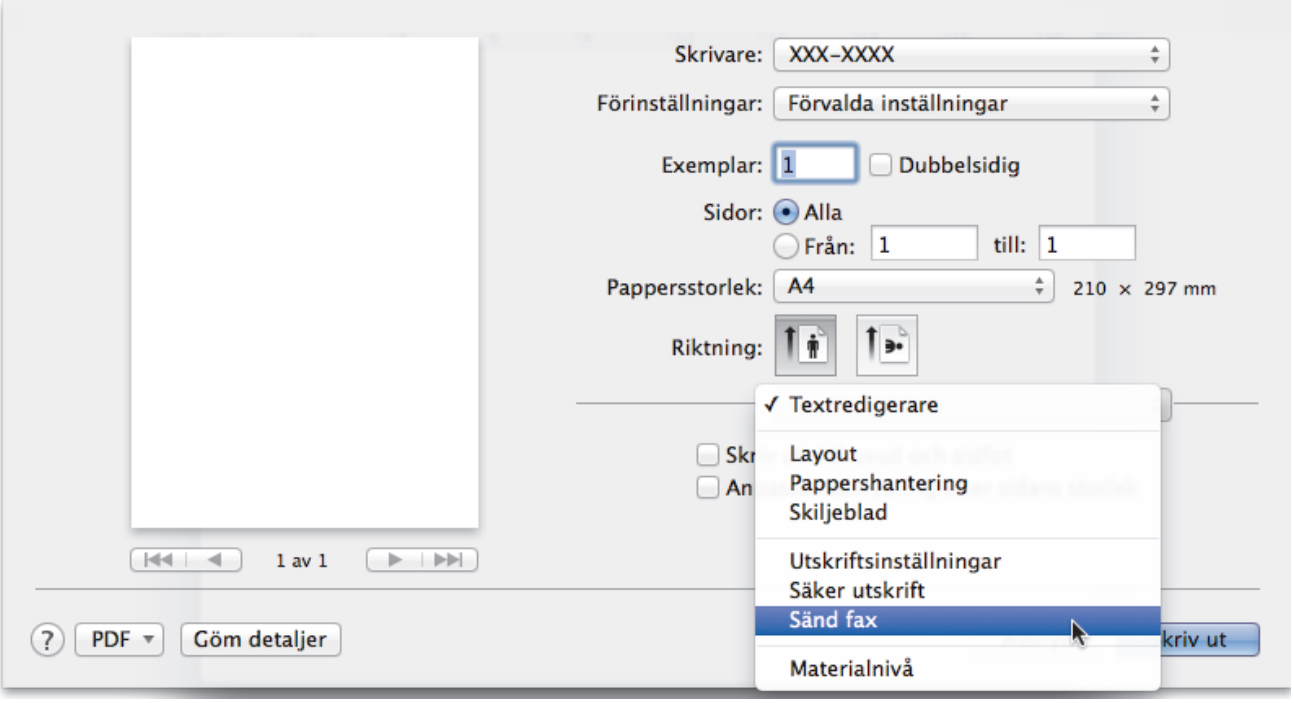

4. Klicka på popup-menyn **Destination** och välj sedan alternativet **Fax**.

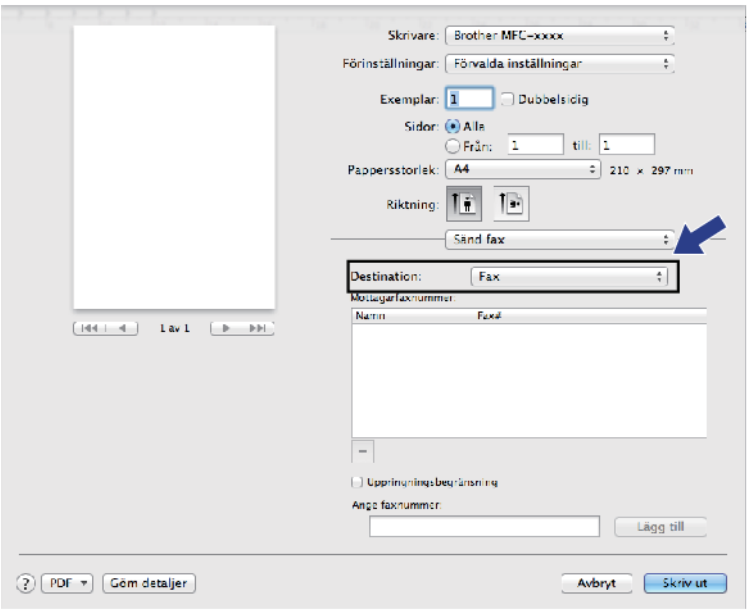

5. Ange ett faxnummer i fältet **Ange faxnummer** och klicka sedan på **Lägg till**.

   Faxnumret visas i fältet **Mottagarfaxnummer**.

Klicka på knappen **Lägg till** efter att du angett det första faxnumret och ange nästa faxnummer för att skicka ett faxmeddelande till mer än ett nummer. Mottagarnas faxnummer visas i fältet **Mottagarfaxnummer**.

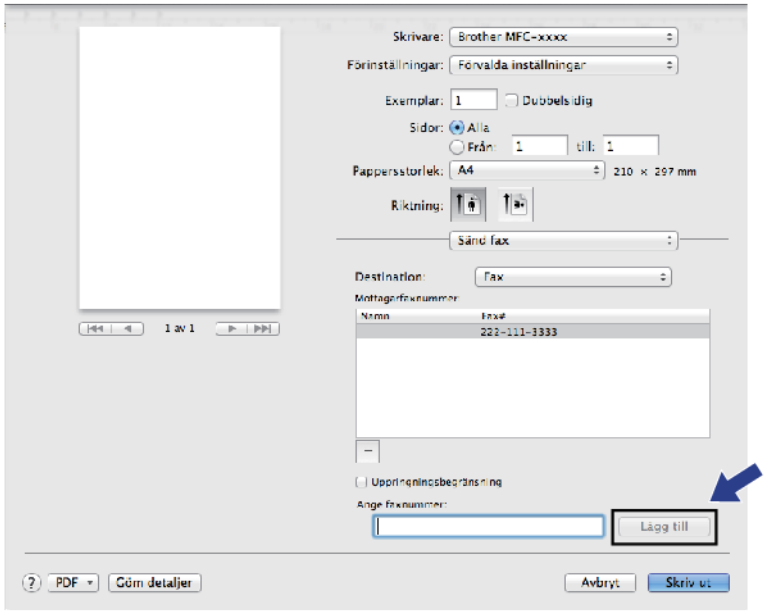

6. Klicka på **Skriv ut** när du vill skicka faxet.

Närliggande information

- PC-FAX för Mac

Skriv ut data direkt från USB-minnet

Du kan skriva ut foton direkt från digitalkameramedia eller ett USB-minne eller skanna dokument och spara dem direkt på ett USB-minne.

De filtyper som stöds är PDF, JPEG, TIFF, XPS och PRN.

- Kompatibla USB-minnen
- Skriva ut data direkt från ett USB-minne eller en digitalkamera med stöd för masslagring
- Skapa en PRN-fil för direktutskrift (Windows)

Kompatibla USB-minnen

VIKTIGT

Till USB-porten kan du endast direktansluta ett USB-minne, en PictBridge-kompatibel kamera och en digitalkamera som använder USB-masslagringsstandarden. Andra USB-enheter stöds inte.

Kompatibla USB-minnen	
USB-klass	USB-masslagringsklass
Underklass för USB-masslagringsenhet	SCSI eller SFF-8070i
Överföringsprotokoll	Endast bulköverföring
Format [1]	FAT12/FAT16/FAT32/exFAT
Segmentstorlek	Max. 4096 bytes
Kryptering	Krypterade enheter stöds inte.

Närliggande information

- Skriv ut data direkt från USB-minnet

[1] NTFS-format stöds inte.

Skriva ut data direkt från ett USB-minne eller en digitalkamera med stöd för masslagring

- Kontrollera att digitalkameran är på.
- Din digitalkamera måste växlas över från PictBridge-läge till masslagringsläge.

VIKTIGT

För att förhindra att din maskin förstörs ska du INTE ansluta någon enhet förutom digitalkamera eller USB-minne till USB direct-gränssnittet.

1. Anslut ditt USB-minne eller din digitalkamera i USB direct-gränssnittet på framsidan av maskinen. USB-menyn visas automatiskt på pekskärmen för att bekräfta att USB-minnet eller digitalkameran är korrekt ansluten.

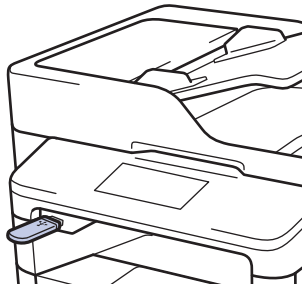

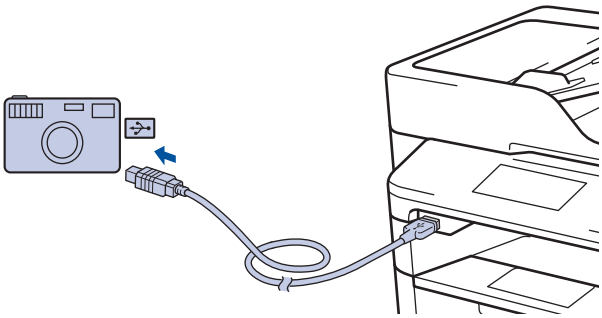

- Om ett fel uppstår visas inte USB-menyn på pekskärmen.
- När maskinen befinner sig i djupt viloläge visas ingen information på pekskärmen ens om du ansluter ett USB-minne till USB direct-gränssnittet. Tryck på pekskärmen för att väcka maskinen.

2. Tryck på [Direktutskrift].

Om din maskin har aktiverat Secure Function Lock kanske du inte kan använda Direct Print.

3. Svep upp eller ner eller tryck på ▲ eller ▼ för att visa den fil du vill skriva ut och välj sedan filen.

Om du vill skriva ut ett register över filerna trycker du på [Indexutskrift] på pekskärmen. Tryck på [Ja] för att skriva ut data.

4. Gör något av följande:
   - Tryck på [Utskriftsinst.] för att ändra inställningarna. Gå till nästa steg.
   - Ange antal kopior och tryck sedan på [Start] om du vill använda standardinställningarna.
5. Välj vilka utskriftsinställningar du vill ändra:
   - [Papperstyp]
   - [Pappersformat]

- [Flera sidor]
- [Orientering]
- [2-sidigt]
- [Sortera]
- [Fack]
- [Utskr.kvalitet]
- [PDF-alternativ]

OBS

Beroende på filtypen kanske inte alla inställningar visas.

6. Tryck på [OK].
7. Ange önskat antal kopior.
8. Tryck på [Start] för att skriva ut data.
9. Tryck på .

VIKTIGT

Koppla INTE loss USB-minnet eller digitalkameran från USB direct-gränssnittet förrän maskinen har slutat skriva ut.

Närliggande information

- Skriv ut data direkt från USB-minnet

Skapa en PRN-fil för direktutskrift (Windows)

Dessa anvisningar kan skilja sig åt beroende på ditt utskriftsprogram och ditt operativsystem.

1. Välj utskriftskommandot från ditt program.
2. Välj modell och välj sedan alternativet skriv till fil.
3. Slutför utskriften.
4. Ange den information som krävs för att spara filen.

Om datorn ber dig att endast använda ett filnamn kan du också ange mappen där du vill spara filen genom att ange namnet på katalogen (t.ex.: C:\Temp\FileName.prn).

Om du har ett USB-minne anslutet till datorn kan du spara filen direkt på USB-minnet.

Närliggande information

- Skriv ut data direkt från USB-minnet

Nätverk

- Komma igång
- Program och verktyg för nätverkshantering
- Ytterligare metoder för konfiguration av din Brother-maskin för ett trådlöst nätverk
- Avancerade nätverksfunktioner
- Teknisk information för avancerade användare

Komma igång

Vi rekommenderar inställning och anslutning till ditt nätverk med Brothers installations-cd-skiva. Detta avsnitt innehåller mer information om nätanslutningstyper, olika metoder för hantering av nätverket samt några användbara nätverksfunktioner för din Brother-maskin.

- Grundläggande nätverksfunktioner som kan användas

Grundläggande nätverksfunktioner som kan användas

Skrivarservern stöder olika funktioner beroende på operativsystem. Använd den här tabellen för att se vilka nätverksfunktioner och anslutningar som kan användas i olika operativsystem.

Operativsystem	**Windows XP** **Windows Vista** **Windows 7** **Windows 8**	**Windows Server 2003/2008/2012/2012 R2**	**OS X v10.8.5** **OS X v10.9.x** **OS X v10.10.x**
Utskrift	Ja	Ja	Ja
Skanning	Ja		Ja
PC Fax-sändning (Endast tillgängligt för vissa modeller)	Ja		Ja
PC Fax-mottagning (Endast tillgängligt för vissa modeller)	Ja		
BRAdmin Light	Ja	Ja	
BRAdmin Professional 3	Ja	Ja	
Webbaserad hantering	Ja	Ja	Ja
Fjärrinställning (Endast tillgängligt för vissa modeller)	Ja		Ja
Status Monitor	Ja		Ja
Distributionsguiden för drivrutiner	Ja	Ja	
Vertikal sammankoppling (endast Windows 7 och Windows 8) (Endast tillgängligt för vissa modeller)	Ja		

- För att ladda ner den senaste versionen av Brothers BRAdmin Light går du till **Nerladdningar**-sidan för din modell på Brother Solutions Center på support.brother.com.
- För att ladda ner den senaste versionen av Brothers BRAdmin Professional 3 går du till **Nerladdningar**-sidan för din modell på Brother Solutions Center på support.brother.com.

Närliggande information

- Komma igång

Program och verktyg för nätverkshantering

Konfigurera och ändra din Brother-maskins nätverksinställningar med ett hanteringsverktyg.

- Lära sig om program och verktyg för nätverkshantering
- Ändra maskininställningarna från datorn
- Ändra dina maskininställningar med hjälp av Webbaserad hantering

Lära sig om program och verktyg för nätverkshantering

Webbaserad hantering

Webbaserad hantering är en funktion som använder en standardwebbläsare för att hantera din maskin via HTTP (Hyper Text Transfer Protocol) eller HTTPS (Hyper Text Transfer Protocol over Secure Socket Layer). Skriv in maskinens IP-adress i webbläsaren för att komma åt och ändra inställningarna för skrivarservern.

BRAdmin Light (Windows)

Verktyget BRAdmin Light är utformat för initial inställning av nätverksanslutna Brother-enheter. Du kan använda verktyget för att söka efter Brother-produkter i nätverket, visa status och konfigurera de grundläggande nätverksinställningarna, t.ex. IP-adressen.

Gå till **Nerladdningar**-sidan för din modell på Brother Solutions Center på support.brother.com för att hämta BRAdmin Light.

- Om du använder Windows Firewall eller en brandväggsfunktion från ett antispion- eller antivirusprogram ska du tillfälligt inaktivera den. När du är säker på att du kan skriva ut ska du konfigurera programvarans inställningar enligt anvisningarna.

BRAdmin Professional 3 (Windows)

BRAdmin Professional 3 är ett verktyg för mer avancerad hantering av nätverksanslutna Brother-enheter. Du kan använda verktyget för att söka efter Brother-produkter i nätverket och visa status för enheterna i ett lättläst Windows Utforskaren-liknande fönster, som ändrar färg för att identifiera status för alla enheter. Du kan konfigurera nätverks- och enhetsinställningar och uppdatera enhetens firmware (den inbyggda programvaran) från en Windows-dator i nätverket. BRAdmin Professional 3 kan också logga aktivitet från Brother-enheter i ditt nätverk och exportera loggen till ett HTML-, CSV-, TXT- eller SQL-format.Installera Print Auditor Client-programvaran på klientdatorn för användare som vill övervaka lokalt anslutna maskiner. Med det här verktyget går det att använda BRAdmin Professional 3 för att övervaka maskiner som är anslutna till en klientdator via USB-gränssnittet.

- För att ladda ner den senaste versionen av Brothers BRAdmin Professional 3 går du till **Nerladdningar**-sidan för din modell på Brother Solutions Center på support.brother.com.
- Nodnamn: Nodnamnet visas i det aktuella BRAdmin Professional 3-fönstret. Standardnodnamnet är ”BRNxxxxxxxxxxxx” för ett trådbundet nätverk eller ”BRWxxxxxxxxxxxx” för ett trådlöst nätverk (där ”xxxxxxxxxxxx” står för maskinens MAC-adress/Ethernet-adress).
- Om du använder Windows Firewall eller en brandväggsfunktion från ett antispion- eller antivirusprogram ska du tillfälligt inaktivera den. När du är säker på att du kan skriva ut ska du konfigurera programvarans inställningar enligt anvisningarna.

Fjärrinställning (Windows och Macintosh) (Endast tillgängligt för vissa modeller)

Med fjärrinställningsprogrammet kan du konfigurera flera maskin- och nätverksinställningar från ett Windows- eller ett Macintosh-program. När du startar programmet hämtas maskininställningarna automatiskt till din dator och visas på datorns bildskärm. Om du ändrar inställningarna kan du överföra dem direkt till maskinen.

Detta verktyg kan användas för antingen en USB-anslutning eller en nätverksanslutning.

Närliggande information

- Program och verktyg för nätverkshantering

Ytterligare metoder för konfiguration av din Brother-maskin för ett trådlöst nätverk

Vi rekommenderar att du använder installations-cd:n för att ansluta till ditt trådlösa nätverk.

- Innan du konfigurerar din Brother-maskin för ett trådlöst nätverk
- Konfigurera maskinen för ett trådlöst nätverk
- Konfigurera din maskin för ett trådlöst nätverk genom metoden med en knapptryckning för Wi-Fi Protected Setup™ (WPS)
- Konfigurera din maskin för ett trådlöst nätverk med PIN-metoden för Wi-Fi Protected Setup™ (WPS)
- Konfigurera din maskin för ett trådlöst nätverk i ad hoc-läge (för IEEE 802.11b/g/n)
- Konfigurera din maskin för ett trådlöst nätverk med hjälp av maskinens inställningsguide på kontrollpanelen
- Konfigurera din maskin för ett trådlöst nätverk när SSID-namnet inte sänds
- Konfigurera din maskin för ett trådlöst företagsnätverk
- Använd Wi-Fi Direct®

Innan du konfigurerar din Brother-maskin för ett trådlöst nätverk

Relaterade modeller: DCP-L6600DW/MFC-L5750DW/MFC-L6800DW/MFC-L6900DW

Bekräfta följande innan du försöker konfigurera ett trådlöst nätverk:

- Du måste känna till ditt nätverksnamn (SSID) och din nätverksnyckel innan du konfigurerar de trådlösa inställningarna. Du måste känna till ditt användar-ID och ditt lösenord om du använder ett trådlöst företagsnätverk.

  Om du inte känner till säkerhetsinformationen bör du rådgöra med tillverkaren av routern, din systemadministratör eller Internetleverantör.

- För att få bästa möjliga resultat vid vanliga, dagliga dokumentutskrifter ska du placera Brother-maskinen så nära åtkomstpunkten/routern för det trådlösa WLAN som möjligt och se till att det finns så få hinder som möjligt mellan maskinen och åtkomstpunkten. Om det finns stora föremål eller väggar mellan de båda enheterna, eller om det förekommer störningar från andra elektroniska apparater, kan detta påverka dokumentens dataöverföringshastighet.

  Av den anledningen är en trådlös anslutning kanske inte alltid den bästa anslutningsmetoden för alla typer av dokument och program. Om du skriver ut stora filer, till exempel dokument med flera sidor med både text och stora bilder, kan du välja att använda trådbundet nätverk för snabbare datakommunikation (endast modeller som stöds) eller USB som har den snabbaste överföringshastigheten.

- Trots att Brother-maskinen kan användas i både trådbundna och trådlösa nätverk (endast modeller som stöds), går det bara att använda en anslutningsmetod i taget. Dock kan en trådlös nätverksanslutning och en Wi-Fi Direct-anslutning, eller en trådbunden nätverksanslutning (endast modeller som stöds) och en Wi-Fi Direct-anslutning användas samtidigt.

Närliggande information

- Ytterligare metoder för konfiguration av din Brother-maskin för ett trådlöst nätverk

Konfigurera maskinen för ett trådlöst nätverk

Relaterade modeller: DCP-L6600DW/MFC-L5750DW/MFC-L6800DW/MFC-L6900DW

1. Starta din dator och sätt in cd-skivan med Brothers installationsprogram i din cd-läsare.
   - Följ dessa instruktioner för Windows.
   - Klicka på **Driver Download** för Macintosh för att gå till Brother Solutions Center. Följ anvisningarna på skärmen för att installera skrivardrivrutiner.
2. Öppningsskärmen visas automatiskt.

   Välj språk och följ sedan anvisningarna på skärmen.

   - (Windows XP)

     Om Brother-skärmen inte visas automatiskt går du till **Den här datorn**. Dubbelklicka på ikonen för cd-skiva och dubbelklicka sedan på **start.exe**.
   - (Windows Vista och Windows 7)

     Om Brother-skärmen inte visas automatiskt går du till **Dator**. Dubbelklicka på ikonen för cd-skiva och dubbelklicka sedan på **start.exe**.
   - (Windows 8)

     Klicka på ikonen (**Utforskaren**) i aktivitetsfältet och gå sedan till **Dator** (**Den här datorn**).

     Dubbelklicka på ikonen för cd-skiva och dubbelklicka sedan på **start.exe**.
   - Om skärmen **User Account Control** visas gör du något av följande:
     - (Windows Vista) Klicka på **Tillåt**.
     - (Windows 7/Windows 8) Klicka på **Ja**.
3. Välj **Trådlös nätverksanslutning (Wi-Fi)** och klicka sedan på **Nästa** .
4. Följ anvisningarna på skärmen.

När du slutfört den trådlösa inställningen hjälper installationsprogrammet dig genom installationen av drivrutiner och programvara som krävs för att manövrera din enhet. Klicka på **Nästa** i installationsdialogrutan och följ sedan anvisningarna på skärmen.

Närliggande information

- Ytterligare metoder för konfiguration av din Brother-maskin för ett trådlöst nätverk

Konfigurera din maskin för ett trådlöst nätverk genom metoden med en knapptryckning för Wi-Fi Protected Setup™ (WPS)

Relaterade modeller: DCP-L6600DW/MFC-L5750DW/MFC-L6800DW/MFC-L6900DW

Du kan använda WPS genom maskinens kontrollpanelsmeny för att konfigurera dina inställningar för trådlöst nätverk om din trådlösa åtkomstpunkt/router stödjer WPS (konfiguration med en knapptryckning).

Routrar eller åtkomstpunkter som har stöd för WPS är märkta med följande symbol:

1. Tryck på [Inställn.] > [Alla inställn.] > [Nätverk] > [WLAN] > [WPS].
2. Tryck på [Aktivera WLAN?] när [Ja] visas.

   Då startas inställningsguiden för trådlösa nätverk. Tryck på [Nej] om du vill avbryta.
3. När pekskärmen visar [Starta WPS på din trådlösa anslutning/router, tryck sedan på [OK]], trycker du på WPS-knappen på din trådlösa åtkomstpunkt/router. Tryck på [OK] på maskinen. Maskinen identifierar automatiskt din trådlösa åtkomstpunkt/router och försöker ansluta till ditt trådlösa nätverk.

Om den trådlösa enheten är ansluten visas [Ansluten] på LCD-skärmen.

Du har nu slutfört den trådlösa nätverksinstallationen. Sätt in Brothers installationsskiva i datorn eller gå till din modells **Nerladdningar**-sida hos Brother Solutions Center på support.brother.com för att installera de drivrutiner och den programvara som krävs för att använda din enhet.

Närliggande information

- Ytterligare metoder för konfiguration av din Brother-maskin för ett trådlöst nätverk
- Rapport om felkoder för trådlöst LAN

Konfigurera din maskin för ett trådlöst nätverk med PIN-metoden för Wi-Fi Protected Setup™ (WPS)

Relaterade modeller: DCP-L6600DW/MFC-L5750DW/MFC-L6800DW/MFC-L6900DW

Om din åtkomstpunkt/router för trådlöst LAN stöder WPS, kan du använda PIN-metoden (Personal Identification Number) för att konfigurera inställningarna för ditt trådlösa nätverk.

PIN är en av de anslutningsmetoder som har utvecklats av Wi-Fi Alliance®. Genom att ange en PIN-kod som skapas av en registreringsansökande (din maskin) till registreraren (en enhet som hanterar ett trådlöst LAN), kan du ställa in trådlösa nätverksinställningar och säkerhetsinställningar. Mer information om hur du når WPS-läget finns i de anvisningar som medföljer din trådlösa åtkomstpunkt/router.

Typ A

Anslutning när åtkomstpunkten/routern för trådlöst LAN (1) även fungerar som registrerare.

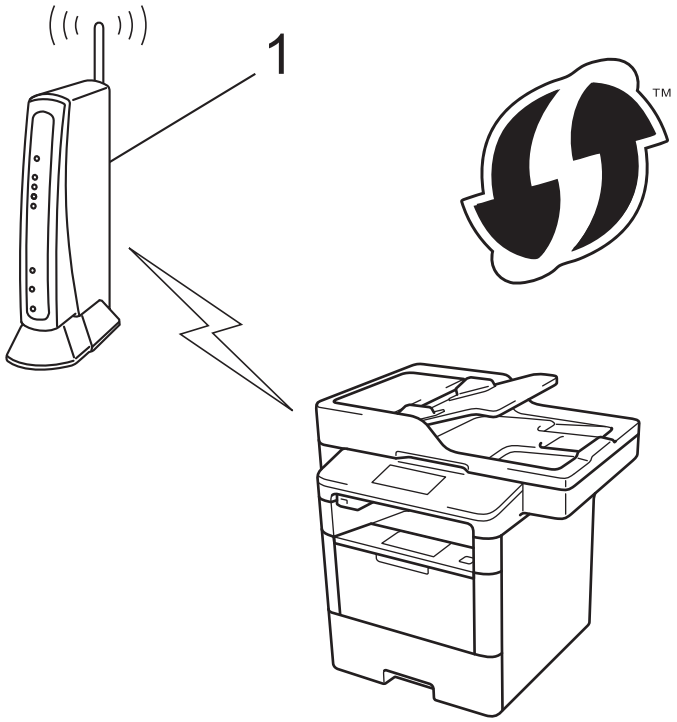

Typ B

Anslutning när en annan enhet (2), t.ex. en dator, används som Registrar.

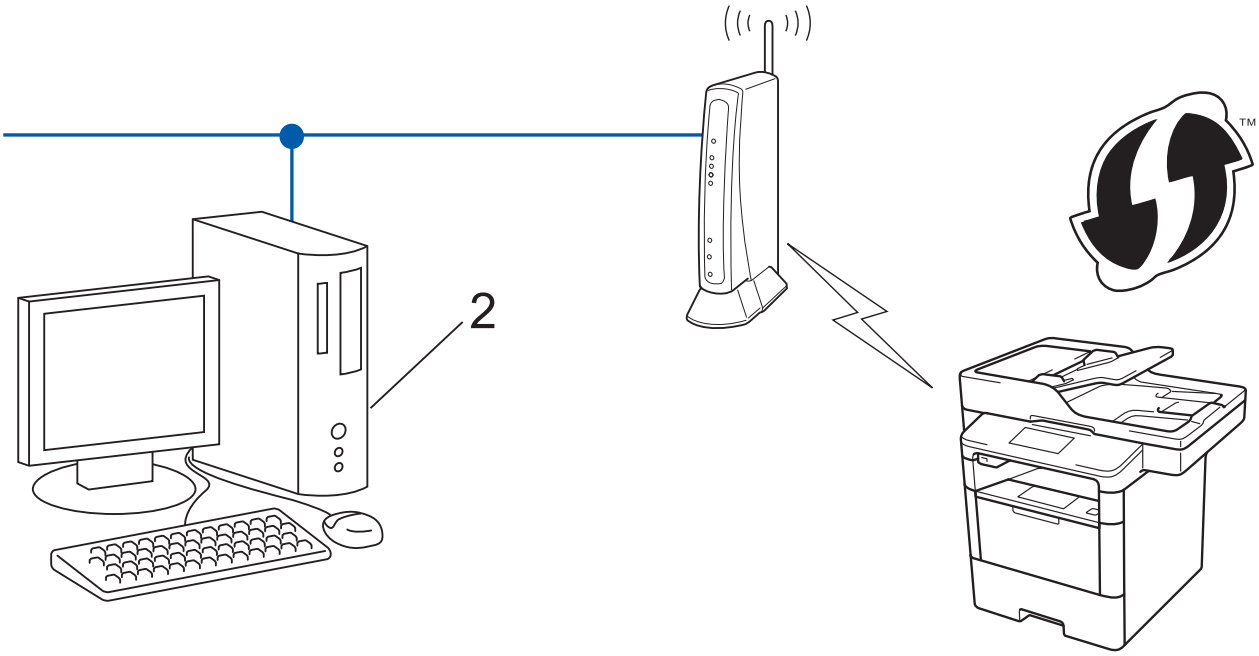

Routrar eller åtkomstpunkter som har stöd för WPS är märkta med följande symbol:

1. Tryck på [ ] [Inställn.] > [Alla inställn.] > [Nätverk] > [WLAN] > [WPS med pinkod].
2. Tryck på [Aktivera WLAN?] när [Ja] visas.

   Då startas inställningsguiden för trådlösa nätverk. Tryck på [Nej] om du vill avbryta.
3. En åttasiffrig PIN-kod visas på LCD-skärmen och maskinen söker efter en åtkomstpunkt/router för trådlöst LAN.
4. Skriv ”http://åtkomstpunktens IP-adress/” i webbläsaren på en nätverksansluten dator (där ”åtkomstpunktens IP-adress” är IP-adressen på den enhet som används som registrerare).
5. Gå till WPS-inställningssidan, ange PIN-koden och följ anvisningarna på skärmen.

- Registreraren är i regel åtkomstpunkten/routern för trådlöst LAN.
- Inställningssidan varierar beroende på märket på åtkomstpunkten/routern för trådlöst LAN. Mer information finns i de anvisningar som medföljer åtkomstpunkten/routern för ditt trådlösa LAN.

Om du använder en dator med Windows Vista, Windows 7 eller Windows 8 som registrerare ska du utföra följande steg:

6. Gör något av följande:
   - (Windows Vista)

     Klicka på **(Start)** > **Nätverk** > **Lägg till en trådlös enhet**.
   - (Windows 7)

     Klicka på **(Start)** > **Enheter och skrivare** > **Lägg till en enhet** .
   - (Windows 8)

Flytta musen till det nedre högra hörnet på ditt skrivbord. Klicka på **Inställningar** > **Kontrollpanelen** > **Maskinvara och ljud** > **Enheter och skrivare** > **Lägg till en enhet** när menyfältet visas.

- Om du vill använda en dator med Windows Vista, Windows 7 eller Windows 8 som registrerare måste du först registrera den i ditt nätverk. Mer information finns i de anvisningar som medföljer åtkomstpunkten/routern för ditt trådlösa LAN.
- Om du använder en dator med Windows 7 eller Windows 8 som registrerare kan du installera skrivardrivrutinen efter den trådlösa konfigurationen med hjälp av anvisningarna på skärmen. Använd installationsprogrammet från Brother på installations-cd-skiva för att installera hela drivrutins- och programvarupaketet.

7. Välj din maskin och klicka på **Nästa**.
8. Ange den PIN-kod som visas på maskinens LCD-skärm och klicka sedan på **Nästa**.
9. Välj ditt nätverk och klicka sedan på **Nästa**.
10. Klicka på **Stäng**.

Om den trådlösa enheten är ansluten visas `[Ansluten]` på LCD-skärmen.

Du har nu slutfört den trådlösa nätverksinstallationen. Sätt in Brothers installationsskiva i datorn eller gå till din modells **Nerladdningar**-sida hos Brother Solutions Center på support.brother.com för att installera de drivrutiner och den programvara som krävs för att använda din enhet.

Närliggande information

- Ytterligare metoder för konfiguration av din Brother-maskin för ett trådlöst nätverk
- Rapport om felkoder för trådlöst LAN

Konfigurera din maskin för ett trådlöst nätverk i ad hoc-läge (för IEEE 802.11b/g/n)

- Konfigurera din maskin för ett trådlöst nätverk i Ad hoc-läge med ett nytt SSID
- Konfigurera din maskin för ett trådlöst nätverk i Ad hoc-läge med ett befintligt SSID

Konfigurera din maskin för ett trådlöst nätverk i Ad hoc-läge med ett nytt SSID

Relaterade modeller: DCP-L6600DW/MFC-L5750DW/MFC-L6800DW/MFC-L6900DW

Du måste ansluta till ett nytt SSID från din dator när den är konfigurerad för Ad hoc-läge.

1. Tryck på [ ] [Inställn.] > [Alla inställn.] > [Nätverk] > [WLAN] > [Inställn.guide].
2. Tryck på [Aktivera WLAN?] när [Ja] visas.

   Då startas inställningsguiden för trådlösa nätverk. Tryck på [Nej] om du vill avbryta.
3. Maskinen kommer att söka efter nätverket och visa en lista med tillgängliga SSID. Bläddra upp eller ner eller tryck på ▲ eller ▼ för att visa [<Ny SSID>]. Tryck på [<Ny SSID>] och sedan på [OK].
4. Ange SSID-namnet och tryck på [OK].
5. Tryck på [Ad-hoc] när du uppmanas att göra det.
6. Välj krypteringstyp [Ingen] eller [WEP].
7. Om du väljer alternativet [WEP] som krypteringstyp väljer och anger du WEP-nyckeln och trycker sedan på [OK].

   - Brother-maskinen stöder endast användning av den första WEP-nyckeln.
8. Maskinen försöker att ansluta till den trådlösa enhet som du har valt.

Om den trådlösa enheten är ansluten visas [Ansluten] på LCD-skärmen.

Du har nu slutfört den trådlösa nätverksinstallationen. Sätt in Brothers installationsskiva i datorn eller gå till din modells **Nerladdningar**-sida hos Brother Solutions Center på support.brother.com för att installera de drivrutiner och den programvara som krävs för att använda din enhet.

Närliggande information

- Konfigurera din maskin för ett trådlöst nätverk i ad hoc-läge (för IEEE 802.11b/g/n)
- Ange text på din Brother-maskin
- Rapport om felkoder för trådlöst LAN

Konfigurera din maskin för ett trådlöst nätverk i Ad hoc-läge med ett befintligt SSID

Relaterade modeller: DCP-L6600DW/MFC-L5750DW/MFC-L6800DW/MFC-L6900DW

Använd dessa instruktioner om du försöker koppla samman Brother-maskinen och en dator som redan befinner sig i Ad hoc-läge och har konfigurerat SSID.

Innan du konfigurerar maskinen rekommenderar vi att du antecknar inställningarna för det trådlösa nätverket. Du behöver de uppgifterna för att kunna fortsätta med konfigurationen.

1. Kontrollera och anteckna dina aktuella trådlösa nätverksinställningar för den dator du är ansluten till.

   De trådlösa nätverksinställningar för den dator du ansluter med måste ställas in till Ad hoc-läge med ett SSID som redan konfigurerats. Mer information om hur du konfigurerar din dator till Ad hoc-läge hittar du i anvisningarna som följer med din dator eller så kontaktar du din nätverksadministratör.

Nätverksnamn (SSID)

Kommunikationsläge	Krypteringsläge	Nätverksnyckel
Ad-hoc	INGET	-
	WEP	

   Till exempel:

Nätverksnamn (SSID)
HELLO

Kommunikationsläge	Krypteringsläge	Nätverksnyckel
Ad-hoc	WEP	12345

   Brother-maskinen stöder endast användning av den första WEP-nyckeln.

2. Tryck på [ ] [Inställn.] > [Alla inställn.] > [Nätverk] > [WLAN] > [Inställn.guide].
3. Tryck på [Aktivera WLAN?] när [Ja] visas.

   Då startas inställningsguiden för trådlösa nätverk. Tryck på [Nej] om du vill avbryta.
4. Maskinen kommer att söka efter nätverket och visa en lista med tillgängliga SSID. När en lista över SSID visas, sveper du upp eller ner eller trycker du på ▲ eller ▼ för att visa det SSID du vill ansluta med och trycker sedan på ditt SSID.
5. Tryck på [OK].
6. Ange WEP-nyckeln och tryck sedan på [OK].

   - Brother-maskinen stöder endast användning av den första WEP-nyckeln.

7. Maskinen försöker att ansluta till den trådlösa enhet som du har valt.

Om den trådlösa enheten är ansluten visas [Ansluten] på LCD-skärmen.

Du har nu slutfört den trådlösa nätverksinstallationen. Sätt in Brothers installationsskiva i datorn eller gå till din modells **Nerladdningar**-sida hos Brother Solutions Center på support.brother.com för att installera de drivrutiner och den programvara som krävs för att använda din enhet.

Närliggande information

- Konfigurera din maskin för ett trådlöst nätverk i ad hoc-läge (för IEEE 802.11b/g/n)
- Ange text på din Brother-maskin
- Rapport om felkoder för trådlöst LAN

Konfigurera din maskin för ett trådlöst nätverk med hjälp av maskinens inställningsguide på kontrollpanelen

Relaterade modeller: DCP-L6600DW/MFC-L5750DW/MFC-L6800DW/MFC-L6900DW

Innan du konfigurerar maskinen rekommenderar vi att du antecknar inställningarna för det trådlösa nätverket. Du behöver de uppgifterna för att kunna fortsätta med konfigurationen.

1. Kontrollera och anteckna dina aktuella trådlösa nätverksinställningar för den dator du är ansluten till.

Nätverksnamn (SSID)

Nätverksnyckel

Till exempel:

Nätverksnamn (SSID)
HELLO

Nätverksnyckel
12345

- Det kan hända att din åtkomstpunkt/router stöder användning av flera WEP-nycklar men din Brother-maskin stöder endast användning av den första WEP-nyckeln.
- Om du behöver assistans under inställningen och vill kontakta Brothers kundtjänst bör du ha ditt SSID (nätverksnamn) och nätverksnyckeln tillhands. Vi kan inte hjälpa dig att hitta denna information.
- Om du inte känner till denna information (SSID och nätverksnyckel), kan du inte fortsätta med den trådlösa inställningen.

  Hur hittar jag denna information?

  a. Se dokumentationen som medföljde din trådlösa åtkomstpunkt/router.
  b. Ursprungligt SSID kan vara tillverkarens namn eller modellnamnet.
  c. Om du inte känner till säkerhetsinformationen bör du rådgöra med tillverkaren av routern, din systemadministratör eller Internetleverantör.

2. Tryck på [ ] [Inställn.] > [Alla inställn.] > [Nätverk] > [WLAN] > [Inställn.guide] på din Brother-maskins LCD-skärm.
3. Tryck på [Aktivera WLAN?] när [Ja] visas.

   Då startas inställningsguiden för trådlösa nätverk. Tryck på [Nej] om du vill avbryta.
4. Maskinen kommer att söka efter nätverket och visa en lista med tillgängliga SSID.

   När en lista över SSID visas, sveper du upp eller ner eller trycker du på ▲ eller ▼ för att visa det SSID du vill ansluta med och trycker sedan på ditt SSID.
5. Tryck på [OK].
6. Gör något av följande:
   - Ange den nätverksnyckel du skrev ned i första steget om du använder en autentiserings- och krypteringsmetod som kräver en nätverksnyckel.

     Tryck på [OK] när du angett alla tecken.

- Om din autentiseringsmetod är Öppet system och din krypteringsmetod är Ingen går du till nästa steg.

7. Maskinen försöker att ansluta till den trådlösa enhet som du har valt.

Om den trådlösa enheten är ansluten visas `[Ansluten]` på LCD-skärmen.

Du har nu slutfört den trådlösa nätverksinstallationen. Sätt in Brothers installationsskiva i datorn eller gå till din modells **Nerladdningar**-sida hos Brother Solutions Center på support.brother.com för att installera de drivrutiner och den programvara som krävs för att använda din enhet.

Närliggande information

- Ytterligare metoder för konfiguration av din Brother-maskin för ett trådlöst nätverk
- Ange text på din Brother-maskin
- Rapport om felkoder för trådlöst LAN

Konfigurera din maskin för ett trådlöst nätverk när SSID-namnet inte sänds

Relaterade modeller: DCP-L6600DW/MFC-L5750DW/MFC-L6800DW/MFC-L6900DW

Innan du konfigurerar maskinen rekommenderar vi att du antecknar inställningarna för det trådlösa nätverket. Du behöver de uppgifterna för att kunna fortsätta med konfigurationen.

1. Kontrollera och anteckna det trådlösa nätverkets nuvarande inställningar.

Nätverksnamn (SSID)

Kommunikationsläge	Autentiseringsmetod	Krypteringsläge	Nätverksnyckel
Infrastruktur	Öppet system	INGET	-
		WEP	
	Delad nyckel	WEP	
	WPA/WPA2-PSK	AES	
		TKIP (TKIP stöds endast för WPA-PSK.)	

Till exempel:

Nätverksnamn (SSID)
HELLO

Kommunikationsläge	Autentiseringsmetod	Krypteringsläge	Nätverksnyckel
Infrastruktur	WPA2-PSK	AES	12345678

Om WEP-kryptering används för routern anger du nyckeln som används som den första WEP-nyckeln. Brother-maskinen stöder endast användning av den första WEP-nyckeln.

2. Tryck på [ ] [Inställn.] > [Alla inställn.] > [Nätverk] > [WLAN] > [Inställn.guide].
3. Tryck på [Aktivera WLAN?] när [Ja] visas.

   Då startas inställningsguiden för trådlösa nätverk. Tryck på [Nej] om du vill avbryta.
4. Maskinen kommer att söka efter nätverket och visa en lista med tillgängliga SSID. Bläddra upp eller ner eller tryck på ▲ eller ▼ för att visa [<Ny SSID>]. Tryck på [<Ny SSID>] och sedan på [OK].
5. Ange SSID-namnet och tryck på [OK].
6. Tryck på [Infrastruktur] när du uppmanas att göra det.
7. Välj autentiseringsmetoden.
8. Gör något av följande:
   - Om du väljer alternativet [Öppet system] trycker du på krypteringstyp [Ingen] eller [WEP].

     Om du väljer alternativet [WEP] som krypteringstyp väljer och anger du WEP-nyckeln och trycker sedan på [OK].
   - Om du väljer alternativet [Delad nyckel] väljer och anger du WEP-nyckeln och trycker sedan på [OK].
   - Om du väljer alternativet [WPA/WPA2-PSK] trycker du på krypteringstyp [TKIP+AES] eller [AES].

     Ange WPA-nyckeln och tryck sedan på [OK].

- Brother-maskinen stöder endast användning av den första WEP-nyckeln.

9. Maskinen försöker att ansluta till den trådlösa enhet som du har valt.

Om den trådlösa enheten är ansluten visas `[Ansluten]` på LCD-skärmen.

Du har nu slutfört den trådlösa nätverksinstallationen. Sätt in Brothers installationsskiva i datorn eller gå till din modells **Nerladdningar**-sida hos Brother Solutions Center på support.brother.com för att installera de drivrutiner och den programvara som krävs för att använda din enhet.

Närliggande information

- Ytterligare metoder för konfiguration av din Brother-maskin för ett trådlöst nätverk
- Jag kan inte slutföra konfigurationen av den trådlösa nätverksinstallationen
- Ange text på din Brother-maskin
- Rapport om felkoder för trådlöst LAN

Konfigurera din maskin för ett trådlöst företagsnätverk

Relaterade modeller: DCP-L6600DW/MFC-L5750DW/MFC-L6800DW/MFC-L6900DW

Innan du konfigurerar maskinen rekommenderar vi att du antecknar inställningarna för det trådlösa nätverket. Du behöver de uppgifterna för att kunna fortsätta med konfigurationen.

1. Kontrollera och anteckna det trådlösa nätverkets nuvarande inställningar.

Nätverksnamn (SSID)

Kommunikationsläge	Autentiseringsmetod	Krypteringsläge	Användar-ID	Lösenord
Infrastruktur	LEAP	CKIP		
	EAP-FAST/INGEN	AES		
		TKIP		
	EAP-FAST/MS-CHAPv2	AES		
		TKIP		
	EAP-FAST/GTC	AES		
		TKIP		
	PEAP/MS-CHAPv2	AES		
		TKIP		
	PEAP/GTC	AES		
		TKIP		
	EAP-TTLS/CHAP	AES		
		TKIP		
	EAP-TTLS/ MS-CHAP	AES		
		TKIP		
	EAP-TTLS/ MS-CHAPv2	AES		
		TKIP		
	EAP-TTLS/PAP	AES		
		TKIP		
	EAP-TLS	AES		-
		TKIP		-

Till exempel:

Nätverksnamn (SSID)
HELLO

Kommunikationsläge	Autentiseringsmetod	Krypteringsläge	Användar-ID	Lösenord
Infrastruktur	EAP-FAST/MS-CHAPv2	AES	Brother	12345678

- Om du konfigurerar maskinen med EAP-TLS-autentisering måste du installera klientcertifikatet från CA innan du påbörjar konfigurationen. Kontakta din nätverksadministratör rörande klientcertifikatet. Om du har installerat mer än ett klientcertifikat rekommenderar vi att du antecknar namnet på det certifikat du vill använda.
- Om du identifierar din maskin med hjälp av det gemensamma namnet på klientcertifikatet, rekommenderar vi att du antecknar det gemensamma namnet innan du påbörjar konfigurationen. Kontakta din nätverksadministratör rörande det gemensamma namnet på klientcertifikatet.

2. Tryck på [ ] [Inställn.] > [Alla inställn.] > [Nätverk] > [WLAN] > [Inställn.guide].
3. Tryck på [Aktivera WLAN?] när [Ja] visas.

   Då startas inställningsguiden för trådlösa nätverk. Tryck på [Nej] om du vill avbryta.
4. Maskinen kommer att söka efter nätverket och visa en lista med tillgängliga SSID. Bläddra upp eller ner eller tryck på ▲ eller ▼ för att visa [<Ny SSID>]. Tryck på [<Ny SSID>] och sedan på [OK].
5. Ange SSID-namnet och tryck på [OK].
6. Tryck på [Infrastruktur] när du uppmanas att göra det.
7. Välj autentiseringsmetoden.
8. Gör något av följande:
   - Om du väljer alternativet [LEAP] anger du användar-ID och trycker sedan på [OK]. Ange lösenordet och tryck sedan på [OK].
   - Om du väljer alternativet [EAP-FAST], [PEAP] eller [EAP-TTLS] väljer du inre autentiseringsmetod [NONE], [CHAP], [MS-CHAP], [MS-CHAPv2], [GTC] eller [PAP].

   Beroende på din autentiseringsmetod varierar alternativen för den inre autentiseringsmetoden.

   Välj krypteringstyp [TKIP+AES] eller [AES].

   Välj verifieringsmetod [No Verification], [CA] eller [CA + Server ID].
   - Om du väljer alternativet [CA + Server ID] anger du server-ID och användar-ID och lösenord (vid behov) och trycker sedan på [OK] för varje alternativ.
   - För andra alternativ anger du användar-ID och lösenord och trycker sedan på [OK] för varje alternativ.

   Om du inte har importerat ett CA-certifikat i din maskin visar den [No Verification].
   - Om du väljer alternativet [EAP-TLS] väljer du krypteringstyp [TKIP+AES] eller [AES].

     Maskinen visar en lista över de tillgängliga klientcertifikaten. Välj sedan certifikatet.

     Välj verifieringsmetod [No Verification], [CA] eller [CA + Server ID].
     - Om du väljer alternativet [CA + Server ID] anger du server-ID och användar-ID och trycker sedan på [OK] för varje alternativ.
     - Om du väljer något annat alternativ anger du användar-ID och trycker sedan på [OK].

   Om du inte har importerat ett CA-certifikat i din maskin visar den [No Verification].
9. Maskinen försöker att ansluta till den trådlösa enhet som du har valt.

Om den trådlösa enheten är ansluten visas [Ansluten] på LCD-skärmen.

Du har nu slutfört den trådlösa nätverksinstallationen. Sätt in Brothers installationsskiva i datorn eller gå till din modells **Nerladdningar**-sida hos Brother Solutions Center på support.brother.com för att installera de drivrutiner och den programvara som krävs för att använda din enhet.

Närliggande information

- Ytterligare metoder för konfiguration av din Brother-maskin för ett trådlöst nätverk
- Rapport om felkoder för trådlöst LAN

Använd Wi-Fi Direct®

- Skriva ut eller skanna från din mobila enhet med hjälp av Wi-Fi Direct
- Konfigurera ditt Wi-Fi Direct-nätverk
- Jag kan inte slutföra konfigurationen av den trådlösa nätverksinstallationen

Skriva ut eller skanna från din mobila enhet med hjälp av Wi-Fi Direct

Relaterade modeller: DCP-L6600DW/MFC-L5750DW/MFC-L6800DW/MFC-L6900DW

Wi-Fi Direct är en av de trådlösa konfigureringsmetoder som utvecklats av Wi-Fi Alliance®. Den gör att du kan konfigurera ett säkert, trådlöst nätverk mellan Brother-maskinen och en mobil enhet, exempelvis en Android™-enhet, Windows Phone-enhet, iPhone, iPod touch, eller iPad, utan att använda en åtkomstpunkt. Wi-Fi Direct stöder konfiguration av trådlöst nätverk med en knapptryckning eller med PIN-metoden för WPS (Wi-Fi Protected Setup™). Du kan även konfigurera ett trådlöst nätverk genom att manuellt ange ett SSID och ett lösenord. Brother-maskinens Wi-Fi Direct-funktion har stöd för WPA2™-säkerhet med AES-kryptering.

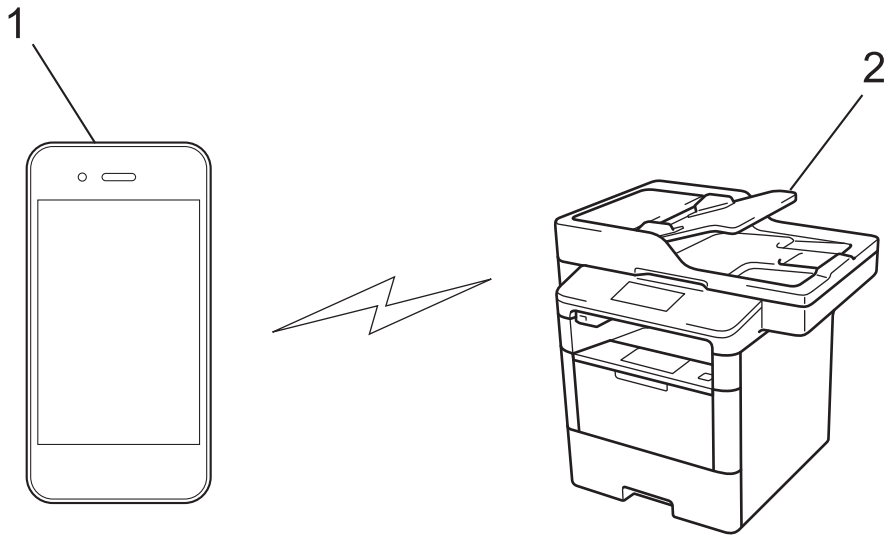

1. Mobil enhet
2. Din Brother-maskin

- Brother-maskinen kan användas i både trådbundna och trådlösa nätverk, men det går bara att använda en anslutningsmetod i taget. Dock kan en trådlös nätverksanslutning och en Wi-Fi Direct-anslutning, eller en trådbunden nätverksanslutning (endast modeller som stöds) och en Wi-Fi Direct-anslutning användas samtidigt.
- Den enhet som använder Wi-Fi Direct kan bli en gruppägare (G/Ä). När du konfigurerar Wi-Fi Direct-nätverket fungerar gruppägaren (G/Ä) som åtkomstpunkt.
- Ad-hoc-läge och Wi-Fi Direct kan inte användas samtidigt. Inaktivera en funktion för att aktivera den andra. Om du vill använda Wi-Fi Direct samtidigt som du använder Ad-hoc-läget anger du Nätverks-I/F som trådbundet LAN eller så inaktiverar du Ad-hoc-läget och ansluter din Brother-maskin till åtkomstpunkten.

Närliggande information

- Använd Wi-Fi Direct®

Konfigurera ditt Wi-Fi Direct-nätverk

Konfigurera inställningarna för ditt Wi-Fi Direct-nätverk i maskinens kontrollpanel.

- Översikt över nätverkskonfiguration för Wi-Fi Direct
- Konfigurera ditt Wi-Fi Direct-nätverk med en knapptryckning
- Konfigurera ditt Wi-Fi Direct-nätverk med en knapptryckning och Wi-Fi Protected Setup™ (WPS)
- Konfigurera ditt Wi-Fi Direct-nätverk med PIN-metoden
- Konfigurera ditt Wi-Fi Direct-nätverk med PIN-metoden för Wi-Fi Protected Setup™ (WPS)
- Konfigurera ditt Wi-Fi Direct-nätverk manuellt

Översikt över nätverkskonfiguration för Wi-Fi Direct

Relaterade modeller: DCP-L6600DW/MFC-L5750DW/MFC-L6800DW/MFC-L6900DW

I följande anvisningar erbjuds fem olika metoder för hur du konfigurerar Brother-maskinen i en trådlös nätverksmiljö. Välj den metod du föredrar för din miljö.

Kontrollera konfigurationen för din mobila enhet.

1. Har din mobila enhet stöd för Wi-Fi Direct?

Alternativ	Beskrivning
Ja	Gå till steg 2
Nej	Gå till steg 3

2. Har din mobila enhet stöd för konfigurering med en knapptryckning för Wi-Fi Direct?

Alternativ	Beskrivning
Ja	➤➤ *Närliggande information*: Konfigurera ditt Wi-Fi Direct-nätverk med en knapptryckning
Nej	➤➤ *Närliggande information*: Konfigurera ditt Wi-Fi Direct-nätverk med PIN-metoden

3. Har din mobila enhet stöd för Wi-Fi Protected Setup™ (WPS)?

Alternativ	Beskrivning
Ja	Gå till steg 4
Nej	➤➤ *Närliggande information*: Konfigurera ditt Wi-Fi Direct-nätverk manuellt

4. Har din mobila enhet stöd för konfigurering med en knapptryckning för Wi-Fi Protected Setup™ (WPS)?

Alternativ	Beskrivning
Ja	➤➤ *Närliggande information*: Konfigurera ditt Wi-Fi Direct-nätverk med en knapptryckning och Wi-Fi Protected Setup™ (WPS)
Nej	➤➤ *Närliggande information*: Konfigurera ditt Wi-Fi Direct-nätverk med PIN-metoden för Wi-Fi Protected Setup™ (WPS)

För att kunna använda funktionen Brother iPrint&Scan i ett Wi-Fi Direct-nätverk som konfigurerats med en knapptryckning genom att använda Wi-Fi Direct eller med PIN-metodskonfiguration genom att använda Wi-Fi Direct, måste den enhet du använder för att konfigurera Wi-Fi Direct ha Android™ 4.0 eller högre.

Närliggande information

- Konfigurera ditt Wi-Fi Direct-nätverk
- Konfigurera ditt Wi-Fi Direct-nätverk med en knapptryckning
- Konfigurera ditt Wi-Fi Direct-nätverk med en knapptryckning och Wi-Fi Protected Setup™ (WPS)
- Konfigurera ditt Wi-Fi Direct-nätverk med PIN-metoden

- Konfigurera ditt Wi-Fi Direct-nätverk med PIN-metoden för Wi-Fi Protected Setup™ (WPS)
- Konfigurera ditt Wi-Fi Direct-nätverk manuellt

Konfigurera ditt Wi-Fi Direct-nätverk med en knapptryckning

Relaterade modeller: DCP-L6600DW/MFC-L5750DW/MFC-L6800DW/MFC-L6900DW

Om din mobila enhet stödjer Wi-Fi Direct följer du dessa steg för att konfigurera ett Wi-Fi Direct-nätverk.

> När maskinen tar emot en Wi-Fi Direct-begäran från din mobila enhet, visas meddelandet `[Begäran om Wi-Fi Direct-anslutning mottagen. Tryck på [OK] för att ansluta.]` på LCD-skärmen. Tryck på `[OK]` för att ansluta.

1. Tryck på [ ] `[Inställn.]` > `[Alla inställningar]` > `[Nätverk]` > `[Wi-Fi Direct]` > `[Push Button]`.
2. Aktivera Wi-Fi Direct på din mobila enhet (se den mobila enhetens bruksanvisning för anvisningar) när `[Aktivera Wi-Fi Direct på den andra enheten. Tryck sedan på [OK].]` visas på maskinens LCD-skärm. Tryck på `[OK]` på maskinen.

   Då startas inställningen av Wi-Fi Direct. Tryck på om du vill avbryta.
3. Gör något av följande:
   - När Brother-maskinen är G/Ä (gruppägare) ansluter du din mobila enhet till maskinen direkt.
   - När Brother-maskinen inte är G/Ä (gruppägare) kommer maskinen att visa tillgängliga enhetsnamn att konfigurera ett Wi-Fi Direct-nätverk med. Välj den mobila enhet som du vill ansluta till. Sök efter tillgängliga enheter igen genom att trycka på `[Sök igen]`.
4. Om din mobila enhet är korrekt ansluten visas `[Ansluten]` på maskinens LCD-skärm. Du har slutfört inställningen av Wi-Fi Direct-nätverket. Gå till **Manualer**-sidan för din modell på Brother Solutions Center på support.brother.com för att hämta Guide för mobil utskrift och skanning för Brother iPrint&Scan, för mer information om utskrift från eller skanning till din mobila enhet.

Närliggande information

- Konfigurera ditt Wi-Fi Direct-nätverk
- Översikt över nätverkskonfiguration för Wi-Fi Direct

Konfigurera ditt Wi-Fi Direct-nätverk med en knapptryckning och Wi-Fi Protected Setup™ (WPS)

Relaterade modeller: DCP-L6600DW/MFC-L5750DW/MFC-L6800DW/MFC-L6900DW

Om din mobila enhet stödjer WPS (PBC; Push Button Configuration (konfiguration med en knapptryckning)) följer du dessa steg för att konfigurera ett Wi-Fi Direct-nätverk.

När maskinen tar emot en Wi-Fi Direct-begäran från din mobila enhet, visas meddelandet `[Begäran om Wi-Fi Direct-anslutning mottagen. Tryck på [OK] för att ansluta.]` på LCD-skärmen. Tryck på `[OK]` för att ansluta.

1. Tryck på [ ] `[Inställn.]` > `[Alla inställningar]` > `[Nätverk]` > `[Wi-Fi Direct]` > `[Gruppägare]`.
2. Tryck på `[På]`.
3. Svep upp eller ner eller tryck på ▲ eller ▼ för att välja alternativet `[Push Button]`. Tryck på `[Push Button]`.
4. När `[Aktivera Wi-Fi Direct på den andra enheten. Tryck sedan på [OK].]` visas på maskinens LCD-skärm aktiverar du den mobila enhetens metod för WPS-konfigurering med en knapptryckning (se den mobila enhetens bruksanvisning för anvisningar). Tryck på `[OK]` på din Brother-maskin.

   Då startas inställningen av Wi-Fi Direct. Tryck på ✕ om du vill avbryta.
5. Om din mobila enhet är korrekt ansluten visas `[Ansluten]` på maskinens LCD-skärm. Du har slutfört inställningen av Wi-Fi Direct-nätverket. Gå till **Manualer**-sidan för din modell på Brother Solutions Center på support.brother.com för att hämta Guide för mobil utskrift och skanning för Brother iPrint&Scan, för mer information om utskrift från eller skanning till din mobila enhet.

Närliggande information

- Konfigurera ditt Wi-Fi Direct-nätverk
- Översikt över nätverkskonfiguration för Wi-Fi Direct

Konfigurera ditt Wi-Fi Direct-nätverk med PIN-metoden

Relaterade modeller: DCP-L6600DW/MFC-L5750DW/MFC-L6800DW/MFC-L6900DW

Om din mobila enhet stödjer PIN-metoden för Wi-Fi Direct följer du dessa steg för att konfigurera ett Wi-Fi Direct-nätverk:

> När maskinen tar emot en Wi-Fi Direct-begäran från din mobila enhet, visas meddelandet `[Begäran om Wi-Fi Direct-anslutning mottagen. Tryck på [OK] för att ansluta.]` på LCD-skärmen. Tryck på `[OK]` för att ansluta.

1. Tryck på [ ] `[Inställn.]` > `[Alla inställningar]` > `[Nätverk]` > `[Wi-Fi Direct]` > `[PIN-kod]`.
2. Aktivera Wi-Fi Direct på din mobila enhet (se den mobila enhetens bruksanvisning för anvisningar) när `[Aktivera Wi-Fi Direct på den andra enheten. Tryck sedan på [OK].]` visas på maskinens LCD-skärm. Tryck på `[OK]` på maskinen.

   Då startas inställningen av Wi-Fi Direct. Tryck på om du vill avbryta.
3. Gör något av följande:
   - När din Brother-maskin är G/Ä (gruppägare), väntar maskinen på en anslutningsbegäran från din mobila enhet. När `[PIN-kod]` visas anger du den PIN-kod som visas på din mobila enhet för maskinen. Tryck på `[OK]` för att genomföra inställningen.

     Om PIN-koden visas på din Brother-maskin anger du PIN-koden på din mobila enhet.
   - När Brother-maskinen inte är G/Ä (gruppägare) kommer maskinen att visa tillgängliga enhetsnamn att konfigurera ett Wi-Fi Direct-nätverk med. Välj den mobila enhet som du vill ansluta till. Sök efter tillgängliga enheter igen genom att trycka på `[Sök igen]`.
4. Gör något av följande:
   - Tryck på `[Visa pinkod]` för att visa PIN-koden på din maskin och ange den PIN-koden på din mobila enhet. Gå till nästa steg.
   - Tryck på `[Ange pinkod]` för att mata in en PIN som visas på din mobila enhet och tryck sedan på `[OK]`. Gå till nästa steg.

     Om din mobila enhet inte visar någon PIN-kod trycker du på på Brother-maskinen. Gå tillbaka till det första steget och försök igen.
5. Om din mobila enhet är korrekt ansluten visas `[Ansluten]` på maskinens LCD-skärm. Du har slutfört inställningen av Wi-Fi Direct-nätverket. Gå till **Manualer**-sidan för din modell på Brother Solutions Center på support.brother.com för att hämta Guide för mobil utskrift och skanning för Brother iPrint&Scan, för mer information om utskrift från eller skanning till din mobila enhet.

Närliggande information

- Konfigurera ditt Wi-Fi Direct-nätverk
- Översikt över nätverkskonfiguration för Wi-Fi Direct

Konfigurera ditt Wi-Fi Direct-nätverk med PIN-metoden för Wi-Fi Protected Setup™ (WPS)

Relaterade modeller: DCP-L6600DW/MFC-L5750DW/MFC-L6800DW/MFC-L6900DW

Om din mobila enhet stödjer PIN-metoden för Wi-Fi Protected Setup™ (WPS) följer du dessa steg för att konfigurera ett Wi-Fi Direct-nätverk.

> När maskinen tar emot en Wi-Fi Direct-begäran från din mobila enhet, visas meddelandet `[Begäran om Wi-Fi Direct-anslutning mottagen. Tryck på [OK] för att ansluta.]` på LCD-skärmen. Tryck på `[OK]` för att ansluta.

1. Tryck på [ ] `[Inställn.]` > `[Alla inställningar]` > `[Nätverk]` > `[Wi-Fi Direct]` > `[Gruppägare]`.
2. Tryck på `[På]`.
3. Svep upp eller ner eller tryck på ▲ eller ▼ för att välja alternativet `[PIN-kod]`. Tryck på `[PIN-kod]`.
4. När `[Aktivera Wi-Fi Direct på den andra enheten. Tryck sedan på [OK].]` visas aktiverar du den mobila enhetens metod för WPS-konfigurering med PIN-kod (se den mobila enhetens bruksanvisning för anvisningar) och trycker sedan på `[OK]` på Brother-maskinen.

   Då startas inställningen av Wi-Fi Direct. Tryck på om du vill avbryta.
5. Maskinen kommer att vänta på en anslutningsbegäran från din mobila enhet. När `[PIN-kod]` visas anger du den PIN-kod som visas på din mobila enhet för maskinen. Tryck på `[OK]`.
6. Om din mobila enhet är korrekt ansluten visas `[Ansluten]` på maskinens LCD-skärm. Du har slutfört inställningen av Wi-Fi Direct-nätverket. Gå till **Manualer**-sidan för din modell på Brother Solutions Center på support.brother.com för att hämta Guide för mobil utskrift och skanning för Brother iPrint&Scan, för mer information om utskrift från eller skanning till din mobila enhet.

Närliggande information

- Konfigurera ditt Wi-Fi Direct-nätverk
- Översikt över nätverkskonfiguration för Wi-Fi Direct

Konfigurera ditt Wi-Fi Direct-nätverk manuellt

Relaterade modeller: DCP-L6600DW/MFC-L5750DW/MFC-L6800DW/MFC-L6900DW

Om din mobilenhet inte har stöd för Wi-Fi Direct eller WPS måste du konfigurera ett Wi-Fi Direct-nätverk manuellt.

När maskinen tar emot en Wi-Fi Direct-begäran från din mobila enhet, visas meddelandet `[Begäran om Wi-Fi Direct-anslutning mottagen. Tryck på [OK] för att ansluta.]` på LCD-skärmen. Tryck på `[OK]` för att ansluta.

1. Tryck på [ ] `[Inställn.]` > `[Alla inställningar]` > `[Nätverk]` > `[Wi-Fi Direct]` > `[Manuell]`.
2. Maskinen kommer att visa SSID-namn och lösenord under två minuter. Gå till inställningssidan för det trådlösa nätverket på din mobila enhet och ange SSID-namn och sedan lösenordet.
3. Om din mobila enhet är korrekt ansluten visas `[Ansluten]` på maskinens LCD-skärm. Du har slutfört inställningen av Wi-Fi Direct-nätverket. Gå till **Manualer**-sidan för din modell på Brother Solutions Center på support.brother.com för att hämta Guide för mobil utskrift och skanning för Brother iPrint&Scan eller Guide för AirPrint, för mer information om utskrift från eller skanning till din mobila enhet.

Närliggande information

- Konfigurera ditt Wi-Fi Direct-nätverk
- Översikt över nätverkskonfiguration för Wi-Fi Direct

Avancerade nätverksfunktioner

- Skriv ut nätverkskonfigurationsrapporten
- Konfigurera e-postserverns inställningar med hjälp av webbaserad hantering
- Konfigurera din Brother-maskin för e-post eller Internetfax (I-Fax)
- Alternativ för I-Fax
- Använda funktionen sända fax till server
- Skriva ut WLAN-rapporten
- Konfigurera och hantera LDAP-sökning
- Synkronisera tid med SNTP-servern med hjälp av webbaserad hantering

Skriv ut nätverkskonfigurationsrapporten

Nätverkskonfigurationsrapporten visar den aktuella nätverkskonfigurationen, inklusive skrivarserverns nätverksinställningar.

- Nodnamn: Nodnamnet visas i den aktuella nätverkskonfigurationsrapporten. Standardnodnamnet är ”BRNxxxxxxxxxxxx” för ett trådbundet nätverk eller ”BRWxxxxxxxxxxxx” för ett trådlöst nätverk (där ”xxxxxxxxxxxx” står för maskinens MAC-adress/Ethernet-adress).
- Om `[IP Address]` visar 0.0.0.0 i nätverkskonfigurationsrapporten ska du vänta i en minut innan du försöker att skriva ut på nytt.
- Du hittar maskininställningar som IP-adress, nätmask, nodnamn och MAC-adress i rapporten. Exempel:
  - IP-adress: 192.168.0.5
  - Nätmask: 255.255.255.0
  - Nodnamn: BRN000ca0000499
  - MAC-adress: 00-0c-a0-00-04-99

1. Tryck på [ ] `[Inställn.]` > `[Alla inställningar]` > `[Skriv rapport]` > `[Nätverkskonfiguration]`.
2. Tryck på `[Ja]`.

Närliggande information

- Avancerade nätverksfunktioner
- Var hittar jag Brother-maskinens nätverksinställningar?
- Använda reparationsverktyget för nätverksanslutningar (Windows)
- Jag vill kontrollera att nätverksenheterna fungerar som avsett
- Få åtkomst till Webbaserad hantering
- Konfigurera inställningarna för Gigabit Ethernet med hjälp av webbaserad hantering

Konfigurera e-postserverns inställningar med hjälp av webbaserad hantering

Använd webbaserad hantering för att konfigurera Brother-maskinen för anslutning till din e-postserver.

1. Starta webbläsaren.
2. Ange ”http://maskinens IP-adress/” i webbläsarens adressfält (där ”maskinens IP-adress” är maskinens IP-adress).

   Till exempel:

   http://192.168.1.2
3. Inget lösenord krävs som standard. Ange ett lösenord om du har ställt in ett sådant, och klicka sedan på .
4. Klicka på fliken **Network (Nätverk)**.
5. Klicka på **Protocol (Protokoll)** i vänster navigationsfält.
6. I fältet **POP3/IMAP4/SMTP** klickar du på **Advanced Settings (Avancerade inställningar)** och ser till att **Status** är **Enabled (Aktiverad)**.

POP3/IMAP4/SMTP

Cancel Submit

Status	Enabled

Send E-mail Settings(SMTP)

Server Address	0.0.0.0
Port	25
Server Authentication Method	◉ None ○ SMTP-AUTH
SMTP-AUTH Account Name	
SMTP-AUTH Account Password	
Enter password	
Retype password	
SSL/TLS	◉ None ○ SSL ○ TLS ☐ Verify Server Certificate
Device E-mail Address	brnxxxxxxxxxxxx@example.com

Receive E-mail Settings(POP3/IMAP4)

Protocol	◉ POP3 ○ IMAP4
Server Address	0.0.0.0
Port	110
Mailbox Name	
Mailbox Password	
Enter password	
Retype password	
	☐ Use APOP (POP3 Only)
Select Mail Folder Name(IMAP4 Only)	◉ Default(Inbox) ○ Specified :
SSL/TLS	◉ None ○ SSL ○ TLS ☐ Verify Server Certificate
Segmented Message Timeout	120 minute(s)

I-Fax>>

CA Certificate>>

E-mail report>>

Notification>>

Cancel Submit

7. Välj den e-postserver du vill konfigurera.
8. Ange nödvändiga inställningar för e-postservern.

Om du väljer alternativet **IMAP4** måste du ange hela sökvägen för e-postmappen genom att endast ange tecken på en byte och sedan skriva in ”Inbox” i rotmappen för e-post.

9. Klicka på **Submit (Skicka)** när du är klar.

   Dialogrutan **Test Send/Receive E-mail Configuration (Testa konfiguration för att sända/ta emot e-post)** visas.
10. Följ anvisningarna i dialogrutan för att testa de aktuella inställningarna.

Närliggande information

- Avancerade nätverksfunktioner

Konfigurera din Brother-maskin för e-post eller Internetfax (I-Fax)

Innan du använder I-Fax måste du konfigurera din Brother-maskin att kommunicera med nätverket och e-postservern. Det går att konfigurera detta via maskinens kontrollpanel, webbaserad hantering, fjärrinställning eller BRAdmin Professional. Se till att följande har konfigurerats på din maskin:

- IP-adress (Om du redan använder din maskin i nätverket, maskinens IP-adress har konfigurerats rätt.)
- E-postadress
- SMTP, POP3, IMAP4-serveradress/port/autentiseringsmetod/krypteringsmetod/verifiering av servercertifikat
- Brevlådenamn och lösenord

Kontakta systemadministratören om du är osäker på något av alternativen.

Närliggande information

- Avancerade nätverksfunktioner
- Faxa via Internet (I-Fax)
- Inledande installation för e-post eller Internetfax (I-Fax)
- Sända ett Internet-fax (I-Fax)
- Hur din Brother-maskin tar emot ett Internetfax (I-Fax)
- Polla servern manuellt
- Hur din dator tar emot ett I-Fax
- Vidarebefordra e-post- eller faxmeddelanden
- Vidaresändning
- Alternativ för I-Fax

Faxa via Internet (I-Fax)

Relaterade modeller: MFC-L5700DN/MFC-L5750DW/MFC-L6800DW/MFC-L6900DW

Med Internetfax (I-Fax) kan du skicka och ta emot faxdokument som överförs via Internet. Dokumenten överförs som bifogade TIFF-F-filer i e-postmeddelanden. Datorn kan sända och ta emot dokument så länge som den har ett program som kan skapa och visa TIFF-F-filer installerat. Du kan använda valfritt program som kan skapa och visa TIFF-F-filer. Dokument som skickas via maskinen konverteras automatiskt till formatet TIFF-F. Om du vill sända och ta emot meddelanden till och från din maskin måste datorns e-postprogram ha stöd för MIME (Multipurpose Internet Mail Extensions).

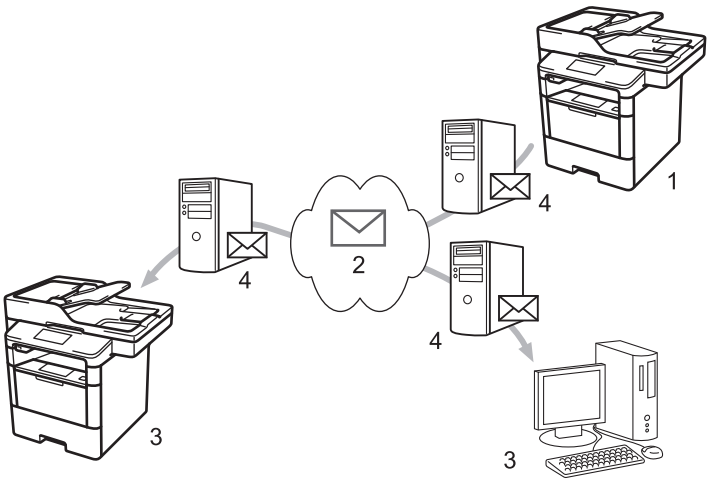

1. Avsändare
2. Internet
3. Mottagare
4. E-postserver

- I-Fax har endast stöd för att skicka och ta emot dokument i formatet Letter eller A4 och i svartvitt.
- (MFC-L5700DN/MFC-L5750DW)

  För att använda denna funktion måste du uppdatera maskinens firmware från **Nerladdningar**-sidan för din modell på Brother Solutions Center på support.brother.com.

Närliggande information

- Konfigurera din Brother-maskin för e-post eller Internetfax (I-Fax)
- Viktig information angående Internetfax (I-Fax)
- Vidarebefordra e-post- eller faxmeddelanden

Viktig information angående Internetfax (I-Fax)

Relaterade modeller: MFC-L5700DN/MFC-L5750DW/MFC-L6800DW/MFC-L6900DW

I-Fax-kommunikation i ett lokalt nätverk är i princip detsamma som kommunikation via e-post. Det fungerar dock inte likadant som faxkommunikation via det vanliga telenätet. Nedan följer viktig information som rör användningen av I-Fax:

- Faktorer såsom mottagarens placering, strukturen på LAN-systemet och hur upptagen kretsen (såsom Internet) är, kan orsaka att systemet tar längre tid än vanligt för att sända tillbaka ett felmail.
- Vid sändning av konfidentiella dokument rekommenderar vi att du använder det vanliga telenätet i stället för Internet (på grund av dess låga säkerhetsnivå).
- Om mottagarens e-postsystem inte är MIME-kompatibelt kan du inte använda I-Fax för att sända dokument. Om möjligt, ta reda på det på förhand, och notera att vissa servrar inte sänder ett felsvar.
- Om ett dokument är för stort för att skickas med I-Fax kanske det inte når mottagaren.
- Det går inte att ändra teckensnitt eller teckenstorlek på texten in någon mottagen Internetpost.

Närliggande information

- Faxa via Internet (I-Fax)

Inledande installation för e-post eller Internetfax (I-Fax)

Innan du skickar ditt I-Fax använder du kontrollpanelen, webbaserad hantering eller fjärrinställning för att konfigurera följande tillval:

- **E-mail Subject (E-postämne)**
- **E-mail Message (E-postmeddelande)**
- **Size Limit (Storleksbegränsning)**
- **Request Delivery Notification (Send) (Begär läskvitto (sänd))**

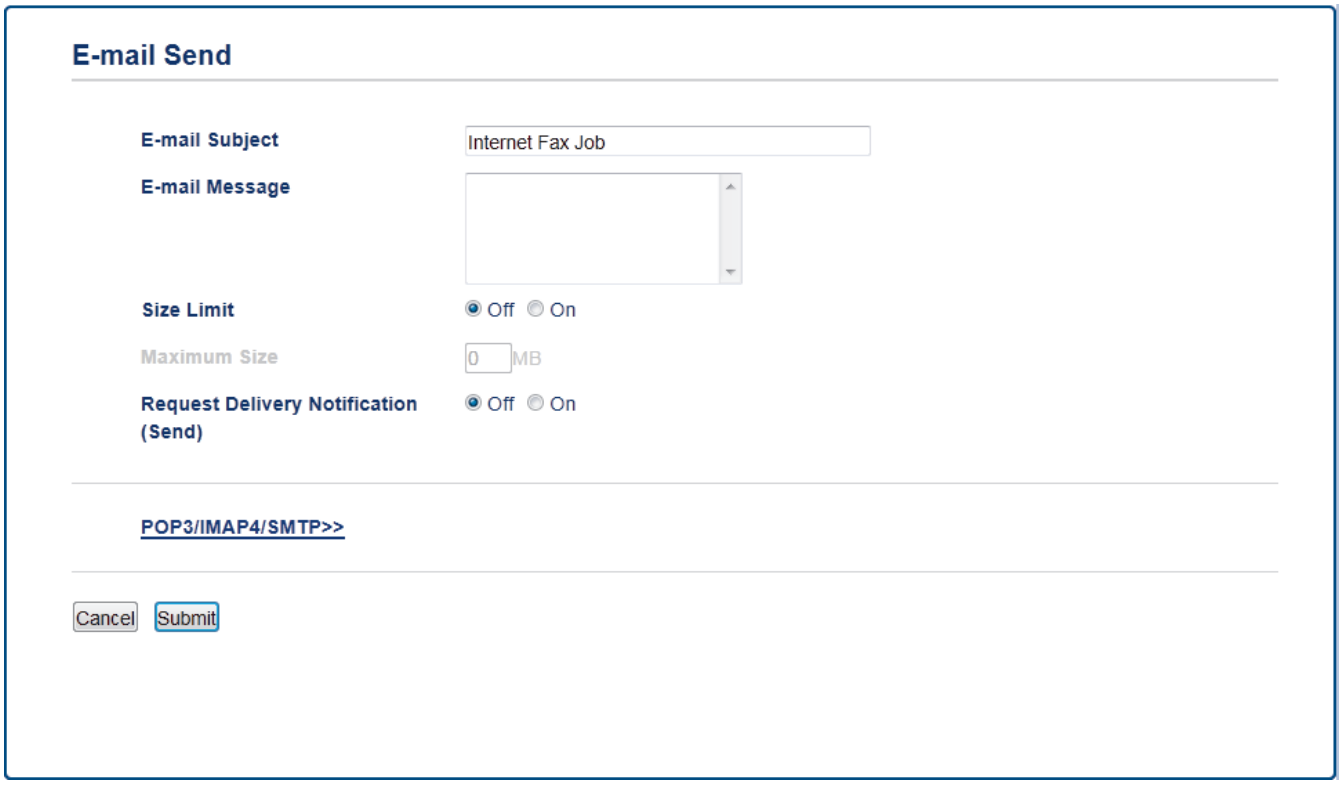

Kontakta systemadministratören om du är osäker på något av alternativen.

Närliggande information

- Konfigurera din Brother-maskin för e-post eller Internetfax (I-Fax)
- Vidarebefordra e-post- eller faxmeddelanden

Sända ett Internet-fax (I-Fax)

Relaterade modeller: MFC-L5700DN/MFC-L5750DW/MFC-L6800DW/MFC-L6900DW

Sända ett I-Fax sker på samma sätt som att sända ett vanligt fax. Se till att din mottagares information sparas i din adressbok för e-post och placera sedan dokumentet som du vill sända som I-Fax i maskinen.

- Om datorn till vilken du önskar sända ett dokument inte har operativsystemet Windows XP, Windows Server 2003/2008/2012/2012 R2, Windows Vista, Windows 7 eller Windows 8, be datorns ägare att installera programvara som kan visa TIFF-F-filer.
- Använd dokumentmataren om du vill sända flera sidor.

1. Ladda dokumentet.
2. Gör något av följande:
   - Tryck på [Av] om förhandsgranskningen av fax är [Fax].
   - Tryck på [Fax] om förhandsgranskningen av fax är [På] och tryck sedan på [Skickar fax].
3. Tryck på [Alt.] för att ändra inställningarna för sändning av fax.
4. Bläddra upp eller ned eller tryck på ▲ eller ▼ för att bläddra igenom faxinställningarna. När den inställning som du vill ha visas trycker du på den och väljer ditt alternativ. När du är klar med dina ändringar av inställningarna, så trycker du på [OK].
5. Gör något av följande:
   - Tryck på och ange sedan e-postadressen med pekskärmen.
   - Tryck på [Adress- bok] välj e-postadress till mottagaren och tryck sedan på [Verkställ].
6. Tryck på [Fax start].

   Maskinen börjar skanna. När dokumentet har skannats överförs det till mottagaren via din SMTP-server. Du kan avbryta sändningen genom att trycka på under skanningen.
7. Tryck på .

Närliggande information

- Konfigurera din Brother-maskin för e-post eller Internetfax (I-Fax)
- Ange text på din Brother-maskin

Hur din Brother-maskin tar emot ett Internetfax (I-Fax)

Relaterade modeller: MFC-L5700DN/MFC-L5750DW/MFC-L6800DW/MFC-L6900DW

När din Brother-maskin tar emot ett inkommande I-Fax skrivs det ut automatiskt. Vi rekommenderar att du använder kontrollpanelen webbaserad hantering, för att konfigurera följande tillval för att ta emot ett I-Fax:

- **Auto Polling (Autopollning)**
- **Polling Frequency (Pollningsfrekvens)**
- **Print Mail Header (Skriv ut e-postrubrik)**
- **Delete/Read Receive Error Mail (Radera/läs mottagen felaktig e-post)**
- **Send Delivery Notification(Receive) (Sänd läskvitto (mottag))**

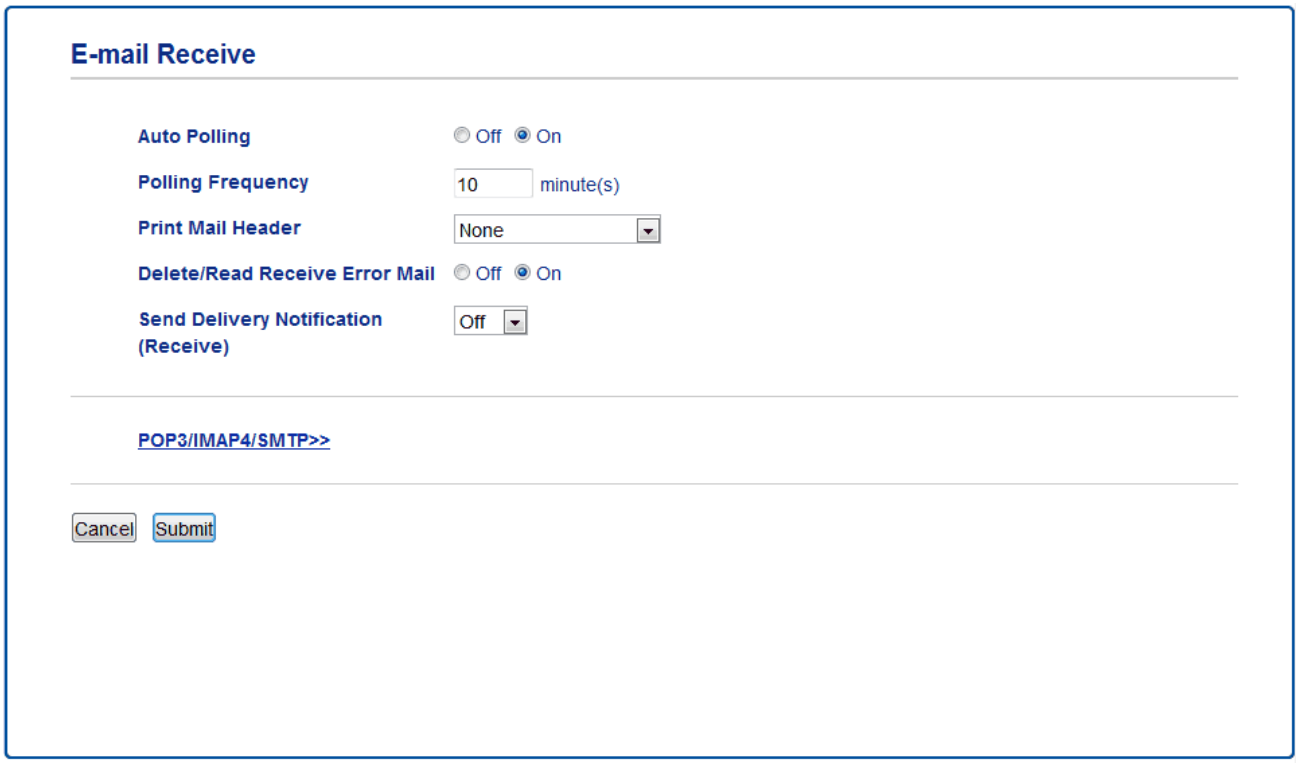

E-postmeddelanden kan tas emot på två olika sätt:

- Via POP3/IMAP4-hämtning i regelbundna intervaller
- Via POP3/IMAP4-hämtning som startas manuellt

Vid användning av POP3/IMAP4-mottagning pollar maskinen e-postservern för att ta emot data. Polling kan ske vid förutbestämda intervaller (du kan t.ex. konfigurera maskinen att polla e-postservern var tionde minut) eller så kan du polla servern manuellt.

- Om din maskin börjar ta emot e-postdata visas `[Mottagning]` på LCD-skärmen. E-postmeddelandet skrivs ut automatiskt.
- Om papperet tar slut i maskinen när data tas emot sparas mottagna data i maskinens minne. Dessa data skrivs ut automatiskt när pappersfacket har fyllts på med papper.
- När funktionen tillfällig faxbackup är aktiverad på kontrollpanelen kommer data som kommer in att sparas under en viss tid.
- Om det mottagna e-postmeddelandet inte är oformaterad text, eller om den bifogade filen inte är i TIFF-F-format, kommer följande felmeddelande att skrivas ut: ”**INGET STÖD FÖR BIFOGAT FILFORMAT**”.
- Om det mottagna e-postmeddelandet är för stort kommer följande felmeddelande att skrivas ut: ”**E-POSTFILEN ÄR FÖR STOR**”.
- Om **Delete/Read Receive Error Mail (Radera/läs mottagen felaktig e-post)** är **On (På)** (standard), kommer det felaktiga meddelandet att raderas från e-postservern automatiskt.

Närliggande information

- Konfigurera din Brother-maskin för e-post eller Internetfax (I-Fax)
- Lagra inkommande fax i maskinens minne
- Hur din dator tar emot ett I-Fax
- Vidarebefordra e-post- eller faxmeddelanden

Polla servern manuellt

Relaterade modeller: MFC-L5700DN/MFC-L5750DW/MFC-L6800DW/MFC-L6900DW

1. Tryck på [Inställn.] > [Alla inställn.] > [Nätverk] > [E-post/IFAX] > [Manuell POP3-mottagning].
2. Tryck på [Ja] för att bekräfta.
3. LCD-skärmen visar [Mottagning] och maskinen skriver ut data från e-postservern.

Närliggande information

- Konfigurera din Brother-maskin för e-post eller Internetfax (I-Fax)

Hur din dator tar emot ett I-Fax

Relaterade modeller: MFC-L5700DN/MFC-L5750DW/MFC-L6800DW/MFC-L6900DW

När din dator tar emot ett I-Fax-dokument får du ett e-postmeddelande i ditt e-postprogram. Ditt inkommande I-Fax-dokument bifogas i ett e-postmeddelande som informerar dig om det på **ämnesraden** att den har tagit emot ett I-Fax-dokument. Du kan antingen vänta på att din Brother-maskin pollar e-postservern eller så kan du manuellt polla e-postservern för att ta emot inkommande data.

Närliggande information

- Konfigurera din Brother-maskin för e-post eller Internetfax (I-Fax)
- Hur din Brother-maskin tar emot ett Internetfax (I-Fax)

Vidarebefordra e-post- eller faxmeddelanden

Relaterade modeller: MFC-L5700DN/MFC-L5750DW/MFC-L6800DW/MFC-L6900DW

Du kan vidarebefordra e-postmeddelanden eller standardfaxmeddelanden till en annan dator, till en faxmaskin eller till en annan I-Faxmaskin med Brother I-Fax-funktionen. Aktivera funktionen för vidaresändning från maskinens kontrollpanel.

För att aktivera funktionen vidarebefordra från maskinens kontrollpanel:

1. Tryck på [ ] [Inställn.] > [Alla inställn.] > [Fax] > [Mottagning] > [Minnesmottagn.] > [Fax vidaresändn.].
2. Ange mottagarens faxnummer eller e-postadress med hjälp av knapparna på pekskärmen.
3. Välj den filtyp du önskar.
4. Gör något av följande:
   - Tryck på [Manuell] för att ange faxnumret för vidaresändning (upp till 20 tecken) genom att använda LCD-skärmen.

     Tryck på [OK].
   - Tryck på [Adress- bok].

     Svep upp eller ner eller tryck på ▲ eller ▼ för att bläddra tills du hittar det faxnummer eller den e-postadress du vill att dina faxmeddelanden ska vidaresändas till.

     Tryck på det faxnummer eller den e-postadress du vill använda.

Tryck på [Backuputskr.: På] för att skriva ut mottagna faxmeddelanden på din maskin så att du får en kopia.

5. Tryck på .

Närliggande information

- Konfigurera din Brother-maskin för e-post eller Internetfax (I-Fax)
- Ange text på din Brother-maskin
- Faxa via Internet (I-Fax)
- Inledande installation för e-post eller Internetfax (I-Fax)
- Hur din Brother-maskin tar emot ett Internetfax (I-Fax)

Vidaresändning

Relaterade modeller: MFC-L5700DN/MFC-L5750DW/MFC-L6800DW/MFC-L6900DW

En vidaresändning är när din Brother-maskin tar emot ett meddelande över Internet och sedan sänder det vidare till en annan fax via det vanliga telenätet. Om du vill faxa ett dokument över ett långt avstånd, till exempel utomlands, kan du sänka kommunikationskostnaderna med funktionen för vidaresändning.

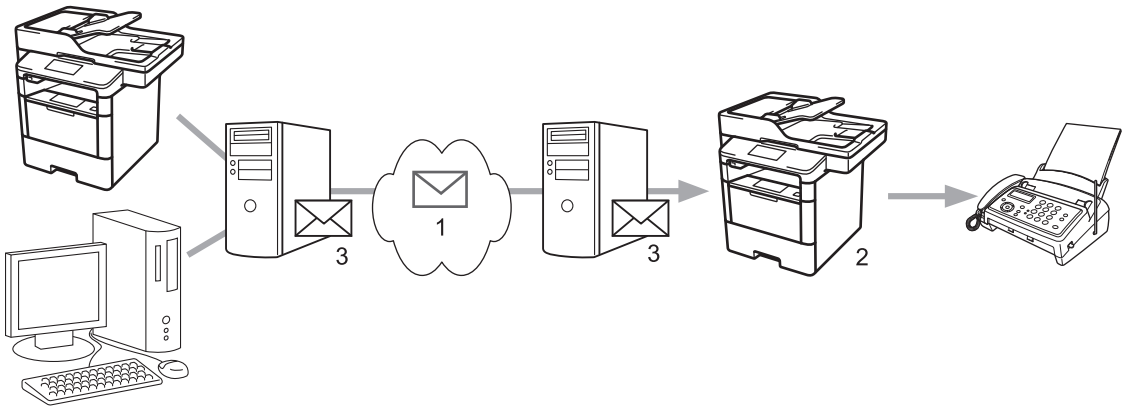

1. Internet
2. Telefonlinje
3. E-postserver

Använd Brother-maskinens kontrollpanel eller webbaserad hantering för att konfigurera följande objekt:

- **Relay Broadcast Function (Vidaresänd gruppsändningsfunktion)**

  Ställ in **Relay Broadcast Function (Vidaresänd gruppsändningsfunktion)** på **On (På)**.
- **Relay Domain (Relay domän)**

  Konfigurera din maskins domännamn på maskinen som ska vidaresända dokumentet till den vanliga faxen. Om du vill använda din maskin som en enhet för att vidaresända gruppsändningar, måste du ange det pålitliga domännamnet i maskinen, (den del av namnet som är efter ”@”-tecknet). Var försiktig när du väljer en pålitlig domän eftersom alla användare på en pålitlig domän kan utföra en vidaresändning. Du kan registrera upp till tio domännamn.
- **Relay Broadcast Report (Vidaresänd gruppsändningsrapport)**

  Ange om du vill eller inte vill skriva ut en rapport efter det att maskinen är klar med vidaresänd gruppsändning.

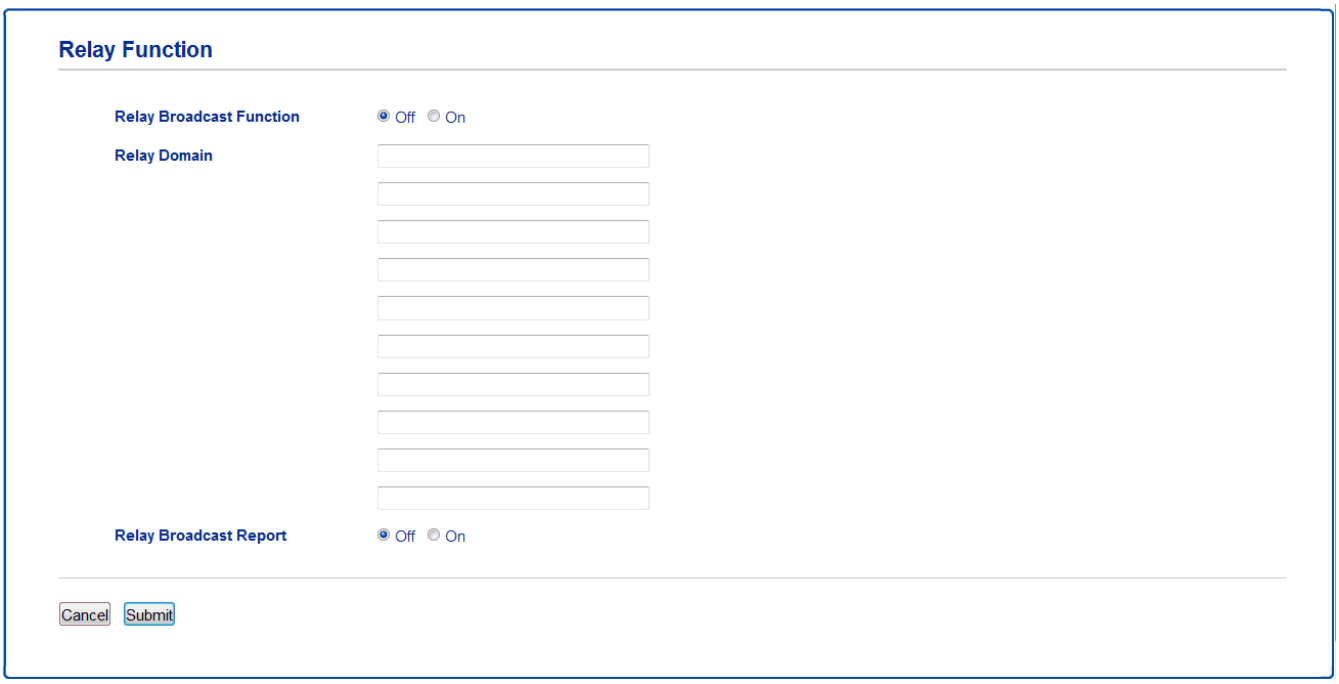

Närliggande information

- Konfigurera din Brother-maskin för e-post eller Internetfax (I-Fax)
- Vidaresända gruppsändning från din Brother-maskin
- Vidaresända gruppsändning från din dator

Vidaresända gruppsändning från din Brother-maskin

Relaterade modeller: MFC-L5700DN/MFC-L5750DW/MFC-L6800DW/MFC-L6900DW

Använd funktionen vidaresänd gruppsändning för att skicka e-post från din maskin till en vanlig faxmaskin.

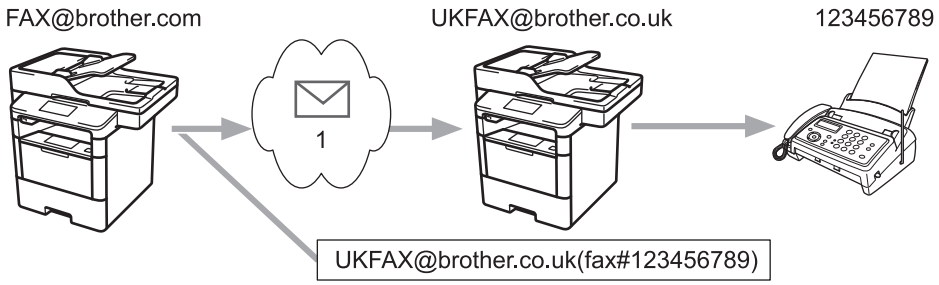

1. Internet

I detta exempel har din maskin en e-postadress som är FAX@brother.com och du önskar sända ett dokument från denna maskin till en annan maskin i England med e-postadressen UKFAX@brother.co.uk, och du vill att din maskin ska sända dokumentet via en konventionell telefonlinje.

1. Ladda dokumentet.
2. Gör något av följande:
   - Tryck på [Av] om förhandsgranskningen av fax är [Fax].
   - Tryck på [Fax] om förhandsgranskningen av fax är [På] och tryck sedan på [Skickar fax].
3. Tryck på [Alt.].
4. Bläddra upp eller ner eller tryck på ▲ eller ▼ för att visa alternativet [Gruppsändning].
5. Tryck på [Gruppsändning].
6. Tryck på [Lägg till nr.].
7. Du kan lägga till e-postadresser till gruppsändningen på följande sätt:
   - Tryck på [Lägg till nr.] och på , ange e-postadressen och tryck på [OK].
   - Tryck på [Lägg till från adressbok]. Tryck på kryssrutan för de e-postadresser som du vill lägga till i gruppsändningen. När du har valt alla önskade e-postadresser trycker du på [OK].
   - Tryck på [Sök i adressbok]. Ange namnet och tryck på [OK]. Sökresultaten kommer att visas. Tryck på namnet och tryck sedan på den e-postadress som du vill lägga till i gruppsändningen.

   Det här är ett exempel på hur du anger e-postadressen och telefonnumret:

   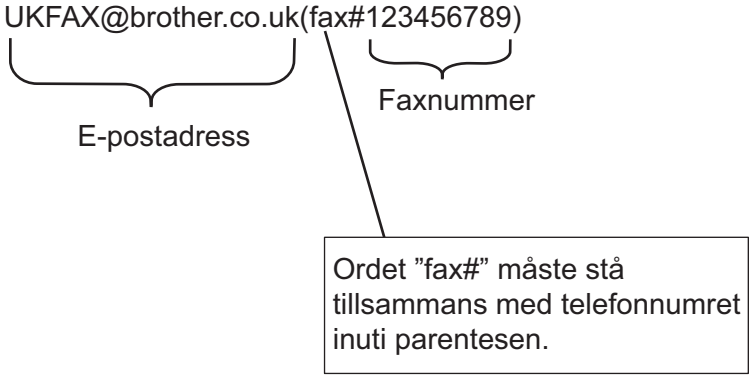

   Tryck på [OK] när du har skrivit in alla faxnummer.
8. Tryck på [Fax start].

Närliggande information

- Vidaresändning
- Ange text på din Brother-maskin

Vidaresända gruppsändning från din dator

Relaterade modeller: MFC-L5700DN/MFC-L5750DW/MFC-L6800DW/MFC-L6900DW

Använda funktionen vidaresänd gruppsändning för att skicka e-post från din dator till en vanlig faxmaskin.

Vissa e-postprogram stödjer inte sändning av e-post till flera faxnummer. Om ditt e-postprogram inte stöder funktionen för flera faxnummer kan du endast vidaresända till en faxmaskin i taget.

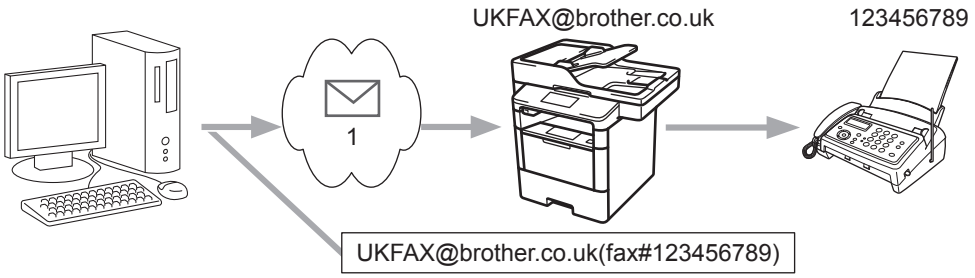

1. Internet

Om du sänder e-post till en vanlig faxmaskin, kommer metoden att mata in faxmaskinens faxnummer att vara olika beroende på vilket e-postprogram som du använder.

1. Skapa ett nytt e-postmeddelande i ditt e-postprogram och skriv in e-postadressen till vidaresändningsmaskinen och faxnummer till den första faxmaskinen i rutan "TILL".

   Det här är ett exempel på hur du anger e-postadressen och faxnumret:

   UKFAX@brother.co.uk(fax#123456789)

   E-postadress

   Faxnummer

   Ordet ”fax#” måste stå tillsammans med telefonnumret inuti parentesen.

   I Microsoft Outlook, måste adressinformationen anges i adressboken på följande sätt:

   Namn: fax#123456789

   E-postadress: UKFAX@brother.co.uk

2. Skriv in e-postadressen till vidaresändningsmaskinen och faxnummer till den första faxmaskinen i rutan "TILL".
3. Sänd e-posten.

Närliggande information

- Vidaresändning

Alternativ för I-Fax

- Bekräftelsemail för Internet-fax (I-Fax)
- Felmeddelande
- Konfigurera din Brother-maskin för e-post eller Internetfax (I-Fax)

Bekräftelsemail för Internet-fax (I-Fax)

Relaterade modeller: MFC-L5700DN/MFC-L5750DW/MFC-L6800DW/MFC-L6900DW

- Med överföringsbekräftelse för skickade meddelanden kan du få ett meddelande från mottagaren att I-Faxet eller e-posten togs emot och behandlades.
- Med överföringsbekräftelsen för mottagna meddelanden kan du skicka en standardrapport till avsändaren när ett I-Fax eller e-postmeddelande har tagits emot och behandlats.

För att använda denna funktion ställer du in alternativet `[Bekräftelse]` för alternativen `[Kon. e-post RX]` och `[Kon. e-post TX]` i din Brother-maskins kontrollpanelmeny.

Närliggande information

- Alternativ för I-Fax
- Aktivera avsändaravisering för bekräftelse på överföringar
- Aktivera mottagningsaviseringar för bekräftelse på överföringar

Aktivera avsändaravisering för bekräftelse på överföringar

Relaterade modeller: MFC-L5700DN/MFC-L5750DW/MFC-L6800DW/MFC-L6900DW

1. Tryck på [ ] [Inställn.] > [Alla inställn.] > [Nätverk] > [E-post/IFAX] > [Kon. e-post TX] > [Bekräftelse].
2. Välj [På] eller [Av] för att aktivera eller avaktivera funktionen avsändaravisering.

   När avsändaravisering är På innehåller faxet ytterligare ett fält som kallas MDN (Message Disposition Notification), som innehåller information om leverans av meddelandet. Avsändaravisering är som standard inställt på Av.

   Mottagarens maskin måste har stöd för MDN-fältet för att kunna skicka en meddelanderapport.

3. Tryck på .

Närliggande information

- Bekräftelsemail för Internet-fax (I-Fax)

Aktivera mottagningsaviseringar för bekräftelse på överföringar

Relaterade modeller: MFC-L5700DN/MFC-L5750DW/MFC-L6800DW/MFC-L6900DW

1. Tryck på [ ] [Inställn.] > [Alla inställn.] > [Nätverk] > [E-post/IFAX] > [Kon. e-post RX] > [Bekräftelse].
2. Tryck på en av tre möjliga inställningar:

Alternativ	Beskrivning
Mottagaraviser-ing På	När mottagningsavisering är På skickas en mall tillbaka till avsändaren för att bekräfta att meddelandet har tagits emot och behandlats. Dessa mallar beror på den hantering som efterfrågas av avsändaren. Exempel: LYCKAT : Mottaget från: <E-postadress>
Mottagaraviser-ing MDN	När mottagningsavisering är MDN skickas en rapport till avsändaren för att bekräfta att meddelandet har tagits emot och behandlats under förutsättning att avsändaren sände en begäran om bekräftelse till fältet MDN (Message Disposition Notification).
Mottagaraviser-ing Av	När mottagningsavisering är Av stängs alla former av mottagningsaviseringar av och inget meddelande sänds tillbaka till avsändaren oavsett begäran.

- För att sända bekräftelser på en överföring måste avsändaren konfigurera dessa inställningar:
  - Ställ in [Bekräftelse] i [Kon. e-post TX] på [På].
  - Ställ in [Rubrik] i [Kon. e-post RX] på [Alla] eller [Ämne+Från+Till].
- För att ta emot bekräftelser på en överföring måste mottagaren konfigurera dessa inställningar:
  - Ställ in [Bekräftelse] i [Kon. e-post RX] på [På].

3. Tryck på .

Närliggande information

- Bekräftelsemail för Internet-fax (I-Fax)

Felmeddelande

Relaterade modeller: MFC-L5700DN/MFC-L5750DW/MFC-L6800DW/MFC-L6900DW

Om ett leveransfel inträffar när ett I-Fax skickas returnerar e-postservern ett felmeddelande till Brother-maskinen och felmeddelandet skrivs ut.

Om ett fel inträffar när ett I-Fax tas emot skrivs ett felmeddelande ut, till exempel: ”Meddelandet som sändes till maskinen var inte i TIFF-F-format”.

För att ta emot felmeddelandet och få det utskrivet från din maskin måste du under `[Kon. e-post RX]` ställa in alternativet `[Rubrik]` till `[Alla]` eller `[Ämne+Från+Till]`.

Närliggande information

- Alternativ för I-Fax

Använda funktionen sända fax till server

Relaterade modeller: MFC-L5700DN/MFC-L5750DW/MFC-L6800DW/MFC-L6900DW

MFC-L6800DW/MFC-L6900DW: standard, MFC-L5700DN/MFC-L5750DW: tillgänglig för nerladdning

Funktionen faxa till server ger maskinen möjlighet att skanna ett dokument och sända det över nätverket till en separat faxserver. Dokumentet skickas sedan från servern som faxdata till mottagarens faxnummer över vanliga telefonlinjer. När funktionen faxa till server är inställd till På skickas alla automatiska faxöverföringar från maskinen till faxservern för faxöverföring.

Du kan skicka ett fax direkt från maskinen genom att använda den manuella faxfunktionen när funktionen skicka till server är på.

(MFC-L5700DN/MFC-L5750DW)

För att använda denna funktion måste du uppdatera maskinens firmware från **Nerladdningar**-sidan för din modell på Brother Solutions Center på support.brother.com.

Närliggande information

- Avancerade nätverksfunktioner
- Innan du sänder ett fax till faxservern
- Aktivera faxa till server
- Använda faxa till server

Innan du sänder ett fax till faxservern

Relaterade modeller: MFC-L5700DN/MFC-L5750DW/MFC-L6800DW/MFC-L6900DW

MFC-L6800DW/MFC-L6900DW:standard, MFC-L5700DN/MFC-L5750DW: tillgänglig för nerladdning

För att sända ett dokument till faxservern måste korrekt syntax för den servern användas. Mottagarens faxnummer måste sändas med ett prefix och ett suffix som stämmer överens med parametrarna som används av faxservern. I de flesta fall är syntax för prefix ”fax=” och syntax för suffix domännamnet på faxserverns e-post-gateway. Suffix måste även inkludera ”@”-symbolen i början av suffixet. Prefix- och suffixinformationen måste lagras i maskinen innan du kan använda faxen för serverfunktion. Mottagarens faxnummer kan sparas i adressboken eller anges med de kombinerade siffer- och bokstavsknapparna (upp till 40 siffror). Om du till exempel vill sända ett dokument till faxnumret 123-555-0001 ska följande syntax användas:

Din faxservers programvara måste stödja e-post-gateway.

Närliggande information

- Använda funktionen sända fax till server

Aktivera faxa till server

Relaterade modeller: MFC-L5700DN/MFC-L5750DW/MFC-L6800DW/MFC-L6900DW

MFC-L6800DW/MFC-L6900DW:standard, MFC-L5700DN/MFC-L5750DW: tillgänglig för nerladdning

- Du kan lagra prefix-/suffix-adressen för faxservern i din Brother-maskin.

1. Tryck på [ ] [Inställn.] > [Alla inställn.] > [Nätverk] > [Fax till server].
2. Tryck på [Fax till server].
3. Tryck på [På].
4. Tryck på [Prefix].
5. Ange prefixet med hjälp av pekskärmen, och tryck sedan på [OK].
6. Tryck på [Suffix].
7. Ange suffixet med hjälp av pekskärmen, och tryck sedan på [OK].
8. Tryck på .

Närliggande information

- Använda funktionen sända fax till server

Använda faxa till server

Relaterade modeller: MFC-L5700DN/MFC-L5750DW/MFC-L6800DW/MFC-L6900DW

1. Placera dokumentet i dokumentmataren eller på kopieringsglaset.
2. Ange faxnumret.
3. Tryck på `[Fax start]`.

Maskinen sänder meddelandet över ett TCP/IP-nätverk till faxservern.

Närliggande information

- Använda funktionen sända fax till server

Skriva ut WLAN-rapporten

Relaterade modeller: DCP-L6600DW/MFC-L5750DW/MFC-L6800DW/MFC-L6900DW

WLAN-rapporten anger maskinens trådlösa status. Om den trådlösa anslutningen misslyckas ska du kontrollera felkoden på den utskrivna rapporten.

1. Tryck på [ ] [Inställn.] > [Alla inställn.] > [Skriv rapport] > [WLAN-rapport].
2. Tryck på [Ja].

   Maskinen skriver ut WLAN-rapporten.
3. Tryck på .

Om WLAN-rapporten inte skrivs ut kontrollerar du om maskinen har något fel. Om det inte finns några synliga fel ska du vänta i en minut och sedan försöka skriva ut rapporten igen.

Närliggande information

- Avancerade nätverksfunktioner
- Rapport om felkoder för trådlöst LAN
- Min Brother-maskin kan inte skriva ut, skanna eller ta emot PC-FAX via nätverket
- Jag vill kontrollera att nätverksenheterna fungerar som avsett

Rapport om felkoder för trådlöst LAN

Relaterade modeller: DCP-L6600DW/MFC-L5750DW/MFC-L6800DW/MFC-L6900DW

Om den trådlösa LAN-rapporten visar att anslutningen misslyckades, kontrollerar du felkoden på den utskrivna rapporten och hänvisar till följande instruktioner i tabellen:

Felkod	Problem och rekommenderade lösningar
TS-01	Den trådlösa inställningen är inte aktiverad - aktivera den trådlösa inställningen. Om en nätverkskabel är ansluten till maskinen bör du koppla ur den och istället aktivera den trådlösa inställningen på maskinen.
TS-02	Den trådlösa åtkomstpunkten/routern kan inte hittas. 1. Kontrollera följande två punkter: • Koppla ur strömmen till den trådlösa åtkomstpunkten/routern, vänta 10 sekunder och koppla sedan in den igen. • Om din WLAN-åtkomstpunkt/-router använder filtrering av MAC-adress måste du kontrollera att Brother-maskinens MAC-adress tillåts i filtret. 2. Om du manuellt har matat in SSID och säkerhetsinformation (SSID/autentiseringsmetod/krypteringsmetod/nätverksnyckel), kan informationen vara felaktig. Kontrollera SSID och säkerhetsinformation och ange rätt information vid behov. Kontrollera information om trådlös säkerhet (SSID/autentiseringsmetod/krypteringsmetod/nätverksnyckel) a. Standardsäkerhetsinställningar kan finnas på en etikett som sitter på WLAN-åtkomstpunkten/routern. Annars kan tillverkarens namn eller modellnr. för WLAN-åtkomstpunkten/routern användas som standardsäkerhetsinställningar. b. Se dokumentationen som medföljde din WLAN-åtkomstpunkt/router för information om hur du hittar säkerhetsinställningarna. • Om WLAN-åtkomstpunkten/routern är inställd att inte sända SSID, identifieras inte SSID automatiskt. Du måste ange SSID-namnet manuellt. • Nätverksnyckeln kan också beskrivas som lösenord, säkerhetsnyckel eller krypteringsnyckel. Denna enhet har inte stöd för 5GHz SSID/ESSID och du måste välja 2,4 GHz SSID/ESSID. Se till att åtkomstpunkten/routern är inställd på 2,4 GHz eller 2,4 GHz/5 GHz blandat läge. Om du inte känner till SSID och inställningar för trådlös säkerhet för din WLAN-åtkomstpunkt/router eller hur du ändrar konfigurationen, se dokumentationen som medföljer din WLAN-åtkomstpunkt/router, eller fråga din Internet-leverantör eller nätverksadministratör.
TS-03	Det kan hända att det trådlösa nätverket och säkerhetsinställningen du angett är felaktig. Bekräfta inställningarna för det trådlösa nätverket igen. Fråga din nätverksadministratör om du inte känner till denna information.

Felkod	Problem och rekommenderade lösningar
TS-04	Autentiserings-/krypteringsmetoderna som används av den trådlösa åtkomstpunkten/routern stöds inte av din maskin. För infrastrukturläge, ändra autentiseringsmetod och krypteringsmetod för den trådlösa åtkomstpunkten/routern. Din maskin har stöd för följande autentiseringsmetoder: • WPA-Personal TKIP eller AES • WPA2-Personal AES • Öppen WEP eller None (utan kryptering) • Delad nyckel WEP Inställningarna för SSID eller nätverk kanske inte är inmatade på rätt sätt om problemet inte är löst. Kontrollera inställningarna för trådlöst nätverk. För Ad Hoc-läge, ändra autentiseringsmetod och krypteringsmetod i datorn för den trådlösa inställningen. Din maskin har endast stöd för Öppen autentisering med WEP-kryptering som tillval.
TS-05	Säkerhetsinformationen (SSID/nätverksnyckel) är felaktig. Kontrollera SSID och nätverksnyckel. Om WEP-kryptering används för routern anger du nyckeln som används som den första WEP-nyckeln. Brother-maskinen stöder endast användning av den första WEP-nyckeln.
TS-06	Den trådlösa säkerhetsinformationen (autentiseringsmetod/krypteringsmetod/nätverksnyckel) är felaktig. Kontrollera att den trådlösa säkerhetsinformationen (autentiseringsmetod/krypteringsmetod/nätverksnyckel) stämmer med TS-04. Om WEP-kryptering används för routern anger du nyckeln som används som den första WEP-nyckeln. Brother-maskinen stöder endast användning av den första WEP-nyckeln.
TS-07	Maskinen kan inte identifiera WLAN-åtkomstpunkten/routern som har aktiverat WPS. Om du vill ansluta med WPS måste du använda både maskinen och WLAN-åtkomstpunkten/routern. Bekräfta anslutningsmetod för WPS på WLAN-åtkomstpunkten/routern och försök att starta igen. Om du inte vet hur du manövrerar WLAN-åtkomstpunkten/routern med WPS kan du läsa dokumentationen som följde med WLAN-åtkomstpunkten/routern, rådfråga tillverkaren av WLAN-åtkomstpunkten/routern eller fråga din nätverksadministratör.
TS-08	Två eller fler WLAN-åtkomstpunkter som har aktiverat WPS har identifierats. • Bekräfta att endast en WLAN-åtkomstpunkt/router i området har aktiverat metoden WPS och försök igen. • Försök starta om igen efter några minuter för att undvika störning från andra åtkomstpunkter.

Närliggande information

- Skriva ut WLAN-rapporten
- Min Brother-maskin kan inte skriva ut, skanna eller ta emot PC-FAX via nätverket
- Jag vill kontrollera att nätverksenheterna fungerar som avsett
- Konfigurera din maskin för ett trådlöst nätverk genom metoden med en knapptryckning för Wi-Fi Protected Setup™ (WPS)
- Konfigurera din maskin för ett trådlöst nätverk med PIN-metoden för Wi-Fi Protected Setup™ (WPS)
- Konfigurera din maskin för ett trådlöst nätverk i Ad hoc-läge med ett befintligt SSID
- Konfigurera din maskin för ett trådlöst nätverk i Ad hoc-läge med ett nytt SSID
- Konfigurera din maskin för ett trådlöst nätverk med hjälp av maskinens inställningsguide på kontrollpanelen
- Konfigurera din maskin för ett trådlöst nätverk när SSID-namnet inte sänds

- Konfigurera din maskin för ett trådlöst företagsnätverk

Konfigurera och hantera LDAP-sökning

DCP-L6600DW/MFC-L6800DW/MFC-L6900DW: standard, DCP-L5500DN/MFC-L5700DN/MFC-L5750DW: finns tillgänglig för nerladdning

LDAP-funktionen ger dig möjlighet att söka efter information som faxnummer och e-postadresser på din server. När du använder Fax, I-Fax eller Skanna till e-postserver kan du använda LDAP-sökning för att hitta faxnummer eller e-postadresser.

- LDAP-funktionen har inte stöd för förenklad kinesiska, traditionell kinesiska eller koreanska.
- LDAP-funktionen stöder LDAPv3.
- LDAP-funktionen stöder inte SSL/TLS.
- (DCP-L5500DN/MFC-L5700DN/MFC-L5750DW)

  För att använda denna funktion måste du uppdatera maskinens firmware från **Nerladdningar**-sidan för din modell på Brother Solutions Center på support.brother.com.

Närliggande information

- Avancerade nätverksfunktioner
- Ändra konfigurationen för LDAP med hjälp av Webbaserad hantering
- Utför LDAP-sökning med hjälp av maskinens kontrollpanel

Ändra konfigurationen för LDAP med hjälp av Webbaserad hantering

Använd webbaserad hantering för att konfigurera dina LDAP-inställningar i en webbläsare.

1. Starta webbläsaren.
2. Ange ”http://maskinens IP-adress/” i webbläsarens adressfält (där ”maskinens IP-adress” är maskinens IP-adress).

   Till exempel:

   http://192.168.1.2
3. Inget lösenord krävs som standard. Ange ett lösenord om du har ställt in ett sådant, och klicka sedan på .
4. Klicka på **Network (Nätverk)** på webbsidan för maskinen.
5. Klicka på **Protocol (Protokoll)** i vänster navigationsfält.
6. Markera kryssrutan **LDAP** och klicka sedan på **Submit (Skicka)**.
7. Starta om Brother-maskinen för att aktivera konfigurationen.
8. På din dator under fliken **Address Book (Adressbok)** för webbaserad hantering, väljer du **LDAP** i vänster navigeringsfält.
   - **LDAP Search (LDAP-sökning)**
   - **LDAP Server Address (LDAP-serveradress)**
   - **Port** (Standardporten är port 389.)
   - **Search Root (Sökrot)**
   - **Authentication (Autentisering)**
   - **Username (Användarnamn)**

     Detta val är tillgängligt beroende på vilken autentiseringsmetod som används.
   - **Password (Lösenord)**

     Detta val är tillgängligt beroende på vilken autentiseringsmetod som används.

   - Om LDAP-servern stöder Kerberos-autentisering rekommenderar vi att du väljer Kerberos som Autentiseringsinställning. Det ger dig en kraftfull autentisering mellan LDAP-servern och din maskin.
   - Du måste konfigurera SNTP-protokollet (tidsserver i nätverket) eller så måste du ställa in korrekt datum, tid och tidszon på kontrollpanelen för Kerberos-autentisering.

   - **Kerberos Server Address (Kerberos serveradress)**

     Detta val är tillgängligt beroende på vilken autentiseringsmetod som används.
   - **Timeout for LDAP (Timeout för LDAP)**
   - **Attribute of Name (Search Key) (Attribut för namn (söknyckel))**
   - **Attribute of E-mail (Attribut för E-post)**
   - **Attribute of Fax Number (Attribut för faxnummer)**
9. Klicka på **Submit (Skicka)** när du är klar. Kontrollera att **Status**-fältet är **OK**.

Närliggande information

- Konfigurera och hantera LDAP-sökning
- Synkronisera tid med SNTP-servern med hjälp av webbaserad hantering

Utför LDAP-sökning med hjälp av maskinens kontrollpanel

När du har konfigurerat inställningarna för LDAP kan du använda LDAP-sökning för att hitta faxnummer eller e-postadresser för att använda till:

- Sända ett Fax (Ej tillgängligt för DCP-modeller)
- Sända ett Internetfax (I-Fax) (Ej tillgängligt för DCP-modeller)
- Skanna till e-postserver

- LDAP-funktionen stöder LDAPv3.
- LDAP-funktionen stöder inte SSL/TLS.
- Du kanske måste använda Kerberos-autentisering eller enkel autentisering för att ansluta din LDAP-server, beroende på vilken säkerhet som ställts in av din nätverksadministratör.
- Du måste konfigurera SNTP-protokollet (tidsserver i nätverket) eller så måste du ställa in korrekt datum, tid och tidszon på kontrollpanelen för Kerberos-autentisering.

1. Tryck på för att söka.
2. Mata in de första bokstäverna för din sökning på LCD-skärmen.
3. Tryck på [OK].

   Resultaten från LDAP-sökningen kommer att visas på LCD-skärmen. Ikonen visas framför sökresultatet för e-postadressboken (lokal).

   - Om inga matchande resultat hittas på servern eller i e-postadressboken (lokal) visas [Inga resultat hittas.] på LCD-skärmen i cirka 60 sekunder.
4. Dra upp eller ned, eller tryck på ▲ eller ▼ tills namnet som du vill se visas.
5. Tryck på namnet.

   Tryck på [Detalj] för att se detaljer om namnet.
6. Om resultatet innefattar mer än ett faxnummer eller en e-postadress kommer maskinen att anmoda dig att välja ett. Tryck på [Verkställ]. Gör något av följande:
   - Om du ska skicka ett fax eller ett I-Fax trycker du på [Sända ett fax].
   - Om du ska skanna till e-postservern lägger du i dokumentet och trycker på [OK] och sedan på [Start].

Närliggande information

- Konfigurera och hantera LDAP-sökning
- Synkronisera tid med SNTP-servern med hjälp av webbaserad hantering

Synkronisera tid med SNTP-servern med hjälp av webbaserad hantering

SNTP (Simple Network Time Protocol) används för att synkronisera tiden som maskinen använder för autentisering med SNTP-tidsservern. (Detta är inte tiden som visas i maskinens LCD.) Du kan automatiskt eller manuellt synkronisera maskinens tid med hjälp av UTC (Coordinated Universal Time) som tillhandahålls av SNTP-tidsservern.

- Konfigurera datum och tid med hjälp av webbaserad hantering
- Konfigurera SNTP-protokollet med hjälp av webbaserad hantering
- Konfigurera inställningarna för Spara utskriftslogg på nätverket med hjälp av webbaserad hantering
- Ändra konfigurationen för LDAP med hjälp av Webbaserad hantering
- Utför LDAP-sökning med hjälp av maskinens kontrollpanel

Konfigurera datum och tid med hjälp av webbaserad hantering

Relaterade modeller: DCP-L6600DW/MFC-L5700DN/MFC-L5750DW/MFC-L6800DW/MFC-L6900DW

Konfigurera datum och tid för att synkronisera tiden som maskinen använder med SNTP tidsserver.

Den här funktionen är inte tillgänglig i vissa länder.

1. Starta webbläsaren.
2. Ange ”http://maskinens IP-adress/” i webbläsarens adressfält (där ”maskinens IP-adress” är maskinens IP-adress).

   Till exempel:

   http://192.168.1.2
3. Inget lösenord krävs som standard. Ange ett lösenord om du har ställt in ett sådant, och klicka sedan på .
4. Klicka på fliken **Administrator (Administratör)**.
5. Klicka på **Date&Time (Datum och tid)** i vänster navigationsfält.

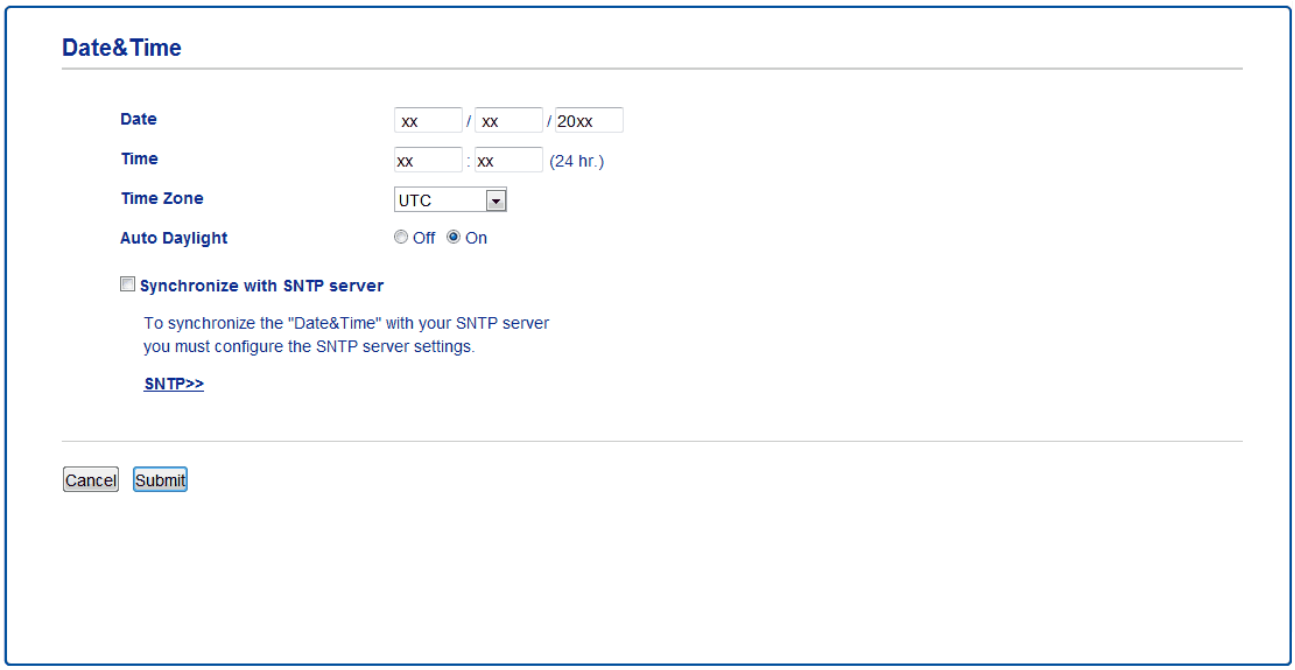

Välj tidsskillnaden mellan ditt land och UTC i listrutan **Time Zone (Tidszon)**. Tidszonen för östligaste USA och Kanada är till exempel UTC-05:00.

6. Kontrollera inställningarna för **Time Zone (Tidszon)**.
7. Markera kryssrutan **Synchronize with SNTP server (Synkronisera med SNTP-server)**.
8. Klicka på **Submit (Skicka)**.

Närliggande information

- Synkronisera tid med SNTP-servern med hjälp av webbaserad hantering

Konfigurera SNTP-protokollet med hjälp av webbaserad hantering

Relaterade modeller: DCP-L6600DW/MFC-L5700DN/MFC-L5750DW/MFC-L6800DW/MFC-L6900DW

Konfigurera SNTP-protokollet för att synkronisera den tid maskinen använder för autentisering med tiden som hålls av SNTP-tidsservern.

1. Starta webbläsaren.
2. Ange ”http://maskinens IP-adress/” i webbläsarens adressfält (där ”maskinens IP-adress” är maskinens IP-adress).

   Till exempel:

   http://192.168.1.2
3. Inget lösenord krävs som standard. Ange ett lösenord om du har ställt in ett sådant, och klicka sedan på .
4. Klicka på fliken **Network (Nätverk)**.
5. Klicka på **Protocol (Protokoll)** i vänster navigationsfält.
6. Aktivera inställningen genom att markera kryssrutan **SNTP**.
7. Starta om Brother-maskinen för att aktivera konfigurationen.
8. Klicka på **Advanced Settings (Avancerade inställningar)** bredvid kryssrutan SNTP och följ anvisningarna nedan:

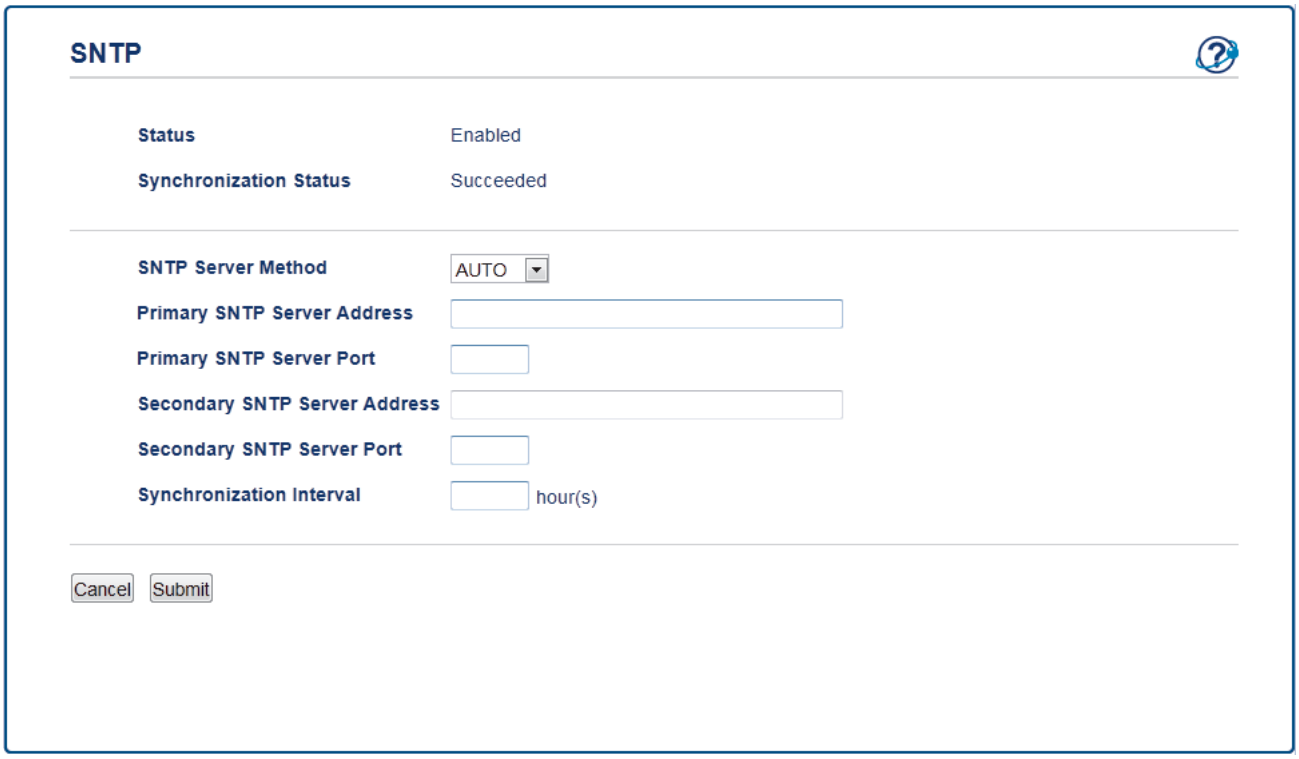

Alternativ	Beskrivning
Status	Visar om SNTP-protokollet är aktivt eller ej.
Synchronization Status (Synkroniseringsstatus)	Bekräfta den senaste synkroniseringsstatusen.
SNTP Server Method (SNTP-servermetod)	Välj **AUTO** eller **STATIC (STATISK)**. • **AUTO** Om du har en DHCP-server i ditt nätverk kommer SNTP-servern att automatiskt erhålla adressen från den servern.

Alternativ	Beskrivning
	• **STATIC (STATISK)** Skriv in den adress som du vill använda.
Primary SNTP Server Address (Primär SNTP-serveradress) **Secondary SNTP Server Address (Sekundär SNTP-serveradress)**	Skriv in serveradressen (upp till 64 tecken). Den sekundära SNTP serveradressen används som en backup till den primära SNTP serveradressen. Om den primära servern inte är tillgänglig kommer maskinen att kontakta den sekundära SNTP-servern.
Primary SNTP Server Port (Primär SNTP-serverport) **Secondary SNTP Server Port (Sekundär SNTP-serverport)**	Skriv in portnummer (1 till 65535). Den sekundära SNTP serverporten används som en backup till den primära SNTP serverporten. Om den primära porten inte är tillgänglig kommer maskinen att kontakta den sekundära SNTP-porten.
Synchronization Interval (Synkroniseringsintervall)	Skriv in antalet timmar mellan försöken att synkronisera server (1 till 168 timmar).

9. Klicka på **Submit (Skicka)**.

Närliggande information

- Synkronisera tid med SNTP-servern med hjälp av webbaserad hantering
- Konfigurera inställningarna för Spara utskriftslogg på nätverket med hjälp av webbaserad hantering

Teknisk information för avancerade användare

- Gigabit Ethernet (endast trådbundet nätverk)
- Återställa nätverksinställningarna till fabriksinställningarna

Gigabit Ethernet (endast trådbundet nätverk)

Relaterade modeller: DCP-L6600DW/MFC-L6800DW/MFC-L6900DW

Din maskin stödjer 1000BASE-T Gigabit Ethernet. För att ansluta till ett 1000BASE-T Gigabit Ethernet-nätverk måste du ställa in maskinens Ethernet-länkläge till Auto i maskinens kontrollpanel eller i webbaserad hantering (webbläsare).

- Använd en partvinnad ”straight-through”-kabel av kategori 5 (eller högre) till 10BASE-T, 100BASE-TX Fast Ethernet-nätverk eller 1000BASE-T Gigabit Ethernet-nätverk. När du ansluter maskinen till ett Gigabit Ethernet-nätverk ska nätverksenheterna som passar 1000BASE-T användas.

Närliggande information

- Teknisk information för avancerade användare
- Konfigurera inställningarna för Gigabit Ethernet med hjälp av webbaserad hantering

Konfigurera inställningarna för Gigabit Ethernet med hjälp av webbaserad hantering

Relaterade modeller: DCP-L6600DW/MFC-L6800DW/MFC-L6900DW

1. Starta webbläsaren.
2. Ange ”http://maskinens IP-adress/” i webbläsarens adressfält (där ”maskinens IP-adress” är maskinens IP-adress).

   Till exempel:

   http://192.168.1.2
3. Inget lösenord krävs som standard. Ange ett lösenord om du har ställt in ett sådant, och klicka sedan på .
4. Klicka på fliken **Network (Nätverk)**.
5. Klicka på **Wired (Trådbunden)**.
6. Klicka på **Ethernet** i vänster navigationsfält.
7. Välj **Auto (Automatisering)** i listrutan **Ethernet Mode (Ethernet-läge)**.
8. Klicka på **Submit (Skicka)**.
9. Starta om maskinen för att aktivera inställningarna.

Du kan bekräfta inställningarna genom att skriva ut nätverkskonfigurationslistan.

Närliggande information

- Gigabit Ethernet (endast trådbundet nätverk)
- Skriv ut nätverkskonfigurationsrapporten

Återställa nätverksinställningarna till fabriksinställningarna

Du kan använda maskinens kontrollpanel för att återställa skrivarservern till fabriksinställningarna. Denna åtgärd återställer all information, inklusive lösenord och IP-adress.

- Denna funktion återställer alla trådbundna och trådlösa nätverksinställningar till fabriksinställningar.
- Du kan även återställa skrivarservern till fabriksinställningarna med hjälp av BRAdmin Light, BRAdmin Professional 3 eller webbaserad hantering.

1. Tryck på [ ] [Inställn.] > [Alla inställn.] > [Nätverk] > [Nätv.återst.].
2. [Enheten kommer startas om efter återställning. Tryck på [OK] i 2 sekunder för att bekräfta.] visas. Bekräfta genom att trycka på [OK] i två sekunder.

   Maskinen startas om.

Närliggande information

- Teknisk information för avancerade användare

Säkerhet

- Låsa maskinens inställningar
- Säkerhet gällande nätverk

Låsa maskinens inställningar

Notera ditt lösenord innan du aktiverar maskinens funktion för åtkomstlås. Om du glömmer lösenordet måste du återställa alla lösenord som finns lagrade i maskinen genom att kontakta din systemadministratör eller Brothers kundtjänst.

- Använda inställningslåset

Använda inställningslåset

Använd funktionen för inställningslås för att blockera obehörig åtkomst till maskininställningarna.
När inställningslåset är inställt på [På] går det inte att komma åt maskinens inställningar utan ange lösenordet.

- Ställa in lösenordet för inställningslåset
- Ändra lösenordet för inställningslåset
- Aktivera inställningslås

Ställa in lösenordet för inställningslåset

1. Tryck på [Inställn.] > [Alla inställn.] > [Allmän inställ] > [Inställningslås].
2. Ange ett fyrsiffrigt nummer för lösenordet.
3. Tryck på [OK].
4. När [Bekräfta:] visas på LCD-skärmen anger du lösenordet igen.
5. Tryck på [OK].
6. Tryck på .

Närliggande information

- Använda inställningslåset

Ändra lösenordet för inställningslåset

1. Tryck på [Inställn.] > [Alla inställn.] > [Allmän inställ] > [Inställningslås] > [Ange lösenord].
2. Ange det nuvarande fyrsiffriga lösenordet.
3. Tryck på [OK].
4. Ange ett nytt fyrsiffrigt lösenord.
5. Tryck på [OK].
6. När [Bekräfta:] visas på LCD-skärmen anger du lösenordet igen.
7. Tryck på [OK].
8. Tryck på .

Närliggande information

- Använda inställningslåset

Aktivera inställningslås

1. Tryck på [Inställn.] > [Alla inställn.] > [Allmän inställ] > [Inställningslås] > [Lås Av⇒På].
2. Ange det nuvarande fyrsiffriga lösenordet.
3. Tryck på [OK].

För att slå [Av] inställningslåset trycker du på på LCD-skärmen och anger aktuellt fyrsiffrigt lösenord och trycker sedan på [OK].

Närliggande information

- Använda inställningslåset

Säkerhet gällande nätverk

- Innan du använder nätverkssäkerhetsfunktioner
- Secure Function Lock 3.0
- Använda autentisering av Active Directory
- Använda LDAP-autentisering
- Hantera nätverksmaskinen säkert med SSL/TLS
- Hantera din nätverksmaskin säkert med IPsec
- Skicka och ta emot e-post säkert
- Använda IEEE 802.1x-autentisering för ett trådbundet eller ett trådlöst nätverk
- Spara utskriftsloggen på nätverket

Innan du använder nätverkssäkerhetsfunktioner

Din Brother-maskin använder några av de allra senaste protokollen för nätverkssäkerhet och kryptering. De här nätverksfunktionerna kan integreras i den övergripande planen för nätverkssäkerhet, och på så vis bidra till att skydda dina data och hindra otillåten åtkomst till maskinen.

Vi rekommenderar att du inaktiverar protokollen för Telnet, FTP-server och TFTP. Åtkomst till maskinen med de här protokollen är inte säker.

Närliggande information

- Säkerhet gällande nätverk

Secure Function Lock 3.0

Brothers Secure Function Lock 3.0 ger ökad säkerhet genom att begränsa de olika funktioner som finns i din Brother-maskin.

- Innan du använder Secure Function Lock 3.0
- Konfigurera Secure Function Lock 3.0 med hjälp av webbaserad hantering
- Skanna med hjälp av Secure Function Lock 3.0
- Konfigurera offentligt läge för Secure Function Lock 3.0
- Ytterligare funktioner i Secure Function Lock 3.0
- Registrera ett nytt ID-kort via maskinens kontrollpanel

Innan du använder Secure Function Lock 3.0

Använd Secure Function Lock för att konfigurera lösenord, ställa in sidbegränsningar för användare och neka tillgång till vissa eller alla funktioner som listas här.

Du kan konfigurera och ändra följande inställningar för Secure Function Lock 3.0 genom att använda webbaserad hantering eller BRAdmin Professional 3 (Windows):

- **Print (Skriv ut)**

  Utskrift inkluderar utskriftsjobb via AirPrint, Google Cloud Print™ och Brother iPrint&Scan.

  Om du registrerar användarnas inloggningsnamn i förväg kan dessa användare använda utskriftsfunktionen utan att de behöver ange lösenord.
- **Copy (Kopiera)**
- **Scan (Skanna)**

  Skanning inkluderar skanningsjobb som skickats via Brother iPrint&Scan.
- **Send (Skicka)** (endast modeller som stöds)
- **Receive (Ta emot)** (endast modeller som stöds)
- Direktutskrift från USB
- Skanna till USB (endast modeller som stöds)
- **Web Connect (Anslut till webben)** (enbart stödda modeller)
- **Apps (Appar)** (endast modeller som stöds)
- **Page Limit (Sidbegränsning)**
- **Page Counters (Sidräknare)**
- **Card ID (NFC ID) (Kort-ID (NFC ID))** (endast modeller som stöds)

  Om du registrerar användarens kort-ID i förväg kan en registrerad användare aktivera maskinen genom att föra sitt registrerade kort över maskinens NFC-märke.

Närliggande information

- Secure Function Lock 3.0

Konfigurera Secure Function Lock 3.0 med hjälp av webbaserad hantering

1. Starta webbläsaren.
2. Ange ”http://maskinens IP-adress/” i webbläsarens adressfält (där ”maskinens IP-adress” är maskinens IP-adress).

   Till exempel:

   http://192.168.1.2
3. Inget lösenord krävs som standard. Ange ett lösenord om du har ställt in ett sådant, och klicka sedan på .
4. Klicka på fliken **Administrator (Administratör)**.
5. Klicka på menyn **User Restriction Function (Användarbegränsad funktion)** i vänster navigationsfält.
6. Välj **Secure Function Lock (Säkert funktionslås)**.
7. Klicka på **Submit (Skicka)**.
8. Klicka på menyn **Restricted Functions (Begränsade funktioner)** i vänster navigationsfält.
9. I fältet **User List / Restricted Functions (Användarlista / Begränsade funktioner)** anger du ett gruppnamn eller användarnamn (upp till 15 alfanumeriska tecken).
10. I **Print (Skriv ut)** och de andra kolumnerna väljer du en kryssruta för att tillåta eller ta bort markeringen i en kryssruta för att begränsa de angiva funktionerna.
11. Om du vill konfigurera maximalt antal sidor markerar du kryssrutan **On (På)** i kolumnen **Page Limit (Sidbegränsning)** och anger sedan maximalt antal i fältet **Max. Pages (Max. sidor)**.
12. Klicka på **Submit (Skicka)**.
13. Klicka på menyn **User List (Användarlista)** i vänster navigationsfält.
14. I fältet **User List (Användarlista)** anger du användarnamnet.
15. I fältet **PIN number (Pinkod)** anger du ett fyrsiffrigt lösenord.
16. I fältet **E-mail Address (E-postadress)** anger du användarens e-postadress (Endast tillgängligt för vissa modeller).

    Uppdatera din maskins firmware om detta alternativ inte är tillgängligt. Gå till **Nerladdningar**-sidan för din modell på Brother Solutions Center på support.brother.com.
17. Ange kortnumret i fältet **Card ID (NFC ID) (Kort-ID (NFC ID))** för att registrera användarens kort-ID (Endast tillgängligt för vissa modeller).
18. Välj **User List / Restricted Functions (Användarlista / Begränsade funktioner)** för varje användare i listrutan.
19. Klicka på **Submit (Skicka)**.

Närliggande information

- Secure Function Lock 3.0

Skanna med hjälp av Secure Function Lock 3.0

Ställa in skanningsrestriktioner (för administratörer)

Med funktionen Secure Function Lock 3.0 kan administratören begränsa vilka användare som är behöriga att skanna. När skanningsfunktionen är avstängd för de allmänna användarna kan bara användare med **Scan (Skanna)** markerat i kryssrutan använda skanningsfunktionen.

Använda skanningsfunktionen (för begränsade användare)

- Skanna med maskinens kontrollpanel:

  Begränsade användare måste mata in sin PIN-kod på maskinens kontrollpanel för att komma åt skanningsläget.
- Skanna från en dator:

  Begränsade användare måste mata in sin PIN-kod på maskinens kontrollpanel för att komma åt skanningsläget i sin dator. Om ingen PIN-kod har angetts på maskinens kontrollpanel visas ett felmeddelande på användarens dator.

Närliggande information

- Secure Function Lock 3.0

Konfigurera offentligt läge för Secure Function Lock 3.0

Använd skärmen Secure Function Lock för att ställa in Offentligt läge, vilket begränsar funktioner som finns tillgängliga för offentliga användare. Offentliga användare behöver inte ange lösenord för att använda funktionerna som är tillgängliga via inställningarna för allmänt läge.

Allmänt läge inkluderar utskriftsjobb som skickats via AirPrint, Google Cloud Print™ och Brother iPrint&Scan.

1. Starta webbläsaren.
2. Ange ”http://maskinens IP-adress/” i webbläsarens adressfält (där ”maskinens IP-adress” är maskinens IP-adress).

   Till exempel:

   http://192.168.1.2
3. Inget lösenord krävs som standard. Ange ett lösenord om du har ställt in ett sådant, och klicka sedan på .
4. Klicka på fliken **Administrator (Administratör)**.
5. Klicka på menyn **User Restriction Function (Användarbegränsad funktion)** i vänster navigationsfält.
6. Välj **Secure Function Lock (Säkert funktionslås)**.
7. Klicka på **Submit (Skicka)**.
8. Klicka på menyn **Restricted Functions (Begränsade funktioner)**.
9. I raden **Public Mode (Offentligt läge)** väljer du en kryssruta för att tillåta eller ta bort markeringen i en kryssruta för att begränsa de angiva funktionerna.
10. Klicka på **Submit (Skicka)**.

Närliggande information

- Secure Function Lock 3.0

Ytterligare funktioner i Secure Function Lock 3.0

Du kan ställa in följande funktioner i skärmen för Secure Function Lock:

All Counter Reset (Nollställ alla räknare)

Klicka på **All Counter Reset (Nollställ alla räknare)** i kolumnen **Page Counters (Sidräknare)** för att nollställa sidräknaren.

Export to CSV file (Exportera till CSV-fil)

Klicka på **Export to CSV file (Exportera till CSV-fil)**, för att exportera aktuell sidräkning inklusive information om **User List / Restricted Functions (Användarlista / Begränsade funktioner)** som en CSV-fil.

Card ID (NFC ID) (Kort-ID (NFC ID)) (enbart stödda modeller)

Klicka i menyn **User List (Användarlista)** och ange sedan en användares kort-ID i fältet **Card ID (NFC ID) (Kort-ID (NFC ID))**. Du kan använda ditt ID-kort för autentisering.

Last Counter Record (Registrering av senaste räkneverk)

Klicka på **Last Counter Record (Registrering av senaste räkneverk)** om du vill att maskinen ska behålla sidräkningen efter det att räknaren har nollställts.

Counter Auto Reset (Återställ räkneverk automatiskt)

Klicka på **Counter Auto Reset (Återställ räkneverk automatiskt)** för att konfigurera det tidsintervall du vill ha mellan varje nollställning av sidräknaren. Välj intervallen dagligen, veckovis eller månadsvis.

Närliggande information

- Secure Function Lock 3.0

Registrera ett nytt ID-kort via maskinens kontrollpanel

Relaterade modeller: DCP-L6600DW/MFC-L6800DW/MFC-L6900DW

1. Håll ett registrerat ID-kort över NFC-logotypen på maskinens kontrollpanel.
2. Tryck på `[Registreringskort]`.
3. Håll ett nytt ID-kort över NFC-logotypen.

   Det nya ID-kortets nummer är registrerat för maskinen.

   För ID-korttyper som stöds gå till Brother Solutions Center på support.brother.com för att se **Vanliga frågor & felsökning**.

4. Tryck på `[OK]`.

Närliggande information

- Secure Function Lock 3.0

Använda autentisering av Active Directory

- Introduktion till autentisering av Active Directory
- Konfigurera autentisering av Active Directory med hjälp av webbaserad hantering
- Logga in för att ändra maskinens inställningar via maskinens kontrollpanel (autentisering av Active Directory)

Introduktion till autentisering av Active Directory

Autentisering av Active Directory begränsar användningen av Brother-maskinen. Om du aktiverar autentisering av Active Directory kommer maskinens kontrollpanel att låsas. Det går inte att ändra maskinens inställningar förrän användaren anger användar-ID och lösenord.

Vid autentisering av Active Directory ingår följande funktioner:

- Lagrar inkommande utskriftsdata
- Lagrar inkommande faxdata
- E-postadressen erhålls från LDAP-servern baserat på din användar-ID när skannade data skickas till en e-postserver.

  Välj alternativet **On (På)** och för inställningen **Get Mail Address (Hämta e-postadress)** och autentiseringsmetoden **LDAP + kerberos** för att använda denna funktion. Din e-postadress ställs in som avsändare när maskinen skickar skannade data till en e-postserver. Maskinens e-postadress blir avsändare om maskinen inte kan hitta din e-postadress.

Maskinen lagrar alla inkommande faxdata när autentisering av Active Directory är aktiverat. Efter att du loggat in skriver maskinen ut alla lagrade faxdata.

Du kan ändra inställningen för autentisering av Active Directory med webbaserad hantering eller BRAdmin Professional 3 (Windows).

Närliggande information

- Använda autentisering av Active Directory

Konfigurera autentisering av Active Directory med hjälp av webbaserad hantering

Funktionen för autentisering av Active Directory stöder Kerberos-autentisering och NTLMv2-autentisering. Du måste konfigurera SNTP-protokollet (tidsserver i nätverket) och DNS-serverkonfiguration för autentisering.

1. Starta webbläsaren.
2. Ange ”http://maskinens IP-adress/” i webbläsarens adressfält (där ”maskinens IP-adress” är maskinens IP-adress).

   Till exempel:

   http://192.168.1.2
3. Inget lösenord krävs som standard. Ange ett lösenord om du har ställt in ett sådant, och klicka sedan på .
4. Klicka på fliken **Administrator (Administratör)**.
5. Klicka på menyn **User Restriction Function (Användarbegränsad funktion)** i vänster navigationsfält.
6. Välj **Active Directory Authentication (Autentisering av aktiv mapp)**.
7. Klicka på **Submit (Skicka)**.
8. Välj **Active Directory Authentication (Autentisering av aktiv mapp)** i vänster navigationsfält.
9. Konfigurera följande inställningar:

Alternativ	Beskrivning
Storage PC Print Data (Lagra PC-utskriftsdata)	Välj detta alternativ för att lagra inkommande utskriftsdata. När du loggat in på maskinen skrivs dina utskriftsjobb från datorn ut automatiskt. Denna funktion är endast tillgänglig för utskriftsdata som skapats av en Brother-skrivardrivrutin.
Storage Fax RX Data (Lagra mottagen faxdata)	Välj detta alternativ för att lagra inkommande fax. Du kan skriva ut alla inkommande fax när du har loggat in på maskinen.
Remember User ID (Kom ihåg användar-ID)	Välj detta alternativ för att spara ditt användar-ID.
Active Directory Server Address (Serveradress till aktiv mapp)	Ange IP-adressen eller servernamnet (t.ex.: ad.example.com) för Active Directory-servern.
Active Directory Domain Name (Domännamn för Active Directory)	Ange domännamn för Active Directory.
Protocol & Authentication Method (Protokoll & Autentiseringsmetod)	Välj protokoll och autentiseringsmetod.
Get Mail Address (Hämta e-postadress) [1]	Välj detta alternativ för att erhålla inloggade användares e-postadresser från LDAP-servern. (Endast tillgänglig för autentiseringsmetod **LDAP + kerberos**)
Get User's Home Directory (Hämta användares hemregister) [1]	Välj detta alternativ för att erhålla ditt hemregister som destination för Skanna till nätverk. (Endast tillgänglig för autentiseringsmetod **LDAP + kerberos**)
LDAP Server Port (LDAP-serverport)	Ange LDAP-serverportnumret (endast tillgängligt för autentiseringsmetod **LDAP + kerberos**).

Alternativ	Beskrivning
LDAP Search Root (LDAP-sök-rot)	Ange LDAP-sökroten (endast tillgänglig för autentiseringsmetod **LDAP + kerberos**).

1 Uppdatera din maskins firmware om detta alternativ inte är tillgängligt. Gå till **Nerladdningar**-sidan för din modell på Brother Solutions Center på support.brother.com.

10. Klicka på **Submit (Skicka)**.

Närliggande information

- Använda autentisering av Active Directory

Logga in för att ändra maskinens inställningar via maskinens kontrollpanel (autentisering av Active Directory)

När du aktiverat Active Directory-autentisering blir maskinens kontrollpanel låst tills du anger användar-ID och lösenord på maskinens kontrollpanel.

1. Ange ditt användar-ID och lösenord med hjälp av pekskärmen på maskinens kontrollpanel.
2. Tryck på [OK].
3. När autentiseringen är genomförd kommer maskinens kontrollpanel att låsas upp.

Närliggande information

- Använda autentisering av Active Directory

Använda LDAP-autentisering

- Introduktion till LDAP-autentisering
- Konfigurera LDAP-autentisering med hjälp av webbaserad hantering
- Logga in för att ändra maskinens inställningar via maskinens kontrollpanel (LDAP-autentisering)

Introduktion till LDAP-autentisering

LDAP-autentisering begränsar användningen av Brother-maskinen. Om du aktiverar LDAP-autentisering kommer maskinens kontrollpanel att låsas. Det går inte att ändra maskinens inställningar förrän användaren anger användar-ID och lösenord.

LDAP-autentisering erbjuder följande funktioner:

- Lagrar inkommande utskriftsdata
- Lagrar inkommande faxdata
- E-postadressen erhålls från LDAP-servern baserat på din användar-ID när skannade data skickas till en e-postserver.

  Välj alternativet **On (På)** för inställningen **Get Mail Address (Hämta e-postadress)** för att kunna använda denna funktion.

Maskinen lagrar alla inkommande faxdata när LDAP-autentisering är aktiverat. Efter att du loggat in skriver maskinen ut alla lagrade faxdata.

Du kan ändra inställningen för LDAP-autentisering med webbaserad hantering eller BRAdmin Professional 3 (Windows).

Närliggande information

- Använda LDAP-autentisering

Konfigurera LDAP-autentisering med hjälp av webbaserad hantering

1. Starta webbläsaren.
2. Ange ”http://maskinens IP-adress/” i webbläsarens adressfält (där ”maskinens IP-adress” är maskinens IP-adress).

   Till exempel:

   http://192.168.1.2
3. Inget lösenord krävs som standard. Ange ett lösenord om du har ställt in ett sådant, och klicka sedan på .
4. Klicka på fliken **Administrator (Administratör)**.
5. Klicka på menyn **User Restriction Function (Användarbegränsad funktion)** i vänster navigationsfält.
6. Välj **LDAP Authentication (LDAP-verifiering)**.
7. Klicka på **Submit (Skicka)**.
8. Klicka på **LDAP Authentication (LDAP-verifiering)** i vänster navigationsfält.
9. Konfigurera följande inställningar:

Alternativ	Beskrivning
Storage PC Print Data (Lagra PC-utskriftsdata)	Välj detta alternativ för att lagra inkommande utskriftsdata. När du loggat in på maskinen skrivs dina utskriftsjobb från datorn ut automatiskt. Denna funktion är endast tillgänglig för utskriftsdata som skapats av en Brother-skrivardrivrutin.
Storage Fax RX Data (Lagra mottagen faxdata)	Välj detta alternativ för att lagra inkommande fax. Du kan skriva ut alla inkommande fax när du har loggat in på maskinen.
Remember User ID (Kom ihåg användar-ID)	Välj detta alternativ för att spara ditt användar-ID.
LDAP Server Address (LDAP-serveradress)	Ange IP-adressen eller servernamnet (t.ex.: ad.example.com) för LDAP-servern.
Get Mail Address (Hämta e-postadress) [1]	Välj detta alternativ för att erhålla inloggade användares e-postadresser från LDAP-servern.
Get User's Home Directory (Hämta användares hemregister) [1]	Välj detta alternativ för att erhålla ditt hemregister som destination för Skanna till nätverk.
LDAP Server Port (LDAP-serverport)	Ange LDAP-serverns portnummer.
LDAP Search Root (LDAP-sökrot)	Ange register för LDAP-sökroten.
Attribute of Name (Search Key) (Namnattribut (söknyckel))	Ange det attribut du vill använda som söknyckel.

1 Uppdatera din maskins firmware om detta alternativ inte är tillgängligt. Gå till **Nerladdningar**-sidan för din modell på Brother Solutions Center på support.brother.com.

10. Klicka på **Submit (Skicka)**.

Närliggande information

- Använda LDAP-autentisering

Logga in för att ändra maskinens inställningar via maskinens kontrollpanel (LDAP-autentisering)

När du aktiverat LDAP-autentisering blir maskinens kontrollpanel låst tills du anger användar-ID och lösenord på maskinens kontrollpanel.

1. Ange ditt användar-ID och lösenord med hjälp av pekskärmen på maskinens kontrollpanel.
2. Tryck på [OK].
3. När autentiseringen är genomförd kommer maskinens kontrollpanel att låsas upp.

Närliggande information

- Använda LDAP-autentisering

Hantera nätverksmaskinen säkert med SSL/TLS

- Introduktion till SSL/TLS
- Certifikat och webbaserad hantering
- Hantera din nätverksmaskin säkert med hjälp av webbaserad hantering
- Hantera din nätverksmaskin säkert med BRAdmin Professional 3 (Windows)
- Säker utskrift av dokument med SSL/TLS

Introduktion till SSL/TLS

SSL (Secure Socket Layer) eller TLS (Transport Layer Security) är en effektiv metod för att skydda data som sänds via ett lokalt eller utbrett nätverk (LAN eller WLAN). Den fungerar genom att data krypteras t.ex. utskriftsjobb som skickas över ett nätverk, så att de som försöker få tag i det inte kan läsa det.

SSL/TLS kan konfigureras för både trådbundna och trådlösa nätverk och kommer att arbeta tillsammans med andra säkerhetsformer som WPA-nycklar och brandväggar.

Närliggande information

- Hantera nätverksmaskinen säkert med SSL/TLS
- Kort historik gällande SSL/TLS
- Fördelarna med att använda SSL/TLS

Kort historik gällande SSL/TLS

SSL/TLS skapades ursprungligen för att skydda information på Internet, speciellt data som skickas mellan webbläsare och servrar. Om du t.ex. använder Internet Explorer för bankärenden på Internet och du ser https:// och det lilla hänglåset i din webbläsare använder du SSL. SSL växte sedan till att fungera med andra program som t.ex. Telnet, skrivare och FTP-programvara till att bli en universell lösning för säkerheten online. Konstruktionens ursprungliga syfte används fortfarande idag av många återförsäljare och banker online för att skydda känslig data som t.ex. kreditkortsnummer, kundregister osv.

SSL/TLS använder extremt höga krypteringsnivåer och anses som säkert av banker över hela världen.

Närliggande information

- Introduktion till SSL/TLS

Fördelarna med att använda SSL/TLS

Den främsta fördelen med att använda SSL/TLS på Brother-maskiner är att det garanterar en säker utskrift över IP-nätverk genom att begränsa obehöriga användare från att kunna läsa data som skickas till maskinen. SSL:s huvudsakliga försäljningspunkt är att det kan användas för att skriva ut konfidentiell information på ett säkert sätt. Personalavdelningen på ett stort företag skriver t.ex. kanske regelbundet ut lönebesked. Informationen som finns på dessa lönebesked kan, utan kryptering, läsas av en annan nätverksanvändare. Med SSL/TLS, kommer däremot den som försöker hämta informationen endast att se en konstig sida med koder och inte det verkliga lönebeskedet.

Närliggande information

- Introduktion till SSL/TLS

Certifikat och webbaserad hantering

Du måste konfigurera ett certifikat för att kunna hantera den nätverksanslutna Brother-maskinen säkert med hjälp av SSL/TLS. Du måste använda webbaserad hantering för att konfigurera ett certifikat.

- Funktioner för säkerhetscertifikat som stöds
- Skapa och installera ett certifikat
- Hantera flera certifikat

Funktioner för säkerhetscertifikat som stöds

Din Brother-maskin stödjer användning av flera säkerhetscertifikat vilket leder till säker hantering, autentisering och kommunikation med maskinen. Följande funktioner inom säkerhetscertifikat kan användas med maskinen:

- SSL/TLS-kommunikation
- SSL-kommunikation för SMTP/POP3/IMAP4 (endast tillgänglig för vissa modeller)
- Autentisering med IEEE 802.1x
- IPsec

Brother-maskinen stöder följande:

- Förinstallerat certifikat

  Det finns ett förinstallerat självsignerat certifikat på din dator. Med hjälp av detta certifikat kan du använda SSL/TLS-kommunikation utan att behöva skapa eller installera ett annat certifikat.

  Det förinstallerade självsignerade certifikatet kan inte skydda från intrång i din kommunikation. Vi rekommenderar att du använder ett certifikat som utfärdats av en pålitlig organisation för bättre skydd.

- Självsignerat certifikat

  Den här skrivarservern kan utfärda ett eget certifikat. Med hjälp av det certifikatet kan du enkelt använda SSL/TLS-kommunikation utan att du behöver skapa eller installera ett annat certifikat från en CA.

- Certifikat från en Certificate Authority (CA)

  Det finns två metoder för att installera ett certifikat från en CA. Om du redan har ett certifikat från en CA eller om du vill använda ett certifikat från en extern, betrodd CA:

  - När du använder ett CSR (Certificate Signing Request) från skrivarservern.
  - När du importerar ett certifikat och en privat nyckel.

- CA-certifikat (Certificate Authority)

  För att använda ett CA-certifikat som självt identifierar CA:n (Certificate Authority) och äger sin privata nyckel måste du importera detta CA-certifikat från CA:n innan du konfigurerar säkerhetsfunktionerna i nätverket.

  - Om du tänker använda SSL/TLS-kommunikation rekommenderar vi att du först kontaktar din systemadministratör.
  - När du återställer skrivarserverns fabriksinställningar raderas det certifikat och den privata nyckel som finns installerade. Om du vill behålla certifikatet och den privata nyckeln efter att du återställt skrivarservern måste du exportera dem innan återställning och sedan installera dem igen.

Närliggande information

- Certifikat och webbaserad hantering

Skapa och installera ett certifikat

- Steg-för-steg-guide för att skapa och installera ett certifikat
- Skapa och installera ett självsignerat certifikat
- Skapa och installera ett certifikat från en CA (Certificate Authority)
- Importera och exportera ett CA-certifikat

Steg-för-steg-guide för att skapa och installera ett certifikat

Det finns två alternativ när du väljer ett säkerhetscertifikat: använda ett självsignerat certifikat eller använda ett certifikat från CA (Certificate Authority).

Detta är en kort summering över de åtgärder som krävs, baserat på det alternativ du väljer.

Alternativ 1

Självsignerat certifikat

1. Skapa ett självsignerat certifikat med webbaserad hantering.
2. Installera det självsignerade certifikatet på din dator.

Alternativ 2

Certifikat från en CA

1. Skapa en CSR (Certificate Signing Request) via webbaserad hantering.
2. Installera certifikatet som utfärdats av CA:n för din Brother-maskin med hjälp av webbaserad hantering.
3. Installera certifikatet på din dator.

Närliggande information

- Skapa och installera ett certifikat

Skapa och installera ett självsignerat certifikat

- Skapa ett självsignerat certifikat
- Installera det självsignerade certifikatet för Windows-användare med administratörsrättigheter
- Importera och exportera det självsignerade certifikatet till/från din Brother-maskin

Skapa ett självsignerat certifikat

1. Starta webbläsaren.
2. Ange ”http://maskinens IP-adress/” i webbläsarens adressfält (där ”maskinens IP-adress” är maskinens IP-adress).

   Till exempel:

   http://192.168.1.2

   - Om du använder DNS (Domain Name System) eller har aktiverat ett NetBIOS-namn kan du ange ett annat namn som ”SharedPrinter” i stället för IP-adressen.
     - Till exempel:

       http://SharedPrinter

     Om du aktiverar ett NetBIOS-namn kan du även använda nodnamnet.
     - Till exempel:

       http://brnxxxxxxxxxxxx

     NetBIOS-namnet anges i nätverkskonfigurationsrapporten.
   - För Macintosh öppnar du webbaserad hantering genom att klicka på maskinikonen på skärmen **Status Monitor**.
3. Inget lösenord krävs som standard. Ange ett lösenord om du har ställt in ett sådant, och klicka sedan på .
4. Klicka på fliken **Network (Nätverk)**.
5. Klicka på fliken **Security (Säkerhet)**.
6. Klicka på **Certificate (Certifikat)**.
7. Klicka på **Create Self-Signed Certificate (Skapa självsignerat certifikat)**.
8. Ange **Common Name (Gemensamt namn)** och **Valid Date (Giltigt datum)**.
   - Längden på **Common Name (Gemensamt namn)** är mindre än 64 bytes. Ange ett ID som t.ex. en IP-adress, ett nodnamn eller domännamn som ska användas för åtkomst till maskinen med SSL/TSL-kommunikation. Nodnamnet visas som standard.
   - En varning visas om du använder IPPS- eller HTTPS-protokollet och anger ett annat namn i adressfältet än det **Common Name (Gemensamt namn)** som användes för det självsignerade certifikatet.
9. Välj inställningen i listrutan **Public Key Algorithm (Offentlig nyckelalgoritm)**. Standardinställningen är **RSA(2048bit)**.
10. Välj inställningen i listrutan **Digest Algorithm (Digest Algoritm)**. Standardinställningen är **SHA256**.
11. Klicka på **Submit (Skicka)**.
12. Klicka på **Network (Nätverk)**.
13. Klicka på **Protocol (Protokoll)**.
14. Klicka på **HTTP Server Settings (HTTP-serverinställningar)**.
15. Välj det certifikat du vill konfigurera i listrutan **Select the Certificate (Välj certifikatet)**.
16. Klicka på **Submit (Skicka)**.

    Följande skärmbild visas.

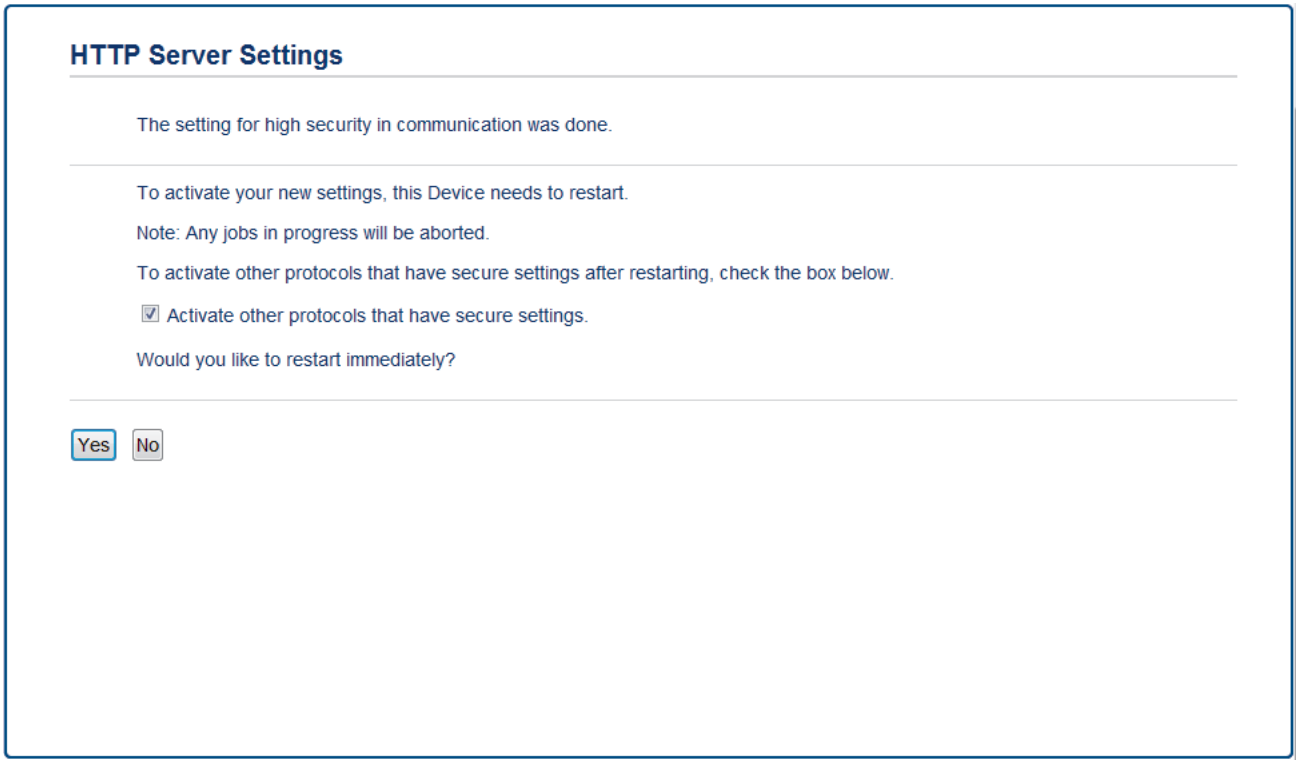

17. Klicka på **Yes (Ja)** för att starta om skrivarservern.

Nu skapas och sparas det självsignerade certifikatet i maskinens minne.

För att du ska kunna använda SSL/TLS-kommunikation måste det självsignerade certifikatet även installeras på din dator.

Närliggande information

- Skapa och installera ett självsignerat certifikat

Installera det självsignerade certifikatet för Windows-användare med administratörsrättigheter

Följande steg är avsedda för Microsoft Internet Explorer. Rådgör med dokumentationen för din webbläsare för att få hjälp med att installera certifikaten, om du använder en annan webbläsare.

1. Gör något av följande:
   - (Windows XP och Windows Server 2003)

     Starta din webbläsare och gå sedan till steg 3.
   - (Windows Vista, Windows 7, Windows Server 2008)

     Klicka på **(Start)** > **Alla program**.
   - (Windows 8)

     Högerklicka på ikonen (**Internet Explorer**) i aktivitetsfältet.
   - (Windows Server 2012 och Windows Server 2012 R2)

     Klicka på (**Internet Explorer**) och högerklicka sedan på ikonen (**Internet Explorer**) som visas i aktivitetsfältet.
2. Högerklicka på **Internet Explorer** och klicka sedan på **Kör som administratör**.

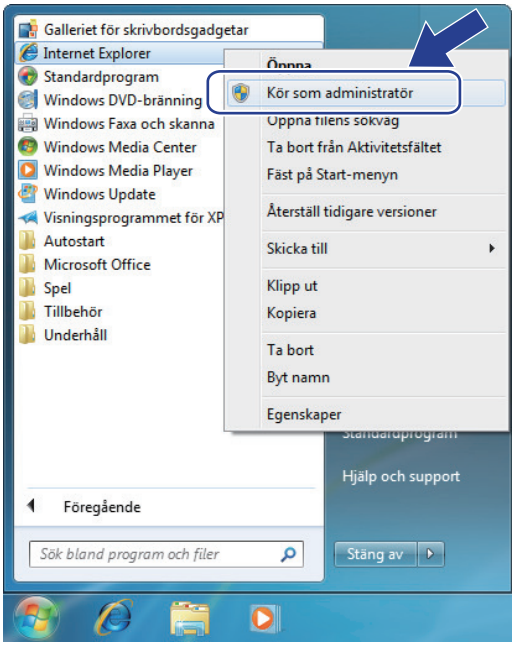

   Om skärmen **User Account Control** visas,
   - (Windows Vista) Klicka på **Fortsätt (Tillåt)**.
   - (Windows 7/Windows 8) Klicka på **Ja**.
3. Ange ”https://maskinens IP-adress/” i webbläsaren för att komma åt maskinen (där ”maskinens IP-adress” är maskinens IP-adress eller nodnamn som du tilldelat certifikatet).

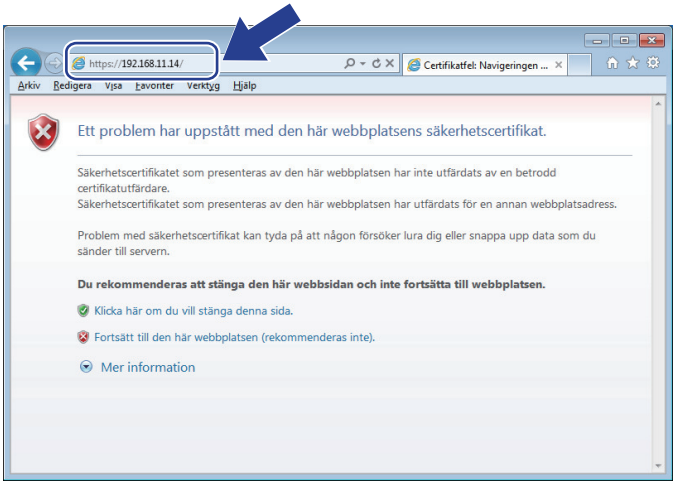

4. Klicka på **Fortsätt till denna webbplats (rekommenderas inte).**

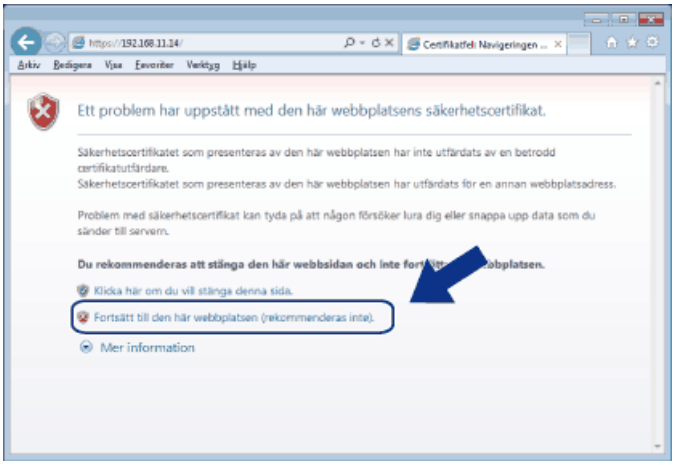

(Windows XP och Windows Server 2003)

Klicka på **Visa certifikat** och gå sedan till steg 6, när följande dialogruta visas.

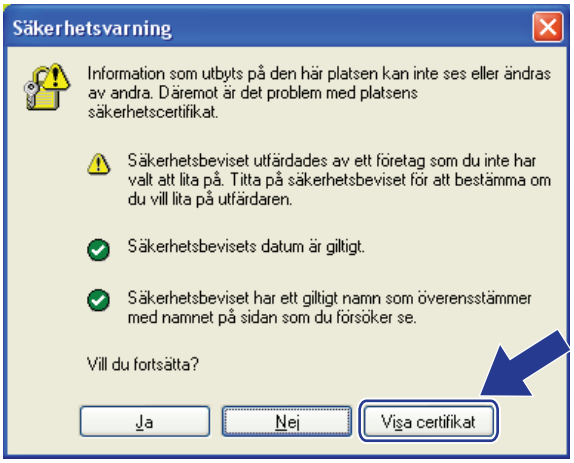

5. Klicka på **Certifikatfel** och klicka sedan på **Visa certifikat**.

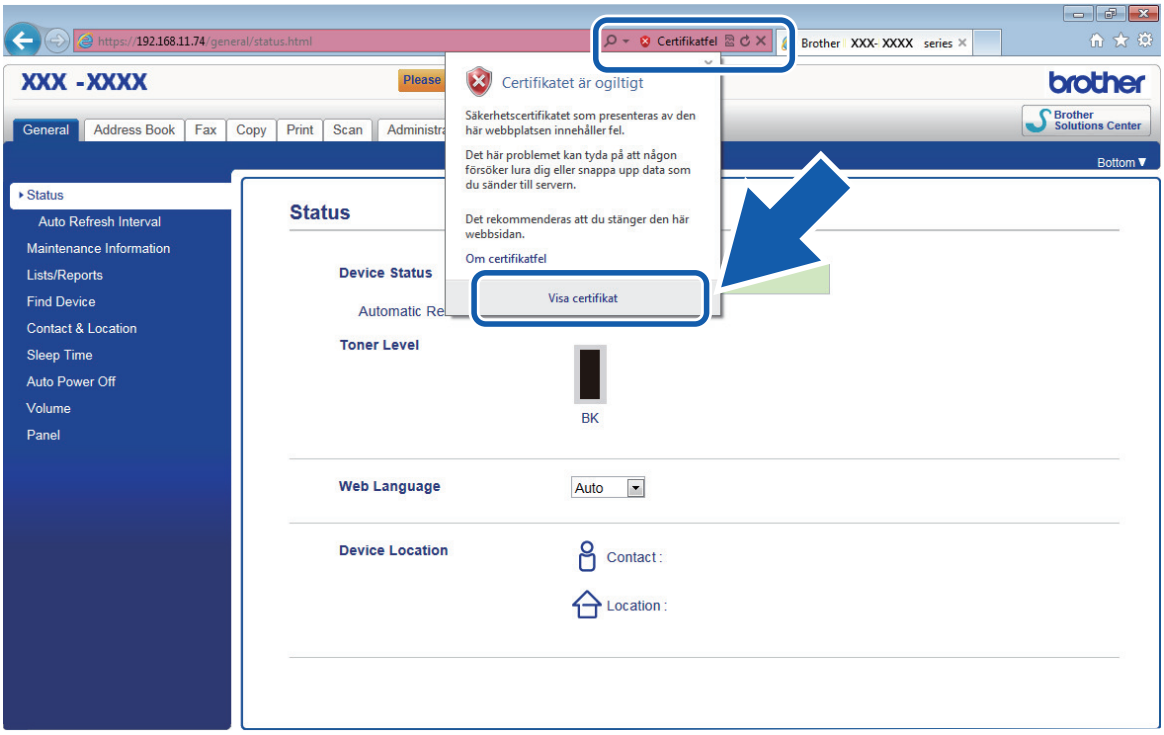

6. Klicka på **Installera certifikat...**.

7. När **Guiden Importera certifikat** visas klickar du på **Nästa**.
8. Välj **Placera alla certifikat i nedanstående arkiv** och klicka sedan på **Bläddra...**.

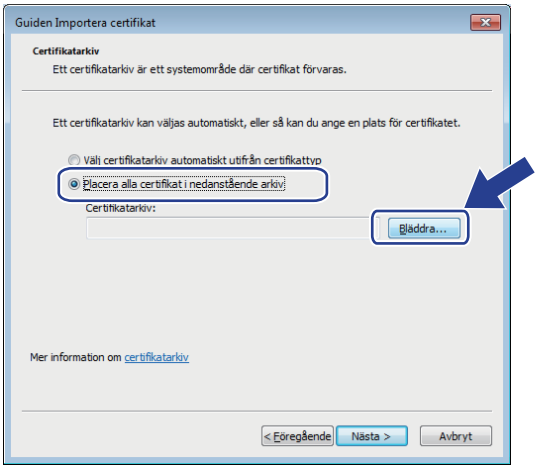

9. Välj **Betrodda rotcertifikatutfärdare** och klicka sedan på **OK**.

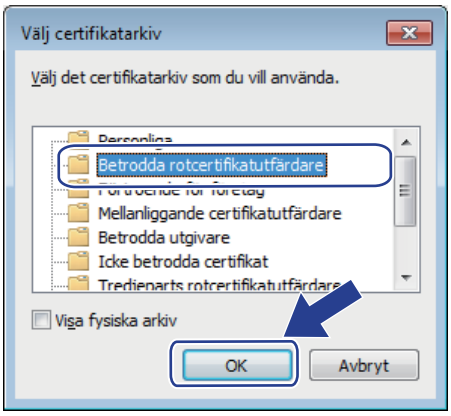

10. Klicka på **Nästa**.

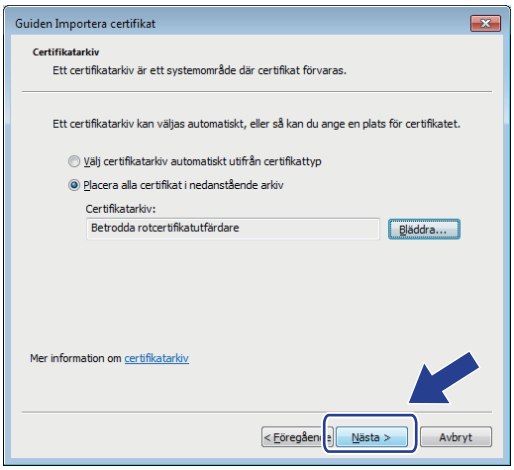

11. Klicka på **Slutför**.
12. Klicka på **Ja** om fingeravtrycket (tumavtrycket) är korrekt.

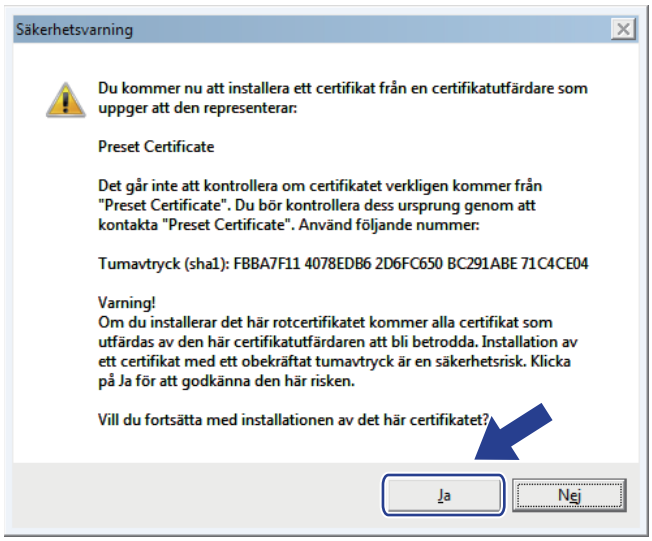

Fingeravtrycket (tumavtryck) skrivs ut på nätverkskonfigurationslistan.

13. Klicka på **OK**.

Nu är det självsignerade certifikatet installerat på din dator och du kan använda SSL/TLS-kommunikation.

Närliggande information

- Skapa och installera ett självsignerat certifikat

Importera och exportera det självsignerade certifikatet till/från din Brother-maskin

Du kan spara självsignerade certifikat på din Brother-maskin och hantera dem genom att importera och exportera.

- Importera det självsignerade certifikatet
- Exportera det självsignerade certifikatet

Importera det självsignerade certifikatet

1. Starta webbläsaren.
2. Ange ”http://maskinens IP-adress/” i webbläsarens adressfält (där ”maskinens IP-adress” är maskinens IP-adress).

   Till exempel:

   http://192.168.1.2

- Om du använder DNS (Domain Name System) eller har aktiverat ett NetBIOS-namn kan du ange ett annat namn som ”SharedPrinter” i stället för IP-adressen.
  - Till exempel:

    http://SharedPrinter

  Om du aktiverar ett NetBIOS-namn kan du även använda nodnamnet.
  - Till exempel:

    http://brnxxxxxxxxxxxx

  NetBIOS-namnet anges i nätverkskonfigurationsrapporten.
- För Macintosh öppnar du webbaserad hantering genom att klicka på maskinikonen på skärmen **Status Monitor**.

3. Inget lösenord krävs som standard. Ange ett lösenord om du har ställt in ett sådant, och klicka sedan på .
4. Klicka på fliken **Network (Nätverk)**.
5. Klicka på fliken **Security (Säkerhet)**.
6. Klicka på **Certificate (Certifikat)**.
7. Klicka på **Import Certificate and Private Key (Importera CA-certifikat och privat nyckel)**.
8. Sök efter den fil du vill importera.
9. Ange lösenordet om filen är krypterad och klicka sedan på **Submit (Skicka)**.

Det självsignerade certifikatet importeras till maskinen.

För att du ska kunna använda SSL/TLS-kommunikation måste det självsignerade certifikatet även installeras på din dator. Kontakta din nätverksadministratör.

Närliggande information

- Importera och exportera det självsignerade certifikatet till/från din Brother-maskin

Exportera det självsignerade certifikatet

1. Starta webbläsaren.
2. Ange ”http://maskinens IP-adress/” i webbläsarens adressfält (där ”maskinens IP-adress” är maskinens IP-adress).

   Till exempel:

   http://192.168.1.2

- Om du använder DNS (Domain Name System) eller har aktiverat ett NetBIOS-namn kan du ange ett annat namn som ”SharedPrinter” i stället för IP-adressen.
  - Till exempel:

    http://SharedPrinter

  Om du aktiverar ett NetBIOS-namn kan du även använda nodnamnet.
  - Till exempel:

    http://brnxxxxxxxxxxxx

  NetBIOS-namnet anges i nätverkskonfigurationsrapporten.
- För Macintosh öppnar du webbaserad hantering genom att klicka på maskinikonen på skärmen **Status Monitor**.

3. Inget lösenord krävs som standard. Ange ett lösenord om du har ställt in ett sådant, och klicka sedan på .
4. Klicka på fliken **Network (Nätverk)**.
5. Klicka på fliken **Security (Säkerhet)**.
6. Klicka på **Certificate (Certifikat)**.
7. Klicka på **Export (Exportera)** som visas med **Certificate List (Certifikatlista)**.
8. Ange ett lösenord i fältet **Enter Password (Ange lösenord)** om du vill kryptera filen.

   Om fältet **Enter Password (Ange lösenord)** lämnas tomt krypteras inte filen för utmatning.
9. Ange lösenordet igen i fältet **Retype Password (Ange lösenord igen)** och klicka sedan på **Submit (Skicka)**.
10. Klicka på **Spara**.
11. Specificera den plats du vill spara filen på.

Det självsignerade certifikatet exporteras till din dator.

Du kan även importera det självsignerade certifikatet till din dator.

Närliggande information

- Importera och exportera det självsignerade certifikatet till/från din Brother-maskin

Skapa och installera ett certifikat från en CA (Certificate Authority)

Om du redan har ett certifikat från en extern, betrodd CA, kan du spara certifikatet och den privata nyckeln på maskinen och hantera dem genom att importera och exportera. Om du inte har ett certifikat från en extern, betrodd CA kan du skapa en CSR (Certificate Signing Request), skicka den till en CA för autentisering och installera det återsända certifikatet på din maskin.

- Skapa en CSR (Certificate Signing Request)
- Installera ett certifikat på din Brother-maskin
- Importera och exportera certifikat och privat nyckel

Skapa en CSR (Certificate Signing Request)

En CSR (Certificate Signing Request) är en förfrågan som skickas till en CA för att autentisera kreditiven i certifikatet.

Vi rekommenderar att du installerar rotcertifikatet från CA på din dator innan du skapar CSR-begäran.

1. Starta webbläsaren.
2. Ange ”http://maskinens IP-adress/” i webbläsarens adressfält (där ”maskinens IP-adress” är maskinens IP-adress).

   Till exempel:

   http://192.168.1.2

- Om du använder DNS (Domain Name System) eller har aktiverat ett NetBIOS-namn kan du ange ett annat namn som ”SharedPrinter” i stället för IP-adressen.
  - Till exempel:

    http://SharedPrinter

  Om du aktiverar ett NetBIOS-namn kan du även använda nodnamnet.
  - Till exempel:

    http://brnxxxxxxxxxxxx

  NetBIOS-namnet anges i nätverkskonfigurationsrapporten.
- För Macintosh öppnar du webbaserad hantering genom att klicka på maskinikonen på skärmen **Status Monitor**.

3. Inget lösenord krävs som standard. Ange ett lösenord om du har ställt in ett sådant, och klicka sedan på .
4. Klicka på fliken **Network (Nätverk)**.
5. Klicka på fliken **Security (Säkerhet)**.
6. Klicka på **Certificate (Certifikat)**.
7. Klicka på **Create CSR (Skapa CSR)**.
8. Ange ett **Common Name (Gemensamt namn)** (obligatoriskt) och lägg till annan information om din **Organization (Organisation)** (valfritt).

- Din företagsinformation krävs för att en CA ska kunna bekräfta din identitet och attestera den för världen.
- Längden på **Common Name (Gemensamt namn)** måste vara mindre än 64 bytes. Ange ett ID som t.ex. en IP-adress, ett nodnamn eller domännamn som ska användas för åtkomst till skrivaren med SSL/TSL-kommunikation. Nodnamnet visas som standard. **Common Name (Gemensamt namn)** krävs.
- Ett varningsmeddelande visas om du anger ett annat namn i webbadressfältet än det Common Name som användes för certifikatet.
- Längden på **Organization (Organisation)**, **Organization Unit (Organisationsenhet)**, **City/Locality (Ort/Lokalitet)** och **State/Province (Stat/Provins)** måste vara mindre än 64 bytes.
- **Country/Region (Land/Region)** ska vara en två tecken lång landskod enligt ISO 3166.
- Om du konfigurerar certifikatförlängningen X.509v3 markerar du kryssrutan **Configure extended partition (Konfigurera utökad partition)** och väljer sedan **Auto (Register IPv4) (Auto (Registrera IPv4))** eller **Manual (Manuell)**.

9. Välj inställningen i listrutan **Public Key Algorithm (Offentlig nyckelalgoritm)**. Standardinställningen är **RSA(2048bit)**.
10. Välj inställningen i listrutan **Digest Algorithm (Digest Algoritm)**. Standardinställningen är **SHA256**.

11. Klicka på **Submit (Skicka)**.

    CSR visas på skärmen. Spara CSR som en fil eller kopiera och klistra in den i ett CSR-formulär online som erbjuds av din CA.

12. Klicka på **Save (Spara)**.

- Följ den CA-policy som gäller för att skicka en CSR till din CA.
- Om du använder Enterprise root CA för Windows Server 2003/2008/2012/2012 R2 rekommenderar vi att du använder webbservern som certifikatmall när du skapar klientcertifikatet för säker hantering. Om du skapar ett klientcertifikat för en IEEE 802.1x-miljö med EAP-TLS-autentisering, rekommenderar vi att du använder Användare som certifikatmall. Gå till sidan för din modell på Brother Solutions Center på support.brother.com för mer information.

Närliggande information

- Skapa och installera ett certifikat från en CA (Certificate Authority)

Installera ett certifikat på din Brother-maskin

När du får ett certifikat från en CA installerar du det på skrivarservern genom att följa stegen nedan:

Endast ett certifikat utfärdat med den här maskinens CSR kan installeras på maskinen. När du vill skapa ytterligare en CSR, se till att certifikatet är installerat innan du skapar ytterligare en CSR. Skapa ytterligare en CSR sedan du har installerat certifikatet på maskinen. Annars blir den CSR du skapade före installationen ogiltig.

1. Starta webbläsaren.
2. Ange ”http://maskinens IP-adress/” i webbläsarens adressfält (där ”maskinens IP-adress” är maskinens IP-adress).

   Till exempel:

   http://192.168.1.2

- Om du använder DNS (Domain Name System) eller har aktiverat ett NetBIOS-namn kan du ange ett annat namn som ”SharedPrinter” i stället för IP-adressen.
  - Till exempel:

    http://SharedPrinter

  Om du aktiverar ett NetBIOS-namn kan du även använda nodnamnet.
  - Till exempel:

    http://brnxxxxxxxxxxxx

  NetBIOS-namnet anges i nätverkskonfigurationsrapporten.
- För Macintosh öppnar du webbaserad hantering genom att klicka på maskinikonen på skärmen **Status Monitor**.

3. Inget lösenord krävs som standard. Ange ett lösenord om du har ställt in ett sådant, och klicka sedan på .
4. Klicka på fliken **Network (Nätverk)**.
5. Klicka på fliken **Security (Säkerhet)**.
6. Klicka på **Certificate (Certifikat)**.
7. Klicka på **Install Certificate (Installera certifikat)**.
8. Bläddra till den fil som innehåller certifikatet som utfärdats av en CA och klicka sedan på **Submit (Skicka)**.

   Nu har certifikatet skapats och sparats i maskinens minne.

För att du ska kunna använda SSL/TLS-kommunikation måste rotcertifikatet från din CA installeras på din dator. Kontakta din nätverksadministratör.

Närliggande information

- Skapa och installera ett certifikat från en CA (Certificate Authority)

Importera och exportera certifikat och privat nyckel

Du kan spara certifikatet och den privata nyckeln på maskinen och hantera dem genom att importera och exportera.

- Importera ett certifikat och den privata nyckeln
- Exportera certifikatet och privata nyckeln

Importera ett certifikat och den privata nyckeln

1. Starta webbläsaren.
2. Ange ”http://maskinens IP-adress/” i webbläsarens adressfält (där ”maskinens IP-adress” är maskinens IP-adress).

   Till exempel:

   http://192.168.1.2

- Om du använder DNS (Domain Name System) eller har aktiverat ett NetBIOS-namn kan du ange ett annat namn som ”SharedPrinter” i stället för IP-adressen.
  - Till exempel:

    http://SharedPrinter

  Om du aktiverar ett NetBIOS-namn kan du även använda nodnamnet.
  - Till exempel:

    http://brnxxxxxxxxxxxx

  NetBIOS-namnet anges i nätverkskonfigurationsrapporten.
- För Macintosh öppnar du webbaserad hantering genom att klicka på maskinikonen på skärmen **Status Monitor**.

3. Inget lösenord krävs som standard. Ange ett lösenord om du har ställt in ett sådant, och klicka sedan på .
4. Klicka på fliken **Network (Nätverk)**.
5. Klicka på fliken **Security (Säkerhet)**.
6. Klicka på **Certificate (Certifikat)**.
7. Klicka på **Import Certificate and Private Key (Importera CA-certifikat och privat nyckel)**.
8. Sök efter den fil du vill importera.
9. Ange lösenordet om filen är krypterad och klicka sedan på **Submit (Skicka)**.

Certifikatet och den privata nyckeln importeras till maskinen.

För att du ska kunna använda SSL/TLS-kommunikation måste rotcertifikatet från din CA installeras på din dator. Kontakta din nätverksadministratör.

Närliggande information

- Importera och exportera certifikat och privat nyckel

Exportera certifikatet och privata nyckeln

1. Starta webbläsaren.
2. Ange ”http://maskinens IP-adress/” i webbläsarens adressfält (där ”maskinens IP-adress” är maskinens IP-adress).

   Till exempel:

   http://192.168.1.2

- Om du använder DNS (Domain Name System) eller har aktiverat ett NetBIOS-namn kan du ange ett annat namn som ”SharedPrinter” i stället för IP-adressen.
  - Till exempel:

    http://SharedPrinter

  Om du aktiverar ett NetBIOS-namn kan du även använda nodnamnet.
  - Till exempel:

    http://brnxxxxxxxxxxxx

  NetBIOS-namnet anges i nätverkskonfigurationsrapporten.
- För Macintosh öppnar du webbaserad hantering genom att klicka på maskinikonen på skärmen **Status Monitor**.

3. Inget lösenord krävs som standard. Ange ett lösenord om du har ställt in ett sådant, och klicka sedan på .
4. Klicka på fliken **Network (Nätverk)**.
5. Klicka på fliken **Security (Säkerhet)**.
6. Klicka på **Certificate (Certifikat)**.
7. Klicka på **Export (Exportera)** som visas med **Certificate List (Certifikatlista)**.
8. Ange ett lösenord om du vill kryptera filen.

   Om du lämnar lösenordsfältet tomt krypteras inte filen.
9. Ange lösenordet en gång till för att bekräfta det och klicka sedan på **Submit (Skicka)**.
10. Klicka på **Spara**.
11. Specificera den plats du vill spara filen på.

Certifikatet och den privata nyckeln har nu exporterats till datorn.

Du kan även importera certifikatet till din dator.

Närliggande information

- Importera och exportera certifikat och privat nyckel

Importera och exportera ett CA-certifikat

Du kan importera, exportera och spara CA-certifikat på din Brother-maskin.

- Importera ett CA-certifikat
- Exportera ett CA-certifikat

Importera ett CA-certifikat

1. Starta webbläsaren.
2. Ange ”http://maskinens IP-adress/” i webbläsarens adressfält (där ”maskinens IP-adress” är maskinens IP-adress).

   Till exempel:

   http://192.168.1.2

   - Om du använder DNS (Domain Name System) eller har aktiverat ett NetBIOS-namn kan du ange ett annat namn som ”SharedPrinter” i stället för IP-adressen.
     - Till exempel:

       http://SharedPrinter

     Om du aktiverar ett NetBIOS-namn kan du även använda nodnamnet.
     - Till exempel:

       http://brnxxxxxxxxxxxx

     NetBIOS-namnet anges i nätverkskonfigurationsrapporten.
   - För Macintosh öppnar du webbaserad hantering genom att klicka på maskinikonen på skärmen **Status Monitor**.

3. Inget lösenord krävs som standard. Ange ett lösenord om du har ställt in ett sådant, och klicka sedan på .
4. Klicka på fliken **Network (Nätverk)**.
5. Klicka på fliken **Security (Säkerhet)**.
6. Klicka på **CA Certificate (CA-certifikat)**.
7. Klicka på **Import CA Certificate (Importera CA-certifikat)**.
8. Sök efter den fil du vill importera.
9. Klicka på **Submit (Skicka)**.

Närliggande information

- Importera och exportera ett CA-certifikat

Exportera ett CA-certifikat

1. Starta webbläsaren.
2. Ange ”http://maskinens IP-adress/” i webbläsarens adressfält (där ”maskinens IP-adress” är maskinens IP-adress).

   Till exempel:

   http://192.168.1.2

- Om du använder DNS (Domain Name System) eller har aktiverat ett NetBIOS-namn kan du ange ett annat namn som ”SharedPrinter” i stället för IP-adressen.
  - Till exempel:

    http://SharedPrinter

  Om du aktiverar ett NetBIOS-namn kan du även använda nodnamnet.
  - Till exempel:

    http://brnxxxxxxxxxxxx

  NetBIOS-namnet anges i nätverkskonfigurationsrapporten.
- För Macintosh öppnar du webbaserad hantering genom att klicka på maskinikonen på skärmen **Status Monitor**.

3. Inget lösenord krävs som standard. Ange ett lösenord om du har ställt in ett sådant, och klicka sedan på .
4. Klicka på fliken **Network (Nätverk)**.
5. Klicka på fliken **Security (Säkerhet)**.
6. Klicka på **CA Certificate (CA-certifikat)**.
7. Välj det certifikat som du vill exportera och klicka på **Export (Exportera)**.
8. Klicka på **Submit (Skicka)**.
9. Klicka på **Spara**.
10. Ange var på din dator som du vill spara det exporterade certifikatet och spara det sedan.

Närliggande information

- Importera och exportera ett CA-certifikat

Hantera flera certifikat

Med funktionen för flera certifikat kan du hantera varje certifikat som du har installerat på maskinen med webbaserad hantering. Navigera till skärmen **Certificate (Certifikat)** eller **CA Certificate (CA-certifikat)** i webbaserad hantering för att se innehållet i certifikatet, eller för att radera eller exportera dina certifikat.

	Maximalt antal certifikat som lagrats på en Brother-maskin
Självsignerat certifikat eller certifikat som utfärdats av en CA	6
CA-certifikat	9

Vi rekommenderar att du sparar ett certifikat mindre än det angivna och håller det sista ledigt för att hantera certifikat när de går ut. När ett certifikat gått ut kan du importera det nya certifikatet på den tomma platsen och sedan radera det certifikat som gått ut. Detta säkerställer att du undviker problem med konfigurationer.

- När du använder HTTPS/IPPS, IEEE 802.1x eller signerad PDF måste du välja vilket certifikat du använder.
- När du använder SSL för SMTP/POP3/IMAP4-kommunikation (endast tillgänglig för vissa modeller), behöver du inte välja certifikatet. Nödvändigt certifikat väljs automatiskt.

Närliggande information

- Certifikat och webbaserad hantering

Hantera din nätverksmaskin säkert med hjälp av webbaserad hantering

För att kunna hantera nätverksmaskinen säkert måste du använda hanteringsverktyg med säkerhetsprotokoll.

Vi rekommenderar att du använder HTTPS-protokollet för säker hantering. HTTPS måste vara aktiverat på din maskin för att du ska kunna använda detta protokoll.

- HTTPS-protokollet aktiveras som standard.
- Du kan ändra inställningar för HTTPS-protokollet med skärmen för webbaserad hantering.
  1. Klicka på fliken **Network (Nätverk)**.
  2. Klicka på menyn **Protocol (Protokoll)** i vänster navigationsfält.
  3. Klicka på **HTTP Server Settings (HTTP-serverinställningar)**.

1. Starta webbläsaren.
2. Skriv in ”https://Common Name” i webbläsarens adressfält (där ”Common Name” är det namn du gav certifikatet. Det kan vara din IP-adress, nodnamnet eller domännamnet).
3. Inget lösenord krävs som standard. Ange ett lösenord om du har ställt in ett sådant, och klicka sedan på .
4. Du kan nu komma åt maskinen över HTTPS.

- Följ stegen nedan om du använder SNMPv3-protokollet.
- Du kan också ändra SNMP-inställningarna genom att använda BRAdmin Professional 3.

5. Klicka på fliken **Network (Nätverk)**.
6. Klicka på **Protocol (Protokoll)**.
7. Se till att **SNMP**-inställningen är aktiverad och klicka sedan på **Advanced Settings (Avancerade inställningar)**.
8. Konfigurera SNMP-inställningarna.

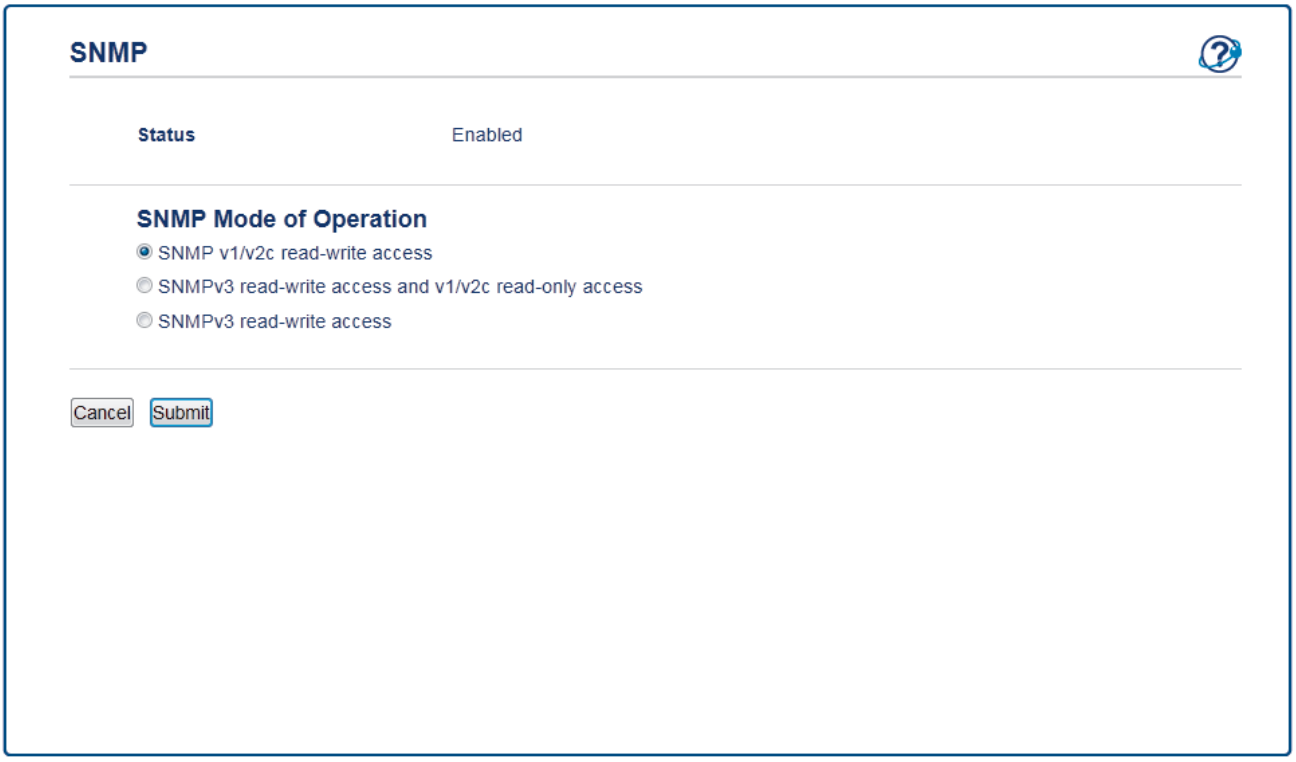

Det finns tre alternativ för **SNMP Mode of Operation (SNMP-driftläge)**.

- **SNMP v1/v2c read-write access (SNMP v1/v2c läs-skrivåtkomst)**

I det här läget använder skrivarservern version 1 och version 2c av SNMP-protokollet. I det här läget kan du använda alla Brother-program. Det är dock inte säkert eftersom det inte autentiserar användaren och data inte krypteras.

- **SNMPv3 read-write access and v1/v2c read-only access (SNMPv3 läs-skrivåtkomst och v1/v2c skrivskyddad åtkomst)**

  I det här läget använder skrivarservern läs-skriv-behörighet för version 3 och endast läsbehörighet för version 1 och version 2c av SNMP-protokollet.

När du använder **SNMPv3 read-write access and v1/v2c read-only access (SNMPv3 läs-skrivåtkomst och v1/v2c skrivskyddad åtkomst)**-läget fungerar kanske en del Brother-program (t.ex. BRAdmin Light) som ansluter till skrivarservern inte korrekt eftersom de auktoriserar enbart läsbehörighet för version 1 och version 2c. Om du vill kunna använda alla program använder du läget **SNMP v1/v2c read-write access (SNMP v1/v2c läs-skrivåtkomst)**.

- **SNMPv3 read-write access (SNMPv3 läs-skrivåtkomst)**

  I det här läget använder skrivarservern version 3 av SNMP-protokollet. Använd det här läget om du vill hantera skrivarservern säkert.

Observera följande när du använder **SNMPv3 read-write access (SNMPv3 läs-skrivåtkomst)**-läget:

- Du kan endast använda BRAdmin Professional 3 eller webbaserad hantering för att hantera skrivarservern.
- Förutom BRAdmin Professional 3, begränsas alla program som använder SNMPv1/v2c. Använd läge **SNMPv3 read-write access and v1/v2c read-only access (SNMPv3 läs-skrivåtkomst och v1/v2c skrivskyddad åtkomst)** eller **SNMP v1/v2c read-write access (SNMP v1/v2c läs-skrivåtkomst)** för att tillåta användning av SNMPv1/v2c-program.

Närliggande information

- Hantera nätverksmaskinen säkert med SSL/TLS

Hantera din nätverksmaskin säkert med BRAdmin Professional 3 (Windows)

För att kunna använda verktyget BRAdmin Professional 3 måste du:

- Använda den senaste versionen av BRAdmin Professional 3. Gå till **Nerladdningar**-sidan för din modell på Brother Solutions Center på support.brother.com. Om du använder en äldre version av BRAdmin för att hantera dina Brother-maskiner är inte användarautentiseringen säker.
- Använd webbaserad hantering med HTTPS-protokollet om du använder BRAdmin Professional 3 och webbaserad hantering samtidigt.
- Använd ett nytt lösenord för varje grupp om du hanterar en blandad grupp av äldre och nyare skrivarservrar med BRAdmin Professional 3. På så vis är de nya skrivarservrarna garanterat säkra.

- ”Äldre versioner av BRAdmin” se BRAdmin Professional äldre än ver. 2.80 och BRAdmin Light för Macintosh äldre än ver.1.10.
- ”Äldre skrivarservrar” se NC-2000-serien, NC-2100p, NC-3100h, NC-3100s, NC-4100h, NC-5100h, NC-5200h, NC-6100h, NC-6200h, NC-6300h, NC-6400h, NC-8000, NC-100h, NC-110h, NC-120w, NC-130h, NC-140w, NC-8100h, NC-9100h, NC-7100w, NC-7200w och NC-2200w.

Närliggande information

- Hantera nätverksmaskinen säkert med SSL/TLS

Säker utskrift av dokument med SSL/TLS

För säker dokumentutskrift med IPP-protokoll kan du använda IPPS-protokollet.

1. Starta webbläsaren.
2. Ange ”http://maskinens IP-adress/” i webbläsarens adressfält (där ”maskinens IP-adress” är maskinens IP-adress).

   Till exempel:

   http://192.168.1.2

- Om du använder DNS (Domain Name System) eller har aktiverat ett NetBIOS-namn kan du ange ett annat namn som ”SharedPrinter” i stället för IP-adressen.
  - Till exempel:

    http://SharedPrinter

  Om du aktiverar ett NetBIOS-namn kan du även använda nodnamnet.
  - Till exempel:

    http://brnxxxxxxxxxxxx

  NetBIOS-namnet anges i nätverkskonfigurationsrapporten.
- För Macintosh öppnar du webbaserad hantering genom att klicka på maskinikonen på skärmen **Status Monitor**.

3. Inget lösenord krävs som standard. Ange ett lösenord om du har ställt in ett sådant, och klicka sedan på .
4. Klicka på fliken **Network (Nätverk)**.
5. Klicka på **Protocol (Protokoll)**. Se till så att du markerat kryssrutan **IPP**.

Om du inte har markerat kryssrutan **IPP**, markerar du kryssrutan **IPP** och klickar sedan på **Submit (Skicka)**.

Starta om maskinen för att aktivera konfigurationen.

När maskinen startar om återgår du till maskinens webbplats, klickar på fliken **Network (Nätverk)** och klickar sedan på **Protocol (Protokoll)**.

6. Klicka på **HTTP Server Settings (HTTP-serverinställningar)**.
7. Markera kryssrutan **HTTPS(Port443)** under **IPP** och klicka sedan på **Submit (Skicka)**.
8. Starta om maskinen för att aktivera konfigurationen.

Kommunikation med IPPS kan inte förhindra otillåten åtkomst till skrivarservern.

Närliggande information

- Hantera nätverksmaskinen säkert med SSL/TLS

Hantera din nätverksmaskin säkert med IPsec

- Introduktion till IPsec
- Konfigurera IPsec med hjälp av webbaserad hantering
- Konfigurera en IPsec-adressmall med hjälp av webbaserad hantering
- Konfigurera en IPsec-mall med hjälp av webbaserad hantering

Introduktion till IPsec

IPsec (Internet Protocol Security) är ett säkerhetsprotokoll som använder en alternativ funktion för internetprotokoll för att förhindra manipulering och försäkra att den data som sänds som IP-paket är konfidentiell. IPsec krypterar data som överförs på nätverket, t.ex. utskriftsdata som skickas från datorer till en skrivare. Eftersom data krypteras i nätverkslager, använder applikationer med en högre protokollnivå IPsec, även om användaren inte känner till det.

IPsec stödjer följande funktioner:

- IPsec-överföringar

  Enligt inställningsförhållanden för IPsec, skickar den nätverksanslutna datorn data till samt tar emot data från en angiven enhet med IPsec. När enheterna börjar kommunicera med IPsec, byter man först nycklar med IKE (Internet Key Exchange) och sedan sänds krypterad data med hjälp av nycklarna.

  IPsec har dessutom två funktionslägen: Transport- och Tunnelläge. Transportläget används huvudsakligen för kommunikation mellan enheter och tunnelläget används i miljöer som t.ex. ett VPN (Virtual Private Network).

  Följande förhållanden är nödvändiga vid IPsec-överföringar:

  - En dator som kan kommunicera med IPsec är ansluten till nätverket.
  - Din Brother-maskin har konfigurerats för IPsec-kommunikation.
  - Den dator som är ansluten till din Brother-maskin har konfigurerats för IPsec-anslutningar.

- IPsec-inställningar

  Inställningarna som krävs för anslutning med IPsec. Dessa inställningar kan konfigureras med hjälp av webbaserad hantering.

  Du måste använda en webbläsare på en dator som är ansluten till nätverket för att kunna konfigurera IPsec-inställningarna.

Närliggande information

- Hantera din nätverksmaskin säkert med IPsec

Konfigurera IPsec med hjälp av webbaserad hantering

Villkoren för IPsec-anslutning består av två typer av **Template (Mall)**: **Address (adress)** och **IPsec**. Du kan konfigurera upp till 10 anslutningsvillkor.

1. Starta webbläsaren.
2. Ange ”http://maskinens IP-adress/” i webbläsarens adressfält (där ”maskinens IP-adress” är maskinens IP-adress).

   Till exempel:

   http://192.168.1.2
3. Inget lösenord krävs som standard. Ange ett lösenord om du har ställt in ett sådant, och klicka sedan på .
4. Klicka på fliken **Network (Nätverk)**.
5. Klicka på fliken **Security (Säkerhet)**.
6. Klicka på menyn **IPsec** i vänster navigationsfält.

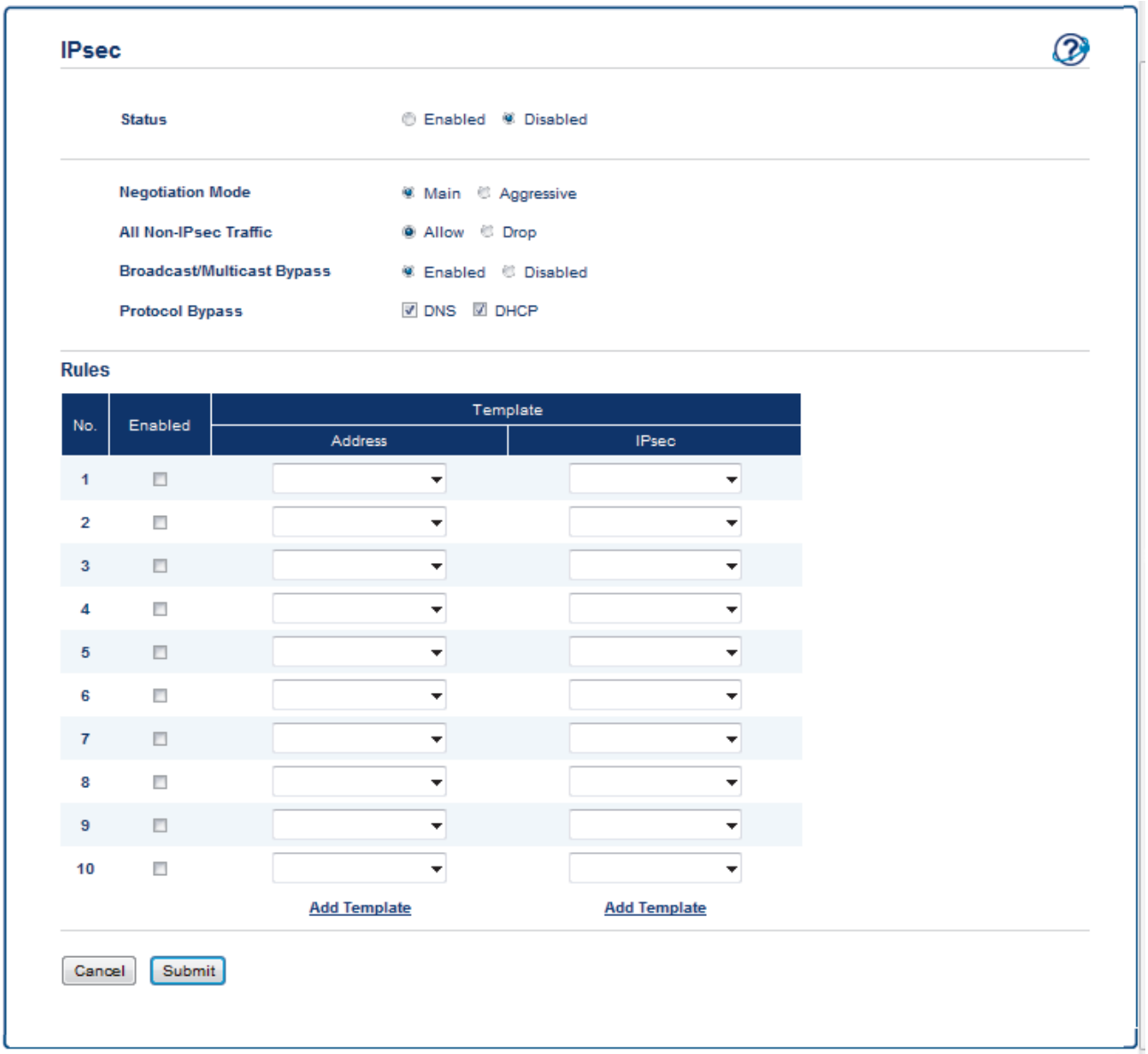

7. I **Status**-fältet aktiverar eller avaktiverar du IPsec.
8. Välj **Negotiation Mode (Förhandlingsläge)** för IKE fas 1.

   IKE är ett protokoll som används för att byta krypteringsnycklar för krypterad kommunikation med hjälp av IPsec.

I läget **Main (Huvud)** är bearbetningstiden längre men säkerheten är hög. I läget **Aggressive (Aggressiv)** är bearbetningstiden kortare än i läget **Main (Huvud)** men säkerheten är låg.

9. I **All Non-IPsec Traffic (All icke-IPsec trafik)**-fältet väljer du den åtgärd som ska vidtas för andra paket än IPsec-paket.

   När du använder webbtjänster måste du välja **Allow (Tillåt)** för **All Non-IPsec Traffic (All icke-IPsec trafik)**. Om du väljer **Drop (Släpp)** går det inte att använda webbtjänster.

10. I fältet **Broadcast/Multicast Bypass (Gruppsändning/Multicast Bypass)** väljer du **Enabled (Aktiverad)** eller **Disabled (Avaktiverad)**.
11. I fältet **Protocol Bypass (Förbigå protokoll)** väljer du kryssrutan för det eller de alternativ du önskar.
12. I tabellen **Rules (Regler)** väljer du kryssrutan **Enabled (Aktiverad)** för att aktivera mallen.

    Om du väljer flera kryssrutor har kryssrutorna med de lägre numren prioritet om inställningarna för valda kryssrutor hamnar i konflikt.

13. Klicka på motsvarande listruta för att välja den **Address Template (Adressmall)** som används för IPsec-anslutningsvillkoren.

    Lägg till en **Address Template (Adressmall)** genom att klicka på **Add Template (Lägg till mall)**.

14. Klicka på motsvarande listruta för att välja den **IPsec Template (IPsec-mall)** som används för IPsec-anslutningsvillkoren.

    Lägg till en **IPsec Template (IPsec-mall)** genom att klicka på **Add Template (Lägg till mall)**.

15. Klicka på **Submit (Skicka)**.

    Om maskinen måste startas om för att registrera nya inställningar visas bekräftelseskärmen för omstart.

    Om det finns en tom post i den mall du aktiverade i tabellen **Rules (Regler)** visas ett felmeddelande. Bekräfta dina val och skicka igen.

Närliggande information

- Hantera din nätverksmaskin säkert med IPsec

Konfigurera en IPsec-adressmall med hjälp av webbaserad hantering

1. Starta webbläsaren.
2. Ange ”http://maskinens IP-adress/” i webbläsarens adressfält (där ”maskinens IP-adress” är maskinens IP-adress).

   Till exempel:

   http://192.168.1.2
3. Inget lösenord krävs som standard. Ange ett lösenord om du har ställt in ett sådant, och klicka sedan på .
4. Klicka på fliken **Network (Nätverk)**.
5. Klicka på fliken **Security (Säkerhet)**.
6. Klicka på menyn **IPsec Address Template (IPsec Adressmall)** i vänster navigationsfält.

   Maillistan visas med 10 adressmallar.

   Klicka på knappen **Delete (Ta bort)** för att radera en **Address Template (Adressmall)**. När en **Address Template (Adressmall)** används går det inte att radera den.
7. Klicka på den **Address Template (Adressmall)** som du vill skapa. Fönstret **IPsec Address Template (IPsec Adressmall)** öppnas.

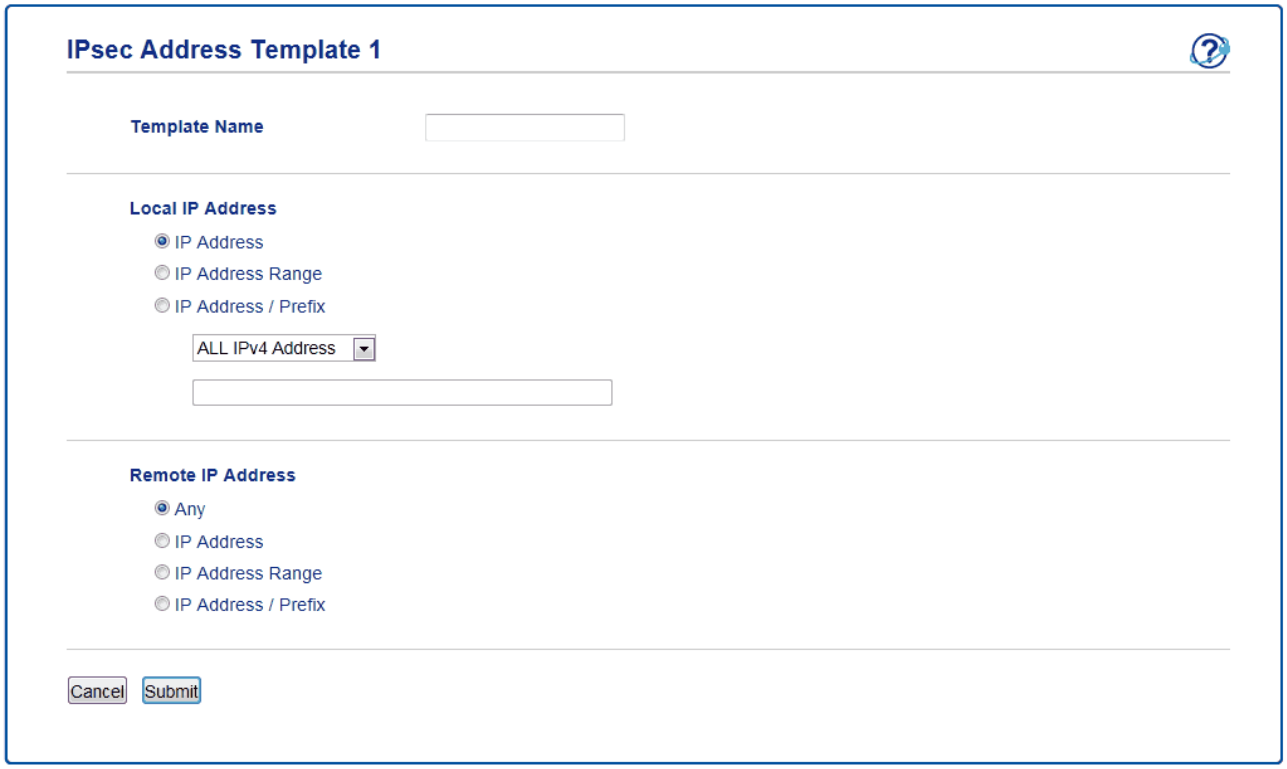

8. I fältet **Template Name (Mallnamn)** anger du ett namn för mallen (upp till 16 tecken).
9. Välj ett alternativ för **Local IP Address (Lokal IP-adress)** för att ange IP-adressens förhållanden för avsändaren:
   - **IP Address (IP-adress)**

     Ange IP-adressen. Välj alternativet **ALL IPv4 Address (ALL IPv4 adress)**, **ALL IPv6 Address (ALL IPv6 adress)**, **All Link Local IPv6 (All Link Local IPv6)** eller **Custom (Egna inställningar)** i listrutan.

     Om du väljer **Custom (Egna inställningar)** i listrutan anger du IP-adressen (IPv4 eller IPv6) i textrutan.
   - **IP Address Range (IP Adressintervall)**

     Ange den första och sista IP-adressen för IP-adressintervallet i textrutorna. Ett funktionsfel uppstår om den första och sista IP-adressen inte är standardiserade enligt IPv4 eller IPv6 eller om den sista IP-adressen är kortare än den första.
   - **IP Address / Prefix (IP Adressintervall/prefix)**

Ange IP-adressen med en CIDR-beteckning.

Exempelvis: 192.168.1.1/24

Eftersom ett prefix anges i formatet av en 24-bitars nätmask (255.255.255.0) för 192.168.1.1, är adresserna 192.168.1.xxx giltiga.

10. Välj ett alternativ för **Remote IP Address (Fjärr IP Adress)** för att ange IP-adressens förhållanden för mottagaren:
    - **Any (Valfri)**

      Om du väljer **Any (Valfri)** aktiveras alla IP-adresser.
    - **IP Address (IP-adress)**

      Skriv in angiven IP-adress (IPv4 eller IPv6) i textrutan.
    - **IP Address Range (IP Adressintervall)**

      Ange den första och sista IP-adressen för IP-adressintervallet. Ett funktionsfel uppstår om den första och sista IP-adressen inte är standardiserade enligt IPv4 eller IPv6 eller om den sista IP-adressen är kortare än den första.
    - **IP Address / Prefix (IP Adressintervall/prefix)**

      Ange IP-adressen med en CIDR-beteckning.

      Exempelvis: 192.168.1.1/24

      Eftersom ett prefix anges i formatet av en 24-bitars nätmask (255.255.255.0) för 192.168.1.1, är adresserna 192.168.1.xxx giltiga.
11. Klicka på **Submit (Skicka)**.

Starta om maskinen när du ändrar inställningarna för den aktuella mallen som används, för att aktivera konfigurationen.

Närliggande information

- Hantera din nätverksmaskin säkert med IPsec

Konfigurera en IPsec-mall med hjälp av webbaserad hantering

1. Starta webbläsaren.
2. Ange ”http://maskinens IP-adress/” i webbläsarens adressfält (där ”maskinens IP-adress” är maskinens IP-adress).

   Till exempel:

   http://192.168.1.2
3. Inget lösenord krävs som standard. Ange ett lösenord om du har ställt in ett sådant, och klicka sedan på .
4. Klicka på fliken **Network (Nätverk)**.
5. Klicka på fliken **Security (Säkerhet)**.
6. Klicka på **IPsec Template (IPsec-mall)** i vänster navigationsfält.

   Mailistan visas med 10 IPsec-mallar.

   Klicka på knappen **Delete (Ta bort)** för att radera en **IPsec Template (IPsec-mall)**. När en **IPsec Template (IPsec-mall)** används går det inte att radera den.
7. Klicka på den **IPsec Template (IPsec-mall)** som du vill skapa. Skärmbilden **IPsec Template (IPsec-mall)** visas. Konfigurationsfälten skiljer sig åt beroende på vilken **Use Prefixed Template (Använd prefixad mall)** och **Internet Key Exchange (IKE)** du väljer.
8. I fältet **Template Name (Mallnamn)** anger du ett namn för mallen (upp till 16 tecken).
9. Om du valde **Custom (Egna inställningar)** i listrutan **Use Prefixed Template (Använd prefixad mall)** väljer du alternativet **Internet Key Exchange (IKE)** och ändrar vid behov sedan inställningen.
10. Klicka på **Submit (Skicka)**.

IPsec Template 1

Template Name	
Use Prefixed Template	IKEv1 High Security
Internet Key Exchange (IKE)	IKEv1
Authentication Type	
Diffie-Hellman Group	Group5 Group14
Encryption	AES-CBC 128 AES-CBC 256
Hash	SHA1 SHA256 SHA512
SA Lifetime	28800 second(s) (240 – 63072000) 32768 KByte (10 – 2097152)
Encapsulating Security	
Protocol	ESP
Encryption	AES-CBC 128 AES-CBC 256
Hash	SHA1 SHA256 SHA512
SA Lifetime	3600 second(s) (240 – 63072000) 65536 KByte (10 – 2097152)
Encapsulation Mode	Transport Tunnel
Remote Router IP-Address	
Perfect Forward Secrecy (PFS)	Enabled Disabled
Authentication Method	Pre-Shared Key Certificates
Pre-Shared Key	
Local	
ID Type	IPv4 Address
ID	
Remote	
ID Type	IPv4 Address
ID	
Certificate>>	

Cancel Submit

Närliggande information

- Hantera din nätverksmaskin säkert med IPsec
- IKEv1-inställningar för en IPsec-mall
- IKEv2-inställningar för en IPsec-mall
- Manuella inställningar för en IPsec-mall

IKEv1-inställningar för en IPsec-mall

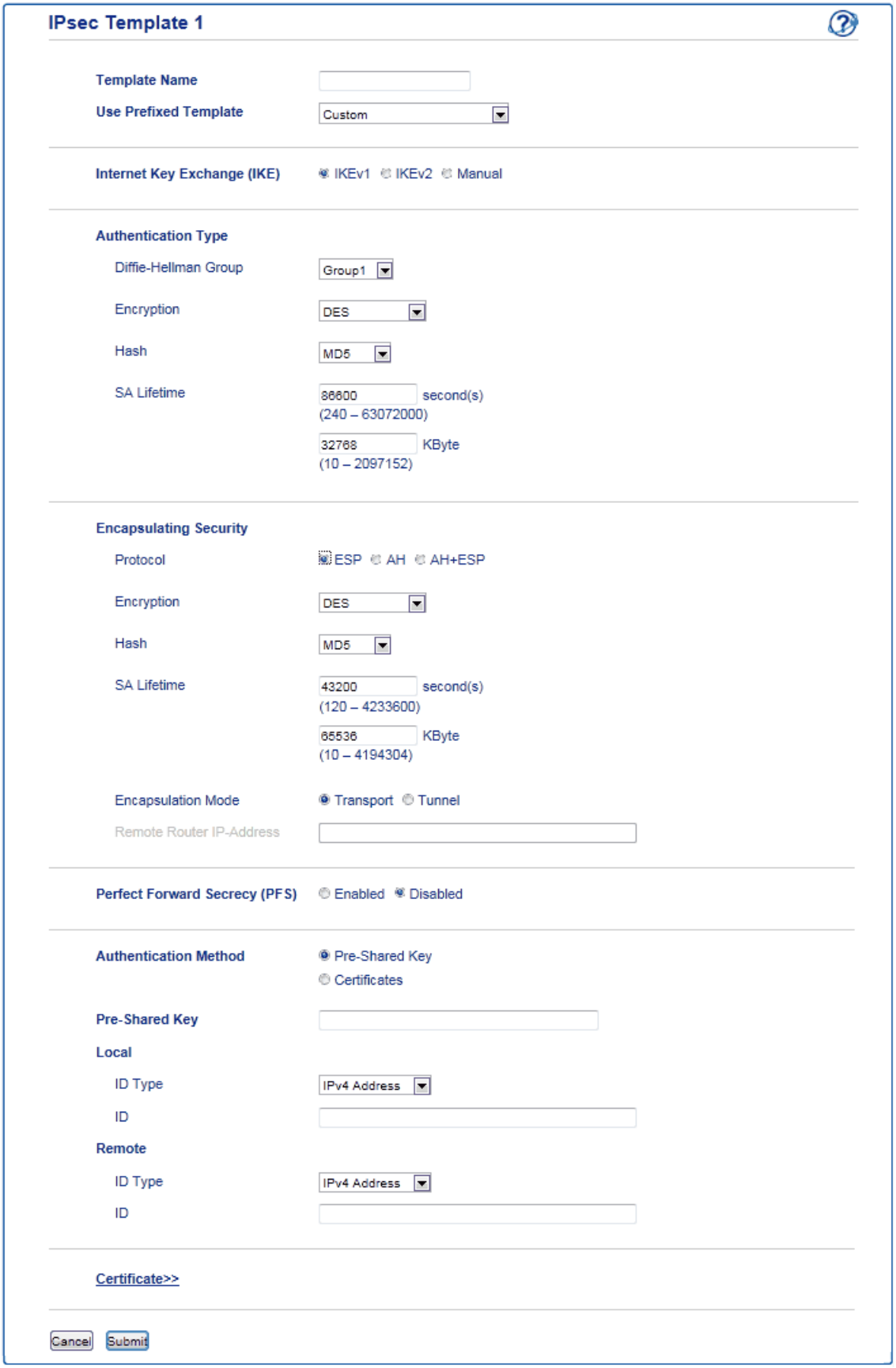

Template Name (Mallnamn)

Skriv in ett namn för mallen (upp till 16 tecken).

Use Prefixed Template (Använd prefixad mall)

Välj **Custom (Egna inställningar)**, **IKEv1 High Security (IKEv1 Hög säkerhet)** eller **IKEv1 Medium Security (IKEv1 Medelhög säkerhet)**. Inställningsalternativen skiljer sig åt beroende på vald mall.

Standardmappen skiljer sig åt beroende på om du använder **Main (Huvud)** eller **Aggressive (Aggressiv)** för **Negotiation Mode (Förhandlingsläge)** på konfigurationsskärmen för **IPsec**.

Internet Key Exchange (IKE)

IKE är ett kommunikationsprotokoll som används för att byta krypteringsnycklar för krypterad kommunikation med hjälp av IPsec. För att använda krypterad kommunikation för endast en enstaka gång, avgörs krypteringsalgoritmen som behövs för IPsec och krypteringsnycklarna delas ut. För IKE byter man krypteringsnycklar med bytesmetoden Diffie-Hellman och krypterad kommunikation som begränsas till IKE används.

Om du valde **Custom (Egna inställningar)** för **Use Prefixed Template (Använd prefixad mall)**, väljer du **IKEv1**.

Authentication Type (Autentiseringstyp)

Konfigurera autentisering och kryptering för IKE.

- **Diffie_Hellman_Group**

  Denna nyckelöverföringsmetod gör att hemliga nycklar kan överföras på ett säkert sätt via ett oskyddat nätverk. Nyckelöverföringsmetoden Diffie-Hellman använder en diskret logaritm, inte en hemlig nyckel, för att skicka och ta emot öppen information som genererades med ett slumpmässigt nummer och en hemlig nyckel.

  Välj **Group1 (Grupp1)**, **Group2 (Grupp2)**, **Group5 (Grupp5)** eller **Group14 (Grupp14)**.

- **Encryption (Kryptering)**

  Välj **DES**, **3DES**, **AES-CBC 128** eller **AES-CBC 256**.

- **Hash**

  Välj **MD5**, **SHA1**, **SHA256**, **SHA384** eller **SHA512**.

- **SA Lifetime (SA livslängd)**

  Ange livslängden för IKE SA.

  Ange tiden (sekunder) och antalet kilobyte (KB).

Encapsulating Security (Inbäddad säkerhet)

- **Protocol (Protokoll)**

  Välj **ESP**, **AH** eller **AH+ESP**.

- ESP är ett protokoll för krypterad kommunikation med hjälp av IPsec. ESP krypterar innehållet (kommunicerat innehåll) och lägger till ytterligare information. IP-paketet består av rubriken och det krypterade innehållet, vilket följer efter rubriken. IP-paketet innehåller, förutom den krypterade informationen, också information gällande krypteringsmetod och krypteringsnyckel, autentisering och så vidare.
- AH är en del av IPsec-protokollet som autentiserar avsändaren och förhindrar att informationen manipuleras (försäkrar att informationen levereras i sin helhet). Iinformationen infogas omedelbart efter rubriken i IP-paketet. Paketen innehåller dessutom hashvärden, som beräknas med en ekvation från det innehåll som kommuniceras, den hemliga nyckeln och så vidare, för att förhindra att förfalskning av avsändaren och manipulering av informationen sker. Till skillnad från ESP krypteras inte kommunicerat innehåll och informationen skickas och tas emot som vanlig text.

- **Encryption (Kryptering)**

  Välj **DES**, **3DES**, **AES-CBC 128** eller **AES-CBC 256**. Krypteringen kan endast väljas när du valt **ESP** under **Protocol (Protokoll)**.

- **Hash**

  Välj **None (Inget)**, **MD5**, **SHA1**, **SHA256**, **SHA384** eller **SHA512**.

  När du valt **AH+ESP** under **Protocol (Protokoll)** väljer du varje protokoll för **Hash(ESP)** och **Hash(AH)**.

- **SA Lifetime (SA livslängd)**

  Ange livslängden för IPsec SA.

  Ange tiden (sekunder) och antal kilobytes (KByte) innan IPsec SA löper ut.
- **Encapsulation Mode (Inkapslingssläge)**

  Välj **Transport (Transport)** eller **Tunnel (Tunnel)**.
- **Remote Router IP-Address (Fjärrouter IP Adress)**

  Ange IP-adressen (IPv4 eller IPv6) för fjärroutern. Ange endast denna information när du valt läget **Tunnel (Tunnel)**.

SA (Security Association) är en krypterad kommunikationsmetod som använder IPsec eller IPv6 som överför och delar information, som t.ex. krypteringsmetod och krypteringsnyckel, för att kunna upprätta en säker kommunikationskanal innan kommunikationen påbörjas. SA kan också hänvisa till en virtuell, krypterad kommunikationskanal som har upprättats. SA som används för IPsec upprättar krypteringsmetod, överför nycklar och utför gemensam autentisering i enlighet med standardförfarandet IKE (Internet Key Exchange). SA uppdateras dessutom regelbundet.

Perfect Forward Secrecy (PFS) (Perfekt framåtriktad sekretess)

PFS erhåller inte nycklar från tidigare nycklar som användes för att kryptera meddelanden. Om en nyckel som användes för att kryptera ett meddelande erhålls från en modernyckel, används inte den modernyckel för att erhålla andra nycklar. Därför begränsas endast skadorna till de meddelanden som krypterades med nyckeln även om en nyckel kompromettterats.

Välj **Enabled (Aktiverad)** eller **Disabled (Avaktiverad)**.

Authentication Method (Autentiseringsmetod)

Välj autentiseringsmetoden. Välj **Pre-Shared Key (Delad nyckel på förhand)** eller **Certificates (Certifikat)**.

Pre-Shared Key (Delad nyckel på förhand)

Krypteringsnyckeln överförs och delas i förväg via en annan kanal vid kryptering av kommunikation.

Om du valde **Pre-Shared Key (Delad nyckel på förhand)** för **Authentication Method (Autentiseringsmetod)**, anger du **Pre-Shared Key (Delad nyckel på förhand)** (högst 32 tecken).

- **Local/ID Type/ID (Lokal/ID-typ/ID)**

  Välj avsändarens ID-typ och ange sedan ID.

  Välj **IPv4 Address (IPv4 adress)**, **IPv6 Address (IPv6 adress)**, **FQDN**, **E-mail Address (E-postadress)** eller **Certificate (Certifikat)** för typ.

  Om du väljer **Certificate (Certifikat)** ange du certifikatets vanliga namn i fältet **ID**.
- **Remote/ID Type/ID (Extern/ID-typ/ID)**

  Välj mottagarens ID-typ och ange sedan ID.

  Välj **IPv4 Address (IPv4 adress)**, **IPv6 Address (IPv6 adress)**, **FQDN**, **E-mail Address (E-postadress)** eller **Certificate (Certifikat)** för typ.

  Om du väljer **Certificate (Certifikat)** ange du certifikatets vanliga namn i fältet **ID**.

Certificate (Certifikat)

Om du valde **Certificates (Certifikat)** för **Authentication Method (Autentiseringsmetod)**, väljer du certifikatet.

Du kan endast välja certifikatet som skapades på sidan **Certificate (Certifikat)** på säkerhetskonfigurationsskärmen i webbaserad hantering.

Närliggande information

- Konfigurera en IPsec-mall med hjälp av webbaserad hantering

IKEv2-inställningar för en IPsec-mall

Template Name (Mallnamn)

Skriv in ett namn för mallen (upp till 16 tecken).

Use Prefixed Template (Använd prefixad mall)

Välj **Custom (Egna inställningar)**, **IKEv2 High Security (IKEv2 Hög säkerhet)** eller **IKEv2 Medium Security (IKEv2 Medelhög säkerhet)**. Inställningsalternativen skiljer sig åt beroende på vald mall.

Internet Key Exchange (IKE)

IKE är ett kommunikationsprotokoll som används för att byta krypteringsnycklar för krypterad kommunikation med hjälp av IPsec. För att använda krypterad kommunikation för endast en enstaka gång, avgörs krypteringsalgoritmen som behövs för IPsec och krypteringsnycklarna delas ut. För IKE byter man krypteringsnycklar med bytesmetoden Diffie-Hellman och krypterad kommunikation som begränsas till IKE används.

Om du valde **Custom (Egna inställningar)** för **Use Prefixed Template (Använd prefixad mall)**, väljer du **IKEv2**.

Authentication Type (Autentiseringstyp)

Konfigurera autentisering och kryptering för IKE.

- **Diffie_Hellman_Group**

  Denna nyckelöverföringsmetod gör att hemliga nycklar kan överföras på ett säkert sätt via ett oskyddat nätverk. Nyckelöverföringsmetoden Diffie-Hellman använder en diskret logaritm, inte en hemlig nyckel, för att skicka och ta emot öppen information som genererades med ett slumpmässigt nummer och en hemlig nyckel.

  Välj **Group1 (Grupp1)**, **Group2 (Grupp2)**, **Group5 (Grupp5)** eller **Group14 (Grupp14)**.
- **Encryption (Kryptering)**

  Välj **DES**, **3DES**, **AES-CBC 128** eller **AES-CBC 256**.
- **Hash**

  Välj **MD5**, **SHA1**, **SHA256**, **SHA384** eller **SHA512**.
- **SA Lifetime (SA livslängd)**

  Ange livslängden för IKE SA.

  Ange tiden (sekunder) och antalet kilobyte (KB).

Encapsulating Security (Inbäddad säkerhet)

- **Protocol (Protokoll)**

  Välj **ESP**.

ESP är ett protokoll för krypterad kommunikation med hjälp av IPsec. ESP krypterar innehållet (kommunicerat innehåll) och lägger till ytterligare information. IP-paketet består av rubriken och det krypterade innehållet, vilket följer efter rubriken. IP-paketet innehåller, förutom den krypterade informationen, också information gällande krypteringsmetod och krypteringsnyckel, autentisering och så vidare.

- **Encryption (Kryptering)**

  Välj **DES**, **3DES**, **AES-CBC 128** eller **AES-CBC 256**.
- **Hash**

  Välj **MD5**, **SHA1**, **SHA256**, **SHA384** eller **SHA512**.
- **SA Lifetime (SA livslängd)**

  Ange livslängden för IPsec SA.

  Ange tiden (sekunder) och antal kilobytes (KByte) innan IPsec SA löper ut.
- **Encapsulation Mode (Inkapslingssläge)**

  Välj **Transport (Transport)** eller **Tunnel (Tunnel)**.
- **Remote Router IP-Address (Fjärrouter IP Adress)**

  Ange IP-adressen (IPv4 eller IPv6) för fjärroutern. Ange endast denna information när du valt läget **Tunnel (Tunnel)**.

SA (Security Association) är en krypterad kommunikationsmetod som använder IPsec eller IPv6 som överför och delar information, som t.ex. krypteringsmetod och krypteringsnyckel, för att kunna upprätta en säker kommunikationskanal innan kommunikationen påbörjas. SA kan också hänvisa till en virtuell, krypterad kommunikationskanal som har upprättats. SA som används för IPsec upprättar krypteringsmetod, överför nycklar och utför gemensam autentisering i enlighet med standardförfarandet IKE (Internet Key Exchange). SA uppdateras dessutom regelbundet.

Perfect Forward Secrecy (PFS) (Perfekt framåtriktad sekretess)

PFS erhåller inte nycklar från tidigare nycklar som användes för att kryptera meddelanden. Om en nyckel som användes för att kryptera ett meddelande erhålls från en modernyckel, används inte den modernyckel för att erhålla andra nycklar. Därför begränsas endast skadorna till de meddelanden som krypterades med nyckeln även om en nyckel kompromettterats.

Välj **Enabled (Aktiverad)** eller **Disabled (Avaktiverad)**.

Authentication Method (Autentiseringsmetod)

Välj autentiseringsmetoden. Välj **Pre-Shared Key (Delad nyckel på förhand)**, **Certificates (Certifikat)**, **EAP - MD5** eller **EAP - MS-CHAPv2**.

Pre-Shared Key (Delad nyckel på förhand)

Krypteringsnyckeln överförs och delas i förväg via en annan kanal vid kryptering av kommunikation.

Om du valde **Pre-Shared Key (Delad nyckel på förhand)** för **Authentication Method (Autentiseringsmetod)**, anger du **Pre-Shared Key (Delad nyckel på förhand)** (högst 32 tecken).

- **Local/ID Type/ID (Lokal/ID-typ/ID)**

  Välj avsändarens ID-typ och ange sedan ID.

  Välj **IPv4 Address (IPv4 adress)**, **IPv6 Address (IPv6 adress)**, **FQDN**, **E-mail Address (E-postadress)** eller **Certificate (Certifikat)** för typ.

  Om du väljer **Certificate (Certifikat)** ange du certifikatets vanliga namn i fältet **ID**.

- **Remote/ID Type/ID (Extern/ID-typ/ID)**

  Välj mottagarens ID-typ och ange sedan ID.

  Välj **IPv4 Address (IPv4 adress)**, **IPv6 Address (IPv6 adress)**, **FQDN**, **E-mail Address (E-postadress)** eller **Certificate (Certifikat)** för typ.

  Om du väljer **Certificate (Certifikat)** ange du certifikatets vanliga namn i fältet **ID**.

Certificate (Certifikat)

Om du valde **Certificates (Certifikat)** för **Authentication Method (Autentiseringsmetod)**, väljer du certifikatet.

Du kan endast välja certifikatet som skapades på sidan **Certificate (Certifikat)** på säkerhetskonfigurationsskärmen i webbaserad hantering.

EAP

EAP är ett autentiseringsprotokoll som är en förlängning av PPP. Genom att använda EAP tillsammans med IEEE802.1x, används en annan nyckel för användarautentisering och vid varje session.

Följande inställningar är endast nödvändiga när du väljer **EAP - MD5** eller **EAP - MS-CHAPv2** för **Authentication Method (Autentiseringsmetod)**:

- **Mode (läge)**

  Välj **Server-Mode (Serverläge)** eller **Client-Mode (Klientläge)**.

- **Certificate (Certifikat)**

  Välj certifikatet.

- **User Name (Användarnamn)**

  Ange användarnamnet (upp till 32 tecken).

- **Password (Lösenord)**

  Ange lösenordet (upp till 32 tecken). Lösenordet måste bekräftas en andra gång.

Närliggande information

- Konfigurera en IPsec-mall med hjälp av webbaserad hantering

Manuella inställningar för en IPsec-mall

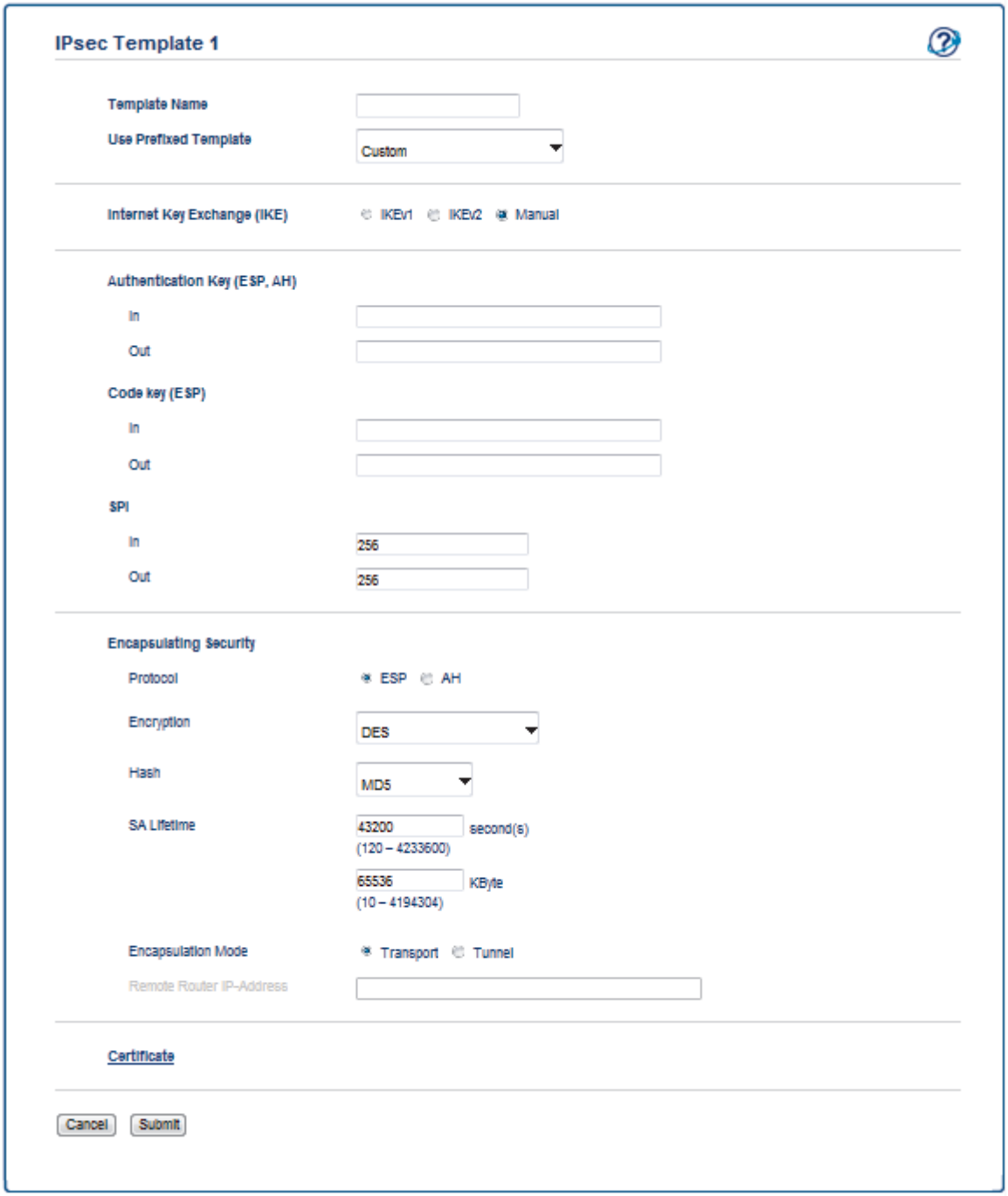

Template Name (Mallnamn)

Skriv in ett namn för mallen (upp till 16 tecken).

Use Prefixed Template (Använd prefixad mall)

Välj **Custom (Egna inställningar)**.

Internet Key Exchange (IKE)

IKE är ett kommunikationsprotokoll som används för att byta krypteringsnycklar för krypterad kommunikation med hjälp av IPsec. För att använda krypterad kommunikation för endast en enstaka gång, avgörs krypteringsalgoritmen som behövs för IPsec och krypteringsnycklarna delas ut. För IKE byter man krypteringsnycklar med bytesmetoden Diffie-Hellman och krypterad kommunikation som begränsas till IKE används.

Välj **Manual (Manuell)**.

Authentication Key (ESP,AH) (Autentiseringsnycket (ESP,AH))

Ange vilken nyckel som ska användas för autentisering. Ange värdet för **In/Out (In/ut)**.

Dessa inställningar är nödvändiga när du väljer **Custom (Egna inställningar)** för **Use Prefixed Template (Använd prefixad mall)** och **Manual (Manuell)** väljs för **Internet Key Exchange (IKE)**, och någon annan inställning än **None (Inget)** väljs för **Hash** under avsnittet **Encapsulating Security (Inbäddad säkerhet)**.

Det antal tecken du kan ange kan skilja sig åt beroende på vilken inställning du väljer för **Hash** under avsnittet **Encapsulating Security (Inbäddad säkerhet)**.

En fel uppstår om längden på angiven autentiseringsnyckel skiljer sig från den hash-algoritm som valts.

- **MD5**: 128 bitar (16 byte)
- **SHA1**: 160 bitar (20 byte)
- **SHA256**: 256 bitar (32 byte)
- **SHA384**: 384 bitar (48 byte)
- **SHA512**: 512 bitar (64 byte)

När du anger nyckeln under ASCII-kod anger du tecknen inom dubbla citationstecken.

Code key (ESP) (Kodnyckel (ESP))

Ange vilken nyckel som ska användas för kryptering. Ange värdet för **In/Out (In/ut)**.

Dessa inställningar är nödvändiga när du väljer **Custom (Egna inställningar)** för **Use Prefixed Template (Använd prefixad mall)** och **Manual (Manuell)** väljs för **Internet Key Exchange (IKE)**, och **ESP** väljs för **Protocol (Protokoll)** under **Encapsulating Security (Inbäddad säkerhet)**.

Det antal tecken du kan ange kan skilja sig åt beroende på vilken inställning du väljer för **Encryption (Kryptering)** under avsnittet **Encapsulating Security (Inbäddad säkerhet)**.

Ett fel uppstår om längden på angiven kodnyckel skiljer sig från den krypteringsalgoritm som valts.

- **DES**: 64 bitar (8 byte)
- **3DES**: 192 bitar (24 byte)
- **AES-CBC 128**: 128 bitar (16 byte)
- **AES-CBC 256**: 256 bitar (32 byte)

När du anger nyckeln under ASCII-kod anger du tecknen inom dubbla citationstecken.

SPI

Dessa parametrar används för att identifiera säkerhetsinformationen. En värd har vanligtvis flera SA (Security Associations) för flera olika typer av IPsec-kommunikation. Det är därför nödvändigt att identifiera lämplig SA när ett IPsec-paket tas emot. SPI-parametern, som identifierar SA, finns i AH- (Authentication Header) och ESP-rubriken (Encapsulating Security Payload).

Dessa inställningar är nödvändiga när du väljer **Custom (Egna inställningar)** för **Use Prefixed Template (Använd prefixad mall)** och **Manual (Manuell)** väljs för **Internet Key Exchange (IKE)**.

Ange värdet för **In/Out (In/ut)**. (3-10 tecken)

Encapsulating Security (Inbäddad säkerhet)

- **Protocol (Protokoll)**

  Välj **ESP** eller **AH**.

- ESP är ett protokoll för krypterad kommunikation med hjälp av IPsec. ESP krypterar innehållet (kommunicerat innehåll) och lägger till ytterligare information. IP-paketet består av rubriken och det krypterade innehållet, vilket följer efter rubriken. IP-paketet innehåller, förutom den krypterade informationen, också information gällande krypteringsmetod och krypteringsnyckel, autentisering och så vidare.
- AH är en del av IPsec-protokollet som autentiserar avsändaren och förhindrar att informationen manipuleras (försäkrar att informationen levereras i sin helhet). Informationen infogas omedelbart efter rubriken i IP-paketet. Paketen innehåller dessutom hashvärden, som beräknas med en ekvation från det innehåll som kommuniceras, den hemliga nyckeln och så vidare, för att förhindra att förfalskning av avsändaren och manipulering av informationen sker. Till skillnad från ESP krypteras inte kommunicerat innehåll och informationen skickas och tas emot som vanlig text.

- **Encryption (Kryptering)**

  Välj **DES**, **3DES**, **AES-CBC 128** eller **AES-CBC 256**. Krypteringen kan endast väljas när du valt **ESP** under **Protocol (Protokoll)**.
- **Hash**

  Välj **None (Inget)**, **MD5**, **SHA1**, **SHA256**, **SHA384** eller **SHA512**. **None (Inget)** kan endast välja när du valt **ESP** under **Protocol (Protokoll)**.
- **SA Lifetime (SA livslängd)**

  Ange livslängden för IKE SA.

  Ange tiden (sekunder) och antal kilobytes (KByte) innan IPsec SA löper ut.
- **Encapsulation Mode (Inkapslingssläge)**

  Välj **Transport (Transport)** eller **Tunnel (Tunnel)**.
- **Remote Router IP-Address (Fjärrouter IP Adress)**

  Ange IP-adressen (IPv4 eller IPv6) för anslutningsmålet. Ange endast denna information när du valt läget **Tunnel (Tunnel)**.

SA (Security Association) är en krypterad kommunikationsmetod som använder IPsec eller IPv6 som överför och delar information, som t.ex. krypteringsmetod och krypteringsnyckel, för att kunna upprätta en säker kommunikationskanal innan kommunikationen påbörjas. SA kan också hänvisa till en virtuell, krypterad kommunikationskanal som har upprättats. SA som används för IPsec upprättar krypteringsmetod, överför nycklar och utför gemensam autentisering i enlighet med standardförfarandet IKE (Internet Key Exchange). SA uppdateras dessutom regelbundet.

Närliggande information

- Konfigurera en IPsec-mall med hjälp av webbaserad hantering

Skicka och ta emot e-post säkert

- Konfigurera e-postsändning eller e-postmottagning med hjälp av webbaserad hantering
- Skicka ett e-postmeddelande med användarautentisering
- Skicka eller ta emot e-post säkert med SSL TLS

Konfigurera e-postsändning eller e-postmottagning med hjälp av webbaserad hantering

Vi rekommenderar att du använder Webbaserad hantering för att konfigurera säkrad e-postsändning med användarautentisering eller e-postsändning eller e-postmottagning med hjälp av SSL/TLS.

1. Starta webbläsaren.
2. Ange ”http://maskinens IP-adress/” i webbläsarens adressfält (där ”maskinens IP-adress” är maskinens IP-adress).

   Till exempel:

   http://192.168.1.2

   - Om du använder DNS (Domain Name System) eller har aktiverat ett NetBIOS-namn kan du ange ett annat namn som ”SharedPrinter” i stället för IP-adressen.
     - Till exempel:

       http://SharedPrinter

     Om du aktiverar ett NetBIOS-namn kan du även använda nodnamnet.
     - Till exempel:

       http://brnxxxxxxxxxxxx

     NetBIOS-namnet anges i nätverkskonfigurationsrapporten.
   - För Macintosh öppnar du webbaserad hantering genom att klicka på maskinikonen på skärmen **Status Monitor**.

3. Inget lösenord krävs som standard. Ange ett lösenord om du har ställt in ett sådant, och klicka sedan på .
4. Klicka på fliken **Network (Nätverk)**.
5. Klicka på **Protocol (Protokoll)** i vänster navigationsfält.
6. Klicka på fältet **POP3/IMAP4/SMTP**, klicka på **Advanced Settings (Avancerade inställningar)** och se till att status för **POP3/IMAP4/SMTP** är **Enabled (Aktiverad)**.
7. Konfigurera inställningarna för **POP3/IMAP4/SMTP**.
   - Kontrollera att e-postinställningarna är korrekta efter konfigurationen genom att skicka ett e-postmeddelande som test.
   - Om du inte känner till inställningarna för POP3/IMAP4/SMTP-servern kan du kontakta din nätverksadministratör eller ISP (Internetleverantör).
8. Klicka på **Submit (Skicka)** när du är klar.

   Dialogrutan **Test Send/Receive E-mail Configuration (Testa konfiguration för att sända/ta emot e-post)** visas.
9. Följ anvisningarna i dialogrutan för att testa de aktuella inställningarna.

Närliggande information

- Skicka och ta emot e-post säkert

Skicka ett e-postmeddelande med användarautentisering

Din Brother-maskin stöder metoden SMTP-AUTH för att skicka e-postmeddelanden via en e-postserver som kräver användarautentisering. Denna metod förhindrar otillåtna användare från att nå e-postservern.

Du kan använda metoden SMTP-AUTH för e-postavisering, e-postrapporter och I-Fax.

Vi rekommenderar att du använder webbaserad hantering för att konfigurera SMTP-autentisering.

Inställningar för e-postserver

Du måste konfigurera maskinens SMTP-autentiseringsmetod så att den överensstämmer med den metod som används för e-postservern. Din nätverksadministratör eller Internetleverantör (ISP) kan ge dig information om inställningarna för e-postservern.

För att aktivera SMTP-serverautentisering måste du på skärmen **POP3/IMAP4/SMTP** i webbaserad hantering, under **Server Authentication Method (Serverns autentiseringsmetod)**, Du måste välja **SMTP-AUTH**.

Närliggande information

- Skicka och ta emot e-post säkert

Skicka eller ta emot e-post säkert med SSL TLS

Denna maskin stödjer metoderna SSL/TLS för att skicka e-post via en e-postserver som kräver säker SSL/TLS-kommunikation. För att kunna skicka och ta emot e-post via en e-postserver som använder SSL/TLS-kommunikation måste du konfigurera SMTP över SSL/TLS, POP3 över SSL/TLS eller IMAP4 över SSL/TLS.

Vi rekommenderar att du använder webbaserad hantering för att konfigurera SSL/TLS.

Verifiera servercertifikat

Under **SSL/TLS** eller om du väljer **SSL** eller **TLS**, kommer kryssrutan **Verify Server Certificate (Verifiera servercertifikat)** att markeras automatiskt.

POP3/IMAP4/SMTP

Cancel Submit

Status	Enabled

Send E-mail Settings(SMTP)

Server Address	0.0.0.0
Port	25
Server Authentication Method	◉ None ○ SMTP-AUTH
SMTP-AUTH Account Name	
SMTP-AUTH Account Password	
Enter password	
Retype password	
SSL/TLS	◉ None ○ SSL ○ TLS ☐ Verify Server Certificate
Device E-mail Address	brnxxxxxxxxxxxx@example.com

Receive E-mail Settings(POP3/IMAP4)

Protocol	◉ POP3 ○ IMAP4
Server Address	0.0.0.0
Port	110
Mailbox Name	
Mailbox Password	
Enter password	
Retype password	
	☐ Use APOP (POP3 Only)
Select Mail Folder Name(IMAP4 Only)	◉ Default(Inbox) ○ Specified :
SSL/TLS	◉ None ○ SSL ○ TLS ☐ Verify Server Certificate
Segmented Message Timeout	120 minute(s)

I-Fax>>

CA Certificate>>

E-mail report>>

Notification>>

Cancel Submit

- Innan du verifierar servercertifikatet måste du importera CA-certifikatet som har utfärdats av den CA som signerade servercertifikatet. Kontakta din nätverksadministratör eller Internetleverantör (ISP) för att bekräfta om ett CA-certifikat måste importeras eller inte.
- Om du inte behöver verifiera servercertifikatet, avmarkera **Verify Server Certificate (Verifiera servercertifikat)**.

Portnummer

Om du väljer **SSL** eller **TLS** för SMTP, POP3 eller IMAP4, kommer värdet **Port** ändras för att överensstämma med protokollet. Om du vill ändra portnumret manuellt, anger du portnumret efter att du valt **SSL** eller **TLS** för inställningen **SSL/TLS**.

Du måste konfigurera maskinens POP3/IMAP4/SMTP-kommunikationsmetod så att den överensstämmer med den metod som används för e-postservern. Din nätverksadministratör eller Internetleverantör kan ge dig detaljer om inställningarna för e-postservern.

I de flesta fallen krävs följande inställningar för säkra webbposttjänster:

SMTP	**Port**	25
	Server Authentication Method (Serverns autentiseringsmetod)	**SMTP-AUTH**
	SSL/TLS	**TLS**
POP3	**Port**	995
	SSL/TLS	**SSL**
IMAP4	**Port**	993
	SSL/TLS	**SSL**

Närliggande information

- Skicka och ta emot e-post säkert

Använda IEEE 802.1x-autentisering för ett trådbundet eller ett trådlöst nätverk

- Vad är IEEE 802.1x-autentisering?
- Konfigurera IEEE 802.1x-autentisering för ett trådbundet eller ett trådlöst nätverk med hjälp av webbaserad hantering (webbläsare)
- IEEE 802.1x-autentiseringsmetoder

Vad är IEEE 802.1x-autentisering?

IEEE 802.1x är en IEEE-standard för trådbundna och trådlösa nätverk som begränsar åtkomsten för obehöriga nätverksenheter. Din Brother-maskin (supplikant) skickar en autentiseringsförfrågan till en RADIUS-server (autentiseringsserver) via din åtkomstpunkt eller HUBB. När din förfrågan godkänts av RADIUS-servern får din maskin tillträde till nätverket.

Närliggande information

- Använda IEEE 802.1x-autentisering för ett trådbundet eller ett trådlöst nätverk

Konfigurera IEEE 802.1x-autentisering för ett trådbundet eller ett trådlöst nätverk med hjälp av webbaserad hantering (webbläsare)

- Om du konfigurerar maskinen med EAP-TLS-autentisering måste du installera klientcertifikatet från CA innan du påbörjar konfigurationen. Kontakta din nätverksadministratör rörande klientcertifikatet. Om du har installerat mer än ett klientcertifikat rekommenderar vi att du antecknar namnet på det certifikat du vill använda.
- Innan du verifierar servercertifikatet måste du importera CA-certifikatet som har utfärdats av det CA som signerade servercertifikatet. Kontakta din nätverksadministratör eller Internetleverantör (ISP) för att bekräfta om ett CA-certifikat måste importeras eller inte.

Du kan även konfigurera IEEE 802.1x-autentiseringen med:

- BRAdmin Professional 3 (trådbundet och trådlöst nätverk)
- Installationsguide för trådlöst från kontrollpanelen (trådlöst nätverk)
- Installationsguide för trådlöst på cd-skivan (trådlöst nätverk)

1. Starta webbläsaren.
2. Ange ”http://maskinens IP-adress/” i webbläsarens adressfält (där ”maskinens IP-adress” är maskinens IP-adress).

   Till exempel:

   http://192.168.1.2

   - Om du använder DNS (Domain Name System) eller har aktiverat ett NetBIOS-namn kan du ange ett annat namn som ”SharedPrinter” i stället för IP-adressen.
     - Till exempel:

       http://SharedPrinter

     Om du aktiverar ett NetBIOS-namn kan du även använda nodnamnet.
     - Till exempel:

       http://brnxxxxxxxxxxxx

     NetBIOS-namnet anges i nätverkskonfigurationsrapporten.
   - För Macintosh öppnar du webbaserad hantering genom att klicka på maskinikonen på skärmen **Status Monitor**.
3. Inget lösenord krävs som standard. Ange ett lösenord om du har ställt in ett sådant, och klicka sedan på .
4. Klicka på fliken **Network (Nätverk)**.
5. Gör något av följande:

Alternativ	Beskrivning
Kabelanslutet nätverk	Klicka på fliken **Wired (Trådbunden)** i vänster navigationsfält och välj sedan på **Wired 802.1x Authentication (Trådbunden 802.1x-autentisering)**.
Trådlöst nätverk	Klicka på fliken **Wireless (Trådlös)** i vänster navigationsfält och välj sedan på **Wireless (Enterprise) (Trådlös (företag))**.

6. Konfigurera autentiseringsinställningar för IEEE 802.1x.

- Om du vill aktivera autentisering med IEEE 802.1x för ett trådbundet nätverk väljer du **Enabled (Aktiverad)** för **Wired 802.1x status (Status för trådbunden 802.1x)** på sidan **Wired 802.1x Authentication (Trådbunden 802.1x-autentisering)**.
- Om du använder **EAP-TLS**-autentisering måste du välja det klientcertifikat som har installerats (visas med certifikatets namn) för verifiering i listrutan **Client Certificate (Klientcertifikat)**.
- Om du väljer **EAP-FAST**, **PEAP**, **EAP-TTLS** eller **EAP-TLS**-autentisering kan du välja verifieringsmetoden i listrutan **Server Certificate Verification (Verifiering av servercertifikat)**. Verifiera servercertifikatet med CA-certifikatet som har importerats till maskinen i förväg och som har utfärdats av det CA som signerade servercertifikatet.

Välj en av följande verifieringsmetoder i listrutan **Server Certificate Verification (Verifiering av servercertifikat)**:

Alternativ	Beskrivning
No Verification (Ingen verifiering)	Man kan alltid ha förtroende för servercertifikatet. Verifieringen utförs inte.
CA Cert. (CA-certifikat)	Verifieringsmetoden för att kontrollera CA-tillförlitligheten hos servercertifikatet med CA-certifikatet som har utfärdats av det CA som signerade servercertifikatet.
CA Cert. + ServerID (CA-certifiering + Server-ID)	Verifieringsmetoden för kontroll av det vanliga namnet [1] -värdet för servercertifikatet, förutom servercertifikatets CA-tillförlitlighet.

7. Klicka på **Submit (Skicka)** när konfigurationen genomförts.

   För trådbundet nätverk: När konfigurationen är klar, anslut din maskin till nätverket som stöds av IEEE 802.1x. Efter några minuter skriver du ut nätverkskonfigurationslistan för att kontrollera <**Wired IEEE 802.1x**>-status.

Alternativ	Beskrivning
Success	Den trådbundna funktionen för IEEE 802.1x aktiveras och autentiseringen har lyckats.
Failed	Den trådbundna funktionen för IEEE 802.1x aktiveras men autentiseringen misslyckades.
Off (Av)	Den trådburna funktionen för IEEE 802.1x är inte tillgänglig.

Närliggande information

- Använda IEEE 802.1x-autentisering för ett trådbundet eller ett trådlöst nätverk

1 Verifieringen av det vanliga namnet jämför det vanliga namnet på servercertifikatet och teckensträngen som konfigurerats för **Server ID (Server-ID)**. Kontakta din systemadministratör om servercertifikatets vanliga namn och konfigurera sedan **Server ID (Server-ID)** innan du använder denna metod.

IEEE 802.1x-autentiseringsmetoder

LEAP (trådlöst nätverk)

LEAP (Light Extensible Authentication Protocol) är en upphovsrättsskyddad EAP-metod som har utvecklas av Cisco Systems, Inc. som använder ett användar-ID och lösenord för autentisering.

EAP-FAST

EAP-FAST (Extensible Authentication Protocol-Flexible Authentication via Secured Tunnel) har utvecklats av Cisco Systems, Inc. som använder ett användar-ID och lösenord för autentisering och symmetriska nyckelalgoritmer för att skapa en tunnlad autentiseringsprocess.

Brother-maskinen stöder följande inre autentiseringsmetoder:

- EAP-FAST/INGEN
- EAP-FAST/MS-CHAPv2
- EAP-FAST/GTC

EAP-MD5 (trådbundet nätverk)

EAP-MD5 (Extensible Authentication Protocol-Message Digest Algorithm 5) använder ett användar-ID och ett lösenord för challenge-response-autentisering.

PEAP

PEAP (Protected Extensible Authentication Protocol) är en version av metoden EAP som är utvecklad av Cisco Systems, Inc., Microsoft Corporation samt RSA Security. PEAP skapar en krypterad SSL- (Secure Sockets Layer)/TLS-tunnel (Transport Layer Security) mellan en klient och en autentiseringsserver för att skicka ett användar-ID och ett lösenord. PEAP ger ömsesidig autentisering mellan servern och klienten.

Brother-maskinen stöder följande inre autentiseringar:

- PEAP/MS-CHAPv2
- PEAP/GTC

EAP-TTLS

EAP-TTLS (Extensible Authentication Protocol Tunneled Transport Layer Security) har utvecklats av Funk Software och Certicom. EAP-TTLS skapar en krypterad SSL-tunnel liknande PEAP mellan en klient och en autentiseringsserver, för att skicka ett användar-ID och ett lösenord. EAP-TTLS ger ömsesidig autentisering mellan servern och klienten.

Brother-maskinen stöder följande inre autentiseringar:

- EAP-TTLS/CHAP
- EAP-TTLS/MS-CHAP
- EAP-TTLS/MS-CHAPv2
- EAP-TTLS/PAP

EAP-TLS

EAP-TLS (Extensible Authentication Protocol Transport Layer Security) kräver digital certifikatautentisering både vid en klient och en autentiseringsserver.

Närliggande information

- Använda IEEE 802.1x-autentisering för ett trådbundet eller ett trådlöst nätverk

Spara utskriftsloggen på nätverket

- Överblick över spara loggen på nätverk
- Konfigurera inställningarna för Spara utskriftslogg på nätverket med hjälp av webbaserad hantering
- Använd inställningen för felidentifiering under Spara utskriftsloggen på nätverket
- Använda Spara utskriftslogg på nätverket med Secure Function Lock 3.0

Överblick över spara loggen på nätverk

Med funktionen Spara utskriftsloggen på nätverket kan du spara utskriftsloggfilen för din Brother-maskin på en nätverksserver med hjälp av CIFS-protokoll (Common Internet File System). Du kan registrera ID, typ av utskriftsjobb, jobbnamn, användarnamn, datum, tid och antalet utskrivna sidor för varje utskriftsjobb. CIFS är ett protokoll som körs på TCP/IP som gör det möjligt för datorer i ett nätverk att dela filer via ett intranät eller på Internet.

Följande utskriftsfunktioner registreras i utskriftsloggen:

- Utskriftsjobb från din dator
- Direktutskrift från USB (enbart stödda modeller)
- Kopiera
- Mottagna fax (enbart stödda modeller)
- Web Connect-utskrift

- Funktionen Spara utskriftslogg på nätverket stödjer Kerberos-autentisering och NTLMv2-autentisering. Du måste konfigurera SNTP-protokollet (tidsserver i nätverket) eller så måste du ställa in korrekt datum, tid och tidszon på kontrollpanelen för autentisering.
- Du kan ange att filtypen ska vara TXT eller CSV när du sparar en fil på servern.

Närliggande information

- Spara utskriftsloggen på nätverket

Konfigurera inställningarna för Spara utskriftslogg på nätverket med hjälp av webbaserad hantering

1. Starta webbläsaren.
2. Ange ”http://maskinens IP-adress/” i webbläsarens adressfält (där ”maskinens IP-adress” är maskinens IP-adress).

   Till exempel:

   http://192.168.1.2
3. Inget lösenord krävs som standard. Ange ett lösenord om du har ställt in ett sådant, och klicka sedan på .
4. Klicka på fliken **Administrator (Administratör)**.
5. Klicka på menyn **Store Print Log to Network (Spara utskriftsloggen på nätverket)**.
6. I fältet **Print Log (Utskriftslogg)** klickar du på **On (På)**.
7. Konfigurera följande inställningar:

Alternativ	Beskrivning
Network Folder Path (Sökväg till nätverks-mapp)	Ange målmappen där loggen ska sparas på CIFS-servern (t.ex.: brother\abc).
File Name (Filnamn)	Ange filnamnet du vill använda för utskriftsloggen (högst 32 tecken).
File Type (Filtyp)	Välj alternativet **TXT** eller **CSV** för utskriftsloggens filtyp.
Auth. Method (Autenti-seringsmetod)	Välj den autentiseringsmetod som krävs för åtkomst till CIFS-servern: **Auto**, **Kerberos** eller **NTLMv2**. Kerberos är ett autentiseringsprotokoll som gör det möjligt för enheter eller personer att på ett säkert sätt bevisa sin identitet för nätverks-servrar med en enda inloggning. NTLMv2 är autentiseringsmetoden som an-vänds av Windows för att logga in på servrar. • **Auto**: Om du väljer **Auto**, kommer NTLMv2 att användas som autentisering-smetod. • **Kerberos**: Välj alternativet **Kerberos** för att endast använda Kerberos-auten-tisering. • **NTLMv2**: Välj alternativet **NTLMv2** för att endast använda NTLMv2-autenti-sering. • För autentisering med **Kerberos** och **NTLMv2** måste du också kon-figurera inställningen för **Date&Time (Datum och tid)** eller SNTP-protokollet (tidsserver i nätverket) och DNS-server. • Du kan också konfigurera inställningarna `Datum och tid` i ma-skinens kontrollpanel.
Username (Användar-namn)	Ange användarnamnet för autentisering (högst 96 tecken). Om användarnamnet är en del av en domän anger du användarnam-net enligt något av följande format: användare@domän eller domän \användare.
Password (Lösenord)	Ange lösenordet för autentisering (högst 32 tecken).

Alternativ	Beskrivning
Kerberos Server Address (Kerberos serveradress) (vid behov)	Ange KDC-värdadressen (t.ex.: kerberos.exempel.com; med högst 64 tecken) eller IP-adressen (t.ex.: 192.168.56.189).
Error Detection Setting (Inställning för feldetektering)	Välj vilken åtgärd som ska vidtas när utskriftsloggen inte kan sparas på servern på grund av nätverksfel.

8. I fältet **Connection Status (Anslutningsstatus)** bekräftar du den senaste loggstatusen.

Du kan också bekräfta felstatus på maskinens LCD-skärm.

9. Klicka på **Submit (Skicka)** för att visa **Test Print Log to Network (Testa utskrift av logg till nätverk)**-sidan.

   Klicka på **Yes (Ja)** för att testa dina inställningarna och fortsätt sedan till nästa steg.

   Klicka på **No (Nej)** för att hoppa över testet. Inställningarna skickas automatiskt.
10. Maskinen testar inställningarna.
11. Om inställningarna godkänns så visas **Test OK** på skärmen.

    Om **Test Error (Testfel)** visas så kontrollerar du alla inställningar och klickar sedan på **Submit (Skicka)** för att visa testsidan på nytt.

Närliggande information

- Spara utskriftsloggen på nätverket
- Synkronisera tid med SNTP-servern med hjälp av webbaserad hantering
- Konfigurera SNTP-protokollet med hjälp av webbaserad hantering

Använd inställningen för felidentifiering under Spara utskriftsloggen på nätverket

Använd inställningen för felidentifiering för att avgöra åtgärd som ska tas när utskriftsloggen inte kan sparas på servern på grund av ett nätverksfel.

1. Starta webbläsaren.
2. Ange ”http://maskinens IP-adress/” i webbläsarens adressfält (där ”maskinens IP-adress” är maskinens IP-adress).

   Till exempel:

   http://192.168.1.2
3. Inget lösenord krävs som standard. Ange ett lösenord om du har ställt in ett sådant, och klicka sedan på .
4. Klicka på fliken **Administrator (Administratör)**.
5. Klicka på menyn **Store Print Log to Network (Spara utskriftsloggen på nätverket)** i vänster navigationsfält.
6. Under avsnittet **Error Detection Setting (Inställning för feldetektering)** väljer du alternativet **Cancel Print (Avbryt utskrift)** eller **Ignore Log & Print (Ignorera logg och utskrift)**.

Alternativ	Beskrivning
Cancel Print (Avbryt utskrift)	Om du väljer alternativet **Cancel Print (Avbryt utskrift)** avbryts utskriftsjobben när utskriftsloggen inte kan sparas på servern. Även om du väljer alternativet **Cancel Print (Avbryt utskrift)**, skriver maskinen ut ett mottaget fax.

Ignore Log & Print (Ignorera logg och utskrift)	Om du väljer alternativet **Ignore Log & Print (Ignorera logg och utskrift)** skriver maskinen ut dokumentet även om utskriftsloggen inte kan sparas på servern.
	När funktionen för att spara utskriftsloggen har återställts registreras utskriftsloggen enligt nedan:
	`Id, Type, Job Name, User Name, Date, Time, Print Pages`
	`1, Print(xxxxxxx), “Document01.doc”, “user01”, 03/03/20xx, 14:01:32, 52`
	`2, Print(xxxxxxx), “Document02.doc”, “user01”, 03/03/20xx, 14:45:30, ?` — a
	`3, <ERROR>, ?, ?, ?, ?, ?` — b
	`4, Print(xxxxxxx), “Report01.xls”, “user02”, 03/03/20xx, 19:30:40, 4`
	a. Om loggen inte kan sparas vid avslutad utskrift registreras utskriftsloggen med undantag för antalet utskrivna sidor.
	b. Om utskriftsloggen inte kan sparas vid påbörjad och avslutad utskrift registreras inte utskriftsloggen. Felet visas i loggen när funktionen återställts.

7. Klicka på **Submit (Skicka)** för att visa **Test Print Log to Network (Testa utskrift av logg till nätverk)**-sidan.

   Klicka på **Yes (Ja)** för att testa dina inställningarna och fortsätt sedan till nästa steg.

   Klicka på **No (Nej)** för att hoppa över testet. Inställningarna skickas automatiskt.
8. Maskinen testar inställningarna.
9. Om inställningarna godkänns så visas **Test OK** på skärmen.

   Om **Test Error (Testfel)** visas så kontrollerar du alla inställningar och klickar sedan på **Submit (Skicka)** för att visa testsidan på nytt.

Närliggande information

- Spara utskriftsloggen på nätverket

Använda Spara utskriftslogg på nätverket med Secure Function Lock 3.0

När Secure Function Lock 3.0 är aktivt sparas namnen på de användarna som är registrerade för kopiering, faxmottagning, WebConnect-utskrift och direktutskrift med USB (om detta är tillgängligt) i rapporten för Spara utskriftslogg på nätverket. När autentisering av Active Directory är aktiverat lagras inloggade användarnamn i rapporten Spara utskriftslogg på nätverket:

```
Id, Type, Job Name, User Name, Date, Time, Print Pages
1, Copy, -, -, 04/04/20xx, 09:05:12, 3
2, Fax, -, -, 04/04/20xx, 09:45:30, 5
3, Copy, -, "BOB", 04/04/20xx, 10:20:30, 4
4, Fax, -, "BOB", 04/04/20xx, 10:35:12, 3
5, USB Direct, -, "JOHN", 04/04/20xx, 11:15:43, 6
```

Närliggande information

- Spara utskriftsloggen på nätverket

Mobil/Web Connect

- Använd webbtjänster från Brother-maskinen
- Använda Brother Webbtjänster
- Skriv ut med Google Cloud Print™
- Skriv ut med AirPrint
- Skriv ut med Mopria™
- Skriva ut och skanna med din mobila enhet
- Skriva ut och skanna med NFC (Near-Field Communication)

Använd webbtjänster från Brother-maskinen

Relaterade modeller: MFC-L5700DN/MFC-L5750DW/MFC-L6800DW/MFC-L6900DW

Vissa webbplatser erbjuder tjänster som gör att användarna kan överföra samt titta på bilder och filer på webbplatsen. Med din Brother-maskin kan du skanna bilder och överföra dem till dessa tjänster, och du kan även ladda ner och skriva ut bilder som redan har överförts till tjänsterna.

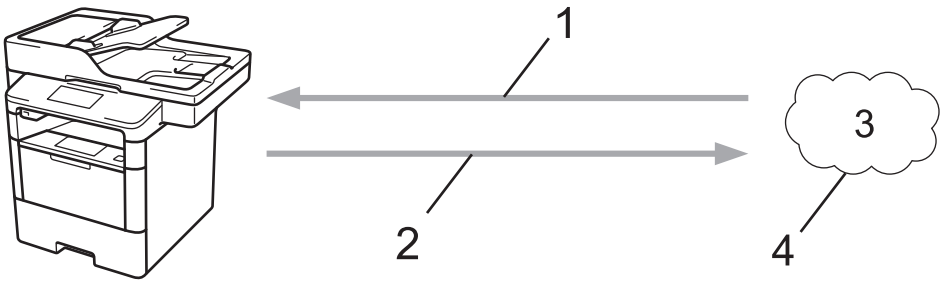

1. Utskrift
2. Skanning
3. Fotografier, bilder, dokument och andra filer
4. Webbtjänst

Du kan använda följande tjänster med din Brother-maskin: Picasa Web Albums™, Google Drive™, Flickr®, Facebook, Evernote®, Dropbox, OneNote, OneDrive och Box.

Mer detaljerad information ➤➤ *Web Connect-guide* Gå till **Manualer**-sidan för din modell på Brother Solutions Center på support.brother.com.

Närliggande information

- Mobil/Web Connect

Använda Brother Webbtjänster

Relaterade modeller: MFC-L5700DN/MFC-L5750DW/MFC-L6800DW/MFC-L6900DW

Med Brothers webbtjänster kan du skanna, skriva ut och hantera filer i molnet eller andra filhanteringsstjänster online. Med Brothers webbtjänster kan du även hantera molnservrar så att du kan överföra mottagna fax.

- Ringa in och skanna

  Använd en rödpenna för att ringa in delar i ditt dokument och skanna sedan dokumentet. De inringade områdena läses in och bearbetas baserat på dina inställningar: spara områdena till en molntjänst.

  1. Webbtjänst

- Kopiera ett inringat område

  Använd en rödpenna för att ringa in delar i ditt dokument och skanna sedan dokumentet. De röda inringade områdena extraheras och skrivs ut tillsammans.

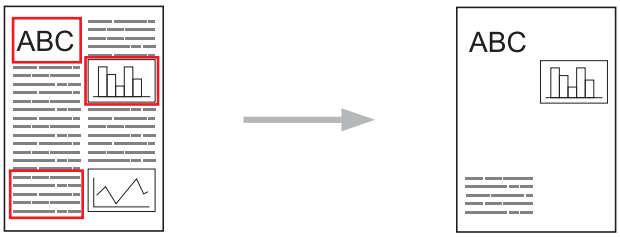

- Klipp ut ett inringat område

  Använd en rödpenna för att ringa in delar i ditt dokument och skanna sedan dokumentet. De röda inringade områdena raderas och den kvarvarande informationen skrivs ut.

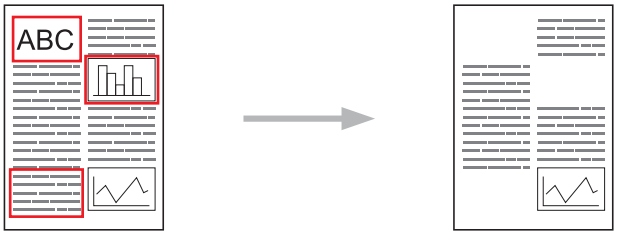

- NotePrint och NoteScan

Skriv ut olika typer av anteckningsblad och mappar skapade för att hantera dem. När du har skrivit anteckningar kan du skanna dem och spara dem på en molntjänst.

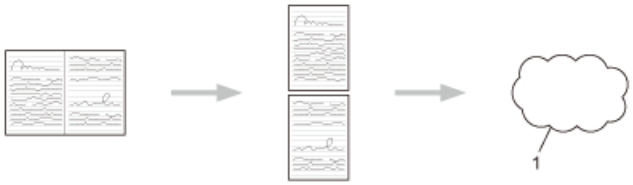

1. Webbtjänst

Mer detaljerad information ➤➤ *Web Connect-guide* Gå till **Manualer**-sidan för din modell på Brother Solutions Center på support.brother.com.

Närliggande information

- Mobil/Web Connect

Skriv ut med Google Cloud Print™

Google Cloud Print™ är en tjänst från Google som gör att du kan skriva ut på en skrivare som är registrerad på ditt Google-konto med hjälp av en nätverkskompatibel enhet (t.ex. en mobiltelefon eller dator), utan att behöva installera skrivardrivrutinen på enheten.

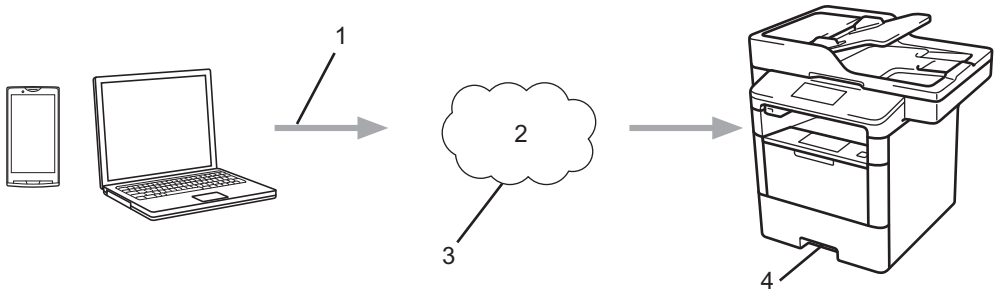

1. Utskriftsbegäran
2. Internet
3. Google Cloud Print™
4. Utskrift

Närliggande information

- Mobil/Web Connect

Skriv ut med AirPrint

Använd Brother AirPrint för att trådlöst skriva ut foton, e-post, webbsidor och dokument från en iPad, iPhone eller iPod touch utan att du behöver installera någon drivrutin på enheten.

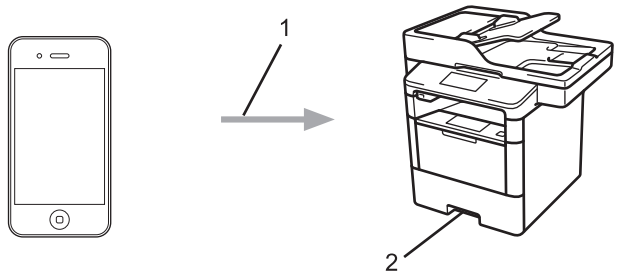

1. Utskriftsbegäran
2. Utskrivna foton, e-post, webbsidor och dokument

- Med hjälp av AirPrint kan du även skicka faxmeddelanden direkt från din Macintosh-dator utan att skriva ut dem (kräver OS X 10.8.5 eller senare).

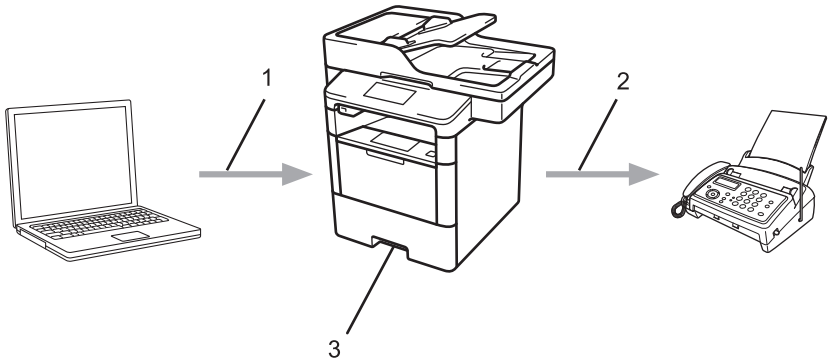

1. Trådbundet eller trådlöst nätverk
2. Telefonlinje
3. Brother-maskinen

- Med AirPrint kan du även skanna dokument till din Macintosh utan att installera en drivrutin på enheten (kräver OS X 10.9 eller senare).

Mer detaljerad information ➤➤ *Guide för AirPrint* Gå till **Manualer**-sidan för din modell på Brother Solutions Center på support.brother.com.

Närliggande information

- Mobil/Web Connect

Skriv ut med Mopria™

Mopria™ Print Service är en utskriftsfunktion på mobila Android™-enheter (Android™ version 4.4 eller senare) som har utvecklats av Mopria™ Alliance. Med den här tjänsten kan du ansluta till samma nätverk som maskinen och skriva ut utan ytterligare installation. Många inbyggda Android™-appar, inklusive Google Chrome™, Gmail och Gallery stöder utskrifter.

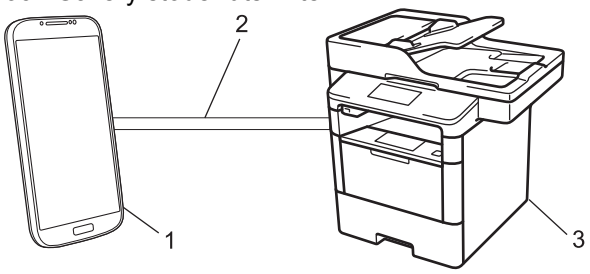

1. Android™ 4.4 eller senare
2. Wi-Fi®-anslutning
3. Brother-maskinen

Du måste hämta Mopria™ Print Service från Google Play™ Store och installera det på din Android™-enhet. Aktivera tjänsten innan du använder funktionen.

Närliggande information

- Mobil/Web Connect

Skriva ut och skanna med din mobila enhet

Använd Brother iPrint&Scan för att skriva ut och skanna från olika mobila enheter.

- För Android™-enheter

  Brother iPrint&Scan gör att du kan använda funktioner i Brother-maskinen direkt från din Android™-enhet utan att behöva använda en dator.

  Hämta och installera Brother iPrint&Scan från Google Play™ Store.
- För iOS-enheter

  Brother iPrint&Scan gör att du kan använda funktioner i Brother-maskinen direkt från din iPhone, iPod touch, iPad, och iPad mini.

  Ladda ner och installera Brother iPrint&Scan från App Store.
- För Windows Phone-enheter

  Brother iPrint&Scan gör att du kan använda funktioner i Brother-maskinen direkt från din Windows Phone-enhet utan att behöva använda en dator.

  Ladda ner och installera Brother iPrint&Scan från Windows Phone Store (Windows Phone Marketplace).

Mer detaljerad information ➤➤ *Guide för mobil utskrift och skanning för Brother iPrint&Scan* Gå till **Manualer**-sidan för din modell på Brother Solutions Center på support.brother.com.

Närliggande information

- Mobil/Web Connect

Skriva ut och skanna med NFC (Near-Field Communication)

Relaterade modeller: DCP-L6600DW/MFC-L6800DW/MFC-L6900DW

NFC (Near Field Communication) ger möjlighet till enkel överföring, datautbyte och trådlös kommunikation mellan två enheter som befinner sig nära varandra.

Om din Android™-enhet har stöd för NFC kan du skriva ut data (foton, PDF-filer, textfiler, webbsidor och e-postmeddelanden) direkt från enheten och skanna foton och dokument till enheten genom att trycka på NFC-logotypen i kontrollpanelens vänstra hörn.

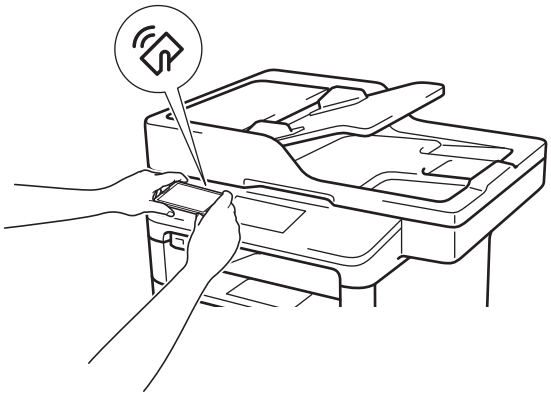

Du måste ladda ner och installera Brother iPrint&Scan till din Android™-enhet för att kunna använda denna funktion. Mer detaljerad information ➤➤ *Guide för mobil utskrift och skanning för Brother iPrint&Scan* Gå till **Manualer**-sidan för din modell på Brother Solutions Center på support.brother.com.

Närliggande information

- Mobil/Web Connect

ControlCenter

Använd Brother-programverktyget ControlCenter för att snabbt komma åt de program som du använder ofta.Via ControlCenter kommer du direkt till vissa program.

- ControlCenter4 (Windows)
- ControlCenter2 (Mac)

ControlCenter4 (Windows)

- Ändra funktionsläget för ControlCenter4 (Windows)
- Skanna med ControlCenter4 hemläge (Windows)
- Skanna med ControlCenter4 avancerat läge (Windows)
- Ställa in Brother-maskinen med ControlCenter4 (Windows)
- Skapa en anpassad flik med ControlCenter4 avancerat läge (Windows)

Ändra funktionsläget för ControlCenter4 (Windows)

ControlCenter4 har två funktionslägen: **Standardläge** och **Avancerat läge**. Du kan när som helst byta läge.

Standardläge

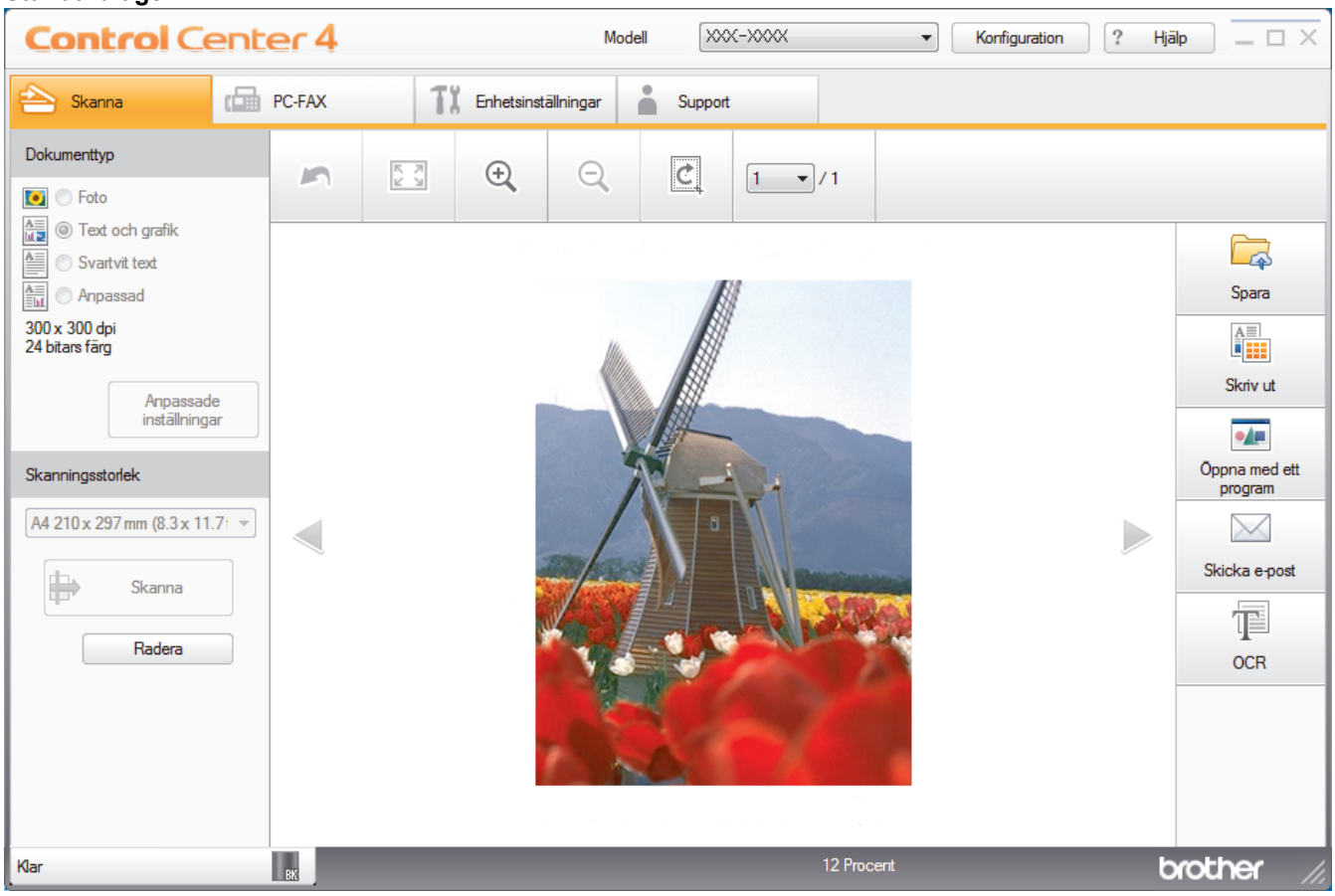

Avancerat läge

- **Standardläge**

  Med hemläget för ControlCenter4 kan du enkelt komma åt maskinens huvudfunktioner.
- **Avancerat läge**

Med avancerat läge för ControlCenter4 får du mer kontroll över din maskins funktioner och du kan anpassa skanningsåtgärder med en knapptryckning.

Ändra funktionsläge:

1. Klicka på ikonen (**ControlCenter4**) i aktivitetsfältet och välj sedan **Öppna**.
2. Klicka på knappen **Konfiguration** och välj sedan **Lägesval**.
3. Dialogrutan för val av läge visas. Välj alternativet **Standardläge** eller **Avancerat läge**.

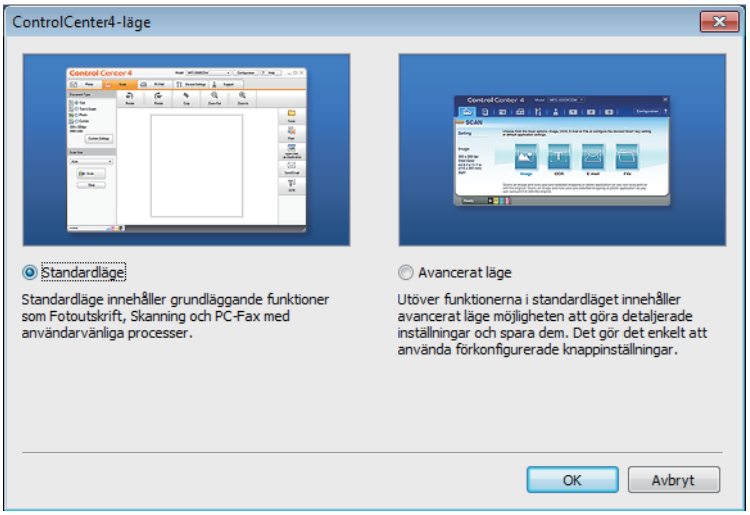

4. Klicka på **OK**.

Närliggande information

- ControlCenter4 (Windows)

Skanna med ControlCenter4 hemläge (Windows)

Använd ControlCenter4 Hemläge för att komma åt maskinens huvudfunktioner.

- Skanna med ControlCenter4 hemläge (Windows)
- Spara skannade data i en mapp som en PDF-fil med ControlCenter4 Hemläge (Windows)
- Skanna dokumentets båda sidor automatiskt med ControlCenter4 Hemläge (Windows)
- Skanningsinställningar för ControlCenter4 Hemläge (Windows)

Skanna med ControlCenter4 avancerat läge (Windows)

Med avancerat läge för ControlCenter4 får du mer kontroll över din maskins funktioner och du kan anpassa skanningsåtgärder med en knapptryckning.

- Skanna fotografier och grafik med ControlCenter4 Avancerat läge (Windows)
- Spara skannade data i en mapp som en PDF-fil med ControlCenter4 avancerat läge (Windows)
- Skanna dokumentets båda sidor automatiskt med ControlCenter4 Avancerat läge (Windows)
- Skanna båda sidor av ett ID-kort med ControlCenter4 Avancerat läge (Windows)
- Skanna till e-postbilaga med ControlCenter4 Avancerat läge (Windows)
- Skanna till en redigerbar textfil (OCR) med ControlCenter4 Avancerat läge (Windows)
- Skanningsinställningar för ControlCenter4 Avancerat läge (Windows)

Ställa in Brother-maskinen med ControlCenter4 (Windows)

Relaterade modeller: MFC-L5700DN/MFC-L5750DW/MFC-L6800DW/MFC-L6900DW

Om Secure Function Lock är aktiverat går det inte att använda fjärrinställningsprogrammet.

1. Klicka på ikonen (**ControlCenter4**) i aktivitetsfältet och klicka sedan på **Öppna**.
2. Klicka på fliken **Enhetsinställningar**.
3. Klicka på **Fjärrinställning**-knappen.
4. Konfigurera inställningarna efter behov.

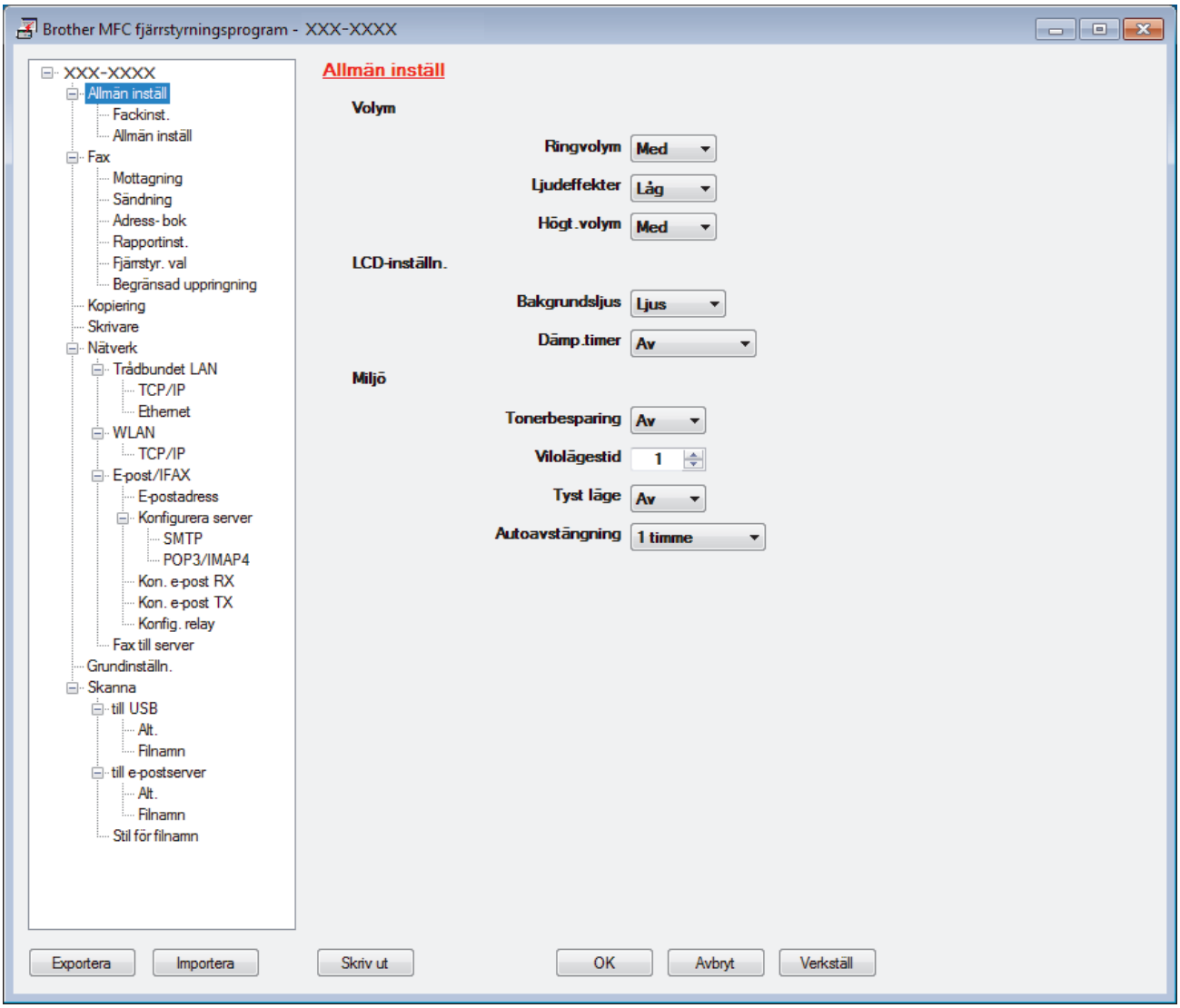

Exportera

Klicka för att spara de aktuella konfigurationsinställningarna i en fil.

Klicka på **Exportera** för att spara din adressbok eller alla inställningar du gjort i maskinen.

Importera

Klicka för att importera en fil och läsa inställningarna.

Skriv ut

Klicka för att skriva ut valda objekt på maskinen. Du kan inte skriva ut data innan de har förts över till maskinen. Klicka på **Verkställ** för att föra över nya data till maskinen och klicka sedan på **Skriv ut**.

OK

Klicka för att starta uppladdningen av data till maskinen och avsluta sedan fjärrinställningsprogrammet. Om ett felmeddelande visas bekräftar du att informationen är korrekt och klickar sedan på **OK**.

Avbryt

Klicka för att avsluta fjärrinställningsprogrammet utan att ladda upp data till maskinen.

Verkställ

Klicka för att ladda upp data till maskinen utan att avsluta fjärrinställningsprogrammet.

5. Klicka på **OK**.

- Om din dator skyddas av en brandvägg och inte kan använda fjärrinställning måste du kanske konfigurera brandväggens inställningar för att tillåta kommunikation via port nummer 137 och 161.
- Om du använder Windows-brandväggen och du installerade Brothers programvara och drivrutin från cd-skivan har nödvändiga inställningar för brandväggen redan gjorts.

Närliggande information

- ControlCenter4 (Windows)
- Fjärrinställning (Windows)

Skapa en anpassad flik med ControlCenter4 avancerat läge (Windows)

Du kan skapa upp till tre anpassade flikar som var och en innehåller upp till fem anpassade knappar med dina egna inställningar.

Välj **Avancerat läge** som lägesinställning för ControlCenter4.

1. Klicka på ikonen (**ControlCenter4**) i aktivitetsfältet och klicka sedan på **Öppna**.
2. Klicka på knappen **Konfiguration** och välj sedan **Skapa anpassad flik**.

   En anpassad flik skapas.
3. Om du vill ändra namnet på den anpassade fliken, högerklickar du på anpassad flik och väljer sedan **Byt namn på anpassad flik**.
4. Klicka på knappen **Konfiguration** välj **Skapa anpassad knapp** och välj sedan knappen du vill skapa.

   Dialogrutan för inställningar visas.
5. Ange knappnamnet och ändra sedan inställningarna vid behov. Klicka på **OK**.

   Alternativen för inställning varierar beroende på vilken knapp du väljer.

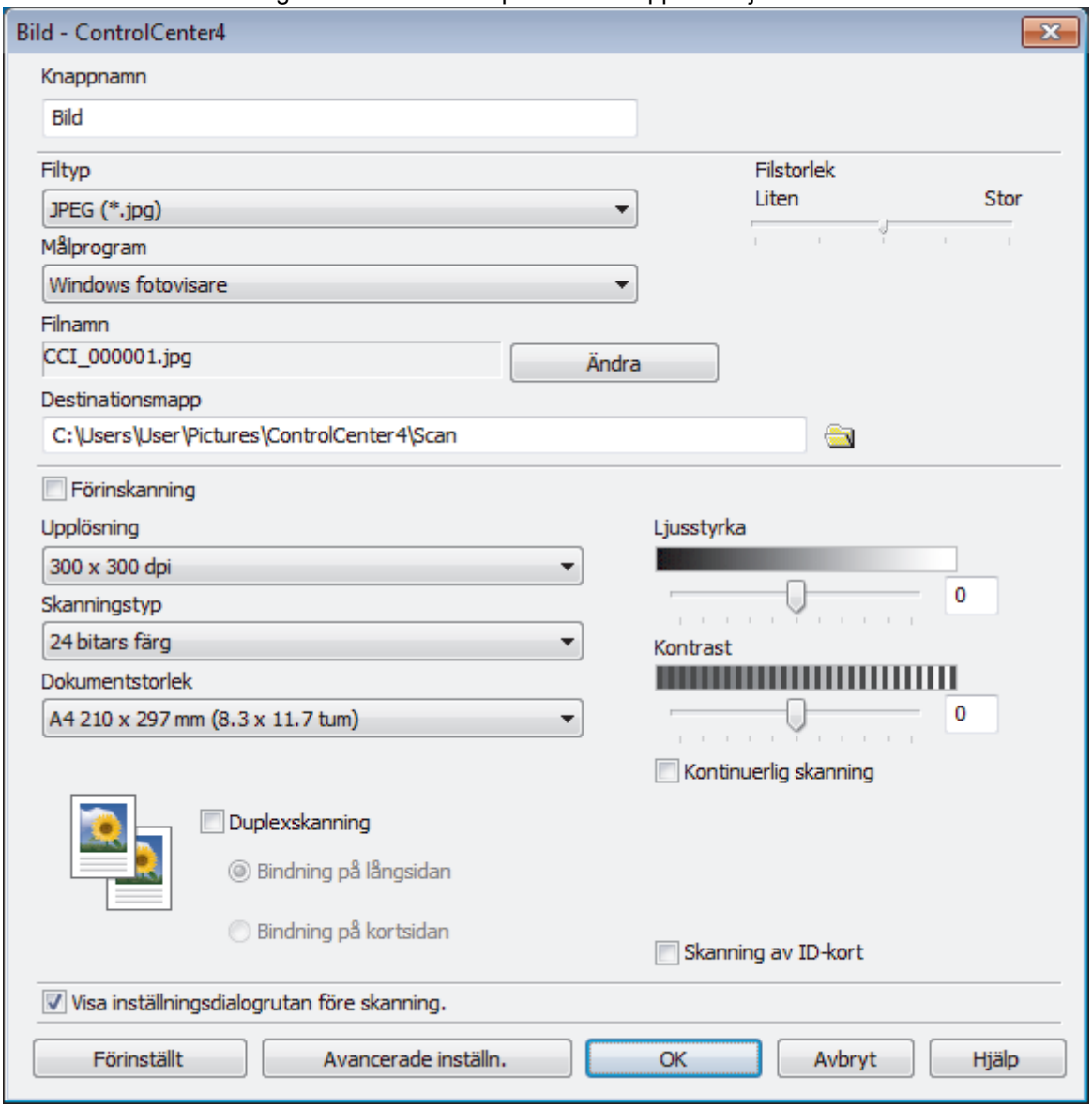

Du kan ändra eller ta bort den skapade fliken, knappen eller inställningen. Klicka på knappen **Konfiguration** och följ sedan menyn.

Närliggande information

- ControlCenter4 (Windows)

ControlCenter2 (Mac)

- Skanna med ControlCenter2 (Mac)
- Ställa in Brother-maskinen med ControlCenter2 (Mac)

Skanna med ControlCenter2 (Mac)

Använd Brother-programmet ControlCenter för att skanna foton och spara dem som JPEG-, PDF- eller annat filformat.

- Skanna med ControlCenter2 (Mac)
- Spara skannade data i en mapp som en PDF-fil med ControlCenter2 (Macintosh)
- Skanna dokumentets båda sidor automatiskt med ControlCenter2 (Mac)
- Skanna båda sidor av ett ID-kort med ControlCenter2 (Macintosh)
- Skanna till e-postbilaga med ControlCenter2 (Mac)
- Skanna till en redigerbar textfil (OCR) med ControlCenter2 (Mac)

Ställa in Brother-maskinen med ControlCenter2 (Mac)

Relaterade modeller: MFC-L5700DN/MFC-L5750DW/MFC-L6800DW/MFC-L6900DW

Om Secure Function Lock är aktiverat går det inte att använda fjärrinställningsprogrammet.

1. I menyfältet **Finder** klickar du på **Gå** > **Program** > **Brother** och dubbelklickar sedan på ikonen (**ControlCenter**).
   Skärmen **ControlCenter2** öppnas.
2. Klicka på fliken **INSTÄLLNINGAR**.
3. Klicka på knappen **Fjärrinställning**.
   Fjärrinställningsprogrammets skärmbild visas.

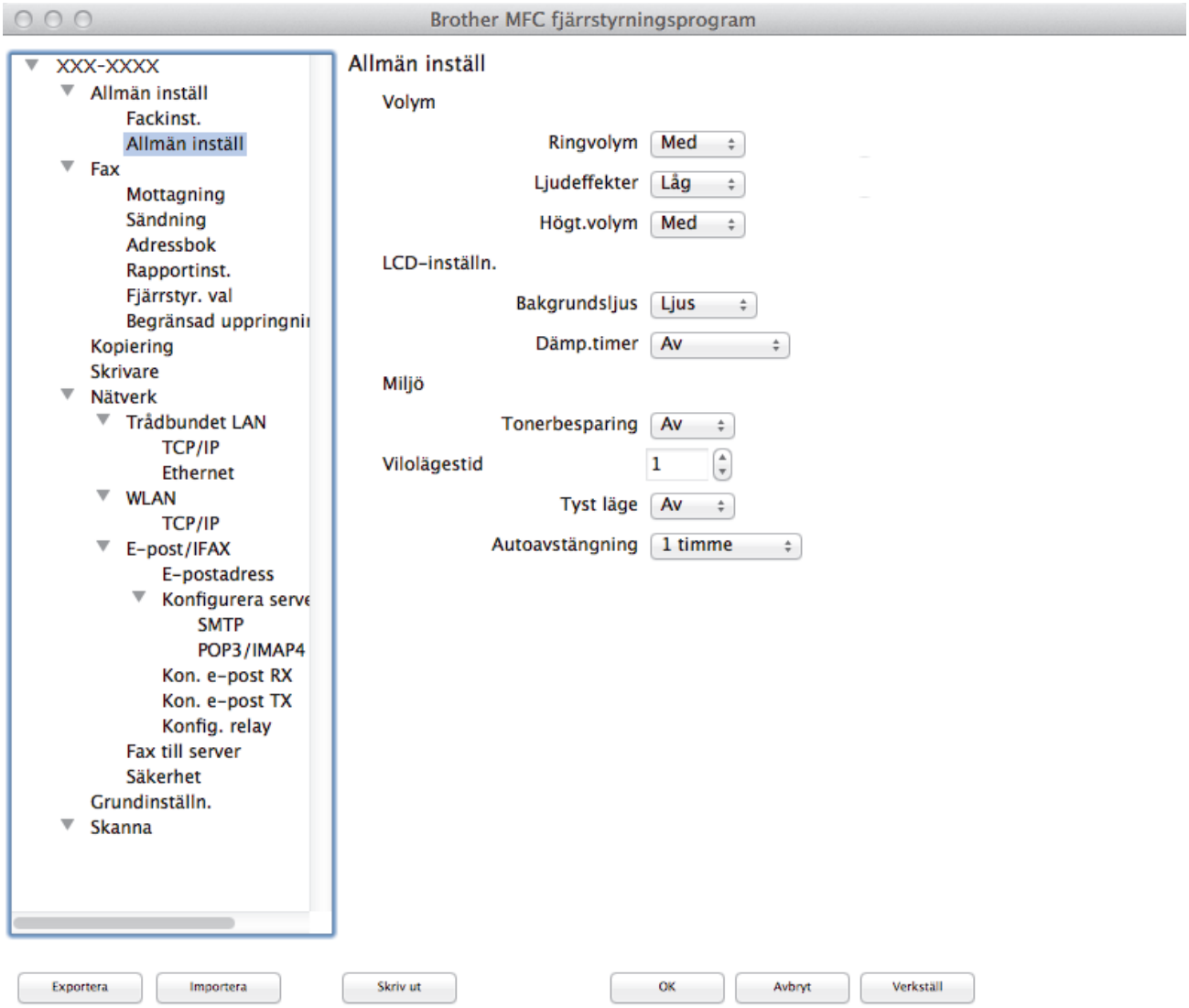

4. Konfigurera inställningarna efter behov.

   Exportera

   Klicka för att spara de aktuella konfigurationsinställningarna i en fil.

Klicka på **Exportera** för att spara din adressbok eller alla inställningar du gjort i maskinen.

Importera

Klicka för att importera en fil och läsa inställningarna.

Skriv ut

Klicka för att skriva ut valda objekt på maskinen. Du kan inte skriva ut data innan de har förts över till maskinen. Klicka på **Verkställ** för att ladda upp ny data till maskinen och klicka sedan på **Skriv ut**.

OK

Klicka för att starta uppladdningen av data till maskinen och avsluta sedan fjärrinställningsprogrammet. Om ett felmeddelande visas anger du informationen på nytt och klickar sedan på **OK**.

Avbryt

Klicka för att avsluta fjärrinställningsprogrammet utan att ladda upp data till maskinen.

Verkställ

Klicka för att ladda upp data till maskinen utan att avsluta fjärrinställningsprogrammet.

5. Klicka på **OK** när du är klar.

Närliggande information

- ControlCenter2 (Mac)
- Fjärrinställning (Mac)

Felsökning

Använd detta kapitel för att lösa typiska problem som du kan stöta på när du använder din Brother-maskin. Du kan själv åtgärda de flesta felen.

VIKTIGT

Kontakta Brothers kundtjänst eller din lokala Brother-återförsäljare för teknisk hjälp.

Om du använder tillbehör som inte är Brother-produkter kan utskriftskvaliteten, maskinvarans prestanda och maskinens pålitlighet påverkas.

Gå till Brother Solutions Center på support.brother.com om du behöver hjälp.

Kontrollera först att:

- Maskinens nätkabel är korrekt ansluten och att maskinen är påslagen. ➤➤ *Snabbguide*
- Allt skyddsmaterial har tagits bort. ➤➤ *Snabbguide*
- Papperet har fyllts på korrekt i pappersfacket.
- Gränssnittskablarna har anslutits till maskinen och datorn på rätt sätt eller att trådlös anslutning har aktiverats för både maskinen och din dator.
- Fel- och underhållsmeddelanden

Fastställ problemet om du inte löste det genom att använda kontrollistan och ➤➤ *Närliggande information*

Närliggande information

- Fel- och underhållsmeddelanden
- Dokumentstopp
- Papperstopp
- Utskriftsproblem
- Förbättra utskriftskvaliteten
- Problem med telefon och fax
- Nätverksproblem
- Övriga problem
- Kontrollera maskininformation
- Återställa din Brother-maskin

Fel- och underhållsmeddelanden

(DCP-L6600DW/MFC-L6800DW/MFC-L6900DW)

Om LCD-skärmen visar ett fel och din Android™-enhet har stöd för NFC-funktionen, kan du föra enheten över NFC-logotypen på din Brother-maskin för att komma till Brother Solutions Center och läsa de senaste vanliga frågorna och svaren för enheten. (Din mobiltelefonoperatörs meddelande- och dataavgifter kan gälla.)

Se till så att NFC-inställningen på både Brother-maskinen och Android™-enheten är På.

Som med alla sofistikerade kontorsprodukter kan fel uppstå och förbrukningsmaterial behöver bytas. Om så sker identifierar maskinen felet eller begär rutinunderhåll och visar lämpligt meddelande. De flesta vanliga fel- och underhållsmeddelanden visas i tabellen.

Följ anvisningarna i kolumnen **Åtgärd** för att lösa ett problem och ta bort felmeddelandet.

Du kan själv åtgärda de flesta fel och utföra rutinunderhåll. Om du vill ha fler tips: Gå till support.brother.com och klicka på **Vanliga frågor & felsökning**.

Felmeddelande	Orsak	Åtgärd
2-sidigt inaktiverat	Maskinens bakre lucka är inte helt stängd.	Stäng maskinens bakre lucka tills den låser i stängt läge.
	Det 2-sidiga facket har inte installerats helt.	Sätt in det 2-sidiga facket ordentligt i maskinen.
Bortkopplad	Personen i den andra änden eller dennes faxmaskin bröt samtalet.	Försök att sända eller ta emot på nytt. Om samtal avbryts flera gånger och du använder ett VoIP-system (Internettelefoni) kan du försöka ändra kompatibiliteten till Grundläggande (för VoIP).
Byt toner	Tonerkassettens livslängd är nästan slut. Maskinen stoppar alla utskriftsfunktioner. Om det finns tillgängligt utrymme i minnet lagras faxen i minnet.	Byt ut tonerkassetten mot en ny.
Dokumenttrassel	Dokumentet placerades eller matades in fel, eller dokumentet som skannades från dokumentmataren var för långt.	Ta bort pappret som fastnat i dokumentmataren. Ta bort smuts eller pappersrester från dokumentmatarens pappersbana. Tryck på ✕.
Fel pappersstorlek KF Fel pappersstorlek F1 Fel pappersstorlek F2 Fel pappersstorlek F3	Pappret tog slut i angivet fack under kopieringen och maskinen kunde inte mata fram papper av samma format från nästa fack som prioriterats.	Fyll på papper i pappersfacket.
Fel storlek	Papperet i facket har inte korrekt storlek.	Lägg i korrekt pappersformat i facket som visas på LCD-skärmen och ställ in pappersformat för facket.
För många fack	Antalet installerade extra fack överstiger det maximala antalet.	Minska antalet extra fack.
Förbrukningsmaterial Byt ut trumma	Det är dags att byta ut trumman.	Byt trumman mot en ny.
	Trummans räkneverk återställdes inte när en ny trumma installerades.	Återställ trummans räkneverk. Se instruktionerna som medföljde den nya trumman.

Felmeddelande	Orsak	Åtgärd
Förbrukningsmaterial Toner låg	Det går fortfarande att skriva ut om detta meddelande visas på LCD-skärmen. Tonerkassettens livslängd är nästan slut.	Beställ en ny tonerkassett nu, så att det finns en ersättningstonerkassett när Byt toner visas på LCD-skärmen.
Förbrukningsmaterial Trumma snart slut	Trumman måste snart bytas ut.	Beställ en ny trumma innan LCD-skärmen visar Byt ut trumma.
Gränsen överskreds	Den utskriftsgräns som är inställd för Secure Function Lock 3.0 är uppnådd.	Kontakta din administratör för kontroll av inställningarna för Secure Function Lock.
Hubb stöds ej	En USB-hubb har anslutits till USB-porten.	Koppla bort USB-hubben från USB-porten.
Ing. pap.mat. F1 Ing. pap.mat. F2 Ing. pap.mat. F3	Maskinen kunde inte mata papper från det pappersfack som indikeras.	Dra ut det pappersfack som indikeras på LCD-skärmen och ta bort allt papper som fastnat.
Ingen trumma	Trumman har inte installerats på rätt sätt.	Installera om tonerkassetten och trumman.
Inget Fack. F1 Inget Fack. F2 Inget Fack. F3	Pappersfacket har inte installerats alls eller inte installerats korrekt.	Sätt tillbaka pappersfacket som indikeras på LCD-skärmen.
Inget papper KF	Pappret är slut i kombifacket eller har inte placerats på rätt sätt i kombifacket.	Gör något av följande: • Fyll på papper i kombifacket. Se till att pappersguiderna är korrekt inställda. • Om det ligger papper i facket tar du bort det och fyller på igen. Se till att pappersguiderna är korrekt inställda.
Inget svar/uppt.	Numret du ringde svarar inte eller linjen är upptagen.	Kontrollera numret och försök igen.
Kan ej skanna	Dokumentet är för långt för dubbelsidig skanning.	Tryck på ✕. För dubbelsidig skanning, använd papper i A4-storlek. Annat papper måste ligga inom följande storlekar: Längd: 147,3 till 355,6 mm Bredd: 105 till 215,9 mm
Kan ej skanna ##	Ett mekaniskt fel har uppstått i maskinen.	• Håll ⏻ intryckt för att stänga av maskinen, och starta den sedan igen. • Om problemet kvarstår bör du kontakta Brothers kundtjänst.
Kan ej skriva ##	Ett mekaniskt fel har uppstått i maskinen.	• Håll ⏻ intryckt för att stänga av maskinen, vänta några minuter och starta den sedan igen. • Om problemet kvarstår bör du kontakta Brothers kundtjänst.
Kan inte initiera pekskärm	Pekskärmen vidrördes före initieringen vid uppstart var slutförd.	Se till så att det inte är något som rör vid pekskärmen.
	Det kan hända att smuts har fastnat mellan pekskärmens nedre del och ramen.	För in en bit styvt papper mellan pekskärmens nedre del och ramen och för det fram och tillbaka för att trycka ut skräpet.

Felmeddelande	Orsak	Åtgärd
Kassettfel	Tonerkassetten har inte installerats rätt.	Ta bort tonerkassetten och trumman. Ta ut tonerkassetten och sätt tillbaka den i trumman igen. Sätt tillbaka tonerkassetten och trumman i maskinen. Om problemet kvarstår, kontakta Brothers kundtjänst eller din lokala Brother-återförsäljare.
Komm. fel	En dålig telefonlinje har orsakat kommunikationsproblem.	Skicka faxet igen eller anslut maskinen till en annan telefonlinje. Be telefonbolaget att kontrollera linjen om problemet inte avhjälps.
Luckan är öppen	Den främre luckan är inte helt stängd.	Öppna och stäng maskinens främre lucka ordentligt.
Luckan är öppen.	Fixeringsluckan är inte helt stängt eller papperet har matats fel på maskinens baksida när du kopplade på strömmen.	Stäng fixeringsluckan som sitter bakom maskinens bakre lucka. Kontrollera att papper inte har fastnat på baksidan inuti maskinen. Stäng sedan fixeringsluckan.
Luckan är öppen.	Dokumentmatarens lock är inte helt stängt.	Stäng dokumentmatarens lock. Tryck på om felmeddelandet finns kvar.
Låg pappersnivå Låg pappersnivå F1 Låg pappersnivå F2 Låg pappersnivå F3	Det är snart slut på papper i pappersfacket.	Fyll på mer papper i pappersfacket som visas på LCD-skärmen.
Mediatyper passar inte ihop	Den mediatyp som anges i skrivardrivrutinen skiljer sig från den papperstyp som anges i maskinens meny.	Fyll på rätt typ av papper i det fack som visas på LCD-skärmen och välj sedan korrekt mediatyp under inställningen av papperstyp på maskinen.
Minnet är fullt	Minnet i maskinen är fullt.	**Om en faxsändning eller ett kopieringsförfarande pågår** Gör något av följande: • Tryck på Skicka nu för att skicka de skannade sidorna. • Tryck på Delvis utskrift för att kopiera de skannade sidorna. • Tryck på Avsluta eller och vänta tills annan pågående aktivitet avslutas, och försök sedan igen. **Om ett skanningsförfarande pågår** • Dela dokumentet i flera delar. • Minska upplösningen. • Minska filstorleken. • Välj högkomprimerad PDF som filtyp. • Radera faxmeddelanden från minnet. **Om ett utskriftsförfarande pågår:** Tryck på och minska utskriftsupplösningen.
Mottaget fax ##	Ett mottaget faxmeddelande som ännu inte skrivits ut väntar för utskrift på papper av rätt format.	Fyll på papper av rätt format i det fack som visas på LCD-skärmen för att skriva ut mottaget faxmeddelande. Tillgängliga pappersformat för utskrift av faxmeddelanden är A4, Letter, Legal, Folio, Mexico Legal och India Legal.
Oanvändbar enhet	En USB-enhet eller ett USB-minne som har krypterats eller som inte stöds har anslutits till USB-porten.	Koppla bort enheten från USB-porten.

Felmeddelande	Orsak	Åtgärd
Oanvändbar enhet Ta bort enheten. Stäng av strömmen och slå på den igen.	En trasig USB-enhet eller USB-enhet med hög strömförbrukning har anslutits till USB-porten.	• Koppla bort enheten från USB-porten. • Håll intryckt för att stänga av maskinen, och starta den sedan igen.
Papper slut	Papperet är slut i maskinen eller har inte placerats på rätt sätt i pappersfacket.	• Fyll på papper i pappersfacket. Se till att pappersguiderna är korrekt inställda. • Om det ligger papper i facket tar du bort det och fyller på igen. Se till att pappersguiderna är korrekt inställda. • Fyll inte på för mycket papper i pappersfacket.
Papper slut Inget papper F1 Inget papper F2 Inget papper F3	Maskinen kunde inte mata papper från det pappersfack som indikeras.	Gör något av följande: • Fyll på mer papper i pappersfacket som visas på LCD-skärmen. Se till att pappersguiderna är korrekt inställda. • Om det ligger papper i facket tar du bort det och fyller på igen. Se till att pappersguiderna är korrekt inställda. Fyll inte på för mycket papper i pappersfacket.
Servicefel ##	Ett problem har uppstått med maskinens firmware.	• Kontakta Brothers kundtjänst.
Självdiagnostik	Fixeringsenhetens temperatur stiger inte till specificerad temperatur inom bestämd tid.	Håll intryckt för att stänga av maskinen, vänta några sekunder och starta den sedan igen. Låt maskinen stå i beredskapsläge under 15 minuter med strömmen påslagen.
	Fixeringsenheten är för varm.	
Slut på faxminne	Maskinens faxminne är fullt.	Raderade onödiga faxdata som tagits emot om du använder funktionen för förhandsgranskning av fax. Skriv ut mottagen faxdata om du använder minnesmottagningsfunktion och inte funktionen för förhandsgranskning av fax. Tryck på Inställn. > Alla inställn. > Fax > Skriv ut fax för att skriva ut faxdata.
Stopp 2-sidigt	Pappret har fastnat i det 2-sidiga facket eller innanför den bakre luckan.	Dra ut det 2-sidiga facket och öppna den bakre luckan för att ta bort allt papper som fastnat.
Stopp bak	Papper har fastnat på maskinens baksida.	Öppna fixeringslocket och ta bort allt papper som fastnat. Stäng fixeringslocket.
Stopp i fack1 Stopp i fack2 Stopp i fack3	Papper har fastnat i det pappersfack som indikeras.	Dra ut pappersfacket och ta bort allt papper som fastnat enligt vad som visas som animering på LCD-skärmen.
Stopp inuti	Papper har fastnat inuti maskinen.	Öppna den främre luckan, dra ut tonerkassetten ur trumman och ta bort allt papper som fastnat. Stäng den främre luckan.
Stopp kombifack	Papper har fastnat i kombifacket.	Ta bort allt papper som har fastnat i och omkring kombifacket. Tryck på Försök igen.
Storleksfel	Pappersformatet som angetts i skrivardrivrutinen stöds inte av det fack som angetts.	Välj ett pappersformat som stöds av det fack som angetts.

Felmeddelande	Orsak	Åtgärd
Storleksfel 2-sidigt	Pappersformatet som definierats maskinens pappersformatsinställning kan inte användas för automatisk dubbelsidig utskrift.	Tryck på (vid behov). Lägg i korrekt pappersformat i facket och ställ in rätt pappersformat för facket. Välj ett pappersformat som passar för dubbelsidig utskrift. Tillgängligt pappersformat för automatisk dubbelsidig utskrift är A4.
	Det papper som ligger i pappersfacket är inte korrekt format och är ej lämpligt för automatisk dubbelsidig utskrift.	
Svalnar	Temperaturen är för hög invändigt i maskinen. Maskinen gör ett avbrott i utskriftsjobbet och går in i nedkylningsläge.	Kontrollera att fläkten roterar i maskinen och att ventilationsöppningen inte blockeras av något. Om fläkten är igång, avlägsna föremål omkring ventilationsöppningen och låt sedan maskinen stå på men använd den inte under flera minuter. Om fläkten inte är igång ska du koppla bort maskinen från strömkällan i flera minuter. Anslut den sedan igen.
Tillgång nekad	Den funktion du vill använda begränsas av Secure Function Lock 3.0.	Kontakta din administratör för kontroll av inställningarna för Secure Function Lock.
Toner saknas	Tonerkassetten eller trumman och tonerkassetten är inte korrekt installerade.	Ta bort tonerkassetten och trumman. Ta ut tonerkassetten från trumman och placera tillbaka tonerkassetten i trumman igen. Installera om tonerkassetten och trumman i maskinen. Om problemet kvarstår byter du ut tonerkassetten mot en ny.
Trumma !	Coronatråden på trumman måste rengöras.	Rengör trummans coronatråd. 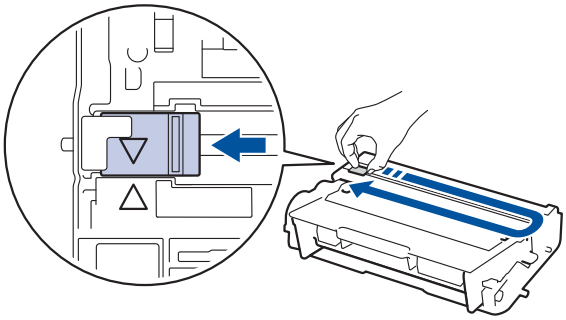 ➤➤ *Närliggande information*: *Rengör coronatråden* Om problemet kvarstår byter du ut trumman mot en ny.
	Trumman eller tonerkassetten och trumman är inte korrekt installerade.	Ta bort trumman, ta ur tonerkassetten ur trumman och sätt tillbaka tonerkassetten i trumman igen. Sätt tillbaka trumman i maskinen.
Utmatningsfacket fullt	Pappersutmatningsfacket är fullt.	Ta bort det utskrivna pappret från utmatningsfacket som visas på LCD-skärmen.
Utskriftsdata full	Maskinens minne är fullt.	Tryck på och radera tidigare lagrad säker utskriftsdata.

Närliggande information

- Felsökning
- Överföra dina fax eller din faxjournalsrapport
- Byta förbrukningsmaterial
- Fyll på och skriv ut via pappersfacket

- Fyll på och skriv ut via kombifacket
- Rengör coronatråden

Överföra dina fax eller din faxjournalsrapport

Relaterade modeller: MFC-L5700DN/MFC-L5750DW/MFC-L6800DW/MFC-L6900DW

Om LCD-skärmen visar:

- `[Kan ej skriva]` ##
- `[Kan ej skanna]` ##

Vi rekommenderar att du överför dina fax till en annan faxmaskin eller till datorn.

Du kan även överföra faxjournalsrapporten för att se om det är några fax som behöver överföras.

Om det finns ett felmeddelande på LCD-skärmen, efter att faxmeddelandena har överförts, koppla från Brother-maskinen från strömkällan i flera minuter och anslut den sedan igen.

Närliggande information

- Fel- och underhållsmeddelanden
- Överföra fax till en annan faxmaskin
- Överföra fax till din dator
- Överföra faxjournalsrapporten till en annan faxmaskin

Överföra fax till en annan faxmaskin

Relaterade modeller: MFC-L5700DN/MFC-L5750DW/MFC-L6800DW/MFC-L6900DW

Du kan endast aktivera faxöverföringsläget om du har angett ett stations-ID.

1. Tryck på [Inställn.] > [Alla inställn.] > [Service] > [Dataöverföring] > [Faxöverföring].
2. Gör något av följande:
   - Om [Ingen data] visas på LCD-skärmen finns det inte några faxmeddelanden kvar i maskinens minne. Tryck på [Stäng].
   - Ange till vilket faxnummer som faxmeddelanden ska vidaresändas.
3. Tryck på [Fax start].

Närliggande information

- Överföra dina fax eller din faxjournalsrapport
- Ställ in ditt stations-ID

Överföra fax till din dator

Relaterade modeller: MFC-L5700DN/MFC-L5750DW/MFC-L6800DW/MFC-L6900DW

1. Kontrollera att du har installerat programvara och drivrutiner på datorn och sätt sedan på **PC-FAX Receive** på datorn.

   GÖR något av följande:

   - (Windows XP, Windows Vista och Windows 7)

     I menyn (**Start**) väljer du **Alla program** > **Brother** > **Brother Utilities**.

     Klicka på rullgardinsmenyn och välj ditt modellnamn (om det inte redan är valt). Klicka på **PC-FAX** i vänster navigationsfält och klicka sedan på **Ta emot**.

   - (Windows 8)

     Klicka på (**Brother Utilities**) och klicka sedan på rullgardinsmenyn för att välja ditt modellnamn (om det inte redan är valt). Klicka på **PC-FAX** i vänster navigationsfält och klicka sedan på **Ta emot**.

2. Kontrollera att du har ställt in `[PC Fax-mott.]` på maskinen.

   Om det finns faxmeddelanden i maskinens minne när du ställer in PC-Fax-mottagning visas `[Sänd fax -> PC?]` på LCD-skärmen.

3. Gör något av följande:

   - Om du vill överföra alla fax till datorn trycker du på `[Ja]`.
   - För att avbryta och lämna faxen i minnet, tryck på `[Nej]`.

4. Tryck på .

Närliggande information

- Överföra dina fax eller din faxjournalsrapport
- Överför mottagna fax till din dator med PC-Fax-mottagning (endast Windows)
- Konfigurera PC-FAX (Windows)

Överföra faxjournalsrapporten till en annan faxmaskin

Relaterade modeller: MFC-L5700DN/MFC-L5750DW/MFC-L6800DW/MFC-L6900DW

Du kan endast aktivera faxöverföringsläget om du har angett ett stations-ID.

1. Tryck på [Inställn.] > [Alla inställn.] > [Service] > [Dataöverföring] > [Rapportera överföring].
2. Ange till vilket faxnummer som faxjournalen ska vidaresändas.
3. Tryck på [Fax start].

Närliggande information

- Överföra dina fax eller din faxjournalsrapport
- Ställ in ditt stations-ID

Dokumentstopp

- Dokument fastnar längst upp i dokumentmataren
- Dokumentet har fastnat under maskinens lock
- Ta bort små pappersbitar som fastnat i dokumentmataren

Dokument fastnar längst upp i dokumentmataren

1. Avlägsna allt löst papper från dokumentmataren.
2. Öppna luckan till dokumentmataren.
3. Dra ut dokumentet som fastnat mot den vänstra sidan. Om dokumentet har gått av eller fått revor måste du se till att få bort alla pappersbitarna för att undvika stopp i maskinen.

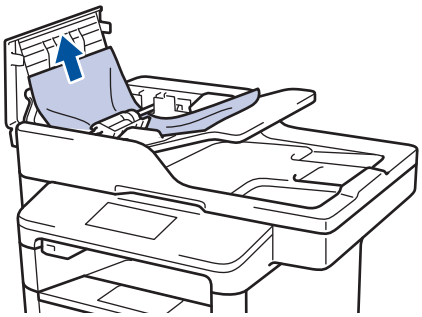

4. Stäng dokumentmatarens lock.
5. Tryck på .

Närliggande information

- Dokumentstopp

Dokumentet har fastnat under maskinens lock

1. Avlägsna allt löst papper från dokumentmataren.
2. Lyft på maskinens lock.
3. Dra ut dokumentet som fastnat mot höger sida. Om dokumentet har gått av eller fått revor måste du se till att få bort alla pappersbitarna för att undvika stopp i maskinen.

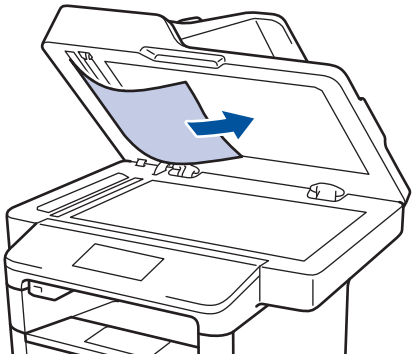

4. Stäng maskinens lock.
5. Tryck på .

Närliggande information

- Dokumentstopp

Ta bort små pappersbitar som fastnat i dokumentmataren

1. Lyft på maskinens lock.
2. För in en bit styvt papper, exempelvis en bit kartong, i dokumentmataren för att trycka igenom små pappersrester.

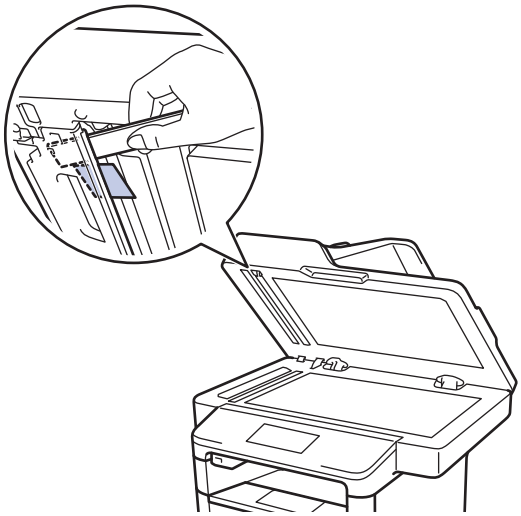

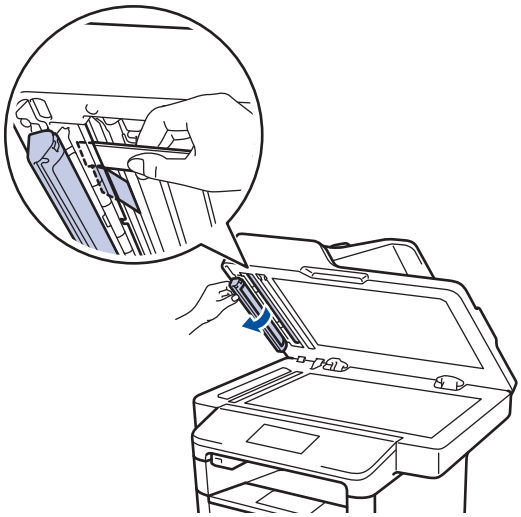

3. Stäng maskinens lock.
4. Tryck på .

Närliggande information

- Dokumentstopp

Papperstopp

Ta alltid ut allt papper ur pappersfacket och rätta till stapeln innan du lägger i nytt papper. Detta motverkar att flera pappersark matas in i maskinen samtidigt och förhindrar att det bildas pappersstopp.

- Papper har fastnat i kombifacket
- Papper har fastnat i pappersfacket
- Papper fastnar i maskinens bakre del
- Papper har fastnat i maskinen
- Papper har fastnat i det dubbelsidiga facket

Papper har fastnat i kombifacket

Gör följande om maskinens kontrollpanel eller Status Monitor visar att papper har fastnat i kombifacket:

1. Ta ut pappret ur kombifacket.
2. Ta bort papper som har fastnat i och omkring universalfacket.

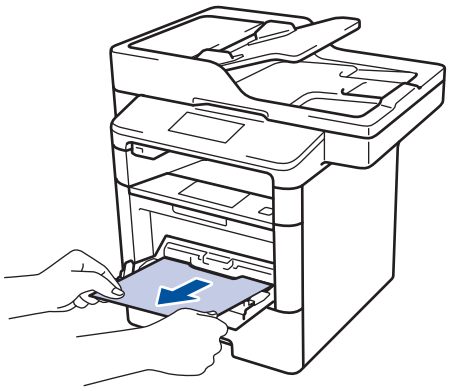

3. Lufta pappersbunten och lägg tillbaka den i kombifacket.
4. När du fyller på papper i kombifacket, se till att pappret ligger under den maxnivå som markeras av höjdmarkeringarna (1) på båda sidor av facket.

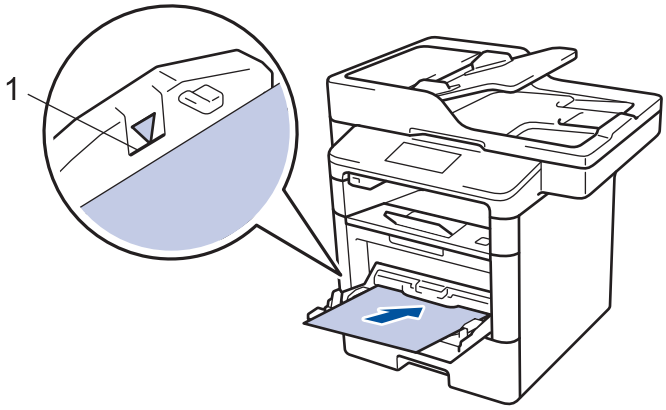

5. Tryck på `[Försök igen]` för att återuppta utskriften.

Närliggande information

- Papperstopp

Papper har fastnat i pappersfacket

Gör följande om maskinens kontrollpanel eller Status Monitor visar att papper har fastnat i det dubbelsidiga pappersfacket:

1. Dra ut pappersfacket helt och hållet från maskinen.

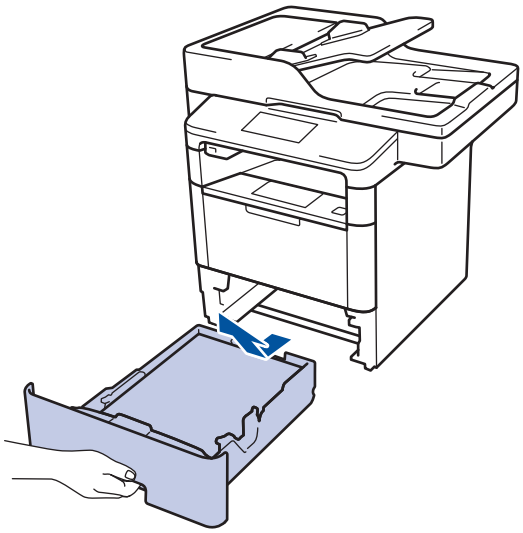

2. Dra försiktig ut det papper som fastnat.

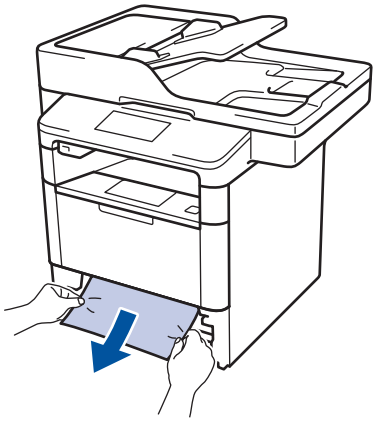

Om du drar det papper som fastnat nedåt med båda händerna är det lättare att få bort det.

3. Lufta pappersbunten för att undvika pappersstopp och anpassa pappersguiderna efter pappersformatet.

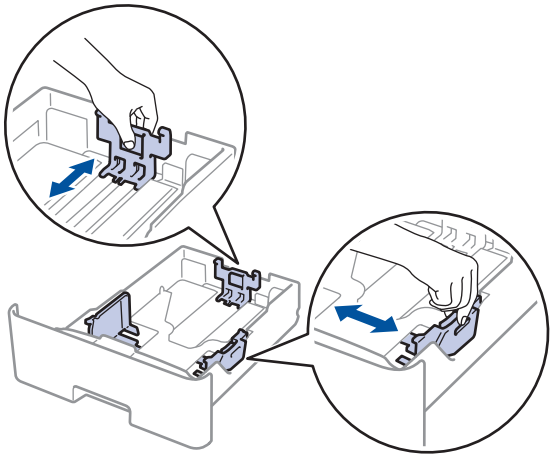

4. Kontrollera att pappret inte överstiger markeringen för maximalt antal papper (▼▼▼).

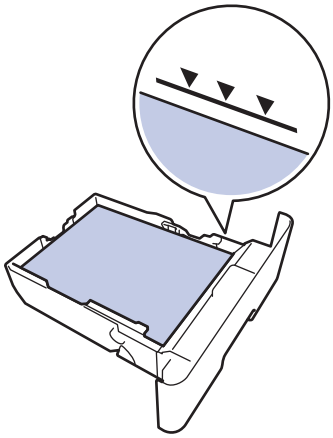

5. Skjut in pappersfacket ordentlig i maskinen.

Närliggande information

- Papperstopp

Papper fastnar i maskinens bakre del

Gör följande om maskinens kontrollpanel eller Status Monitor visar att papper har fastnat i maskinens bakre del:

1. Låt maskinen vara påslagen i 10 minuter för att den interna fläkten skall kyla ner de delar i maskinen som är extremt varma.
2. Öppna den bakre luckan.

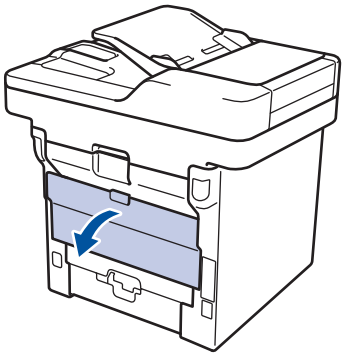

3. Dra de gröna flikarna på vänster och höger sida mot dig för att lossa fixeringslocket.

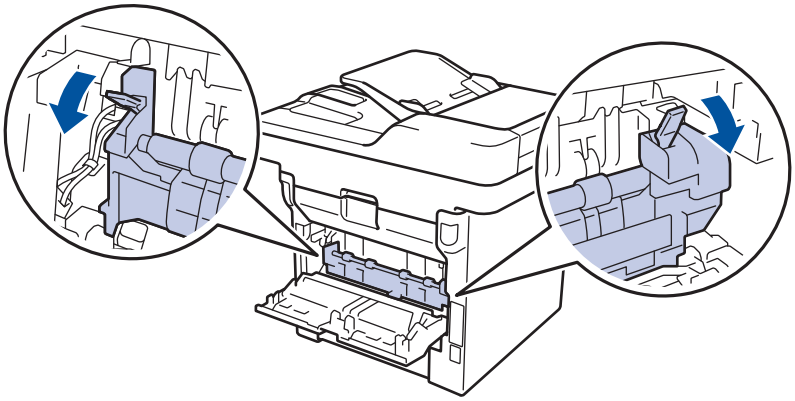

VARNING

HET YTA

Maskinens invändiga delar kan vara väldigt varma. Vänta tills maskinen svalnat innan du rör vid dem.

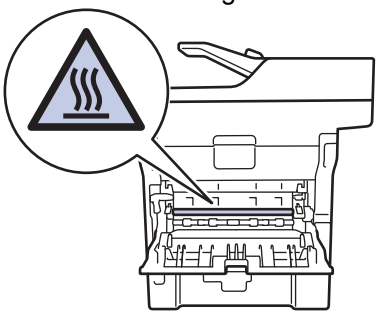

4. Dra försiktigt ut det felmatade papperet från fixeringsenheten med båda händerna.

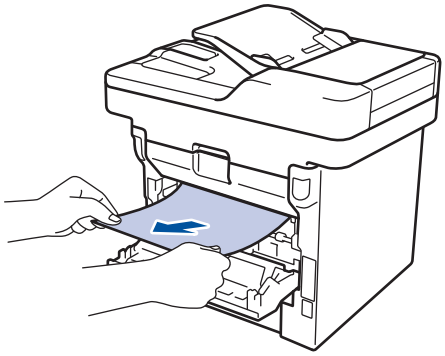

5. Stäng fixeringslocket.

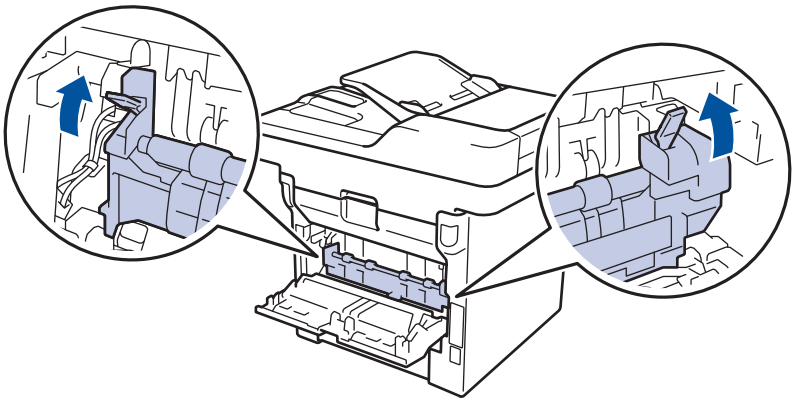

6. Stäng den bakre luckan tills den låser i stängt läge.

Närliggande information

- Papperstopp

Papper har fastnat i maskinen

Gör följande om maskinens kontrollpanel eller Status Monitor visar att papper har fastnat i maskinen:

1. Låt maskinen vara påslagen i 10 minuter för att den interna fläkten skall kyla ner de delar i maskinen som är extremt varma.
2. Öppna den främre luckan.

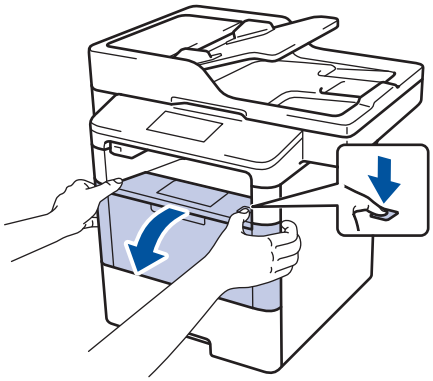

3. Ta bort tonerkassetten och trumman.

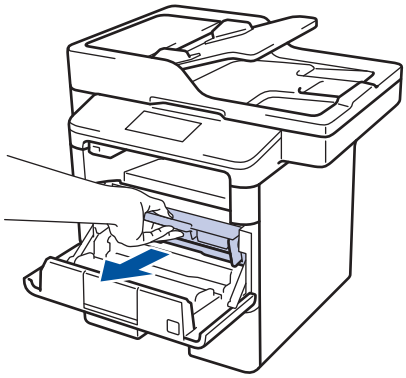

VARNING

HET YTA

Maskinens invändiga delar kan vara väldigt varma. Vänta tills maskinen svalnat innan du rör vid dem.

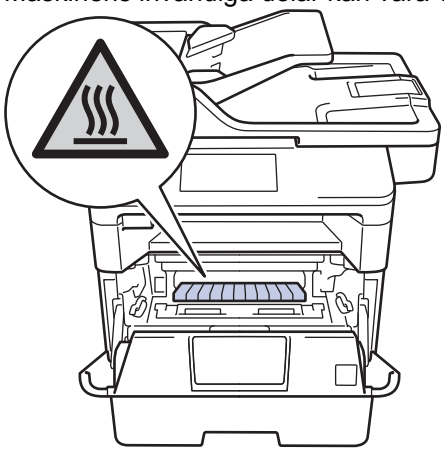

4. Dra sakta ut det papper som har fastnat.

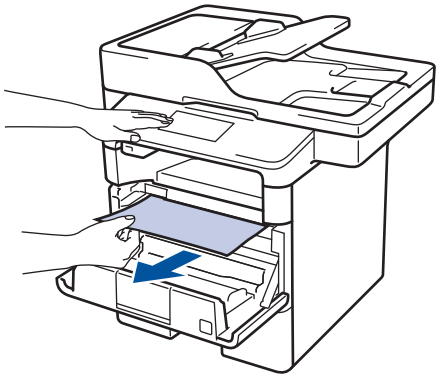

5. Sätt in tonerkassetten och trumman i maskinen.

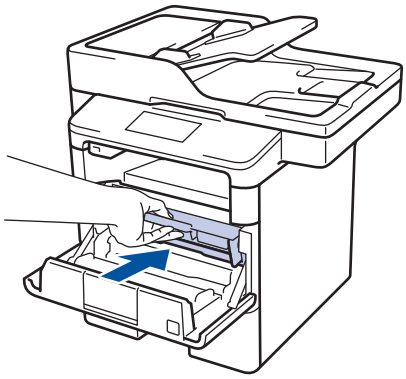

6. Stäng den främre luckan.

Närliggande information

- Papperstopp

Papper har fastnat i det dubbelsidiga facket

Gör följande om maskinens kontrollpanel eller Status Monitor visar att papper har fastnat i facket för 2-sidig utskrift:

1. Låt maskinen vara påslagen i 10 minuter för att den interna fläkten skall kyla ner de delar i maskinen som är extremt varma.
2. Dra ut pappersfacket helt och hållet från maskinen.

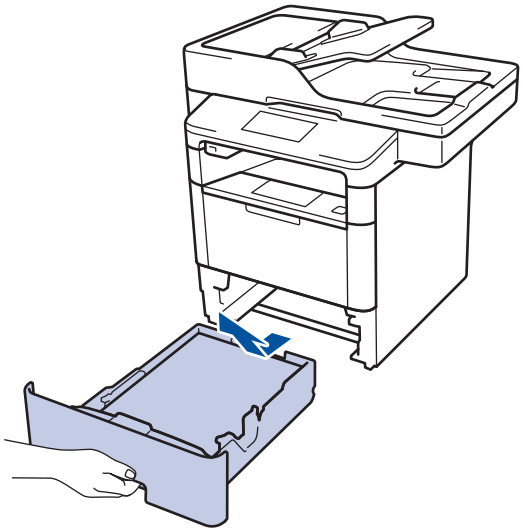

3. Dra det ut det dubbelsidiga facket, som sitter på baksidan av maskinen, helt ur maskinen.

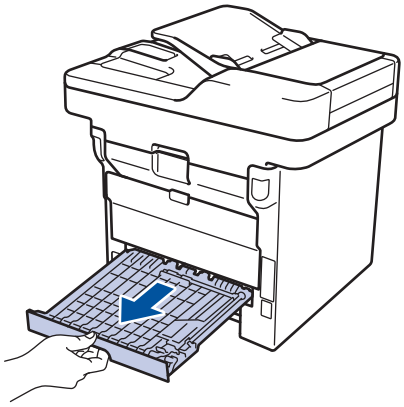

4. Dra ut papperet som har fastnat ur maskinen eller ur det dubbelsidiga facket.

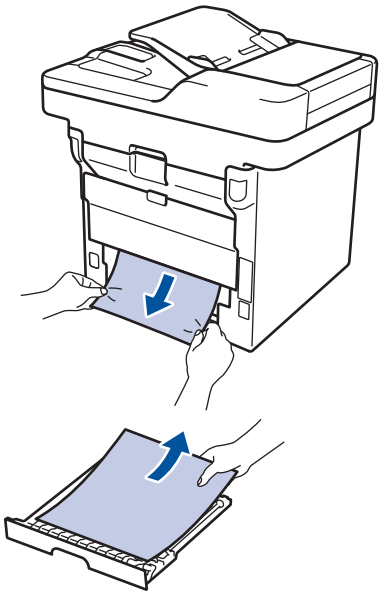

5. Ta bort papper som kan ha fastnat under maskinen på grund av statisk elektricitet.

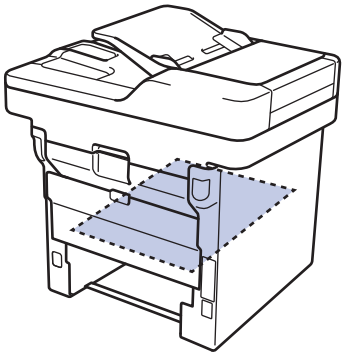

6. Om papper inte har fastnat i det dubbelsidiga facket, öppnar du bakre luckan.

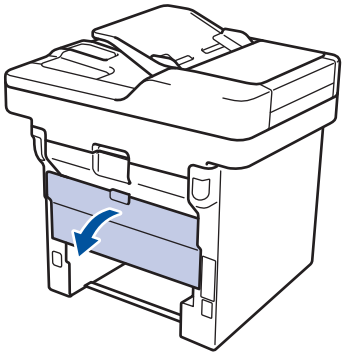

VARNING

HET YTA

Maskinens invändiga delar kan vara väldigt varma. Vänta tills maskinen svalnat innan du rör vid dem.

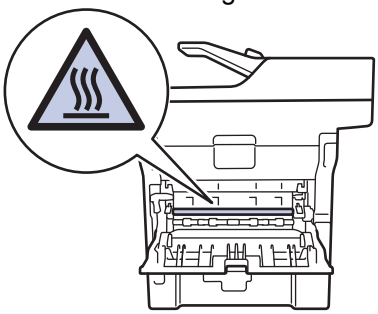

7. Dra försiktigt ut det felmatade papperet från maskinens baksida med båda händerna.

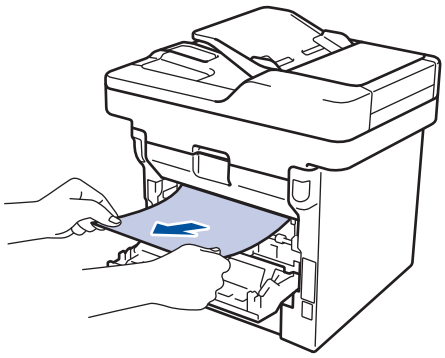

8. Stäng den bakre luckan tills den låser i stängt läge.
9. Sätt tillbaka det dubbelsidiga facket ordentligt på maskinens baksida.
10. Sätt tillbaka pappersfacket ordentligt på maskinens framsida.

Närliggande information

- Papperstopp

Utskriftsproblem

Problem	Lösningar
Ingen utskrift	Kontrollera att korrekt skrivardrivrutin har installerats och valts.
	Kontrollera och se om Status Monitor eller maskinens kontrollpanel visar en felstatus.
	Kontrollera om maskinen är online: • Windows 7 och Windows Server 2008 R2 Klicka på /**Start** > **Enheter och skrivare** . Högerklicka på **Brother XXX-XXXX** och klicka på **Visa utskriftsjobb**. Klicka på **Skrivare** i menyfältet. Kontrollera att **Använd skrivaren offline** inte är valt. • Windows Vista och Windows Server 2008 Klicka på /**Start** > **Kontrollpanelen** > **Maskinvara och ljud** > **Skrivare**. Högerklicka på **Brother XXX-XXXX**. Kontrollera att **Använd skrivaren offline** inte står i listan. Klicka på detta alternativ om det står i listan för att göra så att drivrutinen är online. • Windows XP och Windows Server 2003 Klicka på **Start** > **Skrivare och fax**. Högerklicka på **Brother XXX-XXXX**. Kontrollera att **Använd skrivaren offline** inte står i listan. Klicka på detta alternativ om det står i listan för att göra så att drivrutinen är online. • Windows 8 och Windows Server 2012 Flytta musen till det nedre högra hörnet på ditt skrivbord. Klicka på **Inställningar** > **Kontrollpanelen** när menyfältet visas. Klicka på **Visa enheter och skrivare** i gruppen **Maskinvara och ljud**. Högerklicka på **Brother XXX-XXXX**. Klicka på **Visa utskriftsjobb** . Om alternativen för skrivardrivrutinen visas ska du välja din skrivardrivrutin. Klicka på **Skrivare** i menyfältet och se till så att **Använd skrivaren offline** är avmarkerat. • Windows Server 2012 R2 Klicka på **Kontrollpanelen** i skärmen **Start**. Klicka på **Visa enheter och skrivare** i gruppen **Maskinvara**. Högerklicka på **Brother XXX-XXXX**. Klicka på **Visa utskriftsjobb**. Om alternativen för skrivardrivrutinen visas ska du välja din skrivardrivrutin. Klicka på **Skrivare** i menyfältet och se till så att **Använd skrivaren offline** är avmarkerat.
	Kontrollera så att maskinen inte befinner sig i avstängt läge. Tryck på på kontrollpanelen om maskinen befinner sig i avstängt läge och skicka sedan utskriftsdatan igen.
Maskinen skriver inte ut eller har stoppat utskriften.	Tryck på . Maskinen avbryter utskriftsjobbet och tar bort det från maskinens minne. Utskriften kanske inte är fullständig. Skicka utskriftsdatan igen.

Problem	Lösningar
Maskinen gör oväntade utskrifter eller skriver ut skräpdata. Sidhuvud och sidfot visas i dokumentet på skärmen, men inte på de utskrivna sidorna.	Ett område skrivs inte ut uppe och nere på sidan. Kompensera för det genom att justera den övre och undre marginalen i dokumentet.
	Tryck på ✕.
	Kontrollera att programinställningarna är inställda att fungera med maskinen.
	Se till så att Brother-skrivardrivrutinen är vald i programmets utskriftsfönster.
Maskinen skriver ut de första sidorna korrekt, men efterföljande sidor saknar viss text.	Kontrollera att programinställningarna är inställda att fungera med maskinen.
	Datorn känner inte igen maskinens signal när inbufferten är full. Se till att gränssnittskabeln är ansluten på rätt sätt.
Maskinen skriver inte ut på papprets båda sidor även om inställningen i skrivardrivrutinen är dubbelsidig och maskinen har stöd för automatisk dubbelsidig utskrift.	Kontrollera inställningen av pappersformat i skrivardrivrutinen. Du måste välja A4-papper som är 60 till 105 g/m^2.
Utskriftshastigheten är för långsam.	Försök att ändra inställningen i skrivardrivrutinen. Den högsta upplösningen kräver längre databearbetning, sändningstid och utskriftstid.
Maskinen matar inte papper.	Om det finns papper i pappersfacket bör du förvissa dig om att det ligger rätt. Räta ut skrynkligt papper. Det kan hjälpa om du tar ut pappersstapeln, vänder på den och lägger tillbaka den i pappersfacket.
	Minska mängden papper i pappersfacket och försök igen.
	Kontrollera att **Kombifack** inte har valts för **Papperskälla** i skrivardrivrutinen.
	Rengöra pappersmatningsrullarna.
Maskinen matar inte papper från kombifacket.	Bläddra igenom pappersbunten och sätt tillbaka den i kombifacket.
	Kontrollera att **Kombifack** har valts för **Papperskälla** i skrivardrivrutinen.
Maskinen matar inte kuvert.	Fyll på kuvert i kombifacket. Programmet måste vara inställt för att skriva ut med den kuvertstorlek som används. Det görs oftast via programmets sid- eller dokumentinställningsmeny.

Närliggande information

- Felsökning
- Övervaka din maskins status från datorn (Windows)
- Övervaka din maskins status från datorn (Macintosh)
- Område som inte kan skannas eller skrivas ut
- Avbryta ett utskriftsjobb
- Fyll på och skriv ut via pappersfacket
- Rengör pappersmatningsrullarna
- Fyll på och skriv ut via kombifacket

Förbättra utskriftskvaliteten

Om du har problem med utskriftskvaliteten ska du börja med att skriva ut en testsida. Om utskriften blir bra beror felet förmodligen inte på maskinen. Kontrollera gränssnittskabelns anslutning och testa att skriva ut ett annat dokument. Om utskriften eller testsidan som maskinen skriver ut har kvalitetsproblem kontrollerar du exemplen på dålig utskriftskvalitet i tabellen och följer rekommendationerna.

VIKTIGT

Om du använder tillbehör som inte är Brother-produkter kan utskriftskvaliteten, maskinvarans prestanda och maskinens pålitlighet påverkas.

1. Vi föreslår att du använder rekommenderat utskriftsmedia för bästa utskriftskvalitet. Kontrollera att du använder papper som uppfyller specifikationerna.
2. Kontrollera att tonerkassetten och trumman är rätt installerade.

Exempel på dålig utskriftskvalitet	Rekommenderad lösning
Blek utskrift	• Om Byt toner visas på maskinen sätter du in en ny tonerkassett. • Undersök maskinens omgivning. Det här utskriftsfelet kan ha orsakats av fukt, höga temperaturer och liknande. • Om hela sidan är för ljus, kan tonerbesparingsläget vara på. Stäng av tonerbesparingsläget i maskinens menyinställningar eller skrivardrivrutinen. • Rengör trumman. • Rengör trummans coronatråd. • Byt ut tonerkassetten mot en ny. • Byt ut trumman mot en ny.
Grå bakgrund	• Undersök maskinens omgivning. Faktorer såsom höga temperaturer och hög luftfuktighet kan ge ökad bakgrundsskuggning. • Rengör trumman. • Byt ut tonerkassetten mot en ny. • Byt ut trumman mot en ny.
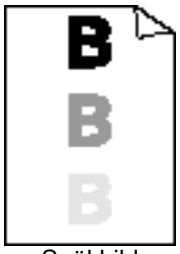 Spökbild	• Undersök maskinens omgivning. Faktorer som t.ex. låg luftfuktighet och låga temperaturer kan ge detta problem med utskriftskvaliteten. • Välj passande mediatyp i skrivardrivrutinen. • Rengör trumman. • Byt ut trumman mot en ny. • Byt ut tonerkassetten mot en ny. • Fixeringsenheten kan vara smutsig. Kontakta Brothers kundtjänst.
Tonerstänk	• Kontrollera att inställningen för mediatyp i skrivardrivrutinen motsvarar den typ av papper som du använder. • Rengör trumman. • Tonerkassetten kan vara skadad. Byt ut tonerkassetten mot en ny. • Trumman kan vara skadad.

Exempel på dålig utskriftskvalitet	Rekommenderad lösning
	Byt ut trumman mot en ny. • Fixeringsenheten kan vara smutsig. Kontakta Brothers kundtjänst.
 Ihålig utskrift	• Välj läget **Tjockt papper** i skrivardrivrutinen eller använd ett tunnare papper än det du använder. • Valde passande mediatyp i menyinställningen. • Undersök maskinens omgivning. Faktorer såsom hög luftfuktighet kan orsaka ihålig utskrift. • Trumman kan vara skadad. Byt ut trumman mot en ny.
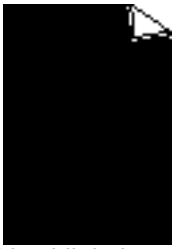 Sidan blir helt svart	• Rengör coronatråden i trumman. • Trumman kan vara skadad. Byt ut trumman mot en ny.
 Vita streck tvärs över sidan	• Välj passande mediatyp i skrivardrivrutinen. • Valde passande mediatyp i menyinställningen. • Problemet kan eventuellt försvinna av sig själv. Skriv ut flera tomma sidor för att åtgärda problemet, speciellt om maskinen inte har använts under en längre tid. • Rengör trumman. • Trumman kan vara skadad. Byt ut trumman mot en ny.
 Streck tvärs över sidan	• Rengör trumman. • Trumman kan vara skadad. Byt ut trumman mot en ny.
 Vita streck, band eller räfflor tvärs över sidan	• Undersök maskinens omgivning. Faktorer som t.ex. hög luftfuktighet och höga temperaturer kan försämra utskriftskvaliteten på det här sättet. • Rengör trumman. • Sätt i en ny trumma om problemet inte är löst efter att några sidor har skrivits ut.
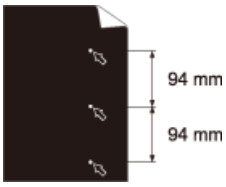 Vita fläckar på svart text och grafik i 94 mm intervaller	• Gör 10 – 15 kopior av ett tomt, vitt pappersark. Om problemet inte försvinner efter att du har skrivit ut de tomma sidorna kan det eventuellt finnas etikettlim på trummans yta. Rengör trumman. ➤➤ *Närliggande information*:*Rengör trumman* • Trumman kan vara skadad. Byt ut trumman mot en ny.

Exempel på dålig utskriftskvalitet	Rekommenderad lösning
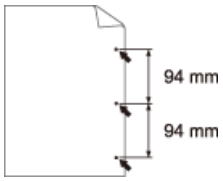 Svarta fläckar i 94 mm intervaller	
 Svarta tonermärken tvärs över sidan	• Om du använder etikettark för laserskrivare kan det hända att lim från etikettarken fastnar på trummans yta. Rengör trumman. ➤➤ *Närliggande information*:*Rengör trumman* • Trumman kan skadas om du använder papper med gem eller häftklamrar. • Om en uppackad trumma ställs i direkt solljus (eller rumsbelysning under längre tid), kan enheten skadas. • Rengör trumman. • Tonerkassetten kan vara skadad. Byt ut tonerkassetten mot en ny. • Trumman kan vara skadad. Byt ut trumman mot en ny.
 Svarta linjer längs med sidan Tonern smetar längs med sidan på utskrivna sidor	• Rengör coronatråden inuti trumman genom att skjuta på den gröna fliken. Se till att den gröna fliken på trumman är placerad i ursprungsläget. • Tonerkassetten kan vara skadad. Byt ut tonerkassetten mot en ny. • Trumman kan vara skadad. Byt ut trumman mot en ny. • Fixeringsenheten kan vara smutsig. Kontakta Brothers kundtjänst.
 Vita streck längs sidan	• Se till så att inget främmande material som t.ex. en bit papper, post it-lappar eller damm har fastnat inuti maskinen, runt trumman och tonerkassetten. • Tonerkassetten kan vara skadad. Byt ut tonerkassetten mot en ny. • Trumman kan vara skadad. Byt ut trumman mot en ny.
 Bilden blir skev	• Lägg dokumentet på rätt sätt i dokumentmataren eller på kopieringsglaset om resultatet blir skevt när du kopierar. • Kontrollera att papperet eller annat utskriftsmedia har placerats korrekt i pappersfacket och guiderna inte är för nära eller för långt bort från pappersbunten. • Ställ in pappersguiderna korrekt. • Pappersfacket kan vara överfullt. • Kontrollera papperstypen och -kvaliteten. • Kontrollera så att den inte finns lösa föremål som t.ex. bitar av papper inuti maskinen. • Kontrollera att det inte finns sönderrivet papper i det dubbelsidiga facket om problemet endast sker vid automatisk dubbelsidig utskrift. Se till så att det dubbelsidiga facket är helt installerat och att den bakre luckan är helt stängd.

Exempel på dålig utskriftskvalitet	Rekommenderad lösning
 Hoprullat eller vågigt papper	• Kontrollera papperstypen och -kvaliteten. Hög temperatur och fuktig luft får papperet att rullas ihop. • Om du inte använder maskinen regelbundet kan papperet ha legat i pappersfacket för länge. Vänd pappersbunten i pappersfacket. Lufta också pappersbunten och vrid papperet 180° i pappersfacket. • Öppna bakre luckan (utmatningsfacket med textsidan uppåt) så att utskriften kan matas ut i utmatningsfacket med textsidan uppåt. • Välj läget **Motverka att papperet böjer sig** i skrivardrivrutinen när du inte använder vår rekommenderade utskriftsmedia.
 Skrynkligt eller veckat papper	• Kontrollera att papperet har fyllts på korrekt. • Kontrollera papperstypen och -kvaliteten. • Vänd på pappersbunten i facket eller rotera den 180° i inmatningsfacket.
 Dålig fixering	• Kontrollera att inställningen för mediatyp i skrivardrivrutinen motsvarar den typ av papper som du använder. • Välj läget **Förbättra tonerns fästförmåga** i skrivardrivrutinen. Om detta val inte ger en tillräckligt stor förbättring, ändra skrivardrivrutinens inställning i **Papperstyp** till en tjock inställning. Välj **Tjockt kuv.** för inställningen av mediatyp om du skriver ut kuvert.
 Kuvert viks	• Se till att den bakre luckan (utmatningsfacket med textsidan uppåt) är öppen när du skriver ut på kuvert. • Se till att endast mata kuvert från kombifacket.

Närliggande information

- Felsökning
- Testutskrift
- Rengör trumman

Problem med telefon och fax

Relaterade modeller: MFC-L5700DN/MFC-L5750DW/MFC-L6800DW/MFC-L6900DW

Telefonlinje eller anslutningar

Problem	Lösningar
Uppringning fungerar inte. (Ingen kopplingston)	Kontrollera alla telefonsladdar. Kontrollera att telefonsladden är inkopplad i telefonens vägguttag och i uttaget LINE på maskinen. Om du prenumererar på tjänsterna DSLeller VoIP, bör du kontakta din tjänstleverantör för anslutningsinstruktioner.
	(Finns endast i vissa länder.) Ändra inställningen för Ton/Puls.
	Om en extern telefon är ansluten till maskinen, sänd ett manuellt fax genom att lyfta på den externa telefonens lur och ringa numret. Vänta tills du hör faxmottagningssignalerna innan du sänder faxet.
	Om ingen kopplingston hörs kan du ansluta en telefon och telefonsladd som du vet fungerar i uttaget. Lyft sedan på luren på den externa telefonen och lyssna om du hör en kopplingston. Om du fortfarande inte hör någon kopplingston kan du be ditt telefonbolag kontrollera linjen och/eller vägguttaget.
Maskinen svarar inte när det ringer.	Kontrollera att maskinen är inställd på rätt mottagningsläge. Kontrollera om kopplingstonen hörs. Ring om möjligt upp maskinen för att se om den svarar. Om den fortfarande inte svarar kan du kontrollera att telefonsladden är inkopplad i telefonens vägguttag och LINE-uttaget i maskinen. Be teleoperatören att kontrollera linjen om du inte hör några signaler när du ringer upp maskinen.

Ta emot inkommande samtal

Problem	Lösningar
Överföra ett faxsamtal till maskinen.	Om du svarar i en sidoapparat eller en extern telefon trycker du på din fjärraktiveringskod (fabriksinställningen är *51). Om du svarar i en extern telefon trycker du på startknappen för att ta emot faxet. Lägg på när maskinen svarar.
Extrafunktioner på en enkel linje.	Om du har Samtal väntar, röstbrevlåda, telefonsvarare eller larmsystem eller andra extrafunktioner på en enkel telefonlinje tillsammans med maskinen kan det störa sändning och mottagning av faxmeddelanden. **Exempel:** Om du abonnerar på Samtal väntar eller någon annan extrafunktion och dess specialsignal ljuder på linjen samtidigt som maskinen sänder eller tar emot ett faxmeddelande kan signalen tillfälligt störa eller förvränga fax. Brothers felkorrigeringsfunktion (ECM - felkorrigeringsläget) bör lösa det här problemet. Problemet uppstår i regel på maskiner som sänder och tar emot information på en enkel, delad linje med extrafunktioner. Om du absolut vill undvika denna typ av störningar bör du använda en separat telefonlinje utan extrafunktioner.

Ta emot fax

Problem	Lösningar
Det går inte att ta emot fax.	Kontrollera alla telefonsladdar. Kontrollera att telefonsladden är inkopplad i telefonens vägguttag och i uttaget LINE på maskinen. Om du prenumererar på tjänsterna DSL eller VoIP-tjänsterna , kontakta din tjänstleverantör för anslutningsinstruktioner. Om du använder ett VoIP-system provar du att ändra VoIP-inställningen till *Grundläggande (för VoIP)*. Detta sänker modemhastigheten och stänger av ECM (Error Correction Mode).

Problem	Lösningar
Det går inte att ta emot fax.	Kontrollera att maskinen är inställd på korrekt mottagningsläge. Detta bestäms av de externa enheterna och den telefontjänst som du har på samma linje som Brother-maskinen. • Om du har en separat faxlinje och vill att din Brother-maskin ska svara på alla inkommande faxmeddelanden automatiskt, bör du läget endast fax. • Om din Brother-maskin delar en linje med en extern telefonsvarare, bör du välja läget Extern TSV. I läget Extern TSV kommer din Brother-maskin att automatiskt ta emot inkommande faxmeddelanden och inkommande röstsamtal kommer att ges möjlighet att lämna ett meddelande på din telefonsvarare. • Om din Brother-maskin delar en telefonlinje med andra telefoner och du vill att inkommande faxmeddelanden ska tas emot automatiskt, bör du välja Fax/Tel-läget. I Fax/Tel-läget kommer din Brother-maskin att ta emot inkommande fax automatiskt och ringa en snabb dubbelsignal för att informera dig om att svara på röstsamtal. • Om du inte vill att din Brother-maskin ska svara på inkommande faxmeddelanden automatiskt, bör du välja läget Manuell. I läget Manuell måste du svara på varje inkommande samtal och aktivera maskinen för att ta emot fax.
	En annan enhet eller tjänst hos dig kanske svarar på inkommande samtal innan din Brother-maskin svarar. Sänk inställningen för ringfördröjningen för att testa detta: • Om mottagningsläget är inställt på endast fax eller Fax/Tel bör du minska ringfördröjningen till endast en signal. ➤➤ *Närliggande information*: *Ställ in antalet signaler innan maskinen ska svara (ringfördröjning)* • Om mottagningsläget är inställt på extern TSV bör du minska antalet signaler som är inprogrammerade på din telefonsvarare till två. • Om mottagningsläget är inställt på manuell bör du INTE ÄNDRA inställningen för ringfördröjningen.
	Har någon sänt dig ett testfax: • Om du lyckades ta emot testfaxet, fungerar maskinen som den ska. Kom ihåg att återställa ringfördröjningen eller inställningen på telefonsvararen till din ursprungliga inställning. Om mottagningsproblem återuppstår efter återställningen av ringfördröjningen, har en person, en enhet eller en tjänst svarat på faxsamtalet innan maskinen har en möjlighet att svara. • Om du inte kunde ta emot ett fax, kan en annan enhet eller tjänst störa din faxmottagning eller så kan det vara problem med faxlinjen.
	Om du använder en telefonsvarare (externt TSV-läge) på samma linje som Brother-maskinen, se till att telefonsvararen är rätt inställd. 1. Ställ in telefonsvararen så att den svarar efter en eller två ringningar. 2. Spela in ett utgående meddelande på telefonsvararen. • Låt det utgående meddelandet föregås av fem sekunders tystnad. • Meddelandet bör inte vara längre än 20 sekunder. • Avsluta ditt utgående meddelande med din fjärraktiveringskod för personer som sänder fax manuellt. Exempel: ”Lämna ett meddelande efter tonen eller tryck på *51 och börja sända ett fax”. 3. Ställ in telefonsvararen att ta emot samtal. 4. Ställ in Brother-maskinens mottagningsläge på Extern telefonsvarare. ➤➤ *Närliggande information*: *Välj korrekt mottagningsläge*
	Se till att din Brother-maskins funktion för faxavkänning är På. Faxavkänning är en funktion som gör det möjligt att ta emot fax även om du svarat på inkommande samtal på en extern telefon eller en sidoapparat.
	Om det ofta händer att du har överföringsproblem som beror på möjliga störningar på telefonlinjen eller om du använder ett VoIP-system, kan du försöka att ändra inställningarna för kompatibilitet till *Grundläggande (för VoIP)*.
	Kontakta din administratör för kontroll av inställningarna för Secure Function Lock.

Sända fax

Problem	Lösningar
Kan inte skicka ett fax.	Kontrollera alla telefonsladdar. Kontrollera att telefonsladden är inkopplad i telefonens vägguttag och i uttaget LINE på maskinen. Om du prenumererar på tjänsterna DSLeller VoIP, bör du kontakta din tjänstleverantör för anslutningsinstruktioner.

Problem	Lösningar
Kan inte skicka ett fax.	Glöm inte att trycka på Fax och kontrollera att maskinen är i faxläget.
	Skriv ut överföringsrapporten och kontrollera om det finns fel.
	Kontakta din administratör för kontroll av inställningarna för Secure Function Lock.
	Be mottagaren kontrollera att det finns papper i den mottagande maskinen.
Dålig överföringskvalitet.	Ändra upplösningen till Fin eller S.Fin. Gör en kopia för att kontrollera att maskinens skannerfunktion fungerar. Rengör skannern om kopieringskvaliteten är dålig.
Överföringsrapporten säger RESULT:ERROR.	Problemet beror förmodligen på en tillfällig (statisk) linjestörning. Försök att sända faxet igen. Om du sänder ett PC-FAX-meddelande och meddelandet RESULT:ERROR visas på överföringsrapporten kan minnet i maskinen vara slut. Du kan frigöra extra minne genom att inaktivera faxlagringen, skriva ut faxmeddelandena från minnet eller avbryta ett fördröjt fax. Be ditt telefonbolag kontrollera telefonlinjen om problemet kvarstår.
	Om det ofta händer att du har överföringsproblem som beror på möjliga störningar på telefonlinjen eller om du använder ett VoIP-system, kan du försöka att ändra inställningarna för kompatibilitet till Grundläggande(för VoIP).
Sända fax har inget innehåll.	Kontrollera att du har placerat dokumentet korrekt. När dokumentmataren används ska dokumentet ligga vänt uppåt. När kopieringsglaset används ska dokumentet ligga vänt nedåt.
Vertikala svarta linjer vid sändning.	Svarta vertikala linjer på faxmeddelanden som sänds orsakas oftast av smuts eller korrigeringsvätska på glasremsan. Rengör glasremsan.

Skriva ut mottagna fax

Problem	Lösningar
• Förtätad utskrift • Horisontala streck • Övre och nedre meningar skärs av • Rader saknas 	Detta beror oftast på en dålig telefonlinje. Ta en kopia: om kopian ser bra ut i övrigt orsakas problemet förmodligen av en dålig linje med statiska eller andra störningar på telefonlinjen. Be sändaren att sända faxmeddelandet på nytt.
Vertikala svarta linjer vid mottagning	Coronatråden för utskrift kan vara smutsig. Rengör coronatråden i trumman.
	Sändarens skanner kan vara smutsig. Be sändaren att göra en kopia för att se om problemet kan lokaliseras till sändarens maskin. Begär om möjligt ett faxmeddelande från en annan maskin.
Mottagna faxmeddelanden är delvis eller helt blanka.	Vänster och höger marginal skärs av eller en ensam sida skrivs ut på två sidor.
	Aktivera autoförminskningsfunktionen.

Närliggande information

- Felsökning
- Ställ in detektering av kopplingston
- Ställ in telefonlinjens kompatibilitet för störning och VoIP-system
- Rengör skannern
- Ställ in antalet signaler innan maskinen ska svara (ringfördröjning)
- Välj korrekt mottagningsläge

Ställ in detektering av kopplingston

Relaterade modeller: MFC-L5700DN/MFC-L5750DW/MFC-L6800DW/MFC-L6900DW

Genom att ställa in kopplingstonen på [Avkänning] minskar pausen för avkänning av kopplingstonen.

1. Tryck på [Inställn.] > [Alla inställn.] > [Grundinställn.] > [Rington].
2. Tryck på [Avkänning] eller [Ingen avkänning]
3. Tryck på .

Närliggande information

- Problem med telefon och fax

Ställ in telefonlinjens kompatibilitet för störning och VoIP-system

Relaterade modeller: MFC-L5700DN/MFC-L5750DW/MFC-L6800DW/MFC-L6900DW

Problem med att sända och ta emot fax på grund av störningar på telefonlinjen går att lösa genom att sänka modemhastigheten för att minimera fel vid faxöverföring. Om du använder tjänsten Internettelefoni (VoIP) rekommenderar Brother att kompatibiliteten ändras till Grundläggande (för VoIP).

- VoIP är en typ av telefonsystem som använder en Internetanslutning istället för en vanlig telefonlinje.
- Telefonoperatörer sammankopplar ofta VoIP tillsammans med Internet och kabeltjänster.

1. Tryck på [Inställn.] > [Alla inställn.] > [Grundinställn.] > [Kompatibilitet].
2. Tryck på önskat alternativ.
   - Välj [Hög] för att ställa in modemhastigheten på 33600 bps.
   - Välj [Normal] för att ställa in modemhastigheten på 14400 bps.
   - Välj [Enkel (VoIP)] för att minska modemhastigheten till 9600 bps och stäng av felkorrigeringsläget (ECM). Såvida inte telefonlinjen är utsatt för återkommande störningar kanske du hellre vill använda funktionen endast då du behöver.
3. Tryck på .

Närliggande information

- Problem med telefon och fax

Nätverksproblem

- Felmeddelanden
- Använda reparationsverktyget för nätverksanslutningar (Windows)
- Var hittar jag Brother-maskinens nätverksinställningar?
- Jag kan inte slutföra konfigurationen av den trådlösa nätverksinstallationen
- Min Brother-maskin kan inte skriva ut, skanna eller ta emot PC-FAX via nätverket
- Jag vill kontrollera att nätverksenheterna fungerar som avsett

Felmeddelanden

Din Brother-maskin visar ett felmeddelande om ett fel uppstår. De vanligaste felmeddelandena visas i tabellen.

Felmeddelanden	Orsak	Åtgärd
Det maximala antalet enheter är redan anslutna via Wi-Fi Direct.	Två mobila enheter är redan anslutna till Wi-Fi Direct-nätverket när Brother-maskinen är G/Ä (gruppägare).	När den aktuella anslutningen mellan din Brother-maskin och den andra mobila enheten har stängts av kan du försöka konfigurera Wi-Fi Direct-inställningarna igen. Du kan bekräfta anslutningsstatus genom att skriva ut nätverkskonfigurationslistan.
Verifieringsfel. Kontakta administratören.	Din autentiseringsinställning för funktionen Spara utskriftslogg på nätverk är felaktig.	• Se till så att **Username (Användarnamn)** och **Password (Lösenord)** under **Authentication Setting** är korrekt inställda. Om användarnamnet är en del av en domän anger du användarnamnet enligt något av följande format: användare@domän eller domän\användare. • Kontrollera att tiden i loggfilen är synkroniserad med tiden på SNTP-servern eller **Date&Time (Datum och tid)**-inställningarna. • Kontrollera att inställningarna för SNTP-tidsservern är korrekt konfigurerade så att tiden stämmer med den tid som används för autentisering av Kerberos eller NTLMv2. Om det inte finns någon SNTP-server, se till att inställningarna för **Date&Time (Datum och tid)** och **Time Zone (Tidszon)** är korrekt inställda via den webbaserade hanteringen eller kontrollpanelen så att tiden på maskinen stämmer med den tid som används av den server som står för autentisering.
Kontrollera användar-ID och lösenord.	Fel vid Kerberos-autentisering.	Se till så att du angett korrekt användarnamn och lösenord för Kerberos-servern. Kontakta din nätverksadministratör för mer information om inställningar av Kerberos-servern.
	Brother-maskinens inställningar av datum, tid och tidszon är inte korrekt.	Bekräfta maskinens inställningar av datum, tid och tidszon.
	Konfigurationen av DNS-servern är inte korrekt.	Kontakta din nätverksadministratör för information om inställningar av DNS-servern.
	Det går inte att ansluta Brother-maskinen till Kerberos-servern.	Kontakta din nätverksadministratör för information om inställningar av Kerberos-servern.
Kopplingsfel	Andra enheter försöker ansluta till Wi-Fi Direct-nätverket samtidigt.	• Se till att det inte finns några andra enheter som försöker ansluta till Wi-Fi Direct-nätverket och försök sedan konfigurera Wi-Fi Direct-inställningarna igen.
Anslutningsfel	Brother-maskinen och din mobila enhet kan inte kommunicera under Wi-Fi Direct-nätverkskonfiguration.	• Flytta den mobila enheten närmare Brother-maskinen. • Flytta Brother-maskinen och den mobila enheten till en plats utan hinder. • Om du använder PIN-metoden för WPS ska du verifiera att du har angivit korrekt PIN-kod.
Filåtkomstfel. Kontakta administratören.	Brother-maskinen kommer inte åt målmappen för funktionen Spara utskriftslogg på nätverk.	• Se till så att namnet på katalogen som sparats stämmer. • Se till så att katalogen som sparats inte är skrivskyddad. • Se till så att filen inte är låst.
	I webbaserad hantering har du valt alternativet **Cancel Print (Avbryt utskrift)** under **Error Detection Setting (Inställning för feldetektering)** i **Store Print Log**	Vänta ungefär 120 sekunder tills detta meddelande försvinner från LCD-skärmen.

Felmeddelanden	Orsak	Åtgärd
Filåtkomst-fel. Kontakta administratören.	**to Network (Spara utskriftsloggen på nätverket)**.	
Enhet saknas	Brother-maskinen kan inte hitta din mobila enhet när du konfigurerar Wi-Fi Direct-nätverket.	• Kontrollera att maskinen och den mobila enheten är i Wi-Fi Direct-läge. • Flytta den mobila enheten närmare Brother-maskinen. • Flytta Brother-maskinen och den mobila enheten till en plats utan hinder. • Om du konfigurerar Wi-Fi Direct-nätverket manuellt ska du kontrollera att du har angett korrekt lösenord. • Om din mobila enhet har en konfigurationssida för hur du får en IP-adress ska du kontrollera att IP-adressen för din mobila enhet har konfigurerats via DHCP.
Servertimeout. Kontakta administratören.	Brother-maskinen kan inte ansluta till servern för funktionen Spara utskriftslogg på nätverk.	• Se till så att serveradressen är korrekt. • Se till så att servern är ansluten till nätverket. • Se till så att maskinen är ansluten till nätverket.
Server-timeout	Det går inte att ansluta Brother-maskinen till LDAP-servern.	• Se till så att serveradressen är korrekt. • Se till så att servern är ansluten till nätverket. • Se till så att maskinen är ansluten till nätverket.
	Det går inte att ansluta Brother-maskinen till Active Directory-servern.	• Se till så att serveradressen är korrekt. • Se till så att servern är ansluten till nätverket. • Se till så att maskinen är ansluten till nätverket.
Fel datum och tid, kontakta din administratör.	Brother-maskinen erhåller inte tiden från SNTP-tidsservern eller så har du inte konfigurerat datum och tid för maskinen.	• Se till så att inställningarna för åtkomst av SNTP-tidsservern konfigureras korrekt i webbaserad hantering. • Bekräfta att inställningen av **Date&Time (Datum och tid)** på din maskin är korrekt i webbaserad hantering.
Internt fel	Brother-maskinens LDAP-protokoll har inaktiverats.	Bekräfta autentiseringsmetod och aktivera sedan nödvändig protokollinställning i webbaserad hantering.
	Brother-maskinens CIFS-protokoll har inaktiverats.	

Närliggande information

- Nätverksproblem

Använda reparationsverktyget för nätverksanslutningar (Windows)

Använd reparationsverktyget för nätverksanslutning för att fixa nätverksinställningar för Brother-maskiner. Verktyget tilldelar rätt IP-adress och nätmask.

- (Windows XP/XP Professional x64 Edition/Windows Vista/Windows 7/Windows 8)
  Du måste logga in med administratörsbehörighet.
- Kontrollera att Brother-maskinen är påslagen och ansluten till samma nätverk som datorn.

1. Gör något av följande:

Alternativ	Beskrivning
Windows XP	Klicka på **Start** > **Alla program** > **Tillbehör** > **Utforskaren** > **Den här datorn**.
Windows Vista/ Windows 7	Klicka på **(Start)** > **Dator**.
Windows 8	Klicka på ikonen (**Utforskaren**) i aktivitetsfältet och klicka sedan på **Dator** (**Den här datorn**) i vänster navigationsfält.

2. Dubbelklicka på **XXX(C:)** (där XXX är namnet på din lokala hårddisk) > **Program** > **Browny02** > **Brother** > **BrotherNetTool.exe**.

   - Användare av 64-bitars operativsystem dubbelklickar på **XXX(C:)** (där XXX är namnet på din lokala hårddisk) > **Program (x86)** > **Browny02** > **Brother** > **BrotherNetTool.exe**.
   - Om skärmen **User Account Control** visas gör du något av följande:
     - (Windows Vista) Klicka på **Tillåt**.
     - (Windows 7/Windows 8) Klicka på **Ja**.

3. Följ anvisningarna på skärmen.
4. Kontrollera diagnosen genom att skriva ut nätverkskonfigurationslistan.

Reparationsverktyget för nätverksanslutningar startar automatiskt om du väljer alternativet **Aktivera reparationsverktyget för nätverksanslutning** i Status Monitor. Högerklicka på Status Monitor-skärmen och klicka sedan på **Andra inställningar** > **Aktivera reparationsverktyget för nätverksanslutning**. Detta rekommenderas inte när din nätverksadministratör ställt in IP-adressen till statisk, eftersom IP-adressen ändras automatiskt.

Om rätt IP-adress och nätmask inte har tilldelats trots att du har använt reparationsverktyget för nätverksanslutningar, ska du be nätverksadministratören om de här uppgifterna.

Närliggande information

- Nätverksproblem
- Skriv ut nätverkskonfigurationsrapporten
- Min Brother-maskin kan inte skriva ut, skanna eller ta emot PC-FAX via nätverket
- Jag vill kontrollera att nätverksenheterna fungerar som avsett

Var hittar jag Brother-maskinens nätverksinställningar?

- Skriv ut nätverkskonfigurationsrapporten
- Ändra maskininställningarna från datorn

Jag kan inte slutföra konfigurationen av den trådlösa nätverksinstallationen

Relaterade modeller: DCP-L6600DW/MFC-L5750DW/MFC-L6800DW/MFC-L6900DW

Stäng av din trådlösa router och sätt på den igen. Försök sedan att konfigurera de trådlösa inställningarna igen. Följ anvisningarna nedan om du inte kan lösa problemet:

Undersök problemet med hjälp av WLAN-rapport.

Orsak	Åtgärd	Gränssnitt
Dina säkerhetsinställningar (SSID/nätverksnyckel) är felaktiga.	• Kontrollera säkerhetsinställningarna med hjälp av verktyget Wireless Setup Helper. För mer information och för att ladda ner verktyget, gå till **Nerladdningar**-sidan för din modell på Brother Solutions Center support.brother.com. • Välj och kontrollera att du använder de korrekta säkerhetsinställningarna. - Se anvisningarna som medföljer åtkomstpunkten/routern för trådlöst LAN för information om hur du hittar säkerhetsinställningarna. - Tillverkarens namn eller modellnumret för åtkomstpunkten/routern för trådlöst LAN kan utgöra standardsäkerhetsinställningen. - Konsultera tillverkaren av åtkomstpunkten/routern, din Internetleverantör eller din nätverksadministratör. • Definitionerna av SSID och nätverksnyckel anges under posterna SSID, nätverksnyckel och kanaler i ordlistan.	Trådlöst
Din Brother-maskins MAC-adress tillåts inte.	Kontrollera att Brother-maskinens MAC-adress tillåts i filtret. Du hittar Brother-maskinens MAC-adress via kontrollpanelen.	Trådlöst
Din åtkomstpunkt/router för trådlöst LAN är i dolt läge (sänder inte SSID).	• Ange korrekt SSID-namn eller nätverksnyckel manuellt. • Kontrollera SSID-namnet eller nätverksnyckeln i anvisningarna som medföljer åtkomstpunkten/routern för trådlöst LAN och konfigurera om den trådlösa nätverksinstallationen.	Trådlöst
Dina säkerhetsinställningar (SSID/lösenord) är felaktiga.	• Bekräfta SSID och lösenord. - När du konfigurerar nätverket manuellt visas SSID och lösenordet på din Brother-maskin. Om din mobila enhet har stöd för manuell konfigurering visas SSID och lösenordet på din mobila enhets skärm. • Definitionen av SSID anges i ordlistan.	Wi-Fi Direct
Du använder Android™ 4.0.	När din mobila enhet kopplar från (efter cirka sex minuters användning av Wi-Fi Direct), försök att konfigurera med en knapptryckning (WPS rekommenderas) och ange Brother-maskinen som G/Ä.	Wi-Fi Direct
Din Brother-maskin är för långt bort från din mobila enhet.	Flytta Brother-maskinen inom 1 meter från den mobila enheten när du konfigurerar nätverksinställningarna för Wi-Fi Direct.	Wi-Fi Direct
Det finns några hinder (t.ex. väggar eller möbler) mellan din maskin och den mobila enheten.	Flytta Brother-maskinen till en plats utan hinder.	Wi-Fi Direct
Det finns en dator med trådlös anslutning, en enhet som har stöd för Bluetooth, en mikrovågsugn eller en digital trådlös telefon i närheten av	Flytta andra enheter bort från Brother-maskinen eller den mobila enheten.	Wi-Fi Direct

Orsak	Åtgärd	Gränssnitt
Brother-maskinen eller den mobila enheten.		
Gör följande om du kontrollerat och provat allt ovanstående, men fortfarande inte kan slutföra konfigurationen av Wi-Fi Direct:	• Stäng av Brother-maskinen och slå sedan på den igen. Försök sedan att konfigurera Wi-Fi Direct-inställningarna igen. • Om du använder Brother-maskinen som klient ska du verifiera hur många enheter som tillåts i det aktuella Wi-Fi Direct-nätverket och sedan kontrollera hur många enheter som för närvarande är anslutna.	Wi-Fi Direct

För Windows

Om din trådlösa anslutning har avbrutits och du har kontrollerat och provat allt som föreslås ovan rekommenderar vi att du använder reparationsverktyget för nätverksanslutningar.

Närliggande information

- Nätverksproblem
- Konfigurera din maskin för ett trådlöst nätverk när SSID-namnet inte sänds
- Använd Wi-Fi Direct®

Min Brother-maskin kan inte skriva ut, skanna eller ta emot PC-FAX via nätverket

Orsak	Åtgärd	Gränssnitt
Din säkerhetsprogramvara blockerar maskinens åtkomst till nätverket. (Funktionen för nätverksskanning fungerar inte.)	• (Windows) Konfigurera säkerhets-/brandsväggsprogram från tredje part för att tillåta nätverksskanning. Ange informationen nedan för att lägga till port 54925 för nätverksskanning: - Under **Namn**: Ange en beskrivning. t.ex. Brother nätskanning. - Under **Portnummer**: Ange 54925. - Under **Protokoll**: UDP väljs. Se bruksanvisningen som följde med din säkerhets-/brandväggsprogramvara från tredje part eller kontakta programvarutillverkaren. • (Macintosh) Starta ControlCenter2. Klicka på popup-menyn **Modell** och välj sedan **Annat...**. Fönstret **Enhetsväljare** öppnas. Välj din nätverksmaskin igen, se till att **Status** är **beredskapsläge** och klicka sedan på **OK**.	Trådbundet/trådlöst
Din säkerhetsprogramvara blockerar maskinens åtkomst till nätverket. (Nätverkets funktion för PC-Fax-mottagning fungerar inte.) (Windows)	Konfigurera säkerhets-/brandsväggsprogram från tredje part för att tillåta mottagning av PC-FAX. Ange informationen nedan när du ska lägga till port 54926 för PC-Fax-mottagning i nätverket: • Under **Namn**: Ange en beskrivning som till exempel Brother PC-FAX-mottagning. • Under **Portnummer**: Ange 54926. • Under **Protokoll**: UDP väljs. Se bruksanvisningen som följde med din säkerhets-/brandväggsprogramvara från tredje part eller kontakta programvarutillverkaren.	Trådbundet/trådlöst
Din säkerhetsprogramvara blockerar maskinens åtkomst till nätverket.	Viss säkerhetsprogramvara kan blockera åtkomst utan att visa en varningsdialog, trots att installationen är korrekt. Information om hur du tillåter åtkomst finns i anvisningarna för säkerhetsprogramvaran. Du kan även fråga programvarutillverkaren.	Trådbundet/trådlöst
Din Brother-maskin har inte tilldelats en tillgänglig IP-adress.	• Bekräfta IP-adressen och nätmasken. Kontrollera att både IP-adressen och nätmasken för datorn och Brother-maskinen är korrekta och i samma nätverk. Mer information om hur du verifierar IP-adressen och nätmasken får du från nätverksadministratören. • (Windows) Bekräfta IP-adressen och nätmasken med reparationsverktyget för nätverksanslutningar.	Trådbundet/trådlöst
Det misslyckade utskriftsjobbet finns kvar i datorns utskriftskö.	• Radera det misslyckade utskriftsjobbet om det finns kvar i datorns utskriftskö. • I annat fall dubbelklickar du på skrivarikonen i följande mapp och avbryter alla dokumentutskrifter: - (Windows XP/Windows Server 2003) Klicka på **Start** > **Skrivare och fax**.	Trådbundet/trådlöst

Orsak	Åtgärd	Gränssnitt
	- (Windows Vista) Klicka på (Start) > **Kontrollpanelen** > **Maskinvara och ljud** > **Skrivare**. - (Windows 7) Klicka på (Start) > **Enheter och skrivare** > **Skrivare och fax**. - (Windows 8) Flytta musen till det nedre högra hörnet på ditt skrivbord. Klicka på **Inställningar** > **Kontrollpanelen** när menyfältet visas. Klicka på **Visa enheter och skrivare** > **Skrivare** i gruppen **Maskinvara och ljud**. - (Windows Server 2008) Klicka på **Start** > **Kontrollpanelen** > **Skrivare**. - (Windows Server 2012) Flytta musen till det nedre högra hörnet på ditt skrivbord. Klicka på **Inställningar** > **Kontrollpanelen** när menyfältet visas. Klicka på **Visa enheter och skrivare** > **Skrivare** i gruppen **Maskinvara**. - (Windows Server 2012 R2) Klicka på **Kontrollpanelen** på **Start**-skärmen. Klicka på **Maskinvara** i gruppen **Visa enheter och skrivare**. - (OS X v10.8.5) Klicka på **Systeminställningar** > **Skrivare och skanner**. - (OS X v10.9.x, 10.10.x) Klicka på **Systeminställningar** > **Skrivare och skannrar**.	
Din Brother-maskin är inte ansluten till det trådlösa nätverket.	Skriv ut WLAN-rapporten och kontrollera felkoden på den.	Trådlöst

Avinstallera Brothers programvara och drivrutin och installera det på nytt om du har kontrollerat och provat allt som föreslås ovan men ändå inte kan skriva ut eller skanna med Brother-maskinen.

Närliggande information

- Nätverksproblem
- Skriva ut WLAN-rapporten
- Rapport om felkoder för trådlöst LAN
- Använda reparationsverktyget för nätverksanslutningar (Windows)
- Jag vill kontrollera att nätverksenheterna fungerar som avsett

Jag vill kontrollera att nätverksenheterna fungerar som avsett

Kontroll	Åtgärd	Gränssnitt
Kontrollera att Brother-maskinen, åtkomstpunkten/routern eller nätverkshubben är på.	**Kontrollera följande:** • Nätkabeln är ordentligt ansluten och Brother-maskinen är på. • Åtkomstpunkten/routern eller hubben är på och statusknappen blinkar. • Allt skyddsemballage har tagits bort från maskinen. • Tonerkassetten och trumman är rätt installerade. • Främre och bakre luckan är helt stängda. • Pappret har lagts i på rätt sätt i pappersfacket. • (För trådbundna nätverk) En nätverkskabel är säkert ansluten till Brother-maskinen samt routern eller hubben.	Trådbundet/trådlöst
Kontrollera **Link Status** i nätverkskonfigurationslistan.	Skriv ut nätverkskonfigurationsrapporten och kontrollera att **Ethernet Link Status** eller **Wireless Link Status** visar **Link OK**.	Trådbundet/trådlöst
Kontrollera att du kan ”pinga” Brother-maskinen från datorn.	Pinga Brother-maskinen från datorn genom att skriva IP-adressen eller nodnamnet efter Windows-kommandoprompten eller i Macintosh Terminal-programmet: pinga `<ipaddress>` eller `<nodename>`. • Lyckades: Brother-maskinen fungerar korrekt och är ansluten till samma nätverk som datorn. • Lyckades inte: Brother-maskinen är inte ansluten till samma nätverk som datorn. (Windows) Be nätverksadministratören om hjälp och kör reparationsverktyget för nätverksanslutningar för att korrigera IP-adressen och nätmasken. (Macintosh) Kontrollera att IP-adressen och nätmasken är korrekt angivna.	Trådbundet/trådlöst
Kontrollera att Brother-maskinen är ansluten till det trådlösa nätverket.	Skriv ut WLAN-rapporten och kontrollera felkoden på den.	Trådlöst

Om du har kontrollerat och provat allt som föreslås ovan men ändå har problem ska du hämta uppgifterna om SSID och nätverksnyckel i de anvisningar som medföljer åtkomstpunkten/routern för trådlöst LAN och ställa in dem korrekt.

Närliggande information

- Nätverksproblem
- Skriv ut nätverkskonfigurationsrapporten
- Skriva ut WLAN-rapporten
- Rapport om felkoder för trådlöst LAN
- Använda reparationsverktyget för nätverksanslutningar (Windows)
- Min Brother-maskin kan inte skriva ut, skanna eller ta emot PC-FAX via nätverket

Övriga problem

Problem	Lösningar
Maskinen startar inte.	Skador på strömanslutningen (t.ex. blixtnedslag eller spänningsvariationer) kan ha utlöst maskinens inre säkerhetsmekanismer. Koppla från nätkabeln. Vänta i tio minuter, koppla sedan in nätkabeln och tryck på för att starta maskinen. Koppla bort strömbrytaren, om du använder en sådan, för att se till så att det inte är den som är problemet. Koppla in maskinens nätkabel direkt i ett annat fungerande eluttag. Försök med en annan kabel om du fortfarande inte får någon ström.
Maskinen kan inte skriva ut EPS-data som innehåller binära data med BR-Script3-skrivardrivrutinen.	**(Windows)** Gör följande för att skriva ut EPS-data: 1. För Windows 7 och Windows Server 2008 R2: Klicka på knappen (**Start**) > **Enheter och skrivare**. För Windows Vista och Windows Server 2008: Klicka på knappen (**Start**) > **Kontrollpanelen** > **Maskinvara och ljud** > **Skrivare**. För Windows XP och Windows Server 2003: Klicka på knappen **Start** > **Skrivare och fax**. För Windows 8 och Windows Server 2012: Flytta musen till det nedre högra hörnet på ditt skrivbord. Klicka på **Inställningar** > **Kontrollpanelen** när menyfältet visas. Under gruppen **Maskinvara och ljud** [1] klickar du på **Visa enheter och skrivare**. För Windows Server 2012 R2: Klicka på **Kontrollpanelen** på **Start**-skärmen. Klicka på **Maskinvara** i gruppen **Visa enheter och skrivare**. 2. Högerklicka på ikonen **Brother XXX-XXXX BR-Script3** och välj **Egenskaper för skrivare**. 3. Under fliken **Enhetsinställningar** väljer du TBCP (märkt binärt kommunikationsprotokoll) under **Utskriftsprotokoll**. **(Macintosh)** Om din maskin är ansluten till en dator med ett USB-gränssnitt kan du inte skriva ut EPS-data som innehåller binära data. Du kan skriva ut EPS-data på maskinen via ett nätverk. Gå till Brother Solutions Center på support.brother.com för hjälp med att installera BR-Script3-skrivardrivrutinen via nätverket.
Brother-programvaran kan inte installeras.	**(Windows)** Om säkerhetsvarningen för programvaran visas på datorskärmen under installationen kan du ändra inställningarna för säkerhetsprogramvaran och tillåta att Brother-inställningsprogrammet eller andra program körs. **(Macintosh)** Om du använder en brandväggsfunktion eller ett antivirusprogram kan du tillfälligt avaktivera det och installera Brother-programmet.

1 För Windows Server 2012: **Maskinvara och ljud**

Kopieringsproblem

Problem	Lösningar
Det går inte att kopiera.	Glöm inte att trycka på Kopiera och kontrollera att maskinen är i kopieringsläget.
	Kontakta din administratör för kontroll av inställningarna för Secure Function Lock.
Vertikala svarta linjer syns på kopior.	Vertikala svarta linjer på kopior orsakas oftast av smuts eller korrigeringsvätska på glasremsan, eller coronatråden är smutsig. Rengör glasdelen, kopieringsglaset, den vita skenan och den vita plastdelen ovanför dem.
Kopiorna har inget innehåll.	Kontrollera att du har placerat dokumentet korrekt.

Skanningsproblem

Problem	Lösningar
Ett TWAIN- eller WIA-fel uppstår när en skanning påbörjas. (Windows)	Kontrollera att Brothers TWAIN- eller WIA-drivrutin har valts som primär källa i skanningsprogrammet. I Nuance™ PaperPort™ 14SE klickar du t.ex. på **Skrivbord** > **Inställningar för inläsning** > **Välj** för att välja Brothers TWAIN-/WIA-drivrutin.
Ett TWAIN- eller ICA-fel uppstår när en skanning påbörjas. (Macintosh)	Kontrollera att Brothers TWAIN-drivrutin är vald som primärkälla.
OCR fungerar inte.	Försök att öka skanningsupplösningen. • (Mac-användare) (PageManager-användare) Se till så att du har laddat ner och installerat Presto! PageManager från http://nj.newsoft.com.tw/download/brother/PM9SEInstaller_BR_multilang2.dmg.
Det går inte att skanna.	Kontakta din administratör för kontroll av inställningarna för Secure Function Lock.

Programvaruproblem

Problem	Lösningar
Det går inte att installera program eller skriva ut.	(Windows) Kör installationsprogrammet igen. Programmet reparerar och installerar om programmet.

Närliggande information

- Felsökning
- Rengör skannern

Kontrollera maskininformation

Följ dessa instruktioner för att kontrollera din Brother-maskins serienummer och firmware-version.

1. Tryck på [Inställn.] > [Alla inställn.] > [Maskininform.].
2. Tryck på ett av följande alternativ:

Alternativ	Beskrivning
Serienummer	Kontrollera maskinens serienummer.
Inbyggd pro.ver.	Kontrollera maskinens firmware-version.
Sidräknare	Kontrollera det totala antalet sidor maskinen har skrivit ut.
Dellivslängd	Kontrollera återstående livslängd på förbrukningsmaterialet procentuellt sett.

3. Tryck på .

Närliggande information

- Felsökning

Återställa din Brother-maskin

1. Tryck på [Inställn.] > [Alla inställn.] > [Grundinställn.] > [Återställ].
2. Svep upp eller ner eller tryck på ▲ eller ▼ för att visa olika typer av återställningsfunktioner och tryck sedan på den återställningsfunktion du vill använda.
3. [Enheten kommer startas om efter återställning. Tryck på [OK] i 2 sekunder för att bekräfta.] visas. Bekräfta genom att trycka på [OK] i två sekunder.

   Maskinen startas om.
4. Tryck på .

Du kan även återställa nätverksinställningarna genom att trycka på [Inställn.] > [Alla inställn.] > [Nätverk] > [Nätv.återst.].

Närliggande information

- Felsökning
- Överblick över återställningsfunktioner

Överblick över återställningsfunktioner

Följande återställningsfunktioner finns tillgängliga:

Koppla ur gränssnittskabeln innan du väljer återställningsfunktion för nätverksinställningar, återställningsfunktion för alla inställningar eller fabriksåterställningsfunktion.

1. Återställning av maskin

   Återställ alla maskininställningar som du ändrat, exempelvis datum och tid, och ringfördröjning.

   Adressboken, faxrapporter och samtalshistoriken finns kvar. (För MFC-modeller)
2. Återställning av nätverksinställningar (för modeller med nätverk)

   Återställ skrivarserverns fabriksinställningar (inklusive information om lösenord och IP-adress).
3. Återställning av adressbok och faxinställningar (för MFC-modeller)

   Denna funktion återställer följande inställningar:
   - Adressbok

     (Adresser och grupper)
   - Programmerade faxjobb i minnet

     (Fördröjt fax)
   - Stations-ID

     (Namn och nummer)
   - Meddelande för försättsblad
   - Faxmottagningsinställningar

     (Fjärråtkomstkod, faxlagring, faxlagring, faxvidaresändning och PC-Fax-mottagning (endast Windows))
   - Rapport

     (Överföringsrapport/telefonindexlista/faxjournal)
   - Lösenord för inställningslås
4. Återställa alla inställningar

   Återställ alla maskininställningar till inställningarna som ställdes in på fabrik.

   Återställa alla inställningar går snabbare än fabriksåterställningsfunktionen.
5. Fabriksåterställning

   Använd funktionen återställning av inställningar för att återställa maskinens alla inställningar till fabriksinställningar.

   Fabriksåterställning tar längre tid än att återställa alla inställningar.

   Brother rekommenderar att du utför denna funktion när du ska göra dig av med maskinen.

Koppla ur gränssnittskabeln innan du väljer återställningsfunktion för nätverksinställningar, återställningsfunktion för alla inställningar eller fabriksåterställningsfunktion.

Närliggande information

- Återställa din Brother-maskin

Rutinunderhåll

- Byta förbrukningsmaterial
- Rengöra maskinen
- Kontrollera delarnas återstående livslängd
- Packa ihop och transportera din maskin
- Regelbunden ersättning av underhållsdelar

Byta förbrukningsmaterial

Du måste byta förbrukningsmaterial när maskinen indikerar att livslängden för förbrukningsmaterialet är över.

Om du använder tillbehör som inte är Brother-produkter kan utskriftskvaliteten, maskinvarans prestanda och maskinens pålitlighet påverkas.

- Trumma och tonerkassett är två separata förbrukningsmaterial. Se till att båda installeras som en enhet.
- Modellnamnet för förbrukningsmaterialet kan skilja sig åt beroende på land.

I denna tabell visas de meddelanden som uppmanar dig att byta förbrukningsmaterial innan livslängden är slut. För att göra det bekvämt för dig kan det vara bra om du köper extra förbrukningsmaterial innan de gamla tar slut och du inte kan skriva ut mer.

Indikering	Material	Modellnamn	Ungefärlig livslängd
Toner låg	Tonerkassett 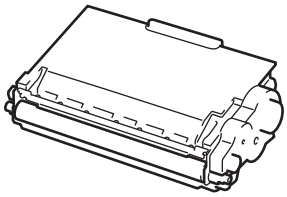	TN-3430 [1] TN-3480 [2] TN-3512 [3] TN-3520 [4]	Cirka 3 000 sidor [1 5 6] Cirka 8 000 sidor [2 5 6] Cirka 12 000 sidor [3 5 6] Cirka 20 000 sidor [4 5 6]
Byt toner			
Trumma !	Trumma 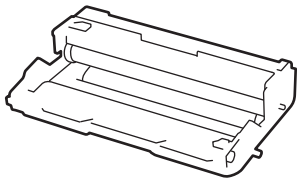	DR-3400	Cirka 30 000 sidor / 50 000 sidor [7]
Trumma snart slut			
Byt ut trumma			

1 Tonerkassett av standardmodell
2 Tonerkassett med hög kapacitet
3 Tonerkassett med extra hög kapacitet (Endast tillgängligt för vissa modeller)
4 Toner kassett med extra hög kapacitet (Endast tillgängligt för vissa modeller)
5 A4 eller Letter-format, ensidiga utskrifter.
6 Kassettens ungefärliga kapacitet är beskriven i enlighet med ISO/IEC 19752.
7 Cirka 30 000 sidor baserat på 1 sida per utskrift och 50 000 sidor baserat på 3 sidor per utskrift [enstaka sidor i A4/letter]. Antalet sidor påverkas av ett antal olika faktorer inklusive med inte begränsat till mediatyp och mediaformat.

OBS

- Var noga med att försegla det förbrukningsmaterial du använt ordentligt i en påse så att tonerpulver inte spills ur kassetten.
- Gå till http://www.brother.com/original/index.html för anvisningar om hur du återlämnar använt förbrukningsmaterial till Brothers insamlingsprogram. Om du väljer att inte återlämna använt förbrukningsmaterial ska det kasseras i enlighet med lokala föreskrifter. Det får inte slängas i hushållssoporna. Kontakta de lokala renhållningsmyndigheterna om du har några frågor.
- Vi rekommenderar att du lägger uttjänt förbrukningsmaterial på ett pappersark så att inte innehållet spills eller läcker ut av misstag.
- Förbrukningsmaterialets och maskindelarnas livslängd kan förkortas om du använder papper som inte direkt motsvarar rekommenderad utskriftsmedia.
- Den beräknade livslängden för tonerkassetter baseras på ISO/IEC 19752. Hur ofta du behöver byta toner beror på hur mycket du skriver ut, hur många procent av pappret som täcks, vilken typ av media som används, om maskinen är avstängd/påslagen.
- Hur ofta du behöver byta förbrukningsmaterial förutom tonerkassetter beror på hur mycket du skriver ut, vilken typ av media som används, om maskinen är avstängd/påslagen.

- Handskas varsamt med tonerkassetten. Om du får toner på händerna eller kläderna ska du omedelbart torka eller tvätta bort det med kallt vatten.
- Ta INTE på de skuggade delarna som visas på bilderna för att undvika problem med utskriftskvaliteten.

Tonerkassett

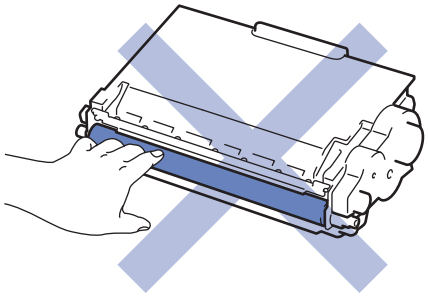

Trumma

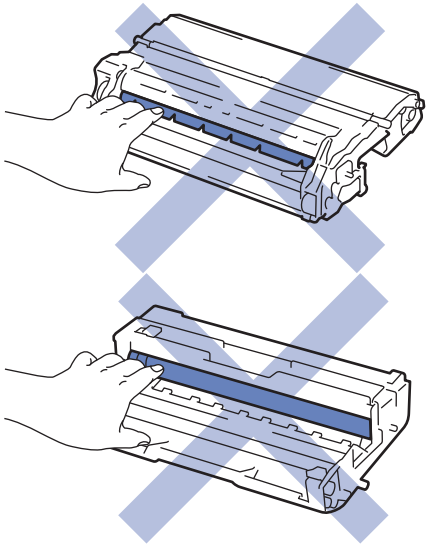

Närliggande information

- Rutinunderhåll
- Byt tonerkassett
- Byt trumman
- Fel- och underhållsmeddelanden
- Förbrukningsartiklar

Byt tonerkassett

1. Kontrollera att din maskin är på.
2. Öppna den främre luckan.

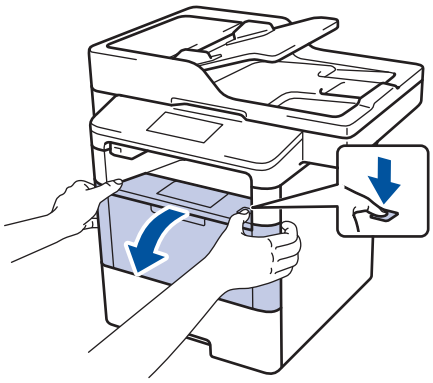

3. Ta bort tonerkassetten och trumman ur maskinen.

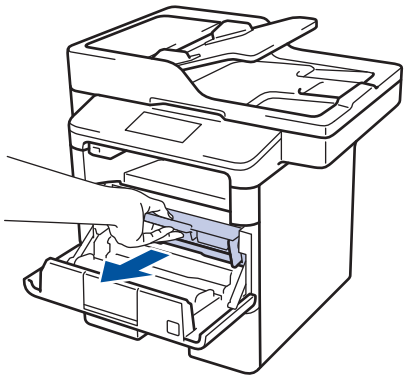

4. Tryck ned den gröna låsspaken och ta ut tonerkassetten från trumman.

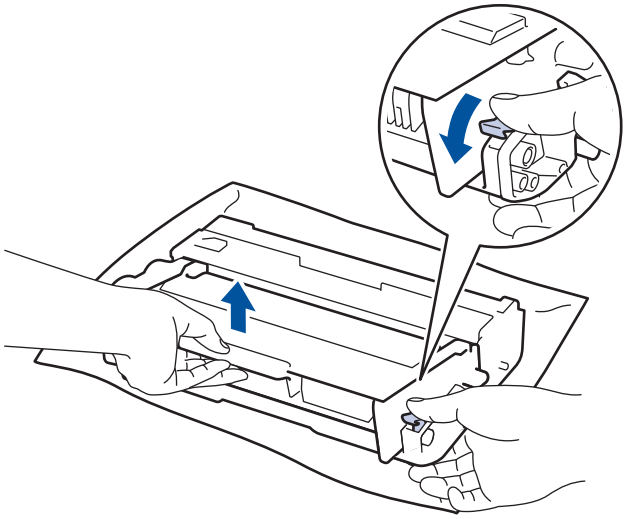

5. Packa upp den nya tonerkassetten.
6. Ta bort skyddsomslaget.

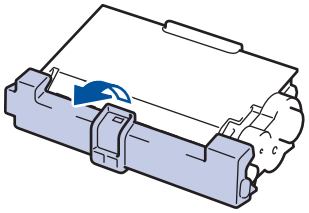

7. Sätt i den nya tonerkassetten i trumman tills du hör att den snäpper fast i rätt läge.

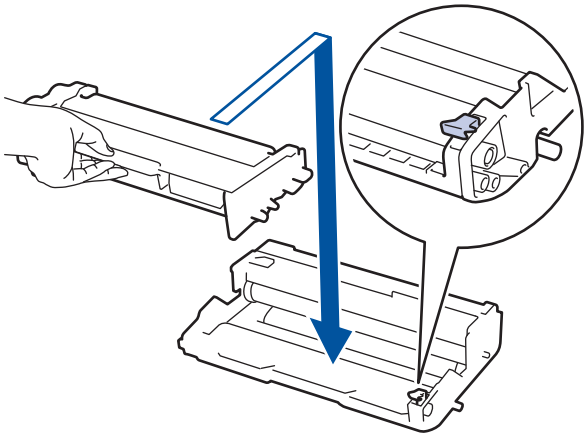

Kontrollera att du har satt i tonerkassetten korrekt eftersom den annars kan separeras från trumman.

8. Rengör coronatråden inuti trumman genom att försiktigt skjuta på den gröna fliken från vänster till höger och från höger till vänster flera gånger.

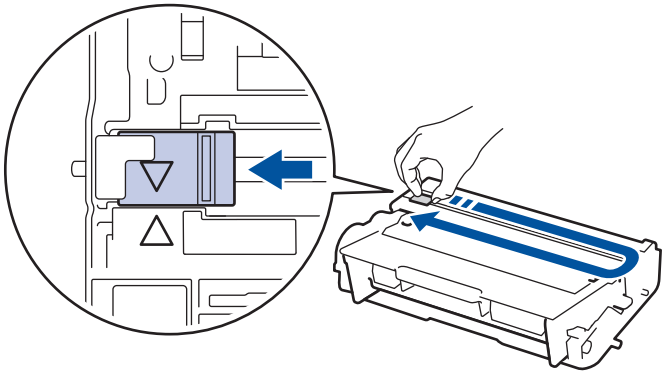

Kom ihåg att föra tillbaka fliken till ursprungsläget (▲). Pilen på fliken måste ligga i linje med pilen på trumman. Om den inte gör det kan en lodrät rand synas på utskrifterna.

9. Sätt tillbaka tonerkassetten och trumman i maskinen.

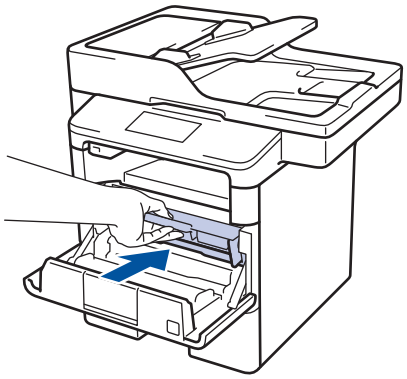

10. Stäng maskinens främre lucka.

- När du har bytt en tonerkassett ska du INTE stänga av maskinen eller öppna främre luckan förrän maskinen återgår till beredskapsläget.
- Tonerkassetten som levereras med din Brother-maskin är en starttonerkassett.
- Det är praktiskt om du har en ny tonerkassett redo när du ser meddelandet Toner låg.
- För att du ska få högkvalitativa utskrifter, rekommenderar vi att du endast använder äkta Brother-tonerkassetter. Kontakta din Brother-återförsäljare om du vill köpa tonerkassetter.
- PACKA INTE upp den nya tonerkassetten förrän den ska installeras.
- Om tonerkassetten lämnas uppackad under en längre tid kommer tonern att få kortare livslängd än normalt.
- Brother rekommenderar starkt att du INTE fyller på tonerkassetten som levereras med din maskin. Vi rekommenderar också starkt att du fortsätter använda äkta Brother-tonerkassetter när du byter. Om du använder eller försöker använda toner och/eller tonerkassetter som inte är kompatibla med Brother-maskinen, kan dessa skada maskinen och/eller medföra att utskriftskvaliteten blir otillfredsställande. Vår begränsade garanti täcker inte problem som har uppstått på grund av att toner och/eller tonerkassetter från en annan tillverkare har använts. För att skydda din investering och få bäst resultat när du använder Brother-maskinen, rekommenderar vi bestämt att du enbart använder äkta Brother-tillbehör.

Närliggande information

- Byta förbrukningsmaterial

Byt trumman

1. Kontrollera att din maskin är på.
2. Öppna den främre luckan.

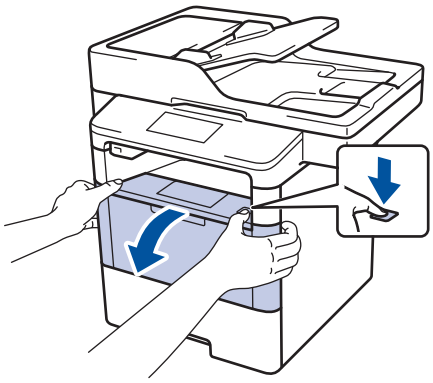

3. Ta bort tonerkassetten och trumman ur maskinen.

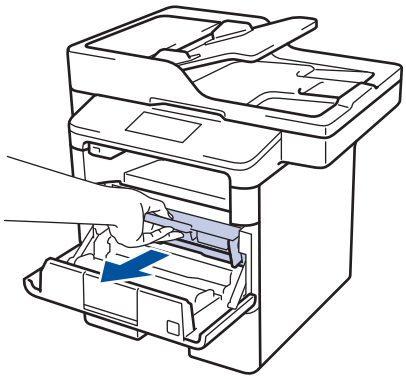

4. Tryck ned den gröna låsspaken och ta ut tonerkassetten från trumman.

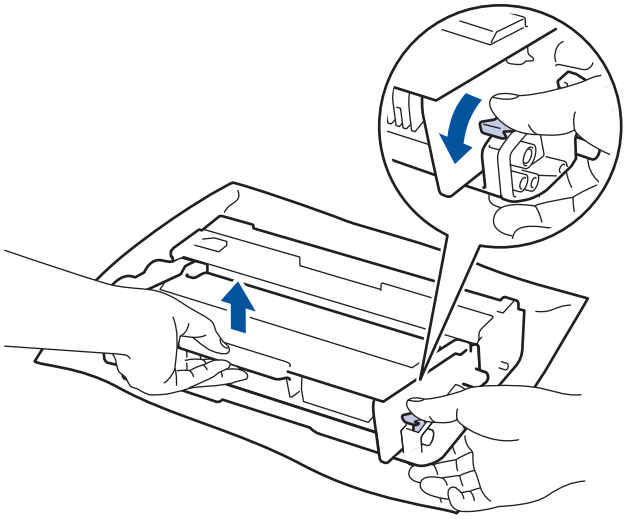

5. Packa upp den nya trumman.
6. Sätt i tonerkassetten i den nya trumman, så att den snäpper fast och sitter stadigt.

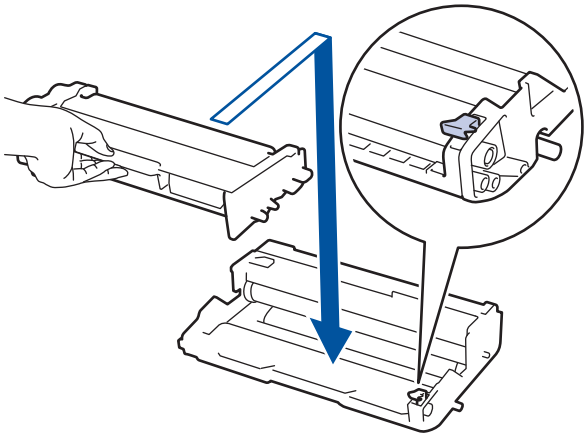

Kontrollera att du har satt i tonerkassetten korrekt eftersom den annars kan separeras från trumman.

7. Rengör coronatråden inuti trumman genom att försiktigt skjuta på den gröna fliken från vänster till höger och från höger till vänster flera gånger.

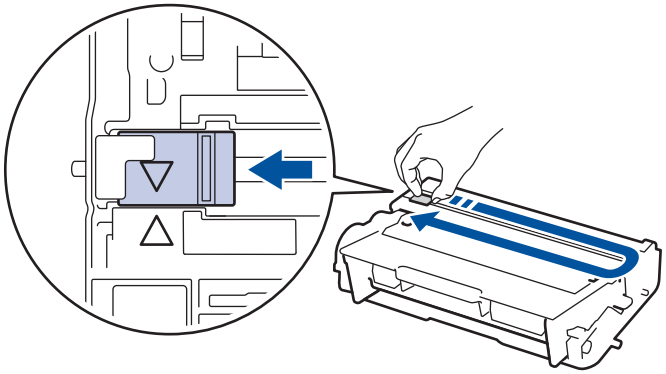

Kom ihåg att föra tillbaka fliken till ursprungsläget (▲). Pilen på fliken måste ligga i linje med pilen på trumman. Om den inte gör det kan en lodrät rand synas på utskrifterna.

8. Sätt tillbaka tonerkassetten och trumman i maskinen.

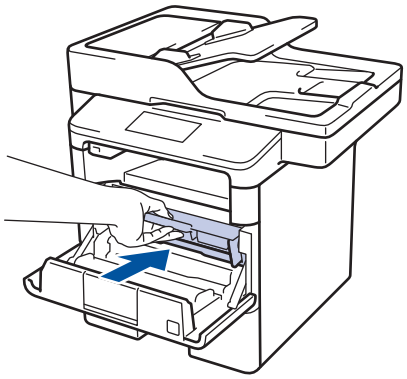

9. Stäng maskinens främre lucka.

OBS

- Slitage på trumman uppstår på grund av användning och rotation av trumman samt samspel med papper, toner och andra material i pappersbanan. Brother använder antalet trumvarv som mått på trummans livslängd. När en trumma uppnår den fabriksstadgade rotationsgränsen som motsvarar uppskattad sidkapacitet, kommer du att få ett meddelande på LCD-skärmen som uppmanar dig att byta just den trumman. Produkten kommer att fungera ett tag till, men utskriftskvaliteten kanske inte är optimal.
- Om en uppackad trumma ställs i direkt solljus (eller rumsbelysning under längre tid), kan enheten skadas.
- Flera faktorer påverkar trummans faktiska livslängd, t.ex. temperaturen, luftfuktigheten, papperstypen och vilken typ av toner som används etc. Trummans genomsnittliga livslängd beräknas under idealiska förhållanden till cirka 30 000 sidor baserat på 1 sida per jobb och 50 000 sidor baserat på 3 sidor per jobb

[Sidor med A4/letter]. Antalet sidor påverkas av ett antal olika faktorer inklusive men inte begränsat till mediatyp och mediaformat.

Eftersom vi inte kan styra alla de faktorer som kan påverka trummans livslängd, kan vi inte garantera ett minsta antal sidor som din trumenhet kan skriva ut.

- Bäst resultat får du om du bara använder äkta Brother-toner.
- Maskinen bör endast användas i en ren, dammfri miljö med god ventilation.

  Om du använder en trumma från en annan tillverkare än Brother kan det hända att inte bara utskriftskvaliteten försämras, utan att även själva maskinens kvalitet och livslängd. Garantin täcker inte problem som har orsakats av att trummor från en annan tillverkare än Brother har använts.

Närliggande information

- Byta förbrukningsmaterial

Rengöra maskinen

Rengör maskinens in- och utsida regelbundet med en torr och luddfri trasa.

När du byter tonerkassetten eller trumman, se till att rengöra maskinens insida. Om utskrifterna är fläckiga av toner, rengör maskinens insida med en torr och luddfri trasa.

VARNING

- Använd INTE lättantändliga medel eller någon form av sprej eller organiska lösningar/vätskor som innehåller alkohol eller ammoniak för att rengöra produktens insida eller utsida. Det kan orsaka brand. Använd istället en torr, luddfri trasa.

VIKTIGT

- Använd INTE isopropylalkohol för att ta bort smuts från kontrollpanelen. Panelen kan spricka.
- Ta INTE på de skuggade delarna som visas på bilderna för att undvika problem med utskriftskvaliteten.

Tonerkassett

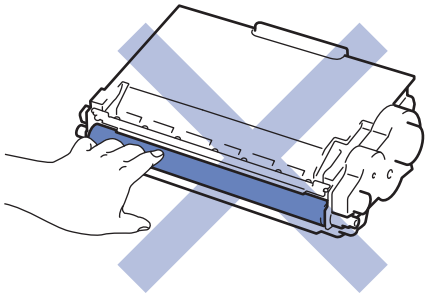

Trumma

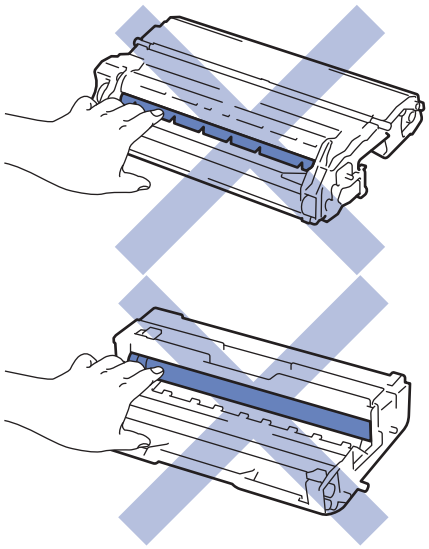

Närliggande information

- Rutinunderhåll
- Rengör skannern
- Rengör LCD-pekskärmen

- Rengör coronatråden
- Rengör trumman
- Rengör pappersmatningsrullarna

Rengör skannern

1. Håll intryckt för att stänga av maskinen.
2. Lyft på maskinens lock (1). Rengör den vita plastytan (2) och kopieringsglaset (3) nedanför den med en mjuk, luddfri trasa som fuktats med vatten.

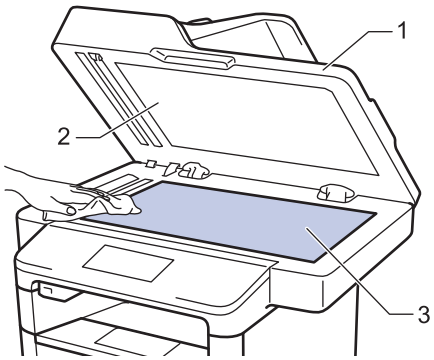

3. I dokumentmataren ska du rengöra den vita skenan (1) och kopieringsglasets remsa (2) nedanför den med en mjuk, luddfri trasa som fuktats med vatten.

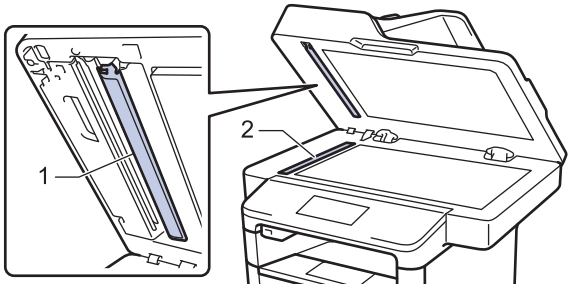

4. Öppna luckan till kopieringsglaset (1) och rengör sedan den andra vita skenan (2) och remsan på kopieringsglaset (3) (endast modeller som stöds).

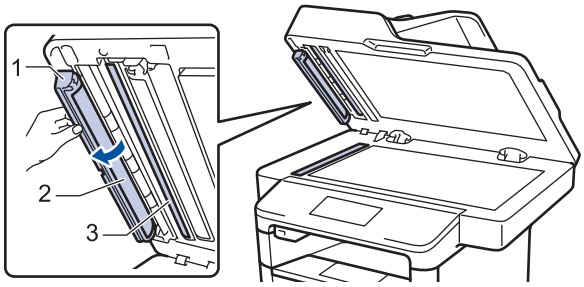

5. Stäng maskinens lock.
6. Tryck på för att starta maskinen.

Närliggande information

- Rengöra maskinen
- Övriga problem
- Problem med telefon och fax

Rengör LCD-pekskärmen

VIKTIGT

Använda INTE någon typ av flytande rengöringsmedel (inklusive etanol).

1. Håll intryckt för att stänga av maskinen.
2. Rengör pekskärmen med en torr, mjuk luddfri trasa.

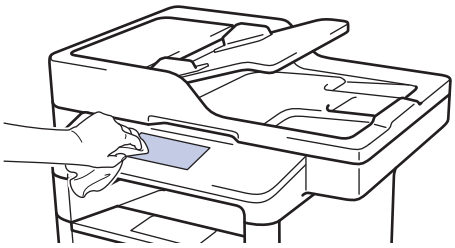

3. Tryck på för att starta maskinen.

Närliggande information

- Rengöra maskinen

Rengör coronatråden

Rengör coronatråden om du har problem med utskriftskvaliteten eller om `[Trumma !]`-statusen visas på kontrollpanelen.

1. Öppna den främre luckan.

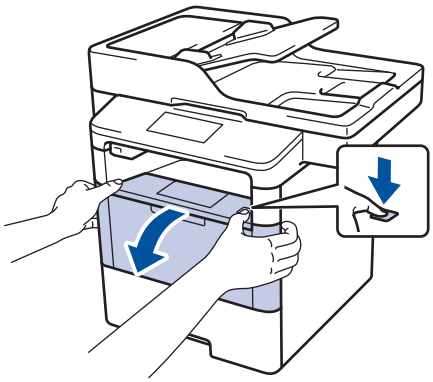

2. Ta bort tonerkassetten och trumman ur maskinen.

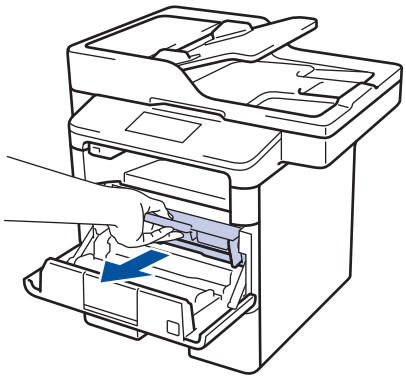

3. Rengör coronatråden inuti trumman genom att försiktigt skjuta på den gröna fliken från vänster till höger och från höger till vänster flera gånger.

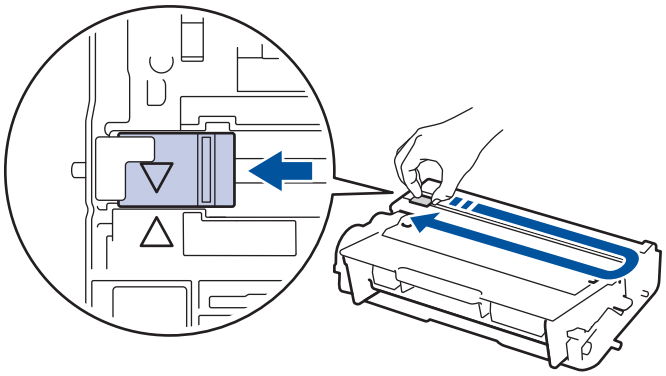

Kom ihåg att föra tillbaka fliken till ursprungsläget (▲). Pilen på fliken måste ligga i linje med pilen på trumman. Om den inte gör det kan en lodrät rand synas på utskrifterna.

4. Sätt tillbaka tonerkassetten och trumman i maskinen.

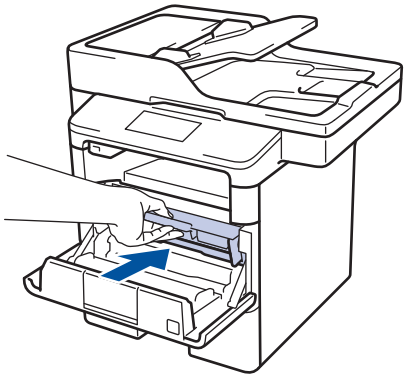

5. Stäng maskinens främre lucka.

Närliggande information

- Rengöra maskinen
- Fel- och underhållsmeddelanden

Rengör trumman

Om utskriften har fläckar eller andra återkommande märken med 94 mm mellanrum kan det hända att det finns främmande material i trumman, t.ex. lim från en etikett som fastnat på trummans yta.

1. Kontrollera att maskinen är i beredskapsläge.
2. Tryck på [Inställn.] > [Alla inställn.] > [Skriv rapport] > [Trumpunktsutskrift].
3. Tryck på [Ja].

   Maskinen skriver ut trummans punktkontrollblad.
4. Tryck på .
5. Håll intryckt för att stänga av maskinen.
6. Öppna den främre luckan.

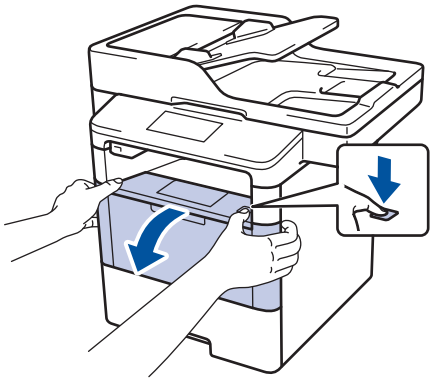

7. Ta bort tonerkassetten och trumman ur maskinen.

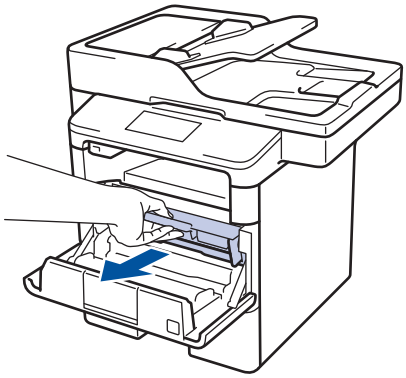

8. Tryck ned den gröna låsspaken och ta ut tonerkassetten från trumman.

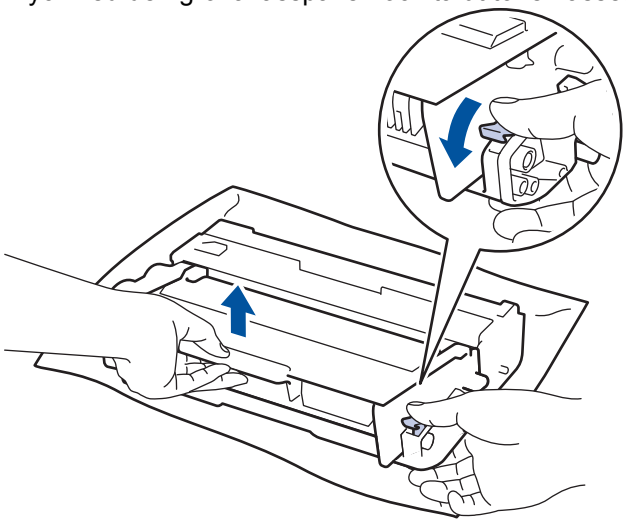

9. Vrid på trumman enligt vad som visas på bilden. Kontrollera att trummans kugghjul finns på vänster sida.

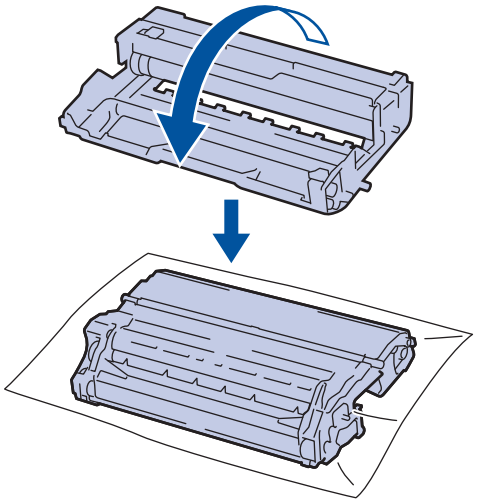

10. Använd de numrerade markörerna bredvid trumrullen för att hitta märket på trumman. Om t.ex. en punkt visas i kolumn 2 på punktkontrollbladet betyder det att det finns ett märke i område ”2”.

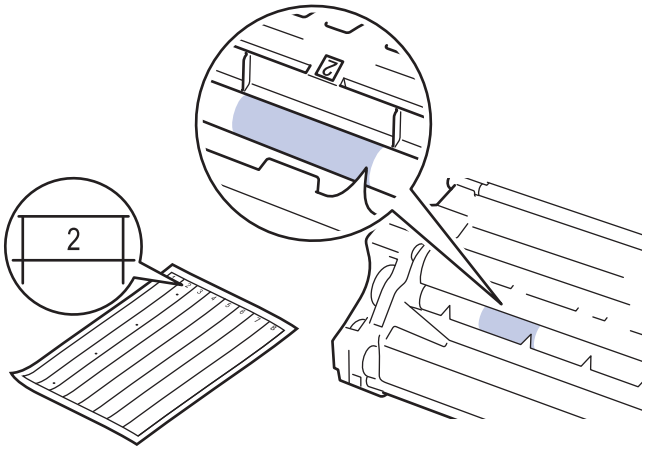

11. Vrid trummans kant mot dig för hand och observera trummans ytan för att hitta märket.

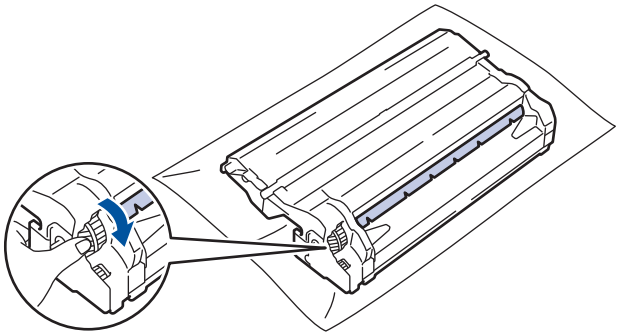

- Vidrör INTE ytan på trumman, endast kanten för att undvika problem med utskriftskvaliteten.
- Det är lättare att vrida trummans hjul genom att trycka ner de svarta spakarna. Tryck tillbaka spakarna till ursprunglig position när du vridit färdigt hjulet.

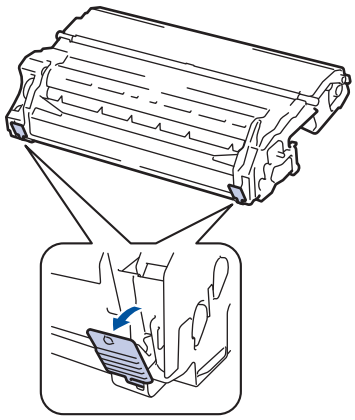

12. Torka försiktigt av trummans yta med en torr bomullstuss tills märkena på ytan försvinner.

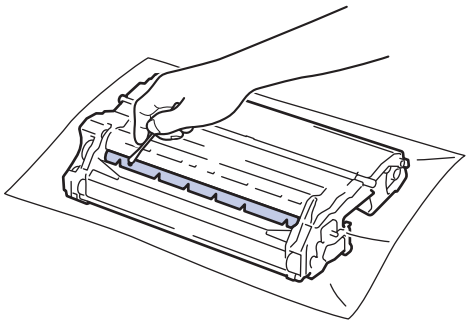

OBS

Rengör INTE ytan på den fotokänsliga trumman med ett vassa föremål eller någon vätska.

13. Sätt i tonerkassetten i trumman tills du hör att den snäpper fast i rätt läge.

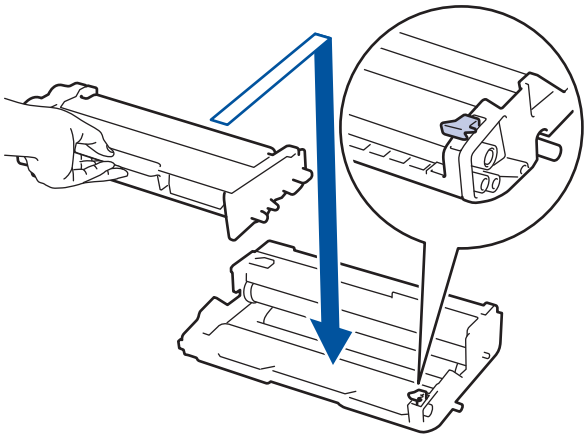

Kontrollera att du har satt i tonerkassetten korrekt eftersom den annars kan separeras från trumman.

14. Sätt tillbaka tonerkassetten och trumman i maskinen.

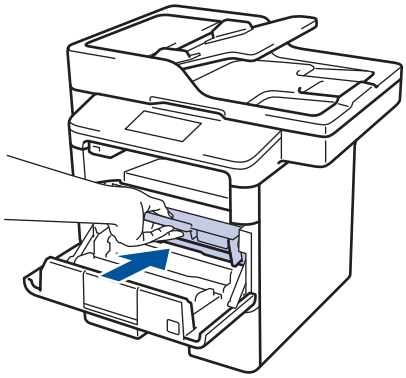

15. Stäng maskinens främre lucka.
16. Tryck på för att starta maskinen.

Närliggande information

- Rengöra maskinen
- Förbättra utskriftskvaliteten

Rengör pappersmatningsrullarna

Genom att rengöra pappersupplockningsrullarna regelbundet kan pappersstopp förhindras och säkerställa att pappersmatningen sker på rätt sätt.

Om du har problem med pappersmatningen kan du rengöra pappersinmatningsrullarna enligt anvisningarna:

1. Håll intryckt för att stänga av maskinen.
2. Dra ut pappersfacket helt och hållet från maskinen.

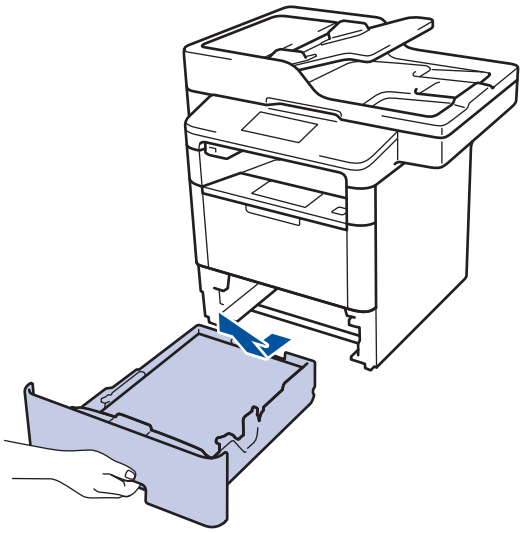

3. Ta bort papper som laddats i pappersfacket eller om något har fastnat inuti pappersfacket.
4. Torka bort damm från separeringsplattan på pappersfacket med en luddfri trasa som är doppad i ljummet vatten och väl urvriden.

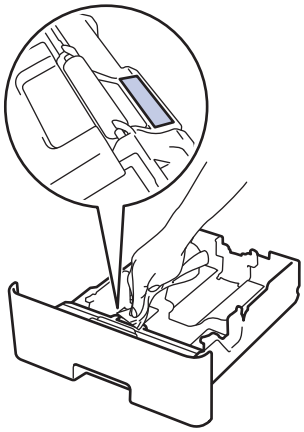

5. Torka av de två matningsrullarna i maskinen för att ta bort damm.

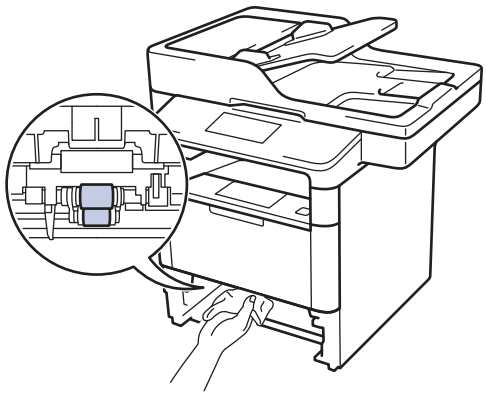

6. Fyll på papper och sätt noggrant tillbaka pappersfacket i maskinen.

7. Tryck på ⏻ för att starta maskinen.

Närliggande information

- Rengöra maskinen
- Utskriftsproblem

Kontrollera delarnas återstående livslängd

1. Tryck på [Inställn.] > [Alla inställn.] > [Maskininform.] > [Dellivslängd].
2. Tryck på den maskindel du vill kontrollera.
   Ungefärlig återstående livslängd visas på LCD-skärmen.
3. Tryck på .

Tryck på på LCD-skärmen för att visa ungefärlig återstående livslängd på tonerkassetten.

Närliggande information

- Rutinunderhåll

Packa ihop och transportera din maskin

Det finns två sätt att packa och transportera maskinen på. Kontrollera maskinens originalemballage till tonerdyna för att avgöra vilken av dem du ska följa.

- Om det INTE finns någon tonerdyna i originalkartongen ➤➤ *Närliggande information*: *Packa maskinen och tonerkassetten tillsammans*
- Om det finns en tonerdyna i originalkartongen ➤➤ *Närliggande information*: *Packa maskinen och tonerkassetten separat*

Tonerdyna

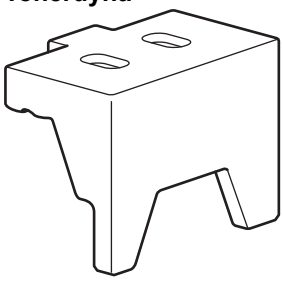

Närliggande information

- Rutinunderhåll
- Packa maskinen och tonerkassetten tillsammans
- Packa maskinen och tonerkassetten separat

Packa maskinen och tonerkassetten tillsammans

VARNING

- Denna produkt är tung och väger mer än 16,4 kg. Minst två personer bör lyfta produkten genom att hålla den på fram- och baksidan för att undvika skador.

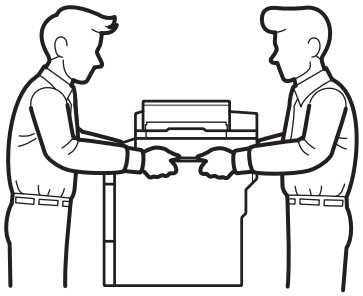

- Ta bort det extra facket INNAN du flyttar maskinen om det extra facket är installerat. Om du försöker flytta maskinen utan att avlägsna det extra facket kan det leda till personskada eller maskinskada.
- Packa det extra facket separat i originalkartongen med originalemballaget.

- Om du av någon anledning måste transportera maskinen ska den förpackas igen omsorgsfullt i originalförpackningen så att inga skador uppstår under transporten. Du bör försäkra maskinen på lämpligt sätt hos den transportfirma du anlitar.

1. Håll ⏻ intryckt för att stänga av maskinen. Låt maskinen vara avstängd minst 10 minuter för att svalna.
2. Koppla från alla kablar och dra ut nätkabeln ur eluttaget.

Maskinen är utrustad med en nätkabel som inte är löstagbar beroende på modellen.

3. Lägg maskinen i den påse den levererades i.
4. Packa maskinen, det tryckta materialet och nätkabeln (om tillgänglig) i originalkartongen med originalemballaget enligt vad som visas.

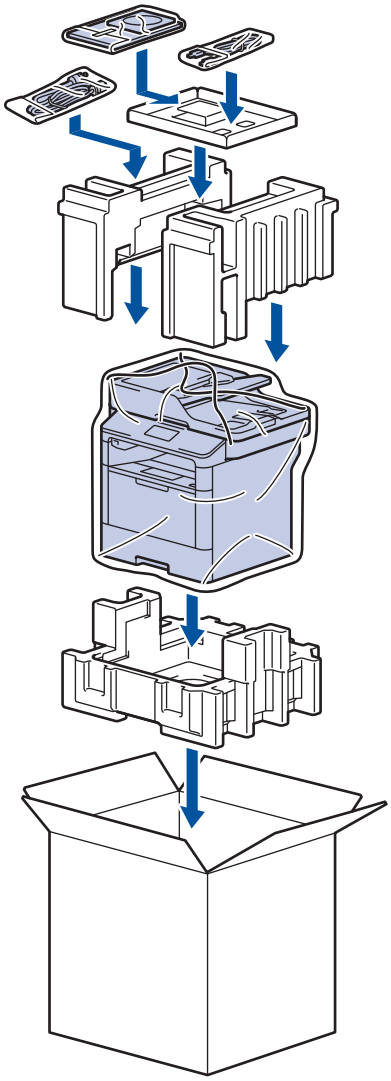

5. Stäng förpackningen och tejpa fast locket.
6. Om du har ett nedre fack bör det packas enligt vad som visas.

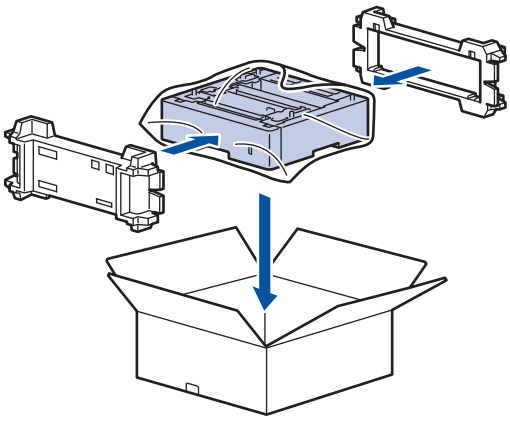

Närliggande information

- Packa ihop och transportera din maskin

Packa maskinen och tonerkassetten separat

VARNING

- Denna produkt är tung och väger mer än 16,4 kg. Minst två personer bör lyfta produkten genom att hålla den på fram- och baksidan för att undvika skador.

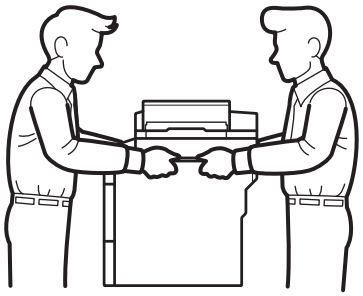

- Ta bort det extra facket INNAN du flyttar maskinen om det extra facket är installerat. Om du försöker flytta maskinen utan att avlägsna det extra facket kan det leda till personskada eller maskinskada.
- Packa det extra facket separat i originalkartongen med originalemballaget.

- Om du av någon anledning måste transportera maskinen ska den förpackas igen omsorgsfullt i originalförpackningen så att inga skador uppstår under transporten. Du bör försäkra maskinen på lämpligt sätt hos den transportfirma du anlitar.

1. Håll intryckt för att stänga av maskinen. Låt maskinen vara avstängd minst 10 minuter för att svalna.
2. Koppla från alla kablar och dra ut nätkabeln ur eluttaget.

Maskinen är utrustad med en nätkabel som inte är löstagbar beroende på modellen.

3. Avlägsna tonerkassetten och trumman.

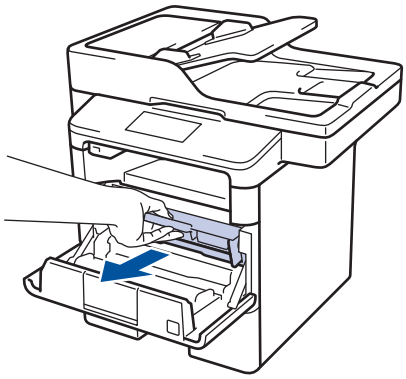

4. Tryck ned den gröna låsspaken och ta ut tonerkassetten från trumman.

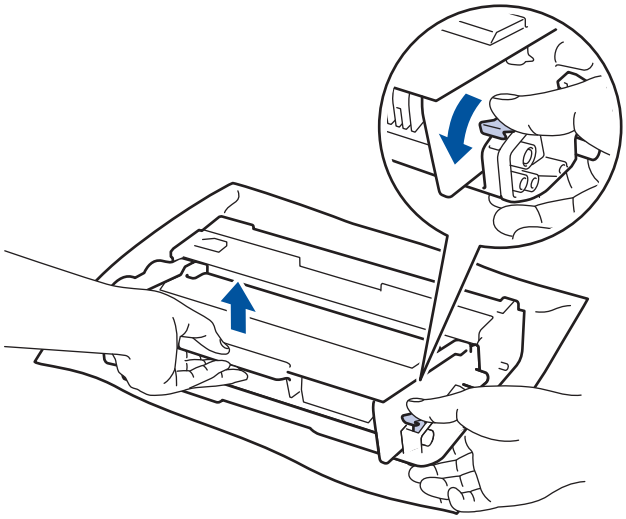

5. Sätt tillbaka skyddsmaterialet på tonerkassetten. Lägg den i en plastpåse.
6. Sätt endast tillbaka trumman i maskinen.

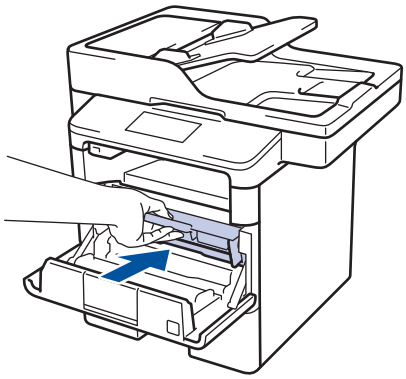

7. Stäng den främre luckan.
8. Lägg maskinen i den påse den levererades i.
9. Packa maskinen, det tryckta materialet och nätkabeln (om tillgänglig) i originalkartongen med originalemballaget enligt vad som visas.

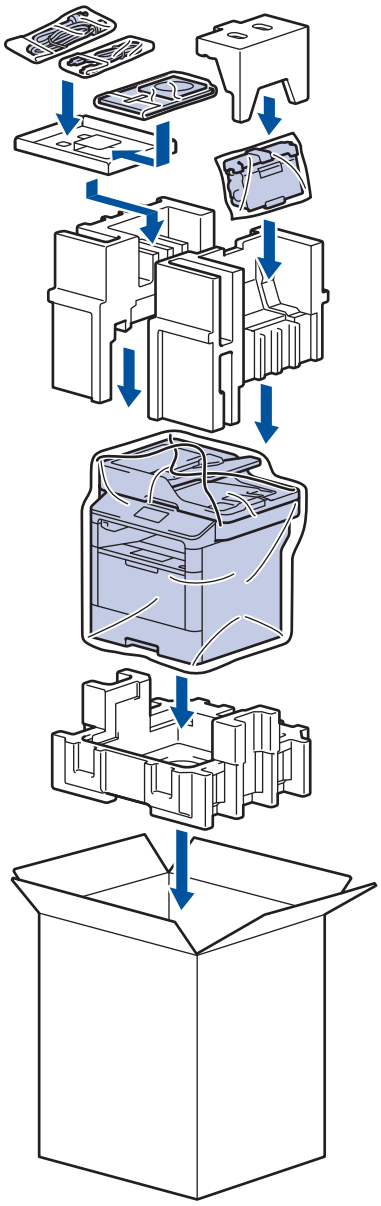

10. Stäng förpackningen och tejpa fast locket.
11. Om du har ett nedre fack bör det packas enligt vad som visas.

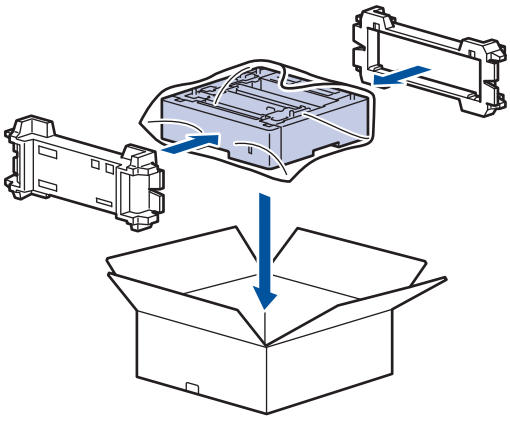

Närliggande information

- Packa ihop och transportera din maskin

Regelbunden ersättning av underhållsdelar

Ersätt följande delar regelbundet för att bibehålla utskriftskvaliteten. Delarna som listas nedan måste bytas ut efter utskrift av ungefär 50 000 sidor [1] för kombipappersmatningssatsen och 200 000 sidor [1] för pappersmatningssatsen för pappersfacket [2], pappersmatningssats för extra fack, fixeringsenhet och laserenhet.

Kontakta Brothers kundtjänst eller din lokala Brother-återförsäljare om följande meddelande visas på LCD-skärmen:

LCD-meddelande	Beskrivning
`Byt ut fixeringsenhet` [3]	Byt fixeringsenheten.
`Byt ut Laser` [3]	Byt laserenheten.
`Byt ut PF-kit1` [3]	Byt pappersmatningssatsen till pappersfacket.
`Byt ut PF-kit2` [3] [4]	Byt pappersmatningssatsen till extra fack.
`Byt ut PF-kit Kombi` [3]	Byt pappersmatningssatsen till kombifacket.

Närliggande information

- Rutinunderhåll

1 1-sidiga sidor med storlek letter eller A4

2 (DCP-L5500DN/MFC-L5700DN/MFC-L5750DW) Efter December 2016 måste du uppdatera firmware i din maskin. Gå till **Nerladdningar**-sidan för din modell på Brother Solutions Center på support.brother.com.

3 Ersättningsfrekvensen beror på hur komplicerade de utskrivna sidor är, hur stor andel av papperet som täcks och vilken medietyp som används.

4 Om du använder ett extra fack till maskinen visas det här meddelandet på LCD-skärmen. Om maskinen har flera extra fack visar maskinen meddelanden med siffror som motsvarar respektive extra fack.

Maskininställningar

Specialanpassa inställningar och funktioner, skapa snabbval och arbeta med alternativ som visas på maskinens LCD-skärm för att göra din Brother-maskin till ett mer effektivt arbetsverktyg.

- Ändra maskininställningarna via kontrollpanelen
- Ändra maskininställningarna från datorn

Ändra maskininställningarna via kontrollpanelen

- Vid händelse av strömavbrott (minneslagring)
- Allmänna inställningar
- Spara dina favoritinställningar som ett snabbval
- Utskriftsrapporter
- Tabeller över inställningar och funktioner

Vid händelse av strömavbrott (minneslagring)

Dina menyinställningar lagras permanent och försvinner inte i händelse av strömavbrott.Tillfälliga inställningar (t.ex. kontrast, internationellt läge) försvinner.

- Under ett strömavbrott behåller maskinen datum och tid och programmerade faxjobb (t.ex. Fördröjt fax) i ungefär 60 timmar. Andra faxjobb i maskinens minne försvinner inte.

Närliggande information

- Ändra maskininställningarna via kontrollpanelen

Allmänna inställningar

- Justera maskinens volym
- Ändra till sommartid automatiskt
- Ställ in nedräkning för viloläge
- Om djupt viloläge
- Ställ in läget Automatisk avstängning
- Ställ in datum och tid
- Ställa in tidszonen
- Justera ljusstyrkan för LCD-skärmens bakgrundsbelysning
- Ändra hur länge bakgrundsbelysningen för LCD-skärmen är på
- Ställ in ditt stations-ID
- Reducera tonerförbrukning
- Undvik att ringa fel nummer (uppringningsbegränsning)
- Reducera ljudnivå vid utskrift
- Byt språk på LCD-skärmen

Justera maskinens volym

1. Tryck på [Inställn.] > [Alla inställn.] > [Allmän inställ] > [Volym].
2. Tryck på ett av följande alternativ:

   (Tillgängliga alternativ varierar beroende på din maskin.)

   - [Ringvolym]

     Justera ringsignalsvolymen.
   - [Ljudeffekter]

     Anpassa volymen för när du trycker på en knapp, gör ett misstag eller efter att du sänt eller tagit emot ett fax.
   - [Högt.volym]

     Justera högtalarvolymen.
3. Välj alternativet [Av], [Låg], [Med] eller [Hög] och tryck sedan på det alternativ du önskar.
4. Tryck på .

Närliggande information

- Allmänna inställningar

Ändra till sommartid automatiskt

Du kan programmera maskinen så att den automatiskt anpassas till sommartid.

Den återställer sig själv framåt en timme på våren och en timme bakåt på hösten. Se till så att du anger aktuellt datum och tid under inställningen för datum och tid.

1. Tryck på [Inställn.] > [Alla inställn.] > [Grundinställn.] > [Datum och tid] > [Auto sommartid].
2. Tryck på [På] eller [Av].
3. Tryck på .

Närliggande information

- Allmänna inställningar

Ställ in nedräkning för viloläge

Inställningen för viloläge (eller energisparläge) kan minska energiförbrukningen. När maskinen är i viloläget agerar den som om den vore helt avstängd. Maskinen vaknar upp och börjar skriva ut om den tar emot ett utskriftsjobb eller ett fax. Använd dessa instruktioner för att ställa in en tidsfördröjning (nedräkning) innan maskinen går in i viloläge.

- Du kan ställa in hur länge maskinen ska befinna sig i beredskapsläget innan den går in i viloläget.
- Timern startar om när du utför någon funktion på maskinen som t.ex. tar emot ett utskriftsjobb.

1. Tryck på [Inställn.] > [Alla inställn.] > [Allmän inställ] > [Miljö] > [Vilolägestid].
2. Ange hur länge maskinen ska befinna sig i beredskapsläget (max. 50 minuter) innan den intar viloläget och tryck sedan på [OK].
3. Tryck på .

Närliggande information

- Allmänna inställningar

Om djupt viloläge

Om maskinen befinner sig i viloläge och inte tar emot några jobb under en viss tid intar den automatiskt djupt viloläge. Tiden baseras på din specifika modell och inställningarna.

Djupt viloläge använder mindre ström än viloläget.

Gällande modeller	Maskinens LCD-skärm i djupt viloläge	Förhållanden som gör att maskinen vaknar
Alla modeller	LCD-skärmens bakgrundsbelysning slocknar och blinkar.	• Maskinen tar emot ett jobb. • Om du trycker på eller på LCD-pekskärmen.

Närliggande information

- Allmänna inställningar

Ställ in läget Automatisk avstängning

Maskinen växlar automatiskt till avstängt läge om den befinner sig i djupt viloläge under en viss tid, baserat på din modell och dina inställningar. Maskinen växlar inte till avstängt läge när den är ansluten till ett nätverk eller har säker utskriftsdata i minnet.

- Tryck på på kontrollpanelen och skicka sedan utskriftsjobbet för att starta utskriften.

1. Tryck på [Inställn.] > [Alla inställn.] > [Allmän inställ] > [Miljö] > [Autoavstängn.].
2. Svep upp eller ner eller tryck på ▲ eller ▼ för att visa alternativet [Av], [1timme], [2timmar], [4timmar] eller [8timmar] och tryck sedan på önskat alternativ.
3. Tryck på .

Närliggande information

- Allmänna inställningar

Ställ in datum och tid

1. Tryck på [Inställn.] > [Alla inställn.] > [Grundinställn.] > [Datum och tid] > [Datum].
2. Ange de två sista siffrorna i årtalet genom att använda LCD-skärmen och tryck sedan på [OK].
3. Ange de två siffrorna för månaden genom att använda LCD-skärmen och tryck sedan på [OK].
4. Ange de två siffrorna för dagen genom att använda LCD-skärmen och tryck sedan på [OK].
5. Tryck på [Tid].
6. Ange tiden (i 24-timmarsformat) genom att använda LCD-skärmen och tryck sedan på [OK].
   (Skriv till exempel 19:45 för kvart i åtta på kvällen.)
7. Tryck på .

Närliggande information

- Allmänna inställningar

Ställa in tidszonen

Du kan ställa in tidszonen där du befinner dig på maskinen.

1. Tryck på [Inställn.] > [Alla inställn.] > [Grundinställn.] > [Datum och tid] > [Tidszon].
2. Mata in din tidszon.
3. Tryck på [OK].
4. Tryck på .

Närliggande information

- Allmänna inställningar

Justera ljusstyrkan för LCD-skärmens bakgrundsbelysning

Prova att ändra ljusstyrkan om du har svårt att se vad som står på LCD-skärmen.

1. Tryck på [Inställn.] > [Alla inställn.] > [Allmän inställ] > [LCD-inställn.] > [Bakgrundsljus].
2. Tryck på alternativet [Ljus], [Med] eller [Mörk].
3. Tryck på .

Närliggande information

- Allmänna inställningar

Ändra hur länge bakgrundsbelysningen för LCD-skärmen är på

Ställ in hur länge bakgrundsbelysningen för LCD-skärmen är på.

1. Tryck på [Inställn.] > [Alla inställn.] > [Allmän inställ] > [LCD-inställn.] > [Dämp.timer].
2. Tryck på alternativet [Av], [10Sek.], [20Sek.] eller [30Sek.].
3. Tryck på .

Närliggande information

- Allmänna inställningar

Ställ in ditt stations-ID

Relaterade modeller: MFC-L5700DN/MFC-L5750DW/MFC-L6800DW/MFC-L6900DW

Ställ in att maskinens ska skriva ut ditt stations-ID och datum och tid för faxmeddelandet längst upp på varje fax du sänder.

1. Tryck på [Inställn.] > [Alla inställn.] > [Grundinställn.] > [Fax-ID] > [Fax].
2. Ange ditt faxnummer (högst 20 siffror) genom att använda LCD-skärmen och tryck sedan på [OK].
3. Tryck på [Tel].
4. Ange ditt telefonnummer (högst 20 siffror) genom att använda LCD-skärmen och tryck sedan på [OK].
5. Tryck på [Namn].
6. Ange ditt namn (upp till 20 tecken) genom att använda LCD-skärmen och tryck sedan på [OK].

- Tryck på [A 1 @] för att växla mellan bokstäver, siffror och specialtecken. (De tillgängliga tecknen kan variera beroende på land.)
- Om du anger ett felaktigt tecken trycker du på ◀ eller ▶ för att flytta markören till det och tryck på [⌫]. Tryck på rätt tecken.
- Tryck på [Mellanslag] eller ▶ för att infoga ett mellanslag.
- Mer detaljerad information ➤➤ *Närliggande information*

7. Tryck på [⌂].

Närliggande information

- Allmänna inställningar
- Ange text på din Brother-maskin
- Överföra fax till en annan faxmaskin
- Överföra faxjournalsrapporten till en annan faxmaskin

Reducera tonerförbrukning

Tonerförbrukningen kan minska om funktionen för tonerbesparing används. Utskriften på dokumenten blir ljusare när tonerbesparing är aktiverad.

Vi rekommenderar INTE att tonerbesparing används för utskrift av foton eller gråskalebilder.

1. Tryck på [Inställn.] > [Alla inställn.] > [Allmän inställ] > [Miljö] > [Tonerbesparing].
2. Tryck på [På] eller [Av].
3. Tryck på .

Närliggande information

- Allmänna inställningar

Undvik att ringa fel nummer (uppringningsbegränsning)

Relaterade modeller: MFC-L5700DN/MFC-L5750DW/MFC-L6800DW/MFC-L6900DW

Denna funktion förhindrar användare från att skicka ett fax eller ringa fel nummer av misstag. Du kan ställa in maskinen att begränsa uppringning när de kombinerade siffer- och bokstavsknapparna, adressboken, snabbval och LDAP-sökning används.

1. Tryck på [Inställn.] > [Alla inställn.] > [Fax] > [Begränsad uppringning].
2. Klicka på ett av följande alternativ:
   - [Sifferknappar]
   - [Adress- bok]

   Adressen identifieras som en inmatning utan begränsningar om du kombinerar nummer i adressboken när du ringer.

   - [Genvägar]
   - [LDAP-server]
3. Klicka på ett av följande alternativ:

Alternativ	Beskrivning
Ange # två gånger	Maskinen uppmanar dig att ange numret igen och om du anger rätt nummer börjar maskinen slå numret. Om du anger fel nummer visar LCD-skärmen ett felmeddelande.
På	Maskinen kommer att begränsa alla faxöverföringar och utgående samtal för den uppringningsmetoden.
Av	Maskinen begränsar inte uppringningsmetoden.

   - Inställningen [Ange # två gånger] kommer inte att fungera om du använder en extern telefon innan du anger numret. Du uppmanas inte att ange numret igen.
   - Om du väljer [På] eller [Ange # två gånger] kan du inte använda gruppsändningsfunktionen.

4. Tryck på .

Närliggande information

- Allmänna inställningar

Reducera ljudnivå vid utskrift

Inställningen av Tyst läge kan minska utskriftsljudet. När Tyst läge är aktiverat blir utskriftshastigheten långsammare. Fabriksinställningen är av.

1. Tryck på [Inställn.] > [Alla inställn.] > [Allmän inställ] > [Miljö] > [Tyst läge].
2. Tryck på [På] eller [Av].
3. Tryck på .

Närliggande information

- Allmänna inställningar

Byt språk på LCD-skärmen

Ändra vid behov språket på LCD-skärmen.

Den här funktionen är inte tillgänglig i vissa länder.

1. Tryck på [Inställn.] > [Alla inställn.] > [Grundinställn.] > [Lokalt språk].
2. Tryck på ditt språk.
3. Tryck på .

Närliggande information

- Allmänna inställningar

Spara dina favoritinställningar som ett snabbval

- Lägg till genvägar
- Ändra eller ta bort genvägar

Lägg till genvägar

Du kan lägga till de inställningar för fax, kopiering, skanning, Web Connect och appar som du använder mest genom att spara dem som dina snabbval. Du kan senare trycka på snabbvalet för att tillämpa dessa inställningar istället för att ange dem manuellt igen.

Vissa snabbvalsmenyer är kanske inte tillgängliga beroende på modell.

Dessa anvisningar beskriver hur du lägger till ett snabbval för kopiering. Stegen för att lägga till ett snabbval för fax, skanning, Web Connect eller appar är mycket lika.

1. Tryck på [Genvägar].
2. Tryck på en flik från [1] till [8].
3. Tryck på + där du inte har lagt till någon genväg.
4. Tryck på ▲ eller ▼ för att visa [Kopiering] och tryck därefter på [Kopiering].
5. Svep upp eller ner eller tryck på ▲ eller ▼ för att visa tillgängliga kopieringsinställningar och tryck sedan på den kopieringsinställning du önskar.
6. Svep upp eller ner eller tryck på ▲ eller ▼ för att visa de tillgängliga inställningarna och tryck sedan på den inställning som du vill ändra.
7. Svep upp eller ner eller tryck på ▲ eller ▼ för att visa de tillgängliga alternativen för inställningen och tryck sedan på det alternativ du önskar.

   Upprepa dessa två steg tills du har valt alla inställningar och alternativ du önskar.
8. När du är klar med dina ändringar av inställningarna, så trycker du på [Spara som genväg].
9. Läs igenom och bekräfta vald lista över inställningar som visas och tryck sedan på [OK].
10. Ange ett namn för snabbvalet via LCD-skärmen och tryck sedan på [OK].

Närliggande information

- Spara dina favoritinställningar som ett snabbval

Ändra eller ta bort genvägar

Du kan inte ändra ett snabbval för Web Connect eller appar. Om du vill ändra snabbvalet ska du radera det och sedan lägga till ett nytt snabbval.

1. Tryck på [Genvägar].
2. Tryck på en flik från [1] till [8] för att visa det snabbval du vill ändra.
3. Tryck på det snabbval som du vill ändra.

   Inställningarna för det snabbval du valt visas.

Om du vill ta bort snabbvalet eller redigera namnet håller du ned snabbvalet tills alternativen visas och sedan följer du menyerna på skärmen.

4. Tryck på [Alt.].
5. Ändra vid behov inställningarna för snabbvalet.
6. Tryck vid behov på [OK].
7. Tryck på [Spara som genväg] när du är klar.
8. Läs igenom och bekräfta vald lista över inställningar som visas och tryck sedan på [OK].
9. Gör något av följande:
   - Tryck på [Ja] för att skriva över snabbvalet.
   - Tryck på [Nej] för att ange ett nytt snabbvalsnamn om du inte vill skriva över snabbvalet.

     Ange ett nytt namn via LCD-skärmen och tryck sedan på [OK].

För att redigera namnet håller du intryckt och raderar aktuellt namn.

Närliggande information

- Spara dina favoritinställningar som ett snabbval

Utskriftsrapporter

- Rapporter
- Skriva ut en rapport

Rapporter

Följande rapporter är tillgängliga:

Verifiera XMIT (MFC-modeller)

Rapporten Verifiera XMIT skriver ut en överföringsrapport från din senaste överföring.

Adressbok (MFC-modeller)

Adressboksrapporten skriver ut en lista i alfabetisk ordning över namn och nummer som finns i adressbokens minne.

Faxjournal (MFC-modeller)

Faxjournalen skriver ut en lista med information om de senaste 200 mottagna och sända faxmeddelandena. (TX betyder sändning, RX betyder mottagning)

Användarinställningar

Användarinställningsrapporten skriver ut en lista över aktuella inställningar.

Skrivarinställningar

Skrivarinställningsrapporten skriver ut en lista över aktuella skrivarinställningar.

Nätverkskonfiguration (Modeller med nätverksfunktion)

Nätverkskonfigurationsrapporten skriver ut en lista över aktuella nätverksinställningar.

Lista över utskriftsfiler

Listan över utskriftsfiler är en lista med teckensnitt och utskriftsmakron som lagrats i maskinen.

Trummans punktutskrift

Trummans punktutskrift är ett punktkontrollblad som hjälp när det är dags att rengöra trumman.

WLAN-rapport (För modeller med trådlös nätverksfunktion)

WLAN-rapporten skriver ut diagnosen av den trådlösa nätverksanslutningen.

Närliggande information

- Utskriftsrapporter

Skriva ut en rapport

1. Tryck på [Inställn.] > [Alla inställn.] > [Skriv rapport].
2. Svep upp eller ner eller tryck på ▲ eller ▼ för att visa den rapport du vill skriva ut och tryck sedan på den.
3. Gör något av följande:
   - Om du väljer [Sändn. kvitto] gör du något av följande:
     - Tryck på [Visa på LCD-skärm] för att visa överföringsrapporten.
     - Tryck på [Skriv rapport] för att skriva ut överföringsrapporten.
   - Gå till nästa steg om du väljer andra rapporter.
4. Tryck på [Ja].
5. Tryck på .

Närliggande information

- Utskriftsrapporter

Tabeller över inställningar och funktioner

Inställningstabellerna hjälper dig att förstå de menyval och alternativ som du hittar i maskinens program.

- Inställningstabeller (MFC-modeller)
- Inställningstabeller (DCP-modeller)
- Funktionstabeller (MFC-modeller)
- Funktionstabeller (DCP-modeller)

Inställningstabeller (MFC-modeller)

Relaterade modeller: MFC-L5700DN/MFC-L5750DW/MFC-L6800DW/MFC-L6900DW

[Inställn.]

Nivå 1	Nivå 2	Beskrivningar
	Datum och tid	Öppna menyerna för inställning av datum och tid.
Toner	Tonerlivslängd	Visa ungefärlig mängd toner som finns kvar.
	Testutskrift	Skriv ut en testsida.
Nätverk	Trådbundet LAN	Gör att du kommer åt menyerna för inställning av trådbundet LAN.
	WLAN (För modeller med trådlöst nätverk)	Gör att du kommer åt menyerna för inställning av WLAN.
Skärminställ.	-	Öppna inställningsmenyer för standardskärmen.
Wi-Fi Direct (För modeller med trådlöst nätverk)	-	Få tillgång till menyerna för Wi-Fi Direct-inställning.
Förhandsg. fax (Endast tillgängligt för vissa modeller)	-	Visa mottagna fax på LCD-skärmen.
Fackinställning	-	Öppna inställningsmenyer för fack.
Alla inställn.	-	Konfigurera detaljerade inställningar.

[Alla inställn.] > [Allmän inställ]

Nivå 1	Nivå 2	Nivå 3	Beskrivningar
Fackinst.	Papperstyp	Kombifack	Välj den papperstyp som stämmer överens med papperet i kombifacket.
		Fack #1	Välj den papperstyp som stämmer överens med papperet i standardpappersfacket.
		Fack #2 [1]	Välj den papperstyp som stämmer överens med papperet i det extra facket (fack 2).
		Fack #3 [1]	Välj den papperstyp som stämmer överens med papperet i det extra facket (fack 3).
	Pappersformat	Kombifack	Välj pappersformatet på det papper som du har lagt i kombifacket.
		Fack #1	Välj pappersformatet på det papper som du har lagt i standardpappersfacket.
		Fack #2 [1]	Välj storleken på det papper som du har lagt i det extra facket (fack 2).
		Fack #3 [1]	Välj storleken på det papper som du har lagt i det extra facket (fack 3).
	Med. pap.ni. låg (Endast tillgängligt för vissa modeller)	Med. pap.ni. låg	Välj om ett meddelande som berättar att pappersfacket nästan är tomt ska visas.

Nivå 1	Nivå 2	Nivå 3	Beskrivningar
Fackinst.	Med. pap.ni. låg (Endast tillgängligt för vissa modeller)	Meddelande-nivå	Välj minsta pappersnivå som utlöser meddelandet.
	Kolla storlek	-	Välj om meddelandet, som ber dig att kontrollera om pappersformatet i maskinen stämmer med inställningen av maskinens pappersformat, ska visas.
	Fackanv.: Kopia	-	Välj vilket fack som ska användas för kopiering.
	Fackanv.: Fax	-	Välj vilket fack som ska användas för faxning.
	Fackanvändning: SkrivUt	-	Välj vilket fack som ska användas för utskrift.
	Restfack [1]	-	Välj ett visst fack du inte vill använda om det ligger papper av fel storlek i det.
	Fördelningsfack [1]	-	Välj det fack som innehåller papper som används som separeringspapper, vilket införs mellan varje utskriftsjobb.
Volym	Ringvolym	-	Justera ringvolymen.
	Ljudeffekter	-	Justerar knappvolymen.
	Högt.volym	-	Justera högtalarvolymen.
LCD-inställn.	Bakgrundsljus	-	Justera ljusstyrkan för LCD-skärmens bakgrundsbelysning.
	Dämp.timer	-	Ställ in hur länge LCD-skärmens bakgrundsbelysning ska lysa när du gått tillbaka till hemskärmen.
Skärminställ.	Startskärm	-	Ställ in standardinställningar för Hemskärmen.
	Kopieringsskärm	-	Ställ in standardinställningar för Kopiera skärm.
	Skanna skärm	-	Ställ in standardinställningar för Skanningsskärmen.
Miljö	Tonerbesparing	-	Öka sidkapaciteten för en tonerkassett.
	Vilolägestid	-	Ställ in hur lång tid som ska passera innan maskinen växlar till energisparläge.
	Tyst läge	-	Minska utskriftsbullret.
	Autoavstängn.	-	Ange antalet timmar som maskinen ska befinna sig i djupt viloläge innan den växlar till avstängt läge.
Inställningslås	Ange lösenord	-	Förhindra att obehöriga användare ändrar maskinens inställningar.
	Lås Av⇒På	-	
Ta Bort Sparat	Makro-ID=	Makro-ID= XX	Radera registrerad makroinformation.
	Font-ID=	Font-ID= XX	Radera registrerad information om teckensnitt.
	Format	-	Återställ makro- och teckensnittsinformation för din maskin till standardinställningar.

[1] Tillgänglig om det extra facket är installerat.

[Alla inställn.] > [Genvägsinställningar]

Nivå 1	Nivå 2	Beskrivningar
(Välj snabbvalsknapp)	byt namn	Ändrar snabbvalsnamnet.
	Redigera	Ändra snabbvalsinställningarna.
	Ta bort	Raderar snabbvalet.

[Alla inställn.] > [Fax]

Nivå 1	Nivå 2	Nivå 3	Beskrivningar
Mottagning	Mottagningslg.	-	Välj det mottagningsläge som passar dig bäst.
	Antal signaler	-	Ställ in antalet signaler innan maskinen svarar i Fax- eller Fax/Tel-läget.
	F/T signaltid	-	Ställ in längden för dubbelsignal i Fax/Tel-läget.
	Förhandsg. fax	-	Visa mottagna fax på LCD-skärmen.
	Faxavkänning	-	Tar emot faxmeddelanden automatiskt när du svarar på ett samtal och hör faxtoner.
	Fjärrkoder	Fjärrkoder	Besvara samtal på en anknytningsapparat eller extern telefon och använd koder för att slå på och av apparaten. Du kan välja egna koder.
		Aktiver. kod	
		Deakt.kod	
	Auto förminsk.	-	Förminska storleken på inkommande faxmeddelanden.
	PC Fax-mott.	På	Ställ in maskinen att skicka fax till datorn. Du kan aktivera funktionen Backup utsk.
		Av	
	Minnesmottagn.	Av	-
		Fax vidaresändn.	Ställ in maskinen så att faxmeddelanden vidarebefordras eller inkommande faxmeddelanden sparas i minnet (så att du kan hämta dem när du inte befinner dig vid maskinen). Du kan aktivera Backup utsk. om du väljer faxvidaresändning.
		Faxlagring	Lagra inkommande faxmeddelanden i minnet.
		Vidarebef. till molnet	Vidaresänd inkommande fax till onlinetjänster.
	Stämpel faxmottagning	-	Skriv ut mottagningens tid och datum överst på de mottagna faxmeddelandena.
	2-sidigt	-	Skriv ut mottagna fax på båda sidorna av papperet.
Sändning	Samlad sändn.	-	Kombinerar fördröjda faxmeddelanden till samma faxnummer vid samma tidpunkt till en sändning.
	Försättsbladsinställning	Provutskrift	Skriv ut ett prov på faxförsättsbladet. Du kan fylla i information och fax det med dokumentet.
		Försättsb.Medd	Ställ in meddelanden för faxets försättsblad.
	Automatisk återuppringning	-	Ställ in att maskinen ska ringa upp det senast slagna faxnumret efter fem minuter om faxsändningen inte gick igenom på grund av att linjen var upptagen.
	Mottagare	-	Ställ in maskinen att visa destinationsinformation på LCD-skärmen under faxuppringning.
Rapportinst.	Sändn. kvitto	-	Välj inledande installation för överföringsrapporten.
	Journalperiod	Journalperiod	Ställ in intervall för automatisk utskrift av faxjournalen.
		Tid	Om du väljer något annat än Av och Varje 50 fax, kan du ställa in tiden för alternativet.
		Dag	Om du väljer Var 7:e dag, kan du ställa in veckodagen.
Skriv ut fax	-	-	Skriv ut mottagna fax som sparats i maskinens minnet.

Nivå 1	Nivå 2	Nivå 3	Beskrivningar
Fjärråt-komst	-	-	Ställ in en kod för fjärråtkomst.
Begränsad uppringning	Sifferknappar	-	Ställer in maskinen att begränsa uppringning när de kombinerade siffer- och bokstavsknapparna används.
	Adress- bok	-	Ställer in maskinen att begränsa uppringning när adressboken används.
	Genvägar	-	Ställer in maskinen att begränsa uppringning när ett snabbval används.
	LDAP-server (MFC-L5700DN/ MFC-L5750DW Tillgänglig efter nerladdning av Internetfax (I-Fax))	-	Du kan ställa in maskinen att begränsa uppringning av LDAP-servernummer.
Väntande jobb	-	-	Kontrollera vilka schemalagda jobb som finns i maskinens minne och avbryt valda jobb.

[Alla inställn.] > [Skrivare]

Nivå 1	Nivå 2	Nivå 3	Beskrivningar
Emulering	-	-	Välj emuleringsläget.
Utskriftsval	Internt teckensnitt	HP LaserJet	Skriv ut en lista med maskinens interna teckensnitt.
		BR-Script 3	
	Testutskrift	-	Skriv ut en testsida.
2-sidigt	2-sidig utskrift	-	Aktiverar eller avaktiverar dubbelsidig utskrift och väljer lång kant eller kort kant.
	En bild	-	Välj alternativet `Ensidig matning` för ett utskriftsjobb där den sista sidan är en ensidig bild, för att minska utskriftstiden. Du måste välja alternativet `2-sidig matning` när du använder brevpapper eller förtryckt papper. Om du väljer `Ensidig matning` för brevpapper eller förtryckt papper kommer den sista sidan att skrivas ut på motsatt sida.
Auto fortsätt	-	-	Välj denna inställning om du vill att maskinen ska nollställa fel som gäller pappersformat eller mediatyp och använda papper från andra fack.
Karbonpappermeny	Fotokopiering	-	Aktivera eller inaktivera funktionen för kopiering med karbonpapper.
	Kopior	-	Anger antalet utskrivna sidor.
	Kopia 1 Fack	-	Välj det fack som ska användas för Kopia1.
	Kopia 1 Makro	-	Välj ett makro för Kopia1.
	Kopia 2 Fack... Kopia 8 Fack	-	Välj det fack som ska användas för Kopia2 till 8. Menyn visas när du skriver ut minst två sidor.
	Kopia 2 Makro... Kopia 8 Makro	-	Välj ett makro för Kopia2 till 8. Menyn visas när du skriver ut minst två sidor.
HP-arkivkommando	-	-	Välj korrekt version för HP LaserJet-emulering.
Återställ skrivare	-	-	Återställ skrivarens fabriksinställningar.

[Alla inställn.] > [Nätverk]

Nivå 1	Nivå 2	Nivå 3	Nivå 4	Beskrivningar
Trådbundet LAN	TCP/IP	BOOT-metod	IP Boot-försök	Väljer den BOOT-metod som passar dig bäst.
		IP-adress	-	Ange IP-adressen.
		Nätmask	-	Ange nätmasken.
		Gateway	-	Ange gateway-adressen.
		Nodnamn	-	Ställ in nodnamn. (upp till 32 tecken)
		WINS-konfiguration	-	Välj WINS-konfigurationsläge.
		WINS server	Primär	Specificera den primära WINS-serverns IP-adress.
			Sekundär	Specificera den sekundära WINS-serverns IP-adress.
		DNS server	Primär	Specificera den primära DNS-serverns IP-adress.
			Sekundär	Specificera den sekundära DNS-serverns IP-adress.
		APIPA	-	Ställ in maskinen för att tilldela IP-adressen automatiskt från lokalt adressomfång.
		IPv6	-	Slå på eller av IPv6-protokollet. Gå till Brother Solutions Center på support.brother.com för mer information om du vill använda IPv6-protokollet.
	Ethernet	-	-	Välj Ethernet-länkläget.
	Trådbunden status	-	-	Visa aktuell status för trådbundet.
	MAC-adress	-	-	Visa maskinens MAC-adress.
	Ställ in standard	-	-	Återställ de trådbundna nätverksinställningarna till fabriksinställningarna.
	Aktivera kabelansl. (För modeller med trådlöst nätverk)	-	-	Stäng av eller slå på trådbundet LAN.
WLAN (För modeller med trådlöst nätverk)	TCP/IP	BOOT-metod	IP Boot-försök	Väljer den BOOT-metod som passar dig bäst.
		IP-adress	-	Ange IP-adressen.
		Nätmask	-	Ange nätmasken.
		Gateway	-	Ange gateway-adressen.
		Nodnamn	-	Ställ in nodnamn. (upp till 32 tecken)
		WINS-konfiguration	-	Välj WINS-konfigurationsläge.

Nivå 1	Nivå 2	Nivå 3	Nivå 4	Beskrivningar
WLAN (För modeller med trådlöst nätverk)	**TCP/IP**	**WINS server**	**Primär**	Specificera den primära WINS-serverns IP-adress.
			Sekundär	Specificera den sekundära WINS-serverns IP-adress.
		DNS server	**Primär**	Specificera den primära DNS-serverns IP-adress.
			Sekundär	Specificera den sekundära DNS-serverns IP-adress.
		APIPA	-	Ställ in maskinen för att tilldela IP-adressen automatiskt från lokalt adressomfång.
		IPv6	-	Slå på eller av IPv6-protokollet. Gå till Brother Solutions Center på support.brother.com för mer information om du vill använda IPv6-protokollet.
	Inställn.guide	-	-	Konfigurera inställningarna för trådlöst nätverk med hjälp av installationsguiden.
	WLAN-assistenten	-	-	Konfigurera dina trådlösa nätverksinställningar med hjälp av cd-skivan från Brother.
	WPS	-	-	Konfigurera dina trådlösa nätverksinställningar med metoden enknappstryck.
	WPS med pinkod	-	-	Konfigurera inställningarna för trådlöst nätverk med hjälp av WPS-metoden med en PIN-kod.
	WLAN-status	**Status**	-	Visa aktuell status för trådlöst nätverk.
		Signal	-	Visa aktuell signalstryka för trådlöst nätverk.
		SSID	-	Visa aktuellt SSID.
		Komm. läge	-	Visa aktuellt kommunikationsläge.
	MAC-adress	-	-	Visa maskinens MAC-adress.
	Ställ in standard	-	-	Återställ de trådlösa nätverksinställningarna till fabriksinställningarna.
	WLAN Aktiv	-	-	Stänger av eller slår på det trådlösa gränssnittet.
Wi-Fi Direct (För modeller med trådlöst nätverk)	**Push Button**	-	-	Konfigurera dina Wi-Fi Direct-nätverksinställningar med metoden enknappstryck.
	PIN-kod	-	-	Konfigurera dina Wi-Fi Direct-nätverksinställningar med WPS med en PIN-kod.
	Manuell	-	-	Konfigurera dina Wi-Fi Direct-nätverksinställningar manuellt.
	Gruppägare	-	-	Ställ in maskinen som gruppägaren.

Nivå 1	Nivå 2	Nivå 3	Nivå 4	Beskrivningar
Wi-Fi Direct (För modeller med trådlöst nätverk)	**Enhetsinformation**	**Enhetsnamn**	-	Visa maskinens enhetsnamn.
		SSID	-	Visa gruppägarens SSID. Om maskinen inte är ansluten visas ett meddelande om att anslutning saknas på LCD-skärmen.
		IP-adress	-	Visa maskinens aktuella IP-adress.
	Statusinformation	**Status**	-	Visa aktuell status för Wi-Fi Direct-nätverket.
		Signal	-	Visa aktuell signalstyrka för Wi-Fi Direct-nätverket. När din maskin arbetar som en gruppägare, kommer LCD-skärmen alltid att visa stark signal.
	Aktivera I/F	-	-	Slå på eller av Wi-Fi Direct-anslutning.
NFC (Endast tillgängligt för vissa modeller)	-	-	-	Stäng av eller slå på NFC-funktionen.
E-post/IFAX (MFC-L5700DN/MFC-L5750DW Tillgänglig efter nerladdning av Internetfax (I-Fax))	**E-postadress**	-	-	Ange e-postadressen. (upp till 60 tecken).
	Konfigurera server	**SMTP**	**Server**	Ange SMTP-serverns namn och adress.
			Port	Ange SMTP-portnummer.
			Aukt. för SMTP	Ange säkerhetsmetod för e-postmeddelande.
			SSL/TLS	Skicka eller ta emot ett e-postmeddelande via en e-postserver som kräver skyddad SSL/TLS-kommunikation.
			Bekräfta cert.	Kontrollera SMTP-serverns certifikat automatiskt.
		POP3/IMAP4	**Protokoll**	Välj protokollet för mottagning av ett e-postmeddelande från servern.
			Server	Ange serverns namn och adress.
			Port	Ange portnummer.
			Postlådenamn	Ange namnet på sorteringsfacket. (upp till 60 tecken).
			Postlådelösenord	Ange lösenordet för inloggning på servern. (Upp till 32 tecken)
			Välj mapp	Välj specificerad mapp i sorteringsfacket med hjälp av IMAP4-protokollet.

Nivå 1	Nivå 2	Nivå 3	Nivå 4	Beskrivningar
E-post/IFAX (MFC-L5700DN/MFC-L5750DW Tillgänglig efter nerladdning av Internetfax (I-Fax))	Konfigurera server	POP3/IMAP4	SSL/TLS	Skicka eller ta emot ett e-postmeddelande via en e-postserver som kräver skyddad SSL/TLS-kommunikation.
			Bekräfta cert.	Kontrollera SMTP-serverns certifikat automatiskt.
			APOP	Aktivera eller avaktivera APOP.
	Kon. e-post RX	Auto polling	Auto polling	Kontrollera automatiskt om det finns nya meddelanden på servern.
			Poll frekvens	Ställ in intervallet för att kontrollera om det finns nya meddelanden på servern.
		Rubrik	-	Välj vilket innehåll i e-postrubriken som ska skrivas ut.
		Radera/läs felak.post	-	En POP3-server tar automatiskt bort felaktig e-post. En IMAP4-server tar automatiskt bort felaktig e-post när du läst dem.
		Bekräftelse	-	Tar emot e-postmeddelanden.
	Kon. e-post TX	Avsändarämne	-	Visa posten.
		Storleksbegr.	Storleksbegr.	Begränsar storleken för e-postdokument.
			Maxstorlek (MB)	
		Bekräftelse	-	Skicka meddelanden.
	Konfig. relay	Vidaresändning	-	Vidarebefordra ett dokument till en annan faxmaskin.
		Relay domän	Relay XX	Registrera domännamnet.
		Vidaresänd rap	-	Skriv ut vidaresändningsrapporten.
	Man. POP3 mottag.	-	-	Kontrollera POP3- eller IMAP4-servern manuellt för att se om det finns nya meddelanden.
Inställningar för webbanslutning	Proxyinställ.	Proxyanslutning	-	Ändra inställningarna för webbanslutning.
		Adress	-	
		Port	-	
		Användarnamn	-	
		Lösenord	-	
Fax till server	Fax till server	-	-	Välj nätverksanslutningstyp.
	Prefix	-	-	

Nivå 1	Nivå 2	Nivå 3	Nivå 4	Beskrivningar
(MFC-L5700DN/MFC-L5750DW Tillgänglig efter nerladdning av Internetfax (I-Fax))	Suffix	-	-	Välj nätverksanslutningstyp.
Säkerhet	IPsec	-	-	IPsec är en alternativ säkerhetsfunktion för IP-protokollet som erbjuder autentiserings- och krypteringstjänster. Vi rekommenderar att du kontaktar din nätverksleverantör innan du ändrar denna inställning.
Nätv.återst.	-	-	-	Återställ alla nätverksinställningar till fabriksinställningar.

[Alla inställn.] > [Skriv rapport]

Nivå 1	Nivå 2	Beskrivningar
Sändn. kvitto	Visa på LCD-skärm	Visa en överföringsrapport för din senaste sändning.
	Skriv rapport	Skriv ut en överföringsrapport för din senaste sändning.
Adressbok	-	Skriv ut en lista över namn och nummer som sparats i adressboken.
Faxjournal	-	Skriv ut en lista med information om de senaste 200 mottagna och sända faxmeddelandena. (TX betyder sändning. RX betyder mottagning.)
Systeminställ.	-	Skriv ut en lista över dina inställningar.
Skrivarinställningar	-	Skriv ut en lista över dina skrivarinställningar.
Nätverkskonfiguration	-	Skriv ut en lista över dina nätverksinställningar.
Skriv ut fillista	-	Skriv ut en lista med data som sparats i maskinens minne.
Trumpunktsutskrift	-	Skriv ut trummans punktkontrollblad.
WLAN-rapport (För modeller med trådlöst nätverk)	-	Skriv ut resultaten för trådlös LAN-anslutning.

[Alla inställn.] > [Maskininform.]

Nivå 1	Nivå 2	Beskrivningar
Serienummer	-	Kontrollera maskinens serienummer.
Inbyggd pro.ver.	Main-version	Kontrollera maskinens firmware-version.
	Sub1-version	
Sidräknare	Totalt	Kontrollera antalet sidor som maskinen har skrivit ut.
	Fax	
	Kopiering	
	Skriv ut	
	Övrigt	
Dellivslängd [1]	Trumma	Visa den återstående livslängden för trumman.
	Fixeringsenhet	Visa den återstående livslängden för fixeringsenheten.
	Laserenhet	Visa den återstående livslängden för laserenheten.
	PF-kit KF	Visa återstående livslängd för pappersmatningssatsen för kombifacket.

Nivå 1	Nivå 2	Beskrivningar
Dellivslängd [1]	PF-kit 1	Visa återstående livslängd för pappersmatningssats 1.
	PF-kit 2 [2]	Visa återstående livslängd för pappersmatningssats 2.
	PF-kit 3 [2]	Visa återstående livslängd för pappersmatningssats 3.

1 Livslängden är en uppskattning och kan variera mellan olika användningsförhållanden.

2 Tillgänglig om det extra facket är installerat.

[Alla inställn.] > [Grundinställn.]

Nivå 1	Nivå 2	Beskrivningar
Datum och tid	Datum	Lägg till datum och tid på skärmen och i rubriken på varje faxad sida.
	Tid	
	Auto sommar-tid	Ställ in maskinen så att den automatiskt ändras till sommartid.
	Tidszon	Ange din tidszon.
Fax-ID	Fax	Ange ditt namn och faxnummer så att det visas på varje sida som du faxar.
	Tel	
	Namn	
Rington	-	Minskar pausen för avkänning av kopplingstonen.
Välj linjetyp	-	Välj telefonlinjetypen.
Kompatibilitet	-	Justera kompatibiliteten i händelse av överföringsproblem. VoIP-leverantörer tillhandahåller stöd för fax med olika standarder. Välj En-kel (för VoIP) om du ofta har problem med faxsändningar.
Återställ	Maskinåter-ställning	Återställ alla de inställningar du ändrat på maskinen, t.ex. datum och tid.
	Nätverk	Återställ alla nätverksinställningar till fabriksinställningar.
	Adressbok och fax	Radera alla sparade telefonnummer och faxinställningar.
	Alla in-ställn.	Återställ alla maskinens inställningar till fabriksinställningar.
	Fabriksåter-ställning	Återställ alla inställningar till fabriksinställningar.
Lokalt språk (Endast tillgänglig i vissa länder)	-	Ändra LCD-språket.

Närliggande information

- Tabeller över inställningar och funktioner

Inställningstabeller (DCP-modeller)

Relaterade modeller: DCP-L5500DN/DCP-L6600DW

[Inställn.]

Nivå 1	Nivå 2	Beskrivningar
	Datum och tid	Öppna menyerna för inställning av datum och tid.
Toner	Tonerlivslängd	Visa ungefärlig mängd toner som finns kvar.
	Testutskrift	Skriv ut en testsida.
Nätverk	Trådbundet LAN (För modeller med nätverk)	Gör att du kommer åt menyerna för inställning av trådbundet LAN.
	WLAN (För modeller med trådlöst nätverk)	Gör att du kommer åt menyerna för inställning av WLAN.
Skärminställ.	-	Öppna inställningsmenyer för standardskärmen.
Wi-Fi Direct (För modeller med trådlöst nätverk)	-	Få tillgång till menyerna för Wi-Fi Direct-inställning.
Knappvolym (Endast tillgängligt för vissa modeller)	-	Öppna inställningsmenyer för knappvolymen.
Fackinställning	-	Öppna inställningsmenyer för fack.
Alla inställn.	-	Konfigurera detaljerade inställningar.

[Alla inställn.] > [Allmän inställ]

Nivå 1	Nivå 2	Nivå 3	Beskrivningar
Fackinst.	Papperstyp	Kombifack	Välj den papperstyp som stämmer överens med papperet i kombifacket.
		Fack #1	Välj den papperstyp som stämmer överens med papperet i standardpappersfacket.
		Fack #2 [1]	Välj den papperstyp som stämmer överens med papperet i det extra facket (fack 2).
		Fack #3 [1]	Välj den papperstyp som stämmer överens med papperet i det extra facket (fack 3).
	Pappersformat	Kombifack	Välj pappersformatet på det papper som du har lagt i kombifacket.
		Fack #1	Välj pappersformatet på det papper som du har lagt i standardpappersfacket.
		Fack #2 [1]	Välj storleken på det papper som du har lagt i det extra facket (fack 2).
		Fack #3 [1]	Välj storleken på det papper som du har lagt i det extra facket (fack 3).

Nivå 1	Nivå 2	Nivå 3	Beskrivningar
Fackinst.	Med. pap.ni. låg (Endast tillgängligt för vissa modeller)	Med. pap.ni. låg	Välj om ett meddelande som berättar att pappersfacket nästan är tomt ska visas.
		Meddelan-denivå	Välj minsta pappersnivå som utlöser meddelandet.
	Kolla storlek	-	Välj om meddelandet, som ber dig att kontrollera om pappersformat och -typ i maskinen stämmer med inställningen av maskinens pappersformat och -typ, ska visas.
	Fackanv.: Kopia	-	Välj vilket fack som ska användas för kopiering.
	Fackanvändning: SkrivUt	-	Välj vilket fack som ska användas för utskrift.
	Restfack [1]	-	Välj ett visst fack du inte vill använda om det ligger papper av fel storlek i det.
	Fördelningsfack [1]	-	Välj det fack som innehåller papper som används som separeringspapper, vilket införs mellan varje utskriftsjobb.
Volym	Ljudeffekter	-	Justerar knappvolymen.
LCD-inställn.	Bakgrundsljus	-	Justera ljusstyrkan för LCD-skärmens bakgrundsbelysning.
	Dämp.timer	-	Ställ in hur länge LCD-skärmens bakgrundsbelysning ska lysa när du gått tillbaka till hemskärmen.
Skärminställ.	Startskärm	-	Ställ in standardinställningar för Hemskärmen.
	Kopieringsskärm	-	Ställ in standardinställningar för Kopiera skärm.
	Skanna skärm	-	Ställ in standardinställningar för Skanningsskärmen.
Miljö	Tonerbesparing	-	Öka sidkapaciteten för en tonerkassett.
	Vilolägestid	-	Ställ in hur lång tid som ska passera innan maskinen växlar till energisparläge.
	Tyst läge	-	Minska utskriftsbullret.
	Autoavstängn.	-	Ange antalet timmar som maskinen ska befinna sig i djupt viloläge innan den växlar till avstängt läge.
Inställningslås	Ange lösenord	-	Förhindra att obehöriga användare ändrar maskinens inställningar.
	Lås Av⇒På	-	
Ta Bort Sparat	Makro-ID=	Makro-ID= XX	Radera registrerad makroinformation.
	Font-ID=	Font-ID= XX	Radera registrerad information om teckensnitt.
	Format	-	Återställ makro- och teckensnittsinformation för din maskin till standardinställningar.

[1] Tillgänglig om det extra facket är installerat.

[Alla inställn.] > [Genvägsinställningar]

Nivå 1	Nivå 2	Beskrivningar
(Välj snabbvalsknapp)	byt namn	Ändrar snabbvalsnamnet.
	Redigera	Ändra snabbvalsinställningarna.
	Ta bort	Raderar snabbvalet.

[Alla inställn.] > [Skrivare]

Nivå 1	Nivå 2	Nivå 3	Beskrivningar
Emulering	-	-	Välj emuleringsläget.

Nivå 1	Nivå 2	Nivå 3	Beskrivningar
Utskriftsval	**Internt teckensnitt**	**HP LaserJet**	Skriv ut en lista med maskinens interna teckensnitt.
		BR-Script 3	
	Testutskrift	-	Skriv ut en testsida.
2-sidigt	**2-sidig utskrift**	-	Aktiverar eller avaktiverar dubbelsidig utskrift och väljer lång kant eller kort kant.
	En bild	-	Välj alternativet `Ensidig matning` för ett utskriftsjobb där den sista sidan är en ensidig bild, för att minska utskriftstiden. Du måste välja alternativet `2-sidig matning` när du använder brevpapper eller förtryckt papper. Om du väljer `Ensidig matning` för brevpapper eller förtryckt papper kommer den sista sidan att skrivas ut på motsatt sida.
Auto fortsätt	-	-	Välj denna inställning om du vill att maskinen ska nollställa fel som gäller pappersformat eller mediatyp och använda papper från andra fack.
Karbonpappermeny	**Fotokopiering**	-	Aktivera eller inaktivera funktionen för kopiering med karbonpapper.
	Kopior	-	Anger antalet utskrivna sidor.
	Kopia 1 Fack	-	Välj det fack som ska användas för Kopia1.
	Kopia 1 Makro	-	Välj ett makro för Kopia1.
	Kopia 2 Fack... **Kopia 8 Fack**	-	Välj det fack som ska användas för Kopia2 till 8. Menyn visas när du skriver ut minst två sidor.
	Kopia 2 Makro... **Kopia 8 Makro**	-	Välj ett makro för Kopia2 till 8. Menyn visas när du skriver ut minst två sidor.
HP-arkivkommando	-	-	Välj korrekt version för HP LaserJet-emulering.
Återställ skrivare	-	-	Återställ skrivarens fabriksinställningar.

[Alla inställn.] > [Nätverk]

Nivå 1	Nivå 2	Nivå 3	Nivå 4	Beskrivningar
Trådbundet LAN (För modeller med nätverk)	**TCP/IP**	**BOOT-metod**	**IP Bootförsök**	Väljer den BOOT-metod som passar dig bäst.
		IP-adress	-	Ange IP-adressen.
		Nätmask	-	Ange nätmasken.
		Gateway	-	Ange gateway-adressen.
		Nodnamn	-	Ställ in nodnamn. (upp till 32 tecken)
		WINS-konfiguration	-	Välj WINS-konfigurationsläge.
		WINS server	**Primär**	Specificera den primära WINS-serverns IP-adress.
			Sekundär	Specificera den sekundära WINS-serverns IP-adress.

Nivå 1	Nivå 2	Nivå 3	Nivå 4	Beskrivningar
Trådbundet LAN (För modeller med nätverk)	**TCP/IP**	**DNS server**	**Primär**	Specificera den primära DNS-serverns IP-adress.
			Sekundär	Specificera den sekundära DNS-serverns IP-adress.
		APIPA	-	Ställ in maskinen för att tilldela IP-adressen automatiskt från lokalt adressomfång.
		IPv6	-	Slå på eller av IPv6-protokollet. Gå till Brother Solutions Center på support.brother.com för mer information om du vill använda IPv6-protokollet.
	Ethernet	-	-	Välj Ethernet-länkläget.
	Trådbunden status	-	-	Visa aktuell status för trådbundet.
	MAC-adress	-	-	Visa maskinens MAC-adress.
	Ställ in standard	-	-	Återställ de trådbundna nätverksinställningarna till fabriksinställningarna.
	Aktivera kabelansl. (För modeller med trådlöst nätverk)	-	-	Stäng av eller slå på trådbundet LAN.
WLAN (För modeller med trådlöst nätverk)	**TCP/IP**	**BOOT-metod**	**IP Boot-försök**	Väljer den BOOT-metod som passar dig bäst.
		IP-adress	-	Ange IP-adressen.
		Nätmask	-	Ange nätmasken.
		Gateway	-	Ange gateway-adressen.
		Nodnamn	-	Ställ in nodnamn. (upp till 32 tecken)
		WINS-konfiguration	-	Välj WINS-konfigurationsläge.
		WINS server	**Primär**	Specificera den primära WINS-serverns IP-adress.
			Sekundär	Specificera den sekundära WINS-serverns IP-adress.
		DNS server	**Primär**	Specificera den primära DNS-serverns IP-adress.
			Sekundär	Specificera den sekundära DNS-serverns IP-adress.
		APIPA	-	Ställ in maskinen för att tilldela IP-adressen automatiskt från lokalt adressomfång.
		IPv6	-	Slå på eller av IPv6-protokollet. Gå till Brother Solutions Center på support.brother.com för mer information om du vill använda IPv6-protokollet.

Nivå 1	Nivå 2	Nivå 3	Nivå 4	Beskrivningar
WLAN (För modeller med trådlöst nätverk)	**Inställn.guide**	-	-	Konfigurera inställningarna för trådlöst nätverk med hjälp av installationsguiden.
	WLAN-assistenten	-	-	Konfigurera dina trådlösa nätverksinställningar med hjälp av cd-skivan från Brother.
	WPS	-	-	Konfigurera dina trådlösa nätverksinställningar med metoden enknappstryck.
	WPS med pinkod	-	-	Konfigurera inställningarna för trådlöst nätverk med hjälp av WPS-metoden med en PIN-kod.
	WLAN-status	**Status**	-	Visa aktuell status för trådlöst nätverk.
		Signal	-	Visa aktuell signalstryka för trådlöst nätverk.
		SSID	-	Visa aktuellt SSID.
		Komm. läge	-	Visa aktuellt kommunikationsläge.
	MAC-adress	-	-	Visa maskinens MAC-adress.
	Ställ in standard	-	-	Återställ de trådlösa nätverksinställningarna till fabriksinställningarna.
	WLAN Aktiv	-	-	Stänger av eller slår på det trådlösa gränssnittet.
Wi-Fi Direct (För modeller med trådlöst nätverk)	**Push Button**	-	-	Konfigurera dina Wi-Fi Direct-nätverksinställningar med metoden enknappstryck.
	PIN-kod	-	-	Konfigurera dina Wi-Fi Direct-nätverksinställningar med WPS med en PIN-kod.
	Manuellt	-	-	Konfigurera dina Wi-Fi Direct-nätverksinställningar manuellt.
	Gruppägare	-	-	Ställ in maskinen som gruppägaren.
	Enhetsinformation	**Enhetsnamn**	-	Visa maskinens enhetsnamn.
		SSID	-	Visa gruppägarens SSID. Om maskinen inte är ansluten visas ett meddelande om att anslutning saknas på LCD-skärmen.
		IP-adress	-	Visa maskinens aktuella IP-adress.
	Statusinformation	**Status**	-	Visa aktuell status för Wi-Fi Direct-nätverket.
		Signal	-	Visa aktuell signalstyrka för Wi-Fi Direct-nätverket. När din maskin arbetar som en gruppägare, kommer LCD-skärmen alltid att visa stark signal.

Nivå 1	Nivå 2	Nivå 3	Nivå 4	Beskrivningar
Wi-Fi Direct (För modeller med trådlöst nätverk)	**Aktivera I/F**	-	-	Slå på eller av Wi-Fi Direct-anslutning.
NFC (Endast tillgängligt för vissa modeller)	-	-	-	Stäng av eller slå på NFC-funktionen.
E-post (DCP-L5500DN: Tillgänglig efter att Skanna till e-postserver har hämtats)	**E-postadress**	-	-	Ange e-postadressen.
	Konfigurera server	**SMTP**	**Server**	Ange SMTP-serverns namn och adress.
			Port	Ange portnummer.
			Aukt. för SMTP	Ange säkerhetsmetod för e-postmeddelande.
			SSL/TLS	Skicka eller ta emot ett e-postmeddelande via en e-postserver som kräver skyddad SSL/TLS-kommunikation.
			Bekräfta cert.	Kontrollera SMTP-serverns certifikat automatiskt.
	Kon. e-post TX	**Avsändarämne**	-	Visa posten.
		Storleksbegr.	**Storleksbegr.**	Begränsar storleken för e-postdokument.
			Maxstorlek (MB)	
		Bekräftelse	-	Skicka meddelanden.
Inställningar för webbanslutning (För modeller med nätverk)	**Proxyinställ.**	**Proxyanslutning**	-	Ändra inställningarna för webbanslutning.
		Adress	-	
		Port	-	
		Användarnamn	-	
		Lösenord	-	
Säkerhet	**IPsec**	-	-	IPsec är en alternativ säkerhetsfunktion för IP-protokollet som erbjuder autentiserings- och krypteringstjänster. Vi rekommenderar att du kontaktar din nätverksleverantör innan du ändrar denna inställning.
Nätv.återst.	-	-	-	Återställ alla nätverksinställningar till fabriksinställningar.

[Alla inställn.] > [Skriv rapport]

Nivå 1	Nivå 2	Beskrivningar
Adressbok	-	Skriv ut en lista över namn och nummer som sparats i adressboken.

Nivå 1	Nivå 2	Beskrivningar
(DCP-L5500DN: Tillgänglig efter att Skanna till e-postserver har hämtats)		
Journalrapport (DCP-L5500DN: Tillgänglig efter att Skanna till e-postserver har hämtats)	-	Skriv ut en lista med information om de senaste 200 sända e-postmeddelandena.
Systeminställ.	-	Skriv ut en lista över dina inställningar.
Skrivarinställningar	-	Skriv ut en lista över dina skrivarinställningar.
Nätverkskonfiguration (För modeller med nätverk)	-	Skriv ut en lista över dina nätverksinställningar.
Skriv ut fillista	-	Skriv ut en lista med data som sparats i maskinens minne.
Trumpunktsutskrift	-	Skriv ut trummans punktkontrollblad.
WLAN-rapport (För modeller med trådlöst nätverk)	-	Skriv ut resultaten för trådlös LAN-anslutning.

[Alla inställn.] > [Maskininform.]

Nivå 1	Nivå 2	Beskrivningar
Serienummer	-	Kontrollera maskinens serienummer.
Inbyggd pro.ver.	**Main-version**	Kontrollera maskinens firmware-version.
	Sub1-version	
Sidräknare	**Totalt**	Kontrollera antalet sidor som maskinen har skrivit ut.
	Kopiering	
	Skriv ut	
	Övrigt	
Dellivslängd [1]	**Trumma**	Visa den återstående livslängden för trumman.
	Fixeringsenhet	Visa den återstående livslängden för fixeringsenheten.
	Laserenhet	Visa den återstående livslängden för laserenheten.
	PF-kit KF	Visa återstående livslängd för pappersmatningssatsen för kombifacket.
	PF-kit 1	Visa återstående livslängd för pappersmatningssats 1.
	PF-kit 2 [2]	Visa återstående livslängd för pappersmatningssats 2.
	PF-kit 3 [2]	Visa återstående livslängd för pappersmatningssats 3.

1 Livslängden är en uppskattning och kan variera mellan olika användningsförhållanden.

2 Tillgänglig om det extra facket är installerat.

[Alla inställn.] > [Grundinställn.]

Nivå 1	Nivå 2	Beskrivningar
Datum och tid	**Datum**	Lägg till datum och tid på LCD-skärmen.
	Tid	
	Auto sommartid	Ställ in maskinen så att den automatiskt ändras till sommartid.
	Tidszone	Ange din tidszon.
Återställ	**Maskinåterställning**	Återställ alla de inställningar du ändrat på maskinen, t.ex. datum och tid.

Nivå 1	Nivå 2	Beskrivningar
Återställ	**Nätverk** (För modeller med nätverk)	Återställ alla nätverksinställningar till fabriksinställningar.
	Adressbok (DCP-L5500DN: Tillgänglig efter att Skanna till e-postserver har hämtats)	Radera alla lagrade telefonnummer.
	Alla inställn.	Återställ alla maskinens inställningar till fabriksinställningar.
	Fabriksåterställning	Återställ alla inställningar till fabriksinställningar.
Lokalt språk (Endast tillgänglig i vissa länder)	-	Ändra LCD-språket.

Närliggande information

- Tabeller över inställningar och funktioner

Funktionstabeller (MFC-modeller)

Relaterade modeller: MFC-L5700DN/MFC-L5750DW/MFC-L6800DW/MFC-L6900DW

[Toner]

Nivå 1	Beskrivningar
Tonerlivslängd	Visa ungefärlig mängd toner som finns kvar.
Testutskrift	Skriv ut en testsida.

[Fax] (När förhandsgranskning av fax är av)

Nivå 1	Nivå 2	Nivå 3	Nivå 4	Beskrivningar
Återup. (Pause)	-	-	-	Ringer upp det sist slagna numret. När du anger ett fax- eller telefonnummer på pekskärmen, ändras återuppringningen till paus på LCD-skärmen. Tryck på paus när du behöver en fördröjning vid uppringning av nummer, t.ex. åtkomstkoder och kreditkortsnummer. Du kan också lägga in en paus vid inställning av adresserna.
Tel(R)	-	-	-	Tel ändras till R när du valt PBX (telefonväxel) som typ av telefonlinje. När maskinen är ansluten till en telefonväxel (RBX), kan du använda R för att komma ut på en extern linje eller överföra samtal till en annan sidoapparat.
Adressbok	(Sök:)	-	-	Söker i adressboken.
	Redigera	Lägg till ny adress	Namn	Lagra adressboksnummer, ställa in gruppnummer för gruppsändning, ändra och radera adressboksnummer.
			Adress	
		Skapa grupper	Namn	
			Lägg till/ta bort	
		Ändra	(Välj adress)	
		Ta bort	(Välj adress)	
	(Välj adressbok)	Verkställ	-	Börjar skicka ett fax via adressboken.
Samtalshist.	Utgående samtal	(Välj utgående samtal)	Verkställ	Välj ett nummer i den utgående samtalshistoriken och skicka sedan ett fax till det numret, lägg till det i adressboken eller radera det.
			Redigera	
Fax start	-	-	-	Sända ett fax.
Alt.	Faxupplösning	-	-	Anger upplösningen för utgående faxmeddelanden.
	2-sidigt fax (För modeller med automatisk	-	-	Ställ in dubbelsidigt skanningsformat.

Nivå 1	Nivå 2	Nivå 3	Nivå 4	Beskrivningar
Alt.	2-sidig skanning)			
	Kontrast	-	-	Justera kontrasten.
	Gruppsändning	Lägg till nr.	Lägg till nr	Du kan sända samma faxmeddelande till flera faxnummer.
			Lägg till från adressbok	
			Sök i adressbok	
	Fördröjd fax	Fördröjd fax	-	Ställ in under vilken tid på dagen de fördröjda faxen ska skickas.
		Välj Tid	-	
	Realtidssänd.	-	-	Sänd ett fax utan att använda minnet.
	Ställ in försättsblad	Ställ in försättsblad	-	Ställ in maskinen att automatiskt skicka en försättssida som du förprogrammerat.
		Försättsb.Medd	-	
		Totalt antal sidor	-	
	Internat.läge	-	-	Ställ in till På om du har svårigheter med att skicka fax utomlands.
	Glas storlek	-	-	Justerar skanningsytan på kopieringsglaset till dokumentets storlek.
	Som ny standard?	-	-	Spara dina inställningar som standardinställningar.
	Fabriksåterställning	-	-	Återställ alla inställningar till fabriksinställningar.
Spara som genväg	-	-	-	Spara aktuella inställningar som snabbval.

[Fax] (När förhandsgranskning av fax är på)

Nivå 1	Nivå 2	Nivå 3	Nivå 4	Beskrivningar
Skickar fax	Återup. (Pause)	-	-	Ringer upp det sist slagna numret. När du anger ett fax- eller telefonnummer på pekskärmen, ändras återuppringningen till paus på LCD-skärmen. Tryck på paus när du behöver en fördröjning vid uppringning av nummer, t.ex. åtkomstkoder och kreditkortsnummer. Du kan också lägga in en paus vid inställning av adresserna.
	Tel(R)	-	-	Tel ändras till R när du valt PBX (telefonväxel) som typ av telefonlinje. När maskinen är ansluten till en telefonväxel (RBX), kan du använda R för att komma ut på en extern linje eller överföra samtal till en annan sidoapparat.
	Adress-bok	-	-	Välj mottagarens adress i adressboken.
	Samtalshist.	-	-	Välj ett nummer i den utgående samtalshistoriken och skicka sedan ett fax till det numret, lägg till det i adressboken eller radera det.

Nivå 1	Nivå 2	Nivå 3	Nivå 4	Beskrivningar
Skickar fax	Fax start	-	-	Sända ett fax.
	Alt.	-	-	Välj dina inställningar.
	Spara som genväg	-	-	Spara aktuella inställningar som snabbval.
Mottagna fax	Skriv ut/ radera	Skriv ut alla (nya fax)	-	Skriv ut de nya faxen du tagit emot.
		Skriv ut alla (gamla fax)	-	Skriv ut de gamla faxen du tagit emot.
		Radera alla (nya fax)	-	Ta bort de nya faxen du tagit emot.
		Radera alla (gamla fax)	-	Ta bort de gamla faxen du tagit emot.
Adress-bok	-	-	-	Välj mottagarens adress i adressboken.
Samtals-hist.	-	-	-	Välj ett nummer i den utgående samtalshistoriken och skicka sedan ett fax till det numret, lägg till det i adressboken eller radera det.

[Kopiering]

Nivå 1	Nivå 2	Nivå 3	Beskrivningar
Start	-	-	Ta en kopia i svartvitt eller gråskala.
Snabbkopia	Mottagande	Start	Ställ in förinställda kopieringsinställningar för Mottagning.
		Snabbkopia	
		Alt.	
	Normal	Start	Ställ in förinställda kopieringsinställningar för Normal.
		Snabbkopia	
		Alt.	
	2på1(ID)	Start	Ställ in förinställda kopieringsinställningar för 2 på 1 (ID).
		Snabbkopia	
		Alt.	
	2på1	Start	Ställ in förinställda kopieringsinställningar för 2 på 1.
		Snabbkopia	
		Alt.	
	Duplex(1⇒2)	Start	Ställ in förinställda kopieringsinställningar för dubbelsidig (1⇒2).
		Snabbkopia	
		Alt.	
	Duplex(2⇒2)	Start	Ställ in förinställda kopieringsinställningar för dubbelsidig (2⇒2).
		Snabbkopia	
		Alt.	

Nivå 1	Nivå 2	Nivå 3	Beskrivningar
Snabbkopia	Spara papper	Start	Ställ in förinställda kopieringsinställningar för Spara papper.
		Snabbkopia	
		Alt.	
	Start	-	Börja kopiera.
	Alt.	-	Välj dina inställningar.
Alt.	Kvalitet	-	Välj kopieringsupplösning för din dokumenttyp.
	Först./Förm.	100%	-
		Förstora	Välj en förstoringsgrad för nästa kopia.
		Förminska	Välj en förminskningsgrad för nästa kopia.
		Auto	Justera kopieringsformatet till det pappersformat som du har ställt in.
		Eget (25-400%)	Ange en förstorings- eller förminskningsgrad.
	Densitet	-	Justera svärtningsgraden.
	Kontrast	-	Justera kontrasten.
	Stapla/Sortera	-	Du kan välja att stapla eller sortera flera kopior.
	Sidlayout	-	Du kan göra kopior N på 1 och 2 på 1 ID.
	Duplexkopia	Layout	Avaktivera eller aktivera dubbelsidig kopiering och välj vänd längs långsidan eller vänd längs kortsidan.
	Sidlayout för 2-sidiga kopior	-	Välj ett alternativ för sidlayout när du tar dubbelsidiga N på 1-kopior från ett dubbelsidigt dokument.
	Fack	-	Välj det fack som ska användas.
	Spara som gen-väg	-	Spara aktuella inställningar som snabbval.

[Skanna]

Nivå 1	Nivå 2	Nivå 3	Beskrivningar
till OCR	Skanningsåt-gärder	-	Konvertera ditt skannade dokument till en redigerbar textfil.
	(Välj USB eller PC)	Alt.	
		Spara som genväg	
		Start	
till fil	Skanningsåt-gärder	-	Skanna dokument och spara dem i en mapp på din dator.
	(Välj USB eller PC)	Alt.	
		Spara som genväg	
		Start	
till bild	Skanningsåt-gärder	-	Skanna foton eller bilder till ditt grafikpro-gram.
	(Välj USB eller PC)	Alt.	
		Spara som genväg	
		Start	

Nivå 1	Nivå 2	Nivå 3	Beskrivningar
till USB	Skanningsåt-gärder	-	Skanna dokument till ett USB-minne.
	Alt.	Duplex skanning (För modeller med automatisk 2-sidig skan-ning)	
		Skannings-typ	
		Upplösning	
		Filtyp	
		Dokument-storlek	
		Filnamn	
		Stil för filnamn	
		Filstorlek	
		Ljusstyrka	
		Kontrast	
		Autokorri-gering för ADF	
		Hoppa över tom sida	
		Ta bort bakgrunds-färg	
		Som ny standard?	
		Fabriksåterst.	
	Spara som genväg	-	
	Start	-	
till e-post	Skanningsåt-gärder	-	Skicka ett skannat dokument som en e-postbilaga.
	(Välj USB eller PC)	Alt.	
		Spara som genväg	
		Start	
till e-postserver (MFC-L5700DN/MFC-L5750DW Till-gänglig efter att Skanna till e-post-server har hämtats)	Skanningsåt-gärder	-	Skanna ett dokument i svartvitt eller färg till din e-postserver.
	Avbryt	-	
	Adress-bok	(Sök:)	
		Redigera	

Nivå 1	Nivå 2	Nivå 3	Beskrivningar
till e-postserver (MFC-L5700DN/MFC-L5750DW Tillgänglig efter att Skanna till e-postserver har hämtats)	Adress-bok	(Välj adressbok)	Skanna ett dokument i svartvitt eller färg till din e-postserver.
	Manuell	-	
	Nästa	Destinationer	
		Alt.	
		Spara som genväg	
		Start	
	Destinationer	(Välj adress)	
till FTP/SFTP	Skanningsåtgärder	-	Skicka skannade data via FTP/SFTP.
	(Välj profilnamn)	Alt.	
		Spara som genväg	
		Start	
till nätverk	Skanningsåtgärder	-	Sänder skannad data till en CIFS-server på ditt lokala nätverk eller på Internet.
	(Välj profilnamn)	Alt.	
		Spara som genväg	
		Start	
till SharePoint	Skanningsåtgärder	-	Skicka skannade data via en SharePoint-server.
	(Välj profilnamn)	Alt.	
		Spara som genväg	
		Start	
till internet	-	-	Ladda upp skannad information till en Internettjänst.
Skanna med WS (Visas när du installerar en webbtjänstskanning, som visas i Utforskaren för katalogen Nätverk på datorn.)	Skanna	-	Skanna data med hjälp av webbtjänstprotokollet.
	Skanna > e-post	-	
	Skanna till fax	-	
	Skanna t. utskrift	-	

(Wi-Fi®-konfiguration)

För modeller med trådlöst nätverk

När Wi-Fi® har konfigurerats kan du inte ändra inställningarna från din hemskärm. Ändra Wi-Fi®-inställningarna på inställningsskärmen.

Nivå 1	Beskrivningar
Inställn.guide	Konfigurera inställningarna för trådlöst nätverk med hjälp av installationsguiden.
WLAN-assistenten	Konfigurera dina trådlösa nätverksinställningar med hjälp av cd-skivan från Brother.

Nivå 1	Beskrivningar
WPS	Konfigurera dina trådlösa nätverksinställningar med metoden enknappstryck.

[Genvägar]

Nivå 1	Nivå 2	Nivå 3	Nivå 4	Beskrivningar
Lägg till genväg	Kopiering	Mottagande	-	Välj de inställningar du önskar.
		Normal	-	
		2på1(ID)	-	
		2på1	-	
		2-sidig(1⇒2)	-	
		2-sidig(2⇒2)	-	
		Spara papper	-	
	Fax	-	-	Välj de inställningar du önskar.
	Skanna	till fil	(Välj PC)	Skanna ett dokument i svartvitt eller färg till din dator.
		till OCR	(Välj PC)	Konvertera ditt skannade dokument till en redigerbar textfil.
		till bild	(Välj PC)	Skannar en färgbild till ditt grafikprogram.
		till USB	Alt.	Skanna dokument till ett USB-minne.
			Spara som genväg	
		till e-post	(Välj PC)	Skanna ett dokument i svartvitt eller färg till ditt e-postprogram.
		till e-postserver (MFC-L5700DN/ MFC-L5750DW Tillgänglig efter att Skanna till e-postserver har hämtats)	Skanningsåtgärder	Skanna ett dokument i svartvitt eller färg till din e-postserver.
			Adress-bok	
			Manuell	
			Destinationer	
			Nästa	
		till nätverk	(Välj profilnamn)	Sänder skannad data till en CIFS-server på ditt lokala nätverk eller på Internet.
		till FTP/SFTP	(Välj profilnamn)	Skicka skannade data via FTP/SFTP.
		till SharePoint	(Välj profilnamn)	Skicka skannade data via en SharePoint-server.
	Internet	-	-	Anslut Brother-maskinen till en Internettjänst. Det kan hända att webbtjänster har lagts till och namnet på tjänsten ändrats av leverantören sedan detta dokument publicerades. Gå till modellens **Manualer**-sida på Brother Solutions Center på support.brother.com för att ladda ner Web Connect-guide.

Nivå 1	Nivå 2	Nivå 3	Nivå 4	Beskrivningar
Lägg till genväg	**Appar**	-	-	Anslut Brother-maskinen till Brother Apps-tjänsten.
Den här listan visas när ett namn på en genväg hålls intryckt i två sekunder.	**byt namn**	-	-	Ändrar snabbvalsnamnet.
	Redigera	-	-	Ändra snabbvalsinställningarna.
	Ta bort	-	-	Raderar snabbvalet.

[Säker utskrift]

Nivå 1	Nivå 2	Nivå 3	Beskrivningar
Säker utskrift	(Välj användare)	(Välj jobb för säker utskrift)	Du kan skriva ut data som lagrats i maskinens minne om du anger ett fyrsiffrigt lösenord. Endast aktiverad när maskinen har data för säker utskrift.

[Internet]

Nivå 1	Beskrivningar
Internet	Anslut Brother-maskinen till en Internettjänst.

[Appar]

Nivå 1	Beskrivningar
Appar	Anslut Brother-maskinen till Brother Apps-tjänsten.

[USB]

Nivå 1	Nivå 2	Beskrivningar
USB	Skanna > USB	Skanna dokument till ett USB-minne.
	Direktutskrift	Skriv ut data direkt från USB-minnet.

[2 på 1 ID-kopia]

Nivå 1	Beskrivningar
2 på 1 ID-kopia	Kopiera båda sidor av ett ID-kort till en sida.

Närliggande information

- Tabeller över inställningar och funktioner

Funktionstabeller (DCP-modeller)

Relaterade modeller: DCP-L5500DN/DCP-L6600DW

[Toner]

Nivå 1	Beskrivningar
Tonerlivslängd	Visa ungefärlig mängd toner som finns kvar.
Testutskrift	Skriv ut en testsida.

[Kopiering]

Nivå 1	Nivå 2	Nivå 3	Beskrivningar
Start	-	-	Ta en kopia i svartvitt eller gråskala.
Snabbkopia	Mottagande	Start	Ställ in förinställda kopieringsinställningar för Mottagning.
		Snabbkopia	
		Alt.	
	Normal	Start	Ställ in förinställda kopieringsinställningar för Normal.
		Snabbkopia	
		Alt.	
	2på1(ID)	Start	Ställ in förinställda kopieringsinställningar för 2 på 1 (ID).
		Snabbkopia	
		Alt.	
	2på1	Start	Ställ in förinställda kopieringsinställningar för 2 på 1.
		Snabbkopia	
		Alt.	
	Duplex(1⇒2)	Start	Ställ in förinställda kopieringsinställningar för dubbelsidig (1⇒2).
		Snabbkopia	
		Alt.	
	Duplex(2⇒2)	Start	Ställ in förinställda kopieringsinställningar för dubbelsidig (2⇒2).
		Snabbkopia	
		Alt.	
	Spara papper	Start	Ställ in förinställda kopieringsinställningar för Spara papper.
		Snabbkopia	
		Alt.	
	Start	-	Börja kopiera.
	Alt.	-	Välj dina inställningar.
Alt.	Kvalitet	-	Välj kopieringsupplösning för din dokumenttyp.
	Först./Förm.	100%	-
		Förstora	Välj en förstoringsgrad för nästa kopia.
		Förminska	Välj en förminskningsgrad för nästa kopia.

Nivå 1	Nivå 2	Nivå 3	Beskrivningar
Alt.	Först./Förm.	Auto	Justera kopieringsformatet till det pappersformat som du har ställt in.
		Eget (25-400%)	Ange en förstorings- eller förminskningsgrad.
	Densitet	-	Justera svärtningsgraden.
	Kontrast	-	Justera kontrasten.
	Stapla/Sortera	-	Du kan välja att stapla eller sortera flera kopior.
	Sidlayout	-	Du kan göra kopior N på 1 och 2 på 1 ID.
	Duplexkopia	Layout	Avaktivera eller aktivera dubbelsidig kopiering och välj vänd längs långsidan eller vänd längs kortsidan.
	Sidlayout för 2-sidiga kopior	-	Välj ett alternativ för sidlayout när du tar dubbelsidiga N på 1-kopior från ett dubbelsidigt dokument.
	Fack	-	Välj det fack som ska användas.
	Spara som genväg	-	Spara aktuella inställningar som snabbval.

[Skanna]

Nivå 1	Nivå 2	Nivå 3	Beskrivningar
till OCR	Skanningsåtgärder	-	Konvertera ditt skannade dokument till en redigerbar textfil.
	(Välj USB eller PC)	Alt.	
		Spara som genväg	
		Start	
till fil	Skanningsåtgärder	-	Skanna dokument och spara dem i en mapp på din dator.
	(Välj USB eller PC)	Alt.	
		Spara som genväg	
		Start	
till bild	Skanningsåtgärder	-	Skanna foton eller bilder till ditt grafikprogram.
	(Välj USB eller PC)	Alt.	
		Spara som genväg	
		Start	
till USB	Skanningsåtgärder	-	Skanna dokument till ett USB-minne.
	Alt.	Duplex skanning (För modeller med automatisk 2-sidig skanning)	
		Skanningstyp	
		Upplösning	

Nivå 1	Nivå 2	Nivå 3	Beskrivningar
till USB	Alt.	Filtyp	Skanna dokument till ett USB-minne.
		Dokument-storlek	
		Filnamn	
		Stil för filnamn	
		Filstorlek	
		Ljusstyrka	
		Kontrast	
		Autokorri-gering för ADF	
		Hoppa över tom sida	
		Ta bort bakgrunds-färg	
		Som ny standard?	
		Fabriksåterst.	
	Spara som genväg	-	
	Start	-	
till e-post	Skanningsåt-gärder	-	Skicka ett skannat dokument som en e-postbilaga.
	(Välj USB eller PC)	Alt.	
		Spara som genväg	
		Start	
till e-postserver (DCP-L5500DN: Tillgänglig efter att Skanna till e-postserver har hämtats)	Skanningsåt-gärder	-	Skanna ett dokument i svartvitt eller färg till din e-postserver.
	Avbryt	-	
	Adress-bok	(Sök:)	
		Redigera	
		(Välj adress-bok)	
	Manuell	-	
	Nästa	Destinatio-ner	
		Alt.	
		Spara som genväg	
		Start	
	Destinationer	(Välj adress)	

Nivå 1	Nivå 2	Nivå 3	Beskrivningar
till FTP/SFTP	Skanningsåtgärder	-	Skicka skannade data via FTP/SFTP.
	(Välj profilnamn)	Alt.	
		Spara som genväg	
		Start	
till nätverk	Skanningsåtgärder	-	Sänder skannad data till en CIFS-server på ditt lokala nätverk eller på Internet.
	(Välj profilnamn)	Alt.	
		Spara som genväg	
		Start	
till SharePoint	Skanningsåtgärder	-	Skicka skannade data via en SharePoint-server.
	(Välj profilnamn)	Alt.	
		Spara som genväg	
		Start	
till internet	-	-	Ladda upp skannad information till en Internettjänst.
Skanna med WS (Visas när du installerar en webbtjänstskanning, som visas i Utforskaren för katalogen Nätverk på datorn.)	Skanna	-	Skanna data med hjälp av webbtjänstprotokollet.
	Skanna > e-post	-	
	Skanna till fax	-	
	Skanna t. utskrift	-	

(Wi-Fi®-konfiguration)

För modeller med trådlöst nätverk

> När Wi-Fi® har konfigurerats kan du inte ändra inställningarna från din hemskärm. Ändra Wi-Fi®-inställningarna på inställningsskärmen.

Nivå 1	Beskrivningar
Inställn.guide	Konfigurera inställningarna för trådlöst nätverk med hjälp av installationsguiden.
WLAN-assistenten	Konfigurera dina trådlösa nätverksinställningar med hjälp av cd-skivan från Brother.
WPS	Konfigurera dina trådlösa nätverksinställningar med metoden enknappstryck.

[Genvägar]

Nivå 1	Nivå 2	Nivå 3	Nivå 4	Beskrivningar
Lägg till genväg	Kopiering	Mottagande	-	Välj de inställningar du önskar.
		Normal	-	
		2på1(ID)	-	
		2på1	-	

Nivå 1	Nivå 2	Nivå 3	Nivå 4	Beskrivningar
Lägg till genväg	Kopiering	2-sidig(1⇒2)	-	Välj de inställningar du önskar.
		2-sidig(2⇒2)	-	
		Spara papper	-	
	Skanna	till fil	(Välj PC)	Skanna ett dokument i svartvitt eller färg till din dator.
		till OCR	(Välj PC)	Konvertera ditt skannade dokument till en redigerbar textfil.
		till bild	(Välj PC)	Skanna en bild till ditt grafikprogram.
		till USB	Alt.	Skanna dokument till ett USB-minne.
			Spara som genväg	
		till e-post	(Välj PC)	Skanna ett dokument i svartvitt eller färg till ditt e-postprogram.
		till e-postserver (DCP-L5500DN: Tillgänglig efter att Skanna till e-postserver har hämtats)	Skannings-åtgärder	Skanna ett dokument i svartvitt eller färg till din e-postserver.
			Adress-bok	
			Manuell	
			Destinationer	
			Nästa	
		till nätverk	(Välj profilnamn)	Sänder skannad data till en CIFS-server på ditt lokala nätverk eller på Internet.
		till FTP/SFTP	(Välj profilnamn)	Skicka skannade data via FTP/SFTP.
		till SharePoint	(Välj profilnamn)	Skicka skannade data via en SharePoint-server.
	Internet	-	-	Anslut Brother-maskinen till en Internettjänst. Det kan hända att webbtjänster har lagts till och namnet på tjänsten ändrats av leverantören sedan detta dokument publicerades. Gå till modellens **Manualer**-sida på Brother Solutions Center på support.brother.com för att ladda ner Web Connect-guide.
	Appar	-	-	Anslut Brother-maskinen till Brother Apps-tjänsten.
Den här listan visas när ett namn på en genväg hålls intryckt i två sekunder.	byt namn	-	-	Ändrar snabbvalsnamnet.
	Redigera	-	-	Ändra snabbvalsinställningarna.
	Ta bort	-	-	Raderar snabbvalet.

[Säker utskrift]

Nivå 1	Nivå 2	Nivå 3	Beskrivningar
Säker utskrift	(Välj användare)	(Välj jobb för säker utskrift)	Du kan skriva ut data som lagrats i maskinens minne om du anger ett fyrsiffrigt lösenord. Endast aktiverad när maskinen har data för säker utskrift.

[Internet]

Nivå 1	Beskrivningar
Internet	Anslut Brother-maskinen till en Internettjänst.

[Appar]

Nivå 1	Beskrivningar
Appar	Anslut Brother-maskinen till Brother Apps-tjänsten.

[USB]

Nivå 1	Nivå 2	Beskrivningar
USB	Skanna > USB	Skanna dokument till ett USB-minne.
	Direktutskrift	Skriv ut data direkt från USB-minnet.

[2 på 1 ID-kopia]

Nivå 1	Beskrivningar
2 på 1 ID-kopia	Kopiera båda sidor av ett ID-kort till en sida.

Närliggande information

- Tabeller över inställningar och funktioner

Ändra maskininställningarna från datorn

- Ändra dina maskininställningar med hjälp av Webbaserad hantering
- Ändra maskinens inställningar med fjärrinställning
- Var hittar jag Brother-maskinens nätverksinställningar?
- Program och verktyg för nätverkshantering

Ändra dina maskininställningar med hjälp av Webbaserad hantering

Webbaserad hantering är en funktion som använder en standardwebbläsare för att hantera din maskin via HTTP (Hyper Text Transfer Protocol) eller HTTPS (Hyper Text Transfer Protocol over Secure Socket Layer).

- Vad är Webbaserad hantering?
- Få åtkomst till Webbaserad hantering
- Ställ in ett lösenord för inloggning till webbaserad hantering
- Program och verktyg för nätverkshantering

Vad är Webbaserad hantering?

Webbaserad hantering är en funktion som använder en standardwebbläsare för att hantera din maskin via HTTP (Hyper Text Transfer Protocol) eller HTTPS (Hyper Text Transfer Protocol over Secure Socket Layer). Skriv in maskinens IP-adress i webbläsaren för att komma åt och ändra inställningarna för skrivarservern.

- Vi rekommenderar Microsoft Internet Explorer 8.0/10.0/11.0 för Windows och Safari 8.0 för Macintosh. Se alltid till att ha JavaScript och cookies aktiverade, oavsett vilken webbläsare du använder. Om en annan webbläsare används måste du kontrollera att den är kompatibel med HTTP 1.0 och HTTP 1.1.
- Du måste använda TCP/IP-protokollet i nätverket och ha programmerat en giltig IP-adress i skrivarservern och i datorn.

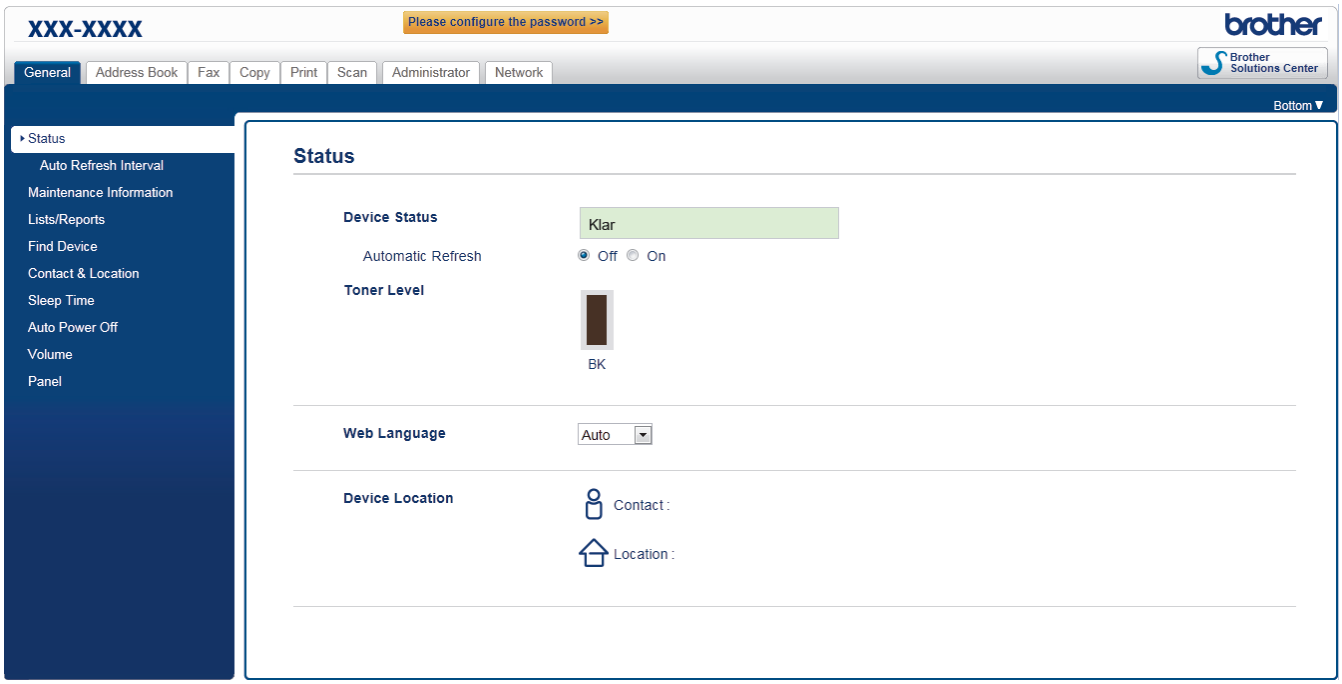

- Skärmen som visas kan se annorlunda ut än den skärm som visas ovan.
- Följande förklaringar är exempel. Tillgängliga funktioner varierar beroende på modell.

General (Allmänt)

Använd den här fliken för att bekräfta aktuell status för din Brother-maskin och för att ändra grundinställningarna, som timerinställningar.

Address Book (Adressbok)

Använd denna flik för att redigera din Brother-maskins adressbok.

Fax

Använd den här fliken för att bekräfta och ändra faxinställningarna och ändra inställningarna för internetfax (I-Fax).

Copy (Kopiera)

Använd den här fliken för att bekräfta och ändra kopieringsinställningarna.

Print (Skriv ut)

Använd den här fliken för att bekräfta och ändra utskriftsinställningarna.

Scan (Skanna)

Använd den här fliken för att bekräfta och ändra skanningsinställningarna och skapa profiler för Skanna till FTP och Skanna till nätverk.

Administrator (Administratör)

Använd den här fliken för att ställa in lösenordet för Webbaserad hantering, återställa olika inställningar och konfigurera funktionsinställningar som främst används av administratörer. Du kan även använda Secure Function Lock (Säkert funktionslås) för att begränsa funktioner enligt olika användare.

Network (Nätverk)

Använd denna flik för att ändra nätverksinställningar, aktivera eller inaktivera nätverksprotokoll och konfigurera säkerhets- och certifikatsinställningar.

Närliggande information

- Ändra dina maskininställningar med hjälp av Webbaserad hantering

Få åtkomst till Webbaserad hantering

- Vi rekommenderar att du använder HTTPS-säkerhetsprotokollet när du konfigurerar inställningarna med hjälp av webbaserad hantering.
- När du använder HTTPS för konfiguration av webbaserad hantering, kommer din webbläsare att visa en varningsdialogruta.

1. Starta webbläsaren.
2. Ange ”http://maskinens IP-adress/” i webbläsarens adressfält (där ”maskinens IP-adress” är maskinens IP-adress).

   Till exempel:

   http://192.168.1.2

- Om du använder DNS (Domain Name System) eller har aktiverat ett NetBIOS-namn kan du ange ett annat namn som ”SharedPrinter” i stället för IP-adressen.
  - Till exempel:

    http://SharedPrinter

  Om du aktiverar ett NetBIOS-namn kan du även använda nodnamnet.
  - Till exempel:

    http://brnxxxxxxxxxxxx

  NetBIOS-namnet anges i nätverkskonfigurationsrapporten.
- För Macintosh öppnar du webbaserad hantering genom att klicka på maskinikonen på skärmen **Status Monitor**.

3. Inget lösenord krävs som standard. Ange ett lösenord om du har ställt in ett sådant, och klicka sedan på .

Därefter kan du ändra skrivarserverns inställningar.

Om du har ändrat protokollinställningarna måste du starta om maskinen när du har klickat på **Submit (Skicka)** för att aktivera konfigurationen.

Närliggande information

- Ändra dina maskininställningar med hjälp av Webbaserad hantering
- Skriv ut nätverkskonfigurationsrapporten

Ställ in ett lösenord för inloggning till webbaserad hantering

Vi rekommenderar att du ställer in ett inloggningslösenord för att förhindra otillåten åtkomst till webbaserad hantering.

1. Starta webbläsaren.
2. Ange ”http://maskinens IP-adress/” i webbläsarens adressfält (där ”maskinens IP-adress” är maskinens IP-adress).

   Till exempel:

   http://192.168.1.2

- Om du använder DNS (Domain Name System) eller har aktiverat ett NetBIOS-namn kan du ange ett annat namn som ”SharedPrinter” i stället för IP-adressen.
  - Till exempel:

    http://SharedPrinter

  Om du aktiverar ett NetBIOS-namn kan du även använda nodnamnet.
  - Till exempel:

    http://brnxxxxxxxxxxxx

  NetBIOS-namnet anges i nätverkskonfigurationsrapporten.
- För Macintosh öppnar du webbaserad hantering genom att klicka på maskinikonen på skärmen **Status Monitor**.

3. Inget lösenord krävs som standard. Ange ett lösenord om du har ställt in ett sådant, och klicka sedan på .
4. Klicka på **Administrator (Administratör)**.
5. Ange det lösenord du vill använda i fältet **Enter New Password (Ange nytt lösenord)** (8 till 32 tecken).
6. Skriv in samma lösenord i fältet **Confirm New Password (Bekräfta nytt lösenord)**.
7. Klicka på **Submit (Skicka)**.

Nästa gång du öppnar webbaserad hantering anger du lösenordet i fältet **Login (Logga in)** och klickar sedan på .

När du har konfigurerat inställningarna loggar du ut genom att klicka på .

Om du inte ställer in ett lösenord för inloggning kan du också ställa in ett lösenord genom att klicka på knappen **Please configure the password (Konfigurera lösenord)** på maskinens webbsida.

Närliggande information

- Ändra dina maskininställningar med hjälp av Webbaserad hantering

Ändra maskinens inställningar med fjärrinställning

Med fjärrinställningsprogrammet kan du konfigurera många av din Brother-maskins maskininställningar från din dator. När du startar fjärrinställningsprogrammet hämtas inställningarna på din Brother-maskin automatiskt till din dator och visas på skärmen. Om du ändrar inställningarna på din dator kan du överföra dem direkt till maskinen.

- Fjärrinställning (Windows)
- Fjärrinställning (Mac)

Fjärrinställning (Windows)

- Ställa in Brother-maskinen från din dator (Windows)
- Ställa in Brother-maskinen med ControlCenter4 (Windows)
- Ställa in maskinens adressbok med ControlCenter4 (Windows)

Ställa in Brother-maskinen från din dator (Windows)

Relaterade modeller: MFC-L5700DN/MFC-L5750DW/MFC-L6800DW/MFC-L6900DW

Om Secure Function Lock är aktiverat går det inte att använda fjärrinställningsprogrammet.

1. Gör något av följande:
   - (Windows XP, Windows Vista och Windows 7)

     Klicka på **(Start)** > **Alla program** > **Brother** > **Brother Utilities**.

     Klicka på listrutan för att välja ditt modellnamn (om det inte redan är valt). Klicka på **Verktyg** i vänster navigationsfält och klicka sedan på **Fjärrinställning**.
   - (Windows 8)

     Klicka på (**Brother Utilities**) och klicka sedan på listrutan för att välja ditt modellnamn (om det inte redan är valt). Klicka på **Verktyg** i vänster navigationsfält och klicka sedan på **Fjärrinställning**.

   Fjärrinställningsprogrammets fönster visas.

   Om det är nödvändigt behöver du ange lösenordet när din skanner är ansluten till nätverket.

2. Konfigurera inställningarna efter behov.

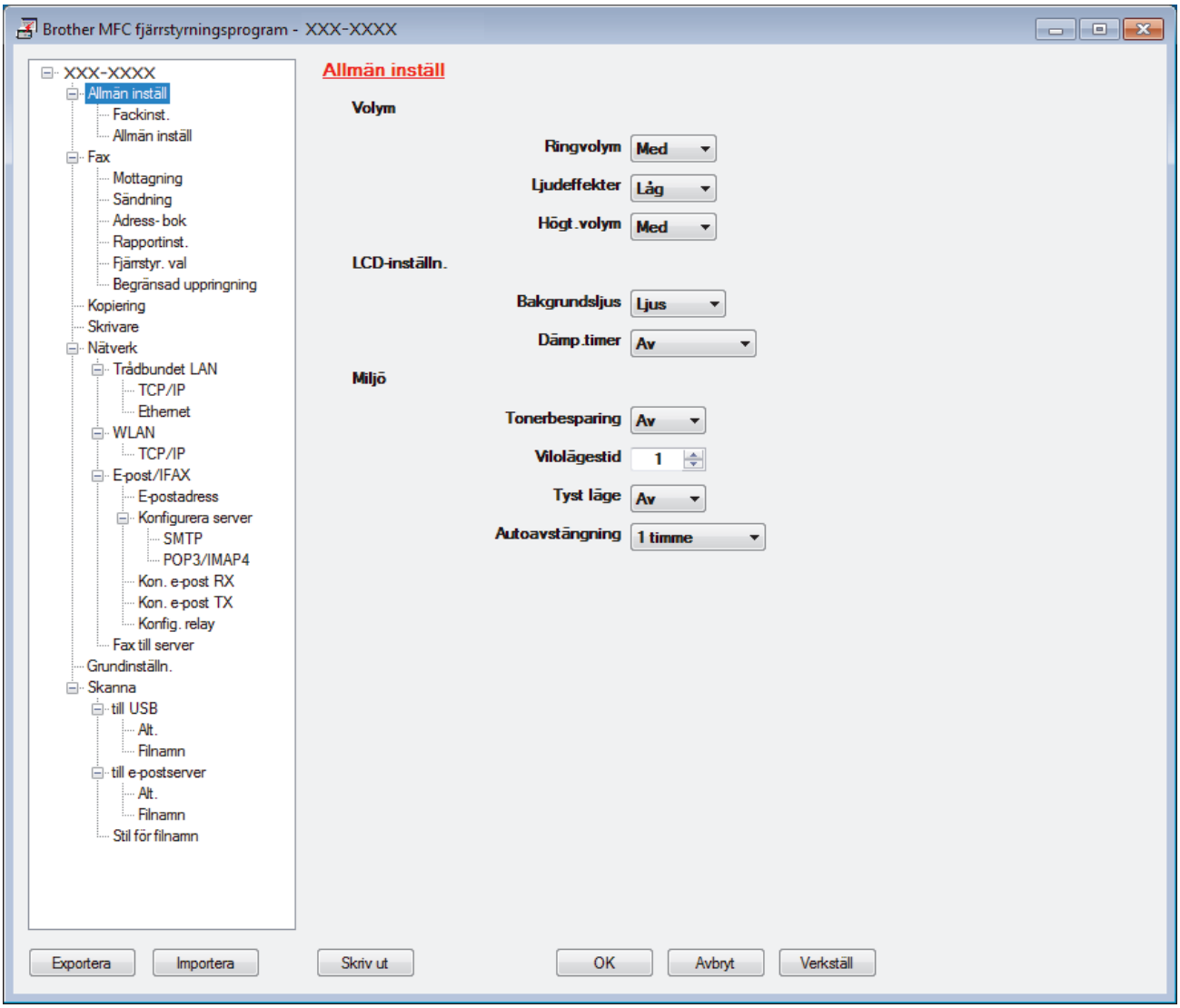

Exportera

Klicka för att spara de aktuella konfigurationsinställningarna i en fil.

Klicka på **Exportera** för att spara din adressbok eller alla inställningar du gjort i maskinen.

Importera

Klicka för att importera en fil och läsa inställningarna.

Skriv ut

Klicka för att skriva ut valda objekt på maskinen. Du kan inte skriva ut data innan de har förts över till maskinen. Klicka på **Verkställ** för att föra över nya data till maskinen och klicka sedan på **Skriv ut**.

OK

Klicka för att starta uppladdningen av data till maskinen och avsluta sedan fjärrinställningsprogrammet. Om ett felmeddelande visas bekräftar du att informationen är korrekt och klickar sedan på **OK**.

Avbryt

Klicka för att avsluta fjärrinställningsprogrammet utan att ladda upp data till maskinen.

Verkställ

Klicka för att ladda upp data till maskinen utan att avsluta fjärrinställningsprogrammet.

3. Klicka på **OK**.

- Om din dator skyddas av en brandvägg och inte kan använda fjärrinställning måste du kanske konfigurera brandväggens inställningar för att tillåta kommunikation via port nummer 137 och 161.
- Om du använder Windows-brandväggen och du installerade Brothers programvara och drivrutin från cd-skivan har nödvändiga inställningar för brandväggen redan gjorts.

Närliggande information

- Fjärrinställning (Windows)

Ställa in Brother-maskinen med ControlCenter4 (Windows)

Relaterade modeller: MFC-L5700DN/MFC-L5750DW/MFC-L6800DW/MFC-L6900DW

Om Secure Function Lock är aktiverat går det inte att använda fjärrinställningsprogrammet.

1. Klicka på ikonen (**ControlCenter4**) i aktivitetsfältet och klicka sedan på **Öppna**.
2. Klicka på fliken **Enhetsinställningar**.
3. Klicka på **Fjärrinställning**-knappen.
4. Konfigurera inställningarna efter behov.

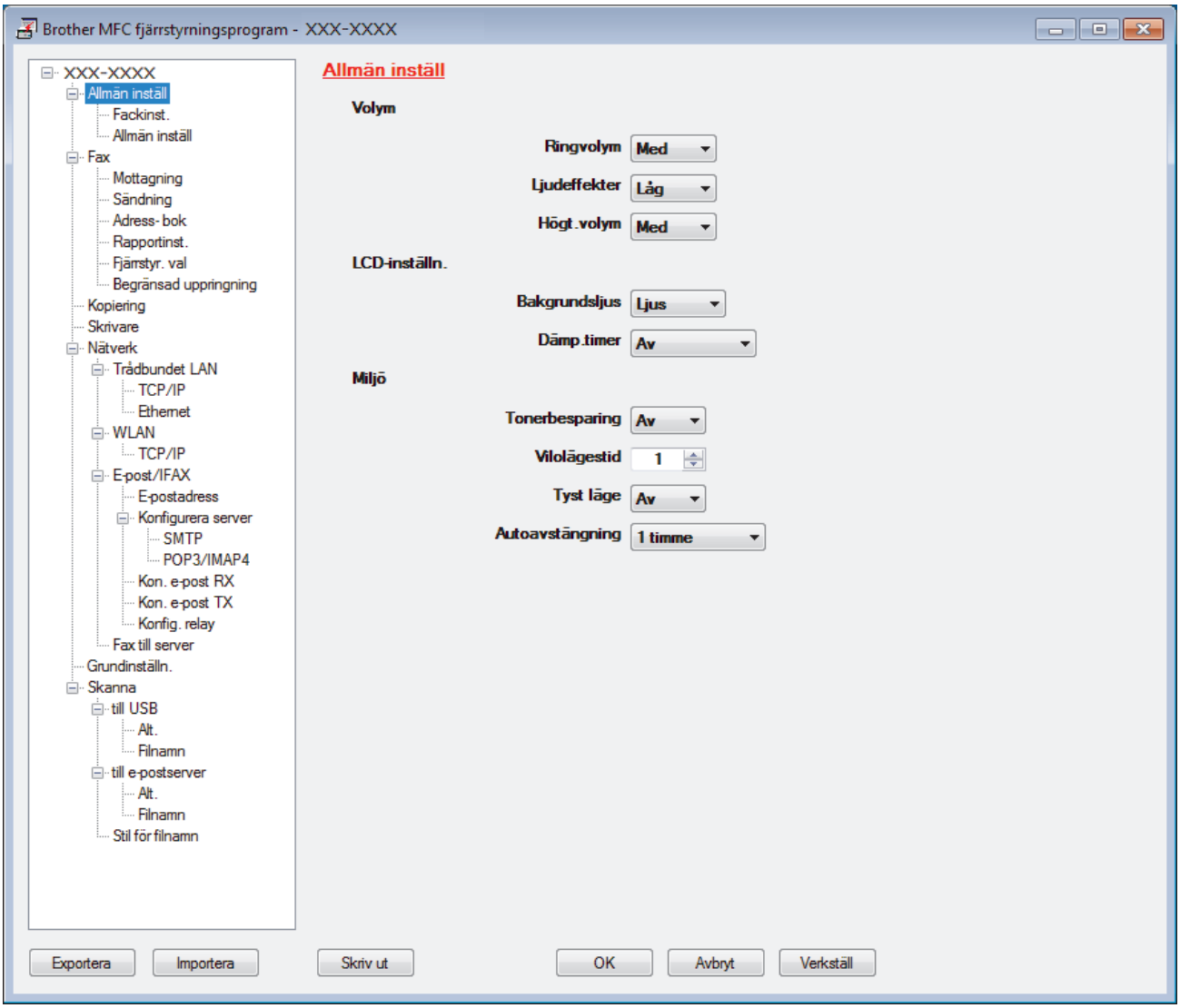

Exportera

Klicka för att spara de aktuella konfigurationsinställningarna i en fil.

Klicka på **Exportera** för att spara din adressbok eller alla inställningar du gjort i maskinen.

Importera

Klicka för att importera en fil och läsa inställningarna.

Skriv ut

Klicka för att skriva ut valda objekt på maskinen. Du kan inte skriva ut data innan de har förts över till maskinen. Klicka på **Verkställ** för att föra över nya data till maskinen och klicka sedan på **Skriv ut**.

OK

Klicka för att starta uppladdningen av data till maskinen och avsluta sedan fjärrinställningsprogrammet. Om ett felmeddelande visas bekräftar du att informationen är korrekt och klickar sedan på **OK**.

Avbryt

Klicka för att avsluta fjärrinställningsprogrammet utan att ladda upp data till maskinen.

Verkställ

Klicka för att ladda upp data till maskinen utan att avsluta fjärrinställningsprogrammet.

5. Klicka på **OK**.

- Om din dator skyddas av en brandvägg och inte kan använda fjärrinställning måste du kanske konfigurera brandväggens inställningar för att tillåta kommunikation via port nummer 137 och 161.
- Om du använder Windows-brandväggen och du installerade Brothers programvara och drivrutin från cd-skivan har nödvändiga inställningar för brandväggen redan gjorts.

Närliggande information

- ControlCenter4 (Windows)
- Fjärrinställning (Windows)

Ställa in maskinens adressbok med ControlCenter4 (Windows)

Relaterade modeller: MFC-L5700DN/MFC-L5750DW/MFC-L6800DW/MFC-L6900DW

Använd fjärrinställning genom CC4 för att lägga till eller ändra numren i adressboken på din dator.

Om Secure Function Lock är aktiverat går det inte att använda fjärrinställningsprogrammet.

1. Klicka på ikonen (**ControlCenter4**) i aktivitetsfältet och klicka sedan på **Öppna**.
2. Klicka på fliken **Enhetsinställningar**.
3. Klicka på knappen **adressbok**.
   Adressbok öppnas i ett fjärrinställningsfönster.
4. Lägg till eller uppdatera adressboken vid behov.
5. Klicka på **OK**.

Närliggande information

- Fjärrinställning (Windows)

Fjärrinställning (Mac)

- Ställa in Brother-maskinen med ControlCenter2 (Mac)
- Ställa in din maskins adressbok med ControlCenter2 (Mac)

Ställa in Brother-maskinen med ControlCenter2 (Mac)

Relaterade modeller: MFC-L5700DN/MFC-L5750DW/MFC-L6800DW/MFC-L6900DW

Om Secure Function Lock är aktiverat går det inte att använda fjärrinställningsprogrammet.

1. I menyfältet **Finder** klickar du på **Gå** > **Program** > **Brother** och dubbelklickar sedan på ikonen (**ControlCenter**).
   Skärmen **ControlCenter2** öppnas.
2. Klicka på fliken **INSTÄLLNINGAR**.
3. Klicka på knappen **Fjärrinställning**.
   Fjärrinställningsprogrammets skärmbild visas.

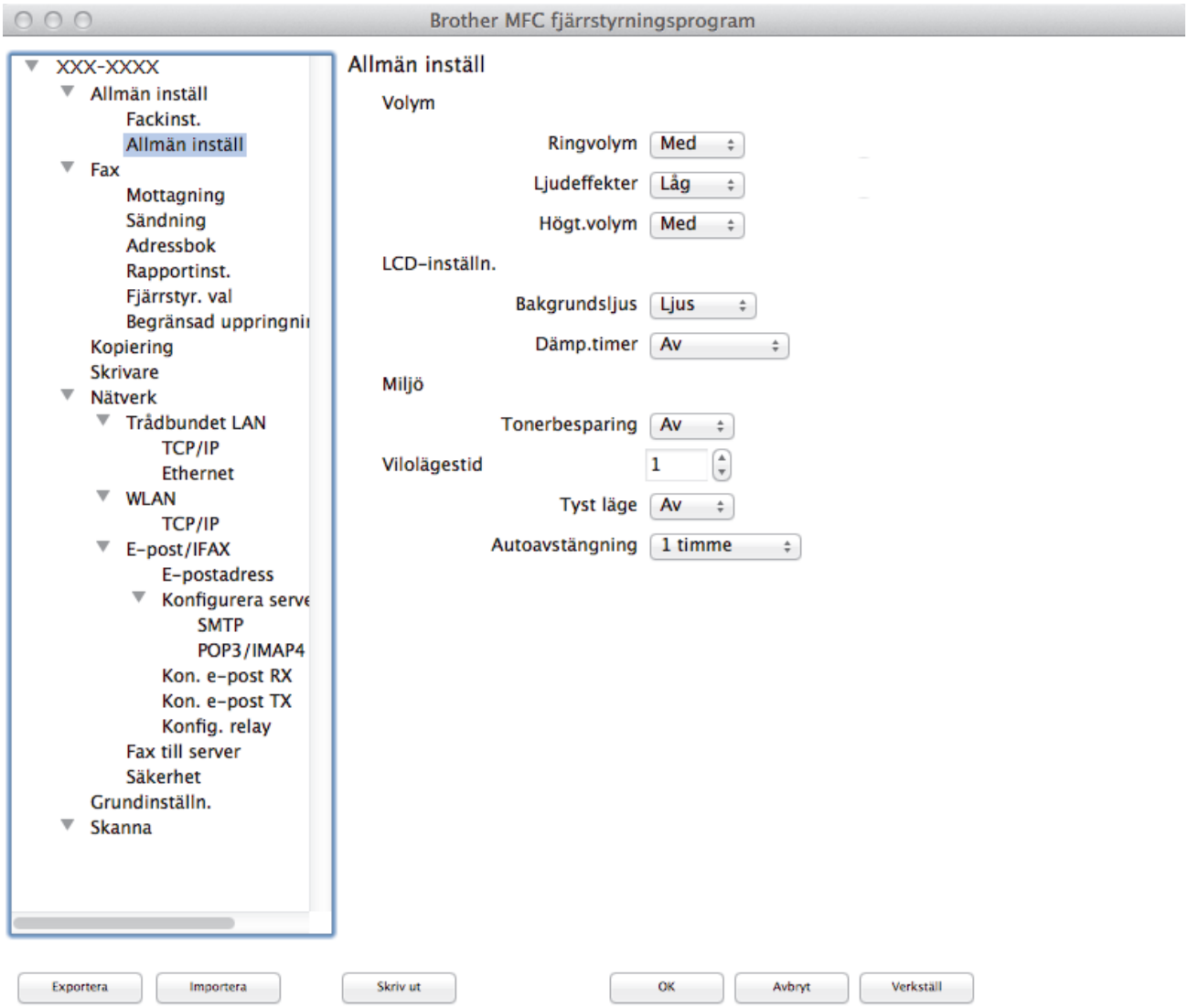

4. Konfigurera inställningarna efter behov.

   Exportera

   Klicka för att spara de aktuella konfigurationsinställningarna i en fil.

Klicka på **Exportera** för att spara din adressbok eller alla inställningar du gjort i maskinen.

Importera

Klicka för att importera en fil och läsa inställningarna.

Skriv ut

Klicka för att skriva ut valda objekt på maskinen. Du kan inte skriva ut data innan de har förts över till maskinen. Klicka på **Verkställ** för att ladda upp ny data till maskinen och klicka sedan på **Skriv ut**.

OK

Klicka för att starta uppladdningen av data till maskinen och avsluta sedan fjärrinställningsprogrammet. Om ett felmeddelande visas anger du informationen på nytt och klickar sedan på **OK**.

Avbryt

Klicka för att avsluta fjärrinställningsprogrammet utan att ladda upp data till maskinen.

Verkställ

Klicka för att ladda upp data till maskinen utan att avsluta fjärrinställningsprogrammet.

5. Klicka på **OK** när du är klar.

Närliggande information

- ControlCenter2 (Mac)
- Fjärrinställning (Mac)

Ställa in din maskins adressbok med ControlCenter2 (Mac)

Relaterade modeller: MFC-L5700DN/MFC-L5750DW/MFC-L6800DW/MFC-L6900DW

Använd fjärrinställning genom ControlCenter2 för att lägga till eller ändra numren i adressboken på din dator.

Om Secure Function Lock är aktiverat går det inte att använda fjärrinställningsprogrammet.

1. I menyfältet **Finder** klickar du på **Gå** > **Program** > **Brother** och dubbelklickar sedan på ikonen (**ControlCenter**).
   Skärmen **ControlCenter2** öppnas.
2. Klicka på fliken **INSTÄLLNINGAR**.
3. Klicka på knappen **adressbok**.
   Adressbok öppnas i ett fjärrinställningsfönster.
4. Lägg till eller uppdatera adressboken vid behov.
5. Klicka på **OK** när du är klar.

Närliggande information

- Fjärrinställning (Mac)

Bilaga

- Specifikationer
- Ange text på din Brother-maskin
- Förbrukningsartiklar
- Tillbehör
- Information om återvunnet papper

Specifikationer

Allmänna specifikationer

Skrivartyp		• Laser
Utskriftsmetod		• Elektrofotografisk laserskrivare
Minneskapacitet		• (DCP-L5500DN/MFC-L5700DN/MFC-L5750DW) 256 MB • (DCP-L6600DW/MFC-L6800DW) 512 MB • (MFC-L6900DW) 1 GB
LCD (flytande kristallskärm)		• (DCP-L5500DN/MFC-L5700DN) 3,7-tums (93,4 mm) TFT LCD-pekskärm i färg [1] • (DCP-L6600DW/MFC-L5750DW/MFC-L6800DW/ MFC-L6900DW) 4,85-tums (123,2 mm) TFT LCD-pekskärm i färg [1]
Strömkälla		• 220 - 240 V AC 50/60Hz
Strömförbrukning (Medel)	**Topp** [2]	• Cirka 1 344 W
	Utskrift [2]	• (DCP-L5500DN/MFC-L5700DN/MFC-L5750DW) Cirka 645 W vid 25 °C • (DCP-L6600DW/MFC-L6800DW) Cirka 745 W vid 25 °C • (MFC-L6900DW) Cirka 805 W vid 25 °C
	Utskrift (tyst läge) [2]	• Cirka 390 W vid 25 °C
	Kopiering [2]	• (DCP-L5500DN/MFC-L5700DN/MFC-L5750DW) Cirka 645 W vid 25 °C • (DCP-L6600DW/MFC-L6800DW) Cirka 745 W vid 25 °C • (MFC-L6900DW) Cirka 805 W vid 25 °C
	Kopiering (tyst läge) [2]	• Cirka 390 W vid 25 °C
	Beredskap [2]	• Cirka 34 W vid 25 °C
	Viloläge [2]	• (DCP-L5500DN/MFC-L5700DN) Cirka 7,5 W • (DCP-L6600DW/MFC-L5750DW/MFC-L6800DW/ MFC-L6900DW) Cirka 8,0 W
	Djupt viloläge [2]	• Cirka 1,6 W
	Avstängt läge [2 3 4]	• Cirka 0,04 W
Mått		Enhet: mm • (DCP-L5500DN/MFC-L5700DN/MFC-L5750DW) * 435

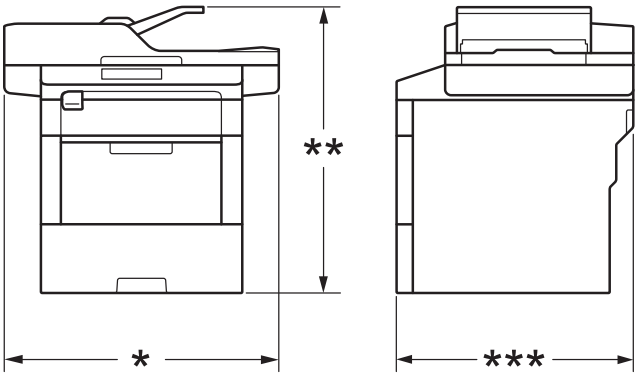			** 486 *** 427 • (DCP-L6600DW/MFC-L6800DW/MFC-L6900DW) * 495 ** 518 *** 427
Vikt (inkl. tillbehör)			• (DCP-L5500DN) 16,4 kg • (DCP-L6600DW) 18,5 kg • (MFC-L5700DN/MFC-L5750DW) 16,5 kg • (MFC-L6800DW) 18,9 kg • (MFC-L6900DW) 19,0 kg
Ljudnivå	**Ljudtryck**	**Utskrift**	• (DCP-L5500DN/MFC-L5700DN/MFC-L5750DW) LpAm = 54 dB (A) • (DCP-L6600DW/MFC-L6800DW/MFC-L6900DW) LpAm = 57 dB (A)
		Beredskap	• LpAm = 35,0 dB (A)
		Utskrift (Tyst läge)	• (DCP-L5500DN/MFC-L5700DN/MFC-L5750DW) LpAm = 52 dB (A) • (DCP-L6600DW/MFC-L6800DW/MFC-L6900DW) LpAm = 53 dB (A)
	Ljudeffektnivå	**Kopiering** [5 6]	• (DCP-L5500DN/MFC-L5700DN/MFC-L5750DW) LWAd = 6,67 B (A) • (DCP-L6600DW/MFC-L6800DW/MFC-L6900DW) LWAd = 6,76 B (A)
		Beredskap [5 6]	• LWAd = 4,80 B (A)
		Utskrift (Tyst läge)	• LWAd = 6,47 B (A)
Temperatur	**Drift**		• 10 till 32 °C
	Förvaring		• 0 till 40 °C
Luftfuktighet	**Drift**		• 20 till 80 % (utan kondensering)
	Förvaring		• 35 till 85% (utan kondensering)
dokumentmatare (ADF)			• (DCP-L5500DN) Upp till 40 ark • (MFC-L5700DN/MFC-L5750DW) Upp till 50 ark • (DCP-L6600DW/MFC-L6800DW/MFC-L6900DW) Upp till 80 ark För bästa resultat rekommenderar vi: • Temperatur: 20 till 30 °C • Luftfuktighet: 50 % till 70 %

	• Papper: 80 g/m^2

1 Mätt diagonalt
2 USB-anslutningar till dator
3 Mätt i enlighet med IEC 62301 utgåva 2.0.
4 Strömförbrukningen varierar något beroende på driftsmiljön.
5 Uppmätt enligt metoden som beskrivs i RAL-UZ171.
6 Kontorsutrustning med LWAd>6,30 B (A) är inte lämplig för användning i rum där hög koncentrationsnivå krävs. Sådan utrustning bör placeras i ett enskilt rum på grund av bullret.

Specifikation dokumentstorlek

Dokumentstorlek	**Dokumentmatarens bredd**	• 105 till 215,9 mm
	Dokumentmatarens längd	• 147,3 till 355,6 mm
	Kopieringsglasets bredd	• Max. 215,9 mm
	Kopieringsglasets längd	• (DCP-L5500DN/MFC-L5700DN/MFC-L5750DW) Max. 300 mm • (DCP-L6600DW/MFC-L6800DW/MFC-L6900DW) Max. 355,6 mm

Specifikationer utskriftsmedia

Pappersin-matning	**Pappersfack (Standard)**	**Papperstyp**	• Vanligt papper, brevpapper, färgat papper, tunt papper, återvunnet papper, tjockt papper [1]
		Pappersfor-mat	• A4, Letter, A5, A5 (lång kant), A6, Executive, Legal, Folio, Mexico Legal, India Legal
		Pappersvikt	• 60 till 120 g/m^2
		Maximal pap-perskapacitet	• (DCP-L5500DN/MFC-L5700DN/MFC-L5750DW) Upp till 250 ark med 80 g/m^2 vanligt papper • (DCP-L6600DW/MFC-L6800DW/MFC-L6900DW) Upp till 520 ark med 80 g/m^2 vanligt papper
	Kombifack (KF-fack)	**Papperstyp**	• Vanligt papper, brevpapper, färgat papper, tunt papper, tjockt papper, tjockare papper, återvunnet papper, struk-turpapper, etikett, kuvert, tunna kuvert, tjocka kuvert
		Pappersfor-mat	• Bredd: 76,2 till 215,9 mm • Längd: 127 till 355,6 mm
		Pappersvikt	• 60 till 200 g/m^2
		Maximal pap-perskapacitet	• Upp till 50 ark med 80 g/m^2 vanligt papper Kuvert: 10 kuvert upp till 10 mm tjockt
	Pappersfack 2, 3 (Extra) [2]	**Papperstyp**	• Vanligt papper, brevpapper, färgat papper, tunt papper, återvunnet papper, tjockt papper [1]
		Pappersfor-mat	• A4, Letter, A5, Executive, Legal, Folio, Mexico Legal, India Legal
		Pappersvikt	• 60 till 120 g/m^2
		Maximal pap-perskapacitet	• (LT-5500/LT-5505) Upp till 250 ark med 80 g/m^2 vanligt papper • (LT-6500/LT-6505) Upp till 520 ark med 80 g/m^2 vanligt papper

Pappersut-matning [3]	**Utmatningsfack med textsidan ne-dåt**		• (DCP-L5500DN/MFC-L5700DN/MFC-L5750DW) Upp till 150 ark med 80 g/m^2 vanligt papper (utskrift med textsidan nedåt till utmatningsfacket för textsidan nedåt) • (DCP-L6600DW/MFC-L6800DW/MFC-L6900DW) Upp till 250 ark med 80 g/m^2 vanligt papper (utskrift med textsidan nedåt till utmatningsfacket för textsidan nedåt)
	Utmatningsfack med textsidan up-påt		• (DCP-L5500DN/MFC-L5700DN/MFC-L5750DW) Ett ark (utskrift med textsidan uppåt till utmatningsfacket för textsidan uppåt) • (DCP-L6600DW/MFC-L6800DW/MFC-L6900DW) Upp till 10 ark (utskrift med textsidan uppåt till utmatnings-facket för textsidan uppåt)
Dubbelsidig	**Automatisk dubbel-sidig utskrift**	**Papperstyp**	• Vanligt papper, brevpapper, färgat papper, tunt papper, återvunnet papper
		Pappersfor-mat	• A4
		Pappersvikt	• 60 till 105 g/m^2

1 Öppna bakre luckan (utmatningsfacket med textsidan uppåt) innan utskrift så att utskriften kan matas ut i utmatningsfacket med textsidan uppåt.

2 Du kan installera upp till två nedre fack.

3 För etikettark rekommenderar vi att du tar bort de utskrivna arken från pappersutmatningsfacket direkt efter att de har matats ut från maskinen för att undvika att de smetar.

Faxspecifikationer

OBS

Funktionen är endast tillgänglig för MFC-modeller.

Kompatibilitet		• ITU-T Super Group 3
Kodningssystem		• MH/MR/MMR/JBIG
Modemhastighet		• 33 600 bps (med automatisk säkerhetsprocedur)
Mottagning av dubbelsidig utskrift		• Ja
Automatisk sändning av dubbelsidig		• (MFC-L5750DW/MFC-L6800DW/MFC-L6900DW) Ja (från dokumentmataren)
Skanningsbredd		• Max. 208 mm
Utskriftsbredd		• Max. 208 mm
Gråskala		• 8-bitars/256 nivåer
Upplösning	**Horisontellt**	• 203 dpi
	Vertikal	• Standard: 98 dpi • Fin: 196 dpi • Superfin: 392 dpi • Foto: 196 dpi
Adressbok		• 300 platser
Grupper		• Upp till 20
Gruppsändning		• 350 platser
Automatisk återuppringning		• 3 gånger med 5 minuters intervaller
Minnesöverföring		• Upp till 500 sidor [1]

Mottagning utan papper	• Upp till 500 sidor [1]

1 Med sidor avses ITU-T Testdiagram #1 (ett typiskt affärsbrev, standardupplösning, JBIG-kod). Specifikationer och tryckt material kan komma att ändras utan förvarning.

Kopieringsspecifikation

Kopieringsbredd	• Max. 210 mm
Automatisk dubbelsidig kopia	• (DCP-L6600DW/MFC-L5750DW/MFC-L6800DW/MFC-L6900DW) Ja (från dokumentmataren)
Flera kopior	• Staplar/sorterar upp till 99 sidor
Förstora/förminska	• 25 till 400 % (i steg om 1 %)
Upplösning	• Max. 1200 x 600 dpi
Tid för utmatning av första kopia [1]	• (DCP-L5500DN/MFC-L5700DN/MFC-L5750DW) Mindre än 9,2 sekunder vid 23 °C/230 V • (DCP-L6600DW/MFC-L6800DW/MFC-L6900DW) Mindre än 9,5 sekunder vid 23 °C/230 V

1 Från beredskapsläge och standardfack

Skannerspecifikationer

Färg / Svart	• Ja/Ja
TWAIN-kompatibel	• Ja (Windows XP 32 bitar SP3 / Windows XP 64 bitar SP2 / Windows Vista / Windows 7 / Windows 8 / Windows 8.1) (OS X v10.8.5/10.9.x/10.10.x)
WIA-kompatibel	• Ja (Windows XP 32 bitar SP3 / Windows XP 64 bitar SP2 / Windows Vista / Windows 7 / Windows 8 / Windows 8.1)
ICA-kompatibel	• Ja (OS X v10.8.5 / 10.9.x / 10.10.x)
Färg djup	• 48-bitars färgbearbetning (ingång) • 24-bitars färgbearbetning (utgång)
Gråskala	• 16-bitars färgbearbetning (ingång) • 8-bitars färgbearbetning (utgång)
Upplösning [1]	• Upp till 19200 × 19200 dpi (interpolerad) • Upp till 1200 x 1200 dpi (från kopieringsglaset) • Upp till 600 x 600 dpi (från dokumentmataren)
Skanningsbredd	• Max. 210 mm
Automatisk dubbelsidig skanning	• (DCP-L6600DW/MFC-L5750DW/MFC-L6800DW/MFC-L6900DW) Ja (från dokumentmataren)

1 Max. 1200 × 1200 dpi skanning med WIA-drivrutinen i Windows XP, Windows Vista, Windows 7, Windows 8 och Windows 8.1 (upplösning upp till 19200 × 19200 dpi kan väljas med skannerverktyget)

Skrivarspecifikationer

Automatisk dubbelsidig utskrift	• Ja

Emulering		• PCL6, BR-Script3, IBM Proprinter XL, Epson FX-850, PDF version1.7, XPS version 1.0
Upplösning		• Upp till 1200 x 1200 dpi
Utskriftshastighet [1] [2]	**Ensidig utskrift**	• (DCP-L5500DN/MFC-L5700DN/MFC-L5750DW) Upp till 40 sidor/minut (A4-format) • (DCP-L6600DW/MFC-L6800DW) Upp till 46 sidor/minut (A4-format) • (MFC-L6900DW) Upp till 50 sidor/minut (A4-format)
	Dubbelsidig utskrift	• (DCP-L5500DN/MFC-L5700DN/MFC-L5750DW) Upp till 20 sidor/minut (upp till 10 ark/minut) (Letter- eller A4-format) • (DCP-L6600DW/MFC-L6800DW/MFC-L6900DW) Upp till 24 sidor/minut (upp till 12 ark/minut) (Letter- eller A4-format)
Tid till första utskriften [3]		• (DCP-L5500DN/MFC-L5700DN/MFC-L5750DW) Mindre än 7,2 sekunder vid 23 °C/230 V • (DCP-L6600DW/MFC-L6800DW/MFC-L6900DW) Mindre än 7,5 sekunder vid 23 °C/230 V

1 Utskriftshastigheten kan variera beroende på typen av dokument som skrivs ut.
2 Det kan gå långsammare att skriva ut när maskinen är ansluten till ett trådlöst LAN.
3 I beredskapsläge och med standardpappersfacket

Gränssnittsspecifikationer

USB [1] [2]	• Hi-Speed USB 2.0 Använd en USB 2.0-kabel som inte är längre än 2,0 m.
LAN	• (DCP-L5500DN/MFC-L5700DN/MFC-L5750DW) 10Base-T/100Base-TX [3] • (DCP-L6600DW/MFC-L6800DW/MFC-L6900DW) 10Base-T/100Base-TX/1000Base-T [3] [4]
Trådlöst LAN	• (DCP-L6600DW/MFC-L5750DW/MFC-L6800DW/MFC-L6900DW) IEEE 802.11b/g/n (infrastrukturläge/Ad-hoc-läge) IEEE 802.11g/n (Wi-Fi Direct™)
NFC	• (DCP-L6600DW/MFC-L6800DW/MFC-L6900DW) Ja

1 Maskinen är utrustad med ett Hi-speed USB 2.0-gränssnitt. Maskinen kan även kopplas till en dator som har ett USB 1.1-gränssnitt.
2 USB-portar från tredje part stöds inte.
3 Använd en partvinnad ”straight-through”-kabel av kategori 5 (eller högre).
4 Om du ansluter maskinen till ett Gigabit-nätverk bör den nätverksenhet och de kablar som är kompatibla med 1000BASE-T-specifikationen användas.

Säkerhetsprotokoll och -funktioner som stöds

Ethernet

10Base-T/100Base-TX/1000Base-T

Trådlöst LAN

IEEE 802.11b/g/n (infrastruktur-/Ad hoc-läge), IEEE 802.11g/n (Wi-Fi Direct)

Protokoll (IPv4)

ARP, RARP, BOOTP, DHCP, APIPA (Auto IP), WINS/NetBIOS-namnupplösning, DNS Resolver, mDNS, LLMNR responder, LPR/LPD, Custom Raw Port/Port9100, POP3, SMTP-klient, IPP/IPPS, FTP-klient och -server, CIFS-klient, TELNET-server, SNMPv1/v2c/v3, HTTP-/HTTPS-server, TFTP-klient och -server, ICMP, webbtjänster (utskrift/skanning), SNTP-klient, IMAP4

Protokoll (IPv6)

NDP, RA, DNS resolver, mDNS, LLMNR responder, LPR/LPD, Custom Raw Port/Port9100, IPP/IPPS, POP3, SMTP-klient, FTP-klient och -server, CIFS-klient, TELNET-server, SNMPv1/v2c, HTTP/HTTPS-server, TFTP-klient och -server, ICMPv6, SNTP-klient, LDAP, webbtjänster (urskrift/skanning), IMAP4

Säkerhet gällande nätverk (trådbundet)

APOP, SMTP-AUTH, SSL/TLS (IPPS, HTTPS, SMTP, POP3, IMAP4), SNMP v3 802.1x (EAP-MD5, EAP-FAST, PEAP, EAP-TLS, EAP-TTLS), Kerberos, IPSec

Säkerhet gällande nätverk (trådlöst)

APOP, SMTP-AUTH, SSL/TLS (IPPS, HTTPS, SMTP, POP3, IMAP4), SNMP v3, 802.1x (LEAP, EAP-FAST, PEAP, EAP-TLS, EAP-TTLS), Kerberos, IPSec

Säkerhet för trådlösa nätverk

WEP 64/128-bitar, WPA-PSK (TKIP/AES), WPA2-PSK (AES)

Trådlös certifiering

Wi-Fi Certification Mark License (WPA™/WPA2™ - Enterprise, Personal), Wi-Fi Protected Setup (WPS) Identifier Mark License, Wi-Fi CERTIFIED Wi-Fi Direct

Specifikationer för direktutskriftsfunktionen

Kompatibilitet	• PDF-version1.7, JPEG, Exif+JPEG, PRN (skapad av egen skrivardrivrutin), TIFF (skannad av Brother-modeller), XPS-version 1.0
Gränssnitt	• USB direct-gränssnitt: Fram x 1, Bak x 1(DCP-L6600DW/MFC-L6800DW/MFC-L6900DW)

Specifikationer för datorkrav

Operativsystem och programfunktioner som stöds

Datorplattform och operativsystemsversion		Datorgränssnitt			Processor	Ledigt utrymme på hårddisken för installation	
		USB [1]	**10Base-T/100Base-TX/1000Base-T** [2 3] **(Ethernet)**	**Trådlöst** [4] 802.11b/g/n		**För drivrutiner**	**För program (inklusive drivrutiner)**
Windows operativsystem	Windows XP Home [5 6]	Utskrift PC-Fax [7] Skanning			32-bitars (x86) (SP3) eller 64-bitars (x64) (SP2) processor	150 MB	500 MB
	Windows XP Professional [5 6]						
	Windows Vista [5 6]					500 MB	1,2 GB
	Windows 7 [5 6]					650 MB	
	Windows 8 [5 6]						
	Windows 8.1 [5 6]						
	Windows Server 2008	Ej tillämpligt	Utskrift		32-bitars (x86) eller 64-bitars (x64) processor	50 MB	Ej tillämpligt
	Windows Server 2008 R2				64-bitars (x64) processor		
	Windows Server 2012						
	Windows Server 2012 R2						
Macoperativsystem	OS X v10.8.5 OS X v10.9.x OS X v10.10.x	Utskrift PC-Fax (sändning) [7] Skanning			Intel®-processor	80 MB	400 MB

1 USB-portar från tredje part stöds inte.

2 DCP-L5500DN/MFC-L5700DN/MFC-L5750DW stödjer 10BASE-T/100BASE-TX

3 DCP-L6600DW/MFC-L6800DW/MFC-L6900DW stödjer 10BASE-T/100BASE-TX/1000BASE-T

4 DCP-L6600DW/MFC-L5750DW/MFC-L6800DW/MFC-L6900DW

5 För WIA, upplösning 1200 x 1200. Brother skannerverktyg gör att du kan öka upplösningen till 19200 x 19200 dpi.

6 PaperPort™ 14SE stöder Windows XP Home (SP3 eller senare), XP Professional 32-bitars (SP3 eller senare), Windows Vista (SP2 eller senare), Windows 7, Windows 8 och Windows 8.1

7 PC-Fax stöder endast svartvitt.

För senaste drivrutinsuppdateringar, besök support.brother.com.

Alla varumärken, märkes- och produktnamn tillhör respektive företag.

Närliggande information

- Bilaga

Ange text på din Brother-maskin

- När du behöver skriva in text i Brother-maskinen visas tangentbordet på LCD-skärmen.
- Vilka tecken som finns tillgängliga kan variera från land till land.
- Tangentbordets layout kan skilja sig beroende på den funktion som du utför.

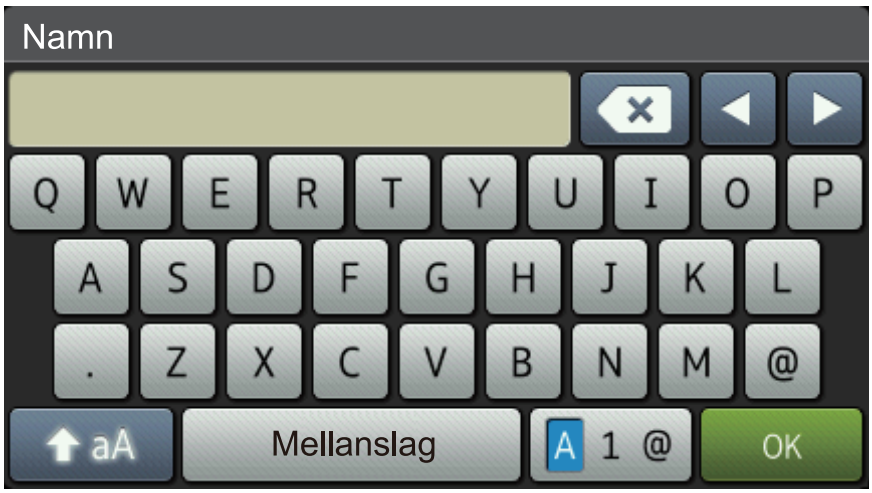

- Tryck på [A 1 @] för att växla mellan bokstäver, siffror och specialtecken.
- Tryck på [aA] för att växla mellan stora och små bokstäver.
- Tryck på ◀ eller ▶ för att flytta markören åt vänster eller höger.

Infoga mellanslag

- Tryck på `[Mellanslag]` eller ▶ för att infoga ett mellanslag.

Göra korrigeringar

- Om du har angett ett tecken felaktigt och vill ändra det trycker du på ◀ eller ▶ för att flytta markören till det felaktiga tecknet. Tryck sedan på [⌫]. Ange korrekt tecken.
- För att infoga ett tecken trycker du på ◀ eller ▶ för att flytta markören till önskad plats och matar sedan in tecknet.
- Tryck på [⌫] för varje tecken som du vill radera, eller håll [⌫] intryckt för att radera alla tecken.

Närliggande information

- Bilaga
- Skicka skannade data till en e-postserver
- Ladda upp skannade data till en FTP-server
- Ställ in ditt stations-ID
- Lagra faxnummer
- Konfigurera din maskin för ett trådlöst nätverk i Ad hoc-läge med ett befintligt SSID
- Konfigurera din maskin för ett trådlöst nätverk med hjälp av maskinens inställningsguide på kontrollpanelen
- Konfigurera din maskin för ett trådlöst nätverk i Ad hoc-läge med ett nytt SSID
- Konfigurera din maskin för ett trådlöst nätverk när SSID-namnet inte sänds
- Sända ett Internet-fax (I-Fax)
- Vidarebefordra e-post- eller faxmeddelanden

- Vidaresända gruppsändning från din Brother-maskin

Förbrukningsartiklar

När det är dags att byta förbrukningsmaterialet som t.ex. toner eller trumma visas ett felmeddelande på din maskins kontrollpanel eller i Status Monitor. Besök http://www.brother.com/original/index.html eller kontakta din lokala Brother-återförsäljare om du behöver ytterligare information om förbrukningsmaterial till din maskin.

- Tonerkassett och trumma är två separata delar.
- Tonerkassettens nummer skiljer sig åt beroende på land och region.

Förbrukningsmaterial	Modellnamn förbrukningsmaterial	Ungefärlig livslängd (sidkapacitet)	Gällande modeller
Tonerkassett 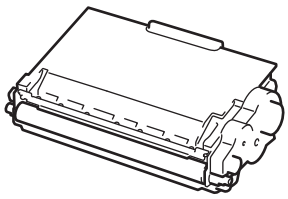	**Standardtoner:** TN-3430	Cirka 3 000 sidor [1] (A4 eller Letter)	DCP-L5500DN/ DCP-L6600DW/ MFC-L5700DN/ MFC-L5750DW/ MFC-L6800DW/ MFC-L6900DW
	Tonerkassett med hög kapacitet: TN-3480	Cirka 8 000 sidor [1] (A4 eller Letter)	DCP-L5500DN/ DCP-L6600DW/ MFC-L5700DN/ MFC-L5750DW/ MFC-L6800DW/ MFC-L6900DW
	Tonerkassett med superhög kapacitet: TN-3512	Cirka 12 000 sidor [1] (A4 eller Letter)	DCP-L6600DW/ MFC-L6800DW/ MFC-L6900DW
	Tonerkassett med ultrahög kapacitet:TN-3520	Cirka 20 000 sidor [1] (A4 eller Letter)	MFC-L6900DW
	Inkorgtoner:medföljer maskinen	Cirka 2 000 sidor [1] (A4 eller Letter)	DCP-L5500DN/ MFC-L5700DN/ MFC-L5750DW
		Cirka 8 000 sidor [1] (A4 eller Letter)	DCP-L6600DW/ MFC-L6800DW
		Cirka 12 000 sidor [1] (A4 eller Letter)	MFC-L6900DW
Trumma 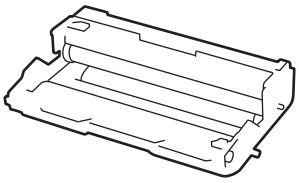	DR-3400	Cirka 30 000 sidor / 50 000 sidor [2]	DCP-L5500DN/ DCP-L6600DW/ MFC-L5700DN/ MFC-L5750DW/ MFC-L6800DW/ MFC-L6900DW

1 Kassettens ungefärliga kapacitet är beskriven i enlighet med ISO/IEC 19752.

2 Cirka 30 000 sidor baserat på 1 sida per utskrift och 50 000 sidor baserat på 3 sidor per utskrift [enstaka sidor i A4/letter]. Antalet sidor påverkas av ett antal olika faktorer inklusive med inte begränsat till mediatyp och mediaformat.

Närliggande information

- Bilaga
- Byta förbrukningsmaterial

Tillbehör

Tillgängligheten till tillbehör kan skilja sig åt beroende på land eller region. Mer information om tillbehören till din maskin finns på http://www.brother.com/original/index.html eller kontakta din Brother-återförsäljare eller Brothers kundtjänst.

Modellnamn	Post	Gällande modeller
LT-5500 (grå)	Nedre fack (250 ark)	DCP-L5500DN/MFC-L5700DN/MFC-L5750DW
LT-5505 (vit)		DCP-L6600DW/MFC-L6800DW/MFC-L6900DW
LT-6500 (grå)	Nedre fack (520 ark)	DCP-L5500DN/MFC-L5700DN/MFC-L5750DW
LT-6505 (vit)		DCP-L6600DW/MFC-L6800DW/MFC-L6900DW

Närliggande information

- Bilaga

Information om återvunnet papper

- Återvunnet papper är av samma kvalitet som originalpapper. Standarder som gäller för modernt återvunnet papper säkerställer att det uppfyller de högsta kvalitetskraven för olika utskriftsprocesser. Bildåtergivningsutrustning från VA-leverantörer passar för återvunnet papper som uppfyller standarden enligt EN 12281:2002.
- Att köpa återvunnet papper sparar på naturresurserna och främjar cirkulär ekonomi. Papper görs av cellulosafiber från trä. När vi samlar in och återvinner papper förlängs fibrernas livstid så att de håller för flera livscykler. Resurserna används då på bästa sätt.
- Processen för att producera återvunnet papper är kortare. Fibrerna har redan behandlats så det krävs mindre vatten och energi samt mindre kemikalier.
- Pappersåtervinning har även fördelen att det sparar kol genom att använda pappersprodukter från alternativa deponeringsmetoder såsom soptippar och förbränning. Avfall på soptippar utsöndrar metangas vilket har en kraftfull växthuseffekt.

Närliggande information

- Bilaga

Förklaringar av ord och begrepp

Detta är en fullständig lista över de funktioner och begrepp som finns i Brother-bruksanvisningarna. Om funktionerna finns tillgängliga beror på vilken modell du köpt.

A B C D E F G H I J K L M N P R S T U V W Å Ö

A

- Ad hoc-läge
- ADF (dokumentmatare)
- Adressbok
- Adressbokslista
- AES
- APIPA
- APOP
- ARP
- Autentisering
- Autentisering av Active Directory
- Autentiseringsmetod WPA-PSK/WPA2-PSK
- Automatisk faxöverföring
- Automatisk förminskning
- Automatisk återuppringning

B

- Backuputskrift
- BOOTP
- BRAdmin Light (Windows)
- BRAdmin Professional (Windows)
- BRPrint Auditor (Windows)

C

- CA
- CA-certifikat
- Certifikat
- CIFS
- CNG-signaler
- CSR
- Custom Raw Port

D

- Densitet
- DHCP
- Digital underskrift
- Distinctive Ring
- Distributionsguiden för drivrutiner
- DNS-klient
- DNS-server
- dubbel åtkomst

E

- ECM (Felkorrigeringsläge)
- Extern telefon

F

- Fax/Tel
- Faxavkänning
- Faxjournal
- faxlagring

- Faxsignaler
- Faxvidaresändning
- Fin upplösning
- Fjärraktiveringskod (endast Fax/Tel-läge)
- Fjärrinaktiveringskod (endast Fax/Tel-läge)
- Fjärrinställning
- Fjärrinställning av nätverk
- Fjärråtkomst
- Fjärråtkomstkod
- Fotoupplösning (endast svartvit)
- FTP
- Fördröjt fax

G

- Gateway
- Gruppnummer
- Gruppsändning
- Gråskala

H

- HTTP (webbserver)
- HTTPS

I

- IEEE 802.1x
- Infrastrukturläge
- Inställningstabeller
- Internationellt läge

- Internetfax
- IP-adress
- IPP
- IPPS
- IPsec
- IPv6

J

- Journalperiod

K

- Kanaler
- Knappvolym
- Kodningsmetod
- Kommunikationsfel (eller Comm. Error)
- Kompatibilitetsgrupp
- Kontrast
- Kryptering
- Kryptosystem med delad nyckel
- Kryptosystem med öppen nyckel
- Kvarvarande jobb

L

- LEAP
- Lista över användarinställningar
- LLMNR
- LPD
- LPR

M

- MAC-adress
- Manuellt fax
- MDN
- mDNS
- Minnesmottagning
- Mottagning utan papper

N

- NetBIOS-namnupplösning
- Nodnamn
- Nummerpresentation
- Nätmask
- Nätverk PC-FAX
- Nätverksdelad utskrift
- Nätverkskonfigurationsrapport
- Nätverksnyckel

P

- Paus
- PEAP
- Peer-to-Peer
- Protokoll
- Puls

R

- RARP
- Realtidsöverföring

- Reparationsverktyg för nätverksanslutningar
- Ringa personsökare
- Ringsignalsvolym

S

- Secure Function Lock 3.0
- Sidoapparat
- Signalfördröjning
- Signaltid för Fax/Tel
- Skanna till e-postserver
- Skanning
- SMTP klient
- SMTP över SSL
- SMTP-AUTH
- SNMP
- SNMPv3
- SNTP
- Spara utskriftsloggen på nätverket
- SSID
- SSL/TLS
- Standardupplösning
- Stations-ID
- Status Monitor
- Superfin upplösning (endast svartvit)
- Sök

T

- TAD (Telephone Answering Device (telefonsvarare))
- TCP/IP
- TELNET
- Tillfälliga inställningar
- TKIP
- Ton

U

- Upplösning

V

- Vertical Pairing

W

- Webbaserad hantering
- Webbtjänster
- WEP
- Wi-Fi Direct®
- WINS
- WINS-server
- WLAN-rapport
- WPS

Å

- Ångra jobb

Ö

- Öppet system

- Överföring
- Överföringsrapport
- Överföringsrapport (Xmit)

Ad hoc-läge

Driftläget i ett trådlöst nätverk i vilket alla enheter (maskiner och datorer) är anslutna utan en åtkomstpunkt/ router.

ADF (dokumentmatare)

Dokument kan läggas i dokumentmataren och automatiskt skannas en sida i taget.

Adressbok

Namn och nummer som lagrats för enkel uppringning.

Adressbokslista

En lista i alfabetisk ordning över namn och nummer som lagras i adressbokens minne.

AES

Advanced Encryption Standard (AES) är en Wi-Fi®-auktoriserad avancerad krypteringsstandard.

APIPA

Om du inte tilldelar en IP-adress manuellt eller automatiskt (med en DHCP-, BOOTP- eller RARP-server) kommer APIPA-protokollet (Automatic Private IP Addressing) att tilldela en IP-adress automatiskt inom intervallet 169.254.1.0 till 169.254.254.255.

APOP

Med APOP (Authenticated Post Office Protocol) utökas POP3 (protokollet för att ta emot e-post via Internet) till att inkludera en autentiseringsmetod som krypterar lösenordet när klienten tar emot e-post.

ARP

ARP (Address Resolution Protocol) genomför mappning av en IP-adress till en MAC-adress i ett TCP/IP-nätverk.

Autentisering

De flesta trådlösa nätverk använder sig av någon form av säkerhetsinställningar. Dessa säkerhetsinställningar definierar autentiseringen (hur enheten identifierar sig själv till nätverket) och krypteringen (hur data krypteras när den skickas i nätverket). Om du inte rätt anger dessa alternativ när du konfigurerar den trådlösa Brother-maskinen kommer den inte att kunna ansluta till det trådlösa nätverket. Därför måste du vara uppmärksam när du konfigurerar dessa alternativ.

Autentiseringsmetoder för ett personligt trådlöst nätverk

Ett personligt trådlöst nätverk är ett litet nätverk (till exempel när maskinen används i hemmet) utan stöd för IEEE 802.1x.

- Öppet system

  Trådlösa enheter är tillåtna att få åtkomst till nätverket utan autentisering.

- Delad nyckel

  En hemlig fördefinierad nyckel delas bland alla användare som har åtkomst till det trådlösa nätverket. Brother trådlösa maskin använder WEP-nyckeln som den fördefinierade nyckeln.
- WPA-PSK/WPA2-PSK

  Aktiverar WPA-PSK/WPA2-PSK (Wi-Fi Protected Access® Pre-shared key), vilket gör att den trådlösa Brother-maskinen kan associera till åtkomstpunkter med TKIP för WPA-PSK eller AES för WPA-PSK och WPA2-PSK (WPA -Personal).

Autentiseringsmetoder för ett trådlöst företagsnätverk

Ett trådlöst företagsnätverk är ett stort nätverk (till exempel när maskinen används i ett företag) med stöd för IEEE 802.1x. Du kan använda följande autentiseringmetoder om du konfigurerar maskinen i ett trådlöst nätverk med stöd för IEEE 802.1x.

- LEAP
- EAP-FAST
- PEAP
- EAP-TTLS
- EAP-TLS

Autentiseringsmetoderna ovan använder ett användar-ID med färre än 64 tecken och ett lösenord med färre än 32 tecken.

Autentisering av Active Directory

Autentisering av Active Directory begränsar användningen av Brother-maskinen. Det går inte att använda maskinen förrän du loggar in på maskinen med ett användar-ID och lösenord.

Autentiseringsmetod WPA-PSK/WPA2-PSK

Autentiseringsmetoden WPA-PSK/WPA2-PSK aktiverar en Wi-Fi Protected Access® Pre-shared key (WPA-PSK/WPA2-PSK), vilket gör att den trådlösa Brother-maskinen kan associera till åtkomstpunkter med TKIP för WPA-PSK eller AES för WPA-PSK och WPA2-PSK (WPA-Personal).

Automatisk faxöverföring

Sänder ett fax utan att du behöver lyfta på luren till en extern telefon.

Automatisk förminskning

Förminskar storleken på inkommande faxmeddelanden.

Automatisk återuppringning

En funktion som innebär att maskinen kan ringa upp det senast slagna faxnumret igen efter fem minuter om faxsändningen inte gick igenom på grund av att linjen var upptagen.

Backuputskrift

Maskinen skriver ut en kopia av varje fax som har tagits emot och lagrats i minnet. Det här är en säkerhetsfunktion som bidrar till att du inte förlorar några meddelanden under ett strömavbrott.

BOOTP

Bootstrap Protocol (BOOTP) är ett nätverksprotokoll som nätverksklienten använder för att erhålla en IP-adress från en konfigurationsserver.

Kontakta din nätverksadministratör om du vill använda BOOTP.

BRAdmin Light (Windows)

Verktyget BRAdmin Light är utformat för initial inställning av nätverksanslutna Brother-enheter. Du kan använda verktyget för att söka efter Brother-produkter i nätverket, visa status och konfigurera de grundläggande nätverksinställningarna, t.ex. IP-adressen.

Gå till **Nerladdningar**-sidan för din modell på Brother Solutions Center på support.brother.com för att hämta BRAdmin Light.

BRAdmin Professional (Windows)

BRAdmin Professional 3 är ett verktyg för mer avancerad hantering av nätverksanslutna Brother-enheter. Du kan använda verktyget för att söka efter Brother-produkter i nätverket och visa status för enheterna i ett lättläst Windows Utforskaren-liknande fönster, som ändrar färg för att identifiera status för alla enheter. Du kan konfigurera nätverks- och enhetsinställningar och uppdatera enhetens firmware (den inbyggda programvaran) från en Windows-dator i nätverket. BRAdmin Professional 3 kan också logga aktivitet från Brother-enheter i ditt nätverk och exportera loggen till ett HTML-, CSV-, TXT- eller SQL-format.Installera Print Auditor Client-programvaran på klientdatorn för användare som vill övervaka lokalt anslutna maskiner. Med det här verktyget går det att använda BRAdmin Professional 3 för att övervaka maskiner som är anslutna till en klientdator via USB-gränssnittet.

Gå till **Nerladdningar**-sidan för din modell på Brother Solutions Center på support.brother.com för att hämta programmet.

- Detta verktyg är endast tillgängligt för Windows.
- För att ladda ner den senaste versionen av Brothers BRAdmin Professional 3 går du till **Nerladdningar**-sidan för din modell på Brother Solutions Center på support.brother.com.
- Nodnamn: Nodnamnet visas i det aktuella BRAdmin Professional 3-fönstret. Standardnodnamnet är ”BRNxxxxxxxxxxxx” för ett trådbundet nätverk eller ”BRWxxxxxxxxxxxx” för ett trådlöst nätverk (där ”xxxxxxxxxxxx” står för maskinens MAC-adress/Ethernet-adress).
- Om du använder Windows Firewall eller en brandväggsfunktion från ett antispion- eller antivirusprogram ska du tillfälligt inaktivera den. När du är säker på att du kan skriva ut ska du konfigurera programvarans inställningar enligt anvisningarna.

BRPrint Auditor (Windows)

Programvaran BRPrint Auditor ger dig samma övervakningsmöjligheter för lokalt anslutna maskiner som Brothers nätverkshanteringsverktyg. Detta verktyg gör så att en klientdator kan samla in användnings- och statusinformation från en Brother-maskin ansluten via parallell- eller USB-gränssnittet. BRPrint Auditor kan sedan överföra denna information till en annan dator på nätverket som kör BRAdmin Professional. På så vis kan administratören kontrollera information som t.ex. antal sidor, status för toner och trumma och version av fast

programvara. Förutom att rapportera till Brothers nätverkshanteringsprogram kan det här verktygsprogrammet skicka användnings- och statusinformation via e-post direkt till en i förväg angiven e-postadress i CSV- eller XML-format (stöd för SMTP-e-post krävs). Verktygsprogrammet BRPrint Auditor stöder även e-postmeddelanden för rapportering av varningar och fel.

CA

En CA (Certificate Authority) är en organisation som utfärdar digitala certifikat (särskilt X.509-certifikat) och går i godo för kopplingen mellan dataobjekt i ett certifikat.

CA-certifikat

Ett CA-certifikat är den certifiering som identifierar CA och äger dess privata nyckel. Ett CA-certifikat verifierar ett certifikat som utfärdats av CA.

Certifikat

Ett certifikat är den information som sammankopplar en offentlig nyckel med en identitet. Certifikatet kan användas för att verifiera att en offentlig nyckel tillhör en individ. Formatet definieras av standarden X.509.

CIFS

CIFS (Common Internet File System) är en standard för delning av filer och skrivare mellan olika användare i Windows.

CNG-signaler

De specialsignaler som faxmaskinen sänder under en automatisk överföring för att tala om för den mottagande maskinen att sändaren är en faxmaskin.

CSR

Ett CSR (Certificate Signing Request) är ett meddelande som skickas från ansökanden till en CA (Certificate Authority) för att ansöka om utfärdande av ett certifikat. CSR-meddelandet innehåller information som identifierar den ansökande personen, den offentliga nyckeln som genererats av den ansökande och den ansökandes digitala underskrift.

Custom Raw Port

Custom Raw Port är ett ofta använt utskriftsprotokoll i ett TCP/IP-nätverk som möjliggör interaktiv dataöverföring. Port 9100 är standard.

Densitet

Du kan ändra densiteten för att erhålla en ljusare eller mörkare bild.

DHCP

Dynamic Host Configuration Protocol (DHCP) är ett nätverksprotokoll som används för konfiguration av nätverksenheter så att de kan kommunicera på ett IP-nätverk.

Kontakta din nätverksadministratör om du vill använda DHCP.

Digital underskrift

En digital underskrift är ett värde som beräknas med hjälp av en kryptografisk algoritm och bifogas med ett dataobjekt på så sätt att en mottagare av dataobjektet kan använda underteckningen för att verifiera dataobjektets ursprung och integritet.

Distinctive Ring

Denna funktion finns endast i USA och Kanada.

En abonnemangstjänst från telefonbolaget som ger dig ett annat telefonnummer på en existerande telefonlinje. Brother-maskinen använder det nya numret för att simulera en dedikerad faxlinje.

Distributionsguiden för drivrutiner

Installationsprogrammet från Brother inkluderar Windows skrivardrivrutin och Brothers drivrutin för nätverksport (LPR och NetBIOS). Om en administratör installerar skrivardrivrutinen och portdrivrutinen med hjälp av det här programmet kan han/hon spara filen på filservern eller skicka filen med e-post till användare. Sedan kan varje användare helt enkelt klicka på den mottagna filen för att automatiskt kopiera skrivardrivrutinen, portdrivrutinen, IP-adressen etc till sin dator.

DNS-klient

Brother skrivarserver har stöd för klientfunktionen DNS (Domain Name System). Denna funktion gör det möjligt för skrivarservern att kommunicera med andra enheter genom att använda sitt DNS-namn.

DNS-server

Domain Name System (DNS) är en teknik för namnhantering av webbplatser och Internetdomäner. Med en DNS-server kan din dator hitta sin IP-adress automatiskt.

dubbel åtkomst

Maskinen kan skanna in utgående faxmeddelanden eller schemalagda jobb i minnet samtidigt som den sänder och tar emot fax eller skriver ut ett inkommande faxmeddelande.

ECM (Felkorrigeringsläge)

Problem vid faxsändning upptäcks och aktuella sidor faxas igen.

Extern telefon

En telefonsvarare (TSV) eller telefon som är kopplad till maskinen.

Fax/Tel

Du kan ta emot både fax- och telefonsamtal. Använd inte det här läget tillsammans med en telefonsvarare (TSV).

Faxavkänning

Maskinen svarar på CNG-signaler om du avbryter ett inkommande faxsamtal genom att svara i telefonen.

Faxjournal

Innehåller information om de 200 senast mottagna och skickade faxmeddelandena. TX betyder sändning. RX betyder mottagning.

faxlagring

Du kan spara fax i minnet.

Faxsignaler

De signaler som avges av faxmaskiner när de utbyter information under sändning och mottagning av faxmeddelanden.

Faxvidaresändning

Sänder ett faxmeddelande från minnet till ett inprogrammerat faxnummer.

Fin upplösning

Upplösningen är 203 × 196 dpi. Används för liten text och grafik.

Fjärraktiveringskod (endast Fax/Tel-läge)

Mata in den här koden (*51) om du svarar på ett faxsamtal i en sidoapparat eller en extern telefon.

Fjärrinaktiveringskod (endast Fax/Tel-läge)

När maskinen svarar på ett röstsamtal, dubbelsignalerar den. Du kan lyfta på luren på en sidoapparat genom att trycka på denna kod (**#51**).

Fjärrinställning

Med fjärrinställningsprogrammet kan du konfigurera många maskin- och nätverksinställningar från ett datorprogram. När du startar programmet hämtas maskininställningarna automatiskt till din dator och visas på datorns bildskärm. Om du ändrar inställningarna kan du överföra dem direkt till maskinen.

Fjärrinställning av nätverk

Med programvaran för fjärrinställning kan du konfigurera nätverksinställningar på en Windows- eller Mac-dator.

Fjärråtkomst

En funktion som gör att du kan nå maskinen från en tonvalstelefon.

Fjärråtkomstkod

En fyrsiffrig kod (– – –*) som gör att du kan ringa upp och styra maskinen från en annan plats.

Fotoupplösning (endast svartvit)

En upplösningsinställning som använder olika nyanser av grått för att framställa fotografier på bästa sätt.

FTP

Med File Transfer Protocol (FTP) kan Brother-maskinen skanna svartvita eller färgdokument direkt till en FTP-server som finns lokalt i ditt nätverk eller på Internet.

Fördröjt fax

Skickar ditt fax vid en specificerad tidpunkt senare samma dag.

Gateway

En gateway är en nätverkspunkt som agerar som en ingång till ett annat nätverk och sänder data som sänds i nätverket till en väl definierad destination. Routern vet var den datatrafik som kommer till en gateway ska skickas. Om destinationen finns på ett externt nätverk kommer routern att sända data till det externa nätverket. Om ditt nätverk kommunicerar med andra nätverk kan du behöva konfigurera IP-adressen i gateway. Kontakta nätverksadministratören om du inte känner till IP-adressen i gateway.

Gruppnummer

En kombination av nummer i adressboken som lagras i adressboken för gruppsändning.

Gruppsändning

Möjligheten att sända samma faxmeddelande till flera mottagare.

Gråskala

Nyanser av grått tillgängligt för kopiering och sändning av faxmeddelanden som innehåller fotografier.

HTTP (webbserver)

Överföringsprotokollet HTTP (Hypertext Transfer Protocol) används för att sända data mellan en webbserver och en webbläsare. Brother-skrivarservern har utrustats med en inbyggd webbserver, med vilken du kan övervaka skrivarens status och ändra vissa av dess konfigurationsinställningar med hjälp av en webbläsare.

HTTPS

HTTPS (HTTP över SSL/TLS) är HTTP-versionen (Hyper Text Transfer Protocol) som använder SSL/TLS så att webbinnehållet överförs och visas på ett säkert sätt.

IEEE 802.1x

IEEE 802.1x är en autentiseringsstandard som används för att ansluta till ett trådbundet eller trådlöst nätverk. Begränsning av anslutningar som inte är autentiserade sker och endast användare som autentiserats av en central behörighet tillåts att ansluta.

Infrastrukturläge

Driftläget i ett trådlöst nätverk i vilket alla enheter (maskiner och datorer) är anslutna via en åtkomstpunkt/router.

Inställningstabeller

Kortfattade instruktioner som visar alla inställningar och alternativ som är tillgängliga när du ställer in maskinen.

Internationellt läge

Tillfälliga justeringar av faxsignalerna så att de passar internationella telefonlinjer.

Internetfax

Med Internetfax (I-FAX) kan du skicka och ta emot faxdokument som överförs via Internet.

Innan du använder denna funktion måste du konfigurera de nödvändiga maskininställningarna på maskinens kontrollpanel.

IP-adress

En IP-adress (Internetprotokolladress) är en nummerserie som identifierar varje enhet som är ansluten till ett nätverk. IP-adressen består av fyra nummer som skiljs åt av punkter. Varje nummer ligger mellan 0 och 255.

Exempel: I ett litet nätverk byter du vanligen ut det sista numret.

192.168.1.1

192.168.1.2

192.168.1.3

Tilldela IP-adressen till skrivarservern:

Om du har en DHCP/BOOTP/RARP-server i ditt nätverk kommer skrivarservern automatiskt att få IP-adressen från servern.

I mindre nätverk kan DHCP-servern även vara routern.

Om du inte har en DHCP/BOOTP/RARP-server så kommer APIPA-protokollet (Automatic Private IP Addressing) att tilldela en IP-adress automatiskt inom intervallet 169.254.1.0 till 169.254.254.255.

IPP

IPP (Internet Printing Protocol, version 1.0) medför att du kan skriva ut dokument direkt till en tillgänglig maskin via Internet.

IPPS

IPPS (Internet Printing Protocol) är det utskriftsprotokoll som använder SSL. IPPS används för att skicka och ta emot utskriftsdata och hantera utskriftsenheter.

IPsec

IPsec är en alternativ säkerhetsfunktion för IP-protokollet som erbjuder autentiserings- och krypteringstjänster.

IPv6

IPv6 är kommande generationens Internetprotokoll. Gå till sidan för din modell på Brother Solutions Center på support.brother.com för mer information om IPv6-protokollet.

Journalperiod

Det inprogrammerade tidsintervallet mellan utskrift av automatiska faxrapporter. Du kan skriva ut faxjournalen på begäran utan att det påverkar de automatiska utskrifterna.

Kanaler

Trådlösa nätverk använder kanaler. Varje trådlös kanal ligger på en skild frekvens. Det finns upp till 14 olika kanaler som kan användas i ett trådlöst nätverk. Antalet tillgängliga kanaler begränsas dock i vissa länder.

Knappvolym

Volyminställning för den signal som hörs när du trycker på en knapp eller gör ett misstag.

Kodningsmetod

En metod för kodning av informationen som finns i ett dokument. Alla faxmaskiner måste använda en Modified Huffman-minimistandard (MH). Maskinen kan använda mer avancerade komprimeringsmetoder, Modified Read (MR), Modified Modified Read (MMR) och JBIG, förutsatt att den mottagande maskinen har samma möjlighet.

Kommunikationsfel (eller Comm. Error)

Ett fel som uppstår vid sändning eller mottagning av faxmeddelanden och som i regel beror på linjestörningar.

Kompatibilitetsgrupp

En faxmaskins förmåga att kommunicera med en annan maskin. Kompatibilitet garanteras mellan ITU-T-grupper.

Kontrast

En inställning som kompenserar för mörka eller ljusa dokument. Faxmeddelanden eller kopior av mörka dokument blir ljusare och vice versa.

Kryptering

De flesta trådlösa nätverk använder sig av någon form av säkerhetsinställningar. Dessa säkerhetsinställningar definierar autentiseringen (hur enheten identifierar sig själv till nätverket) och krypteringen (hur data krypteras när den skickas i nätverket). Om du inte rätt anger dessa alternativ när du konfigurerar den trådlösa Brother-maskinen kommer den inte att kunna ansluta till det trådlösa nätverket. Därför måste du vara uppmärksam när du konfigurerar dessa alternativ.

Krypteringsmetoder för ett personligt trådlöst nätverk

Ett personligt trådlöst nätverk är ett litet nätverk (till exempel när maskinen används i hemmet) utan stöd för IEEE 802.1x.

- Ingen

  Ingen krypteringsmetod används.
- WEP

  När WEP (Wired Equivalent Privacy) används kommer data att skickas och tas emot med en säkerhetsnyckel.
- TKIP

  TKIP (Temporal Key Integrity Protocol) ger en ny nyckel till varje paket genom att kombinera meddelandeintegritet med en dynamisk nyckelmekanism.
- AES

  AES (Advanced Encryption Standard) ger ett starkare dataskydd genom att använda en symmetrisk nyckelkryptering.

- IEEE 802.11n stöder varken krypteringsmetod WEP eller TKIP.
- Vi rekommenderar att du väljer AES för att ansluta till ditt trådlösa nätverk med IEEE 802.11n.

Krypteringsmetoder för ett trådlöst företagsnätverk

Ett trådlöst företagsnätverk är ett stort nätverk (till exempel när maskinen används i ett företag) med stöd för IEEE 802.1x. Du kan använda följande krypteringsmetoder om du konfigurerar maskinen i ett trådlöst nätverk med stöd för IEEE 802.1x.

- TKIP
- AES
- CKIP

  Det ursprungliga nyckelintegritetsprotokollet för LEAP från Cisco Systems, Inc.

Kryptosystem med delad nyckel

Ett kryptosystem med delad nyckel är en modern kryptografisk metod vars algoritmer använder samma nyckel för två olika steg i algoritmen (som t.ex. kryptering och dekryptering).

Kryptosystem med öppen nyckel

Ett kryptosystem med offentlig nyckel är en modern kryptografisk metod som fungerar på så vis att algoritmerna använder ett nyckelpar (en offentlig nyckel och en privat nyckel) och använder olika komponenter av paret för olika steg i algoritmen.

Kvarvarande jobb

Du kan kontrollera vilka programmerade faxjobb som väntar i minnet och avbryta enskilda jobb.

LEAP

LEAP (Light Extensible Authentication Protocol) är en upphovsrättsskyddad EAP-metod som har utvecklats av Cisco Systems, Inc. som använder ett användar-ID och lösenord för autentisering. LEAP används för trådlösa nätverk.

Lista över användarinställningar

En utskrift som visar maskinens aktuella inställningar.

LLMNR

Protokollet LLMNR (Link-Local Multicast Name Resolution) löser namnet på granndatorer om nätverket inte har en DNS-server (Domain Name System). Funktionen LLMNR Responder fungerar både i IPv4- och IPv6-miljön med Windows Vista eller senare.

LPD

Ett LPD- eller LPR-protokoll (Line Printer Daemon) är ett ofta använt utskriftsprotokoll i ett TCP/IP-nätverk och används huvudsakligen i UNIX®-baserade operativsystem.

LPR

Ett LPD- eller LPR-protokoll (Line Printer Daemon) är ett ofta använt utskriftsprotokoll i ett TCP/IP-nätverk.

MAC-adress

MAC-adressen (Ethernet-adressen) är ett unikt nummer som har tilldelats maskinens nätverksgränssnitt.

Manuellt fax

När du lyfter på telefonluren på en extern telefon kan du höra den mottagande faxmaskinen svara innan du trycker på Starta fax för att börja sändningen.

MDN

MDN-fältet (Message Disposition Notification) i kontrollpanelsmenyn innebär att status begärs för Internetfaxet/e-postmeddelandet som levererades med SMTP-transportsystemet (Simple Mail Transfer Protocol).

När meddelandet har nått mottagaren används den här informationen när maskinen eller användaren läser eller skriver ut det mottagna Internetfaxet eller e-postmeddelandet.

Om meddelandet till exempel visas eller skrivs ut skickar den mottagande enheten tillbaka ett meddelande till den avsändande maskinen eller användaren.

Mottagaren måste ha stöd för MDN-fältet för att bekräftelserapporten ska kunna skickas. Saknas det här stödet ignoreras begäran.

mDNS

mDNS (Multicase DNS) möjliggör för Brothers skrivarserver att konfigurera sig automatiskt i ett enkelt nätverkskonfigurerat system i OS X.

Minnesmottagning

Mottagning av faxmeddelanden i maskinens minne när pappret är slut i maskinen.

Mottagning utan papper

Mottagning av faxmeddelanden i maskinens minne när papperet är slut i maskinen.

NetBIOS-namnupplösning

Med NetBIOS-namnupplösning (Network Basic Input/Output System) kan du erhålla IP-adressen för en annan enhet genom att använda dess NetBIOS-namn under nätverksanslutningen.

Nodnamn

Nodnamnet är maskinens namn i nätverket. Det här namnet kallas ofta för NetBIOS-namn, och det kommer att vara det namn som registreras av WINS-servern i nätverket. Brother rekommenderar namnet ”BRNxxxxxxxxxxxx” för ett trådbundet nätverk eller ”BRWxxxxxxxxxxxx” för ett trådlöst nätverk (där ”xxxxxxxxxxxx” står för maskinens MAC-adress/Ethernet-adress).

Nummerpresentation

En tjänst du köper från telefonbolaget där du kan se numret (eller namnet) från den som ringer till dig.

Nätmask

Med en nätmask kan du identifiera vilken del av en IP-adress som används som nätverksadress och vilken del som används som värdadress.

I följande exempel är det sista segmentet i IP-adressen värdadressen och de tre första segmenten nätverksadressen.

Exempel: Dator 1 kan kommunicera med Dator 2

- Dator 1

  IP-adress: 192.168.1.2

  Nätmask: 255.255.255.0
- Dator 2

IP-adress: 192.168.1.3

Nätmask: 255.255.255.0

0 betyder att det inte finns några begränsningar i kommunikationen inom denna del av adressen.

Nätverk PC-FAX

Använd Nätverk PC-FAX för att skicka en fil från datorn som fax. Windows-användare kan även ta emot fax med PC-FAX.

Nätverksdelad utskrift

Nätverksdelad utskrift är en utskriftstyp i en nätverksdelad miljö. I en nätverksdelad miljö skickar varje dator data via en server eller skrivarserver.

Nätverkskonfigurationsrapport

Nätverkskonfigurationsrapporten skriver ut en rapport med alla aktuella nätverkskonfigurationer, inklusive skrivarserverns nätverksinställningar.

Nätverksnyckel

Nätverksnyckeln är ett lösenord som används vid kryptering av data. Nätverksnyckeln kallas även för lösenord, säkerhetsnyckel eller krypteringsnyckel. I tabellen anges det antal tecken som ska användas i nyckeln för varje inställning.

Öppet system/delad nyckel med WEP

Denna nyckel är på 64-bitars- eller 128-bitarsvärde och måste matas in på formatet ASCII eller hexadecimalt.

	ASCII	Hexadecimal
64 (40) bitar	Använder fem texttecken. Ett exempel: ”WSLAN” (skiftlägeskänsligt).	Använder 10 tecken i hexadecimalt format. Ett exempel: ”71f2234aba” (inte skiftläges-känsligt).
128 (104) bitar	Använder 13 texttecken. Ett exempel: ”Wirelesscomms” (skiftlägeskäns-ligt).	Använder 26 tecken i hexadecimalt format. Ett exempel: ”71f2234ab56cd709e5412aa2ba” (inte skiftlägeskänsligt).

WPA-PSK/WPA2-PSK och TKIP eller AES

Använder en PSK (Pre-Shared Key) som är mellan åtta och 63 tecken lång.

Paus

Gör att du kan lägga in en fördröjning i uppringningssekvensen när du ringer eller när du lagrar adressboksnummer. Tryck på Paus på LCD-skärmen så många gånger som krävs för att lägga in långa pauser.

PEAP

PEAP (Protected Extensible Authentication Protocol) är en version av metoden EAP som är utvecklad av Cisco Systems, Inc., Microsoft Corporation samt RSA Security. PEAP skapar en krypterad SSL- (Secure Sockets

Layer)/TLS-tunnel (Transport Layer Security) mellan en klient och en autentiseringsserver för att skicka ett användar-ID och ett lösenord. PEAP ger ömsesidig autentisering mellan servern och klienten.

Brother-maskinen stöder följande inre autentiseringar:

- PEAP/MS-CHAPv2
- PEAP/GTC

Peer-to-Peer

Peer-to-Peer är en utskriftstyp i en Peer-to-Peer-miljö.I en Peer-to-Peer-miljö skickar och mottar varje dator data till och från respektive enhet. Det finns ingen central server som styr åtkomsten eller maskindelningen.

Protokoll

Protokoll är standardiserade regeluppsättningar för överföring av data i ett nätverk. Protokoll ger användare möjlighet att få tillgång till nätverksanslutna resurser. Den skrivarserver som används i din Brother-maskin har stöd för TCP/IP-protokollet (Transmission Control Protocol/Internet Protocol).

Puls

Den här funktionen är inte tillgänglig i vissa länder.

En form av roterad uppringning på en telefonlinje.

RARP

RARP (Reverse Address Resolution Protocol) hittar den logiska adressen för en maskin som endast känner till sin fysiska adress.

Kontakta din nätverksadministratör om du vill använda RARP.

Realtidsöverföring

Du kan sända faxmeddelanden i realtid när minnet är fullt.

Reparationsverktyg för nätverksanslutningar

Reparationsverktyget för nätverksanslutningar är ett program som tillhandahålls av Brother och som används för justering av drivrutinsinställningarna så att de överensstämmer med maskinens nätverksinställningar. Kontakta din nätverksadministratör om du vill använda reparationsverktyget för nätverksanslutningar.

Ringa personsökare

Denna funktion ger maskinen möjlighet att ringa din mobiltelefon eller personsökare när ett faxmeddelande tas emot i minnet.

Ringsignalsvolym

Volyminställning för maskinens ringsignal.

Secure Function Lock 3.0

Secure Function Lock 3.0 ger ökad säkerhet genom att begränsa användningen av olika funktioner.

Sidoapparat

En telefon som är kopplad till faxlinjen i ett separat vägguttag.

Signalfördröjning

Antalet signaler innan maskinen svarar i Endast fax- och Fax/Tel-läget.

Signaltid för Fax/Tel

Den period maskinen dubbelringer (när mottagningsläget Fax/Tel är aktiverat) för att uppmärksamma dig på att du har ett inkommande telefonsamtal.

Skanna till e-postserver

Funktionen Skanna till e-postserver tillåter dig att skanna dokument i svartvitt eller färg och skicka det direkt till en e-postadress från maskinen.

Skanning

En process som sänder en elektronisk bild av pappersdokument till en dator.

SMTP klient

SMTP (Simple Mail Transfer Protocol) klient används för att sända e-post via Internet eller Intranet.

SMTP över SSL

SMTP över SSL aktiverar sändning av krypterad e-post med hjälp av SSL.

SMTP-AUTH

Med SMTP Authentication (SMTP-AUTH) utökas SMTP (protokollet för att skicka e-post via Internet) till att inkludera en autentiseringsmetod som garanterar att avsändarens rätta identitet är känd.

SNMP

SNMP (Simple Network Management Protocol) används för att hantera nätverksenheter, inklusive datorer, routrar och nätverksklara Brother-maskiner. Brothers skrivarserver har stöd för SNMPv1, SNMPv2c och SNMPv3.

SNMPv3

SNMPv3 (Simple Network Management Protocol version 3) tillhandahåller användarautentisering och datakryptering för säker hantering av nätverksenheter.

SNTP

SNTP (Simple Network Time Protocol) används för att synkronisera datorklockor i ett TCP/IP-nätverk. Du kan konfigurera SNTP-inställningarna med Webbaserad hantering.

Spara utskriftsloggen på nätverket

Med funktionen Spara utskriftsloggen på nätverket kan du spara utskriftsloggfilen för din Brother-maskin på en nätverksserver med hjälp av CIFS.

SSID

Varje trådlöst nätverk har ett eget unikt nätverksnamn som tekniskt kallas för SSID (Service Set Identifier). SSID är ett värde på 32 byte eller mindre och är tilldelat till åtkomstpunkten. De enheter i det trådlösa nätverket som du vill tilldela till det trådlösa nätverket bör stämma med åtkomstpunkten. Åtkomstpunkten och enheterna i det trådlösa nätverket sänder regelbundet trådlösa paket (beacon) som innehåller SSID-informationen. När din trådlösa nätverksenhet tar emot en beacon, kan du identifiera det trådlösa nätverk som är tillräckligt nära för att dess radiovågor ska nå din enhet.

SSL/TLS

SSL (Secure Socket Layer) eller TLS (Transport Layer Security) är en effektiv metod för att skydda data som sänds via ett lokalt eller utbrett nätverk. SSL/TLS fungerar genom att data krypteras t.ex. utskriftsjobb som skickas över ett nätverk, så att de som försöker få tag i det inte kan läsa det.

SSL/TLS kan konfigureras för både trådbundna och trådlösa nätverk och kommer att arbeta tillsammans med andra säkerhetsformer som WPA-nycklar och brandväggar.

Standardupplösning

203 × 98 dpi (monokrom). 203 × 196 dpi (färg). Det används för text av normal storlek och för snabbast överföring.

Stations-ID

Den information som anges längst upp på varje faxad sida. Informationen inkluderar avsändarens namn och faxnummer.

Status Monitor

Status Monitor är ett konfigurerbart verktyg som övervakar statusen hos en eller flera enheter och ger dig omedelbar information om det uppstår problem, till exempel om maskinen får slut på papper eller ett pappersstopp inträffar.

Superfin upplösning (endast svartvit)

203 × 392 dpi. Passar bäst för väldigt liten text och konturbilder.

Sök

En elektronisk lista i alfabetisk ordning över nummer som lagras i adressboken och som gruppnummer.

TAD (Telephone Answering Device (telefonsvarare))

Du kan koppla en extern telefonsvarare till maskinen.

TCP/IP

TCP/IP (Transmission Control Protocol/Internet Protocol) är det mest populära protokollet som används för kommunikation via exempelvis Internet och e-post. Detta protokoll kan användas för i stort sett alla operativsystem, inklusive Windows, Windows Server, OS X och Linux®.

TELNET

Med TELNET-protokollet kan du kontrollera de avlägset belägna nätverksenheterna i ett TCP/IP-nätverk från din dator.

Tillfälliga inställningar

Du kan välja olika alternativ för varje individuell faxsändning och kopia utan att behöva ändra standardinställningarna.

TKIP

TKIP (Temporal Key Integrity Protocol) är en av de krypteringsmetoder som WPA™ använder i ett trådlöst nätverk. TKIP ger en ny nyckel till varje paket genom att kombinera meddelandeintegritet med en dynamisk nyckelmekanism.

Ton

Den här funktionen är inte tillgänglig i vissa länder.

En form av uppringning på telefonlinjen som används för tonvalstelefoner.

Upplösning

Antal horisontella och vertikala linjer per tum.

Vertical Pairing

Windows Vertical Pairing är en teknik som möjliggör för en maskin som har stöd för Vertical Pairing att ansluta till ditt infrastrukturnätverk med hjälp av PIN-metoden för Wi-Fi Protected Setup™ och webbtjänstfunktionen. Detta möjliggör även installation av skrivardrivrutiner från skrivarikonen på skärmen **Lägg till en enhet**.

Webbaserad hantering

Du kan använda en standardwebbläsare till att använda din maskin via HTTP (Hyper Text Transfer Protocol) eller HTTPS (Hyper Text Transfer Protocol over Secure Socket Layer). Med hjälp av en webbläsare kan du utföra angiven funktion eller hämta följande information från en maskin i ditt nätverk:

- Maskinstatusinformation
- Ändra poster i faxkonfigurationen, t.ex. allmänna inställningar, inställningar för adressbok och fjärrfax (MFC-modeller)
- Ändra nätverksinställningar, t.ex. TCP/IP-information
- Konfigurera Gigabit Ethernet och jumboskärm
- Konfigurera Secure Function Lock (Säkert funktionslås)
- Konfigurera Spara utskriftsloggen på nätverket
- Konfigurera Skanna till FTP
- Konfigurera Skanna till nätverk
- Konfigurera LDAP (tillgängligt på vissa modeller)
- Visa information om programvaruversion för maskinen och skrivarservern
- Ändra information för nätverk och maskinkonfiguration

Du måste använda TCP/IP-protokollet i nätverket och ha programmerat en giltig IP-adress i skrivarservern och i datorn om du ska kunna använda Webbaserad hantering.

Webbtjänster

Webbtjänstprotokollet ger användare av Windows Vista, Windows 7 eller Windows 8 möjlighet att installera de drivrutiner som används för utskrift och skanning genom att använda maskinikonen i mappen **Nätverk**. Webbtjänster ger dig också möjlighet att kontrollera maskinens aktuella status från din dator.

WEP

WEP (Wired Equivalent Privacy) är en av de krypteringsmetoder som används i ett trådlöst nätverk. När WEP används kommer data att skickas och tas emot med en säkerhetsnyckel.

Wi-Fi Direct®

Wi-Fi Direct är en av de trådlösa konfigureringsmetoder som utvecklats av Wi-Fi Alliance®. Denna typ av anslutning är en Wi-Fi®-standard som gör att enheter kan ansluta till varandra, via en säker metod, utan en trådlös åtkomstpunkt.

WINS

WINS (Windows Internet Name Service) är en informationstjänst för NetBIOS-namnupplösning. Den konsoliderar en IP-adress och ett NetBIOS-namn som finns i det lokala nätverket.

WINS-server

WINS-servern (Windows Internet Name Service) mappar IP-adresser till datornamn (NetBIOS-namn) i ett Windows-nätverk.

WLAN-rapport

WLAN-rapport skriver ut en rapport om maskinens trådlösa status. Om den trådlösa anslutningen misslyckas ska du kontrollera felkoden på den utskrivna rapporten.

WPS

Wi-Fi Protected Setup™ (WPS) är en standard som medger inställning av ett säkert trådlöst nätverk. WPS skapades av Wi-Fi Alliance® under 2007.

Ångra jobb

Avbryter ett programmerat utskriftsjobb och tar bort det från maskinens minne.

Öppet system

Öppet system är en autentiseringmetod för nätverk. Vid en autentisering med öppet system ges alla trådlösa enheter åtkomst till nätverket utan behov av WEP-nyckel.

Överföring

Sändning av dokument över telefonlinjen från maskinen till en mottagande faxmaskin.

Överföringsrapport

En rapport för varje överföring med information om datum, tidpunkt och antal sidor.

Överföringsrapport (Xmit)

En överföringsrapport med information om datum, tidpunkt och antal sidor.

Besök oss på Internet
www.brother.com

Brother Earth
www.brotherearth.com

SWE
Version B