Online-Benutzerhandbuch

DCP-J572DW
DCP-J772DW
DCP-J774DW
MFC-J491DW
MFC-J497DW
MFC-J890DW
MFC-J895DW

© 2017 Brother Industries, Ltd. Alle Rechte vorbehalten.

Inhaltsverzeichnis

Vor der Verwendung des Brother-Geräts ... 1
Definitionen der Hinweise ... 2
Warenzeichen ... 3
Wichtiger Hinweis ... 4
Einführung in Ihr Brother-Gerät ... 5
Vor der Verwendung des Gerätes ... 6
Funktionstastenfeld-Übersicht ... 7
Übersicht über das Display ... 13
Touchscreen-Display-Übersicht ... 15
Neue Informationen von Brother ... 20
Einstellungsbildschirm-Übersicht ... 21
Navigation auf dem Touchscreen ... 24
Zugreifen auf Brother Utilities (Windows) ... 25
Deinstallieren der Brother-Software und -Treiber (Windows) ... 26
Papiermanagement ... 27
Einlegen von Papier ... 28
Einlegen von Papier in die Papierkassette ... 29
Einlegen von Papier im Format Photo oder Photo L in die Fotopapierkassette ... 40
Einlegen von Papier in die manuelle Zufuhr ... 43
Nicht bedruckbarer Bereich ... 46
Papiereinstellungen ... 47
Zulässiges Papier und zulässige andere Druckmedien ... 51
Einlegen von Dokumenten ... 60
Einlegen von Dokumenten in den automatischen Vorlageneinzug (ADF) ... 61
Auflegen von Dokumenten auf das Scannerglas ... 63
Nicht scanbarer Bereich ... 64
Drucken ... 65
Drucken über den Computer (Windows) ... 66
Drucken eines Fotos (Windows) ... 67
Drucken eines Dokumentes (Windows) ... 69
Abbrechen eines Druckauftrags (Windows) ... 70
Drucken von mehr als einer Seite auf ein einzelnes Blatt Papier (N auf 1) (Windows) ... 71
Drucken als Poster (Windows) ... 72
Automatisches Drucken auf beiden Seiten des Papiers (Automatischer beidseitiger Druck) (Windows) ... 73
Automatisches Drucken als Broschüre (Windows) ... 76
Drucken eines Farbdokumentes in Graustufen (Windows) ... 78
Vermeiden von verschmierten Ausdrucken und Papierstaus (Windows) ... 79
Verwenden von voreingestellten Druckprofilen (Windows) ... 80
Ändern von Standarddruck-Einstellungen (Windows) ... 83
Druckeinstellungen (Windows) ... 84
Drucken über den Computer (Mac) ... 89
Drucken eines Fotos (Mac) ... 90
Drucken eines Dokumentes (Mac) ... 91
Automatisches Drucken auf beiden Seiten des Papiers (Automatischer beidseitiger Druck) (Mac) ... 92

Drucken von mehr als einer Seite auf ein einzelnes Blatt Papier (N auf 1) (Mac) ... 93
Drucken eines Farbdokumentes in Graustufen (Mac) ... 94
Vermeiden von verschmierten Ausdrucken und Papierstaus (Mac) ... 95
Druckoptionen (Mac) ... 96
Scannen ... 101
Scannen über die Scantasten des Brother-Gerätes ... 102
Scannen von Fotos und Grafiken ... 103
Speichern gescannter Daten in einem Ordner als PDF-Datei ... 106
Speichern von gescannten Daten auf einer Speicherkarte oder einem USB-Stick ... 109
Scannen mehrerer Visitenkarten und Fotos (Größe automatisch anpassen) ... 113
Scannen in eine bearbeitbare Textdatei mit OCR ... 115
Scan to E-Mail Anhang ... 118
Web Services zum Scannen in Ihrem Netzwerk (Windows 7, Windows 8 und Windows 10) ... 121
Ändern der Scan-Schaltflächeneinstellungen über ControlCenter4 (Windows) ... 125
Ändern der Scan-Schaltflächeneinstellungen über Brother iPrint&Scan (Mac) ... 129
Scannen über den Computer (Windows) ... 130
Scannen mit dem ControlCenter4-Standardmodus (Windows) ... 131
Scannen mit dem ControlCenter4 Erweiterter-Modus (Windows) ... 146
Scannen mit Nuance™ PaperPort™ 14SE oder anderen Windows-Anwendungen ... 162
Scannen mit Windows-Fax und -Scan ... 167
Installieren von BookScan Enhancer und Whiteboard Enhancer (Windows) ... 170
Scannen über den Computer (Mac) ... 171
Scannen mit Brother iPrint&Scan (Mac) ... 172
Scannen mit TWAIN-kompatiblen Anwendungen (Mac) ... 173
Kopieren ... 176
Kopieren eines Dokuments ... 177
Vergrößern oder verkleinern von kopierten Bildern ... 179
Sortieren von Kopien ... 181
Erstellen von Seitenlayoutkopien (N auf 1 oder Poster) ... 182
Kopieren beider Seiten des Papiers (beidseitiges Kopieren) ... 186
Kopieren eines Ausweises ... 189
Kopieren im Tintensparmodus ... 191
Kopieroptionen ... 192
Faxen ... 196
Senden eines Faxes ... 197
Fax senden vom Brother-Gerät ... 198
Manuelles Senden eines Faxes ... 201
Senden eines Faxes am Ende einer Unterhaltung ... 202
Senden des gleichen Faxes an mehr als einen Empfänger (Rundsenden) ... 203
Senden eines Faxes in Echtzeit ... 207
Senden eines Faxes zu einer festgelegten Zeit (zeitversetztes Fax) ... 208
Ändern der Faxeinstellung für automatische Wahlwiederholung ... 209
Abbrechen eines laufenden Faxvorgangs ... 210
Prüfen und Abbrechen eines anstehenden Faxes ... 211
Faxoptionen ... 212
Empfangen einer Faxnachricht ... 214
Empfangsmoduseinstellungen ... 215

Faxvorschau ... 221
Verringern der Seitengröße bei einem übergroßen eingehenden Fax ... 226
Einrichten des Faxempfangsstempel ... 227
Empfangen eines Faxdokuments am Ende eines Telefongesprächs ... 228
Speicherempfangsoptionen ... 229
Faxfernabfrage ... 237
Sprachbetrieb und Faxnummern ... 243
Sprachsteuerungen ... 244
Speichern von Faxnummern ... 246
Einrichten von Gruppen für das Rundsenden ... 254
Telefondienste und externe Geräte ... 259
Anrufererkennung ... 260
Einstellen der Telefonleitungsart ... 262
Voice Over Internet Protocol (VoIP/Leitungsstörungen) ... 264
Externer Anrufbeantworter (AB) ... 265
Externes Telefon und Nebenanschluss ... 270
Faxberichte ... 275
Festlegen des Stils für den Sendebericht ... 276
Festlegen des Intervalls für das Faxjournal ... 278
PC-FAX ... 280
PC-FAX für Windows ... 281
PC-FAX für Mac ... 307
Speicherkarten-Station ... 310
Fotodruck direkt von einem Speichermedium ... 311
Kompatible Speichermedien ... 312
Wichtige Informationen zum Fotodruck ... 313
Drucken von Fotos von einem Speichermedium auf dem Brother-Gerät ... 314
Kopieren von Fotos von Speichermedien auf einen Computer ... 328
Vor dem Kopieren von Fotos ... 329
Kopieren von Fotos von Speichermedien über eine lokale Verbindung ... 330
Drucken von Fotos in ControlCenter4 (Windows) ... 331
Bearbeiten von Fotos mit ControlCenter4 (Windows) ... 333
Netzwerk ... 335
Unterstützte grundlegende Netzwerkfunktionen ... 336
Netzwerkverwaltungssoftware und Dienstprogramme ... 337
Informationen zur Netzwerkverwaltungssoftware und den Dienstprogrammen ... 338
Weitere Methoden zum Konfigurieren des Brother-Gerätes für ein Wireless-Netzwerk ... 339
Vor der Konfiguration des Brother-Geräts für ein Wireless-Netzwerk ... 340
Konfigurieren des Geräts für ein Wireless-Netzwerk mit der Tastendruckfunktion des WPS (Wi-Fi Protected Setup™) ... 341
Konfigurieren des Geräts für ein Wireless-Netzwerk über das PIN-Verfahren des WPS (Wi-Fi Protected Setup™) ... 343
Konfigurieren des Geräts für ein Wireless-Netzwerk, wenn die SSID nicht rundgesendet wird ... 346
Verwenden von Wi-Fi Direct® ... 349
Erweiterte Netzwerkfunktionen ... 363
Netzwerk-Konfigurationsbericht drucken ... 364
Technische Informationen für fortgeschrittene Benutzer ... 365

Zurücksetzen der Netzwerkeinstellungen auf die werkseitigen Einstellungen ... 366
Drucken des WLAN-Berichts ... 367
Sicherheit ... 370
Sperren der Geräteeinstellungen ... 371
Info zur Verwendung der Zugangssperre ... 372
Info über die Verwendung der Tastensperre ... 376
Mobile/Web Connect ... 380
Brother Web Connect ... 381
Brother Web Connect – Überblick ... 382
Mit Brother Web Connect verwendete Onlinedienste ... 383
Bedingungen für die Verwendung von Brother Web Connect ... 385
Einrichten von Brother Web Connect ... 388
Scannen und Hochladen von Dokumenten über Brother Web Connect ... 397
Hochladen eines Dokuments von einem externen Speichermedium über Brother Web Connect ... 399
Herunterladen und Drucken von Dokumenten über Brother Web Connect ... 400
Herunterladen und Speichern eines Dokuments auf einem externen Speichermedium über Brother Web Connect ... 403
Fax-Weiterleitung in die Cloud oder an E-Mail ... 405
Google Cloud Print ... 408
Google Cloud Print – Überblick ... 409
Vor der Verwendung von Google Cloud Print ... 410
Drucken von Google Chrome™ oder Chrome OS™ ... 415
Drucken von Google Drive™ for Mobile ... 416
Drucken von Gmail™ Webmail Service for Mobile ... 417
AirPrint ... 418
AirPrint – Überblick ... 419
Vor der Verwendung von AirPrint (macOS) ... 420
Drucken mit AirPrint ... 421
Scannen mit AirPrint (macOS) ... 424
Senden eines Faxes mit AirPrint (macOS) ... 425
Mobiles Drucken für Windows ... 426
Mopria® Print Service ... 427
Brother iPrint&Scan für mobile Geräte ... 428
Near-Field Communication (NFC) ... 429
ControlCenter ... 430
ControlCenter4 (Windows) ... 431
Ändern des Betriebsmodus von ControlCenter4 (Windows) ... 432
Scannen mit dem ControlCenter4-Standardmodus (Windows) ... 434
Scannen mit dem ControlCenter4 Erweiterter-Modus (Windows) ... 435
Einrichten von Brother-Geräten mit ControlCenter4 (Windows) ... 436
Erstellen einer benutzerdefinierten Registerkarte mit ControlCenter4 Erweiterter Modus (Windows) ... 438
Brother iPrint&Scan für Windows und Mac ... 440
Übersicht über Brother iPrint&Scan ... 441
Problemlösung ... 442
Fehler- und Wartungsmeldungen ... 443
Übertragen der Faxe oder des Faxjournalberichts ... 459

Fehlermeldungen bei der Verwendung der Funktion Brother Web Connect 464
Dokumentenstau 467
Gestautes Dokument im Deckel des automatischen Vorlageneinzugs (ADF) 468
Dokumentenstau im Inneren des Vorlageneinzugs 469
Gestaute Papierreste aus dem Vorlageneinzug entfernen 470
Drucker- oder Papierstau 471
Papierstau innen und vorne (Stau A innen/vorn) 472
Papierstau vorne (Stau B vorn) 477
Papierstau hinten (Stau C hinten) 480
Wenn Sie Probleme mit dem Gerät haben 483
Probleme bei der Papierhandhabung und beim Drucken 484
Telefon- und Faxprobleme 491
Weitere Probleme 498
Netzwerkprobleme 500
Probleme mit Google Cloud Print 511
AirPrint-Probleme 512
Prüfen der Geräteinformationen 513
Zurücksetzen des Brother-Geräts 514
Zurücksetzen-Funktionsüberblick 515
Routinewartung 516
Austauschen der Tintenpatronen 517
Reinigen des Brother-Geräts 520
Reinigen des Scanners 521
Reinigen des Druckkopfes am Brother-Gerät 523
Reinigen des Druckkopfes über den Computer (Windows) 525
Reinigen des Druckkopfes über den Computer (Mac) 527
Reinigen des Gerätedisplays 528
Reinigen des Geräteäußeren 529
Reinigen der Druckerplatte des Geräts 531
Reinigen der Papiereinzugsrollen 532
Reinigen des Basispolsters 534
Reinigen der Papiereinzugsrollen 535
Überprüfen des Brother-Geräts 536
Überprüfen der Druckqualität 537
Überprüfen der Druckausrichtung des Brother-Geräts 540
Überprüfen des Tintenvorrats 542
Überwachen des Gerätestatus über den Computer (Windows) 544
Überwachen des Gerätestatus über den Computer (Mac) 549
Korrigieren des Papiereinzugs zur Behebung vertikaler Linien 551
Ändern der Druckeinstellungsoptionen bei Druckproblemen 552
Verpacken und Versenden des Brother-Geräts 554
Geräteeinstellungen 557
Ändern der Geräteeinstellungen am Funktionstastenfeld 558
Bei einem Stromausfall (Speicher) 559
Allgemeine Einstellungen 560
Speichern der bevorzugten Einstellungen als Favoriten 575
Druckberichte 578

Einstellungs- und Funktionstabellen 581
Ändern der Geräteeinstellungen auf dem Computer 606
Ändern der Geräteeinstellungen mit Remote Setup 607
Anhang 619
Technische Daten 620
Eingeben von Text auf dem Brother-Gerät 630
Zubehördaten 633
Informationen zu Recyclingpapier 634
Brother-Nummern 635

Vor der Verwendung des Brother-Geräts

- Definitionen der Hinweise
- Warenzeichen
- Wichtiger Hinweis

Definitionen der Hinweise

Wir verwenden die folgenden Symbole und Konventionen in dieser Bedienungsanleitung:

WARNUNG	WARNUNG weist auf eine potentiell gefährliche Situation hin, die bei Nichtvermeidung zu tödlichen oder schweren Verletzungen führen kann.
VORSICHT	VORSICHT weist auf eine potenziell gefährliche Situation hin, die bei Nichtvermeidung zu leichten oder mittelschweren Verletzungen führen kann.
WICHTIG	WICHTIG weist auf eine potenziell gefährliche Situation hin, die bei Nichtvermeidung zu Sachschäden oder zu Funktionsausfall des Gerätes führen kann.
HINWEIS	HINWEIS zur Betriebsumgebung, zu Installationsbedingungen oder besonderen Einsatzbedingungen.
	Tipp-Symbole verweisen auf hilfreiche Hinweise und ergänzende Informationen.
	Die Warnzeichen für gefährliche elektrische Spannung warnen vor Stromschlaggefahr.
Fett	Fettdruck kennzeichnet Schaltflächen auf dem Funktionstastenfeld des Gerätes oder Optionen und Schaltflächen auf dem Computer-Bildschirm.
Kursiv	Kursive Schrift hebt wichtige Punkte hervor oder verweist auf verwandte Themen.
`Courier New`	Text in der Schriftart Courier New kennzeichnet Meldungen, die im Gerätedisplay angezeigt werden.

Zugehörige Informationen

- Vor der Verwendung des Brother-Geräts

Warenzeichen

Microsoft, Windows, Windows Server, SharePoint, Internet Explorer, Excel, PowerPoint, OneNote und OneDrive sind eingetragene Warenzeichen oder Warenzeichen der Microsoft Corporation in den USA und/oder anderen Ländern.

Apple, App Store, Mac, Safari, iPad, iPhone, iPod touch und macOS sind Warenzeichen von Apple Inc., eingetragen in den USA und anderen Ländern.

AirPrint und das AirPrint-Logo sind Warenzeichen von Apple Inc., eingetragen in den USA und anderen Ländern.

Nuance und PaperPort sind Warenzeichen oder eingetragene Warenzeichen von Nuance Communications, Inc. bzw. angeschlossenen Gesellschaften in den USA und/oder anderen Ländern.

Das SDHC-Logo ist ein Warenzeichen von SD-3C, LLC.

Wi-Fi®, Wi-Fi Alliance® und Wi-Fi Direct® sind eingetragene Warenzeichen von Wi-Fi Alliance®.

WPA™, WPA2™, Wi-Fi Protected Setup™ und das Wi-Fi Protected Setup™ Logo sind Warenzeichen von Wi-Fi Alliance®.

Android, Gmail, Google Cloud Print, Google Drive, Google Play, Google Chrome, Chrome OS und Google sind Warenzeichen von Google, Inc. Die Verwendung dieser Warenzeichen unterliegt der Erlaubnis von Google.

Mozilla und Firefox sind eingetragene Warenzeichen der Mozilla Foundation.

Die Bluetooth®-Wortmarke und -Logos sind eingetragene Warenzeichen und Eigentum der Bluetooth SIG, Inc. und jede Verwendung dieser Marken durch Brother Industries, Ltd. und verbundene Unternehmen erfolgt unter Lizenz. Weitere Warenzeichen und Produktnamen sind Eigentum ihrer jeweiligen Inhaber.

Intel ist ein Warenzeichen der Intel Corporation in den USA und/oder anderen Ländern.

Evernote und das Evernote Elephant-Logo sind Warenzeichen der Evernote Corporation und werden unter Lizenz verwendet.

Mopria® und das Mopria-Logo sind eingetragene Warenzeichen und Dienstleistungsmarken von Mopria Alliance, Inc. in den Vereinigten Staaten und anderen Ländern. Die nicht autorisierte Verwendung ist strengstens untersagt.

WordPerfect ist ein Warenzeichen oder ein eingetragenes Warenzeichen der Corel Corporation und/oder ihrer Tochtergesellschaften in Kanada, den USA und/oder anderen Ländern.

Jedes Unternehmen, deren Softwaretitel in diesem Handbuch genannt sind, verfügt für seine proprietären Programme über gesonderte Softwarelizenzvereinbarungen.
Alle Handelsnamen und Produktnamen von Unternehmen, die in Brother-Produkten, den entsprechenden Dokumenten und anderen Materialien erwähnt werden, sind Warenzeichen oder eingetragene Warenzeichen der jeweiligen Unternehmen.

Zugehörige Informationen

- Vor der Verwendung des Brother-Geräts

Wichtiger Hinweis

- Verwenden Sie dieses Produkt nur in dem Land, in dem Sie es gekauft haben, da es in anderen Ländern eventuell gegen die Telekommunikationsbestimmungen und Anschlussvorschriften verstößt.
- Windows 10 bezieht sich in diesem Dokument auf Windows 10 Home, Windows 10 Pro, Windows 10 Education und Windows 10 Enterprise.
- Windows Server 2008 steht in diesem Dokument für Windows Server 2008 und Windows Server 2008 R2.
- In dieser Bedienungsanleitung werden die Displaymeldungen des DCP-J572DW/DCP-J772DW/MFC-J497DW/MFC-J895DW verwendet, wenn nicht anders angegeben.
- In dieser Bedienungsanleitung werden die Abbildungen des MFC-J895DW verwendet, wenn nicht anders angegeben.
- Die Bildschirme in diesem Benutzerhandbuch dienen nur Illustrationszwecken und können sich von den tatsächlichen Bildschirmen unterscheiden.
- Sofern nicht anders angegeben, stammen die Bildschirme in diesem Handbuch von Windows 7 und macOS v10.12.x. Die Bildschirme auf Ihrem Computer können abhängig von Ihrem Betriebssystem abweichen.
- Wenn die Display-Meldungen, Namen der Schaltflächen auf dem Funktionstastenfeld und andere Anzeigen je nach Land abweichen, werden die Anzeigen für die einzelnen Länder angezeigt.
- Die Inhalte in dieser Anleitung und die Produktspezifikationen können ohne vorherige Ankündigung geändert werden.
- Dieses Handbuch gilt sowohl für MFC- als auch für DCP-Modelle. Lesen Sie „XXX-XXXX“ als „MFC/DCP-XXXX“ (wobei XXXX der Name Ihres Modells ist).

Zugehörige Informationen

- Vor der Verwendung des Brother-Geräts

Einführung in Ihr Brother-Gerät

- Vor der Verwendung des Gerätes
- Funktionstastenfeld-Übersicht
- Übersicht über das Display
- Touchscreen-Display-Übersicht
- Einstellungsbildschirm-Übersicht
- Navigation auf dem Touchscreen
- Zugreifen auf Brother Utilities (Windows)

Vor der Verwendung des Gerätes

Bevor Sie Druckfunktionen versuchen, sollten Sie Folgendes prüfen:

- Stellen Sie sicher, dass die Brother-Software und -Treiber installiert wurden.
- Für USB- oder Netzwerkkabel-Benutzer: Stellen Sie sicher, dass das Schnittstellenkabel fest angeschlossen ist.

Auswählen der richtigen Papierart

Für hochwertige Ausdrucke ist es wichtig, dass Sie den richtigen Papiertyp auswählen. Achten Sie darauf, die Informationen über zulässiges Papier zu lesen, bevor Sie Papier kaufen, und den druckbaren Bereich abhängig von den Einstellungen des Druckertreibers zu bestimmen.

Gleichzeitig drucken, scannen und faxen

Das Gerät kann auch vom Computer gesendete Daten drucken, während es Faxe sendet, Faxe im Speicher empfängt oder Dokumente scannt und diese an den Computer sendet. Die Faxübertragung wird während des Druckvorgangs über den Computer nicht unterbrochen. Wenn das Gerät jedoch ein Dokument kopiert oder ein Fax auf Papier empfängt, unterbricht es den Ausdruck und setzt ihn automatisch fort, wenn das Kopieren oder der Faxempfang abgeschlossen ist.

DCP-Modelle unterstützen keine Faxfunktion.

Firewall (Windows)

Wenn Ihr Computer durch eine Firewall geschützt ist und über das Netzwerk nicht gedruckt, gescannt oder nicht die PC-FAX-Funktion verwendet werden kann, müssen Sie ggf. die Firewall-Einstellungen ändern. Wenn Sie eine Windows-Firewall verwenden und die Treiber bereits anhand der Schritte des Installationsprogramms installiert haben, ist die Firewall schon entsprechend konfiguriert. Wenn Sie eine andere persönliche Firewall-Software verwenden, lesen Sie das Benutzerhandbuch dieser Software oder wenden Sie sich an den Hersteller der Software.

Zugehörige Informationen

- Einführung in Ihr Brother-Gerät

Funktionstastenfeld-Übersicht

MFC-J491DW/MFC-J497DW

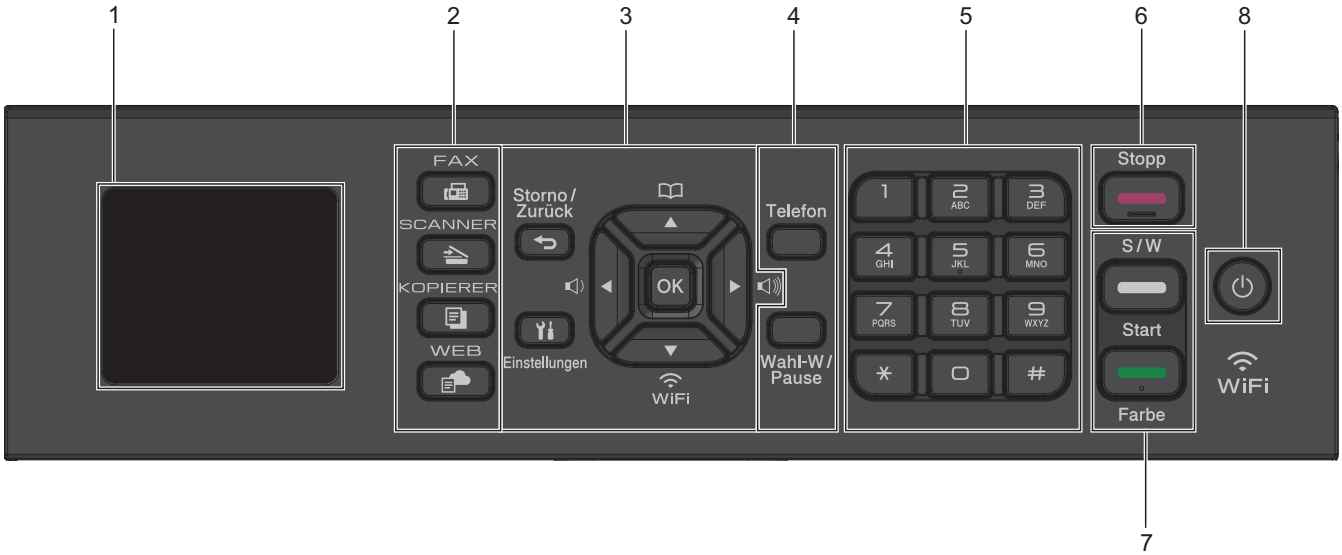

1. **4,5 cm (44,9 mm) Flüssigkristallanzeige (LCD)**

   Zeigt Meldungen an, damit Sie das Gerät einfach einrichten und verwenden können.

2. **Modustasten**

   FAX

   Drücken Sie die Taste, um das Gerät in den Faxmodus zu schalten.

   SCANNER (SCAN)

   Drücken Sie die Taste, um das Gerät in den Scanmodus zu schalten.

   KOPIERER (COPY)

   Drücken Sie die Taste, um das Gerät in den Kopierbetrieb zu schalten.

   WEB

   Drücken Sie die Taste, um das Gerät in den Webmodus zu schalten.

3. **Einstellungstasten**

   Storno/Zurück (Clear/Back)

   Drücken Sie die Schaltfläche, um zur vorherigen Menüebene zurückzugelangen.

   Einstellungen (Settings)

   Drücken Sie diese Taste, um das Hauptmenü aufzurufen.

   OK

   Drücken Sie diese Taste, um eine Einstellung auszuwählen.

   ◀ oder ▶

   Drücken Sie diese Taste, um die Klingellautstärke einzustellen, wenn das Gerät nicht mit anderen Funktionen beschäftigt ist.

▲

- Drücken Sie diese Taste, um Kurzwahl- und Gruppennummern im Gerät zu speichern.
- Drücken Sie diese Taste, um Nummern, die im Gerät gespeichert sind, auszuwählen und anzuwählen.

▼
WiFi

Drücken Sie diese Taste, um die Wireless-Einstellungen zu konfigurieren, wenn das Gerät nicht mit anderen Funktionen beschäftigt ist.

▲ PCT ▼

Drücken Sie diese Taste, um durch die Menüs und Optionen zu blättern.

◀ PCT ▶

- Drücken Sie diese Taste, um den Cursor im Display nach links oder rechts zu verschieben.
- Drücken Sie diese Tasten, um während des Betriebs einen Vorgang zu bestätigen oder abzubrechen.

4. **Telefontasten**

Telefon (Tel/R)

Wenn sich das Gerät im Fax/Tel-Modus (F/T-Modus) befindet und Sie den Hörer eines externen Telefons beim F/T-Klingeln (schnelles Doppelklingeln) abnehmen, drücken Sie **Telefon (Tel/R)**, um ein Gespräch zu führen.

In einer Nebenstellenanlage drücken Sie diese Taste zur Amtsholung oder zum Weiterverbinden an eine weitere Nebenstelle.

Wahl-W/Pause (Redial/Pause)

- Drücken Sie diese Taste, um die letzte angerufene Nummer erneut zu wählen.
- Drücken Sie diese Taste, um die Nummer aus der Liste der gewählten Nummern oder der Anruferliste auszuwählen und erneut anzurufen.
- Drücken Sie diese Taste, um beim Wählen von Nummern eine Pause einzufügen.

5. **Zifferntasten**
   - Verwenden Sie diese zum Wählen von Fax- und Rufnummern.
   - Verwenden Sie diese als Tastatur, um Text oder Zeichen einzugeben.
6. **Stopp (Stop/Exit)**
   - Drücken Sie diese Taste, um einen Vorgang zu beenden.
   - Drücken Sie diese Taste, um ein Menü zu verlassen.
7. **Starttasten**

S/W Start (Mono Start)

- Drücken Sie diese Taste, um das Senden von Faxen in Schwarzweiß zu starten.
- Drücken Sie diese Taste, um das Erstellen von Kopien in Schwarzweiß zu starten.
- Drücken Sie diese Taste, um den Scanvorgang für Dokumente (in Farbe oder Schwarzweiß entsprechend der Scaneinstellung) zu starten.

Farbe Start (Colour Start)

- Drücken Sie diese Taste, um das Senden von Faxen in Vollfarbe zu starten.
- Drücken Sie diese Taste, um das Erstellen von Kopien in Vollfarbe zu starten.
- Drücken Sie diese Taste, um den Scanvorgang für Dokumente (in Farbe oder Schwarzweiß entsprechend der Scaneinstellung) zu starten.

8. **Ein-/Ausschalten**

Drücken Sie , um das Gerät einzuschalten.

Halten Sie gedrückt, um das Gerät auszuschalten. Das Display zeigt `[Beenden]` an und bleibt einige Sekunden eingeschaltet, bevor es sich selbst ausschaltet. Ein externes Telefon oder ein externer Anrufbeantworter kann immer verwendet werden.

Wenn Sie das Gerät ausschalten mit , wird der Druckkopf in regelmäßigen Abständen gereinigt, um die Druckqualität zu erhalten. Um die Lebensdauer des Druckkopfes zu verlängern, die Tintenpatronen effizienter zu nutzen und die Druckqualität zu erhalten, lassen Sie den Netzstecker des Gerätes immer angeschlossen.

DCP-J572DW

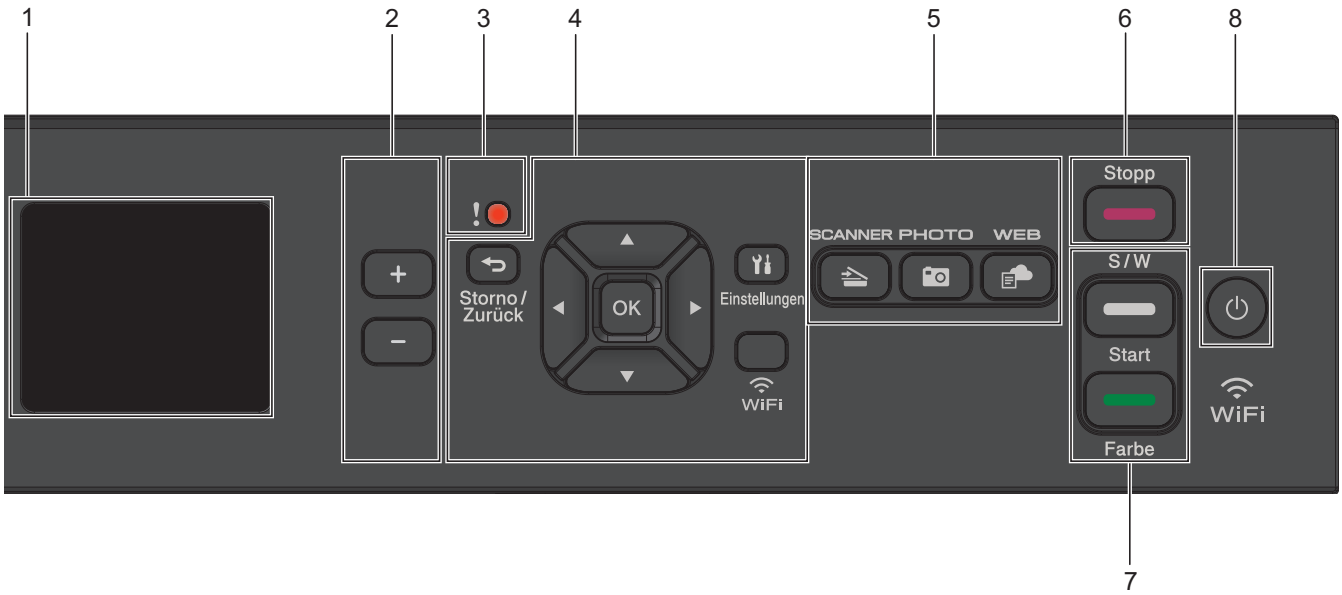

1. **4,5 cm (44,9 mm) Flüssigkristallanzeige (LCD)**

   Zeigt Meldungen an, damit Sie das Gerät einfach einrichten und verwenden können.

2. **Anzahl Kopien**

   Drücken Sie + bzw. -, um die Anzahl der Kopien zu erhöhen/reduzieren.

3. **Warn-Symbol**

   Das Warnsymbol wird angezeigt, wenn ein Fehler oder eine Wartungsmeldung vorliegt.

4. **Einstellungstasten**

   Storno/Zurück (Clear/Back)

   Drücken Sie die Schaltfläche, um zur vorherigen Menüebene zurückzugelangen.

   Einstellungen (Settings)

   Drücken Sie diese Taste, um das Hauptmenü aufzurufen.

   OK

   Drücken Sie diese Taste, um eine Einstellung auszuwählen.

   WiFi

   Drücken Sie diese Taste, um die Wireless-Einstellungen zu konfigurieren, wenn das Gerät nicht mit anderen Funktionen beschäftigt ist.

   ▲ PCT ▼

   Drücken Sie diese Taste, um durch die Menüs und Optionen zu blättern.

◀ PCT ▶

- Drücken Sie diese Taste, um den Cursor im Display nach links oder rechts zu verschieben.
- Drücken Sie diese Tasten, um während des Betriebs einen Vorgang zu bestätigen oder abzubrechen.

5. **Modustasten**

SCANNER (SCAN)

Drücken Sie die Taste, um das Gerät in den Scanmodus zu schalten.

PHOTO

Drücken Sie die Taste, um das Gerät in den Fotomodus zu schalten.

WEB

Drücken Sie die Taste, um das Gerät in den Webmodus zu schalten.

6. **Stopp (Stop/Exit)**

- Drücken Sie diese Taste, um einen Vorgang zu beenden.
- Drücken Sie diese Taste, um ein Menü zu verlassen.

7. **Starttasten**

S/W Start (Mono Start)

- Drücken Sie diese Taste, um das Erstellen von Kopien in Schwarzweiß zu starten.
- Drücken Sie diese Taste, um den Scanvorgang für Dokumente (in Farbe oder Schwarzweiß entsprechend der Scaneinstellung) zu starten.

Farbe Start (Colour Start)

- Drücken Sie diese Taste, um das Erstellen von Kopien in Vollfarbe zu starten.
- Drücken Sie diese Taste, um den Scanvorgang für Dokumente (in Farbe oder Schwarzweiß entsprechend der Scaneinstellung) zu starten.

8. **Ein-/Ausschalten**

Drücken Sie , um das Gerät einzuschalten.

Halten Sie gedrückt, um das Gerät auszuschalten.Das Display zeigt `[Beenden]` an und bleibt einige Sekunden eingeschaltet, bevor es sich selbst ausschaltet.

Wenn Sie das Gerät ausschalten mit , wird der Druckkopf in regelmäßigen Abständen gereinigt, um die Druckqualität zu erhalten. Um die Lebensdauer des Druckkopfes zu verlängern, die Tintenpatronen effizienter zu nutzen und die Druckqualität zu erhalten, lassen Sie den Netzstecker des Gerätes immer angeschlossen.

DCP-J772DW/DCP-J774DW/MFC-J890DW/MFC-J895DW

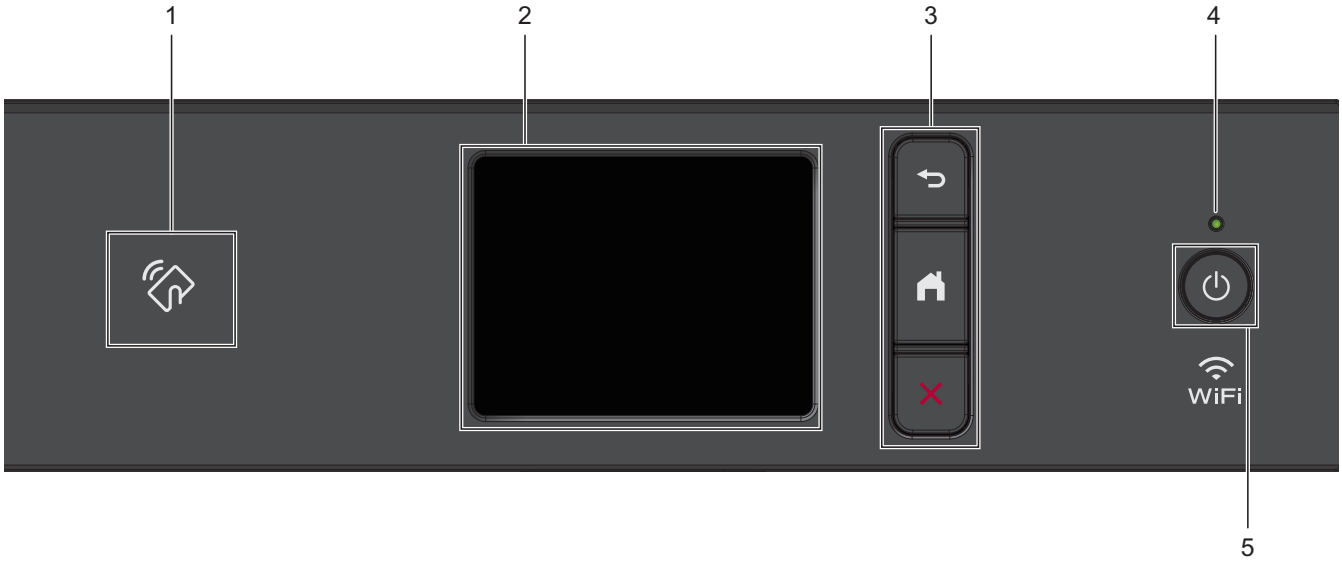

1. **NFC-Symbol (Near Field Communication)**

   (MFC-J890DW/MFC-J895DW)

   Wenn Ihr Android™-Gerät die NFC-Funktion unterstützt, können Sie Daten über Ihr Gerät drucken oder Dokumente in Ihr Gerät einlesen, indem Sie es an das NFC-Logo am Funktionstastenfeld halten.

2. **Touchscreen-Liquid Crystal Display (LCD)**

   Rufen Sie Menüs und Optionen auf, indem Sie den Touchscreen berühren.

3. **Menütasten**

   (Zurück)

   Drücken Sie diese Taste, um zum vorherigen Menü zurückzukehren.

   (Startseite)

   Drücken Sie diese Taste, um zum Startbildschirm zurückzukehren.

   (Abbrechen)

   Drücken Sie diese Taste, um einen Vorgang abzubrechen.

4. **LED-Betriebsanzeige**

   Die LED leuchtet abhängig vom Betriebsstatus des Gerätes.

   Wenn sich das Gerät im Energiesparmodus befindet, blinkt die LED.

5. **Ein-/Ausschalten**

   Drücken Sie , um das Gerät einzuschalten.

   Halten Sie gedrückt, um das Gerät auszuschalten. Der Touchscreen zeigt `[Beenden]` an und bleibt einige Sekunden eingeschaltet, bevor er sich selbst ausschaltet. Ein externes Telefon oder ein externer Anrufbeantworter kann immer verwendet werden (MFC-Modelle).

   Wenn Sie das Gerät ausschalten mit , wird der Druckkopf in regelmäßigen Abständen gereinigt, um die Druckqualität zu erhalten. Um die Lebensdauer des Druckkopfes zu verlängern, die Tintenpatronen effizienter zu nutzen und die Druckqualität zu erhalten, lassen Sie den Netzstecker des Gerätes immer angeschlossen.

Zugehörige Informationen

- Einführung in Ihr Brother-Gerät

- Near-Field Communication (NFC)

Übersicht über das Display

Für folgende Modelle: DCP-J572DW/MFC-J491DW/MFC-J497DW

MFC-J491DW/MFC-J497DW

Auf diesem Bildschirm wird der Gerätestatus angezeigt, wenn das Gerät nicht mit einer anderen Funktion beschäftigt ist. Wenn dieser angezeigt wird, wartet das Gerät auf Ihren nächsten Befehl.

Hauptbildschirm

1. **Leisemodus**

   Dieses Symbol wird angezeigt, wenn die Einstellung `[Leisemodus]` auf `[Ein]` eingestellt ist.

   Mit der Einstellung für den Leisemodus kann das Druckgeräusch reduziert werden. Wenn der Leisemodus aktiviert ist, wird langsamer gedruckt.

2. **Wireless-Status**

   Jedes Symbol in der folgenden Tabelle zeigt einen Status des Wireless-Netzwerks an:

	Das Wireless-Netzwerk ist verbunden. Eine dreistufige Displayanzeige im Home-Bildschirm zeigt die Stärke des aktuellen Wireless-Signals an.
	Der Wireless Access Point wurde nicht erkannt.
	Die Wireless-Einstellung ist deaktiviert.

3. **`[Tinte]`**

   Zeigt den Tintenvorrat an.

   Wenn eine Tintenpatrone fast leer ist oder ein Fehler aufgetreten ist, wird für die Farbe ein Fehlersymbol angezeigt.

4. **Datum und Uhrzeit**

   Zeigt das Datum und die Uhrzeit an, die beim Gerät eingestellt sind.

5. **Gespeicherte Faxe**

   Zeigt an, wie viele empfangene Faxe im Gerät gespeichert sind.

6. **Empfangsmodus**

   Zeigt den aktuellen Empfangsmodus an.

DCP-J572DW

Im Display wird der Gerätestatus angezeigt, wenn das Gerät nicht mit einer anderen Funktion beschäftigt ist.

Hauptbildschirm

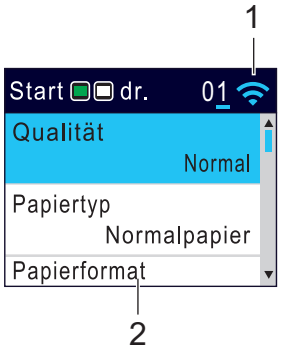

1. **Wireless-Status**

   Jedes Symbol in der folgenden Tabelle zeigt einen Status des Wireless-Netzwerks an:

	Das Wireless-Netzwerk ist verbunden. Eine dreistufige Displayanzeige in den Home-Bildschirmen zeigt die Stärke des aktuellen Wireless-Signals an.
	Der Wireless Access Point wurde nicht erkannt.
	Die Wireless-Einstellung ist deaktiviert.

Sie können Wireless-Einstellungen konfigurieren, indem Sie **WiFi** auf dem Funktionstastenfeld drücken.

Zugehörige Informationen

- Einführung in Ihr Brother-Gerät

Touchscreen-Display-Übersicht

Für folgende Modelle: DCP-J772DW/DCP-J774DW/MFC-J890DW/MFC-J895DW

MFC-J890DW/MFC-J895DW

Sie können zwischen den Home-Bildschirmen wechseln, indem Sie ◀ oder ▶ drücken.

Auf den Home-Bildschirmen können Sie Menüpunkte für das Wi-Fi®-Setup, die Favoriten, den Tintenvorrat und die Einstellungen aufrufen.

Hauptbildschirm

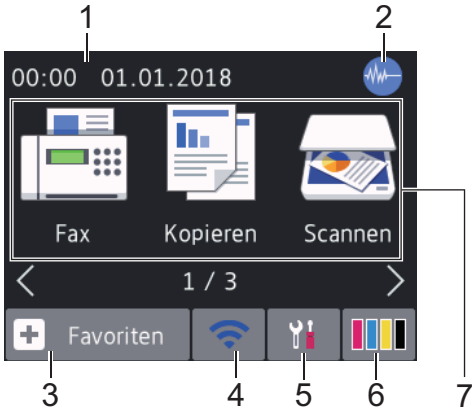

Auf diesem Bildschirm wird der Gerätestatus angezeigt, wenn das Gerät nicht mit einer anderen Funktion beschäftigt ist. Wenn dieser angezeigt wird, wartet das Gerät auf den nächsten Befehl.

1. **Datum und Uhrzeit**

   Zeigt das Datum und die Uhrzeit an, die beim Gerät eingestellt sind.

2. **Leisemodus**

   Dieses Symbol wird angezeigt, wenn die Einstellung `[Leisemodus]` auf `[Ein]` eingestellt ist.

   Mit der Einstellung für den Leisemodus kann das Druckgeräusch reduziert werden. Wenn der Leisemodus aktiviert ist, wird langsamer gedruckt.

3. **`[Favoriten]`**

   Erstellen Sie Favoriten für häufig verwendete Vorgänge wie das Senden eines Faxes, das Kopieren, das Scannen, Web Connect und App-Dienste.

- Es gibt drei Favoriten-Bildschirme. Auf jedem Bildschirm können Sie vier Favoriten programmieren.

- Um die anderen Favoriten-Bildschirme anzuzeigen, drücken Sie ◀ oder ▶.

4. **Wireless-Status**

Jedes Symbol in der folgenden Tabelle zeigt einen Status des Wireless-Netzwerks an:

WiFi	Das Gerät ist nicht mit dem Wireless Access Point/Router verbunden. Drücken Sie diese Taste, um die Wireless-Einstellungen zu konfigurieren. Detaillierte Informationen ➤➤ *Installationsanleitung*
	Ein Wireless-Netzwerk ist verbunden. Eine dreistufige Displayanzeige in jedem der Home-Bildschirme zeigt die Stärke des aktuellen Wireless-Signals an.
	Der Wireless Access Point/Router wurde nicht erkannt.
	Die Wireless-Einstellung ist deaktiviert.

Sie können die Wireless-Einstellungen konfigurieren, indem Sie die Wireless-Statustaste drücken.

5. **[Einstell. (Einst.)]**

Drücken Sie die Schaltfläche, um das [Einstell. (Einst.)]-Menü aufzurufen.

6. **[Tinte]**

Zeigt den Tintenvorrat an. Drücken Sie die Option, um auf das Menü [Tinte] zuzugreifen.

Wenn eine Tintenpatrone fast leer ist oder ein Fehler aufgetreten ist, wird für die Farbe ein Fehlersymbol angezeigt.

7. **Funktionen:**

Drücken, um zwischen den Funktionen zu wechseln.

[Fax] / [Kopieren] / [Scannen] / [Foto] / [Web] / [Apps] / [Software- Download]

8. **Informationsymbol**

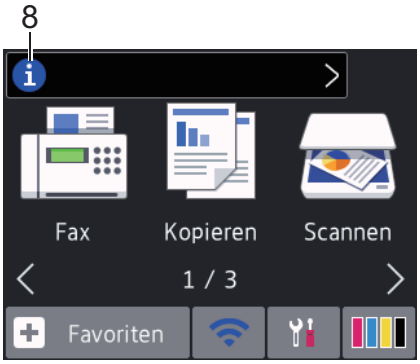

Neue Informationen von Brother werden in der Informationsleiste angezeigt, wenn die Benachrichtigungseinstellungen wie [Nachricht von Brother] und [Firmware autom. prüfen] auf [Ein] gesetzt wurden.

(Es ist eine Internetverbindung erforderlich. Möglicherweise fallen Datenübertragungsgebühren an.)

Drücken Sie , um die Informationen anzuzeigen.

9. **Warn-Symbol**

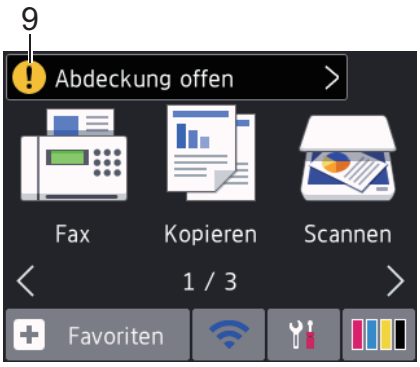

Das Warnsymbol erscheint bei einer Fehlermeldung oder einer Wartungsmeldung; drücken Sie , um die Meldung anzuzeigen, und drücken Sie dann , um zum Home-Bildschirm zurückzukehren.

DCP-J772DW/DCP-J774DW

Sie können zwischen den Home-Bildschirmen wechseln, indem Sie ◀ oder ▶ drücken.

Auf den Home-Bildschirmen können Sie Menüpunkte für das Wi-Fi-Setup, die Favoriten, den Tintenvorrat und die Einstellungen aufrufen.

Hauptbildschirm

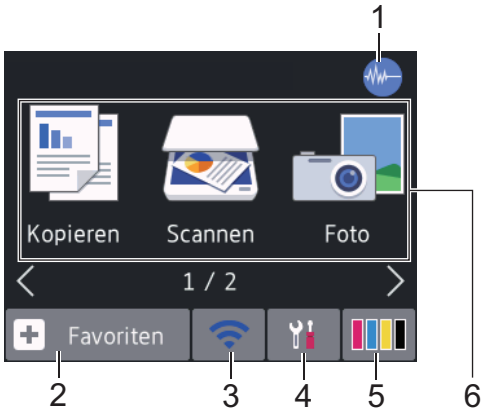

Auf diesem Bildschirm wird der Gerätestatus angezeigt, wenn das Gerät nicht mit einer anderen Funktion beschäftigt ist. Wenn dieser angezeigt wird, wartet das Gerät auf den nächsten Befehl.

1. **Leisemodus**

   Dieses Symbol wird angezeigt, wenn die Einstellung `[Leisemodus]` auf `[Ein]` eingestellt ist.

   Mit der Einstellung für den Leisemodus kann das Druckgeräusch reduziert werden. Wenn der Leisemodus aktiviert ist, wird langsamer gedruckt.

2. **`[Favoriten]`**

   Erstellen Sie Favoriten für häufig verwendete Vorgänge wie das Kopieren, das Scannen, Web Connect und App-Dienste.

- Es gibt drei Favoriten-Bildschirme. Auf jedem Bildschirm können Sie vier Favoriten programmieren.

- Um die anderen Favoriten-Bildschirme anzuzeigen, drücken Sie ◀ oder ▶.

3. **Wireless-Status**

   Jedes Symbol in der folgenden Tabelle zeigt einen Status des Wireless-Netzwerks an:

WIFI	Das Gerät ist nicht mit dem Wireless Access Point/Router verbunden. Drücken Sie diese Taste, um die Wireless-Einstellungen zu konfigurieren. Detaillierte Informationen ➤➤ *Installationsanleitung*
	Ein Wireless-Netzwerk ist verbunden. Eine dreistufige Displayanzeige in jedem der Home-Bildschirme zeigt die Stärke des aktuellen Wireless-Signals an.
	Der Wireless Access Point/Router wurde nicht erkannt.
	Die Wireless-Einstellung ist deaktiviert.

Sie können die Wireless-Einstellungen konfigurieren, indem Sie die Wireless-Statustaste drücken.

4. **[Einstell. (Einst.)]**

   Drücken Sie die Schaltfläche, um das [Einstell. (Einst.)]-Menü aufzurufen.

5. **[Tinte]**

   Zeigt den Tintenvorrat an. Drücken Sie die Option, um auf das Menü [Tinte] zuzugreifen.

   Wenn eine Tintenpatrone fast leer ist oder ein Fehler aufgetreten ist, wird für die Farbe ein Fehlersymbol angezeigt.

6. **Funktionen:**

   Drücken, um zwischen den Funktionen zu wechseln.

   [Kopieren] / [Scannen] / [Foto] / [Web] / [Apps] / [Software- Download]

7. **Informationsymbol**

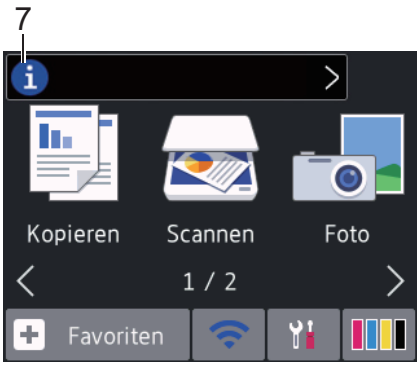

Neue Informationen von Brother werden in der Informationsleiste angezeigt, wenn die Benachrichtigungseinstellungen wie `[Nachricht von Brother]` und `[Firmware autom. prüfen]` auf `[Ein]` gesetzt wurden.

(Es ist eine Internetverbindung erforderlich. Möglicherweise fallen Datenübertragungsgebühren an.)

Drücken Sie , um die Informationen anzuzeigen.

8. **Warn-Symbol**

Das Warnsymbol erscheint bei einer Fehlermeldung oder einer Wartungsmeldung; drücken Sie , um die Meldung anzuzeigen, und drücken Sie dann , um zum Home-Bildschirm zurückzukehren.

Zugehörige Informationen

- Einführung in Ihr Brother-Gerät
- Neue Informationen von Brother
- Verringern des Druckgeräuschs
- Überprüfen des Tintenvorrats
- Einstellungsbildschirm-Übersicht
- Fehler- und Wartungsmeldungen

Neue Informationen von Brother

Für folgende Modelle: DCP-J772DW/DCP-J774DW/MFC-J890DW/MFC-J895DW

Neue Informationen von Brother werden in der Informationsleiste angezeigt, wenn die Benachrichtigungseinstellungen wie [Nachricht von Brother] und [Firmware autom. prüfen] auf [Ein] gesetzt wurden.

Drücken Sie , um die Informationen anzuzeigen.

Es ist eine Internetverbindung erforderlich. Möglicherweise fallen Datenübertragungsgebühren an.

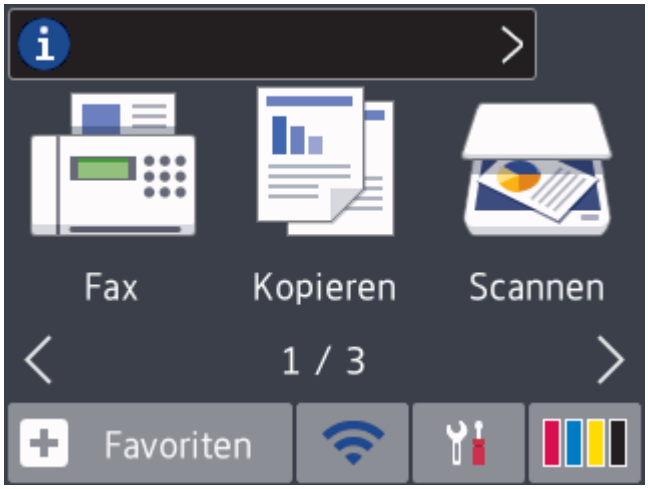

Zugehörige Informationen

- Touchscreen-Display-Übersicht

Einstellungsbildschirm-Übersicht

Für folgende Modelle: DCP-J772DW/DCP-J774DW/MFC-J890DW/MFC-J895DW

MFC-J890DW/MFC-J895DW

Auf dem Touchscreen wird der Gerätestatus angezeigt, wenn Sie [Einstell. (Einst.)] drücken.

Greifen Sie im Einstellungsmenü auf alle Einstellungen des Brother-Gerätes zu.

1. **[Wartung]**

   Drücken Sie auf diese Option, um die folgenden Menüs aufzurufen:

   - [Druckqualität verbessern]
   - [Druckkopfreinigung]
   - [Tintenvorrat]
   - [Modell der Tintenpatrone]
   - [Druckeinstellungsoptionen]

2. **[Leisemodus]**

   Zeigt die Einstellung für den Leisemodus an.

   Drücken Sie die Schaltfläche, um das [Leisemodus]-Menü aufzurufen.

   Wenn dieses Menü auf [Ein] gesetzt ist, wird auf dem Home-Bildschirm angezeigt.

3. **[Faxvorschau]**

   Zeigt die Einstellung für die Faxvorschau an.

   Drücken Sie die Schaltfläche, um das [Faxvorschau]-Menü aufzurufen.

4. **Empfangsmodus**

   Zeigt den aktuellen Empfangsmodus an.

5. **[Datum/Uhrzeit (Datum und Zeit)]**

   Zeigt Datum und Uhrzeit an.

   Drücken Sie die Schaltfläche, um das [Datum/Uhrzeit (Datum und Zeit)]-Menü aufzurufen.

6. **[Wi-Fi]**

   Drücken Sie die Schaltfläche, um eine Wireless-Netzwerkverbindung einzurichten.

   Eine dreistufige Bildschirmanzeige zeigt die Stärke des aktuellen Wireless-Signals an, wenn Sie eine Wireless-Verbindung verwenden.

7. **[Zufuhreinstell]**

   Drücken Sie die Schaltfläche, um das [Zufuhreinstell]-Menü aufzurufen.

   Verwenden Sie die Optionen im Zufuhreinstellungsmenü, um das Papierformat und Druckmedium zu ändern.

8. **[Alle Einstell.]**

   Drücken Sie diese Option, um ein Menü aller Geräteeinstellungen aufzurufen.

DCP-J772DW/DCP-J774DW

Auf dem Touchscreen wird der Gerätestatus angezeigt, wenn Sie [Einstell. (Einst.)] drücken.

Greifen Sie im Einstellungsmenü auf alle Einstellungen des Brother-Gerätes zu.

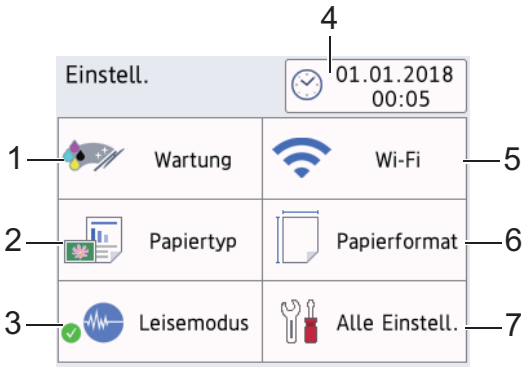

1. **[Wartung]**

   Drücken Sie auf diese Option, um die folgenden Menüs aufzurufen:

   - [Druckqualität verbessern]
   - [Druckkopfreinigung]
   - [Tintenvorrat]
   - [Modell der Tintenpatrone]
   - [Druckeinstellungsoptionen]

2. **[Papiertyp (Papiersorte)]**

   Drücken Sie auf diese Option, um auf das Menü [Papiertyp (Papiersorte)] zuzugreifen.

   Verwenden Sie diese Option zum Ändern des Druckmediums.

3. **[Leisemodus]**

   Zeigt die Einstellung für den Leisemodus an.

   Drücken Sie die Schaltfläche, um das [Leisemodus]-Menü aufzurufen.

   Wenn dieses Menü auf [Ein] gestellt ist, wird auf dem Home-Bildschirm angezeigt.

4. **[Datum/Uhrzeit (Datum und Zeit)]**

   Zeigt Datum und Uhrzeit an.

   Drücken Sie die Schaltfläche, um das [Datum/Uhrzeit (Datum und Zeit)]-Menü aufzurufen.

5. **[Wi-Fi]**

   Drücken Sie die Schaltfläche, um eine Wireless-Netzwerkverbindung einzurichten.

   Eine dreistufige Bildschirmanzeige zeigt die Stärke des aktuellen Wireless-Signals an, wenn Sie eine Wireless-Verbindung verwenden.

6. **[Papierformat]**

   Drücken Sie auf diese Option, um auf das Menü [Papierformat] zuzugreifen.

   Verwenden Sie diese Option zum Ändern des Papierformats.

7. **[Alle Einstell.]**

   Drücken Sie diese Option, um ein Menü aller Geräteeinstellungen aufzurufen.

Zugehörige Informationen

- Einführung in Ihr Brother-Gerät
- Touchscreen-Display-Übersicht

- Überprüfen des Tintenvorrats

Navigation auf dem Touchscreen

Für folgende Modelle: DCP-J772DW/DCP-J774DW/MFC-J890DW/MFC-J895DW

Drücken Sie mit dem Finger auf das Display, um es zu bedienen. Um alle Optionen anzuzeigen und auf diese zuzugreifen, drücken Sie ◀▶ oder ▲▼ im Display, um diese durchzublättern.

HINWEIS

- Dieses Produkt verwendet eine Schrift von ARPHIC TECHNOLOGY CO., LTD.

Zugehörige Informationen

- Einführung in Ihr Brother-Gerät

Zugreifen auf Brother Utilities (Windows)

Brother Utilities ist eine Startanwendung für einfachen Zugriff auf alle Brother-Anwendungen, die auf dem Computer installiert sind.

1. Sie haben die folgenden Möglichkeiten:
   - Windows 7

     Klicken Sie auf **(Start)** > **Alle Programme** > **Brother** > **Brother Utilities**.
   - Windows 8

     Tippen oder klicken Sie auf (**Brother Utilities**) entweder auf dem **Start**-Bildschirm oder auf dem Desktop.
   - Windows 8.1

     Bewegen Sie die Maus in die untere linke Ecke des **Start**-Bildschirms und klicken Sie auf (wenn Sie ein berührungsbasiertes Gerät verwenden, streichen Sie auf dem **Start**-Bildschirm von unten nach oben, um den **Apps**-Bildschirm aufzurufen).

     Wenn auf dem Bildschirm **Apps** angezeigt wird, tippen oder klicken Sie auf (**Brother Utilities**).
   - Windows 10

     Klicken Sie auf > **Brother** > **Brother Utilities**.
2. Wählen Sie Ihr Gerät aus.

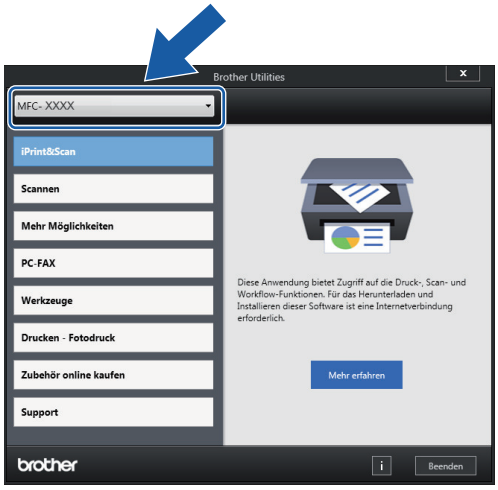

3. Wählen Sie den Vorgang, den Sie verwenden möchten.

Zugehörige Informationen

- Einführung in Ihr Brother-Gerät
- Deinstallieren der Brother-Software und -Treiber (Windows)

Deinstallieren der Brother-Software und -Treiber (Windows)

1. Sie haben die folgenden Möglichkeiten:
   - Windows 7

     Klicken Sie auf **(Start)** > **Alle Programme** > **Brother** > **Brother Utilities**.
   - Windows 8

     Tippen oder klicken Sie auf (**Brother Utilities**) entweder auf dem **Start**-Bildschirm oder auf dem Desktop.
   - Windows 8.1

     Bewegen Sie die Maus in die untere linke Ecke des **Start**-Bildschirms und klicken Sie auf (wenn Sie ein berührungsbasiertes Gerät verwenden, streichen Sie auf dem **Start**-Bildschirm von unten nach oben, um den **Apps**-Bildschirm aufzurufen).

     Wenn der Bildschirm **Apps** angezeigt wird, tippen oder klicken Sie auf (**Brother Utilities**).
   - Windows 10

     Klicken Sie auf > **Brother** > **Brother Utilities**.
2. Wählen Sie Ihr Modell in der Dropdown-Liste (wenn es nicht bereits ausgewählt ist).
3. Klicken Sie in der linken Navigationsleiste auf **Werkzeuge**.
   - Wenn das Symbol **Software-Update-Benachrichtigung** sichtbar ist, wählen Sie es aus und klicken Sie dann auf **Jetzt prüfen** > **Nach Software-Updates suchen** > **Aktualisieren**. Folgen Sie den Anweisungen auf dem Bildschirm.
   - Wenn das Symbol **Software-Update-Benachrichtigung** nicht sichtbar ist, fahren Sie mit dem nächsten Schritt fort.
4. Klicken Sie auf **Deinstallieren** im Abschnitt **Werkzeuge** von **Brother Utilities**.

   Folgen Sie den Anweisungen im Dialogfeld, um die Software und Treiber zu deinstallieren.

Zugehörige Informationen

- Zugreifen auf Brother Utilities (Windows)

Papiermanagement

- Einlegen von Papier
- Einlegen von Dokumenten

Einlegen von Papier

- Einlegen von Papier in die Papierkassette
- Einlegen von Papier im Format Photo oder Photo L in die Fotopapierkassette
- Einlegen von Papier in die manuelle Zufuhr
- Nicht bedruckbarer Bereich
- Papiereinstellungen
- Zulässiges Papier und zulässige andere Druckmedien
- Fehler- und Wartungsmeldungen
- Probleme bei der Papierhandhabung und beim Drucken

Einlegen von Papier in die Papierkassette

- Einlegen von Einzelblättern oder Papier im Format Photo 2L in die Papierkassette
- Einlegen von Fotopapier in die Papierkassette
- Einlegen von Umschlägen in die Papierkassette

Einlegen von Einzelblättern oder Papier im Format Photo 2L in die Papierkassette

- Wenn die Einstellung [Papier prüfen] auf [Ein] gesetzt ist und Sie die Papierkassette aus dem Gerät ziehen, wird im Display die Frage angezeigt, ob das Druckmedium und das Papierformat geändert werden sollen. Ändern Sie die Einstellungen für Papierformat und Druckmedium gegebenenfalls mithilfe der Anweisungen auf dem Display.
- Legen Sie immer nur Papier desselben Formats und derselben Sorte gleichzeitig in die Papierkassette ein.
- Wenn Sie ein anderes als das zuvor verwendete Papierformat in die Papierkassette einlegen, müssen Sie auch die Papierformat-Einstellung am Gerät oder die Papierformat-Einstellung auf dem Computer ändern.

1. Wenn die Papierstütze (1) ausgeklappt ist, klappen Sie die Stütze ein, und schließen Sie dann die Papierablage (2).

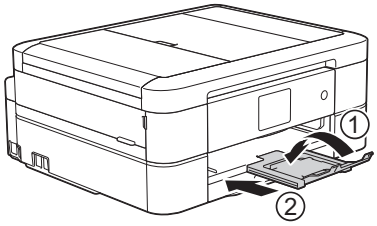

2. Ziehen Sie die Papierkassette ganz aus dem Gerät heraus.

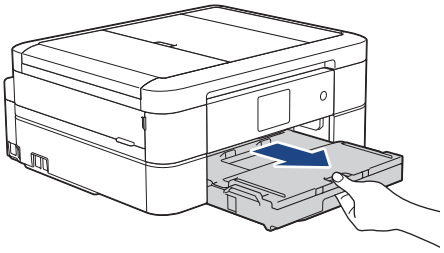

3. Öffnen Sie die Abdeckung der Papierkassette (1).

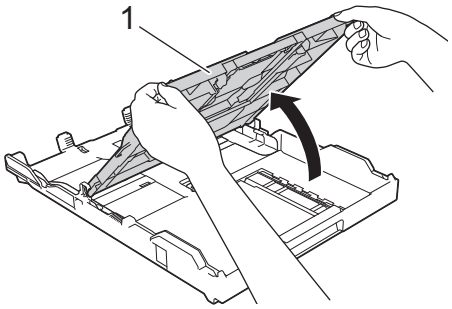

4. Drücken und verschieben Sie die Papierbreitenführungen (1) und dann die Papierlängenführung (2) entsprechend dem Papierformat.

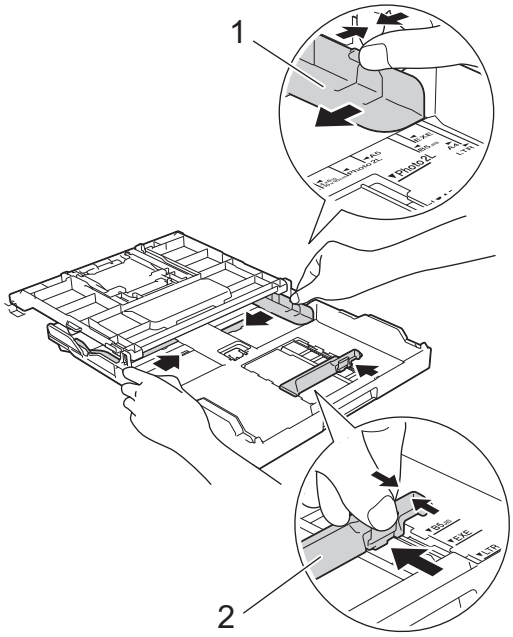

5. Fächern Sie den Papierstapel gut auf, um Papierstaus und Fehler beim Einzug zu vermeiden.

Vergewissern Sie sich, dass das Papier nicht gewellt oder zerknittert ist.

6. Legen Sie das Papier mit der zu bedruckenden Seite **nach unten** vorsichtig in die Papierkassette ein.

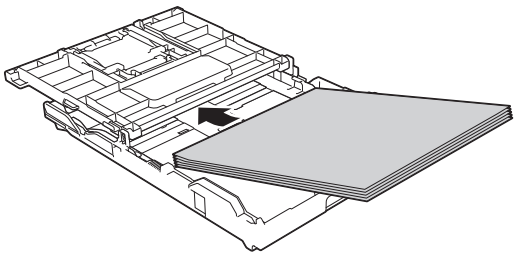

Vergewissern Sie sich, dass das Papier flach in der Papierkassette liegt und die Papierführung (1) die Papierkanten berührt.

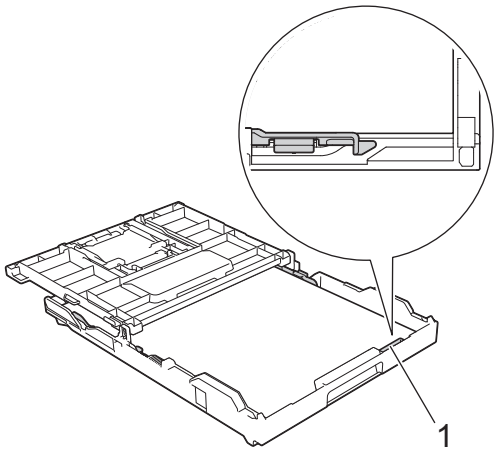

WICHTIG

- Schieben Sie das Papier nicht zu weit vor, weil es sich sonst am hinteren Ende der Zufuhr anhebt und dadurch Probleme beim Papiereinzug entstehen können.
- Wenn mehr als 20 Blätter Papier im Format Photo 2L (13 x 18 cm) eingelegt werden, kann ein Papierstau auftreten.

Um Papier einzulegen, bevor die Papierkassette leer ist, nehmen Sie das Papier aus der Kassette und bilden Sie zusammen mit dem Papier, das Sie hinzufügen möchten, einen Stapel. Fächern Sie den Papierstapel stets gut auf, um den Einzug mehrerer Blätter auf einmal zu verhindern.

7. Verschieben Sie die Papierbreitenführungen (1) vorsichtig entsprechend dem Papier.

   Achten Sie darauf, dass die Papierbreitenführungen die Papierkanten leicht berühren.

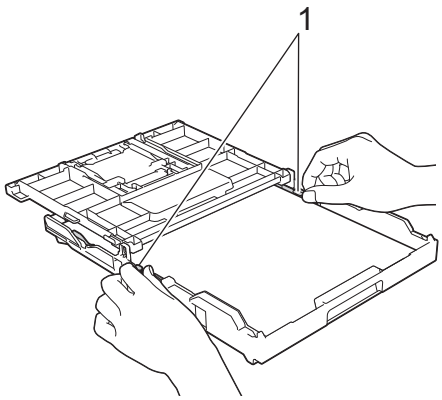

8. Schließen Sie die Abdeckung der Papierkassette.

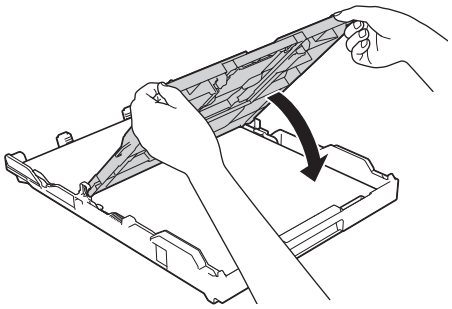

9. Schieben Sie die Papierkassette langsam vollständig in das Gerät.

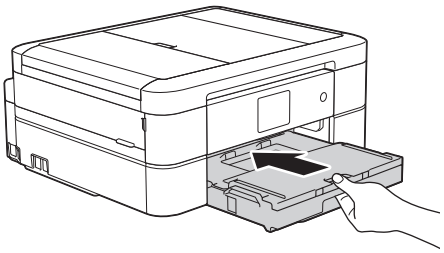

10. Ziehen Sie die Papierablage (1) heraus, bis sie hörbar einrastet. Klappen Sie dann die Papierstütze (2) aus.

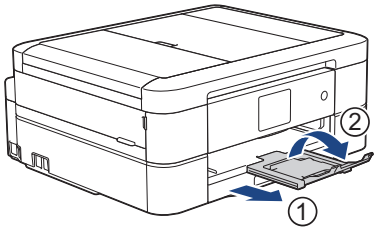

Zugehörige Informationen

- Einlegen von Papier in die Papierkassette
- Ändern der Papierformatprüfung
- Auswahl des richtigen Druckmediums
- Ändern des Papierformats und Druckmediums

Einlegen von Fotopapier in die Papierkassette

- Wenn die Einstellung [Papier prüfen] auf [Ein] gesetzt ist und Sie die Papierkassette aus dem Gerät ziehen, wird im Display die Frage angezeigt, ob das Druckmedium und das Papierformat geändert werden sollen. Ändern Sie die Einstellungen für Papierformat und Druckmedium gegebenenfalls mithilfe der Anweisungen auf dem Display.
- Legen Sie immer nur Papier desselben Formats und derselben Sorte gleichzeitig in die Papierkassette ein.
- Wenn Sie ein anderes als das zuvor verwendete Papierformat in die Papierkassette einlegen, müssen Sie auch die Papierformat-Einstellung am Gerät oder die Papierformat-Einstellung auf dem Computer ändern.

1. Wenn die Papierstütze (1) ausgeklappt ist, klappen Sie die Stütze ein, und schließen Sie dann die Papierablage (2).

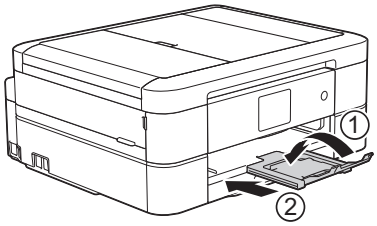

2. Ziehen Sie die Papierkassette ganz aus dem Gerät heraus.

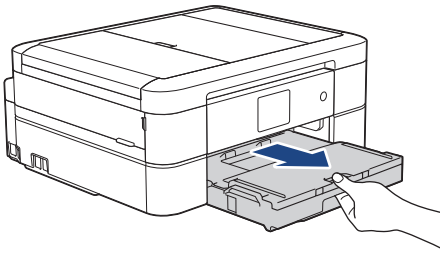

3. Öffnen Sie die Abdeckung der Papierkassette (1).

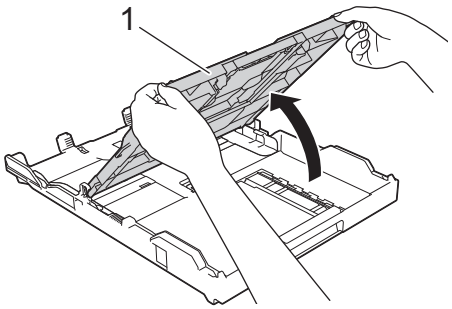

4. Drücken und verschieben Sie die Papierbreitenführungen (1), um sie an das Papierformat anzupassen, und heben Sie dann den Stopper (2) an.

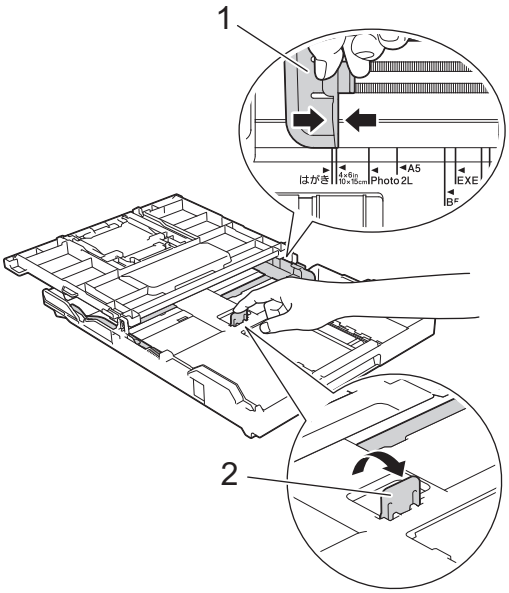

5. Schließen Sie die Abdeckung der Papierkassette.

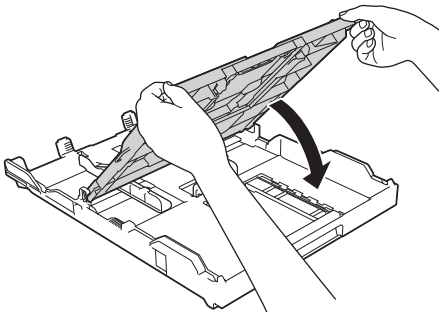

6. Legen Sie bis zu 20 Blatt Fotopapier mit der zu bedruckenden Seite **nach unten** ein.

   Wenn mehr als 20 Blätter Fotopapier eingelegt werden, kann ein Papierstau auftreten.

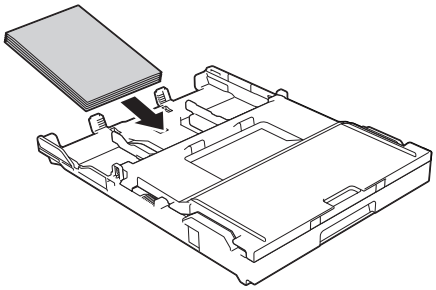

7. Verschieben Sie die Papierbreitenführungen (1) vorsichtig entsprechend dem Papier.

   Achten Sie darauf, dass die Papierbreitenführungen die Papierkanten leicht berühren und das Papier flach in der Kassette liegt.

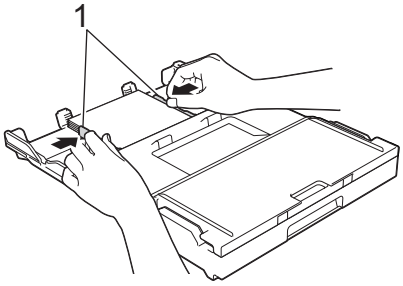

8. Schieben Sie die Papierkassette langsam vollständig in das Gerät.

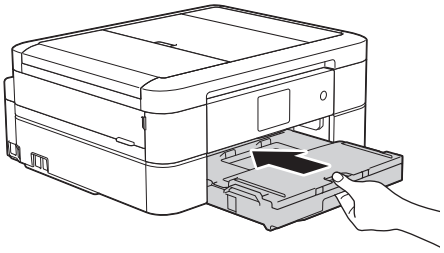

9. Ziehen Sie die Papierablage (1) heraus, bis sie hörbar einrastet. Klappen Sie dann die Papierstütze (2) aus.

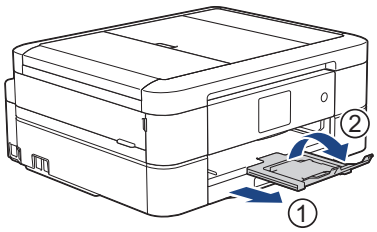

Zugehörige Informationen

- Einlegen von Papier in die Papierkassette
- Ändern der Papierformatprüfung
- Auswahl des richtigen Druckmediums
- Ändern des Papierformats und Druckmediums

Einlegen von Umschlägen in die Papierkassette

- Wenn die Einstellung `[Papier prüfen]` auf `[Ein]` gesetzt ist und Sie die Papierkassette aus dem Gerät ziehen, wird im Display die Frage angezeigt, ob das Druckmedium und das Papierformat geändert werden sollen. Ändern Sie die Einstellungen für Papierformat und Druckmedium gegebenenfalls mithilfe der Anweisungen auf dem Display.
- Legen Sie immer nur Papier desselben Formats und derselben Sorte gleichzeitig in die Papierkassette ein.
- Wenn Sie ein anderes als das zuvor verwendete Papierformat in die Papierkassette einlegen, müssen Sie auch die Papierformat-Einstellung am Gerät oder die Papierformat-Einstellung auf dem Computer ändern.
- Drücken Sie die Ecken und Kanten der Umschläge möglichst flach zusammen, bevor Sie die Umschläge in die Papierkassette einlegen.

  ➤➤ *Zugehörige Informationen*: *Informationen zu Umschlägen*

1. Wenn die Papierstütze (1) ausgeklappt ist, klappen Sie die Stütze ein, und schließen Sie dann die Papierablage (2).

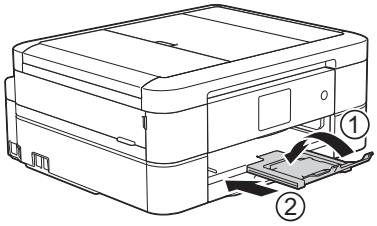

2. Ziehen Sie die Papierkassette ganz aus dem Gerät heraus.

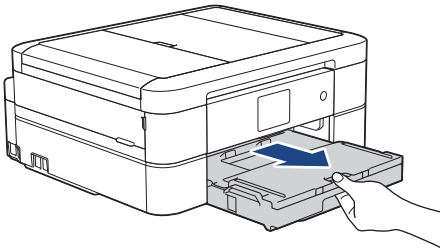

3. Öffnen Sie die Abdeckung der Papierkassette (1).

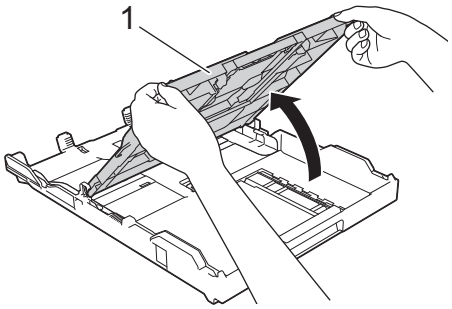

4. Legen Sie bis zu 10 Umschläge mit der zu bedruckenden Seite **nach unten** in die Papierkassette ein. Wenn mehr als 10 Umschläge eingelegt werden, kann ein Papierstau auftreten.

   Wenn die Umschlaglaschen auf der langen Kante sind, legen Sie die Umschläge mit der Lasche nach links ein (siehe Abbildung). Drücken und verschieben Sie die Papierbreitenführungen (1) und dann die Papierlängenführung (2) vorsichtig entsprechend der Größe der Umschläge.

   Vergewissern Sie sich, dass die Umschläge flach in der Papierkassette liegen.

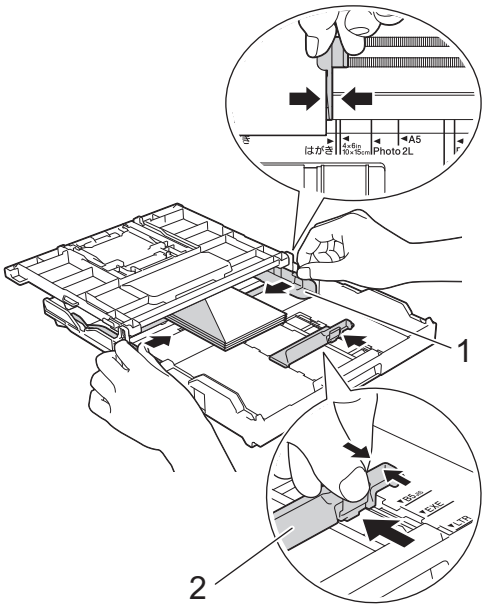

WICHTIG

Wenn mehrere Umschläge auf einmal eingezogen werden, sollten Sie die Umschläge einzeln einlegen.

5. Schließen Sie die Abdeckung der Papierkassette.

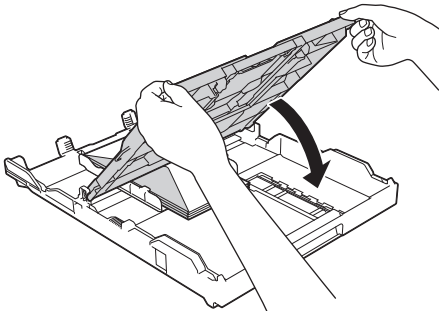

6. Schieben Sie die Papierkassette langsam vollständig in das Gerät.

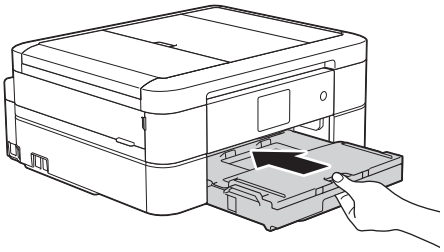

7. Ziehen Sie die Papierablage (1) heraus, bis sie hörbar einrastet. Klappen Sie dann die Papierstütze (2) aus.

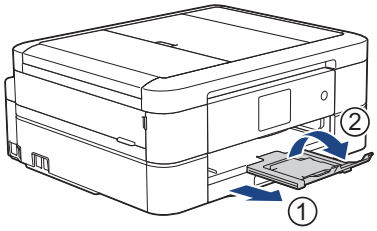

Zugehörige Informationen

- Einlegen von Papier in die Papierkassette
- Informationen zu Umschlägen
- Ändern der Papierformatprüfung

- Auswahl des richtigen Druckmediums
- Ändern des Papierformats und Druckmediums

Einlegen von Papier im Format Photo oder Photo L in die Fotopapierkassette

Für folgende Modelle: DCP-J572DW/DCP-J772DW/DCP-J774DW

Verwenden Sie die Fotopapierkassette, die sich oben auf der Abdeckung der Papierablage befindet, um auf Papier im Format Photo (10 x 15 cm) oder Photo L (89 x 127 mm) zu drucken.

- Wenn Sie die Fotopapierkassette verwenden, müssen Sie das Papier aus der Kassette darunter nicht entfernen.

- Wenn die Einstellung `[Papier prüfen]` auf `[Ein]` gesetzt ist und Sie die Papierkassette aus dem Gerät ziehen, wird im Display die Frage angezeigt, ob das Druckmedium und das Papierformat geändert werden sollen. Ändern Sie die Einstellungen für Papierformat und Druckmedium gegebenenfalls mithilfe der Anweisungen auf dem Display.
- Legen Sie immer nur Papier desselben Formats und derselben Sorte gleichzeitig in die Papierkassette ein.
- Wenn Sie ein anderes als das zuvor verwendete Papierformat in die Papierkassette einlegen, müssen Sie auch die Papierformat-Einstellung am Gerät oder die Papierformat-Einstellung auf dem Computer ändern.

1. Wenn die Papierstütze (1) ausgeklappt ist, klappen Sie die Stütze ein, und schließen Sie dann die Papierablage (2).

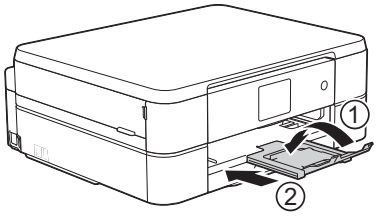

2. Ziehen Sie die Papierkassette ganz aus dem Gerät heraus.

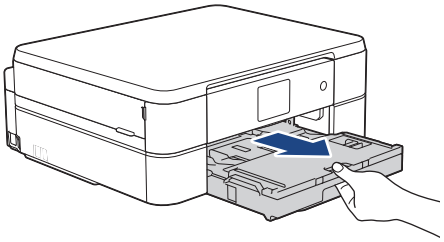

3. Drücken Sie die blaue Taste (1) zum Lösen der Fotopapierkassette und schieben Sie die Abdeckung der Papierablage nach vorne, bis sie in die Fotodruckposition (2) einrastet.

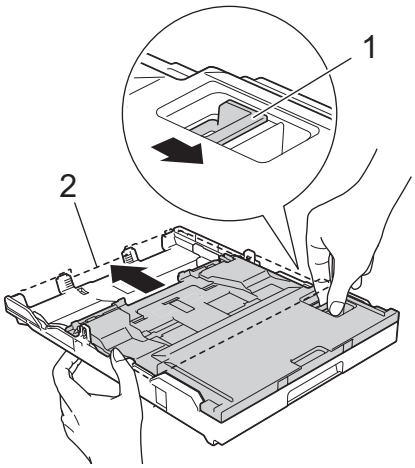

4. Legen Sie bis zu 20 Blätter im Format Photo oder Photo L in die Fotopapierkassette mit der zu bedruckenden Seite **nach unten** ein.

   Wenn mehr als 20 Blätter Fotopapier eingelegt werden, kann ein Papierstau auftreten.

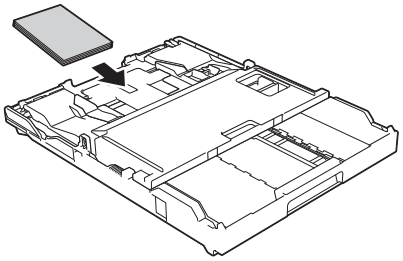

5. Verschieben Sie die Papierbreitenführungen (1) vorsichtig entsprechend dem Papier. Achten Sie darauf, dass die Papierbreitenführungen die Papierkanten leicht berühren und das Papier flach in der Kassette liegt.

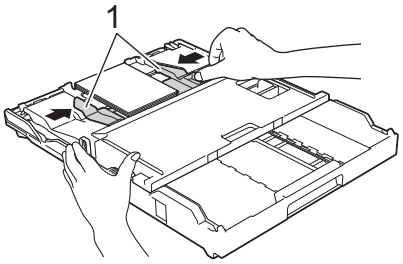

6. Schieben Sie die Papierkassette langsam vollständig in das Gerät.

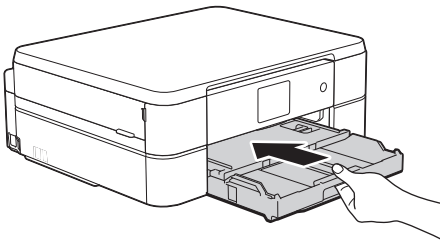

Öffnen Sie die Papierablage und die Papierstütze nicht, wenn Sie die Fotopapierkassette verwenden. Andernfalls lassen sich die Ausdrucke nur schwer herausnehmen.

WICHTIG

Wenn Sie das Drucken von Fotos abgeschlossen haben, bringen Sie die Fotopapierkassette zurück in die normale Druckposition. Andernfalls wird der Fehler `[Papier prüfen]` angezeigt, wenn Sie Einzelblätter verwenden.

Fotopapierkassette in normaler Druckposition

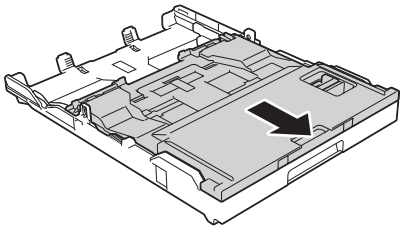

Fotopapierkassette in Fotodruckposition

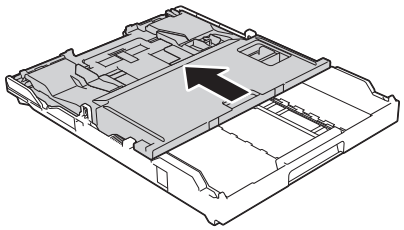

Zugehörige Informationen

- Einlegen von Papier
- Probleme bei der Papierhandhabung und beim Drucken

Einlegen von Papier in die manuelle Zufuhr

Für folgende Modelle: DCP-J572DW/DCP-J772DW/DCP-J774DW/MFC-J890DW/MFC-J895DW

Legen Sie Spezialdruckmedien **blattweise** in diese Zufuhr ein.

Wenn Sie Papier in die manuelle Zufuhr einlegen, wechselt das Gerät automatisch in den manuellen Zufuhrmodus.

1. Öffnen Sie die Abdeckung der manuellen Zufuhr.

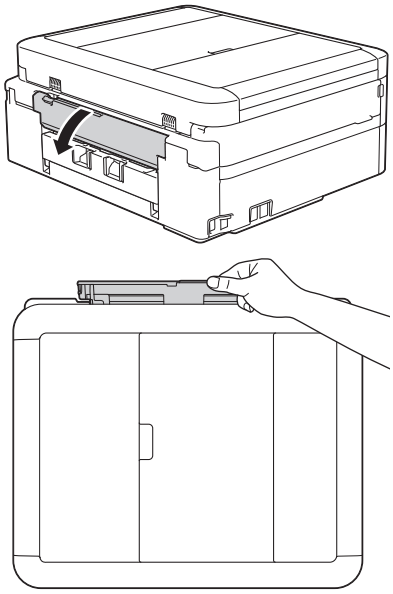

2. Klappen Sie die Papierstütze aus.

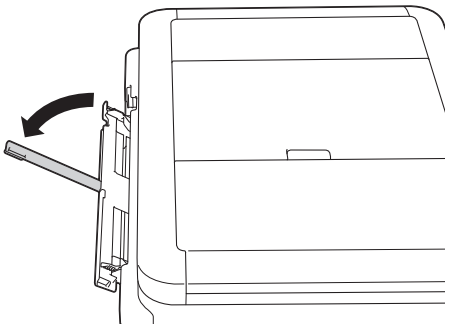

3. Verschieben Sie die Papierführungen der manuellen Zufuhr entsprechend der Breite des verwendeten Papiers.

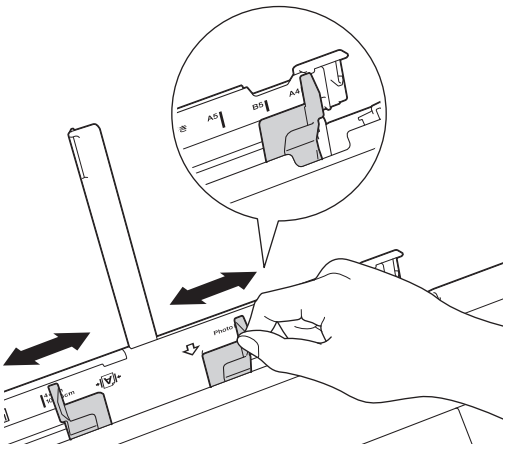

4. Legen Sie nur **ein Blatt Papier** in die manuelle Zufuhr mit der zu bedruckenden Seite **nach oben** ein.

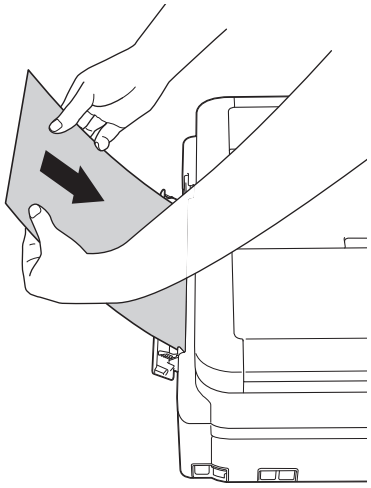

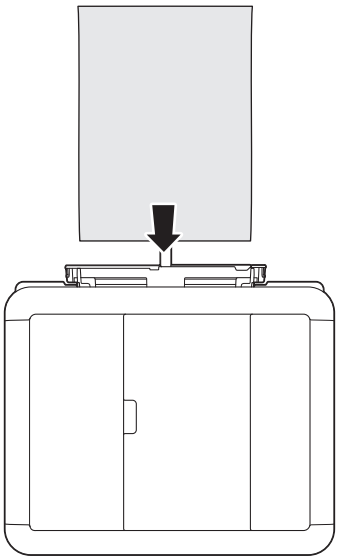

Zur Verwendung von Umschlägen legen Sie diese mit der zu bedruckenden Seite **nach oben** und mit der Lasche nach links ein, wie in der Abbildung gezeigt.

➤➤ *Zugehörige Informationen*: *Informationen zu Umschlägen*

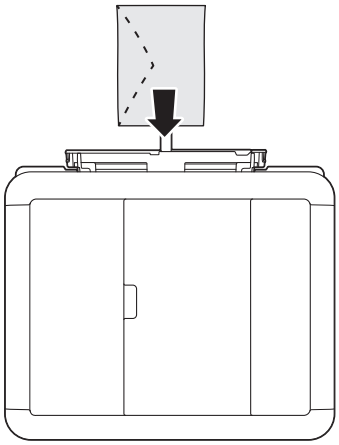

WICHTIG

- Legen Sie NICHT mehr als **ein Blatt Papier** gleichzeitig in die manuelle Zufuhr ein. Andernfalls kann ein Papierstau auftreten. Wenn Sie mehrere Seiten drucken möchten, legen Sie das nächste Blatt Papier nicht ein, bevor im Display eine Meldung angezeigt wird, die Sie zum Einlegen des nächsten Blatts auffordert.

- Legen Sie KEIN Papier in die manuelle Zufuhr ein, wenn die Papierkassette zum Drucken verwendet wird. Andernfalls kann ein Papierstau auftreten.

5. Schieben Sie mit beiden Händen **ein Blatt Papier** so weit in die manuelle Zufuhr, dass die Vorderkante die Papierzufuhrrollen berührt. Lassen Sie das Papier los, wenn Sie hören, dass es vom Gerät eingezogen wird. Im Display wird `[Manuelle Zufuhr bereit.]` angezeigt. Lesen Sie die auf dem Display angezeigten Anweisungen und drücken Sie anschließend `[OK]`.

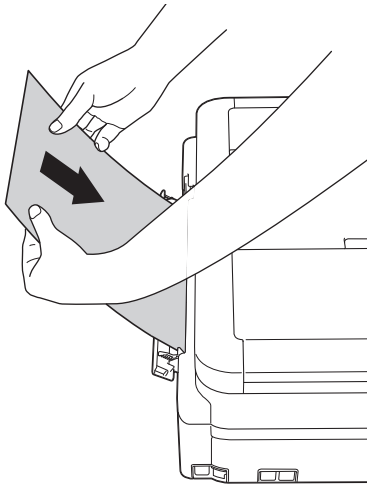

Wenn Sie einen Umschlag oder ein Blatt dickes Papier einlegen, schieben Sie den Umschlag in die manuelle Zufuhr hinein, bis Sie merken, dass der Umschlag von den Papierzufuhrrollen eingezogen wird.

6. Ziehen Sie die Papierablage (1) heraus, bis sie hörbar einrastet. Klappen Sie dann die Papierstütze (2) aus.

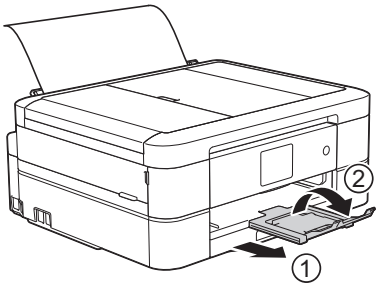

- Falls das Dokument nicht auf ein Blatt passt, werden Sie dazu aufgefordert, das nächste Blatt Papier einzulegen. Legen Sie ein weiteres Blatt Papier in die manuelle Zufuhr ein und drücken Sie dann `[OK]` auf dem Bedienfeld des Geräts.
- Vergewissern Sie sich, dass der Druckvorgang abgeschlossen ist, bevor Sie die Abdeckung der manuellen Zufuhr schließen.
- Wenn Papier in der manuellen Zufuhr eingelegt ist, druckt das Gerät immer von der manuellen Zufuhr.
- Das Gerät wirft in der manuellen Zufuhr eingelegtes Papier beim Drucken einer Testseite, eines Faxes oder eines Berichts aus.
- Das Gerät wirft in der manuellen Zufuhr eingelegtes Papier während des Reinigungsprozesses aus. Warten Sie bis zum Abschluss des Reinigungsprozesses, und legen Sie dann das Papier in die manuelle Zufuhr ein.

Zugehörige Informationen

- Einlegen von Papier
- Informationen zu Umschlägen
- Auswahl des richtigen Druckmediums
- Fehler- und Wartungsmeldungen

Nicht bedruckbarer Bereich

Der nicht bedruckbare Bereich ist von den Einstellungen in der von Ihnen benutzten Anwendung abhängig. Die Abbildungen unten zeigen den nicht bedruckbaren Bereich von Einzelblättern und Umschlägen. Das Gerät kann die schattierten Bereiche von Einzelblättern nur bedrucken, wenn die Funktion „Randlos“ zur Verfügung steht und eingeschaltet ist.

Einzelblatt

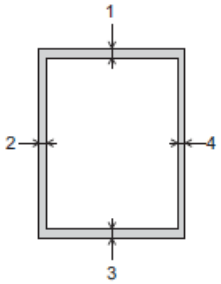

Umschläge

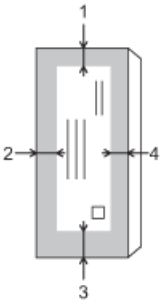

	Oben (1)	Links (2)	Unten (3)	Rechts (4)
Einzelblatt	3 mm	3 mm	3 mm	3 mm
Umschläge	12 mm	3 mm	12 mm	3 mm

Der randlose Druck ist für Umschläge und beidseitiges Drucken nicht verfügbar.

Zugehörige Informationen

- Einlegen von Papier
- Probleme bei der Papierhandhabung und beim Drucken

Papiereinstellungen

- Ändern des Papierformats und Druckmediums
- Ändern der Papierformatprüfung
- Verringern der Seitengröße bei einem übergroßen eingehenden Fax

Ändern des Papierformats und Druckmediums

Legen Sie die Einstellungen für das Papierformat und das Druckmedium für die Papierkassette fest.

- Damit Sie die beste Druckqualität erhalten, sollte das Gerät auf das verwendete Druckmedium eingestellt werden.
- Wenn Sie das Format des in die Kassette eingelegten Papiers ändern, müssen Sie gleichzeitig auch die Papierformateinstellung auf dem Display ändern.

>> DCP-J572DW/MFC-J491DW/MFC-J497DW
>> DCP-J772DW/DCP-J774DW/MFC-J890DW/MFC-J895DW

DCP-J572DW/MFC-J491DW/MFC-J497DW

1. Drücken Sie **Einstellungen (Settings)**.
2. Drücken Sie ▲ oder ▼, um Folgendes auszuwählen:
   a. Wählen Sie `[Geräteeinstell]`. Drücken Sie **OK**.
   b. Wählen Sie `[Papiertyp (Papiersorte)]`. Drücken Sie **OK**.
   c. Wählen Sie `[Normalpapier]`, `[Inkjet-Papier (Inkjet)]`, `[Brother BP71]` oder `[And. Glanz]`. Drücken Sie **OK**.
   d. Wählen Sie `[Papierformat]`. Drücken Sie **OK**.
   e. Wählen Sie die gewünschte Option für das Papierformat und drücken Sie anschließend **OK**.
3. Drücken Sie **Stopp (Stop/Exit)**.

Das Papier wird mit der bedruckten Seite nach oben auf der Papierablage auf der Vorderseite des Geräts abgelegt. Glanzpapier sollte sofort von der Papierablage genommen werden, um einen Papierstau oder das Verschmieren der Tinte zu vermeiden.

DCP-J772DW/DCP-J774DW/MFC-J890DW/MFC-J895DW

1. (MFC-J890DW/MFC-J895DW) Drücken Sie `[Einstell. (Einst.)]` > `[Zufuhreinstell]`.
2. (DCP-J772DW/DCP-J774DW) Drücken Sie `[Einstell. (Einst.)]`.
3. Drücken Sie `[Papiertyp (Papiersorte)]`.
4. Drücken Sie ▲ oder ▼, um die Optionen für den Papiertyp anzuzeigen, und drücken Sie dann die gewünschte Option.
5. Drücken Sie `[Papierformat]`.
6. Drücken Sie ▲ oder ▼, um die verfügbaren Papierformatoptionen anzuzeigen, und drücken Sie dann auf die gewünschte Option.
7. Drücken Sie .

Das Papier wird mit der bedruckten Seite nach oben auf der Papierablage auf der Vorderseite des Geräts abgelegt. Glanzpapier sollte sofort von der Papierablage genommen werden, um einen Papierstau oder das Verschmieren der Tinte zu vermeiden.

Zugehörige Informationen

- Papiereinstellungen
- Einlegen von Einzelblättern oder Papier im Format Photo 2L in die Papierkassette
- Einlegen von Fotopapier in die Papierkassette
- Einlegen von Umschlägen in die Papierkassette

- Zulässiges Papier und zulässige andere Druckmedien
- Fehler- und Wartungsmeldungen
- Probleme bei der Papierhandhabung und beim Drucken

Ändern der Papierformatprüfung

Wenn diese Einstellung auf [Ein] gesetzt ist und Sie die Papierkassette aus dem Gerät ziehen, wird im Display eine Abfrage angezeigt, ob das Papierformat und das Druckmedium geändert werden sollen.

Die Standardeinstellung ist [Ein].

>> DCP-J572DW/MFC-J491DW/MFC-J497DW
>> DCP-J772DW/DCP-J774DW/MFC-J890DW/MFC-J895DW

DCP-J572DW/MFC-J491DW/MFC-J497DW

1. Drücken Sie **Einstellungen (Settings)**.
2. Drücken Sie ▲ oder ▼, um Folgendes auszuwählen:
   a. Wählen Sie [Geräteeinstell]. Drücken Sie **OK**.
   b. Wählen Sie [Papier prüfen]. Drücken Sie **OK**.
   c. Wählen Sie [Ein] oder [Aus]. Drücken Sie **OK**.
3. Drücken Sie **Stopp (Stop/Exit)**.

DCP-J772DW/DCP-J774DW/MFC-J890DW/MFC-J895DW

1. Drücken Sie [Einstell. (Einst.)] > [Alle Einstell.] > [Geräteeinstell].
2. Drücken Sie ▲ oder ▼, um die Option [Papier prüfen] anzuzeigen, und drücken Sie anschließend auf diese.
3. Drücken Sie [Ein] oder [Aus].
4. Drücken Sie .

Zugehörige Informationen

- Papiereinstellungen
- Einlegen von Einzelblättern oder Papier im Format Photo 2L in die Papierkassette
- Einlegen von Fotopapier in die Papierkassette
- Einlegen von Umschlägen in die Papierkassette
- Fehler- und Wartungsmeldungen

Zulässiges Papier und zulässige andere Druckmedien

Die im Gerät verwendete Papierart kann sich auf die Druckqualität auswirken.

Stellen Sie stets das Druckmedium auf das verwendete Druckmedium ein, um die bestmögliche Druckqualität für die von Ihnen gewählten Einstellungen zu erhalten.

Sie können Normalpapier, Inkjet-Papier (beschichtetes Papier), Glanzpapier, Recyclingpapier und Umschläge verwenden.

Es wird empfohlen, verschiedene Druckmedien zu testen, bevor Sie größere Mengen kaufen.

Damit Sie die besten Resultate erhalten, sollten Sie Brother-Papier verwenden.

- Wenn Sie auf Inkjet-Papier (beschichtetes Papier) oder Glanzpapier drucken, denken Sie daran, das entsprechende Druckmedium auf der Registerkarte **Grundeinstellungen** des Druckertreibers bzw. für die Druckmedium-Einstellung am Gerät auszuwählen.
- Bei Verwendung von Brother Photo-Papier legen Sie ein zusätzliches Blatt des gleichen Fotopapiers in die Papierkassette.
- Fotopapier sollte sofort von der Papierablage genommen werden, um einen Papierstau oder das Verschmieren der Tinte zu vermeiden.
- Berühren Sie die bedruckte Seite des Papiers nicht direkt nach dem Drucken. Die Tinte ist eventuell noch nicht vollständig trocken und könnte verschmieren oder Flecken auf der Haut verursachen.

Zugehörige Informationen

- Einlegen von Papier
- Empfohlene Druckmedien
- Aufbewahrung und Verwendung von Druckmedien
- Informationen zu Umschlägen
- Auswahl des richtigen Druckmediums
- Ändern des Papierformats und Druckmediums
- Probleme bei der Papierhandhabung und beim Drucken

Empfohlene Druckmedien

Für die beste Druckqualität empfehlen wir die Verwendung des in der Tabelle aufgeführten Brother-Papiers.

Falls in Ihrem Land kein Brother-Papier erhältlich ist, sollten Sie verschiedene Druckmedien testen, bevor Sie größere Mengen einkaufen.

Brother-Papier

Druckmedium	Bezeichnung
Normalpapier A4	BP60PA
Glossy Photo-Papier A4	BP71GA4
Inkjet-Papier A4 (matt)	BP60MA
Glossy Photo-Papier 10 × 15 cm	BP71GP

Zugehörige Informationen

- Zulässiges Papier und zulässige andere Druckmedien

Aufbewahrung und Verwendung von Druckmedien

- Lagern Sie das Papier in der verschlossenen Originalverpackung. Das Papier muss gerade liegen und vor Feuchtigkeit, direkter Sonneneinstrahlung und Hitze geschützt sein.
- Vermeiden Sie es, die glänzende (beschichtete) Seite des Fotopapiers zu berühren.

WICHTIG

Verwenden Sie NICHT die folgenden Papierarten:

- Beschädigte, gewellte, zerknitterte oder ungleichmäßig geformte Blätter

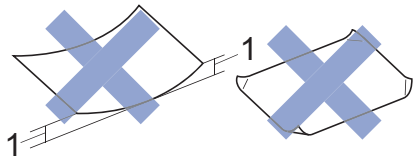

1. Eine Wellung von **2 mm oder mehr kann Papierstaus verursachen.**

- Extrem glänzend oder stark strukturiert
- Blätter, die nicht exakt übereinandergelegt werden können
- Breitbahn-Papier (Faser längs zur kurzen Kante)

Zugehörige Informationen

- Zulässiges Papier und zulässige andere Druckmedien

Informationen zu Umschlägen

- Verwenden Sie Umschläge mit einem Gewicht 80 bis 95 g/m².
- Bei einigen Umschlagformaten müssen Sie in der Anwendung Ränder festlegen. Fertigen Sie zunächst einen Probedruck an, bevor Sie mehrere Umschläge bedrucken.

WICHTIG

Verwenden Sie KEINE Umschläge mit:

- loser Struktur
- Fenstern
- geprägtem Druck (wie Initialen, Embleme)
- Klammern
- bedruckter Innenseite
- selbstklebender Lasche
- doppelten Laschen

Selbstklebend	Doppelte Laschen

Es können aufgrund von Papierstärke, Größe und Laschenart der verwendeten Umschläge Probleme beim Papiereinzug auftreten.

- Drücken Sie die Klappen, Kanten und Ecken möglichst flach zusammen, wie in den Abbildungen gezeigt, bevor Sie die Umschläge in die Papierkassette einlegen.

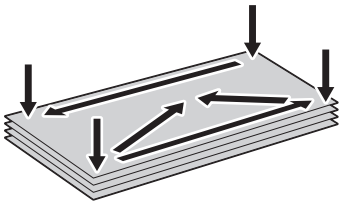

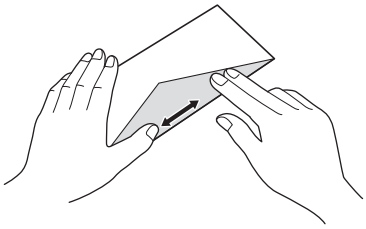

Fächern Sie die Umschläge gut auf, um Papierstaus und Fehler beim Einzug zu vermeiden.

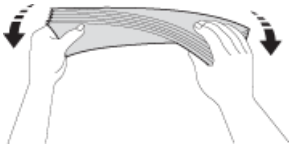

WICHTIG

Wenn mehrere Umschläge auf einmal eingezogen werden, sollten Sie die Umschläge einzeln einlegen.

Zugehörige Informationen

- Zulässiges Papier und zulässige andere Druckmedien
- Einlegen von Umschlägen in die Papierkassette
- Einlegen von Papier in die manuelle Zufuhr

Auswahl des richtigen Druckmediums

- Papiertyp und Papierformat für jeden Vorgang
- Fassungsvermögen der Papierkassetten
- Papiergewicht und -stärke
- Einlegen von Einzelblättern oder Papier im Format Photo 2L in die Papierkassette
- Einlegen von Fotopapier in die Papierkassette
- Einlegen von Umschlägen in die Papierkassette
- Einlegen von Papier in die manuelle Zufuhr

Papiertyp und Papierformat für jeden Vorgang

Druckmedium	Papierformat		Verwendung			
			Fax [1]	Kopieren	Fotodirektdruck [2]	Drucker
Einzelblatt	A4	210 x 297 mm	Ja	Ja	Ja	Ja
	Letter	215,9 x 279,4 mm	Ja	Ja	Ja	Ja
	Executive	184,1 x 266,7 mm	-	-	-	Ja
	A5	148 x 210 mm	-	Ja	-	Ja
	A6	105 x 148 mm	-	-	-	Ja
Karten	Foto	10 x 15 cm	-	Ja	Ja	Ja
	Photo L	9 x 13 cm	-	-	-	Ja
	Photo 2L	13 x 18 cm	-	-	Ja	Ja
	Karteikarte (Photo 2)	13 x 20 cm	-	-	-	Ja
Umschläge	C5-Umschlag	162 x 229 mm	-	-	-	Ja
	DL-Umschlag	110 x 220 mm	-	-	-	Ja
	Com-10	104,7 x 241,3 mm	-	-	-	Ja
	Monarch	98,4 x 190,5 mm	-	-	-	Ja

1 Nur MFC-Modelle

2 DCP-J572DW/DCP-J772DW/DCP-J774DW/MFC-J890DW/MFC-J895DWNur

Zugehörige Informationen

- Auswahl des richtigen Druckmediums

Fassungsvermögen der Papierkassetten

	Papierformat	Druckmedien	Anzahl Blatt
Papierkassette	A4, Letter, Executive, A5, A6, Umschläge (C5, Com-10, DL, Monarch), Photo 1 (10 × 15 cm), Photo 2L (13 × 18 cm), Karteikarte (Photo 2) (13 × 20 cm)	Normalpapier, Recyclingpapier	(MFC-J890DW/ MFC-J895DW) 150 [1] (DCP-J572DW/ DCP-J772DW/ DCP-J774DW/ MFC-J491DW/ MFC-J497DW) 100 [1]
		Inkjet-Papier	20
		Glanzpapier, Fotopapier	20
		Karteikarte (Photo 2)	50
		Umschläge	10
Fotopapierkassette (DCP-J572DW/ DCP-J772DW/ DCP-J774DW)	Photo 1 (10 × 15 cm) und Photo L (9 × 13 cm)	Normalpapier, Inkjet-Papier, Glanzpapier, Recyclingpapier und Fotopapier	20
Manuelle Zufuhr (DCP-J572DW/ DCP-J772DW/ DCP-J774DW/ MFC-J890DW/ MFC-J895DW)	A4, Letter, Executive, A5, A6, Umschläge (C5, Com-10, DL, Monarch), Photo 1 (10 × 15 cm), Photo L (9 × 13 cm), Photo 2L (13 × 18 cm), Karteikarte (Photo 2) (13 × 20 cm)	Normalpapier, Inkjet-Papier, Glanzpapier, Recyclingpapier, Fotopapier und Umschläge	1

1 Bei Verwendung von Normalpapier 80 g/m²

Zugehörige Informationen

- Auswahl des richtigen Druckmediums

Papiergewicht und -stärke

Druckmedium		Gewicht	Stärke
Einzelblatt	Normalpapier, Recyclingpapier	64 bis 120 g/m²	0,08 bis 0,15 mm
	Inkjet-Papier	64 bis 200 g/m²	0,08 bis 0,25 mm
	Glanzpapier [1] [2]	Bis zu 220 g/m²	Bis zu 0,25 mm
Karten	Fotokarte [1] [2]	Bis zu 220 g/m²	Bis zu 0,25 mm
	Karteikarte (Photo 2) [2]	Bis zu 120 g/m²	Bis zu 0,15 mm
Umschläge		80 bis 95 g/m²	Bis zu 0,52 mm

1 BP71 260 g/m² wurde speziell für Brother-Tintenstrahlgeräte entwickelt.

2 Bis zu 300 g/m² für die manuelle Zufuhr (DCP-J572DW/DCP-J772DW/DCP-J774DW/MFC-J890DW/MFC-J895DW)

Zugehörige Informationen

- Auswahl des richtigen Druckmediums
- Probleme bei der Papierhandhabung und beim Drucken

Einlegen von Dokumenten

- Einlegen von Dokumenten in den automatischen Vorlageneinzug (ADF)
- Auflegen von Dokumenten auf das Scannerglas
- Nicht scanbarer Bereich

Einlegen von Dokumenten in den automatischen Vorlageneinzug (ADF)

Für folgende Modelle: MFC-J491DW/MFC-J497DW/MFC-J890DW/MFC-J895DW

Der Vorlageneinzug kann mehrere Seiten aufnehmen, die einzeln eingezogen werden.

Verwenden Sie kein Papier, das die Formate und Gewichte in der dargestellten Tabelle übersteigt. Fächern Sie die Seiten stets gut auf, bevor Sie sie in den Vorlageneinzug einlegen.

Vorlagenformate und -gewichte

Länge [1]:	148 bis 355,6 mm
Breite:	148 bis 215,9 mm
Papiergewicht:	64 bis 90 g/m²

1 Bei Dokumenten mit einer Länge von mehr als 297 mm müssen die Seiten einzeln eingezogen werden.

WICHTIG

- Ziehen Sie NICHT am Dokument, während es eingezogen wird.
- Verwenden Sie KEIN gewelltes, zerknittertes, gefaltetes, geklebtes, eingerissenes oder geheftetes Papier.
- Legen Sie KEINE Kartonbögen, Zeitungen oder Stoffe in den Vorlageneinzug.
- Achten Sie darauf, dass Dokumente mit Korrekturflüssigkeit oder mit Tinte geschriebene Dokumente vollkommen getrocknet sind.

1. Stellen Sie die Dokumentenablage (1) nach oben und klappen Sie sie aus.

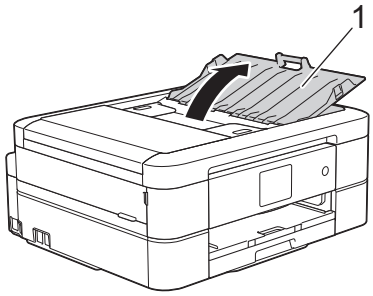

2. Fächern Sie den Papierstapel gut auf, um Papierstaus und Fehler beim Einzug zu vermeiden.
3. Passen Sie die Papierführungen (1) so an, dass sie dem Papierformat entsprechen.

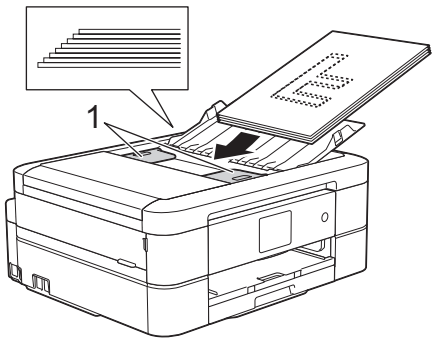

4. Legen Sie das Dokument **mit der Schriftseite nach unten** und **mit der Oberkante zuerst** in den automatischen Vorlageneinzug (ADF) unter die Papierführungen ein, bis das Dokument die Papierzufuhrrollen berührt und im Display `[ADF bereit]` angezeigt wird.

WICHTIG

Lassen Sie KEINE Dokumente auf dem Vorlagenglas liegen. Dies könnte zu Dokumentenstaus im Vorlageneinzug führen.

Zugehörige Informationen

- Einlegen von Dokumenten
- Kopieren eines Dokuments
- Fehler- und Wartungsmeldungen
- Telefon- und Faxprobleme
- Weitere Probleme

Auflegen von Dokumenten auf das Scannerglas

Verwenden Sie das Scannerglas, um zu faxen, zu kopieren oder jeweils eine Seite zu scannen.

Verwendbare Vorlagen

Länge:	Bis zu 297 mm
Breite:	Bis zu 215,9 mm
Gewicht:	Bis zu 2 kg

(Modelle mit Vorlageneinzug)

Zur Verwendung des Vorlagenglases muss der Automatische Vorlageneinzug leer und die Dokumentenablage geschlossen sein.

1. Öffnen Sie die Vorlagenglas-Abdeckung.
2. Legen Sie die Vorlage **mit der bedruckten Seite nach unten** in die obere linke Ecke des Vorlagenglases, ausgerichtet an dem Pfeil (siehe Abbildung).

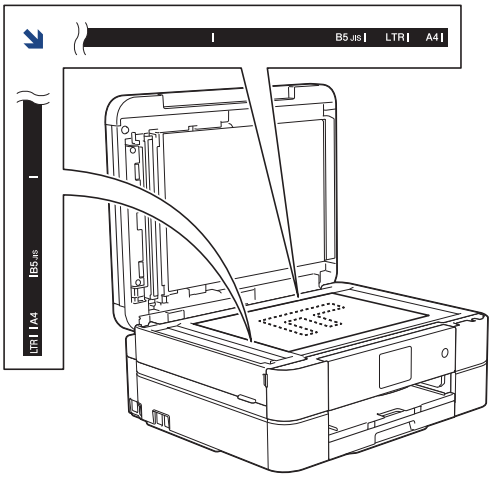

3. Schließen Sie die Vorlagenglas-Abdeckung.

WICHTIG

Schließen Sie die Vorlagenglas-Abdeckung vorsichtig und drücken Sie NICHT auf die Vorlagenglas-Abdeckung, wenn z. B. ein Buch oder ein dickeres Manuskript auf dem Glas liegt.

Zugehörige Informationen

- Einlegen von Dokumenten
- Kopieren eines Dokuments
- Telefon- und Faxprobleme
- Weitere Probleme

Nicht scanbarer Bereich

Der nicht scanbare Bereich einer Seite hängt von den Einstellungen der verwendeten Anwendung ab. Die Abbildungen unten zeigen die typischen nicht scanbaren Abmessungen.

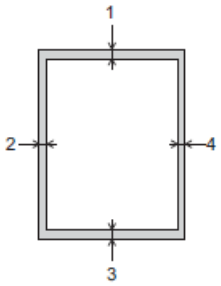

Verwendung	Dokumentengröße	Oben (1) Unten (3)	Links (2) Rechts (4)
Fax	A4	3 mm	3 mm [1]
	Letter		4 mm
	Legal		
Kopieren	Alle Papierformate		3 mm
Scannen		1 mm	1 mm

[1] Der nicht scanbare Bereich beträgt bei Verwendung des Vorlageneinzugs 1 mm.

Zugehörige Informationen

- Einlegen von Dokumenten

Drucken

- Drucken über den Computer (Windows)
- Drucken über den Computer (Mac)

Drucken über den Computer (Windows)

- Drucken eines Fotos (Windows)
- Drucken eines Dokumentes (Windows)
- Abbrechen eines Druckauftrags (Windows)
- Drucken von mehr als einer Seite auf ein einzelnes Blatt Papier (N auf 1) (Windows)
- Drucken als Poster (Windows)
- Automatisches Drucken auf beiden Seiten des Papiers (Automatischer beidseitiger Druck) (Windows)
- Automatisches Drucken als Broschüre (Windows)
- Drucken eines Farbdokumentes in Graustufen (Windows)
- Vermeiden von verschmierten Ausdrucken und Papierstaus (Windows)
- Verwenden von voreingestellten Druckprofilen (Windows)
- Ändern von Standarddruck-Einstellungen (Windows)
- Druckeinstellungen (Windows)

Drucken eines Fotos (Windows)

1. Wählen Sie den Druckbefehl der Anwendung.
2. Wählen Sie **Brother MFC-XXXX Printer** (wobei XXXX die Bezeichnung Ihres Modells ist) und klicken Sie dann auf die Schaltfläche für die Druckeigenschaften oder Druckeinstellungen.

   Das Druckertreiberfenster erscheint.
3. Achten Sie darauf, dass das richtige Medium in der Papierkassette eingelegt ist.

   WICHTIG

   - Wir empfehlen die Verwendung der Fotopapierkassette, die sich auf der Papierablageabdeckung befindet, um Papier im Format Photo (10 x 15 cm) und Photo L (9 x 13 cm) zu bedrucken. (Nur bei bestimmten Modellen verfügbar)
   - Damit Sie die besten Resultate erhalten, sollten Sie Brother-Papier verwenden.
   - Bei Verwendung von Brother Photo-Papier legen Sie ein zusätzliches Blatt des gleichen Fotopapiers in die Papierkassette.
4. Klicken Sie auf die Registerkarte **Grundeinstellungen**.
5. Klicken Sie auf die Dropdown-Liste **Druckmedium** und wählen Sie dann die verwendete Papierart.

   WICHTIG

   Setzen Sie die Option **Druckmedium** stets auf das verwendete Druckmedium ein, um die bestmögliche Druckqualität für die von Ihnen gewählten Einstellungen zu erhalten.
6. Klicken Sie auf die Dropdown-Liste **Papiergröße** und wählen Sie das gewünschte Papierformat.
7. Aktivieren Sie bei Bedarf das Kontrollkästchen **Randlos drucken**.
8. Wählen Sie für **Farbmodus** die Optionen **Natürlich** oder **Lebhaft** aus.
9. Wählen Sie im Feld **Ausrichtung** die Option **Hochformat** oder **Querformat**, um die Ausrichtung des Ausdrucks festzulegen.

   Wenn Ihre Anwendung eine ähnliche Einstellung enthält, empfehlen wir, dass Sie die Ausrichtung über die Anwendung festlegen.
10. Geben Sie im Feld **Kopien** die Anzahl der gewünschten Kopien (1 bis 999) ein.
11. Ändern Sie die anderen Druckereinstellungen bei Bedarf.
12. Klicken Sie auf **OK**.
13. Schließen Sie den Druckvorgang ab.

Zugehörige Informationen

- Drucken über den Computer (Windows)

- Druckeinstellungen (Windows)

Drucken eines Dokumentes (Windows)

1. Wählen Sie den Druckbefehl der Anwendung.
2. Wählen Sie **Brother MFC-XXXX Printer** (wobei XXXX die Bezeichnung Ihres Modells ist) und klicken Sie dann auf die Schaltfläche für die Druckeigenschaften oder Druckeinstellungen.

   Das Druckertreiberfenster erscheint.
3. Stellen Sie sicher, dass Sie Papier im richtigen Format in die Papierkassette eingelegt haben.
4. Klicken Sie auf die Registerkarte **Grundeinstellungen**.
5. Klicken Sie auf die Dropdown-Liste **Druckmedium** und wählen Sie dann die verwendete Papierart.

   WICHTIG

   Setzen Sie die Option **Druckmedium** stets auf das verwendete Druckmedium ein, um die bestmögliche Druckqualität für die von Ihnen gewählten Einstellungen zu erhalten.
6. Klicken Sie auf die Dropdown-Liste **Papiergröße** und wählen Sie das gewünschte Papierformat.
7. Wählen Sie für **Farbmodus** die Optionen **Natürlich** oder **Lebhaft** aus.
8. Wählen Sie im Feld **Ausrichtung** die Option **Hochformat** oder **Querformat**, um die Ausrichtung des Ausdrucks festzulegen.

   Wenn Ihre Anwendung eine ähnliche Einstellung enthält, empfehlen wir, dass Sie die Ausrichtung über die Anwendung festlegen.
9. Geben Sie im Feld **Kopien** die Anzahl der gewünschten Kopien (1 bis 999) ein.
10. Um mehrere Seiten auf einem einzelnen Blatt zu drucken oder eine Seite eines Dokuments auf mehrere Blätter zu drucken, klicken Sie auf die Dropdown-Liste **Mehrseitendruck** und wählen Sie dann Ihre Optionen.
11. Ändern Sie die anderen Druckereinstellungen bei Bedarf.
12. Klicken Sie auf **OK**.
13. Schließen Sie den Druckvorgang ab.

Zugehörige Informationen

- Drucken über den Computer (Windows)
- Überprüfen des Tintenvorrats
- Druckeinstellungen (Windows)

Abbrechen eines Druckauftrags (Windows)

Wenn ein Druckauftrag an die Druckwarteschlange gesendet aber nicht gedruckt wurde oder fälschlicherweise an die Druckwarteschlange gesendet wurde, müssen Sie ihn möglicherweise löschen, damit nachfolgende Aufträge gedruckt werden können.

1. Doppelklicken Sie im Taskbereich auf das Druckersymbol .
2. Wählen Sie den Druckauftrag aus, der abgebrochen werden soll.
3. Klicken Sie auf das Menü **Dokument**.
4. Wählen Sie **Abbrechen**.
5. Klicken Sie auf **Ja**.

Zugehörige Informationen

- Drucken über den Computer (Windows)
- Überwachen des Gerätestatus über den Computer (Windows)

Drucken von mehr als einer Seite auf ein einzelnes Blatt Papier (N auf 1) (Windows)

1. Wählen Sie den Druckbefehl der Anwendung.
2. Wählen Sie **Brother MFC-XXXX Printer** (wobei XXXX die Bezeichnung Ihres Modells ist) und klicken Sie dann auf die Schaltfläche für die Druckeigenschaften oder Druckeinstellungen.

   Das Druckertreiberfenster erscheint.
3. Klicken Sie auf die Registerkarte **Grundeinstellungen**.
4. Wählen Sie im Feld **Ausrichtung** die Option **Hochformat** oder **Querformat**, um die Ausrichtung des Ausdrucks festzulegen.

   Wenn Ihre Anwendung eine ähnliche Einstellung enthält, empfehlen wir, dass Sie die Ausrichtung über die Anwendung festlegen.
5. Klicken Sie auf die Dropdown-Liste **Mehrseitendruck** und wählen Sie dann die Option **2 auf 1**, **4 auf 1**, **9 auf 1** oder **16 auf 1**.
6. Klicken Sie auf die Dropdown-Liste **Seitenreihenfolge** und wählen Sie die gewünschte Seitenreihenfolge.
7. Klicken Sie auf die Dropdown-Liste **Rahmen**, und wählen Sie die gewünschte Rahmenart.
8. Ändern Sie die anderen Druckereinstellungen bei Bedarf.
9. Klicken Sie auf **OK** und schließen Sie den Druckvorgang dann ab.

Zugehörige Informationen

- Drucken über den Computer (Windows)
- Druckeinstellungen (Windows)

Drucken als Poster (Windows)

Vergrößern Sie das Druckformat und drucken Sie das Dokument im Postermodus.

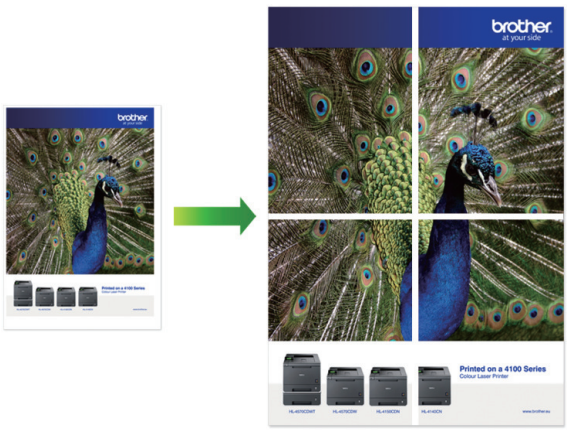

1. Wählen Sie den Druckbefehl der Anwendung.
2. Wählen Sie **Brother MFC-XXXX Printer** (wobei XXXX die Bezeichnung Ihres Modells ist) und klicken Sie dann auf die Schaltfläche für die Druckeigenschaften oder Druckeinstellungen.

   Das Druckertreiberfenster erscheint.
3. Klicken Sie auf die Registerkarte **Grundeinstellungen**.
4. Klicken Sie auf die Dropdown-Liste **Mehrseitendruck** und wählen Sie dann die Option **1 auf 2x2 Seiten** oder **1 auf 3x3 Seiten**.
5. Ändern Sie die anderen Druckereinstellungen bei Bedarf.
6. Klicken Sie auf **OK**.
7. Schließen Sie den Druckvorgang ab.

Zugehörige Informationen

- Drucken über den Computer (Windows)
- Druckeinstellungen (Windows)

Automatisches Drucken auf beiden Seiten des Papiers (Automatischer beidseitiger Druck) (Windows)

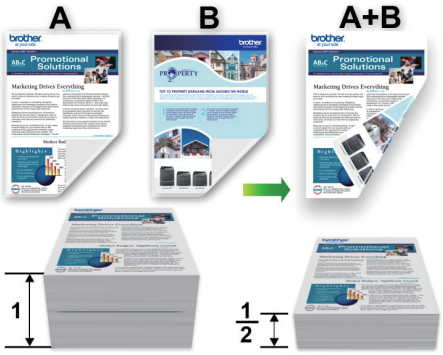

- Vergewissern Sie sich, dass die Papierstau-Abdeckung geschlossen ist.
- Wenn das Papier gewellt ist, glätten Sie es und legen Sie es erneut in die Papierkassette ein.
- Verwenden Sie Normalpapier oder dünnes Papier. Verwenden Sie KEIN Briefpapier.
- Ist das Papier sehr dünn, kann es leicht knittern.

1. Wählen Sie den Druckbefehl der Anwendung.
2. Wählen Sie **Brother MFC-XXXX Printer** (wobei XXXX die Bezeichnung Ihres Modells ist) und klicken Sie dann auf die Schaltfläche für die Druckeigenschaften oder Druckeinstellungen.

   Das Druckertreiberfenster erscheint.
3. Klicken Sie auf die Registerkarte **Grundeinstellungen**.
4. Wählen Sie im Feld **Ausrichtung** die Option **Hochformat** oder **Querformat**, um die Ausrichtung des Ausdrucks festzulegen.

   Wenn Ihre Anwendung eine ähnliche Einstellung enthält, empfehlen wir, dass Sie die Ausrichtung über die Anwendung festlegen.
5. Klicken Sie auf die Dropdown-Liste **Duplex / Broschüre** und wählen Sie dann **Duplex**.
6. Klicken Sie auf die Schaltfläche **Duplexeinstellungen**.
7. Wählen Sie eine der Optionen aus dem Menü **Duplexart**.

   Wenn der beidseitige Druck ausgewählt ist, sind für jede Ausrichtung vier Arten der beidseitigen Bindung verfügbar:

Option für Hochformat	Beschreibung
Lange Kante (links)	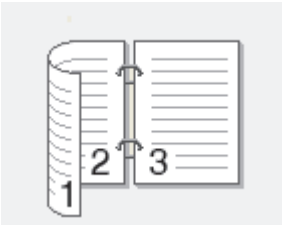
Lange Kante (rechts)	

Option für Hochformat	Beschreibung
Kurze Kante (oben)	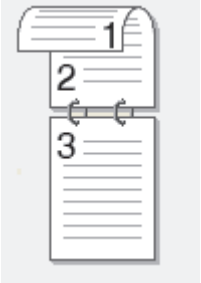
Kurze Kante (unten)	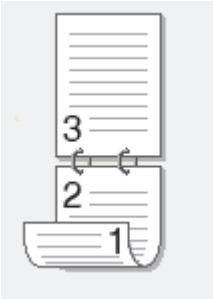

Option für Querformat	Beschreibung
Lange Kante (oben)	
Lange Kante (unten)	
Kurze Kante (rechts)	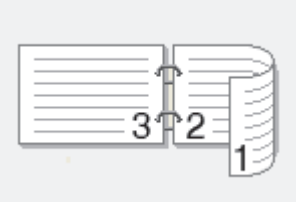
Kurze Kante (links)	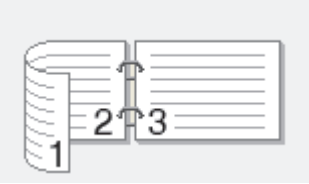

8. Aktivieren Sie das Kontrollkästchen **Bindekante-/Bundverschiebung**, wenn Sie den Versatz für die Bindung in Zoll oder Millimeter angeben möchten.
9. Klicken Sie auf **OK**, um zum Druckertreiber-Fenster zurückzukehren.
10. Ändern Sie die anderen Druckereinstellungen bei Bedarf.

Die Funktion „Randlos drucken“ ist für diese Option nicht verfügbar.

11. Klicken Sie erneut auf **OK** und schließen Sie den Druckvorgang dann ab.

Zugehörige Informationen

- Drucken über den Computer (Windows)
- Druckeinstellungen (Windows)
- Automatisches Drucken als Broschüre (Windows)

Automatisches Drucken als Broschüre (Windows)

Verwenden Sie diese Option, wenn Sie ein Dokument mit dem beidseitigen Druck im Broschürenformat ausdrucken möchten. Die einzelnen Seiten des Dokumentes werden dann so angeordnet, dass Sie den Ausdruck einfach in der Mitte zu einer Broschüre falten können, ohne dass die Reihenfolge der gedruckten Seite geändert werden muss.

- Vergewissern Sie sich, dass die Papierstau-Abdeckung geschlossen ist.
- Wenn das Papier gewellt ist, glätten Sie es und legen Sie es erneut in die Papierkassette ein.
- Verwenden Sie Normalpapier oder dünnes Papier. Verwenden Sie KEIN Briefpapier.
- Ist das Papier sehr dünn, kann es leicht knittern.

1. Wählen Sie den Druckbefehl der Anwendung.
2. Wählen Sie **Brother MFC-XXXX Printer** (wobei XXXX die Bezeichnung Ihres Modells ist) und klicken Sie dann auf die Schaltfläche für die Druckeigenschaften oder Druckeinstellungen.

   Das Druckertreiberfenster erscheint.
3. Klicken Sie auf die Registerkarte **Grundeinstellungen**.
4. Wählen Sie im Feld **Ausrichtung** die Option **Hochformat** oder **Querformat**, um die Ausrichtung des Ausdrucks festzulegen.

   Wenn Ihre Anwendung eine ähnliche Einstellung enthält, empfehlen wir, dass Sie die Ausrichtung über die Anwendung festlegen.
5. Klicken Sie auf die Dropdown-Liste **Duplex / Broschüre** und wählen Sie dann die Option **Broschüre**.
6. Klicken Sie auf die Schaltfläche **Duplexeinstellungen**.
7. Wählen Sie eine der Optionen aus dem Menü **Duplexart**.

   Für jede Ausrichtung stehen beim beidseitigen Druck zwei verschiedene Bindungsrichtungen zur Verfügung:

Option für Hochformat	Beschreibung
Bindekante links	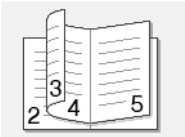
Bindekante rechts	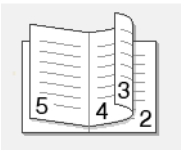

Option für Querformat	Beschreibung
Bindekante oben	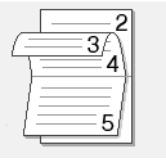
Bindekante unten	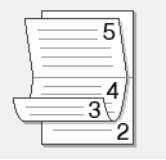

8. Wählen Sie eine der Optionen im Menü **Broschürendruck-Methoden**.

Option	Beschreibung
Alle Seiten auf einmal	Jede Seite wird im Broschürenformat gedruckt (vier Seiten auf jedes Blatt Papier, zwei Seiten pro Blattseite). Falten Sie den Ausdruck in der Mitte, um eine Broschüre zu erstellen.
In einzelne Drucksätze aufteilen	Diese Option druckt die gesamte Broschüre in einzelnen kleineren Broschürensätzen. Die kleineren Broschürensätze können dann auch einfach in der Mitte gefaltet werden, ohne dass dazu die Reihenfolge der gedruckten Seiten geändert werden muss. Sie können die Blattanzahl pro kleineren Broschürensatz angeben (von 1 bis 15). Diese Option kann beim Falten einer gedruckten Broschüre, die aus vielen Seiten besteht, nützlich sein.

9. Aktivieren Sie das Kontrollkästchen **Bindekante-/Bundverschiebung**, wenn Sie den Versatz für die Bindung in Zoll oder Millimeter angeben möchten.
10. Klicken Sie auf **OK**, um zum Druckertreiber-Fenster zurückzukehren.
11. Ändern Sie die anderen Druckereinstellungen bei Bedarf.

Die Funktion „Randlos drucken“ ist für diese Option nicht verfügbar.

12. Klicken Sie auf **OK**.
13. Schließen Sie den Druckvorgang ab.

Zugehörige Informationen

- Drucken über den Computer (Windows)
- Druckeinstellungen (Windows)
- Automatisches Drucken auf beiden Seiten des Papiers (Automatischer beidseitiger Druck) (Windows)

Drucken eines Farbdokumentes in Graustufen (Windows)

Im Graustufenmodus erfolgt die Druckverarbeitung schneller als im Farbmodus. Wenn Ihr Dokument Farben enthält, wird es bei Auswahl des Graustufenmodus in 256 Graustufen gedruckt.

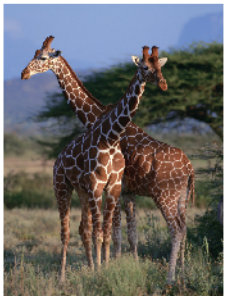

1. Wählen Sie den Druckbefehl der Anwendung.
2. Wählen Sie **Brother MFC-XXXX Printer** (wobei XXXX die Bezeichnung Ihres Modells ist) und klicken Sie dann auf die Schaltfläche für die Druckeigenschaften oder Druckeinstellungen.

   Das Druckertreiberfenster erscheint.
3. Klicken Sie auf die Registerkarte **Erweitert**.
4. Wählen Sie als **Farbe / Graustufen** die Option **Graustufen** aus.
5. Ändern Sie die anderen Druckereinstellungen bei Bedarf.
6. Klicken Sie auf **OK**.
7. Schließen Sie den Druckvorgang ab.

Zugehörige Informationen

- Drucken über den Computer (Windows)

Vermeiden von verschmierten Ausdrucken und Papierstaus (Windows)

Einige Druckmedien benötigen möglicherweise mehr Zeit zum Trocknen. Ändern Sie die Option **Verwischen reduzieren**, wenn Ausdrucke verschmiert sind oder Papierstaus auftreten.

1. Wählen Sie den Druckbefehl der Anwendung.
2. Wählen Sie **Brother MFC-XXXX Printer** (wobei XXXX die Bezeichnung Ihres Modells ist) und klicken Sie dann auf die Schaltfläche für die Druckeigenschaften oder Druckeinstellungen.

   Das Druckertreiberfenster erscheint.
3. Klicken Sie auf die Registerkarte **Erweitert**.
4. Klicken Sie auf die Schaltfläche **Andere Druckoptionen**.
5. Wählen Sie die Option **Verwischen reduzieren** auf der linken Seite des Bildschirms.
6. Wählen Sie eine der folgenden Optionen:

Druckmedium	Option		Beschreibung
Normalpapier	**Duplexdruck** PCT **Simplex-Drucken**	**Aus**	Wählen Sie diesen Modus aus, um mit normaler Geschwindigkeit und normalem Tintenverbrauch zu drucken.
		Niedrig	Wählen Sie diesen Modus aus, um mit geringerer Geschwindigkeit und normalem Tintenverbrauch zu drucken.
		Hoch	Wählen Sie diesen Modus aus, um mit derselben Geschwindigkeit wie bei **Niedrig**, jedoch mit geringerem Tintenverbrauch zu drucken.

7. Klicken Sie auf **OK**, um zum Druckertreiber-Fenster zurückzukehren.
8. Klicken Sie auf **OK**.
9. Schließen Sie den Druckvorgang ab.

Zugehörige Informationen

- Drucken über den Computer (Windows)
- Probleme bei der Papierhandhabung und beim Drucken
- Ändern der Druckeinstellungsoptionen bei Druckproblemen

Verwenden von voreingestellten Druckprofilen (Windows)

Mit den voreingestellten **Druckprofile** können Sie schnell auf häufig verwendete Druckkonfigurationen zugreifen.

1. Wählen Sie den Druckbefehl der Anwendung.
2. Wählen Sie **Brother MFC-XXXX Printer** (wobei XXXX die Bezeichnung Ihres Modells ist) und klicken Sie dann auf die Schaltfläche für die Druckeigenschaften oder Druckeinstellungen.

   Das Druckertreiberfenster erscheint.
3. Klicken Sie auf die Registerkarte **Druckprofile**.

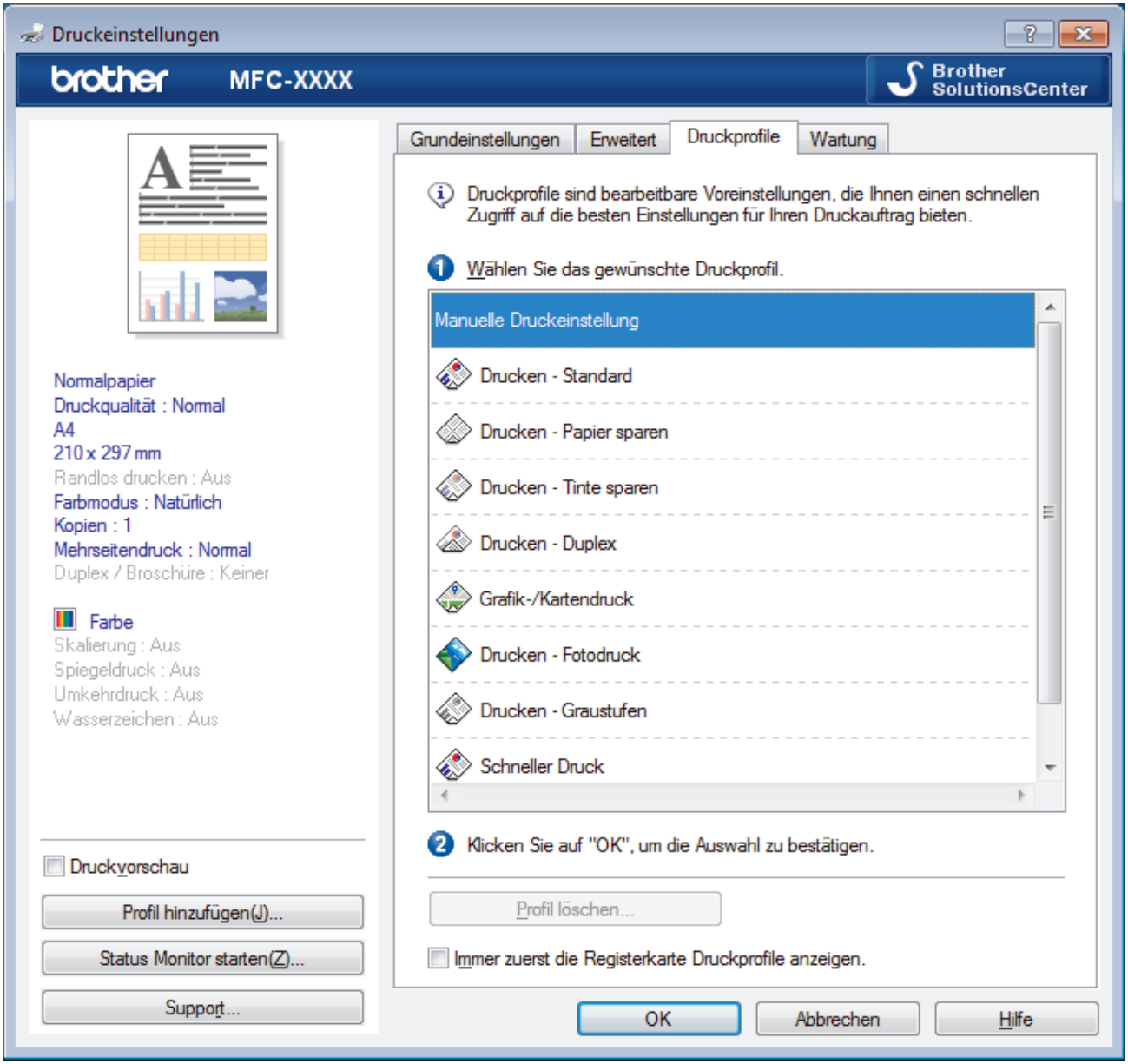

4. Wählen Sie ein Profil in der Liste Druckprofil.

   Die Profileinstellungen werden links im Druckertreiberfenster angezeigt.
5. Sie haben die folgenden Möglichkeiten:
   - Wenn die Einstellungen für den Druckauftrag richtig sind, klicken Sie auf **OK**.
   - Um die Einstellungen zu ändern, wechseln Sie wieder zurück zur Registerkarte **Grundeinstellungen** oder **Erweitert**, ändern die Einstellungen und klicken dann auf **OK**.

Um die Registerkarte **Druckprofile** beim nächsten Druck vorne im Fenster anzuzeigen, aktivieren Sie das Kontrollkästchen **Immer zuerst die Registerkarte Druckprofile anzeigen.**.

Zugehörige Informationen

- Drucken über den Computer (Windows)
- Erstellen oder Löschen eines Druckprofils (Windows)
- Druckeinstellungen (Windows)

Erstellen oder Löschen eines Druckprofils (Windows)

Mit benutzerdefinierten Einstellungen können Sie bis zu 20 neue Druckprofile hinzufügen.

1. Wählen Sie den Druckbefehl der Anwendung.
2. Wählen Sie **Brother MFC-XXXX Printer** (wobei XXXX die Bezeichnung Ihres Modells ist) und klicken Sie dann auf die Schaltfläche für die Druckeigenschaften oder Druckeinstellungen.

   Das Druckertreiberfenster erscheint.
3. Klicken Sie auf die Registerkarten **Grundeinstellungen** und **Erweitert** und konfigurieren Sie die gewünschten Druckeinstellungen für das neue Druckprofil.
4. Klicken Sie auf die Registerkarte **Druckprofile**.
5. Sie haben die folgenden Möglichkeiten:

   So erstellen Sie ein neues Druckprofil:

   a. Klicken Sie auf **Profil hinzufügen**.

      Das Dialogfeld **Profil hinzufügen** wird angezeigt.

   b. Geben Sie den neuen Profilnamen in das Feld **Name** ein.

   c. Klicken Sie auf das Symbol, das in der Symbolliste für dieses Profil stehen soll.

   d. Klicken Sie auf **OK**.

      Der Name des neuen Druckprofils wird der Liste auf der Registerkarte **Druckprofile** hinzugefügt.

   So löschen Sie ein von Ihnen erstelltes Druckprofil:

   a. Klicken Sie auf **Profil löschen**.

      Das Dialogfeld **Profil löschen** wird angezeigt.

   b. Wählen Sie das Profil, das Sie löschen möchten.

   c. Klicken Sie auf **Löschen**.

   d. Klicken Sie auf **Ja**.

   e. Klicken Sie auf **Schließen**.

Zugehörige Informationen

- Verwenden von voreingestellten Druckprofilen (Windows)

Ändern von Standarddruck-Einstellungen (Windows)

Wenn Sie die Druckeinstellungen einer Anwendung ändern, gelten die Änderungen nur für Dokumente, die mit dieser Anwendung gedruckt werden. Zum Ändern der Druckeinstellungen für alle Windows-Anwendungen müssen Sie die Eigenschaften des Druckertreibers konfigurieren.

1. Sie haben die folgenden Möglichkeiten:
   - Für Windows Server 2008

     Klicken Sie auf **(Start)** > **Systemsteuerung** > **Hardware und Sound** > **Drucker**.
   - Für Windows 7 und Windows Server 2008 R2

     Klicken Sie auf **(Start)** > **Geräte und Drucker**.
   - Für Windows 8

     Ziehen Sie Ihre Maus in die untere rechte Ecke Ihres Desktops. Wenn die Menüleiste erscheint, klicken Sie auf **Einstellungen** und klicken Sie dann auf **Systemsteuerung**. Klicken Sie im Gruppenfeld **Hardware und Sound** auf **Geräte und Drucker anzeigen**.
   - Für Windows 10 und Windows Server 2016

     Klicken Sie auf > **Windows-System** > **Systemsteuerung**. Klicken Sie in der Gruppe **Hardware und Sound** auf **Geräte und Drucker anzeigen**.
   - Für Windows Server 2012

     Ziehen Sie Ihre Maus in die untere rechte Ecke Ihres Desktops. Wenn die Menüleiste erscheint, klicken Sie auf **Einstellungen** und klicken Sie dann auf **Systemsteuerung**. Klicken Sie im Gruppenfeld **Hardware** auf **Geräte und Drucker anzeigen**.
   - Für Windows Server 2012 R2

     Klicken Sie auf **Systemsteuerung** im **Start**-Bildschirm. Klicken Sie in der Gruppe **Hardware** auf **Geräte und Drucker anzeigen**.
2. Rechtsklicken Sie auf das Symbol **Brother MFC-XXXX Printer** (wobei XXXX Ihre Modellbezeichnung ist) und wählen Sie dann **Druckereigenschaften**. Wenn die Druckertreiberoptionen angezeigt werden, wählen Sie Ihren Druckertreiber aus.
3. Klicken Sie auf die Registerkarte **Allgemein** und anschließend auf die Schaltfläche **Druckeinstellungen...** oder **Einstellungen...**.

   Das Druckertreiber-Dialogfeld wird angezeigt.
4. Wählen Sie die Druckeinstellungen, die als Standard für alle Ihre Windows-Programme verwendet werden sollen.
5. Klicken Sie auf **OK**.
6. Schließen Sie das Dialogfeld der Druckereinstellungen.

Zugehörige Informationen

- Drucken über den Computer (Windows)
- Druckeinstellungen (Windows)

Druckeinstellungen (Windows)

Registerkarte Grundeinstellungen

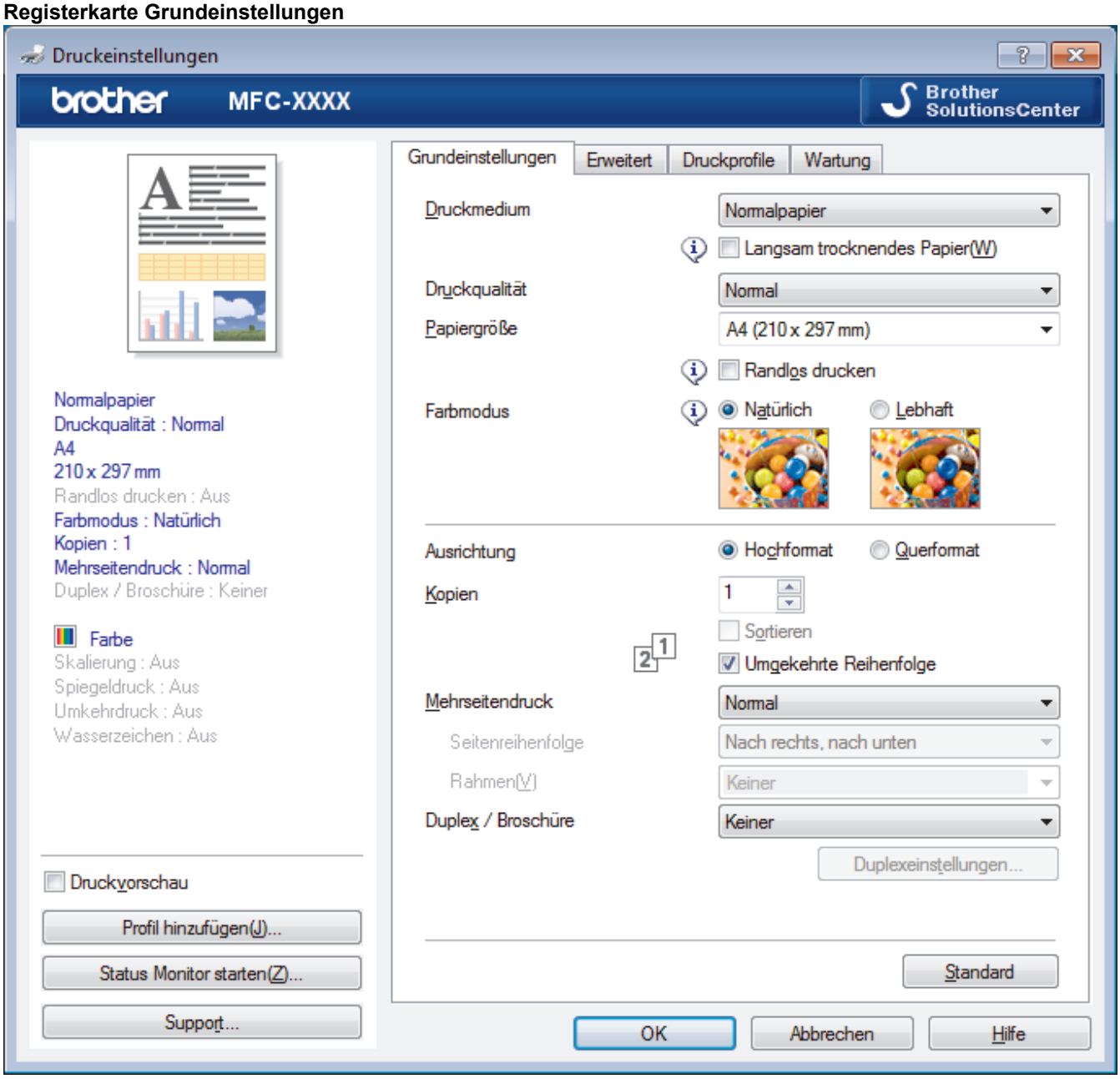

1. **Druckmedium**

   Wählen Sie das gewünschte Druckmedium aus. Um optimale Druckergebnisse zu erzielen, passt das Gerät die Druckeinstellungen automatisch an das ausgewählte Druckmedium an.

   Langsam trocknendes Papier

   Wählen Sie diese Option, wenn Sie Normalpapier verwenden möchten, auf dem die Tinte langsam trocknet. Mit dieser Option kann der Ausdruck ein wenig verschwommen erscheinen.

2. **Druckqualität**

   Wählen Sie die gewünschte Druckauflösung aus. Da die Geschwindigkeit von der Druckqualität abhängt, dauert das Drucken eines Dokuments mit einer höheren Qualität länger.

3. **Papiergröße**

   Wählen Sie das gewünschte Papierformat aus. Sie können Standardpapierformate wählen oder ein benutzerdefiniertes Papierformat erstellen.

Randlos drucken

Wählen Sie diese Option, um Fotos ohne Ränder zu drucken. Da die Bilddaten etwas größer erstellt werden als das verwendete Papierformat, werden die Ränder der Fotos ein wenig abgeschnitten.

Bei einigen Kombinationen von Druckmedien und Qualität oder von einigen Anwendungen aus kann die Option „Randlos drucken“ nicht ausgewählt werden.

4. **Farbmodus**

   Wählen Sie den Farbmodus Ihren Vorstellungen entsprechend aus.

5. **Ausrichtung**

   Wählen Sie die Ausrichtung (Hoch- oder Querformat) des Ausdrucks.

   Wenn es in Ihrer Anwendung eine ähnliche Einstellung gibt, wird empfohlen, die Ausrichtung in der Anwendung festzulegen.

6. **Kopien**

   Geben Sie die Anzahl der gewünschten Kopien (1 bis 999) in dieses Feld ein.

   Sortieren

   Wählen Sie diese Option, um mehrseitige Dokumente in der ursprünglichen Seitenreihenfolge zu drucken. Wenn diese Option ausgewählt ist, werden zuerst alle Seiten des Dokuments einmal ausgedruckt und anschließend der Ausdruck des gesamten Dokuments wiederholt, bis die angegebene Kopienanzahl erreicht ist. Wenn diese Option nicht ausgewählt ist, wird jede Seite mehrmals gedruckt, bis die angegebene Kopienanzahl erreicht ist. Anschließend wird die nächste Seite des Dokuments gedruckt.

   Umgekehrte Reihenfolge

   Wählen Sie diese Option, um das Dokument in umgekehrter Reihenfolge zu drucken. Die letzte Seite des Dokuments wird zuerst gedruckt.

7. **Mehrseitendruck**

   Wählen Sie diese Option, um mehrere Seiten auf einem einzelnen Blatt Papier zu drucken oder eine Seite des Dokuments auf mehreren Blättern zu drucken.

   Seitenreihenfolge

   Wählen Sie die Seitenreihenfolge aus, wenn Sie mehrere Seiten auf einem einzelnen Blatt Papier drucken.

   Rahmen

   Wählen Sie den Randtyp, der beim Drucken mehrerer Seiten auf einem einzelnen Blatt Papier verwendet werden soll.

8. **Duplex / Broschüre**

   Wählen Sie diese Option, wenn Sie auf beiden Seiten des Papiers drucken oder ein Dokument mit dem beidseitigen Druck im Broschürenformat ausdrucken möchten.

   Schaltfläche Duplexeinstellungen

   Klicken Sie auf diese Schaltfläche, um die Art der beidseitigen Bindung auszuwählen. Für jede Ausrichtung sind vier Arten der beidseitigen Bindung verfügbar.

Registerkarte Erweitert

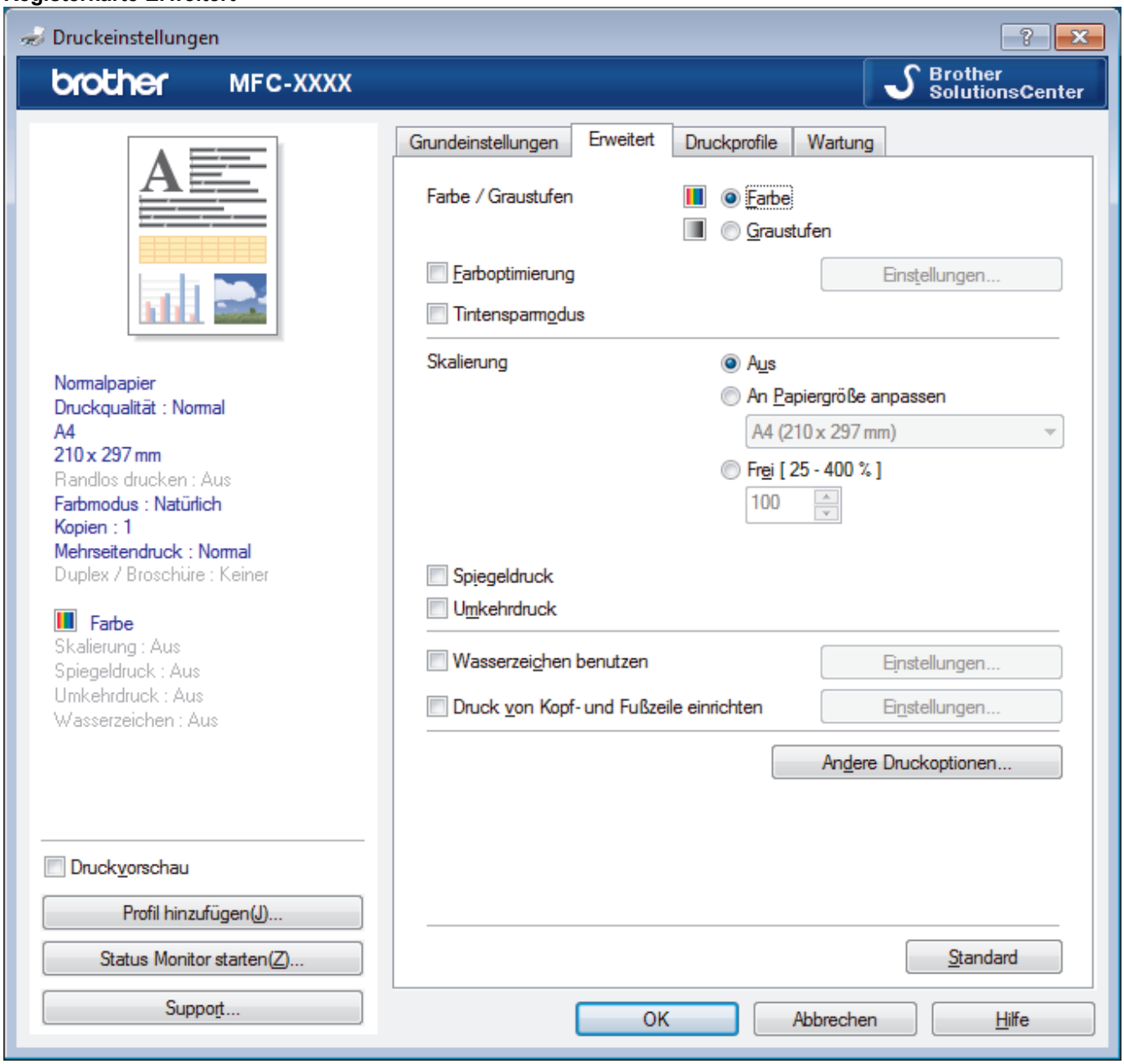

1. **Farbe / Graustufen**

   Wählen Sie Farb- oder Graustufendruck. Die Druckgeschwindigkeit ist im Graustufenmodus schneller als im Farbmodus. Wenn das Dokument Farbe enthält und Sie den Graustufenmodus wählen, wird das Dokument mit 256 Graustufen gedruckt.

2. **Farboptimierung**

   Wählen Sie diese Option, um die Funktion zur Farbverbesserung zu verwenden. Diese Funktion analysiert das Bild und verbessert die Schärfe, den Weißabgleich und die Farbintensität des Bildes. Dieser Vorgang kann je nach Größe des Bildes und der Ausstattung Ihres Computers einige Minuten dauern.

3. **Tintensparmodus**

   Wählen Sie diese Option, um die Farben heller zu drucken und die Umrisse der Bilder zu betonen. Die Menge der gesparten Tinte ist von der Art der gedruckten Dokumente abhängig. Durch die Verwendung des Tintensparmodus sehen die Ausdrucke möglicherweise anders aus als auf dem Bildschirm dargestellt.

   Der Tintensparmodus wird durch Technologie von Reallusion, Inc. unterstützt.

   REALLUSION

4. **Skalierung**

   Wählen Sie diese Optionen, um die Größe der Seiten im Dokument zu vergrößern oder zu verkleinern.

An Papiergröße anpassen

Wählen Sie diese Option, um die Seiten des Dokuments zu vergrößern oder zu verkleinern, um sie an ein bestimmtes Papierformat anzupassen. Wenn Sie diese Option wählen, wählen Sie das gewünschte Papierformat in der Dropdown-Liste aus.

Frei

Wählen Sie diese Option, um die Dokumentseiten manuell zu vergrößern oder zu verkleinern. Wenn Sie diese Option wählen, geben Sie einen Wert in das Feld ein.

5. **Spiegeldruck**

   Mit dieser Option wird das Dokument horizontal seitenverkehrt ausgedruckt.

6. **Umkehrdruck**

   Wählen Sie diese Option, um das gedruckte Bild um 180 Grad zu drehen.

7. **Wasserzeichen benutzen**

   Wählen Sie diese Option, um ein Logo oder Text als Wasserzeichen auf Ihr Dokument drucken. Wählen Sie eines der vordefinierten Wasserzeichen, fügen Sie ein neues Wasserzeichen hinzu oder verwenden Sie eine selbst erstellte Bilddatei.

8. **Druck von Kopf- und Fußzeile einrichten**

   Wählen Sie diese Option, um Datum/Uhrzeit und den PC-Anmeldenamen auf dem Dokument zu drucken.

9. **Schaltfläche Andere Druckoptionen**

(DCP-J572DW/DCP-J772DW/DCP-J774DW) Hilfe zur Fotopapier-Zufuhr

Wählen Sie diese Option, um die Anweisungen zur Verwendung der Fotopapierkassette anzuzeigen.

Datentransfermodus ändern

Wählen Sie den Datentransfermodus, um die Druckqualität oder die Druckgeschwindigkeit zu optimieren.

Erweiterte Farbeinstellungen

Wählen Sie die Methode, die das Gerät zur Anordnung von Druckpunkten verwendet, um die verschiedenen Farbtöne zu erzeugen.

Die Druckfarbe kann angepasst werden, damit der Ausdruck möglichst genau dem Dokument auf dem Computerbildschirm entspricht.

(DCP-J572DW/MFC-J491DW/MFC-J497DW) Erweiterte Qualitätseinstellungen

Wählen Sie diese Option aus, um Dokumente in höchster Qualität zu drucken.

Verwischen reduzieren

Einige Druckmedien benötigen möglicherweise mehr Zeit zum Trocknen. Ändern Sie diese Option, wenn Ausdrucke verschmiert sind oder Papierstaus auftreten.

Farbdaten des Druckers abfragen

Wählen Sie diese Option, um die Druckqualität zu optimieren, indem die werkseitigen Einstellungen des Gerätes, die speziell auf Ihr Brother-Gerät abgestimmt sind, verwendet werden. Verwenden Sie diese Option, wenn das Gerät ausgetauscht oder dessen Netzwerkadresse geändert wurde.

Druckarchiv

Wählen Sie diese Option, um die Druckdaten als PDF-Datei auf dem Computer zu speichern.

Zugehörige Informationen

- Drucken über den Computer (Windows)
- Fehler- und Wartungsmeldungen
- Probleme bei der Papierhandhabung und beim Drucken
- Drucken eines Fotos (Windows)
- Drucken eines Dokumentes (Windows)
- Drucken von mehr als einer Seite auf ein einzelnes Blatt Papier (N auf 1) (Windows)
- Drucken als Poster (Windows)

- Automatisches Drucken auf beiden Seiten des Papiers (Automatischer beidseitiger Druck) (Windows)
- Automatisches Drucken als Broschüre (Windows)
- Verwenden von voreingestellten Druckprofilen (Windows)
- Ändern von Standarddruck-Einstellungen (Windows)
- Ändern der Druckeinstellungsoptionen bei Druckproblemen

Drucken über den Computer (Mac)

- Drucken eines Fotos (Mac)
- Drucken eines Dokumentes (Mac)
- Automatisches Drucken auf beiden Seiten des Papiers (Automatischer beidseitiger Druck) (Mac)
- Drucken von mehr als einer Seite auf ein einzelnes Blatt Papier (N auf 1) (Mac)
- Drucken eines Farbdokumentes in Graustufen (Mac)
- Vermeiden von verschmierten Ausdrucken und Papierstaus (Mac)
- Druckoptionen (Mac)

Drucken eines Fotos (Mac)

1. Achten Sie darauf, dass das richtige Medium in der Papierkassette eingelegt ist.

WICHTIG

- Wir empfehlen die Verwendung der Fotopapierkassette, die sich auf der Papierablageabdeckung befindet, um Papier im Format Photo (10 x 15 cm) und Photo L (9 x 13 cm) zu bedrucken. (Nur bei bestimmten Modellen verfügbar)
- Damit Sie die besten Resultate erhalten, sollten Sie Brother-Papier verwenden.
- Bei Verwendung von Brother Photo-Papier legen Sie ein zusätzliches Blatt des gleichen Fotopapiers in die Papierkassette.

2. Klicken Sie in einer Anwendung wie z. B. Apple Preview auf das Menü **Ablage** und wählen Sie anschließend **Drucken…** aus.
3. Wählen Sie **Brother MFC-XXXX** (wobei XXXX Ihre Modellbezeichnung ist).

Klicken Sie auf die Schaltfläche **Details einblenden**, um weitere Optionen zur Seitenkonfiguration zu erhalten.

4. Klicken Sie auf das Popup-Menü **Papierformat** und wählen Sie das Papierformat.

Um Fotos ohne Rand zu drucken, wählen Sie eine randlose Papierformatoption aus.

5. Wählen Sie die gewünschte Ausrichtung des gedruckten Fotos mit der Schaltfläche **Ausrichtung**.
6. Klicken Sie auf das Popup-Menü der Anwendung und wählen Sie dann **Druckeinstellungen**.

   Die Optionen für **Druckeinstellungen** werden angezeigt.
7. Klicken Sie auf das Popup-Menü **Druckmedium** und wählen Sie dann das gewünschte Druckmedium.

WICHTIG

Stellen Sie das Gerät stets auf die verwendete **Druckmedium**-Option ein, um die bestmögliche Druckqualität für die von Ihnen gewählten Einstellungen zu erhalten.

8. Ändern Sie bei Bedarf auch andere Druckereinstellungen.
9. Klicken Sie auf **Drucken…**.

Zugehörige Informationen

- Drucken über den Computer (Mac)
- Probleme bei der Papierhandhabung und beim Drucken
- Druckoptionen (Mac)

Drucken eines Dokumentes (Mac)

1. Stellen Sie sicher, dass Sie Papier im richtigen Format in die Papierkassette eingelegt haben.
2. Klicken Sie in einer Anwendung, wie z. B. Apple TextEdit, auf das Menü **Ablage** und wählen Sie dann **Drucken…**.
3. Wählen Sie **Brother MFC-XXXX** (wobei XXXX Ihre Modellbezeichnung ist).

   Klicken Sie auf die Schaltfläche **Details einblenden**, um weitere Optionen zur Seitenkonfiguration zu erhalten.

4. Klicken Sie auf das Popup-Menü **Papierformat** und wählen Sie das Papierformat.
5. Wählen Sie die **Ausrichtung**-Option, die der Art entspricht, wie Sie das Dokument drucken möchten.
6. Klicken Sie auf das Popup-Menü der Anwendung und wählen Sie dann **Druckeinstellungen**.

   Die Optionen für **Druckeinstellungen** werden angezeigt.
7. Klicken Sie auf das Popup-Menü **Druckmedium** und wählen Sie dann das gewünschte Druckmedium.

   WICHTIG

   Stellen Sie das Gerät stets auf die verwendete **Druckmedium**-Option ein, um die bestmögliche Druckqualität für die von Ihnen gewählten Einstellungen zu erhalten.

8. Ändern Sie bei Bedarf auch andere Druckereinstellungen.
9. Klicken Sie auf **Drucken…**.

Zugehörige Informationen

- Drucken über den Computer (Mac)
- Überprüfen des Tintenvorrats
- Druckoptionen (Mac)

Automatisches Drucken auf beiden Seiten des Papiers (Automatischer beidseitiger Druck) (Mac)

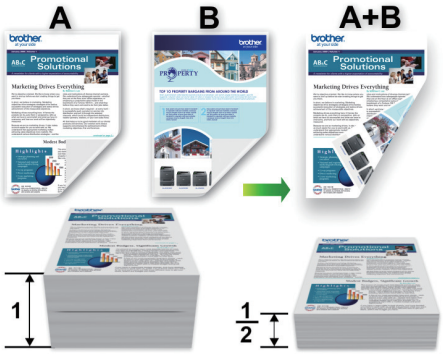

1. Klicken Sie in einer Anwendung, wie z. B. Apple TextEdit, auf das Menü **Ablage** und wählen Sie dann **Drucken…**.
2. Wählen Sie **Brother MFC-XXXX** (wobei XXXX Ihre Modellbezeichnung ist).

Klicken Sie auf die Schaltfläche **Details einblenden**, um weitere Optionen zur Seitenkonfiguration zu erhalten.

3. Wählen Sie die **Ausrichtung**-Option, die der Art entspricht, wie Sie das Dokument drucken möchten.
4. Klicken Sie auf das Popup-Menü der Anwendung und wählen Sie dann **Layout**.

   Die Einstellungsoptionen für **Layout** werden angezeigt.
5. Wählen Sie im Abschnitt **Beidseitig** die Option **Bindung an kurzer Kante** oder **Bindung an langer Kante**.
6. Ändern Sie bei Bedarf auch andere Druckereinstellungen.

Die Funktion „Randlos drucken“ ist für diese Option nicht verfügbar.

7. Klicken Sie auf **Drucken…**.

Zugehörige Informationen

- Drucken über den Computer (Mac)
- Druckoptionen (Mac)

Drucken von mehr als einer Seite auf ein einzelnes Blatt Papier (N auf 1) (Mac)

1. Klicken Sie in einer Anwendung, wie z. B. Apple TextEdit, auf das Menü **Ablage** und wählen Sie dann **Drucken…**.
2. Wählen Sie **Brother MFC-XXXX** (wobei XXXX Ihre Modellbezeichnung ist).

Klicken Sie auf die Schaltfläche **Details einblenden**, um weitere Optionen zur Seitenkonfiguration zu erhalten.

3. Klicken Sie auf das Popup-Menü der Anwendung und wählen Sie dann **Layout**.

   Die Einstellungsoptionen für **Layout** werden angezeigt.
4. Klicken Sie auf das Popup-Menü **Seiten pro Blatt**, und wählen Sie dann die Anzahl der Seiten, die auf jedes Blatt gedruckt werden sollen.
5. Wählen Sie die **Seitenfolge**-Option.
6. Klicken Sie auf das Popup-Menü **Rahmen** und wählen Sie die gewünschte Rahmenart.
7. Ändern Sie die anderen Druckereinstellungen bei Bedarf.
8. Klicken Sie auf **Drucken…**.

Zugehörige Informationen

- Drucken über den Computer (Mac)
- Druckoptionen (Mac)

Drucken eines Farbdokumentes in Graustufen (Mac)

Im Graustufenmodus erfolgt die Druckverarbeitung schneller als im Farbmodus. Wenn Ihr Dokument Farben enthält, wird es bei Auswahl des Graustufenmodus in 256 Graustufen gedruckt.

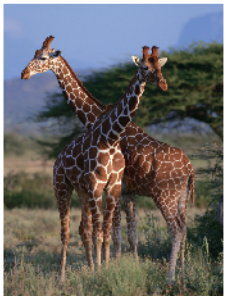

1. Klicken Sie in einer Anwendung, wie z. B. Apple TextEdit, auf das Menü **Ablage** und wählen Sie dann **Drucken…**.
2. Wählen Sie **Brother MFC-XXXX** (wobei XXXX Ihre Modellbezeichnung ist).

Klicken Sie auf die Schaltfläche **Details einblenden**, um weitere Optionen zur Seitenkonfiguration zu erhalten.

3. Klicken Sie auf das Popup-Menü der Anwendung und wählen Sie dann **Druckeinstellungen**.

   Die Optionen für **Druckeinstellungen** werden angezeigt.
4. Klicken Sie auf das Popup-Menü **Farbe / Graustufen** und wählen Sie dann die Option **Graustufen**.
5. Ändern Sie die anderen Druckereinstellungen bei Bedarf.
6. Klicken Sie auf **Drucken…**.

Zugehörige Informationen

- Drucken über den Computer (Mac)

Vermeiden von verschmierten Ausdrucken und Papierstaus (Mac)

Einige Druckmedien benötigen möglicherweise mehr Zeit zum Trocknen. Ändern Sie die Option **Verwischen reduzieren**, wenn Ausdrucke verschmiert sind oder Papierstaus auftreten.

1. Klicken Sie in einer Anwendung, wie z. B. Apple TextEdit, auf das Menü **Ablage** und wählen Sie dann **Drucken…**.
2. Wählen Sie **Brother MFC-XXXX** (wobei XXXX Ihre Modellbezeichnung ist).

Klicken Sie auf die Schaltfläche **Details einblenden**, um weitere Optionen zur Seitenkonfiguration zu erhalten.

3. Klicken Sie auf das Popup-Menü der Anwendung und wählen Sie dann **Druckeinstellungen**.

   Die Optionen für **Druckeinstellungen** werden angezeigt.
4. Klicken Sie auf die **Erweitert**-Druckeinstellungenliste.
5. Klicken Sie auf das Menü **Verwischen reduzieren**.
6. Wählen Sie eine der folgenden Optionen:

Druckmedium	Option		Beschreibung
Normalpapier	**Duplexdruck** PCT **Simplex-Drucken**	**Aus**	Wählen Sie diesen Modus aus, um mit normaler Geschwindigkeit und normalem Tintenverbrauch zu drucken.
		Niedrig	Wählen Sie diesen Modus aus, um mit geringerer Geschwindigkeit und normalem Tintenverbrauch zu drucken.
		Hoch	Wählen Sie diesen Modus aus, um mit derselben Geschwindigkeit wie bei **Niedrig**, jedoch mit geringerem Tintenverbrauch zu drucken.

7. Ändern Sie bei Bedarf auch andere Druckereinstellungen.
8. Klicken Sie auf **Drucken…**.

Zugehörige Informationen

- Drucken über den Computer (Mac)
- Probleme bei der Papierhandhabung und beim Drucken
- Ändern der Druckeinstellungsoptionen bei Druckproblemen

Druckoptionen (Mac)

Seiteneinstellungen

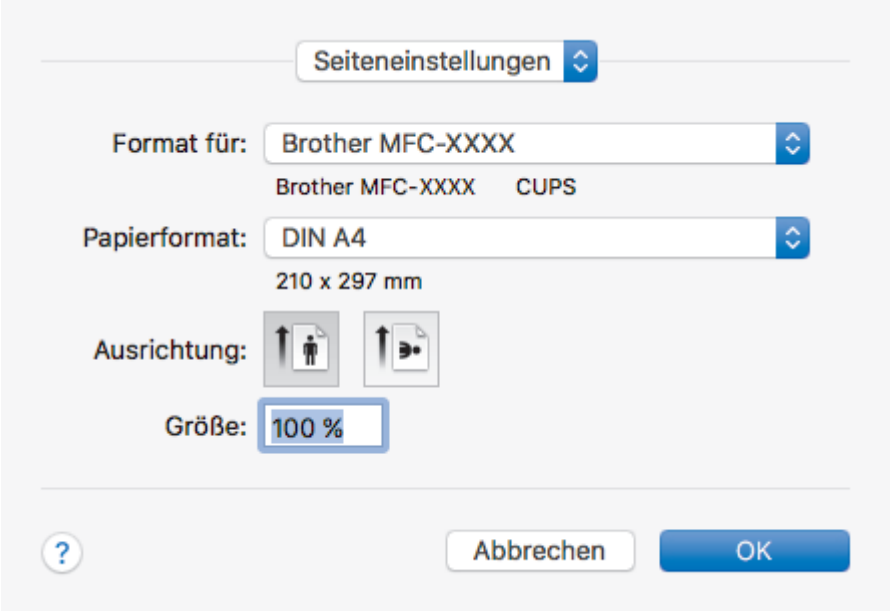

1. **Papierformat**

   Wählen Sie das gewünschte Papierformat aus. Sie können Standardpapierformate wählen oder ein benutzerdefiniertes Papierformat erstellen.

2. **Ausrichtung**

   Wählen Sie die Ausrichtung (Hoch- oder Querformat) des Ausdrucks.

   Wenn es in Ihrer Anwendung eine ähnliche Einstellung gibt, wird empfohlen, die Ausrichtung in der Anwendung festzulegen.

3. **Größe**

   Geben Sie einen Wert in das Feld ein, um die Seiten des Dokuments zu vergrößern oder zu verkleinern und sie an das ausgewählte Papierformat anzupassen.

Layout

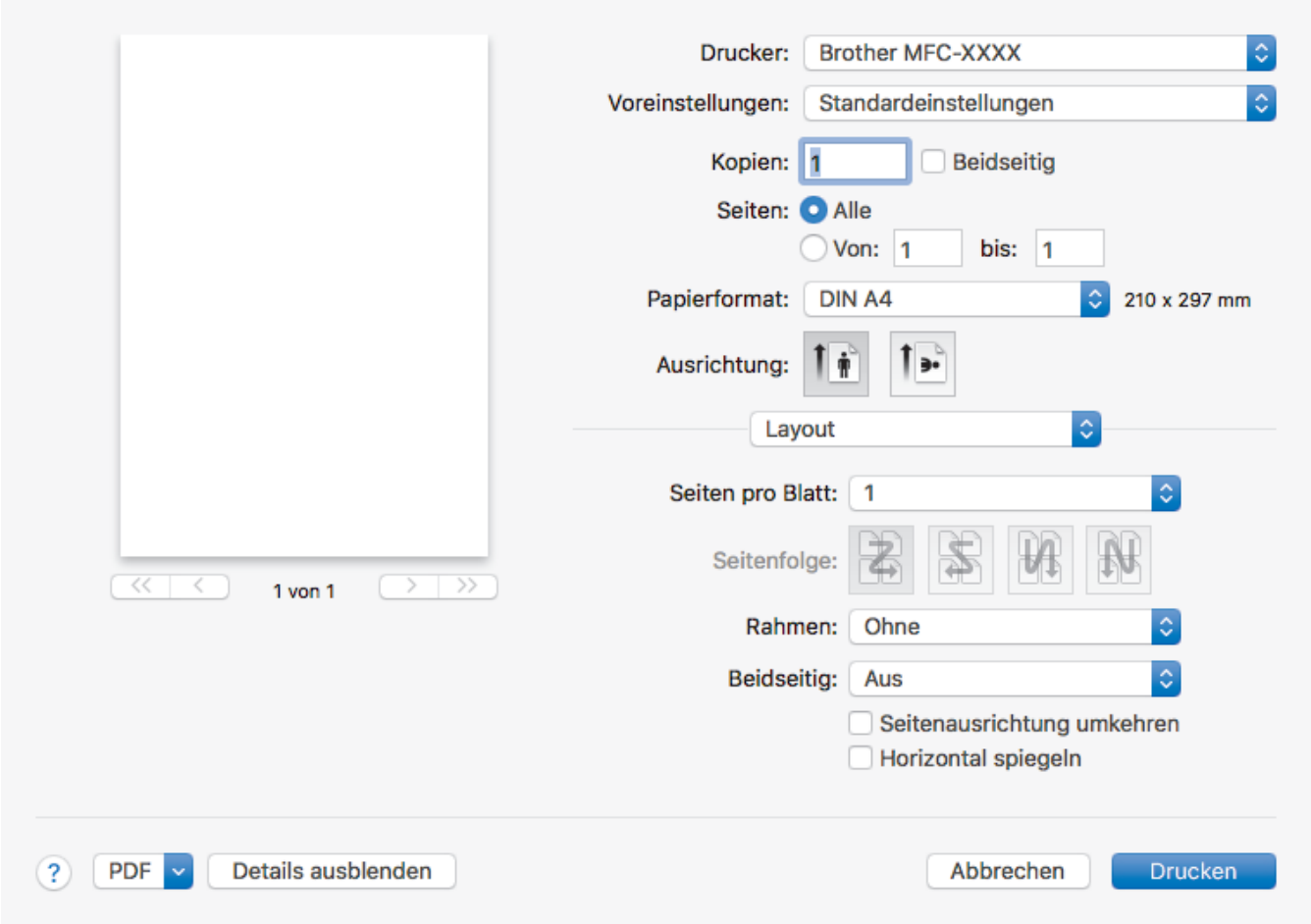

1. **Seiten pro Blatt**

   Wählen Sie die Anzahl der Seiten aus, die auf einem einzelnen Blatt Papier gedruckt werden sollen.

2. **Seitenfolge**

   Wählen Sie die Seitenreihenfolge aus, wenn Sie mehrere Seiten auf einem einzelnen Blatt Papier drucken.

3. **Rahmen**

   Wählen Sie den Randtyp, der beim Drucken mehrerer Seiten auf einem einzelnen Blatt Papier verwendet werden soll.

4. **Beidseitig**

   Wählen Sie, ob auf beiden Seiten des Papiers gedruckt werden soll.

5. **Seitenausrichtung umkehren**

   Wählen Sie diese Option, um das gedruckte Bild um 180 Grad zu drehen.

6. **Horizontal spiegeln**

   Mit dieser Option wird das Dokument horizontal seitenverkehrt ausgedruckt.

Papierhandhabung

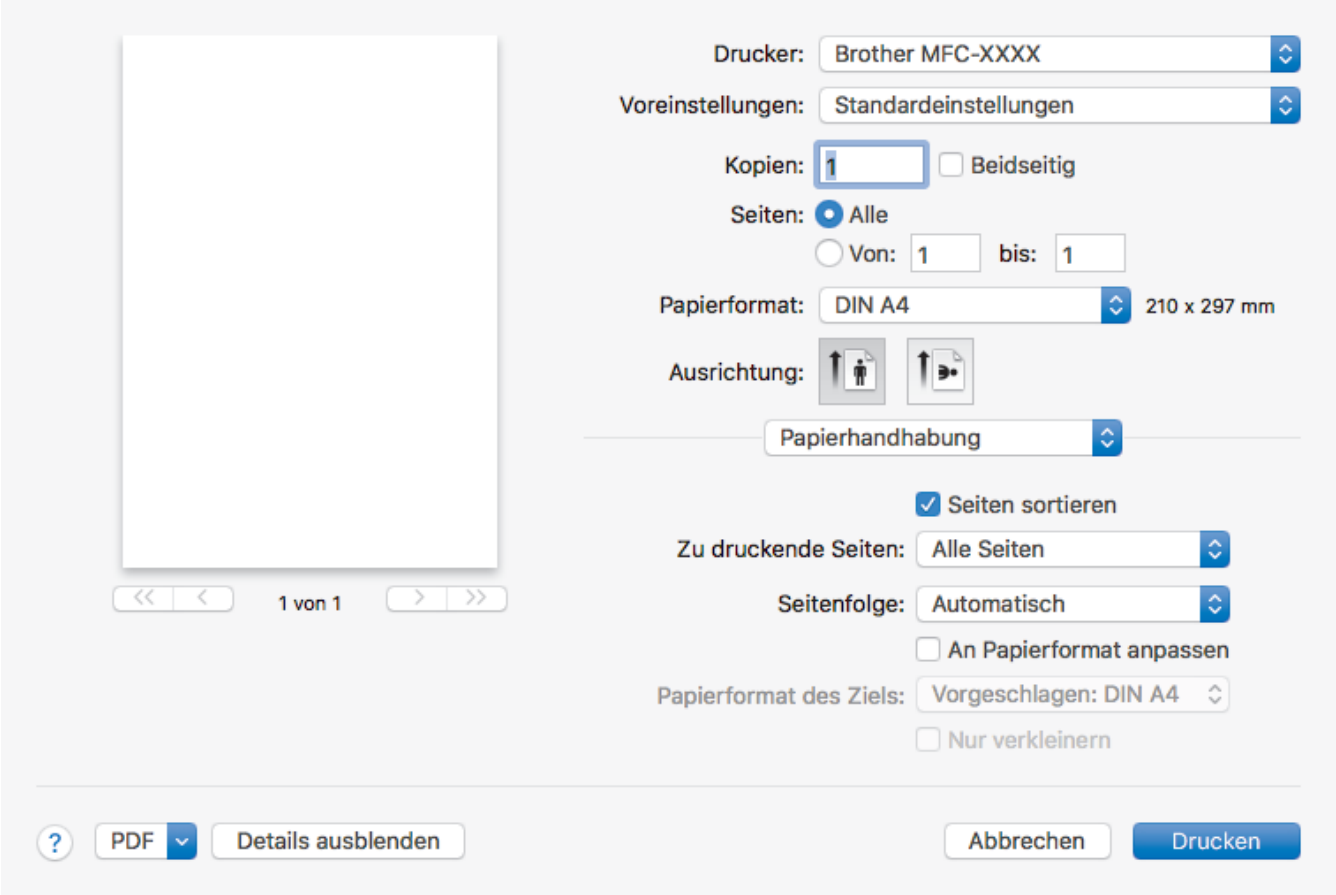

1. **Seiten sortieren**

   Wählen Sie diese Option, um mehrseitige Dokumente in der ursprünglichen Seitenreihenfolge zu drucken. Wenn diese Option ausgewählt ist, werden zuerst alle Seiten des Dokuments einmal ausgedruckt und anschließend der Ausdruck des gesamten Dokuments wiederholt, bis die angegebene Kopienanzahl erreicht ist. Wenn diese Option nicht ausgewählt ist, wird jede Seite mehrmals gedruckt, bis die angegebene Kopienanzahl erreicht ist. Anschließend wird die nächste Seite des Dokuments gedruckt.

2. **Seitenreihenfolge**

   Legen Sie die Seitenreihenfolge fest.

3. **An Papierformat anpassen**

   Wählen Sie diese Option, um die Seiten des Dokuments zu vergrößern oder zu verkleinern, um sie an das ausgewählte Papierformat anzupassen.

4. **Papierformat des Ziels**

   Wählen Sie das Papierformat für den Druck aus.

5. **Nur verkleinern**

   Wählen Sie diese Option, wenn Sie die Seiten im Dokument verkleinern möchten, weil sie nicht auf das ausgewählte Papierformat passen. Ist diese Option aktiviert und das Dokumentformat ist kleiner als das verwendete Papier, wird das Dokument im Originalformat gedruckt.

Druckeinstellungen

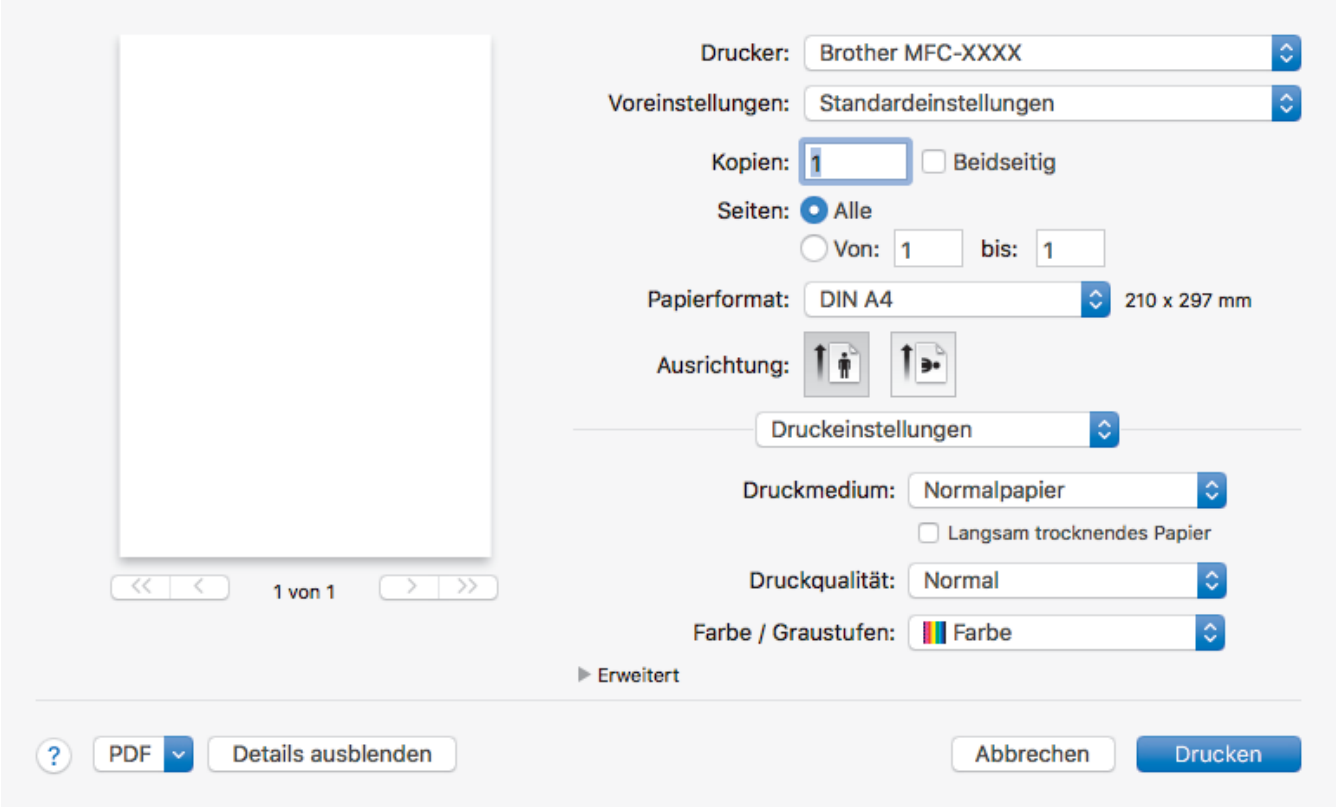

1. **Druckmedium**

   Wählen Sie das gewünschte Druckmedium aus. Um optimale Druckergebnisse zu erzielen, passt das Gerät die Druckeinstellungen automatisch an das ausgewählte Druckmedium an.

2. **Langsam trocknendes Papier**

   Wählen Sie diese Option, wenn Sie Normalpapier verwenden möchten, auf dem die Tinte langsam trocknet. Mit dieser Option kann der Ausdruck ein wenig verschwommen erscheinen.

3. **Druckqualität**

   Wählen Sie die gewünschte Druckauflösung aus. Da die Geschwindigkeit von der Druckqualität abhängt, dauert das Drucken eines Dokuments mit einer höheren Qualität länger.

4. **Farbe / Graustufen**

   Wählen Sie Farb- oder Graustufendruck. Die Druckgeschwindigkeit ist im Graustufenmodus schneller als im Farbmodus. Wenn das Dokument Farbe enthält und Sie den Graustufenmodus wählen, wird das Dokument mit 256 Graustufen gedruckt.

5. **Erweitert**

   Datentransfermodus ändern

   Wählen Sie den Datentransfermodus, um die Druckqualität oder die Druckgeschwindigkeit zu optimieren.

   Verwischen reduzieren

   Einige Druckmedien benötigen möglicherweise mehr Zeit zum Trocknen. Ändern Sie diese Option, wenn Ausdrucke verschmiert sind oder Papierstaus auftreten.

   Andere Druckoptionen

   Papierstärke

   Wählen Sie die gewünschte Papierstärke aus.

   Druck in beide Richtungen

   Wählen Sie diese Option, um die Druckgeschwindigkeit zu erhöhen. Wenn diese Option gewählt wurde, druckt der Druckkopf in beiden Richtungen. Wenn diese Option deaktiviert wird, druckt der Druckkopf nur in einer Richtung, wodurch die Qualität verbessert, die Druckgeschwindigkeit jedoch verringert wird.

Mitunter ist die Bewegung des Druckkopfes aufgrund von Umgebungsbedingungen möglicherweise nicht vollkommen konstant. Dadurch werden vertikale Linien möglicherweise leicht verzerrt. Wenn dieses Problem auftritt, sollten Sie den Druck in beide Richtungen deaktivieren.

Farbeinstellungen

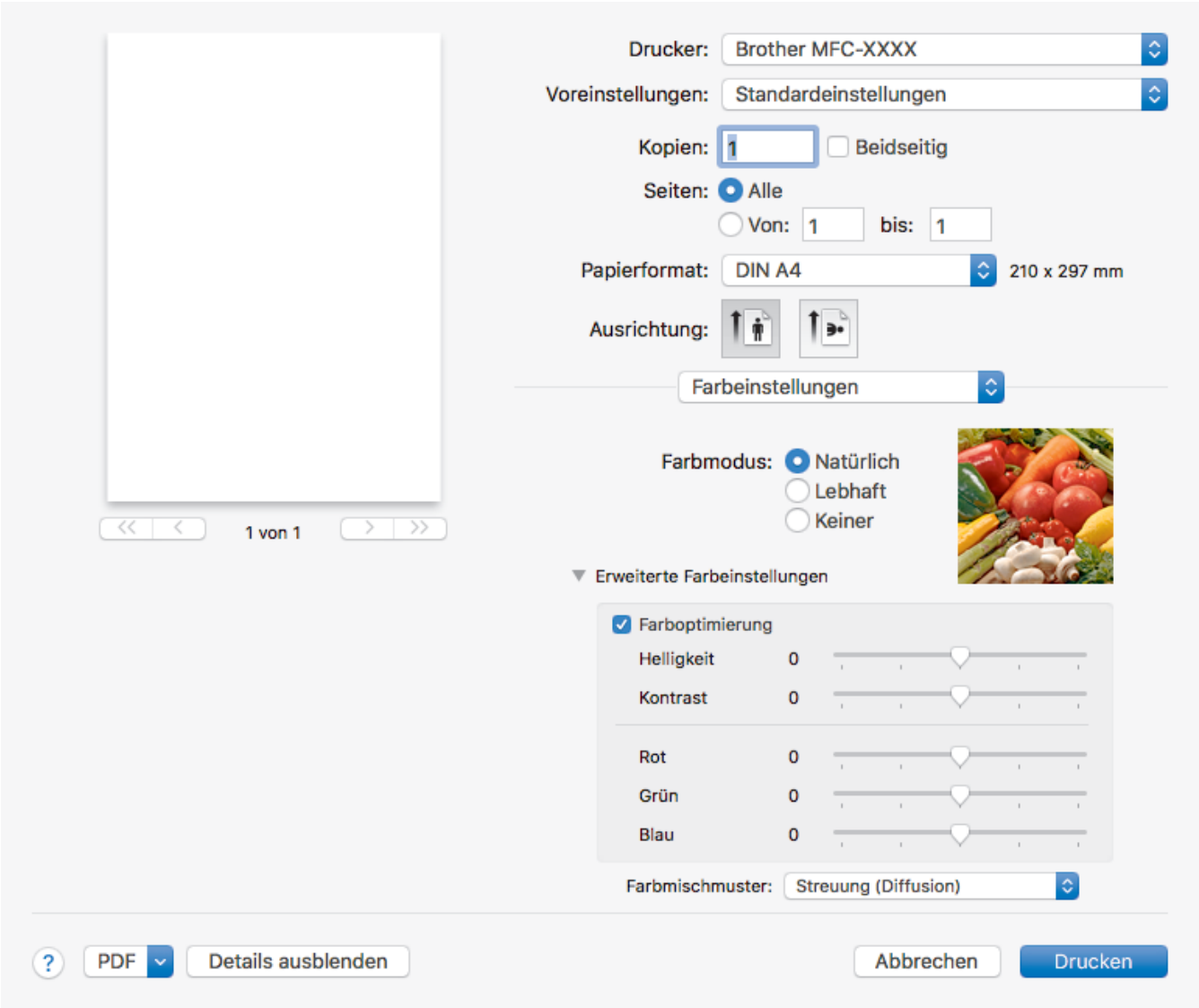

1. **Farbmodus**

   Wählen Sie den Farbmodus Ihren Vorstellungen entsprechend aus.

2. **Erweiterte Farbeinstellungen**

   Klicken Sie auf das Erweiterungsdreieck, um die erweiterten Farbeinstellungen anzuzeigen. Aktivieren Sie das Kontrollkästchen für die Farbverbesserung und legen Sie die Optionen mit den Reglern fest. Dieser Vorgang kann je nach Größe des Bilds und der Ausstattung Ihres Computers einige Minuten dauern.

Zugehörige Informationen

- Drucken über den Computer (Mac)
- Fehler- und Wartungsmeldungen
- Probleme bei der Papierhandhabung und beim Drucken
- Drucken eines Fotos (Mac)
- Drucken eines Dokumentes (Mac)
- Automatisches Drucken auf beiden Seiten des Papiers (Automatischer beidseitiger Druck) (Mac)
- Drucken von mehr als einer Seite auf ein einzelnes Blatt Papier (N auf 1) (Mac)
- Ändern der Druckeinstellungsoptionen bei Druckproblemen

Scannen

- Scannen über die Scantasten des Brother-Gerätes
- Scannen über den Computer (Windows)
- Scannen über den Computer (Mac)

Scannen über die Scantasten des Brother-Gerätes

- Scannen von Fotos und Grafiken
- Speichern gescannter Daten in einem Ordner als PDF-Datei
- Speichern von gescannten Daten auf einer Speicherkarte oder einem USB-Stick
- Scannen mehrerer Visitenkarten und Fotos (Größe automatisch anpassen)
- Scannen in eine bearbeitbare Textdatei mit OCR
- Scan to E-Mail Anhang
- Web Services zum Scannen in Ihrem Netzwerk (Windows 7, Windows 8 und Windows 10)
- Ändern der Scan-Schaltflächeneinstellungen über ControlCenter4 (Windows)
- Ändern der Scan-Schaltflächeneinstellungen über Brother iPrint&Scan (Mac)

Scannen von Fotos und Grafiken

Senden Sie gescannte Fotos oder Grafiken direkt an den Computer.

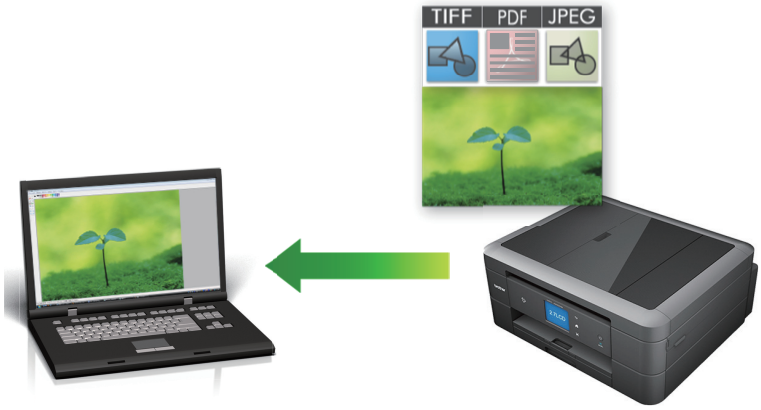

Verwenden Sie die Scannen-Taste am Gerät, um vorübergehende Änderungen an den Scaneinstellungen vorzunehmen. Wenn Sie dauerhafte Änderungen vornehmen möchten, verwenden Sie die Software ControlCenter4 (Windows) oder Brother iPrint&Scan (Mac).

>> DCP-J572DW/MFC-J491DW/MFC-J497DW
>> DCP-J772DW/DCP-J774DW/MFC-J890DW/MFC-J895DW

DCP-J572DW/MFC-J491DW/MFC-J497DW

1. Legen Sie das Dokument ein.
2. Drücken Sie (**SCANNER (SCAN)**).
3. Drücken Sie ▲ oder ▼, um die Option `[an PC]` auszuwählen, und drücken Sie dann **OK**.
4. Drücken Sie ▲ oder ▼, um die Option `[to Bild]` auszuwählen, und drücken Sie dann **OK**.
5. Wenn das Gerät über ein Netzwerk verbunden ist, drücken Sie ▲ oder ▼, um den Computer auszuwählen, an den Daten gesendet werden sollen, und drücken Sie dann **OK**.

Wenn Sie im Display aufgefordert werden, eine PIN einzugeben, geben Sie die vierstellige PIN für den Computer über das Funktionstastenfeld ein und drücken Sie dann **OK**.

6. Sie haben die folgenden Möglichkeiten:
   - Um die Einstellungen zu ändern, fahren Sie mit dem nächsten Schritt fort.
   - Um die Standardeinstellungen zu verwenden, drücken Sie **S/W Start (Mono Start)** oder **Farbe Start (Colour Start)**.

Der `[Scantyp]` ist von den Standardeinstellungen abhängig. Wenn Sie **S/W Start (Mono Start)** oder **Farbe Start (Colour Start)** drücken, können die Einstellungen nicht geändert werden.

7. Drücken Sie ▲ oder ▼, um die Einstellung `[Scan-Einstell.]` auszuwählen, und drücken Sie dann **OK**.

Um die Option `[Scan-Einstell.]` zu verwenden, muss ein Computer, auf dem entweder ControlCenter4 (Windows) oder Brother iPrint&Scan (Mac) installiert ist, mit dem Gerät verbunden werden.

8. Drücken Sie ▲ oder ▼, um die Einstellung `[Am Gerät einst.]` auszuwählen, und drücken Sie dann **OK**.
9. Wählen Sie die Scaneinstellungen, die Sie ändern möchten, und drücken Sie **OK**.

Option	Beschreibung
`Scantyp`	Wählen Sie den Scantyp für Ihr Dokument aus.

Option	Beschreibung
Auflösung	Wählen Sie die Scanauflösung für Ihr Dokument aus.
Dateityp	Wählen Sie das Dateiformat für Ihr Dokument aus.
Dokumentgröße	Wählen Sie die gewünschte Dokumentgröße aus.
Helligkeit	Wählen Sie die Helligkeitsstufe aus.
Kontrast	Wählen Sie die Kontraststufe aus.
Hintergrund entf.	Stellen Sie den Umfang ein, zu dem die Hintergrundfarbe entfernt werden soll.

10. Drücken Sie **S/W Start (Mono Start)** oder **Farbe Start (Colour Start)**.

Der [Scantyp] ist von den ausgewählten Einstellungen abhängig. Wenn Sie **S/W Start (Mono Start)** oder **Farbe Start (Colour Start)** drücken, können die Einstellungen nicht geändert werden.

DCP-J772DW/DCP-J774DW/MFC-J890DW/MFC-J895DW

1. Legen Sie das Dokument ein.
2. Drücken Sie [Scannen] > [an PC] > [to Bild].
3. Wenn das Gerät über ein Netzwerk verbunden ist, drücken Sie ▲ oder ▼, um den Computer anzuzeigen, an den Daten gesendet werden sollen, und drücken Sie anschließend auf den Computernamen.

Wenn Sie im Display aufgefordert werden, eine PIN einzugeben, geben Sie im Display die vierstellige PIN für den Computer ein und drücken Sie dann [OK].

4. Sie haben die folgenden Möglichkeiten:
   - Um die Einstellungen zu ändern, drücken Sie [Optionen] oder [Am Gerät einst.].
   - Drücken Sie [Start], um zu scannen, ohne weitere Einstellungen zu ändern.

     Das Gerät beginnt mit dem Scannen. Wenn Sie das Scannerglas des Geräts verwenden, befolgen Sie die Anweisungen auf dem Display, um den Scanauftrag abzuschließen.

Um die Einstellung [Optionen] oder [Am Gerät einst.] zu verwenden, muss ein Computer, auf dem entweder ControlCenter4 (Windows) oder Brother iPrint&Scan (Mac) installiert ist, mit dem Gerät verbunden werden.

5. Wählen Sie die Scaneinstellungen, die Sie ändern möchten, und drücken Sie [OK].

Option	Beschreibung
Scantyp	Wählen Sie den Scantyp für Ihr Dokument aus.
Auflösung	Wählen Sie die Scanauflösung für Ihr Dokument aus.
Dateityp	Wählen Sie das Dateiformat für Ihr Dokument aus.
Dokumentgröße	Wählen Sie die gewünschte Dokumentgröße aus.
Helligkeit	Wählen Sie die Helligkeitsstufe aus.
Kontrast	Wählen Sie die Kontraststufe aus.
Hintergrundfarbe entfernen	Stellen Sie den Umfang ein, zu dem die Hintergrundfarbe entfernt werden soll.

- Um die Einstellungen als Favorit zu speichern, drücken Sie [Als Favorit speichern (Als Shortcut speichern)]. Sie werden gefragt, ob Sie den Favoriten als One-Touch-Favoriten speichern möchten. Folgen Sie den Anweisungen im Display.

6. Drücken Sie [Start].

   Das Gerät beginnt mit dem Scannen. Wenn Sie das Scannerglas des Geräts verwenden, befolgen Sie die Anweisungen auf dem Display, um den Scanauftrag abzuschließen.

Zugehörige Informationen

- Scannen über die Scantasten des Brother-Gerätes

Speichern gescannter Daten in einem Ordner als PDF-Datei

Scannen Sie Dokumente und speichern Sie sie als PDF-Dateien in einem Ordner auf Ihrem Computer.

Verwenden Sie die Scannen-Taste am Gerät, um vorübergehende Änderungen an den Scaneinstellungen vorzunehmen. Wenn Sie dauerhafte Änderungen vornehmen möchten, verwenden Sie die Software ControlCenter4 (Windows) oder Brother iPrint&Scan (Mac).

>> DCP-J572DW/MFC-J491DW/MFC-J497DW
>> DCP-J772DW/DCP-J774DW/MFC-J890DW/MFC-J895DW

DCP-J572DW/MFC-J491DW/MFC-J497DW

1. Legen Sie das Dokument ein.
2. Drücken Sie (**SCANNER (SCAN)**).
3. Drücken Sie ▲ oder ▼, um die Option `[an PC]` auszuwählen, und drücken Sie dann **OK**.
4. Drücken Sie ▲ oder ▼, um die Option `[to Datei]` auszuwählen, und drücken Sie dann **OK**.
5. Wenn das Gerät über ein Netzwerk verbunden ist, drücken Sie ▲ oder ▼, um den Computer auszuwählen, an den Daten gesendet werden sollen, und drücken Sie dann **OK**.

Wenn Sie im Display aufgefordert werden, eine PIN einzugeben, geben Sie die vierstellige PIN für den Computer über das Funktionstastenfeld ein und drücken Sie dann **OK**.

6. Sie haben die folgenden Möglichkeiten:
   - Um die Einstellungen zu ändern, fahren Sie mit dem nächsten Schritt fort.
   - Um die Standardeinstellungen zu verwenden, drücken Sie **S/W Start (Mono Start)** oder **Farbe Start (Colour Start)**.

Der `[Scantyp]` ist von den Standardeinstellungen abhängig. Wenn Sie **S/W Start (Mono Start)** oder **Farbe Start (Colour Start)** drücken, können die Einstellungen nicht geändert werden.

7. Drücken Sie ▲ oder ▼, um die Einstellung `[Scan-Einstell.]` auszuwählen, und drücken Sie dann **OK**.

Um die Option `[Scan-Einstell.]` zu verwenden, muss ein Computer, auf dem entweder ControlCenter4 (Windows) oder Brother iPrint&Scan (Mac) installiert ist, mit dem Gerät verbunden werden.

8. Drücken Sie ▲ oder ▼, um die Einstellung `[Am Gerät einst.]` auszuwählen, und drücken Sie dann **OK**.
9. Wählen Sie die Scaneinstellungen, die Sie ändern möchten, und drücken Sie **OK**.

Option	Beschreibung
Scantyp	Wählen Sie den Scantyp für Ihr Dokument aus.
Auflösung	Wählen Sie die Scanauflösung für Ihr Dokument aus.
Dateityp	Wählen Sie das Dateiformat für Ihr Dokument aus.
Dokumentgröße	Wählen Sie die gewünschte Dokumentgröße aus.
Helligkeit	Wählen Sie die Helligkeitsstufe aus.
Kontrast	Wählen Sie die Kontraststufe aus.
Hintergrund entf.	Stellen Sie den Umfang ein, zu dem die Hintergrundfarbe entfernt werden soll.

10. Drücken Sie **S/W Start (Mono Start)** oder **Farbe Start (Colour Start)**.

Der [Scantyp] ist von den ausgewählten Einstellungen abhängig. Wenn Sie **S/W Start (Mono Start)** oder **Farbe Start (Colour Start)** drücken, können die Einstellungen nicht geändert werden.

DCP-J772DW/DCP-J774DW/MFC-J890DW/MFC-J895DW

1. Legen Sie das Dokument ein.
2. Drücken Sie [Scannen] > [an PC] > [to Datei].
3. Wenn das Gerät über ein Netzwerk verbunden ist, drücken Sie ▲ oder ▼, um den Computer anzuzeigen, an den Daten gesendet werden sollen, und drücken Sie anschließend auf den Computernamen.

Wenn Sie im Display aufgefordert werden, eine PIN einzugeben, geben Sie im Display die vierstellige PIN für den Computer ein und drücken Sie dann [OK].

4. Sie haben die folgenden Möglichkeiten:
   - Um die Einstellungen zu ändern, drücken Sie [Optionen] oder [Am Gerät einst.]und wechseln dann zum nächsten Schritt.
   - Drücken Sie [Start], um den Scan zu starten, ohne zusätzliche Einstellungen zu ändern.

     Das Gerät beginnt mit dem Scannen. Wenn Sie das Scannerglas des Geräts verwenden, befolgen Sie die Anweisungen auf dem Display, um den Scanauftrag abzuschließen.

Um die Einstellung [Optionen] oder [Am Gerät einst.] zu verwenden, muss ein Computer, auf dem ControlCenter4 (Windows) oder Brother iPrint&Scan (Mac) installiert ist, mit dem Gerät verbunden werden.

5. Wählen Sie die Scaneinstellungen, die Sie ändern möchten, und drücken Sie [OK].

Option	Beschreibung
Scantyp	Wählen Sie den Scantyp für Ihr Dokument aus.
Auflösung	Wählen Sie die Scanauflösung für Ihr Dokument aus.
Dateityp	Wählen Sie das Dateiformat für Ihr Dokument aus.
Dokumentgröße	Wählen Sie die gewünschte Dokumentgröße aus.
Helligkeit	Wählen Sie die Helligkeitsstufe aus.
Kontrast	Wählen Sie die Kontraststufe aus.
Hintergrundfarbe entfernen	Stellen Sie den Umfang ein, zu dem die Hintergrundfarbe entfernt werden soll.

- Um die Einstellungen als Favorit zu speichern, drücken Sie [Als Favorit speichern (Als Shortcut speichern)]. Sie werden gefragt, ob Sie den Favoriten als One-Touch-Favoriten speichern möchten. Folgen Sie den Anweisungen im Display.

6. Drücken Sie [Start].

   Das Gerät beginnt mit dem Scannen. Wenn Sie das Scannerglas des Geräts verwenden, befolgen Sie die Anweisungen auf dem Display, um den Scanauftrag abzuschließen.

Zugehörige Informationen

- Scannen über die Scantasten des Brother-Gerätes

Speichern von gescannten Daten auf einer Speicherkarte oder einem USB-Stick

Für folgende Modelle: DCP-J572DW/DCP-J772DW/DCP-J774DW/MFC-J890DW/MFC-J895DW

Scannen Sie Dokumente, und speichern Sie diese ohne einen Computer direkt auf einer Speicherkarte oder einem USB-Stick.

>> DCP-J572DW
>> DCP-J772DW/DCP-J774DW/MFC-J890DW/MFC-J895DW

DCP-J572DW

1. Legen Sie das Dokument ein.
2. Öffnen Sie die Abdeckung der Speichermedien-Steckplätze.
3. Legen Sie ein Speichermedium in das Gerät ein.

   Das Display wechselt automatisch.
4. Drücken Sie ▲ oder ▼, um `[Scannen:Medium (Scannen: Speichermedium)]` zu wählen, und drücken Sie dann **OK**.
5. Sie haben die folgenden Möglichkeiten:
   - Um die Einstellungen zu ändern, fahren Sie mit dem nächsten Schritt fort.
   - Um die Standardeinstellungen zu verwenden, drücken Sie **S/W Start (Mono Start)** oder **Farbe Start (Colour Start)**.

Der `[Scantyp]` ist von den Standardeinstellungen abhängig. Wenn Sie **S/W Start (Mono Start)** oder **Farbe Start (Colour Start)** drücken, können die Einstellungen nicht geändert werden.

6. Wählen Sie die Scaneinstellungen, die Sie ändern möchten, und drücken Sie **OK**.

Option	Beschreibung
`Scantyp`	Wählen Sie den Scantyp für Ihr Dokument aus.
`Auflösung`	Wählen Sie die Scanauflösung für Ihr Dokument aus.
`Dateityp`	Wählen Sie das Dateiformat für Ihr Dokument aus.
`Dokumentgröße`	Wählen Sie die gewünschte Dokumentgröße aus.
`LangPap. scan.(ADF)` (MFC-J491DW/ MFC-J497DW)	Scannen Sie lange Dokumente mit dem automatischen Vorlageneinzug.
`Dateiname`	Benennen Sie die Datei um.
`Stil Dateiname`	Legen Sie die Reihenfolge fest, in der Datum, Zählernummer und andere Elemente im Dateinamen angezeigt werden.
`Helligkeit`	Wählen Sie die Helligkeitsstufe aus.
`Kontrast`	Wählen Sie die Kontraststufe aus.
`Hintergrund entf.`	Stellen Sie den Umfang ein, zu dem die Hintergrundfarbe entfernt werden soll.

7. Drücken Sie **S/W Start (Mono Start)** oder **Farbe Start (Colour Start)**.

Der [Scantyp] ist von den ausgewählten Einstellungen abhängig. Wenn Sie **S/W Start (Mono Start)** oder **Farbe Start (Colour Start)** drücken, können die Einstellungen nicht geändert werden.

DCP-J772DW/DCP-J774DW/MFC-J890DW/MFC-J895DW

1. Legen Sie das Dokument ein.
2. Öffnen Sie die Abdeckung der Speichermedien-Steckplätze des Gerätes.
3. Setzen Sie eine Speicherkarte oder einen USB-Stick in das Gerät ein.

   Das Display wechselt automatisch.
4. Drücken Sie [Scannen:Medium (Scannen: Speichermedium)].
5. Sie haben die folgenden Möglichkeiten:
   - Um die Einstellungen zu ändern, drücken Sie [Optionen] und wechseln dann zum nächsten Schritt.

     - So legen Sie Ihre eigenen Standardeinstellungen fest: Nachdem Sie Änderungen an den Einstellungen vorgenommen haben, drücken Sie die Option [Als Standard] und dann [Ja].
     - Um die werkseitigen Einstellungen wiederherzustellen, drücken Sie die Option [Werkseinstell.] und anschließend [Ja].

   - Drücken Sie [Start], um zu scannen, ohne weitere Einstellungen zu ändern.

     Das Gerät beginnt mit dem Scannen. Wenn Sie das Scannerglas des Geräts verwenden, befolgen Sie die Anweisungen auf dem Display, um den Scanauftrag abzuschließen.
6. Wählen Sie die Scaneinstellungen, die Sie ändern möchten, und drücken Sie [OK].

Option	Beschreibung
Scantyp	Wählen Sie den Scantyp für Ihr Dokument aus.
Auflösung	Wählen Sie die Scanauflösung für Ihr Dokument aus.
Dateityp	Wählen Sie das Dateiformat für Ihr Dokument aus.
Dokumentgröße	Wählen Sie die gewünschte Dokumentgröße aus.
Langes Pap. scannen (ADF) (MFC-J890DW/MFC-J895DW)	Scannen Sie lange Dokumente mit dem automatischen Vorlageneinzug.
Dateiname	Benennen Sie die Datei um.
Stil Dateiname	Legen Sie die Reihenfolge fest, in der Datum, Zählernummer und andere Elemente im Dateinamen angezeigt werden.
Helligkeit	Wählen Sie die Helligkeitsstufe aus.
Kontrast	Wählen Sie die Kontraststufe aus.
Auto anpassen (MFC-J890DW/MFC-J895DW)	Sie können mehrere Dokumente, die auf dem Vorlagenglas liegen, einscannen und auf einer Speicherkarte oder einem USB-Stick speichern. Das Gerät scannt jedes Dokument und erstellt separate Dateien oder eine einzelne Datei mit mehreren Seiten.
Hintergrundfarbe entfernen	Stellen Sie den Umfang ein, zu dem die Hintergrundfarbe entfernt werden soll.

- Um die Einstellungen als Favorit zu speichern, drücken Sie [Als Favorit speichern (Als Shortcut speichern)]. Sie werden gefragt, ob Sie den Favoriten als One-Touch-Favoriten speichern möchten. Folgen Sie den Anweisungen im Display.

7. Drücken Sie [Start].

8. Wenn Sie das Vorlagenglas verwenden, legen Sie die nächste Seite ein und drücken Sie dann [Weiter]. Wenn Sie keine weiteren Seiten scannen möchten, drücken Sie [Beenden]. Achten Sie darauf, dass Sie nach Beenden des Scanvorgangs [Beenden] wählen, bevor Sie die Speicherkarte oder den USB-Stick aus dem Gerät herausnehmen.

WICHTIG

Das Display zeigt eine Meldung an, während die Daten gelesen werden. Das Netzkabel, die Speicherkarte und den USB-Stick NICHT vom Gerät trennen, während Daten gelesen werden. Andernfalls kann es zu einem Datenverlust oder zu Schäden am USB-Stick oder der Speicherkarte kommen.

Zugehörige Informationen

- Scannen über die Scantasten des Brother-Gerätes
- Kompatible Speichermedien

Kompatible Speichermedien

Für folgende Modelle: DCP-J572DW/DCP-J772DW/DCP-J774DW/MFC-J890DW/MFC-J895DW

Ihr Brother-Gerät verfügt über Laufwerke (Einschübe) für gängige Datenspeichermedien und Digitalkamera-Speichermedien.

WICHTIG

Der USB-Direktanschluss unterstützt nur USB-Sticks und Digitalkameras, die als USB-Massenspeicher verwendet werden können. Andere USB-Geräte werden nicht unterstützt.

Kompatible Medien	
USB-Stick (DCP-J772DW/DCP-J774DW/MFC-J890DW/ MFC-J895DW)	
SD-Speicherkarte SDHC-Speicherkarte SDXC-Speicherkarte MultiMediaCard MultiMediaCard plus	
miniSD (Adapter erforderlich) miniSDHC (Adapter erforderlich) microSD (Adapter erforderlich) microSDHC (Adapter erforderlich) MultiMediaCard mobile (Adapter erforderlich)	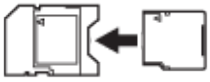

Zugehörige Informationen

- Speichern von gescannten Daten auf einer Speicherkarte oder einem USB-Stick
- Fotodruck direkt von einem Speichermedium

Scannen mehrerer Visitenkarten und Fotos (Größe automatisch anpassen)

Für folgende Modelle: MFC-J890DW/MFC-J895DW

Sie können mehrere Dokumente auf das Vorlagenglas legen und einscannen. Das Gerät scannt die einzelnen Dokumente und erstellt mithilfe der Funktion „Größe automatisch anpassen“ separate Dateien oder eine einzelne mehrseitige Datei.

Hinweise zum automatischen Anpassen der Größe

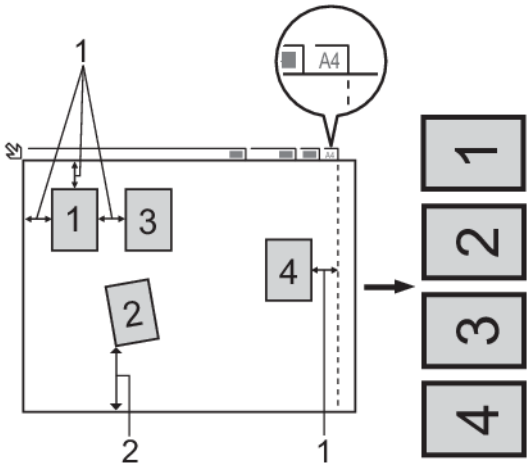

1. 10 mm oder mehr
2. 20 mm oder mehr (unten)

- Diese Einstellung kann nur für rechteckige oder quadratische Dokumente verwendet werden.
- Wenn das Dokument zu lang oder zu breit ist, kann diese Einstellung nicht wie hier beschrieben verwendet werden.
- Legen Sie die Dokumente wie in der Abbildung gezeigt nicht direkt an die Kanten des Vorlagenglases.
- Legen Sie die Dokumente mit einem Abstand von mindestens 10 mm voneinander auf das Vorlagenglas.
- Die Funktion Auto anpassen korrigiert die Schiefe des Dokuments auf dem Vorlagenglas. Beträgt diese jedoch mehr als 45 Grad bei einer Auflösung von weniger als 300 x 300 dpi oder 10 Grad bei 600 x 600 dpi, kann diese Funktion nicht verwendet werden.
- Für die Verwendung der Funktion „Größe automatisch anpassen“ muss der automatische Vorlageneinzug (ADF) leer sein. (Nur Modelle mit automatischem Vorlageneinzug)
- Die Funktion „Größe automatisch anpassen“ kann je nach Größe der Dokumente für bis zu 16 Vorlagen verwendet werden.

1. Legen Sie Dokumente auf das Vorlagenglas.

- Wenn Sie ein Dokument mit der Funktion „Größe automatisch anpassen“ scannen möchten, muss das Dokument auf das Vorlagenglas gelegt werden.
- Die Funktion „Größe automatisch anpassen“ wird durch Technologie von Reallusion, Inc. unterstützt.

2. Öffnen Sie die Abdeckung der Speichermedien-Steckplätze des Gerätes.
3. Setzen Sie eine Speicherkarte oder einen USB-Stick in das Gerät ein.

   Das Display wechselt automatisch.
4. Drücken Sie `[Scannen:Medium (Scannen: Speichermedium)]` > `[Optionen]` > `[Auto anpassen]`.

5. Drücken Sie [Ein].
6. Drücken Sie [OK].
7. Drücken Sie [Start].

   Das Gerät beginnt mit dem Scannen. Folgen Sie den Display-Anweisungen, um den Scanauftrag abzuschließen.

Zugehörige Informationen

- Scannen über die Scantasten des Brother-Gerätes

Scannen in eine bearbeitbare Textdatei mit OCR

Für folgende Modelle: DCP-J772DW/DCP-J774DW/MFC-J491DW/MFC-J497DW/MFC-J890DW/MFC-J895DW

Ihr Gerät kann die Zeichen eines gescannten Dokumentes mithilfe einer optischen Texterkennungstechnologie (OCR) in Text konvertieren. Dieser Text kann mit Ihrer bevorzugten Textbearbeitungsanwendung bearbeitet werden.

- Die Scan-to-Text-Funktion ist für bestimmte Sprachen verfügbar.
- Verwenden Sie die Scannen-Taste am Gerät, um vorübergehende Änderungen an den Scaneinstellungen vorzunehmen. Wenn Sie dauerhafte Änderungen vornehmen möchten, verwenden Sie die Software ControlCenter4 (Windows) oder Brother iPrint&Scan (Mac).

>> MFC-J491DW/MFC-J497DW
>> DCP-J772DW/DCP-J774DW/MFC-J890DW/MFC-J895DW

MFC-J491DW/MFC-J497DW

1. Legen Sie das Dokument ein.
2. Drücken Sie (**SCANNER (SCAN)**).
3. Drücken Sie ▲ oder ▼, um die Option `[an PC]` auszuwählen, und drücken Sie dann **OK**.
4. Drücken Sie ▲ oder ▼, um die Option `[to Text]` auszuwählen, und drücken Sie dann **OK**.
5. Wenn das Gerät über ein Netzwerk verbunden ist, drücken Sie ▲ oder ▼, um den Computer auszuwählen, an den Daten gesendet werden sollen, und drücken Sie dann **OK**.

Wenn Sie im Display aufgefordert werden, eine PIN einzugeben, geben Sie die vierstellige PIN für den Computer über das Funktionstastenfeld ein und drücken Sie dann **OK**.

6. Sie haben die folgenden Möglichkeiten:
   - Um die Einstellungen zu ändern, fahren Sie mit dem nächsten Schritt fort.
   - Um die Standardeinstellungen zu verwenden, drücken Sie **S/W Start (Mono Start)** oder **Farbe Start (Colour Start)**.

Der `[Scantyp]` ist von den Standardeinstellungen abhängig. Wenn Sie **S/W Start (Mono Start)** oder **Farbe Start (Colour Start)** drücken, können die Einstellungen nicht geändert werden.

7. Drücken Sie ▲ oder ▼, um die Einstellung `[Scan-Einstell.]` auszuwählen, und drücken Sie dann **OK**.

Um die Option `[Scan-Einstell.]` zu verwenden, muss ein Computer, auf dem entweder ControlCenter4 (Windows) oder Brother iPrint&Scan (Mac) installiert ist, mit dem Gerät verbunden werden.

8. Drücken Sie ▲ oder ▼, um die Einstellung [Am Gerät einst.] auszuwählen, und drücken Sie dann **OK**.
9. Wählen Sie die Scaneinstellungen, die Sie ändern möchten, und drücken Sie **OK**.

Option	Beschreibung
Scantyp	Wählen Sie den Scantyp für Ihr Dokument aus.
Auflösung	Wählen Sie die Scanauflösung für Ihr Dokument aus.
Dateityp	Wählen Sie das Dateiformat für Ihr Dokument aus.
Dokumentgröße	Wählen Sie die gewünschte Dokumentgröße aus.
Helligkeit	Wählen Sie die Helligkeitsstufe aus.
Kontrast	Wählen Sie die Kontraststufe aus.
Hintergrund entf.	Stellen Sie den Umfang ein, zu dem die Hintergrundfarbe entfernt werden soll.

10. Drücken Sie **S/W Start (Mono Start)** oder **Farbe Start (Colour Start)**.

Der [Scantyp] ist von den ausgewählten Einstellungen abhängig. Wenn Sie **S/W Start (Mono Start)** oder **Farbe Start (Colour Start)** drücken, können die Einstellungen nicht geändert werden.

DCP-J772DW/DCP-J774DW/MFC-J890DW/MFC-J895DW

1. Legen Sie das Dokument ein.
2. Drücken Sie [Scannen] > [an PC] > [to Text].
3. Wenn das Gerät über ein Netzwerk verbunden ist, drücken Sie ▲ oder ▼, um den Computer anzuzeigen, an den Daten gesendet werden sollen, und drücken Sie anschließend auf den Computernamen.

Wenn Sie im Display aufgefordert werden, eine PIN einzugeben, geben Sie im Display die vierstellige PIN für den Computer ein und drücken Sie dann [OK].

4. Sie haben die folgenden Möglichkeiten:
   - Um die Einstellungen zu ändern, drücken Sie [Optionen] oder [Am Gerät einst.].
   - Drücken Sie [Start], um zu scannen, ohne weitere Einstellungen zu ändern.

     Das Gerät beginnt mit dem Scannen. Wenn Sie das Scannerglas des Geräts verwenden, befolgen Sie die Anweisungen auf dem Display, um den Scanauftrag abzuschließen.

Um die Einstellung [Optionen] oder [Am Gerät einst.] zu verwenden, muss ein Computer, auf dem entweder ControlCenter4 (Windows) oder Brother iPrint&Scan (Mac) installiert ist, mit dem Gerät verbunden werden.

5. Wählen Sie die Scaneinstellungen, die Sie ändern möchten, und drücken Sie [OK].

Option	Beschreibung
Scantyp	Wählen Sie den Scantyp für Ihr Dokument aus.
Auflösung	Wählen Sie die Scanauflösung für Ihr Dokument aus.
Dateityp	Wählen Sie das Dateiformat für Ihr Dokument aus.
Dokumentgröße	Wählen Sie die gewünschte Dokumentgröße aus.
Helligkeit	Wählen Sie die Helligkeitsstufe aus.
Kontrast	Wählen Sie die Kontraststufe aus.

Option	Beschreibung
`Hintergrundfarbe entfernen`	Stellen Sie den Umfang ein, zu dem die Hintergrundfarbe entfernt werden soll.

- Um die Einstellungen als Favorit zu speichern, drücken Sie `[Als Favorit speichern (Als Shortcut speichern)]`. Sie werden gefragt, ob Sie den Favoriten als One-Touch-Favoriten speichern möchten. Folgen Sie den Anweisungen im Display.

6. Drücken Sie `[Start]`.

   Das Gerät beginnt mit dem Scannen. Wenn Sie das Scannerglas des Geräts verwenden, befolgen Sie die Anweisungen auf dem Display, um den Scanauftrag abzuschließen.

Zugehörige Informationen

- Scannen über die Scantasten des Brother-Gerätes

Scan to E-Mail Anhang

Senden Sie ein gescanntes Dokument als E-Mail-Anhang.

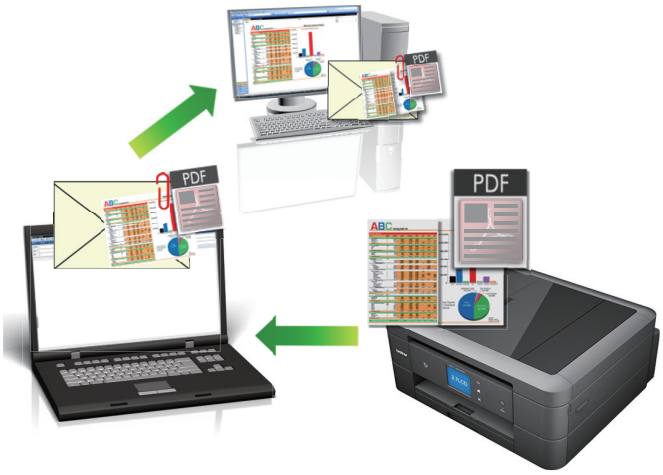

- Verwenden Sie die Scannen-Taste am Gerät, um vorübergehende Änderungen an den Scaneinstellungen vorzunehmen. Wenn Sie dauerhafte Änderungen vornehmen möchten, verwenden Sie die Software ControlCenter4 (Windows) oder Brother iPrint&Scan (Mac).
- Die Funktion „Scan to E-Mail“ unterstützt keine Webmail-Dienste. Verwenden Sie zum Scannen eines Dokuments oder Bilds die Funktion „Scan to Bild“ oder „Scan to Datei“ und hängen Sie die gescannte Datei an eine E-Mail-Nachricht an.

>> DCP-J572DW/MFC-J491DW/MFC-J497DW
>> DCP-J772DW/DCP-J774DW/MFC-J890DW/MFC-J895DW

DCP-J572DW/MFC-J491DW/MFC-J497DW

1. Legen Sie das Dokument ein.
2. Drücken Sie (**SCANNER (SCAN)**).
3. Drücken Sie ▲ oder ▼, um die Option `[an PC]` auszuwählen, und drücken Sie dann **OK**.
4. Drücken Sie ▲ oder ▼, um die Option `[to E-Mail]` auszuwählen, und drücken Sie dann **OK**.
5. Wenn das Gerät über ein Netzwerk verbunden ist, drücken Sie ▲ oder ▼, um den Computer auszuwählen, an den Daten gesendet werden sollen, und drücken Sie dann **OK**.

Wenn Sie im Display aufgefordert werden, eine PIN einzugeben, geben Sie die vierstellige PIN für den Computer über das Funktionstastenfeld ein und drücken Sie dann **OK**.

6. Sie haben die folgenden Möglichkeiten:
   - Um die Einstellungen zu ändern, fahren Sie mit dem nächsten Schritt fort.
   - Um die Standardeinstellungen zu verwenden, drücken Sie **S/W Start (Mono Start)** oder **Farbe Start (Colour Start)**.

Der `[Scantyp]` ist von den Standardeinstellungen abhängig. Wenn Sie **S/W Start (Mono Start)** oder **Farbe Start (Colour Start)** drücken, können die Einstellungen nicht geändert werden.

7. Drücken Sie ▲ oder ▼, um die Einstellung `[Scan-Einstell.]` auszuwählen, und drücken Sie dann **OK**.

Um die Option `[Scan-Einstell.]` zu verwenden, muss ein Computer, auf dem entweder ControlCenter4 (Windows) oder Brother iPrint&Scan (Mac) installiert ist, mit dem Gerät verbunden werden.

8. Drücken Sie ▲ oder ▼, um die Einstellung `[Am Gerät einst.]` auszuwählen, und drücken Sie dann **OK**.

9. Wählen Sie die Scaneinstellungen, die Sie ändern möchten, und drücken Sie **OK**.

Option	Beschreibung
Scantyp	Wählen Sie den Scantyp für Ihr Dokument aus.
Auflösung	Wählen Sie die Scanauflösung für Ihr Dokument aus.
Dateityp	Wählen Sie das Dateiformat für Ihr Dokument aus.
Dokumentgröße	Wählen Sie die gewünschte Dokumentgröße aus.
Helligkeit	Wählen Sie die Helligkeitsstufe aus.
Kontrast	Wählen Sie die Kontraststufe aus.
Hintergrund entf.	Stellen Sie den Umfang ein, zu dem die Hintergrundfarbe entfernt werden soll.

10. Drücken Sie **S/W Start (Mono Start)** oder **Farbe Start (Colour Start)**.

Der [Scantyp] ist von den ausgewählten Einstellungen abhängig. Wenn Sie **S/W Start (Mono Start)** oder **Farbe Start (Colour Start)** drücken, können die Einstellungen nicht geändert werden.

DCP-J772DW/DCP-J774DW/MFC-J890DW/MFC-J895DW

1. Legen Sie das Dokument ein.
2. Drücken Sie [Scannen] > [an PC] > [to E-Mail].
3. Wenn das Gerät über ein Netzwerk verbunden ist, drücken Sie ▲ oder ▼, um den Computer anzuzeigen, an den Daten gesendet werden sollen, und drücken Sie anschließend auf den Computernamen.

Wenn Sie im Display aufgefordert werden, eine PIN einzugeben, geben Sie im Display die vierstellige PIN für den Computer ein und drücken Sie dann [OK].

4. Sie haben die folgenden Möglichkeiten:
   - Um die Einstellungen zu ändern, drücken Sie [Optionen] oder [Am Gerät einst.].
   - Drücken Sie [Start], um zu scannen, ohne weitere Einstellungen zu ändern.

     Das Gerät scannt das Dokument und speichert es als Dateianhang. Dann startet es Ihre E-Mail-Anwendung und öffnet eine neue leere E-Mail, an die die gescannte Datei angehängt ist.

Um die Einstellung [Optionen] oder [Am Gerät einst.] zu verwenden, muss ein Computer, auf dem entweder ControlCenter4 (Windows) oder Brother iPrint&Scan (Mac) installiert ist, mit dem Gerät verbunden werden.

5. Wählen Sie die Scaneinstellungen, die Sie ändern möchten, und drücken Sie [OK].

Option	Beschreibung
Scantyp	Wählen Sie den Scantyp für Ihr Dokument aus.
Auflösung	Wählen Sie die Scanauflösung für Ihr Dokument aus.
Dateityp	Wählen Sie das Dateiformat für Ihr Dokument aus.
Dokumentgröße	Wählen Sie die gewünschte Dokumentgröße aus.
Helligkeit	Wählen Sie die Helligkeitsstufe aus.
Kontrast	Wählen Sie die Kontraststufe aus.
Hintergrundfarbe entfernen	Stellen Sie den Umfang ein, zu dem die Hintergrundfarbe entfernt werden soll.

- Um die Einstellungen als Favorit zu speichern, drücken Sie [Als Favorit speichern (Als Shortcut speichern)]. Sie werden gefragt, ob Sie den Favoriten als One-Touch-Favoriten speichern möchten. Folgen Sie den Anweisungen im Display.

6. Drücken Sie [Start].

   Das Gerät scannt das Dokument und speichert es als Dateianhang. Dann startet es Ihre E-Mail-Anwendung und öffnet eine neue leere E-Mail, an die die gescannte Datei angehängt ist.

Zugehörige Informationen

- Scannen über die Scantasten des Brother-Gerätes

Web Services zum Scannen in Ihrem Netzwerk (Windows 7, Windows 8 und Windows 10)

Mit dem Web Services-Protokoll können Benutzer von Windows 7, Windows 8 und Windows 10 einen Scanvorgang mit einem Brother-Gerät im Netzwerk durchführen. Sie müssen den Treiber über Web Services installieren.

- Verwenden Sie Web Services zur Installation von zum Scannen verwendeten Treibern (Windows 7, Windows 8 und Windows 10)
- Scannen mit Web Services vom Brother-Gerät (Windows 7, Windows 8 und Windows 10)
- Konfigurieren der Scaneinstellungen für Webdienste

Verwenden Sie Web Services zur Installation von zum Scannen verwendeten Treibern (Windows 7, Windows 8 und Windows 10)

Über die Webdienste können Sie Drucker im Netzwerk überwachen.

- Stellen Sie sicher, dass die Brother-Software und -Treiber installiert wurden.
- Vergewissern Sie sich, dass sich der Hostcomputer und das Brother-Gerät entweder im selben Subnetzwerk befinden oder dass der Router für die Datenübertragung zwischen den zwei Geräten richtig konfiguriert ist.
- Sie müssen die IP-Adresse beim Brother-Gerät konfigurieren, bevor Sie diese Einstellung konfigurieren.

1. Sie haben die folgenden Möglichkeiten:
   - Windows 7

     Klicken Sie auf **(Start)** > **Systemsteuerung** > **Netzwerk und Internet** > **Netzwerkcomputer und -geräte anzeigen**.

     Der Webdienstename des Gerätes wird mit dem Druckersymbol angezeigt.

     Klicken Sie mit der rechten Maustaste auf das Gerät, das Sie installieren möchten.
   - Windows 8

     Ziehen Sie die Maus in die untere rechte Ecke Ihres Desktops. Wenn die Menüleiste angezeigt wird, klicken Sie auf **Einstellungen** > **PC-Einstellungen ändern** > **Geräte** > **Gerät hinzufügen**.

     Der Webdienstename des Gerätes wird angezeigt.
   - Windows 8.1

     Bewegen Sie die Maus in die untere rechte Ecke des Desktops. Wenn das Menü angezeigt wird, klicken Sie auf **Einstellungen** > **PC-Einstellungen ändern** > **PC und Geräte** > **Geräte** > **Gerät hinzufügen**.

     Der Webdienstename des Gerätes wird angezeigt.
   - Windows 10

     Klicken Sie auf > **Windows-System** > **Systemsteuerung**. Klicken Sie in der Gruppe **Hardware und Sound** auf **Gerät hinzufügen**.

- Der Webdienstename des Brother-Gerätes besteht aus dessen Modellnamen und der MAC-Adresse (Ethernet-Adresse) (zum Beispiel Brother MFC-XXXX (Modellname) [XXXXXXXXXXXX] (MAC-Adresse/Ethernet-Adresse)).
- Windows 8/Windows 10

  Bewegen Sie die Maus über den Gerätenamen, um die Geräteinformationen anzuzeigen.

2. Sie haben die folgenden Möglichkeiten:
   - Windows 7

     Klicken Sie im angezeigten Menü auf **Installieren**.
   - Windows 8/Windows 10

     Wählen Sie das zu installierende Gerät und befolgen Sie dann die Anweisungen auf dem Bildschirm.

Um Treiber zu deinstallieren, klicken Sie auf **Deinstallieren** oder (**Gerät entfernen**).

Zugehörige Informationen

- Web Services zum Scannen in Ihrem Netzwerk (Windows 7, Windows 8 und Windows 10)

Scannen mit Web Services vom Brother-Gerät (Windows 7, Windows 8 und Windows 10)

Wenn Sie den Treiber zum Scannen über Webdienste installiert haben, können Sie über das Display des Brother-Gerätes auf das Webdienste-Scanmenü zugreifen.

- Bestimmte Zeichen in den im Display angezeigten Meldungen werden möglicherweise durch Leerzeichen ersetzt, wenn die Spracheinstellungen des Betriebssystems und des Brother-Gerätes voneinander abweichen.
- Wenn im Display eine Meldung über unzureichenden Speicherplatz angezeigt wird, wählen Sie unter **Papiergröße** ein kleineres Papierformat und unter **Auflösung (DPI)** eine geringere Auflösung.

>> DCP-J572DW/MFC-J491DW/MFC-J497DW
>> DCP-J772DW/DCP-J774DW/MFC-J890DW/MFC-J895DW

DCP-J572DW/MFC-J491DW/MFC-J497DW

1. Legen Sie das Dokument ein.
2. Drücken Sie (**SCANNER (SCAN)**).
3. Drücken Sie ▲ oder ▼, um Folgendes auszuwählen:
   a. Wählen Sie `[WS-Scan]`. Drücken Sie **OK**.
   b. Wählen Sie den gewünschten Scanmodus aus. Drücken Sie **OK**.
   c. Wählen Sie den Computer aus, an den Sie Daten senden möchten. Drücken Sie **OK**.
4. Drücken Sie **S/W Start (Mono Start)** oder **Farbe Start (Colour Start)**.

   Das Gerät beginnt mit dem Scannen.

DCP-J772DW/DCP-J774DW/MFC-J890DW/MFC-J895DW

1. Legen Sie das Dokument ein.
2. Drücken Sie `[Scannen]` > `[WS-Scan]`.
3. Drücken Sie auf ▲ oder ▼, um den gewünschten Scanmodus auszuwählen, und drücken Sie anschließend auf diesen.
4. Drücken Sie ▲ oder ▼, um den Computer anzuzeigen, an den Daten gesendet werden sollen, und drücken Sie anschließend auf den Computernamen.
5. Drücken Sie `[Start]`.

   Das Gerät beginnt mit dem Scannen.

Zugehörige Informationen

- Web Services zum Scannen in Ihrem Netzwerk (Windows 7, Windows 8 und Windows 10)

Konfigurieren der Scaneinstellungen für Webdienste

1. Sie haben die folgenden Möglichkeiten:
   - Windows 7

     Klicken Sie auf **(Start)** > **Geräte und Drucker**.
   - Windows 8

     Ziehen Sie Ihre Maus in die untere rechte Ecke Ihres Desktops. Wenn die Menüleiste erscheint, klicken Sie auf **Einstellungen** und klicken Sie dann auf **Systemsteuerung**. Klicken Sie im Gruppenfeld **Hardware und Sound** auf **Geräte und Drucker anzeigen**.
   - Windows 10

     Klicken Sie auf > **Windows-System** > **Systemsteuerung**. Klicken Sie in der Gruppe **Hardware und Sound** auf **Geräte und Drucker anzeigen**.
2. Klicken Sie mit der rechten Maustaste auf das Gerätesymbol und wählen Sie dann **Scanprofile...**. Das Dialogfeld **Scanprofile** wird angezeigt.
3. Wählen Sie das Scanprofil, das Sie verwenden möchten.
4. Stellen Sie sicher, dass das in der Liste **Scanner** ausgewählte Gerät ein Brother-Gerät ist, das Webdienste zum Scannen unterstützt, und klicken Sie dann auf die Schaltfläche **Als Standard festlegen**.
5. Klicken Sie auf **Bearbeiten...**.

   Das Dialogfeld **Standardprofil verwenden** wird angezeigt.
6. Wählen Sie die Einstellungen **Quelle**, **Papiergröße**, **Farbformat**, **Dateiformat**, **Auflösung (DPI)**, **Helligkeit** und **Kontrast**.
7. Klicken Sie auf die Schaltfläche **Profil speichern**.

   Diese Einstellungen werden angewandt, wenn Sie mit dem Web Services-Protokoll scannen.

Wenn Sie aufgefordert werden, eine Scananwendung zu wählen, wählen Sie Windows-Fax und -Scan aus der Liste aus.

Zugehörige Informationen

- Web Services zum Scannen in Ihrem Netzwerk (Windows 7, Windows 8 und Windows 10)

Ändern der Scan-Schaltflächeneinstellungen über ControlCenter4 (Windows)

1. Klicken Sie in der Taskleiste auf das Symbol (**ControlCenter4**) und klicken Sie dann auf **Öffnen**.
2. Klicken Sie auf die Registerkarte **Geräteeinstellungen**.
3. Klicken Sie auf die Schaltfläche **Geräteeinstell. zum Scannen**.

   Das Dialogfeld **Geräteeinstell. zum Scannen** wird angezeigt.

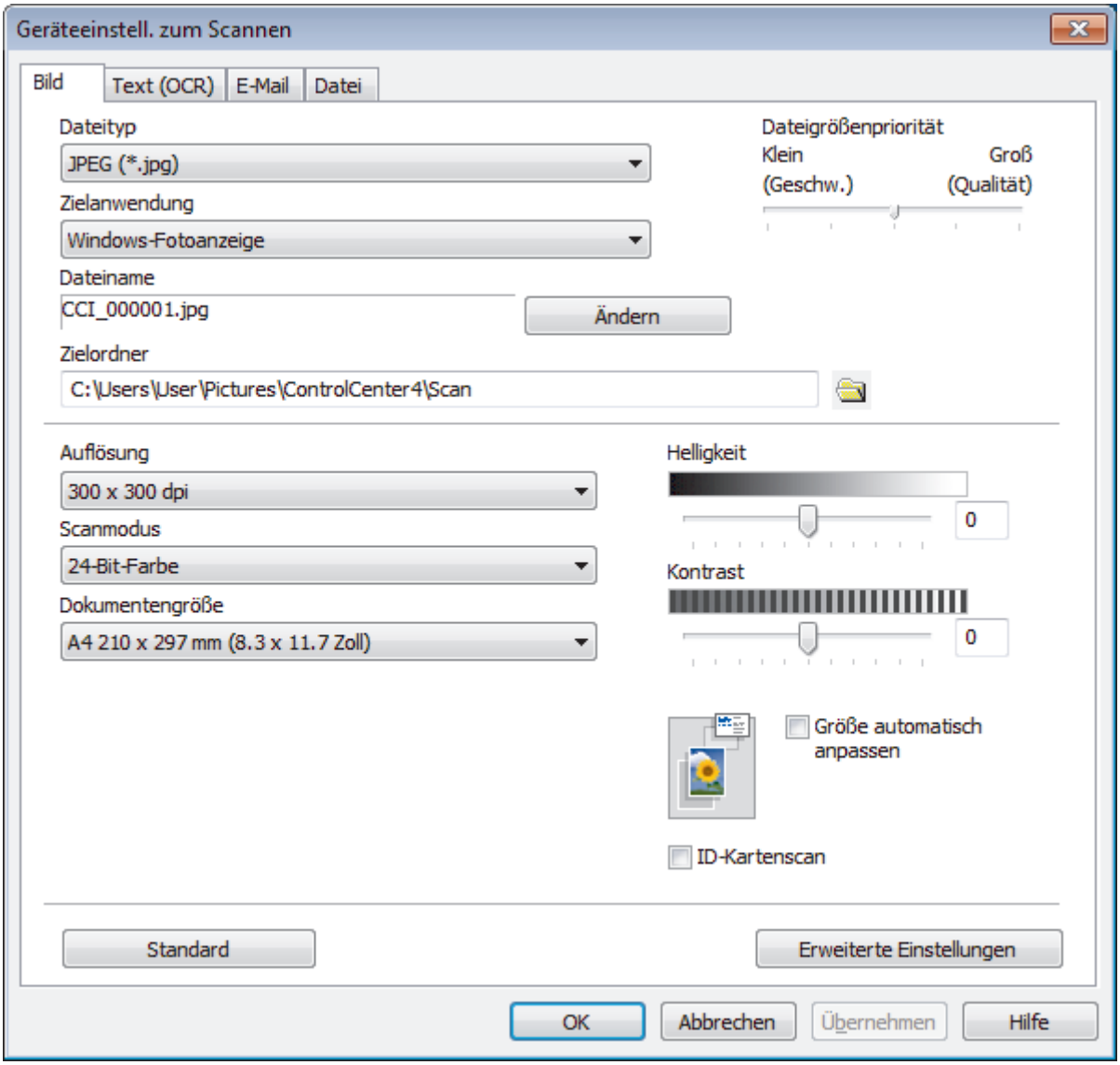

4. Klicken Sie auf die Registerkarte für den zu ändernden Scannen-an-Vorgang (**Bild**, **Text (OCR)**, **E-Mail** oder **Datei**).
5. Ändern Sie bei Bedarf die Einstellungen.
6. Klicken Sie auf **OK**.

Jede Registerkarte entspricht einer Scanfunktion, wie nachfolgend beschrieben.

Diese Einstellungen können geändert werden.

Klicken Sie auf die Registerkarten und ändern Sie dann die Einstellungen.

Name der Registerkarte	Entsprechende Funktion
Bild	Scan to Bild
Text (OCR)	Scan to Text
E-Mail	Scan-to-E-Mail
Datei	Scan to Datei

Einstellungen	Zutreffende Funktionen			
	Bild	**Text (OCR)**	**E-Mail**	**Datei**
Dateityp	Ja	Ja	Ja	Ja
Zielanwendung	Ja	Ja	-	-
OCR-Sprache (Nur bei bestimmten Modellen verfügbar)	-	Ja	-	-
Dateiname	Ja	Ja	Ja	Ja
Zielordner	Ja	Ja	Ja	-
Scan-Verzeichnis	-	-	-	Ja
Dateigrößenpriorität	Ja	-	Ja	Ja
Auflösung	Ja	Ja	Ja	Ja
Scanmodus	Ja	Ja	Ja	Ja
Dokumentengröße	Ja	Ja	Ja	Ja
Helligkeit	Ja	Ja	Ja	Ja
Kontrast	Ja	Ja	Ja	Ja
Größe automatisch anpassen	Ja	-	Ja	Ja
ID-Kartenscan	Ja	Ja	Ja	Ja
Erweiterte Einstellungen	Ja	Ja	Ja	Ja
Standard	Ja	Ja	Ja	Ja

Dateityp

Wählen Sie den Dateityp für die Scandaten.

Zielanwendung

Wählen Sie die Zielanwendung in der Dropdown-Liste.

OCR-Sprache

Stellen Sie die OCR-Sprache für die Texterkennung ein, die der Sprache des gescannten Dokumenttextes entspricht (Nur bei bestimmten Modellen verfügbar).

Dateiname

Geben Sie bei Bedarf ein Präfix für den Dateinamen ein.

Zielordner

Klicken Sie zum Durchsuchen auf das Ordnersymbol und wählen Sie den Ordner, in dem Sie die gescannten Dokumente speichern möchten.

Scan-Verzeichnis

Wählen Sie das Optionsfeld **Ordner** oder **SharePoint** aus, um den Speicherort für die gescannten Dokumente auszuwählen.

Dateigrößenpriorität

Passt die Datenkompressionsrate des gescannten Bildes an. Ändern Sie die Dateigröße, indem Sie den Schieberegler **Dateigrößenpriorität** nach rechts oder links bewegen.

Auflösung

Wählen Sie eine Scan-Auflösung in der Dropdown-Liste **Auflösung** aus. Höhere Auflösungen erfordern mehr Speicher und eine längere Übertragungszeit, liefern jedoch ein feiner gescanntes Bild.

Scanmodus

Wählen Sie aus einer Reihe von Scan-Farbtiefen.

- **Auto**

  Verwenden Sie diese Option für jede beliebige Dokumentart. Dieser Modus wählt automatisch die passende Farbtiefe für das Dokument aus.

- **Schwarzweiß**

  Wählen Sie diese Einstellung für Text oder Strichzeichnungen.

- **Grau (Fehlerstreuung)**

  Wählen Sie diese Einstellung für Fotos oder Grafiken. (Fehlerstreuung ist eine Methode zur Erzeugung von simulierten Bildern in Grau ohne echte Graupunkte zu verwenden. Es werden schwarze Punkte in einer bestimmten Matrix angeordnet, um eine Darstellung in Grau zu erzeugen.)

- **Echte Graustufen**

  Wählen Sie diese Einstellung für Fotos oder Grafiken. Dieser Modus ist genauer, weil er bis zu 256 Grauschattierungen verwendet.

- **24-Bit-Farbe**

  Verwenden Sie diese Option, um ein Bild mit der genausten Farbwiedergabe zu erzeugen. Dieser Modus verwendet bis zu 16,8 Millionen Farben, um das Bild zu scannen, aber er erfordert den meisten Speicher und hat die längste Übertragungszeit.

Dokumentengröße

Wählen Sie die genaue Dokumentgröße in der Dropdown-Liste **Dokumentengröße** aus.

- Wenn Sie die Option **1 auf 2 (A4)** wählen, wird das gescannte Bild auf zwei Dokumente im A5-Format aufgeteilt.

Helligkeit

Stellen Sie den **Helligkeit**-Pegel ein, indem Sie den Schieberegler nach rechts oder links ziehen, um ein helleres bzw. ein dunkleres Bild zu erhalten. Wenn das gescannte Bild zu hell ist, sollten Sie einen niedrigeren Wert für den Helligkeitspegel wählen und das Dokument noch einmal scannen. Ist das gescannte Bild zu dunkel, wählen Sie einen höheren Wert für den Helligkeitspegel und scannen Sie das Dokument noch einmal. Sie können zur Einstellung des **Helligkeit**-Pegels auch einen Wert in das Feld eingeben.

Kontrast

Erhöhen oder verringern Sie den **Kontrast** durch Bewegen des Schiebereglers nach rechts oder links. Das Erhöhen des Kontrasts hebt die dunkleren und helleren Bereiche des Bilds stärker hervor, während das Verringern des Kontrasts mehr Details in Graubereichen des Bilds sichtbar macht. Sie können zur Einstellung des **Kontrast**-Pegels auch einen Wert in das Feld eingeben.

Größe automatisch anpassen

Scannen Sie mehrere Dokumente, die auf das Vorlagenglas gelegt wurden. Das Gerät scannt jedes Dokument und erstellt separate Dateien oder eine einzelne Datei mit mehreren Seiten.

ID-Kartenscan

Aktivieren Sie dieses Kontrollkästchen, um beide Seiten des Ausweises auf einer Seite zu scannen.

Erweiterte Einstellungen

Klicken Sie auf die Schaltfläche **Erweiterte Einstellungen** im Dialogfeld für die Scaneinstellungen, um die erweiterten Einstellungen zu konfigurieren.

- **Durchscheinen/Muster entfernen**
  - **Hintergrundfarbe entfernen**

Entfernt die Grundfarbe der Dokumente, damit die gescannten Daten leichter lesbar sind.

- **Bild drehen**

  Dreht das gescannte Bild.

- **Leere Seite überspringen**

  Entfernen Sie die leeren Seiten des Dokuments aus den Scanergebnissen.

- **Scanergebnisse anzeigen**

  Zeigt auf dem Computerbildschirm die Gesamtzahl der gespeicherten Seiten und die Anzahl der leeren Seiten an, die übersprungen wurden.

Standard

Wählen Sie diese Option aus, um alle Einstellungen auf die Werkseinstellung zurückzusetzen.

Zugehörige Informationen

- Scannen über die Scantasten des Brother-Gerätes

Ändern der Scan-Schaltflächeneinstellungen über Brother iPrint&Scan (Mac)

1. Klicken Sie in der Menüleiste **Finder** auf **Gehe zu** > **Programme** und doppelklicken Sie dann auf das iPrint&Scan-Symbol.

   Der Bildschirm für Brother iPrint&Scan erscheint.
2. Wenn Ihr Brother-Gerät nicht ausgewählt ist, klicken Sie auf die Schaltfläche **Ihr Gerät auswählen** und folgen Sie den Anweisungen auf dem Bildschirm, um Ihr Brother-Gerät auszuwählen.
3. Klicken Sie auf die Schaltfläche **Gerätescaneinstellungen** und folgen Sie den Anweisungen auf dem Bildschirm, um die Scaneinstellungen zu ändern.

Zugehörige Informationen

- Scannen über die Scantasten des Brother-Gerätes
- Scannen mit Brother iPrint&Scan (Mac)

Scannen über den Computer (Windows)

Es gibt verschiedene Arten, wie Sie mit Ihrem Computer Fotos und Dokumente auf dem Brother-Gerät scannen können. Verwenden Sie die Softwareanwendungen, die von Brother bereitgestellt werden, oder Ihre bevorzugte Scananwendung.

- Scannen mit dem ControlCenter4-Standardmodus (Windows)
- Scannen mit dem ControlCenter4 Erweiterter-Modus (Windows)
- Scannen mit Nuance™ PaperPort™ 14SE oder anderen Windows-Anwendungen
- Scannen mit Windows-Fax und -Scan
- Installieren von BookScan Enhancer und Whiteboard Enhancer (Windows)

Scannen mit dem ControlCenter4-Standardmodus (Windows)

Verwenden Sie den ControlCenter4 Home Mode, um die Hauptfunktionen des Geräts aufzurufen.

- Scannen mit dem ControlCenter4-Standardmodus (Windows)
- Gescannte Daten mit ControlCenter4 Standardmodus als PDF-Datei in einem Ordner speichern (Windows)
- Scaneinstellungen für ControlCenter4 Standard-Modus (Windows)
- Ändern des Betriebsmodus von ControlCenter4 (Windows)

Scannen mit dem ControlCenter4-Standardmodus (Windows)

Wählen Sie **Standard-Modus** als Moduseinstellung für ControlCenter4.

1. Legen Sie das Dokument ein.
2. Klicken Sie in der Taskleiste auf das Symbol (**ControlCenter4**) und klicken Sie dann auf **Öffnen**.
3. Klicken Sie auf die Registerkarte **Scannen**.

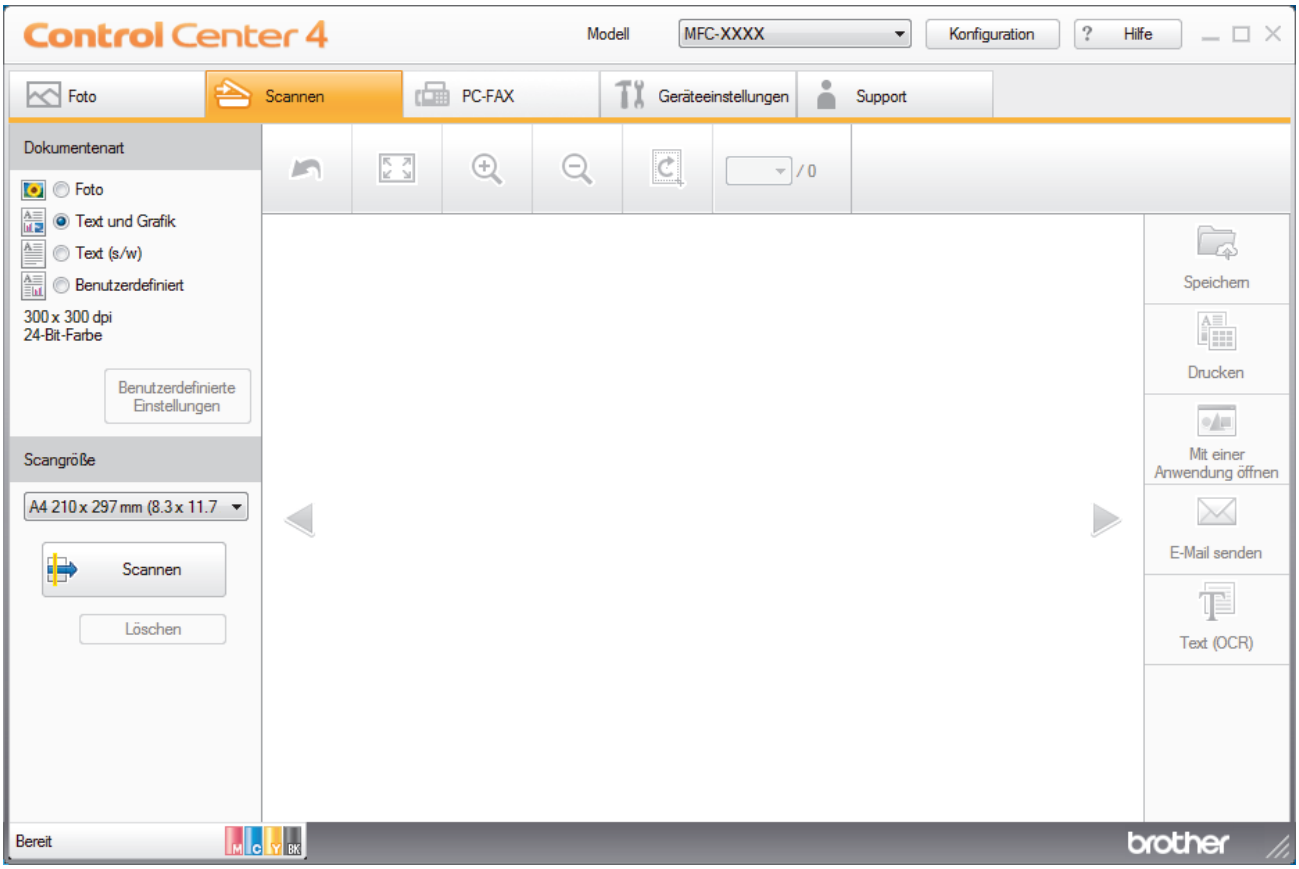

4. Wählen Sie die **Dokumentenart**.
5. Ändern Sie bei Bedarf das **Scangröße** des Dokuments.
6. Klicken Sie auf (**Scannen**).

   Das Gerät beginnt mit dem Scannen und dann erscheint das gescannte Bild in der Bildansicht.
7. Wenn Sie mehrere Seiten mit dem automatischen Vorlageneinzug (ADF) gescannt haben, klicken Sie auf die linken oder rechten Pfeilschaltflächen, um eine Vorschau für jede gescannte Seite anzuzeigen. (Nur Modelle mit Vorlageneinzug)
8. Beschneiden Sie das gescannte Bild, sofern erforderlich.
9. Sie haben die folgenden Möglichkeiten:
   - Klicken Sie auf (**Speichern**), um Scandaten zu speichern.
   - Klicken Sie auf (**Drucken**), um Scandaten zu drucken.
   - Klicken Sie auf (**Mit einer Anwendung öffnen**), um Scandaten in einer anderen Anwendung zu öffnen.
   - Klicken Sie auf (**E-Mail senden**), um Scandaten an eine E-Mail anzuhängen.

- Klicken Sie auf (**Text (OCR)**), um das gescannte Dokument in einen bearbeitbaren Text zu konvertieren. (nur bei bestimmten Modellen verfügbar)

Zugehörige Informationen

- Scannen mit dem ControlCenter4-Standardmodus (Windows)
- Auswählen des Dokumenttyps mit ControlCenter4 Standardmodus (Windows)
- Ändern des Scanformats über den ControlCenter4 Home-Modus (Windows)
- Zuschneiden von gescannten Bildern mit dem Standardmodus von ControlCenter4 (Windows)
- Gescannte Daten mit ControlCenter4 Standardmodus drucken (Windows)
- Öffnen mit einer Anwendung über ControlCenter4 Standardmodus (Windows)

Auswählen des Dokumenttyps mit ControlCenter4 Standardmodus (Windows)

- Wählen Sie die Option **Dokumentenart** für die Art der Vorlage, die Sie scannen möchten.

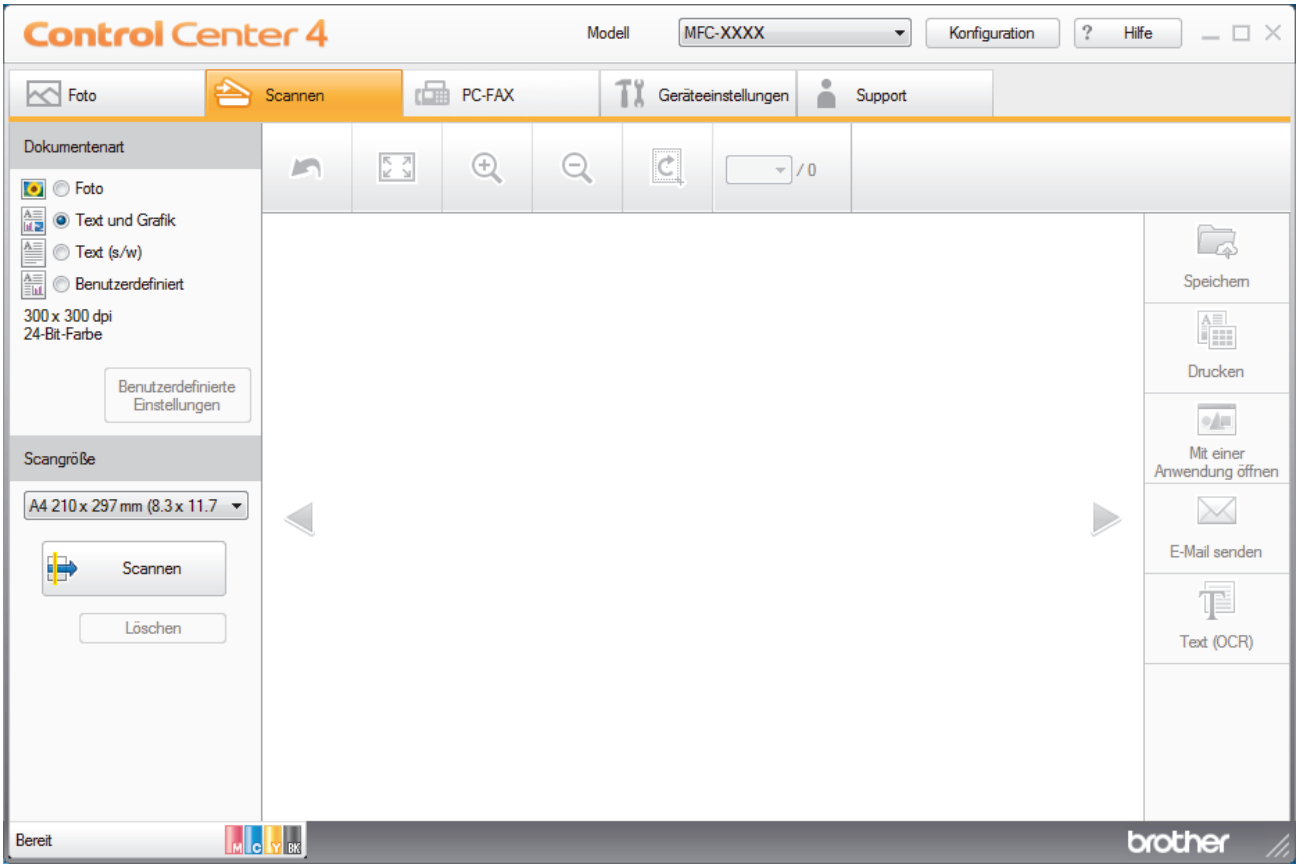

Option	Beschreibung
Foto	**600 x 600 dpi 24-Bit-Farbe**
Text und Grafik	**300 x 300 dpi 24-Bit-Farbe**
Text (s/w)	**200 x 200 dpi Schwarzweiß**
Benutzerdefiniert	**300 x 300 dpi** (**24-Bit-Farbe** als Standard) Wählen Sie die gewünschten Scaneinstellungen über die Schaltfläche **Benutzerdefinierte Einstellungen** aus.

Zugehörige Informationen

- Scannen mit dem ControlCenter4-Standardmodus (Windows)
- Benutzerdefinierte Scaneinstellungen (Windows)

Benutzerdefinierte Scaneinstellungen (Windows)

Wählen Sie **Benutzerdefiniert** aus der Liste **Dokumentenart** aus, um die erweiterten Scaneinstellungen zu ändern.

- Wählen Sie **Benutzerdefiniert** und klicken Sie dann auf die Schaltfläche **Benutzerdefinierte Einstellungen**.

  Das Dialogfeld **Benutzerdefinierte Scaneinstellungen** wird angezeigt.

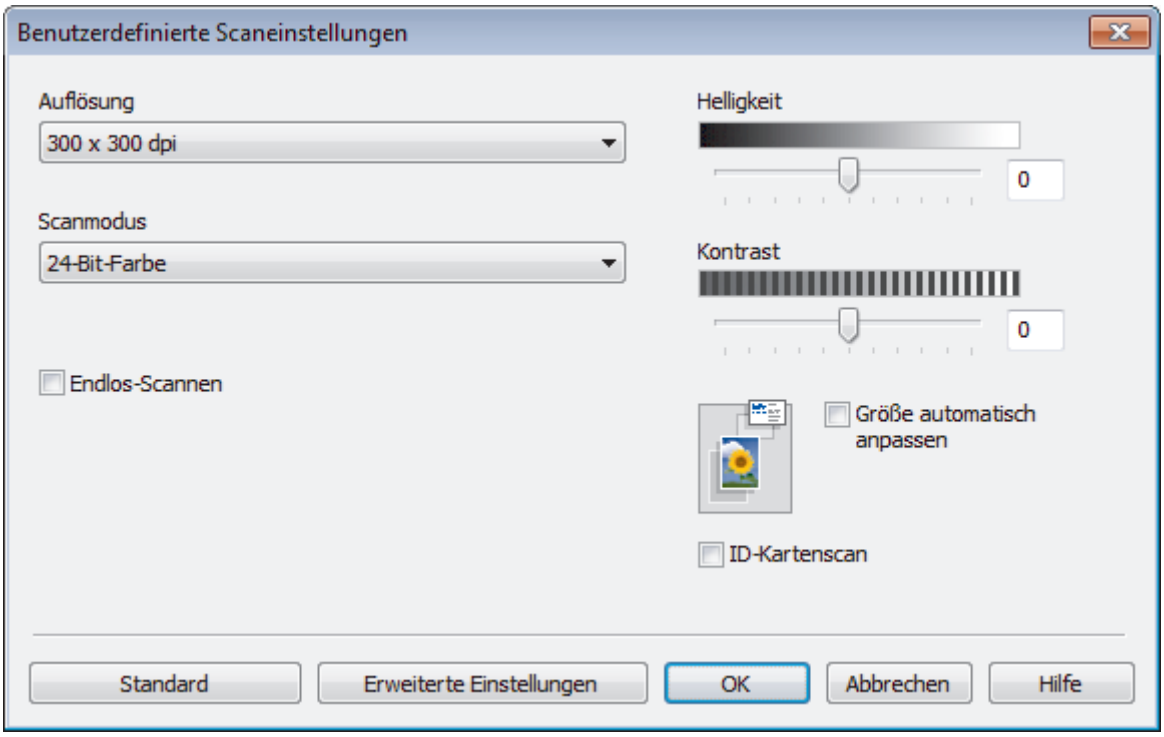

Sie können die folgenden Einstellungen ändern:

Auflösung

Wählen Sie eine Scan-Auflösung in der Dropdown-Liste **Auflösung** aus. Höhere Auflösungen erfordern mehr Speicher und eine längere Übertragungszeit, liefern jedoch ein feiner gescanntes Bild.

Scanmodus

Wählen Sie aus einer Reihe von Scan-Farbtiefen.

- **Auto**

  Verwenden Sie diese Option für jede beliebige Dokumentart. Dieser Modus wählt automatisch die passende Farbtiefe für das Dokument aus.

- **Schwarzweiß**

  Wählen Sie diese Einstellung für Text oder Strichzeichnungen.

- **Grau (Fehlerstreuung)**

  Wählen Sie diese Einstellung für Fotos oder Grafiken. (Fehlerstreuung ist eine Methode zur Erzeugung von simulierten Bildern in Grau ohne echte Graupunkte zu verwenden. Es werden schwarze Punkte in einer bestimmten Matrix angeordnet, um eine Darstellung in Grau zu erzeugen.)

- **Echte Graustufen**

  Wählen Sie diese Einstellung für Fotos oder Grafiken. Dieser Modus ist genauer, weil er bis zu 256 Grauschattierungen verwendet.

- **24-Bit-Farbe**

  Verwenden Sie diese Option, um ein Bild mit der genausten Farbwiedergabe zu erzeugen. Dieser Modus verwendet bis zu 16,8 Millionen Farben, um das Bild zu scannen, aber er erfordert den meisten Speicher und hat die längste Übertragungszeit.

Helligkeit

Stellen Sie den **Helligkeit**-Pegel ein, indem Sie den Schieberegler nach rechts oder links ziehen, um ein helleres bzw. ein dunkleres Bild zu erhalten. Wenn das gescannte Bild zu hell ist, sollten Sie einen niedrigeren Wert für den Helligkeitspegel wählen und das Dokument noch einmal scannen. Ist das gescannte Bild zu dunkel, wählen Sie einen höheren Wert für den Helligkeitspegel und scannen Sie das Dokument noch einmal. Sie können zur Einstellung des **Helligkeit**-Pegels auch einen Wert in das Feld eingeben.

Kontrast

Erhöhen oder verringern Sie den **Kontrast** durch Bewegen des Schiebereglers nach rechts oder links. Das Erhöhen des Kontrasts hebt die dunkleren und helleren Bereiche des Bilds stärker hervor, während das Verringern des Kontrasts mehr Details in Graubereichen des Bilds sichtbar macht. Sie können zur Einstellung des **Kontrast**-Pegels auch einen Wert in das Feld eingeben.

Größe automatisch anpassen

Scannen Sie mehrere Dokumente, die auf das Vorlagenglas gelegt wurden. Das Gerät scannt jedes Dokument und erstellt separate Dateien oder eine einzelne Datei mit mehreren Seiten.

Endlos-Scannen

Wählen Sie diese Option, um mehrere Seiten zu scannen. Nach dem Scannen einer Seite wählen Sie, ob das Scannen fortgesetzt oder beendet werden soll.

ID-Kartenscan

Aktivieren Sie dieses Kontrollkästchen, um beide Seiten des Ausweises auf einer Seite zu scannen.

Erweiterte Einstellungen

Konfigurieren Sie erweiterte Einstellungen, indem Sie auf die Schaltfläche **Erweiterte Einstellungen** im Dialogfeld Scaneinstellungen klicken.

- **Durchscheinen/Muster entfernen**
  - **Hintergrundfarbe entfernen**

    Entfernt die Grundfarbe der Dokumente, damit die gescannten Daten leichter lesbar sind. (Nur bei bestimmten Modellen verfügbar)
- **Bild drehen**

  Dreht das gescannte Bild.
- **Leere Seite überspringen**

  Entfernen Sie die leeren Seiten des Dokuments aus den Scanergebnissen.
- **Scanergebnisse anzeigen**

  Zeigt auf dem Computerbildschirm die Gesamtzahl der gespeicherten Seiten und die Anzahl der leeren Seiten an, die übersprungen wurden.

Zugehörige Informationen

- Auswählen des Dokumenttyps mit ControlCenter4 Standardmodus (Windows)

Ändern des Scanformats über den ControlCenter4 Home-Modus (Windows)

Für höhere Scangeschwindigkeiten wählen Sie die genaue Vorlagengröße in der Dropdown-Liste **Scangröße**.

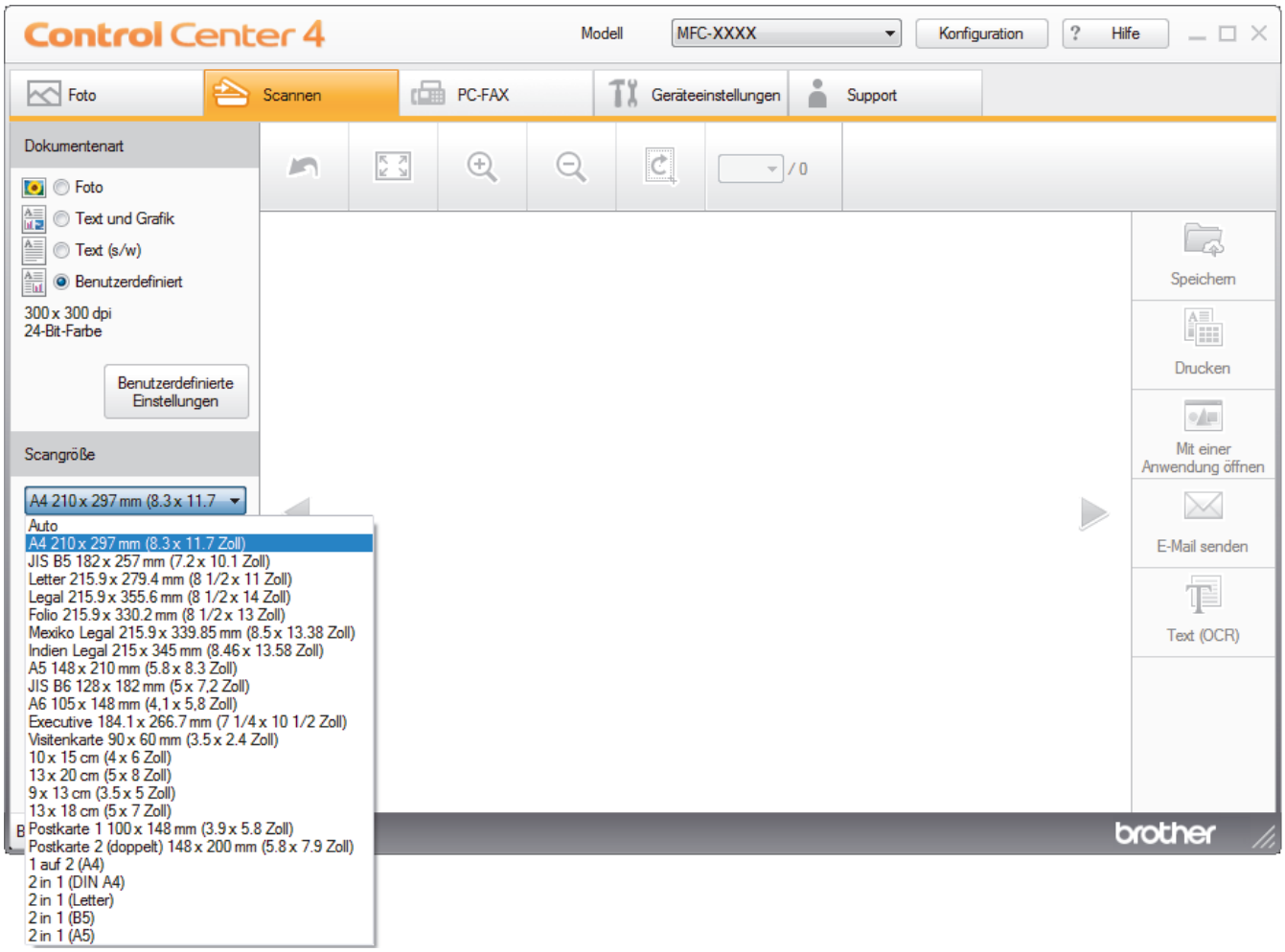

Zugehörige Informationen

- Scannen mit dem ControlCenter4-Standardmodus (Windows)

Zuschneiden von gescannten Bildern mit dem Standardmodus von ControlCenter4 (Windows)

Mit dem Werkzeug zum Zuschneiden in der Werkzeugleiste der Bildbearbeitung können Sie unerwünschte Bereiche aus Ihrem gescannten Bild entfernen. Verwenden Sie die Werkzeuge **Vergrößern** und **Verkleinern**, die Sie dabei unterstützen, das zuzuschneidende Bild anzuzeigen.

Bildbearbeitungs-Werkzeugleiste

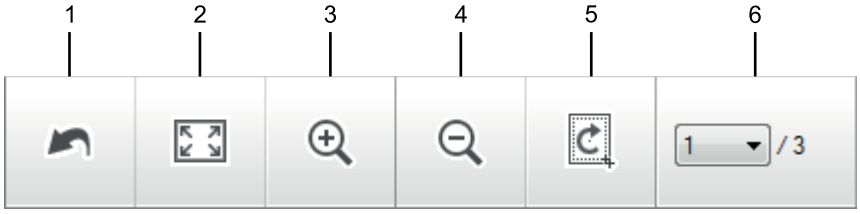

1. **Neu starten**

   Macht alle Bearbeitungen am ausgewählten Bild rückgängig. Der ursprüngliche Zustand des bearbeiteten Bildes wird wiederhergestellt.
2. **An Fenster anpassen**

   Zeigt das gescannte Bild so an, dass es vollständig in das Fenster passt.
3. **Vergrößern**

   Vergrößert das gescannte Bild.
4. **Verkleinern**

   Verkleinert das gescannte Bild,
5. **Zuschneiden und Bearbeiten**

   Entfernt den äußeren Teil des Bildes. Klicken Sie auf die Schaltfläche **Zuschneiden und Bearbeiten** und ändern Sie dann den Rahmen so, dass er den Bereich umfasst, den Sie nach dem Zuschneiden behalten möchten.
6. **Seitenzähler**

   Gibt die Seitennummer der gescannten Seite an, die aktuell in der Bildansicht gezeigt wird. Um eine andere Seite anzuzeigen, wählen Sie die gewünschte Seitennummer aus der Dropdown-Liste mit den Seitennummern aus.

Wenn Sie mehrere Seiten gescannt haben, können Sie die nächste oder vorherige gescannte Seite sehen, indem Sie auf die Nach-links- oder Nach-rechts-Schaltfläche im Vorschaufenster klicken.

1. Scannen Sie ein Dokument.
2. Klicken Sie auf (**Zuschneiden und Bearbeiten**), um das gescannte Bild zu bearbeiten.

   Das Fenster **Zuschneiden und Bearbeiten - ControlCenter4** wird angezeigt.

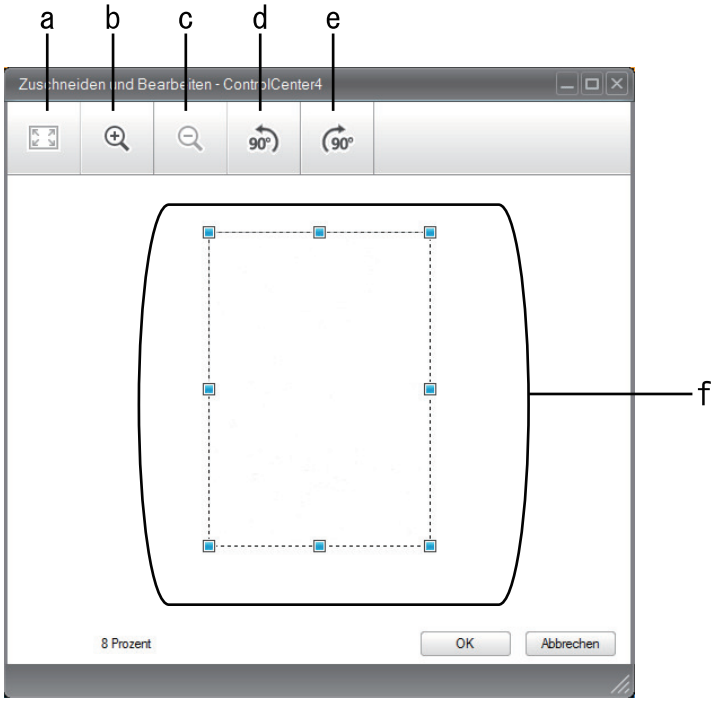

a. Vergrößert das gescannte Bild, sodass das ganze Bild in das Fenster passt.
b. Vergrößert das Bild.
c. Verkleinert das Bild.
d. Dreht das Bild um 90 Grad gegen den Uhrzeigersinn.
e. Dreht das Bild um 90 Grad im Uhrzeigersinn.
f. Stellen Sie durch Klicken und Ziehen des Rahmens den zuzuschneidenden Bereich ein.

3. Klicken Sie auf **OK**.
   Das bearbeitete Bild wird in der Bildansicht angezeigt.

Zugehörige Informationen

- Scannen mit dem ControlCenter4-Standardmodus (Windows)

Gescannte Daten mit ControlCenter4 Standardmodus drucken (Windows)

Scannen Sie ein Dokument mit dem Brother-Gerät und drucken Sie dann Kopien über die Druckertreiberfunktionen, die in ControlCenter4 verfügbar sind.

1. Scannen Sie ein Dokument.
2. Klicken Sie auf **Drucken**.

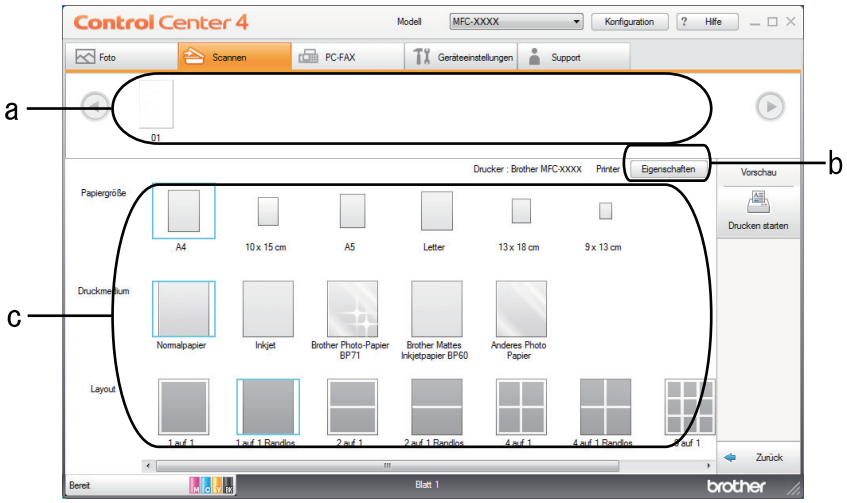

a. Zeigt an, welche Bilder derzeit ausgewählt sind.

b. Klicken Sie auf die Schaltfläche **Eigenschaften**, um die spezifischen Einstellungen des Druckers zu ändern.

c. Wählen Sie die Optionen **Papiergröße**, **Druckmedium** und **Layout**. Die aktuellen Einstellungen sind durch ein blaues Quadrat gekennzeichnet.

3. Konfigurieren Sie die Druckeinstellungen und klicken Sie dann auf die Schaltfläche **Drucken starten**.

Zugehörige Informationen

- Scannen mit dem ControlCenter4-Standardmodus (Windows)

Öffnen mit einer Anwendung über ControlCenter4 Standardmodus (Windows)

Mit der Schaltfläche **Mit einer Anwendung öffnen** können Sie ein Bild scannen und direkt in einer Grafikanwendung zur Bearbeitung öffnen.

1. Klicken Sie auf die Schaltfläche **Mit einer Anwendung öffnen**.
2. Wählen Sie die Anwendung im Dropdown-Listenfeld aus und klicken Sie dann auf **OK**.

   Das Bild wird in der ausgewählten Anwendung geöffnet.

Zugehörige Informationen

- Scannen mit dem ControlCenter4-Standardmodus (Windows)

Gescannte Daten mit ControlCenter4 Standardmodus als PDF-Datei in einem Ordner speichern (Windows)

Wählen Sie **Standard-Modus** als Moduseinstellung für ControlCenter4.

1. Legen Sie das Dokument ein.
2. Klicken Sie in der Taskleiste auf das Symbol (**ControlCenter4**) und klicken Sie dann auf **Öffnen**.
3. Klicken Sie auf die Registerkarte **Scannen**.

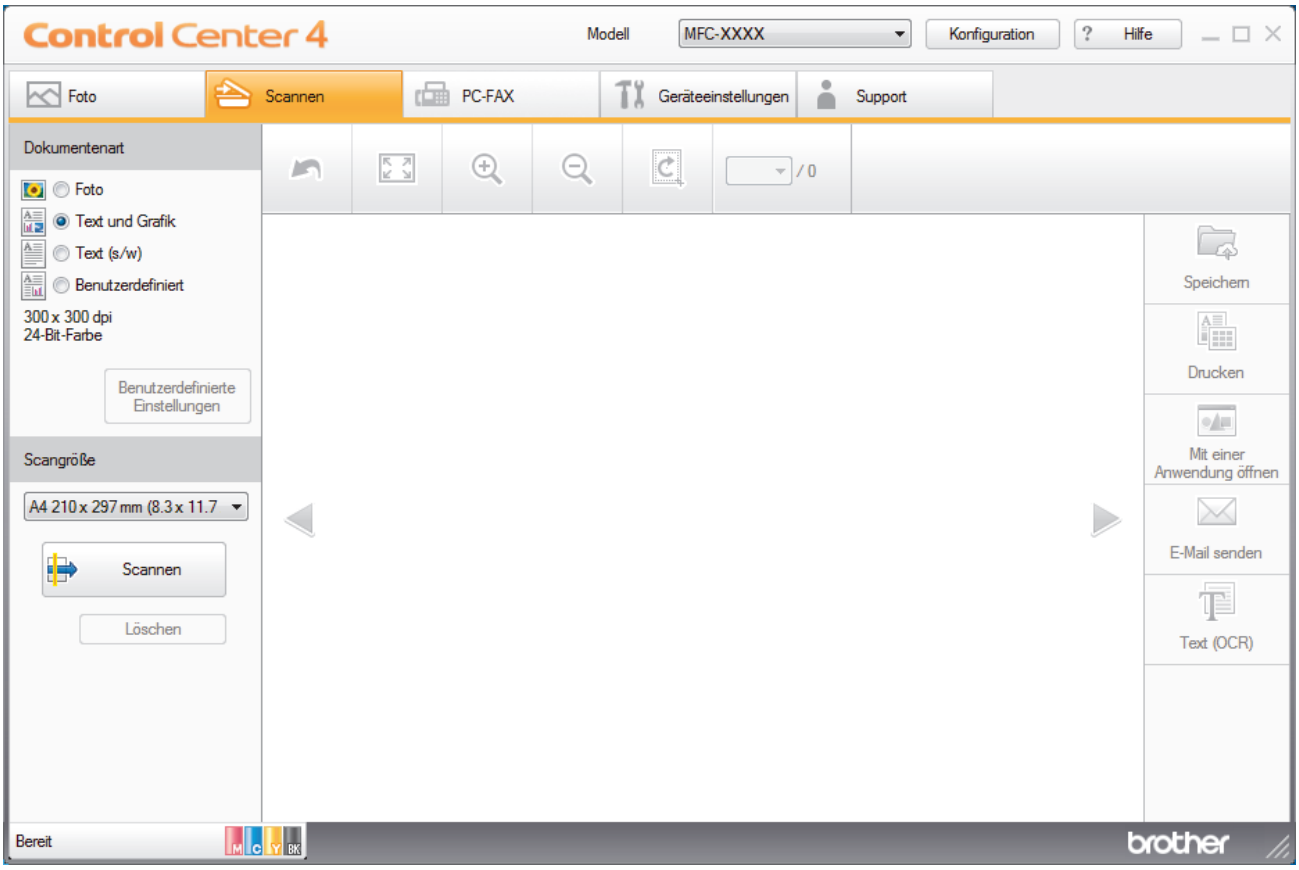

4. Wählen Sie die **Dokumentenart**.
5. Ändern Sie bei Bedarf die Größe des Dokuments.
6. Klicken Sie auf (**Scannen**).

   Das Gerät beginnt mit dem Scannen und dann erscheint das gescannte Bild in der Bildansicht.
7. Klicken Sie auf die linken oder rechten Pfeilschaltflächen, um eine Vorschau für jede gescannte Seite anzuzeigen.
8. Klicken Sie auf **Speichern**.

   Das Dialogfeld **Speichern** wird angezeigt.
9. Klicken Sie auf die Dropdown-Liste **Dateityp** und wählen Sie dann eine PDF-Datei.

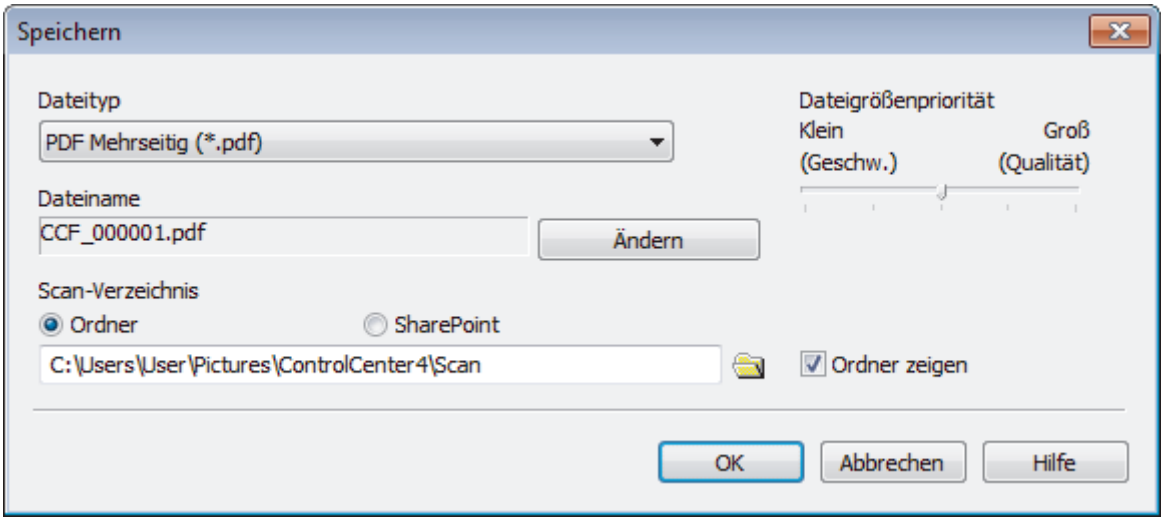

Um das Dokument als kennwortgeschützte PDF zu speichern, wählen Sie **Geschützte PDF Einzelseite (*.pdf)** oder **Geschützte PDF Mehrseitig (*.pdf)** aus der Dropdown-Liste **Dateityp** aus, klicken auf und geben dann das Kennwort ein.

10. Um den Dateinamen zu ändern, klicken Sie bei Bedarf auf die Schaltfläche **Ändern**.
11. Klicken Sie zum Durchsuchen auf das Ordnersymbol und wählen Sie den Ordner, in dem Sie die gescannten Dokumente speichern möchten.
12. Klicken Sie auf **OK**.

    Das gescannte Dokument wird im Zielordner als PDF-Datei gespeichert.

Zugehörige Informationen

- Scannen mit dem ControlCenter4-Standardmodus (Windows)

Scaneinstellungen für ControlCenter4 Standard-Modus (Windows)

Einstellungen	Zutreffende Funktionen			
	Mit einer Anwendung öffnen	Text (OCR)	E-Mail senden	Speichern
Dateityp	-	Ja	Ja	Ja
Zielanwendung	Ja	Ja	-	-
OCR-Sprache (Nur bei bestimmten Modellen verfügbar)	-	Ja	-	-
Dateiname	-	-	-	Ja
Scan-Verzeichnis	-	-	-	Ja
Ordner zeigen	-	-	-	Ja
Dateigrößenpriorität	-	-	Ja	Ja

Dateityp

Wählen Sie den Dateityp für die Scandaten.

Für **E-Mail senden** und **Speichern**:

- **Windows Bitmap (*.bmp)**
- **JPEG (*.jpg)** (empfohlen für die meisten Benutzer beim Scannen von Bildern)
- **TIFF Einzelseite (*.tif)**
- **TIFF Mehrseitig (*.tif)**
- **Portable Network Graphics (*.png)**
- **PDF Einzelseite (*.pdf)** (empfohlen zum Scannen und zur Freigabe von Dokumenten)
- **PDF Mehrseitig (*.pdf)** (empfohlen zum Scannen und zur Freigabe von Dokumenten)
- **Stark komprimierte PDF Einzelseite (*.pdf)**
- **Stark komprimierte PDF Mehrseitig (*.pdf)**
- **Geschützte PDF Einzelseite (*.pdf)**
- **Geschützte PDF Mehrseitig (*.pdf)**
- **Durchsuchbare PDF Einzelseite (*.pdf)**
- **Durchsuchbare PDF Mehrseitig (*.pdf)**
- **XML Paper Specification (*.xps)** (Die XML Paper Specification ist verfügbar für Windows 7, Windows 8 und Windows 10 oder bei Verwendung von Anwendungen, die Dateien für XML Paper Specification unterstützen.)
- **Microsoft Office Word (*.docx)** (Nur bei bestimmten Modellen verfügbar)
- **Microsoft Office PowerPoint (*.pptx)** (Nur bei bestimmten Modellen verfügbar)
- **Microsoft Office Excel (*.xlsx)** (Nur bei bestimmten Modellen verfügbar)

Für **Text (OCR)**:

- **Text (*.txt)**
- **HTML 3.2 (*.htm)**
- **HTML 4.0 (*.htm)**
- **Durchsuchbare PDF Einzelseite (*.pdf)**
- **Durchsuchbare PDF Mehrseitig (*.pdf)**
- **WordPad (*.rtf)**
- **RTF Word 2000 (*.rtf)**
- **WordPerfect 9, 10 (*.wpd)**

- **Microsoft Excel 2003, XP (*.xls)**

Zielanwendung

Wählen Sie die Zielanwendung in der Dropdown-Liste.

OCR-Sprache

Stellen Sie die OCR-Sprache für die Texterkennung ein, die der Sprache des gescannten Dokumenttextes entspricht(Nur bei bestimmten Modellen verfügbar).

Dateiname

Klicken Sie auf **Ändern**, um das Präfix des Dateinamens zu ändern.

Scan-Verzeichnis

Wählen Sie das Optionsfeld **Ordner** oder **SharePoint** aus, um den Speicherort für die gescannten Dokumente auszuwählen.

Ordner zeigen

Wählen Sie diese Option, wenn der Zielordner nach dem Scannen automatisch angezeigt werden soll.

Dateigrößenpriorität

Passt die Datenkompressionsrate des gescannten Bildes an. Ändern Sie die Dateigröße, indem Sie den Schieberegler **Dateigrößenpriorität** nach rechts oder links bewegen.

Benutzerdefinierte Einstellungen

Wählen Sie die Option **Benutzerdefiniert** aus, klicken Sie auf die Schaltfläche **Benutzerdefinierte Einstellungen** und ändern Sie anschließend die Einstellungen.

Scangröße

Wählen Sie die genaue Dokumentengröße aus dem Dropdown-Menü **Scangröße** aus.

Zugehörige Informationen

- Scannen mit dem ControlCenter4-Standardmodus (Windows)

Scannen mit dem ControlCenter4 Erweiterter-Modus (Windows)

Mit dem ControlCenter4 Erweiterter-Modus können Sie die Details der Funktionen in Ihrem Gerät besser steuern und Scanaktionen anpassen, die per Tastendruck ausgeführt werden.

- Scannen von Fotos und Grafiken mit ControlCenter4 Erweiterter Modus (Windows)
- Speichern gescannter Daten in einem Ordner als PDF-Datei mit ControlCenter4 Erweiterter Modus (Windows)
- Scannen beider Seiten eines Ausweises mit ControlCenter4 Erweiterter Modus (Windows)
- Scannen an einen E-Mail-Anhang mit ControlCenter4 Erweiterter Modus (Windows)
- Scannen in eine bearbeitbare Textdatei (OCR) mit ControlCenter4 Erweiterter Modus (Windows)
- Scannen in eine Office-Datei mit ControlCenter4 Erweiterter Modus (Windows)
- Scaneinstellungen für ControlCenter4 Erweiterter Modus (Windows)
- Ändern des Betriebsmodus von ControlCenter4 (Windows)

Scannen von Fotos und Grafiken mit ControlCenter4 Erweiterter Modus (Windows)

Senden Sie gescannte Fotos oder Grafiken direkt an den Computer.

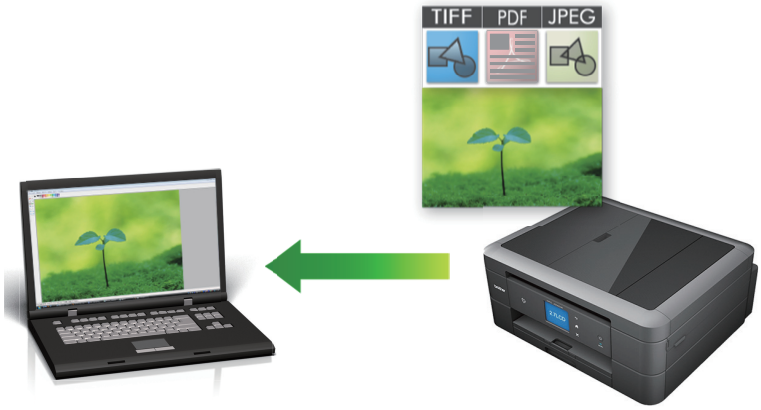

Wählen Sie **Erweiterter Modus** als Moduseinstellung für ControlCenter4.

1. Legen Sie das Dokument ein.
2. Klicken Sie in der Taskleiste auf das Symbol (**ControlCenter4**) und klicken Sie dann auf **Öffnen**.
3. Klicken Sie auf die Registerkarte **Scannen**.

4. Klicken Sie auf die Schaltfläche **Bild**.

   Das Dialogfeld mit den Scaneinstellungen erscheint.

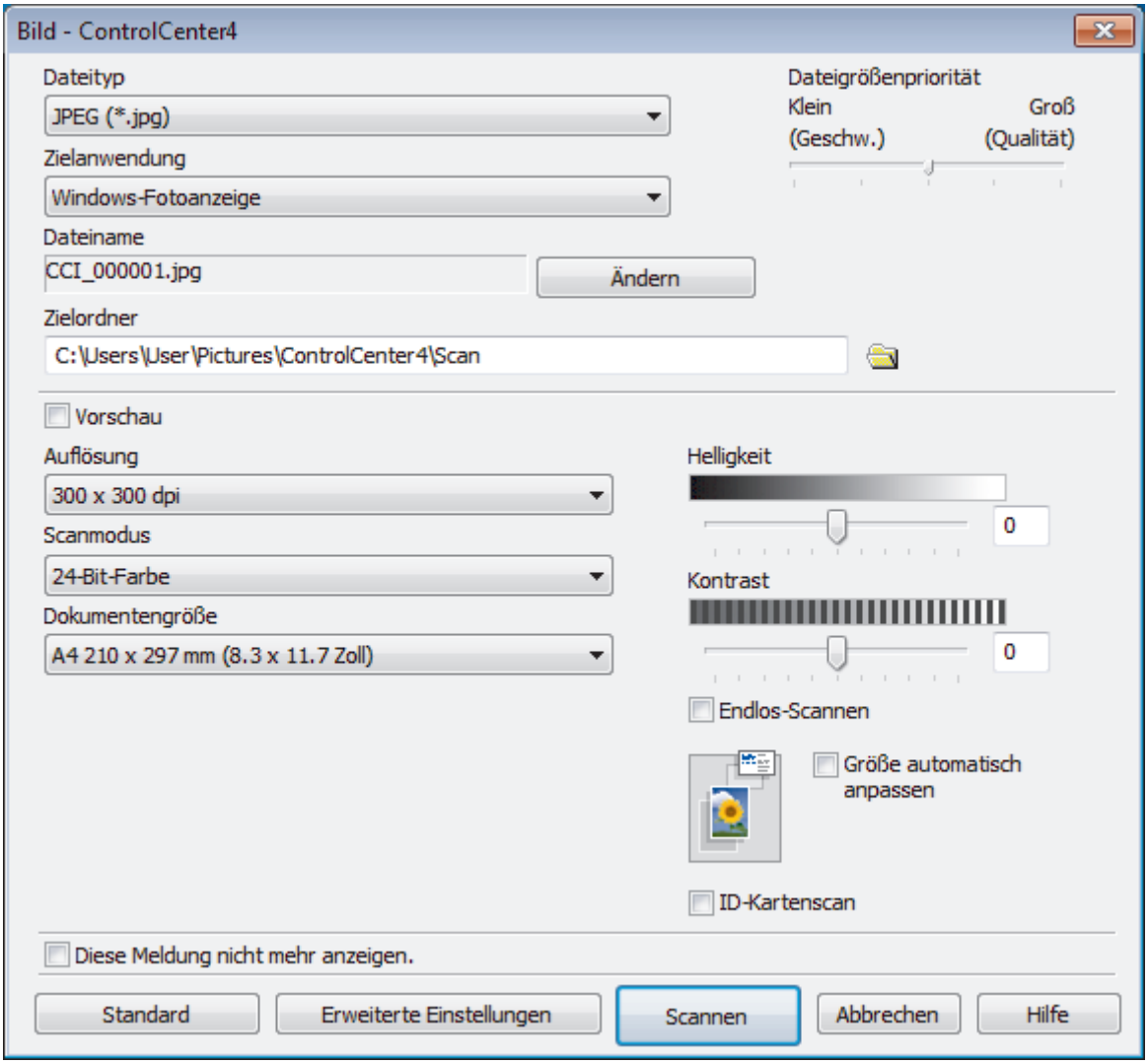

5. Ändern Sie bei Bedarf die Scaneinstellungen, wie Dateiformat, Dateiname, Zielordner, Auflösung und Farbe.

- Um den Dateinamen zu ändern, klicken Sie auf **Ändern**.
- Um **Zielordner** zu ändern, klicken Sie auf das Ordnersymbol.
- Um einen Vorschau des gescannten Bildes anzuzeigen und es zu konfigurieren, aktivieren Sie das Kontrollkästchen **Vorschau**.

6. Klicken Sie auf **Scannen**.

   Das Gerät beginnt mit dem Scannen. Das Bild wird in der ausgewählten Anwendung geöffnet.

Zugehörige Informationen

- Scannen mit dem ControlCenter4 Erweiterter-Modus (Windows)

Speichern gescannter Daten in einem Ordner als PDF-Datei mit ControlCenter4 Erweiterter Modus (Windows)

Scannen Sie Dokumente und speichern Sie sie als PDF-Dateien in einem Ordner auf Ihrem Computer.

Wählen Sie **Erweiterter Modus** als Moduseinstellung für ControlCenter4.

1. Legen Sie das Dokument ein.
2. Klicken Sie in der Taskleiste auf das Symbol (**ControlCenter4**) und klicken Sie dann auf **Öffnen**.
3. Klicken Sie auf die Registerkarte **Scannen**.

4. Klicken Sie auf die Schaltfläche **Datei**.

   Das Scaneinstellungen-Dialogfeld wird angezeigt.

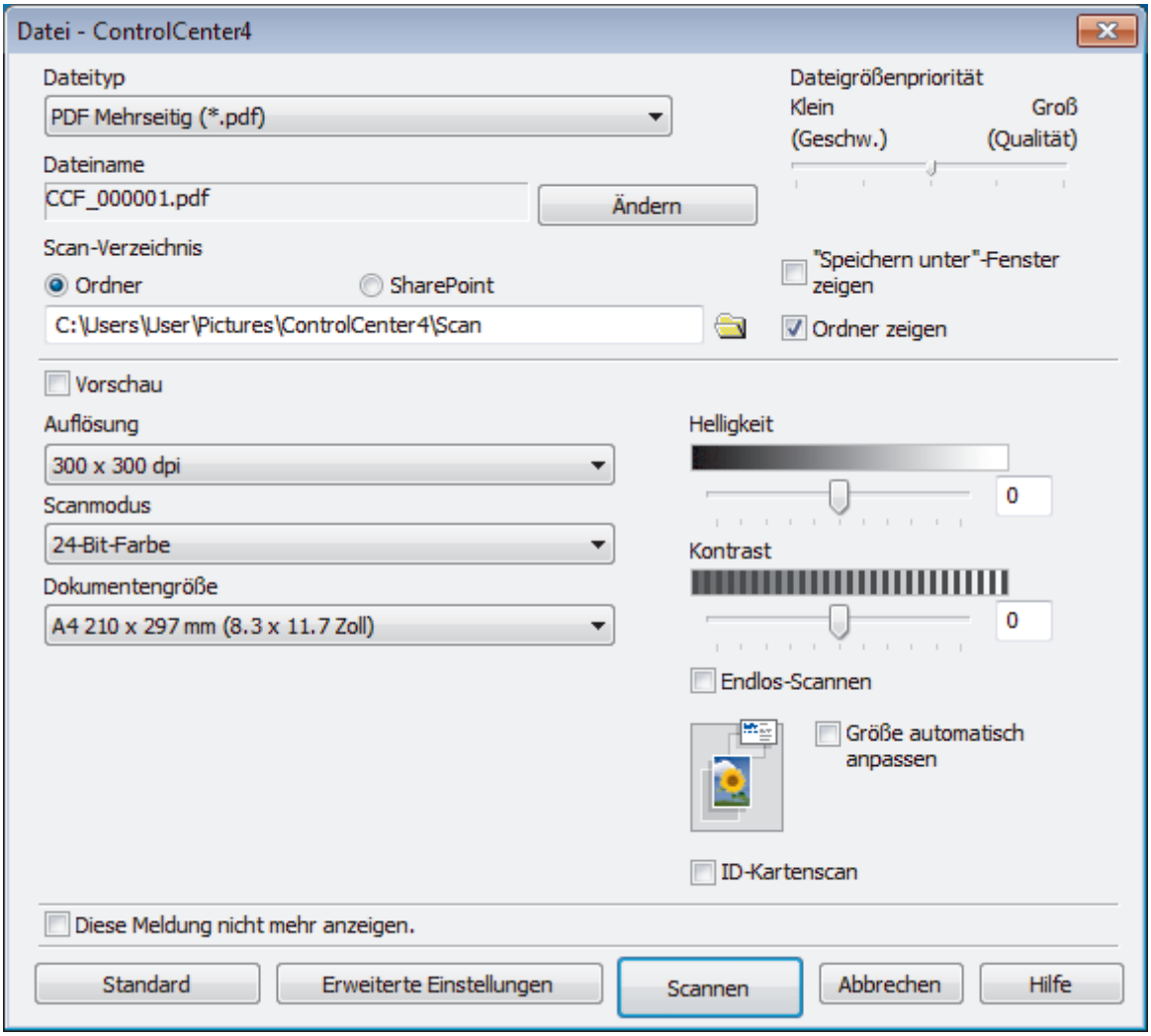

5. Klicken Sie auf die Dropdown-Liste **Dateityp** und wählen Sie dann eine PDF-Datei.

   Um das Dokument als kennwortgeschützte PDF zu speichern, wählen Sie **Geschützte PDF Einzelseite (*.pdf)** oder **Geschützte PDF Mehrseitig (*.pdf)** aus der Dropdown-Liste **Dateityp** aus, klicken auf und geben dann das Kennwort ein.

6. Klicken Sie zum Durchsuchen auf das Ordnersymbol und wählen Sie den Ordner, in dem Sie die gescannten Dokumente speichern möchten.
7. Ändern Sie bei Bedarf die Scaneinstellungen, wie Dateiformat, Dateiname, Auflösung und Farbe.

   Um eine Vorschau anzuzeigen und das gescannte Bild zu konfigurieren, aktivieren Sie das Kontrollkästchen **Vorschau**.

8. Klicken Sie auf **Scannen**.

   Das Gerät beginnt mit dem Scannen. Die Datei wird im ausgewählten Ordner gespeichert.

Zugehörige Informationen

- Scannen mit dem ControlCenter4 Erweiterter-Modus (Windows)

Scannen beider Seiten eines Ausweises mit ControlCenter4 Erweiterter Modus (Windows)

Wählen Sie **Erweiterter Modus** als Moduseinstellung für ControlCenter4.

1. Legen Sie einen Ausweis auf das Scannerglas.
2. Klicken Sie in der Taskleiste auf das Symbol (**ControlCenter4**) und klicken Sie dann auf **Öffnen**.
3. Klicken Sie auf die Registerkarte **Scannen**.

4. Klicken Sie auf die Schaltfläche **Datei**.

   Das Scaneinstellungen-Dialogfeld wird angezeigt.

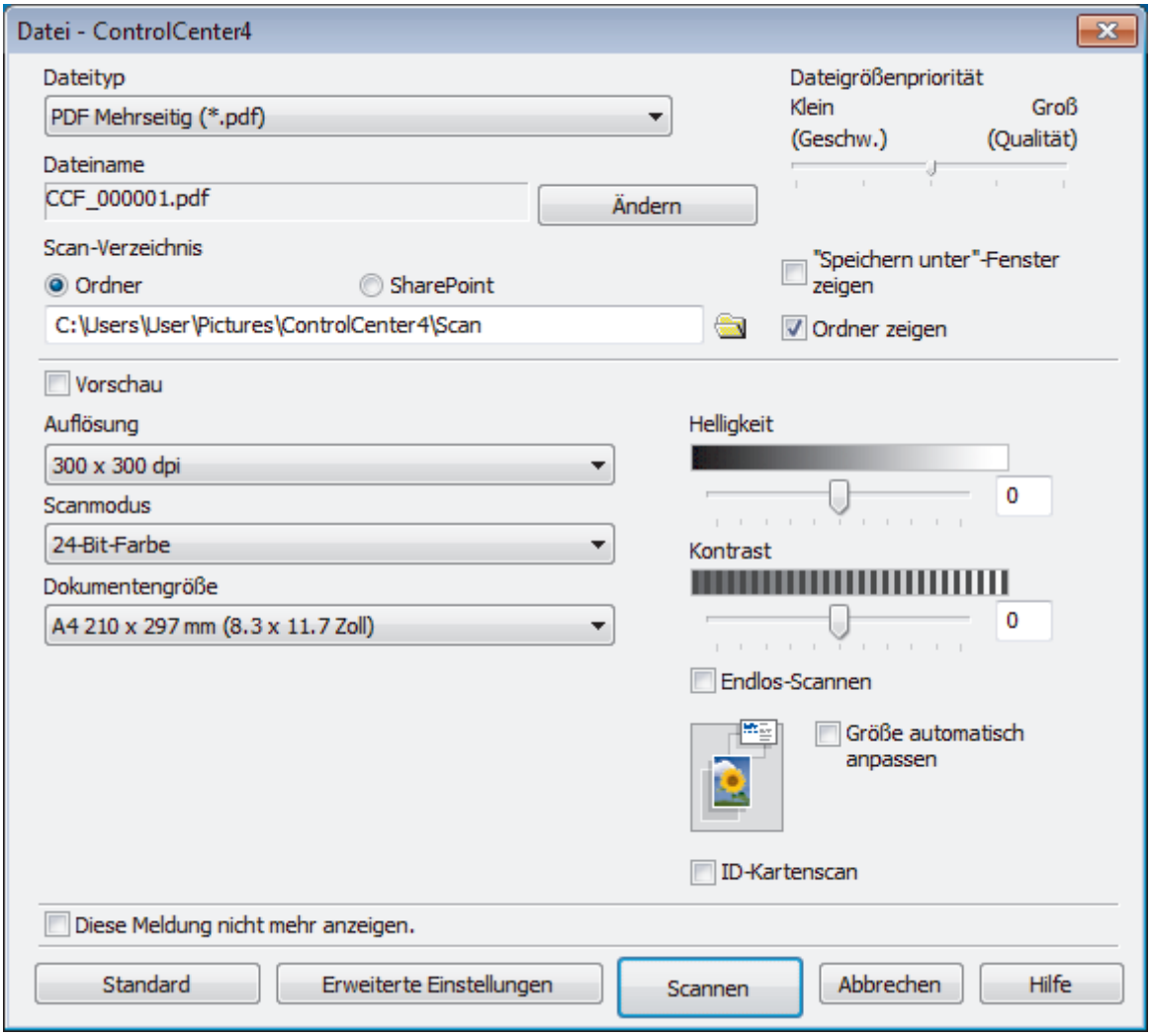

5. Aktivieren Sie das Kontrollkästchen **ID-Kartenscan**.

   Das Anweisungsdialogfeld wird angezeigt.

6. Lesen Sie die Anweisungen auf dem Bildschirm und klicken Sie dann auf **OK**.
7. Ändern Sie bei Bedarf die Scaneinstellungen, wie Dateiformat, Dateiname, Scanziel, Auflösung und Farbe.
8. Klicken Sie auf **Scannen**.

   Das Gerät beginnt damit, eine Seite des Ausweises zu scannen.

9. Nachdem das Gerät eine Seite gescannt hat, drehen Sie den Ausweis um und klicken dann auf **Fortfahren**, um die andere Seite zu scannen.
10. Klicken Sie auf **Fertig stellen**.

Zugehörige Informationen

- Scannen mit dem ControlCenter4 Erweiterter-Modus (Windows)

Scannen an einen E-Mail-Anhang mit ControlCenter4 Erweiterter Modus (Windows)

Senden Sie ein gescanntes Dokument als E-Mail-Anhang.

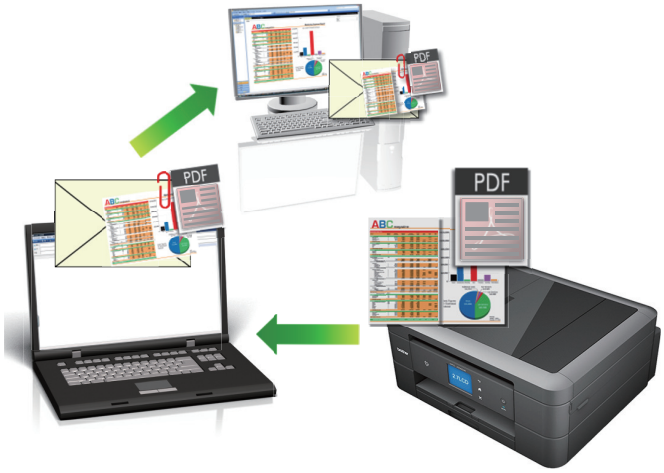

- Wählen Sie **Erweiterter Modus** als Moduseinstellung für ControlCenter4.
- Die Funktion „Scan to E-Mail“ unterstützt keine Webmail-Dienste. Verwenden Sie zum Scannen eines Dokuments oder Bilds die Funktion „Scan to Bild“ oder „Scan to Datei“ und hängen Sie die gescannte Datei an eine E-Mail-Nachricht an.

Das Gerät führt den Scanvorgang mit dem Standard-E-Mail-Client aus.

1. Legen Sie das Dokument ein.
2. Klicken Sie in der Taskleiste auf das Symbol (**ControlCenter4**) und klicken Sie dann auf **Öffnen**.
3. Klicken Sie auf die Registerkarte **Scannen**.

4. Klicken Sie auf die Schaltfläche **E-Mail**.

   Das Dialogfeld mit den Scaneinstellungen erscheint.

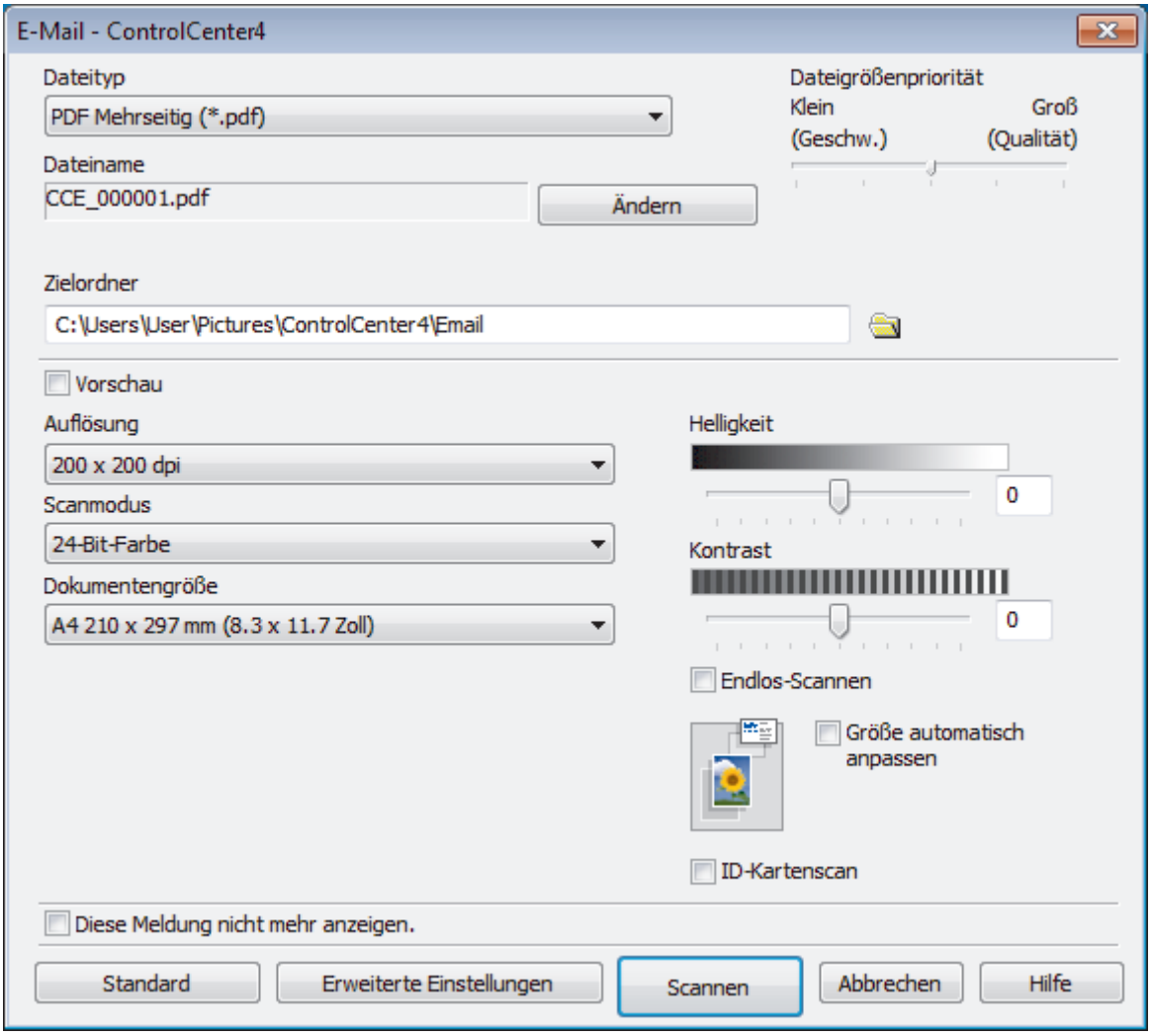

5. Ändern Sie bei Bedarf die Scaneinstellungen, wie Dateiformat, Dateiname, Zielordner, Auflösung und Farbe.

- Um den Dateinamen zu ändern, klicken Sie auf **Ändern**.
- Um **Zielordner** zu ändern, klicken Sie auf das Ordnersymbol.
- Um einen Vorschau des gescannten Bildes anzuzeigen und es zu konfigurieren, aktivieren Sie das Kontrollkästchen **Vorschau**.

6. Klicken Sie auf **Scannen**.

   Das Gerät beginnt mit dem Scannen. Die Standard-E-Mail-Anwendung wird geöffnet und das gescannte Bild wird an eine neue, leere E-Mail-Nachricht angehängt.

Zugehörige Informationen

- Scannen mit dem ControlCenter4 Erweiterter-Modus (Windows)

Scannen in eine bearbeitbare Textdatei (OCR) mit ControlCenter4 Erweiterter Modus (Windows)

Für folgende Modelle: DCP-J772DW/DCP-J774DW/MFC-J491DW/MFC-J497DW/MFC-J890DW/MFC-J895DW

Ihr Gerät kann die Zeichen eines gescannten Dokumentes mithilfe einer optischen Texterkennungstechnologie (OCR) in Text konvertieren. Dieser Text kann mit Ihrer bevorzugten Textbearbeitungsanwendung bearbeitet werden.

- Wählen Sie **Erweiterter Modus** als Moduseinstellung für ControlCenter4.

1. Legen Sie das Dokument ein.
2. Klicken Sie in der Taskleiste auf das Symbol (**ControlCenter4**) und klicken Sie dann auf **Öffnen**.
3. Klicken Sie auf die Registerkarte **Scannen**.

4. Klicken Sie auf die Schaltfläche **Text (OCR)**.

   Das Dialogfeld mit den Scaneinstellungen erscheint.

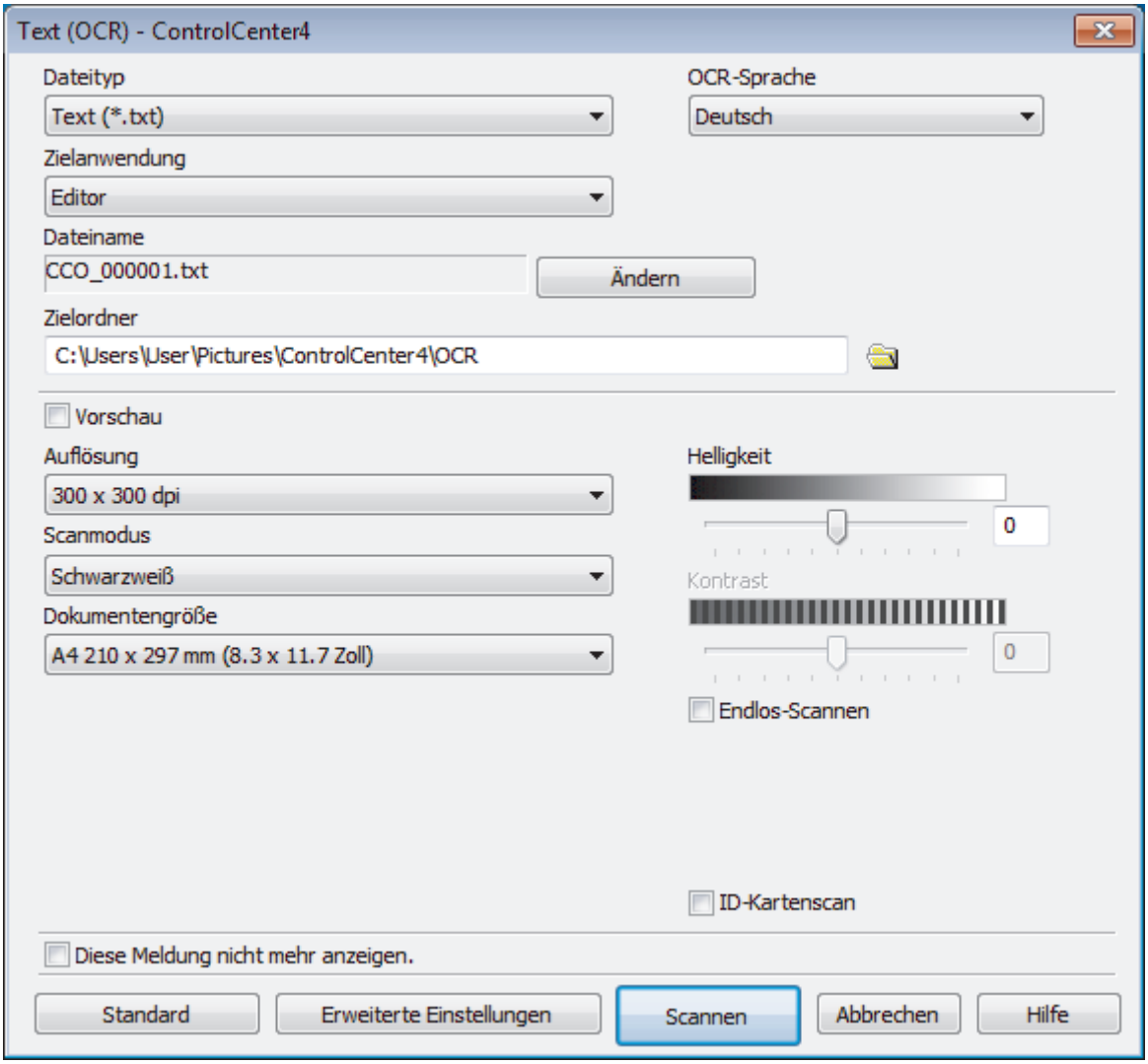

5. Ändern Sie bei Bedarf die Scaneinstellungen, wie Dateiformat, Dateiname, Zielordner, Auflösung und Farbe.

- Um den Dateinamen zu ändern, klicken Sie auf **Ändern**.
- Um **Zielordner** zu ändern, klicken Sie auf das Ordnersymbol.
- Um einen Vorschau des gescannten Bildes anzuzeigen und es zu konfigurieren, aktivieren Sie das Kontrollkästchen **Vorschau**.

6. Klicken Sie auf **Scannen**.

   Das Gerät scannt das Dokument, wandelt es in bearbeitbaren Text um und sendet diesen an das Standard-Textverarbeitungsprogramm.

Zugehörige Informationen

- Scannen mit dem ControlCenter4 Erweiterter-Modus (Windows)

Scannen in eine Office-Datei mit ControlCenter4 Erweiterter Modus (Windows)

Das Gerät kann gescannte Daten in eine Microsoft Word-, Microsoft PowerPoint- oder Microsoft Excel-Datei konvertieren.

- Wählen Sie **Erweiterter Modus** als Moduseinstellung für ControlCenter4.
- Um diese Funktion verwenden zu können, muss Ihr Computer mit dem Internet verbunden sein.

1. Legen Sie das Dokument ein.
2. Klicken Sie in der Taskleiste auf das Symbol (**ControlCenter4**) und klicken Sie dann auf **Öffnen**.
3. Klicken Sie auf die Registerkarte **Scannen**.

4. Klicken Sie auf die Schaltfläche **E-Mail** oder **Datei**.

   Das Dialogfeld mit den Scaneinstellungen erscheint.
5. Klicken Sie auf die Dropdown-Liste **Dateityp** und wählen Sie dann die Option **Microsoft Office Word (*.docx)**, **Microsoft Office PowerPoint (*.pptx)** oder **Microsoft Office Excel (*.xlsx)**.
6. Ändern Sie bei Bedarf die Scaneinstellungen.
7. Klicken Sie auf die Schaltfläche **Scannen**.

   Wenn eine Meldung zur Internetverbindung angezeigt wird, lesen Sie diese und klicken Sie auf **OK**.

Zugehörige Informationen

- Scannen mit dem ControlCenter4 Erweiterter-Modus (Windows)

Scaneinstellungen für ControlCenter4 Erweiterter Modus (Windows)

Einstellungen	Zutreffende Funktionen			
	Bild	Text (OCR)	E-Mail	Datei
Dateityp	Ja	Ja	Ja	Ja
Zielanwendung	Ja	Ja	-	-
OCR-Sprache (Nur bei bestimmten Modellen verfügbar)	-	Ja	-	-
Dateiname	Ja	Ja	Ja	Ja
Zielordner	Ja	Ja	Ja	-
Scan-Verzeichnis	-	-	-	Ja
Ordner zeigen	-	-	-	Ja
"Speichern unter"-Fenster zeigen	-	-	-	Ja
Dateigrößenpriorität	Ja	-	Ja	Ja
Vorschau	Ja	Ja	Ja	Ja
Auflösung	Ja	Ja	Ja	Ja
Scanmodus	Ja	Ja	Ja	Ja
Dokumentengröße	Ja	Ja	Ja	Ja
Helligkeit	Ja	Ja	Ja	Ja
Kontrast	Ja	Ja	Ja	Ja
Endlos-Scannen	Ja	Ja	Ja	Ja
Größe automatisch anpassen	Ja	-	Ja	Ja
ID-Kartenscan	Ja	Ja	Ja	Ja
Erweiterte Einstellungen	Ja	Ja	Ja	Ja
Standard	Ja	Ja	Ja	Ja

Dateityp

Wählen Sie den Dateityp für die Scandaten.

Für **Bild**, **E-Mail** und **Datei**:

- **Windows Bitmap (*.bmp)**
- **JPEG (*.jpg)** (empfohlen für die meisten Benutzer beim Scannen von Bildern)
- **TIFF Einzelseite (*.tif)**
- **TIFF Mehrseitig (*.tif)**
- **Portable Network Graphics (*.png)**
- **PDF Einzelseite (*.pdf)** (empfohlen zum Scannen und zur Freigabe von Dokumenten)
- **PDF Mehrseitig (*.pdf)** (empfohlen zum Scannen und zur Freigabe von Dokumenten)
- **Stark komprimierte PDF Einzelseite (*.pdf)**
- **Stark komprimierte PDF Mehrseitig (*.pdf)**
- **Geschützte PDF Einzelseite (*.pdf)**
- **Geschützte PDF Mehrseitig (*.pdf)**
- **Durchsuchbare PDF Einzelseite (*.pdf)**
- **Durchsuchbare PDF Mehrseitig (*.pdf)**
- **XML Paper Specification (*.xps)** (Die XML Paper Specification ist verfügbar für Windows 7, Windows 8 und Windows 10 oder bei Verwendung von Anwendungen, die Dateien für XML Paper Specification unterstützen.)

Für **Text (OCR)**:

- **Text (*.txt)**
- **HTML 3.2 (*.htm)**
- **HTML 4.0 (*.htm)**
- **Durchsuchbare PDF Einzelseite (*.pdf)**
- **Durchsuchbare PDF Mehrseitig (*.pdf)**
- **WordPad (*.rtf)**
- **RTF Word 2000 (*.rtf)**
- **WordPerfect 9, 10 (*.wpd)**
- **Microsoft Excel 2003, XP (*.xls)**

Für **E-Mail** und **Datei**:

- **Microsoft Office Word (*.docx)** (Nur bei bestimmten Modellen verfügbar)
- **Microsoft Office PowerPoint (*.pptx)** (Nur bei bestimmten Modellen verfügbar)
- **Microsoft Office Excel (*.xlsx)** (Nur bei bestimmten Modellen verfügbar)

Zielanwendung

Wählen Sie die Zielanwendung in der Dropdown-Liste.

OCR-Sprache

Stellen Sie die OCR-Sprache für die Texterkennung ein, die der Sprache des gescannten Dokumenttextes entspricht (Nur bei bestimmten Modellen verfügbar).

Dateiname

Klicken Sie auf **Ändern**, um das Präfix des Dateinamens zu ändern.

Zielordner

Klicken Sie zum Durchsuchen auf das Ordnersymbol und wählen Sie den Ordner, in dem Sie die gescannten Dokumente speichern möchten.

Scan-Verzeichnis

Wählen Sie das Optionsfeld **Ordner** oder **SharePoint** aus, um den Speicherort für die gescannten Dokumente auszuwählen.

Ordner zeigen

Wählen Sie diese Option, wenn der Zielordner nach dem Scannen automatisch angezeigt werden soll.

"Speichern unter"-Fenster zeigen

Wählen Sie diese Option, um das Ziel für ein gescanntes Bild bei jedem Scannen erneut festzulegen.

Dateigrößenpriorität

Passt die Datenkompressionsrate des gescannten Bildes an. Ändern Sie die Dateigröße, indem Sie den Schieberegler **Dateigrößenpriorität** nach rechts oder links bewegen.

Vorschau

Wählen Sie die Option **Vorschau** aus, um eine Vorschau des Bildes anzuzeigen und nicht benötigte Teile vor dem Scannen zuzuschneiden.

Auflösung

Wählen Sie eine Scan-Auflösung in der Dropdown-Liste **Auflösung** aus. Höhere Auflösungen erfordern mehr Speicher und eine längere Übertragungszeit, liefern jedoch ein feiner gescanntes Bild.

Scanmodus

Wählen Sie aus einer Reihe von Scan-Farbtiefen.

- **Auto**

  Verwenden Sie diese Option für jede beliebige Dokumentart. Dieser Modus wählt automatisch die passende Farbtiefe für das Dokument aus.

- **Schwarzweiß**

  Wählen Sie diese Einstellung für Text oder Strichzeichnungen.
- **Grau (Fehlerstreuung)**

  Wählen Sie diese Einstellung für Fotos oder Grafiken. (Fehlerstreuung ist eine Methode zur Erzeugung von simulierten Bildern in Grau ohne echte Graupunkte zu verwenden. Es werden schwarze Punkte in einer bestimmten Matrix angeordnet, um eine Darstellung in Grau zu erzeugen.)
- **Echte Graustufen**

  Wählen Sie diese Einstellung für Fotos oder Grafiken. Dieser Modus ist genauer, weil er bis zu 256 Grauschattierungen verwendet.
- **24-Bit-Farbe**

  Verwenden Sie diese Option, um ein Bild mit der genausten Farbwiedergabe zu erzeugen. Dieser Modus verwendet bis zu 16,8 Millionen Farben, um das Bild zu scannen, aber er erfordert den meisten Speicher und hat die längste Übertragungszeit.

Dokumentengröße

Wählen Sie die genaue Dokumentgröße in der Dropdown-Liste **Dokumentengröße** aus.

- Wenn Sie die Option **1 auf 2 (A4)** wählen, wird das gescannte Bild auf zwei Dokumente im A5-Format aufgeteilt.

Helligkeit

Stellen Sie den **Helligkeit**-Pegel ein, indem Sie den Schieberegler nach rechts oder links ziehen, um ein helleres bzw. ein dunkleres Bild zu erhalten. Wenn das gescannte Bild zu hell ist, sollten Sie einen niedrigeren Wert für den Helligkeitspegel wählen und das Dokument noch einmal scannen. Ist das gescannte Bild zu dunkel, wählen Sie einen höheren Wert für den Helligkeitspegel und scannen Sie das Dokument noch einmal. Sie können zur Einstellung des **Helligkeit**-Pegels auch einen Wert in das Feld eingeben.

Kontrast

Erhöhen oder verringern Sie den **Kontrast** durch Bewegen des Schiebereglers nach rechts oder links. Das Erhöhen des Kontrasts hebt die dunkleren und helleren Bereiche des Bilds stärker hervor, während das Verringern des Kontrasts mehr Details in Graubereichen des Bilds sichtbar macht. Sie können zur Einstellung des **Kontrast**-Pegels auch einen Wert in das Feld eingeben.

Endlos-Scannen

Wählen Sie diese Option, um mehrere Seiten zu scannen. Nach dem Scannen einer Seite wählen Sie, ob das Scannen fortgesetzt oder beendet werden soll.

Größe automatisch anpassen

Scannen Sie mehrere Dokumente, die auf das Vorlagenglas gelegt wurden. Das Gerät scannt jedes Dokument und erstellt separate Dateien oder eine einzelne Datei mit mehreren Seiten.

ID-Kartenscan

Aktivieren Sie dieses Kontrollkästchen, um beide Seiten des Ausweises auf einer Seite zu scannen.

Erweiterte Einstellungen

Konfigurieren Sie erweiterte Einstellungen, indem Sie im Dialogfeld für die Scaneinstellungen auf die Schaltfläche **Erweiterte Einstellungen** klicken.

- **Durchscheinen/Muster entfernen**
  - **Hintergrundfarbe entfernen**

    Entfernt die Grundfarbe der Dokumente, damit die gescannten Daten leichter lesbar sind.
- **Bild drehen**

  Dreht das gescannte Bild.
- **Leere Seite überspringen**

  Entfernen Sie die leeren Seiten des Dokuments aus den Scanergebnissen. (Nur bei bestimmten Modellen verfügbar)

- **Scanergebnisse anzeigen**

  Zeigt auf dem Computerbildschirm die Gesamtzahl der gespeicherten Seiten und die Anzahl der leeren Seiten an, die übersprungen wurden. (Nur bei bestimmten Modellen verfügbar)

Standard

Wählen Sie diese Option aus, um alle Einstellungen auf die Werkseinstellung zurückzusetzen.

Zugehörige Informationen

- Scannen mit dem ControlCenter4 Erweiterter-Modus (Windows)

Scannen mit Nuance™ PaperPort™ 14SE oder anderen Windows-Anwendungen

Sie können auch die Anwendung Nuance™ PaperPort™ 14SE zum Scannen verwenden.

- Um die Anwendung Nuance™ PaperPort™ 14SE herunterzuladen, klicken Sie auf (**Brother Utilities**), wählen Sie in der linken Navigationsleiste **Mehr Möglichkeiten** aus und klicken Sie dann auf **PaperPort**.
- Nuance™ PaperPort™ 14SE unterstützt Windows 7, Windows 8, Windows 8.1, Windows 10 Home, Windows 10 Pro, Windows 10 Education und Windows 10 Enterprise.
- Klicken Sie für ausführliche Anweisungen zur Verwendung der einzelnen Anwendungen auf das Menü **Hilfe** der entsprechenden Anwendung und dann auf **Einführungshandbuch** im Menüband **Hilfe**.

Die Scananleitung mit diesen Schritten bezieht sich auf PaperPort™ 14SE. Für andere Windows-Anwendungen sind diese Schritte ähnlich. PaperPort™ 14SE unterstützt TWAIN- und WIA-Treiber. In diesen Schritten wird der TWAIN-Treiber verwendet (empfohlen).

- Je nach Gerätemodell ist Nuance™ PaperPort™ 14SE ggf. nicht enthalten. Wenn diese Anwendung nicht im Lieferumfang enthalten ist, verwenden Sie ein anderes Anwendungsprogramm, das das Scannen unterstützt.

1. Legen Sie das Dokument ein.
2. Starten Sie PaperPort™ 14SE.

   Sie haben die folgenden Möglichkeiten:

   - Windows 7

     Klicken Sie auf dem Computer auf **(Start)** > **Alle Programme** > **Nuance PaperPort 14** > **PaperPort**.
   - Windows 8

     Klicken Sie auf (**PaperPort**).
   - Windows 10

     Klicken Sie auf > **Nuance PaperPort 14** > **PaperPort**.
3. Klicken Sie auf das Menü **Desktop** und dann im Menüband **Scaneinstellungen** auf **Desktop**.

   Das Fenster **Scannen oder Foto abrufen** erscheint auf der linken Seite des Bildschirms.
4. Klicken Sie auf **Auswählen...**.
5. Wählen Sie in der Liste der verfügbaren Scanner **TWAIN: TW-Brother MFC-XXXX** oder **TWAIN: TW-Brother MFC-XXXX LAN** aus (MFC-XXXX ist die Modellbezeichnung Ihres Gerätes). Wenn Sie den WIA-Treiber verwenden möchten, wählen Sie den Brother-Treiber mit „WIA“ als Präfix.
6. Aktivieren Sie das Kontrollkästchen **Scanner-Dialogfeld anzeigen** im Fenster **Scannen oder Foto abrufen**.
7. Klicken Sie auf **Scannen**.

   Das Dialogfeld der Scanner-Einrichtung wird angezeigt.

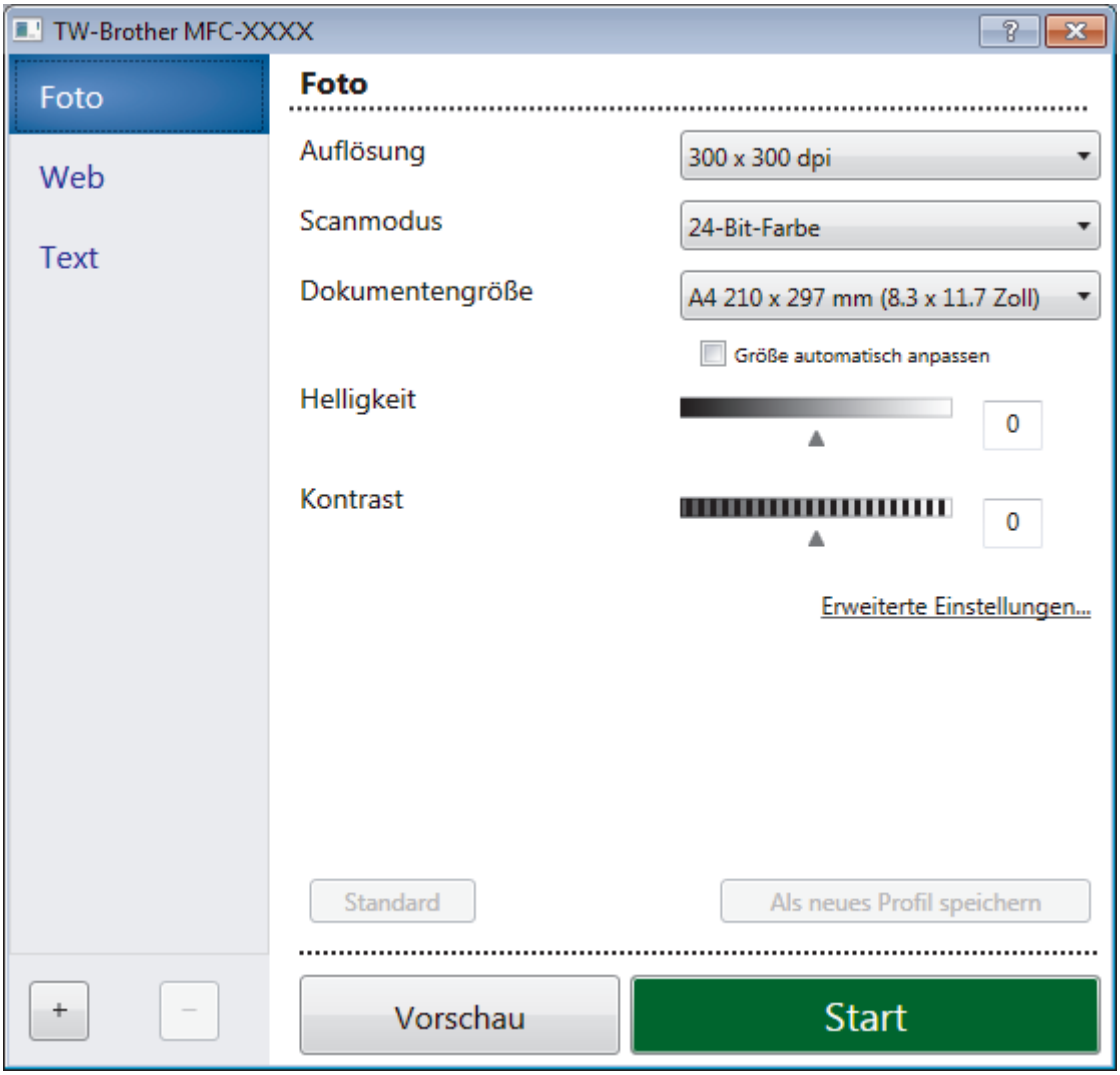

8. Passen Sie bei Bedarf die Einstellungen im Dialogfeld der Scanner-Einrichtung an.
9. Klicken Sie auf die Dropdown-Liste **Dokumentengröße** und wählen Sie Ihr Dokumentformat.
10. Klicken Sie auf **Vorschau**, wenn Sie eine Vorschau des Bilds anzeigen und unerwünschte Teile vor dem Scannen ausschneiden möchten.
11. Klicken Sie auf **Start**.

    Das Gerät beginnt mit dem Scannen.

Zugehörige Informationen

- Scannen über den Computer (Windows)
- TWAIN-Treibereinstellungen (Windows)

TWAIN-Treibereinstellungen (Windows)

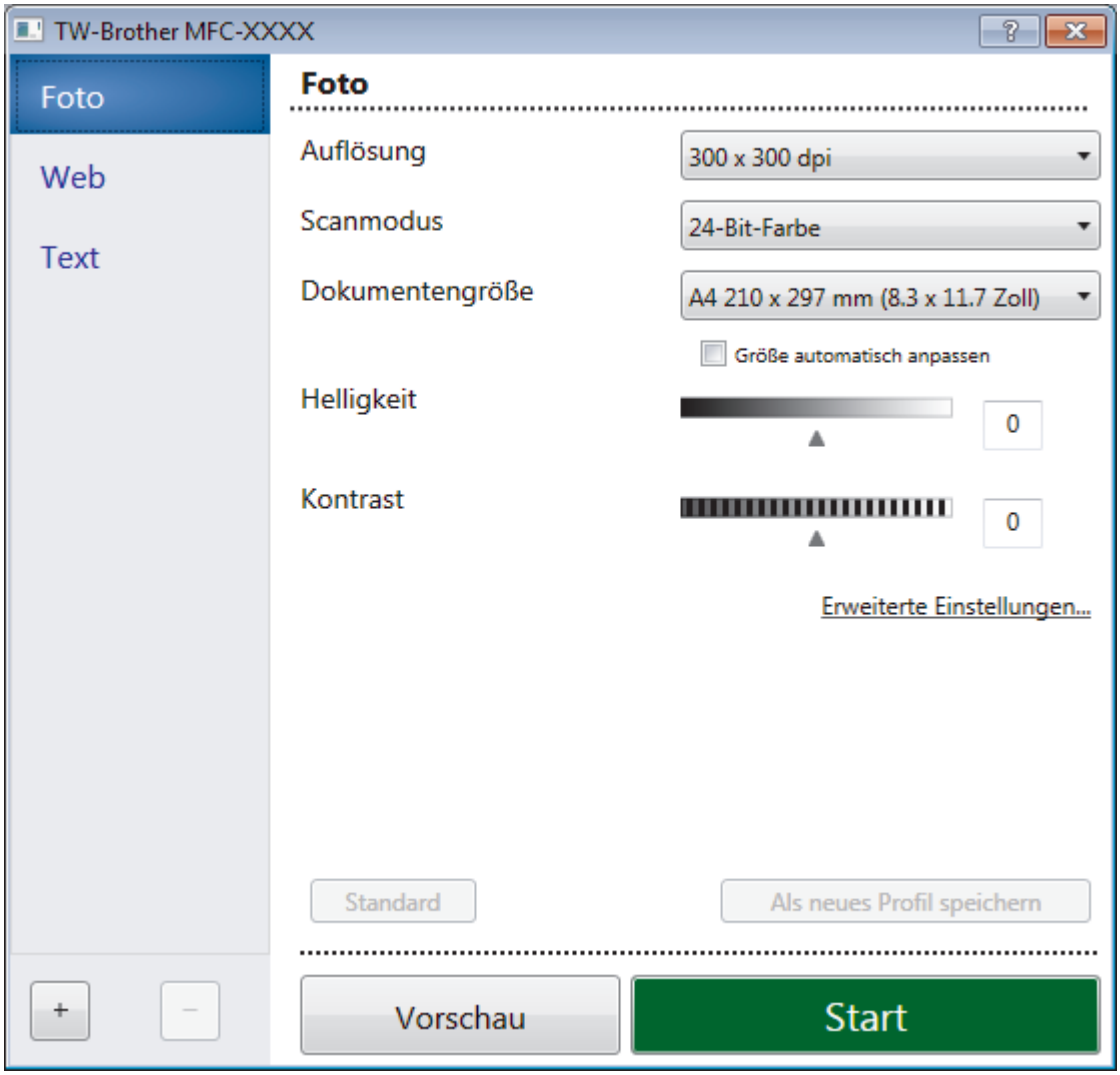

Hinweis: Die Namen der Objekte und die möglichen Werte variieren je nach verwendetem Gerät.

1. **Scannen**

   Wählen Sie die Option **Foto**, **Web** oder **Text** abhängig von der Art des zu scannenden Dokuments.

Scannen (Bildtyp)		Auflösung	Scanmodus
Foto	Zum Scannen von Fotos.	300 x 300 dpi	**24-Bit-Farbe**
Web	Wenn das Bild in Webseiten eingefügt werden soll.	100 x 100 dpi	**24-Bit-Farbe**
Text	Zum Scannen von Textdokumenten.	200 x 200 dpi	**Schwarzweiß**

2. **Auflösung**

   Wählen Sie eine Scan-Auflösung in der Dropdown-Liste **Auflösung** aus. Höhere Auflösungen erfordern mehr Speicher und eine längere Übertragungszeit, liefern jedoch ein feiner gescanntes Bild.

3. **Scanmodus**

   Wählen Sie aus einer Reihe von Scan-Farbtiefen.

   - **Schwarzweiß**

     Wählen Sie diese Einstellung für Text oder Strichzeichnungen.

- **Grau (Fehlerstreuung)**

  Wählen Sie diese Einstellung für Fotos oder Grafiken. (Fehlerstreuung ist eine Methode zur Erzeugung von simulierten Bildern in Grau ohne echte Graupunkte zu verwenden. Es werden schwarze Punkte in einer bestimmten Matrix angeordnet, um eine Darstellung in Grau zu erzeugen.)

- **Echte Graustufen**

  Wählen Sie diese Einstellung für Fotos oder Grafiken. Dieser Modus ist genauer, weil er bis zu 256 Grauschattierungen verwendet.

- **24-Bit-Farbe**

  Verwenden Sie diese Option, um ein Bild mit der genausten Farbwiedergabe zu erzeugen. Dieser Modus verwendet bis zu 16,8 Millionen Farben, um das Bild zu scannen, aber er erfordert den meisten Speicher und hat die längste Übertragungszeit.

4. **Dokumentengröße**

   Wählen Sie das genaue Format des Dokuments in einer Auswahl voreingestellter Scanformate aus.

   Wenn Sie **Benutzerdefiniert** wählen, wird das Dialogfeld **Benutzerdefinierte Dokumentengröße** angezeigt und Sie können die Vorlagengröße eingeben.

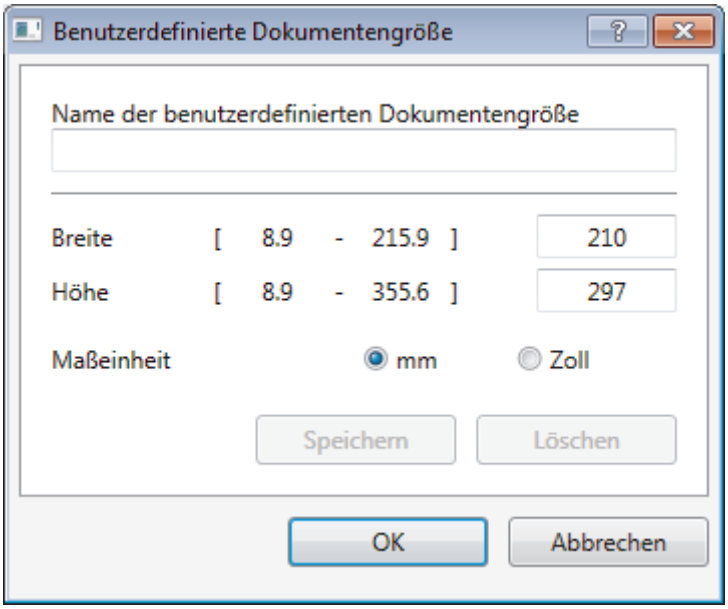

5. **Helligkeit**

   Stellen Sie den **Helligkeit**-Pegel ein, indem Sie den Schieberegler nach rechts oder links ziehen, um ein helleres bzw. ein dunkleres Bild zu erhalten. Wenn das gescannte Bild zu hell ist, sollten Sie einen niedrigeren Wert für den Helligkeitspegel wählen und das Dokument noch einmal scannen. Ist das gescannte Bild zu dunkel, wählen Sie einen höheren Wert für den Helligkeitspegel und scannen Sie das Dokument noch einmal. Sie können zur Einstellung des Helligkeitspegels auch einen Wert in das Feld eingeben.

6. **Kontrast**

   Erhöhen oder verringern Sie den **Kontrast** durch Bewegen des Schiebereglers nach rechts oder links. Das Erhöhen des Kontrasts hebt die dunkleren und helleren Bereiche des Bilds stärker hervor, während das Verringern des Kontrasts mehr Details in Bereichen des Bilds mit Grau sichtbar macht. Sie können zur Einstellung des Kontrastpegels auch einen Wert in das Feld eingeben.

7. **Größe automatisch anpassen**

   Scannen Sie mehrere Dokumente, die auf das Vorlagenglas gelegt wurden. Das Gerät scannt jedes Dokument und erstellt separate Dateien oder eine einzelne Datei mit mehreren Seiten.

8. **Erweiterte Einstellungen**

   Konfigurieren Sie erweiterte Einstellungen, indem Sie im Scanner-Setup-Dialogfeld auf die Schaltfläche **Erweiterte Einstellungen** klicken.

   - **Papier**
     - **Bild drehen**

       Dreht das gescannte Bild.

   - **Verbesserung**

- **Hintergrundverarbeitung**
  - **Durchscheinen/Muster entfernen**

    Vermeiden Sie ein Durchscheinen bei dünnem Papier.
  - **Hintergrundfarbe entfernen**

    Entfernt die Grundfarbe der Dokumente, damit die gescannten Daten leichter lesbar sind.
- **Farbe herausfiltern**

  Wählen Sie eine Farbe, die aus dem gescannten Bild entfernt werden soll.
- **Fettdruckformatierung**

  Zeigen Sie die Zeichen der Vorlage in Fettschrift an, um sie zu betonen.
- **Korrektur unscharfer Zeichen**

  Korrigieren Sie nicht richtig angezeigte oder unvollständige Zeichen in der Vorlage, um sie besser lesbar zu machen.
- **Kantenhervorhebung**

  Verbessern Sie die Zeichenschärfe der Vorlage.
- **Rauschen reduzieren**

  Mit dieser Einstellung können Sie die Qualität von gescannten Bildern verbessern. Die Option **Rauschen reduzieren** ist nur dann verfügbar, wenn Sie die Option **24-Bit-Farbe** und die Scanauflösung **300 x 300 dpi**, **400 x 400 dpi** oder **600 x 600 dpi** auswählen.

• **Papierhandhabung**
- **Randfüllung**

  Füllen Sie die Kanten auf vier Seiten des gescannten Bildes mit der ausgewählten Farbe und dem Bereich aus.
- **Fortlaufendes Scannen**

  Wählen Sie diese Option, um mehrere Seiten zu scannen. Nach dem Scannen einer Seite wählen Sie, ob das Scannen fortgesetzt oder beendet werden soll.

Zugehörige Informationen

- Scannen mit Nuance™ PaperPort™ 14SE oder anderen Windows-Anwendungen

Scannen mit Windows-Fax und -Scan

Die Anwendung Windows-Fax und -Scan ist eine weitere Option, die Sie für das Scannen verwenden können.

- Windows-Fax und -Scan verwendet den WIA-Scannertreiber.
- Wenn Sie einen Teil einer Seite zuschneiden möchten, nachdem Sie einen Vorscan des Dokuments ausgeführt haben, müssen Sie über das Scannerglas scannen (auch bezeichnet als Flachbett).

1. Legen Sie das Dokument ein.
2. Starten Sie Windows-Fax und -Scan.
3. Klicken Sie auf **Datei** > **Neu** > **Scannen**.
4. Wählen Sie den Scanner, den Sie verwenden möchten.
5. Klicken Sie auf **Importieren** oder **OK**.

   Das Dialogfeld **Neuer Scan** wird angezeigt.

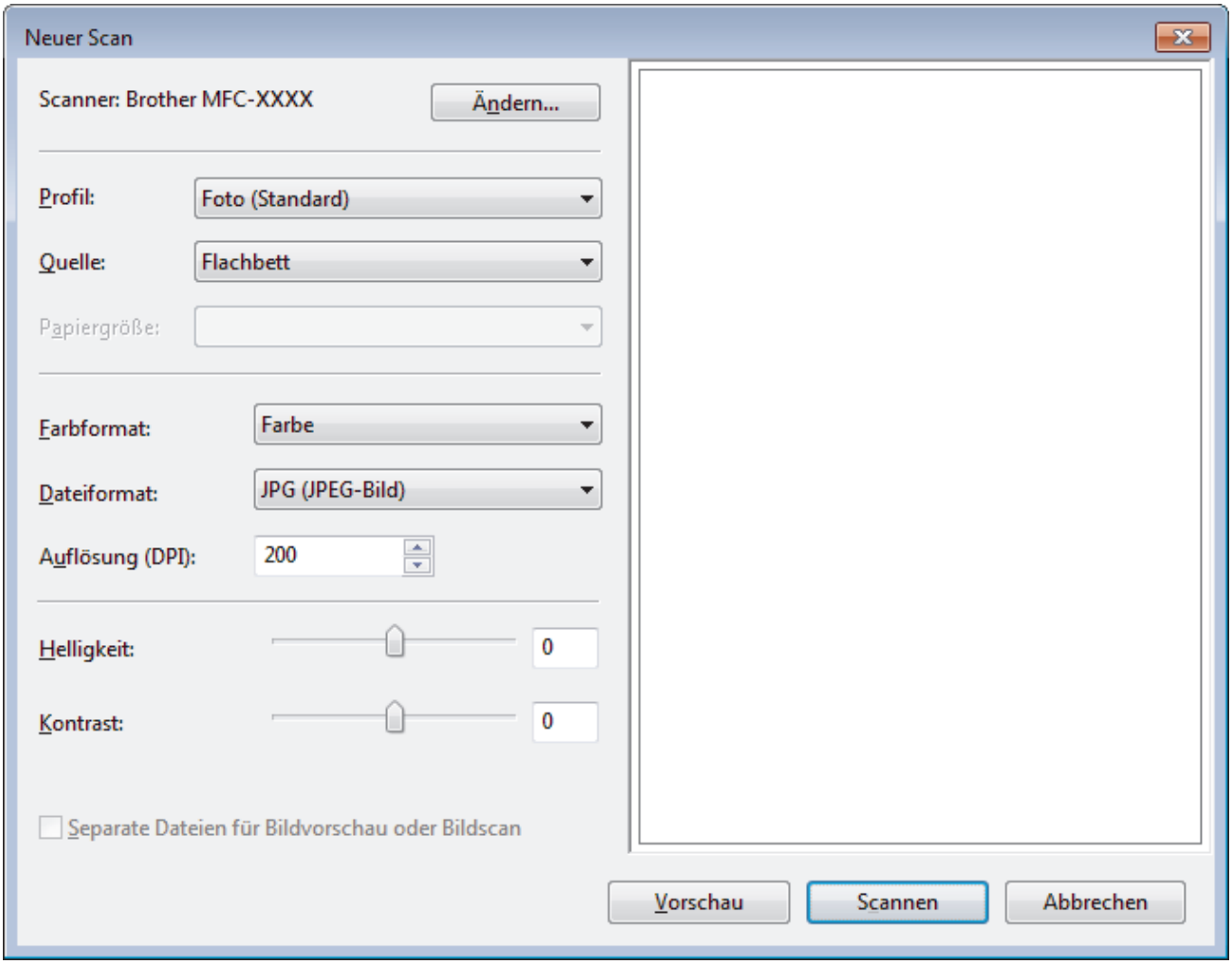

6. Passen Sie bei Bedarf die Einstellungen im Dialogfeld der Scanner-Einrichtung an.

   Die Scanneraufl ösung kann auf einen Wert von bis zu 1200 dpi gesetzt werden. Wenn Sie mit einer höheren Auflösung scannen möchten, verwenden Sie das Dienstprogramm **Scanner Utility** von **Brother Utilities**.
7. Klicken Sie auf **Scannen**.

   Das Gerät liest das Dokument ein.

Zugehörige Informationen

- Scannen über den Computer (Windows)
- WIA-Treibereinstellungen (Windows)

WIA-Treibereinstellungen (Windows)

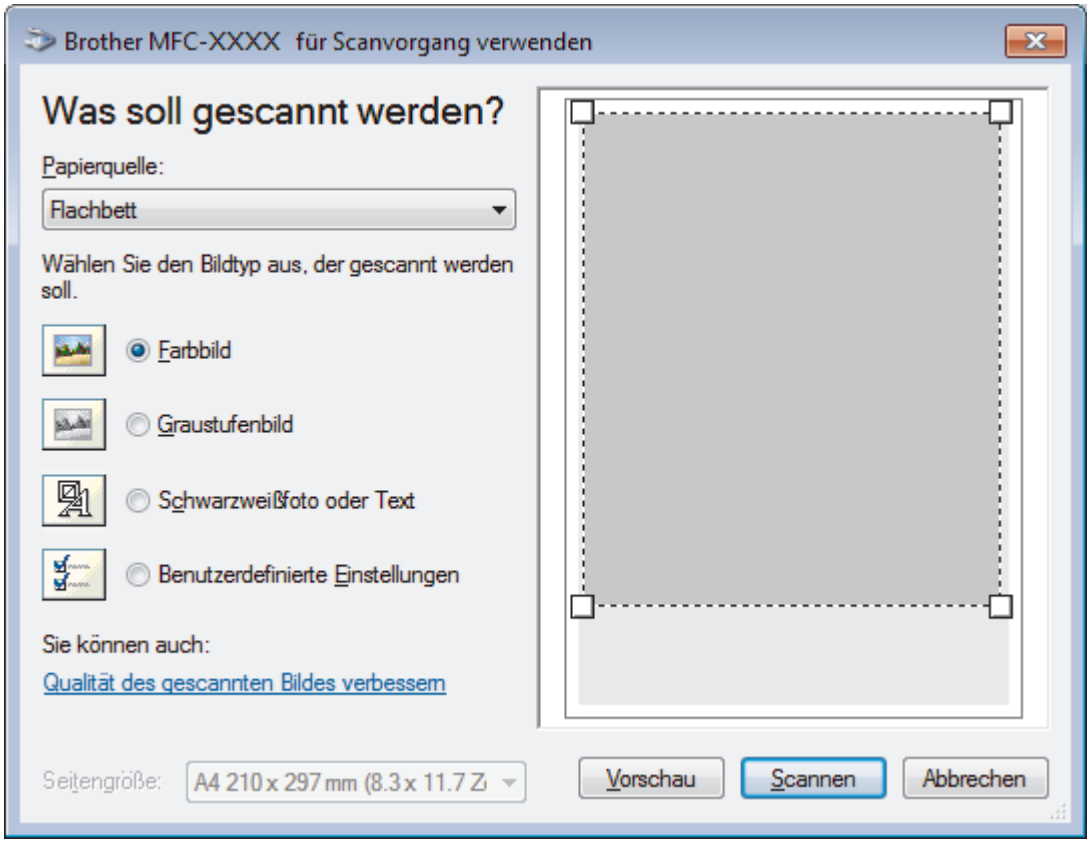

Papierquelle

Wählen Sie die Option **Papiereinzug** oder **Flachbett** in der Dropdown-Liste.

Bildtyp

Wählen Sie **Farbbild**, **Graustufenbild**, **Schwarzweißfoto oder Text** oder **Benutzerdefinierte Einstellungen** als zu scannenden Dokumenttyp.

Um erweiterte Einstellungen zu ändern, klicken Sie auf die Verknüpfung **Qualität des gescannten Bildes verbessern**.

Seitenformat

Die Option **Seitengröße** ist verfügbar, wenn Sie **Papiereinzug** als **Papierquelle**-Option ausgewählt haben.

Helligkeit

Stellen Sie den **Helligkeit**-Pegel ein, indem Sie den Schieberegler nach rechts oder links ziehen, um ein helleres bzw. ein dunkleres Bild zu erhalten. Wenn das gescannte Bild zu hell ist, sollten Sie einen niedrigeren Wert für den Helligkeitspegel wählen und das Dokument noch einmal scannen. Ist das gescannte Bild zu dunkel, wählen Sie einen höheren Wert für den Helligkeitspegel und scannen Sie das Dokument noch einmal.

Kontrast

Erhöhen oder verringern Sie den **Kontrast** durch Bewegen des Schiebereglers nach rechts oder links. Das Erhöhen des Kontrasts hebt die dunkleren und helleren Bereiche des Bilds stärker hervor, während das Verringern des Kontrasts mehr Details in Graubereichen des Bilds sichtbar macht. Sie können zur Einstellung des Kontrastpegels auch einen Wert in das Feld eingeben.

Auflösung (DPI)

Wählen Sie aus der Liste **Auflösung (DPI)** eine Scanauflösung aus. Höhere Auflösungen erfordern mehr Speicher und eine längere Übertragungszeit, liefern jedoch ein feiner gescanntes Bild.

Zugehörige Informationen

- Scannen mit Windows-Fax und -Scan

Installieren von BookScan Enhancer und Whiteboard Enhancer (Windows)

BookScan Enhancer und Whiteboard Enhancer sind Bildverarbeitungsprogramme. BookScan Enhancer kann gescannte Buchseiten automatisch korrigieren. Whiteboard Enhancer kann Texte und Bilder von Whiteboard-Fotos bereinigen und verbessern.

Diese Anwendungen sind für die Windows Server-Serie nicht verfügbar.

- Das Gerät muss eingeschaltet und an den Computer angeschlossen sein.
- Der Computer muss mit dem Internet verbunden sein.
- Sie müssen mit Administratorzugriffsrechten angemeldet sein.

1. Klicken Sie auf (**Brother Utilities**).
2. Wählen Sie Ihr Gerät aus der Dropdown-Liste aus.
3. Wählen Sie in der linken Navigationsleiste **Mehr Möglichkeiten** aus.
4. Klicken Sie auf **BookScan&WhiteBoard Suite** und folgen Sie zum Installieren den Anweisungen auf dem Bildschirm.

Zugehörige Informationen

- Scannen über den Computer (Windows)

Scannen über den Computer (Mac)

Es gibt verschiedene Arten, wie Sie mit Ihrem Mac Fotos und Dokumente auf dem Brother-Gerät scannen können. Verwenden Sie die Softwareanwendungen, die von Brother bereitgestellt werden, oder verwenden Sie Ihre bevorzugte Scananwendung.

- Scannen mit Brother iPrint&Scan (Mac)
- Scannen mit TWAIN-kompatiblen Anwendungen (Mac)
- Scannen mit AirPrint (macOS)

Scannen mit Brother iPrint&Scan (Mac)

1. Klicken Sie in der Menüleiste **Finder** auf **Gehe zu** > **Programme** und doppelklicken Sie dann auf das iPrint&Scan-Symbol.

   Der Bildschirm für Brother iPrint&Scan erscheint.
2. Wenn Ihr Brother-Gerät nicht ausgewählt ist, klicken Sie auf die Schaltfläche **Ihr Gerät auswählen** und folgen Sie den Anweisungen auf dem Bildschirm, um Ihr Brother-Gerät auszuwählen.
3. Klicken Sie auf das Symbol **Scannen** und folgen Sie den Anweisungen auf dem Bildschirm, um Ihre Dokumente zu scannen.

Zugehörige Informationen

- Scannen über den Computer (Mac)
- Brother iPrint&Scan für Windows und Mac
- Ändern der Scan-Schaltflächeneinstellungen über Brother iPrint&Scan (Mac)

Scannen mit TWAIN-kompatiblen Anwendungen (Mac)

Sie können auch mit TWAIN-kompatiblen Anwendungen scannen. Weitere Informationen zum Scanvorgang finden Sie im Handbuch Ihrer Anwendung.

Um den TWAIN-Treiber von Brother zu verwenden, besuchen Sie die **Downloads**-Seite Ihres Modells im Brother Solutions Center unter support.brother.com und laden Sie **Scanner Treiber (TWAIN)** herunter.

1. Starten Sie die Grafikanwendung und wählen Sie dann die Scanfunktion.

   Das Scanner-Setup-Dialogfeld wird angezeigt.

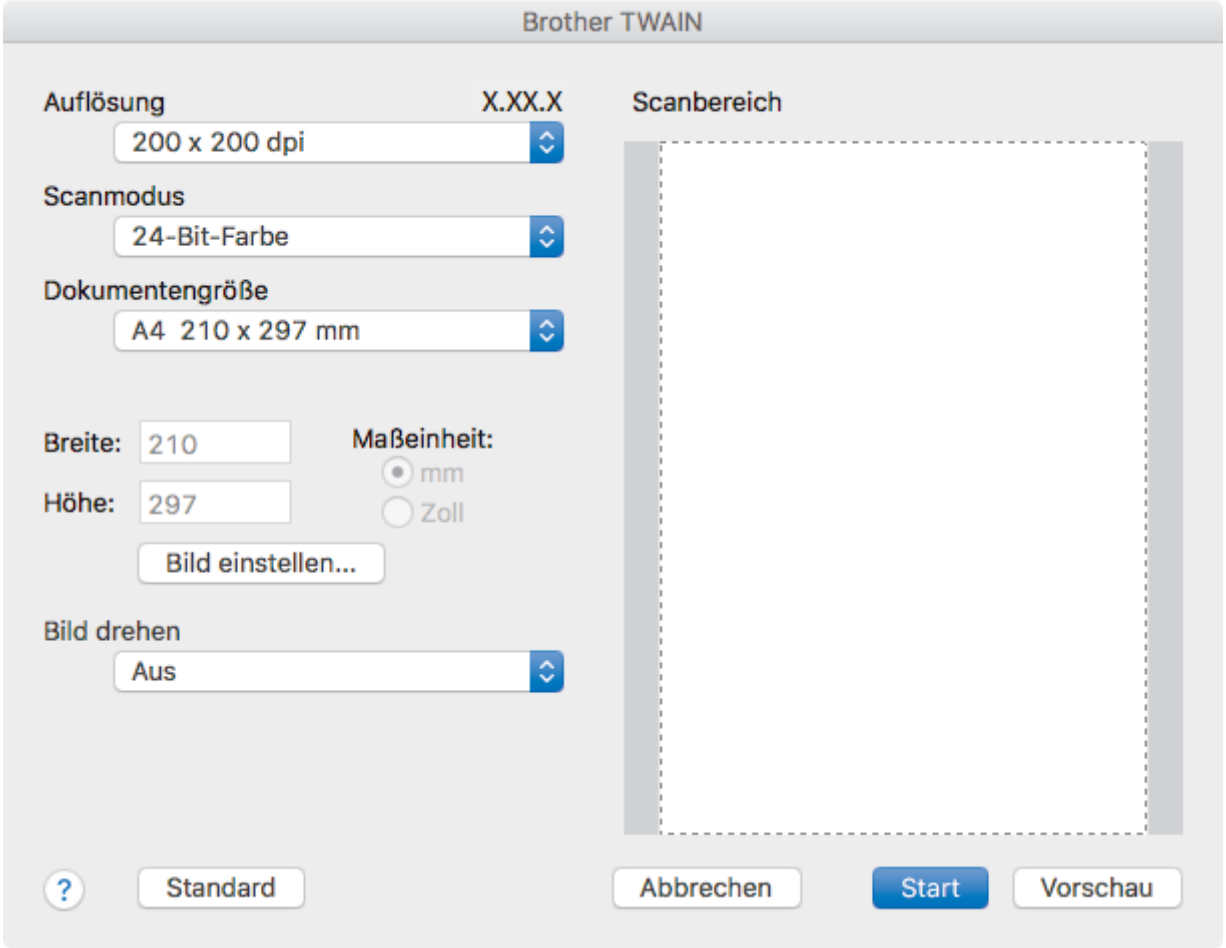

2. Ändern Sie bei Bedarf die Scaneinstellungen, wie **Auflösung**, **Scanmodus** oder **Bild einstellen**.
3. Klicken Sie auf das Popup-Menü **Dokumentengröße** und wählen Sie dann das Dokumentformat.
4. Klicken Sie auf die Option **Vorschau**, um eine Vorschau des Bildes anzuzeigen und nicht benötigte Teile vor dem Scannen zuzuschneiden.

- Nachdem Sie ein Dokumentformat ausgewählt haben, können Sie den Scanbereich anpassen, indem Sie die Maustaste gedrückt halten und den Mauszeiger über den zu scannenden Bereich ziehen.

5. Klicken Sie auf **Start**.

   Das Gerät beginnt mit dem Scannen.

Zugehörige Informationen

- Scannen über den Computer (Mac)
- TWAIN-Treibereinstellungen (Mac)

TWAIN-Treibereinstellungen (Mac)

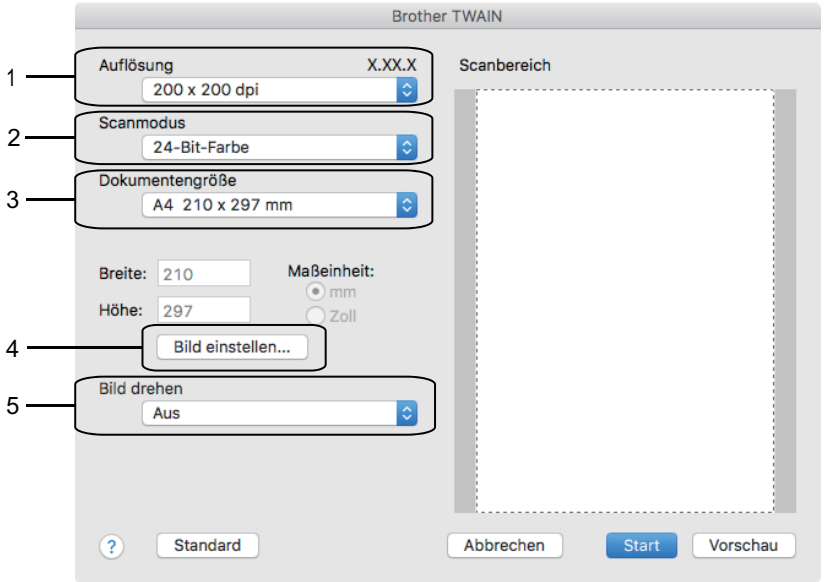

- Die Namen der Einstellungen und die möglichen Werte können je nach verwendetem Gerät variieren.
- Die Einstellung **Kontrast** ist nur verfügbar, wenn **Grau (Fehlerstreuung)**, **Echte Graustufen** oder **24-Bit-Farbe** aus den **Scanmodus**-Optionen ausgewählt wird.

1. **Auflösung**

   Wählen Sie die Scanauflösung im Popup-Menü **Auflösung** aus. Höhere Auflösungen erfordern mehr Speicher und eine längere Übertragungszeit, liefern jedoch ein feiner gescanntes Bild.

2. **Scanmodus**

   Wählen Sie aus einer Reihe von Scan-Farbtiefen.

   - **Schwarzweiß**

     Wählen Sie diese Einstellung für Text oder Strichzeichnungen.

   - **Grau (Fehlerstreuung)**

     Wählen Sie diese Einstellung für Fotos oder Grafiken. (Fehlerstreuung ist eine Methode zur Erzeugung von simulierten Bildern in Grau ohne echte Graupunkte zu verwenden. Es werden schwarze Punkte in einer bestimmten Matrix angeordnet, um eine Darstellung in Grau zu erzeugen.)

   - **Echte Graustufen**

     Wählen Sie diese Einstellung für Fotos oder Grafiken. Dieser Modus ist genauer, weil er bis zu 256 Grauschattierungen verwendet.

   - **24-Bit-Farbe**

     Verwenden Sie diese Option, um ein Bild mit der genausten Farbwiedergabe zu erzeugen. Dieser Modus verwendet bis zu 16,8 Millionen Farben, um das Bild zu scannen, aber er erfordert den meisten Speicher und hat die längste Übertragungszeit.

3. **Dokumentengröße**

   Wählen Sie das genaue Format des Dokuments in einer Auswahl voreingestellter Scanformate aus.

   - Wenn Sie **Benutzerdefiniert** wählen, können Sie die Vorlagengröße eingeben.

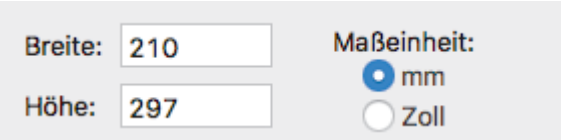

4. **Bild einstellen**

   Klicken Sie auf die Schaltfläche **Bild einstellen**, um andere Bildqualitäten anzupassen.

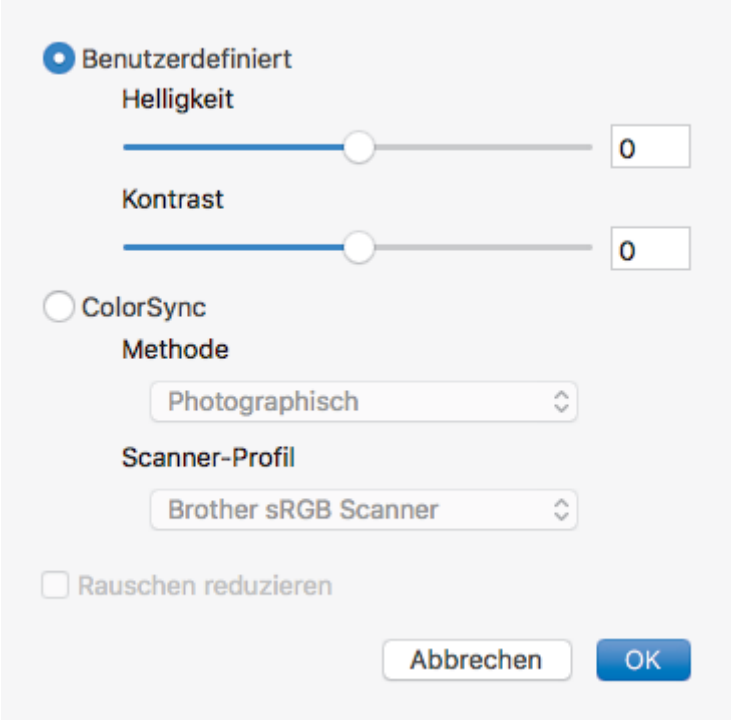

   Helligkeit

   Stellen Sie den Pegel **Helligkeit** ein, indem Sie den Schieberegler nach rechts oder links ziehen, um das Bild aufzuhellen oder abzudunkeln. Wenn das gescannte Bild zu hell ist, sollten Sie einen niedrigeren Wert für den Helligkeitspegel wählen und das Dokument noch einmal scannen. Ist das gescannte Bild zu dunkel, wählen Sie einen höheren Wert für den Helligkeitspegel und scannen Sie das Dokument noch einmal. Sie können auch einen Wert in das Feld eingeben, um die Helligkeit festzulegen.

   Kontrast

   Erhöhen oder verringern Sie den **Kontrast** durch Bewegen des Schiebereglers nach rechts oder links. Das Erhöhen des Kontrasts hebt die dunkleren und helleren Bereiche des Bilds stärker hervor, während das Verringern des Kontrasts mehr Details in Graubereichen des Bilds sichtbar macht. Sie können zur Einstellung des Kontrasts auch einen Wert in das Feld eingeben.

   Rauschen reduzieren

   Mit dieser Auswahl verbessern und erweitern Sie die Qualität Ihrer gescannten Bilder. Die Option **Rauschen reduzieren** ist verfügbar, wenn die Option **24-Bit-Farbe** und die Scanauflösung **300 x 300 dpi**, **400 x 400 dpi**, oder **600 x 600 dpi** ausgewählt sind.

5. **Bild drehen**

   Dreht das gescannte Bild.

Zugehörige Informationen

- Scannen mit TWAIN-kompatiblen Anwendungen (Mac)

Kopieren

- Kopieren eines Dokuments
- Vergrößern oder verkleinern von kopierten Bildern
- Sortieren von Kopien
- Erstellen von Seitenlayoutkopien (N auf 1 oder Poster)
- Kopieren beider Seiten des Papiers (beidseitiges Kopieren)
- Kopieren eines Ausweises
- Kopieren im Tintensparmodus
- Kopieroptionen

Kopieren eines Dokuments

>> DCP-J572DW/MFC-J491DW/MFC-J497DW
>> DCP-J772DW/DCP-J774DW/MFC-J890DW/MFC-J895DW

DCP-J572DW/MFC-J491DW/MFC-J497DW

1. Stellen Sie sicher, dass Sie Papier im richtigen Format in die Papierkassette eingelegt haben.
2. Legen Sie das Dokument ein.
3. (MFC-J491DW/MFC-J497DW) Drücken Sie (**KOPIERER (COPY)**).

   Im Display wird Folgendes angezeigt:

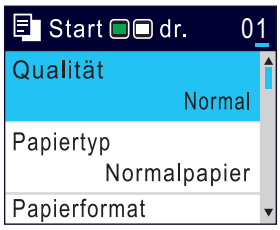

4. Geben Sie die gewünschte Kopienanzahl folgendermaßen ein:
   - Drücken Sie **-** oder **+** auf dem Bedienfeld.
   - Geben Sie die Kopienanzahl über die Zifferntasten ein.
5. Ändern Sie bei Bedarf die Kopiereinstellungen.

   Drücken Sie ▲ oder ▼, um durch die Kopiereinstellungen zu blättern. Wenn die gewünschte Einstellung markiert ist, drücken Sie **OK**.

   - Wenn Sie anderes Papier als Normalpapier im Format A4 einlegen, müssen Sie die Einstellungen `[Papierformat]` und `[Papiertyp (Papiersorte)]` ändern.

6. Drücken Sie zum Abschluss **S/W Start (Mono Start)** oder **Farbe Start (Colour Start)**.

   Um den Kopiervorgang abzubrechen, drücken Sie **Stopp (Stop/Exit)**.

DCP-J772DW/DCP-J774DW/MFC-J890DW/MFC-J895DW

1. Stellen Sie sicher, dass Sie Papier im richtigen Format in die Papierkassette eingelegt haben.
2. Legen Sie das Dokument ein.
3. Drücken Sie . `[Kopieren]`.

   Auf dem Touchscreen wird Folgendes angezeigt:

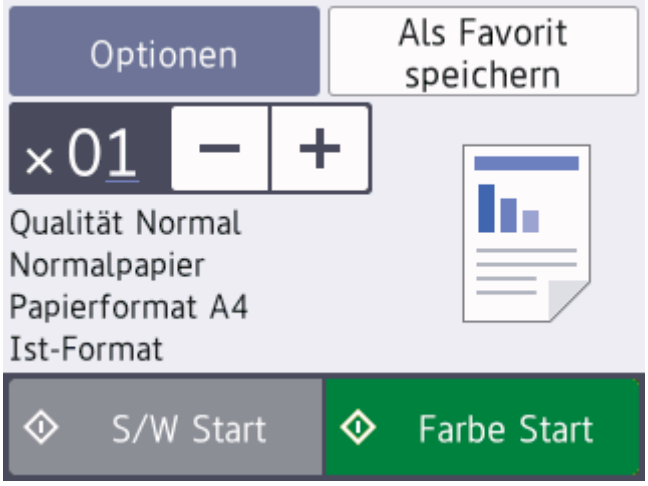

4. Ändern Sie bei Bedarf die Kopiereinstellungen.

Wenn Sie anderes Papier als Normalpapier im Format A4 einlegen, müssen Sie die Einstellungen [Papierformat] und [Papiertyp (Papiersorte)] ändern, indem Sie [Optionen] drücken.

Option	Beschreibung
×01 (Kopienanzahl)	Geben Sie die gewünschte Kopienanzahl folgendermaßen ein: • Drücken Sie auf dem Touchscreen – oder +. • Drücken Sie ×01, um die Tastatur auf dem Touchscreen anzuzeigen, und geben Sie dann die Kopienanzahl mit der Touchscreen-Tastatur ein. Drücken Sie OK.
Optionen	Drücken Sie Optionen, um die Kopiereinstellungen nur für die nächste Kopie zu ändern. Wenn Sie die gewünschten Einstellungen geändert haben, drücken Sie OK.
Anzeigen der aktuellen Einstellung	Drücken Sie den Bereich, der auf dem Bildschirm im vorherigen Schritt angegeben wurde, um diese Einstellungen nur für die nächste Kopie zu ändern. • Qualität • Papiertyp (Papiersorte) • Papierformat • Vergr./Verkl. Wenn Sie die gewünschten Einstellungen geändert haben, drücken Sie OK.

Wenn Sie alle neuen Optionen ausgewählt haben, können Sie sie speichern, indem Sie die Schaltfläche [Als Favorit speichern (Als Shortcut speichern)] drücken.

5. Drücken Sie [S/W Start] oder [Farbe Start].

Um den Kopiervorgang abzubrechen, drücken Sie ✕.

Zugehörige Informationen

- Kopieren
- Einlegen von Dokumenten in den automatischen Vorlageneinzug (ADF)
- Auflegen von Dokumenten auf das Scannerglas
- Kopieroptionen

Vergrößern oder verkleinern von kopierten Bildern

Wählen Sie einen Vergrößerungs- oder Verkleinerungsfaktor, um die kopierten Daten zu skalieren.

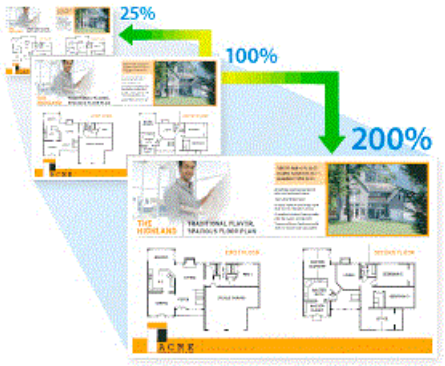

>> DCP-J572DW/MFC-J491DW/MFC-J497DW
>> DCP-J772DW/DCP-J774DW/MFC-J890DW/MFC-J895DW

DCP-J572DW/MFC-J491DW/MFC-J497DW

1. Legen Sie das Dokument ein.
2. (MFC-J491DW/MFC-J497DW) Drücken Sie (**KOPIERER (COPY)**).
3. Geben Sie die gewünschte Kopienanzahl folgendermaßen ein:
   - Drücken Sie **-** oder **+** auf dem Bedienfeld.
   - Geben Sie die Kopienanzahl über die Zifferntasten ein.
4. Drücken Sie ▲ oder ▼, um `[Vergr./Verkl.]` auszuwählen. Drücken Sie **OK**.
5. Drücken Sie ▲ oder ▼, um die verfügbaren Optionen auszuwählen. Drücken Sie **OK**.
6. Sie haben die folgenden Möglichkeiten:
   - Wenn Sie die Option `[Vergrößern]` oder `[Verkleinern]` ausgewählt haben, drücken Sie auf ▲ oder ▼, um das gewünschte Vergrößerungs-/Verkleinerungsverhältnis auszuwählen. Drücken Sie **OK**.
   - Wenn Sie die Option `[Benutz.:25-400%]` ausgewählt haben, geben Sie einen Vergrößerungs-/Verkleinerungsfaktor zwischen `[25%]` und `[400%]` ein. Drücken Sie **OK**.
   - Wenn Sie die Option `[100%]` oder `[Auf Seitengröße]` auswählen, fahren Sie mit dem nächsten Schritt fort.
7. Drücken Sie zum Abschluss **S/W Start (Mono Start)** oder **Farbe Start (Colour Start)**.

Wenn Sie die Option `[Auf Seitengröße]` ausgewählt haben, passt das Gerät das Kopierformat entsprechend dem im Gerät eingestellten Papierformat an.

- Die Option `[Auf Seitengröße]` funktioniert nicht ordnungsgemäß, wenn das Dokument schief auf dem Vorlagenglas liegt (um mehr als drei Grad gedreht). Legen Sie die Vorlage mithilfe der Markierungen links und oben mit der bedruckten Seite nach unten in die obere linke Ecke des Vorlagenglases.
- Die Option `[Auf Seitengröße]` steht bei Verwendung des Vorlageneinzugs nicht zur Verfügung.
- Die Option `[Auf Seitengröße]` kann für Vorlagen im Format Legal nicht verwendet werden.

DCP-J772DW/DCP-J774DW/MFC-J890DW/MFC-J895DW

1. Legen Sie das Dokument ein.
2. Drücken Sie . `[Kopieren]`.
3. Geben Sie die gewünschte Kopienanzahl folgendermaßen ein:

- Drücken Sie auf dem Touchscreen [-] oder [+].
- Drücken Sie ×01, um die Tastatur auf dem Touchscreen anzuzeigen, und geben Sie dann die Kopienanzahl mit der Touchscreen-Tastatur ein. Drücken Sie [OK].

4. Drücken Sie [Optionen] > [Vergr./Verkl.].
5. Drücken Sie ▲ oder ▼, um die verfügbaren Optionen anzuzeigen, und drücken Sie dann auf die gewünschte Option.
6. Sie haben die folgenden Möglichkeiten:
   - Wenn Sie die Option [Vergrößern] oder [Verkleinern] ausgewählt haben, drücken Sie auf das gewünschte Vergrößerungs-/Verkleinerungsverhältnis.
   - Wenn Sie die Option [Benutz.:25-400%] ausgewählt haben, drücken Sie ⌫ (Backspace), um den angezeigten Prozentwert zu löschen, oder bewegen Sie mit ◀ den Cursor, und geben Sie einen Vergrößerungs-/Verkleinerungsfaktor zwischen [25%] und [400%] ein.

     Drücken Sie [OK].
   - Wenn Sie die Option [100%] oder [Auf Seitengröße] auswählen, fahren Sie mit dem nächsten Schritt fort.
7. Lesen und überprüfen Sie die angezeigte Liste der Optionen, die Sie ausgewählt haben, und drücken Sie dann [OK].
8. Wenn Sie alle gewünschten Einstellungen geändert haben, drücken Sie [S/W Start] oder [Farbe Start].

Wenn Sie die Option [Auf Seitengröße] ausgewählt haben, passt das Gerät das Kopierformat entsprechend dem im Gerät eingestellten Papierformat an.

- Die Option [Auf Seitengröße] funktioniert nicht ordnungsgemäß, wenn das Dokument schief auf dem Vorlagenglas liegt (um mehr als drei Grad gedreht). Legen Sie die Vorlage mithilfe der Markierungen links und oben mit der bedruckten Seite nach unten in die obere linke Ecke des Vorlagenglases.
- Die Option [Auf Seitengröße] steht bei Verwendung des Vorlageneinzugs nicht zur Verfügung. (Nur Modelle mit Vorlageneinzug)
- Die Option [Auf Seitengröße] kann für Vorlagen im Format Legal nicht verwendet werden.

Zugehörige Informationen

- Kopieren

Sortieren von Kopien

Sortieren Sie mehrere Kopien. Die Seiten werden in der Reihenfolge gestapelt, wie sie eingezogen werden, d. h.: 1, 2, 3 usw.

>> DCP-J572DW/MFC-J491DW/MFC-J497DW
>> DCP-J772DW/DCP-J774DW/MFC-J890DW/MFC-J895DW

DCP-J572DW/MFC-J491DW/MFC-J497DW

1. Legen Sie das Dokument ein.
2. (MFC-J491DW/MFC-J497DW) Drücken Sie (**KOPIERER (COPY)**).
3. Geben Sie die gewünschte Kopienanzahl folgendermaßen ein:
   - Drücken Sie **-** oder **+** auf dem Bedienfeld.
   - Geben Sie die Kopienanzahl über die Zifferntasten ein.
4. Drücken Sie ▲ oder ▼, um Folgendes auszuwählen:
   a. Wählen Sie `[Normal/Sortiert]`. Drücken Sie **OK**.
   b. Wählen Sie `[Sortiert]`. Drücken Sie **OK**.
5. Drücken Sie **S/W Start (Mono Start)** oder **Farbe Start (Colour Start)**. Wenn Sie ein Dokument in den automatischen Vorlageneinzug (nur Modelle mit Vorlageneinzug) eingelegt haben, liest das Gerät das Dokument ein und beginnt zu drucken.
6. Wenn Sie das Vorlagenglas verwenden, wiederholen Sie die folgenden Schritte für jede Seite des Dokuments:
   - Legen Sie die nächste Seite auf das Scannerglas, und drücken Sie auf ▶, um die Seite zu scannen.
   - Nachdem alle Seiten gescannt wurden, drücken Sie ◀, um den Druckvorgang zu starten.

DCP-J772DW/DCP-J774DW/MFC-J890DW/MFC-J895DW

1. Legen Sie das Dokument ein.
2. Drücken Sie .`[Kopieren]`.
3. Geben Sie die gewünschte Kopienanzahl folgendermaßen ein:
   - Drücken Sie auf dem Touchscreen `[-]` oder `[+]`.
   - Drücken Sie ×01, um die Tastatur auf dem Touchscreen anzuzeigen, und geben Sie dann die Kopienanzahl mit der Touchscreen-Tastatur ein. Drücken Sie `[OK]`.
4. Drücken Sie `[Optionen]` > `[Normal/Sortiert]` > `[Sortiert]`.
5. Lesen und überprüfen Sie die angezeigte Liste der Einstellungen, die Sie ausgewählt haben, und drücken Sie dann `[OK]`.
6. Wenn Sie alle gewünschten Einstellungen geändert haben, drücken Sie `[S/W Start]` oder `[Farbe Start]`. Wenn Sie ein Dokument in den automatischen Vorlageneinzug (nur Modelle mit Vorlageneinzug) eingelegt haben, liest das Gerät das Dokument ein und beginnt zu drucken.
7. Wenn Sie das Vorlagenglas verwenden, wiederholen Sie die folgenden Schritte für jede Seite des Dokuments:
   - Legen Sie die nächste Seite auf das Scannerglas, und drücken Sie auf `[Weiter]`, um die Seite zu scannen.
   - Nachdem alle Seiten gescannt wurden, drücken Sie `[Beenden]`.

Zugehörige Informationen

- Kopieren

Erstellen von Seitenlayoutkopien (N auf 1 oder Poster)

Die Funktion N auf 1 spart Papier, indem sie zwei bis vier Seiten eines Dokuments auf eine Seite kopiert. Die Posterfunktion teilt Ihr Dokument in Abschnitte und vergrößert diese, sodass Sie sie zu einem Poster zusammensetzen können. Zum Drucken eines Posters verwenden Sie das Scannerglas.

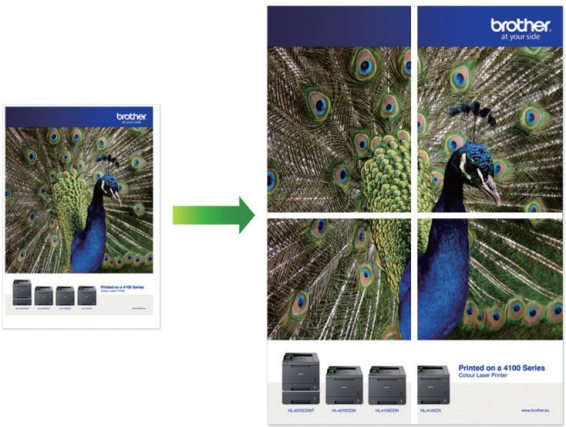

- Stellen Sie sicher, dass als Papierformat A4 oder Letter ausgewählt wurde.
- Sie können immer nur eine Posterkopie anfertigen.

>> DCP-J572DW/MFC-J491DW/MFC-J497DW
>> DCP-J772DW/DCP-J774DW/MFC-J890DW/MFC-J895DW

DCP-J572DW/MFC-J491DW/MFC-J497DW

1. Legen Sie das Dokument ein.
2. (MFC-J491DW/MFC-J497DW) Drücken Sie (**KOPIERER (COPY)**).
3. Geben Sie die gewünschte Kopienanzahl folgendermaßen ein:
   - Drücken Sie **-** oder **+** auf dem Bedienfeld.
   - Geben Sie die Kopienanzahl über die Zifferntasten ein.
4. Drücken Sie ▲ oder ▼, um `[Seitenlayout]` auszuwählen. Drücken Sie **OK**.
5. Drücken Sie ▲ oder ▼, um die Optionen anzuzeigen, und drücken Sie dann **OK**, um die gewünschte Option auszuwählen.

Option	Beschreibung
`Aus(1auf1)`	-
`2 auf 1 (Hoch)`	

Option	Beschreibung
2 auf 1 (Quer)	
2auf1(ID) (Verwendung des Scannerglases)	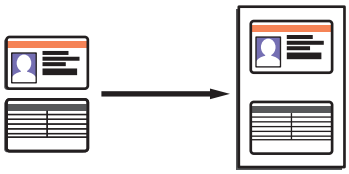
4 auf 1 (Hoch)	
4 auf 1 (Quer)	
Poster(2x1) (Verwendung des Scannerglases)	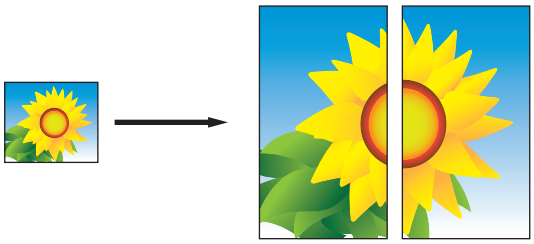
Poster(2x2) (Verwendung des Scannerglases)	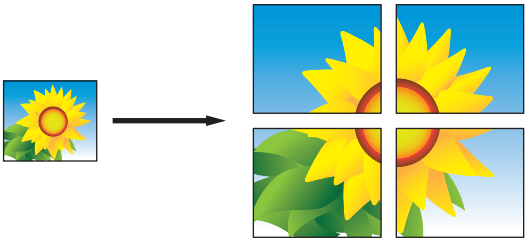
Poster(3x3) (Verwendung des Scannerglases)	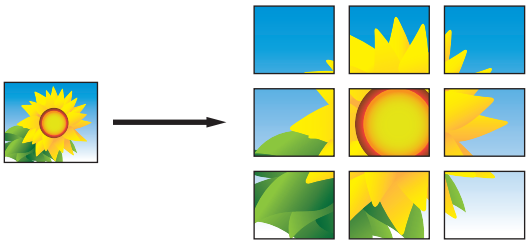

6. Drücken Sie **S/W Start (Mono Start)** oder **Farbe Start (Colour Start)**. Wenn Sie den automatischen Vorlageneinzug (ADF) verwenden oder ein Poster erstellen, liest das Gerät die Vorlagen ein und beginnt zu drucken.
7. Wenn Sie das Vorlagenglas verwenden, wiederholen Sie die folgenden Schritte für jede Seite des Dokuments:
   - Legen Sie die nächste Seite auf das Scannerglas, und drücken Sie auf ▶, um die Seite zu scannen.
   - Nachdem alle Seiten gescannt wurden, drücken Sie ◀, um den Druckvorgang zu starten.

DCP-J772DW/DCP-J774DW/MFC-J890DW/MFC-J895DW

1. Legen Sie das Dokument ein.

2. Drücken Sie [Kopieren].
3. Geben Sie die gewünschte Kopienanzahl folgendermaßen ein:
   - Drücken Sie auf dem Touchscreen [-] oder [+].
   - Drücken Sie ×01, um die Tastatur auf dem Touchscreen anzuzeigen, und geben Sie dann die Kopienanzahl mit der Touchscreen-Tastatur ein. Drücken Sie [OK].
4. Drücken Sie [Optionen] > [Seitenlayout].
5. Drücken Sie ▲ oder ▼, um die Optionen anzuzeigen, und drücken Sie dann die gewünschte Option.

Option	Beschreibung
Aus(1auf1)	-
2 auf 1 (Hoch)	
2 auf 1 (Quer)	
2auf1(ID) (Verwendung des Scannerglases)	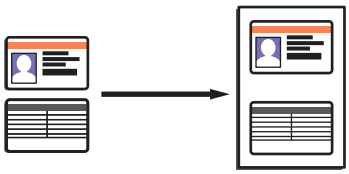
4 auf 1 (Hoch)	
4 auf 1 (Quer)	
Poster(2x1) (Verwendung des Scannerglases)	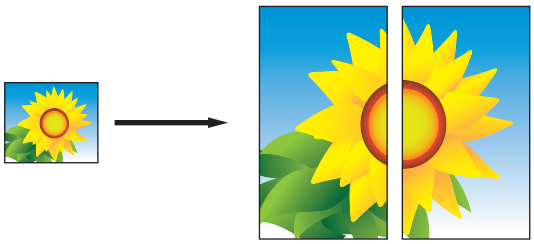
Poster(2x2) (Verwendung des Scannerglases)	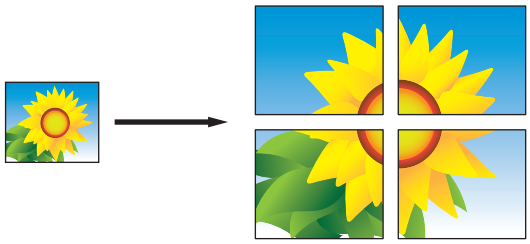

Option	Beschreibung
`Poster(3x3)` (Verwendung des Scannerglases)	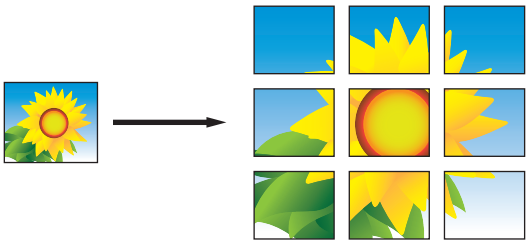

6. Lesen und überprüfen Sie die angezeigte Liste der Einstellungen, die Sie ausgewählt haben, und drücken Sie dann `[OK]`.
7. Wenn Sie alle gewünschten Einstellungen geändert haben, drücken Sie `[S/W Start]` oder `[Farbe Start]`. Wenn Sie den automatischen Vorlageneinzug (nur Modelle mit Vorlageneinzug) verwenden oder ein Poster erstellen, liest das Gerät die Vorlage ein und beginnt zu drucken.
8. Wenn Sie das Vorlagenglas verwenden, wiederholen Sie die folgenden Schritte für jede Seite des Dokuments:
   - Legen Sie die nächste Seite auf das Scannerglas, und drücken Sie auf `[Weiter]`, um die Seite zu scannen.
   - Nachdem alle Seiten gescannt wurden, drücken Sie `[Beenden]`.

Zugehörige Informationen

- Kopieren

Kopieren beider Seiten des Papiers (beidseitiges Kopieren)

Reduzieren Sie den Papierverbrauch, indem Sie auf beide Seiten des Papiers kopieren.

- Sie müssen ein beidseitiges Kopierlayout aus den folgenden Optionen auswählen, bevor Sie mit dem beidseitigen Kopieren beginnen können.
- Das Layout Ihres Originaldokuments bestimmt, welches beidseitige Kopierlayout Sie wählen sollten.
- Für das beidseitige Kopieren sollten Sie einseitige Vorlagen in den Vorlageneinzug einlegen. (Nur Modelle mit Vorlageneinzug)
- (MFC-J491DW/MFC-J497DW/MFC-J890DW/MFC-J895DW)
  Wenn Sie manuell beidseitige Kopien von einem zweiseitigen Dokument erstellen, verwenden Sie das Vorlagenglas.
- Sie können nur Normalpapier im Format A4, A5 oder Letter verwenden.

Hochformat

1-seitig > 2-seitig (Drehung lange Kante)

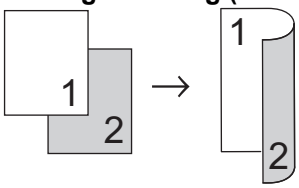

1-seitig > 2-seitig (Drehung kurze Kante)

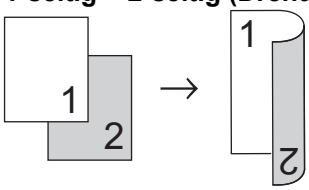

2-seitig > 2-seitig

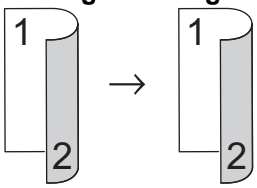

Querformat

1-seitig > 2-seitig (Drehung lange Kante)

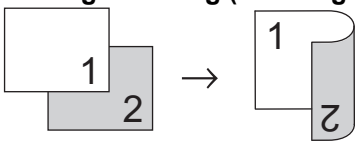

1-seitig > 2-seitig (Drehung kurze Kante)

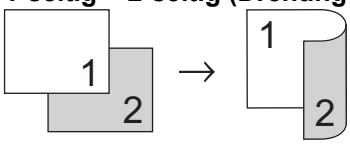

2-seitig > 2-seitig

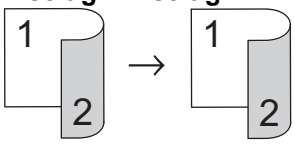

>> DCP-J572DW/MFC-J491DW/MFC-J497DW
>> DCP-J772DW/DCP-J774DW/MFC-J890DW/MFC-J895DW

DCP-J572DW/MFC-J491DW/MFC-J497DW

1. Legen Sie das Dokument ein.
2. (MFC-J491DW/MFC-J497DW) Drücken Sie (**KOPIERER (COPY)**).
3. Geben Sie die gewünschte Kopienanzahl folgendermaßen ein:
   - Drücken Sie **-** oder **+** auf dem Bedienfeld.
   - Geben Sie die Kopienanzahl über die Zifferntasten ein.
4. Zum Sortieren mehrerer Kopien drücken Sie ▲ oder ▼, um Folgendes auszuwählen:
   a. Wählen Sie `[Normal/Sortiert]`. Drücken Sie **OK**.
   b. Wählen Sie `[Sortiert]`. Drücken Sie **OK**.
5. Drücken Sie ▲ oder ▼, um `[2-seitige Kopie]` auszuwählen. Drücken Sie **OK**.
6. Sie haben die folgenden Möglichkeiten:
   - Um 2-seitige Kopien eines 1-seitigen Dokuments zu erstellen, drücken Sie ▲ oder ▼, um Folgendes zu wählen:
     a. Um die Layoutoptionen zu ändern, wählen Sie `[Layout]`. Drücken Sie **OK**.
     b. Wählen Sie `[Dreh. lange Kante]` oder `[Dreh. kurze Kante]`. Drücken Sie **OK**.
     c. Wählen Sie `[1-seit.⇒2-seit.]`. Drücken Sie **OK**.
   - Um manuell 2-seitige Kopien eines 2-seitigen Dokuments zu erstellen, drücken Sie ▲ oder ▼, um `[2-seit. ⇒2-seit.]` auszuwählen. Drücken Sie **OK**.

Verwenden Sie das Vorlagenglas, um manuell 2-seitige Kopien eines 2-seitigen Dokuments zu erstellen.

7. Drücken Sie **S/W Start (Mono Start)** oder **Farbe Start (Colour Start)**. Wenn Sie ein Dokument in den automatischen Vorlageneinzug (ADF) (nur Modelle mit Vorlageneinzug (ADF)) eingelegt haben, liest das Gerät die Vorlagen ein und beginnt zu drucken.
8. Wenn Sie das Vorlagenglas verwenden, wiederholen Sie die folgenden Schritte für jede Seite des Dokuments:
   - Legen Sie die nächste Seite auf das Scannerglas, und drücken Sie auf ▶, um die Seite zu scannen.
   - Nachdem alle Seiten gescannt wurden, drücken Sie ◀, um den Druckvorgang zu starten.

Berühren Sie die gedruckte Seite NICHT, bevor sie zum zweiten Mal ausgegeben wird. Das Gerät druckt die erste Seite, gibt das Papier aus und zieht dann das Papier für den Druck der zweiten Seite wieder ein.

Gehen Sie bei verschmierten Ausdrucken oder Papierstau folgendermaßen vor:

1. Drücken Sie **Einstellungen (Settings)**.
2. Wählen Sie `[Geräteeinstell]`. Drücken Sie **OK**.
3. Wählen Sie `[Wartung]`. Drücken Sie **OK**.
4. Wählen Sie `[Druckeinstell.- optionen]`. Drücken Sie **OK**.
5. Wählen Sie `[Verschmieren reduzieren]`. Drücken Sie **OK**.
6. Ändern Sie die Einstellungen. Drücken Sie **OK**.

DCP-J772DW/DCP-J774DW/MFC-J890DW/MFC-J895DW

1. Legen Sie das Dokument ein.
2. Drücken Sie `[Kopieren]`.
3. Geben Sie die gewünschte Kopienanzahl folgendermaßen ein:
   - Drücken Sie auf dem Touchscreen `[-]` oder `[+]`.
   - Drücken Sie ×01, um die Tastatur auf dem Touchscreen anzuzeigen, und geben Sie dann die Kopienanzahl mit der Touchscreen-Tastatur ein. Drücken Sie `[OK]`.

4. Um mehrere Kopien zu sortieren, drücken Sie [Optionen] > [Normal/Sortiert] > [Sortiert].
5. Drücken Sie ▲ oder ▼, um die Option [2-seitige Kopie] anzuzeigen, und drücken Sie anschließend auf diese.
6. Sie haben die folgenden Möglichkeiten:
   - Um 2-seitige Kopien eines 1-seitigen Dokuments zu erstellen, befolgen Sie diese Schritte:
     a. Um die Layoutoptionen zu ändern, drücken Sie [Layout] und dann [Dreh. lange Kante] oder [Dreh. kurze Kante].
     b. Drücken Sie [1-seitig⇒2-seitig].
   - Um manuell 2-seitige Kopien eines 2-seitigen Dokuments zu erstellen, drücken Sie [2-seitig⇒2-seitig].

Verwenden Sie das Vorlagenglas, um manuell 2-seitige Kopien eines 2-seitigen Dokuments zu erstellen.

7. Überprüfen Sie die Einstellungen auf dem Touchscreen und drücken Sie dann [OK].
8. Drücken Sie [S/W Start] oder [Farbe Start]. Wenn Sie ein Dokument in den automatischen Vorlageneinzug (nur Modelle mit Vorlageneinzug) eingelegt haben, liest das Gerät die Vorlage ein und beginnt zu drucken.
9. Wenn Sie das Vorlagenglas verwenden, wiederholen Sie die folgenden Schritte für jede Seite des Dokuments:
   - Legen Sie die nächste Seite auf das Scannerglas, und drücken Sie auf [Weiter], um die Seite zu scannen.
   - Nachdem alle Seiten gescannt wurden, drücken Sie [Beenden].

Berühren Sie die gedruckte Seite NICHT, bevor sie zum zweiten Mal ausgegeben wird. Das Gerät druckt die erste Seite, gibt das Papier aus und zieht dann das Papier für den Druck der zweiten Seite wieder ein.

Wenn Ausdrucke verschmiert sind oder Papierstaus auftreten, drücken Sie [Einstell. (Einst.)] > [Wartung] > [Druckeinstellungsoptionen] > [Verschmieren reduzieren] und ändern Sie anschließend die Einstellungen.

Zugehörige Informationen

- Kopieren
- Ändern der Druckeinstellungsoptionen bei Druckproblemen

Kopieren eines Ausweises

Verwenden Sie die Funktion `[2auf1(ID)]`, um beide Seiten eines Ausweises auf eine Seite zu kopieren, wobei die Originalgröße beibehalten wird.

- Stellen Sie sicher, dass das Papierformat auf A4 oder Letter eingestellt ist.
- Sie dürfen Ausweise unter den in den einschlägigen Gesetzen festgelegten Bedingungen kopieren. Detaillierte Informationen ➤➤ *Produkt-Sicherheitshinweise*

>> DCP-J572DW/MFC-J491DW/MFC-J497DW
>> DCP-J772DW/DCP-J774DW/MFC-J890DW/MFC-J895DW

DCP-J572DW/MFC-J491DW/MFC-J497DW

1. Legen Sie Ihren Ausweis mit der Vorderseite nach unten in die obere linke Ecke des Vorlagenglases.

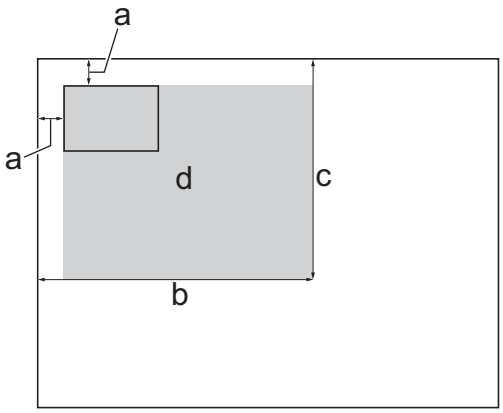

   a. mindestens 3 mm (oben, links)
   b. 207 mm
   c. 145 mm
   d. Scanbereich

2. (MFC-J491DW/MFC-J497DW) Drücken Sie (**KOPIERER (COPY)**).
3. Geben Sie die gewünschte Kopienanzahl folgendermaßen ein:
   - Drücken Sie **-** oder **+** auf dem Bedienfeld.
   - Geben Sie die Kopienanzahl über die Zifferntasten ein.
4. Drücken Sie ▲ oder ▼, um Folgendes auszuwählen:
   a. Wählen Sie `[Seitenlayout]`. Drücken Sie **OK**.
   b. Wählen Sie `[2auf1(ID)]`. Drücken Sie **OK**.
5. Drücken Sie **S/W Start (Mono Start)** oder **Farbe Start (Colour Start)**.
   Das Gerät beginnt nun mit dem Einlesen der ersten Seite des Ausweises.
6. Nach dem Einlesen der ersten Seite drehen Sie den Ausweis um und drücken ▶, um die Rückseite einzulesen.

DCP-J772DW/DCP-J774DW/MFC-J890DW/MFC-J895DW

1. Legen Sie Ihren Ausweis mit der Vorderseite nach unten in die obere linke Ecke des Vorlagenglases.

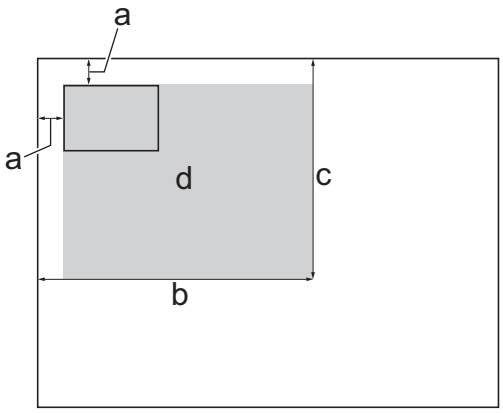

   a. mindestens 3 mm (oben, links)
   b. 207 mm
   c. 145 mm
   d. Scanbereich

2. Drücken Sie [Kopieren].
3. Geben Sie die gewünschte Kopienanzahl folgendermaßen ein:
   - Drücken Sie auf dem Touchscreen [-] oder [+].
   - Drücken Sie ×01, um die Tastatur auf dem Touchscreen anzuzeigen, und geben Sie dann die Kopienanzahl mit der Touchscreen-Tastatur ein. Drücken Sie [OK].
4. Drücken Sie [Optionen] > [Seitenlayout] > [2auf1(ID)].
5. Lesen und überprüfen Sie die angezeigte Liste der Einstellungen, die Sie ausgewählt haben. Wenn Sie alle gewünschten Einstellungen geändert haben, drücken Sie [OK].
6. Drücken Sie [S/W Start] oder [Farbe Start].

   Das Gerät beginnt nun mit dem Einlesen der ersten Seite des Ausweises.
7. Nach dem Einlesen der ersten Seite drehen Sie den Ausweis um und drücken [Weiter], um die Rückseite einzulesen.

Zugehörige Informationen

- Kopieren

Kopieren im Tintensparmodus

Für folgende Modelle: MFC-J890DW/MFC-J895DW

Wenn Sie den Tintensparmodus gewählt haben, druckt das Gerät die Farben heller und betont die Konturen der Bilder.

- Die Menge der gesparten Tinte ist von der Art der gedruckten Dokumente abhängig.
- Im Tintensparmodus sehen Ihre Ausdrucke eventuell anders aus als das Originaldokument.
- Der Tintensparmodus wird durch Technologie von Reallusion, Inc. unterstützt.

REALLUSION

1. Legen Sie das Dokument ein.
2. Drücken Sie . [Kopieren].
3. Geben Sie die gewünschte Kopienanzahl folgendermaßen ein:
   - Drücken Sie auf dem Touchscreen [-] oder [+].
   - Drücken Sie ×01, um die Tastatur auf dem Touchscreen anzuzeigen, und geben Sie dann die Kopienanzahl mit der Touchscreen-Tastatur ein. Drücken Sie [OK].
4. Drücken Sie [Optionen] > [Erweiterte Einstellungen] > [Tinte sparen (Tintensparmodus)].
5. Lesen und überprüfen Sie die angezeigte Liste der Einstellungen, die Sie ausgewählt haben, und drücken Sie dann [OK].
6. Wenn Sie alle gewünschten Einstellungen geändert haben, drücken Sie [S/W Start] oder [Farbe Start].

Zugehörige Informationen

- Kopieren

Kopieroptionen

DCP-J572DW/MFC-J491DW/MFC-J497DW

Option	Beschreibung	
Qualität	Wählen Sie die Kopierauflösung für Ihren Vorlagentyp aus.	
Papiertyp (Papiersorte)	Wählen Sie ein Druckmedium aus. Beim Kopieren auf Spezialpapier muss am Gerät das entsprechende Druckmedium eingestellt werden, um die beste Druckqualität zu erhalten.	
Papierformat	Wählen Sie ein Papierformat aus. Beim Kopieren auf anderes Papier als Papier im A4-Format müssen Sie das Papierformat ändern.	
Vergr./Verkl.	100%	-
	Vergrößern	Wählen Sie ein Vergrößerungsverhältnis für die nächste Kopie aus.
	Verkleinern	Wählen Sie ein Verkleinerungsverhältnis für die nächste Kopie aus.
	Auf Seitengröße	Passt das Kopierformat entsprechend dem eingestellten Papierformat an.
	Benutz.:25-400%	Geben Sie ein Vergrößerungs- oder Verkleinerungsverhältnis an.
Dichte	Erhöhen Sie die Dichte, um den Text dunkler zu gestalten. Verringern Sie die Dichte, um den Text heller zu gestalten.	
Normal/Sortiert	Wählen Sie diese Option aus, um Kopien normal oder sortiert auszugeben.	
	Normal 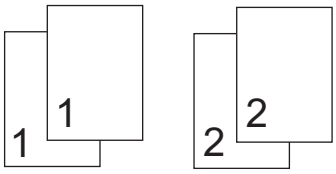	**Sortiert** 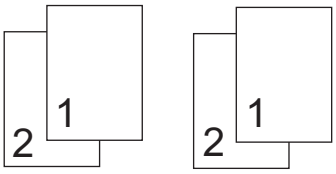
Seitenlayout	Erstellen Sie Kopien mit der Einstellung N auf 1, 2 auf 1 (ID) oder Poster.	
	4 auf 1 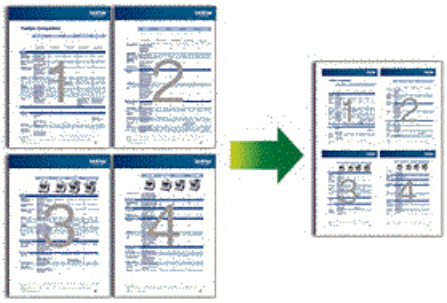	**Poster** 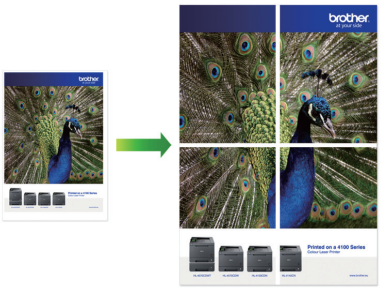

Option	Beschreibung
2-seitige Kopie	Wählen Sie diese Option aus, um auf beiden Seiten des Papiers zu kopieren. **einseitig→beidseitig** 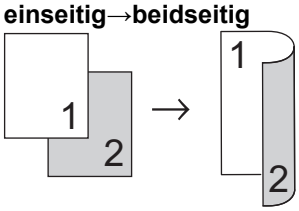 **beidseitig→beidseitig** 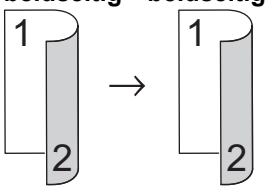
Hintergrund entf.	Entfernt in der Kopie die Hintergrundfarbe eines Dokuments. Der weiße Hintergrund wird stärker sichtbar. Dies spart Tinte und macht möglicherweise bestimmte Kopien leichter lesbar. 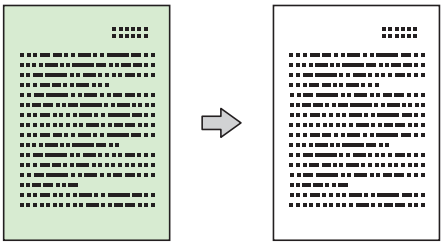
Als Standard	Speichert die Kopiereinstellungen, die Sie am häufigsten verwenden, als Standardeinstellungen.
Werkseinstell.	Setzt alle geänderten Kopiereinstellungen auf die werkseitigen Einstellungen zurück.

DCP-J772DW/DCP-J774DW/MFC-J890DW/MFC-J895DW

Um die Kopiereinstellungen zu ändern, drücken Sie die Schaltfläche `[Optionen]`.

Option	Beschreibung	
Qualität	Wählen Sie die Kopierauflösung für Ihren Vorlagentyp aus.	
Papiertyp (Papiersorte)	Wählen Sie ein Druckmedium aus. Beim Kopieren auf Spezialpapier muss am Gerät das entsprechende Druckmedium eingestellt werden, um die beste Druckqualität zu erhalten.	
Papierformat	Wählen Sie ein Papierformat aus. Beim Kopieren auf anderes Papier als Papier im A4-Format müssen Sie das Papierformat ändern.	
Vergr./Verkl.	`100%`	-
	`Vergrößern`	Wählen Sie ein Vergrößerungsverhältnis für die nächste Kopie aus.
	`Verkleinern`	Wählen Sie ein Verkleinerungsverhältnis für die nächste Kopie aus.
	`Auf Seitengröße`	Passt das Kopierformat entsprechend dem eingestellten Papierformat an.
	`Benutz.:25-400%`	Geben Sie ein Vergrößerungs- oder Verkleinerungsverhältnis an.
2-seitige Kopie	Wählen Sie diese Option aus, um auf beiden Seiten des Papiers zu kopieren.	

Option	Beschreibung
	einseitig→beidseitig 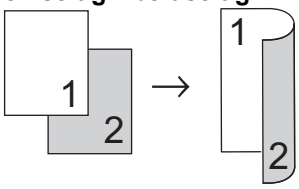 **beidseitig→beidseitig** 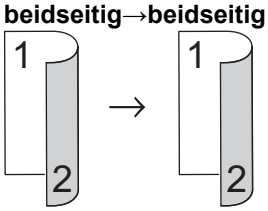
Dichte	Erhöhen Sie die Dichte, um den Text dunkler zu gestalten. Verringern Sie die Dichte, um den Text heller zu gestalten.
Hintergrundfarbe entfernen	Entfernt in der Kopie die Hintergrundfarbe eines Dokuments. Der weiße Hintergrund wird stärker sichtbar. Dies spart Tinte und macht möglicherweise bestimmte Kopien leichter lesbar. 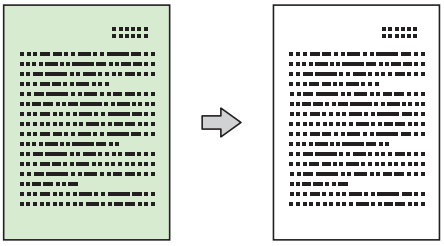
Normal/Sortiert	Wählen Sie diese Option aus, um Kopien normal oder sortiert auszugeben.
	Normal 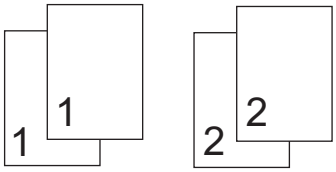 **Sortiert** 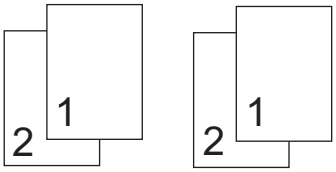
Seitenlayout	Erstellen Sie Kopien mit der Einstellung N auf 1, 2 auf 1 (ID) oder Poster.
	4 auf 1 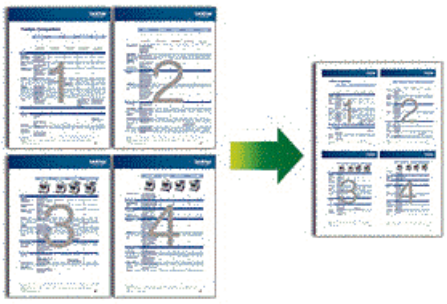 **Poster** 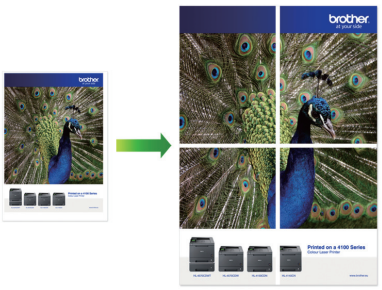
Erweiterte Einstellungen (MFC-J890DW/ MFC-J895DW)	Tinte sparen (Tintensparmodus) Druckt Farben heller und betont die Umrisse der Bilder.

Option	Beschreibung
	`Kopie: Papier dünn (Kopie:Papier dünn)` Vermeidet beim Kopieren auf dünnem Papier ein Durchscheinen. 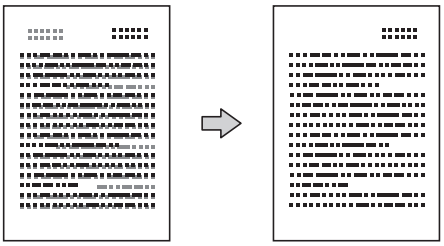
	`Buchkopie` Korrigiert dunkle Ränder und schief eingelesene Daten, wenn vom Vorlagenglas kopiert wird. 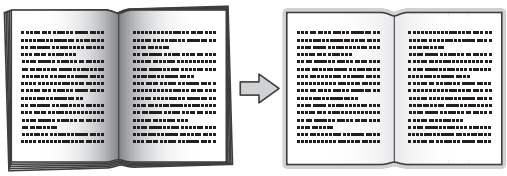
	`Wasserz.-Kopie` Platziert Text als Wasserzeichen auf einem Dokument.
`Als Standard`	Speichert die Kopiereinstellungen, die Sie am häufigsten verwenden, als Standardeinstellungen.
`Werkseinstell.`	Setzt alle geänderten Kopiereinstellungen auf die werkseitigen Einstellungen zurück.

- Sie können die aktuellen Einstellungen speichern, indem Sie `[Als Favorit speichern (Als Shortcut speichern)]` drücken.
- (MFC-J890DW/MFC-J895DW)

  Die Funktionen Tintensparmodus, Kopieren auf dünnem Papier, Buchkopie und Wasserzeichen-Kopie werden durch Technologie von Reallusion, Inc. unterstützt.

  REALLUSION

Zugehörige Informationen

- Kopieren
- Kopieren eines Dokuments

Faxen

- Senden eines Faxes
- Empfangen einer Faxnachricht
- Sprachbetrieb und Faxnummern
- Telefondienste und externe Geräte
- Faxberichte
- PC-FAX

Senden eines Faxes

- Fax senden vom Brother-Gerät
- Manuelles Senden eines Faxes
- Senden eines Faxes am Ende einer Unterhaltung
- Senden des gleichen Faxes an mehr als einen Empfänger (Rundsenden)
- Senden eines Faxes in Echtzeit
- Senden eines Faxes zu einer festgelegten Zeit (zeitversetztes Fax)
- Ändern der Faxeinstellung für automatische Wahlwiederholung
- Abbrechen eines laufenden Faxvorgangs
- Prüfen und Abbrechen eines anstehenden Faxes
- Faxoptionen

Fax senden vom Brother-Gerät

Für folgende Modelle: MFC-J491DW/MFC-J497DW/MFC-J890DW/MFC-J895DW

>> MFC-J491DW/MFC-J497DW
>> MFC-J890DW/MFC-J895DW

MFC-J491DW/MFC-J497DW

1. Legen Sie das Dokument in den automatischen Vorlageneinzug (ADF) ein oder legen Sie es auf das Vorlagenglas.
2. Drücken Sie (**FAX**).

   Im Display wird Folgendes angezeigt:

   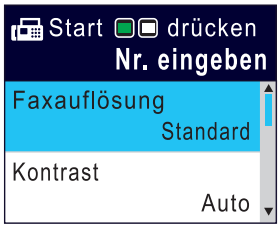

3. Geben Sie die Faxnummer wie folgt ein:
   - Zifferntasten (Geben Sie die Faxnummer manuell ein.)

     Drücken Sie alle Ziffern der Nummer auf den Zifferntasten.
   - Wahlwiederholung (Wählen Sie die zuletzt gewählte Nummer noch einmal an.)

     Drücken Sie **Wahl-W/Pause (Redial/Pause)**.
   - Gewählte Nummer (Wählen Sie eine Nummer aus der Liste der gewählten Nummern aus.)

     Drücken Sie ▲ oder ▼, um Folgendes auszuwählen:

     a. Wählen Sie `[Anrufverlauf]`. Drücken Sie **OK**.

     b. Wählen Sie `[Gewählte Nrn]`. Drücken Sie **OK**.

     c. Wählen Sie die gewünschte Nummer aus und drücken Sie dann **OK**.

     d. Drücken Sie ▶, um `[Anwenden]` auszuwählen.
   - Anruferliste (Wählen Sie eine Nummer aus der Anruferliste aus.)

     Drücken Sie ▲ oder ▼, um Folgendes auszuwählen:

     a. Wählen Sie `[Anrufverlauf]`. Drücken Sie **OK**.

     b. Wählen Sie `[Anruferliste]`. Drücken Sie **OK**.

     c. Wählen Sie die gewünschte Nummer aus und drücken Sie dann **OK**.

     d. Drücken Sie ▶, um `[Anwenden]` auszuwählen.
   - `[Adressbuch]` (Wählen Sie eine Nummer aus dem Adressbuch aus.)

     Drücken Sie ▲ oder ▼, um Folgendes auszuwählen:

     a. Wählen Sie `[Adressbuch]`. Drücken Sie **OK**.

     b. Wählen Sie `[Suchen]`. Drücken Sie **OK**.

     c. Sie haben die folgenden Möglichkeiten:

     - Geben Sie die zweistellige Kurzwahlnummer über die Zifferntasten ein.
     - Wählen Sie wie folgt eine Nummer aus der Liste aus:

       i. Wählen Sie `[Alphabet. sortiert]` oder `[Numerisch sortiert]`. Drücken Sie **OK**.

       ii. Wählen Sie die gewünschte Nummer aus. Drücken Sie **OK**.

       iii. Drücken Sie ▶, um `[Anwenden]` auszuwählen.

4. Wenn Sie die Faxeinstellungen ändern möchten, drücken Sie ▲ oder ▼, um die gewünschte Einstellung auszuwählen, und drücken Sie dann **OK**.
5. Drücken Sie zum Abschluss **S/W Start (Mono Start)** oder **Farbe Start (Colour Start)**.
6. Sie haben die folgenden Möglichkeiten:
   - Wenn Sie den Vorlageneinzug verwenden, beginnt das Gerät das Dokument zu scannen und zu senden.
   - Wenn Sie das Vorlagenglas verwenden und **S/W Start (Mono Start)** gedrückt haben, beginnt das Gerät den Scanvorgang für die erste Seite.

     Fahren Sie mit dem nächsten Schritt fort.
   - Wenn Sie das Vorlagenglas verwenden und **Farbe Start (Colour Start)** gedrückt haben, erscheint im Display die Frage, ob Sie ein Farbfax senden möchten.

     Drücken Sie ▶ zur Bestätigung. Das Gerät beginnt nun mit dem Wählen und Senden des Dokuments.
7. Wenn im Display `[Nächste Seite?]` angezeigt wird, haben Sie die folgenden Möglichkeiten:
   - Drücken Sie ▶, um eine weitere Seite zu scannen. Legen Sie die nächste Seite auf das Vorlagenglas, und drücken Sie dann ▶. Das Gerät liest die Seite ein.

     Wiederholen Sie diesen Schritt für jede weitere Seite.
   - Drücken Sie ◀, um das Fax zu senden, wenn alle Seiten gescannt wurden. Das Gerät beginnt das Dokument zu senden.

MFC-J890DW/MFC-J895DW

1. Legen Sie das Dokument in den automatischen Vorlageneinzug (ADF) ein oder legen Sie es auf das Vorlagenglas.
2. Drücken Sie [Fax].

Wenn `[Faxvorschau]` auf `[Ein]` gesetzt ist, drücken Sie [Fax] > `[Faxe senden]`.

Auf dem Touchscreen wird Folgendes angezeigt:

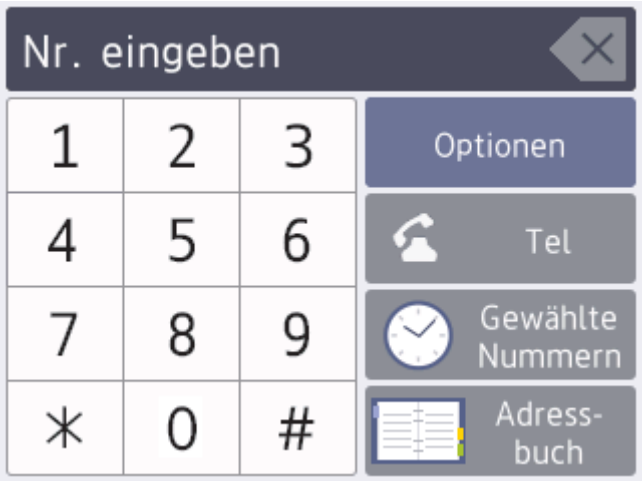

3. Geben Sie die Faxnummer wie folgt ein:
   - Zifferntasten (Geben Sie die Faxnummer manuell ein.)

     Drücken Sie alle Ziffern der Nummer über den Touchscreen.
   - Anrufverlauf

     Drücken Sie `[Gewählte Nummern]`.

     Drücken Sie `[Wahl-W]`, `[Gewählte Nrn]` oder `[Anruferliste]`.

     Wenn Sie `[Gewählte Nrn]` oder `[Anruferliste]` auswählen, wählen Sie die gewünschte Nummer und drücken dann `[Übernehmen]`.
   - Adressbuch

     Drücken Sie `[Adressbuch]`.

Sie haben die folgenden Möglichkeiten:

- Wählen Sie die gewünschte Nummer aus und drücken Sie dann [Übernehmen].
- Drücken Sie [🔍]. Geben Sie dann den ersten Buchstaben des Namens ein und drücken Sie [OK].
  Drücken Sie auf den Namen, den Sie wählen möchten. Wenn es unter dem Namen zwei Nummern gibt, drücken Sie die gewünschte Nummer. Drücken Sie [Übernehmen].

4. Um die Faxeinstellungen zu ändern, drücken Sie [Optionen].

   Wenn Sie fertig sind, drücken Sie [OK].

5. Drücken Sie [Fax Start].
   - Wenn Sie den Vorlageneinzug verwenden, beginnt das Gerät das Dokument zu scannen und zu senden.
   - Wenn Sie das Vorlagenglas verwenden und [S/W] unter [Farbeinstellung] ausgewählt haben, beginnt das Gerät den Scanvorgang für die erste Seite.

     Fahren Sie mit dem nächsten Schritt fort.
   - Wenn Sie das Vorlagenglas verwenden und [Farbe] unter [Farbeinstellung] ausgewählt haben, werden Sie gefragt, ob ein Farbfax gesendet werden soll.

     Drücken Sie [Ja (Farbfax)] zur Bestätigung. Das Gerät beginnt nun mit dem Wählen und Senden des Dokuments.
6. Wenn auf dem Touchscreen [Nächste Seite?] angezeigt wird, haben Sie die folgenden Möglichkeiten:
   - Drücken Sie [Nein], wenn alle Seiten gescannt wurden.Das Gerät beginnt, das Dokument zu senden.
   - Drücken Sie [Ja], um eine weitere Seite zu scannen. Legen Sie die nächste Seite auf das Vorlagenglas, und drücken Sie [OK]. Das Gerät liest die Seite ein.

   Wiederholen Sie diesen Schritt für jede weitere Seite.

Zugehörige Informationen

- Senden eines Faxes
- Faxoptionen

Manuelles Senden eines Faxes

Für folgende Modelle: MFC-J491DW/MFC-J497DW/MFC-J890DW/MFC-J895DW

Bei der manuellen Faxübertragung können Sie Wählen, Klingeln und die Faxempfangstöne hören, während Sie ein Fax senden.

>> MFC-J491DW/MFC-J497DW
>> MFC-J890DW/MFC-J895DW

MFC-J491DW/MFC-J497DW

1. Legen Sie das Dokument ein.
2. Um den Wählton zu hören, heben Sie den Hörer des externen Telefons ab.
3. Wählen Sie mit dem externen Telefon die Faxnummer.
4. Wenn Sie die Faxtöne hören, drücken Sie **S/W Start (Mono Start)** oder **Farbe Start (Colour Start)**.
   - Drücken Sie bei Verwendung des Vorlagenglases ▶, um ein Fax zu senden.
5. Legen Sie den Hörer des externen Telefons wieder auf.

MFC-J890DW/MFC-J895DW

1. Legen Sie das Dokument ein.
2. Um den Wählton zu hören, heben Sie den Hörer des externen Telefons ab.
3. Wählen Sie mit dem externen Telefon die Faxnummer.
4. Wenn Sie Faxtöne hören, drücken Sie ⮌ und anschließend `[Fax Start]`.
   - Wenn Sie das Vorlagenglas verwenden, drücken Sie `[Senden]`.
5. Legen Sie den Hörer des externen Telefons wieder auf.

Zugehörige Informationen

- Senden eines Faxes

Senden eines Faxes am Ende einer Unterhaltung

Für folgende Modelle: MFC-J491DW/MFC-J497DW/MFC-J890DW/MFC-J895DW

Am Ende einer Unterhaltung können Sie ein Fax an die andere Partei senden, bevor Sie beide auflegen.

>> MFC-J491DW/MFC-J497DW
>> MFC-J890DW/MFC-J895DW

MFC-J491DW/MFC-J497DW

1. Bitten Sie Ihren Gesprächspartner, sobald er Faxtöne hört, die Start-Taste zu drücken und dann aufzulegen.
2. Legen Sie das Dokument ein.
3. Drücken Sie **S/W Start (Mono Start)** oder **Farbe Start (Colour Start)**.
   - Drücken Sie bei Verwendung des Vorlagenglases ▶, um ein Fax zu senden.
4. Legen Sie den Hörer des externen Telefons auf.

MFC-J890DW/MFC-J895DW

1. Bitten Sie Ihren Gesprächspartner, sobald er Faxtöne hört, die Start-Taste zu drücken und dann aufzulegen.
2. Legen Sie das Dokument ein.
3. Drücken Sie , um die Taste [Fax Start] anzuzeigen.
4. Drücken Sie [Fax Start].
   - Wenn Sie das Vorlagenglas verwenden, drücken Sie [Senden].
5. Legen Sie den Hörer des externen Telefons auf.

Zugehörige Informationen

- Senden eines Faxes

Senden des gleichen Faxes an mehr als einen Empfänger (Rundsenden)

Für folgende Modelle: MFC-J491DW/MFC-J497DW/MFC-J890DW/MFC-J895DW

Verwenden Sie die Rundsendefunktion, um das gleiche Fax gleichzeitig an mehrere Faxnummern zu senden.

- Diese Funktion ist nur für Faxdokumente in Schwarzweiß verfügbar.
- Adressbuchnummern müssen im Gerät gespeichert werden, bevor sie für das Rundsenden genutzt werden können.
- Nummern von Rundsende-Gruppen müssen ebenfalls im Gerät gespeichert werden, bevor sie für das Rundsenden genutzt werden können. Rundsende-Gruppen umfassen viele Adressbuchnummern und vereinfachen so den Wählvorgang.

>> MFC-J491DW/MFC-J497DW
>> MFC-J890DW/MFC-J895DW

MFC-J491DW/MFC-J497DW

Dazu können Gruppen, Adressbuchnummern sowie bis zu 50 manuell gewählte Rufnummern gleichzeitig verwendet werden.

Wenn Sie keine Adressbuchnummern mit Gruppen belegt haben, können Sie an bis zu 90 Empfänger rundsenden.

1. Legen Sie das Dokument ein.
2. Drücken Sie (**FAX**).
3. Drücken Sie ▲ oder ▼, um [Rundsenden] zu wählen, und drücken Sie dann **OK**.
4. Drücken Sie ▲ oder ▼, um [Nummer hinzufügen (Nummer hinzuf.)] zu wählen, und drücken Sie dann **OK**.
5. Sie können die Rufnummern für den Rundsendevorgang wie folgt hinzufügen:
   - Geben Sie über die Zifferntasten eine Nummer ein.
     a. Drücken Sie ▲ oder ▼, um [Nummer hinzufügen (Nummer hinzuf.)] auszuwählen, und drücken Sie dann **OK**.
     b. Geben Sie eine Nummer über die Zifferntasten ein und drücken Sie dann **OK**.
   - Wählen Sie eine Nummer aus dem Adressbuch aus:
     a. Drücken Sie ▲ oder ▼, um [Aus Adressbuch hinzufügen] zu wählen, und drücken Sie dann **OK**.
     b. Drücken Sie ▲ oder ▼, um [Alphabet. sortiert] oder [Numerisch sortiert] auszuwählen, und drücken Sie dann **OK**.
     c. Drücken Sie ▲ oder ▼, um den Namen oder die Nummer der gewünschten Kurzwahl auszuwählen.
     d. Drücken Sie ◀ oder ▶, um das Kontrollkästchen mit dem Namen oder der Nummer der Kurzwahl zu aktivieren und drücken Sie **OK**.
   - Suchen Sie im Adressbuch eine Nummer:
     a. Drücken Sie ▲ oder ▼, um [Suche in Adressbuch (In Adressbuch suchen)] zu wählen, und drücken Sie dann **OK**.
     b. Geben Sie über die Zifferntasten den ersten Buchstaben des Namens ein und drücken Sie dann **OK**.
     c. Drücken Sie ▲ oder ▼, um die Option auszuwählen, und drücken Sie dann **OK**.
     d. Drücken Sie **OK** erneut.
6. Drücken Sie zum Abschluss ▲ oder ▼, um [Fertig] auszuwählen. Drücken Sie **OK**.

7. Drücken Sie **S/W Start (Mono Start)**.
8. Sie haben die folgenden Möglichkeiten:
   - Wenn Sie den Vorlageneinzug verwenden, beginnt das Gerät das Dokument zu scannen und zu senden.
   - Wenn Sie das Vorlagenglas verwenden, beginnt das Gerät den Scanvorgang für die erste Seite.

     Wenn im Display [Nächste Seite?] angezeigt wird, haben Sie die folgenden Möglichkeiten:
     - Drücken Sie ▶, um eine weitere Seite zu scannen. Legen Sie die nächste Seite auf das Vorlagenglas, und drücken Sie dann ▶. Das Gerät liest die Seite ein.

       Wiederholen Sie diesen Schritt für jede weitere Seite.
     - Drücken Sie ◀, um ein Fax zu senden, wenn alle Seiten gescannt wurden. Das Gerät beginnt, das Dokument zu senden.

Wenn die Meldung [Speicher voll] angezeigt wird, drücken Sie zum Abbrechen **Stopp (Stop/Exit)**.

MFC-J890DW/MFC-J895DW

Dazu können Gruppen, Adressbuchnummern sowie bis zu 50 manuell gewählte Rufnummern gleichzeitig verwendet werden.

Wenn Sie keine Adressbuchnummern mit Gruppen belegt haben, können Sie an bis zu 250 Empfänger rundsenden.

1. Legen Sie das Dokument ein.
2. Drücken Sie [Fax].

Wenn [Faxvorschau] auf [Ein] gesetzt ist, drücken Sie [Fax] > [Faxe senden].

3. Drücken Sie [Optionen] > [Rundsenden].
4. Drücken Sie [Nummer hinzufügen (Nummer hinzuf.)].

   Sie können die Rufnummern für den Rundsendevorgang wie folgt hinzufügen:
   - Drücken Sie [Nummer hinzufügen (Nummer hinzuf.)], und geben Sie über die Zifferntasten eine Faxnummer ein. Drücken Sie [OK].
   - Drücken Sie [Aus Adressbuch hinzufügen]. Drücken Sie ▲ oder ▼, um die Nummern anzuzeigen, die Sie zum Rundsendevorgang hinzufügen möchten. Aktivieren Sie die Kontrollkästchen der Nummern, die Sie hinzufügen möchten.

     Wenn Sie fertig sind, drücken Sie [OK].
   - Drücken Sie [Suche in Adressbuch (In Adressbuch suchen)]. Geben Sie den ersten Buchstaben des Namens ein, und drücken Sie dann [OK]. Drücken Sie den Namen und dann die gewünschte Nummer.

   Wiederholen Sie diesen Schritt, um weitere Faxnummern hinzuzufügen.
5. Wenn Sie fertig sind, drücken Sie [OK].
6. Drücken Sie [Fax Start].
7. Sie haben die folgenden Möglichkeiten:
   - Wenn Sie den Vorlageneinzug verwenden, beginnt das Gerät das Dokument zu scannen und zu senden.
   - Wenn Sie das Vorlagenglas verwenden, beginnt das Gerät den Scanvorgang für die erste Seite.

     Wenn auf dem Touchscreen [Nächste Seite?] angezeigt wird, haben Sie die folgenden Möglichkeiten:
     - Drücken Sie [Nein], wenn alle Seiten gescannt wurden. Das Gerät beginnt, das Dokument zu senden.
     - Drücken Sie [Ja], um eine weitere Seite zu scannen. Legen Sie die nächste Seite auf das Vorlagenglas, und drücken Sie [OK]. Das Gerät liest die Seite ein.

       Wiederholen Sie diesen Schritt für jede weitere Seite.

Zugehörige Informationen

- Senden eines Faxes
- Abbrechen eines laufenden Rundsendenvorgangs
- Einrichten von Gruppen für das Rundsenden
- Eingeben von Text auf dem Brother-Gerät

Abbrechen eines laufenden Rundsendenvorgangs

Für folgende Modelle: MFC-J491DW/MFC-J497DW/MFC-J890DW/MFC-J895DW

Sie können das gerade gesendete Fax oder den gesamten Rundsendenauftrag während des Rundsendenvorgangs abbrechen.

>> MFC-J491DW/MFC-J497DW
>> MFC-J890DW/MFC-J895DW

MFC-J491DW/MFC-J497DW

1. Drücken Sie **Einstellungen (Settings)**.
2. Drücken Sie ▲ oder ▼, um Folgendes auszuwählen:
   a. Wählen Sie `[Fax]`. Drücken Sie **OK**.
   b. Wählen Sie `[Anst. Aufträge]`. Drücken Sie **OK**.

   Im Display wird die Faxnummer angezeigt, die gerade gewählt wird, sowie die Nummer des Rundsendeauftrags.
3. Drücken Sie ▲ oder ▼, um den Auftrag, der abgebrochen werden soll, wie folgt auszuwählen:
   - Zum Abbrechen des gesamten Rundsendeauftrags wählen Sie diesen aus und drücken Sie dann **OK**.

     Drücken Sie ▶ zur Bestätigung, oder drücken Sie ◀, um den Vorgang zu verlassen, ohne abzubrechen.
   - Um die aktuelle Nummer, die gerade gewählt wird, abzubrechen, wählen Sie den Namen bzw. die Nummer im Display aus und drücken dann **OK**.

     Drücken Sie ▶ zur Bestätigung, oder drücken Sie ◀, um den Vorgang zu verlassen, ohne abzubrechen.
   - Um den Vorgang zu verlassen, ohne abzubrechen, drücken Sie **Stopp (Stop/Exit)**.
4. Drücken Sie **Stopp (Stop/Exit)**.

MFC-J890DW/MFC-J895DW

1. Drücken Sie , um zum Startbildschirm zurückzukehren.
2. Drücken Sie .
3. Sie haben die folgenden Möglichkeiten:
   - Zum Abbrechen des gesamten Rundsendevorgangs drücken Sie `[Rundsende- auftrag (Ges. Rund- sendeauftr)]`. Drücken Sie `[Ja]`, um zu bestätigen, oder `[Nein]` um den Vorgang zu beenden, ohne abzubrechen.
   - Um die aktuelle Nummer, die gewählt wird, abzubrechen, drücken Sie den Namen bzw. die Nummer auf dem Touchscreen. Drücken Sie `[Ja]` zur Bestätigung, oder drücken Sie `[Nein]`, um den Vorgang zu verlassen, ohne abzubrechen.
   - Wenn der Auftrag nicht abgebrochen werden soll, drücken Sie .

Zugehörige Informationen

- Senden des gleichen Faxes an mehr als einen Empfänger (Rundsenden)

Senden eines Faxes in Echtzeit

Für folgende Modelle: MFC-J491DW/MFC-J497DW/MFC-J890DW/MFC-J895DW

Wenn Sie ein Fax senden, scannt das Gerät das Dokument in den Speicher, bevor es gesendet wird. Sobald die Telefonleitung frei ist, beginnt das Gerät zu wählen, um das Dokument zu senden. Wenn Sie ein wichtiges Dokument sofort senden möchten, ohne darauf zu warten, dass das Gerät den Scan aus dem Speicher abruft, aktivieren Sie [Direktversand].

- Wenn Sie ein Farbfax senden oder der Gerätespeicher voll ist und ein Schwarzweißfax aus dem Vorlageneinzug gesendet wird, sendet das Gerät automatisch im Direktversand (auch wenn [Direktversand] auf [Aus] gesetzt ist).
- Beim Direktversand ist die automatische Wahlwiederholung nicht möglich, wenn Sie das Vorlagenglas verwenden.

>> MFC-J491DW/MFC-J497DW
>> MFC-J890DW/MFC-J895DW

MFC-J491DW/MFC-J497DW

1. Legen Sie das Dokument ein.
2. Drücken Sie (**FAX**).
3. Drücken Sie ▲ oder ▼, um Folgendes auszuwählen:
   a. Wählen Sie [Direktversand]. Drücken Sie **OK**.
   b. Wählen Sie [Ein] (oder [Aus]) aus. Drücken Sie **OK**.
4. Geben Sie die Faxnummer ein.
5. Drücken Sie **S/W Start (Mono Start)** oder **Farbe Start (Colour Start)**.

MFC-J890DW/MFC-J895DW

1. Legen Sie das Dokument ein.
2. Drücken Sie [Fax].

Wenn [Faxvorschau] auf [Ein] gesetzt ist, drücken Sie [Fax] > [Faxe senden].

3. Drücken Sie [Optionen] > [Direktversand].
4. Drücken Sie [Ein] (oder [Aus]).
5. Drücken Sie [OK].
6. Geben Sie die Faxnummer ein.
7. Drücken Sie [Fax Start].

Zugehörige Informationen

- Senden eines Faxes

Senden eines Faxes zu einer festgelegten Zeit (zeitversetztes Fax)

Für folgende Modelle: MFC-J890DW/MFC-J895DW

Sie können bis zu 50 Faxe im Speicher des Geräts ablegen, um diese innerhalb der nächsten 24 Stunden zu senden.

Diese Funktion ist nur für Faxdokumente in Schwarzweiß verfügbar.

1. Legen Sie das Dokument ein.
2. Drücken Sie [Fax].

Wenn [Faxvorschau] auf [Ein] gesetzt ist, drücken Sie [Fax] > [Faxe senden].

3. Drücken Sie [Optionen] > [Zeitwahl].
4. Drücken Sie [Zeitwahl].
5. Drücken Sie [Ein].
6. Drücken Sie [Uhrzeit].
7. Geben Sie die Uhrzeit, zu der das Fax gesendet werden soll, über den Touchscreen ein. Drücken Sie [OK].

Wie viele Seiten gespeichert werden können, ist von der Menge der Daten und der Art der Daten abhängig.

8. Drücken Sie [OK].
9. Geben Sie die Faxnummer ein.
10. Drücken Sie [Fax Start].
    - Wenn Sie das Vorlagenglas verwenden, wechseln Sie zum nächsten Schritt.
11. Wenn auf dem Touchscreen [Nächste Seite?] angezeigt wird, haben Sie die folgenden Möglichkeiten:
    - Drücken Sie [Nein], wenn alle Seiten gescannt wurden.
    - Drücken Sie [Ja], um eine weitere Seite zu scannen. Legen Sie die nächste Seite auf das Vorlagenglas, und drücken Sie [OK]. Das Gerät liest die Seite ein.

    Wiederholen Sie diesen Schritt für jede weitere Seite.

Zugehörige Informationen

- Senden eines Faxes

Ändern der Faxeinstellung für automatische Wahlwiederholung

Für folgende Modelle: MFC-J491DW/MFC-J497DW/MFC-J890DW/MFC-J895DW

Wenn Sie ein Fax automatisch senden und die Leitung besetzt ist, wenn die Faxeinstellung für automatische Wahlwiederholung auf [Ein] gesetzt ist, wählt das Gerät in Abständen von fünf Minuten bis zu dreimal erneut.

Die Standardeinstellung ist [Ein].

>> MFC-J491DW/MFC-J497DW
>> MFC-J890DW/MFC-J895DW

MFC-J491DW/MFC-J497DW

1. Drücken Sie **Einstellungen (Settings)**.
2. Drücken Sie ▲ oder ▼, um Folgendes auszuwählen:
   a. Wählen Sie [Inbetriebnahme]. Drücken Sie **OK**.
   b. Wählen Sie [Autom. Wahlwdh. (Fax)]. Drücken Sie **OK**.
   c. Wählen Sie [Ein] (oder [Aus]) aus. Drücken Sie **OK**.
3. Drücken Sie **Stopp (Stop/Exit)**.

MFC-J890DW/MFC-J895DW

1. Drücken Sie [Einstell. (Einst.)] > [Alle Einstell.] > [Inbetriebnahme] > [Autom. Wahlwdh. (Fax)].
2. Drücken Sie [Ein] oder [Aus].
3. Drücken Sie .

Zugehörige Informationen

- Senden eines Faxes

Abbrechen eines laufenden Faxvorgangs

Für folgende Modelle: MFC-J491DW/MFC-J497DW/MFC-J890DW/MFC-J895DW

>> MFC-J491DW/MFC-J497DW
>> MFC-J890DW/MFC-J895DW

MFC-J491DW/MFC-J497DW

1. Drücken Sie **Stopp (Stop/Exit)**, um den aktuell ausgeführten Versand eines Faxes abzubrechen.
2. Wenn Sie **Stopp (Stop/Exit)** drücken, während das Gerät wählt oder versendet, wird im Display `[Job abbrechen?]` angezeigt. Drücken Sie ▶ zur Bestätigung.

MFC-J890DW/MFC-J895DW

1. Drücken Sie , um zum Startbildschirm zurückzukehren.
2. Drücken Sie , um den aktuell ausgeführten Versand eines Faxes abzubrechen.
3. Wenn Sie drücken, während das Gerät wählt oder versendet, wird auf dem Touchscreen `[Job abbrechen?]` angezeigt. Drücken Sie `[Ja]`.

Zugehörige Informationen

- Senden eines Faxes
- Telefon- und Faxprobleme

Prüfen und Abbrechen eines anstehenden Faxes

Für folgende Modelle: MFC-J491DW/MFC-J497DW/MFC-J890DW/MFC-J895DW

Befolgen Sie diese Schritte, um Faxe anzuzeigen oder abzubrechen, die im Speicher des Geräts gespeichert sind und auf den Sendevorgang warten. Wenn sich keine Faxaufträge im Speicher befinden, zeigt das Display [Kein Vorgang] an. Sie können einen Faxauftrag abbrechen, bevor er gesendet wird.

>> MFC-J491DW/MFC-J497DW
>> MFC-J890DW/MFC-J895DW

MFC-J491DW/MFC-J497DW

1. Drücken Sie **Einstellungen (Settings)**.
2. Drücken Sie ▲ oder ▼, um Folgendes auszuwählen:
   a. Wählen Sie [Fax]. Drücken Sie **OK**.
   b. Wählen Sie [Anst. Aufträge]. Drücken Sie **OK**.
3. Führen Sie für alle zu prüfenden oder abzubrechenden Faxaufträge Folgendes aus:
   a. Drücken Sie ▲ oder ▼, um durch die anstehenden Aufträge zu blättern. Drücken Sie gegebenenfalls auf den abzubrechenden Auftrag und drücken Sie dann **OK**.
   b. Drücken Sie ▶ zur Bestätigung, oder drücken Sie ◀, um den Vorgang zu verlassen, ohne abzubrechen.
4. Wenn Sie den Vorgang beendet haben, drücken Sie **Stopp (Stop/Exit)**.

MFC-J890DW/MFC-J895DW

1. Drücken Sie [Einstell. (Einst.)] > [Alle Einstell.] > [Fax] > [Anst. Aufträge].
2. Führen Sie für alle zu prüfenden oder abzubrechenden Faxaufträge Folgendes aus:
   a. Drücken Sie ▲ oder ▼, um durch die anstehenden Aufträge zu blättern. Drücken Sie bei Bedarf auf den abzubrechenden Auftrag.
   b. Drücken Sie [OK].
   c. Drücken Sie [Ja], um zu bestätigen, oder [Nein] um den Vorgang zu beenden, ohne abzubrechen.
3. Wenn Sie fertig sind, drücken Sie .

Zugehörige Informationen

- Senden eines Faxes
- Telefon- und Faxprobleme

Faxoptionen

Für folgende Modelle: MFC-J491DW/MFC-J497DW/MFC-J890DW/MFC-J895DW

MFC-J491DW/MFC-J497DW

Drücken Sie zum Ändern der Einstellungen zum Senden von Faxen (**FAX**).

Option	Beschreibung
Faxauflösung	Wählen Sie die Auflösung der zu sendenden Faxe aus. Durch Ändern der Faxauflösung kann die Übertragungsqualität eines Faxes verbessert werden.
Kontrast	Stellen Sie den Kontrast ein. Für extrem helle oder dunkle Dokumente kann der entsprechende Kontrast gewählt werden, um die Qualität zu verbessern.
Vorl.glas Scangr.	Stellen Sie den Scanbereich des Vorlagenglases auf das Format des Dokuments ein. ➤➤ *Zugehörige Informationen*: *Spezifikationen Scanner* in *Technische Daten*
Rundsenden (nur Schwarzweiß)	Senden Sie eine Faxnachricht an mehrere Empfänger gleichzeitig.
Direktversand	Senden Sie ein Fax sofort, ohne zu warten, bis das Gerät das gescannte Dokument aus dem Speicher abgerufen hat.
Übersee-Modus	Schalten Sie diese Funktion ein, falls Probleme bei Übersee-Übertragungen auftreten.
Anrufverlauf	Wählen Sie eine Nummer aus der Anruferliste aus.
Adressbuch	Wählen Sie eine Nummer aus dem Adressbuch aus.
Als Standard	Speichern Sie Ihre Einstellungen als Standardeinstellungen.
Werkseinstell.	Setzen Sie alle Einstellungen auf die werkseitigen Einstellungen zurück.

MFC-J890DW/MFC-J895DW

Drücken Sie zum Ändern der Einstellungen zum Senden von Faxen die Taste [Optionen].

Option	Beschreibung
Faxauflösung	Wählen Sie die Auflösung der zu sendenden Faxe aus. Durch Ändern der Faxauflösung kann die Übertragungsqualität eines Faxes verbessert werden.
Kontrast	Stellen Sie den Kontrast ein. Für extrem helle oder dunkle Dokumente kann der entsprechende Kontrast gewählt werden, um die Qualität zu verbessern.
Vorl.glas Scangr.	Stellen Sie den Scanbereich des Vorlagenglases auf das Format des Dokuments ein. ➤➤ *Zugehörige Informationen*: *Spezifikationen Scanner* in *Technische Daten*
Rundsenden (nur Schwarzweiß)	Senden Sie eine Faxnachricht an mehrere Empfänger gleichzeitig.
Vorschau	• Sehen Sie ein Fax vor dem Versenden an.

Option	Beschreibung
(nur Schwarzweiß)	• Sie können kein Farbfax senden, wenn `Vorschau` auf `Ein` gesetzt ist.
`Farbeinstellung`	Legen Sie fest, ob Faxnachrichten in Schwarzweiß oder Farbe gesendet werden sollen. • Farbfaxe können nicht im Gerätespeicher gespeichert werden, sie werden sofort gesendet. • Verwenden Sie den Vorlageneinzug, um mehrseitige Farbfaxe zu senden. • Sie können kein Fax in Farbe senden, wenn `Vorschau` auf `Ein` gesetzt ist.
`Zeitwahl` (nur Schwarzweiß)	Legen Sie die Tageszeit fest, zu der die Faxnachrichten zu einem späteren Zeitpunkt gesendet werden sollen.
`Stapelübertrag` (nur Schwarzweiß)	Sparen Sie Übertragungszeit, indem Sie alle zeitversetzten Faxnachrichten, die gleichzeitig an dieselbe Faxnummer gesendet werden sollen, als ein Fax senden.
`Direktversand`	Senden Sie ein Fax sofort, ohne zu warten, bis das Gerät das gescannte Dokument aus dem Speicher abgerufen hat.
`Übersee-Modus`	Schalten Sie diese Funktion ein, falls Probleme bei Übersee-Übertragungen auftreten.
`Anrufverlauf`	Wählen Sie eine Nummer aus der Anruferliste aus.
`Adressbuch`	Wählen Sie eine Nummer aus dem Adressbuch aus.
`Als Standard`	Speichern Sie Ihre Einstellungen als Standardeinstellungen.
`Werkseinstell.`	Setzen Sie alle Einstellungen auf die werkseitigen Einstellungen zurück.

Sie können die aktuellen Einstellungen speichern, indem Sie `[Als Favorit speichern (Als Shortcut speichern)]` drücken.

Sie werden gefragt, ob Sie den Favoriten als One-Touch-Favoriten speichern möchten. Folgen Sie den Anweisungen im Display.

Zugehörige Informationen

- Senden eines Faxes
- Fax senden vom Brother-Gerät
- Technische Daten

Empfangen einer Faxnachricht

- Empfangsmoduseinstellungen
- Faxvorschau
- Verringern der Seitengröße bei einem übergroßen eingehenden Fax
- Einrichten des Faxempfangsstempel
- Empfangen eines Faxdokuments am Ende eines Telefongesprächs
- Speicherempfangsoptionen
- Faxfernabfrage

Empfangsmoduseinstellungen

- Überblick Empfangsmodi
- Den richtigen Empfangsmodus wählen
- Einstellen der Anzahl der Klingeltöne, bevor das Gerät antwortet (Ruftonverzögerung)
- Einstellen der F/T-Klingelzeit (Pseudo-/Doppelton)
- Einstellen der Faxerkennung

Überblick Empfangsmodi

Für folgende Modelle: MFC-J491DW/MFC-J497DW/MFC-J890DW/MFC-J895DW

Wenn [Nur Fax (Nur-Fax)] oder [Fax/Tel] eingestellt ist, werden Anrufe vom Gerät automatisch angenommen. Für diese Modi sollten Sie die Ruftonverzögerung einstellen.

Nur Fax

Im Modus [Nur Fax (Nur-Fax)] werden alle Anrufe vom Gerät automatisch als Faxanruf angenommen.

Fax/Tel

Im Modus [Fax/Tel] beantwortet das Gerät jeden Anruf und erkennt, ob es sich um einen Fax- oder Telefonanruf handelt. Es geht dann wie folgt vor:

- Faxe werden automatisch empfangen.
- Bei einem Telefonanruf gibt das Gerät das F/T-Klingeln aus, um Sie ans Telefon zu rufen. Das F/T-Klingeln ist ein schnelles Doppelklingeln, das von Ihrem Gerät erzeugt wird.

Manuell

Im Modus [Manuell] werden Anrufe nicht automatisch beantwortet.

Um ein Fax im Modus [Manuell] zu empfangen, nehmen Sie den Hörer des externen parallelen Telefons ab. Wenn Sie Faxtöne (kurze, sich wiederholende Töne) hören, drücken Sie die Taste „Start“ und wählen Sie dann [Empfangen] aus, um ein Fax zu empfangen. Sie können auch die Fax-Erkennung verwenden, damit Faxe nach Abheben des Hörers automatisch empfangen werden.

TAD:Anrufbeantworter

Wenn der Modus [TAD:Anrufbeantw.]eingestellt ist, verwaltet der externe Anrufbeantworter alle Anrufe.

Wenn ein Anruf ankommt, geschieht Folgendes:

- Faxe werden automatisch empfangen.
- Bei einem Telefonanruf kann der Anrufer eine Nachricht hinterlassen, die vom externen Anrufbeantworter aufgezeichnet wird.

Zugehörige Informationen

- Empfangsmoduseinstellungen
- Einstellen der Anzahl der Klingeltöne, bevor das Gerät antwortet (Ruftonverzögerung)
- Einstellen der F/T-Klingelzeit (Pseudo-/Doppelton)
- Einstellen der Faxerkennung
- Anschließen eines externen Anrufbeantworters

Den richtigen Empfangsmodus wählen

Für folgende Modelle: MFC-J491DW/MFC-J497DW/MFC-J890DW/MFC-J895DW

Wählen Sie den geeigneten Empfangsmodus je nachdem, welche externen Geräte und Telefondienste Sie verwenden möchten.

Werkseitig ist das Gerät so eingestellt, dass es automatisch alle Faxe empfängt. Das Schaubild unten hilft Ihnen bei der Auswahl des richtigen Modus.

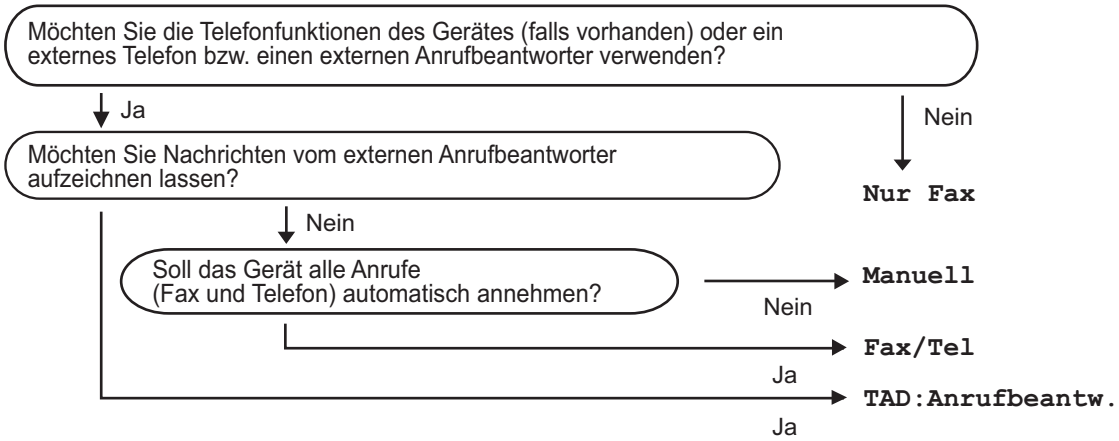

>> MFC-J491DW/MFC-J497DW
>> MFC-J890DW/MFC-J895DW

MFC-J491DW/MFC-J497DW

1. Drücken Sie **Einstellungen (Settings)**.
2. Drücken Sie ▲ oder ▼, um Folgendes auszuwählen:
   a. Wählen Sie [Fax]. Drücken Sie **OK**.
   b. Wählen Sie [Empfangseinst.]. Drücken Sie **OK**.
   c. Wählen Sie [Empfangsmodus]. Drücken Sie **OK**.
3. Drücken Sie ▲ oder ▼, um die Option [Nur Fax (Nur-Fax)], [Fax/Tel], [TAD:Anrufbeantw.] oder [Manuell] auszuwählen, und drücken Sie dann **OK**.
4. Drücken Sie **Stopp (Stop/Exit)**.

MFC-J890DW/MFC-J895DW

1. Drücken Sie [Einstell. (Einst.)] > [Alle Einstell.] > [Fax] > [Empfangseinst.] > [Empfangsmodus].
2. Drücken Sie ▲ oder ▼, um die Option [Nur Fax (Nur-Fax)], [Fax/Tel], [TAD:Anrufbeantw.] oder [Manuell] anzuzeigen, und drücken Sie dann die gewünschte Option.
3. Drücken Sie .

Zugehörige Informationen

- Empfangsmoduseinstellungen
- Fernabrufbefehle
- Anschließen eines externen Anrufbeantworters
- Telefon- und Faxprobleme

Einstellen der Anzahl der Klingeltöne, bevor das Gerät antwortet (Ruftonverzögerung)

Für folgende Modelle: MFC-J491DW/MFC-J497DW/MFC-J890DW/MFC-J895DW

Wenn jemand Ihr Gerät anruft, hören Sie das normale Telefonklingeln. Die Anzahl der Ruftöne ist in der Option Ruftonverzögerung eingestellt.

- Mit der Einstellung für die Klingelanzahl wird festgelegt, nach wie vielen Klingelzeichen das Gerät antwortet, wenn es sich im Modus [Nur Fax (Nur-Fax)] oder [Fax/Tel] befindet.
- Wenn ein externes Telefon oder ein Nebenanschluss an derselben Telefonleitung angeschlossen ist wie das Gerät, sollten Sie die maximal mögliche Klingelanzahl wählen.

>> MFC-J491DW/MFC-J497DW
>> MFC-J890DW/MFC-J895DW

MFC-J491DW/MFC-J497DW

1. Drücken Sie **Einstellungen (Settings)**.
2. Drücken Sie ▲ oder ▼, um Folgendes auszuwählen:
   a. Wählen Sie [Fax]. Drücken Sie **OK**.
   b. Wählen Sie [Empfangseinst.]. Drücken Sie **OK**.
   c. Wählen Sie [Klingelanzahl]. Drücken Sie **OK**.
   d. Wählen Sie die Anzahl der Klingelzeichen, nach der das Gerät einen Anruf annehmen soll. Drücken Sie **OK**.

- Bei Auswahl von [0] antwortet das Gerät ohne Verzögerung und es ertönt kein Klingelton (nur für einige Länder verfügbar).

3. Drücken Sie **Stopp (Stop/Exit)**.

MFC-J890DW/MFC-J895DW

1. Drücken Sie [Einstell. (Einst.)] > [Alle Einstell.] > [Fax] > [Empfangseinst.] > [Klingelanzahl].
2. Drücken Sie auf die Anzahl der Klingelzeichen, nach der das Gerät einen Anruf annehmen soll.

Bei Auswahl von [0] antwortet das Gerät ohne Verzögerung und es ertönt kein Klingelton (nur für einige Länder verfügbar).

3. Drücken Sie .

Zugehörige Informationen

- Empfangsmoduseinstellungen
- Überblick Empfangsmodi
- Betrieb von externen Telefonen oder Nebenanschlüssen aus
- Einstellen der Faxerkennung
- Telefon- und Faxprobleme

Einstellen der F/T-Klingelzeit (Pseudo-/Doppelton)

Für folgende Modelle: MFC-J491DW/MFC-J497DW/MFC-J890DW/MFC-J895DW

Wenn Sie den Empfangsmodus auf [Fax/Tel] einstellen und es sich bei dem Anruf um ein Fax handelt, empfängt das Gerät dieses automatisch. Wenn es sich aber um einen Telefonanruf handelt, gibt das Gerät den F/T-Klingelton (Pseudo-/Doppelton) so lange aus, wie in der Option F/T-Klingelzeit festgelegt. Wenn Sie das F/T-Klingeln hören, wartet ein Anrufer in der Leitung.

Das F/T-Klingeln ist eine Einstellung auf Ihrem Brother-Gerät. Nebenanschluss und externe Telefone klingeln nicht, der Anruf des Geräts kann jedoch dennoch über ein externes Telefon angenommen werden.

>> MFC-J491DW/MFC-J497DW
>> MFC-J890DW/MFC-J895DW

MFC-J491DW/MFC-J497DW

1. Drücken Sie **Einstellungen (Settings)**.
2. Drücken Sie ▲ oder ▼, um Folgendes auszuwählen:
   a. Wählen Sie [Fax]. Drücken Sie **OK**.
   b. Wählen Sie [Empfangseinst.]. Drücken Sie **OK**.
   c. Wählen Sie [F/T Rufzeit]. Drücken Sie **OK**.
   d. Wählen Sie die Zeitdauer aus, für die das Gerät Doppelklingeln ausgeben soll, nachdem es einen Telefonanruf angenommen hat. Drücken Sie **OK**.
3. Drücken Sie **Stopp (Stop/Exit)**.

Auch wenn der Anrufer während des schnellen Doppelklingelns auflegt, klingelt das Gerät bis zum Ende der eingestellten Zeit weiter.

MFC-J890DW/MFC-J895DW

1. Drücken Sie [Einstell. (Einst.)] > [Alle Einstell.] > [Fax] > [Empfangseinst.] > [F/T Rufzeit].
2. Drücken Sie auf die Zeitdauer, für die das Gerät Doppelklingeln ausgeben soll, nachdem es einen Telefonanruf angenommen hat.
3. Drücken Sie .

Auch wenn der Anrufer während des schnellen Doppelklingelns auflegt, klingelt das Gerät bis zum Ende der eingestellten Zeit weiter.

Zugehörige Informationen

- Empfangsmoduseinstellungen
- Überblick Empfangsmodi
- Betrieb von externen Telefonen oder Nebenanschlüssen aus

Einstellen der Faxerkennung

Für folgende Modelle: MFC-J491DW/MFC-J497DW/MFC-J890DW/MFC-J895DW

Wenn die Faxerkennung aktiviert ist: Faxe werden auch dann automatisch empfangen, wenn Sie den Anruf annehmen. Wenn im Display die Meldung angezeigt wird, dass das Gerät ein Fax empfängt, oder über den Hörer in der Leitung der Faxton (Zirpen) zu hören ist, legen Sie einfach den Hörer auf. Das Fax wird nun automatisch empfangen.

Wenn der einfache Faxempfang deaktiviert ist: Wenn Sie sich in der Nähe des Geräts befinden und einen Faxanruf durch Abheben des Hörers angenommen haben, drücken Sie die Starttaste und wählen Sie dann [Empfangen], um das Fax zu empfangen. Wenn Sie den Anruf an einem Nebenanschluss oder externen Telefon angenommen haben, drücken Sie ***51**.

- Wenn die Faxerkennung auf [Ein] gesetzt ist, das Gerät jedoch einen Faxanruf nach Abheben des Hörers eines Nebenanschlusses oder externen Telefons nicht automatisch übernimmt, geben Sie am Telefon den Fernaktivierungs-Code ***51** ein.
- Wenn Sie von einem Computer aus Faxe über dieselbe Telefonleitung versenden und das Gerät diese Übertragung unterbricht, sollten Sie die Fax-Erkennung auf [Aus] stellen.

>> MFC-J491DW/MFC-J497DW
>> MFC-J890DW/MFC-J895DW

MFC-J491DW/MFC-J497DW

1. Drücken Sie **Einstellungen (Settings)**.
2. Drücken Sie ▲ oder ▼, um Folgendes auszuwählen:
   a. Wählen Sie [Fax]. Drücken Sie **OK**.
   b. Wählen Sie [Empfangseinst.]. Drücken Sie **OK**.
   c. Wählen Sie [Fax-Erkennung]. Drücken Sie **OK**.
   d. Wählen Sie [Ein] (oder [Aus]). Drücken Sie **OK**.
3. Drücken Sie **Stopp (Stop/Exit)**.

MFC-J890DW/MFC-J895DW

1. Drücken Sie [Einstell. (Einst.)] > [Alle Einstell.] > [Fax] > [Empfangseinst.] > [Fax-Erkennung].
2. Drücken Sie [Ein] (oder [Aus]).
3. Drücken Sie .

Zugehörige Informationen

- Empfangsmoduseinstellungen
- Überblick Empfangsmodi
- Einstellen der Anzahl der Klingeltöne, bevor das Gerät antwortet (Ruftonverzögerung)
- Betrieb von externen Telefonen oder Nebenanschlüssen aus
- Verwenden der Ferncodes
- Telefon- und Faxprobleme

Faxvorschau

Verwenden Sie die Faxvorschaufunktion, um empfangene Faxe auf dem Display anzuzeigen.

- Einschalten der Faxvorschau
- Vorschau neuer Faxe

Einschalten der Faxvorschau

Für folgende Modelle: MFC-J890DW/MFC-J895DW

- Diese Funktion ist nur für Faxdokumente in Schwarzweiß verfügbar.
- Wenn die Faxvorschau eingeschaltet ist, wird bei Fax-Weiterleitung, PC-Faxempfang und Weiterleitung an die Cloud kein Sicherungsdruck erstellt, auch wenn dieser eingeschaltet ist.
- Auch wenn der Faxempfangsstempel aktiviert ist und Datum und Uhrzeit des Empfangs ausgedruckt werden, erfolgt keine entsprechende Anzeige im Faxvorschaubildschirm.

1. Drücken Sie [Einstell. (Einst.)].
2. Drücken Sie [Faxvorschau].
3. Drücken Sie [Ein] (oder [Aus]).

   Auf dem Touchscreen wird eine Meldung angezeigt, dass zukünftig empfangene Faxe nicht mehr ausgedruckt werden.
4. Drücken Sie [Ja].
5. Drücken Sie .

Wenn sich Faxe im Speicher befinden, wenn Sie die Faxvorschau ausschalten, haben Sie die folgenden Möglichkeiten:

- Wenn Sie die gespeicherten Faxe nicht ausdrucken möchten, drücken Sie [Weiter]. Drücken Sie [Ja] zur Bestätigung.

  Die Faxe werden gelöscht.
- Um alle gespeicherten Faxnachrichten zu drucken, drücken Sie [Alle Faxe vor dem Löschen drucken (Alle Faxe vorm Löschen drucken)].
- Wenn Sie die Faxvorschau nicht deaktivieren möchten, drücken Sie [Abbrechen (Abbr.)].

Zugehörige Informationen

- Faxvorschau

Vorschau neuer Faxe

Für folgende Modelle: MFC-J890DW/MFC-J895DW

Bei Empfang eines Fax wird eine Nachricht im Display angezeigt.

- Diese Funktion ist nur für Faxdokumente in Schwarzweiß verfügbar.
- Wenn Sie ein Fax ansehen möchten, das Sie bereits in einer Vorschau angesehen haben, drücken Sie [Fax] und [Empfangene Faxe].

1. Drücken Sie , um neue Faxnachrichten anzuzeigen.

2. Die Faxliste enthält sowohl alte als auch neue Faxe. Eine blaue Markierung wird neben neuen Faxen angezeigt.

   Drücken Sie auf das gewünschte Fax.

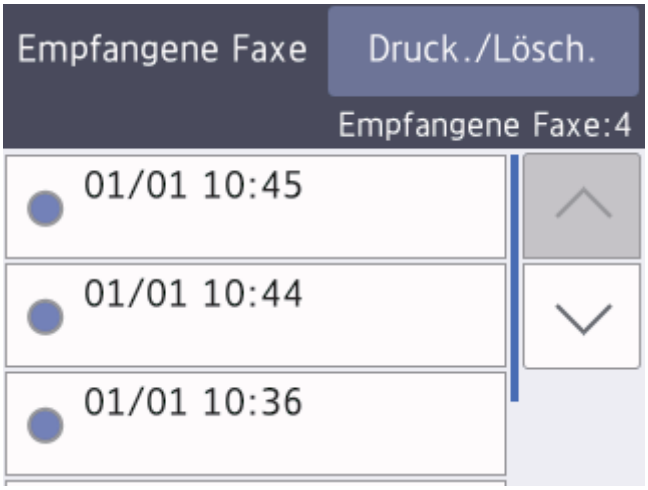

Wenn Sie alle Faxe in der Liste drucken oder löschen möchten, drücken Sie [Druck./Lösch.].

Sie haben die folgenden Möglichkeiten:

- Drücken Sie [Alle drucken (neue Faxe)], um alle noch nicht angezeigten Faxnachrichten zu drucken.
- Drücken Sie [Alle drucken (alte Faxe)], um alle bereits angezeigten Faxnachrichten zu drucken.
- Drücken Sie [Alles löschen (neue Faxe)], um alle noch nicht angezeigten Faxnachrichten zu löschen.
- Drücken Sie [Alles löschen (alte Faxe)], um alle bereits angezeigten Faxnachrichten zu löschen.

3. Führen Sie die folgenden Schritte durch, indem Sie die in der Tabelle dargestellten Schaltflächen drücken:

Schaltfläche	Ergebnis
	Fax vergrößern
	Fax verkleinern
PCT	Nach oben oder unten scrollen
PCT	Nach links oder rechts scrollen
	Fax im Uhrzeigersinn drehen
	Fax löschen Drücken Sie Ja zur Bestätigung.
	Zurück zur vorherigen Seite
	Vorwärts zur nächsten Seite
	Zurück zur Faxliste
Start	Fax drucken Wenn es sich bei dem Fax um eine einzelne Seite handelt, wird diese gedruckt. Sie werden über den Touchscreen aufgefordert, das Löschen des Faxes aus dem Speicher des Geräts zu bestätigen. Um ein Fax zu löschen, drücken Sie Ja. Um das Fax im Speicher des Gerätes zu behalten, drücken Sie Nein. Wenn das Fax mehrere Seiten umfasst, führen Sie die folgenden Schritte durch: • Drücken Sie Alles drucken, um die gesamte Meldung auszudrucken. Sie werden über den Touchscreen aufgefordert, das Löschen des Faxes aus dem Speicher des Geräts zu bestätigen. Um ein Fax zu löschen, drücken Sie Ja. Um das Fax im Speicher des Gerätes zu behalten, drücken Sie Nein. • Drücken Sie Akt. Seite drucken, um nur die angezeigte Seite auszudrucken. • Drücken Sie Ab akt. Seite drucken, um alle Seiten von der angezeigten Seite bis zur letzten Seite zu drucken.

- Bei einem umfangreichen Fax kann es ein wenig dauern, bis es angezeigt wird.
- Der Touchscreen zeigt die aktuelle Seitennummer und die Gesamtanzahl der Seiten des Faxes an.

4. Drücken Sie .

Zugehörige Informationen

- Faxvorschau

Verringern der Seitengröße bei einem übergroßen eingehenden Fax

Für folgende Modelle: MFC-J491DW/MFC-J497DW/MFC-J890DW/MFC-J895DW

Wenn die Funktion [Auto Verkl.] auf [Ein] gesetzt ist, verkleinert das Brother-Gerät alle Seiten eingehender Faxe, sodass sie auf das verwendete Papier passen. Das Gerät berechnet die passende Verkleinerungsstufe automatisch, entsprechend der Seitengröße des empfangenen Faxes und dem eingestellten Papierformat.

>> MFC-J491DW/MFC-J497DW
>> MFC-J890DW/MFC-J895DW

MFC-J491DW/MFC-J497DW

1. Drücken Sie **Einstellungen (Settings)**.
2. Drücken Sie ▲ oder ▼, um Folgendes auszuwählen:
   a. Wählen Sie [Fax]. Drücken Sie **OK**.
   b. Wählen Sie [Empfangseinst.]. Drücken Sie **OK**.
   c. Wählen Sie [Auto Verkl.]. Drücken Sie **OK**.
   d. Wählen Sie [Ein] (oder [Aus]). Drücken Sie **OK**.
3. Drücken Sie **Stopp (Stop/Exit)**.

MFC-J890DW/MFC-J895DW

1. Drücken Sie [Einstell. (Einst.)] > [Alle Einstell.] > [Fax] > [Empfangseinst.] > [Auto Verkl.].
2. Drücken Sie [Ein] (oder [Aus]).
3. Drücken Sie .

Zugehörige Informationen

- Empfangen einer Faxnachricht
- Papiereinstellungen
- Probleme bei der Papierhandhabung und beim Drucken

Einrichten des Faxempfangsstempel

Für folgende Modelle: MFC-J491DW/MFC-J497DW/MFC-J890DW/MFC-J895DW

Stellen Sie das Gerät so ein, dass Datum und Uhrzeit des Empfangs oben auf den eingegangenen Faxseiten gedruckt werden. Vergewissern Sie sich, dass auf dem Gerät das aktuelle Datum und die Uhrzeit eingestellt sind.

Diese Funktion ist nur für Faxdokumente in Schwarzweiß verfügbar.

>> MFC-J491DW/MFC-J497DW
>> MFC-J890DW/MFC-J895DW

MFC-J491DW/MFC-J497DW

1. Drücken Sie **Einstellungen (Settings)**.
2. Drücken Sie ▲ oder ▼, um Folgendes auszuwählen:
   a. Wählen Sie `[Fax]`. Drücken Sie **OK**.
   b. Wählen Sie `[Empfangseinst.]`. Drücken Sie **OK**.
   c. Wählen Sie `[Faxempfang-Stempel]`. Drücken Sie **OK**.
   d. Wählen Sie `[Ein]` (oder `[Aus]`). Drücken Sie **OK**.
3. Drücken Sie **Stopp (Stop/Exit)**.

MFC-J890DW/MFC-J895DW

1. Drücken Sie `[Einstell. (Einst.)]` > `[Alle Einstell.]` > `[Fax]` > `[Empfangseinst.]` > `[Faxempfang-Stempel]`.
2. Drücken Sie `[Ein]` (oder `[Aus]`).
3. Drücken Sie .

Zugehörige Informationen

- Empfangen einer Faxnachricht

Empfangen eines Faxdokuments am Ende eines Telefongesprächs

Für folgende Modelle: MFC-J491DW/MFC-J497DW/MFC-J890DW/MFC-J895DW

Wenn Sie mit dem an Ihr Brother-Gerät angeschlossenes Telefon telefonieren und der Gesprächspartner ebenfalls mit einem Telefon spricht, das an sein Faxgerät angeschlossen ist, kann Ihnen der Gesprächspartner ein Fax senden, bevor aufgelegt wird.

- Der Vorlageneinzug des Gerätes muss leer sein.

>> MFC-J491DW/MFC-J497DW
>> MFC-J890DW/MFC-J895DW

MFC-J491DW/MFC-J497DW

1. Bitten Sie Ihren Gesprächspartner, das Fax einzulegen und die Start- bzw. Senden-Taste zu drücken.
2. Wenn Sie CNG-Töne (langsam wiederholte Töne) hören, drücken Sie **S/W Start (Mono Start)** oder **Farbe Start (Colour Start)**.
3. Drücken Sie ◀, um das Fax zu empfangen.
4. Legen Sie den Hörer wieder auf.

MFC-J890DW/MFC-J895DW

1. Bitten Sie Ihren Gesprächspartner, das Fax einzulegen und die Start- bzw. Senden-Taste zu drücken.
2. Drücken Sie , um die Taste [Fax Start] anzuzeigen.
3. Wenn Sie CNG-Töne (langsam wiederholte Töne) hören, drücken Sie [Fax Start].
4. Drücken Sie [Empfangen], um das Fax zu empfangen.
5. Legen Sie den Hörer wieder auf.

Zugehörige Informationen

- Empfangen einer Faxnachricht

Speicherempfangsoptionen

Legen Sie mit den Speicherempfangsoptionen fest, wie eingehende Faxe behandelt werden, während Sie unterwegs sind. Es kann jeweils nur eine der Speicherempfangsoptionen verwendet werden.

Der Speicherempfang kann wie folgt eingestellt werden:

- Fax-Weiterleitung (MFC-J890DW/MFC-J895DW)
- Faxspeicherung (MFC-J890DW/MFC-J895DW)
- PC-Faxempfang
- Weiterleitung an die Cloud (MFC-J890DW/MFC-J895DW)

  Die empfangenen Faxnachrichten werden an die Onlinedienste weitergeleitet.
- Aus

Diese Funktion ist nur für Faxdokumente in Schwarzweiß verfügbar.

- Weiterleiten eingehender Faxe an ein anderes Gerät
- Speichern eingehender Faxe im Gerätespeicher
- Verwenden des PC-Faxempfangs zum Übertragen empfangener Faxe auf Ihren Computer (nur Windows)
- Ändern der Speicherempfangsoptionen
- Ausschalten des Speicherempfangs
- Drucken von Faxdokumenten aus dem Gerätespeicher
- Aktivieren der Fax-Weiterleitung in die Cloud oder an E-Mail

Weiterleiten eingehender Faxe an ein anderes Gerät

Für folgende Modelle: MFC-J890DW/MFC-J895DW

Verwenden Sie die Funktion zur Fax-Weiterleitung, um eingehende Faxe automatisch an ein anderes Gerät weiterzuleiten.

Diese Funktion ist nur für Faxdokumente in Schwarzweiß verfügbar.

1. Drücken Sie [Einstell. (Einst.)] > [Alle Einstell.] > [Fax] > [Empfangseinst.] > [Speicherempf.].
2. Drücken Sie ▲ oder ▼, um die Option [Fax weiterleiten] anzuzeigen, und drücken Sie anschließend auf diese.
3. Geben Sie über die Zifferntasten die Weiterleitungsfaxnummer ein (bis zu 20 Stellen).

   Drücken Sie [OK].
4. Drücken Sie [Kontrolldr.: Ein] oder [Kontrolldr.: Aus].

- Wenn Sie [Kontrolldr.: Ein] auswählen, werden die empfangenen Faxe ausgedruckt, sodass Sie über eine Kopie verfügen.
- Wenn die Faxvorschau eingeschaltet ist, wird kein Sicherungsdruck empfangener Faxe erstellt, auch wenn Sie [Kontrolldr.: Ein] auswählen.
- Wenn ein Farbfax empfangen wird, druckt Ihr Gerät nur das Farbfax und leitet es nicht an die programmierte Rufnummer weiter.

5. Drücken Sie .

Zugehörige Informationen

- Speicherempfangsoptionen

Speichern eingehender Faxe im Gerätespeicher

Für folgende Modelle: MFC-J890DW/MFC-J895DW

Verwenden Sie die Funktion zur Faxspeicherung, um eingehende Faxe im Gerät zu speichern. Rufen Sie die gespeicherten Faxnachrichten mit den Fernabfrage-Befehlen von dem Faxgerät ab, wenn Sie sich an einem anderen Ort befinden. Ihr Gerät druckt eine Sicherungskopie aller gespeicherten Faxnachrichten.

- Diese Funktion ist nur für Faxdokumente in Schwarzweiß verfügbar.

1. Drücken Sie [Einstell. (Einst.)] > [Alle Einstell.] > [Fax] > [Empfangseinst.] > [Speicherempf.].
2. Drücken Sie ▲ oder ▼, um die Option [Fax speichern] anzuzeigen, und drücken Sie anschließend auf diese.
3. Drücken Sie .

Zugehörige Informationen

- Speicherempfangsoptionen
- Weiterleiten von Faxen über eine Fernverbindung
- Drucken von Faxdokumenten aus dem Gerätespeicher
- Fernabrufbefehle

Verwenden des PC-Faxempfangs zum Übertragen empfangener Faxe auf Ihren Computer (nur Windows)

Für folgende Modelle: MFC-J491DW/MFC-J497DW/MFC-J890DW/MFC-J895DW

Wenn Sie die Funktion PC-Fax-Empfang einschalten, speichert das Gerät die eingehenden Faxdokumente im Speicher des Geräts und sendet sie automatisch an Ihren Computer. Verwenden Sie dann Ihren Computer, um diese Faxdokumente anzuzeigen und zu speichern.

- Diese Funktion ist nur für Faxdokumente in Schwarzweiß verfügbar. Wenn ein Farbfax empfangen wird, druckt Ihr Gerät das Farbfax, sendet es jedoch nicht zu Ihrem Computer.
- Damit Sie den PC-FAX-Empfang einschalten können, müssen auf dem Computer die Brother-Software und -Treiber installiert sein. Vergewissern Sie sich, dass Ihr Gerät mit dem Computer verbunden und dieser eingeschaltet ist. Auf dem Computer muss die Software für den PC-Faxempfang gestartet sein.

Auch wenn der Computer ausgeschaltet ist, werden Faxe vom Gerät weiter empfangen und gespeichert. Sobald der Computer und die Software für den PC-Faxempfang wieder gestartet wurden, überträgt das Gerät die Faxe zum Computer.

>> MFC-J491DW/MFC-J497DW
>> MFC-J890DW/MFC-J895DW

MFC-J491DW/MFC-J497DW

1. Drücken Sie **Einstellungen (Settings)**.
2. Drücken Sie ▲ oder ▼, um Folgendes auszuwählen:
   a. Wählen Sie [Fax]. Drücken Sie **OK**.
   b. Wählen Sie [Empfangseinst.]. Drücken Sie **OK**.
   c. Wählen Sie [PC Faxempfang]. Drücken Sie **OK**.
   d. Wählen Sie [Ein]. Drücken Sie **OK**.
      Im Display wird die Meldung [Programm zum PC-Faxempfang auf Ihrem Computer ausführen.] angezeigt.
   e. Drücken Sie ▶.
   f. Wählen Sie [<USB>] aus oder, wenn Sie sich in einem Netzwerk befinden, den Namen des Zielcomputers, der Faxdokumente empfangen soll. Drücken Sie **OK**.
   g. Wählen Sie [Kontrolldr.: Ein] oder [Kontrolldr.: Aus]. Drücken Sie **OK**.
3. Drücken Sie **Stopp (Stop/Exit)**.

Wiederholen Sie diese Schritte, um einen anderen Zielcomputer auszuwählen.

MFC-J890DW/MFC-J895DW

1. Drücken Sie [Einstell. (Einst.)] > [Alle Einstell.] > [Fax] > [Empfangseinst.] > [PC Faxempfang].
2. Drücken Sie [Ein].
   Auf dem Touchscreen wird die Meldung [Programm zum PC-Faxempfang auf Ihrem Computer ausführen.] angezeigt.
3. Drücken Sie [OK].
4. Drücken Sie [<USB>] oder, wenn Sie sich in einem Netzwerk befinden, den Namen des Zielcomputers, der Faxdokumente empfangen soll. Drücken Sie [OK].

5. Drücken Sie [Kontrolldr.: Ein] oder [Kontrolldr.: Aus].

Wenn die Faxvorschau eingeschaltet ist, wird kein Sicherungsdruck empfangener Faxe erstellt, auch wenn Sie [Kontrolldr.: Ein] auswählen.

6. Drücken Sie .

Wiederholen Sie diese Schritte, um einen anderen Zielcomputer auszuwählen.

Zugehörige Informationen

- Speicherempfangsoptionen
- Übertragen der Faxe oder des Faxjournalberichts
- Übertragen von Faxen auf den Computer
- Empfangen von Faxdokumenten mit PC-Faxempfang (Windows)

Ändern der Speicherempfangsoptionen

Für folgende Modelle: MFC-J890DW/MFC-J895DW

Wenn im Speicher Ihres Geräts Faxe gespeichert sind und Sie eine der Speicherempfangsoptionen ändern, wird im Display eine der folgenden Fragen angezeigt:

- **Wenn die empfangenen Faxe bereits gedruckt wurden, wird auf dem Touchscreen Folgendes angezeigt: [Alle Dokumente löschen?]**
  - Wenn Sie [Ja] drücken, werden die Faxe im Speicher gelöscht, bevor die Einstellung geändert wird.
  - Wenn Sie [Nein] drücken, werden die Faxe im Speicher nicht gelöscht und die Einstellung wird nicht geändert.
- **Wenn sich im Gerätespeicher noch nicht gedruckte Faxnachrichten befinden, wird auf dem Touchscreen Folgendes angezeigt: [Alle Faxe drucken?]**
  - Wenn Sie [Ja] drücken, werden die Faxe im Speicher gedruckt, bevor die Einstellung geändert wird.
  - Wenn Sie [Nein] drücken, werden die Faxe im Speicher nicht gedruckt und die Einstellung wird nicht geändert.
- Wenn sich im Gerätespeicher noch empfangene Faxnachrichten befinden und Sie zu [PC Faxempfang] wechseln von einer anderen Option aus ([Fax weiterleiten], [Weiterleiten an Cloud], oder [Fax speichern]), drücken Sie [<USB>] oder, wenn Sie sich in einem Netzwerk befinden, den Namen des Computers, und drücken sie dann [OK]. Es erscheint die Frage, ob Sie den Kontrolldruck einschalten möchten.

  Auf dem Touchscreen wird Folgendes angezeigt:

  [Fax an PC send.?]
  - Wenn Sie [Ja] drücken, werden die Faxdokumente im Speicher an den Computer gesendet, bevor sich die Einstellung ändert.
  - Wenn Sie [Nein] drücken, werden die Faxe im Speicher nicht gelöscht und die Einstellung wird nicht geändert.

Zugehörige Informationen

- Speicherempfangsoptionen
- Ausschalten des Speicherempfangs

Ausschalten des Speicherempfangs

Für folgende Modelle: MFC-J890DW/MFC-J895DW

Schalten Sie den Speicherempfang aus, wenn das Gerät keine eingehenden Faxe speichern oder übertragen soll.

1. Drücken Sie [Einstell. (Einst.)] > [Alle Einstell.] > [Fax] > [Empfangseinst.] > [Speicherempf.].
2. Drücken Sie [Aus].

Auf dem Touchscreen wird [Alle Faxe drucken?] oder [Alle Dokumente löschen?] angezeigt, wenn sich im Speicher des Gerätes empfangene Faxe befinden.

3. Drücken Sie .

Zugehörige Informationen

- Speicherempfangsoptionen
- Ändern der Speicherempfangsoptionen
- Fehler- und Wartungsmeldungen
- Telefon- und Faxprobleme

Drucken von Faxdokumenten aus dem Gerätespeicher

Für folgende Modelle: MFC-J491DW/MFC-J497DW/MFC-J890DW/MFC-J895DW

- Diese Funktion ist nur für Faxdokumente in Schwarzweiß verfügbar.
- Nach dem Drucken des Faxes wird es aus dem Gerätespeicher gelöscht.

>> MFC-J491DW/MFC-J497DW
>> MFC-J890DW/MFC-J895DW

MFC-J491DW/MFC-J497DW

Wenn Sie [PC Faxempfang] einschalten, empfängt und speichert das Gerät die Faxe im Gerätespeicher, selbst wenn der PC ausgeschaltet ist.

1. Drücken Sie **Einstellungen (Settings)**.
2. Drücken Sie ▲ oder ▼, um Folgendes auszuwählen:
   a. Wählen Sie [Fax]. Drücken Sie **OK**.
   b. Wählen Sie [Fax drucken]. Drücken Sie **OK**.
3. Drücken Sie ▶.

MFC-J890DW/MFC-J895DW

Wenn Sie [Fax speichern] wählen, können Sie alles Faxe aus dem Speicher drucken.

1. Drücken Sie [Einstell. (Einst.)] > [Alle Einstell.] > [Fax] > [Fax drucken].

   Sie können die Faxnachrichten auch aus dem Speicher drucken, indem Sie auf dem Touchscreen [Gesp. Faxe] drücken.

2. Drücken Sie [Ja].

Zugehörige Informationen

- Speicherempfangsoptionen
- Speichern eingehender Faxe im Gerätespeicher
- Fehler- und Wartungsmeldungen
- Telefon- und Faxprobleme

Faxfernabfrage

Verwenden Sie die Fernabfrage, um das Gerät mit jedem Telefon mit Tonwahl oder von einem anderen Faxgerät aus anzurufen, und verwenden Sie dann den Zugangscode und die Fernabfrage-Befehle, um die Faxe an ein anderes Faxgerät zu übergeben.

- Einstellen eines Fernzugriffcodes
- Verwenden des Fernzugriffcodes
- Fernabrufbefehle
- Weiterleiten von Faxen über eine Fernverbindung
- Ändern der Faxweiterleitungsnummer

Einstellen eines Fernzugriffcodes

Für folgende Modelle: MFC-J890DW/MFC-J895DW

Legen Sie einen Remote-Zugangscode für Ihr Brother-Geräts fest, um darauf zuzugreifen und es zu steuern, auch wenn Sie sich an einem anderen Ort befinden.

1. Drücken Sie [Einstell. (Einst.)] > [Alle Einstell.] > [Fax] > [Zugangscode].
2. Geben Sie mit den Ziffern [0] bis [9], [*] oder [#] über die Zifferntasten einen dreistelligen Code ein (die Voreinstellung „*“ kann nicht geändert werden).

   Drücken Sie [OK].

   - Verwenden Sie NICHT denselben Code wie für den Fernaktivierungs-Code (*51) oder Ferndeaktivierungs-Code [1] (#51).
   - Um den Code zu löschen, halten Sie gedrückt, um die inaktive Einstellung (---*) wiederherzustellen, und drücken Sie dann [OK].

3. Drücken Sie .

Zugehörige Informationen

- Faxfernabfrage
- Verwenden des Fernzugriffcodes
- Betrieb von externen Telefonen oder Nebenanschlüssen aus
- Verwenden der Ferncodes

1 Nicht verfügbar in Deutschland

Verwenden des Fernzugriffcodes

Für folgende Modelle: MFC-J890DW/MFC-J895DW

1. Wählen Sie von unterwegs Ihr Brother-Gerät mit einem Telefon mit Tonwahl oder einem Faxgerät an.
2. Wenn Ihr Gerät antwortet, geben Sie unmittelbar den dreistelligen Zugangscode ein gefolgt von *.
3. Ihr Brother-Gerät zeigt durch ein akustisches Signal an, ob Faxe empfangen wurden:
   - Ein langer Ton - das Gerät hat mindestens ein Fax empfangen
   - Kein Ton - das Gerät hat keine Faxe empfangen
4. Ihr Gerät fordert Sie dann durch zwei kurze Töne auf, einen Befehlscode einzugeben.
   - Wird innerhalb von 30 Sekunden kein Befehl eingegeben, unterbricht das Gerät die Verbindung.
   - Falls Sie einen ungültigen Befehl eingeben, hören Sie drei Töne.
5. Drücken Sie zum Abschluss die 9 und anschließend die 0, um das Gerät zu deaktivieren.
6. Legen Sie auf.

In einigen Ländern steht diese Funktion eventuell nicht zur Verfügung oder wird nicht von den lokalen Telefongesellschaften unterstützt.

Zugehörige Informationen

- Faxfernabfrage
- Einstellen eines Fernzugriffcodes

Fernabrufbefehle

Für folgende Modelle: MFC-J890DW/MFC-J895DW

Mithilfe der Fernabfrage-Befehle in dieser Tabelle können Sie auf Faxbefehle und -optionen zugreifen, wenn Sie sich nicht am Brother-Gerät befinden. Wenn Sie das Gerät angerufen und den Zugangscode (drei Ziffern gefolgt von *) eingegeben haben, werden Sie durch zwei kurze Töne aufgefordert, einen Fernabfrage-Befehl (Spalte 1) gefolgt von einer der Optionen (Spalte 2) für diesen Befehl einzugeben.

Fernbefehle	Optionen	Vorgangsdetails
95	**Ändern der Einstellungen für Faxweiterleitung oder Faxspeicher**	
	1 AUS	Sie können *Aus* wählen, nachdem Sie alle Nachrichten abgerufen oder gelöscht haben.
	2 Faxweiterleitung	Ein langer Ton bedeutet, dass die Änderung angenommen wurde. Wenn Sie drei kurze Töne hören, kann die Änderung nicht vorgenommen werden, weil etwas nicht eingerichtet wurde (beispielsweise ist keine Nummer für die Faxweiterleitung registriert). Sie können eine Nummer für die Faxweiterleitung registrieren, indem Sie 4 eingeben. Nach dem Registrieren der Nummer funktioniert die Faxweiterleitung.
	4 Faxweiterleitungsnummer	
	6 Faxspeicher	
96	**Abrufen eines Faxes**	
	2 Abrufen aller Faxe	Geben Sie die Faxnummer eines Remote-Faxgeräts ein, das gespeicherte Faxnachrichten empfangen soll.
	3 Faxe aus Speicher löschen	Wenn Sie einen langen Ton hören, wurden Faxnachrichten aus dem Speicher gelöscht.
97	**Überprüfen des Empfangsstatus**	
	1 Fax	Überprüfen Sie, ob das Gerät Faxe empfangen hat. Wenn ja, hören Sie einen langen Ton. Wenn nein, hören Sie drei kurze Töne.
98	**Ändern des Empfangsmodus**	
	1 Externer Anrufbeantworter	Ein langer Ton bedeutet, dass die Änderung angenommen wurde.
	2 Fax/Tel	
	3 Nur Fax	
90	**Beenden**	Drücken Sie **9 0**, um den Fernabruf zu beenden. Warten Sie, bis ein langer Ton zu hören ist, und legen Sie dann auf.

Zugehörige Informationen

- Faxfernabfrage
- Ändern der Faxweiterleitungsnummer
- Speichern eingehender Faxe im Gerätespeicher
- Weiterleiten von Faxen über eine Fernverbindung
- Den richtigen Empfangsmodus wählen

Weiterleiten von Faxen über eine Fernverbindung

Für folgende Modelle: MFC-J890DW/MFC-J895DW

Rufen Sie Ihr Brother-Gerät von einem Tonwahl-Telefon oder einem Faxgerät aus an, um eingehende Faxe an ein anderes Gerät weiterzuleiten.

- Faxspeicherung oder Faxvorschau muss zur Verwendung dieser Funktion eingeschaltet sein.

1. Wählen Sie Ihre Faxnummer.
2. Wenn Ihr Gerät antwortet, geben Sie Ihren Zugangscode ein (drei Ziffern gefolgt von *). Wenn Sie einen langen Ton hören, hat das Gerät Dokumente empfangen und gespeichert.
3. Wenn Sie zwei kurze Töne hören, drücken Sie 9 6 2.
4. Warten Sie auf den langen Ton. Geben Sie dann über die Zifferntasten die Faxnummer (bis zu 20 Stellen) des Faxgerätes ein, an das die Faxe gesendet werden sollen, und abschließend # #.

   * und # können als Wählnummern nicht verwendet werden, aber Sie können # drücken, um einer Faxnummer eine Pause hinzuzufügen.

5. Wenn Sie einen langen Signalton hören, legen Sie auf. Ihr Brother-Gerät leitet alle eingehenden Faxe an die eingegebene Faxnummer weiter. Das andere Faxgerät druckt dann die Faxnachrichten.

Zugehörige Informationen

- Faxfernabfrage
- Speichern eingehender Faxe im Gerätespeicher
- Fernabrufbefehle

Ändern der Faxweiterleitungsnummer

Für folgende Modelle: MFC-J890DW/MFC-J895DW

1. Wählen Sie Ihre Faxnummer.
2. Wenn Ihr Gerät antwortet, geben Sie Ihren Zugangscode ein (drei Ziffern gefolgt von *). Wenn Sie einen langen Ton hören, hat das Gerät Dokumente empfangen und gespeichert.
3. Wenn Sie zwei kurze Töne hören, drücken Sie 9 5 4.
4. Warten Sie auf den langen Ton. Geben Sie dann über die Zifferntasten die Nummer des Faxgeräts (bis zu 20 Stellen), an das die Faxe weitergeleitet werden sollen, und abschließend ## ein.

   * und # können als Wählnummern nicht verwendet werden, aber Sie können # drücken, um einer Faxnummer eine Pause hinzuzufügen.

5. Drücken Sie 9 0, um die Fernabfrage zu beenden.
6. Wenn Sie einen langen Signalton hören, legen Sie auf.

Zugehörige Informationen

- Faxfernabfrage
- Fernabrufbefehle

Sprachbetrieb und Faxnummern

- Sprachsteuerungen
- Speichern von Faxnummern
- Einrichten von Gruppen für das Rundsenden

Sprachsteuerungen

- Annehmen eines Telefonanrufs im Fax/Tel-Empfangsmodus

Annehmen eines Telefonanrufs im Fax/Tel-Empfangsmodus

Für folgende Modelle: MFC-J491DW/MFC-J497DW/MFC-J890DW/MFC-J895DW

Wenn der Fax/Tel-Modus eingestellt ist, gibt das Gerät bei einem Telefonanruf das F/T-Klingeln aus (schnelles Doppelklingeln), um Sie ans Telefon zu rufen.

Wenn Sie sich am Gerät befinden, nehmen Sie den Hörer des externen Telefons ab und drücken Sie die Taste **Telefon (Tel/R)** oder `[Einzug]`, um zu antworten.

Wenn Sie sich an einem externen parallelen Telefon befinden [1], müssen Sie den Hörer innerhalb der Zeit des F/T-Klingelns abnehmen und zwischen den schnellen Doppelklingelzeichen #51 drücken. Wenn sich niemand meldet, oder wenn Ihnen jemand ein Fax senden möchte, können Sie den Anruf wieder zum Gerät zurückleiten, indem Sie *51 drücken.

Zugehörige Informationen

- Sprachsteuerungen

[1] Nicht verfügbar in Deutschland

Speichern von Faxnummern

- Speichern von Adressbuchnummern
- Speichern der Adressbuchnummern von abgehenden Anrufen
- Speichern der Adressbuchnummern aus dem Verlauf der Anrufererkennung
- Ändern oder Löschen von Adressbuchnamen oder -nummern

Speichern von Adressbuchnummern

Für folgende Modelle: MFC-J491DW/MFC-J497DW/MFC-J890DW/MFC-J895DW

>> MFC-J491DW/MFC-J497DW
>> MFC-J890DW/MFC-J895DW

MFC-J491DW/MFC-J497DW

Sie können bis zu 40 zweistellige Kurzwahlnummern speichern; jeder Nummer ist ein Name zugeordnet.

1. Drücken Sie (Adressbuch).
2. Drücken Sie ▲ oder ▼, um [Kurzw. Speich.] auszuwählen. Drücken Sie **OK**.
3. Drücken Sie ▲ oder ▼, um Folgendes auszuwählen:
   a. Wählen Sie die zweistellige Kurzwahlnummer, unter der Sie die Nummer speichern möchten. Drücken Sie **OK**.
   b. Wählen Sie [Name]. Drücken Sie **OK**.
   c. Geben Sie über die Zifferntasten den Namen ein (bis zu 16 Zeichen). Drücken Sie **OK**.
   d. Wählen Sie [Fax/Tel]. Drücken Sie **OK**.
   e. Geben Sie die Fax- oder Rufnummer ein (bis zu 20 Stellen). Drücken Sie **OK**.

   - Drücken Sie **Wahl-W/Pause (Redial/Pause)**, um eine Pause zwischen Nummern einzufügen. Sie können **Wahl-W/Pause (Redial/Pause)** so oft wie nötig drücken, um die Pause zu verlängern.
   - Achten Sie darauf, dass Sie bei der Eingabe einer Fax- oder Rufnummer die Vorwahl mit eingeben. Je nach Land werden die Anrufernamen und die Anruferliste möglicherweise nicht korrekt angezeigt, wenn die Fax- oder Rufnummern keine Vorwahl enthalten.

   f. Wählen Sie [OK] und drücken Sie dann **OK**.

   Um eine weitere Kurzwahlnummer zu speichern, wiederholen Sie diese Schritte.
4. Drücken Sie **Stopp (Stop/Exit)**.

MFC-J890DW/MFC-J895DW

1. Drücken Sie [Fax] > [Adressbuch].
2. Führen Sie Folgendes aus:
   a. Drücken Sie [Bearb. (Bearbeiten)] > [Neue Adr. hinzufg.] > [Name].
   b. Geben Sie über den Touchscreen den Namen ein (bis zu 16 Zeichen). Drücken Sie [OK].
   c. Drücken Sie [Adresse 1].
   d. Geben Sie über den Touchscreen die erste Fax- oder Rufnummer ein (bis zu 20 Stellen). Drücken Sie [OK].

   - Drücken Sie [Pause], um eine Pause zwischen den Ziffern einer Nummer einzufügen. Um die Pause zu verlängern, können Sie [Pause] so oft wie erforderlich drücken.
   - Achten Sie darauf, dass Sie bei der Eingabe einer Fax- oder Rufnummer die Vorwahl mit eingeben. Je nach Land werden die Anrufernamen und die Anruferliste möglicherweise nicht korrekt angezeigt, wenn die Fax- oder Rufnummern keine Vorwahl enthalten.

   e. Um die zweite Fax- oder Rufnummer zu speichern, drücken Sie [Adresse 2]. Geben Sie über den Touchscreen die zweite Fax- oder Rufnummer ein (bis zu 20 Stellen). Drücken Sie [OK].
   f. Drücken Sie [OK] zur Bestätigung.

   Um eine weitere Adressbuchnummer zu speichern, wiederholen Sie diese Schritte.

3. Drücken Sie .

Zugehörige Informationen

- Speichern von Faxnummern
- Einrichten von Gruppen für das Rundsenden

Speichern der Adressbuchnummern von abgehenden Anrufen

Für folgende Modelle: MFC-J491DW/MFC-J497DW/MFC-J890DW/MFC-J895DW

Sie können Adressbuchnummern aus dem Verlauf abgehender Anrufe speichern.

>> MFC-J491DW/MFC-J497DW
>> MFC-J890DW/MFC-J895DW

MFC-J491DW/MFC-J497DW

1. Drücken Sie (**FAX**).
2. Drücken Sie ▲ oder ▼, um Folgendes auszuwählen:
   a. Wählen Sie [Anrufverlauf]. Drücken Sie **OK**.
   b. Wählen Sie [Gewählte Nrn]. Drücken Sie **OK**.
   c. Wählen Sie die zu speichernde Nummer aus. Drücken Sie **OK**.
   d. Drücken Sie ◀, um [Bearb. (Bearbeiten)] auszuwählen.
   e. Wählen Sie [Zu Adressb. hinzuf.]. Drücken Sie **OK**.

   Um die Nummer aus der Liste der gewählten Nummern zu löschen, wählen Sie [Löschen] und drücken dann **OK**. Drücken Sie ▶ [Ja] zur Bestätigung.

   f. Wählen Sie [Name]. Drücken Sie **OK**.
   g. Geben Sie über die Zifferntasten den Namen ein (bis zu 16 Zeichen). Drücken Sie **OK**.
   h. Bestätigen Sie die Fax- oder Telefonnummer.
   i. Wählen Sie [OK] und drücken Sie dann **OK**.
3. Drücken Sie **Stopp (Stop/Exit)**.

MFC-J890DW/MFC-J895DW

1. Drücken Sie [Fax] > [Gewählte Nummern] > [Gewählte Nrn].
2. Drücken Sie ▲ oder ▼, um die zu speichernde Nummer anzuzeigen, und drücken Sie auf diese.
3. Drücken Sie [Bearb. (Bearbeiten)] > [Zu Adressb. hinzuf.] > [Name].

   Um die Nummer aus der Liste der gewählten Nummern zu löschen, drücken Sie [Bearb. (Bearbeiten)] > [Löschen]. Drücken Sie [Ja] zur Bestätigung.

4. Geben Sie über den Touchscreen den Namen ein (bis zu 16 Zeichen). Drücken Sie [OK].
5. Um die zweite Fax- oder Rufnummer zu speichern, drücken Sie [Adresse 2]. Geben Sie über den Touchscreen die zweite Fax- oder Rufnummer ein (bis zu 20 Stellen). Drücken Sie [OK].
6. Drücken Sie [OK], um die Fax- bzw. Rufnummer, die Sie speichern möchten, zu bestätigen.
7. Drücken Sie .

Zugehörige Informationen

- Speichern von Faxnummern
- Eingeben von Text auf dem Brother-Gerät

Speichern der Adressbuchnummern aus dem Verlauf der Anrufererkennung

Für folgende Modelle: MFC-J491DW/MFC-J497DW/MFC-J890DW/MFC-J895DW

Wenn Sie eine Abonnementdienst-Anrufererkennung Ihrer Telefongesellschaft nutzen, können Sie Adressbuchnummern von eingehenden Anrufen im Verlauf der Anrufererkennung speichern.

>> MFC-J491DW/MFC-J497DW
>> MFC-J890DW/MFC-J895DW

MFC-J491DW/MFC-J497DW

1. Drücken Sie (**FAX**).
2. Drücken Sie ▲ oder ▼, um Folgendes auszuwählen:
   a. Wählen Sie [Anrufverlauf]. Drücken Sie **OK**.
   b. Wählen Sie [Anruferliste]. Drücken Sie **OK**.
   c. Wählen Sie die zu speichernde Nummer aus. Drücken Sie **OK**.
   d. Drücken Sie ◀, um [Bearb. (Bearbeiten)] auszuwählen.
   e. Wählen Sie [Zu Adressb. hinzuf.]. Drücken Sie **OK**.

   Um die Nummer aus der Anruferliste zu löschen, wählen Sie [Löschen] und drücken Sie dann **OK**. Drücken Sie ▶ [Ja] zur Bestätigung.

   f. Wählen Sie [Name]. Drücken Sie **OK**.
   g. Geben Sie über die Zifferntasten den Namen ein (bis zu 16 Zeichen). Drücken Sie **OK**.
   h. Bestätigen Sie die Fax- oder Telefonnummer.
   i. Wählen Sie [OK] und drücken Sie dann **OK**.
3. Drücken Sie **Stopp (Stop/Exit)**.

MFC-J890DW/MFC-J895DW

1. Drücken Sie [Fax] > [Gewählte Nummern] > [Anruferliste].
2. Drücken Sie ▲ oder ▼, um die zu speichernde Nummer oder den Namen anzuzeigen, und drücken Sie darauf.
3. Drücken Sie [Bearb. (Bearbeiten)] > [Zu Adressb. hinzuf.] > [Name].

   Um die Nummer aus der Liste der Anrufer-Kennung zu löschen, drücken Sie [Bearb. (Bearbeiten)] > [Löschen]. Drücken Sie [Ja] zur Bestätigung.

4. Geben Sie über den Touchscreen den Namen ein (bis zu 16 Zeichen). Drücken Sie [OK].
5. Um die zweite Fax- oder Rufnummer zu speichern, drücken Sie [Adresse 2]. Geben Sie über den Touchscreen die zweite Fax- oder Rufnummer ein (bis zu 20 Stellen). Drücken Sie [OK].
6. Drücken Sie [OK], um die Fax- bzw. Rufnummer, die Sie speichern möchten, zu bestätigen.
7. Drücken Sie .

Zugehörige Informationen

- Speichern von Faxnummern
- Anrufererkennung

- Eingeben von Text auf dem Brother-Gerät

Ändern oder Löschen von Adressbuchnamen oder -nummern

Für folgende Modelle: MFC-J491DW/MFC-J497DW/MFC-J890DW/MFC-J895DW

>> MFC-J491DW/MFC-J497DW
>> MFC-J890DW/MFC-J895DW

MFC-J491DW/MFC-J497DW

1. Drücken Sie (Adressbuch).
2. Sie haben die folgenden Möglichkeiten:
   - Zum Ändern der Nummer drücken Sie ▲ oder ▼, um Folgendes zu wählen:

     a. Wählen Sie [Ändern]. Drücken Sie **OK**.

     b. Wählen Sie den Kurzwahlnamen, unter dem Sie die Nummer ändern möchten. Drücken Sie **OK**.

     Führen Sie Folgendes aus:

     a. Um den Namen zu ändern, drücken Sie ▲ oder ▼ zur Auswahl von [Name] und drücken Sie dann **OK**. Drücken Sie ▲, ▼, ◀ oder ▶, um den Namen (bis zu 16 Zeichen) über die auf dem Display eingeblendete Tastatur erneut einzugeben, und wählen Sie [OK]. Drücken Sie **OK**.

     b. Um die Fax- oder Rufnummer zu ändern, drücken Sie ▲ oder ▼, um [Fax/Tel] auszuwählen, und drücken Sie dann **OK**. Drücken Sie ▲, ▼, ◀ oder ▶, um die Fax- oder Telefonnummer (bis zu 20 Ziffern) über die auf dem Display eingeblendete Tastatur erneut einzugeben, und wählen Sie [OK]. Drücken Sie **OK**.

     Drücken Sie ▲ oder ▼, um [OK] zu wählen, und drücken Sie dann **OK**.
   - Zum Löschen der Nummer drücken Sie ▲ oder ▼, um [Löschen] zu wählen. Drücken Sie **OK**.

     Führen Sie Folgendes aus:

     a. Drücken Sie ▲ oder ▼, um den Kurzwahlnamen zu wählen, unter dem die zu löschende Nummer gespeichert ist.

     b. Drücken Sie ◀ oder ▶, um das Kontrollkästchen mit dem Namen der Kurzwahl zu aktivieren. Drücken Sie **OK**.
3. Drücken Sie **Stopp (Stop/Exit)**.

MFC-J890DW/MFC-J895DW

1. Drücken Sie [Fax] > [Adressbuch] > [Bearb. (Bearbeiten)].
2. Sie haben die folgenden Möglichkeiten:
   - Drücken Sie [Ändern], um die Namen oder Fax- oder Telefonnummern zu bearbeiten.

     Drücken Sie ▲ oder ▼, um die zu ändernde Nummer anzuzeigen, und drücken Sie auf diese.

     - Um den Namen zu ändern, drücken Sie [Name]. Geben Sie über den Touchscreen den neuen Namen ein (bis zu 16 Zeichen). Drücken Sie [OK].
     - Um die erste Fax- oder Rufnummer zu ändern, drücken Sie [Adresse 1]. Geben Sie über den Touchscreen die neue Fax- oder Rufnummer ein (bis zu 20 Stellen). Drücken Sie [OK].
     - Um die zweite Fax- oder Rufnummer zu ändern, drücken Sie [Adresse 2]. Geben Sie über den Touchscreen die neue Fax- oder Rufnummer ein (bis zu 20 Stellen). Drücken Sie [OK].

     Drücken Sie [OK] zum Beenden.

Um ein Zeichen zu ändern, drücken Sie ◀ oder ▶, um den Cursor zum Markieren des zu ändernden Zeichens zu positionieren, und drücken Sie anschließend . Geben Sie das neue Zeichen ein.

- Um Nummern zu löschen, drücken Sie ▲ oder ▼ zur Anzeige von [Löschen], und drücken Sie dann darauf.
  - Wählen Sie die Fax- oder Telefonnummern, die Sie löschen möchten, indem Sie diese drücken und Häkchen setzen, und drücken Sie dann [OK].

3. Drücken Sie .

Zugehörige Informationen

- Speichern von Faxnummern

Einrichten von Gruppen für das Rundsenden

Für folgende Modelle: MFC-J491DW/MFC-J497DW/MFC-J890DW/MFC-J895DW

Durch das Zusammenfassen gespeicherter Rufnummern unter einer Rundsende-Gruppe im Adressbuch können Sie ein Fax an viele verschiedene Faxnummern senden.

>> MFC-J491DW/MFC-J497DW
>> MFC-J890DW/MFC-J895DW

MFC-J491DW/MFC-J497DW

Zuerst müssen die einzelnen Faxnummern im Adressbuch gespeichert werden. Danach können Sie sie zu einer Gruppe hinzufügen. Jede Gruppe verwendet eine Kurzwahlnummer. Sie können bis zu sechs Gruppen speichern oder bis zu 39 Rufnummern in einer großen Gruppe zusammenfassen.

1. Drücken Sie (Adressbuch).
2. Drücken Sie ▲ oder ▼, um Folgendes auszuwählen:
   a. Wählen Sie `[Rundsende-Gr. (Rundsende-Gr speichern)]`. Drücken Sie **OK**.
   b. Wählen Sie die zweistellige Kurzwahlnummer aus, die Sie der Gruppe zuweisen möchten. Drücken Sie **OK**.
   c. Wählen Sie `[Name]` und drücken Sie **OK**.
   d. Geben Sie mit den Zifferntasten den neuen Gruppennamen ein (bis zu 16 Zeichen). Drücken Sie **OK**.
   e. Um der Gruppe Nummern hinzuzufügen, wiederholen Sie die folgenden Schritte:
      i. Wählen Sie `[Hinzu/Löschen (Hinzufügen/Entf.)]`. Drücken Sie **OK**.
      ii. Wählen Sie `[Alphabet. sortiert]` oder `[Numerisch sortiert]`. Drücken Sie **OK**.
      iii. Drücken Sie ▲ oder ▼, um eine Nummer aus der Liste auszuwählen.
      iv. Drücken Sie ◀ oder ▶, um das Kontrollkästchen mit der Nummer der Kurzwahl zu aktivieren. Drücken Sie **OK**.
3. Wählen Sie `[OK]` und drücken Sie dann **OK**.
4. Drücken Sie **Stopp (Stop/Exit)**.

MFC-J890DW/MFC-J895DW

Zuerst müssen die einzelnen Faxnummern im Adressbuch gespeichert werden. Danach können Sie sie zu einer Gruppe hinzufügen. Jede Gruppe belegt eine Adressbuchnummer. Sie können bis zu sechs Gruppen speichern oder bis zu 198 Rufnummern in einer großen Gruppe zusammenfassen.

1. Drücken Sie `[Fax]` > `[Adressbuch]`.
2. Führen Sie Folgendes aus:
   a. Drücken Sie `[Bearb. (Bearbeiten)]` > `[Rundsende-Gr. (Rundsende-Gr speichern)]` > `[Name]`.
   b. Geben Sie über den Touchscreen den Gruppennamen ein (bis zu 16 Zeichen). Drücken Sie `[OK]`.
   c. Drücken Sie `[Hinzu/Löschen (Hinzufügen/Entf.)]`.
   d. Fügen Sie der Gruppe Adressbuchnummern hinzu, indem Sie auf die jeweilige Nummer drücken, sodass ein Häkchen erscheint. Drücken Sie `[OK]`.
   e. Prüfen Sie die angezeigte Liste der ausgewählten Namen und Nummern, und drücken Sie dann `[OK]`, um die Gruppe zu speichern.

   Um eine weitere Rundsende-Gruppe zu speichern, wiederholen Sie diese Schritte.

3. Drücken Sie .

Zugehörige Informationen

- Sprachbetrieb und Faxnummern
- Ändern eines Namens der Rundsendegruppe
- Löschen einer Rundsendegruppe
- Hinzufügen oder Löschen eines Mitglieds einer Rundsendegruppe
- Senden des gleichen Faxes an mehr als einen Empfänger (Rundsenden)
- Speichern von Adressbuchnummern

Ändern eines Namens der Rundsendegruppe

Für folgende Modelle: MFC-J491DW/MFC-J497DW/MFC-J890DW/MFC-J895DW

>> MFC-J491DW/MFC-J497DW
>> MFC-J890DW/MFC-J895DW

MFC-J491DW/MFC-J497DW

1. Drücken Sie (Adressbuch).
2. Drücken Sie ▲ oder ▼, um Folgendes auszuwählen:
   a. Wählen Sie [Ändern]. Drücken Sie **OK**.
   b. Wählen Sie die zu ändernde Gruppe aus. Drücken Sie **OK**.
   c. Wählen Sie [Name] und drücken Sie dann **OK**. Geben Sie über die Zifferntasten den neuen Gruppennamen ein (bis zu 16 Zeichen) und drücken Sie dann **OK**.

Um einen Buchstaben im Gruppennamen zu ändern, drücken Sie ▲, ▼, ◀ oder ▶, um < oder > zu wählen. Drücken Sie mehrmals **OK**, um den Cursor unter das falsche Zeichen zu verschieben. Drücken Sie dann ▲, ▼, ◀ oder ▶ zur Auswahl von ⌫. Drücken Sie anschließend **OK**. Geben Sie den korrekten Buchstaben erneut ein.

3. Wählen Sie [OK] und drücken Sie dann **OK**.
4. Drücken Sie **Stopp (Stop/Exit)**.

MFC-J890DW/MFC-J895DW

1. Drücken Sie [Fax] > [Adressbuch] > [Bearb. (Bearbeiten)] > [Ändern].
2. Drücken Sie ▲ oder ▼, um die zu ändernde Gruppe anzuzeigen, und drücken Sie diese.
3. Drücken Sie [Name].
4. Geben Sie über den Touchscreen den neuen Gruppennamen ein (bis zu 16 Zeichen). Drücken Sie [OK].

Um ein Zeichen zu ändern, drücken Sie ◀ oder ▶, um den Cursor zum Markieren des falschen Zeichens zu positionieren, und drücken Sie anschließend ⌫.

Geben Sie das neue Zeichen ein.

5. Drücken Sie [OK].
6. Drücken Sie .

Zugehörige Informationen

- Einrichten von Gruppen für das Rundsenden
- Eingeben von Text auf dem Brother-Gerät

Löschen einer Rundsendegruppe

Für folgende Modelle: MFC-J491DW/MFC-J497DW/MFC-J890DW/MFC-J895DW

>> MFC-J491DW/MFC-J497DW
>> MFC-J890DW/MFC-J895DW

MFC-J491DW/MFC-J497DW

1. Drücken Sie (Adressbuch).
2. Drücken Sie ▲ oder ▼, um [Löschen] auszuwählen. Drücken Sie **OK**.
3. Führen Sie Folgendes aus:
   a. Drücken Sie ▲ oder ▼, um die Gruppe, die Sie löschen möchten, auszuwählen.
   b. Drücken Sie ◀ oder ▶, um das Kontrollkästchen mit dem Gruppennamen zu aktivieren. Drücken Sie **OK**.
4. Drücken Sie **Stopp (Stop/Exit)**.

MFC-J890DW/MFC-J895DW

1. Drücken Sie [Fax] > [Adressbuch] > [Bearb. (Bearbeiten)] > [Löschen].
2. Drücken Sie ▲ oder ▼, um die zu löschende Gruppe anzuzeigen, und drücken Sie diese anschließend.
3. Drücken Sie [OK].
4. Drücken Sie .

Zugehörige Informationen

- Einrichten von Gruppen für das Rundsenden

Hinzufügen oder Löschen eines Mitglieds einer Rundsendegruppe

Für folgende Modelle: MFC-J491DW/MFC-J497DW/MFC-J890DW/MFC-J895DW

>> MFC-J491DW/MFC-J497DW
>> MFC-J890DW/MFC-J895DW

MFC-J491DW/MFC-J497DW

1. Drücken Sie (Adressbuch).
2. Drücken Sie ▲ oder ▼, um Folgendes auszuwählen:
   a. Wählen Sie [Ändern]. Drücken Sie **OK**.
   b. Wählen Sie die Gruppe aus, den Sie ändern möchten. Drücken Sie **OK**.
   c. Wählen Sie [Hinzu/Löschen (Hinzufügen/Entf.)]. Drücken Sie **OK**.
   d. Wählen Sie [Alphabet. sortiert] oder [Numerisch sortiert]. Drücken Sie **OK**.
3. Sie haben die folgenden Möglichkeiten:
   - Um ein Mitglied anhand seiner Kurzwahlnummer hinzuzufügen, drücken Sie ▲ oder ▼, um die gewünschte Kurzwahlnummer auszuwählen. Drücken Sie dann ◀ oder ▶, um das Kontrollkästchen mit dem Gruppennamen zu aktivieren.
   - Um ein Mitglied anhand seiner Kurzwahlnummer zu löschen, drücken Sie ▲ oder ▼, um die gewünschte Kurzwahlnummer auszuwählen. Drücken Sie dann ◀ oder ▶, um das Kontrollkästchen mit dem Gruppennamen zu deaktivieren.

   Wiederholen Sie diesen Schritt für alle Faxnummern, die Sie hinzufügen oder löschen möchten.
4. Drücken Sie **OK**.
5. Wählen Sie [OK] und drücken Sie dann **OK**.
6. Drücken Sie **Stopp (Stop/Exit)**.

MFC-J890DW/MFC-J895DW

1. Drücken Sie [Fax] > [Adressbuch] > [Bearb. (Bearbeiten)] > [Ändern].
2. Drücken Sie ▲ oder ▼, um die zu ändernde Gruppe anzuzeigen, und drücken Sie diese.
3. Drücken Sie ▲ oder ▼, bis [Hinzu/Löschen (Hinzufügen/Entf.)] angezeigt wird, und drücken Sie darauf.
4. Drücken Sie ▲ oder ▼, bis die Nummer, die Sie hinzufügen oder löschen möchten, angezeigt wird.
5. Führen Sie für jede Nummer, die geändert werden soll, Folgendes aus:
   - Um eine Nummer zur Gruppe hinzuzufügen, drücken Sie auf das Kontrollkästchen der Nummer, um ein Häkchen hinzuzufügen.
   - Um eine Nummer aus einer Gruppe zu löschen, drücken Sie das Kontrollkästchen der Nummer, um das Häkchen zu entfernen.
6. Drücken Sie [OK].
7. Drücken Sie [OK].
8. Drücken Sie .

Zugehörige Informationen

- Einrichten von Gruppen für das Rundsenden

Telefondienste und externe Geräte

- Anrufererkennung
- Einstellen der Telefonleitungsart
- Voice Over Internet Protocol (VoIP/Leitungsstörungen)
- Externer Anrufbeantworter (AB)
- Externes Telefon und Nebenanschluss

Anrufererkennung

Für folgende Modelle: MFC-J491DW/MFC-J497DW/MFC-J890DW/MFC-J895DW

Mit der Anrufer-Kennungs-Funktion können Sie den von vielen Telefongesellschaften angebotenen Dienst zur Anzeige der Anrufer-Kennung verwenden. Mit diesem Dienst wird die Rufnummer, bzw. sofern verfügbar der Name, des Anrufers angezeigt.

- Die Anzeige `[Kenn. unbek.]` bedeutet, dass der Anruf aus einem Bereich außerhalb der Reichweite des gebuchten Dienstes kam.
- (Nicht verfügbar in den Niederlanden) Die Nachricht `[Kenn gesperrt]` bedeutet, dass der Anrufer die Übermittlung seiner Anrufererkennung absichtlich blockiert hat.

Weitere Informationen erhalten Sie bei Ihrer Telefongesellschaft.

Sobald Sie einen Anruf beantworten, verschwinden die Anrufererkennungsinformationen aus dem Display und werden im Speicher der Anrufererkennung gespeichert.

Sie können die Liste ansehen oder eine Nummer auswählen und ihr ein Fax schicken, sie zum Adressbuch hinzufügen oder aus dem Verlauf löschen.

Sie können eine Liste der gespeicherten Anrufer-Kennungen ausdrucken.

- Diese Funktion ist in einigen Ländern nicht verfügbar.
- Der Dienst zur Anzeige der Anrufer-Kennung kann je nach Telefongesellschaft unterschiedlich sein. Wenden Sie sich für weitere Informationen an Ihren zuständigen Anbieter.

Zugehörige Informationen

- Telefondienste und externe Geräte
- Aktivieren der Anrufer-Kennung
- Speichern der Adressbuchnummern aus dem Verlauf der Anrufererkennung
- Einen Bericht drucken
- Fehler- und Wartungsmeldungen

Aktivieren der Anrufer-Kennung

Für folgende Modelle: MFC-J491DW/MFC-J497DW/MFC-J890DW/MFC-J895DW

Wenn die Anrufer-Kennung für Ihre Telefonleitung gebucht ist, sollten Sie die Anrufer-Kennung aktivieren, damit die Rufnummer des Anrufers beim Klingeln auf dem Display angezeigt wird.

>> MFC-J491DW/MFC-J497DW
>> MFC-J890DW/MFC-J895DW

MFC-J491DW/MFC-J497DW

1. Drücken Sie **Einstellungen (Settings)**.
2. Drücken Sie ▲ oder ▼, um Folgendes auszuwählen:
   a. Wählen Sie `[Fax]`. Drücken Sie **OK**.
   b. Wählen Sie `[Extras]`. Drücken Sie **OK**.
   c. Wählen Sie `[Anrufer-ID (Anrufer-Kenn.)]`. Drücken Sie **OK**.
   d. Wählen Sie `[Ein]`. Drücken Sie **OK**.
3. Drücken Sie **Stopp (Stop/Exit)**.

MFC-J890DW/MFC-J895DW

1. Drücken Sie `[Einstell. (Einst.)]` > `[Alle Einstell.]` > `[Fax]` > `[Extras]` > `[Anrufer-ID (Anrufer-Kenn.)]`.
2. Drücken Sie `[Ein]`.
3. Drücken Sie .

Zugehörige Informationen

- Anrufererkennung

Einstellen der Telefonleitungsart

Für folgende Modelle: MFC-J491DW/MFC-J497DW/MFC-J890DW/MFC-J895DW

Für den Betrieb des Gerätes in einer Nebenstellenanlage oder ISDN-Anlage müssen Sie eine Anschlussart wählen, die den Funktionen Ihrer Leitung entspricht.

>> MFC-J491DW/MFC-J497DW
>> MFC-J890DW/MFC-J895DW

MFC-J491DW/MFC-J497DW

1. Drücken Sie **Einstellungen (Settings)**.
2. Drücken Sie ▲ oder ▼, um Folgendes auszuwählen:
   a. Wählen Sie [Inbetriebnahme]. Drücken Sie **OK**.
   b. Wählen Sie [Anschlussart]. Drücken Sie **OK**.
   c. Wählen Sie [Normal], [Nebenstelle] oder [ISDN] aus. Drücken Sie **OK**.
3. Drücken Sie **Stopp (Stop/Exit)**.

MFC-J890DW/MFC-J895DW

1. Drücken Sie [Einstell. (Einst.)] > [Alle Einstell.] > [Inbetriebnahme] > [Anschlussart].
2. Drücken Sie [Normal], [Nebenstelle] oder [ISDN].
3. Drücken Sie .

Zugehörige Informationen

- Telefondienste und externe Geräte
- Nebenstelle und Amtsholung
- Telefon- und Faxprobleme

Nebenstelle und Amtsholung

Für folgende Modelle: MFC-J491DW/MFC-J497DW/MFC-J890DW/MFC-J895DW

Die Standardeinstellung Ihres Gerätes für [Anschlussart] ist [Normal] und somit für die Installation an einem Hauptanschluss eingestellt. In vielen Büros wird jedoch eine Nebenstellenanlage verwendet. Ihr Gerät kann an die meisten Nebenstellenanlagen angeschlossen werden. Das Gerät unterstützt die Flash-Funktion. Diese wird in den meisten Telefonanlagen zur Amtsholung oder zum Weiterverbinden an eine weitere externe Nebenstellenanlage verwendet [1]. Drücken Sie zur Verwendung dieser Funktion [R] oder **Telefon (Tel/R)**.

Programmieren Sie die automatische Betätigung der Taste [R] (oder der Taste **Telefon (Tel/R)**) als Teil einer im Adressbuch gespeicherten Nummer. Drücken Sie beim Programmieren der Adressbuchnummer zuerst die Taste [R] (oder die Taste **Telefon (Tel/R)**) (im Display erscheint „!“) und geben Sie dann die Rufnummer ein. Dadurch müssen Sie nicht vor jedem Wählen über das Adressbuch [R] (oder die Taste **Telefon (Tel/R)**) drücken. Damit Sie diese Funktion verwenden können, muss als Leitungstyp „Nebenstelle“ auf dem Gerät festgelegt sein.

Zugehörige Informationen

- Einstellen der Telefonleitungsart

[1] Nicht verfügbar in Deutschland

Voice Over Internet Protocol (VoIP/Leitungsstörungen)

Für folgende Modelle: MFC-J491DW/MFC-J497DW/MFC-J890DW/MFC-J895DW

VoIP ist ein Telefonsystem, das eine Internetverbindung statt einer konventionellen Telefonleitung verwendet. Telefongesellschaften bieten VoIP häufig zusammen mit Internet- und Kabeldiensten an.

Das Gerät funktioniert möglicherweise nicht mit bestimmten VoIP-Systemen. Wenn Sie mit dem Gerät Faxe über ein VoIP-System senden und empfangen möchten, achten Sie darauf, dass ein Ende des Telefonkabels mit der LINE-Buchse des Gerätes verbunden ist. Das andere Ende des Telefonkabels kann an ein Modem, einen Telefonadapter, Splitter oder ein ähnliches Gerät angeschlossen werden.

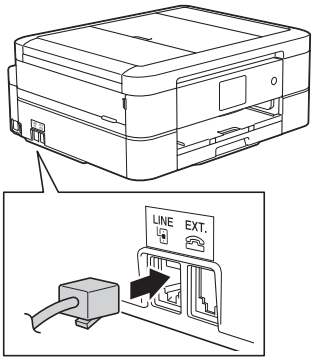

Falls Sie Fragen zum Anschließen des Gerätes an ein VoIP-System haben, wenden Sie sich an Ihren VoIP-Anbieter.

Prüfen Sie nach dem Anschließen des Geräts an das VoIP-System, ob der Wählton zu hören ist. Heben Sie den Hörer des externen parallelen Telefons ab und warten Sie auf den Wählton. Wenn kein Wählton zu hören ist, wenden Sie sich an Ihren VoIP-Anbieter.

Falls beim Senden oder Empfangen von Faxen über ein VoIP-System Probleme auftreten, sollten Sie die Modemgeschwindigkeit des Gerätes auf `[Sicher(fürVoIP) (Sicher (für VoIP))]` ändern.

Zugehörige Informationen

- Telefondienste und externe Geräte
- Telefonleitungsinterferenz/VoIP

Externer Anrufbeantworter (AB)

Für folgende Modelle: MFC-J491DW/MFC-J497DW/MFC-J890DW/MFC-J895DW

Sie können an dieselbe Leitung wie das Gerät einen externen Anrufbeantworter (AB) anschließen. Wenn der AB einen Anruf beantwortet, hört das Gerät den CNG-Ton (Faxanruf) des sendenden Faxgeräts ab. Wenn es diese erkennt, übernimmt es den Anruf und empfängt das Fax. Andernfalls kann der AB eine Nachricht entgegennehmen. Im Display wird `[Telefon]` angezeigt.

Der externe Anrufbeantworter muss den Anruf innerhalb von 4 Klingelzeichen annehmen (empfohlene Einstellung: 2 Klingelzeichen). Das liegt daran, dass das Gerät die Anruftöne erst hört, wenn der externe Anrufbeantworter den Anruf annimmt. Das sendende Gerät sendet Anruftöne nur acht bis zehn Sekunden länger. Wir raten Ihnen von der Verwendung der Sparmodusfunktion bei Ihrem externen Anrufbeantworter ab, wenn mehr als vier Ruftöne erforderlich sind, um ihn zu aktivieren.

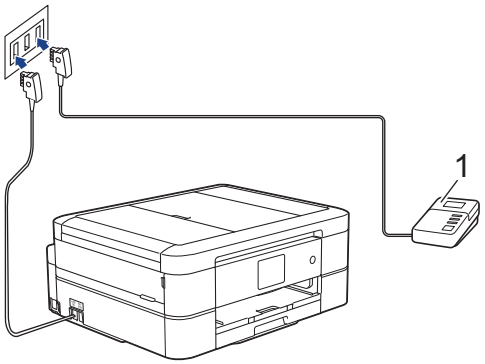

(Für Deutschland und Österreich)

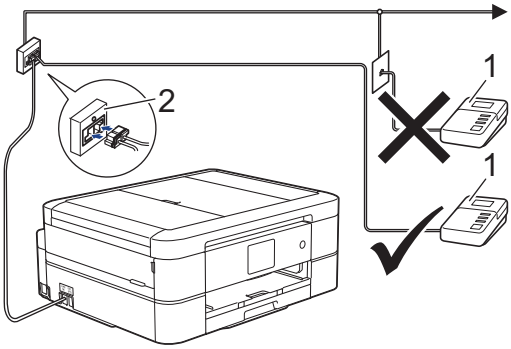

(Für die Schweiz)

1 Anrufbeantworter
2 Serielle Dose

WICHTIG

Schließen Sie KEINEN Anrufbeantworter irgendwo an die gleiche Telefonleitung an.

Wenn Sie Probleme beim Faxempfang haben, reduzieren Sie die Einstellung Ruftonverzögerung des externen Anrufbeantworters.

Zugehörige Informationen

- Telefondienste und externe Geräte
- Anschließen eines externen Anrufbeantworters
- Aufzeichnen einer abgehenden Nachricht auf dem externen Anrufbeantworter
- Mehrleitungsanschlüsse (PBX)

- Telefon- und Faxprobleme

Anschließen eines externen Anrufbeantworters

Für folgende Modelle: MFC-J491DW/MFC-J497DW/MFC-J890DW/MFC-J895DW

1. Stellen Sie für Ihren externen Anrufbeantworter die erlaubte Mindestanzahl von Klingelzeichen ein. Weitere Informationen erhalten Sie von Ihrem Telefonanbieter. (Die Klingelverzögerung-Einstellung des Geräts hat keine Auswirkungen.)
2. Nehmen Sie am externen Anrufbeantworter eine Ansage auf.
3. Stellen Sie den Anrufbeantworter so ein, dass er zum Annehmen von Anrufen bereit ist.
4. Stellen Sie am Gerät den Empfangsmodus auf `[TAD:Anrufbeantw.]`.

Zugehörige Informationen

- Externer Anrufbeantworter (AB)
- Überblick Empfangsmodi
- Den richtigen Empfangsmodus wählen
- Telefon- und Faxprobleme

Aufzeichnen einer abgehenden Nachricht auf dem externen Anrufbeantworter

Für folgende Modelle: MFC-J491DW/MFC-J497DW/MFC-J890DW/MFC-J895DW

1. Starten Sie die Aufnahme und beginnen Sie erst nach ca. fünf Sekunden zu sprechen. Dadurch kann Ihr Gerät die Faxtöne abhören.

   Die Ansage sollte mit einer Sprechpause von ca. fünf Sekunden beginnen. Während der Ansage kann das Gerät den CNG-Ton aufgrund einer lauten Stimme eventuell nicht erkennen. Sie können auch zuerst versuchen, ob der Faxempfang ohne die Pause funktioniert. Falls jedoch Probleme beim Faxempfang auftreten, sollten Sie die Ansage neu aufsprechen und dabei mit einer Pause beginnen.

2. Sprechen Sie eine kurze Ansage (bis zu 20 Sekunden) auf.
3. Beenden Sie Ihre 20 Sekunden lange Nachricht mit der Nennung Ihres Fernaktivierungscode für Personen, die manuell Faxe versenden. Zum Beispiel: „Hinterlassen Sie nach dem Piepton eine Nachricht oder drücken Sie *51 und Start, um ein Fax zu senden“.

Zugehörige Informationen

- Externer Anrufbeantworter (AB)

Mehrleitungsanschlüsse (PBX)

Für folgende Modelle: MFC-J491DW/MFC-J497DW/MFC-J890DW/MFC-J895DW

Wir empfehlen, die Firma, die die Nebenstellenanlage installiert hat, Ihr Gerät anschließen zu lassen. Wenn Sie über ein System mit mehreren Leitungen verfügen, sollte der Techniker das Gerät an die letzte Systemleitung anschließen. Auf diese Weise wird verhindert, dass das Gerät bei jedem eingehenden Anruf aktiviert wird. Wenn alle Anrufe in einer Telefonzentrale angenommen werden, sollte der Empfangsmodus `[Manuell]` eingestellt werden.

Es kann nicht garantiert werden, dass das Gerät unter allen Bedingungen in allen Nebenstellenanlagen richtig arbeitet. Falls Probleme beim Senden oder Empfangen von Faxdokumenten auftreten, wenden Sie sich zuerst an die Firma, die Ihre Nebenstellenanlage installiert hat.

Zugehörige Informationen

- Externer Anrufbeantworter (AB)

Externes Telefon und Nebenanschluss

- Anschließen eines externen Telefons oder Nebenanschlusses
- Betrieb von externen Telefonen oder Nebenanschlüssen aus
- Verwenden der Ferncodes

Anschließen eines externen Telefons oder Nebenanschlusses

Für folgende Modelle: MFC-J491DW/MFC-J497DW/MFC-J890DW/MFC-J895DW

Sie können ein separates Telefon an Ihr Gerät anschließen, wie in der Abbildung unten gezeigt.

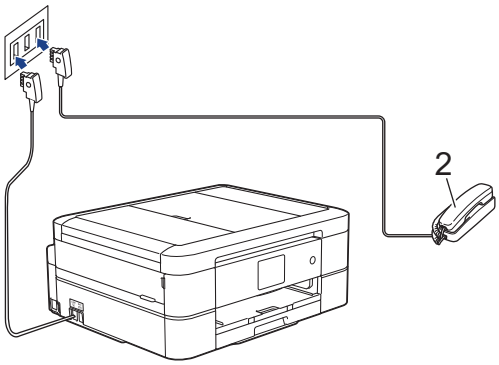

(Für Deutschland und Österreich)

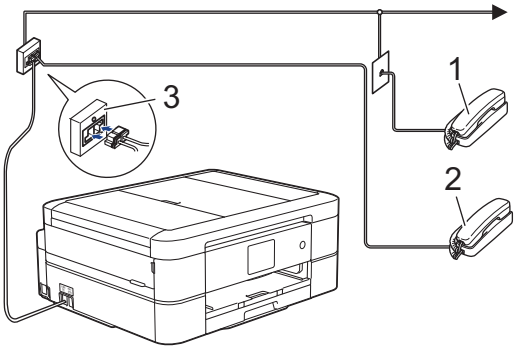

(Für die Schweiz)

1 Externes paralleles Telefon
2 Externes Telefon
3 Serielle Dose

Stellen Sie sicher, dass Sie ein externes Telefon verwenden, dessen Kabel nicht länger als drei Meter ist.

Zugehörige Informationen

- Externes Telefon und Nebenanschluss

Betrieb von externen Telefonen oder Nebenanschlüssen aus

Für folgende Modelle: MFC-J491DW/MFC-J497DW/MFC-J890DW/MFC-J895DW

Ein Nebenanschluss ist in Deutschland nicht verfügbar.

Wenn Sie einen Faxanruf an einem Nebenanschluss oder einem externen Telefon annehmen, können Sie den Anruf durch das Gerät übernehmen lassen, indem Sie den Fernaktivierungscode verwenden. Wenn Sie den Fernaktivierungscode ***51** eingeben, beginnt das Gerät mit dem Faxempfang.

Wenn das Gerät einen Telefonanruf annimmt und Sie mit einem Pseudo-/Doppelton auffordert, das Gespräch zu übernehmen, können Sie den Anruf an einem Nebenanschluss übernehmen, indem Sie den Ferndeaktivierungs-Code **#51**eingeben.

Wenn Sie einen Anruf annehmen und niemand in der Leitung ist:

Sie sollten annehmen, dass Sie ein manuelles Fax empfangen.

Geben Sie ***51** ein. Warten Sie, bis der Faxerkennungston erklingt oder im Display `[Empfangen]` erscheint. Legen Sie dann auf.

Sie können auch die Funktion „Fax-Erkennung“ verwenden, um den Anruf automatisch durch das Gerät annehmen zu lassen.

Zugehörige Informationen

- Externes Telefon und Nebenanschluss
- Einstellen der Anzahl der Klingeltöne, bevor das Gerät antwortet (Ruftonverzögerung)
- Einstellen der Faxerkennung
- Einstellen eines Fernzugriffcodes
- Einstellen der F/T-Klingelzeit (Pseudo-/Doppelton)

Verwenden der Ferncodes

Für folgende Modelle: MFC-J491DW/MFC-J497DW/MFC-J890DW/MFC-J895DW

Fernaktivierungs-Code

Wenn Sie einen Faxanruf über einen Nebenanschluss oder ein externes Telefon angenommen haben, können Sie den Faxempfang am Gerät aktivieren, indem Sie den Fernaktivierungs-Code ***51** eingeben. Warten Sie, bis der Faxton (Zirpen) zu hören ist, und legen Sie dann den Hörer auf.

Wenn Sie sich in der Nähe des Geräts befinden und einen Faxanruf über ein externes Telefon angenommen haben, können Sie das Fax auch zum Gerät leiten, indem Sie die Starttaste drücken und dann die Option zum Empfangen des Faxes auswählen.

Ferndeaktivierungs-Code (Nicht verfügbar in Deutschland)

Wenn der Fax/Tel-Modus eingestellt ist und Sie einen Telefonanruf erhalten, ist nach dem normalen Telefonklingeln am Gerät das F/T-Klingeln (schnelles Doppelklingeln) zu hören. Wenn Sie den Anruf an einem externen parallelen Telefon annehmen, können Sie das F/T-Klingeln ausschalten, indem Sie (zwischen den Klingelzeichen) **#51** eingeben.

Wenn das Gerät einen Anruf beantwortet hat, und Sie durch das schnelle Doppelklingeln zum Annehmen des Anrufes auffordert, können Sie den Anruf mit einem externen Telefon annehmen, indem Sie `[Einzug]` oder **Telefon (Tel/R)** drücken.

Zugehörige Informationen

- Externes Telefon und Nebenanschluss
- Ändern der Fernaktivierungscodes
- Einstellen eines Fernzugriffcodes
- Einstellen der Faxerkennung

Ändern der Fernaktivierungscodes

Für folgende Modelle: MFC-J491DW/MFC-J497DW/MFC-J890DW/MFC-J895DW

Der voreingestellte Fernaktivierungs-Code ist ***51**. Der voreingestellte Ferndeaktivierungs-Code [1] ist **#51**. Wenn bei der Abfrage Ihres externen ABs die Verbindung stets unterbrochen wird, sollten Sie die dreistelligen Ferncodes mit den Zeichen 0 bis 9, * und # ändern.

>> MFC-J491DW/MFC-J497DW
>> MFC-J890DW/MFC-J895DW

MFC-J491DW/MFC-J497DW

1. Drücken Sie **Einstellungen (Settings)**.
2. Drücken Sie ▲ oder ▼, um Folgendes auszuwählen:
   a. Wählen Sie [Fax]. Drücken Sie **OK**.
   b. Wählen Sie [Empfangseinst.]. Drücken Sie **OK**.
   c. Wählen Sie [Fernakt.-Codes]. Drücken Sie **OK**.
   d. Wählen Sie erneut [Fernakt.-Codes] aus. Drücken Sie **OK**.
   e. Wählen Sie [Ein]. Drücken Sie **OK**.
3. Sie haben die folgenden Möglichkeiten:
   - Um den Code für die Fernaktivierung zu ändern, drücken Sie ▲ oder ▼, um [Fernakt-Code] auszuwählen. Drücken Sie dann **OK**. Geben Sie den neuen Code ein. Drücken Sie **OK**..
   - Um den Ferndeaktivierungs-Code zu ändern [3], drücken Sie ▲ oder ▼, um [Deaktiv.-Code (Fernakt-DEA)] auszuwählen. Drücken Sie dann **OK**. Geben Sie den neuen Code ein. Drücken Sie **OK**..
4. Drücken Sie **Stopp (Stop/Exit)**.

MFC-J890DW/MFC-J895DW

1. Drücken Sie [Einstell. (Einst.)] > [Alle Einstell.] > [Fax] > [Empfangseinst.] > [Fernakt.-Codes].
2. Sie haben die folgenden Möglichkeiten:
   - Drücken Sie zum Ändern des Fernaktivierungs-Codes [Fernakt-Code]. Geben Sie den neuen Code ein und drücken Sie dann [OK].
   - Um den Ferndeaktivierungs-Code [3] zu ändern, drücken Sie [Deaktiv.-Code (Fernakt-DEA)]. Geben Sie den neuen Code ein, und drücken Sie dann [OK].
   - Wenn Sie die Codes nicht ändern möchten, fahren Sie mit dem nächsten Schritt fort.
   - Um die Ferncodes auf [Aus] (oder [Ein]) zu setzen, drücken Sie [Fernakt.-Codes]. Drücken Sie [Aus] (oder [Ein]).
3. Drücken Sie .

Zugehörige Informationen

- Verwenden der Ferncodes

1 Nicht verfügbar in Deutschland
2 Nicht verfügbar in Deutschland
3 Nicht verfügbar in Deutschland

Faxberichte

- Festlegen des Stils für den Sendebericht
- Festlegen des Intervalls für das Faxjournal
- Druckberichte

Festlegen des Stils für den Sendebericht

Für folgende Modelle: MFC-J491DW/MFC-J497DW/MFC-J890DW/MFC-J895DW

Sie können den Sendebericht als Beweis für das Senden eines Faxdokumentes verwenden. Dieser Bericht enthält den Namen oder die Faxnummer des Empfängers, Zeit und Datum der Übertragung, Dauer der Übertragung, die Anzahl gesendeter Seiten, und ob die Übertragung erfolgreich war oder nicht.

Es stehen verschiedene Einstellungen für den Sendebericht zur Verfügung:

Option	Beschreibung
Ein	Druckt einen Bericht nach jedem Fax, das Sie senden.
Ein (+ Bild)	Druckt einen Bericht nach jedem Fax, das Sie senden. Ein Teil der ersten Seite des Dokumentes wird im Bericht mit ausgedruckt.
Nur Fehler	Druckt einen Bericht, wenn Ihr Fax aufgrund eines Übertragungsfehlers nicht erfolgreich gesendet wurde.
Nur Fehler (+ Bild)	Druckt einen Bericht, wenn Ihr Fax aufgrund eines Übertragungsfehlers nicht erfolgreich gesendet wurde. Ein Teil der ersten Seite des Dokumentes wird im Bericht mit ausgedruckt.
Aus	Der Bericht wird nicht gedruckt.

>> MFC-J491DW/MFC-J497DW
>> MFC-J890DW/MFC-J895DW

MFC-J491DW/MFC-J497DW

1. Drücken Sie **Einstellungen (Settings)**.
2. Drücken Sie ▲ oder ▼, um Folgendes auszuwählen:
   a. Wählen Sie [Fax]. Drücken Sie **OK**.
   b. Wählen Sie [Berichte]. Drücken Sie **OK**.
   c. Wählen Sie [Sendebericht]. Drücken Sie **OK**.
   d. Wählen Sie die gewünschte Option aus. Drücken Sie **OK**.
   Wenn Sie [Ein (+ Bild)] oder [Nur Fehler (+ Bild)] wählen, wird das Bild nicht im Sendebericht ausgedruckt, wenn der Direktversand auf [Ein] gesetzt ist. Das Bild erscheint nicht auf dem Bericht, wenn ein Farbfax gesendet wird.
3. Drücken Sie **Stopp (Stop/Exit)**.
   Wenn die Übertragung erfolgreich war, wird [OK] im Sendebericht neben [ÜBERTR] angezeigt. Wenn die Übertragung nicht erfolgreich war, wird [FEHLER] neben [ÜBERTR] angezeigt.

MFC-J890DW/MFC-J895DW

1. Drücken Sie [Einstell. (Einst.)] > [Alle Einstell.] > [Fax] > [Berichte] > [Sendebericht].
2. Drücken Sie auf die gewünschte Option.
   Wenn Sie [Ein (+ Bild)] oder [Nur Fehler (+ Bild)] wählen, wird das Bild nicht im Sendebericht ausgedruckt, wenn der Direktversand auf [Ein] gesetzt ist. Das Bild erscheint nicht auf dem Bericht, wenn ein Farbfax gesendet wird.
3. Drücken Sie .
   Wenn die Übertragung erfolgreich war, wird [OK] im Sendebericht neben [ÜBERTR] angezeigt. Wenn die Übertragung nicht erfolgreich war, wird [FEHLER] neben [ÜBERTR] angezeigt.

Zugehörige Informationen

- Faxberichte

Festlegen des Intervalls für das Faxjournal

Für folgende Modelle: MFC-J491DW/MFC-J497DW/MFC-J890DW/MFC-J895DW

Sie können das Gerät so einstellen, dass es in bestimmten Abständen (nach 50 Faxen, 6, 12 oder 24 Stunden, 2 oder 7 Tagen) ein Faxjournal ausdruckt.

(MFC-J491DW/MFC-J497DW)

Wenn die Funktion zur automatischen Abschaltung verwendet und das Gerät vor dem eingestellten Intervall ausgeschaltet wird, druckt das Gerät den Faxjournalbericht und löscht anschließend alle Faxaufträge aus dem Journalspeicher.

>> MFC-J491DW/MFC-J497DW
>> MFC-J890DW/MFC-J895DW

MFC-J491DW/MFC-J497DW

1. Drücken Sie **Einstellungen (Settings)**.
2. Drücken Sie ▲ oder ▼, um Folgendes auszuwählen:
   a. Wählen Sie [Fax]. Drücken Sie **OK**.
   b. Wählen Sie [Berichte]. Drücken Sie **OK**.
   c. Wählen Sie [Journal]. Drücken Sie **OK**.
   d. Wählen Sie erneut [Journal]. Drücken Sie **OK**.
3. Drücken Sie ▲ oder ▼, um ein Intervall zu wählen. Drücken Sie **OK**.
   - 6, 12 oder 24 Stunden, 2 oder 7 Tage

     Das Gerät druckt den Bericht im eingestellten Intervall und löscht anschließend alle Faxaufträge aus dem Journalspeicher. Wenn der Speicher vor dem eingestellten Intervall voll ist (nach maximal 200 Sende- und Empfangsvorgängen), druckt das Gerät das Journal vorzeitig aus und löscht anschließend alle Faxaufträge. Wenn Sie einen zusätzlichen Bericht vorzeitig drucken möchten, können Sie ihn drucken, ohne die Aufträge zu löschen.
   - Nach 50 Faxen

     Das Gerät druckt nach insgesamt 50 gesendeten und empfangenen Faxaufträgen ein Journal aus.
4. Wenn Sie 6, 12, 24 Stunden, 2 oder 7 Tage ausgewählt haben, drücken Sie ▲ oder ▼, um [Zeit] auszuwählen, und drücken Sie dann **OK**. Geben Sie die Uhrzeit über die Zifferntasten ein. Drücken Sie **OK**.
5. Wenn Sie [Intervall:7 Tage] ausgewählt haben, drücken Sie ▲ oder ▼, um [Tag] auszuwählen, und drücken Sie dann **OK**. Drücken Sie ▲ oder ▼, um den ersten Tag des siebentägigen Countdowns auszuwählen. Drücken Sie **OK**.
6. Drücken Sie **Stopp (Stop/Exit)**.

MFC-J890DW/MFC-J895DW

1. Drücken Sie [Einstell. (Einst.)] > [Alle Einstell.] > [Fax] > [Berichte] > [Journal].
2. Drücken Sie [Journal].
3. Drücken Sie ▲ oder ▼, um ein Intervall zu wählen.
   - 6, 12 oder 24 Stunden, 2 oder 7 Tage

     Das Gerät druckt den Bericht im eingestellten Intervall und löscht anschließend alle Faxaufträge aus dem Journalspeicher. Wenn der Speicher vor dem eingestellten Intervall voll ist (nach maximal 200 Sende- und Empfangsvorgängen), druckt das Gerät das Journal vorzeitig aus und löscht anschließend alle Faxaufträge. Wenn Sie einen zusätzlichen Bericht vorzeitig drucken möchten, können Sie ihn drucken, ohne die Aufträge zu löschen.

- Nach 50 Faxen

  Das Gerät druckt nach insgesamt 50 gesendeten und empfangenen Faxaufträgen ein Journal aus.

4. Wenn 6, 12, 24 Stunden, 2 oder 7 Tage ausgewählt wurden, drücken Sie `[Zeit]`, und geben Sie die Uhrzeit über den Touchscreen ein. Drücken Sie `[OK]`.
5. Wenn `[Intervall:7 Tage]` ausgewählt wurde, drücken Sie `[Tag]`. Drücken Sie ▲ oder ▼, um die Option `[Jeden Montag]`, `[Jeden Dienstag]`, `[Jeden Mittwoch]`, `[Jeden Donnerstag]`, `[Jeden Freitag]`, `[Jeden Samstag]` oder `[Jeden Sonntag]` anzuzeigen, und drücken Sie anschließend den ersten Wochentag, an dem das Journal ausgedruckt werden soll.
6. Drücken Sie .

Zugehörige Informationen

- Faxberichte
- Einstellen der automatischen Abschaltung des Gerätes

PC-FAX

- PC-FAX für Windows
- PC-FAX für Mac

PC-FAX für Windows

- PC-FAX Übersicht (Windows)
- Senden eines Faxes mit PC-FAX (Windows)
- Empfangen von Faxdokumenten mit dem Computer (Windows)

PC-FAX Übersicht (Windows)

Reduzieren Sie den Papierverbrauch und sparen Sie Zeit, indem Sie mit der Brother-Software PC-FAX Faxdokumente direkt über das Gerät senden.

- Konfigurieren von PC-FAX (Windows)
- Konfigurieren Ihres PC-Fax-Adressbuchs (Windows)

Konfigurieren von PC-FAX (Windows)

Für folgende Modelle: MFC-J491DW/MFC-J497DW/MFC-J890DW/MFC-J895DW

Bevor Sie Faxe mit PC-FAX senden, personalisieren Sie die Sendeoptionen auf jeder Registerkarte des Dialogfelds **PC-FAX-Setup**.

1. Sie haben die folgenden Möglichkeiten:
   - Windows 7

     Klicken Sie auf **(Start)** > **Alle Programme** > **Brother** > **Brother Utilities**.

     Klicken Sie auf die Dropdown-Liste, und wählen Sie Ihren Modellnamen aus (sofern nicht bereits ausgewählt). Klicken Sie in der linken Navigationsleiste auf **PC-FAX** und klicken Sie dann auf **Senden einrichten**.
   - Windows 8 und Windows 10

     Starten Sie (**Brother Utilities**), und klicken Sie dann auf die Dropdown-Liste und wählen Sie den Namen Ihres Modells aus (sofern nicht bereits ausgewählt). Klicken Sie in der linken Navigationsleiste auf **PC-FAX** und klicken Sie dann auf **Senden einrichten**.

   Das Dialogfeld **PC-FAX-Setup** wird angezeigt.

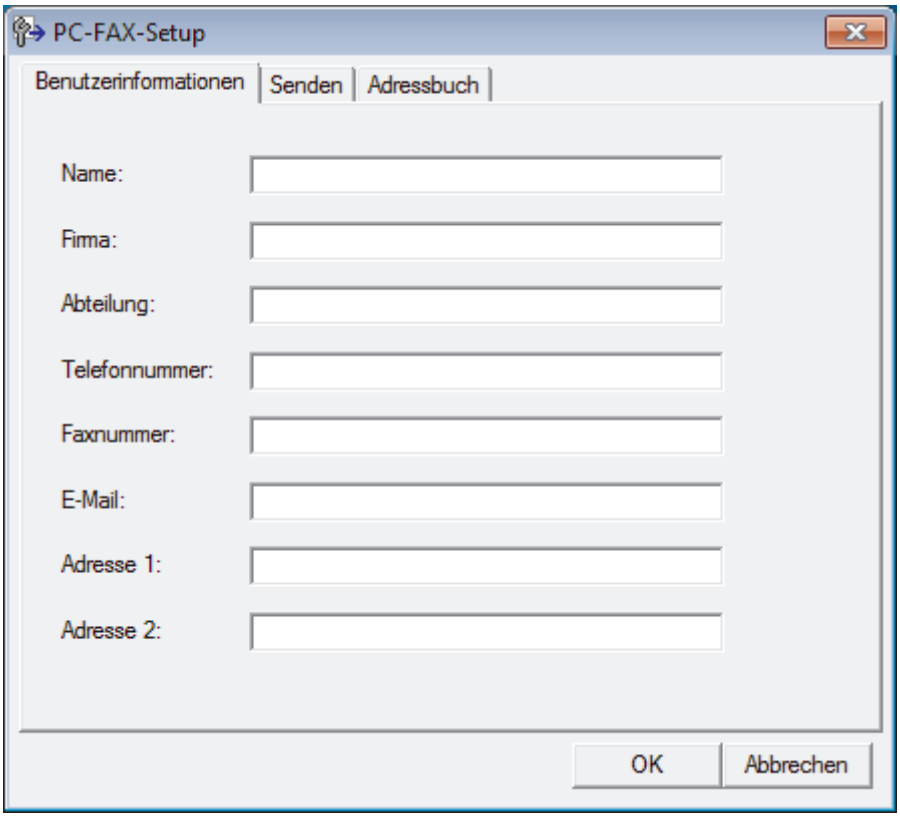

2. Sie haben die folgenden Möglichkeiten:
   - Klicken Sie auf die Registerkarte **Benutzerinformationen** und geben Sie Ihre Benutzerinformationen in die Felder ein.

     Jedes Microsoft-Konto kann einen eigenen benutzerdefinierten**Benutzerinformationen**-Bildschirm für benutzerdefinierte Faxkopfzeilen und Deckblätter einrichten.
   - Klicken Sie auf die Registerkarte **Senden** und geben Sie die erforderliche Nummer für die Wahl einer Amtsleitung (bei Bedarf) in das Feld **Amtsholung** ein. Aktivieren Sie das Kontrollkästchen **Absenderkennung senden**, um die Kopfzeileninformationen aufzunehmen.

- Klicken Sie auf die Registerkarte **Adressbuch** und wählen Sie dann das Adressbuch aus der Dropdown-Liste **Adressbuch wählen**, das Sie für PC-FAX verwenden möchten.

3. Klicken Sie auf **OK**.

Zugehörige Informationen

- PC-FAX Übersicht (Windows)

Konfigurieren Ihres PC-Fax-Adressbuchs (Windows)

Sie können Mitglieder und Gruppen hinzufügen, bearbeiten und löschen. Auf diese Weise personalisieren Sie Ihr Brother **Adressbuch**.

- Hinzufügen eines Mitglieds zum PC-FAX-Adressbuch (Windows)
- Erstellen einer Gruppe im PC-FAX-Adressbuch (Windows)
- Bearbeiten von Informationen eines Mitglieds oder einer Gruppe im PC-FAX-Adressbuch (Windows)
- Löschen eines Mitglieds oder einer Gruppe im PC-FAX-Adressbuch (Windows)
- Exportieren Ihres PC-Fax-Adressbuchs (Windows)
- Importieren von Informationen in das PC-FAX-Adressbuch (Windows)

Hinzufügen eines Mitglieds zum PC-FAX-Adressbuch (Windows)

Für folgende Modelle: MFC-J491DW/MFC-J497DW/MFC-J890DW/MFC-J895DW

Fügen Sie neue Personen und ihre Faxinformationen zum PC-Fax-Adressbuch hinzu, wenn Sie ein Fax über die Brother PC-Fax-Software versenden möchten.

1. Sie haben die folgenden Möglichkeiten:
   - Windows 7

     Klicken Sie auf **(Start)** > **Alle Programme** > **Brother** > **Brother Utilities**.

     Klicken Sie auf die Dropdown-Liste, und wählen Sie Ihren Modellnamen aus (sofern nicht bereits ausgewählt). Klicken Sie in der linken Navigationsleiste auf **PC-FAX** und klicken Sie dann auf **Adressbuch (Senden)**.
   - Windows 8 und Windows 10

     Starten Sie (**Brother Utilities**), und klicken Sie dann auf die Dropdown-Liste und wählen Sie den Namen Ihres Modells aus (sofern nicht bereits ausgewählt). Klicken Sie in der linken Navigationsleiste auf **PC-FAX** und klicken Sie dann auf **Adressbuch (Senden)**.

   Das Dialogfeld **Adressbuch** wird angezeigt.

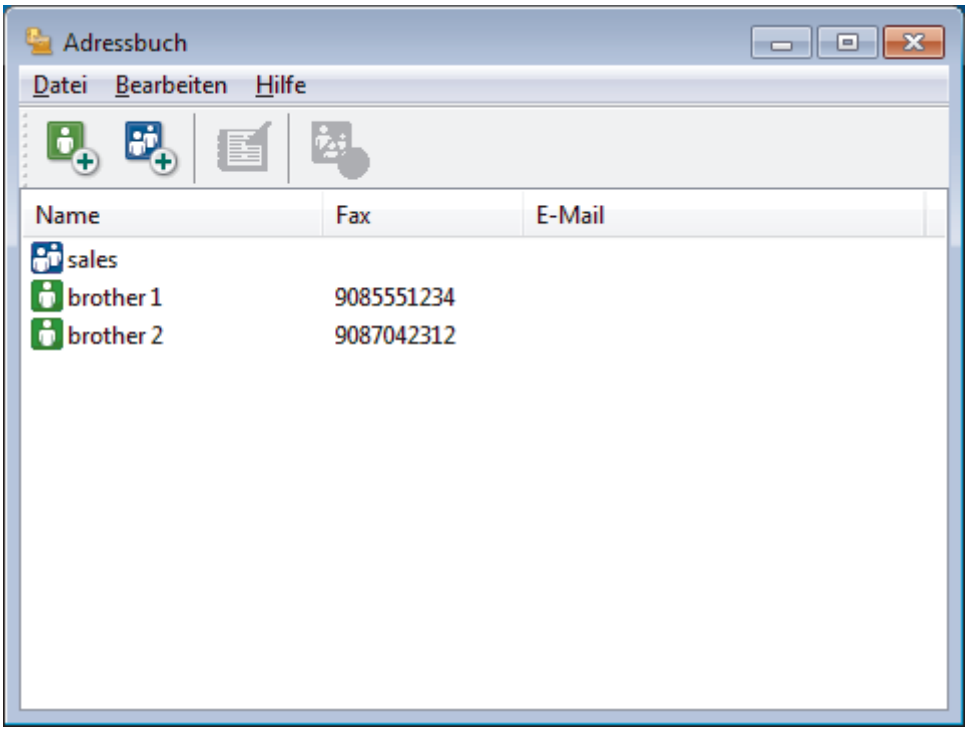

2. Klicken Sie auf .

   Das Dialogfeld **Konfiguration Adressbuch (Kontakte speichern)** wird angezeigt.

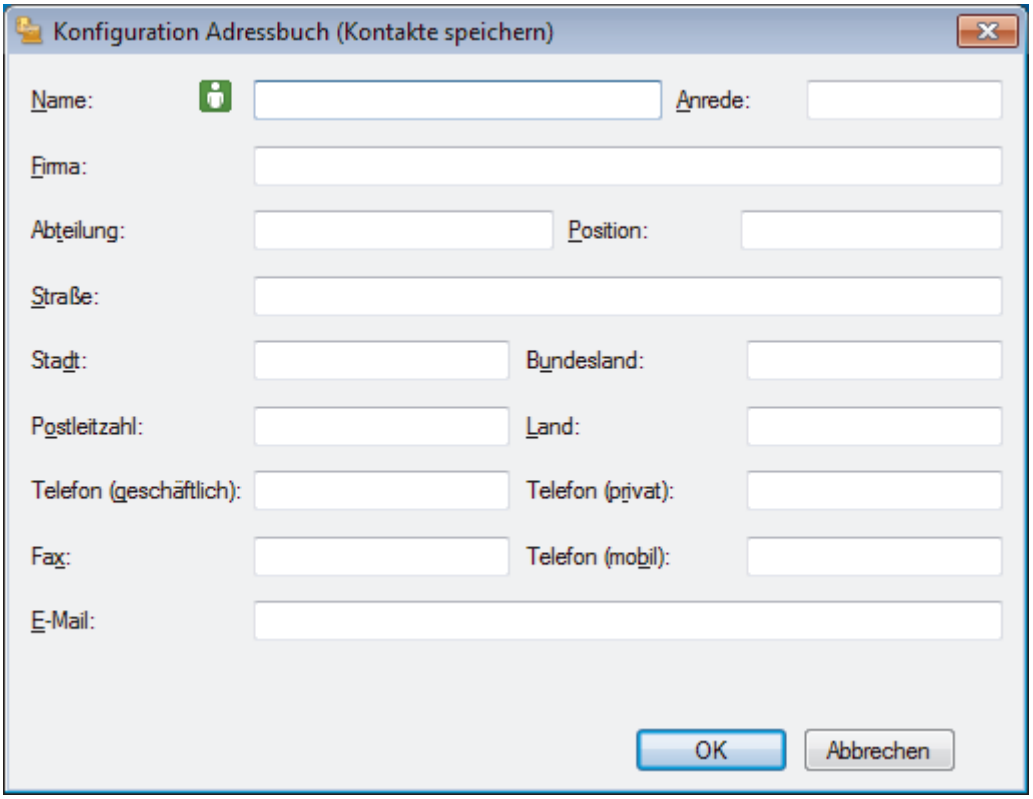

3. Geben Sie die Informationen des Mitgliedes in die entsprechenden Felder ein. Nur das Feld **Name** ist erforderlich.
4. Klicken Sie auf **OK**.

Zugehörige Informationen

- Konfigurieren Ihres PC-Fax-Adressbuchs (Windows)

Erstellen einer Gruppe im PC-FAX-Adressbuch (Windows)

Für folgende Modelle: MFC-J491DW/MFC-J497DW/MFC-J890DW/MFC-J895DW

Erstellen Sie eine Gruppe, um das gleiche PC-FAX über Rundsenden gleichzeitig an mehrere Empfänger zu verschicken.

1. Sie haben die folgenden Möglichkeiten:
   - Windows 7

     Klicken Sie auf **(Start)** > **Alle Programme** > **Brother** > **Brother Utilities**.

     Klicken Sie auf die Dropdown-Liste, und wählen Sie Ihren Modellnamen aus (sofern nicht bereits ausgewählt). Klicken Sie in der linken Navigationsleiste auf **PC-FAX** und klicken Sie dann auf **Adressbuch (Senden)**.
   - Windows 8 und Windows 10

     Starten Sie (**Brother Utilities**), und klicken Sie dann auf die Dropdown-Liste und wählen Sie den Namen Ihres Modells aus (sofern nicht bereits ausgewählt). Klicken Sie in der linken Navigationsleiste auf **PC-FAX** und klicken Sie dann auf **Adressbuch (Senden)**.

   Das Dialogfeld **Adressbuch** wird angezeigt.

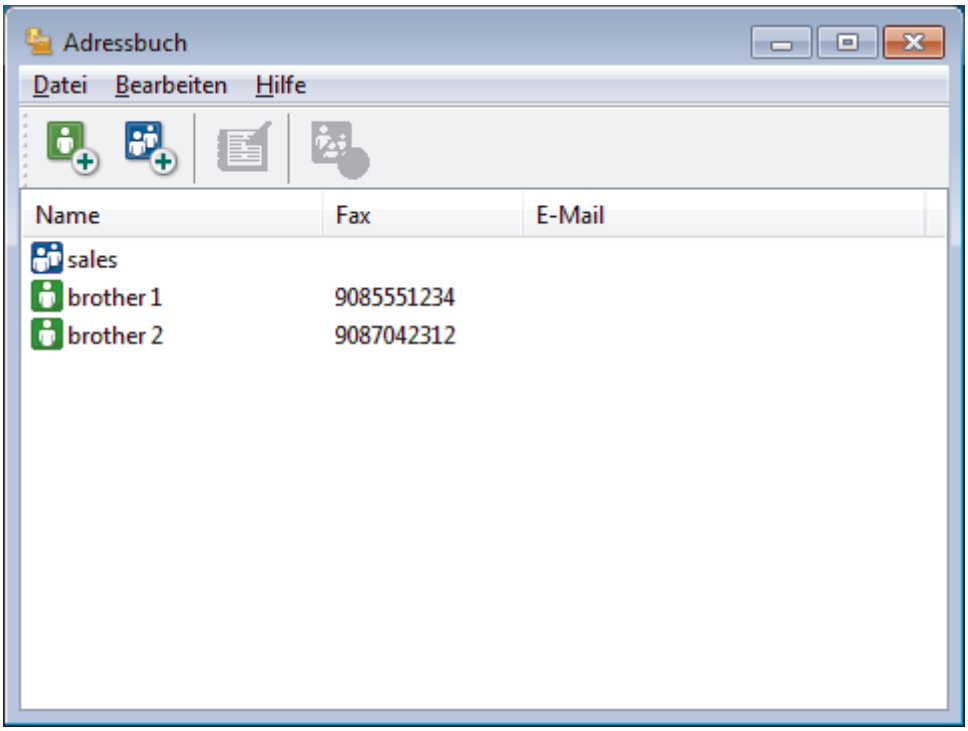

2. Klicken Sie auf .

   Das Dialogfeld **Konfiguration Adressbuch (Gruppen speichern)** wird angezeigt.

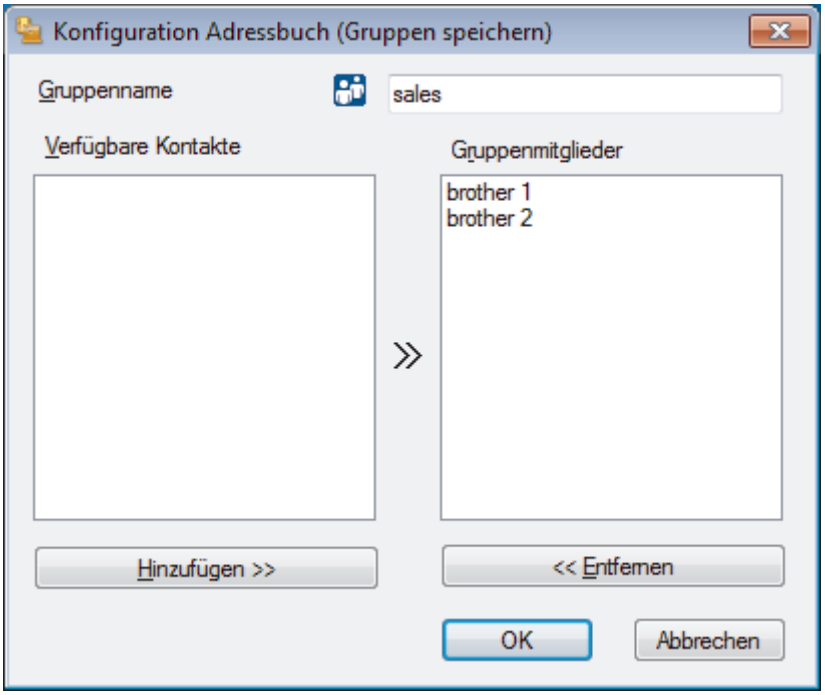

3. Geben Sie den Namen der neuen Gruppe im Feld **Gruppenname** ein.
4. Wählen Sie im Feld **Verfügbare Kontakte** jeden Namen, den Sie in die Gruppe aufnehmen möchten, und klicken Sie dann auf **Hinzufügen >>**.

   Die Mitglieder, die zur Gruppe hinzugefügt wurden, werden im Feld **Gruppenmitglieder** angezeigt.
5. Klicken Sie zum Abschluss auf **OK**.

Jede Gruppe kann bis zu 50 Mitglieder enthalten.

Zugehörige Informationen

- Konfigurieren Ihres PC-Fax-Adressbuchs (Windows)

Bearbeiten von Informationen eines Mitglieds oder einer Gruppe im PC-FAX-Adressbuch (Windows)

Für folgende Modelle: MFC-J491DW/MFC-J497DW/MFC-J890DW/MFC-J895DW

1. Sie haben die folgenden Möglichkeiten:
   - Windows 7

     Klicken Sie auf **(Start)** > **Alle Programme** > **Brother** > **Brother Utilities**.

     Klicken Sie auf die Dropdown-Liste, und wählen Sie Ihren Modellnamen aus (sofern nicht bereits ausgewählt). Klicken Sie in der linken Navigationsleiste auf **PC-FAX** und klicken Sie dann auf **Adressbuch (Senden)**.
   - Windows 8 und Windows 10

     Starten Sie (**Brother Utilities**), und klicken Sie dann auf die Dropdown-Liste und wählen Sie den Namen Ihres Modells aus (sofern nicht bereits ausgewählt). Klicken Sie in der linken Navigationsleiste auf **PC-FAX** und klicken Sie dann auf **Adressbuch (Senden)**.

   Das Dialogfeld **Adressbuch** wird angezeigt.

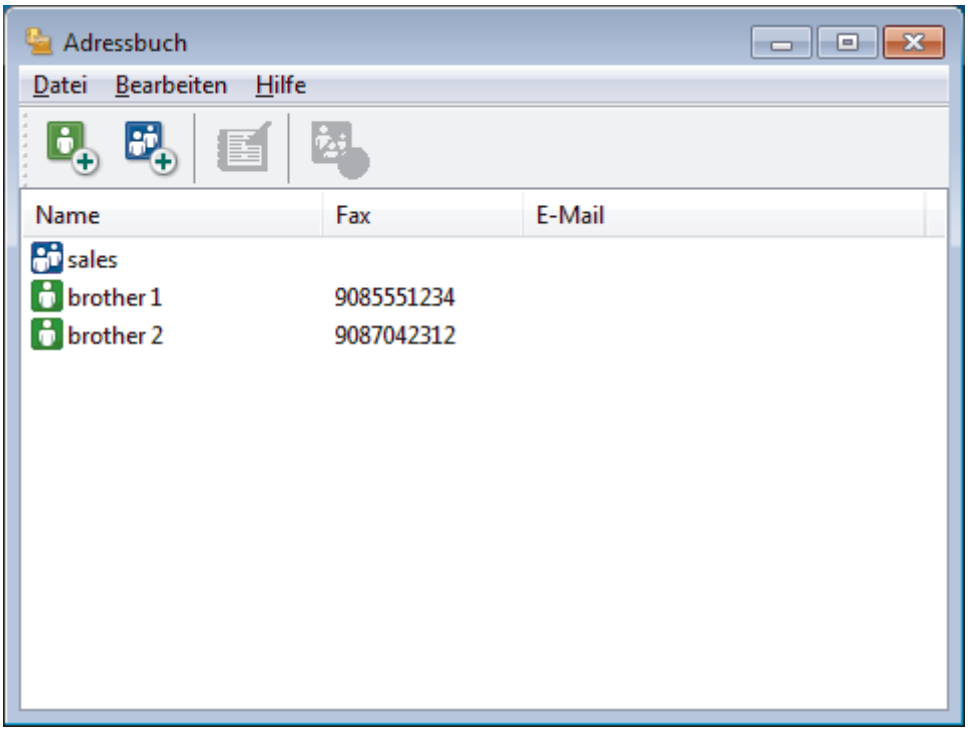

2. Wählen Sie das Mitglied oder die Gruppe, die Sie bearbeiten möchten.
3. Klicken Sie auf (**Eigenschaften**).
4. Ändern Sie die Mitglied- oder Gruppeninformationen.
5. Klicken Sie auf **OK**.

Zugehörige Informationen

- Konfigurieren Ihres PC-Fax-Adressbuchs (Windows)

Löschen eines Mitglieds oder einer Gruppe im PC-FAX-Adressbuch (Windows)

Für folgende Modelle: MFC-J491DW/MFC-J497DW/MFC-J890DW/MFC-J895DW

1. Sie haben die folgenden Möglichkeiten:
   - Windows 7

     Klicken Sie auf **(Start)** > **Alle Programme** > **Brother** > **Brother Utilities**.

     Klicken Sie auf die Dropdown-Liste, und wählen Sie Ihren Modellnamen aus (sofern nicht bereits ausgewählt). Klicken Sie in der linken Navigationsleiste auf **PC-FAX** und klicken Sie dann auf **Adressbuch (Senden)**.
   - Windows 8 und Windows 10

     Starten Sie (**Brother Utilities**), und klicken Sie dann auf die Dropdown-Liste und wählen Sie den Namen Ihres Modells aus (sofern nicht bereits ausgewählt). Klicken Sie in der linken Navigationsleiste auf **PC-FAX** und klicken Sie dann auf **Adressbuch (Senden)**.

   Das Dialogfeld **Adressbuch** wird angezeigt.

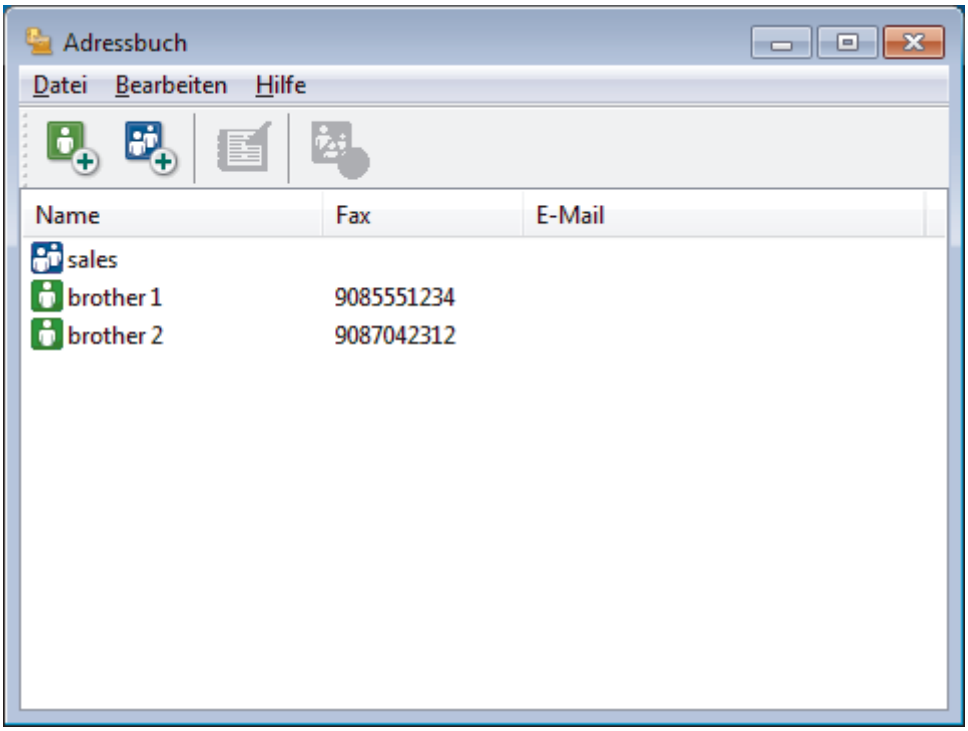

2. Wählen Sie das Mitglied oder die Gruppe, die Sie löschen möchten.
3. Klicken Sie auf (**Löschen**).
4. Wenn des Bestätigungsdialogfeld angezeigt wird, klicken Sie auf **OK**.

Zugehörige Informationen

- Konfigurieren Ihres PC-Fax-Adressbuchs (Windows)

Exportieren Ihres PC-Fax-Adressbuchs (Windows)

Für folgende Modelle: MFC-J491DW/MFC-J497DW/MFC-J890DW/MFC-J895DW

Sie können das Adressbuch als ASCII-Textdatei (*.csv), als vCard (eine elektronische Visitenkarte) oder **Ferneinrichtungs-Anrufdaten** exportieren und es auf Ihrem Computer speichern.

- Sie können die Gruppeneinstellungen nicht exportieren, wenn Sie die **Adressbuch**-Daten exportieren.

1. Sie haben die folgenden Möglichkeiten:
   - Windows 7

     Klicken Sie auf **(Start)** > **Alle Programme** > **Brother** > **Brother Utilities**.

     Klicken Sie auf die Dropdown-Liste, und wählen Sie Ihren Modellnamen aus (sofern nicht bereits ausgewählt). Klicken Sie in der linken Navigationsleiste auf **PC-FAX** und klicken Sie dann auf **Adressbuch (Senden)**.
   - Windows 8 und Windows 10

     Starten Sie (**Brother Utilities**), und klicken Sie dann auf die Dropdown-Liste und wählen Sie den Namen Ihres Modells aus (sofern nicht bereits ausgewählt). Klicken Sie in der linken Navigationsleiste auf **PC-FAX** und klicken Sie dann auf **Adressbuch (Senden)**.

   Das Dialogfeld **Adressbuch** wird angezeigt.

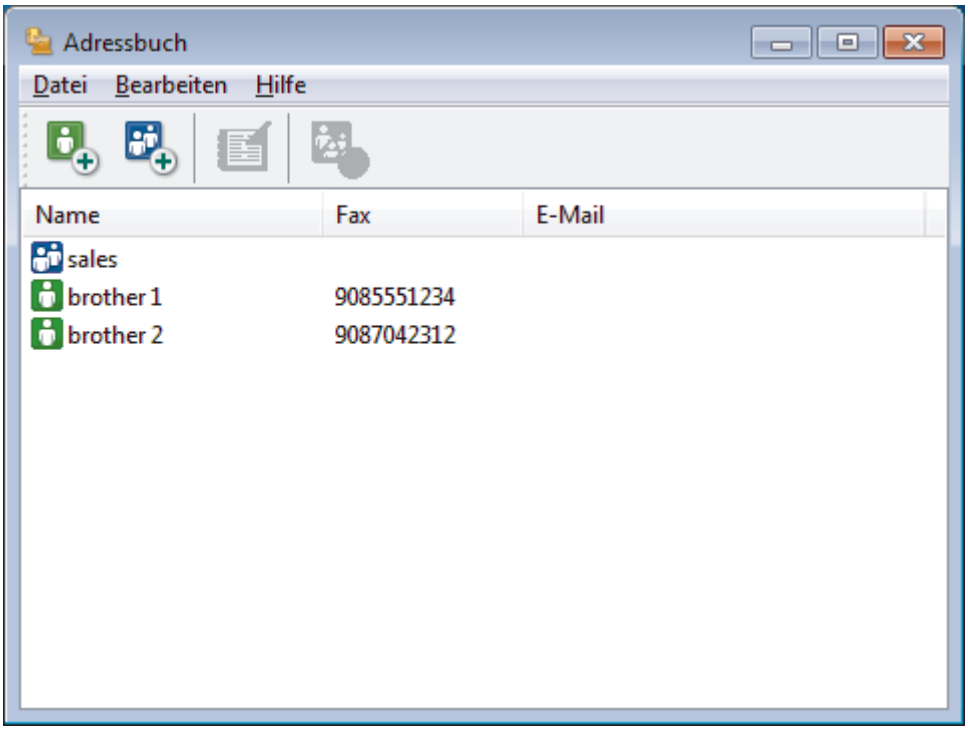

2. Klicken Sie auf das Menü **Datei** und wählen Sie dann **Exportieren**.
3. Wählen Sie eine der folgenden Möglichkeiten:
   - **Text**

     Das Dialogfeld **Ausgewählte Einträge** wird angezeigt. Wechseln Sie zu Schritt 4.
   - **vCard**

     Sie müssen das Mitglied im Adressbuch auswählen, das Sie exportieren möchten, bevor Sie diese Option wählen.

     Wechseln Sie zu dem Ordner, in dem Sie die vCard speichern möchten, geben Sie den vCard-Namen im Feld **Dateiname** ein und klicken Sie dann auf **Speichern**.

- **Ferneinrichtungs-Anrufdaten**

  Wechseln Sie zu dem Ordner, in dem Sie die Daten speichern möchten, geben Sie den Dateinamen im Feld **Dateiname** ein und klicken Sie dann auf **Speichern**.

4. Wählen Sie im Feld **Verfügbare Einträge** die Daten, die Sie exportieren möchten, und klicken Sie dann auf **Hinzufügen >>**.

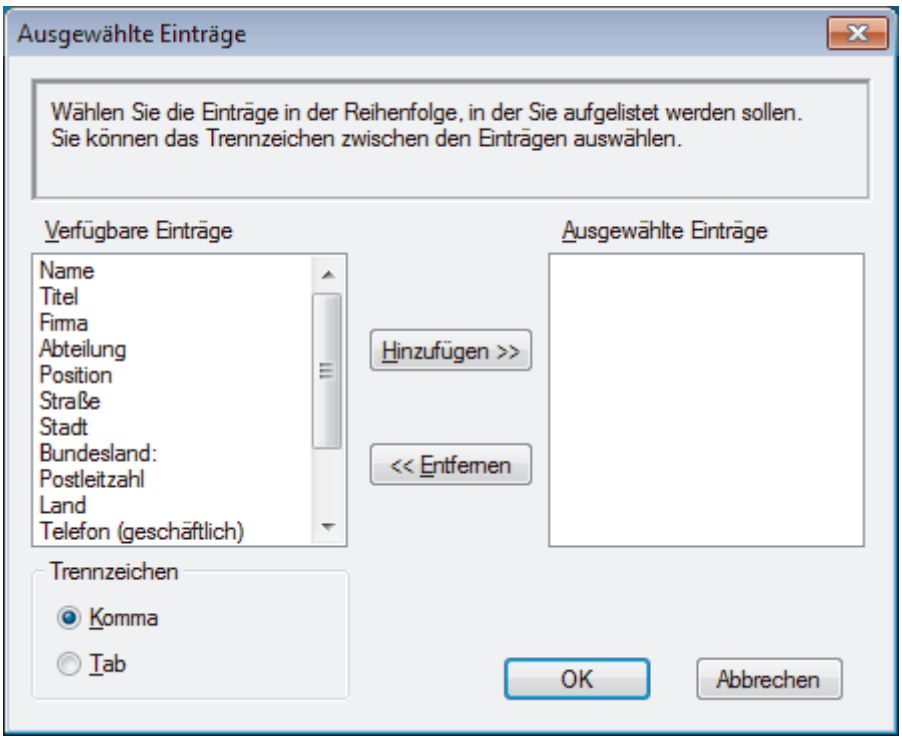

Wählen Sie die Elemente in der Reihenfolge, in der sie aufgeführt werden sollen, und fügen Sie sie hinzu.

5. Wenn Sie die Daten in eine ASCII-Datei exportieren, wählen Sie unter dem Abschnitt **Trennzeichen** die Option **Tab** oder **Komma**, um die Datenfelder zu trennen.
6. Klicken Sie auf **OK**.
7. Wechseln Sie zu dem Ordner auf dem Computer, in dem Sie die Daten speichern möchten, geben Sie den Dateinamen ein und klicken Sie dann auf **Speichern**.

Zugehörige Informationen

- Konfigurieren Ihres PC-Fax-Adressbuchs (Windows)

Importieren von Informationen in das PC-FAX-Adressbuch (Windows)

Für folgende Modelle: MFC-J491DW/MFC-J497DW/MFC-J890DW/MFC-J895DW

Sie können ASCII-Textdateien (*.csv), vCards (elektronische Visitenkarten) oder **Ferneinrichtungs-Anrufdaten** in Ihr Adressbuch importieren.

1. Sie haben die folgenden Möglichkeiten:
   - Windows 7

     Klicken Sie auf **(Start)** > **Alle Programme** > **Brother** > **Brother Utilities**.

     Klicken Sie auf die Dropdown-Liste, und wählen Sie Ihren Modellnamen aus (sofern nicht bereits ausgewählt). Klicken Sie in der linken Navigationsleiste auf **PC-FAX** und klicken Sie dann auf **Adressbuch (Senden)**.
   - Windows 8 und Windows 10

     Starten Sie (**Brother Utilities**), und klicken Sie dann auf die Dropdown-Liste und wählen Sie den Namen Ihres Modells aus (sofern nicht bereits ausgewählt). Klicken Sie in der linken Navigationsleiste auf **PC-FAX** und klicken Sie dann auf **Adressbuch (Senden)**.

   Das Dialogfeld **Adressbuch** wird angezeigt.

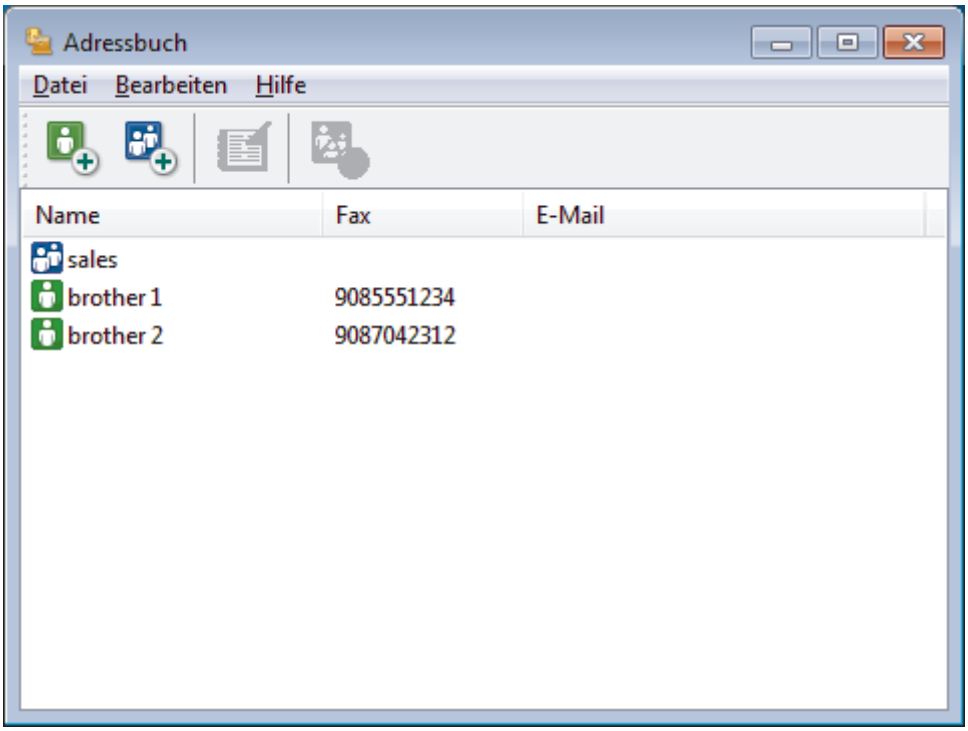

2. Klicken Sie auf das Menü **Datei** und wählen Sie dann **Importieren**.
3. Wählen Sie eine der folgenden Möglichkeiten:
   - **Text**

     Das Dialogfeld **Ausgewählte Einträge** wird angezeigt. Wechseln Sie zu Schritt 4.
   - **vCard**

     Wechseln Sie zu Schritt 7.
   - **Ferneinrichtungs-Anrufdaten**

     Wechseln Sie zu Schritt 7.
4. Wählen Sie im Feld **Verfügbare Einträge** die Daten, die Sie importieren möchten, und klicken Sie dann auf **Hinzufügen >>**.

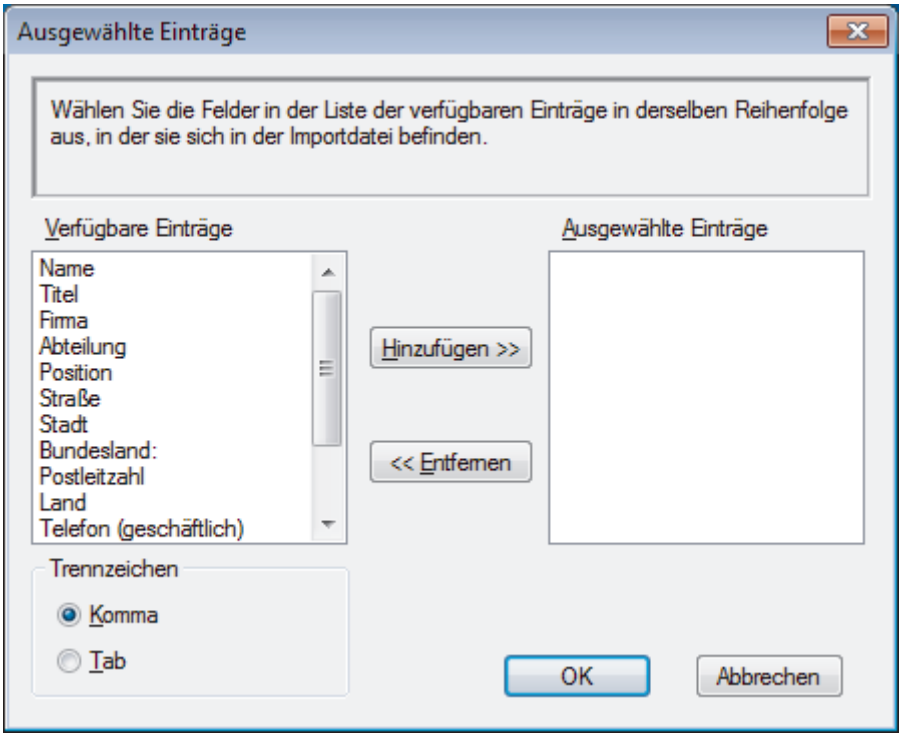

Sie müssen Felder aus der Liste **Verfügbare Einträge** in der gleichen Reihenfolge auswählen und hinzufügen, wie sie in der importierten Textdatei aufgeführt sind.

5. Wenn Sie eine ASCII-Datei importieren, wählen Sie im Abschnitt **Trennzeichen** die Option **Tab** oder **Komma**, um die Datenfelder zu trennen.
6. Klicken Sie auf **OK**.
7. Wechseln Sie zu dem Ordner, in den Sie die Daten importieren möchten, geben Sie den Dateinamen ein und klicken Sie dann auf **Öffnen**.

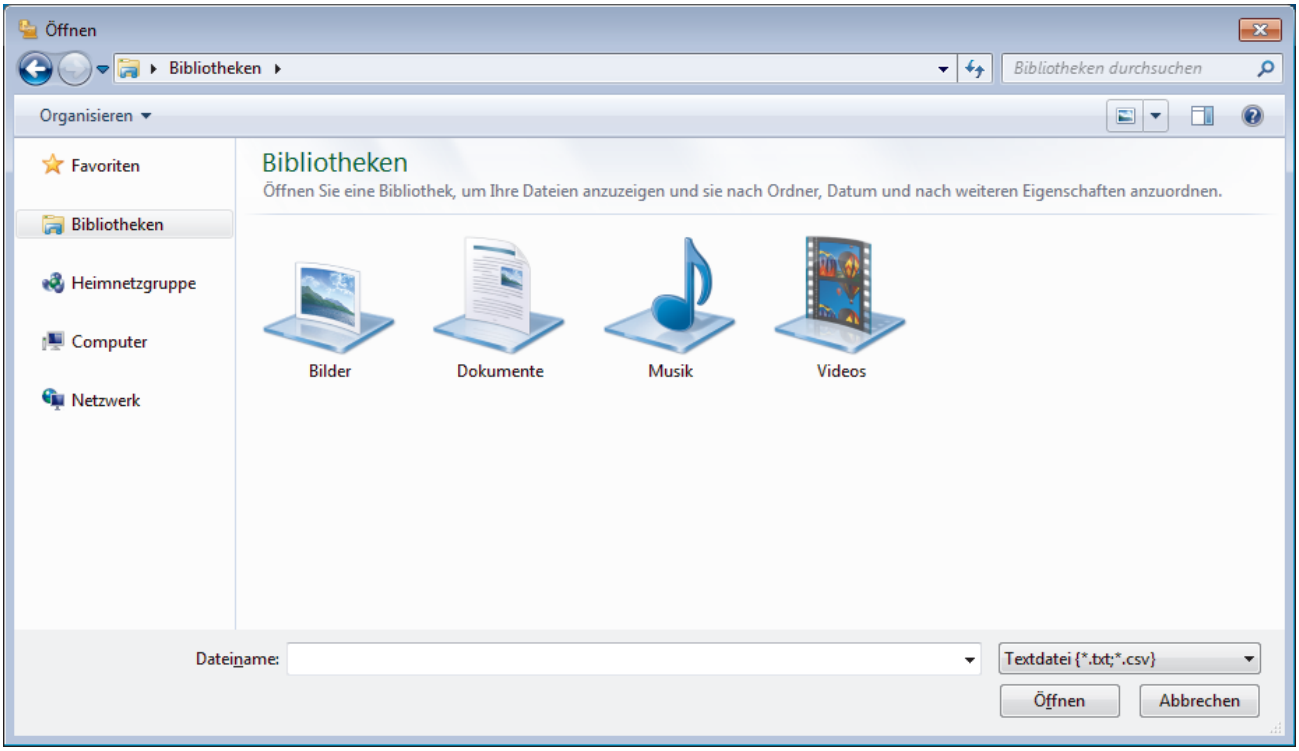

Zugehörige Informationen

- Konfigurieren Ihres PC-Fax-Adressbuchs (Windows)

Senden eines Faxes mit PC-FAX (Windows)

Für folgende Modelle: MFC-J491DW/MFC-J497DW/MFC-J890DW/MFC-J895DW

PC-FAX unterstützt nur Schwarzweiß-Faxe. Ein Schwarzweiß-Fax wird auch dann gesendet, wenn die ursprünglichen Daten in Farbe vorliegen und das empfangende Faxgerät Farbfaxe unterstützt.

1. Erstellen Sie auf dem Computer mit einer beliebigen Anwendung eine Datei.
2. Wählen Sie den Druckbefehl der Anwendung.
3. Wählen Sie **Brother PC-FAX** als den Drucker und schließen Sie dann den Druckvorgang ab.

   Das Dialogfeld **Brother PC-FAX** wird angezeigt.

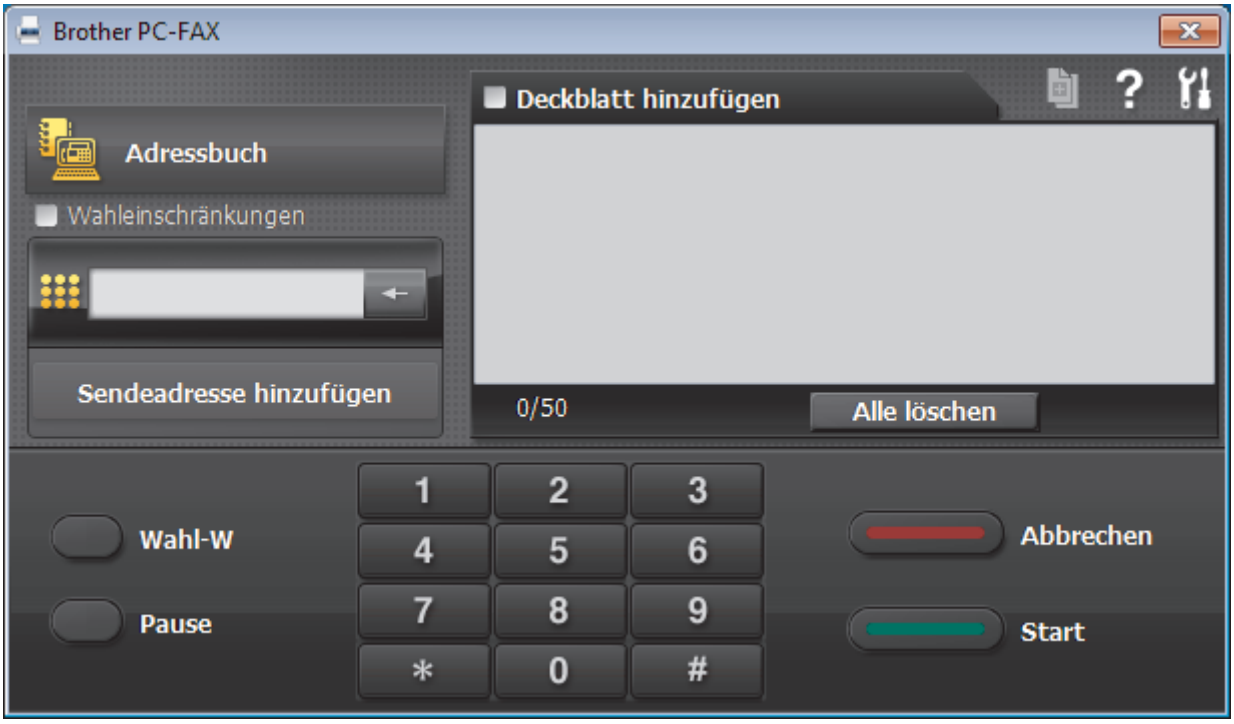

4. Geben Sie auf eine der folgenden Arten eine Faxnummer ein:
   - Klicken Sie auf die Zahlen der Zifferntasten und dann auf **Sendeadresse hinzufügen**.

   Wenn Sie das Kontrollkästchen **Wahleinschränkungen** aktivieren, wird ein Bestätigungsdialogfeld angezeigt, damit Sie die Faxnummer erneut über die Tastatur eingeben. Auf diese Weise werden Übertragungen an das falsche Ziel verhindert.

   - Klicken Sie auf **Adressbuch** und wählen Sie dann einen Kontakt oder eine Gruppe im Adressbuch aus.

   Im Falle einer Fehleingabe klicken Sie auf **Alle löschen**, um alle Einträge zu löschen.

5. Um ein Deckblatt einzufügen, aktivieren Sie das Kontrollkästchen **Deckblatt hinzufügen**. Sie können auch auf klicken, um ein Deckblatt zu erstellen oder zu bearbeiten.
6. Klicken Sie auf **Start**, um das Fax zu senden.

   - Um das Versenden des Faxdokuments abzubrechen, klicken Sie auf **Abbrechen**.
   - Um eine Nummer erneut zu wählen, klicken Sie auf **Wahl-W**, um die letzten fünf Faxnummern anzuzeigen, wählen Sie eine Nummer und klicken Sie dann auf **Start**.

Zugehörige Informationen

- PC-FAX für Windows

Empfangen von Faxdokumenten mit dem Computer (Windows)

Verwenden Sie die Brother-Software PC-FAX, um Faxe auf dem Computer zu empfangen, sie zu überprüfen und nur die gewünschten Faxe auszudrucken.

- Empfangen von Faxdokumenten mit PC-Faxempfang (Windows)

Empfangen von Faxdokumenten mit PC-Faxempfang (Windows)

Für folgende Modelle: MFC-J491DW/MFC-J497DW/MFC-J890DW/MFC-J895DW

Mit der Software von Brother zum Empfang von PC-FAX können Sie Faxdokumente mit dem Computer anzeigen und speichern. Es ist in der Brother-Software und den Brother-Treibern enthalten und wird automatisch installiert. Sie können es mit lokal angeschlossenen oder mit im Netzwerk angeschlossenen Geräten verwenden.

- Der PC-Faxempfang unterstützt nur Schwarzweiß-Faxe. Wenn ein Farbfax empfangen wird, druckt das Gerät das Farbfax, sendet es jedoch nicht an Ihren Computer.

Auch bei ausgeschaltetem Computer werden Faxdokumente vom Brother-Gerät weiter empfangen und gespeichert. Im Gerätedisplay wird angezeigt, wie viele Faxdokumente empfangen und gespeichert wurden. Wenn Sie diese Anwendung starten, überträgt die Software alle empfangenen Faxe gleichzeitig an den Computer. Sie können die Option „Kontrolldruck“ aktivieren, wenn das Gerät eine Kopie des Faxdokuments drucken soll, bevor das Fax an den Computer gesendet oder der Computer ausgeschaltet wird. Sie können die Kontrolldruck-Einstellungen am Brother-Gerät konfigurieren.

Zugehörige Informationen

- Empfangen von Faxdokumenten mit dem Computer (Windows)
- Ausführen der Software für den PC-Faxempfang von Brother auf dem Computer (Windows)
- Anzeigen von empfangenen PC-FAX-Nachrichten (Windows)
- Verwenden des PC-Faxempfangs zum Übertragen empfangener Faxe auf Ihren Computer (nur Windows)

Ausführen der Software für den PC-Faxempfang von Brother auf dem Computer (Windows)

Für folgende Modelle: MFC-J491DW/MFC-J497DW/MFC-J890DW/MFC-J895DW

Es wird empfohlen, das Kontrollkästchen **PC-FAX Receive beim Start des Computers starten** zu aktivieren, sodass die Software automatisch ausgeführt wird und nach dem Starten des Computers die Faxdokumente direkt übertragen kann.

1. Sie haben die folgenden Möglichkeiten:
   - Windows 7

     Klicken Sie auf **(Start)** > **Alle Programme** > **Brother** > **Brother Utilities**.

     Klicken Sie auf die Dropdown-Liste, und wählen Sie Ihren Modellnamen aus (sofern nicht bereits ausgewählt). Klicken Sie in der linken Navigationsleiste auf **PC-FAX** und klicken Sie dann auf **Empfangen**.
   - Windows 8 und Windows 10

     Starten Sie (**Brother Utilities**), und klicken Sie dann auf die Dropdown-Liste und wählen Sie den Namen Ihres Modells aus (sofern nicht bereits ausgewählt). Klicken Sie in der linken Navigationsleiste auf **PC-FAX** und klicken Sie dann auf **Empfangen**.
2. Bestätigen Sie die Meldung und klicken Sie auf **Ja**.

   Das Fenster **PC-FAX Receive (PC-FAX-Empfang)** wird angezeigt. Das Symbol (**PC-FAX-Empfang**) erscheint in der Taskleiste des Computers.

Zugehörige Informationen

- Empfangen von Faxdokumenten mit PC-Faxempfang (Windows)
- Einrichten des Computers für PC-FAX Receiving (Windows)
- Hinzufügen des Brother-Geräts zu PC-Faxempfang (Windows)

Einrichten des Computers für PC-FAX Receiving (Windows)

Für folgende Modelle: MFC-J491DW/MFC-J497DW/MFC-J890DW/MFC-J895DW

1. Doppelklicken Sie auf das Symbol (**PC-FAX-Empfang**) der Taskleiste des Computers.

   Das Fenster **PC-FAX Receive (PC-FAX-Empfang)** wird angezeigt.
2. Klicken Sie auf **Einstellungen**.
3. Konfigurieren Sie die Optionen nach Bedarf:

   Einstellungen

   Konfigurieren Sie das Programm für den PC-Faxempfang so, dass das Programm beim Starten von Windows automatisch gestartet wird.

   Speichern

   Konfigurieren Sie den Pfad zum Speichern von PC-FAX-Dateien und wählen Sie das Format für empfangene Dokumente aus.

   Hochladen auf

   Konfigurieren Sie den Pfad zum SharePoint-Server und wählen Sie die Option für den automatischen oder manuellen Upload (nur für Administratoren verfügbar).

   Gerät

   Wählen Sie das Brother-Gerät aus, auf dem Dokumente mit PC-FAX empfangen werden sollen.

   Sperren (nur für Administratoren verfügbar)

   Legen Sie für Benutzer ohne Administratorrechte Einschränkungen fest, damit sie die oben erwähnten Einstellungen nicht konfigurieren können.

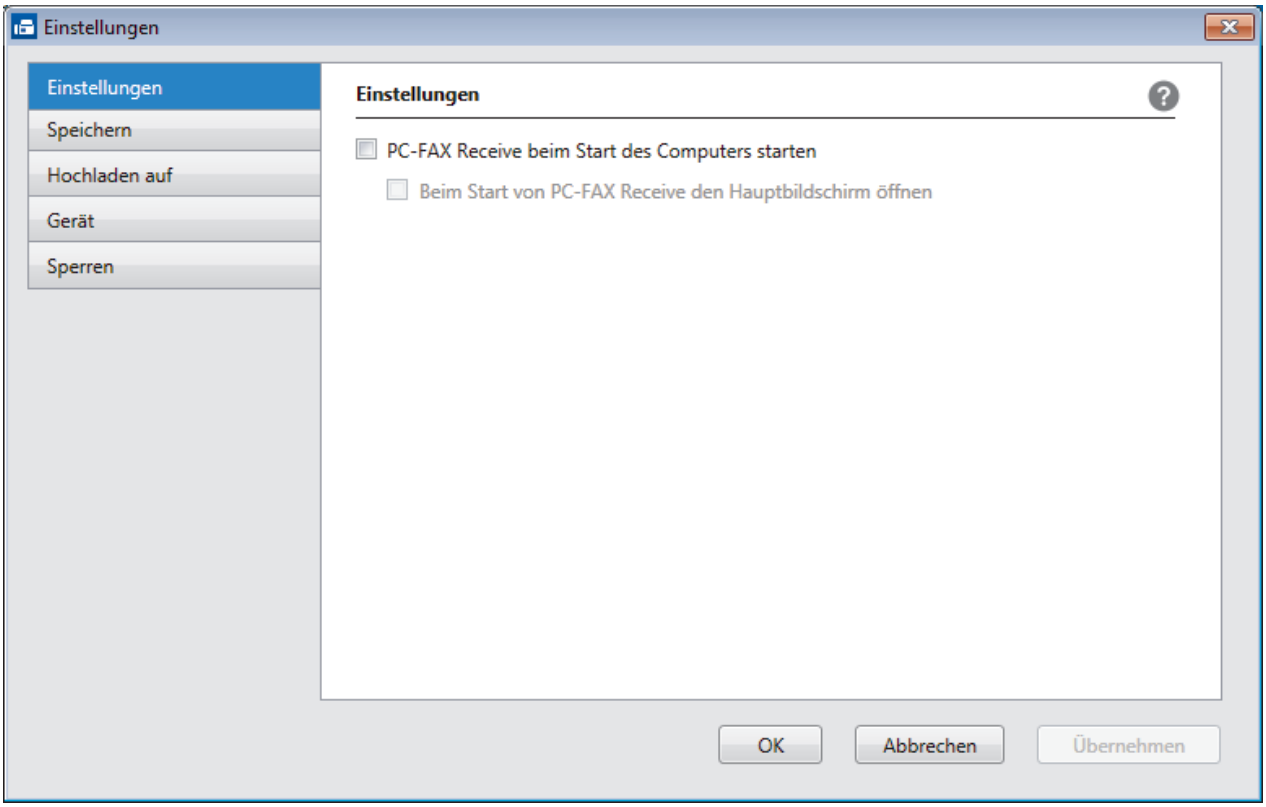

4. Klicken Sie auf **OK**.

Zugehörige Informationen

- Ausführen der Software für den PC-Faxempfang von Brother auf dem Computer (Windows)

Hinzufügen des Brother-Geräts zu PC-Faxempfang (Windows)

Für folgende Modelle: MFC-J491DW/MFC-J497DW/MFC-J890DW/MFC-J895DW

- Wenn Sie das Gerät entsprechend den Schritten für Netzwerkbenutzer in der Installationsanleitung installiert haben, müsste das Gerät bereits für das Netzwerk konfiguriert sein.

1. Doppelklicken Sie auf das Symbol (**PC-FAX-Empfang**) der Taskleiste des Computers.

   Das Fenster **PC-FAX Receive (PC-FAX-Empfang)** wird angezeigt.
2. Klicken Sie auf **Einstellungen**.
3. Klicken Sie auf **Gerät** > **Hinzufügen**.

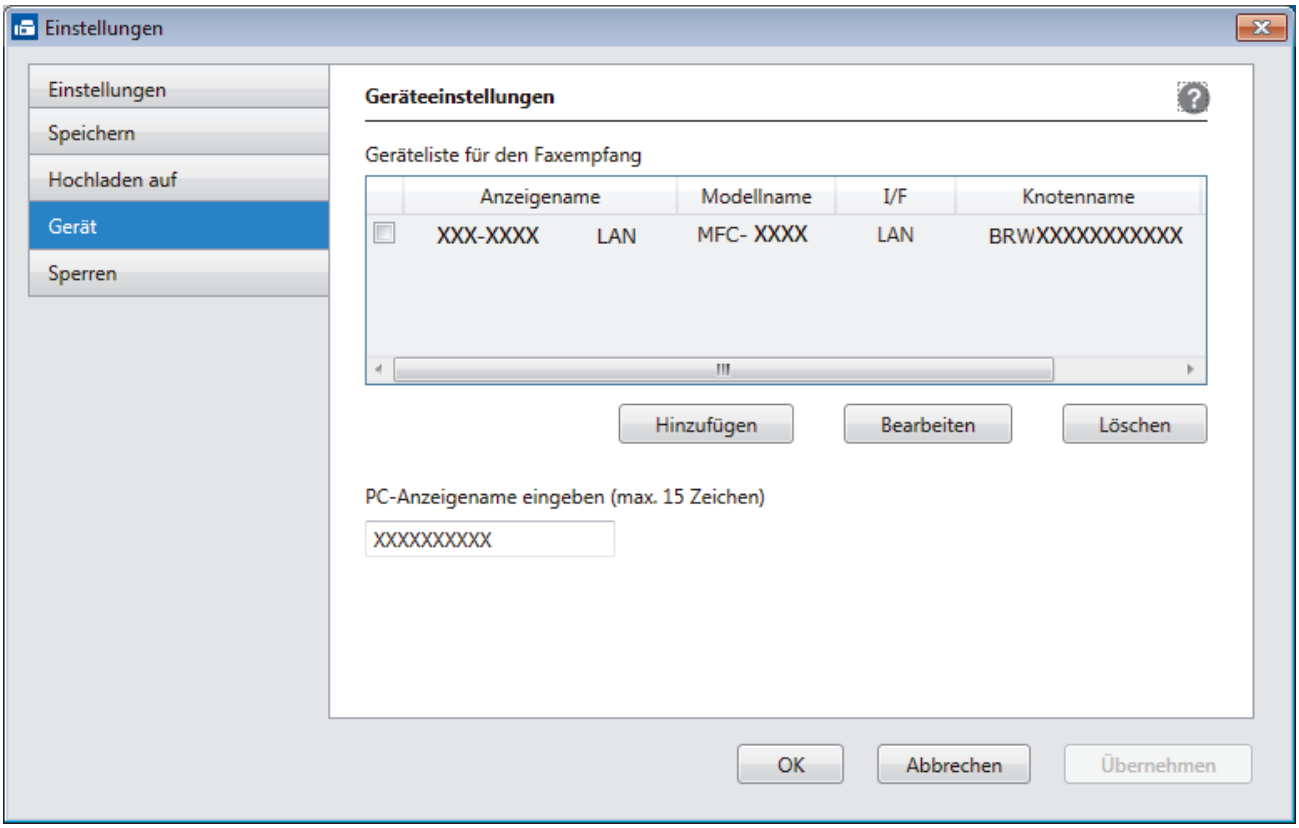

4. Wählen Sie die gewünschte Verbindungsart aus.

   Wählen Sie Ihr Gerät unten aus den Ergebnissen der automatischen Suche aus.

   Die verbundenen Brother-Geräte werden angezeigt. Wählen Sie ein Gerät aus der Liste aus. Klicken Sie auf **OK**.

   IP-Adresse des Gerätes angeben

   Geben Sie die IP-Adresse des Geräts in das Feld **IP-Adresse** ein, und klicken Sie dann auf **OK**.

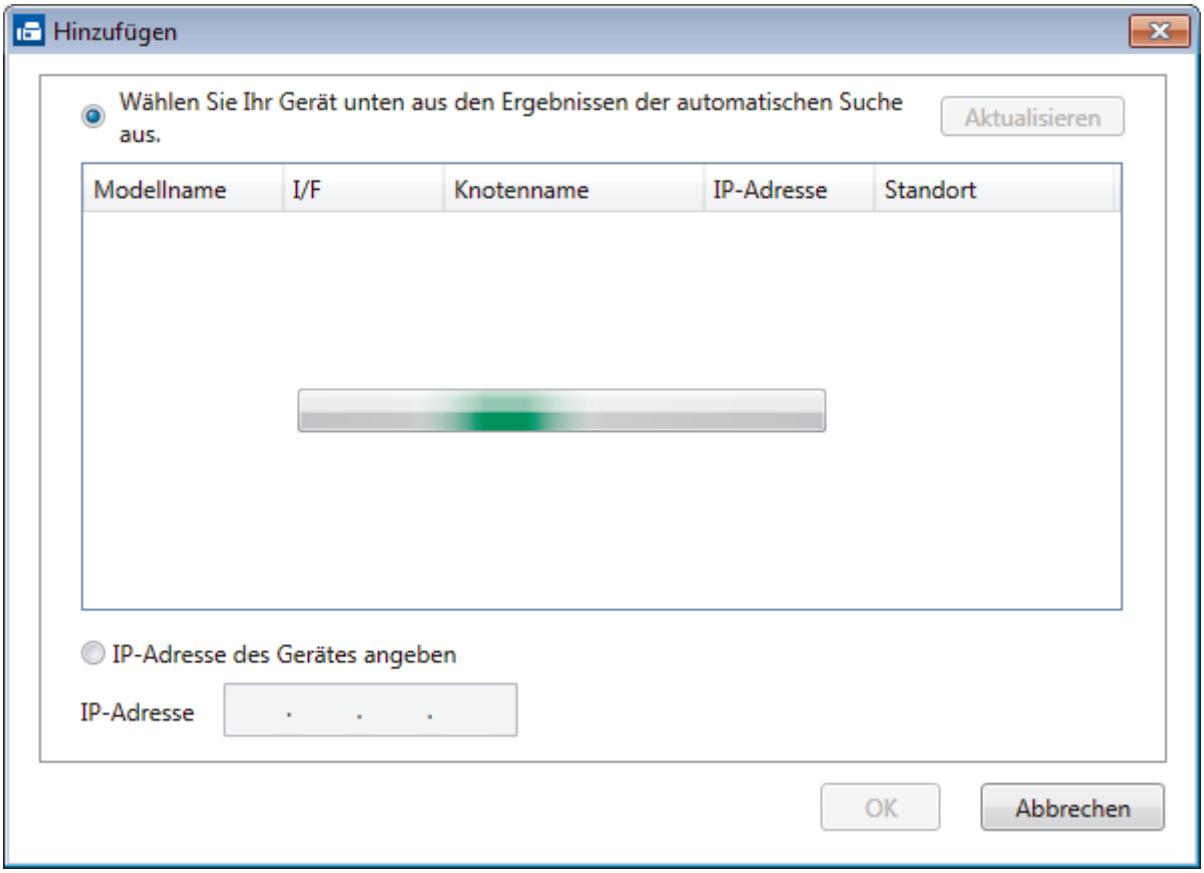

5. Um den Computernamen zu ändern, der im Display des Geräts angezeigt wird, geben Sie den neuen Namen im Feld **PC-Anzeigename eingeben (max. 15 Zeichen)** ein.
6. Klicken Sie auf **OK**.

Zugehörige Informationen

- Ausführen der Software für den PC-Faxempfang von Brother auf dem Computer (Windows)

Anzeigen von empfangenen PC-FAX-Nachrichten (Windows)

Für folgende Modelle: MFC-J491DW/MFC-J497DW/MFC-J890DW/MFC-J895DW

Empfangsstatus

Symbol	Angezeigter Status
	Bereitschaftsmodus Keine ungelesenen Nachrichten
	Nachrichten werden empfangen
	Nachrichten empfangen Ungelesene Nachrichten

1. Doppelklicken Sie auf das Symbol (**PC-FAX-Empfang**) der Taskleiste des Computers.

   Das Fenster **PC-FAX Receive (PC-FAX-Empfang)** wird angezeigt.

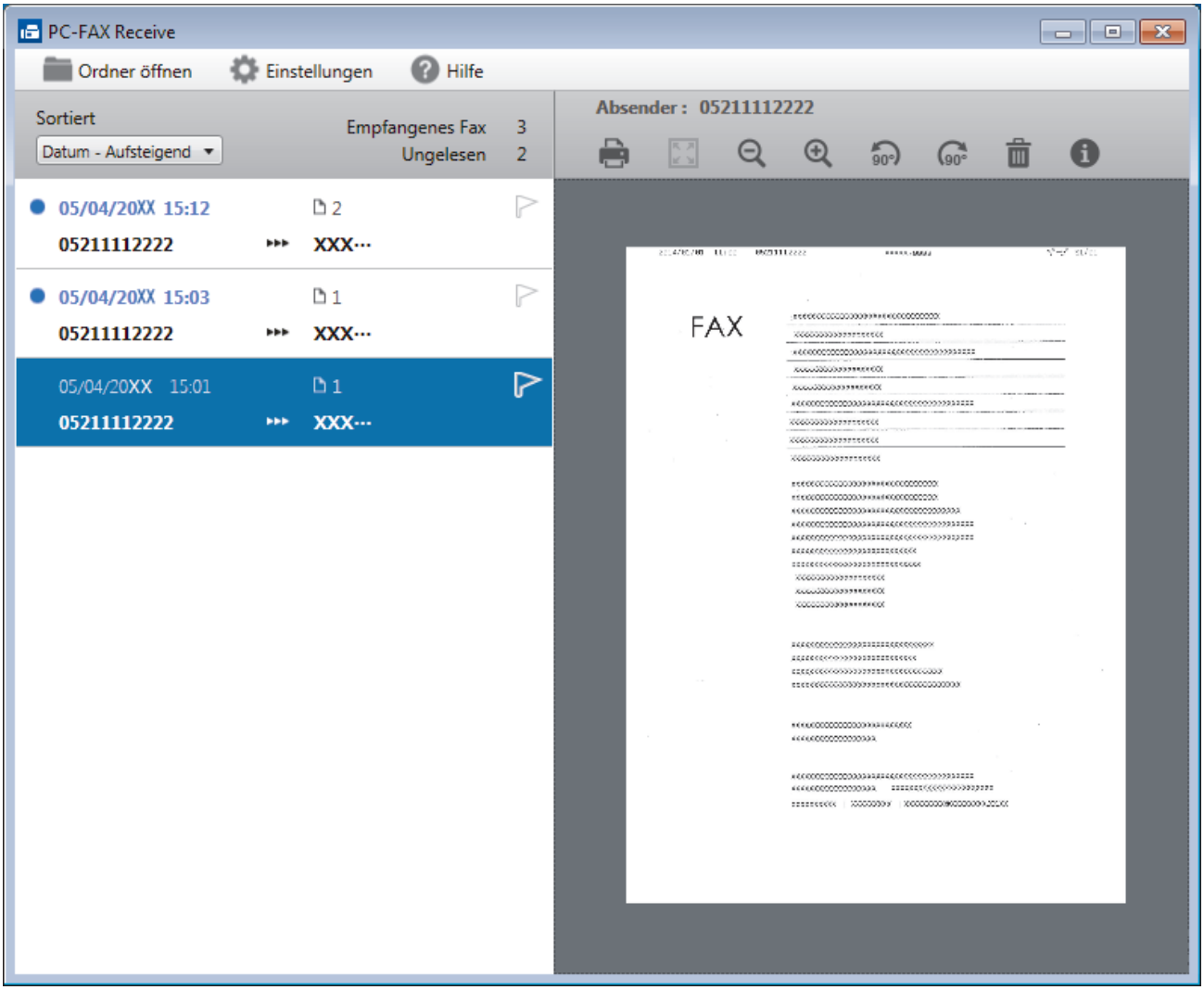

2. Klicken Sie in der Liste auf die Faxe, die Sie anzeigen möchten.
3. Klicken Sie zum Abschluss auf in der rechten oberen Ecke des Fensters, um es zu schließen.

Der PC-Faxempfang ist auch nach dem Schließen des Fensters aktiv und das Symbol (**PC-FAX-Empfang**) wird weiterhin in der Taskleiste des Computers angezeigt. Um den PC-Faxempfang zu schließen, klicken Sie auf das Symbol in der Taskleiste und klicken Sie dann auf **Schließen**.

Zugehörige Informationen

- Empfangen von Faxdokumenten mit PC-Faxempfang (Windows)

PC-FAX für Mac

Verwenden Sie die Software von Brother PC-FAX, um Faxdokumente direkt mit dem Mac zu senden, ohne sie zu drucken. Diese Funktion verringert den Papierverbrauch und spart Zeit.

- Versenden von Faxdokumenten mit einer Anwendung (Mac)

Versenden von Faxdokumenten mit einer Anwendung (Mac)

Für folgende Modelle: MFC-J491DW/MFC-J497DW/MFC-J890DW/MFC-J895DW

PC-FAX unterstützt nur Schwarzweiß-Faxe. Ein Schwarzweiß-Fax wird auch dann gesendet, wenn die Ausgangsdaten in Farbe vorliegen und das empfangende Faxgerät Farbfaxe unterstützt.

1. Erstellen Sie das Dokument in einer Mac-Anwendung.
2. Klicken Sie in einer Anwendung, wie z. B. Apple TextEdit, auf das Menü **Ablage** und wählen Sie dann **Drucken…**.
3. Klicken Sie auf das Anwendungs-Popup-Menü und wählen Sie dann die Option **Fax senden**.

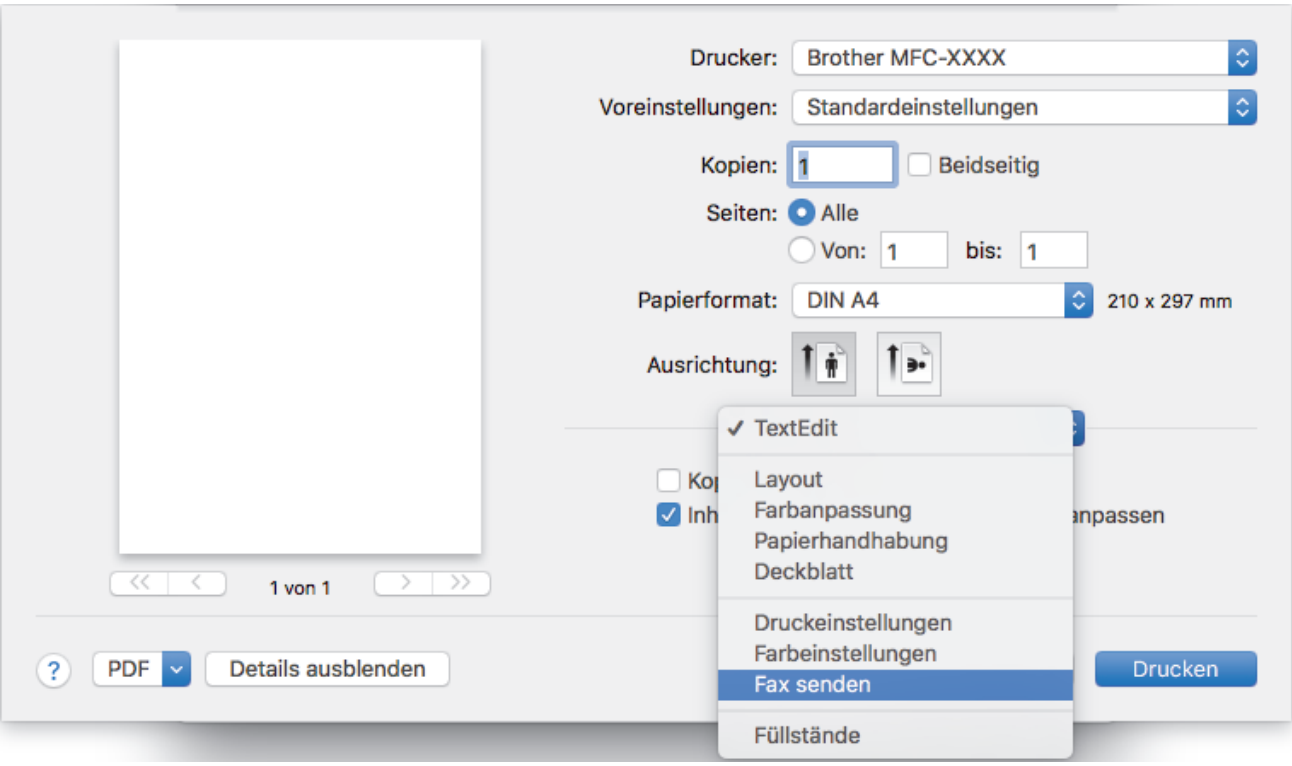

4. Klicken Sie auf das Popup-Menü **Ausgabe** und wählen Sie dann die Option **Fax**.

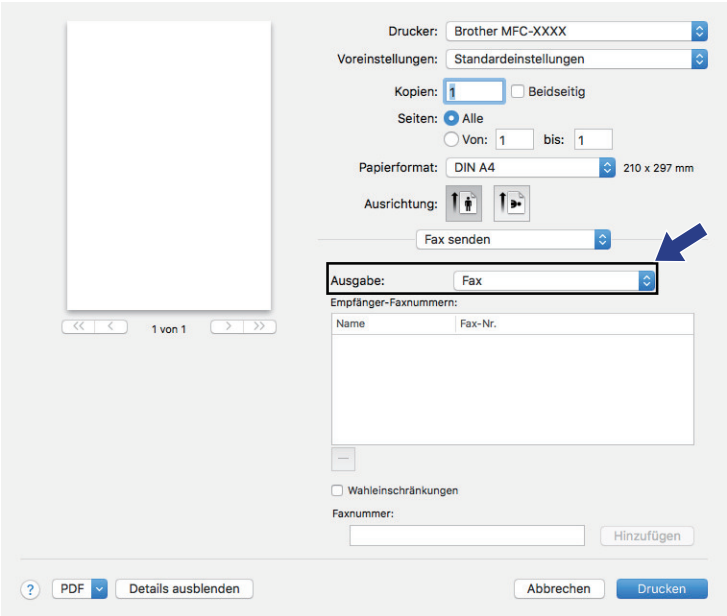

5. Geben Sie im Feld **Faxnummer** eine Faxnummer ein und klicken Sie dann auf **Hinzufügen**.

   Die Faxnummer wird im Feld **Empfänger-Faxnummern** angezeigt.

Um ein Faxdokument an mehr als eine Nummer zu senden, klicken Sie auf die Schaltfläche **Hinzufügen**, nachdem Sie die erste Faxnummer eingegeben haben, und geben die nächste Faxnummer ein. Es werden dann die Empfänger-Faxnummern im Feld **Empfänger-Faxnummern** angezeigt.

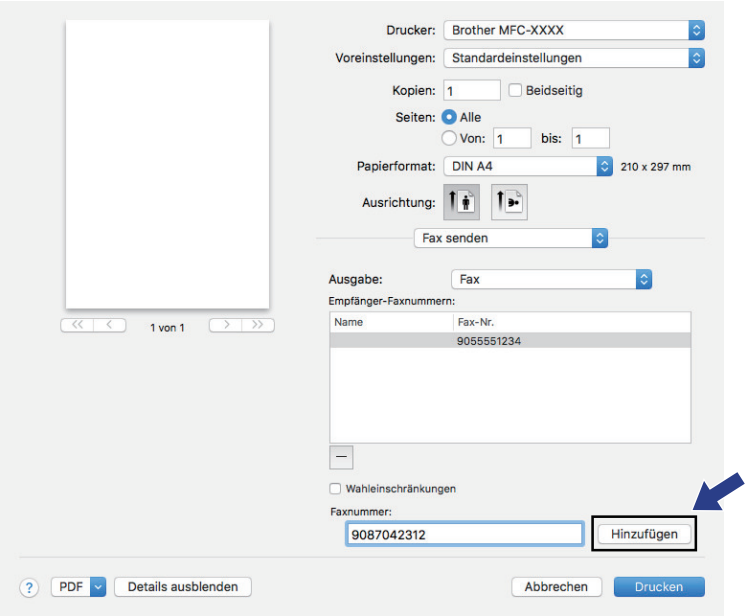

6. Klicken Sie auf **Drucken…**, um das Fax zu senden.

Zugehörige Informationen

- PC-FAX für Mac

Speicherkarten-Station

- Fotodruck direkt von einem Speichermedium
- Kopieren von Fotos von Speichermedien auf einen Computer
- Drucken von Fotos in ControlCenter4 (Windows)

Fotodruck direkt von einem Speichermedium

Wenn Ihr Gerät *nicht* mit Ihrem Computer verbunden ist, können Sie Fotos direkt von der Speicherkarte einer Digitalkamera oder einem USB-Stick ausdrucken, oder Dokumente einscannen und direkt auf einer Speicherkarte oder einem USB-Stick speichern. Wenn Ihr Gerät mit einem Computer verbunden ist, können Sie mit dem Computer auf ein an der Vorderseite des Gerätes eingesetztes Speichermedium (Speicherkarte oder USB-Stick) zugreifen.

- Kompatible Speichermedien
- Wichtige Informationen zum Fotodruck
- Drucken von Fotos von einem Speichermedium auf dem Brother-Gerät

Kompatible Speichermedien

Für folgende Modelle: DCP-J572DW/DCP-J772DW/DCP-J774DW/MFC-J890DW/MFC-J895DW

Ihr Brother-Gerät verfügt über Laufwerke (Einschübe) für gängige Datenspeichermedien und Digitalkamera-Speichermedien.

WICHTIG

Der USB-Direktanschluss unterstützt nur USB-Sticks und Digitalkameras, die als USB-Massenspeicher verwendet werden können. Andere USB-Geräte werden nicht unterstützt.

Kompatible Medien	
USB-Stick (DCP-J772DW/DCP-J774DW/MFC-J890DW/ MFC-J895DW)	
SD-Speicherkarte SDHC-Speicherkarte SDXC-Speicherkarte MultiMediaCard MultiMediaCard plus	
miniSD (Adapter erforderlich) miniSDHC (Adapter erforderlich) microSD (Adapter erforderlich) microSDHC (Adapter erforderlich) MultiMediaCard mobile (Adapter erforderlich)	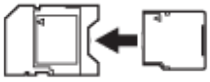

Zugehörige Informationen

- Speichern von gescannten Daten auf einer Speicherkarte oder einem USB-Stick
- Fotodruck direkt von einem Speichermedium

Wichtige Informationen zum Fotodruck

Für folgende Modelle: DCP-J572DW/DCP-J772DW/DCP-J774DW/MFC-J890DW/MFC-J895DW

Die Unterstützung von USB-Sticks ist nur bei bestimmten Modellen (DCP-J772DW/DCP-J774DW/MFC-J890DW/MFC-J895DW) verfügbar.

Ihr Gerät ist mit Bilddateien von modernen Digitalkameras, Speicherkarten und USB-Sticks kompatibel. Beachten Sie jedoch die folgenden Hinweise, um Fehler zu vermeiden:

- Die Dateinamenerweiterung der Bilddateien muss .JPG sein. (Andere Dateinamenerweiterungen wie .JPEG, .TIF, .GIF usw. werden nicht erkannt.)
- Der Direktdruck von Fotos ist nur getrennt von Fotodruckvorgängen per Computer möglich. (Gleichzeitige Verwendung ist nicht möglich.)
- Das Gerät kann bis zu 999 Dateien [1] auf einer Speicherkarte oder einem USB-Stick lesen.

Beachten Sie Folgendes:

- Beim Drucken eines Stichwortverzeichnisses oder von Bildern druckt das Gerät stets alle gültigen Bilddateien aus, auch wenn eines oder mehrere Bilder auf dem Speichermedium beschädigt sind. Defekte Bilder werden nicht gedruckt.
- (Speicherkarten-Benutzer)

  Das Gerät kann Daten von Speicherkarten lesen, die von einer Digitalkamera formatiert wurden.

  Digitalkameras erstellen beim Formatieren der Speicherkarte einen Ordner, in dem die Bilddateien gespeichert werden. Wenn Sie auf der Speicherkarte gespeicherte Dateien am Computer bearbeiten müssen, sollten Sie die von der Kamera erstellte Ordnerstruktur auf der Karte nicht verändern. Neue oder geänderte Dateien sollten stets in dem auch von der Kamera verwendeten Ordner gespeichert werden. Das Gerät kann die Dateien sonst eventuell nicht lesen oder drucken.
- (USB-Stick-Benutzer)

  Das Gerät unterstützt USB-Sticks, die unter Windows formatiert wurden.

Zugehörige Informationen

- Fotodruck direkt von einem Speichermedium

1 Die Ordner auf Speicherkarten bzw. USB-Sticks werden mitgezählt.

Drucken von Fotos von einem Speichermedium auf dem Brother-Gerät

- Vorschau und Drucken von Fotos von einem Speichermedium
- Drucken einer Fotoindexseite (Miniaturansicht) von einem Speichermedium
- Drucken von Fotos anhand der Bildnummer
- Drucken von Passbildern
- Drucken von Fotos mit automatischem Zuschneiden
- Drucken von randlosen Fotos von einem Speichermedium
- Drucken des Datums der Fotodaten
- Druckeinstellungen für Fotos

Vorschau und Drucken von Fotos von einem Speichermedium

Für folgende Modelle: DCP-J572DW/DCP-J772DW/DCP-J774DW/MFC-J890DW/MFC-J895DW

Sehen Sie Fotos vor dem Ausdrucken im Display an.

Die Unterstützung von USB-Sticks ist nur bei bestimmten Modellen (DCP-J772DW/DCP-J774DW/MFC-J890DW/MFC-J895DW) verfügbar.

- Wenn Ihre Fotos große Dateien sind, kann es zu einer Verzögerung kommen, bevor ein Foto angezeigt wird.

>> DCP-J572DW
>> DCP-J772DW/DCP-J774DW/MFC-J890DW/MFC-J895DW

DCP-J572DW

1. Öffnen Sie die Abdeckung der Speichermedien-Steckplätze.

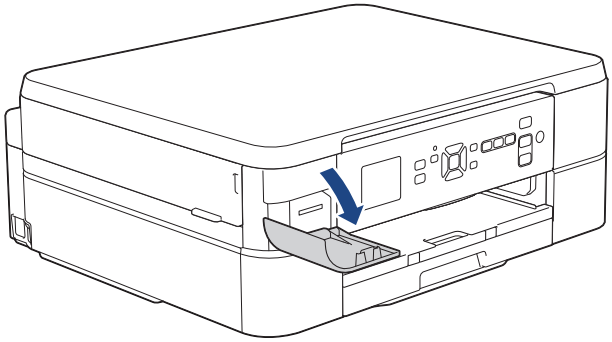

2. Setzen Sie das Speichermedium in den Steckplatz ein.
3. Drücken Sie ▲ oder ▼, um `[JPEG-Druck]` auszuwählen. Drücken Sie **OK**.
4. Drücken Sie ▲ oder ▼, um `[Dateien auswählen]` auszuwählen. Drücken Sie **OK**.

Um alle Fotos zu drucken, drücken Sie ▲ oder ▼ zur Auswahl von `[Alle druck (Alle dr)]` und drücken Sie dann **OK**.

5. Drücken Sie ◀ oder ▶, um das zu druckende Foto anzuzeigen.
6. Drücken Sie wiederholt **+** oder **-** auf dem Bedienfeld, um die gewünschte Anzahl Kopien einzugeben.
7. Wiederholen Sie die letzten beiden Schritte, bis Sie alle Fotos ausgewählt haben, die ausgedruckt werden sollen.

Drücken Sie **Storno/Zurück (Clear/Back)**, um zur vorherigen Ebene zurückzukehren.

8. Drücken Sie **OK**.
9. Wenn Sie die Druckeinstellungen ändern möchten, drücken Sie ▲ oder ▼, um die gewünschte Einstellung auszuwählen, und drücken Sie dann **OK**. Drücken Sie ▲ oder ▼, um die gewünschte Option auszuwählen, und drücken Sie dann **OK**.
10. Drücken Sie **Farbe Start (Colour Start)**.

DCP-J772DW/DCP-J774DW/MFC-J890DW/MFC-J895DW

1. Öffnen Sie die Abdeckung der Speichermedien-Steckplätze.

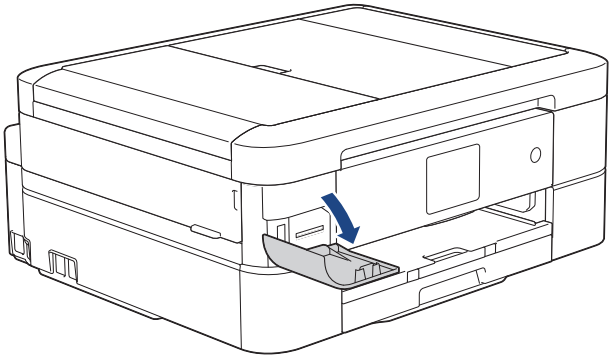

2. Setzen Sie die Speicherkarte oder den USB-Stick in den richtigen Einschub ein.
3. Drücken Sie [Foto] > [Dateien auswählen].
4. Drücken Sie ◀ oder ▶, um das zu druckende Foto anzuzeigen, und drücken Sie dann auf das Foto.

Um alle Fotos zu drucken, drücken Sie [Alle druck (Alle dr)], und drücken Sie dann zur Bestätigung [Ja].

5. Geben Sie die gewünschte Kopienanzahl folgendermaßen ein:
   - Drücken Sie auf dem Touchscreen [−] oder [+].
   - Drücken Sie × 01, um die Tastatur auf dem Touchscreen anzuzeigen, und geben Sie dann die Kopienanzahl mit der Touchscreen-Tastatur ein. Drücken Sie [OK].
6. Drücken Sie [OK].
7. Wiederholen Sie die letzten drei Schritte, bis Sie alle Fotos ausgewählt haben, die ausgedruckt werden sollen.
8. Drücken Sie [OK].
9. Lesen und überprüfen Sie die angezeigte Liste der Optionen.
10. Um die Druckeinstellungen zu ändern, drücken Sie [Druckeinst.].

    Wenn Sie den Vorgang beendet haben, drücken Sie [OK].
11. Drücken Sie [Start].

Zugehörige Informationen

- Drucken von Fotos von einem Speichermedium auf dem Brother-Gerät
- Druckeinstellungen für Fotos

Drucken einer Fotoindexseite (Miniaturansicht) von einem Speichermedium

Für folgende Modelle: DCP-J572DW/DCP-J772DW/DCP-J774DW/MFC-J890DW/MFC-J895DW

Durch Drucken einer Fotoindexseite können Sie Vorschauen aller Bilder im Speicher oder auf einem USB-Stick im Miniaturformat anzeigen.

Die Unterstützung von USB-Sticks ist nur bei bestimmten Modellen (DCP-J772DW/DCP-J774DW/MFC-J890DW/MFC-J895DW) verfügbar.

- Das Gerät ordnet jedem Bild automatisch eine eigene Nummer zu (z. B. Nr.1, Nr.2, Nr.3 usw.).

  Das Gerät erkennt keine anderen, vom Computer oder der Kamera verwendeten Nummern oder Dateinamen zur Kennzeichnung der Bilder.
- Nur Dateinamen, die nicht länger als 20 Zeichen sind, werden korrekt im Index ausgedruckt.
- Dateinamen werden nicht richtig gedruckt, wenn sie nichtalphanumerische Zeichen beinhalten. Jedoch wirken sich die nichtalphanumerischen Zeichen nicht auf die Druckeinstellungen für Fotos aus.

>> DCP-J572DW
>> DCP-J772DW/DCP-J774DW/MFC-J890DW/MFC-J895DW

DCP-J572DW

1. Öffnen Sie die Abdeckung der Speichermedien-Steckplätze.
2. Setzen Sie das Speichermedium in den Steckplatz ein.
3. Drücken Sie ▲ oder ▼, um `[JPEG-Druck]` auszuwählen. Drücken Sie **OK**.
4. Drücken Sie ▲ oder ▼, um Folgendes auszuwählen:
   a. Wählen Sie `[Index drucken]`. Drücken Sie **OK**.
   b. Wählen Sie `[Indexausdr. erst.]`. Drücken Sie **OK**.
5. Wenn Sie die Druckeinstellungen ändern möchten, drücken Sie ▲ oder ▼, um die gewünschte Einstellung auszuwählen, und drücken Sie dann **OK**. Drücken Sie ▲ oder ▼, um die gewünschte Option auszuwählen, und drücken Sie dann **OK**.

Option	Beschreibung
`Papiertyp (Papiersorte)`	Wählen Sie das Druckmedium aus.
`Papierformat`	Wählen Sie das Papierformat aus.

6. Drücken Sie **Farbe Start (Colour Start)**.

DCP-J772DW/DCP-J774DW/MFC-J890DW/MFC-J895DW

1. Öffnen Sie die Abdeckung der Speichermedien-Steckplätze.
2. Setzen Sie die Speicherkarte oder den USB-Stick in den richtigen Einschub ein.
3. Drücken Sie `[Foto]` > `[Index drucken (Indexdruck)]` > `[Indexausdr. erst. (Indexausdr. erstellen)]`.
4. Wenn Sie die Druckeinstellungen ändern möchten, drücken Sie `[Druckeinst.]`.

   Wenn Sie den Vorgang beendet haben, drücken Sie `[OK]`.

Option	Beschreibung
Papiertyp (Papiersorte)	Wählen Sie das Druckmedium aus.
Papierformat	Wählen Sie das Papierformat aus.

5. Drücken Sie [Start].

Zugehörige Informationen

- Drucken von Fotos von einem Speichermedium auf dem Brother-Gerät
- Drucken von Fotos anhand der Bildnummer

Drucken von Fotos anhand der Bildnummer

Für folgende Modelle: DCP-J572DW/DCP-J772DW/DCP-J774DW/MFC-J890DW/MFC-J895DW

Bevor Sie ein einzelnes Bild ausdrucken können, müssen Sie die Fotoindexseite (Miniaturansichten) drucken, um die Bildnummer zu ermitteln.

>> DCP-J572DW
>> DCP-J772DW/DCP-J774DW/MFC-J890DW/MFC-J895DW

DCP-J572DW

1. Öffnen Sie die Abdeckung der Speichermedien-Steckplätze.
2. Setzen Sie das Speichermedium in den Steckplatz ein.
3. Drücken Sie ▲ oder ▼, um `[JPEG-Druck]` auszuwählen. Drücken Sie **OK**.
4. Drücken Sie ▲ oder ▼, um Folgendes auszuwählen:
   a. Wählen Sie `[Index drucken]`. Drücken Sie **OK**.
   b. Wählen Sie `[Fotos drucken]`. Drücken Sie **OK**.
5. Geben Sie die Nummern der zu druckenden Bilder über die auf dem Display eingeblendete Tastatur ein. Nachdem Sie die gewünschten Bildnummern ausgewählt haben, drücken Sie ▲, ▼, ◀ oder ▶, um `[OK]` auszuwählen, und drücken Sie dann **OK**.

- Geben Sie mehrere Bildnummern ein, indem Sie ein Komma oder einen Bindestrich eingeben. Um zum Beispiel die Bilder Nr.1, Nr.3 und Nr.6 zu drucken, geben Sie **1, 3, 6** ein. Zum Drucken einer Reihe von Bildern, geben Sie einen Bindestrich ein. Beispiel: Geben Sie **1-5** ein, um die Bilder Nr.1 bis Nr.5 zu drucken.
- Geben Sie bis zu 12 Zeichen (einschließlich Kommas und Bindestriche) zur Auswahl der zu druckenden Bilder ein.

6. Drücken Sie wiederholt **+** oder **-** auf dem Bedienfeld, um die gewünschte Anzahl Kopien einzugeben.
7. Wenn Sie die Druckeinstellungen ändern möchten, drücken Sie ▲ oder ▼, um die gewünschte Einstellung auszuwählen, und drücken Sie dann **OK**. Drücken Sie ▲ oder ▼, um die gewünschte Option auszuwählen, und drücken Sie dann **OK**.
8. Drücken Sie **Farbe Start (Colour Start)**.

DCP-J772DW/DCP-J774DW/MFC-J890DW/MFC-J895DW

1. Öffnen Sie die Abdeckung der Speichermedien-Steckplätze.
2. Setzen Sie die Speicherkarte oder den USB-Stick in den richtigen Einschub ein.
3. Drücken Sie `[Foto]` > `[Index drucken (Indexdruck)]` > `[Fotos drucken]`.
4. Geben Sie die Nummern der zu druckenden Bilder über den Touchscreen ein. Nachdem Sie die gewünschten Bildnummern ausgewählt haben, drücken Sie `[OK]`.

- Geben Sie mehrere Bildnummern ein, indem Sie ein Komma oder einen Bindestrich eingeben. Um zum Beispiel die Bilder Nr.1, Nr.3 und Nr.6 zu drucken, geben Sie **1, 3, 6** ein. Zum Drucken einer Reihe von Bildern, geben Sie einen Bindestrich ein. Beispiel: Geben Sie **1-5** ein, um die Bilder Nr.1 bis Nr.5 zu drucken.
- Geben Sie bis zu 12 Zeichen (einschließlich Kommas und Bindestriche) zur Auswahl der zu druckenden Bilder ein.

5. Geben Sie die gewünschte Kopienanzahl folgendermaßen ein:
   - Drücken Sie auf dem Touchscreen `[-]` oder `[+]`.

- Drücken Sie × 01, um die Tastatur auf dem Touchscreen anzuzeigen, und geben Sie dann die Kopienanzahl mit der Touchscreen-Tastatur ein. Drücken Sie [OK].

6. Um die Druckeinstellungen zu ändern, drücken Sie [Druckeinst.].

   Wenn Sie den Vorgang beendet haben, drücken Sie [OK].

7. Drücken Sie [Start].

Zugehörige Informationen

- Drucken von Fotos von einem Speichermedium auf dem Brother-Gerät
- Drucken einer Fotoindexseite (Miniaturansicht) von einem Speichermedium
- Druckeinstellungen für Fotos

Drucken von Passbildern

Für folgende Modelle: DCP-J772DW/DCP-J774DW/MFC-J890DW/MFC-J895DW

Wählen Sie ein Foto, das auf einer Speicherkarte oder einem USB-Stick gespeichert ist, aus und drucken Sie ID Fotos (Passbilder) für Ihren Lebenslauf, Ausweis usw. Sie können vier Passbilder auf ein Blatt Papier drucken und große Bilder auf voreingestellte Formate zuschneiden.

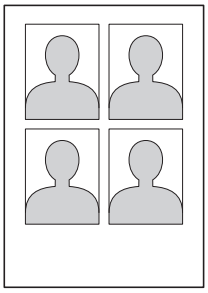

Wenn Sie die Option [2x2Zoll] oder [50x70mm] für die Passbildgröße sowie die Option [10x15cm] für das Papierformat auswählen, wird nur ein Foto gedruckt.

1. Öffnen Sie die Abdeckung der Speichermedien-Steckplätze.
2. Setzen Sie die Speicherkarte oder den USB-Stick in den richtigen Einschub ein.
3. Drücken Sie [Foto] > [ID Fotodruck].
4. Drücken Sie ◀ oder ▶, um das gewünschte Foto anzuzeigen, und drücken Sie auf dieses.
5. Drücken Sie ▲ oder ▼, um das Format des gewünschten Ausschnitts einzustellen, und drücken Sie dann auf das Format.

Das Gerät passt das Foto an das ausgewählte Format an. Zur Anpassung an ein anderes Format wiederholen Sie diese Schritte.

6. Überprüfen Sie das angezeigte Bild. Drehen Sie das Bild bei Bedarf, indem Sie drücken.
7. Drücken Sie [OK].
8. Um die Druckeinstellungen zu ändern, drücken Sie [Druckeinst.].

Option	Beschreibung
Druckqualität	Wählen Sie die Druckauflösung für Ihren Vorlagentyp aus.
Papiertyp (Papiersorte)	Wählen Sie das Druckmedium aus.
Papierformat	Wählen Sie das Papierformat aus.

9. Drücken Sie [Start].

Zugehörige Informationen

- Drucken von Fotos von einem Speichermedium auf dem Brother-Gerät

Drucken von Fotos mit automatischem Zuschneiden

Für folgende Modelle: DCP-J572DW/DCP-J772DW/DCP-J774DW/MFC-J890DW/MFC-J895DW

Wenn das Foto zu hoch oder zu breit ist, um auf das Format zu passen, werden Teile des Bildes abgeschnitten.

- Die Standardeinstellung ist „Ein“. Wenn das Bild vollständig ausgedruckt werden soll, ändern Sie die Einstellung zu „Aus“.
- Wenn Sie die Einstellung `[Anpassen]` deaktivieren, muss zugleich `[Randlos]` deaktiviert werden.

Anpassen: Ein

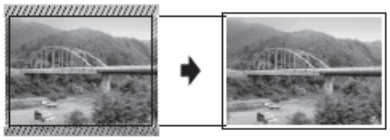

Anpassen: Aus

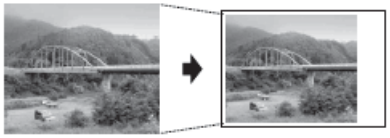

>> DCP-J572DW
>> DCP-J772DW/DCP-J774DW/MFC-J890DW/MFC-J895DW

DCP-J572DW

1. Öffnen Sie die Abdeckung der Speichermedien-Steckplätze.
2. Setzen Sie das Speichermedium in den Steckplatz ein.
3. Drücken Sie ▲ oder ▼, um `[JPEG-Druck]` auszuwählen. Drücken Sie **OK**.
4. Drücken Sie ▲ oder ▼, um `[Dateien auswählen]` auszuwählen. Drücken Sie **OK**.
5. Drücken Sie ◀ oder ▶, um das zu druckende Foto anzuzeigen.
6. Drücken Sie wiederholt **+** oder **-** auf dem Bedienfeld, um die gewünschte Anzahl Kopien einzugeben.
7. Drücken Sie **OK**.
8. Drücken Sie ▲ oder ▼, um Folgendes auszuwählen:
   a. Wählen Sie `[Anpassen]`. Drücken Sie **OK**.
   b. Wählen Sie `[Ein]` (oder `[Aus]`) aus. Drücken Sie **OK**.
9. Drücken Sie **Farbe Start (Colour Start)**.

DCP-J772DW/DCP-J774DW/MFC-J890DW/MFC-J895DW

1. Öffnen Sie die Abdeckung der Speichermedien-Steckplätze.
2. Setzen Sie die Speicherkarte oder den USB-Stick in den richtigen Einschub ein.
3. Drücken Sie `[Foto]` > `[Dateien auswählen]`.
4. Drücken Sie ◀ oder ▶, um die einzelnen Fotos anzuzeigen. Wenn das gewünschte Foto angezeigt wird, drücken Sie auf das Foto und drücken Sie dann `[OK]`.
5. Drücken Sie `[OK]`.
6. Drücken Sie `[Druckeinst.]` > `[Anpassen]`.
7. Drücken Sie `[Ein]` (oder `[Aus]`).
8. Drücken Sie zum Abschluss ⮌ oder `[OK]`.
9. Drücken Sie `[Start]`.

Zugehörige Informationen

- Drucken von Fotos von einem Speichermedium auf dem Brother-Gerät
- Weitere Probleme

Drucken von randlosen Fotos von einem Speichermedium

Für folgende Modelle: DCP-J572DW/DCP-J772DW/DCP-J774DW/MFC-J890DW/MFC-J895DW

Diese Funktion erweitert den bedruckbaren Bereich, sodass bis an die Kanten des Papiers herangedruckt werden kann. Die Druckgeschwindigkeit verringert sich.

>> DCP-J572DW
>> DCP-J772DW/DCP-J774DW/MFC-J890DW/MFC-J895DW

DCP-J572DW

1. Öffnen Sie die Abdeckung der Speichermedien-Steckplätze.
2. Setzen Sie das Speichermedium in den Steckplatz ein.
3. Drücken Sie ▲ oder ▼, um [JPEG-Druck] auszuwählen. Drücken Sie **OK**.
4. Drücken Sie ▲ oder ▼, um [Dateien auswählen] auszuwählen. Drücken Sie **OK**.
5. Drücken Sie ◀ oder ▶, um das zu druckende Foto anzuzeigen.
6. Drücken Sie wiederholt **+** oder **-** auf dem Bedienfeld, um die gewünschte Anzahl Kopien einzugeben.
7. Drücken Sie **OK**.
8. Drücken Sie ▲ oder ▼, um Folgendes auszuwählen:
   a. Wählen Sie [Randlos]. Drücken Sie **OK**.
   b. Wählen Sie [Ein] (oder [Aus]) aus. Drücken Sie **OK**.
9. Drücken Sie **Farbe Start (Colour Start)**.

DCP-J772DW/DCP-J774DW/MFC-J890DW/MFC-J895DW

1. Öffnen Sie die Abdeckung der Speichermedien-Steckplätze.
2. Setzen Sie die Speicherkarte oder den USB-Stick in den richtigen Einschub ein.
3. Drücken Sie [Foto] > [Dateien auswählen].
4. Drücken Sie ◀ oder ▶, um die einzelnen Fotos anzuzeigen. Wenn das gewünschte Foto angezeigt wird, drücken Sie auf das Foto und drücken Sie dann [OK].
5. Drücken Sie [OK].
6. Drücken Sie [Druckeinst.] > [Randlos].
7. Drücken Sie [Ein] (oder [Aus]).
8. Drücken Sie zum Abschluss ⮌ oder [OK].
9. Drücken Sie [Start].

Zugehörige Informationen

- Drucken von Fotos von einem Speichermedium auf dem Brother-Gerät
- Weitere Probleme

Drucken des Datums der Fotodaten

Für folgende Modelle: DCP-J572DW/DCP-J772DW/DCP-J774DW/MFC-J890DW/MFC-J895DW

Drucken Sie das Datum der Aufnahme (falls aufgezeichnet). Das Datum wird in die untere rechte Ecke gedruckt. Zur Verwendung dieser Funktion muss das Datum im Foto enthalten sein.

>> DCP-J572DW
>> DCP-J772DW/DCP-J774DW/MFC-J890DW/MFC-J895DW

DCP-J572DW

1. Öffnen Sie die Abdeckung der Speichermedien-Steckplätze.
2. Setzen Sie das Speichermedium in den Steckplatz ein.
3. Drücken Sie ▲ oder ▼, um `[JPEG-Druck]` auszuwählen. Drücken Sie **OK**.
4. Drücken Sie ▲ oder ▼, um `[Dateien auswählen]` auszuwählen. Drücken Sie **OK**.
5. Drücken Sie ◀ oder ▶, um das zu druckende Foto anzuzeigen.
6. Drücken Sie wiederholt **+** oder **-** auf dem Bedienfeld, um die gewünschte Anzahl Kopien einzugeben.
7. Drücken Sie **OK**.
8. Drücken Sie ▲ oder ▼, um Folgendes auszuwählen:
   a. Wählen Sie `[Datum drucken]`. Drücken Sie **OK**.
   b. Wählen Sie `[Ein]` (oder `[Aus]`) aus. Drücken Sie **OK**.
9. Drücken Sie **Farbe Start (Colour Start)**.

DCP-J772DW/DCP-J774DW/MFC-J890DW/MFC-J895DW

1. Öffnen Sie die Abdeckung der Speichermedien-Steckplätze.
2. Setzen Sie die Speicherkarte oder den USB-Stick in den richtigen Einschub ein.
3. Drücken Sie `[Foto]` > `[Dateien auswählen]`.
4. Drücken Sie ◀ oder ▶, um die einzelnen Fotos anzuzeigen. Wenn das gewünschte Foto angezeigt wird, drücken Sie auf das Foto und drücken Sie dann `[OK]`.
5. Drücken Sie `[OK]`.
6. Drücken Sie `[Druckeinst.]` > `[Datum drucken]`.
7. Drücken Sie `[Ein]` (oder `[Aus]`).
8. Drücken Sie zum Abschluss ⮌ oder `[OK]`.
9. Drücken Sie `[Start]`.

Zugehörige Informationen

- Drucken von Fotos von einem Speichermedium auf dem Brother-Gerät

Druckeinstellungen für Fotos

Für folgende Modelle: DCP-J572DW/DCP-J772DW/DCP-J774DW/MFC-J890DW/MFC-J895DW

DCP-J572DW

Option	Beschreibung
Druckqualität	Wählen Sie die Druckauflösung für Ihren Vorlagentyp aus. Wenn Sie die Option Inkjet-Papier (Inkjet) für die Einstellung Papiertyp (Papiersorte) auswählen, kann nur Fein ausgewählt werden.
Papiertyp (Papiersorte)	Wählen Sie das Druckmedium aus.
Papierformat	Wählen Sie das Papierformat aus.
Drucklayout	Wählen Sie das Drucklayout aus.
Helligkeit	Stellen Sie die Helligkeit ein.
Kontrast	Stellen Sie den Kontrast ein. Durch eine höhere Kontrasteinstellung werden die Konturen schärfer und die Ausdrucke sehen insgesamt lebendiger aus.
Anpassen	Schneiden Sie die Ränder eines zu langen oder zu breiten Bildes ab, um es an das Papier- bzw. Druckformat anzupassen. Schalten Sie diese Funktion aus, wenn die Bilder vollständig ausgedruckt werden sollen.
Randlos	Erweitern Sie den Druckbereich bis zu den Papierkanten.
Datum drucken	Drucken Sie das Datum auf Ihr Foto.
Als Standard	Speichern Sie die Druckeinstellungen, die Sie meistens verwenden, als Standardeinstellungen.
Werkseinstell.	Setzen Sie alle geänderten Druckeinstellungen auf die werkseitigen Einstellungen zurück.

DCP-J772DW/DCP-J774DW/MFC-J890DW/MFC-J895DW

Drücken Sie die Option [Druckeinst.], um die in der Tabelle dargestellten Einstellungen anzuzeigen.

Option	Beschreibung
Druckqualität	Wählen Sie die Druckauflösung für Ihren Vorlagentyp aus. Wenn Sie die Option Inkjet-Papier (Inkjet) für die Einstellung Papiertyp (Papiersorte) auswählen, kann nur Fein ausgewählt werden.
Papiertyp (Papiersorte)	Wählen Sie das Druckmedium aus.
Papierformat	Wählen Sie das Papierformat aus.
Drucklayout	Wählen Sie das Drucklayout aus.
Helligkeit	Stellen Sie die Helligkeit ein.
Kontrast	Stellen Sie den Kontrast ein. Durch eine höhere Kontrasteinstellung werden die Konturen schärfer und die Ausdrucke sehen insgesamt lebendiger aus.
Anpassen	Schneiden Sie die Ränder eines zu langen oder zu breiten Bildes ab, um es an das Papier- bzw. Druckformat anzupassen. Schalten

Option	Beschreibung
	Sie diese Funktion aus, wenn die Bilder vollständig ausgedruckt werden sollen.
Randlos	Erweitern Sie den Druckbereich bis zu den Papierkanten.
Datum drucken	Drucken Sie das Datum auf Ihr Foto.
Als Standard	Speichern Sie die Druckeinstellungen, die Sie meistens verwenden, als Standardeinstellungen.
Werkseinstell.	Setzen Sie alle geänderten Druckeinstellungen auf die werkseitigen Einstellungen zurück.

Zugehörige Informationen

- Drucken von Fotos von einem Speichermedium auf dem Brother-Gerät
- Vorschau und Drucken von Fotos von einem Speichermedium
- Drucken von Fotos anhand der Bildnummer

Kopieren von Fotos von Speichermedien auf einen Computer

Befolgen Sie die entsprechenden Schritte für den Verbindungstyp und das Betriebssystem, um auf der Speicherkarte oder einem USB-Stick gespeicherte Fotos in einen Ordner auf dem Computer zu kopieren.

- Vor dem Kopieren von Fotos
- Kopieren von Fotos von Speichermedien über eine lokale Verbindung

Vor dem Kopieren von Fotos

Für folgende Modelle: DCP-J572DW/DCP-J772DW/DCP-J774DW/MFC-J890DW/MFC-J895DW

WICHTIG

Starten Sie den Computer NICHT, wenn sich im Gerät eine Speicherkarte oder ein USB-Stick befindet. Dadurch könnten Daten verloren gehen oder das Speichermedium kann beschädigt werden.

- Das Gerät liest nur das zuerst eingelegte Speichermedium.
- Während das Gerät Fotos vom Speichermedium druckt, kann der Computer zum Ausführen weiterer Funktionen nicht auf das Speichermedium zugreifen.

Zugehörige Informationen

- Kopieren von Fotos von Speichermedien auf einen Computer

Kopieren von Fotos von Speichermedien über eine lokale Verbindung

Für folgende Modelle: DCP-J572DW/DCP-J772DW/DCP-J774DW/MFC-J890DW/MFC-J895DW

Sie können Fotos von Speichermedien auf einen lokal (per USB) mit dem Gerät verbundenen Computer kopieren.

1. Öffnen Sie die Abdeckung der Speichermedien-Steckplätze des Gerätes.
2. Setzen Sie eine Speicherkarte oder einen USB-Stick in das Gerät ein.
3. Sie haben die folgenden Möglichkeiten:
   - (Windows)

     Doppelklicken Sie im Windows Explorer auf das Symbol **Wechseldatenträger**.
   - (Mac)

     Doppelklicken Sie auf das Symbol für den Wechseldatenträger.

   Wenn Sie einen Namen für das Speichermedium erstellen, wird dieser angezeigt.

   Die Dateien und Ordner auf dem Speichermedium werden auf dem Computerbildschirm angezeigt.
4. Sie können die Dateien bearbeiten und auf einem anderen Laufwerk des Computers speichern.
5. Beenden Sie alle Anwendungen, die Daten ausführen, die auf dem Speichermedium gespeichert sind.
6. Sie haben die folgenden Möglichkeiten:
   - (Windows)

     Klicken Sie in Windows Explorer mit der rechten Maustaste auf das Wechseldatenträger-Symbol und wählen Sie **Auswerfen** aus.
   - (Mac)

     Ziehen Sie das Wechseldatenträgersymbol auf das **Papierkorb**-Symbol.
7. Warten Sie, bis Ihr Brother-Gerät nicht mehr auf das Speichermedium zugreift, bevor Sie es entnehmen.

WICHTIG

Entnehmen Sie das Speichermedium NICHT, solange Ihr Brother-Gerät auf das Medium zugreift. Andernfalls können das Speichermedium oder die auf dem Speichermedium gespeicherten Daten beschädigt werden.

Wenn Sie das Speichermedium entfernen, während Ihr Brother-Gerät darauf zugreift, müssen Sie den Computer neu starten, bevor Sie dasselbe Speichermedium in das Gerät einsetzen. Wenn Sie den Computer nicht neu starten, werden möglicherweise Daten auf dem Speichermedium zerstört.

Zugehörige Informationen

- Kopieren von Fotos von Speichermedien auf einen Computer

Drucken von Fotos in ControlCenter4 (Windows)

Sie können mithilfe verschiedener ControlCenter-Funktionen Fotos drucken und bearbeiten.

1. Achten Sie darauf, dass das richtige Medium in der Papierkassette eingelegt ist.

WICHTIG

- Wir empfehlen die Verwendung der Fotopapierkassette, die sich auf der Papierablageabdeckung befindet, um Papier im Format Photo (10 x 15 cm) und Photo L (9 x 13 cm) zu bedrucken. (Nur bei bestimmten Modellen verfügbar)
- Damit Sie die besten Resultate erhalten, sollten Sie Brother-Papier verwenden.
- Bei Verwendung von Brother Photo-Papier legen Sie ein zusätzliches Blatt des gleichen Fotopapiers in die Papierkassette.

2. Klicken Sie in der Taskleiste auf das Symbol (**ControlCenter4**) und klicken Sie dann auf **Öffnen**.
3. Sie haben die folgenden Möglichkeiten:
   - Wenn Sie den **Erweiterter Modus** verwenden, klicken Sie auf die Registerkarte **Foto** und anschließend auf die Schaltfläche **Fotodruck**.
   - Wenn Sie den **Standard-Modus** verwenden, klicken Sie auf die Registerkarte **Foto**.

4. Wählen Sie den Ordner mit dem zu druckenden Bild aus.

Option	Beschreibung
Eigener CC4-Ordner	Mit der Schaltfläche „Eigener CC4-Ordner“ können Sie auf dem Computer unter „Eigene Bilder“ auf den Ordner „ControlCenter4“ zugreifen.
Desktop	Mit der Schaltfläche „Desktop“ können Sie die Ordnerstruktur des Desktops öffnen, um die zu druckenden Bilder auszuwählen.

5. Wählen Sie die zu druckenden Bilder aus, indem Sie in der Bildansicht das Kontrollkästchen unter dem Bild aktivieren.

Option	Beschreibung
Alle auswählen	Wählt alle Miniaturansichten in der aktuellen Ansicht aus.
Auswahl aufheben	Hebt die Auswahl aller Miniaturansichten in der aktuellen Ansicht auf.

6. Geben Sie durch Klicken auf die Anzahl der gewünschten Kopien (1-99) ein.
7. Um das Foto vor dem Drucken zurechtzuschneiden, klicken Sie auf **Bearbeiten**.
8. Klicken Sie auf **Drucken**.

   Das Fenster für die Druckeinstellungen wird angezeigt.
9. Konfigurieren Sie die Einstellungen für die Optionen **Papiergröße**, **Druckmedium** und **Layout**.

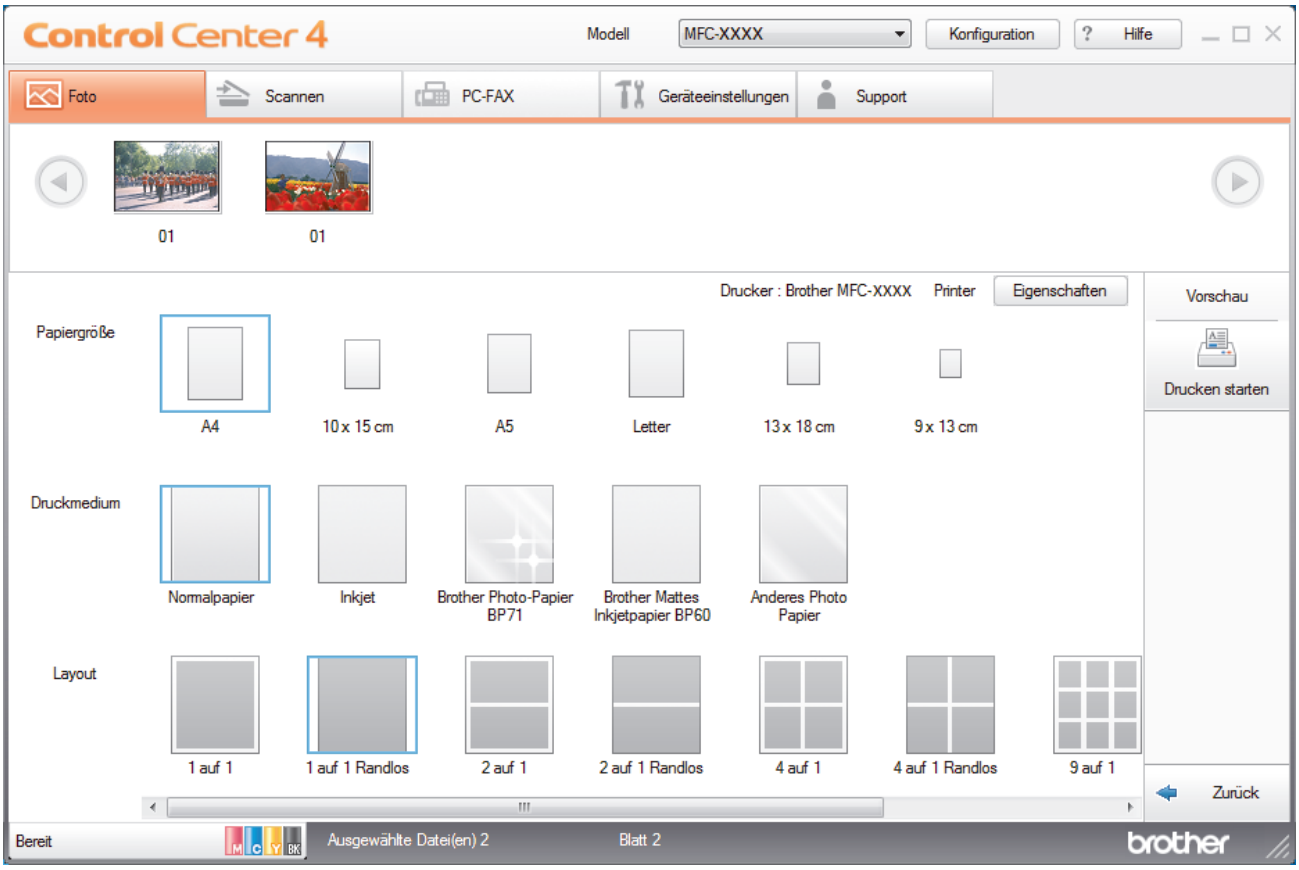

10. Klicken Sie auf die Schaltfläche **Eigenschaften**, um bei Bedarf die Optionen **Druckqualität**, **Farbe / Graustufen** und **Farbmodus** zu konfigurieren. Um den Zeitstempel des Bildes unten rechts im Bild zu drucken, aktivieren Sie das Kontrollkästchen **Druckdatum**.
11. Um weitere Druckereinstellungen zu ändern, klicken Sie auf die Schaltfläche **Druckoptionen...**. (Nur Erweiterter Modus)
12. Klicken Sie auf **OK**.
13. Klicken Sie auf die Schaltfläche **Vorschau**, um das Bild vor dem Drucken anzuzeigen.
14. Klicken Sie auf die Schaltfläche **Drucken starten**.

Zugehörige Informationen

- Speicherkarten-Station
- Bearbeiten von Fotos mit ControlCenter4 (Windows)

Bearbeiten von Fotos mit ControlCenter4 (Windows)

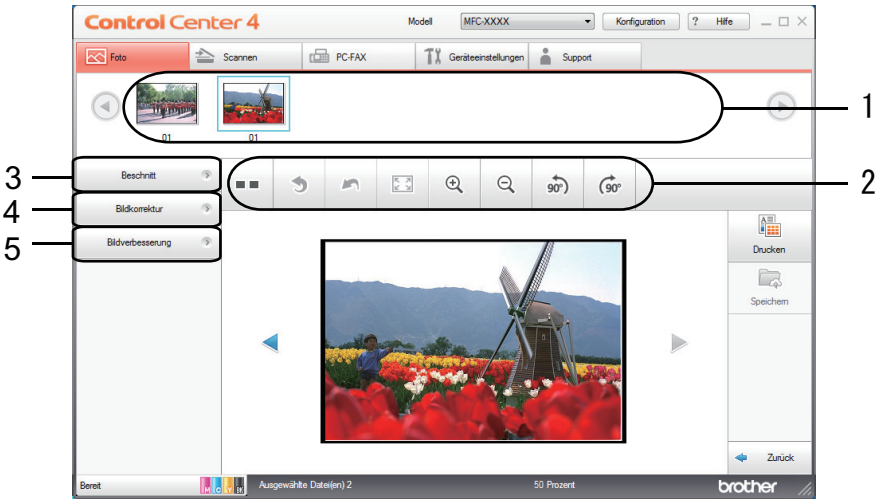

1. In diesem Bereich werden die aktuell ausgewählten Bilder und die Anzahl der Kopien angezeigt, die für jedes Bild gedruckt werden.
2. Mit diesen Schaltflächen können Sie einstellen, wie das ausgewählte Bild angezeigt werden soll.

Schaltflächen	Beschreibung
(**Vergleichen**)	Vergleichen Sie das bearbeitete Bild mit dem Originalbild.
(**Rückgängig**)	Machen Sie die an dem ausgewählten Bild zuletzt vorgenommene Bearbeitung rückgängig.
(**Neu starten**)	Machen Sie alle Bearbeitungen am ausgewählten Bild rückgängig. Der ursprüngliche Zustand des bearbeiteten Bildes wird wiederhergestellt.
(**An Fenster anpassen**)	Passen Sie das Bild durch Vergrößern/Verkleinern an die Fenstergröße an.
(**Vergrößern/Verkleinern**)	Vergrößern oder verkleinern Sie das ausgewählte Bild.
(**Gegen den Uhrzeigersinn drehen/Im Uhrzeigersinn drehen**)	Drehen Sie das Bild um 90 Grad im oder gegen den Uhrzeigersinn.
(Vorheriges/Nächstes)	Zeigen Sie das vorherige oder das nächste Bild an.

3. **Beschnitt**

   Mit dieser Funktion können Sie unerwünschte Bildbereiche entfernen.

4. **Bildkorrektur**

   Autokorrektur

   Wählen Sie diese Funktion, um einige automatische Korrekturen zur Bildverbesserung durchzuführen.

   Rote Augen entfernen

   Wählen Sie diese Option, um durch den Kamerablitz in Fotos auftretende rote Augen zu korrigieren.

   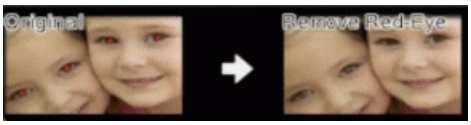

   Schwarzweiß

   Wählen Sie diese Option, um Farbinformationen aus dem Bild zu entfernen.

Sepia

Wählen Sie diese Option, um Farbinformationen aus dem Bild zu entfernen und Sepiatöne (Brauntöne) hinzuzufügen.

5. **Bildverbesserung**

Naturszene

Wählen Sie diese Option, um die natürlichen Farben, wie z. B. Grün und Blau, zu verbessern.

Nachtmotiv

Wählen Sie diese Option, um die Bildeinstellungen für Bilder mit Nachtmotiven zu verbessern.

Weiches Licht

Wählen Sie diese Option, um helle Kanten weicher zu machen.

Zugehörige Informationen

- Drucken von Fotos in ControlCenter4 (Windows)

Netzwerk

- Unterstützte grundlegende Netzwerkfunktionen
- Netzwerkverwaltungssoftware und Dienstprogramme
- Weitere Methoden zum Konfigurieren des Brother-Gerätes für ein Wireless-Netzwerk
- Erweiterte Netzwerkfunktionen
- Technische Informationen für fortgeschrittene Benutzer

Unterstützte grundlegende Netzwerkfunktionen

Der Druckserver unterstützt abhängig vom Betriebssystem verschiedene Funktionen. Die folgende Tabelle zeigt, welche Netzwerkfunktionen und -verbindungen unter den verschiedenen Betriebssystemen zur Verfügung stehen.

Betriebssysteme	**Windows 7** **Windows 8** **Windows 10**	**Windows Server 2008/2012/2012 R2/2016**	**macOS**
Drucken	Ja	Ja	Ja
Scannen	Ja		Ja
PC-Fax senden (Nur bei bestimmten Modellen verfügbar) [1]	Ja		Ja
PC-Faxempfang (Nur bei bestimmten Modellen verfügbar) [1]	Ja		
BRAdmin Light [2]	Ja	Ja	
BRAdmin Professional [3]	Ja	Ja	
Remote Setup (Nur bei bestimmten Modellen verfügbar) [1]	Ja		
Status Monitor	Ja		Ja
Treiberinstallations-Assistent	Ja	Ja	

Zugehörige Informationen

- Netzwerk

[1] Nicht verfügbar bei DCP-Modellen.

[2] BRAdmin Light kann von der Seite für Ihr Modell unter support.brother.com heruntergeladen werden.

[3] BRAdmin Professional kann von der Seite für Ihr Modell unter support.brother.com heruntergeladen werden.

Netzwerkverwaltungssoftware und Dienstprogramme

Konfigurieren und ändern Sie die Netzwerkeinstellungen des Brother-Geräts über ein Verwaltungsdienstprogramm.

- Informationen zur Netzwerkverwaltungssoftware und den Dienstprogrammen
- Ändern der Geräteeinstellungen auf dem Computer

Informationen zur Netzwerkverwaltungssoftware und den Dienstprogrammen

BRAdmin Light (Windows)

BRAdmin Light ist ein Dienstprogramm für die Erstinstallation von netzwerkfähigen Brother-Geräten. Das Dienstprogramm kann im Netzwerk nach Brother-Geräten suchen, den Status anzeigen und grundlegende Netzwerkeinstellungen wie z. B. die IP-Adresse konfigurieren.

Laden Sie sich BRAdmin Light von der **Downloads**-Seite für Ihr Modell im Brother Solutions Center unter support.brother.com herunter.

- Wenn Sie die Windows Firewall oder die Firewall-Funktion von Anti-Spyware- oder Antiviren-Programmen verwenden, müssen Sie diese vorübergehend deaktivieren. Wenn Sie sicher sind, dass Sie drucken können, konfigurieren Sie die Softwareeinstellungen anhand der Anweisungen.

BRAdmin Professional (Windows)

BRAdmin Professional ist ein Dienstprogramm für die erweiterte Verwaltung von über ein Netzwerk verbundenen Brother-Geräten. Das Dienstprogramm kann in Ihrem Netzwerk nach Brother-Produkten suchen und den Gerätestatus über einen benutzerfreundlichen Bildschirm ähnlich dem Windows Explorer anzeigen, der die Farbe ändert und so den Status jedes Geräts anzeigt. Sie können Netzwerk- und Geräteeinstellungen konfigurieren und die Geräte-Firmware über einen Windows-Computer im LAN aktualisieren. BRAdmin Professional kann zudem Aktivität von Brother-Geräten in Ihrem Netzwerk protokollieren und die Protokolldaten exportieren.

- Rufen Sie die Seite **Downloads** des Modells im Brother Solutions Center unter support.brother.com auf, um die aktuelle Version von Brothers Dienstprogramm BRAdmin Professional herunterzuladen.
- Knotenname: Der Knotenname wird im aktuellen BRAdmin Professional-Fenster angezeigt. Der Standardknotenname ist „BRNxxxxxxxxxxxx“ für ein verkabeltes Netzwerk bzw. „BRWxxxxxxxxxxxx“ für ein Wireless-Netzwerk (wobei „xxxxxxxxxxxx“ der MAC-Adresse/Ethernet-Adresse des Gerätes entspricht).
- Wenn Sie die Windows Firewall oder die Firewall-Funktion von Anti-Spyware- oder Antiviren-Programmen verwenden, müssen Sie diese vorübergehend deaktivieren. Wenn Sie sicher sind, dass Sie drucken können, konfigurieren Sie die Softwareeinstellungen anhand der Anweisungen.

Remote Setup (Windows und Mac) (MFC-J491DW/MFC-J497DW/MFC-J890DW/MFC-J895DW)

Das Programm Remote Setup ermöglicht die Konfiguration mehrerer Geräte- und Netzwerkeinstellungen über eine Windows- oder Mac-Anwendung. Wenn Sie diese Anwendung starten, werden die Einstellungen des Gerätes automatisch auf Ihren Computer heruntergeladen und auf dem Bildschirm angezeigt. Sie können diese Einstellungen ändern und dann direkt zum Gerät übertragen.

Windows

Dieses Dienstprogramm kann mit einer USB- oder Netzwerkverbindung verwendet werden.

Mac

- Laden Sie Remote Setup von der **Downloads**-Seite für Ihr Modell im Brother Solutions Center unter support.brother.com herunter.
- Dieses Dienstprogramm kann mit einer USB-Verbindung verwendet werden.

Zugehörige Informationen

- Netzwerkverwaltungssoftware und Dienstprogramme

Weitere Methoden zum Konfigurieren des Brother-Gerätes für ein Wireless-Netzwerk

Es wird empfohlen, das Gerät mithilfe der Brother-Installations-Disc mit dem Wireless-Netzwerk zu verbinden.

- Vor der Konfiguration des Brother-Geräts für ein Wireless-Netzwerk
- Konfigurieren des Geräts für ein Wireless-Netzwerk mit der Tastendruckfunktion des WPS (Wi-Fi Protected Setup™)
- Konfigurieren des Geräts für ein Wireless-Netzwerk über das PIN-Verfahren des WPS (Wi-Fi Protected Setup™)
- Konfigurieren des Geräts für ein Wireless-Netzwerk, wenn die SSID nicht rundgesendet wird
- Verwenden von Wi-Fi Direct®

Vor der Konfiguration des Brother-Geräts für ein Wireless-Netzwerk

Überprüfen Sie die folgenden Punkte, bevor Sie versuchen, ein Wireless-Netzwerk zu konfigurieren:

- Zur Erzielung optimaler Ergebnisse beim alltäglichen Drucken von Dokumenten sollten Sie das Brother-Gerät möglichst nah am WLAN Access Point/Router des Netzwerkes aufstellen und darauf achten, dass keine Hindernisse den Funkkontakt beeinträchtigen. Große Gegenstände und Wände zwischen den beiden Geräten und Funkstörungen durch andere elektronische Einrichtungen können die Geschwindigkeit der Datenübertragung beeinträchtigen.

  Daher ist eine drahtlose Verbindung möglicherweise nicht die beste Verbindungsmethode zur Übertragung aller Dokumentenarten und Anwendungen. Wenn Sie große Dateien wie mehrseitige Dokumente mit Text und großen Grafiken drucken, ist es überlegenswert, ein verkabeltes Ethernet-Netzwerk für einen schnelleren Datentransfer (nur unterstützte Modelle) oder eine USB-Verbindung zum Erreichen der höchsten Übertragungsgeschwindigkeit auszuwählen.
- Obwohl das Brother-Gerät sowohl in einem verkabelten Netzwerk als auch in einem Wireless-Netzwerk verwendet werden kann (nur unterstützte Modelle), können nicht beide Verbindungsmethoden gleichzeitig genutzt werden. Eine Wireless-Netzwerkverbindung und eine Wi-Fi Direct-Verbindung oder eine verkabelte Netzwerkverbindung (nur unterstützte Modelle) und eine Wi-Fi Direct-Verbindung können hingegen gleichzeitig genutzt werden.

Wenn Sie die Sicherheitsinformationen (z. B. Netzwerkname (SSID) und Netzwerkschlüssel) nicht kennen, wenden Sie sich bitte an den Hersteller des Routers, an Ihren Systemadministrator oder an Ihren Internetanbieter.

Zugehörige Informationen

- Weitere Methoden zum Konfigurieren des Brother-Gerätes für ein Wireless-Netzwerk

Konfigurieren des Geräts für ein Wireless-Netzwerk mit der Tastendruckfunktion des WPS (Wi-Fi Protected Setup™)

Wenn Ihr Wireless-Access Point/Router WPS (Konfiguration über Tastendruck) unterstützt, können Sie WPS über das Funktionstastenfeld-Menü des Geräts verwenden, um die Wireless-Netzwerkeinstellungen zu konfigurieren.

Router oder Access Points, die WPS unterstützen, werden mit folgendem Symbol gekennzeichnet:

>> DCP-J572DW/MFC-J491DW/MFC-J497DW
>> DCP-J772DW/DCP-J774DW/MFC-J890DW/MFC-J895DW

DCP-J572DW/MFC-J491DW/MFC-J497DW

1. Drücken Sie **Einstellungen (Settings)**.
2. Drücken Sie ▲ oder ▼, um Folgendes auszuwählen:
   a. Wählen Sie [Netzwerk]. Drücken Sie **OK**.
   b. Wählen Sie [WLAN]. Drücken Sie **OK**.
   c. Wählen Sie [WPS]. Drücken Sie **OK**.
3. Wenn [WLAN aktivieren?] angezeigt wird, drücken Sie ▶.

   Der Assistent für die Wireless-Einrichtung wird gestartet. Zum Abbrechen drücken Sie ◀.
4. Wenn Sie im Display aufgefordert werden, WPS zu starten, drücken Sie die Taste WPS am Wireless-Zugangspunkt/Router. Drücken Sie dann ▶ am Gerät. Das Gerät versucht automatisch, eine Verbindung mit dem Wireless-Netzwerk herzustellen.

Wenn Ihr Wireless-Gerät erfolgreich eine Verbindung aufgebaut hat, wird im Display [Verbunden] angezeigt.

Die Einrichtung für das Wireless-Netzwerk ist nun abgeschlossen. Um das für den Betrieb Ihres Geräts erforderliche **Kpl. Treiber & Software Paket** zu installieren, legen Sie den Brother-Installationsdatenträger in den Computer ein oder rufen Sie die Seite **Downloads** Ihres Modells im Brother Solutions Center unter support.brother.com auf.

DCP-J772DW/DCP-J774DW/MFC-J890DW/MFC-J895DW

1. Drücken Sie [Einstell. (Einst.)] > [Alle Einstell.] > [Netzwerk] > [WLAN] > [WPS].
2. Wenn [WLAN aktivieren?] angezeigt wird, drücken Sie [Ja].

   Der Assistent für die Wireless-Einrichtung wird gestartet. Um den Vorgang abzubrechen, drücken Sie [Nein].
3. Wenn Sie im Touchscreen aufgefordert werden WPS zu starten, drücken Sie die Taste WPS am Wireless-Access Point/Router. Drücken Sie dann [OK] am Gerät. Das Gerät versucht automatisch, eine Verbindung mit dem Wireless-Netzwerk herzustellen.

Wenn Ihr Wireless-Gerät erfolgreich eine Verbindung aufgebaut hat, wird im Display [Verbunden] angezeigt.

Die Einrichtung für das Wireless-Netzwerk ist nun abgeschlossen. Um das für den Betrieb Ihres Geräts erforderliche **Kpl. Treiber & Software Paket** zu installieren, legen Sie den Brother-Installationsdatenträger in den Computer ein oder rufen Sie die Seite **Downloads** Ihres Modells im Brother Solutions Center unter support.brother.com auf.

Zugehörige Informationen

- Weitere Methoden zum Konfigurieren des Brother-Gerätes für ein Wireless-Netzwerk

Konfigurieren des Geräts für ein Wireless-Netzwerk über das PIN-Verfahren des WPS (Wi-Fi Protected Setup™)

Wenn WPS vom WLAN-Access Point/Router unterstützt wird, können Sie zur Konfiguration der Wireless-Netzwerkeinstellungen das PIN-Verfahren (Personal Identification Number) verwenden.

Das PIN-Verfahren ist eine von der Wi-Fi Alliance® entwickelte Verbindungsmethode. Das Wireless-Netzwerk und die Sicherheitseinstellungen können durch Übermittlung einer PIN, die von Ihrem Gerät (dem „Antragsteller“) erstellt wurde, an den Registrar (dem Gerät zum Verwalten des Wireless LANs) eingerichtet werden. Weitere Informationen zum Zugriff auf den WPS-Modus finden Sie in den Anweisungen Ihres Wireless-Access Points/Routers.

Typ A

Verbindung, wenn der WLAN-Access Point/Router (1) auch als Registrar verwendet wird.

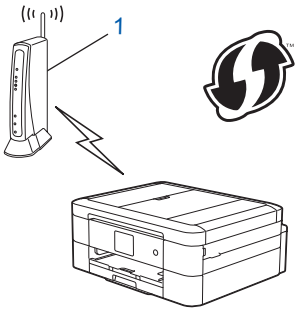

Typ B

Verbindung, wenn ein anderes Gerät (2), wie z. B. ein Computer, als Registrar verwendet wird.

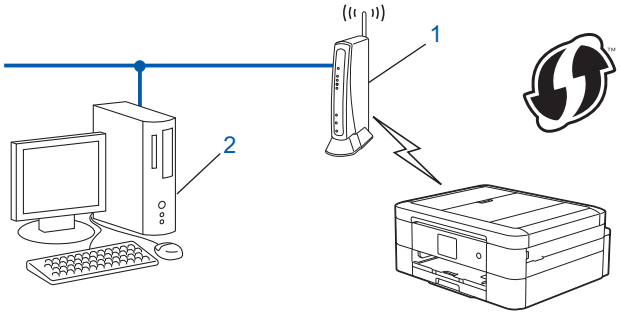

Router oder Access Points, die WPS unterstützen, werden mit folgendem Symbol gekennzeichnet:

>> DCP-J572DW/MFC-J491DW/MFC-J497DW
>> DCP-J772DW/DCP-J774DW/MFC-J890DW/MFC-J895DW

DCP-J572DW/MFC-J491DW/MFC-J497DW

1. Drücken Sie **Einstellungen (Settings)**.
2. Drücken Sie ▲ oder ▼, um Folgendes auszuwählen:
   a. Wählen Sie `[Netzwerk]`. Drücken Sie **OK**.
   b. Wählen Sie `[WLAN]`. Drücken Sie **OK**.

c. Wählen Sie [WPS + PIN-Code]. Drücken Sie **OK**.

3. Wenn [WLAN aktivieren?] angezeigt wird, drücken Sie ▶.

   Der Assistent für die Wireless-Einrichtung wird gestartet. Zum Abbrechen drücken Sie ◀.

4. Im Display wird eine achtstellige PIN angezeigt, und das Gerät beginnt, nach einem WLAN Access Point/Router zu suchen.
5. Geben Sie auf einem Computer, der mit dem Netzwerk verbunden ist, in die Adressleiste des Browsers die IP-Adresse des Geräts ein, das Sie als Registrar verwenden. (Beispiel: http://192.168.1.2)
6. Gehen Sie zur Seite mit den WPS-Einstellungen, geben Sie die PIN ein und folgen Sie den Anweisungen auf dem Bildschirm.

- In der Regel handelt es sich beim Registrar um den WLAN Access Point/Router.
- Die Einstellungsseite variiert je nach der Marke des WLAN-Access Points/Routers. Weitere Informationen finden Sie in der Anleitung des WLAN Access Points/Routers.

Wenn Sie einen Computer mit Windows 7, Windows 8 oder Windows 10 als Registrar verwenden, gehen Sie wie folgt vor:

7. Sie haben die folgenden Möglichkeiten:
   - Windows 7

     Klicken Sie auf **(Start)** > **Geräte und Drucker** > **Gerät hinzufügen** .
   - Windows 8

     Ziehen Sie die Maus in die untere rechte Ecke Ihres Desktops. Wenn die Menüleiste angezeigt wird, klicken Sie auf **Einstellungen** > **Systemsteuerung** > **Hardware und Sound** > **Geräte und Drucker** > **Gerät hinzufügen**.
   - Windows 10

     Klicken Sie auf > **Windows-System** > **Systemsteuerung**. Klicken Sie in der Gruppe **Hardware und Sound** auf **Gerät hinzufügen**.

- Um einen Computer mit Windows 7, Windows 8 oder Windows 10 als Registrar zu verwenden, muss dieser zuvor im Netzwerk registriert werden. Weitere Informationen finden Sie in der Anleitung des WLAN Access Points/Routers.
- Wenn Sie Windows 7, Windows 8 oder Windows 10 als Registrar verwenden, können Sie den Druckertreiber nach der Wireless-Konfiguration installieren, indem Sie den Anweisungen auf dem Bildschirm folgen. Um das für den Betrieb Ihres Geräts erforderliche **Kpl. Treiber & Software Paket** zu installieren, legen Sie den Brother-Installationsdatenträger in den Computer ein oder rufen Sie die Seite **Downloads** Ihres Modells im Brother Solutions Center unter support.brother.com auf.

8. Wählen Sie Ihr Gerät aus und klicken Sie auf **Weiter**.
9. Geben Sie die angezeigte PIN ein und klicken Sie dann auf **Weiter**.
10. (Windows 7) Wählen Sie Ihr Netzwerk aus und klicken Sie dann auf **Weiter**.
11. Klicken Sie auf **Schließen**.

DCP-J772DW/DCP-J774DW/MFC-J890DW/MFC-J895DW

1. Drücken Sie [Einstell. (Einst.)] > [Alle Einstell.] > [Netzwerk] > [WLAN] > [WPS + PIN-Code].
2. Wenn [WLAN aktivieren?] angezeigt wird, drücken Sie [Ja].

   Der Assistent für die Wireless-Einrichtung wird gestartet. Um den Vorgang abzubrechen, drücken Sie [Nein].

3. Im Display wird eine achtstellige PIN angezeigt, und das Gerät beginnt, nach einem WLAN Access Point/Router zu suchen.
4. Geben Sie auf einem Computer, der mit dem Netzwerk verbunden ist, in die Adressleiste des Browsers die IP-Adresse des Geräts ein, das Sie als Registrar verwenden. (Beispiel: http://192.168.1.2)

5. Gehen Sie zur Seite mit den WPS-Einstellungen, geben Sie die PIN ein und folgen Sie den Anweisungen auf dem Bildschirm.

- In der Regel handelt es sich beim Registrar um den WLAN Access Point/Router.
- Die Einstellungsseite variiert je nach der Marke des WLAN-Access Points/Routers. Weitere Informationen finden Sie in der Anleitung des WLAN Access Points/Routers.

Wenn Sie einen Computer mit Windows 7, Windows 8 oder Windows 10 als Registrar verwenden, gehen Sie wie folgt vor:

6. Sie haben die folgenden Möglichkeiten:
   - Windows 7

     Klicken Sie auf **(Start)** > **Geräte und Drucker** > **Gerät hinzufügen** .
   - Windows 8

     Ziehen Sie die Maus in die untere rechte Ecke Ihres Desktops. Wenn die Menüleiste angezeigt wird, klicken Sie auf **Einstellungen** > **Systemsteuerung** > **Hardware und Sound** > **Geräte und Drucker** > **Gerät hinzufügen**.
   - Windows 10

     Klicken Sie auf > **Windows-System** > **Systemsteuerung**. Klicken Sie in der Gruppe **Hardware und Sound** auf **Gerät hinzufügen**.

- Um einen Computer mit Windows 7, Windows 8 oder Windows 10 als Registrar zu verwenden, muss dieser zuvor im Netzwerk registriert werden. Weitere Informationen finden Sie in der Anleitung des WLAN Access Points/Routers.
- Wenn Sie Windows 7, Windows 8 oder Windows 10 als Registrar verwenden, können Sie den Druckertreiber nach der Wireless-Konfiguration installieren, indem Sie den Anweisungen auf dem Bildschirm folgen. Um das für den Betrieb Ihres Geräts erforderliche **Kpl. Treiber & Software Paket** zu installieren, legen Sie den Brother-Installationsdatenträger in den Computer ein oder rufen Sie die Seite **Downloads** Ihres Modells im Brother Solutions Center unter support.brother.com auf.

7. Wählen Sie Ihr Gerät aus und klicken Sie auf **Weiter**.
8. Geben Sie die angezeigte PIN ein und klicken Sie dann auf **Weiter**.
9. (Windows 7) Wählen Sie Ihr Netzwerk aus und klicken Sie dann auf **Weiter**.
10. Klicken Sie auf **Schließen**.

Zugehörige Informationen

- Weitere Methoden zum Konfigurieren des Brother-Gerätes für ein Wireless-Netzwerk

Konfigurieren des Geräts für ein Wireless-Netzwerk, wenn die SSID nicht rundgesendet wird

>> DCP-J572DW/MFC-J491DW/MFC-J497DW
>> DCP-J772DW/DCP-J774DW/MFC-J890DW/MFC-J895DW

DCP-J572DW/MFC-J491DW/MFC-J497DW

Bevor Sie Ihr Gerät konfigurieren, sollten Sie sich die Einstellungen Ihres Wireless-Netzwerkes notieren. Sie benötigen diese Informationen, um mit der Konfiguration fortzufahren.

1. Überprüfen Sie die aktuellen Wireless-Netzwerkeinstellungen und notieren Sie sich diese.

Netzwerkname (SSID)

Kommunikationsmodus	Authentifizierungsmethode	Verschlüsselungsmodus	Netzwerkschlüssel
Infrastruktur	Open System	KEINE	-
		WEP	
	Shared Key (Freigegebener Schlüssel)	WEP	
	WPA/WPA2-PSK	AES	
		TKIP	

Beispiel:

Netzwerkname (SSID)
HELLO

Kommunikationsmodus	Authentifizierungsmethode	Verschlüsselungsmodus	Netzwerkschlüssel
Infrastruktur	WPA2-PSK	AES	12345678

Wenn Ihr Router die WEP-Verschlüsselung verwendet, geben Sie den als ersten Schlüssel verwendeten WEP-Schlüssel ein. Das Brother-Gerät unterstützt nur die Verwendung des ersten WEP-Schlüssels.

2. Drücken Sie **Einstellungen (Settings)**.
3. Drücken Sie ▲ oder ▼, um Folgendes auszuwählen:
   a. Wählen Sie `[Netzwerk]`. Drücken Sie **OK**.
   b. Wählen Sie `[WLAN]`. Drücken Sie **OK**.
   c. Wählen Sie `[Setup-Assist.]` und drücken Sie **OK**.
4. Wenn `[WLAN aktivieren?]` angezeigt wird, drücken Sie ▶.

   Der Assistent für die Wireless-Einrichtung wird gestartet. Zum Abbrechen drücken Sie ◀.
5. Das Gerät sucht nach Ihrem Netzwerk und listet die verfügbaren SSIDs auf. Drücken Sie auf ▲ oder ▼, um die Option `[<Neue SSID>]` auszuwählen, und drücken Sie dann **OK**.
6. Geben Sie den SSID-Namen ein und drücken Sie dann **OK**.

Weitere Informationen zur Eingabe von Text >> *Anhang*

7. Wählen Sie `[Infrastruktur]` und drücken Sie **OK**.

8. Wählen Sie die Authentifizierungsmethode aus und drücken Sie anschließend **OK**.
9. Sie haben die folgenden Möglichkeiten:
   - Wenn die Option `[System öffnen (Open System)]` ausgewählt wurde, drücken Sie ▲ oder ▼, um den Verschlüsselungstyp `[Keine]` oder `[WEP]` auszuwählen, und drücken Sie anschließend **OK**.

     Wenn als Verschlüsselungstyp `[WEP]` ausgewählt wurde, geben Sie den WEP-Schlüssel ein und drücken Sie anschließend **OK**.
   - Wenn die Option `[Gem. Schlüssel (Shared Key)]` ausgewählt wurde, geben Sie den WEP-Schlüssel ein und drücken Sie anschließend **OK**.
   - Wenn die Option `[WPA/WPA2-PSK]` ausgewählt wurde, drücken Sie ▲ oder ▼, um den Verschlüsselungstyp `[TKIP+AES]` oder `[AES]` auszuwählen, und drücken Sie anschließend **OK**.

     Geben Sie den WPA-Schlüssel ein und drücken Sie dann **OK**.

- Weitere Informationen zur Eingabe von Text ➤➤ *Anhang*
- Ihr Brother-Gerät unterstützt nur die Verwendung des ersten WEP-Schlüssels.

10. Das Gerät versucht nun, eine Verbindung mit dem ausgewählten Wireless-Gerät herzustellen.

Wenn Ihr Wireless-Gerät erfolgreich eine Verbindung aufgebaut hat, wird im Display `[Verbunden]` angezeigt.

Die Einrichtung für das Wireless-Netzwerk ist nun abgeschlossen. Um das für den Betrieb Ihres Geräts erforderliche **Kpl. Treiber & Software Paket** zu installieren, legen Sie den Brother-Installationsdatenträger in den Computer ein oder rufen Sie die Seite **Downloads** Ihres Modells im Brother Solutions Center unter support.brother.com auf.

DCP-J772DW/DCP-J774DW/MFC-J890DW/MFC-J895DW

Bevor Sie Ihr Gerät konfigurieren, sollten Sie sich die Einstellungen Ihres Wireless-Netzwerkes notieren. Sie benötigen diese Informationen, um mit der Konfiguration fortzufahren.

1. Überprüfen Sie die aktuellen Wireless-Netzwerkeinstellungen und notieren Sie sich diese.

Netzwerkname (SSID)

Kommunikationsmodus	**Authentifizierungsmethode**	**Verschlüsselungsmodus**	**Netzwerkschlüssel**
Infrastruktur	Open System	KEINE	-
		WEP	
	Shared Key (Freigegebener Schlüssel)	WEP	
	WPA/WPA2-PSK	AES	
		TKIP	

Beispiel:

Netzwerkname (SSID)
HELLO

Kommunikationsmodus	**Authentifizierungsmethode**	**Verschlüsselungsmodus**	**Netzwerkschlüssel**
Infrastruktur	WPA2-PSK	AES	12345678

Wenn Ihr Router die WEP-Verschlüsselung verwendet, geben Sie den als ersten Schlüssel verwendeten WEP-Schlüssel ein. Das Brother-Gerät unterstützt nur die Verwendung des ersten WEP-Schlüssels.

2. Drücken Sie [Einstell. (Einst.)] > [Alle Einstell.] > [Netzwerk] > [WLAN] > [Setup-Assist.].
3. Wenn [WLAN aktivieren?] angezeigt wird, drücken Sie [Ja].

   Der Assistent für die Wireless-Einrichtung wird gestartet. Um den Vorgang abzubrechen, drücken Sie [Nein].
4. Das Gerät sucht nach Ihrem Netzwerk und listet die verfügbaren SSIDs auf. Drücken Sie ▲ oder ▼, um die Option [<Neue SSID>] anzuzeigen, und drücken Sie anschließend auf diese.
5. Drücken Sie [OK].
6. Geben Sie den SSID-Namen ein und drücken Sie dann [OK].

Weitere Informationen zur Eingabe von Text ➤➤ *Anhang*

7. Drücken Sie [Infrastruktur].
8. Wählen Sie die Authentifizierungsmethode aus und drücken Sie anschließend auf diese.
9. Sie haben die folgenden Möglichkeiten:
   - Wenn die Option [System öffnen (Open System)] ausgewählt wurde, drücken Sie entweder [Keine] oder [WEP].

     Wenn als Verschlüsselungstyp [WEP] ausgewählt wurde, geben Sie den WEP-Schlüssel ein und drücken Sie anschließend [OK].
   - Wenn die Option [Gemeinsamer Schlüssel (Shared Key)] ausgewählt wurde, geben Sie den WEP-Schlüssel ein und drücken Sie anschließend [OK].
   - Wenn die Option [WPA/WPA2-PSK] ausgewählt wurde, drücken Sie entweder [TKIP+AES] oder [AES].

     Geben Sie den WPA-Schlüssel ein und drücken Sie dann [OK].

- Weitere Informationen zur Eingabe von Text ➤➤ *Anhang*
- Ihr Brother-Gerät unterstützt nur die Verwendung des ersten WEP-Schlüssels.

10. Das Gerät versucht nun, eine Verbindung mit dem ausgewählten Wireless-Gerät herzustellen.

Wenn Ihr Wireless-Gerät erfolgreich eine Verbindung aufgebaut hat, wird im Display [Verbunden] angezeigt.

Die Einrichtung für das Wireless-Netzwerk ist nun abgeschlossen. Um das für den Betrieb Ihres Geräts erforderliche **Kpl. Treiber & Software Paket** zu installieren, legen Sie den Brother-Installationsdatenträger in den Computer ein oder rufen Sie die Seite **Downloads** Ihres Modells im Brother Solutions Center unter support.brother.com auf.

Zugehörige Informationen

- Weitere Methoden zum Konfigurieren des Brother-Gerätes für ein Wireless-Netzwerk
- Ich kann die Konfiguration des Wireless-Netzwerkes nicht abschließen

Verwenden von Wi-Fi Direct®

- Drucken oder Scannen von Ihrem Mobilgerät mit Wi-Fi Direct
- Konfigurieren des Wi-Fi Direct-Netzwerks
- Ich kann die Konfiguration des Wireless-Netzwerkes nicht abschließen

Drucken oder Scannen von Ihrem Mobilgerät mit Wi-Fi Direct

Wi-Fi Direct ist eine der Wireless-Konfigurationsmethoden, die von Wi-Fi Alliance® entwickelt wurden. Damit können Sie ein sicheres Wireless-Netzwerk zwischen Ihrem Brother-Gerät und einem Mobilgerät, wie einem Android™-Gerät, Windows-Gerät, iPhone, iPod touch oder iPad, konfigurieren, ohne auf einen Access Point zugreifen zu müssen. Wi-Fi Direct unterstützt die Wireless-Netzwerk-Konfiguration mit der Tastendruck- oder PIN-Methode von Wi-Fi Protected Setup™ (WPS). Sie können ein Wireless-Netzwerk auch über die manuelle Festlegung einer SSID und eines Kennworts konfigurieren. Die Wi-Fi Direct-Funktion Ihres Brother-Geräts unterstützt WPA2™-Sicherheit mit AES-Verschlüsselung.

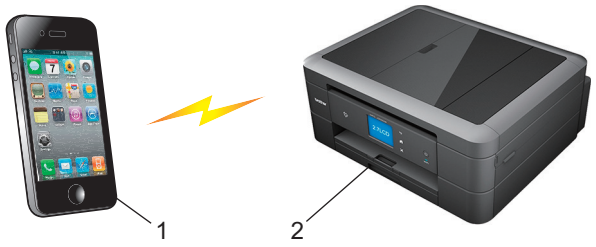

1. Mobiles Gerät
2. Ihr Brother-Gerät

- Obwohl das Brother-Gerät sowohl in einem verkabelten Netzwerk (nur unterstützte Modelle) als auch in einem Wireless-Netzwerk verwendet werden kann, können nicht beide Verbindungsmethoden gleichzeitig genutzt werden. Eine Wireless-Netzwerkverbindung und eine WiFi Direct-Verbindung oder eine verkabelte Netzwerkverbindung und eine WiFi Direct-Verbindung können hingegen gleichzeitig genutzt werden.
- Das von WiFi Direct unterstützte Gerät kann Gruppeneigentümer (G/B: Gruppenbesitzer) werden. Bei der Konfiguration des WiFi Direct-Netzwerks dient der Gruppeneigentümer (G/B: Gruppenbesitzer) als Access Point.

Zugehörige Informationen

- Verwenden von Wi-Fi Direct®

Konfigurieren des Wi-Fi Direct-Netzwerks

Konfigurieren Sie die Wi-Fi Direct-Netzwerkeinstellungen über das Funktionstastenfeld des Geräts.

- Wi-Fi Direct-Netzwerkkonfiguration - Übersicht
- Konfigurieren des Wi-Fi Direct-Netzwerks per Tastendruck
- Konfigurieren des Wi-Fi Direct-Netzwerks per Tastendruck von Wi-Fi Protected Setup™ (WPS)
- Konfigurieren des Wi-Fi Direct-Netzwerks über die PIN-Methode
- Konfigurieren des Wi-Fi Direct-Netzwerks mit der PIN-Methode von Wi-Fi Protected Setup™ (WPS)
- Manuelle Konfiguration des Wi-Fi Direct-Netzwerks

Wi-Fi Direct-Netzwerkkonfiguration - Übersicht

Im Folgenden werden fünf Methoden zur Konfiguration Ihres Brother-Gerätes in einer Wireless-Netzwerkumgebung beschrieben. Wählen Sie die für Ihre Netzwerkumgebung gewünschte Methode aus.

Überprüfen Sie die Konfigurationsvoraussetzungen für Ihr Mobilgerät.

1. Unterstützt Ihr Mobilgerät WiFi Direct?

Option	Beschreibung
Ja	Fahren Sie mit Schritt 2 fort.
Nein	Fahren Sie mit Schritt 3 fort.

2. Unterstützt Ihr Mobilgerät die Konfiguration per Tastendruck für WiFi Direct?

Option	Beschreibung
Ja	➤➤ *Zugehörige Informationen*: Konfigurieren des Wi-Fi Direct-Netzwerks per Tastendruck
Nein	➤➤ *Zugehörige Informationen*: Konfigurieren des Wi-Fi Direct-Netzwerks über die PIN-Methode

3. Unterstützt Ihr Mobilgerät WPS (Wi-Fi Protected Setup™)?

Option	Beschreibung
Ja	Fahren Sie mit Schritt 4 fort.
Nein	➤➤ *Zugehörige Informationen*: Manuelle Konfiguration des Wi-Fi Direct-Netzwerks

4. Unterstützt Ihr Mobilgerät die Konfiguration per Tastendruck für WPS (Wi-Fi Protected Setup™)?

Option	Beschreibung
Ja	➤➤ *Zugehörige Informationen*: Konfigurieren des Wi-Fi Direct-Netzwerks per Tastendruck von Wi-Fi Protected Setup™ (WPS)
Nein	➤➤ *Zugehörige Informationen*: Konfigurieren des Wi-Fi Direct-Netzwerks mit der PIN-Methode von Wi-Fi Protected Setup™ (WPS)

Um Brother iPrint&Scan in einem WiFi Direct-Netzwerk verwenden zu können, das per Tastendruck mit WiFi Direct oder einem PIN-Verfahren von WiFi Direct konfiguriert wurde, muss auf dem zum Konfigurieren von WiFi Direct verwendeten Gerät Android™ 4.0 oder höher ausgeführt werden.

Zugehörige Informationen

- Konfigurieren des Wi-Fi Direct-Netzwerks
- Konfigurieren des Wi-Fi Direct-Netzwerks per Tastendruck
- Konfigurieren des Wi-Fi Direct-Netzwerks über die PIN-Methode
- Manuelle Konfiguration des Wi-Fi Direct-Netzwerks
- Konfigurieren des Wi-Fi Direct-Netzwerks per Tastendruck von Wi-Fi Protected Setup™ (WPS)

- Konfigurieren des Wi-Fi Direct-Netzwerks mit der PIN-Methode von Wi-Fi Protected Setup™ (WPS)

Konfigurieren des Wi-Fi Direct-Netzwerks per Tastendruck

>> DCP-J572DW/MFC-J491DW/MFC-J497DW
>> DCP-J772DW/DCP-J774DW/MFC-J890DW/MFC-J895DW

DCP-J572DW/MFC-J491DW/MFC-J497DW

Wenn Ihr Mobilgerät WiFi Direct unterstützt, führen Sie die folgenden Schritte aus, um ein WiFi Direct-Netzwerk zu konfigurieren:

Wenn das Gerät die Wi-Fi Direct-Anfrage von Ihrem Mobilgerät empfängt, wird die Meldung `[Wi-Fi Direct- Verbindungsanfrage empfangen.]` auf dem Display angezeigt. Drücken Sie ▶, um die Verbindung herzustellen.

1. Drücken Sie **Einstellungen (Settings)**.
2. Drücken Sie ▲ oder ▼, um Folgendes auszuwählen:
   a. Wählen Sie `[Netzwerk]`. Drücken Sie **OK**.
   b. Wählen Sie `[Wi-Fi Direct]`. Drücken Sie **OK**.
   c. Wählen Sie `[Taste drücken]`. Drücken Sie **OK**.
3. Aktivieren Sie die WPS PIN-Konfigurationsmethode auf Ihrem Mobilgerät (Anweisungen dazu finden Sie im Benutzerhandbuch Ihres Mobilgeräts), wenn `[Wi-Fi Direct an anderem Gerät aktivieren.]` angezeigt wird. Drücken Sie ▶ am Brother-Gerät. Daraufhin wird die Einrichtung von WiFi Direct gestartet.
4. Sie haben die folgenden Möglichkeiten:
   - Wenn Ihr Brother-Gerät der Gruppeneigentümer (G/B: Gruppenbesitzer) ist, verbinden Sie Ihr Mobilgerät direkt mit dem Gerät.
   - Wenn Ihr Brother-Gerät nicht der Gruppeneigentümer ist, zeigt das Gerät die verfügbaren Gerätenamen für die Konfiguration eines Wi-Fi Direct-Netzwerks an. Wählen Sie das Mobilgerät, zu dem eine Verbindung hergestellt werden soll, und drücken Sie **OK**. Suchen Sie erneut nach verfügbaren Geräten, indem Sie `[Neuer Scan]` auswählen.
5. Wenn Ihr Mobilgerät erfolgreich eine Verbindung aufgebaut hat, zeigt das Gerät `[Verbunden]` an. Sie haben die Einrichtung des WiFi Direct-Netzwerks abgeschlossen.

DCP-J772DW/DCP-J774DW/MFC-J890DW/MFC-J895DW

Wenn Ihr Mobilgerät WiFi Direct unterstützt, führen Sie die folgenden Schritte aus, um ein WiFi Direct-Netzwerk zu konfigurieren:

Wenn das Gerät die Wi-Fi Direct-Anfrage von Ihrem Mobilgerät empfängt, wird die Meldung `[Wi-Fi Direct Verbindungsanfrage empfangen. Drücken Sie zum Verbinden [OK].]` auf dem Display angezeigt. Drücken Sie `[OK]`, um die Verbindung herzustellen.

1. Drücken Sie `[Einstell. (Einst.)]` > `[Alle Einstell.]` > `[Netzwerk]` > `[Wi-Fi Direct]` > `[Taste drücken]`.
2. Aktivieren Sie Wi-Fi Direct auf Ihrem Mobilgerät (Anleitungen dazu finden Sie im Benutzerhandbuch Ihres Mobilgeräts), wenn `[Wi-Fi Direct an anderem Gerät aktivieren. Dann [OK] drücken.]` angezeigt wird. Drücken Sie `[OK]` am Brother-Gerät.

   Daraufhin wird die Einrichtung von WiFi Direct gestartet.
3. Sie haben die folgenden Möglichkeiten:
   - Wenn Ihr Brother-Gerät der Gruppenbesitzer (G/B) ist, verwenden Sie das Mobilgerät direkt mit dem Gerät.

- Wenn Ihr Brother-Gerät nicht der Gruppenbesitzer (G/B) ist, zeigt das Gerät die verfügbaren Gerätenamen für die Konfiguration eines Wi-Fi Direct-Netzwerks an. Wählen Sie das Mobilgerät, zu dem eine Verbindung hergestellt werden soll. Suchen Sie erneut nach verfügbaren Geräten, indem Sie `[Neuer Scan]` drücken.

Wenn Ihr Mobilgerät erfolgreich eine Verbindung aufgebaut hat, zeigt das Gerät `[Verbunden]` an. Sie haben die Einrichtung des WiFi Direct-Netzwerks abgeschlossen.

Zugehörige Informationen

- Konfigurieren des Wi-Fi Direct-Netzwerks
- Wi-Fi Direct-Netzwerkkonfiguration - Übersicht

Konfigurieren des Wi-Fi Direct-Netzwerks per Tastendruck von Wi-Fi Protected Setup™ (WPS)

>> DCP-J572DW/MFC-J491DW/MFC-J497DW
>> DCP-J772DW/DCP-J774DW/MFC-J890DW/MFC-J895DW

DCP-J572DW/MFC-J491DW/MFC-J497DW

Wenn Ihr Mobilgerät WPS (PBC, Push Button Configuration) unterstützt, führen Sie die folgenden Schritte aus, um ein WiFi Direct-Netzwerk zu konfigurieren:

Wenn das Gerät die Wi-Fi Direct-Anfrage von Ihrem Mobilgerät empfängt, wird die Meldung `[Wi-Fi Direct- Verbindungsanfrage empfangen.]` auf dem Display angezeigt. Drücken Sie ▶, um die Verbindung herzustellen.

1. Drücken Sie **Einstellungen (Settings)**.
2. Drücken Sie ▲ oder ▼, um Folgendes auszuwählen:
   a. Wählen Sie `[Netzwerk]`. Drücken Sie **OK**.
   b. Wählen Sie `[Wi-Fi Direct]`. Drücken Sie **OK**.
   c. Wählen Sie `[Gruppeneigent. (Gruppeneigentümer)]`. Drücken Sie **OK**.
   d. Wählen Sie `[Ein]`. Drücken Sie **OK**.
   e. Wählen Sie `[Taste drücken]`. Drücken Sie **OK**.
3. Aktivieren Sie die WPS PIN-Konfigurationsmethode auf Ihrem Mobilgerät (Anweisungen dazu finden Sie im Benutzerhandbuch Ihres Mobilgeräts), wenn `[Wi-Fi Direct an anderem Gerät aktivieren.]` angezeigt wird. Drücken Sie ▶ am Brother-Gerät. Daraufhin wird die Einrichtung von WiFi Direct gestartet.
4. Wenn Ihr Mobilgerät erfolgreich eine Verbindung aufgebaut hat, zeigt das Gerät `[Verbunden]` an. Sie haben die Einrichtung des WiFi Direct-Netzwerks abgeschlossen.

DCP-J772DW/DCP-J774DW/MFC-J890DW/MFC-J895DW

Wenn Ihr Mobilgerät WPS (PBC, Push Button Configuration) unterstützt, führen Sie die folgenden Schritte aus, um ein WiFi Direct-Netzwerk zu konfigurieren:

Wenn das Gerät die Wi-Fi Direct-Anfrage von Ihrem Mobilgerät empfängt, wird die Meldung `[Wi-Fi Direct Verbindungsanfrage empfangen. Drücken Sie zum Verbinden [OK].]` auf dem Display angezeigt. Drücken Sie `[OK]`, um die Verbindung herzustellen.

1. Drücken Sie [Einstell. (Einst.)] > [Alle Einstell.] > [Netzwerk] > [Wi-Fi Direct] > [Gruppeneigent. (Gruppeneigentümer)] > [Ein].
2. Drücken Sie `[Taste drücken]`.
3. Aktivieren Sie die WPS-Konfigurationsmethode auf Ihrem Mobilgerät (Anweisungen dazu finden Sie im Benutzerhandbuch Ihres Mobilgeräts). Wenn `[Wi-Fi Direct an anderem Gerät aktivieren. Dann [OK] drücken.]` auf dem Gerätedisplay angezeigt wird, drücken Sie `[OK]` am Gerät.

   Daraufhin wird die Einrichtung von WiFi Direct gestartet.

Wenn Ihr Mobilgerät erfolgreich eine Verbindung aufgebaut hat, zeigt das Gerät `[Verbunden]` an. Sie haben die Einrichtung des WiFi Direct-Netzwerks abgeschlossen.

Zugehörige Informationen

- Konfigurieren des Wi-Fi Direct-Netzwerks
- Wi-Fi Direct-Netzwerkkonfiguration - Übersicht

Konfigurieren des Wi-Fi Direct-Netzwerks über die PIN-Methode

>> DCP-J572DW/MFC-J491DW/MFC-J497DW
>> DCP-J772DW/DCP-J774DW/MFC-J890DW/MFC-J895DW

DCP-J572DW/MFC-J491DW/MFC-J497DW

Wenn Ihr Mobilgerät die PIN-Methode von WiFi Direct unterstützt, führen Sie die folgenden Schritte aus, um ein WiFi Direct-Netzwerk zu konfigurieren.

Wenn das Gerät die Wi-Fi Direct-Anfrage von Ihrem Mobilgerät empfängt, wird die Meldung `[Wi-Fi Direct- Verbindungsanfrage empfangen.]` auf dem Display angezeigt. Drücken Sie ▶, um die Verbindung herzustellen.

1. Drücken Sie **Einstellungen (Settings)**.
2. Drücken Sie ▲ oder ▼, um Folgendes auszuwählen:
   a. Wählen Sie `[Netzwerk]`. Drücken Sie **OK**.
   b. Wählen Sie `[Wi-Fi Direct]`. Drücken Sie **OK**.
   c. Wählen Sie `[PIN-Code]`. Drücken Sie **OK**.
3. Aktivieren Sie die WPS PIN-Konfigurationsmethode auf Ihrem Mobilgerät (Anweisungen dazu finden Sie im Benutzerhandbuch Ihres Mobilgeräts), wenn `[Wi-Fi Direct an anderem Gerät aktivieren.]` angezeigt wird. Drücken Sie ▶ am Brother-Gerät. Daraufhin wird die Einrichtung von WiFi Direct gestartet.
4. Sie haben die folgenden Möglichkeiten:
   - Wenn Ihr Brother-Gerät der Gruppeneigentümer (G/B: Gruppenbesitzer) ist, wartet das Gerät auf eine Verbindungsanfrage vom Mobilgerät. Wenn Sie im Display zur Eingabe einer PIN aufgefordert werden, geben Sie die auf Ihrem mobilen Gerät angezeigte PIN ein. Drücken Sie **OK**. Befolgen Sie die Anweisungen, und fahren Sie dann mit dem nächsten Schritt fort. Wenn die PIN auf Ihrem Brother-Gerät angezeigt wird, geben Sie die PIN in Ihr Mobilgerät ein.
   - Wenn Ihr Brother-Gerät nicht der Gruppeneigentümer (G/B: Gruppenbesitzer) ist, zeigt das Gerät die verfügbaren Gerätenamen für die Konfiguration eines WiFi Direct-Netzwerks an. Wählen Sie das Mobilgerät, zu dem eine Verbindung hergestellt werden soll, und drücken Sie **OK**. Suchen Sie erneut nach verfügbaren Geräten, indem Sie `[Neuer Scan]` auswählen.

     Wenn `[PIN-Verfahren wählen]` angezeigt wird, führen Sie einen der folgenden Schritte aus:
     - Drücken Sie ▶, um die PIN auf Ihrem Gerät anzuzeigen, und geben Sie die PIN in Ihr Mobilgerät ein. Befolgen Sie die Anweisungen, und fahren Sie dann mit dem nächsten Schritt fort.
     - Drücken Sie ◀, um eine PIN in das Gerät einzugeben, die auf Ihrem Mobilgerät angezeigt wird, und drücken Sie dann **OK**. Befolgen Sie die Anweisungen, und fahren Sie dann mit dem nächsten Schritt fort.
5. Wenn Ihr Mobilgerät erfolgreich eine Verbindung aufgebaut hat, zeigt das Gerät `[Verbunden]` an. Sie haben die Einrichtung des WiFi Direct-Netzwerks abgeschlossen.

DCP-J772DW/DCP-J774DW/MFC-J890DW/MFC-J895DW

Wenn Ihr Mobilgerät die PIN-Methode von WiFi Direct unterstützt, führen Sie die folgenden Schritte aus, um ein WiFi Direct-Netzwerk zu konfigurieren.

Wenn das Gerät die Wi-Fi Direct-Anfrage von Ihrem Mobilgerät empfängt, wird die Meldung `[Wi-Fi Direct Verbindungsanfrage empfangen. Drücken Sie zum Verbinden [OK].]` auf dem Display angezeigt. Drücken Sie `[OK]`, um die Verbindung herzustellen.

1. Drücken Sie [Einstell. (Einst.)] > [Alle Einstell.] > [Netzwerk] > [Wi-Fi Direct] > [PIN-Code].
2. Aktivieren Sie Wi-Fi Direct auf Ihrem Mobilgerät (Anleitungen dazu finden Sie im Benutzerhandbuch Ihres Mobilgeräts), wenn [Wi-Fi Direct an anderem Gerät aktivieren. Dann [OK] drücken.] angezeigt wird. Drücken Sie [OK] am Brother-Gerät.

   Daraufhin wird die Einrichtung von WiFi Direct gestartet.
3. Sie haben die folgenden Möglichkeiten:
   - Wenn Ihr Brother-Gerät der Gruppenbesitzer (G/B) ist, wartet es auf eine Verbindungsanfrage von Ihrem Mobilgerät. Wenn [PIN-Code] angezeigt wird, geben Sie die auf Ihrem Mobilgerät angezeigte PIN in das Gerät ein. Drücken Sie [OK]. Folgen Sie den Anweisungen.

     Wenn die PIN auf Ihrem Brother-Gerät angezeigt wird, geben Sie die PIN in Ihr Mobilgerät ein.
   - Wenn Ihr Brother-Gerät nicht der Gruppenbesitzer (G/B) ist, zeigt das Gerät die verfügbaren Gerätenamen für die Konfiguration eines Wi-Fi Direct-Netzwerks an. Wählen Sie das Mobilgerät, zu dem eine Verbindung hergestellt werden soll. Suchen Sie erneut nach verfügbaren Geräten, indem Sie [Neuer Scan] drücken.

     Sie haben die folgenden Möglichkeiten:
     - Drücken Sie [PIN-Code anzeigen], um die PIN auf Ihrem Gerät anzuzeigen, und geben Sie die PIN in Ihr Mobilgerät ein. Folgen Sie den Anweisungen.
     - Drücken Sie [PIN-Code eingeben], um eine PIN in das Gerät einzugeben, die auf Ihrem Mobilgerät angezeigt wird, und drücken Sie dann [OK]. Folgen Sie den Anweisungen.

       Wenn Ihr Mobilgerät keine PIN anzeigt, drücken Sie auf Ihrem Brother-Gerät . Gehen Sie zurück zu Schritt 1, und versuchen Sie es erneut.

Wenn Ihr Mobilgerät erfolgreich eine Verbindung aufgebaut hat, zeigt das Gerät [Verbunden] an. Sie haben die Einrichtung des WiFi Direct-Netzwerks abgeschlossen.

Zugehörige Informationen

- Konfigurieren des Wi-Fi Direct-Netzwerks
- Wi-Fi Direct-Netzwerkkonfiguration - Übersicht

Konfigurieren des Wi-Fi Direct-Netzwerks mit der PIN-Methode von Wi-Fi Protected Setup™ (WPS)

>> DCP-J572DW/MFC-J491DW/MFC-J497DW
>> DCP-J772DW/DCP-J774DW/MFC-J890DW/MFC-J895DW

DCP-J572DW/MFC-J491DW/MFC-J497DW

Wenn Ihr Mobilgerät die PIN-Methode von Wi-Fi Protected Setup™ (WPS) unterstützt, befolgen Sie diese Schritte, um ein Wi-Fi Direct-Netzwerk zu konfigurieren.

Wenn das Gerät die Wi-Fi Direct-Anfrage von Ihrem Mobilgerät empfängt, wird die Meldung `[Wi-Fi Direct- Verbindungsanfrage empfangen.]` auf dem Display angezeigt. Drücken Sie ▶, um die Verbindung herzustellen.

1. Drücken Sie **Einstellungen (Settings)**.
2. Drücken Sie ▲ oder ▼, um Folgendes auszuwählen:
   a. Wählen Sie `[Netzwerk]`. Drücken Sie **OK**.
   b. Wählen Sie `[Wi-Fi Direct]`. Drücken Sie **OK**.
   c. Wählen Sie `[Gruppeneigent. (Gruppeneigentümer)]`. Drücken Sie **OK**.
   d. Wählen Sie `[Ein]`. Drücken Sie **OK**.
   e. Wählen Sie `[PIN-Code]`. Drücken Sie **OK**.
3. Aktivieren Sie die WPS PIN-Konfigurationsmethode auf Ihrem Mobilgerät (Anweisungen dazu finden Sie im Benutzerhandbuch Ihres Mobilgeräts), wenn `[Wi-Fi Direct an anderem Gerät aktivieren.]` angezeigt wird. Drücken Sie ▶ am Brother-Gerät. Daraufhin wird die Einrichtung von WiFi Direct gestartet.
4. Das Gerät wartet auf eine Verbindungsanfrage vom Mobilgerät. Wenn Sie im Display zur Eingabe einer PIN aufgefordert werden, geben Sie die auf Ihrem mobilen Gerät angezeigte PIN ein. Drücken Sie **OK**.
5. Wenn Ihr Mobilgerät erfolgreich eine Verbindung aufgebaut hat, zeigt das Gerät `[Verbunden]` an. Sie haben die Einrichtung des WiFi Direct-Netzwerks abgeschlossen.

DCP-J772DW/DCP-J774DW/MFC-J890DW/MFC-J895DW

Wenn Ihr Mobilgerät die PIN-Methode von Wi-Fi Protected Setup™ (WPS) unterstützt, befolgen Sie diese Schritte, um ein Wi-Fi Direct-Netzwerk zu konfigurieren.

Wenn das Gerät die Wi-Fi Direct-Anfrage von Ihrem Mobilgerät empfängt, wird die Meldung `[Wi-Fi Direct Verbindungsanfrage empfangen. Drücken Sie zum Verbinden [OK].]` auf dem Display angezeigt. Drücken Sie `[OK]`, um die Verbindung herzustellen.

1. Drücken Sie `[Einstell. (Einst.)]` > `[Alle Einstell.]` > `[Netzwerk]` > `[Wi-Fi Direct]` > `[Gruppeneigent. (Gruppeneigentümer)]` > `[Ein]` > `[PIN-Code]`.
2. Wenn `[Wi-Fi Direct an anderem Gerät aktivieren. Dann [OK] drücken.]` angezeigt wird, aktivieren Sie die WPS PIN-Konfigurationsmethode auf Ihrem Mobilgerät (Anweisungen dazu finden Sie im Benutzerhandbuch Ihres Mobilgeräts), und drücken Sie dann auf Ihrem Brother-Gerät `[OK]`.

   Daraufhin wird die Einrichtung von WiFi Direct gestartet.
3. Das Gerät wartet auf eine Verbindungsanfrage vom Mobilgerät. Wenn `[PIN-Code]` angezeigt wird, geben Sie die auf Ihrem Mobilgerät angezeigte PIN in das Gerät ein. Drücken Sie `[OK]`.

Wenn Ihr Mobilgerät erfolgreich eine Verbindung aufgebaut hat, zeigt das Gerät `[Verbunden]` an. Sie haben die Einrichtung des WiFi Direct-Netzwerks abgeschlossen.

Zugehörige Informationen

- Konfigurieren des Wi-Fi Direct-Netzwerks
- Wi-Fi Direct-Netzwerkkonfiguration - Übersicht

Manuelle Konfiguration des Wi-Fi Direct-Netzwerks

>> DCP-J572DW/MFC-J491DW/MFC-J497DW
>> DCP-J772DW/DCP-J774DW/MFC-J890DW/MFC-J895DW

DCP-J572DW/MFC-J491DW/MFC-J497DW

Wenn Ihr Mobilgerät WiFi Direct oder WPS nicht unterstützt, müssen Sie ein WiFi Direct-Netzwerk manuell konfigurieren.

1. Drücken Sie **Einstellungen (Settings)**.
2. Drücken Sie ▲ oder ▼, um Folgendes auszuwählen:
   a. Wählen Sie `[Netzwerk]`. Drücken Sie **OK**.
   b. Wählen Sie `[Wi-Fi Direct]`. Drücken Sie **OK**.
   c. Wählen Sie `[Manuell]`. Drücken Sie **OK**.
3. Das Gerät zeigt den SSID-Namen und das Kennwort drei Minuten lang an. Wechseln Sie zum Einstellungsbildschirm des Wireless-Netzwerks für Ihr Mobilgerät und geben Sie den SSID-Namen und das Kennwort ein.
4. Wenn Ihr Mobilgerät erfolgreich eine Verbindung aufgebaut hat, zeigt das Gerät `[Verbunden]` an. Sie haben die Einrichtung des WiFi Direct-Netzwerks abgeschlossen.

DCP-J772DW/DCP-J774DW/MFC-J890DW/MFC-J895DW

Wenn Ihr Mobilgerät WiFi Direct oder WPS nicht unterstützt, müssen Sie ein WiFi Direct-Netzwerk manuell konfigurieren.

1. Drücken Sie `[Einstell. (Einst.)]` > `[Alle Einstell.]` > `[Netzwerk]` > `[Wi-Fi Direct]` > `[Manuell]`.
2. Das Gerät zeigt den SSID-Namen und das Kennwort an. Wechseln Sie zum Einstellungsbildschirm des Wireless-Netzwerks für Ihr Mobilgerät und geben Sie den SSID-Namen und das Kennwort ein.

Wenn Ihr Mobilgerät erfolgreich eine Verbindung aufgebaut hat, zeigt das Gerät `[Verbunden]` an. Sie haben die Einrichtung des WiFi Direct-Netzwerks abgeschlossen.

Zugehörige Informationen

- Konfigurieren des Wi-Fi Direct-Netzwerks
- Wi-Fi Direct-Netzwerkkonfiguration - Übersicht

Erweiterte Netzwerkfunktionen

- Netzwerk-Konfigurationsbericht drucken

Netzwerk-Konfigurationsbericht drucken

Der Netzwerkkonfigurationsbericht führt die Netzwerkkonfiguration auf, einschließlich der Netzwerk-Druckserver-Einstellungen.

- Knotenname: Der Knotenname wird im aktuellen Netzwerk-Konfigurationsbericht angezeigt. Der Standardknotenname ist „BRNxxxxxxxxxxxx“ für ein verkabeltes Netzwerk bzw. „BRWxxxxxxxxxxxx“ für ein Wireless-Netzwerk (wobei „xxxxxxxxxxxx“ der MAC-Adresse/Ethernet-Adresse des Gerätes entspricht).
- Wenn die `[IP Address]` im Netzwerkkonfigurationsbericht als „0.0.0.0“ angezeigt wird, warten Sie eine Minute und versuchen Sie erneut zu drucken.
- Sie können die Geräteeinstellungen wie z. B. IP-Adresse, Subnetzmaske, Knotenname und MAC-Adresse im Bericht suchen, z. B.:
  - IP-Adresse: 192.168.0.5
  - Subnetzmaske: 255.255.255.0
  - Knotenname: BRN000ca0000499
  - MAC-Adresse: 00-0c-a0-00-04-99

>> DCP-J572DW/MFC-J491DW/MFC-J497DW
>> DCP-J772DW/DCP-J774DW/MFC-J890DW/MFC-J895DW

DCP-J572DW/MFC-J491DW/MFC-J497DW

1. Drücken Sie **Einstellungen (Settings)**.
2. Drücken Sie ▲ oder ▼, um Folgendes auszuwählen:
   a. Wählen Sie `[Ausdrucke]`. Drücken Sie **OK**.
   b. Wählen Sie `[Netzwerk-Konf.]`. Drücken Sie **OK**.
3. Drücken Sie ▶.
   Das Gerät druckt den aktuellen Netzwerk-Konfigurationsbericht.

DCP-J772DW/DCP-J774DW/MFC-J890DW/MFC-J895DW

1. Drücken Sie `[Einstell. (Einst.)]` > `[Alle Einstell.]` > `[Ausdrucke]` > `[Netzwerk-Konfiguration]` > `[Ja]`.
   Das Gerät druckt den aktuellen Netzwerk-Konfigurationsbericht.

Zugehörige Informationen

- Erweiterte Netzwerkfunktionen
- Wo finde ich die Netzwerkeinstellungen meines Brother-Gerätes?
- Verwenden des Tools zur Reparatur der Netzwerkverbindung (Windows)
- Ich möchte prüfen, ob meine im Netzwerk angeschlossenen Geräte richtig funktionieren
- Fehler- und Wartungsmeldungen

Technische Informationen für fortgeschrittene Benutzer

- Zurücksetzen der Netzwerkeinstellungen auf die werkseitigen Einstellungen
- Drucken des WLAN-Berichts

Zurücksetzen der Netzwerkeinstellungen auf die werkseitigen Einstellungen

Sie können das Funktionstastenfeld des Gerätes verwenden, um den PrintServer auf die werkseitigen Einstellungen zurückzusetzen. Damit werden alle Informationen wie z. B. die Kennwörter und IP-Adresse zurückgesetzt.

WICHTIG

(MFC-J491DW/MFC-J497DW)

Beim Zurücksetzen des Geräts werden im Gerät gespeicherte Faxe möglicherweise gelöscht. Bevor Sie das Gerät zurücksetzen, können Sie die Faxe zu einem Computer oder einem anderen Faxgerät übertragen, damit keine wichtigen Nachrichten verloren gehen.

- Diese Funktion setzt alle Einstellungen für verkabelte (nur unterstützte Modelle) und Wireless-Netzwerke auf die werkseitigen Einstellungen zurück.
- Sie können den PrintServer auch mit BRAdmin Light oder BRAdmin Professional auf die werkseitigen Einstellungen zurücksetzen.

>> DCP-J572DW/MFC-J491DW/MFC-J497DW
>> DCP-J772DW/DCP-J774DW/MFC-J890DW/MFC-J895DW

DCP-J572DW/MFC-J491DW/MFC-J497DW

1. Drücken Sie **Einstellungen (Settings)**.
2. Drücken Sie ▲ oder ▼, um Folgendes auszuwählen:
   a. Wählen Sie `[Netzwerk]`. Drücken Sie **OK**.
   b. Wählen Sie `[Netzwerk-Reset]`. Drücken Sie **OK**.
3. Drücken Sie zwei Sekunden lang ▶ zur Bestätigung.

   Das Gerät wird neu gestartet.

DCP-J772DW/DCP-J774DW/MFC-J890DW/MFC-J895DW

1. Drücken Sie `[Einstell. (Einst.)]` > `[Alle Einstell.]` > `[Netzwerk]` > `[Netzwerk-Reset]`.
2. Die Meldung mit der Bestätigung des Reset wird angezeigt. Drücken Sie zwei Sekunden lang `[OK]`.

   Das Gerät wird neu gestartet.

Zugehörige Informationen

- Technische Informationen für fortgeschrittene Benutzer
- Übertragen der Faxe oder des Faxjournalberichts

Drucken des WLAN-Berichts

Der WLAN-Bericht gibt den WLAN-Status des Gerätes wieder. Falls die Wireless-Verbindung nicht erfolgreich hergestellt werden konnte, überprüfen Sie den im Bericht ausgedruckten Fehlercode.

>> DCP-J572DW/MFC-J491DW/MFC-J497DW
>> DCP-J772DW/DCP-J774DW/MFC-J890DW/MFC-J895DW

DCP-J572DW/MFC-J491DW/MFC-J497DW

1. Drücken Sie **Einstellungen (Settings)**.
2. Drücken Sie auf ▲ oder ▼, um die Option [Ausdrucke] auszuwählen, und drücken Sie dann **OK**.
3. Drücken Sie auf ▲ oder ▼, um die Option [WLAN-Bericht] auszuwählen, und drücken Sie dann **OK**.
4. Drücken Sie ▶.

   Das Gerät druckt den WLAN-Bericht.

Wenn der WLAN-Bericht nicht ausgedruckt wird, überprüfen Sie das Gerät auf Fehler. Wenn keine Fehler erkennbar sind, warten Sie eine Minute und versuchen Sie dann erneut, den Bericht auszudrucken.

DCP-J772DW/DCP-J774DW/MFC-J890DW/MFC-J895DW

1. Drücken Sie [Einstell. (Einst.)] > [Alle Einstell.] > [Ausdrucke] > [WLAN-Bericht] > [Ja].

   Das Gerät druckt den WLAN-Bericht.

Wenn der WLAN-Bericht nicht ausgedruckt wird, überprüfen Sie das Gerät auf Fehler. Wenn keine Fehler erkennbar sind, warten Sie eine Minute und versuchen Sie dann erneut, den Bericht auszudrucken.

Zugehörige Informationen

- Technische Informationen für fortgeschrittene Benutzer
- Fehlercodes im WLAN-Bericht
- Das Brother-Gerät kann nicht über das Netzwerk drucken, scannen oder PC-Faxe empfangen
- Ich möchte prüfen, ob meine im Netzwerk angeschlossenen Geräte richtig funktionieren

Fehlercodes im WLAN-Bericht

Falls der WLAN-Bericht zeigt, dass die Verbindung nicht hergestellt werden konnte, überprüfen Sie den Fehlercode im ausgedruckten Bericht und lesen Sie die entsprechenden Anweisungen in der Tabelle:

Fehlercode	Problem und empfohlene Lösung
TS-01	Die Einstellung für die Wireless-Netzwerkverbindung ist nicht aktiviert. Setzen Sie die Einstellung für die Wireless-Netzwerkverbindung auf EIN. Wenn ein Netzwerkkabel an Ihr Gerät angeschlossen ist, ziehen Sie es ab und aktivieren Sie die Wireless-Einstellung an Ihrem Gerät.
TS-02	Der Wireless Access Point/Router wurde nicht erkannt. 1. Überprüfen Sie die folgenden zwei Punkte: • Ziehen Sie den Netzstecker des Wireless Access Points/Routers heraus, warten Sie 10 Sekunden lang und schließen Sie den Netzstecker wieder an. • Wenn Ihr WLAN Access Point/Router MAC-Adressenfilterung verwendet, überprüfen Sie, ob die MAC-Adresse des Brother-Gerätes im Filter zulässig ist. 2. Wenn Sie die SSID- und Sicherheitsinformationen (SSID/Authentifizierungsmethode/Verschlüsselungsmethode/Netzwerkschlüssel) manuell eingegeben haben, sind die Informationen möglicherweise falsch. Überprüfen Sie erneut die SSID und Sicherheitsinformationen und geben Sie bei Bedarf die richtigen Informationen erneut ein. Dieses Gerät unterstützt keine 5-GHz-SSID/ESSID und Sie müssen eine 2,4-GHz-SSID/ESSID auswählen. Stellen Sie sicher, dass der Access Point/Router auf 2,4 GHz oder 2,4 GHz/5 GHz Mixed Mode eingestellt ist.
TS-04	Die vom gewählten Wireless Access Point/Router verwendeten Authentifizierungs-/Verschlüsselungsmethoden werden von Ihrem Gerät nicht unterstützt. Ändern Sie die Authentifizierungs- und Verschlüsselungsmethoden des Wireless Access Point/Routers. Das Gerät unterstützt die folgenden Authentifizierungsmethoden: • WPA-Personal TKIP oder AES • WPA2-Personal TKIP oder AES • Open WEP oder Keine (ohne Verschlüsselung) • Shared Key (Freigegebener Schlüssel) WEP Wenn das Problem nicht gelöst wurde, sind die eingegebenen SSID- oder Netzwerkeinstellungen möglicherweise falsch. Überprüfen Sie die Wireless-Netzwerkeinstellungen.
TS-05	Die Sicherheitsinformationen (SSID/Netzwerkschlüssel) sind falsch. Überprüfen Sie die SSID und den Netzwerkschlüssel.
TS-06	Die Wireless-Sicherheitsinformationen (Authentifizierungsmethode/Verschlüsselungsmethode/Netzwerkschlüssel) sind falsch. Überprüfen Sie die Wireless-Sicherheitsinformationen (Authentifizierungsmethode/Verschlüsselungsmethode/Netzwerkschlüssel).
TS-07	Das Gerät kann einen WLAN-Access Point/Router, bei dem WPS aktiviert ist, nicht erkennen. Wenn Sie eine Verbindung über WPS herstellen möchten, müssen Sie Ihr Gerät und den WLAN-Access Point/Router bedienen. Überprüfen Sie die Verbindungsmethode für WPS beim WLAN-Access Point/Router und beginnen Sie von vorn. Wenn Sie nicht wissen, wie Sie Ihren WLAN-Access Point/Router mit WPS bedienen müssen, lesen Sie die Dokumentation Ihres WLAN-Access Point/Routers, wenden Sie sich an den Hersteller des WLAN-Access Point/Routers oder an den Netzwerkadministrator.

Fehlercode	Problem und empfohlene Lösung
TS-08	Zwei oder mehr WLAN-Access Points, bei denen WPS aktiviert ist, wurden erkannt. • Vergewissern Sie sich, dass nur an einem WLAN-Access Point/Router innerhalb der Reichweite WPS aktiviert ist, und versuchen Sie es erneut. • Versuchen Sie es nach einigen Minuten noch einmal, um Störungen durch andere Access Points zu vermeiden.

So überprüfen Sie die Wireless-Sicherheitsinformationen (SSID/Authentifizierungsmethode/Verschlüsselungsmethode/Netzwerkschlüssel) des WLAN-Access Point/Routers:

1. Die Standardsicherheitseinstellungen stehen möglicherweise auf einem Aufkleber am WLAN-Access Point/Router. Andernfalls wird möglicherweise der Name des Herstellers oder die Modell-Nummer des WLAN-Access Point/Routers als Standardsicherheitseinstellungen verwendet.
2. Lesen Sie die Dokumentation, die mit Ihrem WLAN-Access Point/Router geliefert wurde, um die Sicherheitseinstellungen zu ermitteln.

- Wenn der WLAN-Access Point/Router so eingestellt ist, dass er die SSID nicht sendet, wird die SSID nicht automatisch erkannt. Sie müssen den SSID-Namen manuell eingeben.
- Der Netzwerkschlüssel wird möglicherweise auch als Kennwort, Sicherheitsschlüssel oder Verschlüsselungsschlüssel bezeichnet.

Wenn Sie die SSID und die Wireless-Sicherheitseinstellungen des WLAN-Access Point/Routers nicht kennen oder nicht wissen, wie die Konfiguration geändert wird, schlagen Sie in der Dokumentation im Lieferumfang des WLAN-Access Point/Routers nach oder wenden Sie sich an den Hersteller des Access Point/Routers, Ihren Internetanbieter oder den Netzwerkadministrator.

Zugehörige Informationen

- Drucken des WLAN-Berichts
- Das Brother-Gerät kann nicht über das Netzwerk drucken, scannen oder PC-Faxe empfangen
- Ich möchte prüfen, ob meine im Netzwerk angeschlossenen Geräte richtig funktionieren

Sicherheit

- Sperren der Geräteeinstellungen

Sperren der Geräteeinstellungen

Notieren Sie sich das Kennwort sorgfältig, bevor Sie die Zugriffssperre des Geräts aktivieren. Wenn Sie das Kennwort vergessen, müssen Sie alle Kennwörter, die im Gerät gespeichert sind, zurücksetzen, indem Sie sich an Ihren Systemadministrator oder an den Brother Kundenservice wenden.

- Info zur Verwendung der Zugangssperre
- Info über die Verwendung der Tastensperre

Info zur Verwendung der Zugangssperre

Für folgende Modelle: MFC-J890DW/MFC-J895DW

Die Zugangssperre verhindert den nicht autorisierten Zugriff auf das Gerät.

Sie können zwar keine zeitverzögerten Faxnachrichten planen, alle bereits geplanten zeitverzögerten Faxnachrichten werden jedoch gesendet.

Die PC-Faxempfangsfunktion muss deaktiviert sein, um die Zugangssperre einschalten zu können.

Wenn die Zugangssperre eingeschaltet ist, stehen die folgenden Funktionen zur Verfügung:

- Empfangen von Faxen im Speicher (begrenzt durch Speicherkapazität)
- Faxweiterleitung (sofern die Faxweiterleitung bereits aktiviert war)
- Fernabfrage (sofern die Faxspeicherung bereits aktiviert und Ihr Fernzugangscode bereits eingerichtet war)

Wenn die Zugangssperre eingeschaltet ist, stehen die folgenden Funktionen NICHT zur Verfügung:

- Bedienung über das Funktionstastenfeld
- Ausdruck empfangener Faxe
- PC-Druck
- PC-Scannen
- PC-Faxempfang
- Drucken mit NFC
- Scannen mit NFC

Um die Faxe aus dem Speicher drucken zu können, muss die Zugangssperre ausgeschaltet sein.

Zugehörige Informationen

- Sperren der Geräteeinstellungen
- Festlegen des Kennworts für die Zugangssperre
- Ändern des Kennworts für die Zugangssperre
- Ein-/Ausschalten der Zugangssperre

Festlegen des Kennworts für die Zugangssperre

Für folgende Modelle: MFC-J890DW/MFC-J895DW

Notieren Sie sich das Kennwort.

1. Drücken Sie [Einstell. (Einst.)] > [Alle Einstell.] > [Fax] > [Extras] > [Zugangssperre].
2. Geben Sie eine vierstellige Zahl als Kennwort über den Touchscreen ein. Drücken Sie [OK].
3. Wenn auf dem Touchscreen [Bestätigen] angezeigt wird, geben Sie das Kennwort über den Touchscreen erneut ein. Drücken Sie [OK].
4. Drücken Sie .

Zugehörige Informationen

- Info zur Verwendung der Zugangssperre

Ändern des Kennworts für die Zugangssperre

Für folgende Modelle: MFC-J890DW/MFC-J895DW

1. Drücken Sie [Einstell. (Einst.)] > [Alle Einstell.] > [Fax] > [Extras] > [Zugangssperre] > [Kennwort einst.].
2. Geben Sie die gespeicherte vierstellige Zahl für das aktuelle Kennwort über den Touchscreen ein. Drücken Sie [OK].
3. Geben Sie eine vierstellige Zahl als neues Kennwort über den Touchscreen ein. Drücken Sie [OK].
4. Wenn auf dem Touchscreen [Bestätigen] angezeigt wird, geben Sie das neue Kennwort über den Touchscreen erneut ein. Drücken Sie [OK].
5. Drücken Sie .

Zugehörige Informationen

- Info zur Verwendung der Zugangssperre

Ein-/Ausschalten der Zugangssperre

Für folgende Modelle: MFC-J890DW/MFC-J895DW

1. Drücken Sie [Einstell. (Einst.)] > [Alle Einstell.] > [Fax] > [Extras] > [Zugangssperre] > [Sperre einstell.].
2. Geben Sie das registrierte vierstellige Kennwort über die Tastatur auf dem Touchscreen ein. Drücken Sie [OK].

   Das Gerät schaltet offline und auf dem Touchscreen wird [Zugangssperre] angezeigt.

Ausschalten der Zugangssperre:

a. Drücken Sie [Sperre aus].

b. Geben Sie das aktuelle vierstellige Kennwort ein und drücken Sie [OK].

   Wenn Sie ein falsches Kennwort eingeben, wird auf dem Touchscreen [Kennwort falsch] angezeigt und das Gerät bleibt offline. Das Gerät bleibt im sicheren Modus, bis das korrekte Kennwort eingegeben wurde.

Zugehörige Informationen

- Info zur Verwendung der Zugangssperre

Info über die Verwendung der Tastensperre

Für folgende Modelle: MFC-J491DW/MFC-J497DW

Verhindern Sie die nicht autorisierte Datenübertragung zu und von diesem Gerät.

Die Tastensperre verhindert den nicht autorisierten Zugriff auf das Gerät.

Wenn die Tastensperre eingeschaltet ist, stehen die folgenden Funktionen zur Verfügung:

- Faxempfang
- PC-Faxempfang (sofern der PC-Faxempfang bereits aktiviert war)

Wenn die Tastensperre aktiviert ist, kann das Gerät Faxe empfangen und sie im Speicher ablegen. Wenn die Tastensperre deaktiviert ist, werden die Faxe an den ausgewählten PC gesendet.

Wenn die Tastensperre eingeschaltet ist, stehen die folgenden Funktionen NICHT zur Verfügung:

- Bedienung über das Funktionstastenfeld
- PC-Druck
- PC-Scannen

Zugehörige Informationen

- Sperren der Geräteeinstellungen
- Festlegen des Kennworts für die Tastensperre
- Ändern des Kennworts für die Tastensperre
- Ein-/Ausschalten der Tastensperre

Festlegen des Kennworts für die Tastensperre

Für folgende Modelle: MFC-J491DW/MFC-J497DW

1. Drücken Sie **Einstellungen (Settings)**.
2. Drücken Sie ▲ oder ▼, um Folgendes auszuwählen:
   a. Wählen Sie `[Fax]`. Drücken Sie **OK**.
   b. Wählen Sie `[Extras]`. Drücken Sie **OK**.
   c. Wählen Sie `[Tastensperre]`. Drücken Sie **OK**.
3. Geben Sie als Kennwort eine vierstellige Zahl ein. Drücken Sie **OK**.
4. Geben Sie das Kennwort erneut ein. Drücken Sie **OK**.
5. Drücken Sie **Stopp (Stop/Exit)**.

Zugehörige Informationen

- Info über die Verwendung der Tastensperre

Ändern des Kennworts für die Tastensperre

Für folgende Modelle: MFC-J491DW/MFC-J497DW

1. Drücken Sie **Einstellungen (Settings)**.
2. Drücken Sie ▲ oder ▼, um Folgendes auszuwählen:
   a. Wählen Sie `[Fax]`. Drücken Sie **OK**.
   b. Wählen Sie `[Extras]`. Drücken Sie **OK**.
   c. Wählen Sie `[Tastensperre]`. Drücken Sie **OK**.
   d. Wählen Sie `[Kennwort einst.]`. Drücken Sie **OK**.
3. Geben Sie die vierstellige Zahl des aktuellen Kennworts ein. Drücken Sie **OK**.
4. Geben Sie eine vierstellige Zahl als neues Kennwort ein. Drücken Sie **OK**.
5. Geben Sie das neue Kennwort erneut ein. Drücken Sie **OK**.
6. Drücken Sie **Stopp (Stop/Exit)**.

Zugehörige Informationen

- Info über die Verwendung der Tastensperre

Ein-/Ausschalten der Tastensperre

Für folgende Modelle: MFC-J491DW/MFC-J497DW

1. Drücken Sie **Einstellungen (Settings)**.
2. Drücken Sie ▲ oder ▼, um Folgendes auszuwählen:
   a. Wählen Sie `[Fax]`. Drücken Sie **OK**.
   b. Wählen Sie `[Extras]`. Drücken Sie **OK**.
   c. Wählen Sie `[Tastensperre]`. Drücken Sie **OK**.
   d. Wählen Sie `[Sperre einstell.]`. Drücken Sie **OK**.
3. Geben Sie das registrierte vierstellige Kennwort ein. Drücken Sie **OK**.
   Das Gerät schaltet offline und im Display wird `[Tasten gesperrt]` angezeigt.

Ausschalten der Tastensperre:

a. Drücken Sie **Einstellungen (Settings)**.
b. Geben Sie das aktuelle vierstellige Kennwort ein und drücken Sie **OK**.
   Wenn Sie ein falsches Kennwort eingeben, wird im Display `[Kennwort falsch]` angezeigt und das Gerät bleibt offline. Die Tasten des Geräts bleiben gesperrt, bis das richtige Kennwort eingegeben wird.

Zugehörige Informationen

- Info über die Verwendung der Tastensperre

Mobile/Web Connect

- Brother Web Connect
- Google Cloud Print
- AirPrint
- Mobiles Drucken für Windows
- Mopria® Print Service
- Brother iPrint&Scan für mobile Geräte
- Near-Field Communication (NFC)

Brother Web Connect

- Brother Web Connect – Überblick
- Mit Brother Web Connect verwendete Onlinedienste
- Bedingungen für die Verwendung von Brother Web Connect
- Einrichten von Brother Web Connect
- Scannen und Hochladen von Dokumenten über Brother Web Connect
- Hochladen eines Dokuments von einem externen Speichermedium über Brother Web Connect
- Herunterladen und Drucken von Dokumenten über Brother Web Connect
- Herunterladen und Speichern eines Dokuments auf einem externen Speichermedium über Brother Web Connect
- Fax-Weiterleitung in die Cloud oder an E-Mail

Brother Web Connect – Überblick

Einige Internetseiten stellen Dienste zur Verfügung, mit denen Benutzer Bilder und Dateien auf die Internetseite hochladen und sie dort ansehen können. Ihr Brother-Gerät kann Bilder scannen und zu diesen Diensten hochladen. Außerdem kann es Bilder herunterladen und ausdrucken, die bereits zu diesen Diensten hochgeladen wurden.

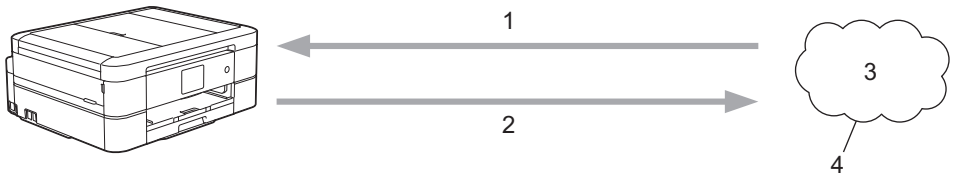

1. Drucken
2. Scannen
3. Fotos, Bilder, Dokumente und andere Dateien
4. Webdienst

Um Brother Web Connect nutzen zu können, muss Ihr Brother-Gerät mit einem Netzwerk verbunden sein, das entweder über eine kabelgebundene oder eine Wireless-Verbindung auf das Internet zugreifen kann.

Bei Netzwerken, die einen Proxyserver verwenden, muss das Gerät außerdem für die Verwendung eines Proxyservers konfiguriert sein. Wenn Sie sich bezüglich der Netzwerkkonfiguration nicht sicher sind, wenden Sie sich an Ihren Netzwerkadministrator.

Ein Proxy-Server ist ein Computer, der als Vermittler zwischen dem Internet und Computern ohne direkten Zugriff auf das Internet dient.

Drücken Sie (Web) oder (Apps) auf dem Touchscreen oder drücken Sie (**WEB**), um Brother Web Connect zu verwenden.

Zugehörige Informationen

- Brother Web Connect

Mit Brother Web Connect verwendete Onlinedienste

Verwenden Sie Brother Web Connect, um über das Brother-Gerät Online-Dienste aufzurufen: Einige dieser Webdienste bieten Business-Versionen an.

Um Brother Web Connect nutzen zu können, müssen Sie ein Konto bei dem zu verwendenden Onlinedienst haben. Wenn Sie noch kein Konto haben, rufen Sie die Internetseite des Dienstes über einen Computer auf und erstellen Sie ein Konto.

Sie müssen kein Konto erstellen, um das Brother Creative Center zu verwenden. (Das Brother CreativeCenter ist nur bei einigen Modellen verfügbar.)

Google Drive™

Ein Onlinedienst zum Speichern, Bearbeiten, Weitergeben und Synchronisieren von Dateien.

URL: drive.google.com

Evernote®

Ein Online-Dateispeicher- und -verwaltungsdienst.

URL: www.evernote.com

Dropbox

Ein Online-Dateispeicher, -Freigabe- und Synchronisierungsdienst.

URL: www.dropbox.com

OneDrive

Ein Online-Dateispeicher, -Freigabe- und -Verwaltungsdienst.

URL: https://onedrive.live.com

Box

Ein Dienst für die Bearbeitung und Freigabe von Dokumenten im Internet.

URL: www.box.com

OneNote

Ein Dienst für die Bearbeitung und Freigabe von Dokumenten im Internet.

URL: www.onenote.com

Brother Creative Center

Eine Internetseite, die verschiedene Vorlagen bietet, wie Grußkarten, Broschüren und Kalender, die Sie mit dem Brother-Gerät drucken können. (Nur in bestimmten Ländern und für bestimmte Modelle verfügbar)

www.brother.com/creativecenter

Weitere Informationen zu diesen Diensten finden Sie auf der Internetseite des entsprechenden Dienstes.

In der folgenden Tabelle sind die Dateitypen angegeben, die mit den jeweiligen Funktionen von Brother Web Connect verwendet werden können:

Zugängliche Dienste	Google Drive™ Evernote® Dropbox OneDrive Box	OneNote	Brother Creative Center
Bilder herunterladen und drucken oder auf einem Speichermedium speichern (DCP-J772DW/ DCP-J774DW/	JPEG PDF DOC DOCX XLS	JPEG PDF DOC DOCX XLS	(nur Drucken)

Zugängliche Dienste	Google Drive™ Evernote® Dropbox OneDrive Box	OneNote	Brother Creative Center
MFC-J890DW/ MFC-J895DW)	XLSX PPT PPTX	XLSX PPT PPTX	
Gescannte Bilder hochladen	JPEG PDF DOCX XLSX PPTX TIFF	JPEG PDF DOCX XLSX PPTX TIFF	-
Auf einem Speichermedium gespeicherte Bilder hochladen (DCP-J772DW/ DCP-J774DW/ MFC-J890DW/ MFC-J895DW)	JPEG	-	-
Fax-Weiterleitung an die Online-Dienste (MFC-J890DW/ MFC-J895DW)	JPEG PDF TIFF	JPEG PDF TIFF	-

- Nicht alle Dienste sind in allen Ländern verfügbar.
- Für Hongkong, Taiwan und Korea

  Brother Web Connect unterstützt nur Dateinamen, die auf Englisch verfasst wurden. Dateien, die in der lokalen Sprache benannt wurden, werden nicht heruntergeladen.

Zugehörige Informationen

- Brother Web Connect

Bedingungen für die Verwendung von Brother Web Connect

- Brother-Softwareinstallation für die Verwendung von Brother Web Connect
- Konfigurieren der Proxyserver-Einstellungen über das Funktionstastenfeld des Geräts

Brother-Softwareinstallation für die Verwendung von Brother Web Connect

Zur ersten Installation von Brother Web Connect ist ein Computer mit Internetzugang erforderlich, auf dem die Software des Brother-Geräts installiert ist.

Windows

Informationen zur Installation der Brother-Software und wie Sie Ihr Gerät mit einem verkabelten oder drahtlosen Netzwerk verbinden, finden Sie in der *Installationsanleitung*.

Mac

Besuchen Sie zur Installation des **Kpl. Treiber & Software Paket** die Seite **Downloads** Ihres Modells im Brother Solutions Center unter support.brother.com.

Zugehörige Informationen

- Bedingungen für die Verwendung von Brother Web Connect

Konfigurieren der Proxyserver-Einstellungen über das Funktionstastenfeld des Geräts

Wenn das Netzwerk einen Proxyserver verwendet, müssen die nachfolgenden Informationen über den Proxyserver am Gerät konfiguriert sein:

- Proxy-Server-Adresse
- Portnummer
- Benutzername
- Kennwort

>> DCP-J572DW/MFC-J491DW/MFC-J497DW
>> DCP-J772DW/DCP-J774DW/MFC-J890DW/MFC-J895DW

DCP-J572DW/MFC-J491DW/MFC-J497DW

1. Drücken Sie **Einstellungen (Settings)**.
2. Drücken Sie ▲ oder ▼, um Folgendes auszuwählen:
   a. Wählen Sie `[Netzwerk]`. Drücken Sie **OK**.
   b. Wählen Sie `[Einstellungen für Webverbindung]`. Drücken Sie **OK**.
   c. Wählen Sie `[Proxy-Einstell.]`. Drücken Sie **OK**.
   d. Wählen Sie `[Proxy-Verbindung]`. Drücken Sie **OK**.
   e. Wählen Sie `[Ein]`. Drücken Sie **OK**.
   f. Wählen Sie die Option, die Sie einstellen möchten. Drücken Sie **OK**.
   g. Geben Sie die Informationen für den Proxy-Server ein. Drücken Sie **OK**.
3. Drücken Sie **Stopp (Stop/Exit)**.

DCP-J772DW/DCP-J774DW/MFC-J890DW/MFC-J895DW

1. Drücken Sie `[Einstell. (Einst.)]` > `[Alle Einstell.]` > `[Netzwerk]` > `[Einstellungen für Webverbindung]` > `[Proxy-Einstell.]` > `[Proxy-Verbindung]`.
2. Drücken Sie `[Ein]`.
3. Drücken Sie auf die Option, die Sie einstellen möchten, und geben Sie dann die Proxy-Server-Informationen ein.

   Drücken Sie `[OK]`.
4. Drücken Sie .

Zugehörige Informationen

- Bedingungen für die Verwendung von Brother Web Connect

Einrichten von Brother Web Connect

- Überblick Brother Web Connect-Einrichtung
- Erstellen eines Kontos für jeden Onlinedienst vor der Verwendung von Brother Web Connect
- Beantragen des Zugriffs auf Brother Web Connect
- Registrieren eines Kontos für Brother Web Connect auf Ihrem Brother-Gerät
- Einrichten von Brother Web Connect für das Brother CreativeCenter

Überblick Brother Web Connect-Einrichtung

Konfigurieren Sie die Brother Web Connect-Einstellungen über den folgenden Vorgang (wenn Sie das Brother CreativeCenter verwenden, ist dieser Vorgang nicht notwendig):

Schritt 1: Richten Sie ein Konto bei dem Dienst ein, den Sie verwenden möchten.

Rufen Sie die Internetseite des Dienstes über einen Computer auf und erstellen Sie ein Konto. (Wenn Sie bereits über ein Konto verfügen, müssen Sie kein zusätzliches Konto erstellen.)

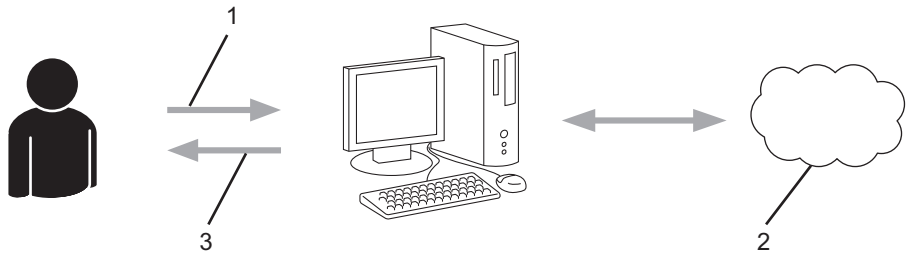

1. Benutzerregistrierung
2. Webdienst
3. Konto einrichten

Schritt 2: Beantragen Sie Zugriff über Brother Web Connect.

Beginnen Sie den Zugriff über Brother Web Connect über einen Computer und fordern Sie eine temporäre ID an.

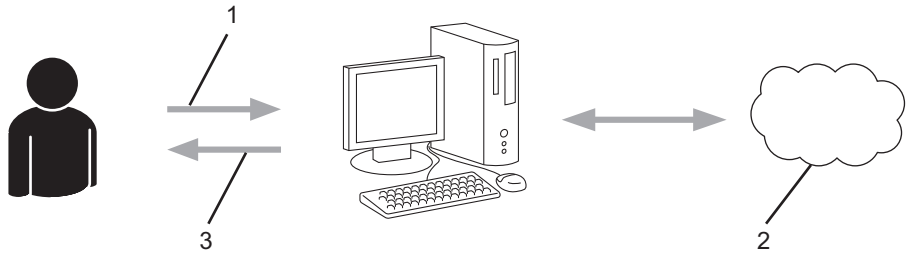

1. Kontoinformationen eingeben
2. Brother Web Connect Antragsseite
3. Temporäre ID abrufen

Schritt 3: Registrieren Sie Ihre Kontoinformationen beim Gerät, sodass Sie auf den zu verwendenden Dienst zugreifen können.

Geben Sie die temporäre ID ein, um den Dienst beim Gerät zu aktivieren. Geben Sie den Namen des Kontos so an, wie er am Gerät angezeigt werden soll, und geben Sie, falls gewünscht, eine PIN ein.

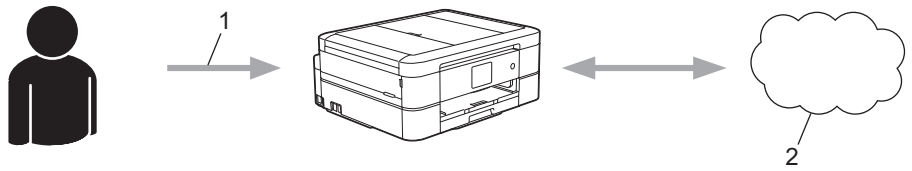

1. Eingeben der temporären ID
2. Webdienst

Das Brother-Gerät kann den Dienst jetzt nutzen.

Zugehörige Informationen

- Einrichten von Brother Web Connect

Erstellen eines Kontos für jeden Onlinedienst vor der Verwendung von Brother Web Connect

Um mit Brother Web Connect auf einen Online-Dienst zugreifen zu können, müssen Sie bei diesem Online-Dienst ein Konto haben. Wenn Sie noch kein Konto haben, rufen Sie die Internetseite des Dienstes über einen Computer auf und erstellen Sie ein Konto. Melden Sie sich nach dem Erstellen eines Kontos an und nutzen Sie das Konto einmal mit einem Computer, bevor Sie die Funktion Brother Web Connect verwenden. Andernfalls können Sie möglicherweise nicht mit Brother Web Connect auf den Dienst zugreifen.

Wenn Sie bereits über ein Konto verfügen, müssen Sie kein zusätzliches Konto erstellen.

Nachdem Sie ein Konto für den zu verwendenden Onlinedienst eingerichtet haben, beantragen Sie den Zugriff auf Brother Web Connect.

Wenn Sie den Dienst als Gast nutzen, müssen Sie kein Konto erstellen. Als Gast können nicht alle Dienste genutzt werden. Wenn der Dienst, den Sie nutzen möchten, keine Gastbenutzeroption bietet, müssen Sie ein Konto erstellen.

Zugehörige Informationen

- Einrichten von Brother Web Connect

Beantragen des Zugriffs auf Brother Web Connect

Um Brother Web Connect zum Aufrufen von Online-Diensten zu verwenden, müssen Sie zunächst einen Zugriff auf Brother Web Connect mit einem Computer beantragen, auf dem die Brother-Software installiert ist.

1. Rufen Sie die Beantragungs-Internetseite von Brother Web Connect auf:

Option	Beschreibung
Windows 7	Klicken Sie auf **(Start)** > **Alle Programme** > **Brother** > **Brother Utilities** und klicken Sie dann auf die Dropdown-Liste und wählen Sie Ihren Modellnamen aus (sofern nicht bereits ausgewählt). Klicken Sie in der linken Navigationsleiste auf **Mehr Möglichkeiten** und klicken Sie dann auf **Brother Web Connect**.
Windows 8 Windows 10	Starten Sie (**Brother Utilities**), und klicken Sie dann auf die Dropdown-Liste und wählen Sie den Namen Ihres Modells aus (sofern nicht bereits ausgewählt). Klicken Sie in der linken Navigationsleiste auf **Mehr Möglichkeiten** und klicken Sie dann auf **Brother Web Connect**.
Windows 8.1	Bewegen Sie die Maus in die untere linke Ecke des **Start**-Bildschirms und klicken Sie auf (wenn Sie ein berührungsbasiertes Gerät verwenden, streichen Sie auf dem **Start**-Bildschirm von unten nach oben, um den **Apps**-Bildschirm aufzurufen). Klicken Sie auf (**Brother Utilities**), dann auf die Dropdown-Liste und wählen Sie den Namen Ihres Modells aus (sofern nicht bereits ausgewählt). Klicken Sie in der linken Navigationsleiste auf **Mehr Möglichkeiten** und klicken Sie dann auf **Brother Web Connect**.
Mac	Klicken Sie auf **Gehe zu** in der **Finder**-Leiste, **Programme** > **Brother** > **Dienstprogramme** > **Brother Web Connect**.

Sie können auch direkt auf die Internetseite zugreifen:
Geben Sie in der Adressleiste des Internetbrowsers bwc.brother.com ein.

Die Brother Web Connect-Seite wird aufgerufen.

2. Wählen Sie den gewünschten Dienst.

Der tatsächliche Bildschirm kann vom oben gezeigten Bildschirm abweichen.

3. Folgen Sie den Anweisungen auf dem Bildschirm und beantragen Sie den Zugriff.

   Nach Abschluss wird Ihre temporäre ID angezeigt.

4. Notieren Sie sich Ihre temporäre ID. Diese ID benötigen Sie zum Registrieren von Konten am Gerät. Die temporäre ID ist 24 Stunden lang gültig.
5. Schließen Sie den Internetbrowser.

Da Sie nun über eine Zugriffs-ID für Brother Web Connect verfügen, müssen Sie diese ID beim Gerät registrieren und dann mit dem Gerät auf den gewünschten Webdienst zugreifen.

Zugehörige Informationen

- Einrichten von Brother Web Connect

Registrieren eines Kontos für Brother Web Connect auf Ihrem Brother-Gerät

Sie müssen die Brother Web Connect-Kontoinformationen eingeben und das Gerät so konfigurieren, dass es über Brother Web Connect auf den gewünschten Dienst zugreifen kann.

- Sie müssen den Zugriff auf Brother Web Connect beantragen, um ein Konto auf dem Gerät registrieren zu können.
- Bevor Sie ein Konto registrieren, überprüfen Sie, ob am Funktionstastenfeld des Gerätes das korrekte Datum und die korrekte Uhrzeit eingestellt sind.

>> DCP-J572DW/MFC-J491DW/MFC-J497DW
>> DCP-J772DW/DCP-J774DW/MFC-J890DW/MFC-J895DW

DCP-J572DW/MFC-J491DW/MFC-J497DW

1. Drücken Sie **WEB**.

   - Wenn auf dem Display des Gerätes Informationen zur Internetverbindung angezeigt werden, lesen Sie die Informationen und drücken Sie ▶.
   - Im Display werden von Zeit zu Zeit Aktualisierungen oder Meldungen zu den Brother Web Connect-Funktionen angezeigt. Lesen Sie die Informationen und drücken Sie ▶.

2. Drücken Sie ▲ oder ▼, um Folgendes auszuwählen:
   a. Wählen Sie den Dienst, den Sie registrieren möchten. Drücken Sie **OK**.
   b. Wählen Sie `[Anmelden/Löschen]`. Drücken Sie **OK**.
   c. Wählen Sie `[Konto registrieren]`. Drücken Sie **OK**.
3. Sie werden dazu aufgefordert, die temporäre ID einzugeben, die Ihnen bei der Beantragung des Zugriffs über Brother Web Connect zugeteilt wurde. Drücken Sie ▶.
4. Geben Sie die temporäre ID über die Zifferntasten ein. Drücken Sie **OK**.

   Wenn die von Ihnen eingegebenen Informationen nicht mit der temporären ID übereinstimmen, die Ihnen bei der Zugriffsbeantragung zugeteilt wurde, oder wenn die temporäre ID abgelaufen ist, wird im Display eine Fehlermeldung angezeigt. Geben Sie entweder die richtige temporäre ID ein oder beantragen Sie erneut Zugriff, um eine neue temporäre ID zu erhalten.

5. Sie werden aufgefordert, den Kontonamen einzugeben, der auf dem Display angezeigt werden soll. Drücken Sie ▶.
6. Geben Sie den Namen ein und drücken Sie dann **OK**.
7. Sie haben die folgenden Möglichkeiten:
   - Um eine PIN für das Konto festzulegen, drücken Sie ▶. (Durch eine PIN wird der unbefugte Zugriff auf das Konto verhindert.) Geben Sie eine vierstellige Zahl ein und drücken Sie dann **OK**.
   - Wenn Sie keine PIN festlegen möchten, drücken Sie ◀.

   Die eingegebenen Kontoinformationen werden angezeigt. Prüfen Sie, ob die Angaben fehlerfrei sind.

8. Zum Registrieren der eingegebenen Informationen drücken Sie ▶.
9. Drücken Sie ▶.

   Die Registrierung des Kontos ist abgeschlossen und das Gerät kann nun auf den Dienst zugreifen.
10. Drücken Sie **Stopp (Stop/Exit)**.

DCP-J772DW/DCP-J774DW/MFC-J890DW/MFC-J895DW

1. Drücken Sie ◀ oder ▶, bis [Web] angezeigt wird.

   Drücken Sie [Web].

   - Wenn auf dem Display des Gerätes Informationen zur Internetverbindung angezeigt werden, lesen Sie die Informationen und drücken Sie [OK].
   - Im Display werden von Zeit zu Zeit Aktualisierungen oder Meldungen zu den Brother Web Connect-Funktionen angezeigt. Lesen Sie die Informationen und drücken Sie [OK].

2. Drücken Sie ▲ oder ▼, bis der Dienst angezeigt wird, bei dem Sie sich registrieren möchten.

   Drücken Sie den Dienst-Namen.

3. Wenn Informationen zu Brother Web Connect angezeigt werden, drücken Sie [OK].
4. Drücken Sie [Anmelden/Löschen] > [Konto registrieren].
5. Sie werden dazu aufgefordert, die temporäre ID einzugeben, die Ihnen bei der Beantragung des Zugriffs über Brother Web Connect zugeteilt wurde.

   Drücken Sie [OK].

6. Geben Sie die temporäre ID über das Display ein und drücken Sie dann [OK].

   Wenn die von Ihnen eingegebenen Informationen nicht mit der temporären ID übereinstimmen, die Ihnen bei der Zugriffsbeantragung zugeteilt wurde, oder wenn die temporäre ID abgelaufen ist, wird im Display eine Fehlermeldung angezeigt. Geben Sie entweder die richtige temporäre ID ein oder beantragen Sie erneut Zugriff und fordern Sie eine neue temporäre ID an.

7. Sie werden aufgefordert, den Kontonamen einzugeben, der auf dem Display angezeigt werden soll.

   Drücken Sie [OK].

8. Geben Sie den Namen über das Display ein und drücken Sie dann [OK].
9. Sie haben die folgenden Möglichkeiten:
   - Um eine PIN für das Konto festzulegen, drücken Sie [Ja]. (Durch eine PIN wird der unbefugte Zugriff auf das Konto verhindert.) Geben Sie eine vierstellige Zahl ein und drücken Sie dann [OK].
   - Wenn Sie keine PIN festlegen möchten, drücken Sie [Nein].

   Die eingegebenen Kontoinformationen werden angezeigt. Prüfen Sie, ob die Angaben fehlerfrei sind.

10. Zum Registrieren der eingegebenen Informationen drücken Sie [Ja].
11. Drücken Sie [OK].

    Die Registrierung des Kontos ist abgeschlossen und das Gerät kann nun auf den Dienst zugreifen.

12. Drücken Sie .

Zugehörige Informationen

- Einrichten von Brother Web Connect

Einrichten von Brother Web Connect für das Brother CreativeCenter

Für folgende Modelle: DCP-J772DW/DCP-J774DW/MFC-J890DW/MFC-J895DW

Brother Web Connect ist auf die automatische Zusammenarbeit mit dem Brother CreativeCenter eingerichtet. Es ist keine Konfiguration erforderlich, um Kalender, Visitenkarten, Poster und Grußkarten zu erstellen, die unter www.brother.com/creativecenter angeboten werden.

Brother CreativeCenter ist nicht in allen Ländern verfügbar.

Zugehörige Informationen

- Einrichten von Brother Web Connect

Scannen und Hochladen von Dokumenten über Brother Web Connect

Laden Sie Ihre gescannten Fotos und Dokumente ohne die Verwendung eines Computers direkt zu einem Webdienst hoch.

- Beim Scannen und Hochladen von JPEG-Dateien steht Schwarzweiß-Scannen nicht zur Verfügung.
- Beim Scannen und Hochladen von durchsuchbaren PDF-Dateien oder Microsoft Office-Dateien steht Schwarzweiß-Scannen nicht zur Verfügung.
- Beim Scannen und Hochladen von JPEG-Dateien wird jede Datei als einzelne Datei hochgeladen.
- Hochgeladene Dokumente werden in einem Album mit dem Namen **From_BrotherDevice** gespeichert.

Informationen zu Beschränkungen bezüglich der Größe oder Anzahl der Dokumente, die hochgeladen werden können, finden Sie auf der Internetseite des jeweiligen Dienstes.

>> DCP-J572DW/MFC-J491DW/MFC-J497DW
>> DCP-J772DW/DCP-J774DW/MFC-J890DW/MFC-J895DW

DCP-J572DW/MFC-J491DW/MFC-J497DW

1. Legen Sie Ihr Dokument ein.
2. Drücken Sie **WEB**.

- Wenn auf dem Display des Gerätes Informationen zur Internetverbindung angezeigt werden, lesen Sie die Informationen und drücken Sie ▶.
- Im Display werden von Zeit zu Zeit Aktualisierungen oder Meldungen zu den Brother Web Connect-Funktionen angezeigt. Lesen Sie die Informationen und drücken Sie ▶.

3. Drücken Sie ▲ oder ▼, um Folgendes auszuwählen:
   a. Wählen Sie den Dienst, der das Konto hostet, auf das Sie die Dateien hochladen möchten. Drücken Sie **OK**.
   b. Wählen Sie den Kontonamen. Drücken Sie **OK**.
4. Wenn der Bildschirm zur Eingabe der PIN angezeigt wird, geben Sie die vierstellige PIN ein und drücken Sie **OK**.
5. Drücken Sie ▲ oder ▼, um `[Hochladen: Scanner]` zu wählen, und drücken Sie dann **OK**.
6. Befolgen Sie die Anweisungen auf dem Bildschirm, um diesen Vorgang abzuschließen.

DCP-J772DW/DCP-J774DW/MFC-J890DW/MFC-J895DW

1. Legen Sie Ihr Dokument ein.
2. Drücken Sie ◀ oder ▶, bis `[Web]` angezeigt wird.

   Drücken Sie `[Web]`.

- Sie können auch `[Scannen]` > `[an Web]` drücken.
- Wenn auf dem Display des Gerätes Informationen zur Internetverbindung angezeigt werden, lesen Sie die Informationen und drücken Sie `[OK]`.
- Im Display werden von Zeit zu Zeit Aktualisierungen oder Meldungen zu den Brother Web Connect-Funktionen angezeigt. Lesen Sie die Informationen und drücken Sie `[OK]`.

3. Drücken Sie ▲ oder ▼, bis der Dienst angezeigt wird, der das Konto hostet, auf das Sie die Dateien hochladen möchten.

   Drücken Sie den Dienst-Namen.
4. Drücken Sie ▲ oder ▼, bis der Name Ihres Kontos angezeigt wird, und drücken Sie darauf.
5. Wenn der Bildschirm zur Eingabe der PIN angezeigt wird, geben Sie die vierstellige PIN ein und drücken Sie `[OK]`.

6. Drücken Sie ▲ oder ▼, um [Hochladen: Scanner] anzuzeigen.

   Drücken Sie [Hochladen: Scanner].

- Wenn Sie [Scannen] > [an Web] gedrückt haben, wird diese Option nicht angezeigt.
- Diese Option wird je nach Dienst möglicherweise nicht angezeigt.

7. Befolgen Sie die Anweisungen auf dem Bildschirm, um diesen Vorgang abzuschließen.

Zugehörige Informationen

- Brother Web Connect

Hochladen eines Dokuments von einem externen Speichermedium über Brother Web Connect

Für folgende Modelle: DCP-J772DW/DCP-J774DW/MFC-J890DW/MFC-J895DW

Dokumente, die auf Speichermedien wie einer Speicherkarte oder einem USB-Stick gespeichert sind, können direkt zu einem Webdienst hochgeladen werden.

- Hochgeladene Dokumente werden in einem Album mit dem Namen **From_BrotherDevice** gespeichert.
- USB-Anschlüsse stehen nur bei bestimmten Modellen zur Verfügung.

Informationen zu Beschränkungen bezüglich der Größe oder Anzahl der Dokumente, die hochgeladen werden können, finden Sie auf der Internetseite des jeweiligen Dienstes.

WICHTIG

Entfernen Sie die Speicherkarte oder den USB-Stick NICHT, solange Ihr Brother-Gerät auf das Speichermedium zugreift. Andernfalls können die auf der Karte oder dem USB-Stick gespeicherten Daten beschädigt werden.

(Für Hongkong, Taiwan und Korea)

Brother Web Connect unterstützt nur Dateinamen, die auf Englisch verfasst wurden. Dateien, die in der lokalen Sprache benannt wurden, werden nicht hochgeladen.

1. Öffnen Sie die Abdeckung des Speichermedien-Steckplatzes.
2. Setzen Sie eine Speicherkarte oder einen USB-Stick in das Gerät ein.

   Das Display wechselt automatisch.
3. Drücken Sie ◀ oder ▶, bis `[Web]` angezeigt wird.

   Drücken Sie `[Web]`.

   - Wenn auf dem Display des Gerätes Informationen zur Internetverbindung angezeigt werden, lesen Sie die Informationen und drücken Sie `[OK]`.
   - Im Display werden von Zeit zu Zeit Aktualisierungen oder Meldungen zu den Brother Web Connect-Funktionen angezeigt. Lesen Sie die Informationen und drücken Sie `[OK]`.
4. Drücken Sie ▲ oder ▼, bis der Dienst angezeigt wird, der das Konto hostet, auf das Sie die Dateien hochladen möchten.

   Drücken Sie den Dienst-Namen.
5. Drücken Sie ▲ oder ▼, bis der Name Ihres Kontos angezeigt wird, und drücken Sie darauf.
6. Wenn der Bildschirm zur Eingabe der PIN angezeigt wird, geben Sie die vierstellige PIN ein und drücken Sie `[OK]`.
7. Drücken Sie ▲ oder ▼, um `[Hochladen: Medium]` anzuzeigen.

   Drücken Sie `[Hochladen: Medium]`.
8. Befolgen Sie die Anweisungen auf dem Bildschirm, um diesen Vorgang abzuschließen.

Zugehörige Informationen

- Brother Web Connect

Herunterladen und Drucken von Dokumenten über Brother Web Connect

Für folgende Modelle: DCP-J772DW/DCP-J774DW/MFC-J890DW/MFC-J895DW

Dokumente, die in Ihr Konto hochgeladen wurden, können direkt auf das Gerät heruntergeladen und ausgedruckt werden. Auch Dokumente, die von anderen Benutzern in ihre jeweiligen Konten hochgeladen und freigegeben wurden, können auf das Gerät heruntergeladen und gedruckt werden, sofern Sie zum Anzeigen dieser Dokumente berechtigt sind. Bei einigen Diensten können Gastbenutzer öffentliche Dokumente anzeigen. Wenn Sie auf einen Dienst oder ein Konto als Gastbenutzer zugreifen, können Sie Dokumente anzeigen, die der Besitzer öffentlich zugänglich gemacht hat, also Dokumente ohne Einschränkungen der Anzeigeberechtigung.

Um Dokumente anderer Benutzer herunterladen zu können, müssen Sie über Zugriffsrechte verfügen, um die entsprechenden Alben oder Dokumente anzuzeigen.

Für Hongkong, Taiwan und Korea

Brother Web Connect unterstützt nur Dateinamen, die auf Englisch verfasst wurden. Dateien, die in der lokalen Sprache benannt wurden, werden nicht heruntergeladen.

Zugehörige Informationen

- Brother Web Connect
- Herunterladen und Drucken mit Webdiensten
- Herunterladen und Drucken von Brother CreativeCenter-Vorlagen

Herunterladen und Drucken mit Webdiensten

Für folgende Modelle: DCP-J772DW/DCP-J774DW/MFC-J890DW/MFC-J895DW

Weitere Informationen zu Brother CreativeCenter-Vorlagen ➤➤ *Zugehörige Informationen*

1. Drücken Sie ◀ oder ▶, bis `[Web]` angezeigt wird.

   Drücken Sie `[Web]`.

   - Wenn auf dem Display des Gerätes Informationen zur Internetverbindung angezeigt werden, lesen Sie die Informationen und drücken Sie `[OK]`.
   - Im Display werden von Zeit zu Zeit Aktualisierungen oder Meldungen zu den Brother Web Connect-Funktionen angezeigt. Lesen Sie die Informationen und drücken Sie `[OK]`.

2. Drücken Sie ▲ oder ▼, bis der Dienst angezeigt wird, der das herunterzuladende und zu druckende Dokument hostet.

   Drücken Sie den Dienst-Namen.

3. Sie haben die folgenden Möglichkeiten:
   - Melden Sie sich bei dem Dienst an, drücken Sie ▲ oder ▼, um den Kontonamen anzuzeigen, und drücken Sie dann darauf. Wenn der Bildschirm zur Eingabe der PIN angezeigt wird, geben Sie die vierstellige PIN ein und drücken Sie `[OK]`.
   - Um als Gastbenutzer auf den Dienst zuzugreifen, drücken Sie ▲ oder ▼, um `[als Gast nutzen]` anzuzeigen, und drücken Sie darauf. Wenn die Informationen zum Zugreifen als Gastbenutzer angezeigt werden, drücken Sie `[OK]`.

4. Drücken Sie ▲ oder ▼, um `[Download: Drucken]` anzuzeigen.

   Drücken Sie `[Download: Drucken]`.

   - Wenn Sie als Gastbenutzer auf den Dienst zugreifen, geben Sie den Kontonamen des Benutzers ein, dessen Dokumente Sie herunterladen möchten, oder wählen Sie diesen Kontonamen aus.

5. Drücken Sie ▲ oder ▼, bis das gewünschte Album angezeigt wird, und drücken Sie darauf.

   - Ein Album ist eine Sammlung von Dokumenten. Der tatsächlich verwendete Begriff kann jedoch je nach verwendetem Dienst unterschiedlich sein. Wenn Sie Evernote® nutzen, müssen Sie das Notizbuch und dann die Notiz auswählen.
   - Bei einigen Diensten ist es nicht erforderlich, Dokumente in Alben zu speichern. Zur Auswahl von nicht in Alben gespeicherten Dokumenten wählen Sie `[Unsort Dateien anz]` oder `[Unsort.Fotos zeig.]`, um Dokumente auszuwählen. Sie können die Dokumente anderer Benutzer nicht herunterladen, wenn die Dokumente nicht in einem Album gespeichert sind.

6. Drücken Sie auf die Miniaturansicht des zu druckenden Dokuments. Bestätigen Sie das Dokument auf dem Display und drücken Sie `[OK]`. Wählen Sie weitere Dokumente zum Drucken aus (bis zu 10 Dokumente).
7. Drücken Sie nach Abschluss `[OK]`.
8. Befolgen Sie die Anweisungen auf dem Bildschirm, um diesen Vorgang abzuschließen.

Zugehörige Informationen

- Herunterladen und Drucken von Dokumenten über Brother Web Connect
- Herunterladen und Drucken von Brother CreativeCenter-Vorlagen

Herunterladen und Drucken von Brother CreativeCenter-Vorlagen

Für folgende Modelle: DCP-J772DW/DCP-J774DW/MFC-J890DW/MFC-J895DW

Brother CreativeCenter ist nicht in allen Ländern verfügbar.

1. Drücken Sie ◀ oder ▶, bis [Apps] angezeigt wird.

   Drücken Sie [Apps].

   - Wenn auf dem Display des Geräts Informationen zur Internetverbindung angezeigt werden, lesen Sie diese und drücken Sie [OK].
   - Im Display werden von Zeit zu Zeit Aktualisierungen oder Meldungen zu den Brother Web Connect-Funktionen angezeigt. Lesen Sie die Informationen und drücken Sie [OK].

2. Drücken Sie ▲ oder ▼, um ["Creative Center"-Vorlagen drucken] anzuzeigen.

   Drücken Sie ["Creative Center"-Vorlagen drucken].

3. Drücken Sie ▲ oder ▼, bis die gewünschte Kategorie angezeigt wird, und drücken Sie darauf.
4. Wählen Sie die gewünschte Datei. Geben Sie die Anzahl der zu druckenden Kopien ein und drücken Sie [OK]. Wiederholen Sie diesen Schritt, bis Sie alle Dateien ausgewählt haben, die Sie drucken möchten.
5. Drücken Sie nach Abschluss [OK].

   Wenn im Display des Gerätes Informationen zu den Druckeinstellungen angezeigt werden, lesen Sie die Informationen und drücken Sie [OK].

6. Befolgen Sie die Anweisungen auf dem Bildschirm, um diesen Vorgang abzuschließen.

Zugehörige Informationen

- Herunterladen und Drucken von Dokumenten über Brother Web Connect
- Herunterladen und Drucken mit Webdiensten

Herunterladen und Speichern eines Dokuments auf einem externen Speichermedium über Brother Web Connect

Für folgende Modelle: DCP-J772DW/DCP-J774DW/MFC-J890DW/MFC-J895DW

JPEG-, PDF- und Microsoft Office-Dateien können von einem Dienst heruntergeladen und direkt auf einem mit dem Gerät verbundenen Speichermedium gespeichert werden. Auch Dokumente, die von anderen Benutzern in ihre jeweiligen Konten zum Freigeben hochgeladen wurden, können auf das Gerät heruntergeladen werden, sofern Sie zum Anzeigen dieser Dokumente berechtigt sind. Bei einigen Diensten können Gastbenutzer öffentliche Dokumente anzeigen. Wenn Sie auf einen Dienst oder ein Konto als Gastbenutzer zugreifen, können Sie Dokumente anzeigen, die der Besitzer öffentlich zugänglich gemacht hat, also Dokumente ohne Einschränkungen der Anzeigeberechtigung.

- Vergewissern Sie sich, dass auf der Speicherkarte oder dem USB-Stick genügend Speicherplatz zur Verfügung steht.
- Um Dokumente anderer Benutzer herunterladen zu können, müssen Sie über Zugriffsrechte verfügen, um die entsprechenden Alben oder Dokumente anzuzeigen.
- USB-Anschlüsse stehen nur bei bestimmten Modellen zur Verfügung.
- Heruntergeladene Dateien erhalten einen neuen Namen auf Grundlage des aktuellen Datums. Zum Beispiel wird das erste Bild, das am 1. Juli gespeichert wird, 07010001.jpg genannt. Beachten Sie, dass das Datumsformat im Dateinamen auch von der Einstellung der Region abhängig ist.
- Die Bilder werden im Ordner „BROTHER“ gespeichert, der sich auf der Stammebene des Speichermediums befindet.

WICHTIG

Entfernen Sie die Speicherkarte oder den USB-Stick NICHT, solange Ihr Brother-Gerät auf das Speichermedium zugreift. Andernfalls können die auf der Karte oder dem USB-Stick gespeicherten Daten beschädigt werden.

1. Öffnen Sie die Abdeckung des Speichermedien-Steckplatzes.
2. Setzen Sie eine Speicherkarte oder einen USB-Stick in das Gerät ein.

   Das Display wechselt automatisch.
3. Drücken Sie ◀ oder ▶, bis `[Web]` angezeigt wird.

   Drücken Sie `[Web]`.

   - Wenn auf dem Display des Gerätes Informationen zur Internetverbindung angezeigt werden, lesen Sie die Informationen und drücken Sie `[OK]`.
   - Im Display werden von Zeit zu Zeit Aktualisierungen oder Meldungen zu den Brother Web Connect-Funktionen angezeigt. Lesen Sie die Informationen und drücken Sie `[OK]`.
4. Drücken Sie ▲ oder ▼, bis der Dienst angezeigt wird, der das herunterzuladende Dokument hostet.

   Drücken Sie den Dienst-Namen.
5. Sie haben die folgenden Möglichkeiten:
   - Melden Sie sich bei dem Dienst an, drücken Sie ▲ oder ▼, um den Kontonamen anzuzeigen, und drücken Sie dann darauf. Wenn der Bildschirm zur Eingabe der PIN angezeigt wird, geben Sie die vierstellige PIN ein und drücken Sie `[OK]`.
   - Um als Gastbenutzer auf den Dienst zuzugreifen, drücken Sie ▲ oder ▼, um `[als Gast nutzen]` anzuzeigen, und drücken Sie darauf. Wenn die Informationen zum Zugreifen als Gastbenutzer angezeigt werden, drücken Sie `[OK]`.
6. Drücken Sie ▲ oder ▼, um `[Download: Medium]` anzuzeigen.

Drücken Sie [Download: Medium].

- Wenn Sie als Gastbenutzer auf den Dienst zugreifen, geben Sie den Kontonamen des Benutzers ein, dessen Dokumente Sie herunterladen möchten, oder wählen Sie diesen Kontonamen aus.

7. Befolgen Sie die Anweisungen auf dem Bildschirm, um diesen Vorgang abzuschließen.

- Ein Album ist eine Sammlung von Dokumenten. Der tatsächlich verwendete Begriff kann jedoch je nach verwendetem Dienst unterschiedlich sein. Wenn Sie Evernote® nutzen, müssen Sie das Notizbuch und dann die Notiz auswählen.
- Bei einigen Diensten ist es nicht erforderlich, Dokumente in Alben zu speichern. Zur Auswahl von nicht in Alben gespeicherten Dokumenten wählen Sie [Unsort Dateien anz] oder [Unsort.Fotos zeig.], um Dokumente auszuwählen. Sie können die Dokumente anderer Benutzer nicht herunterladen, wenn die Dokumente nicht in einem Album gespeichert sind.

Zugehörige Informationen

- Brother Web Connect

Fax-Weiterleitung in die Cloud oder an E-Mail

Für folgende Modelle: MFC-J890DW/MFC-J895DW

- Mit der Funktion Fax-Weiterleitung in die Cloud können Sie empfangene Faxe automatisch an Ihre Konten mit den verfügbaren Online-Diensten weiterleiten.

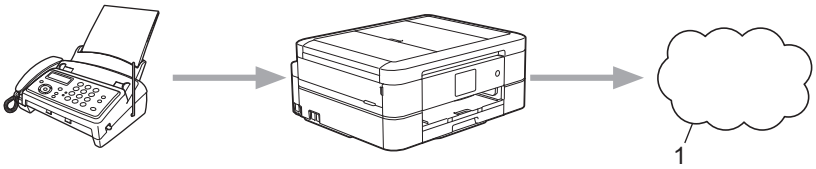

1. Webdienst

- Mit der Funktion Fax-Weiterleitung an E-Mail können Sie empfangene Faxe automatisch als E-Mail-Anhänge an einen Posteingang weiterleiten.

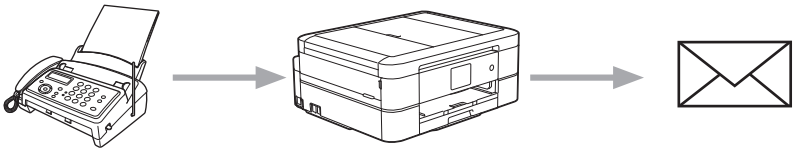

Zugehörige Informationen

- Brother Web Connect
- Aktivieren der Fax-Weiterleitung in die Cloud oder an E-Mail
- Deaktivieren der Fax-Weiterleitung in die Cloud oder an E-Mail

Aktivieren der Fax-Weiterleitung in die Cloud oder an E-Mail

Für folgende Modelle: MFC-J890DW/MFC-J895DW

Aktivieren Sie die Fax-Weiterleitungsfunktion, um eingehende Faxe automatisch an einen Onlinedienst oder als E-Mail-Anhang in einen Posteingang weiterzuleiten.

- Diese Funktion ist nur für Schwarzweiß-Faxe verfügbar.
- Wenn Sie die Fax-Weiterleitung aktivieren, können die folgenden Funktionen nicht verwendet werden:
  - [Fax weiterleiten]
  - [Fax speichern]
  - [PC Faxempfang]

1. Drücken Sie ◀ oder ▶, bis [Apps] angezeigt wird.

   Drücken Sie [Apps].

   - Wenn auf dem Display des Geräts Informationen zur Internetverbindung angezeigt werden, lesen Sie diese und drücken Sie [OK].
   - Im Display werden von Zeit zu Zeit Aktualisierungen oder Meldungen zu den Brother Web Connect-Funktionen angezeigt. Lesen Sie die Informationen und drücken Sie [OK].

2. Drücken Sie ▲ oder ▼, um [Faxweiterleitung an Cloud/E-Mail] anzuzeigen.

   Drücken Sie [Faxweiterleitung an Cloud/E-Mail].

   Wenn Informationen zu [Faxweiterleitung an Cloud/E-Mail] angezeigt werden, lesen Sie diese und drücken Sie [OK].

3. Drücken Sie [Aus].
4. Drücken Sie [Weiterleiten an Cloud] oder [Weiterleiten an E-Mail].
   - Wenn Sie [Weiterleiten an Cloud] gewählt haben, wählen Sie den Onlinedienst, an den die Faxe weitergeleitet werden sollen, und geben Sie dann Ihren Kontonamen an.
   - Wenn Sie [Weiterleiten an E-Mail] gewählt haben, wählen Sie die E-Mail-Adresse, an die die Faxe als E-Mail-Anhang weitergeleitet werden sollen.
5. Befolgen Sie die Anweisungen auf dem Bildschirm, um diesen Vorgang abzuschließen.

Zugehörige Informationen

- Fax-Weiterleitung in die Cloud oder an E-Mail
- Speicherempfangsoptionen

Deaktivieren der Fax-Weiterleitung in die Cloud oder an E-Mail

Für folgende Modelle: MFC-J890DW/MFC-J895DW

Deaktivieren Sie die Fax-Weiterleitung, wenn eingehende Faxe nicht mehr automatisch an einen Onlinedienst oder als E-Mail-Anhang in einen Posteingang weitergeleitet werden sollen.

Wenn sich noch Faxe im Speicher des Gerätes befinden, können Sie die Fax-Weiterleitung nicht deaktivieren.

1. Drücken Sie ◀ oder ▶, bis [Apps] angezeigt wird.

   Drücken Sie [Apps].

   - Wenn auf dem Display des Geräts Informationen zur Internetverbindung angezeigt werden, lesen Sie diese und drücken Sie [OK].
   - Im Display werden von Zeit zu Zeit Aktualisierungen oder Meldungen zu den Brother Web Connect-Funktionen angezeigt. Lesen Sie die Informationen und drücken Sie [OK].

2. Drücken Sie ▲ oder ▼, um [Faxweiterleitung an Cloud/E-Mail] anzuzeigen.

   Drücken Sie [Faxweiterleitung an Cloud/E-Mail].

   Wenn Informationen zu [Faxweiterleitung an Cloud/E-Mail] angezeigt werden, lesen Sie diese und drücken Sie [OK].

3. Drücken Sie [Ein].
4. Drücken Sie [OK].

Zugehörige Informationen

- Fax-Weiterleitung in die Cloud oder an E-Mail

Google Cloud Print

- Google Cloud Print – Überblick
- Vor der Verwendung von Google Cloud Print
- Drucken von Google Chrome™ oder Chrome OS™
- Drucken von Google Drive™ for Mobile
- Drucken von Gmail™ Webmail Service for Mobile

Google Cloud Print – Überblick

Google Cloud Print™ ist ein Dienst von Google, mit dem Sie über ein netzwerkkompatibles Gerät, wie z. B. ein Mobiltelefon oder einen Computer, auf einen für Ihr Google-Konto registrierten Drucker drucken können, ohne den Druckertreiber auf dem Gerät installieren zu müssen.

Zum Drucken aus Android™-Apps muss Google Cloud Print™ aus dem Google Play™ Store installiert werden.

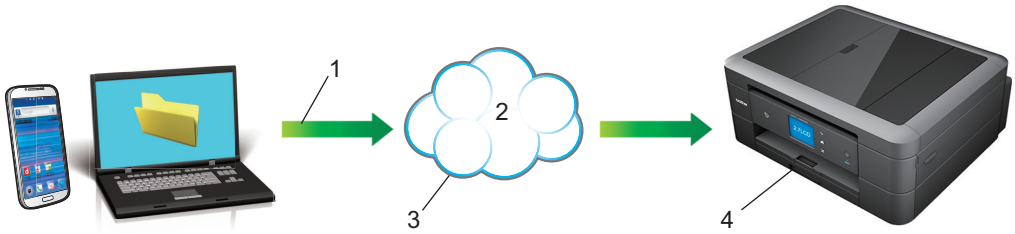

1. Druckanforderung
2. Internet
3. Google Cloud Print™
4. Drucken

Zugehörige Informationen

- Google Cloud Print

Vor der Verwendung von Google Cloud Print

- Netzwerkeinstellungen zum Verwenden von Google Cloud Print
- Registrieren Ihres Gerätes bei Google Cloud Print mit Google Chrome™
- Registrieren Ihres Gerätes bei Google Cloud Print mit Web Based Management

Netzwerkeinstellungen zum Verwenden von Google Cloud Print

Um Google Cloud Print™ verwenden zu können, muss das Brother-Gerät mit einem Netzwerk verbunden sein, das entweder über eine kabelgebundene oder über eine Wireless-Verbindung auf das Internet zugreifen kann. Informationen zum korrekten Verbinden und Konfigurieren des Gerätes finden Sie in der *Installationsanleitung* oder in den verwandten Themen in diesem Handbuch.

Zugehörige Informationen

- Vor der Verwendung von Google Cloud Print

Registrieren Ihres Gerätes bei Google Cloud Print mit Google Chrome™

Vergewissern Sie sich, dass Sie bereits ein Google-Konto erstellt haben. Wenn Sie noch kein Konto haben, rufen Sie die Google-Website (https://accounts.google.com/signup) über einen Computer oder ein Mobilgerät auf und erstellen Sie ein Konto.

Stellen Sie sicher, dass sich das Brother-Gerät im Ruhezustand befindet, bevor Sie den Registrierungsvorgang starten.

Die Schritte in diesem Abschnitt sind Beispiele für Windows Benutzer.

Die Bildschirme auf Ihrem Computer können abhängig von Ihrem Betriebssystem und Ihrer Umgebung abweichen.

1. Öffnen Sie Google Chrome™ auf dem Computer.
2. Melden Sie sich mit Ihrem Google-Konto an.
3. Klicken Sie auf das Google Chrome™-Menüsymbol und dann auf **Einstellungen** > **Erweiterte Einstellungen anzeigen**.
4. Klicken Sie im Abschnitt **Google Cloud Print** auf **Verwalten**.
5. Befolgen Sie die Anweisungen auf dem Bildschirm, um Ihr Gerät zu registrieren.
6. Wenn auf dem Gerät eine Bestätigungsmeldung angezeigt wird, drücken Sie die Taste `[OK]`.

Wenn im Display des Gerätes keine Bestätigungsmeldung angezeigt wird, wiederholen Sie diese Schritte.

7. Wenn die Registrierung des Brother-Gerätes erfolgreich war, wird dies im Feld **Meine Geräte** angezeigt.

Zugehörige Informationen

- Vor der Verwendung von Google Cloud Print

Registrieren Ihres Gerätes bei Google Cloud Print mit Web Based Management

Vergewissern Sie sich, dass Sie bereits ein Google-Konto erstellt haben. Wenn Sie noch kein Konto haben, rufen Sie die Google-Website (https://accounts.google.com/signup) über einen Computer oder ein Mobilgerät auf und erstellen Sie ein Konto.

Stellen Sie sicher, dass sich das Brother-Gerät im Ruhezustand befindet, bevor Sie den Registrierungsvorgang starten.

Bevor Sie Ihr Gerät registrieren, überprüfen Sie, ob am Funktionstastenfeld des Gerätes das korrekte Datum und die korrekte Uhrzeit eingestellt sind. ➤➤ *Zugehörige Informationen*

1. Prüfen Sie, dass das Brother-Gerät mit demselben Netzwerk wie Ihr Computer oder Mobilgerät verbunden ist.
2. Starten Sie Ihren Webbrowser.
3. Geben Sie „http://IP-Adresse des Geräts“ in die Adressleiste des Browsers ein (wobei „IP-Adresse des Geräts“ die IP-Adresse des Geräts ist).

   Zum Beispiel:

   http://192.168.1.2

- Die IP-Adresse Ihres Gerätes wird im Netzwerk-Menü des Funktionstastenfelds Ihres Gerätes angezeigt.
- Wenn ein Kennwort zum Anmelden bei Web Based Management eingerichtet ist, geben Sie das Kennwort im Feld **Anmelden** ein und klicken Sie anschließend auf .

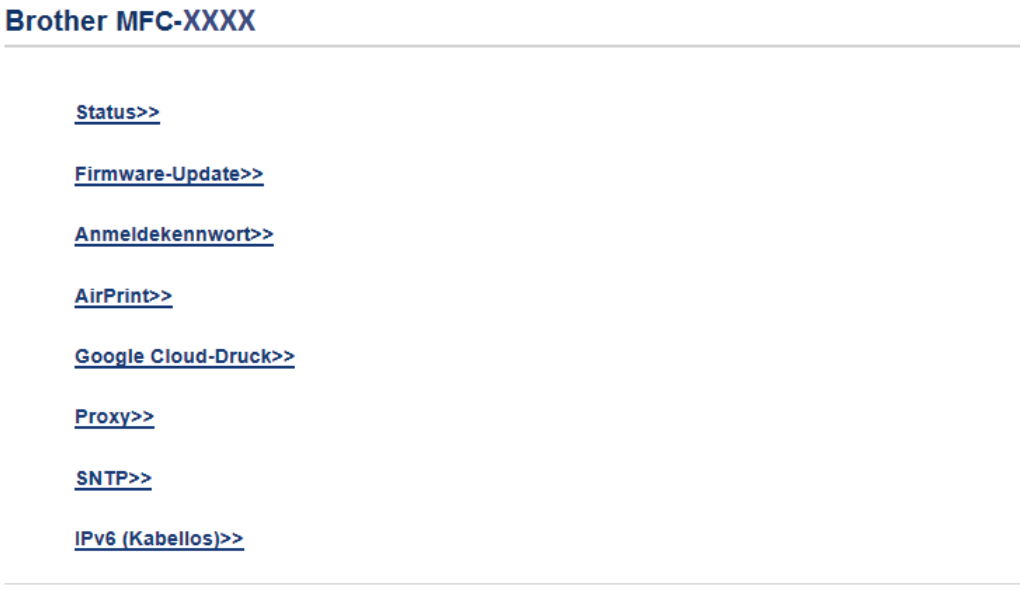

4. Klicken Sie auf **Google Cloud Print**.
5. Vergewissern Sie sich, dass **Status** auf **Aktiviert** gesetzt ist. Klicken Sie auf **Registrieren**.
6. Wenn im Display des Gerätes eine Bestätigungsmeldung angezeigt wird, drücken Sie `[OK]`.

Wenn im Display des Gerätes keine Bestätigungsmeldung angezeigt wird, wiederholen Sie diese Schritte.

7. Klicken Sie auf **Google**.
8. Der Anmeldebildschirm für Google Cloud Print™ wird angezeigt. Melden Sie sich mit Ihrem Google-Konto an und befolgen Sie die Anweisungen auf dem Bildschirm, um Ihr Gerät zu registrieren.

9. Wenn Sie Ihr Gerät registriert haben, wechseln Sie zurück zum Web Based Management-Bildschirm und vergewissern Sie sich, dass **Registrierungsstatus** auf **Registriert** gesetzt ist.

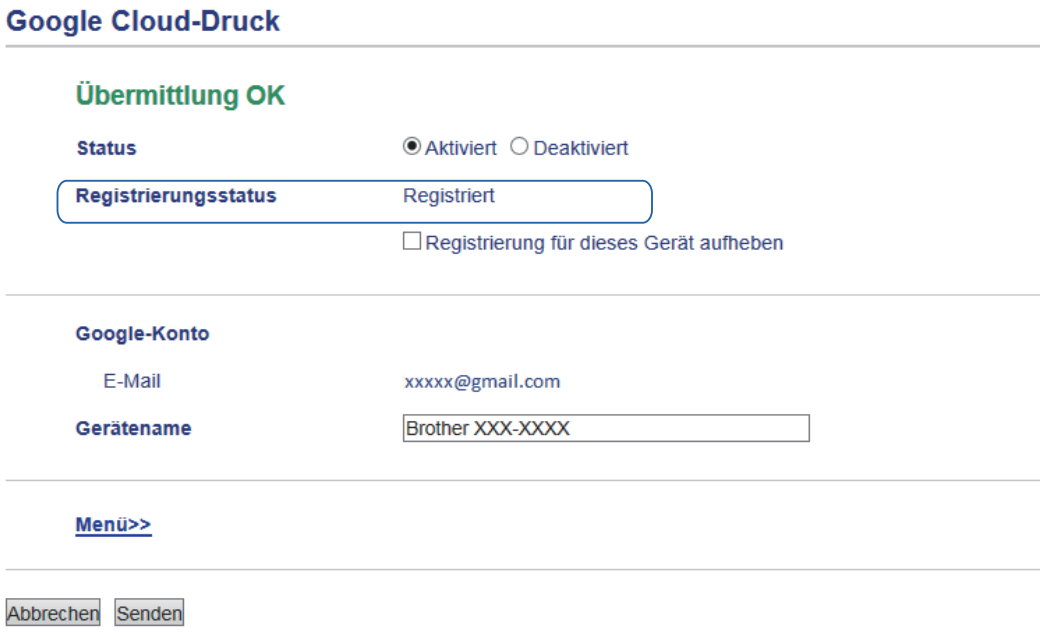

Zugehörige Informationen

- Vor der Verwendung von Google Cloud Print
- Einstellen von Datum und Uhrzeit

Drucken von Google Chrome™ oder Chrome OS™

1. Stellen Sie sicher, dass Ihr Brother-Gerät eingeschaltet ist.
2. Öffnen Sie die Webseite, die Sie drucken möchten.
3. Klicken Sie auf das Google Chrome™-Menüsymbol.
4. Klicken Sie auf **Print (Drucken)**.
5. Wählen Sie Ihr Gerät aus der Druckerliste aus.
6. Ändern Sie bei Bedarf die Druckoptionen.
7. Klicken Sie auf **Print (Drucken)**.

Zugehörige Informationen

- Google Cloud Print

Drucken von Google Drive™ for Mobile

1. Stellen Sie sicher, dass Ihr Brother-Gerät eingeschaltet ist.
2. Greifen Sie vom Webbrowser Ihres Android™- oder iOS-Gerätes auf Google Drive™ zu.
3. Öffnen Sie das Dokument, das Sie drucken möchten.
4. Tippen Sie auf das Menüsymbol.
5. Tippen Sie auf **Print (Drucken)**.
6. Wählen Sie Ihr Gerät aus der Druckerliste aus.
7. Ändern Sie bei Bedarf die Druckoptionen.
8. Tippen Sie auf oder **Print (Drucken)**.

Zugehörige Informationen

- Google Cloud Print

Drucken von Gmail™ Webmail Service for Mobile

1. Stellen Sie sicher, dass Ihr Brother-Gerät eingeschaltet ist.
2. Greifen Sie vom Webbrowser Ihres Android™- oder iOS-Gerätes auf Gmail™ Webmail Service zu.
3. Öffnen Sie die E-Mail-Nachricht, die Sie drucken möchten.
4. Tippen Sie auf das Menüsymbol.

Wenn **Print (Drucken)** neben dem Namen des Anhangs angezeigt wird, können Sie auch den Anhang drucken. Tippen Sie auf **Print (Drucken)** und befolgen Sie die Anweisungen auf Ihrem Mobilgerät.

5. Tippen Sie auf **Print (Drucken)**.
6. Wählen Sie Ihr Gerät aus der Druckerliste aus.
7. Ändern Sie bei Bedarf die Druckoptionen.
8. Tippen Sie auf oder **Print (Drucken)**.

Zugehörige Informationen

- Google Cloud Print

AirPrint

- AirPrint – Überblick
- Vor der Verwendung von AirPrint (macOS)
- Drucken mit AirPrint
- Scannen mit AirPrint (macOS)
- Senden eines Faxes mit AirPrint (macOS)

AirPrint – Überblick

AirPrint ist eine Drucklösung für Apple-Betriebssysteme, mit der Sie drahtlos Fotos, E-Mails, Webseiten und Dokumente von Ihrem iPad, iPhone, iPod touch und Mac-Computer drucken können, ohne einen Treiber installieren zu müssen.

Mit AirPrint können Sie zudem Dokumente auf Ihrem Mac-Computer scannen und Faxe direkt von Ihrem Mac-Computer aus senden, ohne sie ausdrucken zu müssen. (MFC-Modelle)

Weitere Informationen finden Sie auf der Apple-Website.

Zugehörige Informationen

- AirPrint

Vor der Verwendung von AirPrint (macOS)

Fügen Sie Ihr Brother-Gerät vor dem Drucken mit macOS zur Druckerliste auf Ihrem Mac-Computer hinzu.

1. Wählen Sie **Systemeinstellungen...** im Apple-Menü.
2. Klicken Sie auf **Drucker & Scanner**.
3. Klicken Sie auf das Symbol + unter dem Druckerbereich links.
4. Klicken Sie auf **Drucker oder Scanner hinzufügen…**. Der Bildschirm **Hinzufügen** wird angezeigt.
5. Wählen Sie Ihr Brother-Gerät und wählen Sie dann **AirPrint** im Popup-Menü **Verwenden**.
6. Klicken Sie auf **Hinzufügen**.

Zugehörige Informationen

- AirPrint

Drucken mit AirPrint

- Drucken über iPad, iPhone oder iPod Touch
- Drucken mit AirPrint (macOS)

Drucken über iPad, iPhone oder iPod Touch

Das Verfahren zum Drucken kann je nach Anwendung variieren. Im folgenden Beispiel wird Safari verwendet.

1. Stellen Sie sicher, dass Ihr Brother-Gerät eingeschaltet ist.
2. Öffnen Sie mit Safari die Seite, die Sie drucken möchten.
3. Tippen Sie auf oder .
4. Tippen Sie auf **Drucken**.
5. Vergewissern Sie sich, dass Ihr Brother-Gerät ausgewählt ist.
6. Wenn ein anderes Gerät (oder kein Drucker) ausgewählt ist, tippen Sie auf **Drucker**.

   Eine Liste der verfügbaren Geräte wird angezeigt.
7. Tippen Sie auf den Namen Ihres Gerätes in der Liste.
8. Wählen Sie gewünschten Optionen, wie beispielsweise den Druck der Seitenanzahl oder beidseitiger Druck (falls von Ihrem Gerät unterstützt).
9. Tippen Sie auf **Drucken**.

Zugehörige Informationen

- Drucken mit AirPrint

Drucken mit AirPrint (macOS)

Das Verfahren zum Drucken kann je nach Anwendung variieren. Im folgenden Beispiel wird Safari verwendet. Stellen Sie vor dem Drucken sicher, dass Ihr Brother-Gerät in der Druckerliste auf Ihrem Mac-Computer aufgeführt ist.

1. Stellen Sie sicher, dass Ihr Brother-Gerät eingeschaltet ist.
2. Öffnen Sie auf Ihrem Mac-Computer mit Safari die Seite, die Sie drucken möchten.
3. Klicken Sie auf das Menü **Ablage** und wählen Sie dann **Drucken…**.
4. Vergewissern Sie sich, dass Ihr Brother-Gerät ausgewählt ist. Wen ein anderes Gerät (oder kein Drucker) ausgewählt ist, klicken Sie auf das Popup-Menü **Drucker** und wählen Sie Ihr Brother-Gerät aus.
5. Wählen Sie gewünschten Optionen, wie beispielsweise den Druck der Seitenanzahl oder beidseitiger Druck (falls von Ihrem Gerät unterstützt).
6. Klicken Sie auf **Drucken...**.

Zugehörige Informationen

- Drucken mit AirPrint
- Vor der Verwendung von AirPrint (macOS)

Scannen mit AirPrint (macOS)

Stellen Sie vor dem Scannen sicher, dass Ihr Brother-Gerät in der Scannerliste auf Ihrem Mac-Computer aufgeführt ist.

1. Legen Sie das Dokument ein.
2. Wählen Sie **Systemeinstellungen...** im Apple-Menü.
3. Klicken Sie auf **Drucker & Scanner**.
4. Wählen Sie Ihr Brother-Gerät aus der Scannerliste aus.
5. Klicken Sie auf die Registerkarte **Scannen** und klicken Sie dann auf die Schaltfläche **Scanner öffnen...**.

   Der Scanner-Bildschirm wird angezeigt.
6. Wenn Sie das Dokument in den automatischen Vorlageneinzug (ADF) einlegen, aktivieren Sie das Kontrollkästchen **Dokumenteinzug verwenden** und wählen Sie dann das Format Ihres Dokuments aus dem Popup-Menü des Scanformats aus.
7. Wählen Sie den Zielordner oder die Zielanwendung aus dem Popup-Menü zur Zieleinstellung aus.
8. Klicken Sie auf **Details einblenden**, um bei Bedarf die Scaneinstellungen zu ändern.

   Sie können das Bild manuell anpassen. Ziehen Sie dazu den Mauszeiger über den Bereich, den Sie scannen möchten, wenn Sie über das Vorlagenglas scannen.
9. Klicken Sie auf **Scannen**.

Zugehörige Informationen

- AirPrint
- Vor der Verwendung von AirPrint (macOS)

Senden eines Faxes mit AirPrint (macOS)

Für folgende Modelle: MFC-J491DW/MFC-J497DW/MFC-J890DW/MFC-J895DW

Stellen Sie sicher, dass Ihr Brother-Gerät in der Druckerliste auf Ihrem Mac-Computer aufgeführt ist. Im folgenden Beispiel wird Apple TextEdit verwendet.

- AirPrint unterstützt nur Schwarzweiß-Faxdokumente.

1. Stellen Sie sicher, dass Ihr Brother-Gerät eingeschaltet ist.
2. Öffnen Sie auf dem Mac-Computer die Datei, die Sie als Fax senden möchten.
3. Klicken Sie auf das Menü **Ablage** und wählen Sie dann **Drucken...**.
4. Klicken Sie auf das Popup-Menü **Drucker** und wählen Sie dann **Brother MFC-XXXX - Fax** (wobei XXXX Ihr Modellname ist).
5. Geben Sie die Informationen zum Faxempfänger ein.
6. Klicken Sie auf **Fax**.

Zugehörige Informationen

- AirPrint
- Vor der Verwendung von AirPrint (macOS)

Mobiles Drucken für Windows

Mobiles Drucken für Windows ist eine Funktion zum drahtlosen Drucken von Ihrem Windows-Mobilgerät. Sie können sich mit demselben Netzwerk wie Ihr Brother-Gerät verbinden und drucken, ohne den Druckertreiber auf dem Gerät installieren zu müssen. Diese Funktion wird von vielen Windows-Apps unterstützt.

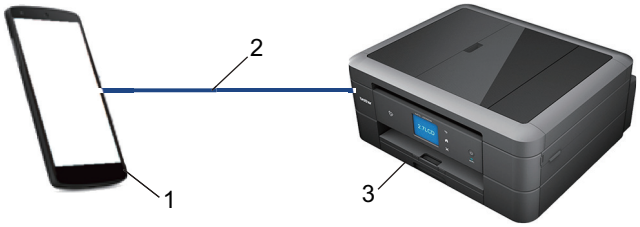

1. Windows-Mobilgerät (Windows 10 Mobile oder höher)
2. Wi-Fi®-Verbindung
3. Ihr Brother-Gerät

Zugehörige Informationen

- Mobile/Web Connect

Mopria® Print Service

Mopria® Print Service ist eine Druckfunktion auf Android™-Mobilgeräten (Android™ Version 4.4 oder höher), die von Mopria® Alliance entwickelt wurde. Mit diesem Dienst können Sie ohne zusätzliche Einrichtung eine Verbindung mit dem Netzwerk herstellen, in dem sich das Gerät befindet, und drucken. Viele native Android™-Apps unterstützen das Drucken.

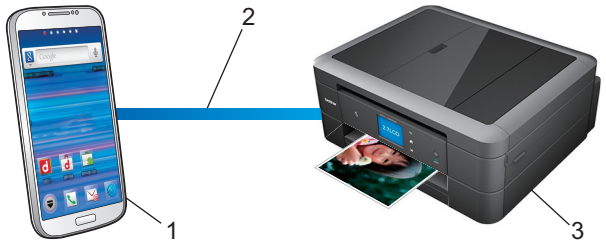

1. Android™ 4.4 oder höher
2. Wi-Fi®-Verbindung
3. Ihr Brother-Gerät

Sie müssen Mopria® Print Service vom Google Play™ Store herunterladen und es auf dem Android™-Gerät installieren. Vor der Verwendung müssen Sie den Service aktivieren.

Zugehörige Informationen

- Mobile/Web Connect

Brother iPrint&Scan für mobile Geräte

Verwenden Sie Brother iPrint&Scan, um von verschiedenen Mobilgeräten aus zu drucken und zu scannen.

- Für Android™-Geräte

  Mit Brother iPrint&Scan können Sie Funktionen Ihres Brother-Gerätes direkt von Ihrem Android™-Gerät aus, ohne Verwendung eines Computers, nutzen.

  Laden Sie Brother iPrint&Scan vom Google Play™ Store herunter und installieren Sie es.
- Für Apple-Geräte

  Mit Brother iPrint&Scan können Sie Funktionen Ihres Brother-Gerätes direkt von Ihrem Apple-Gerät aus nutzen.

  Laden Sie Brother iPrint&Scan vom App Store herunter und installieren Sie es.
- Für Windows-Geräte

  Mit Brother iPrint&Scan können Sie Funktionen Ihres Brother-Gerätes direkt von Ihrem Windows-Gerät aus nutzen, ohne Verwendung eines Computers.

  Laden Sie Brother iPrint&Scan vom Microsoft Store herunter und installieren Sie es.

Detaillierte Informationen, besuchen Sie support.brother.com/ips.

Zugehörige Informationen

- Mobile/Web Connect
- Brother iPrint&Scan für Windows und Mac

Near-Field Communication (NFC)

Für folgende Modelle: MFC-J890DW/MFC-J895DW

Mit Near Field Communication (NFC) sind einfache Vorgänge, Datenaustausch und Wireless-Verbindungen zwischen zwei Geräten möglich, die sich nah beieinander befinden.

Wenn Ihr Android™-Gerät NFC-fähig ist, können Sie Daten (Fotos, PDF-Dateien, Textdateien, Webseiten und E-Mail-Nachrichten) über das Gerät ausdrucken oder Fotos und Dokumente scannen und an das Gerät senden, indem Sie es an das NFC-Symbol auf dem Funktionstastenfeld des Gerätes halten.

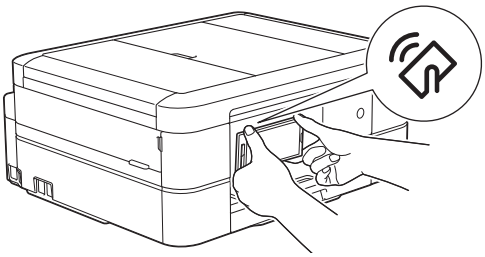

Sie müssen zur Nutzung dieser Funktion Brother iPrint&Scan herunterladen und auf Ihrem Android™-Gerät installieren.

Zugehörige Informationen

- Mobile/Web Connect
- Funktionstastenfeld-Übersicht

ControlCenter

Verwenden Sie das Software-Dienstprogramm ControlCenter von Brother, um rasch auf Ihre häufig genutzten Anwendungen zuzugreifen. Mit ControlCenter erhalten Sie direkten Zugriff auf bestimmte Anwendungen.

- ControlCenter4 (Windows)

ControlCenter4 (Windows)

- Ändern des Betriebsmodus von ControlCenter4 (Windows)
- Scannen mit dem ControlCenter4-Standardmodus (Windows)
- Scannen mit dem ControlCenter4 Erweiterter-Modus (Windows)
- Einrichten von Brother-Geräten mit ControlCenter4 (Windows)
- Erstellen einer benutzerdefinierten Registerkarte mit ControlCenter4 Erweiterter Modus (Windows)
- Einrichten von Brother-Geräten mit dem Computer (Windows)
- Einrichten des Geräte-Adressbuchs mit ControlCenter4 (Windows)

Ändern des Betriebsmodus von ControlCenter4 (Windows)

ControlCenter4 hat zwei Programmmodi: **Standard-Modus** und **Erweiterter Modus**. Sie können die Modi jederzeit ändern.

Standard-Modus

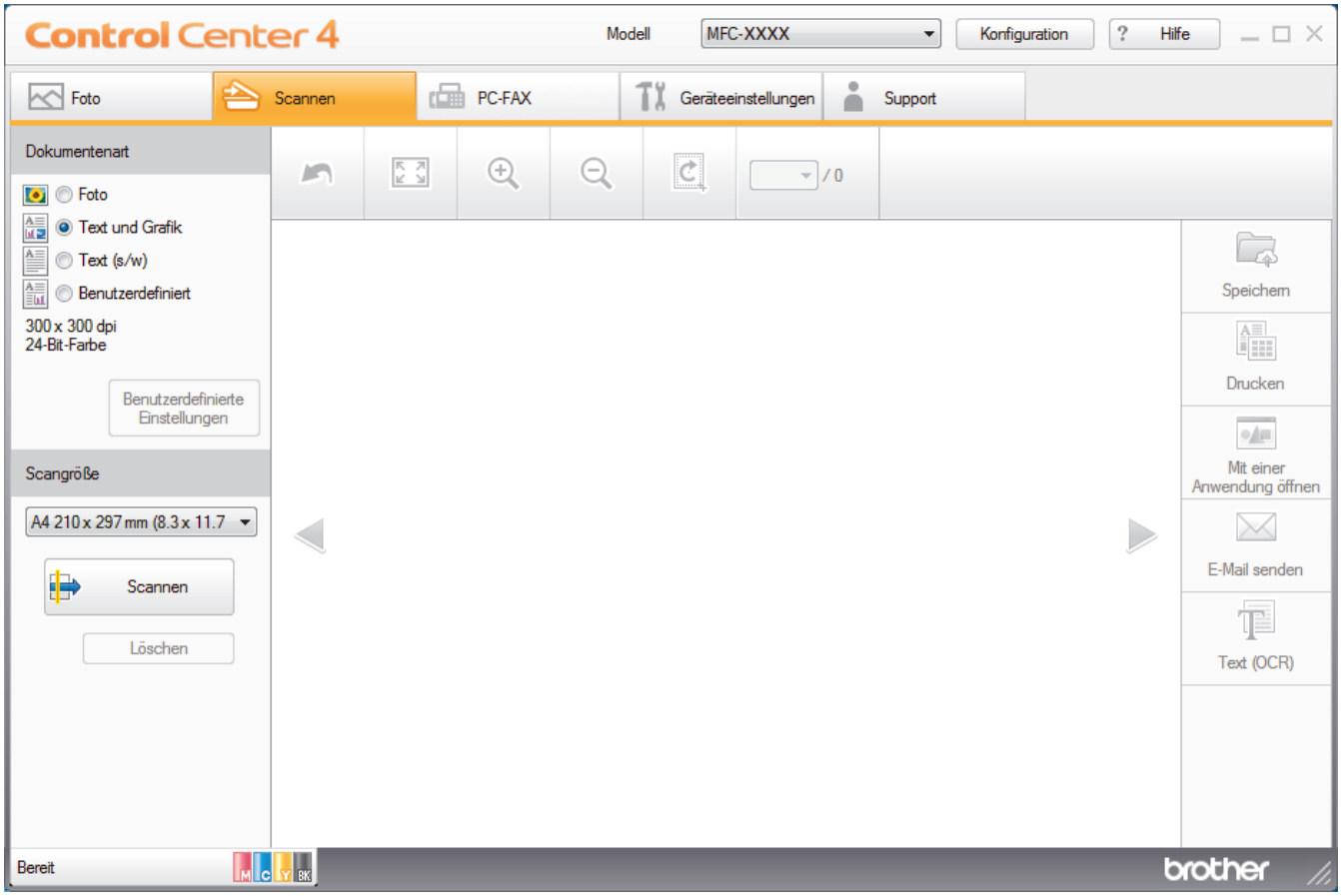

Erweiterter Modus

- **Standard-Modus**

  Mit dem ControlCenter4 Home-Modus können Sie einfach auf die wichtigsten Funktionen des Geräts zugreifen.

- **Erweiterter Modus**

  Mit dem ControlCenter4 Erweiterter-Modus können Sie die Details der Funktionen in Ihrem Gerät besser steuern und Scanaktionen anpassen, die per Tastendruck ausgeführt werden.

So ändern Sie den Betriebsmodus:

1. Klicken Sie in der Taskleiste auf das Symbol (**ControlCenter4**) und wählen Sie dann **Öffnen** aus.
2. Klicken Sie auf die Schaltfläche **Konfiguration** und wählen Sie anschließend **Modusauswahl**.
3. Das Modusauswahl-Dialogfeld erscheint. Wählen Sie entweder die Option **Standard-Modus** oder **Erweiterter Modus**.

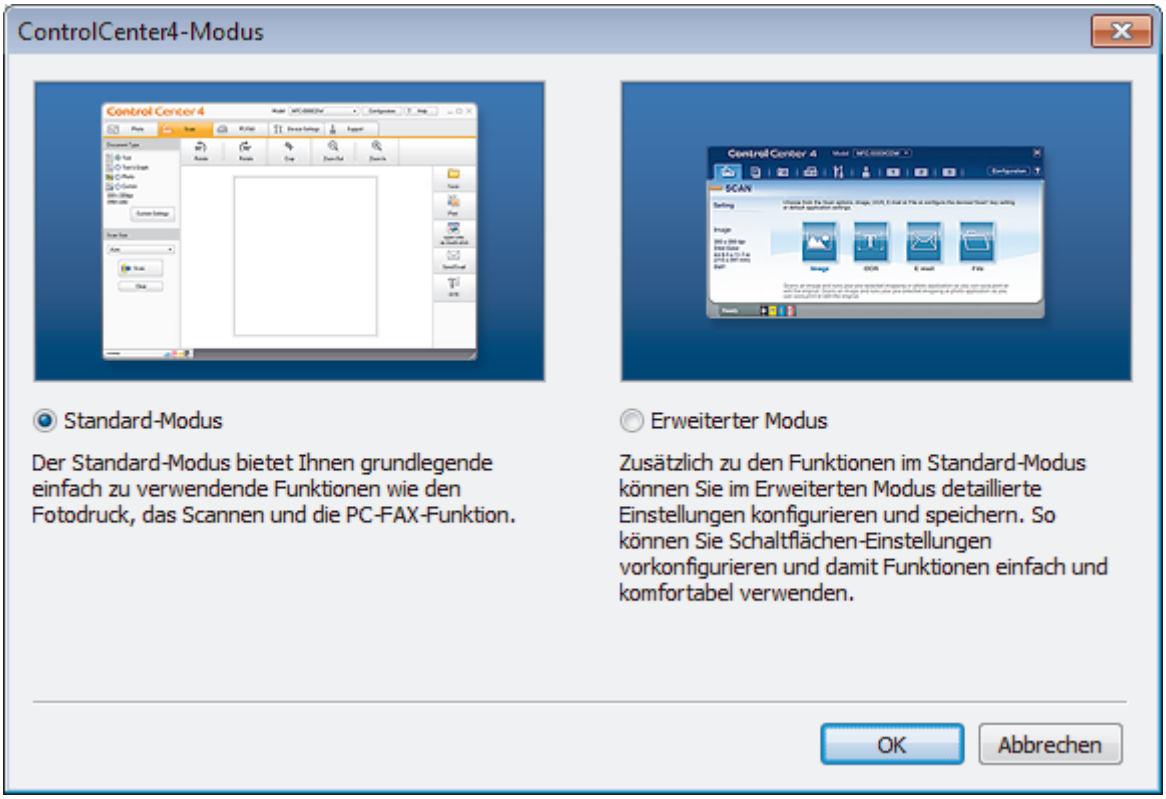

4. Klicken Sie auf **OK**.

Zugehörige Informationen

- ControlCenter4 (Windows)
- Scannen mit dem ControlCenter4-Standardmodus (Windows)
- Scannen mit dem ControlCenter4 Erweiterter-Modus (Windows)

Scannen mit dem ControlCenter4-Standardmodus (Windows)

Verwenden Sie den ControlCenter4 Home Mode, um die Hauptfunktionen des Geräts aufzurufen.

- Scannen mit dem ControlCenter4-Standardmodus (Windows)
- Gescannte Daten mit ControlCenter4 Standardmodus als PDF-Datei in einem Ordner speichern (Windows)
- Scaneinstellungen für ControlCenter4 Standard-Modus (Windows)
- Ändern des Betriebsmodus von ControlCenter4 (Windows)

Scannen mit dem ControlCenter4 Erweiterter-Modus (Windows)

Mit dem ControlCenter4 Erweiterter-Modus können Sie die Details der Funktionen in Ihrem Gerät besser steuern und Scanaktionen anpassen, die per Tastendruck ausgeführt werden.

- Scannen von Fotos und Grafiken mit ControlCenter4 Erweiterter Modus (Windows)
- Speichern gescannter Daten in einem Ordner als PDF-Datei mit ControlCenter4 Erweiterter Modus (Windows)
- Scannen beider Seiten eines Ausweises mit ControlCenter4 Erweiterter Modus (Windows)
- Scannen an einen E-Mail-Anhang mit ControlCenter4 Erweiterter Modus (Windows)
- Scannen in eine bearbeitbare Textdatei (OCR) mit ControlCenter4 Erweiterter Modus (Windows)
- Scannen in eine Office-Datei mit ControlCenter4 Erweiterter Modus (Windows)
- Scaneinstellungen für ControlCenter4 Erweiterter Modus (Windows)
- Ändern des Betriebsmodus von ControlCenter4 (Windows)

Einrichten von Brother-Geräten mit ControlCenter4 (Windows)

Für folgende Modelle: MFC-J491DW/MFC-J497DW/MFC-J890DW/MFC-J895DW

1. Klicken Sie in der Taskleiste auf das Symbol (**ControlCenter4**) und klicken Sie dann auf **Öffnen**.
2. Klicken Sie auf die Registerkarte **Geräteeinstellungen**.
3. Klicken Sie auf die Schaltfläche **Remote Setup**.
4. Konfigurieren Sie die Einstellungen nach Bedarf.

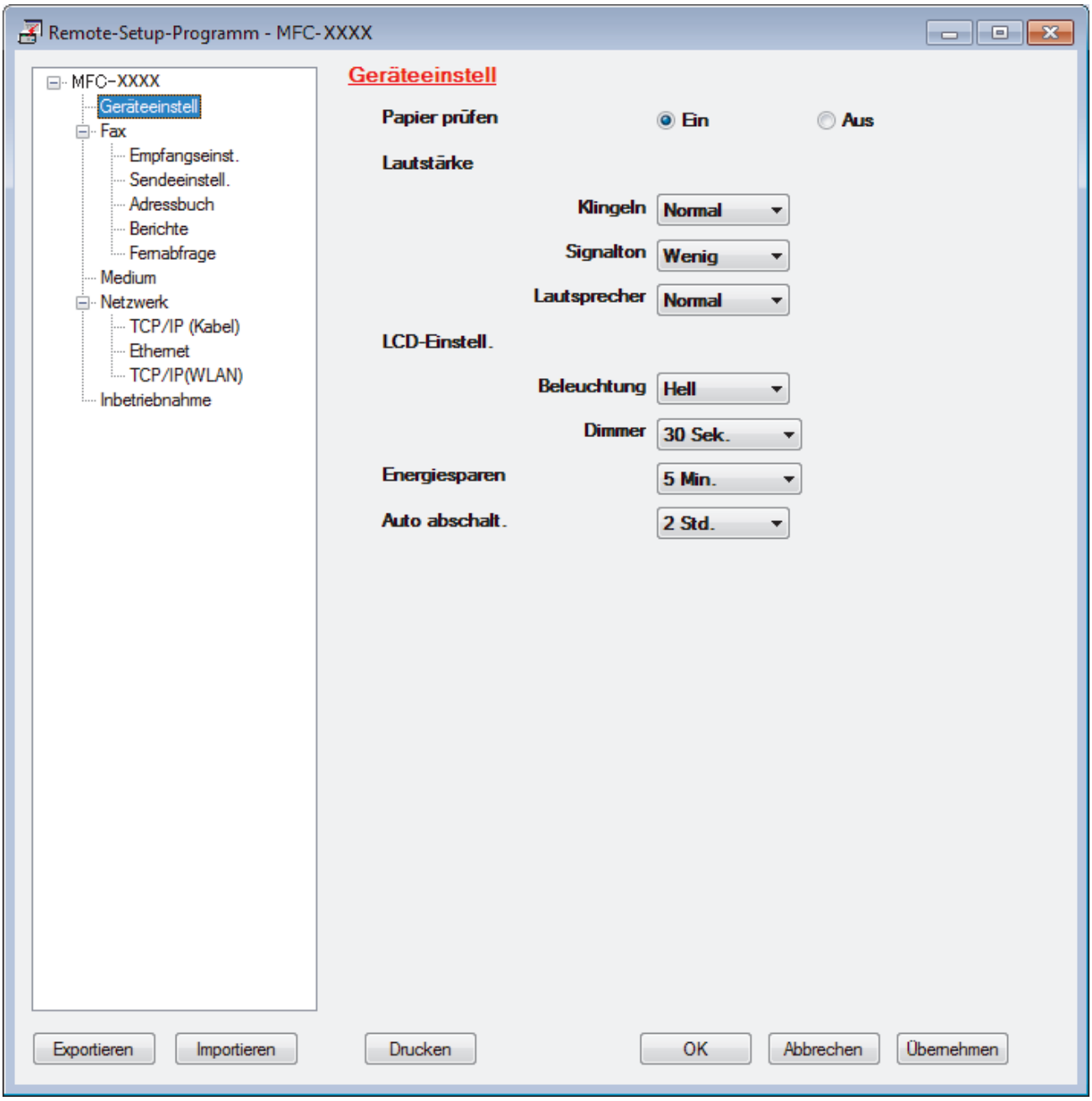

Exportieren

Klicken Sie, um die aktuellen Konfigurationseinstellungen in eine Datei zu speichern.

Klicken Sie auf **Exportieren**, um das Adressbuch oder alle Einstellungen für Ihr Gerät zu speichern.

Importieren

Klicken Sie, um eine Datei zu importieren und ihre Einstellungen zu lesen.

Drucken

Klicken Sie, um die ausgewählten Elemente beim Gerät auszudrucken. Sie können die Daten erst drucken, wenn sie auf das Gerät hochgeladen wurden. Klicken Sie auf **Übernehmen**, um die neuen Daten auf das Gerät hochzuladen, und klicken Sie dann auf **Drucken**.

OK

Klicken Sie, um das Hochladen der Daten auf das Gerät zu starten, und beenden Sie dann das Remote-Setup-Programm. Wenn eine Fehlermeldung angezeigt wird, überprüfen Sie, ob die Daten korrekt sind, und klicken Sie dann auf **OK**.

Abbrechen

Klicken Sie, um das Remote-Setup-Programm zu beenden, ohne die Daten auf das Gerät hochzuladen.

Übernehmen

Klicken Sie, um die Daten auf das Gerät hochzuladen ohne das Remote-Setup-Programm zu beenden.

5. Klicken Sie auf **OK**.

- Falls der Computer durch eine Firewall geschützt ist und Sie Remote Setup nicht verwenden können, müssen die Einstellungen der Firewall ggf. so geändert werden, dass die Kommunikation über die Portnummer 137 und 161 möglich ist.
- Wenn Sie eine Windows-Firewall verwenden und die Brother-Software und -Treiber bereits von der Brother-Installationsdisc installiert haben, ist die Firewall schon entsprechend konfiguriert.

Zugehörige Informationen

- ControlCenter4 (Windows)
- Remote Setup (Windows)

Erstellen einer benutzerdefinierten Registerkarte mit ControlCenter4 Erweiterter Modus (Windows)

Sie können bis zu drei angepasste Registerkarten erstellen, von denen jede bis zu fünf angepasste Schaltflächen mit Ihren bevorzugten Einstellungen enthält.

Wählen Sie **Erweiterter Modus** als Moduseinstellung für ControlCenter4.

1. Klicken Sie in der Taskleiste auf das Symbol (**ControlCenter4**) und klicken Sie dann auf **Öffnen**.
2. Klicken Sie auf die Schaltfläche **Konfiguration** und wählen Sie anschließend **Benutzerdefinierte Registerkarte erstellen**.

   Eine benutzerdefinierte Registerkarte wird erstellt.
3. Um den Namen einer Registerkarte zu ändern, klicken Sie mit der rechten Maustaste auf die Registerkarte und wählen Sie dann **Benutzerdefinierte Registerkarte umbenennen**.
4. Klicken Sie auf die Schaltfläche **Konfiguration**, wählen Sie **Benutzerdefinierte Schaltfläche erstellen** und wählen Sie dann die zu erstellende Schaltfläche.

   Das Einstellungen-Dialogfeld wird angezeigt.
5. Geben Sie den Namen der Schaltfläche ein und ändern Sie dann gegebenenfalls die Einstellungen. Klicken Sie auf **OK**.

   Die Einstellungsoptionen hängen von der ausgewählten Schaltfläche ab.

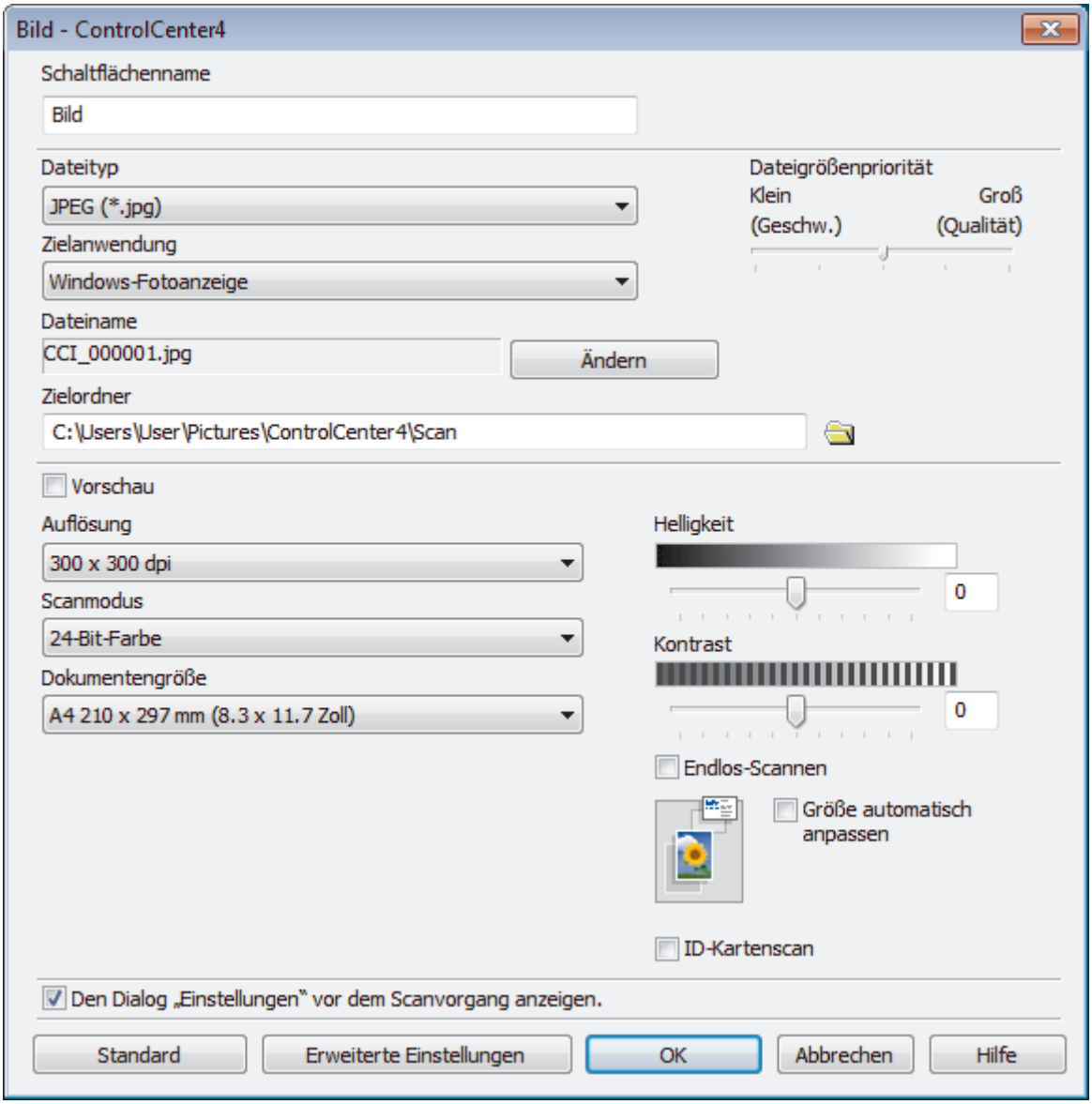

Sie können die Einstellungen der erstellten Registerkarte oder Schaltfläche ändern oder die Registerkarte bzw. Schaltfläche entfernen. Klicken Sie auf die Schaltfläche **Konfiguration** und befolgen Sie dann das Menü.

Zugehörige Informationen

- ControlCenter4 (Windows)

Brother iPrint&Scan für Windows und Mac

- Übersicht über Brother iPrint&Scan
- Scannen mit Brother iPrint&Scan (Mac)

Übersicht über Brother iPrint&Scan

Verwenden Sie Brother iPrint&Scan für Windows und Mac, um von Ihrem Computer zu drucken und zu scannen.

Die folgende Abbildung zeigt ein Beispiel für Brother iPrint&Scan für Windows. Der tatsächliche Bildschirm kann je nach Version der Anwendung abweichen.

- Für Windows

  Laden Sie neueste Anwendung von der Seite **Downloads** für Ihr Modell im Brother Solutions Center unter support.brother.com herunter.

- Für Mac

  Laden Sie Brother iPrint&Scan vom App Store herunter und installieren Sie es.

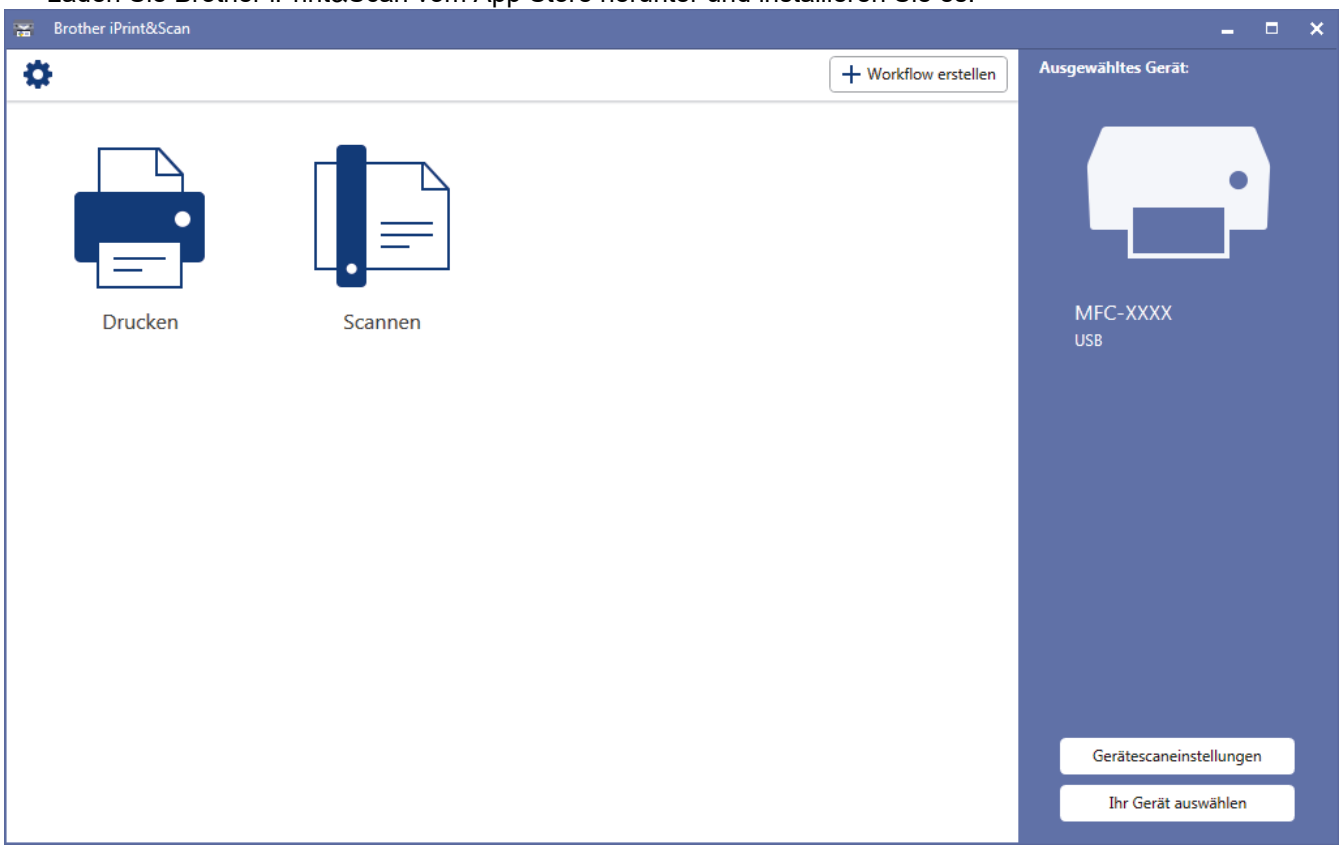

Zugehörige Informationen

- Brother iPrint&Scan für Windows und Mac
- Brother iPrint&Scan für mobile Geräte

Problemlösung

Wenn ein Problem mit Ihrem Gerät besteht, überprüfen Sie zuerst jeden Punkt unten, versuchen Sie, das Problem zu lokalisieren und befolgen Sie die Tipps zur Problemlösung.

Sie können die meisten Probleme selbst beheben. Falls Sie weitere Hilfe benötigen, finden Sie im Brother Solutions Center Tipps zu **FAQ & Fehlerbehebung**.

Besuchen Sie uns unter support.brother.com.

Klicken Sie auf **FAQ & Fehlerbehebung** und suchen Sie die Bezeichnung Ihres Modells.

Überprüfen Sie zuerst Folgendes:

- Das Netzkabel des Geräts ist richtig angeschlossen und das Gerät ist eingeschaltet.
- Alle orangefarbenen Transportschutzteile des Gerätes wurden entfernt.
- Die Tintenpatronen sind richtig eingesetzt.
- Der Scannerdeckel und die Papierstauabdeckung sind vollständig geschlossen.
- Das Papier ist richtig in die Papierkassette eingelegt.
- Die Schnittstellenkabel sind fest an das Gerät und den Computer angeschlossen oder die Wireless-Verbindung ist sowohl beim Gerät als auch beim Computer eingerichtet.
- (Für Netzwerkmodelle) Der Access Point (für Wireless-Netzwerke), Router oder Hub ist eingeschaltet und die Verbindungsanzeige blinkt.
- Auf dem Display des Geräts werden Meldungen angezeigt.

Wenn Sie das Problem mit den Prüfungen nicht beheben konnten, lokalisieren Sie das Problem und gehen Sie zu ➤➤ *Zugehörige Informationen*

Zugehörige Informationen

- Fehler- und Wartungsmeldungen
- Dokumentenstau
- Drucker- oder Papierstau
- Wenn Sie Probleme mit dem Gerät haben
- Prüfen der Geräteinformationen
- Zurücksetzen des Brother-Geräts
- Probleme bei der Papierhandhabung und beim Drucken
- Telefon- und Faxprobleme
- Weitere Probleme
- Netzwerkprobleme
- Probleme mit Google Cloud Print
- AirPrint-Probleme

Fehler- und Wartungsmeldungen

Wie bei jedem modernen Büroprodukt können Fehler auftreten und möglicherweise müssen Verbrauchsmaterialien ersetzt werden. In diesem Fall identifiziert das Gerät den Fehler oder die erforderliche Routinewartung und zeigt die entsprechende Meldung an. Die häufigsten Fehler- und Wartungsmeldungen sind in der Tabelle aufgeführt.

Sie können die meisten Fehler selbst beheben und regelmäßige Wartungsarbeiten selbst durchführen. Wenn Sie weitere Tipps benötigen, rufen Sie die **FAQ & Fehlerbehebung**-Seite für Ihr Modell im Brother Solutions Center auf unter support.brother.com.

- (MFC-J890DW/MFC-J895DW)

  Wenn im Touchscreen Fehler angezeigt werden und Ihr Android™-Gerät die NFC-Funktion unterstützt, halten Sie das Gerät an das NFC-Symbol am Funktionstastenfeld, um auf das Brother Solutions Center zuzugreifen und die aktuellen FAQs für Ihr Gerät durchzugehen. (Möglicherweise gelten die Nachrichten- und Datentarife Ihres Mobilfunkanbieters.)

  Stellen Sie sicher, dass die NFC-Einstellungen sowohl des Brother-Gerätes als auch des Android™-Gerätes aktiviert sind.
- Verweise auf *Verwandte Informationen* befinden sich am unteren Rand der Seite.

DCP-J572DW/MFC-J491DW/MFC-J497DW

Fehlermeldung	Ursache	Abhilfe
Abdeckung offen	Der Gehäusedeckel ist nicht in der geschlossenen Position verriegelt.	Öffnen und schließen Sie den Gehäusedeckel.
		Achten Sie darauf, dass das USB-Kabel bzw. das Netzwerkkabel (sofern verwendet) korrekt durch den Kabelkanal bis zur Rückseite des Geräts geführt wurde.
	Die Tintenpatronen-Abdeckung ist nicht in der geschlossenen Position verriegelt.	Drücken Sie die Tintenpatronen-Abdeckung fest zu, bis sie einrastet.
Absorber fast voll	Der Tintenabsorber-Behälter ist fast voll.	Der Tintenabsorber-Behälter muss bald ersetzt werden. Wenden Sie sich an Ihren Brother-Servicepartner oder den Brother-Händler vor Ort. • Der Tintenabsorber-Behälter nimmt die kleine Tintenmenge auf, die während der Druckkopfreinigung ausläuft.
Besetzt	Die gewählte Nummer antwortet nicht oder ist besetzt.	Überprüfen Sie die Nummer und versuchen Sie es erneut.
Die Maximalzahl an Geräten ist bereits per Wi-Fi Direct verbunden.	Die maximale Anzahl von Mobilgeräten sind bereits mit dem Wi-Fi Direct-Netzwerk verbunden, wenn das Brother-Gerät der Gruppenbesitzer (G/B) ist.	Nachdem die aktuelle Verbindung zwischen dem Brother-Gerät und dem anderen Mobilgerät getrennt wurde, versuchen Sie erneut, die Wi-Fi Direct-Einstellungen zu konfigurieren. Sie können den Verbindungsstatus überprüfen, indem Sie den Netzwerkkonfigurationsbericht ausdrucken. ➤➤ *Zugehörige Informationen*: *Netzwerk-Konfigurationsbericht drucken*
Dokumentenstau (Dokument prüfen)	Das Dokument wurde nicht richtig eingelegt bzw. nicht richtig eingezogen oder das aus dem Vorlageneinzug eingezogene Dokument ist zu lang.	Entfernen Sie das gestaute Dokument und drücken Sie dann **Stopp (Stop/Exit)**. Legen Sie das Dokument richtig in den automatischen Vorlageneinzug (ADF) ein.

Fehlermeldung	Ursache	Abhilfe
		➤➤ *Zugehörige Informationen*: *Einlegen von Dokumenten in den automatischen Vorlageneinzug (ADF)* ➤➤ *Zugehörige Informationen*: *Dokumentenstau*
`Erkennen unmögl.`	Sie haben eine neue Tintenpatrone zu schnell eingesetzt, so dass das Gerät sie nicht erkannt hat.	Nehmen Sie die neue Tintenpatrone heraus und setzen Sie sie langsam wieder ein, bis sie einrastet. ➤➤ *Zugehörige Informationen*: *Austauschen der Tintenpatronen*
	Eine Tintenpatrone ist nicht richtig eingesetzt.	
	Es wurde eine gebrauchte Tintenpatrone erneut eingesetzt.	Ersetzen Sie die gebrauchte Tintenpatrone durch eine neue.
	Wenn Sie keine Original-Brother-Tinte verwenden, kann es sein, dass das Gerät die Tintenpatrone nicht erkennt.	Ersetzen Sie die Patrone durch eine Original-Brother-Tintenpatrone. Wenn der Fehler weiterhin auftritt, wenden Sie sich an Ihren Brother-Servicepartner oder Ihren Brother-Händler.
	Die Tintenpatrone muss ausgetauscht werden.	Ersetzen Sie die Patrone durch eine Original-Brother-Tintenpatrone.
	Die neue Tintenpatrone enthält eine Luftblase.	Drehen Sie die Tintenpatrone langsam so, dass der Tintenanschluss nach unten zeigt und setzen Sie die Patrone anschließend erneut ein.
	Tintenpatronen eines falschen Brother-Modells wurden eingesetzt.	Überprüfen Sie die Modellbezeichnungen der Tintenpatronen und setzen Sie die richtigen Tintenpatronen ein.
`Falsche Tintenfarbe`	Eine Tintenpatrone wurde an der falschen Position eingesetzt.	Überprüfen Sie anhand der Farbe, welche Tintenpatronen an der falschen Position eingesetzt wurden, und setzen Sie sie richtig ein.
`Falsche Tintenpatr.`	Die Modellnummer der Tintenpatrone ist mit dem Gerät nicht kompatibel.	Prüfen Sie, ob Patronen dieser Modellnummer mit Ihrem Gerät funktionieren.
`Falsches Pap.format`	Die Einstellung für das Papierformat entspricht nicht dem eingelegten Papier. **-ODER–** Die Papierführungen der Kassette wurden nicht entsprechend den Markierungen für das verwendete Papierformat eingestellt.	1. Prüfen Sie, dass das ausgewählte Papierformat dem in die Papierkassette eingelegten Papier entspricht. ➤➤ *Zugehörige Informationen*: *Ändern des Papierformats und Druckmediums* 2. Stellen Sie sicher, dass Sie das Papier im Hochformat einlegen, indem Sie die Papierführungen entsprechend den Markierungen für das verwendete Papierformat einstellen. ➤➤ *Zugehörige Informationen*: *Einlegen von Papier* 3. Nachdem Sie das Papierformat und die Papierposition überprüft haben, drücken Sie ▶.
		Wenn Sie vom Computer aus drucken, vergewissern Sie sich, dass das im Druckertreiber eingestellte Papierformat dem eingelegten Papier entspricht. ➤➤ *Zugehörige Informationen*: *Druckeinstellungen (Windows)* oder *Druckoptionen (Mac)*

Fehlermeldung	Ursache	Abhilfe
Faxspeicher voll	Der Faxspeicher ist voll.	Lassen Sie gespeicherte Faxe ausdrucken. ➤➤ *Zugehörige Informationen*: *Drucken von Faxdokumenten aus dem Gerätespeicher*
Fehler:Reinigen XX Fehler:Init. XX Fehler:Drucken XX	Am Gerät ist ein mechanisches Problem aufgetreten. **-ODER–** Ein Fremdkörper, zum Beispiel eine Heftklammer oder ein Stück abgerissenes Papier, befindet sich im Gerät.	Öffnen Sie den Gehäusedeckel und entfernen Sie Fremdkörper und Papierreste im Innern des Gerätes. Wenn die Fehlermeldung anschließend immer noch erscheint, ziehen Sie den Netzstecker, warten Sie einige Minuten und schließen Sie ihn dann wieder an. ➤➤ *Zugehörige Informationen*: *Papierstau innen und vorne (Stau A innen/vorn)* Wenn Sie keine empfangenen Faxe ausdrucken können, übertragen Sie sie zu einem anderen Faxgerät oder zu Ihrem Computer, bevor Sie den Netzstecker ziehen, damit keine wichtigen Nachrichten gelöscht werden. Ziehen Sie anschließend den Netzstecker, warten Sie einige Minuten und schließen Sie ihn wieder an. ➤➤ *Zugehörige Informationen*: *Übertragen der Faxe oder des Faxjournalberichts*
Fehler:Scannen XX	Am Gerät ist ein mechanisches Problem aufgetreten.	Ziehen Sie den Netzstecker, warten Sie einige Minuten und schließen Sie ihn wieder an. Wenn Sie keine empfangenen Faxe ausdrucken können, übertragen Sie sie zu einem anderen Faxgerät oder zu Ihrem Computer, bevor Sie den Netzstecker ziehen, damit keine wichtigen Nachrichten gelöscht werden. Ziehen Sie anschließend den Netzstecker, warten Sie einige Minuten und schließen Sie ihn wieder an. ➤➤ *Zugehörige Informationen*: *Übertragen der Faxe oder des Faxjournalberichts*
K. Papiervorsch.	Auf der Oberfläche der Papiereinzugsrollen hat sich Papierstaub angesammelt.	Reinigen Sie die Papiereinzugsrollen. ➤➤ *Zugehörige Informationen*: *Reinigen der Papiereinzugsrollen*
Kein Gerät	Wenn Sie das Wi-Fi Direct-Netzwerk konfigurieren, kann das Brother-Gerät das Mobilgerät nicht finden.	• Stellen Sie sicher, dass sich Ihr Gerät und das Mobilgerät im Wi-Fi Direct-Modus befinden. • Positionieren Sie das Mobilgerät näher am Brother-Gerät. • Positionieren Sie das Brother-Gerät und das Mobilgerät in einem Bereich ohne Hindernisse. • Wenn Sie das Wi-Fi Direct-Netzwerk manuell konfigurieren, stellen Sie sicher, dass Sie das richtige Kennwort eingegeben haben. • Wenn Ihr Mobilgerät über eine Konfigurationsseite zum Abrufen einer IP-Adresse verfügt, stellen Sie sicher,

Fehlermeldung	Ursache	Abhilfe
		dass die IP-Adresse des Mobilgeräts über DHCP konfiguriert wurde.
Keine Anrufer-K.	Es besteht keine Anruferliste. Sie haben keine Anrufe empfangen oder Sie haben sich nicht für den entsprechenden Dienst Ihrer Telefongesellschaft für die Übermittlung der Anrufer-Kennung angemeldet.	Zur Verwendung der Anrufer-Kennung wenden Sie sich an Ihre Telefongesellschaft. ➤➤ *Zugehörige Informationen*: *Anrufererkennung*
Keine Datei	Auf der eingelegten Speicherkarte oder dem USB-Stick ist keine .JPG-Datei gespeichert.	Setzen Sie die richtige Speicherkarte oder den richtigen USB-Stick in den Einschub ein.
Keine Tinte erk.	Wenn Sie keine Original-Brother-Tinte verwenden, kann es sein, dass das Gerät den Tintenvorrat nicht erkennt.	Ersetzen Sie die Patrone durch eine Original-Brother-Tintenpatrone. Wenn der Fehler weiterhin auftritt, wenden Sie sich an Ihren Brother-Servicepartner oder Ihren Brother-Händler.
Keine Tintenpat.	Eine Tintenpatrone ist nicht richtig eingesetzt.	Entfernen Sie die neue Tintenpatrone und setzen Sie sie langsam wieder ein, bis sie einrastet. ➤➤ *Zugehörige Informationen*: *Austauschen der Tintenpatronen*
Keine Verbindung	Das Brother-Gerät und Ihr Mobilgerät können während der Wi-Fi Direct-Netzwerkkonfiguration nicht kommunizieren.	• Positionieren Sie das Mobilgerät näher am Brother-Gerät. • Positionieren Sie das Brother-Gerät und das Mobilgerät in einem Bereich ohne Hindernisse. • Wenn Sie die PIN-Methode von WPS verwenden, stellen Sie sicher, dass Sie die richtige PIN eingegeben haben.
Komm. Fehler	Die schlechte Qualität der Telefonleitung hat einen Kommunikationsfehler verursacht.	Senden Sie das Fax erneut oder schließen Sie das Gerät an eine andere Telefonleitung an. Wenn das Problem weiterhin besteht, wenden Sie sich an die Telefongesellschaft und bitten Sie sie, Ihre Telefonleitung zu prüfen.
Nicht registriert (Nicht belegt!)	Unter der verwendeten Kurzwahlnummer ist keine Nummer im Gerät gespeichert.	Richten Sie die Kurzwahlnummer ein.
Nur S/W-Druck Tinte ersetzen (Tinte wechseln)	Eine oder mehrere der Farbtintenpatronen sind verbraucht. Sie können das Gerät noch ca. vier Wochen lang im Schwarzweiß-Modus verwenden (abhängig von der Anzahl der Seiten, die gedruckt werden). Während diese Meldung im Display erscheint, werden die einzelnen Funktionen wie folgt ausgeführt: • Drucken Wenn das Druckmedium auf **Normalpapier** gesetzt ist (auf der Registerkarte **Grundeinstellungen**), und **Graustufen** auf der Registerkarte **Erweitert** des Druckertreibers ausgewählt wurde, können Sie den Drucker als Schwarzweißdrucker verwenden. • Kopieren	Ersetzen Sie die Tintenpatronen. ➤➤ *Zugehörige Informationen*: *Austauschen der Tintenpatronen* Obwohl in der Spalte mit den Ursachen Optionen zur Verwendung des Geräts nach Auftreten dieses Fehlers aufgeführt sind, können Sie unter den folgenden Bedingungen das Gerät erst wieder verwenden, nachdem Sie die Tintenpatronen ersetzt haben: • Wenn Sie den Netzstecker des Gerätes ziehen oder die Tintenpatrone herausnehmen. • Wenn Sie am Gerät oder im Druckertreiber die Option **Langsam trocknendes Papier** wählen.

Fehlermeldung	Ursache	Abhilfe
	Wenn als Druckmedium `Normalpapier` ausgewählt ist, können Kopien in Schwarzweiß angefertigt werden. • Faxen Wenn als Druckmedium `Normalpapier` gewählt ist, empfängt und druckt das Gerät die Faxe in Schwarzweiß.	
`Papier prüfen`	Es ist kein Papier eingelegt oder das Papier ist nicht richtig in die Papierkassette eingelegt.	Sie haben die folgenden Möglichkeiten: • Legen Sie Papier in die Papierkassette ein, und drücken Sie ▶. • Entnehmen Sie das Papier und legen Sie es richtig ein. Drücken Sie dann ▶. ➤➤ *Zugehörige Informationen*: *Einlegen von Papier*
	(DCP-J572DW) Das Papier wurde nicht in der Mitte der manuellen Zufuhr eingelegt.	Nehmen Sie das Papier heraus, und legen Sie es in der Mitte der manuellen Zufuhr erneut ein. Folgen Sie dann den Anweisungen im Display. ➤➤ *Zugehörige Informationen*: *Einlegen von Papier in die manuelle Zufuhr*
	Die Papierstau-Abdeckung ist nicht richtig geschlossen.	Stellen Sie sicher, dass die Papierstau-Abdeckung an beiden Enden gleichmäßig geschlossen ist. ➤➤ *Zugehörige Informationen*: *Drucker- oder Papierstau*
	Auf der Oberfläche der Papiereinzugsrollen hat sich Papierstaub angesammelt.	Reinigen Sie die Papiereinzugsrollen. ➤➤ *Zugehörige Informationen*: *Reinigen der Papiereinzugsrollen*
`Restdaten`	Es befinden sich noch zu druckende Daten im Speicher des Gerätes.	Drücken Sie **Stopp (Stop/Exit)**. Dadurch bricht das Gerät den Druckauftrag ab und löscht ihn im Speicher. Versuchen Sie nun, erneut zu drucken.
`Sp.medium Fehler (Media-Fehler)`	Die Speicherkarte ist defekt, nicht richtig formatiert oder es ist ein anderes Problem mit der Speicherkarte aufgetreten.	Nehmen Sie die Speicherkarte aus dem Speichermedien-Steckplatz des Gerätes heraus und formatieren Sie sie korrekt.
		Setzen Sie die Karte neu ein, um sicherzustellen, dass sie richtig eingesetzt ist. Falls der Fehler wieder angezeigt wird, prüfen Sie den Medieneinschub des Gerätes, indem Sie eine Speicherkarte einsetzen, von der Sie wissen, dass sie vom Gerät gelesen werden kann.
`Speicher voll`	Der Speicher des Gerätes ist voll.	Bei laufendem Faxversand oder Kopiervorgang: • Drücken Sie **Stopp (Stop/Exit)** und warten Sie, bis die anderen momentan ausgeführten Funktionen abgeschlossen sind. Versuchen Sie es dann noch einmal. • Drücken Sie ▶ zur Auswahl von `Teildrucken`, um die bereits eingelesenen Seiten zu kopieren. • Lassen Sie gespeicherte Faxe ausdrucken.

Fehlermeldung	Ursache	Abhilfe
		➤➤ *Zugehörige Informationen*: *Drucken von Faxdokumenten aus dem Gerätespeicher*
`Speicherkartenfehler`	Mehrere Datenspeichergeräte haben sich beim Einschalten des Geräts im Gerät befunden. Das Gerät kann nur eine Speicherkarte oder einen USB-Stick gleichzeitig lesen.	Entfernen Sie alle nicht verwendeten Speicherkarten oder den nicht verwendeten USB-Stick.
`Speichermedium voll.`	Auf der verwendeten Speicherkarte oder dem verwendeten USB-Stick sind bereits 999 Dateien gespeichert.	Das Gerät kann nur Daten auf einer Speicherkarte oder einem USB-Stick speichern, wenn darauf weniger als 999 Dateien enthalten sind. Löschen Sie nicht mehr benötigte Dateien, und wiederholen Sie den Vorgang.
	Auf der Speicherkarte oder dem USB-Stick steht nicht mehr genügend Speicherplatz zum Scannen des Dokuments zur Verfügung.	Löschen Sie nicht mehr benötigte Dateien auf der Speicherkarte oder dem USB-Stick, um wieder freien Speicherplatz zu schaffen. Versuchen Sie es dann noch einmal.
`Stau A Innen/Vorne (Stau A innen/vorn)` `Wiederholter Stau A (Stau A wiederholen)`	Das Papier hat sich im Gerät gestaut. (DCP-J572DW) • Es wurde mehr als ein Blatt Papier in die manuelle Zufuhr eingelegt. • Es wurde bereits ein weiteres Blatt in die manuelle Zufuhr eingelegt, bevor auf dem Display `Einlegen des Papiers` angezeigt wurde.	Entnehmen Sie das gestaute Papier. ➤➤ *Zugehörige Informationen*: *Papierstau innen und vorne (Stau A innen/vorn)* Vergewissern Sie sich, dass die Papierführung entsprechend der Papiergröße eingestellt ist. (DCP-J572DW) Legen Sie nicht mehr als ein Blatt Papier gleichzeitig in die manuelle Zufuhr ein. Warten Sie, bis auf dem Display `Einlegen des Papiers` angezeigt wird, bevor Sie ein weiteres Blatt in die manuelle Zufuhr einlegen.
`Stau B Vorne (Stau B vorn)` `Wh. Stau B Vorne`	Das Papier hat sich im Gerät gestaut.	Entnehmen Sie das gestaute Papier. ➤➤ *Zugehörige Informationen*: *Papierstau vorne (Stau B vorn)* Vergewissern Sie sich, dass die Papierführung entsprechend der Papiergröße eingestellt ist.
`Stau C Hinten`	Das Papier hat sich im Gerät gestaut.	Entnehmen Sie das gestaute Papier. ➤➤ *Zugehörige Informationen*: *Papierstau hinten (Stau C hinten)* Vergewissern Sie sich, dass die Papierführungen entsprechend der Papiergröße eingestellt sind.
	Auf der Oberfläche der Papiereinzugsrollen hat sich Papierstaub angesammelt.	Reinigen Sie die Papiereinzugsrollen. ➤➤ *Zugehörige Informationen*: *Reinigen der Papiereinzugsrollen*
`Tinte ersetzen (Tinte wechseln)`	Eine oder mehrere der Tintenpatronen sind verbraucht. Es werden alle Druckvorgänge gestoppt. Sofern genügend Speicherkapazität zur Verfügung steht, werden Schwarzweiß-Faxe im Speicher empfangen. Wenn das sendende Gerät das Farbfax umwandeln kann, wird dieses auf Ihrem Gerät in Schwarzweiß gespeichert.	Ersetzen Sie die Tintenpatronen. ➤➤ *Zugehörige Informationen*: *Austauschen der Tintenpatronen* • Sie können immer noch scannen, auch wenn der Tintenvorrat niedrig ist oder die Tinte ersetzt werden muss.

Fehlermeldung	Ursache	Abhilfe
Tintenabsorber voll	Der Tintenabsorber-Behälter ist voll. Diese Komponenten sind Teile für die regelmäßige Wartung, die nach einer bestimmten Zeit ersetzt werden müssen, um die optimale Leistung des Brother-Gerätes sicherzustellen. Da diese Teile der regelmäßigen Wartung unterliegen, ist deren Austausch nicht in der Gewährleistung enthalten. Der Bedarf, diese Teile auszutauschen, und die Zeitspanne bis zum Auswechseln hängen von der Anzahl der Säuberungen und Spülungen ab, die zur Reinigung des Tintensystems erforderlich sind. Diese Behälter nehmen bei den verschiedenen Säuberungs- und Spülungsvorgängen bestimmte Tintenmengen auf. Wie häufig ein Gerät zur Reinigung säubert und spült, hängt von verschiedenen Umständen ab. Häufiges Ein- und Ausschalten des Gerätes z. B. verursacht viele Reinigungszyklen, da sich das Gerät beim Einschalten automatisch selbst reinigt. Die Verwendung von Tinte von Fremdherstellern kann zu häufiger Reinigung führen, weil Tinte von Fremdherstellern eine schlechte Druckqualität verursachen kann, die durch Reinigung verbessert werden kann. Je öfter das Gerät gereinigt werden muss, um so schneller sind diese Behälter voll. **Reparaturen, die durch die Verwendung von Verbrauchsmaterial von Fremdherstellern erforderlich werden, sind nicht von der genannten Produktgarantie gedeckt.**	Der Tintenabsorber-Behälter muss ersetzt werden. Wenden Sie sich an den Brother-Servicepartner oder an Ihr regionales Brother Service-Center und lassen Sie Ihr Gerät warten.
Unterbrechung	Die andere Person oder das Faxgerät der anderen Person hat den Anruf unterbrochen.	Versuchen Sie erneut, den Sende- oder Empfangsvorgang durchzuführen. Wenn die Anrufe wiederholt unterbrochen werden und Sie ein VoIP-System (Voice over IP) verwenden, versuchen Sie, die Kompatibilität auf Einfach (für VoIP) einzustellen. ➤➤ *Zugehörige Informationen*: *Telefonleitungsinterferenz/VoIP*
Verbindungsfehler (Verbind.-Fehler)	Andere Geräte versuchen, gleichzeitig eine Verbindung zum Wi-Fi Direct-Netzwerk herzustellen.	Stellen Sie sicher, dass keine anderen Geräte versuchen, sich mit dem Wi-Fi Direct-Netzwerk zu verbinden, und konfigurieren Sie die Wi-Fi Direct-Einstellungen dann erneut.
Wenig Tinte	Eine oder mehrere Tintenpatronen sind fast verbraucht. Wenn das sendende Gerät das Farbfax umwandeln kann, wird dieses auf Ihrem Gerät in Schwarzweiß ausgedruckt.	Bestellen Sie eine neue Tintenpatrone. Sie können weiter drucken, bis im Display Tinte ersetzen (Tinte wechseln) angezeigt wird. ➤➤ *Zugehörige Informationen*: *Austauschen der Tintenpatronen* • **Sie können immer noch scannen, auch wenn der Tintenvorrat niedrig ist oder die Tinte ersetzt werden muss.**

Fehlermeldung	Ursache	Abhilfe
Zu kalt	Die Raumtemperatur ist zu niedrig.	Warten Sie, bis sich das Gerät an die Raumtemperatur angepasst hat, nachdem Sie den Raum aufgeheizt haben. Versuchen Sie es erneut, wenn sich das Gerät aufgewärmt hat.
Zu warm	Die Raumtemperatur ist zu hoch.	Lassen Sie das Gerät nach dem Absenken der Raumtemperatur auf Raumtemperatur abkühlen. Versuchen Sie es nach dem Abkühlen des Geräts erneut.
Zufuhr n. erkannt	Die Papierkassette ist nicht vollständig eingesetzt.	Schieben Sie die Papierkassette langsam vollständig in das Gerät.
	Papier oder ein Fremdkörper hat verhindert, dass die Papierkassette richtig eingeschoben werden konnte.	Ziehen Sie die Papierkassette aus dem Gerät und entfernen Sie das gestaute Papier oder den Fremdkörper. Wenn Sie das gestaute Papier nicht finden oder entfernen können ➤➤ *Zugehörige Informationen*: *Drucker- oder Papierstau*
Zufuhreinstell.	Diese Meldung wird angezeigt, wenn die Einstellung zur Überprüfung des Papiertyps und des Formats aktiviert ist.	Um diese Bestätigungsmeldung nicht anzuzeigen, deaktivieren Sie diese Einstellung. ➤➤ *Zugehörige Informationen*: *Ändern der Papierformatprüfung*

DCP-J772DW/DCP-J774DW/MFC-J890DW/MFC-J895DW

Fehlermeldung	Ursache	Abhilfe
Abdeckung offen	Der Gehäusedeckel ist nicht in der geschlossenen Position verriegelt.	Öffnen und schließen Sie den Gehäusedeckel.
		Achten Sie darauf, dass das Telefonkabel und das Schnittstellenkabel (sofern verwendet) korrekt durch den Kabelkanal bis zur Rückseite des Gerätes geführt wurden.
	Die Tintenpatronen-Abdeckung ist nicht in der geschlossenen Position verriegelt.	Drücken Sie die Tintenpatronen-Abdeckung fest zu, bis sie einrastet.
Besetzt	Die gewählte Nummer antwortet nicht oder ist besetzt.	Überprüfen Sie die Nummer und versuchen Sie es erneut.
Die Maximalzahl an Geräten ist bereits per Wi-Fi Direct verbunden.	Die maximale Anzahl von Mobilgeräten sind bereits mit dem Wi-Fi Direct-Netzwerk verbunden, wenn das Brother-Gerät der Gruppenbesitzer (G/B) ist.	Nachdem die aktuelle Verbindung zwischen dem Brother-Gerät und dem anderen Mobilgerät getrennt wurde, versuchen Sie erneut, die Wi-Fi Direct-Einstellungen zu konfigurieren. Sie können den Verbindungsstatus überprüfen, indem Sie den Netzwerkkonfigurationsbericht ausdrucken. ➤➤ *Zugehörige Informationen*: *Netzwerk-Konfigurationsbericht drucken*
Dokumentenstau/zu lang	Das Dokument wurde nicht richtig eingelegt bzw. nicht richtig eingezogen oder das aus dem Vorlageneinzug eingezogene Dokument ist zu lang.	Entfernen Sie das gestaute Dokument und drücken Sie dann ✕. Legen Sie das Dokument richtig in den automatischen Vorlageneinzug (ADF) ein. ➤➤ *Zugehörige Informationen*: *Einlegen von Dokumenten in den automatischen Vorlageneinzug (ADF)*

Fehlermeldung	Ursache	Abhilfe
		➤➤ *Zugehörige Informationen*: *Dokumentenstau*
Erkennen unmögl.	Sie haben eine neue Tintenpatrone zu schnell eingesetzt, so dass das Gerät sie nicht erkannt hat.	Nehmen Sie die neue Tintenpatrone heraus und setzen Sie sie langsam wieder ein, bis sie einrastet. ➤➤ *Zugehörige Informationen*: *Austauschen der Tintenpatronen*
	Eine Tintenpatrone ist nicht richtig eingesetzt.	
	Es wurde eine gebrauchte Tintenpatrone erneut eingesetzt.	Ersetzen Sie die gebrauchte Tintenpatrone durch eine neue.
	Wenn Sie keine Original-Brother-Tinte verwenden, kann es sein, dass das Gerät die Tintenpatrone nicht erkennt.	Ersetzen Sie die Patrone durch eine Original-Brother-Tintenpatrone. Wenn der Fehler weiterhin auftritt, wenden Sie sich an Ihren Brother-Servicepartner oder Ihren Brother-Händler.
	Die Tintenpatrone muss ausgetauscht werden.	Ersetzen Sie die Patrone durch eine Original-Brother-Tintenpatrone.
	Tintenpatronen eines falschen Brother-Modells wurden eingesetzt.	Überprüfen Sie die Modellbezeichnungen der Tintenpatronen und setzen Sie die richtigen Tintenpatronen ein.
Falsche Tintenfarbe	Eine Tintenpatrone wurde an der falschen Position eingesetzt.	Überprüfen Sie anhand der Farbe, welche Tintenpatronen an der falschen Position eingesetzt wurden, und setzen Sie sie richtig ein.
Falsche Tintenpatrone	Die Modellnummer der Tintenpatrone ist mit dem Gerät nicht kompatibel.	Prüfen Sie, ob Patronen dieser Modellnummer mit Ihrem Gerät funktionieren.
Falsches Pap.format	Die Einstellung für das Papierformat entspricht nicht dem eingelegten Papier. -**ODER**– Die Papierführungen der Kassette wurden nicht entsprechend den Markierungen für das verwendete Papierformat eingestellt.	1. Prüfen Sie, ob das ausgewählte Papierformat dem in die Papierkassette eingelegten Papier entspricht. ➤➤ *Zugehörige Informationen*: *Ändern des Papierformats und Druckmediums* 2. Stellen Sie sicher, dass Sie das Papier mit der richtigen Ausrichtung einlegen. Hierzu müssen die Papierführungen entsprechend den Markierungen für das verwendete Papierformat eingestellt werden. ➤➤ *Zugehörige Informationen*: *Einlegen von Papier* 3. Nachdem Sie das Papierformat und die Papierposition überprüft haben, folgen Sie den Anweisungen im Display.
		Vergewissern Sie sich beim Drucken vom Computer aus, dass das im Druckertreiber eingestellte Papierformat dem eingelegten Papier entspricht. ➤➤ *Zugehörige Informationen*: *Druckeinstellungen (Windows)* oder *Druckoptionen (Mac)*
Faxspeicher voll	Der Faxspeicher ist voll.	Sie haben die folgenden Möglichkeiten: • Löschen Sie die Daten aus dem Speicher. Um wieder freie Speicherkapazität zu schaffen, können

Fehlermeldung	Ursache	Abhilfe
		Sie den Speicherempfang ausschalten. ➤➤ *Zugehörige Informationen*: *Ausschalten des Speicherempfangs* • Lassen Sie gespeicherte Faxe ausdrucken. ➤➤ *Zugehörige Informationen*: *Drucken von Faxdokumenten aus dem Gerätespeicher*

`Fehler:Reinigen XX`
`Fehler Initialisierung XX`
`Fehler:Drucken XX`
	Am Gerät ist ein mechanisches Problem aufgetreten.
	-ODER–
	Ein Fremdkörper, zum Beispiel eine Heftklammer oder ein Stück abgerissenes Papier, befindet sich im Gerät.
		Öffnen Sie den Gehäusedeckel und entfernen Sie Fremdkörper und Papierreste im Innern des Gerätes. Wenn die Fehlermeldung anschließend immer noch erscheint, ziehen Sie den Netzstecker, warten Sie einige Minuten und schließen Sie ihn dann wieder an.
		➤➤ *Zugehörige Informationen*: *Papierstau innen und vorne (Stau A innen/vorn)*
		(MFC-J890DW/MFC-J895DW) Wenn Sie empfangene Faxe nicht drucken können, übertragen Sie diese an ein anderes Faxgerät oder Ihren Computer.
		➤➤ *Zugehörige Informationen*: *Übertragen der Faxe oder des Faxjournalberichts*

`Fehler:Scannen XX`	Am Gerät ist ein mechanisches Problem aufgetreten.	Ziehen Sie den Netzstecker, warten Sie einige Minuten und schließen Sie ihn wieder an. (MFC-J890DW/MFC-J895DW) Wenn Sie empfangene Faxe nicht drucken können, übertragen Sie diese an ein anderes Faxgerät oder Ihren Computer. ➤➤ *Zugehörige Informationen*: *Übertragen der Faxe oder des Faxjournalberichts*
`Gerät ungeeignet` `Frontanschluss lösen und Gerät aus- und wieder einschalten`	Ein defektes Gerät wurde am USB-Direktanschluss angeschlossen.	Ziehen Sie das Gerät vom USB-Direktanschluss ab und drücken Sie dann die ⏻-Taste, um Ihr Gerät aus- und wieder einzuschalten.
`Gerät ungeeignet` `Verbindung zum USB-Gerät trennen. (Verbindung zum USB-Direktanschluss lösen.)`	Ein USB-Gerät (z. B. ein USB-Stick), das nicht unterstützt wird, wurde an den USB-Direktanschluss angeschlossen.	Ziehen Sie das Gerät vom USB-Direktanschluss ab. Schalten Sie das Gerät aus und wieder ein.
`Hub nicht möglich`	Ein Hub oder ein USB-Stick mit Hub wurde in den USB-Direktanschluss eingesetzt.	Hubs, einschließlich USB-Sticks mit eingebautem Hub, werden nicht unterstützt. Ziehen Sie das Gerät vom USB-Direktanschluss ab.
`Kein Gerät`	Wenn Sie das Wi-Fi Direct-Netzwerk konfigurieren, kann das Brother-Gerät das Mobilgerät nicht finden.	• Stellen Sie sicher, dass sich Ihr Gerät und das Mobilgerät im Wi-Fi Direct-Modus befinden. • Positionieren Sie das Mobilgerät näher am Brother-Gerät. • Positionieren Sie das Brother-Gerät und das Mobilgerät in einem Bereich ohne Hindernisse.

Fehlermeldung	Ursache	Abhilfe
		• Wenn Sie das Wi-Fi Direct-Netzwerk manuell konfigurieren, stellen Sie sicher, dass Sie das richtige Kennwort eingegeben haben. • Wenn Ihr Mobilgerät über eine Konfigurationsseite zum Abrufen einer IP-Adresse verfügt, stellen Sie sicher, dass die IP-Adresse des Mobilgeräts über DHCP konfiguriert wurde.
`Keine Anrufer-K.`	Es besteht keine Anruferliste. Sie haben keine Anrufe empfangen oder Sie haben sich nicht für den entsprechenden Dienst Ihrer Telefongesellschaft für die Übermittlung der Anrufer-Kennung angemeldet.	Zur Verwendung der Anrufer-Kennung wenden Sie sich an Ihre Telefongesellschaft. ➤➤ *Zugehörige Informationen*: *Anrufererkennung*
`Keine Datei`	Auf der eingelegten Speicherkarte oder dem USB-Stick ist keine .JPG-Datei gespeichert.	Setzen Sie die richtige Speicherkarte oder den richtigen USB-Stick in den Einschub ein.
`Keine Tintenpat.`	Eine Tintenpatrone ist nicht richtig eingesetzt.	Entfernen Sie die neue Tintenpatrone und setzen Sie sie langsam wieder ein, bis sie einrastet. ➤➤ *Zugehörige Informationen*: *Austauschen der Tintenpatronen*
`Keine Verbindung`	Das Brother-Gerät und Ihr Mobilgerät können während der Wi-Fi Direct-Netzwerkkonfiguration nicht kommunizieren.	• Positionieren Sie das Mobilgerät näher am Brother-Gerät. • Positionieren Sie das Brother-Gerät und das Mobilgerät in einem Bereich ohne Hindernisse. • Wenn Sie die PIN-Methode von WPS verwenden, stellen Sie sicher, dass Sie die richtige PIN eingegeben haben.
`Komm.Fehler (Übertr.-Fehler)`	Die schlechte Qualität der Telefonleitung hat einen Kommunikationsfehler verursacht.	Senden Sie das Fax erneut oder schließen Sie das Gerät an eine andere Telefonleitung an. Wenn das Problem weiterhin besteht, wenden Sie sich an die Telefongesellschaft und bitten Sie sie, Ihre Telefonleitung zu prüfen.
`Papier prüfen`	Es ist kein Papier eingelegt oder das Papier ist nicht richtig in die Papierkassette eingelegt.	Sie haben die folgenden Möglichkeiten: • Legen Sie Papier in die Papierkassette ein und folgen Sie den Anweisungen im Display. • Entnehmen Sie das Papier und legen Sie es richtig ein. Folgen Sie dann den Anweisungen im Display. ➤➤ *Zugehörige Informationen*: *Einlegen von Papier*
	Das Papier wurde nicht in der Mitte der manuellen Zufuhr eingelegt.	Nehmen Sie das Papier heraus, und legen Sie es in der Mitte der manuellen Zufuhr erneut ein. Folgen Sie dann den Anweisungen im Display. ➤➤ *Zugehörige Informationen*: *Einlegen von Papier in die manuelle Zufuhr*
	Die Papierstau-Abdeckung ist nicht richtig geschlossen.	Stellen Sie sicher, dass die Papierstau-Abdeckung an beiden Enden gleichmäßig geschlossen ist.

Fehlermeldung	Ursache	Abhilfe
		➤➤ *Zugehörige Informationen*: *Drucker- oder Papierstau*
	Auf der Oberfläche der Papiereinzugsrollen hat sich Papierstaub angesammelt.	Reinigen Sie die Papiereinzugsrollen. ➤➤ *Zugehörige Informationen*: *Reinigen der Papiereinzugsrollen*
`Papierzufuhr nicht erkannt`	Die Papierkassette ist nicht vollständig eingesetzt.	Schieben Sie die Papierkassette langsam vollständig in das Gerät.
	Papier oder ein Fremdkörper hat verhindert, dass die Papierkassette richtig eingeschoben werden konnte.	Ziehen Sie die Papierkassette aus dem Gerät und entfernen Sie das gestaute Papier oder den Fremdkörper. Wenn Sie das gestaute Papier nicht finden oder entfernen können ➤➤ *Zugehörige Informationen*: *Drucker- oder Papierstau*
`Restdaten im Speicher`	Es befinden sich noch zu druckende Daten im Speicher des Gerätes.	Drücken Sie ❌. Dadurch bricht das Gerät den Druckauftrag ab und löscht ihn im Speicher. Versuchen Sie nun, erneut zu drucken.
`S/W nur 1-seitiger Druck` `Tinte wechseln.`	Eine oder mehrere der Farbtintenpatronen sind verbraucht. Sie können das Gerät noch ca. vier Wochen lang im Schwarzweiß-Modus verwenden (abhängig von der Anzahl der Seiten, die gedruckt werden). Während diese Meldung auf dem Touchscreen erscheint, werden die einzelnen Funktionen wie folgt ausgeführt: • Drucken Wenn das Druckmedium auf **Normalpapier** gesetzt ist (auf der Registerkarte **Grundeinstellungen**), und **Graustufen** auf der Registerkarte **Erweitert** des Druckertreibers ausgewählt wurde, können Sie den Drucker als Schwarzweißdrucker verwenden. • Kopieren Wenn als Druckmedium `Normalpapier` ausgewählt ist, können Schwarzweiß-Kopien angefertigt werden. • Faxen Wenn als Druckmedium `Normalpapier` gewählt ist, empfängt und druckt das Gerät die Faxe in Schwarzweiß.	Ersetzen Sie die Tintenpatronen. ➤➤ *Zugehörige Informationen*: *Austauschen der Tintenpatronen* Obwohl in der Spalte mit den Ursachen Optionen zur Verwendung des Geräts nach Auftreten dieses Fehlers aufgeführt sind, können Sie unter den folgenden Bedingungen das Gerät möglicherweise erst wieder verwenden, nachdem Sie die Tintenpatronen ersetzt haben: • Wenn Sie den Netzstecker des Gerätes ziehen oder die Tintenpatrone herausnehmen. • Wenn Sie am Gerät oder im Druckertreiber die Option **Langsam trocknendes Papier** wählen.
`Sp.medium Fehler (Media-Fehler)`	Die Speicherkarte ist defekt, nicht richtig formatiert oder es ist ein anderes Problem mit der Speicherkarte aufgetreten.	Nehmen Sie die Speicherkarte aus dem Speichermedien-Steckplatz des Gerätes heraus und formatieren Sie sie korrekt.
		Setzen Sie die Karte neu ein, um sicherzustellen, dass sie richtig eingesetzt ist. Falls der Fehler wieder angezeigt wird, prüfen Sie den Medieneinschub des Gerätes, indem Sie eine Speicherkarte einsetzen, von der Sie wissen, dass sie vom Gerät gelesen werden kann.

Fehlermeldung	Ursache	Abhilfe
Speicher voll	Der Speicher des Gerätes ist voll.	Bei laufendem Faxversand oder Kopiervorgang: • Drücken Sie ✕ oder Beenden oder Schließen und warten Sie, bis die anderen momentan ausgeführten Funktionen abgeschlossen sind. Versuchen Sie es dann noch einmal. • Drücken Sie Teildruck (Teil drucken), um die bereits eingelesenen Seiten zu kopieren. • Löschen Sie Daten im Speicher. Um zusätzlichen Speicher freizugeben, können Sie den Speicherempfang deaktivieren. ➤➤ *Zugehörige Informationen*: *Ausschalten des Speicherempfangs* • Drucken Sie gespeicherte empfangene Faxnachrichten. ➤➤ *Zugehörige Informationen*: *Drucken von Faxdokumenten aus dem Gerätespeicher*
Speicherkartenfehler	Mehrere Datenspeichergeräte haben sich beim Einschalten des Geräts im Gerät befunden. Das Gerät kann nur eine Speicherkarte oder einen USB-Stick gleichzeitig lesen.	Entfernen Sie alle nicht verwendeten Speicherkarten oder den nicht verwendeten USB-Stick.
Speichermedium voll. (Sp.medium voll)	Auf der verwendeten Speicherkarte oder dem verwendeten USB-Stick sind bereits 999 Dateien gespeichert.	Das Gerät kann nur Daten auf einer Speicherkarte oder einem USB-Stick speichern, wenn darauf weniger als 999 Dateien enthalten sind. Löschen Sie nicht mehr benötigte Dateien, und wiederholen Sie den Vorgang.
	Auf der Speicherkarte oder dem USB-Stick steht nicht mehr genügend Speicherplatz zum Scannen des Dokuments zur Verfügung.	Löschen Sie nicht mehr benötigte Dateien auf der Speicherkarte oder dem USB-Stick, um wieder freien Speicherplatz zu schaffen. Versuchen Sie es dann noch einmal.
Stau A Innen/Vorne (Stau A innen/vorn) Wiederholter Stau A Innen/Vorne (Stau A innen/vorn wiederholen)	Das Papier hat sich im Gerät gestaut.	Entnehmen Sie das gestaute Papier. ➤➤ *Zugehörige Informationen*: *Papierstau innen und vorne (Stau A innen/vorn)* Vergewissern Sie sich, dass die Papierführungen entsprechend der Papiergröße eingestellt sind.
	Es wurde mehr als ein Blatt Papier in die manuelle Zufuhr eingelegt. **-ODER–** Es wurde bereits ein weiteres Blatt in die manuelle Zufuhr eingelegt, bevor auf dem Touchscreen Einlegen des Papiers angezeigt wurde.	Legen Sie nicht mehr als ein Blatt Papier gleichzeitig in die manuelle Zufuhr ein. Warten Sie, bis auf dem Touchscreen Einlegen des Papiers angezeigt wird, bevor Sie ein weiteres Blatt in die manuelle Zufuhr einlegen. Entnehmen Sie das gestaute Papier. ➤➤ *Zugehörige Informationen*: *Papierstau innen und vorne (Stau A innen/vorn)*
Stau B Vorne (Stau B vorn)	Das Papier hat sich im Gerät gestaut.	Entnehmen Sie das gestaute Papier. ➤➤ *Zugehörige Informationen*: *Papierstau vorne (Stau B vorn)*

Fehlermeldung	Ursache	Abhilfe
Wiederholter Stau B Innen/Vorne (Stau B vorn wiederholen)		Vergewissern Sie sich, dass die Papierführungen entsprechend der Papiergröße eingestellt sind.
Stau C Hinten	Das Papier hat sich im Gerät gestaut.	Entnehmen Sie das gestaute Papier. ➤➤ *Zugehörige Informationen*: *Papierstau hinten (Stau C hinten)* Vergewissern Sie sich, dass die Papierführungen entsprechend der Papiergröße eingestellt sind.
	Auf der Oberfläche der Papiereinzugsrollen hat sich Papierstaub angesammelt.	Reinigen Sie die Papiereinzugsrollen. ➤➤ *Zugehörige Informationen*: *Reinigen der Papiereinzugsrollen*
Tinte ersetzen	Eine oder mehrere der Tintenpatronen sind verbraucht. Es werden alle Druckvorgänge gestoppt. Sofern genügend Speicherkapazität zur Verfügung steht, werden Schwarzweiß-Faxe im Speicher empfangen. Wenn das sendende Gerät das Farbfax umwandeln kann, wird dieses auf Ihrem Gerät in Schwarzweiß gespeichert.	Ersetzen Sie die Tintenpatronen. ➤➤ *Zugehörige Informationen*: *Austauschen der Tintenpatronen* • Sie können immer noch scannen, auch wenn der Tintenvorrat niedrig ist oder die Tinte ersetzt werden muss.
Tintenabs. fast voll	Der Tintenabsorber-Behälter ist fast voll.	Der Tintenabsorber-Behälter muss bald ersetzt werden. Wenden Sie sich an Ihren Brother-Servicepartner oder den Brother-Händler vor Ort. • Der Tintenabsorber-Behälter nimmt die kleine Tintenmenge auf, die während der Druckkopfreinigung ausläuft.
Tintenabsorber-Pad voll	Der Tintenabsorber-Behälter ist voll. Diese Komponenten sind Teile für die regelmäßige Wartung, die nach einer bestimmten Zeit ersetzt werden müssen, um die optimale Leistung des Brother-Gerätes sicherzustellen. Da diese Teile der regelmäßigen Wartung unterliegen, ist deren Austausch nicht in der Gewährleistung enthalten. Der Bedarf, diese Teile auszutauschen, und die Zeitspanne bis zum Auswechseln hängen von der Anzahl der Säuberungen und Spülungen ab, die zur Reinigung des Tintensystems erforderlich sind. Diese Behälter nehmen bei den verschiedenen Säuberungs- und Spülungsvorgängen bestimmte Tintenmengen auf. Wie häufig ein Gerät zur Reinigung säubert und spült, hängt von verschiedenen Umständen ab. Häufiges Ein- und Ausschalten des Gerätes z. B. verursacht viele Reinigungszyklen, da sich das Gerät beim Einschalten automatisch selbst reinigt. Die Verwendung von Tinte von Fremdherstellern kann zu häufiger Reinigung führen, weil Tinte von Fremdherstellern eine schlechte Druckqualität verursachen kann, die durch Reinigung verbessert werden kann. Je öfter das Gerät gereinigt werden muss, um so schneller sind diese Behälter voll.	Der Tintenabsorber-Behälter muss ersetzt werden. Wenden Sie sich an den Brother-Servicepartner oder an Ihr regionales Brother Service-Center und lassen Sie Ihr Gerät warten.

Fehlermeldung	Ursache	Abhilfe
	Reparaturen, die durch die Verwendung von Verbrauchsmaterial von Fremdherstellern erforderlich werden, sind nicht von der genannten Produktgarantie gedeckt.	
`Tintenstand kann nichtErk.werden`	Wenn Sie keine Original-Brother-Tinte verwenden, kann es sein, dass das Gerät den Tintenvorrat nicht erkennt.	Ersetzen Sie die Patrone durch eine Original-Brother-Tintenpatrone. Wenn der Fehler weiterhin auftritt, wenden Sie sich an Ihren Brother-Servicepartner oder Ihren Brother-Händler.
`Touchscreen Init. fehlgeschlagen`	Es wurde auf den Touchscreen gedrückt, bevor die Initialisierung nach Einschalten des Geräts abgeschlossen war.	Stellen Sie sicher, dass nichts den Touchscreen berührt oder darauf liegt, insbesondere wenn Sie das Gerät anschließen.
	Zwischen dem unteren Bereich des Touchscreen und dem Rahmen können sich Fremdkörper befinden.	Schieben Sie ein Stück festes Papier in die Ritze zwischen dem unteren Teil und dem Rahmen des Touchscreens und bewegen Sie es hin und her, um den Schmutz herauszuholen.
`Unterbrechung`	Die andere Person oder das Faxgerät der anderen Person hat den Anruf unterbrochen.	Versuchen Sie erneut, den Sende- oder Empfangsvorgang durchzuführen. Wenn die Anrufe wiederholt unterbrochen werden und Sie ein VoIP-System (Voice over IP) verwenden, versuchen Sie, die Kompatibilität auf Einfach (für VoIP) einzustellen. ➤➤ *Zugehörige Informationen*: *Telefonleitungsinterferenz/VoIP*
`Verbindungsfehler (Verbind.-Fehler)`	Andere Geräte versuchen, gleichzeitig eine Verbindung zum Wi-Fi Direct-Netzwerk herzustellen.	Stellen Sie sicher, dass keine anderen Geräte versuchen, sich mit dem Wi-Fi Direct-Netzwerk zu verbinden, und konfigurieren Sie die Wi-Fi Direct-Einstellungen dann erneut.
`Wenig Tinte`	Eine oder mehrere Tintenpatronen sind fast verbraucht. Wenn das sendende Gerät das Farbfax umwandeln kann, wird dieses auf Ihrem Gerät in Schwarzweiß ausgedruckt.	Bestellen Sie eine neue Tintenpatrone. Sie können weiter drucken, bis auf dem Touchscreen `Tinte ersetzen` angezeigt wird. ➤➤ *Zugehörige Informationen*: *Austauschen der Tintenpatronen* • **Sie können immer noch scannen, auch wenn der Tintenvorrat niedrig ist oder die Tinte ersetzt werden muss.**
`Wiederholt keine Papierzufuhr`	Auf der Oberfläche der Papiereinzugsrollen hat sich Papierstaub angesammelt.	Reinigen Sie die Papiereinzugsrollen. ➤➤ *Zugehörige Informationen*: *Reinigen der Papiereinzugsrollen*
`Zu kalt`	Die Raumtemperatur ist zu niedrig.	Warten Sie, bis sich das Gerät an die Raumtemperatur angepasst hat, nachdem Sie den Raum aufgeheizt haben. Versuchen Sie es erneut, wenn sich das Gerät aufgewärmt hat.
`Zu warm`	Die Raumtemperatur ist zu hoch.	Lassen Sie das Gerät nach dem Absenken der Raumtemperatur auf Raumtemperatur abkühlen. Versuchen Sie es nach dem Abkühlen des Geräts erneut.

Fehlermeldung	Ursache	Abhilfe
`Zufuhreinstell.`	Diese Meldung wird angezeigt, wenn die Einstellung zur Überprüfung des Papiertyps und des Formats aktiviert ist.	Um diese Bestätigungsmeldung nicht anzuzeigen, deaktivieren Sie diese Einstellung. ➤➤ *Zugehörige Informationen*: *Ändern der Papierformatprüfung*

Zugehörige Informationen

- Problemlösung
- Übertragen der Faxe oder des Faxjournalberichts
- Fehlermeldungen bei der Verwendung der Funktion Brother Web Connect
- Touchscreen-Display-Übersicht
- Netzwerk-Konfigurationsbericht drucken
- Austauschen der Tintenpatronen
- Ändern der Papierformatprüfung
- Telefonleitungsinterferenz/VoIP
- Einlegen von Dokumenten in den automatischen Vorlageneinzug (ADF)
- Dokumentenstau
- Anrufererkennung
- Einlegen von Papier
- Einlegen von Papier in die manuelle Zufuhr
- Drucker- oder Papierstau
- Reinigen der Papiereinzugsrollen
- Ausschalten des Speicherempfangs
- Drucken von Faxdokumenten aus dem Gerätespeicher
- Ändern des Papierformats und Druckmediums
- Druckeinstellungen (Windows)
- Druckoptionen (Mac)
- Papierstau innen und vorne (Stau A innen/vorn)
- Papierstau vorne (Stau B vorn)
- Papierstau hinten (Stau C hinten)
- Probleme bei der Papierhandhabung und beim Drucken

Übertragen der Faxe oder des Faxjournalberichts

Für folgende Modelle: MFC-J491DW/MFC-J497DW/MFC-J890DW/MFC-J895DW

Wenn Folgendes auf dem Display angezeigt wird:

- `[Fehler:Reinigen XX]`
- `[Fehler Initialisierung XX]`
- `[Fehler:Drucken XX]`
- `[Fehler:Scannen XX]`

Wir empfehlen Ihnen, Ihre Faxe auf ein anderes Faxgerät oder auf Ihren Computer zu übertragen.

➤➤ *Zugehörige Informationen*: *Übertragen von Faxen auf ein anderes Faxgerät*

➤➤ *Zugehörige Informationen*: *Übertragen von Faxen auf den Computer*

Sie können auch den Faxjournalbericht übertragen, um zu sehen, ob Faxe vorliegen, die Sie übertragen müssen.

➤➤ *Zugehörige Informationen*: *Übertragen des Faxjournalberichts auf ein anderes Faxgerät*

Zugehörige Informationen

- Fehler- und Wartungsmeldungen
- Übertragen von Faxen auf ein anderes Faxgerät
- Übertragen von Faxen auf den Computer
- Übertragen des Faxjournalberichts auf ein anderes Faxgerät
- Verwenden des PC-Faxempfangs zum Übertragen empfangener Faxe auf Ihren Computer (nur Windows)
- Zurücksetzen der Netzwerkeinstellungen auf die werkseitigen Einstellungen
- Zurücksetzen des Brother-Geräts
- Zurücksetzen-Funktionsüberblick

Übertragen von Faxen auf ein anderes Faxgerät

Für folgende Modelle: MFC-J491DW/MFC-J497DW/MFC-J890DW/MFC-J895DW

Die Faxtransfer-Funktion kann nur aufgerufen werden, wenn die Absenderkennung programmiert ist.

>> MFC-J491DW/MFC-J497DW
>> MFC-J890DW/MFC-J895DW

MFC-J491DW/MFC-J497DW

1. Drücken Sie **Stopp (Stop/Exit)**, um die Fehlermeldung vorübergehend zu unterbrechen.
2. Drücken Sie **Einstellungen (Settings)**.
3. Drücken Sie ▲ oder ▼, um Folgendes auszuwählen:
   a. Wählen Sie `[Service (Wartung)]`. Drücken Sie **OK**.
   b. Wählen Sie `[Datentransfer]`. Drücken Sie **OK**.
   c. Wählen Sie `[Faxtransfer]`. Drücken Sie **OK**.
4. Sie haben die folgenden Möglichkeiten:
   - Wenn im Display `[Keine Daten]` angezeigt wird, sind keine Faxe gespeichert.
     Drücken Sie ▶ und dann **Stopp (Stop/Exit)**.
   - Geben Sie die Faxnummer ein, an die die Faxe weitergeleitet werden.
5. Drücken Sie **S/W Start (Mono Start)**.

MFC-J890DW/MFC-J895DW

1. Drücken Sie , um die Fehlermeldung vorübergehend zu unterbrechen.
2. Drücken Sie `[Einstell. (Einst.)]` > `[Alle Einstell.]` > `[Service]` > `[Datentransfer]` > `[Faxtransfer]`.
3. Sie haben die folgenden Möglichkeiten:
   - Wenn auf dem Touchscreen `[Keine Daten]` angezeigt wird, sind keine Faxe gespeichert.
     Drücken Sie `[Schließen]` und dann .
   - Geben Sie die Faxnummer ein, an die die Faxe weitergeleitet werden.
4. Drücken Sie `[Fax Start]`.

Zugehörige Informationen

- Übertragen der Faxe oder des Faxjournalberichts
- Festlegen der Absender-Kennung

Übertragen von Faxen auf den Computer

Für folgende Modelle: MFC-J491DW/MFC-J497DW/MFC-J890DW/MFC-J895DW

Sie können die Faxe vom Speicher des Geräts auf den Computer übertragen.

>> MFC-J491DW/MFC-J497DW
>> MFC-J890DW/MFC-J895DW

MFC-J491DW/MFC-J497DW

1. Drücken Sie **Stopp (Stop/Exit)**, um die Fehlermeldung vorübergehend zu unterbrechen.
2. Stellen Sie sicher, dass auf dem Computer Brother-Software und -Treiber installiert sind, und aktivieren Sie **PC-Faxempfang** auf dem Computer. Sie haben die folgenden Möglichkeiten:
   - Windows 7

     Wählen Sie im Menü (**Start**) **Alle Programme** > **Brother** > **Brother Utilities** aus.

     Klicken Sie auf die Dropdown-Liste, und wählen Sie Ihren Modellnamen aus (sofern nicht bereits ausgewählt). Klicken Sie in der linken Navigationsleiste auf **PC-FAX** und klicken Sie dann auf **Empfangen**.
   - Windows 8 und Windows 10

     Starten Sie (**Brother Utilities**), und klicken Sie dann auf die Dropdown-Liste und wählen Sie den Namen Ihres Modells aus (sofern nicht bereits ausgewählt). Klicken Sie in der linken Navigationsleiste auf **PC-FAX** und klicken Sie dann auf **Empfangen**.
3. Lesen und bestätigen Sie die Anweisungen auf Ihrem Computer.

   Im Gerätespeicher abgelegte Faxe werden automatisch an Ihren Computer gesendet.

Wenn die im Gerätespeicher abgelegten Faxe nicht an Ihren Computer gesendet werden:

Achten Sie darauf, dass am Gerät `[PC Faxempfang]` eingestellt ist.

Drücken Sie ▲ oder ▼, um `[Kontrolldr.: Ein]` oder `[Kontrolldr.: Aus]` auszuwählen. Drücken Sie **OK**.

Wenn Faxe gespeichert sind, wenn Sie den PC-Faxempfang einrichten, erscheint auf im Display die Frage, ob Sie die Faxe zum Computer übertragen wollen.

Drücken Sie ▶, um alle Faxe im Speicher zum Computer zu übertragen.

MFC-J890DW/MFC-J895DW

1. Drücken Sie , um die Fehlermeldung vorübergehend zu unterbrechen.
2. Stellen Sie sicher, dass auf dem Computer die Brother-Software und -Treiber installiert sind, und aktivieren Sie **PC-Faxempfang** auf dem Computer. Sie haben die folgenden Möglichkeiten:
   - Windows 7

     Wählen Sie im Menü (**Start**) **Alle Programme** > **Brother** > **Brother Utilities** aus.

     Klicken Sie auf die Dropdown-Liste, und wählen Sie Ihren Modellnamen aus (sofern nicht bereits ausgewählt). Klicken Sie in der linken Navigationsleiste auf **PC-FAX** und klicken Sie dann auf **Empfangen**.
   - Windows 8 und Windows 10

     Klicken Sie auf (**Brother Utilities**) und klicken Sie dann auf die Dropdown-Liste und wählen Sie Ihren Modellnamen aus (sofern nicht bereits ausgewählt). Klicken Sie in der linken Navigationsleiste auf **PC-FAX** und klicken Sie dann auf **Empfangen**.

3. Lesen und bestätigen Sie die Anweisungen auf Ihrem Computer.

   Im Gerätespeicher abgelegte Faxe werden automatisch an Ihren Computer gesendet.

Wenn die im Gerätespeicher abgelegten Faxe nicht an Ihren Computer gesendet werden:

Achten Sie darauf, dass am Gerät `[PC Faxempfang]` eingestellt ist.

Wenn Faxe gespeichert sind, wenn Sie den PC-Faxempfang einrichten, erscheint auf dem Touchscreen die Frage, ob Sie die Faxe zum Computer übertragen wollen.

Wenn die Faxvorschau deaktiviert ist, werden Sie gefragt, ob Sie Sicherungskopien drucken möchten.

Drücken Sie `[Ja]`, um alle Faxe im Speicher zum Computer zu übertragen.

Zugehörige Informationen

- Übertragen der Faxe oder des Faxjournalberichts
- Verwenden des PC-Faxempfangs zum Übertragen empfangener Faxe auf Ihren Computer (nur Windows)

Übertragen des Faxjournalberichts auf ein anderes Faxgerät

Für folgende Modelle: MFC-J491DW/MFC-J497DW/MFC-J890DW/MFC-J895DW

Wenn Sie Ihre Stations-ID nicht konfiguriert haben, können Sie nicht in den Faxübertragungsmodus wechseln.

>> MFC-J491DW/MFC-J497DW
>> MFC-J890DW/MFC-J895DW

MFC-J491DW/MFC-J497DW

1. Drücken Sie **Stopp (Stop/Exit)**, um die Fehlermeldung vorübergehend zu unterbrechen.
2. Drücken Sie **Einstellungen (Settings)**.
3. Drücken Sie ▲ oder ▼, um Folgendes auszuwählen:
   a. Wählen Sie `[Service (Wartung)]`. Drücken Sie **OK**.
   b. Wählen Sie `[Datentransfer]`. Drücken Sie **OK**.
   c. Wählen Sie `[Berichttransfer]`. Drücken Sie **OK**.
4. Geben Sie die Faxnummer ein, an die der Faxjournalbericht weitergeleitet wird.
5. Drücken Sie **S/W Start (Mono Start)**.

MFC-J890DW/MFC-J895DW

1. Drücken Sie , um die Fehlermeldung vorübergehend zu unterbrechen.
2. Drücken Sie `[Einstell. (Einst.)]` > `[Alle Einstell.]` > `[Service]` > `[Datentransfer]` > `[Berichttransfer]`.
3. Geben Sie die Faxnummer ein, an die der Faxjournalbericht weitergeleitet wird.
4. Drücken Sie `[Fax Start]`.

Zugehörige Informationen

- Übertragen der Faxe oder des Faxjournalberichts
- Festlegen der Absender-Kennung

Fehlermeldungen bei der Verwendung der Funktion Brother Web Connect

Das Brother-Gerät zeigt eine Fehlermeldung an, wenn ein Fehler auftritt. In der folgenden Übersicht sind die wichtigsten Fehlermeldungen aufgelistet.

Sie können die meisten Fehler selbst beheben. Wenn Sie weitere Tipps benötigen, rufen Sie die **FAQ & Fehlerbehebung**-Seite für Ihr Modell im Brother Solutions Center unter support.brother.com auf.

Verbindungsfehler

Fehlermeldungen	Ursache	Abhilfe

(DCP-J572DW/MFC-J491DW/ MFC-J497DW)
`Verbindungsfehl. 02`
`Netzwerk ist nicht verbunden. Prüfen, ob das Gerät mit dem Netzwerk verbunden ist.`
(DCP-J772DW/DCP-J774DW/ MFC-J890DW/MFC-J895DW)
`Verbindungsfehl. 02`
`Netzwerk ist nicht verbunden. Prüfen, ob das Gerät mit dem Netzwerk verbunden ist.`
	Das Gerät ist nicht mit einem Netzwerk verbunden.	• Überprüfen Sie die Netzwerkverbindung.
		• Wenn die Option `Web` oder `Apps` sofort nach dem Einschalten des Geräts gedrückt wurde, war die Netzwerkverbindung möglicherweise noch nicht hergestellt. Warten Sie und versuchen Sie es erneut.

(DCP-J572DW/MFC-J491DW/ MFC-J497DW)
`Verbindungsfehl. 03`
`Verbindung mit Server fehlgeschlagen. Netzwerkeinstellungen überprüfen.`
(DCP-J772DW/DCP-J774DW/ MFC-J890DW/MFC-J895DW)
`Verbindungsfehl. 03`
`Verbindung mit Server fehlgeschlagen. Netzwerkeinst. überprüfen.`
	• Die Netzwerk- oder Servereinstellungen sind falsch.
	• Es besteht ein Problem mit dem Netzwerk oder Server.
		• Überprüfen Sie, ob die Netzwerkeinstellungen korrekt sind, oder warten Sie und versuchen Sie es zu einem späteren Zeitpunkt erneut.
		• Wenn die Option `Web` oder `Apps` sofort nach dem Einschalten des Geräts gedrückt wurde, war die Netzwerkverbindung möglicherweise noch nicht hergestellt. Warten Sie und versuchen Sie es erneut.

(DCP-J572DW/MFC-J491DW/ MFC-J497DW)
`Verbindungsfehl. 07`
`Verbindung zum Server fehlgeschlagen. Datum&Uhrzeit korrekt einstellen.`
(DCP-J772DW/DCP-J774DW/ MFC-J890DW/MFC-J895DW)
`Verbindungsfehl. 07`
`Verbindung zum Server fehlgeschlagen. Datum&Uhrzeit korrekt einstellen.`
	Die Einstellungen für Datum und Uhrzeit sind falsch.	Stellen Sie das korrekte Datum und die korrekte Uhrzeit ein. Beachten Sie, dass die Einstellungen für Datum und Uhrzeit unter Umständen auf die Werkseinstellungen zurückgesetzt wurden, wenn das Netzkabel des Gerätes nicht angeschlossen ist.

Authentifizierungsfehler

Fehlermeldungen	Ursache	Abhilfe
Authentifizierungsfehler 01 Falscher PIN-Code. PIN korrekt eingeben.	Die eingegebene PIN für den Zugriff auf das Konto ist falsch. Die PIN ist die vierstellige Zahl, die bei der Registrierung des Kontos am Gerät eingegeben wurde.	Geben Sie die korrekte PIN ein.
Authentifizierungsfehler 02 ID falsch oder abgelaufen. Oder diese temporäre ID wird bereits verwendet. Korrekt eingeben oder neue temporäre ID anfordern. Temporäre ID gilt nach dem Ausstellen 24 Stunden lang.	Die eingegebene temporäre ID ist falsch.	Geben Sie die richtige temporäre ID ein.
	Die eingegebene temporäre ID ist abgelaufen. Eine temporäre ID ist 24 Stunden lang gültig.	Beantragen Sie erneut Zugriff über Brother Web Connect, um eine neue temporäre ID zu erhalten. Verwenden Sie die neue ID, um das Konto am Gerät zu registrieren.
Authentifizierungsfehler 03 Anzeigename wurde bereits registriert. Anderen Anzeigenamen eingeben.	Der eingegebene Anzeigename wurde bereits für einen anderen Dienstbenutzer registriert.	Geben Sie einen anderen Anzeigenamen ein.

Serverfehler

Fehlermeldungen	Ursache	Abhilfe
Serverfehler 01 Authentifizierung fehlgeschlagen. Gehen Sie folgendermaßen vor: 1. Wechseln Sie zu http://bwc.brother.com, um eine neue temporäre ID zu erhalten. 2. Betätigen Sie OK und geben Sie im nächsten Bildschirm Ihre temporäre ID ein.	Die Authentifizierungsinformationen des Gerätes (erforderlich für den Zugriff auf den Dienst) sind abgelaufen oder ungültig.	Beantragen Sie erneut Zugriff auf Brother Web Connect, um eine neue temporäre ID zu erhalten. Verwenden Sie die neue ID, um das Konto beim Gerät zu registrieren.
Serverfehler 03 Hochladen fehlgeschlagen. Datei nicht unterstützt oder Daten beschädigt. Daten der Datei überprüfen.	Bei der Datei, die Sie hochladen möchten, tritt eines der folgenden Probleme auf: • Die Datei überschreitet die für den Dienst zulässige maximale Anzahl an Pixeln, die Dateigröße usw. • Der Dateityp wird nicht unterstützt. • Die Datei ist beschädigt.	Die Datei kann nicht verwendet werden: • Prüfen Sie die Größe des Dienstes und die Formatbeschränkungen. • Speichern Sie die Datei mit einem anderen Dateityp. • Rufen Sie nach Möglichkeit eine neue, nicht beschädigte Version der Datei ab.
Serverfehler 13 Service vorübergehend nicht verfügbar. Später erneut versuchen.	Es liegt ein Problem mit dem Dienst vor. Dieser kann momentan nicht verwendet werden.	Warten Sie und versuchen Sie es erneut. Wenn Sie diese Meldung erneut erhalten, versuchen Sie, von einem Computer auf den Dienst zuzugreifen, und prüfen Sie, ob der Dienst nicht verfügbar ist.

Favoriten-Fehler

Fehlermeldungen	Ursache	Abhilfe
Favoritenfehler 02 Konto ist ungültig. Bitte registrieren Sie Konto und Favorit nach dem Löschen dieses Favoriten erneut.	Der Favorit kann nicht verwendet werden, weil das Konto nach der Registrierung des Favoriten gelöscht wurde.	Löschen Sie den Favoriten und registrieren Sie dann das Konto und den Favoriten erneut.

Zugehörige Informationen

- Fehler- und Wartungsmeldungen

Dokumentenstau

- Gestautes Dokument im Deckel des automatischen Vorlageneinzugs (ADF)
- Dokumentenstau im Inneren des Vorlageneinzugs
- Gestaute Papierreste aus dem Vorlageneinzug entfernen
- Fehler- und Wartungsmeldungen

Gestautes Dokument im Deckel des automatischen Vorlageneinzugs (ADF)

Für folgende Modelle: MFC-J491DW/MFC-J497DW/MFC-J890DW/MFC-J895DW

1. Nehmen Sie alle nicht gestauten Seiten aus dem automatischen Vorlageneinzug (ADF).
2. Öffnen Sie die Abdeckung des Vorlageneinzugs.
3. Entfernen Sie das gestaute Dokument, indem Sie es nach oben ziehen.

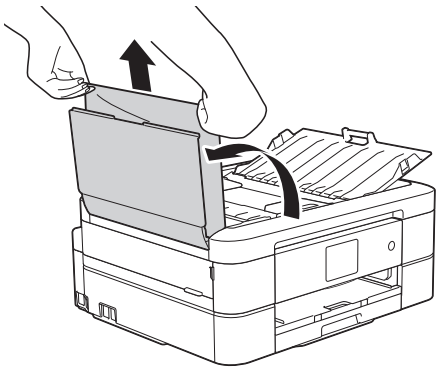

4. Schließen Sie die Abdeckung des Vorlageneinzugs.
5. Drücken Sie **Stopp (Stop/Exit)** oder .

WICHTIG

Um weitere Dokumentenstaus zu verhindern, schließen Sie die Abdeckung des Vorlageneinzugs richtig, indem Sie diese in der Mitte kräftig nach unten drücken.

Zugehörige Informationen

- Dokumentenstau

Dokumentenstau im Inneren des Vorlageneinzugs

Für folgende Modelle: MFC-J491DW/MFC-J497DW/MFC-J890DW/MFC-J895DW

1. Nehmen Sie alle nicht gestauten Seiten aus dem automatischen Vorlageneinzug (ADF).
2. Öffnen Sie die Vorlagenglas-Abdeckung.
3. Ziehen Sie das gestaute Dokument nach links heraus.

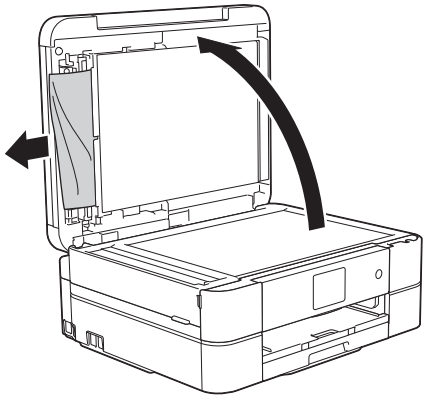

4. Schließen Sie die Vorlagenglas-Abdeckung.
5. Drücken Sie **Stopp (Stop/Exit)** oder .

WICHTIG

Um weitere Dokumentenstaus zu verhindern, schließen Sie die Abdeckung des automatischen Vorlageneinzugs (ADF) richtig, indem Sie diese in der Mitte kräftig nach unten drücken.

Zugehörige Informationen

- Dokumentenstau

Gestaute Papierreste aus dem Vorlageneinzug entfernen

Für folgende Modelle: MFC-J491DW/MFC-J497DW/MFC-J890DW/MFC-J895DW

1. Öffnen Sie die Vorlagenglas-Abdeckung.
2. Schieben Sie ein Stück festes Papier oder Pappe in den Vorlageneinzug, um Papierreste zu entfernen.

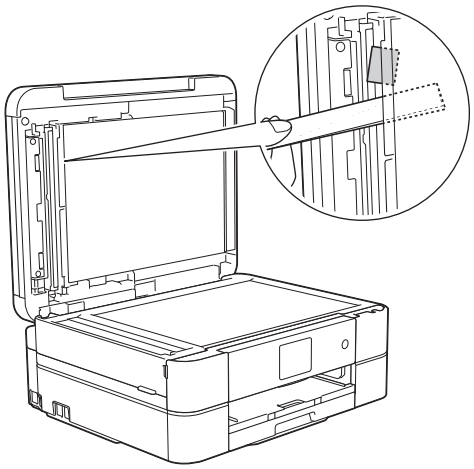

3. Schließen Sie die Vorlagenglas-Abdeckung.
4. Drücken Sie **Stopp (Stop/Exit)** oder .

WICHTIG

Um weitere Dokumentenstaus zu verhindern, schließen Sie die Abdeckung des automatischen Vorlageneinzugs (ADF) richtig, indem Sie diese in der Mitte kräftig nach unten drücken.

Zugehörige Informationen

- Dokumentenstau

Drucker- oder Papierstau

Finden Sie das gestaute Papier und entfernen Sie es.

- Papierstau innen und vorne (Stau A innen/vorn)
- Papierstau vorne (Stau B vorn)
- Papierstau hinten (Stau C hinten)
- Fehler- und Wartungsmeldungen
- Probleme bei der Papierhandhabung und beim Drucken

Papierstau innen und vorne (Stau A innen/vorn)

Wenn im Display `[Stau A Innen/Vorne (Stau A innen/vorn)]` oder `[Wiederholter Stau A Innen/Vorne (Stau A innen/vorn wiederholen)]` angezeigt wird, gehen Sie wie folgt vor:

1. Ziehen Sie den Netzstecker des Geräts.

WICHTIG

(MFC-J491DW/MFC-J497DW)

Bevor Sie den Netzstecker des Gerätes ziehen, können Sie die im Gerät gespeicherten Faxe zu einem Computer oder einem anderen Faxgerät übertragen, damit keine wichtigen Nachrichten verloren gehen.

2. Ziehen Sie die Papierkassette (1) ganz aus dem Gerät heraus.

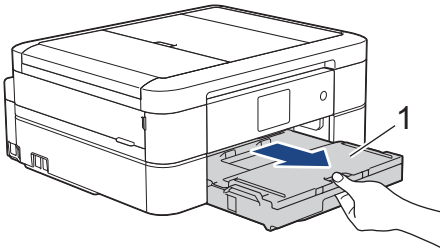

3. Ziehen Sie an den zwei grünen Hebeln im Gerät, um das gestaute Papier zu lösen.

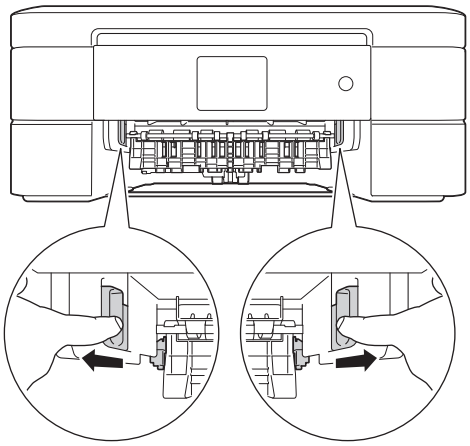

4. Legen Sie die Hände unter die Plastikmulden seitlich am Gerät, um den Gehäusedeckel (1) zu öffnen.

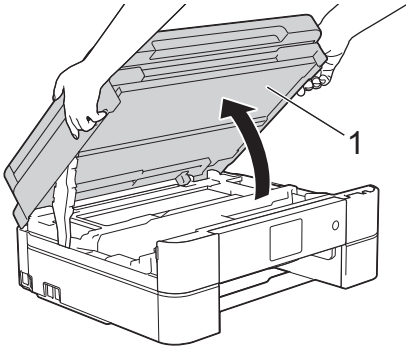

5. Ziehen Sie das gestaute Papier (1) langsam aus dem Gerät heraus.

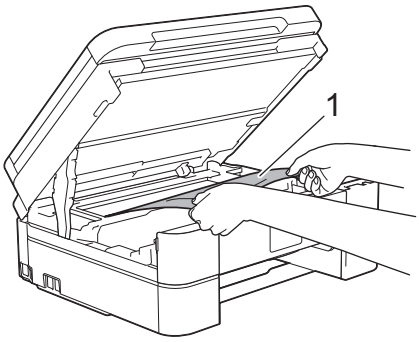

WICHTIG

- Berühren Sie NICHT den Encoderstreifen, ein dünner Plastikstreifen, der über die gesamte Breite des Geräts verläuft (1). Andernfalls kann das Gerät beschädigt werden.

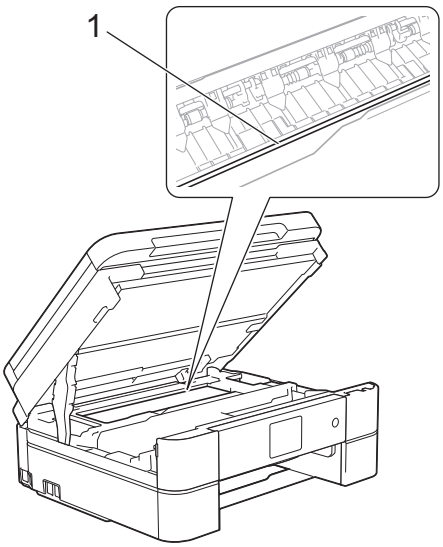

- Wenn sich der Druckkopf in der rechten Ecke befindet (siehe Abbildung (2)), kann er nicht bewegt werden. Gehen Sie wie folgt vor:
  a. Schließen Sie den Gehäusedeckel und schließen Sie das Netzkabel wieder an.
  b. Öffnen Sie den Gehäusedeckel erneut und halten Sie dann **Stopp (Stop/Exit)** oder gedrückt, bis sich der Druckkopf in die Mitte bewegt hat.
  c. Ziehen Sie den Netzstecker des Gerätes und entfernen Sie das gestaute Papier.

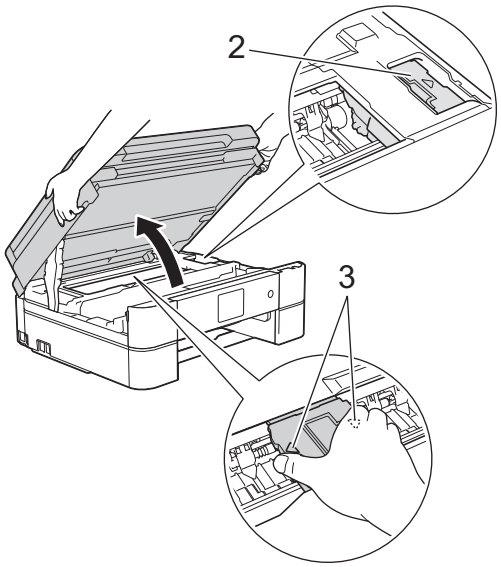

- Falls sich das Papier unter dem Druckkopf gestaut hat, ziehen Sie den Netzstecker des Gerätes und verschieben Sie dann den Druckkopf, um das Papier zu entfernen.

  Halten Sie die konkaven Bereiche mit den dreieckigen Markierungen wie in der Abbildung unter (3) gezeigt, um den Druckkopf zu bewegen.
- Falls Tinte auf Haut oder Kleidung gelangt, sollten Sie diese sofort mit Seife oder Waschmittel entfernen.

Wenn im Display die Fehlermeldung `[Wiederholter Stau A Innen/Vorne (Stau A innen/vorn wiederholen)]` angezeigt wurde, bewegen Sie den Druckkopf (bei Bedarf), um das gesamte Papier in diesem Bereich zu entfernen. Stellen Sie sicher, dass Reste von Papier auch an den schwer zugänglichen Stellen (1) und (2) entfernt wurden.

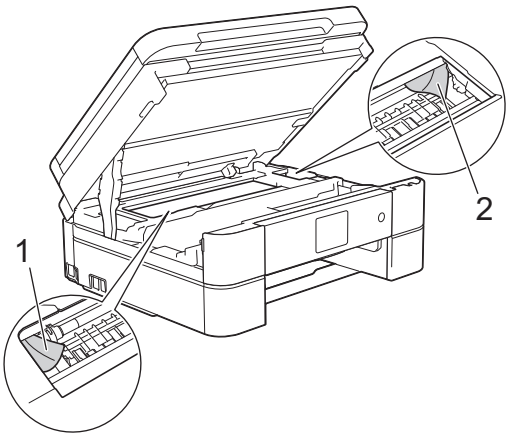

Fahren Sie nach Abschluss mit dem nächsten Schritt fort.

6. Schließen Sie vorsichtig den Gehäusedeckel mit beiden Händen.

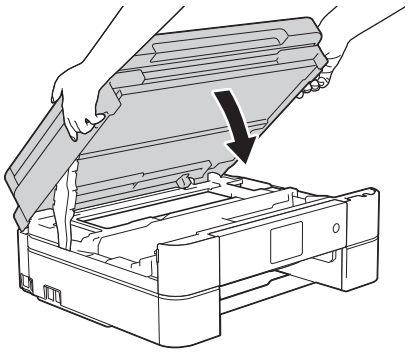

7. Ziehen Sie das gestaute Papier (1) langsam aus dem Gerät heraus.

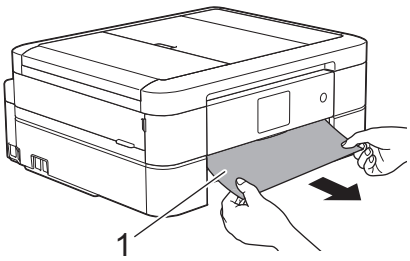

Wenn im Display die Fehlermeldung `[Wiederholter Stau A Innen/Vorne (Stau A innen/vorn wiederholen)]` angezeigt wurde, gehen Sie wie folgt vor:

a. Achten Sie darauf, dass Sie im Inneren (1) sorgfältig nach Resten von Papier suchen.

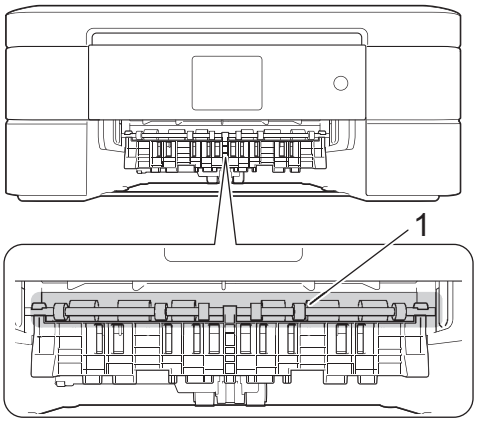

b. Drücken Sie beide Hebel zusammen (1) und öffnen Sie anschließend die Papierstau-Abdeckung an der Rückseite des Gerätes.

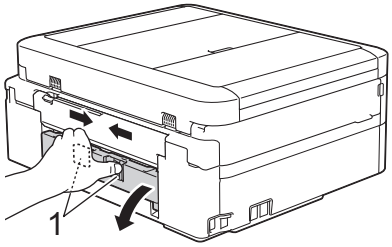

c. Ziehen Sie das gestaute Papier langsam aus dem Gerät heraus.

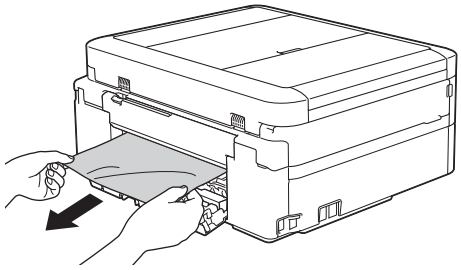

d. Schließen Sie die Papierstau-Abdeckung. Vergewissern Sie sich, dass die Abdeckung vollständig geschlossen ist.

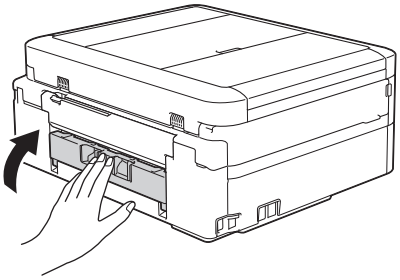

Fahren Sie nach Abschluss mit dem nächsten Schritt fort.

8. Schieben Sie die Papierkassette wieder vollständig in das Gerät.

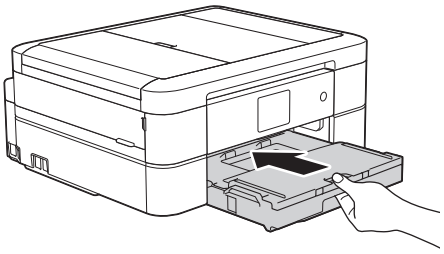

9. Halten Sie die Papierkassette im Gerät fest und ziehen Sie die Papierablage (1) heraus, bis sie hörbar einrastet. Klappen Sie dann die Papierstütze (2) aus.

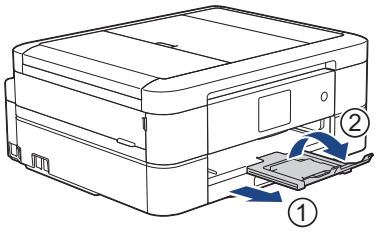

10. Schließen Sie den Netzstecker wieder an.

Zugehörige Informationen

- Drucker- oder Papierstau
- Fehler- und Wartungsmeldungen

Papierstau vorne (Stau B vorn)

Wenn im Display `[Stau B Vorne (Stau B vorn)]` oder `[Wiederholter Stau B Innen/Vorne (Stau B vorn wiederholen)]` angezeigt wird, gehen Sie wie folgt vor:

1. Ziehen Sie den Netzstecker des Geräts.

WICHTIG

(MFC-J491DW/MFC-J497DW)

Bevor Sie den Netzstecker des Gerätes ziehen, können Sie die im Gerät gespeicherten Faxe zu einem Computer oder einem anderen Faxgerät übertragen, damit keine wichtigen Nachrichten verloren gehen.

2. Ziehen Sie die Papierkassette (1) ganz aus dem Gerät heraus.

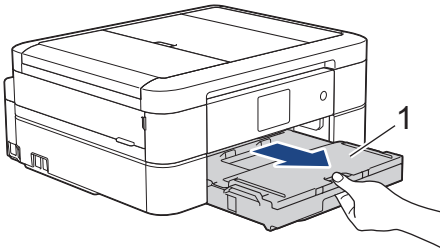

3. Ziehen Sie an den zwei grünen Hebeln im Gerät, um das gestaute Papier zu lösen.

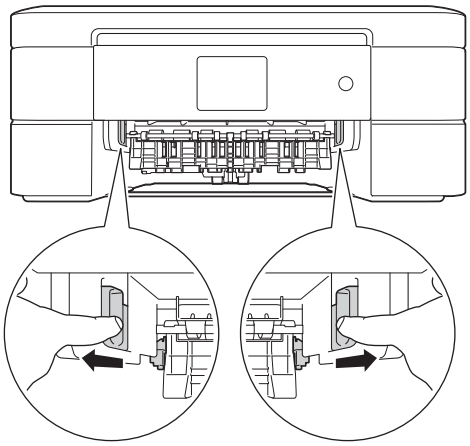

4. Ziehen Sie das gestaute Papier (1) langsam heraus.

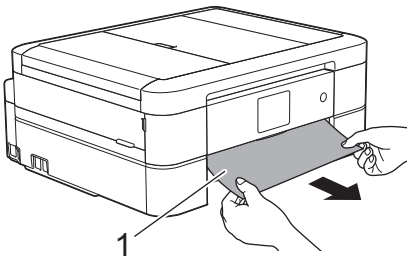

Wenn im Display die Fehlermeldung `[Wiederholter Stau B Innen/Vorne (Stau B vorn wiederholen)]` angezeigt wurde, gehen Sie wie folgt vor:

a. Achten Sie darauf, dass Sie im Inneren (1) sorgfältig nach Resten von Papier suchen.

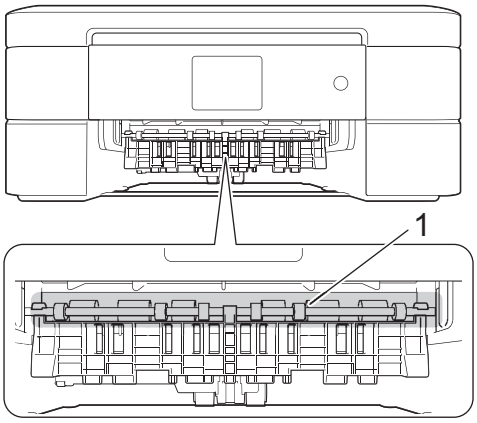

b. Drücken Sie beide Hebel zusammen (1) und öffnen Sie anschließend die Papierstau-Abdeckung an der Rückseite des Gerätes.

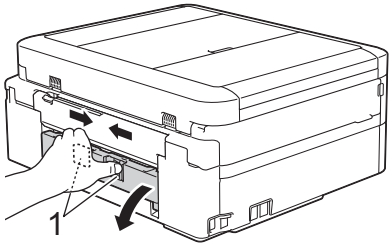

c. Ziehen Sie das gestaute Papier langsam aus dem Gerät heraus.

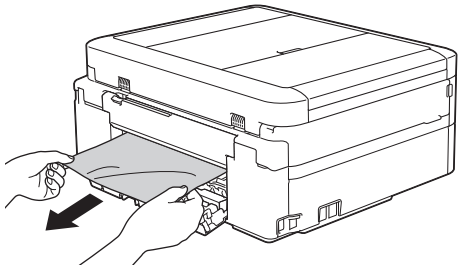

d. Schließen Sie die Papierstau-Abdeckung. Vergewissern Sie sich, dass die Abdeckung vollständig geschlossen ist.

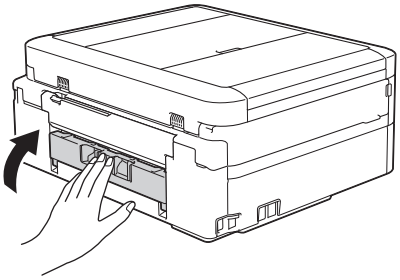

Fahren Sie nach Abschluss mit dem nächsten Schritt fort.

5. Schieben Sie die Papierkassette wieder vollständig in das Gerät.

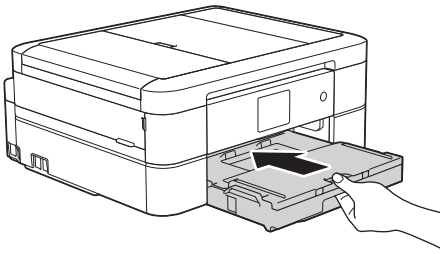

6. Halten Sie die Papierkassette im Gerät fest und ziehen Sie die Papierablage (1) heraus, bis sie hörbar einrastet. Klappen Sie dann die Papierstütze (2) aus.

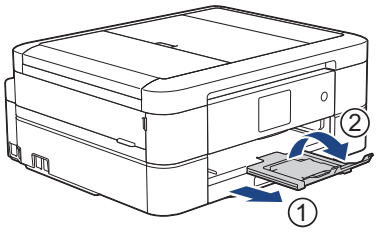

7. Schließen Sie den Netzstecker wieder an.

Zugehörige Informationen

- Drucker- oder Papierstau
- Fehler- und Wartungsmeldungen

Papierstau hinten (Stau C hinten)

Wenn im Display `[Stau C Hinten]` angezeigt wird, gehen Sie wie folgt vor:

1. Ziehen Sie den Netzstecker des Geräts.

WICHTIG

(MFC-J491DW/MFC-J497DW)

Bevor Sie den Netzstecker des Gerätes ziehen, können Sie die im Gerät gespeicherten Faxe zu einem Computer oder einem anderen Faxgerät übertragen, damit keine wichtigen Nachrichten verloren gehen.

2. Ziehen Sie die Papierkassette (1) ganz aus dem Gerät heraus.

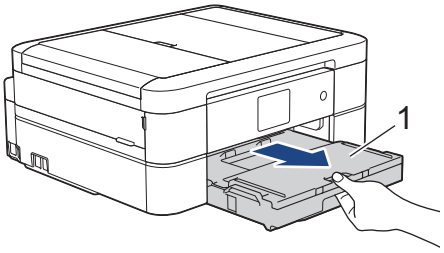

3. Ziehen Sie an den zwei grünen Hebeln im Gerät, um das gestaute Papier zu lösen.

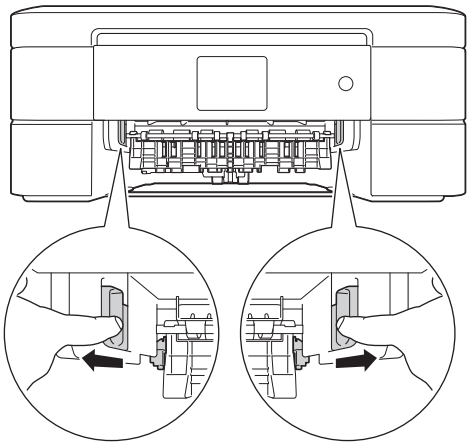

Je nach Papierformat kann es einfacher sein, das gestaute Papier nach vorne aus dem Gerät herauszuziehen als an der Rückseite des Gerätes.

4. Drücken Sie beide Hebel zusammen (1) und öffnen Sie anschließend die Papierstau-Abdeckung an der Rückseite des Gerätes.

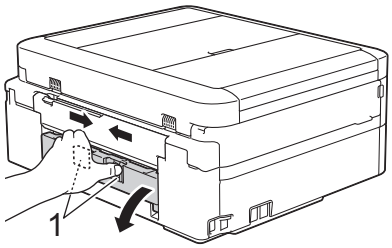

5. Ziehen Sie das gestaute Papier langsam aus dem Gerät heraus.

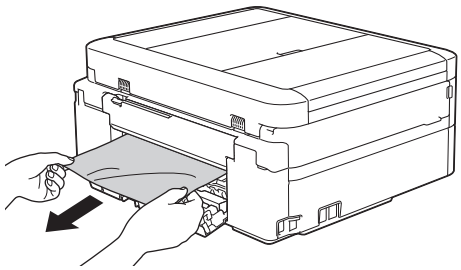

6. Schließen Sie die Papierstau-Abdeckung. Vergewissern Sie sich, dass die Abdeckung vollständig geschlossen ist.

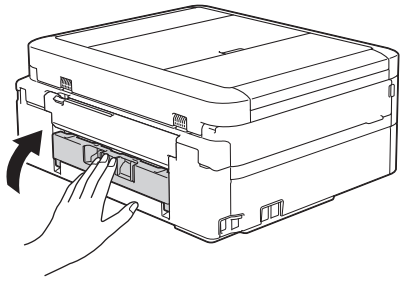

7. Schieben Sie die Papierkassette wieder vollständig in das Gerät.

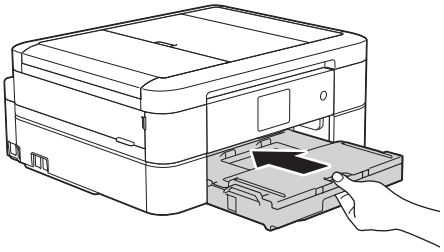

8. Halten Sie die Papierkassette im Gerät fest, und ziehen Sie die Papierablage (1) heraus, bis sie hörbar einrastet. Klappen Sie dann die Papierstütze (2) aus.

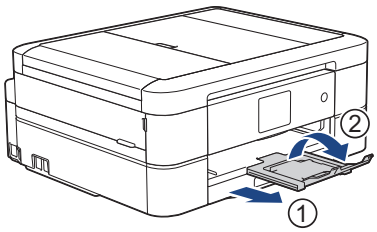

9. Schließen Sie den Netzstecker wieder an.

Weiteres Vorgehen zur Behebung eines Papierstaus

(DCP-J572DW/DCP-J772DW/DCP-J774DW/MFC-J890DW/MFC-J895DW)

Wird die Fehlermeldung weiterhin im Display angezeigt und kommt es wiederholt zu Papierstaus, gehen Sie folgendermaßen vor:

1. Ziehen Sie den Stecker des Geräts, um es vom Netz zu nehmen und öffnen Sie die Abdeckung der manuellen Zufuhr.
2. Legen Sie ein dickes Blatt Papier im Format A4 oder Letter, beispielsweise Glanzpapier, in die manuelle Zufuhr ein. Schieben Sie das Papier tief in die manuelle Zufuhr.

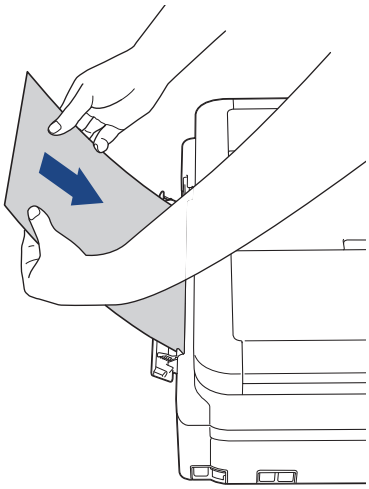

3. Schließen Sie den Netzstecker wieder an.

   Das von Ihnen in die manuelle Zufuhr eingelegte Papier wird durch das Gerät eingezogen und wieder ausgegeben. Wird durch das dicke Papier gestautes Papier nach außen befördert, entfernen Sie dieses.

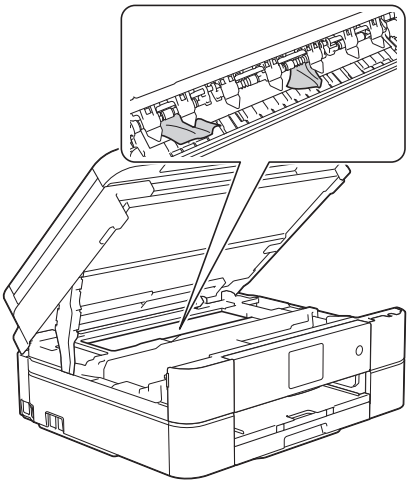

Zugehörige Informationen

- Drucker- oder Papierstau
- Fehler- und Wartungsmeldungen

Wenn Sie Probleme mit dem Gerät haben

Für technische Hilfe müssen Sie sich an den Brother Kundenservice wenden.

Wenn Sie denken, dass es ein Problem mit dem Gerät gibt, überprüfen Sie die folgenden Themen. Sie können die meisten Probleme selbst beheben.

Wenn Sie weitere Hilfe benötigen, rufen Sie die **FAQ & Fehlerbehebung**-Seite für Ihr Modell im Brother Solutions Center unter support.brother.com auf.

Die Verwendung von Verbrauchsmaterialien, die nicht von Brother stammen, kann sich auf die Druckqualität, die Hardwareleistung und die Zuverlässigkeit des Geräts auswirken.

- Probleme bei der Papierhandhabung und beim Drucken
- Telefon- und Faxprobleme
- Weitere Probleme
- Netzwerkprobleme
- Probleme mit Google Cloud Print
- AirPrint-Probleme

Probleme bei der Papierhandhabung und beim Drucken

Druckprobleme

Probleme	Mögliche Abhilfe
Kein Ausdruck	Überprüfen Sie, ob der richtige Druckertreiber installiert und ausgewählt wurde.
	Überprüfen Sie, ob im Display des Geräts eine Fehlermeldung angezeigt wird. ➤➤ *Zugehörige Informationen*: *Fehler- und Wartungsmeldungen*
	Überprüfen Sie, ob das Gerät online ist: • Windows Server 2008 Klicken Sie auf **(Start)** > **Systemsteuerung** > **Hardware und Sound** > **Drucker**. Rechtsklicken Sie auf **Brother MFC-XXXX Printer** (wobei XXXX Ihre Modellbezeichnung ist). Stellen Sie sicher, dass **Drucker online verwenden** nicht aufgelistet ist. Wenn es aufgelistet ist, klicken Sie auf diese Option, um den Drucker auf online zu setzen. • Windows 7 und Windows Server 2008 R2 Klicken Sie auf **(Start)** > **Geräte und Drucker**. Klicken Sie mit der rechten Maustaste auf **Brother MFC-XXXX Printer** (wobei XXXX die Bezeichnung Ihres Modells ist) und klicken Sie auf **Druckaufträge anzeigen**. Klicken Sie auf **Drucker** in der Menüleiste. Stellen Sie sicher, dass **Drucker offline verwenden** nicht ausgewählt ist. • Windows 8 Ziehen Sie die Maus in die untere rechte Ecke Ihres Desktops. Wenn das Menü angezeigt wird, klicken Sie auf **Einstellungen** > **Systemsteuerung**. Klicken Sie in der Gruppe **Hardware und Sound** auf **Geräte und Drucker anzeigen**. Rechtsklicken Sie auf **Brother MFC-XXXX Printer** (wobei XXXX Ihre Modellbezeichnung ist). Klicken Sie auf **Druckaufträge anzeigen**. Wenn die Druckertreiberoptionen angezeigt werden, wählen Sie Ihren Druckertreiber aus. Klicken Sie in der Menüleiste auf **Drucker** und stellen Sie sicher, dass **Drucker offline verwenden** nicht ausgewählt ist. • Windows 10 und Windows Server 2016 Klicken Sie auf > **Windows-System** > **Systemsteuerung**. Klicken Sie in der Gruppe **Hardware und Sound** auf **Geräte und Drucker anzeigen**. Rechtsklicken Sie auf **Brother MFC-XXXX Printer** (wobei XXXX Ihre Modellbezeichnung ist). Klicken Sie auf **Druckaufträge anzeigen**. Wenn die Druckertreiberoptionen angezeigt werden, wählen Sie Ihren Druckertreiber aus. Klicken Sie in der Menüleiste auf **Drucker** und stellen Sie sicher, dass **Drucker offline verwenden** nicht ausgewählt ist. • Windows Server 2012 Ziehen Sie die Maus in die untere rechte Ecke Ihres Desktops. Wenn das Menü angezeigt wird, klicken Sie auf **Einstellungen** > **Systemsteuerung**. Klicken Sie in der Gruppe **Hardware** auf **Geräte und Drucker anzeigen**. Rechtsklicken Sie auf **Brother MFC-XXXX Printer** (wobei XXXX Ihre Modellbezeichnung ist). Klicken Sie auf **Druckaufträge anzeigen**. Wenn die Druckertreiberoptionen angezeigt werden, wählen Sie Ihren Druckertreiber aus. Klicken Sie in der Menüleiste auf **Drucker** und stellen Sie sicher, dass **Drucker offline verwenden** nicht ausgewählt ist. • Windows Server 2012 R2 Klicken Sie auf **Systemsteuerung** im Bildschirm **Start**. Klicken Sie in der Gruppe **Hardware** auf **Geräte und Drucker anzeigen**. Rechtsklicken Sie auf **Brother MFC-XXXX Printer** (wobei XXXX Ihre Modellbezeichnung ist). Klicken Sie auf **Druckaufträge anzeigen**. Wenn die Druckertreiberoptionen angezeigt werden, wählen Sie Ihren Druckertreiber aus. Klicken Sie in der

Probleme	Mögliche Abhilfe
	Menüleiste auf **Drucker** und stellen Sie sicher, dass **Drucker offline verwenden** nicht ausgewählt ist.
	Eine oder mehrere Tintenpatronen haben das Ende der Nutzungsdauer erreicht. ➤➤ *Zugehörige Informationen*: *Austauschen der Tintenpatronen*
	Wenn alte, nicht gedruckte Daten im Druckertreiber-Spooler verbleiben, können keine neuen Druckjobs gedruckt werden. Öffnen Sie das Druckersymbol und löschen Sie alle Daten wie folgt: • Windows Server 2008 Klicken Sie auf **(Start)** > **Systemsteuerung** > **Hardware und Sound** > **Drucker**. • Windows 7 und Windows Server 2008 R2 Klicken Sie auf **(Start)** > **Geräte und Drucker** > **Drucker und Faxgeräte**. • Windows 8 Ziehen Sie die Maus in die untere rechte Ecke Ihres Desktops. Wenn die Menüleiste angezeigt wird, klicken Sie auf **Einstellungen** > **Systemsteuerung**. Klicken Sie in der Gruppe **Hardware und Sound** auf **Geräte und Drucker anzeigen** > **Drucker**. • Windows 10 und Windows Server 2016 Klicken Sie auf > **Windows-System** > **Systemsteuerung**. Klicken Sie in der Gruppe **Hardware und Sound** auf **Geräte und Drucker anzeigen** > **Drucker**. • Windows Server 2012 Ziehen Sie die Maus in die untere rechte Ecke Ihres Desktops. Wenn die Menüleiste angezeigt wird, klicken Sie auf **Einstellungen** > **Systemsteuerung**. Klicken Sie in der Gruppe **Hardware** auf **Geräte und Drucker anzeigen** > **Drucker**. • Windows Server 2012 R2 Klicken Sie auf **Systemsteuerung** im **Start**-Bildschirm. Klicken Sie in der Gruppe **Hardware** auf **Geräte und Drucker anzeigen** > **Drucker**. • Mac Klicken Sie auf **Systemeinstellungen...** > **Drucker & Scanner**.
Die Kopf- und Fußzeilen werden zwar angezeigt, wenn das Dokument auf dem Bildschirm angezeigt wird, aber sie werden nicht mit dem Dokument ausgedruckt.	Es gibt einen Bereich am oberen und unteren Rand des Papiers, der nicht bedruckt werden kann. Stellen Sie den oberen und unteren Rand Ihres Dokumentes entsprechend ein. ➤➤ *Zugehörige Informationen*: *Nicht bedruckbarer Bereich*
Der Seitenlayoutdruck ist nicht möglich.	Überprüfen Sie, ob die Papierformateinstellung bei der Anwendung und beim Druckertreiber identisch ist.
Die Druckgeschwindigkeit ist zu langsam.	Versuchen Sie, die Druckertreibereinstellungen zu ändern. Die höchste Auflösung erfordert eine längere Zeit für Datenverarbeitung, zum Senden und Drucken. Versuchen Sie es wie folgt mit anderen Qualitätseinstellungen des Druckertreibers: • Windows Deaktivieren Sie im Druckertreiber das Kontrollkästchen **Farboptimierung** auf der Registerkarte **Erweitert**. • Mac Wählen Sie im Druckertreiber **Farbeinstellungen** aus, klicken Sie auf **Erweiterte Farbeinstellungen** und stellen Sie sicher, dass Sie das Kontrollkästchen **Farboptimierung** deaktivieren.
	Deaktivieren Sie die Funktion Randlos. Der Randlose Druck ist langsamer als der normale Druck.

Probleme	Mögliche Abhilfe
	➤➤ *Zugehörige Informationen*: *Druckeinstellungen (Windows)* oder *Drucken eines Fotos (Mac)*
	Deaktivieren Sie den Leisemodus. Die Druckgeschwindigkeit ist im Leisemodus langsamer. ➤➤ *Zugehörige Informationen*: *Verringern des Druckgeräuschs*

Probleme mit der Druckqualität

Probleme	Mögliche Abhilfe
Schlechte Druckqualität	Überprüfen Sie die Druckqualität. ➤➤ *Zugehörige Informationen*: *Überprüfen der Druckqualität*
	Stellen Sie sicher, dass die Medientyp-Einstellung beim Druckertreiber oder die Papiertypeinstellung im Menü des Geräts mit der verwendeten Papierart übereinstimmt. ➤➤ *Zugehörige Informationen*: *Ändern des Papierformats und Druckmediums* ➤➤ *Zugehörige Informationen*: *Druckeinstellungen (Windows)* oder *Druckoptionen (Mac)*
	Stellen Sie sicher, dass die Tintenpatronen neu sind. Folgende Faktoren können dazu führen, dass die Tinte verklumpt: • Das auf der Verpackung der Tintenpatrone aufgedruckte Mindesthaltbarkeitsdatum ist überschritten. • Die Tintenpatrone befindet sich seit über sechs Monaten im Gerät. • Möglicherweise wurde die Tintenpatrone vor der Verwendung nicht ordnungsgemäß gelagert.
	Stellen Sie sicher, dass Sie original Brother-Tinte verwenden. Brother empfiehlt, nur Original-Brother-Tintenpatronen zu verwenden und die verbrauchten Patronen nicht mit Tinte anderer Hersteller aufzufüllen.
	Stellen Sie sicher, dass Sie nur eine der empfohlenen Papierarten verwenden. ➤➤ *Zugehörige Informationen*: *Zulässiges Papier und zulässige andere Druckmedien*
	Die empfohlene Umgebung für das Gerät liegt zwischen 20 °C bis 33 °C.
Weiße Linien in Texten oder Grafiken. 	Reinigen Sie den Druckkopf. ➤➤ *Zugehörige Informationen*: *Reinigen des Druckkopfes am Brother-Gerät* ➤➤ *Zugehörige Informationen*: *Reinigen des Druckkopfes über den Computer (Windows)* oder *Reinigen des Druckkopfes über den Computer (Mac)*
	Stellen Sie sicher, dass Sie Original Brother-Tinte verwenden.
	Verwenden Sie ein empfohlenes Druckmedium. ➤➤ *Zugehörige Informationen*: *Zulässiges Papier und zulässige andere Druckmedien*
	Um die Lebensdauer des Druckkopfes zu verlängern, die Tintenpatronen bestmöglich zu nutzen und die Druckqualität zu erhalten, sollte der Netzstecker des Gerätes nicht häufig gezogen werden und/oder das Netzkabel des Gerätes nicht über längere Zeit getrennt sein. Wir empfehlen ⏻ zum Ausschalten des Gerätes zu verwenden. Mit ⏻ bleibt das Gerät mit einer geringen Menge Strom versorgt, sodass der Druckkopf zwar regelmäßig, jedoch seltener gereinigt werden muss.
Das Gerät gibt leere Seiten aus.	Prüfen Sie die Druckqualität. ➤➤ *Zugehörige Informationen*: *Überprüfen der Druckqualität*
	Stellen Sie sicher, dass Sie Original Brother-Tinte verwenden.
	Um die Lebensdauer des Druckkopfes zu verlängern, die Tintenpatronen bestmöglich zu nutzen und die Druckqualität zu erhalten, sollte der Netzstecker

Probleme	Mögliche Abhilfe
	des Gerätes nicht häufig gezogen werden und/oder das Netzkabel des Gerätes nicht über längere Zeit getrennt sein. Wir empfehlen zum Ausschalten des Gerätes zu verwenden. Mit bleibt das Gerät mit einer geringen Menge Strom versorgt, sodass der Druckkopf zwar regelmäßig, jedoch seltener gereinigt werden muss.
Zeichen und Linien sind verschwommen. 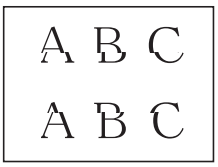	Prüfen Sie die vertikale Ausrichtung. ➤➤ *Zugehörige Informationen*: *Überprüfen der Druckausrichtung des Brother-Geräts*
	Ändern Sie die Druckeinstellungsoptionen. ➤➤ *Zugehörige Informationen*: *Ändern der Druckeinstellungsoptionen bei Druckproblemen*
Texte bzw. Bilder werden schief gedruckt.	Vergewissern Sie sich, dass das Papier richtig in die Papierkassette eingelegt ist und dass die Papierführungen richtig eingestellt sind. ➤➤ *Zugehörige Informationen*: *Einlegen von Papier*
	Vergewissern Sie sich, dass die Papierstau-Abdeckung richtig geschlossen ist.
Verschmierte Tinte oder Flecken in der Mitte am oberen Rand der Seiten.	Vergewissern Sie sich, dass Sie kein zu dickes oder gewelltes Papier verwenden. ➤➤ *Zugehörige Informationen*: *Zulässiges Papier und zulässige andere Druckmedien*
Verschmutzte Ausdrucke oder Tinte verläuft.	Vergewissern Sie sich, dass Sie ein empfohlenes Druckmedium verwenden. Lassen Sie die Tinte vollständig trocknen, bevor Sie die Ausdrucke berühren. ➤➤ *Zugehörige Informationen*: *Zulässiges Papier und zulässige andere Druckmedien*
	Achten Sie darauf, dass das Papier mit der zu bedruckenden Seite nach unten in die Papierkassette eingelegt ist.
	Stellen Sie sicher, dass Sie Original Brother-Tinte verwenden.
	Wenn Sie Fotopapier verwenden, vergewissern Sie sich, dass das Fotopapier mit der glänzenden Seite nach unten in die Papierkassette eingelegt und das richtige Druckmedium eingestellt ist. Wenn Sie ein Foto vom Computer drucken, stellen Sie das Druckmedium im Druckertreiber ein.
Tinte verschmiert oder ist feucht bei glänzendem Fotopapier.	Prüfen Sie die Vorder- und Rückseite des Papiers. Legen Sie das Papier mit der glänzenden Seite (Druckseite) nach unten ein. ➤➤ *Zugehörige Informationen*: *Ändern des Papierformats und Druckmediums*
	Wenn Sie glänzendes Fotopapier verwenden, achten Sie darauf, dass das richtige Druckmedium eingestellt ist.
Flecken auf der Rückseite oder am unteren Rand der Seiten.	Vergewissern Sie sich, dass die Druckwalze nicht mit Tinte verschmutzt ist. ➤➤ *Zugehörige Informationen*: *Reinigen der Druckerplatte des Geräts*
	Stellen Sie sicher, dass Sie Original Brother-Tinte verwenden.
	Vergewissern Sie sich, dass die Papierstütze ausgeklappt ist. ➤➤ *Zugehörige Informationen*: *Einlegen von Papier*
	Achten Sie darauf, dass die Papierzufuhrrollen nicht mit Tinte verschmutzt sind. ➤➤ *Zugehörige Informationen*: *Reinigen der Papiereinzugsrollen*
Einige Zeilen oder Linien erscheinen komprimiert.	Windows Wählen Sie **Umgekehrte Reihenfolge** auf der Registerkarte **Grundeinstellungen** des Druckertreibers aus.
Die Ausdrucke sind zerknittert.	• Windows Wählen Sie im Druckertreiber die Registerkarte **Erweitert** aus, klicken Sie auf **Andere Druckoptionen** und klicken Sie dann auf **Erweiterte Farbeinstellungen**. Deaktivieren Sie das Kontrollkästchen **Druck in beide Richtungen**.

Probleme	Mögliche Abhilfe
	• Mac Wählen Sie im Druckertreiber **Druckeinstellungen** aus, klicken Sie auf **Erweitert**, wählen Sie **Andere Druckoptionen** aus und deaktivieren Sie das Kontrollkästchen **Druck in beide Richtungen**.
	Stellen Sie sicher, dass Sie Original Brother-Tinte verwenden.

Probleme bei der Papierhandhabung

Probleme	Mögliche Abhilfe
Das Gerät zieht kein Papier ein.	Achten Sie darauf, dass die Papierkassette vollständig eingeschoben wird, bis sie einrastet.
	Stellen Sie sicher, dass die Papierstauabdeckung an der Rückseite des Geräts geschlossen ist.
	(DCP-J572DW/DCP-J772DW/DCP-J774DW) Bringen Sie die Fotopapierkassette zurück in die normale Druckposition, wenn Sie Einzelblätter verwenden. ➤➤ *Zugehörige Informationen*: *Einlegen von Papier im Format Photo oder Photo L in die Fotopapierkassette*
	Wenn im Display des Geräts eine Papierstaumeldung angezeigt wird und immer noch ein Problem vorliegt ➤➤ *Zugehörige Informationen*: *Fehler- und Wartungsmeldungen*
	Wenn die Papierkassette leer ist, legen Sie einen neuen Stapel Papier in die Papierkassette ein.
	Wenn sich Papier in der Papierzufuhr befindet, richten Sie dieses gerade aus. Wenn das Papier gewellt ist, glätten Sie es. Manchmal hilft es, den Papierstapel herauszunehmen, ihn umzudrehen und wieder in die Papierkassette einzulegen.
	Legen Sie weniger Papier in die Kassette ein und versuchen Sie es dann erneut.
	Reinigen Sie die Papieraufnahmerollen. ➤➤ *Zugehörige Informationen*: *Reinigen der Papiereinzugsrollen*
	Stellen Sie sicher, dass das Papier die Anforderungen für das Gerät erfüllt. ➤➤ *Zugehörige Informationen*: *Papiergewicht und -stärke*
Fotopapier wird nicht richtig eingezogen.	Bei Verwendung von Brother Photo-Papier legen Sie ein zusätzliches Blatt des gleichen Fotopapiers in die Papierkassette. In der Packung ist dazu ein Blatt mehr als angegeben enthalten.
Es werden mehrere Blätter auf einmal eingezogen.	• Achten Sie darauf, dass das Papier richtig in die Papierkassette eingelegt ist. • Nehmen Sie das Papier aus der Kassette, fächern Sie den Papierstapel gut auf und legen Sie ihn dann wieder in die Kassette ein. • Achten Sie darauf, dass Sie das Papier nicht zu weit hineinschieben. ➤➤ *Zugehörige Informationen*: *Einlegen von Papier*
	Vergewissern Sie sich, dass die Papierstau-Abdeckung richtig geschlossen ist. ➤➤ *Zugehörige Informationen*: *Drucker- oder Papierstau*
	Stellen Sie sicher, dass das Bodenkissen in der Papierkassette nicht verschmutzt ist. ➤➤ *Zugehörige Informationen*: *Reinigen des Basispolsters*
Es ist ein Papierstau aufgetreten.	➤➤ *Zugehörige Informationen*: *Drucker- oder Papierstau* Vergewissern Sie sich, dass die Papierführungen entsprechend der Papiergröße eingestellt sind.
	Verwenden Sie die Einstellungen zum Vermeiden von Papierstaus. Beim Kopieren ➤➤ *Zugehörige Informationen*: *Ändern der Druckeinstellungsoptionen bei Druckproblemen*

Probleme	Mögliche Abhilfe
	Beim Drucken ➤➤ *Zugehörige Informationen*: *Vermeiden von verschmierten Ausdrucken und Papierstaus (Windows)* oder *Vermeiden von verschmierten Ausdrucken und Papierstaus (Mac)*
Beim Erstellen einer beidseitigen Kopie oder eines beidseitigen Druckes tritt ein Papierstau auf.	Wenn Papierstaus beim beidseitigen Kopieren oder Drucken häufig auftreten, befindet sich möglicherweise Tinte auf den Papierzufuhrrollen. Reinigen Sie die Papierzufuhrrollen. ➤➤ *Zugehörige Informationen*: *Reinigen der Papiereinzugsrollen*

Ausdruck empfangener Faxe (MFC-Modelle)

Probleme	Mögliche Abhilfe
• Verkürzter Druck • Horizontale Streifen • Oberste und unterste Sätze abgeschnitten • Fehlende Zeilen	Dies wird normalerweise durch eine schlechte Telefonverbindung verursacht. Erstellen Sie eine Kopie; wenn sie gut aussieht, hatten Sie wahrscheinlich eine schlechte Verbindung mit Statik oder Inferenzen der Telefonleitung. Bitten Sie die andere Partei, das Fax erneut zu senden.
Schwarze Linien auf den empfangenen Faxen.	Vielleicht ist der Scanner des sendenden Gerätes verschmutzt. Bitten Sie den Sender, eine Kopie zu erstellen, um zu prüfen, ob der Fehler beim sendenden Gerät liegt. Lassen Sie sich ein Fax von einem anderen Gerät aus zusenden.
Die linken und rechten Ränder sind abgeschnitten oder eine einzelne Seite wird auf zwei Seiten ausgedruckt.	Wenn die empfangenen Faxe aufgeteilt und auf zwei Seiten gedruckt werden oder wenn Sie eine zusätzliche leere Seite erhalten, ist die Papierformateinstellung möglicherweise für das verwendete Papier nicht korrekt. ➤➤ *Zugehörige Informationen*: *Ändern des Papierformats und Druckmediums*
	Aktivieren Sie die automatische Verkleinerung. ➤➤ *Zugehörige Informationen*: *Verringern der Seitengröße bei einem übergroßen eingehenden Fax*
Empfangene Farbfaxe werden nur in Schwarzweiß ausgedruckt.	Ersetzen Sie die verbrauchten Farbpatronen und lassen Sie sich das Farbfax erneut zusenden. ➤➤ *Zugehörige Informationen*: *Austauschen der Tintenpatronen*

Zugehörige Informationen

- Wenn Sie Probleme mit dem Gerät haben
- Problemlösung
- Fehler- und Wartungsmeldungen
- Austauschen der Tintenpatronen
- Nicht bedruckbarer Bereich
- Überprüfen der Druckqualität
- Ändern des Papierformats und Druckmediums
- Zulässiges Papier und zulässige andere Druckmedien
- Reinigen des Druckkopfes am Brother-Gerät
- Reinigen des Druckkopfes über den Computer (Windows)
- Reinigen des Druckkopfes über den Computer (Mac)
- Überprüfen der Druckausrichtung des Brother-Geräts
- Einlegen von Papier
- Einlegen von Papier im Format Photo oder Photo L in die Fotopapierkassette
- Reinigen der Druckerplatte des Geräts
- Reinigen der Papiereinzugsrollen
- Reinigen der Papiereinzugsrollen

- Drucker- oder Papierstau
- Verringern der Seitengröße bei einem übergroßen eingehenden Fax
- Papiergewicht und -stärke
- Druckeinstellungen (Windows)
- Druckoptionen (Mac)
- Drucken eines Fotos (Mac)
- Vermeiden von verschmierten Ausdrucken und Papierstaus (Windows)
- Vermeiden von verschmierten Ausdrucken und Papierstaus (Mac)
- Reinigen des Basispolsters
- Ändern der Druckeinstellungsoptionen bei Druckproblemen
- Verringern des Druckgeräuschs

Telefon- und Faxprobleme

Für folgende Modelle: MFC-J491DW/MFC-J497DW/MFC-J890DW/MFC-J895DW

Telefonleitung oder Anschlüsse

Probleme	Mögliche Abhilfe
Wählen funktioniert nicht. (Kein Wählton)	Überprüfen Sie alle Anschlüsse. Stellen Sie sicher, dass das Telefonanschlusskabel in die Telefonsteckdose und den LINE-Anschluss am Gerät eingesteckt ist. Wenn Sie DSLoder VoIP-Dienste buchen, wenden Sie sich an den Dienstanbieter, um Anweisungen zum Anschließen zu erhalten. Wenn Sie ein VoIP-System verwenden, sollten Sie die VoIP-Einstellung in *„Sicher (für VoIP)“* ändern. Dabei wird die Modemgeschwindigkeit verringert und ECM (Fehlerkorrekturmodus) deaktiviert. ➤➤ *Zugehörige Informationen*: *Telefonleitungsinterferenz/VoIP*
	(Nur für einige Länder verfügbar.) Ändern Sie die Ton-/Impulswahleinstellung. ➤➤ *Zugehörige Informationen*: *Festlegen des Ton- oder Impuls-Wählmodus*
	Wenn an das Gerät ein externes Telefon angeschlossen ist, können Sie ein Fax manuell senden, indem Sie den Hörer des externen Telefons abheben und die Nummer auf dem externen Telefon wählen. Warten Sie, bis Sie den Faxempfangston hören und senden Sie dann das Fax.
	Wenn kein Wählton zu hören ist, schließen Sie ein funktionierendes Telefon und eine Telefonleitung an die Buchse an. Heben Sie dann den Hörer des externen Telefons ab und hören Sie, ob ein Wählton zu hören ist. Wenn noch immer kein Wählton zu hören ist, wenden Sie sich an Ihren Telefonanbieter, um die Leitung und/oder die Wand-Buchse überprüfen zu lassen.
Das Gerät beantwortet Anrufe nicht.	Vergewissern Sie sich, dass der richtige Empfangsmodus für Ihre Verwendungsweise des Gerätes eingestellt ist. ➤➤ *Zugehörige Informationen*: *Auswählen des richtigen Empfangsmodus* Prüfen Sie, ob ein Wählton zu hören ist. Sofern möglich, rufen Sie das Gerät an, um zu prüfen, ob der Anruf angenommen wird. Wenn der Anruf immer noch nicht angenommen wird, prüfen Sie, ob das Telefonanschlusskabel in die Telefonsteckdose und in den LINE-Anschluss am Gerät eingesteckt ist. Wenn Ihr Gerät bei einem Anruf nicht klingelt, bitten Sie die Telefongesellschaft, die Leitung zu prüfen.

Ankommende Anrufe

Probleme	Mögliche Abhilfe
Das Gerät „hört“ eine Stimme als Rufton.	Wenn die Fax-Erkennung eingeschaltet ist, achtet das Gerät verstärkt auf Faxsignale. Es kann vorkommen, dass es Stimmen oder Musik als Rufton eines Faxgerätes interpretiert. Deaktivieren Sie das Gerät, indem Sie **Stopp (Stop/Exit)** oder drücken. Vermeiden Sie dieses Problem, indem Sie die Fax-Erkennung ausschalten. ➤➤ *Zugehörige Informationen*: *Einstellen der Faxerkennung*
Faxanruf manuell vom Telefon zum Gerät weiterleiten.	Wenn Sie den Anruf auf einem Nebenanschluss oder einem externen Telefon angenommen haben, drücken Sie den Fernaktivierungs-Code (die werkseitige Einstellung ist *51). Wenn Sie den Anruf auf einem externen Telefon angenommen haben, drücken Sie die Starttaste, um das Fax zu empfangen. Wenn das Gerät antwortet, legen Sie auf.
Benutzerdefinierte Funktionen bei einer einzelnen Leitung.	Wenn an der Leitung, an der das Gerät angeschlossen ist, auch andere Funktionen, wie Anklopfen/Anrufer-Kennung oder Alarmsysteme ausgeführt werden, kann dies eventuell Probleme beim Senden und Empfangen von Faxen verursachen.

Probleme	Mögliche Abhilfe
	Zum Beispiel: Wenn ein Fax empfangen oder gesendet wird, während an derselben Telefonleitung ein anderer Dienst aktiv ist, kann durch dessen Signale die Faxübertragung vorübergehend unter- oder abgebrochen werden. Das Brother ECM-Verfahren (Error Correction Mode, Fehlerkorrekturmodus) behebt dieses Problem in den meisten Fällen. Es tritt bei allen Telekommunikationsgeräten auf, die Informationen über eine Leitung senden und empfangen, über die auch andere Dienste ausgeführt werden. Wenn Sie geringfügige Unterbrechungen ganz vermeiden möchten, empfehlen wir die Verwendung einer separaten Telefonleitung ohne solche Dienste.

Faxempfang

Probleme	Mögliche Abhilfe
Es kann kein Fax empfangen werden.	Überprüfen Sie alle Anschlüsse. Stellen Sie sicher, dass das Telefonanschlusskabel in die Telefonsteckdose und den LINE-Anschluss am Gerät eingesteckt ist. Wenn Sie DSLoder VoIP-Dienste buchen, wenden Sie sich an den Dienstanbieter, um Anweisungen zum Anschließen zu erhalten. Wenn Sie ein VoIP-System verwenden, sollten Sie die VoIP-Einstellung in *„Sicher (für VoIP)“* ändern. Dabei wird die Modemgeschwindigkeit verringert und ECM (Fehlerkorrekturmodus) deaktiviert. ➤➤ *Zugehörige Informationen*: *Telefonleitungsinterferenz/VoIP*
	Stellen Sie sicher, dass sich das Gerät im richtigen Empfangsmodus befindet. Dieser wird durch die externen Geräte und die Telefonabonnementdienste bestimmt, die Sie über die gleiche Leitung wie das Brother-Gerät nutzen. ➤➤ *Zugehörige Informationen*: *Auswählen des richtigen Empfangsmodus* • Wenn Sie eine eigene Faxleitung haben und das Brother-Gerät automatisch alle eingehenden Faxe beantworten soll, sollten Sie den Nur-Fax-Modus wählen. • Wenn das Brother-Gerät gemeinsam mit einem externen Anrufbeantworter an derselben Leitung verwendet wird, sollten Sie den Modus für einen externen Anrufbeantworter verwenden. Im Modus für einen externen Anrufbeantworter empfängt das Brother-Gerät automatisch eingehende Faxe und bei einem Telefonanruf kann der Anrufer eine Nachricht auf dem Anrufbeantworter hinterlassen. • Wenn das Brother-Gerät gemeinsam mit anderen Telefonen an derselben Leitung verwendet wird und Sie möchten, dass es automatisch alle empfangenen Faxe annimmt, sollten Sie den Fax/Tel-Modus wählen. Im Fax/Tel-Modus nimmt das Brother-Gerät automatisch empfangene Faxe an und gibt ein schnelles Doppelklingeln aus, damit Sie Telefonanrufe annehmen können. • Wenn das Brother-Gerät empfangene Faxe nicht automatisch annehmen soll, sollten Sie den manuellen Modus wählen. Im manuellen Modus müssen Sie jeden Anruf annehmen und das Gerät für den Faxempfang aktivieren.
	Möglicherweise nimmt ein anderes Gerät oder ein anderer Dienst den Anruf vor Ihrem Brother-Gerät an. Um dies zu testen, setzen Sie die Klingelanzahl herab: • Wenn der Empfangsmodus auf „Nur Fax“ oder „Fax/Tel“ eingestellt ist, reduzieren Sie die Klingelanzahl auf ein Klingelzeichen. ➤➤ *Zugehörige Informationen*: *Einstellen der Anzahl der Klingeltöne, bevor das Gerät antwortet (Ruftonverzögerung)* • Wenn der Empfangsmodus auf externen Anrufbeantworter eingestellt ist, reduzieren Sie die Klingelanzahl, die am Anrufbeantworter programmiert ist, auf zwei Klingelzeichnen. • Wenn der Empfangsmodus auf Manuell gesetzt ist, ändern Sie die Einstellung Ruftonverzögerung NICHT.
	Bitten Sie jemanden, Ihnen ein Testfax zu schicken: • Wenn Sie das Testfax erfolgreich empfangen, funktioniert Ihr Gerät ordnungsgemäß. Denken Sie daran, die Ruftonverzögerung oder die Anrufbeantwortereinstellung auf die ursprüngliche Einstellung

Probleme	Mögliche Abhilfe
	zurückzusetzen. Wenn es nach dem Zurücksetzen der Ruftonverzögerung zu Empfangsproblemen kommt, beantwortet eine Person, ein Gerät oder ein Abonnementdienst den Faxanruf, bevor das Gerät antworten kann. • Wenn Sie kein Fax empfangen konnten, stört möglicherweise ein anderes Gerät oder ein Abonnementdienst den Faxempfang oder es könnte ein Problem mit der Faxleitung vorliegen.
	Wenn Sie einen Anrufbeantworter (Modus Externes TAD) über die gleiche Leitung wie das Brother-Gerät verwenden, stellen Sie sicher, dass der Anrufbeantworter richtig eingerichtet ist. ➤➤ *Zugehörige Informationen*: *Anschließen eines externen Anrufbeantworters* 1. Schließen Sie den externen Anrufbeantworter wie in der Abbildung gezeigt an. ➤➤ *Zugehörige Informationen*: *Externer Anrufbeantworter (AB)* 2. Stellen Sie Ihren Anrufbeantworter so ein, dass er den Anruf nach einem oder zwei Ruftönen annimmt. 3. Nehmen Sie am Anrufbeantworter eine Ansage auf. • Zeichnen Sie am Anfang der ausgehenden Nachricht fünf Sekunden Stille auf. • Beschränken Sie Ihre Nachricht auf 20 Sekunden. • Beenden Sie die ausgehende Nachricht mit dem Fernaktivierungscode für Personen, die manuell Faxe versenden. Zum Beispiel: „Hinterlassen Sie nach dem Piepton eine Nachricht oder drücken Sie *51 und Start, um ein Fax zu senden“. 4. Stellen Sie den Anrufbeantworter so ein, dass er Anrufe beantwortet. 5. Stellen Sie am Brother-Gerät den Empfangsmodus auf externen Anrufbeantworter. ➤➤ *Zugehörige Informationen*: *Auswählen des richtigen Empfangsmodus*
	Stellen Sie sicher, dass die Funktion Faxerkennung des Brother-Geräts aktiviert ist. Fax-Erkennung ist eine Funktion, mit der Sie ein Fax auch dann empfangen können, wenn Sie den Anruf an einem externen Telefon oder Nebenanschluss angenommen haben. ➤➤ *Zugehörige Informationen*: *Einstellen der Faxerkennung*
	Wenn aufgrund möglicher Störungen in der Telefonleitung häufig Übertragungsfehler auftreten oder Sie ein VoIP-System verwenden, sollten Sie die Kompatibilitätseinstellung in *„Sicher (für VoIP)“* ändern. ➤➤ *Zugehörige Informationen*: *Telefonleitungsinterferenz/VoIP*
	Wenn Sie das Gerät an eine PBX- oder ISDN-Leitung anschließen, stellen Sie die Menüeinstellung für den Telefonleitungstyp auf Ihren Telefonleitungstyp ein. ➤➤ *Zugehörige Informationen*: *Einstellen der Telefonleitungsart*

Fax senden

Probleme	Mögliche Abhilfe
Es kann kein Fax gesendet werden.	Überprüfen Sie alle Anschlüsse. Stellen Sie sicher, dass das Telefonkabel in die Telefonwandbuchse und in die Buchse LINE des Geräts eingesteckt ist. Wenn Sie DSL oder VoIP-Dienste nutzen, wenden Sie sich an Ihren Dienstanbieter, um Verbindungsanweisungen zu erhalten. Wenn Sie ein VoIP-System verwenden, sollten Sie die VoIP-Einstellung in *„Sicher (für VoIP)“* ändern. Dabei wird die Modemgeschwindigkeit verringert und ECM (Fehlerkorrekturmodus) deaktiviert. ➤➤ *Zugehörige Informationen*: *Telefonleitungsinterferenz/VoIP*
	Drucken Sie den Übertragungsbericht aus und prüfen Sie, ob ein Fehler aufgeführt wird. ➤➤ *Zugehörige Informationen*: *Druckberichte*

Probleme	Mögliche Abhilfe
	Bitten Sie die andere Partei zu prüfen, ob das empfangende Gerät Papier enthält.
Schlechte Übertragungsqualität.	Stellen Sie die Auflösung auf Fine oder S.Fine. Kopieren Sie ein Dokument, um zu prüfen, ob der Scanner richtig arbeitet. Ist die Qualität schlecht, sollten Sie den Scanner reinigen. ➤➤ *Zugehörige Informationen*: *Reinigen des Scanners*
Der Sendebericht zeigt RESULT:NG.	Möglicherweise ist vorübergehend ein Rauschen in der Telefonleitung zu hören. Versuchen Sie erneut, das Fax zu senden. Wenn Sie eine PC-Fax-Nachricht senden und im Sendebericht RESULT:NG angezeigt wird, verfügt das Gerät möglicherweise nicht mehr über ausreichend Speicher. Um zusätzlichen Speicherplatz freizumachen, können Sie den Faxspeicher ausschalten, Faxnachrichten aus dem Speicher drucken oder einen zeitversetzten Faxauftrag abbrechen. Wenn das Problem weiterhin besteht, bitten Sie die Telefongesellschaft, Ihre Telefonleitung zu prüfen. ➤➤ *Zugehörige Informationen*: *Ausschalten des Speicherempfangs* ➤➤ *Zugehörige Informationen*: *Drucken von Faxdokumenten aus dem Gerätespeicher* ➤➤ *Zugehörige Informationen*: *Abbrechen eines laufenden Faxvorgangs* ➤➤ *Zugehörige Informationen*: *Prüfen und Abbrechen eines anstehenden Faxes*
	Wenn Sie das Gerät an eine PBX- oder ISDN-Leitung anschließen, stellen Sie die Menüeinstellung für den Telefonleitungstyp auf Ihren Telefonleitungstyp ein. ➤➤ *Zugehörige Informationen*: *Einstellen der Telefonleitungsart*
	Wenn aufgrund möglicher Störungen in der Telefonleitung häufig Übertragungsfehler auftreten oder Sie ein VoIP-System verwenden, sollten Sie die Kompatibilitätseinstellung in „Sicher (für VoIP)“ ändern. ➤➤ *Zugehörige Informationen*: *Telefonleitungsinterferenz/VoIP*
Gesendete Faxe sind leer.	Stellen Sie sicher, dass Sie das Dokument richtig eingelegt haben. ➤➤ *Zugehörige Informationen*: *Einlegen von Dokumenten in den automatischen Vorlageneinzug (ADF)* ➤➤ *Zugehörige Informationen*: *Auflegen von Dokumenten auf das Scannerglas*
Faxe kommen beim Empfänger mit vertikalen schwarzen Streifen an.	Schwarze vertikale Streifen auf gesendeten Faxdokumenten werden wahrscheinlich durch Schmutz oder Korrekturflüssigkeit auf dem Glasstreifen verursacht. Reinigen Sie den Glasstreifen. ➤➤ *Zugehörige Informationen*: *Reinigen des Scanners*

Zugehörige Informationen

- Wenn Sie Probleme mit dem Gerät haben
- Einstellen der Wählton-Erkennung
- Telefonleitungsinterferenz/VoIP
- Problemlösung
- Festlegen des Ton- oder Impuls-Wählmodus
- Den richtigen Empfangsmodus wählen
- Einstellen der Faxerkennung
- Einstellen der Anzahl der Klingeltöne, bevor das Gerät antwortet (Ruftonverzögerung)
- Anschließen eines externen Anrufbeantworters
- Externer Anrufbeantworter (AB)
- Einstellen der Telefonleitungsart
- Druckberichte
- Reinigen des Scanners
- Ausschalten des Speicherempfangs

- Drucken von Faxdokumenten aus dem Gerätespeicher
- Abbrechen eines laufenden Faxvorgangs
- Prüfen und Abbrechen eines anstehenden Faxes
- Einlegen von Dokumenten in den automatischen Vorlageneinzug (ADF)
- Auflegen von Dokumenten auf das Scannerglas

Einstellen der Wählton-Erkennung

Für folgende Modelle: MFC-J491DW/MFC-J497DW/MFC-J890DW/MFC-J895DW

Wenn Sie den Wählton auf [Erkennung] stellen, wird die Klingeltonerkennungspause verkürzt.

>> MFC-J491DW/MFC-J497DW
>> MFC-J890DW/MFC-J895DW

MFC-J491DW/MFC-J497DW

1. Drücken Sie **Einstellungen (Settings)**.
2. Drücken Sie ▲ oder ▼, um Folgendes auszuwählen:
   a. Wählen Sie [Inbetriebnahme]. Drücken Sie **OK**.
   b. Wählen Sie [Wählton]. Drücken Sie **OK**.
   c. Wählen Sie [Erkennung] oder [Keine Erkennung]. Drücken Sie **OK**.
3. Drücken Sie **Stopp (Stop/Exit)**.

MFC-J890DW/MFC-J895DW

1. Drücken Sie [Einstell. (Einst.)] > [Alle Einstell.] > [Inbetriebnahme] > [Wählton].
2. Drücken Sie [Erkennung] oder [Keine Erkennung].
3. Drücken Sie .

Zugehörige Informationen

- Telefon- und Faxprobleme

Telefonleitungsinterferenz/VoIP

Für folgende Modelle: MFC-J491DW/MFC-J497DW/MFC-J890DW/MFC-J895DW

Wenn aufgrund schlechter Leitungsqualität öfter Probleme beim Senden oder Empfangen von Faxen auftreten, oder wenn Sie ein VoIP-System verwenden, sollten Sie die Modemgeschwindigkeit des Geräts ändern, um Fehler der Faxfunktionen zu minimieren.

>> MFC-J491DW/MFC-J497DW
>> MFC-J890DW/MFC-J895DW

MFC-J491DW/MFC-J497DW

1. Drücken Sie **Einstellungen (Settings)**.
2. Drücken Sie ▲ oder ▼, um Folgendes auszuwählen:
   a. Wählen Sie `[Inbetriebnahme]`. Drücken Sie **OK**.
   b. Wählen Sie `[Kompatibilität]`. Drücken Sie **OK**.
   c. Wählen Sie `[Normal]` oder `[Sicher(fürVoIP)]`. Drücken Sie **OK**.
      - `[Sicher(fürVoIP)]` reduziert die Modemgeschwindigkeit auf 9.600 bit/s und schaltet den Farbfaxempfang und, außer im Farbfaxversand, auch die ECM-Fehlerkorrektur aus. Sie werden diese Einstellung nur benötigen, wenn häufig Leitungsstörungen auftreten.

        Um die Kompatibilität mit den meisten VoIP-Diensten zu verbessern, empfiehlt Brother, als Kompatibilitätseinstellung `[Sicher(fürVoIP)]` zu wählen.
      - `[Normal]` stellt die Modemgeschwindigkeit auf 14.400 bit/s ein.
3. Drücken Sie **Stopp (Stop/Exit)**.

- VoIP (Voice over IP) ist ein Telefonsystem, das eine Internetverbindung an Stelle einer konventionellen Telefonleitung verwendet.

MFC-J890DW/MFC-J895DW

1. Drücken Sie `[Einstell. (Einst.)]` > `[Alle Einstell.]` > `[Inbetriebnahme]` > `[Kompatibilität]`.
2. Drücken Sie auf die gewünschte Option.
   - `[Sicher(fürVoIP) (Sicher (für VoIP))]` reduziert die Modemgeschwindigkeit auf 9.600 bit/s und schaltet den Farbfaxempfang und, außer im Farbfaxversand, auch die ECM-Fehlerkorrektur aus. Sie werden diese Einstellung nur benötigen, wenn häufig Leitungsstörungen auftreten.

     Um die Kompatibilität mit den meisten VoIP-Diensten zu verbessern, empfiehlt Brother, als Kompatibilitätseinstellung `[Sicher(fürVoIP) (Sicher (für VoIP))]` zu wählen.
   - `[Normal]` stellt die Modemgeschwindigkeit auf 14.400 bit/s ein.
3. Drücken Sie .

- VoIP (Voice over IP) ist ein Telefonsystem, das eine Internetverbindung an Stelle einer konventionellen Telefonleitung verwendet.

Zugehörige Informationen

- Telefon- und Faxprobleme
- Voice Over Internet Protocol (VoIP/Leitungsstörungen)
- Fehler- und Wartungsmeldungen

Weitere Probleme

Kopierprobleme

Probleme	Mögliche Abhilfe
Schwarze Linien oder Streifen auf den Kopien. 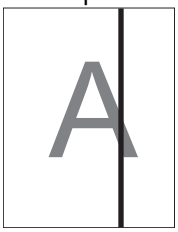	Schwarze Linien auf den Kopien treten auf, wenn der Glasstreifen verschmutzt ist. Reinigen Sie den Glasstreifen, das Vorlagenglas und den weißen Streifen sowie die weiße Folie über ihnen. ➤➤ *Zugehörige Informationen*: *Reinigen des Scanners*
Die Kopien weisen schwarze Stellen oder Flecken auf.	Schwarze Stellen oder Flecken treten auf den Kopien auf, wenn das Vorlagenglas verschmutzt ist. Reinigen Sie das Vorlagenglas und die weiße Folie darüber. ➤➤ *Zugehörige Informationen*: *Reinigen des Scanners*
Dunkle Linien treten in regelmäßigen Abständen auf.	Prüfen und korrigieren Sie den Papiereinzug. ➤➤ *Zugehörige Informationen*: *Korrigieren des Papiereinzugs zur Behebung vertikaler Linien*
Die Kopien sind leer.	Stellen Sie sicher, dass Sie das Dokument richtig eingelegt haben. ➤➤ *Zugehörige Informationen*: *Einlegen von Dokumenten in den automatischen Vorlageneinzug (ADF)* ➤➤ *Zugehörige Informationen*: *Auflegen von Dokumenten auf das Scannerglas*
Schlechte Kopierqualität bei Verwendung des Vorlageneinzugs. (Modelle mit Vorlageneinzug)	Verwenden Sie das Vorlagenglas. ➤➤ *Zugehörige Informationen*: *Auflegen von Dokumenten auf das Scannerglas*
Das Anpassen der Kopie an die Seitengröße funktioniert nicht richtig.	Vergewissern Sie sich, dass das Dokument nicht schief auf dem Vorlagenglas liegt. Richten Sie das Dokument aus, und versuchen Sie es erneut.

Scanprobleme

Probleme	Mögliche Abhilfe
Beim Start des Scanvorgangs erscheinen TWAIN- oder WIA-Fehler. (Windows)	Achten Sie darauf, dass der Brother TWAIN- oder WIA-Treiber in Ihrer Scananwendung als primäre Quelle ausgewählt ist. Klicken Sie z. B. in Nuance™ PaperPort™ 14SE auf **Desktop** > **Scaneinstellungen** > **Auswählen...**, um den TWAIN/WIA-Treiber von Brother zu wählen.
Die Texterkennung funktioniert nicht.	Versuchen Sie, die Scanneraufl ösung zu erhöhen.
Schlechte Scanqualität bei Verwendung des automatischen Vorlageneinzugs (ADF). (Schwarze Linien in den gescannten Daten.)	Reinigen Sie den weißen Streifen und den Glasstreifen darunter. ➤➤ *Zugehörige Informationen*: *Reinigen des Scanners*
	Verwenden Sie das Vorlagenglas. ➤➤ *Zugehörige Informationen*: *Auflegen von Dokumenten auf das Scannerglas*

Probleme	Mögliche Abhilfe
(Modelle mit Vorlageneinzug)	

Probleme mit der Speicherkarten-Station (DCP-J572DW/DCP-J772DW/ DCP-J774DW/MFC-J890DW/MFC-J895DW)

Probleme	Mögliche Abhilfe
Der Wechseldatenträger funktioniert nicht richtig.	Stellen Sie sicher, dass die Wechseldatenträger-Funktion eingeschaltet ist. Besteht das Problem weiterhin, gehen Sie folgendermaßen vor: 1. Nehmen Sie das Speichermedium (Speicherkarte oder USB-Stick) heraus und setzen Sie es wieder ein. 2. Wenn Sie am PC unter Windows den Befehl „Auswerfen“ verwendet haben, müssen Sie zuerst die Speicherkarte oder den USB-Stick herausnehmen, bevor Sie fortfahren. 3. Wenn bei Verwendung des Befehls „Auswerfen“ eine Fehlermeldung erscheint, bedeutet dies, dass auf das Speichermedium zugegriffen wird. Warten Sie ein wenig und versuchen Sie es dann noch einmal. 4. Wenn all dies nicht hilft, schalten Sie den Computer und Ihr Gerät aus und wieder ein.
Vom Computer aus kann nicht auf den Wechseldatenträger zugegriffen werden.	Stellen Sie sicher, dass die Wechseldatenträger-Funktion eingeschaltet ist und Sie die Speicherkarte bzw. den USB-Stick richtig eingesetzt haben.
Ein Teil des Fotos wird nicht ausgedruckt.	Vergewissern Sie sich, dass der randlose Druck und das Anpassen der Größe ausgeschaltet sind. ➤➤ *Zugehörige Informationen*: *Drucken von randlosen Fotos von einem Speichermedium* ➤➤ *Zugehörige Informationen*: *Drucken von Fotos mit automatischem Zuschneiden*

Software-Probleme

Probleme	Mögliche Abhilfe
Drucken nicht möglich.	Deinstallieren Sie den Brother-Treiber und installieren Sie ihn erneut.
Auf dem Computer-Bildschirm wird „Gerät ausgelastet“ angezeigt.	Vergewissern Sie sich, dass das Gerät keine Fehlermeldung im Display anzeigt.

Zugehörige Informationen

- Wenn Sie Probleme mit dem Gerät haben
- Problemlösung
- Reinigen des Scanners
- Korrigieren des Papiereinzugs zur Behebung vertikaler Linien
- Einlegen von Dokumenten in den automatischen Vorlageneinzug (ADF)
- Auflegen von Dokumenten auf das Scannerglas
- Drucken von randlosen Fotos von einem Speichermedium
- Drucken von Fotos mit automatischem Zuschneiden

Netzwerkprobleme

- Verwenden des Tools zur Reparatur der Netzwerkverbindung (Windows)
- Wo finde ich die Netzwerkeinstellungen meines Brother-Gerätes?
- Ich kann die Konfiguration des Wireless-Netzwerkes nicht abschließen
- Das Brother-Gerät kann nicht über das Netzwerk drucken, scannen oder PC-Faxe empfangen
- Ich möchte prüfen, ob meine im Netzwerk angeschlossenen Geräte richtig funktionieren
- Problemlösung

Verwenden des Tools zur Reparatur der Netzwerkverbindung (Windows)

Verwenden Sie das Dienstprogramm zum Reparieren der Netzwerkverbindung, um die Netzwerkeinstellungen des Brother-Gerätes zu reparieren. Es weist die korrekte IP-Adresse und Subnetzmaske zu.

- Windows 7/Windows 8/Windows 10

  Sie müssen sich mit Administratorrechten anmelden.
- Vergewissern Sie sich, dass das Brother-Gerät eingeschaltet und mit demselben Netzwerk wie Ihr Computer verbunden ist.

1. Sie haben die folgenden Möglichkeiten:

Option	Beschreibung
Windows 7	Klicken Sie auf **(Start)** > **Alle Programme** > **Brother** > **Brother Utilities**. Klicken Sie auf die Dropdown-Liste und wählen Sie Ihren Modellnamen aus (sofern nicht bereits ausgewählt). Klicken Sie in der linken Navigationsleiste auf **Werkzeuge** und klicken Sie dann auf **Programm zum Reparieren der Netzwerkverbindung**.
Windows 8/ Windows 10	Starten Sie (**Brother Utilities**), und klicken Sie dann auf die Dropdown-Liste und wählen Sie den Namen Ihres Modells aus (sofern nicht bereits ausgewählt). Klicken Sie in der linken Navigationsleiste auf **Werkzeuge** und klicken Sie dann auf **Programm zum Reparieren der Netzwerkverbindung**.

Wenn der Bildschirm **Benutzerkontensteuerung** angezeigt wird, klicken Sie auf **Ja**.

2. Folgen Sie den Anweisungen auf dem Bildschirm.
3. Überprüfen Sie das Resultat der Diagnose, indem Sie den Netzwerk-Konfigurationsbericht ausdrucken.

Das Dienstprogramm zum Reparieren der Netzwerkverbindung wird automatisch gestartet, wenn Sie die Option **Programm zum Reparieren der Netzwerkverbindung aktivieren** im Status Monitor aktivieren. Klicken Sie mit der rechten Maustaste auf den Status Monitor-Bildschirm und anschließend auf **Weitere Einstellungen** > **Programm zum Reparieren der Netzwerkverbindung aktivieren**. Da hierdurch die IP-Adresse automatisch geändert wird, sollten Sie diesen Schritt nicht ausführen, wenn Ihr Netzwerkadministrator für die IP-Adresse die Einstellung „Statisch“ gewählt hat.

Wenn auch nach der Verwendung des Dienstprogramms zum Reparieren der Netzwerkverbindung die IP-Adresse und Subnetzmaske nicht richtig zugewiesen sind, wenden Sie sich an den Netzwerkadministrator.

Zugehörige Informationen

- Netzwerkprobleme
- Netzwerk-Konfigurationsbericht drucken
- Das Brother-Gerät kann nicht über das Netzwerk drucken, scannen oder PC-Faxe empfangen
- Ich möchte prüfen, ob meine im Netzwerk angeschlossenen Geräte richtig funktionieren

Wo finde ich die Netzwerkeinstellungen meines Brother-Gerätes?

- Ändern der Geräteeinstellungen auf dem Computer
- Netzwerk-Konfigurationsbericht drucken

Ich kann die Konfiguration des Wireless-Netzwerkes nicht abschließen

Schalten Sie den Wireless-Router aus und wieder ein. Versuchen Sie dann, die Wireless-Einstellungen erneut zu konfigurieren. Wenn das Problem nicht gelöst werden konnte, gehen Sie wie folgt vor:

Überprüfen Sie das Problem mit dem WLAN-Bericht.

Ursache	Abhilfe	Schnittstelle
Ihre Sicherheitseinstellungen (SSID/Netzwerkschlüssel) sind falsch.	• Überprüfen Sie die Sicherheitseinstellungen mit dem Dienstprogramm Wireless Setup Helper. Weitere Informationen und die Option zum Download des Dienstprogramms finden Sie auf der **Downloads**-Seite Ihres Modells im Brother Solutions Center unter support.brother.com. • Wählen Sie aus und bestätigen Sie, dass die richtigen Sicherheitseinstellungen verwendet werden. - Lesen Sie die Anleitung, die mit Ihrem WLAN Access Point/ Router geliefert wurde, um die Sicherheitseinstellungen zu ermitteln. - Möglicherweise werden der Name des Herstellers oder die Modellnummer des WLAN Access Points/Routers als standardmäßige Sicherheitseinstellungen verwendet. - Wenden Sie sich an den Hersteller des Access Points/ Routers, den Internetanbieter oder den Netzwerkadministrator.	Wireless
Die MAC-Adresse Ihres Brother-Gerätes ist nicht zulässig.	Überprüfen Sie, ob die MAC-Adresse des Brother-Gerätes im Filter zulässig ist. Sie können die MAC-Adresse über das Funktionstastenfeld des Brother-Gerätes ermitteln.	Wireless
Ihr WLAN Access Point/ Router befindet sich im Stealth-Modus (die SSID wird nicht rundgesendet).	• Geben Sie den korrekten SSID-Namen bzw. Netzwerkschlüssel manuell ein. • Überprüfen Sie den SSID-Namen bzw. den Netzwerkschlüssel anhand der Anleitung, die mit Ihrem WLAN Access Point/Router geliefert wurde. Konfigurieren Sie dann die Wireless-Netzwerkeinstellungen erneut.	Wireless
Ihre Sicherheitseinstellungen (SSID/Kennwort) sind nicht korrekt.	• Überprüfen Sie die SSID und das Kennwort erneut. - Wenn Sie das Netzwerk manuell konfigurieren, werden die SSID und das Kennwort beim Brother-Gerät angezeigt. Wenn das Mobilgerät die manuelle Konfiguration unterstützt, werden die SSID und das Kennwort auf dem Bildschirm des Mobilgeräts angezeigt.	Wi-Fi Direct
Sie verwenden Android™ 4.0.	Wenn sich das Mobilgerät (ungefähr sechs Minuten nach der Verwendung von Wi-Fi Direct) trennt, versuchen Sie die Tastendruck-Konfiguration über WPS (empfohlen) und stellen Sie das Brother-Gerät als G/B ein.	Wi-Fi Direct
Das Brother-Gerät ist zu weit entfernt vom Mobilgerät aufgestellt.	Stellen Sie Ihr Brother-Gerät zum Konfigurieren der Wi-Fi Direct-Einstellungen nicht weiter als ca. 1 m vom Mobilgerät entfernt auf.	Wi-Fi Direct
Es gibt einige Hindernisse (zum Beispiel Wände oder Möbel) zwischen dem Gerät und dem Mobilgerät.	Positionieren Sie das Brother-Gerät in einem Bereich ohne Hindernisse.	Wi-Fi Direct
Es gibt einen drahtlosen Computer, ein Bluetooth-unterstütztes Gerät, ein Mikrowellengerät oder ein digitales Schnurlostelefon in	Stellen Sie die anderen Gerät weiter entfernt vom Brother-Gerät oder dem Mobilgerät auf.	Wi-Fi Direct

Ursache	Abhilfe	Schnittstelle
der Nähe des Brother-Geräts oder des Mobilgeräts.		
Wenn Sie alle oben aufgeführten Punkte geprüft und ausprobiert haben, die Wi-Fi Direct-Konfiguration aber trotzdem nicht abschließen können, versuchen Sie Folgendes:	• Schalten Sie das Brother-Gerät aus und wieder ein. Versuchen Sie dann erneut, die Wi-Fi Direct-Einstellungen zu konfigurieren. • Wenn Sie Ihr Brother-Gerät als Client verwenden, überprüfen Sie, wie viele Geräte im aktuellen Wi-Fi Direct-Netzwerk zugelassen sind und wie viele Geräte verbunden sind.	Wi-Fi Direct

Für Windows

Wenn die WLAN-Verbindung unterbrochen wurde und Sie alle aufgeführten Punkte geprüft und durchgeführt haben, wird die Verwendung des Dienstprogramms zum Reparieren der Netzwerkverbindung empfohlen.

Zugehörige Informationen

- Netzwerkprobleme
- Konfigurieren des Geräts für ein Wireless-Netzwerk, wenn die SSID nicht rundgesendet wird
- Verwenden von Wi-Fi Direct®

Das Brother-Gerät kann nicht über das Netzwerk drucken, scannen oder PC-Faxe empfangen

Ursache	Abhilfe	Schnittstelle
Ihre Sicherheitssoftware sperrt den Netzwerkzugriff des Gerätes. (Die Funktion zum Scannen im Netzwerk funktioniert nicht.)	• Windows Die Drittanbieter-Sicherheits-/-Firewall-Software muss konfiguriert werden, um den Netzwerkscan zuzulassen. Um den Port 54925 für den Netzwerkscan hinzuzufügen, geben Sie die Informationen unten ein: - Unter **Name**: Geben Sie eine Beschreibung ein, zum Beispiel Brother NetScan. - Unter **Portnummer**: Geben Sie 54925 ein. - Unter **Protokoll**: UDP ist ausgewählt. Lesen Sie dazu das Handbuch Ihrer Sicherheits-/Firewall-Software oder wenden Sie sich an den Hersteller dieser Software. • Mac (Brother iPrint&Scan) Klicken Sie in der Menüleiste **Finder** auf **Gehe zu** > **Programme** und doppelklicken Sie dann auf das Brother iPrint&Scan-Symbol. Das Fenster für Brother iPrint&Scan wird geöffnet. Klicken Sie auf die Schaltfläche **Ihr Gerät auswählen** und folgen Sie den Anweisungen auf dem Bildschirm, um Ihr Netzwerkgerät auszuwählen. (TWAIN-Treiber) Klicken Sie in der Menüleiste **Finder** auf **Gehe zu** > **Programme** > **Brother** und doppelklicken Sie dann auf das Symbol zur Geräteauswahl. Das DeviceSelector-Fenster wird angezeigt. Wählen Sie das Netzwerkgerät erneut aus; stellen Sie sicher, dass der **Status Leerlauf** ausgewählt ist, und klicken Sie dann auf **OK**.	Verkabelt/ Wireless
Ihre Sicherheitssoftware sperrt den Netzwerkzugriff des Gerätes. (Die Netzwerk-PC-FAX-Empfangsfunktion funktioniert nicht.) (Windows)	Die Drittanbieter-Sicherheits-/-Firewall-Software muss konfiguriert werden, um den PC-FAX-Empfang zuzulassen. Um den Port 54926 für den Netzwerk-PC-FAX-Empfang hinzuzufügen, geben Sie die Informationen unten ein: • Unter **Name**: Geben Sie eine Beschreibung ein, zum Beispiel Brother PC-FAX Rx. • Unter **Portnummer**: Geben Sie 54926 ein. • Unter **Protokoll**: UDP ist ausgewählt. Lesen Sie dazu das Handbuch Ihrer Sicherheits-/Firewall-Software oder wenden Sie sich an den Hersteller dieser Software.	Verkabelt/ Wireless
Ihre Sicherheitssoftware sperrt den Netzwerkzugriff des Gerätes.	Möglicherweise blockieren einige Sicherheitsprogramme selbst nach einer erfolgreichen Installation den Zugriff, ohne ein Dialogfeld zur Sicherheitswarnung anzuzeigen. Wenden Sie sich an den Hersteller, um ausführliche Informationen zum Öffnen der Ports zu erhalten.	Verkabelt/ Wireless
Dem Brother-Gerät war keine verfügbare IP-Adresse zugewiesen.	• Überprüfen Sie die IP-Adresse und die Subnetzmaske. Vergewissern Sie sich, dass sowohl die IP-Adresse und die Subnetzmaske des Computers als auch des Brother-Gerätes	Verkabelt/ Wireless

Ursache	Abhilfe	Schnittstelle
	korrekt zugewiesen wurden und dass sie sich im selben Netzwerk befinden. Weitere Informationen zur Verifizierung der IP-Adresse und Subnetzmaske erhalten Sie bei Ihrem Netzwerkadministrator. • Windows Prüfen Sie die IP-Adresse und Subnetzmaske mit dem Dienstprogramm zum Reparieren der Netzwerkverbindung. • Mac Prüfen Sie Ihre Netzwerkgeräte mithilfe des Ping-Befehls. Weitere Informationen zum Bestätigen Ihrer Netzwerkeinstellungen ➤➤ *Zugehörige Informationen:Prüfen von Netzwerkgeräten mit dem „Ping“-Befehl*.	
Der fehlgeschlagene Druckauftrag befindet sich noch immer in der Druckwarteschlange Ihres Computers.	• Wenn sich der fehlgeschlagene Druckauftrag noch immer in der Druckwarteschlange Ihres Computers befindet, löschen Sie ihn. • Doppelklicken Sie andernfalls im folgenden Ordner auf das Druckersymbol und brechen Sie alle Dokumente ab: - Windows 7 Klicken Sie auf **(Start)** > **Geräte und Drucker** > **Drucker und Faxgeräte**. - Windows 8 Ziehen Sie die Maus in die untere rechte Ecke Ihres Desktops. Wenn die Menüleiste angezeigt wird, klicken Sie auf **Einstellungen** > **Systemsteuerung**. Klicken Sie in der Gruppe **Hardware und Sound** auf **Geräte und Drucker anzeigen** > **Drucker**. - Windows 10 und Windows Server 2016 Klicken Sie auf > **Windows-System** > **Systemsteuerung**. Klicken Sie in der Gruppe **Hardware und Sound** auf **Geräte und Drucker anzeigen** > **Drucker**. - Windows Server 2008 Klicken Sie auf **Start** > **Systemsteuerung** > **Drucker**. - Windows Server 2012 Ziehen Sie die Maus in die untere rechte Ecke Ihres Desktops. Wenn die Menüleiste angezeigt wird, klicken Sie auf **Einstellungen** > **Systemsteuerung**. Klicken Sie in der Gruppe **Hardware** auf **Geräte und Drucker anzeigen** > **Drucker**. - Windows Server 2012 R2 Klicken Sie auf **Systemsteuerung** im **Start**-Bildschirm. Klicken Sie in der Gruppe **Hardware** auf **Geräte und Drucker anzeigen**. - macOS v10.10.5, v10.11.x, v10.12 Klicken Sie auf **Systemeinstellungen...** > **Drucker & Scanner**.	Verkabelt/ Wireless
Das Brother-Gerät ist nicht drahtlos mit dem Netzwerk verbunden.	Drucken Sie den WLAN-Bericht, um den im Bericht ausgedruckten Fehlercode zu prüfen.	Wireless

Wenn Sie alle aufgeführten Punkte überprüft und ausgeführt haben, Ihr Brother-Gerät jedoch immer noch nicht druckt und scannt, deinstallieren Sie die Brother-Software und -Treiber und installieren Sie diese erneut.

Zugehörige Informationen

- Netzwerkprobleme
- Drucken des WLAN-Berichts
- Verwenden des Tools zur Reparatur der Netzwerkverbindung (Windows)

- Fehlercodes im WLAN-Bericht
- Prüfen von Netzwerkgeräten mit dem „Ping“-Befehl
- Ich möchte prüfen, ob meine im Netzwerk angeschlossenen Geräte richtig funktionieren

Ich möchte prüfen, ob meine im Netzwerk angeschlossenen Geräte richtig funktionieren

Prüfung	Abhilfe	Schnittstelle
Prüfen Sie, ob Ihr Brother-Gerät, Ihr Access Point/Router bzw. Ihr Netzwerk-Hub eingeschaltet ist.	**Prüfen Sie Folgendes:** • Das Netzkabel ist richtig angeschlossen und das Brother-Gerät ist eingeschaltet. • Der Access Point/Router oder Hub ist eingeschaltet und die Verbindungsanzeige blinkt. • Alle Transportschutzteile wurden vom Gerät entfernt. • Die Tintenpatronen sind richtig eingesetzt. • Der Scannerdeckel und die Papierstauabdeckung sind vollständig geschlossen. • Das Papier ist richtig in die Papierkassette eingelegt. • (Für verkabelte Netzwerke) Ein Netzwerkkabel ist richtig an das Brother-Gerät und den Router oder Hub angeschlossen.	Verkabelt/ Wireless
Prüfen Sie, ob das Brother-Gerät vom Computer aus mit dem „Ping“-Befehl angesprochen werden kann.	Sprechen Sie das Brother-Gerät mit dem „Ping“-Befehl vom Computer aus mit der IP-Adresse oder dem Knotennamen an der Windows-Eingabeaufforderung oder der Mac-Terminal-Anwendung an: ping `<ipaddress>` oder `<nodename>`. • Erfolgreich: Ihr Brother-Gerät funktioniert richtig und ist mit demselben Netzwerk verbunden wie Ihr Computer. • Nicht erfolgreich: Ihr Brother-Gerät ist nicht mit demselben Netzwerk verbunden wie Ihr Computer. (Windows) Wenden Sie sich an Ihren Netzwerkadministrator und verwenden Sie das Dienstprogramm zum Reparieren der Netzwerkverbindung, um die IP-Adresse und die Subnetzmaske zuzuweisen. (Mac) Vergewissern Sie sich, dass die IP-Adresse und die Subnetzmaske korrekt eingestellt sind.	Verkabelt/ Wireless
Prüfen Sie, ob das Brother-Gerät mit dem Wireless-Netzwerk verbunden ist.	Drucken Sie den WLAN-Bericht, um den im Bericht ausgedruckten Fehlercode zu prüfen.	Wireless

Wenn Sie alle oben angeführten Punkte überprüft und ausgeführt haben, jedoch nach wie vor Probleme vorhanden sind, lesen Sie die Anleitung, die mit Ihrem WLAN Access Point/Router geliefert wurde, um Informationen zur SSID und zum Netzwerkschlüssel zu erhalten, und stellen Sie diese richtig ein.

Zugehörige Informationen

- Netzwerkprobleme
- Prüfen von Netzwerkgeräten mit dem „Ping“-Befehl
- Netzwerk-Konfigurationsbericht drucken
- Drucken des WLAN-Berichts
- Verwenden des Tools zur Reparatur der Netzwerkverbindung (Windows)
- Das Brother-Gerät kann nicht über das Netzwerk drucken, scannen oder PC-Faxe empfangen
- Fehlercodes im WLAN-Bericht

Prüfen von Netzwerkgeräten mit dem „Ping“-Befehl

Prüfen Sie die IP-Adressen sowohl des Computers als auch des Brother-Gerätes und anschließend, ob das Netzwerk richtig arbeitet.

>> Konfigurieren der IP-Adresse auf dem Computer (Windows)
>> Konfigurieren der IP-Adresse auf dem Computer (Mac)
>> Konfigurieren der IP-Adresse auf dem Brother-Gerät

Konfigurieren der IP-Adresse auf dem Computer (Windows)

1. Sie haben die folgenden Möglichkeiten:
   - Windows 7

     Klicken Sie auf /**Start** > **Alle Programme** > **Zubehör** > **Eingabeaufforderung**
   - Windows 8

     Ziehen Sie die Maus in die untere rechte Ecke Ihres Desktops. Wenn die Menüleiste angezeigt wird, klicken Sie auf **Suchen** > **Eingabeaufforderung**.
   - Windows 10

     Klicken Sie auf > **Windows-System** > **Eingabeaufforderung**.
2. Geben Sie „ipconfig“ ein, und drücken Sie dann die Eingabetaste auf Ihrer Tastatur.
3. Überprüfen Sie die Werte für die IPv4-Adresse und die Subnetzmaske.
4. Geben Sie „exit“ ein, und drücken Sie dann die Eingabetaste auf Ihrer Tastatur.

Konfigurieren der IP-Adresse auf dem Computer (Mac)

1. Wählen Sie im Apple-Menü **Systemeinstellungen...** aus.
2. Klicken Sie auf **Netzwerk** > **Weitere Optionen** > **TCP/IP**
3. Überprüfen Sie die Werte für die IPv4-Adresse und die Subnetzmaske.

Konfigurieren der IP-Adresse auf dem Brother-Gerät

Drucken Sie den Netzwerk-Konfigurationsbericht, und überprüfen Sie die Werte für die IP-Adresse und die Subnetzmaske.

```
<IP Settings >
IP Address          192.168.11.250     (set manually)
Subnet Mask         255.255.255.0
IP Gateway          192.168.100.200
Boot Method         STATIC
Boot Tries          3
IP Filter           Disabled
```

Prüfen Sie die IP-Adressen sowohl des Computers als auch des Brother-Gerätes. Überprüfen Sie, ob die Netzwerkadressabschnitte gleich sind. Bei der Subnetzmaske „255.255.255.0“ zum Beispiel sollten nur die Hostadressabschnitte abweichen.

	Netzwerkadresse	Hostadresse	
IP-Adresse	192.168.100.	250	Setzen Sie die letzte Zahl, die in der Subnetzmaske der „0“ entspricht, auf 1–254.
Subnetzmaske	255.255.255.	0	Bei der Subnetzmaske „255.255.255.0“ gibt es normalerweise keine Probleme. Verwenden Sie den gleichen Wert für alle Ihre Computer.

Zugehörige Informationen

- Ich möchte prüfen, ob meine im Netzwerk angeschlossenen Geräte richtig funktionieren
- Das Brother-Gerät kann nicht über das Netzwerk drucken, scannen oder PC-Faxe empfangen

Probleme mit Google Cloud Print

Problem	Mögliche Abhilfe
Mein Brother-Gerät wird nicht in der Druckerliste angezeigt.	Stellen Sie sicher, dass Ihr Gerät eingeschaltet ist.
	Prüfen Sie, ob Google Cloud Print™ aktiviert ist.
	Prüfen Sie, ob Ihr Gerät bei Google Cloud Print™ registriert ist. Wenn es nicht registriert ist, versuchen Sie, es erneut zu registrieren.
Ich kann nicht drucken.	Stellen Sie sicher, dass Ihr Gerät eingeschaltet ist.
	Überprüfen Sie Ihre Netzwerkeinstellungen. ➤➤ *Zugehörige Informationen*
	Bestimmte Dateien können möglicherweise nicht gedruckt werden oder werden u. U. nicht genauso dargestellt, wie sie angezeigt werden.
Ich kann mein Brother-Gerät nicht bei Google Cloud Print™ registrieren.	Stellen Sie sicher, dass Ihr Gerät mit einem Netzwerk mit Internetzugang verbunden ist.
	Vergewissern Sie sich, dass Datum und Uhrzeit auf Ihrem Gerät korrekt eingestellt sind.
Auf meinem Brother-Gerät wird keine Bestätigungsmeldung angezeigt, wenn ich versuche, es bei Google Cloud Print™ zu registrieren, auch dann nicht, wenn ich die Registrierungsschritte wiederhole.	Stellen Sie sicher, dass Ihr Brother-Gerät sich im Ruhezustand befindet, wenn Sie es bei Google Cloud Print™ registrieren.

Zugehörige Informationen

- Wenn Sie Probleme mit dem Gerät haben
- Problemlösung
- Netzwerkeinstellungen zum Verwenden von Google Cloud Print

AirPrint-Probleme

Problem	Mögliche Abhilfe
Mein Brother-Gerät wird nicht in der Druckerliste angezeigt.	Stellen Sie sicher, dass Ihr Brother-Gerät eingeschaltet ist.
	Überprüfen Sie die Netzwerkeinstellungen.
	Stellen Sie das Mobilgerät näher an den Wireless Access Point/Router oder an Ihr Brother-Gerät.
Ich kann nicht drucken.	Stellen Sie sicher, dass Ihr Brother-Gerät eingeschaltet ist.
	Überprüfen Sie die Netzwerkeinstellungen.
Beim Versuch, ein mehrseitiges Dokument von einem iOS-Gerät zu drucken, wird NUR die erste Seite gedruckt.	Stellen Sie sicher, dass Sie die neueste BS-Version verwenden. Weitere Informationen zu AirPrint finden Sie in folgendem Apple-Supportartikel: support.apple.com/kb/HT4356.

Zugehörige Informationen

- Wenn Sie Probleme mit dem Gerät haben
- Problemlösung

Prüfen der Geräteinformationen

Folgen Sie den Anweisungen, um die Seriennummer, Firmware-Version und das Firmware-Update des Brother-Geräts zu prüfen.

>> DCP-J572DW/MFC-J491DW/MFC-J497DW
>> DCP-J772DW/DCP-J774DW/MFC-J890DW/MFC-J895DW

DCP-J572DW/MFC-J491DW/MFC-J497DW

1. Drücken Sie **Einstellungen (Settings)**.
2. Drücken Sie ▲ oder ▼, um [Geräte-Info] auszuwählen. Drücken Sie **OK**.
3. Drücken Sie ▲ oder ▼, um eine der folgenden Optionen auszuwählen:

Option	Beschreibung
Serien-Nr.	Prüfen Sie die Seriennummer des Geräts.
Firmware-Version	Aktualisieren Sie die Firmwareversion Ihres Geräts.
Firmware-Update	Aktualisieren Sie Ihr Gerät auf die neueste Firmware.
Firmware autom. prüfen	Zeigen Sie Firmware-Informationen auf dem Home-Bildschirm an.

4. Drücken Sie **OK**.
5. Drücken Sie **Stopp (Stop/Exit)**.

DCP-J772DW/DCP-J774DW/MFC-J890DW/MFC-J895DW

1. Drücken Sie [Einstell. (Einst.)] > [Alle Einstell.] > [Geräte-Info].
2. Drücken Sie eine der folgenden Optionen:

Option	Beschreibung
Serien-Nr.	Prüfen Sie die Seriennummer des Geräts.
Firmware-Version	Aktualisieren Sie die Firmwareversion Ihres Geräts.
Firmware-Update	Aktualisieren Sie Ihr Gerät auf die neueste Firmware.
Firmware autom. prüfen	Zeigen Sie Firmware-Informationen auf dem Home-Bildschirm an.

3. Drücken Sie .

Zugehörige Informationen

- Problemlösung

Zurücksetzen des Brother-Geräts

WICHTIG

(MFC-J491DW/MFC-J497DW)

Beim Zurücksetzen des Geräts werden im Gerät gespeicherte Faxe möglicherweise gelöscht. Bevor Sie das Gerät zurücksetzen, können Sie die Faxe zu einem Computer oder einem anderen Faxgerät übertragen, damit keine wichtigen Nachrichten verloren gehen.

>> DCP-J572DW/MFC-J491DW/MFC-J497DW
>> DCP-J772DW/DCP-J774DW/MFC-J890DW/MFC-J895DW

DCP-J572DW/MFC-J491DW/MFC-J497DW

1. Drücken Sie **Einstellungen (Settings)**.
2. Drücken Sie ▲ oder ▼, um Folgendes auszuwählen:
   a. Wählen Sie [Inbetriebnahme]. Drücken Sie **OK**.
   b. Wählen Sie [Zurücksetzen]. Drücken Sie **OK**.
   c. Wählen Sie die Zurücksetzen-Option, die Sie verwenden möchten. Drücken Sie **OK**.
3. Drücken Sie zwei Sekunden lang ▶ zur Bestätigung.
   Das Gerät wird neu gestartet.

DCP-J772DW/DCP-J774DW/MFC-J890DW/MFC-J895DW

1. Drücken Sie [Einstell. (Einst.)] > [Alle Einstell.] > [Inbetriebnahme] > [Zurücksetzen].
2. Drücken Sie die Zurücksetzenoption, die Sie verwenden möchten.
3. Halten Sie [OK] zwei Sekunden lang gedrückt, um das Gerät neu zu starten.

Zugehörige Informationen

- Problemlösung
- Zurücksetzen-Funktionsüberblick
- Übertragen der Faxe oder des Faxjournalberichts

Zurücksetzen-Funktionsüberblick

WICHTIG

(MFC-J491DW/MFC-J497DW)

Beim Zurücksetzen des Geräts werden im Gerät gespeicherte Faxe möglicherweise gelöscht. Bevor Sie das Gerät zurücksetzen, können Sie die Faxe zu einem Computer oder einem anderen Faxgerät übertragen, damit keine wichtigen Nachrichten verloren gehen.

Die folgenden Funktionen zum Zurücksetzen sind verfügbar:

1. `[Maschine wird zurückgesetzt]`

   Sie können alle von Ihnen geänderten Geräteeinstellungen, wie zum Beispiel Datum, Uhrzeit und Klingelanzahl, zurücksetzen.

   Das Adressbuch, die Faxberichte und die Liste der gewählten Nummern bleiben erhalten. (MFC-Modelle)

2. `[Netzwerk]`

   Setzen Sie den Druckserver auf die werkseitigen Einstellungen, einschließlich Informationen zu Kennwort und IP-Adresse, zurück.

3. `[Adressbuch & Fax]` (MFC-Modelle)

   Adressbuch & Fax setzt die folgenden Einstellungen zurück:

   - Adressbuch und Rundsende-Gruppen
   - Programmierte Faxaufträge im Speicher (MFC-J890DW/MFC-J895DW)

     Zeitwahl und Stapelübertragung mit Zeitwahl
   - Stations-ID

     Name und Nummer
   - Fernabfrage-Funktionen (MFC-J890DW/MFC-J895DW)
   - Bericht

     Sendebericht, Adressbuch und Journal
   - Verlauf

     Anruferliste und Liste der gewählten Nummern
   - Gespeicherte Faxe

4. `[Alle Einstell.]`

   Verwenden Sie die Funktion zum Zurücksetzen der Einstellungen, um alle Geräteeinstellungen auf die ursprünglichen werkseitigen Einstellungen zurückzusetzen.

   Brother empfiehlt ausdrücklich, diesen Vorgang durchzuführen, wenn Sie das Gerät entsorgen.

(MFC-J890DW/MFC-J895DW)

Ziehen Sie das Datenkabel ab, bevor Sie `[Netzwerk]` oder `[Alle Einstell.]` wählen.

Zugehörige Informationen

- Zurücksetzen des Brother-Geräts
- Übertragen der Faxe oder des Faxjournalberichts

Routinewartung

- Austauschen der Tintenpatronen
- Reinigen des Brother-Geräts
- Überprüfen des Brother-Geräts
- Korrigieren des Papiereinzugs zur Behebung vertikaler Linien
- Ändern der Druckeinstellungsoptionen bei Druckproblemen
- Verpacken und Versenden des Brother-Geräts

Austauschen der Tintenpatronen

Das Brother-Gerät ist mit einem Tintenpunktzähler ausgestattet. Der Tintenpunktzähler überwacht automatisch den Tintenvorrat jeder der vier Patronen. Wenn das Gerät erkennt, dass der Tintenvorrat zu Ende geht, wird eine Meldung angezeigt.

Das Display zeigt an, welche Tintenpatrone fast verbraucht ist oder ersetzt werden muss. Folgen Sie den Hinweisen im Display, damit Sie die Farben in der richtigen Reihenfolge ersetzen.

Wenn das Gerät anzeigt, dass eine Tintenpatrone gewechselt werden soll, befindet sich noch ein kleiner Tintenrest in der Patrone. Dieser kleine Rest Tinte ist notwendig, um den Druckkopf vor dem Austrocknen und dadurch entstehende Schäden zu schützen.

VORSICHT

Falls Tinte in Ihre Augen gelangt, waschen Sie sie sofort mit Wasser aus und suchen Sie, wenn Sie besorgt sind, einen Arzt auf.

WICHTIG

Brother empfiehlt dringend, die mit dem Gerät gelieferten Tintenpatronen nicht wieder zu füllen. Wir empfehlen zudem, nur Brother Original-Tintenpatronen als Ersatz zu verwenden. Die Verwendung oder versuchte Verwendung von potentiell inkompatiblen Tinten und/oder Patronen im Brother-Gerät kann das Gerät beschädigen und/oder zu unbefriedigender Druckqualität führen. Probleme, die durch die Verwendung von nicht autorisierten Tinten und/oder Patronen von Drittanbietern entstehen, sind von unseren Garantieleistungen ausgeschlossen. Zum Schutz Ihres Brother-Geräts und für eine optimale Leistung empfehlen wir die Verwendung von Brother Original-Tintenpatronen.

1. Öffnen Sie die Tintenpatronenabdeckung (1).

   Wenn eine oder mehrere Tintenpatronen ausgetauscht werden müssen, wird im Display `[Nur S/W-Druck]`, `[S/W nur 1-seitiger Druck]` oder `[Tinte ersetzen]` angezeigt.

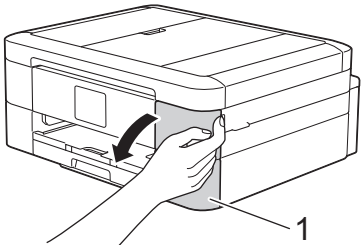

Wenn die Patrone für Schwarz leer ist, wird als einzige Meldung `[Tinte ersetzen]` angezeigt. Sie müssen die Patrone für Schwarz ersetzen.

2. Drücken Sie den Befestigungshebel der im Display angezeigten Farbtintenpatrone, und entfernen Sie die Patrone wie in der Abbildung gezeigt aus dem Gerät.

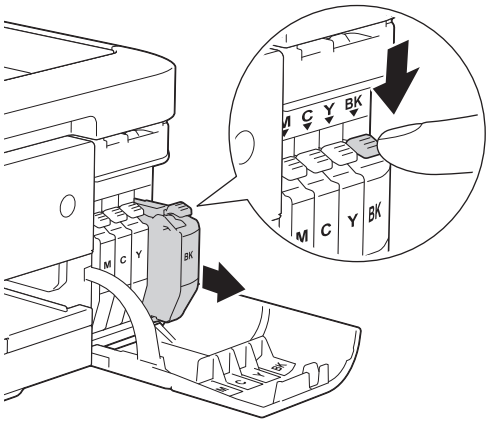

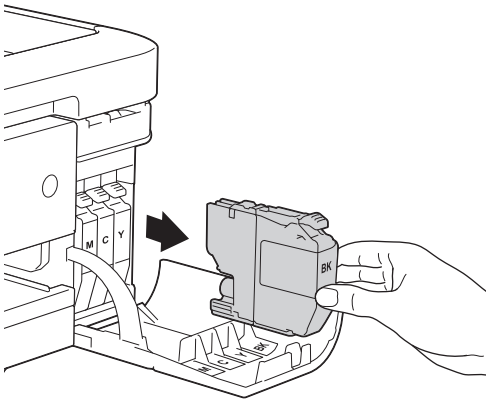

3. Packen Sie die neue Tintenpatrone mit der im Display angezeigten Farbe aus.

WICHTIG

- Berühren Sie die Tintenpatrone NICHT im markierten Bereich (1). Andernfalls erkennt das Gerät die Patrone möglicherweise nicht.

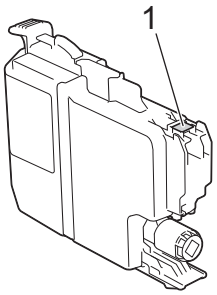

- Schütteln Sie kurz nur die **schwarze** Tintenpatrone 15 mal horizontal (siehe Abbildung), bevor Sie sie in das Gerät einsetzen.

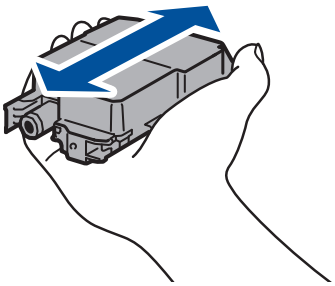

4. Setzen Sie die Patrone entsprechend der Pfeilrichtung auf dem Aufkleber ein.

   Achten Sie darauf, dass die Tintenpatronen jeweils an der richtigen Farbposition eingesetzt werden.

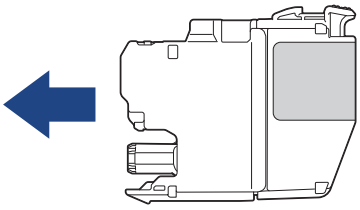

5. Drücken Sie die Tintenpatrone am mit „PUSH“ markierten Bereich vorsichtig ein, bis sie einrastet, und schließen Sie dann die Tintenpatronenabdeckung.

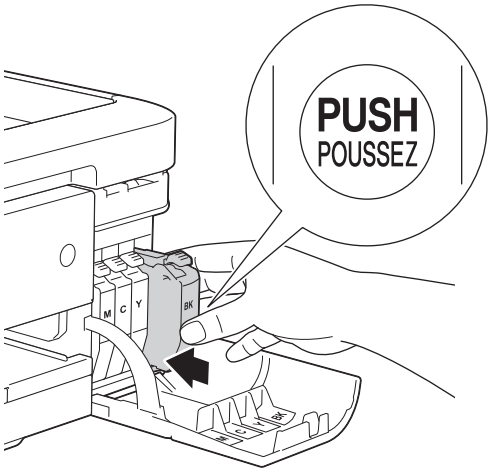

Das Gerät setzt den Tintenpunktzähler automatisch zurück.

Wenn nach der Installation der Tintenpatrone im Display `[Keine Tintenpat. (Keine Tintenpatrone)]` oder `[Erkennen unmögl.]` angezeigt wird, überprüfen Sie, ob die Tintenpatrone richtig eingesetzt ist. Entfernen Sie die Tintenpatrone und setzen Sie sie langsam wieder ein, bis sie einrastet.

WICHTIG

- Schütteln Sie die Tintenpatronen NICHT. Falls Tinte auf Ihre Haut oder Kleidung gelangt, sollten Sie diese sofort mit Seife oder Waschmittel entfernen.
- Nehmen Sie die Tintenpatronen NUR DANN heraus, wenn sie gewechselt werden müssen. Ansonsten kann das Gerät den Tintenvorrat nicht mehr richtig erkennen.
- Berühren Sie NICHT die Tintenpatronenschächte. Andernfalls kann Tinte auf die Haut gelangen.
- Falls sich die Farben vermischt haben, weil eine Patrone an der falschen Position eingesetzt wurde, zeigt der Touchscreen `[Falsche Tintenfarbe]` an.

  Überprüfen Sie anhand der Farbe, welche Tintenpatronen an der falschen Position eingesetzt wurden, und setzen Sie sie richtig ein.
- Setzen Sie eine neue Patrone direkt nach dem Öffnen in das Gerät ein und verbrauchen Sie sie innerhalb von sechs Monaten. Für ungeöffnete Patronen beachten Sie das Mindesthaltbarkeitsdatum auf der Verpackung der Patrone.
- Nehmen Sie Tintenpatronen NICHT auseinander und nehmen Sie keine Veränderungen an ihnen vor. Dadurch könnte Tinte auslaufen.

Zugehörige Informationen

- Routinewartung
- Fehler- und Wartungsmeldungen
- Probleme bei der Papierhandhabung und beim Drucken
- Verpacken und Versenden des Brother-Geräts

Reinigen des Brother-Geräts

- Reinigen des Scanners
- Reinigen des Druckkopfes am Brother-Gerät
- Reinigen des Druckkopfes über den Computer (Windows)
- Reinigen des Druckkopfes über den Computer (Mac)
- Reinigen des Gerätedisplays
- Reinigen des Geräteäußeren
- Reinigen der Druckerplatte des Geräts
- Reinigen der Papiereinzugsrollen
- Reinigen des Basispolsters
- Reinigen der Papiereinzugsrollen

Reinigen des Scanners

1. Ziehen Sie den Netzstecker des Geräts.
2. Öffnen Sie die Vorlagenglas-Abdeckung (1). Reinigen Sie das Vorlagenglas (2) und die weiße Folie (3) mit einem fusselfreien, leicht mit Wasser angefeuchteten weichen Tuch.

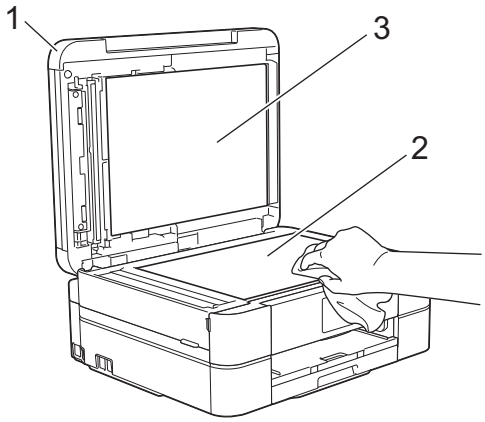

3. Reinigen Sie im automatischen Vorlageneinzug (ADF) den weißen Streifen (1) und den Glasstreifen (2) mit einem fusselfreien, mit Wasser angefeuchteten Tuch. (Nur Modelle mit automatischem Vorlageneinzug)

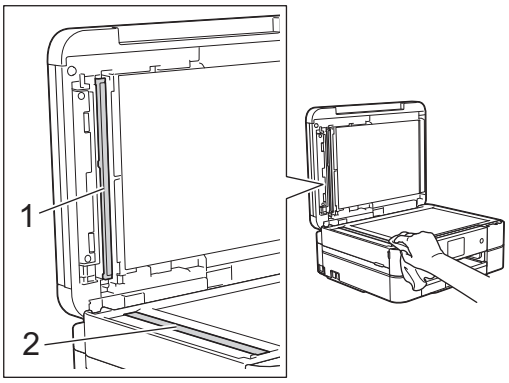

(Nur Modelle mit automatischem Vorlageneinzug)

Zusätzlich zur Reinigung des Vorlagenglases und des Glasstreifens mit einem weichen, fusselfreien, mit Wasser angefeuchteten Tuch sollten Sie mit der Fingerspitze noch einmal über den Glasstreifen fahren und fühlen, ob sich noch Schmutz darauf befindet. Falls Sie Schmutz oder Verunreinigungen fühlen, reinigen Sie die entsprechende Stelle des Glases noch einmal. Eventuell müssen Sie den Reinigungsvorgang drei- bis viermal wiederholen. Zum Testen fertigen Sie nach jedem Reinigungsvorgang eine Kopie an.

Wenn der Glasstreifen verschmutzt ist, ist eine vertikale Linie im Ausdruck zu sehen.

Nach der Reinigung des Glasstreifens ist keine vertikale Linie mehr zu sehen.

Zugehörige Informationen

- Reinigen des Brother-Geräts
- Telefon- und Faxprobleme
- Weitere Probleme

Reinigen des Druckkopfes am Brother-Gerät

Um eine gute Druckqualität beizubehalten, reinigt das Gerät den Druckkopf automatisch bei Bedarf. Sie können den Reinigungsvorgang manuell starten, wenn es zu Problemen mit der Druckqualität kommt.

- Reinigen Sie den Druckkopf, wenn in Texten oder Grafiken auf ausgedruckten Seiten horizontale Linien oder Lücken auftreten. Wählen Sie je nach Farbe, bei der das Problem auftritt, nur Schwarz reinigen, drei Farben auf einmal (Gelb/Cyan/Magenta) reinigen oder alle vier Farben auf einmal reinigen.
- Bei der Druckkopfreinigung wird Tinte verbraucht.
- Durch zu häufiges Reinigen wird unnötig Tinte verschwendet.

WICHTIG

Berühren Sie NICHT den Druckkopf. Das Berühren des Druckkopfes kann zu dauerhaften Schäden am Druckkopf und zum Verlust des Garantieanspruches führen.

>> DCP-J572DW/MFC-J491DW/MFC-J497DW
>> DCP-J772DW/DCP-J774DW/MFC-J890DW/MFC-J895DW

DCP-J572DW/MFC-J491DW/MFC-J497DW

1. Drücken Sie **Einstellungen (Settings)**.
2. Drücken Sie ▲ oder ▼, um Folgendes auszuwählen:
   a. Wählen Sie `[Geräteeinstell]`. Drücken Sie **OK**.
   b. Wählen Sie `[Wartung]`. Drücken Sie **OK**.
   c. Wählen Sie `[Druckkopfreinigung]`. Drücken Sie **OK**.
   d. Wählen Sie `[Nur schwarz]`, `[Nur Farbe]` oder `[Alle (Alles)]`. Drücken Sie **OK**.
   e. Wählen Sie `[Normal]`, `[Stark]` oder `[Am stärksten]`. Drücken Sie **OK**.
3. Drücken Sie ▶.

   Der Druckkopf wird nun gereinigt.

- Falls sich die Druckqualität nach dem Reinigen nicht verbessert hat, setzen Sie eine neue Original-Brother-Ersatztintenpatrone für jede Farbe ein, bei der das Problem auftritt. Wiederholen Sie die Druckkopfreinigung. Wenn sich die Druckqualität danach nicht verbessert hat, wenden Sie sich an Ihren Brother-Servicepartner oder Ihren Brother-Händler.
- Sie können den Druckkopf auch vom Computer aus reinigen.

DCP-J772DW/DCP-J774DW/MFC-J890DW/MFC-J895DW

1. Drücken Sie `[Einstell. (Einst.)]` > `[Wartung]` > `[Druckkopfreinigung]`.
2. Drücken Sie `[Nur schwarz]`, `[Nur Farbe]` oder `[Alle (Alles)]`.
3. Drücken Sie `[Normal]`, `[Stark]` oder `[Am stärksten]`.
4. Drücken Sie `[Start]`.

   Der Druckkopf wird nun gereinigt.

- Falls sich die Druckqualität nach dem Reinigen nicht verbessert hat, setzen Sie eine neue Original-Brother-Ersatztintenpatrone für jede Farbe ein, bei der das Problem auftritt. Wiederholen Sie die Druckkopfreinigung. Wenn sich die Druckqualität danach nicht verbessert hat, wenden Sie sich an Ihren Brother-Servicepartner oder Ihren Brother-Händler.
- Sie können den Druckkopf auch vom Computer aus reinigen.

Zugehörige Informationen

- Reinigen des Brother-Geräts
- Probleme bei der Papierhandhabung und beim Drucken
- Reinigen des Druckkopfes über den Computer (Windows)
- Reinigen des Druckkopfes über den Computer (Mac)

Reinigen des Druckkopfes über den Computer (Windows)

Um eine gute Druckqualität beizubehalten, reinigt das Gerät den Druckkopf automatisch bei Bedarf. Sie können den Reinigungsvorgang manuell starten, wenn es zu Problemen mit der Druckqualität kommt.

1. Sie haben die folgenden Möglichkeiten:
   - Für Windows Server 2008

     Klicken Sie auf **(Start)** > **Systemsteuerung** > **Hardware und Sound** > **Drucker**.
   - Für Windows 7 und Windows Server 2008 R2

     Klicken Sie auf **(Start)** > **Geräte und Drucker**.
   - Für Windows 8

     Ziehen Sie Ihre Maus in die untere rechte Ecke Ihres Desktops. Wenn die Menüleiste erscheint, klicken Sie auf **Einstellungen** und klicken Sie dann auf **Systemsteuerung**. Klicken Sie im Gruppenfeld **Hardware und Sound** auf **Geräte und Drucker anzeigen**.
   - Für Windows Server 2012

     Ziehen Sie Ihre Maus in die untere rechte Ecke Ihres Desktops. Wenn die Menüleiste erscheint, klicken Sie auf **Einstellungen** und klicken Sie dann auf **Systemsteuerung**. Klicken Sie im Gruppenfeld **Hardware** auf **Geräte und Drucker anzeigen**.
   - Für Windows Server 2012 R2

     Klicken Sie auf **Systemsteuerung** im **Start**-Bildschirm. Klicken Sie in der Gruppe **Hardware** auf **Geräte und Drucker anzeigen**.
   - Für Windows 10 und Windows Server 2016

     Klicken Sie auf > **Windows-System** > **Systemsteuerung**. Klicken Sie in der Gruppe **Hardware und Sound** auf **Geräte und Drucker anzeigen**.
2. Klicken Sie mit der rechten Maustaste auf das Symbol **Brother MFC-XXXX Printer** (wobei XXXX die Bezeichnung Ihres Modells ist) und wählen Sie dann **Druckeinstellungen** aus. Wenn die Druckertreiberoptionen angezeigt werden, wählen Sie Ihren Druckertreiber aus.

   Das Druckertreiber-Dialogfeld wird angezeigt.
3. Klicken Sie auf die Registerkarte **Wartung**.
4. Wählen Sie eine der folgenden Optionen:

Option	Beschreibung
Druckqualität prüfen...	Verwenden Sie diese Option, um eine Testseite zu drucken und die Druckqualität zu überprüfen.
Druckkopfreinigung...	Verwenden Sie diese Option, um die Reinigung manuell zu starten. Wählen Sie diese Option aus, wenn in Text oder Grafiken der Testseite eine Linie oder weiße Stellen auftreten.

5. Sie haben die folgenden Möglichkeiten:
   - Wenn Sie die Option **Druckqualität prüfen...** ausgewählt haben, klicken Sie auf **Start**.

     Das Gerät druckt die Testseite aus.
   - Wenn Sie die Option **Druckkopfreinigung...** ausgewählt haben, wählen Sie als Reinigungsart **Nur schwarz**, **Nur Farbe** oder **Alle** aus, und klicken Sie auf **Weiter**.
6. Wählen Sie die Option **Normal**, **Stark** oder **Am stärksten** für die Reinigungskraft aus, und klicken Sie auf **Weiter**.
7. Klicken Sie auf **Start**.

   Das Gerät beginnt nun mit der Reinigung.

Zugehörige Informationen

- Reinigen des Brother-Geräts
- Probleme bei der Papierhandhabung und beim Drucken
- Reinigen des Druckkopfes am Brother-Gerät

Reinigen des Druckkopfes über den Computer (Mac)

Um eine gute Druckqualität beizubehalten, reinigt das Gerät den Druckkopf automatisch bei Bedarf. Sie können den Reinigungsvorgang manuell starten, wenn es zu Problemen mit der Druckqualität kommt.

1. Wählen Sie im Apple-Menü **Systemeinstellungen...** aus.
2. Wählen Sie **Drucker & Scanner** und anschließend das Gerät aus.
3. Klicken Sie auf die Schaltfläche **Optionen & Füllstände ...**.
4. Klicken Sie auf die Registerkarte **Sonstiges** und klicken Sie dann auf die Schaltfläche **Drucker-Dienstprogramm öffnen**.

   Der Status Monitor-Bildschirm wird angezeigt.
5. Klicken Sie auf das Menü **Steuerung** und wählen Sie anschließend **Wartung**.
6. Wählen Sie eine der folgenden Optionen:

Option	Beschreibung
Druckqualität prüfen...	Verwenden Sie diese Option, um eine Testseite zu drucken und die Druckqualität zu überprüfen.
Druckkopfreinigung...	Verwenden Sie diese Option, um die Reinigung manuell zu starten. Wählen Sie diese Option aus, wenn in Text oder Grafiken der Testseite eine Linie oder weiße Stellen auftreten.

7. Sie haben die folgenden Möglichkeiten:
   - Wenn Sie die Option **Druckqualität prüfen...** ausgewählt haben, klicken Sie auf **Start**.

     Das Gerät druckt die Testseite aus.
   - Wenn Sie die Option **Druckkopfreinigung...** ausgewählt haben, wählen Sie als Reinigungsart **Nur schwarz**, **Nur Farbe** oder **Alle** aus, und klicken Sie auf **Weiter**.
8. Wählen Sie die Option **Normal**, **Stark** oder **Am stärksten** für die Reinigungskraft aus, und klicken Sie auf **Weiter**.
9. Klicken Sie auf **Start**.

   Das Gerät beginnt nun mit der Reinigung.

Zugehörige Informationen

- Reinigen des Brother-Geräts
- Probleme bei der Papierhandhabung und beim Drucken
- Reinigen des Druckkopfes am Brother-Gerät

Reinigen des Gerätedisplays

WICHTIG

Verwenden Sie KEINE flüssigen Reiniger (einschließlich Ethanol).

1. Halten Sie ⏻ gedrückt, um das Gerät auszuschalten. Vor dem Ausschalten erscheint im Display ein paar Sekunden lang `[Beenden]`.
2. Reinigen Sie das Display mit einem trockenen, weichen, fusselfreien Tuch.

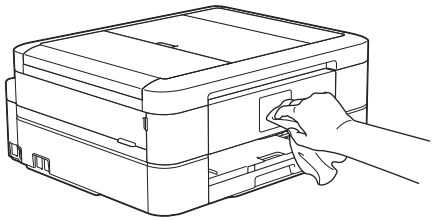

Zugehörige Informationen

- Reinigen des Brother-Geräts

Reinigen des Geräteäußeren

WICHTIG

- Durch Reinigen des Gerätes mit flüchtigen Reinigungsmitteln wie Verdünner oder Benzin wird das Gehäuse beschädigt.
- Verwenden Sie KEINE Reinigungsmittel, die Ammoniak enthalten.
- Verwenden Sie KEINEN Isopropylalkohol zum Reinigen des Funktionstastenfeldes. Es könnte dadurch reißen.

1. Wenn die Papierstütze ausgeklappt ist, klappen Sie die Stütze ein und schließen Sie dann die Papierablage.
2. Ziehen Sie die Papierkassette (1) ganz aus dem Gerät heraus.

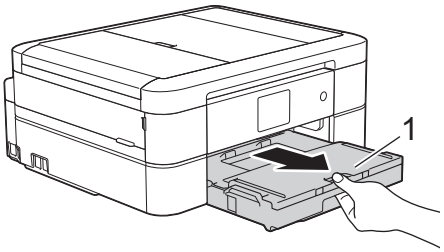

3. Wischen Sie das Gerät außen mit einem trockenen, fusselfreien Tuch ab, um Staub zu entfernen.

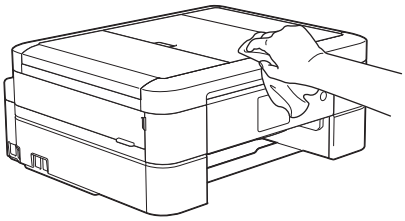

4. Klappen Sie die Abdeckung der Papierablage auf und entfernen Sie alles, was sich darin befindet.

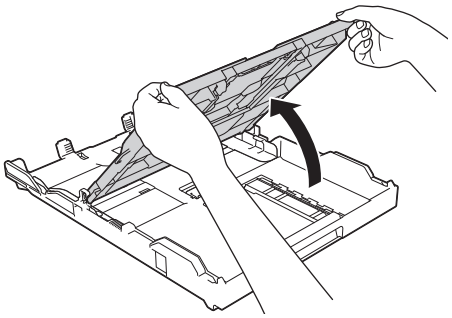

5. Wischen Sie die Papierkassette innen und außen mit einem trockenen, fusselfreien Tuch ab, um Staub zu entfernen.

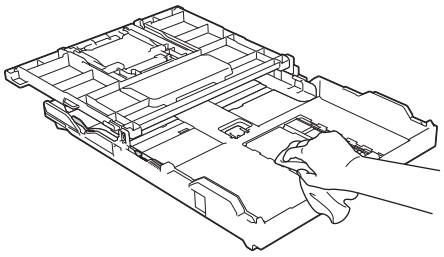

6. Schließen Sie die Abdeckung der Papierablage, und schieben Sie die Papierkassette langsam vollständig in das Gerät.

Zugehörige Informationen

- Reinigen des Brother-Geräts

Reinigen der Druckerplatte des Geräts

WARNUNG

Ziehen Sie den Netzstecker des Gerätes, bevor Sie die Druckwalze reinigen, um einen Stromschlag zu vermeiden.

1. Greifen Sie mit beiden Händen in die seitlichen Griffmulden und öffnen Sie den Gehäusedeckel.
2. Reinigen Sie die Druckwalze (1) des Gerätes und den umliegenden Bereich, indem Sie Tintenflecken mit einem weichen, trockenen, fusselfreien Tuch entfernen.

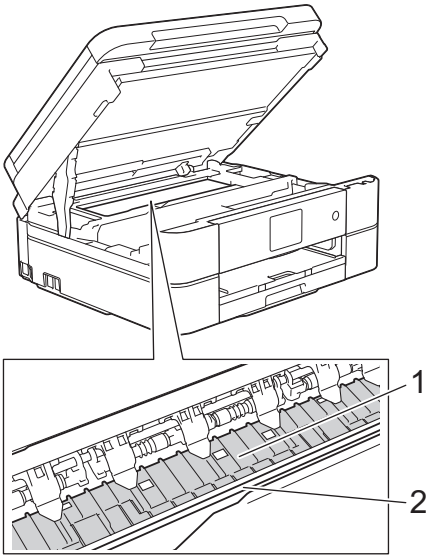

WICHTIG

Berühren Sie NICHT den Encoderstreifen, den dünnen Plastikstreifen, der über die gesamte Breite des Geräts verläuft (2). Andernfalls kann das Gerät beschädigt werden.

3. Schließen Sie vorsichtig den Gehäusedeckel mit beiden Händen.

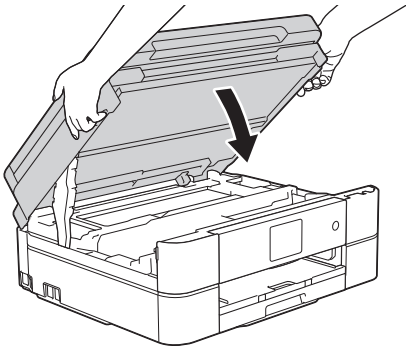

4. Schließen Sie den Netzstecker wieder an.

Zugehörige Informationen

- Reinigen des Brother-Geräts
- Probleme bei der Papierhandhabung und beim Drucken

Reinigen der Papiereinzugsrollen

Wenn sich auf den Papierzufuhrrollen Tinte befindet oder sich Papierstaub abgelagert hat, kann dies Probleme beim Einzug verursachen.

1. Ziehen Sie den Netzstecker des Geräts.
2. Wenn die Papierstütze ausgeklappt ist, klappen Sie die Stütze ein und schließen Sie dann die Papierablage.
3. Ziehen Sie die Papierkassette (1) ganz aus dem Gerät heraus.

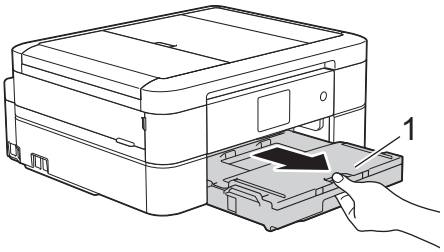

4. Reinigen Sie die Vorderseite der Papierzufuhrrollen (1) mit einem weichen, fusselfreien, leicht mit Wasser angefeuchteten Tuch und mit seitlichen Bewegungen. Wischen Sie die Rollen nach der Reinigung mit einem trockenen, weichen, fusselfreien Tuch ab, um die Flüssigkeit restlos zu entfernen.

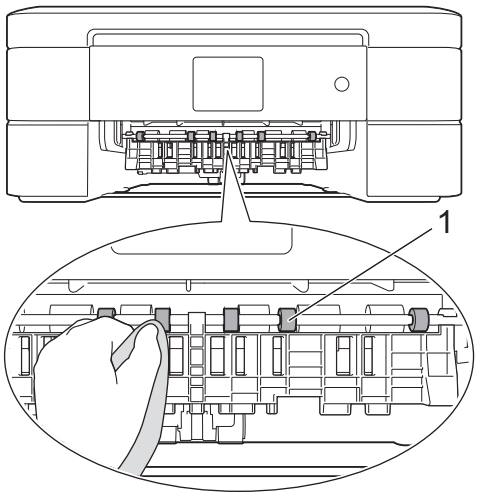

5. Heben Sie die Papierstau-Klappe (2) an und reinigen Sie die Rückseite der Papierzufuhrrollen (1) mit einem weichen, fusselfreien, mit Wasser angefeuchteten Tuch. Wischen Sie die Rollen nach der Reinigung mit einem weichen, trockenen, fusselfreien Tuch ab, um die Flüssigkeit restlos zu entfernen.

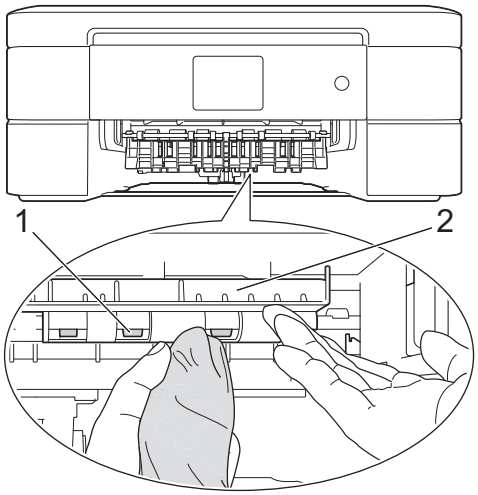

6. Schieben Sie die Papierkassette langsam vollständig in das Gerät.
7. Schließen Sie den Netzstecker wieder an.

Warten Sie vor der Verwendung des Geräts, bis die Rollen vollständig getrocknet sind. Wenn Sie das Gerät verwenden, bevor die Rollen getrocknet sind, kann dies Probleme beim Einzug verursachen.

Zugehörige Informationen

- Reinigen des Brother-Geräts
- Probleme bei der Papierhandhabung und beim Drucken

Reinigen des Basispolsters

Die regelmäßige Reinigung des Basispolsters kann verhindern, dass das Gerät mehrere Seiten Papier einzieht, wenn nur noch wenige Blätter in der Zufuhr verbleiben.

1. Wenn die Papierstütze ausgeklappt ist, klappen Sie die Stütze ein und schließen Sie dann die Papierablage.
2. Ziehen Sie die Papierkassette (1) ganz aus dem Gerät heraus.

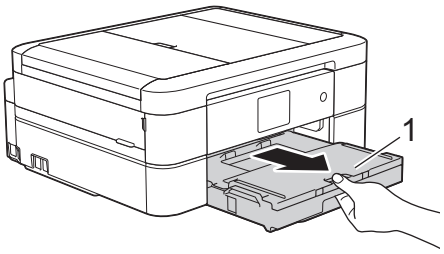

3. Reinigen Sie das untere Fixierkissen (1) mit einem weichen, fusselfreien, mit Wasser angefeuchteten Tuch.

   Bei DCP-J572DW/DCP-J772DW/DCP-J774DW müssen Sie auch das Bodenkissen (2) der Fotopapierkassette mit einem weichen, fusselfreien und mit Wasser angefeuchteten Tuch reinigen.

   Wischen Sie das Kissen nach der Reinigung mit einem weichen, trockenen, fusselfreien Tuch ab, um die Flüssigkeit restlos zu entfernen.

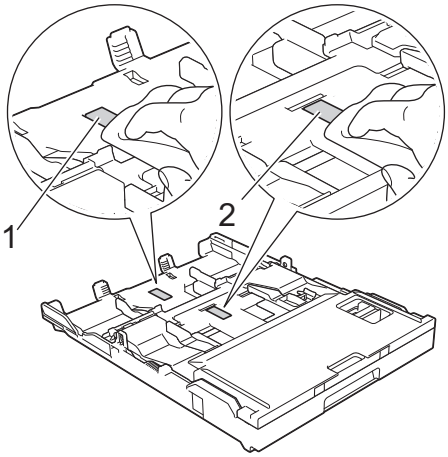

4. Schieben Sie die Papierkassette langsam vollständig in das Gerät.

Zugehörige Informationen

- Reinigen des Brother-Geräts
- Probleme bei der Papierhandhabung und beim Drucken

Reinigen der Papiereinzugsrollen

Regelmäßiges Reinigen der Papiereinzugsrollen kann Papierstaus verhindern, indem sichergestellt wird, dass Papier ordnungsgemäß eingezogen wird.

1. Ziehen Sie den Netzstecker des Geräts.
2. Wenn die Papierstütze (1) ausgeklappt ist, klappen Sie die Stütze ein, und schließen Sie dann die Papierablage (2).

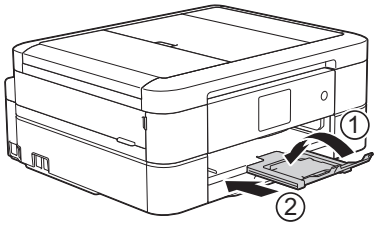

3. Ziehen Sie die Papierkassette ganz aus dem Gerät heraus.
4. Reinigen Sie die Papiereinzugsrollen (1) mit einem weichen, fusselfreien, mit Wasser angefeuchteten Tuch. Drehen Sie die Rollen langsam, damit die ganze Oberfläche gereinigt wird. Wischen Sie die Rollen nach der Reinigung mit einem trockenen, weichen, fusselfreien Tuch ab, um die Flüssigkeit restlos zu entfernen.

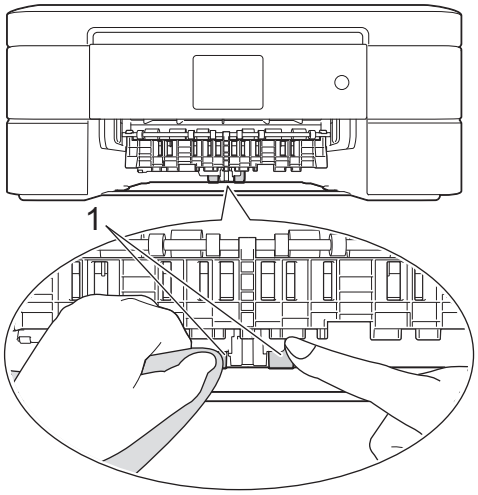

5. Schieben Sie die Papierkassette langsam vollständig in das Gerät.
6. Schließen Sie den Netzstecker wieder an.

Zugehörige Informationen

- Reinigen des Brother-Geräts
- Fehler- und Wartungsmeldungen
- Probleme bei der Papierhandhabung und beim Drucken

Überprüfen des Brother-Geräts

- Überprüfen der Druckqualität
- Überprüfen der Druckausrichtung des Brother-Geräts
- Überprüfen des Tintenvorrats
- Überwachen des Gerätestatus über den Computer (Windows)
- Überwachen des Gerätestatus über den Computer (Mac)

Überprüfen der Druckqualität

Wenn die Farben blass sind oder Streifen zu sehen sind oder Text auf den Ausdrucken fehlt, können verstopfte Druckkopfdüsen die Ursache sein. Drucken Sie den Testausdruck und sehen Sie sich das Düsenprüfmuster an.

>> DCP-J572DW/MFC-J491DW/MFC-J497DW
>> DCP-J772DW/DCP-J774DW/MFC-J890DW/MFC-J895DW

DCP-J572DW/MFC-J491DW/MFC-J497DW

1. Drücken Sie **Einstellungen (Settings)**.
2. Drücken Sie ▲ oder ▼, um Folgendes auszuwählen:
   a. Wählen Sie `[Geräteeinstell]`. Drücken Sie **OK**.
   b. Wählen Sie `[Wartung]`. Drücken Sie **OK**.
   c. Wählen Sie `[Druckqual. verb.]`. Drücken Sie **OK**.
   d. Wählen Sie erneut `[Druckqual. verb.]` aus. Drücken Sie **OK**.
3. Drücken Sie ▶.

   Das Gerät druckt eine Testseite zur Überprüfung der Druckqualität aus.
4. Prüfen Sie die Druckqualität der vier Farbblöcke auf der Testseite.
5. Im Display wird eine Abfrage zur Druckqualität angezeigt. Sie haben die folgenden Möglichkeiten:
   - Wenn alle Linien klar und deutlich zu sehen sind, drücken Sie ◀, um `[Nein]` auszuwählen.

     Die Druckqualitätsprüfung wird beendet.
   - Falls Linien fehlen (siehe **Schlecht** unten), drücken Sie ▶, um `[Ja]` auszuwählen.

     OK

     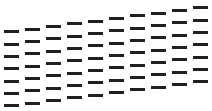

     Schlecht

     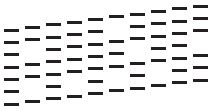
6. Im Display werden Sie zur Überprüfung der Druckqualität der verschiedenen Farben aufgefordert. Drücken Sie ◀ oder ▶, um das Muster (1 bis 4) auszuwählen, das dem Druckergebnis am ehesten entspricht, und drücken Sie dann **OK**.
7. Sie haben die folgenden Möglichkeiten:
   - Wenn eine Druckkopfreinigung erforderlich ist, drücken Sie ▶, um die Reinigung zu starten.
   - Wenn keine Druckkopfreinigung erforderlich ist, wird im Display automatisch wieder der Tinten- oder Wartungsbildschirm angezeigt.
8. Nach Abschluss der Reinigung werden Sie gefragt, ob die Druckqualität erneut überprüft werden soll.

   Drücken Sie ▶ `[Ja]`, um die Druckqualitätsprüfung zu starten.
9. Drücken Sie ▶ erneut.

   Das Gerät druckt erneut eine Testseite zur Überprüfung der Druckqualität aus. Prüfen Sie die Druckqualität der vier Farbblöcke auf der Testseite erneut.

Falls sich die Druckqualität nach dem Reinigen nicht verbessert hat, setzen Sie eine neue Original-Brother-Ersatztintenpatrone für jede Farbe ein, bei der das Problem auftritt. Wiederholen Sie die Druckkopfreinigung. Wenn sich die Druckqualität danach nicht verbessert hat, wenden Sie sich an Ihren Brother-Servicepartner oder Ihren Brother-Händler.

WICHTIG

Berühren Sie NICHT den Druckkopf. Das Berühren des Druckkopfes kann zu dauerhaften Schäden am Druckkopf und zum Verlust des Garantieanspruches führen.

Wenn eine Druckkopf-Düse verstopft ist, sind horizontale Streifen im Ausdruck zu sehen.

Nach der Reinigung der Druckkopf-Düse sind keine horizontalen Streifen mehr zu sehen.

DCP-J772DW/DCP-J774DW/MFC-J890DW/MFC-J895DW

1. Drücken Sie [Einstell. (Einst.)] > [Wartung] > [Druckqualität verbessern] > [Druckqualität prüfen].
2. Drücken Sie [Start].

   Das Gerät druckt eine Testseite zur Überprüfung der Druckqualität aus.
3. Prüfen Sie die Druckqualität der vier Farbblöcke auf der Testseite.
4. Auf dem Touchscreen wird eine Abfrage zur Druckqualität angezeigt. Sie haben die folgenden Möglichkeiten:
   - Wenn alle Linien klar und deutlich zu sehen sind, drücken Sie [Nein] und anschließend , um die Druckqualitätsprüfung zu beenden.
   - Falls Linien fehlen (siehe **Schlecht** nachstehend), drücken Sie [Ja].

     OK

     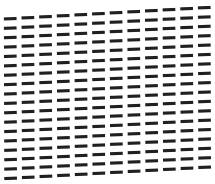

     Schlecht

     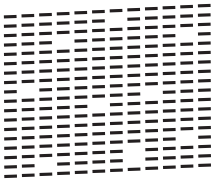
5. Auf dem Touchscreen werden Sie zur Überprüfung der Druckqualität der verschiedenen Farben aufgefordert. Drücken Sie die Nummer des Musters (1 - 4), das dem Druckergebnis am besten entspricht.
6. Sie haben die folgenden Möglichkeiten:
   - Wenn eine Druckkopfreinigung erforderlich ist, drücken Sie [Start], um die Reinigung zu starten.
   - Wenn keine Druckkopfreinigung erforderlich ist, wird im Touchscreen automatisch wieder der Wartungsbildschirm angezeigt. Drücken Sie .

7. Nach Abschluss der Reinigung werden Sie gefragt, ob die Testseite zur Überprüfung der Druckqualität erneut ausgedruckt werden soll. Drücken Sie [Ja] und dann [Start].

   Das Gerät druckt erneut eine Testseite zur Überprüfung der Druckqualität aus. Prüfen Sie die Druckqualität der vier Farbblöcke auf der Testseite erneut.

Falls sich die Druckqualität nach dem Reinigen nicht verbessert hat, setzen Sie eine Original-Brother-Ersatztintenpatrone für jede Farbe ein, bei der das Problem auftritt. Wiederholen Sie die Druckkopfreinigung.Wenn sich die Druckqualität danach nicht verbessert hat, wenden Sie sich an Ihren Brother-Servicepartner oder Ihren Brother-Händler.

WICHTIG

Berühren Sie NICHT den Druckkopf. Das Berühren des Druckkopfes kann zu dauerhaften Schäden am Druckkopf und zum Verlust des Garantieanspruches führen.

Wenn eine Druckkopf-Düse verstopft ist, sind horizontale Streifen im Ausdruck zu sehen.

Nach der Reinigung der Druckkopf-Düse sind keine Streifen mehr zu sehen.

Zugehörige Informationen

- Überprüfen des Brother-Geräts
- Probleme bei der Papierhandhabung und beim Drucken

Überprüfen der Druckausrichtung des Brother-Geräts

Wenn nach dem Transport des Geräts der gedruckte Text verschwommen ist oder Bilder blass sind, passen Sie die Druckausrichtung an.

>> DCP-J572DW/MFC-J491DW/MFC-J497DW
>> DCP-J772DW/DCP-J774DW/MFC-J890DW/MFC-J895DW

DCP-J572DW/MFC-J491DW/MFC-J497DW

1. Drücken Sie **Einstellungen (Settings)**.
2. Drücken Sie ▲ oder ▼, um Folgendes auszuwählen:
   a. Wählen Sie `[Geräteeinstell]`. Drücken Sie **OK**.
   b. Wählen Sie `[Wartung]`. Drücken Sie **OK**.
   c. Wählen Sie `[Druckqual. verb.]`. Drücken Sie **OK**.
   d. Wählen Sie `[Ausrichtung]`. Drücken Sie **OK**.
3. Drücken Sie ▶.
4. Drücken Sie ▶ erneut.

   Das Gerät druckt eine Testseite zur Überprüfung der vertikalen Ausrichtung aus.

   (A)

   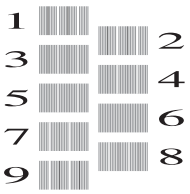

5. Drücken Sie für das Muster (A) ◀ oder ▶, um die Nummer des Testdrucks mit den wenigsten sichtbaren vertikalen Streifen (1 - 9) auszuwählen, und drücken Sie dann **OK**.

   Im Beispiel oben ist Zeile Nummer 6 die beste Wahl.

   Wiederholen Sie diesen Schritt für die anderen Muster.

   Wenn die Druckausrichtung nicht richtig eingestellt ist, erscheint der Text verschwommen oder verschoben, wie hier gezeigt.

   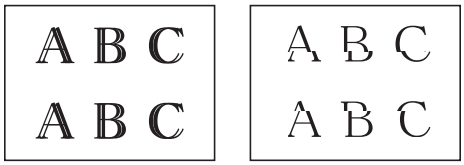

   Nachdem die vertikale Ausrichtung korrekt vorgenommen wurde, sieht der Text so aus wie hier gezeigt.

6. Drücken Sie **Stopp (Stop/Exit)**.

DCP-J772DW/DCP-J774DW/MFC-J890DW/MFC-J895DW

1. Drücken Sie `[Tinte]` > `[Druckqualität verbessern]` > `[Ausrichtung]`.

Sie können auch [Einstell. (Einst.)] > [Wartung] > [Druckqualität verbessern] > [Ausrichtung] drücken.

2. Drücken Sie [Weiter].
3. Drücken Sie [Start].

   Das Gerät druckt eine Testseite zur Überprüfung der vertikalen Ausrichtung aus.

   (A)

   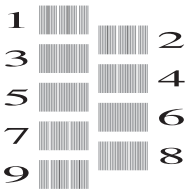

4. Drücken Sie für das Muster (A) ▲ oder ▼, um die Nummer des Testdrucks mit den wenigsten sichtbaren vertikalen Streifen (1 - 9) anzuzeigen, und drücken Sie dann die Nummer (im Beispiel oben ist die Zeile Nummer 6 die beste Wahl). Drücken Sie [OK].

   Wiederholen Sie diesen Schritt für die anderen Muster.

Wenn die Druckausrichtung nicht richtig eingestellt ist, erscheint der Text verschwommen oder verschoben, wie hier gezeigt.

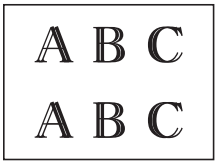

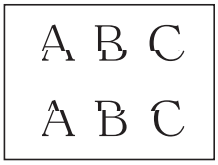

Nachdem die vertikale Ausrichtung korrekt vorgenommen wurde, sieht der Text so aus wie hier gezeigt.

5. Drücken Sie .

Zugehörige Informationen

- Überprüfen des Brother-Geräts
- Probleme bei der Papierhandhabung und beim Drucken

Überprüfen des Tintenvorrats

Zusätzlich zur Tintenanzeige im Display können Sie über das Menü „Tinte“ vergrößert anzeigen lassen, wie viel Tinte sich noch in den einzelnen Patronen befindet.

>> DCP-J572DW/MFC-J491DW/MFC-J497DW
>> DCP-J772DW/DCP-J774DW/MFC-J890DW/MFC-J895DW

DCP-J572DW/MFC-J491DW/MFC-J497DW

1. Drücken Sie **Einstellungen (Settings)**.
2. Drücken Sie ▲ oder ▼, um Folgendes auszuwählen:
   a. Wählen Sie `[Geräteeinstell]`. Drücken Sie **OK**.
   b. Wählen Sie `[Wartung]`. Drücken Sie **OK**.
   c. Wählen Sie `[Tintenvorrat]`. Drücken Sie **OK**.
   Im Display wird der Tintenvorrat angezeigt.

- Wenn eine Tintenpatrone fast leer ist oder ein Fehler aufgetreten ist, wird eines der folgenden Symbole angezeigt.

!	Der Tintenvorrat ist niedrig.
✕	Die Tintenpatrone ist am Ende ihrer Lebensdauer.
?	Es ist ein Problem mit der Tintenpatrone aufgetreten.

- Um die Modellnummern der Tintenpatronen zu prüfen oder auszudrucken, drücken Sie **Storno/Zurück (Clear/Back)**, um zum Menübildschirm `[Wartung]` zurückzukehren, und wählen Sie dann `[Modell der Tintenpatrone]`.
  Drücken Sie **OK** und folgen Sie den Anweisungen im Display.

3. Drücken Sie **Stopp (Stop/Exit)**.

Sie können den Tintenvorrat auch von Ihrem Computer aus überprüfen.

DCP-J772DW/DCP-J774DW/MFC-J890DW/MFC-J895DW

1. Drücken Sie `[Tinte]` > `[Tintenvorrat]`. Auf dem Touchscreen wird der Tintenvorrat angezeigt.

- Sie können auch `[Einstell. (Einst.)]` > `[Wartung]` > `[Tintenvorrat]` drücken.
- Wenn eine Tintenpatrone fast leer ist oder ein Fehler aufgetreten ist, wird eines der folgenden Symbole angezeigt.

!	Der Tintenvorrat ist niedrig.
✕	Die Tintenpatrone ist am Ende ihrer Lebensdauer.
?	Es ist ein Problem mit der Tintenpatrone aufgetreten.

- Um die Modellnummern der Tintenpatronen zu prüfen oder auszudrucken, drücken Sie (Zurück), um zurück zum Menübildschirm `[Tinte]` zu wechseln.
  Drücken Sie `[Modell der Tintenpatrone]` und folgen Sie den Anweisungen auf dem Touchscreen.

2. Drücken Sie .

Sie können den Tintenvorrat auch von Ihrem Computer aus überprüfen.

Zugehörige Informationen

- Überprüfen des Brother-Geräts
- Touchscreen-Display-Übersicht
- Einstellungsbildschirm-Übersicht
- Drucken eines Dokumentes (Windows)
- Drucken eines Dokumentes (Mac)
- Überwachen des Gerätestatus über den Computer (Windows)

Überwachen des Gerätestatus über den Computer (Windows)

Das Dienstprogramm Status Monitor ist eine konfigurierbare Anwendung, mit der Sie den Status eines oder mehrerer Geräte überwachen können. Wenn ein Gerätefehler auftritt, wird direkt eine entsprechende Fehlermeldung angezeigt.

- Sie haben die folgenden Möglichkeiten:
  - Doppelklicken Sie auf das Symbol in der Taskleiste.
  - Windows 7

    Klicken Sie auf **(Start)** > **Alle Programme** > **Brother** > **Brother Utilities**.

    Klicken Sie auf die Dropdown-Liste, und wählen Sie Ihren Modellnamen aus (sofern nicht bereits ausgewählt). Klicken Sie in der linken Navigationsleiste auf **Werkzeuge** und klicken Sie dann auf **Status Monitor**.
  - Windows 8 und Windows 10

    Klicken Sie auf (**Brother Utilities**), dann auf die Dropdown-Liste und wählen Sie den Namen Ihres Modells aus (sofern nicht bereits ausgewählt). Klicken Sie in der linken Navigationsleiste auf **Werkzeuge** und klicken Sie dann auf **Status Monitor**.

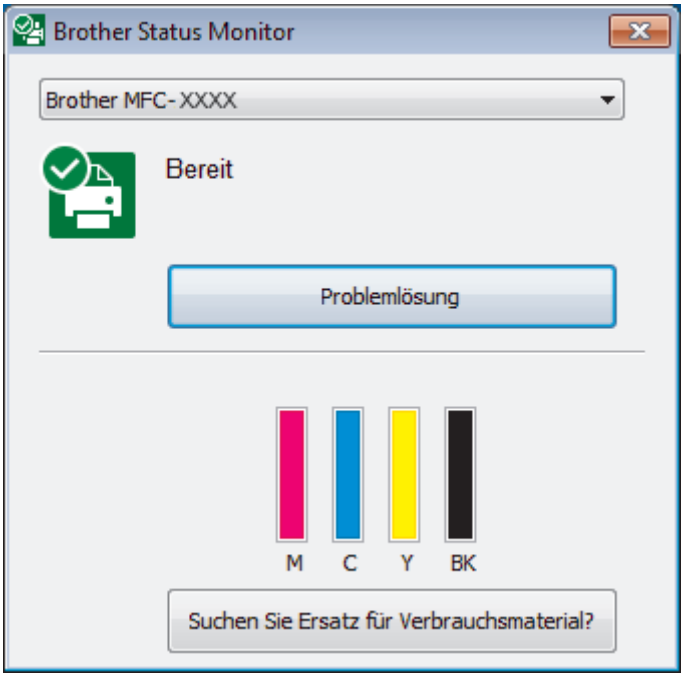

Problemlösung

Klicken Sie auf die Schaltfläche **Problemlösung**, um die Website zur Problemlösung aufzurufen.

Suchen Sie Ersatz für Verbrauchsmaterial?

Klicken Sie auf die Schaltfläche **Suchen Sie Ersatz für Verbrauchsmaterial?**, um weitere Informationen zu Original-Verbrauchsmaterial von Brother zu erhalten.

Fehlersymbole

Symbol	Beschreibung
	Der Tintenvorrat ist niedrig.
	Die Tintenpatrone ist am Ende ihrer Lebensdauer.
	Es ist ein Problem mit der Tintenpatrone aufgetreten.

Zugehörige Informationen

- Überprüfen des Brother-Geräts
- Status Monitor-Anzeigen und ihre Bedeutung (Windows)
- Ausschalten der Funktion „Status Monitor zeigen“ (Windows)
- Ausschalten des Status Monitors (Windows)
- Abbrechen eines Druckauftrags (Windows)
- Überprüfen des Tintenvorrats

Status Monitor-Anzeigen und ihre Bedeutung (Windows)

Wenn Sie den Computer starten, wird das Symbol **Brother Status Monitor** im Taskbereich angezeigt.

- Grünes Symbol: Das Gerät ist in Bereitschaft.

- Gelbes Symbol: Zeigt eine Warnung an.

- Rotes Symbol: Es ist ein Fehler aufgetreten.

- Ein graues Symbol zeigt an, dass das Gerät offline ist.

Zugehörige Informationen

- Überwachen des Gerätestatus über den Computer (Windows)

Ausschalten der Funktion „Status Monitor zeigen“ (Windows)

Die Funktion „Status Monitor zeigen“ weist Sie auf Fehler an Geräten hin, die von Ihrem Computer überwacht werden. Die Standardeinstellung ist **Nur beim Drucken von diesem PC**. Führen Sie die folgenden Schritte durch, um diese zu deaktivieren:

1. Klicken Sie mit der rechten Maustaste auf das Symbol oder Fenster (**Brother Status Monitor**), wählen Sie die Option **Status Monitor Einstellungen** und klicken Sie anschließend auf **Optionen**.

   Das Fenster **Optionen** wird angezeigt.
2. Wählen Sie die Registerkarte **Grundeinstellungen** aus, und wählen Sie dann **Aus** für **Status Monitor zeigen**.
3. Klicken Sie auf **OK**.

Selbst wenn die Funktion „Status Monitor zeigen“ ausgeschaltet ist, können Sie den Gerätestatus jederzeit durch Anzeigen des Status Monitors überprüfen.

Zugehörige Informationen

- Überwachen des Gerätestatus über den Computer (Windows)

Ausschalten des Status Monitors (Windows)

1. Klicken Sie mit der rechten Maustaste auf das Symbol oder Fenster (**Brother Status Monitor**), und wählen Sie anschließend **Beenden** aus.
2. Klicken Sie auf **OK**.

Zugehörige Informationen

- Überwachen des Gerätestatus über den Computer (Windows)

Überwachen des Gerätestatus über den Computer (Mac)

Bei dem Dienstprogramm Status Monitor von Brother handelt es sich um ein konfigurierbares Softwaretool zum Überwachen des Status eines Geräts, wobei Sie bei einem Fehler sofort benachrichtigt werden.

1. Wählen Sie im Apple-Menü **Systemeinstellungen...** aus.
2. Wählen Sie **Drucker & Scanner** und anschließend das Gerät aus.
3. Klicken Sie auf die Schaltfläche **Optionen & Füllstände ...**.
4. Klicken Sie auf die Registerkarte **Sonstiges** und klicken Sie dann auf die Schaltfläche **Drucker-Dienstprogramm öffnen**.

   Der Status Monitor-Bildschirm wird angezeigt.

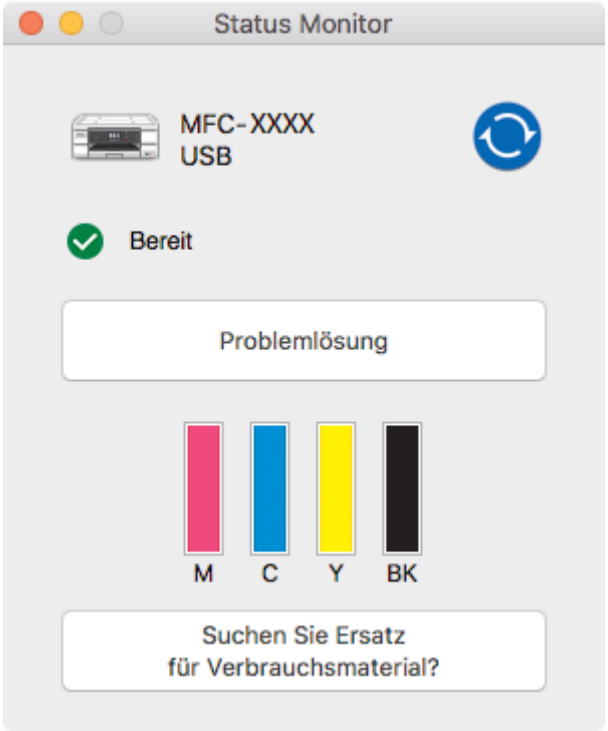

Problemlösung

Klicken Sie auf die Schaltfläche **Problemlösung**, um das Brother Solutions Center mit Tipps zur **FAQ & Fehlerbehebung**aufzurufen.

Suchen Sie Ersatz für Verbrauchsmaterial?

Klicken Sie auf die Schaltfläche **Suchen Sie Ersatz für Verbrauchsmaterial?**, um weitere Informationen zu Original Brother-Verbrauchsmaterial zu erhalten.

Aktualisieren des Gerätestatus

Um den aktuellen Gerätestatus anzuzeigen, während das Fenster **Status Monitor** geöffnet ist, klicken Sie auf das Symbol . Um das Intervall festzulegen, mit welchem die Software die Gerätestatusinformationen aktualisiert, klicken Sie auf das Menü **Brother Status Monitor** und wählen Sie dann **Einstellungen ...**.

Fehlersymbole

Symbol	Beschreibung
	Der Tintenvorrat ist niedrig.
	Die Tintenpatrone ist am Ende ihrer Lebensdauer.

Symbol	Beschreibung
	Es ist ein Problem mit der Tintenpatrone aufgetreten.

Zugehörige Informationen

- Überprüfen des Brother-Geräts

Korrigieren des Papiereinzugs zur Behebung vertikaler Linien

Passen Sie die Papierzufuhr an, um die vertikalen Linien zu verringern.

>> DCP-J572DW/MFC-J491DW/MFC-J497DW
>> DCP-J772DW/DCP-J774DW/MFC-J890DW/MFC-J895DW

DCP-J572DW/MFC-J491DW/MFC-J497DW

1. Drücken Sie **Einstellungen (Settings)**.
2. Drücken Sie ▲ oder ▼, um Folgendes auszuwählen:
   a. Wählen Sie `[Geräteeinstell]`. Drücken Sie **OK**.
   b. Wählen Sie `[Wartung]`. Drücken Sie **OK**.
   c. Wählen Sie `[Druckqual. verb.]`. Drücken Sie **OK**.
   d. Wählen Sie `[Korr. Papierzufuhr]`. Drücken Sie **OK**.
3. Drücken Sie ▶ und folgen Sie den Anweisungen im Display.

DCP-J772DW/DCP-J774DW/MFC-J890DW/MFC-J895DW

1. Drücken Sie `[Tinte]` > `[Druckqualität verbessern]` > `[Korr. Papierzufuhr]`.

Sie können auch `[Einstell. (Einst.)]` > `[Wartung]` > `[Druckqualität verbessern]` > `[Korr. Papierzufuhr]` drücken.

2. Drücken Sie auf die Schaltfläche `[Weiter]`, und folgen Sie den Anweisungen auf dem Touchscreen.

Zugehörige Informationen

- Routinewartung
- Weitere Probleme

Ändern der Druckeinstellungsoptionen bei Druckproblemen

Wenn die Druckergebnisse von schlechter Qualität sind, wählen Sie diese Optionen abhängig vom Zweck aus. Wenn diese Einstellungen ausgewählt sind, ist die Druckgeschwindigkeit langsamer.

Diese Optionen sind nur verfügbar, wenn Funktionen vom Gerät aus durchgeführt werden, z. B. Kopieren. Ändern Sie die Einstellungen im Druckertreiber wenn Sie von einem Computer aus drucken.

>> DCP-J572DW/MFC-J491DW/MFC-J497DW
>> DCP-J772DW/DCP-J774DW/MFC-J890DW/MFC-J895DW

DCP-J572DW/MFC-J491DW/MFC-J497DW

1. Drücken Sie **Einstellungen (Settings)**.
2. Drücken Sie ▲ oder ▼, um Folgendes auszuwählen:
   a. Wählen Sie `[Geräteeinstell]`. Drücken Sie **OK**.
   b. Wählen Sie `[Wartung]`. Drücken Sie **OK**.
   c. Wählen Sie `[Druckeinstell.- optionen]`. Drücken Sie **OK**.
3. Drücken Sie ▲ oder ▼, um eine der folgenden Optionen auszuwählen:

Option	Beschreibung
`Verschmieren reduzieren`	Wählen Sie diese Option abhängig davon, ob Sie den ein- oder beidseitigen Druck verwenden, wenn Sie Probleme mit verschmierten Ausdrucken oder Papierstau haben.
`Langsam trocknendes Papier`	Wählen Sie diese Option, wenn Sie Normalpapier verwenden möchten, auf dem die Tinte langsam trocknet.

4. Drücken Sie **OK**.
5. Drücken Sie ▲ oder ▼, um die gewünschte Option auszuwählen. Drücken Sie **OK**.
6. Drücken Sie **Stopp (Stop/Exit)**.

DCP-J772DW/DCP-J774DW/MFC-J890DW/MFC-J895DW

1. Drücken Sie `[Einstell. (Einst.)]` > `[Wartung]` > `[Druckeinstellungsoptionen]`.
2. Drücken Sie eine der folgenden Optionen:

Option	Beschreibung
`Verschmieren reduzieren`	Wählen Sie diese Option abhängig davon, ob Sie den ein- oder beidseitigen Druck verwenden, wenn Sie Probleme mit verschmierten Ausdrucken oder Papierstau haben.
`Langsam trocknendes Papier`	Wählen Sie diese Option, wenn Sie Normalpapier verwenden möchten, auf dem die Tinte langsam trocknet.

3. Folgen Sie den Menüs im Display.
4. Drücken Sie .

Zugehörige Informationen

- Routinewartung
- Kopieren beider Seiten des Papiers (beidseitiges Kopieren)

- Probleme bei der Papierhandhabung und beim Drucken
- Vermeiden von verschmierten Ausdrucken und Papierstaus (Windows)
- Vermeiden von verschmierten Ausdrucken und Papierstaus (Mac)
- Druckeinstellungen (Windows)
- Druckoptionen (Mac)

Verpacken und Versenden des Brother-Geräts

- Zum Transport des Gerätes sollten Sie es wieder mit dem Originalmaterial, in dem es geliefert wurde, verpacken. Wenn Sie das Gerät nicht ordnungsgemäß verpacken, sind Transportschäden nicht durch die Garantie abgedeckt.
- Das Gerät sollte durch den Spediteur ausreichend versichert sein.

WICHTIG

Es ist wichtig, dass das Gerät den Druckkopf nach dem Drucken wieder in die richtige Position bringen kann. Warten Sie daher stets, bis alle Druckaufträge abgeschlossen und keine mechanischen Geräusche mehr zu hören sind, bevor Sie den Netzstecker ziehen. Wenn der Netzstecker zu früh gezogen wird, können Probleme beim Drucken und Schäden am Druckkopf entstehen.

1. Ziehen Sie den Netzstecker des Geräts.
2. Ziehen Sie das Anschlusskabel von der Telefonsteckdose und vom Gerät ab.
3. Greifen Sie mit beiden Händen in die seitlichen Griffmulden und öffnen Sie den Gehäusedeckel.
4. Ziehen Sie das Datenkabel ab, sofern es angeschlossen ist.
5. Schließen Sie vorsichtig den Gehäusedeckel und halten Sie ihn dabei an den seitlichen Griffmulden.

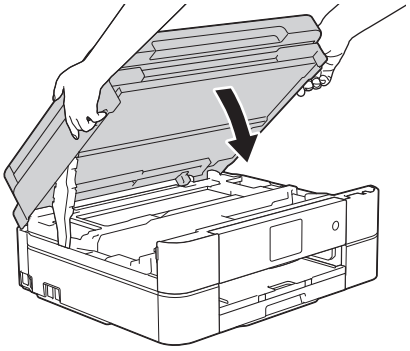

6. Öffnen Sie die Tintenpatronen-Abdeckung.
7. Drücken Sie den Befestigungshebel zum Lösen der jeweiligen Tintenpatrone und nehmen Sie dann alle Tintenpatronen aus dem Gerät.
8. Setzen Sie den orangefarbenen Transportschutz ein und schließen Sie dann die Tintenpatronen-Abdeckung.

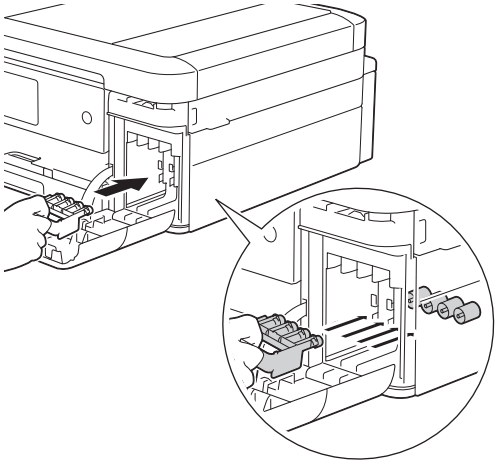

WICHTIG

- Vergewissern Sie sich, dass die Kunststoffnase an der linken Seite des orangefarbenen Transportschutzes (1) fest in ihrer Position (2) einrastet.

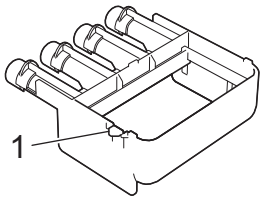

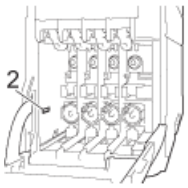

- Wenn Sie den orangefarbenen Transportschutz nicht finden können, versenden Sie das Gerät ohne ihn. Lassen Sie die Tintenpatronen während des Versands NICHT in dem Gerät eingesetzt.

9. Packen Sie das Gerät in den Beutel.

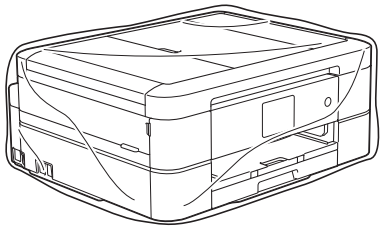

10. Packen Sie das Gerät wie unten gezeigt mit den Originalverpackungsmaterialien in den Originalkarton.
    Packen Sie die benutzte Tintenpatrone nicht in den Karton.

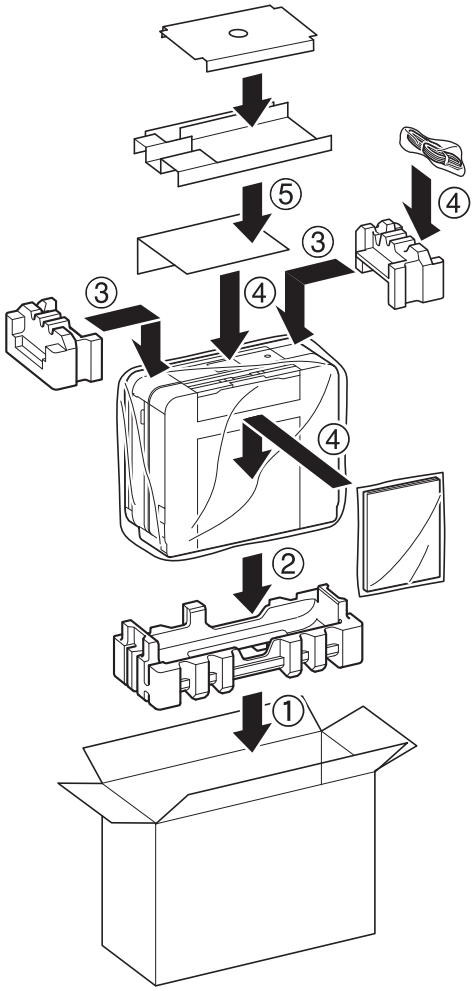

11. Schließen Sie den Karton und kleben Sie ihn zu.

Zugehörige Informationen

- Routinewartung
- Austauschen der Tintenpatronen

Geräteeinstellungen

Passen Sie die Einstellungen und Funktionen an, erstellen Sie Favoriten, und nutzen Sie die Optionen auf dem Gerätedisplay, um die Effizienz Ihres Brother-Geräts zu steigern.

- Ändern der Geräteeinstellungen am Funktionstastenfeld
- Ändern der Geräteeinstellungen auf dem Computer

Ändern der Geräteeinstellungen am Funktionstastenfeld

- Bei einem Stromausfall (Speicher)
- Allgemeine Einstellungen
- Speichern der bevorzugten Einstellungen als Favoriten
- Druckberichte
- Einstellungs- und Funktionstabellen

Bei einem Stromausfall (Speicher)

DCP-J572DW/DCP-J772DW/DCP-J774DW/MFC-J491DW/MFC-J497DW

- Die Menüeinstellungen werden dauerhaft gespeichert und gehen nicht verloren.
- Vorübergehende Einstellungen (zum Beispiel: Kontrast- und Modus für das Ausland) gehen verloren.
- Datum und Uhrzeit müssen erneut eingegeben werden.
- (MFC-Modelle) Programmierte Faxtimeraufträge und andere Faxaufträge im Gerätespeicher gehen verloren.

MFC-J890DW/MFC-J895DW

- Die Menüeinstellungen werden dauerhaft gespeichert und gehen nicht verloren.
- Vorübergehende Einstellungen (zum Beispiel: Kontrast- und Modus für das Ausland) gehen verloren.
- Das Datum, die Uhrzeit sowie die programmierten Faxtimeraufträge (z. B. zeitversetztes Senden) werden für etwa 24 Stunden beibehalten.
- Andere Faxjobs im Speicher des Geräts gehen nicht verloren.

Zugehörige Informationen

- Ändern der Geräteeinstellungen am Funktionstastenfeld

Allgemeine Einstellungen

- Anpassen der Gerätelautstärke
- Automatischer Wechsel zur Sommerzeit
- Einstellen des Energiesparmodus-Countdowns
- Einstellen der automatischen Abschaltung des Gerätes
- Einstellen von Datum und Uhrzeit
- Anpassen der Hintergrundhelligkeit des Displays
- Ändern der Hintergrundbeleuchtungsaktivierung des Displays
- Festlegen der Absender-Kennung
- Festlegen des Ton- oder Impuls-Wählmodus
- Verringern des Druckgeräuschs
- Ändern der Anzeigesprache des Displays
- Ändern der Tastatureinstellung

Anpassen der Gerätelautstärke

Für folgende Modelle: DCP-J772DW/DCP-J774DW/MFC-J491DW/MFC-J497DW/MFC-J890DW/MFC-J895DW

>> MFC-J491DW/MFC-J497DW
>> DCP-J772DW/DCP-J774DW/MFC-J890DW/MFC-J895DW

MFC-J491DW/MFC-J497DW

1. Drücken Sie **Einstellungen (Settings)**.
2. Drücken Sie ▲ oder ▼, um Folgendes auszuwählen:
   a. Wählen Sie [Geräteeinstell]. Drücken Sie **OK**.
   b. Wählen Sie [Lautstärke]. Drücken Sie **OK**.
3. Drücken Sie ▲ oder ▼, um eine der folgenden Optionen auszuwählen:

Option	Beschreibung
Klingeln	Stellen Sie die Klingellautstärke ein.
Signalton	Passen Sie die Lautstärke der Geräusche an, die beim Drücken einer Taste, wenn Sie einen Fehler machen oder nach dem Senden oder Empfangen einer Faxnachricht ertönen.
Lautsprecher	Stellen Sie Lautsprecherlautstärke ein.

4. Drücken Sie **OK**.
5. Drücken Sie ▲ oder ▼, um die Option [Aus], [Wenig (Leise)], [Normal] oder [Laut] auszuwählen. Drücken Sie **OK**.
6. Drücken Sie **Stopp (Stop/Exit)**.

DCP-J772DW/DCP-J774DW/MFC-J890DW/MFC-J895DW

1. Sie haben die folgenden Möglichkeiten:
   - Für MFC-Modelle:

     Drücken Sie [Einstell. (Einst.)] > [Alle Einstell.] > [Geräteeinstell] > [Lautstärke].
   - Für DCP-Modelle:

     Drücken Sie [Einstell. (Einst.)] > [Alle Einstell.] > [Geräteeinstell] > [Signalton].
2. Drücken Sie eine der folgenden Optionen (MFC-Modelle):

Option	Beschreibung
Klingeln	Stellen Sie die Klingellautstärke ein.
Signalton	Passen Sie die Lautstärke der Geräusche an, die beim Drücken einer Taste, wenn Sie einen Fehler machen oder nach dem Senden oder Empfangen einer Faxnachricht ertönen.
Lautsprecher	Stellen Sie Lautsprecherlautstärke ein.

3. Drücken Sie ▲ oder ▼, um die Option [Aus], [Wenig], [Normal] oder [Laut] anzuzeigen, und drücken Sie dann die gewünschte Option.

4. Drücken Sie .

Zugehörige Informationen

- Allgemeine Einstellungen

Automatischer Wechsel zur Sommerzeit

Für folgende Modelle: MFC-J491DW/MFC-J497DW/MFC-J890DW/MFC-J895DW

Mit dieser Funktion können Sie die automatische Zeitumstellung zwischen Winter- und Sommerzeit programmieren.

Wenn sie eingeschaltet ist, wird die Uhr des Geräts automatisch im Frühjahr eine Stunde vor- und im Herbst eine Stunde zurückgestellt. Stellen Sie sicher, dass Sie unter der Einstellung `[Datum/Uhrzeit (Datum und Zeit)]` das richtige Datum und die richtige Uhrzeit eingestellt haben.

>> MFC-J491DW/MFC-J497DW
>> MFC-J890DW/MFC-J895DW

MFC-J491DW/MFC-J497DW

1. Drücken Sie **Einstellungen (Settings)**.
2. Drücken Sie ▲ oder ▼, um Folgendes auszuwählen:
   a. Wählen Sie `[Inbetriebnahme]`. Drücken Sie **OK**.
   b. Wählen Sie `[Datum/Uhrzeit (Datum und Zeit)]`. Drücken Sie **OK**.
   c. Wählen Sie `[Zeitumstellung]`. Drücken Sie **OK**.
   d. Wählen Sie `[Ein]` oder `[Aus]`. Drücken Sie **OK**.
3. Drücken Sie **Stopp (Stop/Exit)**.

MFC-J890DW/MFC-J895DW

1. Drücken Sie `[Einstell. (Einst.)]`.
2. Drücken Sie `[Datum/Uhrzeit (Datum und Zeit)]` > `[Zeitumstellung]`.
3. Drücken Sie `[Ein]` oder `[Aus]`.
4. Drücken Sie .

Zugehörige Informationen

- Allgemeine Einstellungen

Einstellen des Energiesparmodus-Countdowns

Mit der Einstellung für den Energiesparmodus kann der Stromverbrauch reduziert werden. Wenn sich das Gerät im Energiesparmodus befindet, reagiert es so, als ob es ausgeschaltet wäre. Das Gerät wird wieder aktiviert und startet den Druck, wenn es einen Druckauftrag oder ein Fax empfängt. Mit diesen Anweisungen können Sie eine Zeitverzögerung einstellen (Countdown), bevor das Gerät in den Energiesparmodus wechselt.

- Der Timer wird neu gestartet, wenn ein Bedienvorgang am Gerät durchgeführt wird, wie zum Beispiel der Empfang eines Faxes oder eines Druckjobs.
- Die werkseitige Einstellung ist fünf Minuten.
- Wenn das Gerät in den Energiesparmodus wechselt, wird die Displayhintergrundbeleuchtung ausgeschaltet.

>> DCP-J572DW/MFC-J491DW/MFC-J497DW
>> DCP-J772DW/DCP-J774DW/MFC-J890DW/MFC-J895DW

DCP-J572DW/MFC-J491DW/MFC-J497DW

1. Drücken Sie **Einstellungen (Settings)**.
2. Drücken Sie ▲ oder ▼, um Folgendes auszuwählen:
   a. Wählen Sie `[Geräteeinstell]`. Drücken Sie **OK**.
   b. Wählen Sie `[Energiesparen]`. Drücken Sie **OK**.
   c. Wählen Sie `[1Min.]`, `[2Min.]`, `[3Min.]`, `[5Min.]`, `[10Min.]`, `[30Min.]` oder `[60Min.]` aus. Drücken Sie **OK**.
3. Drücken Sie **Stopp (Stop/Exit)**.

DCP-J772DW/DCP-J774DW/MFC-J890DW/MFC-J895DW

1. Drücken Sie `[Einstell. (Einst.)]` > `[Alle Einstell.]` > `[Geräteeinstell]` > `[Energiesparen]`.
2. Drücken Sie ▲ oder ▼, um die Option `[1Min.]`, `[2Min.]`, `[3Min.]`, `[5Min.]`, `[10Min.]`, `[30Min.]` oder `[60Min.]` anzuzeigen, und drücken Sie dann die gewünschte Option.
3. Drücken Sie .

Zugehörige Informationen

- Allgemeine Einstellungen
- Einstellen der automatischen Abschaltung des Gerätes

Einstellen der automatischen Abschaltung des Gerätes

Die Funktion zum automatischen Abschalten kann den Stromverbrauch senken. Stellen Sie die Zeitspanne ein, nach der das Gerät nach dem Wechsel in den Energiesparmodus automatisch ausgeschaltet wird. Wenn diese Funktion auf [Aus] gesetzt wurde, muss das Gerät manuell ausgeschaltet werden.

Um das Gerät nach der automatischen Abschaltung wieder einzuschalten, drücken Sie ⏻.

Das Gerät wird nicht automatisch ausgeschaltet, wenn:

- Faxaufträge werden im Gerätespeicher gespeichert. (MFC-J491DW/MFC-J497DW)
- Ein Fehler das Ausdrucken des Faxjournals verhindert. (MFC-J491DW/MFC-J497DW)
- Das Gerät mit einer Telefonleitung verbunden ist. (MFC-J491DW/MFC-J497DW/MFC-J890DW/MFC-J895DW)
- Das Gerät mit einem verkabelten Netzwerk verbunden ist. (MFC-J890DW/MFC-J895DW)
- Das Gerät mit einem Wireless-Netzwerk verbunden ist.
- [WLAN aktiv] auf [Ein] eingestellt ist oder [WLAN] in der Einstellung [Netzwerk I/F] ausgewählt ist.

>> DCP-J572DW/MFC-J491DW/MFC-J497DW
>> DCP-J772DW/DCP-J774DW/MFC-J890DW/MFC-J895DW

DCP-J572DW/MFC-J491DW/MFC-J497DW

1. Drücken Sie **Einstellungen (Settings)**.
2. Drücken Sie ▲ oder ▼, um Folgendes auszuwählen:
   a. Wählen Sie [Geräteeinstell]. Drücken Sie **OK**.
   b. Wählen Sie [Auto abschalt.]. Drücken Sie **OK**.
   c. Wählen Sie [Aus], [1Stunde], [2Stunden], [4Stunden] oder [8Stunden] aus. Drücken Sie **OK**.
3. Drücken Sie **Stopp (Stop/Exit)**.

DCP-J772DW/DCP-J774DW/MFC-J890DW/MFC-J895DW

1. Drücken Sie [Einstell. (Einst.)] > [Alle Einstell.] > [Geräteeinstell] > [Auto abschalt.].
2. Drücken Sie ▲ oder ▼, um die Option [Aus], [1Stunde], [2Stunden], [4Stunden] oder [8Stunden] anzuzeigen, und drücken Sie dann die gewünschte Option.
3. Drücken Sie ⌂.

Zugehörige Informationen

- Allgemeine Einstellungen
- Festlegen des Intervalls für das Faxjournal
- Einstellen des Energiesparmodus-Countdowns

Einstellen von Datum und Uhrzeit

(MFC-Modelle)

Das Display zeigt das Datum und die Uhrzeit an. Wenn diese nicht aktuell sind, geben Sie sie erneut ein. Sie können das Datum und die Uhrzeit zu jedem Fax hinzufügen, das Sie versenden, indem Sie die Stations-ID festlegen.

(DCP-Modelle)

Wenn das Gerät ausgeschaltet war, sind das Datum und die Uhrzeit des Geräts möglicherweise nicht aktuell. Geben Sie sie erneut ein.

>> DCP-J572DW
>> MFC-J491DW/MFC-J497DW
>> DCP-J772DW/DCP-J774DW/MFC-J890DW/MFC-J895DW

DCP-J572DW

1. Drücken Sie **Einstellungen (Settings)**.
2. Drücken Sie ▲ oder ▼, um Folgendes auszuwählen:
   a. Wählen Sie `[Inbetriebnahme]`. Drücken Sie **OK**.
   b. Wählen Sie `[Datum/Uhrzeit (Datum und Zeit)]`. Drücken Sie **OK**.
   c. Wählen Sie `[Datum]`. Drücken Sie **OK**.
3. Drücken Sie ▲, ▼, ◀ oder ▶, um Folgendes auszuwählen:
   a. Wählen Sie zum Eingeben der letzten beiden Ziffern des Jahres eine Zahl aus und drücken Sie dann **OK**. Wählen Sie zum Speichern des Jahres `[OK]` und drücken Sie dann **OK**.
   b. Wählen Sie zum Eingeben der beiden Ziffern für den Monat eine Zahl aus und drücken Sie dann **OK**. Wählen Sie zum Speichern des Monats `[OK]` und drücken Sie dann **OK**.
   c. Wählen Sie zum Eingeben der beiden Ziffern für den Tag eine Zahl aus und drücken Sie dann **OK**. Wählen Sie zum Speichern des Tages `[OK]` und drücken Sie dann **OK**.
4. Drücken Sie ▲ oder ▼, um `[Zeit]` zu wählen, und drücken Sie dann **OK**.
5. Drücken Sie zum Eingeben der vier Ziffern der Uhrzeit (im 24-Stunden-Format) ▲, ▼, ◀ oder ▶, um die Zahlen auszuwählen, und drücken Sie dann `[OK]`. Drücken Sie **OK**.
6. Drücken Sie **Stopp (Stop/Exit)**.

MFC-J491DW/MFC-J497DW

1. Drücken Sie **Einstellungen (Settings)**.
2. Drücken Sie ▲ oder ▼, um Folgendes auszuwählen:
   a. Wählen Sie `[Inbetriebnahme]`. Drücken Sie **OK**.
   b. Wählen Sie `[Datum/Uhrzeit (Datum und Zeit)]`. Drücken Sie **OK**.
   c. Wählen Sie `[Datum]`. Drücken Sie **OK**.
3. Geben Sie die letzten beiden Stellen des Jahres über die Zifferntasten ein und drücken Sie dann **OK**.
4. Geben Sie die beiden Stellen des Monats über die Zifferntasten ein und drücken Sie dann **OK**.
5. Geben Sie die beiden Stellen des Tages über die Zifferntasten ein und drücken Sie dann **OK**.
6. Drücken Sie ▲ oder ▼, um `[Zeit]` zu wählen, und drücken Sie dann **OK**.
7. Geben Sie über die Zifferntasten die Uhrzeit (im 24-Stunden-Format) ein und drücken Sie dann **OK**.
8. Drücken Sie **Stopp (Stop/Exit)**.

DCP-J772DW/DCP-J774DW/MFC-J890DW/MFC-J895DW

1. Drücken Sie `[Einstell. (Einst.)]`.

2. Drücken Sie [Datum/Uhrzeit (Datum und Zeit)].
3. Drücken Sie [Datum].
4. Geben Sie auf dem Touchscreen die beiden letzten Ziffern der Jahreszahl ein und drücken Sie dann [OK].
5. Geben Sie auf dem Touchscreen die beiden Ziffern für den Monat ein, und drücken Sie dann [OK].
6. Geben Sie auf dem Touchscreen die beiden Ziffern für den Tag ein, und drücken Sie dann [OK].
7. Drücken Sie [Zeit].
8. Geben Sie über den Touchscreen die Uhrzeit (im 24-Stunden-Format) ein.
   Drücken Sie [OK].
   (Zum Beispiel: 19:45)
9. Drücken Sie .

Zugehörige Informationen

- Allgemeine Einstellungen
- Registrieren Ihres Gerätes bei Google Cloud Print mit Web Based Management
- Festlegen der Absender-Kennung

Anpassen der Hintergrundhelligkeit des Displays

Wenn Sie die Anzeigen im Touchscreen-Display nicht gut lesen können, sollten Sie es mit einer anderen Helligkeitseinstellung versuchen.

>> DCP-J572DW/MFC-J491DW/MFC-J497DW
>> DCP-J772DW/DCP-J774DW/MFC-J890DW/MFC-J895DW

DCP-J572DW/MFC-J491DW/MFC-J497DW

1. Drücken Sie **Einstellungen (Settings)**.
2. Drücken Sie ▲ oder ▼, um Folgendes auszuwählen:
   a. Wählen Sie `[Geräteeinstell]`. Drücken Sie **OK**.
   b. Wählen Sie `[LCD-Einstell.]`. Drücken Sie **OK**.
   c. Wählen Sie `[Beleuchtung]`. Drücken Sie **OK**.
   d. Wählen Sie `[Hell]`, `[Normal]` oder `[Dunkel]`. Drücken Sie **OK**.
3. Drücken Sie **Stopp (Stop/Exit)**.

DCP-J772DW/DCP-J774DW/MFC-J890DW/MFC-J895DW

1. Drücken Sie `[Einstell. (Einst.)]` > `[Alle Einstell.]` > `[Geräteeinstell]` > `[LCD-Einstell.]` > `[Beleuchtung]`.
2. Drücken Sie die Option `[Hell]`, `[Normal]` oder `[Dunkel]`.
3. Drücken Sie .

Zugehörige Informationen

- Allgemeine Einstellungen

Ändern der Hintergrundbeleuchtungsaktivierung des Displays

Legen Sie fest, wie lang die Hintergrundbeleuchtung des Displays eingeschaltet bleibt.

>> DCP-J572DW/MFC-J491DW/MFC-J497DW
>> DCP-J772DW/DCP-J774DW/MFC-J890DW/MFC-J895DW

DCP-J572DW/MFC-J491DW/MFC-J497DW

1. Drücken Sie **Einstellungen (Settings)**.
2. Drücken Sie ▲ oder ▼, um Folgendes auszuwählen:
   a. Wählen Sie [Geräteeinstell]. Drücken Sie **OK**.
   b. Wählen Sie [LCD-Einstell.]. Drücken Sie **OK**.
   c. Wählen Sie [Dimmer]. Drücken Sie **OK**.
   d. Wählen Sie [10Sek.], [30Sek.], [1Min.], [2Min.], [3Min.] oder [5Min.] aus. Drücken Sie **OK**.
3. Drücken Sie **Stopp (Stop/Exit)**.

DCP-J772DW/DCP-J774DW/MFC-J890DW/MFC-J895DW

1. Drücken Sie [Einstell. (Einst.)] > [Alle Einstell.] > [Geräteeinstell] > [LCD-Einstell.] > [Dimmer].
2. Drücken Sie ▲ oder ▼, um die Option [10Sek.], [30Sek.], [1Min.], [2Min.], [3Min.] oder [5Min.] anzuzeigen, und drücken Sie dann die gewünschte Option.
3. Drücken Sie .

Zugehörige Informationen

- Allgemeine Einstellungen

Festlegen der Absender-Kennung

Für folgende Modelle: MFC-J491DW/MFC-J497DW/MFC-J890DW/MFC-J895DW

Legen Sie die Absender-Kennung fest, wenn das Datum und die Uhrzeit auf jedem gesendeten Fax angezeigt werden sollen.

>> MFC-J491DW/MFC-J497DW
>> MFC-J890DW/MFC-J895DW

MFC-J491DW/MFC-J497DW

1. Drücken Sie **Einstellungen (Settings)**.
2. Drücken Sie ▲ oder ▼, um Folgendes auszuwählen:
   a. Wählen Sie [Inbetriebnahme]. Drücken Sie **OK**.
   b. Wählen Sie [Abs.-Kennung]. Drücken Sie **OK**.
3. Drücken Sie ▲ oder ▼, um [Fax] zu wählen, und drücken Sie dann **OK**.
4. Geben Sie Ihre Faxnummer (bis zu 20 Stellen) über die Zifferntasten ein und drücken Sie dann **OK**.
5. Drücken Sie ▲ oder ▼, um [Name] zu wählen, und drücken Sie dann **OK**.
6. Geben Sie über die Zifferntasten Ihren Namen ein (bis zu 20 Zeichen) und drücken Sie dann **OK**.

Weitere Informationen zur Eingabe von Text ➤➤ *Anhang*

7. Drücken Sie **Stopp (Stop/Exit)**.

MFC-J890DW/MFC-J895DW

1. Drücken Sie [Einstell. (Einst.)] > [Alle Einstell.] > [Inbetriebnahme] > [Abs.-Kennung].
2. Drücken Sie [Fax].
3. Geben Sie die Faxnummer auf dem Touchscreen ein (bis zu 20 Stellen), und drücken Sie dann [OK].
4. Drücken Sie [Name].
5. Geben Sie über den Touchscreen Ihren Namen ein (bis zu 20 Zeichen), und drücken Sie dann [OK].

- Drücken Sie [A 1 @], um zwischen Buchstaben, Ziffern und Sonderzeichen umzuschalten. (Die verfügbaren Zeichen können je nach Land unterschiedlich sein.)
- Wenn Sie ein Zeichen falsch eingegeben haben und es ändern möchten, bewegen Sie den Cursor mit ◀ oder ▶ zur falschen Eingabe. Drücken Sie [⌫], und geben Sie anschließend das richtige Zeichen ein.
- Um ein Leerzeichen einzugeben, drücken Sie [Leerz.].

6. Drücken Sie [⌂].

Zugehörige Informationen

- Allgemeine Einstellungen
- Übertragen von Faxen auf ein anderes Faxgerät
- Übertragen des Faxjournalberichts auf ein anderes Faxgerät
- Eingeben von Text auf dem Brother-Gerät
- Einstellen von Datum und Uhrzeit

Festlegen des Ton- oder Impuls-Wählmodus

Für folgende Modelle: MFC-J491DW/MFC-J497DW/MFC-J890DW/MFC-J895DW

Bei Ihrem Brother-Gerät ist der Ton-Wähldienst eingestellt. Wenn Sie über einen Impuls-Wähldienst verfügen, müssen Sie den Wählmodus ändern.

Diese Funktion ist in einigen Ländern nicht verfügbar.

>> MFC-J491DW/MFC-J497DW
>> MFC-J890DW/MFC-J895DW

MFC-J491DW/MFC-J497DW

1. Drücken Sie **Einstellungen (Settings)**.
2. Drücken Sie ▲ oder ▼, um Folgendes auszuwählen:
   a. Wählen Sie `[Inbetriebnahme]`. Drücken Sie **OK**.
   b. Wählen Sie `[Ton-/Pulswahl]`. Drücken Sie **OK**.
   c. Wählen Sie `[Tonwahl]` oder `[Pulswahl]`. Drücken Sie **OK**.
3. Drücken Sie **Stopp (Stop/Exit)**.

MFC-J890DW/MFC-J895DW

1. Drücken Sie `[Einstell. (Einst.)]` > `[Alle Einstell.]` > `[Inbetriebnahme]` > `[Ton-/Pulswahl]`.
2. Drücken Sie `[Tonwahl]` oder `[Pulswahl]`.
3. Drücken Sie .

Zugehörige Informationen

- Allgemeine Einstellungen
- Telefon- und Faxprobleme

Verringern des Druckgeräuschs

Mit der Einstellung für den Leisemodus kann das Druckgeräusch reduziert werden. Wenn der Leisemodus aktiviert ist, wird langsamer gedruckt.

Die werkseitige Einstellung ist [Aus].

- Wenn der Leisemodus aktiviert ist, wird im Home-Bildschirm angezeigt.

>> DCP-J572DW/MFC-J491DW/MFC-J497DW
>> DCP-J772DW/DCP-J774DW/MFC-J890DW/MFC-J895DW

DCP-J572DW/MFC-J491DW/MFC-J497DW

1. Drücken Sie **Einstellungen (Settings)**.
2. Drücken Sie ▲ oder ▼, um Folgendes auszuwählen:
   a. Wählen Sie [Geräteeinstell]. Drücken Sie **OK**.
   b. Wählen Sie [Leisemodus]. Drücken Sie **OK**.
   c. Wählen Sie [Ein] oder [Aus]. Drücken Sie **OK**.
3. Drücken Sie **Stopp (Stop/Exit)**.

DCP-J772DW/DCP-J774DW/MFC-J890DW/MFC-J895DW

1. Drücken Sie [Einstell. (Einst.)] > [Leisemodus].
2. Drücken Sie [Ein] oder [Aus].
3. Drücken Sie .

Zugehörige Informationen

- Allgemeine Einstellungen
- Touchscreen-Display-Übersicht
- Probleme bei der Papierhandhabung und beim Drucken

Ändern der Anzeigesprache des Displays

Ändern Sie bei Bedarf die Sprache des Displays.

Diese Funktion ist in einigen Ländern nicht verfügbar.

>> DCP-J572DW/MFC-J491DW/MFC-J497DW
>> DCP-J772DW/DCP-J774DW/MFC-J890DW/MFC-J895DW

DCP-J572DW/MFC-J491DW/MFC-J497DW

1. Drücken Sie **Einstellungen (Settings)**.
2. Drücken Sie ▲ oder ▼, um Folgendes auszuwählen:
   a. Wählen Sie `[Inbetriebnahme]`. Drücken Sie **OK**.
   b. Wählen Sie `[Displaysprache]`. Drücken Sie **OK**.
   c. Wählen Sie Ihre Sprache aus. Drücken Sie **OK**.
3. Drücken Sie **Stopp (Stop/Exit)**.

DCP-J772DW/DCP-J774DW/MFC-J890DW/MFC-J895DW

1. Drücken Sie `[Einstell. (Einst.)]` > `[Alle Einstell.]` > `[Inbetriebnahme]` > `[Displaysprache]`.
2. Drücken Sie auf Ihre Sprache.
3. Drücken Sie .

Zugehörige Informationen

- Allgemeine Einstellungen

Ändern der Tastatureinstellung

Für folgende Modelle: DCP-J772DW/DCP-J774DW/MFC-J890DW/MFC-J895DW

Sie können die Art der Tastatur für das Display wählen.

1. Drücken Sie [Einstell. (Einst.)] > [Alle Einstell.] > [Geräteeinstell] > [Tastatureinstellungen].
2. Drücken Sie [QWERTZ] oder [ABC].
3. Drücken Sie .

Zugehörige Informationen

- Allgemeine Einstellungen

Speichern der bevorzugten Einstellungen als Favoriten

- Hinzufügen von Favoriten
- Ändern oder Löschen von Favoriten

Hinzufügen von Favoriten

Für folgende Modelle: DCP-J772DW/DCP-J774DW/MFC-J890DW/MFC-J895DW

Sie können die am häufigsten verwendeten Fax-, Kopier-, Scan-, Web Connect- und Apps-Einstellungen hinzufügen, indem Sie sie als Favoriten speichern. Später können Sie auf den Favoriten drücken, um diese Einstellungen zu übernehmen, statt sie manuell einzugeben.

Abhängig vom Modell sind einige Favoriten nicht verfügbar.

In diesen Anweisungen wird beschrieben, wie Sie einen Kopierfavoriten hinzufügen. Die Vorgehensweisen zum Hinzufügen eines Fax-, Scan-, Web Connect- oder Apps-Favoriten sind sehr ähnlich.

1. Drücken Sie [+] [Favoriten].
2. Drücken Sie ◀ oder ▶, um die Favoriten-Bildschirme anzuzeigen.
3. Drücken Sie [+], wenn kein Favorit hinzugefügt wurde.
4. Drücken Sie ▲ oder ▼, um [Kopieren] anzuzeigen.
5. Drücken Sie [Kopieren].
6. Drücken Sie [Optionen].
7. Drücken Sie ▲ oder ▼, um die verfügbaren Einstellungen anzuzeigen, und drücken Sie dann auf die Einstellung, die Sie ändern möchten.
8. Drücken Sie ▲ oder ▼, um die für diese Einstellung verfügbaren Optionen anzuzeigen, und drücken Sie dann die gewünschte Option.

   Wiederholen Sie diesen und die vorherigen Schritte, bis Sie alle Einstellungen für diesen Favoriten vorgenommen haben. Wenn Sie den Vorgang beendet haben, drücken Sie [OK].
9. Drücken Sie [Als Favorit speichern (Als Shortcut speichern)].
10. Lesen und überprüfen Sie die angezeigte Liste der Einstellungen, die Sie ausgewählt haben, und drücken Sie dann [OK].
11. Geben Sie über das Display einen Namen für den Favoriten ein, und drücken Sie dann [OK].

Wenn Sie Favoriten für Faxen oder Scannen hinzufügen, werden Sie gefragt, ob ein One-Touch-Favorit erstellt werden soll. Folgen Sie den Anweisungen im Display.

Zugehörige Informationen

- Speichern der bevorzugten Einstellungen als Favoriten

Ändern oder Löschen von Favoriten

Für folgende Modelle: DCP-J772DW/DCP-J774DW/MFC-J890DW/MFC-J895DW

Sie können die Einstellungen in einem Favoriten ändern.

Sie können keine Web Connect-Favoriten oder Apps-Favoriten ändern. Um sie zu ändern, löschen Sie sie und fügen Sie dann einen neuen Favoriten hinzu.

1. Drücken Sie [+] [Favoriten].
2. Drücken Sie ◀ oder ▶, um den Favoriten, den Sie ändern möchten, anzuzeigen.
3. Halten Sie den Favoriten gedrückt, den Sie ändern möchten.
4. Drücken Sie [Bearb.].

Zum Löschen des Favoriten drücken Sie [Löschen]. Zum Ändern des Namens des Favoriten drücken Sie [Umbenennen] und folgen Sie den Menüs im Display.

5. Ändern Sie die Einstellungen für den ausgewählten Favoriten.
6. Drücken Sie [Als Favorit speichern (Als Shortcut speichern)], wenn Sie alle gewünschten Einstellungen geändert haben.
7. Drücken Sie [OK] zur Bestätigung.

Wenn Sie Favoriten für Faxen oder Scannen ändern, werden Sie gefragt, ob ein One-Touch-Favorit erstellt werden soll. Folgen Sie den Anweisungen im Display.

Zugehörige Informationen

- Speichern der bevorzugten Einstellungen als Favoriten
- Eingeben von Text auf dem Brother-Gerät

Druckberichte

- Berichte
- Einen Bericht drucken
- Faxberichte
- Telefon- und Faxprobleme

Berichte

Die folgenden Berichte und Listen können ausgedruckt werden:

Sendebericht (MFC-Modelle)

Mit Sendebericht wird ein Sendebericht über das zuletzt gesendete Fax gedruckt.

Adressbuch (MFC-Modelle)

Mit dem Adressbuch-Bericht wird eine alphabetische oder numerische Liste der im Adressbuch gespeicherten Namen und Rufnummern ausgedruckt.

Faxjournal (MFC-Modelle)

Mit dem Faxjournal wird eine Liste mit Informationen über die 200 letzten gesendeten und empfangenen Faxe ausgedruckt. (TX = Senden, RX = Empfang)

Benutzereinstellungen

Der Benutzereinstellungen-Bericht druckt eine Liste der aktuellen Einstellungen.

Netzwerkkonfiguration (Netzwerkmodelle)

Der Netzwerkkonfigurationsbericht druckt eine Liste der aktuellen Netzwerkeinstellungen.

WLAN-Bericht (Wireless-Modelle)

Mit dem WLAN-Bericht wird das Ergebnis der WLAN-Verbindungsdiagnose ausgedruckt.

Verlauf Anrufererkennung (MFC-Modelle)

Mit der Anruferliste wird eine Liste der verfügbaren Anrufer-Kennungen der letzten 20 empfangenen Faxe und Anrufe ausgedruckt.

Zugehörige Informationen

- Druckberichte

Einen Bericht drucken

>> DCP-J572DW/MFC-J491DW/MFC-J497DW
>> DCP-J772DW/DCP-J774DW/MFC-J890DW/MFC-J895DW

DCP-J572DW/MFC-J491DW/MFC-J497DW

1. Drücken Sie **Einstellungen (Settings)**.
2. Drücken Sie ▲ oder ▼, um Folgendes auszuwählen:
   a. Wählen Sie `[Ausdrucke]`. Drücken Sie **OK**.
   b. Wählen Sie den Bericht aus, den Sie drucken möchten. Drücken Sie **OK**.
3. Drücken Sie ▶.
4. Drücken Sie **Stopp (Stop/Exit)**.

DCP-J772DW/DCP-J774DW/MFC-J890DW/MFC-J895DW

1. Drücken Sie `[Einstell. (Einst.)]` > `[Alle Einstell.]` > `[Ausdrucke]`.
2. Drücken Sie ▲ oder ▼, um die Berichtsoptionen anzuzeigen, und drücken Sie dann die gewünschte Option.
3. Drücken Sie `[Ja]`.
4. Drücken Sie .

Zugehörige Informationen

- Druckberichte
- Anrufererkennung

Einstellungs- und Funktionstabellen

- Einstellungstabellen (Modelle mit 4,5 cm (44,9 mm)Farbdisplay)
- Funktionstabellen (Modelle mit 4,5 cm (44,9 mm)Farbdisplay)
- Einstellungstabellen (Modelle mit 6,8 cm (67,5 mm)-Touchscreen-Modell)
- Funktionstabellen (Modelle mit 6,8 cm (67,5 mm)-Touchscreen-Modell)

Einstellungstabellen (Modelle mit 4,5 cm (44,9 mm)Farbdisplay)

Für folgende Modelle: DCP-J572DW/MFC-J491DW/MFC-J497DW

In diesen Tabellen werden die Auswahlen und Optionen in den Gerätemenüs erläutert.

Einstellungen (Settings) > [Geräteeinstell]

Ebene 1	Ebene 2	Ebene 3	Beschreibung
Wartung	Druckqual. verb.	-	Prüfen Sie die Druckqualität, die Ausrichtung sowie die Papierzufuhr und korrigieren Sie diese entsprechend den Anweisungen im Display.
	Druckkopfreinigung	-	Reinigen Sie den Druckkopf anhand der im Display angezeigten Anweisungen.
	Tintenvorrat	-	Überprüft die verfügbare Tintenmenge.
	Modell der Tintenpatrone	-	Prüfen Sie die Nummern der Tintenpatronen.
	Druckeinstell.-optionen	Verschmieren reduzieren	Reduzieren Sie Verschmieren auf dem Papier oder Papierstaus beim Drucken.
		Langsam trocknendes Papier	Verwenden Sie diese Einstellung, wenn Sie auf Normalpapier drucken, auf dem die Tinte langsam trocknet.
Papiertyp (Papiersorte)	-	-	Legt den Papiertyp in der Papierkassette fest.
Papierformat	-	-	Legt das Papierformat in der Papierkassette fest.
Papier prüfen	-	-	Prüfen Sie das Druckmedium und das Papierformat, wenn Sie die Kassette aus dem Gerät ziehen.
Leisemodus	-	-	Verringern Sie das Druckgeräusch.
Lautstärke (MFC-J491DW/ MFC-J497DW)	Klingeln	-	Passt die Klingeltonlautstärke an.
	Signalton	-	Passt die Pieptonlautstärke an.
	Lautsprecher	-	Passt die Lautsprecherlautstärke an.
LCD-Einstell.	Beleuchtung	-	Passt die Helligkeit der LCD-Hintergrundbeleuchtung an.
	Dimmer	-	Stellen Sie ein, wie lange nach der Rückkehr zum Startbildschirm der Hintergrund des Displays noch leuchten soll.
Energiesparen	-	-	Wählen Sie aus, wie lange das Gerät nicht verwendet werden darf, bevor automatisch zum Energiesparmodus umgeschaltet wird.
Auto abschalt.	-	-	Wählen Sie aus, wie lange das Gerät warten muss, bevor es sich nach dem Wechsel in den Energiesparmodus automatisch ausschaltet. Wenn diese Option deaktiviert wurde, wird das Gerät nicht automatisch ausgeschaltet.

Ebene 1	Ebene 2	Ebene 3	Beschreibung
Wechseldatenträger (DCP-J572DW)	-	-	Aktivieren oder deaktivieren Sie die Wechseldatenträger-Funktion.

Einstellungen (Settings) > [Fax] (MFC-Modelle)

Ebene 1	Ebene 2	Ebene 3	Beschreibung
Empfangseinst.	**Klingelanzahl**	-	Legen Sie die Anzahl an Klingelzeichen fest, nach der ein Anruf im Fax- oder Fax/Tel-Modus angenommen wird.
	Empfangsmodus	-	Legt den für Ihre Anforderungen geeigneten Empfangsmodus aus.
	F/T Rufzeit	-	Legt die Klingeldauer des Pseudo-/Doppeltons im Fax/Tel-Modus fest.
	Fax-Erkennung	-	Ermöglicht den automatischen Empfang von Faxen, wenn Anrufe entgegengenommen und Faxtöne empfangen werden.
	Fernakt.-Codes	-	Nehmen Sie Anrufe an einem externen Telefon an, und geben Sie Codes ein, um die Ferncodes zu aktivieren oder zu deaktivieren. Sie können diese Codes auch personalisieren.
	Auto Verkl.	-	Reduziert die Anzahl eingehender Faxe.
	PC Faxempfang	-	Stellen Sie das Gerät so ein, dass Faxe an Ihren Computer gesendet werden. Die Funktion „Sicherungsdruck“ kann aktiviert werden.
	Faxempfang-Stempel	-	Drucken Sie die Uhrzeit und das Datum des Faxempfangs oben auf den Faxnachrichten.
Berichte	**Sendebericht**	-	Legt die Ersteinrichtung für den Übertragungsbericht fest.
	Journal	-	Legen Sie das Intervall für den automatischen Journalausdruck fest. Wenn Sie eine andere Option als „Aus“ oder „Nach 50 Faxen“ auswählen, können Sie für die Option eine Zeit auswählen. Wenn Sie „Intervall: 7 Tage“ auswählen, können Sie den Wochentag einstellen.
Fax drucken	-	-	Drucken Sie empfangene Faxnachrichten aus, die im Speicher des Geräts gespeichert sind.
Anst. Aufträge	-	-	Prüfen Sie, welche noch anstehenden Aufträge im Speicher des Geräts verbleiben, und brechen Sie ausgewählte Aufträge ab.
Extras	**Tastensperre**	-	Zum Sperren der meisten Funktionen, außer dem Empfangen von Faxen.
	Anrufer-ID (Anrufer-Kenn.)	-	Zum Anzeigen oder Drucken einer Liste der letzten 20 gespeicherten Anrufer-Kennungen.

Einstellungen (Settings) > [Netzwerk]

Ebene 1	Ebene 2	Ebene 3	Beschreibung
WLAN	**TCP/IP**	**Boot-Methode**	Wählen Sie die für Sie geeignete Boot-Methode aus.
		IP-Adresse	Legt die IP-Adresse fest.
		Subnet-Mask	Trägt die Subnetzmaske ein.
		Gateway	Legt die Gateway-Adresse fest.
		Knotenname	Legt den Knotennamen fest.
		WINS-Konfiguration	Legt den WINS-Konfigurationsmodus fest.

Ebene 1	Ebene 2	Ebene 3	Beschreibung
WLAN	TCP/IP	WINS-Server	Legt die IP-Adresse des primären oder sekundären WINS-Servers fest.
		DNS-Server	Legt die IP-Adresse des primären oder sekundären DNS-Servers fest.
		APIPA	Stellen Sie das Gerät so ein, dass eine IP-Adresse aus einem bestimmten Adressbereich automatisch zugewiesen wird.
		IPv6	Aktivieren oder deaktivieren Sie das IPv6-Protokoll.
	Setup-Assist.	-	Konfigurieren Sie die Wireless-Netzwerkeinstellungen manuell.
	WLAN-Assistent	-	Konfigurieren Sie die Wireless-Netzwerkeinstellungen mit der Brother-Installationsdisc.
	WPS	-	Konfiguriert Ihre WLAN-Netzwerkeinstellungen per Tastendruck.
	WPS + PIN-Code	-	Konfiguriert Ihre WLAN-Netzwerkeinstellungen mithilfe von WPS und einer PIN.
	WLAN-Status	Status	Zeigt den aktuellen Netzwerkstatus des WLANs an.
		Signal	Zeigt die aktuelle Signalstärke des WLANs an.
		SSID	Zeigt die aktuelle SSID an.
		Komm.-Modus	Zeigen Sie den aktuellen Kommunikationsmodus an.
	MAC-Adresse	-	Zeigen Sie die MAC-Adresse des Geräts an.
Wi-Fi Direct	Taste drücken	-	Konfigurieren Sie die Wi-Fi Direct-Netzwerkeinstellungen per Tastendruck.
	PIN-Code	-	Konfigurieren Sie die Wi-Fi Direct-Netzwerkeinstellungen über WPS mit einem PIN-Code.
	Manuell	-	Konfigurieren Sie Ihre Wi-Fi Direct-Netzwerkeinstellungen manuell.
	Gruppeneigent. (Gruppeneigentümer)	-	Legt Ihr Gerät als Gruppenbesitzer fest.
	Geräteinformation	Gerätename	Zeigen Sie den Namen des Geräts an.
		SSID	Zeigen Sie die SSID des Gruppeneigentümers an. Wenn das Gerät nicht verbunden ist, zeigt das Display dieses an.
		IP-Adresse	Zeigen Sie die aktuelle IP-Adresse des Geräts an.
	Statusinformation	Status	Zeigen Sie den aktuellen Wi-Fi Direct-Netzwerkstatus an.
		Signal	Zeigen Sie die aktuelle Signalstärke des Wi-Fi Direct-Netzwerks an. Wenn Ihr Gerät der Gruppenbesitzer ist, wird im Display immer ein starkes Signal angezeigt.

Ebene 1	Ebene 2	Ebene 3	Beschreibung
Wi-Fi Direct	I/F aktiviert	-	Aktivieren oder deaktivieren Sie die Wi-Fi Direct-Verbindung.
Einstellungen für Webverbindung	Proxy-Einstell.	Proxy-Verbindung	Ändert die Internetverbindungseinstellungen.
		Adresse	
		Port	
		Benutzername	
		Kennwort	
WLAN aktiv	-	-	Aktivieren bzw. deaktivieren Sie die Wireless-Netzwerkverbindung.
Netzwerk-Reset	-	-	Setzt alle Netzwerkeinstellungen auf die werkseitigen Einstellungen zurück.

Einstellungen (Settings) > [Ausdrucke]

Ebene 1	Beschreibung
Sendebericht (MFC-J491DW/MFC-J497DW)	Drucken Sie einen Sendebericht über das zuletzt gesendete Fax.
Adressbuch (MFC-J491DW/MFC-J497DW)	Druckt eine Namensliste und die im Adressbuch gespeicherten Nummern aus.
Journal (MFC-J491DW/MFC-J497DW)	Druckt eine Liste mit Informationen über die letzten 200 eingehenden und ausgehende Faxdokumente aus. (SE steht für „Senden“. EM steht für „Empfangen“.)
Geräteeinstell	Druckt eine Liste mit Ihren Einstellungen aus.
Netzwerk-Konf.	Druckt eine Liste mit Ihren Netzwerkeinstellungen aus.
WLAN-Bericht	Drucken Sie die Ergebnisse des WLAN-Verbindungsaufbaus aus.
Anruferliste (MFC-J491DW/MFC-J497DW)	Drucken Sie eine Liste der verfügbaren Anrufer-Kennungen der letzten 20 empfangenen Faxe und Anrufe.

Einstellungen (Settings) > [Geräte-Info]

Ebene 1	Beschreibung
Serien-Nr.	Prüfen Sie die Seriennummer des Geräts.
Firmware-Version	Aktualisieren Sie die Firmwareversion Ihres Geräts.
Firmware-Update	Aktualisieren Sie Ihr Gerät auf die neueste Firmware.
Firmware autom. prüfen	Zeigen Sie Firmware-Informationen auf dem Home-Bildschirm an.

Einstellungen (Settings) > [Inbetriebnahme]

Ebene 1	Ebene 2	Beschreibung
Datum/Uhrzeit (Datum und Zeit)	Datum	(MFC-J491DW/MFC-J497DW) Stellen Sie Datum und Uhrzeit für Displayanzeige und Kopfzeilen von gesendeten Faxdokumenten ein. (DCP-J572DW) Stellen Sie Datum und Uhrzeit Ihres Geräts ein.
	Zeit	
	Zeitumstellung (MFC-J491DW/ MFC-J497DW)	Stellen Sie das Gerät so ein, dass die Zeitumstellung zwischen Winter- und Sommerzeit automatisch erfolgt.

Ebene 1	Ebene 2	Beschreibung
Abs.-Kennung (MFC-J491DW/ MFC-J497DW)	-	Geben Sie Ihren Namen und Ihre Faxnummer ein, die auf jede Seite der gesendeten Faxe gedruckt werden.
Ton-/Pulswahl (MFC-J491DW/ MFC-J497DW) (Nur in bestimmten Ländern verfügbar.)	-	Legt den Wählmodus fest.
Autom. Wahlwdh. (Fax) (MFC-J491DW/ MFC-J497DW)	-	Stellen Sie das Gerät so ein, dass ein besetzter Anschluss automatisch erneut angewählt wird.
Wählton (MFC-J491DW/ MFC-J497DW)	-	Verkürzt die Wähltonerkennungspause.
Anschlussart (MFC-J491DW/ MFC-J497DW)	-	Wählen Sie die Anschlussart aus.
Kompatibilität (MFC-J491DW/ MFC-J497DW)	-	Passen Sie den Ausgleich an, um Übertragungsprobleme zu beheben. VoIP-Dienstanbieter unterstützen Faxnachrichten im Rahmen verschiedener Standards. Wenn regelmäßig Faxübertragungsfehler auftreten, wählen Sie „Basis (für VoIP)“ aus.
Zurücksetzen	**Maschine wird zurückgesetzt**	Setzen Sie alle von Ihnen geänderten Geräteeinstellungen, wie zum Beispiel Datum, Uhrzeit und Klingelanzahl, zurück.
	Netzwerk	Setzt alle Netzwerkeinstellungen auf die werkseitigen Einstellungen zurück.
	Adressbuch & Fax (MFC-J491DW/ MFC-J497DW)	Löscht alle gespeicherten Telefonnummern und Faxeinstellungen.
	Alle Einstell.	Setzt alle Geräteeinstellungen auf die werkseitigen Einstellungen zurück.
Displaysprache (Nur in bestimmten Ländern verfügbar.)	-	Ändert die Spracheinstellung des Displays.

Zugehörige Informationen

- Einstellungs- und Funktionstabellen

Funktionstabellen (Modelle mit 4,5 cm (44,9 mm)Farbdisplay)

Für folgende Modelle: DCP-J572DW/MFC-J491DW/MFC-J497DW

FAX (MFC-Modelle)

Ebene 1	Ebene 2	Beschreibung
Faxauflösung	-	Legt die Auflösung für ausgehende Faxe fest.
Kontrast	-	Passt die Helligkeit an.
Vorl.glas Scangr.	-	Stellen Sie den Scanbereich des Vorlagenglases auf das Format des Dokuments ein.
Rundsenden	-	Sendet dieselbe Faxnachricht an mehrere Faxnummern.
Direktversand	-	Senden Sie ein Fax ohne Verwenden des Speichers.
Übersee-Modus	-	Aktiviert die Option, wenn beim Faxversand ins Ausland Fehler auftreten.
Anrufverlauf	Wahl-W	Senden Sie ein Fax an die zuletzt angerufene Nummer.
	Gewählte Nrn	Legt eine Nummer aus dem Verlauf abgehender Anrufe fest; anschließend kann ein Fax an diese Nummer gesendet, die Nummer zum Adressbuch hinzugefügt oder gelöscht werden.
	Anruferliste	Wählt eine Nummer aus dem Verlauf der Rufnummernübermittlung aus; Sie haben die Möglichkeit, ein Fax an diese Nummer zu senden, die Nummer zum Adressbuch hinzuzufügen oder sie zu löschen.
Adressbuch	Suchen	Wählen Sie, indem Sie nur wenige Tasten drücken.
	Kurzw. Speich.	Speichern Sie Kurzwahlnummern, damit Sie beim Wählen nur wenige Tasten drücken müssen.
	Rundsende-Gr. (Rundsende-Gr speichern)	Richten Sie Rufnummerngruppen für das Rundsenden ein.
	Ändern	Ändern Sie Adressbuchnummern.
	Löschen	Löschen Sie Adressbuchnummern.
Als Standard	-	Speichert Ihre Einstellungen als Standardeinstellungen.
Werkseinstell.	-	Setzt alle Einstellungen auf die werkseitigen Einstellungen zurück.

SCANNER (SCAN)

Ebene 1	Ebene 2	Beschreibung
zu Speichermed. (to Speichermed) (DCP-J572DW) (Wenn ein Speichermedium eingelegt ist)	-	Scannen Sie Dokumente und speichern Sie diese ohne einen Computer direkt auf einem Speichermedium.
an PC	to Datei	Scannt Dokumente und speichert sie in einem Ordner auf Ihrem Computer.
	to Text (MFC-J491DW/ MFC-J497DW)	Konvertieren Sie ein gescanntes Dokument in einen bearbeitbaren Text.
	to Bild	Scannt Fotos oder Grafiken in Ihrer Grafikanwendung.

Ebene 1	Ebene 2	Beschreibung
an PC	to E-Mail	Senden Sie ein gescanntes Dokument als E-Mail-Anhang.
an Web	-	Lädt gescannte Daten bei einem Internetdienst hoch.
WS-Scan (Erscheint bei der Installation eines Webdienstscanners, der im Netzwerk-Explorer des Computers angezeigt wird.)	Scannen	Scannen Sie Daten mit dem Webdienstprotokoll.
	Für E-Mail sc.	
	Zum Faxen sc.	
	Z. Drucken sc.	

KOPIERER (COPY) (MFC-Modelle) / KOPIERER (COPY) (Standardbildschirm) (DCP-Modelle)

Ebene 1	Ebene 2	Beschreibung
Qualität	-	Wählen Sie die Kopierauflösung für Ihren Dokumenttyp aus.
Papiertyp (Papiersorte)	-	Legt den Papiertyp entsprechend dem in der Papierkassette vorhandenen Papier fest.
Papierformat	-	Wählen Sie das Papierformat aus, das dem in die Papierkassette eingelegten Papier entspricht.
Vergr./Verkl.	100%	-
	Vergrößern	Legt einen Vergrößerungsfaktor für die nächste Kopie fest.
	Verkleinern	Legt einen Verkleinerungsfaktor für die nächste Kopie fest.
	Auf Seitengröße	Passen Sie das Kopierformat entsprechend dem eingestellten Papierformat an.
	Benutz.:25-400%	Geben Sie einen Vergrößerungs- oder Verkleinerungsfaktor ein.
Dichte	-	Passt die Druckdichte an.
Normal/Sortiert	-	Legt die Option zur Stapelung bzw. Sortierung von Dokumenten fest.
Seitenlayout	-	Druckt mehr als eine Seite auf ein einzelnes Blatt Papier (N auf 1), beide Seiten des Personalausweises auf ein einzelnes Blatt Papier (2 in 1 ID) oder Poster aus.
2-seitige Kopie	-	Aktiviert oder deaktiviert die Funktion für beidseitiges Kopieren und legt die Funktion „Lange Kante spiegeln“ oder „Kurze Kante spiegeln“ fest.
Hintergrund entf.	Einstell. schw. Kopie	Stellen Sie den Umfang ein, zu dem die Hintergrundfarbe entfernt werden soll.
	Einstell. Farbkopie	
Als Standard	-	Speichert Ihre Einstellungen als Standardeinstellungen.
Werkseinstell.	-	Setzt alle Einstellungen auf die werkseitigen Einstellungen zurück.

PHOTO (DCP-J572DW)

Ebene 1	Ebene 2	Ebene 3	Ebene 4	Beschreibung
JPEG-Druck	Dateien auswählen	OK	Druckeinst.	Passen Sie mit diesen Optionen Ihre Fotos an.
	Index drucken	Indexausdr. erst.	Druckeinst.	Drucken Sie eine Seite mit Miniaturansichten.

Ebene 1	Ebene 2	Ebene 3	Ebene 4	Beschreibung
JPEG-Druck	Index drucken	Fotos drucken	Druckeinst.	Drucken Sie Fotos durch Auswahl der Index-Nummern.
	Alle druck (Alle dr)	Druckeinst.	-	Drucken Sie alle Fotos auf der Speicherkarte oder dem USB-Stick.

WEB

Ebene 1	Beschreibung
Web	Stellt eine Verbindung zwischen dem Brother-Gerät und einem Internetdienst her.

[Adressbuch] (MFC-Modelle)

Ebene 1	Beschreibung
Suchen	Wählen Sie, indem Sie nur wenige Tasten drücken.
Kurzw. Speich.	Speichern Sie Kurzwahlnummern, damit Sie beim Wählen nur wenige Tasten drücken müssen.
Rundsende-Gr. (Rundsende-Gr speichern)	Richten Sie Rufnummerngruppen für das Rundsenden ein.
Ändern	Ändern Sie Adressbuchnummern.
Löschen	Löschen Sie Adressbuchnummern.

Wahl-W/Pause (Redial/Pause) (MFC-Modelle)

Ebene 1	Beschreibung
Wahl-W	Senden Sie ein Fax an die zuletzt angerufene Nummer.
Gewählte Nrn	Legt eine Nummer aus dem Verlauf abgehender Anrufe fest; anschließend kann ein Fax an diese Nummer gesendet, die Nummer zum Adressbuch hinzugefügt oder gelöscht werden.
Anruferliste	Wählt eine Nummer aus dem Verlauf der Rufnummernübermittlung aus; Sie haben die Möglichkeit, ein Fax an diese Nummer zu senden, die Nummer zum Adressbuch hinzuzufügen oder sie zu löschen.

WiFi

Sie können die Wireless-Einstellungen konfigurieren, indem Sie auf dem Funktionstastenfeld WiFi oder **WiFi** drücken.

Ebene 1	Beschreibung
Setup-Assist.	Konfigurieren Sie die Wireless-Netzwerkeinstellungen manuell.
WLAN-Assistent	Konfigurieren Sie die Wireless-Netzwerkeinstellungen mit der Brother-Installationsdisc.
WPS	Konfiguriert Ihre WLAN-Netzwerkeinstellungen per Tastendruck.

Zugehörige Informationen

- Einstellungs- und Funktionstabellen

Einstellungstabellen (Modelle mit 6,8 cm (67,5 mm)-Touchscreen-Modell)

Für folgende Modelle: DCP-J772DW/DCP-J774DW/MFC-J890DW/MFC-J895DW

In diesen Tabellen werden die Auswahlen und Optionen in den Gerätemenüs erläutert.

[Einstell. (Einst.)]

[Einstell. (Einst.)]

Ebene 1	Ebene 2	Ebene 3	Beschreibung
(Datum/Uhrzeit (Datum und Zeit))	Datum	-	(MFC-Modelle) Fügt auf dem Bildschirm und in den Betreffzeilen der zu versendenden Faxe das Datum und die Uhrzeit hinzu. (DCP-Modelle) Stellen Sie Datum und Uhrzeit Ihres Geräts ein.
	Zeit	-	
	Zeitumstellung (MFC-Modelle)	-	Stellen Sie das Gerät so ein, dass die Zeitumstellung zwischen Winter- und Sommerzeit automatisch erfolgt.
Wartung	Druckqualität verbessern	-	Prüfen Sie die Druckqualität, die Ausrichtung sowie die Papierzufuhr und korrigieren Sie diese entsprechend den Anweisungen im Display.
	Druckkopfreinigung	-	Reinigen Sie den Druckkopf anhand der im Display angezeigten Anweisungen.
	Tintenvorrat	-	Überprüft die verfügbare Tintenmenge.
	Modell der Tintenpatrone	-	Prüfen Sie die Nummern der Tintenpatronen.
	Druckeinstellungsoptionen	Verschmieren reduzieren	Reduzieren Sie Verschmieren auf dem Papier oder Papierstaus beim Drucken.
		Langsam trocknendes Papier	Verwenden Sie diese Einstellung, wenn Sie auf Normalpapier drucken, auf dem die Tinte langsam trocknet.
Wi-Fi	TCP/IP	-	Legen Sie das TCP/IP-Protokoll fest.
	Setup-Assist.	-	Konfigurieren Sie die Wireless-Netzwerkeinstellungen manuell.
	WLAN-Assistent	-	Konfigurieren Sie die Wireless-Netzwerkeinstellungen mit der Brother-Installationsdisc.
	WPS	-	Konfiguriert Ihre WLAN-Netzwerkeinstellungen per Tastendruck.

Ebene 1	Ebene 2	Ebene 3	Beschreibung
Wi-Fi	**WPS + PIN-Code**	-	Konfiguriert Ihre WLAN-Netzwerkeinstellungen mithilfe von WPS und einer PIN.
	WLAN-Status	-	Zeigen Sie den aktuellen Status des Wireless-Netzwerks an.
	MAC-Adresse	-	Zeigen Sie die MAC-Adresse des Geräts an.
Leisemodus	-	-	Verringern Sie das Druckgeräusch.
Zufuhreinstell (MFC-J890DW/ MFC-J895DW)	**Papiertyp (Papiersorte)**	-	Legt den Papiertyp in der Papierkassette fest.
	Papierformat (MFC-J890DW/MFC-J895DW)	-	Legt das Papierformat in der Papierkassette fest.
Papiertyp (Papiersorte) (DCP-J772DW/ DCP-J774DW)	-	-	Stellen Sie das Druckmedium anhand des in Papierkassette 1 eingelegten Papiers ein.
Papierformat (DCP-J772DW/ DCP-J774DW)	-	-	Stellen Sie das Papierformat anhand des in Papierkassette 1 eingelegten Papiers ein.
Faxvorschau (MFC-J890DW/ MFC-J895DW)	-	-	Zeigen Sie die empfangenen Faxe im Display an.
Alle Einstell.	-	-	Ermöglicht das Konfigurieren der detaillierten Einstellungen.

[Geräteeinstell]

[Einstell. (Einst.)] > [Alle Einstell.] > [Geräteeinstell]

Ebene 1	Ebene 2	Ebene 3	Beschreibung
Wartung	**Druckqualität verbessern**	-	Prüfen Sie die Druckqualität, die Ausrichtung sowie die Papierzufuhr und korrigieren Sie diese entsprechend den Anweisungen im Display.
	Druckkopfreinigung	-	Reinigen Sie den Druckkopf anhand der im Display angezeigten Anweisungen.
	Tintenvorrat	-	Überprüft die verfügbare Tintenmenge.
	Modell der Tintenpatrone	-	Prüfen Sie die Nummern der Tintenpatronen.
	Druckeinstellungsoptionen	**Verschmieren reduzieren**	Reduzieren Sie Verschmieren auf dem Papier oder Papierstaus beim Drucken.
		Langsam trocknendes Papier	Verwenden Sie diese Einstellung, wenn Sie auf Normalpapier drucken, auf dem die Tinte langsam trocknet.
Papiertyp (Papiersorte)	-	-	Legt den Papiertyp in der Papierkassette fest.

Ebene 1	Ebene 2	Ebene 3	Beschreibung
Papierformat	-	-	Legt das Papierformat in der Papierkassette fest.
Papier prüfen	-	-	Prüfen Sie das Druckmedium und das Papierformat, wenn Sie die Kassette aus dem Gerät ziehen.
Leisemodus	-	-	Verringern Sie das Druckgeräusch.
Signalton (DCP-Modelle)	-	-	Passt die Pieptonlautstärke an.
Lautstärke (MFC-Modelle)	**Klingeln**	-	Passt die Klingeltonlautstärke an.
	Signalton	-	Passt die Pieptonlautstärke an.
	Lautsprecher	-	Passt die Lautsprecherlautstärke an.
LCD-Einstell.	**Beleuchtung**	-	Passt die Helligkeit der LCD-Hintergrundbeleuchtung an.
	Dimmer	-	Stellen Sie ein, wie lange nach dem letzten Fingerdruck der Hintergrund des Touchscreens noch leuchten soll.
Bildsch.einstell.	**Bildschirm scannen**	-	Stellen Sie die Standardeinstellungen für den Scan-Bildschirm ein.
Tastatureinstellungen	-	-	Legt den Tastaturtyp für das Display fest.
Energiesparen	-	-	Wählen Sie aus, wie lange das Gerät nicht verwendet werden darf, bevor automatisch zum Energiesparmodus umgeschaltet wird.
Auto abschalt.	-	-	Wählen Sie aus, wie lange das Gerät warten muss, bevor es sich nach dem Wechsel in den Energiesparmodus automatisch ausschaltet. Wenn diese Option deaktiviert wurde, wird das Gerät nicht automatisch ausgeschaltet.
Wechseldatenträger	-	-	Aktivieren oder deaktivieren Sie die Wechseldatenträger-Funktion.

[Favoriten-Einstellungen (Favoriten Einstellungen)]

[Einstell. (Einst.)] > [Alle Einstell.] > [Favoriten-Einstellungen (Favoriten Einstellungen)]

Ebene 1	Ebene 2	Beschreibung
(Wählen Sie die Favoritenschaltfläche aus.)	**Umbenennen**	Ermöglicht das Ändern des Favoritennamens.
	Bearb.	Ändern Sie die Favoriteneinstellungen.
	Löschen	Löscht den Favorit.

[Fax]

[Einstell. (Einst.)] > [Alle Einstell.] > [Fax] (MFC-Modelle)

Ebene 1	Ebene 2	Ebene 3	Beschreibung
Empfangseinst.	Klingelanzahl	-	Legen Sie die Anzahl an Klingelzeichen fest, nach der ein Anruf im Fax- oder Fax/Tel-Modus angenommen wird.
	Empfangsmodus	-	Legt den für Ihre Anforderungen geeigneten Empfangsmodus aus.
	F/T Rufzeit	-	Legt die Klingeldauer des Pseudo-/Doppeltons im Fax/Tel-Modus fest.
	Faxvorschau (MFC-J890DW/ MFC-J895DW)	-	Zeigen Sie die empfangenen Faxe im Display an.
	Fax-Erkennung	-	Ermöglicht den automatischen Empfang von Faxen, wenn Anrufe entgegengenommen und Faxtöne empfangen werden.
	Fernakt.-Codes	-	Nehmen Sie Anrufe an einem externen Telefon an, und geben Sie Codes ein, um die Ferncodes zu aktivieren oder zu deaktivieren. Sie können diese Codes auch personalisieren.
	Auto Verkl.	-	Reduziert die Anzahl eingehender Faxe.
	PC Faxempfang	-	Stellen Sie das Gerät so ein, dass Faxe an Ihren Computer gesendet werden. Die Funktion „Sicherungsdruck“ kann aktiviert werden.
	Speicherempf.	-	Stellen Sie das Gerät so ein, dass Faxnachrichten weitergeleitet und ankommende Faxdokumente (zur Fernabfrage von unterwegs) im Speicher oder dem Clouddienst gespeichert werden. Bei Auswahl der Optionen „Faxweiterleitung“ oder „Weiterleitung an die Cloud“ kann die Funktion „Sicherungsdruck“ aktiviert werden.
	Faxempfang-Stempel	-	Drucken Sie die Uhrzeit und das Datum des Faxempfangs oben auf den Faxnachrichten.
Berichte	Sendebericht	-	Legt die Ersteinrichtung für den Übertragungsbericht fest.
	Journal	-	Legen Sie das Intervall für den automatischen Journalausdruck fest. Wenn Sie eine andere Option als „Aus“ oder „Nach 50 Faxen“ auswählen, können Sie für die Option eine Zeit auswählen. Wenn Sie „Intervall: 7 Tage“ auswählen, können Sie den Wochentag einstellen.
Fax drucken	-	-	Drucken Sie empfangene Faxnachrichten aus, die im Speicher des Geräts gespeichert sind.
Zugangscode	-	-	Legt einen benutzerspezifischen Code für den Fernabruf fest.
Anst. Aufträge	-	-	Prüfen Sie, welche noch anstehenden Aufträge im Speicher des Geräts verbleiben, und brechen Sie ausgewählte Aufträge ab.
Extras	Zugangssperre (MFC-J890DW/ MFC-J895DW)	-	Zum Sperren der meisten Funktionen, außer dem Empfangen von Faxen im Speicher.
	Anrufer-ID (Anrufer-Kenn.)	-	Zum Anzeigen oder Drucken einer Liste der letzten 30 gespeicherten Anrufer-Kennungen.

[Netzwerk]

[Einstell. (Einst.)] > [Alle Einstell.] > [Netzwerk]

Ebene 1	Ebene 2	Ebene 3	Ebene 4	Beschreibung
LAN (Kabel) (MFC-J890DW/ MFC-J895DW)	TCP/IP	Boot-Methode	-	Wählen Sie die für Sie geeignete Boot-Methode aus.
		IP-Adresse	-	Legt die IP-Adresse fest.
		Subnet-Mask	-	Trägt die Subnetzmaske ein.
		Gateway	-	Legt die Gateway-Adresse fest.
		Knotenname	-	Legt den Knotennamen fest.
		WINS-Konfiguration	-	Legt den WINS-Konfigurationsmodus fest.
		WINS-Server	-	Legt die IP-Adresse des primären oder sekundären WINS-Servers fest.
		DNS-Server	-	Legt die IP-Adresse des primären oder sekundären DNS-Servers fest.
		APIPA	-	Stellen Sie das Gerät so ein, dass eine IP-Adresse aus einem bestimmten Adressbereich automatisch zugewiesen wird.
		IPv6	-	Aktivieren oder deaktivieren Sie das IPv6-Protokoll. Weitere Informationen finden Sie im Brother Solutions Center unter support.brother.com unter **FAQ & Fehlerbehebung**.
	Ethernet	-	-	Legt den Ethernet-Verbindungsmodus fest.
	Status (Kabel)	-	-	Zeigt den aktuellen Status des verkabelten LANs an.
	MAC-Adresse	-	-	Zeigen Sie die MAC-Adresse des Geräts an.
WLAN	TCP/IP	Boot-Methode	-	Wählen Sie die für Sie geeignete Boot-Methode aus.
		IP-Adresse	-	Legt die IP-Adresse fest.
		Subnet-Mask	-	Trägt die Subnetzmaske ein.
		Gateway	-	Legt die Gateway-Adresse fest.
		Knotenname	-	Legt den Knotennamen fest.
		WINS-Konfiguration	-	Legt den WINS-Konfigurationsmodus fest.
		WINS-Server	-	Legt die IP-Adresse des primären oder sekundären WINS-Servers fest.
		DNS-Server	-	Legt die IP-Adresse des primären oder sekundären DNS-Servers fest.
		APIPA	-	Stellen Sie das Gerät so ein, dass eine IP-Adresse aus einem bestimmten Adressbereich automatisch zugewiesen wird.
		IPv6	-	Aktivieren oder deaktivieren Sie das IPv6-Protokoll. Weitere Informationen finden Sie im Brother Solutions Center

Ebene 1	Ebene 2	Ebene 3	Ebene 4	Beschreibung
WLAN	TCP/IP			unter support.brother.com unter **FAQ & Fehlerbehebung**.
	Setup-Assist.	-	-	Konfigurieren Sie die Wireless-Netzwerkeinstellungen manuell.
	WLAN-Assistent	-	-	Konfigurieren Sie die Wireless-Netzwerkeinstellungen mit der Brother-Installationsdisc.
	WPS	-	-	Konfiguriert Ihre WLAN-Netzwerkeinstellungen per Tastendruck.
	WPS + PIN-Code	-	-	Konfiguriert Ihre WLAN-Netzwerkeinstellungen mithilfe von WPS und einer PIN.
	WLAN-Status	Status	-	Zeigt den aktuellen Netzwerkstatus des WLANs an.
		Signal	-	Zeigt die aktuelle Signalstärke des WLANs an.
		SSID	-	Zeigt die aktuelle SSID an.
		Komm.-Modus	-	Zeigen Sie den aktuellen Kommunikationsmodus an.
	MAC-Adresse	-	-	Zeigen Sie die MAC-Adresse des Geräts an.
Wi-Fi Direct	Taste drücken	-	-	Konfigurieren Sie die Wi-Fi Direct-Netzwerkeinstellungen per Tastendruck.
	PIN-Code	-	-	Konfigurieren Sie die Wi-Fi Direct-Netzwerkeinstellungen über WPS mit einem PIN-Code.
	Manuell	-	-	Konfigurieren Sie Ihre Wi-Fi Direct-Netzwerkeinstellungen manuell.
	Gruppeneigent. (Gruppeneigentümer)	-	-	Legt Ihr Gerät als Gruppenbesitzer fest.
	Geräteinformationen	Gerätename	-	Zeigen Sie den Namen des Geräts an.
		SSID	-	Zeigen Sie die SSID des Gruppeneigentümers an. Wenn das Gerät nicht verbunden ist, zeigt das Display dieses an.
		IP-Adresse	-	Zeigen Sie die aktuelle IP-Adresse des Geräts an.
	Statusinformation	Status	-	Zeigen Sie den aktuellen Wi-Fi Direct-Netzwerkstatus an.
		Signal	-	Zeigen Sie die aktuelle Signalstärke des Wi-Fi Direct-Netzwerks an. Wenn Ihr Gerät der Gruppenbesitzer ist, wird im Display immer ein starkes Signal angezeigt.
	I/F aktiviert	-	-	Aktivieren oder deaktivieren Sie die Wi-Fi Direct-Verbindung.
NFC (MFC-J890DW/ MFC-J895DW)	-	-	-	Aktivieren oder deaktivieren Sie die NFC-Funktion.

Ebene 1	Ebene 2	Ebene 3	Ebene 4	Beschreibung
Nachricht von Brother	Nachricht von Brother	-	-	Zeigen Sie Meldungen und Benachrichtigungen von Brother an.
	Status	-	-	
Einstellungen für Webverbindung	Proxy-Einstell.	Proxy-Verbindung	-	Ändert die Internetverbindungseinstellungen.
		Adresse	-	
		Port	-	
		Benutzername	-	
		Kennwort	-	
Netzwerk I/F (MFC-J890DW/ MFC-J895DW)	-	-	-	Wählen Sie den Netzwerkverbindungstyp aus.
WLAN aktiv (DCP-J772DW/ DCP-J774DW)	-	-	-	Aktivieren bzw. deaktivieren Sie die Wireless-Netzwerkverbindung.
Netzwerk-Reset	-	-	-	Setzt alle Netzwerkeinstellungen auf die werkseitigen Einstellungen zurück.

[Ausdrucke]

[Einstell. (Einst.)] > [Alle Einstell.] > [Ausdrucke]

Ebene 1	Beschreibung
Sendebericht (MFC-Modelle)	Drucken Sie einen Sendebericht über das zuletzt gesendete Fax.
Adressbuch (MFC-Modelle)	Druckt eine Namensliste und die im Adressbuch gespeicherten Nummern aus.
Journal (MFC-Modelle)	Druckt eine Liste mit Informationen über die letzten 200 eingehenden und ausgehende Faxdokumente aus. (SE steht für „Senden“. EM steht für „Empfangen“.)
Geräteeinstell	Druckt eine Liste mit Ihren Einstellungen aus.
Netzwerk-Konfiguration	Druckt eine Liste mit Ihren Netzwerkeinstellungen aus.
WLAN-Bericht	Drucken Sie die Ergebnisse des WLAN-Verbindungsaufbaus aus.
Anruferliste (MFC-Modelle)	Drucken Sie eine Liste der verfügbaren Anrufer-Kennungen der letzten 30 empfangenen Faxe und Anrufe.

[Geräte-Info]

[Einstell. (Einst.)] > [Alle Einstell.] > [Geräte-Info]

Ebene 1	Ebene 2	Beschreibung
Serien-Nr.	-	Prüfen Sie die Seriennummer des Geräts.
Firmware-Version	Hauptversion	Aktualisieren Sie die Firmwareversion Ihres Geräts.
Firmware-Update	-	Aktualisieren Sie Ihr Gerät auf die neueste Firmware.
Firmware autom. prüfen	-	Zeigen Sie Firmware-Informationen auf dem Home-Bildschirm an.

[Inbetriebnahme]

[Einstell. (Einst.)] > [Alle Einstell.] > [Inbetriebnahme]

Ebene 1	Ebene 2	Beschreibung
Datum/Uhrzeit (Datum und Zeit)	**Datum**	(MFC-Modelle) Fügt auf dem Bildschirm und in den Betreffzeilen der zu versendenden Faxe das Datum und die Uhrzeit hinzu. (DCP-Modelle) Stellen Sie Datum und Uhrzeit Ihres Geräts ein.
	Zeit	
	Zeitumstellung (MFC-Modelle)	Stellen Sie das Gerät so ein, dass die Zeitumstellung zwischen Winter- und Sommerzeit automatisch erfolgt.
Abs.-Kennung (MFC-Modelle)	**Fax**	Geben Sie Ihren Namen und Ihre Faxnummer ein, die auf jede Seite der gesendeten Faxe gedruckt werden.
	Name	
Ton-/Pulswahl (MFC-Modelle) (Nur in bestimmten Ländern verfügbar.)	-	Legt den Wählmodus fest.
Autom. Wahlwdh. (Fax) (MFC-Modelle)	-	Stellen Sie das Gerät so ein, dass ein besetzter Anschluss automatisch erneut angewählt wird.
Wählton (MFC-Modelle)	-	Verkürzt die Wähltonerkennungspause.
Anschlussart (MFC-Modelle)	-	Wählen Sie die Anschlussart aus.
Kompatibilität (MFC-Modelle)	-	Passen Sie den Ausgleich an, um Übertragungsprobleme zu beheben. VoIP-Dienstanbieter unterstützen Faxnachrichten im Rahmen verschiedener Standards. Wenn regelmäßig Faxübertragungsfehler auftreten, wählen Sie „Basis (für VoIP)“ aus.
Zurücksetzen	**Maschine wird zurückgesetzt**	Setzen Sie alle von Ihnen geänderten Geräteeinstellungen, wie zum Beispiel Datum, Uhrzeit und Klingelanzahl, zurück.
	Netzwerk	Setzt alle Netzwerkeinstellungen auf die werkseitigen Einstellungen zurück.
	Adressbuch & Fax (MFC-Modelle)	Löscht alle gespeicherten Telefonnummern und Faxeinstellungen.
	Alle Einstell.	Setzt alle Geräteeinstellungen auf die werkseitigen Einstellungen zurück.
Displaysprache (Nur in bestimmten Ländern verfügbar.)	-	Ändert die Spracheinstellung des Displays.

Zugehörige Informationen

- Einstellungs- und Funktionstabellen

Funktionstabellen (Modelle mit 6,8 cm (67,5 mm)-Touchscreen-Modell)

Für folgende Modelle: DCP-J772DW/DCP-J774DW/MFC-J890DW/MFC-J895DW

[Fax] (Wenn [Faxvorschau] [Aus] ist) (MFC-Modelle)

Ebene 1	Ebene 2	Ebene 3	Beschreibung
Pause	-	-	Bei Eingabe einer Fax- oder Telefonnummer auf dem Bedienfeld wird im Display „Pause“ angezeigt. Drücken Sie auf „Pause“, wenn beim Wählvorgang eine Verzögerungszeit benötigt wird, z. B. bei der Eingabe von Zugangscodes und Kreditkartennummern. Sie können auch beim Anlegen von Adressen Pausen speichern.
Adressbuch	(Suchen:)	-	Führt eine Suche im Adressbuch durch.
	Bearb. (Bearbeiten)	-	Speichern Sie Adressbuchnummern, richten Sie Gruppennummer zum Rundsenden ein und ändern und löschen Sie Adressbuchnummern.
	-	Übernehmen	Sendet ein Fax mithilfe des Adressbuchs.
Gewählte Nummern	Wahl-W	-	Wählt die zuletzt gewählte Nummer erneut.
	Gewählte Nrn	Übernehmen	Legt eine Nummer aus dem Verlauf abgehender Anrufe fest; anschließend kann ein Fax an diese Nummer gesendet, die Nummer zum Adressbuch hinzugefügt oder gelöscht werden.
		Bearb. (Bearbeiten)	
	Anruferliste	Übernehmen	Wählt eine Nummer aus dem Verlauf der Rufnummernübermittlung aus; Sie haben die Möglichkeit, ein Fax an diese Nummer zu senden, die Nummer zum Adressbuch hinzuzufügen oder sie zu löschen.
		Bearb. (Bearbeiten)	
Optionen	Faxauflösung	-	Legt die Auflösung für ausgehende Faxe fest.
	Kontrast	-	Passt die Helligkeit an.
	Vorl.glas Scangr.	-	Passen Sie den Scanbereich des Scannerglases an das Format des Dokuments an.
	Rundsenden	Nummer hinzufügen (Nummer hinzuf.)	Sendet dieselbe Faxnachricht an mehrere Faxnummern.
	Vorschau (MFC-J890DW/ MFC-J895DW)	-	Erstellt vor dem Senden eine Vorschau der Faxnachricht.
	Farbeinstellung	-	Legt fest, ob Faxe in Schwarzweiß oder Farbe gesendet werden.
	Zeitwahl	Zeitwahl	Legt die Uhrzeit fest, zu der zeitversetzte Faxaufträge gesendet werden.
		Uhrzeit	
	Stapelübertrag	-	Sendet verschiedene zeitversetzte Faxaufträge an dieselbe Faxnummer und zur gleichen Uhrzeit in einer zentralen Faxübertragung.
	Direktversand	-	Senden Sie ein Fax ohne Verwenden des Speichers.

Ebene 1	Ebene 2	Ebene 3	Beschreibung
Optionen	Übersee-Modus	-	Aktiviert die Option, wenn beim Faxversand ins Ausland Fehler auftreten.
	Anrufverlauf	Wahl-W	Wählt die zuletzt gewählte Nummer erneut.
		Gewählte Nrn	Legt eine Nummer aus dem Verlauf abgehender Anrufe fest; anschließend kann ein Fax an diese Nummer gesendet, die Nummer zum Adressbuch hinzugefügt oder gelöscht werden.
		Anruferliste	Wählt eine Nummer aus dem Verlauf der Rufnummernübermittlung aus; Sie haben die Möglichkeit, ein Fax an diese Nummer zu senden, die Nummer zum Adressbuch hinzuzufügen oder sie zu löschen.
	Adressbuch	(Suchen:)	Führt eine Suche im Adressbuch durch.
		Bearb. (Bearbeiten)	Speichern Sie Adressbuchnummern, richten Sie Gruppennummer zum Rundsenden ein und ändern und löschen Sie Adressbuchnummern.
	Als Standard	-	Speichert Ihre Einstellungen als Standardeinstellungen.
	Werkseinstell.	-	Setzt alle Einstellungen auf die werkseitigen Einstellungen zurück.
Als Favorit speichern (Als Shortcut speichern)	-	-	Speichert die aktuellen Einstellungen als Favorit.

[Fax] (Wenn [Faxvorschau] auf [Ein] gesetzt ist)

Ebene 1	Ebene 2	Ebene 3	Ebene 4	Beschreibung
Faxe senden	Pause	-	-	Bei Eingabe einer Fax- oder Telefonnummer auf dem Bedienfeld wird im Display „Pause“ angezeigt. Drücken Sie auf „Pause“, wenn beim Wählvorgang eine Verzögerungszeit benötigt wird, z. B. bei der Eingabe von Zugangscodes und Kreditkartennummern. Sie können auch beim Anlegen von Adressen Pausen speichern.
	Adressbuch	(Suchen:)	-	Führt eine Suche im Adressbuch durch.
		Bearb. (Bearbeiten)	-	Speichern Sie Adressbuchnummern, richten Sie Gruppennummer zum Rundsenden ein und ändern und löschen Sie Adressbuchnummern.
		-	Übernehmen	Sendet ein Fax mithilfe des Adressbuchs.
	Gewählte Nummern	Wahl-W	-	Wählt die zuletzt gewählte Nummer erneut.
		Gewählte Nrn	Übernehmen	Legt eine Nummer aus dem Verlauf abgehender Anrufe fest; anschließend kann ein Fax an diese Nummer

Ebene 1	Ebene 2	Ebene 3	Ebene 4	Beschreibung
Faxe senden	Gewählte Nummern	Gewählte Nrn	Bearb. (Bearbeiten)	gesendet, die Nummer zum Adressbuch hinzugefügt oder gelöscht werden.
		Anruferliste	Übernehmen	Wählt eine Nummer aus dem Verlauf der Rufnummernübermittlung aus; Sie haben die Möglichkeit, ein Fax an diese Nummer zu senden, die Nummer zum Adressbuch hinzuzufügen oder sie zu löschen.
			Bearb. (Bearbeiten)	
	Optionen	Faxauflösung	-	Legt die Auflösung für ausgehende Faxe fest.
		Kontrast	-	Passt die Helligkeit an.
		Vorl.glas Scangr.	-	Passen Sie den Scanbereich des Scannerglases an das Format des Dokuments an.
		Rundsenden	Nummer hinzufügen (Nummer hinzuf.)	Sendet dieselbe Faxnachricht an mehrere Faxnummern.
		Vorschau	-	Erstellt vor dem Senden eine Vorschau der Faxnachricht.
		Farbeinstellung	-	Legt fest, ob Faxe in Schwarzweiß oder Farbe gesendet werden.
		Zeitwahl	Zeitwahl	Legt die Uhrzeit fest, zu der zeitversetzte Faxaufträge gesendet werden.
			Uhrzeit	
		Stapelübertrag	-	Sendet verschiedene zeitversetzte Faxaufträge an dieselbe Faxnummer und zur gleichen Uhrzeit in einer zentralen Faxübertragung.
		Direktversand	-	Senden Sie ein Fax ohne Verwenden des Speichers.
		Übersee-Modus	-	Aktiviert die Option, wenn beim Faxversand ins Ausland Fehler auftreten.
		Anrufverlauf	Wahl-W	Wählt die zuletzt gewählte Nummer erneut.
			Gewählte Nrn	Legt eine Nummer aus dem Verlauf abgehender Anrufe fest; anschließend kann ein Fax an diese Nummer gesendet, die Nummer zum Adressbuch hinzugefügt oder gelöscht werden.
			Anruferliste	Wählt eine Nummer aus dem Verlauf der Rufnummernübermittlung aus; Sie haben die Möglichkeit, ein Fax an diese Nummer zu senden, die Nummer zum Adressbuch hinzuzufügen oder sie zu löschen.
		Adressbuch	(Suchen:)	Führt eine Suche im Adressbuch durch.
			Bearb. (Bearbeiten)	Speichern Sie Adressbuchnummern, richten Sie Gruppennummer zum

Ebene 1	Ebene 2	Ebene 3	Ebene 4	Beschreibung
Faxe senden	Optionen	Adressbuch		Rundsenden ein und ändern und löschen Sie Adressbuchnummern.
		Als Standard	-	Speichert Ihre Einstellungen als Standardeinstellungen.
		Werkseinstell.	-	Setzt alle Einstellungen auf die werkseitigen Einstellungen zurück.
	Als Favorit speichern (Als Shortcut speichern)	-	-	Speichert die aktuellen Einstellungen als Favorit.
Empf. Faxe	Druck./Lösch.	Alle drucken (neue Faxe)	-	Druckt neu empfangene Faxe aus.
		Alle drucken (alte Faxe)	-	Druckt zuvor empfangene Faxe aus.
		Alles löschen (neue Faxe)	-	Löscht neu empfangene Faxe.
		Alles löschen (alte Faxe)	-	Löscht zuvor empfangene Faxe.
Adressbuch	(Suchen:)	-	-	Führt eine Suche im Adressbuch durch.
	Bearb. (Bearbeiten)	-	-	Speichern Sie Adressbuchnummern, richten Sie Gruppennummer zum Rundsenden ein und ändern und löschen Sie Adressbuchnummern.
	-	Übernehmen	-	Sendet ein Fax mithilfe des Adressbuchs.
Gewählte Nummern	Wahl-W	-	-	Wählt die zuletzt gewählte Nummer erneut.
	Gewählte Nrn	Übernehmen	-	Legt eine Nummer aus dem Verlauf abgehender Anrufe fest; anschließend kann ein Fax an diese Nummer gesendet, die Nummer zum Adressbuch hinzugefügt oder gelöscht werden.
		Bearb. (Bearbeiten)	-	
	Anruferliste	Übernehmen	-	Wählt eine Nummer aus dem Verlauf der Rufnummernübermittlung aus; Sie haben die Möglichkeit, ein Fax an diese Nummer zu senden, die Nummer zum Adressbuch hinzuzufügen oder sie zu löschen.
		Bearb. (Bearbeiten)	-	

[Kopieren]

Ebene 1	Ebene 2	Ebene 3	Beschreibung
Als Favorit speichern (Als Shortcut speichern)	-	-	Speichert die aktuellen Einstellungen als Favorit.
Optionen	Qualität	-	Wählen Sie die Kopierauflösung für Ihren Dokumenttyp aus.
	Papiertyp (Papiersorte)	-	Legt den Papiertyp entsprechend dem in der Papierkassette vorhandenen Papier fest.

Ebene 1	Ebene 2	Ebene 3	Beschreibung
Optionen	Papierformat	-	Wählen Sie das Papierformat aus, das dem in die Papierkassette eingelegten Papier entspricht.
	Vergr./Verkl.	100%	-
		Vergrößern	Legt einen Vergrößerungsfaktor für die nächste Kopie fest.
		Verkleinern	Legt einen Verkleinerungsfaktor für die nächste Kopie fest.
		Auf Seitengröße	Passen Sie das Kopierformat entsprechend dem eingestellten Papierformat an.
		Benutz.:25-400%	Geben Sie einen Vergrößerungs- oder Verkleinerungsfaktor ein.
	2-seitige Kopie	-	Aktiviert oder deaktiviert die Funktion für beidseitiges Kopieren und legt die Funktion „Lange Kante spiegeln“ oder „Kurze Kante spiegeln“ fest.
	Dichte	-	Passt die Druckdichte an.
	Hintergrundfarbe entfernen	Einstell. schw. Kopie	Stellen Sie den Umfang ein, zu dem die Hintergrundfarbe entfernt werden soll.
		Einstell. Farbkopie	
	Normal/Sortiert	-	Legt die Option zur Stapelung bzw. Sortierung von Dokumenten fest.
	Seitenlayout	-	Druckt mehr als eine Seite auf ein einzelnes Blatt Papier (N auf 1), beide Seiten des Personalausweises auf ein einzelnes Blatt Papier (2 in 1 ID) oder Poster aus.
	Erweiterte Einstellungen (MFC-J890DW/ MFC-J895DW)	-	Wählen Sie erweiterte Kopiereinstellungen.
	Als Standard	-	Speichert Ihre Einstellungen als Standardeinstellungen.
	Werkseinstell.	-	Setzt alle Einstellungen auf die werkseitigen Einstellungen zurück.

[Scannen]

Ebene 1	Ebene 2	Ebene 3	Ebene 4	Beschreibung
zu Speichermed. (to Speichermed) (Wenn eine Speicherkarte oder ein USB-Stick eingesetzt ist)	Weitere Scan-Aktionen	-	-	Scannen Sie Dokumente, und speichern Sie diese ohne einen Computer direkt auf einer Speicherkarte oder einem USB-Stick.
	Optionen	-	-	
	Als Favorit speichern (Als Shortcut speichern)	-	-	
an PC	to Datei	Weitere Scannen-Aktionen	-	Scannt Dokumente und speichert sie in einem Ordner auf Ihrem Computer.
		(Auswählen von USB oder PC)	Optionen	
			Als Favorit speichern	

Ebene 1	Ebene 2	Ebene 3	Ebene 4	Beschreibung
an PC	to Datei	(Auswählen von USB oder PC)	(Als Shortcut speichern)	Scannt Dokumente und speichert sie in einem Ordner auf Ihrem Computer.
	to Text	Weitere Scannen-Aktionen	-	Konvertieren Sie ein gescanntes Dokument in einen bearbeitbaren Text.
		(Auswählen von USB oder PC)	Optionen	
			Als Favorit speichern (Als Shortcut speichern)	
	to Bild	Weitere Scannen-Aktionen	-	Scannt Fotos oder Grafiken in Ihrer Grafikanwendung.
		(Auswählen von USB oder PC)	Optionen	
			Als Favorit speichern (Als Shortcut speichern)	
	to E-Mail	Weitere Scannen-Aktionen	-	Senden Sie ein gescanntes Dokument als E-Mail-Anhang.
		(Auswählen von USB oder PC)	Optionen	
			Als Favorit speichern (Als Shortcut speichern)	
an Web	-	-	-	Lädt gescannte Daten bei einem Internetdienst hoch.
WS-Scan (Erscheint bei der Installation eines Webdienstscanners, der im Netzwerk-Explorer des Computers angezeigt wird.)	Weitere Scannen-Aktionen	-	-	Scannen Sie Daten mit dem Webdienstprotokoll.
	Scannen	-	-	
	Für E-Mail scannen	-	-	
	Zum Faxen scannen	-	-	
	Zum Drucken scan.	-	-	

[Foto]

Ebene 1	Ebene 2	Ebene 3	Ebene 4	Beschreibung
Dateien auswählen	OK	Druckeinst.	-	Passen Sie mit diesen Optionen Ihre Fotos an.
	Alle druck (Alle dr)	Druckeinst.	-	Drucken Sie alle Fotos auf dem USB-Stick.
Index drucken (Indexdruck)	Indexausdr. erst. (Indexausdr. erstellen)	Druckeinst.	-	Drucken Sie eine Seite mit Miniaturansichten.

Ebene 1	Ebene 2	Ebene 3	Ebene 4	Beschreibung
Index drucken (Indexdruck)	Fotos drucken	Druckeinst.	-	Drucken Sie Fotos durch Auswahl der Index-Nummern.
ID Fotodruck	ID Foto- größe wählen	Bild drehen	Druckeinst.	Drucken Sie Passbilder für Ihren Lebenslauf, Ausweis und so weiter aus.

[Web]

Ebene 1	Beschreibung
Web	Stellt eine Verbindung zwischen dem Brother-Gerät und einem Internetdienst her.

[Apps]

Ebene 1	Beschreibung
Apps	Verbinden Sie das Brother-Gerät mit dem Brother-App-Service.

[Software- Download]

Ebene 1	Beschreibung
Software- Download	Zeigt Informationen zum Herunterladen und Installieren von Software für Mobilgeräte und Computer an.

[Favoriten]

Ebene 1	Ebene 2	Ebene 3	Beschreibung
Favorit hinzufügen	Kopieren	-	Ändert die Einstellungen unter Kopieroptionen.
	Fax (MFC-Modelle)	-	Ändern Sie die Einstellungen der Faxoptionen.
	Scannen	to PC(Datei)	Scannt Dokumente und speichert sie in einem Ordner auf Ihrem Computer.
		to PC(Text)	Konvertieren Sie ein gescanntes Dokument in einen bearbeitbaren Text.
		to PC(Bild)	Scannt Fotos oder Grafiken in Ihrer Grafikanwendung.
		to PC(E-Mail)	Senden Sie ein gescanntes Dokument als E-Mail-Anhang.
		zu Speichermed. (to Speichermed)	Scannt Dokumente und speichert sie direkt auf einer Speicherkarte bzw. einem USB-Stick, ohne einen Computer zu verwenden.
	Web	-	Stellt eine Verbindung zwischen dem Brother-Gerät und einem Internetdienst her.
	Apps	-	Verbinden Sie das Brother-Gerät mit dem Brother-App-Service.
Diese Liste wird angezeigt, wenn ein Favoriten-Symbol 2 Sekunden lang gedrückt wird.	Umbenennen	-	Ermöglicht das Ändern des Favoritennamens.
	Bearb.	-	Ändern Sie die Favoriteneinstellungen.
	Löschen	-	Löscht den Favorit.

Ebene 1	Ebene 2	Ebene 3	Beschreibung
Bearb/Lösch	(Wählen Sie die Favoritenschaltfläche aus.)	Umbenennen	Ermöglicht das Ändern des Favoritennamens.
		Bearb.	Ändern Sie die Favoriteneinstellungen.
		Löschen	Löscht den Favorit.

[Tinte]

Ebene 1	Ebene 2	Beschreibung
Tintenvorrat	-	Überprüft die verfügbare Tintenmenge.
Modell der Tintenpatrone	-	Prüfen Sie die Nummern der Tintenpatronen.
Druckqualität verbessern	-	Prüfen Sie die Druckqualität, die Ausrichtung sowie die Papierzufuhr und korrigieren Sie diese entsprechend den Anweisungen im Display.
Druckkopfreinigung	-	Reinigen Sie den Druckkopf anhand der im Display angezeigten Anweisungen.
Druckeinstellungsoptionen	Verschmieren reduzieren	Reduzieren Sie Verschmieren auf dem Papier oder Papierstaus beim Drucken.
	Langsam trocknendes Papier	Verwenden Sie diese Einstellung, wenn Sie auf Normalpapier drucken, auf dem die Tinte langsam trocknet.

(Wi-Fi-Setup)

Ebene 1	Beschreibung
Setup-Assist.	Konfigurieren Sie die Wireless-Netzwerkeinstellungen manuell.
WLAN-Assistent	Konfigurieren Sie die Wireless-Netzwerkeinstellungen mit der Brother-Installationsdisc.
WPS	Konfiguriert Ihre WLAN-Netzwerkeinstellungen per Tastendruck.

Wenn ein USB-Stick in den USB-Einschub eingesetzt wurde

Ebene 1	Beschreibung
Foto	Wählen Sie das Fotomenü aus.
Scannen:Medium (Scannen: Speichermedium)	Scannen Sie Dokumente in einen USB-Stick.
Web	Stellt eine Verbindung zwischen dem Brother-Gerät und einem Internetdienst her.

Zugehörige Informationen

- Einstellungs- und Funktionstabellen

Ändern der Geräteeinstellungen auf dem Computer

- Ändern der Geräteeinstellungen mit Remote Setup
- Wo finde ich die Netzwerkeinstellungen meines Brother-Gerätes?
- Netzwerkverwaltungssoftware und Dienstprogramme

Ändern der Geräteeinstellungen mit Remote Setup

Mit dem Remote-Setup-Programm können Sie viele Geräteeinstellungen des Brother-Geräts von Ihrem Computer aus konfigurieren. Wenn Sie Remote Setup starten, werden die aktuellen Einstellungen des Brother-Gerätes auf Ihren Computer heruntergeladen und auf dem Bildschirm angezeigt. Sie können diese Einstellungen auf Ihrem Computer ändern und dann direkt zum Gerät übertragen.

- Remote Setup (Windows)
- Remote Setup (Mac)

Remote Setup (Windows)

- Einrichten von Brother-Geräten mit dem Computer (Windows)
- Einrichten von Brother-Geräten mit ControlCenter4 (Windows)
- Einrichten des Geräte-Adressbuchs mit ControlCenter4 (Windows)

Einrichten von Brother-Geräten mit dem Computer (Windows)

Für folgende Modelle: MFC-J491DW/MFC-J497DW/MFC-J890DW/MFC-J895DW

1. Sie haben die folgenden Möglichkeiten:
   - Windows 7

     Klicken Sie auf **(Start)** > **Alle Programme** > **Brother** > **Brother Utilities**.

     Klicken Sie auf die Dropdown-Liste und wählen Sie Ihren Modellnamen aus (sofern nicht bereits ausgewählt). Klicken Sie in der linken Navigationsleiste auf **Werkzeuge** und klicken Sie dann auf **Remote Setup**.
   - Windows 8 und Windows 10

     Starten Sie (**Brother Utilities**), und klicken Sie dann auf die Dropdown-Liste und wählen Sie den Namen Ihres Modells aus (sofern nicht bereits ausgewählt). Klicken Sie in der linken Navigationsleiste auf **Werkzeuge** und klicken Sie dann auf **Remote Setup**.

   Das Fenster des Remote-Setup-Programms wird angezeigt.

   Wenn das Gerät über ein Netzwerk verbunden ist, geben Sie bei Bedarf das Kennwort ein.

2. Konfigurieren Sie die Einstellungen nach Bedarf.

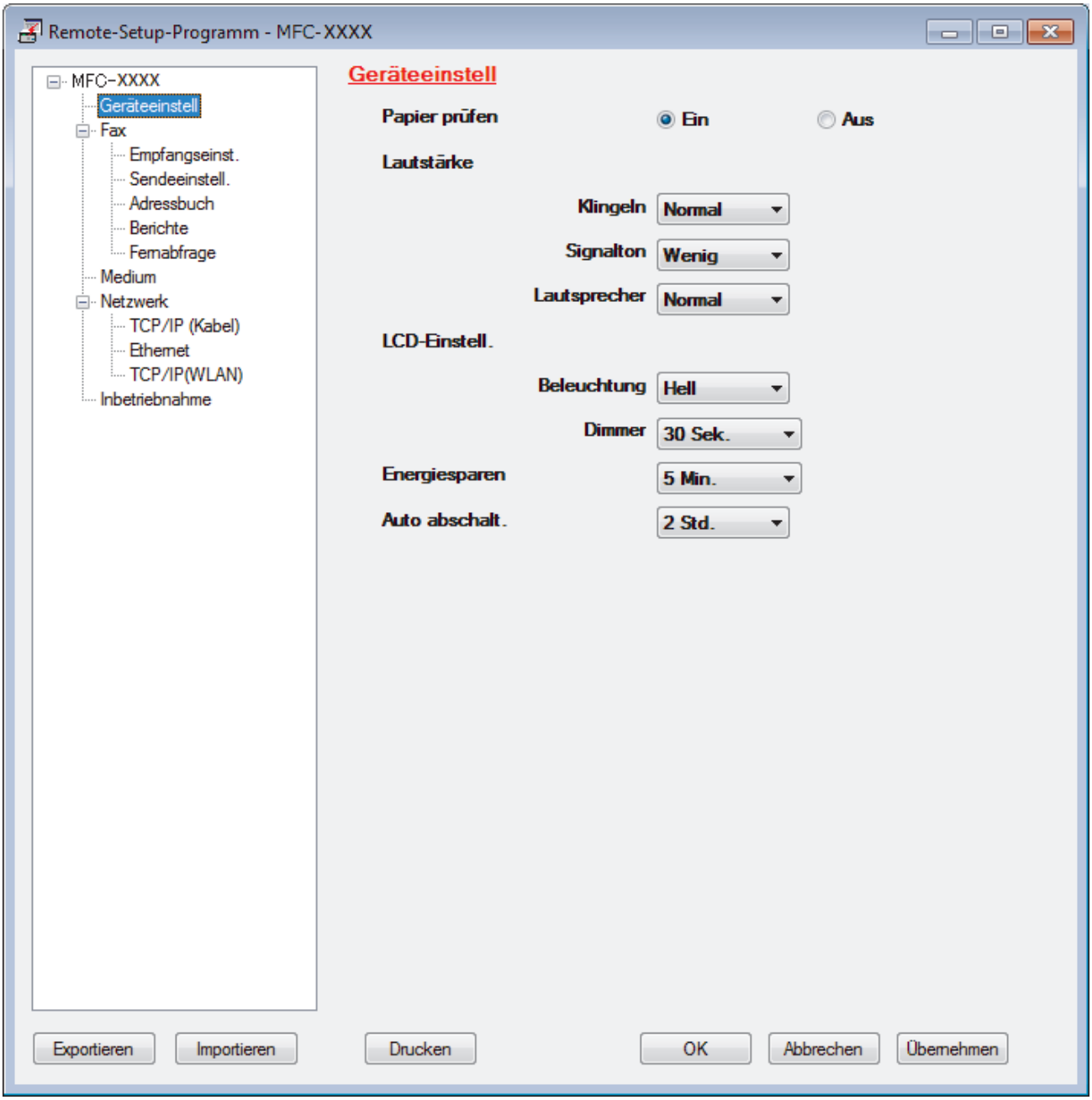

Exportieren

Klicken Sie, um die aktuellen Konfigurationseinstellungen in eine Datei zu speichern.

Klicken Sie auf **Exportieren**, um das Adressbuch oder alle Einstellungen für Ihr Gerät zu speichern.

Importieren

Klicken Sie, um eine Datei zu importieren und ihre Einstellungen zu lesen.

Drucken

Klicken Sie, um die ausgewählten Elemente beim Gerät auszudrucken. Sie können die Daten erst drucken, wenn sie auf das Gerät hochgeladen wurden. Klicken Sie auf **Übernehmen**, um die neuen Daten auf das Gerät hochzuladen, und klicken Sie dann auf **Drucken**.

OK

Klicken Sie, um das Hochladen der Daten auf das Gerät zu starten, und beenden Sie dann das Remote-Setup-Programm. Wenn eine Fehlermeldung angezeigt wird, überprüfen Sie, ob die Daten korrekt sind, und klicken Sie dann auf **OK**.

Abbrechen

Klicken Sie, um das Remote-Setup-Programm zu beenden, ohne die Daten auf das Gerät hochzuladen.

Übernehmen

Klicken Sie, um die Daten auf das Gerät hochzuladen ohne das Remote-Setup-Programm zu beenden.

3. Klicken Sie auf **OK**.

- Falls der Computer durch eine Firewall geschützt ist und Sie Remote Setup nicht verwenden können, müssen die Einstellungen der Firewall ggf. so geändert werden, dass die Kommunikation über die Portnummer 137 und 161 möglich ist.
- Wenn Sie eine Windows-Firewall verwenden und die Brother-Software und -Treiber bereits von der Brother-Installationsdisc installiert haben, ist die Firewall schon entsprechend konfiguriert.

Zugehörige Informationen

- Remote Setup (Windows)
- ControlCenter4 (Windows)

Einrichten von Brother-Geräten mit ControlCenter4 (Windows)

Für folgende Modelle: MFC-J491DW/MFC-J497DW/MFC-J890DW/MFC-J895DW

1. Klicken Sie in der Taskleiste auf das Symbol (**ControlCenter4**) und klicken Sie dann auf **Öffnen**.
2. Klicken Sie auf die Registerkarte **Geräteeinstellungen**.
3. Klicken Sie auf die Schaltfläche **Remote Setup**.
4. Konfigurieren Sie die Einstellungen nach Bedarf.

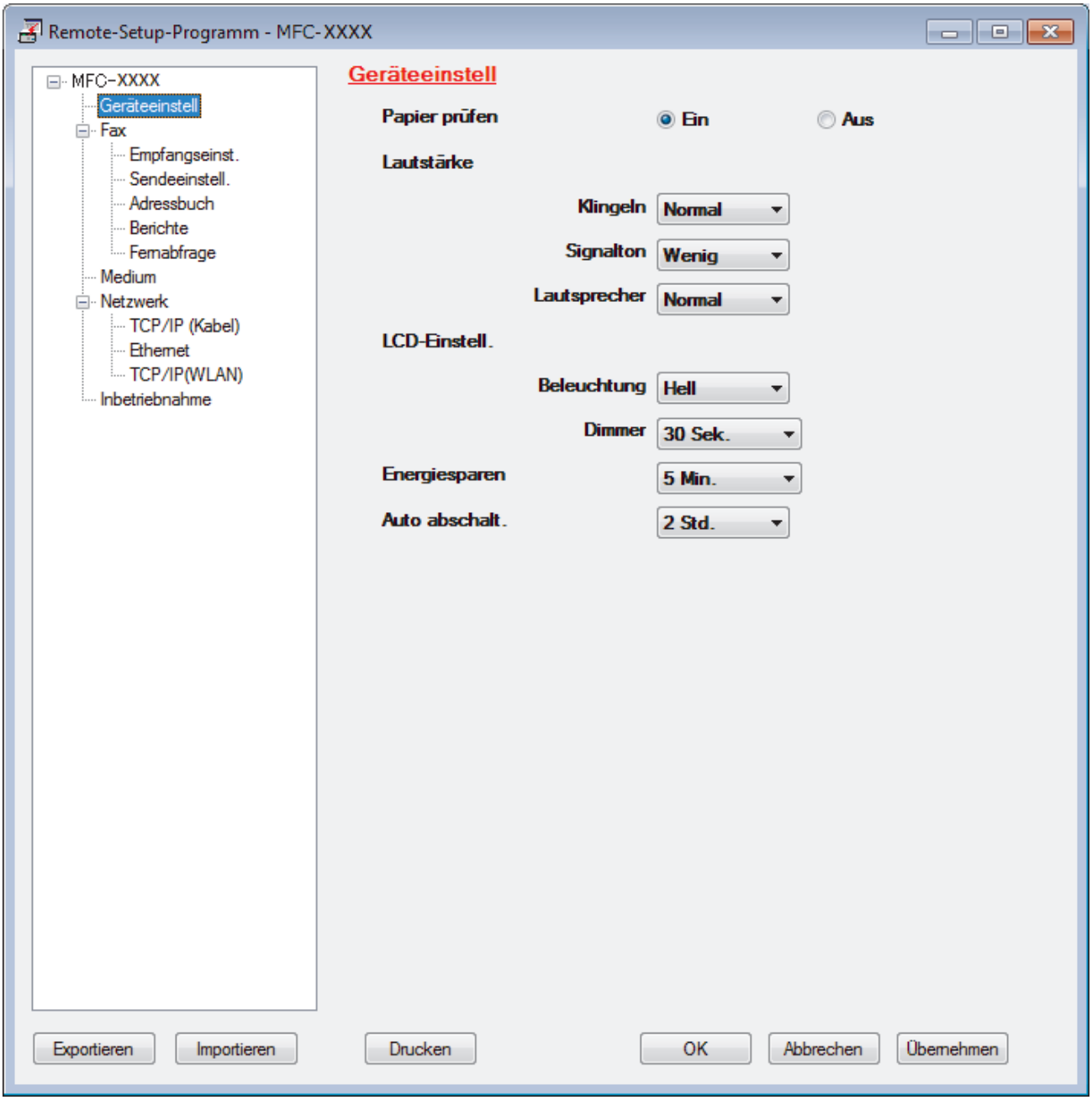

Exportieren

Klicken Sie, um die aktuellen Konfigurationseinstellungen in eine Datei zu speichern.

Klicken Sie auf **Exportieren**, um das Adressbuch oder alle Einstellungen für Ihr Gerät zu speichern.

Importieren

Klicken Sie, um eine Datei zu importieren und ihre Einstellungen zu lesen.

Drucken

Klicken Sie, um die ausgewählten Elemente beim Gerät auszudrucken. Sie können die Daten erst drucken, wenn sie auf das Gerät hochgeladen wurden. Klicken Sie auf **Übernehmen**, um die neuen Daten auf das Gerät hochzuladen, und klicken Sie dann auf **Drucken**.

OK

Klicken Sie, um das Hochladen der Daten auf das Gerät zu starten, und beenden Sie dann das Remote-Setup-Programm. Wenn eine Fehlermeldung angezeigt wird, überprüfen Sie, ob die Daten korrekt sind, und klicken Sie dann auf **OK**.

Abbrechen

Klicken Sie, um das Remote-Setup-Programm zu beenden, ohne die Daten auf das Gerät hochzuladen.

Übernehmen

Klicken Sie, um die Daten auf das Gerät hochzuladen ohne das Remote-Setup-Programm zu beenden.

5. Klicken Sie auf **OK**.

- Falls der Computer durch eine Firewall geschützt ist und Sie Remote Setup nicht verwenden können, müssen die Einstellungen der Firewall ggf. so geändert werden, dass die Kommunikation über die Portnummer 137 und 161 möglich ist.
- Wenn Sie eine Windows-Firewall verwenden und die Brother-Software und -Treiber bereits von der Brother-Installationsdisc installiert haben, ist die Firewall schon entsprechend konfiguriert.

Zugehörige Informationen

- ControlCenter4 (Windows)
- Remote Setup (Windows)

Einrichten des Geräte-Adressbuchs mit ControlCenter4 (Windows)

Für folgende Modelle: MFC-J491DW/MFC-J497DW/MFC-J890DW/MFC-J895DW

Verwenden Sie Remote-Setup über CC4, um Nummern im Adressbuch auf Ihrem Computer hinzuzufügen oder zu ändern.

1. Klicken Sie in der Taskleiste auf das Symbol (**ControlCenter4**) und klicken Sie dann auf **Öffnen**.
2. Klicken Sie auf die Registerkarte **Geräteeinstellungen**.
3. Klicken Sie auf die Schaltfläche **Adressbuch**.

   Das **Adressbuch** wird im Remote-Setup-Fenster geöffnet.
4. Ergänzen oder aktualisieren Sie die Adressbuchinformationen nach Bedarf.
5. Klicken Sie auf **OK**.

Zugehörige Informationen

- Remote Setup (Windows)
- ControlCenter4 (Windows)

Remote Setup (Mac)

- Einrichten des Brother-Geräts über eine USB-Kabelverbindung (Mac)
- Einrichten des Adressbuchs Ihres Geräts über eine USB-Kabelverbindung (Mac)

Einrichten des Brother-Geräts über eine USB-Kabelverbindung (Mac)

Für folgende Modelle: MFC-J491DW/MFC-J497DW/MFC-J890DW/MFC-J895DW

Verwenden Sie Remote Setup, um das Brother-Gerät über eine USB-Kabelverbindung einzurichten.

Um Remote Setup zu verwenden, besuchen Sie die **Downloads**-Seite Ihres Modells im Brother Solutions Center unter support.brother.com und laden Sie Remote Setup herunter.

- Remote Setup für Mac unterstützt nur USB-Verbindungen.

1. Klicken Sie in der Menüleiste **Finder** auf **Gehe zu** > **Programme** > **Brother** und doppelklicken Sie dann auf das Symbol für Remote Setup.

   Der Bildschirm des Remote-Setup-Programms wird angezeigt.

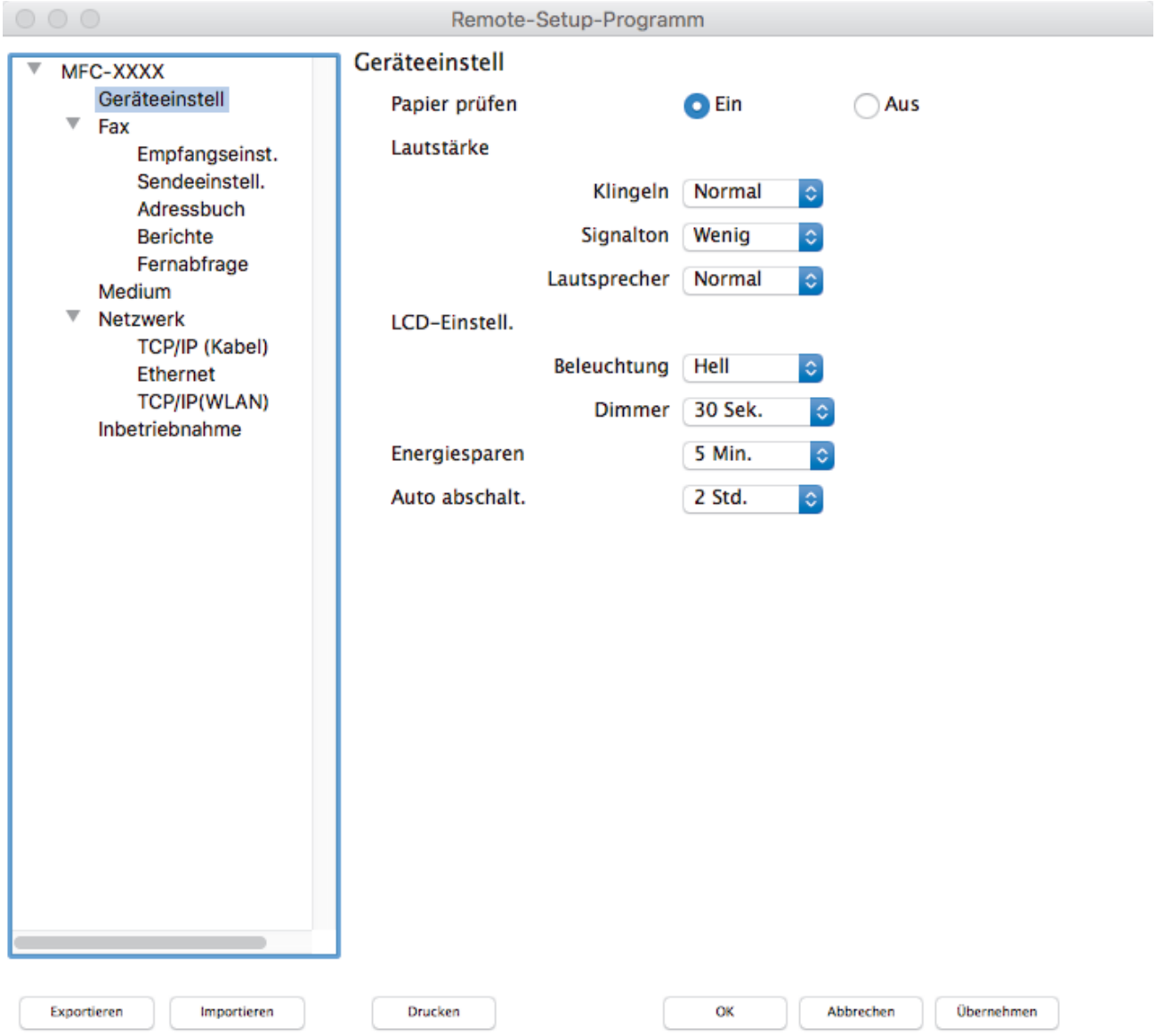

2. Konfigurieren Sie die Einstellungen nach Bedarf.

Exportieren

Klicken Sie, um die aktuellen Konfigurationseinstellungen in eine Datei zu speichern.

Klicken Sie auf **Exportieren**, um das Adressbuch oder alle Einstellungen für Ihr Gerät zu speichern.

Importieren

Klicken Sie, um eine Datei zu importieren und ihre Einstellungen zu lesen.

Drucken

Klicken Sie, um die ausgewählten Elemente beim Gerät auszudrucken. Sie können die Daten erst drucken, wenn sie auf das Gerät hochgeladen wurden. Klicken Sie auf **Übernehmen**, um die neuen Daten zum Gerät zu übertragen, und klicken Sie dann auf **Drucken**.

OK

Klicken Sie, um das Hochladen der Daten auf das Gerät zu starten, und beenden Sie dann das Remote-Setup-Programm. Falls eine Fehlermeldung erscheint, geben Sie die Daten noch einmal richtig ein und klicken Sie anschließend auf **OK**.

Abbrechen

Klicken Sie, um das Remote-Setup-Programm zu beenden, ohne die Daten auf das Gerät hochzuladen.

Übernehmen

Klicken Sie, um die Daten auf das Gerät hochzuladen ohne das Remote-Setup-Programm zu beenden.

3. Klicken Sie zum Abschluss auf **OK**.

Zugehörige Informationen

- Remote Setup (Mac)

Einrichten des Adressbuchs Ihres Geräts über eine USB-Kabelverbindung (Mac)

Für folgende Modelle: MFC-J491DW/MFC-J497DW/MFC-J890DW/MFC-J895DW

Verwenden Sie Remote Setup, um über eine USB-Kabelverbindung Nummern zum Adressbuch Ihres Computers hinzuzufügen oder Nummern im Adressbuch zu ändern.

Um Remote Setup zu verwenden, besuchen Sie die **Downloads**-Seite Ihres Modells im Brother Solutions Center unter support.brother.com und laden Sie Remote Setup herunter.

- Remote Setup für Mac unterstützt nur USB-Verbindungen.

1. Klicken Sie in der Menüleiste **Finder** auf **Gehe zu** > **Programme** > **Brother** und doppelklicken Sie dann auf das Symbol für Remote Setup.

   Der Bildschirm des Remote-Setup-Programms wird angezeigt.
2. Klicken Sie im Menü auf der linken Seite auf **Adressbuch** unter **Fax**.
3. Ergänzen oder aktualisieren Sie die Adressbuchinformationen nach Bedarf.
4. Klicken Sie zum Abschluss auf **OK**.

Zugehörige Informationen

- Remote Setup (Mac)

Anhang

- Technische Daten
- Eingeben von Text auf dem Brother-Gerät
- Zubehördaten
- Informationen zu Recyclingpapier
- Brother-Nummern

Technische Daten

Allgemeine Spezifikationen

Druckertyp		Tintenstrahl-Druckwerk
Druckkopf	**S/W**	Piezo-Technologie mit 210 Düsen × 1
	Farbe	• DCP-J572DW/MFC-J491DW/MFC-J497DW Piezo-Technologie mit 70 Düsen x 3 • DCP-J772DW/DCP-J774DW/MFC-J890DW/MFC-J895DW Piezo-Technologie mit 210 Düsen × 3
Speicherkapazität		128 MB
LCD (Flüssigkristalldisplay) [1]		• DCP-J572DW/MFC-J491DW/MFC-J497DW 4,5 cm (44,9 mm) TFT-Farbdisplay • DCP-J772DW/DCP-J774DW/MFC-J890DW/MFC-J895DW 6,8 cm (67,5 mm) TFT-Farb-Touchscreen-Display
Stromquelle		AC 220 bis 240 V 50/60 Hz
Leistungsaufnahme [2]		• DCP-J572DW **Kopieren** [3]: ca. 16 W **Bereit** [5]: ca. 3 W **Energiesparmodus** [5]: ca. 0,7 W **Aus** [5 6]: ca. 0,2 W • MFC-J491DW/MFC-J497DW **Kopieren** [4]: ca. 16 W **Bereit** [5]: ca. 3,5 W **Energiesparmodus** [5]: ca. 1 W **Aus** [5 6]: ca. 0,2 W • DCP-J772DW/DCP-J774DW **Kopieren** [3]: ca. 17 W **Bereit** [5]: ca. 3,0 W **Energiesparmodus** [5]: ca. 0,8 W **Aus** [5 6]: ca. 0,2 W • MFC-J890DW/MFC-J895DW **Kopieren** [4]: ca. 17 W **Bereit** [5]: ca. 3,5 W **Energiesparmodus** [5]: ca. 1,2 W **Aus** [5 6]: ca. 0,2 W

Abmessungen	• DCP-J572DW 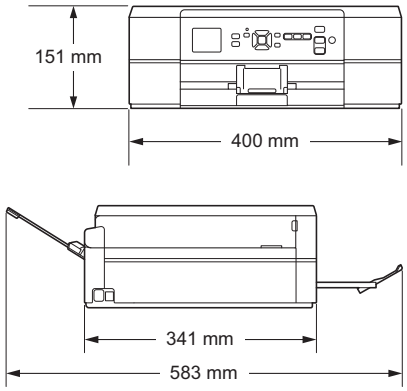 • DCP-J772DW/DCP-J774DW 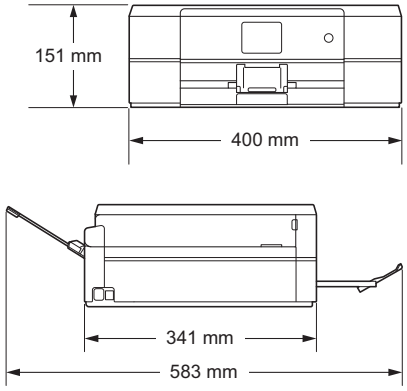 • MFC-J491DW/MFC-J497DW 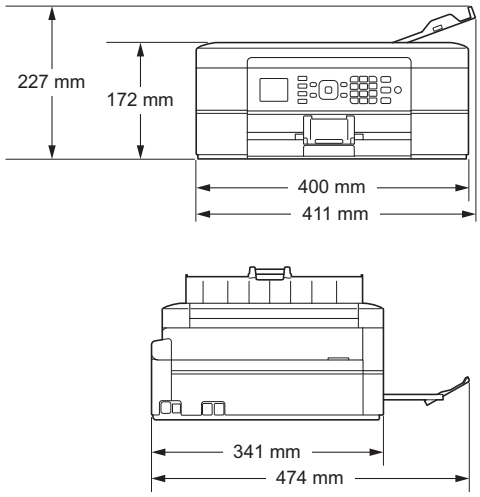

			• MFC-J890DW/MFC-J895DW 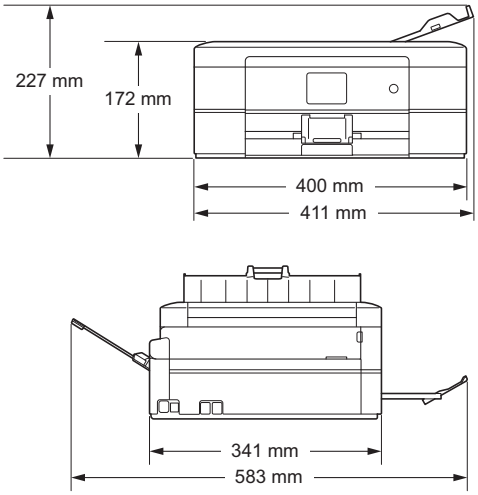
Gewicht			• DCP-J572DW 7,2 kg • MFC-J491DW/MFC-J497DW 8,3 kg • DCP-J772DW/DCP-J774DW 7,2 kg • MFC-J890DW/MFC-J895DW 8,3 kg
Geräuschpegel	**Schalldruck**	**Im Betrieb**	50 dB(A) (ca.) [7]
	Schallleistung [8]	**Drucken** [9]	• DCP-J572DW LWAd = 6,34 B(A) (Mono) • MFC-J491DW/MFC-J497DW LWAd = 6,34 B(A) (Mono) • DCP-J772DW/DCP-J774DW LWAd = 6,35 B(A) (Mono) • MFC-J890DW/MFC-J895DW LWAd = 6,35 B(A) (Mono)
			• DCP-J572DW LWAd = 5,96 B(A) (Farbe) • MFC-J491DW/MFC-J497DW LWAd = 5,96 B(A) (Farbe) • DCP-J772DW/DCP-J774DW LWAd = 6,28 B(A) (Farbe) • MFC-J890DW/MFC-J895DW LWAd = 6,28 B(A) (Farbe)
Temperatur	**Im Betrieb**		10 bis 35 °C
	Beste Druckqualität		20 bis 33 °C
Luftfeuchtigkeit	**Im Betrieb**		20 bis 80 % (ohne Kondensation)
	Beste Druckqualität		20 bis 80 % (ohne Kondensation)
ADF (Automatischer Vorlageneinzug) [10]			Bis zu 20 Seiten Papier: 80 g/m²

1 Diagonal gemessen

2 Messung während das Gerät an die USB-Schnittstelle angeschlossen ist. Die Leistungsaufnahme ist je nach Verwendungsumgebung oder Teileabnutzung leicht unterschiedlich.

3 Wenn einseitiger Druck, Standardauflösung und Dokument: ISO/IEC 24712-Druckmuster verwendet werden.

4 Wenn Automatischer Vorlageneinzug, einseitiger Druck, Standardauflösung und Dokument: ISO/IEC 24712-Druckmuster verwendet werden.

5 Gemessen entsprechend IEC 62301 Edition 2.0.

6 Selbst wenn das Gerät ausgeschaltet ist, schaltet es sich regelmäßig zur Pflege des Druckkopfes automatisch ein und dann wieder aus.

7 Geräuschpegel abhängig von den Druckbedingungen.

8 Gemessen in Übereinstimmung mit der Methode, die in RAL-UZ205 beschrieben ist.

9 <Druckgeschwindigkeit>
DCP-J572DW: 12 ipm (Schwarzweiß) / 6 ipm (Farbe)
MFC-J491DW/MFC-J497DW: 12 ipm (Schwarzweiß) / 6 ipm (Farbe)
DCP-J772DW/DCP-J774DW: 12 ipm (Schwarzweiß) / 10 ipm (Farbe)
MFC-J890DW/MFC-J895DW: 12 ipm (Schwarzweiß) / 10 ipm (Farbe)
Druckgeschwindigkeit gemessen nach der Spezifikation Blauer Engel (RAL-UZ205).

10 Nur Modelle mit Vorlageneinzug

Dokumentengrößendaten

Dokumentengröße	**Vorlageneinzugsbreite** [1]	148 bis 215,9 mm
	ADF-Länge [1 2]	148 bis 355,6 mm
	Vorlagenglasbreite	Max. 215,9 mm
	Vorlagenglaslänge	Max. 297 mm

1 Nur Modelle mit Vorlageneinzug

2 Bei Dokumenten mit einer Länge von mehr als 297 mm müssen die Seiten einzeln eingezogen werden.

Druckmediendaten

Papiereinzug	**Papierkassette**	**Papiertyp** [1]	Normalpapier, Inkjet-Papier (beschichtetes Papier), Glanzpapier, Recyclingpapier
		Papierformat	A4, Letter, Executive, A5, A6, Umschläge (C5, Com-10, DL, Monarch), Photo 1 (10 × 15 cm), Photo 2L (13 × 18 cm), Karteikarte (Photo 2) (13 × 20 cm)
		Maximale Papierkapazität	• DCP-J572DW/DCP-J772DW/DCP-J774DW/ MFC-J491DW/MFC-J497DW Bis zu 100 Blatt Normalpapier 80 g/m² • MFC-J890DW/MFC-J895DW Bis zu 150 Blatt Normalpapier 80 g/m²
	Fotopapierkassette (DCP-J572DW/ DCP-J772DW/ DCP-J774DW)	**Papiertyp** [1]	Normalpapier, Inkjet-Papier (beschichtetes Papier), Glanzpapier, Recyclingpapier
		Papierformat	Photo 1 (10 × 15 cm) und Photo L (9 × 13 cm)
		Maximale Papierkapazität	Bis zu 20 Blatt Stärke: 0,25 mm
	Manuelle Zufuhr (DCP-J572DW/ DCP-J772DW/ DCP-J774DW/ MFC-J890DW/ MFC-J895DW)	**Papiertyp** [1]	Normalpapier, Inkjet-Papier (beschichtetes Papier), Glanzpapier, Recyclingpapier
		Papierformat	A4, Letter, Executive, A5, A6, Umschläge (C5, Com-10, DL, Monarch), Photo 1 (10 × 15 cm), Photo L (9 × 13 cm), Photo 2L (13 × 18 cm), Karteikarte (Photo 2) (13 × 20 cm)
		Maximale Papierkapazität	Bis zu 1 Blatt
Papierausgabe [1]			Bis zu 50 Blatt Normalpapier 80 g/m² (Ausgabe mit der Druckseite nach oben)

[1] Nehmen Sie die bedruckten Glanzpapiere direkt nach dem Ausdruck von der Papierablage, um das Verschmieren des Druckbildes zu vermeiden.

Spezifikationen Fax

Diese Funktion ist für MFC-Modelle verfügbar.

Kompatibilität	ITU-T Gruppe 3
Modemgeschwindigkeit	Automatische Reduzierung (Automatic Fallback): 14.400 bit/s
Scanbreite (Einseitiges Dokument)	Automatischer Vorlageneinzug (ADF): 208 mm (A4) Vorlagenglas: 204 mm (A4)
Druckbreite	204 mm (A4)
Graustufen	S/W: 8 Bit (256 Stufen) Farbe: 24 Bit (8 Bit pro Farbe/256 Stufen)
Auflösung **(Horizontal)**	203 dpi
Auflösung **(Vertikal)**	Standard: 98 dpi (Schwarz) 196 dpi (Farbe)
	Fein: 196 dpi (Schwarz) 196 dpi (Farbe)
	Superfein: 392 dpi (Schwarz)
	Foto: 196 dpi (Schwarz)
Adressbuch	• MFC-J491DW/MFC-J497DW 40 Nummern • MFC-J890DW/MFC-J895DW 100 Namen × 2 Nummern
Gruppen	Bis zu 6
Rundsenden	• MFC-J491DW/MFC-J497DW 90 (40 Adressbuch/50 manuelle Wahl) • MFC-J890DW/MFC-J895DW 250 (200 Adressbuch/50 manuelle Wahl)
Automatische Wahlwiederholung	3-mal im Abstand von 5 Minuten
Speicherübertragung	• MFC-J491DW/MFC-J497DW Bis zu 170 Seiten [1] • MFC-J890DW/MFC-J895DW Bis zu 200 Seiten [1]
Empfang bei leerer Papierkassette	• MFC-J491DW/MFC-J497DW Bis zu 170 Seiten [1] • MFC-J890DW/MFC-J895DW Bis zu 200 Seiten [1]

[1] „Seiten“ bezieht sich auf die „ITU-T Test Chart #1“ (ein normaler Geschäftsbrief, Standardauflösung, MMR-Code).

Kopierdaten

Farbig/schwarz-weiß	Ja/Ja
Kopierbreite	204 mm [1]
Mehrfachkopien	Normal/sortiert, bis zu 99 Seiten
Vergrößern/Verkleinern	25 % bis 400 % (in 1 %-Schritten)
Auflösung	• DCP-J572DW/MFC-J491DW/MFC-J497DW Ausdruck bis zu 1200 × 1200 dpi • DCP-J772DW/DCP-J774DW/MFC-J890DW/MFC-J895DW Ausdruck bis zu 2400 × 1200 dpi

1 Beim Kopieren auf Papier im Format A4.

Spezifikationen für die Speicherkarten-Station

Diese Funktion ist für DCP-J572DW/DCP-J772DW/DCP-J774DW/MFC-J890DW/MFC-J895DW verfügbar.

Kompatible Medien [1]		MultiMediaCard (32 MB - 2 GB) MultiMediaCard plus (128 MB - 4 GB) MultiMediaCard mobile mit Adapter (64 MB - 1 GB) SD-Speicherkarte (16 MB - 2 GB) miniSD mit Adapter (16 MB - 2 GB) microSD mit Adapter (16 MB - 2 GB) SDHC-Speicherkarte (4 GB - 32 GB) miniSDHC mit Adapter (4 GB - 32 GB) microSDHC mit Adapter (4 GB - 32 GB) SDXC-Speicherkarte (48 GB - 256 GB) USB-Stick [2] [3]
Foto	**Auflösung**	• DCP-J572DW Bis zu 3600 × 1200 dpi • DCP-J772DW/DCP-J774DW/MFC-J890DW/MFC-J895DW Bis zu 6000 × 1200 dpi
	Druckmedium	Normalpapier, Inkjet-Papier (beschichtetes Papier), Glanzpapier, Brother BP71-Papier
	Papierformat	A4, Letter, Photo 1(10 × 15 cm), Photo 2L (13 × 18 cm)
	Dateityp	JPEG (Das progressive JPEG-Format wird nicht unterstützt)
Scannen:Medium	**Dateityp**	JPEG, PDF (Farbe, Grau) TIFF, PDF (Schwarzweiß)

1 Speicherkarten, Adapter und USB-Sticks gehören nicht zum Lieferumfang.

2 Die USB-Stick-Funktion ist nur bei bestimmten Modellen verfügbar. (DCP-J772DW/DCP-J774DW/MFC-J890DW/MFC-J895DW)

3 USB 2.0 Full-Speed. Standardmäßiger USB-Massenspeicher mit bis zu 256 GB. Unterstützte Formate: FAT12/FAT16/FAT32/exFAT

Spezifikationen Scanner

Farbe/Schwarzweiß	Ja/Ja

TWAIN-kompatibel	Ja (Windows 7 SP1 / Windows 8 / Windows 8.1 / Windows 10) (macOS v10.10.5 / 10.11.x /10.12.x) (DCP-J772DW/DCP-J774DW/MFC-J890DW/ MFC-J895DW) (macOS v10.11.6 / 10.12.x /10.13.x) (DCP-J572DW/MFC-J491DW/MFC-J497DW)
WIA-kompatibel	Ja (Windows 7 SP1 / Windows 8 / Windows 8.1 / Windows 10)
Farbtiefe	30 Bit Farbe (intern) 24 Bit Farbe (extern)
Graustufen	10 Bit Farbe (intern) 8 Bit Farbe (extern)
Auflösung	Bis zu 19200 × 19200 dpi (interpoliert) [1] (vom Vorlagenglas) Bis zu 2400 × 1200 dpi (optisch) (vom automatischen Vorlageneinzug) [2] Bis zu 1200 × 600 dpi (optisch)
Abtastbreite und Abtastlänge (Einseitiges Dokument)	(Vorlagenglas) Breite: Bis zu 213,9 mm Länge: Bis zu 295 mm (automatischer Vorlageneinzug) [2] Breite: Bis zu 213,9 mm Länge: Bis zu 353,6 mm

1 Maximal 1200 × 1200 dpi Scan mit dem WIA-Treiber unter Windows 7 SP1, Windows 8, Windows 8.1 und Windows 10 (Auflösungen bis zu 19200 × 19200 dpi können mit dem Scanner-Dienstprogramm ausgewählt werden).

2 Nur Modelle mit automatischem Vorlageneinzug (ADF)

Spezifikationen Drucker

Auflösung		• DCP-J572DW/MFC-J491DW/MFC-J497DW Bis zu 6000 × 1200 dpi (nur Windows) • DCP-J772DW/DCP-J774DW/MFC-J890DW/MFC-J895DW Bis zu 6000 × 1200 dpi
Druckbreite [1]		204 mm [210 mm (randlos)] [2]
Randlos drucken [3]		A4, Letter, A6, Photo 1 (10 × 15 cm), Photo L (9 × 13 cm), Photo 2L (13 × 18 cm), Karteikarte (Photo 2) (13 × 20 cm)
Automatisch beidseitig	**Druckmedium**	Normalpapier, Recyclingpapier
	Papierformat	A4, Letter, Executive, A5
Druckgeschwindigkeit		Einzelheiten zu technischen Daten finden Sie unter www.brother.com.

1 Beim Drucken auf Papier im Format A4.

2 Wenn das randlose Drucken eingeschaltet ist.

3 Das Papierformat Photo 2L wird von einigen Modellen nicht unterstützt.

Spezifikationen der Schnittstellen

USB [1 2]	Verwenden Sie ein USB-2.0-Kabel, das nicht länger als 2 m ist.
LAN (MFC-J890DW/MFC-J895DW)	Verwenden Sie ein Ethernet UTP-Kabel der Kategorie 5 oder höher.
WLAN	IEEE 802.11b/g/n (Infrastruktur) IEEE 802.11g/n (Wi-Fi Direct)

NFC (MFC-J890DW/MFC-J895DW)	Ja

1 Ihr Gerät hat einen USB 2.0 High-Speed-Anschluss. Das Gerät kann auch an einen Computer mit USB 1.1-Schnittstelle angeschlossen werden.

2 USB-Anschlüsse von Drittfirmen werden nicht unterstützt.

Netzwerkdaten

- (DCP-J572DW)

  Sie können das Gerät an ein Netzwerk anschließen und es als Netzwerkdruckdrucker und Netzwerkscanner sowie für den Zugriff auf Fotos über eine Netzwerkverbindung verwenden.
- (DCP-J772DW/DCP-J774DW)

  Sie können das Gerät an ein Netzwerk anschließen und es als Netzwerkdruckdrucker und Netzwerkscanner sowie für den Zugriff auf Fotos über eine Netzwerkverbindung verwenden.
- (MFC-J491DW/MFC-J497DW/MFC-J890DW/MFC-J895DW)

  Sie können das Gerät in einem Netzwerk anschließen und es als Netzwerkdrucker, Netzwerkscanner, zum Faxversand und -empfang mit PC-Fax (nur Windows) verwenden sowie Einstellungen über das Remote Setup (nur Windows) vornehmen und über die Netzwerkverbindung auf Fotos zugreifen.
- Brother **BRAdmin Light** (nur Windows) kann im Brother Solutions Center heruntergeladen werden. Laden Sie die Software von der **Downloads**-Seite für Ihr Modell im Brother Solutions Center unter support.brother.com herunter.
- (Windows) Wenn Sie für die Geräteverwaltung erweiterte Funktionen benötigen, verwenden Sie die neueste Version von Brother **BRAdmin Professional**. Laden Sie die Software von der **Downloads**-Seite für Ihr Modell im Brother Solutions Center unter support.brother.com herunter.

Netzwerksicherheit (verkabelt) [1]		SSL/TLS (IPPS, HTTPS)
Netzwerksicherheit (Wireless)		SSL/TLS (IPPS, HTTPS)
Wireless-Netzwerk-Sicherheit		SSID (32 Zeichen), WEP 64/128 Bit, WPA-PSK (TKIP/AES), WPA2-PSK (TKIP/AES)
Wireless-Installationshilfen	**WPS**	Ja

1 Nur unterstützte Modelle

Spezifikationen Computeranforderungen

Unterstützte Betriebssysteme und Softwarefunktionen

Computerplattform und Betriebssystemversion		**Computerschnittstelle**			**Prozessor**	**Freier Festplattenspeicher zur Installation**	
		USB [1]	**10/100 Base-TX (Ethernet)** [2]	**Wireless 802.11b/g/n**		**Für Treiber**	**Für Anwendungen (einschließlich Treibern)**
Windows-Betriebssystem	Windows 7 SP1 [3] [4] Windows 8 [3] [4] Windows 8,1 [3] [4]	Drucken PC-Fax [5] Scannen Wechseldatenträger (USB oder Speicherkarte) [6]			32-Bit- (x86) oder 64-Bit-Prozessor (x64)	650 MB	1,3 GB
	Windows 10 Home [3] [4]						

	Windows 10 Pro [3] [4] Windows 10 Education [3] [4] Windows 10 Enterprise [3] [4]					
	Windows Server 2008	N/A	Drucken		50 MB	N/A
	Windows Server 2008 R2 Windows Server 2012 Windows Server 2012 R2 Windows Server 2016			64-Bit-Prozessor (x64)		
Mac-Betriebssystem	(DCP-J772DW / DCP-J774DW / MFC-J890DW / MFC-J895DW) macOS v10.10.5 macOS v10.11.x macOS v10.12.x	Drucken PC-Fax (Senden) [5] Scannen Wechseldatenträger (USB oder Speicherkarte) [6] Nur		Intel®-Prozessor	80 MB	550 MB
	(DCP-J572DW / MFC-J491DW / MFC-J497DW) macOS v10.11.6 macOS v10.12.x macOS v10.13.x					

1 USB-Anschlüsse von Drittfirmen werden nicht unterstützt.

2 MFC-J890DW/MFC-J895DW Nur

3 Auflösung für WIA 1200 x 1200. Das Brother Scanner-Dienstprogramm erlaubt die Verwendung einer Auflösung von bis zu 19.200 x 19.200 dpi.

4 Nuance™ PaperPort™ 14SE unterstützt Windows 7 SP1, Windows 8, Windows 8.1, Windows 10 Home, Windows 10 Pro, Windows 10 Education und Windows 10 Enterprise.

5 Die PC-Fax-Anwendung unterstützt nur Schwarzweiß-Faxe.(MFC-Modelle)

6 DCP-J572DW/DCP-J772DW/DCP-J774DW/MFC-J890DW/MFC-J895DW

Aktuelle Treiberaktualisierungen finden Sie auf der Seite **Downloads** Ihres Modells im Brother Solutions Center unter support.brother.com. Dort können Sie **Kpl. Treiber & Software Paket** herunterladen.

Alle Warenzeichen, Marken- und Produktnamen sind Eigentum der entsprechenden Unternehmen.

Zugehörige Informationen

- Anhang

Eingeben von Text auf dem Brother-Gerät

- Die verfügbaren Zeichen können je nach Land unterschiedlich sein.
- Für Touchscreen-Modelle kann die Tastaturbelegung je nach Funktion, die eingestellt wird, unterschiedlich sein.

>> DCP-J572DW
>> MFC-J491DW/MFC-J497DW
>> DCP-J772DW/DCP-J774DW/MFC-J890DW/MFC-J895DW

DCP-J572DW

Möglicherweise müssen Sie Text auf dem Gerät eingeben. Dies ist z. B. der Fall, wenn Sie den Netzwerkschlüssel einstellen.

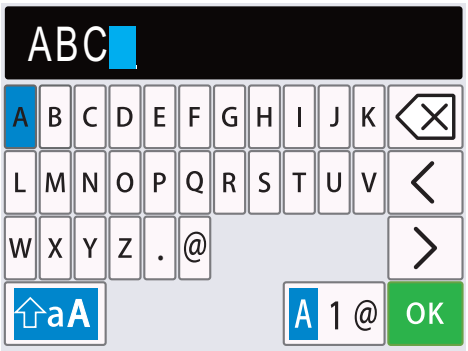

- Drücken Sie ▲, ▼, ◀ oder ▶, um die gewünschte Zahl, den Buchstaben oder das Sonderzeichen auszuwählen, und drücken Sie dann **OK**. Wiederholen Sie diesen Vorgang für alle Zeichen, aus denen sich die Nummer oder der Name zusammensetzt, und drücken Sie dann ▲, ▼, ◀ oder ▶ zur Auswahl von OK. Drücken Sie anschließend **OK**.
- Drücken Sie ▲, ▼, ◀ oder ▶ zur Auswahl von A 1 @. Drücken Sie anschließend **OK**, um zwischen Buchstaben, Zahlen und Sonderzeichen zu wechseln.
- Drücken Sie ▲, ▼, ◀ oder ▶ zur Auswahl von ⇧aA. Drücken Sie anschließend **OK**, um zwischen Klein- und Großbuchstaben zu wechseln.

Einfügen von Leerzeichen

- Um ein Leerzeichen einzugeben, drücken Sie ▲, ▼, ◀ oder ▶ zur Auswahl von > Drücken Sie anschließend **OK**.

Korrigieren

- Wenn Sie eine falsch eingegebene Zahl oder einen Buchstaben korrigieren möchten, drücken Sie ▲, ▼, ◀ oder ▶ zur Auswahl von < oder >. Drücken Sie mehrmals **OK**, um die Markierung zum falschen Zeichen zu verschieben. Drücken Sie dann ▲, ▼, ◀ oder ▶ zur Auswahl von ⌫. Drücken Sie anschließend **OK**. Geben Sie den korrekten Buchstaben erneut ein.

MFC-J491DW/MFC-J497DW

In einigen Menüs, zum Beispiel beim Speichern der Absenderkennung, muss Text eingegeben werden. Auf den meisten Zifferntasten sind drei oder vier Buchstaben abgedruckt. Auf den Tasten **0**, **#** und ∗ befinden sich keine Buchstaben, da sie zur Eingabe von Sonderzeichen verwendet werden.

Drücken Sie die entsprechende Zifferntaste so häufig, wie in dieser Referenztabelle angezeigt, um das gewünschte Zeichen aufzurufen.

Drücken Sie die Taste	Einmal	Zweimal	Dreimal	Viermal	Fünfmal	Sechsmal	Siebenmal	Achtmal	Neunmal
2	A	B	C	a	b	c	2	A	B
3	D	E	F	d	e	f	3	D	E
4	G	H	I	g	h	i	4	G	H
5	J	K	L	j	k	l	5	J	K
6	M	N	O	m	n	o	6	M	N
7	P	Q	R	S	p	q	r	s	7
8	T	U	V	t	u	v	8	T	U
9	W	X	Y	Z	w	x	y	z	9

- Um den Cursor nach links oder rechts zu verschieben, drücken Sie ▲, ▼, ◀ oder ▶, um < oder > auszuwählen, und drücken Sie dann **OK**.

Einfügen von Leerzeichen

- Um ein Leerzeichen einzugeben, drücken Sie ▲, ▼, ◀ oder ▶ zur Auswahl von > Drücken Sie anschließend **OK**.

Korrigieren

- Wenn Sie eine falsch eingegebene Zahl oder einen Buchstaben korrigieren möchten, drücken Sie ▲, ▼, ◀ oder ▶ zur Auswahl von < oder >. Drücken Sie mehrmals **OK**, um die Markierung zum falschen Zeichen zu verschieben. Drücken Sie dann ▲, ▼, ◀ oder ▶ zur Auswahl von ⌫. Drücken Sie anschließend **OK**. Geben Sie den korrekten Buchstaben erneut ein.

Sonderzeichen und Symbole

Drücken Sie wiederholt ∗, **#** oder **0** bis das gewünschte Sonderzeichen oder Symbol angezeigt wird.

Drücken Sie ∗	(Leerzeichen) ! " # $ % & ' ( ) ∗ + , - . / €
Drücken Sie **#**	: ; < = > ? @ [ ] ^ _
Drücken Sie **0**	Ä Ö ß Ü 0

DCP-J772DW/DCP-J774DW/MFC-J890DW/MFC-J895DW

Wenn Sie Text am Brother-Gerät eingeben müssen, wird die Tastatur auf dem Touchscreen angezeigt.

- Drücken Sie A 1 @, um zwischen Buchstaben, Ziffern und Sonderzeichen umzuschalten.
- Drücken Sie ⇧aA, um zwischen Kleinbuchstaben und Großbuchstaben umzuschalten.

- Um den Cursor nach links oder rechts zu verschieben, drücken Sie ◀ oder ▶.

Einfügen von Leerzeichen

- Um ein Leerzeichen einzugeben, drücken Sie `[Leerz.]`. Oder Sie können ▶ drücken, um den Cursor zu bewegen.

Korrigieren

- Wenn Sie ein falsch eingegebenes Zeichen korrigieren möchten, drücken Sie ◀ oder ▶, um das falsche Zeichen zu markieren. Drücken Sie ⌫ und geben Sie anschließend das richtige Zeichen ein.
- Um ein Zeichen einzugeben, drücken Sie ◀ oder ▶, um den Cursor an der richtigen Stelle zu positionieren, und geben Sie anschließend das Zeichen ein.
- Drücken Sie ⌫ für jedes Zeichen, das Sie löschen möchten, oder halten Sie ⌫ gedrückt, um alle Zeichen zu löschen.

Zugehörige Informationen

- Anhang
- Senden des gleichen Faxes an mehr als einen Empfänger (Rundsenden)
- Speichern der Adressbuchnummern von abgehenden Anrufen
- Speichern der Adressbuchnummern aus dem Verlauf der Anrufererkennung
- Ändern eines Namens der Rundsendegruppe
- Festlegen der Absender-Kennung
- Ändern oder Löschen von Favoriten

Zubehördaten

Tinte	Das Gerät verwendet einzelne schwarze und farbige Patronen (Gelb, Cyan und Magenta), die separat vom Druckkopf austauschbar sind.
Lebensdauer der Tintenpatronen	Bei der Erstinstallation wird Tinte zum Auffüllen des Tintenleitungssystems verbraucht, um Ausdrucke in hoher Qualität erstellen zu können. Dies geschieht nur einmal. Nach Abschluss des Vorgangs entspricht die Seitenergiebigkeit der im Lieferumfang Ihres Geräts enthaltenen Patronen in etwa der Ergiebigkeit von Standardpatronen.
Ersatzzubehör	<Standard-Tintenpatrone Schwarz> LC3211BK <Standard-Tintenpatrone Gelb> LC3211Y <Standard-Tintenpatrone Cyan> LC3211C <Standard-Tintenpatrone Magenta> LC3211M Schwarz, Gelb, Cyan und Magenta - Ca. 200 Seiten [1]
	<Jumbo Schwarz> LC3213BK <Jumbo Gelb> LC3213Y <Jumbo Cyan> LC3213C <Jumbo Magenta> LC3213M Schwarz, Gelb, Cyan und Magenta - Ca. 400 Seiten [1]
	Weitere Informationen zu Ersatzzubehör finden Sie unter www.brother.com/pageyield
Was ist Innobella?	Innobella ist eine Reihe von Original-Brother-Zubehör. Der Name „Innobella“ leitet sich von den Begriffen „Innovation“ und „Bella“ (was auf Italienisch „schön“ bedeutet) ab und repräsentiert eine innovative Technologie, die den Brother-Kunden schöne und langlebige Druckergebnisse liefert. Zum Ausdruck von Fotos empfiehlt Brother Innobella Glossy Photo-Papier (BP71-Serie) für hohe Qualität. Hervorragende Druckergebnisse erzielen Sie mit Innobella-Tinte und -Papier.

[1] Die ungefähren Angaben zur Ergiebigkeit entsprechen der Norm ISO/IEC 24711

Zugehörige Informationen

- Anhang

Informationen zu Recyclingpapier

- Recyclingpapier hat die gleiche Qualität wie Papier, das aus dem Ausgangsmaterial Holz hergestellt wird. Normen, die für modernes Recyclingpapier gelten, stellen sicher, dass es die höchsten Qualitätsanforderungen für unterschiedliche Druckprozesse erfüllt. Bildgebungsgeräte, die von Brother bereitgestellt werden, sind für die Verwendung mit Recyclingpapier geeignet, das der Norm EN 12281:2002 entspricht.
- Der Kauf von Recyclingpapier spart natürliche Ressourcen und fördert eine Kreislaufwirtschaft. Papier wird mit Zellulosefasern aus Holz hergestellt. Das Sammeln und Recyceln von Papier verlängert das Leben dieser Fasern über mehrere Lebenszyklen hinweg und nutzt Ressourcen so optimal.
- Der Herstellungsprozess für Recyclingpapier ist kürzer. Die Fasern wurden bereits verarbeitet und daher kommen weniger Wasser, Chemikalien und Energie zum Einsatz.
- Das Papierrecycling hat den Vorteil, dass Kohlenstoff eingespart wird, da das Papier nicht alternative Entsorgungswege, wie Mülldeponien oder die Abfallverbrennung, durchläuft. Der Abfall auf Mülldeponien erzeugt Methangase, die einen starken Treibhauseffekt aufweisen.

Zugehörige Informationen

- Anhang

Brother-Nummern

WICHTIG

Wenn Sie technische Unterstützung benötigen, wenden Sie sich an den Brother Kundenservice oder Ihren Brother-Händler vor Ort.

FAQs (Häufig gestellte Fragen)

Das Brother Solutions Center ist unsere zentrale Anlaufstelle für alles, was sich auf Ihr Gerät bezieht. Laden Sie sich aktuelle Software und Dienstprogramme herunter und lesen Sie **FAQ & Fehlerbehebung**, um zu erfahren, wie Sie das Brother-Produkt optimal nutzen.

Hier finden Sie auch Aktualisierungen für Brother-Treiber.

support.brother.com

Kundenservice

Besuchen Sie www.brother.com, um Kontaktinformationen für Ihre Brother-Niederlassung vor Ort zu erhalten.

Standorte der Servicezentren

Ihre örtliche Brother-Niederlassung nennt Ihnen gerne die entsprechenden Service-Center in Europa. Kontaktinformationen für die europäischen Niederlassungen finden Sie unter www.brother.com, indem Sie Ihr Land auswählen.

Internet-Adressen

Globale Brother-Website: www.brother.com

Für häufig gestellte Fragen (FAQs), Produktsupport und technische Fragen sowie Treiberaktualisierungen und Dienstprogramme:

support.brother.com

Zugehörige Informationen

- Anhang

brother

Brother Earth

www.brotherearth.com

GER
Version C