دليل المستخدم على الإنترنت

HL-L2310D
HL-L2335D
HL-L2350DW
HL-L2351DW
HL-L2370DN
HL-L2375DW
HL-L2376DW
HL-L2385DW
HL-L2386DW

© 2018 شركة Brother Industries, Ltd . جميع الحقوق محفوظة.

جدول المحتويات

قبل استخدام جهاز Brother الذي بحوزتك 1
تعريف الملاحظات 2
العلامات التجارية 3
ملاحظة مهمة 4
مقدمة حول جهاز Brother الخاص بك 5
نظرة عامة على لوحة التحكم 6
أنماط ومؤشرات LED (للطرز غير المزودة بشاشة LCD) 9
الوصول إلى أدوات Brother المساعدة (Windows) 11
إزالة تثبيت برامج Brother وبرامج التشغيل (Windows) 13
التعامل مع الورق 14
تحميل الورق 15
التحميل والطباعة باستخدام درج الورق 16
التحميل والطباعة باستخدام الدرج متعدد الأغراض 19
تحميل الورق وطباعته في فتحة التغذية اليدوية 26
إعدادات الورق 31
تغيير حجم الورق ونوعه 32
تغيير إعداد فحص حجم الورق 33
المنطقة غير القابلة للطباعة 34
استخدام الورق الخاص 35
طباعة 36
الطباعة من الكمبيوتر الخاص بك (نظام التشغيل Windows) 37
طباعة مستند (نظام التشغيل Windows) 38
إعدادات الطباعة (نظام التشغيل Windows) 40
تغيير إعدادات الطباعة الافتراضية (نظام التشغيل Windows) 44
طباعة مستند باستخدام برنامج تشغيل الطابعة BR-Script3 (مضاهاة لغة PostScript® 3™) (نظام التشغيل Windows) 45
مراقبة حالة الجهاز من الكمبيوتر (نظام التشغيل Windows) 46
الطباعة من الكمبيوتر الخاص بك (نظام التشغيل Mac) 47
طباعة مستند (نظام التشغيل Mac) 48
خيارات الطباعة (نظام التشغيل Mac) 49
مراقبة حالة الجهاز من الكمبيوتر (نظام التشغيل Mac) 54
إلغاء مهمة طباعة 55
اختبار الطباعة 56
استكشاف الأخطاء وإصلاحها 57
مؤشرات الخطأ والصيانة 58
رسائل الخطأ والصيانة 61
انحشار الورق 64
انحشار الورق في درج الورق 65
انحشر الورق في الدرج متعدد الأغراض 66
انحشر الورق في الجزء الخلفي للجهاز 67
لقد انحشر الورق داخل الجهاز 69
انحشار الورق في درج الطباعة على الوجهين 70
مشاكل الطباعة 72
تحسين جودة الطباعة 74
مشكلات الشبكة 79

رسائل الخطأ 80
أين يمكنني العثور على إعدادات الشبكة الخاصة بجهاز Brother الذي بحوزتي؟ 81
لا يمكنني إكمال تهيئة إعداد الشبكة اللاسلكية 82
استخدم أداة إصلاح اتصال الشبكة (Windows) 83
لا يستطيع جهاز Brother الذي بحوزتي الطباعة عبر الشبكة 84
أريد التحقق من عمل أجهزة الشبكة الخاصة بي بشكل صحيح 85
مشكلات Google Cloud Print 86
مشكلات AirPrint 87
مشاكل أخرى 88
معلومات الجهاز 89
التحقق من الرقم المسلسل 90
التحقق من إصدار البرامج الثابتة 91
نظرة عامة على وظائف إعادة التعيين 92
إعادة ضبط جهاز Brother 93
الصيانة الدورية 94
استبدال المستلزمات 95
استبدال خرطوشة الحبر 97
استبدال وحدة الأسطوانة 99
تنظيف الجهاز 101
تنظيف سلك الكورونا 102
تنظيف وحدة الأسطوانة باستخدام طباعة نقاط الأسطوانة (Drum Dot Print) 103
تنظيف أسطوانات التقاط الورق 109
تحقق من العمر الافتراضي المتبقي للقطعة 110
تعبئة جهاز Brother وشحنه 111
إعدادات الجهاز 112
تغيير إعدادات الجهاز من لوحة التحكم 113
إعدادات عامة 114
جدول القوائم (للطرز المزودة بشاشة LCD) 121
طباعة قائمة بإعدادات الطابعة 130
كيفية تثبيت برنامج Remote Printer Console (نظام التشغيل Windows فقط) 131
تغيير إعدادات الجهاز من الكمبيوتر 132
تغيير إعدادات الجهاز باستخدام أداة Web Based Management 133
الملحق 137
المواصفات 138
كيفية إدخال النصوص على جهاز Brother 145
الملحقات 146
أرقام Brother 148

قبل استخدام جهاز Brother الذي بحوزتك

- تعريف الملاحظات
- العلامات التجارية
- ملاحظة مهمة

تعريف الملاحظات

نستخدم الرموز والاصطلاحات التالية على مدار دليل المستخدم هذا:

تحذير	تحذير يشير إلى التعرض لموقف خطر نسبيًا قد يؤدي إلى الوفاة أو حدوث إصابات خطيرة إذا لم يتم تفاديه.
تنبيه	تنبيه يشير إلى التعرض لموقف خطر نسبيًا قد يؤدي إلى حدوث إصابات طفيفة أو بسيطة إذا لم يتم تفاديه.
هام	هام يشير إلى موقف خطر نسبيًا قد يؤدي إلى إلحاق الضرر بالممتلكات أو فقدان وظائف المنتج إذا لم يتم تفاديه.
ملاحظة	ملاحظة تحدد بيئة التشغيل أو ظروف التثبيت أو ظروف االستخدام الخاصة.
	تشير رموز التلميحات إلى نصائح ومعلومات تكميلية مفيدة.
	تنبيك رموز «الخطر الكهربي» إلى إمكانية حدوث صدمة كهربية.
	تنبيك رموز «خطر الحريق» إلى احتمال نشوب حريق.
	تحذرك رموز «سخونة السطح» من لمس أجزاء الجهاز الساخنة.
	تشير رموز «الحظر» إلى التصرفات التي يتعين عدم القيام بها.
الخط العريض	يميز نمط «الخط العريض» الأزرار الموجودة على لوحة التحكم بالجهاز أو شاشة الكمبيوتر.
الخط المائل	يؤكد نمط الخط المائل على نقطة هامة أو يوجهك للرجوع إلى موضوع ذي صلة.
Courier New	يميز نمط الخط «Courier New» الرسائل التي تظهر على شاشة LCD الخاصة بالجهاز.

معلومات ذات صلة

- قبل استخدام جهاز Brother الذي بحوزتك

العلامات التجارية

تعد BROTHER علامة تجارية أو علامة تجارية مسجلة لصالح شركة Brother Industries, Ltd.

تعد Microsoft، وWindows، وWindows Server، وInternet Explorer علامات تجارية مسجلة أو علامات تجارية لشركة Microsoft Corporation في الولايات المتحدة و/أو الدول الأخرى.

تعد Apple، وMac، وSafari، وAirPrint، وشعار AirPrint، وiPad، وiPhone، وiPod touch علامات تجارية لشركة Apple, مسجلة في الولايات المتحدة ودول أخرى.

تعد macOS علامة تجارية مسجلة لصالح شركة Apple Inc.

متجر التطبيقات (App Store) هي علامة الخدمة لشركة Apple.

تعد PostScript وPostScript 3 علامتين تجاريتين مسجلتين أو علامتين تجاريتين لصالح Adobe Systems Incorporated في الولايات المتحدة و/أو الدول الأخرى.

تعد Wi-Fi، وWi-Fi Alliance، وWi-Fi Direct علامات تجارية مسجلة لصالح Wi-Fi Alliance®.

تعد WPA، وWPA2، وWi-Fi CERTIFIED، وWi-Fi Protected Setup، وشعار Wi-Fi Protected Setup علامات تجارية لصالح Wi-Fi Alliance®.

تعد Android، وGmail، وGoogle Cloud Print، وGoogle Drive، وGoogle Chrome، وChrome OS، وGoogle Play علامات تجارية لصالح Google Inc. ويخضع استخدام هذه العلامات التجارية لأذونات Google.

تُعد Mopria® وMopria® هما علامتين تجاريتين مسجلتين وعلامتي خدمة لشركة Mopria Alliance في الولايات المتحدة ودول أخرى. ويمنع منعًا باتًا الاستخدام غير المصرح به.

تعد Mozilla وFirefox علامتين تجاريتين مسجلتين لصالح Mozilla Foundation.

تعد Intel علامة تجارية لصالح شركة Intel Corporation في الولايات المتحدة والدول الأخرى.

Bluetooth® هي علامة تجارية مسجلة مملوكة لشركة Bluetooth SIG وأي استخدام لمثل هذه العلامات من قبل شركة Brother Industries ذات المسؤولية المحدودة يتم بموجب ترخيص.

يوجد لدى كل شركة تم ذكر أسماء البرامج الخاصة بها في هذا الدليل اتفاقية ترخيص برامج تكون خاصة بالبرامج المملوكة لها.

تعد أي أسماء تجارية وأسماء المنتجات الخاصة بالشركات التي تظهر على منتجات Brother، والمستندات ذات الصلة، وأي مواد أخرى كلها علامات تجارية أو علامات تجارية مسجلة لتلك الشركات المعنية.

معلومات ذات صلة

- قبل استخدام جهاز Brother الذي بحوزتك

ملاحظة مهمة

- فلا تستخدم هذا المنتج خارج بلد الشراء لأن ذلك قد يعد انتهاكًا للقوانين واللوائح الخاصة بالاتصالات اللاسلكية والطاقة في هذه البلد.
- ليست كل الطرز متوفرة في جميع البلاد.
- Windows 10 في هذا المستند يمثل Windows 10 Education، Windows 10 Pro، Windows 10 Home، Windows 10 Enterprise.
- تمثل Windows Server 2008 الواردة في هذا المستند كلّ من Windows Server 2008 وWindows Server 2008 R2.
- في دليل المستخدم هذا، تستخدم رسائل LCD الخاصة بـ HL-L2375DW ما لم يُحدد غير ذلك.
- في دليل المستخدم هذا، تستخدم الرسوم التوضيحية الخاصة بـ HL-L2375DW ما لم يُحدد غير ذلك.
- تستخدم الشاشات في دليل المستخدم هذا لأغراض التوضيح فقط وقد تختلف عن الشاشات الفعلية.
- ما لم يتم تحديد خلاف ذلك، فإن الشاشات الموضحة في هذا الدليل من نظام التشغيلWindows 7 ونظام التشغيل macOS الإصدار 10.10.5 وقد تختلف الشاشات على الكمبيوتر الخاص بك حسب نظام التشغيل.
- تخضع محتويات هذا الدليل ومواصفات هذا المنتج للتغيير دون إشعار.
- لا تتوفر كل الميزات في الدول الخاضعة لقيود التصدير المعمول بها.

معلومات ذات صلة

- قبل استخدام جهاز Brother الذي بحوزتك

مقدمة حول جهاز Brother الخاص بك

- نظرة عامة على لوحة التحكم
- أنماط ومؤشرات LED (للطرز غير المزودة بشاشة LCD)
- الوصول إلى أدوات Brother المساعدة (Windows)

نظرة عامة على لوحة التحكم

<< HL-L2310D/HL-L2335D
<< HL-L2350DW/HL-L2351DW/HL-L2370DN/HL-L2375DW/HL-L2376DW/HL-L2385DW/HL-L2386DW

HL-L2310D/HL-L2335D

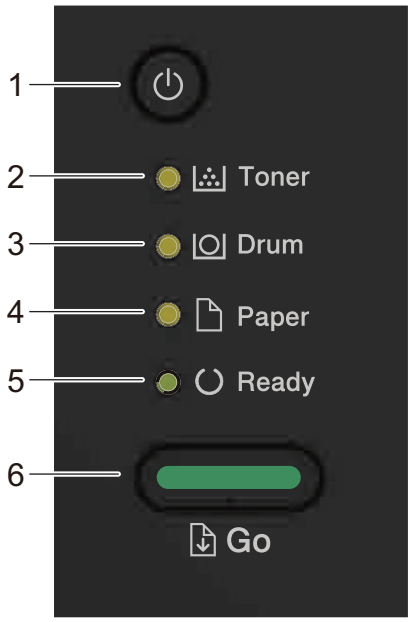

1. زر الشغيل/إيقاف التشغيل
   - قم بإيقاف تشغيل الجهاز بالضغط على .
   - قم بإيقاف تشغيل الجهاز بالضغط مع الاستمرار على .
2. مصباح LED Toner (الحبر)
   يشير مصباح LED الخاص بـ **Toner (الحبر)** إلى أن مستوى «الحبر» منخفض.
3. مصباح LED Drum (الأسطوانة)
   يشير مصباح LED الخاص بـ **Drum (الأسطوانة)** إلى أن وحدة الأسطوانة يجب استبدالها قريبًا.
4. مصباح LED Paper (الورق)
   يشير مصباح LED الخاص بـ **Paper (الورق)** إلى أن هناك خطأ مرتبطًا بتغذية الورق.
5. مصباح LED Ready (الاستعداد)
   يومض مؤشر LED الخاص بـ **Ready (الاستعداد)** للإشارة إلى حالة الجهاز.
6. الزر Go (انتقال)
   - اضغط على **Go (انتقال)** لمسح أخطاء معينة.
   - اضغط على **Go (انتقال)** لطباعة أية بيانات متبقية في ذاكرة الجهاز.
   - اضغط مع الاستمرار على **Go (انتقال)** لمدة ثانيتين تقريبًا لإلغاء أي مهمة طباعة.

HL-L2350DW/HL-L2351DW/HL-L2370DN/HL-L2375DW/HL-L2376DW/HL-L2385DW/HL-L2386DW

ستختلف لوحة التحكم وفقًا للطراز.

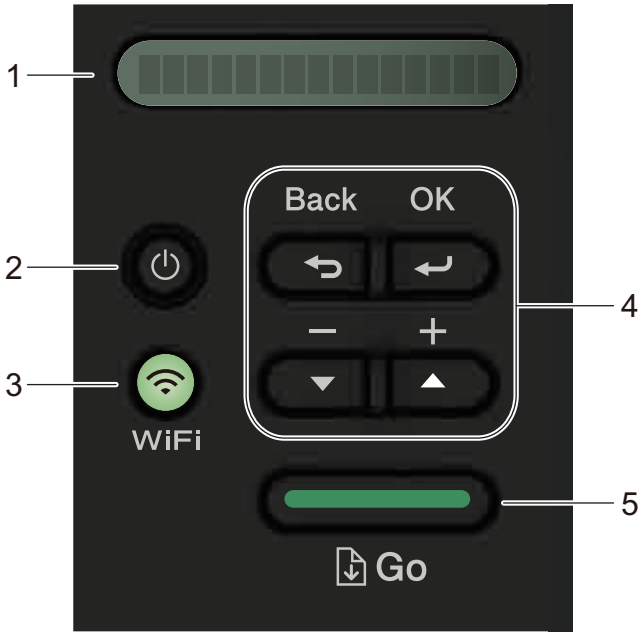

1. **LCD (شاشة بلورات سائلة)**

تعرض رسائل لمساعدتك في إعداد الجهاز واستخدامه.

الطرز اللاسلكية:

مؤشر ذو أربعة مستويات يظهر قوة الإشارة اللاسلكية في حالة استخدام اتصال لاسلكي.

2. **زر الشغيل/إيقاف التشغيل**

- قم بإيقاف تشغيل الجهاز بالضغط على .
- قم بإيقاف تشغيل الجهاز بالضغط مع الاستمرار على . تعرض شاشة LCD Shutting Down (إيقاف التشغيل) لبضع ثوانٍ قبل أن تنطفئ.

3. **أزرار الشبكة**

- الطرز المتصلة بالشبكة:

Network (شبكة)

اضغط على **Network (شبكة)** لضبط إعدادات الشبكة السلكية.

- الطرز المزودة بوظيفة الاتصال اللاسلكي:

WiFi

اضغط على الزر **WiFi** وابدأ تشغيل برنامج التثبيت اللاسلكي على الكمبيوتر لديك. اتبع الإرشادات التي تظهر على الشاشة لإعداد اتصال لاسلكي بين جهازك والشبكة.

عندما يضيء **WiFi**، فهذا يعني أن جهاز Brother الذي بحوزتك متصل بنقطة وصول لاسلكية. عندما يومض مصباح **WiFi**، فهذا يعني انقطاع الاتصال اللاسلكي أو أن جهازك يمر بعملية الاتصال بنقطة وصول لاسلكية.

4. **أزرار القائمة**

OK (موافق)

اضغط لتخزين إعدادات جهازك. بعد تغيير أحد الإعدادات، يرجع الجهاز إلى مستوى القائمة السابق.

Back (رجوع)

- اضغط للرجوع مستوى واحد في القائمة.
- اضغط لاختيار الرقم السابق عند تعيين الأرقام.

▲ أو ▼ (+ أو -)

- اضغط للتمرير عبر القوائم والخيارات.
- اضغط لإدخال رقم أو لزيادة الرقم أو تقليله. اضغط مع الاستمرار على ▲ أو ▼ للتمرير بسرعة أكبر. عندما ترى الرقم الذي تريده، اضغط على **OK (موافق)**.

5. الزر Go (انتقال)

- اضغط لمسح رسائل خطأ معينة. لمسح جميع الأخطاء الأخرى، اتبع إرشادات لوحة التحكم.
- اضغط لطباعة أي بيانات متبقية في ذاكرة الجهاز.
- اضغط لتحديد الخيار المعروض. بعد تغيير أي إعداد، يرجع الجهاز إلى وضع «الاستعداد».
- اضغط مع الاستمرار على **Go (انتقال)** لمدة ثانيتين تقريبًا لإلغاء أي مهمة طباعة.

6. الاتصال قريب المدى (NFC) (يتوفر لطرز معينة فقط)

إذا كان جهاز Android™ لديك يدعم ميزة الاتصال قريب المدى (NFC)، فيمكنك الطباعة من جهازك المحمول من خلال ملامسته لرمز NFC الموجود في لوحة التحكم.

معلومات ذات صلة

- مقدمة حول جهاز Brother الخاص بك

أنماط ومؤشرات LED (للطرز غير المزودة بشاشة LCD)

الطرز ذات العلاقة: HL-L2310D/HL-L2335D

تضيء مصابيح LED الموجودة على لوحة التحكم بجهازك أو تنطفئ أو تومض للإشارة إلى حالة الجهاز.

يتم تعريف إشارات مصابيح LED في الجدول التالي.

○	مصباح LED في وضع إيقاف التشغيل.
● أو ●	مصباح LED في وضع التشغيل.
●	مصباح LED معتم.
☀ أو ☀	مصباح LED يومض.

يحدد هذا الجدول ما تشير إليه مصابيح LED عندما تضيء أو تنطفئ أو تومض.

مؤشر LED	الحالة	المعنى
○ Toner ○ Drum ○ Paper ● Ready	السكون	في وضع «السكون» (وضع توفير الطاقة)، يعمل الجهاز وكأنه في وضع إيقاف التشغيل؛ ورغم هذا يمكنه الاستمرار في استلام البيانات. وسيؤدي استلام مهمة طباعة إلى تنشيط الجهاز ليبدأ الطباعة.
	السكون العميق	في وضع «السكون العميق» (استهلاك طاقة أقل من وضع «السكون»)، يعمل الجهاز وكأنه في وضع إيقاف التشغيل؛ ورغم هذا يمكنه الاستمرار في استلام البيانات. وإذا لم يستلم الجهاز بيانات طوال المدة الزمنية التي تحددها، فإنه يدخل في وضع «السكون العميق». وسيؤدي استلام مهمة طباعة إلى تنشيط الجهاز ليبدأ الطباعة.
○ Toner ○ Drum ○ Paper ● Ready	الجاهزية	الجهاز مستعد للطباعة.
○ Toner ○ Drum ○ Paper ☀ Ready	الرجاء الانتظار	جارٍ تسخين الجهاز.
	الطباعة	يقوم الجهاز بالطباعة.
	جارٍ التبريد	يجرى تبريد الجهاز. انتظر لمدة 10 دقائق أو حتى يتم تبريد المكونات الداخلية للجهاز.

مؤشر LED	الحالة	المعنى
Toner Drum Paper Ready	إلغاء الطباعة	يلغي الجهاز المهمة.

معلومات ذات صلة

- مقدمة حول جهاز Brother الخاص بك

الوصول إلى أدوات Brother المساعدة (Windows)

Brother Utilities هو مشغل تطبيقات يوفر وصولاً سهلاً إلى جميع تطبيقات Brother المثبتة على الكمبيوتر لديك.

1. قم بأحد الإجراءات التالية:

- (Windows Server 2008 R2, Windows Server 2008, Windows 7)

  انقر فوق **Start (ابدأ)** > **كافة البرامج** > **Brother** > **Brother Utilities**.

- (Windows Server 2012, Windows 8)

  اضغط على أو انقر فوق **(Brother Utilities)** إما على شاشة **ابدأ** أو على سطح المكتب.

- (Windows Server 2012 R2, Windows 8.1)

  حرك الماوس إلى الزاوية اليسرى السفلية بشاشة **ابدأ** وانقر فوق (إذا كنت تستخدم جهازًا يعتمد على اللمس، فاسحب لأعلى من أسفل شاشة **ابدأ** لإظهار شاشة **التطبيقات**).

  عندما تظهر شاشة **التطبيقات** ، اضغط على أو انقر فوق **(Brother Utilities)**.

- (Windows Server 2019 , Windows Server 2016 , Windows 10)

  انقر فوق > **Brother** > **Brother Utilities**.

2. حدد جهازك (حيث يمثل XXXX اسم الطراز الخاص بك).

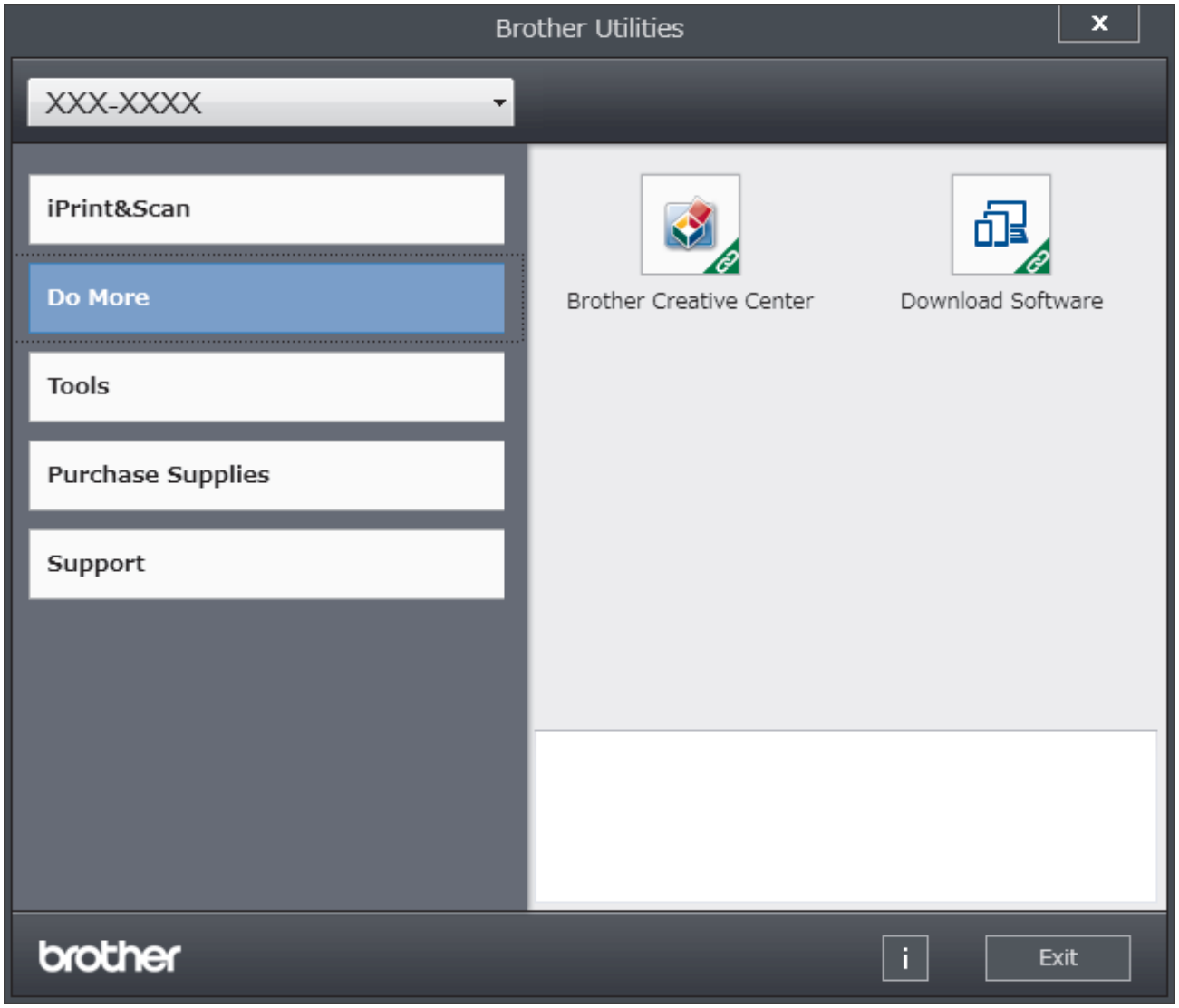

3. اختر التشغيل الذي ترغب في استخدامه.

معلومات ذات صلة

- مقدمة حول جهاز Brother الخاص بك
- إزالة تثبيت برامج Brother وبرامج التشغيل (Windows)

إزالة تثبيت برامج Brother وبرامج التشغيل (Windows)

1. قم بأحد الإجراءات التالية:
   - (Windows Server 2008 R2, Windows Server 2008, Windows 7)

     انقر فوق **Start (ابدأ)** > **كافة البرامج** > **Brother** > **Brother Utilities**.
   - (Windows Server 2012, Windows 8)

     اضغط أو انقر فوق **(Brother Utilities)** على شاشة **ابدأ** أو سطح المكتب.
   - (Windows Server 2012 R2, Windows 8.1)

     حرّك الماوس إلى الزاوية اليسرى السفلية بشاشة **ابدأ** وانقر فوق (إذا كنت تستخدم جهازًا يعتمد على اللمس، فاسحب لأعلى من أسفل شاشة **ابدأ** لإظهار شاشة **التطبيقات**).

     عندما تظهر شاشة **التطبيقات** ، اضغط على أو انقر فوق **(Brother Utilities)**.
   - (Windows Server 2019 , Windows Server 2016 , Windows 10)

     انقر فوق > **Brother** > **Brother Utilities**.
2. حدد الطراز الخاص بك من القائمة المنسدلة (إذا لم يكن محددًا بالفعل).
3. انقر فوق **الأدوات** في شريط التنقل الأيسر.
   - إذا كانت الأيقونة **إشعار بتحديث البرامج** مرئية, فقم بتحديدها ثم انقر فوق **التحقق الآن** > **بحث عن تحديثات للبرنامج** > **تحديث**. اتبع الإرشادات التي تظهر على الشاشة.
   - إذا كان الأيقونة **إشعار بتحديث البرامج** غير مرئية، إذهب إلى الخطوة التالية.
4. انقر فوق **إلغاء التثبيت** في القسم **الأدوات** من **Brother Utilities**.

   اتبع الإرشادات الواردة في مربع الحوار لإزالة تثبيت البرامج وبرامج التشغيل.

معلومات ذات صلة

- الوصول إلى أدوات Brother المساعدة (Windows)

التعامل مع الورق

- تحميل الورق
- إعدادات الورق
- المنطقة غير القابلة للطباعة
- استخدام الورق الخاص

تحميل الورق

- التحميل والطباعة باستخدام درج الورق
- التحميل والطباعة باستخدام الدرج متعدد الأغراض
- تحميل الورق وطباعته في فتحة التغذية اليدوية

التحميل والطباعة باستخدام درج الورق

- تحميل الورق في درج الورق

تحميل الورق في درج الورق

- في حالة تعيين إعداد «فحص المقاس» على «تشغيل» اسحب درج الورق خارج الجهاز، وستظهر رسالة على شاشة LCD تسأل عما إذا كنت تريد تغيير مقاس الورق ونوعه. قم بتغيير إعدادات مقاس الورق ونوعه إذا لزم الأمر، باتباع التعليمات التي تظهر على شاشة LCD.
- عندما تقوم بتحميل ورق في الدرج بحجم ونوع مختلفين، يجب أيضًا تغيير إعدادات حجم الورق ونوعه في الجهاز أو الكمبيوتر.

1. اسحب درج الورق بشكل كامل خارج الجهاز.

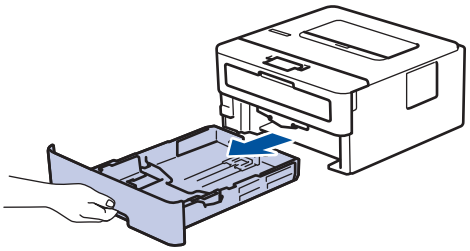

2. اضغط واسحب موجهات الورق لتلائم الورق.

اضغط على ذراعي التحرير الأخضرين لسحب موجهات الورق.

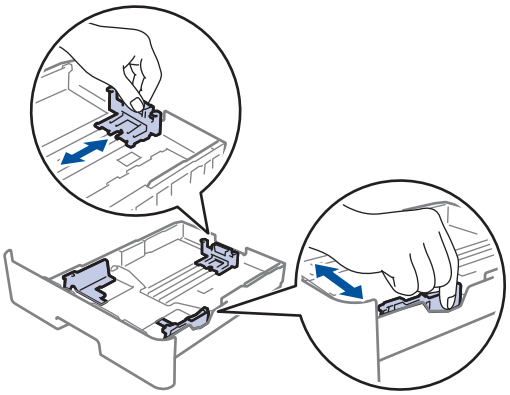

بالنسبة لحجم الورق Legal أو Folio، اضغط على زر التحرير (1) الموجود في أسفل درج الورق ثم اسحب درج الورق للخارج. (حجم الورق Legal وFolio غير متوفر في بعض المناطق.)

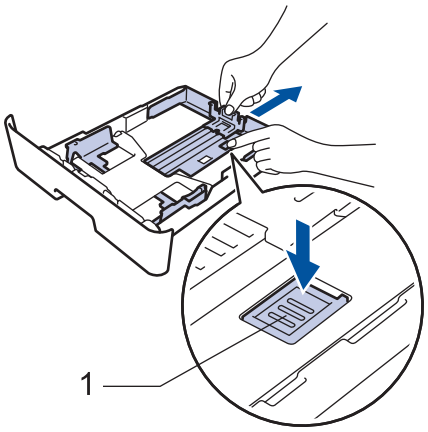

3. قم بتهوية رزمة الورق جيدًا.
4. قم بتحميل الورق في درج الورق بحيث يكون سطح الطباعة متجهًا *لأسفل*.

5. تأكد أن مستوى الورق تحت علامة الحد الأقصى لكمية الورق (▼ ▼ ▼).

إذ ستتسبب تعبئة الورق بشكل مفرط في انحشار الورق.

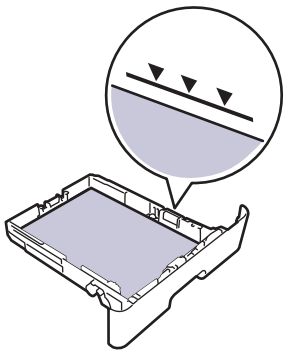

6. ادفع درج الورق بالكامل ببطء داخل الجهاز.

7. ارفع مسند الدعم لمنع انزلاق الورق عن درج الإخراج.

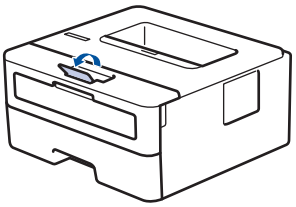

معلومات ذات صلة

- التحميل والطباعة باستخدام درج الورق

التحميل والطباعة باستخدام الدرج متعدد الأغراض

يمكنك تحميل أوراق رقيقة أو ورق مقوى، أو ورق معاد تدويره، أو أوراق السندات أو الملصقات، أو حتى 30 ورقة من الورق العادي أو حتى ظرفين في الدرج متعدد الأغراض.

- تحميل الورق في الدرج متعدد الأغراض
- تحميل الملصقات وطباعتها باستخدام درج متعدد الأغراض
- تحميل المظاريف وطباعتها باستخدام درج متعدد الأغراض
- مشاكل الطباعة
- رسائل الخطأ والصيانة

تحميل الورق في الدرج متعدد الأغراض

عندما تقوم بتحميل ورق في الدرج بحجم ونوع مختلفين، يجب أيضًا تغيير إعدادات حجم الورق ونوعه في الجهاز أو الكمبيوتر.

أنواع الورق المقبولة:

- ورق عادي
- ورق رقيق
- ورق سميك
- ورق معاد تدويره
- رابط

1. ارفع مسند الدعم لمنع انزلاق الورق عن درج الإخراج المواجه للأسفل.

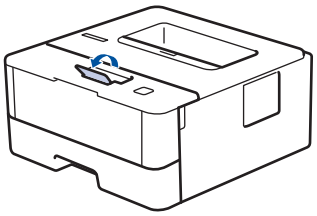

2. افتح الدرج متعدد الأغراض واخفضه لأسفل برفق.

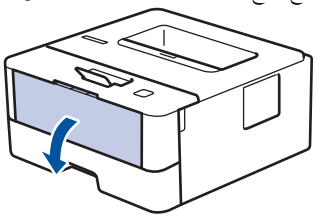

عند استخدام ورق حجمه أقل من A6/A5 (حافة طويلة)، يمكنك تخطي الخطوة التالية.

3. اسحب وحدة دعم الدرج متعدد الأغراض (1).

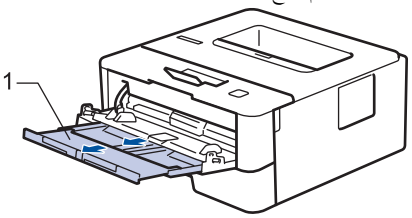

عند استخدام ورق من حجم Legal أو Folio، اسحب وحدة دعم الورق (1).

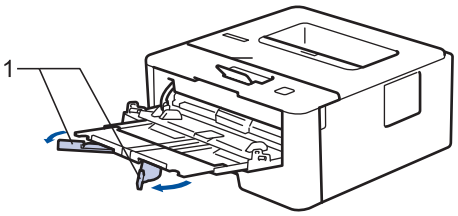

4. قم بتمرير موجهات الورق في الدرج متعدد الأغراض لتكون ملائمة لعرض الورق الذي تستخدمه.

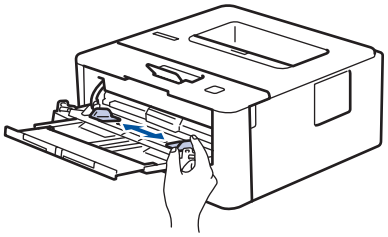

5. قم بتحميل الورق بحيث يكون سطح الطباعة *مواجهًا لأعلى* في الدرج متعدد الأغراض.

- تأكد أن مستوى الورق تحت علامة الحد الأقصى لكمية الورق (1).

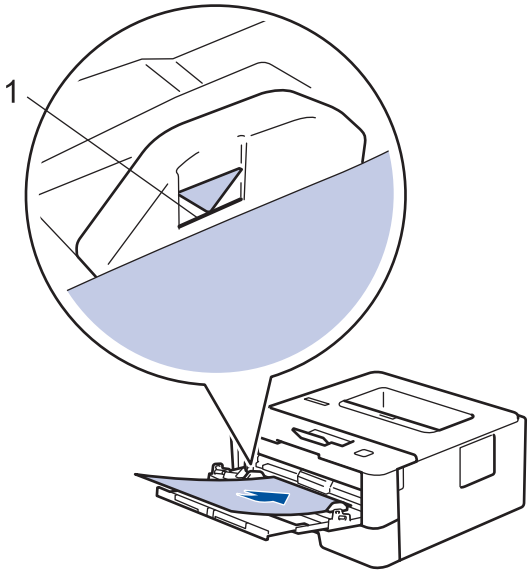

معلومات ذات صلة

- التحميل والطباعة باستخدام الدرج متعدد الأغراض

تحميل الملصقات وطباعتها باستخدام درج متعدد الأغراض

عند سحب الغطاء الخلفي (درج الاخراج للطباعة المواجهة للاعلى) إلى أسفل، يصبح الجهاز به مسار ورق مستقيم من الدرج متعدد الأغراض وصولاً إلى الجزء الخلفي من الجهاز. استخدم ملقم الورق وطريقة الإخراج هذه عند الطباعة على الملصقات.

عندما تقوم بتحميل ورق في الدرج بحجم ونوع مختلفين، يجب أيضًا تغيير إعدادات حجم الورق ونوعه في الجهاز أو الكمبيوتر.

1. افتح الغطاء الخلفي للجهاز (درج الإخراج المواجه للأعلى).

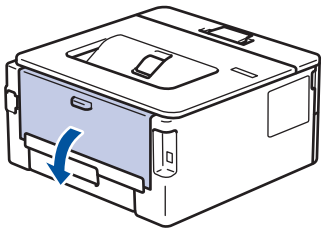

2. بالجانب الأمامي للجهاز، افتح الدرج متعدد الأغراض واخفضه لأسفل برفق.

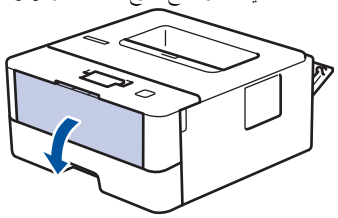

عند استخدام ورق حجمه أقل من A6/A5 (حافة طويلة)، يمكنك تخطي الخطوة التالية.

3. اسحب وحدة دعم الدرج متعدد الأغراض (1).

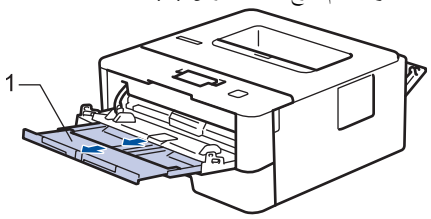

عند استخدام ورق من حجم Legal أو Folio، اسحب وحدة دعم الورق (1).

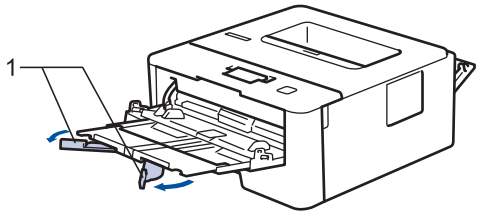

4. قم بتمرير موجهات الورق في الدرج متعدد الأغراض لتكون ملائمة لعرض الورق الذي تستخدمه.

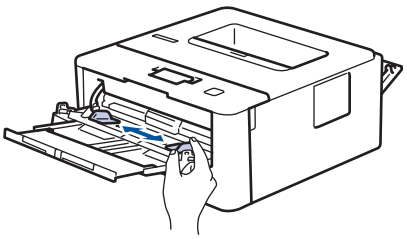

5. قم بتحميل الورق بحيث يكون سطح الطباعة *مواجهًا لأعلى* في الدرج متعدد الأغراض.

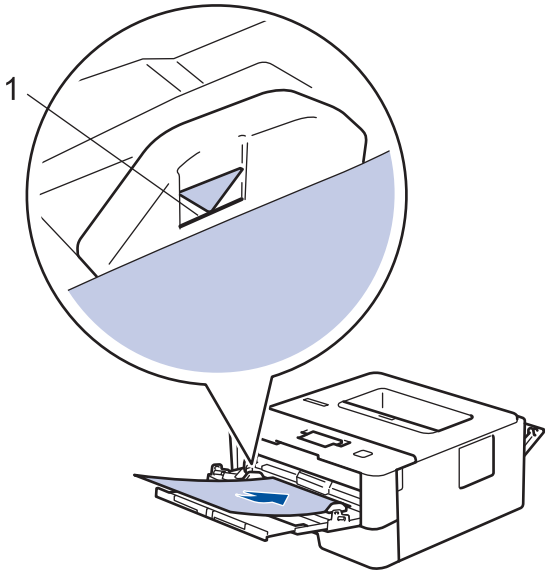

- تأكد أن مستوى الورق تحت علامة الحد الأقصى لكمية الورق (1).

6. قم بتغيير تفضيلات الطباعة الخاصة بك في شاشة «طباعة» قبل إرسال مهمة الطباعة من الكمبيوتر.
7. أرسل مهمة الطباعة إلى الجهاز.
8. اغلق الغطاء الخلفي (درج الاخراج للطباعة المواجهة للاعلى) حتى يستقر في وضع الإغلاق.

معلومات ذات صلة

- التحميل والطباعة باستخدام الدرج متعدد الأغراض

تحميل المظاريف وطباعتها باستخدام درج متعدد الأغراض

يمكنك تحميل حتى ظرفين في الدرج متعدد الأغراض.

قبل التحميل، اضغط على زوايا الأظرف وجوانبها لكي تصبح مستوية بقدر الإمكان.

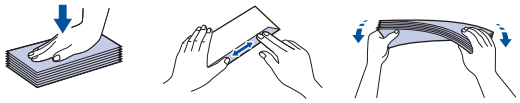

عندما تقوم بتحميل ورق في الدرج بحجم ونوع مختلفين، يجب أيضًا تغيير إعدادات حجم الورق ونوعه في الجهاز أو الكمبيوتر.

1. افتح الغطاء الخلفي للجهاز (درج الإخراج المواجه للأعلى).

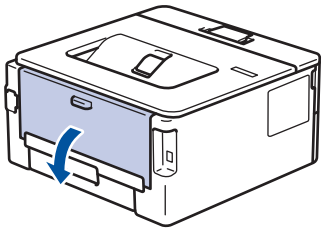

2. اسحب الذراعين الخضراوتين إلى أسفل، بحيث تكون إحداهما على الجانب الأيمن والأخرى على الجانب الأيسر، كما هو مبين في الرسم التوضيحي.

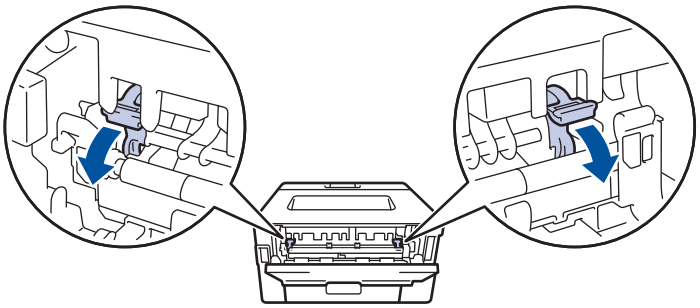

3. بالجانب الأمامي للجهاز، افتح الدرج متعدد الأغراض واخفضه لأسفل برفق.

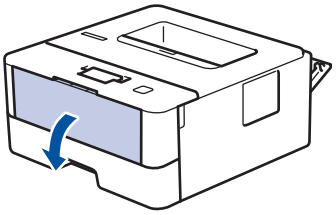

4. اسحب وحدة دعم الدرج متعدد الأغراض (1).

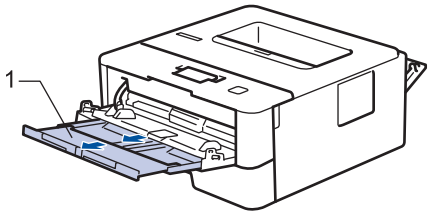

5. قم بتمرير موجهات الورق في الدرج متعدد الأغراض لتكون ملائمة لعرض المظاريف التي تستخدمها.

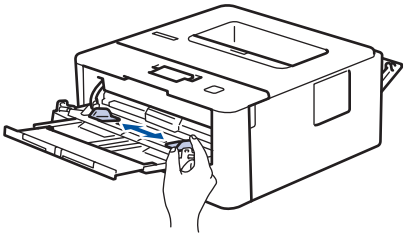

6. قم بتحميل الورق بحيث يكون سطح الطباعة *مواجهًا لأعلى* في الدرج متعدد الأغراض.

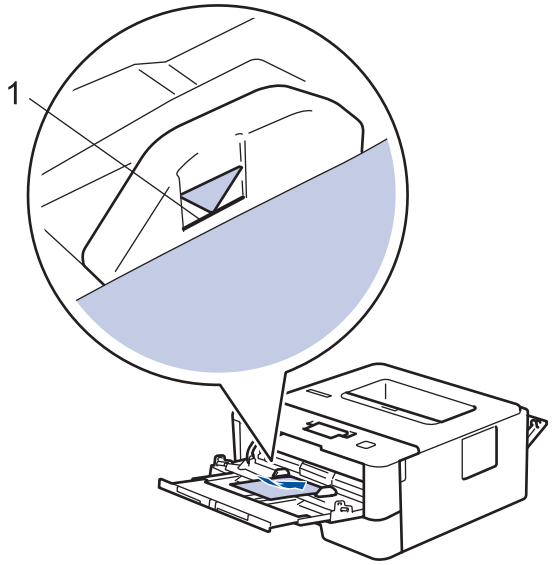

- قم بتحميل حتى مظروفين في الدرج متعدد الأغراض بحيث يكون سطح الطباعة مواجهًا للأعلى. تأكد أن مستوى الأظرف تحت علامة الحد الأقصى لكمية الورق (1). قد يتسبب تحميل أكثر من مظروفين في انحشار الورق.

7. قم بتغيير تفضيلات الطباعة في مربع الحوار «طباعة» قبل إرسال مهمة الطباعة من الكمبيوتر.

الإعدادات	خيارات للمظاريف
حجم الورق	Com-10 DL C5 Monarch
نوع الوسائط	ورق مغلفات مغلف سميك مغلف رقيق

8. أرسل مهمة الطباعة إلى الجهاز.
9. عندما تنتهي من الطباعة، أعد الذراعين الأخضرين اللذين قمت بضبطها في الخطوة السابقة إلى موضعيها الأصليين.
10. اغلق الغطاء الخلفي (درج الاخراج للطباعة المواجهة للاعلى) حتى يستقر في وضع الإغلاق.

معلومات ذات صلة

- التحميل والطباعة باستخدام الدرج متعدد الأغراض

تحميل الورق وطباعته في فتحة التغذية اليدوية

- تحميل وطباعة الورق العادي والورق قليل السُمك والورق المعاد تدويره والورق المقوى في فتحة التغذية اليدوية
- تحميل ورق سميك وملصقات في فتحة التغذية اليدوية والطباعة عليها
- تحميل المظاريف والطباعة عليها في فتحة التغذية اليدوية

تحميل وطباعة الورق العادي والورق قليل السُمك والورق المعاد تدويره والورق المقوى في فتحة التغذية اليدوية

عندما تقوم بتحميل حجم ورق مختلف في الدرج، يجب عليك تغيير إعداد حجم الورق في الجهاز أو على الكمبيوتر في نفس الوقت.

1. ارفع مسند الدعم لمنع انزلاق الورق عن درج الإخراج المواجه للأسفل.

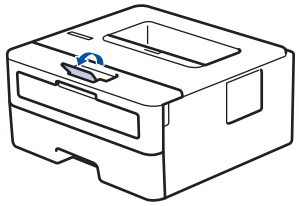

2. افتح غطاء فتحة التغذية اليدوية.

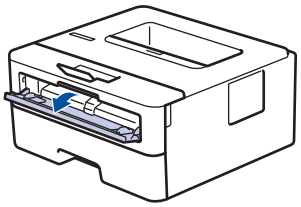

3. استخدِم كلتا اليدين لسحب موجهات الورق في فتحة التغذية اليدوية حسب عرض الورق الذي تستخدمه.

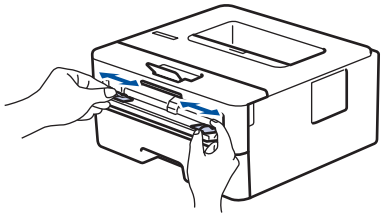

4. باستخدام كلتا اليدين، ضع ورقة كاملة في فتحة التغذية اليدوية حتى تلمس الحافة الأمامية أسطوانة التغذية بالورق. عندما تشعر أن الجهاز قد التقطها، اتركها.

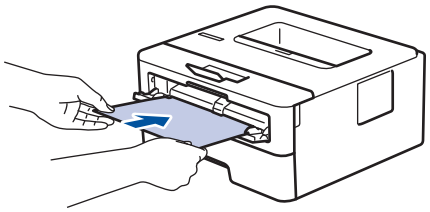

- قم بتحميل الورقة داخل فتحة التغذية اليدوية بحيث يكون سطح الطباعة متجهًا لأعلى.
- تأكد أن الورقة مستقيمة وفي الوضع الصحيح في فتحة التغذية اليدوية. إذا لم تكن كذلك، فقد لا يتم تغذية الورقة بشكل صحيح، مما يؤدي إلى انحراف الطباعة أو انحشار الورقة.

5. أرسل مهمة الطباعة إلى الجهاز.

قم بتغيير تفضيلات الطباعة الخاصة بك في شاشة «طباعة» قبل إرسال مهمة الطباعة من الكمبيوتر.

6. بعد أن تخرج الصفحة المطبوعة من الجهاز، قم بتحميل الورقة التالية في فتحة التغذية اليدوية. كرر نفس الخطوة مع كل صفحة تريد طباعتها.

معلومات ذات صلة

- تحميل الورق وطباعته في فتحة التغذية اليدوية

تحميل ورق سميك وملصقات في فتحة التغذية اليدوية والطباعة عليها

عندما تقوم بتحميل حجم ورق مختلف في الدرج، يجب عليك تغيير إعداد حجم الورق في الجهاز أو على الكمبيوتر في نفس الوقت.

1. افتح الغطاء الخلفي للجهاز (درج الإخراج المواجه للأعلى).

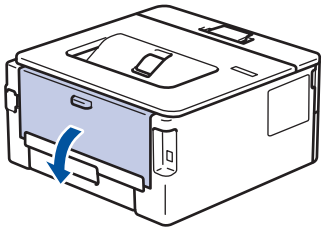

يعمل الجهاز تلقائيًا في وضع «التغذية اليدوية» عند تحميل الورق في فتحة التغذية اليدوية.

2. على الجانب الأمامي للجهاز، افتح غطاء فتحة التغذية اليدوية.

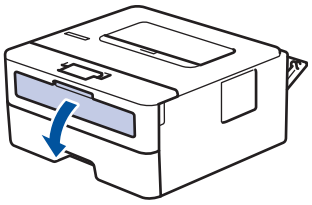

3. استخدم كلتا اليدين لسحب موجهات الورق في فتحة التغذية اليدوية حسب عرض الورق الذي تستخدمه.

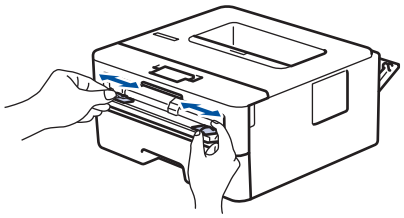

4. باستخدام كلتا اليدين، ضع ورقة كاملة في فتحة التغذية اليدوية حتى تلمس الحافة الأمامية أسطوانة التغذية بالورق. عندما تشعر أن الجهاز قد التقطها، اتركها.

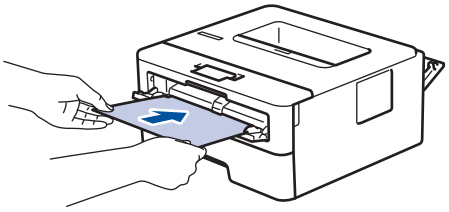

- قم بتحميل الورقة داخل فتحة التغذية اليدوية بحيث يكون سطح الطباعة متجهًا لأعلى.
- اسحب الورقة إلى الخارج تمامًا إذا كنت مضطرًا إلى إعادة تحميل الورقة في فتحة التغذية اليدوية.
- لا تضع أكثر من ورقة واحدة في فتحة التغذية اليدوية في وقت واحد، فقد يؤدي ذلك إلى انحشار الورق.
- تأكد أن الورقة مستقيمة وفي الوضع الصحيح في فتحة التغذية اليدوية. إذا لم تكن كذلك، فقد لا يتم تغذية الورقة بشكل صحيح، مما يؤدي إلى انحراف الطباعة أو انحشار الورقة.

5. أرسل مهمة الطباعة إلى الجهاز.

قم بتغيير تفضيلات الطباعة الخاصة بك في شاشة «طباعة» قبل إرسال مهمة الطباعة من الكمبيوتر.

6. بعد أن تخرج الصفحة المطبوعة من الجانب الخلفي للجهاز، قم بتحميل الورقة التالية في فتحة التغذية اليدوية. كرر نفس الخطوة مع كل صفحة تريد طباعتها.
7. اغلق الغطاء الخلفي (درج الاخراج للطباعة المواجهة للاعلى) حتى يستقر في وضع الإغلاق.

معلومات ذات صلة

- تحميل الورق وطباعته في فتحة التغذية اليدوية

تحميل المظاريف والطباعة عليها في فتحة التغذية اليدوية

قبل التحميل، اضغط على زوايا الأظرف وجوانبها لكي تصبح مستوية بقدر الإمكان.

عندما تقوم بتحميل حجم ورق مختلف في الدرج، يجب عليك تغيير إعداد حجم الورق في الجهاز أو على الكمبيوتر في نفس الوقت.

1. افتح الغطاء الخلفي للجهاز (درج الإخراج المواجه للأعلى).

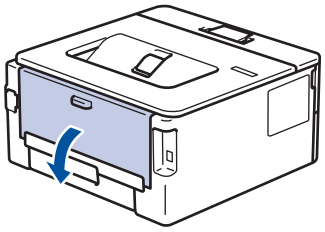

يعمل الجهاز تلقائيًا في وضع «التغذية اليدوية» عند تحميل الورق في فتحة التغذية اليدوية.

2. اسحب الذراعين الأخضرين لأسفل، أحدهما على الجانب الأيمن والآخر على الجانب الأيسر، كما هو مبين في الرسم التوضيحي.

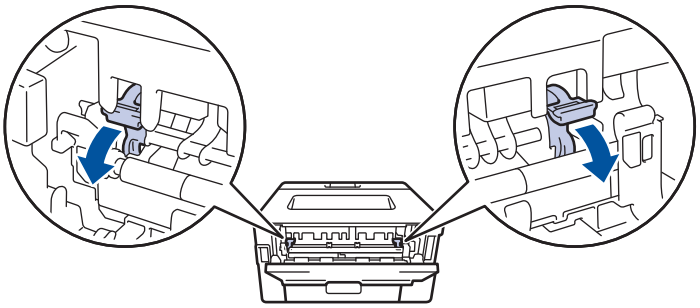

3. على الجانب الأمامي للجهاز، افتح غطاء فتحة التغذية اليدوية.

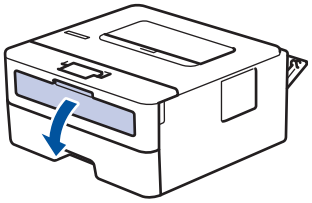

4. استخدم كلتا اليدين لسحب موجهات الورق في فتحة التغذية اليدوية حسب عرض الورق الذي تستخدمه.

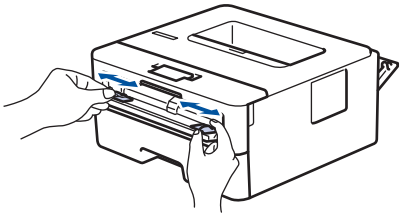

5. باستخدام كلتا اليدين، ضع مظروفًا واحدًا في فتحة التغذية اليدوية حتى تلمس الحافة الأمامية أسطوانة التغذية بالورق. عندما تشعر أن الجهاز قد التقطها، اتركها.

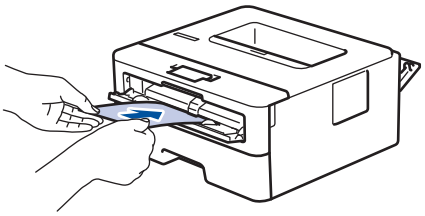

- قم بتحميل المظروف داخل فتحة التغذية اليدوية بحيث يكون سطح الطباعة متجهًا لأعلى.
- اسحب المظروف إلى الخارج تمامًا عند إعادة تحميل المظروف في فتحة التغذية اليدوية.
- لا تضع أكثر من مظروف واحد في فتحة التغذية اليدوية في وقت واحد، فقد يؤدي ذلك إلى انحشار الورق.
- تأكد أن المظروف موضوع بشكل مستقيم وفي الوضع الصحيح في فتحة التغذية اليدوية. إذا لم تكن كذلك، فقد لا يتم تغذية المظروف بشكل صحيح، مما يؤدي إلى انحراف المستند المطبوع أو انحشار الورقة.

6. أرسل مهمة الطباعة إلى الجهاز.

قم بتغيير تفضيلات الطباعة في مربع الحوار «طباعة» قبل إرسال مهمة الطباعة من الكمبيوتر.

الإعدادات	خيارات للمظاريف
حجم الورق	Com-10 DL C5 Monarch
نوع الوسائط	ورق مغلفات مغلف سميك مغلف رقيق

7. بعد خروج المظروف المطبوع من الجهاز، ضعه في المظروف التالي. كرر نفس الخطوة مع كل مظروف تريد طباعته.
8. عند الانتهاء من الطباعة، أعد الذراعين الأخضرين اللذين قمت بضبطها في الخطوة السابقة إلى موضعيها الأصليين.
9. اغلق الغطاء الخلفي (درج الاخراج للطباعة المواجهة للاعلى) حتى يستقر في وضع الإغلاق.

معلومات ذات صلة

- تحميل الورق وطباعته في فتحة التغذية اليدوية

إعدادات الورق

- تغيير حجم الورق ونوعه
- تغيير إعداد فحص حجم الورق

تغيير حجم الورق ونوعه

عند تغيير حجم ونوع الورق الذي تقوم بتحميله في الدرج، يجب عليك تغيير إعدادات حجم الورق ونوعه على شاشة LCD في نفس الوقت.

1. اضغط على ▲ أو ▼ لعرض الخيار General Setup (الإعداد العام)، ثم اضغط على **OK (موافق)**.
2. اضغط على ▲ أو ▼ لعرض الخيار Tray Setting (إعداد الدرج)، ثم اضغط على **OK (موافق)**.
3. اضغط على ▲ أو ▼ لعرض الخيار Paper Type (نوع الورق)، ثم اضغط على **OK (موافق)**.
4. اضغط على ▲ أو ▼ لعرض نوع الورق الذي تريده، ثم اضغط على **OK (موافق)**.
5. اضغط على ▲ أو ▼ لعرض الخيار Paper Size (حجم الورق)، ثم اضغط على **OK (موافق)**.
6. اضغط على ▲ أو ▼ لعرض حجم الورق الذي تريده، ثم اضغط على **Go (انتقال)**.

معلومات ذات صلة

- إعدادات الورق

تغيير إعداد فحص حجم الورق

الطرز ذات العلاقة: HL-L2350DW/HL-L2351DW/HL-L2370DN/HL-L2375DW/HL-L2376DW/HL-L2385DW/HL-L2386DW

عندما تقوم بتشغيل إعداد «التحقق من الحجم» على جهازك، يعرض الجهاز رسالة عند إزالة درج الورق أو تحميل الورق عبر الدرج متعدد الأغراض تطالبك بتغيير حجم الورق ونوعه.

الإعداد الافتراضي هو on (تشغيل).

1. اضغط على ▲ أو ▼ لعرض الخيار General Setup (الإعداد العام)، ثم اضغط على **OK (موافق)**.
2. اضغط على ▲ أو ▼ لتحديد الخيار Tray Setting (إعداد الدرج)، ثم اضغط على **OK (موافق)**.
3. اضغط على ▲ أو ▼ لتحديد الخيار Check Size (تحقق من الحجم)، ثم اضغط على **OK (موافق)**.
4. اضغط على ▲ أو ▼ لتحديد On (تشغيل) أو الخيار Off (إيقاف)، ثم اضغط على **Go (انتقال)**.

معلومات ذات صلة

- إعدادات الورق

المنطقة غير القابلة للطباعة

توضح المقاييس بالجدول أدناه الحد الأقصى للمناطق غير القابلة للطباعة من حواف أكثر أحجام الورق شائعة الاستخدام. وقد تختلف المقاييس باختلاف حجم الورق أو الإعدادات المحددة في التطبيق الذي تستخدمه.

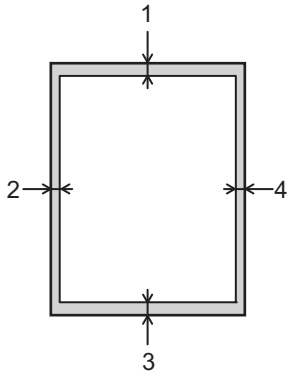

لا تحاول الطباعة داخل هذه المناطق، فلن يعكس المستند المطبوع أي شيء موجود في هذه المناطق.

الاستخدام	حجم المستند	الجزء العلوي (1) الجزء السفلي (3)	الجانب الأيسر (2) الجانب الأيمن (4)
طباعة	Letter	4.23 ملم	4.23 ملم
	A4	4.23 ملم	4.23 ملم
	Legal	4.23 ملم	4.23 ملم

معلومات ذات صلة

- التعامل مع الورق

استخدام الورق الخاص

احرص دائمًا على اختبار عينات من الورق قبل الشراء لضمان الحصول على الأداء المطلوب.

- "لا" تستخدم ورق طباعة نفث الحبر لأنه قد يؤدي إلى انحشار الورق أو إتلاف جهازك.
- إذا استخدمت ورقًا مقوى أو ورقًا خشن السطح أو ورقًا متجعدًا أو متغضنًا، فقد يقدم الورق أداءً منخفضًا.

قم بتخزين الورق في عبوته الأصلية واجعلها مغلقة. واحتفظ بالورق مستويًا وبعيدًا عن الرطوبة والحرارة وأشعة الشمس المباشرة.

هام

قد لا تؤدي بعض أنواع الورق وظائفها بشكل جيد أو قد تتسبب في تلف جهازك.

لا تستخدم الورق:

- الخشن جدًا
- اللامع أو الناعم جدًا
- المجعد أو الملتوي
- المطلي أو المصقول كيميائيًا
- التالف أو المجعد أو المطوي
- الذي يتجاوز مواصفات الوزن الموصى بها المذكورة في هذا الدليل
- الذي يحتوي على ألسنة أو دبابيس
- ذو الرأسية الذي يستخدم أحبارًا ذات درجة حرارة منخفضة أو التصوير الحراري
- متعدد الأجزاء أو الخالي من الكربون
- المصمم للطباعة بنفث مسحوق الحبر

إذا كنت تستخدم أيًا من أنواع الورق المدرجة أعلاه، فإنها قد تؤدي إلى إتلاف جهازك. وهذا الإتلاف لا يشمله أي ضمان من Brother أو اتفاقية خدمة.

معلومات ذات صلة

- التعامل مع الورق

طباعة

- الطباعة من الكمبيوتر الخاص بك (نظام التشغيل Windows)
- الطباعة من الكمبيوتر الخاص بك (نظام التشغيل Mac)
- إلغاء مهمة طباعة
- اختبار الطباعة

الطباعة من الكمبيوتر الخاص بك (نظام التشغيل Windows)

- طباعة مستند (نظام التشغيل Windows)
- إعدادات الطباعة (نظام التشغيل Windows)
- تغيير إعدادات الطباعة الافتراضية (نظام التشغيل Windows)
- طباعة مستند باستخدام برنامج تشغيل الطابعة BR-Script3 (مضاهاة لغة PostScript® 3™) (نظام التشغيل Windows)
- مراقبة حالة الجهاز من الكمبيوتر (نظام التشغيل Windows)

طباعة مستند (نظام التشغيل Windows)

1. حدد أمر الطباعة في التطبيق الخاص بك.
2. حدد **Brother XXX-XXXX** (حيث يمثل XXXX اسم الطراز الذي بحوزتك)، ثم انقر فوق خصائص الطباعة أو زر التفضيلات.

تظهر نافذة برنامج تشغيل الطابعة.

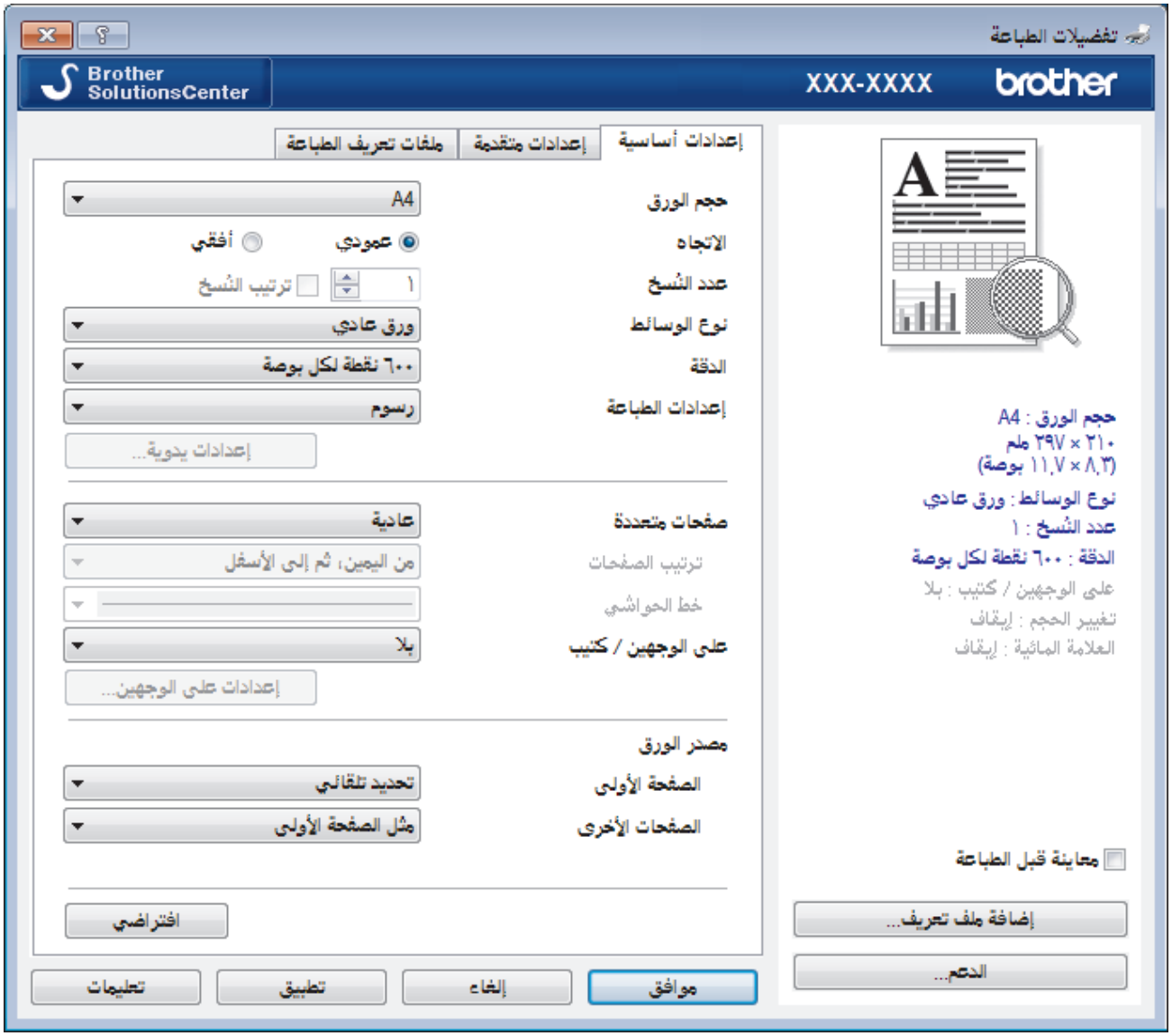

3. تأكد من تحميل حجم الورق الصحيح في درج الورق.
4. انقر فوق القائمة المنسدلة **حجم الورق** ثم حدد حجم الورق لديك.
5. في الحقل **الاتجاه**، حدد إما الخيار **عمودي** أو **أفقي** لتعيين اتجاه المطبوعات.

إذا كان التطبيق لديك يحتوي على إعداد مشابه، فنوصيك بتعيين الاتجاه باستخدام التطبيق.

6. اكتب عدد النسخ (من 1 إلى 999) التي تريدها في الحقل **عدد النُسخ**.
7. انقر فوق القائمة المنسدلة **نوع الوسائط**، ثم حدد نوع الورق الذي تستخدمه.
8. لطباعة العديد من الصفحات على ورقة واحدة، أو في طباعة صفحة واحدة من المستند على عدة أوراق، فانقر فوق القائمة المنسدلة **صفحات متعددة**، ثم حدد الخيارات التي تريدها.
9. قم بتغيير إعدادات الطابعة الأخرى إذا لزم الأمر.
10. انقر فوق **موافق**.
11. أكمل عملية الطباعة.

معلومات ذات صلة

- الطباعة من الكمبيوتر الخاص بك (نظام التشغيل Windows)

مواضيع ذات صلة:

- إعدادات الطباعة (نظام التشغيل Windows)

إعدادات الطباعة (نظام التشغيل Windows)

علامة التبويب إعدادات أساسية

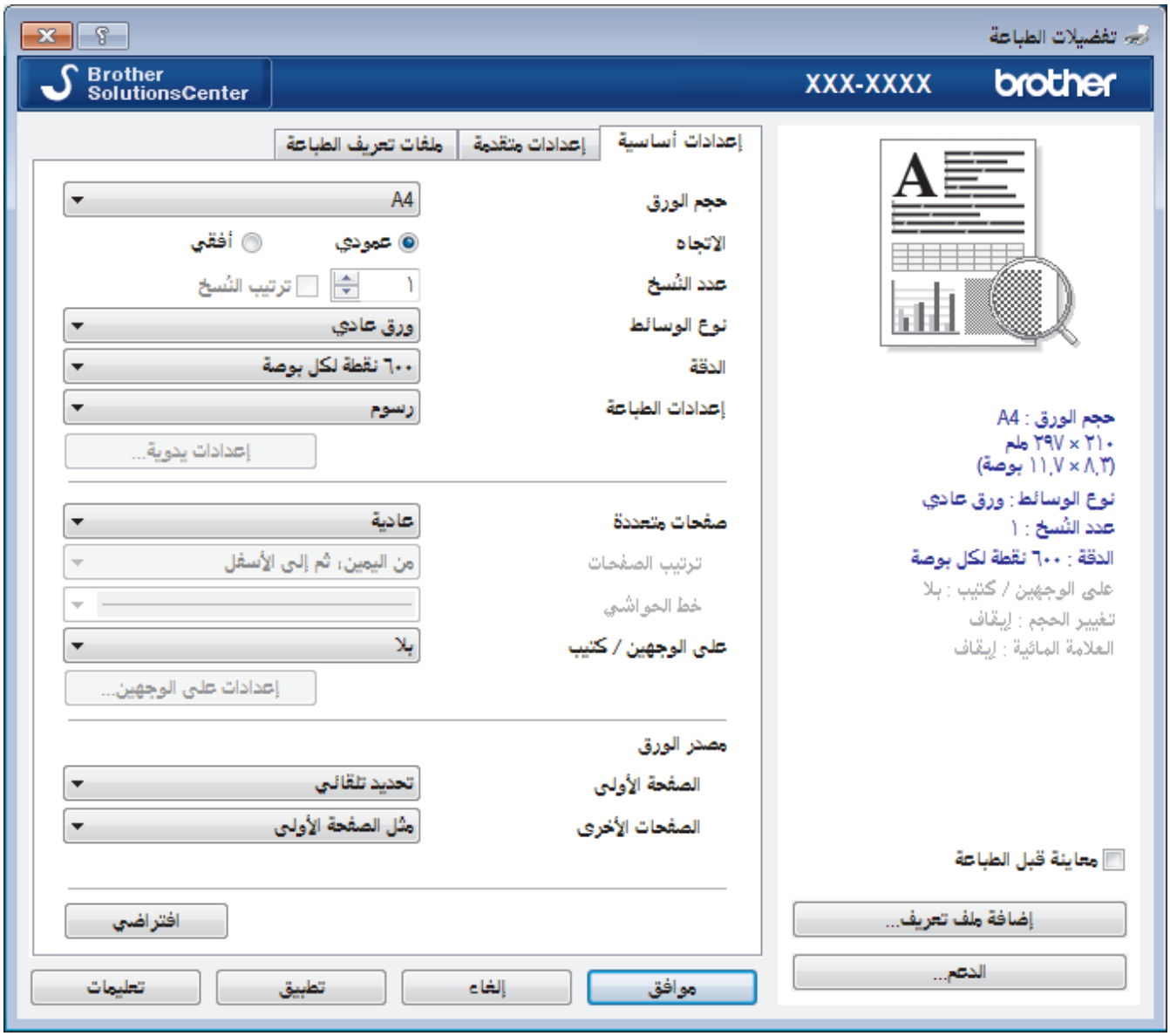

1. **حجم الورق**

حدِّد حجم الورق الذي ترغب في استخدامه. يمكنك إما الاختيار من أحجام الورق القياسية أو إنشاء حجم ورق مخصص.

2. **الاتجاه**

حدِّد اتجاه المطبوعات (رأسي أو أفقي).

إذا كان التطبيق لديك يحتوي على إعداد مشابه، فنوصيك بتعيين الاتجاه باستخدام التطبيق.

3. **عدد النُسخ**

اكتب عدد النُسخ (من 1 حتى 999) التي ترغب في طباعتها في هذا الحقل.

ترتيب النُسخ

حدِّد هذا الخيار لطباعة مجموعات من المستندات متعددة الصفحات في الترتيب الأصلي للصفحات. عند تحديد هذا الخيار، ستتم طباعة نسخة واحدة كاملة من مستندك، ثم تتم إعادة طباعتها وفقًا لعدد النُسخ الذي تختاره. في حالة عدم تحديد هذا الخيار، ستتم حينئذ طباعة كل صفحة وفقًا لعدد النُسخ الذي تم اختياره قبل طباعة الصفحة التالية من المستند.

4. **نوع الوسائط**

حدِّد نوع الوسائط الذي ترغب في استخدامه. للحصول على أفضل نتائج للطباعة، يقوم الجهاز بضبط إعدادات الطباعة تلقائيًا وفقًا لنوع الوسائط المحدد.

5. **الدقة**

حدد دقة الطباعة. ونظرًا لارتباط دقة الطباعة بالسرعة، فكلما زادت الدقة تطلب الأمر وقتًا أطول لطباعة المستند.

6. إعدادات الطباعة

حدِّد نوع المستند الذي ترغب في طباعته.

إعدادات يدوية...

حدّد الإعدادات المتقدمة مثل السطوع والتباين، والإعدادات الأخرى.

رسوم

استخدام الألوان النصفية بالطابعة

حدِّد هذا الخيار لاستخدام برنامج تشغيل الطابعة للتعبير عن الألوان النصفية.

السطوع

حدّد السطوع.

التباين

حدّد التباين.

جودة الرسوم

حدِّد إما الرسومات أو النص للحصول على أفضل جودة طباعة، حسب نوع المستند الذي تقوم بطباعته.

تحسين الطباعة باللون الرمادي

حدّد هذا الخيار لتحسين جودة صورة المناطق المظللة.

تحسين طباعة النقوش

حدد هذا الخيار لتحسين طباعة الأنماط إذا كانت الأنماط ومستندات التعبئة المطبوعة مختلفة عن مستندات التعبئة والأنماط التي تشاهدها على شاشة الكمبيوتر.

تحسين الخط الرقيق

حدد هذا الخيار لتحسين جودة الخطوط قليلة السمك بالصور.

استخدام الألوان النصفية بالنظام

حدِّد هذا الخيار لاستخدام Windows للتعبير عن الألوان النصفية.

وضع TrueType (متوفر لطرز معينة فقط)

الوضع

حدِّد كيفية معالجة الخطوط للطباعة.

استخدام خطوط TrueType بالطابعة

حدّد ما إذا كنت تريد استخدام الخطوط المدمجة لمعالجة الخطوط.

7. صفحات متعددة

حدِّد هذا الخيار لطباعة صفحات متعددة على ورقة واحدة أو طباعة صفحة واحدة من المستند على أوراق متعددة.

ترتيب الصفحات

حدِّد ترتيب الصفحات عند طباعة صفحات متعددة على ورقة واحدة.

خط الحواشي

حدِّد نوع الحد المراد استخدامه عند طباعة صفحات متعددة على ورقة واحدة.

8. على الوجهين / كتيب

حدِّد هذا الخيار للطباعة على كلا وجهي الورقة أو لطباعة مستند بتنسيق كتيب باستخدام ميزة الطباعة على الوجهين.

الزر إعدادات على الوجهين

انقر فوق هذا الزر لتحديد نوع التجليد على الوجهين. تتوفر أربعة أنواع من التجليد على الوجهين لكل اتجاه.

9. مصدر الورق

حدِّد إعداد مصدر الورق وفقًا لظروف الطباعة أو الغرض منها.

الصفحة الأولى

حدِّد مصدر الورق المطلوب استخدامه لطباعة الصفحة الأولى.

الصفحات الأخرى

حدّد مصدر الورق المطلوب استخدامه لطباعة الصفحة الثانية والصفحات اللاحقة.

علامة التبويب إعدادات متقدمة

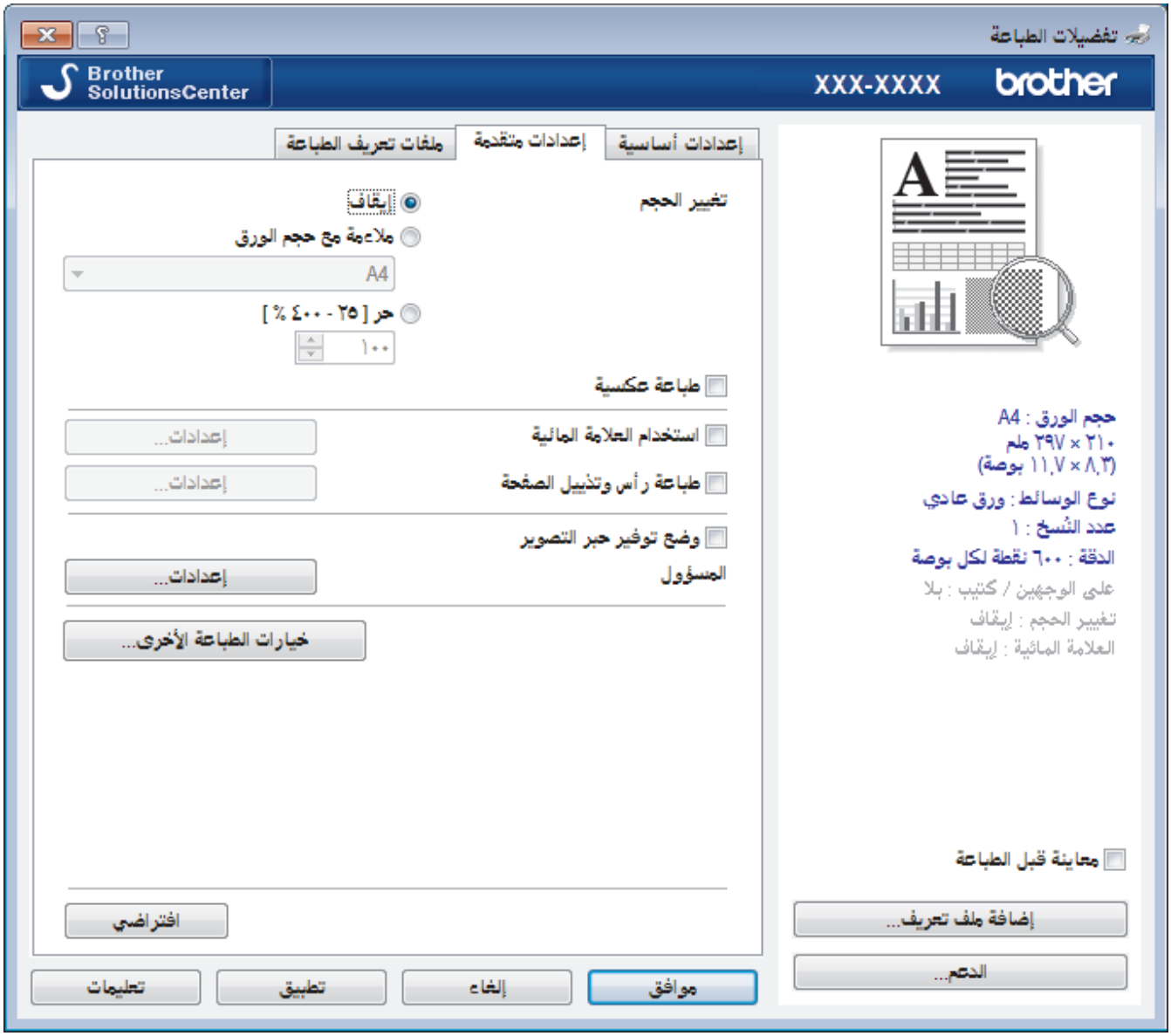

1. **تغيير الحجم**

حدّد هذه الخيارات لتكبير حجم الصفحات في المستند أو تصغيره.

ملاءمة مع حجم الورق

حدّد هذا الخيار لتكبير حجم صفحات المستند أو تصغيره لتناسب حجم الورق المحدد. عند تحديد هذا الخيار، حدّد حجم الورق الذي تريده من القائمة المنسدلة.

حر [25 - 400 %]

حدّد هذا الخيار لتكبير صفحات المستند أو تصغيرها يدويًا. عند تحديد هذا الخيار، اكتب قيمة في هذا الحقل.

2. **طباعة عكسية**

حدّد هذا الخيار لتدوير الصورة المطبوعة بمقدار 180 درجة.

3. **استخدام العلامة المائية**

حدّد هذا الخيار لطباعة شعار أو نص في المستند كعلامة مائية. حدّد إحدى العلامات المائية المعينة مسبقًا أو أضف علامة مائية جديدة أو استخدم ملف صورة قمت بإنشائه.

4. **طباعة رأس وتذييل الصفحة**

حدّد هذا الخيار لطباعة التاريخ والوقت واسم المستخدم المخصص لتسجيل الدخول إلى جهاز الكمبيوتر في المستند.

5. **وضع توفير حبر التصوير**

حدد هذه الميزة للمحافظة على مسحوق الحبر باستخدام قدر أقل منه لطباعة المستندات. ستظهر المطبوعات أقل وضوحًا إلا أنها تظل مقروءة.

6. **المسؤول**

تتيح لك هذه الميزة تغيير كلمة مرور المسؤول وتقييد وظائف الطباعة المختلفة.

7. **مصادقة المستخدم (متوفر لطرز معينة فقط)**

تتيح لك هذه الميزة تأكيد القيود لكل مستخدم.

8. **الزر خيارات الطباعة الأخرى**

وقت السكون

حدد هذا الخيار لتعيين الجهاز بحيث يمكنه الدخول في وضع السكون مباشرةً بعد الطباعة.

ماكرو (متوفر لطرز معينة فقط)

حدّد هذه الميزة لطباعة نموذج الكتروني (ماكرو)، قمت بتخزينه في ذاكرة الجهاز، كتراكب على مهمة الطباعة.

ضبط الكثافة

حدّد كثافة الطباعة.

تحسين المطبوعات

حدّد هذا الخيار لتقليل مقدار الورق المتجعد وتحسين تثبيت الحبر.

تخطي الصفحة الفارغة

استخدم هذا الخيار للسماح لبرنامج تشغيل الطابعة بأن يكتشف الصفحات الفارغة تلقائيًا ويقوم باستثنائها من الطباعة.

طباعة النص بالأسود

استخدم هذا الخيار عندما تريد طباعة النص االملون باللون الأسود.

طباعة أرشيف

حدّد هذا الخيار لحفظ بيانات الطباعة كملف PDF على الكمبيوتر.

إعدادات التوفير

حدّد هذا الخيار لتقليل تشوش الطباعة.

معلومات ذات صلة

- الطباعة من الكمبيوتر الخاص بك (نظام التشغيل Windows)

مواضيع ذات صلة:

- طباعة مستند (نظام التشغيل Windows)

تغيير إعدادات الطباعة الافتراضية (نظام التشغيل Windows)

عندما تغير إعدادات الطباعة الخاصة بتطبيق ما، تنطبق التغييرات فقط على المستندات المطبوعة باستخدام هذا التطبيق. لتغيير إعدادات الطباعة لجميع تطبيقات نظام التشغيل Windows، لا بد من تهيئة خصائص برنامج تشغيل الطابعة.

1. قم بأحد الإجراءات التالية:
   - بالنسبة لنظام التشغيل Windows Server 2008

     انقر فوق **(Start) (ابدأ)** > **Control Panel (لوحة التحكم)** > **Hardware and Sound (الأجهزة والصوت)** > **Printers (الطابعات)**.
   - بالنسبة لنظام التشغيل Windows 7 و Windows Server 2008 R2

     انقر فوق **(ابدأ)** > **الأجهزة والطابعات**.
   - بالنسبة لنظام التشغيل Windows 8

     حرك الماوس إلى الزاوية اليمنى السفلى لسطح المكتب. عندما يظهر شريط القائمة، انقر فوق **الإعدادات**, ثم انقر فوق **لوحة التحكم**. في مجموعة **الأجهزة والصوت**، انقر فوق **عرض الأجهزة والطابعات**.
   - بالنسبة لأنظمة التشغيل Windows 10 و Windows Server 2016 و Windows Server 2019

     انقر فوق **ظام Windows** > **لوحة التحكم**. في مجموعة **الأجهزة والصوت**، انقر فوق **عرض الأجهزة والطابعات**.
   - بالنسبة لنظام التشغيل Windows Server 2012

     حرك الماوس إلى الزاوية اليمنى السفلى لسطح المكتب. عندما يظهر شريط القائمة، انقر فوق **الإعدادات**, ثم انقر فوق **لوحة التحكم**. في مجموعة **الأجهزة**، انقر فوق **عرض الأجهزة والطابعات**.
   - بالنسبة لنظام التشغيل Windows Server 2012 R2

     انقر فوق **Control Panel (لوحة التحكم)** على الشاشة **Start**. في مجموعة **Hardware**، انقر فوق **عرض الأجهزة والطابعات**.
2. انقر بزر الماوس الأيمن فوق الأيقونة **Brother XXX-XXXX** (حيث يمثل XXXX اسم الطراز الخاص بك)، ثم حدد **خصائص الطابعة**. في حالة ظهور خيارات برنامج تشغيل الطابعة، حدد برنامج تشغيل الطابعة المستخدم.
3. انقر فوق علامة التبويب **عام**، ثم انقر فوق الزر **Printing Preferences... (تفضيلات الطباعة...)** أو **التفضيلات...**.

   يظهر مربع حوار برنامج تشغيل الطابعة.

   - لتهيئة إعدادات الدرج، انقر فوق **إعدادات الجهاز** علامة التبويب(متوفر لطرز معينة فقط).
   - لتغيير منفذ الطابعة، انقر فوق علامة التبويب **المنافذ**.
4. حدد إعدادات الطباعة التي تريد استخدامها كإعدادات افتراضية لجميع برامج نظام التشغيل Windows.
5. انقر فوق **موافق**.
6. أغلق مربع حوار خصائص الطابعة.

معلومات ذات صلة

- الطباعة من الكمبيوتر الخاص بك (نظام التشغيل Windows)

طباعة مستند باستخدام برنامج تشغيل الطابعة BR-Script3 (مضاهاة لغة PostScript® 3™) (نظام التشغيل Windows)

الطرز ذات العلاقة: HL-L2385DW/HL-L2386DW

يسمح لك برنامج تشغيل الطابعة BR-Script3 بطباعة بيانات PostScript® بمزيد من الوضوح.

لتثبيت برنامج التشغيل PS (برنامج تشغيل الطابعة BR-Script3)، قم بتشغيل قرص التثبيت من Brother، وحدد **Custom** من قسم تحديد الجهاز، ثم حدد خانة الاختيار **PS Driver** (برنامج تشغيل **PS**).

1. حدد أمر الطباعة في التطبيق الخاص بك.
2. حدد **Brother XXX-XXXX BR-Script3** (حيث يمثل XXXX اسم الطراز الذي بحوزتك)، ثم انقر فوق خصائص الطباعة أو زر التفضيلات.

تظهر نافذة برنامج تشغيل الطابعة.

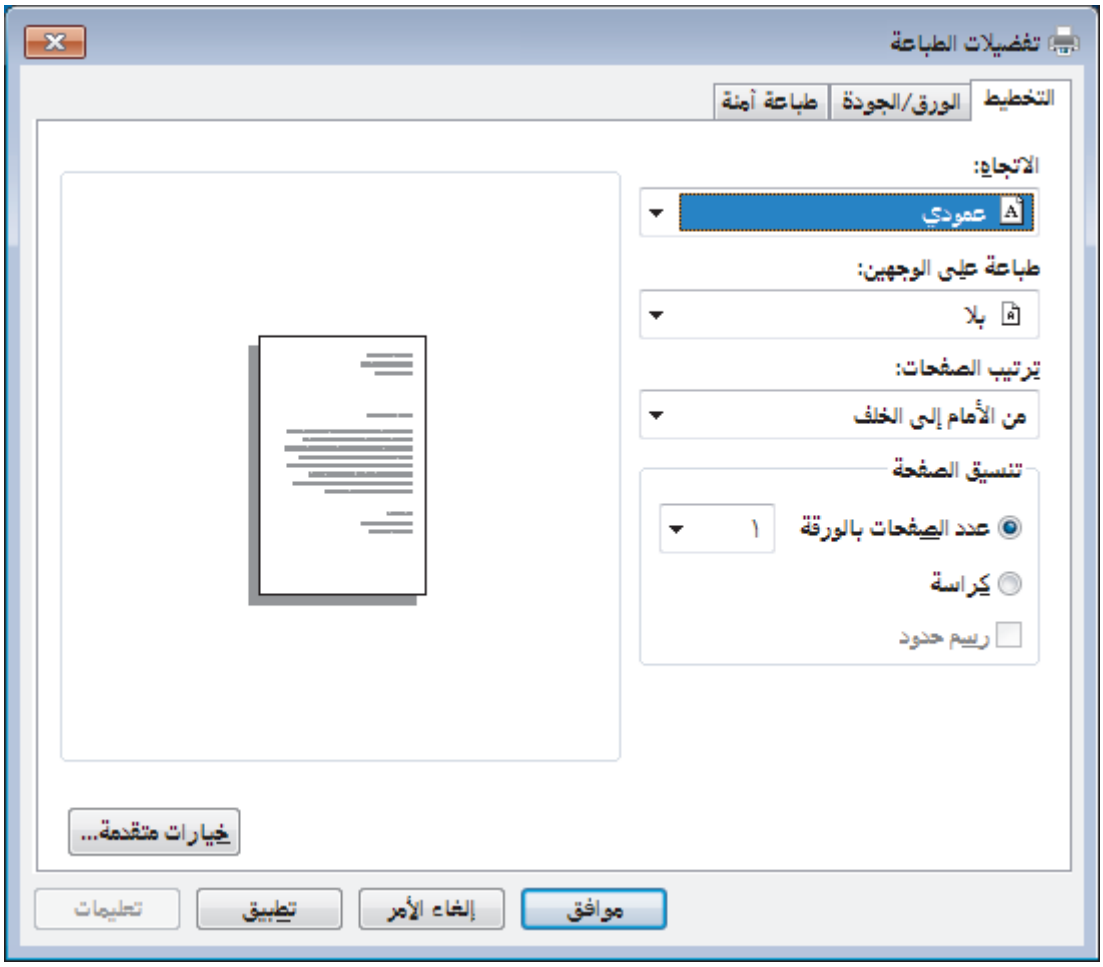

3. انقر فوق علامة التبويب **التخطيط** أو **الورق/الجودة** لتغيير إعدادات الطباعة الأساسية.

انقر فوق علامة التبويب **التخطيط** أو **الورق/الجودة**، ثم انقر فوق الزر **خيارات متقدمة...** لتغيير إعدادات الطباعة المتقدمة.

4. انقر فوق **موافق**.
5. أكمل عملية الطباعة.

معلومات ذات صلة

- الطباعة من الكمبيوتر الخاص بك (نظام التشغيل Windows)

مراقبة حالة الجهاز من الكمبيوتر (نظام التشغيل Windows)

الأداة المساعدة Status Monitor هي أداة برمجية قابلة للتهيئة تستخدم لمراقبة حالة جهاز واحد أو أكثر، مما يسمح لك بالحصول على إشعار فوري بالأخطاء.

- قم بأحد الإجراءات التالية:
  - انقر نقرًا مزدوجًا فوق الأيقونة في شريط المهام.
  - (Windows 7، Windows Server 2008، Windows Server 2008 R2)

    انقر فوق (ابدأ) > كافة البرامج > **Brother** > **Brother Utilities**.

    انقر فوق القائمة المنسدلة وحدد اسم الطراز الذي بحوزتك (في حالة عدم تحديده بالفعل). انقر فوق **الأدوات** في شريط التنقل الأيسر ثم انقر فوق **Status Monitor**.
  - (نظام التشغيل Windows 8، Windows Server 2012)

    انقر فوق (**Brother Utilities**)، ثم انقر فوق القائمة المنسدلة وحدد اسم الطراز الذي بحوزتك (في حالة عدم تحديده بالفعل). انقر فوق **الأدوات** في شريط التنقل الأيسر ثم انقر فوق **Status Monitor**.
  - (نظام التشغيل Windows 8.1، Windows Server 2012 R2)

    حرّك الماوس إلى الزاوية اليسرى السفلية بشاشة **ابدأ** وانقر فوق (إذا كنت تستخدم جهازًا يعتمد على اللمس، فاسحب لأعلى من أسفل شاشة **ابدأ** لإظهار شاشة **Apps**). عندما تظهر شاشة **Apps** المس أو انقر فوق (**Brother Utilities**)، ثم انقر فوق القائمة المنسدلة وحدد اسم الطراز الخاص بك (إذا لم يكن محددًا بالفعل). انقر فوق **الأدوات** في شريط التنقل الأيسر، ثم انقر فوق **Status Monitor**.
  - (Windows 10، Windows Server 2016، Windows Server 2019)

    انقر فوق > **Brother** > **Brother Utilities**.

    انقر فوق القائمة المنسدلة وحدد اسم الطراز الخاص بك (إذا لم يكن محددًا بالفعل). انقر فوق **الأدوات** في شريط التنقل الأيسر، ثم انقر فوق **Status Monitor**.

استكشاف الأخطاء وإصلاحها

انقر فوق زر **استكشاف الأخطاء وإصلاحها** للوصول إلى موقع الويب الخاص باستكشاف الأخطاء وإصلاحها.

البحث عن تبديل المستهلكات

انقر فوق زر **البحث عن تبديل المستهلكات** لمزيد من المعلومات حول ملحقات Brother الأصلية.

معلومات ذات صلة

- الطباعة من الكمبيوتر الخاص بك (نظام التشغيل Windows)

مواضيع ذات صلة:

- مشاكل الطباعة

الطباعة من الكمبيوتر الخاص بك (نظام التشغيل Mac)

- طباعة مستند (نظام التشغيل Mac)
- خيارات الطباعة (نظام التشغيل Mac)
- مراقبة حالة الجهاز من الكمبيوتر (نظام التشغيل Mac)

طباعة مستند (نظام التشغيل Mac)

1. تأكد من تحميل حجم الورق الصحيح في درج الورق.
2. من أي تطبيق مثل Apple TextEdit، انقر فوق القائمة **File** (ملف) ثم حدد **Print** (طباعة).
3. حدد **Brother XXX-XXXX** (حيث يمثل XXXX اسم الطراز).
4. اكتب عدد النُسخ التي تريدها في الحقل **Copies** (نُسخ).
5. انقر فوق القائمة المنبثقة **Paper Size** (حجم الورقة) ثم حدد حجم الورق المستخدم.
6. حدد الخيار **Orientation** (الاتجاه) الذي يطابق الطريقة التي تريد طباعة المستند بها.
7. انقر فوق قائمة التطبيقات المنبثقة ثم حدد **Print Settings** (إعدادات الطباعة).
   تظهر خيارات **Print Settings** (إعدادات الطباعة).
8. انقر فوق القائمة المنبثقة **Media Type** (نوع الوسائط)، ثم حدد نوع الورق الذي تستخدمه.
9. قم بتغيير إعدادات الطابعة الأخرى إذا لزم الأمر.
10. انقر فوق **Print** (طباعة).

معلومات ذات صلة

- الطباعة من الكمبيوتر الخاص بك (نظام التشغيل Mac)

مواضيع ذات صلة:

- خيارات الطباعة (نظام التشغيل Mac)

خيارات الطباعة (نظام التشغيل Mac)

إعداد الصفحة

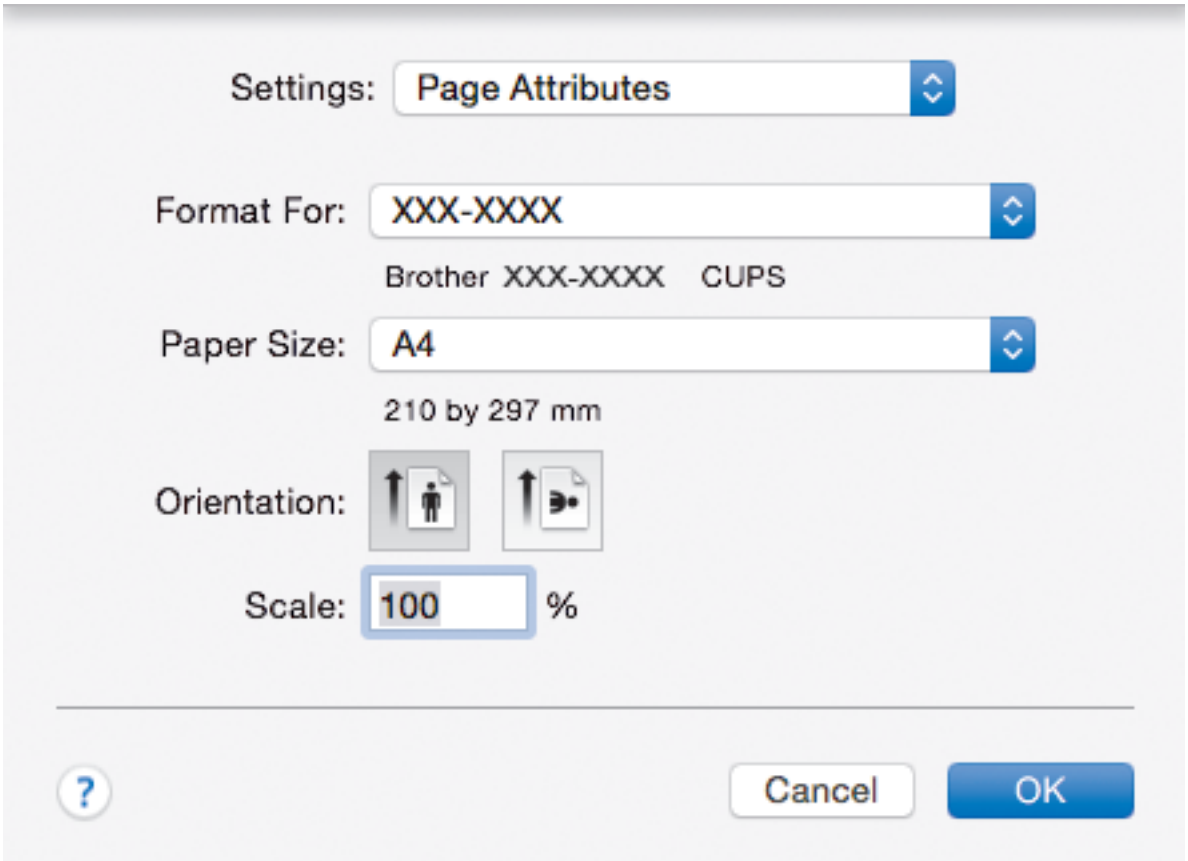

1. **Paper Size (حجم الورقة)**

   حدِّد حجم الورق الذي ترغب في استخدامه. يمكنك إما الاختيار من أحجام الورق القياسية أو إنشاء حجم ورق مخصص.

2. **Orientation (الاتجاه)**

   حدِّد اتجاه المطبوعات (رأسي أو أفقي).

   إذا كان التطبيق لديك يحتوي على إعداد مشابه، فنوصيك بتعيين الاتجاه باستخدام التطبيق.

3. **Scale (مقياس)**

   أكتب قيمة في هذا الحقل لتكبير أو تصغير الصفحات في المستند لتناسب حجم الورق المحدد.

Layout (تخطيط)

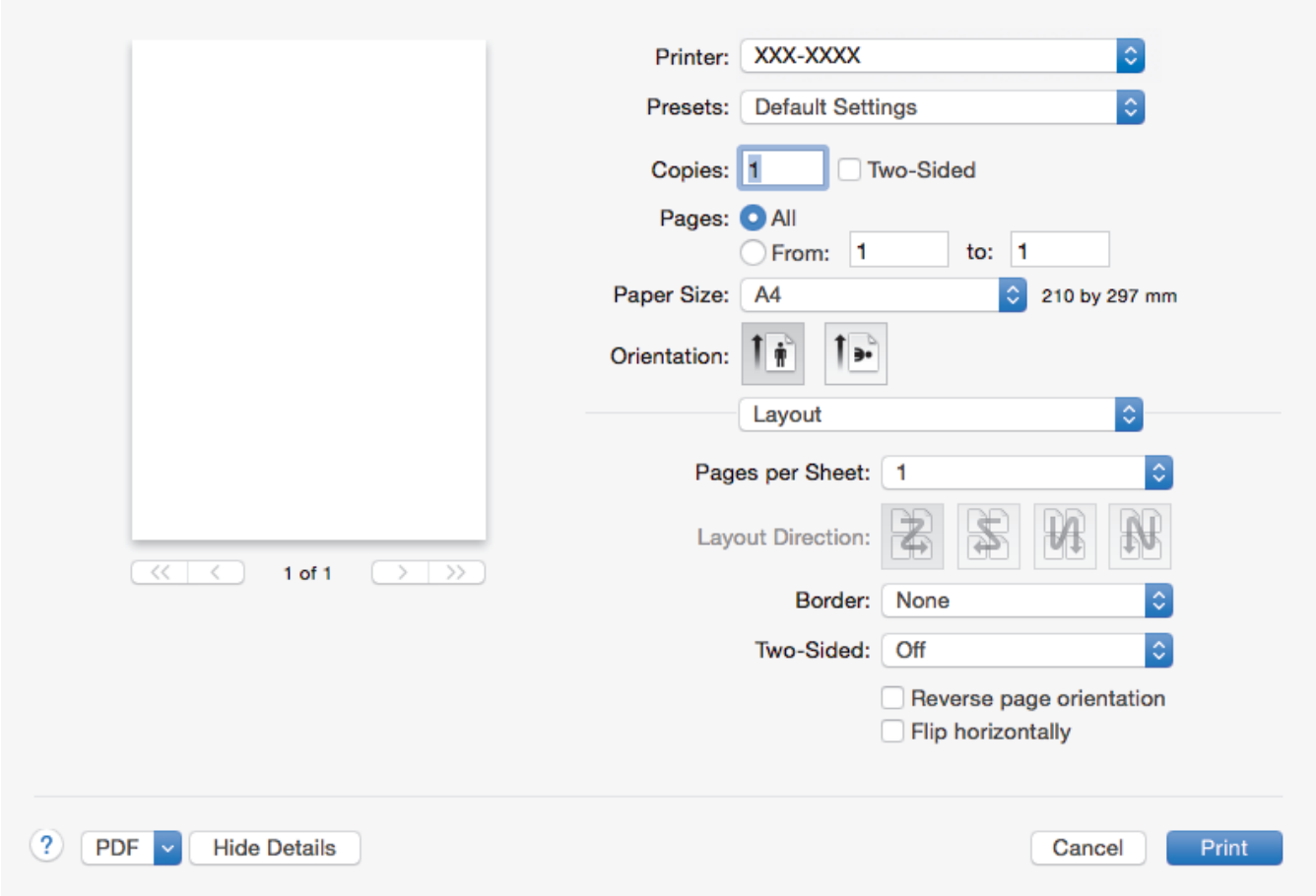

1. **Pages Per Sheet (الصفحات في كل ورقة)**

   حدّد عدد الصفحات المراد طباعتها على ورقة واحدة.

2. **Layout Direction (اتجاه التخطيط)**

   حدّد ترتيب الصفحات عند طباعة صفحات متعددة على ورقة واحدة.

3. **Border (الحد)**

   حدّد نوع الحد المراد استخدامه عند طباعة صفحات متعددة على ورقة واحدة.

4. **Two-Sided (على الوجهين)**

   حدّد ما إذا كنت تريد الطباعة على كلا وجهي الورق.

5. **Reverse page orientation (عكس اتجاه الصفحة)**

   حدّد هذا الخيار لتدوير الصورة المطبوعة بمقدار 180 درجة.

6. **Flip horizontally (قلب أفقيًا)**

   حدّد هذا الخيار لعكس اتجاه الصورة المطبوعة على الصفحة أفقيا من اليسار إلى اليمين.

Paper Handling (معالجة الورق)

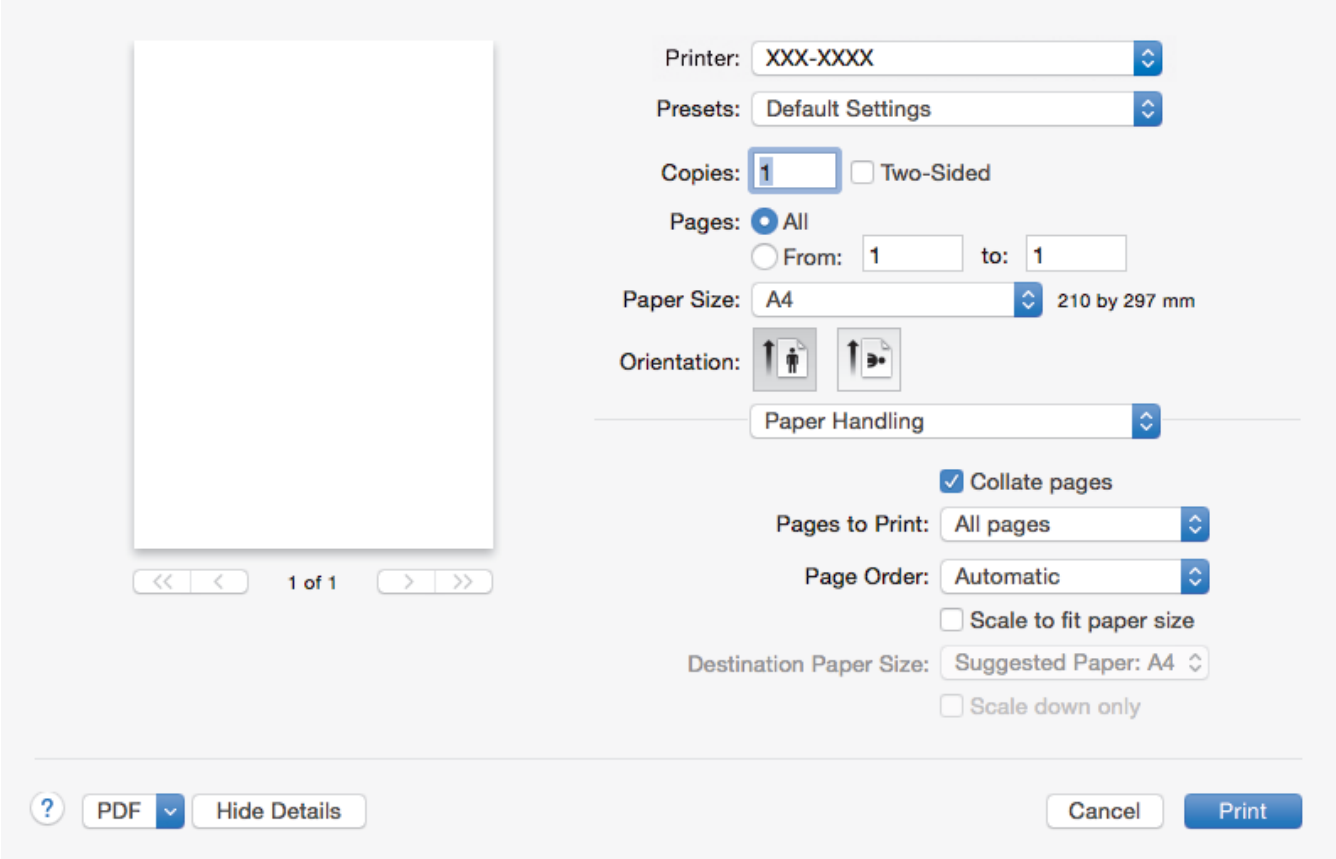

1. Collate pages (ترتيب الصفحات)

حدِّد هذا الخيار لطباعة مجموعات من المستندات متعددة الصفحات في الترتيب الأصلي للصفحات. عند تحديد هذا الخيار، ستتم طباعة نسخة واحدة كاملة من مستندك، ثم تتم إعادة طباعتها وفقًا لعدد النُسخ الذي تختاره. في حالة عدم تحديد هذا الخيار، ستتم حينئذ طباعة كل صفحة وفقًا لعدد النُسخ الذي تم اختياره قبل طباعة الصفحة التالية من المستند.

2. Pages to Print (الصفحات المراد طباعتها)

حدِّد الصفحات التي تريد طباعتها (الصفحات الزوجية أو الصفحات الفردية).

3. Page Order (ترتيب الصفحات)

حدِّد ترتيب الصفحات.

4. Scale to fit paper size (القياس لملاءمة حجم الورق)

حدّد هذا الخيار لتكبير أو تصغير الصفحات في المستند لتناسب حجم الورق المحدد.

5. Destination Paper Size (تعيين حجم الورق)

حدِّد حجم الورق المراد الطباعة عليه.

6. Scale down only (تخفيض نسبي فقط)

حدِّد هذا الخيار إذا كنت تريد تصغير الصفحات في المستند عندما تكون كبيرة جدًا بالنسبة لحجم الورق المحدد. إذا تم تحديد هذا الخيار وتم تنسيق المستند ليلائم حجم ورق أصغر من الورق الذي تستخدمه، ستتم طباعة المستند بحجمه الأصلي.

Print Settings (إعدادات الطباعة)

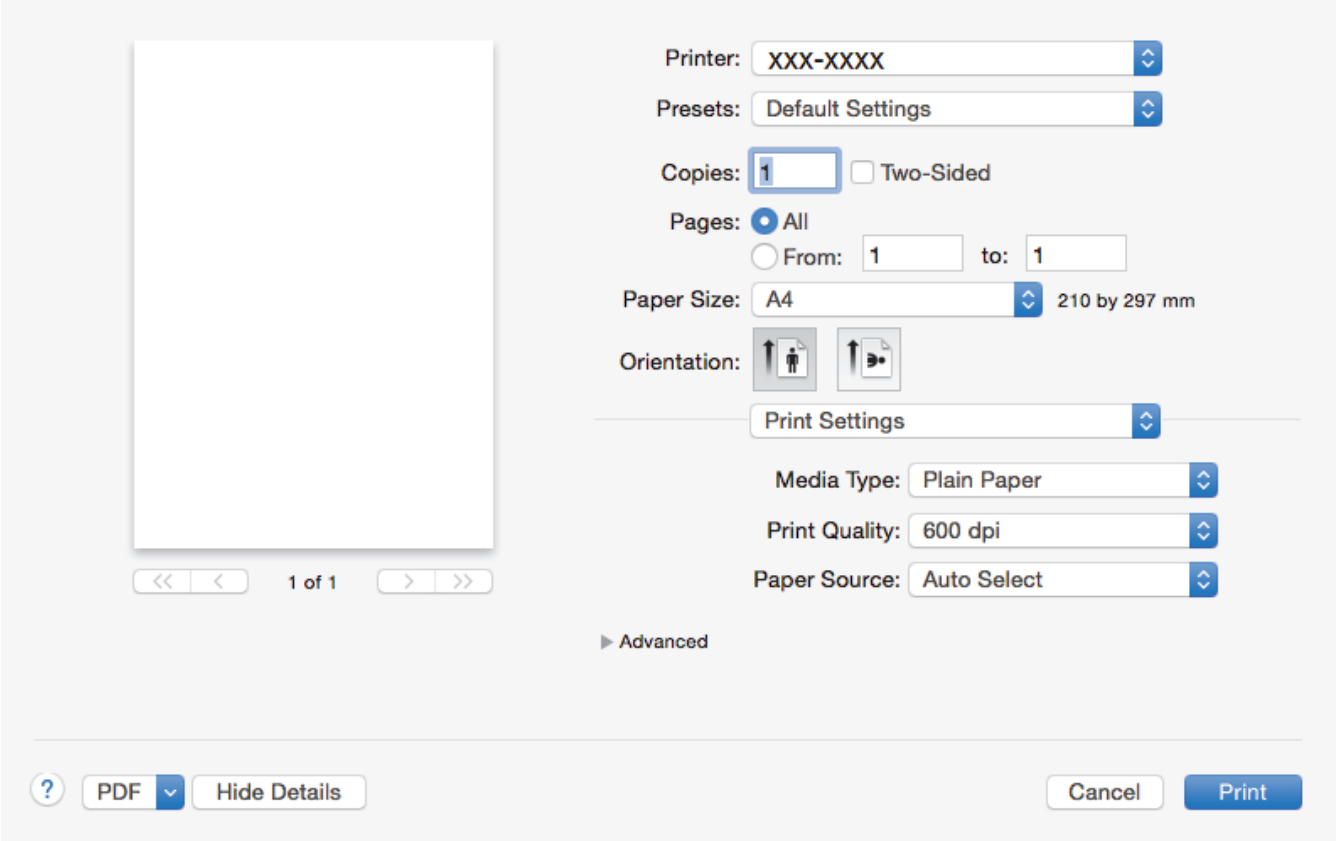

1. **Media Type (نوع الوسائط)**

حدّد نوع الوسائط الذي ترغب في استخدامه. للحصول على أفضل نتائج للطباعة، يقوم الجهاز بضبط إعدادات الطباعة تلقائيًا وفقًا لنوع الوسائط المحدد.

2. **Print Quality (جودة الطباعة)**

حدّد دقة الطباعة المطلوبة. ونظرًا لارتباط جودة الطباعة بالسرعة، كلما زادت الجودة، تطلب الأمر وقتًا أطول لطباعة المستند.

3. **Paper Source (مصدر الورق)**

حدّد إعداد مصدر الورق وفقًا لظروف الطباعة أو الغرض منها.

4. **Advanced (إعدادات متقدمة)**

Toner Save Mode (وضع توفير الحبر)

حدد هذه الميزة للمحافظة على مسحوق الحبر باستخدام قدر أقل منه لطباعة المستندات، ستظهر المطبوعات أقل وضوحًا إلا أنها تظل مقروءة.

Graphics Quality (جودة الرسومات)

حدّد إما الرسومات أو النص للحصول على أفضل جودة طباعة، حسب نوع المستند الذي تقوم بطباعته.

Improve Print Output (تحسين إخراج المطبوعات)

حدّد هذا الخيار لتقليل مقدار الورق المتجعد وتحسين تثبيت الحبر.

Density Adjustment (ضبط الكثافة)

حدّد كثافة الطباعة.

Sleep Time (وقت السكون)

حدّد مقدار الوقت الذي يمر قبل دخول الجهاز في وضع السكون.

Quiet Mode (الوضع الهادئ)

حدّد هذا الخيار لتقليل تشوش الطباعة.

Other Print Options (خيارات الطباعة الأخرى)

Skip Blank Page (تخطي صفحة فارغة)

استخدم هذا الخيار للسماح لبرنامج تشغيل الطابعة بأن يكتشف الصفحات الفارغة تلقائيًا ويقوم باستثنائها من الطباعة.

معلومات ذات صلة

- الطباعة من الكمبيوتر الخاص بك (نظام التشغيل Mac)

مواضيع ذات صلة:

- طباعة مستند (نظام التشغيل Mac)

مراقبة حالة الجهاز من الكمبيوتر (نظام التشغيل Mac)

الأداة المساعدة Status Monitor هي أداة برمجية قابلة للتهيئة تستخدم لمراقبة حالة أي جهاز، مما يسمح لك بالحصول على إشعار فوري برسائل الخطأ مثل نفاد الورق أو انحشار الورق على فترات تحديث محددة مسبقًا. كما يمكنك الوصول إلى أداة Web Based Management.

1. انقر فوق قائمة **System Preferences** (**تفضيلات النظام**)، وحدد **Printers & Scanners** (**الطابعات والماسحات الضوئية**)، ثم حدد جهازك.
2. انقر فوق الزر **Options & Supplies** (**الخيارات والمستلزمات**).
3. انقر فوق علامة التبويب **Utility** (**الأداة المساعدة**)، ثم انقر فوق الزر **Open Printer Utility** (**فتح الأداة المساعدة للطابعة**).

يبدأ تشغيل Status Monitor.

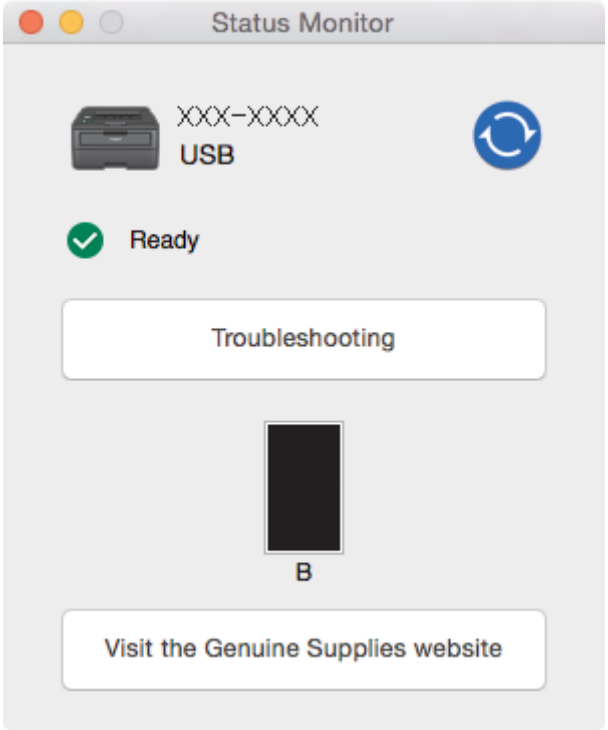

Troubleshooting (**استكشاف الأخطاء وإصلاحها**)

انقر فوق زر **Troubleshooting** (**استكشاف الأخطاء وإصلاحها**) للوصول إلى موقع الويب الخاص باستكشاف الأخطاء وإصلاحها.

Visit the Genuine Supplies website (**البحث عن تبديل المستهلكات**)

انقر فوق زر **Visit the Genuine Supplies website** (**البحث عن تبديل المستهلكات**) لمزيد من المعلومات حول ملحقات Brother الأصلية.

تحديث حالة الجهاز

لعرض أحدث حالة للجهاز أثناء فتح النافذة **Status Monitor**، انقر فوق أيقونة . يمكنك تعيين الفاصل الزمني الذي يقوم فيه البرنامج بتحديث معلومات حالة الجهاز. انقر فوق **Brother Status Monitor** في شريط القائمة ثم حدد **Preferences** (**التفضيلات**).

الأداة المساعدة Web Based Management للإدارة عبر الإنترنت (اتصال الشبكة فقط)

يمكنك الوصول إلى نظام الإدارة عبر الإنترنت بالنقر فوق أيقونة الجهاز على شاشة **Status Monitor**. يمكن استخدام «مستعرض ويب» قياسي لإدارة جهازك باستخدام HTTP (بروتوكول نقل النصوص التشعبية).

معلومات ذات صلة

- الطباعة من الكمبيوتر الخاص بك (نظام التشغيل Mac)

مواضيع ذات صلة:

- مشاكل الطباعة

إلغاء مهمة طباعة

1. على لوحة تحكم الجهاز، اضغط مع الاستمرار على **Go (انتقال)** لمدة ثانيتين تقريبًا لإلغاء مهمة الطباعة الحالية.

لإلغاء مهام طباعة متعددة، اضغط مع الاستمرار على **Go (انتقال)** لمدة ست ثوانٍ.

معلومات ذات صلة

- طباعة

مواضيع ذات صلة:

- مشاكل الطباعة

اختبار الطباعة

الطرز ذات العلاقة: HL-L2350DW/HL-L2351DW/HL-L2370DN/HL-L2375DW/HL-L2376DW/HL-L2385DW/HL-L2386DW

في حالة وجود مشكلات مرتبطة بجودة الطباعة، اتبع هذه الإرشادات لإجراء اختبار طباعة:

1. اضغط على ▲ أو ▼ لعرض الخيار Printer (الطابعة)، ثم اضغط على **OK (موافق)**.
2. (HL-L2370DN/HL-L2375DW/HL-L2376DW)

   اضغط على ▲ أو ▼ لعرض الخيار Print Options (خيارات الطباعة)، ثم اضغط على **OK (موافق)**.
3. اضغط على ▲ أو ▼ لعرض الخيار Test Print (طباعة اختبار)، ثم اضغط على **Go (انتقال)**.

يقوم الجهاز بطباعة صفحة الاختبار.

معلومات ذات صلة

- طباعة

مواضيع ذات صلة:

- تحسين جودة الطباعة

استكشاف الأخطاء وإصلاحها

استخدم هذا القسم لحل المشكلات المعتادة التي قد تواجهها عند استخدام جهاز Brother الذي بحوزتك. ويمكنك حل معظم المشكلات بنفسك.

هام

للحصول على مساعدة فنية، يتعين عليك الاتصال بخدمة عملاء Brother أو موزع Brother المحلي.

قد يتسبب استخدام مستلزمات ليست من إنتاج Brother في التأثير على جودة الطباعة وأداء المكونات المادية للجهاز وموثوقيته.

إذا كنت بحاجة إلى مساعدة إضافية، فانتقل إلى Brother Solutions Center على العنوان support.brother.com.

أولاً، تحقق من التالي:

- توصيل سلك الطاقة الخاص بالجهاز بشكل صحيح وتشغيل الجهاز. ➤➤ *دليل الإعداد السريع*
- إزالة كل المواد الواقية. ➤➤ *دليل الإعداد السريع*
- تحميل الورق بشكل صحيح في درج الورق.
- تم توصيل كبلات الواجهة بأمان إلي الجهاز وجهاز الكمبيوتر أو إنشاء اتصال لاسلكي بين الجهاز وجهاز الكمبيوتر.
- رسائل الخطأ والصيانة

في حالة عدم حل المشكلة عن طريق عمليات التحقق، حدد المشكلة، ثم ➤➤ *معلومات ذات صلة*

معلومات ذات صلة

- مؤشرات الخطأ والصيانة
- رسائل الخطأ والصيانة
- انحشار الورق
- مشاكل الطباعة
- تحسين جودة الطباعة
- مشكلات الشبكة
- مشكلات Google Cloud Print
- مشكلات AirPrint
- مشاكل أخرى
- معلومات الجهاز

مؤشرات الخطأ والصيانة

الطرز ذات العلاقة: HL-L2310D/HL-L2335D

كما هو الحال مع أي منتج مكتبي متطور، قد تحدث أخطاء وقد يتطلب الأمر استبدال العناصر المرفقة. إذا حدث هذا، فيقوم الجهاز بتحديد الخطأ أو الصيانة الدورية المطلوبة ويشير Status Monitor إلى الرسالة المناسبة. ويوضح الجدول التالي معظم إشارات الخطأ والصيانة الشائعة.

اتبع الإرشادات الواردة في «الإجراءات» لتحسين الحالة.

مؤشر LED	Status Monitor	السبب	الإجراء
Toner (مضيء) Drum Paper Ready (مطفأ)	**حبر منخفض**	إذا عرض Status Monitor **حبر منخفض** فلا يزال بإمكانك الطباعة، إلا أن الجهاز يخبرك باقتراب نهاية العمر الافتراضي لخرطوشة الحبر.	اطلب خرطوشة حبر جديدة الآن بحيث تتوفر خرطوشة حبر بديلة عندما يعرض Status Monitor **استبدل الحبر**.
Toner (مضيء) Drum Paper Ready	**استبدل الحبر**	أوشكت خرطوشة الحبر على نهاية عمرها الافتراضي. يقوم الجهاز بإيقاف كل عمليات الطباعة.	استبدل خرطوشة الحبر بأخرى جديدة.
Toner (مضيء) Drum Paper Ready	**خطأ في خرطوشة الحبر**	لم يتم تركيب خرطوشة الحبر بشكل صحيح.	قم بإزالة مجموعة خرطوشة الحبر ووحدة الأسطوانة من الجهاز. أخرج خرطوشة الحبر وضعها مرة أخرى داخل وحدة الأسطوانة. قم بإعادة تركيب مجموعة خرطوشة الحبر ومجموعة وحدة الأسطوانة مرة أخرى في الجهاز. إذا استمرت المشكلة، فاتصل بـ خدمة عملاء Brother أو موزع Brother المحلي.
	لا يوجد حبر	لم يتم تركيب خرطوشة الحبر أو وحدة الأسطوانة ومجموعة خرطوشة الحبر بشكل صحيح.	أخرج مجموعة خرطوشة الحبر ووحدة الأسطوانة. أخرج خرطوشة الحبر من وحدة الأسطوانة، وأعد تركيب خرطوشة الحبر في مكانها بوحدة الأسطوانة. قم بإعادة تركيب مجموعة خرطوشة الحبر ووحدة الأسطوانة مرة أخرى في الجهاز. وإذا استمرت المشكلة، فاستبدل وحدة خرطوشة الحبر بأخرى جديدة.
Toner Drum (مضيء) Paper Ready	**خطأ في الأسطوانة!**	يجب تنظيف سلك الكورونا الموجود في وحدة الأسطوانة.	قم بتنظيف سلك الكورونا بوحدة الأسطوانة.
		لم يتم تركيب خرطوشة الحبر ومجموعة وحدة الأسطوانة بشكل صحيح.	قم بإزالة خرطوشة الحبر ومجموعة وحدة الأسطوانة، ثم قم بإزالة خرطوشة الحبر من وحدة الأسطوانة وأعد تركيب خرطوشة الحبر مرة أخرى في وحدة الأسطوانة. أعد تركيب مجموعة خرطوشة الحبر ووحدة الأسطوانة في الجهاز. إذا استمرت المشكلة قائمة، فاستبدل وحدة الأسطوانة بأخرى جديدة.

مؤشر LED	Status Monitor	السبب	الإجراء
Toner Drum Paper Ready	**استبدل اسطوانة**	لقد حان الوقت لاستبدال وحدة الأسطوانة.	استبدل وحدة الأسطوانة بأخرى جديدة.
		لم تتم إعادة تعيين عداد وحدة الأسطوانة عندما تمت إزالة الأسطوانة السابقة.	أعد تعيين عداد وحدات الأسطوانات.
Toner Drum Paper Ready	**الغطاء مفتوح**	لم يتم إغلاق الغطاء الأمامي بشكل كامل.	افتح الغطاء الأمامي للجهاز ثم أغلقه بإحكام.
		إن غطاء مثبت الحبر غير مغلق تمامًا أو انحشر الورق في الجزء الخلفي من الجهاز عند توصيل الطاقة.	• أغلق غطاء مثبت الحبر الموجود داخل الغطاء الخلفي للجهاز. • تأكد من عدم انحشار الورق داخل الجزء الخلفي من الجهاز، ثم أغلق غطاء مثبت الحبر.
	على الوجهين معطل (لطرز الطباعة التلقائية على الوجهين)	لم يتم إغلاق الغطاء الخلفي للجهاز بشكل كامل.	أغلق الغطاء الخلفي للجهاز حتى يستقر في موضع الإغلاق.
		لم يتم تركيب درج الطباعة على الوجهين بالكامل.	قم بتركيب درج الطباعة على الوجهين بإحكام في الجهاز.
	انحشار على الوجهين (لطرز الطباعة التلقائية على الوجهين)	انحشر الورق أسفل درج الطباعة على الوجهين أو وحدة مثبت الحبر.	قم بمحو الورق المحشور في درج الطباعة على الوجهين أو وحدة مثبت الحبر.
	انحشار بالداخل	لقد انحشر الورق داخل الجهاز.	افتح الغطاء الأمامي وقم بإخراج الأسطوانة ومسحوق الحبر وإزالة الورق المحشور.
	انحشار بالخلف	لقد انحشر الورق في الجزء الخلفي من الجهاز.	افتح غطاء مثبت الحبر وقم بإزالة جميع الورق المحشور. أغلق غطاء مثبت الحبر.
	انحشار الدرج	ينحشر الورق في درج الورق.	اسحب درج الورق للخارج بالكامل وافتح الغطاء الخلفي وغطاء مثبت الحبر لإزالة جميع الورق المحشور.
	الذاكرة غير كافية	ذاكرة الجهاز ممتلئة.	قم بتقليل دقة الطباعة.
	خطأ في حجم الورق المزدوج (لطرز الطباعة التلقائية على الوجهين)	حجم الورق المحدد في برنامج تشغيل الطابعة غير متاح للطباعة التلقائية على الوجهين.	اضغط على **Go (انتقال)**. اختر حجم ورق يدعمه درج الطباعة على الوجهين. حجم الورق المتاح للطباعة على الوجهين هو A4.
		الورق المتوفر في الدرج حجمه ليس صحيحًا وغير متاح للطباعة التلقائية على الوجهين.	حجم الورق المتاح للطباعة على الوجهين هو A4.
	عدم تطابق الحجم	حجم الورق الموجود في الدرج ليس هو الحجم الصحيح.	قم بتحميل ورق بحجم صحيح في الدرج وقم بتعيين حجم الورق للدرج.
Toner Drum Paper Ready	**تغذية يدوية**	تم تحديد **يدوي** كمصدر الورق في برنامج تشغيل الطابعة، ولكن لا يوجد ورق في فتحة التغذية اليدوية.	ضع الورق في فتحة التغذية اليدوية.
	لا يوجد ورق	نفد الورق من الجهاز أو لم يتم تحميل الورق بشكل صحيح في درج الورق.	• أعد ملء الورق في درج الورق. تأكد من أن موجهات الورق قد تم إعدادها لتتوافق مع الحجم الصحيح. • إذا كان يوجد ورق في الدرج، فقم بإزالته وتحميله مرة أخرى. تأكد من أن موجهات الورق قد تم إعدادها لتتوافق مع الحجم الصحيح.
Toner Drum Paper Ready	**نفد الحبر** (وضع المتابعة)	لقد حان الوقت لاستبدال خرطوشة الحبر.	استبدل خرطوشة الحبر بأخرى جديدة.

مؤشر LED	Status Monitor	السبب	الإجراء
Toner Drum Paper Ready	**تشخيص ذاتي**	لا ترتفع درجة حرارة مثبت الحبر إلى درجة الحرارة المحددة في الوقت المحدد.	اضغط مع الاستمرار على ⏻ لإيقاف تشغيل الجهاز، وانتظر لثوانٍ قليلة، ثم قم بتشغيله مرة أخرى. اترك الجهاز في وضع السكون لمدة 15 دقيقة مع تشغيله.
		مثبت الحبر ساخنة للغاية.	
	تعذرت الطباعة	توجد مشكلة ميكانيكية بالجهاز.	• اضغط مع الاستمرار على ⏻ لإيقاف تشغيل الجهاز، وانتظر لدقائق قليلة، ثم قم بتشغيله مرة أخرى. • إذا استمرت المشكلة، فاتصل على خدمة عملاء Brother.

معلومات ذات صلة

- استكشاف الأخطاء وإصلاحها

مواضيع ذات صلة:

- استبدال المستلزمات
- استبدال وحدة الأسطوانة
- تنظيف سلك الكورونا

رسائل الخطأ والصيانة

(HL-L2385DW/HL-L2386DW)

إذا كانت شاشة LCD تعرض الأخطاء وكان جهاز Android™ يدعم ميزة الاتصال قريب المدى (NFC)، فالمس شعار NFC على جهاز Brother للوصول إلى Brother Solutions Center واستعرض آخر الأسئلة المتكررة من جهازك. (قد تُطبق أسعار الرسائل والبيانات الخاصة بمزود الهاتف المحمول.)

تأكد من تعيين إعدادات الاتصال قريب المدى (NFC) في كل من جهاز Brother وجهاز Android™ على «تشغيل».

كما هو الحال مع أي منتج مكتبي متطور، قد تحدث أخطاء وقد يتطلب الأمر استبدال العناصر المرفقة. إذا حدث هذا، فيقوم الجهاز بتحديد الخطأ أو الصيانة الروتينية المطلوبة ويتم عرض الرسالة المناسبة. ويوضح الجدول معظم رسائل الخطأ والصيانة الشائعة.

اتبع الإرشادات الواردة في عمود **الإجراء** لإيجاد حل للخطأ وإزالة الرسالة.

يمكنك تصحيح معظم الأخطاء وإجراء الصيانة الدورية بنفسك. إذا كنت بحاجة إلى مزيد من التلميحات: فتفضل بزيارة support.brother.com، ثم انقر فوق صفحة **FAQs & Troubleshooting** (الأسئلة المتداولة واستكشاف الأخطاء وإصلاحها).

رسائل الخطأ	السبب	الإجراء
2-sided Disabled (الطباعة على الوجهين معطلة)	لم يتم إغلاق الغطاء الخلفي للجهاز بشكل كامل.	أغلق الغطاء الخلفي للجهاز حتى يستقر في موضع الإغلاق.
	لم يتم تركيب درج الطباعة على الوجهين بالكامل.	قم بتركيب درج الطباعة على الوجهين بإحكام في الجهاز.
Cartridge Error (خطأ في خرطوشة الحبر)	لم يتم تركيب خرطوشة الحبر بشكل صحيح.	قم بإزالة خرطوشة الحبر ومجموعة وحدة الأسطوانة. أخرج خرطوشة الحبر وضعها مرة أخرى داخل وحدة الأسطوانة. قم بإعادة تركيب خرطوشة الحبر ومجموعة وحدة الأسطوانة في الجهاز. إذا استمرت المشكلة، فاتصل بـ خدمة عملاء Brother أو موزع Brother المحلي.
Cooling Down (تبريد)	درجة حرارة المكونات الداخلية للجهاز مرتفعة للغاية. سيقوم الجهاز بإيقاف مهمة الطباعة الحالية مؤقتًا وينتقل إلى وضع التبريد.	انتظر حتى ينتهي الجهاز من التبريد. تأكد من عدم انسداد كل فتحات الجهاز بأي شكل. سيتابع الجهاز الطباعة عندما يبرد. في حالة عدم دوران المروحة، افصل الجهاز عن مصدر الطاقة لعدة دقائق ثم قم بتوصيله مرة أخرى.
Cover is Open (الغطاء مفتوح)	لم يتم إغلاق الغطاء الأمامي بشكل كامل.	افتح الغطاء الأمامي للجهاز ثم أغلقه بإحكام.
Cover is Open (الغطاء مفتوح)	لم يتم إغلاق غطاء مثبت الحبر بشكل كامل.	أغلق غطاء مثبت الحبر الموجود داخل الغطاء الخلفي للجهاز.
Drum ! (الأسطوانة !)	يجب تنظيف سلك الكورونا الموجود في وحدة الأسطوانة.	قم بتنظيف سلك الكورونا بوحدة الأسطوانة. 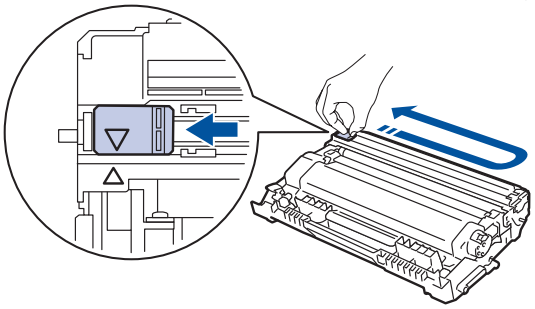 *معلومات ذات صلة: تنظيف سلك الكورونا* إذا استمرت المشكلة قائمة، فاستبدل وحدة الأسطوانة بأخرى جديدة.
	لم يتم تركيب خرطوشة الحبر ومجموعة وحدة الأسطوانة بشكل صحيح.	قم بإزالة وحدة الأسطوانة، ثم قم بإزالة خرطوشة الحبر من وحدة الأسطوانة وضع خرطوشة الحبر مرة أخرى في وحدة الأسطوانة. أعد تركيب وحدة الأسطوانة في الجهاز.
Drum End Soon (اقتراب انتهاء العمر الافتراضي للأسطوانة)	أوشكت وحدة الأسطوانة على نهاية عمرها الافتراضي.	اطلب وحدة أسطوانة جديدة قبل ظهور Replace Drum (استبدال الأسطوانة) على شاشة LCD.
Jam 2-sided (انحشار عند الطباعة على الوجهين)	ينحشر الورق في درج الطباعة على الوجهين أو داخل الغطاء الخلفي.	قم بإزالة درج الطباعة على الوجهين وفتح الغطاء الخلفي لسحب جميع الورق المحشور للخارج.
Jam Inside (انحشار داخلي)	لقد انحشر الورق داخل الجهاز.	افتح الغطاء الأمامي، وأخرج مجموعة خرطوشة الحبر ووحدة الأسطوانة، واسحب جميع الورق المحشور للخارج. أغلق الغطاء الأمامي.
Jam MP Tray (انحشار في الدرج متعدد الأغراض)	ينحشر الورق في الدرج متعدد الأغراض (MP).	قم بإزالة جميع الورق المحشور الموجود داخل الدرج متعدد الأغراض والمحيط به. اضغط على **Go** (انتقال).
Jam Rear (انحشار خلفي)	لقد انحشر الورق في الجزء الخلفي من الجهاز.	افتح غطاء مثبت الحبر وقم بإزالة جميع الورق المحشور. أغلق غطاء مثبت الحبر.
Jam Tray 1 (انحشار الورق درج 1)	ينحشر الورق في درج الورق الموضح.	اسحب درج الورق الموضح على شاشة LCD للخارج وقم بإزالة جميع الورق المحشور.

رسائل الخطأ	السبب	الإجراء
Media Mismatch (عدم توافق الوسائط)	يختلف نوع الوسائط المحدد في برنامج تشغيل الطابعة عن نوع الورق المحدد في قائمة الجهاز.	قم بتحميل نوع الورق الصحيح في الدرج الموضح على شاشة LCD، ثم حدد نوع الوسائط الصحيح في إعداد «نوع الورق» على الجهاز.
No Drum Unit (لا توجد وحدة أسطوانة)	لم يتم تركيب وحدة الأسطوانة بشكل صحيح.	قم بإعادة تركيب مجموعة خرطوشة الحبر ووحدة الأسطوانة.
No Paper (لا يوجد ورق)	نفد الورق من الجهاز أو لم يتم تحميل الورق بشكل صحيح في درج الورق.	• أعد ملء الورق في درج الورق. تأكد من أن موجهات الورق قد تم إعدادها لتتوافق مع الحجم الصحيح. • إذا كان يوجد ورق في الدرج، فقم بإزالته وتحميله مرة أخرى. تأكد من أن موجهات الورق قد تم إعدادها لتتوافق مع الحجم الصحيح. • لا تُفرط في ملء درج الورق.
No Paper MP (لا يوجد ورق MP)	نفد الورق من الدرج متعدد الأغراض أو لم يتم تحميل الورق بشكل صحيح في الدرج متعدد الأغراض.	قم بأحد الإجراءات التالية: • أعد ملء الورق في الدرج متعدد الأغراض. تأكد من أن موجهات الورق قد تم إعدادها لتتوافق مع الحجم الصحيح. • إذا كان يوجد ورق في الدرج، فقم بإزالته وتحميله مرة أخرى. تأكد من أن موجهات الورق قد تم إعدادها لتتوافق مع الحجم الصحيح.
No Paper T1 (لا يوجد ورق T1)	فشل الجهاز في تغذية الورق من درج الورق الموضح.	قم بأحد الإجراءات التالية: • أعد ملء الورق في درج الورق الموضح على شاشة LCD. تأكد من أن موجهات الورق قد تم إعدادها لتتوافق مع الحجم الصحيح. • إذا كان يوجد ورق في الدرج، فقم بإزالته وتحميله مرة أخرى. تأكد من أن موجهات الورق قد تم إعدادها لتتوافق مع الحجم الصحيح. • لا تُفرط في ملء درج الورق.
No Toner (لا يوجد حبر)	لم يتم تركيب خرطوشة الحبر أو وحدة الأسطوانة ومجموعة خرطوشة الحبر بشكل صحيح.	أخرج مجموعة خرطوشة الحبر ووحدة الأسطوانة. أخرج خرطوشة الحبر من وحدة الأسطوانة، وأعد تركيب خرطوشة الحبر في مكانها بوحدة الأسطوانة. قم بإعادة تركيب مجموعة خرطوشة الحبر ووحدة الأسطوانة مرة أخرى في الجهاز. وإذا استمرت المشكلة، فاستبدل وحدة خرطوشة الحبر بأخرى جديدة.
Out of Memory (نفاد الذاكرة)	ذاكرة الجهاز ممتلئة.	اضغط مع الاستمرار على **Go (انتقال)** لمدة ثانيتين وقلل من دقة الطباعة.
Print Data Full (تمت طباعة البيانات)	ذاكرة الجهاز ممتلئة.	اضغط مع الاستمرار على **Go (انتقال)** لمدة ثانيتين واحذف بيانات الطباعة المخزنة مسبقًا.
Print Unable (تعذر الطبعة) ##	توجد مشكلة ميكانيكية بالجهاز.	• اضغط مع الاستمرار على ⏻ لإيقاف تشغيل الجهاز، وانتظر لدقائق قليلة، ثم قم بتشغيله مرة أخرى. • إذا استمرت المشكلة، فاتصل على خدمة عملاء Brother.
Replace Drum (استبدال الاسطوانة)	لقد حان الوقت لاستبدال وحدة الأسطوانة.	استبدل وحدة الأسطوانة بأخرى جديدة. ➤➤ *معلومات ذات صلة: استبدال وحدة الأسطوانة*
	لم تتم إعادة تعيين عداد وحدة الأسطوانة عند تم تركيب أسطوانة جديدة.	أعد تعيين عداد وحدات الأسطوانات. انظر الإرشادات المضمنة مع وحدة الأسطوانة الجديدة.
Replace Toner (استبدال الحبر)	أوشكت خرطوشة الحبر على نهاية عمرها الافتراضي. يقوم الجهاز بإيقاف كل عمليات الطباعة.	استبدل خرطوشة الحبر بأخرى جديدة.
Self-Diagnostic (تشخيص ذاتي)	لا ترتفع درجة حرارة مثبت الحبر إلى درجة الحرارة المحددة في الوقت المحدد.	اضغط مع الاستمرار على ⏻ لإيقاف تشغيل الجهاز، وانتظر لثوانٍ قليلة، ثم قم بتشغيله مرة أخرى. اترك الجهاز في وضع السكون لمدة 15 دقيقة مع تشغيله.
	مثبت الحبر ساخنة للغاية.	
Size Error (خطأ في الحجم)	حجم الورق المحدد في برنامج تشغيل الطابعة لا يدعمه الدرج المحدد.	اختر حجم ورق يدعمه الدرج المحدد.
Size Error DX (خطأ في الحجم عند الطباعة على الوجهين)	حجم الورق المحدد في إعداد حجم ورق الجهاز غير متاح للطباعة التلقائية على الوجهين.	اضغط مع الاستمرار على **Go (انتقال)** لمدة ثانيتين (إذا لزم الأمر). قم بتحميل ورق بحجم صحيح في الدرج وقم بتعيين الدرج لحجم الورق ذلك. اختر حجم ورق تدعمه الطباعة على الوجهين. حجم الورق المتوفر للطباعة التلقائية على الوجهين هو A4.
	الورق المتوفر في الدرج حجمه ليس صحيحًا وغير متاح للطباعة التلقائية على الوجهين.	
Size Mismatch (عدم مطابقة حجم الورق)	حجم الورق الموجود في الدرج ليس هو الحجم الصحيح.	قم بتحميل حجم الورق الصحيح في الدرج الموضح على شاشة LCD وتعيين حجم الورق للدرج. اضغط على **Go (انتقال)**.
Toner Ended (نفد الحبر)	لقد حان الوقت لاستبدال خرطوشة الحبر.	استبدل خرطوشة الحبر بأخرى جديدة.

رسائل الخطأ	السبب	الإجراء
Toner Low (مستوى الحبر منخفض)	إذا ظهرت هذه الرسالة على شاشة LCD، فسيظل بإمكانك الطباعة. أوشكت خرطوشة الحبر على نهاية عمرها الافتراضي.	اطلب شراء خرطوشة حبر جديدة الآن بحيث تكون متاحة عندما تعرض الشاشة LCD Replace Toner (استبدال الحبر).

معلومات ذات صلة

- استكشاف الأخطاء وإصلاحها

مواضيع ذات صلة:

- استبدال المستلزمات
- التحميل والطباعة باستخدام الدرج متعدد الأغراض
- استبدال وحدة الأسطوانة
- تنظيف سلك الكورونا

انحشار الورق

قم بإزالة كل الأوراق من درج الورق دائمًا وقم بتسوية رزمة الورق عند إضافة الورق الجديد. سيساعد ذلك في منع تغذية صفحات متعددة من الورق عبر الجهاز في وقت واحد ومنع انحشار الورق.

- انحشار الورق في درج الورق
- انحشر الورق في الدرج متعدد الأغراض
- انحشر الورق في الجزء الخلفي للجهاز
- لقد انحشر الورق داخل الجهاز
- انحشار الورق في درج الطباعة على الوجهين

انحشار الورق في درج الورق

إذا أظهرت لوحة تحكم الجهاز أو برنامج Status Monitor انحشار الورق في درج الورق، فاتبع الخطوات التالية:

1. اسحب درج الورق بشكل كامل خارج الجهاز.

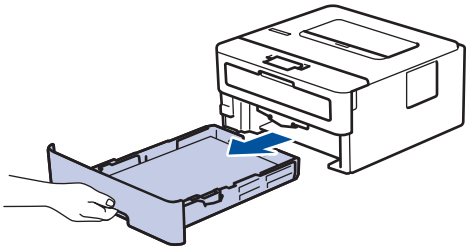

2. اسحب الورق المحشور للخارج ببطء.

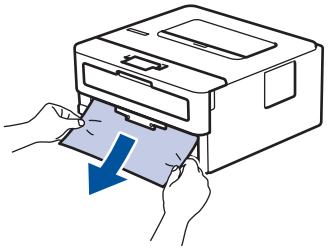

يسمح لك سحب الورق المحشور للخارج لأسفل باستخدام كلتا اليدين بإزالة الورق بسهولة أكبر.

3. انفخ في رزمة الورق لمنع انحشاره مجددًا، وأزلق موجهات الورق لتتناسب مع حجمه.

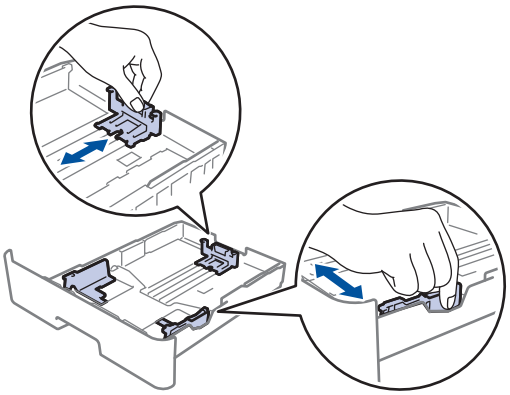

4. تأكد أن مستوى الورق تحت علامة الحد الأقصى لكمية الورق (▼ ▼ ▼).

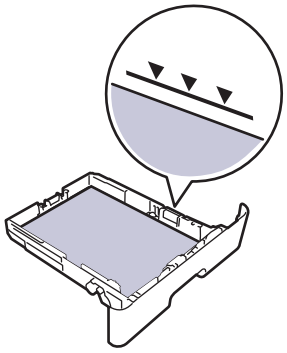

5. أعد وضع درج الورق بإحكام داخل الجهاز.

معلومات ذات صلة

- انحشار الورق

انحشر الورق في الدرج متعدد الأغراض

إذا أظهرت لوحة تحكم الجهاز أو برنامج Status Monitor انحشار الورق في الدرج متعدد الأغراض بالجهاز، فاتبع الخطوات التالية:

1. أزل الورق من الدرج متعدد الأغراض.
2. أزل أي ورق محشور في الدرج متعدد الأغراض أو في المنطقة المحيطة به.

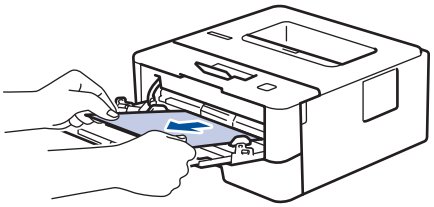

3. قم بفرد رزمة الورق، ثم ضعها مرة أخرى في الدرج متعدد الأغراض.
4. أعد تحميل الورق في الدرج متعدد الأغراض وتأكد من أنه لا يتجاوز مؤشرات الحد الأقصى لارتفاع الورق (1) الموجودة على جانبي الدرج.

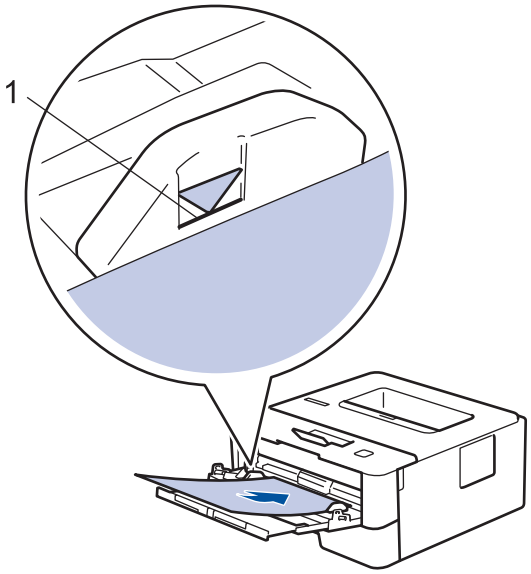

5. اتبع الإرشادات الواردة على شاشة LCD للجهاز.

معلومات ذات صلة

- انحشار الورق

انحشر الورق في الجزء الخلفي للجهاز

إذا أظهرت لوحة تحكم الجهاز أو برنامج Status Monitor وجود انحشار للورق في الجزء الخلفي للجهاز (الخلف)، فاتبع الخطوات التالية:

1. قم بترك الجهاز قيد التشغيل لمدة 10 دقائق لإتاحة الفرصة للمروحة الداخلية لتبريد الأجزاء الساخنة للغاية داخل الجهاز.
2. افتح الغطاء الخلفي.

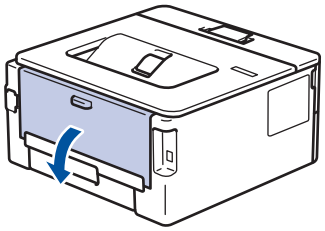

3. اسحب الألسنة الزرقاء الموجودة على الجانبين الأيمن والأيسر تجاهك وقم بتحرير غطاء مثبت الحبر.

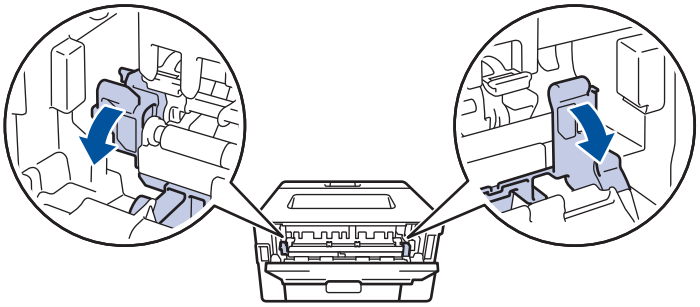

تحذير

سطح ساخن

ستكون الأجزاء الداخلية للجهاز ساخنة جدًا. انتظر حتى يبرد الجهاز قبل لمسه.

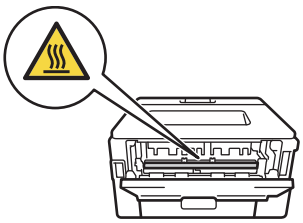

إذا تم سحب أذرع الأظرف الخضراء داخل الغطاء الخلفي لأسفل إلى موضع المظروف، فارفع هذه الأذرع إلى الموضع الأصلي قبل سحب الألسنة الخضراء لأسفل.

4. استخدام كلتا يديك لسحب الورق المحشور برفق خارج مثبت الحبر.

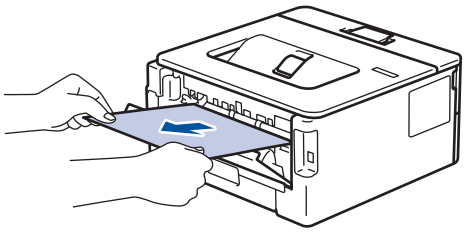

5. أغلق غطاء مثبت الحبر.

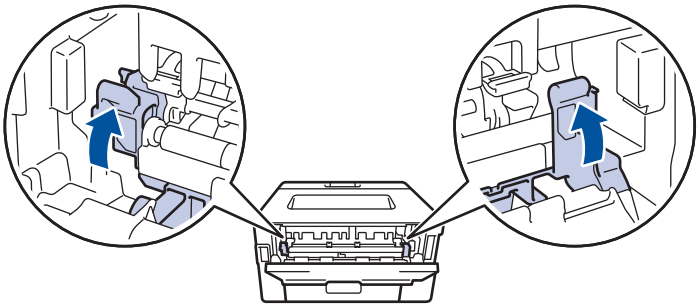

إذا قمت بالطباعة على الأظرف، فاسحب أذرع الأظرف الخضراء لأسفل إلى موضع المظروف مرة أخرى قبل إغلاق الغطاء الخلفي.

6. أغلق الغطاء الخلفي حتى يستقر في وضع الإغلاق.

معلومات ذات صلة

- انحشار الورق

لقد انحشر الورق داخل الجهاز

إذا أظهرت لوحة تحكم الجهاز أو برنامج Status Monitor انحشار الورق داخل الجهاز، فاتبع الخطوات التالية:

1. قم بترك الجهاز قيد التشغيل لمدة 10 دقائق لإتاحة الفرصة للمروحة الداخلية لتبريد الأجزاء الساخنة للغاية داخل الجهاز.
2. افتح الغطاء الأمامي.

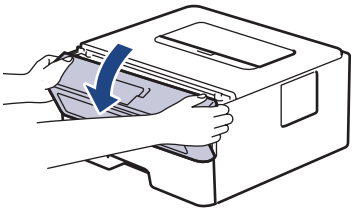

3. أخرج مجموعة خرطوشة الحبر ووحدة الأسطوانة.

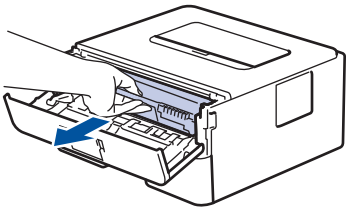

تحذير

سطح ساخن

ستكون الأجزاء الداخلية للجهاز ساخنة جدًا. انتظر حتى يبرد الجهاز قبل لمسه.

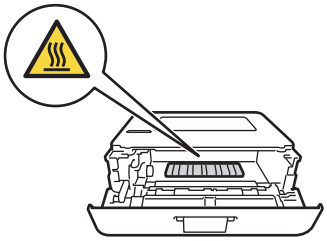

4. اسحب الورق المحشور للخارج ببطء.

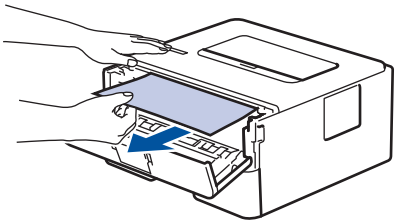

5. قم بتركيب خرطوشة الحبر ومجموعة وحدة الأسطوانة للداخل في الجهاز.

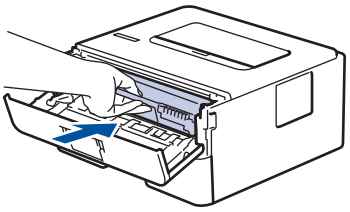

6. أغلق الغطاء الأمامي.

معلومات ذات صلة

- انحشار الورق

انحشار الورق في درج الطباعة على الوجهين

إذا أظهرت لوحة تحكم الجهاز أو برنامج Status Monitor انحشار الورق في درج الطباعة على الوجهين، فاتبع الخطوات التالية:

1. قم بترك الجهاز قيد التشغيل لمدة 10 دقائق لإتاحة الفرصة للمروحة الداخلية لتبريد الأجزاء الساخنة للغاية داخل الجهاز.
2. اسحب درج الورق بشكل كامل خارج الجهاز.

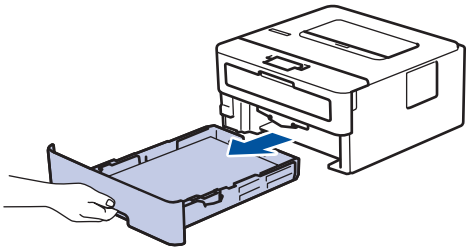

3. في الجزء الخلفي من الجهاز، اسحب درج الطباعة على الوجهين بالكامل خارج الجهاز.

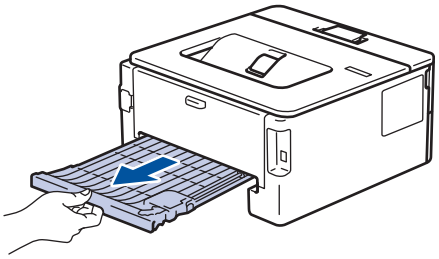

4. اسحب الورق المحشور خارج الجهاز أو خارج درج الطباعة على الوجهين.

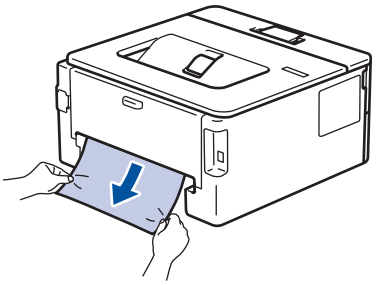

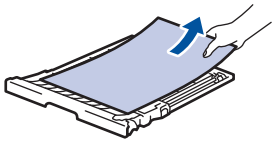

5. قم بإزالة الورق الذي ربما يكون محشورًا أسفل الجهاز نتيجة للكهرباء الساكنة.

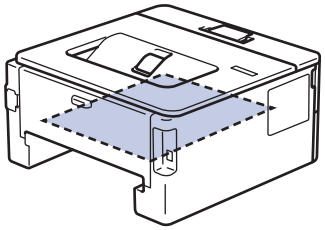

6. إذا لم يتم ينحشر الورق داخل درج الطباعة على الوجهين، فافتح الغطاء الخلفي.

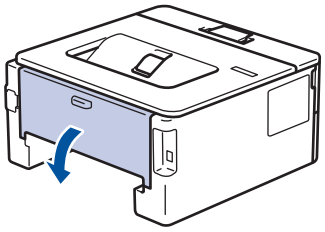

تحذير

سطح ساخن

ستكون الأجزاء الداخلية للجهاز ساخنة للغاية. انتظر حتى يبرد الجهاز قبل لمس تلك الأجزاء.

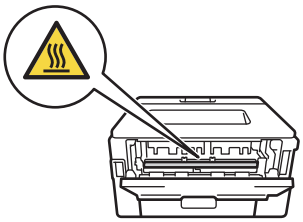

7. استخدام كلتا يديك لسحب الورق المحشور برفق خارج الجزء الخلفي من الجهاز.

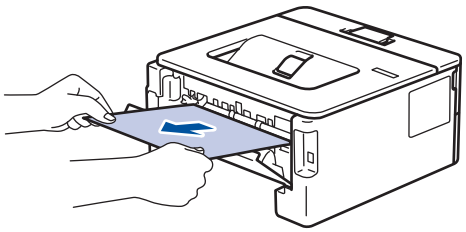

8. أغلق الغطاء الخلفي حتى يستقر في وضع الإغلاق.
9. ضع درج الورق ذي الوجهين في الجزء الخلفي من الجهاز بإحكام.
10. أعد تركيب درج الورق في الجزء الأمامي من الجهاز بإحكام.

معلومات ذات صلة

- انحشار الورق

مشاكل الطباعة

إذا كنت لا تزال بحاجة إلى المساعدة، حتى بعد قراءة هذا الجدول انتقل إلى Brother Solutions Center على العنوان support.brother.com.

مشكلات	اقتراحات
لا توجد مطبوعات	تأكد من أن الجهاز ليس في وضع إيقاف التشغيل. إذا كان الجهاز في وضع "إيقاف التشغيل" فاضغط على في لوحة التحكم ثم أرسل بيانات الطباعة مرة أخرى.
	تأكد من اختيار برنامج تشغيل الطابعة الصحيح وتثبيته.
	تحقق لرؤية ما إذا كان Status Monitor أو لوحة تحكم الجهاز تعرض حالة الخطأ.
	تحقق من اتصال الجهاز بالإنترنت: • Windows Server 2008 R2, Windows 7 انقر فوق (ابدأ) > **الأجهزة والطابعات**. انقر بزر الماوس الأيمن فوق **Brother XXX-XXXX** وانقر فوق **عرض ما يتم طباعته**. انقر فوق **طابعة** في شريط القائمة. تأكد من عدم تحديد **استخدام الطابعة دون اتصال**. • Windows Server 2008 انقر فوق (Start) (ابدأ) > **Control Panel** (لوحة التحكم) > **Hardware and Sound** (الأجهزة والصوت) > **Printers** (الطابعات). انقر بزر الماوس الأيمن فوق **Brother XXX-XXXX**. تأكد من عدم إدراج **Use Printer Online** (استخدام الطابعة عبر الإنترنت). إذا كان مدرجًا، فانقر فوق هذا الخيار لتعيين برنامج التشغيل «عبر الإنترنت». • Windows Server 2012, Windows 8 حرّك الماوس إلى الزاوية اليمنى السفلى لسطح المكتب. عندما يظهر شريط القائمة، انقر فوق **إعدادات** > **لوحة التحكم** > **الأجهزة والصوت** > **عرض الأجهزة والطابعات**. انقر بزر الماوس الأيمن فوق **Brother XXX-XXXX**. انقر فوق **عرض ما يتم طباعته**. في حالة ظهور خيارات برنامج تشغيل الطابعة، حدد برنامج تشغيل الطابعة المستخدم. انقر فوق **طابعة** في شريط القائمة وتأكد من عدم تحديد **استخدام الطابعة دون اتصال**. • Windows Server, Windows Server 2016, Windows 10 2019 انقر فوق > **ظام Windows** > **لوحة التحكم**. في المجموعة **الأجهزة والصوت**، انقر فوق **عرض الأجهزة والطابعات**. انقر بزر الماوس الأيمن فوق **Brother XXX-XXXX**. انقر فوق **عرض ما يتم طباعته**. في حالة ظهور خيارات برنامج تشغيل الطابعة، حدد برنامج تشغيل الطابعة المستخدم. انقر فوق **طابعة** في شريط القائمة وتأكد من عدم تحديد **استخدام الطابعة دون اتصال**. • Windows Server 2012 R2 انقر فوق **Control Panel** (لوحة التحكم) على الشاشة **Start**. في المجموعة **Hardware**، انقر فوق **عرض الأجهزة والطابعات**. انقر بزر الماوس الأيمن فوق **Brother XXX-XXXX**. انقر فوق **See what's printing**. في حالة ظهور خيارات برنامج تشغيل الطابعة، حدد برنامج تشغيل الطابعة المستخدم. انقر فوق **Printer** في شريط القائمة وتأكد من عدم تحديد **استخدام الطابعة دون اتصال**.
	• Mac انقر فوق القائمة **System Preferences** (تفضيلات النظام)، ثم حدد الخيار **Printers & Scanners** (الطابعات والماسحات الضوئية). عندما يكون الجهاز غير متصل بالإنترنت، قم بحذفه باستخدام الزر −، ثم قم بإضافته باستخدام الزر +.
لا يقوم الجهاز بالطباعة أو توقف عن الطباعة.	قم بإلغاء مهمة الطباعة ومسحها من ذاكرة الجهاز. قد تكون النسخة المطبوعة غير مكتملة. أرسل بيانات الطباعة مرة أخرى. *معلومات ذات صلة: إلغاء مهمة طباعة*
تظهر رؤوس الصفحات أو تذييلها عند عرض المستند على الشاشة، لكنها لا تظهر عند طباعة المستند.	هناك منطقة غير قابلة للطباعة أعلى وأسفل الصفحة. قم بتعيين الهوامش العلوية والسفلية للمستند للسماح بهذا.
يقوم الجهاز بالطباعة بشكل غير متوقع أو يقوم بالطباعة عديمة الفائدة.	قم بإلغاء مهمة الطباعة ومسحها من ذاكرة الجهاز. قد تكون النسخة المطبوعة غير مكتملة. أرسل بيانات الطباعة مرة أخرى. *معلومات ذات صلة: إلغاء مهمة طباعة*

مشكلات	اقتراحات
	تحقق من الإعدادات في التطبيق الخاص بك للتأكد من ضبطها على العمل مع جهازك.
	تأكد من تحديد برنامج تشغيل الطابعة Brother في نافذة الطباعة الخاص بالتطبيق.
يطبع الجهاز أول صفحتين بطريقة صحيحة ثم يطبع بعض الصفحات بحيث تحتوي على نصوص مفقودة.	تحقق من الإعدادات في التطبيق الخاص بك للتأكد من ضبطها على العمل مع جهازك.
	لا يستقبل جهازك كل البيانات المرسلة من الكمبيوتر. تأكد أنك قمت بتوصيل كبل الواجهة بشكل صحيح.
لا يقوم الجهاز بالطباعة على وجهي الورقة حتى إذا تم ضبط إعداد برنامج تشغيل الطابعة على الطباعة على الوجهين ويدعم الجهاز الطباعة التلقائية على الوجهين.	تحقق من إعداد حجم الورق في برنامج تشغيل الطابعة. يجب عليك تحديد ورق بحجم A4 يتراوح وزنه بين 60 إلى 105 جم/م^2.
سرعة الطباعة بطيئة للغاية.	حاول تغيير إعداد برنامج تشغيل الطابعة. يحتاج أعلى مستوى دقة إلى زيادة وقت معالجة البيانات والإرسال والطباعة.
	إذا كنت قد قمت بتمكين «وضع الهدوء»، فقم بتعطيله على برنامج تشغيل الطابعة أو من إعداد قائمة الجهاز.
لا يقوم الجهاز بتغذية الورق.	عند وجود ورق في درج الورق، تأكد من أنه موضوع بشكل مستقيم. وإذا كان الورق ملتويًا، فقم بتسويته. في بعض الأحيان يكون من المفيد إزالة الورق، قم بقلب رزمة الورق وإعادتها مرة أخرى في درج الورق.
	قلل كمية الورق في درج الورق، ثم أعد المحاولة.
	(الطرز المزودة بدرج متعدد الأغراض)تأكد من عدم تحديد **الدرج متعدد الأغراض** من أجل **مصدر الورق** في برنامج تشغيل الطابعة. (الطرز المزودة بفتحة التغذية اليدوية)تأكد من عدم تحديد **يدوي** من أجل **مصدر الورق** في برنامج تشغيل الطابعة.
	قم بتنظيف أسطوانات التقاط الورق.
لا يقوم الجهاز بتغذية الورق من الدرج متعدد الأغراض. (الطرز المزودة بدرج متعدد الأغراض)	قم بتهوية الورق جيدًا وضعه مرة أخرى في الدرج متعدد الأغراض بإحكام.
	تأكد من تحديد **الدرج متعدد الأغراض** كـ **مصدر الورق** في برنامج تشغيل الطابعة.
لا يقوم الجهاز بتغذية الورق من فتحة التغذية اليدوية. (الطرز المزودة بفتحة التغذية اليدوية)	استخدم كلتا يديك لإدخال ورقة واحدة بإحكام في فتحة التغذية اليدوية حتى تضغط الحافة العلوية للورقة على أسطوانات تغذية الورق. استمر في الضغط على الورقة على الأسطوانات حتى يقوم الجهاز بإمساك الورقة وسحبها أكثر.
	ضع ورقة واحدة فقط في فتحة التغذية اليدوية.
	تأكد من تحديد **يدوي** كـ **مصدر الورق** في برنامج تشغيل الطابعة.
لا يقوم الجهاز بتغذية الأظرف.	(الطرز المزودة بفتحة التغذية اليدوية)قم بتحميل مظروف واحد كل مرة في فتحة التغذية اليدوية. يجب إعداد التطبيق للطباعة بحجم المظاريف التي تستخدمها. يتم ذلك عادةً في قائمة Page Setup (إعداد الصفحة) أو Document Setup (إعداد المستند) من التطبيق لديك. (الطرز المزودة بدرج متعدد الأغراض)قم بتحميل الأظرف في الدرج متعدد الأغراض. يجب إعداد التطبيق للطباعة بحجم المظاريف التي تستخدمها. يتم ذلك عادةً في قائمة Page Setup (إعداد الصفحة) أو Document Setup (إعداد المستند) من التطبيق لديك.

معلومات ذات صلة

- استكشاف الأخطاء وإصلاحها

مواضيع ذات صلة:

- مراقبة حالة الجهاز من الكمبيوتر (نظام التشغيل Windows)
- مراقبة حالة الجهاز من الكمبيوتر (نظام التشغيل Mac)
- إلغاء مهمة طباعة
- تنظيف أسطوانات التقاط الورق
- التحميل والطباعة باستخدام الدرج متعدد الأغراض

تحسين جودة الطباعة

إذا واجهت مشكلة خاصة بجودة الطباعة، فقم بطباعة صفحة اختبار أولاً. إذا ظهرت الصفحة المطبوعة بشكل جيد، فقد لا يكون الجهاز هو المشكلة. تحقق من توصيلات كبل الواجهة وحاول طباعة مستند مختلف. إذا كانت هناك مشكلة متعلقة بالجودة في المستند المطبوع أو صفحة الاختبار المطبوعة من الجهاز، فراجع أمثلة جودة الطباعة الرديئة واتبع التوصيات الموجودة في الجدول.

هام

قد يتسبب استخدام مستلزمات غير أصلية في التأثير على جودة الطباعة وأداء المكونات المادية وموثوقية الجهاز.

1. للحصول على أفضل جودة طباعة، نقترح استخدام وسائط الطباعة الموصى بها. تأكد من استخدام ورق يفي بمواصفاتنا.
2. تأكد من أنه تم تركيب خرطوشة الحبر ووحدة الأسطوانة بشكل صحيح.

أمثلة على تدهور جودة الطباعة	التوصية
 باهت	• إذا أشار الجهاز إلى حالة «استبدال الحبر»، فقم بتركيب خرطوشة حبر جديدة. • تحقق من بيئة الجهاز. فقد تكون بعض الظروف مثل الرطوبة ودرجات الحرارة المرتفعة وما إلى ذلك هي سبب عطل الطباعة هذا. • إذا كانت الصفحة بالكامل فاتحة للغاية، فمن الممكن تشغيل وضع «توفير الحبر». يمكنك إيقاف تشغيل وضع «توفير الحبر» في إعدادات قوائم الجهاز أو برنامج تشغيل الطابعة. • قم بتنظيف وحدة الأسطوانة. • قم بتنظيف سلك الكورونا الموجود في وحدة الأسطوانة. • استبدل خرطوشة الحبر بخرطوشة حبر جديدة. • استبدل وحدة الأسطوانة بوحدة أسطوانة جديدة.
 رمادية	• تحقق من بيئة الجهاز. قد تتسبب بعض الظروف مثل درجات الحرارة المرتفعة والرطوبة العالية في زيادة مقدار تظليل الخلفية. • قم بتنظيف وحدة الأسطوانة. • استبدل خرطوشة الحبر بخرطوشة حبر جديدة. • استبدل وحدة الأسطوانة بوحدة أسطوانة جديدة.
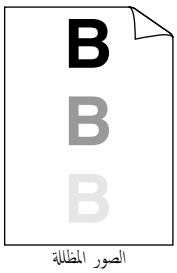 الصور المظللة	• تحقق من بيئة الجهاز. قد تؤدي الظروف مثل الرطوبة المنخفضة ودرجات الحرارة المنخفضة إلى حدوث مشكلة جودة الطباعة هذه. • حدد نوع الوسائط المناسب في برنامج تشغيل الطابعة. • (للطرز المزودة بشاشة LCD) حدد نوع الوسائط المناسب في إعداد القائمة. • تأكد أن الذراعين الأخضرين داخل الغطاء الخلفي في الوضع العلوي. اسحب الذراعين الأخضرين لأعلى حتى يتوقفا عن الحركة. 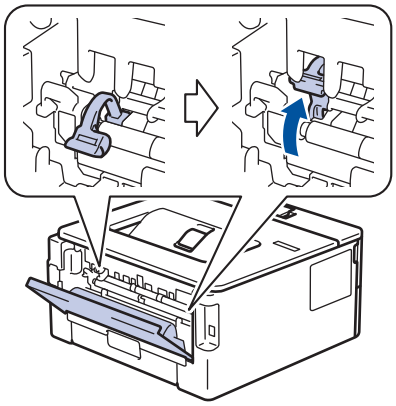 • قم بتنظيف وحدة الأسطوانة. • استبدل وحدة الأسطوانة بوحدة أسطوانة جديدة.

أمثلة على تدهور جودة الطباعة	التوصية
	• استبدل خرطوشة الحبر بخرطوشة حبر جديدة. • ربما تكون وحدة تثبيت الحبر تالفة. اتصل بخدمة عملاء Brother.
 ظهور بقع مسحوق حبر	• تأكد أن إعداد نوع الوسائط في برنامج التشغيل يتوافق مع نوع الورق الذي تستخدمه. • قم بتنظيف وحدة الأسطوانة. • ربما تكون خرطوشة الحبر تالفة. استبدل خرطوشة الحبر بخرطوشة حبر جديدة. • ربما تكون وحدة الأسطوانة تالفة. استبدل وحدة الأسطوانة بوحدة أسطوانة جديدة. • ربما تكون وحدة تثبيت الحبر تالفة. اتصل بخدمة عملاء Brother.
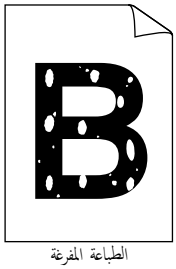 الطباعة المفرغة	• حدد وضع **ورق سميك** في برنامج تشغيل الطابعة أو استخدم ورقًا أقل سُمكًا مما تستخدمه حاليًا. • (للطرز المزودة بشاشة LCD) حدد نوع الوسائط المناسب في إعداد القائمة. • تحقق من بيئة الجهاز. حيث إن الظروف كالرطوبة العالية قد تحدث طباعة مفرّغة. • ربما تكون وحدة الأسطوانة تالفة. استبدل وحدة الأسطوانة بوحدة أسطوانة جديدة.
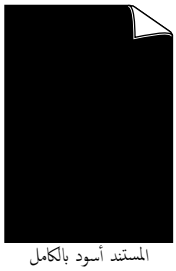 المستند أسود بالكامل	• قم بتنظيف سلك الكورونا الموجود داخل وحدة الأسطوانة. • ربما تكون وحدة الأسطوانة تالفة. استبدل وحدة الأسطوانة بوحدة أسطوانة جديدة.
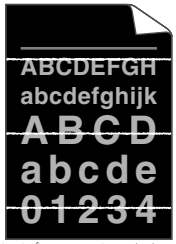 ظهور خطوط بيضاء في جميع أنحاء الصفحة	• حدد نوع الوسائط المناسب في برنامج تشغيل الطابعة. • (للطرز المزودة بشاشة LCD) حدد نوع الوسائط المناسب في إعداد القائمة. • قد تختفي المشكلة من تلقاء نفسها. قم بطباعة عدة صفحات فارغة للتخلص من هذه المشكلة، خاصةً إذا كان الجهاز لم يتم استخدامه لفترة طويلة. • قم بتنظيف وحدة الأسطوانة. • ربما تكون وحدة الأسطوانة تالفة. استبدل وحدة الأسطوانة بوحدة أسطوانة جديدة.
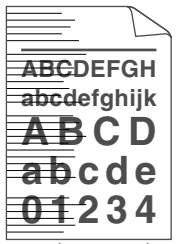 ظهور أسطر في جميع أنحاء الصفحة	• قم بتنظيف وحدة الأسطوانة. • ربما تكون وحدة الأسطوانة تالفة. استبدل وحدة الأسطوانة بوحدة أسطوانة جديدة.
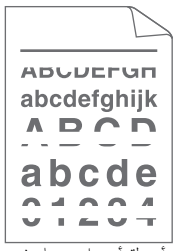 ظهور خطوط أو أشرطة أو ضلوع بيضاء في جميع أنحاء الصفحة	• تحقق من بيئة الجهاز. قد تؤدي الظروف مثل الرطوبة العالية ودرجات الحرارة المرتفعة إلى حدوث مشكلة جودة الطباعة هذه. • قم بتنظيف وحدة الأسطوانة. • إذا تعذر حل المشكلة بعد طباعة بعض الصفحات، فاستبدل وحدة الأسطوانة بوحدة أسطوانة جديدة.

أمثلة على تدهور جودة الطباعة	التوصية
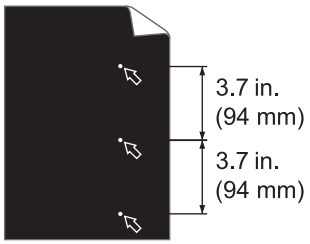 بقع بيضاء على نص أسود ورسومات في أماكن تبعد عن بعضها 94 ملم 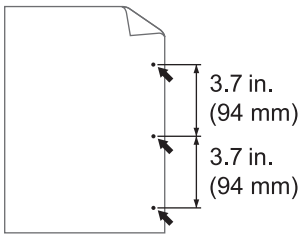 بقع سوداء تبعد عن بعضها 94 ملم	• إذا لم يتم حل المشكلة بعد طباعة بضع صفحات، فقد تحتوي وحدة الأسطوانة على مادة غريبة مثل الصمغ المكون من ملصق، قد التصقت على الأسطوانة. قم بتنظيف وحدة الأسطوانة. ➤➤ *معلومات ذات صلة: تنظيف وحدة الأسطوانة باستخدام طباعة نقاط الأسطوانة (Drum Dot Print)* • ربما تكون وحدة الأسطوانة تالفة. استبدل وحدة الأسطوانة بوحدة أسطوانة جديدة.
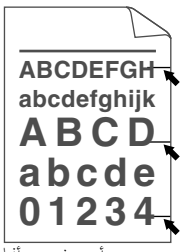 علامات مسحوق حبر أسود في جميع أنحاء الصفحة	• في حالة استخدام أوراق الملصقات لطابعات الليزر، ربما يلتصق الصمغ الناتج عن الورق بسطح الأسطوانة أحيانًا. قم بتنظيف وحدة الأسطوانة. ➤➤ *معلومات ذات صلة: تنظيف وحدة الأسطوانة باستخدام طباعة نقاط الأسطوانة (Drum Dot Print)* • إذا استخدمت ورقًا به مشابك أو دبابيس، فربما تتلف وحدة الأسطوانة. • في حالة تعرض وحدة الأسطوانة خارج عبوتها لأشعة الشمس المباشرة (أو ضوء الغرفة لفترات طويلة)، فربما تتلف الوحدة. • قم بتنظيف وحدة الأسطوانة. • ربما تكون خرطوشة الحبر تالفة. استبدل خرطوشة الحبر بخرطوشة حبر جديدة. • ربما تكون وحدة الأسطوانة تالفة. استبدل وحدة الأسطوانة بوحدة أسطوانة جديدة.
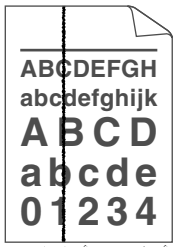 أسطر سوداء أسفل الصفحة توجد بقع مسحوق حبر أسفل الصفحة على الصفحات المطبوعة	• قم بتنظيف سلك الكورونا داخل وحدة الأسطوانة عن طريق تحريك اللسان الأخضر. تأكد من أن علامة التبويب الموجودة على وحدة الأسطوانة في الوضع الأساسي. • ربما تكون خرطوشة الحبر تالفة. استبدل خرطوشة الحبر بخرطوشة حبر جديدة. • ربما تكون وحدة الأسطوانة تالفة. استبدل وحدة الأسطوانة بوحدة أسطوانة جديدة. • ربما تكون وحدة تثبيت الحبر تالفة. اتصل بخدمة عملاء Brother.
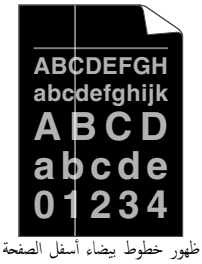 ظهور خطوط بيضاء أسفل الصفحة	• تأكد من عدم وجود أجسام غريبة مثل قطع الورق الممزقة أو ورق الملاحظات أو الغبار داخل الجهاز وحول خرطوشة الحبر ووحدة الأسطوانة. • ربما تكون خرطوشة الحبر تالفة. استبدل خرطوشة الحبر بخرطوشة حبر جديدة. • ربما تكون وحدة الأسطوانة تالفة. استبدل وحدة الأسطوانة بوحدة أسطوانة جديدة.
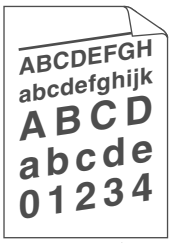 الصورة منحرفة	• تأكد من تحميل الورق أو وسائط الطباعة الأخرى بشكل صحيح في درج الورق وأن الموجهات ليست مثبتة بإحكام شديد للغاية أو غير محكمة على الإطلاق مقابل رزمة الورق. • اضبط موجهات الورق بشكل صحيح. • قد يكون درج الورق ممتلئًا للغاية. • تحقق من نوع الورق وجودته. • تحقق من عدم وجود عناصر غير ثابتة مثل الورق الممزق داخل الجهاز.

أمثلة على تدهور جودة الطباعة	التوصية
	• إذا كانت المشكلة تحدث أثناء الطباعة التلقائية على الوجهين فقط، فتحقق بحثًا عن ورق ممزق في درج الطباعة على الوجهين. تأكد من إدخال درج الطباعة على الوجهين تمامًا وإغلاق الغطاء الخلفي تمامًا.
 الصورة ملتوية أو مموجة	• تحقق من نوع الورق وجودته. ستتسبب درجات الحرارة والرطوبة المرتفعة في تجعد الورق. • في حالة عدم استخدام الجهاز في بعض الأحيان، قد يظل الورق في درج الورق لفترة طويلة. اقلب رزمة الورق في درج الورق. قم أيضًا بتهوية رزمة الورق ثم قم بتدويرها بمقدار 180 درجة في درج الورق. • افتح الغطاء الخلفي (درج الإخراج المواجه لأعلى) لتسمح بخروج الورق المطبوع باتجاه درج الإخراج المواجه للأعلى. • اختر وضع **تقليل تجعد الورق** في برنامج تشغيل الطابعة عندما لا تستخدم وسائط الطباعة التي نوصي بها.
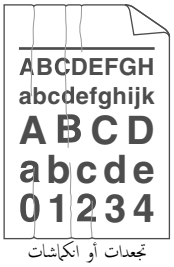 تجعدات أو انكماشات	• تأكد من تحميل الورق بشكل صحيح. • تحقق من نوع الورق وجودته. • اقلب رزمة الورق داخل الدرج أو أدر الورق 180 درجة في درج الإدخال.
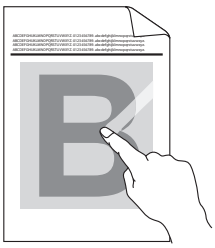 تثبيت سيئ	• تأكد أن الذراعين الأخضرين داخل الغطاء الخلفي في الوضع العلوي. اسحب الذراعين الأخضرين لأعلى حتى يتوقفا عن الحركة. 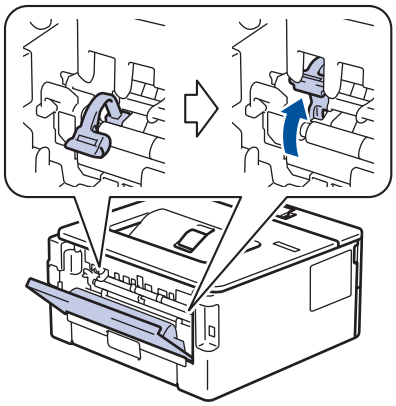 • تأكد أن إعداد نوع الوسائط في برنامج تشغيل الطابعة يتوافق مع نوع الورق الذي تستخدمه. • اختر وضع **تحسين تثبيت حبر التصوير** في برنامج تشغيل الطابعة. وإذا لم يقدم هذا التحديد تحسينًا كافيًا، فقم بتغيير إعداد برنامج تشغيل الطابعة في **نوع الوسائط** إلى إعداد سميك. عند طباعة مظروف، قم باختيار **مغلف سميك**في إعداد نوع الوسائط.
 تجعد المظاريف	• تأكد من سحب الذراعين الأخضرين داخل الغطاء الخلفي لأسفل إلى موضع المظاريف عند الطباعة عليها. بعد إنهاء الطباعة، قم بإعادة ضبط الذراعين على موضعيهما الأصليين. اسحب الذراعين لأعلى حتى يتوقفا عن الحركة. 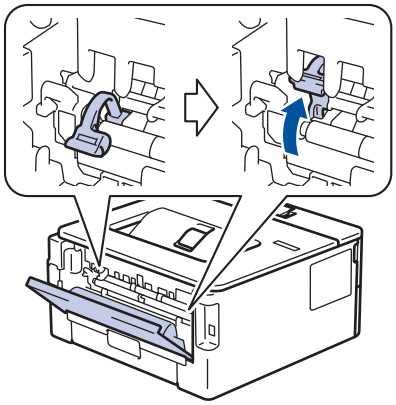 • تأكد من طباعة المظاريف بينما يكون الغطاء الخلفي (درج الإخراج المواجه لأعلى) مفتوحًا. • (الطرز المزودة بفتحة التغذية اليدوية) تأكد من تغذية المظاريف من فتحة التغذية اليدوية فقط. • (الطرز المزودة بدرج متعدد الأغراض)

أمثلة على تدهور جودة الطباعة	التوصية
	تأكد من تغذية المظاريف من الدرج متعدد الأغراض فقط.

معلومات ذات صلة

- استكشاف الأخطاء وإصلاحها

مواضيع ذات صلة:

- اختبار الطباعة
- تنظيف وحدة الأسطوانة باستخدام طباعة نقاط الأسطوانة (Drum Dot Print)
- خفض استهلاك مسحوق الحبر
- استبدال خرطوشة الحبر
- استبدال وحدة الأسطوانة

مشكلات الشبكة

- رسائل الخطأ
- أين يمكنني العثور على إعدادات الشبكة الخاصة بجهاز Brother الذي بحوزتي؟
- لا يمكنني إكمال تهيئة إعداد الشبكة اللاسلكية
- استخدم أداة إصلاح اتصال الشبكة (Windows)
- لا يستطيع جهاز Brother الذي بحوزتي الطباعة عبر الشبكة
- أريد التحقق من عمل أجهزة الشبكة الخاصة بي بشكل صحيح

رسائل الخطأ

الطرز ذات العلاقة: HL-L2350DW/HL-L2351DW/HL-L2375DW/HL-L2376DW/HL-L2385DW/HL-L2386DW

ستظهر رسالة خطأ على جهاز Brother الذي بحوزتك في حالة حدوث خطأ. تظهر أكثر رسائل الخطأ شيوعًا في الجدول.

رسائل الخطأ	السبب	الإجراء
Connection Error (خطأ في الاتصال)	هناك أجهزة أخرى تحاول الاتصال بشبكة Wi-Fi Direct في نفس الوقت.	تأكد من عدم وجود أجهزة أخرى تحاول الاتصال بشبكة Wi-Fi Direct، ثم حاول تهيئة إعدادات شبكة Wi-Fi Direct مرة أخرى.
Connection Fail (فشل الاتصال)	لا يستطيع جهاز Brother وجهازك المحمول الاتصال خلال تهيئة شبكة Wi-Fi Direct.	• انقل الجهاز المحمول ليكون أكثر قربًا من جهاز Brother. • انقل جهاز Brother الذي بحوزتك والجهاز المحمول إلى منطقة خالية من العوائق. • في حالة استخدام طريقة كود PIN من أجل WPS، تأكد من إدخال كود PIN الصحيح.
No Device (لا توجد أجهزة)	عند تهيئة شبكة Wi-Fi Direct، لا يستطيع جهاز Brother العثور على جهازك المحمول.	• تأكد أن جهازك والجهاز المحمول في وضع Wi-Fi Direct. • انقل الجهاز المحمول ليكون أكثر قربًا من جهاز Brother. • انقل جهاز Brother الذي بحوزتك والجهاز المحمول إلى منطقة خالية من العوائق. • إذا كنت تقوم بتهيئة شبكة Wi-Fi Direct يدويًا، فتأكد من إدخال كلمة المرور الصحيحة. • إذا كان لجهازك المحمول صفحة تهيئة تبين كيفية الحصول على عنوان IP، فتأكد أن عنوان IP الخاص بجهازك المحمول تمت تهيئته عبر بروتوكول DHCP.

معلومات ذات صلة

- مشكلات الشبكة

أين يمكنني العثور على إعدادات الشبكة الخاصة بجهاز Brother الذي بحوزتي؟

الطرز ذات العلاقة: HL-L2350DW/HL-L2351DW/HL-L2370DN/HL-L2375DW/HL-L2376DW/HL-L2385DW/HL-L2386DW

- تغيير إعدادات الجهاز من الكمبيوتر

لا يمكنني إكمال تهيئة إعداد الشبكة اللاسلكية

الطرز ذات العلاقة: HL-L2350DW/HL-L2351DW/HL-L2375DW/HL-L2376DW/HL-L2385DW/HL-L2386DW

قم بإيقاف تشغيل جهاز التوجيه اللاسلكي الخاص بك ثم تشغيله مرة أخرى. ثم حاول تهيئة الإعدادات اللاسلكية مرة أخرى. إذا لم تتمكن من حل المشكلة، فاتبع الأرشادات التالية:

تحقق من المشكلة باستخدام تقرير WLAN.

السبب	الإجراء	الواجهة
إعدادات الأمان لديك (SSID/مفتاح الشبكة) غير صحيحة.	• تحقق من إعدادات الأمان باستخدام الأداة المساعدة Wireless Setup Helper. لمزيد من المعلومات وتنزيل الأداة المساعدة، انتقل إلى صفحة **Downloads** الخاصة بالطراز الذي بحوزتك على Brother Solutions Center على العنوان support.brother.com. • حدد وتأكد من استخدام إعدادات الأمان الصحيحة. - انظر الإرشادات المرفقة مع نقطة الوصول/جهاز التوجيه اللاسلكي عبر شبكة LAN للحصول على معلومات حول كيفية العثور على إعدادات الأمان. - قد يستخدم اسم جهة التصنيع أو رقم الطراز الخاص بنقطة الوصول/جهاز التوجيه اللاسلكي عبر شبكة LAN كإعدادات أمان افتراضية. - استشر جهة تصنيع نقطة الوصول/جهاز التوجيه أو موفر خدمة الإنترنت أو مسؤول الشبكة.	اللاسلكية
عنوان MAC الخاص بجهاز Brother الذي بحوزتك غير مسموح به.	تأكد من السماح بعنوان MAC الخاص بجهاز Brother الذي بحوزتك في عامل التصفية. يمكنك العثور على «عنوان MAC» في لوحة التحكم بجهاز Brother الخاص بك.	اللاسلكية
نقطة الوصول/جهاز التوجيه اللاسلكي عبر شبكة LAN في وضع التسلل (لا يقوم ببث SSID).	• أدخل اسم SSID الصحيح أو «مفتاح الشبكة» يدويًا. • تحقق من اسم SSID أو «مفتاح الشبكة» في الإرشادات المرفقة مع نقطة الوصول/جهاز التوجيه اللاسلكي عبر شبكة LAN وقم بإعادة تهيئة إعداد الشبكة اللاسلكية.	اللاسلكية
إعدادات الأمان لديك (SSID/كلمة المرور) غير صحيحة.	• تحقق من SSID وكلمة المرور. - عندما تقوم بتهيئة الشبكة يدويًا، يتم عرض SSID وكلمة المرور على جهاز Brother. إذا كان جهازك المحمول يدعم التهيئة اليدوية، فسيتم عرض SSID وكلمة المرور على شاشة جهازك المحمول.	شبكة Wi-Fi Direct
أنت تستخدم نظام التشغيل Android™ 4.0.	في حالة فصل جهازك المحمول (بعد استخدام شبكة Wi-Fi Direct بست دقائق تقريبًا)، حاول إجراء التهيئة بزر واحد باستخدام WPS (يوصى به) وتعيين جهاز Brother كمالك مجموعة.	شبكة Wi-Fi Direct
جهاز Brother الخاص بك موضوع بعيدًا جدًا عن جهازك المحمول.	انقل جهاز Brother الخاص بك ليكون بعيدًا عن الجهاز المحمول قرابة 3.3 أقدام (1 متر) عندما تقوم بتهيئة إعدادات شبكة Wi-Fi Direct.	شبكة Wi-Fi Direct
هناك بعض العوائق (الحوائط أو الأثاث على سبيل المثال) بين جهازك والجهاز المحمول.	انقل جهاز Brother الخاص بك إلى منطقة خالية من العوائق.	شبكة Wi-Fi Direct
يوجد كمبيوتر لاسلكي أو جهاز يدعم تقنية Bluetooth®، أو فرن ميكروويف، أو هاتف لاسلكي رقمي بالقرب من جهاز Brother أو الجهاز المحمول.	انقل الأجهزة الأخرى بعيدًا عن جهاز Brother أو الجهاز المحمول.	شبكة Wi-Fi Direct
إذا كنت قد تحققت من كلا ما سبق وقمت بتجربته، ولكنك ما تزال عاجزًا عن إكمال تهيئة شبكة Wi-Fi Direct، فقم بالتالي:	• قم بإيقاف تشغيل جهاز Brother الخاص بك ثم تشغيله مرة أخرى. ثم حاول تهيئة إعدادات شبكة Wi-Fi Direct مرة أخرى. • في حالة استخدام جهاز Brother كعميل، تحقق من عدد الأجهزة المسموح بها في شبكة Wi-Fi Direct الحالية، ثم تحقق من عدد الأجهزة المتصلة.	شبكة Wi-Fi Direct

بالنسبة لنظام التشغيل Windows

إذا تمت مقاطعة اتصالك اللاسلكي وكنت قد تحققت من كل ما سبق وقمت بتجربته، فإننا نوصي باستخدام أداة Network Connection Repair.

معلومات ذات صلة

- مشكلات الشبكة

استخدم أداة إصلاح اتصال الشبكة (Windows)

الطرز ذات العلاقة: HL-L2350DW/HL-L2351DW/HL-L2370DN/HL-L2375DW/HL-L2376DW/HL-L2385DW/HL-L2386DW

استخدم أداة إصلاح الاتصال بالشبكة لإصلاح إعدادات شبكة جهاز Brother. ستقوم الأداة بتخصيص عنوان IP الصحيح وقناع الشبكة الفرعية.

- Windows 7/Windows 8/Windows 10

  يجب عليك تسجيل الدخول باستخدام حقوق «المسؤول».
- تأكد من تشغيل جهاز Brother وتوصيله بنفس الشبكة التي يتصل بها الكمبيوتر لديك.

1. قم بأحد الإجراءات التالية:

الخيار	الوصف
Windows Server 2008	انقر فوق (ابدأ) > **كافة البرامج** > **Brother** > **Brother Utilities**. انقر فوق القائمة المنسدلة وحدد اسم الطراز الخاص بك (إذا لم يكن محددًا بالفعل). انقر فوق **الأدوات** في شريط التنقل الأيسر، ثم انقر فوق **أداة إصلاح اتصال الشبكة**.
Windows 7	انقر فوق (ابدأ) > **كافة البرامج** > **Brother** > **Brother Utilities**. انقر فوق القائمة المنسدلة وحدد اسم الطراز الخاص بك (إذا لم يكن محددًا بالفعل). انقر فوق **الأدوات** في شريط التنقل الأيسر، ثم انقر فوق **أداة إصلاح اتصال الشبكة**.
Windows 8/ Windows 10	ابدأ تشغيل (**Brother Utilities**)، ثم انقر فوق القائمة المنسدلة وحدد اسم الطراز الخاص بك (إذا لم يكن محددًا بالفعل). انقر فوق **الأدوات** في شريط التنقل الأيسر، ثم انقر فوق **أداة إصلاح اتصال الشبكة**.
Windows Server 2012 / 2012 R2 / 2016 / 2019	ابدأ تشغيل (**Brother Utilities**)، ثم انقر فوق القائمة المنسدلة وحدد اسم الطراز الخاص بك (إذا لم يكن محددًا بالفعل). انقر فوق **الأدوات** في شريط التنقل الأيسر، ثم انقر فوق **أداة إصلاح اتصال الشبكة**.

- إن ظهرت شاشة **التحكم في حساب المستخدم**، فانقر فوق **نعم**.

2. اتبع الإرشادات التي تظهر على الشاشة.
3. تحقق من التشخيص عن طريق طباعة تقرير تهيئة الشبكة أو صفحة إعدادات الطابعة.

ستبدأ أداة Network Connection Repair في العمل تلقائيًا في حالة تحديد الخيار **تمكين أداة إصلاح الاتصال** في برنامج Status Monitor. انقر بزر الماوس الأيمن فوق شاشة برنامج Status Monitor، ثم انقر فوق **إعدادات أخرى** > **تمكين أداة إصلاح الاتصال**. لا يوصى بهذا عندما يكون مسؤول الشبكة لديك قد قام بتعيين عنوان IP على «ثابت»، إذ أن هذا سيؤدي إلى تغيير عنوان IP تلقائيًا.

في حالة عدم تخصيص عنوان IP و«قناع الشبكة الفرعية» الصحيحين حتى بعد استخدام أداة Network Connection Repair، اسأل مسؤول الشبكة لديك عن هذه المعلومات.

معلومات ذات صلة

- مشكلات الشبكة

مواضيع ذات صلة:

- أريد التحقق من عمل أجهزة الشبكة الخاصة بي بشكل صحيح

لا يستطيع جهاز Brother الذي بحوزتي الطباعة عبر الشبكة

الطرز ذات العلاقة: HL-L2350DW/HL-L2351DW/HL-L2370DN/HL-L2375DW/HL-L2376DW/HL-L2385DW/HL-L2386DW

السبب	الإجراء	الواجهة
يمنع برنامج الحماية وصول جهازك إلى الشبكة.	ربما تمنع بعض برامج الحماية الوصول إلى دون إظهار مربع حوار تنبيه الأمان حتى بعد التثبيت بنجاح. للسماح بالوصول، انظر تعليمات برنامج الحماية أو اسأل الشركة المصنعة للبرنامج.	سلكية/لاسلكية
لم يتم تخصيص عنوان IP متاح لجهاز Brother الذي بحوزتك.	• قم بتأكيد عنوان IP وقناع الشبكة الفرعية. تحقق من صحة كل من عناوين IP وأقنعة الشبكة الفرعية للكمبيوتر لديك وجهاز Brother ووجودهم على الشبكة نفسها. للحصول على مزيد من المعلومات حول كيفية التحقق من عناوين IP وقناع الشبكة الفرعية، استشر مسئول شبكة الاتصال. • Windows قم بتأكيد عنوان IP وقناع الشبكة الفرعية باستخدام أداة إصلاح اتصال الشبكة.	سلكية/لاسلكية
تظل مهمة الطباعة الفاشلة موجودة في قائمة انتظار الطباعة بالكمبيوتر لديك.	• إذا كانت مهمة الطباعة غير الناجحة لا تزال في قائمة انتظار الطباعة بالكمبيوتر، فاحذفها. • بخلاف ذلك، انقر نقرًا مزدوجًا فوق أيقونة الطابعة في المجلد التالي وقم بإلغاء جميع المستندات: - Windows 7 انقر فوق (ابدأ) > **الأجهزة والطابعات** > **الطابعات والفاكسات**. - Windows 8 حرك الماوس إلى الزاوية اليمنى السفلى لسطح المكتب. عندما يظهر شريط القائمة، انقر فوق **الإعدادات** > **لوحة التحكم**. في المجموعة **الأجهزة والصوت**، انقر فوق **عرض الأجهزة والطابعات** > **الطابعات**. - Windows 10 و Windows Server 2016 و Windows Server 2019 انقر فوق > **ظام Windows** > **لوحة التحكم**. في المجموعة **الأجهزة والصوت**، انقر فوق **عرض الأجهزة والطابعات** > **الطابعات**. - Windows Server 2008 انقر فوق **ابدأ** > **لوحة التحكم** > **الطابعات**. - Windows Server 2012 حرك الماوس إلى الزاوية اليمنى السفلى لسطح المكتب. عندما يظهر شريط القائمة، انقر فوق **الإعدادات** > **لوحة التحكم**. في المجموعة **الأجهزة**، انقر فوق **عرض الأجهزة والطابعات** > **الطابعات**. - Windows Server 2012 R2 انقر فوق **Control Panel** (**لوحة التحكم**) في شاشة **Start**. في المجموعة **Hardware**، انقر فوق **عرض الأجهزة والطابعات**. - Mac انقر فوق **System Preferences** (**تفضيلات النظام**) > **Printers & Scanners** (**الطابعات والماسحات الضوئية**).	سلكية/لاسلكية
لا يتصل جهاز Brother بالشبكة اللاسلكية.	قم بطباعة تقرير WLAN للتحقق من رمز الخطأ الموجود على التقرير المطبوع.	اللاسلكية

إذا كنت قد تحققت من كل ما سبق وقمت بتجربته ولكن جهاز Brother ما يزال عاجزًا عن الطباعة، فقم بإلغاء تثبيت برنامج تشغيل الطابعة وتثبيته مرة أخرى.

معلومات ذات صلة

- مشكلات الشبكة

مواضيع ذات صلة:

- أريد التحقق من عمل أجهزة الشبكة الخاصة بي بشكل صحيح

أريد التحقق من عمل أجهزة الشبكة الخاصة بي بشكل صحيح

الطرز ذات العلاقة: HL-L2350DW/HL-L2351DW/HL-L2370DN/HL-L2375DW/HL-L2376DW/HL-L2385DW/HL-L2386DW

الفحص	الإجراء	الواجهة
تحقق من تشغيل جهاز Brother الذي بحوزتك ونقطة الوصول/جهاز التوجيه أو محور اتصال الشبكة.	**تحقق مما يلي:** • توصيل سلك الطاقة بشكل صحيح وتشغيل جهاز Brother. • تشغيل نقطة الوصول/جهاز التوجيه أو محور الاتصال ووميض زر الارتباط الخاص به. • إزالة جميع مواد التغليف الواقية من الجهاز. • تركيب خرطوشة الحبر ووحدة الأسطوانة بشكل صحيح. • الأغطية الأمامية والخلفية مغلقة بالكامل. • تم إدخال الورق بشكل صحيح في درج الورق. • (للشبكات السلكية) يتم توصيل كل شبكة بإحكام بجهاز Brother وبجهاز التوجيه أو محور الاتصال.	سلكية/لاسلكية
تحقق من **Link Status** في تقرير تهيئة الشبكة أو صفحة إعدادات الطابعة.	قم بطباعة «تقرير تهيئة الشبكة» وتحقق من أن **Ethernet Link Status** أو **Wireless Link Status** هي **Link OK**.	سلكية/لاسلكية
تحقق أن بإمكانك "فحص اتصال" جهاز Brother من الكمبيوتر.	تحقق من اتصال جهاز Brother من الكمبيوتر باستخدام عنوان IP أو اسم العقدة في مطالبة أوامر Windows أو تطبيق Mac Terminal: اضغط على `<ipaddress>` أو `<nodename>`. • ناجح: جهاز Brother الذي بحوزتك يعمل بشكل صحيح ومتصل بنفس الشبكة التي يتصل بها الكمبيوتر. • غير ناجح: جهاز Brother الذي بحوزتك غير متصل بنفس الشبكة التي يتصل بها الكمبيوتر. (نظام التشغيل Windows) اسأل مسؤول الشبكة واستخدم أداة Network Connection Repair لإصلاح عنوان IP وقناع الشبكة الفرعية. (نظام التشغيل Mac) تأكد من تعيين عنوان IP و«قناع الشبكة الفرعية» بشكل صحيح.	سلكية/لاسلكية
تحقق من اتصال جهاز Brother الذي بحوزتك بالشبكة اللاسلكية.	قم بطباعة «تقرير شبكة WLAN» لفحص رمز الخطأ على التقرير المطبوع.	اللاسلكية

إذا كنت قد تحققت من كل ما سبق وقمت بتجربته ولكنك ما تزال تواجه مشكلات، فانظر الإرشادات المرفقة مع نقطة الوصول/جهاز التوجيه اللاسلكي عبر شبكة LAN للعثور على معلومات SSID و«مفتاح الشبكة» وتعيينها بشكل صحيح.

معلومات ذات صلة

- مشكلات الشبكة

مواضيع ذات صلة:

- استخدم أداة إصلاح اتصال الشبكة (Windows)
- لا يستطيع جهاز Brother الذي بحوزتي الطباعة عبر الشبكة

مشكلات Google Cloud Print

الطرز ذات العلاقة: HL-L2350DW/HL-L2351DW/HL-L2370DN/HL-L2375DW/HL-L2376DW/HL-L2385DW/HL-L2386DW

الصعوبة	اقتراحات
جهاز Brother غير معروض على قائمة الطابعات.	تأكد أن الجهاز في وضع التشغيل.
	تأكد من تمكين Google Cloud Print™.
	تأكد من تسجيل الجهاز على Google Cloud Print™. إن لم يكن مسجلاً، فحاول تسجيله مرة أخرى.
تتعذر الطباعة.	تأكد أن الجهاز في وضع التشغيل.
	تأكد من إعدادات الشبكة لديك. ➤➤ *معلومات ذات صلة*
	قد تكون بعض الملفات غير قابلة للطباعة، أو قد لا تظهر تمامًا كما تُعرض.
لا يمكنني تسجيل جهاز Brother على Google Cloud Print™.	تأكد من اتصال الجهاز بشبكة باستخدام خدمة الوصول إلى الإنترنت.
	تحقق من ضبط التاريخ والوقت بشكل صحيح على الجهاز.
لا أرى رسالة تأكيد على جهاز Brother عندما أحاول التسجيل على Google Cloud Print™، حتى بعد تكرار خطوات التسجيل.	تأكد من أن جهاز Brother في وضع السكون أثناء التسجيل على Google Cloud Print™.

معلومات ذات صلة

- استكشاف الأخطاء وإصلاحها

مشكلات AirPrint

الصعوبة	اقتراحات
جهاز Brother غير معروض على قائمة الطابعات.	تأكد أن جهاز Brother في وضع التشغيل.
	تأكد من إعدادات الشبكة. ◄◄ *معلومات ذات صلة*
	حرك الجهاز المحمول بالقرب من نقطة الوصول/الموجه اللاسلكي، أو بالقرب من جهاز Brother الخاص بك.
تتعذر الطباعة.	تأكد أن جهاز Brother في وضع التشغيل.
	تأكد من إعدادات الشبكة. ◄◄ *معلومات ذات صلة*
أحاول طباعة مستند متعدد الصفحات من جهاز يعمل بنظام التشغيل iOS، ولكن تتم طباعة الصفحة الأولى فقط.	تأكد من أن جهازك يعمل بأحدث إصدار من iOS. راجع مقالة الدعم التالية الخاصة بأجهزة Apple لمزيد من المعلومات حول AirPrint: support.apple.com/kb/HT4356.

معلومات ذات صلة

- استكشاف الأخطاء وإصلاحها

مشاكل أخرى

مشكلات	اقتراحات
يتعذر تشغيل الجهاز.	قد تؤدي الظروف العكسية لتوصيل الطاقة (مثل البرق أو الارتفاع المفاجئ للطاقة) إلى تعطل آليات الأمان الداخلية. افصل سلك الطاقة. وانتظر لمدة عشرة دقائق، ثم قم بتوصيل سلك الطاقة واضغط على ⏻ لتشغيل الجهاز. وإذا لم يتم حل المشكلة وكنت تستخدم قاطع تيار كهربائيًا، فافصل القاطع وتأكد من أنه لا يمثل المشكلة. قم بتوصيل سلك طاقة الجهاز مباشرة بمقبس تيار كهربائي معروف صالح للعمل ومختلف. إذا استمر عدم إمداد الطاقة، فحاول استخدام كبل طاقة مختلف.
لا يستطيع الجهاز طباعة بيانات EPS والتي تتضمن برنامج تشغيل الطابعة BR-Script3.	**(Windows)** لطباعة البيانات بتنسيق EPS، قم بما يلي: 1. بالنسبة لنظامي التشغيل Windows 7 وWindows Server 2008 R2: انقر فوق الزر **ابدأ** > **الأجهزة والطابعات**. بالنسبة لنظام التشغيل Windows Server 2008: انقر فوق الزر **(Start) (ابدأ)** > **Control Panel (لوحة التحكم)** > **Hardware and Sound (الأجهزة والصوت)** > **Printers (الطابعات)**. بالنسبة لنظامي التشغيل Windows 8 وWindows Server 2012: حرك الماوس إلى الزاوية اليمنى السفلى لسطح المكتب. عندما يظهر شريط القائمة، انقر فوق **الإعدادات** > **لوحة التحكم**. في مجموعة **الأجهزة والصوت**[1]، انقر فوق **عرض الأجهزة والطابعات**. بالنسبة لأنظمة التشغيل Windows 10 وWindows Server 2016 وWindows Server 2019: انقر فوق ⊞ > **نظام Windows** > **لوحة التحكم**. في مجموعة **الأجهزة والصوت**، انقر فوق **عرض الأجهزة والطابعات**. بالنسبة لنظام التشغيل Windows Server 2012 R2: انقر فوق **Control Panel (لوحة التحكم)** على الشاشة **Start**. في مجموعة **Hardware**، انقر فوق **عرض الأجهزة والطابعات**. 2. انقر بزر الماوس الأيمن فوق أيقونة **Brother XXX-XXXX BR-Script3** وحدد **خصائص الطابعة**. 3. من علامة التبويب **إعدادات الجهاز**، اختر بروتوكول الاتصال الثنائي ذو العلامات (TBCP) في **بروتوكول الإخراج**.
لا يمكن تثبيت برنامج Brother.	**(Windows)** في حالة ظهور تحذير لبرنامج الأمان على شاشة الكمبيوتر أثناء التثبيت، قم بتغيير إعدادات برنامج الأمان للسماح بتشغيل برنامج إعداد منتج Brother أو برنامج آخر. **(Mac)** إذا كنت تستخدم وظيفة جدار الحماية لبرنامج الحماية من التجسس أو مكافحة الفيروسات، فقم بتعطيلها بشكل مؤقت ثم قم بتثبيت برنامج Brother.

1 بالنسبة لنظام Windows Server 2012: مجموعة **الأجهزة والصوت**

معلومات ذات صلة

- استكشاف الأخطاء وإصلاحها

معلومات الجهاز

- التحقق من الرقم المسلسل
- التحقق من إصدار البرامج الثابتة
- نظرة عامة على وظائف إعادة التعيين
- إعادة ضبط جهاز Brother

التحقق من الرقم المسلسل

الطرز ذات العلاقة: HL-L2350DW/HL-L2351DW/HL-L2370DN/HL-L2375DW/HL-L2376DW/HL-L2385DW/HL-L2386DW

1. اضغط على ▲ أو ▼ لتحديد الخيار Machine Info. (معلومات الجهاز) ، ثم اضغط على **OK (موافق)**.
2. اضغط على ▲ أو ▼ لتحديد الخيار Serial No. (الرقم التسلسلي) ، ثم اضغط على **OK (موافق)**.

يعرض الجهاز الرقم التسلسلي على شاشة LCD.

معلومات ذات صلة

- معلومات الجهاز

التحقق من إصدار البرامج الثابتة

الطرز ذات العلاقة: HL-L2350DW/HL-L2351DW/HL-L2370DN/HL-L2375DW/HL-L2376DW/HL-L2385DW/HL-L2386DW

1. اضغط على ▲ أو ▼ لعرض الخيار Machine Info. (معلومات الجهاز) ، ثم اضغط على **OK (موافق)**.
2. اضغط على ▲ أو ▼ لعرض الخيار Firmware Version (إصدار البرامج الثابتة) ، ثم اضغط على **OK (موافق)**.

يعرض الجهاز إصدار البرنامج الثابت على شاشة LCD.

معلومات ذات صلة

- معلومات الجهاز

نظرة عامة على وظائف إعادة التعيين

الطرز ذات العلاقة: HL-L2350DW/HL-L2351DW/HL-L2370DN/HL-L2375DW/HL-L2376DW/HL-L2385DW/HL-L2386DW

تتوفر وظائف إعادة التعيين التالية:

افصل كابل الواجهة قبل اختيار وظيفة "إعادة تعيين إعدادات الشبكة" أو وظيفة "إعادة تعيين إعدادات المصنع".

لا تتوافر وظائف إعادة التعيين الفرعية في بعض الطرز.

1. إعادة تعيين الجهاز

   تؤدي هذه الوظيفة إلى إعادة تعيين الإعدادات التالية:

   - إعداد القفل
   - إعداد اللغة

2. إعادة تعيين إعدادات الشبكة (لطرز الشبكة)

   يمكنك إعادة تعيين خادم الطباعة على إعدادات المصنع الافتراضية الخاصة به (مثل كلمة المرور ومعلومات عنوان IP).

3. إعادة تعيين إعدادات المصنع

   توصي Brother بشدة بأن تقوم بهذه العملية قبل التخلص من الجهاز.

معلومات ذات صلة

- معلومات الجهاز

إعادة ضبط جهاز Brother

الطرز ذات العلاقة: HL-L2350DW/HL-L2351DW/HL-L2370DN/HL-L2375DW/HL-L2376DW/HL-L2385DW/HL-L2386DW

1. اضغط على ▲ أو ▼ لعرض الخيار Initial Setup (الإعداد الأولي) ، ثم اضغط على **OK (موافق)**.
2. اضغط على ▲ أو ▼ لعرض الخيار Reset (إعادة تعيين) ، ثم اضغط على **OK (موافق)**.
3. اضغط على ▲ أو ▼ لاختيار نوع إعادة التعيين الذي ترغب في تنفيذه، ثم اضغط على **OK (موافق)**.
4. اضغط على ▼.
5. اضغط على ▼ لـ Yes (نعم) .

   ستتم إعادة تشغيل الجهاز.

معلومات ذات صلة

- معلومات الجهاز

الصيانة الدورية

- استبدال المستلزمات
- تنظيف الجهاز
- تحقق من العمر الافتراضي المتبقي للقطعة
- تعبئة جهاز Brother وشحنه

استبدال المستلزمات

يجب عليك استبدال الملحقات عندما يشير الجهاز إلى انتهاء عمرها الافتراضي.

قد يتسبب استخدام مستلزمات ليست من إنتاج Brother في التأثير على جودة الطباعة وأداء المكونات المادية وموثوقية الجهاز. تعد خرطوشة الحبر ووحدة الأسطوانة ملحقين منفصلين. تأكد من تركيب كل منهما كمجموعة. قد يختلف اسم الطراز للملحقات وفقًا للدولة.

ملاحظة

- يختلف توفر خراطيش مسحوق الحبر من دولة لأخرى. انتقل إلى مركز حلول Brother بموقع الويب support.brother.com أو اتصل بمكتب Brother المحلي لمزيد من التفاصيل.
- تأكد من إحكام قفل الملحقات المستعملة في حاوية بحيث لا يتناثر مسحوق الحبر خارج الخرطوشة.
- تخلص من العناصر المستهلكة المستخدمة طبقًا للقوانين والتنظيمات المحلية، مع فصلها عن النفايات المنزلية. إذا كانت لديك أية أسئلة، فاتصل بالمكتب المحلي للتخلص من النفايات التابع له. احرص على إعادة إغلاق العناصر المستهلكة بإحكام حتى لا تنسكب المادة الداخلية.
- نوصي بوضع الملحقات المستعملة والجديدة في قطعة من الورق لتفادي انسكاب المادة الداخلية أو تناثرها دون قصد.
- في حالة استخدام ورق لا يعتبر مكافئًا مباشرًا لوسائط الطباعة الموصى بها، فقد يقل العمر الافتراضي للملحقات وأجزاء الجهاز.
- يعتمد العمر المتوقع لكل من خراطيش الحبر على المعيار ISO/IEC 19752. سيختلف معدل تكرار الاستبدال وفقًا لحجم الطباعة ونسبة التغطية وأنواع الوسائط المستخدمة وتشغيل/إيقاف تشغيل الجهاز.
- سيختلف تكرار استبدال الملحقات باستثناء خراطيش الحبر وفقًا لحجم الطباعة وأنواع الوسائط المستخدمة وتشغيل/إيقاف تشغيل الجهاز.
- تعامل مع خرطوشة الحبر بعناية. وإذا ما تناثر مسحوق الحبر على يديك أو ملابسك، فامسحها أو اغسلها بماء بارد في الحال.

هام

- لتجنب مشكلات جودة الطباعة، لا تلمس الأجزاء المظللة الموضحة في الرسوم التوضيحية.

خرطوشة الحبر

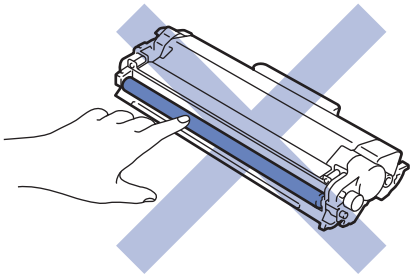

وحدة الأسطوانة

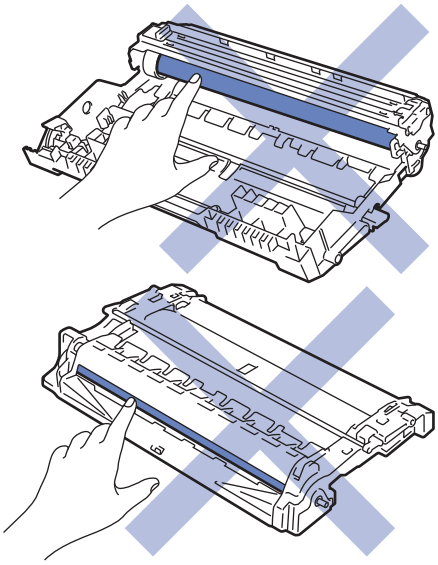

معلومات ذات صلة

- الصيانة الدورية
  - استبدال خرطوشة الحبر
  - استبدال وحدة الأسطوانة

مواضيع ذات صلة:

- مؤشرات الخطأ والصيانة
- رسائل الخطأ والصيانة
- الملحقات

استبدال خرطوشة الحبر

1. تأكد أن الجهاز في وضع التشغيل.
2. افتح الغطاء الأمامي.

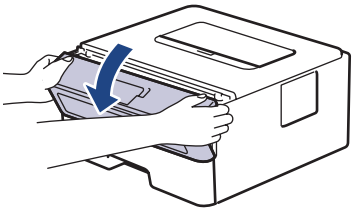

3. قم بإزالة مجموعة خرطوشة الحبر ووحدة الأسطوانة من الجهاز.

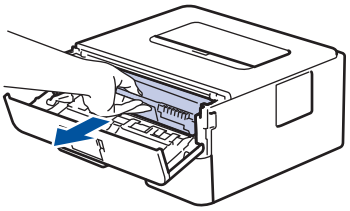

4. ادفع ذراع القفل الأخضر إلى أسفل وقم بإخراج خرطوشة الحبر خارج وحدة الأسطوانة.

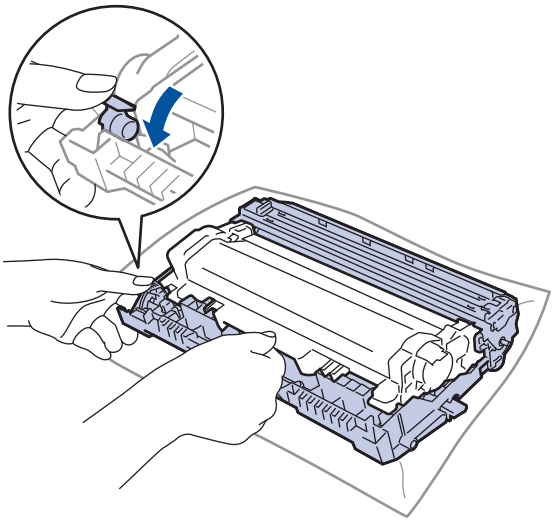

5. قم بإخراج خرطوشة الحبر الجديدة.
6. قم بإزالة الغطاء الواقي.

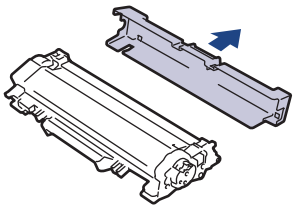

7. ادفع خرطوشة الحبر الجديدة بإحكام في وحدة الأسطوانة حتى تسمع صوت استقرارها في مكانها.

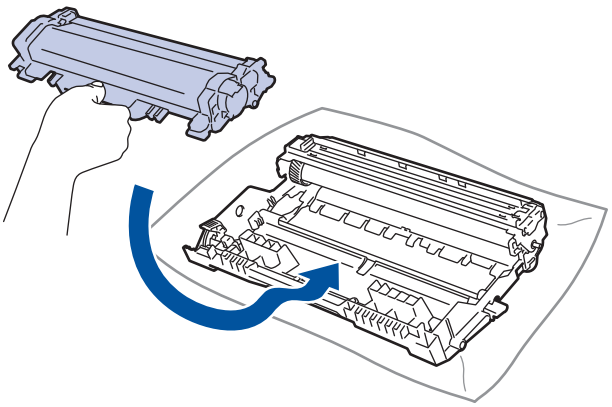

تأكد من وضع خرطوشة الحبر بشكل صحيح وإلا فقد تنفصل من وحدة الأسطوانة.

8. قم بتنظيف سلك الكورونا داخل وحدة الأسطوانة عن طريق تحريك اللسان الأخضر برفق من اليسار لليمين ومن اليمين لليسار عدة مرات.

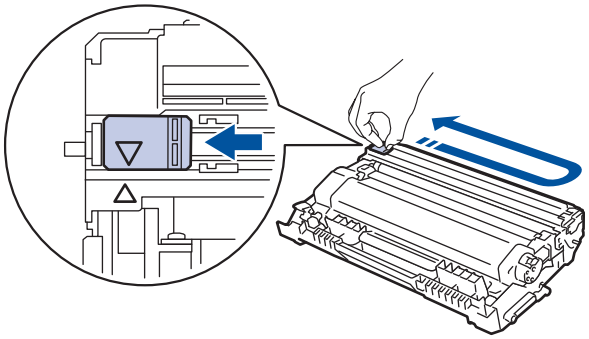

تأكد من إعادة اللسان إلى الموضع الرئيسي (▲). يجب محاذاة اتجاه السهم الموجود على اللسان مع اتجاه السهم الموجود على وحدة الأسطوانة. فإذا لم تقم بذلك، فربما يظهر خط عمودي على الصفحات المطبوعة.

9. قم بتركيب مجموعة خرطوشة الحبر ووحدة الأسطوانة مرة أخرى في الجهاز.

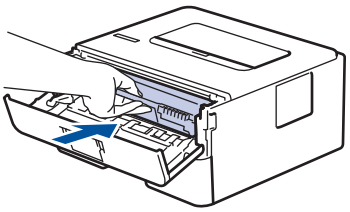

10. أغلق الغطاء الأمامي للجهاز.

- تجنب إيقاف تشغيل الجهاز أو فتح الغطاء الأمامي حتى يعود الجهاز إلى «وضع الاستعداد».
- خرطوشة الحبر التي تأتي مع جهاز Brother الذي بحوزتك هي خرطوشة حبر جديدة.
- من المستحسن تجهيز خرطوشة حبر جديدة للاستخدام عندما ترى تحذيرًا بانخفاض مستوى الحبر.
- لضمان الحصول على طباعة عالية الجودة، نوصي بأن تستخدم خراطيش الحبر الأصلية من Brother فقط. عندما تريد شراء خراطيش حبر، اتصل بـ موزع Brother.
- لا تقم بإخراج خرطوشة الحبر الجديدة من عبواتها حتى تكون مستعدًا لتركيبها.
- إذ إنه في حالة ترك خرطوشة الحبر دون عبوتها لفترة طويلة، فسوف يقل العمر الافتراضي للحبر.
- توصي Brother بشدة بأن "لا" تقوم بإعادة ملء خرطوشة الحبر المقدمة مع جهازك. كما نوصي بشدة بأن تتابع استخدام خراطيش الحبر البديلة الأصلية من Brother فقط. قد يتسبب استخدام أو محاولة استخدام مسحوق حبر و/أو خراطيش من إنتاج جهات أخرى في جهاز Brother في تلف الجهاز و/أو قد يتسبب في الحصول على جودة طباعة غير مرضية. لا تنطبق تغطية ضماننا المحدود على أي مشكلة ناتجة عن استخدام مسحوق حبر و/أو خراطيش من إنتاج جهات أخرى. لحماية استثماراتك والحصول على الأداء الأمثل من جهاز Brother، نوصي بشدة باستخدام ملحقات الأصلية من Brother.

معلومات ذات صلة

- استبدال المستلزمات

مواضيع ذات صلة:

- تحسين جودة الطباعة

استبدال وحدة الأسطوانة

1. تأكد أن الجهاز في وضع التشغيل.
2. افتح الغطاء الأمامي.

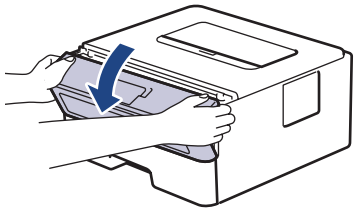

3. قم بإزالة مجموعة خرطوشة الحبر ووحدة الأسطوانة من الجهاز.

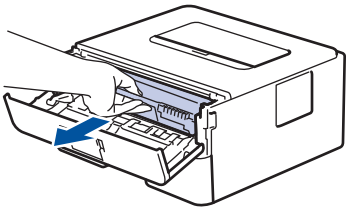

4. ادفع ذراع القفل الأخضر إلى أسفل وقم بإخراج خرطوشة الحبر خارج وحدة الأسطوانة.

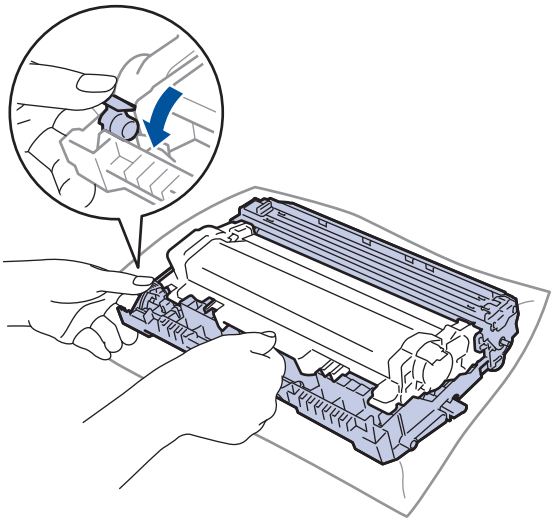

5. قم بإخراج وحدة الأسطوانة الجديدة.
6. ادفع خرطوشة الحبر بإحكام في وحدة الأسطوانة الجديدة حتى تسمع صوت استقرارها في مكانها.

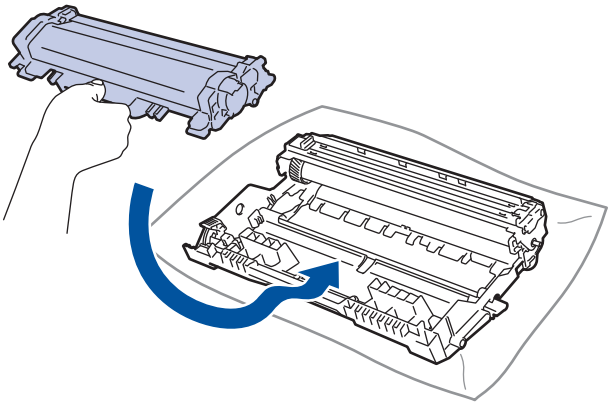

تأكد من وضع خرطوشة الحبر بشكل صحيح وإلا فقد تنفصل من وحدة الأسطوانة.

7. قم بتركيب مجموعة خرطوشة الحبر ووحدة الأسطوانة مرة أخرى في الجهاز.

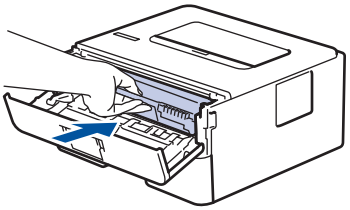

8. أغلق الغطاء الأمامي للجهاز.

ملاحظة

- يحدث تآكل الأسطوانة واهترائها نتيجة لاستخدامها ودورانها وتفاعلها مع الورق ومسحوق الحبر والمواد الأخرى الموجودة في مسار الورق. عند تصميم هذا المنتج، قررت Brother استخدام عدد لفات الأسطوانة كعامل تحديد معقول يشير إلى العمر الافتراضي للأسطوانة. عندما تصل أسطوانة ما إلى حد الدوران المحدد بالمصنع الموافق لإنتاجية الصفحات المقدرة، ستطالبك شاشة LCD الخاصة بالمنتج باستبدال الأسطوانة. سيستمر المنتج في العمل، إلا أن جودة الطباعة قد لا تكون مثالية.
- في حالة وضع وحدة الأسطوانة خارج عبوتها تحت أشعة الشمس المباشرة (أو ضوء الغرفة لفترات طويلة)، فإنها قد تتلف.
- هناك العديد من العوامل التي تحدد العمر الافتراضي الفعلي للأسطوانة، مثل درجة الحرارة والرطوبة ونوع الورق ونوع مسحوق الحبر المستخدم وما إلى ذلك. في الظروف المثالية, يقدر متوسط عمر الأسطوانة بحوالي 12000 صفحة تقريبًا (استنادًا إلى صفحة واحدة لكل وظيفة [صفحات منفردة بحجم A4 / Letter]. قد يتأثر عدد الصفحات بعدة عوامل مختلفة، من بينها على سبيل المثال لا الحصر نوع الوسائط وحجمها.

  نظرًا لأننا لا يمكننا التحكم في العوامل العديدة التي تحدد العمر الافتراضي الفعلي للأسطوانة، فلا يمكننا ضمان الحصول على حد أدنى لعدد الصفحات التي ستتم طباعتها بواسطة الأسطوانة.
- للحصول على الأداء الأمثل، استخدم فقط مسحوق حبر Brother الأصلي.
- يجب عدم استخدام الجهاز إلا في بيئة نظيفة خالية من الغبار وبها تهوية جيدة.
- إن الطباعة باستخدام وحدة أسطوانة من إنتاج جهة أخرى بخلاف Brother لن تتسبب في تقليل جودة الطباعة فحسب، بل ستقلل أيضًا من جودة الجهاز نفسه وعمره الافتراضي. لا تنطبق تغطية الضمان على المشكلات الناتجة عن استخدام وحدة أسطوانة من إنتاج جهة أخرى بخلاف Brother.

معلومات ذات صلة

- استبدال المستلزمات

مواضيع ذات صلة:

- مؤشرات الخطأ والصيانة
- رسائل الخطأ والصيانة
- تحسين جودة الطباعة

تنظيف الجهاز

قم بتنظيف الأجزاء الخارجية والداخلية للجهاز بشكل منتظم باستخدام قطعة قماش جافة وخالية من الوبر.

عند استبدال خرطوشة الحبر أو وحدة الأسطوانة، تأكد من تنظيف الجزء الداخلي للجهاز. في حالة وجود بقع من الحبر على الصفحات المطبوعة، نظِّف الجزء الداخلي للجهاز بقطعة قماش جافة وخالية من الوبر.

تحذير

- لا تستخدم أية مواد قابلة للاشتعال أو أي نوع من الرش أو أية مواد تنظيف تحتوي على الأمونيا أو الكحول لتنظيف الأجزاء الداخلية أو الخارجية للمنتج. فقد يؤدي القيام بذلك إلى حدوث حريق. وبدلاً من ذلك، استخدم فقط قطعة قماش جافة وخالية من الوبر.

هام

- لا تستخدم كحول الإيزوبروبانول لإزالة الأوساخ من لوحة التحكم. فربما يؤدي إلى كسر اللوحة.
- لتجنب مشكلات جودة الطباعة، لا تلمس الأجزاء المظللة الموضحة في الرسوم التوضيحية.

خرطوشة الحبر

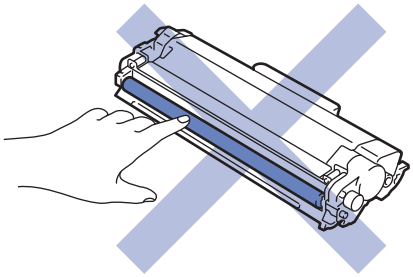

وحدة الأسطوانة

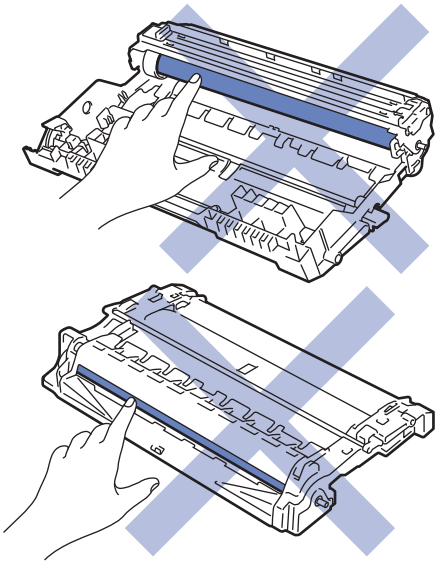

معلومات ذات صلة

- الصيانة الدورية
  - تنظيف سلك الكورونا
  - تنظيف وحدة الأسطوانة باستخدام طباعة نقاط الأسطوانة (Drum Dot Print)
  - تنظيف أسطوانات التقاط الورق

تنظيف سلك الكورونا

إذا كنت تواجه مشكلات متعلقة بجودة الطباعة أو كانت لوحة التحكم تعرض حالة ! Drum (الأسطوانة !) ، فقم بتنظيف سلك الكورونا.

1. افتح الغطاء الأمامي.

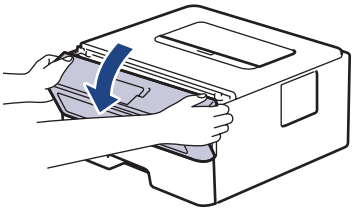

2. قم بإزالة مجموعة خرطوشة الحبر ووحدة الأسطوانة من الجهاز.

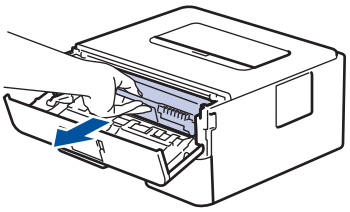

3. قم بتنظيف سلك الكورونا داخل وحدة الأسطوانة عن طريق تحريك اللسان الأخضر برفق من اليسار لليمين ومن اليمين لليسار عدة مرات.

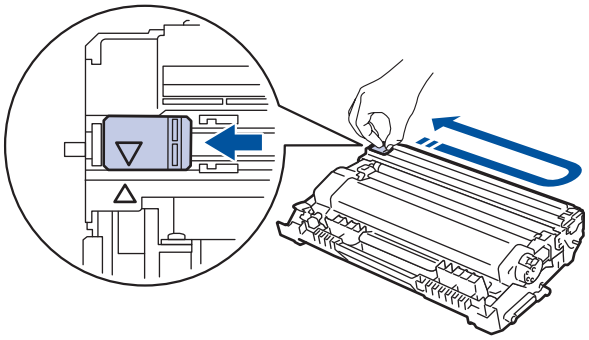

تأكد من إعادة اللسان إلى الموضع الرئيسي (▲). يجب محاذاة اتجاه السهم الموجود على اللسان مع اتجاه السهم الموجود على وحدة الأسطوانة. فإذا لم تقم بذلك، فربما يظهر خط عمودي على الصفحات المطبوعة.

4. قم بتركيب مجموعة خرطوشة الحبر ووحدة الأسطوانة مرة أخرى في الجهاز.

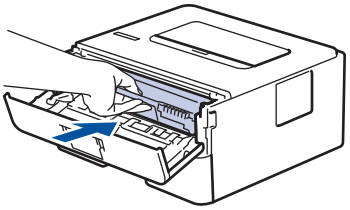

5. أغلق الغطاء الأمامي للجهاز.

معلومات ذات صلة

- تنظيف الجهاز

مواضيع ذات صلة:

- مؤشرات الخطأ والصيانة
- رسائل الخطأ والصيانة

تنظيف وحدة الأسطوانة باستخدام طباعة نقاط الأسطوانة (Drum Dot Print)

إذا كانت مطبوعاتك تحتوي على نقط أو علامات متكررة أخرى بينها مسافات تبلغ 94 ملم، فإن الأسطوانة قد تكون بها مواد غريبة مثل الصمغ المتكون من ملصق مثبت على سطح الأسطوانة.

<< HL-L2310D/HL-L2335D
<< HL-L2350DW/HL-L2351DW/HL-L2370DN/HL-L2375DW/HL-L2376DW/HL-L2385DW/HL-L2386DW

HL-L2310D/HL-L2335D

1. تأكد أن الجهاز في وضع الاستعداد.
2. اضغط على **Go (انتقال)** ثماني مرات.

   يقوم الجهاز بطباعة ورقة فحص نقاط الأسطوانة.
3. اضغط مع الاستمرار على ⏻ لإيقاف تشغيل الجهاز.
4. افتح الغطاء الأمامي.

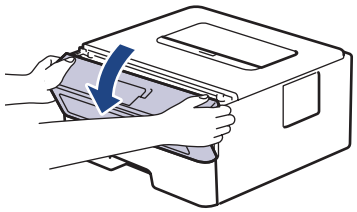

5. قم بإزالة مجموعة خرطوشة الحبر ووحدة الأسطوانة من الجهاز.

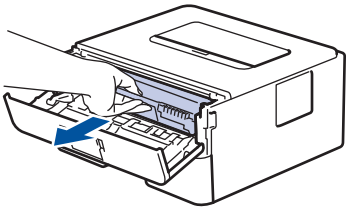

6. ادفع ذراع القفل الأخضر إلى أسفل وقم بإخراج خرطوشة الحبر خارج وحدة الأسطوانة.

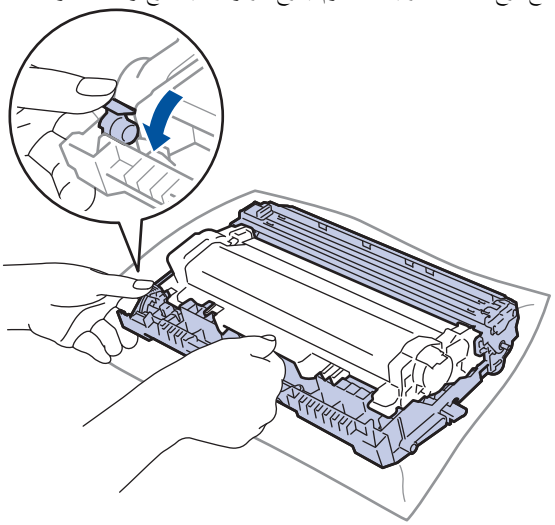

7. أدر وحدة الأسطوانة كما هو موضح في الرسم التوضيحي. وتأكد أن ترس وحدة الأسطوانة موجود على الجانب الأيسر.

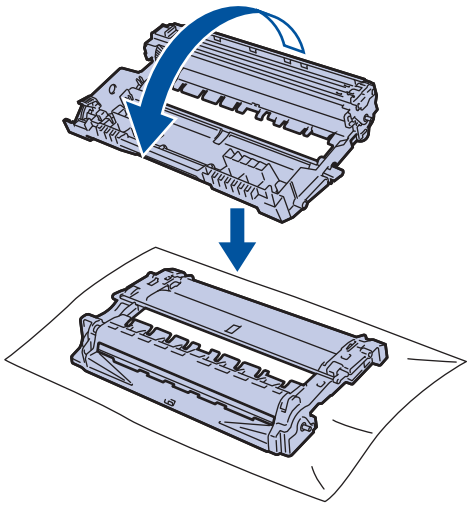

8. استخدم العلامات المرقمة الموجودة بجوار بكرة الأسطوانة للعثور على العلامة على الأسطوانة. فعلى سبيل المثال، يشير وجود نقطة في العمود 2 على ورقة الفحص إلى أن العلامة في منطقة الأسطوانة «2».

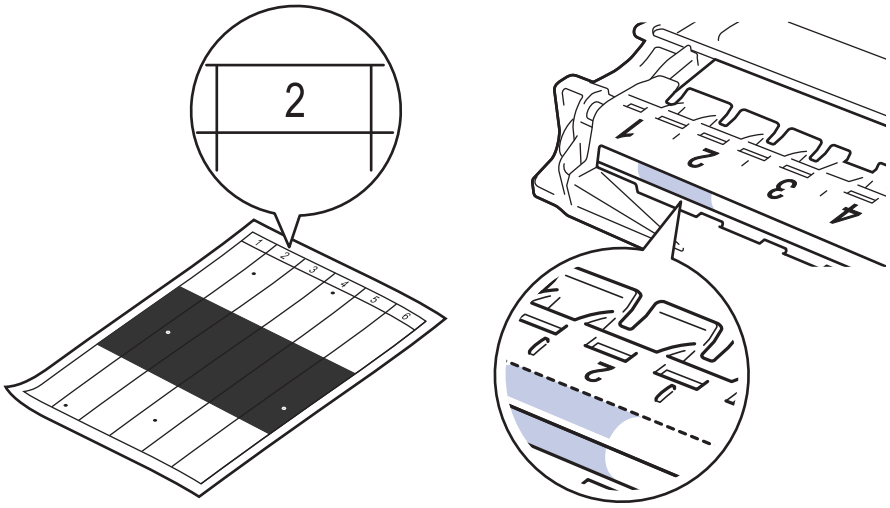

9. أدر حافة وحدة الأسطوانة تجاهك مع النظر إلى سطح الأسطوانة للعثور على العلامة.

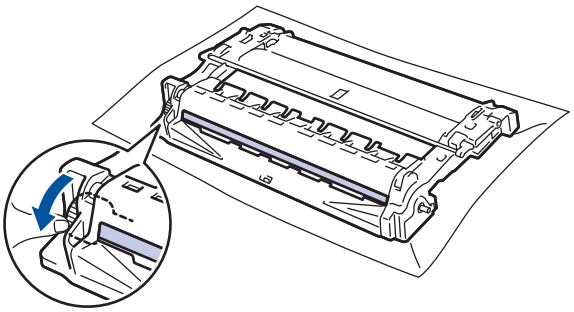

هام

- لتجنب حدوث مشكلات تتعلق بجودة الطباعة، لا تلمس سطح وحدة الأسطوانة، ما عليك سوى لمس العجلة الموجودة على الحافة.

10. امسح سطح الأسطوانة برفق باستخدام قطعة قطن جافة حتى تزول العلامة أو الأجسام الغريبة الموجودة على السطح.

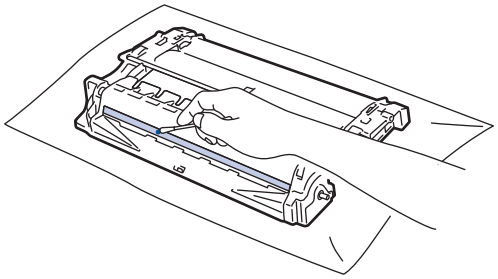

ملاحظة

لا تقم بتنظيف سطح الأسطوانة الحساسة للضوء بجسم حاد أو باستخدام أي سوائل.

11. ادفع خرطوشة الحبر بإحكام في وحدة الأسطوانة حتى تسمع صوت استقرارها في مكانها.

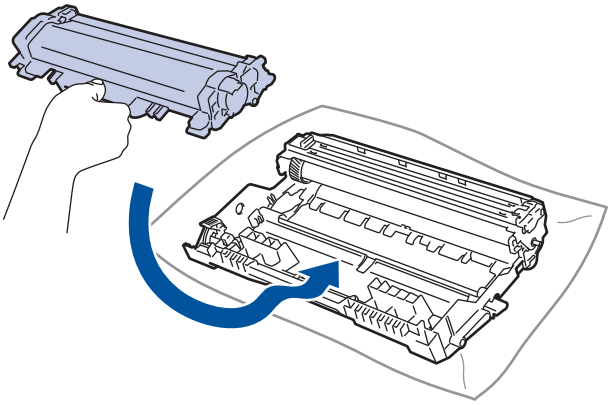

تأكد من وضع خرطوشة الحبر بشكل صحيح وإلا فقد تنفصل من وحدة الأسطوانة.

12. قم بتركيب مجموعة خرطوشة الحبر ووحدة الأسطوانة مرة أخرى في الجهاز.

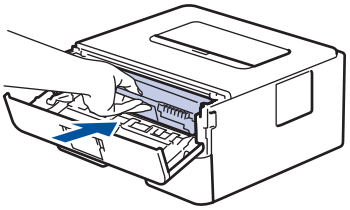

13. أغلق الغطاء الأمامي للجهاز.

14. اضغط على ⏻ لتشغيل الجهاز.

HL-L2350DW/HL-L2351DW/HL-L2370DN/HL-L2375DW/HL-L2376DW/HL-L2385DW/HL-L2386DW

1. تأكد أن الجهاز في وضع الاستعداد.
2. اضغط على ▲ أو ▼ لعرض الخيار Print Reports (طباعة التقارير) ، ثم اضغط على **OK (موافق)**.
3. اضغط على ▲ أو ▼ لتحديد الخيار Drum Dot Print (طباعة نقطة الأسطوانة) .
4. اضغط على **Go (انتقال)**.

   يقوم الجهاز بطباعة ورقة فحص نقاط الأسطوانة.
5. اضغط مع الاستمرار على ⏻ لإيقاف تشغيل الجهاز.
6. افتح الغطاء الأمامي.

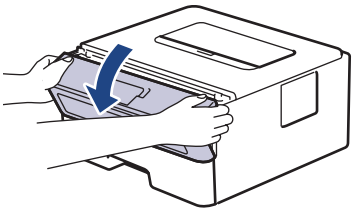

7. قم بإزالة مجموعة خرطوشة الحبر ووحدة الأسطوانة من الجهاز.

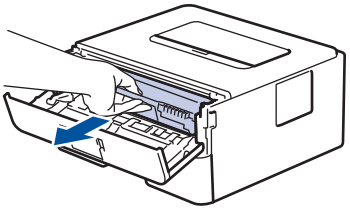

8. ادفع ذراع القفل الأخضر إلى أسفل وقم بإخراج خرطوشة الحبر خارج وحدة الأسطوانة.

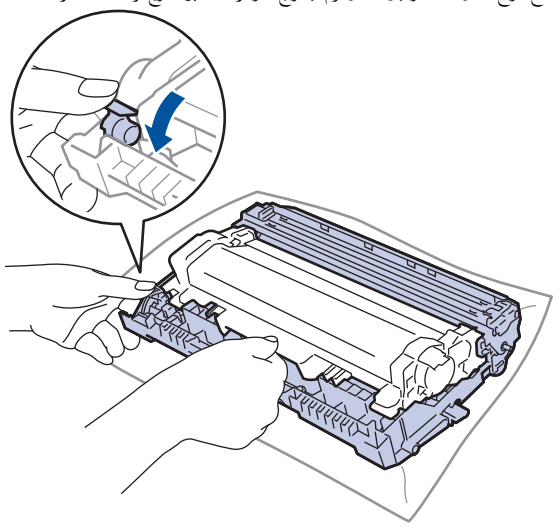

9. أدر وحدة الأسطوانة كما هو موضح في الرسم التوضيحي. وتأكد أن ترس وحدة الأسطوانة موجود على الجانب الأيسر.

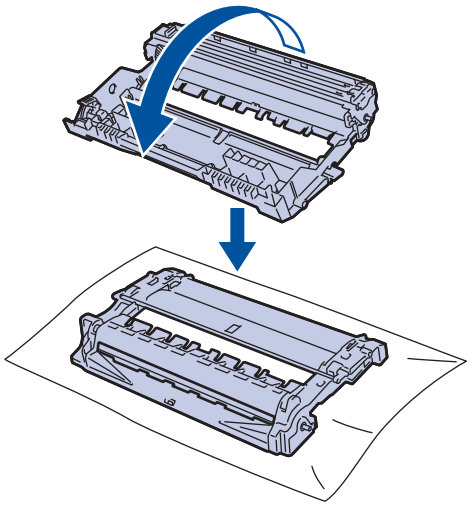

10. استخدم العلامات المرقمة الموجودة بجوار بكرة الأسطوانة للعثور على العلامة على الأسطوانة. فعلى سبيل المثال، يشير وجود نقطة في العمود 2 على ورقة الفحص إلى أن العلامة في منطقة الأسطوانة «2».

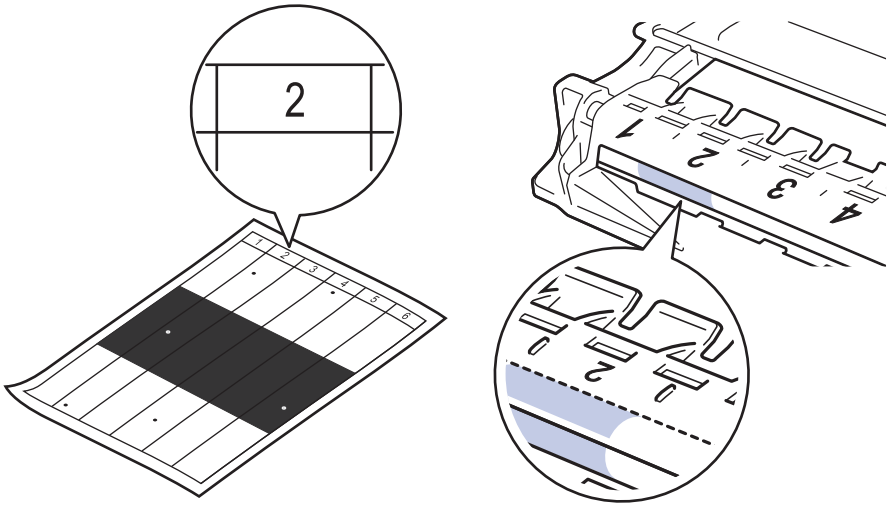

11. أدر حافة وحدة الأسطوانة تجاهك مع النظر إلى سطح الأسطوانة للعثور على العلامة.

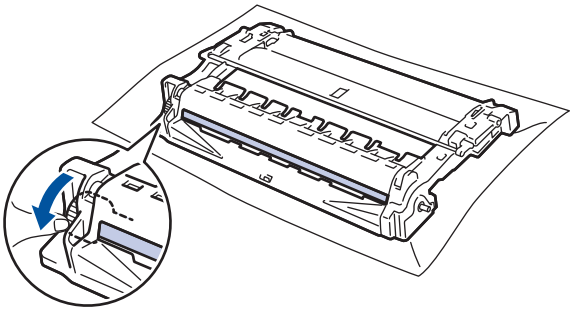

هام

- لتجنب حدوث مشكلات تتعلق بجودة الطباعة، لا تلمس سطح وحدة الأسطوانة، ما عليك سوى لمس العجلة الموجودة على الحافة.

12. امسح سطح الأسطوانة برفق باستخدام قطعة قطن جافة حتى تزول العلامة أو الأجسام الغريبة الموجودة على السطح.

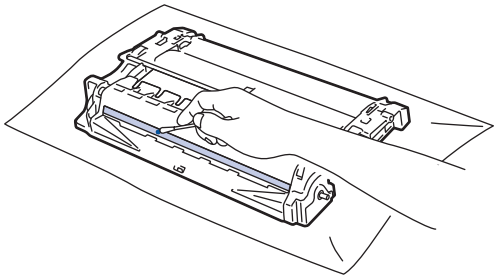

ملاحظة

لا تقم بتنظيف سطح الأسطوانة الحساسة للضوء بجسم حاد أو باستخدام أي سوائل.

13. ادفع خرطوشة الحبر بإحكام في وحدة الأسطوانة حتى تسمع صوت استقرارها في مكانها.

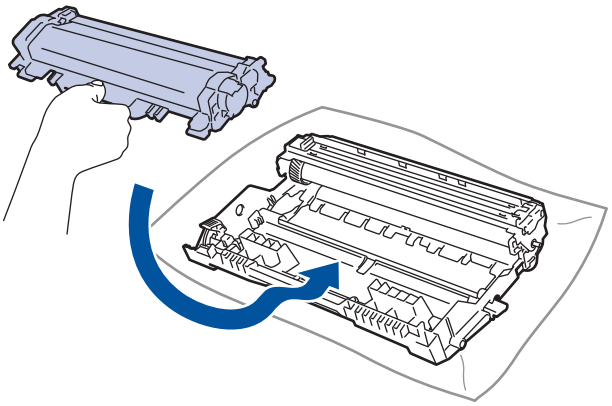

تأكد من وضع خرطوشة الحبر بشكل صحيح وإلا فقد تنفصل من وحدة الأسطوانة.

14. قم بتركيب مجموعة خرطوشة الحبر ووحدة الأسطوانة مرة أخرى في الجهاز.

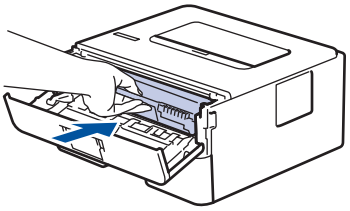

15. أغلق الغطاء الأمامي للجهاز.

16. اضغط على ⏻ لتشغيل الجهاز.

معلومات ذات صلة

- تنظيف الجهاز

مواضيع ذات صلة:

- تحسين جودة الطباعة

تنظيف أسطوانات التقاط الورق

قد يحول تنظيف أسطوانات التقاط الورق بصفة دورية دون انحشار الورق بضمان تغذيته بطريقة مناسبة.

إذا كنت تواجه مشكلات متعلقة بتغذية الورق، فقم بتنظيف أسطوانات التقاط الورق على النحو التالي:

1. اضغط مع الاستمرار على لإيقاف تشغيل الجهاز.
2. اسحب درج الورق بشكل كامل خارج الجهاز.

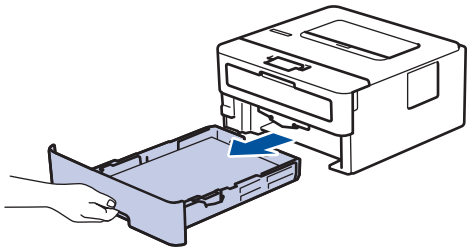

3. إذا تم تحميل ورق أو التصق شيء ما داخل درج الورق، فقم بإزالته.
4. اعصر بإحكام قطعة قماش خالية من الوبر كانت مغموسة في ماء فاتر، ثم امسح لوحة الفصل بدرج الورق بها لإزالة الأتربة.

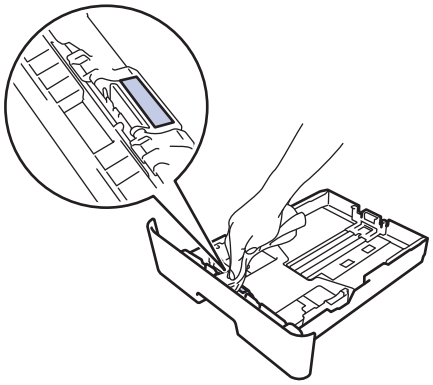

5. امسح أسطوانتي الالتقاط داخل الجهاز لإزالة الأتربة.

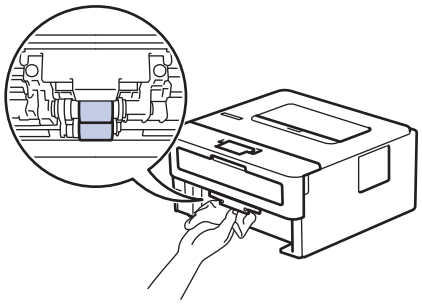

6. أعد تحميل الورق ثم ضع درج الورق بإحكام داخل الجهاز.
7. اضغط على لتشغيل الجهاز.

معلومات ذات صلة

- تنظيف الجهاز

مواضيع ذات صلة:

- مشاكل الطباعة

تحقق من العمر الافتراضي المتبقي للقطعة

الطرز ذات العلاقة: HL-L2350DW/HL-L2351DW/HL-L2370DN/HL-L2375DW/HL-L2376DW/HL-L2385DW/HL-L2386DW

1. اضغط على ▲ أو ▼ لعرض الخيار Machine Info. (معلومات الجهاز)، ثم اضغط على **OK (موافق)**.
2. اضغط على ▲ أو ▼ لتحديد الخيار Parts Life (عمر الأجزاء)، ثم اضغط على **OK (موافق)**.
3. اضغط على ▲ أو ▼ لتحديد نوع المسح الضوئي الذي ترغب في التحقق منه، ثم اضغط على **OK (موافق)**.

تعرض شاشة LCD عمر الجزء المتبقي تقريبًا.

معلومات ذات صلة

- الصيانة الدورية

تعبئة جهاز Brother وشحنه

- إذا استلزم الأمر لأي سبب من الأسباب شحن الجهاز، فقم بإعادة تعبئته بحذر في عبوته الأصلية لتجنب حدوث أي تلف أثناء النقل. ويجب أن تكون وسيلة النقل مضمونة بشكل كافٍ.

1. اضغط مع الاستمرار على ⏻ لإيقاف تشغيل الجهاز. اترك الجهاز مغلقًا لمدة 10 دقائق على الأقل كي يبرد.
2. افصل جميع الكبلات ثم قم بفصل سلك الطاقة من مأخذ التيار الكهربائي.

بعض الطرز مزودة بكبل كهرباء تيار متردد غير قابل للفصل. إن لم يكن الكبل غير قابل للفصل، فقم بطيّه بشكل لين وضعه أعلى الجهاز حتى تمكن تعبئته بسهولة.

3. ضع الجهاز داخل الكيس الذي جاء فيه في الأصل.
4. قم بتعبئة الجهاز والمواد المطبوعة وسلك طاقة التيار المتردد (إن وجد) في الصندوق الكرتوني الأصلي مع مواد التعبئة الأصلية كما هو موضح. قد تختلف الرسوم التوضيحية عن مواد التغليف الفعلية. تختلف المواد وفقًا للطراز.

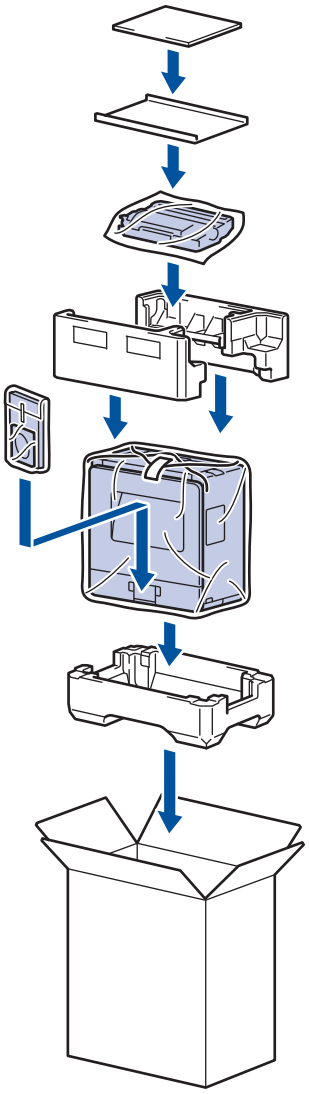

5. أغلق الصندوق الكرتوني وثبته بشريط لإغلاقه.

معلومات ذات صلة

- الصيانة الدورية

إعدادات الجهاز

تخصيص الإعدادات والميزات وإنشاء الاختصارات والعمل مع الخيارات المعروضة على شاشة LCD الخاصة بالجهاز لتجعل جهاز Brother أداة عمل أكثر كفاءة.

- تغيير إعدادات الجهاز من لوحة التحكم
- طباعة قائمة بإعدادات الطابعة
- كيفية تثبيت برنامج Remote Printer Console (نظام التشغيل Windows فقط)
- تغيير إعدادات الجهاز من الكمبيوتر

تغيير إعدادات الجهاز من لوحة التحكم

- إعدادات عامة
- جدول القوائم (للطرز المزودة بشاشة LCD)

إعدادات عامة

- تعيين العد التنازلي لوضع السكون
- حول وضع السكون العميق
- تعيين وضع إيقاف التشغيل تلقائيًا
- خفض استهلاك مسحوق الحبر
- تقليل ضوضاء الطباعة
- تغيير اللغة على شاشة LCD

تعيين العد التنازلي لوضع السكون

يستطيع «وضع السكون» (أو «وضع توفير الطاقة») تقليل استهلاك الطاقة. يمكنك تعيين المدة التي يجب أن يكون الجهاز فيها خاملاً قبل أن ينتقل إلى «وضع السكون». تتم إعادة تعيين موقت «وضع السكون» عندما يستقبل الجهاز مهمة طباعة.

عندما يكون الجهاز في «وضع السكون»، فإنه يعمل وكأنه في وضع إيقاف التشغيل. وسوف ينشط الجهاز ويبدأ الطباعة عندما يتلقى مهمة طباعة. استعن بهذه الإرشادات لتعيين فترة التأخير (عد تنازلي) التي يدخل بعدها الجهاز إلى «وضع السكون».

1. اضغط على ▲ أو ▼ لتحديد الخيار General Setup (الإعداد العام)، ثم اضغط على **OK (موافق)**.
2. اضغط على ▲ أو ▼ لتحديد الخيار Ecology (البيئة)، ثم اضغط على **OK (موافق)**.
3. اضغط على ▲ أو ▼ لتحديد الخيار Sleep Time (وقت السكون)، ثم اضغط على **OK (موافق)**.
4. اضغط علي ▲ أو ▼ لإدخال المدة الزمنية، بالدقائق، التي سيظل الجهاز خاملاً فيها قبل الدخول في «وضع السكون».
   اضغط على **Go (انتقال)**.

معلومات ذات صلة

- إعدادات عامة

حول وضع السكون العميق

إذا كان الجهاز في وضع السكون ولا يستقبل أي مهام لمدة زمنية معينة، فسيدخل الجهاز تلقائيًا في وضع السكون العميق. يتوقف طول المدة الزمنية على طرازك المعين والإعدادات الخاصة بك.

يستهلك وضع السكون العميق طاقة أقل من وضع السكون.

الطرز القابلة للتطبيق	لوحة تحكم الجهاز في وضع السكون العميق	الحالات التي سوف تنشط الجهاز
HL-L2310D/HL-L2335D	أصبح **Ready** (الاستعداد) LED معتمًا.	• يستلم الجهاز مهمة. • يضغط شخص ما على زر بلوحة التحكم.
HL-L2350DW/HL-L2351DW/ HL-L2370DN/HL-L2375DW/ HL-L2376DW/HL-L2385DW/ HL-L2386DW	تعرض شاشة LCD Deep Sleep (السكون العميق).	• يستلم الجهاز مهمة. • يضغط شخص ما على زر بلوحة التحكم.

معلومات ذات صلة

- إعدادات عامة

تعيين وضع إيقاف التشغيل تلقائيًا

إذا كان الجهاز في «وضع السكون العميق» لمدة زمنية معينة، فسوف ينتقل الجهاز إلى «وضع إيقاف التشغيل» تلقائيًا بناءً على الطراز المستخدم والإعدادات المحددة. لا يدخل الجهاز في وضع إيقاف التشغيل عندما يكون متصلًا بإحدى الشبكات.

- لبدء الطباعة، اضغط على ⏻ بلوحة التحكم ثم أرسل مهمة الطباعة.

<< HL-L2310D/HL-L2335D
<< HL-L2350DW/HL-L2351DW/HL-L2370DN/HL-L2375DW/HL-L2376DW/HL-L2385DW/HL-L2386DW

HL-L2310D/HL-L2335D

1. تأكد من إغلاق الغطاء الأمامي وتوصيل سلك الطاقة.
2. اضغط على ⏻ لتشغيل الجهاز وتأكد من إضاءة مؤشر LED **Ready** (**الاستعداد**) فقط.
3. اضغط على **Go** (**انتقال**) أربع مرات لضبط الوظيفة على «تشغيل» أو «إيقاف التشغيل».
   تومض جميع مصابيح LED مرتين عند تشغيل «وضع إيقاف التشغيل تلقائيًا».
   تومض جميع مصابيح LED مرة واحدة عند إيقاف تشغيل «وضع إيقاف التشغيل تلقائيًا».

HL-L2350DW/HL-L2351DW/HL-L2370DN/HL-L2375DW/HL-L2376DW/HL-L2385DW/HL-L2386DW

حدد طول المدة التي يجب أن يكون فيها الجهاز في «وضع السكون العميق» قبل أن يدخل في «وضع إيقاف التشغيل تلقائيًا».

1. اضغط على ▲ أو ▼ لعرض الخيار General Setup (الإعداد العام)، ثم اضغط على **OK** (**موافق**).
2. اضغط على ▲ أو ▼ لعرض الخيار Ecology (البيئة)، ثم اضغط على **OK** (**موافق**).
3. اضغط على ▲ أو ▼ لتحديد الخيار Auto Power Off (إيقاف تشغيل تلقائي)، ثم اضغط على **OK** (**موافق**).
4. اضغط على ▲ أو ▼ لتحديد الخيار الذي تريده، ثم اضغط على **Go** (**انتقال**).

معلومات ذات صلة

- إعدادات عامة

خفض استهلاك مسحوق الحبر

قد يؤدي استخدام ميزة «توفير الحبر» إلى تقليل استهلاك الحبر. وعند تعيين «توفير الحبر» على وضع التشغيل، فستظهر الطباعة على المستندات بدرجة أقل وضوحًا.

نحن «لا نوصي» باستخدام ميزة «توفير الحبر» في طباعة صورة أو صور التدرج الرمادي.

1. اضغط على ▲ أو ▼ لعرض الخيار General Setup (الإعداد العام)، ثم اضغط على **OK (موافق)**.
2. اضغط على ▲ أو ▼ لعرض الخيار Ecology (البيئة)، ثم اضغط على **OK (موافق)**.
3. اضغط على ▲ أو ▼ لعرض الخيار Toner Save (توفير الحبر)، ثم اضغط على **OK (موافق)**.
4. اضغط على ▲ أو على ▼ لعرض On (تشغيل)، ثم اضغط على **Go (انتقال)**.

معلومات ذات صلة

- إعدادات عامة

مواضيع ذات صلة:

- تحسين جودة الطباعة

تقليل ضوضاء الطباعة

يمكن أن يعمل «الوضع الصامت» على تقليل ضوضاء الطباعة. عند تشغيل «الوضع الصامت»، تصبح سرعة الطباعة أقل. إعداد المصنع هو «إيقاف التشغيل».

<< HL-L2310D/HL-L2335D
<< HL-L2350DW/HL-L2351DW/HL-L2370DN/HL-L2375DW/HL-L2376DW/HL-L2385DW/HL-L2386DW

HL-L2310D/HL-L2335D

1. تأكد من إغلاق الغطاء الأمامي وتوصيل سلك الطاقة.
2. اضغط على ⏻ لتشغيل الجهاز وانتظر حتى يدخل الجهاز في وضع الاستعداد.
3. اضغط على **Go (انتقال)** 11 مرة لضبط الوظيفة على «تشغيل» أو «إيقاف التشغيل».
   تومض جميع مصابيح LED مرتين عندما تقوم بتشغيل «الوضع الصامت».
   تومض جميع مصابيح LED مرة واحدة عندما تقوم بإيقاف تشغيل «الوضع الصامت».

HL-L2350DW/HL-L2351DW/HL-L2370DN/HL-L2375DW/HL-L2376DW/HL-L2385DW/HL-L2386DW

1. اضغط على ▲ أو ▼ لعرض الخيار General Setup (الإعداد العام)، ثم اضغط على **OK (موافق)**.
2. اضغط على ▲ أو ▼ لعرض الخيار Ecology (البيئة)، ثم اضغط على **OK (موافق)**.
3. اضغط على ▲ أو ▼ لتحديد الخيار Quiet Mode (الوضع الهادئ)، ثم اضغط على **OK (موافق)**.
4. اضغط على ▲ أو ▼ لعرض On (تشغيل) أو الخيار Off (إيقاف)، ثم اضغط على **Go (انتقال)**.

معلومات ذات صلة

- إعدادات عامة

تغيير اللغة على شاشة LCD

يمكنك تغيير لغة شاشة LCD عند الحاجة لذلك.

لا تتوفر هذه الميزة في بعض البلدان.

1. اضغط على ▲ أو ▼ لعرض الخيار Initial Setup (الإعداد الأولي) ، ثم اضغط على **OK (موافق)**.
2. اضغط على ▲ أو ▼ لعرض الخيار Local Language (اللغة المحلية) ، ثم اضغط على **OK (موافق)**.
3. اضغط على ▲ أو على ▼ لعرض اللغة، ثم اضغط على **Go (انتقال)**.

معلومات ذات صلة

- إعدادات عامة

جدول القوائم (للطرز المزودة بشاشة LCD)

- جداول الإعدادات (طرز LCD أحادية السطر)

جداول الإعدادات (طرز LCD أحادية السطر)

الطرز ذات العلاقة: HL-L2350DW/HL-L2351DW/HL-L2370DN/HL-L2375DW/HL-L2376DW/HL-L2385DW/HL-L2386DW

استخدم هذه الجداول لاستيعاب القوائم والخيارات المختلفة التي سوف تستخدمها لتعيين تفضيلاتك على الجهاز.

General Setup (الإعداد العام)

المستوى الأول	المستوى الثاني	المستوى الثالث	الوصف
Tray Setting (إعداد الدرج) (الطرز المزودة بفتحة التغذية اليدوية)	Paper Type (نوع الورق)	-	لتعيين نوع الورق في درج الورق.
	Paper Size (حجم الورق)	-	تعيين حجم الورق.
	Check Size (تحقق من الحجم)	-	تحديد ما إذا كنت تريد عرض الرسالة التي تطالبك بالتحقق من تطابق حجم الورق الموجود بالجهاز وإعداد «حجم الورق» بالجهاز.
	Manual Feed (التغذية اليدوية)	-	لتحديد ما إذا كنت تريد الطباعة من «فتحة التغذية اليدوية».
Tray Setting (إعداد الدرج) (الطرز المزودة بدرج متعدد الأغراض)	Paper Type (نوع الورق)	MP Tray (درج الطباعة المتعددة)	تحديد نوع الورق الذي يناسب الورق الموجود بالدرج متعدد الأغراض.
		Tray1 (الدرج 1)	تحديد نوع الورق الذي يناسب الورق الموجود بدرج الورق القياسي.
	Paper Size (حجم الورق)	MP Tray (درج الطباعة المتعددة)	تحديد حجم الورق الذي قمت بتحميله في الدرج متعدد الأغراض.
		Tray1 (الدرج 1)	لتحديد حجم الورق الذي قمت بتحميله في درج الورق القياسي.
	Paper Low Notice (إشعار مقدار الورق منخفض)	Notification (إخطار)	تحديد ما إذا كنت ستعرض الرسالة التي تخبرك بأن درج الورق فارغ تقريبًا.
		Notice Level (مستوى الإشعار)	اختيار الحد الأدنى لمستوى الورق الذي يؤدي إلى عرض الرسالة.
	Check Size (تحقق من الحجم)	-	تحديد ما إذا كنت تريد عرض الرسالة التي تطالبك بالتحقق من تطابق حجم الورق الموجود بالجهاز وإعداد «حجم الورق» بالجهاز.
	Tray Use (استخدام الدرج)	-	تحديد الدرج التي سيتم استخدامه.
	Priority (الأولوية)	-	عند تحديد Auto (تلقائي) في Tray Use (استخدام الدرج)، حدد الترتيب الذي يستخدم به الجهاز أدراج الورق التي تحتوي على ورق بنفس الحجم.
Resolution (الدقة)	-	-	لاختيار دقة طباعة.
Density (كثافة)	-	-	قم بزيادة كثافة الطباعة أو تقليلها.
Ecology (البيئة)	Eco Mode (الوضع الاقتصادي)	-	قم بتشغيل إعدادات الجهاز التالية في وقت واحد. • sided Print: Long Edge-2 (طباعة على الوجهين: حافة طويلة) (متوفر لطرز معينة فقط) • Sleep Time:0Min (وقت السكون: 0 دقيقة)
	Toner Save (توفير الحبر)	-	زيادة معدل الصفحات لخرطوشة الحبر.
	Sleep Time (وقت السكون)	-	قم بتعيين مقدار الوقت الذي سيتم استغراقه قبل دخول الجهاز في وضع توفير الطاقة.
	Quiet Mode (الوضع الهادئ)	-	لتقليل الضوضاء الناتجة عن الطباعة.
	Auto Power Off (إيقاف تشغيل تلقائي)	-	قم بتعيين عدد الساعات التي يظل الجهاز فيها في وضع السكون العميق قبل الدخول في وضع إيقاف التشغيل.
Panel Control (تحكم اللوحة)	Button Repeat (تكرار الزر)	-	تعيين الوقت المستغرق حتى تغير الرسالة التي تظهر على شاشة LCD عند الضغط مع الاستمرار على ▲ أو ▼ على فواصل زمنية.

المستوى الأول	المستوى الثاني	المستوى الثالث	الوصف
Panel Control (تحكم اللوحة)	Message Scroll (تمرير الرسالة)	-	تعيين الوقت في غضون ثوانٍ من تمرير رسالة LCD عبر شاشة LCD. من مستوى 1 = 0.2 ثانية إلى المستوى 10 = 2.0 ثانية.
	LCD Contrast (تباين شاشة LCD)	-	ضبط تباين شاشة LCD.
	Auto Online (اتصال تلقائي)	-	قم بتعيين الجهاز على العودة إلى وضع الاستعداد بعدما كان خاملاً لمدة 30 ثانية.
Setting Lock (قفل الإعداد)	-	-	قفل إعدادات الجهاز الخاص بك باستخدام كلمة مرور قفل الإعداد.
Interface (الواجهة)	Select (تحديد)	-	لتحديد الواجهة المطلوب استخدامها. إذا حددت Auto (تلقائي) ، فسيقوم الجهاز تلقائيًا بتغيير الواجهة إلى USB أو Network وفقًا للواجهة التي تستلم البيانات.
	Auto IF Time (زمن IF تلقائي)	-	تعيين فترة المهلة لتحديد الواجهة تلقائيًا.
	Input Buffer (مخزن الإدخال)	-	زيادة أو تقليل سعة مخزن الإدخال المؤقت.
Replace Toner (استبدال الحبر)	-	-	لتعيين الجهاز بحيث يتابع الطباعة بعد ظهور Replace Toner (استبدال الحبر) على شاشة LCD.

Printer (الطابعة)

للطرز التي تدعم وضع مضاهاة الطابعة

المستوى الأول	المستوى الثاني	الوصف
Emulation (المضاهاة)	-	اختر وضع المضاهاة.
Print Options (خيارات الطباعة)	Font List (قائمة الخطوط)	طباعة قائمة الخطوط والعينات.
	Test Print (طباعة اختبار)	لطباعة صفحة اختبار.
sided-2 (على الجانبين) (لطرز الطباعة التلقائية على الوجهين)	sided Print-2 (طباعة على الوجهين)	أوقف تشغيل الطباعة على الوجهين أو قم بتشغيلها وتحديد قلب الحافة الطويلة أو الحافة القصيرة.
	Single Image (صورة واحدة)	بالنسبة لمهمة الطباعة التي كانت الصفحة الأخيرة بها صورة مطبوعة على وجه واحد، حدد الخيار sided-1 Feed (تغذية على وجه واحد) لتقليل وقت الطباعة.
Auto Continue (متابعة تلقائية)	-	حدد ما إذا كنت تريد أن يمحو الجهاز أخطاء حجم الورق أو أخطاء نوع الوسائط تلقائيًا.
Paper Type (نوع الورق)	-	تعيين نوع الورق.
Paper Size (حجم الورق)	-	تعيين حجم الورق.
Copies (النُسخ)	-	تعيين عدد الصفحات المطبوعة.
Orientation (الاتجاه)	-	ضبط الصفحات على الطباعة في الاتجاه الرأسي أو الأفقي.
Print Position (موضع الطباعة)	X Offset (إزاحة على المحور السيني)	تحريك موضع بدء الطباعة (في الزاوية العلوية اليسرى من الصفحات) أفقيًا حتى -500 (يسارًا) إلى +500 (يمينًا) نقطة في 300 نقطة لكل بوصة.
	Y Offset (إزاحة على المحور الصادي)	تحريك موضع بدء الطباعة (في الزاوية السفلية اليسرى من الصفحات) رأسيًا حتى -500 (أعلى) إلى +500 (أسفل) نقطة في 300 نقطة لكل بوصة.
Auto FF (FF تلقائي)	-	السماح للجهاز بطباعة أي بيانات متبقية تلقائيًا.
HP LaserJet	Font No. (رقم الخط)	لتعيين رقم الخط.
	Font Pitch (ميل الخط)	تعيين درجة ميل الخط. تظهر القائمة Font Pitch (ميل الخط) عند اختيار I012 إلى I018 أو I031 إلى I037 أو I097 إلى I109 في الإعداد Font No. (رقم الخط).
	Font Point (مركز الخط)	تعيين حجم الخط. تظهر القائمة Font Point (مركز الخط) عند اختيار I000 إلى I011 أو I019 إلى I030 أو I038 إلى I096 في الإعداد Font No. (رقم الخط).

المستوى الأول	المستوى الثاني	الوصف
HP LaserJet	Symbol Set (مجموعة الرموز)	تحديد مجموعة الرموز أو مجموعة الحروف.
	Table Print (طباعة الجدول)	طباعة جدول الرموز.
	Auto LF (LF تلقائي)	تشغيل: CR -> CR+LF، إيقاف تشغيل: CR -> CR
	Auto CR (CR تلقائي)	تشغيل: LF -> LF+CR أو FF -> FF+CR أو VT -> VT+CR إيقاف تشغيل: LF -> LF أو FF -> FF أو VT -> VT
	Auto WRAP (WRAP تلقائي)	اختيار ما إذا كان سيحدث تغذية خطية وحرف إرجاع عندما يصل الجهاز إلى الهامش الأيمن.
	Auto SKIP (SKIP تلقائي)	اختيار ما إذا كان سيحدث حرف إرجاع وتغذية خطية عندما يصل وضع الناقل إلى الهامش السفلي.
	Left Margin (الهامش الأيسر)	تعيين الهامش الأيسر في العمود 0 إلى 70 عمودًا بمعدل 1 حرف لكل بوصة.
	Right Margin (الهامش الأيمن)	تعيين الهامش الأيمن في العمود 10 إلى العمود 80 بمعدل 1 حرف لكل بوصة.
	Top Margin (الهامش العلوي)	تعيين مسافة الهامش العلوي من الحافة العلوية للورق.
	Bottom Margin (الهامش السفلي)	تعيين المسافة الفاصلة بين الهامش السفلي والحافة السفلية للورق.
	Lines (الخطوط)	تعيين عدد الخطوط على كل صفحة.
	Tray Command (أمر الدرج)	حدد هذا الإعداد إذا ظهر عدم تطابق الدرج عند استخدام برامج تشغيل HP.
BR-Script 3 (متوفر لطرز معينة فقط)	Error Print (خطأ في الطباعة)	اختر ما إذا كان الجهاز يقوم بطباعة معلومات الخطأ عند حدوث أخطاء.

جميع الطرز الأخرى

المستوى الأول	المستوى الثاني	الوصف
Test Print (طباعة اختبار)	-	لطباعة صفحة اختبار.
sided-2 (على الوجهين) (لطرز الطباعة التلقائية على الوجهين)	sided Print-2 (طباعة على الوجهين)	أوقف تشغيل الطباعة على الوجهين أو قم بتشغيلها وتحديد قلب الحافة الطويلة أو الحافة القصيرة.
	Single Image (صورة واحدة)	بالنسبة لمهمة الطباعة التي كانت الصفحة الأخيرة بها صورة مطبوعة على وجه واحد، حدد الخيار sided Feed-1 (تغذية على وجه واحد) لتقليل وقت الطباعة.
Auto Continue (متابعة تلقائية)	-	حدد ما إذا كنت تريد أن يمحو الجهاز أخطاء حجم الورق أو أخطاء نوع الوسائط تلقائيًا.
Print Position (موضع الطباعة)	X Offset (إزاحة على المحور السيني)	تحريك موضع بدء الطباعة (في الزاوية العلوية اليسرى من الصفحات) أفقيًا حتى -500 (يسارًا) إلى +500 (يمينًا) نقطة في 300 نقطة لكل بوصة.
	Y Offset (إزاحة على المحور الصادي)	تحريك موضع بدء الطباعة (في الزاوية السفلية اليسرى من الصفحات) رأسيًا حتى -500 (أعلى) إلى +500 (أسفل) نقطة في 300 نقطة لكل بوصة.

Network (الشبكة) (HL-L2350DW/HL-L2351DW)

المستوى الأول	المستوى الثاني	المستوى الثالث	المستوى 4	الأوصاف
WLAN	TCP/IP	Boot Method (طريقة التمهيد)	-	اختيار طريقة IP التي تناسب احتياجاتك بأفضل شكل.
		IP Address	-	لإدخال عنوان IP.
		Subnet Mask (قناع الشبكة الفرعية)	-	لإدخال قناع الشبكة الفرعية.
		Gateway (البوابة)	-	لإدخال عنوان البوابة.
		Node Name (اسم العقدة)	-	إدخال اسم العقدة.

المستوى الأول	المستوى الثاني	المستوى الثالث	المستوى 4	الأوصاف
WLAN	TCP/IP	WINS Config (تكوين WINS)	-	تحديد وضع تهيئة WINS.
		WINS Server (خادم WINS)	Primary (أساسي)	حدد عنوان IP الخاص بالخادم WINS الرئيسي.
			Secondary (ثانوي)	حدد عنوان IP الخاص بخادم WINS الثانوي.
		DNS Server (خادم DNS)	Primary (أساسي)	حدد عنوان IP الخاص بخادم DNS الرئيسي.
			Secondary (ثانوي)	حدد عنوان IP الخاص بخادم DNS الثانوي.
		APIPA	-	قم بتخصيص عنوان IP من نطاق عنوان الارتباط المحلي تلقائيًا [1].
		IPv6	-	تمكين بروتوكول IPv6 أو تعطيله.
	Setup Wizard (معالج الإعداد)	-	-	تهيئة إعدادات الشبكة اللاسلكية باستخدام معالج الإعداد.
	WLAN Assistant (مساعد WLAN)	-	-	تهيئة إعدادات شبكتك اللاسلكية باستخدام قرص التثبيت من Brother.
	WPS	-	-	تهيئة إعدادات شبكتك اللاسلكية باستخدام طريقة الضغط على زر واحد.
	WPS w/PIN Code (WPS مع رمز PIN)	-	-	تهيئة إعدادات الشبكة اللاسلكية باستخدام WPS المزود بكود PIN.
	WLAN Status (حالة WLAN)	Status (الحالة)	-	عرض حالة ارتباط شبكة Ethernet اللاسلكية.
		Signal (الإشارة)	-	عرض حالة الإشارة.
		Channel (القناة)	-	عرض القناة المستخدمة عندما تكون حالة Status (الحالة) هي Active (نشط).
		Speed (السرعة)	-	عرض سرعة التوصيل عندما تكون حالة Status (الحالة) هي Active (نشط).
		SSID	-	عرض SSID (معرف مجموعة الخدمة).
		Comm. Mode (وضع الاتصال)	-	يعرض وضع الاتصال الحالي.
	MAC Address (عنوان MAC)	-	-	عرض عنوان MAC الخاص بالجهاز.
	WLAN Enable (تمكين WLAN)	-	-	تشغيل الواجهة اللاسلكية أو إيقاف تشغيلها.
Wi-Fi Direct	Push Button (زر التشغيل)	-	-	تهيئة إعدادات شبكة Wi-Fi Direct باستخدام طريقة الضغط على زر واحد بسرعة.
	PIN Code (رمز PIN)	-	-	تهيئة إعدادات شبكة Wi-Fi Direct باستخدام WPS المزود بكود PIN بسرعة.
	Manual (يدوي)	-	-	تهيئة إعدادات شبكة Wi-Fi Direct يدويًا.
	Group Owner (مالك مجموعة)	-	-	ضبط الجهاز كـ Group Owner (مالك المجموعة).
	Device Info. (معلومات الجهاز)	Device Name (اسم الجهاز)	-	عرض اسم الجهاز.
		SSID	-	عرض SSID (معرف مجموعة الخدمة) لمالك المجموعة.
		IP Address	-	عرض عنوان IP الخاص بالجهاز.
	Status Info. (معلومات الحالة)	Status (الحالة)	-	عرض حالة شبكة WiFi Direct.
		Signal (الإشارة)	-	عرض قوة إشارة شبكة Wi-Fi Direct الحالية. عندما يعمل الجهاز كـ «مالك المجموعة»، تعرض شاشة LCD دائمًا Strong (قوية).

المستوى الأول	المستوى الثاني	المستوى الثالث	المستوى 4	الأوصاف
Wi-Fi Direct	Status Info. (معلومات الحالة)	Channel (القناة)	-	عرض القناة المستخدمة عندما تكون حالة Status (الحالة) هي G/O Active (G/O نشط) أو Client Active (العميل نشط).
		Speed (السرعة)	-	عرض سرعة التوصيل عندما تكون حالة Status (الحالة) هي G/O Active (G/O نشط) أو Client Active (العميل نشط).
	I/F Enable (تمكين I/F)	-	-	تمكين اتصال WiFi Direct أو تعطيله.
Network Reset (إعادة تعيين الشبكة)	-	-	-	استعادة جميع إعدادات الشبكة الخاصة بالجهاز إلى إعدادات المصنع.

1 عند الاتصال بالشبكة، إذا كانت 'طريقة التمهيد' الخاصة بالجهاز مضبوطة على 'تلقائي'، سيحاول الجهاز تعيين عنوان IP و«قناع الشبكة الفرعية» من أي خادم تمهيد مثل DHCP أو BOOTP. وإذا تعذر العثور على خادم تمهيد، فسيتم تخصيص عنوان APIPA IP، مثل 169. 254. [001-254]. [000-255]. إذا كانت 'طريقة التمهيد' الخاصة بالجهاز مضبوطة على 'ساكن' فستحتاج إلى إدخال عنوان IP يدويًا من لوحة التحكم الخاصة بالجهاز.

Network (الشبكة) (HL-L2370DN)

المستوى الأول	المستوى الثاني	المستوى الثالث	الوصف
TCP/IP	Boot Method (طريقة التمهيد)	-	اختيار طريقة IP التي تناسب احتياجاتك بأفضل شكل.
	IP Address	-	لإدخال عنوان IP.
	Subnet Mask (قناع الشبكة الفرعية)	-	لإدخال قناع الشبكة الفرعية.
	Gateway (البوابة)	-	لإدخال عنوان البوابة.
	Node Name (اسم العقدة)	-	إدخال اسم العقدة.
	WINS Config (تكوين WINS)	-	تحديد وضع تهيئة WINS.
	WINS Server (خادم WINS)	Primary (أساسي)	حدد عنوان IP الخاص بالخادم WINS الرئيسي.
		Secondary (ثانوي)	حدد عنوان IP الخاص بخادم WINS الثانوي.
	DNS Server (خادم DNS)	Primary (أساسي)	حدد عنوان IP الخاص بخادم DNS الرئيسي.
		Secondary (ثانوي)	حدد عنوان IP الخاص بخادم DNS الثانوي.
	APIPA	-	تخصيص عنوان IP من نطاق عنوان الارتباط المحلي تلقائيًا [1].
	IPv6	-	تمكين بروتوكول IPv6 أو تعطيله.
Ethernet (شبكة إيثرنت)	-	-	اختيار وضع ارتباط Ethernet.
Wired Status (الحالة السلكية)	-	-	عرض حالة ارتباط شبكة Ethernet.
MAC Address (عنوان MAC)	-	-	عرض عنوان MAC الخاص بالجهاز.
Network Reset (إعادة تعيين الشبكة)	-	-	استعادة جميع إعدادات الشبكة الخاصة بالجهاز إلى إعدادات المصنع.

1 عند الاتصال بالشبكة، إذا كانت 'طريقة التمهيد' الخاصة بالجهاز مضبوطة على 'تلقائي'، سيحاول الجهاز تعيين عنوان IP و«قناع الشبكة الفرعية» من أي خادم تمهيد مثل DHCP أو BOOTP. وإذا تعذر العثور على خادم تمهيد، فسيتم تخصيص عنوان APIPA IP، مثل 169. 254. [001-254]. [000-255]. إذا كانت 'طريقة التمهيد' الخاصة بالجهاز مضبوطة على 'ساكن' فستحتاج إلى إدخال عنوان IP يدويًا من لوحة التحكم الخاصة بالجهاز.

Network (الشبكة) (HL-L2375DW/HL-L2376DW/HL-L2385DW/HL-L2386DW)

المستوى الأول	المستوى الثاني	المستوى الثالث	المستوى 4	الأوصاف
Wired LAN (شبكة LAN السلكية)	TCP/IP	Boot Method (طريقة التمهيد)	-	اختيار طريقة IP التي تناسب احتياجاتك بأفضل شكل.
		IP Address	-	لإدخال عنوان IP.
		Subnet Mask (قناع الشبكة الفرعية)	-	لإدخال قناع الشبكة الفرعية.
		Gateway (البوابة)	-	لإدخال عنوان البوابة.

المستوى الأول	المستوى الثاني	المستوى الثالث	المستوى 4	الأوصاف
Wired LAN (شبكة LAN السلكية)	TCP/IP	Node Name (اسم العقدة)	-	إدخال اسم العقدة.
		WINS Config (تكوين WINS)	-	تحديد وضع تهيئة WINS.
		WINS Server (خادم WINS)	Primary (أساسي)	حدد عنوان IP الخاص بالخادم WINS الرئيسي.
			Secondary (ثانوي)	حدد عنوان IP الخاص بخادم WINS الثانوي.
		DNS Server (خادم DNS)	Primary (أساسي)	حدد عنوان IP الخاص بخادم DNS الرئيسي.
			Secondary (ثانوي)	حدد عنوان IP الخاص بخادم DNS الثانوي.
		APIPA	-	تخصيص عنوان IP من نطاق عنوان الارتباط المحلي تلقائيًا [1].
		IPv6	-	تمكين بروتوكول IPv6 أو تعطيله.
	Ethernet (شبكة إيثرنت)	-	-	اختيار وضع ارتباط Ethernet.
	Wired Status (الحالة السلكية)	-	-	عرض حالة ارتباط شبكة Ethernet.
	MAC Address (عنوان MAC)	-	-	عرض عنوان MAC الخاص بالجهاز.
	Set to Default (تعيين إلى الافتراضي)	-	-	استعادة إعدادات الشبكة السلكية الخاصة بالجهاز إلى إعدادات المصنع.
	Wired Enable (تمكين الحالة السلكية)	-	-	تشغيل الواجهة السلكية أو إيقاف تشغيلها.
WLAN	TCP/IP	Boot Method (طريقة التجهيز)	-	اختيار طريقة IP التي تناسب احتياجاتك بأفضل شكل.
		IP Address	-	لإدخال عنوان IP.
		Subnet Mask (قناع الشبكة الفرعية)	-	لإدخال قناع الشبكة الفرعية.
		Gateway (البوابة)	-	لإدخال عنوان البوابة.
		Node Name (اسم العقدة)	-	إدخال اسم العقدة.
		WINS Config (تكوين WINS)	-	تحديد وضع تهيئة WINS.
		WINS Server (خادم WINS)	Primary (أساسي)	حدد عنوان IP الخاص بالخادم WINS الرئيسي.
			Secondary (ثانوي)	حدد عنوان IP الخاص بخادم WINS الثانوي.
		DNS Server (خادم DNS)	Primary (أساسي)	حدد عنوان IP الخاص بخادم DNS الرئيسي.
			Secondary (ثانوي)	حدد عنوان IP الخاص بخادم DNS الثانوي.
		APIPA	-	تخصيص عنوان IP من نطاق عنوان الارتباط المحلي تلقائيًا [1].
		IPv6	-	تمكين بروتوكول IPv6 أو تعطيله.
	Setup Wizard (معالج الإعداد)	-	-	تهيئة إعدادات الشبكة اللاسلكية باستخدام معالج الإعداد.
	WLAN Assistant (مساعد WLAN)	-	-	تهيئة إعدادات شبكتك اللاسلكية باستخدام قرص التثبيت من Brother.
	WPS	-	-	تهيئة إعدادات شبكتك اللاسلكية باستخدام طريقة الضغط على زر واحد.

المستوى الأول	المستوى الثاني	المستوى الثالث	المستوى 4	الأوصاف
WLAN	WPS w/PIN Code (WPS مع رمز PIN)	-	-	تهيئة إعدادات الشبكة اللاسلكية باستخدام WPS المزود بكود PIN.
	WLAN Status (حالة WLAN)	Status (الحالة)	-	عرض حالة ارتباط شبكة Ethernet اللاسلكية.
		Signal (الإشارة)	-	عرض حالة الإشارة.
		Channel (القناة)	-	عرض القناة المستخدمة عندما تكون حالة Status (الحالة) هي Active (نشط).
		Speed (السرعة)	-	عرض سرعة التوصيل عندما تكون حالة Status (الحالة) هي Active (نشط).
		SSID	-	عرض SSID (معرف مجموعة الخدمة).
		Comm. Mode (وضع الاتصال)	-	يعرض وضع الاتصال الحالي.
	MAC Address (عنوان MAC)	-	-	عرض عنوان MAC الخاص بالجهاز.
	Set to Default (تعيين إلى الافتراضي)	-	-	استعادة إعدادات الشبكة اللاسلكية الخاصة بالجهاز إلى إعدادات المصنع.
	WLAN Enable (تمكين WLAN)	-	-	تشغيل الواجهة اللاسلكية أو إيقاف تشغيلها.
Wi-Fi Direct	Push Button (زر التشغيل)	-	-	تهيئة إعدادات شبكة Wi-Fi Direct باستخدام طريقة الضغط على زر واحد بسرعة.
	PIN Code (رمز PIN)	-	-	تهيئة إعدادات شبكة Wi-Fi Direct باستخدام WPS المزود بكود PIN بسرعة.
	Manual (يدوي)	-	-	تهيئة إعدادات شبكة Wi-Fi Direct يدويًا.
	Group Owner (مالك مجموعة)	-	-	ضبط الجهاز كـ Group Owner (مالك المجموعة).
	Device Info. (معلومات الجهاز)	Device Name (اسم الجهاز)	-	عرض اسم الجهاز.
		SSID	-	عرض SSID (معرف مجموعة الخدمة) لمالك المجموعة.
		IP Address	-	عرض عنوان IP الخاص بالجهاز.
	Status Info. (معلومات الحالة)	Status (الحالة)	-	عرض حالة شبكة WiFi Direct.
		Signal (الإشارة)	-	عرض قوة إشارة شبكة Wi-Fi Direct الحالية. عندما يعمل الجهاز كـ «مالك المجموعة»، تعرض شاشة LCD دائمًا Strong (قوية).
		Channel (القناة)	-	عرض القناة المستخدمة عندما تكون حالة Status (الحالة) هي G/O Active (G/O نشط) أو Client Active (العميل نشط).
		Speed (السرعة)	-	عرض سرعة التوصيل عندما تكون حالة Status (الحالة) هي G/O Active (G/O نشط) أو Client Active (العميل نشط).
	I/F Enable (تمكين I/F)	-	-	تمكين اتصال WiFi Direct أو تعطيله.
NFC (متوفر لطرز معينة فقط)	-	-	-	تشغيل وظيفة NFC أو إيقاف تشغيلها.
Network Reset (إعادة تعيين الشبكة)	-	-	-	استعادة جميع إعدادات الشبكة الخاصة بالجهاز إلى إعدادات المصنع.

1 عند الاتصال بالشبكة، إذا كانت 'طريقة التمهيد' الخاصة بالجهاز مضبوطة على 'تلقائي'، سيحاول الجهاز تعيين عنوان IP و«قناع الشبكة الفرعية» من أي خادم تمهيد مثل DHCP أو BOOTP. وإذا تعذر العثور على خادم تمهيد، فسيتم تخصيص عنوان IP APIPA، مثل 169. 254. [001-254]. [000-255]. إذا كانت 'طريقة التمهيد' الخاصة بالجهاز مضبوطة على 'ساكن' فستحتاج إلى إدخال عنوان IP يدويًا من لوحة التحكم الخاصة بالجهاز.

Print Reports (طباعة التقارير)

المستوى الأول	المستوى الثاني	الوصف
Printer Settings (إعدادات الطابعة)	-	طباعة صفحة «إعدادات الطابعة».
Network Config (تهيئة الشبكة) (لطُرز الشبكة)	-	طباعة «تقرير تهيئة الشبكة».
Print File List (طباعة قائمة الملفات) (متوفر لطرز معينة فقط)	-	طباعة قائمة بالبيانات المحفوظة في الذاكرة.
Drum Dot Print (طباعة نقطة الأسطوانة)	-	لطباعة ورقة فحص نقاط الأسطوانة.
WLAN Report (تقرير WLAN) (للطُرز اللاسلكية)	-	طباعة نتيجة تشخيص اتصال شبكة LAN اللاسلكية.

Machine Info. (معلومات الجهاز)

المستوى الأول	المستوى الثاني	الوصف
Serial No. (الرقم التسلسلي)	-	عرض الرقم المسلسل للجهاز.
Firmware Version (إصدار البرامج الثابتة)	-	تحقق من إصدار البرامج الثابتة الخاصة بجهازك.
Page Counter (عداد الصفحات)	-	عرض إجمالي الصفحات المطبوعة.
Parts Life (العمر الافتراضي للأجزاء) [1]	Toner Life (عمر الحبر)	عرض العمر الافتراضي المتبقي لخرطوشة الحبر.
	Drum Life (عمر الأسطوانة)	عرض العمر الافتراضي المتبقي لوحدة الأسطوانة.

1 العمر الافتراضي تقريبي وقد يختلف حسب نوع الاستخدام.

Initial Setup (الإعداد الأولي)

المستوى الأول	المستوى الثاني	الوصف
Reset (إعادة تعيين)	Machine Reset (إعادة تعيين الجهاز)	استعد جميع إعدادات الجهاز التي قمت بتغييرها.
	Network Reset (إعادة تعيين الشبكة)	لاستعادة جميع إعدادات الشبكة مرة أخرى إلى إعدادات المصنع.
	Factory Reset (إعادة تعيين إعدادات المصنع)	حيث يعمل على استعادة إعدادات الجهاز إلى إعدادات المصنع الافتراضية. قم بإجراء هذه العملية عندما تتخلص من جهازك.
Local Language (اللغة المحلية)	-	لتحديد لغة شاشة LCD بما يناسب دولتك.

معلومات ذات صلة

- جدول القوائم (للطرز المزودة بشاشة LCD)

طباعة قائمة بإعدادات الطابعة

<< HL-L2310D/HL-L2335D
<< HL-L2350DW/HL-L2351DW/HL-L2370DN/HL-L2375DW/HL-L2376DW/HL-L2385DW/HL-L2386DW

HL-L2310D/HL-L2335D

1. تأكد من إغلاق الغطاء الأمامي وتوصيل سلك الطاقة.
2. اضغط على ⏻ لتشغيل الجهاز وتأكد من إضاءة مؤشر LED **Ready** (**الاستعداد**) فقط.
3. اضغط على **Go** (**انتقال**) ثلاث مرات.

يقوم الجهاز بطباعة «إعدادات الطابعة».

HL-L2350DW/HL-L2351DW/HL-L2370DN/HL-L2375DW/HL-L2376DW/HL-L2385DW/HL-L2386DW

1. اضغط على ▲ أو ▼ لعرض الخيار Print Reports (طباعة التقارير) ، ثم اضغط على **OK** (**موافق**).
2. اضغط على ▲ أو ▼ لعرض الخيار Printer Settings (إعدادات الطابعة) ، ثم اضغط على **OK** (**موافق**).
3. اضغط على **Go** (**انتقال**).

يقوم الجهاز بطباعة «إعدادات الطابعة».

معلومات ذات صلة

- إعدادات الجهاز

كيفية تثبيت برنامج Remote Printer Console (نظام التشغيل Windows فقط)

الطرز ذات العلاقة: HL-L2310D/HL-L2335D

Remote Printer Console هو برنامج تطبيقي يساعدك على تغيير العديد من إعدادات الطابعة على جهاز Brother الذي بحوزتك، بصرف النظر عن التطبيق الذي تقوم بالطباعة منه.

على سبيل المثال، يمكنك تغيير إعدادات هامش الصفحة و«وضع السكون» ومجموعة الأحرف وما إلى ذلك في برنامج Remote Printer Console. يتم تذكر هذه الأحرف واستخدامها بواسطة جهاز Brother الذي بحوزتك كإعدادات افتراضية للطباعة. رغم ذلك، فإن أي تغييرات يدوية تقوم بها في التطبيق أو برنامج تشغيل الطابعة سوف تحل محل إعدادات برنامج Remote Printer Console الخاصة بك.

ملاحظة

غير متوفر في الدول وفقًا لوائح التصدير المطبقة.

1. ضع القرص الخاص بالتثبيت من Brother داخل محرك الأقراص المضغوطة.
   أغلق شاشة الفتح عندما تظهر.
2. افتح Windows Explorer ثم حدد محرك الأقراص المضغوطة.
3. انقر نقرًا مزدوجًا فوق المجلد **الأدوات**.
4. انقر نقرًا مزدوجًا فوق المجلد **RPC**.
5. ارجع إلى **RPC_User's_Guide.pdf** لمعرفة كيفية تثبيت برنامج Remote Printer Console واستخدامه.

معلومات ذات صلة

- إعدادات الجهاز

تغيير إعدادات الجهاز من الكمبيوتر

- تغيير إعدادات الجهاز باستخدام أداة Web Based Management
- أين يمكنني العثور على إعدادات الشبكة الخاصة بجهاز Brother الذي بحوزتي؟

تغيير إعدادات الجهاز باستخدام أداة Web Based Management

Web Based Management هي أداة تستخدم مستعرض ويب قياسيًا لإدارة جهازك باستخدام بروتوكول نقل النص التشعبي (HTTP) أو بروتوكول نقل النص التشعبي عبر طبقة مأخذ التوصيل الآمنة (HTTPS).

- ما المقصود بالإدارة المستندة إلى الويب؟
- الوصول إلى أداة Web Based Management
- تعيين كلمة مرور تسجيل الدخول للإدارة المستندة إلى الويب

ما المقصود بالإدارة المستندة إلى الويب؟

الطرز ذات العلاقة: HL-L2350DW/HL-L2351DW/HL-L2370DN/HL-L2375DW/HL-L2376DW/HL-L2385DW/HL-L2386DW

الإدارة المستندة إلى الويب هي أداة مساعدة تستخدم مستعرض ويب قياسي لإدارة جهازك باستخدام بروتوكول نقل النصوص الترابطية (HTTP) أو بروتوكول نقل النصوص الترابطية عبر طبقة مأخذ التوصيل الآمنة (HTTPS). اكتب عنوان IP في مستعرض الويب الخاص بك للدخول إليه وتغيير إعدادات خادم الطباعة.

- نوصي باستخدام المستعرض Microsoft Internet Explorer 11/Edge لنظام التشغيل Windows و Safari 9/10 لنظام التشغيل Mac. تأكد من تمكين JavaScript و«ملفات تعريف الارتباط» دائمًا في أي مستعرض تستخدمه.
- يجب أن تستخدم بروتوكول TCP/IP على شبكتك وأن تمتلك عنوان IP صالح ومبرمج على خادم الطباعة والكمبيوتر الخاص بك.

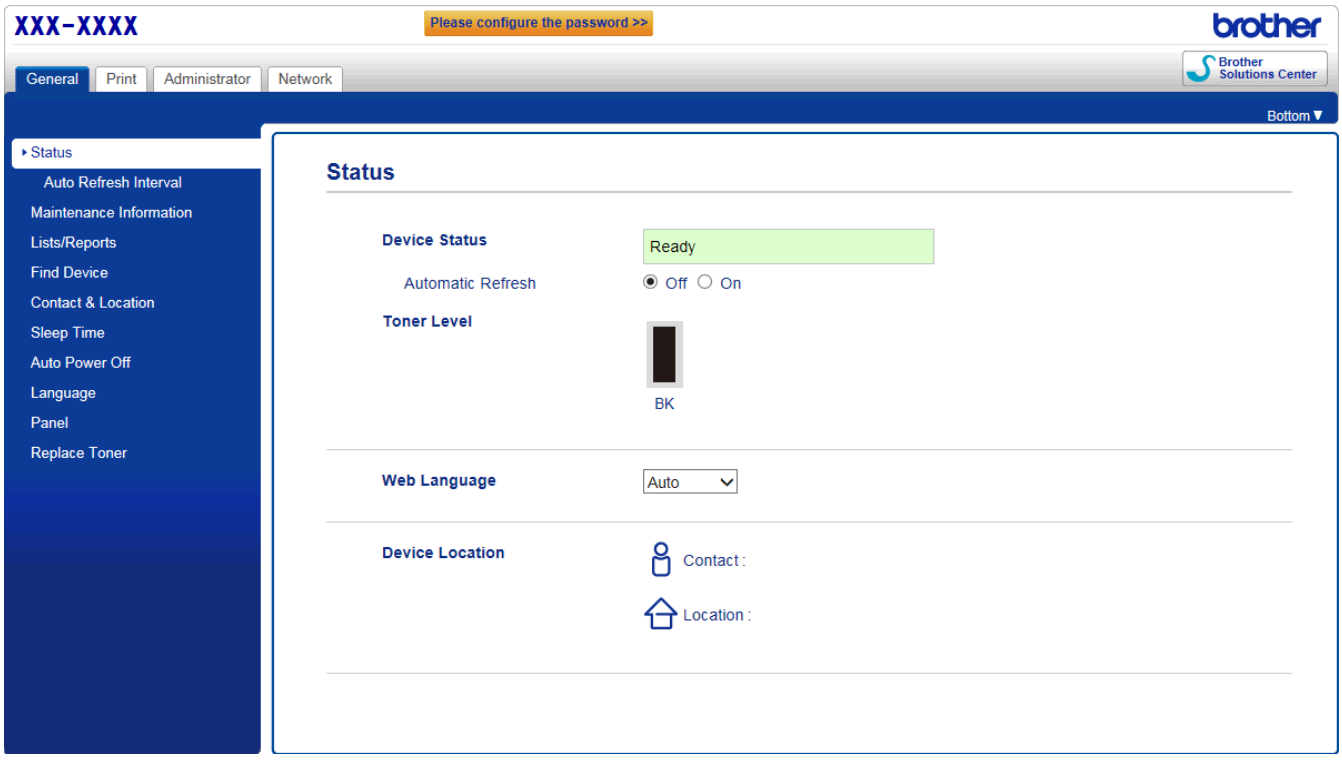

- قد تختلف الشاشة الفعلية عن الشاشة الموضحة أعلاه.

معلومات ذات صلة

- تغيير إعدادات الجهاز باستخدام أداة Web Based Management

الوصول إلى أداة Web Based Management

الطرز ذات العلاقة: HL-L2350DW/HL-L2351DW/HL-L2370DN/HL-L2375DW/HL-L2376DW/HL-L2385DW/HL-L2386DW

- نوصي باستخدام بروتوكول أمان HTTPS عند تهيئة الإعدادات باستخدام أداة Web Based Management.
- عندما تستخدم HTTPS لتهيئة الأداة Web Based Management، فسيعرض المستعرض مربع حوار التحذير.

1. قم بتشغيل مستعرض الويب.
2. اكتب «http://عنوان IP الخاص بالجهاز» في شريط العنوان الموجود بالمستعرض (حيث يمثل «عنوان IP الخاص بالجهاز» عنوان IP الخاص بالجهاز).

   على سبيل المثال:

   http://192.168.1.2

- إذا كنت تستخدم نظام اسم المجال أو إذا قمت بتمكين اسم NetBIOS، فيمكنك كتابة اسم آخر، مثل «طابعة مشتركة» بدلاً من عنوان IP.
  - على سبيل المثال:

    http://SharedPrinter

  إذا قمت بتمكين اسم NetBIOS، فيمكنك أيضًا استخدام اسم العقدة.
  - على سبيل المثال:

    http://brnxxxxxxxxxxxx

  يمكن العثور على اسم NetBIOS في «تقرير تهيئة الشبكة».
- في نظام التشغيل Mac، ادخل إلى الإدارة المستندة إلى الويب من خلال النقر فوق أيقونة الجهاز الموجودة على شاشة **Status Monitor**.

3. لا يتطلب الأمر كلمة مرور وفقًا للإعدادات الافتراضية. اكتب كلمة مرور إذا كنت قد قمت بتعيين واحدة ، ثم انقر فوق .

يمكنك الآن تغيير إعدادات خادم الطباعة.

إذا قمت بتغيير إعدادات البروتوكول، فيجب عليك إعادة تشغيل الجهاز بعد النقر فوق **Submit** (إرسال) لتنشيط التهيئة.

معلومات ذات صلة

- تغيير إعدادات الجهاز باستخدام أداة Web Based Management

تعيين كلمة مرور تسجيل الدخول للإدارة المستندة إلى الويب

الطرز ذات العلاقة: HL-L2350DW/HL-L2351DW/HL-L2370DN/HL-L2375DW/HL-L2376DW/HL-L2385DW/HL-L2386DW

نوصي بتعيين كلمة مرور تسجيل الدخول لمنع الأفراد غير المرخص لهم من الوصول إلى الإدارة المستندة إلى الويب.

1. قم بتشغيل مستعرض الويب.
2. اكتب «http://عنوان IP الخاص بالجهاز» في شريط العنوان الموجود بالمستعرض (حيث يمثل «عنوان IP الخاص بالجهاز» عنوان IP الخاص بالجهاز).

   على سبيل المثال:

   http://192.168.1.2

- إذا كنت تستخدم نظام اسم المجال أو إذا قمت بتمكين اسم NetBIOS، فيمكنك كتابة اسم آخر، مثل «طابعة مشتركة» بدلاً من عنوان IP.
  - على سبيل المثال:

    http://SharedPrinter

  إذا قمت بتمكين اسم NetBIOS، فيمكنك أيضًا استخدام اسم العقدة.
  - على سبيل المثال:

    http://brnxxxxxxxxxxxx

  يمكن العثور على اسم NetBIOS في «تقرير تهيئة الشبكة».
- في نظام التشغيل Mac، ادخل إلى الإدارة المستندة إلى الويب من خلال النقر فوق أيقونة الجهاز الموجودة على شاشة **Status Monitor**.

3. لا يتطلب الأمر كلمة مرور وفقًا للإعدادات الافتراضية. اكتب كلمة مرور إذا كنت قد قمت بتعيين واحدة ، ثم انقر فوق .
4. انقر فوق **Administrator** (المسؤول).
5. اكتب كلمة المرور التي تريد استخدامها في الحقل **Enter New Password** (إدخال كلمة المرور الجديدة) (8 إلى 32 حرفًا).
6. أعد كتابة كلمة المرور في الحقل **Confirm New Password** (تأكيد كلمة المرور الجديدة).
7. انقر فوق **Submit** (إرسال).

في المستقبل، في كل مرة تريد الوصول إلى الإدارة المستندة إلى الويب، اكتب كلمة المرور في الحقل **Login** (تسجيل الدخول)، ثم انقر فوق .

بعد تهيئة الإعدادات، قم بتسجيل الخروج بالنقر فوق .

إذا كنت لم تقم بتعيين كلمة مرور تسجيل الدخول من قبل، فإنه يمكنك تعيين كلمة مرور بالنقر فوق الزر **Please configure the password** (يرجى تكوين كلمة المرور) على صفحة الويب الخاصة بالجهاز.

معلومات ذات صلة

- تغيير إعدادات الجهاز باستخدام أداة Web Based Management

المُلحق

- المواصفات
- كيفية إدخال النصوص على جهاز Brother
- الملحقات
- أرقام Brother

المواصفات

<< المواصفات العامة
<< مواصفات وسائط الطباعة
<< مواصفات الطابعة
<< مواصفات الواجهة
<< البروتوكولات المدعومة وميزات الأمان
<< مواصفات متطلبات جهاز الكمبيوتر

المواصفات العامة

نوع الطابعة		• الليزر
طريقة الطباعة		• طابعة ليزر إلكتروفوتوغرافية
سعة الذاكرة	القياسية	(لأستراليا ونيوزيلندا) • (HL-L2310D) 32 ميجابايت • (HL-L2350DW/HL-L2375DW) 64 ميجابايت • (HL-L2385DW) 128 ميجابايت (لدول أخرى) • (HL-L2335D) 32 ميجابايت • (HL-L2351DW) 64 ميجابايت • (HL-L2370DN/HL-L2375DW/HL-L2376DW/HL-L2385DW/ HL-L2386DW) 128 ميجابايت
LCD (شاشة بلورات سائلة)		• (HL-L2350DW/HL-L2351DW/HL-L2370DN/HL-L2375DW/ HL-L2376DW/HL-L2385DW/HL-L2386DW) 16 حرفًا لكل سطر واحد
مصدر الطاقة		• (لتايوان) 110 - 120 فولت من التيار المتردد 50/60 هرتز • (استثناء لتايوان) 220 - 240 فولت من التيار المتردد 50/60 هرتز
استهلاك الطاقة (المتوسط)	الذروة	(لتايوان) • حوالي 1104 وات (استثناء لتايوان) • حوالي 1104 وات
	الطباعة [1]	(لتايوان) • (HL-L2310D/HL-L2335D/HL-L2375DW) حوالي 500 وات عند 25 درجة مئوية • (HL-L2350DW) حوالي 460 وات عند 25 درجة مئوية (استثناء لتايوان) • (HL-L2310D/HL-L2350DW/HL-L2351DW) حوالي 460 وات عند 25 درجة مئوية • (HL-L2335D/HL-L2370DN/HL-L2375DW/HL-L2376DW/ HL-L2385DW/HL-L2386DW)

1 تم القياس أثناء اتصال الجهاز بواجهة USB.

استهلاك الطاقة (المتوسط)		حوالي 510 وات عند 25 درجة مئوية
	الطباعة **(الوضع الصامت)** [1]	(لتايوان) • حوالي 255 وات عند 25 درجة مئوية (استثناء لتايوان) • حوالي 265 وات عند 25 درجة مئوية
	الجاهزية [1]	(لتايوان) • حوالي 48 وات عند 25 درجة مئوية (استثناء لتايوان) • حوالي 48 وات عند 25 درجة مئوية
	السكون [1]	(لتايوان) • (HL-L2310D/HL-L2335D/HL-L2350DW) حوالي 3.9 وات • (HL-L2375DW) حوالي 4.4 وات (استثناء لتايوان) • (HL-L2310D/HL-L2335D) حوالي 5.7 وات • (HL-L2350DW/HL-L2351DW/HL-L2370DN/HL-L2375DW/ HL-L2376DW/HL-L2385DW/HL-L2386DW) حوالي 6.0 وات
	السكون العميق [1]	(لتايوان) • (HL-L2375DW) حوالي 0.6 وات • (HL-L2335D) حوالي 0.5 وات (استثناء لتايوان) • حوالي 0.6 وات
	وضع إيقاف التشغيل [2] [3]	(لتايوان) • حوالي 0.02 وات (استثناء لتايوان) • حوالي 0.03 وات
الأبعاد	(عرض مخطط نموذجي) (HL-L2310D/HL-L2335D/HL-L2350DW/ HL-L2351DW/HL-L2370DN/HL-L2375DW/ HL-L2376DW) 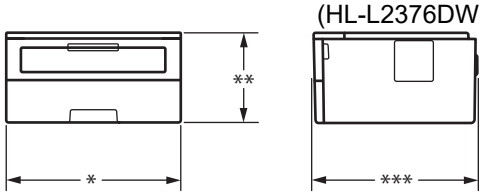 (HL-L2385DW/HL-L2386DW) 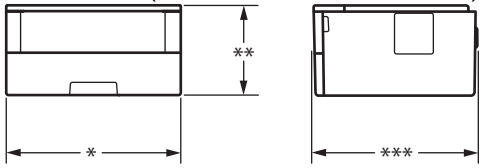	الوحدة: ملم • (HL-L2310D/HL-L2335D/HL-L2350DW/HL-L2351DW/ HL-L2370DN/HL-L2375DW/HL-L2376DW) * : 356 ** : 183 *** : 360 • (HL-L2385DW/HL-L2386DW) * : 356 ** : 183 *** : 388
الأوزان (بالإضافة إلى المرفقات)		(لأستراليا ونيوزيلندا)

2 تم القياس وفقًا لـ IEC 62301 الإصدار 2.0.

3 يختلف استهلاك الطاقة بقدر قليل تبعًا لبيئة الاستخدام.

			• (HL-L2310D/HL-L2350DW/HL-L2351DW/HL-L2370DN/ HL-L2375DW/HL-L2376DW) 7.2 كجم (لكوريا) • (HL-L2335D/HL-L2351DW/HL-L2376DW) 7.2 كجم • (HL-L2370DN/HL-L2375DW) 7.4 كجم • (HL-L2386DW) 7.9 كجم • (HL-L2385DW) 8.1 كجم (لدول أخرى) • (HL-L2351DW/HL-L2376DW) 7.2 كجم • (HL-L2335D/HL-L2370DN/HL-L2375DW) 7.4 كجم • (HL-L2386DW) 7.9 كجم • (HL-L2385DW) 8.1 كجم
مستوى الضوضاء	ضغط الصوت	الطباعة	• (HL-L2310D/HL-L2350DW/HL-L2351DW) LpAm = 48 ديسيبل (سمعي) • (HL-L2335D/HL-L2370DN/HL-L2375DW/HL-L2376DW/ HL-L2385DW/HL-L2386DW) LpAm = 49 ديسيبل (سمعي)
		الطباعة (الوضع الصامت)	• LpAm = 44 ديسيبل (سمعي)
		الجاهزية	• LpAm = 30.0 ديسيبل (سمعي)
	طاقة الصوت	الطباعة	• (HL-L2310D/HL-L2350DW/HL-L2351DW) LWAd = 6.56 بل (سمعي) • (HL-L2335D/HL-L2370DN/HL-L2375DW/HL-L2376DW/ HL-L2385DW/HL-L2386DW) LWAd = 6.66 بل (سمعي)
		الطباعة (الوضع الصامت)	• LWAd = 6.14 بل (سمعي)
		الجاهزية	• LWAd = صامت
درجة الحرارة	التشغيل		• من 10 إلى 32 درجة مئوية
	التخزين		• من 0 إلى 40 درجة مئوية
الرطوبة	التشغيل		• من 20 إلى 80% (دون تكاثف)
	التخزين		• من 35 إلى 85% (دون تكاثف)

مواصفات وسائط الطباعة

إدخال الورق	درج الورق (قياسي)	نوع الورق	• ورق عادي، ورق رقيق، ورق معاد تدويره، ورق سميك
		حجم الورق	(لتايوان) • A4، Letter، B5 (JIS)، A5، A5 (حافة طويلة)، A6، Executive، 270mm Paper (210x270mm) (لأستراليا ونيوزيلندا) • A4، Letter، A5، A5 (حافة طويلة)، A6، Executive

إدخال الورق	درج الورق (قياسي)		(لكوريا ودول الشرق الأوسط وإفريقيا) • A4، Letter، A5، A5 (حافة طويلة)، A6، Executive (لدول أخرى) • A4، Letter، A5، A5 (حافة طويلة)، A6، Executive، Legal، Folio، Mexico، Legal، India Legal
		وزن الورق	• 60 إلى 163 جم/م^2
		السعة القصوى لكمية الورق	• حتى 250 ورقة بوزن 80 جم/م^2 من الورق العادي
	فتحة التغذية اليدوية	نوع الورق	• ورق عادي، ورق رقيق، ورق سميك، ورق أكثر سمكًا، ورق معاد تدويره، ورق مقوى، ملصق، مظروف، مظروف مظروف رقيق، أو سميك
		حجم الورق	• العرض: 76.2 إلى 215.9 ملم • الطول: 127 إلى 355.6 ملم • مظروف: COM-10، DL، C5، Monarch
		وزن الورق	• من 60 إلى 230 جم/م^2
		السعة القصوى لكمية الورق	• ورقة واحدة في المرة
	الدرج متعدد الأغراض (درج متعدد الأغراض)	نوع الورق	• ورق عادي، ورق رقيق، ورق سميك، ورق أكثر سمكًا، ورق معاد تدويره، ورق مقوى، ملصق، مظروف، مظروف مظروف رقيق، أو سميك
		حجم الورق	• العرض: 76.2 إلى 215.9 ملم • الطول: 127 إلى 355.6 ملم • مظروف: COM-10، DL، C5، Monarch
		وزن الورق	• من 60 إلى 230 جم/م^2
		السعة القصوى لكمية الورق	• حتى 30 ورقة بوزن 80 جم/م^2 من الورق العادي • مظروف: 2 من الأظرف
إخراج الورق [1]	درج الاخراج للطباعة المواجهة للأسفل		• حتى 150 ورقة بوزن 80 جم/م^2 من الورق العادي (تسليم مواجه للأسفل إلى درج إخراج الورق المواجه إلى الأسفل) [2]
	درج الاخراج للطباعة المواجهة للأسفل		• ورقة واحدة (تسليم مواجه للأعلى إلى درج الإخراج المواجه للأعلى)
على الوجهين	الطباعة التلقائية على الوجهين	نوع الورق	• ورق عادي، ورق رقيق، ورق معاد تدويره
		حجم الورق	• A4
		وزن الورق	• 60 إلى 105 جم/م^2

1 بالنسبة للملصقات، نوصي بإزالة الأوراق المطبوعة من درج إخراج الورق مباشرة بعد خروجها من الجهاز لتجنب احتمالية حدوث تلطخ.

2 تحسب مع 80 جم/م2 في بيئة معتدلة وغير رطبة.

مواصفات الطابعة

الطباعة التلقائية على الوجهين		• نعم
المضاهاة		• (HL-L2370DN/HL-L2375DW/HL-L2376DW) PCL6 • (HL-L2385DW/HL-L2386DW) PCL6، BR-Script3، PDF إصدار 1.7
الدقة		• جودة 600 × 600 نقطة لكل بوصة، HQ1200 (2400 × 600 نقطة لكل بوصة)، 1200 × 1200 نقطة لكل بوصة
سرعة الطباعة [1] [2]	الطباعة على وجه واحد	• (HL-L2310D/HL-L2350DW/HL-L2351DW) ما يصل إلى 30 صفحة/دقيقة (حجم A4) ما يصل إلى 32 صفحة/دقيقة (حجم Letter)

سرعة الطباعة [1] [2]		• (HL-L2335D/HL-L2370DN/HL-L2375DW/HL-L2376DW/HL-L2385DW/HL-L2386DW) ما يصل إلى 34 صفحة/دقيقة (حجم A4) ما يصل إلى 36 صفحة/دقيقة (حجم Letter)
	الطباعة على الوجهين	• (HL-L2310D/HL-L2350DW/HL-L2351DW) ما يصل إلى 15 جانبًا/الدقيقة (حتى 7.5 ورقة/الدقيقة) (حجم Letter أو A4) • (HL-L2335D/HL-L2370DN/HL-L2375DW/HL-L2376DW/HL-L2385DW/HL-L2386DW) ما يصل إلى 16 جانبًا/الدقيقة (حتى 8 ورقات/الدقيقة) (حجم A4) ما يصل إلى 17 جانبًا/الدقيقة (حتى 8.5 ورقة/الدقيقة) (حجم Letter)
وقت خروج أول طباعة [3]		(لتايوان) • (HL-L2310D/HL-L2335D/HL-L2350DW/HL-L2351DW/HL-L2370DN/HL-L2375DW/HL-L2376DW) أقل من 8.5 ثوانٍ عند 23 درجة مئوية / 115 فولت • (HL-L2385DW/HL-L2386DW) أقل من 7 ثوانٍ عند 23 درجة مئوية / 115 فولت (باستثناء تايوان) • (HL-L2310D/HL-L2335D/HL-L2350DW/HL-L2351DW/HL-L2370DN/HL-L2375DW/HL-L2376DW) أقل من 8.5 ثوانٍ عند 23 درجة مئوية / 230 فولت • (HL-L2385DW/HL-L2386DW) أقل من 7 ثوانٍ عند 23 درجة مئوية / 230 فولت

1 قد تتغير سرعة الطباعة وفقًا لنوع المستند الذي تقوم بطباعته.

2 قد تكون سرعة الطباعة أبطأ عند اتصال الجهاز بواسطة شبكة LAN لاسلكية.

3 من وضع «الاستعداد» والدرج القياسي

مواصفات الواجهة

USB [1] [2]	• USB 2.0 عالي السرعة استخدم كبل واجهة USB 2.0 لا يزيد طوله عن 2 متر.
LAN	• (HL-L2370DN/HL-L2375DW/HL-L2376DW/HL-L2385DW/HL-L2386DW) 10Base-T/100Base-TX [3]
شبكة LAN لاسلكية	• (HL-L2350DW/HL-L2351DW/HL-L2375DW/HL-L2376DW/HL-L2385DW/HL-L2386DW) IEEE 802.11b/g/n (وضع البنية الأساسية) IEEE 802.11g/n (Wi-Fi Direct®)
NFC	• (HL-L2385DW/HL-L2386DW) نعم

1 يحتوي جهازك على واجهة USB 2.0 عالية السرعة. كما يمكن توصيل الجهاز بكمبيوتر به واجهة USB 1.1.

2 لا يتم دعم منافذ USB من جهات أخرى.

3 .مستقيمًا توصيلاً متصل (أعلى أو) 5 الفئة من مجدول مزدوج كبل باستخدام قم

البروتوكولات المدعومة وميزات الأمان

Ethernet

10Base-T/100Base-TX

شبكة LAN لاسلكية

IEEE 802.11b/g/n (وضع البنية الأساسية)، IEEE 802.11g/n (Wi-Fi Direct)

بروتوكولات (IPv4)

ARP، RARP، BOOTP، DHCP، APIPA(Auto IP) ودقة الاسم WINS/NetBIOS، DNS Resolver، mDNS، ومستجيب LLMNR، LPR/LPD، ومنفذ خام مخصص Port/Port9100 وعميل SMTP، IPP/IPPS وخادم FTP، SNMPv1/v2c/v3 وخادم HTTP/HTTPS وخادم وعميل TFTP، ICMP، Web Services (للطباعة).

بروتوكولات (IPv6)

NDP وRA ومحلل DNS وmDNS ومستجيب LLMNR وLPR/LPD وCustom Raw Port/Port9100 وIPP/IPPS وعميل SMTP وFTP وServer وSNMPv1/v2c/v3 وخادم HTTP/HTTPS وعميل وخادم TFTP وICMPv6 و Web Services (للطباعة)

أمان الشبكة (السلكية)

SMTP-AUTH، SNMP v3، SSL/TLS (SMTP، HTTP، IPP)

أمان الشبكة (اللاسلكية)

SMTP-AUTH، SNMP v3، SSL/TLS (SMTP، HTTP، IPP)

أمان الشبكة اللاسلكية

WEP 64/128 بت, WPA-PSK (TKIP/AES), WPA2-PSK (TKIP/AES)(تدعم Wi-Fi Direct WPA2-PSK (AES) فقط.)

الشهادة اللاسلكية

Wi-Fi Certification Mark License (WPA™/WPA2™ - للأشخاص)، Wi-Fi Protected Setup (WPS) Identifier Mark License، Wi-Fi CERTIFIED™ Wi-Fi Direct

مواصفات متطلبات جهاز الكمبيوتر

وظائف البرامج وأنظمة التشغيل المدعومة

لطُرُز HL-L2310D/HL-L2335D/HL-L2350DW/HL-L2351DW/HL-L2370DN/ HL-L2376DW/HL-L2385DW/HL-L2386DW

إصدار نظام التشغيل ونظام الكمبيوتر الأساسي		واجهة جهاز الكمبيوتر الشخصي				المعالج	مساحة القرص الثابت للتثبيت
		متوازٍ (IEEE1284)	USB [1]	10BASE-T/ 100BASE-TX (Ethernet)	اللاسلكية [2] 802.11b/g/n		
نظام تشغيل Windows	Windows 7 SP1 / 8 / 8.1	غير متوفر	الطباعة			معالج 32 بتًا (×86) أو 64 بتًا (×64)	80 ميجابايت
	Windows 10 Home / 10 Pro / 10 Education / 10 Enterprise						
	Windows Server 2008		الطباعة				
	Windows Server 2008 R2					معالج 64 بت (×64)	
	Windows Server 2012						
	Windows Server 2012 R2						
	Windows Server 2016						
نظام التشغيل Mac	macOS v10.10.5		الطباعة			معالج Intel®	80 ميجابايت
	macOS v10.11.x						
	macOS v10.12.x						

1 لا يتم دعم منافذ USB من جهات أخرى.

2 HL-L2350DW/HL-L2351DW/HL-L2376DW/HL-L2385DW/HL-L2386DW

لطراز HL-L2375DW

إصدار نظام التشغيل ونظام الكمبيوتر الأساسي	واجهة جهاز الكمبيوتر الشخصي	المعالج	مساحة القرص الثابت للتثبيت

		متوازٍ (IEEE1284)	USB [1]	10BASE-T/ 100BASE-TX (Ethernet)	اللاسلكية 802.11b/g/n		
نظام تشغيل Windows	Windows 7 SP1 / 8 / 8.1	غير متوفر	الطباعة			معالج 32 بتًا (×86) أو 64 بتًا (×64)	80 ميجابايت
	Windows 10 Home / 10 Pro / 10 Education / 10 Enterprise						
	Windows Server 2008		الطباعة				
	Windows Server 2008 R2					معالج 64 بت (×64)	
	Windows Server 2012						
	Windows Server 2012 R2						
	Windows Server 2016						
	Windows Server 2019						
نظام التشغيل Mac	macOS v10.10.5		الطباعة			معالج Intel®	80 ميجابايت
	macOS v10.11.x						
	macOS v10.12.x						
	macOS v10.13.x						
	macOS v10.14.x						
	macOS v10.15.x						

1 لا يتم دعم منافذ USB من جهات أخرى.

لأحدث تحديثات برنامج التشغيل، انتقل إلى صفحة **Downloads** الخاصة بالطراز لديك على Brother Solutions Center على support.brother.com.

تعد جميع العلامات التجارية وأسماء العلامات والمنتجات ملكية خاصة لشركاتها المعنية المالكة لها.

معلومات ذات صلة

- الملحق

كيفية إدخال النصوص على جهاز Brother

الطرز ذات العلاقة: HL-L2350DW/HL-L2351DW/HL-L2370DN/HL-L2375DW/HL-L2376DW/HL-L2385DW/HL-L2386DW

عند الحاجة إلى كتابة نص، أدخل الأحرف على الجهاز. ربما تختلف الأحرف المتوفرة وفقًا للعملية التي تنفذها.

- اضغط مع الاستمرار أو بشكل متكرر على ▲ أو ▼ لتحديد أحد الحروف من هذه القائمة:

?<=>;:/.-,+*()'&%$#"!0123456789abcdefghijklmnopqrstuvwxyzABCDEFGHIJKLMNOPQRSTUVWXYZ(space)
_^[]@

- اضغط على **OK** (موافق) عندما يظهر الحرف أو الرمز الذي تريده، ثم أدخل الحرف التالي.
- اضغط على **Back** (رجوع) لحذف الأحرف التي تم إدخالها بشكل غير صحيح.

معلومات ذات صلة

- المُلحق

الملحقات

عندما يحين موعد استبدال أحد المستلزمات مثل مسحوق الحبر أو الأسطوانة، ستظهر رسالة خطأ على لوحة التحكم بالجهاز أو في Status Monitor. لمزيد من المعلومات حول المستلزمات الخاصة بجهازك، تفضل بزيارة www.brother.com/original/index.html أو اتصل بالوكيل المحلي لشركة Brother.

- سيختلف اسم طراز الإمداد حسب الدولة والمنطقة.

خرطوشة الحبر

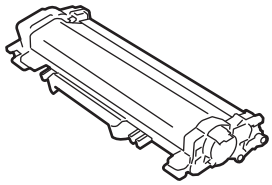

اسم طراز الملحق	العمر التقريبي (الإنتاجية من الصفحات)	الطرز القابلة للتطبيق
الحبر القياسي: TN-2405	1200 ورقة تقريبًا [1] [2]	HL-L2310D/HL-L2335D/ HL-L2350DW/HL-L2370DN/ HL-L2375DW/HL-L2376DW/ HL-L2385DW/HL-L2386DW
حبر عالي الإنتاجية: TN-2455	3000 ورقة تقريبًا [1] [2]	HL-L2310D/HL-L2335D/ HL-L2350DW/HL-L2370DN/ HL-L2375DW/HL-L2376DW/ HL-L2385DW/HL-L2386DW

1 تم تحديد الإنتاجية التقريبية للخرطوشة وفقًا لـ ISO/IEC 19752.

2 صفحات ذات وجه واحد بحجم A4/Letter

يقدر متوسط عمر مسحوق حبر علبة الوارد 700 ورقة تقريبًا [1] أو 1200 ورقة تقريبًا [2] [3] أو 3000 ورقة تقريبًا [4] [5] أو 4500 ورقة تقريبًا [6] [7] اعتمادًا على صفحة واحدة لكل مهمة [صفحات ذات وجه واحد بحجم A4 أو Letter].

1 (تايوان) HL-L2310D/HL-L2335D/HL-L2350DW/HL-L2375DW/HL-L2385DW

2 (كوريا ودول الشرق الأوسط وإفريقيا) HL-L2335D

3 (للدول الآسيوية) HL-L2335D/HL-L2370DN/HL-L2375DW

4 (للفيلبين وفيتنام وإندونيسيا والهند وكوريا ودول إفريقيا والشرق الأوسط) HL-L2351DW/HL-L2370DN/HL-L2375DW/HL-L2376DW/HL-L2386DW

5 (للدول الآسيوية) HL-L2385DW

6 (للفلبين وكوريا) HL-L2385DW

7 (تركيا) HL-L2376DW/HL-L2386DW

وحدة الأسطوانة

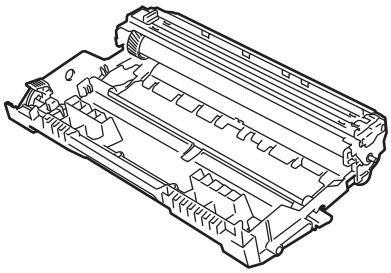

اسم طراز الملحق	العمر التقريبي (الإنتاجية من الصفحات)	الطرز القابلة للتطبيق
DR-2405	12000 ورقة تقريبًا [1]	HL-L2310D/HL-L2335D/HL-L2350DW/HL-L2351DW/HL-L2370DN/HL-L2375DW/ HL-L2376DW/HL-L2385DW/HL-L2386DW

1 ما يقرب من 12,000 صفحة اعتمادًا على صفحة واحدة لكل مهمة [صفحات ذات وجه واحد بحجم A4/Letter]. قد يتأثر عدد الصفحات بعدة عوامل مختلفة، من بينها على سبيل المثال لا الحصر نوع الوسائط وحجمها.

معلومات ذات صلة

- الملحق

مواضيع ذات صلة:

- استبدال المستلزمات

أرقام Brother

هام

للحصول على المساعدة الفنية، يجب عليك الاتصال بخدمة عملاء Brother أو موزع Brother المحلي الذي تتعامل معه.

>> الأسئلة المتكررة (FAQs)
>> خدمة العملاء

الأسئلة المتكررة (FAQs)

يعد Brother Solutions Center المصدر الوحيد الذي نوفره لكل احتياجات جهازك. قم بتنزيل أحدث البرامج والأدوات المساعدة واقرأ الأسئلة الشائعة وتلميحات استكشاف الأخطاء وإصلاحها لتتعرف على كيفية الاستفادة القصوى من منتج Brother.

يمكنك التحقق هنا أيضًا من وجود تحديثات لبرامج التشغيل من Brother.

support.brother.com

خدمة العملاء

تفضل بزيارة global.brother/gw للحصول على معلومات الاتصال الخاصة بمكتب Brother المحلي الذي تتعامل معه.

مواقع مراكز الخدمة

بالنسبة لمراكز الخدمة في منطقتك، اتصل بمكتب Brother المحلي. يمكن العثور على معلومات الاتصال الخاصة بمكاتب Brother المحلية على العنوان global.brother/gw وتحديد دولتك.

عناوين الإنترنت

موقع ويب Brother العالمي: global.brother/gw

لقراءة الأسئلة المتكررة (FAQ) والأسئلة الفنية ودعم المنتج والحصول على تحديثات برنامج التشغيل والأدوات المساعدة:

support.brother.com

معلومات ذات صلة

- الملحق

زوروا موقعنا على شبكة النترنت
global.brother/gw

تمت الموافقة على هذه الأجهزة لاستخدامها في بلد الشراء فقط. وشركات براذر المحلية أو موزعيها تدعم الأجهزة التي تم شراؤها فقط في بلدانهم.

Brother Earth
www.brotherearth.com

ARB
الإصدار B