İnternet Üzerinden Kullanım Kılavuzu

DCP-L3510CDW
DCP-L3551CDW
MFC-L3710CW
MFC-L3735CDN
MFC-L3745CDW
MFC-L3750CDW
MFC-L3770CDW

© 2018 Brother Industries, Ltd. Tüm Hakları Saklıdır.

İçindekiler

Brother Makinenizi Kullanmadan Önce ... 1
Not Tanımları ... 2
Ticari Markalar ... 3
Önemli Not ... 4
Brother Makinenize Giriş ... 5
Makinenizi Kullanmadan Önce ... 6
Kontrol Paneline Genel Bakış ... 7
Dokunmatik Ekran LCD'ye Genel Bakış ... 11
Dokunmatik Ekran LCD'de Gezinme ... 15
Ayarlar Ekranına Genel Bakış ... 17
Başlangıç Ana ekranını Ayarlama ... 18
Brother Yardımcı Programlarına Erişim (Windows) ... 19
Brother Yazılımı ve Sürücülerini Kaldırın (Windows) ... 21
Kağıt Kullanımı ... 22
Kağıt Yükleme ... 23
Kağıt Çekmecesi Kullanarak Yükleme ve Yazdırma ... 24
Çok Amaçlı Çekmeceye (ÇA Çekmece) Kağıt Yükleme ve Yazdırma ... 28
Kağıdı, Elle Besleme Yuvasına Yükleme ve Yazdırma ... 38
Kağıt Ayarları ... 45
Kağıt Boyutu ve Kağıt Türünü Değiştirme ... 46
Yazdırma İçin Kullanılacak Çekmeceyi Seçme ... 47
Kağıt Boyutu Ayarını Kontrol Etme İşlevini Değiştirme ... 48
Belgeleri Yükleme ... 49
Otomatik Belge Besleyiciye (ADF) Belgeleri Yükleme ... 50
Belgeleri Tarayıcı Camına Yükleme ... 52
Taranamayan ve Yazdırılamayan Alanlar ... 53
Özel Kağıt Kullanma ... 54
Yazdırma ... 55
Bilgisayarınızdan Yazdırma (Windows) ... 56
Bir Belgeyi Yazdırma (Windows) ... 57
Yazdırma Ayarları (Windows) ... 59
Güvenli Baskılama (Windows) ... 63
Varsayılan Yazdırma Ayarlarını Değiştirme (Windows) ... 65
BR-Script3 Yazıcı Sürücüsünü Kullanarak Belge Yazdırma (PostScript® 3™ Dil Emülasyonu) (Windows) ... 66
Bilgisayarınızdan Makinenin Durumunu İzleyin (Windows) ... 67
Bilgisayarınızdan Yazdırma (Mac) ... 68
Bir Belge Yazdırma (Mac) ... 69
Yazdırma Seçenekleri (Mac) ... 70
Güvenli Baskılama (Mac) ... 76
BR-Script3 Yazıcı Sürücüsünü Kullanarak Belge Yazdırma (PostScript® 3™ dil emülasyonu) (Mac) ... 78
Bilgisayarınızdan Makinenin Durumunu İzleyin (Mac) ... 79
Baskı İşini İptal Etme ... 81
Deneme Baskısı ... 82

Tarama ... **83**
Brother Makinenizdeki Tara Düğmesini Kullanarak Tarama ... 84
Fotoğrafları ve Grafikleri Tarama ... 85
Taranan Verileri Bir Klasöre PDF Dosyası Olarak Kaydetme ... 88
Taranan Verileri bir USB Flaş Sürücüsüne Kaydetme ... 91
Düzenlenebilir Metin Dosyasına Tarama (OCR) ... 93
E-posta Ekine Tarama ... 96
FTP'ye Tarama ... 99
Ağa Tarama (Windows) ... 104
SharePoint'e Tarama ... 110
Ağınızda Tarama İçin Web Hizmetleri (Windows 7, Windows 8 ve Windows 10) ... 115
ControlCenter4'den Tarama Düğmesi Ayarlarını Değiştirme (Windows) ... 119
Tarama Düğmesi Ayarlarını Brother iPrint&Scan'den (Mac) Değiştirme ... 123
İmzalı PDF İçin Sertifikayı Yapılandırma ... 124
Bilgisayarınızdan Taramayı Devre Dışı Bırakma ... 125
Bilgisayarınızdan Tarama (Windows) ... 126
ControlCenter4 Ana Modunu Kullanarak Tarama (Windows) ... 127
ControlCenter4 Gelişmiş Modunu Kullanarak Tarama (Windows) ... 144
Nuance™ PaperPort™ 14SE veya Diğer Windows Uygulamalarını Kullanarak Tarama ... 161
Windows Faks ve Tarama'yı Kullanarak Tarama ... 166
Bilgisayarınızdan Tarama (Mac) ... 170
Brother iPrint&Scan'i Kullanarak Tarama (Mac) ... 171
TWAIN Uyumlu Uygulamaları Kullanarak Tarama (Mac) ... 172
TWAIN Sürücüsü Ayarları (Mac) ... 174
Web Tabanlı Yönetim'i Kullanarak Tarama Ayarlarını Yapılandırma ... 177
Web Tabanlı Yönetim'i Kullanarak Tarama Dosyası Adını Ayarlama ... 178
Tarama İşi E-posta Raporunu Web Tabanlı Yönetimi Kullanarak Ayarlama ... 179
Kopyalama ... **180**
Belge Kopyalama ... 181
Kopyalanan Görüntüleri Büyütme veya Küçültme ... 184
Sayfa Düzeni Özelliğini Kullanarak 1 Sayfada N Kopya Yapma ... 186
Kopyaları Sıralama ... 188
Kimlik Kartı Kopyalama ... 189
Kağıdın Her İki Tarafına Kopyalama (2 Taraflı Kopyalama) ... 191
Kopyalama Seçenekleri ... 194
Faks ... **197**
Bir Faks Gönderme ... 198
Bir Faks Gönderme ... 199
ADF'den 2 Taraflı Faks Gönderme ... 201
Bir Faksı Manüel Olarak Gönderme ... 202
Konuşmanın Sonunda Faks Gönderme ... 203
Aynı Faksı Birden Fazla Alıcıya Gönderme (Yayın) ... 204
Gerçek Zamanlı Olarak Faks Gönderme ... 206
Belirli bir Saatte bir Faks Gönderme (Ertelemeli Faks) ... 207
Faksınıza bir Kapak Sayfası Ekleme ... 208
İşlemdeki Bir Faksı İptal Etme ... 210
Bekleyen Faksı Kontrol Etme veya İptal Etme ... 211

Faks Seçenekleri ... 212
Bir Faks Alma ... 213
Alım Modu Ayarları ... 214
Bellek Alımı Seçenekleri ... 224
Uzaktan Faks Alımı ... 231
Ses İşlemleri ve Faks Numaraları ... 237
Ses İşlemleri ... 238
Faks Numaralarını Depolama ... 240
Yayın için Grupları Düzenleme ... 244
Adres Defteri Numaralarını Birleştir ... 248
Telefon Hizmetleri ve Harici Aygıtlar ... 249
Telefon Hattı Türünü Ayarlama ... 250
Harici TAD (Telesekreter) ... 252
Harici ve Dahili Telefonlar ... 255
Çoklu Hat Bağlantıları (PBX) ... 261
Faks Raporları ... 262
İletim Onay Raporunu Yazdırma ... 263
Faks Günlüğü Yazdırma ... 264
PC-FAX ... 265
Windows için PC-FAX ... 266
Mac İçin PC-FAX ... 289
Veriyi Doğrudan USB Flaş Sürücüsünden Yazdırma ... 292
Uyumlu USB Flaş Sürücüleri ... 293
Veriyi Doğrudan Bir USB Flaş Sürücüsünden veya Toplu Depolamayı Destekleyen Dijital Kameradan Yazdırma ... 294
Doğrudan Yazdırma İçin Bir PRN Dosyası Oluşturma (Windows) ... 296
Ağ ... 297
Kontrol Panelini Kullanarak Ağ Bilgilerini Yapılandırma ... 298
Desteklenen Temel Ağ Özellikleri ... 299
Ağ Yönetimi Yazılımı ve Yardımcı Programları ... 300
Ağ Yönetimi Yazılımı ve Yardımcı Programlar Hakkında Bilgi Edinme ... 301
Kablosuz Ağ İçin Brother Makinenizi Ek Yapılandırma Yöntemleri ... 303
Brother Makinenizi Kablosuz Ağ için Yapılandırmadan Önce ... 304
Makinenizi Kablosuz Ağ için Yapılandırma ... 305
Makinenizi Wi-Fi Protected Setup™ (WPS) Tek Dokunuş Yöntemini Kullanarak Kablosuz Ağ İçin Yapılandırma ... 306
Makinenizi Wi-Fi Protected Setup™ (WPS) PIN Yöntemini Kullanarak Kablosuz Ağ İçin Yapılandırma ... 308
Makinenin Kumanda Paneli Kurulum Sihirbazı'nı Kullanarak Makinenizi Bir Kablosuz Ağ İçin Yapılandırma ... 312
Makinenizi SSID Yayınlanmadığında Kablosuz Ağ İçin Yapılandırma ... 315
Makinenizi Kuruluş Kablosuz Ağı için Yapılandırma ... 318
Wi-Fi Direct® Kullanma ... 323
Gelişmiş Ağ Özellikleri ... 337
Ağ Yapılandırma Raporunu Yazdırma ... 338
WLAN Raporunu Yazdır ... 339
Web Tabanlı Yönetim'i Kullanarak Zamanı SNTP Sunucusu ile Eşitleme ... 342
Gelişmiş Kullanıcılar için Teknik Bilgi ... 345

Ağ Ayarlarını Fabrika Ayarlarına Sıfırlama ... 346
Güvenlik ... 347
Makine Ayarlarını Kilitleme ... 348
Ayar Kilidine Genel Bakış ... 349
Ağ Güvenliği Özellikleri ... 353
Ağ Güvenlik Özelliklerini Kullanmadan Önce ... 354
Secure Function Lock 3.0 ... 355
SSL/TLS Kullanarak Ağ Makinenizi Güvenli Şekilde Yönetme ... 361
Güvenli Bir Şekilde E-posta Gönder ... 391
Kablolu veya Kablosuz Bir Ağ İçin IEEE 802.1x Kimlik Doğrulaması'nı Kullanma ... 395
Yazdırma Günlüğünü Ağa Depolama ... 400
Mobil/Web Bağlantısı ... 407
Brother Web Connect ... 408
Brother Web Connect'e Genel Bakış ... 409
Brother Web Connect Kullanılan Çevrimiçi Hizmetler ... 410
Brother Web Connect Kullanım Koşulları ... 412
Brother Web Connect'i Ayarlama ... 416
Brother Web Connect Kullanarak Belgeleri Tarama ve Karşıya Yükleme ... 425
Brother Web Connect Kullanarak Belgeleri İndirme ve Yazdırma ... 426
Cloud'a veya E-postaya FaxForward ... 429
Google Cloud Print ... 432
Google Cloud Print'e Genel Bakış ... 433
Google Cloud Print Kullanmadan Önce ... 434
Google Chrome™ veya Chrome OS™ üzerinden Yazdırma ... 438
Mobil için Google Drive™ üzerinden Yazdırma ... 439
Mobil için Gmail™ Webmail Servisinden Yazdırma ... 440
AirPrint ... 441
AirPrint'e Genel Bakış ... 442
AirPrint Kullanmadan Önce (macOS) ... 443
AirPrint Kullanarak Yazdırma ... 444
AirPrint Kullanarak Tarama (macOS) ... 447
AirPrint Kullanarak Bir Faks Gönderme (macOS) ... 448
Windows için Mobil Yazdırma ... 449
Mopria® Yazdırma Hizmeti ... 450
Mobil Aygıtlar İçin Brother iPrint&Scan ... 451
Yakın Alan İletişimi (NFC) ... 452
ControlCenter ... 453
ControlCenter4 (Windows) ... 454
ControlCenter4 Çalıştırma Modunu Değiştirme (Windows) ... 455
ControlCenter4 Ana Modunu Kullanarak Tarama (Windows) ... 457
ControlCenter4 Gelişmiş Modunu Kullanarak Tarama (Windows) ... 458
ControlCenter4'ü Kullanarak Brother Makinesini Ayarlama (Windows) ... 459
ControlCenter4 Gelişmiş Modunu Kullanarak Özel Sekme Oluşturma (Windows) ... 461
Windows ve Mac için Brother iPrint&Scan ... 463
Brother iPrint&Scan'e Genel Bakış ... 464
Sorun Giderme ... 465

Hata ve Bakım Mesajları ... 466
Fakslarınızı veya Faks Günlüğü Raporunu Aktarma ... 477
Brother Web Connect Özelliğini Kullanırken Hata Mesajları ... 481
Belge Sıkışmaları ... 483
Belge, ADF Ünitesinin En Üstünde Sıkıştı ... 484
Belge Kapağının Altında Belge Sıkıştı ... 485
ADF'de Sıkışmış Küçük Kağıt Artığını Çıkarma ... 486
Kağıt Sıkışmaları ... 487
ÇA Çekmecede Kağıt Sıkıştı ... 488
Kağıt Manuel Besleme Yuvasında Sıkışmış ... 489
Kağıt Çekmecesinde Kağıt Sıkıştı ... 490
Çıktı Kağıt Çekmecesinde Kağıt Sıkıştı ... 492
Kağıdın, Makinenin Arka Tarafında Sıkışması ... 493
Makinede Kağıt Sıkıştı ... 495
Kağıt Çekmecesinin Altında Kağıt Sıkıştı ... 497
Yazdırma Sorunları ... 499
Baskı Kalitesini Artırma ... 502
Telefon ve Faks Sorunları ... 508
Çevir Sesi Algılama Ayarı ... 511
Etkileşim ve VoIP Sistemleri için Telefon Hattı Uyumluluğunu Ayarlama ... 512
Ağ Sorunları ... 513
Hata Mesajları ... 514
Ağ Bağlantısı Onarma Aracı'nı Kullanma (Windows) ... 517
Brother Makinemin Ağ Ayarlarını Nerede Bulabilirim? ... 518
Kablosuz Ağ Kurulum Yapılandırmasını Tamamlayamıyorum ... 519
Brother Makinem Ağ Üzerinden Yazdıramıyor, Tarayamıyor veya PC-FAX Alımı Yapamıyor ... 521
Ağ Cihazlarımın Düzgün Çalışıp Çalışmadığını Kontrol Etmek İstiyorum ... 523
Google Cloud Print Sorunları ... 524
AirPrint Sorunları ... 525
Diğer Sorunlar ... 526
Makine Bilgilerini Kontrol Etme ... 528
Brother Makinenizi Sıfırlama ... 529
Sıfırlama İşlevlerine Genel Bakış ... 531
Rutin Bakım ... 533
Sarf Malzemelerini Değiştirme ... 534
Toner Kartuşunu Değiştirme ... 536
Drum Ünitesini Değiştirme ... 540
Kayış Ünitesini Değiştirme ... 545
Atık Toner Kutusunu Değiştirme ... 549
Makineyi Temizleme ... 554
Tarayıcıyı Temizleme ... 556
LED Kafalarını Temizleme ... 557
Dokunmatik LCD'yi Temizleme ... 558
Korona Tellerini Temizleme ... 559
Drum Ünitesini Temizleme ... 562
Kağıt Alma Makaralarını Temizleme ... 571
Renkli Çıkışı Kalibre Etme ... 572

Makinenin Kalibrasyon Ayarlarını Sıfırlama ... 573
Renkli Yazdırma Hizalamasını Düzeltme (Renk Kaydı) ... 574
Kalan Parça Ömrünü Kontrol Etme ... 575
Brother Makinenizi Paketleme ve Nakliye Etme ... 576
Periyodik Bakım Parçalarını Değiştirin ... 578
Makine Ayarları ... 579
Makine Ayarlarını Kumanda Panelinden Değiştirme ... 580
Güç Kesintisi Durumunda (Bellek Depolaması) ... 581
Genel Ayarlar ... 582
Sık Kullanılan Ayarlarınızı Kısayol Olarak Kaydetme ... 598
Raporları Yazdırma ... 601
Ayarlar ve Özellikler Tablosu ... 604
Makine Ayarlarını Bilgisayarınızdan Değiştirme ... 631
Web Tabanlı Yönetim'i Kullanarak Makine Ayarlarını Değiştirme ... 632
Uzaktan Kurulum'u Kullanarak Makine Ayarlarını Değiştirme ... 636
Ek ... 647
Özellikler ... 648
Brother Makinenize Metin Girme ... 659
Sarf Malzemeleri ... 661
Toner Kartuşu Ömrü Hakkında Önemli Bilgi ... 663
Geri Dönüştürülmüş Kağıtla İlgili Bilgi ... 664
Brother Numaraları ... 665

Brother Makinenizi Kullanmadan Önce

- Not Tanımları
- Ticari Markalar
- Önemli Not

Not Tanımları

Bu Kullanıcı Kılavuzunda aşağıdaki semboller ve kurallar kullanılmaktadır:

UYARI	UYARI kaçınılmadığı takdirde, ölüm veya ciddi yaralanmalara neden olabilecek potansiyel olarak tehlikeli bir durumu işaret eder.
DİKKAT	DİKKAT, kaçınılmazsa küçük veya orta derecede yaralanmalarla sonuçlanabilen zararlı olabilecek durumları gösterir.
ÖNEMLİ	ÖNEMLİ kaçınılmazsa mala zarar verebilecek veya ürün işlevselliğinin kaybolmasıyla sonuçlanabilecek zararlı olabilecek durumları gösterir.
NOT	NOT, çalışma ortamını, kurulum şartlarını veya özel kullanım şartlarını belirtir.
	İpuçları simgeleri faydalı ipuçları ve destekleyici bilgiler gösterir.
	Elektrik Tehlikesi simgeleri, olası elektrik çarpmasına karşı sizi uyarır.
	Yangın Tehlikesi simgeleri sizi yangın olasılığına karşı uyarır.
	Sıcak Yüzey simgeleri, sıcak makine parçalarına dokunmamanız için sizi uyarır.
	Yasak simgeleri, yapmamanız gereken eylemleri belirtir.
Kalın	Kalın yazı stili, makinenin kontrol panelindeki veya bilgisayar ekranındaki düğmeleri belirtir.
İtalik	İtalik yazı stili, önemli bir noktayı vurgular veya sizi ilgili başlığa yönlendirir.
`Courier New`	Courier New yazı tipi, makinenin LCD'sinde gösterilen mesajları belirtir.

İlgili bilgiler

- Brother Makinenizi Kullanmadan Önce

Ticari Markalar

Microsoft, Windows, Windows Server, SharePoint, Internet Explorer, PowerPoint, Excel ve OneNote, Microsoft Corporation'ın Amerika Birleşik Devletleri ve/veya diğer ülkelerdeki tescilli ticari markaları veya ticari markalarıdır.

Apple, App Store, Mac, macOS, Safari, AirPrint, AirPrint logo, iPad, iPhone ve iPod touch, Apple Inc.'in Amerika Birleşik Devletleri ve diğer ülkelerde tescilli ticari markalarıdır.

Nuance ve PaperPort, Nuance Communications, Inc.'in veya bağlı şirketlerin Amerika Birleşik Devletleri ve/veya diğer ülkelerde ticari markaları veya tescilli ticari markalarıdır.

PostScript ve PostScript 3, Adobe Systems Incorporated'ın Amerika Birleşik Devletleri ve/veya diğer ülkelerde ticari markaları veya tescilli ticari markalarıdır.

Wi-Fi, Wi-Fi Alliance ve Wi-Fi Direct, Wi-Fi Alliance®'ın tescilli ticari markalarıdır.

WPA, WPA2, Wi-Fi CERTIFIED, Wi-Fi Protected Setup ve Wi-Fi Protected Setup logosu Wi-Fi Alliance®'ın ticari markalarıdır.

Android, Gmail, Google Cloud Print, Google Drive, Google Chrome, Chrome OS ve Google Play, Google LLC'nin ticari markalarıdır. Bu ticari markaların kullanımı Google İzinleri'ne tabidir.

Mopria® ve Mopria® logosu Mopria Alliance, Inc.'in Amerika Birleşik Devletleri ve diğer ülkelerde tescilli ticari markaları ve hizmet markalarıdır. Yetkisiz kullanımı kesinlikle yasaktır.

Mozilla ve Firefox Mozilla Foundation'ın tescilli ticari markalarıdır.

Intel, Intel Corporation'ın Amerika Birleşik Devletleri ve/veya diğer ülkelerde ticari markasıdır.

Evernote, Evernote Corporation'ın ticari markasıdır ve lisans altında kullanılmaktadır.

Bluetooth® kelimesi markası, Bluetooth SIG, Inc. kuruluşuna ait tescilli bir ticari markadır ve bu tür markaların Brother Industries, Ltd. tarafından kullanımı lisans kapsamındadır.

WordPerfect, Corel Corporation ve/veya iştiraklerinin Kanada, Birleşik Devletler ve/veya diğer ülkelerdeki tescilli ticari markasıdır.

PictBridge bir ticari markadır.

Bu kılavuzda yazılımından bahsedilen her şirket kendi mülkiyet programlarına özgü Yazılım Lisans Anlaşması'na sahiptir.

Brother ürünleri, ilgili dokümanlar ve diğer materyallerde görünen şirketlerin tüm ticaret adları ve ürün adları ilgili şirketlerin ticari markaları veya tescilli ticari markalarıdır.

İlgili bilgiler

- Brother Makinenizi Kullanmadan Önce

Önemli Not

- Ülkenin kablosuz haberleşmesi ve elektrik şebekesi düzenlemelerini ihlal edilebileceğinden bu ürünü satın alınan ülke dışında kullanmayın.
- Tüm modeller tüm ülkelerde bulunmaz.
- Bu belgedeki Windows 10, Windows 10 Home, Windows 10 Pro, Windows 10 Education ve Windows 10 Enterprise'ı temsil eder.
- Bu belgedeki Windows Server 2008; Windows Server 2008 ve Windows Server 2008 R2'yi temsil eder.
- Bu Kullanım Kılavuzunda, aksi belirtilmediği sürece, DCP-L3510CDW/MFC-L3770CDW LCD mesajları kullanılmıştır.
- Bu Kullanım Kılavuzunda, aksi belirtilmediği sürece, MFC-L3770CDW çizimleri kullanılmıştır.
- Bu Kullanım Kılavuzundaki ekranlar sadece gösterim amaçlıdır ve gerçek ekranlardan farklı olabilir.
- Aksi belirtilmediyse bu kılavuzdaki ekranlar Windows 7 ve macOS v10.12.x'tendir. Bilgisayarınızdaki ekranlar işletim sisteminize göre değişebilir.
- Bu kılavuzun içeriği ve ürünün özellikleri haber vermeksizin değiştirilebilir.
- Bu dokümantasyon hem MFC hem de DCP modelleri içindir.
- İhraç kısıtlamaları uygulanan ülkelerde özelliklerin tümü kullanılamaz.

İlgili bilgiler

- Brother Makinenizi Kullanmadan Önce

Brother Makinenize Giriş

- Makinenizi Kullanmadan Önce
- Kontrol Paneline Genel Bakış
- Dokunmatik Ekran LCD'ye Genel Bakış
- Dokunmatik Ekran LCD'de Gezinme
- Ayarlar Ekranına Genel Bakış
- Başlangıç Ana ekranını Ayarlama
- Brother Yardımcı Programlarına Erişim (Windows)

Makinenizi Kullanmadan Önce

Bir yazdırma işlemine girişmeden önce aşağıdakini onaylayın:

- Brother yazılımını ve sürücüleri yüklediğinizden emin olun.
- USB veya ağ kablosu kullanıcıları için: Arayüz kablosunun sıkıca takıldığından emin olun.

Eş zamanlı yazdırma, tarama ve faks işlemleri

Makineniz bellekten faks gönderirken veya alırken ya da bilgisayara bir belge tararken aynı zamanda bilgisayardan yazdırma işlemini de gerçekleştirebilir. Bilgisayarınızdan yazdırma sırasında faks gönderimi durdurulmayacaktır. Bununla birlikte, makine fotokopi çekiyor ya da kağıda faks çıkışı alıyorken, yazdırma işlemini duraklatır ve sonra kopyalama veya faks alım işlemi sona erdiğinde yazdırma işlemine devam eder.

DCP modelleri faks özelliğini desteklemez.

Güvenlik Duvarı (Windows)

Bilgisayarınız bir güvenlik duvarıyla korunuyorsa ve ağdan yazdırma, ağdan tarama veya PC-FAX özelliğini kullanamıyorsanız, güvenlik duvarı ayarlarını yapılandırmanız gerekebilir. Windows Güvenlik Duvarı'nı kullanıyorsanız ve yükleyicideki adımları kullanarak sürücüleri yüklediyseniz, gerekli güvenlik duvarı ayarları önceden ayarlanmıştır. Başka bir kişisel güvenlik duvarı yazılımı kullanıyorsanız, yazılımınızın Kullanım Kılavuzu'na bakın veya yazılım üreticisiyle temasa geçin.

İlgili bilgiler

- Brother Makinenize Giriş

Kontrol Paneline Genel Bakış

Kontrol paneli modelinize bağlı olarak değişebilir.

>> DCP-L3510CDW/DCP-L3551CDW
>> MFC-L3710CW/MFC-L3735CDN/MFC-L3745CDW/MFC-L3750CDW/MFC-L3770CDW

DCP-L3510CDW/DCP-L3551CDW

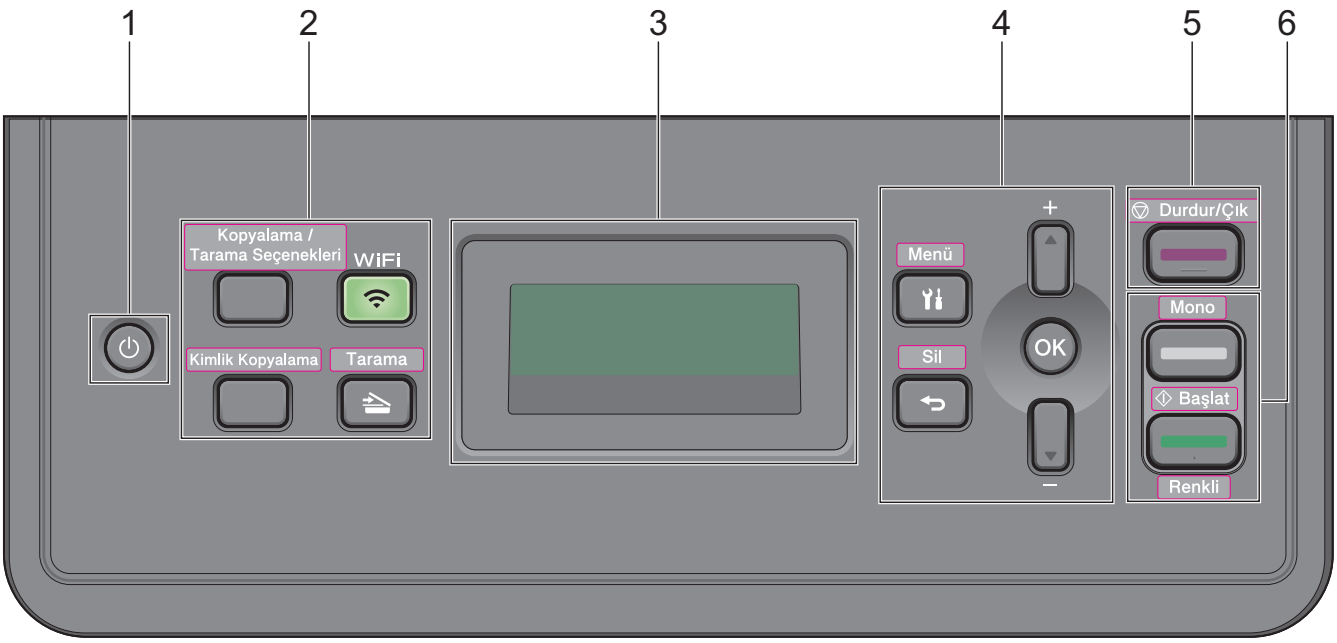

1. **Güç Açma/Kapatma**
   - düğmesine basarak makineyi açın.
   - düğmesini basılı tutarak makineyi kapatın. LCD'de `[Kapatılıyor]` görüntülenir ve güç kapatılmadan önce ekranda birkaç saniye kalır.
2. **İşlev Düğmeleri**

   Kopyalama / Tarama Seçenekleri

   Taramak veya kopyalamak amacıyla geçici ayarlara erişmek için basın.

   WiFi (kablosuz modeller için)

   WiFi düğmesine basın ve bilgisayarınızdaki kablosuz yükleyiciyi başlatın. Makinenizle ağınız arasında kablosuz bir bağlantı kurmak için ekran talimatlarını izleyin.

   WiFi ışığı yandığında Brother makineniz kablosuz bir erişim noktası bağlanmıştır. **WiFi** ışığı yanıp söndüğünde, kablosuz bağlantı kesiktir ya da makineniz kablosuz bir erişim noktasına bağlanmaya çalışıyordur.

   Tarama

   Makineyi Tarama Moduna geçirmek için basın.

   Kimlik Kopyalama

   Bir kimlik kartının her iki tarafını tek bir sayfaya kopyalamak için basın.

3. **Likit Kristal Ekran (LCD)**

Makineyi kurmanıza ve kullanmanıza yardımcı olmak için mesajlar görüntüler.

Makine Hazır Modunda ya da Kopyalama Modundaysa, LCD'de şunlar görüntülenir:

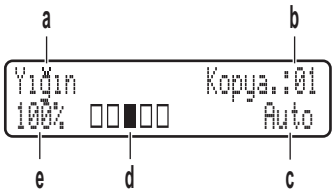

a. Kopya türü

b. Kopya sayısı

c. Kalite

d. Kontrast

e. Kopya oranı

4. **Menü Düğmeleri**

Menü

Makine ayarlarınızı programlamak amacıyla Menüye erişmek için basın.

Sil

- Girilen verileri silmek için basın.
- Geçerli ayarı iptal etmek için basın.

OK (Tamam)

Makine ayarlarınızı saklamak için basın.

▲ veya ▼

Menü ve seçeneklerde yukarı veya aşağı gitmek için basın.

5. **Durdur/Çık**
   - Bir işlemi durdurmak için basın.
   - Bir menüden çıkmak için basın.
6. **Başlat düğmeleri**
   - **Mono Başlat**
     - tek renk kopya yapmaya başlamak için basın.
     - Belgeleri taramaya başlamak için basın (tarama ayarına bağlı olarak renkli, gri veya tek renkli).
   - **Renkli Başlat**
     - Tam renkli kopyalar yapmaya başlamak için basın.
     - Belgeleri taramaya başlamak için basın (tarama ayarına bağlı olarak renkli, gri veya tek renkli).

MFC-L3710CW/MFC-L3735CDN/MFC-L3745CDW/MFC-L3750CDW/MFC-L3770CDW

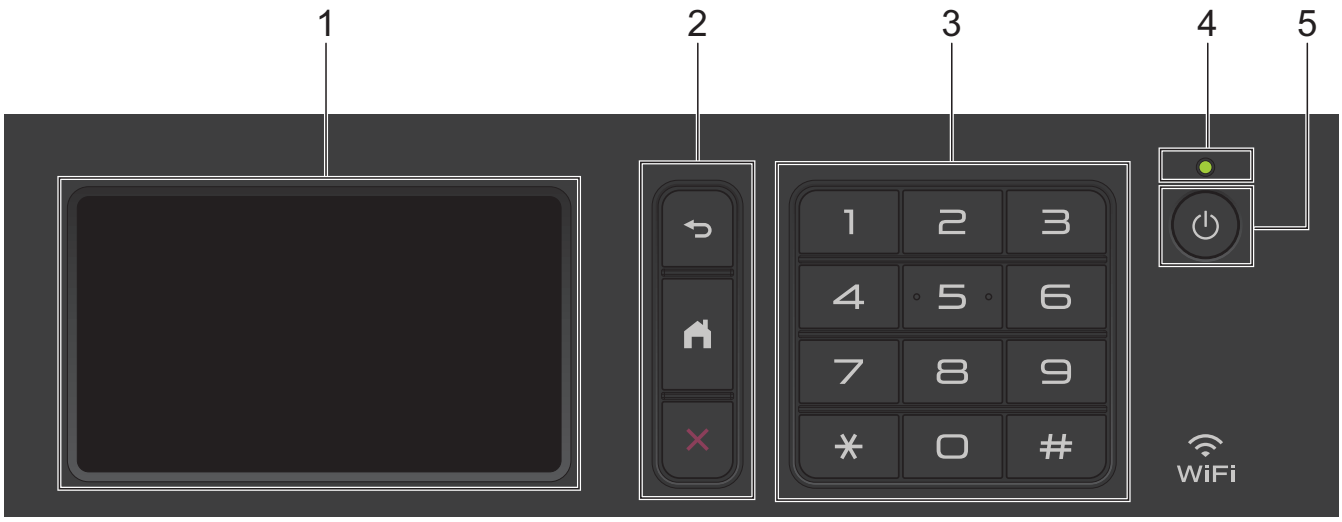

1. **Dokunmatik Sıvı Kristal Ekranı (LCD)**

   Dokunmatik Ekranda bunlara basarak menülere ve seçeneklere erişin.

2. **Menü Düğmeleri**

   (Arka)

   Önceki menüye geri gitmek için basın.

   (Ana Sayfa)

   Başlangıç Ana ekranına geri dönmek için basın.

   (İptal)

   Bir işlemi iptal etmek için basın.

3. **Arama Tuşları (Sayısal düğmeler)**

   Telefon veya faks numaralarını çevirmek için ve kopya sayısını girmek için Sayısal düğmelere basın.

4. **LED Güç Göstergesi**

   Makinenin güç durumuna bağlı olarak LED yanar.

5. **Güç Açma/Kapatma**

   - düğmesine basarak makineyi açın.
   - düğmesini basılı tutarak makineyi kapatın. Kapanmadan önce LCD'de birkaç saniye `[Kapatılıyor]` görüntülenir. Harici telefon veya telesekreter bağladıysanız, her zaman kullanılabilir.

Yakın Alan İletişimi (NFC) (MFC-L3770CDW)

Android™ aygıtınız NFC özelliğini destekliyorsa, aygıtınızdan yazdırabilir veya NFC sembolünden ona dokunarak belgeleri aygıtınıza tarayabilirsiniz.

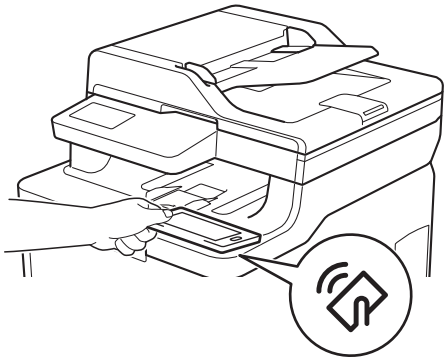

İlgili bilgiler

- Brother Makinenize Giriş

Dokunmatik Ekran LCD'ye Genel Bakış

İlgili Modeller: MFC-L3710CW/MFC-L3735CDN/MFC-L3745CDW/MFC-L3750CDW/MFC-L3770CDW

Ana ekran olarak ayarlamak için iki tür ekrandan seçim yapabilirsiniz: Ana ekranlar ve Kısayol ekranları. Bir Ana ekran görüntülendiğinde, sola veya sağa kaydırın veya diğer Ana ekranları görüntülemek için ◀ veya ▶ öğesine basın.

Ana ekran, makine çalışmıyorken makinenin durumunu görüntüler. Görüntülendiğinde, makinenizin bir sonraki komut için hazır olduğu anlamına gelir.

Kullanılabilir özellikler modelinize bağlı olarak değişir.

Ana ekran: Ekran 1

Ana ekranlar Faks, Kopyalama ve Tarama gibi özelliklere erişim sağlar.

Ana ekran: Ekran 2

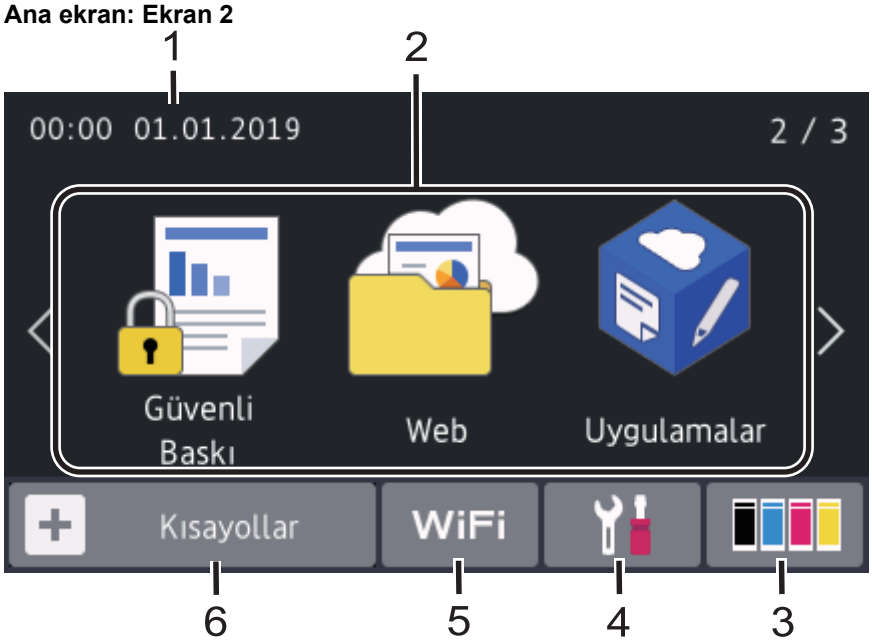

Ana ekran: Ekran 3

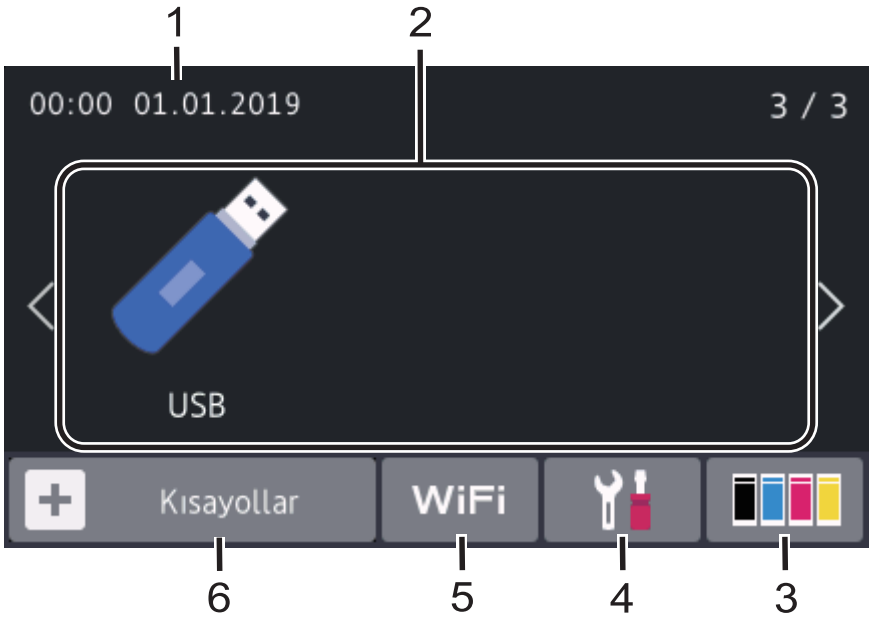

Kısayol ekranı

Faks göndermek, kopyalamak, taramak ve Web Connect kullanmak gibi sık kullanılan işlemler için Kısayollar oluşturun.

Her Kısayol sekmesinde altı Kısayol olmak üzere üç Kısayol sekmesi kullanılabilir. Toplam 18 Kısayol kullanılabilir.

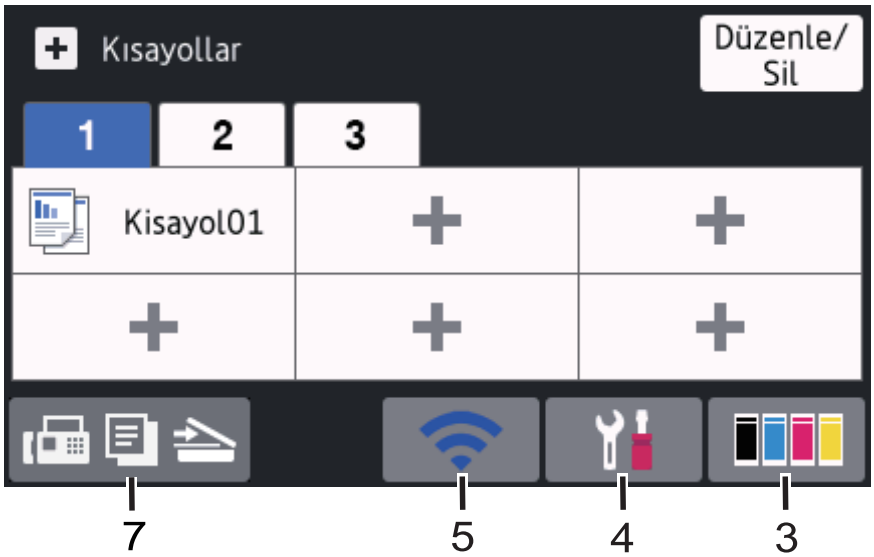

1. **Tarih ve Saat**

   Makinede ayarlı olan tarih ve saati gösterir.

2. **Modlar**

   - **[Faks]**

     Faks moduna erişim için basın.

   - **[Kopya]**

     Kopya moduna erişim için basın.

   - **[Tara]**

     Tarama moduna erişim için basın.

   - **[Güvenli Baskı]**

     [Güvenli Baskı] seçeneğine erişmek için basın.

- **[Web]**

  Brother makineyi bir İnternet hizmetine bağlamak için basın.

- **[Uygulamalar]**

  Brother makineyi Brother Uygulamalar hizmetine bağlamak için basın.

- **[USB]**

  USB menüsüne erişmek için basın ve [USB'ye Tara] veya [Doğrudan Baskı] seçeneklerini seçin.

3. **(Toner)**

   Kalan toner ömrünü görüntüler. [Toner] menüsüne erişmek için basın.

4. **(Ayarlar)**

   [Ayarlar] menüsüne erişmek için basın.

   Ayar Kilidi açılırsa LCD'de bir kilit simgesi görünür. Ayarları değiştirmek için makinenin kilidini açmalısınız.

5. **[Kısayollar]**

   [Kısayollar] ekranına erişmek için basın.

6. **(Ana ekran)**

   Ana ekranlara erişim için basın.

Yeni Faks

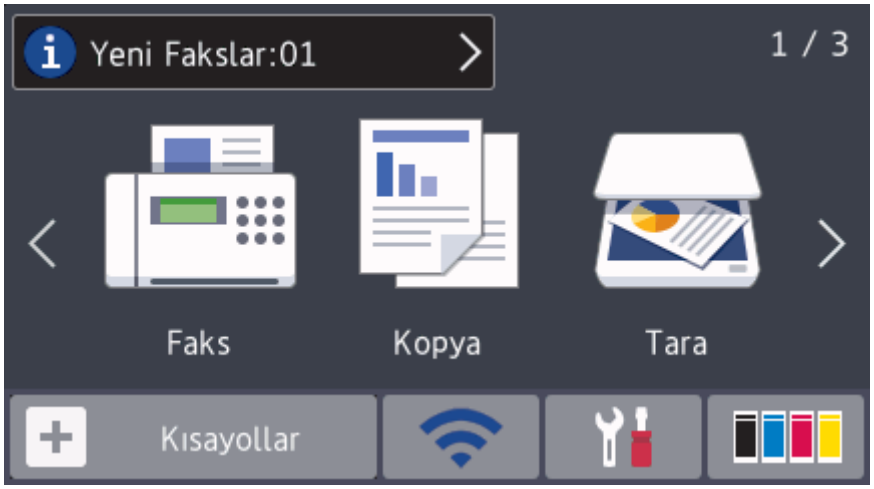

[Faks Önizleme], [Açık] olarak ayarlandığında belleğe aldığınız yeni faksların numarası ekranın üstünde görünür.

Uyarı simgesi

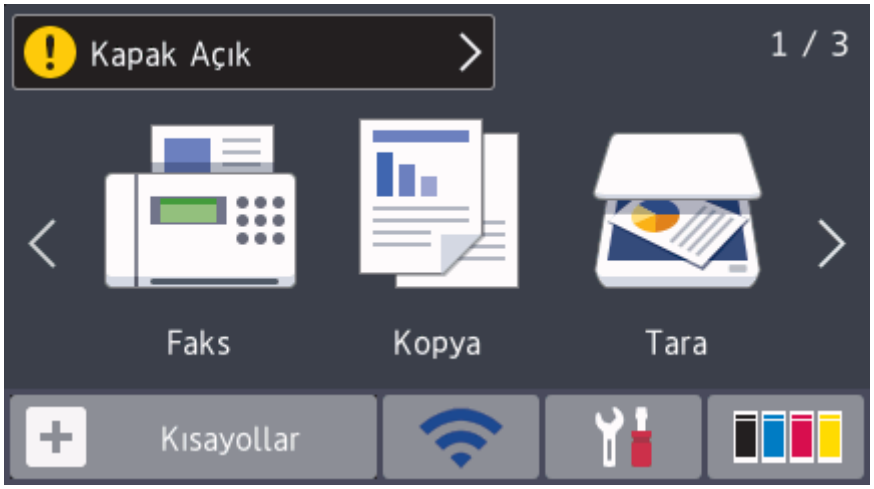

Bir hata veya bakım mesajı olduğunda uyarı simgesi görünür. Görüntülemek için mesaj alanına basın ve sonra Başlangıç Ana ekranına dönmek için öğesine basın.

NOT

Bu ürün, ARPHIC TECHNOLOGY CO. LTD'nin yazı tipini kullanır.

İlgili bilgiler

- Brother Makinenize Giriş

Dokunmatik Ekran LCD'de Gezinme

İlgili Modeller: MFC-L3710CW/MFC-L3735CDN/MFC-L3745CDW/MFC-L3750CDW/MFC-L3770CDW

İşlem yapmak için parmağınızla LCD'ye bastırın. Tüm seçenekleri görüntülemek ve bunlara erişmek üzere bunlar arasında ilerlemek için sola, sağa, yukarı, aşağı veya LCD'deki ◀▶ ya da ▲▼ öğesine basın.

Aşağıdaki adımlarda bir makine ayarının nasıl değiştirileceği açıklanmaktadır. Bu örnekte, [Hafif] şeklinde olan LCD Arka Işığı ayarı, [Orta] olarak değiştirilmektedir.

ÖNEMLİ

LCD'ye kalem ya da ekran kalemi gibi sivri uçlu nesnelerle BASMAYIN. Makineye zarar verebilir.

NOT

LCD'ye güç kablosunu takar takmaz veya makineyi açar açmaz DOKUNMAYIN. Bunu yapmak bir hataya neden olabilir.

1. [Ayarlar] öğesine basın.
2. [Tüm Ayarlar] öğesine basın.
3. [Genel Ayarlar] seçeneğini görüntülemek için yukarı veya aşağı kaydırın ya da ▲ veya ▼ öğesine ve ardından [Genel Ayarlar] öğesine basın.

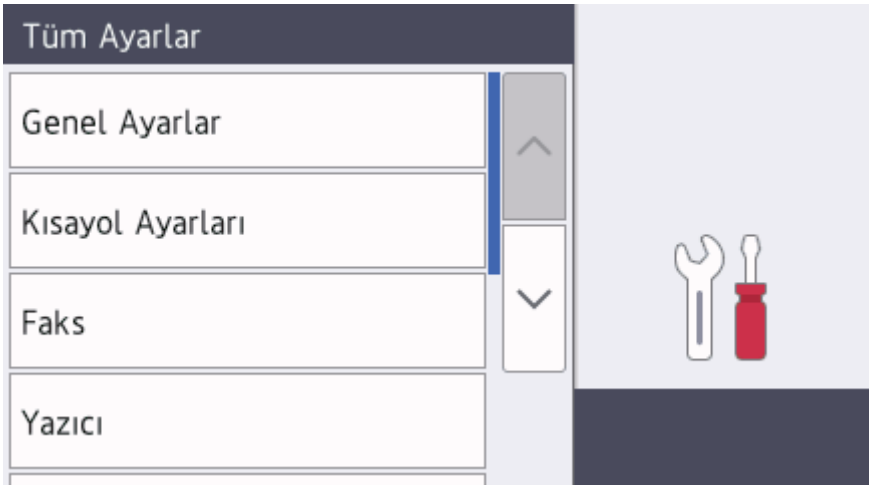

4. [LCD Ayarları] seçeneğini görüntülemek için yukarı veya aşağı kaydırın ya da ▲ veya ▼ öğesine ve ardından [LCD Ayarları] öğesine basın.

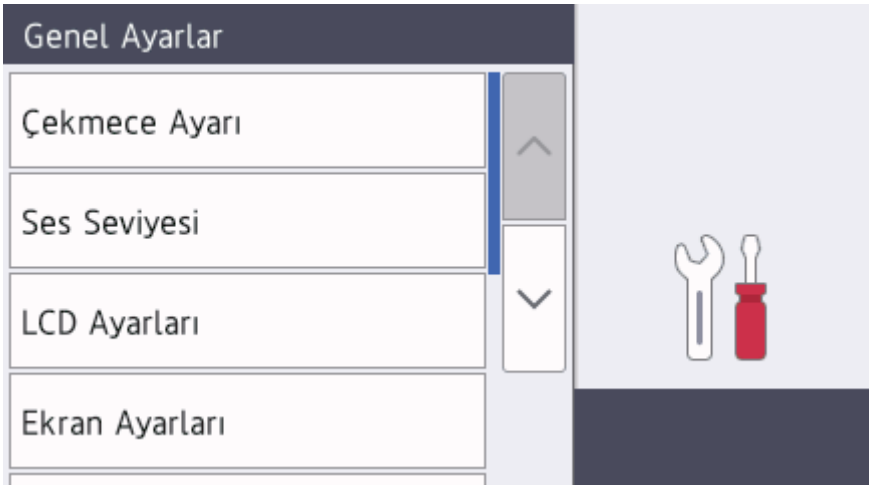

5. [Arka ışık] öğesine basın.

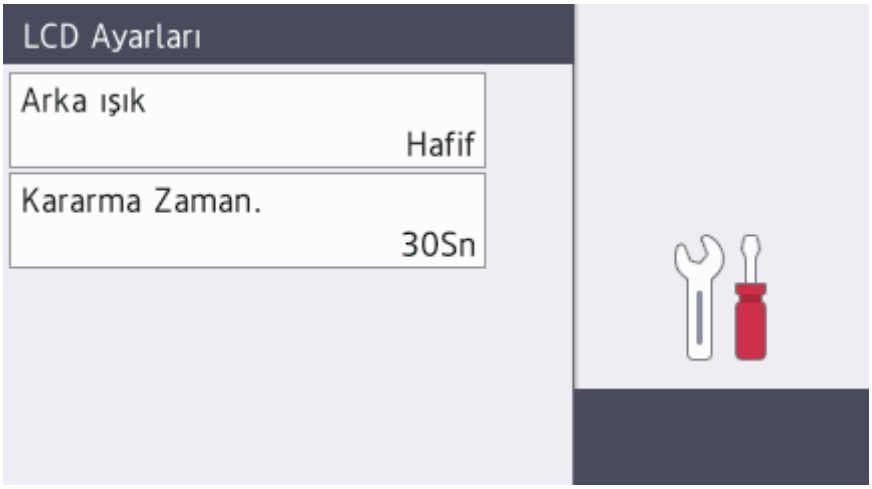

6. [Orta] öğesine basın.

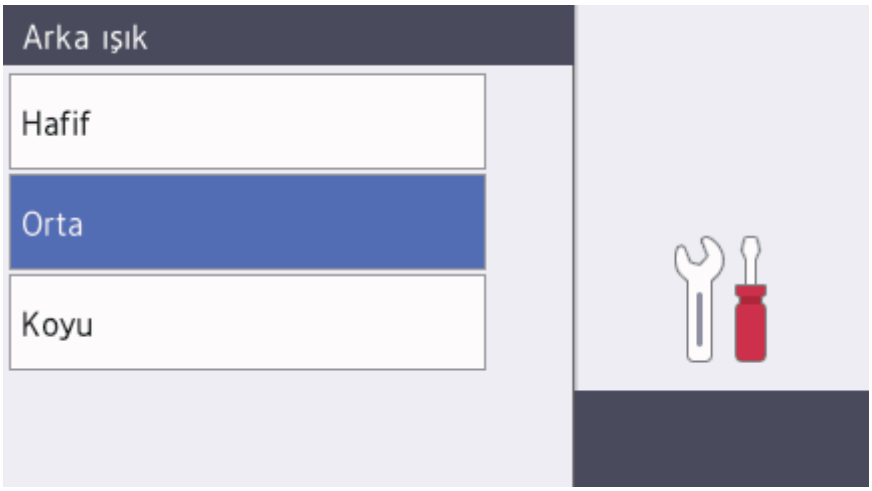

7. öğesine basın.

İlgili bilgiler

- Brother Makinenize Giriş

Ayarlar Ekranına Genel Bakış

İlgili Modeller: MFC-L3710CW/MFC-L3735CDN/MFC-L3745CDW/MFC-L3750CDW/MFC-L3770CDW

LCD'deki geçerli makine durumunu görüntülemek için öğesine basın.

Brother makinenizin tüm ayarlarına erişmek için Ayarlar menüsünü kullanın.

Kullanılabilir özellikler modelinize bağlı olarak değişir.

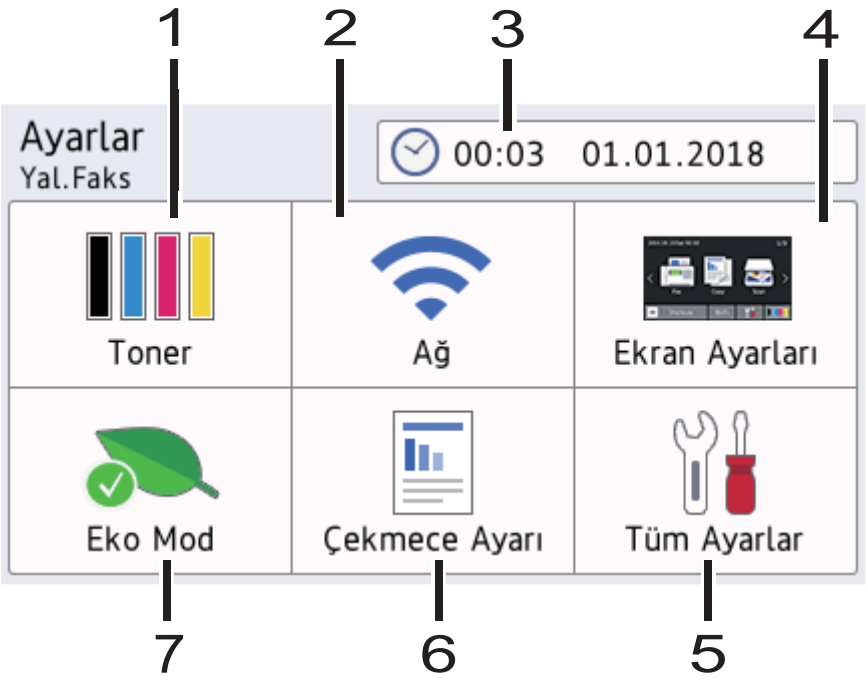

1. **Toner**
   - Kalan toner ömrünü görüntüler.
   - `[Toner]` menüsüne erişmek için basın.
2. **Ağ**
   - Bir ağ bağlantısı kurmak için basın.
   - Ekrandaki dört seviyeli bir gösterge, kablosuz bir bağlantı kullanıyorsanız geçerli kablosuz sinyal kuvvetini görüntüler.
3. **Tarih ve Saat**

   Makinede ayarlı olan tarih ve saati gösterir.

   `[Tarih ve Saat]` menüsüne erişmek için basın.
4. **Ekran Ayarları**

   `[Ekran Ayarları]` menüsüne erişmek için basın.
5. **Tüm Ayarlar**

   Tüm makine ayarlarının bir menüsüne erişmek için basın.
6. **Çekmece Ayarı**

   `[Çekmece Ayarı]` menüsüne erişmek için basın.
7. **Eko Modu**

   `[Eko Mod]` menüsüne erişmek için basın.

İlgili bilgiler

- Brother Makinenize Giriş

Başlangıç Ana ekranını Ayarlama

İlgili Modeller: MFC-L3710CW/MFC-L3735CDN/MFC-L3745CDW/MFC-L3750CDW/MFC-L3770CDW

LCD'yi, belirli bir Ana ekranı veya Kısa Yol ekranını gösterecek şekilde ayarlayabilirsiniz.

Makine boştayken veya öğesine bastığınızda, Dokunmatik ekran ayarladığınız ekrana döner.

1. [Ayarlar] > [Ekran Ayarları] > [Ana Giriş Ekranı] öğesine basın.
2. Ekran ayarlarını görüntülemek için yukarı veya aşağı kaydırın ya da ▲ veya ▼ öğesine basın ve ardından istediğiniz ayara basın.
3. öğesine basın.

   Makine seçtiğiniz ekrana gidecektir.

İlgili bilgiler

- Brother Makinenize Giriş

Brother Yardımcı Programlarına Erişim (Windows)

Brother Utilities, aygıtınıza yüklediğiniz tüm Brother uygulamalarına rahat erişim sunan bir uygulama başlatıcısıdır.

1. Aşağıdakilerden birini yapın:
   - (Windows 7)

     (Başlat) > **Tüm Programlar** > **Brother** > **Brother Utilities** öğesine tıklatın.
   - (Windows 8)

     Başlangıç ekranında ya da masaüstünde (**Brother Utilities**) öğesine dokunun ya da tıklatın.
   - (Windows 8.1)

     Farenizi **Başlangıç** ekranının sol alt köşesine getirin ve öğesini tıklatın (dokunmatik bir aygıt kullanıyorsanız, **Uygulamalar** ekranını getirmek için **Başlangıç** ekranının altından yukarı kaydırın).

     ekranı göründüğünde, (**Brother Utilities**) öğesine dokunun veya tıklatın.**Uygulamalar**
   - (Windows 10)

     > **Brother** > **Brother Utilities** öğesini tıklatın.
2. Makinenizi seçin (burada XXXX, modelinizin adıdır).

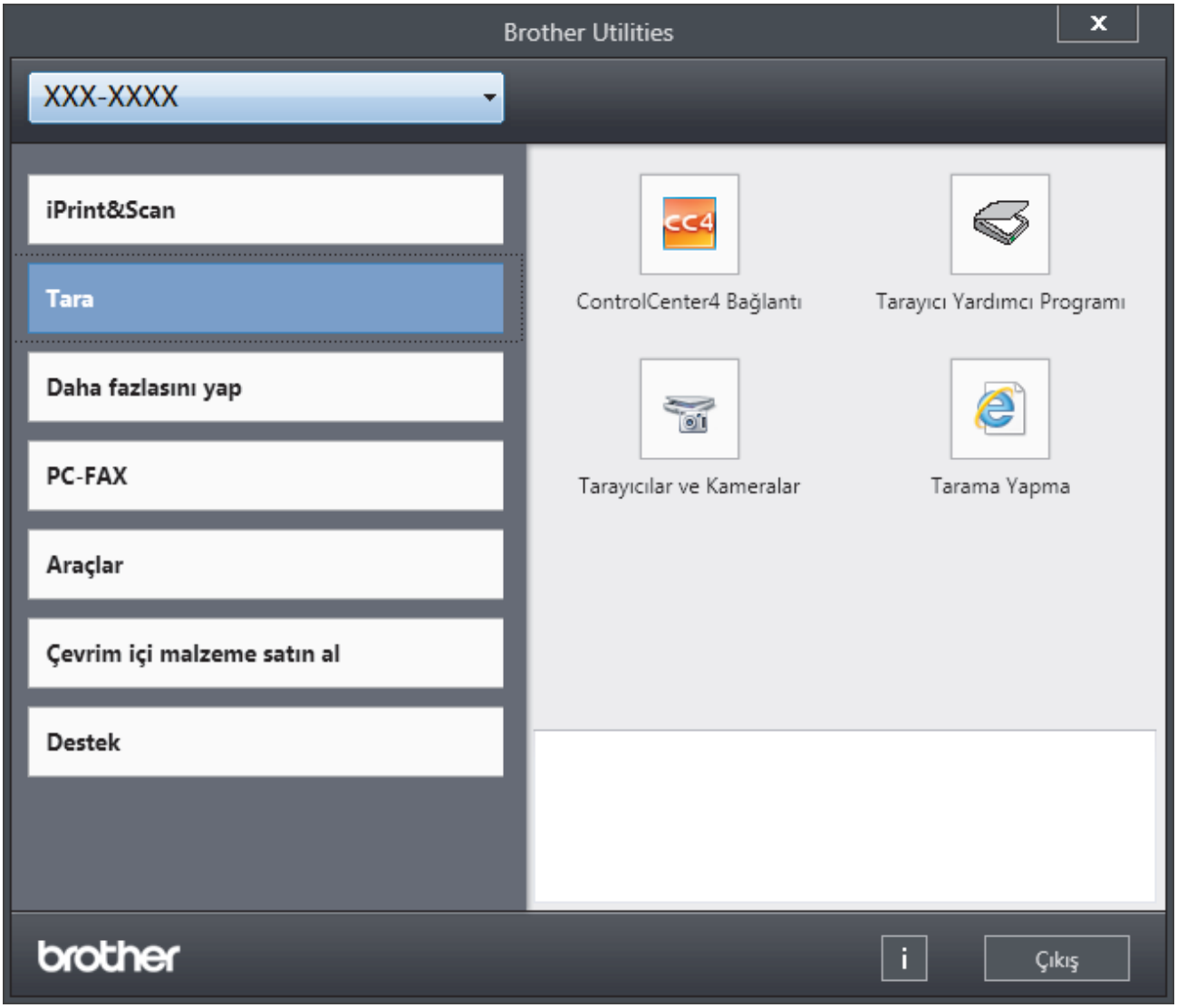

3. Kullanmak istediğiniz işlemi seçin.

İlgili bilgiler

- Brother Makinenize Giriş
  - Brother Yazılımı ve Sürücülerini Kaldırın (Windows)

Brother Yazılımı ve Sürücülerini Kaldırın (Windows)

1. Aşağıdakilerden birini yapın:
   - (Windows 7)

     (Başlat) > **Tüm Programlar** > **Brother** > **Brother Utilities** öğesine tıklatın.
   - (Windows 8)

     Başlangıç ekranında ya da masaüstünde (**Brother Utilities**) öğesine dokunun ya da tıklatın.
   - (Windows 8.1)

     Farenizi **Başlangıç** ekranının sol alt köşesine getirin ve öğesini tıklatın (dokunmatik bir aygıt kullanıyorsanız, **Uygulamalar** ekranını getirmek için **Başlangıç** ekranının altından yukarı kaydırın).

     ekranı göründüğünde, (**Brother Utilities**) öğesine dokunun veya tıklatın.**Uygulamalar**
   - (Windows 10)

     > **Brother** > **Brother Utilities** öğesine tıklayın.
2. Açılır listeye tıklayın ve ardından model adınızı seçin (zaten seçili değilse). Sol gezinme çubuğunda **Araçlar** öğesini tıklatın ve sonra **Kaldır** öğesini tıklatın.

   Yazılım ve sürücüleri kaldırmak için iletişim kutusundaki talimatları uygulayın.

İlgili bilgiler

- Brother Yardımcı Programlarına Erişim (Windows)

Kağıt Kullanımı

- Kağıt Yükleme
- Kağıt Ayarları
- Belgeleri Yükleme
- Taranamayan ve Yazdırılamayan Alanlar
- Özel Kağıt Kullanma

Kağıt Yükleme

- Kağıt Çekmecesi Kullanarak Yükleme ve Yazdırma
- Çok Amaçlı Çekmeceye (ÇA Çekmece) Kağıt Yükleme ve Yazdırma
- Kağıdı, Elle Besleme Yuvasına Yükleme ve Yazdırma

Kağıt Çekmecesi Kullanarak Yükleme ve Yazdırma

- Kağıt Çekmecesine Kağıdı Yükleme
- Yazdırma Sorunları
- Hata ve Bakım Mesajları

Kağıt Çekmecesine Kağıdı Yükleme

- Boyutu Kontrol Et ayarı Açık olarak ayarlanır ve kağıt çekmecesini makineden dışarı çekerseniz, LCD'de kağıt boyutunu ve kağıt türünü değiştirmek isteyip istemediğinizi soran bir mesaj görünür. Gerekiyorsa, LCD talimatlarını izleyerek kağıt boyutu ve kağıt türü ayarlarını değiştirin.
- Çekmeceye farklı boyut ve türde kağıt yüklediğinizde makinede ve bilgisayarınızda da Kağıt Boyutu ve Kağıt Türü ayarlarını değiştirmeniz gerekir.

1. Kağıt çekmecesini çekerek makineden tamamen çıkarın.

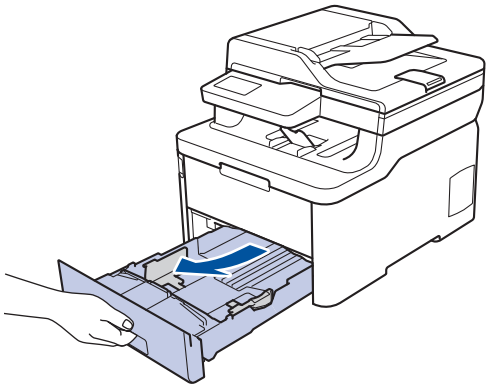

2. Kağıdı sığdırmak için kağıt kılavuzlarına basın ve kaydırın.

   Kağıt kılavuzlarını kaydırmak için yeşil açma kollarına basın.

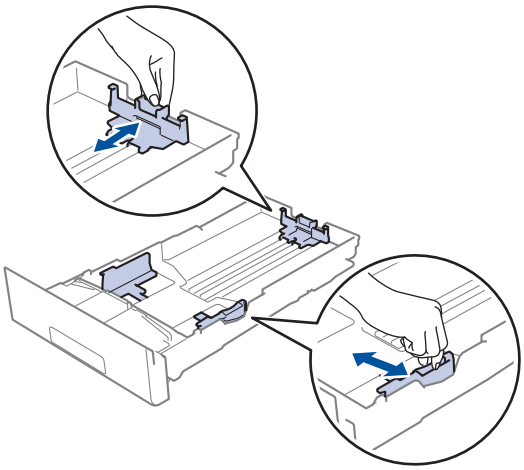

3. Kağıt yığınını iyice havalandırın.
4. Kağıdı, yazdırma yüzeyi *aşağı bakacak* şekilde çekmeceye yerleştirin.

Önceden basılı kağıt kullanırken, kağıdı doğru yönde yükleyin. ➤➤ *İlgili bilgiler*: *Kağıt Çekmecesindeki Önceden Yazdırılmış Kağıda Yazdırmak için Makine Ayarlarını Değiştirin*

5. Kağıdın, maksimum kağıt işaretinin (▼▼▼) altında olduğundan emin olun.

   Kağıt çekmecesini aşırı doldurma kağıt sıkışıklıklarına neden olacaktır.

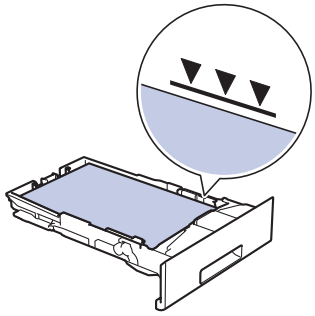

6. Kağıt çekmecesini tamamen makinenin içine yavaşça itin.
7. Kağıdın çıkış çekmecesinden kaymasını önlemek için destek kapağını kaldırın.

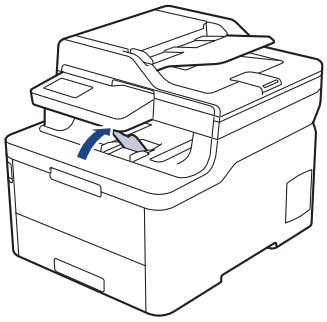

İlgili bilgiler

- Kağıt Çekmecesi Kullanarak Yükleme ve Yazdırma
  - Kağıt Çekmecesindeki Önceden Yazdırılmış Kağıda Yazdırmak için Makine Ayarlarını Değiştirin

Kağıt Çekmecesindeki Önceden Yazdırılmış Kağıda Yazdırmak için Makine Ayarlarını Değiştirin

İlgili Modeller: DCP-L3510CDW/DCP-L3551CDW/MFC-L3735CDN/MFC-L3745CDW/MFC-L3750CDW/MFC-L3770CDW

2 taraflı yazdırma için önceden basılmış kağıt kullanırken makinenin ayarlarını değiştirin.

Farklı kağıt boyutları ve türlerini kağıt çekmecesine aynı anda YÜKLEMEYİN. Bu yapılırsa kağıt sıkışabilir veya yanlış beslenebilir.

Yön

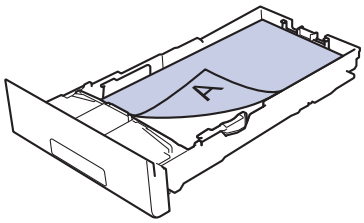	1 taraflı yazdırma için: • aşağı bakacak şekilde • üst kenar kağıt çekmecesinin önüne doğru
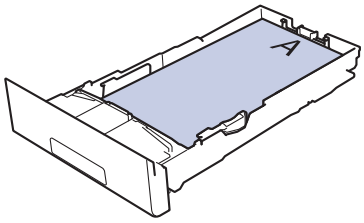	Otomatik 2 taraflı yazdırma için (uzun kenar bağlama): • yukarı bakacak şekilde • alt kenar kağıt çekmecesinin önüne doğru

>> DCP-L3510CDW/DCP-L3551CDW
>> MFC-L3735CDN/MFC-L3745CDW/MFC-L3750CDW/MFC-L3770CDW

DCP-L3510CDW/DCP-L3551CDW

1. **Menü** öğesine basın.
2. Aşağıdakileri seçmek için ▲ veya ▼ öğesine basın:
   a. [Yazıcı] öğesini seçin. **OK (Tamam)** öğesine basın.
   b. [Çift Taraflı] öğesini seçin. **OK (Tamam)** öğesine basın.
   c. [Tek Resim] öğesini seçin. **OK (Tamam)** öğesine basın.
   d. [2-trflı Besleme] öğesini seçin. **OK (Tamam)** öğesine basın.
3. **Durdur/Çık** öğesine basın.

MFC-L3735CDN/MFC-L3745CDW/MFC-L3750CDW/MFC-L3770CDW

1. [Ayarlar] > [Tüm Ayarlar] > [Yazıcı] > [Çift Taraflı] > [Tek Resim] > [2-trflı Besleme] öğesine basın.
2. öğesine basın.

İlgili bilgiler

- Kağıt Çekmecesine Kağıdı Yükleme

Çok Amaçlı Çekmeceye (ÇA Çekmece) Kağıt Yükleme ve Yazdırma

ÇA çekmeceye ince kağıt, kalın kağıt, geri dönüştürülmüş kağıt, yazı kağıdı, parlak kağıt, etiket, 30 yaprağa kadar düz kağıt veya en fazla üç zarf yükleyebilirsiniz.

- Çok Amaçlı Çekmeceye (ÇA Çekmece) Kağıt Yükleme
- ÇA Çekmeceyi Kullanarak Etiketleri Yükleme ve Yazdırma
- ÇA Çekmeceyi Kullanarak Zarfları Yükleme ve Yazdırma
- Yazdırma Sorunları
- Hata ve Bakım Mesajları

Çok Amaçlı Çekmeceye (ÇA Çekmece) Kağıt Yükleme

İlgili Modeller: MFC-L3770CDW

Çekmeceye farklı boyut ve türde kağıt yüklediğinizde makinede ve bilgisayarınızda da Kağıt Boyutu ve Kağıt Türü ayarlarını değiştirmeniz gerekir.

- Düz Kağıt
- İnce Kağıt
- Kalın Kağıt
- Geri Dönüştürülmüş Kağıt
- Yazı Kağıdı
- Parlak Kağıt

1. Kağıdın aşağı dönük çıktı çekmecesinden kaymasını önlemek için destek kapağını kaldırın.

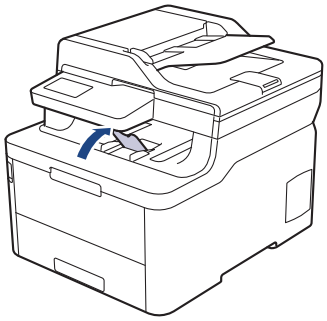

2. ÇA çekmeceyi açın ve nazikçe indirin.

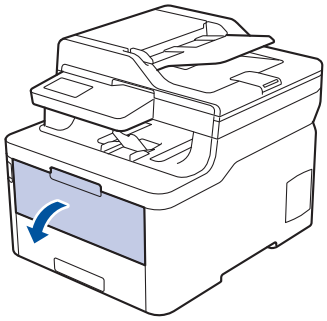

3. ÇA çekmece desteğini (1) dışarı çekin ve kapağı (2) açın.

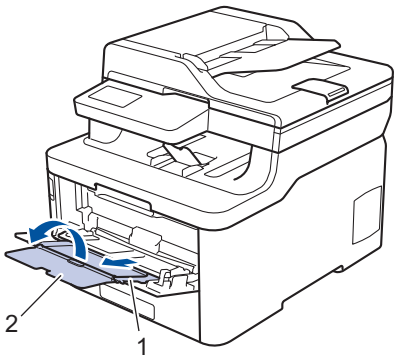

4. ÇA çekmece kağıt kılavuzlarını, kullanacağınız kağıdın genişliğine uyacak şekilde kaydırın.

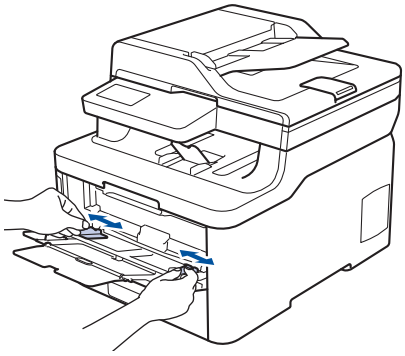

5. Kağıdı yazdırma yüzeyi *aşağıya bakacak* şekilde ÇA çekmeceye yükleyin.

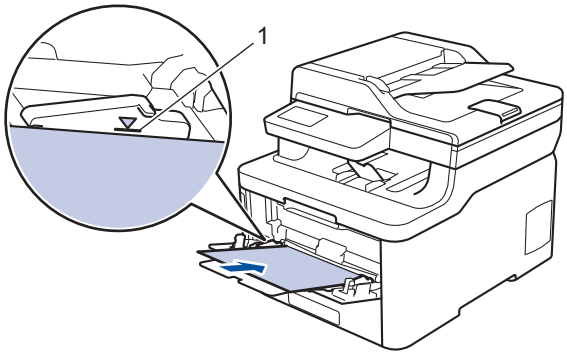

- Kağıdın, maksimum kağıt işaretinin (1) altında olduğundan emin olun.
- Parlak kağıt kullanırken, kağıt sıkışmasını önlemek için ÇA çekmeceye bir kerede yalnızca bir sayfa koyun.
- Önceden basılı kağıt kullanırken, kağıdı doğru yönde yükleyin. ➤➤ *İlgili bilgiler*: *ÇA Çekmecesindeki Önceden Yazdırılmış Kağıda Yazdırmak için Makine Ayarlarını Değiştirin*
- Küçük baskıyı çıktı çekmecesinden çıkarmak için, çizimde gösterilen şekilde tarayıcı kapağını kaldırmak üzere ellerinizi kullanın.

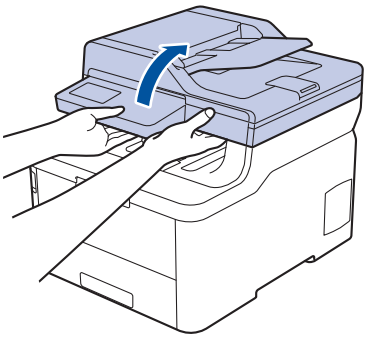

- Tarayıcı kapağı yukarıdayken makineyi hala kullanabilirsiniz. Tarayıcı kapağını kapatmak için, ellerinizle nazikçe aşağı bastırın.

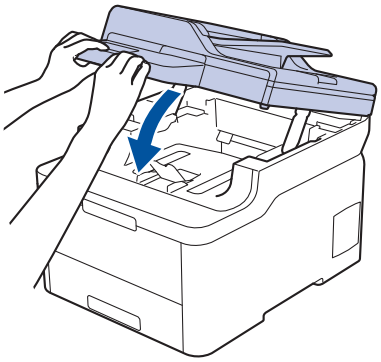

İlgili bilgiler

- Çok Amaçlı Çekmeceye (ÇA Çekmece) Kağıt Yükleme ve Yazdırma
  - ÇA Çekmecesindeki Önceden Yazdırılmış Kağıda Yazdırmak için Makine Ayarlarını Değiştirin

ÇA Çekmecesindeki Önceden Yazdırılmış Kağıda Yazdırmak için Makine Ayarlarını Değiştirin

İlgili Modeller: MFC-L3770CDW

2 taraflı yazdırma için önceden basılmış kağıt kullanırken makinenin ayarlarını değiştirin.

Farklı kağıt boyutları ve türlerini kağıt çekmecesine aynı anda YÜKLEMEYİN. Bu yapılırsa kağıt sıkışabilir veya yanlış beslenebilir.

Yön

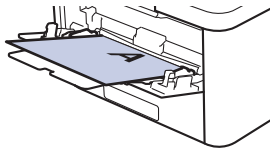	1 taraflı yazdırma için: • yukarı bakacak şekilde • önce üst kenar
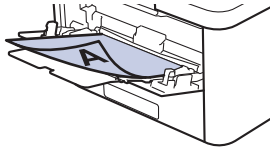	Otomatik 2 taraflı yazdırma için (uzun kenar bağlama): • aşağı bakacak şekilde • önce alt kenar

1. [Ayarlar] > [Tüm Ayarlar] > [Yazıcı] > [Çift Taraflı] > [Tek Resim] > [2-trflı Besleme] öğesine basın.
2. öğesine basın.

İlgili bilgiler

- Çok Amaçlı Çekmeceye (ÇA Çekmece) Kağıt Yükleme

ÇA Çekmeceyi Kullanarak Etiketleri Yükleme ve Yazdırma

İlgili Modeller: MFC-L3770CDW

Arka kapak (yüzü yukarı çıktı çekmecesi) aşağı çekildiğinde, makine, ÇA çekmeceden makinenin arkasına dek, düz bir kağıt yoluna sahiptir. Etiket üzerine yazdırırken bu kağıt beslemesini ve çıkış yöntemini kullanın.

Çekmeceye farklı boyut ve türde kağıt yüklediğinizde makinede ve bilgisayarınızda da Kağıt Boyutu ve Kağıt Türü ayarlarını değiştirmeniz gerekir.

1. Makinenin arka kapağını açın (yukarı dönük çekmece).

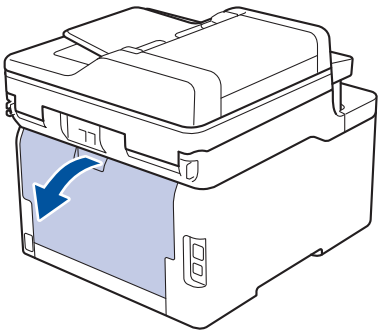

2. Makinenin önünde, ÇA çekmeceyi açın ve nazikçe indirin.

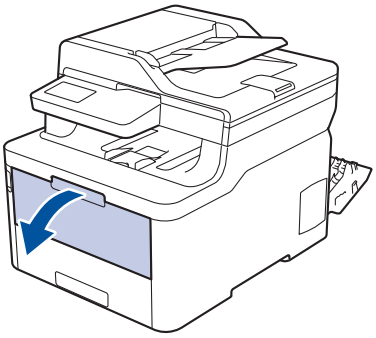

3. ÇA çekmece desteğini (1) dışarı çekin ve kapağı (2) açın.

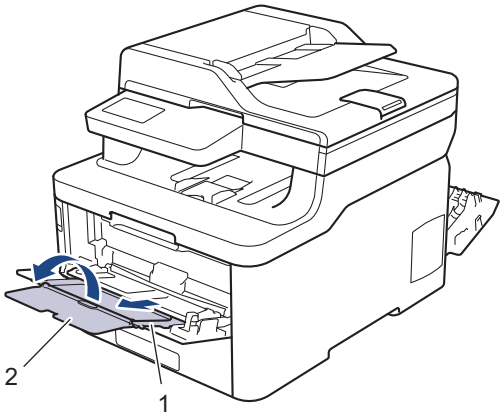

4. ÇA çekmece kağıt kılavuzlarını, kullanacağınız kağıdın genişliğine uyacak şekilde kaydırın.
5. Kağıdı yazdırma yüzeyi *aşağıya bakacak* şekilde ÇA çekmeceye yükleyin.

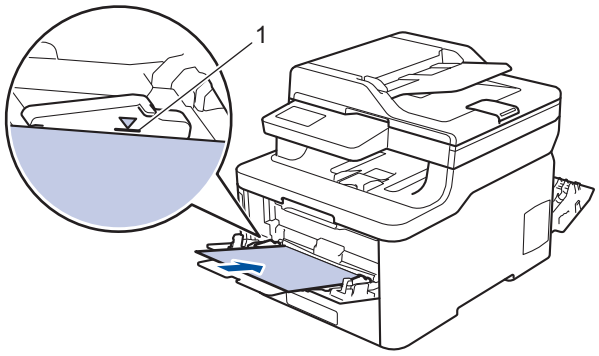

Kağıdın, maksimum kağıt işaretinin (1) altında olduğundan emin olun.

6. Baskı işini bilgisayarınızdan göndermeden önce, Yazdırma ekranında baskı tercihlerinizi değiştirin.
7. Yazdırma işinizi makineye gönderin.
8. Makinenin arka kapağını (yukarı dönük çıktı çekmecesi) kapalı konumda kilitleninceye kadar kapatın.

İlgili bilgiler

- Çok Amaçlı Çekmeceye (ÇA Çekmece) Kağıt Yükleme ve Yazdırma

ÇA Çekmeceyi Kullanarak Zarfları Yükleme ve Yazdırma

İlgili Modeller: MFC-L3770CDW

ÇA çekmecesine en fazla üç zarf yükleyebilirsiniz.

Yüklemeden önce, zarfların köşelerine ve kenarlarına bastırarak olabildiğince düz hale getirin.

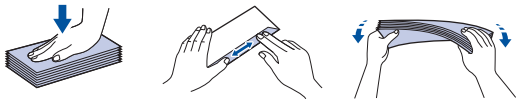

Çekmeceye farklı boyut ve türde kağıt yüklediğinizde makinede ve bilgisayarınızda da Kağıt Boyutu ve Kağıt Türü ayarlarını değiştirmeniz gerekir.

1. Makinenin arka kapağını açın (yukarı dönük çekmece).

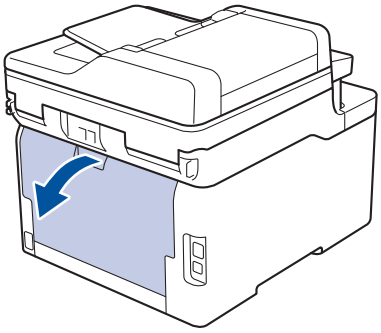

2. Çizimde gösterildiği üzere, biri sağ diğeri sol taraftaki iki gri kolu aşağıya çekin.

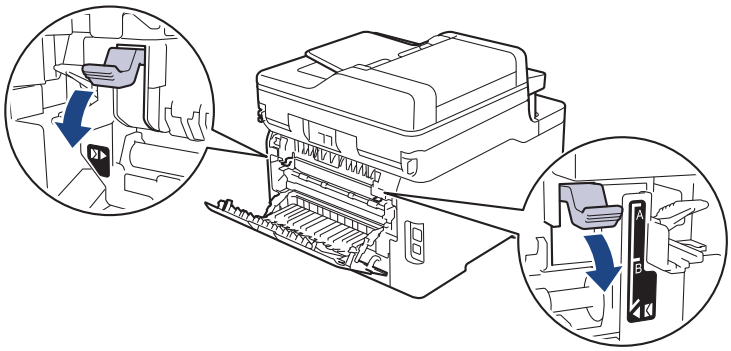

3. Makinenin önünde, ÇA çekmeceyi açın ve nazikçe indirin.

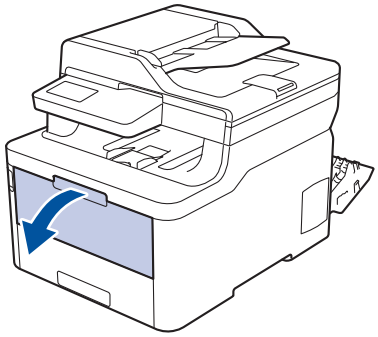

4. ÇA çekmece desteğini (1) dışarı çekin ve kapağı (2) açın.

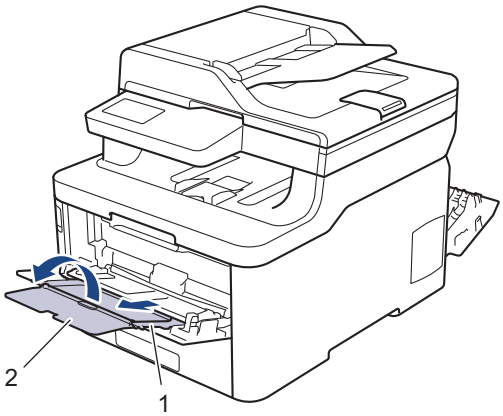

5. ÇA çekmece kağıt kılavuzlarını, kullandığınız zarfların genişliğine uyacak şekilde kaydırın.

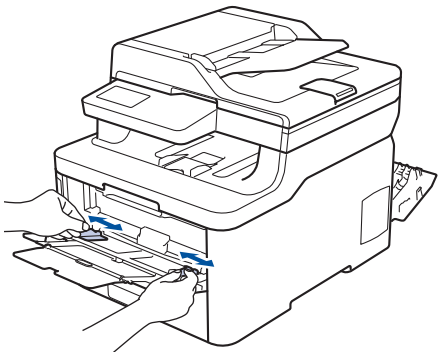

6. Kağıdı yazdırma yüzeyi *aşağıya bakacak* şekilde ÇA çekmeceye yükleyin.

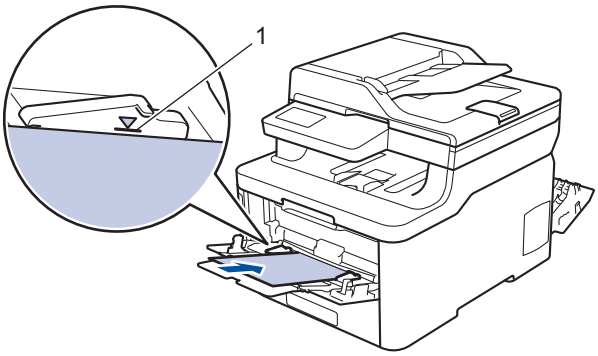

- En fazla üç adede kadar zarfı, yazdırma yüzeyi aşağı olacak şekilde ÇA çekmeceye yükleyin. Zarfların, maksimum kağıt işaretinin (1) altında olduğundan emin olun. Üç adetten fazla zarf yüklenmesi kağıt sıkışmasına yol açabilir.

7. Yazdırma işini bilgisayarınızdan göndermeden önce Yazdırma iletişim kutusunda yazdırma tercihlerini değiştirin.

Ayarlar	Zarflar için Seçenekler
Kağıt Boyutu	**Com-10** **DL** **C5** **Monarch**
Medya Türü	**Zarflar** **Kalın Zarf** **İnce Zarf**

8. Yazdırma işinizi makineye gönderin.
9. Yazdırmayı bitirdiğinizde, ayarladığınız iki gri kolu önceki adımdaki orijinal konumlarına geri döndürün.

10. Makinenin arka kapağını (yukarı dönük çıktı çekmecesi) kapalı konumda kilitleninceye kadar kapatın.

İlgili bilgiler

- Çok Amaçlı Çekmeceye (ÇA Çekmece) Kağıt Yükleme ve Yazdırma

Kağıdı, Elle Besleme Yuvasına Yükleme ve Yazdırma

- Kağıdı, Elle Besleme Yuvasına Yükleme ve Yazdırma
- Manuel Besleme Yuvasına Etiket Yükleme ve Yazdırma
- Manüel Besleme Yuvasına Zarf Yükleme ve Yazdırma

Kağıdı, Elle Besleme Yuvasına Yükleme ve Yazdırma

İlgili Modeller: DCP-L3510CDW/DCP-L3551CDW/MFC-L3710CW/MFC-L3735CDN/MFC-L3745CDW/MFC-L3750CDW

Çekmeceye farklı bir kağıt boyutu yüklediğinizde, aynı zamanda makinedeki veya bilgisayarınızdaki Kağıt Boyutu ayarını da değiştirmeniz gerekir.

- Düz Kağıt
- İnce Kağıt
- Kalın Kağıt
- Geri Dönüştürülmüş Kağıt
- Yazı Kağıdı
- Parlak Kağıt

1. Kağıdın aşağı dönük çıktı çekmecesinden kaymasını önlemek için destek kapağını kaldırın.

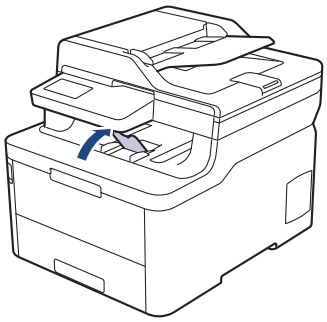

2. Elle besleme yuvası kapağını açın.

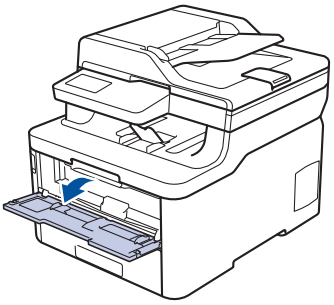

3. Kullandığınız kağıdın genişliğine uydurmak üzere elle besleme yuvası kağıt kılavuzlarını kaydırmak için ellerinizi kullanın.

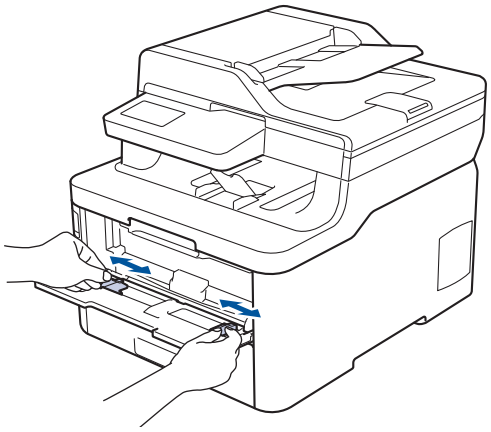

4. Her iki elinizi de kullanarak, ön kenarı kağıt besleme makarasına temas edinceye kadar, kağıdı manuel besleme yuvasının içine doğru itin. Makinenin içeri çektiğini hissettiğinizde, bırakın.

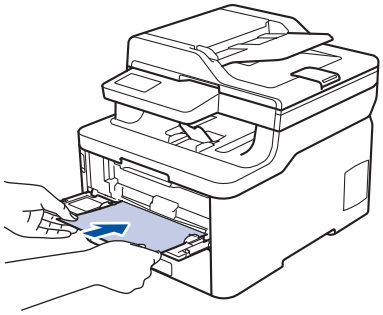

- Kağıdı yazdırma yüzeyi yukarı dönük şekilde elle besleme yuvasına yükleyin.
- Kağıdın manüel besleme yuvasında düz ve doğru konumda olduğundan emin olun. Değilse, kağıt düzgün beslenmemiş olabilir, sonuç olarak çıktılar çarpık olabilir veya bir kağıt sıkışabilir.
- Küçük baskıyı çıktı çekmecesinden çıkarmak için tarayıcı kapağını kaldırmak üzere ellerinizi kullanın.

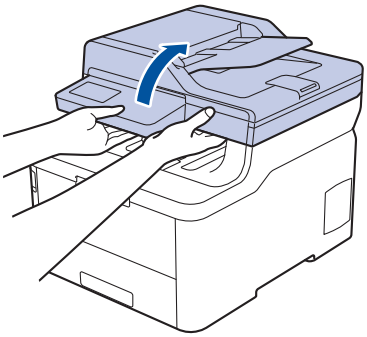

- Tarayıcı kapağı yukarıdayken makineyi hala kullanabilirsiniz. Tarayıcı kapağını kapatmak için, ellerinizle nazikçe aşağı bastırın.

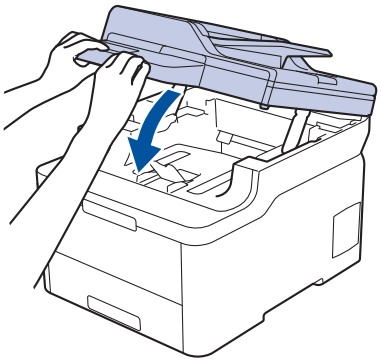

5. Yazdırma işinizi makineye gönderin.

Baskı işini bilgisayarınızdan göndermeden önce, Yazdırma ekranında baskı tercihlerinizi değiştirin.

6. Yazdırılan sayfa makineden çıktıktan sonra, elle besleme yuvasına sonraki sayfayı yükleyin. Yazdırmak istediğiniz her sayfa için işlemi yineleyin.

İlgili bilgiler

- Kağıdı, Elle Besleme Yuvasına Yükleme ve Yazdırma

Manuel Besleme Yuvasına Etiket Yükleme ve Yazdırma

İlgili Modeller: DCP-L3510CDW/DCP-L3551CDW/MFC-L3710CW/MFC-L3735CDN/MFC-L3745CDW/MFC-L3750CDW

Çekmeceye farklı bir kağıt boyutu yüklediğinizde, aynı zamanda makinedeki veya bilgisayarınızdaki Kağıt Boyutu ayarını da değiştirmeniz gerekir.

1. Makinenin arka kapağını açın (yukarı dönük çekmece).

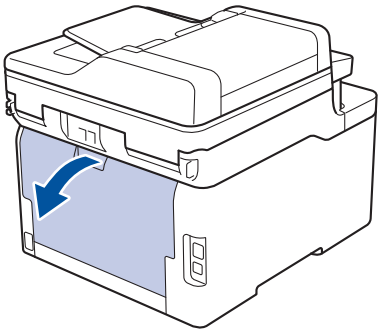

Elle besleme yuvasına kağıt yüklediğinizde, makine otomatik olarak Elle Besleme modunu açar.

2. Makinenin ön tarafında, manüel besleme yuvası kapağını açın.

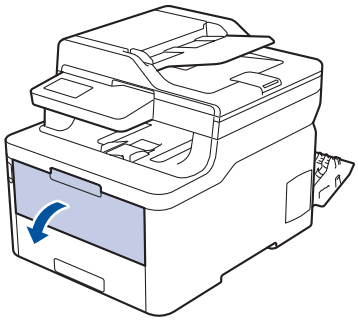

3. Kullandığınız kağıdın genişliğine uydurmak üzere elle besleme yuvası kağıt kılavuzlarını kaydırmak için ellerinizi kullanın.

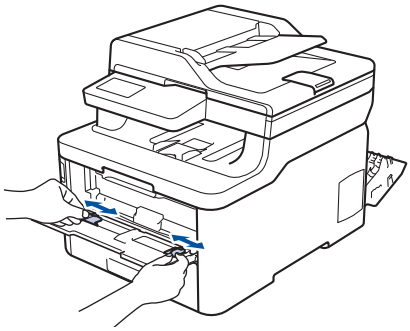

4. Her iki elinizi de kullanarak, ön kenarı kağıt besleme makarasına temas edinceye kadar, kağıdı manuel besleme yuvasının içine doğru itin. Makinenin içeri çektiğini hissettiğinizde, bırakın.

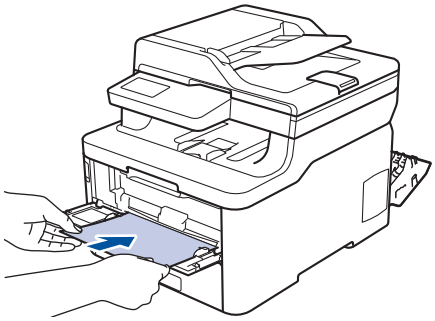

- Kağıdı yazdırma yüzeyi yukarı dönük şekilde elle besleme yuvasına yükleyin.
- Kağıdı elle besleme yuvasına yeniden yüklemeniz gerekirse, kağıdı tamamen çekin.
- Sıkışmaya neden olacağından, elle besleme yuvasına bir kerede birden fazla kağıt sayfası koymayın.
- Kağıdın manüel besleme yuvasında düz ve doğru konumda olduğundan emin olun. Değilse, kağıt düzgün beslenmemiş olabilir, sonuç olarak çıktılar çarpık olabilir veya bir kağıt sıkışabilir.

5. Yazdırma işinizi makineye gönderin.

Baskı işini bilgisayarınızdan göndermeden önce, Yazdırma ekranında baskı tercihlerinizi değiştirin.

6. Yazdırılan sayfa makinenin arkasından çıktıktan sonra, manüel besleme yuvasına sonraki sayfayı yükleyin. Yazdırmak istediğiniz her sayfa için işlemi yineleyin.
7. Makinenin arka kapağını (yukarı dönük çıktı çekmecesi) kapalı konumda kilitleninceye kadar kapatın.

İlgili bilgiler

- Kağıdı, Elle Besleme Yuvasına Yükleme ve Yazdırma

Manüel Besleme Yuvasına Zarf Yükleme ve Yazdırma

İlgili Modeller: DCP-L3510CDW/DCP-L3551CDW/MFC-L3710CW/MFC-L3735CDN/MFC-L3745CDW/MFC-L3750CDW

Çekmeceye farklı bir kağıt boyutu yüklediğinizde, aynı zamanda makinedeki veya bilgisayarınızdaki Kağıt Boyutu ayarını da değiştirmeniz gerekir.

1. Makinenin arka kapağını açın (yukarı dönük çekmece).

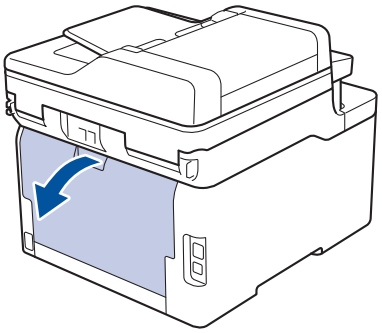

Elle besleme yuvasına kağıt yüklediğinizde, makine otomatik olarak Elle Besleme modunu açar.

2. Çizimde gösterilen şekilde biri sağ diğeri sol tarafta olmak üzere iki gri kolu aşağıya çekin.

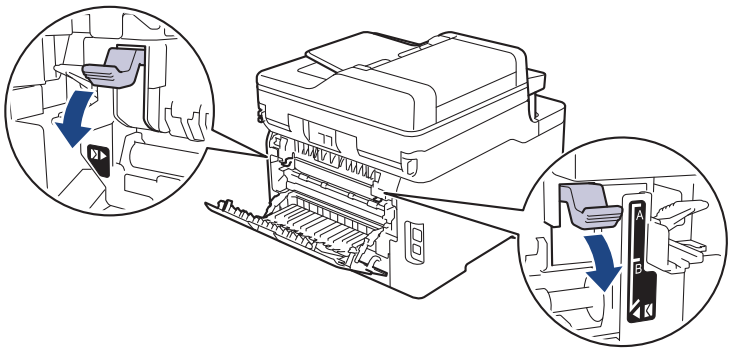

3. Makinenin ön tarafında, manüel besleme yuvası kapağını açın.

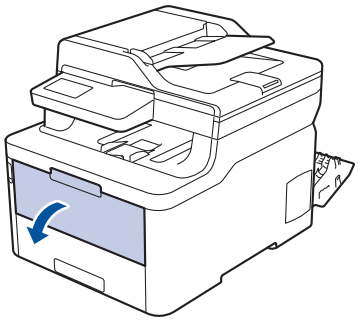

4. Kullandığınız kağıdın genişliğine uydurmak üzere elle besleme yuvası kağıt kılavuzlarını kaydırmak için ellerinizi kullanın.

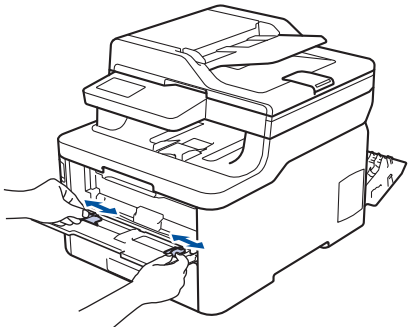

5. Her iki elinizle, bir adet zarfı ön kenar kağıt besleme makarasına temas edinceye kadar manüel besleme yuvasına yerleştirin. Makinenin içeri çektiğini hissettiğinizde, bırakın.

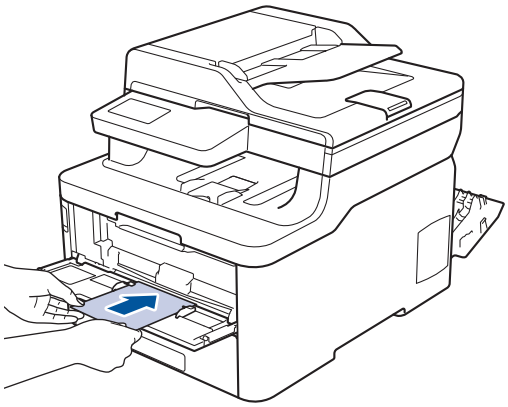

- Zarfı yazdırma yüzeyi yukarı dönük şekilde elle besleme yuvasına yükleyin.
- Zarfı elle besleme yuvasına yeniden yüklemeyi denediğinizde, zarfı tamamen çekin.
- Sıkışmaya neden olacağından, elle besleme yuvasına bir kerede birden fazla zarf yerleştirmeyin.
- Zarfın manüel besleme yuvasında düz ve doğru konumda olduğundan emin olun. Değilse, zarf düzgün beslenmeyebilir ve yamuk çıktı ya da kağıt sıkışmasına neden olabilir.

6. Yazdırma işinizi makineye gönderin.

Yazdırma işini bilgisayarınızdan göndermeden önce Yazdırma iletişim kutusunda yazdırma tercihlerini değiştirin.

Ayarlar	Zarflar için Seçenekler
Kağıt Boyutu	**Com-10** **DL** **C5** **Monarch**
Medya Türü	**Zarflar** **Kalın Zarf** **İnce Zarf**

7. Yazdırılan zarf makineden çıktığında sonraki zarfı yerleştirin. Yazdırmak istediğiniz her bir zarf için tekrarlayın.
8. Yazdırmayı bitirdiğinizde, ayarladığınız iki gri kolu önceki adımdaki orijinal konumlarına geri döndürün.
9. Makinenin arka kapağını (yukarı dönük çıktı çekmecesi) kapalı konumda kilitleninceye kadar kapatın.

İlgili bilgiler

- Kağıdı, Elle Besleme Yuvasına Yükleme ve Yazdırma

Kağıt Ayarları

- Kağıt Boyutu ve Kağıt Türünü Değiştirme
- Yazdırma İçin Kullanılacak Çekmeceyi Seçme
- Kağıt Boyutu Ayarını Kontrol Etme İşlevini Değiştirme

Kağıt Boyutu ve Kağıt Türünü Değiştirme

Çekmeceye koyduğunuz kağıdın boyutunu ve türünü değiştirdiğinizde, LCD'deki Kağıt Boyutu ve Kağıt Türü ayarlarını da değiştirmeniz gerekir.

>> DCP-L3510CDW/DCP-L3551CDW
>> MFC-L3710CW/MFC-L3735CDN/MFC-L3745CDW/MFC-L3750CDW/MFC-L3770CDW

DCP-L3510CDW/DCP-L3551CDW

1. **Menü** öğesine basın.
2. [Genel Ayarlar] seçeneğini görüntülemek için ▲ veya ▼ öğesine basın ve sonra **OK (Tamam)** öğesine basın.
3. [Çekmece Ayarı] seçeneğini görüntülemek için ▲ veya ▼ öğesine basın ve sonra **OK (Tamam)** öğesine basın.
4. [Kağıt Türü] seçeneğini görüntülemek için ▲ veya ▼ öğesine basın ve sonra **OK (Tamam)** öğesine basın.
5. [Düz Kağıt], [Kalın Kağıt] ya da [Dönüşümlü Kağ], [İnce Kağıt] seçeneğini görüntülemek için ▲ veya ▼ öğesine basın ve sonra **OK (Tamam)** öğesine basın.
6. [Kağıt Boyutu] seçeneğini görüntülemek için ▲ veya ▼ öğesine basın ve sonra **OK (Tamam)** öğesine basın.
7. [A4], [Letter], [Legal], [Executive], [A5], [A5(Uzun Kenar)], [A6], [Meksika Legal], [Hindistan Legal] veya [Folyo] seçeneğini görüntülemek için ▲ veya ▼ öğesine basın ve sonra **OK (Tamam)** öğesine basın.
8. **Durdur/Çık** öğesine basın.

MFC-L3710CW/MFC-L3735CDN/MFC-L3745CDW/MFC-L3750CDW/MFC-L3770CDW

1. [Ayarlar] > [Tüm Ayarlar] > [Genel Ayarlar] > [Çekmece Ayarı] > [Kağıt Türü] öğesine basın.
2. İstediğiniz seçeneğe basın.
3. Kağıt türü seçeneklerini görüntülemek için yukarı veya aşağı kaydırın veya ▲ ya da ▼ öğesine basın ve ardından istediğiniz seçeneğe basın.
4. öğesine basın.
5. [Kağıt Boyutu] öğesine basın.
6. İstediğiniz seçeneğe basın.
7. Kağıt boyutları seçeneklerini görüntülemek için yukarı veya aşağı kaydırın veya ▲ ya da ▼ öğesine basın ve ardından istediğiniz seçeneğe basın.
8. öğesine basın.

İlgili bilgiler

- Kağıt Ayarları

Yazdırma İçin Kullanılacak Çekmeceyi Seçme

İlgili Modeller: MFC-L3770CDW

Makinenin kopyaları yazdırmak, faksları almak ve bilgisayarınızdan işleri yazdırmak için kullanacağı varsayılan çekmeceyi değiştirin.

DCP modelleri faks özelliğini desteklemez.

1. [Ayarlar] > [Tüm Ayarlar] > [Genel Ayarlar] > [Çekmece Ayarı] öğesine basın.
2. [Çek. Kul.: Kopya], [Çek. Kul.: Faks] veya [Çek. Kul.: Baskı] seçeneğini görüntülemek için yukarı veya aşağı kaydırın ya da ▲ veya ▼ öğesine basın ve ardından istediğiniz seçeneğe basın.
3. İstediğiniz seçeneği görüntülemek için yukarı veya aşağı kaydırın veya ▲ ya da ▼ öğesine basın ve ardından ona basın. Örneğin, [ÇA>Ç1] seçeneğini seçtiğinizde, makine boşalana kadar kağıdı ÇA çekmeceden ve sonra Çekmece 1'den çeker.
4. öğesine basın.

- ADF'yi kullanarak bir kopya aldığınızda ve birden fazla çekmeceye öncelik verdiğinizde, makine en uygun kağıt içeren çekmeceyi arar ve kağıdı o çekmeceden çeker.
- Tarayıcı camını kullanarak bir kopya aldığınızda, başka bir kağıt çekmecesinde daha uygun bir kağıt olsa bile belgeniz yüksek öncelikli çekmeceden kopyalanır.
- (MFC modelleri) Faksları yazdırmak için şu kağıt boyutlarını kullanın: Letter, A4, Legal, Folio, Mexico Legal veya India Legal. Çekmecelerden birinde uygun bir boyut yoksa makine alınan faksları depolar ve dokunmatik ekranda [Boyut Eşleşmiyor] görünür.
- (MFC modelleri) Çekmecede kağıt biterse ve alınan fakslar makinenin belleğindeyse dokunmatik ekranda [Kağıt Yok] görünür. Boş çekmeceye kağıt yükleyin.

İlgili bilgiler

- Kağıt Ayarları

Kağıt Boyutu Ayarını Kontrol Etme İşlevini Değiştirme

Makinenin Boyutu Kontrol Et ayarını açtığınız zaman bir kağıt çekmecesini çıkardığınızda ÇA çekmece ile kağıt yüklediğinizde makinede kağıt boyutunu ve kağıt türünü değiştirip değiştirmediğinizi soran bir mesaj görüntülenir.

Varsayılan ayar açıktır.

>> DCP-L3510CDW/DCP-L3551CDW
>> MFC-L3710CW/MFC-L3735CDN/MFC-L3745CDW/MFC-L3750CDW/MFC-L3770CDW

DCP-L3510CDW/DCP-L3551CDW

1. **Menü** öğesine basın.
2. [Genel Ayarlar] seçeneğini görüntülemek için ▲ veya ▼ öğesine basın ve sonra **OK (Tamam)** öğesine basın.
3. seçeneğini görüntülemek için ▲ veya ▼ öğesine basın ve sonra **OK (Tamam)** öğesine basın. [Çekmece Ayarı]
4. seçeneğini görüntülemek için ▲ veya ▼ öğesine basın ve sonra **OK (Tamam)** öğesine basın. [Boyutu Kontrol Et]
5. veya [Kapalı] seçeneğini seçmek için ▲ veya ▼ öğesine basın ve sonra **OK (Tamam)** öğesine basın. [Açık]
6. **Durdur/Çık** öğesine basın.

MFC-L3710CW/MFC-L3735CDN/MFC-L3745CDW/MFC-L3750CDW/MFC-L3770CDW

1. [Ayarlar] > [Tüm Ayarlar] > [Genel Ayarlar] > [Çekmece Ayarı] > [Boyutu Kontrol Et] öğesine basın.
2. [Kapalı] veya [Açık] öğesine basın.
3. öğesine basın.

İlgili bilgiler

- Kağıt Ayarları

Belgeleri Yükleme

Otomatik Doküman Besleyici (ADF) ve tarayıcı camından faks gönderebilir, kopya üretebilir ve tarama yapabilirsiniz.

- Otomatik Belge Besleyiciye (ADF) Belgeleri Yükleme
- Belgeleri Tarayıcı Camına Yükleme

Otomatik Belge Besleyiciye (ADF) Belgeleri Yükleme

İlgili Modeller: DCP-L3551CDW/MFC-L3710CW/MFC-L3735CDN/MFC-L3745CDW/MFC-L3750CDW/MFC-L3770CDW

Birden çok sayfa, standart boyutta belgeleri kopyalarken veya tararken ADF'yi kullanın.

- ADF, 50 sayfaya kadar kağıt alır ve her bir kağıdı ayrı ayrı besler.
- Standart 80 g/m^2 kağıt kullanın.
- Daksil bulunan veya mürekkeple yazılmış belgelerin tamamen kuruduğundan emin olun.

ÖNEMLİ

- Tarayıcı camı üzerinde kalın belgeler BIRAKMAYIN. Bırakırsanız, ADF sıkışabilir.
- Bükülmüş, kırışmış, katlanmış, yırtık, tel zımbalı, ataşlı, yapıştırılmış ya da bantlanmış kağıtları KULLANMAYIN.
- Karton, gazete kağıdı ya da kumaş KULLANMAYIN.
- ADF'yi kullanırken makinenizin hasar görmesini önlemek için beslenirken belgeyi ÇEKMEYİN.

Desteklenen Belge Boyutları

Uzunluk:	147,3 mm ila 355,6 mm
Genişlik:	105 mm ila 215,9 mm
Ağırlık:	60 ila 105 g/m^2

1. ADF belge çıktısı destek kapağını açın.

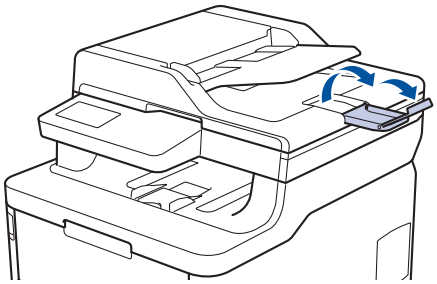

2. Sayfaları iyice havalandırın.
3. Belgenizin sayfalarını kademelendirin ve resimde gösterildiği şekilde *yüzü yukarıya bakacak* ve *ilk önce üst kenarı gelecek* şekilde ADF'ye yükleyin.

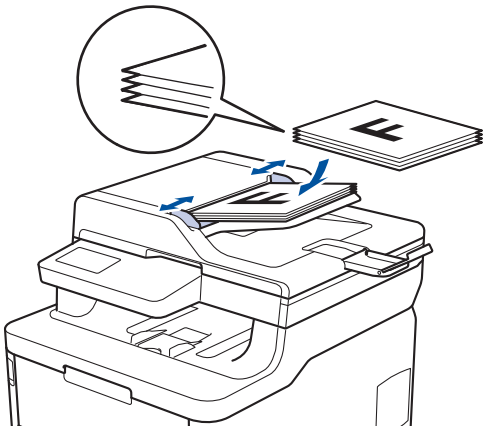

4. Kağıt kılavuzlarını, belgenizin genişliğine uyacak şekilde ayarlayın.

İlgili bilgiler

- Belgeleri Yükleme

Belgeleri Tarayıcı Camına Yükleme

Aynı anda bir sayfayı fakslamak, kopyalamak veya taramak için tarayıcı camını kullanın.

Desteklenen Belge Boyutları

Uzunluk:	En fazla 300 mm
Genişlik:	215,9 mm'ye kadar
Ağırlık:	2 kg

Tarayıcı camı kullanmak için ADF boş olmalıdır.

1. Belgenin kapağını kaldırın.
2. Belgeyi, tarayıcı cama *bakacak şekilde* yerleştirin.

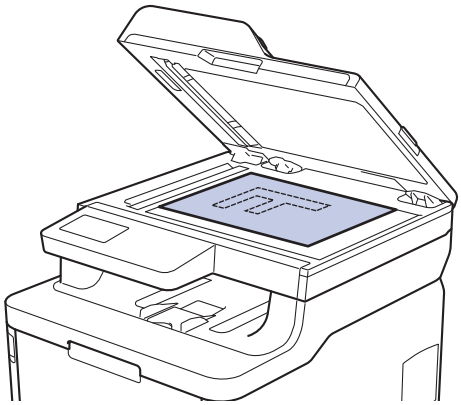

3. Sayfanın köşesini tarayıcı camın sol üst köşesine yerleştirin.

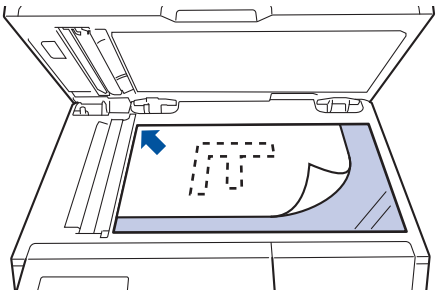

4. Doküman kapağını kapatın.
   Belge bir kitapsa ya da kalınsa belgenin kapağına nazikçe bastırın.

İlgili bilgiler

- Belgeleri Yükleme

Taranamayan ve Yazdırılamayan Alanlar

Aşağıdaki tablodaki ölçümlerde en yaygın kullanılan kağıt boyutlarının kenarlarından maksimum taranabilir olmayan ve yazdırılamayan alanlar gösterilmektedir. Bu ölçüler kullandığınız uygulamadaki kağıt boyutu veya ayarlara bağlı olarak değişebilir.

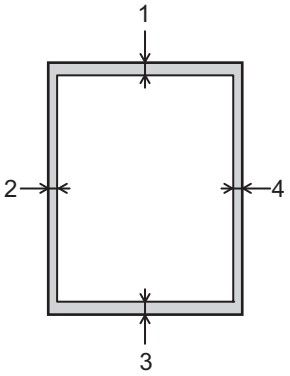

Bu alanlara tarama, kopyalama ya da yazdırma girişiminde bulunmayın; çıktınız bu alanlarda hiçbir şeyi etkilemez.

Kullanım	Belge Boyutu	Üst (1) Alt (3)	Sol (2) Sağ (4)
Faks (Gönderme)	Letter, Legal	3 mm	4 mm
	A4	3 mm	(ADF) 1 mm (Tarayıcı Camı) 3 mm
Kopyalama [1]	Letter, Legal	4 mm	4 mm
	A4	4 mm	3 mm
Tarama	Letter	3 mm	3 mm
	A4	3 mm	3 mm
	Legal	3 mm	3 mm
Yazdırma	Letter, Legal	4,2 mm	4,2 mm
	A4	4,2 mm	4,2 mm

[1] 1'e 1 kopya ve %100 belge boyutu kopyası

İlgili bilgiler

- Kağıt Kullanımı

Özel Kağıt Kullanma

İstenilen performansı sağlamak için, satın almadan önce kağıt örnekleri daima test edin.

- Mürekkep püskürtmeli için kağıt KULLANMAYIN; kağıt sıkışmasına neden olabilir veya makinenize zarar verebilir.
- Yazı kağıdı, pürüzlü yüzeyli kağıt veya buruşmuş veya kırışmış kağıt kullanıyorsanız, kağıt düşük performans gösterebilir.

Kağıdı orijinal ambalajında saklayın ve kapalı tutun. Kağıdı düz ve nemden, doğrudan güneş ışığından ve sıcaktan uzak tutun.

ÖNEMLİ

Bazı kağıt türleri iyi olmayabilir veya makinenizin zarar görmesine neden olabilir.

Şu kağıtları KULLANMAYIN:

- çok fazla desenli
- aşırı düz veya parlak
- kıvrık veya katlı
- kaplamalı veya kimyasal cila içeren
- hasar görmüş, kırışmış veya katlanmış
- bu kılavuzdaki önerilen ağırlık teknik özelliğini aşan
- çıkıntılı veya zımbalı
- düşük sıcaklıkta boyalar veya termografi içeren antetli
- çok parçalı veya karbonsuz
- mürekkep püskürtmeli yazdırma için tasarlanmış

Yukarıda listelenen kağıt türlerinden birini kullanıyorsanız, makinenize zarar verebilirler. Bu zarar hiçbir Brother garantisi veya servis anlaşması kapsamında değildir.

İlgili bilgiler

- Kağıt Kullanımı

Yazdırma

- Bilgisayarınızdan Yazdırma (Windows)
- Bilgisayarınızdan Yazdırma (Mac)
- Baskı İşini İptal Etme
- Deneme Baskısı

Bilgisayarınızdan Yazdırma (Windows)

- Bir Belgeyi Yazdırma (Windows)
- Yazdırma Ayarları (Windows)
- Güvenli Baskılama (Windows)
- Varsayılan Yazdırma Ayarlarını Değiştirme (Windows)
- BR-Script3 Yazıcı Sürücüsünü Kullanarak Belge Yazdırma (PostScript® 3™ Dil Emülasyonu) (Windows)
- Bilgisayarınızdan Makinenin Durumunu İzleyin (Windows)

Bir Belgeyi Yazdırma (Windows)

1. Uygulamanızdan yazdır komutunu seçin.
2. **Brother XXX-XXXX** öğesini (burada XXXX modelinizin adıdır) seçin ve sonra yazdırma özelliklerini ya da tercihler düğmesini tıklayın.

   Yazıcı sürücü penceresi görüntülenir.

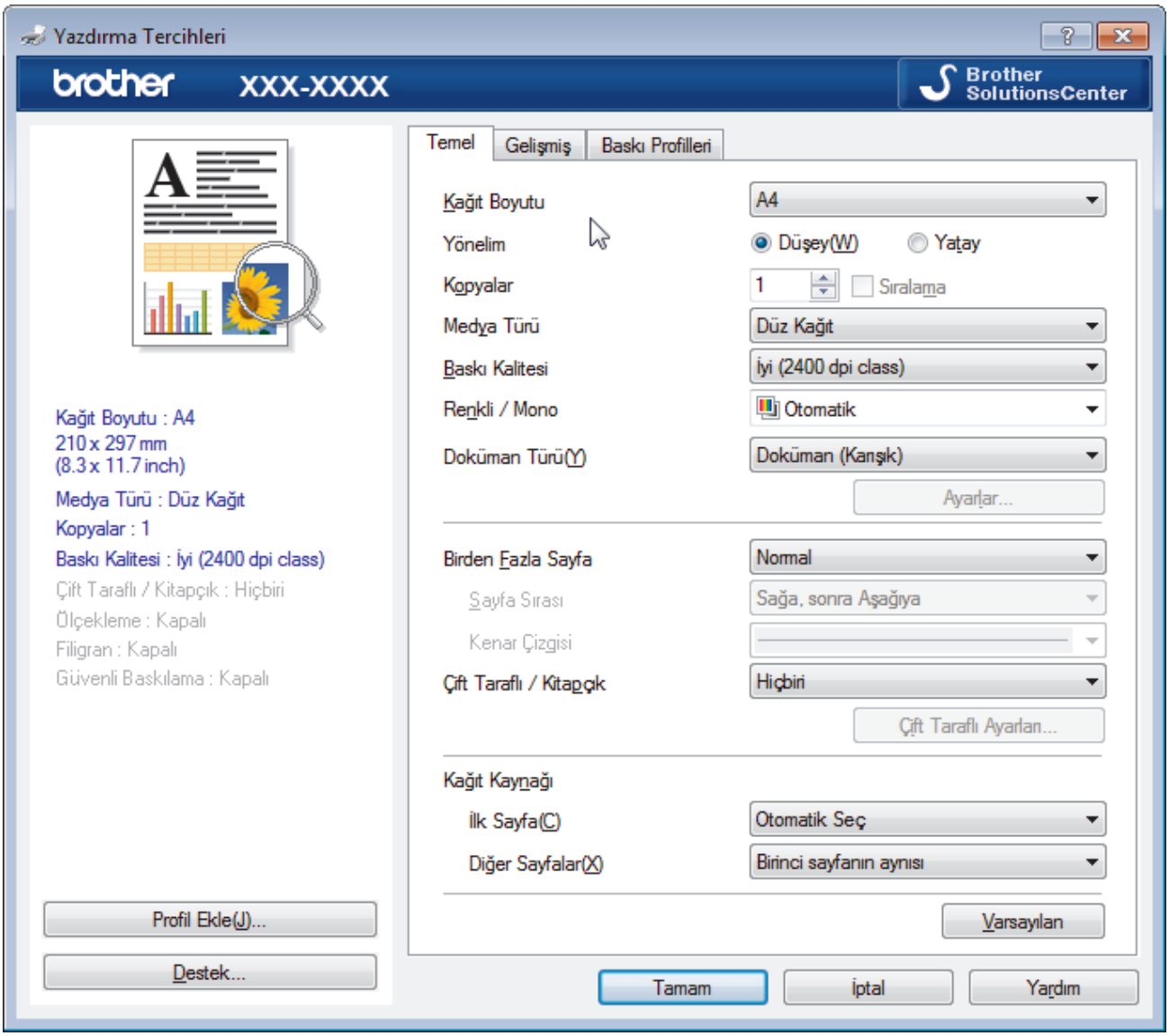

3. Kağıt çekmecesine doğru boyutta kağıt yüklediğinizden emin olun.
4. **Kağıt Boyutu** açılır listesini tıklatın ve kağıt boyutunuzu seçin.
5. Çıktınızın yönünü ayarlamak için **Yönelim** alanında, **Düşey** veya **Yatay** seçeneğini seçin.

   Uygulamanız benzer bir ayar içeriyorsa, ayarı uygulamayı kullanarak yapmanızı öneririz.

6. **Kopyalar** alanına istediğiniz kopya sayısını (1 - 999 arası) yazın.
7. **Medya Türü** açılır listesini tıklatın ve sonra kullandığınız kağıdın türünü seçin.
8. Tek bir kağıda belgenizin birden çok sayfasını yazdırmak veya birkaç sayfaya belgenizin tek bir sayfasını yazdırmak için, **Birden Fazla Sayfa** açılır listesine tıklayın ve ardından seçeneklerinizi seçin.
9. Gerekirse diğer yazıcı ayarlarını değiştirin.
10. **Tamam** öğesini tıklatın.
11. Yazdırma işlemini tamamlayın.

İlgili bilgiler

- Bilgisayarınızdan Yazdırma (Windows)

İlgili konular:

- Yazdırma Ayarları (Windows)

Yazdırma Ayarları (Windows)

Temel Sekmesi

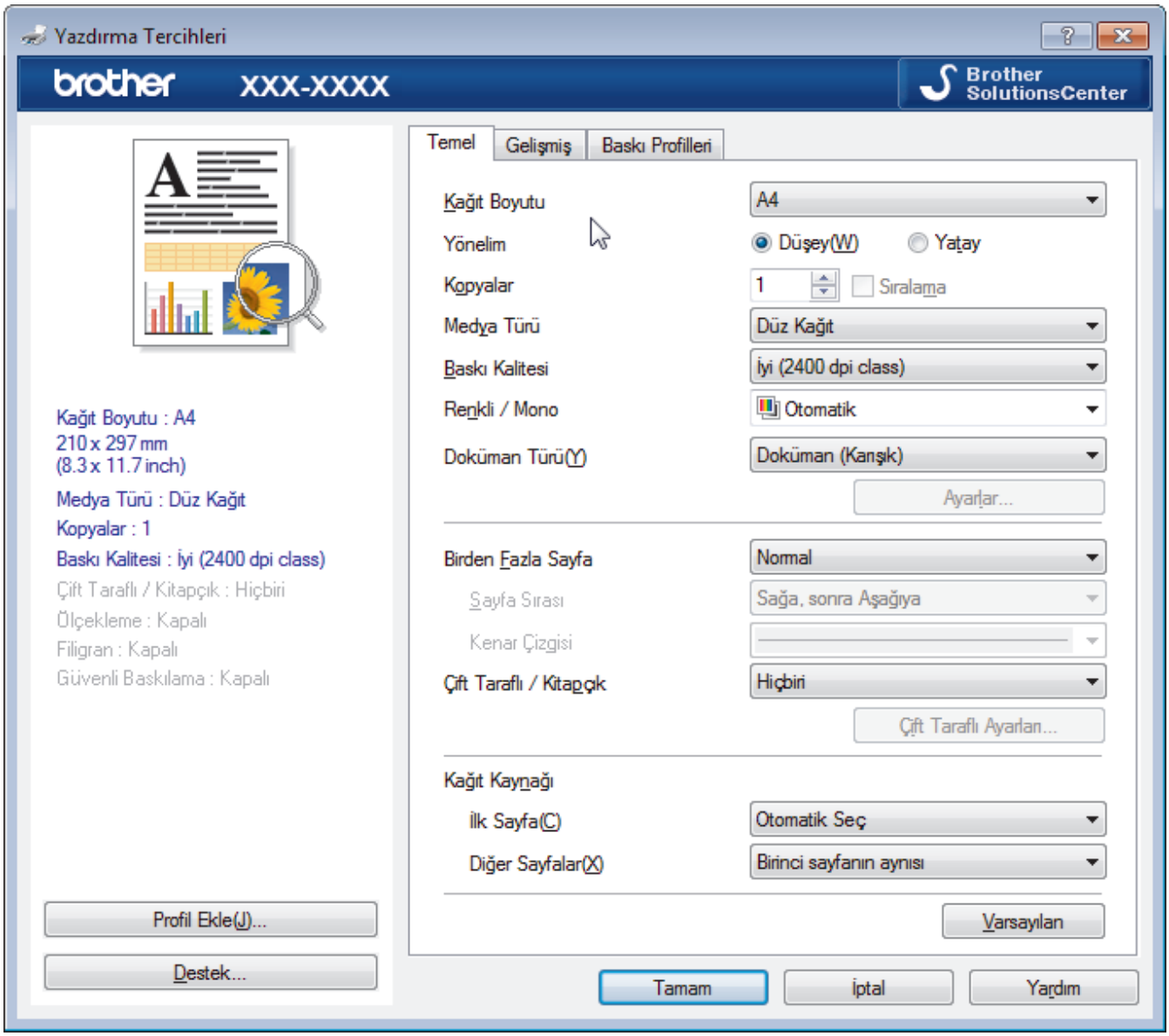

1. **Kağıt Boyutu**

   Kullanmak istediğiniz kağıt boyutunu seçin. Standart kağıt boyutlarından seçim yapabilir veya özel bir kağıt boyutu seçebilirsiniz.

2. **Yönelim**

   Çıktınızın yönünü (dikey veya yatay) seçin.

   Uygulamanız benzer bir ayar içeriyorsa, ayarı uygulamayı kullanarak yapmanızı öneririz.

3. **Kopyalar**

   Bu alanda yazdırmak istediğiniz kopya sayısını (1-999) yazın.

   Sıralama

   Bu seçeneği birden fazla sayfalı belge setlerini orijinal sayfa sırasında yazdırmak için seçin. Bu seçenek seçildiğinde, belgenizin tam bir kopyası yazdırılacak ve sonra seçtiğiniz kopyaların sayısına göre yeniden yazdırılacaktır. Bu seçenek seçilmezse, her sayfa belgenin bir sonraki sayfası yazdırılmadan önce seçilen kopya sayısına göre yazdırılır.

4. **Medya Türü**

   Kullanmak istediğiniz ortam türünü seçin. En iyi yazdırma sonuçlarına erişmek için, makine seçili ortam türüne göre otomatik olarak yazdırma ayarlarını ayarlar.

5. **Baskı Kalitesi**

   İstediğiniz yazdırma çözünürlüğünü seçin. Yazdırma kalitesi ve hızı birbirine bağlı olduğundan, kalite ne kadar artarsa belgenin yazdırılması da o kadar uzun sürecektir.

6. **Renkli / Mono**

   Kullanılacak Renkli/Mono ayarlarını seçin.

NOT

- Makinenin renk sensörü çok hassastır ve solgun siyah metin veya renk olarak beyazsız arkaplan algılar. Belgenizin siyah beyaz olduğunu biliyorsanız ve renkli tonerden tasarruf etmek istiyorsanız, **Mono** modunu seçin.
- Camgöbeği, Macenta veya Sarı toner renkli bir belge yazdırılırken kullanım ömrünün sonuna geldiyse baskı işi tamamlanamaz. Baskı işinizi iptal edin ve Siyah toner kullanılabilir olduğu sürece baskı işini **Mono** modunda yeniden başlatmayı seçin.

7. **Doküman Türü**

   Yazdırmak istediğiniz belge türünü seçin.

   Ayarlar düğmesi

   Renk modu gibi gelişmiş ayarları ve diğer ayarları belirtin.

   Renkli Modu

   Tercihinize uyan renkli modunu seçin.

   Al...

   Belirli bir görüntünün yazdırma yapılandırmasını ayarlamak için, **Ayarlar** öğesine tıklayın. Parlaklık ve kontrast gibi görüntü parametrelerinin ayarlanması tamamlandıktan sonra, bir yazdırma yapılandırma dosyası olarak bu ayarları içe aktarın. **Ver** seçeneğini kullanarak geçerli ayarlardan bir yazdırma yapılandırma dosyası oluşturun.

   Ver

   Belirli bir görüntünün yazdırma yapılandırmasını ayarlamak için, **Ayarlar** öğesine tıklayın. Parlaklık ve kontrast gibi görüntü parametrelerinin ayarlanması tamamlandıktan sonra, bir yazdırma yapılandırma dosyası olarak bu ayarları dışa aktarın. **Al...** seçeneğini kullanarak daha önce dışa aktarılmış bir yapılandırma dosyasını yükleyin.

   Gelişmiş Gri Renk

   Bu seçeneği gölgeli alanın görüntü kalitesini iyileştirmek için seçin.

   Geliştirilmiş Siyah Baskılama

   Bir siyah grafik doğru şekilde yazdırılmıyorsa, bu ayarı seçin.

   Gelişmiş Kalıp Baskılama

   Bu seçeneği basılan dolgular ve desenler, bilgisayar ekranınızda gördüğünüz desen ve dolgulardan farklıysa, desen baskısını geliştirmek için seçin.

8. **Birden Fazla Sayfa**

   Bu seçeneği tek bir kağıt yaprağına birden fazla sayfa yazdırmak veya belgenizin bir sayfasını birden fazla yaprağa yazdırmak için seçin.

   Sayfa Sırası

   Tek bir sayfa yaprağına birden fazla sayfa yazdırırken sayfa sırasını seçin.

   Kenar Çizgisi

   Tek bir kağıt yaprağına birden fazla sayfa yazdırırken kullanılacak kenarlık türünü seçin.

9. **Çift Taraflı / Kitapçık (Yalnızca belirli modellerde kullanılabilir)**

   Bu seçeneği 2 taraflı yazdırmayı kullanarak kağıdın her iki tarafına da yazdırmak veya kitapçık biçimindeki bir belgeye yazdırmak için seçin.

Çift Taraflı Ayarları düğmesi

2 taraflı ciltleme türünü seçmek için bu düğmeyi tıklatın. Her yönelim için dört tür 2 taraflı ciltleme kullanılabilir.

10. Kağıt Kaynağı

Yazdırma koşullarınıza veya amacınıza uyan kağıt kaynağı ayarını seçin.

İlk Sayfa

İlk sayfayı yazdırmak için kullanmak üzere kağıt kaynağını seçin.

Diğer Sayfalar

İkinci ve izleyen sayfaları yazdırmak için kullanılacak kağıt kaynağını seçin.

Gelişmiş Sekmesi

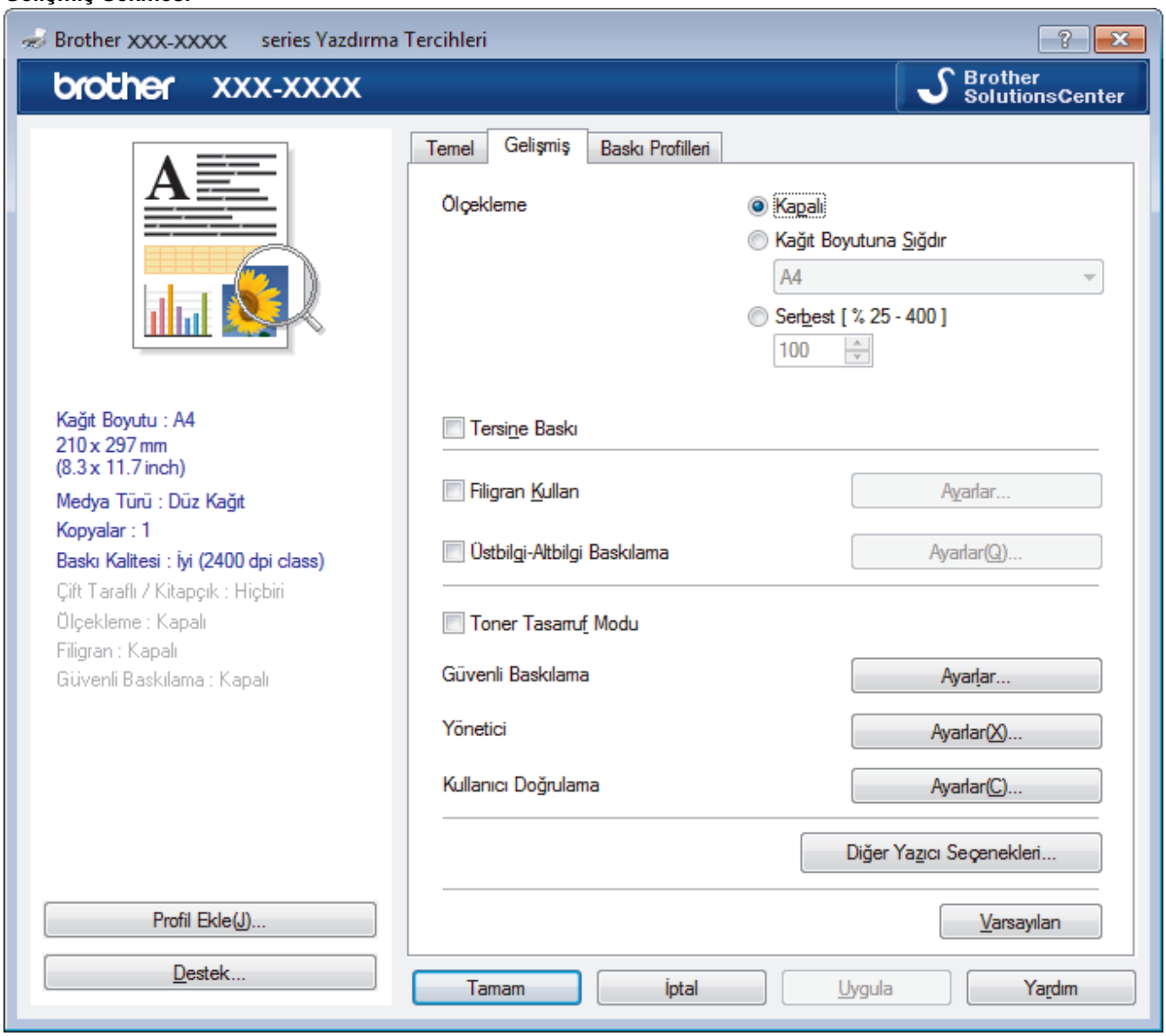

1. Ölçekleme

Bu seçenekleri belgenizde sayfaların boyutunu büyütmek veya küçültmek için seçin.

Kağıt Boyutuna Sığdır

Bu seçeneği belirtilen bir kağıt boyutuna sığması için belge sayfalarını büyütmek veya küçültmek için seçin. Bu seçeneği seçtiğinizde, açılır listeden istediğiniz kağıt boyutunu seçin.

Serbest

Bu seçeneği belge sayfalarını manüel büyütmek ve küçültmek için seçin. Bu seçeneği seçtiğinizde, alana bir değer yazın.

2. **Tersine Baskı**

   Bu seçeneği yazdırılan görüntüyü 180 derece döndürmek için seçin.

3. **Filigran Kullan**

   Bu seçeneği belgenize filigran olarak bir logo veya metin yazdırmak için seçin. Ön ayarlı filigranlardan birini seçin, yeni bir filigran ekleyin veya oluşturduğunuz bir görüntü dosyasını kullanın.

4. **Üstbilgi-Altbilgi Baskılama**

   Bu seçeneği belgenize tarihi, saati ve PC oturum açma kullanıcı adını yazdırmak için seçin.

5. **Toner Tasarruf Modu**

   Bu özelliği belgeler yazdırmak için daha az toner kullanarak toner tasarrufu sağlamak için seçin; çıktılar daha açık renk görünür, ancak yine de okunabilir.

6. **Güvenli Baskılama**

   Bu özellik makinenin kumanda panelinden bir şifre girilene kadar gizli veya hassas belgelerin yazdırılmamasını sağlar.

7. **Yönetici**

   Bu özellik yönetici şifresini değiştirmenizi ve çeşitli yazdırma işlevlerini kısıtlamanızı sağlar.

8. **Kullanıcı Doğrulama**

   Bu özellik her kullanıcı için kısıtlamaları onaylamanızı sağlar.

9. **Diğer Yazıcı Seçenekleri düğmesi**

   Uyku Zamanı

   Bu seçeneği makineyi yazdırdıktan hemen sonra uyku moduna girmesi için ayarlamak için seçin.

   Baskı Çıkışını Geliştir

   Bu seçeneği kıvrılan kağıt miktarını azaltmak ve toner sabitlemeyi iyileştirmek için seçin.

   Boş Sayfayı Atla

   Bu seçeneği yazıcı sürücüsünün otomatik olarak boş sayfaları algılaması ve bunları yazdırma işinden dışlamak için seçin.

   TrueType Modu

   Mod

   Yazdırma için yazı tiplerinin nasıl işleneceğini seçin.

   Yazıcı TrueType yazı tiplerini kullan(Yalnızca belirli modellerde kullanılabilir)

   Yazı tip işleme için dahili yazı tiplerinin kullanılıp kullanılmayacağını seçin.

   Eko ayarları

   Bu seçeneği yazdırma gürültüsünü azaltmak için seçin.

İlgili bilgiler

- Bilgisayarınızdan Yazdırma (Windows)

İlgili konular:

- Bir Belgeyi Yazdırma (Windows)

Güvenli Baskılama (Windows)

Gizli veya hassas belgelerin makinenin kumanda paneline bir şifre girmeden yazdırılmasını sağlamak için Güvenli Baskılama'yı kullanın.

- Makineyi kapattığınızda güvenli veriler makineden silinir.

>> DCP-L3510CDW/DCP-L3551CDW
>> MFC-L3710CW/MFC-L3735CDN/MFC-L3745CDW/MFC-L3750CDW/MFC-L3770CDW

DCP-L3510CDW/DCP-L3551CDW

1. Uygulamanızdan yazdır komutunu seçin.
2. **Brother XXX-XXXX** öğesini (burada XXXX modelinizin adıdır) seçin ve sonra yazdırma özelliklerini ya da tercihler düğmesini tıklayın.

   Yazıcı sürücüsü penceresi görünür.
3. **Gelişmiş** sekmesini tıklatın.
4. **Ayarlar** alanında **Güvenli Baskılama** düğmesini tıklatın.
5. **Güvenli Baskılama** onay kutusunu seçin.
6. Dört basamaklı şifreyi **Şifre** alanına girin.

   Her belge için ayrı bir şifre belirlemelisiniz.
7. Gerekirse metin alanına **Kullanıcı Adı** ve **İşin Adı** yazın.
8. **Güvenli Baskılama Ayarları** penceresini kapatmak için **Tamam** öğesini tıklatın.
9. **Tamam** öğesini tıklatın.
10. Yazdırma işlemini tamamlayın.
11. Makinenin kumanda panelinde **Menü** öğesine basın.
12. seçeneğini görüntülemek için ▲ veya ▼ öğesine basın ve sonra **OK (Tamam)** öğesine basın. `[Güvenli Baskı]`
13. Kullanıcı adınızı görüntülemek için ▲ veya ▼ öğesine basın ve sonra **OK (Tamam)** öğesine basın.

    LCD ekranlar, adınız için güvenceye alınmış iş listelerini görüntüler.
14. Yazdırma işini görüntülemek için ▲ veya ▼ öğesine basın ve sonra **OK (Tamam)** öğesine basın.
15. Dört haneli şifrenizi girin ve ardından **OK (Tamam)** öğesine basın.
16. `[Baskı]` seçeneğini seçmek için ▲ veya ▼ öğesine basın ve sonra **OK (Tamam)** öğesine basın.
17. İstediğiniz kopya sayısını girmek için ▲ veya ▼ öğesine basın.
18. **OK (Tamam)** öğesine basın.

    Makine veriyi yazdırır.

Güvenli verileri yazdırdıktan sonra makinenin belleğinden silinir.

MFC-L3710CW/MFC-L3735CDN/MFC-L3745CDW/MFC-L3750CDW/MFC-L3770CDW

1. Uygulamanızdan yazdır komutunu seçin.
2. **Brother XXX-XXXX** öğesini (burada XXXX modelinizin adıdır) seçin ve sonra yazdırma özelliklerini ya da tercihler düğmesini tıklayın.

   Yazıcı sürücüsü penceresi görünür.
3. **Gelişmiş** sekmesini tıklatın.
4. **Ayarlar** alanında **Güvenli Baskılama** düğmesini tıklatın.
5. **Güvenli Baskılama** onay kutusunu seçin.
6. Dört basamaklı şifreyi **Şifre** alanına girin.

Her belge için ayrı bir şifre belirlemelisiniz.

7. Gerekirse metin alanına **Kullanıcı Adı** ve **İşin Adı** yazın.
8. **Güvenli Baskılama Ayarları** penceresini kapatmak için **Tamam** öğesini tıklatın.
9. **Tamam** öğesini tıklatın.
10. Yazdırma işlemini tamamlayın.
11. Makinenin kumanda panelinde, `[Güvenli Baskı]` seçeneğini görüntülemek için sola veya sağa kaydırın veya ◀ veya ▶ öğesine basın ve sonra `[Güvenli Baskı]` öğesine basın.
12. Yukarı veya aşağı kaydırın veya kullanıcı adlarını görüntülemek için ▲ veya ▼ öğesine basın ve sonra kullanıcı adınıza basın.

    LCD'de adınız için güvenli işlerin listesi görüntülenir.
13. Yukarı veya aşağı kaydırın veya yazdırma işini görüntülemek için ▲ ya da ▼ öğesine basın ve sonra ona basın.
14. Dört haneli şifrenizi girin ve ardından `[TAMAM]` öğesine basın.
15. İstediğiniz kopya sayısını girin.
16. `[Başlat]` öğesine basın.

    Makine veriyi yazdırır.

Güvenli verileri yazdırdıktan sonra makinenin belleğinden silinir.

İlgili bilgiler

- Bilgisayarınızdan Yazdırma (Windows)

Varsayılan Yazdırma Ayarlarını Değiştirme (Windows)

Bir uygulamanın yazdırma ayarlarını değiştirirken, değişiklikler yalnızca o uygulamayla yazdırılan belgelere uygulanır. Tüm Windows uygulamaları için yazdırma ayarlarını değiştirmek için, yazıcı sürücüsü özelliklerini yapılandırmanız gerekir.

1. Aşağıdakilerden birini yapın:
   - Windows Server 2008 için

     (Başlat) > **Denetim Masası** > **Donanım ve Ses** > **Yazıcılar** öğesine tıklatın.
   - Windows 7 ve Windows Server 2008 R2 için

     (Başlat) > **Aygıtlar ve Yazıcılar** öğesini tıklatın.
   - Windows 8 için

     Farenizi masaüstünüzün sağ alt köşesine getirin. Menü çubuğu göründüğünde, **Ayarlar** öğesini tıklatın ve sonra **Denetim Masası** öğesini tıklatın. grubunda, **Aygıtları ve yazıcıları görüntüle** öğesini tıklatın.**Donanım ve Ses**
   - Windows 10 ve Windows Server 2016 için

     > **Windows Sistemi** > **Denetim Masası** öğesine tıklayın. grubunda, **Aygıtları ve yazıcıları görüntüle** öğesini tıklatın.**Donanım ve Ses**
   - Windows Server 2012 için

     Farenizi masaüstünüzün sağ alt köşesine getirin. Menü çubuğu göründüğünde, **Ayarlar** öğesini tıklatın ve sonra **Denetim Masası** öğesini tıklatın. grubunda, **Aygıtları ve yazıcıları görüntüle** öğesini tıklatın.**Donanım**
   - Windows Server 2012 R2 için

     Start ekranındaki **Denetim Masası** öğesine tıklayın. grubunda, **Aygıtları ve yazıcıları görüntüle** öğesini tıklatın.**Donanım**
2. **Brother XXX-XXXX** simgesini sağ tıklatın (burada XXXX modelinizin adıdır) ve sonra **Yazıcı özellikleri** öğesini seçin. Yazıcı sürücüsü seçenekleri görünürse yazıcı sürücünüzü seçin.
3. **Genel** sekmesini tıklatın ve sonra **Yazdırma Tercihleri** veya **Tercihler...** düğmesini tıklatın.

   Yazıcı sürücüsü iletişim kutusu görünür.

   - Çekmece ayarlarını yapılandırmak için **Aygıt Ayarları** sekmesini(Yalnızca belirli modellerde kullanılabilir) tıklatın.
   - Yazıcı bağlantı noktasını değiştirmek için **Bağlantı Noktaları** sekmesini tıklatın.
4. Tüm Windows programlarınız için varsayılan olarak kullanmak istediğiniz yazdırma ayarlarını seçin.
5. **Tamam** öğesini tıklatın.
6. Yazıcı özellikleri iletişim kutusunu kapatın.

İlgili bilgiler

- Bilgisayarınızdan Yazdırma (Windows)

BR-Script3 Yazıcı Sürücüsünü Kullanarak Belge Yazdırma (PostScript® 3™ Dil Emülasyonu) (Windows)

BR-Script3 yazıcı sürücüsü PostScript® verilerini daha net yazdırmanızı sağlar.

PS sürücüsünü (BR-Script3 yazıcı sürücüsü) yüklemek için Brother yükleme diskini başlatın, Makine Seçimi kısmında **Özel** öğesini seçin ve sonra **PS Sürücüsü** onay kutusunu seçin.

1. Uygulamanızdan yazdır komutunu seçin.
2. **Brother XXX-XXXX BR-Script3** öğesini (burada XXXX modelinizin adıdır) seçin ve sonra yazdırma özelliklerini ya da tercihler düğmesini tıklayın.

   Yazıcı sürücü penceresi görüntülenir.

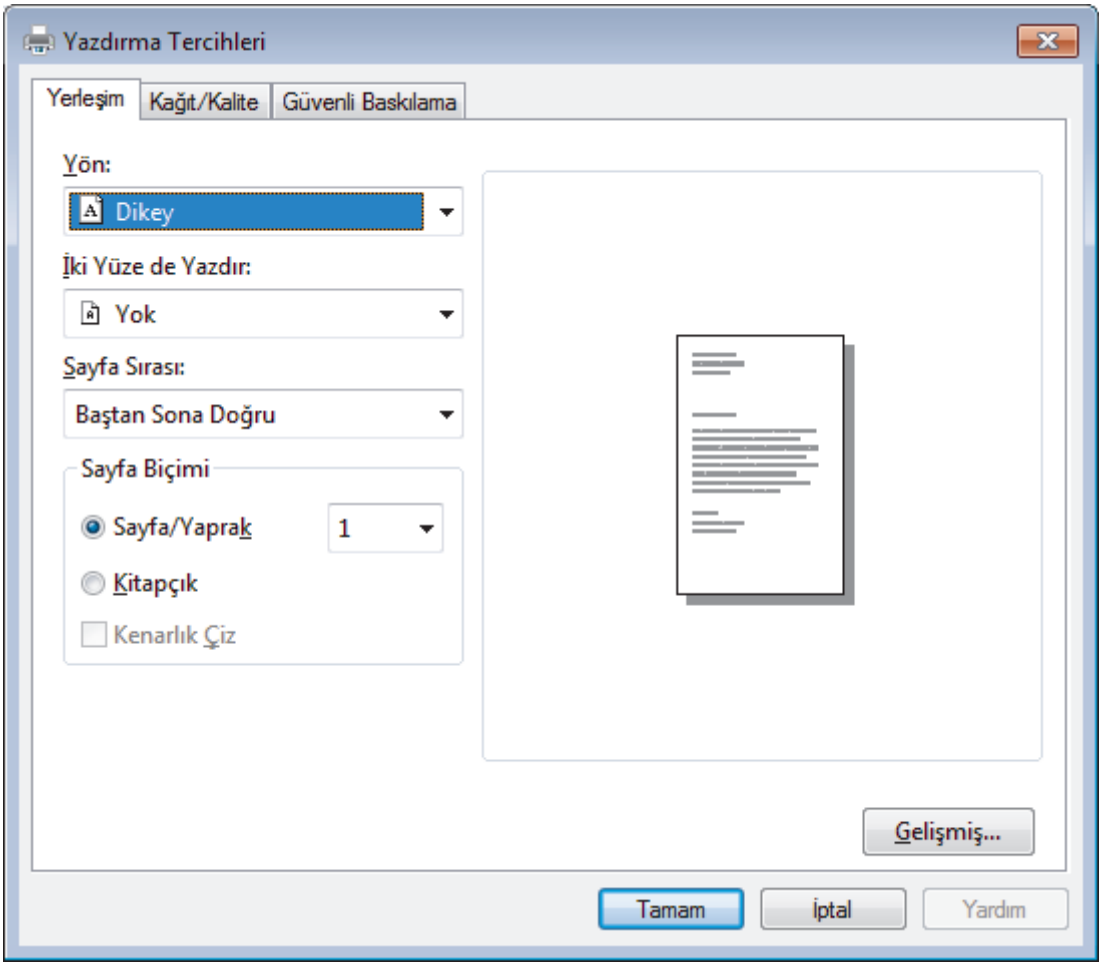

3. Temel yazdırma ayarlarını değiştirmek için **Yerleşim**, **Kağıt/Kalite** veya **Güvenli Baskılama** sekmesini tıklatın. (Yalnızca belirli modellerde kullanılabilir)

   Yerleşim veya **Kağıt/Kalite** sekmesini tıklatın ve sonra gelişmiş yazdırma ayarlarını değiştirmek için **Gelişmiş...** düğmesini tıklatın.
4. **Tamam** öğesine tıklayın.
5. Yazdırma işlemini tamamlayın.

İlgili bilgiler

- Bilgisayarınızdan Yazdırma (Windows)

Bilgisayarınızdan Makinenin Durumunu İzleyin (Windows)

Status Monitor yardımcı programı, hata mesajlarının size hemen bildirilmesini sağlayarak bir veya daha fazla cihazın durumunu izlemek için kullanılan yapılandırılabilir bir yazılım aracıdır.

- Aşağıdakilerden birini yapın:
  - Görev tepsisindeki simgesini çift tıklayın.
  - (Windows 7)

    (Başlat) > **Tüm Programlar** > **Brother** > **Brother Utilities** öğesini tıklatın.

    Açılır listeye tıklayın ve model adınızı seçin (zaten seçili değilse). Sol gezinme çubuğunda **Araçlar** öğesini tıklatın ve sonra **Status Monitor** öğesini tıklatın.
  - (Windows 8)

    (**Brother Utilities**) öğesini tıklatın ve ardından aşağı açılır listeyi tıklatıp modelinizin adını seçin (seçili değilse). Sol gezinme çubuğunda **Araçlar** öğesini tıklatın ve sonra **Status Monitor** öğesini tıklatın.
  - (Windows 8.1)

    Farenizi, **Başlangıç** ekranının sol alt köşesine taşıyın ve öğesini tıklatın (dokunma tabanlı bir aygıt kullanıyorsanız, **Uygulamalar** ekranını ortaya çıkarmak için **Başlangıç** ekranının altından yukarı kaydırın). **Uygulamalar** ekranı göründüğünde, (**Brother Utilities**) öğesine dokunun veya tıklatın ve sonra açılır listeyi tıklatın ve modelinizin adını seçin (önceden seçilmediyse). Sol gezinme çubuğunda **Araçlar** öğesini tıklatın ve sonra **Status Monitor** öğesini tıklatın.
  - (Windows 10)

    > **Brother** > **Brother Utilities** öğesine tıklayın.

    Açılır listeye tıklayın ve model adınızı seçin (zaten seçili değilse). Sol gezinme çubuğunda **Araçlar** öğesini tıklatın ve sonra **Status Monitor** öğesini tıklatın.

Sorun Giderme

Sorun giderme web sitesine erişmek için **Sorun Giderme** düğmesini tıklatın.

Değişebilir tüketim malzemeleri mi arıyorsunuz.

Brother orijinal sarf malzemeleri hakkında daha fazla bilgi için **Değişebilir tüketim malzemeleri mi arıyorsunuz.** düğmesini tıklatın.

İlgili bilgiler

- Bilgisayarınızdan Yazdırma (Windows)

İlgili konular:

- Yazdırma Sorunları
- Renkli Çıkışı Kalibre Etme

Bilgisayarınızdan Yazdırma (Mac)

- Bir Belge Yazdırma (Mac)
- Yazdırma Seçenekleri (Mac)
- Güvenli Baskılama (Mac)
- BR-Script3 Yazıcı Sürücüsünü Kullanarak Belge Yazdırma (PostScript® 3™ dil emülasyonu) (Mac)
- Bilgisayarınızdan Makinenin Durumunu İzleyin (Mac)

Bir Belge Yazdırma (Mac)

1. Kağıt çekmecesine doğru boyutta kağıt yüklediğinizden emin olun.
2. Apple TextEdit gibi bir uygulamadan, **File (Dosya)** menüsünü tıklatın ve sonra **Print (Yazdır)** öğesini seçin.
3. **Brother XXX-XXXX** öğesini seçin (XXXX, modelinizin adıdır).
4. **Copies (Kopyalar)** alanına istediğiniz kopya sayısını yazın.
5. **Paper Size (Kağıt Boyutu)** açılır menüsünü tıklatın ve sonra kağıt boyutunuzu seçin.
6. Belgeyi yazdırmak istediğiniz yola uygun **Orientation (Yön)** seçeneğini seçin.
7. Uygulamanın açılır menüsünü tıklatın ve sonra **Print Settings (Yazdırma Ayarları)** öğesini seçin.
   Print Settings (Yazdırma Ayarları) seçenekleri görünür.
8. **Medya Türü** açılır menüsünü tıklatın ve sonra kullandığınız kağıdın türünü seçin.
9. Gerekirse diğer yazıcı ayarlarını değiştirin.
10. **Print (Yazdır)** öğesini tıklatın.

İlgili bilgiler

- Bilgisayarınızdan Yazdırma (Mac)

İlgili konular:

- Yazdırma Seçenekleri (Mac)

Yazdırma Seçenekleri (Mac)

Sayfa Ayarları

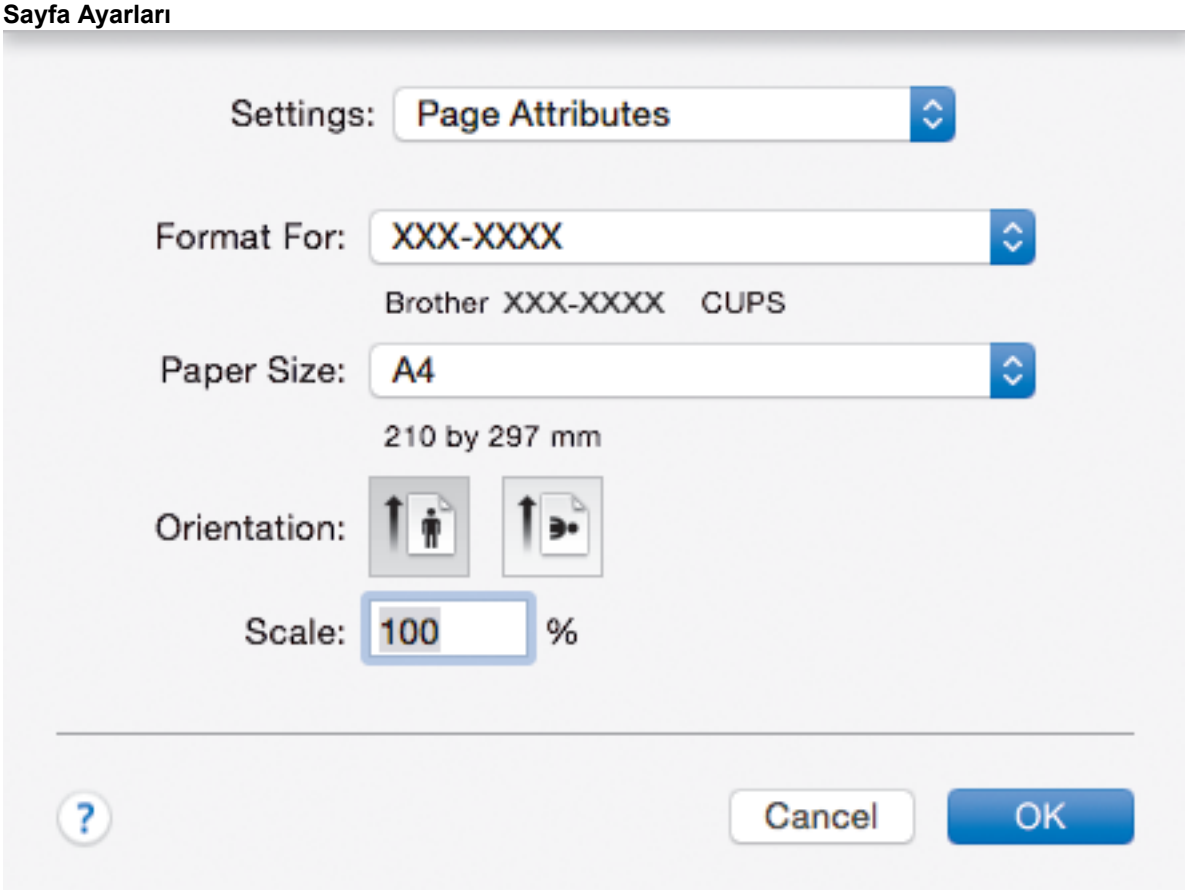

1. **Paper Size (Kağıt Boyutu)**

   Kullanmak istediğiniz kağıt boyutunu seçin. Standart kağıt boyutlarından seçim yapabilir veya özel bir kağıt boyutu seçebilirsiniz.

2. **Orientation (Yön)**

   Çıktınızın yönünü (dikey veya yatay) seçin.

   Uygulamanız benzer bir ayar içeriyorsa, ayarı uygulamayı kullanarak yapmanızı öneririz.

3. **Scale (Ölçek)**

   Seçili kağıt boyutuna sığması için belgenizdeki sayfaları büyütmek veya küçültmek için alana bir değer yazın.

Layout (Düzen)

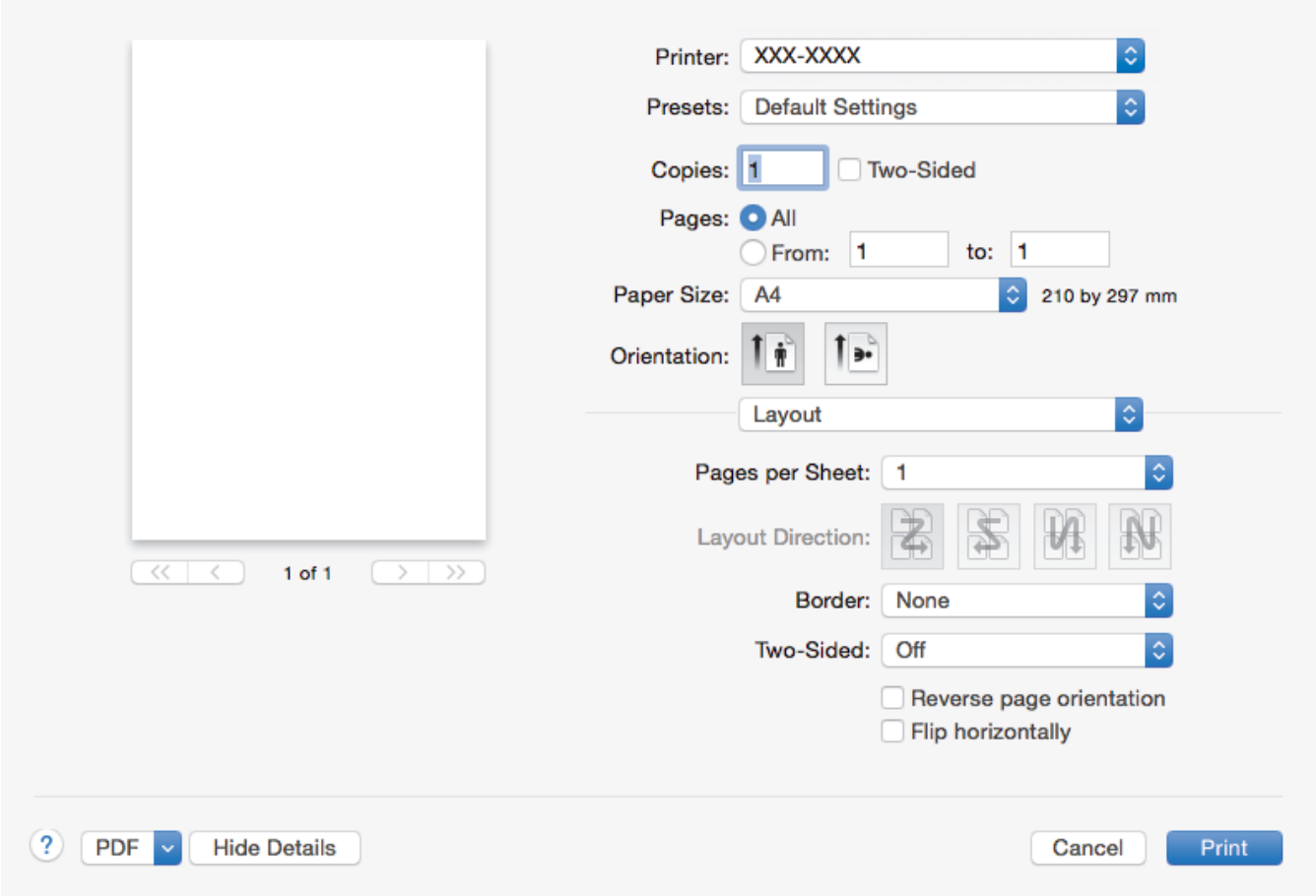

1. **Pages per Sheet (Sayfa/Yaprak)**
   Tek bir kağıt yaprağına yazdırmak için sayfa sayısını seçin.
2. **Layout Direction (Düzen Yönü)**
   Tek bir sayfa yaprağına birden fazla sayfa yazdırırken sayfa sırasını seçin.
3. **Border (Kenarlık)**
   Tek bir kağıt yaprağına birden fazla sayfa yazdırırken kullanılacak kenarlık türünü seçin.
4. **Two-Sided (İki Taraflı) (Yalnızca belirli modellerde kullanılabilir)**
   Kağıdın her iki tarafına yazdırılıp yazdırılmayacağını seçin.
5. **Reverse Page Orientation (Sayfa Yönünü Ters Çevir)**
   Bu seçeneği yazdırılan görüntüyü 180 derece döndürmek için seçin.
6. **Flip horizontally (Yatay Çevir)**
   Bu seçeneği yazdırılan görüntüyü sayfada yatay olarak soldan sağa tersine çevirmek için seçin.

Paper Handling (Kağıt İşleme)

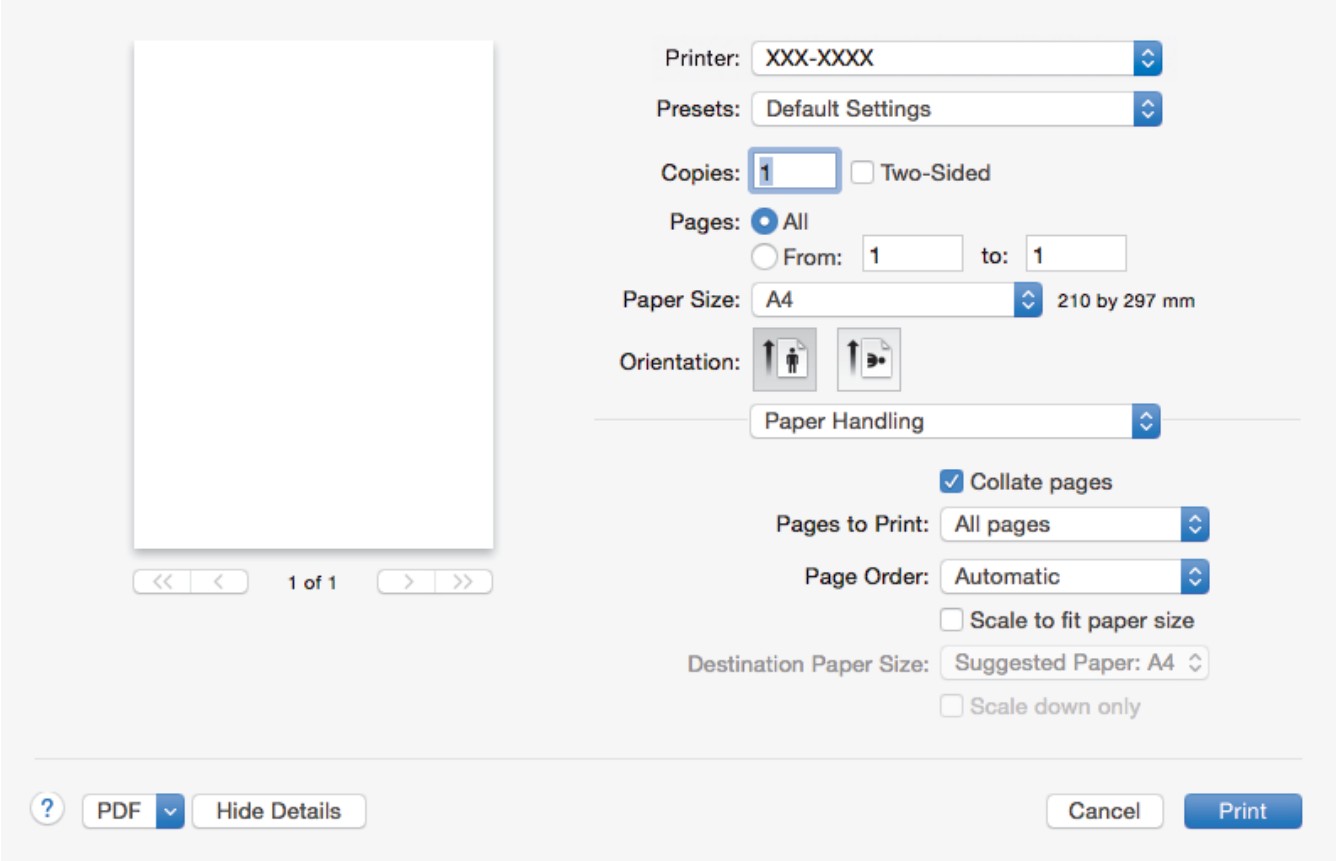

1. **Collate pages (Sayfaları harmanla)**

   Bu seçeneği birden fazla sayfalı belge setlerini orijinal sayfa sırasında yazdırmak için seçin. Bu seçenek seçildiğinde, belgenizin tam bir kopyası yazdırılacak ve sonra seçtiğiniz kopyaların sayısına göre yeniden yazdırılacaktır. Bu seçenek seçilmezse, her sayfa belgenin bir sonraki sayfası yazdırılmadan önce seçilen kopya sayısına göre yazdırılır.

2. **Pages to Print (Yazdırılacak Sayfalar)**

   Hangi sayfaları yazdırmak istediğinizi seçin (çift sayfalar veya tek sayfalar).

3. **Page Order (Sayfa Sırası)**

   Sayfa sırasını seçin.

4. **Scale to fit paper size (Kağıt boyutuna sığacak şekilde ölçeklendir)**

   Bu seçeneği seçili kağıt boyutuna sığması için belgenizdeki sayfaları büyütmek veya küçültmek için seçin.

5. **Destination Paper Size (Hedef Kağıt Boyutu)**

   Üzerine yazdırılacak kağıt boyutunu seçin.

6. **Scale down only (Yalnızca küçülт)**

   Bu seçeneği seçili kağıt boyutu için çok büyük olduklarında belgenizdeki sayfalarını küçültmek istiyorsanız seçin. Bu seçenek seçilirse ve belge kullandığınız kağıt boyutundan daha küçük bir kağıt boyutu için biçimlendirilirse, belge orijinal boyutunda yazdırılacaktır.

Print Settings (Yazdırma Ayarları)

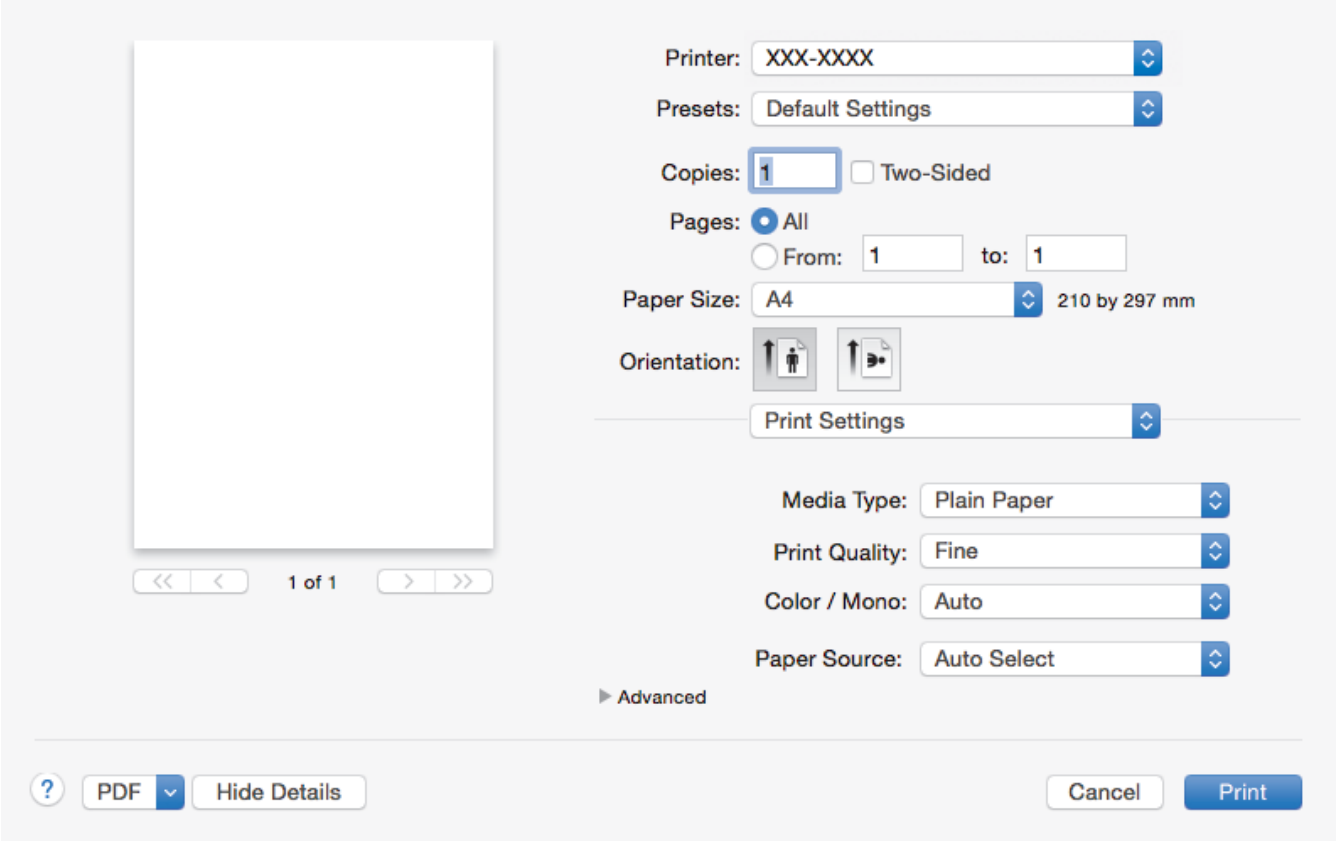

1. **Media Type (Medya Türü)**

   Kullanmak istediğiniz ortam türünü seçin. En iyi yazdırma sonuçlarına erişmek için, makine seçili ortam türüne göre otomatik olarak yazdırma ayarlarını ayarlar.

2. **Print Quality (Yazdırma Kalitesi)**

   İstediğiniz yazdırma çözünürlüğünü seçin. Yazdırma kalitesi ve hızı birbirine bağlı olduğundan, kalite ne kadar artarsa belgenin yazdırılması da o kadar uzun sürecektir.

3. **Color / Mono (Renkli / Mono)**

   Kullanılacak Renkli/Mono ayarlarını seçin.

NOT

- Makinenin renk sensörü çok hassastır ve solgun siyah metin veya renk olarak beyazsız arkaplan algılar. Belgenizin siyah beyaz olduğunu biliyorsanız ve renkli tonerden tasarruf etmek istiyorsanız, **Mono** modunu seçin.
- Camgöbeği, Macenta veya Sarı toner renkli bir belge yazdırılırken kullanım ömrünün sonuna geldiyse baskı işi tamamlanamaz. Baskı işinizi iptal edin ve Siyah toner kullanılabilir olduğu sürece baskı işini **Mono** modunda yeniden başlatmayı seçin.

4. **Paper Source (Kağıt Kaynağı)**

   Yazdırma koşullarınıza veya amacınıza uyan kağıt kaynağı ayarını seçin.

5. **Advanced (Gelişmiş)**

   Toner Save Mode (Toner Tasarruf Modu)

   Bu özelliği belgeler yazdırmak için daha az toner kullanarak toner tasarrufu sağlamak için seçin; çıktılar daha açık renk görünür, ancak yine de okunabilir.

   Improve Print Output (Yazdırma Çıkışını İyileştir)

   Bu seçeneği kıvrılan kağıt miktarını azaltmak ve toner sabitlemeyi iyileştirmek için seçin.

   Quiet Mode (Sessiz Mod)

   Bu seçeneği yazdırma gürültüsünü azaltmak için seçin.

Other Print Options (Diğer Yazıcı Seçenekleri)

Skip Blank Page (Boş Sayfayı Atla)

Bu seçeneği yazıcı sürücüsünün otomatik olarak boş sayfaları algılaması ve bunları yazdırma işinden dışlamak için seçin.

Color Settings (Renk Ayarları)

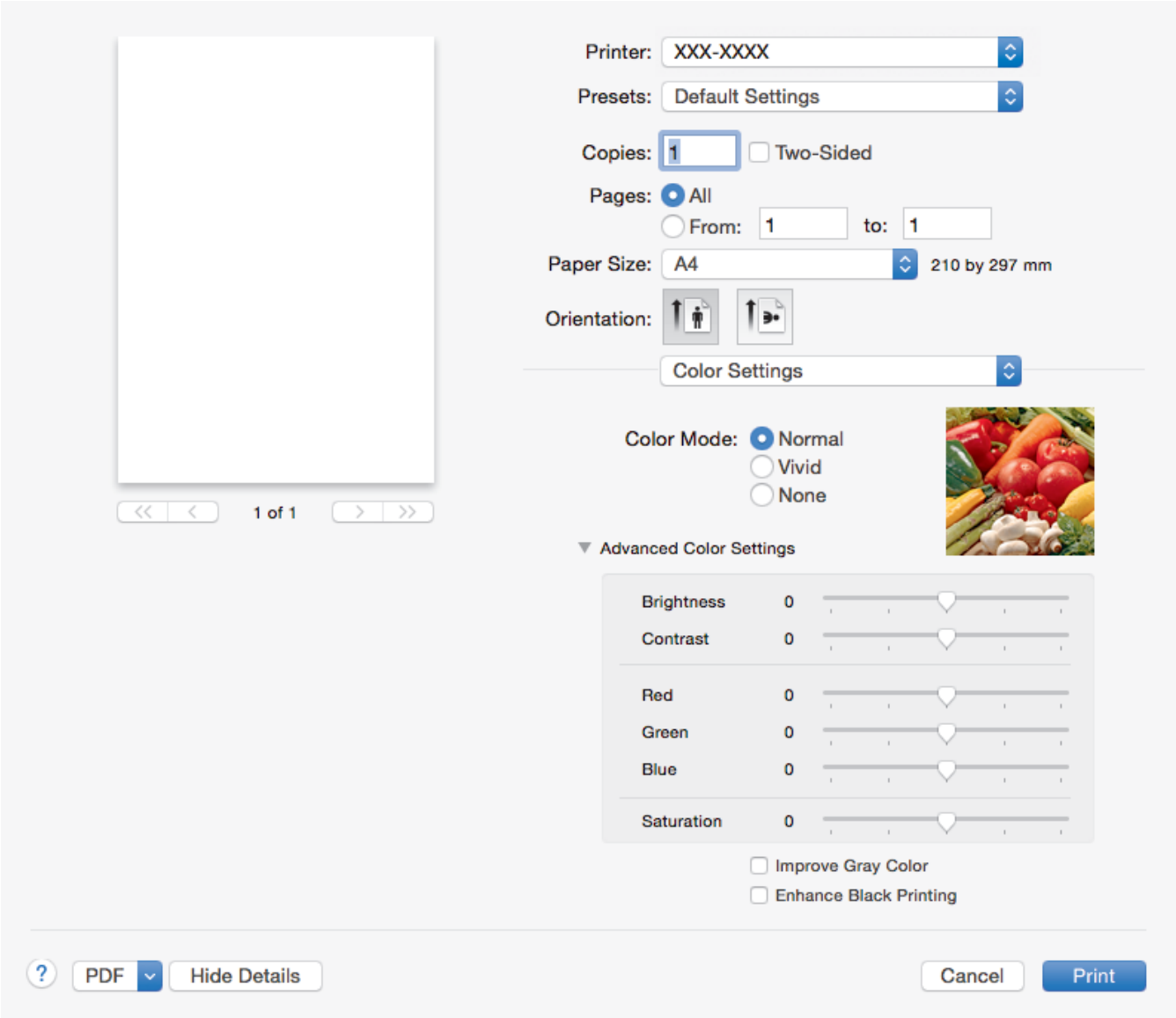

1. **Color Mode (Renkli Modu)**

   Tercihinize uyan renkli modunu seçin.

2. **Advanced Color Settings (Gelişmiş Renk Ayarları)**

   Renk Geliştirme özelliğini seçmek için açıklama üçgenini tıklatın. Bu özellik, keskinliğin, beyaz dengesinin ve renk yoğunluğunun artırılması amacıyla görüntünüzü analiz eder. Bu işlem görüntünün büyüklüğüne ve bilgisayarınızın özelliklerine bağlı olarak birkaç dakika sürebilir.

Secure Print (Güvenli Baskılama)

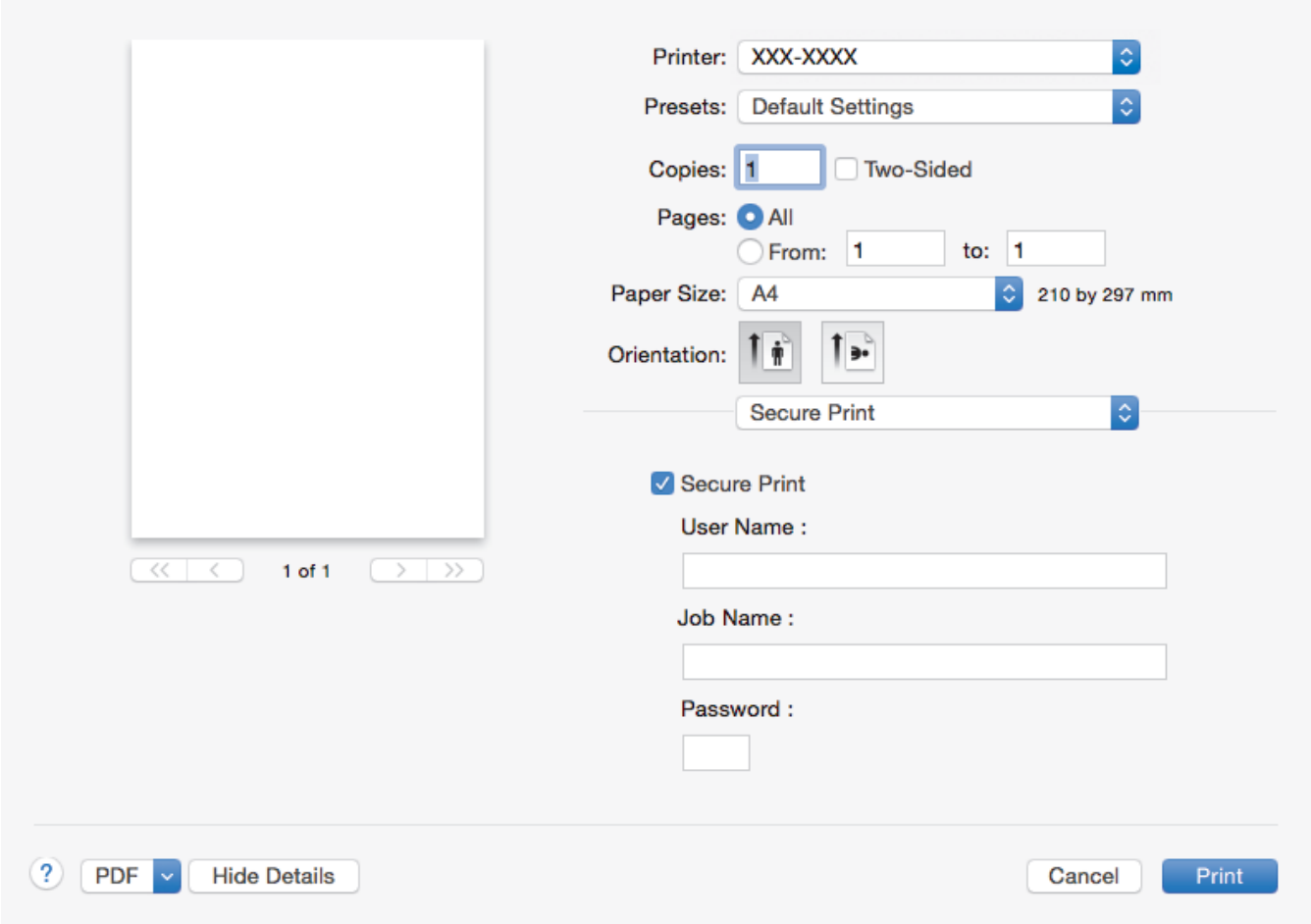

1. **Secure Print (Güvenli Baskılama) (Yalnızca belirli modellerde kullanılabilir)**

   Bu özellik makinenin kumanda panelinden bir şifre girilene kadar gizli veya hassas belgelerin yazdırılmamasını sağlar.

İlgili bilgiler

- Bilgisayarınızdan Yazdırma (Mac)

İlgili konular:

- Bir Belge Yazdırma (Mac)

Güvenli Baskılama (Mac)

Gizli veya hassas belgelerin makinenin kumanda paneline bir şifre girmeden yazdırılmasını sağlamak için Güvenli Baskılama'yı kullanın.

- Makineyi kapattığınızda güvenli veriler makineden silinir.

>> DCP-L3510CDW/DCP-L3551CDW
>> MFC-L3710CW/MFC-L3735CDN/MFC-L3745CDW/MFC-L3750CDW/MFC-L3770CDW

DCP-L3510CDW/DCP-L3551CDW

1. Apple TextEdit gibi bir uygulamadan, **File (Dosya)** menüsünü tıklatın ve sonra **Print (Yazdır)** öğesini seçin.
2. **Brother XXX-XXXX** öğesini seçin (XXXX, modelinizin adıdır).
3. Uygulama açılır menüsünü tıklatın ve sonra **Secure Print (Güvenli Baskılama)** seçeneğini seçin. **Secure Print (Güvenli Baskılama)** seçenekleri görünür.
4. **Secure Print (Güvenli Baskılama)** onay kutusunu seçin.
5. Kullanıcı adınızı, iş adını ve dört haneli şifreyi yazın.
6. **Print (Yazdır)** öğesini tıklatın.
7. Makinenin kumanda panelinde **Menü** öğesine basın.
8. seçeneğini görüntülemek için ▲ veya ▼ öğesine basın ve sonra **OK (Tamam)** öğesine basın. `[Güvenli Baskı]`
9. Kullanıcı adınızı görüntülemek için ▲ veya ▼ öğesine basın ve sonra **OK (Tamam)** öğesine basın.

   LCD ekranlar, adınız için güvenceye alınmış iş listelerini görüntüler.
10. Yazdırma işini görüntülemek için ▲ veya ▼ öğesine basın ve sonra **OK (Tamam)** öğesine basın.
11. Dört haneli şifrenizi girin ve ardından **OK (Tamam)** öğesine basın.
12. `[Baskı]` seçeneğini seçmek için ▲ veya ▼ öğesine basın ve sonra **OK (Tamam)** öğesine basın.
13. İstediğiniz kopya sayısını girmek için ▲ veya ▼ öğesine basın.
14. **OK (Tamam)** öğesine basın.

    Makine veriyi yazdırır.

Güvenli verileri yazdırdıktan sonra makinenin belleğinden silinir.

MFC-L3710CW/MFC-L3735CDN/MFC-L3745CDW/MFC-L3750CDW/MFC-L3770CDW

1. Apple TextEdit gibi bir uygulamadan, **File (Dosya)** menüsünü tıklatın ve sonra **Print (Yazdır)** öğesini seçin.
2. **Brother XXX-XXXX** öğesini seçin (XXXX, modelinizin adıdır).
3. Uygulama açılır menüsünü tıklatın ve sonra **Secure Print (Güvenli Baskılama)** seçeneğini seçin. **Secure Print (Güvenli Baskılama)** seçenekleri görünür.
4. **Secure Print (Güvenli Baskılama)** onay kutusunu seçin.
5. Kullanıcı adınızı, iş adını ve dört haneli şifreyi yazın.
6. **Print (Yazdır)** öğesini tıklatın.
7. Makinenin kumanda panelinde, `[Güvenli Baskı]` seçeneğini görüntülemek için sola veya sağa kaydırın veya ◀ veya ▶ öğesine basın ve sonra `[Güvenli Baskı]` öğesine basın.
8. Yukarı veya aşağı kaydırın veya kullanıcı adlarını görüntülemek için ▲ veya ▼ öğesine basın ve sonra kullanıcı adınıza basın.

   LCD'de adınız için güvenli işlerin listesi görüntülenir.
9. Yukarı veya aşağı kaydırın veya yazdırma işini görüntülemek için ▲ ya da ▼ öğesine basın ve sonra ona basın.
10. Dört haneli şifrenizi girin ve ardından `[TAMAM]` öğesine basın.

11. İstediğiniz kopya sayısını girin.
12. [Başlat] öğesine basın.

Güvenli verileri yazdırdıktan sonra makinenin belleğinden silinir.

İlgili bilgiler

- Bilgisayarınızdan Yazdırma (Mac)

BR-Script3 Yazıcı Sürücüsünü Kullanarak Belge Yazdırma (PostScript® 3™ dil emülasyonu) (Mac)

BR-Script3 yazıcı sürücüsü PostScript® verilerini daha net yazdırmanızı sağlar.

- PS sürücüsünü (BR-Script3 yazıcı sürücüsü) indirmek için support.brother.com adresinde bulunan Brother Solutions Center'daki modelinizin **Yüklemeler** sayfasına gidin.
- BR-Script3 yazıcı sürücüsünü Mac'inizdeki **System Preferences (Sistem Tercihleri)** listesindeki **Printers & Scanners (Yazıcılar ve Tarayıcılar)** öğesinden eklediğinizden emin olun.

1. Kağıt çekmecesine doğru boyutta kağıt yüklediğinizden emin olun.
2. Apple TextEdit gibi bir uygulamadan, **File (Dosya)** menüsünü tıklatın ve sonra **Print (Yazdır)** öğesini seçin.
3. Makinenizi seçin.
4. **Copies (Kopyalar)** alanına istediğiniz kopya sayısını yazın.
5. **Paper Size (Kağıt Boyutu)** açılır menüsünü tıklatın ve sonra kağıt boyutunuzu seçin.
6. Belgeyi yazdırmak istediğiniz yola uygun **Orientation (Yön)** seçeneğini seçin.
7. Yazdırma seçenekleri açılır menüsünü tıklatın ve sonra **Printer Features (Yazıcı Özellikleri)** öğesini tıklatın.

   Printer Features (Yazıcı Özellikleri) seçenekleri görüntülenir.
8. **Print Quality (Yazdırma Kalitesi)** açılır menüsünü tıklatın ve sonra baskı kalitesini seçin.
9. **Media Type (Medya Türü)** açılır menüsünü tıklatın ve sonra kullandığınız kağıdın türünü seçin.
10. yazdırma ayarları için **Auto (Otomatik)**, **Color (Renkli)** veya **Mono** seçeneğini seçin.**Color / Mono (Renkli / Mono)**
11. Gerekirse diğer yazıcı ayarlarını değiştirin.
12. **Print (Yazdır)** öğesini tıklatın.

İlgili bilgiler

- Bilgisayarınızdan Yazdırma (Mac)

Bilgisayarınızdan Makinenin Durumunu İzleyin (Mac)

Durum Monitörü yardımcı programı, önceden ayarlanan güncelleme aralıklarında kağıt bitti veya kağıt sıkışması gibi hata mesajlarının size hemen bildirilmesini sağlayarak bir aygıtın durumunu izlemek için kullanılan yapılandırılabilir bir yazılım aracıdır. Web Tabanlı Yönetim'e de erişebilirsiniz.

1. **System Preferences (Sistem Tercihleri)** menüsünü tıklatın, **Printers & Scanners (Yazıcılar ve Tarayıcılar)** öğesini seçin ve sonra makinenizi seçin.
2. **Options & Supplies (Seçenekler ve Malzemeler)** düğmesine tıklayın.
3. **Utility (İzlence)** sekmesini tıklatın ve sonra **Open Printer Utility (Yazıcı İzlencesi' ni Aç)** düğmesini tıklatın.

   Status Monitor başlatılır.

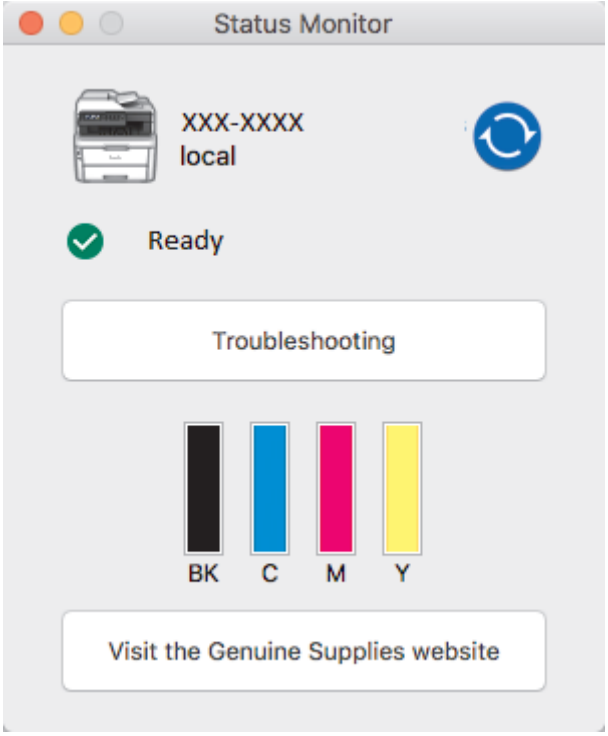

Troubleshooting (Sorun Giderme)

Sorun giderme web sitesine erişmek için **Troubleshooting (Sorun Giderme)** düğmesini tıklatın.

Visit the Genuine Supplies website (Orijinal Sarf Malzemesi web sitesini ziyaret edin.)

Brother orijinal sarf malzemeleri hakkında daha fazla bilgi için **Visit the Genuine Supplies website (Orijinal Sarf Malzemesi web sitesini ziyaret edin.)** düğmesini tıklatın.

Makinenin durumunu güncelleme

Status Monitor penceresi açıkken en son makine durumunu görmek için simgesine tıklayın.

Yazılımın makine durumu bilgilerini güncelleme aralığını ayarlayabilirsiniz. Menü çubuğunda **Brother Status Monitor** öğesini tıklatın ve sonra **Preferences (Tercihler)** öğesini seçin.

Web Tabanlı Yönetim (Yalnızca Ağ Bağlantısı)

Status Monitor ekranındaki makine simgesini tıklatarak Web Tabanlı Yönetim Sistemi'ne erişin. Makinenizi HTTP (Köprü Metni Aktarım Protokolü) kullanarak yönetmek için Standart Web Tarayıcısı da kullanabilirsiniz.

İlgili bilgiler

- Bilgisayarınızdan Yazdırma (Mac)

İlgili konular:

- Yazdırma Sorunları

- Renkli Çıkışı Kalibre Etme

Baskı İşini İptal Etme

>> DCP-L3510CDW/DCP-L3551CDW
>> MFC-L3710CW/MFC-L3735CDN/MFC-L3745CDW/MFC-L3750CDW/MFC-L3770CDW

DCP-L3510CDW/DCP-L3551CDW

1. **Durdur/Çık** öğesine basın.

Birden fazla yazdırma işini iptal etmek için, **Durdur/Çık** öğesini dört saniye kadar basılı tutun.

MFC-L3710CW/MFC-L3735CDN/MFC-L3745CDW/MFC-L3750CDW/MFC-L3770CDW

1. öğesine basın.

Birden fazla yazdırma işini iptal etmek için, öğesini yaklaşık dört saniye kadar basılı tutun.

İlgili bilgiler

- Yazdırma

İlgili konular:

- Yazdırma Sorunları

Deneme Baskısı

Baskı kalitesinde sorunlar varsa deneme baskısı yapmak için bu talimatları izleyin:

>> DCP-L3510CDW/DCP-L3551CDW
>> MFC-L3710CW/MFC-L3735CDN/MFC-L3745CDW/MFC-L3750CDW/MFC-L3770CDW

DCP-L3510CDW/DCP-L3551CDW

1. **Menü** öğesine basın.
2. [Yazıcı] seçeneğini görüntülemek için ▲ veya ▼ öğesine basın ve sonra **OK (Tamam)** öğesine basın.
3. (Yazıcı Emülasyon Destekli modeller için)

   seçeneğini görüntülemek için ▲ veya ▼ öğesine basın ve sonra **OK (Tamam)** öğesine basın. [Baskı Seçenekleri]
4. seçeneğini görüntülemek için ▲ veya ▼ öğesine basın ve sonra **OK (Tamam)** öğesine basın. [Test Baskısı]
5. **Mono Başlat** veya **Renkli Başlat** öğesine basın.

   Makine Deneme Baskısını yazdırır.
6. **Durdur/Çık** öğesine basın.

MFC-L3710CW/MFC-L3735CDN/MFC-L3745CDW/MFC-L3750CDW/MFC-L3770CDW

1. [Ayarlar] > [Tüm Ayarlar] > [Yazıcı] > [Baskı Seçenekleri] > [Test Baskısı] öğesine basın.
2. [Evet] öğesine basın.
3. öğesine basın.

İlgili bilgiler

- Yazdırma

İlgili konular:

- Baskı Kalitesini Artırma

Tarama

- Brother Makinenizdeki Tara Düğmesini Kullanarak Tarama
- Bilgisayarınızdan Tarama (Windows)
- Bilgisayarınızdan Tarama (Mac)
- Web Tabanlı Yönetim'i Kullanarak Tarama Ayarlarını Yapılandırma

Brother Makinenizdeki Tara Düğmesini Kullanarak Tarama

- Fotoğrafları ve Grafikleri Tarama
- Taranan Verileri Bir Klasöre PDF Dosyası Olarak Kaydetme
- Taranan Verileri bir USB Flaş Sürücüsüne Kaydetme
- Düzenlenebilir Metin Dosyasına Tarama (OCR)
- E-posta Ekine Tarama
- FTP'ye Tarama
- Ağa Tarama (Windows)
- SharePoint'e Tarama
- Ağınızda Tarama İçin Web Hizmetleri (Windows 7, Windows 8 ve Windows 10)
- ControlCenter4'den Tarama Düğmesi Ayarlarını Değiştirme (Windows)
- Tarama Düğmesi Ayarlarını Brother iPrint&Scan'den (Mac) Değiştirme
- İmzalı PDF İçin Sertifikayı Yapılandırma
- Bilgisayarınızdan Taramayı Devre Dışı Bırakma

Fotoğrafları ve Grafikleri Tarama

Taranan fotoğrafları veya grafikleri doğrudan bilgisayarınıza gönderin.

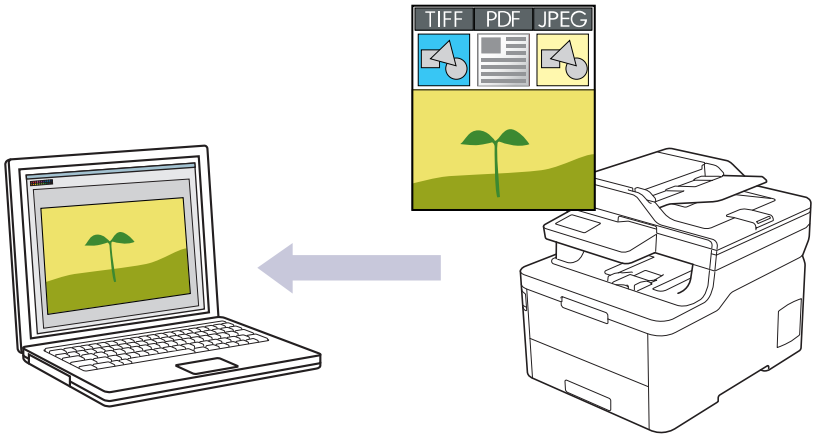

Tarama ayarlarında geçici değişiklikler yapmak için makinedeki Tarama düğmesini kullanın. Kalıcı değişiklikler yapmak için ControlCenter4 (Windows) veya Brother iPrint & Scan (Mac) yazılımını kullanın.

>> DCP-L3510CDW/DCP-L3551CDW
>> MFC-L3710CW/MFC-L3735CDN/MFC-L3745CDW/MFC-L3750CDW/MFC-L3770CDW

DCP-L3510CDW/DCP-L3551CDW

1. Belgenizi yükleyin.
2. (**Tarama**) tuşuna basın.
3. [PC'ye] seçeneğini seçmek için ▲ veya ▼ öğesine basın ve sonra **OK (Tamam)** öğesine basın.
4. [Resim] seçeneğini seçmek için ▲ veya ▼ öğesine basın ve sonra **OK (Tamam)** öğesine basın.
5. Makine ağ üzerinden bağlıysa hedef bilgisayarı seçmek için ▲ veya ▼ öğesine basın.
6. **OK (Tamam)** öğesine basın.

LCD sizi bir PIN girmeniz konusunda uyarırsa LCD üzerindeki hedef bilgisayar için dört haneli PIN girin ve sonra **OK (Tamam)** öğesine basın.

7. Aşağıdakilerden birini yapın:
   - Bu belgenin tarama ayarlarını değiştirmek için **Seçenekler** veya **Kopyalama / Tarama Seçenekleri** öğesine basın ve ardından sonraki adıma gidin.
   - Varsayılan tarama ayarlarını kullanmak için **Mono Başlat** veya **Renkli Başlat** öğesine basın.

     Makine taramaya başlar. Makinenin tarayıcı camını kullanıyorsanız, tarama işini tamamlamak için LCD talimatlarını izleyin.

- Tarama ayarlarını değiştirmek için Brother'ın ControlCenter yazılımı makineye bağlı bir bilgisayara yüklenmelidir.

8. Makine sizi aşağıdaki tarama ayarlarını yapmanız konusunda uyaracaktır. İstenen seçeneği seçmek için ▲ veya ▼'ye basın ve daha sonra bir sonraki tarama ayarına geçmek için **OK (Tamam)** düğmesine basın.
   - [Tarama Türü]
   - [Çözünürlük]
   - [Dosya Türü]
   - [Belge Boyutu]
   - [Oto Eğri. Düzelt] (bazı modeller içindir)

- [Fon Ren. Kaldır]

  (yalnızca [Renkli] ve [Gri] seçenekleri için kullanılabilir.)

9. **Mono Başlat** veya **Renkli Başlat** öğesine basın.

   Makine taramaya başlar. Makinenin tarayıcı camını kullanıyorsanız, tarama işini tamamlamak için LCD talimatlarını izleyin.

MFC-L3710CW/MFC-L3735CDN/MFC-L3745CDW/MFC-L3750CDW/MFC-L3770CDW

1. Belgenizi yükleyin.
2. [Tara] > [PC'ye] > [Görüntüye] öğesine basın.
3. Makine ağ üzerinden bağlıysa veri göndermek istediğiniz bilgisayarın adını seçin.

LCD, bilgisayarınız için bir PIN girmenizi istiyorsa, dört basamaklı PIN'i LCD'ye girin ve sonra [TAMAM] öğesine basın.

4. Aşağıdakilerden birini yapın:
   - Tarama ayarlarını değiştirmek için [Seçenekler] öğesine basın ve ardından sonraki adıma gidin.
   - Varsayılan tarama ayarlarını kullanmak için [Başlat] öğesine basın.

     Makine taramaya başlar. Makinenin tarayıcı camını kullanıyorsanız, tarama işini tamamlamak için Dokunmatik Ekran'daki talimatları izleyin.

Tarama ayarlarını değiştirmek için Brother ControlCenter yazılımı yüklü bir bilgisayar makineye bağlanmalıdır.

5. Belgenin her iki tarafını taramak için (MFC-L3770CDW):
   - [2-taraflı Tarama] üzerine basın ve ardından belge türünü seçin.

Seçenek	Açıklama
2-taraflı Tarama: Uzun Kenar	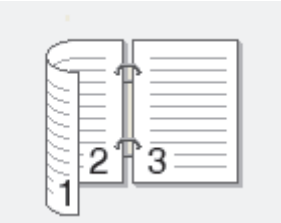
2-taraflı Tarama: Kısa Kenar	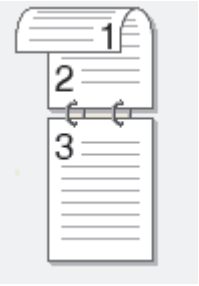

6. Değiştirmek istediğiniz tarama ayarlarını seçin:
   - [Çözünürlük]
   - [Dosya Türü]
   - [Tarama Türü]
   - [Belge Boyutu]
   - [Tarama Ayarl.]
   - [Parlaklık]
   - [Kontrast]

     (yalnızca [Renkli] ve [Gri] seçenekleri için kullanılabilir)

- [Oto Eğri. Düzelt]
- [Boş Sayfayı Atla]
- [Arka Plan Rengini Kaldır]

  (yalnızca [Renkli] ve [Gri] seçenekleri için kullanılabilir)

- Makinenizde [TAMAM] düğmesi görüntüleniyorsa [TAMAM] öğesine basın.
- Ayarları kısayol olarak kaydetmek için, [Kısay. olrk. kaydet] öğesine basın.

7. [Başlat] öğesine basın.

   Makine taramaya başlar. Makinenin tarayıcı camını kullanıyorsanız, tarama işini tamamlamak için Dokunmatik Ekran'daki talimatları izleyin.

İlgili bilgiler

- Brother Makinenizdeki Tara Düğmesini Kullanarak Tarama

İlgili konular:

- ControlCenter4'den Tarama Düğmesi Ayarlarını Değiştirme (Windows)
- Tarama Düğmesi Ayarlarını Brother iPrint&Scan'den (Mac) Değiştirme

Taranan Verileri Bir Klasöre PDF Dosyası Olarak Kaydetme

Belgeleri tarayın ve bilgisayarınızdaki bir klasöre PDF dosyaları olarak kaydedin.

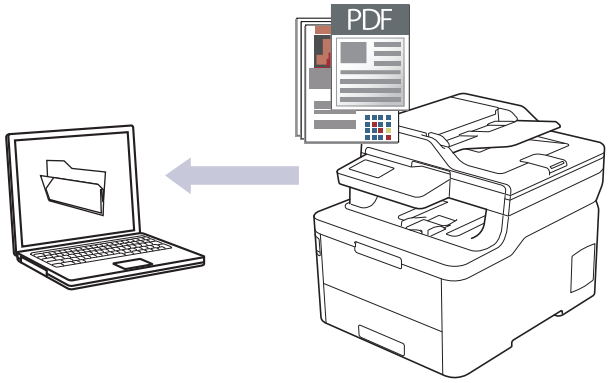

Tarama ayarlarında geçici değişiklikler yapmak için makinedeki Tarama düğmesini kullanın. Kalıcı değişiklikler yapmak için ControlCenter4 (Windows) veya Brother iPrint & Scan (Mac) yazılımını kullanın.

>> DCP-L3510CDW/DCP-L3551CDW
>> MFC-L3710CW/MFC-L3735CDN/MFC-L3745CDW/MFC-L3750CDW/MFC-L3770CDW

DCP-L3510CDW/DCP-L3551CDW

1. Belgenizi yükleyin.
2. (**Tarama**) tuşuna basın.
3. [PC'ye] seçeneğini seçmek için ▲ veya ▼ öğesine basın ve sonra **OK (Tamam)** öğesine basın.
4. [Dosya] seçeneğini seçmek için ▲ veya ▼ öğesine basın ve sonra **OK (Tamam)** öğesine basın.
5. Makine ağ üzerinden bağlıysa hedef bilgisayarı seçmek için ▲ veya ▼ öğesine basın.
6. **OK (Tamam)** öğesine basın.

LCD sizi bir PIN girmeniz konusunda uyarırsa LCD üzerindeki hedef bilgisayar için dört haneli PIN girin ve sonra **OK (Tamam)** öğesine basın.

7. Aşağıdakilerden birini yapın:
   - Bu belgenin tarama ayarlarını değiştirmek için **Seçenekler** veya **Kopyalama / Tarama Seçenekleri** öğesine basın ve ardından sonraki adıma gidin.
   - Varsayılan tarama ayarlarını kullanmak için **Mono Başlat** veya **Renkli Başlat** öğesine basın.

     Makine taramaya başlar. Makinenin tarayıcı camını kullanıyorsanız, tarama işini tamamlamak için LCD talimatlarını izleyin.

- Tarama ayarlarını değiştirmek için Brother'ın ControlCenter yazılımı makineye bağlı bir bilgisayara yüklenmelidir.

8. Makine sizi aşağıdaki tarama ayarlarını yapmanız konusunda uyaracaktır. İstenen seçeneği seçmek için ▲ veya ▼'ye basın ve daha sonra bir sonraki tarama ayarına geçmek için **OK (Tamam)** düğmesine basın.
   - [Tarama Türü]
   - [Çözünürlük]
   - [Dosya Türü]
   - [Belge Boyutu]
   - [Oto Eğri. Düzelt] (bazı modeller içindir)
   - [Fon Ren. Kaldır]

(yalnızca [Renkli] ve [Gri] seçenekleri için kullanılabilir.)

9. **Mono Başlat** veya **Renkli Başlat** öğesine basın.

   Makine taramaya başlar. Makinenin tarayıcı camını kullanıyorsanız, tarama işini tamamlamak için LCD talimatlarını izleyin.

MFC-L3710CW/MFC-L3735CDN/MFC-L3745CDW/MFC-L3750CDW/MFC-L3770CDW

1. Belgenizi yükleyin.
2. [Tara] > [PC'ye] > [Dosyaya] öğesine basın.
3. Makine ağ üzerinden bağlıysa veri göndermek istediğiniz bilgisayarın adını seçin.

LCD, bilgisayarınız için bir PIN girmenizi istiyorsa, dört basamaklı PIN'i LCD'ye girin ve sonra [TAMAM] öğesine basın.

4. Aşağıdakilerden birini yapın:
   - Tarama ayarlarını değiştirmek için [Seçenekler] öğesine basın ve ardından sonraki adıma gidin.
   - Varsayılan tarama ayarlarını kullanmak için [Başlat] öğesine basın.

     Makine taramaya başlar. Makinenin tarayıcı camını kullanıyorsanız, tarama işini tamamlamak için Dokunmatik Ekran'daki talimatları izleyin.

Tarama ayarlarını değiştirmek için Brother ControlCenter yazılımı yüklü bir bilgisayar makineye bağlanmalıdır.

5. Belgenin her iki tarafını taramak için (MFC-L3770CDW):
   - [2-taraflı Tarama] üzerine basın ve ardından belge türünü seçin.

Seçenek	Açıklama
2-taraflı Tarama: Uzun Kenar	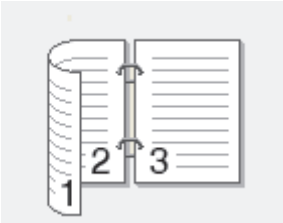
2-taraflı Tarama: Kısa Kenar	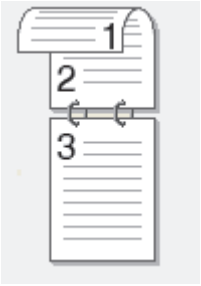

6. Değiştirmek istediğiniz tarama ayarlarını seçin:
   - [Çözünürlük]
   - [Dosya Türü]
   - [Tarama Türü]
   - [Belge Boyutu]
   - [Tarama Ayarl.]
   - [Parlaklık]
   - [Kontrast]

     (yalnızca [Renkli] ve [Gri] seçenekleri için kullanılabilir)
   - [Oto Eğri. Düzelt]

- [Boş Sayfayı Atla]
- [Arka Plan Rengini Kaldır]

  (yalnızca [Renkli] ve [Gri] seçenekleri için kullanılabilir)

- Makinenizde [TAMAM] düğmesi görüntüleniyorsa [TAMAM] öğesine basın.
- Ayarları kısayol olarak kaydetmek için, [Kısay. olrk. kaydet] öğesine basın.

7. [Başlat] öğesine basın.

   Makine taramaya başlar. Makinenin tarayıcı camını kullanıyorsanız, tarama işini tamamlamak için Dokunmatik Ekran'daki talimatları izleyin.

İlgili bilgiler

- Brother Makinenizdeki Tara Düğmesini Kullanarak Tarama

İlgili konular:

- ControlCenter4'den Tarama Düğmesi Ayarlarını Değiştirme (Windows)
- Tarama Düğmesi Ayarlarını Brother iPrint&Scan'den (Mac) Değiştirme

Taranan Verileri bir USB Flaş Sürücüsüne Kaydetme

İlgili Modeller: MFC-L3745CDW/MFC-L3750CDW/MFC-L3770CDW

Belgeleri, doğrudan USB flaş sürücüsüne tarayın.

1. Belgenizi yükleyin.
2. Makinenize bir USB flaş sürücüsü yerleştirin.
   LCD kendiliğinden değişir.
3. [USB'ye Tara] öğesine basın.
4. Aşağıdakilerden birini yapın:
   - Ayarı değiştirmek için [Seçenekler] öğesine basın ve ardından değiştirmek istediğiniz düğmeyi seçin. Makinenin talimatlarını izleyin.

   - Kendi varsayılan ayarlarınızı ayarlamak için: Ayarlarda değişiklik yaptıktan sonra [Yeni Vars. Ayrla] seçeneğine ve ardından [Evet] öğesine basın.
   - Fabrika ayarlarına geri dönmek için: [Fabrika Ayarı] öğesine ve ardından [Evet] öğesine basın.

   - Ek ayarları değiştirmeden taramayı başlatmak için [Başlat] öğesine basın.
5. Belgenin her iki tarafını taramak için (MFC-L3770CDW):
   - [2-taraflı Tarama] üzerine basın ve ardından belge türünü seçin.

Seçenek	Açıklama
2-taraflı Tarama: Uzun Kenar	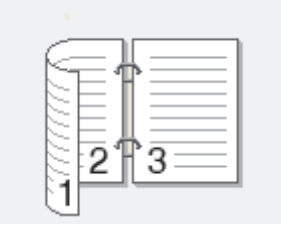
2-taraflı Tarama: Kısa Kenar	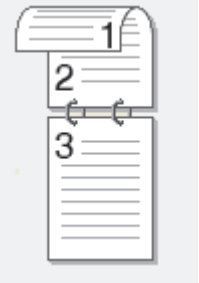

6. Değiştirmek istediğiniz tarama ayarlarını seçin:
   - [Çözünürlük]
   - [Dosya Türü]
   - [Tarama Türü]
   - [Belge Boyutu]
   - [Parlaklık]
   - [Kontrast]
     (yalnızca [Renkli] ve [Gri] seçenekleri için kullanılabilir)
   - [Dosya Adı]
   - [Dosya Adı Stili]

- [Dosya Boyutu]
- [Oto Eğri. Düzelt]
- [Boş Sayfayı Atla]
- [Boş sayfa hassasiyetini atla]
- [Arka Plan Rengini Kaldır]

  (yalnızca [Renkli] ve [Gri] seçenekleri için kullanılabilir)

- Makinenizde [TAMAM] düğmesi görüntüleniyorsa [TAMAM] öğesine basın.
- Ayarları kısayol olarak kaydetmek için, [Kısay. olrk. kaydet] öğesine basın.

7. [Başlat] öğesine basın.

   Makine taramaya başlar. Makinenin tarayıcı camını kullanıyorsanız, tarama işini tamamlamak için Dokunmatik Ekran'daki talimatları izleyin.

ÖNEMLİ

LCD verileri okurken bir mesaj görüntüler. Veriler okunurken güç kablosunu ÇIKARMAYIN veya makineden USB flaş sürücüsünü ÇIKARMAYIN. Verileri kaybedebilir veya USB flaş sürücüsüne zarar verebilirsiniz.

İlgili bilgiler

- Brother Makinenizdeki Tara Düğmesini Kullanarak Tarama

Düzenlenebilir Metin Dosyasına Tarama (OCR)

Makineniz, optik karakter tanıma (OCR) teknolojisini kullanarak, taranmış bir belgedeki karakterleri metne dönüştürebilir. Bu metni tercih ettiğiniz metin düzenleme uygulamasını kullanarak düzenleyebilirsiniz.

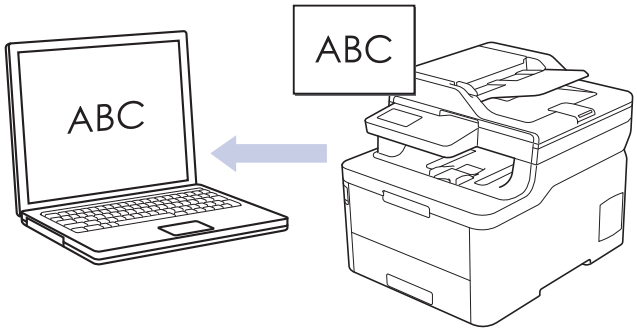

- OCR'ye Tarama özelliği bazı diller için kullanılabilir.
- Tarama ayarlarında geçici değişiklikler yapmak için makinedeki Tarama düğmesini kullanın. Kalıcı değişiklikler yapmak için ControlCenter4 (Windows) veya Brother iPrint & Scan (Mac) yazılımını kullanın.

>> DCP-L3510CDW/DCP-L3551CDW
>> MFC-L3710CW/MFC-L3735CDN/MFC-L3745CDW/MFC-L3750CDW/MFC-L3770CDW

DCP-L3510CDW/DCP-L3551CDW

1. Belgenizi yükleyin.
2. (**Tarama**) tuşuna basın.
3. [PC'ye] seçeneğini seçmek için ▲ veya ▼ öğesine basın ve sonra **OK (Tamam)** öğesine basın.
4. [OCR] seçeneğini seçmek için ▲ veya ▼ öğesine basın ve sonra **OK (Tamam)** öğesine basın.
5. Makine ağ üzerinden bağlıysa hedef bilgisayarı seçmek için ▲ veya ▼ öğesine basın.
6. **OK (Tamam)** öğesine basın.

LCD sizi bir PIN girmeniz konusunda uyarırsa LCD üzerindeki hedef bilgisayar için dört haneli PIN girin ve sonra **OK (Tamam)** öğesine basın.

7. Aşağıdakilerden birini yapın:
   - Bu belgenin tarama ayarlarını değiştirmek için **Seçenekler** veya **Kopyalama / Tarama Seçenekleri** öğesine basın ve ardından sonraki adıma gidin.
   - Varsayılan tarama ayarlarını kullanmak için **Mono Başlat** veya **Renkli Başlat** öğesine basın.

     Makine taramaya başlar. Makinenin tarayıcı camını kullanıyorsanız, tarama işini tamamlamak için LCD talimatlarını izleyin.

- Tarama ayarlarını değiştirmek için Brother'ın ControlCenter yazılımı makineye bağlı bir bilgisayara yüklenmelidir.

8. Makine sizi aşağıdaki tarama ayarlarını yapmanız konusunda uyaracaktır. İstenen seçeneği seçmek için ▲ veya ▼'ye basın ve daha sonra bir sonraki tarama ayarına geçmek için **OK (Tamam)** düğmesine basın.
   - [Tarama Türü]
   - [Çözünürlük]
   - [Dosya Türü]
   - [Belge Boyutu]
   - [Oto Eğri. Düzelt] (bazı modeller içindir)

- [Fon Ren. Kaldır]

  (yalnızca [Renkli] ve [Gri] seçenekleri için kullanılabilir.)

9. **Mono Başlat** veya **Renkli Başlat** öğesine basın.

   Makine belgeyi tarar, düzenlenebilir metne dönüştürür ve ardından varsayılan kelime işlemci uygulamanıza gönderir.

MFC-L3710CW/MFC-L3735CDN/MFC-L3745CDW/MFC-L3750CDW/MFC-L3770CDW

1. Belgenizi yükleyin.
2. [Tara] > [PC'ye] > [OCR'a] öğesine basın.
3. Makine ağ üzerinden bağlıysa veri göndermek istediğiniz bilgisayarın adını seçin.

LCD, bilgisayarınız için bir PIN girmenizi istiyorsa, dört basamaklı PIN'i LCD'ye girin ve sonra [TAMAM] öğesine basın.

4. Aşağıdakilerden birini yapın:
   - Tarama ayarlarını değiştirmek için [Seçenekler] öğesine basın ve ardından sonraki adıma gidin.
   - Varsayılan tarama ayarlarını kullanmak için [Başlat] öğesine basın.

     Makine taramaya başlar. Makinenin tarayıcı camını kullanıyorsanız, tarama işini tamamlamak için Dokunmatik Ekran'daki talimatları izleyin.

Tarama ayarlarını değiştirmek için Brother ControlCenter yazılımı yüklü bir bilgisayar makineye bağlanmalıdır.

5. Belgenin her iki tarafını taramak için (MFC-L3770CDW):
   - [2-taraflı Tarama] üzerine basın ve ardından belge türünü seçin.

Seçenek	Açıklama
2-taraflı Tarama: Uzun Kenar	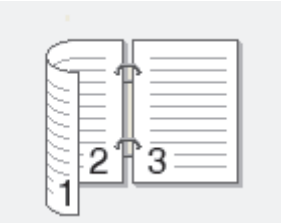
2-taraflı Tarama: Kısa Kenar	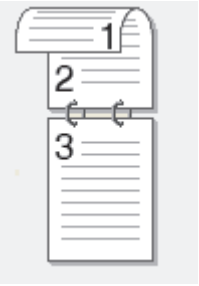

6. Değiştirmek istediğiniz tarama ayarlarını seçin:
   - [Çözünürlük]
   - [Dosya Türü]
   - [Tarama Türü]
   - [Belge Boyutu]
   - [Tarama Ayarl.]
   - [Parlaklık]
   - [Kontrast]

     (yalnızca [Renkli] ve [Gri] seçenekleri için kullanılabilir)

- [Oto Eğri. Düzelt]
- [Boş Sayfayı Atla]
- [Arka Plan Rengini Kaldır]

  (yalnızca [Renkli] ve [Gri] seçenekleri için kullanılabilir)

- Makinenizde [TAMAM] düğmesi görüntüleniyorsa [TAMAM] öğesine basın.
- Ayarları kısayol olarak kaydetmek için, [Kısay. olrk. kaydet] öğesine basın.

7. [Başlat] öğesine basın.

   Makine taramaya başlar. Makinenin tarayıcı camını kullanıyorsanız, tarama işini tamamlamak için Dokunmatik Ekran'daki talimatları izleyin.

İlgili bilgiler

- Brother Makinenizdeki Tara Düğmesini Kullanarak Tarama

İlgili konular:

- ControlCenter4'den Tarama Düğmesi Ayarlarını Değiştirme (Windows)
- Tarama Düğmesi Ayarlarını Brother iPrint&Scan'den (Mac) Değiştirme

E-posta Ekine Tarama

Taranan bir belgeyi e-posta eki olarak gönderin.

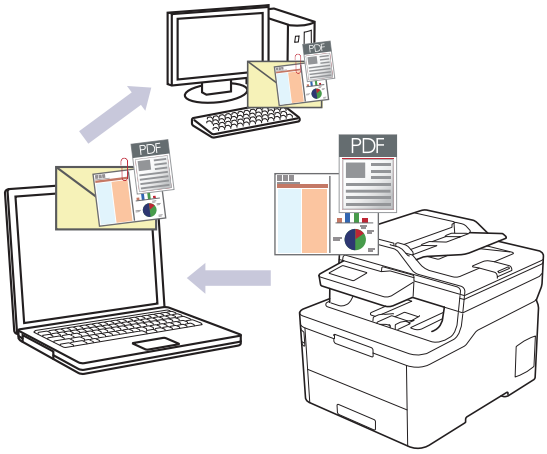

- Tarama ayarlarında geçici değişiklikler yapmak için makinedeki Tarama düğmesini kullanın. Kalıcı değişiklikler yapmak için ControlCenter4 (Windows) veya Brother iPrint & Scan (Mac) yazılımını kullanın.
- E-postaya Tara özelliği Web postası hizmetlerini desteklemez. Görüntüye Tara veya Dosyaya Tara özelliğini bir belgeyi veya bir resmi taramak ve sonra taranan dosyayı bir e-posta iletisine eklemek için kullanın.

Makine, varsayılan e-posta uygulamanıza tarar.

>> DCP-L3510CDW/DCP-L3551CDW
>> MFC-L3710CW/MFC-L3735CDN/MFC-L3745CDW/MFC-L3750CDW/MFC-L3770CDW

DCP-L3510CDW/DCP-L3551CDW

1. Belgenizi yükleyin.
2. (**Tarama**) tuşuna basın.
3. [PC'ye] seçeneğini seçmek için ▲ veya ▼ öğesine basın ve sonra **OK (Tamam)** öğesine basın.
4. [E-posta] seçeneğini seçmek için ▲ veya ▼ öğesine basın ve sonra **OK (Tamam)** öğesine basın.
5. Makine ağ üzerinden bağlıysa hedef bilgisayarı seçmek için ▲ veya ▼ öğesine basın.
6. **OK (Tamam)** öğesine basın.

LCD sizi bir PIN girmeniz konusunda uyarırsa LCD üzerindeki hedef bilgisayar için dört haneli PIN girin ve sonra **OK (Tamam)** öğesine basın.

7. Aşağıdakilerden birini yapın:
   - Bu belgenin tarama ayarlarını değiştirmek için **Seçenekler** veya **Kopyalama / Tarama Seçenekleri** öğesine basın ve ardından sonraki adıma gidin.
   - Varsayılan tarama ayarlarını kullanmak için **Mono Başlat** veya **Renkli Başlat** öğesine basın.

     Makine taramaya başlar. Makinenin tarayıcı camını kullanıyorsanız, tarama işini tamamlamak için LCD talimatlarını izleyin.

- Tarama ayarlarını değiştirmek için Brother'ın ControlCenter yazılımı makineye bağlı bir bilgisayara yüklenmelidir.

8. Makine sizi aşağıdaki tarama ayarlarını yapmanız konusunda uyaracaktır. İstenen seçeneği seçmek için ▲ veya ▼'ye basın ve daha sonra bir sonraki tarama ayarına geçmek için **OK (Tamam)** düğmesine basın.
   - [Tarama Türü]

- [Çözünürlük]
- [Dosya Türü]
- [Belge Boyutu]
- [Oto Eğri. Düzelt] (bazı modeller içindir)
- [Fon Ren. Kaldır]

  (yalnızca [Renkli] ve [Gri] seçenekleri için kullanılabilir.)

9. **Mono Başlat** veya **Renkli Başlat** öğesine basın.

   Makine belgeyi tarar ve dosya eki olarak kaydeder. Sonra e-posta uygulamanızı başlatır ve taranan dosya eklenmiş şekilde yeni, boş bir e-posta iletisi açar.

MFC-L3710CW/MFC-L3735CDN/MFC-L3745CDW/MFC-L3750CDW/MFC-L3770CDW

1. Belgenizi yükleyin.
2. [Tara] > [PC'ye] > [E-postaya] öğesine basın.
3. Makine ağ üzerinden bağlıysa veri göndermek istediğiniz bilgisayarın adını seçin.

LCD, bilgisayarınız için bir PIN girmenizi istiyorsa, dört basamaklı PIN'i LCD'ye girin ve sonra [TAMAM] öğesine basın.

4. Aşağıdakilerden birini yapın:
   - Tarama ayarlarını değiştirmek için [Seçenekler] öğesine basın ve ardından sonraki adıma gidin.
   - Varsayılan tarama ayarlarını kullanmak için [Başlat] öğesine basın.

     Makine taramaya başlar. Makinenin tarayıcı camını kullanıyorsanız, tarama işini tamamlamak için Dokunmatik Ekran'daki talimatları izleyin.

Tarama ayarlarını değiştirmek için Brother ControlCenter yazılımı yüklü bir bilgisayar makineye bağlanmalıdır.

5. Belgenin her iki tarafını taramak için (MFC-L3770CDW):
   - [2-taraflı Tarama] üzerine basın ve ardından belge türünü seçin.

Seçenek	Açıklama
2-taraflı Tarama: Uzun Kenar	
2-taraflı Tarama: Kısa Kenar	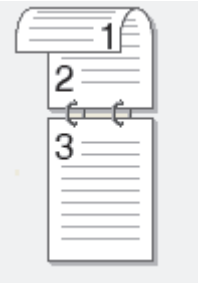

6. Değiştirmek istediğiniz tarama ayarlarını seçin:
   - [Çözünürlük]
   - [Dosya Türü]
   - [Tarama Türü]
   - [Belge Boyutu]

- [Tarama Ayarl.]
- [Parlaklık]
- [Kontrast]

  (yalnızca [Renkli] ve [Gri] seçenekleri için kullanılabilir)
- [Oto Eğri. Düzelt]
- [Boş Sayfayı Atla]
- [Arka Plan Rengini Kaldır]

  (yalnızca [Renkli] ve [Gri] seçenekleri için kullanılabilir)

- Makinenizde [TAMAM] düğmesi görüntüleniyorsa [TAMAM] öğesine basın.
- Ayarları kısayol olarak kaydetmek için, [Kısay. olrk. kaydet] öğesine basın.

7. [Başlat] öğesine basın.

   Makine taramaya başlar. Makinenin tarayıcı camını kullanıyorsanız, tarama işini tamamlamak için Dokunmatik Ekran'daki talimatları izleyin.

İlgili bilgiler

- Brother Makinenizdeki Tara Düğmesini Kullanarak Tarama

İlgili konular:

- ControlCenter4'den Tarama Düğmesi Ayarlarını Değiştirme (Windows)
- Tarama Düğmesi Ayarlarını Brother iPrint&Scan'den (Mac) Değiştirme

FTP'ye Tarama

Taranan bilgileri paylaşmanız gerektiğinde belgeleri doğrudan bir FTP sunucusundan tarayın. Ek kolaylık için, sık kullanılan FTP'ye Tarama hedeflerinizi kaydetmek için farklı profilleri yapılandırabilirsiniz.

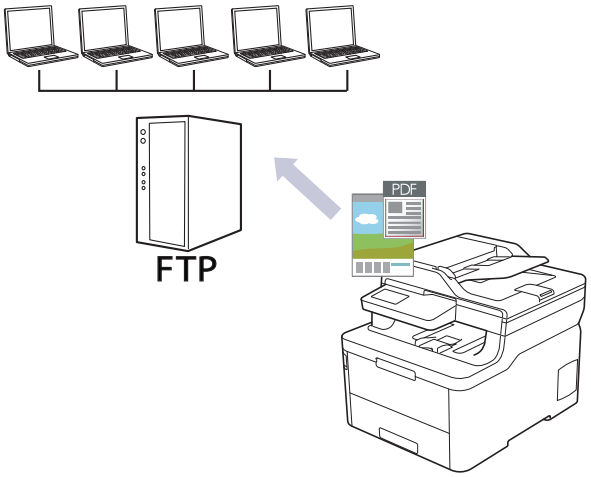

- FTP Profiline bir Tarama Ayarlayın
- Taranan Verileri Bir FTP Sunucusuna Yükleme

FTP Profiline bir Tarama Ayarlayın

Tarama yapmak ve taranan verileri doğrudan bir FTP konumuna yüklemek için bir FTP'ye Tarama Profili düzenleyin.

Windows için Microsoft Internet Explorer 11/Microsoft Edge ve Mac için Safari 10/11 tarayıcılarını öneririz. Hangi tarayıcıyı kullanırsanız kullanın, her zaman JavaScript ve Çerezlerin devrede olduğundan emin olun.

1. Web tarayıcınızı başlatın.

   Tarayıcınızın adres çubuğuna "https://makinenin IP adresi" yazın ("makinenin IP adresi", makinenin veya yazdırma sunucusunun IP adresidir). Örneğin: https://192.168.1.2

   Makine şifre isterse bunu yazın ve → öğesine tıklayın.

2. **Scan (Tara)** sekmesini tıklatın.
3. Sol taraftaki gezinme çubuğunda **Scan to FTP/Network/SharePoint (FTP/Network/SharePoint alanına tara)** menüsünü tıklatın.
4. **FTP** seçeneğini seçin ve sonra **Submit (Gönder)** öğesini tıklatın.

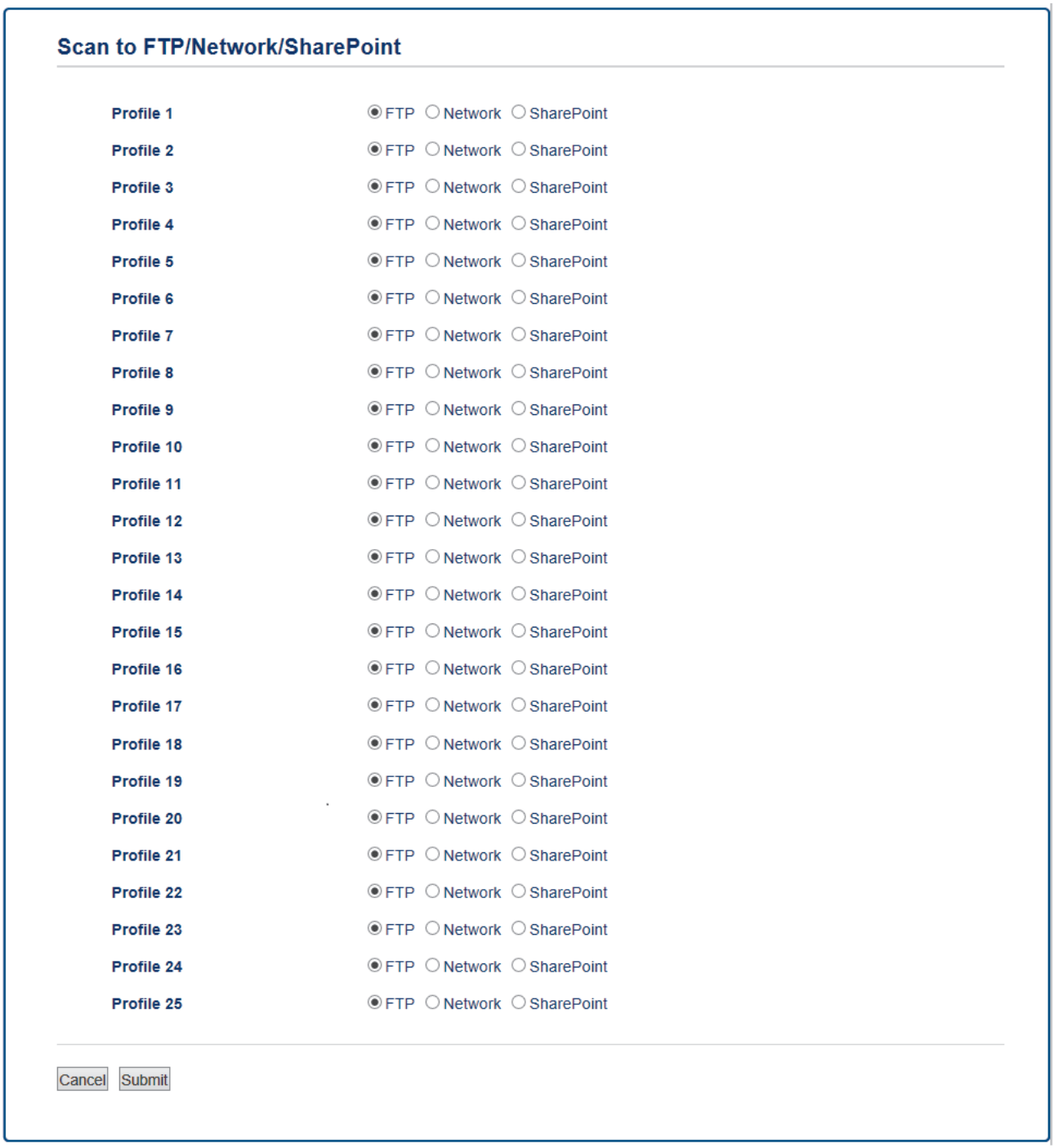

5. Sol taraftaki gezinme çubuğunda **Scan to FTP/Network/SharePoint Profile (FTP/Network/SharePoint Profile alanına tara)** menüsünü tıklatın.
6. Ayarlamak veya değiştirmek istediğiniz profili seçin.
7. **Profile Name (Profil Adı)** alanına bu sunucu profili için bir ad girin (en fazla 15 alfasayısal karakter). Makine bu ismi LCD üzerinde gösterecektir.
8. **Host Address (Ana Bilgisayar Adresi)** alanına Ana Bilgisayar Adresini (örneğin: ftp.example.com; en fazla 64 karakter) veya IP adresini (örneğin: 192.23.56.189) girin.
9. FTP sunucusuna erişmek için kullanılan **Port Number (Bağ. nok. no)** ayarını değiştirin. Bu ayarın varsayılanı 21'dir. Çoğu durumda bu ayarın değiştirilmesi gerekmez.
10. **Username (Kullanıcı Adı)** alanında, verileri FTP sunucusuna yazma izni olan bir kullanıcı adı yazın (en fazla 32 karakter).
11. **Password (Şifre)** alanında, **Username (Kullanıcı Adı)** alanında girdiğiniz kullanıcı adıyla ilişkilendirilmiş şifreyi (en fazla 32 karakter) yazın. Şifreyi **Retype password (Parolayı Tekrar Girin)** alanına tekrar yazın.
12. **Store Directory (Dizini Kaydet)** alanında, taranan verilerinizi göndermek istediğiniz FTP sunucusundaki klasöre yolu yazın. Yolun başına eğri çizgi işareti girmeyin (örneğe bakın).

Store Directory brother/abc

13. **File Name (Dosya Adı)** açılır listesini tıklatın ve sonra sağlanan ön ayarlı addan veya kullanıcı tanımlı addan bir dosya adı öneki seçin. Taranan belge için kullanılan dosya adı seçtiğiniz dosya adı öneki olacaktır, bunu düzyataklı/ADF tarayıcı sayacının son altı hanesi ve dosya uzantısı izler (örneğin: “Estimate_098765.pdf”).
14. **Quality (Kalite)** açılır listesini tıklatın ve sonra bir kalite ayarı seçin. **User Select (Kullanıcı Seçimli)** öğesini seçerseniz, makine, kullanıcılardan tarama profilini her kullandıklarında bir ayar seçmesini isteyecektir.
15. **File Type (Dosya Türü)** açılır listesini tıklatın ve taranan belgeler için kullanmak istediğiniz dosya türünü seçin. **User Select (Kullanıcı Seçimli)** seçeneğini seçerseniz, makine, kullanıcılardan tarama profilini her kullandıklarında bir ayar seçmesini isteyecektir.
16. **Document Size (Belge Boyutu)** açılır listesini tıklatın ve sonra listeden belgenizin boyutunu seçin. Taranan dosyaların doğru boyutta olduğundan emin olmak için bu gereklidir.
17. **File Size (Dosya boyutu)** açılır listesini tıklatın ve sonra listeden dosyanızın boyutunu seçin.
18. **Remove Background Color (Arka Plan Rengini Kaldır)** açılır listesini tıklatın ve sonra listeden seviyeyi seçin. Bu özelliği, taranan belgeleri daha okunaklı hale getirmek üzere belgelerin arka plan rengini kaldırmak için kullanabilirsiniz.
19. FTP sunucusu ve ağ güvenlik duvarı yapılandırmasına bağlı olarak **Passive Mode (Pasif Mod)** öğesini açık veya kapalı olarak ayarlayabilirsiniz. Varsayılan ayar, açıktır. Çoğu durumda bu ayarın değiştirilmesi gerekmez.
20. **Submit (Gönder)** öğesine tıklayın.

Bu karakterlerin kullanılması: ?, /, \, ", :, <, >, | veya * bir gönderim hatasına yol açabilir.

İlgili bilgiler

- FTP’ye Tarama

Taranan Verileri Bir FTP Sunucusuna Yükleme

Taranan bilgileri FTP sunucunuza kaydederek paylaşın.

>> DCP-L3510CDW/DCP-L3551CDW
>> MFC-L3710CW/MFC-L3735CDN/MFC-L3745CDW/MFC-L3750CDW/MFC-L3770CDW

DCP-L3510CDW/DCP-L3551CDW

1. Belgenizi yükleyin.
2. (**Tarama**) tuşuna basın.
3. [FTP'ye] seçeneğini seçmek için ▲ veya ▼ öğesine basın ve sonra **OK (Tamam)** öğesine basın.
4. Listedeki profillerden birini seçmek için ▲ veya ▼ simgesine ve ardından **OK (Tamam)** öğesine basın.

   Profil tamam değilse (örneğin, oturum açma hesap adı ve şifre eksikse veya kalite veya dosya türü belirtilmemişse), eksik bilgileri girmeniz istenecektir.
5. **Mono Başlat** veya **Renkli Başlat** öğesine basın.

   LCD'de [Bağlanıyor] mesajını gösterilir. FTP sunucusuna başarılı bağlantı kurulduğunda makine taramaya başlar. Makinenin tarayıcı camını kullanıyorsanız, tarama işini tamamlamak için LCD talimatlarını izleyin.

MFC-L3710CW/MFC-L3735CDN/MFC-L3745CDW/MFC-L3750CDW/MFC-L3770CDW

1. Belgenizi yükleyin.
2. [Tara] > [FTP'ye] öğesine basın.
3. Web Tabanlı Yönetim'i kullanarak ayarladığınız sunucu profilleri listelenir. İstediğiniz profili seçin. Profil tamamlanmamışsa (örneğin, oturum açma hesap adı ve şifre eksikse veya kalite veya dosya türü belirtilmemişse), eksik bilgileri girmeniz istenecektir.
4. [Başlat] öğesine basın.

   Makine taramaya başlar. Makinenin tarayıcı camını kullanıyorsanız, tarama işini tamamlamak için Dokunmatik Ekran'daki talimatları izleyin.

İlgili bilgiler

- FTP'ye Tarama

Ağa Tarama (Windows)

Belgeleri doğrudan yerel ağınızdaki CIFS sunucusuna tarayın. Ek kolaylık için, favori Ağa Tarama hedeflerinizi kaydetmek için farklı profilleri yapılandırabilirsiniz.

- Ağa Tarama Profili Ayarlama
- Taranan Verileri Bir CIFS Sunucusuna Yükleme

Ağa Tarama Profili Ayarlama

Tarama yapmak ve taranan verileri doğrudan CIFS sunucusundaki bir klasöre yüklemek için bir Ağa Tarama Profili düzenleyin.

Windows için Microsoft Internet Explorer 11/Microsoft Edge ve Mac için Safari 10/11 tarayıcılarını öneririz. Hangi tarayıcıyı kullanırsanız kullanın, her zaman JavaScript ve Çerezlerin devrede olduğundan emin olun.

1. Web tarayıcınızı başlatın.

   Tarayıcınızın adres çubuğuna “https://makinenin IP adresi” yazın (“makinenin IP adresi”, makinenin veya yazdırma sunucusunun IP adresidir). Örneğin: https://192.168.1.2

   Makine şifre isterse bunu yazın ve → öğesine tıklayın.

2. **Scan (Tara)** sekmesini tıklatın.
3. Sol taraftaki gezinme çubuğunda **Scan to FTP/Network/SharePoint (FTP/Network/SharePoint alanına tara)** menüsünü tıklatın.
4. **Network (Ağ)** seçeneğini seçin ve sonra **Submit (Gönder)** öğesini tıklatın.

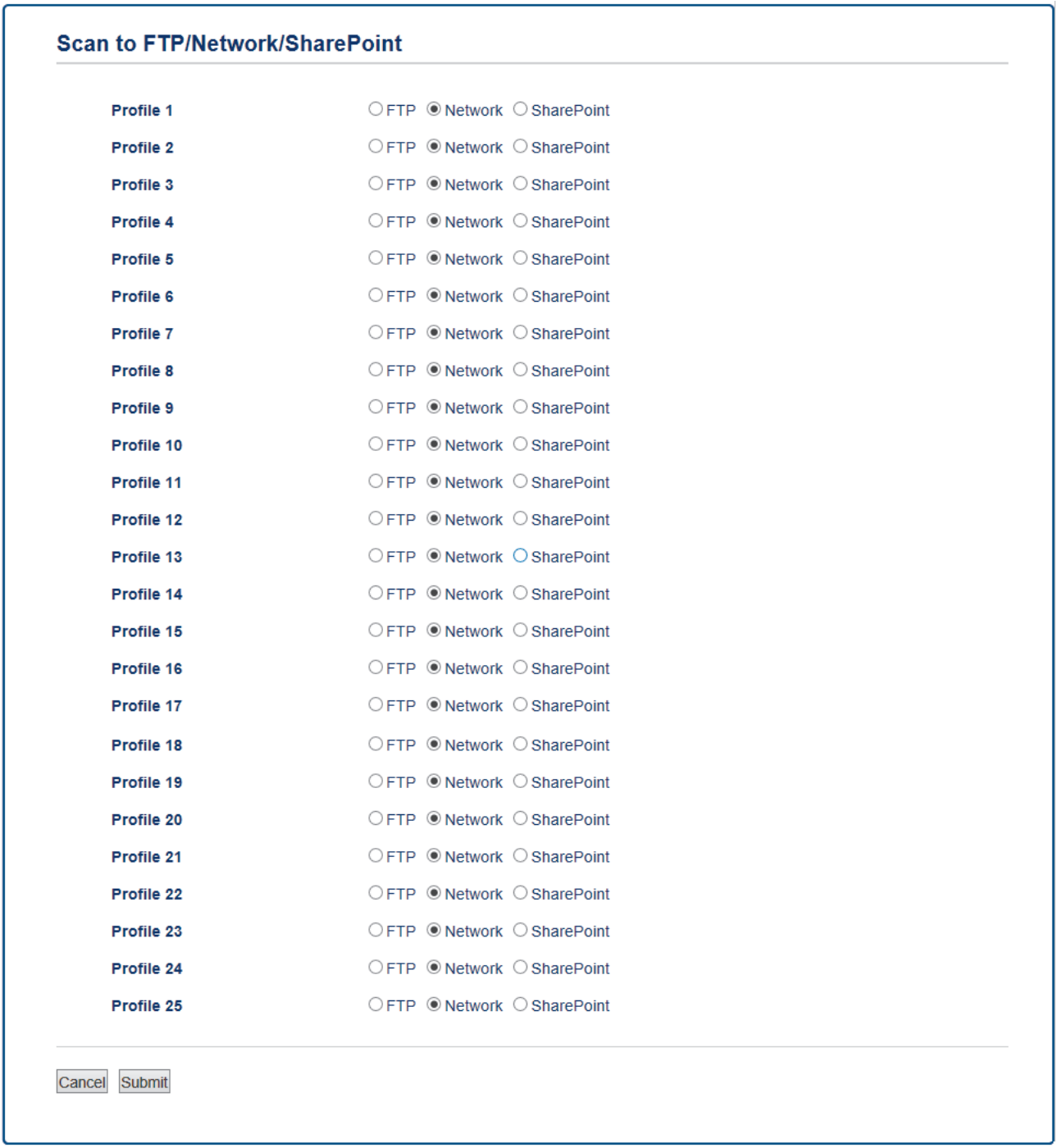

5. Sol taraftaki gezinme çubuğunda **Scan to FTP/Network/SharePoint Profile (FTP/Network/SharePoint Profile alanına tara)** menüsünü tıklatın.
6. Ayarlamak veya değiştirmek istediğiniz profili seçin.
7. **Profile Name (Profil Adı)** alanına bu sunucu profili için bir ad girin (en fazla 15 alfasayısal karakter). Makine bu ismi LCD üzerinde gösterecektir.
8. **Network Folder Path (Ağ Klasörü Yolu)** alanında, taranan verilerinizi göndermek istediğiniz CIFS sunucusundaki klasöre yolu yazın.
9. **File Name (Dosya Adı)** açılır listesini tıklatın ve sonra sağlanan ön ayarlı addan veya kullanıcı tanımlı addan bir dosya adı öneki seçin. Taranan belge için kullanılan dosya adı seçtiğiniz dosya adı öneki olacaktır, bunu düzyataklı/ADF tarayıcı sayacının son altı hanesi ve dosya uzantısı izler (örneğin: “Estimate_098765.pdf”).
10. **Quality (Kalite)** açılır listesini tıklatın ve sonra bir kalite ayarı seçin. **User Select (Kullanıcı Seçimli)** öğesini seçerseniz, makine, kullanıcılardan tarama profilini her kullandıklarında bir ayar seçmesini isteyecektir.
11. **File Type (Dosya Türü)** açılır listesini tıklatın ve taranan belgeler için kullanmak istediğiniz dosya türünü seçin. **User Select (Kullanıcı Seçimli)** seçeneğini seçerseniz, makine, kullanıcılardan tarama profilini her kullandıklarında bir ayar seçmesini isteyecektir.

12. **Document Size (Belge Boyutu)** açılır listesini tıklatın ve sonra listeden belgenizin boyutunu seçin. Taranan dosyaların doğru boyutta olduğundan emin olmak için bu gereklidir.
13. **File Size (Dosya boyutu)** açılır listesini tıklatın ve sonra listeden dosyanızın boyutunu seçin.
14. **Remove Background Color (Arka Plan Rengini Kaldır)** açılır listesini tıklatın ve sonra listeden seviyeyi seçin. Bu özelliği, taranan belgeleri daha okunaklı hale getirmek üzere belgelerin arka plan rengini kaldırmak için kullanabilirsiniz.
15. Bu profili PIN ile korumak için, **Use PIN for Authentication (Kimlik doğrulama için PIN kullan)** alanında, **On (Açık)** öğesini seçin.
16. **Use PIN for Authentication (Kimlik doğrulama için PIN kullan)** alanı için **On (Açık)** öğesini seçtiyseniz, **PIN Code (PIN Kodu)** alanına dört basamaklı bir PIN yazın.
17. Kimlik doğrulama yönteminizi ayarlamak için, **Auth. Method (Kimlik Doğrulama Yöntemi)** menüsünden **Auto (Otomatik)**, **Kerberos** veya **NTLMv2** öğesini seçin.
18. **Username (Kullanıcı Adı)** alanında, **Network Folder Path (Ağ Klasörü Yolu)** alanında belirtilen klasöre veri yazdırma izni olan bir kullanıcı adı (en fazla 96 karakter) yazın. Kullanıcı adı etki alanının bir parçasıysa, aşağıdaki stillerden birinde kullanıcı adını girin:

    user@domain

    domain\user (etki alanı/kullanıcı)
19. **Password (Şifre)** alanında, **Username (Kullanıcı Adı)** alanında girdiğiniz kullanıcı adıyla ilişkilendirilmiş şifreyi (en fazla 32 karakter) yazın. Şifreyi **Retype password (Parolayı Tekrar Girin)** alanına tekrar yazın.
20. Kerberos Sunucusu Adresini manüel olarak ayarlamak için, **Kerberos Server Address (Kerberos Sunucu Adresi)** alanında Kerberos Sunucusu Adresini yazın (örneğin: kerberos.example.com; en fazla 64 karakter).
21. **Submit (Gönder)** öğesine tıklayın.

Bu karakterlerin kullanılması: ?, /, \, ", :, <, >, | veya * bir gönderim hatasına yol açabilir.

22. Tüm kimlik doğrulama yöntemleri için kumanda panelinde SNTP protokolünü (ağ zaman sunucusu) yapılandırmanız veya tarih, saat ve saat dilimini doğru girmeniz gerekir. Saat Kerberos Sunucusu ve CIFS Sunucusu tarafından kullanılan saatle eşleşmelidir.

İlgili bilgiler

- Ağa Tarama (Windows)
  - Web Tabanlı Yönetim'i Kullanarak Tarih ve Saati Ayarlama

Web Tabanlı Yönetim'i Kullanarak Tarih ve Saati Ayarlama

Web Tabanlı Yönetim'i veya kumanda panelini kullanarak, makine saatinin kimlik doğrulamayı sağlayan sunucu tarafından kullanılmakta olan saatle eşleşmesi için tarih, saat ve saat dilimi ayarlarının düzgün ayarlandığından emin olun.

Zaten bir Web Tabanlı Yönetim penceresi açıksa adım 1'i yoksayın.

1. Web tarayıcınızı başlatın.

   Tarayıcınızın adres çubuğuna "https://makinenin IP adresi" yazın ("makinenin IP adresi", makinenin veya yazdırma sunucusunun IP adresidir). Örneğin: https://192.168.1.2

   Makine şifre isterse bunu yazın ve → öğesine tıklayın.

2. **Administrator (Yönetici)** sekmesini tıklatın.
3. Sol taraftaki gezinme çubuğunda **Date&Time (Tarih ve Saat)** menüsünü tıklatın.

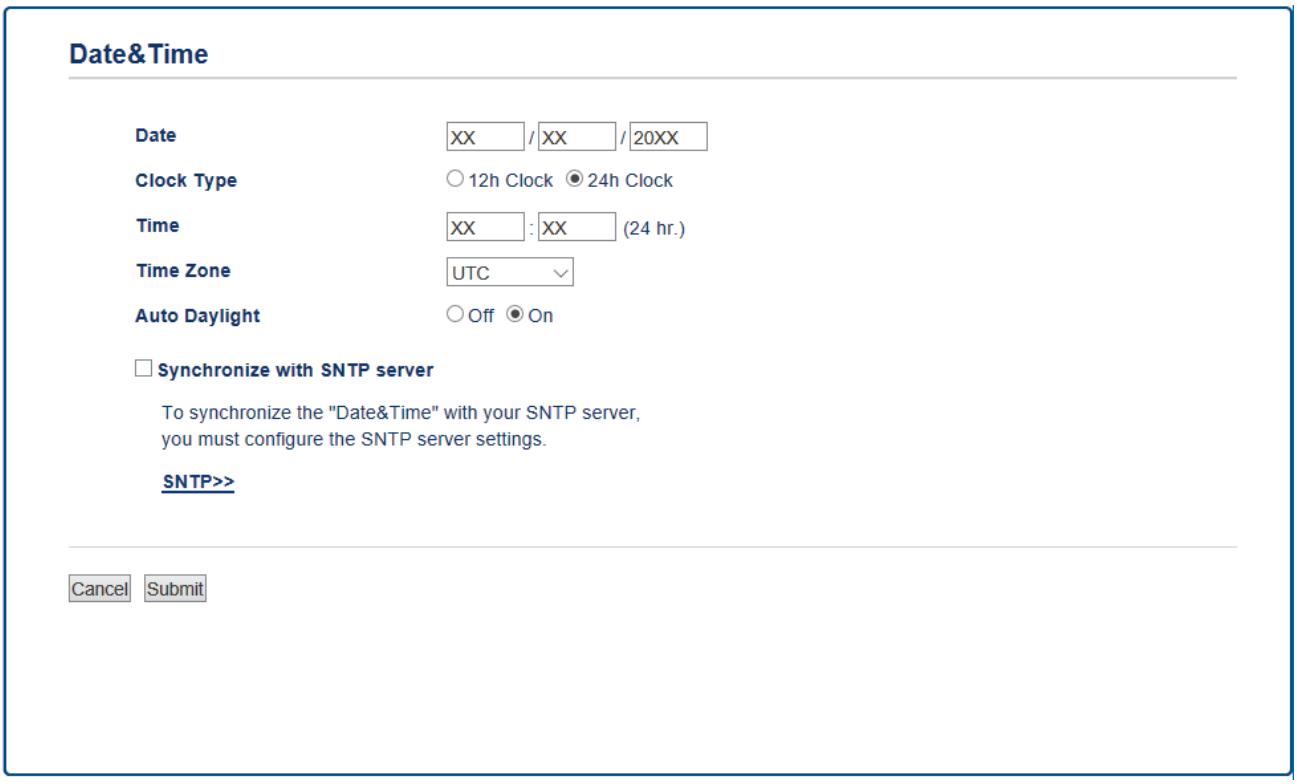

4. **Date (Tarih)** alanlarında, tarihi girin.
5. **Clock Type (Saat Tipi)** alanından saat türünü seçin.
6. **Time (Saat)** alanlarında saati girin.
7. **Time Zone (Saat Dilimi)** açılır listesinden konumunuz ve UTC arasındaki saat farkını seçin, örneğin, ABD ve Kanada'da Doğu saati için zaman dilimi UTC-05:00'dır.
8. **Auto Daylight (Otomatik Yaz Saati)** alanında, makineyi Yaz Saatini otomatik değiştirmesi için ayarlamak için **On (Açık)** öğesini tıklatın. Kendisini, saati ilkbaharda bir saat ileri ve sonbaharda bir saat geri alacak şekilde sıfırlar (sadece bazı ülkeler için geçerlidir).
9. **Submit (Gönder)** öğesine tıklayın.

İlgili bilgiler

- Ağa Tarama Profili Ayarlama

Taranan Verileri Bir CIFS Sunucusuna Yükleme

>> DCP-L3510CDW/DCP-L3551CDW
>> MFC-L3710CW/MFC-L3735CDN/MFC-L3745CDW/MFC-L3750CDW/MFC-L3770CDW

DCP-L3510CDW/DCP-L3551CDW

1. Belgenizi yükleyin.
2. (**Tarama**) tuşuna basın.
3. [Ağ'a] seçeneğini seçmek için ▲ veya ▼ öğesine basın ve sonra **OK (Tamam)** öğesine basın.
4. Listedeki profillerden birini seçmek için ▲ veya ▼ simgesine ve ardından **OK (Tamam)** öğesine basın.

   Profil tamam değilse (örneğin, oturum açma hesap adı ve şifre eksikse veya kalite veya dosya türü belirtilmemişse), eksik bilgileri girmeniz istenecektir.
5. **Mono Başlat** veya **Renkli Başlat** öğesine basın.

   Makine taramaya başlar. Makinenin tarayıcı camını kullanıyorsanız, tarama işini tamamlamak için LCD talimatlarını izleyin.

MFC-L3710CW/MFC-L3735CDN/MFC-L3745CDW/MFC-L3750CDW/MFC-L3770CDW

1. Belgenizi yükleyin.
2. [Tara] > [Ağ'a] öğesine basın.
3. Web Tabanlı Yönetim'i kullanarak ayarladığınız sunucu profilleri listelenir. İstediğiniz profili seçin. Profil tamamlanmamışsa (örneğin, oturum açma hesap adı ve şifre eksikse veya kalite veya dosya türü belirtilmemişse), eksik bilgileri girmeniz istenecektir.
4. [Başlat] öğesine basın.

   Makine taramaya başlar. Makinenin tarayıcı camını kullanıyorsanız, tarama işini tamamlamak için Dokunmatik Ekran'daki talimatları izleyin.

İlgili bilgiler

- Ağa Tarama (Windows)

SharePoint’e Tarama

Taranan bilgileri paylaşmanız gerektiğinde belgeleri doğrudan bir SharePoint sunucusuna tarayın. Ek kolaylık için, sık kullanılan SharePoint’e Tarama hedeflerinizi kaydetmek için farklı profilleri yapılandırın.

- SharePoint’e Tarama Profili Ayarlama
- Taranan Verileri Bir SharePoint Sunucusuna Yükleme

SharePoint'e Tarama Profili Ayarlama

Tarama yapmak ve taranan verileri doğrudan bir SharePoint konumuna yüklemek için bir SharePoint'e Tarama Profili düzenleyin.

Windows için Microsoft Internet Explorer 11/Microsoft Edge ve Mac için Safari 10/11 tarayıcılarını öneririz. Hangi tarayıcıyı kullanırsanız kullanın, her zaman JavaScript ve Çerezlerin devrede olduğundan emin olun.

1. Web tarayıcınızı başlatın.

   Tarayıcınızın adres çubuğuna "https://makinenin IP adresi" yazın ("makinenin IP adresi", makinenin veya yazdırma sunucusunun IP adresidir). Örneğin: https://192.168.1.2

   Makine şifre isterse bunu yazın ve → öğesine tıklayın.

2. **Scan (Tara)** sekmesini tıklatın.
3. Sol taraftaki gezinme çubuğunda **Scan to FTP/Network/SharePoint (FTP/Network/SharePoint alanına tara)** menüsünü tıklatın.
4. **SharePoint** seçeneğini seçin ve sonra **Submit (Gönder)** öğesini tıklatın.

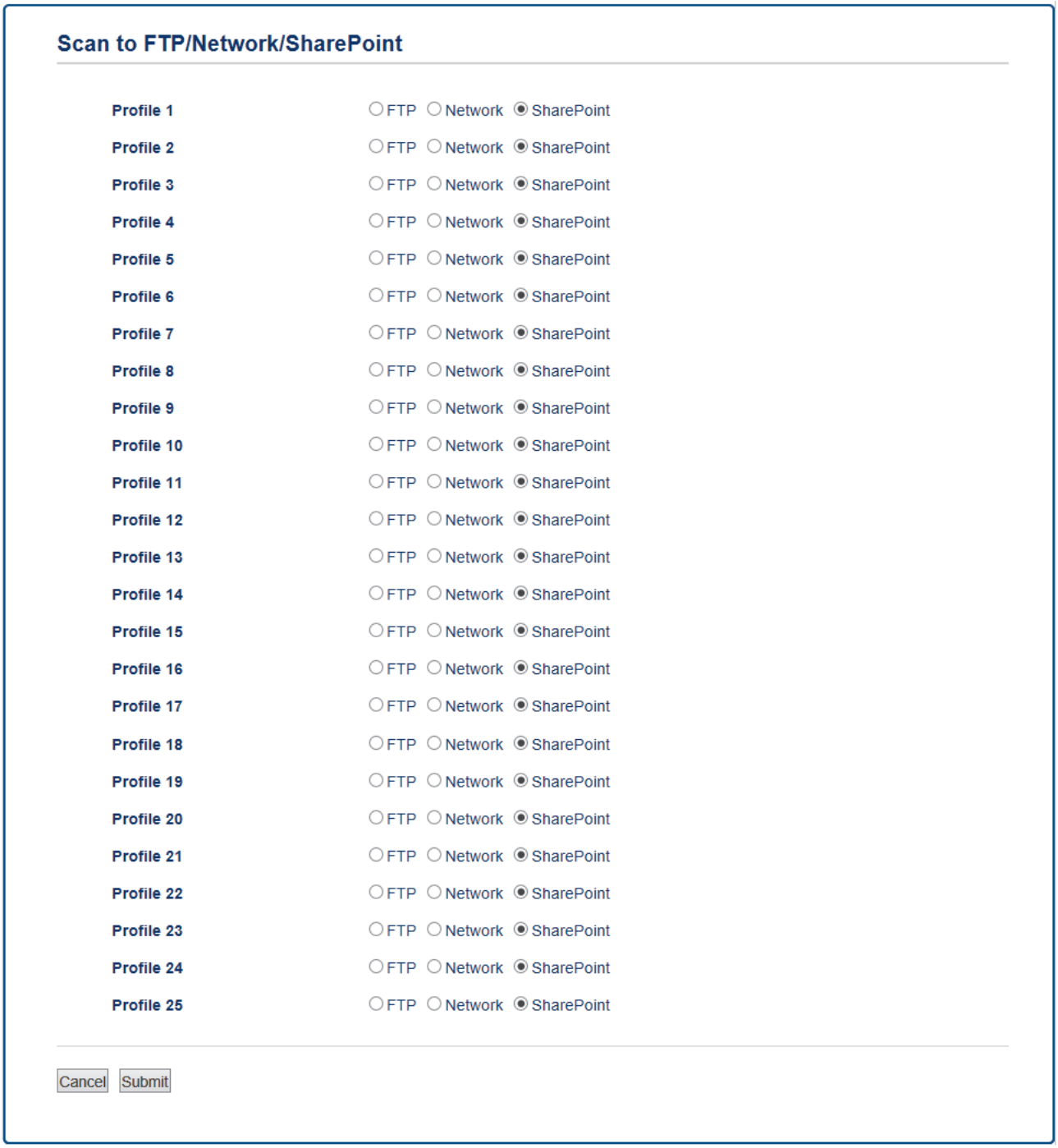

5. Sol taraftaki gezinme çubuğunda **Scan to FTP/Network/SharePoint Profile (FTP/Network/SharePoint Profile alanına tara)** menüsünü tıklatın.
6. Ayarlamak veya değiştirmek istediğiniz profili seçin.
7. **Profile Name (Profil Adı)** alanına bu sunucu profili için bir ad girin (en fazla 15 alfasayısal karakter). Makine bu ismi LCD üzerinde gösterecektir.
8. **SharePoint Site Address (SharePoint Site Adresi)** alanında, tarayıcınızın adres çubuğunda gösterilen tam hedef adresini (örneğin: http://SharePointSiteAdresi/Shared%20Documents/Forms/AllItems.aspx) veya IP adresini (örneğin: http://192.168.0.1/Shared%20Documents/Forms/AllItems.aspx) Kopyalayın ve Yapıştırın.
9. **File Name (Dosya Adı)** açılır listesini tıklatın ve sonra sağlanan ön ayarlı addan veya kullanıcı tanımlı addan bir dosya adı öneki seçin. Taranan belge için kullanılan dosya adı seçtiğiniz dosya adı öneki olacaktır, bunu düzyataklı/ADF tarayıcı sayacının son altı hanesi ve dosya uzantısı izler (örneğin: “Estimate_098765.pdf”).
10. **Quality (Kalite)** açılır listesini tıklatın ve sonra bir kalite ayarı seçin. **User Select (Kullanıcı Seçimli)** öğesini seçerseniz, makine, kullanıcılardan tarama profilini her kullandıklarında bir ayar seçmesini isteyecektir.
11. **File Type (Dosya Türü)** açılır listesini tıklatın ve taranan belgeler için kullanmak istediğiniz dosya türünü seçin. **User Select (Kullanıcı Seçimli)** seçeneğini seçerseniz, makine, kullanıcılardan tarama profilini her kullandıklarında bir ayar seçmesini isteyecektir.

12. **Document Size (Belge Boyutu)** açılır listesini tıklatın ve sonra listeden belgenizin boyutunu seçin. Taranan dosyaların doğru boyutta olduğundan emin olmak için bu gereklidir.
13. **File Size (Dosya boyutu)** açılır listesini tıklatın ve sonra listeden dosyanızın boyutunu seçin.
14. **Remove Background Color (Arka Plan Rengini Kaldır)** açılır listesini tıklatın ve sonra listeden seviyeyi seçin. Bu özelliği, taranan belgeleri daha okunaklı hale getirmek üzere belgelerin arka plan rengini kaldırmak için kullanabilirsiniz.
15. Bu profili PIN ile korumak için, **Use PIN for Authentication (Kimlik doğrulama için PIN kullan)** alanında, **On (Açık)** öğesini seçin.
16. **Use PIN for Authentication (Kimlik doğrulama için PIN kullan)** alanı için **On (Açık)** öğesini seçtiyseniz, **PIN Code (PIN Kodu)** alanına dört basamaklı bir PIN yazın.
17. Kimlik doğrulama yönteminizi ayarlamak için, **Auth. Method (Kimlik Doğrulama Yöntemi)** menüsünden **Auto (Otomatik)**, **NTLMv2**, **Kerberos** veya **Basic (Temel)** öğesini seçin. **Auto (Otomatik)** öğesini seçerseniz, kimlik doğrulama yöntemi otomatik olarak algılanır.
18. **Username (Kullanıcı Adı)** alanında, **SharePoint Site Address (SharePoint Site Adresi)** alanında belirtilen klasöre veri yazdırma izni olan kullanıcı adını (en fazla 96 karakter) yazın. Kullanıcı adı etki alanının bir parçasıysa, aşağıdaki stillerden birinde kullanıcı adını girin:

    user@domain

    domain\user (etki alanı/kullanıcı)
19. **Password (Şifre)** alanında, **Username (Kullanıcı Adı)** alanında girdiğiniz kullanıcı adıyla ilişkilendirilmiş şifreyi (en fazla 32 karakter) yazın. Şifreyi **Retype password (Parolayı Tekrar Girin)** alanına tekrar yazın.
20. Kerberos Sunucusu Adresini manüel olarak ayarlamak için, **Kerberos Server Address (Kerberos Sunucu Adresi)** alanında Kerberos Sunucusu Adresini yazın (örneğin: kerberos.example.com; en fazla 64 karakter).
21. **Submit (Gönder)** öğesine tıklayın.

Bu karakterlerin kullanılması: ?, /, \, ", :, <, >, | veya * bir gönderim hatasına yol açabilir.

İlgili bilgiler

- SharePoint'e Tarama

Taranan Verileri Bir SharePoint Sunucusuna Yükleme

>> DCP-L3510CDW/DCP-L3551CDW
>> MFC-L3710CW/MFC-L3735CDN/MFC-L3745CDW/MFC-L3750CDW/MFC-L3770CDW

DCP-L3510CDW/DCP-L3551CDW

1. Belgenizi yükleyin.
2. (**Tarama**) tuşuna basın.
3. [SharePoint'e] seçeneğini seçmek için ▲ veya ▼ öğesine basın ve sonra **OK (Tamam)** öğesine basın.
4. Listedeki profillerden birini seçmek için ▲ veya ▼ simgesine ve ardından **OK (Tamam)** öğesine basın.

   Profil tamam değilse (örneğin, oturum açma hesap adı ve şifre eksikse veya kalite veya dosya türü belirtilmemişse), eksik bilgileri girmeniz istenecektir.
5. **Mono Başlat** veya **Renkli Başlat** öğesine basın.

   Makine taramaya başlar. Makinenin tarayıcı camını kullanıyorsanız, tarama işini tamamlamak için LCD talimatlarını izleyin.

MFC-L3710CW/MFC-L3735CDN/MFC-L3745CDW/MFC-L3750CDW/MFC-L3770CDW

1. Belgenizi yükleyin.
2. [Tara] > [SharePoint'e] öğesine basın.
3. Web Tabanlı Yönetim'i kullanarak ayarladığınız sunucu profilleri listelenir. İstediğiniz profili seçin. Profil tamamlanmamışsa (örneğin, oturum açma hesap adı ve şifre eksikse veya kalite veya dosya türü belirtilmemişse), eksik bilgileri girmeniz istenecektir.
4. [Başlat] öğesine basın.

   Makine taramaya başlar. Makinenin tarayıcı camını kullanıyorsanız, tarama işini tamamlamak için Dokunmatik Ekran'daki talimatları izleyin.

İlgili bilgiler

- SharePoint'e Tarama

Ağınızda Tarama İçin Web Hizmetleri (Windows 7, Windows 8 ve Windows 10)

Web Hizmetleri protokolü Windows 7, Windows 8 ve Windows 10 kullanıcılarının ağdaki bir Brother makinesini kullanarak taramalarını sağlar. Sürücüyü Web Hizmetleri yoluyla yüklemeniz gerekir.

- Tarama İçin Kullanılan Sürücüleri Yüklemek İçin Web Hizmetlerini Kullanma (Windows 7, Windows 8 ve Windows 10)
- Brother Makinesinden Web Hizmetlerini Kullanarak Tarama (Windows 7, Windows 8 ve Windows 10)
- Web Hizmetleri için Tarama Ayarlarının Yapılandırılması

Tarama İçin Kullanılan Sürücüleri Yüklemek İçin Web Hizmetlerini Kullanma (Windows 7, Windows 8 ve Windows 10)

Ağdaki yazıcıları izlemek için Web Hizmetlerini kullanın.

- Brother yazılımını ve sürücüleri yüklediğinizden emin olun.
- Ana bilgisayar ve Brother makinesinin her ikisinin de aynı alt ağ üzerinde bulunduğunu veya yönlendiricinin iki aygıt arasındaki veri geçişi için doğru şekilde yapılandırıldığını doğrulayın.
- Bu ayarı yapılandırmadan önce, Brother makinenizde IP adresini yapılandırmalısınız.

1. Aşağıdakilerden birini yapın:
   - Windows 7

     (Başlat) > **Denetim Masası** > **Ağ ve İnternet** > **Ağ bilgisayarlarını ve aygıtları görüntüle** öğesini tıklatın.

     Yazıcı simgesiyle beraber makinenin Web Hizmetleri Adı görünür.

     Yüklemek istediğiniz makineyi sağ tıklatın.
   - Windows 8

     Farenizi masaüstünüzün sağ alt köşesine getirin. Menü çubuğu görüntülendiğinde, **Ayarlar** > **Bilgisayar ayarlarını değiştir** > **Cihazlar** > **Aygıt ekle** öğesini tıklatın.

     Makinenin Web Hizmetleri Adı görüntülenir.
   - Windows 8,1

     Fareyi masaüstünüzün sağ alt köşesine getirin. Menü çubuğu göründüğünde **Ayarlar** > **Bilgisayar ayarlarını değiştir** > **Bilgisayar ve cihazlar** > **Cihazlar** > **Aygıt ekle** öğesini tıklatın.

     Makinenin Web Hizmetleri Adı görüntülenir.
   - Windows 10

     > **Windows Sistemi** > **Denetim Masası** öğesini tıklatın. grubunda, **Aygıt ekle** öğesini tıklatın.**Donanım ve Ses**

   - Brother makinenizin Web Hizmetleri Adı, modelinizin adı ve makinenizin MAC Adresidir (Ethernet Adresi) (örneğin, Brother MFC-XXXX (model adı) [XXXXXXXXXXXX] (MAC Adresi / Ethernet Adresi)).
   - Windows 8/Windows 10

     Makinenin bilgilerini görüntülemek için farenizi makine adının üzerine getirin.

2. Aşağıdakilerden birini yapın:
   - Windows 7

     Görüntülenen menüde **Yükle** öğesini tıklatın.
   - Windows 8/Windows 10

     Yüklemek istediğiniz makineyi seçin ve sonra ekran talimatlarını izleyin.

Sürücülerin yüklemelerini kaldırmak için, **Kaldır** veya (**Cihazı kaldır**) öğesini tıklatın.

İlgili bilgiler

- Ağınızda Tarama İçin Web Hizmetleri (Windows 7, Windows 8 ve Windows 10)

Brother Makinesinden Web Hizmetlerini Kullanarak Tarama (Windows 7, Windows 8 ve Windows 10)

Web Hizmetleri yoluyla taramak için sürücüyü yüklediyseniz, Brother makinenizin LCD'sindeki Web Hizmetleri tarama menüsüne erişebilirsiniz.

İşletim sisteminizin ve Brother makinenizin dil ayarları farklıysa LCD'de görüntülenen mesajlardaki bazı karakterler boşluklarla değiştirilebilir.

>> DCP-L3510CDW/DCP-L3551CDW
>> MFC-L3710CW/MFC-L3735CDN/MFC-L3745CDW/MFC-L3750CDW/MFC-L3770CDW

DCP-L3510CDW/DCP-L3551CDW

1. Belgenizi yükleyin.
2. (**Tarama**) tuşuna basın.
3. [Web Hizmeti] seçeneğini seçmek için ▲ veya ▼ öğesine basın ve sonra **OK (Tamam)** öğesine basın.
4. Gerçekleştirmek istediğiniz tarama türünü seçmek için ▲ veya ▼ öğesine basın ve sonra **OK (Tamam)** öğesine basın.
5. Taramayı göndermek istediğiniz hedef bilgisayarı seçmek için ▲ veya ▼ öğesine basın ve sonra **OK (Tamam)** öğesine basın.
6. **Mono Başlat** veya **Renkli Başlat** öğesine basın.

   Makine taramaya başlar.

MFC-L3710CW/MFC-L3735CDN/MFC-L3745CDW/MFC-L3750CDW/MFC-L3770CDW

1. Belgenizi yükleyin.
2. [Tara] > [WS Tarama] öğesine basın.
3. Tarama türünü seçin.
4. Veri göndermek istediğiniz bilgisayarın adını seçin.
5. [Başlat] öğesine basın.

   Makine taramaya başlar.

Bir tarama uygulaması seçmeniz istenirse, listeden Windows Faks ve Tarama veya Windows Fotoğraf Galerisi öğelerini seçin.

İlgili bilgiler

- Ağınızda Tarama İçin Web Hizmetleri (Windows 7, Windows 8 ve Windows 10)

Web Hizmetleri için Tarama Ayarlarının Yapılandırılması

1. Aşağıdakilerden birini yapın:
   - Windows 7

     (Başlat) > **Aygıtlar ve Yazıcılar** öğesini tıklatın.
   - Windows 8

     Farenizi masaüstünüzün sağ alt köşesine getirin. Menü çubuğu göründüğünde, **Ayarlar** öğesini tıklatın ve sonra **Denetim Masası** öğesini tıklatın. grubunda, **Aygıtları ve yazıcıları görüntüle** öğesini tıklatın.**Donanım ve Ses**
   - Windows 10

     > **Windows Sistemi** > **Denetim Masası** öğesine tıklayın. grubunda, **Aygıtları ve yazıcıları görüntüle** öğesini tıklatın.**Donanım ve Ses**
2. Makinenin simgesini sağ tıklatın ve sonra **Tarama profilleri...** öğesini seçin. **Tarama Profilleri** iletişim kutusu görünür.
3. Kullanmak istediğiniz profili seçin.
4. **Tarayıcı** listesinde seçilen tarayıcının tarama için Web Hizmetleri'ni destekleyen bir Brother makinesi olduğundan emin olun ve sonra **Varsayılan Olarak Ayarla** düğmesini tıklatın.
5. **Düzenle...** öğesine tıklayın.

   Varsayılan Profili Düzenle iletişim kutusu görünür.
6. **Kaynak**, **Kağıt boyutu**, **Renk Biçimi**, **Dosya Türü**, **Çözünürlük (DPI)**, **Parlaklık** ve **Karşıtlık** ayarlarını seçin.
7. **Profili Kaydet** düğmesini tıklatın.

   Web Hizmetleri protokolü kullanılarak tarama yaptığınızda bu ayarlar uygulanacaktır.

Bir tarama uygulaması seçmeniz istenirse listeden Windows Fax and Scan (Faks ve Tarama) öğesini seçin.

İlgili bilgiler

- Ağınızda Tarama İçin Web Hizmetleri (Windows 7, Windows 8 ve Windows 10)

ControlCenter4'den Tarama Düğmesi Ayarlarını Değiştirme (Windows)

1. Görev tepsisinde (**ControlCenter4**) simgesini tıklatın ve sonra **Aç** öğesini tıklatın.
2. **Cihaz Ayarları** sekmesini tıklatın.
3. **Aygıt Tarama Ayarları** düğmesini tıklatın.

   Aygıt Tarama Ayarları iletişim kutusu görünür.

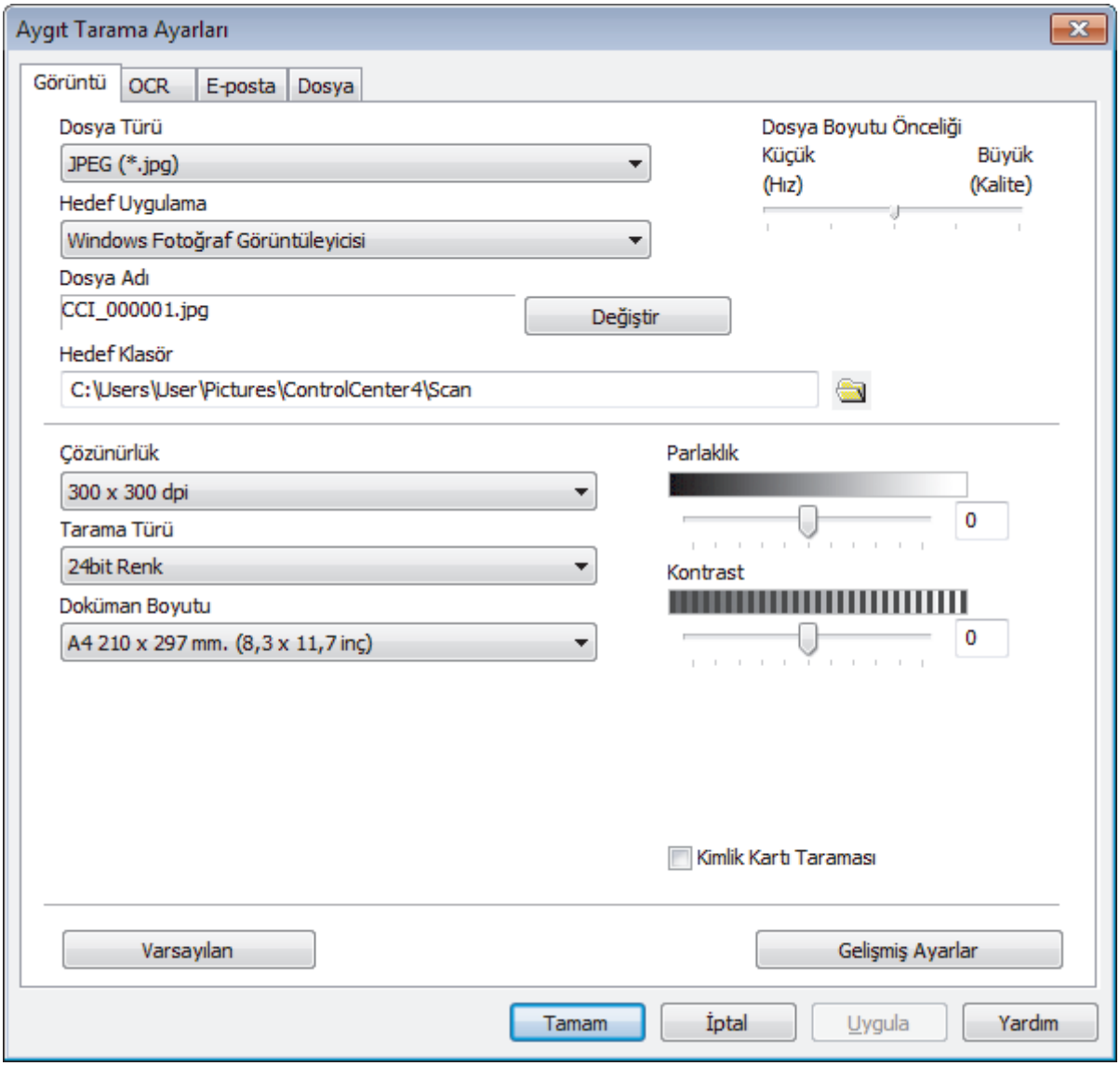

4. Yapmak istediğiniz değişikliği gerçekleştirmek için Tara sekmesini tıklatın (**Görüntü**, **OCR**, **E-posta** ya da **Dosya**).
5. Ayarları gereken şekilde değiştirin.
6. **Tamam** öğesine tıklayın.

Her sekme, aşağıdaki tabloda özetlendiği şekilde, tarama hedeflerinden birini gösterir.

İlgili sekmeyi tıklatarak ve istediğiniz ayarı özelleştirerek Tarama Yeri ayarlarınızı değiştirin.

Sekme Adı	Karşılık Gelen Özellik
Görüntü	Görüntüye Tarama
OCR	OCR'ye Tarama
E-posta	E-postaya Tarama
Dosya	Dosyaya Tarama

Ayarlar	Uygulanabilir Özellikler			
	Görüntü	**OCR**	**E-posta**	**Dosya**
Dosya Türü	Evet	Evet	Evet	Evet
Hedef Uygulama	Evet	Evet	-	-
OCR Dili	-	Evet	-	-
Dosya Adı	Evet	Evet	Evet	Evet
Hedef Klasör veya **Tarama Konumu**	Evet	Evet	Evet	Evet
Farklı Kaydet Penceresini Göster	-	-	-	Evet
Klasörü Göster	-	-	-	Evet
Dosya Boyutu Önceliği	Evet	-	Evet	Evet
Çözünürlük	Evet	Evet	Evet	Evet
Tarama Türü	Evet	Evet	Evet	Evet
Doküman Boyutu	Evet	Evet	Evet	Evet
Parlaklık	Evet	Evet	Evet	Evet
Kontrast	Evet	Evet	Evet	Evet
Kimlik Kartı Taraması	Evet	Evet	Evet	Evet
Gelişmiş Ayarlar	Evet	Evet	Evet	Evet
Varsayılan	Evet	Evet	Evet	Evet

Dosya Türü

Taranan veri için kullanmak istediğiniz dosya türünü seçin.

Hedef Uygulama

Açılır listeden hedef uygulamayı seçin.

OCR Dili

OCR dilini taranan belgenin metniyle eşleşecek şekilde ayarlayın.

Dosya Adı

Dosya adının önekini değiştirmek için **Değiştir** öğesini tıklatın.

Hedef Klasör

Göz atmak için klasör simgesine tıklayın ve taradığınız belgeleri kaydetmek istediğiniz klasörü seçin.

Tarama Konumu

Taranan belgelerinizi kaydetmek istediğiniz hedefi belirlemek için **Klasör** veya **SharePoint** seçenek düğmesini seçin.

Farklı Kaydet Penceresini Göster

Bu seçeneği her taradığınızda taranan görüntünün hedefini belirtmek için seçin.

Klasörü Göster

Taramadan sonra hedef klasörü otomatik olarak görüntülemek için bu seçeneği seçin.

Dosya Boyutu Önceliği

Taranan görüntünün veri sıkıştırma oranını ayarlayın. Dosya boyutunu **Dosya Boyutu Önceliği** kaydırıcısını sağa veya sola hareket ettirerek değiştirin.

Çözünürlük

Çözünürlük açılır listesinden bir tarama çözünürlüğü seçin. Daha yüksek çözünürlükler daha fazla bellek ve aktarım süresi kullanır ancak daha iyi bir tarama görüntüsü üretirler.

Tarama Türü

Bir dizi tarama rengi derinliği arasından seçim yapın.

- **Oto**

  Herhangi bir belge türü için kullanın. Bu mod belge için uygun bir renk derinliğini otomatik olarak seçer.
- **Siyah Beyaz**

  Metin veya çizgisel görüntüler için kullanın.
- **Gri (Hata Dağılımı)**

  Fotoğrafik görüntüler veya grafikler için kullanın. (Hata Dağılımı, gerçek gri noktaları kullanmadan benzetimli gri görüntüler oluşturma yöntemidir. Siyah noktalar gri bir görünüm vermek üzere belirli bir desende yerleştirilir.)
- **Gerçek Gri**

  Fotoğrafik görüntüler veya grafikler için kullanın. Bu mod, 256 adede kadar gri tonu kullandığından daha kesindir.
- **24bit Renk**

  En doğru renk üretimi ile görüntü oluşturmak için kullanın. Bu mod görüntüyü taramak için en fazla 16,8 milyon renk kullanır, ama en fazla belleği gerektirir ve en uzun aktarım süresine sahiptir.

Doküman Boyutu

Doküman Boyutu açılır listesinden belgenizin tam boyutunu seçin.

- **1'den 2'ye (A4)** öğesini seçerseniz, taranan görüntü iki A5 boyutunda belgeye bölünecektir.

Parlaklık

Görüntüyü açmak veya koyulaştırmak için kaydırıcıyı sağa veya sola sürükleyerek **Parlaklık** düzeyini ayarlayın. Taranan görüntü fazla açıksa, daha düşük bir parlaklık seviyesi ayarlayın ve belgeyi yeniden tarayın. Görüntü fazla koyuysa, daha yüksek bir parlaklık seviyesi ayarlayın ve belgeyi yeniden tarayın. Ayrıca **Parlaklık** düzeyini ayarlamak için alana bir değer de yazabilirsiniz.

Kontrast

Kontrast düzeyini kaydırıcıyı sağa veya sola hareket ettirerek artırın veya azaltın. Artırmak, görüntünün koyu ve açık alanlarını belirginleştirirken, azaltmak gri alanlarda daha fazla detayı ortaya çıkarır. Ayrıca **Kontrast** düzeyini ayarlamak için alana bir değer de yazabilirsiniz.

Kimlik Kartı Taraması

Bir kimlik kartının iki yüzünü tek bir sayfaya taramak için bu onay kutusunu seçin.

Gelişmiş Ayarlar

Tarama Ayarları iletişim kutusundaki **Gelişmiş Ayarlar** düğmesini tıklatarak gelişmiş ayarları yapılandırın.

- **Arkaya Akma / Desen Kaldır**

  Arkaplan Rengini Kaldır

  Taranan belgeyi daha okunaklı hale getirmek için temel rengini kaldırın.
- **Resmi Döndür**

  Taranan görüntüyü döndürün.
- **Boş Sayfayı Atla**

  Belgenin boş sayfalarını tarama sonuçlarından çıkarın.

- **Görüntü Tarama Sonuçları**

  Kaydedilen sayfaların ve atlanan boş sayfaların toplam sayısını bilgisayar ekranınızda gösterin.
- **Otomatik Eğrilik Düzeltme**

  Makineyi eğik belgeyi otomatik olarak düzeltmek için ayarlayın.

Varsayılan

Tüm ayarları, fabrika ayarı değerlerine geri getirmek için bu seçeneği seçin.

İlgili bilgiler

- Brother Makinenizdeki Tara Düğmesini Kullanarak Tarama

İlgili konular:

- Fotoğrafları ve Grafikleri Tarama
- Taranan Verileri Bir Klasöre PDF Dosyası Olarak Kaydetme
- Düzenlenebilir Metin Dosyasına Tarama (OCR)
- E-posta Ekine Tarama

Tarama Düğmesi Ayarlarını Brother iPrint&Scan'den (Mac) Değiştirme

1. **Finder (Bulucu)** menü çubuğunda, **Go (Git)** > **Applications (Uygulamalar)** öğesini tıklatın ve sonra iPrint&Scan simgesini çift tıklatın.

   Brother iPrint&Scan ekranı görünür.
2. Brother makineniz seçilmemişse **Makinenizi Seçin** düğmesini tıklatın ve sonra Brother makinenizi seçmek için ekran talimatlarını izleyin.
3. **Makine Tarama Ayarları** düğmesini tıklatın ve sonra tarama ayarlarını değiştirmek için ekran talimatlarını izleyin.

İlgili bilgiler

- Brother Makinenizdeki Tara Düğmesini Kullanarak Tarama

İlgili konular:

- Brother iPrint&Scan'i Kullanarak Tarama (Mac)
- Fotoğrafları ve Grafikleri Tarama
- Taranan Verileri Bir Klasöre PDF Dosyası Olarak Kaydetme
- Düzenlenebilir Metin Dosyasına Tarama (OCR)
- E-posta Ekine Tarama

İmzalı PDF İçin Sertifikayı Yapılandırma

Tarama özellikleri için İmzalı PDF'yi seçerseniz, Web Tabanlı Yönetim'i kullanarak makinenizde bir sertifika yapılandırmanız gerekir.

İmzalı PDF'yi kullanmak için, makinenize ve bilgisayarınıza bir sertifika yüklemeniz gerekir.

1. Web tarayıcınızı başlatın.

   Tarayıcınızın adres çubuğuna "https://makinenin IP adresi" yazın ("makinenin IP adresi", makinenin veya yazdırma sunucusunun IP adresidir). Örneğin: https://192.168.1.2

   Makine şifre isterse bunu yazın ve → öğesine tıklayın.

2. **Administrator (Yönetici)** sekmesini tıklatın.
3. Sol taraftaki gezinme çubuğunda **Signed PDF (İmzalı PDF)** menüsünü tıklatın.

   İmzalı PDF yapılandırması iletişim kutusu görünür.

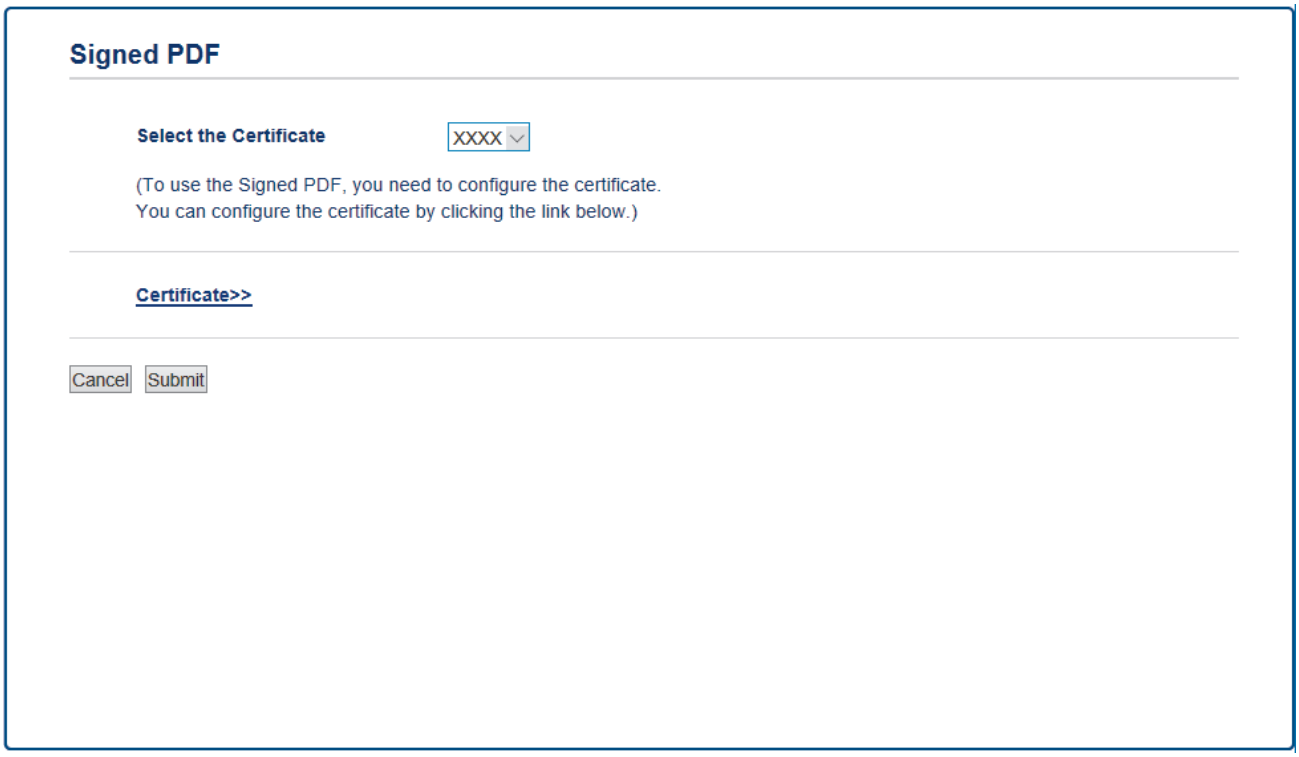

4. **Select the Certificate (Sertifikayı seçin)** açılır listesini tıklatın ve sonra sertifikayı seçin.
5. **Submit (Gönder)** öğesine tıklayın.

İlgili bilgiler

- Brother Makinenizdeki Tara Düğmesini Kullanarak Tarama

Bilgisayarınızdan Taramayı Devre Dışı Bırakma

Bilgisayarınızdan tarama özelliğini devre dışı bırakabilirsiniz. Web Tabanlı Yönetim'i kullanarak tarama çek ayarını ayarlayın.

1. Web tarayıcınızı başlatın.

   Tarayıcınızın adres çubuğuna "https://makinenin IP adresi" yazın ("makinenin IP adresi", makinenin veya yazdırma sunucusunun IP adresidir). Örneğin: https://192.168.1.2

   Makine şifre isterse bunu yazın ve → öğesine tıklayın.

2. **Scan (Tara)** sekmesini tıklatın.
3. Sol taraftaki gezinme çubuğunda **Scan from PC (PC'den Tara)** menüsünü tıklatın.
4. **Pull Scan (Çekerek Tara)** alanında, **Disabled (Devre Dışı)** öğesini tıklatın.
5. **Submit (Gönder)** öğesine tıklayın.

İlgili bilgiler

- Brother Makinenizdeki Tara Düğmesini Kullanarak Tarama

Bilgisayarınızdan Tarama (Windows)

Bilgisayarınızı, Brother makinesinde fotoğrafları ve belgeleri taramak için kullanabileceğiniz birkaç yol vardır. Brother tarafından sağlanan yazılım uygulamalarını veya sık kullanılan tarama uygulamanızı kullanın.

- ControlCenter4 Ana Modunu Kullanarak Tarama (Windows)
- ControlCenter4 Gelişmiş Modunu Kullanarak Tarama (Windows)
- Nuance™ PaperPort™ 14SE veya Diğer Windows Uygulamalarını Kullanarak Tarama
- Windows Faks ve Tarama'yı Kullanarak Tarama

ControlCenter4 Ana Modunu Kullanarak Tarama (Windows)

Makinenizin ana özelliklerine erişmek için ControlCenter4 Ev Modunu kullanın.

- ControlCenter4 Ana Modunu Kullanarak Tarama (Windows)
- ControlCenter4 Ana Modunu Kullanarak Taranan Verileri Bir Klasöre PDF Dosyası Olarak Kaydetme (Windows)
- ControlCenter4 Ana Modunu Kullanarak Belgenin Her İki Tarafını da Otomatik Tarama (Windows)
- ControlCenter4 Ev Modu İçin Ayarlar (Windows)

ControlCenter4 Ana Modunu Kullanarak Tarama (Windows)

ControlCenter4 için mod ayarı olarak **Giriş Modu** öğesini seçin.

1. Belgenizi yükleyin.
2. Görev tepsisinde (**ControlCenter4**) simgesini tıklatın ve sonra **Aç** öğesini tıklatın.
3. **Tara** sekmesini tıklatın.

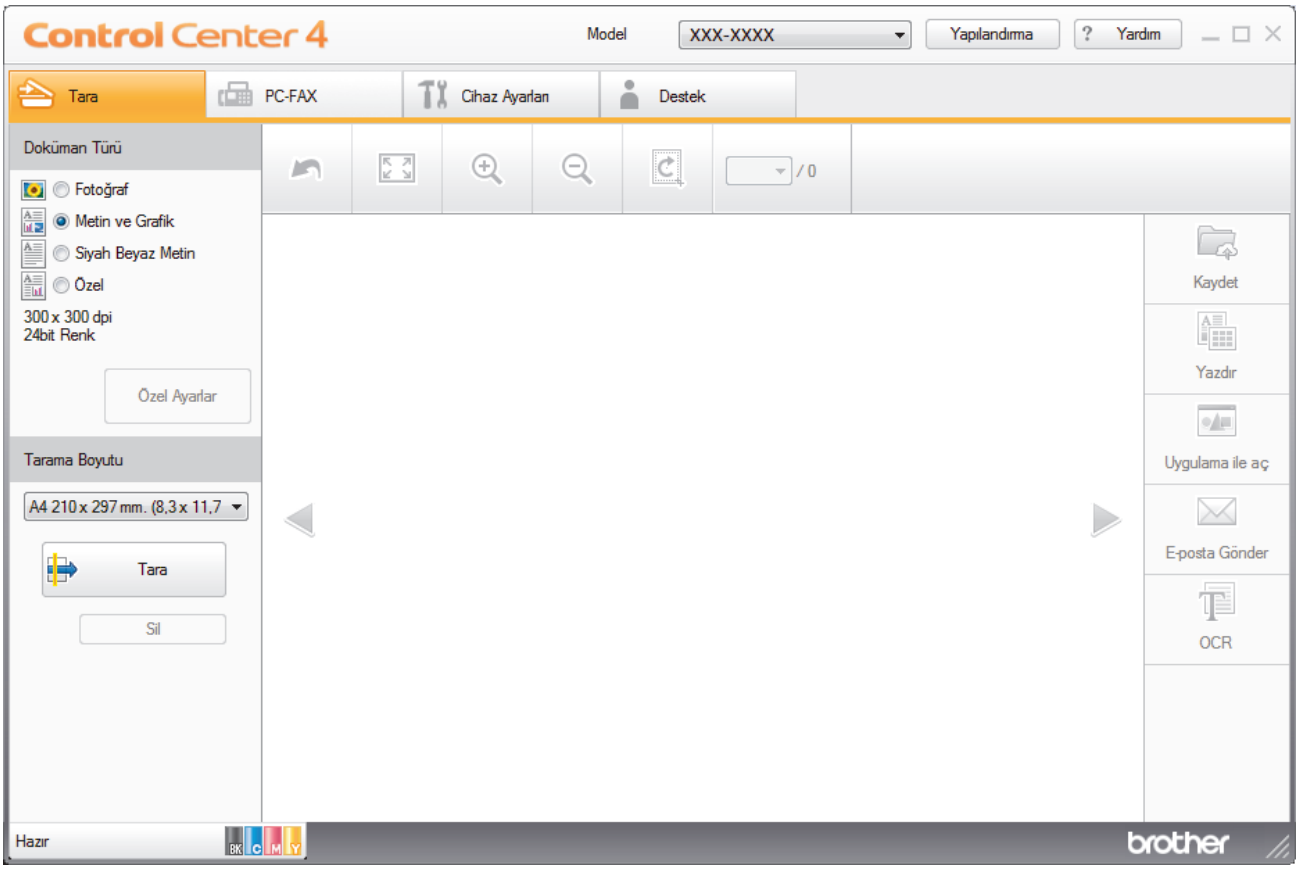

4. **Doküman Türü** öğesini seçin.
5. Gerekirse, belgenin **Tarama Boyutu** öğesini değiştirin.
6. (**Tara**) öğesini tıklatın.

   Makine taramaya başlar ve taranan görüntü görüntüleyicide görünür.
7. Taranan her sayfayı önizlemek için sol veya sağ ok düğmelerini tıklatın.
8. Gerekirse taranan görüntüyü kırpın.
9. Aşağıdakilerden birini yapın:
   - Taranan verileri kaydetmek için (**Kaydet**) öğesini tıklatın.
   - Taranan verileri yazdırmak için (**Yazdır**) öğesini tıklatın.
   - Taranan verileri başka bir uygulamada açmak için (**Uygulama ile aç**) öğesini tıklatın.
   - Taranan verileri bir e-postaya eklemek için (**E-posta Gönder**) öğesini tıklatın.
   - Taranan belgenizi düzenlenebilir bir metin dosyasına dönüştürmek için (**OCR**) öğesini tıklatın. (yalnızca bazı modellerde kullanılabilir)

İlgili bilgiler

- ControlCenter4 Ana Modunu Kullanarak Tarama (Windows)
  - ControlCenter4 Ana Modunu Kullanarak Belge Türünü Seçme (Windows)
  - ControlCenter4 Ana Modunu Kullanarak Tarama Boyutunu Değiştirme (Windows)
  - ControlCenter4 Ana Modunu Kullanarak Taranan Bir Görüntüyü Kırpma (Windows)
  - ControlCenter4 Ana Modunu Kullanarak Taranan Verileri Yazdırma (Windows)
  - ControlCenter4 Ana Modunu Kullanarak Bir Uygulamaya Tarama (Windows)

ControlCenter4 Ana Modunu Kullanarak Belge Türünü Seçme (Windows)

- Taramak istediğiniz orijinalle eşleşen **Doküman Türü** seçeneğini seçin.

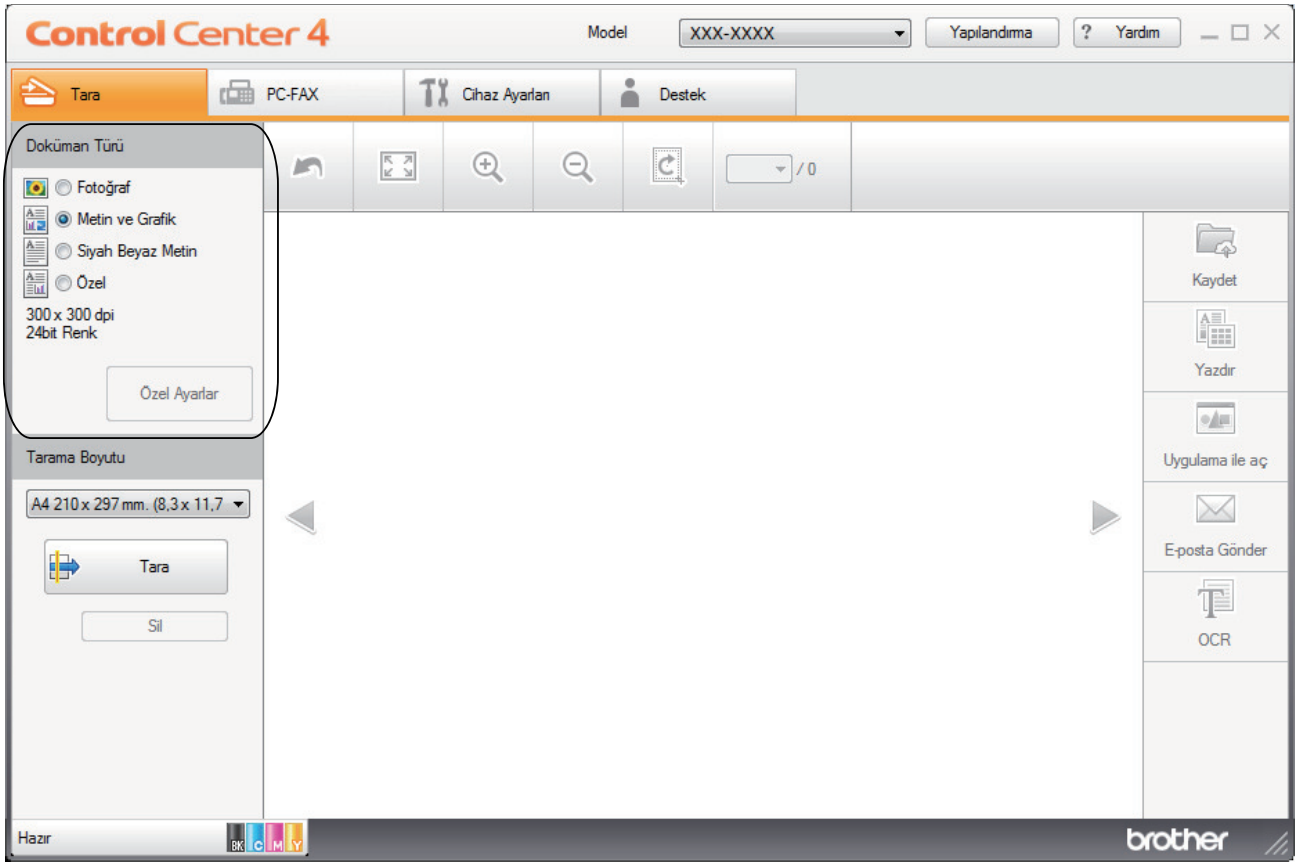

Seçenek	Açıklama
Fotoğraf	**600 x 600 dpi 24bit Renk**
Metin ve Grafik	**300 x 300 dpi 24bit Renk**
Siyah Beyaz Metin	**200 x 200 dpi Siyah Beyaz**
Özel	**300 x 300 dpi** (varsayılan olarak **24bit Renk**) **Özel Ayarlar** düğmesinden istediğiniz tarama ayarlarını seçin.

İlgili bilgiler

- ControlCenter4 Ana Modunu Kullanarak Tarama (Windows)
  - Özel Tarama Ayarları (Windows)

Özel Tarama Ayarları (Windows)

Gelişmiş tarama ayarlarını değiştirmek için **Doküman Türü** listesinde **Özel** öğesini seçin.

- **Özel** öğesini seçin ve sonra **Özel Ayarlar** düğmesini tıklatın.

  Özel Tarama Ayarları iletişim kutusu görünür.

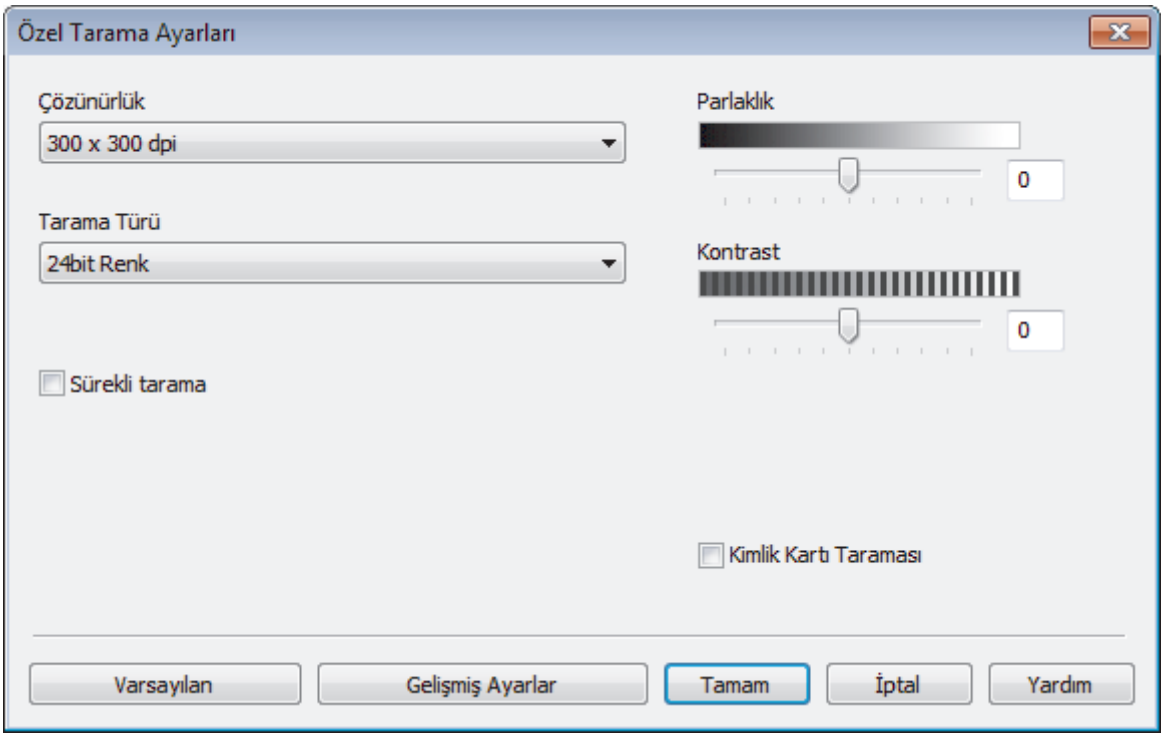

Aşağıdaki ayarları değiştirebilirsiniz:

Çözünürlük

Çözünürlük açılır listesinden bir tarama çözünürlüğü seçin. Daha yüksek çözünürlükler daha fazla bellek ve aktarım süresi kullanır ancak daha iyi bir tarama görüntüsü üretirler.

Tarama Türü

Bir dizi tarama rengi derinliği arasından seçim yapın.

- **Oto**

  Herhangi bir belge türü için kullanın. Bu mod belge için uygun bir renk derinliğini otomatik olarak seçer.

- **Siyah Beyaz**

  Metin veya çizgisel görüntüler için kullanın.

- **Gri (Hata Dağılımı)**

  Fotoğrafik görüntüler veya grafikler için kullanın. (Hata Dağılımı, gerçek gri noktaları kullanmadan benzetimli gri görüntüler oluşturma yöntemidir. Siyah noktalar gri bir görünüm vermek üzere belirli bir desende yerleştirilir.)

- **Gerçek Gri**

  Fotoğrafik görüntüler veya grafikler için kullanın. Bu mod, 256 adede kadar gri tonu kullandığından daha kesindir.

- **24bit Renk**

  En doğru renk üretimi ile görüntü oluşturmak için kullanın. Bu mod görüntüyü taramak için en fazla 16,8 milyon renk kullanır, ama en fazla belleği gerektirir ve en uzun aktarım süresine sahiptir.

Parlaklık

Görüntüyü açmak veya koyulaştırmak için kaydırıcıyı sağa veya sola sürükleyerek **Parlaklık** düzeyini ayarlayın. Taranan görüntü fazla açıksa, daha düşük bir parlaklık seviyesi ayarlayın ve belgeyi yeniden tarayın. Görüntü fazla koyuysa, daha yüksek bir parlaklık seviyesi ayarlayın ve belgeyi yeniden tarayın. Ayrıca **Parlaklık** düzeyini ayarlamak için alana bir değer de yazabilirsiniz.

Kontrast

Kontrast düzeyini kaydırıcıyı sağa veya sola hareket ettirerek artırın veya azaltın. Artırmak, görüntünün koyu ve açık alanlarını belirginleştirirken, azaltmak gri alanlarda daha fazla detayı ortaya çıkarır. Ayrıca **Kontrast** düzeyini ayarlamak için alana bir değer de yazabilirsiniz.

Sürekli tarama

Birden fazla sayfa taramak için bu seçeneği seçin. Bir sayfa tarandıktan sonra taramaya devam etmeyi veya bitirmeyi seçin.

Çift taraflı Tarama (MFC-L3770CDW)

Belgenin iki tarafını da taramak için bu onay kutusunu seçin. Otomatik 2 Taraflı Tarama özelliğini kullanırken, oluşturulan veri dosyasının doğru görünmesini sağlamak için orijinal belgenizin sayfa düzenine bağlı olarak **Uzun kenarlı cilt** veya **Kısa kenarlı cilt** öğesini seçmelisiniz.

Kimlik Kartı Taraması

Bir kimlik kartının iki yüzünü tek bir sayfaya taramak için bu onay kutusunu seçin.

Gelişmiş Ayarlar

Tarama Ayarları iletişim kutusundaki **Gelişmiş Ayarlar** düğmesini tıklatarak gelişmiş ayarları yapılandırın.

- **Arkaya Akma / Desen Kaldır**
  - **Arkaplan Rengini Kaldır**

    Taranan belgeyi daha okunaklı hale getirmek için temel rengini kaldırın.
- **Resmi Döndür**

  Taranan görüntüyü döndürün.
- **Boş Sayfayı Atla**

  Belgenin boş sayfalarını tarama sonuçlarından çıkarın.
- **Görüntü Tarama Sonuçları**

  Kaydedilen sayfaların ve atlanan boş sayfaların toplam sayısını bilgisayar ekranınızda gösterin.
- **Otomatik Eğrilik Düzeltme**

  Makineyi eğik belgeyi otomatik olarak düzeltmek için ayarlayın.

İlgili bilgiler

- ControlCenter4 Ana Modunu Kullanarak Belge Türünü Seçme (Windows)

ControlCenter4 Ana Modunu Kullanarak Tarama Boyutunu Değiştirme (Windows)

Daha yüksek tarama hızları için **Tarama Boyutu**açılır listesinden belgenizin tam boyutunu seçin.

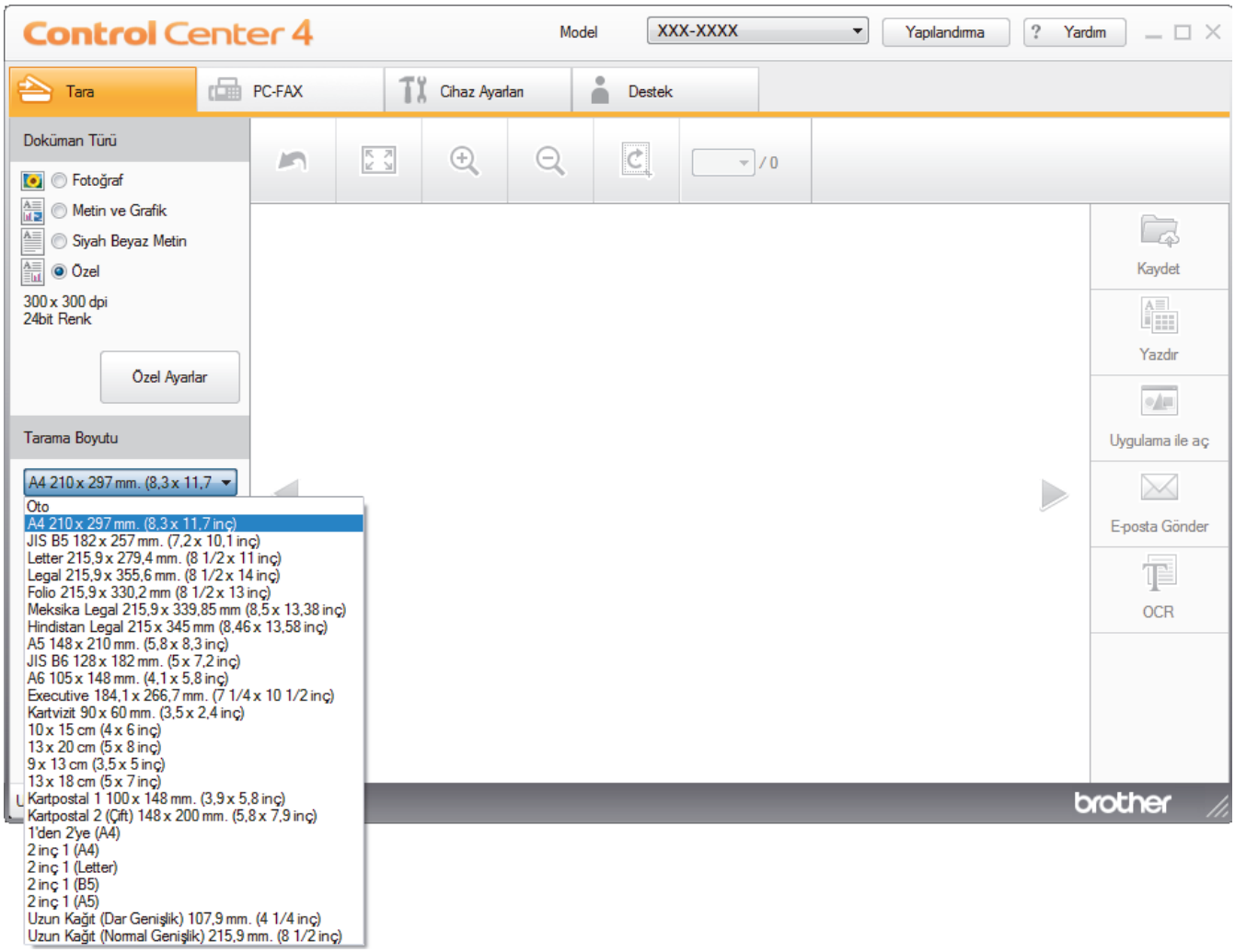

İlgili bilgiler

- ControlCenter4 Ana Modunu Kullanarak Tarama (Windows)

ControlCenter4 Ana Modunu Kullanarak Taranan Bir Görüntüyü Kırpma (Windows)

Görüntü Düzenleme Araç Çubuğundaki kırpma aracı taranan görüntünüzden istenmeyen alanları kırpmanızı sağlar. Kırpılacak görüntüyü görüntülemeye yardımcı olmak için **Yakınlaştır** ve **Uzaklaştır** araçlarını kullanın.

Görüntü Düzenleme Araç Çubuğu

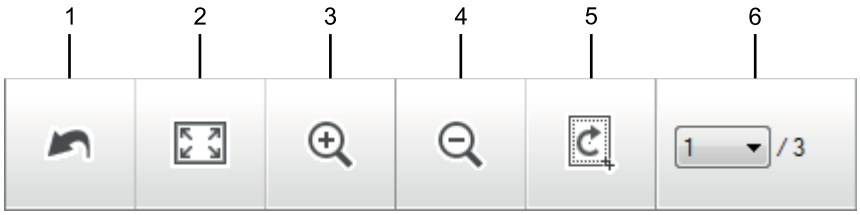

1. **Yeniden Başlat**

   Seçili görüntüye uygulanan tüm düzenlemeleri iptal eder. Düzenlenen görüntü orijinal durumuna döner.
2. **Pencereye Sığdır**

   Tüm görüntü pencereye sığacak şekilde taranan görüntüyü görüntüler.
3. **Yakınlaştır**

   Taranan görüntüde yakınlaştırır.
4. **Uzaklaştır**

   Taranan görüntüde uzaklaştırır.
5. **Kırp ve Düzenle**

   Görüntünün dış kısımlarını kaldırır. **Kırp ve Düzenle** düğmesini tıklatın ve sonra çerçeveyi, kırptıktan sonra saklamak istediğiniz alanı içerecek şekilde değiştirin.
6. **Sayfa Sayacı**

   Görüntüleyicide geçerli olarak gösterilen taranan sayfanın sayfa numarasını gösterir. Farklı bir sayfa görüntülemek için, açılır sayfa numarası listesinden istenen sayfa numarasını seçin.

Birden fazla sayfa taradıysanız, önizleme penceresinde sol veya sağ ok düğmelerini tıklatarak sonraki veya önceki taranan sayfayı görebilirsiniz.

1. Bir belgeyi tarayın.
2. Taranan görüntüyü düzenlemek için (**Kırp ve Düzenle**) öğesini tıklayın.

   Kırp ve Düzenle - ControlCenter4 penceresi görünür.

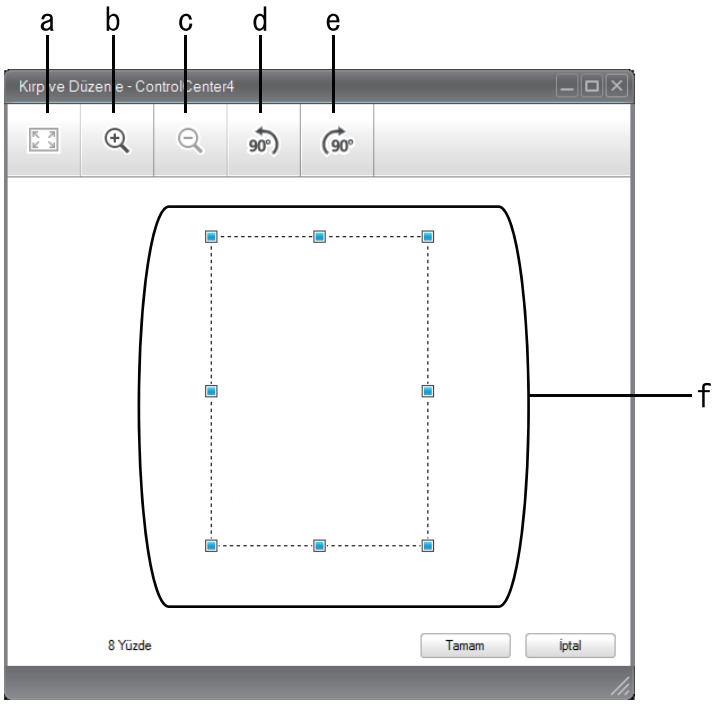

a. Tüm görüntü pencereye sığacak şekilde taranan görüntüyü genişletir.
b. Görüntüde yakınlaştırır.
c. Görüntüde uzaklaştırır.
d. Görüntüyü saatin tersi yönünde 90 derece döndürür.
e. Görüntüyü saat yönünde 90 derece döndürür.
f. Çerçeveyi kırpılacak alana ayarlamak için tıklatıp sürükleyin.

3. **Tamam** öğesini tıklatın.
   Görüntülenen görüntü görüntüleyicide görünür.

İlgili bilgiler

- ControlCenter4 Ana Modunu Kullanarak Tarama (Windows)

ControlCenter4 Ana Modunu Kullanarak Taranan Verileri Yazdırma (Windows)

Brother makinenize bir belge tarayın ve ardından ControlCenter4'te var olan yazıcı sunucusu özelliklerini kullanarak kopyaları yazdırın.

1. Bir belgeyi tarayın.
2. **Yazdır** öğesini tıklatın.

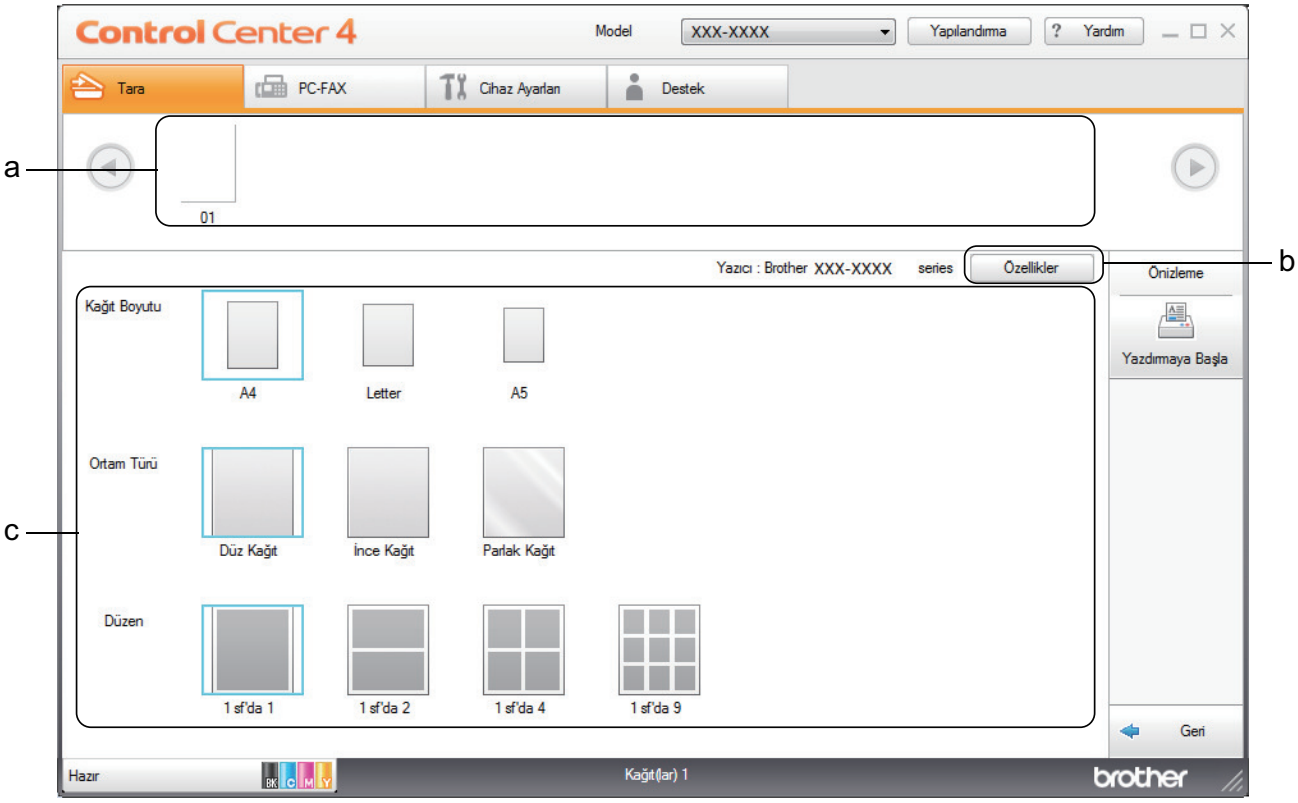

a. Geçerli olarak hangi görüntülerin seçili olduğunu gösterir.

b. Belirli yazıcı ayarlarını değiştirmek için **Özellikler** düğmesini tıklatın.

c. **Kağıt Boyutu**, **Ortam Türü** ve **Düzen** seçeneklerini seçin. Geçerli ayarlar, mavi bir kare içine alınır.

3. Yazdırma ayarlarını yapılandırın ve sonra **Yazdırmaya Başla** düğmesini tıklatın.

İlgili bilgiler

- ControlCenter4 Ana Modunu Kullanarak Tarama (Windows)

ControlCenter4 Ana Modunu Kullanarak Bir Uygulamaya Tarama (Windows)

Uygulama ile aç düğmesi bir görüntüyü düzenleme için doğrudan grafik uygulamanıza taramanızı sağlar.

ControlCenter4 için mod ayarı olarak **Giriş Modu** öğesini seçin.

1. Belgenizi yükleyin.
2. Görev tepsisinde (**ControlCenter4**) simgesini tıklatın ve sonra **Aç** öğesini tıklatın.
3. **Tara** sekmesini tıklatın.

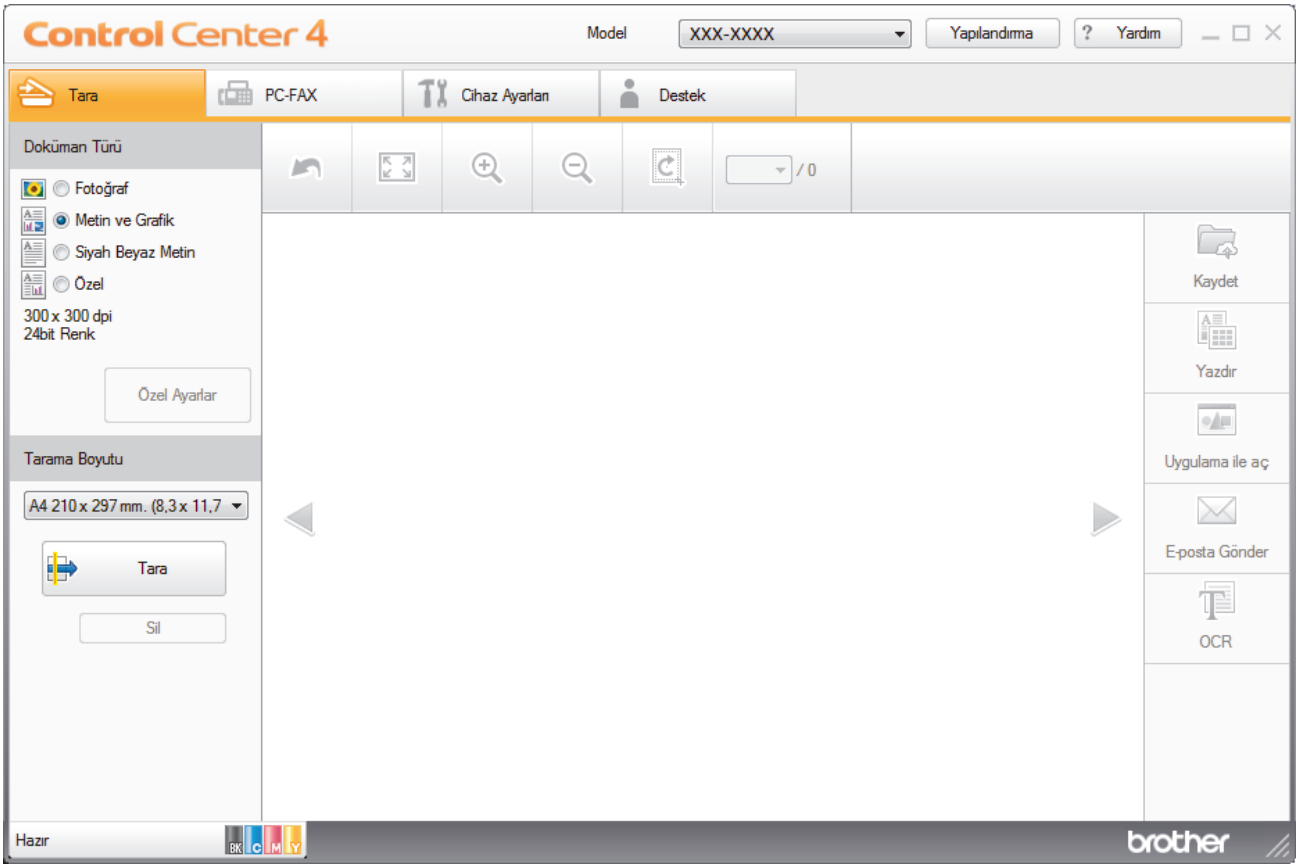

4. **Doküman Türü** öğesini seçin.
5. Gerekirse belgenizin boyutunu değiştirin.
6. (**Tara**) öğesini tıklatın.

   Makine taramaya başlar ve taranan görüntü görüntüleyicide görünür.
7. Taranan her sayfayı önizlemek için sol veya sağ ok düğmelerini tıklatın.
8. Gerekirse taranan görüntüyü kırpın.
9. **Uygulama ile aç** düğmesini tıklatın.
10. Uygulamayı açılır listeden seçin ve sonra **Tamam** öğesini tıklatın.

    Görüntü seçtiğiniz uygulamada açılır.

İlgili bilgiler

- ControlCenter4 Ana Modunu Kullanarak Tarama (Windows)

ControlCenter4 Ana Modunu Kullanarak Taranan Verileri Bir Klasöre PDF Dosyası Olarak Kaydetme (Windows)

ControlCenter4 için mod ayarı olarak **Giriş Modu** öğesini seçin.

1. Belgenizi yükleyin.
2. Görev tepsisinde (**ControlCenter4**) simgesini tıklatın ve sonra **Aç** öğesini tıklatın.
3. **Tara** sekmesini tıklatın.

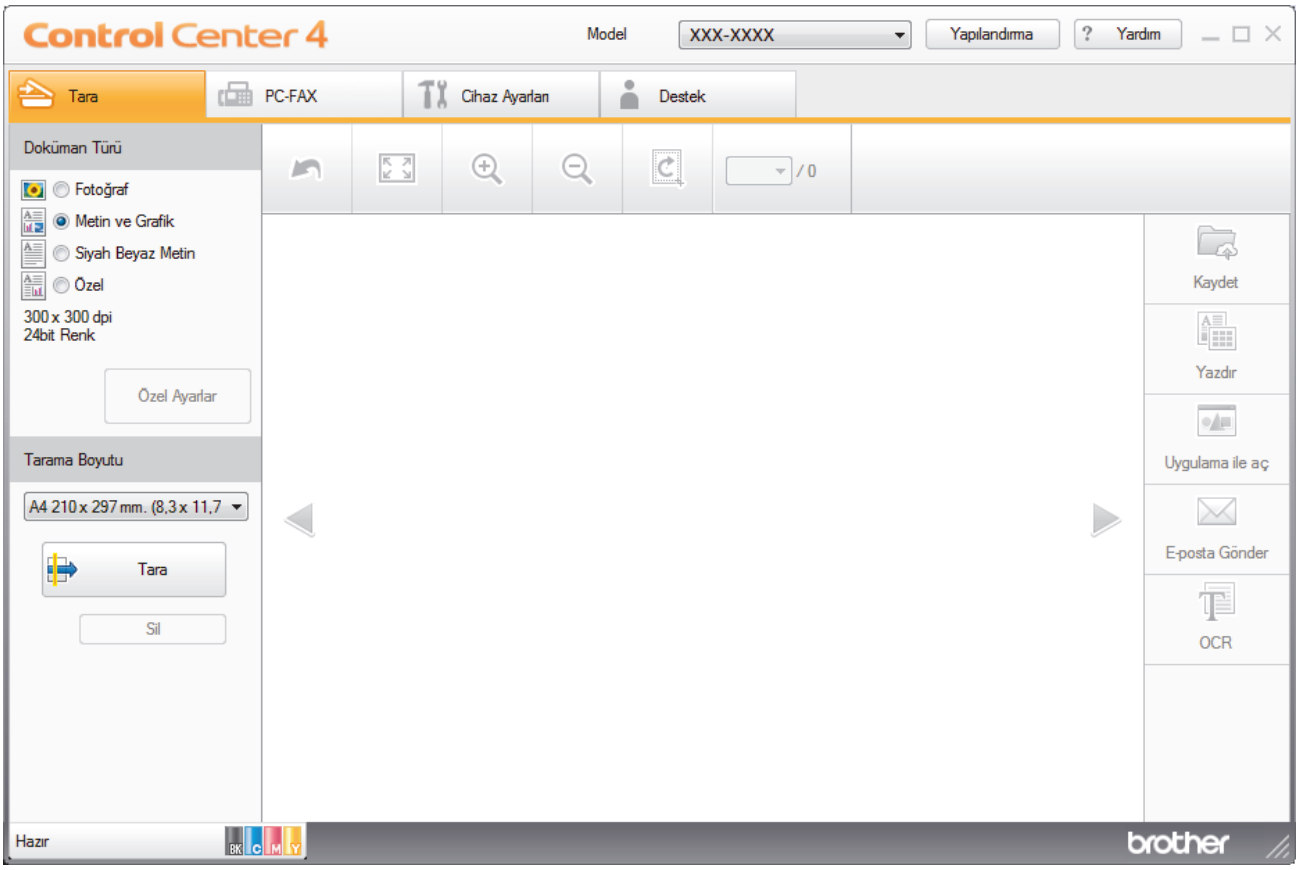

4. **Doküman Türü** öğesini seçin.
5. Gerekirse belgenizin boyutunu değiştirin.
6. (**Tara**) öğesini tıklatın.

   Makine taramaya başlar ve taranan görüntü görüntüleyicide görünür.
7. Taranan her sayfayı önizlemek için sol veya sağ ok düğmelerini tıklatın.
8. **Kaydet** öğesini tıklatın.

   Kaydet iletişim kutusu görünür.
9. **Dosya Türü** açılır listesini tıklatın ve sonra bir PDF dosyası seçin.

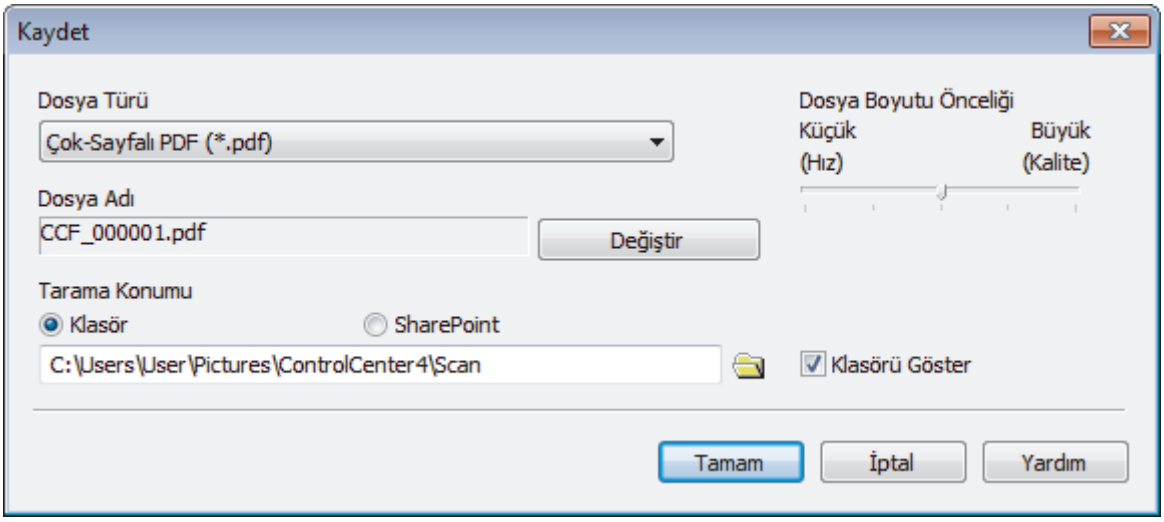

Belgeyi şifre korumalı PDF olarak kaydetmek için **Dosya Türü** açılır listesinden **Güvenli Tek-Sayfalı PDF (*.pdf)** veya **Güvenli Çok-Sayfalı PDF (*.pdf)** öğesini seçin, öğesini tıklatın ve sonra şifreyi yazın.

10. Dosya adını değiştirmek için, gerekirse **Değiştir** düğmesini tıklatın.
11. Gözatmak için klasör simgesine tıklayın ve taradığınız belgeleri kaydetmek istediğiniz klasörü seçin.
12. **Tamam** öğesini tıklatın.

    Taranan belge PDF olarak hedef klasöre kaydedilir.

İlgili bilgiler

- ControlCenter4 Ana Modunu Kullanarak Tarama (Windows)

ControlCenter4 Ana Modunu Kullanarak Belgenin Her İki Tarafını da Otomatik Tarama (Windows)

İlgili Modeller: MFC-L3770CDW

ControlCenter4 için mod ayarı olarak **Giriş Modu** öğesini seçin.

1. ADF'ye belgeleri yükleyin.

   Belgenin her iki tarafını da otomatik taramak için, düzyataklı tarayıcı camını değil ADF'yi kullanmanız gerekir.

2. Görev tepsisinde (**ControlCenter4**) simgesini tıklatın ve sonra **Aç** öğesini tıklatın.
3. **Tara** sekmesini tıklatın.

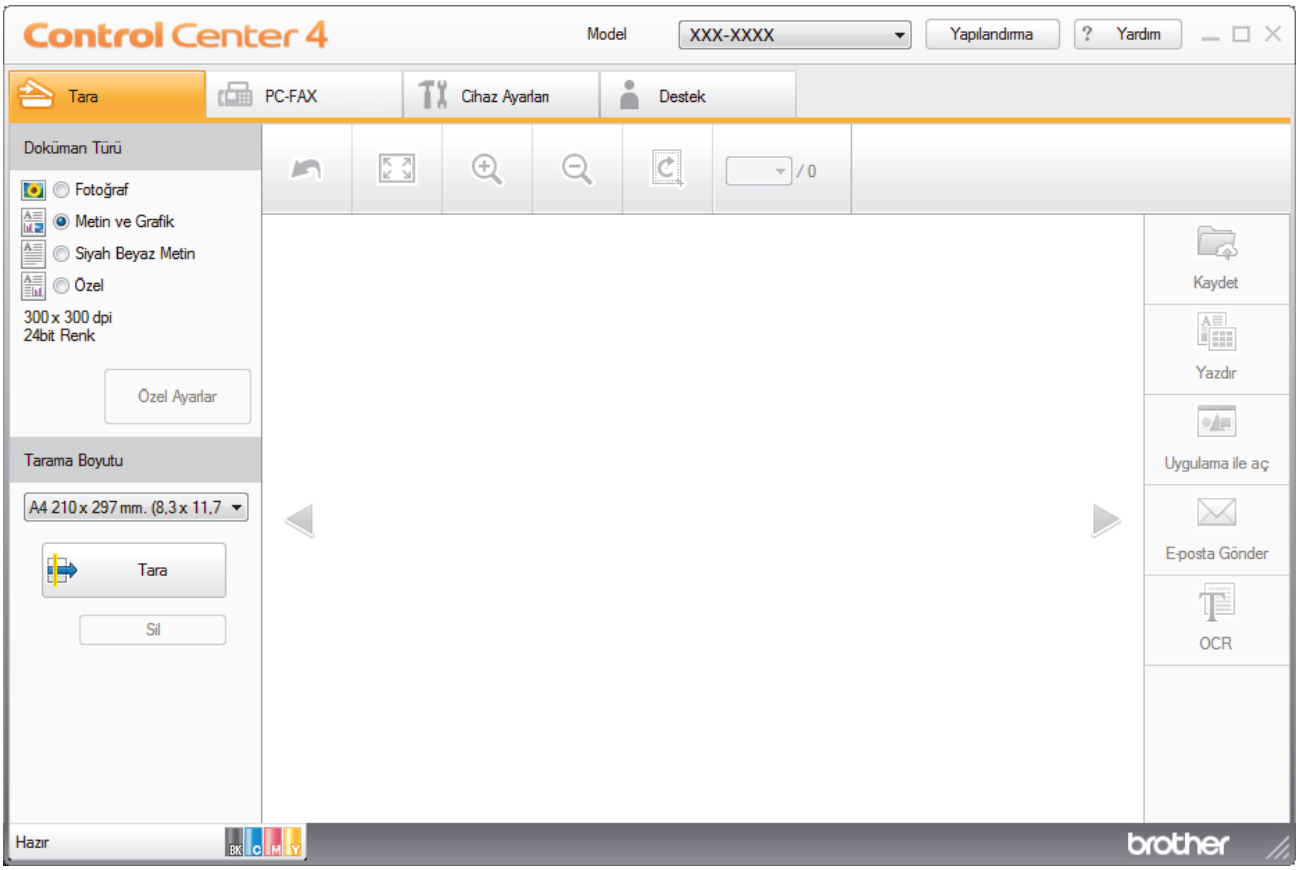

4. **Doküman Türü** altında,**Özel** öğesini seçin ve ardından**Özel Ayarlar** düğmesine tıklayın.

   Özel Tarama Ayarları iletişim kutusu görünür.
5. **Çift taraflı Tarama** onay kutusunu seçin.
6. Orijinal sayfa düzenine bağlı olarak **Uzun kenarlı cilt** veya **Kısa kenarlı cilt** seçeneğini seçin.
7. Gerekirse diğer **Özel Tarama Ayarları** ayarları yapılandırın.
8. **Tamam** öğesini tıklatın.
9. (**Tara**) öğesini tıklatın.

   Makine taramaya başlar ve taranan görüntü görüntüleyicide görünür.
10. Taranan her sayfayı önizlemek için sol veya sağ ok düğmelerini tıklatın.
11. Aşağıdakilerden birini yapın:

- Taranan verileri kaydetmek için (**Kaydet**) öğesini tıklatın.
- Taranan verileri yazdırmak için (**Yazdır**) öğesini tıklatın.
- Taranan verileri başka bir uygulamada açmak için (**Uygulama ile aç**) öğesini tıklatın.
- Taranan verileri bir e-postaya eklemek için (**E-posta Gönder**) öğesini tıklatın.
- Taranan belgenizi düzenlenebilir bir metin dosyasına dönüştürmek için (**OCR**) öğesini tıklatın. (yalnızca bazı modellerde kullanılabilir)

İlgili bilgiler

- ControlCenter4 Ana Modunu Kullanarak Tarama (Windows)

ControlCenter4 Ev Modu İçin Ayarlar (Windows)

Ayarlar	Uygulanabilir Özellikler			
	Uygulama ile aç	**OCR**	**E-posta Gönder**	**Kaydet**
Dosya Türü	-	Evet	Evet	Evet
Hedef Uygulama	Evet	Evet	-	-
OCR Dili	-	Evet	-	-
Dosya Adı	-	-	-	Evet
Tarama Konumu	-	-	-	Evet
Klasörü Göster	-	-	-	Evet
Dosya Boyutu Önceliği	-	-	Evet	Evet

Dosya Türü

Taranan veri için kullanmak istediğiniz dosya türünü seçin.

E-posta Gönder ve Kaydet için

- **Windows Bitmap (*.bmp)**
- **JPEG (*.jpg)** (resim tararken çoğu kullanıcı için önerilir)
- **Tek-Sayfalı TIFF (*.tif)**
- **Çok-Sayfalı TIFF (*.tif)**
- **Portable Network Graphics (*.png)**
- **Tek-Sayfalı PDF (*.pdf)** (belge tarama ve paylaşımı için önerilir)
- **Çok-Sayfalı PDF (*.pdf)** (belge tarama ve paylaşımı için önerilir)
- **Tek-Sayfalı PDF/A (*.pdf)** (belge tarama ve paylaşımı için önerilir)
- **Çok-Sayfalı PDF/A (*.pdf)** (belge tarama ve paylaşımı için önerilir)
- **Yüksek Sıkıştırmalı Tek-Sayfalı PDF (*.pdf)**
- **Yüksek Sıkıştırmalı Çok-Sayfalı PDF (*.pdf)**
- **Güvenli Tek-Sayfalı PDF (*.pdf)**
- **Güvenli Çok-Sayfalı PDF (*.pdf)**
- **Aranabilir Tek-Sayfalı PDF (*.pdf)**
- **Aranabilir Çok-Sayfalı PDF (*.pdf)**
- **XML Paper Specification (*.xps)** (XML Paper Specification Windows 7, Windows 8 ve Windows 10 için ve XML Paper Specification dosyalarını destekleyen uygulamaları kullanırken kullanılabilir)
- **Microsoft Office Word (*.docx)** (Yalnızca belirli modellerde kullanılabilir)
- **Microsoft Office PowerPoint (*.pptx)** (Yalnızca belirli modellerde kullanılabilir)
- **Microsoft Office Excel (*.xlsx)**(Yalnızca belirli modellerde kullanılabilir)

OCR için

- **HTML 3.2 (*.htm)**
- **HTML 4.0 (*.htm)**
- **Microsoft Excel 2003, XP (*.xls)**
- **RTF Word 2000 (*.rtf)**
- **WordPad (*.rtf)**
- **WordPerfect 9, 10 (*.wpd)**
- **Metin (*.txt)**
- **Aranabilir Tek-Sayfalı PDF (*.pdf)**
- **Aranabilir Çok-Sayfalı PDF (*.pdf)**

Hedef Uygulama

Açılır listeden hedef uygulamayı seçin.

OCR Dili

Optik karakter tanıma (OCR) dilini taranan belgenin metninin diliyle eşleşecek şekilde ayarlayın.

Dosya Adı

Dosya adının önekini değiştirmek için **Değiştir** öğesini tıklatın.

Tarama Konumu

Taranan belgelerinizi kaydetmek istediğiniz hedefi belirlemek için **Klasör** veya **SharePoint** seçenek düğmesini seçin.

Klasörü Göster

Taramadan sonra hedef klasörü otomatik olarak görüntülemek için bu seçeneği seçin.

Dosya Boyutu Önceliği

Taranan görüntünün veri sıkıştırma oranını ayarlayın. Dosya boyutunu **Dosya Boyutu Önceliği** kaydırıcısını sağa veya sola hareket ettirerek değiştirin.

Özel Ayarlar

Özel seçeneğini seçin, **Özel Ayarlar** düğmesini tıklatın ve sonra ayarları değiştirin.

Tarama Boyutu

Tarama Boyutu açılır menüsünden belgenizin tam boyutunu seçin.

İlgili bilgiler

- ControlCenter4 Ana Modunu Kullanarak Tarama (Windows)

ControlCenter4 Gelişmiş Modunu Kullanarak Tarama (Windows)

ControlCenter4 Gelişmiş Modu, makinenizin özelliklerinin detayları üzerinde size daha fazla kontrol kazandırır ve tek düğmeyle tarama işlemlerini özelleştirmenizi sağlar.

- ControlCenter4 Gelişmiş Modunu Kullanarak Fotoğrafları ve Grafikleri Tarama (Windows)
- ControlCenter4 Gelişmiş Modunu Kullanarak Taranan Verileri Bir Klasöre PDF Dosyası Olarak Kaydetme (Windows)
- ControlCenter4 Gelişmiş Modunu Kullanarak Belgenin Her İki Tarafını da Otomatik Tarama (Windows)
- ControlCenter4 Gelişmiş Modunu Kullanarak Bir Kimlik Kartının İki Tarafını Tarama (Windows)
- ControlCenter4 Gelişmiş Modunu Kullanarak E-posta Ekine Tarama (Windows)
- ControlCenter4 Gelişmiş Modunu Kullanarak Düzenlenebilir Bir Metin Dosyasına (OCR) Tarama (Windows)
- ControlCenter4 Gelişmiş Modu için Tarama Ayarları (Windows)

ControlCenter4 Gelişmiş Modunu Kullanarak Fotoğrafları ve Grafikleri Tarama (Windows)

Taranan fotoğrafları veya grafikleri doğrudan bilgisayarınıza gönderin.

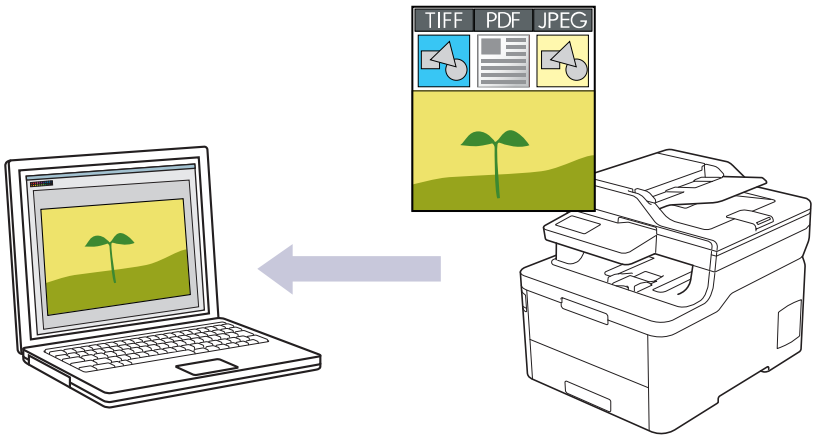

ControlCenter4 için mod ayarı olarak **Gelişmiş Modu** öğesini seçin.

1. Belgenizi yükleyin.
2. Görev tepsisinde (**ControlCenter4**) simgesini tıklatın ve sonra **Aç** öğesini tıklatın.
3. **Tara** sekmesini tıklatın.

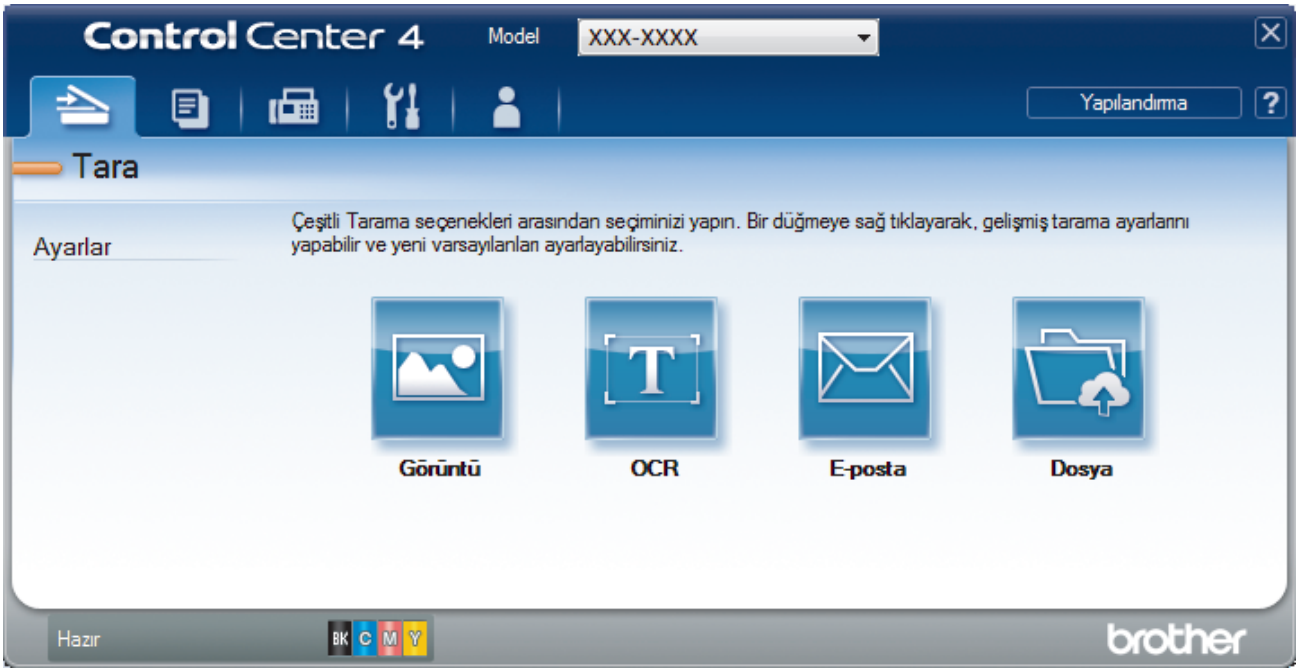

4. **Görüntü** düğmesini tıklatın.

   Tarama ayarları iletişim kutusu görünür.

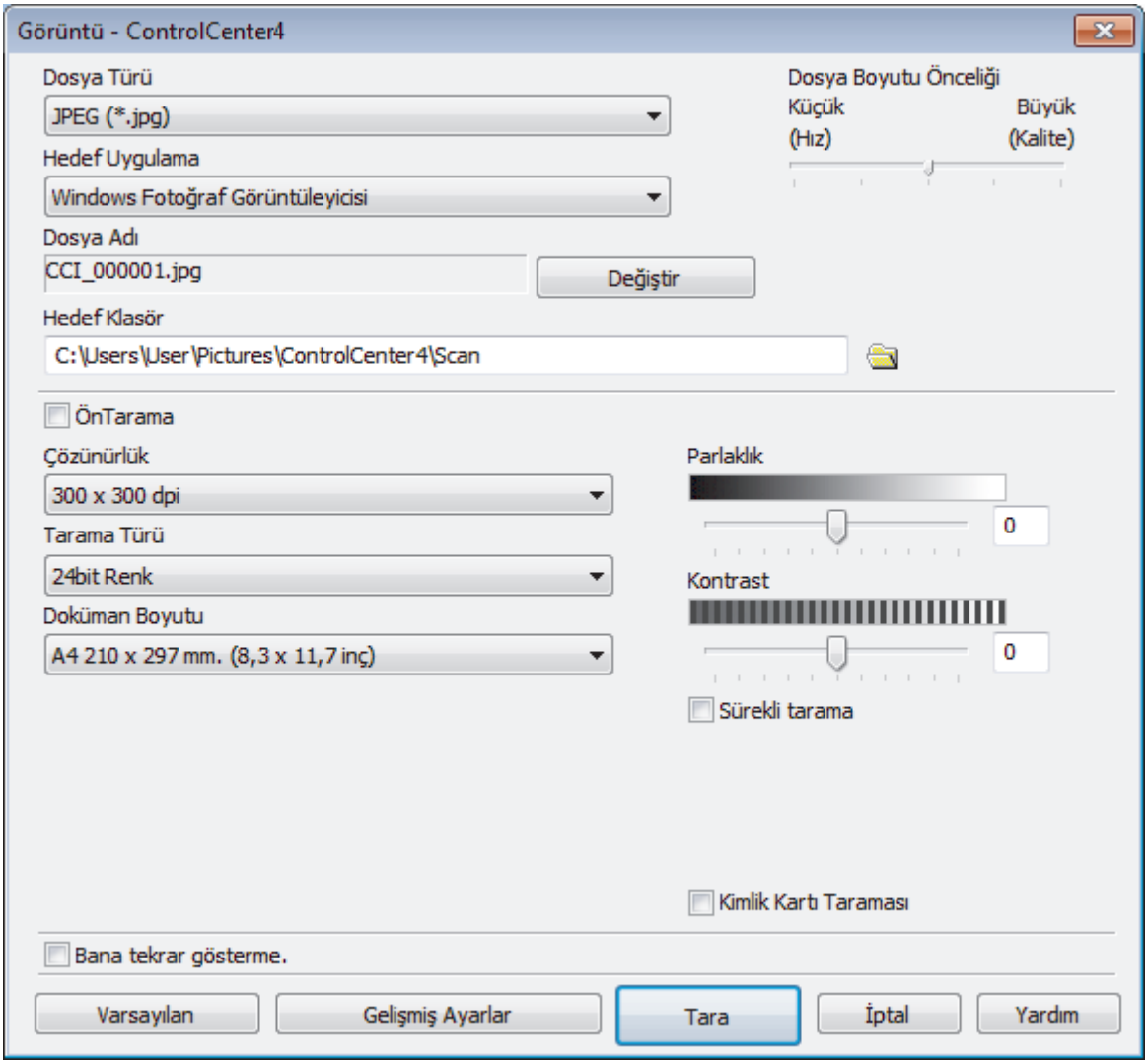

5. Gerekirse dosya formatı, dosya adı, hedef klasör, çözünürlük ve renk gibi tarama ayarlarını değiştirin.

- Dosya adını değiştirmek için **Değiştir** öğesine tıklayın.
- **Hedef Klasör** öğesini değiştirmek için klasör simgesine tıklayın.
- Taranan görüntüyü önizlemek ve yapılandırmak için **ÖnTarama** onay kutusunu seçin.

6. **Tara** öğesini tıklatın.

   Makine taramaya başlar. Görüntü seçtiğiniz uygulamada açılır.

İlgili bilgiler

- ControlCenter4 Gelişmiş Modunu Kullanarak Tarama (Windows)

ControlCenter4 Gelişmiş Modunu Kullanarak Taranan Verileri Bir Klasöre PDF Dosyası Olarak Kaydetme (Windows)

Belgeleri tarayın ve bilgisayarınızdaki bir klasöre PDF dosyaları olarak kaydedin.

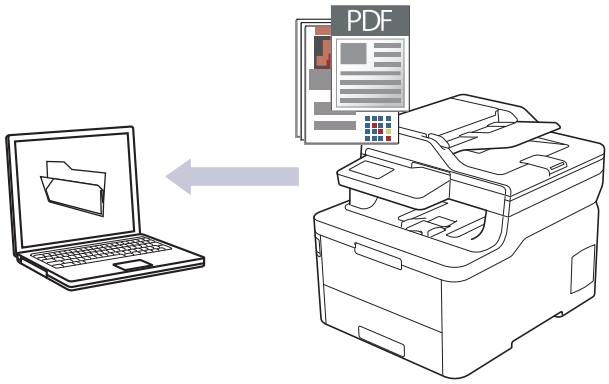

ControlCenter4 için mod ayarı olarak **Gelişmiş Modu** öğesini seçin.

1. Belgenizi yükleyin.
2. Görev tepsisinde (**ControlCenter4**) simgesini tıklatın ve sonra **Aç** öğesini tıklatın.
3. **Tara** sekmesini tıklatın.

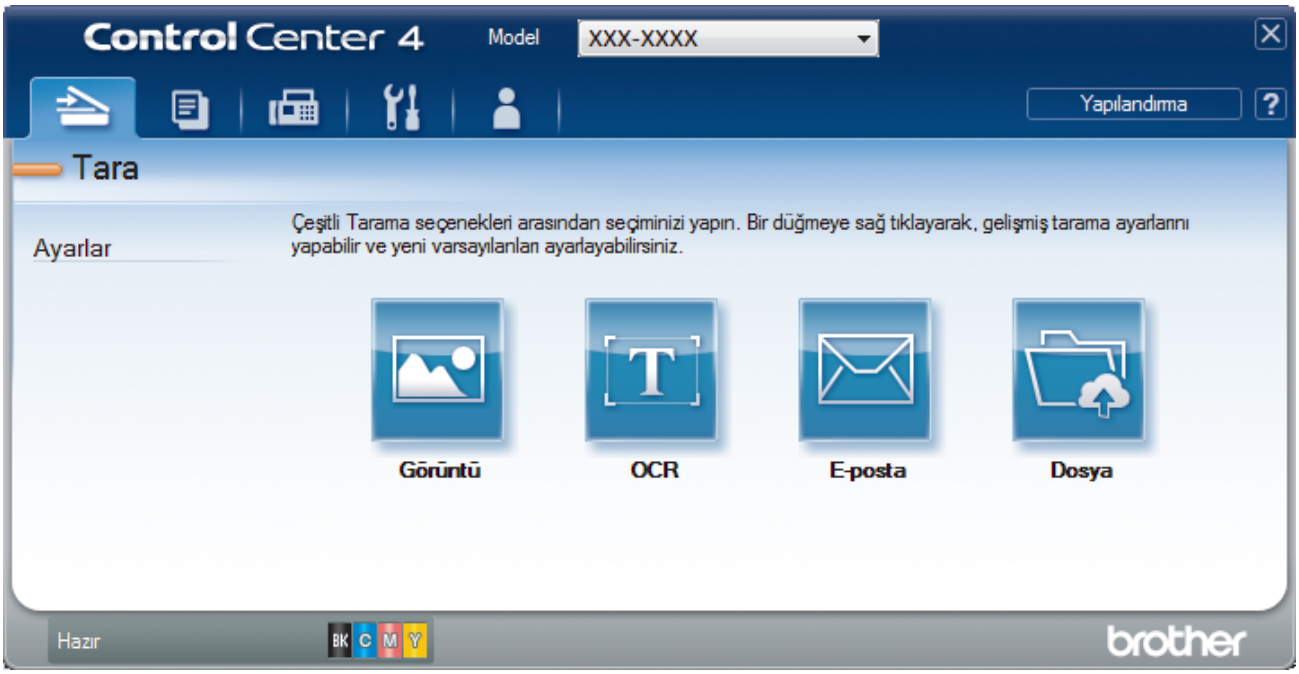

4. **Dosya** düğmesini tıklatın.

   Tarama ayarları iletişim kutusu görünür.

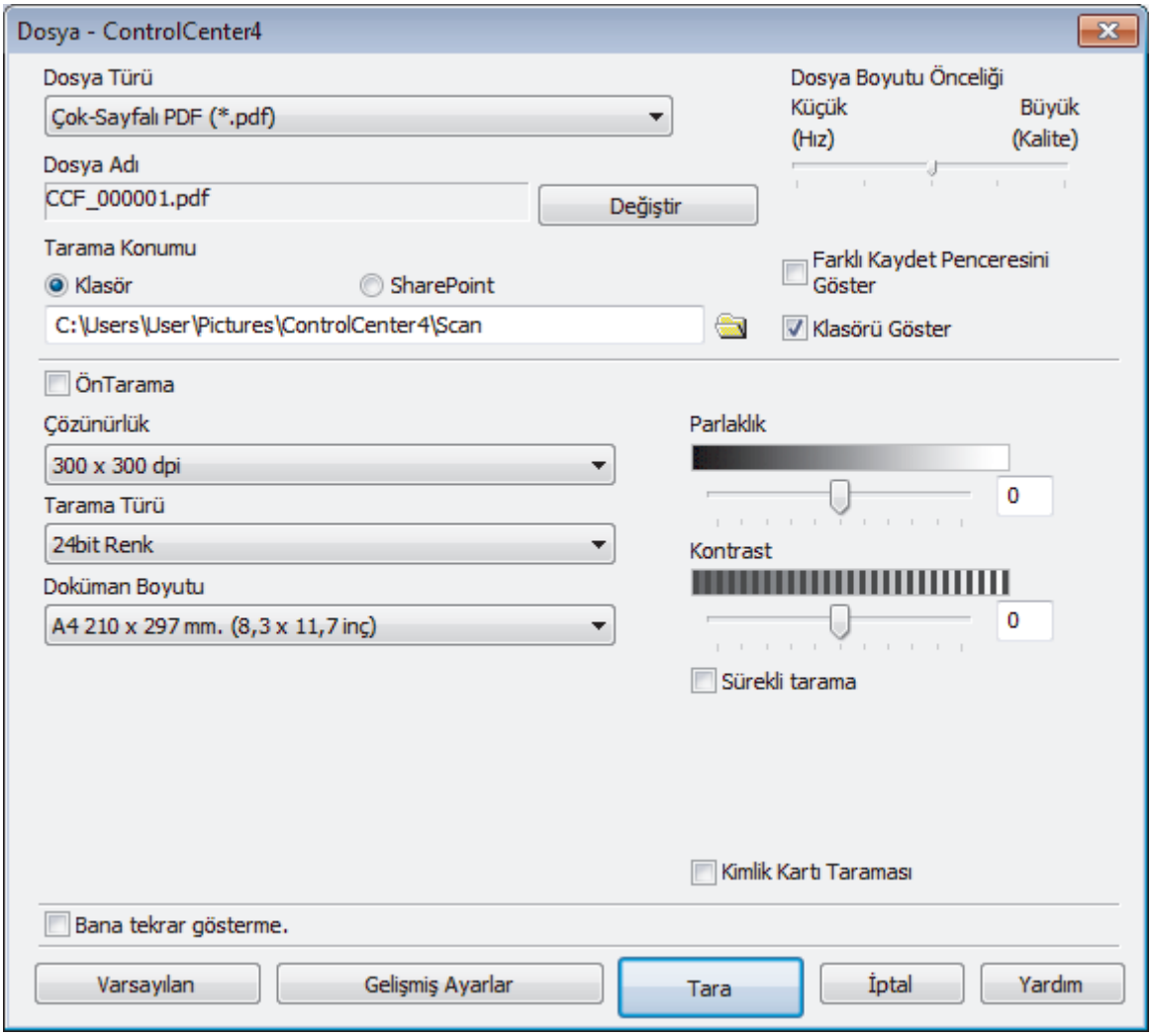

5. **Dosya Türü** açılır listesini tıklatın ve sonra bir PDF dosyası seçin.

   Belgeyi şifre korumalı PDF olarak kaydetmek için **Dosya Türü** açılır listesinden **Güvenli Tek-Sayfalı PDF (*.pdf)** veya **Güvenli Çok-Sayfalı PDF (*.pdf)** öğesini seçin, öğesini tıklatın ve sonra şifreyi yazın.

6. Gözatmak için klasör simgesine tıklayın ve taradığınız belgeleri kaydetmek istediğiniz klasörü seçin.
7. Gerekirse dosya biçimi, dosya adı, çözünürlük ve renk gibi tarama ayarlarını değiştirin.

   Taranan görüntüyü önizlemek ve yapılandırmak için **ÖnTarama** onay kutusunu seçin.

8. **Tara** öğesini tıklatın.

   Makine taramaya başlar. Dosya seçtiğiniz klasöre kaydedilir.

İlgili bilgiler

- ControlCenter4 Gelişmiş Modunu Kullanarak Tarama (Windows)

ControlCenter4 Gelişmiş Modunu Kullanarak Belgenin Her İki Tarafını da Otomatik Tarama (Windows)

İlgili Modeller: MFC-L3770CDW

ControlCenter4 için mod ayarı olarak **Gelişmiş Modu** öğesini seçin.

1. ADF'ye belgeleri yükleyin.

   Belgenin her iki tarafını da otomatik taramak için, düzyataklı tarayıcı camını değil ADF'yi kullanmanız gerekir.

2. Görev tepsisinde (**ControlCenter4**) simgesini tıklatın ve sonra **Aç** öğesini tıklatın.
3. **Tara** sekmesini tıklatın.

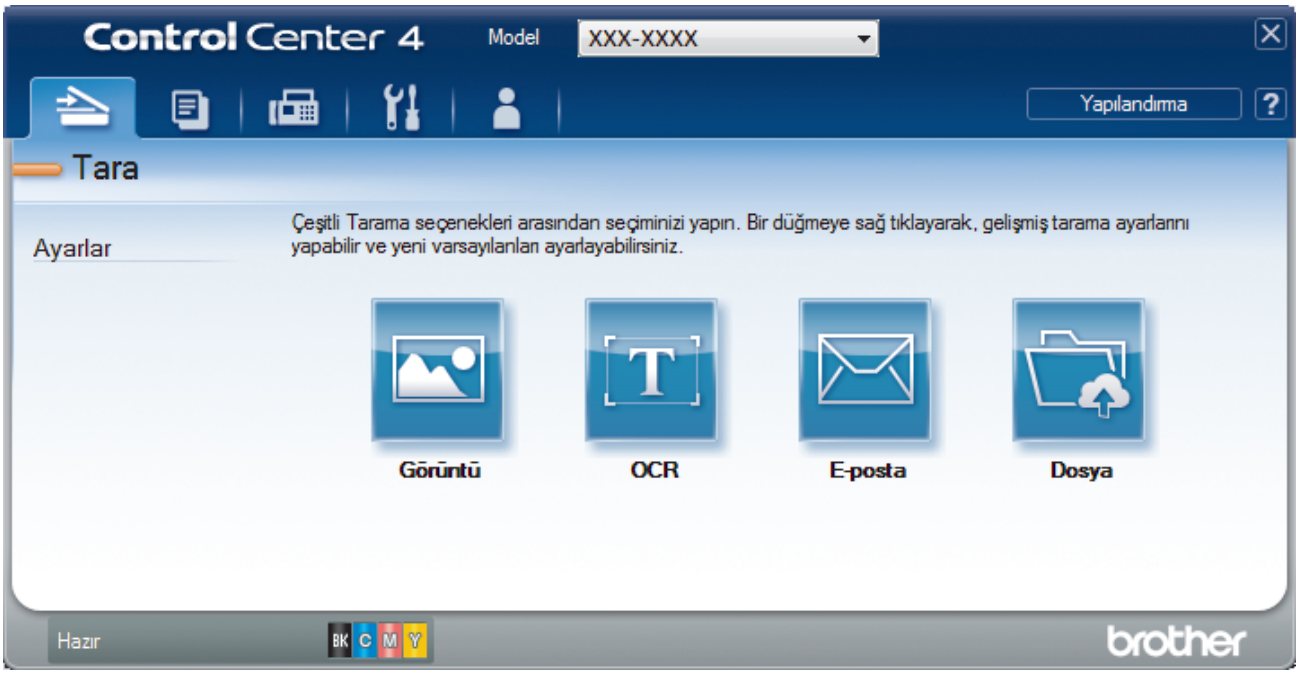

4. Değiştirmek istediğiniz ayar için sekmeyi tıklatın (**Görüntü**, **OCR**, **E-posta** veya **Dosya**).

   Tarama ayarları iletişim kutusu görünür.

5. **Çift taraflı Tarama** onay kutusunu seçin.
6. Orijinal sayfa düzenine bağlı olarak **Uzun kenarlı cilt** veya **Kısa kenarlı cilt** seçeneğini seçin.
7. Gerekirse dosya formatı, dosya adı, hedef klasör, çözünürlük ve renk gibi tarama ayarlarını değiştirin.

   - Dosya adını değiştirmek için **Değiştir** öğesine tıklayın.
   - **Hedef Klasör** öğesini değiştirmek için klasör simgesine tıklayın.

8. **Tara** öğesini tıklatın.

   Makine taramaya başlar.

Artık seçili Tarama Hedefi eyleminiz için varsayılan ayarları değiştirdiniz. Bu ayarlar, bu eylem için tarama seçeneklerinden biri (**Görüntü**, **OCR**, **E-posta** veya **Dosya**) bir sonraki kez seçildiğinde kullanılacaktır.

İlgili bilgiler

- ControlCenter4 Gelişmiş Modunu Kullanarak Tarama (Windows)

ControlCenter4 Gelişmiş Modunu Kullanarak Bir Kimlik Kartının İki Tarafını Tarama (Windows)

ControlCenter4 için mod ayarı olarak **Gelişmiş Modu** öğesini seçin.

1. Tarayıcı camına bir Kimlik kartı yerleştirin.
2. Görev tepsisinde (**ControlCenter4**) simgesini tıklatın ve sonra **Aç** öğesini tıklatın.
3. **Tara** sekmesini tıklatın.

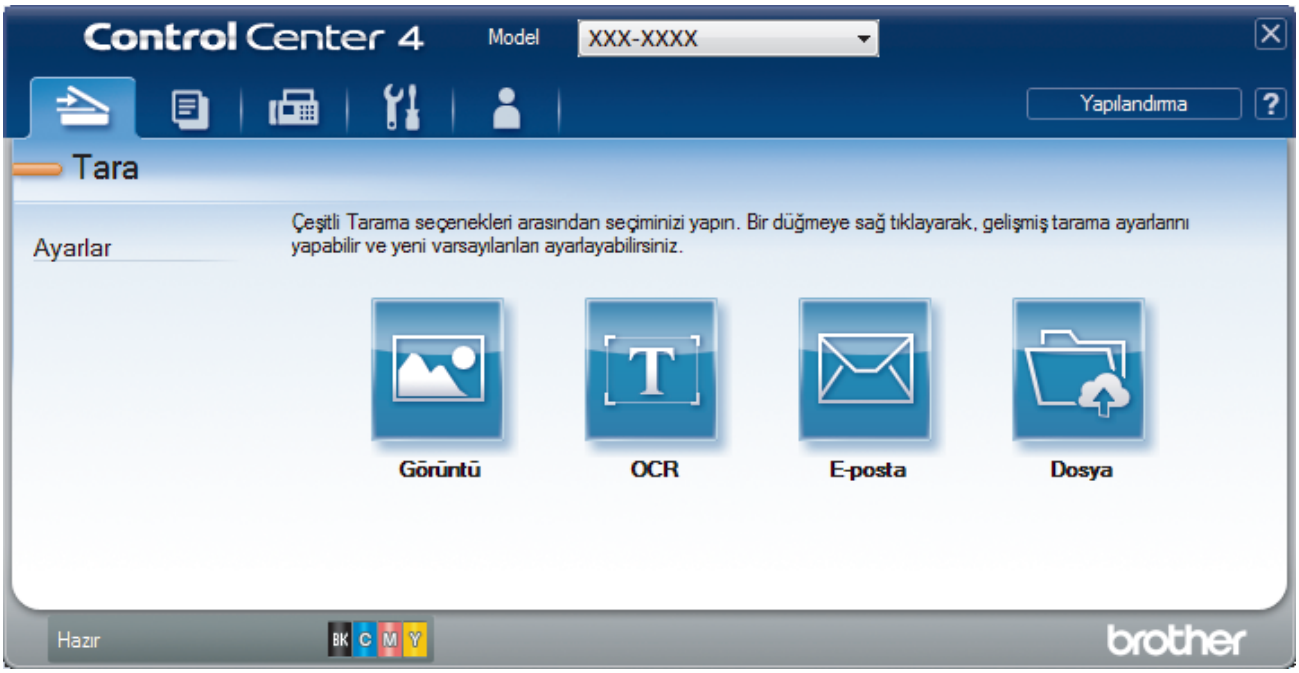

4. **Dosya** düğmesini tıklatın.

   Tarama ayarları iletişim kutusu görünür.

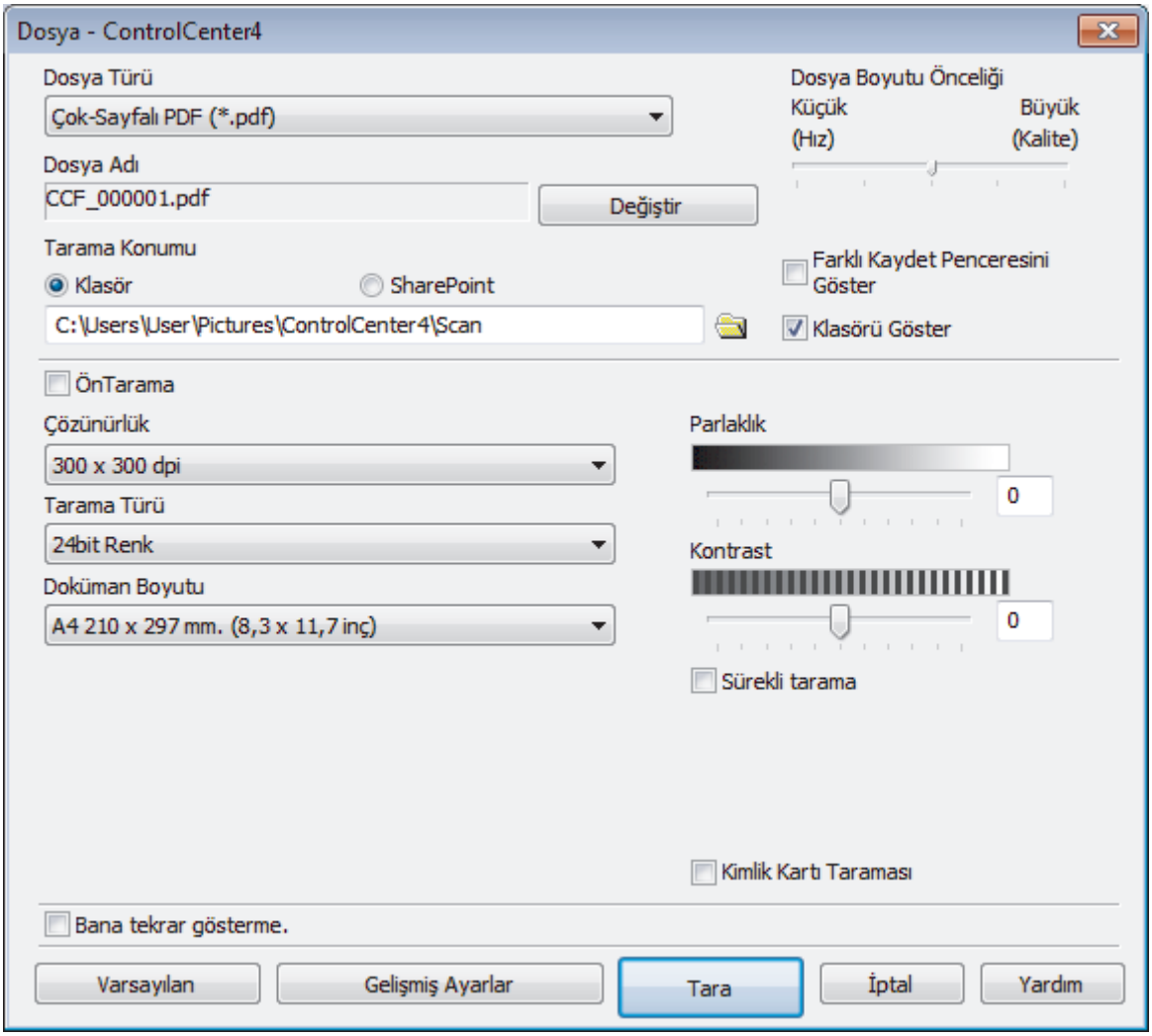

5. **Kimlik Kartı Taraması** onay kutusunu seçin.

   Talimat iletişim kutusu görünür.

6. Ekrandaki talimatları okuyun ve ardından **Tamam** öğesine tıklayın.
7. Gerekirse dosya formatı, dosya adı, tarama konumu, çözünürlük ve renk gibi tarama ayarlarını değiştirin.
8. **Tara** öğesini tıklatın.

   Makine, kimlik kartının bir tarafını taramaya başlar.

9. Makine bir tarafı taradıktan sonra, kimlik kartının arkasını çevirin ve sonra diğer tarafı taramak için **Devam** öğesini tıklatın.
10. **Bitti** öğesini tıklatın.

İlgili bilgiler

- ControlCenter4 Gelişmiş Modunu Kullanarak Tarama (Windows)

ControlCenter4 Gelişmiş Modunu Kullanarak E-posta Ekine Tarama (Windows)

Taranan bir belgeyi e-posta eki olarak gönderin.

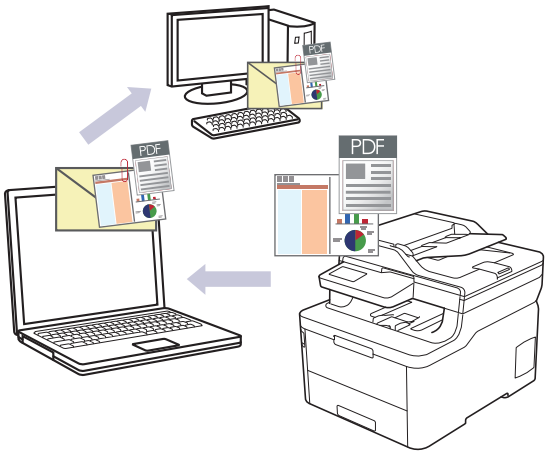

- ControlCenter4 için mod ayarı olarak **Gelişmiş Modu** öğesini seçin.
- E-postaya Tara özelliği Web postası hizmetlerini desteklemez. Görüntüye Tara veya Dosyaya Tara özelliğini bir belgeyi veya bir resmi taramak ve sonra taranan dosyayı bir e-posta iletisine eklemek için kullanın.

Makine, varsayılan e-posta uygulamanıza tarar.

1. Belgenizi yükleyin.
2. Görev tepsisinde (**ControlCenter4**) simgesini tıklatın ve sonra **Aç** öğesini tıklatın.
3. **Tara** sekmesini tıklatın.

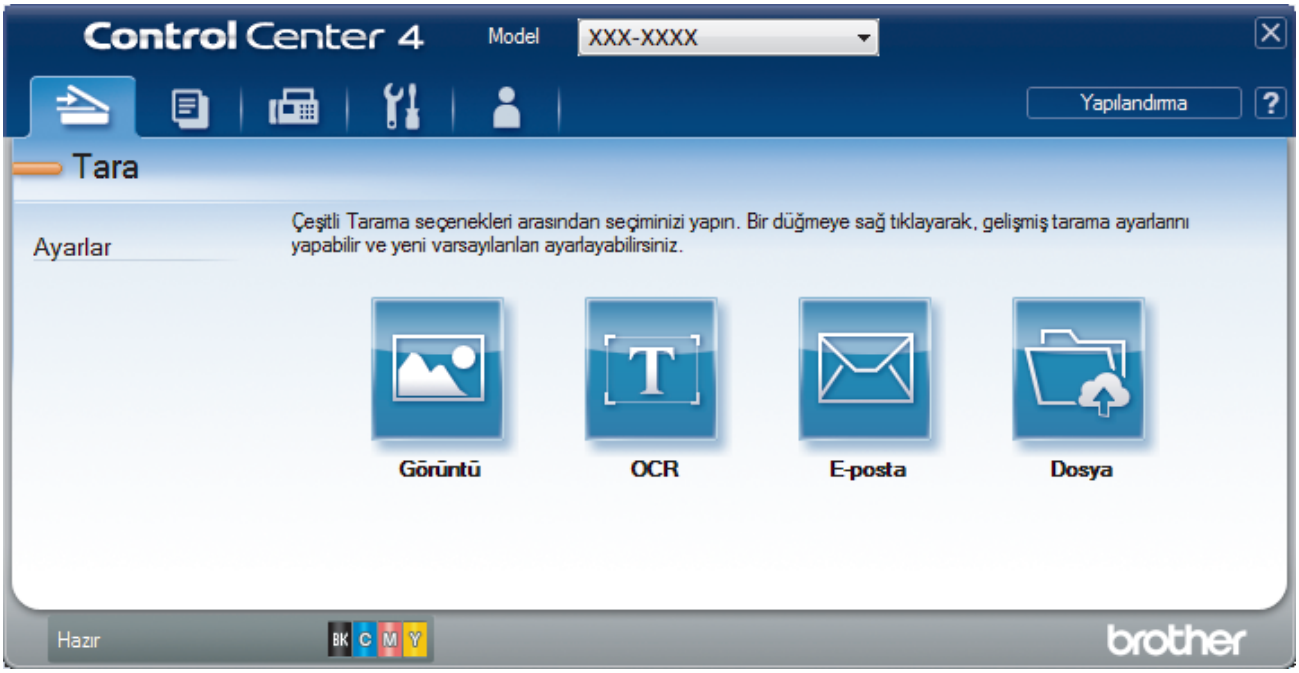

4. **E-posta** düğmesini tıklatın.

   Tarama ayarları iletişim kutusu görünür.

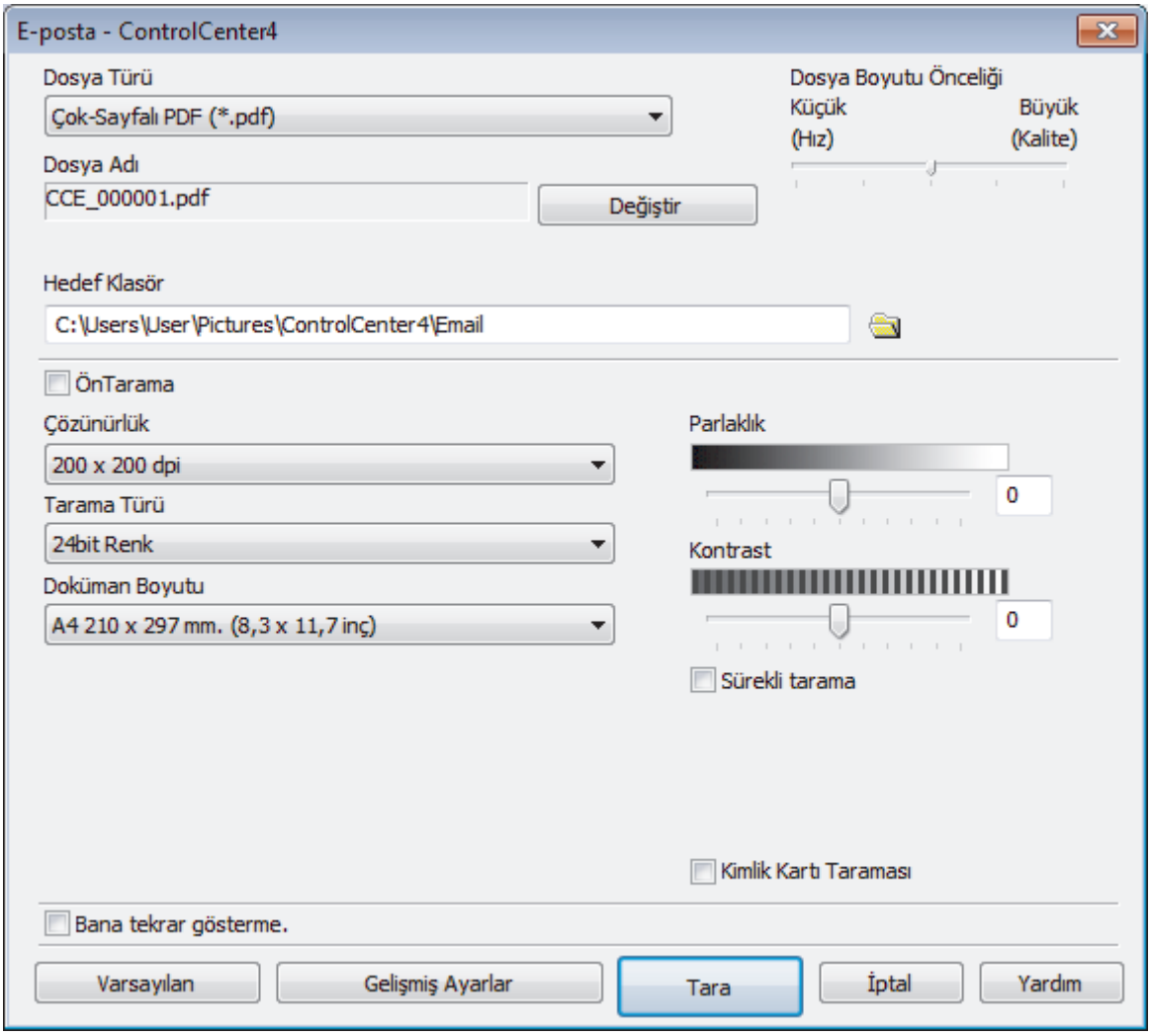

5. Gerekirse dosya formatı, dosya adı, hedef klasör, çözünürlük ve renk gibi tarama ayarlarını değiştirin.

- Dosya adını değiştirmek için **Değiştir** öğesine tıklayın.
- **Hedef Klasör** öğesini değiştirmek için klasör simgesine tıklayın.
- Taranan görüntüyü önizlemek ve yapılandırmak için **ÖnTarama** onay kutusunu seçin.

6. **Tara** öğesini tıklatın.

   Makine taramaya başlar. Varsayılan e-posta uygulamanız açılır ve taranan görüntü yeni, boş bir e-posta mesajına eklenir.

İlgili bilgiler

- ControlCenter4 Gelişmiş Modunu Kullanarak Tarama (Windows)

ControlCenter4 Gelişmiş Modunu Kullanarak Düzenlenebilir Bir Metin Dosyasına (OCR) Tarama (Windows)

Makineniz, optik karakter tanıma (OCR) teknolojisini kullanarak, taranmış bir belgedeki karakterleri metne dönüştürebilir. Bu metni tercih ettiğiniz metin düzenleme uygulamasını kullanarak düzenleyebilirsiniz.

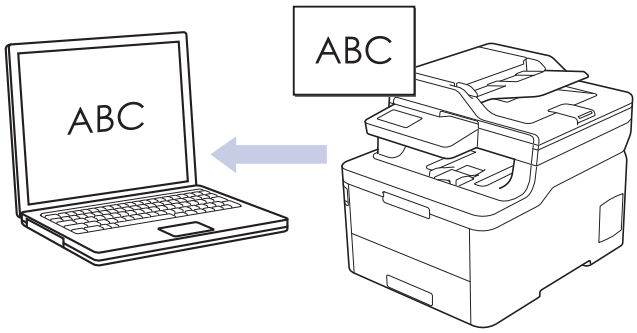

- ControlCenter4 için mod ayarı olarak **Gelişmiş Modu** öğesini seçin.

1. Belgenizi yükleyin.
2. Görev tepsisinde (**ControlCenter4**) simgesini tıklatın ve sonra **Aç** öğesini tıklatın.
3. **Tara** sekmesini tıklatın.

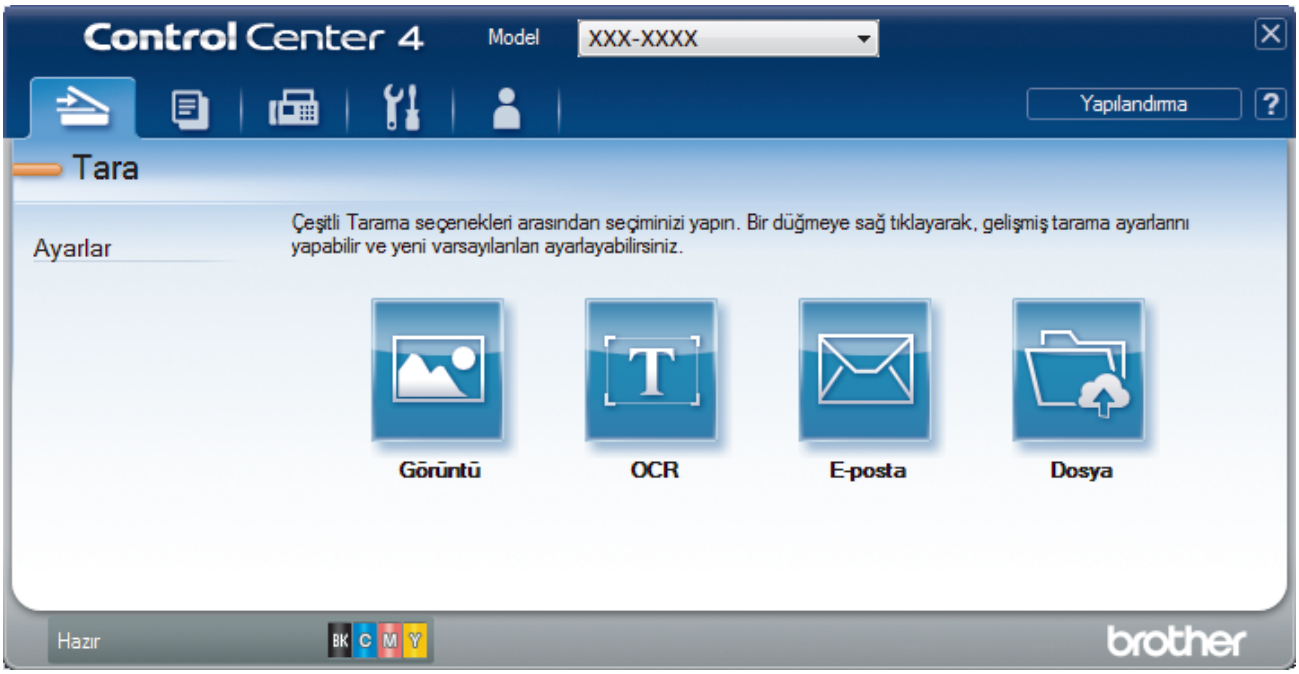

4. **OCR** düğmesini tıklatın.

   Tarama ayarları iletişim kutusu görünür.

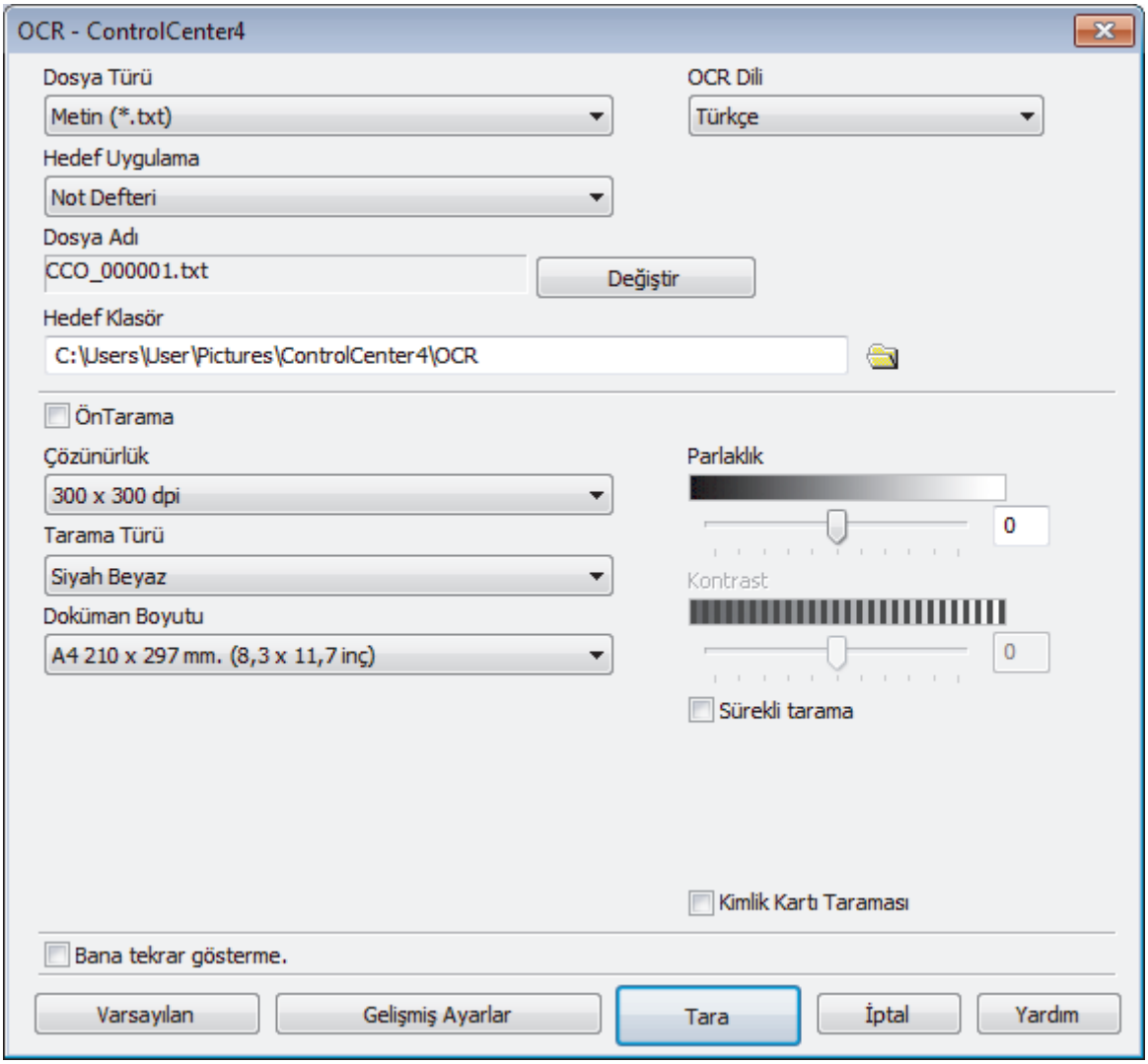

5. Gerekirse dosya formatı, dosya adı, hedef klasör, çözünürlük ve renk gibi tarama ayarlarını değiştirin.

- Dosya adını değiştirmek için **Değiştir** öğesine tıklayın.
- **Hedef Klasör** öğesini değiştirmek için klasör simgesine tıklayın.
- Taranan görüntüyü önizlemek ve yapılandırmak için **ÖnTarama** onay kutusunu seçin.

6. **Tara** öğesini tıklatın.

   Makine belgeyi tarar, onu düzenlenebilir metne çevirir ve ardından varsayılan kelime işlemci uygulamanıza gönderir.

İlgili bilgiler

- ControlCenter4 Gelişmiş Modunu Kullanarak Tarama (Windows)

ControlCenter4 Gelişmiş Modu için Tarama Ayarları (Windows)

Ayarlar	Uygulanabilir Özellikler			
	Görüntü	**OCR**	**E-posta**	**Dosya**
Dosya Türü	Evet	Evet	Evet	Evet
Hedef Uygulama	Evet	Evet	-	-
OCR Dili	-	Evet	-	-
Dosya Adı	Evet	Evet	Evet	Evet
Tarama Konumu veya **Hedef Klasör**	Evet	Evet	Evet	Evet
Klasörü Göster	-	-	-	Evet
Farklı Kaydet Penceresini Göster	-	-	-	Evet
Dosya Boyutu Önceliği	Evet	-	Evet	Evet
ÖnTarama	Evet	Evet	Evet	Evet
Çözünürlük	Evet	Evet	Evet	Evet
Tarama Türü	Evet	Evet	Evet	Evet
Doküman Boyutu	Evet	Evet	Evet	Evet
Parlaklık	Evet	Evet	Evet	Evet
Kontrast	Evet	Evet	Evet	Evet
Sürekli tarama	Evet	Evet	Evet	Evet
Çift taraflı Tarama	Evet	Evet	Evet	Evet
Kimlik Kartı Taraması	Evet	Evet	Evet	Evet
Gelişmiş Ayarlar	Evet	Evet	Evet	Evet
Varsayılan	Evet	Evet	Evet	Evet

Dosya Türü

Taranan veri için kullanmak istediğiniz dosya türünü seçin.

Görüntü, E-posta ve Dosya İçin

- **Windows Bitmap (*.bmp)**
- **JPEG (*.jpg)** (resim tararken çoğu kullanıcı için önerilir)
- **Tek-Sayfalı TIFF (*.tif)**
- **Çok-Sayfalı TIFF (*.tif)**
- **Portable Network Graphics (*.png)**
- **Tek-Sayfalı PDF (*.pdf)** (belge tarama ve paylaşımı için önerilir)
- **Çok-Sayfalı PDF (*.pdf)** (belge tarama ve paylaşımı için önerilir)
- **Tek-Sayfalı PDF/A (*.pdf)** (belge tarama ve paylaşımı için önerilir)
- **Çok-Sayfalı PDF/A (*.pdf)** (belge tarama ve paylaşımı için önerilir)
- **Yüksek Sıkıştırmalı Tek-Sayfalı PDF (*.pdf)**
- **Yüksek Sıkıştırmalı Çok-Sayfalı PDF (*.pdf)**
- **Güvenli Tek-Sayfalı PDF (*.pdf)**
- **Güvenli Çok-Sayfalı PDF (*.pdf)**
- **Aranabilir Tek-Sayfalı PDF (*.pdf)**
- **Aranabilir Çok-Sayfalı PDF (*.pdf)**

- **XML Paper Specification (*.xps)** (XML Paper Specification Windows 7, Windows 8 ve Windows 10 için ve XML Paper Specification dosyalarını destekleyen uygulamaları kullanırken kullanılabilir)

E-posta ve Dosya için

- **Microsoft Office Word (*.docx)** (Yalnızca belirli modellerde kullanılabilir)
- **Microsoft Office PowerPoint (*.pptx)** (Yalnızca belirli modellerde kullanılabilir)
- **Microsoft Office Excel (*.xlsx)**(Yalnızca belirli modellerde kullanılabilir)

OCR için

- **HTML 3.2 (*.htm)**
- **HTML 4.0 (*.htm)**
- **Microsoft Excel 2003, XP (*.xls)**
- **RTF Word 2000 (*.rtf)**
- **WordPad (*.rtf)**
- **WordPerfect 9, 10 (*.wpd)**
- **Metin (*.txt)**
- **Aranabilir Tek-Sayfalı PDF (*.pdf)**
- **Aranabilir Çok-Sayfalı PDF (*.pdf)**

Hedef Uygulama

Açılır listeden hedef uygulamayı seçin.

OCR Dili

OCR dilini taranan belgenin metniyle eşleşecek şekilde ayarlayın.

Dosya Adı

Dosya adının önekini değiştirmek için **Değiştir** öğesini tıklatın.

Tarama Konumu

Taranan belgelerinizi kaydetmek istediğiniz hedefi belirlemek için **Klasör** veya **SharePoint** seçenek düğmesini seçin.

Hedef Klasör

Göz atmak için klasör simgesine tıklayın ve taradığınız belgeleri kaydetmek istediğiniz klasörü seçin.

Klasörü Göster

Taramadan sonra hedef klasörü otomatik olarak görüntülemek için bu seçeneği seçin.

Farklı Kaydet Penceresini Göster

Bu seçeneği her taradığınızda taranan görüntünün hedefini belirtmek için seçin.

Dosya Boyutu Önceliği

Taranan görüntünün veri sıkıştırma oranını ayarlayın. Dosya boyutunu **Dosya Boyutu Önceliği** kaydırıcısını sağa veya sola hareket ettirerek değiştirin.

ÖnTarama

Görüntünüzü önizlemek ve taramadan önce istenmeyen kısımları kırpmak için **ÖnTarama** öğesini seçin.

Çözünürlük

Çözünürlük açılır listesinden bir tarama çözünürlüğü seçin. Daha yüksek çözünürlükler daha fazla bellek ve aktarım süresi kullanır ancak daha iyi bir tarama görüntüsü üretirler.

Tarama Türü

Bir dizi tarama rengi derinliği arasından seçim yapın.

- **Oto**

  Herhangi bir belge türü için kullanın. Bu mod belge için uygun bir renk derinliğini otomatik olarak seçer.
- **Siyah Beyaz**

  Metin veya çizgisel görüntüler için kullanın.

- **Gri (Hata Dağılımı)**

  Fotoğrafik görüntüler veya grafikler için kullanın. (Hata Dağılımı, gerçek gri noktaları kullanmadan benzetimli gri görüntüler oluşturma yöntemidir. Siyah noktalar gri bir görünüm vermek üzere belirli bir desende yerleştirilir.)
- **Gerçek Gri**

  Fotoğrafik görüntüler veya grafikler için kullanın. Bu mod, 256 adede kadar gri tonu kullandığından daha kesindir.
- **24bit Renk**

  En doğru renk üretimi ile görüntü oluşturmak için kullanın. Bu mod görüntüyü taramak için en fazla 16,8 milyon renk kullanır, ama en fazla belleği gerektirir ve en uzun aktarım süresine sahiptir.

Doküman Boyutu

Doküman Boyutu açılır listesinden belgenizin tam boyutunu seçin.

- **1'den 2'ye (A4)** öğesini seçerseniz, taranan görüntü iki A5 boyutunda belgeye bölünecektir.

Parlaklık

Görüntüyü açmak veya koyulaştırmak için kaydırıcıyı sağa veya sola sürükleyerek **Parlaklık** düzeyini ayarlayın. Taranan görüntü fazla açıksa, daha düşük bir parlaklık seviyesi ayarlayın ve belgeyi yeniden tarayın. Görüntü fazla koyuysa, daha yüksek bir parlaklık seviyesi ayarlayın ve belgeyi yeniden tarayın. Ayrıca **Parlaklık** düzeyini ayarlamak için alana bir değer de yazabilirsiniz.

Kontrast

Kontrast düzeyini kaydırıcıyı sağa veya sola hareket ettirerek artırın veya azaltın. Artırmak, görüntünün koyu ve açık alanlarını belirginleştirirken, azaltmak gri alanlarda daha fazla detayı ortaya çıkarır. Ayrıca **Kontrast** düzeyini ayarlamak için alana bir değer de yazabilirsiniz.

Sürekli tarama

Birden fazla sayfa taramak için bu seçeneği seçin. Bir sayfa tarandıktan sonra taramaya devam etmeyi veya bitirmeyi seçin.

Çift taraflı Tarama (MFC-L3770CDW)

Belgenin iki tarafını da taramak için bu onay kutusunu seçin. Otomatik 2 Taraflı Tarama özelliğini kullanırken, oluşturulan veri dosyasının doğru görünmesini sağlamak için orijinal belgenizin sayfa düzenine bağlı olarak **Uzun kenarlı cilt** veya **Kısa kenarlı cilt** öğesini seçmelisiniz.

Kimlik Kartı Taraması

Bir kimlik kartının iki yüzünü tek bir sayfaya taramak için bu onay kutusunu seçin.

Gelişmiş Ayarlar

Tarama Ayarları iletişim kutusundaki **Gelişmiş Ayarlar** düğmesini tıklatarak gelişmiş ayarları yapılandırın.

- **Arkaya Akma / Desen Kaldır**
  - **Arkaplan Rengini Kaldır**

    Taranan belgeyi daha okunaklı hale getirmek için temel rengini kaldırın.
- **Resmi Döndür**

  Taranan görüntüyü döndürün.
- **Boş Sayfayı Atla**

  Belgenin boş sayfalarını tarama sonuçlarından çıkarın.
- **Görüntü Tarama Sonuçları**

  Kaydedilen sayfaların ve atlanan boş sayfaların toplam sayısını bilgisayar ekranınızda gösterin.
- **Otomatik Eğrilik Düzeltme**

  Makineyi eğik belgeyi otomatik olarak düzeltmek için ayarlayın.

Varsayılan

Tüm ayarları, fabrika ayarı değerlerine geri getirmek için bu seçeneği seçin.

İlgili bilgiler

- ControlCenter4 Gelişmiş Modunu Kullanarak Tarama (Windows)

Nuance™ PaperPort™ 14SE veya Diğer Windows Uygulamalarını Kullanarak Tarama

Nuance™ PaperPort™ 14SE uygulamasını tarama için kullanabilirsiniz.

- Nuance™ PaperPort™ 14SE uygulamasını indirmek için, (**Brother Utilities**) öğesini tıklatın, sol navigasyon çubuğunda **Daha fazlasını yap** öğesini seçin ve sonra **PaperPort** öğesini tıklatın.
- Nuance™ PaperPort™ 14SE Windows 7, Windows 8, Windows 8.1 ve Windows 10'u destekler.
- Her uygulamayı kullanma hakkında ayrıntılı talimatlar için, uygulamanın **Yardım** menüsünü tıklatın ve sonra **Yardım** şeridindeki **Baslarken Kılavuzu** öğesini tıklatın.

Bu adımlardaki tarama talimatları PaperPort™ 14SE içindir. Diğer Windows uygulamaları için adımlar benzerdir. PaperPort™ 14SE, hem TWAIN hem de WIA sürücülerini destekler; bu adımlarda TWAIN sürücüsü (önerilir) kullanılır.

1. Belgenizi yükleyin.
2. PaperPort™ 14SE'yi başlatın.

   Aşağıdakilerden birini yapın:
   - Windows 7

     Bilgisayarınızı kullanarak, **(Başlat)** > **Tüm Programlar** > **Nuance PaperPort 14** > **PaperPort** öğesini tıklatın.
   - Windows 8

     (**PaperPort**) öğesini tıklatın.
   - Windows 10

     > **Nuance PaperPort 14** > **PaperPort** öğesini tıklayın.
3. **Masaüstü** menüsünü tıklatın ve sonra **Masaüstü** şeridinde **Tarama Ayarları** öğesini tıklatın.

   Ekranın sol tarafında **Fotoğrafı Tara veya Al** paneli görünür.
4. **Seç** öğesini tıklatın.
5. Kullanılabilir Tarayıcılar listesinden, **TWAIN: TW-Brother MFC-XXXX** veya **TWAIN: TW-Brother MFC-XXXX LAN** öğesini seçin (burada XXX-XXXX, makinenizin modelinin adıdır). WIA sürücüsünü kullanmak için, öneki "WIA" olan Brother sürücüsünü seçin.
6. **Fotoğrafı Tara veya Al** panelinde **Tarayıcı iletişim kutusunu görüntüle** onay kutusunu seçin.
7. **Tara** öğesini tıklatın.

   Tarayıcı Ayarları iletişim kutusu görünür.

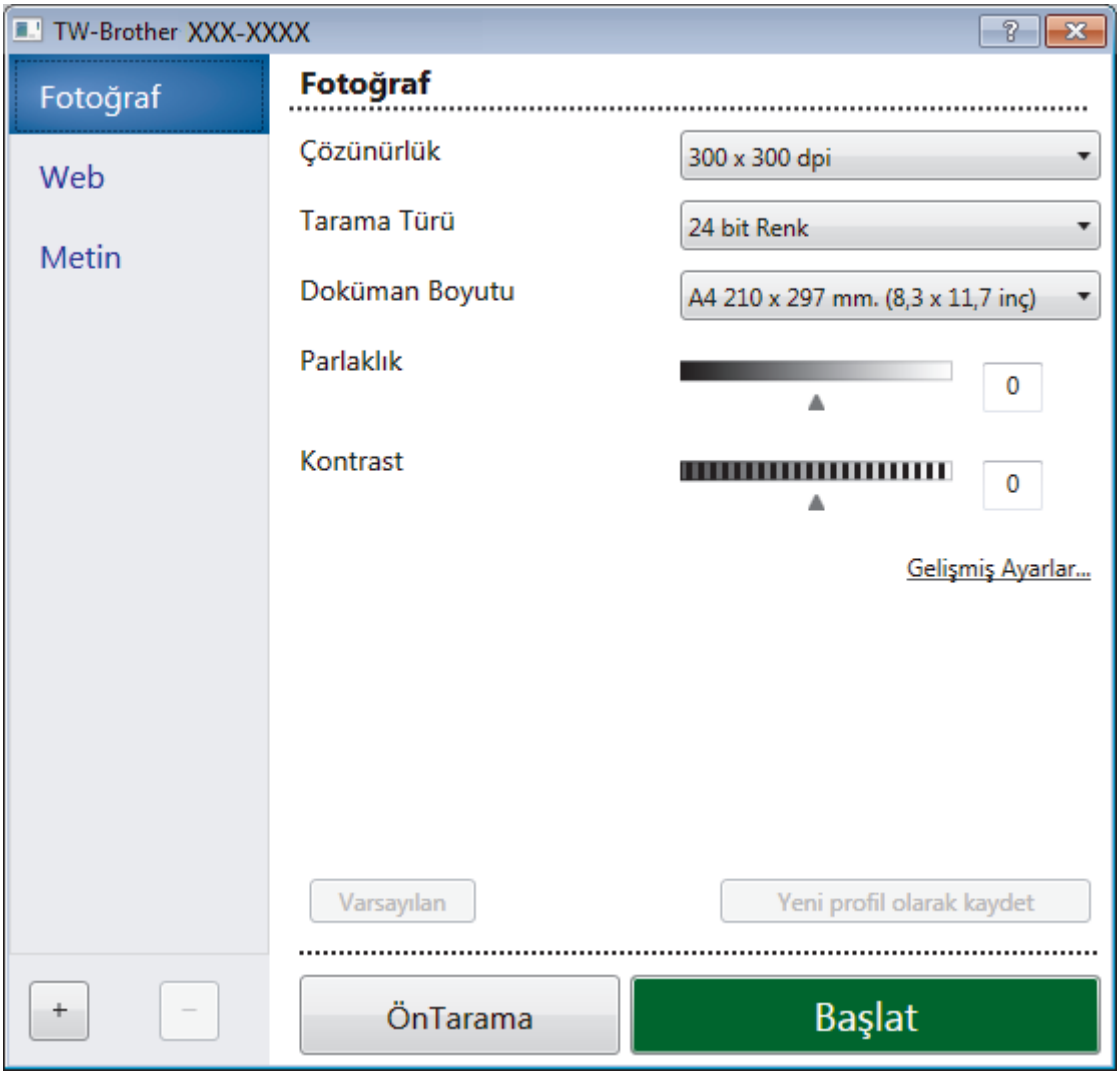

8. Gerekirse Tarayıcı Kurulumu iletişim kutusundaki ayarları yapın.
9. **Doküman Boyutu** açılır listesini tıklatın ve sonra belgenizin boyutunu seçin.

Belgenin her iki tarafını taramak için (MFC-L3770CDW):

Otomatik 2 taraflı tarama yalnızca ADF kullanılırken kullanılabilir.

Bir görüntüyü önizlemek için ÖnTarama'yı kullanamazsınız.

10. Görüntüyü önizlemek ve taramadan önce istenmeyen kısımları kırpmak istiyorsanız, **ÖnTarama** öğesini tıklatın.
11. **Başlat** öğesini tıklatın.

    Makine taramaya başlar.

İlgili bilgiler

- Bilgisayarınızdan Tarama (Windows)
  - TWAIN Sürücüsü Ayarları (Windows)

TWAIN Sürücüsü Ayarları (Windows)

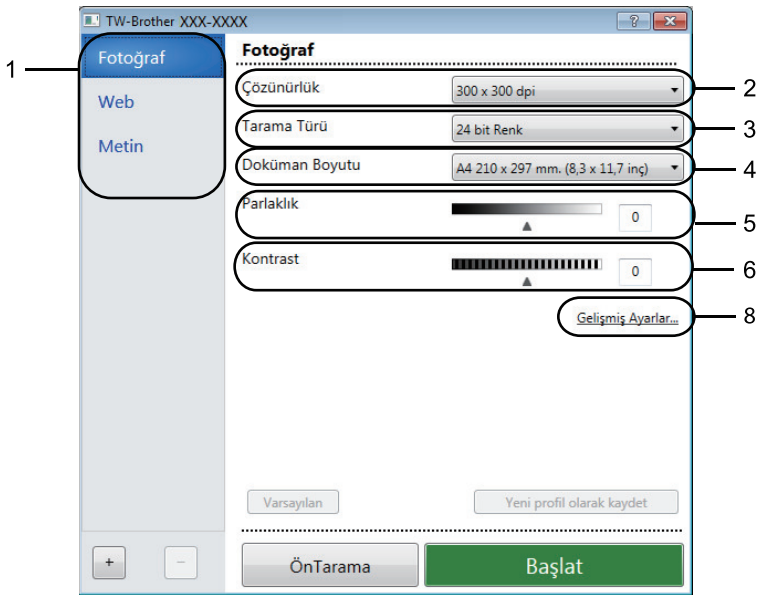

- Öğe adı ve atanabilir değerin makineye bağlı olarak değişeceğini unutmayın.
- **Kontrast** seçeneği yalnızca **Tarama Türü** ayarlarından , **Gri (Hata Dağılımı)**, **Gerçek Gri** veya **24 bit Renk** seçeneği seçildiğinde kullanılabilir.

1. **Tara**

   Taramak istediğiniz belgenin türüne göre **Fotoğraf**, **Web** veya **Metin** seçeneğini seçin.

Tara (Görüntü Türü)		Çözünürlük	Tarama Türü
Fotoğraf	Fotoğraf görüntülerini taramak için kullanın.	300 x 300 dpi	**24 bit Renk**
Web	Taranan görüntüyü web sayfalarına eklemek için kullanın.	100 x 100 dpi	**24 bit Renk**
Metin	Metin belgelerini taramak için kullanın.	200 x 200 dpi	**Siyah Beyaz**

2. **Çözünürlük**

   Çözünürlük açılır listesinden bir tarama çözünürlüğü seçin. Daha yüksek çözünürlükler daha fazla bellek ve aktarım süresi kullanır ancak daha iyi bir tarama görüntüsü üretirler.

3. **Tarama Türü**

   Bir dizi tarama rengi derinliği arasından seçim yapın.

   - **Siyah Beyaz**

     Metin veya çizgisel görüntüler için kullanın.

   - **Gri (Hata Dağılımı)**

     Fotoğrafik görüntüler veya grafikler için kullanın. (Hata Dağılımı, gerçek gri noktaları kullanmadan benzetimli gri görüntüler oluşturma yöntemidir. Siyah noktalar gri bir görünüm vermek üzere belirli bir desende yerleştirilir.)

   - **Gerçek Gri**

     Fotoğrafik görüntüler veya grafikler için kullanın. Bu mod, 256 adede kadar gri tonu kullandığından daha kesindir.

   - **24 bit Renk**

     En doğru renk üretimi ile görüntü oluşturmak için kullanın. Bu mod görüntüyü taramak için en fazla 16,8 milyon renk kullanır, ama en fazla belleği gerektirir ve en uzun aktarım süresine sahiptir.

4. **Doküman Boyutu**

   Ön ayarlı tarama boyutları arasından belgenizin tam boyutunu seçin.

   Özel öğesini seçerseniz, **Özel Doküman Boyutu** iletişim kutusu görüntülenir ve belge boyutunu belirtebilirsiniz.

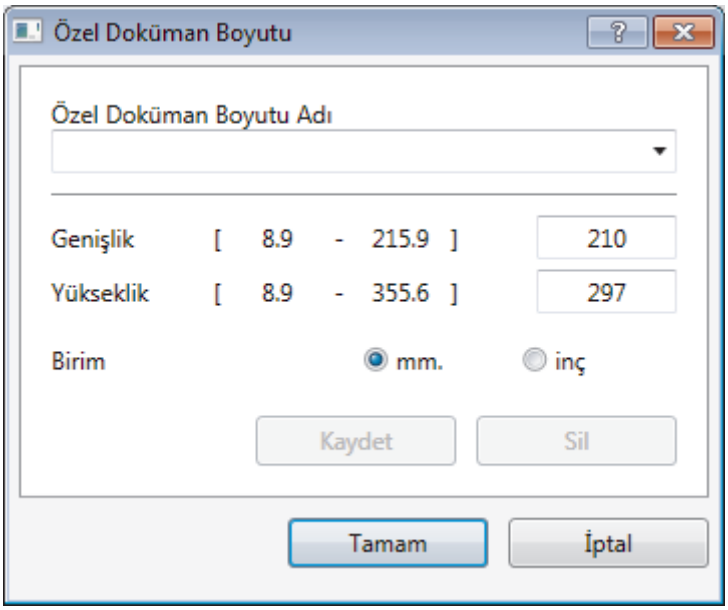

5. **Parlaklık**

   Görüntüyü açmak veya koyulaştırmak için kaydırıcıyı sağa veya sola sürükleyerek **Parlaklık** düzeyini ayarlayın. Taranan görüntü fazla açıksa, daha düşük bir parlaklık seviyesi ayarlayın ve belgeyi yeniden tarayın. Görüntü fazla koyuysa, daha yüksek bir parlaklık seviyesi ayarlayın ve belgeyi yeniden tarayın. Ayrıca parlaklık düzeyini ayarlamak için alana bir değer yazabilirsiniz.

6. **Kontrast**

   Kontrast düzeyini kaydırıcıyı sağa veya sola hareket ettirerek artırın veya azaltın. Artırmak, görüntünün koyu ve açık alanlarını belirginleştirirken, azaltmak gri alanlarda daha fazla detayı ortaya çıkarır. Ayrıca kontrast ayarı için alana bir değer girebilirsiniz.

7. **Çift taraflı Tarama**

   Belgenin her iki tarafını da tarayın. Otomatik 2 taraflı Tarama özelliğini kullanırken, **Çift taraflı Tarama** açılır listesinden **Uzun kenarlı cilt** veya **Kısa kenarlı cilt** seçeneğini seçmeniz gerekir, böylece sayfaları çevirdiğinizde, istediğiniz yöne bakarlar.

   (MFC-L3770CDW)

8. **Gelişmiş Ayarlar...**

   Tarama Ayarları iletişim kutusundaki **Gelişmiş Ayarlar...** düğmesini tıklatarak gelişmiş ayarları yapılandırın.

   - **Belge Düzeltme**
     - **Otomatik Eğrilik Düzeltme**

       Sayfalar taranırken belgenin eğriliğini otomatik düzeltmek için makineyi ayarlayın.
     - **Resmi Döndür**

       Taranan görüntüyü döndürün.
     - **Kenar Doldurma**

       Seçilen rengi ve aralığı kullanarak taranan görüntünün dört yanındaki kenarları doldurun.
     - **Boş Sayfayı Atla**

       Belgenin boş sayfalarını tarama sonuçlarından çıkarın.
   - **Görüntü Kalitesi**
     - **Arkaplan İşleme**
       - **Arkaya Akma / Desen Kaldır**

         Sayfa arkasına akma olmasını önleyin.
       - **Arkaplan Rengini Kaldır**

Taranan belgeyi daha okunaklı hale getirmek için temel rengini kaldırın.

- **Renk Damlası**

  Taranan görüntüden çıkarmak için bir renk seçin.

- **Kenar Vurgulama**

  Orijinal karakterleri keskinleştirin.

- **Gürültüyü azalt**

  Bu seçim ile taranan görüntülerin kalitesini iyileştirin ve geliştirin. **Gürültüyü azalt** seçeneği, **24 bit Renk** seçeneğini ve **300 x 300 dpi**, **400 x 400 dpi** veya **600 x 600 dpi** tarama çözünürlüğünü seçerken kullanılabilir.

- **Siyah Beyaz Görüntü Kalitesi**
  - **Karakter Düzeltme**
    - **Bulanık Karakter Düzeltme**

      Daha rahat okunmasını sağlamak için eksik veya tamamlanmamış orijinal karakterleri düzeltin.
    - **Kalın Format**

      Kalın yaparak orijinal karakterleri vurgulayın.
- **Besleme Kontrolü**
  - **Sürekli tarama**

    Birden fazla sayfa taramak için bu seçeneği seçin. Bir sayfa tarandıktan sonra taramaya devam etmeyi veya bitirmeyi seçin.

İlgili bilgiler

- Nuance™ PaperPort™ 14SE veya Diğer Windows Uygulamalarını Kullanarak Tarama

Windows Faks ve Tarama'yı Kullanarak Tarama

Windows Faks ve Tarama uygulaması tarama için kullanabileceğiniz başka bir seçenektir.

- Windows Faks ve Tarama WIA tarayıcı sürücüsünü kullanır.
- Belgeyi ön taramadan önce bir sayfanın bir bölümünü kırpmak istiyorsanız tarayıcı camını (düzyataklı adı da verilir) kullanarak taramanız gerekir.

1. Belgenizi yükleyin.
2. Windows Faks ve Tarama'yı başlatın.
3. **Dosya** > **Yeni** > **Tara** öğesine tıklayın.
4. Kullanmak istediğiniz tarayıcıyı seçin.
5. **Tamam** öğesine tıklayın.

   Yeni Tarama iletişim kutusu görünür.

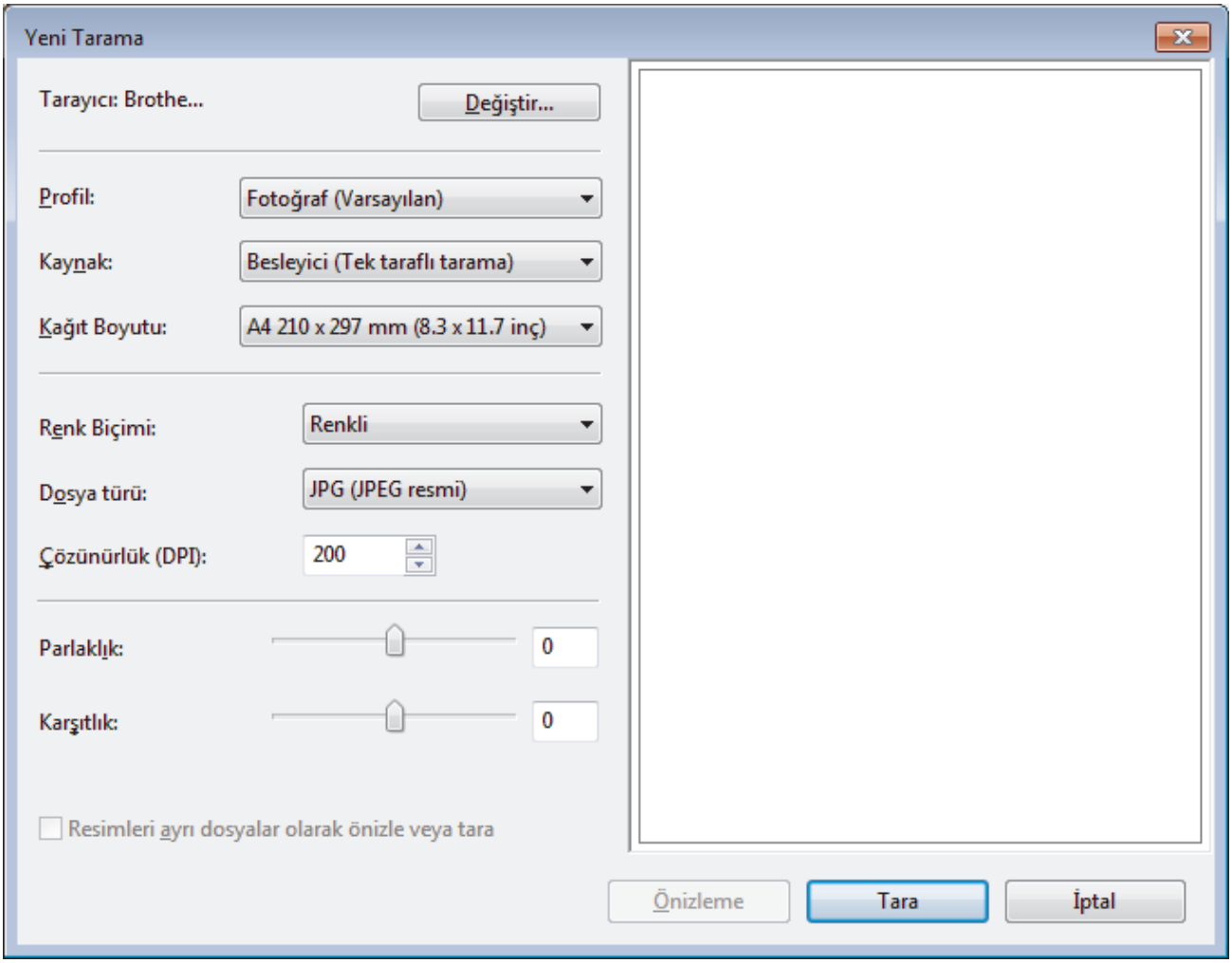

6. Gerekirse Tarayıcı Ayarları iletişim kutusundaki ayarları yapın.

   Tarayıcı çözünürlüğü maksimum 1200 dpi olarak ayarlanabilir. Daha yüksek çözünürlüklerde taramak istiyorsanız, **Brother Utilities** öğesinden **Tarayıcı Yardımcı Programı** yazılımını kullanın.

   Makineniz 2 taraflı Taramayı destekliyorsa ve belgenizin her iki tarafını da taramak istiyorsanız **Besleyici (İki taraflı tarama)** öğesini **Kaynak** olarak seçin.
7. **Tara** öğesine tıklayın.

   Makine belgeyi taramaya başlar.

İlgili bilgiler

- Bilgisayarınızdan Tarama (Windows)
  - WIA Sürücüsü Ayarları (Windows)

WIA Sürücüsü Ayarları (Windows)

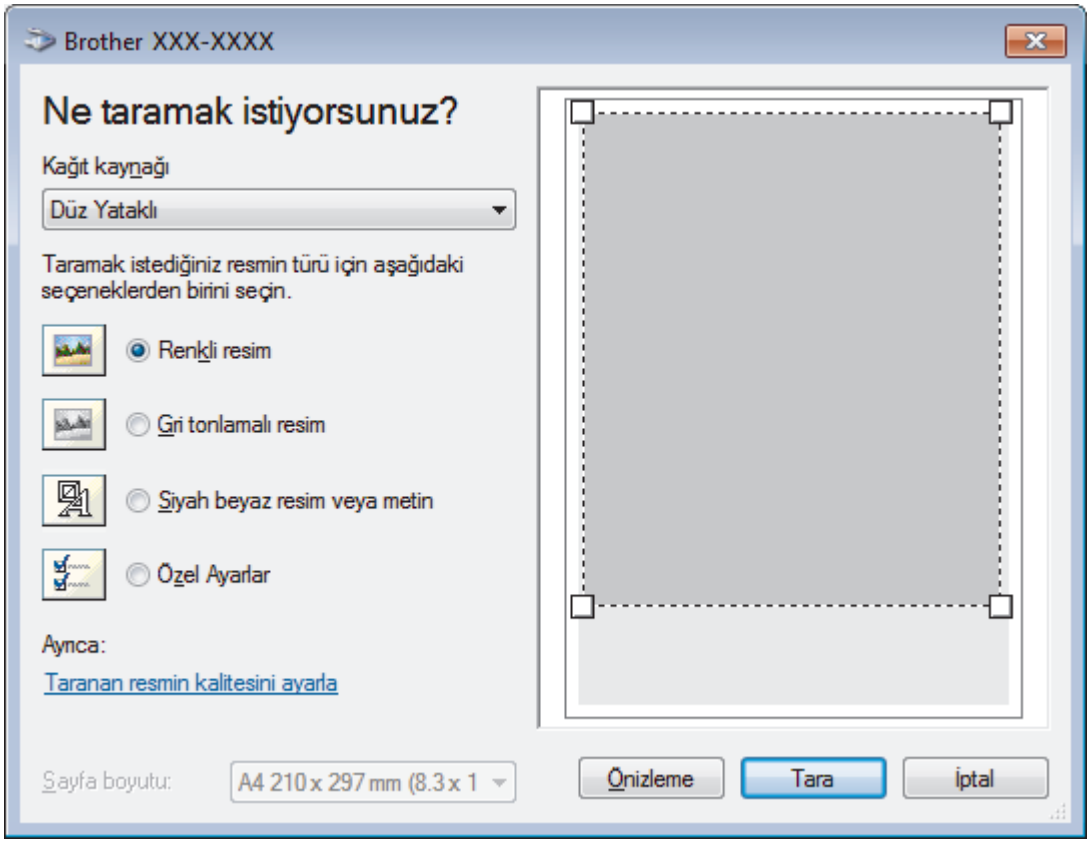

Kağıt kaynağı

Açılır listeden **Belge Besleyici** veya **Düz Yataklı** öğesini seçin.

Resim Türü (Görüntü Türü)

Taramak istediğiniz belge türü için **Renkli resim**, **Gri tonlamalı resim**, **Siyah beyaz resim veya metin** veya **Özel Ayarlar** öğesini seçin.

Gelişmiş ayarları değiştirmek için, **Taranan resmin kalitesini ayarla** bağlantısını tıklatın.

Kağıt boyutu

Sayfa boyutu seçeneği **Belge Besleyici** öğesini **Kağıt kaynağı** seçeneği olarak seçerseniz kullanılabilir.

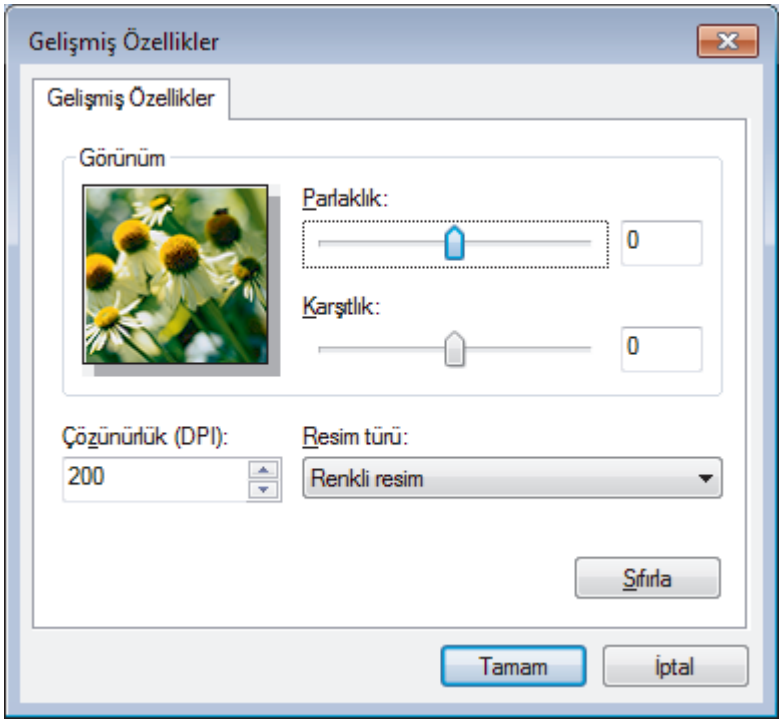

Parlaklık

Görüntüyü açmak veya koyulaştırmak için kaydırıcıyı sağa veya sola sürükleyerek **Parlaklık** düzeyini ayarlayın. Taranan görüntü fazla açıksa, daha düşük bir parlaklık seviyesi ayarlayın ve belgeyi yeniden tarayın. Görüntü fazla koyuysa, daha yüksek bir parlaklık seviyesi ayarlayın ve belgeyi yeniden tarayın.

Karşıtlık

Karşıtlık düzeyini kaydırıcıyı sağa veya sola hareket ettirerek artırın veya azaltın. Artırmak, görüntünün koyu ve açık alanlarını belirginleştirirken, azaltmak gri alanlarda daha fazla detayı ortaya çıkarır. Ayrıca kontrast düzeyini ayarlamak için alana bir değer de yazabilirsiniz.

Çözünürlük (DPI)

Çözünürlük (DPI) listesinden bir tarama çözünürlüğü seçin. Daha yüksek çözünürlükler daha fazla bellek ve aktarım süresi kullanır ancak daha iyi bir tarama görüntüsü üretirler.

İlgili bilgiler

- Windows Faks ve Tarama'yı Kullanarak Tarama

Bilgisayarınızdan Tarama (Mac)

Mac'unuzu, Brother makinesinde fotoğrafları ve belgeleri taramak için kullanabileceğiniz birkaç yol vardır. Brother tarafından sağlanan yazılım uygulamalarını veya sık kullandığınız tarama uygulamasını kullanın.

- Brother iPrint&Scan'i Kullanarak Tarama (Mac)
- TWAIN Uyumlu Uygulamaları Kullanarak Tarama (Mac)
- TWAIN Sürücüsü Ayarları (Mac)
- AirPrint Kullanarak Tarama (macOS)

Brother iPrint&Scan'i Kullanarak Tarama (Mac)

1. **Finder (Bulucu)** menü çubuğunda, **Go (Git)** > **Applications (Uygulamalar)** öğesini tıklatın ve sonra iPrint&Scan simgesini çift tıklatın.

   Brother iPrint&Scan ekranı görünür.
2. Brother makineniz seçilmemişse **Makinenizi Seçin** düğmesini tıklatın ve sonra Brother makinenizi seçmek için ekran talimatlarını izleyin.
3. **Tara** simgesini tıklatın ve sonra belgelerinizi taramak için ekran talimatlarını izleyin.

İlgili bilgiler

- Bilgisayarınızdan Tarama (Mac)

İlgili konular:

- Windows ve Mac için Brother iPrint&Scan
- Tarama Düğmesi Ayarlarını Brother iPrint&Scan'den (Mac) Değiştirme

TWAIN Uyumlu Uygulamaları Kullanarak Tarama (Mac)

Ayrıca TWAIN uyumlu uygulamalar da kullanabilirsiniz. Tarama prosedürleri hakkında daha fazla bilgi için, uygulamanızın kılavuzuna bakın.

Brother TWAIN Sürücüsünü kullanmak için support.brother.com adresindeki Brother Solutions Center'da modelinizin **Yüklemeler** sayfasına gidin ve **Tarayıcı Sürücüsü (TWAIN)** öğesini indirin.

1. Grafik uygulamanızı başlatın ve ardından tarama işlemini seçin.

   Tarayıcı ayarları iletişim kutusu görünür.

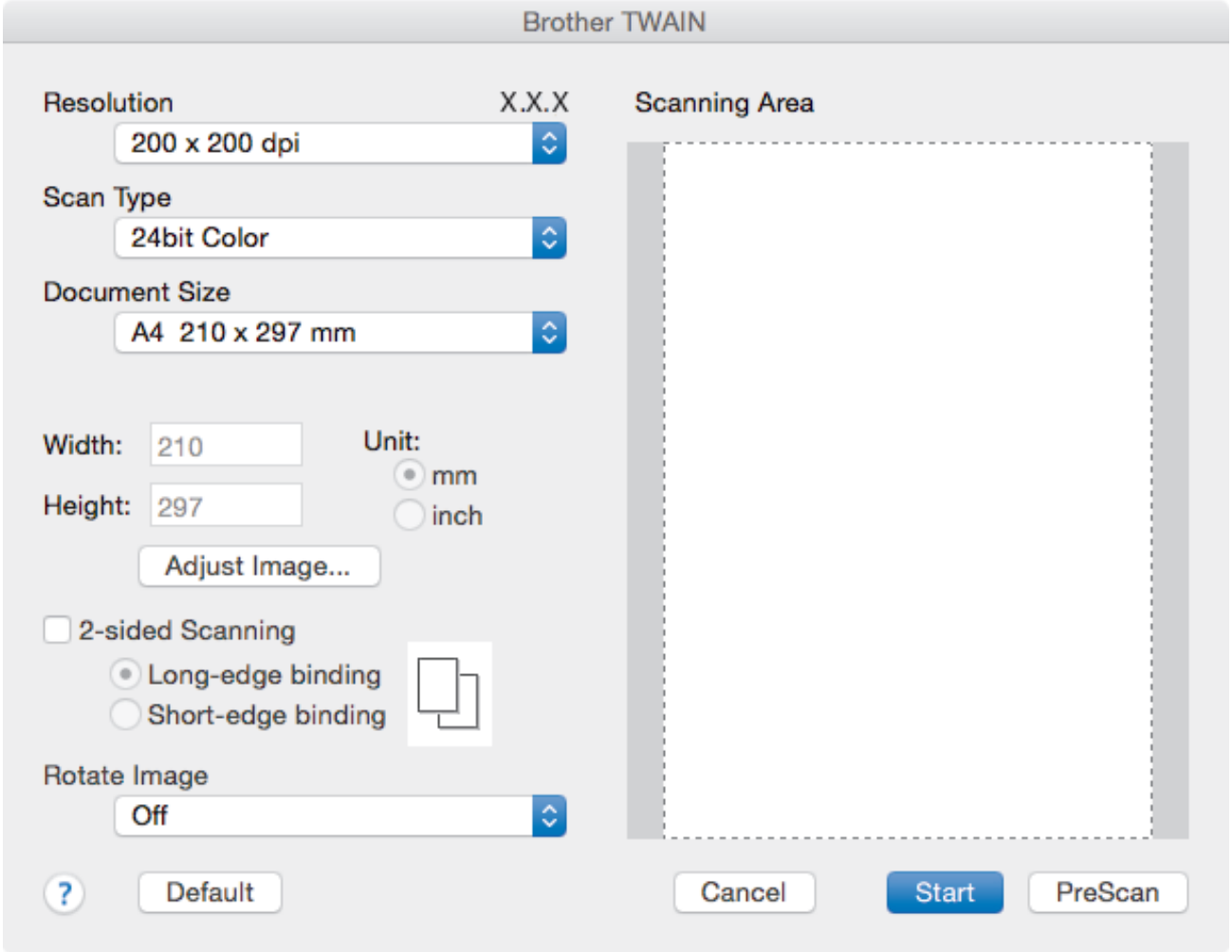

2. Gerekiyorsa, **Resolution (Çözünürlük)**, **Scan Type (Tarama Türü)** veya **Adjust Image (Görüntüyü Ayarla)** gibi tarama ayarlarını değiştirin.
3. **Document Size (Belge Boyutu)** açılır menüsünü tıklatın ve sonra belge boyutunuzu seçin.
4. Taramadan önce görüntünüzün önizlemesini yapmak ve istenmeyen kısımları kırpmak istiyorsanız **PreScan (Önceden Tara)** seçeneğini tıklatın.

- Bir belge boyutu seçtikten sonra, fare düğmesini basılı tutarak ve fare imlecini taramak istediğiniz bölüme sürükleyerek tarama alanını ayarlayın.
- Belgenin her iki tarafını taramak için (MFC-L3770CDW):

  Otomatik 2 taraflı tarama yalnızca ADF kullanılırken kullanılabilir.

  Tarama alanını ayarlayamazsınız.

  Bir görüntüyü önizlemek için ÖnTarama'yı kullanamazsınız.

5. **Start (Başlat)** öğesine tıklayın.

Makine taramaya başlar.

İlgili bilgiler

- Bilgisayarınızdan Tarama (Mac)

TWAIN Sürücüsü Ayarları (Mac)

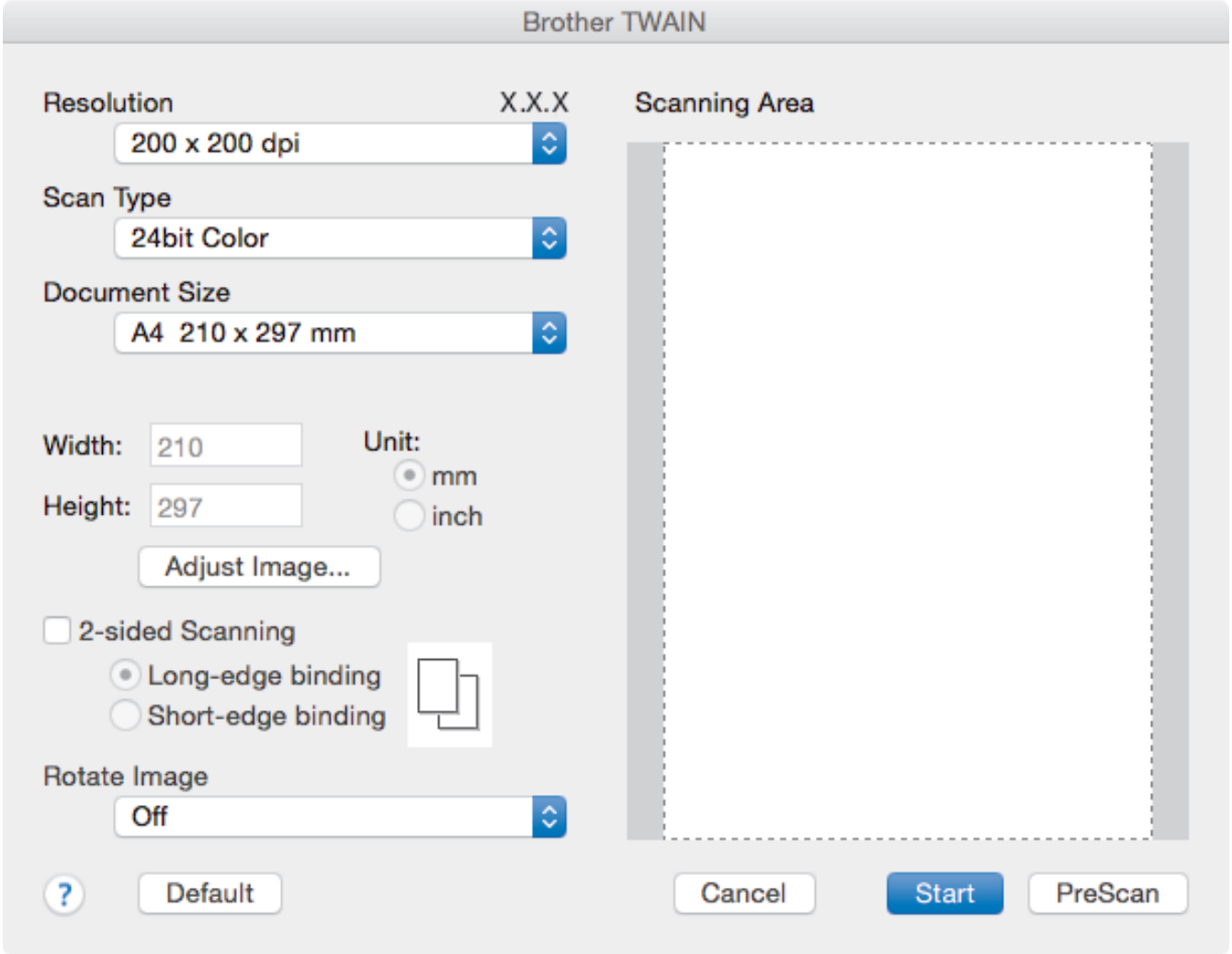

- Öğe adları ve atanabilir değerler makineye bağlı olarak değişir.
- **Contrast (Karşıtlık)** ayarı **Gray (Error Diffusion) (Gri (Hata Dağılımı))** seçeneklerinden yalnızca **True Gray (Gerçek Gri)**, **24bit Color (24 bit Renk)** veya **Scan Type (Tarama Türü)** seçildiğinde kullanılabilir.

1. **Resolution (Çözünürlük)**

   Resolution (Çözünürlük) açılır menüsünden bir tarama çözünürlüğü seçin. Daha yüksek çözünürlükler daha fazla bellek ve aktarım süresi kullanır ancak daha iyi bir tarama görüntüsü üretirler.

2. **Scan Type (Tarama Türü)**

   Bir dizi tarama rengi derinliği arasından seçim yapın.

   - **Black & White (Siyah Beyaz)**

     Metin veya çizgisel görüntüler için kullanın.

   - **Gray (Error Diffusion) (Gri (Hata Dağılımı))**

     Fotoğrafik görüntüler veya grafikler için kullanın. (Hata Dağılımı, gerçek gri noktaları kullanmadan benzetimli gri görüntüler oluşturma yöntemidir. Siyah noktalar gri bir görünüm vermek üzere belirli bir desende yerleştirilir.)

   - **True Gray (Gerçek Gri)**

     Fotoğrafik görüntüler veya grafikler için kullanın. Bu mod, 256 adede kadar gri tonu kullandığından daha kesindir.

- **24bit Color (24 bit Renk)**

  En doğru renk üretimi ile görüntü oluşturmak için kullanın. Bu mod görüntüyü taramak için en fazla 16,8 milyon renk kullanır, ama en fazla belleği gerektirir ve en uzun aktarım süresine sahiptir.

3. **Document Size (Belge Boyutu)**

   Ön ayarlı tarama boyutları arasından belgenizin tam boyutunu seçin.

   - **Custom (Özel)** öğesini seçerseniz, doküman boyutunu belirtebilirsiniz.

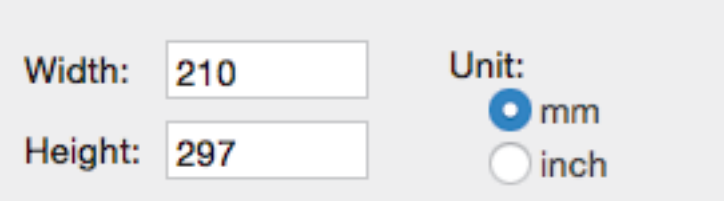

4. **Adjust Image (Görüntüyü Ayarla)**

   Diğer görüntü kalitelerini ayarlamak için **Adjust Image (Görüntüyü Ayarla)** düğmesini tıklatın.

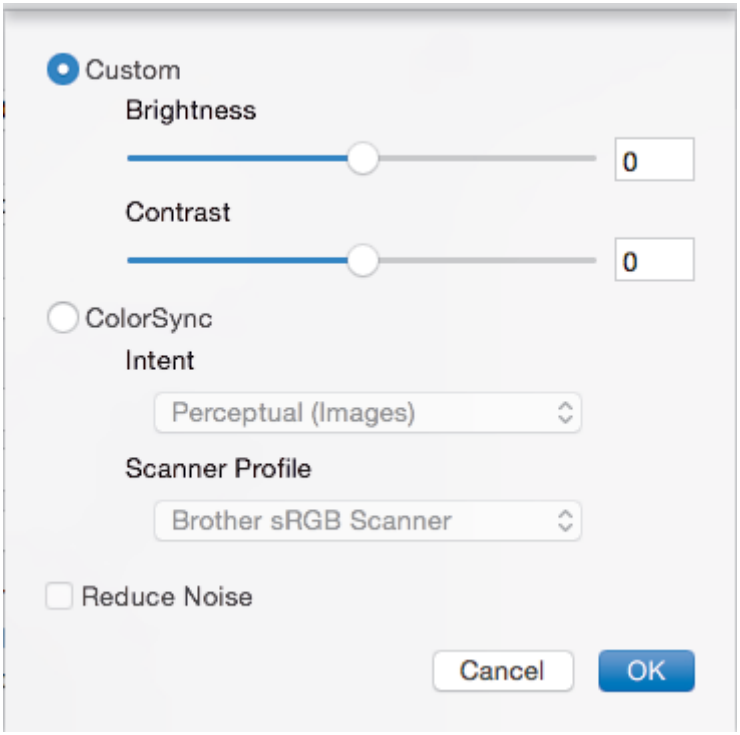

Brightness (Parlaklık)

Görüntüyü açmak veya koyulaştırmak için kaydırıcıyı sağa veya sola sürükleyerek **Brightness (Parlaklık)** düzeyini ayarlayın. Taranan görüntü fazla açıksa, daha düşük bir parlaklık seviyesi ayarlayın ve belgeyi yeniden tarayın. Görüntü fazla koyuysa, daha yüksek bir parlaklık seviyesi ayarlayın ve belgeyi yeniden tarayın. Ayrıca parlaklık ayarı için kutuya bir değer de yazabilirsiniz.

Contrast (Karşıtlık)

Contrast (Karşıtlık) düzeyini kaydırıcıyı sağa veya sola hareket ettirerek artırın veya azaltın. Artırmak, görüntünün koyu ve açık alanlarını belirginleştirirken, azaltmak gri alanlarda daha fazla detayı ortaya çıkarır. Kontrastı ayarlamak için kutunun içine bir değer de yazabilirsiniz.

Reduce Noise (Kirlilik Azaltma)

Bu seçim ile taranan görüntülerin kalitesini iyileştirin ve geliştirin. **Reduce Noise (Kirlilik Azaltma)** seçeneği **24bit Color (24 bit Renk)** seçeneği ve **300 x 300 dpi**, **400 x 400 dpi** veya **600 x 600 dpi** tarama çözünürlükleri seçildiğinde kullanılabilir.

5. **2-sided Scanning (Çift taraflı Tarama)**

   Bu onay kutusunu seçerseniz, makine belgenin her iki tarafını da tarar. Otomatik 2 Taraflı Tara özelliğini kullanırken, oluşturulan veri dosyasının doğru görünmesini sağlamak için orijinal belgenizin sayfa düzenine bağlı olarak **Long-edge binding (Uzun kenardan bağlama)** veya **Short-edge binding (Kısa kenardan bağlama)** seçeneğini seçmelisiniz.

   (Yalnızca belirli modellerde kullanılabilir)

6. **Rotate Image (Resmi Döndür)**

   Taranan görüntüyü döndürün.

İlgili bilgiler

- Bilgisayarınızdan Tarama (Mac)

Web Tabanlı Yönetim'i Kullanarak Tarama Ayarlarını Yapılandırma

- Web Tabanlı Yönetim'i Kullanarak Tarama Dosyası Adını Ayarlama
- Tarama İşi E-posta Raporunu Web Tabanlı Yönetimi Kullanarak Ayarlama

Web Tabanlı Yönetim'i Kullanarak Tarama Dosyası Adını Ayarlama

Web Tabanlı Yönetim'i kullanarak taranan veriler için bir dosya adı ayarlayın.

1. Web tarayıcınızı başlatın.

   Tarayıcınızın adres çubuğuna "https://makinenin IP adresi" yazın ("makinenin IP adresi", makinenin veya yazdırma sunucusunun IP adresidir). Örneğin: https://192.168.1.2

   Makine şifre isterse bunu yazın ve → öğesine tıklayın.

2. **Scan (Tara)** sekmesini tıklatın.
3. Sol taraftaki gezinme çubuğunda **Scan File Name (Tarama Dosyası Adı)** menüsünü tıklatın.
4. Açılır listeden **File Name Style (Dosya Adı Stili)** öğesini seçin.
5. **File Name Style (Dosya Adı Stili)** alanına tarih ekleme seçeneğini seçtiyseniz, açılır listeden **Date (Tarih)** biçimini seçin.
6. **Time (Saat)** alanlarında, dosya adında saat bilgisini eklemek için **On (Açık)** öğesini seçin.
7. **Counter (Sayaç)** alanında, **Continuous (Sürekli)** veya **Reset after each job (Her işten sonra sıfırla)** öğesini seçin.

   Reset after each job (Her işten sonra sıfırla) öğesini seçtiğinizde, dosya adları yinelenebilir.

8. Kullanıcı tanımlı bir dosya adı öneki oluşturmak istiyorsanız, her tarama işlevinin kullanıcı tanımlı alanlarında bir dosya adı yazın.

   Bu karakterlerin kullanılması: ?, /, \ veya * bir gönderim hatasına yol açabilir.

9. **Submit (Gönder)** öğesine tıklayın.

İlgili bilgiler

- Web Tabanlı Yönetim'i Kullanarak Tarama Ayarlarını Yapılandırma

Tarama İşi E-posta Raporunu Web Tabanlı Yönetimi Kullanarak Ayarlama

Bir belgeyi taradığınızda, makine bir tarama işi e-posta raporunu kayıtlı e-posta adresine otomatik gönderir.

1. Web tarayıcınızı başlatın.

   Tarayıcınızın adres çubuğuna "https://makinenin IP adresi" yazın ("makinenin IP adresi", makinenin veya yazdırma sunucusunun IP adresidir). Örneğin: https://192.168.1.2

   Makine şifre isterse bunu yazın ve → öğesine tıklayın.

2. **Scan (Tara)** sekmesini tıklatın.
3. Sol taraftaki gezinme çubuğunda **Scan Job e-mail report (Tarama İşi e-posta raporu)** menüsünü tıklatın.
4. **Administrator Address (Yönetici Adresi)** alanında, e-posta adresini yazın.
5. İstediğiniz tarama işlevleri için, tarama işi e-posta raporunu göndermek için **On (Açık)** öğesini seçin.
6. **Submit (Gönder)** öğesine tıklayın.

İlgili bilgiler

- Web Tabanlı Yönetim'i Kullanarak Tarama Ayarlarını Yapılandırma

Kopyalama

- Belge Kopyalama
- Kopyalanan Görüntüleri Büyütme veya Küçültme
- Sayfa Düzeni Özelliğini Kullanarak 1 Sayfada N Kopya Yapma
- Kopyaları Sıralama
- Kimlik Kartı Kopyalama
- Kağıdın Her İki Tarafına Kopyalama (2 Taraflı Kopyalama)
- Kopyalama Seçenekleri

Belge Kopyalama

>> DCP-L3510CDW/DCP-L3551CDW
>> MFC-L3710CW/MFC-L3735CDN/MFC-L3745CDW/MFC-L3750CDW/MFC-L3770CDW

DCP-L3510CDW/DCP-L3551CDW

1. Kağıt çekmecesine doğru boyutta kağıt yüklediğinizden emin olun.
2. Aşağıdakilerden birini yapın:
   - Belgeyi ADF'ye *yüzü yukarı* bakacak şekilde yerleştirin. (yalnızca bazı modellerde kullanılabilir)
     (Birden fazla sayfa kopyalıyorsanız ADF'yi kullanmanızı öneririz.)

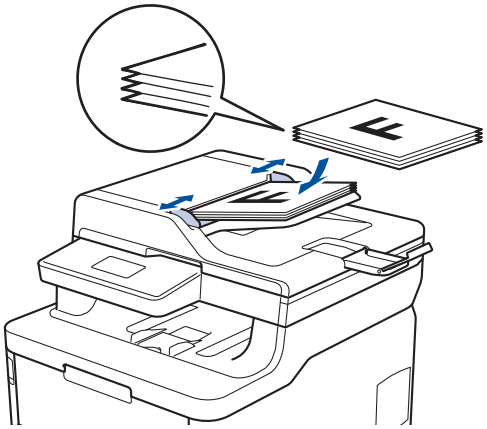

   - Lütfen belgeyi tarayıcı camına *yüzü aşağı* gelecek şekilde yerleştirin.

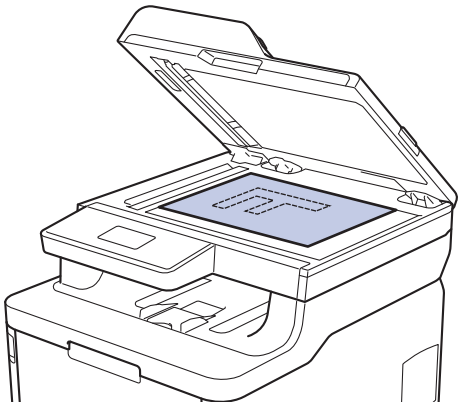

3. İstediğiniz kopya sayısını girmek için ▲ veya ▼ öğesine basın.
   LCD şunu görüntüler:

```
Yığın Kopya.:01
100%□□■□□   Auto
```

4. **Mono Başlat** veya **Renkli Başlat** öğesine basın.

MFC-L3710CW/MFC-L3735CDN/MFC-L3745CDW/MFC-L3750CDW/MFC-L3770CDW

1. Kağıt çekmecesine doğru boyutta kağıt yüklediğinizden emin olun.

2. Aşağıdakilerden birini yapın:
   - Belgeyi ADF'ye *yüzü yukarı* bakacak şekilde yerleştirin.
     (Birden fazla sayfa kopyalıyorsanız ADF'yi kullanmanızı öneririz.)

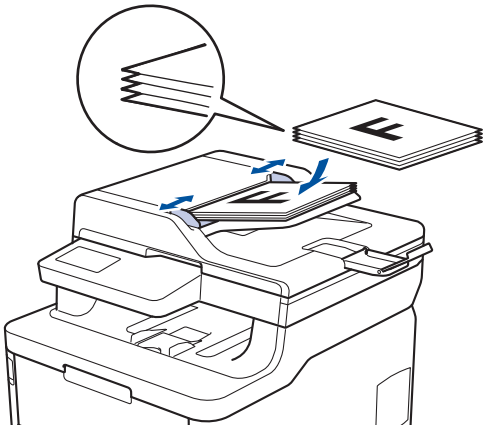

   - Lütfen belgeyi tarayıcı camına *yüzü aşağı* gelecek şekilde yerleştirin.

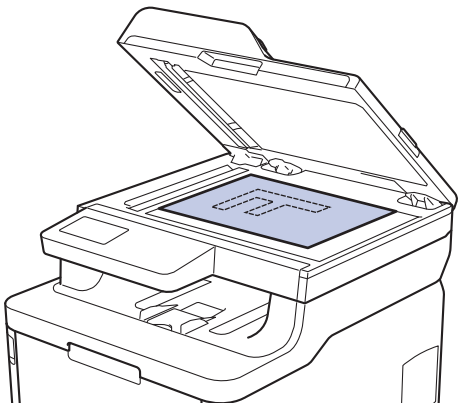

3. [Kopya] öğesine basın.

   LCD'de şu görüntülenir:

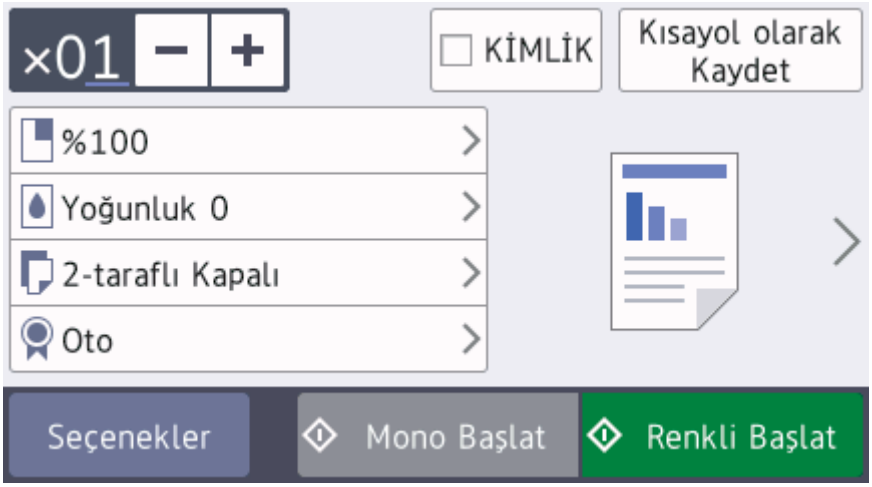

4. Gerekirse kopyalama ayarlarını değiştirin.
   - ×01 (Kopya sayısı)

     Aşağıdaki yöntemlerden biriyle kopya sayısını girin:
     - LCD'de + veya − öğesine basın.
     - Kontrol panelindeki sayılara basın.
   - [Seçenekler]

     Sadece bir sonraki kopyalama için kopyalama ayarlarını değiştirmek için Seçenekler öğesine basın.

- Bittiğinde, [TAMAM] öğesine basın. ([TAMAM] düğmesi görüntülenirse.)
- Yeni seçenekleri seçmeyi bitirdiğinizde, [Kısayol olarak Kaydet] düğmesine basarak onları kaydedebilirsiniz.

- Hızlı Kopya

  Önceden ayarlanmış kopyalama ayarlarına erişmek için > öğesine basın.
- Geçerli ayarlar

  Bu ayarları yalnızca sonraki kopyalama için değiştirmek üzere aşağıdaki simgelere veya görüntüleme alanına basın. Görüntülenen simge modele bağlı olarak değişir.
  - [Büyült/Küçült]
  - [Yoğunluk]
  - [Çek. Kul.]
  - [2-trf Kopya]
  - [Kalite]
  - [Kontrast]

5. [Renkli Başlat] veya [Mono Başlat] öğesine basın.

Kopyalamayı durdurmak için tuşuna basın.

İlgili bilgiler

- Kopyalama

Kopyalanan Görüntüleri Büyütme veya Küçültme

Kopyalanan veriniz için bir büyütme veya küçültme oranı seçin.

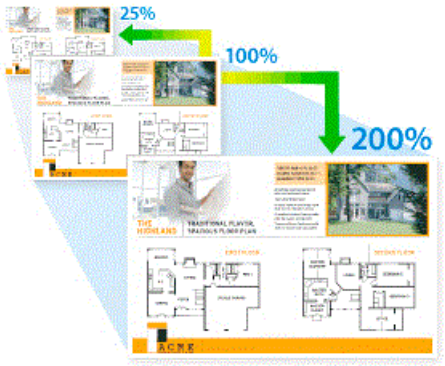

>> DCP-L3510CDW/DCP-L3551CDW
>> MFC-L3710CW/MFC-L3735CDN/MFC-L3745CDW/MFC-L3750CDW/MFC-L3770CDW

DCP-L3510CDW/DCP-L3551CDW

1. Belgenizi yükleyin.
2. İstediğiniz kopya sayısını girmek için ▲ veya ▼ öğesine basın.
3. **Kopyalama / Tarama Seçenekleri** öğesine basın.
4. [Büyült/Küçült] öğesini seçmek için ▲ veya ▼ öğesine basın ve ardından **OK (Tamam)** öğesine basın.
5. İstediğiniz büyütme ya da küçültme oranını seçmek için ▲ veya ▼ öğesine ve sonra **OK (Tamam)** öğesine basın.
   - [Özel(%25-400)] öğesini seçerseniz, ▲ veya ▼ öğelerine basarak [25%] ile [400%] arasında bir büyütme veya küçültme oranı girin ve ardından **OK (Tamam)** öğesine basın.
6. **Mono Başlat** veya **Renkli Başlat** öğesine basın.

MFC-L3710CW/MFC-L3735CDN/MFC-L3745CDW/MFC-L3750CDW/MFC-L3770CDW

1. Belgenizi yükleyin.
2. [Kopya] öğesine basın.
3. Kopya sayısını girin.
4. [Seçenekler] > [Büyült/Küçült] öğesine basın.
5. Kullanılabilir seçenekleri görüntülemek için yukarı veya aşağı kaydırın ya da ▲ veya ▼ öğesine basın ve ardından istediğiniz seçeneğe basın.
6. Aşağıdakilerden birini yapın:
   - [Büyült] veya [Küçült] öğesini seçerseniz, kullanmak istediğiniz büyütme veya küçültme oranına basın.
   - [Özel(%25-400)] öğesini seçerseniz, görüntülenen yüzdeyi silmek için (geri) tuşuna basın ya da imleci hareket ettirmek için ◀ öğesine basın ve sonra [25] veya [400] aralığında bir büyütme ya da küçültme oranı girin.

     [TAMAM] öğesine basın.
   - [%100] öğesini seçtiyseniz, sonraki adıma gidin.
7. Bittiğinde, [TAMAM] öğesine basın. ([TAMAM] düğmesi görüntülenirse.)
8. [Renkli Başlat] veya [Mono Başlat] öğesine basın.

İlgili bilgiler

- Kopyalama

Sayfa Düzeni Özelliğini Kullanarak 1 Sayfada N Kopya Yapma

1 sayfada N kopya özelliği, belgenizin iki veya dört sayfasını tek bir sayfaya kopyalayarak kağıt tasarrufu yapmanızı sağlar.

>> DCP-L3510CDW/DCP-L3551CDW
>> MFC-L3710CW/MFC-L3735CDN/MFC-L3745CDW/MFC-L3750CDW/MFC-L3770CDW

DCP-L3510CDW/DCP-L3551CDW

1. Belgenizi yükleyin.
2. İstediğiniz kopya sayısını girmek için ▲ veya ▼ öğesine basın.
3. **Kopyalama / Tarama Seçenekleri** öğesine basın.
4. [Sayfa Düzeni] öğesini seçmek için ▲ veya ▼ öğesine basın ve ardından **OK (Tamam)** öğesine basın.
5. , [1 sf'da 2 (D)], [1 sf'da 2 (Y)], [1 sf'da 4 (D)] veya [1 sf'da 4 (Y)] öğesini seçmek için ▲ veya ▼ öğesine basın ve sonra **OK (Tamam)** öğesine basın. [Kapalı(1 'de 1)]
6. **Mono Başlat** veya **Renkli Başlat** öğesine basın.

   Belgeyi ADF'ye yerleştirdiyseniz, makine sayfaları tarar ve yazdırmaya başlar.

   Tarayıcı camını kullanıyorsanız, bir sonraki adıma gidin.
7. Makine sayfayı taradıktan sonra, sonraki sayfayı tarayıcı camına koyun ve sonra [Evet] seçeneğini seçmek için ▲ öğesine basın.
8. Tüm sayfaları taradıktan sonra, [Hayır] seçeneğini seçmek için ▼ öğesine basın.

MFC-L3710CW/MFC-L3735CDN/MFC-L3745CDW/MFC-L3750CDW/MFC-L3770CDW

1. Belgenizi yükleyin.
2. [Kopya] öğesine basın.
3. Kopya sayısını girin.
4. [Seçenekler] > [Sayfa Düzeni] öğesine basın.
5. Seçenekleri görüntülemek için yukarı veya aşağı kaydırın veya ▲ ya da ▼ öğesine basın ve ardından istediğiniz seçeneğe basın.

Seçenek	Açıklama
2'si1 arada(Dikey)	
2'si1 arada(Yatay)	

Seçenek	Açıklama
4'ü1 arada(Dikey)	
4'ü1 arada(Yatay)	

6. Bittiğinde, [TAMAM] öğesine basın. ([TAMAM] düğmesi görüntülenirse.)
7. [Renkli Başlat] veya [Mono Başlat] öğesine basın.

   Belgeyi ADF'ye yerleştirdiyseniz, makine sayfaları tarar ve yazdırmaya başlar.
8. **Tarayıcı camını kullanıyorsanız belgenin her sayfası için aşağıdaki adımları tekrarlayın:**
   - Sonraki sayfayı tarayıcı cama koyun ve sonra sayfayı taramak için [Devam] öğesine basın.
   - Tüm sayfaları taradıktan sonra [Bitir] öğesine basın.

İlgili bilgiler

- Kopyalama

Kopyaları Sıralama

Birden fazla kopyayı sıralayın. Sayfalar, beslendiği sırada istiflenir, yani: 1, 2, 3 vs.

>> DCP-L3510CDW/DCP-L3551CDW
>> MFC-L3710CW/MFC-L3735CDN/MFC-L3745CDW/MFC-L3750CDW/MFC-L3770CDW

DCP-L3510CDW/DCP-L3551CDW

1. Belgenizi yükleyin.
2. İstediğiniz kopya sayısını girmek için ▲ veya ▼ öğesine basın.
3. **Kopyalama / Tarama Seçenekleri** öğesine basın.
4. `[İstifle/Sırala]` öğesini seçmek için ▲ veya ▼ öğesine basın ve ardından **OK (Tamam)** öğesine basın.
5. `[Sırala]` öğesini seçmek için ▲ veya ▼ öğesine basın ve ardından **OK (Tamam)** öğesine basın.
6. **Mono Başlat** veya **Renkli Başlat** öğesine basın.

   Belgeyi ADF'ye yerleştirdiyseniz, makine sayfaları tarar ve yazdırmaya başlar.

   Tarayıcı camını kullanıyorsanız, bir sonraki adıma gidin.
7. Makine sayfayı taradıktan sonra, sonraki sayfayı tarayıcı camına koyun ve sonra `[Evet]` seçeneğini seçmek için ▲ öğesine basın.
8. Tüm sayfaları taradıktan sonra, `[Hayır]` seçeneğini seçmek için ▼ öğesine basın.

MFC-L3710CW/MFC-L3735CDN/MFC-L3745CDW/MFC-L3750CDW/MFC-L3770CDW

1. Belgenizi yükleyin.
2. `[Kopya]` öğesine basın.
3. Kopya sayısını girin.
4. `[Seçenekler]` > `[İstifle/Sırala]` > `[Sırala]` öğesine basın.
5. Bittiğinde, `[TAMAM]` öğesine basın. (`[TAMAM]` düğmesi görüntülenirse.)
6. `[Renkli Başlat]` veya `[Mono Başlat]` öğesine basın.

   Belgeyi ADF'ye yerleştirdiyseniz, makine sayfaları tarar ve yazdırmaya başlar.
7. **Tarayıcı camını kullanıyorsanız belgenin her sayfası için aşağıdaki adımları tekrarlayın:**
   - Sonraki sayfayı tarayıcı cama koyun ve sonra sayfayı taramak için `[Devam]` öğesine basın.
   - Tüm sayfaları taradıktan sonra `[Bitir]` öğesine basın.

İlgili bilgiler

- Kopyalama

Kimlik Kartı Kopyalama

Bir kimlik kartını, geçerli yasalarda yalnızca izin verilen boyutta kopyalayabilirsiniz. Daha ayrıntılı bilgi ➤➤ *Ürün Güvenlik Kılavuzu*

>> DCP-L3510CDW/DCP-L3551CDW
>> MFC-L3710CW/MFC-L3735CDN/MFC-L3745CDW/MFC-L3750CDW/MFC-L3770CDW

DCP-L3510CDW/DCP-L3551CDW

1. Bir kimlik kartını tarayıcı camın sol üst köşesinin yanında *yüzeyi aşağıya bakacak* şekilde yerleştirin.

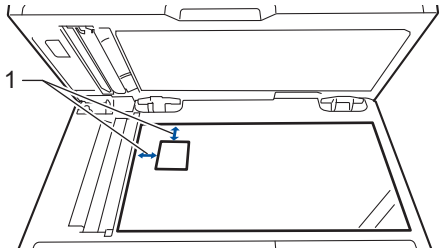

1 4,0 mm veya üstü (sol, üst)

2. **Kimlik Kopyalama** öğesine basın.
3. İstediğiniz kopya sayısını girmek için ▲ veya ▼ öğesine basın.
4. **Mono Başlat** veya **Renkli Başlat** öğesine basın.

   Makine, kimlik kartının bir tarafını tarar.
5. Makine ilk tarafı taradıktan sonra kimlik kartını ters çevirin.

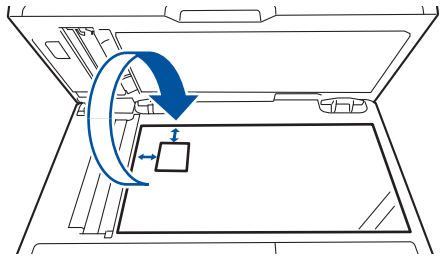

6. Diğer tarafı taramak için **Mono Başlat** veya **Renkli Başlat** öğesine basın.

MFC-L3710CW/MFC-L3735CDN/MFC-L3745CDW/MFC-L3750CDW/MFC-L3770CDW

1. Kimlik kartınızı, tarayıcı camının sol üst köşesinin yakınına, *yüzü aşağı* bakacak şekilde yerleştirin.

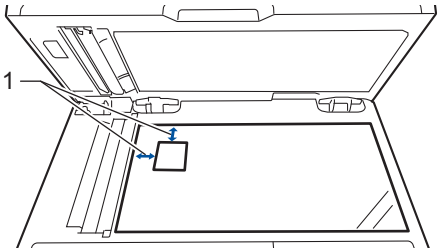

1: Mesafe 4,0 mm veya üstü (üst, sol)

2. [Kopya] öğesine basın.
3. Dokunmatik ekranda > öğesine basın ve sonra [2'si1 arada(D)] öğesini seçin.
4. Kopya sayısını girin.
5. [Renkli Başlat] veya [Mono Başlat] öğesine basın.

   Makine, kimlik kartının bir tarafını tarar.
6. Makine ilk tarafı taradıktan sonra kimlik kartını ters çevirin.

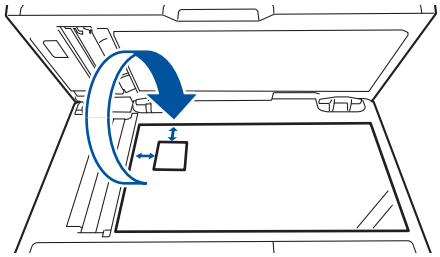

7. Diğer tarafı taramak için [Devam] öğesine basın.

İlgili bilgiler

- Kopyalama

Kağıdın Her İki Tarafına Kopyalama (2 Taraflı Kopyalama)

İlgili Modeller: DCP-L3510CDW/DCP-L3551CDW/MFC-L3735CDN/MFC-L3745CDW/MFC-L3750CDW/MFC-L3770CDW

Kağıdın iki tarafına kopyalayarak kullandığınız kağıt miktarını azaltın.

- 2 taraflı kopyalamaya başlayabilmek için önce aşağıdaki seçeneklerden 2 taraflı bir kopyalama düzeni seçmelisiniz.
- Orijinal belgenin düzeni, hangi 2 taraflı kopya düzenini seçmeniz gerektiğini belirler.
- Otomatik 2 taraflı kopyalama özelliğini kullanmak için belgenizi ADF'ye yüklemelisiniz.
- Manüel olarak 2 taraflı bir belgeden 2 taraflı kopyalar aldığınızda, tarayıcı camını kullanın.
- 2 taraflı kopyalama seçeneğini kullanırken A4 boyutta kağıt seçin.

Dikey

2–taraflı ila 2–taraflı

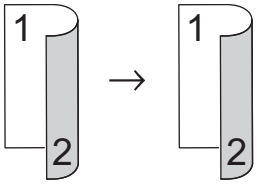

1–taraflı ila 2–taraflı (Uzun Kenar Çevirme)

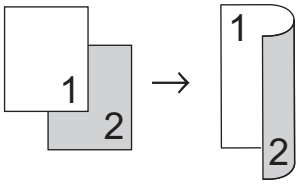

1–taraflı ila 2–taraflı (Kısa Kenar Çevirme)

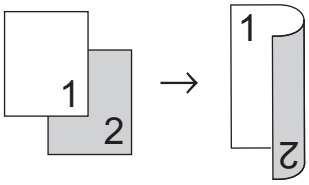

Yatay

2–taraflı ila 2–taraflı

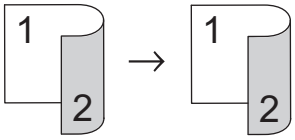

1–taraflı ila 2–taraflı (Uzun Kenar Çevirme)

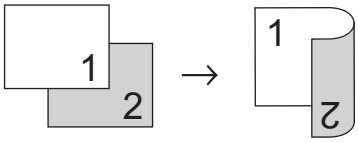

1–taraflı ila 2–taraflı (Kısa Kenar Çevirme)

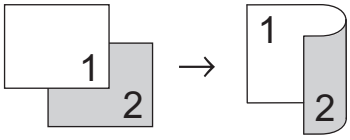

>> DCP-L3510CDW/DCP-L3551CDW

>> MFC-L3735CDN/MFC-L3745CDW/MFC-L3750CDW/MFC-L3770CDW

DCP-L3510CDW/DCP-L3551CDW

1. Belgenizi yükleyin.
2. İstediğiniz kopya sayısını girmek için ▲ veya ▼ öğesine basın.
3. **Kopyalama / Tarama Seçenekleri** öğesine basın.
4. [Çift Taraflı] öğesini seçmek için ▲ veya ▼ öğesine basın ve ardından **OK (Tamam)** öğesine basın.
5. veya [Düzen Kısa] öğesini görüntülemek için ▲ veya ▼ öğesine basın ve ardından **OK (Tamam)** öğesine basın.[Düzen Uzun]
6. Uzun kenardan döndür veya kısa kenardan döndürü seçin ve sonra **OK (Tamam)** öğesine basın.
7. veya [1yan→2yan] öğesini görüntülemek için ▲ veya ▼ öğesine basın ve ardından **OK (Tamam)** öğesine basın.[2trflı → 2trflı]

[2trflı → 2trflı] seçimini yaparsanız ADF kullanamazsınız. Tarayıcı camını kullanın.

8. **Mono Başlat** veya **Renkli Başlat** öğesine basın.

   Belgeyi ADF'ye yerleştirdiyseniz, makine sayfaları tarar ve yazdırmaya başlar.

   Tarayıcı camını kullanıyorsanız, bir sonraki adıma gidin.
9. Makine sayfayı taradıktan sonra, sonraki sayfayı tarayıcı camına koyun ve sonra [Evet] seçeneğini seçmek için ▲ öğesine basın.
10. Tüm sayfaları taradıktan sonra, [Hayır] seçeneğini seçmek için ▼ öğesine basın.

MFC-L3735CDN/MFC-L3745CDW/MFC-L3750CDW/MFC-L3770CDW

1. Belgenizi yükleyin.

NOT

- 2 taraflı tarama modelleri için: 2 taraflı belgenizi ADF'ye yükleyin. 2 taraflı belgeniz için tarayıcı camını kullanıyorsanız [1-taraflı⇒2-taraflı] seçeneğini seçin.
- 1 taraflı tarama modelleri için: 2 taraflı belgenizi tarayıcı camına yükleyin.

2. [Kopya] öğesine basın.
3. Kopya sayısını girin.
4. [Seçenekler] > [2-trf Kopya] öğesine basın.
5. Aşağıdakilerden birini yapın:
   - 2 taraflı bir belgenin 2 taraflı kopyalarını için [2-trf.⇒2-trf.] öğesine basın.
   - 1 taraflı bir belgeden 2 taraflı kopyalar almak için şu adımları izleyin:
     a. Düzen seçeneklerini değiştirmek için, [Düzen] öğesine basın ve sonra [Uzun Kenar Çevir] veya [Kısa Kenar Çevir] öğesine basın.
     b. [1-taraflı⇒2-taraflı] öğesine basın.

MFC-L3735CDN/MFC-L3745CDW/MFC-L3750CDW için

[2-trf.⇒2-trf.] seçimini yaparsanız ADF kullanamazsınız. Tarayıcı camını kullanın.

6. Bittiğinde, [TAMAM] öğesine basın. ([TAMAM] düğmesi görüntülenirse.)
7. [Renkli Başlat] veya [Mono Başlat] öğesine basın.

   Belgeyi ADF'ye yerleştirdiyseniz, makine sayfaları tarar ve yazdırmaya başlar.
8. **Tarayıcı camını kullanıyorsanız belgenin her sayfası için aşağıdaki adımları tekrarlayın:**

- 2 taraflı bir belge için, diğer tarafı taramak için uzun kenar boyunca yaprağı ters çevirin.

- Sonraki sayfayı tarayıcı cama koyun ve sonra sayfayı taramak için `[Devam]` öğesine basın.
- Tüm sayfaları taradıktan sonra `[Bitir]` öğesine basın.

İlgili bilgiler

- Kopyalama

Kopyalama Seçenekleri

>> DCP-L3510CDW/DCP-L3551CDW
>> MFC-L3710CW/MFC-L3735CDN/MFC-L3745CDW/MFC-L3750CDW/MFC-L3770CDW

DCP-L3510CDW/DCP-L3551CDW

Kopyalama ayarlarını değiştirmek için **Seçenekler** veya **Kopyalama / Tarama Seçenekleri** düğmesine basın.

Menü seçimleri	Seçenekler
Büyült/Küçült	Bir sonraki kopya için bir büyütme veya küçültme oranı seçin. • `Özel(%25-400)` öğesini seçerseniz arama tuşlarını kullanın ya da büyütme veya küçültme oranını girmek için ▲ veya ▼ öğesine basın.
Yoğunluk	Metni daha koyu yapmak için yoğunluğu arttırın. Metni daha açık yapmak için yoğunluğu azaltın.
Çift Taraflı (yalnızca bazı modellerde kullanılabilir)	Kağıdın her iki tarafına kopyalamak için seçin. **1-taraflı → 2-taraflı** 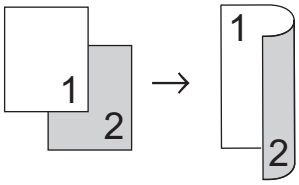 **2-taraflı → 2-taraflı** 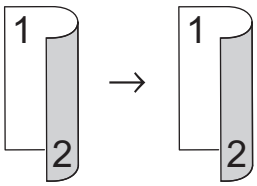
Kalite	Belge türünüz için Kopya çözünürlüğünü seçin.
Kontrast	Görüntüyü daha net yapmak için kontrastı artırın. Görüntüyü daha hafif yapmak için kontrastı azaltın.
İstifle/Sırala	Birden fazla kopyayı istiflemeyi veya sıralamayı seçin. **İstifle** 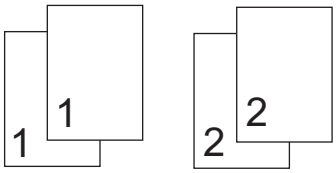 **Sırala** 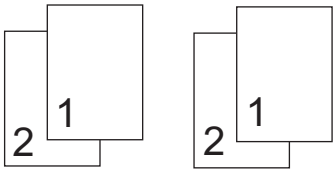

Menü seçimleri	Seçenekler
Sayfa Düzeni	1 sayfada N kopya yapın. **1 sayfada 4** 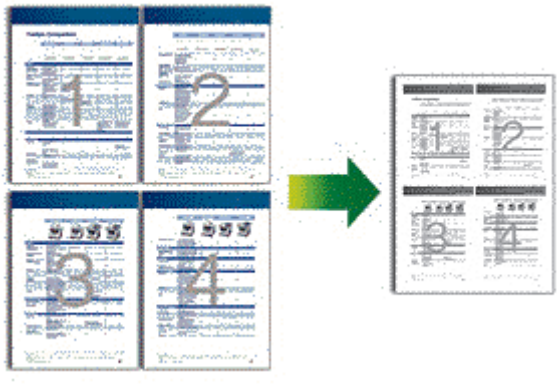
Oto Eğri.Düzelt	Makineyi eğik kopyaları otomatik olarak düzeltmek için ayarlayın.
Renk Ayarı	Renk doygunluğu için varsayılan ayarı değiştirin.
Des.Tem.Kaldır	Kopyalarken belgenin arkaplan rengini kaldırmayı seçin.

MFC-L3710CW/MFC-L3735CDN/MFC-L3745CDW/MFC-L3750CDW/MFC-L3770CDW

Kopyalama ayarlarını değiştirmek için `[Seçenekler]` öğesine basın.

Menü seçimleri	Seçenekler	
Büyült/Küçült	%100	-
	Büyült	Bir sonraki kopya için bir büyütme oranı seçin.
	Küçült	Bir sonraki kopya için bir küçültme oranı seçin.
	Özel(%25-400)	Bir büyütme veya küçültme oranı girin.
Yoğunluk	Metni daha koyu yapmak için yoğunluğu arttırın. Metni daha açık yapmak için yoğunluğu azaltın.	
Çek. Kul.	Bir sonraki kopya için bir kağıt çekmecesi seçin.	
2-trf Kopya	Kağıdın her iki tarafına kopyalamak için seçin. **1-taraflı → 2-taraflı** 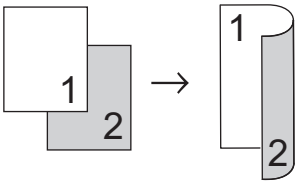 **2-taraflı → 2-taraflı** 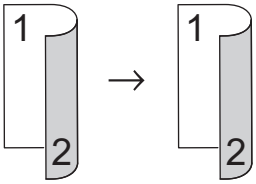 Kullanılabilir seçenekler modelinize bağlı olarak değişir.	
2-Taraflı Kopya Sayfa Düzeni (bazı ayarlarda kullanılabilir)	Uzun kenarı bağlama ya da kısa kenarı bağlamayı seçin.	
Kalite	Belge türünüz için Kopya çözünürlüğünü seçin.	

Menü seçimleri	Seçenekler
Kontrast	Görüntüyü daha net yapmak için kontrastı artırın. Görüntüyü daha hafif yapmak için kontrastı azaltın.
İstifle/Sırala	Birden fazla kopyayı istiflemeyi veya sıralamayı seçin. **İstifle** 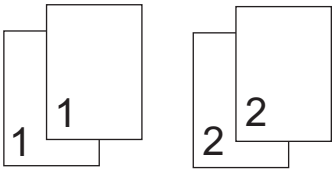 **Sırala** 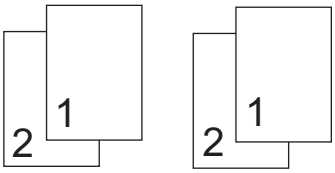
Sayfa Düzeni	1 sayfada N kopya yapın. **1 sayfada 4** 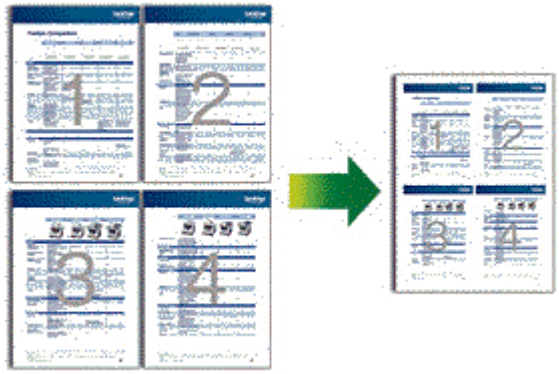
Oto Eğri. Düzelt	Makineyi eğik kopyaları otomatik olarak düzeltmek için ayarlayın.
Renk Ayarı	Renk doygunluğu için varsayılan ayarı değiştirin.
Arka Plan Rengini Kaldır	Kopyalarken belgenin arkaplan rengini kaldırmayı seçin.

İlgili bilgiler

- Kopyalama

Faks

- Bir Faks Gönderme
- Bir Faks Alma
- Ses İşlemleri ve Faks Numaraları
- Telefon Hizmetleri ve Harici Aygıtlar
- Faks Raporları
- PC-FAX

Bir Faks Gönderme

- Bir Faks Gönderme
- ADF'den 2 Taraflı Faks Gönderme
- Bir Faksı Manüel Olarak Gönderme
- Konuşmanın Sonunda Faks Gönderme
- Aynı Faksı Birden Fazla Alıcıya Gönderme (Yayın)
- Gerçek Zamanlı Olarak Faks Gönderme
- Belirli bir Saatte bir Faks Gönderme (Ertelemeli Faks)
- Faksınıza bir Kapak Sayfası Ekleme
- İşlemdeki Bir Faksı İptal Etme
- Bekleyen Faksı Kontrol Etme veya İptal Etme
- Faks Seçenekleri

Bir Faks Gönderme

İlgili Modeller: MFC-L3710CW/MFC-L3735CDN/MFC-L3745CDW/MFC-L3750CDW/MFC-L3770CDW

1. Aşağıdakilerden birini yapın:
   - Belgeyi ADF'ye *yüzü yukarı* bakacak şekilde yerleştirin.
     (Birden fazla sayfa fakslıyorsanız ADF'yi kullanmanızı öneririz.)

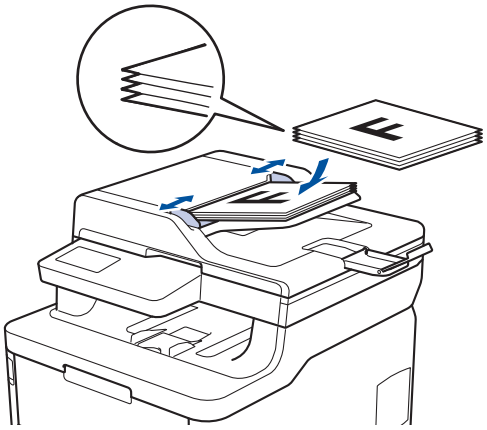

   - Lütfen belgeyi tarayıcı camına *yüzü aşağı* gelecek şekilde yerleştirin.

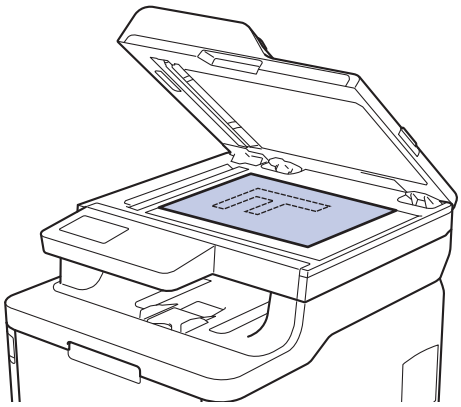

2. [Faks] öğesine basın.
3. Faks numarasını girin.
   - **Arama tuşlarını kullanarak**
     Faks numarasını girmek için rakamlara basın.

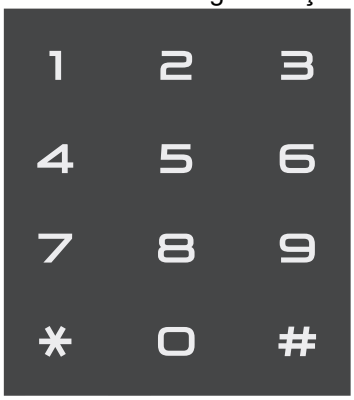

   - **Adres Defterinin Kullanılması**
     [Adres Defteri] öğesine basın ve ardından aşağıdakilerden birini yapın:

- Yukarı veya aşağı kaydırarak veya ▲ ya da ▼ öğesine basarak, istediğiniz numarayı görüntüleyin ve ardından ona basın.
- [Ara] öğesine basın ve ardından adı girip [TAMAM] öğesine basın. Aramak istediğiniz ada basın.

Bittiğinde, [Uygula] öğesine basın.

- **Arama geçmişinin kullanılması**

  [Arama Geçmişi] öğesine basın ve ardından [Giden Çağrı] seçeneğine basın.

  Yukarı veya aşağı kaydırarak veya ▲ ya da ▼ öğesine basarak, istediğiniz faks numarasını görüntüleyin ve ardından ona basın.

  Bir faks göndermek için [Uygula] öğesine basın.

4. [Faks Başlatma] öğesine basın.

   Makine belgeyi tarar ve gönderir.

   Belgeyi tarayıcı camına koyduysanız tablodaki talimatları izleyin.

Seçenek	Açıklama
Evet	Sonraki sayfayı taramak istiyorsanız Evet seçeneğine basın ve sonra sonraki sayfayı tarayıcı camına yerleştirin. Sayfayı taramak için TAMAM öğesine basın.
Hayır	Son sayfayı taradıktan sonra Hayır seçeneğine basın. Makine belgeyi gönderir.

Faks göndermeyi durdurmak için, öğesine basın ve sonra öğesine basın.

İlgili bilgiler

- Bir Faks Gönderme

ADF'den 2 Taraflı Faks Gönderme

İlgili Modeller: MFC-L3770CDW

2 taraflı bir faks göndermeden önce, 2 taraflı formatını seçmeniz gerekir. Belgenizin düzenine bağlı olarak Uzun Kenar veya Kısa Kenar'ı seçin.

1. Belgenizi yükleyin.
2. öğesine basın [Faks] > [Seçenekler] > [2-taraflı Faks].
3. Aşağıdakilerden birini yapın:
   - Belgeniz Uzun kenardan çevriliyorsa, [2-taraflı Tarama: Uzun Kenar] seçeneğine basın.
   - Belgeniz Kısa kenardan çevriliyorsa, [2-taraflı Tarama: Kısa Kenar] seçeneğine basın.
4. [TAMAM] öğesine basın. ([TAMAM] düğmesi görüntülenirse.)
5. Faks numarasını girin.
6. [Faks Başlatma] öğesine basın.

İlgili bilgiler

- Bir Faks Gönderme

Bir Faksı Manüel Olarak Gönderme

İlgili Modeller: MFC-L3710CW/MFC-L3735CDN/MFC-L3745CDW/MFC-L3750CDW/MFC-L3770CDW

Manüel faks gönderimi bir faks gönderirken numaranın çevrilmesini, zilin çalmasını ve faks alım tonlarını işitmenize imkan sağlar.

1. Belgenizi yükleyin.
2. [Faks] öğesine basın.
3. Harici telefonun ahizesini kaldırın.
4. Aramak istediğiniz faks numarasını çevirin.
5. Faks tonunu duyduğunuzda [Faks Başlatma] öğesine basın.
   - Tarayıcı camı kullanıyorsanız, [Gönder] öğesine basın.
6. Harici telefonun ahizesini kaldırın ve çevir sesi bekleyin.

İlgili bilgiler

- Bir Faks Gönderme

Konuşmanın Sonunda Faks Gönderme

İlgili Modeller: MFC-L3710CW/MFC-L3735CDN/MFC-L3745CDW/MFC-L3750CDW/MFC-L3770CDW

Bir konuşmanın sonunda ikiniz de kapatmadan önce diğer tarafa bir faks gönderebilirsiniz.

1. Karşı taraftan, faks tonlarını (sinyal sesleri) duymak için beklemesini ve ardından telefonu kapamadan önce Başlat tuşuna basmasını isteyin.
2. Belgenizi yükleyin.
3. `[Faks Başlatma]` öğesine basın.
   - Tarayıcı camı kullanıyorsanız, `[Gönder]` öğesine basın.
4. Harici telefonun ahizesini yerine koyun.

İlgili bilgiler

- Bir Faks Gönderme

Aynı Faksı Birden Fazla Alıcıya Gönderme (Yayın)

İlgili Modeller: MFC-L3710CW/MFC-L3735CDN/MFC-L3745CDW/MFC-L3750CDW/MFC-L3770CDW

Aynı faksı aynı anda birden fazla faks numarasına göndermek için Yayın özelliğini kullanın.

- Aynı yayın, Grupları, Adres Defteri numaralarını ve 50 adede kadar manuel olarak aranan numarayı içerebilir.
- Adres Defteri numaraları, bir yayında kullanılmadan önce makinenin belleğinde depolanmalıdır.
- Grup numaraları da yayında kullanılmadan önce makinenin belleğinde depolanmalıdır. Grup numaraları, kolay arama için, kaydedilmiş pek çok Adres Defteri numarasını içerir.

Gruplar için herhangi bir Adres Defteri numarası kullanmadıysanız, faksları 250 farklı numaraya yayınlayabilirsiniz.

1. Belgenizi yükleyin.
2. öğesine basın [Faks] > [Seçenekler] > [Yayın].
3. [Numara Ekle] öğesine basın.

   Yayına, aşağıdaki yöntemlerle numara ekleyebilirsiniz:

   - [Numara Ekle] öğesine basın ve LCD'yi kullanarak bir numara girin.

     [TAMAM] öğesine basın.
   - [Adres defterinden ekle] öğesine basın. Yayına eklemek istediğiniz numarayı görüntülemek için yukarı veya aşağı kaydırın veya ▲ ya da ▼ öğesine basın. Yayın onay kutularını seçin. İstediğiniz tüm numaraları seçtikten sonra [TAMAM] öğesine basın.
   - [Adres defterinde ara] öğesine basın. Ada basın ve [TAMAM] öğesine basın. Ada basın ve ardından eklemek istediğiniz numaraya basın.
4. Bittiğinde, [TAMAM] öğesine basın.
5. [Faks Başlatma] öğesine basın. Yayın bittikten sonra makine sonuçları size bildirmek için bir yayın raporu yazdırır.

- Makinenin kullanılabilir belleği, bellekteki işlerin türüne ve yayın için kullanılan numaralara göre değişecektir. Mevcut maksimum numaraya yayınlıyorsanız, çift erişimi ve ertelemeli faksı kullanamazsınız.
- [Hafıza doldu] mesajı görüntülendiğinde işi durdurmak için veya [Çık] öğesine basın. Birden fazla sayfa tarandıysa makine belleğindeki kısmı göndermek için [Şimdi Gönder] öğesine basın.

İlgili bilgiler

- Bir Faks Gönderme
  - Devam Eden bir Yayını İptal Etme

Devam Eden bir Yayını İptal Etme

İlgili Modeller: MFC-L3710CW/MFC-L3735CDN/MFC-L3745CDW/MFC-L3750CDW/MFC-L3770CDW

Yayın sırasında, gönderilmekte olan faksı ya da tüm yayın işini iptal edebilirsiniz.

1. öğesine basın.
2. öğesine basın.
3. Aşağıdakilerden birini yapın:
   - Tüm yayını iptal etmek için `[Tüm Yayın]` öğesine basın.
   - Mevcut işi iptal etmek için, LCD'de, aranmakta olan ada veya numaraya basın.
   - İptali gerçekleştirmeden çıkmak için öğesine basın.

İlgili bilgiler

- Aynı Faksı Birden Fazla Alıcıya Gönderme (Yayın)

Gerçek Zamanlı Olarak Faks Gönderme

İlgili Modeller: MFC-L3710CW/MFC-L3735CDN/MFC-L3745CDW/MFC-L3750CDW/MFC-L3770CDW

Faks gönderirken, makine belgeyi göndermeden önce onu belleğe tarar. Telefon hattı boş olduğu anda makine aramaya ve göndermeye başlar. Önemli bir belgeyi makinenin taramayı bellekten almasını beklemeden anında göndermek istiyorsanız, [Gerç.Zamnlı TX] öğesini açın.

- Bellek doluysa ve ADF'den bir faks gönderiyorsanız makine belgeyi gerçek zamanlı gönderir ([Gerç.Zamnlı TX], [Kapalı] olarak ayarlanmış olsa bile). Bellek doluysa, siz belleğin bir kısmını temizleyene kadar tarayıcı camından fakslar gönderilemez.
- Gerçek Zamanlı Gönderimde, tarayıcı camını kullanıyorsanız otomatik yeniden çevirme çalışmaz.
- [Gerç.Zamnlı TX] öğesi açık olarak ayarlanırsa, 2 taraflı belge tarama seçeneği kullanılamaz.

1. Belgenizi yükleyin.
2. öğesine basın [Faks] > [Seçenekler] > [Gerç.Zamnlı TX].
3. [Açık] veya [Kapalı] öğesine basın.
4. [TAMAM] öğesine basın. ([TAMAM] düğmesi görüntülenirse.)
5. Faks numarasını girin.
6. [Faks Başlatma] öğesine basın.

İlgili bilgiler

- Bir Faks Gönderme

Belirli bir Saatte bir Faks Gönderme (Ertelemeli Faks)

İlgili Modeller: MFC-L3710CW/MFC-L3735CDN/MFC-L3745CDW/MFC-L3750CDW/MFC-L3770CDW

Önünüzdeki yirmi dört saat içerisinde gönderilecek 50'ye varan faksı makine belleğinde saklayabilirsiniz.

1. Belgenizi yükleyin.
2. [Faks] > [Seçenekler] > [Gecikmeli Faks] > [Gecikmeli Faks] öğesine basın.
3. [Açık] öğesine basın.
4. [Zamanı Ayrl] öğesine basın.
5. Faksın gönderilmesini istediğiniz saati girin (24 saat formatında) ve sonra [TAMAM] öğesine basın.
   (Örneğin, akşam 7:45 için 19:45 girin.)
6. [TAMAM] öğesine basın.
7. Faks numarasını girin.
8. [Faks Başlatma] öğesine basın.
9. öğesine basın.

İlgili bilgiler

- Bir Faks Gönderme

Faksınıza bir Kapak Sayfası Ekleme

İlgili Modeller: MFC-L3710CW/MFC-L3735CDN/MFC-L3745CDW/MFC-L3750CDW/MFC-L3770CDW

Sonraki faksa ya da giden tüm fakslara bir kapak sayfası ekleyebilirsiniz.

- Bu özellik, siz İstasyon Kimliğinizi programladıkça çalışmaz.
- Kapak sayfanız İstasyon Kimliğinizi, bir yorumu ve Adres Defteri'nde kayıtlı adı içerebilir.

1. Belgenizi yükleyin.
2. [Faks] > [Seçenekler] > [Kapak Sayfası Ayarı] > [Kapak Sayfası Ayarı] öğesine basın.
3. [Açık] öğesine basın.
4. [Kapaksayf. Not] öğesine basın.
5. Kullanmak istediğiniz yorumu seçmek için yukarı veya aşağı kaydırın ya da ▲ veya ▼ öğesine basın ve ardından yoruma basın.

   öğesine basın.
6. [TAMAM] öğesine basın. ([TAMAM] düğmesi görüntülenirse.)
7. Faks numarasını girin.
8. [Faks Başlatma] öğesine basın.

Kapak sayfası sonraki faksa eklenir. Kapak sayfasını giden tüm giden fakslara eklemek istiyorsanız ayarları yeni varsayılan olarak ayarlayın.

İlgili bilgiler

- Bir Faks Gönderme
  - Bir Kapak Sayfası Mesajı Oluşturma

Bir Kapak Sayfası Mesajı Oluşturma

İlgili Modeller: MFC-L3710CW/MFC-L3735CDN/MFC-L3745CDW/MFC-L3750CDW/MFC-L3770CDW

Giden fakslara eklemek için bir veya iki özel kapak sayfası mesajı oluşturabilirsiniz.

1. [Ayarlar] > [Tüm Ayarlar] > [Faks] > [Gönderim Kur] > [Kapaksayf. Not] öğesine basın.
2. Özel mesajınızı saklamak için [5] veya [6] öğesine basın.
3. LCD'yi kullanarak kapak sayfası mesajını girin. [TAMAM] öğesine basın.

   Numaraları, harfleri veya özel karakterleri seçmek için A 1 @ öğesine basın.
4. öğesine basın.

İlgili bilgiler

- Faksınıza bir Kapak Sayfası Ekleme

İşlemdeki Bir Faksı İptal Etme

İlgili Modeller: MFC-L3710CW/MFC-L3735CDN/MFC-L3745CDW/MFC-L3750CDW/MFC-L3770CDW

1. öğesine basın.
2. Makine arama yapıyor ya da bir faks gönderiyorsa öğesine basın.

   LCD'de `[İşi İptal Et?]` görüntülenir.
3. Devam eden faks işini iptal etmek ya da sürdürmek için tablodan bir seçeneğe basın.

Seçenek	Açıklama
`Evet`	Faks gönderme işi makine tarafından iptal edilir.
`Hayır`	Makine, faks işini iptal işleminden iptali gerçekleştirmeden çıkar.

İlgili bilgiler

- Bir Faks Gönderme

Bekleyen Faksı Kontrol Etme veya İptal Etme

İlgili Modeller: MFC-L3710CW/MFC-L3735CDN/MFC-L3745CDW/MFC-L3750CDW/MFC-L3770CDW

Bir faks işini bellekte depolanırken ve beklerken faks işini iptal ederek gönderilmeden önce iptal edebilirsiniz.

1. [Ayarlar] > [Tüm Ayarlar] > [Faks] > [Kalan İşler] öğesine basın.
2. Yukarı veya aşağı kaydırarak veya ▲ ya da ▼ öğesine basarak, bekleyen işler arasında gezinin ve ardından iptal etmek istediğiniz işe basın.
3. [İptal] öğesine basın.
4. Onaylamak için [Evet] öğesine ya da iptali gerçekleştirmeden çıkmak için [Hayır] öğesine basın.
5. İşleri iptal etme bittiğinde, öğesine basın.

İlgili bilgiler

- Bir Faks Gönderme

Faks Seçenekleri

İlgili Modeller: MFC-L3710CW/MFC-L3735CDN/MFC-L3745CDW/MFC-L3750CDW/MFC-L3770CDW

Faks gönderme ayarlarını değiştirmek için [Seçenekler] düğmesine basın.

Seçenek	Açıklama
Faks Çözünür.	Giden fakslar için çözünürlüğü ayarlayın. Faks kalitesi genellikle Faks Çözünürlüğü değiştirilerek geliştirilebilir.
Kontrast	Kontrastı ayarlayın. Belgeniz fazla açık veya koyuysa, kontrastı değiştirmek faks kalitesini iyileştirebilir.
2-taraflı Faks (Otomatik 2 taraflı tarama modelleri için)	2 taraflı tarama formatını ayarlayın.
Cam Tara. Boy.	Tarayıcı camının tarama alanını belge boyutuna ayarlayın.
Yayın	Aynı faks mesajını birden fazla faks numarasına aynı anda gönderin.
Gecikmeli Faks	Ertelemeli faksın gönderileceği günün saatini ayarlayın.
Gerç.Zamnlı TX	Makinenin belleğinden tarama alması için beklemeden bir faksı anında gönderin.
Kapak Sayfası Ayarı	Makineyi önceden programlanmış bir kapak sayfasını otomatik olarak göndermeye ayarlayın.
Yurtdışı Modu	Denizaşırı faks göndermekte sıkıntı yaşıyorsanız Açık olarak ayarlayın.
Yeni Vars. Ayrla	Ayarlarınızı varsayılan olarak kaydedin.
Fabrika Ayarı	Bütün ayarları, fabrika ayarlarına geri çevirin.

Geçerli ayarları [Kısayol olarak Kaydet] öğesine basarak kaydedebilirsiniz.

İlgili bilgiler

- Bir Faks Gönderme

Bir Faks Alma

- Alım Modu Ayarları
- Bellek Alımı Seçenekleri
- Uzaktan Faks Alımı

Alım Modu Ayarları

- Alma Modlarına Genel Bakış
- Doğru Alım Modunu Seçme
- Makine Cevap Vermeden Önce Zil Sesi Sayısını Ayarlama (Zil Erteleme)
- F/T Zil Süresini Ayarlama (Hızlı Çift Zil)
- Faks Algılamayı Ayarlayın
- Büyük Boy Bir Gelen Faksı Sayfa Boyutuna Küçültme
- Alınan Fakslar için 2 Taraflı Yazdırmayı Ayarlama
- Faks Alım Damgasını Ayarlama
- Bir Telefon Görüşmesinin Sonunda Bir Faks Alma

Alma Modlarına Genel Bakış

İlgili Modeller: MFC-L3710CW/MFC-L3735CDN/MFC-L3745CDW/MFC-L3750CDW/MFC-L3770CDW

Bazı alım modlarında otomatik olarak cevaplama yapılır (Sadece Faks Modu ve Faks/Tel Modu). Bu modları kullanmadan önce Zil Erteleme ayarını değiştirmek isteyebilirsiniz.

Sadece Faks Modu

(Makine menüsünde `[Yal.Faks]`)

Sadece Faks Modunda tüm aramalar faks olarak cevaplanır.

Faks/Tel Modu

(Makine menüsünde `[Faks/Tel]`)

Faks/Tel Modu, faks mı sesli arama mı olduğunu tanıyarak ve bunları aşağıdaki yollardan birinde ele alarak gelen aramaları yönetmenize yardımcı olur:

- Fakslar otomatik olarak alınır.
- Sesli aramalar, aramayı cevaplamanızı belirtmek için F/T zilini başlatır. F/T zili, makineniz tarafından üretilen hızlı bir sahte/çift zildir.

Manüel Mod

(Makine menüsünde `[Manuel]`)

Manüel Modda bir faksı almak için makineye bağlanmış harici telefonun ahizesini kaldırın.

Faks tonlarını duyduğunuzda (tekrarlayan kısa bip sesleri), bir faks almak için tablodaki düğmelere basın. Makineyle aynı hat üzerinde bir ahizeyi kaldırdığınızda faksları almak için Faks Algılama özelliğini kullanın.

Kullanılabilir Modeller	Faksı almak için
Dokunmatik ekranlı LCD modelleri	> `Faks Başlatma` > `Al`

Harici Telesekreter Modu

(Makine menüsünde `[Harici TAD]`)

Harici Telesekreter Modu, harici telesekreterinizin gelen aramaları yönetmesine imkan sağlar.

Gelen aramalar aşağıdaki şekillerde işleme alınacaktır:

- Fakslar otomatik olarak alınır.
- Sesli aramalarda arayanlar harici telesekretere mesaj bırakabilirler.

İlgili bilgiler

- Alım Modu Ayarları

Doğru Alım Modunu Seçme

İlgili Modeller: MFC-L3710CW/MFC-L3735CDN/MFC-L3745CDW/MFC-L3750CDW/MFC-L3770CDW

Hattınızdaki telefon hizmetlerine ve harici aygıtlara göre bir Alım Modu seçmeniz gerekir.

Varsayılan olarak, makineniz kendisine gönderilen faksları otomatik olarak alacaktır. Aşağıdaki şema, doğru modu seçmenize yardımcı olacaktır.

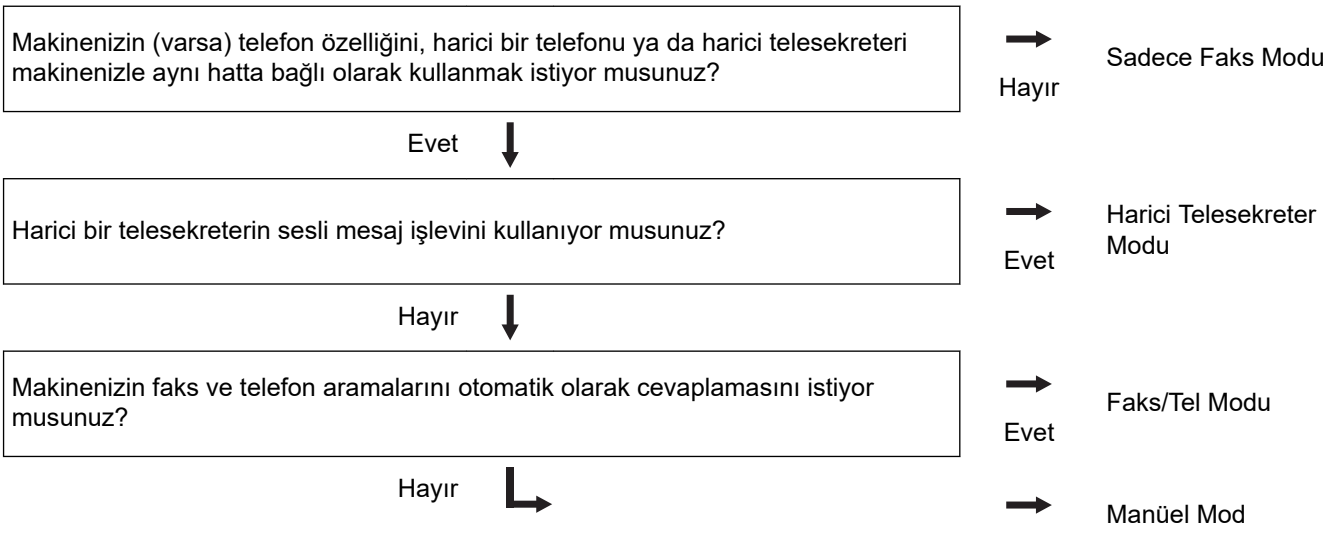

1. [Ayarlar] > [Tüm Ayarlar] > [Faks] > [Alma Kurulumu] > [Alım Modu] öğesine basın.
2. [Yal.Faks], [Faks/Tel], [Harici TAD] veya [Manuel] öğesine basın.
3. öğesine basın.

İlgili bilgiler

- Alım Modu Ayarları

Makine Cevap Vermeden Önce Zil Sesi Sayısını Ayarlama (Zil Erteleme)

İlgili Modeller: MFC-L3710CW/MFC-L3735CDN/MFC-L3745CDW/MFC-L3750CDW/MFC-L3770CDW

Makinenizi biri aradığında, normal telefon zil sesini duyarsınız. Zil sayısı Zil Gecikme seçeneğinde ayarlanır.

- Zil Gecikmesi ayarı, Sadece Faks ve Faks/Tel Modlarında cevaplamadan önce makinenin kaç defa çalacağını belirler.
- Makineyle aynı hat üzerinde harici ya da paralel telefonlarınız varsa maksimum zil sayısını seçin.

1. [Ayarlar] > [Tüm Ayarlar] > [Faks] > [Alma Kurulumu] > [Zil Gecikmesi] öğesine basın.
2. İstediğiniz çalma sayısına basın.

[0] değerini seçerseniz makine derhal cevap verir ve hatta zil hiç çalmaz (yalnızca bazı ülkelerde kullanılabilir).

3. öğesine basın.

İlgili bilgiler

- Alım Modu Ayarları

F/T Zil Süresini Ayarlama (Hızlı Çift Zil)

İlgili Modeller: MFC-L3710CW/MFC-L3735CDN/MFC-L3745CDW/MFC-L3750CDW/MFC-L3770CDW

Alım modunu Faks/Tel Modu olarak ayarladığınızda, arama bir faks ise, makineniz otomatik olarak alır. Ancak, sesli arama ise, makine F/T Zil Süresinde ayarladığınız süreyle F/T zil sesi (hızlı çift zil) verir. F/T zilini duyduğunuzda, hatta sesli bir arayan vardır.

- F/T Zil Süresi özelliği, Alım Modu olarak Faks/Tel Modunu ayarladığınızda çalışır.

F/T zili makine tarafından çalındığından paralel ve harici telefonlar çalmaz; bununla beraber, herhangi bir telefondan aramayı cevaplayabilirsiniz.

1. [Ayarlar] > [Tüm Ayarlar] > [Faks] > [Alma Kurulumu] > [F/T Çal Süresi] öğesine basın.
2. Makinenin sizi bir sesli arama olduğu konusunda uyarmak için ne kadar süre çalmasını istiyorsanız ona basın.
3. öğesine basın.

Arayan kişi sahte/çift zil sırasında kapasa bile, makine belirlenen sürede çalmaya devam eder.

İlgili bilgiler

- Alım Modu Ayarları

Faks Algılamayı Ayarlayın

İlgili Modeller: MFC-L3710CW/MFC-L3735CDN/MFC-L3745CDW/MFC-L3750CDW/MFC-L3770CDW

Faks Algılama Açık ise: Aramaya yanıt verseniz bile, makine bir faks aramasını otomatik olarak alır. LCD'de [Alınıyor] gördüğünüzde ya da kullanmakta olduğunuz ahizeden "cıvıltı" sesi duyduğunuzda ahizeyi yerine koymanız yeterlidir. Makineniz geri kalanını halledecektir.

Faks Algılama Kapalıysa: Makinenin başındaysanız ve bir faks aramasını harici ahizeyi kaldırarak cevaplarsanız faksı almak için aşağıdaki tablodaki düğmelere basın. Dahili numaradan veya harici bir telefondan cevapladığınızda, ***51**.

Kullanılabilir Modeller	Faksı almak için
MFC-L3710CW/MFC-L3735CDN/MFC-L3745CDW/ MFC-L3750CDW/MFC-L3770CDW	> Faks Başlatma > Al

- Bu özellik [Açık] olarak ayarlanırsa, ama paralel ya da harici bir telefon ahizesini kaldırdığınızda makineniz bir faks aramasına bağlanmazsa, ***51** uzaktan aktivasyon koduna basın.
- Aynı telefon hattı üzerindeki bir bilgisayardan faksları gönderirseniz ve makine bunu engellerse Faks Algılama ayarını [Kapalı] yapın.

1. [Ayarlar] > [Tüm Ayarlar] > [Faks] > [Alma Kurulumu] > [Faks Algıla] öğesine basın.
2. [Açık] veya [Kapalı] öğesine basın.
3. öğesine basın.

İlgili bilgiler

- Alım Modu Ayarları

Büyük Boy Bir Gelen Faksı Sayfa Boyutuna Küçültme

İlgili Modeller: MFC-L3710CW/MFC-L3735CDN/MFC-L3745CDW/MFC-L3750CDW/MFC-L3770CDW

Otomatik küçültme işlevini etkinleştirirseniz makine, gelen faksın her bir sayfasını kağıdınıza uyacak şekilde küçültür. Makine, faksınızın kağıt boyutunu ve Kağıt Boyutu ayarınızı kullanarak küçültme oranını hesaplar.

1. [Ayarlar] > [Tüm Ayarlar] > [Faks] > [Alma Kurulumu] > [Oto. İndirgeme] öğesine basın.
2. [Açık] veya [Kapalı] öğesine basın.
3. öğesine basın.

İlgili bilgiler

- Alım Modu Ayarları

Alınan Fakslar için 2 Taraflı Yazdırmayı Ayarlama

İlgili Modeller: MFC-L3735CDN/MFC-L3745CDW/MFC-L3750CDW/MFC-L3770CDW

[Çift Taraflı] işlevi [Açık] olarak ayarlandığında, makineniz, alınan faksları kağıdın iki tarafına yazdırır.

- Bu işlev için A4 boyutta kağıt kullanın (60 ila 105 g/m^2).
- 2 taraflı yazdırma etkinleştirildiğinde, gelen fakslar kağıt çekmecesindeki kağıda uyacak şekilde otomatik olarak küçültülür.

1. [Ayarlar] > [Tüm Ayarlar] > [Faks] > [Alma Kurulumu] > [Çift Taraflı] öğesine basın.
2. [Açık] veya [Kapalı] öğesine basın.
3. öğesine basın.

İlgili bilgiler

- Alım Modu Ayarları

Faks Alım Damgasını Ayarlama

İlgili Modeller: MFC-L3710CW/MFC-L3735CDN/MFC-L3745CDW/MFC-L3750CDW/MFC-L3770CDW

Makineyi, alınan her bir faks sayfasının üst ortasında alım tarihini ve saatini yazdıracak şekilde ayarlayabilirsiniz.

- Makineye geçerli tarihi ve saati ayarladığınızdan emin olun.

1. [Ayarlar] > [Tüm Ayarlar] > [Faks] > [Alma Kurulumu] > [Faks Alım Damgası] öğesine basın.
2. [Açık] veya [Kapalı] öğesine basın.
3. öğesine basın.

İlgili bilgiler

- Alım Modu Ayarları

Bir Telefon Görüşmesinin Sonunda Bir Faks Alma

İlgili Modeller: MFC-L3710CW/MFC-L3735CDN/MFC-L3745CDW/MFC-L3750CDW/MFC-L3770CDW

Brother makinenize bağlı olan telefonda konuşuyorsanız ve karşı taraf da kendi faks makinesine bağlı bir telefondan konuşuyorsa, görüşmenin sonunda diğer taraf, her ikiniz de telefonu kapamadan, size faks gönderebilir.

Makinenizin ADF'si boş olmalıdır.

1. Karşı taraftan belgeyi makinesine yerleştirmesini ve Başlat ya da Gönder tuşuna basmasını isteyin.
2. CNG tonlarını işittiğinizde (yavaşça tekrarlanan bip sesleri) `[Faks Başlatma]` öğesine basın.

   Makine Yeniden Çevirme yapıyorsa bitene kadar bekleyin ve yeniden deneyin.

3. Bir faks almak için `[Al]` öğesine basın.
4. Harici ahizeyi yerine koyun.

İlgili bilgiler

- Alım Modu Ayarları

Bellek Alımı Seçenekleri

İlgili Modeller: MFC-L3710CW/MFC-L3735CDN/MFC-L3745CDW/MFC-L3750CDW/MFC-L3770CDW

Makineden uzakta olduğunuzda, gelen faksları yönlendirmek için Bellek Alımı seçeneklerini kullanın. Bir seferde sadece bir Bellek Alımı seçeneğini kullanabilirsiniz.

Bellek Alımı şu şekilde ayarlanabilir:

- Faks Yönlendirme
- Faks Depolama
- PC-Fax Alımı
- Bulut'a Yönlendir

  Makine, alınan fakslarınızı çevrimiçi hizmetlere yönlendirir.
- Kapalı

- Gelen Faksları Başka Bir Makineye Yönlendirme
- Gelen Faksları Makinenin Belleğinde Depolama
- Bellek Alımı Seçeneklerini Değiştirme
- Bellek Alımını Kapama
- Makinenin Belleğinde Depolanan Bir Faksı Yazdırma
- Alınan Faksları Bilgisayarınıza Aktarmak için PC-Faks Alımı Seçeneğini Kullanma (Sadece Windows)

Gelen Faksları Başka Bir Makineye Yönlendirme

İlgili Modeller: MFC-L3710CW/MFC-L3735CDN/MFC-L3745CDW/MFC-L3750CDW/MFC-L3770CDW

Alınan fakslarınızı otomatik olarak başka bir makineye yönlendirmek için Faks Yönlendirme özelliğini kullanın.

1. [Ayarlar] > [Tüm Ayarlar] > [Faks] > [Alma Kurulumu] > [Hafıza Alımı] öğesine basın.
2. [Faks İlet] öğesine basın.
3. Aşağıdakilerden birini yapın:
   - İletilecek faks numarasını (en fazla 20 karakter) girmek için LCD'yi kullanarak [Manuel] öğesine basın.

     [TAMAM] öğesine basın.
   - [Adres Defteri] öğesine basın.

     Fakslarınızın iletileceği faks numarasını veya e-posta adresini buluncaya kadar kaydırmak için yukarı veya aşağı kaydırın ya da ▲ veya ▼ öğesine basın.

     İstediğiniz faks numarası veya e-posta adresine basın.

- [Yed. Baskı: Açk] veya [Yed. Baskı: Kpl] öğesine basın. [Yed. Baskı: Açk] öğesini seçerseniz makinede, makinenizde alınan faksların bir kopyası da yazdırılır.

4. öğesine basın.

İlgili bilgiler

- Bellek Alımı Seçenekleri

Gelen Faksları Makinenin Belleğinde Depolama

İlgili Modeller: MFC-L3710CW/MFC-L3735CDN/MFC-L3745CDW/MFC-L3750CDW/MFC-L3770CDW

Gelen faksları makinenin belleğinde depolamak için Faks Depolama özelliğini kullanın. Uzak Alma komutlarını kullanarak depolanan faks mesajlarınızı başka bir konumdayken faks makinenizden alın. Makineniz, saklanan her bir faksın bir yedek kopyasını yazdırır.

1. [Ayarlar] > [Tüm Ayarlar] > [Faks] > [Alma Kurulumu] > [Hafıza Alımı] öğesine basın.
2. [Faks Depolama] seçeneğini görüntülemek için yukarı veya aşağı kaydırın ya da ▲ veya ▼ öğesine ve ardından [Faks Depolama] öğesine basın.

[Yed. Baskı: Açk] veya [Yed. Baskı: Kpl] öğesine basın. [Yed. Baskı: Açk] öğesini seçerseniz makinede, makinenizde alınan faksların bir kopyası da yazdırılır.

3. öğesine basın.

İlgili bilgiler

- Bellek Alımı Seçenekleri

Bellek Alımı Seçeneklerini Değiştirme

İlgili Modeller: MFC-L3710CW/MFC-L3735CDN/MFC-L3745CDW/MFC-L3750CDW/MFC-L3770CDW

Uzaktan Faks işlemlerini değiştirirken makinenizin belleğinde alınan fakslar varsa, LCD'de aşağıdaki sorulardan biri görüntülenir:

Alınan fakslar otomatik yazdırıldıysa LCD'de `[Tüm Belgeler Silinsin mi?]` görüntülenir

- Aşağıdakilerden birini yapın:
  - `[Evet]` öğesine basarsanız, bellekteki fakslar ayar değişmeden önce silinecektir.
  - `[Hayır]` öğesine basarsanız, bellekteki fakslar silinmeyecek ve ayar değişmeyecektir.

Yazdırılmayan fakslar makinenin belleğindeyse LCD'de `[Tüm faksları yazdırmak istiyor musunuz?]` görüntülenir

- Aşağıdakilerden birini yapın:
  - `[Evet]` öğesine basarsanız, bellekteki fakslar ayar değişmeden önce yazdırılacaktır.
  - `[Hayır]` öğesine basarsanız, bellekteki fakslar yazdırılmayacak ve ayar değişmeyecektir.

Başka bir seçenekten (`[Faks İlet]` veya `[Faks Depolama]`) `[PC Faks Alım]` seçeneğine değişiklik yaparsanız, alınan fakslar makinenin belleğinde bırakılır.

- Bir ağdaysanız `[<USB>]` öğesine ya da bilgisayarın adına basın ve sonra `[OK]` öğesine basın. Yedek Yazdırma'yı açmak isteyip istemediğiniz sorulur.

  LCD şunu görüntüler:

  `[PC'ye Faks gönd?]`
  - `[Evet]` öğesine basarsanız, bellekteki fakslar ayar değişmeden önce bilgisayarınıza gönderilir.
  - `[Hayır]` öğesine basarsanız, bellekteki fakslar silinmeyecek ve ayar değişmeyecektir.

İlgili bilgiler

- Bellek Alımı Seçenekleri

Bellek Alımını Kapama

İlgili Modeller: MFC-L3710CW/MFC-L3735CDN/MFC-L3745CDW/MFC-L3750CDW/MFC-L3770CDW

Makinenin gelen faksları kaydetmesini veya aktarmasını istemiyorsanız Bellek Alımını kapatın.

1. [Ayarlar] > [Tüm Ayarlar] > [Faks] > [Alma Kurulumu] > [Hafıza Alımı] öğesine basın.
2. [Kapalı] öğesine basın.

Makinenizin belleğinde hala alınan fakslar varsa LCD'de seçenekler görüntülenir.

3. öğesine basın.

İlgili bilgiler

- Bellek Alımı Seçenekleri

Makinenin Belleğinde Depolanan Bir Faksı Yazdırma

İlgili Modeller: MFC-L3710CW/MFC-L3735CDN/MFC-L3745CDW/MFC-L3750CDW/MFC-L3770CDW

[Faks Depolama] öğesini seçerseniz, makinenizdeyken bellekten hala bir faks yazdırabilirsiniz.

1. [Ayarlar] > [Tüm Ayarlar] > [Faks] > [Doküman Yazdır] öğesine basın.
2. [Evet] öğesine basın.

İlgili bilgiler

- Bellek Alımı Seçenekleri

İlgili konular:

- Hata ve Bakım Mesajları

Alınan Faksları Bilgisayarınıza Aktarmak için PC-Faks Alımı Seçeneğini Kullanma (Sadece Windows)

İlgili Modeller: MFC-L3710CW/MFC-L3735CDN/MFC-L3745CDW/MFC-L3750CDW/MFC-L3770CDW

PC-Faks Alımı özelliğini açın, gelen faksları otomatik olarak makinenizin belleğinde depolayın ve ardından onları bilgisayarınıza gönderin. Bu faksları görüntülemek ve saklamak için bilgisayarınızı kullanın.

Alınan faksları bilgisayarınıza aktarmak için bilgisayarınızda PC-FAX Alma yazılımı çalışıyor olmalıdır.

Bilgisayarınızı kapatmış olsanız bile (örneğin gece ya da hafta sonu) makineniz faksları alır ve belleğinde saklar.

Bilgisayarınızı açtığınızda ve PC-FAX Alım yazılımı çalıştığında makineniz faksları bilgisayarınıza otomatik olarak aktarır.

[Yed. Baskı: Açk] öğesini seçtiyseniz, makine faks yazdırmayı da durduracaktır.

1. [Ayarlar] > [Tüm Ayarlar] > [Faks] > [Alma Kurulumu] > [PC Faks Alım] öğesine basın.
2. [Açık] öğesine basın.
3. [TAMAM] öğesine basın ve ardından LCD'deki talimatları izleyin.

- PC-Fax Alımı Mac işletim sistemlerinde kullanılamaz.
- Eğer hata mesajı alırsanız ve makineniz bellekteki faksları yazdıramazsa, fakslarınızı bilgisayarınıza aktarmak için bu ayarı kullanabilirsiniz.

4. Bir ağdaysanız [<USB>] öğesine ya da almak istediğiniz bilgisayarın adına basın ve sonra [TAMAM] öğesine basın.
5. [Yed. Baskı: Kpl] veya [Yed. Baskı: Açk] öğesine basın.
6. öğesine basın.

İlgili bilgiler

- Bellek Alımı Seçenekleri

Uzaktan Faks Alımı

Herhangi bir tonlu aramalı telefondan veya faks makinesinden makinenizi aramak ve uzaktan erişim kodunu ve uzaktan komutları kullanarak faks mesajlarını almak için Uzaktan Alım'ı kullanın.

- Uzaktan Erişim Kodu Belirleme
- Uzaktan Erişim Kodunuzu Kullanma
- Uzaktan Alım Komutları
- Faksları Uzaktan Yönlendirme
- Faks Yönlendirme Numarasını Değiştirme

Uzaktan Erişim Kodu Belirleme

İlgili Modeller: MFC-L3710CW/MFC-L3735CDN/MFC-L3745CDW/MFC-L3750CDW/MFC-L3770CDW

Brother makinenizden uzakta olduğunuz zamanlarda bile ona erişim sağlamak ve kontrol etmek için bir Uzaktan Erişim Kodu belirleyin.

Uzaktan Erişim ve getirme özelliklerini kullanabilmeniz için önce kendi kodunuzu düzenlemelisiniz. Fabrika varsayılan kodu, (---*) inaktif kodudur.

1. [Ayarlar] > [Tüm Ayarlar] > [Faks] > [Uzaktan Erişim] öğesine basın.
2. LCD'yi kullanarak [0] ila [9] arasındaki sayıları, [*] veya [#] öğesini kullanarak üç basamaklı bir kod girin (ön ayarlı '*' değiştirilemez) ve sonra [TAMAM] öğesine basın.

- Uzaktan Etkinleştirme Kodunuz (*51) veya Uzaktan Etkisizleştirme Kodunuz için olanla aynı kodu KULLANMAYIN (#51).
- Kodunuzu inaktif yapmak istiyorsanız, inaktif ayarını (---*) geri yüklemek için öğesini basılı tutun ve sonra [TAMAM] öğesine basın.

3. öğesine basın.

İlgili bilgiler

- Uzaktan Faks Alımı

Uzaktan Erişim Kodunuzu Kullanma

İlgili Modeller: MFC-L3710CW/MFC-L3735CDN/MFC-L3745CDW/MFC-L3750CDW/MFC-L3770CDW

1. Tonlu arama kullanarak bir telefondan ya da başka bir faks makinesinden faks numaranızı çevirin.
2. Makineniz cevap verdiğinde hemen Uzaktan Erişim Kodunuzu girin (üç basamak ve ardından *).
3. Makine, mesajları alıp almadığını sinyalle belirtir:
   - Bir uzun bip -- Faks mesajları
   - Bip yok -- Mesaj yok
4. Makine iki kısa bip veriyorsa, bir komut girin.
   - Bir komut girmek için 30 saniyeden fazla beklerseniz makine kapatır.
   - Geçersiz bir komut girerseniz makine üç defa bipler.
5. İşlemi tamamladığınızda makineyi sıfırlamak için 9 0 tuşlarına basın.
6. Kapatın.
   - Bu işlev bazı ülkelerde kullanım dışı ya da yerel telefon şirketiniz tarafından desteklenmiyor olabilir.

İlgili bilgiler

- Uzaktan Faks Alımı

Uzaktan Alım Komutları

İlgili Modeller: MFC-L3710CW/MFC-L3735CDN/MFC-L3745CDW/MFC-L3750CDW/MFC-L3770CDW

Brother makinenizden uzakta olduğunuzda, faks komutlarına ve seçeneklerine erişmek için bu tablodaki Uzaktan İşlem Komutlarını kullanın. Makineyi aradığınızda ve uzaktan erişim kodunuzu (* simgesiyle devam eden üç rakam) girdiğinizde, sistem iki kısa bip sesi çıkarır ve bir Uzaktan İşlem Komutu (sütun 1) girmeniz gerekir ve bunu o komut için seçeneklerden biri (sütun 2) takip eder.

Uzaktan işlem komutları	Seçenekler	İşlem ayrıntıları
95	**Faks Yönlendirme veya Faks Depolama ayarlarını değiştirme**	
	1 KAPALI	Tüm mesajlarınızı aldıktan veya sildikten sonra *Kapalı* öğesini seçebilirsiniz.
	2 Faks Yönlendirme	Bir uzun bip sesi, değişikliğin kabul edildiği anlamına gelir. Üç kısa bip duyarsanız, değişiklik yapamazsınız çünkü bir öğe henüz ayarlanmamıştır (örneğin, Faks Yönlendirme numarası kaydedilmemiş). 4 rakamını girerek Faks Yönlendirme numaranızı kaydedebilirsiniz. Numarayı kaydettikten sonra Faks Yönlendirme çalışacaktır.
	4 Faks Yönlendirme numarası	
	6 Faks Depolama	
96	**Bir faksı alın**	
	2 Tüm faksları alma	Depolanan faks mesajlarını almak için uzaktan alım yapacağınız faks makinesinin faks numarasını girin.
	3 Bellekten faksları silin	Bir uzun bip sesi duyarsanız, faks mesajları bellekten silinmiştir.
97	**Alım durumunu kontrol edin**	
	1 Faks	Makinenizin faks alıp almadığını kontrol edin. Almışsa, bir uzun bip sesi duyarsınız. Almamışsa, üç kısa bip sesi duyarsınız.
98	**Alım Modunu Değiştirme**	
	1 Harici TAD	Bir uzun bip sesi, değişikliğin kabul edildiği anlamına gelir.
	2 Faks/Tel	
	3 Sadece Faks	
90	**Çıkış**	Uzaktan alımı durdurmak için **9 0** öğesine basın. Uzun bip sesi için bekleyin, ardından kapatın.

İlgili bilgiler

- Uzaktan Faks Alımı

Faksları Uzaktan Yönlendirme

İlgili Modeller: MFC-L3710CW/MFC-L3735CDN/MFC-L3745CDW/MFC-L3750CDW/MFC-L3770CDW

Herhangi bir tonlu aramalı telefondan veya faks makinesinden Brother makinenizi arayarak gelen faksları başka bir makineye yönlendirin.

Bu özelliği kullanabilmek için Faks Depolamayı açmalısınız.

1. Faks numaranızı arayın.
2. Makineniz cevap verdiğinde Uzaktan Erişim Kodunu girin (* ile devam eden üç rakam). Uzun bir sinyal sesi duyduğunuzda mesajlarınız vardır.
3. İki kısa bip sesini duyunca 9 6 2 rakamlarına basın.
4. Uzun sinyal sesini bekleyin ve ardından arama tuşlarını kullanarak faks mesajlarınızın gönderilmesini istediğiniz uzaktaki faks makinesinin numarasını ve ardından # # simgesini girin (en fazla 20 basamak).

Çevirme numaraları olarak * ve # kullanamazsınız. Bununla beraber, bir duraklama oluşturmak istiyorsanız # tuşuna basın.

5. Makinenin bip sesini duyduğunuzda çağrıyı sonlandırın. Makineniz, faks mesajlarınızı yazdıracak diğer faks makinesini arar.

İlgili bilgiler

- Uzaktan Faks Alımı

Faks Yönlendirme Numarasını Değiştirme

İlgili Modeller: MFC-L3710CW/MFC-L3735CDN/MFC-L3745CDW/MFC-L3750CDW/MFC-L3770CDW

Faks yönlendirme numaranızı, başka bir tonlu aramalı telefondan veya faks makinesinden değiştirebilirsiniz.

1. Faks numaranızı arayın.
2. Makineniz cevap verdiğinde Uzaktan Erişim Kodunu girin (* ile devam eden üç rakam). Uzun bir sinyal sesi duyduğunuzda mesajlarınız vardır.
3. İki kısa bip sesini duyunca 9 5 4 rakamlarına basın.
4. Uzun bip için bekleyin, arama tuşlarını kullanarak, faks mesajlarınızın yönlendirilmesini istediğiniz uzaktaki faks makinesinin yeni numarasını (20 basamağa kadar) girin ve ardından # # simgelerini girin.

   Bir uzun bip sesi duyarsınız.

   Çevirme numaraları olarak * ve # kullanamazsınız. Bununla beraber, bir duraklama oluşturmak istiyorsanız # tuşuna basın.

5. İki kısa bip sesi duyduğunuzda, bittiğinde Uzaktan Erişim'i durdurmak için 9 0 tuşlarına basın.
6. Makinenin bip sesini duyduğunuzda çağrıyı sonlandırın.

İlgili bilgiler

- Uzaktan Faks Alımı

Ses İşlemleri ve Faks Numaraları

- Ses İşlemleri
- Faks Numaralarını Depolama
- Yayın için Grupları Düzenleme
- Adres Defteri Numaralarını Birleştir

Ses İşlemleri

- Faks/Tel Alma Modundayken Bir Sesli Aramayı Yanıtlama

Faks/Tel Alma Modundayken Bir Sesli Aramayı Yanıtlama

İlgili Modeller: MFC-L3710CW/MFC-L3735CDN/MFC-L3745CDW/MFC-L3750CDW/MFC-L3770CDW

Makine Faks/Tel modundayken, sizi bir sesli aramayı cevaplamanız için uyarırken F/T Zilini (hızlı çift zil) kullanır.

Makinenin yanındaysanız, cevaplamak için harici telefon ahizesini kaldırın ve sonra aşağıdaki tablodaki düğmeye basın:

Kullanılabilir Modeller	Bir sesli aramayı cevaplamak için
MFC-L3710CW/MFC-L3735CDN/MFC-L3745CDW/ MFC-L3750CDW/MFC-L3770CDW	`Ahizeyi kaldır`

Bir dahili telefonun yanındaysanız, F/T Zili sırasında ahizeyi kaldırın ve hızlı çift ziller arasında #51'e basın. Hatta kimse yoksa veya biri size faks göndermek istiyorsa, *51'e basarak aramayı makineye geri gönderin.

İlgili bilgiler

- Ses İşlemleri

Faks Numaralarını Depolama

İlgili Modeller: MFC-L3710CW/MFC-L3735CDN/MFC-L3745CDW/MFC-L3750CDW/MFC-L3770CDW

- Adres Defteri Numaralarını Saklama
- Adres Defteri Adlarını veya Numaralarını Değiştirme veya Silme

Adres Defteri Numaralarını Saklama

İlgili Modeller: MFC-L3710CW/MFC-L3735CDN/MFC-L3745CDW/MFC-L3750CDW/MFC-L3770CDW

1. [Faks] > [Adres Defteri] öğesine basın.
2. Aşağıdaki adımları yapın:
   a. [Düzenle] öğesine basın.
   b. [Yeni Adres Ekle] öğesine basın.
   c. [Ad] öğesine basın.
   d. LCD'yi kullanarak adı (en fazla 16 karakter) girin ve sonra [TAMAM] öğesine basın.
   e. [Adres] öğesine basın.
   f. LCD'yi kullanarak faks veya telefon numarasını (en fazla 20 basamak) girin ve ardından [TAMAM] öğesine basın.
   g. [TAMAM] öğesine basın.

   Başka bir Adres Defteri numarasını depolamak için bu adımları tekrarlayın.
3. öğesine basın.

İlgili bilgiler

- Faks Numaralarını Depolama
  - Giden Aramalardan Adres Defteri Numaralarını Saklama

Giden Aramalardan Adres Defteri Numaralarını Saklama

İlgili Modeller: MFC-L3710CW/MFC-L3735CDN/MFC-L3745CDW/MFC-L3750CDW/MFC-L3770CDW

Giden Aramalar geçmişinden Adres Defteri numaralarını saklayabilirsiniz.

1. öğesine basın [Faks] > [Arama Geçmişi] > [Giden Çağrı].
2. Yukarı veya aşağı kaydırarak veya ▲ ya da ▼ öğesine basarak, istediğiniz numarayı görüntüleyin ve ardından ona basın.
3. [Düzenle] > [Adres Defterine Ekle] > [Ad] öğesine basın.

Numarayı silmek için, [Düzenle] > [Sil] öğesine basın. Onaylamak için [Evet] öğesine basın.

4. LCD'yi kullanarak adı (en fazla 16 karakter) girin.
5. [TAMAM] öğesine basın.
6. Saklamak istediğiniz faks ya da telefon numarasını onaylamak için [TAMAM] öğesine basın.
7. öğesine basın.

İlgili bilgiler

- Adres Defteri Numaralarını Saklama

Adres Defteri Adlarını veya Numaralarını Değiştirme veya Silme

İlgili Modeller: MFC-L3710CW/MFC-L3735CDN/MFC-L3745CDW/MFC-L3750CDW/MFC-L3770CDW

1. öğesine basın [Faks] > [Adres Defteri] > [Düzenle].
2. Aşağıdakilerden birini yapın:
   - Adları veya faks ya da telefon numaralarını düzenlemek için [Değiştir] öğesine basın.

     Değiştirmek istediğiniz numarayı görüntülemek için yukarı veya aşağı kaydırın veya ▲ ya da ▼ öğesine basın ve ardından numaraya basın.
     - Adı değiştirmek için [Ad] öğesine basın. LCD'yi kullanarak yeni adı (en fazla 16 karakter) girin ve sonra [TAMAM] öğesine basın.
     - Faks ya da telefon numarasını değiştirmek için [Adres] öğesine basın. LCD'yi kullanarak yeni faks ya da telefon numarasını (en fazla 20 basamak) girin ve sonra [TAMAM] öğesine basın.

     Bitirmek için [TAMAM] öğesine basın.

     Metin girme:

     Bir karakteri değiştirmek için, ◀ veya ▶ öğesine basarak hatalı karakteri vurgulamak üzere imleci taşıyın ve ardından öğesine basın.

     Yeni karakteri girin.
   - Numaraları silmek için [Sil] öğesine basın.
     - Silmek istediğiniz faks ya da telefon numaralarına basarak kırmızı bir onay işareti görüntüleyin ve sonra [TAMAM] öğesine basın.
3. öğesine basın.

İlgili bilgiler

- Faks Numaralarını Depolama

Yayın için Grupları Düzenleme

İlgili Modeller: MFC-L3710CW/MFC-L3735CDN/MFC-L3745CDW/MFC-L3750CDW/MFC-L3770CDW

Adres Defteri'nde depolanabilen bir Grup, aynı faks mesajını birden fazla faks numarasına göndermenize olanak sağlar.

Önce, her bir faks numarasını Adres Defteri'nde depolamalısınız. Ardından, onları Gruptaki numaralar olarak içerebilirsiniz. Her Grup, bir Adres Defteri numarası kullanır.

Kullanılabilir Modeller	Maksimum Grup sayısı	Büyük bir Grupta maksimum numara
MFC-L3710CW/MFC-L3735CDN/ MFC-L3745CDW/MFC-L3750CDW/ MFC-L3770CDW	20 grup	199 sayı

1. [Faks] > [Adres Defteri] öğesine basın.
2. Aşağıdaki adımları yapın:
   a. [Düzenle] > [Grupları Kur] > [Ad] öğesine basın.
   b. LCD'yi kullanarak Grup adını (en fazla 16 karakter) girin ve sonra [TAMAM] öğesine basın.
   c. [Ekle/Sil] öğesine basın.
   d. Kırmızı bir onay işareti görüntülemek için basarak Adres Defteri numaralarını Gruba ekleyin ve ardından [TAMAM] öğesine basın.
   e. Seçilen ad ve numaraların görüntülenen listesini okuyun ve onaylayın ve ardından Grubunuzu kaydetmek için [TAMAM] öğesine basın.

   Yayın için bir başka Grup eklemek için bu adımları tekrarlayın.
3. öğesine basın.

İlgili bilgiler

- Ses İşlemleri ve Faks Numaraları
  - Bir Yayın Grubu Adını Değiştirme
  - Bir Yayın Grubunu Silme
  - Bir Yayın Grubu Üyesini Ekleme ya da Silme

Bir Yayın Grubu Adını Değiştirme

İlgili Modeller: MFC-L3710CW/MFC-L3735CDN/MFC-L3745CDW/MFC-L3750CDW/MFC-L3770CDW

1. [Faks] > [Adres Defteri] > [Düzenle] > [Değiştir] öğesine basın.
2. Yukarı veya aşağı kaydırarak veya ▲ ya da ▼ öğesine basarak, istediğiniz Grubu görüntüleyin ve ardından Grup adına basın.
3. [Ad] öğesine basın.
4. LCD'yi kullanarak yeni Grup adını (en fazla 16 karakter) girin ve sonra [TAMAM] öğesine basın.

Depolanan isimler nasıl değiştirilir:

Bir karakteri değiştirmek için, ◀ veya ▶ öğesine basarak hatalı karakteri vurgulamak üzere imleci taşıyın ve ardından öğesine basın.

Yeni karakteri girin.

5. [TAMAM] öğesine basın.
6. öğesine basın.

İlgili bilgiler

- Yayın için Grupları Düzenleme

Bir Yayın Grubunu Silme

İlgili Modeller: MFC-L3710CW/MFC-L3735CDN/MFC-L3745CDW/MFC-L3750CDW/MFC-L3770CDW

1. [Faks] > [Adres Defteri] > [Düzenle] > [Sil] öğesine basın.
2. Yukarı veya aşağı kaydırarak veya ▲ ya da ▼ öğesine basarak, istediğiniz Grubu görüntüleyin ve ardından Grup adına basın.
3. [TAMAM] öğesine basın.
4. öğesine basın.

İlgili bilgiler

- Yayın için Grupları Düzenleme

Bir Yayın Grubu Üyesini Ekleme ya da Silme

İlgili Modeller: MFC-L3710CW/MFC-L3735CDN/MFC-L3745CDW/MFC-L3750CDW/MFC-L3770CDW

1. [Faks] > [Adres Defteri] > [Düzenle] > [Değiştir] öğesine basın.
2. Yukarı veya aşağı kaydırarak veya ▲ ya da ▼ öğesine basarak, istediğiniz Grubu görüntüleyin ve ardından Grup adına basın.
3. [Ekle/Sil] seçeneğini görüntülemek için yukarı veya aşağı kaydırın ya da ▲ veya ▼ öğesine ve ardından [Ekle/Sil] öğesine basın.
4. Yukarı veya aşağı kaydırarak veya ▲ ya da ▼ öğesine basarak, eklemek veya silmek istediğiniz numarayı görüntüleyin.
5. Değiştirmek istediğiniz her bir numara için aşağıdakileri yapın:
   - Gruba bir numara eklemek amacıyla, onay işaretini eklemek için numaranın onay kutusuna basın.
   - Gruptan bir numarayı silmek amacıyla, onay işaretini kaldırmak için numaranın onay işaretine basın.
6. [TAMAM] öğesine basın.
7. [TAMAM] öğesine basın.
8. öğesine basın.

İlgili bilgiler

- Yayın için Grupları Düzenleme

Adres Defteri Numaralarını Birleştir

İlgili Modeller: MFC-L3710CW/MFC-L3735CDN/MFC-L3745CDW/MFC-L3750CDW/MFC-L3770CDW

Bazen bir faks gönderirken birkaç uzun mesafe taşıyıcısı arasından seçmek isteyebilirsiniz. Ücretler, saate ve istikamete göre değişebilir. Düşük ücretlerden faydalanmak için, uzun mesafe taşıyıcılarının erişim kodlarını ve kredi kartı numaralarını Adres Defteri numaraları gibi depolayabilirsiniz.

Bu uzun çevirme dizilerini bölerek ve herhangi bir kombinasyonda ayrı Adres Defteri numaraları olarak düzenleyerek saklayabilirsiniz. Hatta arama tuşlarını kullanarak manüel çevirmeyi de dahil edebilirsiniz.

Örneğin: Aşağıdaki tabloda gösterildiği üzere, makinenizde ‘01632’ ve ‘960555’i saklıyor olabilirsiniz.

Kullanılabilir Modeller	‘01632’ şurada saklanır	‘960555’ şurada saklanır
MFC-L3710CW/MFC-L3735CDN/ MFC-L3745CDW/MFC-L3750CDW/ MFC-L3770CDW	Adres Defteri: Brother 1	Adres Defteri: Brother 2

Aşağıdaki prosedürü kullanarak ‘01632-960555’i çevirmek için her ikisini kullanabilirsiniz.

1. [Faks] > [Adres Defteri] öğesine basın.
2. Yukarı veya aşağı kaydırarak veya ▲ ya da ▼ öğesine basarak, Brother 1’in numarasını görüntüleyin.
3. Numaraya basın.
4. [Uygula] öğesine basın.
5. [Adres Defteri] öğesine basın.
6. [TAMAM] öğesine basın.
7. Yukarı veya aşağı kaydırarak veya ▲ ya da ▼ öğesine basarak, Brother 2’nin numarasını görüntüleyin.
8. Numaraya basın.
9. [Uygula] öğesine basın.
10. [Faks Başlatma] öğesine basın.

    Makinede ‘01632-960555’ çevrilir.

Bir numarayı geçici olarak değiştirmek istiyorsanız LCD’yi kullanarak basmak suretiyle numaranın bir kısmını değiştirebilirsiniz. Örneğin, numarayı ‘01632-960556’ olarak değiştirmek için Adres Defterini kullanarak numarayı (Brother 1: 01632) girebilir, [Uygula] öğesine basabilir ve sonra LCD’yi kullanarak 960556’ya basabilirsiniz.

Arama sırasının herhangi bir noktasında başka bir çevir sesi ya da sinyali beklemek zorundaysanız, [Durklt] öğesine basarak numarada bir duraklatma oluşturun.

İlgili bilgiler

- Ses İşlemleri ve Faks Numaraları

Telefon Hizmetleri ve Harici Aygıtlar

- Telefon Hattı Türünü Ayarlama
- Harici TAD (Telesekreter)
- Harici ve Dahili Telefonlar
- Çoklu Hat Bağlantıları (PBX)

Telefon Hattı Türünü Ayarlama

İlgili Modeller: MFC-L3710CW/MFC-L3735CDN/MFC-L3745CDW/MFC-L3750CDW/MFC-L3770CDW

Makineyi, faks göndermek ve almak için PBX veya ISDN yayınlayan bir hatta bağlıyorsanız, hattınızın özelliklerine uyan bir Telefon Hattı Türü seçmeniz gerekir.

1. [Ayarlar] > [Tüm Ayarlar] > [İlk Kurulum] > [Tel. Hat Ayarı] öğesine basın.
2. , [Normal] veya [PBX] öğesine basın.[ISDN]
3. [PBX] öğesini seçtiyseniz, aşağıdaki adımları uygulayın:
   a. [Her Zaman] veya [Açık] öğesine basın.

   - [Açık] öğesini seçtiyseniz, makine sadece [R] öğesine basıldığında faks numarasından önce bir alan kodu çevirir.
   - [Her Zaman] öğesini seçtiyseniz, makine daima faks numarasından önce bir alan kodu çevirir.

   b. [Alan Kodu Çevir] öğesine basın.
   c. LCD'yi kullanarak bir önek numarası girin ve sonra [TAMAM] öğesine basın.

   - 0 ila 9, #, * ve ! tuşlarını kullanın. ! simgesini başka rakamlarla veya karakterlerle kullanamazsınız.

4. öğesine basın.

İlgili bilgiler

- Telefon Hizmetleri ve Harici Aygıtlar
  - PBX ve AKTARMA

PBX ve AKTARMA

İlgili Modeller: MFC-L3710CW/MFC-L3735CDN/MFC-L3745CDW/MFC-L3750CDW/MFC-L3770CDW

Makinenin `[Tel. Hat Ayarı]` varsayılan ayarı `[Normal]` şeklindedir ve bu da makinenin standart bir Kamusal Telefon Şebekesi (PSTN) hattına bağlanmasını sağlar. Ancak çoğu ofiste merkezi telefon sistemi veya Private Branch Exchange (PBX) (Özel Şube Değişimi) kullanılmaktadır. Makineniz PBX türlerinin çoğuna bağlanabilir. Makinenin geri arama özelliği yalnızca zamanlı aralıklı yeniden arama (timed break recall - TBR) işlevini desteklemektedir. TBR, çoğu PBX sistemi ile çalışır ve dış hatta erişmenize veya aramaları başka bir dahili hatta aktarmanıza olanak sağlar. Bu özelliği kullanmak için tablodaki düğmeye basın.

Kullanılabilir Modeller	Makinenin yeniden arama özelliğini kullanmak için
MFC-L3710CW/MFC-L3735CDN/MFC-L3745CDW/ MFC-L3750CDW/MFC-L3770CDW	`R`

Adres Defterinde (bazı modellerde Tek Dokunuşla Arama ve Hızlı Arama) saklanan bir numaranın bir parçası olarak tablodaki düğmeye bir basış programlayın. Adres Defteri numarası (bazı modellerde Tek Dokunuşla Arama ve Hızlı Arama numarası) programlarken, ilk olarak düğmeye basın (LCD'de '!' görüntülenir) ve sonra telefon numarasını girin. Bu sayede, Adres Defterinden (Tek Dokunuşla Arama veya Hızlı Arama) numarayı çevirmeden önce her seferinde düğmeye basmaktan kurtulursunuz. Bu programlamayı kullanabilmek için Telefon Hattı Türünüz makinede PBX olarak ayarlanmalıdır.

İlgili bilgiler

- Telefon Hattı Türünü Ayarlama

Harici TAD (Telesekreter)

İlgili Modeller: MFC-L3710CW/MFC-L3735CDN/MFC-L3745CDW/MFC-L3750CDW/MFC-L3770CDW

Makinenizle aynı hatta bir harici Telesekreter (TAD) bağlayabilirsiniz. Bir aramaya telesekreter cevap verdiğinde, makineniz, gönderici faks makinesi tarafından gönderilen CNG (faks araması) tonları için “dinler”. Onları duyarsa, aramayı devralır ve faksı alır. Onları duymazsa, telesekreterinizin sesli mesajı almasına izin verir ve LCD’de `[Telefon]` gösterilir.

Harici TAD iki zil çalışı içinde cevap vermelidir (bunu iki zil olarak ayarlamanızı öneririz). Çünkü makineniz, harici telesekreter aramaya yanıt vermeden CNG tonlarını duyamaz. Gönderici makine, sadece sekiz ila on saniye daha CNG tonlarını gönderir. Harici telesekreterinizin etkinleşmesi için dörtten daha fazla zil gerekiyorsa, ücret tasarrufu özelliğini kullanmanızı önermeyiz.

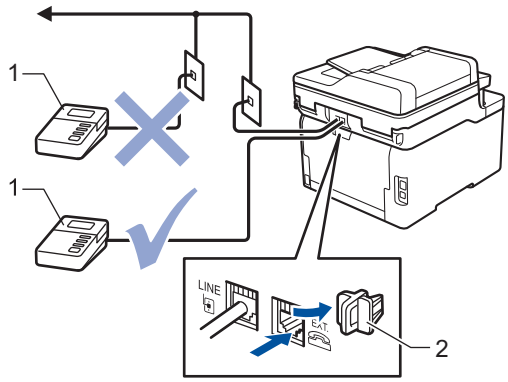

1 Telesekreter
2 Koruyucu kapak

ÖNEMLİ

TAD'yi aynı telefon hattında başka bir yere BAĞLAMAYIN.

Faks almakta sorun yaşıyorsanız, harici telesekreterinizdeki Zil Erteleme ayarını azaltın.

İlgili bilgiler

- Telefon Hizmetleri ve Harici Aygıtlar
  - Harici Telesekreter Bağlama
  - Harici Telesekretere Giden Mesaj (OGM) Kaydetme

Harici Telesekreter Bağlama

İlgili Modeller: MFC-L3710CW/MFC-L3735CDN/MFC-L3745CDW/MFC-L3750CDW/MFC-L3770CDW

1. Harici TAD'ınızı izin verilen minimum çalma sayısına ayarlayın. Daha fazla bilgi için, telefon sağlayıcınıza başvurun. (Makinenin Zil Gecikmesi geçerli değildir.)
2. Giden mesajı harici telesekreterinize kaydedin.
3. TAD'yi aramaları yanıtlayacak biçimde ayarlayın.
4. Makinenizdeki Alım Modu'nu `[Harici TAD]` olarak ayarlayın.

İlgili bilgiler

- Harici TAD (Telesekreter)

Harici Telesekretere Giden Mesaj (OGM) Kaydetme

İlgili Modeller: MFC-L3710CW/MFC-L3735CDN/MFC-L3745CDW/MFC-L3750CDW/MFC-L3770CDW

1. Mesajınızın başlangıcında 5 saniyelik bir sessizlik kaydedin. Böylece makineniz faks tonlarını dinleme zamanı kazanır.
2. Konuşmanızı 20 saniyeyle sınırlayın.
3. Manüel faks gönderen kişiler için, 20 saniyelik mesajınızı Uzaktan Aktivasyon Kodu ile sonlandırın. Örneğin: “Bip sesinden sonra bir mesaj bırakın veya *51’e basın ve faksı göndermeye başlayın.”

NOT

OGM’nizin başlangıcında 5 saniyelik sessizlik bırakmanızı öneririz, çünkü makine yüksek gürültüde faks tonlarını duyamayabilir. Bu duraklamayı yapmayabilirsiniz, ama makineniz faksları almada sorun yaşarsa yeniden dahil etmek için OGM’yi yeniden kaydetmelisiniz.

İlgili bilgiler

- Harici TAD (Telesekreter)

Harici ve Dahili Telefonlar

- Bir Harici veya Dahili Telefonu Bağlama
- Harici ve Dahili Telefonlardan İşlem
- Brother Olmayan Kablosuz Harici Ahize Kullanıyorsanız
- Uzaktan İşlem Kodlarını Kullanma

Bir Harici veya Dahili Telefonu Bağlama

İlgili Modeller: MFC-L3710CW/MFC-L3735CDN/MFC-L3745CDW/MFC-L3750CDW/MFC-L3770CDW

Aşağıdaki şekilde gösterildiği gibi makinenize ayrı bir telefon bağlayabilirsiniz.

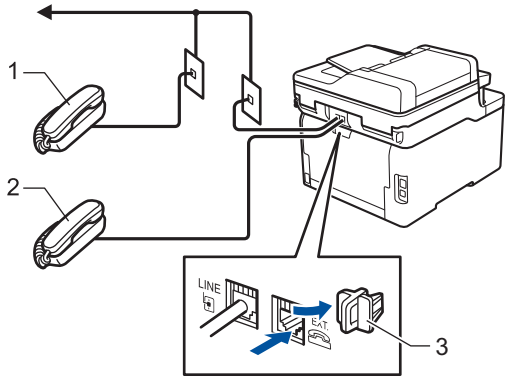

1 Paralel telefon
2 Harici telefon
3 Koruyucu kapak

İlgili bilgiler

- Harici ve Dahili Telefonlar

Harici ve Dahili Telefonlardan İşlem

İlgili Modeller: MFC-L3710CW/MFC-L3735CDN/MFC-L3745CDW/MFC-L3750CDW/MFC-L3770CDW

Bir faks aramasını dahili veya harici bir telefondan cevaplarsanız, Uzaktan Etkinleştirme Kodu'nu kullanarak makinenizin aramayı almasını sağlayabilirsiniz. Uzaktan Etkinleştirme Kodu ***51**'e bastığınızda, makine faksı almaya başlar.

Makine bir sesli aramayı cevaplar ve devralmanız için sahte/çift zil çalarsa **#51**.

Aramayı yanıtlarsanız ve hatta kimse yoksa:

Bir manüel faks aldığınızı farzetmelisiniz.

***51**'e basın ve cıvıltı sesini veya LCD'de `[Alınıyor]` görüntülenene kadar bekleyin ve sonra aramayı sonlandırın.

Ayrıca, aramayı makinenizin otomatik olarak almasını sağlamak için Faks Algılama özelliğini de kullanabilirsiniz.

İlgili bilgiler

- Harici ve Dahili Telefonlar

Brother Olmayan Kablosuz Harici Ahize Kullanıyorsanız

İlgili Modeller: MFC-L3710CW/MFC-L3735CDN/MFC-L3745CDW/MFC-L3750CDW/MFC-L3770CDW

Brother marka olmayan kablosuz telefonunuz telefon hattı kablosuna bağlıysa ve normal olarak kablosuz ahizeyi başka bir yere taşıyorsanız, Zil Gecikmesi sırasında çağrılara yanıt vermek daha kolaydır.

İlk önce makinenin cevap vermesine izin verirseniz, makineye gitmeniz gerekir; dolayısıyla aramayı kablosuz ahizeye aktarmak için `[Ahizeyi kaldır]` veya **Tel/R** öğesine basın.

İlgili bilgiler

- Harici ve Dahili Telefonlar

Uzaktan İşlem Kodlarını Kullanma

İlgili Modeller: MFC-L3710CW/MFC-L3735CDN/MFC-L3745CDW/MFC-L3750CDW/MFC-L3770CDW

Uzaktan Etkinleştirme Kodu

Bir faks aramasına harici veya dahili bir telefondan cevap verirseniz, Uzaktan Etkinleştirme Kodu ***51**. Cıvıltı seslerini bekleyin ve sonra ahizeyi yerine koyun.

Harici bir telefonda bir faks aramasını cevaplarsanız aşağıdaki tablodaki düğmelere basarak makinenin faksı almasını sağlayabilirsiniz:

Kullanılabilir Modeller	Makinenin faksı almasını sağlamak için
MFC-L3710CW/MFC-L3735CDN/MFC-L3745CDW/ MFC-L3750CDW/MFC-L3770CDW	`Faks Başlatma` ve sonra `Al`

Uzaktan Etkisizleştirme Kodu

Bir sesli arama alırsanız ve makine F/T modundaysa, ilk zil gecikmesinin ardından F/T zili (hızlı çift zil) çalmaya başlar. Aramayı bir dahili telefondan yanıtlarsanız, **#51** basarak F/T zili kapatabilirsiniz (buna ziller arasında basmaya dikkat edin).

Makine bir sesli aramayı cevaplar ve devralmanız için hızlı/çift zil çalarsa, aşağıdaki tablodaki düğmeye basarak harici telefonda aramayı devralabilirsiniz:

Kullanılabilir Modeller	Bir sesli aramayı cevaplamak için
MFC-L3710CW/MFC-L3735CDN/MFC-L3745CDW/ MFC-L3750CDW/MFC-L3770CDW	`Ahizeyi kaldır`

İlgili bilgiler

- Harici ve Dahili Telefonlar
  - Uzak Kodları Değiştirme

Uzak Kodları Değiştirme

İlgili Modeller: MFC-L3710CW/MFC-L3735CDN/MFC-L3745CDW/MFC-L3750CDW/MFC-L3770CDW

Ön ayarlı Uzaktan Etkinleştirme Kodu ***51**. Ön ayarlı Uzaktan Etkisizleştirme Kodu, **#51**. Harici telesekreterinize uzaktan erişirken bağlantınız her zaman kopuyorsa, üç basamaklı uzaktan işlem kodlarını 0-9, *, # öğelerini kullanarak değiştirmeyi deneyin.

1. [Ayarlar] > [Tüm Ayarlar] > [Faks] > [Alma Kurulumu] > [Uzak Kodlar] öğesine basın.
2. Aşağıdakilerden birini yapın:
   - Uzaktan Etkinleştirme Kodunu değiştirmek için [Etk. Kodu] öğesine basın. Yeni kodu girin ve sonra [OK] öğesine basın.
   - Uzaktan Etkisizleştirme Kodunu değiştirmek için, [Devredışı Kodu] öğesine basın. Yeni kodu girin ve sonra [OK] öğesine basın.
   - Kodları değiştirmek istemiyorsanız, bir sonraki adıma gidin.
   - Uzak Kodları kapatmak (ya da açmak) için [Uzak Kodlar] öğesine basın ve sonra [Kapalı] (veya [Açık]) öğesine basın.
3. öğesine basın.

İlgili bilgiler

- Uzaktan İşlem Kodlarını Kullanma

Çoklu Hat Bağlantıları (PBX)

İlgili Modeller: MFC-L3710CW/MFC-L3735CDN/MFC-L3745CDW/MFC-L3750CDW/MFC-L3770CDW

PBX'inizi kuran şirketten makinenizi bağlamalarını istemenizi tavsiye ederiz. Çok hatlı sisteminiz varsa, kuran kişiden üniteyi sistemdeki son hatta bağlamasını istemenizi tavsiye ederiz. Böylelikle, sistem her telefon çağrısı aldığında makinenin çalışması önlenmiş olur. Bütün gelen aramalar bir santral operatörü tarafından yanıtlanacaksa, Alım Modu'nu `[Manuel]` olarak ayarlamanızı öneririz.

PBX'e bağlanıldığında makinenizin her koşulda düzgün çalışacağını garanti edemeyiz. Faks gönderme ve alma ile ilgili tüm sorunlar önce PBX'inizi kuran şirkete bildirilmelidir.

İlgili bilgiler

- Telefon Hizmetleri ve Harici Aygıtlar

Faks Raporları

- İletim Onay Raporunu Yazdırma
- Faks Günlüğü Yazdırma

İletim Onay Raporunu Yazdırma

İlgili Modeller: MFC-L3710CW/MFC-L3735CDN/MFC-L3745CDW/MFC-L3750CDW/MFC-L3770CDW

İletim Onay Raporunu faksı gönderdiğinizin kanıtı olarak kullanabilirsiniz. Bu rapor, alıcı tarafın adını veya faks numarasını, iletim saatini ve gününü, iletim süresini, gönderilen sayfaların sayısını ve iletimin başarılı olup olmadığını listeler.

İletim Onay Raporu için kullanılabilecek birkaç ayar vardır:

Açık	Gönderdiğiniz her fakstan sonra bir rapor yazdırır.
Açık (+Resim)	Gönderdiğiniz her fakstan sonra bir rapor yazdırır. Faksın ilk sayfasının bir kısmı raporda görünür.
Yalnızca hata	Faksınız bir iletim hatası nedeniyle başarısız olursa bir rapor yazdırır.
Yalnızca hata (+Resim)	Faksınız bir iletim hatası nedeniyle başarısız olursa bir rapor yazdırır. Faksın ilk sayfasının bir kısmı raporda görünür.
Kapalı	Brother makineniz, faksları gönderdikten sonra herhangi bir rapor yazdırmaz.

1. [Ayarlar] > [Tüm Ayarlar] > [Faks] > [Rapor Ayarı] > [XMIT Raporu] öğesine basın.
2. İstediğiniz seçeneğe basın.

   veya [Yalnızca hata (+Resim)] öğesini seçmeniz durumunda, Gerçek Zamanlı Gönderim [Açık] olarak ayarlanırsa görüntü, Gönderim Onay Raporunda yer almaz. [Açık (+Resim)]
3. öğesine basın.

   Gönderim başarılıysa Gönderim Onay Raporunda RESULT kısmının yanında OK görünür. Gönderim başarısızsa RESULT yazısının yanında NG görünür.

İlgili bilgiler

- Faks Raporları

Faks Günlüğü Yazdırma

İlgili Modeller: MFC-L3710CW/MFC-L3735CDN/MFC-L3745CDW/MFC-L3750CDW/MFC-L3770CDW

Belli aralıklarla bir Faks Günlüğü yazdırması için makineyi ayarlayabilirsiniz (her 50 faksta bir, 6, 12 veya 24 saatte bir, 2 veya 7 günde bir).

1. [Ayarlar] > [Tüm Ayarlar] > [Faks] > [Rapor Ayarı] > [Faaliyet Dön.] > [Faaliyet Dön.] öğesine basın.
2. Bir aralık girmek için yukarı veya aşağı kaydırın ya da ▲ veya ▼ öğesine basın ve sonra ona basın.
   - Her 6, 12, 24 saat, 2 veya 7 gün

     Makine, seçilen sürede raporu yazdırır ve ardından tüm alma ve iletme günlüğü verilerini belleğinden siler. Makinenin belleği, seçtiğiniz süre geçmeden 200 günlük verisiyle dolu hale gelirse, makine Günlüğü erken basar ve sonra tüm işleri bellekten siler. Süre dolmadan ekstra bir rapor isterseniz, günlük verilerini bellekten silmeden raporu yazdırabilirsiniz.
   - Her 50 Faksta

     Makine, 50 alım ve iletim günlüğü verilerini depoladığında Günlüğü yazdırır.
3. Her 6, 12, 24 saat, 2 veya 7 gün öğesini seçerseniz, [Saat] öğesine basın ve LCD'yi kullanarak yazdırmayı başlatmak için zamanı girin (24 saat biçiminde) ve sonra [TAMAM] öğesine basın. (Örneğin: öğleden sonra 7:45 için 19:45 girin.)
4. [Her 7 Günde] öğesini seçtiyseniz, [Gün] öğesine basın.
5. Yukarı veya aşağı kaydırarak ya da ▲ veya ▼ öğesine basarak, [Her Pazartesi], [Her Salı], [Her Çarşamba], [Her Perşembe], [Her Cuma], [Her Cumartesi] veya [Her Pazar] seçeneğini görüntüleyin ve ardından 7 günlük gerisayımın ilk gününe basın.
6. öğesine basın.

İlgili bilgiler

- Faks Raporları

PC-FAX

İlgili Modeller: MFC-L3710CW/MFC-L3735CDN/MFC-L3745CDW/MFC-L3750CDW/MFC-L3770CDW

- Windows için PC-FAX
- Mac İçin PC-FAX

Windows için PC-FAX

- PC-FAX'a Genel Bakış (Windows)
- PC-FAX Kullanarak Faks Gönderme (Windows)
- Bilgisayarınıza Fakslar Alma (Windows)

PC-FAX'a Genel Bakış (Windows)

İlgili Modeller: MFC-L3710CW/MFC-L3735CDN/MFC-L3745CDW/MFC-L3750CDW/MFC-L3770CDW

Faksları doğrudan makinenizden göndermek için Brother PC-FAX yazılımını kullanarak kağıt tüketimini azaltın ve zamandan tasarruf edin.

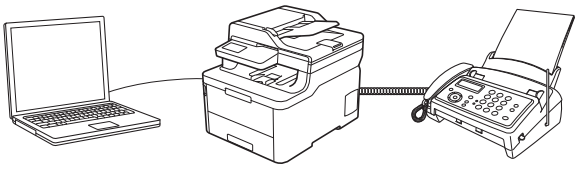

- PC-FAX'ı Yapılandırma (Windows)
- PC-Fax Adres Defterinizi Yapılandırın (Windows)

PC-FAX'ı Yapılandırma (Windows)

İlgili Modeller: MFC-L3710CW/MFC-L3735CDN/MFC-L3745CDW/MFC-L3750CDW/MFC-L3770CDW

PC-FAX kullanarak faks göndermeden önce, **Brother PC-FAX Ayarları** iletişim kutusunun her sekmesindeki gönderme seçeneklerini kişiselleştirin.

1. Aşağıdakilerden birini yapın:
   - Windows 7

     (Başlat) > **Tüm Programlar** > **Brother** > **Brother Utilities** öğesine tıklatın.

     Açılır listeye tıklayın ve model adınızı seçin (zaten seçili değilse). Sol gezinme çubuğunda **PC-FAX** öğesini tıklatın ve sonra **Gönderim Kurulumu** öğesini tıklatın.
   - Windows 8 ve Windows 10

     (**Brother Utilities**) öğesini başlatın ve ardından aşağı açılır listeyi tıklatıp modelinizin adını seçin (zaten seçili değilse). Sol gezinme çubuğunda **PC-FAX** öğesini tıklatın ve sonra **Gönderim Kurulumu** öğesini tıklatın.

   Brother PC-FAX Ayarları iletişim kutusu görünür.

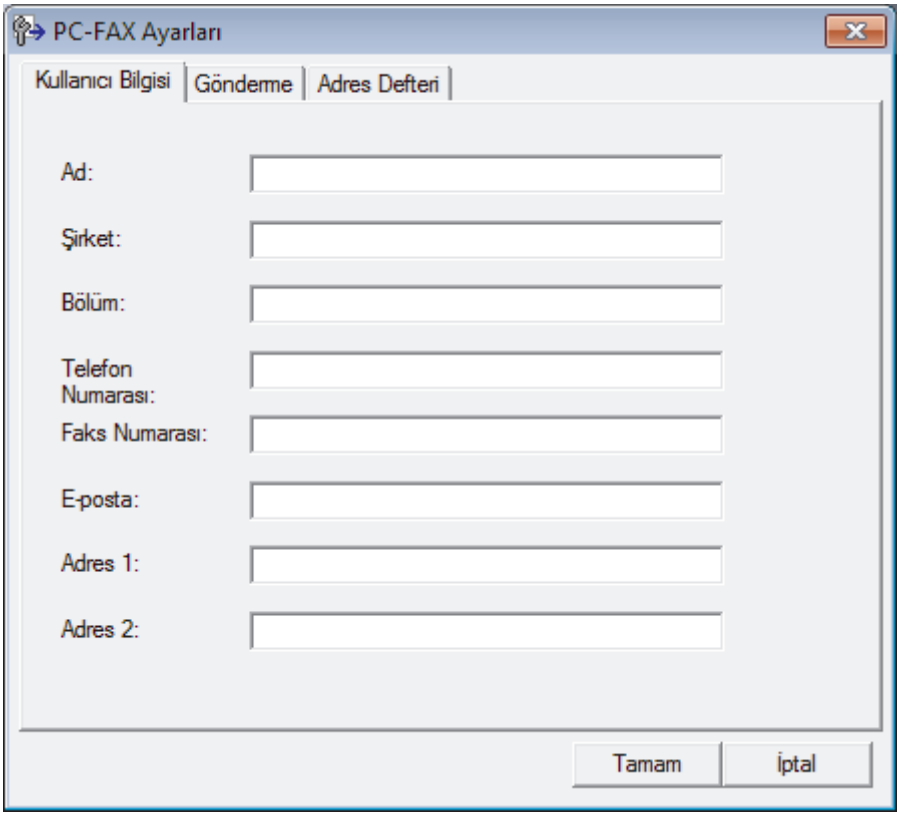

2. Aşağıdakilerden birini yapın:
   - **Kullanıcı Bilgisi** sekmesini tıklatın ve sonra kullanıcı bilginizi alanlara yazın.

   Her Microsoft hesabı, özel faks başlıkları ve kapak sayfaları için kendi özelleştirilmiş **Kullanıcı Bilgisi** ekranına sahip olabilir.

   - **Gönderme** sekmesini tıklatın ve sonra **Dış hat erişimi** alanında bir dış hatta (gerekirse) erişmek için gereken numarayı yazın. Başlık bilgisini dahil etmek için **Başlığı dahil et** onay kutusunu seçin.
   - **Adres Defteri** sekmesini tıklatın ve sonra **Adres Defteri Seç** açılır listesinden PC-FAX için kullanmak istediğiniz adres defterini seçin.
3. **Tamam** öğesini tıklatın.

İlgili bilgiler

- PC-FAX'a Genel Bakış (Windows)

PC-Fax Adres Defterinizi Yapılandırın (Windows)

İlgili Modeller: MFC-L3710CW/MFC-L3735CDN/MFC-L3745CDW/MFC-L3750CDW/MFC-L3770CDW

Brother **Brother Adres Defteri** için üyeler ve gruplar ekleyerek, düzenleyerek ve silerek onu kişiselleştirin.

- Bir Üyeyi PC-FAX Adres Defterinize Ekleme (Windows)
- PC-FAX Adres Defterinizde bir Grup Oluşturma (Windows)
- PC-FAX Adres Defterinizde Üye veya Grup Bilgisini Düzenleme (Windows)
- PC-FAX Adres Defterinizde bir Üye veya Grubu Silme (Windows)
- PC-Fax Adres Defterinizi Dışa Aktarma (Windows)
- PC-FAX Adres Defterinize Bilgileri Aktarma (Windows)

Bir Üyeyi PC-FAX Adres Defterinize Ekleme (Windows)

İlgili Modeller: MFC-L3710CW/MFC-L3735CDN/MFC-L3745CDW/MFC-L3750CDW/MFC-L3770CDW

Brother PC-Fax yazılımını kullanarak faks göndermek istiyorsanız, PC-FAX Adres Defteri'ne yeni kişiler ve faks bilgilerini ekleyin.

1. Aşağıdakilerden birini yapın:
   - Windows 7

     (Başlat) > **Tüm Programlar** > **Brother** > **Brother Utilities** öğesine tıklatın.

     Açılır listeye tıklayın ve model adınızı seçin (zaten seçili değilse). Sol gezinme çubuğunda **PC-FAX** öğesini tıklatın ve sonra **Adres Defteri (Gönder)** öğesini tıklatın.
   - Windows 8 ve Windows 10

     (**Brother Utilities**) öğesini başlatın ve ardından aşağı açılır listeyi tıklatıp modelinizin adını seçin (zaten seçili değilse). Sol gezinme çubuğunda **PC-FAX** öğesini tıklatın ve sonra **Adres Defteri (Gönder)** öğesini tıklatın.

   Brother Adres Defteri iletişim kutusu görünür.

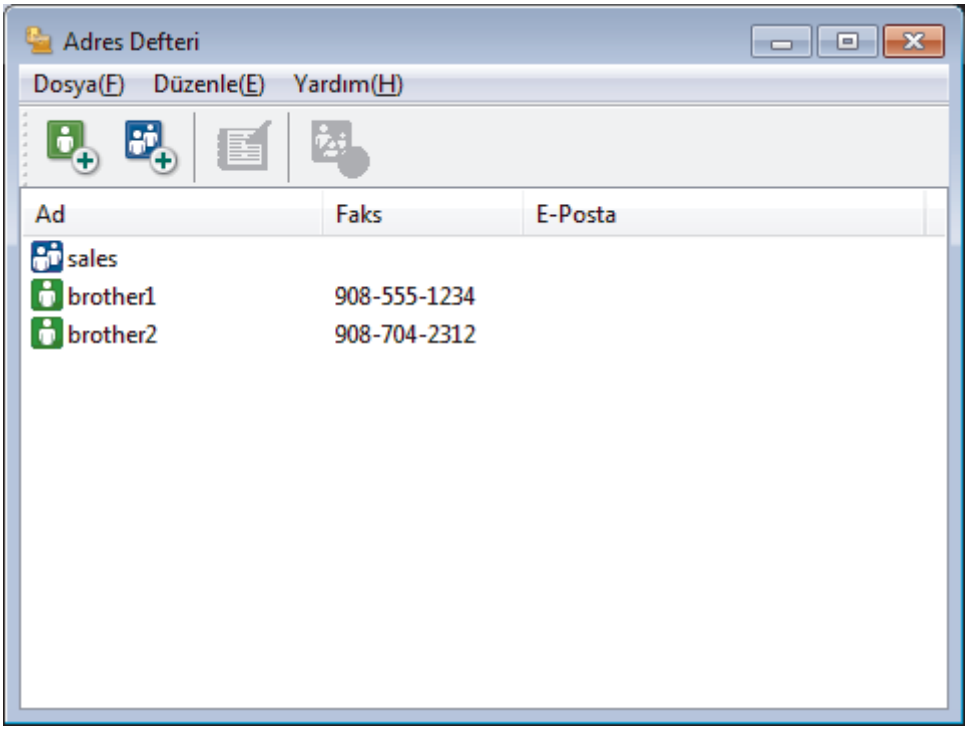

2. öğesine tıklayın.

   Brother Adres Defteri Üye Ayarları iletişim kutusu görünür.
3. Üyenin bilgilerini ilgili alanlara yazın. Sadece **Ad** alanı gereklidir.
4. **Tamam** öğesine tıklayın.

İlgili bilgiler

- PC-Fax Adres Defterinizi Yapılandırın (Windows)

PC-FAX Adres Defterinizde bir Grup Oluşturma (Windows)

İlgili Modeller: MFC-L3710CW/MFC-L3735CDN/MFC-L3745CDW/MFC-L3750CDW/MFC-L3770CDW

Aynı PC-FAX'ı tek seferde birkaç alıcıya yayınlamak için bir grup oluşturun.

1. Aşağıdakilerden birini yapın:
   - Windows 7

     (Başlat) > **Tüm Programlar** > **Brother** > **Brother Utilities** öğesine tıklatın.

     Açılır listeye tıklayın ve model adınızı seçin (zaten seçili değilse). Sol gezinme çubuğunda **PC-FAX** öğesini tıklatın ve sonra **Adres Defteri (Gönder)** öğesini tıklatın.
   - Windows 8 ve Windows 10

     (**Brother Utilities**) öğesini başlatın ve ardından aşağı açılır listeyi tıklatıp modelinizin adını seçin (zaten seçili değilse). Sol gezinme çubuğunda **PC-FAX** öğesini tıklatın ve sonra **Adres Defteri (Gönder)** öğesini tıklatın.

   Brother Adres Defteri iletişim kutusu görünür.

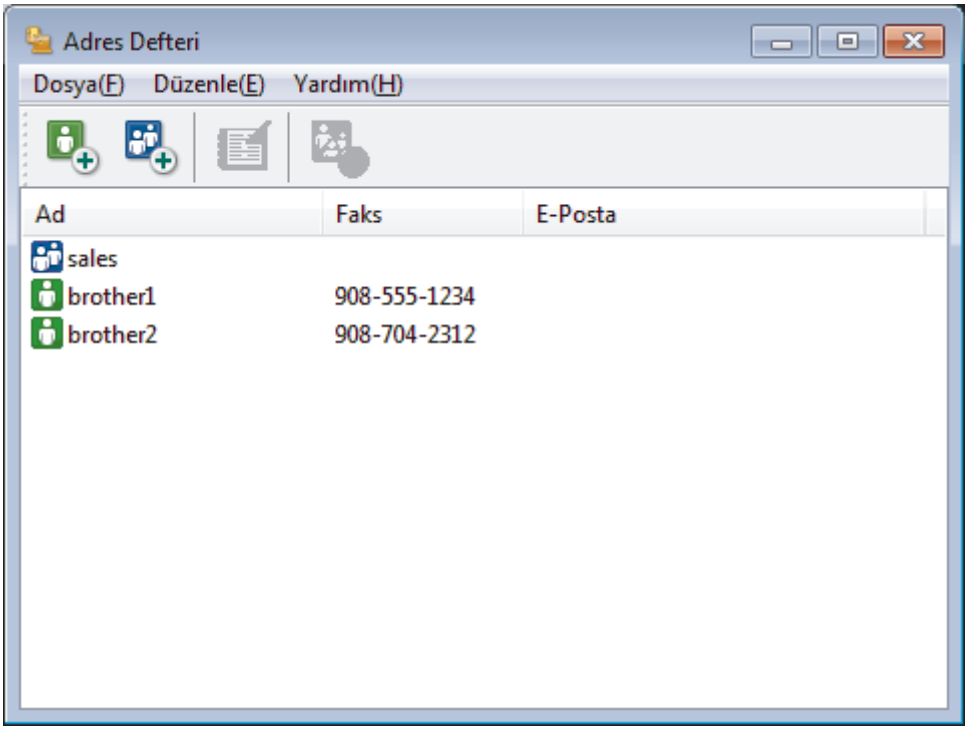

2. öğesine tıklayın.

   Brother Adres Defteri Grup Ayarları iletişim kutusu görünür.
3. Yeni grubun adını **Grup Adı** alanına yazın.
4. **Mevcut İsimler** alanında, gruba dahil etmek istediğiniz tüm adları seçin ve ardından **Ekle >>** öğesini tıklatın.

   Gruba eklenen üyeler **Grup Üyeleri** kutusunda görünür.
5. Bittiğinde, **Tamam** öğesini tıklatın.

Her grup en fazla 50 üye içerebilir.

İlgili bilgiler

- PC-Fax Adres Defterinizi Yapılandırın (Windows)

PC-FAX Adres Defterinizde Üye veya Grup Bilgisini Düzenleme (Windows)

İlgili Modeller: MFC-L3710CW/MFC-L3735CDN/MFC-L3745CDW/MFC-L3750CDW/MFC-L3770CDW

1. Aşağıdakilerden birini yapın:
   - Windows 7

     (Başlat) > **Tüm Programlar** > **Brother** > **Brother Utilities** öğesine tıklatın.

     Açılır listeye tıklayın ve model adınızı seçin (zaten seçili değilse). Sol gezinme çubuğunda **PC-FAX** öğesini tıklatın ve sonra **Adres Defteri (Gönder)** öğesini tıklatın.
   - Windows 8 ve Windows 10

     (**Brother Utilities**) öğesini başlatın ve ardından aşağı açılır listeyi tıklatıp modelinizin adını seçin (zaten seçili değilse). Sol gezinme çubuğunda **PC-FAX** öğesini tıklatın ve sonra **Adres Defteri (Gönder)** öğesini tıklatın.

   Brother Adres Defteri iletişim kutusu görünür.

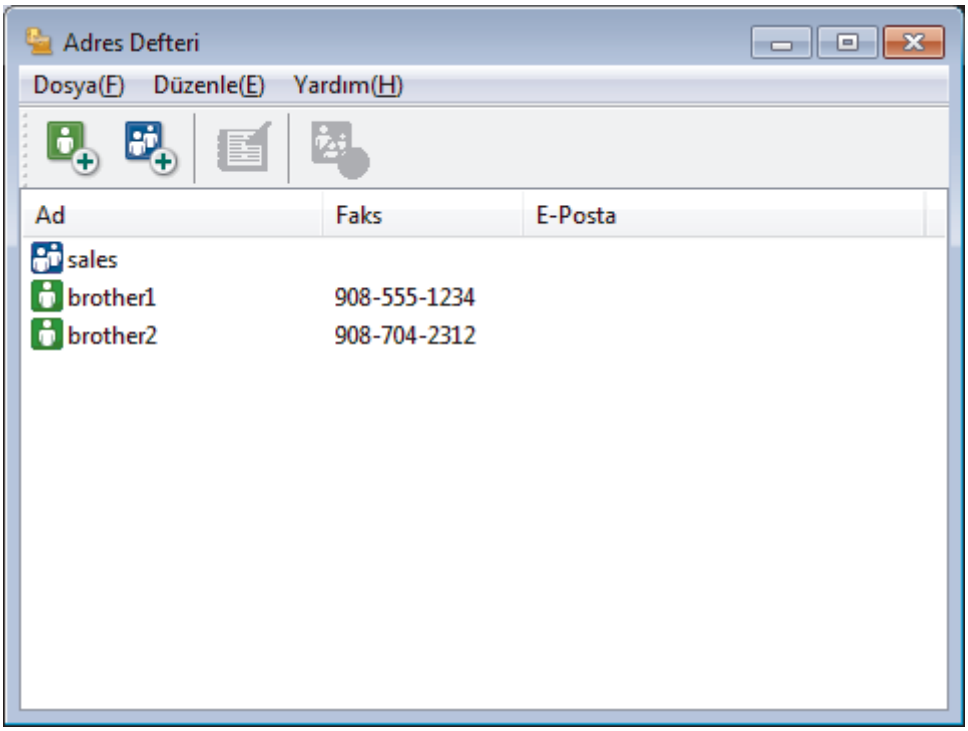

2. Düzenlemek istediğiniz üyeyi veya grubu seçin.
3. (**Özellikler**) öğesini tıklatın.
4. Üye veya grup bilgilerini değiştirin.
5. **Tamam** öğesini tıklatın.

İlgili bilgiler

- PC-Fax Adres Defterinizi Yapılandırın (Windows)

PC-FAX Adres Defterinizde bir Üye veya Grubu Silme (Windows)

İlgili Modeller: MFC-L3710CW/MFC-L3735CDN/MFC-L3745CDW/MFC-L3750CDW/MFC-L3770CDW

1. Aşağıdakilerden birini yapın:
   - Windows 7

     (Başlat) > **Tüm Programlar** > **Brother** > **Brother Utilities** öğesine tıklatın.

     Açılır listeye tıklayın ve model adınızı seçin (zaten seçili değilse). Sol gezinme çubuğunda **PC-FAX** öğesini tıklatın ve sonra **Adres Defteri (Gönder)** öğesini tıklatın.
   - Windows 8 ve Windows 10

     (**Brother Utilities**) öğesini başlatın ve ardından aşağı açılır listeyi tıklatıp modelinizin adını seçin (zaten seçili değilse). Sol gezinme çubuğunda **PC-FAX** öğesini tıklatın ve sonra **Adres Defteri (Gönder)** öğesini tıklatın.

   Brother Adres Defteri iletişim kutusu görünür.

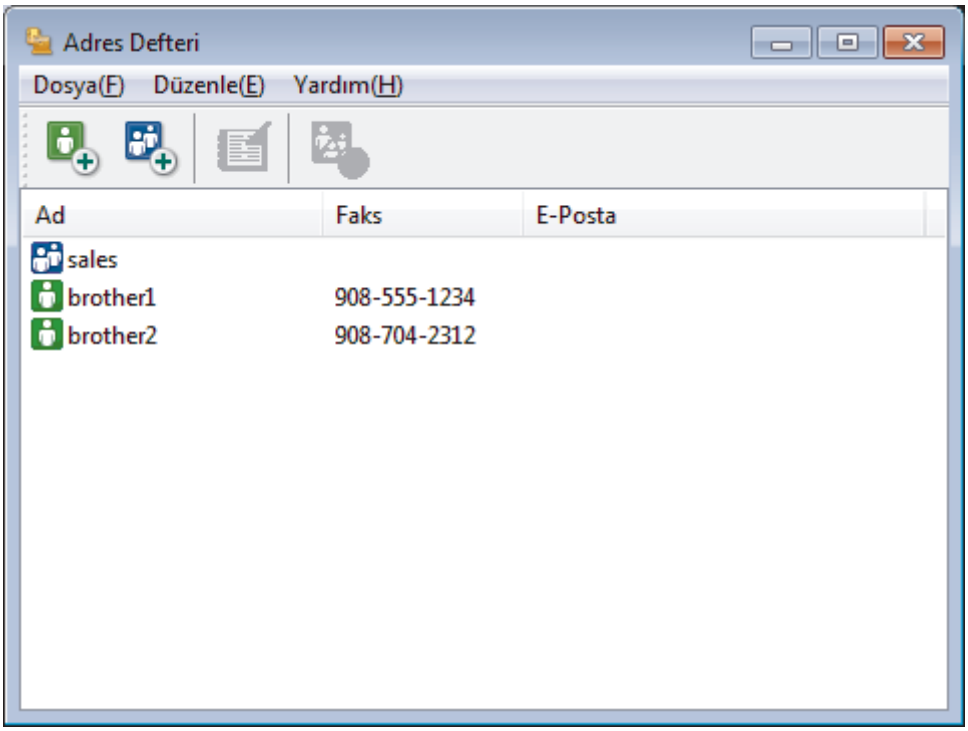

2. Silmek istediğiniz üyeyi veya grubu seçin.
3. (**Sil**) öğesini tıklatın.
4. Onay iletişim kutusu görünürse, **Tamam** öğesini tıklatın.

İlgili bilgiler

- PC-Fax Adres Defterinizi Yapılandırın (Windows)

PC-Fax Adres Defterinizi Dışa Aktarma (Windows)

İlgili Modeller: MFC-L3710CW/MFC-L3735CDN/MFC-L3745CDW/MFC-L3750CDW/MFC-L3770CDW

Adres Defteri'ni, ASCII metin dosyası (*.csv), vCard (elektronik kartvizit) veya **Uzaktan Ayarlama Çevirme Verileri** olarak dışa aktarabilir ve bilgisayarınıza kaydedebilirsiniz.

- Verileri dışa aktarırken grup ayarlarını dışa aktaramazsınız**Brother Adres Defteri**.

1. Aşağıdakilerden birini yapın:
   - Windows 7

     (Başlat) > **Tüm Programlar** > **Brother** > **Brother Utilities** öğesine tıklatın.

     Açılır listeye tıklayın ve model adınızı seçin (zaten seçili değilse). Sol gezinme çubuğunda **PC-FAX** öğesini tıklatın ve sonra **Adres Defteri (Gönder)** öğesini tıklatın.
   - Windows 8 ve Windows 10

     (**Brother Utilities**) öğesini başlatın ve ardından aşağı açılır listeyi tıklatıp modelinizin adını seçin (zaten seçili değilse). Sol gezinme çubuğunda **PC-FAX** öğesini tıklatın ve sonra **Adres Defteri (Gönder)** öğesini tıklatın.

   Brother Adres Defteri iletişim kutusu görünür.

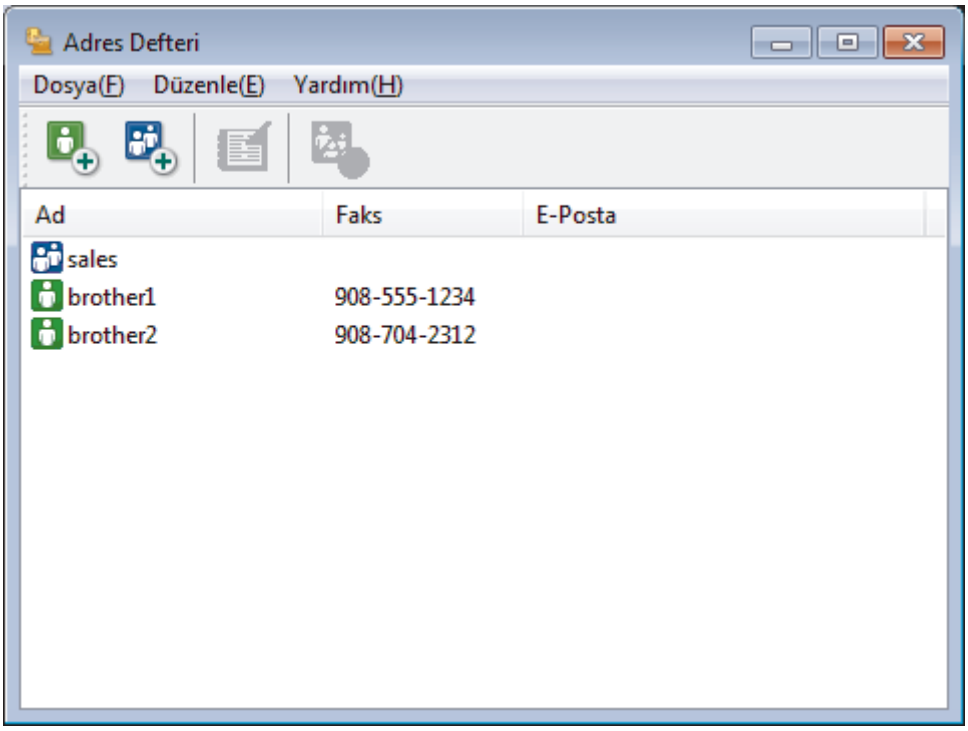

2. **Dosya** menüsünü tıklatın ve sonra **Gönder** öğesini seçin.
3. Aşağıdakilerden birini seçin:
   - **Metin**

     Öğeleri Seç iletişim kutusu görünür. 4 numaralı adıma gidin.
   - **vCard**

     Bu seçeneği seçmeden önce, adres defterinizden hangi üyeyi aktaracağınızı seçmeniz gerekir.

     vCard'ı kaydetmek istediğiniz klasöre gözatın, vCard adını **Dosya Adı** alanına yazın ve sonra **Kaydet** öğesini tıklatın.

- **Uzaktan Ayarlama Çevirme Verileri**

  Verileri kaydetmek istediğiniz klasöre gözatın, dosya adını **Dosya Adı** alanına yazın ve sonra **Kaydet** öğesini tıklatın.

4. **Mevcut Öğeler** alanında, dışa aktarmak istediğiniz veriyi seçin ve ardından **Ekle >>** öğesine basın.

Öğeleri listelenmelerini istediğiniz sırada seçin ve ekleyin.

5. Bir ASCII dosyasını dışa aktarıyorsanız, **Bölme Karakteri** bölümünde, veri alanlarını ayırmak için **Sekme** veya **Virgül** seçeneğini seçin.
6. **Tamam** öğesine tıklayın.
7. Bilgisayarınızda verileri kaydetmek istediğiniz klasöre gözatın, dosya adını yazın ve sonra **Kaydet** öğesini tıklatın.

İlgili bilgiler

- PC-Fax Adres Defterinizi Yapılandırın (Windows)

PC-FAX Adres Defterinize Bilgileri Aktarma (Windows)

İlgili Modeller: MFC-L3710CW/MFC-L3735CDN/MFC-L3745CDW/MFC-L3750CDW/MFC-L3770CDW

ASCII metin dosyalarını (*.csv), vCard'ları (elektronik kartvizitler) veya **Uzaktan Ayarlama Çevirme Verileri** öğesini Adres Defterinize aktarabilirsiniz.

1. Aşağıdakilerden birini yapın:
   - Windows 7

     (Başlat) > **Tüm Programlar** > **Brother** > **Brother Utilities** öğesine tıklatın.

     Açılır listeye tıklayın ve model adınızı seçin (zaten seçili değilse). Sol gezinme çubuğunda **PC-FAX** öğesini tıklatın ve sonra **Adres Defteri (Gönder)** öğesini tıklatın.
   - Windows 8 ve Windows 10

     (**Brother Utilities**) öğesini başlatın ve ardından aşağı açılır listeyi tıklatıp modelinizin adını seçin (zaten seçili değilse). Sol gezinme çubuğunda **PC-FAX** öğesini tıklatın ve sonra **Adres Defteri (Gönder)** öğesini tıklatın.

   Brother Adres Defteri iletişim kutusu görünür.

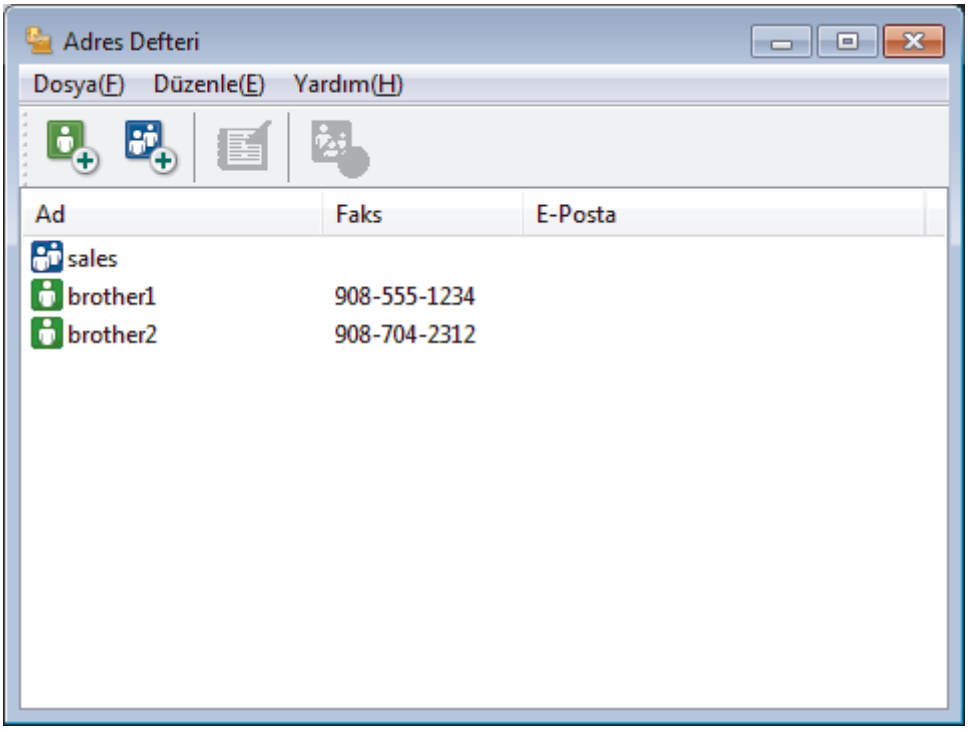

2. **Dosya** menüsünü tıklatın ve sonra **Al** öğesini seçin.
3. Aşağıdakilerden birini seçin:
   - **Metin**

     Öğeleri Seç iletişim kutusu görünür. 4 numaralı adıma gidin.
   - **vCard**

     7 numaralı adıma gidin.
   - **Uzaktan Ayarlama Çevirme Verileri**

     7 numaralı adıma gidin.
4. **Mevcut Öğeler** alanında, içe aktarmak istediğiniz veriyi seçin ve ardından öğesine basın**Ekle >>**.

Alanları içe aktarma metin dosyasında listelenenle aynı sırada **Mevcut Öğeler** listesinden seçmeli ve eklemelisiniz.

5. Bir ASCII dosyası içe aktarıyorsanız, veri alanlarını ayırmak için **Bölme Karakteri** seçimi altında **Sekme** veya **Virgül** seçeneğini belirleyin.
6. **Tamam** öğesine tıklayın.
7. Verileri içe aktarmak istediğiniz klasöre gözatın, dosya adını yazın ve sonra **Aç** öğesini tıklatın.

İlgili bilgiler

- PC-Fax Adres Defterinizi Yapılandırın (Windows)

PC-FAX Kullanarak Faks Gönderme (Windows)

İlgili Modeller: MFC-L3710CW/MFC-L3735CDN/MFC-L3745CDW/MFC-L3750CDW/MFC-L3770CDW

PC-FAX yalnız siyah beyaz faksları destekler. Orijinal veriler renkli olsa ve alan faks makinesi renkli faksları desteklese bile siyah beyaz bir faks gönderilir.

1. PC'nizdeki herhangi bir uygulamada bir dosya oluşturun.
2. Uygulamanızdan yazdır komutunu seçin.
3. Yazıcınız olarak **Brother PC-FAX** seçeneğini belirleyin ve sonra yazdırma işlemini tamamlayın.

   Brother PC-FAX iletişim kutusu görünür.

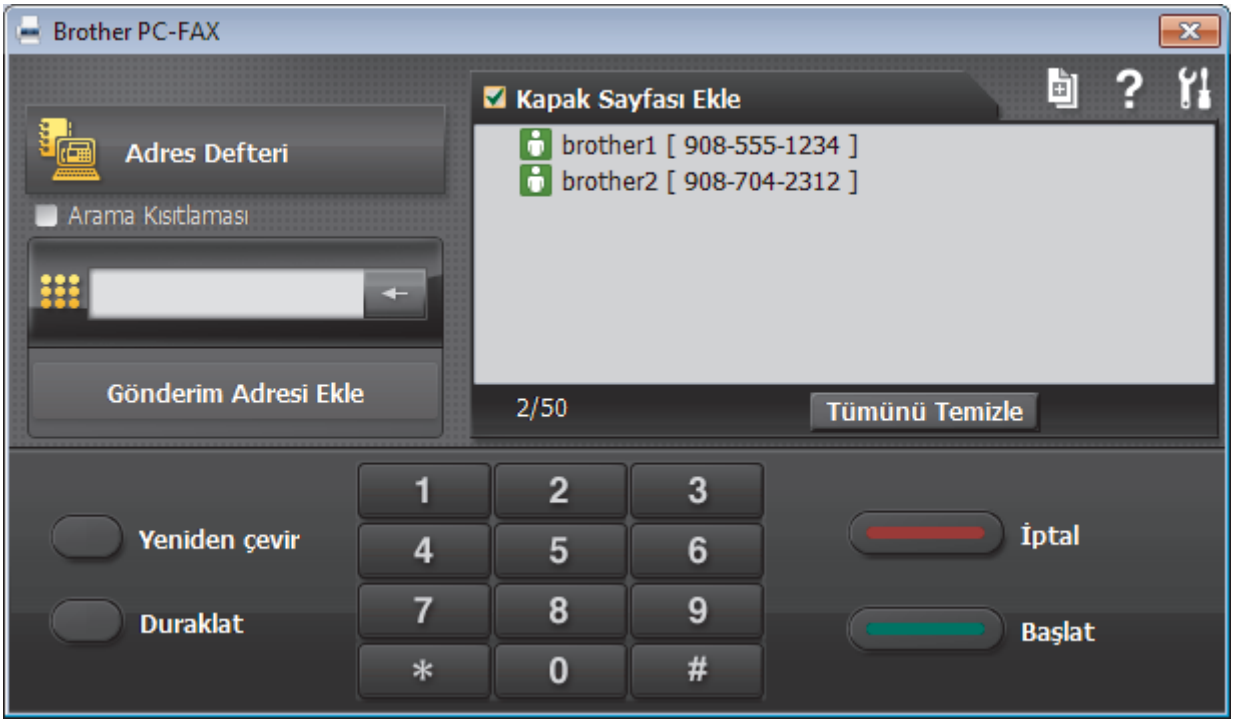

4. Aşağıdaki yöntemlerden birisini kullanarak bir faks numarası yazın.
   - Numarayı yazmak için arama tuşlarında numaralara tıklayın ve ardından **Gönderim Adresi Ekle** öğesine tıklayın.

   Arama Kısıtlaması onay kutusunu seçerseniz, klavyeyi kullanarak faks numarasını yeniden yazmanız için bir onay iletişim kutusu görünecektir. Bu özellik yanlış hedefe gönderimleri önlemeye yardımcı olur.

   - **Adres Defteri** düğmesini tıklatın ve sonra Adres Defterinden bir üye veya grup seçin.

   Bir hata yaparsanız, tüm girişleri silmek için **Tümünü Temizle** öğesini tıklatın.

5. Bir kapak sayfasını dahil etmek için **Kapak Sayfası Ekle** onay kutusunu seçin. Bir kapak sayfası oluşturmak ya da düzenlemek için öğesini de tıklatabilirsiniz.
6. Faksı göndermek için **Başlat** öğesini tıklatın.

   - Faksı iptal etmek için **İptal** öğesini tıklatın.
   - Bir numarayı yeniden çevirmek için, son beş faks numarasını göstermek için **Yeniden çevir** öğesini tıklatın, bir numara seçin ve sonra **Başlat** öğesini tıklatın.

İlgili bilgiler

- Windows için PC-FAX

Bilgisayarınıza Fakslar Alma (Windows)

İlgili Modeller: MFC-L3710CW/MFC-L3735CDN/MFC-L3745CDW/MFC-L3750CDW/MFC-L3770CDW

Brother PC-FAX yazılımını bilgisayarınıza fakslar almak, bunları görüntülemek ve yalnızca istediğiniz faksları yazdırmak için kullanın.

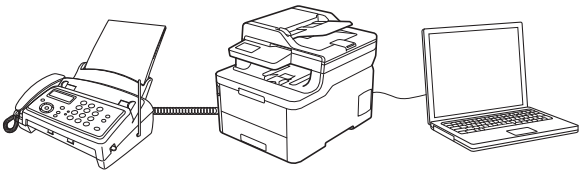

- PC-FAX Alımı'nı Kullanarak Faks Alma (Windows)

PC-FAX Alımı'nı Kullanarak Faks Alma (Windows)

İlgili Modeller: MFC-L3710CW/MFC-L3735CDN/MFC-L3745CDW/MFC-L3750CDW/MFC-L3770CDW

Brother PC-FAX Alımı yazılımı faksları bilgisayarınızda görüntülemenizi ve depolamanızı sağlar. Brother yazılımını ve sürücülerini yüklediğinizde otomatik yüklenir ve yerel olarak veya ağa bağlı makinelerden çalışır.

- PC-FAX Alımı sadece siyah beyaz faksları destekler.

Bilgisayarınızı kapattığınızda, makineniz faksları almaya ve Brother makinenizin belleğinde depolamaya devam edecektir. Makinenin LCD'sinde alınıp kaydedilmiş faks sayısı görüntülenir. Bu uygulamayı başlattığınızda, yazılım alınan tüm faksları bilgisayarına bir kerede aktaracaktır. Faks bilgisayarınıza gönderilmeden önce veya bilgisayar kapatılmadan önce makinenin faksın bir kopyasını yazdırmasını istiyorsanız Yedek Yazdırma seçeneğini etkinleştirebilirsiniz. Brother makinenizden Yedek Yazdırma ayarlarını yapılandırabilirsiniz.

İlgili bilgiler

- Bilgisayarınıza Fakslar Alma (Windows)
  - Bilgisayarınızda Brother PC-FAX Alımı'nı Çalıştırma (Windows)
  - Alınan PC-FAX Mesajları Görüntüleme (Windows)

Bilgisayarınızda Brother PC-FAX Alımı'nı Çalıştırma (Windows)

İlgili Modeller: MFC-L3710CW/MFC-L3735CDN/MFC-L3745CDW/MFC-L3750CDW/MFC-L3770CDW

Bilgisayar başlatılırken PC-FAX Receive'ı başlat onay kutusunu seçmenizi öneririz, böylece yazılım otomatik olarak çalışır ve bilgisayar başlatıldığında faksları aktarabilir.

1. Aşağıdakilerden birini yapın:
   - Windows 7

     (Başlat) > **Tüm Programlar** > **Brother** > **Brother Utilities** öğesini tıklatın.

     Açılır listeye tıklayın ve model adınızı seçin (zaten seçili değilse). Sol gezinme çubuğunda **PC-FAX** öğesini tıklatın ve sonra **Alım** öğesini tıklatın.
   - Windows 8 ve Windows 10

     (**Brother Utilities**) öğesini başlatın ve ardından aşağı açılır listeyi tıklatıp modelinizin adını seçin (zaten seçili değilse). Sol gezinme çubuğunda **PC-FAX** öğesini tıklatın ve sonra **Alım** öğesini tıklatın.
2. Mesajı onaylayın ve **Evet** öğesini tıklatın.

   PC-FAX Receive (PC-FAX Alımı) penceresi görünür. Ayrıca (**PC-FAX Alımı**) simgesi bilgisayar görev tepsinizde görünür.

İlgili bilgiler

- PC-FAX Alımı'nı Kullanarak Faks Alma (Windows)
  - Bilgisayarınızı PC-FAX Alımı İçin Ayarlama (Windows)
  - Brother Makinenizi PC-FAX Almaya Ekleme (Windows)

Bilgisayarınızı PC-FAX Alımı İçin Ayarlama (Windows)

İlgili Modeller: MFC-L3710CW/MFC-L3735CDN/MFC-L3745CDW/MFC-L3750CDW/MFC-L3770CDW

1. Bilgisayar görev tepsisindeki (**PC-FAX Alımı**) simgesini çift tıklatın.

   PC-FAX Receive (PC-FAX Alımı) penceresi görünür.
2. **Ayarlar** öğesini tıklatın.
3. Bu seçenekleri gereken şekilde yapılandırın:

   Tercihler

   PC-FAX Alımını Windows'u başlattığınızda otomatik başlatmak için yapılandırın.

   Kaydet

   PC-FAX dosyalarının kaydedileceği yolu yapılandırın ve alınan belge biçimini seçin.

   Yükleyin

   SharePoint sunucusuna olan yolu yapılandırın ve (yalnızca Yöneticiler için kullanılabilir) öğesini otomatik veya manüel karşıya yüklemek için seçeneği seçin.

   Aygıt

   PC-FAX'ı almak istediğiniz Brother makinesini seçin.

   Kilit (yalnızca Yöneticiler için kullanılabilir)

   Yönetici ayrıcalıklarına sahip olmayan kullanıcıları yukarıda gösterilen ayarların seçeneklerini yapılandırma konusunda kısıtlayın.

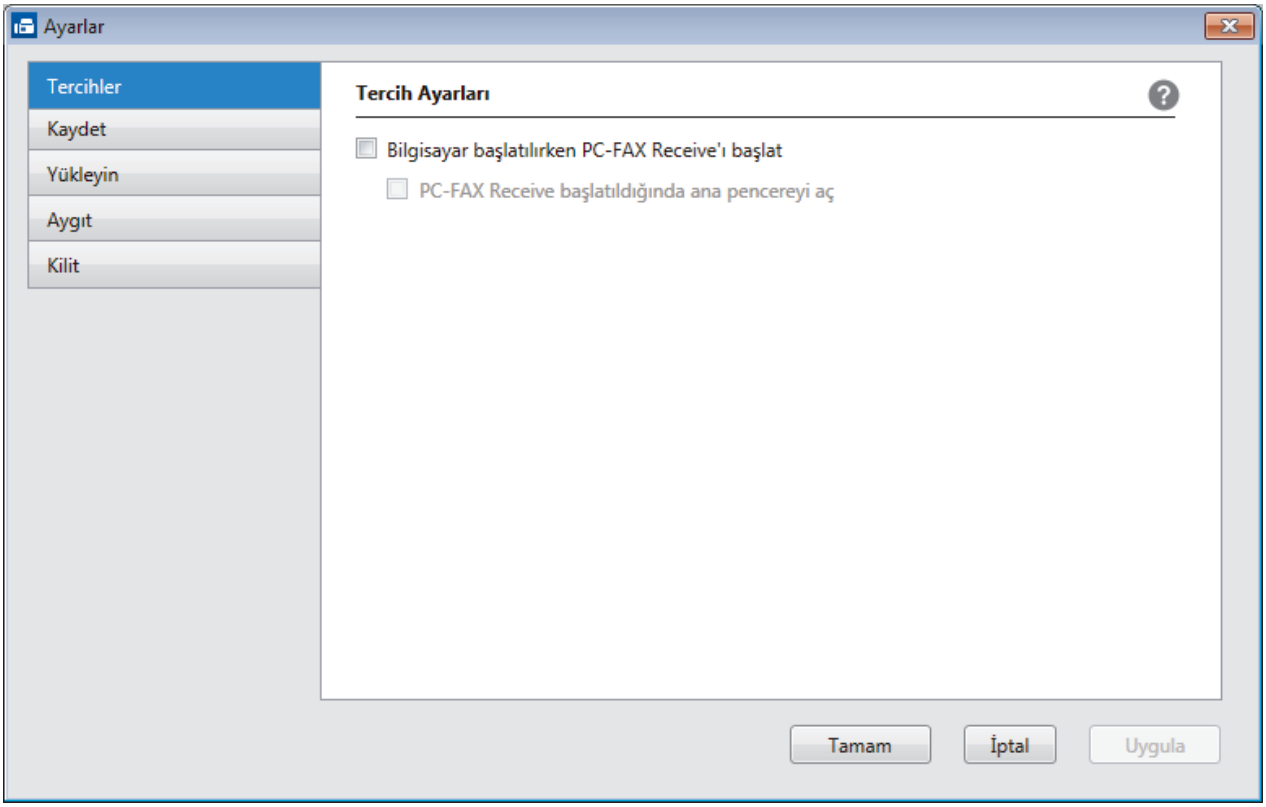

4. **Tamam** öğesini tıklatın.

İlgili bilgiler

- Bilgisayarınızda Brother PC-FAX Alımı'nı Çalıştırma (Windows)

Brother Makinenizi PC-FAX Almaya Ekleme (Windows)

İlgili Modeller: MFC-L3710CW/MFC-L3735CDN/MFC-L3745CDW/MFC-L3750CDW/MFC-L3770CDW

- Makineyi, ağ kullanıcısı için verilen talimatları izleyerek kurduysanız, o zaman makinenin ağınız için zaten yapılandırılmış olması gerekir.

1. Bilgisayar görev tepsisindeki (**PC-FAX Alımı**) simgesini çift tıklatın.

   PC-FAX Receive (PC-FAX Alımı) penceresi görünür.
2. **Ayarlar** öğesine tıklayın.
3. **Aygıt** > **Ekle** öğesini tıklatın.

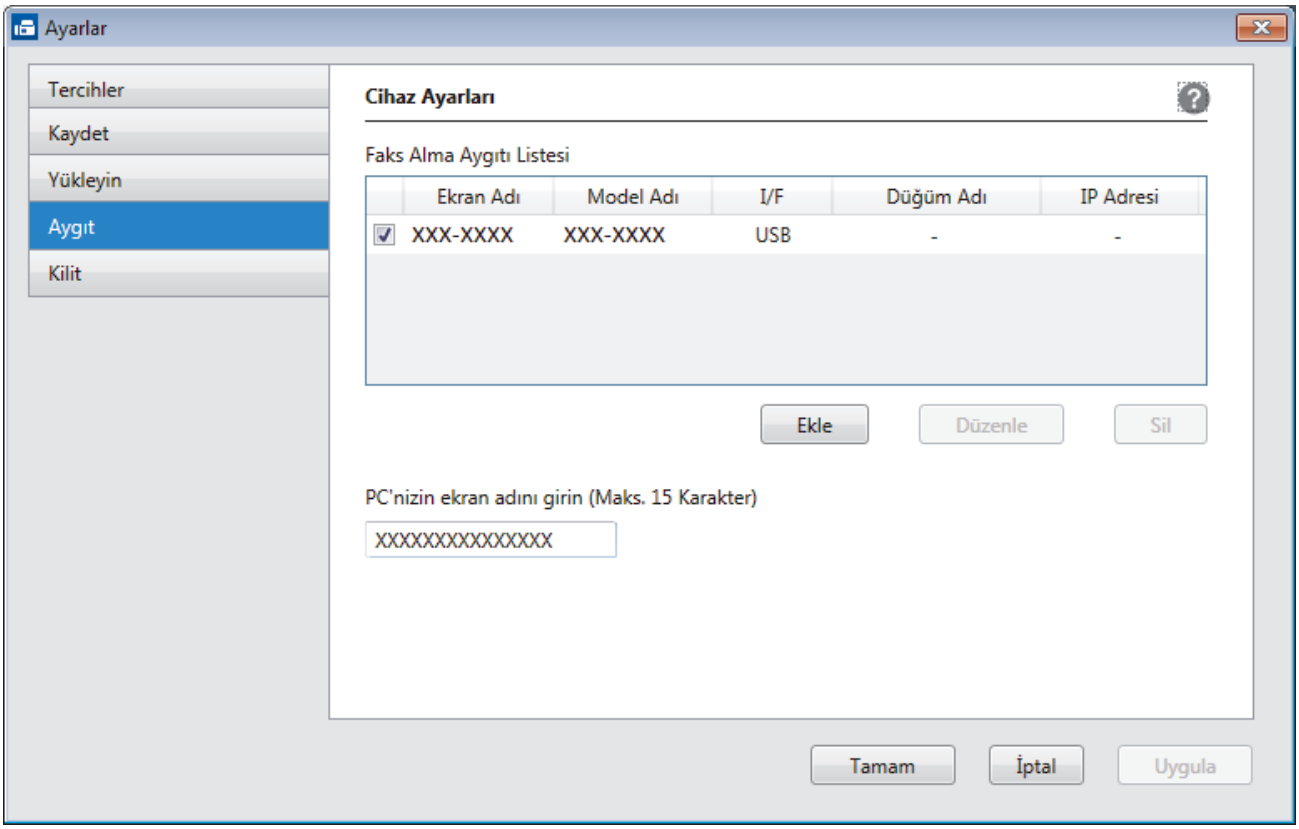

4. Uygun bağlantı yöntemini seçin.

   Aşağıdaki otomatik arama sonuçlarından makinenizi seçin.

   Bağlı Brother makineleri görüntülenecektir. Listeden bir aygıt seçin. **Tamam** öğesine tıklayın.

   IP adresi ile makinenizi belirleyin

   Makinenin IP adresini **IP Adresi** alanına yazın ve sonra **Tamam** öğesini tıklatın.
5. Makinenin LCD'sinde görünecek bilgisayar adını değiştirmek için, **PC'nizin ekran adını girin (Maks. 15 Karakter)** alanına yeni adı yazın.
6. **Tamam** öğesine tıklayın.

İlgili bilgiler

- Bilgisayarınızda Brother PC-FAX Alımı'nı Çalıştırma (Windows)

Alınan PC-FAX Mesajları Görüntüleme (Windows)

İlgili Modeller: MFC-L3710CW/MFC-L3735CDN/MFC-L3745CDW/MFC-L3750CDW/MFC-L3770CDW

Alma Durumu

Simge	Gösterilen Durum
	Bekleme modu Okunmamış mesaj yok
	Mesajlar alınıyor
	Mesajlar alındı Okunmamış mesajlar

1. Bilgisayar görev tepsisindeki (**PC-FAX Alımı**) simgesini çift tıklatın.

   PC-FAX Receive (PC-FAX Alımı) penceresi görünür.

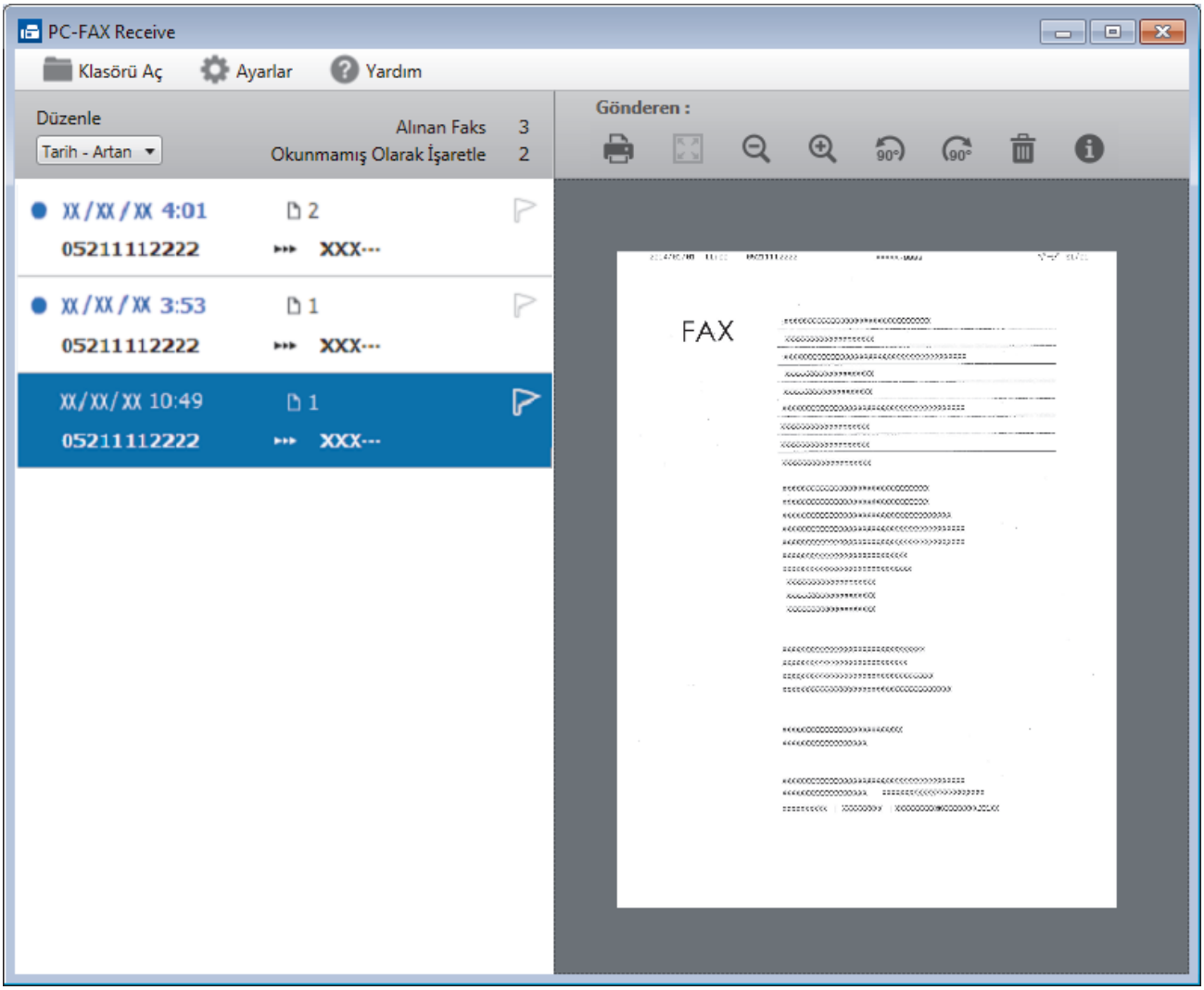

2. Görüntülemek için listedeki faksları tıklatın.
3. Bittiğinde, kapatmak için pencerenin sağ üst köşesindeki öğesini tıklatın.

Pencere kapatıldıktan sonra bile, PC-FAX Alımı etkindir ve (**PC-FAX Alımı**) simgesi bilgisayarınızın görev tepsisinde kalır. PC-FAX Almayı kapatmak için, bilgisayarın görev tepsisindeki simgeyi tıklatın ve **Kapat** öğesini tıklatın.

İlgili bilgiler

- PC-FAX Alımı'nı Kullanarak Faks Alma (Windows)

Mac İçin PC-FAX

Faksları yazdırmadan doğrudan Mac'unuzdan göndermek için Brother PC-FAX yazılımını kullanın. Bu özellik kağıt tüketiminizi azaltmanızı ve zamandan tasarruf etmenizi sağlar.

- Faksları Uygulamanızdan Gönderme (Mac)

Faksları Uygulamanızdan Gönderme (Mac)

İlgili Modeller: MFC-L3710CW/MFC-L3735CDN/MFC-L3745CDW/MFC-L3750CDW/MFC-L3770CDW

PC-FAX, yalnızca siyah beyaz faksları destekler. Orijinal veriler renkli olsa ve alan faks makinesi renkli faksları desteklese bile bir siyah beyaz faks gönderilecektir.

1. Bir Mac uygulamasında bir belge oluşturun.
2. Apple TextEdit gibi bir uygulamadan, **File (Dosya)** menüsünü tıklatın ve sonra **Print (Yazdır)** öğesini seçin.
3. Uygulama açılır menüsünü tıklatın ve sonra **Send Fax (Faks Gönder)** seçeneğini seçin.

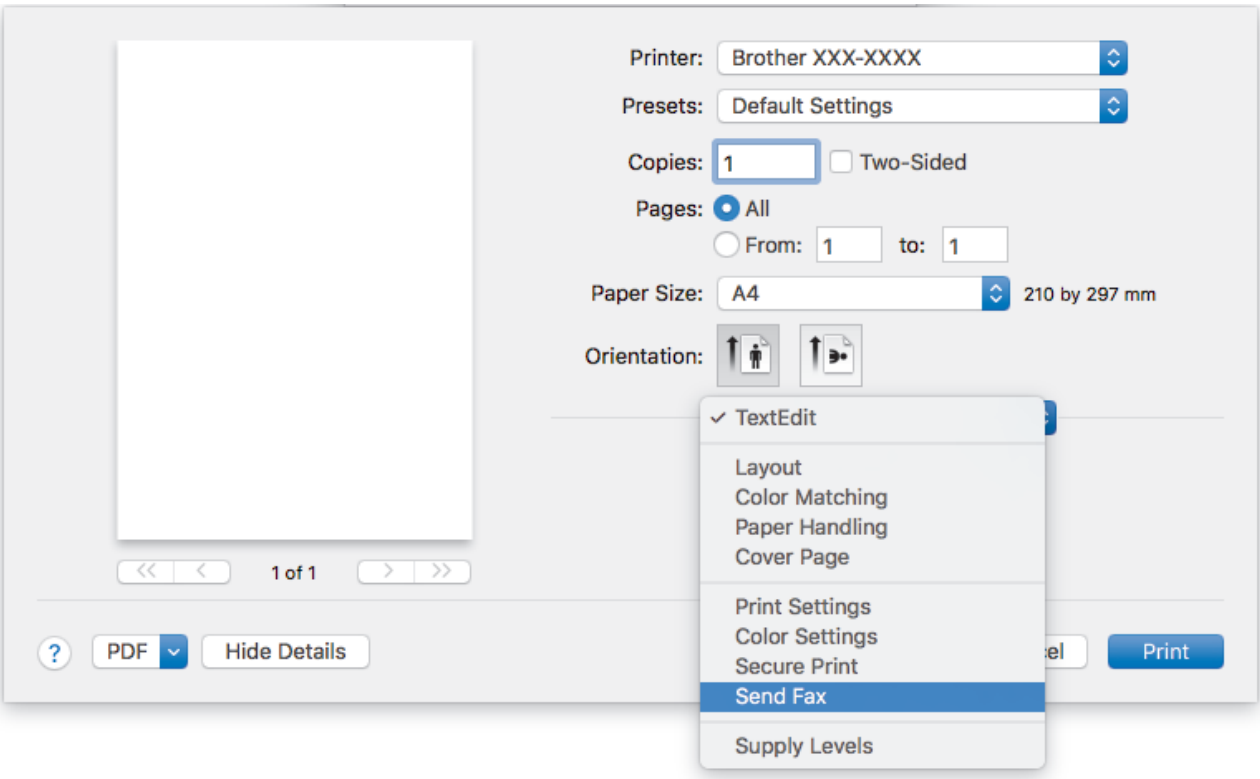

4. **Output (Çıkış)** açılır menüsünü tıklatın ve sonra **Facsimile (Faks)** seçeneğini seçin.

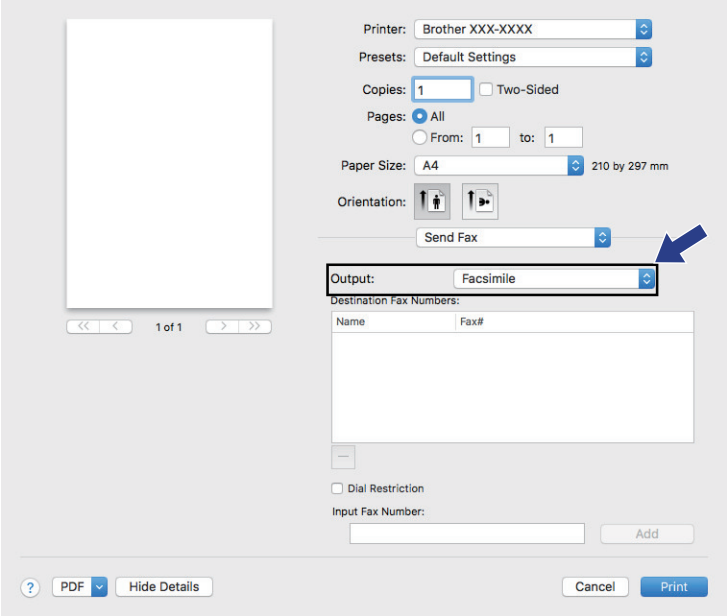

5. **Input Fax Number (Faks Numarasını Girin)** alanına bir faks numarası yazın ve sonra **Add (Ekle)** öğesini tıklatın.

   Faks numarası **Destination Fax Numbers (Hedef Faks Numaraları)** alanında görüntülenir.

Bir faksı birden fazla numaraya göndermek için, önce ilk faks numarasını ve ardından gelecek faks numarasını girdikten sonra **Add (Ekle)** düğmesini tıklatın. Hedef faks numaraları **Destination Fax Numbers (Hedef Faks Numaraları)** alanında listelenecektir.

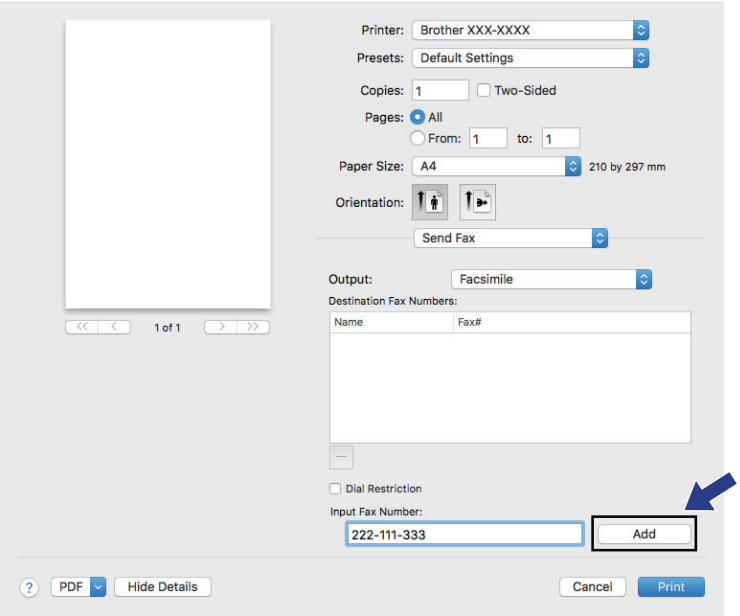

6. Faksı göndermek için **Print (Yazdır)** öğesini tıklatın.

İlgili bilgiler

- Mac İçin PC-FAX

Veriyi Doğrudan USB Flaş Sürücüsünden Yazdırma

Fotoğrafları doğrudan dijital fotoğraf makinesi ortamından veya bir USB flaş sürücüsünden yazdırabilirsiniz. Desteklenen dosya türleri PDF, JPEG, TIFF, XPS ve PRN'dir.

- Uyumlu USB Flaş Sürücüleri
- Veriyi Doğrudan Bir USB Flaş Sürücüsünden veya Toplu Depolamayı Destekleyen Dijital Kameradan Yazdırma
- Doğrudan Yazdırma İçin Bir PRN Dosyası Oluşturma (Windows)

Uyumlu USB Flaş Sürücüleri

İlgili Modeller: MFC-L3745CDW/MFC-L3750CDW/MFC-L3770CDW

ÖNEMLİ

USB direkt arabirimi, sadece USB flaş sürücülerini ve USB yığın depolama standardını kullanan dijital kameraları destekler. Diğer USB aygıtları desteklenmez.

Uyumlu USB Flaş Sürücüleri	
USB Sınıfı	USB Yığın Depolama Sınıfı
USB Yığın Depolama Alt Sınıfı	SCSI veya SFF-8070i
Aktarım protokolü	Yalnızca yığın aktarım
Biçim [1]	FAT12/FAT16/FAT32/exFAT
Sektör boyutu	Maks. 4096 Bayt
Şifreleme	Şifreli aygıtlar desteklenmez.

İlgili bilgiler

- Veriyi Doğrudan USB Flaş Sürücüsünden Yazdırma

[1] NTFS biçimi desteklenmez.

Veriyi Doğrudan Bir USB Flaş Sürücüsünden veya Toplu Depolamayı Destekleyen Dijital Kameradan Yazdırma

İlgili Modeller: MFC-L3745CDW/MFC-L3750CDW/MFC-L3770CDW

- Kameranızın açık olduğundan emin olun.
- Dijital kameranız PictBridge modundan toplu depolama moduna geçecektir.

ÖNEMLİ

Makinenize hasar gelmesini önlemek için, dijital fotoğraf makinesi veya USB flaş sürücü haricinde herhangi bir aygıtı USB doğrudan arabirimine BAĞLAMAYIN.

USB bağlantı noktası konumu (Önden Görünüm)

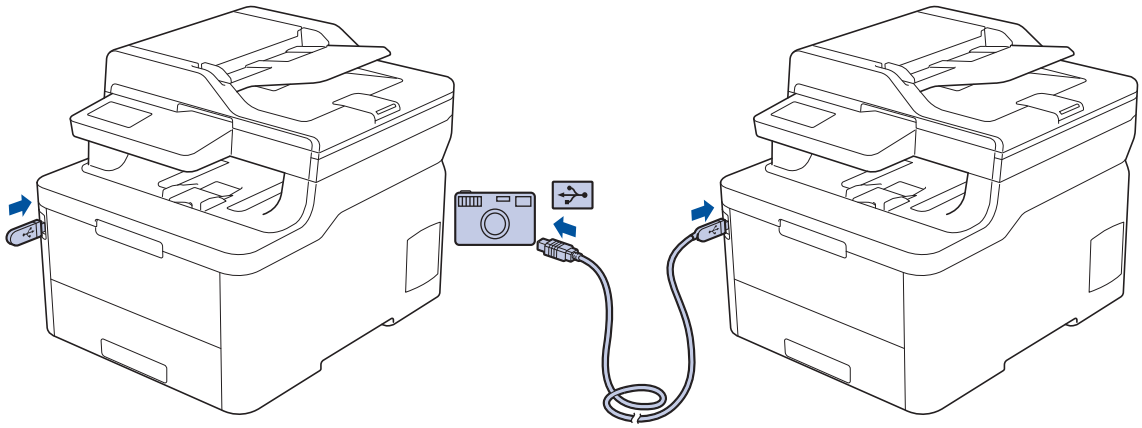

1. USB flaş sürücünüzü veya dijital fotoğraf makinesini USB doğrudan arayüzüne bağlayın. Dokunmatik ekran USB flaş sürücüsünü veya dijital kamerayı düzgün bağladığınızı onaylamak için otomatik olarak USB menüsünü görüntüler.

- Bir hata oluşursa USB menüsü dokunmatik ekranda görünmeyecektir.
- Makine Derin Uyku modundayken, bir USB flaş sürücüsünü USB doğrudan arabirimine bağlasanız bile dokunmatik ekran herhangi bir bilgi görüntülemez. Makineyi uyandırmak için dokunmatik ekrana basın.
- Makineniz Güvenli İşlev Kilidi Açık olarak ayarlanırsa, Doğrudan Yazdırma'ya erişemeyebilirsiniz.

2. [Doğrudan Baskı] öğesine basın.
3. Yukarı veya aşağı kaydırın veya yazdırmak istediğiniz dosyayı görüntülemek için ▲ veya ▼ öğesine basın ve sonra dosyayı seçin.

Dosyaların bir dizinini yazdırmak için dokunmatik ekranda [Dizin Baskı.] öğesine basın. Verileri yazdırmak için [Mono Başlat] veya [Renkli Başlat] tuşuna basın.

4. Aşağıdakilerden birini yapın:
   - Ayarları değiştirmek için [Baskı Ayarları] öğesine basın. Bir sonraki adıma geçin.
   - Varsayılan ayarları kullanmak istiyorsanız, kopya sayısını girin ve sonra [Mono Başlat] veya [Renkli Başlat] öğesine basın.
5. Değiştirmek istediğiniz yazdırma ayarlarını seçin:
   - [Kağıt Türü]
   - [Kağıt Boyutu]

- [Çok Sayfalı]
- [Yön]
- [Çift Taraflı]
- [Harmanla]
- [Çek. Kul.]
- [Baskı Kalitesi]
- [PDF Seçeneği]

Dosya türüne bağlı olarak, bu ayarlardan bazıları görünmeyebilir.

6. [TAMAM] öğesine basın.
7. İstediğiniz kopya sayısını girin.
8. Verileri yazdırmak için [Mono Başlat] veya [Renkli Başlat] tuşuna basın.
9. öğesine basın.

ÖNEMLİ

Makine yazdırmayı bitirene kadar USB flaş sürücüsünü veya dijital kamerayı USB doğrudan arabiriminden ÇIKARMAYIN.

İlgili bilgiler

- Veriyi Doğrudan USB Flaş Sürücüsünden Yazdırma

Doğrudan Yazdırma İçin Bir PRN Dosyası Oluşturma (Windows)

İlgili Modeller: MFC-L3745CDW/MFC-L3750CDW/MFC-L3770CDW

Bu talimatlar yazdırma uygulamanıza ve işletim sisteminize göre değişebilir.

1. Uygulamanızdan yazdır komutunu seçin.
2. Modelinizi seçin ve sonra dosyaya yazdır seçeneğini seçin.
3. Yazdırma işlemini tamamlayın.
4. Dosyayı kaydetmek için gerekli bilgileri girin.

Bilgisayar yalnızca bir dosya adı girmenizi isterse, dizin adını yazarak (örneğin: C:\Temp\DosyaAdı.prn) dosyayı kaydetmek istediğiniz klasörü de belirtebilirsiniz.

Bir USB flaş sürücü bilgisayarınıza bağlıysa, dosyayı doğrudan USB flaş sürücüsüne kaydedebilirsiniz.

İlgili bilgiler

- Veriyi Doğrudan USB Flaş Sürücüsünden Yazdırma

Ağ

- Kontrol Panelini Kullanarak Ağ Bilgilerini Yapılandırma
- Desteklenen Temel Ağ Özellikleri
- Ağ Yönetimi Yazılımı ve Yardımcı Programları
- Kablosuz Ağ İçin Brother Makinenizi Ek Yapılandırma Yöntemleri
- Gelişmiş Ağ Özellikleri
- Gelişmiş Kullanıcılar için Teknik Bilgi

Kontrol Panelini Kullanarak Ağ Bilgilerini Yapılandırma

Ağınız için makineyi yapılandırmak amacıyla, kontrol panelinin [Ağ] menü seçimlerini kullanın.

- Kontrol panelini ➤➤ *İlgili bilgiler*: *Ayarlar Tabloları*
- Brother makinenizin ağ ayarlarını yapılandırmak ve değiştirmek için BRAdmin Light (Windows), BRAdmin Professional (Windows), Web Tabanlı Yönetim veya Uzaktan Kurulum gibi yardımcı yönetim programlarını kullanabilirsiniz.

  Uzaktan Kurulum, DCP modellerinde bulunmaz.

  ➤➤ *İlgili bilgiler*: *Ağ Yönetimi Yazılımı ve Yardımcı Programlar Hakkında Bilgi Edinme*

>> DCP-L3510CDW/DCP-L3551CDW
>> MFC-L3710CW/MFC-L3735CDN/MFC-L3745CDW/MFC-L3750CDW/MFC-L3770CDW

DCP-L3510CDW/DCP-L3551CDW

1. **Menü** öğesine basın.
2. [Ağ] seçeneğini seçmek için ▲ veya ▼ öğesine basın ve sonra **OK (Tamam)** öğesine basın.
3. İstediğiniz ağ seçeneği için ▲ veya ▼ öğesine ve sonra **OK (Tamam)** öğesine basın. Yapılandırmak istediğiniz menüye erişene kadar bu adımı tekrarlayın ve LCD talimatlarını takip edin.

MFC-L3710CW/MFC-L3735CDN/MFC-L3745CDW/MFC-L3750CDW/MFC-L3770CDW

1. [Ayarlar] > [Tüm Ayarlar] > [Ağ] öğesine basın.
2. İstediğiniz ağ seçeneğini görüntülemek için ▲ veya ▼ öğesine basın ve ardından ağ seçeneğine basın. Yapılandırmak istediğiniz menüye erişene kadar bu adımı tekrarlayın ve dokunmatik LCD talimatlarını takip edin.

İlgili bilgiler

- Ağ

İlgili konular:

- Ayarlar Tabloları (DCP-L3510CDW/DCP-L3551CDW)
- Ayarlar Tabloları (MFC-L3710CW/MFC-L3735CDN/MFC-L3745CDW/MFC-L3750CDW/MFC-L3770CDW)
- Ağ Yönetimi Yazılımı ve Yardımcı Programlar Hakkında Bilgi Edinme
- Desteklenen Temel Ağ Özellikleri

Desteklenen Temel Ağ Özellikleri

Yazıcı sunucusu, işletim sistemine bağlı olarak çeşitli özellikleri destekler. Her işletim sistemi tarafından hangi ağ özelliklerinin ve bağlantılarının desteklendiğini görmek için bu tabloyu kullanın.

İşletim Sistemleri	**Windows 7** **Windows 8** **Windows 10**	**Windows Server 2008/2008 R2/2012/2012 R2/2016**	**macOS v10.11.6** **macOS v10.12.x** **macOS v10.13.x**
Yazdırma	Evet	Evet	Evet
Tarama	Evet		Evet
PC Faksı Gönderme (Yalnızca belirli modellerde kullanılabilir)	Evet		Evet
PC Faks Alma (Yalnızca belirli modellerde kullanılabilir)	Evet		
BRAdmin Light [1]	Evet	Evet	
BRAdmin Professional [1]	Evet	Evet	
Web Tabanlı Yönetim [1]	Evet	Evet	Evet
Uzaktan Kurulum [1] (Yalnızca belirli modellerde kullanılabilir)	Evet		Evet
Status Monitor	Evet		Evet
Driver Deployment Sihirbazı	Evet	Evet	

- En son BRAdmin Light sürümünü indirmek için support.brother.com adresinde bulunan Brother Solutions Center'da modelinizin **Yüklemeler** sayfasına gidin.
- En son BRAdmin Professional sürümünü indirmek için support.brother.com adresinde bulunan Brother Solutions Center'da modelinizin **Yüklemeler** sayfasına gidin.

İlgili bilgiler

- Ağ

[1] Makine ayarlarını yönetmek için varsayılan oturum açma şifresi **initpass**'dir. Makinenizi yetkisiz erişime karşı korumak için bunu değiştirmenizi öneririz.

Ağ Yönetimi Yazılımı ve Yardımcı Programları

Bir yönetim yardımcı programı kullanarak Brother makinenizin ağ ayarlarını yapılandırın ve değiştirin.

- Ağ Yönetimi Yazılımı ve Yardımcı Programlar Hakkında Bilgi Edinme
- Makine Ayarlarını Bilgisayarınızdan Değiştirme
- Web Tabanlı Yönetim'i Kullanarak Makine Ayarlarını Değiştirme

Ağ Yönetimi Yazılımı ve Yardımcı Programlar Hakkında Bilgi Edinme

Web Tabanlı Yönetim

Web Tabanlı Yönetim, Köprü Metni Aktarım Protokolü'nü (HTTP) veya Güvenli Yuva Katmanı üzerinden Köprü Metni Aktarım Protokolü'nü (HTTPS) kullanarak makinenizi yönetmek üzere standart bir web tarayıcısı kullanan bir yardımcı programdır. Yazdırma sunucusu ayarlarınıza erişim sağlayıp değiştirmek için makinenizin IP adresini web tarayıcınıza yazın.

BRAdmin Light (Windows)

BRAdmin Light, ağ bağlantılı Brother aygıtlarının başlangıç kurulumu için gerekli bir yardımcı programdır. Bu yardımcı program, ağ üzerinde Brother ürünlerini arayabilir, durumlarını gösterebilir ve IP adresi gibi temel ağ ayarlarını yapılandırabilir.

BRAdmin Light'ı indirmek için support.brother.com adresinde bulunan Brother Solutions Center'daki modelinizin **Yüklemeler** sayfasına gidin.

- Windows Güvenlik Duvarını veya casusluk yazılımı veya antivirüs uygulamasının güvenlik duvarı işlevini kullanıyorsanız geçici olarak bunları devre dışı bırakın. Yazdırmaya hazır olduğunuzdan emin olduktan sonra, talimatları takip ederek yazılım ayarlarını yapılandırın.

BRAdmin Professional (Windows)

BRAdmin Professional, ağ bağlantılı Brother aygıtlarının daha gelişmiş yönetimine yönelik bir yardımcı programdır. Bu yardımcı program, ağınız üzerinde Brother ürünlerini arayabilir ve her bir aygıtın durumunu belirlemek için renk değiştiren, okuması kolay Windows Explorer stili bir ekrandan aygıt durumunu görüntüleyebilir. LAN'ınız üzerindeki bir Windows bilgisayardan ağ ve aygıt ayarlarını yapılandırabilir ve aygıt donanım yazılımını güncelleyebilirsiniz. BRAdmin Professional, ağınızda Brother aygıtlarının etkinliğini de günlüğe alabilir ve günlük verisini dışa aktarabilir. Yerel olarak bağlı makineleri izlemek isteyen kullanıcılar için, istemci bilgisayara Print Auditor Client yazılımını yükleyin. Bu yardımcı program, USB arayüz ile bir istemci bilgisayara bağlanan makineleri izlemek için BRAdmin Professional kullanmanıza olanak tanır.

- En son BRAdmin Professional sürümünü indirmek için support.brother.com adresinde bulunan Brother Solutions Center'da modelinizin **Yüklemeler** sayfasına gidin.
- Düğüm Adı: Düğüm adı, geçerli BRAdmin Professional penceresinde görüntülenir. Varsayılan düğüm adı kablolu bir ağ için "BRNxxxxxxxxxxxx" ya da kablosuz bir ağ için "BRWxxxxxxxxxxxx" şeklindedir (burada "xxxxxxxxxxxx", makinenizin MAC Adresidir / Ethernet adresidir).
- Windows Güvenlik Duvarını veya casusluk yazılımı veya antivirüs uygulamasının güvenlik duvarı işlevini kullanıyorsanız geçici olarak bunları devre dışı bırakın. Yazdırmaya hazır olduğunuzdan emin olduktan sonra, talimatları takip ederek yazılım ayarlarını yapılandırın.

Uzaktan Kurulum (Windows ve Mac) (Yalnızca belirli modellerde kullanılabilir)

Uzaktan Kurulum programı, bir Windows veya Mac uygulamasından, pek çok makine ve ağ ayarını yapılandırmanız için bir programdır. Bu uygulamayı başlattığınızda, makinenizdeki ayarlar bilgisayarınıza otomatik olarak indirilir ve bilgisayar ekranında görüntülenir. Ayarları değiştirirseniz, doğrudan makinenize yükleyebilirsiniz.

Windows

Bu yardımcı program, USB veya bir ağ bağlantısı ile kullanılabilir.

Mac

- Uzaktan Kurulumu indirmek için support.brother.com adresinde bulunan Brother Solutions Center'da modelinizin **Yüklemeler** sayfasına gidin.
- Bu yardımcı program, USB bağlantısı ile kullanılabilir.

İlgili bilgiler

- Ağ Yönetimi Yazılımı ve Yardımcı Programları

İlgili konular:

- Web Tabanlı Yönetim'i Kullanarak Makine Ayarlarını Değiştirme

Kablosuz Ağ İçin Brother Makinenizi Ek Yapılandırma Yöntemleri

İlgili Modeller: DCP-L3510CDW/DCP-L3551CDW/MFC-L3710CW/MFC-L3745CDW/MFC-L3750CDW/MFC-L3770CDW

Makinenizi kablosuz ağınıza bağlamak için Brother yükleme diskini kullanmanızı tavsiye ederiz.

- Brother Makinenizi Kablosuz Ağ için Yapılandırmadan Önce
- Makinenizi Kablosuz Ağ için Yapılandırma
- Makinenizi Wi-Fi Protected Setup™ (WPS) Tek Dokunuş Yöntemini Kullanarak Kablosuz Ağ İçin Yapılandırma
- Makinenizi Wi-Fi Protected Setup™ (WPS) PIN Yöntemini Kullanarak Kablosuz Ağ İçin Yapılandırma
- Makinenin Kumanda Paneli Kurulum Sihirbazı'nı Kullanarak Makinenizi Bir Kablosuz Ağ İçin Yapılandırma
- Makinenizi SSID Yayınlanmadığında Kablosuz Ağ İçin Yapılandırma
- Makinenizi Kuruluş Kablosuz Ağı için Yapılandırma
- Wi-Fi Direct® Kullanma

Brother Makinenizi Kablosuz Ağ için Yapılandırmadan Önce

İlgili Modeller: DCP-L3510CDW/DCP-L3551CDW/MFC-L3710CW/MFC-L3745CDW/MFC-L3750CDW/MFC-L3770CDW

Kablosuz ağları yapılandırmaya çalışmadan önce aşağıdakileri onaylayın:

- Bir kurumsal kablosuz ağ kullanıyorsanız, Kullanıcı ID'yi ve Şifreyi bilmeniz gerekir.
- Normal günlük baskılarınızda en iyi sonuçları elde etmek için, Brother makinesini, aradaki engelleri en aza indirerek, kablosuz LAN erişim noktasına/yönlendiriciye olabildiğince yakın yerleştirin. İki aygıt arasında büyük nesneler ve geniş duvarlar olması ve diğer elektronik aygıtların araya karışması da belgelerinizin veri aktarım hızını etkileyebilir.

  Bu faktörler nedeniyle, her türlü belge ve uygulama için en iyi bağlanma metodu kablosuz bağlanma olmayabilir. Karma metin ve geniş grafikler içeren çok sayfalı belgeler gibi büyük dosyalar yazdırıyorsanız, daha hızlı veri aktarımı (yalnızca desteklenen modeller) için kablolu Ethernet'i tercih etmeyi veya en yüksek iş üretme hızını yakalamak için USB kullanmayı düşünebilirsiniz.
- Brother makinesi hem kablolu hem de kablosuz bir ağda (yalnızca desteklenen modeller) kullanılabiliyor olsa da aynı anda bu bağlanma yöntemlerinden sadece biri kullanılabilir. Ancak, kablosuz bir ağ bağlantısı ve Wi-Fi Direct bağlantı veya bir kablolu ağ bağlantısı (sadece desteklenen modeller) ve Wi-Fi Direct bağlantısı aynı anda kullanılabilir.

Güvenlik bilgilerini bilmiyorsanız (örneğin; Ağ Adı (SSID) ve Ağ Anahtarı), lütfen yönlendirici üreticisine, sistem yöneticinize veya internet sağlayıcınıza başvurun.

İlgili bilgiler

- Kablosuz Ağ İçin Brother Makinenizi Ek Yapılandırma Yöntemleri

Makinenizi Kablosuz Ağ için Yapılandırma

İlgili Modeller: DCP-L3510CDW/DCP-L3551CDW/MFC-L3710CW/MFC-L3745CDW/MFC-L3750CDW/MFC-L3770CDW

1. Bilgisayarınızı açın ve Brother yükleme diskini bilgisayarınıza takın.
   - Windows için bu talimatları izleyin:
   - Mac için, Brother Solutions Center'a gitmek için **Driver Download (Sürücü İndirme)** öğesini tıklatın. Yazıcı sürücülerini yüklemek için ekran talimatlarını uygulayın.
2. Açılış ekranı otomatik olarak görünür.

   Dilinizi seçin ve sonra ekran talimatlarını izleyin.

Brother ekranı görüntülenmezse aşağıdakileri yapın:

- (Windows 7)

  Bilgisayar adresine gidin. CD/DVD simgesini çift tıklatın ve sonra **start.exe** öğesini çift tıklatın.
- (Windows 8 ve Windows 10)

  Görev çubuğundaki (**Dosya Gezgini**) simgesini tıklatın ve ardından **Bilgisayar** (**Bu bilgisayar**) öğesine gidin. CD/DVD simgesini çift tıklatın ve sonra **start.exe** öğesini çift tıklatın.
- **Kullanıcı Hesabı Denetimi** ekranı görüntülenirse **Evet** öğesini tıklatın.

3. **Kablosuz Ağ Bağlantısı (Wi-Fi)** öğesini seçin ve ardından **İleri** öğesini tıklatın.
4. Ekran talimatlarını takip edin.

Kablosuz ağ ayarını tamamladınız. Makinenizi çalıştırmak için gereken **Tam Sürücü & Yazılım Paketi** öğesini yüklemek için, Brother yükleme diskini bilgisayarınıza takın veya support.brother.com adresinde bulunan Brother Solutions Center'da modelinizin **Yüklemeler** sayfasına gidin.

İlgili bilgiler

- Kablosuz Ağ İçin Brother Makinenizi Ek Yapılandırma Yöntemleri

Makinenizi Wi-Fi Protected Setup™ (WPS) Tek Dokunuş Yöntemini Kullanarak Kablosuz Ağ İçin Yapılandırma

İlgili Modeller: DCP-L3510CDW/DCP-L3551CDW/MFC-L3710CW/MFC-L3745CDW/MFC-L3750CDW/MFC-L3770CDW

Kablosuz erişim noktası/yönlendirici ya WPS'yi (PBC: Düğmeye Basarak Yapılandırma) destekliyorsa kablosuz ağ ayarlarınızı yapılandırmak için makinenizin kontrol paneli menüsünden WPS'yi kullanabilirsiniz.

WPS'i destekleyen yönlendiriciler veya erişim noktaları bu sembolle işaretlenmiştir:

>> DCP-L3510CDW/DCP-L3551CDW
>> MFC-L3710CW/MFC-L3745CDW/MFC-L3750CDW/MFC-L3770CDW

DCP-L3510CDW/DCP-L3551CDW

1. **Menü** öğesine basın.
2. [Ağ] seçeneğini seçmek için ▲ veya ▼ öğesine basın ve sonra **OK (Tamam)** öğesine basın.
3. [Kablosuz Ağ] seçeneğini seçmek için ▲ veya ▼ öğesine basın ve sonra **OK (Tamam)** öğesine basın.
4. [WPS] seçeneğini seçmek için ▲ veya ▼ öğesine basın ve sonra **OK (Tamam)** öğesine basın.
5. [Kblsz Ağ Etkn?] göründüğünde, kablosuz ağı etkinleştirin.

   Bu, kablosuz kurulum sihirbazını başlatacaktır.
6. LCD'de [Yönl'de Tuşa bas] görüntülendiğinde, kablosuz erişim noktanızda/yönlendiricinizde WPS düğmesine basın. Makinenizdeki LCD talimatlarını takip edin. Makineniz otomatik olarak kablosuz erişim noktanızı/yönlendiricinizi algılayacak ve kablosuz ağınıza bağlanmaya çalışacaktır.

Kablosuz aygıtınız başarılı bir şekilde bağlandıysa, makinenin LCD'sinde [Bağlandı] görüntülenir.

Kablosuz ağ ayarını tamamladınız. Makinenizi çalıştırmak için gereken **Tam Sürücü & Yazılım Paketi** öğesini yüklemek için, Brother yükleme diskini bilgisayarınıza takın veya support.brother.com adresinde bulunan Brother Solutions Center'da modelinizin **Yüklemeler** sayfasına gidin.

MFC-L3710CW/MFC-L3745CDW/MFC-L3750CDW/MFC-L3770CDW

1. [Ayarlar] > [Tüm Ayarlar] > [Ağ] > [Kablosuz Ağ] > [WPS] öğesine basın.
2. [WLAN etkinleştirilsin mi?] görüntülendiğinde, [Evet] öğesine basın.

   Bu, kablosuz kurulum sihirbazını başlatacaktır. İptal etmek için, [Hayır] öğesine basın.
3. Dokunmatik ekranda [Kablosuz erişim noktası/yönlendiricinizde WPS'i başlatın, ardından [TAMAM]'e basın.] görüntülendiğinde, kablosuz erişim noktanızda/yönlendiricinizde WPS düğmesine basın. Sonra makinenizde [TAMAM] öğesine basın. Makineniz otomatik olarak kablosuz erişim noktanızı/yönlendiricinizi algılayacak ve kablosuz ağınıza bağlanmaya çalışacaktır.

Kablosuz aygıtınız başarılı bir şekilde bağlandıysa, makinenin LCD'sinde [Bağlandı] görüntülenir.

Kablosuz ağ ayarını tamamladınız. Makinenizi çalıştırmak için gereken **Tam Sürücü & Yazılım Paketi** öğesini yüklemek için, Brother yükleme diskini bilgisayarınıza takın veya support.brother.com adresinde bulunan Brother Solutions Center'da modelinizin **Yüklemeler** sayfasına gidin.

İlgili bilgiler

- Kablosuz Ağ İçin Brother Makinenizi Ek Yapılandırma Yöntemleri

İlgili konular:

- Kablosuz LAN Raporu Hata Kodları

Makinenizi Wi-Fi Protected Setup™ (WPS) PIN Yöntemini Kullanarak Kablosuz Ağ İçin Yapılandırma

İlgili Modeller: DCP-L3510CDW/DCP-L3551CDW/MFC-L3710CW/MFC-L3745CDW/MFC-L3750CDW/MFC-L3770CDW

Kablosuz LAN erişim noktanız/yönlendiriciniz WPS'yi destekliyorsa, kablosuz ağ ayarlarınızı yapılandırmak için PIN (Kişisel Kimlik Numarası) Yöntemini kullanabilirsiniz.

PIN Yöntemi, Wi-Fi Alliance® tarafından geliştirilmiş bağlantı yöntemlerinden biridir. Bir Enrollee (makineniz) tarafından oluşturulmuş bir PIN'i Kaydedici'ye (kablosuz LAN'ı yöneten bir aygıt) girmek suretiyle, kablosuz ağ ve güvenlik ayarlarını kurabilirsiniz. WPS moduna erişim sağlama hakkında daha fazla bilgi için, kablosuz erişim noktanız/yönlendiriciniz ile birlikte verilen talimatlara bakınız.

Tip A

Kablosuz LAN erişim noktası/yönlendirici (1) Kaydedici olarak da kullanıldığında bağlantı:

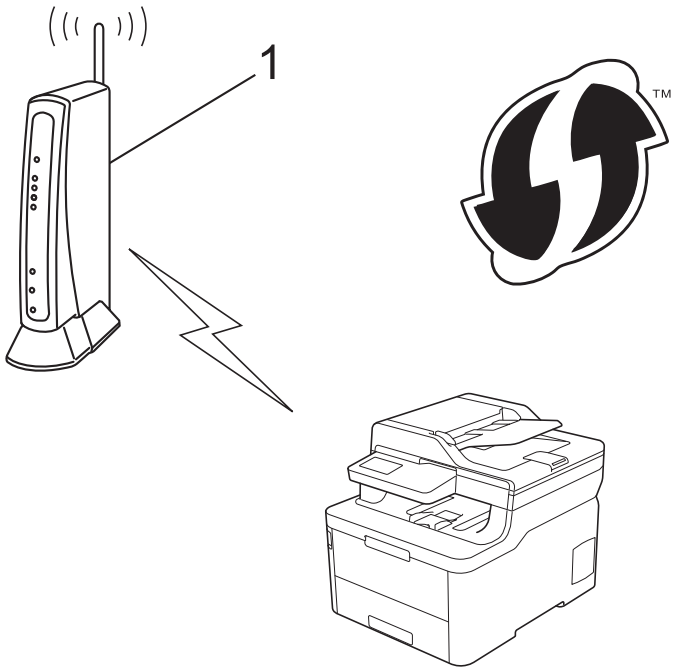

Tip B

Bilgisayar gibi başka bir aygıt (2) Kaydedici olarak kullanıldığında bağlantı:

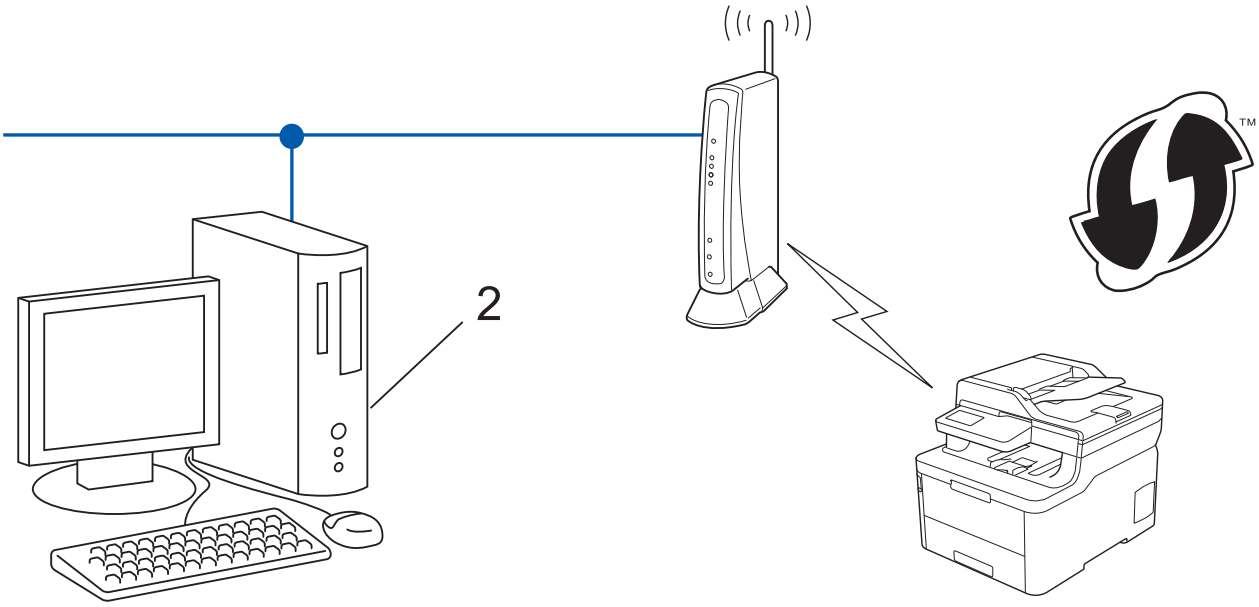

WPS'i destekleyen yönlendiriciler veya erişim noktaları bu sembolle işaretlenmiştir:

>> DCP-L3510CDW/DCP-L3551CDW
>> MFC-L3710CW/MFC-L3745CDW/MFC-L3750CDW/MFC-L3770CDW

DCP-L3510CDW/DCP-L3551CDW

1. **Menü** öğesine basın.
2. `[Ağ]` seçeneğini seçmek için ▲ veya ▼ öğesine basın ve sonra **OK (Tamam)** öğesine basın.
3. `[Kablosuz Ağ]` seçeneğini seçmek için ▲ veya ▼ öğesine basın ve sonra **OK (Tamam)** öğesine basın.
4. `[WPS,PIN Kodu ile]` seçeneğini seçmek için ▲ veya ▼ öğesine basın ve sonra **OK (Tamam)** öğesine basın.
5. `[Kblsz Ağ Etkn?]` göründüğünde, kablosuz ağı etkinleştirin.

   Bu, kablosuz kurulum sihirbazını başlatacaktır.
6. LCD, sekiz basamaklı bir PIN görüntüler ve makine kablosuz bir LAN erişim noktası/yönlendiricisi aramaya başlar.
7. Ağa bağlı bilgisayarı kullanarak, tarayıcınızın adres çubuğuna Kaydedici olarak kullandığınız aygıtın IP adresini yazın. (Örnek: http://192.168.1.2)
8. WPS ayarları sayfasına gidin ve PIN'i yazın; ardından ekrandaki talimatları izleyin.

- Kaydedici, genellikle kablosuz LAN erişim noktası/yönlendiricidir.
- Ayarlar sayfası, kablosuz LAN erişim noktasının/yönlendiricinin markasına bağlı olarak farklılık gösterir. Daha fazla bilgi için, kablosuz LAN erişim noktanız/yönlendiriciniz ile birlikte verilen talimatlara bakın.

Kaydedici olarak Windows 7, Windows 8 veya Windows 10 yüklü bir bilgisayar kullanıyorsanız aşağıdaki adımları tamamlayın:

9. Aşağıdakilerden birini yapın:

- Windows 7

  (Başlat) > **Aygıtlar ve Yazıcılar** > **Aygıt ekle** öğesine tıklatın.

- Windows 8

  Farenizi masaüstünüzün sağ alt köşesine getirin. Menü çubuğu göründüğünde, **Ayarlar** > **Denetim Masası** > **Donanım ve Ses** > **Aygıtlar ve Yazıcılar** > **Aygıt ekle** öğesini tıklatın.

- Windows 10

  > **Windows Sistemi** > **Denetim Masası** öğesine tıklayın. grubunda, **Aygıt ekle** öğesini tıklatın.**Donanım ve Ses**

- Kaydedici olarak Windows 7, Windows 8 veya Windows 10 yüklü bir bilgisayarı kullanmak için öncesinde ağınıza kaydetmeniz gerekir. Daha fazla bilgi için, kablosuz LAN erişim noktanız/yönlendiriciniz ile birlikte verilen talimatlara bakın.
- Kaydedici olarak Windows 7, Windows 8 veya Windows 10 kullanıyorsanız, aşağıdaki ekran talimatlarını izleyerek kablosuz yapılandırmadan sonra yazıcı sürücüsünü yükleyebilirsiniz. Makinenizi çalıştırmak için gereken **Tam Sürücü & Yazılım Paketi** öğesini yüklemek için, Brother yükleme diskini bilgisayarınıza takın veya support.brother.com adresinde bulunan Brother Solutions Center'da modelinizin **Yüklemeler** sayfasına gidin.

10. Makinenizi seçin ve **İleri** öğesine tıklayın.
11. Makinenin LCD'sinde görüntülenen PIN'i girin ve daha sonra **İleri** öğesine tıklayın.
12. (Windows 7) Ağınızı seçin ve sonra **İleri** öğesini tıklatın.
13. **Kapat** öğesine tıklayın.

Kablosuz aygıtınız başarılı bir şekilde bağlandıysa, makinenin LCD'sinde `[Bağlandı]` görüntülenir.

Kablosuz ağ ayarını tamamladınız. Makinenizi çalıştırmak için gereken **Tam Sürücü & Yazılım Paketi** öğesini yüklemek için, Brother yükleme diskini bilgisayarınıza takın veya support.brother.com adresinde bulunan Brother Solutions Center'da modelinizin **Yüklemeler** sayfasına gidin.

MFC-L3710CW/MFC-L3745CDW/MFC-L3750CDW/MFC-L3770CDW

1. `[Ayarlar]` > `[Tüm Ayarlar]` > `[Ağ]` > `[Kablosuz Ağ]` > `[WPS, PIN Kodu ile]` öğesine basın.
2. `[WLAN etkinleştirilsin mi?]` görüntülendiğinde, `[Evet]` öğesine basın.

   Bu, kablosuz kurulum sihirbazını başlatacaktır. İptal etmek için, `[Hayır]` öğesine basın.
3. LCD, sekiz basamaklı bir PIN görüntüler ve makine kablosuz bir LAN erişim noktası/yönlendiricisi aramaya başlar.
4. Ağa bağlı bilgisayarı kullanarak, tarayıcınızın adres çubuğuna Kaydedici olarak kullandığınız aygıtın IP adresini yazın. (Örnek: http://192.168.1.2)
5. WPS ayarları sayfasına gidin ve PIN'i yazın; ardından ekrandaki talimatları izleyin.

- Kaydedici, genellikle kablosuz LAN erişim noktası/yönlendiricidir.
- Ayarlar sayfası, kablosuz LAN erişim noktasının/yönlendiricinin markasına bağlı olarak farklılık gösterir. Daha fazla bilgi için, kablosuz LAN erişim noktanız/yönlendiriciniz ile birlikte verilen talimatlara bakın.

Kaydedici olarak Windows 7, Windows 8 veya Windows 10 yüklü bir bilgisayar kullanıyorsanız aşağıdaki adımları tamamlayın:

6. Aşağıdakilerden birini yapın:
   - Windows 7

     (Başlat) > **Aygıtlar ve Yazıcılar** > **Aygıt ekle** öğesine tıklatın.
   - Windows 8

     Farenizi masaüstünüzün sağ alt köşesine getirin. Menü çubuğu göründüğünde, **Ayarlar** > **Denetim Masası** > **Donanım ve Ses** > **Aygıtlar ve Yazıcılar** > **Aygıt ekle** öğesini tıklatın.
   - Windows 10

> **Windows Sistemi** > **Denetim Masası** öğesine tıklayın. grubunda, **Aygıt ekle** öğesini tıklatın.**Donanım ve Ses**

- Kaydedici olarak Windows 7, Windows 8 veya Windows 10 yüklü bir bilgisayarı kullanmak için öncesinde ağınıza kaydetmeniz gerekir. Daha fazla bilgi için, kablosuz LAN erişim noktanız/ yönlendiriciniz ile birlikte verilen talimatlara bakın.
- Kaydedici olarak Windows 7, Windows 8 veya Windows 10 kullanıyorsanız, aşağıdaki ekran talimatlarını izleyerek kablosuz yapılandırmadan sonra yazıcı sürücüsünü yükleyebilirsiniz. Makinenizi çalıştırmak için gereken **Tam Sürücü & Yazılım Paketi** öğesini yüklemek için, Brother yükleme diskini bilgisayarınıza takın veya support.brother.com adresinde bulunan Brother Solutions Center'da modelinizin **Yüklemeler** sayfasına gidin.

7. Makinenizi seçin ve **İleri** öğesine tıklayın.
8. Makinenin LCD'sinde görüntülenen PIN'i girin ve daha sonra **İleri** öğesine tıklayın.
9. (Windows 7) Ağınızı seçin ve sonra **İleri** öğesini tıklatın.
10. **Kapat** öğesine tıklayın.

Kablosuz aygıtınız başarılı bir şekilde bağlandıysa, makinenin LCD'sinde `[Bağlandı]` görüntülenir.

Kablosuz ağ ayarını tamamladınız. Aygıtınızı çalıştırmak için gereken **Tam Sürücü & Yazılım Paketi** öğesini yüklemek için, Brother yükleme diskini bilgisayarınıza takın veya support.brother.com adresinde bulunan Brother Solutions Center'da modelinizin **Yüklemeler** sayfasına gidin.

İlgili bilgiler

- Kablosuz Ağ İçin Brother Makinenizi Ek Yapılandırma Yöntemleri

İlgili konular:

- Kablosuz LAN Raporu Hata Kodları

Makinenin Kumanda Paneli Kurulum Sihirbazı'nı Kullanarak Makinenizi Bir Kablosuz Ağ İçin Yapılandırma

İlgili Modeller: DCP-L3510CDW/DCP-L3551CDW/MFC-L3710CW/MFC-L3745CDW/MFC-L3750CDW/MFC-L3770CDW

>> DCP-L3510CDW/DCP-L3551CDW
>> MFC-L3710CW/MFC-L3745CDW/MFC-L3750CDW/MFC-L3770CDW

DCP-L3510CDW/DCP-L3551CDW

Makinenizi yapılandırmadan önce, kablosuz ağ ayarlarınızı bir yere not etmenizi tavsiye ederiz. Yapılandırma işlemine devam etmek için bu bilgiye ihtiyacınız olacaktır.

1. Bağlandığınız bilgisayarın geçerli kablosuz ağ ayarlarını kontrol edin ve kaydedin.

Ağ Adı (SSID)

Ağ Anahtarı

Örneğin:

Ağ Adı (SSID)
MERHABA

Ağ Anahtarı
12345

- Erişim noktanız/yönlendiriciniz birden fazla WEP anahtarının kullanımını destekleyebilir, ancak Brother makineniz yalnızca ilk WEP anahtarının kullanımını destekler.
- Kurulum sırasında yardıma ihtiyacınız olursa ve Brother Müşteri Hizmetleri ile iletişime geçmek isterseniz, SSID (Ağ Adı) ve Ağ Anahtarınızı bildiğinizden emin olun. Bu bilgileri edinmek için size yardımcı olamayız.
- Bu bilgileri (SSID ve Ağ Anahtarı) bilmiyorsanız, kablosuz kurulumuna devam edemezsiniz.

  Bu bilgileri nasıl bulabilirim?

  - Kablosuz erişim noktanız/yönlendiriciniz ile beraber verilen belgeleri kontrol edin.
  - Başlangıçtaki SSID, üreticinin adı veya model adı olabilir.
  - Güvenlik bilgilerini bilmiyorsanız, lütfen yönlendirici üreticisine, sistem yöneticinize veya Internet sağlayıcınıza başvurun.

2. **Menü** öğesine basın.
3. `[Ağ]` seçeneğini seçmek için ▲ veya ▼ öğesine basın ve sonra **OK (Tamam)** öğesine basın.
4. `[Kablosuz Ağ]` seçeneğini seçmek için ▲ veya ▼ öğesine basın ve sonra **OK (Tamam)** öğesine basın.
5. `[Kur. Sihirbazı]` seçeneğini seçmek için ▲ veya ▼ öğesine basın ve sonra **OK (Tamam)** öğesine basın.
6. `[Kblsz Ağ Etkn?]` göründüğünde, kablosuz ağı etkinleştirin.

   Bu, kablosuz kurulum sihirbazını başlatacaktır.
7. Makine, ağınızı arayacak ve kullanılabilir durumdaki SSID'lerin bir listesini görüntüleyecektir. Bir SSID listesi göründüğünde, istediğiniz SSID'yi seçmek için ▲ veya ▼ öğesine basın.

8. **OK (Tamam)** öğesine basın.
9. Aşağıdakilerden birini yapın:
   - Ağ Anahtarı gerektiren bir kimlik doğrulama ve şifreleme yöntemi kullanıyorsanız, ilk adımda yazdığınız Ağ Anahtarını girin.

     WEP anahtarını girin ve sonra ayarlarınızı uygulamak için **OK (Tamam)** öğesine basın.

     Ayarları uygulamak için, [Evet] öğesini seçin. İptal etmek için, [Hayır] öğesini seçin.
   - Kimlik doğrulama yönteminiz Açık Sistem ise ve şifreleme modunuz Hiçbiri ise sonraki adıma gidin.
   - WLAN erişim noktanız/yönlendiriciniz WPS'yi destekliyorsa, [WPS mevcut] görünür. Makinenizi kablosuz erişim modunu kullanarak bağlamak için, ▲ öğesine basın. ([Hayır] öğesini seçerseniz, ilk adımda yazdığınız Ağ Anahtarını girin.) [Yön.'deWPS'e bas] göründüğünde, WLAN erişim noktanızdaki/yönlendiricinizdeki WPS düğmesine basın ve sonra ▲ öğesine iki kez basın.
10. Makine, seçtiğiniz kablosuz aygıta bağlanmaya çalışır.

Kablosuz aygıtınız başarılı bir şekilde bağlandıysa, makinenin LCD'sinde [Bağlandı] görüntülenir.

Kablosuz ağ ayarını tamamladınız. Makinenizi çalıştırmak için gereken **Tam Sürücü & Yazılım Paketi** öğesini yüklemek için, Brother yükleme diskini bilgisayarınıza takın veya support.brother.com adresinde bulunan Brother Solutions Center'da modelinizin **Yüklemeler** sayfasına gidin.

MFC-L3710CW/MFC-L3745CDW/MFC-L3750CDW/MFC-L3770CDW

Makinenizi yapılandırmadan önce, kablosuz ağ ayarlarınızı bir yere not etmenizi tavsiye ederiz. Yapılandırma işlemine devam etmek için bu bilgiye ihtiyacınız olacaktır.

1. Bağlandığınız bilgisayarın geçerli kablosuz ağ ayarlarını kontrol edin ve kaydedin.

Ağ Adı (SSID)

Ağ Anahtarı

Örneğin:

Ağ Adı (SSID)
MERHABA

Ağ Anahtarı
12345

- Erişim noktanız/yönlendiriciniz birden fazla WEP anahtarının kullanımını destekleyebilir, ancak Brother makineniz yalnızca ilk WEP anahtarının kullanımını destekler.
- Kurulum sırasında yardıma ihtiyacınız olursa ve Brother Müşteri Hizmetleri ile iletişime geçmek isterseniz, SSID (Ağ Adı) ve Ağ Anahtarınızı bildiğinizden emin olun. Bu bilgileri edinmek için size yardımcı olamayız.
- Bu bilgileri (SSID ve Ağ Anahtarı) bilmiyorsanız, kablosuz kurulumuna devam edemezsiniz.

  Bu bilgileri nasıl bulabilirim?

  a. Kablosuz erişim noktanız/yönlendiriciniz ile beraber verilen belgeleri kontrol edin.

  b. Başlangıçtaki SSID, üreticinin adı veya model adı olabilir.

  c. Güvenlik bilgilerini bilmiyorsanız, lütfen yönlendirici üreticisine, sistem yöneticinize veya Internet sağlayıcınıza başvurun.

2. [Ayarlar] > [Tüm Ayarlar] > [Ağ] > [Kablosuz Ağ] > [Kur. Sihirbazı] öğesine basın.
3. [WLAN etkinleştirilsin mi?] görüntülendiğinde, [Evet] öğesine basın.

Bu, kablosuz kurulum sihirbazını başlatacaktır. İptal etmek için, [Hayır] öğesine basın.

4. Makine, ağınızı arayacak ve kullanılabilir durumdaki SSID'lerin bir listesini görüntüleyecektir.

   SSID listesi görüntülenirse, yukarı veya aşağı kaydırın ya da bağlanmak istediğiniz SSID'yi görüntülemek için ▲ veya ▼ öğesine basın ve sonra SSID'ye basın.

5. [OK] öğesine basın.
6. Aşağıdakilerden birini yapın:
   - Ağ Anahtarı gerektiren bir kimlik doğrulama ve şifreleme yöntemi kullanıyorsanız, ilk adımda yazdığınız Ağ Anahtarını girin.

     Tüm karakterleri girdiğinizde, [OK] öğesine basın.
   - Kimlik doğrulama yönteminiz Açık Sistem ise ve şifreleme modunuz Hiçbiri ise sonraki adıma gidin.
7. Makine, seçtiğiniz kablosuz aygıta bağlanmaya çalışır.

Kablosuz aygıtınız başarılı bir şekilde bağlandıysa, makinenin LCD'sinde [Bağlandı] görüntülenir.

Kablosuz ağ ayarını tamamladınız. Aygıtınızı çalıştırmak için gereken **Tam Sürücü & Yazılım Paketi** öğesini yüklemek için, Brother yükleme diskini bilgisayarınıza takın veya support.brother.com adresinde bulunan Brother Solutions Center'da modelinizin **Yüklemeler** sayfasına gidin.

İlgili bilgiler

- Kablosuz Ağ İçin Brother Makinenizi Ek Yapılandırma Yöntemleri

İlgili konular:

- Brother Makinenize Metin Girme
- Kablosuz LAN Raporu Hata Kodları

Makinenizi SSID Yayınlanmadığında Kablosuz Ağ İçin Yapılandırma

İlgili Modeller: DCP-L3510CDW/DCP-L3551CDW/MFC-L3710CW/MFC-L3745CDW/MFC-L3750CDW/MFC-L3770CDW

>> DCP-L3510CDW/DCP-L3551CDW
>> MFC-L3710CW/MFC-L3745CDW/MFC-L3750CDW/MFC-L3770CDW

DCP-L3510CDW/DCP-L3551CDW

Makinenizi yapılandırmadan önce, kablosuz ağ ayarlarınızı bir yere not etmenizi tavsiye ederiz. Yapılandırma işlemine devam etmek için bu bilgiye ihtiyacınız olacaktır.

1. Geçerli kablosuz ağ ayarlarını kontrol edin ve kaydedin.

Ağ Adı (SSID)

İletişim Modu	Kimlik Doğrulama Yöntemi	Şifreleme Modu	Ağ Anahtarı
Altyapı	Açık Sistem	HİÇBİRİ	-
		WEP	
	Paylaşılan Anahtar	WEP	
	WPA/WPA2-PSK	AES	
		TKIP	

Örneğin:

Ağ Adı (SSID)
MERHABA

İletişim Modu	Kimlik Doğrulama Yöntemi	Şifreleme Modu	Ağ Anahtarı
Altyapı	WPA2-PSK	AES	12345678

Yönlendiriciniz WEP şifreleme kullanıyorsa, ilk WEP anahtarı olarak kullanılan anahtarı girin. Brother makinesi sadece ilk WEP anahtarı kullanımını destekler.

2. **Menü** öğesine basın.
3. `[Ağ]` seçeneğini seçmek için ▲ veya ▼ öğesine basın ve sonra **OK (Tamam)** öğesine basın.
4. `[Kablosuz Ağ]` seçeneğini seçmek için ▲ veya ▼ öğesine basın ve sonra **OK (Tamam)** öğesine basın.
5. `[Kur. Sihirbazı]` seçeneğini seçmek için ▲ veya ▼ öğesine basın ve sonra **OK (Tamam)** öğesine basın.
6. `[Kblsz Ağ Etkn?]` göründüğünde, kablosuz ağı etkinleştirin.

   Bu, kablosuz kurulum sihirbazını başlatacaktır.
7. Makine, ağınızı arayacak ve kullanılabilir durumdaki SSID'lerin bir listesini görüntüleyecektir. `[<Yeni SSID>]` seçeneğini seçmek için ▲ veya ▼ öğesine basın ve sonra **OK (Tamam)** öğesine basın.
8. SSID adını girin ve sonra **OK (Tamam)** öğesine basın.
9. `[Altyapı]` seçeneğini seçin ve sonra **OK (Tamam)** öğesine basın.
10. İstediğiniz Kimlik Doğrulama Yöntemini seçmek için ▲ veya ▼ öğesine ve ardından **OK (Tamam)** öğesine basın.

11. Aşağıdakilerden birini yapın:
    - seçeneğini seçerseniz, Şifreleme Türü [Hiçbiri] veya [WEP] öğesini seçmek için ▲ veya ▼ öğesine basın ve sonra **OK (Tamam)** öğesine basın.[Sistemi açın]

      Şifreleme Türü için [WEP] seçeneğini seçtiyseniz, WEP anahtarını girip **OK (Tamam)** öğesine basın.
    - [Paylaş. Anahtar] seçeneğini belirlediyseniz, WEP anahtarını girin ve sonra **OK (Tamam)** öğesine basın.
    - seçeneğini seçerseniz, Şifreleme Türü [TKIP+AES] veya [AES] öğesini seçmek için ▲ veya ▼ öğesine basın ve sonra **OK (Tamam)** öğesine basın.[WPA/WPA2-PSK]

      WPA™ anahtarını girin ve sonra **OK (Tamam)** öğesine basın.

Brother makinesi sadece ilk WEP anahtarı kullanımını destekler.

12. Ayarları uygulamak için, [Evet] öğesini seçin. İptal etmek için, [Hayır] öğesini seçin.
13. Makine, seçtiğiniz kablosuz aygıta bağlanmaya çalışır.

Kablosuz aygıtınız başarılı bir şekilde bağlandıysa, makinenin LCD'sinde [Bağlandı] görüntülenir.

Kablosuz ağ ayarını tamamladınız. Makinenizi çalıştırmak için gereken **Tam Sürücü & Yazılım Paketi** öğesini yüklemek için, Brother yükleme diskini bilgisayarınıza takın veya support.brother.com adresinde bulunan Brother Solutions Center'da modelinizin **Yüklemeler** sayfasına gidin.

MFC-L3710CW/MFC-L3745CDW/MFC-L3750CDW/MFC-L3770CDW

Makinenizi yapılandırmadan önce, kablosuz ağ ayarlarınızı bir yere not etmenizi tavsiye ederiz. Yapılandırma işlemine devam etmek için bu bilgiye ihtiyacınız olacaktır.

1. Geçerli kablosuz ağ ayarlarını kontrol edin ve kaydedin.

Ağ Adı (SSID)

İletişim Modu	**Kimlik Doğrulama Yöntemi**	**Şifreleme Modu**	**Ağ Anahtarı**
Altyapı	Açık Sistem	HİÇBİRİ	-
		WEP	
	Paylaşılan Anahtar	WEP	
	WPA/WPA2-PSK	AES	
		TKIP	

Örneğin:

Ağ Adı (SSID)
MERHABA

İletişim Modu	**Kimlik Doğrulama Yöntemi**	**Şifreleme Modu**	**Ağ Anahtarı**
Altyapı	WPA2-PSK	AES	12345678

Yönlendiriciniz WEP şifreleme kullanıyorsa, ilk WEP anahtarı olarak kullanılan anahtarı girin. Brother makinesi sadece ilk WEP anahtarı kullanımını destekler.

2. [Ayarlar] > [Tüm Ayarlar] > [Ağ] > [Kablosuz Ağ] > [Kur. Sihirbazı] öğesine basın.
3. [WLAN etkinleştirilsin mi?] görüntülendiğinde, [Evet] öğesine basın.

Bu, kablosuz kurulum sihirbazını başlatacaktır. İptal etmek için, [Hayır] öğesine basın.

4. Makine, ağınızı arayacak ve kullanılabilir durumdaki SSID'lerin bir listesini görüntüleyecektir. Yukarı veya aşağı kaydırın ya da [<Yeni SSID>] öğesini görüntülemek için ▲ veya ▼ öğesine basın. [<Yeni SSID>] seçeneğine ve ardından [TAMAM] öğesine basın.
5. SSID adını girin ve sonra [TAMAM] öğesine basın.
6. Talimat verildiğinde [Altyapı] öğesine basın.
7. Kimlik Doğrulama Yöntemini seçin.
8. Aşağıdakilerden birini yapın:
   - [Sistemi açın] seçeneğini seçerseniz, [Hiçbiri] veya [WEP] Şifreleme türüne basın.

     Şifreleme türü için [WEP] seçeneğini belirlediyseniz, WEP anahtarını seçip girin ve sonra [TAMAM] tuşuna basın.
   - [Paylaş. Anahtar] seçeneğini belirlediyseniz, WEP anahtarını seçip girin ve sonra [TAMAM] tuşuna basın.
   - [WPA/WPA2-PSK] seçeneğini seçerseniz, [TKIP+AES] veya [AES] Şifreleme türüne basın.

     WPA™ anahtarını girin ve sonra [TAMAM] öğesine basın.

- Brother makinesi sadece ilk WEP anahtarı kullanımını destekler.

9. Makine, seçtiğiniz kablosuz aygıta bağlanmaya çalışır.

Kablosuz aygıtınız başarılı bir şekilde bağlandıysa, makinenin LCD'sinde [Bağlandı] görüntülenir.

Kablosuz ağ ayarını tamamladınız. Aygıtınızı çalıştırmak için gereken **Tam Sürücü & Yazılım Paketi** öğesini yüklemek için, Brother yükleme diskini bilgisayarınıza takın veya support.brother.com adresinde bulunan Brother Solutions Center'da modelinizin **Yüklemeler** sayfasına gidin.

İlgili bilgiler

- Kablosuz Ağ İçin Brother Makinenizi Ek Yapılandırma Yöntemleri

İlgili konular:

- Kablosuz Ağ Kurulum Yapılandırmasını Tamamlayamıyorum
- Brother Makinenize Metin Girme
- Kablosuz LAN Raporu Hata Kodları

Makinenizi Kuruluş Kablosuz Ağı için Yapılandırma

İlgili Modeller: DCP-L3510CDW/DCP-L3551CDW/MFC-L3710CW/MFC-L3745CDW/MFC-L3750CDW/MFC-L3770CDW

>> DCP-L3510CDW/DCP-L3551CDW
>> MFC-L3710CW/MFC-L3745CDW/MFC-L3750CDW/MFC-L3770CDW

DCP-L3510CDW/DCP-L3551CDW

Makinenizi yapılandırmadan önce, kablosuz ağ ayarlarınızı bir yere not etmenizi tavsiye ederiz. Yapılandırma işlemine devam etmek için bu bilgiye ihtiyacınız olacaktır.

1. Geçerli kablosuz ağ ayarlarını kontrol edin ve kaydedin.

Ağ Adı (SSID)

İletişim Modu	Kimlik Doğrulama Yöntemi	Şifreleme Modu	Kullanıcı Kimliği	Şifre
Altyapı	LEAP	CKIP		
	EAP-FAST/NONE	AES		
		TKIP		
	EAP-FAST/MS-CHAPv2	AES		
		TKIP		
	EAP-FAST/GTC	AES		
		TKIP		
	PEAP/MS-CHAPv2	AES		
		TKIP		
	PEAP/GTC	AES		
		TKIP		
	EAP-TTLS/CHAP	AES		
		TKIP		
	EAP-TTLS/MS-CHAP	AES		
		TKIP		
	EAP-TTLS/MS-CHAPv2	AES		
		TKIP		
	EAP-TTLS/PAP	AES		
		TKIP		
	EAP-TLS	AES		-
		TKIP		-

Örneğin:

Ağ Adı (SSID)
MERHABA

İletişim Modu	Kimlik Doğrulama Yöntemi	Şifreleme Modu	Kullanıcı Kimliği	Şifre
Altyapı	EAP-FAST/MS-CHAPv2	AES	Brother	12345678

- Makinenizi EAP-TLS kimlik doğrulaması kullanarak yapılandırırsanız, yapılandırmayı başlatmadan önce bir CA tarafından verilen istemci sertifikasını yüklemeniz gerekir. İstemci sertifikası ile ilgili olarak ağ yöneticiniz ile iletişime geçin. Birden fazla sertifika yüklediyseniz, kullanmak istediğiniz sertifika adını yazmanızı tavsiye ederiz.
- Sunucu sertifikasının ortak adını kullanarak makinenizi doğrularsanız, yapılandırmayı başlatmadan önce ortak adı yazmanızı tavsiye ederiz. Sunucu sertifikasının ortak adı ile ilgili olarak ağ yöneticiniz ile iletişime geçin.

2. **Menü** öğesine basın.
3. Aşağıdakini seçmek için ▲ veya ▼ öğesine basın:
   a. `[Ağ]` öğesini seçin. **OK (Tamam)** öğesine basın.
   b. `[Kablosuz Ağ]` öğesini seçin. **OK (Tamam)** öğesine basın.
   c. `[Kur. Sihirbazı]` öğesini seçin. **OK (Tamam)** öğesine basın.
4. `[Kblsz Ağ Etkn?]` göründüğünde, kablosuz ağı etkinleştirin.

   Bu, kablosuz kurulum sihirbazını başlatacaktır.
5. Makine, ağınızı arayacak ve kullanılabilir durumdaki SSID'lerin bir listesini görüntüleyecektir. `[<Yeni SSID>]` seçeneğini seçmek için ▲ veya ▼ öğesine basın ve sonra **OK (Tamam)** öğesine basın.
6. SSID adını girin ve sonra **OK (Tamam)** öğesine basın.
7. `[Altyapı]` seçeneğini seçin ve sonra **OK (Tamam)** öğesine basın.
8. İstediğiniz Kimlik Doğrulama Yöntemini seçmek için ▲ veya ▼ öğesine ve ardından **OK (Tamam)** öğesine basın.
9. Aşağıdakilerden birini yapın:
   - `[LEAP]` seçeneğini seçtiyseniz, sunucu kimliğini girin ve sonra **OK (Tamam)** öğesine basın.

     Şifreyi girin ve sonra **OK (Tamam)** öğesine basın.
   - `[EAP-FAST]`, `[PEAP]` veya `[EAP-TTLS]` seçeneğini seçerseniz, İç Kimlik Doğrulama Yöntemi `[NONE]`, `[CHAP]`, `[MS-CHAP]`, `[MS-CHAPv2]`, `[GTC]` veya `[PAP]` öğesini seçmek için ▲ veya ▼ öğesine basın ve sonra **OK (Tamam)** öğesine basın.

Kimlik Doğrulama Yönteminize bağlı olarak, İç Kimlik Doğrulama Yöntemi seçimleri farklılaşır.

Şifreleme Türü `[TKIP+AES]` veya `[AES]` öğesini seçmek için ▲ veya ▼ öğesine basın ve sonra **OK (Tamam)** öğesine basın.

Doğrulama Yöntemi `[Dğrlma Yok]`, `[CA]` veya `[CA+Sunucu Kmlği]` öğesini seçmek için ▲ veya ▼ öğesine basın ve sonra **OK (Tamam)** öğesine basın.

- `[CA+Sunucu Kmlği]` seçeneğini seçtiyseniz, sunucu kimliğini, kullanıcı kimliğini ve şifreyi (gerekirse) girin ve sonra her seçenek için **OK (Tamam)** öğesine basın.
- Diğer seçimler için, kullanıcı kimliği ve Şifresini girin ve sonra her seçenek için **OK (Tamam)** öğesine basın.

Makinenize bir CA sertifikası almadıysanız, makine `[Dğrlma Yok]` mesajını görüntüler.

- seçeneğini seçerseniz, Şifreleme Türü `[TKIP+AES]` veya `[AES]` öğesini seçmek için ▲ veya ▼ öğesine basın ve sonra **OK (Tamam)** öğesine basın. `[EAP-TLS]`

  Makine kullanılabilir bir İstemci Sertifikaları listesi görüntülediğinde istediğiniz sertifikayı seçin.

  Doğrulama Yöntemi `[Dğrlma Yok]`, `[CA]` veya `[CA+Sunucu Kmlği]` öğesini seçmek için ▲ veya ▼ öğesine basın ve sonra **OK (Tamam)** öğesine basın.

- [CA+Sunucu Kmlği] seçeneğini seçtiyseniz, sunucu kimliğini ve kullanıcı kimliğini girin ve sonra her seçenek için **OK (Tamam)** öğesine basın.
- Diğer seçimler için, kullanıcı kimliğini girin ve sonra **OK (Tamam)** öğesine basın.

10. Ayarları uygulamak için, [Evet] öğesini seçin. İptal etmek için, [Hayır] öğesini seçin.
11. Makine, seçtiğiniz kablosuz aygıta bağlanmaya çalışacaktır.

Kablosuz aygıtınız başarılı bir şekilde bağlandıysa, makinenin LCD'sinde [Bağlandı] görüntülenir.

Kablosuz ağ ayarını tamamladınız. Aygıtınızı çalıştırmak için gereken **Tam Sürücü & Yazılım Paketi** öğesini yüklemek için, Brother yükleme diskini bilgisayarınıza takın veya support.brother.com adresinde bulunan Brother Solutions Center'da modelinizin **Yüklemeler** sayfasına gidin.

MFC-L3710CW/MFC-L3745CDW/MFC-L3750CDW/MFC-L3770CDW

Makinenizi yapılandırmadan önce, kablosuz ağ ayarlarınızı bir yere not etmenizi tavsiye ederiz. Yapılandırma işlemine devam etmek için bu bilgiye ihtiyacınız olacaktır.

1. Geçerli kablosuz ağ ayarlarını kontrol edin ve kaydedin.

Ağ Adı (SSID)

İletişim Modu	**Kimlik Doğrulama Yöntemi**	**Şifreleme Modu**	**Kullanıcı Kimliği**	**Şifre**
Altyapı	LEAP	CKIP		
	EAP-FAST/NONE	AES		
		TKIP		
	EAP-FAST/MS-CHAPv2	AES		
		TKIP		
	EAP-FAST/GTC	AES		
		TKIP		
	PEAP/MS-CHAPv2	AES		
		TKIP		
	PEAP/GTC	AES		
		TKIP		
	EAP-TTLS/CHAP	AES		
		TKIP		
	EAP-TTLS/MS-CHAP	AES		
		TKIP		
	EAP-TTLS/MS-CHAPv2	AES		
		TKIP		
	EAP-TTLS/PAP	AES		
		TKIP		
	EAP-TLS	AES		-
		TKIP		-

Örneğin:

Ağ Adı (SSID)
MERHABA

İletişim Modu	Kimlik Doğrulama Yöntemi	Şifreleme Modu	Kullanıcı Kimliği	Şifre
Altyapı	EAP-FAST/MS-CHAPv2	AES	Brother	12345678

- Makinenizi EAP-TLS kimlik doğrulaması kullanarak yapılandırırsanız, yapılandırmayı başlatmadan önce bir CA tarafından verilen istemci sertifikasını yüklemeniz gerekir. İstemci sertifikası ile ilgili olarak ağ yöneticiniz ile iletişime geçin. Birden fazla sertifika yüklediyseniz, kullanmak istediğiniz sertifika adını yazmanızı tavsiye ederiz.
- Sunucu sertifikasının ortak adını kullanarak makinenizi doğrularsanız, yapılandırmayı başlatmadan önce ortak adı yazmanızı tavsiye ederiz. Sunucu sertifikasının ortak adı ile ilgili olarak ağ yöneticiniz ile iletişime geçin.

2. [Ayarlar] > [Tüm Ayarlar] > [Ağ] > [Kablosuz Ağ] > [Kur. Sihirbazı] öğesine basın.
3. [WLAN etkinleştirilsin mi?] görüntülendiğinde, [Evet] öğesine basın.

   Bu, kablosuz kurulum sihirbazını başlatacaktır. İptal etmek için, [Hayır] öğesine basın.
4. Makine, ağınızı arayacak ve kullanılabilir durumdaki SSID'lerin bir listesini görüntüleyecektir. Yukarı veya aşağı kaydırın ya da [<Yeni SSID>] öğesini görüntülemek için ▲ veya ▼ öğesine basın. [<Yeni SSID>] seçeneğine ve ardından [TAMAM] öğesine basın.
5. SSID adını girin ve sonra [TAMAM] öğesine basın.
6. Talimat verildiğinde [Altyapı] öğesine basın.
7. Kimlik Doğrulama Yöntemini seçin.
8. Aşağıdakilerden birini yapın:
   - [LEAP] seçeneğini seçtiyseniz, sunucu kimliğini girin ve sonra [TAMAM] öğesine basın. Şifreyi girin ve sonra [TAMAM] öğesine basın.
   - [EAP-FAST], [PEAP] veya [EAP-TTLS] seçeneğini seçerseniz, İç Kimlik Doğrulama yöntemi [NONE], [CHAP], [MS-CHAP], [MS-CHAPv2], [GTC] veya [PAP] öğesini seçin.

   Kimlik doğrulama yönteminize bağlı olarak, İç Kimlik Doğrulama yöntemi seçimleri farklılaşır.

   Şifreleme türü olarak [TKIP+AES] veya [AES] seçin.

   Doğrulama yöntemini [Dğrlma Yok], [CA] veya [CA + Sunucu Kimliği] olarak seçin.
   - [CA + Sunucu Kimliği] seçeneğini seçtiyseniz, sunucu kimliğini, kullanıcı kimliğini ve şifreyi (gerekirse) girin ve sonra her seçenek için [TAMAM] öğesine basın.
   - Diğer seçimler için, kullanıcı kimliği ve Şifresini girin ve sonra her seçenek için [TAMAM] öğesine basın.

   Makinenize bir CA sertifikası almadıysanız, makine [Dğrlma Yok] öğesini görüntüler.

   - [EAP-TLS] seçeneğini seçerseniz, şifreleme türünü [TKIP+AES] veya [AES] olarak seçin.

     Makine, kullanılabilir İstemci Sertifikaları listesini görüntüleyecek ve sonra sertifikayı seçecektir.

     Doğrulama yöntemini [Dğrlma Yok], [CA] veya [CA + Sunucu Kimliği] olarak seçin.
     - [CA + Sunucu Kimliği] seçeneğini seçtiyseniz, sunucu kimliğini ve kullanıcı kimliğini girin ve sonra her seçenek için [TAMAM] öğesine basın.
     - Diğer seçimler için, kullanıcı kimliğini girin ve sonra [TAMAM] öğesine basın.
9. Makine, seçtiğiniz kablosuz aygıta bağlanmaya çalışır.

Kablosuz aygıtınız başarılı bir şekilde bağlandıysa, makinenin LCD'sinde [Bağlandı] görüntülenir.

Kablosuz ağ ayarını tamamladınız. Aygıtınızı çalıştırmak için gereken **Tam Sürücü & Yazılım Paketi** öğesini yüklemek için, Brother yükleme diskini bilgisayarınıza takın veya support.brother.com adresinde bulunan Brother Solutions Center'da modelinizin **Yüklemeler** sayfasına gidin.

İlgili bilgiler

- Kablosuz Ağ İçin Brother Makinenizi Ek Yapılandırma Yöntemleri

İlgili konular:

- Kablosuz LAN Raporu Hata Kodları

Wi-Fi Direct® Kullanma

- Wi-Fi Direct'i Kullanarak Mobil Aygıtınızdan Yazdırma veya Tarama
- Wi-Fi Direct Ağınızı Yapılandırma
- Kablosuz Ağ Kurulum Yapılandırmasını Tamamlayamıyorum

Wi-Fi Direct'i Kullanarak Mobil Aygıtınızdan Yazdırma veya Tarama

İlgili Modeller: DCP-L3510CDW/DCP-L3551CDW/MFC-L3710CW/MFC-L3745CDW/MFC-L3750CDW/MFC-L3770CDW

Wi-Fi Direct, Wi-Fi Alliance® tarafından geliştirilen, kablosuz yapılandırma yöntemlerinden biridir. Bu yöntem Android™ aygıtı, Windows aygıtı, iPhone, iPod touch veya iPad gibi bir mobil aygıtla Brother makineniz arasında, bir erişim noktası kullanmadan, güvenli bir kablosuz ağ yapılandırmanıza olanak sağlar. Wi-Fi Direct, Wi-Fi Protected Setup™'ın (WPS) tek dokunuş veya PIN Yöntemini kullanarak kablosuz ağ yapılandırılmasını destekler. Aynı zamanda manüel olarak bir SSID ve şifre ayarlayarak da kablosuz ağ yapılandırabilirsiniz. Brother makinenizin Wi-Fi Direct özelliği, AES şifrelemesine sahip WPA2™ güvenliğini destekler.

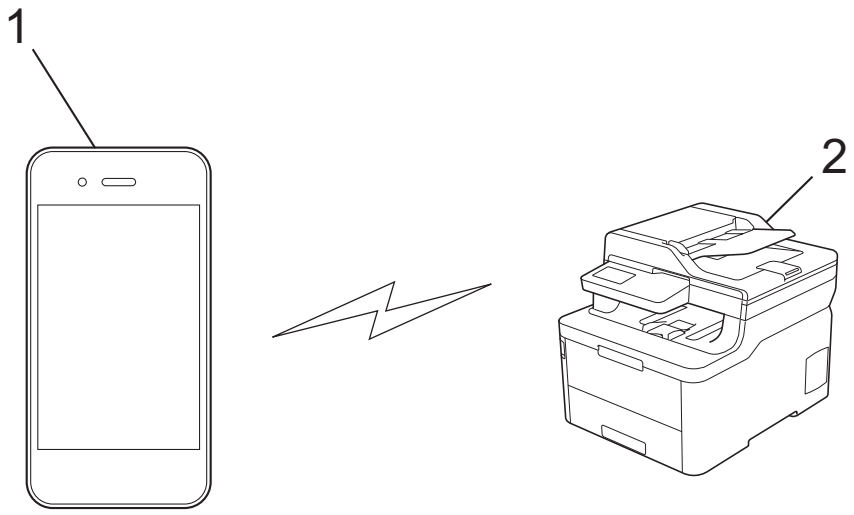

1. Mobil aygıt
2. Brother makineniz

- Brother makinesi hem kablolu hem de kablosuz bir ağda kullanılabiliyor olsa da, aynı anda bu bağlanma yöntemlerinden sadece biri kullanılabilir. Ancak, kablosuz bir ağ bağlantısı ve Wi-Fi Direct bağlantı veya bir kablolu ağ bağlantısı (yalnızca desteklenen modeller) ve Wi-Fi Direct bağlantı aynı anda kullanılabilir.
- Wi-Fi Direct destekleyen aygıt bir Grup Sahibi (G/O) olabilir. Wi-Fi Direct ağını yapılandırırken, G/O bir erişim noktası görevi görür.

İlgili bilgiler

- Wi-Fi Direct® Kullanma

Wi-Fi Direct Ağınızı Yapılandırma

Makinenizin kontrol panelinden Wi-Fi Direct ağ ayarlarınızı yapılandırın.

- Wi-Fi Direct Ağ Yapılandırmasına Genel Bakış
- Tek Dokunuş Yöntemini Kullanarak Wi-Fi Direct Ağınızı Yapılandırma
- Wi-Fi Direct Ağınızı Wi-Fi Protected Setup™ (WPS) Tek Dokunuş Yöntemini Kullanarak Yapılandırma
- PIN Yöntemini Kullanarak Wi-Fi Direct Ağınızı Yapılandırma
- Wi-Fi Direct Ağınızı, Wi-Fi Protected Setup™'ın (WPS) PIN Yöntemini Kullanarak Yapılandırma
- Wi-Fi Direct Ağınızı Elle Yapılandırma

Wi-Fi Direct Ağ Yapılandırmasına Genel Bakış

İlgili Modeller: DCP-L3510CDW/DCP-L3551CDW/MFC-L3710CW/MFC-L3745CDW/MFC-L3750CDW/MFC-L3770CDW

Aşağıdaki talimatlar Brother makinenizi bir kablosuz ağ ortamında yapılandırmak için beş yöntem göstermektedir. Bulunduğunuz ortamda tercih ettiğiniz yöntemi seçin:

Yapılandırma için mobil aygıtınızı kontrol edin.

1. Mobil aygıtınız Wi-Fi Direct'i destekliyor mu?

Seçenek	Açıklama
Evet	2 numaralı adıma gidin
Hayır	3 numaralı adıma gidin

2. Mobil aygıtınız Wi-Fi Direct için tek dokunuş yapılandırmasını destekliyor mu?

Seçenek	Açıklama
Evet	➤➤ *İlgili bilgiler*: *Tek Dokunuş Yöntemini Kullanarak Wi-Fi Direct Ağınızı Yapılandırma*
Hayır	➤➤ *İlgili bilgiler*: *PIN Yöntemini Kullanarak Wi-Fi Direct Ağınızı Yapılandırma*

3. Mobil aygıtınız Wi-Fi Protected Setup™ (WPS) yöntemini destekliyor mu?

Seçenek	Açıklama
Evet	4 numaralı adıma gidin
Hayır	➤➤ *İlgili bilgiler*: *Wi-Fi Direct Ağınızı Elle Yapılandırma*

4. Mobil aygıtınız Wi-Fi Protected Setup™ (WPS) için tek dokunuş yapılandırmasını destekliyor mu?

Seçenek	Açıklama
Evet	➤➤ *İlgili bilgiler*: *Wi-Fi Direct Ağınızı Wi-Fi Protected Setup™ (WPS) Tek Dokunuş Yöntemini Kullanarak Yapılandırma*
Hayır	➤➤ *İlgili bilgiler*: *Wi-Fi Direct Ağınızı, Wi-Fi Protected Setup™'ın (WPS) PIN Yöntemini Kullanarak Yapılandırma*

Wi-Fi Direct kullanılarak tek dokunuş yapılandırması ile veya Wi-Fi Direct kullanılarak PIN Yöntemi yapılandırması ile yapılandırılan bir Wi-Fi Direct ağında Brother iPrint&Scan işlevini kullanmak için, Wi-Fi Direct yapılandırması için kullandığınız cihazın Android™ 4.0 veya üzerini çalıştırması gerekir.

İlgili bilgiler

- Wi-Fi Direct Ağınızı Yapılandırma

İlgili konular:

- Tek Dokunuş Yöntemini Kullanarak Wi-Fi Direct Ağınızı Yapılandırma
- Wi-Fi Direct Ağınızı Wi-Fi Protected Setup™ (WPS) Tek Dokunuş Yöntemini Kullanarak Yapılandırma
- PIN Yöntemini Kullanarak Wi-Fi Direct Ağınızı Yapılandırma

- Wi-Fi Direct Ağınızı, Wi-Fi Protected Setup™'ın (WPS) PIN Yöntemini Kullanarak Yapılandırma
- Wi-Fi Direct Ağınızı Elle Yapılandırma

Tek Dokunuş Yöntemini Kullanarak Wi-Fi Direct Ağınızı Yapılandırma

İlgili Modeller: DCP-L3510CDW/DCP-L3551CDW/MFC-L3710CW/MFC-L3745CDW/MFC-L3750CDW/MFC-L3770CDW

>> DCP-L3510CDW/DCP-L3551CDW
>> MFC-L3710CW/MFC-L3745CDW/MFC-L3750CDW/MFC-L3770CDW

DCP-L3510CDW/DCP-L3551CDW

Mobil aygıtınız Wi-Fi Direct'i destekliyorsa, bir Wi-Fi Direct ağı yapılandırmak için bu adımları izleyin:

1. **Menü** öğesine basın.
2. [Ağ] seçeneğini seçmek için ▲ veya ▼ öğesine basın ve sonra **OK (Tamam)** öğesine basın.
3. [Wi-Fi Direkt] seçeneğini seçmek için ▲ veya ▼ öğesine basın ve sonra **OK (Tamam)** öğesine basın.
4. [İtme Düğmesi] seçeneğini seçmek için ▲ veya ▼ öğesine basın ve sonra **OK (Tamam)** öğesine basın.
5. [Wi-Fi Direkt Açık?] göründüğünde, Wi-Fi Direct ağını etkinleştirin.
6. Makinenizin LCD'sinde [Diğer aygıtta Wi-Fi Direct'i etkinleştir ve OK seçeneğine bas.] göründüğünde mobil aygıtınızda Wi-Fi Direct'i etkinleştirin (talimatlar için mobil aygıtınızın kullanım kılavuzuna bakın). Makinenizde **OK (Tamam)** öğesine basın.

   Bu, Wi-Fi Direct kurulumunu başlatacaktır.
7. Aşağıdakilerden birini yapın:
   - Brother makineniz Grup Sahibi (G/S) olduğunda, mobil aygıtınızı doğrudan makineye bağlayın.
   - Brother makineniz G/O değilse, bir Wi-Fi Direct ağı yapılandırabileceğiniz kullanılabilir aygıt adlarını görüntüleyecektir. Bağlanmak istediğiniz mobil aygıtı seçmek için ▲ veya ▼ öğesine basın ve **OK (Tamam)** öğesine basın. Kullanılabilir aygıtları yeniden aramak için [<Yeniden Tara>] öğesine basın ve sonra **OK (Tamam)** öğesine basın.
8. Mobil aygıtınız başarıyla bağlanırsa, makinenin LCD'sinde [Bağlandı] görüntülenir. Wi-Fi Direct ağ kurulumunu tamamladınız.

MFC-L3710CW/MFC-L3745CDW/MFC-L3750CDW/MFC-L3770CDW

Mobil aygıtınız Wi-Fi Direct'i destekliyorsa, bir Wi-Fi Direct ağı yapılandırmak için bu adımları izleyin:

Makine mobil aygıtınızdan Wi-Fi Direct isteğini aldığında, [Wi-Fi Direkt bağlantı isteği alındı. Bağlanmak için [TAMAM]'a basın.] mesajı LCD'de görünecektir. Bağlanmak için [TAMAM] öğesine basın.

1. [Ayarlar] > [Tüm Ayarlar] > [Ağ] > [Wi-Fi Direkt] > [İtme Düğmesi] öğesine basın.
2. Makinenizin LCD'sinde [Diğer aygıtta Wi-Fi Direkt'i etkinleştir. Daha sonra [TAMAM]'a basın.] göründüğünde mobil aygıtınızda Wi-Fi Direct'i etkinleştirin (talimatlar için mobil aygıtınızın kullanım kılavuzuna bakın). Makinenizde [OK] öğesine basın.

   Bu, Wi-Fi Direct kurulumunu başlatacaktır. İptal etmek için, ✕ öğesine basın.
3. Aşağıdakilerden birini yapın:
   - Brother makineniz Grup Sahibi (G/S) olduğunda, mobil aygıtınızı doğrudan makineye bağlayın.
   - Brother makineniz G/O değilse, Wi-Fi Direct ağı yapılandırabileceğiniz kullanılabilir aygıt adlarını görüntüleyecektir. Bağlanmak istediğiniz mobil aygıtı seçin. [Yeniden Tara] öğesine basarak mevcut aygıtları yeniden arayın.

4. Mobil aygıtınız başarıyla bağlanırsa, makinenin LCD'sinde `[Bağlandı]` görüntülenir. Wi-Fi Direct ağ kurulumunu tamamladınız.

İlgili bilgiler

- Wi-Fi Direct Ağınızı Yapılandırma

İlgili konular:

- Wi-Fi Direct Ağ Yapılandırmasına Genel Bakış

Wi-Fi Direct Ağınızı Wi-Fi Protected Setup™ (WPS) Tek Dokunuş Yöntemini Kullanarak Yapılandırma

İlgili Modeller: DCP-L3510CDW/DCP-L3551CDW/MFC-L3710CW/MFC-L3745CDW/MFC-L3750CDW/MFC-L3770CDW

>> DCP-L3510CDW/DCP-L3551CDW
>> MFC-L3710CW/MFC-L3745CDW/MFC-L3750CDW/MFC-L3770CDW

DCP-L3510CDW/DCP-L3551CDW

Mobil aygıtınız WPS'yi (PBC: Düğmeye Basarak Yapılandırma) destekliyorsa bir Wi-Fi Direct ağı yapılandırmak için şu adımları izleyin:

1. **Menü** öğesine basın.
2. [Ağ] seçeneğini seçmek için ▲ veya ▼ öğesine basın ve sonra **OK (Tamam)** öğesine basın.
3. [Wi-Fi Direkt] seçeneğini seçmek için ▲ veya ▼ öğesine basın ve sonra **OK (Tamam)** öğesine basın.
4. [Grup Sahibi] seçeneğini seçmek için ▲ veya ▼ öğesine basın ve sonra **OK (Tamam)** öğesine basın.
5. [Açık] seçeneğini seçmek için ▲ veya ▼ öğesine basın ve sonra **OK (Tamam)** öğesine basın.
6. [İtme Düğmesi] seçeneğini seçmek için ▲ veya ▼ öğesine basın ve sonra **OK (Tamam)** öğesine basın.
7. [Wi-Fi Direkt Açık?] göründüğünde, Wi-Fi Direct ağını etkinleştirin.
8. Makinenin LCD'sinde [Diğer aygıtta Wi-Fi Direct'i etkinleştir ve OK seçeneğine bas.] göründüğünde mobil aygıtınızın WPS tek dokunuş yapılandırma yöntemini (talimatlar için mobil aygıtınızın kullanım kılavuzuna bakın) etkinleştirin. Makinenizde **OK (Tamam)** öğesine basın.

   Bu, Wi-Fi Direct kurulumunu başlatacaktır.
9. Mobil aygıtınız başarıyla bağlanırsa, makinenin LCD'sinde [Bağlandı] görüntülenir. Wi-Fi Direct ağ kurulumunu tamamladınız.

MFC-L3710CW/MFC-L3745CDW/MFC-L3750CDW/MFC-L3770CDW

Mobil aygıtınız WPS'yi (PBC: Düğmeye Basarak Yapılandırma) destekliyorsa bir Wi-Fi Direct ağı yapılandırmak için şu adımları izleyin:

Makine mobil aygıtınızdan Wi-Fi Direct isteğini aldığında, [Wi-Fi Direkt bağlantı isteği alındı. Bağlanmak için [TAMAM]'a basın.] mesajı LCD'de görünecektir. Bağlanmak için [TAMAM] öğesine basın.

1. [Ayarlar] > [Tüm Ayarlar] > [Ağ] > [Wi-Fi Direkt] > [Grup Sahibi] öğesine basın.
2. [Açık] öğesine basın.
3. [İtme Düğmesi] seçeneğini seçmek için yukarı veya aşağı kaydırın ya da ▲ veya ▼ öğesine basın. [İtme Düğmesi] öğesine basın.
4. Makinenin LCD'sinde [Diğer aygıtta Wi-Fi Direkt'i etkinleştir. Daha sonra [TAMAM]'a basın.] göründüğünde mobil aygıtınızın WPS tek dokunuş yapılandırma yöntemini (talimatlar için mobil aygıtınızın kullanım kılavuzuna bakın) etkinleştirin. Brother makinenizde [OK] öğesine basın.

   Bu, Wi-Fi Direct kurulumunu başlatacaktır. İptal etmek için, ✕ öğesine basın.
5. Mobil aygıtınız başarıyla bağlanırsa, makinenin LCD'sinde [Bağlandı] görüntülenir. Wi-Fi Direct ağ kurulumunu tamamladınız.

İlgili bilgiler

- Wi-Fi Direct Ağınızı Yapılandırma

İlgili konular:

- Wi-Fi Direct Ağ Yapılandırmasına Genel Bakış

PIN Yöntemini Kullanarak Wi-Fi Direct Ağınızı Yapılandırma

İlgili Modeller: DCP-L3510CDW/DCP-L3551CDW/MFC-L3710CW/MFC-L3745CDW/MFC-L3750CDW/MFC-L3770CDW

>> DCP-L3510CDW/DCP-L3551CDW
>> MFC-L3710CW/MFC-L3745CDW/MFC-L3750CDW/MFC-L3770CDW

DCP-L3510CDW/DCP-L3551CDW

Mobil aygıtınız Wi-Fi Direct'in PIN Yöntemini destekliyorsa, bir Wi-Fi Direct ağı yapılandırmak için şu adımları izleyin:

1. **Menü** öğesine basın.
2. [Ağ] seçeneğini seçmek için ▲ veya ▼ öğesine basın ve sonra **OK (Tamam)** öğesine basın.
3. [Wi-Fi Direkt] seçeneğini seçmek için ▲ veya ▼ öğesine basın ve sonra **OK (Tamam)** öğesine basın.
4. [PIN Kodu] seçeneğini seçmek için ▲ veya ▼ öğesine basın ve sonra **OK (Tamam)** öğesine basın.
5. [Wi-Fi Direkt Açık?] göründüğünde, Wi-Fi Direct ağını etkinleştirin.
6. Makinenizin LCD'sinde [Diğer aygıtta Wi-Fi Direct'i etkinleştir ve OK seçeneğine bas.] göründüğünde mobil aygıtınızda Wi-Fi Direct'i etkinleştirin (talimatlar için mobil aygıtınızın kullanım kılavuzuna bakın). Makinenizde **OK (Tamam)** öğesine basın.

   Bu, Wi-Fi Direct kurulumunu başlatacaktır.
7. Aşağıdakilerden birini yapın:
   - Brother makineniz Grup Sahibi (G/O) iken, mobil aygıtınızdan bir bağlantı isteği bekler. [PIN Kodunu Gir] göründüğünde, Brother makinenize mobil aygıtınızda görüntülenen PIN'i girin. Kurulumu tamamlamak için **OK (Tamam)** öğesine basın.

     Brother makinenizde PIN görüntülenirse, mobil aygıtınıza PIN'i girin.
   - Brother makineniz G/O değilse, bir Wi-Fi Direct ağı yapılandırabileceğiniz kullanılabilir aygıt adlarını görüntüleyecektir. Bağlanmak istediğiniz mobil aygıtı seçmek için ▲ veya ▼ öğesine basın ve **OK (Tamam)** öğesine basın. Kullanılabilir aygıtları yeniden aramak için [<Yeniden Tara>] öğesine basın ve sonra **OK (Tamam)** öğesine basın.
8. Aşağıdakilerden birini yapın:
   - PIN'i Brother makinenizde görüntülemek için makinenin talimatlarını izleyin, PIN'i mobil aygıtınıza girin ve ardından sonraki adıma gidin.
   - Brother makinenizde mobil aygıtınızda görüntülenen PIN'i girmek için makinenin talimatlarını izleyin. **OK (Tamam)** öğesine basın ve sonra sonraki adıma gidin.

     Mobil aygıtınız bir PIN göstermezse, Brother makinenizdeki **Durdur/Çık** öğesine basın. İlk adıma geri dönün ve yeniden deneyin.
9. Mobil aygıtınız başarıyla bağlanırsa, makinenin LCD'sinde [Bağlandı] görüntülenir. Wi-Fi Direct ağ kurulumunu tamamladınız.

MFC-L3710CW/MFC-L3745CDW/MFC-L3750CDW/MFC-L3770CDW

Mobil aygıtınız Wi-Fi Direct'in PIN Yöntemini destekliyorsa, bir Wi-Fi Direct ağı yapılandırmak için şu adımları izleyin:

Makine mobil aygıtınızdan Wi-Fi Direct isteğini aldığında, [Wi-Fi Direkt bağlantı isteği alındı. Bağlanmak için [TAMAM]'a basın.] mesajı LCD'de görünecektir. Bağlanmak için [TAMAM] öğesine basın.

1. [Ayarlar] > [Tüm Ayarlar] > [Ağ] > [Wi-Fi Direkt] > [PIN Kodu] öğesine basın.

2. Makinenizin LCD'sinde [Diğer aygıtta Wi-Fi Direkt'i etkinleştir. Daha sonra [TAMAM]'a basın.] göründüğünde mobil aygıtınızda Wi-Fi Direct'i etkinleştirin (talimatlar için mobil aygıtınızın kullanım kılavuzuna bakın). Makinenizde [OK] öğesine basın.

   Bu, Wi-Fi Direct kurulumunu başlatacaktır. İptal etmek için, öğesine basın.

3. Aşağıdakilerden birini yapın:
   - Brother makineniz Grup Sahibi (G/O) iken, mobil aygıtınızdan bir bağlantı isteği bekler. [PIN Kodu] göründüğünde, makinenize mobil aygıtınızda görüntülenen PIN'i girin. Kurulumu tamamlamak için [OK] öğesine basın.

     Brother makinenizde PIN görüntülenirse, mobil aygıtınıza PIN'i girin.
   - Brother makineniz G/O değilse, Wi-Fi Direct ağı yapılandırabileceğiniz kullanılabilir aygıt adlarını görüntüleyecektir. Bağlanmak istediğiniz mobil aygıtı seçin. [Yeniden Tara] öğesine basarak mevcut aygıtları yeniden arayın.
4. Aşağıdakilerden birini yapın:
   - Makinenizde PIN'i görüntülemek için [PIN Kodunu Görüntüle] öğesine basın ve PIN'i mobil aygıtınıza girin. Bir sonraki adıma geçin.
   - Makinenizde mobil aygıtınızda görüntülenen PIN'i girmek için [PIN kodunu Gir] öğesine basın ve sonra [OK] öğesine basın. Bir sonraki adıma geçin.

     Mobil aygıtınız bir PIN göstermezse, Brother makinenizdeki öğesine basın. İlk adıma geri dönün ve yeniden deneyin.
5. Mobil aygıtınız başarıyla bağlanırsa, makinenin LCD'sinde [Bağlandı] görüntülenir. Wi-Fi Direct ağ kurulumunu tamamladınız.

İlgili bilgiler

- Wi-Fi Direct Ağınızı Yapılandırma

İlgili konular:

- Wi-Fi Direct Ağ Yapılandırmasına Genel Bakış

Wi-Fi Direct Ağınızı, Wi-Fi Protected Setup™'ın (WPS) PIN Yöntemini Kullanarak Yapılandırma

İlgili Modeller: DCP-L3510CDW/DCP-L3551CDW/MFC-L3710CW/MFC-L3745CDW/MFC-L3750CDW/MFC-L3770CDW

>> DCP-L3510CDW/DCP-L3551CDW
>> MFC-L3710CW/MFC-L3745CDW/MFC-L3750CDW/MFC-L3770CDW

DCP-L3510CDW/DCP-L3551CDW

Mobil aygıtınız Wi-Fi Protected Setup™'ın (WPS) PIN Yöntemini destekliyorsa, bir Wi-Fi Direct ağı yapılandırmak için şu adımları izleyin:

1. **Menü** öğesine basın.
2. [Ağ] seçeneğini seçmek için ▲ veya ▼ öğesine basın ve sonra **OK (Tamam)** öğesine basın.
3. [Wi-Fi Direkt] seçeneğini seçmek için ▲ veya ▼ öğesine basın ve sonra **OK (Tamam)** öğesine basın.
4. [Grup Sahibi] seçeneğini seçmek için ▲ veya ▼ öğesine basın ve sonra **OK (Tamam)** öğesine basın.
5. [Açık] seçeneğini seçmek için ▲ veya ▼ öğesine basın ve sonra **OK (Tamam)** öğesine basın.
6. [PIN Kodu] seçeneğini seçmek için ▲ veya ▼ öğesine basın ve sonra **OK (Tamam)** öğesine basın.
7. [Wi-Fi Direkt Açık?] göründüğünde, Wi-Fi Direct ağını etkinleştirin.
8. Makinenin LCD'sinde [Diğer aygıtta Wi-Fi Direct'i etkinleştir ve OK seçeneğine bas.] göründüğünde mobil aygıtınızın WPS PIN yapılandırma yöntemini (talimatlar için mobil aygıtınızın kullanım kılavuzuna bakın) etkinleştirin. Makinenizde **OK (Tamam)** öğesine basın.

   Bu, Wi-Fi Direct kurulumunu başlatacaktır.
9. Makine, mobil aygıtınızdan bir bağlantı talebi bekleyecektir. [PIN Kodunu Gir] göründüğünde, makinenize mobil aygıtınızda görüntülenen PIN'i girin.
10. **OK (Tamam)** öğesine basın.
11. Mobil aygıtınız başarıyla bağlanırsa, makinenin LCD'sinde [Bağlandı] görüntülenir. Wi-Fi Direct ağ kurulumunu tamamladınız.

MFC-L3710CW/MFC-L3745CDW/MFC-L3750CDW/MFC-L3770CDW

Mobil aygıtınız Wi-Fi Protected Setup™'ın (WPS) PIN Yöntemini destekliyorsa, bir Wi-Fi Direct ağı yapılandırmak için şu adımları izleyin:

Makine mobil aygıtınızdan Wi-Fi Direct isteğini aldığında, [Wi-Fi Direkt bağlantı isteği alındı. Bağlanmak için [TAMAM]'a basın.] mesajı LCD'de görünecektir. Bağlanmak için [TAMAM] öğesine basın.

1. [Ayarlar] > [Tüm Ayarlar] > [Ağ] > [Wi-Fi Direkt] > [Grup Sahibi] öğesine basın.
2. [Açık] öğesine basın.
3. [PIN Kodu] seçeneğini seçmek için yukarı veya aşağı kaydırın ya da ▲ veya ▼ öğesine basın. [PIN Kodu] öğesine basın.
4. [Diğer aygıtta Wi-Fi Direkt'i etkinleştir. Daha sonra [TAMAM]'a basın.] göründüğünde mobil aygıtınızın WPS PIN yapılandırma yöntemini etkinleştirin (talimatlar için mobil aygıtınızın kullanım kılavuzuna bakın) ve ardından Brother makinenizde [OK] öğesine basın.

   Bu, Wi-Fi Direct kurulumunu başlatacaktır. İptal etmek için, öğesine basın.

5. Makine, mobil aygıtınızdan bir bağlantı talebi bekleyecektir. [PIN Kodu] göründüğünde, makinenize mobil aygıtınızda görüntülenen PIN'i girin. [OK] öğesine basın.
6. Mobil aygıtınız başarıyla bağlanırsa, makinenin LCD'sinde [Bağlandı] görüntülenir. Wi-Fi Direct ağ kurulumunu tamamladınız.

İlgili bilgiler

- Wi-Fi Direct Ağınızı Yapılandırma

İlgili konular:

- Wi-Fi Direct Ağ Yapılandırmasına Genel Bakış

Wi-Fi Direct Ağınızı Elle Yapılandırma

İlgili Modeller: DCP-L3510CDW/DCP-L3551CDW/MFC-L3710CW/MFC-L3745CDW/MFC-L3750CDW/MFC-L3770CDW

>> DCP-L3510CDW/DCP-L3551CDW
>> MFC-L3710CW/MFC-L3745CDW/MFC-L3750CDW/MFC-L3770CDW

DCP-L3510CDW/DCP-L3551CDW

Mobil aygıtınız Wi-Fi Direct'i veya WPS'yi desteklemiyorsa, manüel olarak bir Wi-Fi Direct ağı yapılandırmalısınız.

1. **Menü** öğesine basın.
2. `[Ağ]` seçeneğini seçmek için ▲ veya ▼ öğesine basın ve sonra **OK (Tamam)** öğesine basın.
3. `[Wi-Fi Direkt]` seçeneğini seçmek için ▲ veya ▼ öğesine basın ve sonra **OK (Tamam)** öğesine basın.
4. `[Manuel]` seçeneğini seçmek için ▲ veya ▼ öğesine basın ve sonra **OK (Tamam)** öğesine basın.
5. `[Wi-Fi Direkt Açık?]` göründüğünde, Wi-Fi Direct ağını etkinleştirin.
6. Makine, SSID adını ve Şifreyi görüntüler. Mobil aygıtınızın kablosuz ağ ayarları ekranına gidin ve SSID adını girin ve sonra şifreyi girin.
7. Mobil aygıtınız başarıyla bağlanırsa, makinenin LCD'sinde `[Bağlandı]` görüntülenir. Wi-Fi Direct ağ kurulumunu tamamladınız.

MFC-L3710CW/MFC-L3745CDW/MFC-L3750CDW/MFC-L3770CDW

Mobil aygıtınız Wi-Fi Direct'i veya WPS'yi desteklemiyorsa, manüel olarak bir Wi-Fi Direct ağı yapılandırmalısınız.

Makine mobil aygıtınızdan Wi-Fi Direct isteğini aldığında, `[Wi-Fi Direkt bağlantı isteği alındı. Bağlanmak için [TAMAM]'a basın.]` mesajı LCD'de görünecektir. Bağlanmak için `[TAMAM]` öğesine basın.

1. `[Ayarlar]` > `[Tüm Ayarlar]` > `[Ağ]` > `[Wi-Fi Direkt]` > `[Manuel]` öğesine basın.
2. Makine, SSID adını ve Şifreyi görüntüler. Mobil aygıtınızın kablosuz ağ ayarları ekranına gidin ve SSID adını girin ve sonra şifreyi girin.
3. Mobil aygıtınız başarıyla bağlanırsa, makinenin LCD'sinde `[Bağlandı]` görüntülenir. Wi-Fi Direct ağ kurulumunu tamamladınız.

İlgili bilgiler

- Wi-Fi Direct Ağınızı Yapılandırma

İlgili konular:

- Wi-Fi Direct Ağ Yapılandırmasına Genel Bakış

Gelişmiş Ağ Özellikleri

- Ağ Yapılandırma Raporunu Yazdırma
- WLAN Raporunu Yazdır
- Web Tabanlı Yönetim'i Kullanarak Zamanı SNTP Sunucusu ile Eşitleme

Ağ Yapılandırma Raporunu Yazdırma

Ağ Yapılandırma Raporunda, ağ baskı sunucusu ayarları dahil ağ yapılandırması listelenir.

- Düğüm Adı: Düğüm Adı, geçerli Ağ Yapılandırma Raporunda görünür. Varsayılan Düğüm Adı kablolu bir ağ için “BRNxxxxxxxxxxxx” ya da kablosuz bir ağ için “BRWxxxxxxxxxxxx” şeklindedir (burada “xxxxxxxxxxxx”, makinenizin MAC Adresidir / Ethernet Adresidir.)
- Ağ Yapılandırma Raporundaki `[IP Address]` 0.0.0.0 gösteriyorsa bir dakika bekleyin ve yeniden yazdırmayı deneyin.
- Makinenizin IP adresi, alt ağ maskesi, düğüm adı ve MAC Adresi gibi ayarlarını raporda bulabilirsiniz, örneğin:
  - IP adresi: 192.168.0.5
  - Alt ağ maskesi: 255.255.255.0
  - Düğüm adı: BRN000ca0000499
  - MAC Adresi: 00-0c-a0-00-04-99

>> DCP-L3510CDW/DCP-L3551CDW
>> MFC-L3710CW/MFC-L3735CDN/MFC-L3745CDW/MFC-L3750CDW/MFC-L3770CDW

DCP-L3510CDW/DCP-L3551CDW

1. **Menü** öğesine basın.
2. `[Baskı Raporlrı]` seçeneğini görüntülemek için ▲ veya ▼ öğesine basın ve sonra **OK (Tamam)** öğesine basın.
3. `[Ağ Yapılandır.]` seçeneğini seçmek için ▲ veya ▼ öğesine basın ve sonra **OK (Tamam)** öğesine basın.
4. **Mono Başlat** veya **Renkli Başlat** öğesine basın.

MFC-L3710CW/MFC-L3735CDN/MFC-L3745CDW/MFC-L3750CDW/MFC-L3770CDW

1. `[Ayarlar]` > `[Tüm Ayarlar]` > `[Baskı Raporlrı]` > `[Ağ Yapılandırılması]` öğesine basın.
2. `[Evet]` öğesine basın.
3. öğesine basın.

İlgili bilgiler

- Gelişmiş Ağ Özellikleri

İlgili konular:

- Brother Makinemin Ağ Ayarlarını Nerede Bulabilirim?
- Ağ Bağlantısı Onarma Aracı'nı Kullanma (Windows)
- Ağ Cihazlarımın Düzgün Çalışıp Çalışmadığını Kontrol Etmek İstiyorum
- Web Tabanlı Yönetim'e Erişim

WLAN Raporunu Yazdır

İlgili Modeller: DCP-L3510CDW/DCP-L3551CDW/MFC-L3710CW/MFC-L3745CDW/MFC-L3750CDW/MFC-L3770CDW

Kablosuz Raporu, makinenizin kablosuz durumunu yansıtır. Kablosuz bağlantı başarısız olursa, yazdırılan rapordaki hata kodunu kontrol edin.

>> DCP-L3510CDW/DCP-L3551CDW
>> MFC-L3710CW/MFC-L3745CDW/MFC-L3750CDW/MFC-L3770CDW

DCP-L3510CDW/DCP-L3551CDW

1. **Menü** öğesine basın.
2. [Baskı Raporlrı] seçeneğini görüntülemek için ▲ veya ▼ öğesine basın ve sonra **OK (Tamam)** öğesine basın.
3. [KablosuzAğ Raporu] seçeneğini seçmek için ▲ veya ▼ öğesine basın ve sonra **OK (Tamam)** öğesine basın.
4. **Mono Başlat** veya **Renkli Başlat** öğesine basın.

   Makine, Kablosuz Ağ Raporunu yazdıracaktır.

MFC-L3710CW/MFC-L3745CDW/MFC-L3750CDW/MFC-L3770CDW

1. [Ayarlar] > [Tüm Ayarlar] > [Baskı Raporlrı] > [Kablosuz Ağ Raporu] öğesine basın.
2. [Evet] öğesine basın.

   Makine Kablosuz Ağ Raporunu yazdıracaktır.
3. öğesine basın.

Kablosuz Ağ Raporu yazdırılmazsa, makinenizde hata olup olmadığını kontrol edin. Görünür bir hata yoksa, bir dakika bekleyin ve ardından raporu yeniden yazdırmaya çalışın.

İlgili bilgiler

- Gelişmiş Ağ Özellikleri
  - Kablosuz LAN Raporu Hata Kodları

İlgili konular:

- Brother Makinem Ağ Üzerinden Yazdıramıyor, Tarayamıyor veya PC-FAX Alımı Yapamıyor
- Ağ Cihazlarımın Düzgün Çalışıp Çalışmadığını Kontrol Etmek İstiyorum

Kablosuz LAN Raporu Hata Kodları

İlgili Modeller: DCP-L3510CDW/DCP-L3551CDW/MFC-L3710CW/MFC-L3745CDW/MFC-L3750CDW/MFC-L3770CDW

Kablosuz LAN Raporu bağlantının başarısız olduğunu gösteriyorsa, yazdırılan rapordaki hata kodunu kontrol edin ve tablodaki ilgili talimatlara bakın:

Hata Kodu	Sorun ve Önerilen Çözümler
TS-01	Kablosuz ayarı etkinleştirilmedi, kablosuz ayarını AÇIK olarak değiştirin. Makinenize bir ağ kablosu takılıysa, çıkarın ve makinenizin kablosuz ayarını AÇIK olarak değiştirin.
TS-02	Kablosuz erişim noktası/yönlendiricisi algılanamıyor. 1. Aşağıdaki iki noktayı kontrol edin: • Kablosuz erişim noktanıza/yönlendiricinize olan fişi çıkarın, 10 saniye kadar bekleyin ve sonra geri takın. • WLAN erişim noktanız/yönlendiriciniz MAC adresi filtrelemesi kullanıyorsa, filtrede Brother makinenizin MAC adresine izin verildiğini doğrulayın. 2. SSID ve güvenlik bilgilerini (SSID/kimlik doğrulama yöntemi/şifreleme yöntemi/Ağ Anahtarı) manuel olarak girdiyseniz, bilgiler hatalı olabilir. SSID ve güvenlik bilgilerini yeniden doğrulayın ve gerekirse doğru bilgileri yeniden girin. Bu aygıt 5 GHz SSID/ESSID'yi desteklemez ve bir 2,4 GHz SSID/ESSID seçmeniz gerekir. Erişim noktasının/yönlendiricinin 2,4 GHz veya 2,4 GHz/5 GHz karışık moda ayarlandığından emin olun.
TS-03	Girdiğiniz kablosuz ağ ve güvenlik ayarı yanlış olabilir. Kablosuz ağ ayarlarını yeniden doğrulayın. Bu bilgileri bilmiyorsanız, ağ yöneticinize sorun.
TS-04	Seçilen kablosuz erişim noktası/yönlendiricisi tarafından kullanılan Kimlik Doğrulama/Şifreleme yöntemleri makineniz tarafından desteklenmiyor. Kablosuz erişim noktasının/yönlendiricisinin kimlik doğrulama ve şifreleme yöntemini değiştirin. Makineniz aşağıdaki kimlik doğrulama yöntemlerini destekler: • WPA-Kişisel TKIP veya AES • WPA2-Kişisel TKIP veya AES • Açık WEP veya Hiçbiri (şifreleme olmadan) • Paylaşılan anahtar WEP Sorununuz çözülmezse, girdiğiniz SSID veya ağ ayarları hatalı olabilir. Kablosuz ağ ayarlarını doğrulayın.
TS-05	Güvenlik bilgileri (SSID/Ağ Anahtarı) hatalı. Kablosuz güvenlik bilgilerini (Kimlik Doğrulama yöntemi/Şifreleme yöntemi/Ağ Anahtarı) onaylayın.
TS-06	Makine, WPS etkin bir WLAN erişim noktası/yönlendirici algılayamadı. Kablosuz güvenlik bilgilerini (Kimlik Doğrulama yöntemi/Şifreleme yöntemi/Ağ Anahtarı) onaylayın.

Hata Kodu	Sorun ve Önerilen Çözümler
TS-07	Makine, WPS etkin bir WLAN erişim noktası/yönlendirici algılayamadı. WPS ile bağlanmak isterseniz, hem makinenizi hem de WLAN erişim noktanızı/yönlendiricinizi çalıştırmanız gerekir. WLAN erişim noktasında/yönlendiricide WPS için bağlantı yöntemini onaylayın ve yeniden başlatmaya çalışın. WLAN erişim noktanızı/yönlendiricinizi WPS kullanarak nasıl çalıştıracağınızı bilmiyorsanız, WLAN erişim noktanız/yönlendiriciniz ile sağlanan belgelere bakın, WLAN erişim noktanızın/yönlendiricinizin üreticisine sorun veya ağ yöneticinize sorun.
TS-08	İki veya daha fazla WLAN erişim noktasında WPS'nin etkin olduğu algılandı. • Kapsam içindeki sadece bir WLAN erişim noktasında/yönlendiricisinde WPS yönteminin etkin olduğunu onaylayın ve tekrar deneyin. • Diğer erişim noktalarının etkilemesini engellemek için birkaç dakika sonra tekrar başlatmayı deneyin.

İlgili bilgiler

- WLAN Raporunu Yazdır

İlgili konular:

- Brother Makinem Ağ Üzerinden Yazdıramıyor, Tarayamıyor veya PC-FAX Alımı Yapamıyor
- Ağ Cihazlarımın Düzgün Çalışıp Çalışmadığını Kontrol Etmek İstiyorum
- Makinenizi Wi-Fi Protected Setup™ (WPS) Tek Dokunuş Yöntemini Kullanarak Kablosuz Ağ İçin Yapılandırma
- Makinenizi Wi-Fi Protected Setup™ (WPS) PIN Yöntemini Kullanarak Kablosuz Ağ İçin Yapılandırma
- Makinenin Kumanda Paneli Kurulum Sihirbazı'nı Kullanarak Makinenizi Bir Kablosuz Ağ İçin Yapılandırma
- Makinenizi SSID Yayınlanmadığında Kablosuz Ağ İçin Yapılandırma
- Makinenizi Kuruluş Kablosuz Ağı için Yapılandırma

Web Tabanlı Yönetim'i Kullanarak Zamanı SNTP Sunucusu ile Eşitleme

Kimlik doğrulama için makine tarafından kullanılan zamanı SNTP zaman sunucusu ile eşitlemek için Basit Ağ Zaman Protokolü (SNTP) kullanılır. (Bu, makinenin LCD'sinde görüntülenen zaman değildir.) Makinenin kullandığı zamanı, SNTP zaman sunucusunun sağladığı Eşgüdümlü Evrensel Saat (UTC) ile otomatik veya manuel olarak eşitleyebilirsiniz.

- Web Tabanlı Yönetimi Kullanarak Tarihi ve Saati Yapılandırın
- Web Tabanlı Yönetim'i Kullanarak SNTP Protokolünü Yapılandırın

Web Tabanlı Yönetimi Kullanarak Tarihi ve Saati Yapılandırın

Makinenin kullandığı zamanı SNTP zaman sunucusuyla eşitlemek için tarihi ve saati yapılandırın.

Bu özellik, bazı ülkelerde mevcut değildir.

1. Web tarayıcınızı başlatın.
2. Tarayıcınızın adres çubuğuna "https://makine'nin IP adresi" yazın ("makinenin IP adresi", makinenin IP adresidir).

   Örneğin:

   https://192.168.1.2
3. Makine şifre isterse bunu yazın ve → öğesine tıklayın.
4. **Administrator (Yönetici)** sekmesini tıklatın.
5. Sol gezinme çubuğunda **Date&Time (Tarih ve Saat)** öğesini tıklatın.

Konumunuz ve UTC arasındaki zaman farkını **Time Zone (Saat Dilimi)** açılır listesinden seçin. Örneğin, ABD ve Kanada'da Doğu Saati için saat dilimi UTC-05:00'dır.

6. **Time Zone (Saat Dilimi)** ayarlarını doğrulayın.
7. **Synchronize with SNTP server (SNTP sunucusu ile senkronize et)** onay kutusunu seçin.
8. **Submit (Gönder)** öğesine tıklayın.

İlgili bilgiler

- Web Tabanlı Yönetim'i Kullanarak Zamanı SNTP Sunucusu ile Eşitleme

Web Tabanlı Yönetim'i Kullanarak SNTP Protokolünü Yapılandırın

SNTP zaman sunucusunun gösterdiği zamanla kimlik doğrulama için makinenin kullandığı zamanı eşitlemek için SNTP protokolünü yapılandırın.

1. Web tarayıcınızı başlatın.
2. Tarayıcınızın adres çubuğuna "https://makine'nin IP adresi" yazın ("makinenin IP adresi", makinenin IP adresidir).

   Örneğin:

   https://192.168.1.2
3. Makine şifre isterse bunu yazın ve öğesine tıklayın.
4. **Network (Ağ)** sekmesini tıklatın.
5. Sol taraftaki gezinme çubuğunda **Protocol (Protokol)** menüsünü tıklatın.
6. Ayarları etkinleştirmek için **SNTP** onay kutusunu seçin.
7. **Submit (Gönder)** öğesine tıklayın.
8. Yapılandırmayı etkinleştirmek için Brother makinenizi yeniden başlatın.
9. SNTP onay kutusunun yanındaki **Advanced Settings (Gelişmiş Ayarlar)** öğesine tıklayın.
10. Ayarlamak veya değiştirmek istediğiniz profili seçin.

Seçenek	Açıklama
Status (Durum)	SNTP protokolünün etkin olup olmadığını görüntüler.
Synchronization Status (Senkronizasyon Durumu)	En son eşitleme durumunu onaylayın.
SNTP Server Method (SNTP Sunucu Yöntemi)	veya **STATIC (STATİK)** öğesini seçin.**AUTO (OTOMATIK)** • **AUTO (OTOMATIK)** Ağınızda bir DHCP sunucusu varsa, SNTP sunucusu, adresi bu sunucudan otomatik olarak alır. • **STATIC (STATİK)** Kullanmak istediğiniz adresi yazın.
Primary SNTP Server Address (Birincil SNTP Sunucu Adresi) **Secondary SNTP Server Address (İkincil SNTP Sunucu Adresi)**	Sunucu adresini yazın (en fazla 64 karakter). İkincil SNTP sunucusu adresi, birincil SNTP sunucusu adresinin yedeği olarak kullanılır. Birincil sunucu kullanılamadığında, makine ikincil SNTP sunucusuyla bağlantıya geçecektir.
Primary SNTP Server Port (Birincil SNTP Sunucu Bağlantı Noktası) **Secondary SNTP Server Port (İkincil SNTP Sunucu Bağlantı Noktası)**	Bağlantı noktası numarasını yazın (1-65535). İkincil SNTP sunucusu bağlantı noktası, birincil SNTP sunucusu bağlantı noktasının yedeği olarak kullanılır. Birincil bağlantı noktası kullanılamadığında, makine ikincil SNTP bağlantı noktasıyla bağlantıya geçecektir.
Synchronization Interval (Senkronizasyon Aralığı)	Sunucu eşitleme girişimleri arasındaki süreyi saat cinsinden yazın (1-168 saat).

11. **Submit (Gönder)** öğesine tıklayın.

İlgili bilgiler

- Web Tabanlı Yönetim'i Kullanarak Zamanı SNTP Sunucusu ile Eşitleme

Gelişmiş Kullanıcılar için Teknik Bilgi

- Ağ Ayarlarını Fabrika Ayarlarına Sıfırlama

Ağ Ayarlarını Fabrika Ayarlarına Sıfırlama

Yazdırma sunucusunu varsayılan fabrika ayarlarına sıfırlamak için makinenin kontrol panelini kullanabilirsiniz. Bu işlem ile şifre ve IP adresi gibi tüm bilgiler sıfırlanır.

- Bu özellik ile tüm kablolu (yalnızca desteklenen modeller) ve kablosuz ağ ayarları fabrika ayarlarına geri yüklenir.
- Ayrıca yazdırma sunucusunu BRAdmin Light, BRAdmin Professional veya Web Tabanlı Yönetim'i kullanarak da fabrika ayarlarına sıfırlayabilirsiniz.

>> DCP-L3510CDW/DCP-L3551CDW
>> MFC-L3710CW/MFC-L3735CDN/MFC-L3745CDW/MFC-L3750CDW/MFC-L3770CDW

DCP-L3510CDW/DCP-L3551CDW

1. **Menü** öğesine basın.
2. [Ağ] seçeneğini görüntülemek için ▲ veya ▼ öğesine basın ve sonra **OK (Tamam)** öğesine basın.
3. seçeneğini görüntülemek için ▲ veya ▼ öğesine basın ve sonra **OK (Tamam)** öğesine basın. [Ağ Sıfırlama]
4. Ağ ayarlarını sıfırlamak için makinenin talimatını izleyin.

   Makine yeniden başlayacaktır.

MFC-L3710CW/MFC-L3735CDN/MFC-L3745CDW/MFC-L3750CDW/MFC-L3770CDW

1. [Ayarlar] > [Tüm Ayarlar] > [Ağ] > [Ağ Sıfırlama] öğesine basın.
2. [Sıfırladıktan sonra makine yeniden başlatılacak. Onaylamak için 2 saniye boyunca [TAMAM]'e basın.] görüntülenir. Onaylamak için iki saniye boyunca [TAMAM] öğesine basın.

   Makine yeniden başlayacaktır.

İlgili bilgiler

- Gelişmiş Kullanıcılar için Teknik Bilgi

Güvenlik

- Makine Ayarlarını Kilitleme
- Ağ Güvenliği Özellikleri

Makine Ayarlarını Kilitleme

Makinenin Erişim Kilidi özelliğini açmadan önce, şifrenizi dikkatlice not edin. Şifrenizi unuttuysanız makinede depolanan tüm şifreleri sıfırlamanız gerekir yöneticinizi Brother müşteri hizmetlerini arayarak makinede depolanan tüm şifreleri sıfırlamalısınız.

- Ayar Kilidine Genel Bakış

Ayar Kilidine Genel Bakış

Makine ayarlarına yetkisiz erişimini engellemek için Ayar Kilidi özelliğini kullanın.
Ayar Kilidi Açık olarak ayarlandığında, şifreyi girmeden makine ayarlarına erişemezsiniz.

- Ayar Kilidi Şifresini Ayarlama
- Ayar Kilitleme Şifresini Değiştirme
- Kilit Ayarlamayı Açma

Ayar Kilidi Şifresini Ayarlama

>> DCP-L3510CDW/DCP-L3551CDW
>> MFC-L3710CW/MFC-L3735CDN/MFC-L3745CDW/MFC-L3750CDW/MFC-L3770CDW

DCP-L3510CDW/DCP-L3551CDW

1. **Menü** öğesine basın.
2. [Genel Ayarlar] seçeneğini görüntülemek için ▲ veya ▼ öğesine basın ve sonra **OK (Tamam)** öğesine basın.
3. [Ayar Kilidi] seçeneğini görüntülemek için ▲ veya ▼ öğesine basın ve sonra **OK (Tamam)** öğesine basın.
4. Şifre için dört basamaklı bir sayı girin.
5. **OK (Tamam)** öğesine basın.
6. LCD'de [Onay:] gösterildiğinde, şifreyi yeniden girin.
7. **OK (Tamam)** öğesine basın.
8. **Durdur/Çık** öğesine basın.

MFC-L3710CW/MFC-L3735CDN/MFC-L3745CDW/MFC-L3750CDW/MFC-L3770CDW

1. [Ayarlar] > [Tüm Ayarlar] > [Genel Ayarlar] > [Ayar Kilidi] öğesine basın.
2. Şifre için dört basamaklı bir sayı girin.
3. [TAMAM] öğesine basın.
4. LCD'de [Onay] gösterildiğinde, şifreyi yeniden girin.
5. [TAMAM] öğesine basın.
6. öğesine basın.

İlgili bilgiler

- Ayar Kilidine Genel Bakış

Ayar Kilitleme Şifresini Değiştirme

>> DCP-L3510CDW/DCP-L3551CDW
>> MFC-L3710CW/MFC-L3735CDN/MFC-L3745CDW/MFC-L3750CDW/MFC-L3770CDW

DCP-L3510CDW/DCP-L3551CDW

1. **Menü** öğesine basın.
2. [Genel Ayarlar] seçeneğini görüntülemek için ▲ veya ▼ öğesine basın ve sonra **OK (Tamam)** öğesine basın.
3. seçeneğini görüntülemek için ▲ veya ▼ öğesine basın ve sonra **OK (Tamam)** öğesine basın. [Ayar Kilidi]
4. [Şifre Ayarla] seçeneğini seçmek için ▲ veya ▼ öğesine basın ve sonra **OK (Tamam)** öğesine basın.
5. Dört basamaklı geçerli şifreyi girin.
6. **OK (Tamam)** öğesine basın.
7. Dört basamaklı yeni bir şifre girin.
8. **OK (Tamam)** öğesine basın.
9. LCD'de [Onay:] gösterildiğinde, şifreyi yeniden girin.
10. **OK (Tamam)** öğesine basın.
11. **Durdur/Çık** öğesine basın.

MFC-L3710CW/MFC-L3735CDN/MFC-L3745CDW/MFC-L3750CDW/MFC-L3770CDW

1. [Ayarlar] > [Tüm Ayarlar] > [Genel Ayarlar] > [Ayar Kilidi] > [Şifre Ayarla] öğesine basın.
2. Dört basamaklı geçerli şifreyi girin.
3. [TAMAM] öğesine basın.
4. Dört basamaklı yeni bir şifre girin.
5. [TAMAM] öğesine basın.
6. LCD'de [Onay] gösterildiğinde, şifreyi yeniden girin.
7. [TAMAM] öğesine basın.
8. öğesine basın.

İlgili bilgiler

- Ayar Kilidine Genel Bakış

Kilit Ayarlamayı Açma

>> DCP-L3510CDW/DCP-L3551CDW
>> MFC-L3710CW/MFC-L3735CDN/MFC-L3745CDW/MFC-L3750CDW/MFC-L3770CDW

DCP-L3510CDW/DCP-L3551CDW

1. **Menü** öğesine basın.
2. [Genel Ayarlar] seçeneğini görüntülemek için ▲ veya ▼ öğesine basın ve sonra **OK (Tamam)** öğesine basın.
3. seçeneğini görüntülemek için ▲ veya ▼ öğesine basın ve sonra **OK (Tamam)** öğesine basın. [Ayar Kilidi]
4. LCD'de [Açık] gösterildiğinde, **OK (Tamam)** öğesine basın.
5. Dört basamaklı geçerli şifreyi girin.
6. **OK (Tamam)** öğesine basın.

MFC-L3710CW/MFC-L3735CDN/MFC-L3745CDW/MFC-L3750CDW/MFC-L3770CDW

1. [Ayarlar] > [Tüm Ayarlar] > [Genel Ayarlar] > [Ayar Kilidi] > [Kilt Kaplı⇒Açık] öğesine basın.
2. Dört basamaklı geçerli şifreyi girin.
3. [TAMAM] öğesine basın.

İlgili bilgiler

- Ayar Kilidine Genel Bakış

Ağ Güvenliği Özellikleri

- Ağ Güvenlik Özelliklerini Kullanmadan Önce
- Secure Function Lock 3.0
- SSL/TLS Kullanarak Ağ Makinenizi Güvenli Şekilde Yönetme
- Güvenli Bir Şekilde E-posta Gönder
- Kablolu veya Kablosuz Bir Ağ İçin IEEE 802.1x Kimlik Doğrulaması'nı Kullanma
- Yazdırma Günlüğünü Ağa Depolama

Ağ Güvenlik Özelliklerini Kullanmadan Önce

Brother makineniz, günümüzde mevcut olan en yeni ağ güvenliği ve şifreleme protokollerini kullanır. Bu ağ özellikleri, verilerinizi korumaya ve makineye yetkisiz erişimleri engellemeye yardımcı olmak için genel ağ güvenliği planınıza entegre edilebilir.

Telnet, FTP sunucusu ve TFTP protokollerinin devre dışı bırakılmasını öneririz. Makinenize bu protokolleri kullanarak erişim sağlamak güvenli değildir.

İlgili bilgiler

- Ağ Güvenliği Özellikleri

Secure Function Lock 3.0

Brother Secure Function Lock 3.0, Brother makinenizdeki kullanılabilir işlevleri kısıtlayarak güvenliği artırır.

- Secure Function Lock 3.0 Kullanmadan Önce
- Secure Function Lock 3.0 Ayarlarını Web Tabanlı Yönetim'i Kullanarak Yapılandırma
- Secure Function Lock 3.0'ı Kullanarak Tarama
- Güvenli İşlev Kilidi 3.0 için Ortak Modu Yapılandırma
- Diğer Secure Function Lock 3.0 Özellikleri

Secure Function Lock 3.0 Kullanmadan Önce

Güvenli Fonksiyon Kilidi özelliğini, şifre yapılandırmak, belli kullanıcı sayfa sınırlamaları belirlemek ve burada listelenen işlevlerin bazılarına veya tümüne erişim vermek amacıyla kullanın.

Aşağıdaki Secure Function Lock 3.0 ayarlarını, Web Tabanlı Yönetim'i veya BRAdmin Professional'ü kullanarak yapılandırabilir ve değiştirebilirsiniz (Windows):

- **Print (Yazdır)**

  Yazdırma, AirPrint, Google Cloud Print™ ve Brother iPrint&Scan ile gönderilen yazdırma işlerini içerir.

  Kullanıcıların oturum açma adlarını önceden kaydederseniz, kullanıcıların yazdırma işlevini kullanırken şifrelerini girmeleri gerekmez.
- **Color Print (Renkli Baskı)**
- **Copy (Kopyalama)**
- **Scan (Tara)**

  Tarama, Brother iPrint&Scan ile gönderilen tarama işlerini içerir.
- **Send (Gönder)** (sadece desteklenen modeller)
- **Receive (Alım)** (sadece desteklenen modeller)
- Doğrudan USB'den Yazdırma
- USB'ye Tara (sadece desteklenen modeller)
- **Web Connect (Web Bağlantısı)** (sadece desteklenen modeller)
- **Apps (Uygulamalar)** (sadece desteklenen modeller)
- **Page Limits (Sayfa Limitleri)**
- **Page Counters (Sayfa Sayaçları)**

İlgili bilgiler

- Secure Function Lock 3.0

Secure Function Lock 3.0 Ayarlarını Web Tabanlı Yönetim'i Kullanarak Yapılandırma

1. Web tarayıcınızı başlatın.
2. Tarayıcınızın adres çubuğuna "https://makine'nin IP adresi" yazın ("makinenin IP adresi", makinenin IP adresidir).

   Örneğin:

   https://192.168.1.2
3. Makine şifre isterse bunu yazın ve → öğesine tıklayın.
4. **Administrator (Yönetici)** sekmesini tıklatın.
5. Sol taraftaki gezinme çubuğunda **Restriction Management (Kısıtlama Yönetimi)** veya **User Restriction Function (Kullanıcı Kısıtlama İşlevi)** menüsünü tıklatın.
6. **Secure Function Lock (Güvenli İşlev Kilidi)** öğesini seçin.
7. **Submit (Gönder)** öğesine tıklayın.
8. Sol taraftaki gezinme çubuğunda **Restricted Functions (Kısıtlanan İşlevler)** menüsünü tıklatın.
9. **User List / Restricted Functions (Kullanıcı Listesi / Kısıtlanmış İşlevler)** alanına bir grup adı veya kullanıcı adı yazın.
10. **Print (Yazdır)** ve diğer sütunlarda, izin vermek için bir onay kutusu seçin veya listelenen işlevi kısıtlamak için onay kutusunun işaretini kaldırın.
11. Maksimum sayfa sayısını yapılandırmak için, **Page Limits (Sayfa Limitleri)** sütununda **On (Açık)** onay kutusunu seçin ve ardından **Max. Pages (Maks. Sayfa)** alanına maksimum sayıyı yazın.
12. **Submit (Gönder)** öğesine tıklayın.
13. Sol taraftaki gezinme çubuğunda **User List (Kullanıcı Listesi)** menüsünü tıklatın.
14. **User List (Kullanıcı Listesi)** alanında, kullanıcı adını yazın.
15. **PIN Number (PIN Numarası)** alanına, dört basamaklı bir şifre yazın.
16. Her kullanıcı için açılır listeden **User List / Restricted Functions (Kullanıcı Listesi / Kısıtlanmış İşlevler)** öğesini seçin.
17. **Submit (Gönder)** öğesine tıklayın.

İlgili bilgiler

- Secure Function Lock 3.0

Secure Function Lock 3.0'ı Kullanarak Tarama

Taramayı Ayarlama kısıtlamaları (yöneticiler için)

Secure Function Lock 3.0 sayesinde yönetici hangi kullanıcıların tarama yapmasına izin verileceğini kısıtlayabilir. Tarama özelliği ortak kullanıcı ayarı için Kapalı olarak ayarlandığında, sadece **Scan (Tara)** onay kutusu seçili olan kullanıcılar tarama yapabilecektir.

Taramayı Kullanma özelliği (kısıtlı kullanıcılar için)

- Makinenin kontrol panelini kullanarak taramak için:

  Kısıtlı kullanıcılar, Tarama moduna erişim sağlamak için makinenin kontrol panelinde PIN'lerini girmelidir.
- Bilgisayardan taramak için:

  Kısıtlı kullanıcılar bilgisayarlarından tarama yapmadan önce makinenin kontrol panelinde PIN'lerini girmelidir. Makinenin kontrol paneline PIN girilmezse, kullanıcının bilgisayarında bir hata mesajı görüntülenir.

İlgili bilgiler

- Secure Function Lock 3.0

Güvenli İşlev Kilidi 3.0 için Ortak Modu Yapılandırma

Secure Function Lock (Güvenli İşlev Kilidi) ekranınndan ortak kullanıcıların kullanabileceği işlevleri kısıtlayan Ortak Mod'u ayarlayın. Ortak kullanıcıların, Ortak Mod'la kullanılabilir hale getirilen özelliklere erişmek için şifre girmelerine gerek yoktur.

Ortak Mod, Google Cloud Print™, Brother iPrint&Scan ve CUPS driver (Mac) yoluyla gönderilen yazdırma işlerini içerir.

1. Web tarayıcınızı başlatın.
2. Tarayıcınızın adres çubuğuna "https://makine'nin IP adresi" yazın ("makinenin IP adresi", makinenin IP adresidir).

   Örneğin:

   https://192.168.1.2
3. Makine şifre isterse bunu yazın ve → öğesine tıklayın.
4. **Administrator (Yönetici)** sekmesini tıklatın.
5. Sol taraftaki gezinme çubuğunda **Restriction Management (Kısıtlama Yönetimi)** veya **User Restriction Function (Kullanıcı Kısıtlama İşlevi)** menüsünü tıklatın.
6. **Secure Function Lock (Güvenli İşlev Kilidi)** öğesini seçin.
7. **Submit (Gönder)** öğesine tıklayın.
8. **Restricted Functions (Kısıtlanan İşlevler)** menüsüne tıklayın.
9. **Public Mode (Ortak Modu)** satırında, listelenen işleve izin vermek için bir onay kutusunu işaretleyin, kısıtlamak için onay kutusunun işaretini kaldırın.
10. **Submit (Gönder)** öğesine tıklayın.

İlgili bilgiler

- Secure Function Lock 3.0

İlgili konular:

- Web Tabanlı Yönetimi Kullanarak Makinenizi Google Cloud Print'e Kaydetme

Diğer Secure Function Lock 3.0 Özellikleri

Güvenli Fonksiyon Kilidi ekranında aşağıdaki özellikleri yapılandırın:

All Counter Reset (Tüm Sayacı Sıfırla)

Sayfa sayacını sıfırlamak için **Page Counters (Sayfa Sayaçları)** sütunundaki **All Counter Reset (Tüm Sayacı Sıfırla)** öğesini tıklatın.

Export to CSV file (CSV dosyasına gönder)

User List / Restricted Functions (Kullanıcı Listesi / Kısıtlanmış İşlevler) bilgisi dahil geçerli sayfa sayacını bir CSV dosyası olarak vermek için **Export to CSV file (CSV dosyasına gönder)** öğesini tıklatın.

Last Counter Record (Son Sayaç Kaydı)

Sayaç sıfırlandıktan sonra makinenin sayfa sayısını tutmasını istiyorsanız **Last Counter Record (Son Sayaç Kaydı)** öğesini tıklatın.

Counter Auto Reset (Sayaç Oto Sıfırlama)

Sayfa sayacı sıfırlama işlemleri arasındaki zaman aralığını yapılandırmak için **Counter Auto Reset (Sayaç Oto Sıfırlama)** öğesini tıklatın. Zaman aralığını günlük, haftalık veya aylık olarak seçin.

İlgili bilgiler

- Secure Function Lock 3.0

SSL/TLS Kullanarak Ağ Makinenizi Güvenli Şekilde Yönetme

- SSL/TLS'ye Giriş
- Serftifikalar ve Web Tabanlı Yönetim
- Web Tabanlı Yönetim'i Kullanarak Ağ Makinenizi Güvenli Bir Şekilde Yönetme
- BRAdmin Professional'ı Kullanarak Ağ Makinesini Güvenli Olarak Yönetme (Windows)
- SSL/TLS Kullanarak Belgeleri Güvenli Biçimde Yazdırma

SSL/TLS'ye Giriş

Güvenli Yuva Katmanı (SSL) veya Aktarım Katmanı Güvenliği (TLS), yerel veya geniş alan ağı üzerinden gönderilen verileri korumak için etkili bir yoldur (LAN veya WAN). Baskı işi gibi, ağ üzerinden gönderilen verileri şifreleyerek çalışır ve böylece veriyi yakalamaya çalışan biri onu okuyamayacaktır.

SSL/TLS, hem kablolu hem de kablosuz ağlarda yapılandırılabilir ve WPA anahtarı ve güvenlik duvarı gibi diğer güvenlik formlarıyla birlikte çalışabilir.

İlgili bilgiler

- SSL/TLS Kullanarak Ağ Makinenizi Güvenli Şekilde Yönetme
  - SSL/TLS'nin Kısaca Geçmişi
  - SSL/TLS Kullanmanın Avantajları

SSL/TLS'nin Kısaca Geçmişi

SSL/TLS esas olarak, web trafik bilgilerini, özellikle web tarayıcıları ve sunucuları arasında gönderilen verileri güvence altına almak için yaratıldı. Örneğin, İnternet Bankacılığı için Internet Explorer kullandığınızda ve web tarayıcınızda https:// ve küçük asma kilit simgesini gördüğünüzde, SSL kullanıyorsunuz demektir. SSL, çevrimiçi güvenlik için evrensel bir çözüm olmak amacıyla Telnet, yazıcı ve FTP yazılımı gibi ek uygulamalarla çalışacak şekilde gelişti. Orijinal tasarım maksatları bugün hala pek çok çevrimiçi satıcı ve banka tarafından, kredi kartı numaraları, müşteri kayıtları gibi hassas verileri güvenlik altına almak amacıyla kullanılmaktadır.

SSL/TLS, son derece yüksek seviyelerde şifreleme kullanır ve dünyanın dört bir yanındaki bankalar tarafından güvenilir.

İlgili bilgiler

- SSL/TLS'ye Giriş

SSL/TLS Kullanmanın Avantajları

Brother makinelerinde SSL/TLS kullanmanın başlıca faydası, yetkisiz kullanıcıların makineye gönderilen verileri okumasını kısıtlayarak, IP ağı üzerinden güvenli yazdırmayı garantilemesidir. SSL'nin temel özelliği, gizli verileri güvenli şekilde yazdırmak için kullanılabilmesidir. Örneğin, büyük bir şirketteki İK bölümü belli aralıklarla maaş bordrolarını basıyor olabilir. Şifreleme olmadan, bu maaş bordrolarındaki bilgiler diğer ağ kullanıcıları tarafından okunabilir. Ancak SSL/TLS ile, veriyi yakalamaya çalışan biri gerçek maaş bordrosunu değil, kodlardan oluşan karmaşık bir sayfa görecektir.

İlgili bilgiler

- SSL/TLS'ye Giriş

Serftifikalar ve Web Tabanlı Yönetim

Ağ bağlantılı Brother makinenizi SSL/TLS kullanarak güvenli şekilde yönetmek için bir sertifika yapılandırmalısınız. Bir sertifika yapılandırmak için Web Tabanlı Yönetim'i kullanmanız gerekir.

- Desteklenen Güvenlik Sertifikası Özellikleri
- Bir Sertifika Oluşturma ve Yükleme
- Birden Fazla Sertifikayı Yönetme

Desteklenen Güvenlik Sertifikası Özellikleri

Brother makineniz birden fazla güvenlik sertifikasının kullanılmasını destekler, böylece güvenli bir yönetim, kimlik doğrulama ve makine iletişimi sağlanır. Makine ile aşağıdaki güvenlik sertifikası özellikleri kullanılabilir:

- SSL/TLS iletişimi
- SMTP için SSL iletişimi
- IEEE 802.1x kimlik doğrulama

Brother makinesi aşağıdakileri destekler:

- Önceden yüklenmiş sertifika

  Makineniz önceden yüklenmiş, otomatik olarak imzalanan bir sertifikaya sahiptir. Bu sertifika, farklı bir sertifika oluşturmaya veya yüklemeye gerek kalmadan, SSL/TLS iletişimini kullanmanıza olanak sağlar.

  Önceden yüklenmiş otomatik olarak imzalanan sertifika belli bir seviyeye kadar iletişiminizi korur. Daha iyi bir güvenlik için güvenilir bir kurumun yayınladığı bir sertifika kullanılmasını tavsiye ederiz.

- Otomatik olarak imzalanan sertifika

  Bu yazdırma sunucusu kendi sertifikasını yayınlar. Bu sertifikayı kullanarak, CA'dan farklı bir sertifika oluşturmaya veya yüklemeye gerek olmadan, SSL/TLS iletişimini kolaylıkla kullanabilirsiniz.

- Bir Sertifika Yetkilisinden (CA) Sertifika

  Bir CA'dan gelen sertifikayı yüklemek için iki yöntem vardır. Bir CA'dan bir sertifikanız varsa veya harici güvenilir bir CA'dan sertifika kullanmak isterseniz:

  - Bu yazdırma sunucusundan bir Sertifika İmzalama İsteği (CSR) kullanıldığında.
  - Bir sertifika ve özel anahtar alındığında.

- Sertifika Yetkilisi (CA) Sertifikası

  CA'yı tanımlayan ve kendi özel anahtarına sahip olan bir CA sertifikası kullanmak için, Ağın güvenlik özelliklerini yapılandırmadan önce CA'dan o CA sertifikasını almanız gerekir.

  - SSL/TLS iletişimini kullanacaksanız, önce sistem yöneticinize başvurmanızı öneririz.
  - Yazdırma sunucusunu varsayılan fabrika ayarlarına geri sıfırladığınızda, yüklenen sertifika ve özel anahtar silinir. Yazdırma sunucusu sıfırlandıktan sonra aynı sertifikayı ve özel anahtarı tutmak isterseniz, bunları sıfırlamadan önce dışarıya aktarın ve sonra yeniden yükleyin.

İlgili bilgiler

- Serftifikalar ve Web Tabanlı Yönetim

Bir Sertifika Oluşturma ve Yükleme

- Bir Sertifika Oluşturmak ve Yüklemek İçin Adım Adım Kılavuzu
- Kendi Kendine İmzalanan Sertifika Oluşturma ve Yükleme
- Sertifika Yetkilisinden (CA) Bir Sertifika Oluşturma ve Yükleme
- Bir CA Sertifikasını İçeriye ve Dışarıya Aktarma

Bir Sertifika Oluşturmak ve Yüklemek İçin Adım Adım Kılavuzu

Bir güvenlik sertifikasını seçerken iki seçenek vardır: kendinden imzalı bir sertifika kullanın veya Sertifika Yetkilisinden (CA) bir sertifika kullanın.

Bunlar, seçtiğiniz seçeneğe göre gerekli eylemlerin kısa bir özetidir.

Seçenek 1

Kendi Kendine İmzalanan Sertifika

1. Web Tabanlı Yönetim'i kullanarak kendi kendine imzalanan sertifika oluşturun.
2. Kendinden imzalı sertifikayı bilgisayarınıza yükleyin.

Seçenek 2

CA'dan Sertifika

1. Web Tabanlı Yönetim'i kullanarak Sertifika İmzalama İsteği (CSR) oluşturun.
2. Web Tabanlı Yönetim'i kullanarak CA tarafından verilen sertifikayı Brother makinenize yükleyin.
3. Sertifikayı bilgisayarınıza yükleyin.

İlgili bilgiler

- Bir Sertifika Oluşturma ve Yükleme

Kendi Kendine İmzalanan Sertifika Oluşturma ve Yükleme

- Kendi Kendine İmzalanan Sertifika Oluştur
- Yönetici Haklarıyla Windows Kullanıcıları İçin Kendinden İmzalı Sertifika Yükleme
- Brother Makinesinde Kendinden İmzalı Sertifikayı Alma ve Verme

Kendi Kendine İmzalanan Sertifika Oluştur

1. Web tarayıcınızı başlatın.
2. Tarayıcınızın adres çubuğuna "https://makine'nin IP adresi" yazın ("makinenin IP adresi", makinenin IP adresidir).

   Örneğin:

   https://192.168.1.2

- Bir Alan Adı Sistemi kullanıyorsanız veya bir NetBIOS adını etkinleştirdiyseniz, IP adresi yerine "SharedPrinter" gibi başka bir ad yazabilirsiniz.
  - Örneğin:

    https://SharedPrinter

  Bir NetBIOS adını etkinleştirdiyseniz, aynı zamanda düğüm adını da kullanabilirsiniz.
  - Örneğin:

    https://brnxxxxxxxxxxxx

  NetBIOS adı Ağ Yapılandırma Raporu'nda bulunabilir.
- Mac için Web Tabanlı Yönetim'e **Status Monitor** ekranındaki makine simgesini tıklatarak erişin.

3. Makine şifre isterse bunu yazın ve → öğesine tıklayın.
4. **Network (Ağ)** sekmesini tıklatın.
5. **Security (Güvenlik)** sekmesini tıklatın.
6. Sol taraftaki gezinme çubuğunda **Certificate (Sertifika)** menüsünü tıklatın.
7. **Create Self-Signed Certificate (Kendinden İmzalı Sertifika Oluştur)** öğesine tıklayın.
8. **Common Name (Ortak Ad)** ve **Valid Date (Geçerli Tarih)** girin.
   - **Common Name (Ortak Ad)** uzunluğu 64 bayttan azdır. Bu makineye SSL/TLS iletişimiyle erişirken kullanmak için bir IP adresi, düğüm adı veya etki alanı adı gibi bir tanımlayıcı girin. Düğüm adı varsayılan olarak görüntülenir.
   - IPPS veya HTTPS protokolünü kullanıyorsanız bir uyarı görünecektir ve URL'ye kendinden imzalı sertifika için kullanılan **Common Name (Ortak Ad)** dışında bir ad girin.
9. Ayarınızı **Public Key Algorithm (Ortak Anahtar Algoritması)** açılır listesinden seçin. Varsayılan ayar **RSA(2048bit)** ayarıdır.
10. Ayarınızı **Digest Algorithm (Özet Algoritması)** açılır listesinden seçin. Varsayılan ayar **SHA256** ayarıdır.
11. **Submit (Gönder)** öğesine tıklayın.
12. **Network (Ağ)** sekmesini tıklatın.
13. Sol taraftaki gezinme çubuğunda **Protocol (Protokol)** menüsünü tıklatın.
14. **HTTP Server Settings (HTTP Sunucusu Ayarları)** öğesine tıklayın.
15. **Select the Certificate (Sertifikayı seçin)** açılır listesinden yapılandırmak istediğiniz sertifikayı seçin.
16. **Submit (Gönder)** öğesine tıklayın.
17. Yazdırma sunucusunu yeniden başlatmak için **Yes (Evet)** öğesini tıklatın.

Kendinden imzalı sertifika oluşturulur ve makinenizin belleğine kaydedilir.

SSL/TLS iletişimini kullanmak için, kendinden imzalı sertifika bilgisayarınızda yüklü olmalıdır.

İlgili bilgiler

- Kendi Kendine İmzalanan Sertifika Oluşturma ve Yükleme

Yönetici Haklarıyla Windows Kullanıcıları İçin Kendinden İmzalı Sertifika Yükleme

Aşağıdaki adımlar Microsoft Internet Explorer içindir. Başka bir web tarayıcısı kullanıyorsanız, sertifikaları yükleme konusunda yardım almak için web tarayıcınız için belgelere başvurun.

1. Aşağıdakilerden birini yapın:
   - (Windows 7 ve Windows Server 2008)

     (Başlat) > **Tüm Programlar** öğesini tıklatın.
   - (Windows 8)

     Görev çubuğunda (**Internet Explorer**) simgesini sağ tıklatın.
   - (Windows 10 ve Windows Server 2016)

     > **Windows Donatıları** öğesini tıklatın.
   - (Windows Server 2012 ve Windows Server 2012 R2)

     (**Internet Explorer**) öğesini tıklatın ve sonra görev çubuğunda görünen (**Internet Explorer**) simgesini sağ tıklatın.
2. **Internet Explorer** öğesini sağ tıklatın ve sonra **Yönetici olarak çalıştır** öğesini tıklatın.

   Diğer seçeneği görünürse **Diğer** öğesini tıklatın.

   Kullanıcı Hesabı Denetimi ekranı görünürse **Evet** öğesini tıklatın.
3. Makinenize erişim için "https://makine IP adresi" ifadesini tarayıcınızın adres çubuğuna yazın (burada "makine IP adresi" makinenin IP adresi ya da sertifika için atadığınız düğüm adıdır).
4. **Bu web sitesine devam et (önerilmez).** öğesini tıklatın
5. **Sertifika Hatası** öğesine ve sonra **Sertifikayı Görüntüle** öğesine tıklayın.

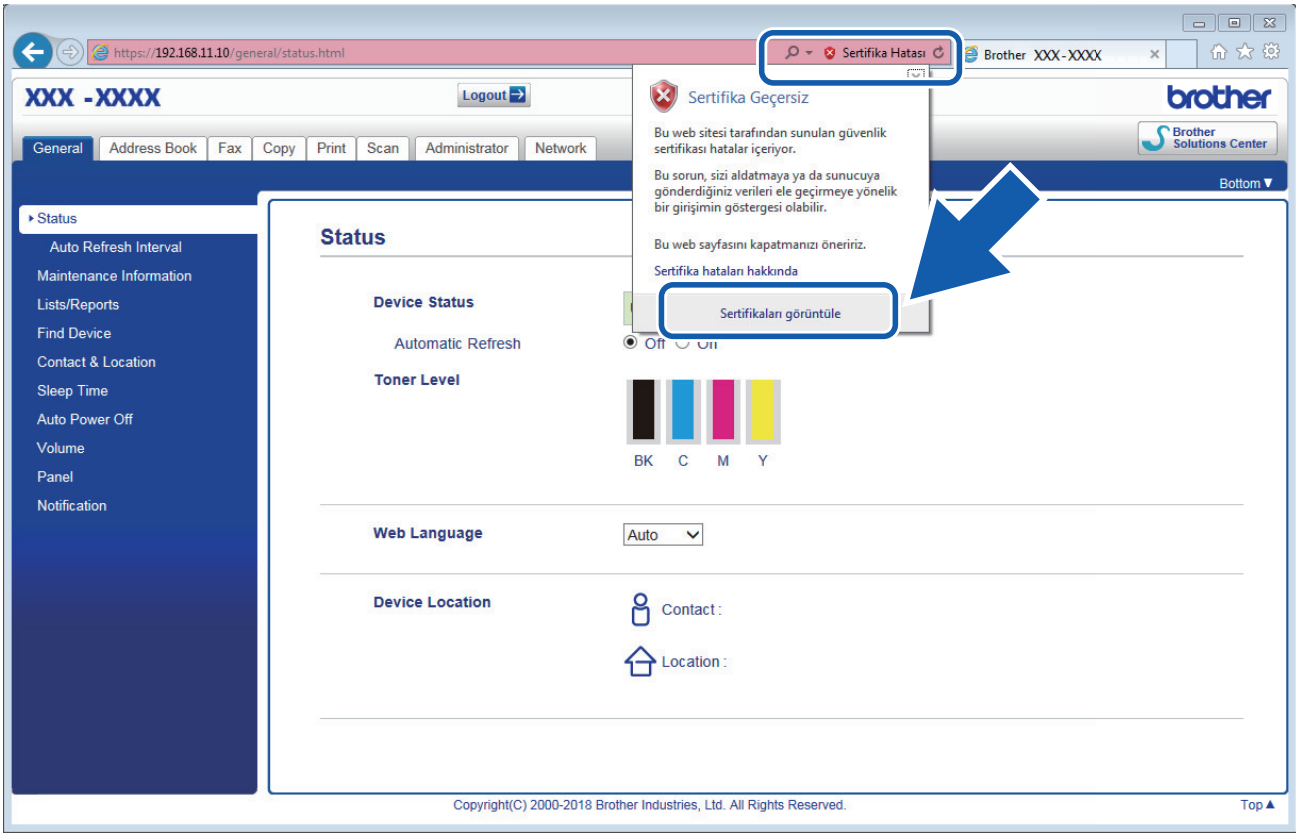

6. **Sertifika Yükle...** öğesine tıklayın.
7. **Sertifika Alma Sihirbazı** göründüğünde **İleri** öğesini tıklatın.
8. **Tüm sertifikaları aşağıdaki depolama alanına yerleştir** öğesini seçin ve ardından **Gözat...** öğesini tıklatın.
9. **Güvenilen Kök Sertifika Yetkilileri** öğesini seçin ve ardından **Tamam** öğesini tıklatın.
10. **İleri** öğesine tıklayın.
11. **Son** öğesine tıklayın.
12. Parmak izi doğruysa **Evet** öğesini tıklatın.
13. **Tamam** öğesine tıklayın.

Kendinden imzalı sertifika artık bilgisayarınıza yüklenir ve SSL/TLS iletişimi kullanılabilir.

İlgili bilgiler

- Kendi Kendine İmzalanan Sertifika Oluşturma ve Yükleme

Brother Makinesinde Kendinden İmzalı Sertifikayı Alma ve Verme

Kendinden imzalı sertifikaları Brother makinenizde depolayabilirsiniz ve bunları alarak ve vererek yönetebilirsiniz.

- Otomatik olarak imzalanan sertifikayı aktarın.
- Otomatik Olarak İmzalanan Sertifikayı Aktarma

Otomatik olarak imzalanan sertifikayı aktarın.

1. Web tarayıcınızı başlatın.
2. Tarayıcınızın adres çubuğuna "https://makine'nin IP adresi" yazın ("makinenin IP adresi", makinenin IP adresidir).

   Örneğin:

   https://192.168.1.2

- Bir Alan Adı Sistemi kullanıyorsanız veya bir NetBIOS adını etkinleştirdiyseniz, IP adresi yerine "SharedPrinter" gibi başka bir ad yazabilirsiniz.
  - Örneğin:

    https://SharedPrinter

  Bir NetBIOS adını etkinleştirdiyseniz, aynı zamanda düğüm adını da kullanabilirsiniz.
  - Örneğin:

    https://brnxxxxxxxxxxxx

  NetBIOS adı Ağ Yapılandırma Raporu'nda bulunabilir.
- Mac için Web Tabanlı Yönetim'e **Status Monitor** ekranındaki makine simgesini tıklatarak erişin.

3. Makine şifre isterse bunu yazın ve öğesine tıklayın.
4. **Network (Ağ)** sekmesini tıklatın.
5. **Security (Güvenlik)** sekmesini tıklatın.
6. Sol taraftaki gezinme çubuğunda **Certificate (Sertifika)** menüsünü tıklatın.
7. **Import Certificate and Private Key (Sertifika ve Özel Anahtarı Al)** öğesine tıklayın.
8. Almak istediğiniz dosyaya gözatın.
9. Dosya şifreliyse şifreyi yazın ve sonra **Submit (Gönder)** öğesini tıklatın.

Kendinden imzalı sertifika makinenize alınır.

SSL/TLS iletişimini kullanmak için, kendinden imzalı sertifika da bilgisayarınızda yüklü olmalıdır. Ağ yöneticinize başvurun.

İlgili bilgiler

- Brother Makinesinde Kendinden İmzalı Sertifikayı Alma ve Verme

Otomatik Olarak İmzalanan Sertifikayı Aktarma

1. Web tarayıcınızı başlatın.
2. Tarayıcınızın adres çubuğuna "https://makine'nin IP adresi" yazın ("makinenin IP adresi", makinenin IP adresidir).

   Örneğin:

   https://192.168.1.2

- Bir Alan Adı Sistemi kullanıyorsanız veya bir NetBIOS adını etkinleştirdiyseniz, IP adresi yerine "SharedPrinter" gibi başka bir ad yazabilirsiniz.
  - Örneğin:

    https://SharedPrinter

  Bir NetBIOS adını etkinleştirdiyseniz, aynı zamanda düğüm adını da kullanabilirsiniz.
  - Örneğin:

    https://brnxxxxxxxxxxxx

  NetBIOS adı Ağ Yapılandırma Raporu'nda bulunabilir.
- Mac için Web Tabanlı Yönetim'e **Status Monitor** ekranındaki makine simgesini tıklatarak erişin.

3. Makine şifre isterse bunu yazın ve öğesine tıklayın.
4. **Network (Ağ)** sekmesini tıklatın.
5. **Security (Güvenlik)** sekmesini tıklatın.
6. Sol taraftaki gezinme çubuğunda **Certificate (Sertifika)** menüsünü tıklatın.
7. **Certificate List (Sertifika Listesi)** ile göstermek için **Export (Gönder)** öğesini tıklatın.
8. Dosyayı şifrelemek istiyorsanız, **Enter password (Şifre girin)** alanına bir şifre yazın.

   Enter password (Şifre girin) alanı boşsa, çıkış dosyanız şifrelenmeyecektir.
9. Şifreyi yeniden **Retype password (Parolayı Tekrar Girin)** alanına yazın ve sonra **Submit (Gönder)** öğesini tıklatın.
10. **Kaydet** öğesine tıklayın.
11. Dosyayı kaydetmek istediğiniz konumu belirtin.

Otomatik olarak imzalanan sertifika makinenize aktarılır.

Kendinden imzalı sertifikayı bilgisayarınıza da alabilirsiniz.

İlgili bilgiler

- Brother Makinesinde Kendinden İmzalı Sertifikayı Alma ve Verme

Sertifika Yetkilisinden (CA) Bir Sertifika Oluşturma ve Yükleme

Harici güvenilir bir CA'dan zaten bir sertifikanız varsa, sertifikayı ve özel anahtarı makinede depolayabilir ve bunları alarak ve vererek yönetebilirsiniz. Harici güvenilir bir CA'dan sertifikanız yoksa bir Sertifika İmzalama İsteği (CSR) oluşturun, kimlik doğrulama için bir CA'ya gönderin ve dönen sertifikayı makinenize yükleyin.

- Sertifika İmzalama İsteği Oluşturma (CSR)
- Brother Makinenize Sertifika Yükleme
- Sertifikayı ve Özel Anahtarı Alma ve Verme

Sertifika İmzalama İsteği Oluşturma (CSR)

Bir Sertifika İmzalama İsteği (CSR), sertifika içindeki kimlik bilgilerini doğrulamak için bir Sertifika Yetkilisine (CA) gönderilen bir istektir.

CSR'yi oluşturmadan önce bilgisayarınızda CA'dan bir Kök Sertifika yüklemeniz önerilir.

1. Web tarayıcınızı başlatın.
2. Tarayıcınızın adres çubuğuna "https://makine'nin IP adresi" yazın ("makinenin IP adresi", makinenin IP adresidir).

   Örneğin:

   https://192.168.1.2

   - Bir Alan Adı Sistemi kullanıyorsanız veya bir NetBIOS adını etkinleştirdiyseniz, IP adresi yerine "SharedPrinter" gibi başka bir ad yazabilirsiniz.
     - Örneğin:

       https://SharedPrinter

     Bir NetBIOS adını etkinleştirdiyseniz, aynı zamanda düğüm adını da kullanabilirsiniz.
     - Örneğin:

       https://brnxxxxxxxxxxxx

     NetBIOS adı Ağ Yapılandırma Raporu'nda bulunabilir.
   - Mac için Web Tabanlı Yönetim'e **Status Monitor** ekranındaki makine simgesini tıklatarak erişin.

3. Makine şifre isterse bunu yazın ve → öğesine tıklayın.
4. **Network (Ağ)** sekmesini tıklatın.
5. **Security (Güvenlik)** sekmesini tıklatın.
6. Sol taraftaki gezinme çubuğunda **Certificate (Sertifika)** menüsünü tıklatın.
7. **Create CSR (CSR oluştur)** öğesine tıklayın.
8. Bir **Common Name (Ortak Ad)** (gerekli) yazın ve **Organization (Organizasyon)** (isteğe bağlı) hakkında diğer bilgileri ekleyin.

   - Bir CA'nin kimliğinizi onaylayabilmesi ve dış dünyada doğrulayabilmesi için şirketinizin ayrıntıları gerekir.
   - **Common Name (Ortak Ad)** uzunluğu 64 bayttan az olmalıdır. Bu yazıcıya SSL/TLS iletişimiyle erişirken kullanmak için bir IP adresi, düğüm adı veya etki alanı adı gibi bir tanımlayıcı girin. Düğüm adı varsayılan olarak görüntülenir. **Common Name (Ortak Ad)** gerekir.
   - URL'ye sertifika için kullanılan Ortak Ad'dan farklı bir ad yazarsanız bir uyarı görünecektir.
   - **Organization (Organizasyon)** uzunluğu, **Organization Unit (Organizasyon Birimi)**, **City/Locality (Şehir/Yerleşim)** ve **State/Province (Eyalet/İl)** 64 bayttan küçük olmalıdır.
   - **Country/Region (Ülke/Bölge)**, iki karakterli ISO 3166 ülke kodu olmalıdır.
   - Bir X.509v3 sertifikası uzantısı yapılandırıyorsanız, **Configure extended partition (İlave bölümü yapılandır)** onay kutusunu seçin ve sonra **Auto (Register IPv4) (Otm (IPv4 kaydı))** veya **Manual (Manuel)** öğesini seçin.

9. Ayarınızı **Public Key Algorithm (Ortak Anahtar Algoritması)** açılır listesinden seçin. Varsayılan ayar **RSA(2048bit)** ayarıdır.
10. Ayarınızı **Digest Algorithm (Özet Algoritması)** açılır listesinden seçin. Varsayılan ayar **SHA256** ayarıdır.
11. **Submit (Gönder)** öğesine tıklayın.

    Ekranınızda CSR görünür. CSR'yi bir dosya olarak kaydedin veya kopyalayıp bir Sertifika Yetkilisinin sunduğu çevrimiçi bir CSR formu içine yapıştırın.

12. **Save (Kaydet)** öğesine tıklayın.

- CA'nızın bir CSR'yi CA'nıza gönderme yöntemiyle ilgili ilkesini izleyin.
- Windows Server 2008/2012/2012 R2/2016'nın Kuruluş kök CA'sını kullanıyorsanız, İstemci Sertifikasını güvenli bir şekilde oluşturmak üzere sertifika şablonu için Web Sunucusunu kullanmanızı öneririz. EAP-TLS kimlik doğrulamasıyla bir IEEE 802.1x ortamı için bir İstemci Sertifikası oluşturuyorsanız, Sertifika için kullanıcı şablonunu kullanmanızı öneririz. Daha ayrıntılı bilgi için,Brother destek web sitesinde bulunan modelinizin **SSS ve Sorun Giderme** sayfasına gidin. support.brother.com adresinde bulunan Brother Solutions Center'daki modelinizin sayfasına gidin. "SSL"yi arayın.

İlgili bilgiler

- Sertifika Yetkilisinden (CA) Bir Sertifika Oluşturma ve Yükleme

Brother Makinenize Sertifika Yükleme

Bir CA'dan bir sertifika aldığınızda, yazıcı sunucusuna yüklemek için aşağıdaki adımları izleyin:

Makinenizin CSR'si ile verilen yalnızca bir sertifika makinenize yüklenebilir. Başka bir CSR oluşturmak istediğinizde, başka bir CSR oluşturmadan önce sertifikanın yüklendiğinden emin olun. Yalnızca sertifikayı makineye yükledikten sonra başka bir CSR oluşturun. Aksi halde, yüklemeden önce oluşturduğunuz CSR geçersiz olacaktır.

1. Web tarayıcınızı başlatın.
2. Tarayıcınızın adres çubuğuna "https://makine'nin IP adresi" yazın ("makinenin IP adresi", makinenin IP adresidir).

   Örneğin:

   https://192.168.1.2

- Bir Alan Adı Sistemi kullanıyorsanız veya bir NetBIOS adını etkinleştirdiyseniz, IP adresi yerine "SharedPrinter" gibi başka bir ad yazabilirsiniz.
  - Örneğin:

    https://SharedPrinter

  Bir NetBIOS adını etkinleştirdiyseniz, aynı zamanda düğüm adını da kullanabilirsiniz.
  - Örneğin:

    https://brnxxxxxxxxxxxx

  NetBIOS adı Ağ Yapılandırma Raporu'nda bulunabilir.
- Mac için Web Tabanlı Yönetim'e **Status Monitor** ekranındaki makine simgesini tıklatarak erişin.

3. Makine şifre isterse bunu yazın ve → öğesine tıklayın.
4. **Network (Ağ)** sekmesini tıklatın.
5. **Security (Güvenlik)** sekmesini tıklatın.
6. Sol taraftaki gezinme çubuğunda **Certificate (Sertifika)** menüsünü tıklatın.
7. **Install Certificate (Sertifikayı kurun)** öğesine tıklayın.
8. CA'nın verdiği sertifikayı içeren dosyaya gözatın ve sonra **Submit (Gönder)** öğesini tıklatın.

   Sertifika başarıyla oluşturulur ve makinenizin belleğine başarıyla kaydedilir.

SSL/TLS iletişimini kullanmak için, CA'dan Kök Sertifika bilgisayarınıza yüklenmelidir. Ağ yöneticinize başvurun.

İlgili bilgiler

- Sertifika Yetkilisinden (CA) Bir Sertifika Oluşturma ve Yükleme

Sertifikayı ve Özel Anahtarı Alma ve Verme

Makinenizde sertifikayı ve özel anahtarı depolayın ve bunları alarak ve vererek yönetin.

- Sertifika ve Özel Anahtar Alma
- Sertifika ve Özel Anahtar Aktarma

Sertifika ve Özel Anahtar Alma

1. Web tarayıcınızı başlatın.
2. Tarayıcınızın adres çubuğuna "https://makine'nin IP adresi" yazın ("makinenin IP adresi", makinenin IP adresidir).

   Örneğin:

   https://192.168.1.2

- Bir Alan Adı Sistemi kullanıyorsanız veya bir NetBIOS adını etkinleştirdiyseniz, IP adresi yerine "SharedPrinter" gibi başka bir ad yazabilirsiniz.
  - Örneğin:

    https://SharedPrinter

  Bir NetBIOS adını etkinleştirdiyseniz, aynı zamanda düğüm adını da kullanabilirsiniz.
  - Örneğin:

    https://brnxxxxxxxxxxxx

  NetBIOS adı Ağ Yapılandırma Raporu'nda bulunabilir.
- Mac için Web Tabanlı Yönetim'e **Status Monitor** ekranındaki makine simgesini tıklatarak erişin.

3. Makine şifre isterse bunu yazın ve öğesine tıklayın.
4. **Network (Ağ)** sekmesini tıklatın.
5. **Security (Güvenlik)** sekmesini tıklatın.
6. Sol taraftaki gezinme çubuğunda **Certificate (Sertifika)** menüsünü tıklatın.
7. **Import Certificate and Private Key (Sertifika ve Özel Anahtarı Al)** öğesine tıklayın.
8. Almak istediğiniz dosyaya gözatın.
9. Dosya şifreliyse şifreyi yazın ve sonra **Submit (Gönder)** öğesini tıklatın.

Sertifika ve özel anahtar makinenize alınır.

SSL/TLS iletişimini kullanmak için, CA'dan Kök Sertifika da bilgisayarınıza yüklenmelidir. Ağ yöneticinize başvurun.

İlgili bilgiler

- Sertifikayı ve Özel Anahtarı Alma ve Verme

Sertifika ve Özel Anahtar Aktarma

1. Web tarayıcınızı başlatın.
2. Tarayıcınızın adres çubuğuna "https://makine'nin IP adresi" yazın ("makinenin IP adresi", makinenin IP adresidir).

   Örneğin:

   https://192.168.1.2

- Bir Alan Adı Sistemi kullanıyorsanız veya bir NetBIOS adını etkinleştirdiyseniz, IP adresi yerine "SharedPrinter" gibi başka bir ad yazabilirsiniz.
  - Örneğin:

    https://SharedPrinter

  Bir NetBIOS adını etkinleştirdiyseniz, aynı zamanda düğüm adını da kullanabilirsiniz.
  - Örneğin:

    https://brnxxxxxxxxxxxx

  NetBIOS adı Ağ Yapılandırma Raporu'nda bulunabilir.
- Mac için Web Tabanlı Yönetim'e **Status Monitor** ekranındaki makine simgesini tıklatarak erişin.

3. Makine şifre isterse bunu yazın ve öğesine tıklayın.
4. **Network (Ağ)** sekmesini tıklatın.
5. **Security (Güvenlik)** sekmesini tıklatın.
6. Sol taraftaki gezinme çubuğunda **Certificate (Sertifika)** menüsünü tıklatın.
7. **Certificate List (Sertifika Listesi)** ile göstermek için **Export (Gönder)** öğesini tıklatın.
8. Dosyayı şifrelemek isterseniz şifreyi girin.

   Boş şifre kullanılırsa, çıktı şifrelenmez.
9. Doğrulama için şifreyi yeniden girin ve sonra **Submit (Gönder)** öğesini tıklatın.
10. **Kaydet** öğesine tıklayın.
11. Dosyayı kaydetmek istediğiniz konumu belirtin.

Sertifika ve özel anahtar bilgisayarınıza aktarılır.

Sertifikayı bilgisayarınıza da alabilirsiniz.

İlgili bilgiler

- Sertifikayı ve Özel Anahtarı Alma ve Verme

Bir CA Sertifikasını İçeriye ve Dışarıya Aktarma

CA sertifikalarını içeriye ve dışarıya aktarabilir ve Brother makinenizde saklayabilirsiniz.

- Bir CA Sertifikasını İçeri Aktarma
- Bir CA Sertifikasını Dışarıya Aktarma

Bir CA Sertifikasını İçeri Aktarma

1. Web tarayıcınızı başlatın.
2. Tarayıcınızın adres çubuğuna "https://makine'nin IP adresi" yazın ("makinenin IP adresi", makinenin IP adresidir).

   Örneğin:

   https://192.168.1.2

- Bir Alan Adı Sistemi kullanıyorsanız veya bir NetBIOS adını etkinleştirdiyseniz, IP adresi yerine "SharedPrinter" gibi başka bir ad yazabilirsiniz.
  - Örneğin:

    https://SharedPrinter

  Bir NetBIOS adını etkinleştirdiyseniz, aynı zamanda düğüm adını da kullanabilirsiniz.
  - Örneğin:

    https://brnxxxxxxxxxxxx

  NetBIOS adı Ağ Yapılandırma Raporu'nda bulunabilir.
- Mac için Web Tabanlı Yönetim'e **Status Monitor** ekranındaki makine simgesini tıklatarak erişin.

3. Makine şifre isterse bunu yazın ve → öğesine tıklayın.
4. **Network (Ağ)** sekmesini tıklatın.
5. **Security (Güvenlik)** sekmesini tıklatın.
6. **CA Certificate (CA Sertifikası)** öğesine tıklayın.
7. **Import CA Certificate (CA Sertifikasını Al)** öğesine tıklayın.
8. Almak istediğiniz dosyaya gözatın.
9. **Submit (Gönder)** öğesine tıklayın.

İlgili bilgiler

- Bir CA Sertifikasını İçeriye ve Dışarıya Aktarma

Bir CA Sertifikasını Dışarıya Aktarma

1. Web tarayıcınızı başlatın.
2. Tarayıcınızın adres çubuğuna "https://makine'nin IP adresi" yazın ("makinenin IP adresi", makinenin IP adresidir).

   Örneğin:

   https://192.168.1.2

- Bir Alan Adı Sistemi kullanıyorsanız veya bir NetBIOS adını etkinleştirdiyseniz, IP adresi yerine "SharedPrinter" gibi başka bir ad yazabilirsiniz.
  - Örneğin:

    https://SharedPrinter

  Bir NetBIOS adını etkinleştirdiyseniz, aynı zamanda düğüm adını da kullanabilirsiniz.
  - Örneğin:

    https://brnxxxxxxxxxxxx

  NetBIOS adı Ağ Yapılandırma Raporu'nda bulunabilir.
- Mac için Web Tabanlı Yönetim'e **Status Monitor** ekranındaki makine simgesini tıklatarak erişin.

3. Makine şifre isterse bunu yazın ve → öğesine tıklayın.
4. **Network (Ağ)** sekmesini tıklatın.
5. **Security (Güvenlik)** sekmesini tıklatın.
6. **CA Certificate (CA Sertifikası)** öğesine tıklayın.
7. Dışa aktarmak istediğiniz sertifikayı seçin ve **Export (Gönder)** öğesini tıklatın.
8. **Submit (Gönder)** öğesine tıklayın.
9. **Kaydet** öğesine tıklayın.
10. Bilgisayarınızda verilen sertifikayı nereye kaydedeceğinizi belirtin ve kaydedin.

İlgili bilgiler

- Bir CA Sertifikasını İçeriye ve Dışarıya Aktarma

Birden Fazla Sertifikayı Yönetme

Birden fazla sertifika özelliği, Web Tabanlı Yönetim'i kullanarak makinenize yüklenen her bir sertifikayı yönetmenizi sağlar. Web Tabanlı Yönetim'de, sertifika içeriğini görüntülemek, sertifikalarınızı silmek veya dışa aktarmak için **Certificate (Sertifika)** veya **CA Certificate (CA Sertifikası)** ekranına gidin.

	Brother Makinesinde Kaydedilen Maksimum Sertifika Sayısı
Kendinden imzalı Sertifika veya CA Tarafından Verilen Sertifika	5
CA Sertifikası	5

İzin verilenden bir adet az sertifika depolamanızı ve böylece sertifika süresinin bitmesi durumuna karşı boş bir yer ayırmanızı öneririz. Bir sertifikanın süresi dolduğunda, ayrılan yere yeni bir sertifika aktarın ve ardından süresi dolan sertifikayı silin. Bu, yapılandırma arızasından kaçınmanızı sağlar.

- HTTPS/IPPS, IEEE 802.1x veya İmzalı PDF kullanırken, hangi sertifikayı kullandığınızı seçmeniz gerekir.
- SMTP iletişimleri için SSL kullanırken, sertifikayı seçmeniz gerekmez. Gerekli sertifika otomatik olarak seçilecektir.

İlgili bilgiler

- Serftifikalar ve Web Tabanlı Yönetim

Web Tabanlı Yönetim'i Kullanarak Ağ Makinenizi Güvenli Bir Şekilde Yönetme

Ağ makinenizi güvenle yönetmek için, güvenlik protokolleriyle yönetim yardımcı programlarını kullanmanız gerekir.

Güvenli yönetim için HTTPS protokolünü kullanmanızı öneririz. Bu protokolü kullanmak için, makinenizde HTTPS etkinleştirilmelidir.

- HTTPS protokolü varsayılan olarak etkindir.
- HTTPS protokolü ayarlarını Web Tabanlı Yönetim ekranını kullanarak değiştirebilirsiniz.

1. Web tarayıcınızı başlatın.
2. Tarayıcınızın adres çubuğuna "https://Ortak Ad" yazın (burada "Ortak Ad" sertifikaya atadığınız Ortak Addır; bu, IP adresiniz, düğüm adı veya etki alanı adı olabilir).
3. Makine şifre isterse bunu yazın ve → öğesine tıklayın.
4. Artık makineye HTTPS'yi kullanarak erişebilirsiniz.

- SNMPv3 protokolünü kullanırsanız, aşağıdaki adımları izleyin.
- SNMP ayarlarını BRAdmin Professional'ı kullanarak da değiştirebilirsiniz.

5. **Network (Ağ)** sekmesini tıklatın.
6. **Protocol (Protokol)** öğesine tıklayın.
7. **SNMP** ayarının etkin olduğundan emin olun ve sonra **Advanced Settings (Gelişmiş Ayarlar)** öğesini tıklatın.
8. SNMP ayarları yapılandırın.

   SNMP Mode of Operation (SNMP İşlem Modu) için üç seçenek vardır.

   - **SNMP v1/v2c read-write access (SNMP v1/v2c okuma-yazma erişimi)**

     Bu modda, yazdırma sunucusu SNMP protokolü sürüm 1 ve sürüm 2c'sini kullanır. Bu modda tüm Brother uygulamalarını kullanabilirsiniz. Ancak, kullanıcı kimliğini doğrulamadığından ve veriler şifrelenmediğinden güvenli değildir.
   - **SNMPv3 read-write access and v1/v2c read-only access (SNMPv3 okuma-yazma erişimi ve v1/v2c salt okunur erişim)**

     Bu modda, yazdırma sunucusu sürüm 3 okuma-yazma erişimini ve SNMP protokolünün sürüm 1 ve sürüm 2c salt okunur erişimini kullanır.

SNMPv3 read-write access and v1/v2c read-only access (SNMPv3 okuma-yazma erişimi ve v1/v2c salt okunur erişim) modunu kullanırken, sürüm 1 ve sürüm 2c'nin salt okunur erişim yetkisini sağladığından yazdırma sunucusuna erişen bazı Brother uygulamaları (BRAdmin Light gibi) düzgün çalışmayabilir. Tüm uygulamaları kullanmak istiyorsanız, **SNMP v1/v2c read-write access (SNMP v1/v2c okuma-yazma erişimi)** modunu kullanmanızı öneririz.

   - **SNMPv3 read-write access (SNMP v3 okuma-yazma erişimi)**

     Bu modda, yazdırma sunucusu SNMP protokolü sürüm 3'ü kullanır. Yazdırma sunucusunu güvenli bir şekilde yönetmek istiyorsanız, bu modu kullanın.

SNMPv3 read-write access (SNMP v3 okuma-yazma erişimi) modunu kullandığınızda şunu unutmayın:

- Yazdırma sunucusunu yönetmek için yalnızca BRAdmin Professional veya Web Tabanlı Yönetim'i kullanabilirsiniz.
- BRAdmin Professional hariç, SNMPv1/v2c'yi kullanan tüm uygulamalar kısıtlanacaktır. SNMPv1/v2c uygulamalarını kullanmaya izin vermek için **SNMPv3 read-write access and v1/v2c read-only access (SNMPv3 okuma-yazma erişimi ve v1/v2c salt okunur erişim)** veya **SNMP v1/v2c read-write access (SNMP v1/v2c okuma-yazma erişimi)** modunu kullanır.

9. **Submit (Gönder)** öğesine tıklayın.

İlgili bilgiler

- SSL/TLS Kullanarak Ağ Makinenizi Güvenli Şekilde Yönetme

BRAdmin Professional'ı Kullanarak Ağ Makinesini Güvenli Olarak Yönetme (Windows)

BRAdmin Professional'ı kullanmak için şunları yapmanız gerekir:

- En son BRAdmin Professional sürümünü kullanın. support.brother.com adresinde bulunan Brother Solutions Center'daki modelinizin **Yüklemeler** sayfasına gidin.
- BRAdmin Professional ve Web Tabanlı Yönetim'i birlikte kullanıyorsanız HTTPS protokolüyle Web Tabanlı Yönetim'i kullanın.
- BRAdmin Professional ile eski ve yeni yazdırma sunucularının karışık bir grubunu yönetiyorsanız her grupta farklı bir şifre kullanın. Bu, güvenliğin yeri yazdırma sunucularında korunmasını sağlar.

- "Eski yazdırma sunucuları" için bkz. NC-2000 serisi, NC-2100p, NC-3100h, NC-3100s, NC-4100h, NC-5100h, NC-5200h, NC-6100h, NC-6200h, NC-6300h, NC-6400h, NC-8000, NC-100h, NC-110h, NC-120w, NC-130h, NC-140w, NC-8100h, NC-9100h, NC-7100w, NC-7200w ve NC-2200w.

İlgili bilgiler

- SSL/TLS Kullanarak Ağ Makinenizi Güvenli Şekilde Yönetme

SSL/TLS Kullanarak Belgeleri Güvenli Biçimde Yazdırma

IPP protokolüyle belgeleri güvenle yazdırmak için, IPPS protokolünü kullanın.

1. Web tarayıcınızı başlatın.
2. Tarayıcınızın adres çubuğuna "https://makine'nin IP adresi" yazın ("makinenin IP adresi", makinenin IP adresidir).

   Örneğin:

   https://192.168.1.2

- Bir Alan Adı Sistemi kullanıyorsanız veya bir NetBIOS adını etkinleştirdiyseniz, IP adresi yerine "SharedPrinter" gibi başka bir ad yazabilirsiniz.
  - Örneğin:

    https://SharedPrinter

  Bir NetBIOS adını etkinleştirdiyseniz, aynı zamanda düğüm adını da kullanabilirsiniz.
  - Örneğin:

    https://brnxxxxxxxxxxxx

  NetBIOS adı Ağ Yapılandırma Raporu'nda bulunabilir.
- Mac için Web Tabanlı Yönetim'e **Status Monitor** ekranındaki makine simgesini tıklatarak erişin.

3. Makine şifre isterse bunu yazın ve → öğesine tıklayın.
4. **Network (Ağ)** sekmesini tıklatın.
5. **Protocol (Protokol)** öğesine tıklayın. **IPP** onay kutusunun seçili olduğundan emin olun.

IPP onay kutusu seçili değilse, **IPP** onay kutusunu seçin ve sonra **Submit (Gönder)** öğesini tıklatın.

Yapılandırmayı etkinleştirmek için makinenizi yeniden başlatın.

Makine yeniden başladıktan sonra, makinenin web sayfasına dönün, **Network (Ağ)** sekmesini tıklatın ve sonra **Protocol (Protokol)** öğesini tıklatın.

6. **HTTP Server Settings (HTTP Sunucu Ayarları)** öğesine tıklayın.
7. **IPP** içinde **HTTPS(Port 443)** onay kutusunu seçin ve ardından **Submit (Gönder)** öğesini tıklatın.
8. Yapılandırmayı etkinleştirmek için makinenizi yeniden başlatın.

IPPS'yi kullanarak iletişim yazdırma sunucusuna yetkisiz erişimi önleyemez.

İlgili bilgiler

- SSL/TLS Kullanarak Ağ Makinenizi Güvenli Şekilde Yönetme

Güvenli Bir Şekilde E-posta Gönder

- Web Tabanlı Yönetimi Kullanarak E-posta Göndermeyi Yapılandırma
- Kullanıcı Kimliği Doğrulama ile E-posta Gönderme
- SSL/TLS Kullanarak Güvenli E-posta Gönderin

Web Tabanlı Yönetimi Kullanarak E-posta Göndermeyi Yapılandırma

Kullanıcı kimliği doğrulama ile güvenli e-posta göndermeyi yapılandırmak veya SSL/TLS kullanarak e-posta göndermeyi yapılandırmak için Web Tabanlı Yönetim'i kullanmanızı öneririz.

1. Web tarayıcınızı başlatın.
2. Tarayıcınızın adres çubuğuna "https://makine'nin IP adresi" yazın ("makinenin IP adresi", makinenin IP adresidir).

   Örneğin:

   https://192.168.1.2
3. Makine şifre isterse bunu yazın ve → öğesine tıklayın.
4. **Network (Ağ)** sekmesini tıklatın.
5. Sol taraftaki gezinme çubuğunda **Protocol (Protokol)** menüsünü tıklatın.
6. **SMTP** alanında, **Advanced Settings (Gelişmiş Ayarlar)** öğesine tıklayın ve **SMTP** durumunun **Enabled (Etkinleştirildi)** olduğundan emin olun.
7. **SMTP** ayarlarını yapılandırın.
   - Yapılandırmadan sonra bir deneme e-postası göndererek, e-posta ayarlarının doğru olduğunu onaylayın.
   - SMTP sunucu ayarlarını bilmiyorsanız, ağ yöneticinize veya İnternet Servis Sağlayıcınıza (ISP) başvurun.
8. Bittiğinde, **Submit (Gönder)** öğesini tıklatın.

   Test Send E-mail Configuration (E-posta Gönderme Yapılandırmasını Test Et) iletişim kutusu görünür.
9. Geçerli ayarları test etmek için iletişim kutusundaki talimatları izleyin.

İlgili bilgiler

- Güvenli Bir Şekilde E-posta Gönder

Kullanıcı Kimliği Doğrulama ile E-posta Gönderme

Brother makineniz, kullanıcı kimliği doğrulaması gerektiren bir e-posta sunucusu yoluyla e-posta göndermek için SMTP-AUTH yöntemini destekler. Bu yöntem, yetkisiz kullanıcıların e-posta sunucusuna erişimini engeller.

E-posta bildirimi ve e-posta raporları için SMTP-AUTH yöntemini kullanabilirsiniz (bazı modellerde kullanılabilir).

SMTP kimlik doğrulamayı yapılandırmak için Web Tabanlı Yönetim'i kullanmanızı öneririz.

E-posta Sunucusu Ayarları

E-posta sunucunuz tarafından kullanılan yöntemle eşlemek için makinenizin SMTP kimlik doğrulama yöntemini yapılandırmanız gerekir. E-posta sunucunuzun ayarları hakkında ayrıntılar için, ağ yöneticinize veya Internet Servis Sağlayıcısına (ISS) başvurun.

SMTP sunucusu kimlik doğrulamasını etkinleştirmek için: Web Tabanlı Yönetim **SMTP** ekranında, **Server Authentication Method (Sunucu Kimlik Doğrulaması Yöntemi)** altında, **SMTP-AUTH** öğesini seçmeniz gerekir.

İlgili bilgiler

- Güvenli Bir Şekilde E-posta Gönder

SSL/TLS Kullanarak Güvenli E-posta Gönderin

Brother makineniz SSL/TLS iletişim yöntemlerini destekler. SSL/TLS iletişimini kullanan e-posta sunucusunu kullanmak için aşağıdaki ayarları yapılandırmanız gerekir.

SSL/TLS yapılandırması için Web Tabanlı Yönetim'i kullanmanızı öneririz.

Sunucu Sertifikasını Doğrulama

SSL/TLS altında, **SSL** veya **TLS** öğesini seçerseniz **Verify Server Certificate (Sunucu Sertifikasını Doğrula)** onay kutusu otomatik seçilecektir.

- Sunucu sertifikasını doğrulamadan önce, sunucu sertifikasını imzalayan CA tarafından yayınlanan CA sertifikasını içe aktarmanız gerekir. Bir CA sertifikası alma gerekiyorsa onaylamak için ağ yöneticinize veya Internet Servis Sağlayıcı'nıza (ISS) başvurun.
- Sunucu sertifikasını doğrulamanız gerekmiyorsa **Verify Server Certificate (Sunucu Sertifikasını Doğrula)** onay kutusunun işaretini kaldırın.

Bağlantı Noktası Numarası

SSL veya **TLS** öğesini seçerseniz, **Port (Bağlantı Noktası)** değeri protokolle eşleşecek şekilde değişecektir. Bağlantı noktası numarasını manuel olarak değiştirmek için **SSL/TLS** ayarlarını seçtikten sonra bağlantı noktası numarasını yazın.

Makinenizin iletişim yöntemini, e-posta sunucunuz tarafından kullanılan yöntemle eşleşecek şekilde yapılandırmanız gerekir. E-posta sunucunuzun ayarları hakkında ayrıntılar için ağ yöneticinize veya ISP'nize başvurun.

Pek çok durumda, güvenli web postası hizmetleri aşağıdaki ayarları gerektirir:

SMTP	**Port (Bağlantı Noktası)**	25
	Server Authentication Method (Sunucu Kimlik Doğrulaması Yöntemi)	**SMTP-AUTH**
	SSL/TLS	**TLS**

İlgili bilgiler

- Güvenli Bir Şekilde E-posta Gönder

Kablolu veya Kablosuz Bir Ağ İçin IEEE 802.1x Kimlik Doğrulaması'nı Kullanma

- IEEE 802.1x Kimlik Doğrulaması Nedir?
- Web Tabanlı Yönetim'i (Web Tarayıcı) kullanarak Kablolu veya Kablosuz Ağ için IEEE 802.1x Kimlik Doğrulamayı yapılandırın
- IEEE 802.1x Kimlik Doğrulama Yöntemleri

IEEE 802.1x Kimlik Doğrulaması Nedir?

IEEE 802.1x, kablolu ve kablosuz ağlar için yetkisiz ağ aygıtlarından erişimi sınırlayan bir IEEE standardıdır. Brother makineniz (doğrulama isteyen) bir RADIUS sunucusuna (Kimlik doğrulama sunucusu) erişim noktanız veya HUB yoluyla bir kimlik doğrulama isteği gönderir. İsteğiniz RADIUS sunucusu tarafından doğrulandıktan sonra, makineniz ağa erişebilir.

İlgili bilgiler

- Kablolu veya Kablosuz Bir Ağ İçin IEEE 802.1x Kimlik Doğrulaması'nı Kullanma

Web Tabanlı Yönetim'i (Web Tarayıcı) kullanarak Kablolu veya Kablosuz Ağ için IEEE 802.1x Kimlik Doğrulamayı yapılandırın

- Makinenizi EAP-TLS kimlik doğrulaması kullanarak yapılandırırsanız, yapılandırmayı başlatmadan önce bir CA tarafından verilen istemci sertifikasını yüklemeniz gerekir. İstemci sertifikası ile ilgili olarak ağ yöneticiniz ile iletişime geçin. Birden fazla sertifika yüklediyseniz, kullanmak istediğiniz sertifika adını yazmanızı tavsiye ederiz.
- Sunucu sertifikasını doğrulamadan önce, sunucu sertifikasını imzalayan CA tarafından yayınlanan CA sertifikasını içe aktarmanız gerekir. CA sertifikası aktarımının gerekli olup olmadığını doğrulamak için ağ yöneticinize veya İnternet Servis Sağlayıcınıza (ISP) başvurun.

IEEE 802.1x kimlik doğrulamasını şu programı kullanarak da yapılandırabilirsiniz:

- BRAdmin Professional (Kablolu ve kablosuz ağ)
- Kontrol panelinden kablosuz kurulum sihirbazı (Kablosuz ağ)
- Yükleme diskindeki kablosuz kurulum sihirbazı (Kablosuz ağ)

1. Web tarayıcınızı başlatın.
2. Tarayıcınızın adres çubuğuna "https://makine'nin IP adresi" yazın ("makinenin IP adresi", makinenin IP adresidir).

   Örneğin:

   https://192.168.1.2

- Bir Alan Adı Sistemi kullanıyorsanız veya bir NetBIOS adını etkinleştirdiyseniz, IP adresi yerine "SharedPrinter" gibi başka bir ad yazabilirsiniz.
  - Örneğin:

    https://SharedPrinter

  Bir NetBIOS adını etkinleştirdiyseniz, aynı zamanda düğüm adını da kullanabilirsiniz.
  - Örneğin:

    https://brnxxxxxxxxxxxx

  NetBIOS adı Ağ Yapılandırma Raporu'nda bulunabilir.
- Mac için Web Tabanlı Yönetim'e **Status Monitor** ekranındaki makine simgesini tıklatarak erişin.

3. Makine şifre isterse bunu yazın ve → öğesine tıklayın.
4. **Network (Ağ)** sekmesini tıklatın.
5. Aşağıdakilerden birini yapın:

Seçenek	Açıklama
Kablolu ağ	**Wired (Kablolu)** sekmesine tıklayın ve ardından sol gezinti çubuğunda **Wired 802.1x Authentication (Kablolu 802.1x Kimlik doğrulaması)** öğesini seçin.
Kablosuz ağ	**Wireless (Kablosuz)** sekmesine tıklayın ve ardından sol gezinti çubuğunda **Wireless (Enterprise) (Kablosuz (Kuruluş))** öğesini seçin.

6. IEEE 802.1x kimlik doğrulama ayarlarını yapılandırın.

- Kablolu ağlar için IEEE 802.1x kimlik doğrulamasını etkinleştirmek için, **Wired 802.1x Authentication (Kablolu 802.1x Kimlik doğrulaması)** sayfasında **Wired 802.1x status (Kablolu 802.1x durumu)** için **Enabled (Etkinleştirildi)** öğesini seçin.
- **EAP-TLS** kimlik doğrulamasını kullanıyorsanız, **Client Certificate (İstemci Sertifikası)** açılır listesinden doğrulama için yüklenen istemci sertifikasını seçmeniz gerekir (sertifika adı ile gösterilir).
- **EAP-FAST**, **PEAP**, **EAP-TTLS** veya **EAP-TLS** kimlik doğrulamasını seçerseniz, **Server Certificate Verification (Sunucu Sertifikası Doğrulama)** açılır listesinden doğrulama yöntemini seçin. sunucu sertifikasını imzalayan CA tarafından verilen makineye önceden alınan CA sertifikasını kullanarak sunucu sertifikasını doğrulayın.

Server Certificate Verification (Sunucu Sertifikası Doğrulama) açılır listesinden aşağıdaki doğrulama yöntemlerinden birini seçin:

Seçenek	Açıklama
No Verification (Doğrulama yok)	Sunucu sertifikasına her zaman güvenilebilir. Doğrulama gerçekleştirilmez.
CA Cert. (CA Sert.)	Sunucu sertifikasını imzalayan CA tarafından verilen CA sertifikasını kullanarak Sunucu sertifikasının CA güvenilirliğini kontrol etmeye yönelik doğrulama yöntemidir.
CA Cert. + ServerID (CA Sert. + ServerID)	Sunucu sertifikasının CA güvenilirliğinin yanı sıra ortak ad [1] değerini kontrol etmek için doğrulama yöntemi.

7. Yapılandırma işlemi bittiğinde, **Submit (Gönder)** öğesini tıklatın.

   Kablolu ağlar için: Yapılandırdıktan sonra, makinenizi IEEE 802.1x destekli ağa bağlayın. Birkaç dakika sonra, <**Wired IEEE 802.1x**> Durumunu kontrol etmek için Ağ Yapılandırma Raporunu yazdırın.

Seçenek	Açıklama
Success	Kablolu IEEE 802.1x işlevi etkindir ve kimlik doğrulama başarılı olmuştur.
Failed	Kablolu IEEE 802.1x işlevi etkindir ancak kimlik doğrulama başarısız olmuştur.
Off	Kablolu IEEE 802.1x işlevi kullanılamaz.

İlgili bilgiler

- Kablolu veya Kablosuz Bir Ağ İçin IEEE 802.1x Kimlik Doğrulaması'nı Kullanma

1 Ortak Ad doğrulaması sunucu sertifikasının ortak adını **Server ID (Sunucu ID)** için yapılandırılan karakter dizesiyle karşılaştırır. Bu yöntemi kullanmadan önce, sunucu sertifikalarının ortak adıyla ilgili olarak sistem yöneticinize başvurun ve sonra **Server ID (Sunucu ID)** öğesini yapılandırın.

IEEE 802.1x Kimlik Doğrulama Yöntemleri

LEAP (Kablosuz ağ)

Hafif Genişletilebilir Kimlik Doğrulama Protokolü (LEAP), kimlik doğrulama için bir kullanıcı kimliği ve şifresi kullanan Cisco Systems, Inc.'in geliştirdiği özel EAP yöntemidir.

EAP-FAST

Bir tünellenmiş kimlik doğrulama işlemine erişmek için kimlik doğrulama için bir kullanıcı kimliği ve şifre ve simetrik anahtar algoritmalar kullanan Genişletilebilir Kimlik Doğrulama Protokolü-Güvenli Tünelleme Yoluyla Esnek Kimlik Doğrulama (EAP-FAST) Cisco Systems, Inc. tarafından geliştirilmiştir.

Brother makinesi aşağıdaki iç kimlik doğrulama yöntemlerini destekler:

- EAP-FAST/NONE
- EAP-FAST/MS-CHAPv2
- EAP-FAST/GTC

EAP-MD5 (Kablolu ağ)

Genişletilebilir Kimlik Doğrulama Protokolü-Mesaj Özet Algoritması 5 (EAP-MD5) sınama yanıt kimlik doğrulaması için bir kullanıcı kimliği ve şifresi kullanır.

PEAP

Korumalı Genişletilebilir Kimlik Doğrulama Protokolü (PEAP) Cisco Systems, Inc., Microsoft Corporation ve RSA Security tarafından geliştirilmiş bir EAP yöntemi sürümüdür. PEAP, bir kullanıcı kimliği ve şifre göndermek için bir istemci ve bir kimlik doğrulama sunucusu arasında şifreli bir Güvenli Yuva Katmanı (SSL)/ Aktarım Katmanı Güvenliği (TLS) tüneli ve kimlik doğrulama sunucusu oluşturur. PEAP, sunucu ve istemci arasında karşılıklı kimlik doğrulaması sağlar.

Brother makinesi aşağıdaki iç kimlik doğrulamasını destekler:

- PEAP/MS-CHAPv2
- PEAP/GTC

EAP-TTLS

Genişletilebilir Kimlik Doğrulama Protokolü-Tünellenmiş Aktarım Katmanı Güvenliği (EAP-TTLS) Funk Software ve Certicom tarafından geliştirilmiştir. EAP-TTLS, bir kullanıcı kimliği ve şifre göndermek için istemci ve kimlik doğrulama sunucusu arasında PEAP'ye benzer bir şifreli SSL tünel oluşturur. EAP-TTLS, sunucu ve istemci arasında iki taraflı kimlik doğrulama sağlar.

Brother makinesi aşağıdaki iç kimlik doğrulamasını destekler:

- EAP-TTLS/CHAP
- EAP-TTLS/MS-CHAP
- EAP-TTLS/MS-CHAPv2
- EAP-TTLS/PAP

EAP-TLS

Genişletilebilir Kimlik Doğrulama Protokolü-Aktarım Katmanı Güvenliği (EAP-TLS), hem istemci hem de kimlik doğrulama sunucusunda dijital sertifika kimlik doğrulaması gerektirir.

İlgili bilgiler

- Kablolu veya Kablosuz Bir Ağ İçin IEEE 802.1x Kimlik Doğrulaması'nı Kullanma

Yazdırma Günlüğünü Ağa Depolama

- Günlüğü Ağda Depolamaya Genel Bakış
- Web Tabanlı Yönetim ile Yazdırma Günlüğünü Ağa Depolama Ayarlarını Yapılandırma
- Yazdırma Günlüğünü Ağa Depolama Hata Algılama Ayarını Kullanma
- Secure Function Lock 3.0 ile Yazdırma Günlüğünü Ağa Depolama'yı Kullanma

Günlüğü Ağda Depolamaya Genel Bakış

Yazdırma Günlüğünü Ağa Depolama özelliği, Ortak Internet Dosya Sistemi (CIFS) protokolünü kullanarak yazdırma günlüğü dosyasını Brother makinenizden bir ağ sunucusuna kaydetmenizi sağlar. Kimlik, baskı işinin türü, iş adı, kullanıcı adı, tarih, saat ve her baskı işi için yazdırılan sayfa sayısını kaydedebilirsiniz. CIFS, TCP/IP üzerinden çalışan bir protokoldür, bir ağdaki bilgisayarların intranet veya Internet üzerinden dosya paylaşmalarını sağlar.

Aşağıdaki yazdırma işlevleri yazdırma günlüğüne kaydedilir:

- Bilgisayarınızdan yazdırma işleri
- Doğrudan USB'den Yazdırma
- Kopyalama
- Alınan Fakslar (yalnızca desteklenen modeller)
- Web Connect Yazdırma (sadece desteklenen modeller)

- Yazdırma Günlüğünü Ağa Depolama özelliği Kerberos kimlik doğrulamasını ve NTLMv2 kimlik doğrulamasını destekler. Kimlik doğrulaması için kontrol panelinde SNTP protokolünü (ağ zaman sunucusu) yapılandırmanız veya tarih, saat ve saat dilimini doğru ayarlamanız gerekir.
- Bir dosyayı sunucuda depolarken dosya türünü TXT veya CSV olarak ayarlayabilirsiniz.

İlgili bilgiler

- Yazdırma Günlüğünü Ağa Depolama

Web Tabanlı Yönetim ile Yazdırma Günlüğünü Ağa Depolama Ayarlarını Yapılandırma

1. Web tarayıcınızı başlatın.
2. Tarayıcınızın adres çubuğuna "https://makine'nin IP adresi" yazın ("makinenin IP adresi", makinenin IP adresidir).

   Örneğin:

   https://192.168.1.2
3. Makine şifre isterse bunu yazın ve öğesine tıklayın.
4. **Administrator (Yönetici)** sekmesini tıklatın.
5. **Store Print Log to Network (Baskı Kaydını Ağa Depola)** menüsüne tıklayın.
6. **Print Log (Baskı Günlüğü)** alanında, **On (Açık)** öğesini tıklatın.
7. Aşağıdaki ayarları yapılandırın:

Seçenek	Açıklama
Network Folder Path (Ağ Klasörü Yolu)	CIFS sunucusunda günlüğünüzün depolanacağı hedef klasörü yazın (yani, \\ComputerName\SharedFolder).
File Name (Dosya Adı)	Yazdırma günlüğü için kullanmak istediğiniz dosya adını (32 karaktere kadar) girin.
File Type (Dosya Türü)	Yazdırma Günlüğü dosya tipi için **TXT** veya **CSV** öğesini seçin.
Auth. Method (Yetk. Yöntem)	CIFS sunucusuna erişmek için gereken kimlik doğrulama yöntemini seçin: **Auto (Otomatik)**, **Kerberos** veya **NTLMv2**. Kerberos, aygıtların veya kişilerin kimliklerini ağ sunucularına tek bir kayıt işlemiyle güvenli bir şekilde kanıtlamalarını sağlayan bir kimlik doğrulama protokolüdür. NTLMv2, Windows tarafından sunuculara oturum açmak için kullanılan kimlik doğrulama yöntemidir. • **Auto (Otomatik)**: **Auto (Otomatik)** öğesini seçerseniz, NTLMv2, kimlik doğrulama yöntemini kullanacaktır. • **Kerberos**: Yalnızca Kerberos kimlik doğrulamasını kullanmak için **Kerberos** öğesini seçin. • **NTLMv2**: Yalnızca NTLMv2 kimlik doğrulamasını kullanmak için **NTLMv2** öğesini seçin. • **Kerberos** ve **NTLMv2** kimlik doğrulaması için, **Date&Time (Tarih ve Saat)** ayarlarını veya SNTP protokolünü (ağ zaman sunucusu) ve DNS sunucusunu da yapılandırmanız gerekir. • `Tarih ve Saat` ayarlarını makinenin kontrol panelinden de yapılandırabilirsiniz.
Username (Kullanıcı Adı)	Kimlik doğrulaması için kullanıcı adını yazın (en fazla 96 karakter). Kullanıcı adı etki alanının bir parçasıysa, aşağıdaki stillerden birinde kullanıcı adını girin: user@domain veya domain\user.
Password (Şifre)	Kimlik doğrulama için şifreyi girin (en fazla 32 karakter).
Kerberos Server Address (Kerberos	KDC ana makine adresini (örneğin: kerberos.example.com; 64 karaktere kadar) veya IP adresini (örneğin: 192.168.56.189) girin.

Seçenek	Açıklama
Sunucu Adresi) (gerekirse)	
Error Detection Setting (Hata Algılama Ayarı)	Yazdırma Günlüğü ağ hatası nedeniyle sunucuda depolanamadığında hangi işlemin yapılacağını seçin.

8. **Connection Status (Bağlantı Durumu)** alanında, son günlüğe alma durumunu onaylayın.

Makinenizin LCD'sindeki hata durumunu da onaylayabilirsiniz.

9. **Test Print Log to Network (Yazdırma Günlüğünü Ağa Test Etme)** sayfasını görüntülemek için **Submit (Gönder)** öğesine tıklayın.

   Ayarlarınızı test etmek için, **Yes (Evet)** öğesine tıklayın ve ardından sonraki adıma gidin.

   Testi atlamak için **No (Hayır)** öğesine tıklayın. Ayarlarınız otomatik olarak gönderilecektir.
10. Makine ayarlarınızı test edecektir.
11. Ayarlarınız kabul edilirse, ekranda **Test OK** görünür.

    Test Error (Test Hatası) öğesi görünürse, tüm ayarları kontrol edin ve ardından **Submit (Gönder)** öğesine tıklayarak Test sayfasını tekrar görüntüleyin.

İlgili bilgiler

- Yazdırma Günlüğünü Ağa Depolama

Yazdırma Günlüğünü Ağa Depolama Hata Algılama Ayarını Kullanma

Yazdırma günlüğü ağ hatası nedeniyle sunucuya depolanamadığında yapılması gereken eylemi belirlemek için Hata Algılama Ayarlarını kullanın.

1. Web tarayıcınızı başlatın.
2. Tarayıcınızın adres çubuğuna "https://makine'nin IP adresi" yazın ("makinenin IP adresi", makinenin IP adresidir).

   Örneğin:

   https://192.168.1.2
3. Makine şifre isterse bunu yazın ve öğesine tıklayın.
4. **Administrator (Yönetici)** sekmesini tıklatın.
5. Sol taraftaki gezinme çubuğunda **Store Print Log to Network (Baskı Kaydını Ağa Depola)** menüsünü tıklatın.
6. **Error Detection Setting (Hata Algılama Ayarı)** bölümünde, **Cancel Print (Baskıyı İptal et)** veya **Ignore Log & Print (Günlüğü Yoksay ve Yazdır)** öğesini seçin.

Seçenek	Açıklama
Cancel Print (Baskıyı İptal et)	**Cancel Print (Baskıyı İptal et)** seçeneğini seçerseniz, yazdırma günlüğü sunucuda depolanamadığında yazdırma işleri iptal edilir. **Cancel Print (Baskıyı İptal et)** öğesini seçseniz bile makineniz alınan bir faksı yazdıracaktır.

Ignore Log & Print (Günlüğü Yoksay ve Yazdır)	**Ignore Log & Print (Günlüğü Yoksay ve Yazdır)** öğesini seçerseniz, yazdırma günlüğü sunucuda depolanamasa dahi makine belgeyi yazdırır.
	Yazdırma günlüğünü depola işlevi kurtarıldığında, yazdırma günlüğü şu şekilde kaydedilir:
	`Id, Type, Job Name, User Name, Date, Time, Print Pages, Color Pages`
	`1, Print(xxxxxxx), "Document01.doc", "user01", 03/03/20xx, 14:01:32, 52, 21`
	`2, Print(xxxxxxx), "Document02.doc", "user01", 03/03/20xx, 14:45:30, ?, ?` — a
	`3, <Error>, ?, ?, ?, ?, ?, ?` — b
	`4, Print(xxxxxxx), "Report01.xls", "user02", 03/03/20xx, 19:30:40, 4, 4`
	a. Günlük yazdırmanın sonucunda depolanamazsa, yazdırılan sayfa sayısı hariç yazdırma günlüğü kaydedilecektir.
	b. Yazdırma günlüğü yazdırma işleminin başında ve sonunda depolanamıyorsa, işin yazdırma günlüğü kaydedilmeyecektir. İşlev kurtarıldığında, hata günlükte gösterilir.

7. **Test Print Log to Network (Yazdırma Günlüğünü Ağa Test Etme)** sayfasını görüntülemek için **Submit (Gönder)** öğesine tıklayın.

   Ayarlarınızı test etmek için, **Yes (Evet)** öğesine tıklayın ve ardından sonraki adıma gidin.

   Testi atlamak için **No (Hayır)** öğesine tıklayın. Ayarlarınız otomatik olarak gönderilecektir.
8. Makine ayarlarınızı test edecektir.
9. Ayarlarınız kabul edilirse, ekranda **Test OK** görünür.

   Test Error (Test Hatası) öğesi görünürse, tüm ayarları kontrol edin ve ardından **Submit (Gönder)** öğesine tıklayarak Test sayfasını tekrar görüntüleyin.

İlgili bilgiler

- Yazdırma Günlüğünü Ağa Depolama

Secure Function Lock 3.0 ile Yazdırma Günlüğünü Ağa Depolama'yı Kullanma

Güvenli Fonksiyon Kilidi 3.0 etkinken, kopyalama, Faks Alma Gönderme, Web Connect Yazdırma ve USB Doğrudan Yazdırma (varsa) için kayıtlı kullanıcıların adları Yazdırma Günlüğünü Ağda Depola raporuna kaydedilir.

```
Id, Type, Job Name, User Name, Date, Time, Print Pages, Color Pages
1, Copy, -, -, 04/04/20xx, 09:05:12, 3, 3
2, Fax, -, -, 04/04/20xx, 09:45:30, 5, 0
3, Copy, -, "BOB", 04/04/20xx, 10:20:30, 4, 0
4, Fax, -, "BOB", 04/04/20xx, 10:35:12, 3, 0
5, USB Direct, -, "JOHN", 04/04/20xx, 11:15:43, 6, 6
```

İlgili bilgiler

- Yazdırma Günlüğünü Ağa Depolama

Mobil/Web Bağlantısı

- Brother Web Connect
- Google Cloud Print
- AirPrint
- Windows için Mobil Yazdırma
- Mopria® Yazdırma Hizmeti
- Mobil Aygıtlar İçin Brother iPrint&Scan
- Yakın Alan İletişimi (NFC)

Brother Web Connect

İlgili Modeller: MFC-L3710CW/MFC-L3735CDN/MFC-L3745CDW/MFC-L3750CDW/MFC-L3770CDW

- Brother Web Connect'e Genel Bakış
- Brother Web Connect Kullanılan Çevrimiçi Hizmetler
- Brother Web Connect Kullanım Koşulları
- Brother Web Connect’i Ayarlama
- Brother Web Connect Kullanarak Belgeleri Tarama ve Karşıya Yükleme
- Brother Web Connect Kullanarak Belgeleri İndirme ve Yazdırma
- Cloud’a veya E-postaya FaxForward

Brother Web Connect'e Genel Bakış

İlgili Modeller: MFC-L3710CW/MFC-L3735CDN/MFC-L3745CDW/MFC-L3750CDW/MFC-L3770CDW

Belli web siteleri, kullanıcıların web sitesindeki görüntüleri ve dosyaları karşıya yüklemesini ve görmesini mümkün kılan hizmetler sağlar. Brother makineniz, görüntüleri tarayabilir ve bu hizmetlere yükleyebilir ve aynı zamanda da bu hizmetlere zaten yüklenmiş olan görüntüleri indirebilir ve yazdırabilir.

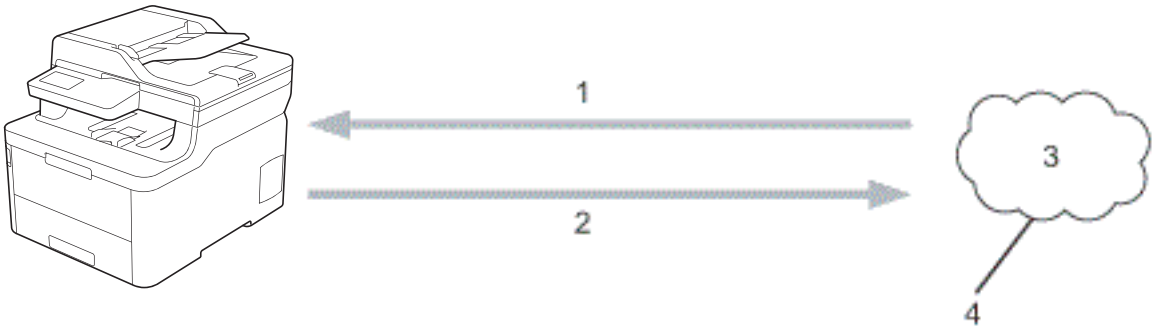

1. Yazdırma
2. Tarama
3. Fotoğraflar, görüntüler, belgeler ve diğer dosyalar
4. Web Hizmeti

Brother Web Connect'i kullanmak için, Brother makineniz kablolu veya kablosuz bağlantı üzerinden İnternet erişimine sahip bir ağa bağlı olmalıdır.

Bir proxy sunucusu kullanan ağ kurulumları için, makine ayrıca proxy sunucusunu kullanmak üzere de yapılandırılmalıdır. Ağ yapılandırmanızın nasıl olduğundan emin değilseniz ağ yöneticinize başvurun.

Bir proxy sunucusu, doğrudan internet bağlantısı olmayan bilgisayarlar ve internet arasında bir aracı olarak hizmet gören bir bilgisayardır.

İlgili bilgiler

- Brother Web Connect

Brother Web Connect Kullanılan Çevrimiçi Hizmetler

İlgili Modeller: MFC-L3710CW/MFC-L3735CDN/MFC-L3745CDW/MFC-L3750CDW/MFC-L3770CDW

Brother makinenizden hizmetlere erişmek için Brother Web Connect kullanın:

Brother Web Connect'i kullanmak için, kullanmak istediğiniz çevrimiçi hizmete ait bir hesabınız olmalıdır. Henüz bir hesabınız yoksa, bir bilgisayarı kullanarak hizmetin web sitesine erişin ve bir hesap oluşturun.

Brother Creative Center'ı kullanmak için bir hesap oluşturmanız gerekmez.

Google Drive™

Bir çevrimiçi belge depolama, düzenleme, paylaşma ve dosya eşitleme hizmetidir.

URL: drive.google.com

Evernote®

Bir çevrimiçi dosya depolama ve yönetme hizmetidir.

URL: www.evernote.com

Dropbox

Bir çevrimiçi dosya depolama, paylaşma ve eşitleme hizmetidir.

URL: www.dropbox.com

OneDrive

Bir çevrimiçi dosya depolama, paylaşma ve yönetim hizmetidir.

URL: onedrive.live.com

Box

Bir çevrimiçi belge düzenleme ve paylaşma hizmetidir.

URL: www.box.com

OneNote

Bir çevrimiçi belge düzenleme ve paylaşma hizmetidir.

URL: www.onenote.com

Brother Creative Center

Brother makinenizde yazdırabileceğiniz tebrik kartları, broşürler ve takvimler gibi çeşitli şablonlar sunan bir web sitesidir (yalnızca bazı ülkeler için).

www.brother.com/creativecenter

Bu hizmetlerle ilgili daha fazla bilgi için, ilgili hizmetin web sitesine bakın.

Aşağıdaki tabloda her bir Brother Web Bağlantı özelliği ile hangi dosya türlerinin kullanılabileceği açıklanmaktadır:

Erişilebilir Hizmetler	Google Drive™ Evernote® Dropbox OneDrive Box OneNote	Brother Creative Center
Görüntüleri indirme ve tarama	JPEG PDF DOCX XLSX	(Yalnızca yazdırma)

Erişilebilir Hizmetler	Google Drive™ Evernote® Dropbox OneDrive Box OneNote	Brother Creative Center
	PPTX [1]	
Taranan görüntüleri karşıya yükle	JPEG PDF [2] DOCX XLSX PPTX TIFF XPS	-
Çevrimiçi hizmetlere FaxForward (yalnızca bazı modellerde kullanılabilir)	JPEG PDF TIFF	-

1 Görüntüleri indirmek ve yazdırmak için DOC/XLS/PPT biçimleri de kullanılabilir.

2 Karşıya yüklenen taranmış görüntüler için PDF Aranabilir PDF, İmzalı PDF, Güvenli PDF, PDF/A özelliklerini içerir.

(Hong Kong, Tayvan ve Güney Kore için)

Brother Web Connect, yalnızca İngilizce yazılı dosya adlarını destekler. Yerel dillerde adlandırılan dosyalar indirilmez.

İlgili bilgiler

- Brother Web Connect

Brother Web Connect Kullanım Koşulları

İlgili Modeller: MFC-L3710CW/MFC-L3735CDN/MFC-L3745CDW/MFC-L3750CDW/MFC-L3770CDW

- Brother Web Connect Kullanımı için Brother Yazılımı Yükleme
- Proxy Sunucusu Ayarlarını Brother Makinenizin Kontrol Panelini Kullanarak Yapılandırma
- Proxy Sunucusu Ayarlarını Web Tabanlı Yönetim Kullanarak Yapılandırma

Brother Web Connect Kullanımı için Brother Yazılımı Yükleme

İlgili Modeller: MFC-L3710CW/MFC-L3735CDN/MFC-L3745CDW/MFC-L3750CDW/MFC-L3770CDW

Brother Web Connect'in ilk yüklemesi Internet'e erişimi olan ve Brother makinesinin yazılımının yüklü olduğu bir bilgisayar gerektirir.

Windows

Brother yazılımını yüklemek ve makinenizi kablosuz veya kablolu bir ağa bağlamak için *Hızlı Kurulum Kılavuzu*'na bakın.

Mac

Tam Sürücü & Yazılım Paketi öğesini yüklemek için, support.brother.com adresindeki Brother Solutions Center'da modelinizin **Yüklemeler** sayfasına gidin.

İlgili bilgiler

- Brother Web Connect Kullanım Koşulları

Proxy Sunucusu Ayarlarını Brother Makinenizin Kontrol Panelini Kullanarak Yapılandırma

İlgili Modeller: MFC-L3710CW/MFC-L3735CDN/MFC-L3745CDW/MFC-L3750CDW/MFC-L3770CDW

Ağınız bir proxy sunucusu kullanıyorsa, aşağıdaki proxy sunucusu bilgileri makinenizde yapılandırılmalıdır:

- Proxy sunucusu adresi
- Bağlantı noktası numarası
- Kullanıcı Adı
- Şifre

1. [Ayarlar] > [Tüm Ayarlar] > [Ağ] > [Web Bağlantı Ayarları] > [Proxy Ayarları] > [Proxy Bağlantısı] > [Açık] öğesine basın.
2. Ayarlamak istediğiniz seçeneğe basın ve ardından proxy sunucu bilgilerini girin.
3. öğesine basın.

İlgili bilgiler

- Brother Web Connect Kullanım Koşulları

Proxy Sunucusu Ayarlarını Web Tabanlı Yönetim Kullanarak Yapılandırma

İlgili Modeller: MFC-L3710CW/MFC-L3735CDN/MFC-L3745CDW/MFC-L3750CDW/MFC-L3770CDW

Ağınız bir proxy sunucu kullanıyorsa, Web Tabanlı Yönetim kullanarak aşağıdaki proxy sunucu bilgisi yapılandırılmalıdır:

- Proxy sunucusu adresi
- Bağlantı noktası numarası
- Kullanıcı Adı
- Şifre

Windows için Microsoft Internet Explorer 11/Microsoft Edge ve Mac için Safari 10/11 tarayıcılarını öneririz. Hangi tarayıcıyı kullanırsanız kullanın, her zaman JavaScript ve Çerezlerin devrede olduğundan emin olun.

1. Web tarayıcınızı başlatın.
2. Tarayıcınızın adres çubuğuna "https://makine'nin IP adresi" yazın ("makinenin IP adresi", makinenin IP adresidir).

   Örneğin:

   https://192.168.1.2
3. Makine şifre isterse bunu yazın ve → öğesine tıklayın.
4. **Network (Ağ)** sekmesini tıklatın.
5. Sol taraftaki gezinme çubuğunda **Protocol (Protokol)** menüsünü tıklatın.
6. **Proxy** onay kutusunun seçildiğinden emin olun ve ardından **Submit (Gönder)** öğesini tıklatın.
7. **Proxy** alanında, **Advanced Settings (Gelişmiş Ayarlar)** öğesini tıklatın.
8. Proxy sunucusu bilgilerini girin.
9. **Submit (Gönder)** öğesine tıklayın.

İlgili bilgiler

- Brother Web Connect Kullanım Koşulları

Brother Web Connect'i Ayarlama

İlgili Modeller: MFC-L3710CW/MFC-L3735CDN/MFC-L3745CDW/MFC-L3750CDW/MFC-L3770CDW

- Brother Web Connect Kurulumu Genel Görünümü
- Brother Web Connect Kullanmadan Önce Her Çevrimiçi Hizmet için Hesap Oluşturma
- Brother Web Connect Erişimini Uygulama
- Brother Web Connect için Brother Makinenize Bir Hesap Kaydetme
- Brother CreativeCenter için Brother Web Connect'i Ayarlama

Brother Web Connect Kurulumu Genel Görünümü

İlgili Modeller: MFC-L3710CW/MFC-L3735CDN/MFC-L3745CDW/MFC-L3750CDW/MFC-L3770CDW

Brother Web Connect ayarlarını aşağıdaki prosedürü kullanarak yapılandırın (Brother CreativeCenter kullanırken bu prosedür gerekli değildir):

Adım 1: Kullanmak istediğiniz hizmetle bir hesap oluşturun.

Bir bilgisayar kullanarak, hizmetin web sitesine erişin ve bir hesap oluşturun. (Zaten bir hesabınız varsa, ek bir hesap oluşturmanıza gerek yoktur.)

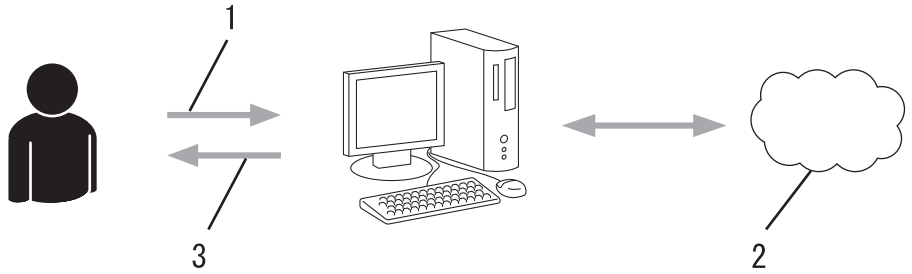

1. Kullanıcı kaydı
2. Web Hizmeti
3. Hesap elde etme

Adım 2: Brother Web Connect erişimi için başvurun.

Bir bilgisayar kullanarak Brother Web Connect erişimini başlatın ve geçici bir kimlik alın.

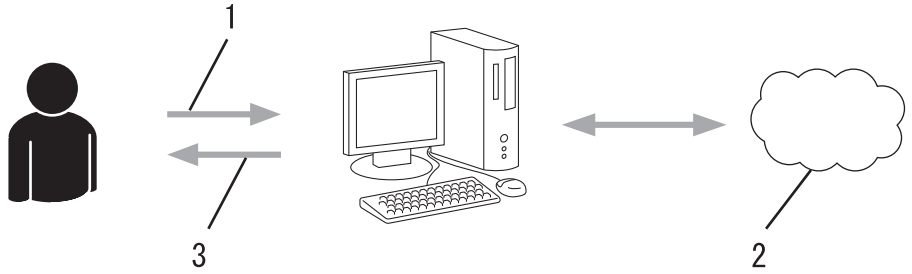

1. Hesap bilgilerini girme
2. Brother Web Connect uygulama sayfası
3. Geçici kimlik elde etme

Adım 3: Kullanmak istediğiniz hizmete erişebilmek için makinenize hesap bilgilerinizi kaydedin.

Makinenizde hizmeti etkinleştirmek için geçici kimliği girin. Hesap adını, makinede gösterilmesini istediğiniz gibi belirtin ve kullanmak istiyorsanız bir PIN girin.

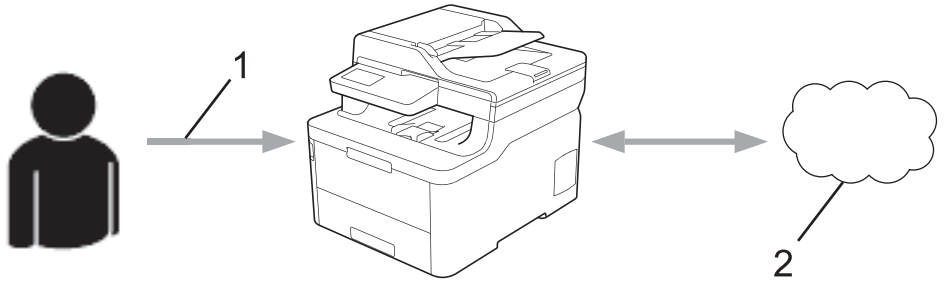

1. Geçici kimliği girme
2. Web Hizmeti

Brother makinenizde artık hizmet kullanılabilir.

İlgili bilgiler

- Brother Web Connect'i Ayarlama

Brother Web Connect Kullanmadan Önce Her Çevrimiçi Hizmet için Hesap Oluşturma

İlgili Modeller: MFC-L3710CW/MFC-L3735CDN/MFC-L3745CDW/MFC-L3750CDW/MFC-L3770CDW

Bir çevrimiçi hizmete erişmek için Brother Web Connect'i kullanmak istiyorsanız, bu çevrimiçi hizmetle ilgili bir hesabınız olmalıdır. Henüz bir hesabınız yoksa, bir bilgisayarı kullanarak hizmetin web sitesine erişin ve bir hesap oluşturun. Bir hesap oluşturduktan sonra, oturum açın ve Brother Web Connect özelliğini kullanmadan önce hesabı bir defa bilgisayarla kullanın. Aksi takdirde, Brother Web Connect'i kullanarak hizmete erişemeyebilirsiniz.

Zaten bir hesabınız varsa, ek bir hesap oluşturmanıza gerek yoktur.

Kullanmak istediğiniz çevrimiçi hizmetle ilgili bir hesap oluşturmayı tamamladıktan sonra Brother Web Connect erişimi için başvurun.

Hizmeti konuk olarak kullanacaksanız, hesap oluşturmanıza gerek yoktur. Konuk olarak yalnızca belirli hizmetleri kullanabilirsiniz. Kullanmak istediğiniz hizmet konuk-kullanım seçeneği içermiyorsa, bir hesap oluşturmalısınız.

İlgili bilgiler

- Brother Web Connect'i Ayarlama

Brother Web Connect Erişimini Uygulama

İlgili Modeller: MFC-L3710CW/MFC-L3735CDN/MFC-L3745CDW/MFC-L3750CDW/MFC-L3770CDW

Brother Web Connect'i çevrimiçi hizmetlere erişmek için kullanmak için, önce Brother Yazılımı yüklü bir bilgisayar kullanarak Brother Web Connect erişimi için başvurmanız gerekir.

1. Brother Web Connect uygulaması web sitesine erişin:

Seçenek	Açıklama
Windows 7	**(Başlat)** > **Tüm Programlar** > **Brother** > **Brother Utilities** öğesini tıklatın ve sonra açılır listeyi tıklatın ve modelinizin adını seçin (zaten seçilmediyse). Sol gezinme çubuğunda **Daha fazlasını yap** öğesini tıklatın ve sonra **Brother Web Connect** öğesini tıklatın.
Windows 8 Windows 10	(**Brother Utilities**) öğesini başlatın ve ardından aşağı açılır listeyi tıklatıp modelinizin adını seçin (zaten seçili değilse). Sol gezinme çubuğunda **Daha fazlasını yap** öğesini tıklatın ve sonra **Brother Web Connect** öğesini tıklatın.
Windows 8,1	Farenizi **Başlangıç** ekranının sol alt köşesine getirin ve öğesini tıklatın (dokunmatik bir aygıt kullanıyorsanız, **Uygulamalar** ekranını getirmek için **Başlangıç** ekranının altından yukarı kaydırın). (**Brother Utilities**) öğesini tıklatın ve ardından aşağı açılır listeyi tıklatıp modelinizin adını seçin (seçili değilse). Sol gezinme çubuğunda **Daha fazlasını yap** öğesini tıklatın ve sonra **Brother Web Connect** öğesini tıklatın.
Mac	**Finder (Bulucu)** çubuğunda **Go (Git)** öğesine tıklayın, **Applications (Uygulamalar)** > **Brother** > **Utilities (Yardımcı Programlar)** > **Brother Web Connect**.

Web sitesine doğrudan da erişebilirsiniz:
Web tarayıcınızın adres çubuğuna bwc.brother.com yazın.

Brother Web Connect sayfası başlatılır.

2. Kullanmak istediğiniz hizmeti seçin.

Gerçek ekran, yukarıda gösterilen ekrandan farklı olabilir.

3. Ekran talimatlarını izleyin ve erişim için başvurun.

Bittiğinde, geçici kimliğiniz görünecektir.

4. Hesapları makineye kaydederken ihtiyaç duyacağınız için, geçici kimliğinizi not edin. Geçici kimlik 24 saat geçerlidir.
5. Web tarayıcısını kapatın.

Artık bir Brother Web Connect erişim kimliğiniz var; bu kimliği makinenize kaydetmeli ve ardından kullanmak istediğiniz web hizmetine erişmek için makinenizi kullanmalısınız.

İlgili bilgiler

- Brother Web Connect'i Ayarlama

İlgili konular:

- Brother Web Connect için Brother Makinenize Bir Hesap Kaydetme

Brother Web Connect için Brother Makinenize Bir Hesap Kaydetme

İlgili Modeller: MFC-L3710CW/MFC-L3735CDN/MFC-L3745CDW/MFC-L3750CDW/MFC-L3770CDW

Brother Web Connect hesap bilgilerinizi girmeli ve makinenizi yapılandırmalısınız; böylece, istediğiniz hizmete erişmek için Brother Web Connect'i kullanabilirsiniz.

- Makinenizde bir hesap kaydetmek için Brother Web Connect'e başvurmalısınız.
- Bir hesabı kaydetmeden önce, makinede doğru tarih ve saatin ayarlandığını doğrulayın.

1. [Web] seçeneğini görüntülemek için kaydırın.
2. [Web] öğesine basın.

- Makinenin LCD'sinde Internet bağlantısıyla ilgili bilgiler görünürse, bilgileri okuyun ve [OK] öğesine basın. Bu bilgiyi yeniden görüntülemek istiyorsanız [Evet] öğesine basın.
- Zaman zaman, Brother Web Connect'in özellikleri ile ilgili güncellemeler veya duyurular LCD'de görünecektir. Bilgileri okuyun ve ardından [OK] öğesine basın.

3. Lisans sözleşmesiyle ilgili bilgi görünürse, seçiminizi yapın ve ekran talimatlarını izleyin.
4. Kayıt olmak istediğiniz hizmeti seçin.
5. Hizmet adına basın.
6. Brother Web Connect ile ilgili bilgiler görünürse, [OK] öğesine basın.
7. [Hesabı Kaydet/Sil] öğesine basın.
8. [Hesabı Kaydet] öğesine basın.

   Makine, Brother Web Connect erişimine başvurduğunuzda aldığınız geçici kimliği girmenizi isteyecektir.
9. [OK] öğesine basın.
10. LCD'yi kullanarak geçici kimliği girin.
11. [OK] öğesine basın.

Erişim için başvurduğunuzda aldığınız geçici kimlik ile girdiğiniz bilgiler birbirine uymuyorsa veya geçici kimliğin süresi dolmuşsa, LCD üzerinde bir hata iletisi belirecektir. Geçici kimliği doğru olarak girin, ya da yeni bir geçici kimlik almak üzere erişim için yeniden başvurun.

   Makine, LCD üzerinde görüntülenmesini istediğiniz hesap adını girmenizi isteyecektir.
12. [OK] öğesine basın.
13. LCD'yi kullanarak adı girin.
14. [OK] öğesine basın.
15. Aşağıdakilerden birini yapın:
    - Hesap için bir PIN girmek üzere [Evet] öğesine basın. (Bir PIN, hesaba yetkisiz erişimi engeller.) Dört basamaklı bir sayı girin ve ardından [OK] öğesine basın.
    - Bir PIN ayarlamak istemiyorsanız, [Hayır] öğesine basın.
16. Girdiğiniz hesap bilgisi göründüğünde, doğru olduğunu onaylayın.
17. Bilgilerinizi girildiği şekilde kaydetmek için [Evet] öğesine basın.
18. [OK] öğesine basın.
19. öğesine basın.

Kayıt işlemi tamamlanmıştır ve makineniz artık hizmete erişebilir.

İlgili bilgiler

- Brother Web Connect'i Ayarlama

İlgili konular:

- Brother Web Connect Erişimini Uygulama

Brother CreativeCenter için Brother Web Connect'i Ayarlama

İlgili Modeller: MFC-L3710CW/MFC-L3735CDN/MFC-L3745CDW/MFC-L3750CDW/MFC-L3770CDW

Brother Web Connect otomatik olarak Brother CreativeCenter ile beraber çalışmak üzere ayarlanmıştır. www.brother.com/creativecenter adresinde mevcut olan takvimleri, kartvizitleri, posterleri ve tebrik kartlarını oluşturmak için yapılandırma gerekmez.

Brother CreativeCenter her ülkede mevcut değildir.

İlgili bilgiler

- Brother Web Connect'i Ayarlama

Brother Web Connect Kullanarak Belgeleri Tarama ve Karşıya Yükleme

İlgili Modeller: MFC-L3710CW/MFC-L3735CDN/MFC-L3745CDW/MFC-L3750CDW/MFC-L3770CDW

Taranan fotoğraflarınızı ve belgelerinizi bir bilgisayar kullanmadan doğrudan bir web hizmetine karşıya yükleyin.

- JPEG dosyalarını tararken ve karşıya yüklerken, tek renkli tarama kullanılamaz.
- Aranabilir PDF veya Microsoft Office dosyalarını tararken ve karşıya yüklerken, tek renkli ve gri tarama kullanılamaz.
- JPEG dosyalarını tararken ve karşıya yüklerken, her sayfa, ayrı bir dosya olarak karşıya yüklenir.
- Karşıya yüklenen belgeler **From_BrotherDevice** adlı albümde kaydedilir.

Karşıya yüklenebilen belge boyutu veya sayısı gibi kısıtlamalarla ilgili bilgiler için, ilgili hizmetin web sitesine bakın.

Secure Function Lock (Güvenli İşlev Kilidi) özelliği (belirli modellerde mevcuttur) nedeniyle kısıtlı bir Web Connect kullanıcısıysanız taranan verileri karşıya yükleyemezsiniz.

1. Belgenizi yükleyin.
2. [Web] seçeneğini görüntülemek için kaydırın.
3. [Web] öğesine basın.

- [Tara] > [Web'e] öğesine de basabilirsiniz.
- Makinenin LCD'sinde Internet bağlantısıyla ilgili bilgiler görünürse, bilgileri okuyun ve [OK] öğesine basın. Bu bilgiyi yeniden görüntülemek istiyorsanız [Evet] öğesine basın.
- Zaman zaman, Brother Web Connect'in özellikleri ile ilgili güncellemeler veya duyurular LCD'de görünecektir. Bilgileri okuyun ve ardından [OK] öğesine basın.

4. Karşıya yüklemek istediğiniz hesabı içeren hizmeti seçin.
5. Hesap adınızı seçin.
6. Bu işlemi tamamlamak için ekran talimatlarını uygulayın.

İlgili bilgiler

- Brother Web Connect

Brother Web Connect Kullanarak Belgeleri İndirme ve Yazdırma

İlgili Modeller: MFC-L3710CW/MFC-L3735CDN/MFC-L3745CDW/MFC-L3750CDW/MFC-L3770CDW

Hesabınıza karşıdan yüklenen belgeler makinenize doğrudan indirilebilir ve yazdırılabilir. Diğer kullanıcıların paylaşmak için kendi hesaplarına karşıdan yükledikleri belgeler de, bu belgeler üzerinde görüntüleme ayrıcalıklarına sahip olduğunuz sürece, makinenize indirilebilir ve yazdırılabilir. Belirli hizmetler konuk kullanıcıların kamuya açık belgeleri görüntülemesine izin verir. Konuk kullanıcı olarak bir hizmete veya bir hesaba erişirken, sahibinin kamuya açtığı belgeleri, görüntüleme kısıtlamaları yoksa görüntüleyebilirsiniz.

Diğer kullanıcıların belgelerini indirebilmek için, ilgili albümlere veya belgelere erişim ayrıcalıklarına sahip olmalısınız.

Secure Function Lock özelliğinden (belli modellerde mevcuttur) dolayı kısıtlı bir Web Connect kullanıcısıysanız verileri indiremezsiniz.

Secure Function Lock Sayfası Sınırı, Web Connect'in kullanıldığı baskı işi için geçerlidir.

Hong Kong, Tayvan ve Güney Kore için

Brother Web Connect, yalnızca İngilizce yazılı dosya adlarını destekler. Yerel dillerde adlandırılan dosyalar indirilmez.

İlgili bilgiler

- Brother Web Connect
  - Web Servislerini Kullanarak İndirme ve Yazdırma
  - Brother CreativeCenter Şablonlarını İndirme ve Yazdırma

Web Servislerini Kullanarak İndirme ve Yazdırma

İlgili Modeller: MFC-L3710CW/MFC-L3735CDN/MFC-L3745CDW/MFC-L3750CDW/MFC-L3770CDW

Brother CreativeCenter Şablonları ➤➤ *İlgili bilgiler*

1. [Web] seçeneğini görüntülemek için kaydırın.
2. [Web] öğesine basın.

- Makinenin LCD'sinde Internet bağlantısıyla ilgili bilgiler görünürse, bilgileri okuyun ve [OK] öğesine basın. Bu bilgiyi yeniden görüntülemek istiyorsanız [Evet] öğesine basın.
- Zaman zaman, Brother Web Connect'in özellikleri ile ilgili güncellemeler veya duyurular LCD'de görünecektir. Bilgileri okuyun ve ardından [OK] öğesine basın.

3. İndirmek ve yazdırmak istediğiniz belgeyi barındıran servisi seçin.
4. Hesabınızın adını seçin. PIN giriş ekranı görünürse, dört haneli PIN girin ve [OK] öğesine basın.

- Servise konuk kullanıcı olarak erişmek için [Hizmeti Ziyaretci olarak kullan] öğesini seçin. Konuk kullanıcı olarak erişimle ilgili bilgiler göründüğünde, [OK] öğesine basın. Belgelerini indirmek istediğiniz kullanıcının hesap adını yazın ve ardından [OK] öğesine basın.
- Hizmete bağlı olarak, hesap adını bir listeden seçmeniz gerekebilir.

5. [Yazıcıya İndir] öğesine basın.
6. İstediğiniz albümü seçin. Bazı hizmetler belgelerin albümlere kaydedilmesini gerektirmez. Albümlere kaydedilmemiş belgelerde, belgeleri seçmek için [Sıralanmamış fotoğrafları göster] veya [Sıralanmamış Dosyaları Göster] öğesini seçin. Başka kullanıcıların belgeleri, bir albüm içine kaydedilmediklerinde indirilemez.

Bir albüm, toplanılmış görüntülerdir. Gerçek terim, kullandığınız hizmete bağlı olarak farklılık gösterebilir. Evernote® kullanırken, not defterini seçmeli ve ardından notu seçmelisiniz.

7. Yazdırmak istediğiniz belgenin küçük resmini seçin. LCD üzerindeki belgeyi onaylayın ve ardından [OK] öğesine basın. Yazdırılacak ek belgeleri seçin (en fazla 10 belge seçebilirsiniz).
8. bittiğinde, [OK] öğesine basın.
9. Bu işlemi tamamlamak için ekran talimatlarını uygulayın.

İlgili bilgiler

- Brother Web Connect Kullanarak Belgeleri İndirme ve Yazdırma

İlgili konular:

- Brother CreativeCenter Şablonlarını İndirme ve Yazdırma

Brother CreativeCenter Şablonlarını İndirme ve Yazdırma

İlgili Modeller: MFC-L3710CW/MFC-L3735CDN/MFC-L3745CDW/MFC-L3750CDW/MFC-L3770CDW

Brother CreativeCenter her ülkede mevcut değildir.

1. [Uygulamalar] seçeneğini görüntülemek için kaydırın.
2. [Uygulamalar] öğesine basın.

- Makinenin LCD'sinde Internet bağlantısıyla ilgili bilgiler görünürse, bilgileri okuyun ve [OK] öğesine basın. Bu bilgiyi yeniden görüntülemek istiyorsanız [Evet] öğesine basın.
- Zaman zaman, Brother Web Connect'in özellikleri ile ilgili güncellemeler veya duyurular LCD'de görünecektir. Bilgileri okuyun ve ardından [OK] öğesine basın.

3. ["Creative Center" Şablonları Yazdır] öğesine basın.
4. İstediğiniz kategoriyi seçin.
5. İstediğiniz kategoriyi yeniden seçin.
6. İstediğiniz dosyayı seçin. Yazdırmak istediğiniz kopya sayısını girin ve ardından [OK] öğesine basın. Yazdırmak istediğiniz tüm dosyaları seçene kadar bu adımı tekrarlayın.
7. Yazdırmak istediğiniz tüm dosyaları seçtikten sonra [OK] öğesine basın.

Makinenin LCD'sinde önerilen yazıcı ayarları ile ilgili bilgi görüntülenirse bu bilgileri okuyun ve [OK] öğesine basın. Bu bilgiyi yeniden görüntülemek istiyorsanız [Evet] öğesine basın.

8. Bu işlemi tamamlamak için ekran talimatlarını uygulayın.

İlgili bilgiler

- Brother Web Connect Kullanarak Belgeleri İndirme ve Yazdırma

İlgili konular:

- Web Servislerini Kullanarak İndirme ve Yazdırma

Cloud’a veya E-postaya FaxForward

İlgili Modeller: MFC-L3710CW/MFC-L3735CDN/MFC-L3745CDW/MFC-L3750CDW/MFC-L3770CDW

- Gelen faksları, mevcut çevrimiçi hizmetler ile hesaplarınıza otomatik iletmek için Cloud'a FaxForward özelliğini kullanın.

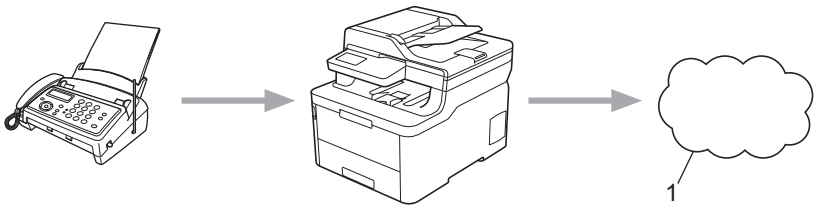

1. Web Hizmeti

- Gelen faksları, bir gelen kutusuna e-posta ekleri olarak otomatik iletmek için E-posta'ya FaxForward özelliğini kullanın.

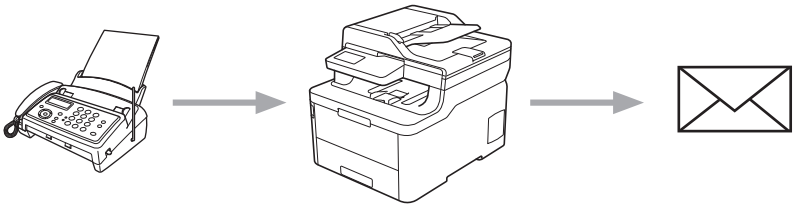

İlgili bilgiler

- Brother Web Connect
  - Cloud’a veya E-postaya FaxForward Özelliğini Açma
  - Cloud’a veya E-postaya FaxForward Özelliğini Kapatma

Cloud'a veya E-postaya FaxForward Özelliğini Açma

İlgili Modeller: MFC-L3710CW/MFC-L3735CDN/MFC-L3745CDW/MFC-L3750CDW/MFC-L3770CDW

Çevrimiçi hizmetten veya gelen kutunuza e-posta eki olarak gelen faksları otomatik olarak yönlendirmek için FaxForward özelliğini açın.

- Secure Function Lock özelliğinden (belli modellerde mevcuttur) dolayı kısıtlı bir Web Connect kullanıcısıysanız gelen faksları karşıya yükleyemezsiniz.
- Bu özellik, yalnızca tek renkli fakslar için kullanılabilir.
- Cloud'a FaxForward özelliğini açarsanız, aşağıdaki özellikleri kullanamazsınız:
  - [Faks İlet]
  - [Faks Depolama]
  - [PC Faks Alım]

1. [Uygulamalar] seçeneğini görüntülemek için kaydırın.
2. [Uygulamalar] öğesine basın.

- Makinenin LCD'sinde Internet bağlantısıyla ilgili bilgiler görünürse, bilgileri okuyun ve [OK] öğesine basın. Bu bilgiyi yeniden görüntülemek istiyorsanız [Evet] öğesine basın.
- Zaman zaman, Brother Web Connect'in özellikleri ile ilgili güncellemeler veya duyurular LCD'de görünecektir. Bilgileri okuyun ve ardından [OK] öğesine basın.

3. [Faksı İlet Bulut/E-posta'ya] öğesini seçin.

[Faksı İlet Bulut/E-posta'ya] ile ilgili bilgi görünürse, bilgiyi okuyun ve ardından [OK] öğesine basın.

4. [Açık] öğesine basın.
5. [E-posta'ya ilet] veya [Bulut'a ilerle] öğesine basın.
   - [Bulut'a ilerle] öğesini seçtiyseniz, faksları almak istediğiniz çevrimiçi servisleri seçin ve ardından hesap adınızı belirtin.
   - [E-posta'ya ilet] öğesini seçtiyseniz, faksları e-posta eki olarak almak istediğiniz e-posta adresini girin.
6. Bu işlemi tamamlamak için ekran talimatlarını uygulayın.

İlgili bilgiler

- Cloud'a veya E-postaya FaxForward

Cloud'a veya E-postaya FaxForward Özelliğini Kapatma

İlgili Modeller: MFC-L3710CW/MFC-L3735CDN/MFC-L3745CDW/MFC-L3750CDW/MFC-L3770CDW

Gelen faksların bir çevrimiçi servise veya e-posta eki olarak gelen kutusuna otomatik olarak aktarılmasını durdurmak istediğinizde FaxForward işlevini kapatın.

Makinenizin belleğinde hala alınan fakslar varsa, Cloud'a FaxForward özelliğini kapatamazsınız.

1. [Uygulamalar] seçeneğini görüntülemek için kaydırın.
2. [Uygulamalar] öğesine basın.

- Makinenin LCD'sinde Internet bağlantısıyla ilgili bilgiler görünürse, bilgileri okuyun ve [OK] öğesine basın. Bu bilgiyi yeniden görüntülemek istiyorsanız [Evet] öğesine basın.
- Zaman zaman, Brother Web Connect'in özellikleri ile ilgili güncellemeler veya duyurular LCD'de görünecektir. Bilgileri okuyun ve ardından [OK] öğesine basın.

3. [Faksı İlet Bulut/E-posta'ya] öğesini seçin.

[Faksı İlet Bulut/E-posta'ya] ile ilgili bilgi görünürse, bilgiyi okuyun ve ardından [OK] öğesine basın.

4. [Kapalı] öğesine basın.
5. [OK] öğesine basın.

İlgili bilgiler

- Cloud'a veya E-postaya FaxForward

Google Cloud Print

- Google Cloud Print'e Genel Bakış
- Google Cloud Print Kullanmadan Önce
- Google Chrome™ veya Chrome OS™ üzerinden Yazdırma
- Mobil için Google Drive™ üzerinden Yazdırma
- Mobil için Gmail™ Webmail Servisinden Yazdırma

Google Cloud Print'e Genel Bakış

Google Cloud Print™, ağa uyumlu bir aygıt (mobil telefon veya bilgisayar gibi) kullanarak, aygıta yazıcı sürücüsünü yüklemeden, Google hesabınıza kaydedilmiş bir yazıcıya yazdırmanızı mümkün kılan, Google tarafından sağlanan bir hizmettir.

Android™ uygulamalarından yazdırma, Google Play™ Store'dan Google Cloud Print™ uygulamasını yüklemeyi gerektirir.

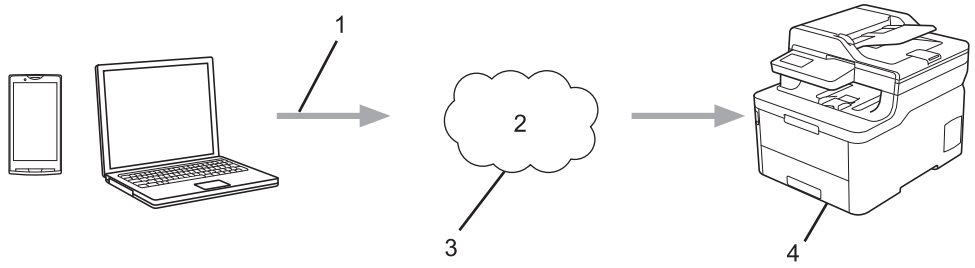

1. Yazdırma talebi
2. İnternet
3. Google Cloud Print™
4. Yazdırma

İlgili bilgiler

- Google Cloud Print

Google Cloud Print Kullanmadan Önce

- Google Cloud Print'i Kullanma Ağ Ayarları
- Google Chrome™ Kullanarak Google Cloud Print ile Makinenizi Kaydetme
- Web Tabanlı Yönetimi Kullanarak Makinenizi Google Cloud Print'e Kaydetme

Google Cloud Print'i Kullanma Ağ Ayarları

Google Cloud Print™ kullanmanız için Brother makinenizin, kablolu veya kablosuz bağlantı üzerinden İnternet'e erişimi olan bir ağa bağlı olması gereklidir. Makineyi doğru bir şekilde bağlamak ve yapılandırmak için *Hızlı Kurulum Kılavuzu*'na veya bu kılavuzdaki ilgili başlıklara bakın.

İlgili bilgiler

- Google Cloud Print Kullanmadan Önce

İlgili konular:

- Google Cloud Print Sorunları

Google Chrome™ Kullanarak Google Cloud Print ile Makinenizi Kaydetme

Öncesinde mutlaka bir Google Hesabı oluşturduğunuzdan emin olun. Henüz bir hesabınız yoksa, bir bilgisayarı ya da mobil aygıtı kullanarak Google web sitesine (https://accounts.google.com/signup) erişin ve bir hesap oluşturun.

Kayıt işlemine başlamadan önce Brother makinenizin boşta olduğundan emin olun.

Bu bölümdeki adımlar Windows kullanıcıları için verilen örneklerdir.

Bilgisayarınızdaki ekranlar işletim sisteminize ve ortamınıza bağlı olarak değişebilir.

1. Bilgisayarınızda Google Chrome™'u açın.
2. Google Hesabınızda oturum açın.
3. Google Chrome™ menü simgesine tıklayın ve ardından **Ayarlar** > **Gelişmiş ayarları göster...** öğesini seçin.
4. **Google Cloud Print** > **Yönet** öğesini tıklatın.
5. Makinenizi kaydetmek için ekran talimatlarını izleyin.
6. Makinenizde bir onay mesajı görüntülendiğinde, `[OK]` düğmesine basın.

Onay mesajı makinenin LCD'sinde görünmüyorsa, bu adımları yineleyin.

7. Brother makineniz başarılı bir şekilde kaydedildiğinde, mesaj **Cihazlarım** alanında görünecektir.

İlgili bilgiler

- Google Cloud Print Kullanmadan Önce

Web Tabanlı Yönetimi Kullanarak Makinenizi Google Cloud Print'e Kaydetme

Öncesinde mutlaka bir Google Hesabı oluşturduğunuzdan emin olun. Henüz bir hesabınız yoksa, bir bilgisayarı ya da mobil aygıtı kullanarak Google web sitesine (https://accounts.google.com/signup) erişin ve bir hesap oluşturun.

Kayıt işlemine başlamadan önce Brother makinenizin boşta olduğundan emin olun.

Makinenizi kaydetmeye başlamadan önce, makinede doğru tarih ve saatin ayarlandığını doğrulayın.

1. Brother makinenizin bilgisayarınız ya da mobil aygıtınızla aynı ağa bağlı olduğunu onaylayın.
2. Web tarayıcınızı başlatın.
3. Tarayıcınızın adres çubuğuna "https://makine'nin IP adresi" yazın ("makinenin IP adresi", makinenin IP adresidir).

   Örneğin:

   https://192.168.1.2
4. Makine şifre isterse bunu yazın ve → öğesine tıklayın.
5. **Network (Ağ)** sekmesini tıklatın.
6. Sol taraftaki gezinme çubuğunda **Protocol (Protokol)** menüsünü tıklatın.
7. **Google Cloud Print** öğesinin seçildiğinden emin olun ve ardından **Advanced Settings (Gelişmiş Ayarlar)** öğesine tıklayın.
8. **Status (Durum)** öğesinin **Enabled (Etkinleştirildi)** olarak ayarlandığından emin olun. **Register (Kaydet)** öğesine tıklayın.
9. Makinenizi kaydetmek için ekran talimatlarını izleyin.
10. Makinenizde bir onay mesajı görüntülendiğinde, TAMAM düğmesine basın.

Onay mesajı makinenin LCD'sinde görünmüyorsa, bu adımları yineleyin.

11. **Google** öğesine tıklayın.
12. Google Cloud Print™ için oturum açma ekranı görünür. Google Hesabınızda oturum açın ve makinenizi kaydetmek için ekran talimatlarını izleyin.
13. Makinenizin kaydını tamamladığınızda, Web Tabanlı Yönetim ekranına dönün ve **Registration Status (Kayıt Durumu)** öğesinin **Registered (Kayıtlı)** olarak ayarlandığından emin olun.

Makineniz Secure Function Lock (Güvenli İşlev Kilidi) özelliğini destekliyorsa, her bir kullanıcı için PC'den yazdırma kısıtlı olsa bile Google Cloud Print™ üzerinden yazdırma mümkündür. Google Cloud Print™ ile yazdırmayı kısıtlamak için, Web Tabanlı Yönetimi kullanarak Google Cloud Print™'i devre dışı bırakın ya da Secure Function Lock (Güvenli İşlev Kilidi) özelliğini Ortak Moda alın ve ardından ortak kullanıcılar için yazdırmayı kısıtlayın. ➤➤ *İlgili bilgiler*

İlgili bilgiler

- Google Cloud Print Kullanmadan Önce

İlgili konular:

- Güvenli İşlev Kilidi 3.0 için Ortak Modu Yapılandırma

Google Chrome™ veya Chrome OS™ üzerinden Yazdırma

1. Brother makinenizin açık olduğundan emin olun.
2. Yazdırmak istediğiniz web sayfasını açın.
3. Google Chrome™ menü simgesine tıklayın.
4. **Print (Yazdır)** öğesine tıklayın.
5. Tarayıcı listesinden makinenizi seçin.
6. Gerekliyse yazdırma seçeneklerini değiştirin.
7. **Print (Yazdır)** öğesine tıklayın.

İlgili bilgiler

- Google Cloud Print

Mobil için Google Drive™ üzerinden Yazdırma

1. Brother makinenizin açık olduğundan emin olun.
2. Android™ veya iOS aygıtınızın web tarayıcısından Google Drive™'a erişin.
3. Yazdırmak istediğiniz belgeyi açın.
4. Menü simgesine dokunun.
5. **Print (Yazdır)** öğesine dokunun.
6. Tarayıcı listesinden makinenizi seçin.
7. Gerekliyse yazdırma seçeneklerini değiştirin.
8. veya **Print (Yazdır)** öğesine dokunun.

İlgili bilgiler

- Google Cloud Print

Mobil için Gmail™ Webmail Servisinden Yazdırma

1. Brother makinenizin açık olduğundan emin olun.
2. Android™ veya iOS aygıtınızın web tarayıcısından Gmail™ webmail servisine erişin.
3. Yazdırmak istediğiniz e-postayı açın.
4. Menü simgesine dokunun.

Ek isminin yanında **Print (Yazdır)** belirirse, eki de yazdırabilirsiniz. **Print (Yazdır)** öğesine dokunun ve mobil aygıtınızdaki talimatları izleyin.

5. **Print (Yazdır)** öğesine dokunun.
6. Tarayıcı listesinden makinenizi seçin.
7. Gerekliyse yazdırma seçeneklerini değiştirin.
8. veya **Print (Yazdır)** öğesine dokunun.

İlgili bilgiler

- Google Cloud Print

AirPrint

- AirPrint'e Genel Bakış
- AirPrint Kullanmadan Önce (macOS)
- AirPrint Kullanarak Yazdırma
- AirPrint Kullanarak Tarama (macOS)
- AirPrint Kullanarak Bir Faks Gönderme (macOS)

AirPrint'e Genel Bakış

AirPrint, sürücü yükleme gerekmeden Mac bilgisayarınız, iPad, iPhone ve iPod touch'ınızdan kablosuz olarak fotoğrafları, e-postaları, web sayfalarını ve belgeleri kablosuz olarak yazdırmanızı sağlayan Apple işletim sistemlerine yönelik bir yazdırma çözümüdür.

AirPrint ayrıca faksları yazdırmadan doğrudan Mac bilgisayarınızdan göndermenizi ve belgeleri Mac bilgisayarınıza taramanızı sağlar. (MFC-L3710CW/MFC-L3735CDN/MFC-L3745CDW/MFC-L3750CDW/MFC-L3770CDW)

Daha fazla bilgi için Apple'ın web sitesini ziyaret edin.

Works with Apple rozetinin kullanılması, aksesuarın özel olarak rozette tanımlanan teknolojiyle çalışacak şekilde tasarlandığı ve Apple performans standartlarını karşılayacağının geliştirici tarafından onaylandığı anlamına gelir.

İlgili bilgiler

- AirPrint

İlgili konular:

- AirPrint Sorunları

AirPrint Kullanmadan Önce (macOS)

macOS kullanarak yazdırmadan önce, Brother makinenizi Mac bilgisayarınızdaki yazıcı listesine ekleyin.

1. Apple Menüsünden **System Preferences (Sistem Tercihleri)** öğesini seçin.
2. **Printers & Scanners (Yazıcılar ve Tarayıcılar)** öğesine tıklayın.
3. Soldaki Yazıcılar bölmesinin altından + simgesini tıklatın.
   Add (Ekle) ekranı görünür.
4. Brother makinenizi seçin ve sonra **Use (Kullan)** açılır menüsünden **AirPrint** öğesini seçin.
5. **Add (Ekle)** öğesine tıklayın.

İlgili bilgiler

- AirPrint

AirPrint Kullanarak Yazdırma

- iPad, iPhone ve iPod touch'tan yazdırın
- AirPrint Kullanarak Yazdırma (macOS)

iPad, iPhone ve iPod touch'tan yazdırın

Yazdırmak için kullanılan prosedür uygulamaya göre değişebilir. Aşağıdaki örnekte Safari kullanılmıştır.

1. Brother makinenizin açık olduğundan emin olun.
2. Yazdırmak istediğiniz sayfayı açmak için Safari kullanın.
3. veya öğesine dokunun.
4. **Print (Yazdır)** öğesine dokunun.
5. Brother makinenizin seçildiğinden emin olun.
6. Farklı bir makine seçilirse (veya yazıcı seçilmezse), **Printer (Yazıcı)** öğesine dokunun.
   Kullanılabilir makine listesi görünür.
7. Listede makinenizin adına dokunun.
8. Yazdırılacak sayfa sayısı ve 2 taraflı yazdırma (makineniz destekliyorsa) gibi istediğiniz seçenekleri seçin.
9. **Print (Yazdır)** öğesine dokunun.

İlgili bilgiler

- AirPrint Kullanarak Yazdırma

AirPrint Kullanarak Yazdırma (macOS)

Yazdırmak için kullanılan prosedür uygulamaya göre değişebilir. Aşağıdaki örnekte Safari kullanılmıştır. Yazdırmadan önce, Brother makinenizin Mac bilgisayarınızdaki yazıcı listesinde olduğundan emin olun.

1. Brother makinenizin açık olduğundan emin olun.
2. Mac bilgisayarınızda yazdırmak istediğiniz sayfayı açmak için Safari kullanın.
3. **File (Dosya)** menüsünü tıklatın ve sonra **Print (Yazdır)** öğesini seçin.
4. Brother makinenizin seçildiğinden emin olun. Farklı bir makine seçilirse (veya yazıcı seçilmezse), **Printer (Yazıcı)** açılır menüsünü tıklatın ve sonra Brother makinenizi seçin.
5. Yazdırılacak sayfa sayısı ve 2 taraflı yazdırma (makineniz destekliyorsa) gibi istediğiniz seçenekleri seçin.
6. **Print (Yazdır)** öğesine tıklayın.

İlgili bilgiler

- AirPrint Kullanarak Yazdırma

İlgili konular:

- AirPrint Kullanmadan Önce (macOS)

AirPrint Kullanarak Tarama (macOS)

Taramadan önce, Brother makinenizin Mac bilgisayarınızdaki tarayıcı listesinde olduğundan emin olun.

1. Belgenizi yükleyin.
2. Apple Menüsünden **System Preferences (Sistem Tercihleri)** öğesini seçin.
3. **Printers & Scanners (Yazıcılar ve Tarayıcılar)** öğesine tıklayın.
4. Tarayıcı listesinden Brother makinenizi seçin.
5. **Scan (Tara)** sekmesini tıklatın ve sonra **Open Scanner… (Tarayıcıyı açın…)** düğmesini tıklatın.

   Tarayıcı ekranı görünür.
6. Belgeyi ADF'ye yerleştirirseniz, **Use Document Feeder (Belge Besleyiciyi kullan)** onay kutusunu seçin ve sonra tarama boyutu ayarları açılır menüsünden belgenizin boyutunu seçin.
7. Hedef ayarı açılır menüsünden hedef klasörü veya hedef uygulamayı seçin.
8. Gerekirse tarama ayarlarını değiştirmek için **Show Details (Ayrıntıları Göster)** öğesini tıklatın.

   Tarayıcı camından tararken fare işaretçisini taramak istediğiniz bölüm üzerine sürükleyerek görüntüyü manüel olarak kırpabilirsiniz.
9. **Scan (Tara)** öğesine tıklayın.

İlgili bilgiler

- AirPrint

İlgili konular:

- AirPrint Kullanmadan Önce (macOS)

AirPrint Kullanarak Bir Faks Gönderme (macOS)

İlgili Modeller: MFC-L3710CW/MFC-L3735CDN/MFC-L3745CDW/MFC-L3750CDW/MFC-L3770CDW

Brother makinenizin Mac bilgisayarınızdaki yazıcı listesinde bulunduğundan emin olun. Aşağıdaki örnekte Apple TextEdit kullanılmıştır.

- Airprint sadece tek renkli faks belgelerini destekler.

1. Brother makinenizin açık olduğundan emin olun.
2. Mac bilgisayarınızda, bir faks olarak göndermek istediğiniz dosyayı açın.
3. **File (Dosya)** menüsünü tıklatın ve sonra **Print (Yazdır)** öğesini seçin.
4. **Printer (Yazıcı)** açılır menüsünü tıklatın ve sonra **Brother MFC-XXXX - Fax** (burada XXXX modelinizin adıdır) öğesini seçin.
5. Faks alıcısı bilgilerini yazın.
6. **Fax (Faks)** öğesine tıklayın.

İlgili bilgiler

- AirPrint

İlgili konular:

- AirPrint Kullanmadan Önce (macOS)

Windows için Mobil Yazdırma

Windows için Mobil Yazdırma, Windows mobil aygıtınızdan kablosuz yazdırma işlevidir. Brother makinenizin bağlı olduğu ağa bağlanabilir ve yazıcı sürücüsünü aygıta kurmadan yazdırma yapabilirsiniz. Birçok Windows uygulaması bu işlevi destekler.

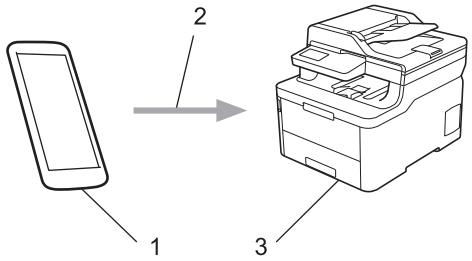

1. Windows mobil aygıtı (Windows 10 Mobile veya sonrası)
2. Wi-Fi® bağlantısı
3. Brother makineniz

İlgili bilgiler

- Mobil/Web Bağlantısı

Mopria® Yazdırma Hizmeti

Mopria® Yazdırma Hizmeti, Mopria® Alliance tarafından geliştirilen Android™ mobil aygıtlardaki (Android™ sürüm 4.4 veya üstü) bir yazdırma özelliğidir. Bu hizmetle, makinenizle aynı ağa bağlanabilir ve ek kurulum olmadan yazdırabilirsiniz. Çoğu orijinal Android™ uygulaması yazdırmayı destekler.

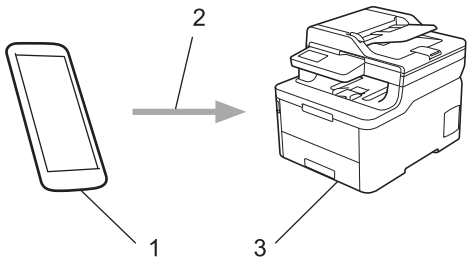

1. Android™ 4.4 veya üstü
2. Wi-Fi® Bağlantısı
3. Brother makineniz

Mopria® Yazdırma Hizmetini Google Play™ Store'dan indirmeniz ve Android™ aygıtınıza yüklemeniz gerekir. Bu hizmeti kullanmadan önce açmanız gerekir.

İlgili bilgiler

- Mobil/Web Bağlantısı

Mobil Aygıtlar İçin Brother iPrint&Scan

Çeşitli mobil aygıtlardan yazdırmak ve taramak için Brother iPrint&Scan'i kullanın.

- Android™ Aygıtlar için

  Brother iPrint&Scan, Brother makinenizin özelliklerini, bilgisayar kullanmadan, doğrudan Android™ aygıtınızdan kullanmanıza olanak sağlar.

  Google Play™ Store uygulamasından Brother iPrint&Scan'i indirin ve yükleyin.
- iPhone, iPad ve iPod touch dahil tüm iOS destekli aygıtlar

  Brother iPrint&Scan, Brother makinenizin özelliklerini doğrudan iOS aygıtınızdan kullanmanızı sağlar.

  App Store'dan Brother iPrint&Scan indirin ve yükleyin.
- Windows Aygıtları için

  Brother iPrint&Scan, Brother makinenizin özelliklerini bilgisayardan kullanmadan doğrudan Windows aygıtından kullanmanızı sağlar.

  Microsoft Store'dan Brother iPrint&Scan indirin ve yükleyin.

Daha ayrıntılı bilgi, support.brother.com/ips adresini ziyaret edin.

İlgili bilgiler

- Mobil/Web Bağlantısı

İlgili konular:

- Windows ve Mac için Brother iPrint&Scan

Yakın Alan İletişimi (NFC)

İlgili Modeller: MFC-L3770CDW

Yakın Alan İletişimi (NFC), birbirine yakın olan iki aygıt arasında basit işlemlere, veri alışverişine ve kablosuz bağlantılara olanak sağlar.

Android™ aygıtınız NFC özelliğine sahipse, makinenizdeki NFC sembolüne dokundurarak veriyi (fotoğraflar, PDF dosyaları, metin dosyaları, web sayfaları ve e-posta mesajları) aygıttan yazdırabilirsiniz veya fotoğraf ve belgeleri aygıta tarayabilirsiniz.

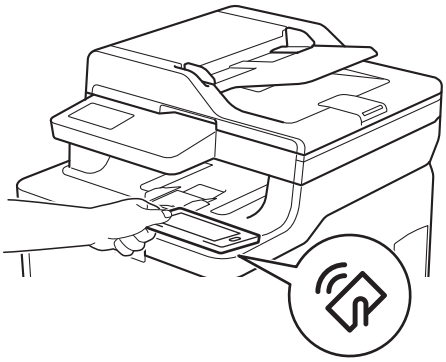

Bu özelliği kullanmak için Android™ aygıtınızda Brother iPrint&Scan'i indirmeniz ve yüklemeniz gerekir. Daha ayrıntılı bilgi, support.brother.com/ips adresini ziyaret edin.

İlgili bilgiler

- Mobil/Web Bağlantısı

ControlCenter

Sık kullanılan uygulamalarınıza hızlı bir şekilde erişmek için Brother'ın ControlCenter yazılımı yardımcı programını kullanın. ControlCenter'ı kullanma belirli uygulamalara doğrudan erişmenizi sağlar.

- ControlCenter4 (Windows)

ControlCenter4 (Windows)

- ControlCenter4 Çalıştırma Modunu Değiştirme (Windows)
- ControlCenter4 Ana Modunu Kullanarak Tarama (Windows)
- ControlCenter4 Gelişmiş Modunu Kullanarak Tarama (Windows)
- ControlCenter4'ü Kullanarak Brother Makinesini Ayarlama (Windows)
- ControlCenter4 Gelişmiş Modunu Kullanarak Özel Sekme Oluşturma (Windows)

ControlCenter4 Çalıştırma Modunu Değiştirme (Windows)

ControlCenter4 iki çalıştırma moduna sahiptir: **Giriş Modu** ve **Gelişmiş Modu**. Modları istediğiniz zaman değiştirebilirsiniz.

Giriş Modu

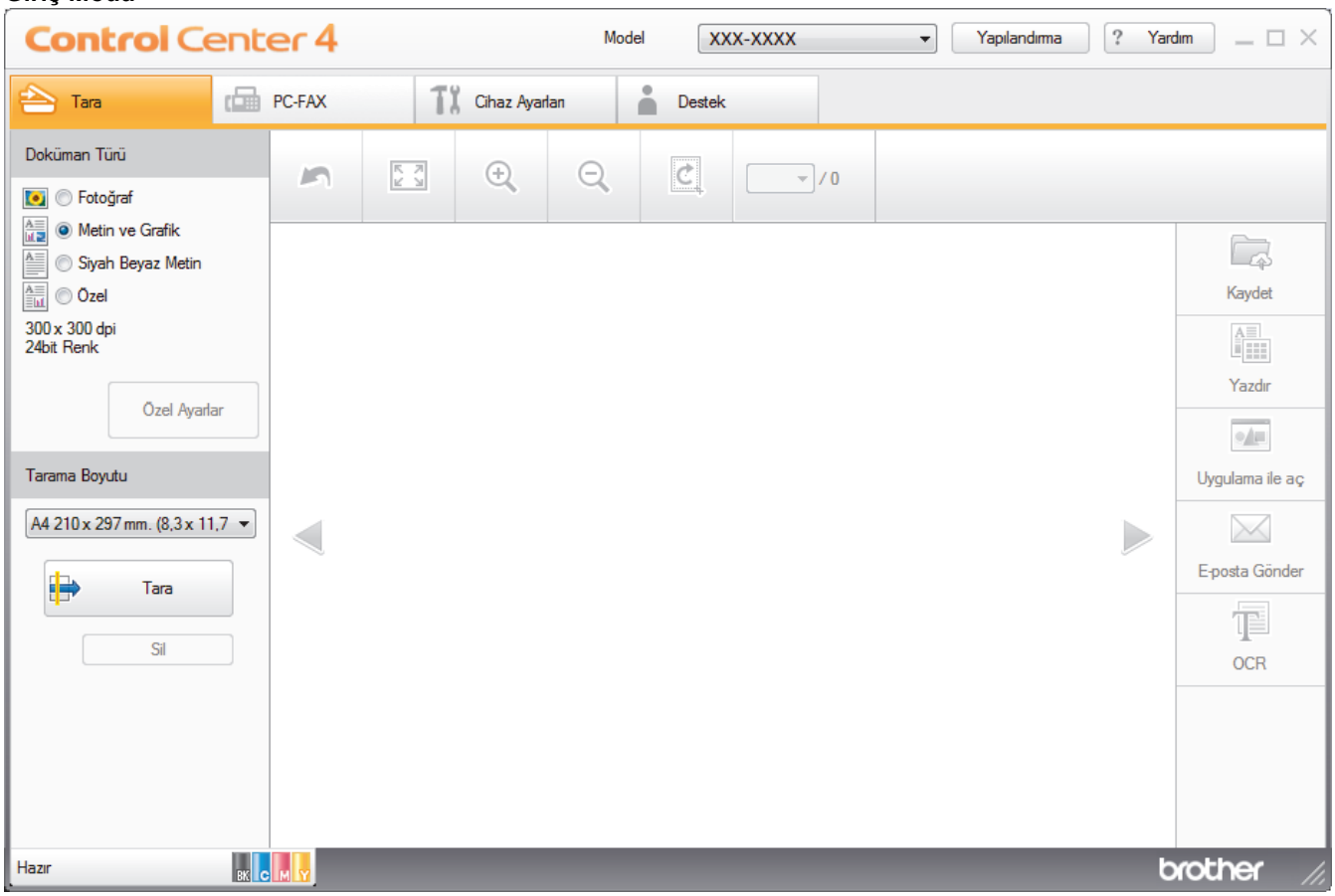

Gelişmiş Modu

- **Giriş Modu**

  ControlCenter4 Ana Modu, makinenizin ana özelliklerine kolaylıkla erişmenizi sağlar.
- **Gelişmiş Modu**

ControlCenter4 Gelişmiş Modu, makinenizin özelliklerinin detayları üzerinde size daha fazla kontrol kazandırır ve tek düğmeyle tarama işlemlerini özelleştirmenizi sağlar.

Çalıştırma modunu değiştirmek için:

1. Görev tepsisinde (**ControlCenter4**) simgesini tıklatın ve sonra **Aç** öğesini seçin.
2. **Yapılandırma** düğmesini tıklatın ve sonra **Mod Seç** öğesini seçin.
3. Mod seçim iletişim kutusu görünür. **Giriş Modu** veya **Gelişmiş Modu** seçeneğini seçin.

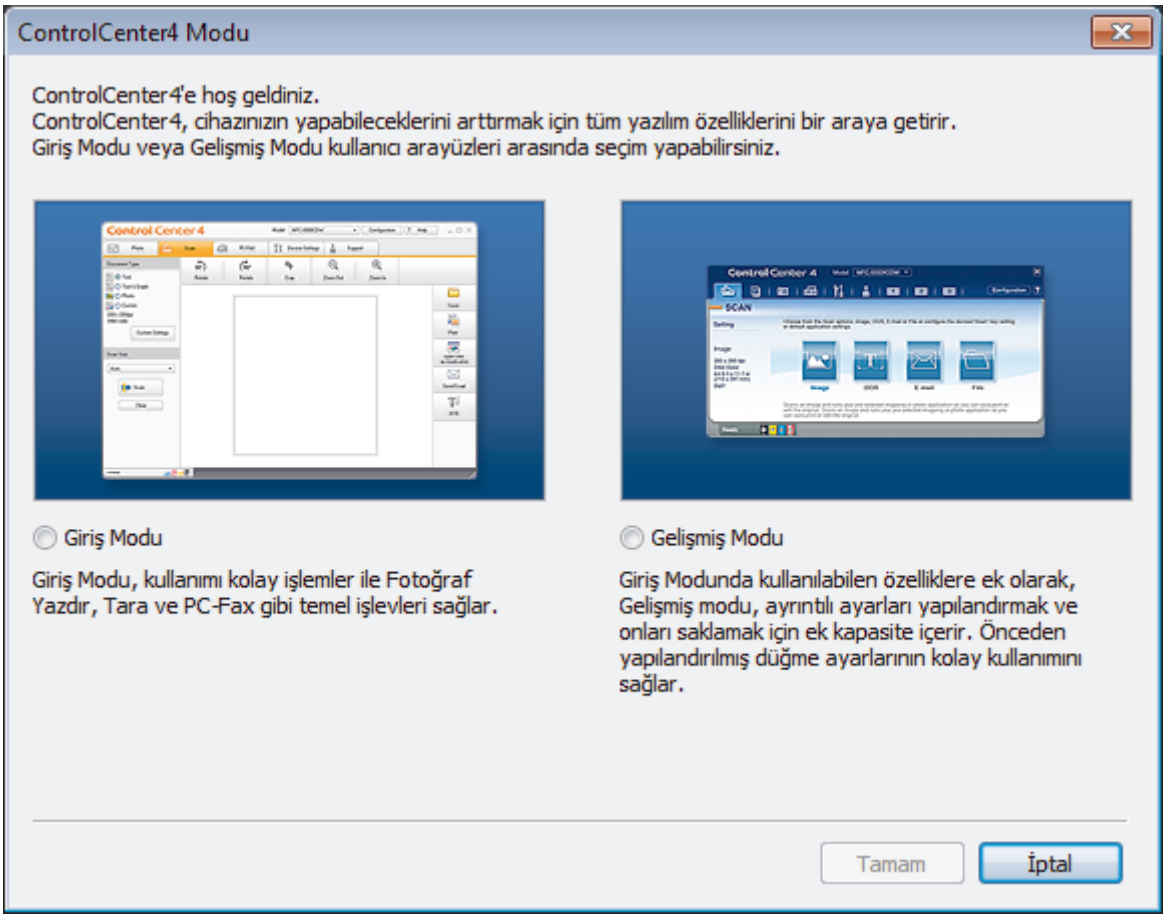

4. **Tamam** öğesini tıklatın.

İlgili bilgiler

- ControlCenter4 (Windows)

ControlCenter4 Ana Modunu Kullanarak Tarama (Windows)

Makinenizin ana özelliklerine erişmek için ControlCenter4 Ev Modunu kullanın.

- ControlCenter4 Ana Modunu Kullanarak Tarama (Windows)
- ControlCenter4 Ana Modunu Kullanarak Taranan Verileri Bir Klasöre PDF Dosyası Olarak Kaydetme (Windows)
- ControlCenter4 Ana Modunu Kullanarak Belgenin Her İki Tarafını da Otomatik Tarama (Windows)
- ControlCenter4 Ev Modu İçin Ayarlar (Windows)

ControlCenter4 Gelişmiş Modunu Kullanarak Tarama (Windows)

ControlCenter4 Gelişmiş Modu, makinenizin özelliklerinin detayları üzerinde size daha fazla kontrol kazandırır ve tek düğmeyle tarama işlemlerini özelleştirmenizi sağlar.

- ControlCenter4 Gelişmiş Modunu Kullanarak Fotoğrafları ve Grafikleri Tarama (Windows)
- ControlCenter4 Gelişmiş Modunu Kullanarak Taranan Verileri Bir Klasöre PDF Dosyası Olarak Kaydetme (Windows)
- ControlCenter4 Gelişmiş Modunu Kullanarak Belgenin Her İki Tarafını da Otomatik Tarama (Windows)
- ControlCenter4 Gelişmiş Modunu Kullanarak Bir Kimlik Kartının İki Tarafını Tarama (Windows)
- ControlCenter4 Gelişmiş Modunu Kullanarak E-posta Ekine Tarama (Windows)
- ControlCenter4 Gelişmiş Modunu Kullanarak Düzenlenebilir Bir Metin Dosyasına (OCR) Tarama (Windows)
- ControlCenter4 Gelişmiş Modu için Tarama Ayarları (Windows)

ControlCenter4'ü Kullanarak Brother Makinesini Ayarlama (Windows)

İlgili Modeller: MFC-L3710CW/MFC-L3735CDN/MFC-L3745CDW/MFC-L3750CDW/MFC-L3770CDW

Secure Function Lock (Güvenli İşlev Kilidi) Açık olarak ayarlanırsa, Uzaktan Kurulumu kullanamazsınız.

1. Görev tepsisinde (**ControlCenter4**) simgesini tıklatın ve sonra **Aç** öğesini tıklatın.
2. **Cihaz Ayarları** sekmesini tıklatın.
3. **Uzaktan Ayarlama** düğmesine tıklayın.
4. Ayarları gereken şekilde yapılandırın.

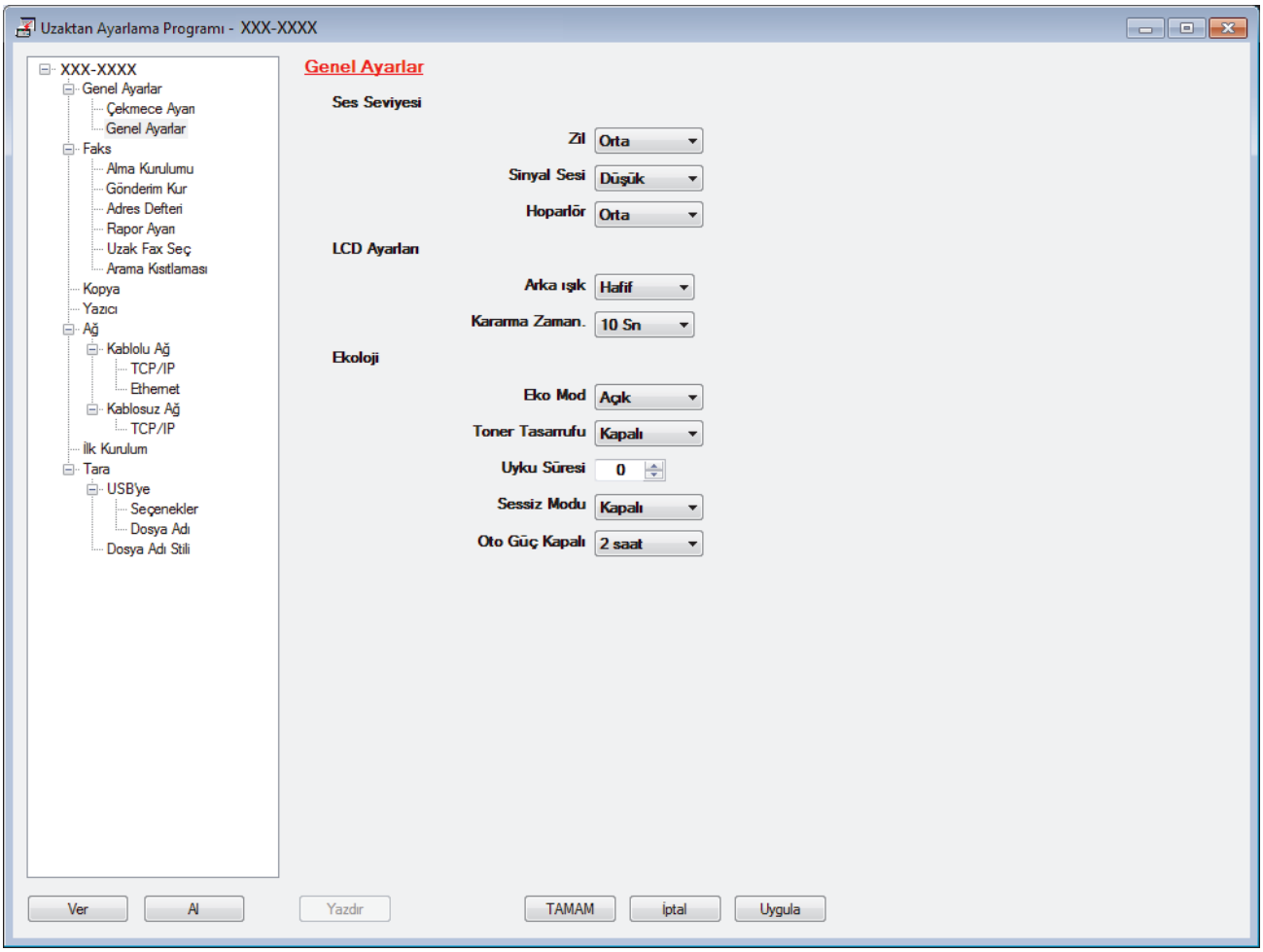

Ver

Geçerli yapılandırma ayarlarını bir dosyaya kaydetmek için tıklayın.

Adres defterini ya da makinenizin tüm ayarlarını kaydetmek için **Ver** öğesini tıklatın.

Al

Bir dosyayı almak için tıklatın ve ayarlarını okuyun.

Yazdır

Makinede seçilen öğeleri yazdırmak için tıklayın. Makineye yükleninceye kadar verileri yazdıramazsınız.Yeni verileri makineye yüklemek için **Uygula** öğesine tıklayın ve sonra **Yazdır** öğesine tıklayın.

Tamam

Verileri makineye yüklemeyi başlatmak için tıklayın ve sonra Uzaktan Kurulum Programından çıkın.Bir hata mesajı görünürse verilerinizin doğru olduğunu doğrulayın ve sonra **Tamam** öğesini tıklatın.

İptal

Verileri makineye yüklemeden Uzaktan Kurulum Programından çıkmak için tıklayın.

Uygula

Uzaktan Kurulum Programından çıkmadan verileri makineye yüklemek için tıklayın.

5. **Tamam** öğesine tıklayın.

- Bilgisayarınız bir güvenlik duvarı ile korunuyorsa ve Uzaktan Ayarlama özelliğini kullanamıyorsa, 137 ve 161 numaralı bağlantı noktasından iletişime izin vermek için güvenlik duvarı ayarlarını yapılandırmanız gerekebilir.
- Windows Güvenlik Duvarı kullanıyorsanız ve Brother yükleme diskinden Brother yazılımını ve sürücülerini yüklediyseniz, gerekli güvenlik duvarı ayarları zaten ayarlanmıştır.

İlgili bilgiler

- ControlCenter4 (Windows)
- Uzaktan Ayarlama (Windows)

ControlCenter4 Gelişmiş Modunu Kullanarak Özel Sekme Oluşturma (Windows)

Tercih edilen ayarlarla birlikte her biri beş adede kadar özelleştirilmiş düğme içeren üç adede kadar özelleştirilmiş sekme oluşturabilirsiniz.

ControlCenter4 için mod ayarı olarak **Gelişmiş Modu** öğesini seçin.

1. Görev tepsisinde (**ControlCenter4**) simgesini tıklatın ve sonra **Aç** öğesini tıklatın.
2. **Yapılandırma** düğmesini tıklatın ve sonra **Özel sekme oluştur** öğesini seçin.

   Özel bir sekme oluşturulur.
3. Özel sekmenin adını değiştirmek için, özel sekmeyi sağ tıklatın ve sonra **Özel sekmeyi yeniden adlandır** öğesini seçin.
4. **Yapılandırma** düğmesini tıklatın, **Özel düğme oluştur** öğesini seçin ve sonra oluşturmak istediğiniz düğmeyi seçin.

   Ayarlar iletişim kutusu görünür.
5. Düğme adını yazın ve sonra gerekirse ayarları değiştirin. **Tamam** öğesini tıklatın.

   Ayar seçenekleri seçtiğiniz düğmeye bağlı olarak değişir.

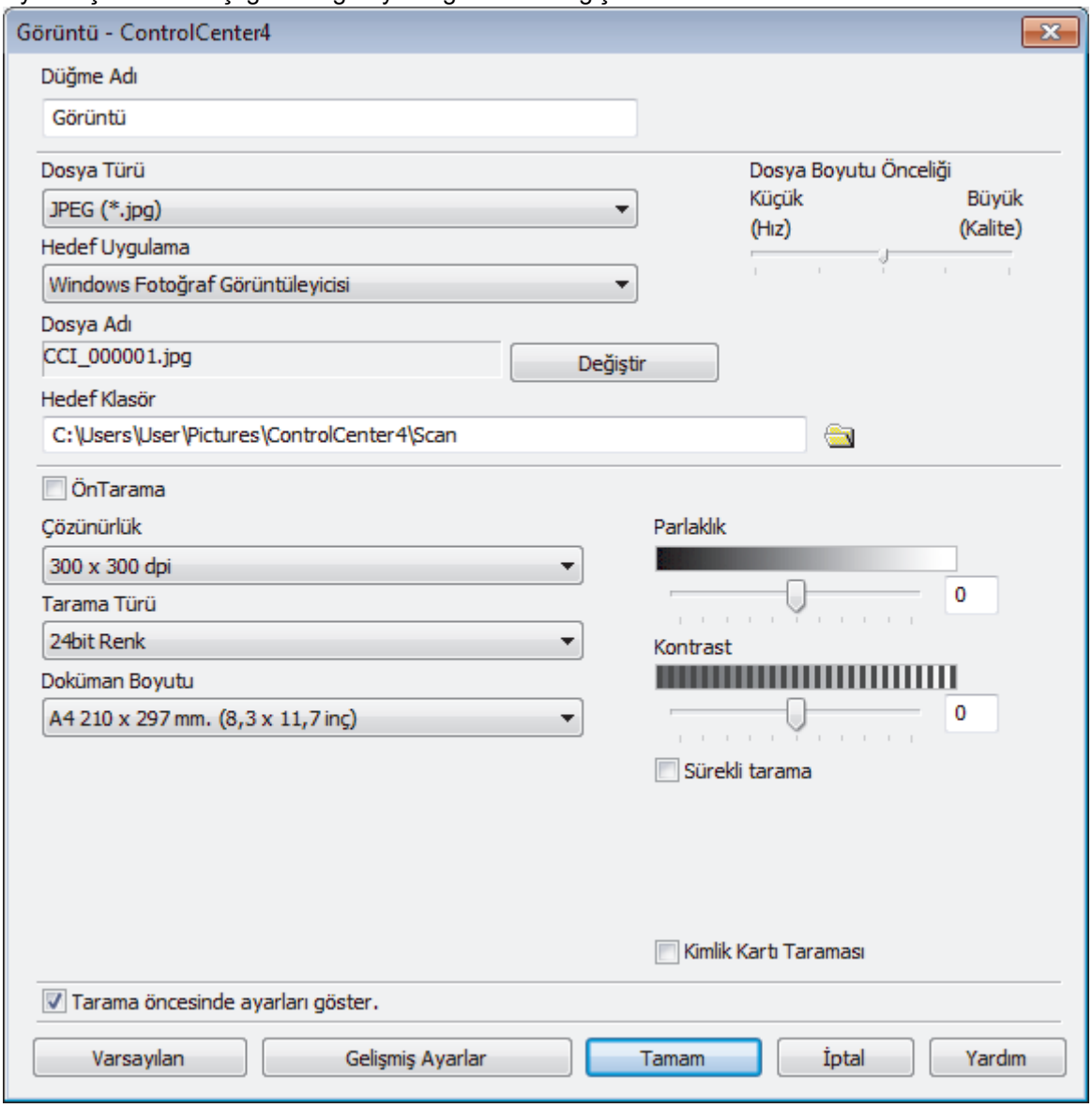

Oluşturulan sekmeyi, düğmeyi veya ayarları değiştirebilir veya kaldırabilirsiniz. **Yapılandırma** düğmesini tıklatın ve sonra menüyü izleyin.

İlgili bilgiler

- ControlCenter4 (Windows)

Windows ve Mac için Brother iPrint&Scan

- Brother iPrint&Scan'e Genel Bakış
- Brother iPrint&Scan'i Kullanarak Tarama (Mac)

Brother iPrint&Scan'e Genel Bakış

Bilgisayarınızdan yazdırmak ve taramak için Windows ve Mac için Brother iPrint&Scan.

Aşağıdaki ekranda Windows için Brother iPrint&Scan gösterilir. Gerçek ekran uygulamanın sürümüne bağlı olarak değişebilir.

- Windows için

  En son uygulamayı indirmek için support.brother.com adresindeki Brother Solutions Center'da modelinizin **Yüklemeler** sayfasına gidin.

- Mac İçin

  App Store'dan Brother iPrint&Scan indirin ve yükleyin.

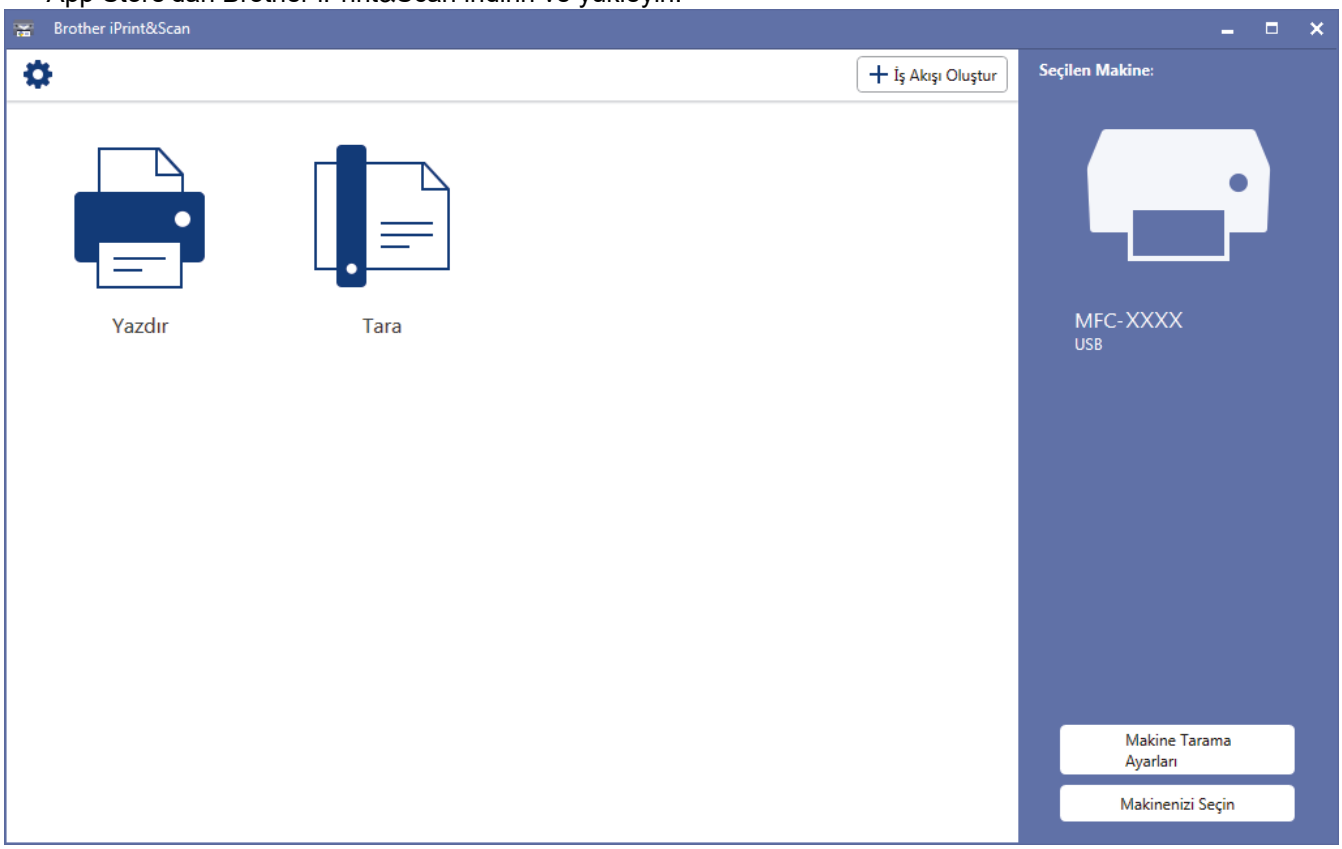

İlgili bilgiler

- Windows ve Mac için Brother iPrint&Scan

İlgili konular:

- Mobil Aygıtlar İçin Brother iPrint&Scan

Sorun Giderme

Bu bölümü, Brother makinenizi kullanırken karşılaşabileceğiniz tipik sorunları çözmek için kullanın. Çoğu sorunu kendiniz düzeltebilirsiniz.

ÖNEMLİ

Teknik yardım için, Brother müşteri hizmetlerini ya da yerel Brother bayiinizi aramalısınız.

Brother olmayan malzemeler kullanmak baskı kalitesini, donanım performansını ve makinenin güvenliğini etkileyebilir.

İlave yardıma gerek duyarsanız, support.brother.com öğesinde bulunan Brother Solutions Center'a gidin.

Önce aşağıdakileri kontrol edin:

- Makinenin güç kablosu doğru şekilde bağlı ve makine açık. ➤➤ *Hızlı Kurulum Kılavuzu*
- Tüm koruma malzemeleri çıkarılmış. ➤➤ *Hızlı Kurulum Kılavuzu*
- Kağıt çekmecesine doğru şekilde kağıt yerleştirilmiş.
- Arabirim kabloları makineye ve bilgisayara güvenli bir şekilde bağlı veya kablosuz bağlantı hem makinede hem de bilgisayarınızda ayarlı.
- Hata ve bakım mesajları

Kontroller sonucu sorunu çözemediyseniz, sorunu belirleyin ve ardından ➤➤ *İlgili bilgiler*

İlgili bilgiler

- Hata ve Bakım Mesajları
- Brother Web Connect Özelliğini Kullanırken Hata Mesajları
- Belge Sıkışmaları
- Kağıt Sıkışmaları
- Yazdırma Sorunları
- Baskı Kalitesini Artırma
- Telefon ve Faks Sorunları
- Ağ Sorunları
- Google Cloud Print Sorunları
- AirPrint Sorunları
- Diğer Sorunlar
- Makine Bilgilerini Kontrol Etme
- Brother Makinenizi Sıfırlama

Hata ve Bakım Mesajları

- MFC-L3770CDW

  LCD'de hata görüntüleniyorsa ve Android™ aygıtınız NFC özelliğini destekliyorsa, Brother Solutions Center'a erişmek için Brother makinenizdeki aygıtınızın NFC sembolüne dokundurun ve aygıtınızdaki en son SSS'lere göz atın. (Cep telefonu sağlayıcınızın mesaj ve veri ücretleri uygulanabilir.)

  Brother makinenizin ve Android™ aygıtınızın NFC ayarlarının Açık olarak ayarlandığından emin olun.

Gelişmiş tüm büro makinelerinde olduğu gibi hatalar oluşabilmekte ve tedarik malzemelerinin değiştirilmesi gerekebilmektedir. Bu durumda, makineniz hatayı veya gerekli düzenli bakımı tanımlar ve uygun mesajı gösterir. En sık karşılaşılan hata ve bakım mesajları tabloda verilmiştir.

Hatayı çözmek ve mesajı kaldırmak için **Eylem** sütunundaki talimatları izleyin.

Hataların çoğunu kendiniz düzeltebilir ve düzenli bakımı kendiniz uygulayabilirsiniz. Daha fazla ipucu için: support.brother.com adresini ziyaret edin ve **SSS ve Sorun Giderme** sayfasını tıklatın.

>> DCP-L3510CDW/DCP-L3551CDW
>> MFC-L3710CW/MFC-L3735CDN/MFC-L3745CDW/MFC-L3750CDW/MFC-L3770CDW

DCP-L3510CDW/DCP-L3551CDW

Hata Mesajı	Neden	Eylem
2-Trf. Sıkışma	Kağıt çekmecesinin veya fiksaj ünitesinin altında kağıt sıkıştı.	Kağıt çekmecesini çıkarın veya sıkışan kağıdı nazikçe çıkarmak için arka kapağı açın.
Arkada Sıkışma	Makinenin arkasında kağıt sıkıştı.	Fiksaj kapağını açın ve sıkışmış kağıdı çıkarın. Fiksaj kapağını kapatın. Hata mesajı kaybolmuyorsa **Mono Başlat** veya **Renkli Başlat** öğesine basın.
AT Kutusunu değiştir	Atık toner kutusunu değiştirme zamanı.	Atık toner kutusunu yenisiyle değiştirin. ➤➤ *İlgili bilgiler: Atık Toner Kutusunu Değiştirme*
Atık Toner Yok	Atık toner kutusu takılı değil veya düzgün takılmamış.	Atık toner kutusunu yeniden takın.
Atk sona yakin	Atık toner kutusu hemen hemen dolu.	LCD'de AT Kutusunu değiştir görüntülenmeden önce yeni bir atık toner kutusu sipariş edin.
Basılamıyor ##	Makinede mekanik bir sorun var.	• Makineyi kapatmak için ⏻ öğesini basılı tutun, birkaç dakika bekleyin ve sonra yeniden açın. • Sorun devam ederse, Brother müşteri hizmetlerine başvurun.
Baskı Veri Dolu	Makinenin belleği dolu.	**Durdur/Çık** öğesine basın ve önceden depolanan güvenli yazdırma verilerini silin.
Boyt Hat Çft Trf	Makinenin kağıt boyutu ayarında belirtilen kağıt boyutu, otomatik 2 taraflı yazdırmada kullanılamaz.	**Durdur/Çık** öğesine basın (gerekirse). Çekmeceye doğru boyutta kağıt yükleyin ve çekmeceyi kağıdın boyutuna göre ayarlayın. 2 taraflı yazdırma tarafından desteklenen bir kağıt boyutu seçin.
	Çekmecedeki kağıt doğru boyutta değil ve otomatik 2 taraflı yazdırma için kullanılamıyor.	

Hata Mesajı	Neden	Eylem
		Otomatik 2 taraflı yazdırma için kağıt boyutu A4'tür.
Boyut Eşleşmiyor	Çekmecedeki kağıt doğru boyutta değil.	Çekmeceye doğru boyutta kağıt yükleyin ve çekmece için kağıdın boyutunu ayarlayın.
Boyut Hatası	Yazıcı sürücüsünde tanımlanan kağıt boyutu tanımlanan çekmece tarafından desteklenmiyor.	Tanımlanan çekmece tarafından desteklenen bir kağıt boyutu seçin.
Ç1 Kağıt Yok	Makinede kağıt bitti veya kağıt çekmecesine kağıt doğru şekilde yüklenmedi.	• Kağıt çekmecesine kağıdı yeniden doldurun. Kağıt kılavuzlarının doğru boyuta ayarlandığından emin olun. • Kağıt çekmecedeyse, çıkarın ve yeniden yükleyin. Kağıt kılavuzlarının doğru boyuta ayarlandığından emin olun. • Kağıt çekmecesini aşırı doldurmayın.
Ç1 Tepsi Yok	Kağıt çekmecesi takılı değil veya düzgün takılmamış.	LCD'de belirtilen şekilde kağıt çekmecesini yeniden yükleyin.
Çift Trf Etkisiz	Makinenin arka kapağı tamamen kapatılmamış.	Makinenin arka kapağını kapalı konumda kilitleninceye kadar kapatın.
Doküm. Sıkışması	Belge düzgün yerleştirilmedi veya beslenmedi veya ADF'den taranan belge çok uzun.	Sıkışan kağıdı ADF ünitesinden çıkarın. ADF ünitesi kağıt yolundan her türlü pisliği ve kağıt artıklarını temizleyin. **Durdur/Çık** öğesine basın.
Drum !	Drum ünitesi üzerindeki korona telinin temizlenmesi gerekiyor.	Drum ünitesi üzerindeki korona telini temizleyin. 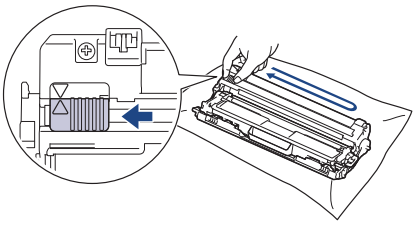 ➤➤ *İlgili bilgiler*: *Korona Tellerini Temizleme* Sorun devam ederse drum ünitesini yenisiyle değiştirin.
Drum Bitiyor	Drum ünitesi kullanım ömrünün sonuna yaklaşmış.	Drum Değiştir mesajını almadan önce yeni bir drum ünitesi sipariş edin.
Drum Değiştir	Drum ünitesini değiştirme zamanı.	LCD'de belirtilen rengin drum ünitesini değiştirin.
	Drum ünitesini yenisiyle değiştirdikten sonra bu mesajın kaybolmaması halinde drum ünitesi sayacı sıfırlanmamıştır.	Drum ünitesi sayacını sıfırlayın. ➤➤ *İlgili bilgiler*: *Drum Ünitesini Değiştirme*
Drum Durdur	Drum ünitesini değiştirme zamanı.	Drum ünitesini değiştirin. ➤➤ *İlgili bilgiler*: *Drum Ünitesini Değiştirme*.

Hata Mesajı	Neden	Eylem
Drum Ünitesi yok	Drum ünitesi düzgün takılmamış.	LCD ekranda belirtilen renge sahip toner kartuşunu ve drum ünitesi düzeneğini geri takın.
Elle Beslemede Sıkışma	Makinenin manüel besleme yuvasının içinde kağıt sıkıştı.	Manuel besleme yuvasının içindeki ve çevresindeki sıkışan tüm kağıtları çıkarın. Kağıdı manuel besleme yuvasına yeniden yükleyin ve **Mono Başlat** veya **Renkli Başlat** öğesine basın.
Erişim Reddedil.	Kullanmak istediğiniz işlev Secure Function Lock 3.0 tarafından kısıtlanmış.	Secure Function Lock Ayarlarınızı kontrol etmek için yöneticinize başvurun.
Hafıza doldu	Makinenin belleği dolu.	**Kopyalama işlemi devam ediyorsa aşağıdakilerden birini yapın:** • Taranan sayfaları kopyalamak için **Mono Başlat** veya **Renkli Başlat** öğesine basın. • **Durdur/Çık** öğesine basın ve süren diğer işlemlerin bitmesini bekleyip sonra yeniden deneyin. **Bir tarama işlemi sürüyorsa aşağıdakilerden birini yapın:** • Belgeyi birden fazla parçaya bölün. • Çözünürlüğü azaltın. • Dosya Boyutunu azaltın. • Yüksek sıkıştırılmış PDF dosya türünü seçin. Bir yazdırma işlemi devam ediyorsa, **Durdur/Çık** düğmesine basın ve ardından baskı çözünürlüğünü azaltın.
İçerde Sıkışma	Makinenin içinde kağıt sıkıştı.	Üst kapağı açın, toner kartuşlarını ve drum ünitesi düzeneğini çıkarın ve sıkışan kağıdı nazikçe çıkarın. Toner kartuşları ve drum ünitesi düzeneklerini makineye geri takın. Üst kapağı kapatın.
Kalibre Et	Kalibrasyon başarısız oldu.	• Makineyi kapatmak için tuşuna basın ve basılı tutun. Birkaç saniye bekleyin ve sonra yeniden açın. LCD'yi kullanarak renk kalibrasyonunu yeniden gerçekleştirin. • Yeni bir kayış ünitesi takın. • Sorun devam ederse, Brother müşteri hizmetlerine veya yerel Brother bayiinize başvurun.
Kapak Açık.	Üst kapak tamamen kapatılmamış.	Makinenin üst kapağını açın ve sıkıca kapatın.
	Fiksaj kapağını tamamen kapatılmamış veya gücü açtığınızda kağıt makinenin arkasına sıkışmış.	Makinenin arka kapağı içinde bulunan fiksaj kapağını kapatın. Kağıdın makinenin arkasında sıkışmadığından emin olun ve sonra fiksaj kapağını kapatın.
	ADF kapağı tamamen kapatılmamış.	ADF kapağını kapatın.

Hata Mesajı	Neden	Eylem
		Hata mesajı kaybolmuyorsa **Durdur/Çık** öğesine basın.
Kartuş Hatası	Toner kartuşu düzgün takılmamış.	LCD'de gösterilen renge sahip toner kartuşunu ve drum ünitesi düzeneğini çıkarın. Toner kartuşunu çıkarın ve drum ünitesine geri takın. Toner kartuşu ve drum ünitesi düzeneğini makineye geri takın. Sorun devam ederse, Brother müşteri hizmetlerine veya yerel Brother bayiinize başvurun.
Kayış Değiştir	Kayış ünitesini değiştirme zamanı.	Kayış ünitesini yenisiyle değiştirin. ➤➤ *İlgili bilgiler*: *Kayış Ünitesini Değiştirme*
Kayış Sona Yakın	Kayış ünitesi kullanım ömrünün sonuna yaklaşmış.	LCD'de Kayış Değiştir görüntülenmeden önce yeni bir kayış ünitesi sipariş edin.
Kayış Ünitesi yok	Kayış ünitesi takılı değil veya düzgün takılmamış.	Kayış ünitesini yeniden takın.
Kayıt	Kayıt başarısız oldu.	• Makineyi kapatmak için tuşuna basın ve basılı tutun. Birkaç saniye bekleyin ve sonra yeniden açın. LCD'yi kullanarak renk kaydını yeniden gerçekleştirin. • Yeni bir kayış ünitesi takın. • Sorun devam ederse, Brother müşteri hizmetlerine veya yerel Brother bayiinize başvurun.
Kend Kndn Tanılm	Fiksaj ünitesinin sıcaklığı belirtilen sürede belirtilen sıcaklığa yükselmiyor. Fiksaj ünitesi çok sıcak.	• Makineyi kapatmak için öğesini basılı tutun, birkaç saniye bekleyin ve sonra yeniden açın. Makineyi 15 dakika kadar güç açık halde boşta bırakın.
Kısa kağıt	Çekmecedeki kağıdın uzunluğu makinenin aşağı dönük çıkış çekmecesine göndermesi için çok kısa.	Yazdırılan sayfanın Yukarı dönük çıkış çekmecesine çıkmasını sağlamak için arka kapağı açın (Yukarı dönük çıkış çekmecesi). Yazdırılan sayfaları çıkarın ve sonra **Mono Başlat** veya **Renkli Başlat** öğesine basın.
Manüel Besleme	Manüel besleme yuvasında hiç kağıt yokken yazıcı sürücüsünde kağıt kaynağı olarak **Elle** seçildi.	Manüel besleme yuvasına kağıt yerleştirin.
Medya Uyuşmazlğı	Yazıcı sürücüsünde belirtilen ortam türü makinenin menüsünde belirtilen kağıt türünden farklı.	Çekmeceye doğru kağıt türünü yükleyin ve sonra makinedeki Kağıt Türü ayarında doğru ortam türünü seçin.
Sıkışma Tepsisi1	Gösterilen kağıt çekmecesinde kağıt sıkışmış.	Kağıt çekmecesini tamamen dışarı çekin ve sıkışan tüm kağıtları çıkarın. Kağıt tepsisini sıkıca makineye geri takın.
Sınır Aşıldı	Secure Function Lock 3.0 içinde ayarlanan yazdırma sınırına erişildi.	Secure Function Lock Ayarlarınızı kontrol etmek için yöneticinize başvurun.

Hata Mesajı	Neden	Eylem
Soğutuluyor	Makinenin iç kısmının sıcaklığı çok yüksektir. Makine geçerli yazdırma işini duraklatır ve soğutma moduna girer.	Tüm havalandırma deliklerinin tıkanmadığından emin olun. Makinedeki tüm havalandırma deliklerinin tıkanmadığından emin olun. Makine soğuduğunda, yazdırmaya devam edecektir.
Taranamıyor ##	Makinede mekanik bir sorun var.	• Makineyi kapatmak için öğesini basılı tutun ve sonra yeniden açın. • Sorun devam ederse, Brother müşteri hizmetlerine başvurun.
Toner Az	LCD'de bu mesaj görüntülenirse yazdırmaya devam edebilirsiniz. Toner kartuşu bitmek üzere.	LCD'de Toneri Değiştir görüntülenmeden önce yeni bir toner kartuşu sipariş edin.
Toner Hatası	Bir veya daha fazla toner kartuşu takılı değil veya düzgün takılı değil.	Drum ünitelerini dışarı çekin. Tüm toner kartuşlarını çıkarın ve sonra drum ünitelerine geri takın.
Toner Yok	Toner kartuşu veya toner kartuşu ve drum ünitesi düzeneği düzgün takılmamış.	Toner kartuşunu ve drum ünitesi düzeneğini çıkarın. Toner kartuşunu drum ünitesinden çıkarın ve toner kartuşu drum ünitesine yeniden takın. Toner kartuşu ve drum ünitesi düzeneğini makineye yeniden takın. Sorun devam ederse, toner kartuşunu değiştirin.
Toneri Değiştir	Toner kartuşu bitmek üzere. Makine tüm yazdırma işlemlerini durduruyor.	LCD'de belirtilen rengin toner kartuşunu değiştirin. ➤➤ *İlgili bilgiler*: *Toner Kartuşunu Değiştirme*
Yoğuşma	Oda sıcaklığı değişikliğinden sonra makinenin içinde yoğuşma oluşabilir.	Makineyi açık bırakın. Üst kapak açık konumda 30 dakika bekleyin. Sonra makineyi kapatın ve kapağı kapatın. Yeniden açın.

MFC-L3710CW/MFC-L3735CDN/MFC-L3745CDW/MFC-L3750CDW/MFC-L3770CDW

Hata Mesajı	Neden	Eylem
2 Taraflı Devre Dışı	Makinenin arka kapağı tamamen kapatılmamış.	Makinenin arka kapağını kapalı konumda kilitleninceye kadar kapatın.
Erişim Reddedil.	Kullanmak istediğiniz işlev Secure Function Lock 3.0 tarafından kısıtlanmış.	Secure Function Lock Ayarlarınızı kontrol etmek için yöneticinize başvurun.
Kalibrasyon	Kalibrasyon başarısız oldu.	• Makineyi kapatmak için tuşuna basın ve basılı tutun. Birkaç saniye bekleyin ve sonra yeniden açın. LCD'yi kullanarak renk kalibrasyonunu yeniden gerçekleştirin. • Yeni bir kayış ünitesi takın. • Sorun devam ederse, Brother müşteri hizmetlerine veya yerel Brother bayiinize başvurun.

Hata Mesajı	Neden	Eylem
Kartuş Hatası	Toner kartuşu düzgün takılmamış.	LCD'de gösterilen renge sahip toner kartuşunu ve drum ünitesi düzeneğini çıkarın. Toner kartuşunu çıkarın ve drum ünitesine geri takın. Toner kartuşu ve drum ünitesi düzeneğini makineye geri takın. Sorun devam ederse, Brother müşteri hizmetlerine veya yerel Brother bayiinize başvurun.
İlet. Hatası	Kötü telefon hattı kalitesi iletişim hatasına neden olmuştur.	Faksı yeniden gönderin veya makineyi başka bir telefon hattına bağlayın. Sorun devam ederse, telefon şirketine başvurun ve telefon hattınızı kontrol etmelerini isteyin.
Yoğuşma	Oda sıcaklığı değişikliğinden sonra makinenin içinde yoğuşma oluşabilir.	Makineyi açık bırakın. Üst kapak açık konumda 30 dakika bekleyin. Sonra makineyi kapatın ve kapağı kapatın. Yeniden açın.
Soğutuluyor	Makinenin iç kısmının sıcaklığı çok yüksektir. Makine geçerli yazdırma işini duraklatır ve soğutma moduna girer.	Tüm havalandırma deliklerinin tıkanmadığından emin olun. Makinedeki tüm havalandırma deliklerinin tıkanmadığından emin olun. Makine soğuduğunda, yazdırmaya devam edecektir.
Kapak Açık	Üst kapak tamamen kapatılmamış.	Makinenin üst kapağını açın ve sıkıca kapatın.
Kapak Açık.	Fiksaj kapağını tamamen kapatılmamış veya gücü açtığınızda kağıt makinenin arkasına sıkışmış.	Makinenin arka kapağı içinde bulunan fiksaj kapağını kapatın. Kağıdın makinenin arkasında sıkışmadığından emin olun ve sonra fiksaj kapağını kapatın.
Kapak Açık.	ADF kapağı tamamen kapatılmamış.	ADF kapağını kapatın. Hata mesajı kaybolmuyorsa ✕ öğesine basın.
Bağlantı kesildi	Diğer kişi veya diğer kişinin faks makinesi aramayı durdurdu.	Yeniden göndermeyi veya almayı deneyin. Aramalar üst üste durdurulduysa ve bir VoIP (IP üzerinden ses) sistemi kullanıyorsanız, Uyumluluğu, Temel (VoIP için) olarak değiştirmeye çalışın.
Doküm. Sıkışması	Belge düzgün yerleştirilmedi veya beslenmedi veya ADF'den taranan belge çok uzun.	Sıkışan kağıdı ADF ünitesinden çıkarın. ADF ünitesi kağıt yolundan her türlü pisliği ve kağıt artıklarını temizleyin. ✕ öğesine basın.
Sarf malzemeleri Drum Bitiyor	Drum ünitesi kullanım ömrünün sonuna yaklaşmış.	LCD'de Drum Değiştir görüntülenmeden önce yeni bir drum ünitesi sipariş edin.
Drum !	Drum ünitesi üzerindeki korona tellerinin temizlenmesi gerekiyor.	Drum ünitesi üzerindeki korona tellerini temizleyin. 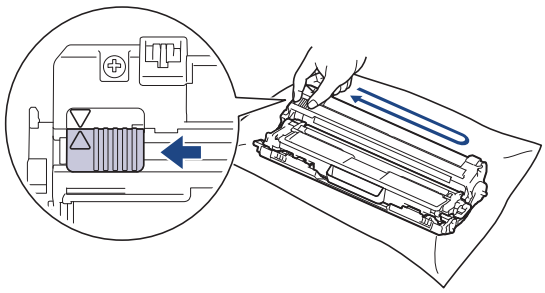 ➤➤ *İlgili bilgiler*: *Korona Tellerini Temizleme* Sorun devam ederse drum ünitesini yenisiyle değiştirin.

Hata Mesajı	Neden	Eylem
Drum Durdur	Drum ünitesini değiştirme zamanı.	Drum ünitesini değiştirin. ➤➤ *İlgili bilgiler*: *Drum Ünitesini Değiştirme*.
2 Taraflıda Sıkışma	Kağıt çekmecesinin veya fiksaj ünitesinin altında kağıt sıkıştı.	Kağıt çekmecesini çıkarın veya sıkışan kağıdı nazikçe çıkarmak için arka kapağı açın.
İçerde Sıkışma	Makinenin içinde kağıt sıkıştı.	Üst kapağı açın, toner kartuşlarını ve drum ünitesi düzeneğini çıkarın ve sıkışan kağıdı nazikçe çıkarın. Toner kartuşları ve drum ünitesi düzeneklerini makineye geri takın. Üst kapağı kapatın.
Elle Beslemede Sıkışma	Makinenin manüel besleme yuvasının içinde kağıt sıkıştı.	Manuel besleme yuvasının içindeki ve çevresindeki sıkışan tüm kağıtları çıkarın. Kağıdı manuel besleme yuvasına yeniden yükleyin ve Başlat öğesine basın.
ÇA Çek. Sıkışma	ÇA çekmecesinde kağıt sıkışmış.	ÇA çekmecesinin içindeki ve çevresindeki sıkışan kağıdı yavaşça çıkarın. Yeniden Dene öğesine basın.
Arkada Sıkışma	Makinenin arkasında kağıt sıkıştı.	Fiksaj kapağını açın ve sıkışmış kağıdı çıkarın. Fiksaj kapağını kapatın. Hata mesajı kaybolmuyorsa Yeniden Dene öğesine basın.
Sıkışma Tepsisi1	Gösterilen kağıt çekmecesinde kağıt sıkışmış.	LCD'deki animasyonda gösterildiği gibi kağıt çekmecesini çekip çıkarın ve sıkışan tüm kağıtları çıkarın.
Sınır Aşıldı	Secure Function Lock 3.0 içinde ayarlanan yazdırma sınırına erişildi.	Secure Function Lock Ayarlarınızı kontrol etmek için yöneticinize başvurun.
Manüel Besleme	Manüel besleme yuvasında hiç kağıt yokken yazıcı sürücüsünde kağıt kaynağı olarak **Elle** seçildi.	Manüel besleme yuvasına kağıt yerleştirin.
Medya Türü Uyşmzlğ	Yazıcı sürücüsünde belirtilen ortam türü makinenin menüsünde belirtilen kağıt türünden farklı.	Çekmeceye doğru kağıt türünü yükleyin ve sonra makinedeki Kağıt Türü ayarında doğru ortam türünü seçin.
Kayış Ünitesi yok	Kayış ünitesi takılı değil veya düzgün takılmamış.	Kayış ünitesini yeniden takın.
HUB Desteği Yok	Bir USB hub aygıtı USB doğrudan arayüzüne bağlı.	USB hub aygıtının USB doğrudan arayüzü ile olan bağlantısını kesin.
Drum Ünitesi Yok	Drum ünitesi düzgün takılmamış.	LCD ekranda belirtilen renge sahip toner kartuşunu ve drum ünitesi düzeneğini geri takın.
Kağıt Yok	Makinede kağıt bitti veya kağıt çekmecesine kağıt doğru şekilde yüklenmedi.	• Kağıt çekmecesine kağıdı yeniden doldurun. Kağıt kılavuzlarının doğru boyuta ayarlandığından emin olun. • Kağıt çekmecedeyse, çıkarın ve yeniden yükleyin. Kağıt kılavuzlarının doğru boyuta ayarlandığından emin olun. • Kağıt çekmecesini aşırı doldurmayın.
Kağıt ÇA'sı Yok	ÇA çekmecesinde kağıt bitti veya ÇA çekmecesine kağıt doğru şekilde yüklenmedi.	Aşağıdakilerden birini yapın: • ÇA çekmecesine kağıdı yeniden doldurun. Kağıt kılavuzlarının doğru boyuta ayarlandığından emin olun. • Kağıt çekmecedeyse, çıkarın ve yeniden yükleyin. Kağıt kılavuzlarının doğru boyuta ayarlandığından emin olun.

Hata Mesajı	Neden	Eylem
Ç1 Kağıt Yok	Kağıt çekmecesinde kağıt bitti veya kağıt çekmecesine kağıt doğru şekilde yüklenmedi.	Aşağıdakilerden birini yapın: • LCD'de belirtilen şekilde kağıt çekmecesine kağıdı yeniden doldurun. Kağıt kılavuzlarının doğru boyuta ayarlandığından emin olun. • Kağıt çekmecedeyse, çıkarın ve yeniden yükleyin. Kağıt kılavuzlarının doğru boyuta ayarlandığından emin olun. • Kağıt çekmecesini aşırı doldurmayın.
Toner Yok	Toner kartuşu veya toner kartuşu ve drum ünitesi düzeneği düzgün takılmamış.	Toner kartuşunu ve drum ünitesi düzeneğini çıkarın. Toner kartuşunu drum ünitesinden çıkarın ve toner kartuşu drum ünitesine yeniden takın. Toner kartuşu ve drum ünitesi düzeneğini makineye yeniden takın. Sorun devam ederse, toner kartuşunu değiştirin.
Ç1 Tepsi Yok	Kağıt çekmecesi takılı değil veya düzgün takılmamış.	LCD'de belirtilen şekilde kağıt çekmecesini yeniden yükleyin.
Atık Toner Yok	Atık toner kutusu takılı değil veya düzgün takılmamış.	Atık toner kutusunu yeniden takın.
Faks Belleği Dolu	Makinenin faks belleği dolu.	Faks Önizleme işlevini kullanıyorsanız, istenmeyen alınan faks verilerini silin. Bellek Alma işlevini kullanıyorsanız ve Faks Önizleme işlevini kullanmıyorsanız, alınan faks verilerini yazdırın. ➤➤ *İlgili bilgiler*: *Makinenin Belleğinde Depolanan Bir Faksı Yazdırma*
Hafıza doldu	Makinenin belleği dolu.	**Bir faks gönderme ya da kopyalama işlemi sürüyorsa aşağıdakilerden birini yapın:** • Şimdiye kadar taranan sayfaları göndermek için Şimdi Gönder öğesine basın. • Şimdiye kadar taranan sayfaları kopyalamak için Kısmi Yazdırma öğesine basın. • Çık veya ✕ öğesine basın ve süren diğer işlemlerin bitmesini bekleyip sonra yeniden deneyin. **Bir tarama işlemi sürüyorsa aşağıdakilerden birini yapın:** • Belgeyi birden fazla parçaya bölün. • Çözünürlüğü azaltın. • Dosya Boyutunu azaltın. • Yüksek sıkıştırılmış PDF dosya türünü seçin. • Bellekten faksları temizleyin. Bir yazdırma işlemi devam ediyorsa, ✕ düğmesine basın ve ardından baskı çözünürlüğünü azaltın.
Baskı Verisi Dolu	Makinenin belleği dolu.	✕ öğesine basın ve önceden depolanan güvenli yazdırma verilerini silin.
Baskı Yapılamıyor ##	Makinede mekanik bir sorun var.	• Makineyi kapatmak için ⏻ öğesini basılı tutun, birkaç dakika bekleyin ve sonra yeniden açın. • Sorun devam ederse, Brother müşteri hizmetlerine başvurun.

Hata Mesajı	Neden	Eylem
KAYIT	Kayıt başarısız oldu.	• Makineyi kapatmak için ⏻ tuşuna basın ve basılı tutun. Birkaç saniye bekleyin ve sonra yeniden açın. LCD'yi kullanarak renk kaydını yeniden gerçekleştirin. • Yeni bir kayış ünitesi takın. • Sorun devam ederse, Brother müşteri hizmetlerine veya yerel Brother bayiinize başvurun.
Sarf malzemeleri Drum Değiştir	Drum ünitesini değiştirme zamanı.	LCD'de belirtilen rengin drum ünitesini değiştirin.
	Drum ünitesini yenisiyle değiştirdikten sonra bu mesajın kaybolmaması halinde drum ünitesi sayacı sıfırlanmamıştır.	Drum ünitesi sayacını sıfırlayın. ➤➤ *İlgili bilgiler*: *Drum Ünitesini Değiştirme*
Toneri Değiştirin	Toner kartuşu bitmek üzere. Makine tüm yazdırma işlemlerini durduruyor. Bellek müsaitse fakslar bellekte saklanır.	LCD'de belirtilen rengin toner kartuşunu değiştirin. ➤➤ *İlgili bilgiler*: *Toner Kartuşunu Değiştirme*
ATK'yi Değiştir	Atık toner kutusunu değiştirme zamanı.	Atık toner kutusunu yenisiyle değiştirin. ➤➤ *İlgili bilgiler*: *Atık Toner Kutusunu Değiştirme*
Taranamıyor	Belge 2 taraflı tarama için çok uzun.	✕ öğesine basın. 2 taraflı tarama için, A4 boyutta kağıt kullanın. Diğer kağıtlar aşağıdaki boyutta olmalıdır: Uzunluk: 147,3 ila 355,6 mm Genişlik: 105 mm ila 215,9 mm
Taranamıyor ##	Makinede mekanik bir sorun var.	• Makineyi kapatmak için ⏻ öğesini basılı tutun ve sonra yeniden açın. • Sorun devam ederse, Brother müşteri hizmetlerine başvurun.
Öz Tanılama	Fiksaj ünitesinin sıcaklığı belirtilen sürede belirtilen sıcaklığa yükselmiyor.	Makineyi kapatmak için ⏻ öğesini basılı tutun, birkaç saniye bekleyin ve sonra yeniden açın. Makineyi 15 dakika kadar güç açık halde boşta bırakın.
	Fiksaj ünitesi çok sıcak.	
Kısa kağıt	Çekmecedeki kağıdın uzunluğu makinenin aşağı dönük çıkış çekmecesine göndermesi için çok kısa.	Yazdırılan sayfanın Yukarı dönük çıkış çekmecesine çıkmasını sağlamak için arka kapağı açın (Yukarı dönük çıkış çekmecesi). Yazdırılan sayfaları çıkarın ve sonra Yeniden Dene öğesine basın.
Boyut Hatası	Yazıcı sürücüsünde tanımlanan kağıt boyutu tanımlanan çekmece tarafından desteklenmiyor.	Tanımlanan çekmece tarafından desteklenen bir kağıt boyutu seçin.
Boyut Hata 2 taraf	Makinenin kağıt boyutu ayarında belirtilen kağıt boyutu, otomatik 2 taraflı yazdırmada kullanılamaz.	✕ öğesine basın (gerekirse). Çekmeceye doğru boyutta kağıt yükleyin ve çekmeceyi kağıdın boyutuna göre ayarlayın. 2 taraflı yazdırma tarafından desteklenen bir kağıt boyutu seçin. Otomatik 2 taraflı yazdırma için kağıt boyutu A4'tür.
	Çekmecedeki kağıt doğru boyutta değil ve otomatik 2 taraflı yazdırma için kullanılamıyor.	

Hata Mesajı	Neden	Eylem
Boyut Eşleşmiyor	Çekmecedeki kağıt doğru boyutta değil.	Çekmeceye doğru boyutta kağıt yükleyin ve çekmece için kağıdın boyutunu ayarlayın.
Sarf malzemeleri Kayış Sona Yakın	Kayış ünitesi kullanım ömrünün sonuna yaklaşmış.	LCD'de Kayış Değiştir görüntülenmeden önce yeni bir kayış ünitesi sipariş edin.
Sarf malzemeleri Kayış Değiştir	Kayış ünitesini değiştirme zamanı.	Kayış ünitesini yenisiyle değiştirin. ➤➤ *İlgili bilgiler*: *Kayış Ünitesini Değiştirme*
Sarf malzemeleri Toner Az: X (X, toner kartuşunun veya drum ünitesi renginin ömrünün sonuna yaklaştığını gösterir. BK=Siyah, C=Camgöbeği, M=Macenta, Y=Sarı.)	LCD'de bu mesaj görüntülenirse yazdırmaya devam edebilirsiniz. Toner kartuşu bitmek üzere.	LCD'de Toneri Değiştirin görüntülenmeden önce yeni bir toner kartuşu sipariş edin.
Sarf malzemeleri Atk sona yakin	Atık toner kutusu hemen hemen dolu.	LCD'de ATK'yi Değiştir görüntülenmeden önce yeni bir atık toner kutusu sipariş edin.
Toner Hatası	Bir veya daha fazla toner kartuşu takılı değil veya düzgün takılı değil.	Drum ünitelerini dışarı çekin. Tüm toner kartuşlarını çıkarın ve sonra drum ünitelerine geri takın.
Dokun.ekran başlt. işlmi başarsz	Güç açmayı başlatma işlemi tamamlanmadan önce Dokunmatik Ekrana basılmış.	Dokunmatik ekrana hiçbir şeyin dokunmadığından emin olun.
	Dokunmatik ekranın alt bölümü ile çerçevesi arasına kalıntı sıkışmış olabilir.	Bir parça sert kağıdı Dokunmatik Ekranın alt bölümü ile çerçevesi arasına sokun ve kalıntı varsa çıkarmak için ileri geri kaydırın.
Kullanılmayan Aygıt	Şifreli veya desteklenmeyen bir USB aygıtı veya USB flaş sürücüsü USB doğrudan arayüzüne bağlanmış.	Aygıtı USB doğrudan arabiriminden çıkarın.
Kullanılmayan Aygıt Cihazı çıkarın. Gücü kapatın ve ardından tekrar açın.	Arızalı bir USB aygıtı veya yüksek güç tüketen USB aygıtı USB doğrudan arayüzüne bağlandı.	• Aygıtı USB doğrudan arabiriminden çıkarın. • Makineyi kapatmak için ⏻ öğesini basılı tutun ve sonra yeniden açın.
Yanlış Kağıt Boyutu ÇA Yanlış Kağıt Boyutu Ç1	Kopyalama sırasında belirtilen çekmecede kağıt bitti ve makine sonraki öncelikli çekmeceden aynı boyutta kağıdı besleyemedi.	Kağıt çekmecesine kağıdı yeniden doldurun.

İlgili bilgiler

- Sorun Giderme
  - Faksınızı veya Faks Günlüğü Raporunu Aktarma

İlgili konular:

- Kağıt Çekmecesi Kullanarak Yükleme ve Yazdırma
- Çok Amaçlı Çekmeceye (ÇA Çekmece) Kağıt Yükleme ve Yazdırma
- Sarf Malzemelerini Değiştirme
- Toner Kartuşunu Değiştirme
- Drum Ünitesini Değiştirme
- Kayış Ünitesini Değiştirme
- Atık Toner Kutusunu Değiştirme
- Korona Tellerini Temizleme

- Makinenin Belleğinde Depolanan Bir Faksı Yazdırma
- Renkli Çıkışı Kalibre Etme

Fakslarınızı veya Faks Günlüğü Raporunu Aktarma

İlgili Modeller: MFC-L3710CW/MFC-L3735CDN/MFC-L3745CDW/MFC-L3750CDW/MFC-L3770CDW

LCD'de şu görüntülenirse:

- `[Baskı Yapılamıyor]` ##
- `[Taranamıyor]` ##

Fakslarınızı başka bir faks makinesine ya da bilgisayarınıza aktarmanızı öneririz.

Aktarmanız gereken faks olup olmadığını görmek için Faks Faaliyet Raporunu da aktarabilirsiniz.

Faksları aktardıktan sonra LCD'de bir hata mesajı varsa, birkaç dakika kadar Brother makinenizin güç kaynağıyla olan bağlantısını kesin ve sonra yeniden bağlayın.

İlgili bilgiler

- Hata ve Bakım Mesajları
  - Faksların Başka Bir Faks Makinesine Aktarılması
  - Faksların Bilgisayarınıza Aktarılması
  - Faks Günlüğü Raporunun Başka Bir Faks Makinesine Aktarılması

Faksların Başka Bir Faks Makinesine Aktarılması

İlgili Modeller: MFC-L3710CW/MFC-L3735CDN/MFC-L3745CDW/MFC-L3750CDW/MFC-L3770CDW

İstasyon kimliğinizi belirlemediyseniz, Faks Aktarma moduna geçemezsiniz.

1. [Ayarlar] > [Tüm Ayarlar] > [Servis] > [Veri Aktarımı] > [Faks Aktarım] öğesine basın.
2. Aşağıdakilerden birini yapın:
   - LCD'de [Veri Yok] görüntüleniyorsa, makine belleğinde kalan faks yoktur. [Kapat] öğesine basın.
   - Faksların yönlendirileceği faks numarasını girin.
3. [Faks Başlatma] öğesine basın.

İlgili bilgiler

- Fakslarınızı veya Faks Günlüğü Raporunu Aktarma

İlgili konular:

- İstasyon Kimliğinizi Ayarlama

Faksların Bilgisayarınıza Aktarılması

İlgili Modeller: MFC-L3710CW/MFC-L3735CDN/MFC-L3745CDW/MFC-L3750CDW/MFC-L3770CDW

1. Bilgisayarınıza yazılımı ve sürücüleri yüklediğinizden emin olun ve sonra bilgisayarınızda **PC-FAX Alımı** öğesini açın.

   Aşağıdakilerden birini yapın:

   - (Windows 7)

     (**Başlat**) menüsünden, **Tüm Programlar** > **Brother** > **Brother Utilities** öğesini seçin.

     Açılır listeye tıklayın ve model adınızı seçin (zaten seçili değilse). Sol gezinme çubuğunda **PC-FAX** öğesini tıklatın ve sonra **Alım** öğesini tıklatın.
   - (Windows 8 ve Windows 10)

     (**Brother Utilities**) öğesini tıklatın ve ardından aşağı açılır listeyi tıklatıp modelinizin adını seçin (seçili değilse). Sol gezinme çubuğunda **PC-FAX** öğesini tıklatın ve sonra **Alım** öğesini tıklatın.
2. Makinede `[PC Faks Alım]` ayarı yaptığınızdan emin olun.

   PC-Faks Alımı ayarladığınızda fakslar makinenin belleğindeyse LCD'de `[PC'ye Faks gönd?]` görüntülenir.
3. Aşağıdakilerden birini yapın:
   - Tüm faksları bilgisayarınıza aktarmak için `[Evet]` öğesine basın.
   - Çıkmak ve faksları bellekte bırakmak için `[Hayır]` tuşuna basın.
4. öğesine basın.

İlgili bilgiler

- Fakslarınızı veya Faks Günlüğü Raporunu Aktarma

Faks Günlüğü Raporunun Başka Bir Faks Makinesine Aktarılması

İlgili Modeller: MFC-L3710CW/MFC-L3735CDN/MFC-L3745CDW/MFC-L3750CDW/MFC-L3770CDW

İstasyon kimliğinizi belirlemediyseniz, faks aktarma moduna geçemezsiniz.

1. [Ayarlar] > [Tüm Ayarlar] > [Servis] > [Veri Aktarımı] > [Rapor Aktarımı] öğesine basın.
2. Faks Günlüğünün yönlendirileceği faks numarasını girin.
3. [Faks Başlatma] öğesine basın.

İlgili bilgiler

- Fakslarınızı veya Faks Günlüğü Raporunu Aktarma

İlgili konular:

- İstasyon Kimliğinizi Ayarlama

Brother Web Connect Özelliğini Kullanırken Hata Mesajları

Bir hata meydana gelirse Brother makinenizde bir hata mesajı görüntülenir. En yaygın hata mesajları aşağıdaki tabloda gösterilmiştir.

Hataların çoğunu kendiniz düzeltebilirsiniz. Bu tabloyu okuduktan sonra hala yardıma ihtiyacınız varsa, Brother Solutions Center, en yeni sorun giderme ipuçlarını sunmaktadır.

support.brother.com adresinde Brother Solutions Center'a gidin.

Bağlantı Hatası

Hata Mesajları	Neden	Eylem
`Bağlantı Hatası 02` `Ağ bağlantısı başarısız. Ağ bağlantısının aktif olduğundan emin olun.`	Makine, bir ağa bağlı değil.	• Ağ bağlantısının iyi olduğunu onaylayın. • Makine çalıştırıldıktan hemen sonra `Web` düğmesine basılırsa ağ bağlantısı henüz kurulmamış olabilir. Bekleyin ve yeniden deneyin.
`Bağlantı Hatası 03` `Sunucuyla bağ. başarısız. Ağ ayarlarını kontrol et.`	• Ağ veya sunucu ayarları yanlış. • Ağda veya sunucuda bir sorun var.	• Ağ ayarlarının doğru olduğunu onaylayın veya bekleyip daha sonra yeniden deneyin. • Makine çalıştırıldıktan hemen sonra `Web` düğmesine basılırsa ağ bağlantısı henüz kurulmamış olabilir. Bekleyin ve yeniden deneyin.
`Bağlantı Hatası 07` `Sunucu bağlantısı başarısız. Tarih ve saat yanlış.`	Tarih ve saat ayarları yanlış.	Tarih ve saati doğru olarak ayarlayın. Makinenin güç kablosunun bağlantısı kesildiyse, tarih ve saat ayarlarının varsayılan fabrika ayarlarına sıfırlanmış olabileceğini unutmayın.

Kimlik Doğrulama Hatası

Hata Mesajları	Neden	Eylem
`Doğrulama Hatası 01` `PIN kodu hatalı. Doğru PIN kodunu girin.`	Hesaba erişmek için girdiğiniz PIN yanlış. PIN, hesabı makineye kaydederken girilmiş olan dört basamaklı sayıdır.	Doğru PIN'i girin.
`Doğrulama Hatası 02` `Yanlış veya eski ID.Veya bu gecici ID kullanılmış. Doğru ID'yi girin veya ID'yi yeniden düzenleyin. Gecici ID düzenlendikten sonra 24 saat geçerlidir.`	Girilen geçici kimlik yanlış.	Doğru geçici kimliği girin.
	Girilen geçici kimliğin süresi dolmuş. Geçici kimlik 24 saat geçerlidir.	Brother Web Connect erişimi için yeniden başvurun ve yeni bir geçici kimlik alın ve ardından hesabı makineye kaydetmek için yeni kimliği kullanın.
`Doğrulama Hatası 03` `Görünen ad zaten kayıtlı. Farklı bir görünen ad girin.`	Görünen ad olarak girdiğiniz ad, başka bir hizmet kullanıcısına kaydedilmiştir.	Farklı bir görünen ad girin.

Sunucu Hatası

Hata Mesajları	Neden	Eylem
`Sunucu Hatası 01` `Doğrulama başarısız. Aşağıdaki işlemleri`	Makinenin kimlik doğrulama bilgilerinin (hizmete erişmek için	Brother Web Connect erişimi için yeniden başvurarak yeni bir geçici kimlik alın ve ardından hesabı

Hata Mesajları	Neden	Eylem
gerçekleştirin: 1. Geçici yeni bir ID almak için http://bwc.brother.com adresini ziyaret edin. 2. Tamam seçeneğine basın ve bir sonraki ekranda yeni geçici ID'nizi girin.	gereklidir) süresi dolmuş veya bilgiler geçerli değil.	makineye kaydetmek için yeni kimliği kullanın.
Sunucu Hatası 03 Yükleme başarısız. Desteklenmeyen dosya veya bozuk veri. Dosyadaki verileri doğrulayın.	Yüklemeye çalıştığınız dosya, aşağıdaki sorunlardan birini içeriyor olabilir: • Dosya; piksel sayısı, dosya boyutu, vb. ile ilgili hizmet sınırını aşıyor. • Dosya türü desteklenmiyor. • Dosya bozuk.	Dosya kullanılamıyor: • Hizmetin boyut veya format kısıtlamalarını kontrol edin. • Dosyayı farklı türde kaydedin. • Mümkünse, dosyanın yeni, bozulmamış bir örneğini bulun.
Sunucu Hatası 13 Hizmet gecici olarak kullanılamıyor. Lütfen daha sonra tekrar deneyin.	Hizmette sorun var ve şu anda kullanılamıyor.	Bekleyin ve yeniden deneyin. İleti tekrar görüntülenirse, erişilebilir olmadığını onaylamak için hizmete bir bilgisayardan erişin.

Kısayol Hatası

Hata Mesajları	Neden	Eylem
Kısayol Hatası 02 Hesap gecerli. Lütfen bu kısayolu sildikten sonra hesabı ve kısayolu yeniden kaydedin.	Kısayol kaydedildikten sonra hesap silindiğinden, kısayol kullanılamıyor.	Kısayolu silin ve ardından hesap ve kısayolu yeniden kaydedin.

İlgili bilgiler

- Sorun Giderme

Belge Sıkışmaları

İlgili Modeller: DCP-L3551CDW/MFC-L3710CW/MFC-L3735CDN/MFC-L3745CDW/MFC-L3750CDW/MFC-L3770CDW

- Belge, ADF Ünitesinin En Üstünde Sıkıştı
- Belge Kapağının Altında Belge Sıkıştı
- ADF'de Sıkışmış Küçük Kağıt Artığını Çıkarma

Belge, ADF Ünitesinin En Üstünde Sıkıştı

İlgili Modeller: DCP-L3551CDW/MFC-L3710CW/MFC-L3735CDN/MFC-L3745CDW/MFC-L3750CDW/MFC-L3770CDW

1. ADF'den sıkışmamış kağıtları çıkarın.
2. ADF kapağını açın.
3. Sıkışan belgeyi dışarıya ve sola doğru çekin. Belge yırtılır ya da zedelenirse, bir daha sıkışma olmaması için artıkları ya da parçaları çıkartın.

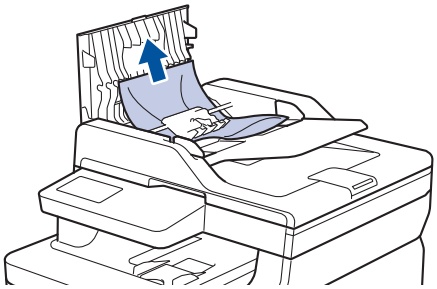

4. ADF kapağını kapatın.
5. Aşağıdakilerden birini yapın:
   - (DCP-L3551CDW)

     Durdur/Çık öğesine basın.
   - (MFC-L3710CW/MFC-L3735CDN/MFC-L3745CDW/MFC-L3750CDW/MFC-L3770CDW)

     öğesine basın.

İlgili bilgiler

- Belge Sıkışmaları

Belge Kapağının Altında Belge Sıkıştı

İlgili Modeller: DCP-L3551CDW/MFC-L3710CW/MFC-L3735CDN/MFC-L3745CDW/MFC-L3750CDW/MFC-L3770CDW

1. ADF'den sıkışmamış kağıtları çıkarın.
2. Belgenin kapağını kaldırın.
3. Sıkışan belgeyi dışarıya ve sağa doğru çekin. Belge yırtılır ya da zedelenirse, bir daha sıkışma olmaması için artıkları ya da parçaları çıkartın.

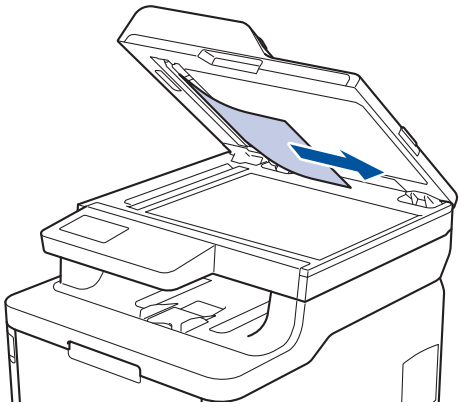

4. Doküman kapağını kapatın.
5. Aşağıdakilerden birini yapın:
   - (DCP-L3551CDW)

     Durdur/Çık öğesine basın.
   - (MFC-L3710CW/MFC-L3735CDN/MFC-L3745CDW/MFC-L3750CDW/MFC-L3770CDW)

     öğesine basın.

İlgili bilgiler

- Belge Sıkışmaları

ADF'de Sıkışmış Küçük Kağıt Artığını Çıkarma

İlgili Modeller: DCP-L3551CDW/MFC-L3710CW/MFC-L3735CDN/MFC-L3745CDW/MFC-L3750CDW/MFC-L3770CDW

1. Belgenin kapağını kaldırın.
2. İçindeki her türlü küçük kağıt artığını itmek için ADF'nin içine kartvizit kağıdı gibi bir parça sert kağıt sokun.

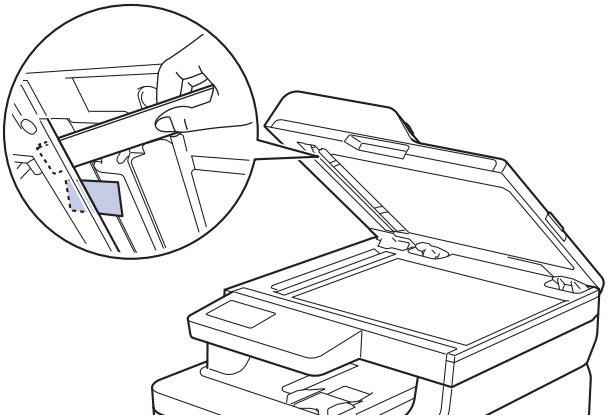

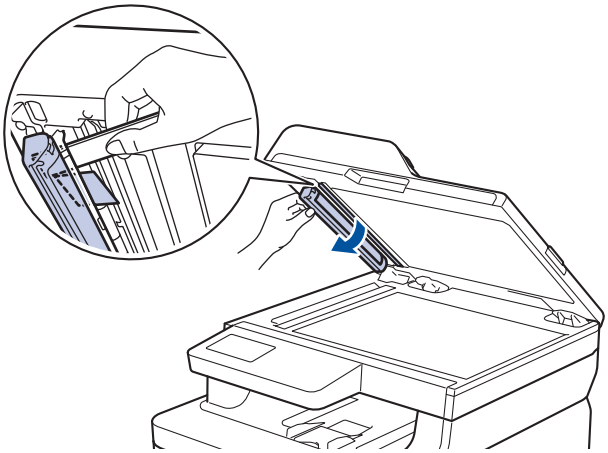

3. Doküman kapağını kapatın.
4. Aşağıdakilerden birini yapın:
   - (DCP-L3551CDW)
     Durdur/Çık öğesine basın.
   - (MFC-L3710CW/MFC-L3735CDN/MFC-L3745CDW/MFC-L3750CDW/MFC-L3770CDW)
     öğesine basın.

İlgili bilgiler

- Belge Sıkışmaları

Kağıt Sıkışmaları

Yeni kağıt eklerken makinedeki mevcut kağıdı her zaman kağıt çekmecesinden çıkarın ve istifi düzeltin. Böylece, makineden bir seferde birden fazla kağıt beslenmesini ve kağıt sıkışmasını önleyebilirsiniz.

- ÇA Çekmecede Kağıt Sıkıştı
- Kağıt Manuel Besleme Yuvasında Sıkışmış
- Kağıt Çekmecesinde Kağıt Sıkıştı
- Çıktı Kağıt Çekmecesinde Kağıt Sıkıştı
- Kağıdın, Makinenin Arka Tarafında Sıkışması
- Makinede Kağıt Sıkıştı
- Kağıt Çekmecesinin Altında Kağıt Sıkıştı

ÇA Çekmecede Kağıt Sıkıştı

İlgili Modeller: MFC-L3770CDW

Makinenin kontrol panelinde ya da Status Monitor'de makinenin ÇA çekmecesinde bir sıkışma olduğu belirtilirse aşağıdaki adımları uygulayın:

1. Kağıdı ÇA Çekmeceden çıkarın.
2. ÇA çekmecesinin içindeki ve çevresindeki sıkışan tüm kağıtları çıkarın.

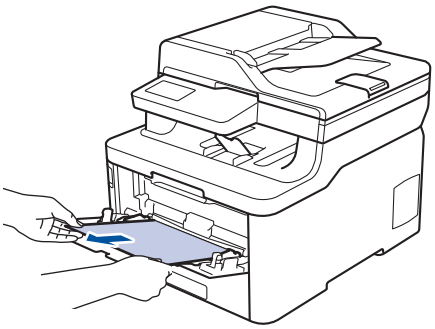

3. Kağıt yığınını havalandırın ve ardından ÇA çekmeceye geri yerleştirin.
4. Kağıdı ÇA çekmeceye geri yükleyin ve kağıdın çekmecenin her iki tarafında maksimum kağıt yüksekliği kılavuzları (1) altında durduğundan emin olun.

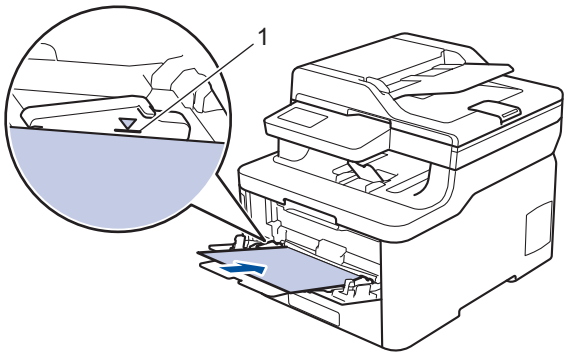

5. Makinenin LCD'sindeki talimatları izleyin.

İlgili bilgiler

- Kağıt Sıkışmaları

Kağıt Manuel Besleme Yuvasında Sıkışmış

İlgili Modeller: DCP-L3510CDW/DCP-L3551CDW/MFC-L3710CW/MFC-L3735CDN/MFC-L3745CDW/MFC-L3750CDW

Makinenin kontrol panelinde ya da Status Monitor'de makinenin manuel besleme yuvasında bir sıkışma olduğu belirtilirse aşağıdaki adımları uygulayın:

1. Manuel besleme yuvasının içindeki ve çevresindeki sıkışan kağıdı tamamen nazikçe çıkarın.

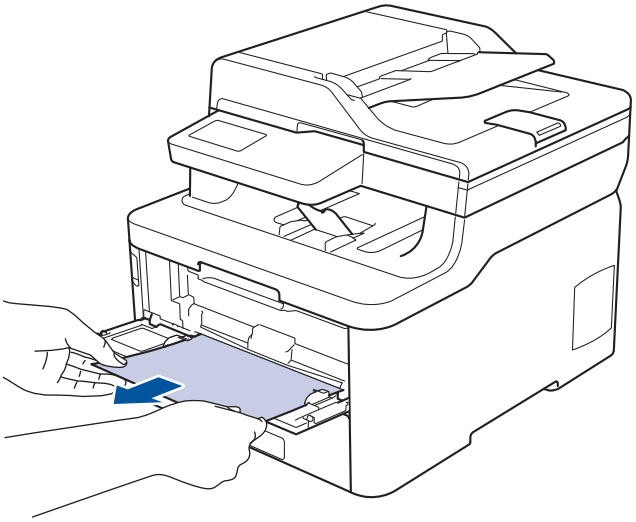

2. Kağıdı manuel besleme yuvasına yeniden yükleyin.
3. Aşağıdakilerden birini yapın:
   - DCP-L3510CDW/DCP-L3551CDW

     Yazdırma işlemini devam ettirmek için **Mono Başlat** veya **Renkli Başlat** öğesine basın.
   - MFC-L3710CW/MFC-L3735CDN/MFC-L3745CDW/MFC-L3750CDW

     Yazdırma işlemini devam ettirmek için `[Yeniden Dene]` öğesine basın.

İlgili bilgiler

- Kağıt Sıkışmaları

Kağıt Çekmecesinde Kağıt Sıkıştı

Makinenin kontrol panelinde ya da Status Monitor'de kağıt çekmecesinde bir sıkışma olduğu belirtilirse aşağıdaki adımları uygulayın:

1. Kağıt çekmecesini makineden tamamen çekip çıkarın.

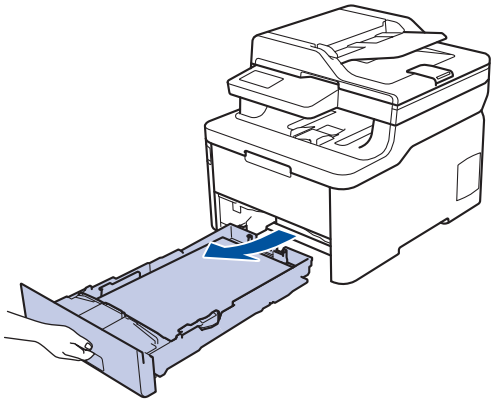

2. Sıkışmış kağıdı yavaşça çekip çıkarın.

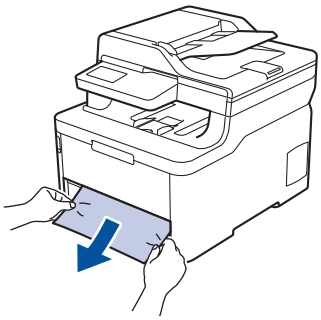

Sıkışmış kağıdı her iki elinizle aşağıya çekerseniz kağıdı daha kolay çıkarabilirsiniz.

3. Başka sıkışmaları önlemek için kağıt istifini havalandırın ve kağıt kılavuzlarını kağıt boyutuna uyacak şekilde kaydırın.

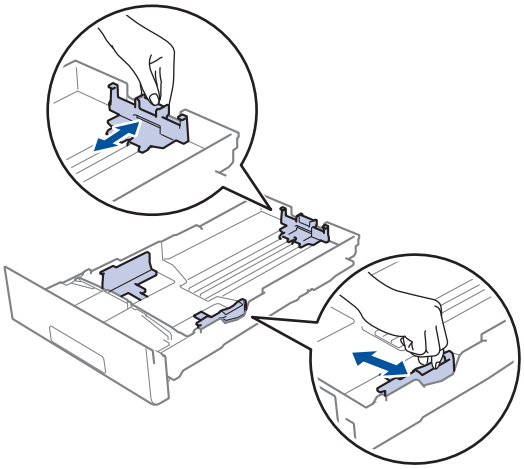

4. Kağıdın, maksimum kağıt işaretinin (▼ ▼ ▼) altında olduğundan emin olun.

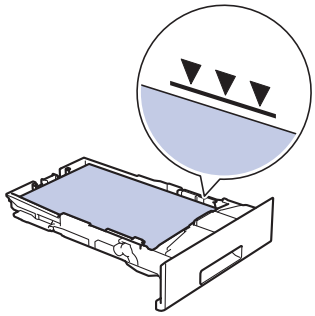

5. Kağıt çekmecesini makineye sağlamca geri yerleştirin.

İlgili bilgiler

- Kağıt Sıkışmaları

Çıktı Kağıt Çekmecesinde Kağıt Sıkıştı

Çıktı kağıt çekmecesinde kağıt sıkıştığında, aşağıdaki adımları uygulayın:

1. Tarayıcıyı açmak için her iki elinizi kullanın.

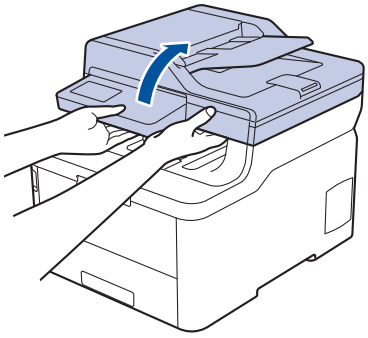

2. Kağıdı çıkarın.

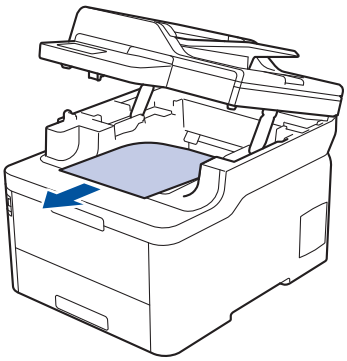

3. Tarayıcıyı kapatmak için her iki elinizle aşağı itin.

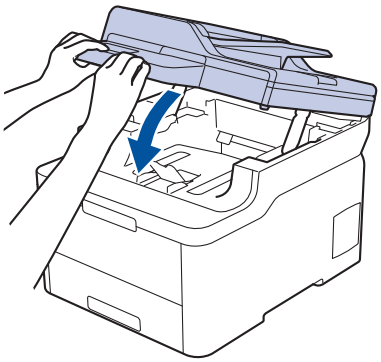

İlgili bilgiler

- Kağıt Sıkışmaları

Kağıdın, Makinenin Arka Tarafında Sıkışması

Makinenin kontrol panelinde ya da Status Monitor'de makinenin gerisinde (Arka) bir sıkışma olduğu belirtilirse aşağıdaki adımları uygulayın:

1. Dahili fanın makinenin içindeki çok sıcak parçaları soğutması için makineyi açık bırakın ancak 10 dakika kullanmayın.
2. Arka kapağı açın.

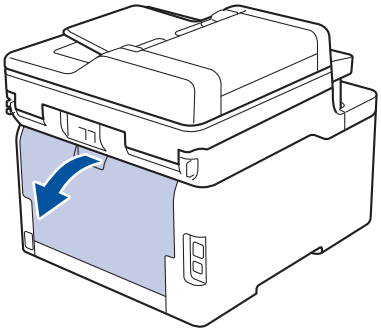

3. Fiksaj kapağını açmak için sol ve sağ taraftaki yeşil sekmeleri kendinize doğru çekin.

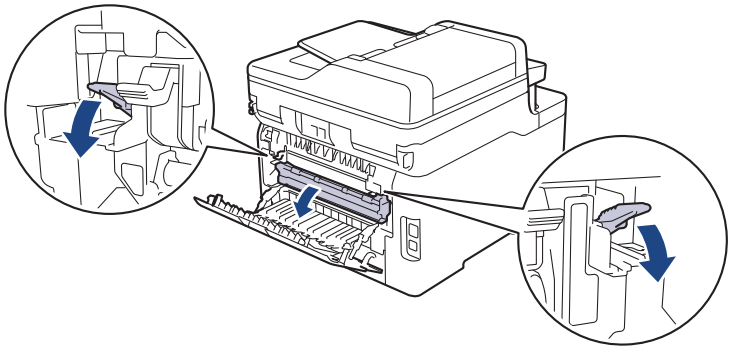

UYARI

SICAK YÜZEY

Makinenin dahili parçaları aşırı sıcaktır. Dokunmadan önce makinenin soğumasını bekleyin.

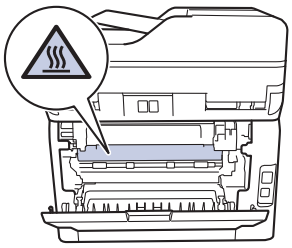

Arka kapağın içindeki gri zarf kolları zarf konumuna çekilirse yeşil sekmeleri aşağı çekmeden önce bu kolları orijinal konumuna kaldırın.

4. Sıkışan kağıdı fiksaj ünitesinden yavaşça dışarı çıkarmak için her iki elinizi de kullanın.

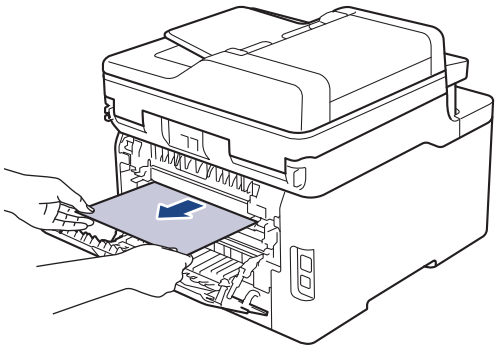

5. Fiksaj kapağını kapatın.

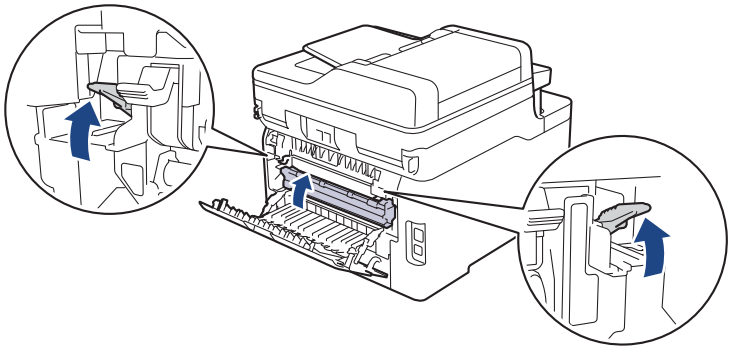

Zarfların üzerine yazdırıyorsanız, arka kapağı kapatmadan önce gri zarf kollarını yeniden zarf konumuna çekin.

6. Arka kapağı kapalı konumda kilitleninceye kadar kapatın.

İlgili bilgiler

- Kağıt Sıkışmaları

Makinede Kağıt Sıkıştı

Makinenin kontrol panelinde ya da Status Monitor'de makinede bir sıkışma olduğu belirtilirse aşağıdaki adımları uygulayın:

1. Dahili fanın makinenin içindeki çok sıcak parçaları soğutması için makineyi açık bırakın ancak 10 dakika kullanmayın.
2. Üst kapağı açık konuma kilitleninceye kadar açın.

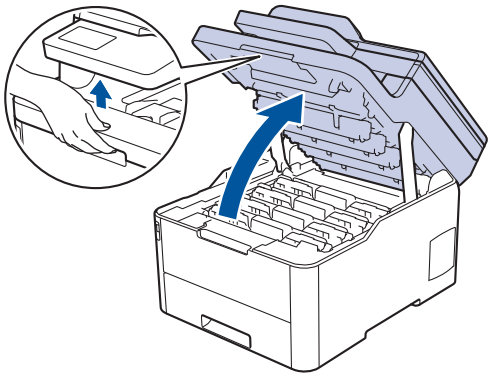

UYARI

SICAK YÜZEY

Makinenin dahili parçaları aşırı sıcaktır. Dokunmadan önce makinenin soğumasını bekleyin.

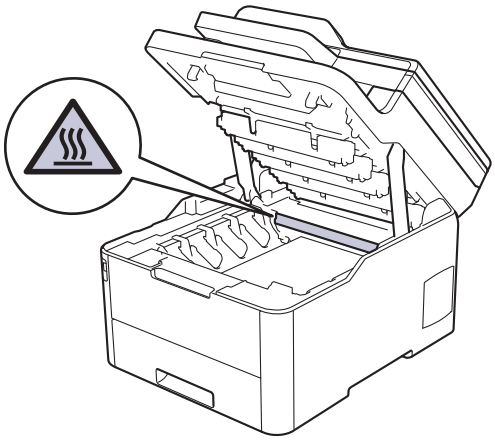

3. Toner kartuşunun ve drum ünitesi düzeneklerinin tümünü çıkarın.

DİKKAT

Toner kartuşu ve drum ünitesi düzeneklerini, toner dökülmesine veya sıçramasına karşı altına atılabilir bir kağıt sererek temiz, düz bir yüzeye yerleştirmenizi öneririz.

ÖNEMLİ

Makinenin statik elektrikten zarar görmesini engellemek için, şekilde gösterilen elektrotlara DOKUNMAYIN.

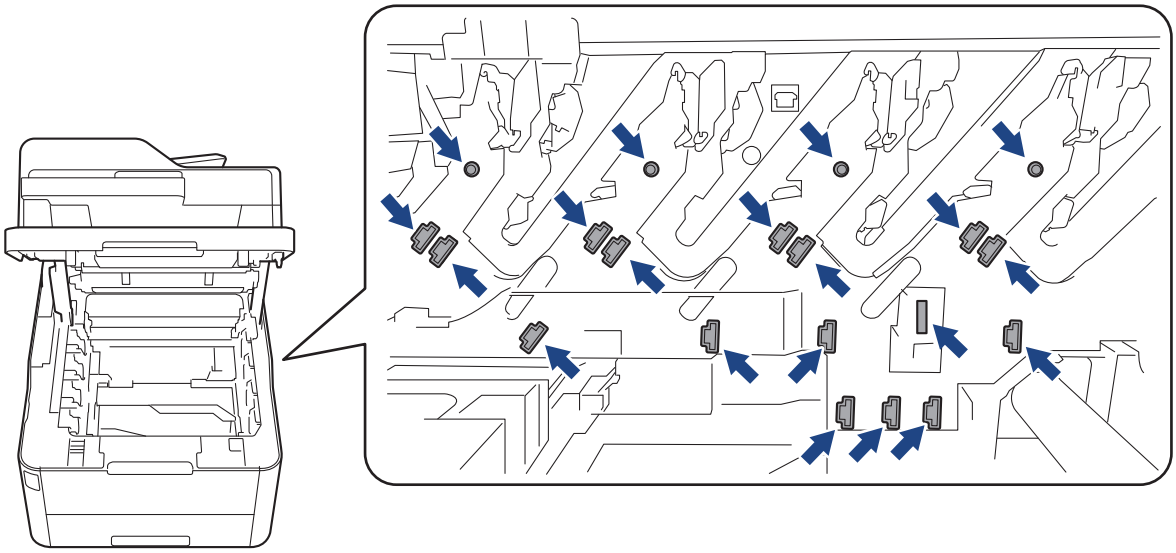

4. Sıkışan kağıdı nazikçe çıkarın.

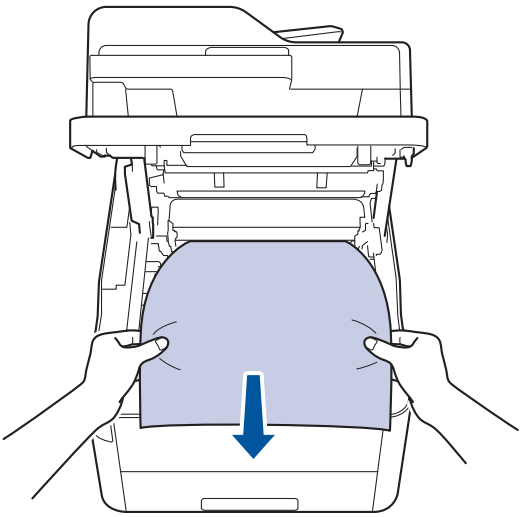

5. Her bir toner kartuşu ve drum ünitesi düzeneğini makineye yeniden takın. Toner kartuşu renginin tüm dört toner kartuşu ve drum ünitesi düzenekleri için makine üzerindeki renk etiketiyle eşleştiğinden emin olun.

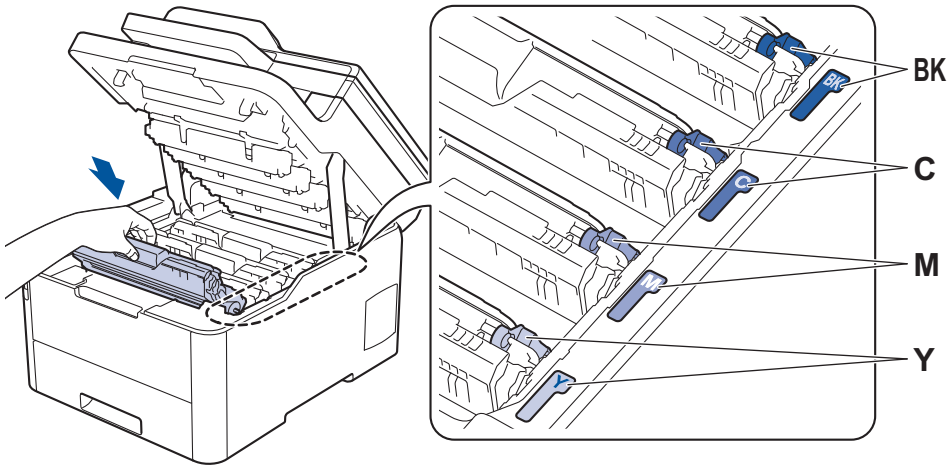

6. Makinenin üst kapağını kapatın.

İlgili bilgiler

- Kağıt Sıkışmaları

Kağıt Çekmecesinin Altında Kağıt Sıkıştı

Makinenin kontrol panelinde ya da Status Monitor'de kağıt çekmecesinde bir sıkışma olduğu belirtilirse aşağıdaki adımları uygulayın:

1. Dahili fanın makinenin içindeki çok sıcak parçaları soğutması için makineyi açık bırakın ancak 10 dakika kullanmayın.
2. Kağıt çekmecesini çekerek makineden tamamen çıkarın.

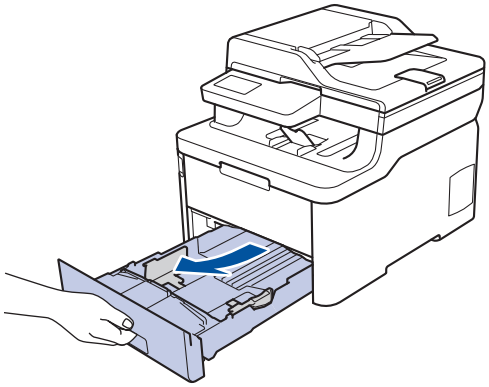

3. Makinenin içinde sıkışmış kağıt kalmadığından emin olun.

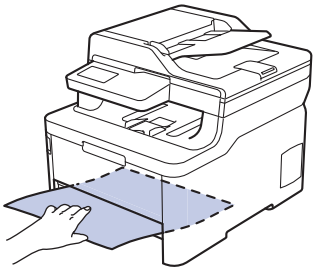

4. Makine içinde kağıt sıkışmadıysa kağıt çekmecesinden kağıdı çıkarın, ters çevirin ve kağıt çekmecesinin altını kontrol edin.

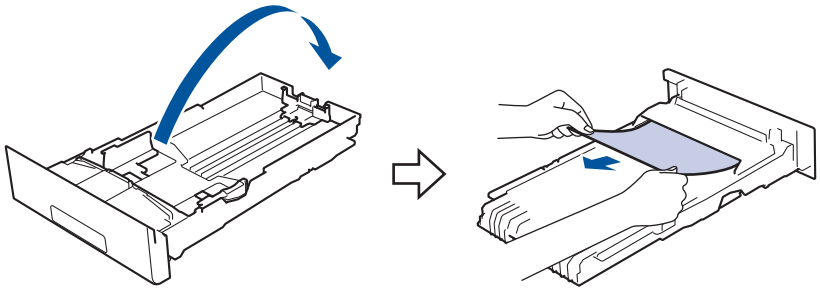

5. Kağıt, kağıt çekmecesi içinde sıkışmadıysa arka kapağı açın.

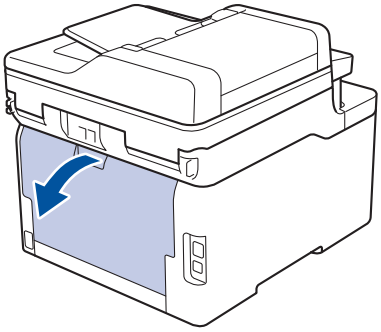

⚠ UYARI

SICAK YÜZEY

Makinenin dahili parçaları aşırı sıcaktır. Dokunmadan önce makinenin soğumasını bekleyin.

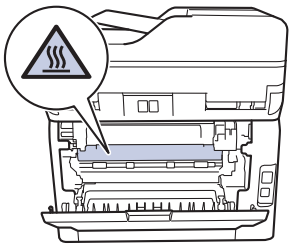

6. Sıkışan kağıdı makinenin arkasından dışarı çıkarmak için her iki elinizi de kullanın.

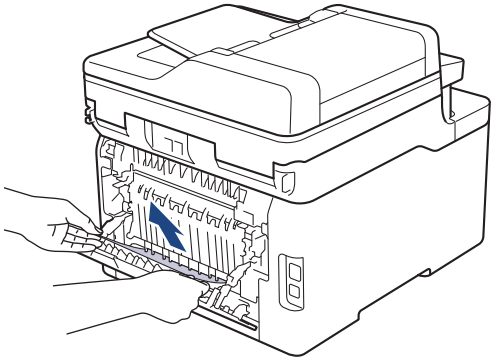

7. Arka kapağı kapalı konumda kilitleninceye kadar kapatın.
8. Kağıt tepsisini sıkıca makineye geri takın.

İlgili bilgiler

- Kağıt Sıkışmaları

Yazdırma Sorunları

Bu tabloyu okuduktan sonra hala yardıma ihtiyacınız olursa support.brother.com adresindeki Brother Solutions Center'a gidin.

Sorunlar	Öneriler
Çıktı yok	Makinenin Güç Kapalı modunda olmadığından emin olun. Makine Güç Kapalı modundaysa, kontrol panelinde öğesine basın ve sonra yazdırma verilerini yeniden gönderin.
	Doğru yazıcı sürücüsünün yüklendiğini ve seçildiğini kontrol edin.
	Status Monitor veya makinenin kontrol panelinde bir hata durumu gösterilip gösterilmediğini kontrol edin.
	Makinenin çevrimiçi olduğunu kontrol edin: • Windows 7 ve Windows Server 2008 R2 **(Başlat)** >**Aygıtlar ve Yazıcılar** öğesini tıklatın. **Brother XXX-XXXX** öğesini sağ tıklatın ve **Yazdırılan öğeyi göster** öğesini tıklatın. Menü çubuğunda **Yazıcı** öğesine tıklayın. **Yazıcıyı Çevrimdışı Kullan** öğesinin seçilmediğinden emin olun. • Windows Server 2008 **(Başlat)** >**Denetim Masası** > **Donanım ve Ses** > **Yazıcılar** öğesini tıklatın. **Brother XXX-XXXX** öğesini sağ tıklatın. **Yazıcıyı Çevrimdışı Kullan** öğesinin listelenmediğinden emin olun. Listeleniyorsa, sürücüyü Çevrimiçi olarak ayarlamak için bu seçeneği tıklayın. • Windows 8 ve Windows Server 2012 Farenizi masaüstünüzün sağ alt köşesine getirin. Menü çubuğu göründüğünde, **Ayarlar** > **Denetim Masası** öğesine tıklayın. **Donanım ve Ses** grubunda, **Aygıtlar ve Yazıcılar** öğesine tıklayın. **Brother XXX-XXXX** öğesini sağ tıklatın. **Yazdırılan öğeyi göster** öğesine tıklayın. Yazıcı sürücüsü seçenekleri görünürse yazıcı sürücünüzü seçin. Menü çubuğunda **Yazıcı** öğesini tıklatın ve **Yazıcıyı Çevrimdışı Kullan** öğesinin seçilmediğinden emin olun. • Windows 10 ve Windows Server 2016 > **Windows Sistemi** > **Denetim Masası** öğesine tıklayın. **Donanım ve Ses** grubunda, **Aygıtları ve yazıcıları görüntüle** öğesine tıklayın. **Brother XXX-XXXX** öğesini sağ tıklatın. **Yazdırılan öğeyi göster** öğesine tıklayın. Yazıcı sürücüsü seçenekleri görünürse yazıcı sürücünüzü seçin. Menü çubuğunda **Yazıcı** öğesini tıklatın ve **Yazıcıyı Çevrimdışı Kullan** öğesinin seçilmediğinden emin olun. • Windows Server 2012 R2 **Start** ekranındaki **Denetim Masası** öğesine tıklayın. **Donanım** grubunda, **Aygıtları ve yazıcıları görüntüle** öğesine tıklayın. **Brother XXX-XXXX** öğesini sağ tıklatın. **Yazdırılan öğeyi göster** öğesine tıklayın. Yazıcı sürücüsü seçenekleri görünürse yazıcı sürücünüzü seçin. Menü çubuğunda **Yazıcı** öğesine

Sorunlar	Öneriler
	tıklayın ve **Yazıcıyı Çevrimdışı Kullan** öğesinin seçilmediğinden emin olun.
	• Mac **System Preferences (Sistem Tercihleri)** menüsünü tıklatın ve sonra **Printers & Scanners (Yazıcılar ve Tarayıcılar)** seçeneğini seçin. Makine çevrimdışıyken, − düğmesini kullanarak silin ve sonra + düğmesini kullanarak ekleyin.
Makine yazdırmıyor veya yazdırmayı durdurdu.	Yazdırma işini iptal edin ve makinenin belleğinden temizleyin. Çıktı, eksik olabilir. Yazdırma verilerini yeniden gönderin. ➤➤ *İlgili bilgiler:Baskı İşini İptal Etme*
Belge ekranda görüntülenirken üst bilgiler veya alt bilgiler görünüyor, ancak yazdırıldığında görünmüyor.	Sayfanın üstünde ve altında yazdırılamayan bir alan mevcuttur. İzin vermek için belgenizin üst ve alt kenar boşluklarını ayarlayın.
Makine, beklenmedik şekilde yazdırıyor veya anlamsız veriler yazdırıyor.	Yazdırma işini iptal edin ve makinenin belleğinden temizleyin. Çıktı, eksik olabilir. Yazdırma verilerini yeniden gönderin. ➤➤ *İlgili bilgiler:Baskı İşini İptal Etme*
	Uygulamanızdaki ayarları kontrol ederek makinenizle çalışacak şekilde ayarlandıklarından emin olun.
	Brother yazıcı sürücüsünün uygulamanızın Yazdırma penceresinde seçili olduğunu onaylayın.
Makinede sayfaların birinci çifti doğru şekilde yazdırılıyor, sonra bazı sayfalarda metin eksik oluyor.	Uygulamanızdaki ayarları kontrol ederek makinenizle çalışacak şekilde ayarlandıklarından emin olun.
	Makineniz bilgisayardan gönderilen verilerin tümünü almıyor. Arayüz kablosunu doğru bağladığınızdan emin olun.
Yazıcı sürücüsü ayarı 2 taraflı olsa ve makine otomatik 2 taraflı yazdırmayı desteklese bile makine kağıdın her iki tarafına da yazdırmaz.	Yazıcı sürücüsündeki kağıt boyutu ayarını kontrol edin. A4 kağıt seçilmelidir. Desteklenen kağıt ağırlığı: 60 - 163 g/m².
Baskı hızı çok yavaş.	Yazıcı sürücüsü ayarını değiştirmeyi deneyin. En yüksek çözünürlük daha uzun veri işleme, gönderme ve yazdırma süresi gerektirir.
	Sessiz Modu'nu etkinleştirirseniz, yazıcı sürücüsünde veya makinenin menü ayarlarında Sessiz Modu'nu devre dışı bırakın.
Makine kağıt beslemiyor.	Kağıt çekmecesinde kağıt varsa düz olduğundan emin olun. Kağıt kıvrıksa düzeltin. Bazen kağıdı çıkarmak, yığını ters çevirmek ve kağıt çekmecesine geri koymak yardımcı olacaktır.
	Kağıt çekmecesindeki kağıt miktarını azaltın ve sonra yeniden deneyin.
	(ÇA Çekmeceli modeller için)Yazıcı sürücüsünde **Kağıt Kaynağı** için **Çok amaçlı Çekmece** öğesinin seçilmediğinden emin olun. (Manüel Besleme Yuvalı modeller için)Yazıcı sürücüsünde **Kağıt Kaynağı** için **Elle** öğesinin seçilmediğinden emin olun.
	Kağıt alma makarayı temizleyin.
Makinede ÇA çekmeceden kağıt beslenmiyor. (ÇA Çekmeceli modeller için)	Kağıdı iyice havalandırın ve ÇA çekmeceyi sıkıca geri yerleştirin.

Sorunlar	Öneriler
	Çok amaçlı Çekmece öğesinin yazıcı sürücüsünde **Kağıt Kaynağı** olarak seçildiğinden emin olun.
Makinede Manüel besleme yuvasından kağıt beslenmiyor. (Manüel Besleme Yuvalı modeller için)	Tek bir kağıdı, kağıdın üst kenarı kağıt besleme makaralarına bastırılana kadar manüel besleme yuvasına sertçe itmek için her iki elinizi kullanın. Makine, kağıdı yakalayana ve daha ileri çekene kadar kağıdı makaralara karşı itmeye devam edin.
	Manüel besleme yuvasına yalnızca tek bir kağıt koyun.
	Elle öğesinin yazıcı sürücüsünde **Kağıt Kaynağı** olarak seçildiğinden emin olun.
Makine zarf beslemiyor.	(Manüel Besleme Yuvalı modeller için)Manüel besleme yuvasına zarfları teker teker yükleyin. Uygulamanız, kullandığınız zarf boyutuna yazdırabilecek şekilde ayarlanmalıdır. Bu işlem genellikle uygulamanızın Sayfa Kurulumu ya da Belge Kurulumu menüsünde yapılır. (ÇA Çekmeceli modeller için)Zarfları ÇA çekmeceye yükleyin. Uygulamanız, kullandığınız zarf boyutuna yazdırabilecek şekilde ayarlanmalıdır. Bu işlem genellikle uygulamanızın Sayfa Kurulumu ya da Belge Kurulumu menüsünde yapılır.

İlgili bilgiler

- Sorun Giderme

İlgili konular:

- Bilgisayarınızdan Makinenin Durumunu İzleyin (Windows)
- Bilgisayarınızdan Makinenin Durumunu İzleyin (Mac)
- Baskı İşini İptal Etme
- Kağıt Çekmecesi Kullanarak Yükleme ve Yazdırma
- Kağıt Alma Makaralarını Temizleme
- Çok Amaçlı Çekmeceye (ÇA Çekmece) Kağıt Yükleme ve Yazdırma

Baskı Kalitesini Artırma

Baskı kalitesi sorununuz varsa önce bir test sayfası yazdırın. Çıktı iyi görünürse, sorun muhtemelen makinede değildir. Arayüz kablosu bağlantılarını kontrol edin ve farklı bir belge yazdırmayı deneyin. Makineden yazdırılan çıktıda veya test sayfasında kalite sorunu varsa zayıf yazdırma kalitesi örneğini kontrol edin ve tablodaki önerileri uygulayın.

ÖNEMLİ

Orijinal olmayan malzemeler kullanmak baskı kalitesini, donanım performansını ve makinenin güvenliğini etkileyebilir.

1. En iyi baskı kalitesini elde etmek için, önerilen baskı ortamının kullanılmasını tavsiye ediyoruz. Teknik özelliklerimizi karşılayan kağıt kullandığınızdan emin olun.
2. Toner kartuşu ve drum ünitesi düzeneklerinin düzgün takıldığından emin olun.

Kötü baskı kalitesi örnekleri	Öneri
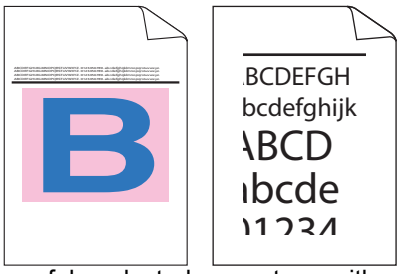 Yazdırılan sayfalar sıkıştırılmış, yatay şeritler görünüyor ya da üst, alt, sol veya sağ kenar boşluklarındaki karakterler kesilmiş	Belgenizin uygulamasında baskı kenar boşluklarını ayarlayın ve işi yeniden yazdırın.
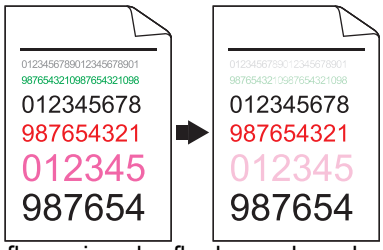 Renkli harfler ve ince harfler kopyada açık veya soluk	• Kopya kalitesi ayarında `Metin` veya `Alım` öğesini seçin. • Kopya yoğunluğu ve kontrastını ayarlayın.
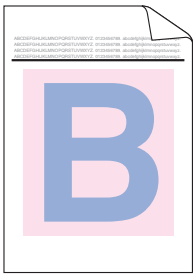 renkler açık veya soluk	• Kalibrasyon işlemini gerçekleştirmek için makinenin LCD'sini kullanın.➤➤ *İlgili bilgiler*: *Renkli Çıkışı Kalibre Etme* • Kopyalama yapıyorsanız kopya yoğunluğu ve kontrastını ayarlayın. • LCD veya yazıcı sürücüsünde Toner Tasarruf modunun kapalı olduğundan emin olun. ➤➤ *İlgili bilgiler*: *Toner Tüketimini Azaltma* • Yazıcı sürücüsündeki ortam türü ayarının kullandığınız kağıt türüne uygun olduğundan emin olun. • Dört adet toner kartuşunun tümünü nazikçe sallayın. • LED kafası pencerelerini kuru, yumuşak ve havsız bir bezle silin. ➤➤ *İlgili bilgiler*: *LED Kafalarını Temizleme*

Kötü baskı kalitesi örnekleri	Öneri
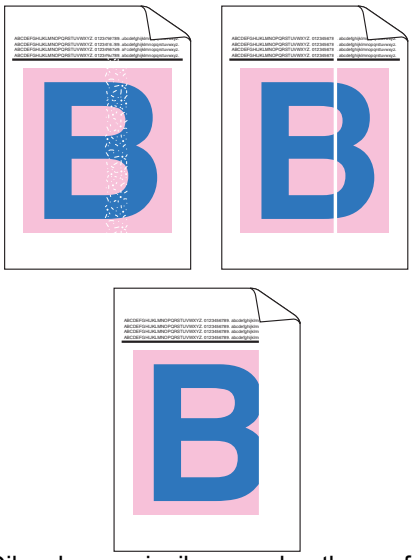 Dikey beyaz çizgiler veya bantlar sayfa	• LED kafalarının pencerelerini kuru, yumuşak ve havsız bir bezle silin. • Tarayıcı camı şeridini kuru havsız yumuşak bir bezle silin. • Makine içinde ve toner kartuşu ve drum ünitesi düzenekleri etrafında yırtık kağıt parçası, yapışkanlı notlar veya toz gibi yabancı maddelerin olmadığından emin olun.
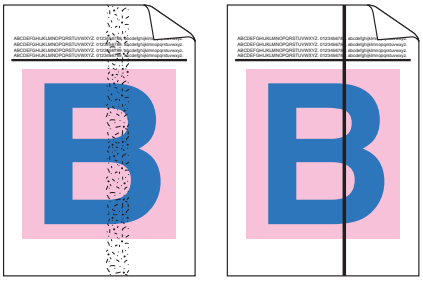 Dikey renkli çizgiler veya bantlar sayfa	• Tarayıcı camı şeridini kuru havsız yumuşak bir bezle silin. • Yeşil tırnağı kaydırarak drum ünitesi içindeki dört korona telinin tümünü (her renk için bir adet) temizleyin. Korona telinin yeşil tırnağının başlangıç konumunda (1) olduğundan emin olun. 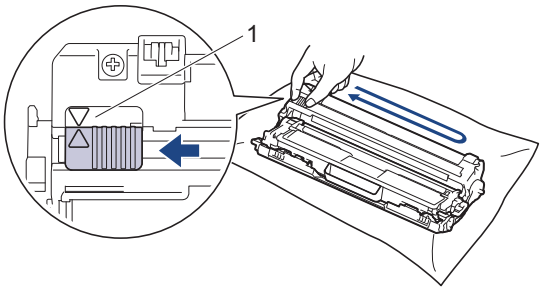 • Çubuk veya şerit rengine uyan toner kartuşunu değiştirin. Toner kartuşunun rengini belirlemek için support.brother.com adresindeki Brother Solutions Center'ı ziyaret edin ve Brother modeliniz için olan **SSS ve Sorun Giderme** sayfasını görüntüleyin. ➤➤ *İlgili bilgiler*: *Toner Kartuşunu Değiştirme* • Yeni bir drum ünitesi takın. ➤➤ *İlgili bilgiler*: *Drum Ünitesini Değiştirme*
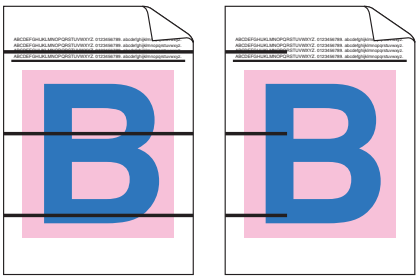 Yatay renkli satırlar sayfa	• Soruna neden olan rengi tanımlayın ve çizgi rengine uyan toner kartuşunu değiştirin. Toner kartuşunun rengini belirlemek için **SSS ve Sorun Giderme** sayfasını görmek için support.brother.com adresindeki Brother Solutions Center'ı ziyaret edin. ➤➤ *İlgili bilgiler*: *Toner Kartuşunu Değiştirme* • Yeni bir drum ünitesi takın. ➤➤ *İlgili bilgiler*: *Drum Ünitesini Değiştirme*

Kötü baskı kalitesi örnekleri	Öneri
 Beyaz noktalar	• Yazıcı sürücüsündeki ortam türü ayarının kullandığınız kağıt türüne uygun olduğundan emin olun. • Makinenin ortamını kontrol edin. Yüksek nem ve yüksek sıcaklık gibi koşullar bu baskı kalitesi sorununa neden olur. • Birkaç sayfa yazdırdıktan sonra sorun çözülmezse drumda etiketten gelen zamk gibi yabancı madde drum yüzeyine yapışmış olabilir. Drum ünitesini temizleyin. ➤➤ *İlgili bilgiler*: *Drum Ünitesini Temizleme* • Yeni bir drum ünitesi takın. ➤➤ *İlgili bilgiler*: *Drum Ünitesini Değiştirme*
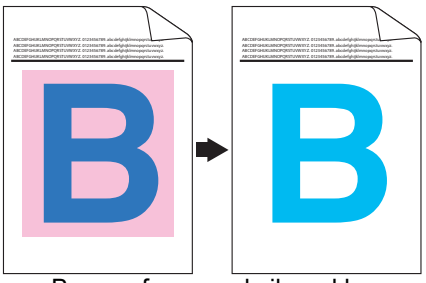 Boş sayfa veya eksik renkler	• Soruna neden olan rengi tanımlayın ve yeni bir toner kartuşu takın. Toner kartuşunun rengini belirlemek için **SSS ve Sorun Giderme** sayfasını görmek için support.brother.com adresindeki Brother Solutions Center'ı ziyaret edin. ➤➤ *İlgili bilgiler*: *Toner Kartuşunu Değiştirme* • Yeni bir drum ünitesi takın. ➤➤ *İlgili bilgiler*: *Drum Ünitesini Değiştirme*
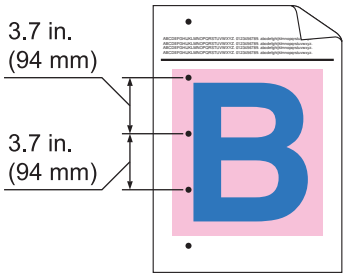 Renkli noktalar	• Birkaç sayfa yazdırdıktan sonra sorun çözülmezse drumda etiketten gelen zamk gibi yabancı madde drum yüzeyine yapışmış olabilir. Drum ünitesini temizleyin. ➤➤ *İlgili bilgiler*: *Drum Ünitesini Temizleme* • Yeni bir drum ünitesi takın. ➤➤ *İlgili bilgiler*: *Drum Ünitesini Değiştirme*
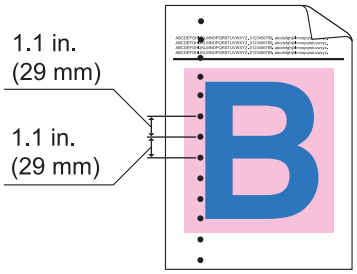 Renkli noktalar	• Soruna neden olan rengi tanımlayın ve yeni bir toner kartuşu takın. Toner kartuşunun rengini belirlemek için **SSS ve Sorun Giderme** sayfasını görmek için support.brother.com adresindeki Brother Solutions Center'ı ziyaret edin. ➤➤ *İlgili bilgiler*: *Toner Kartuşunu Değiştirme*
 Toner dağılması veya toner lekesi	• Makinenin ortamını kontrol edin. Yüksek nem ve yüksek sıcaklık gibi koşullar bu baskı kalitesi sorununa neden olur. • Soruna neden olan rengi tanımlayın ve yeni bir toner kartuşu yerleştirin. Toner kartuşunun rengini belirlemek için **SSS ve Sorun Giderme** sayfasını görmek için support.brother.com adresindeki Brother Solutions Center'ı ziyaret edin. ➤➤ *İlgili bilgiler*: *Toner Kartuşunu Değiştirme* • Yeni bir drum ünitesi takın. ➤➤ *İlgili bilgiler*: *Drum Ünitesini Değiştirme*
Çıktılarınızın rengi beklediğiniz gibi değil	• Renk yoğunluğunu iyileştirmek için LCD kullanarak renkleri kalibre edin.

Kötü baskı kalitesi örnekleri	Öneri
	• Daha keskin kenarlar için renklerin yazdırma konumunu ayarlamak için LCD kullanarak renk kaydını gerçekleştirin. • Kopyalama yapıyorsanız kopya yoğunluğu ve kontrastını ayarlayın. • LCD veya yazıcı sürücüsünde Toner Tasarruf modunun kapalı olduğundan emin olun. • Siyah kısım baskı kalitesi beklediğiniz gibi değilse yazıcı sürücüsünde **Geliştirilmiş Siyah Baskılama** onay kutusunu seçin. • Yazıcı sürücüsünde **Gelişmiş Gri Renk** onay kutusunu temizleyin. • Soruna neden olan rengi tanımlayın ve yeni bir toner kartuşu yerleştirin. Toner kartuşunun rengini belirlemek için **SSS ve Sorun Giderme** sayfasını görmek için support.brother.com adresindeki Brother Solutions Center'ı ziyaret edin. ➤➤ *İlgili bilgiler*: *Toner Kartuşunu Değiştirme* • Yeni bir drum ünitesi takın. ➤➤ *İlgili bilgiler*: *Drum Ünitesini Değiştirme*
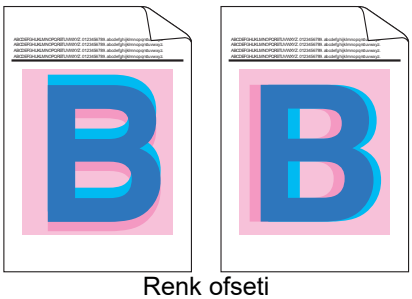 Renk ofseti	• Makinenin sağlam dengeli bir yüzey üzerinde olduğundan emin olun. • LCD'yi kullanarak renk kaydını gerçekleştirin. • Yeni bir drum ünitesi takın. ➤➤ *İlgili bilgiler*: *Drum Ünitesini Değiştirme* • Yeni bir kayış ünitesi takın. ➤➤ *İlgili bilgiler*: *Kayış Ünitesini Değiştirme*
	• LCD'yi kullanarak kalibrasyonu gerçekleştirin. • Kopyalama yapıyorsanız kopya yoğunluğu ve kontrastını ayarlayın. • Yazıcı sürücüsünde **Gelişmiş Gri Renk** onay kutusunu temizleyin. • Soruna neden olan rengi tanımlayın ve yeni bir toner kartuşu yerleştirin. Toner kartuşunun rengini belirlemek için **SSS ve Sorun Giderme** sayfasını görmek için support.brother.com adresindeki Brother Solutions Center'ı ziyaret edin. ➤➤ *İlgili bilgiler*: *Toner Kartuşunu Değiştirme* • Yeni bir drum ünitesi takın. ➤➤ *İlgili bilgiler*: *Drum Ünitesini Değiştirme*
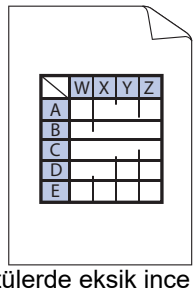 Görüntülerde eksik ince çizgiler	• LCD veya yazıcı sürücüsünde Toner Tasarruf modunun kapalı olduğundan emin olun. • Baskı çözünürlüğünü değiştirin. • Windows yazıcı sürücüsü kullanıyorsanız, **Temel** sekmesindeki Yazdırma Ayarında **Gelişmiş Kalıp Baskılama** öğesini seçin.

Kötü baskı kalitesi örnekleri	Öneri
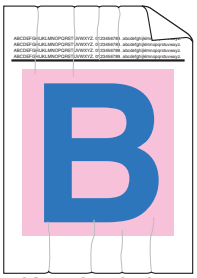 Kırışık çıktılar	• Kağıt türü ve kalitesini kontrol edin. • Arka kapağın doğru kapatıldığından emin olun. • Arka kapağın içindeki iki gri kolun yukarı konumda olduğundan emin olun. • Yazıcı sürücüsündeki ortam türü ayarının kullandığınız kağıt türüne uygun olduğundan emin olun.
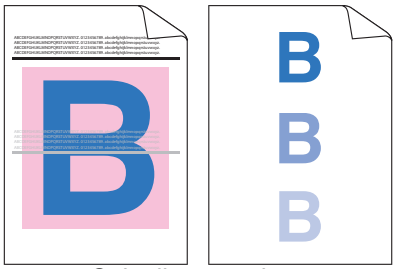 Gölgeli görüntüler	• Makinenin ortamını kontrol edin. Düşük nem ve düşük sıcaklık gibi koşullar bu baskı kalitesi sorununa neden olabilir. • Yazıcı sürücüsündeki ortam türü ayarının kullandığınız kağıt türüne uygun olduğundan emin olun. • Arka kapağın içindeki iki gri kolun yukarı konumda olduğundan emin olun. • Yeni bir drum ünitesi takın. ➤➤ *İlgili bilgiler*: *Drum Ünitesini Değiştirme*
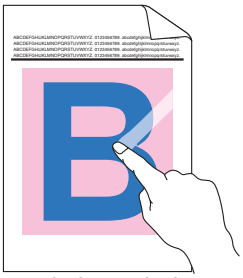 Toner kolayca bulaşıyor	• Arka kapağın içindeki iki gri kolun yukarı konumda olduğundan emin olun. • Yazıcı sürücüsündeki ortam türü ayarının kullandığınız kağıt türüne uygun olduğundan emin olun. • Yazıcı sürücüsünde **Toner Fikslemesini Geliştir** modunu seçin. Bu seçim yeterli iyileştirme sağlamazsa **Medya Türü** öğesinde yazıcı sürücüsü ayarını kalın ayarına getirin. Zarf yazdırıyorsanız, ortam türü ayarında **Kalın Zarf** öğesini seçin.
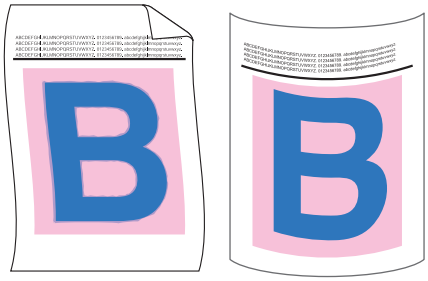 Kıvrık veya dalgalı görüntü	• Yazıcı sürücüsünde **Kağıdın Kıvrılmasını Azalt** modunu seçin. Sorun çözülmediyse, ortam türü ayarında **Düz Kağıt** öğesini seçin. • Zarf yazdırıyorsanız, yazıcı sürücüsünün Ortam Türü Ayarında **İnce Zarf** öğesini seçin. • Makineyi sık kullanmıyorsanız, kağıt çekmecesinde kağıt çok uzun süre kalmış olabilir. Kağıt çekmecesindeki kağıt istifini ters çevirin. Ayrıca kağıt istifini havalandırın ve ardından kağıt çekmecesinde 180° çevirin. • Kağıdı yüksek sıcaklık ve yüksek neme maruz kalmayacağı yerde depolayın. • Yazdırılan kağıdın Yukarı dönük çıkış çekmecesine çıkmasını sağlamak için arka kapağı açın (Yukarı dönük çıkış çekmecesi).
  Zarf buruşuyor	• Zarfları yazdırdığınızda, arka kapak içindeki zarf kollarının aşağı zarf konumuna çekildiğinden emin olun. **NOT** Yazdırmayı bitirdiğinizde, arka kapağı açın ve iki gri kolu durana kadar kaldırarak orijinal konumuna (1) geri sıfırlayın.

Kötü baskı kalitesi örnekleri	Öneri
	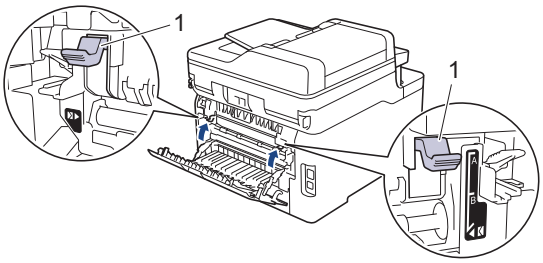 • (ÇA Çekmeceli modeller için) Zarf konumunda zarf kollarında kırışıklıklar oluşursa arka kapak açık olarak yazdırın ve ÇA çekmecesinden bir kerede bir zarf besleyin.

İlgili bilgiler

- Sorun Giderme

İlgili konular:

- Deneme Baskısı
- Drum Ünitesini Temizleme
- Renkli Çıkışı Kalibre Etme
- Toner Tüketimini Azaltma
- Toner Kartuşunu Değiştirme
- Drum Ünitesini Değiştirme
- Kayış Ünitesini Değiştirme
- LED Kafalarını Temizleme

Telefon ve Faks Sorunları

İlgili Modeller: MFC-L3710CW/MFC-L3735CDN/MFC-L3745CDW/MFC-L3750CDW/MFC-L3770CDW

Telefon Hattı veya Bağlantılar

Sorunlar	Öneriler
Arama çalışmıyor. (Çevir sesi yok)	Tüm hat kablosu bağlantılarını kontrol edin. Telefon hat kablosunun, telefon prizine ve makinenin HAT prizine takılı olduğuna emin olun. DSL veya VoIP hizmetlerine abone olduysanız bağlantı talimatları için servis sağlayıcınız ile irtibata geçin.
	(Sadece bazı ülkelerde kullanılabilir.) Ton/Darbe ayarını değiştirin.
	Harici bir telefon makineye bağlanırsa, harici telefonun ahizesini kaldırarak ve harici telefonu kullanarak numarayı çevirerek manüel bir faks gönderin. Faksı göndermeden önce faks alma sinyallerini duymayı bekleyin.
	Hiç çevir sesi yoksa çalıştığını bildiğiniz bir iş telefonunu ve telefon hattı kablosunu yuvasına bağlayın. Sonra harici telefonun ahizesini kaldırın ve bir çevir sesi bekleyin. Hala çevir sesi yoksa telefon şirketinizden hattı ve/veya duvar yuvasını kontrol etmelerini isteyin.
Makine arandığında yanıt vermiyor.	Makinenin kurulumunuz için doğru alma modunda olduğundan emin olun. Çevir sesini kontrol edin. Mümkünse, yanıtladığını duymak için makinenizi arayın. Hala yanıt yoksa telefon hattı kablosunun telefon duvar prizine ve makinenin LINE prizine takılı olduğunu kontrol edin. Makinenizi aradığınızda zil sesi yoksa, telefon şirketinizden hattı kontrol etmesini isteyin.

Gelen Aramaları İşleme

Sorunlar	Öneriler
Makineye bir Faks Araması Gönderme.	Paralel ya da harici telefonda cevapladıysanız Uzaktan Aktivasyon Kodunuza (fabrika ayarı *51) basın. Harici telefonda cevapladıysanız, faksı almak için Start düğmesine basın. Makineniz yanıt verdiğinde telefonu kapatın.
Tek hatta özel olan özellikler.	Makinenizde tek bir telefon hattında Arama Bekletme, Sesli Posta, bir telesekreter, bir alarm sistemi veya başka özel özelliğe sahipseniz faks göndermede ve almada bir sorun oluşabilir. **Örneğin:** Arama Bekletme veya başka bir özel hizmete abone olursanız ve makineniz faks gönderirken veya alırken bu hizmetin sinyali hat üzerinden iletilirse, bu sinyal faksı geçici olarak aksatabilir veya kesintiye uğratabilir. Brother'a ait ECM (Hata Giderme Modu) özelliği bu sorunu ortadan kaldırabiliyor olmalıdır. Bu durum telefon sistemi endüstrisiyle ilgilidir ve ilave özelliklere sahip paylaşımlı tek bir hat üzerinden bilgi gönderen veya alan tüm aygıtlarda yaygındır. Küçük bir kesintiden kaçınmak işiniz için çok önemliyse, hiç ek özelliği olmayan ayrı bir telefon hattı kullanmanızı öneririz.

Faksları Alma

Sorunlar	Öneriler
Faks alınamıyor.	Tüm hat kablosu bağlantılarını kontrol edin. Telefon hat kablosunun, telefon prizine ve makinenin HAT prizine takılı olduğuna emin olun. DSL veya VoIP hizmetlerine abone olduysanız bağlantı talimatları için servis sağlayıcınız ile irtibata geçin. Bir VoIP sistemi kullanıyorsanız VoIP ayarını *Temel (VoIP için)* olarak değiştirmeyi deneyin. Bu, modem hızını düşürür ve Hata Düzeltme Modunu (ECM) kapatır.

Sorunlar	Öneriler
Faks alınamıyor.	Makinenin doğru Alım Modu'nda olduğundan emin olun. Bu durum, Brother makinesi ile aynı hatta mevcut olan harici aygıtlara ve telefon abone hizmetlerine göre belirlenir. • Özel bir faks hattınız varsa ve Brother makinenizin gelen tüm fakslara otomatik olarak yanıt vermesini istiyorsanız, Sadece faks modunu seçmelisiniz. • Brother makinenizi harici bir telesekretere sahip bir hat ile paylaşıyorsanız Harici TAD modunu seçmelisiniz. Harici TAD modunda, Brother makineniz gelen faksları otomatik olarak alır ve sesli aramalarda arayanlar telesekretere mesaj bırakır. • Brother makineniz hattı diğer telefonlarla paylaşıyorsa ve gelen tüm fakslara otomatik olarak cevap vermesini istiyorsanız Faks/Tel modunu seçmelisiniz. Faks/Tel modunda, Brother makineniz faksları otomatik olarak alır ve sesli aramaları yanıtlamanız için sizi uyarmak üzere bir sahte/çift zil üretir. • Brother makinenizin gelen fakslara otomatik olarak yanıt vermesini istiyorsanız Manuel modu seçmelisiniz. Manuel modunda, faks almak için her gelen çağrıya yanıt vermeniz ve makineyi etkinleştirmeniz gerekir.
	Aramaya Brother makineniz yanıt vermeden önce, mekanınızdaki başka bir aygıt veya hizmet yanıt veriyor olabilir. Bunu kontrol etmek için, Zil Erteleme ayarını düşürün: • Alım Modu, Yalnız Faks ya da Faks/Tel olarak ayarlanırsa Zil Gecikmesini bir zile düşürün. • Alım Modu Harici TAD olarak ayarlandıysa telesekreterinizde programlanan zil sayısını ikiye düşürün. • Eğer Alım Modu Manuel olarak ayarlandıysa, Zil Erteleme ayarını DEĞİŞTİRMEYİN.
	Birinden size bir deneme faksı göndermesini isteyin: • Deneme faksını başarıyla aldıysanız, makineniz düzgün çalışıyordur. Zil Erteleme ayarınızı veya telesekreter ayarınızı sıfırlamayı unutmayın. Zil Erteleme ayarınızı önceki haline getirdikten sonra alım sorunları tekrarlanırsa, bu, makinenin yanıt verme imkanı olmadan başka birinin, bir aygıtın veya abonelik hizmetinin faks aramasına yanıt verdiği anlamına gelir. • Eğer faksı alamadıysanız, faks alımınıza başka bir aygıt veya abonelik hizmeti müdahale ediyor olabilir veya faks hattınızda bir sorun olabilir.
	Eğer Brother makineniz ile aynı hatta bir telesekreter kullanıyorsanız (Harici TAD modu), telesekreterinizin doğru bir şekilde ayarlandığına emin olun. 1. Telesekreterinizi bir veya iki zilde yanıt vermeye ayarlayın. 2. Telesekreterinizdeki giden mesajı kaydedin. • Giden mesajınızın başında beş saniye sessiz kayıt yapın. • Konuşmanızı 20 saniye ile sınırlayın. • Giden mesajınızı elle faks yollayan kişiler için Uzaktan Çalıştırma Kodunuz ile bitirin. Örnek: "Sinyal sesinden sonra bir mesaj bırakın veya faks göndermek için *51 ve Başlat'a basın." 3. Telesekreterinizi arama yanıtlamaya ayarlayın. 4. Brother makinenizin Alım Modu'nu, Harici Telesekreter olarak ayarlayın.
	Brother makinenizin Faks Algılama özelliğinin Açık olduğundan emin olun. Faks Algılama, harici veya dahili telefonda aramayı yanıtlasanız bile faks almanıza izin veren bir özelliktir.
	Telefon hattında olası girişim nedeniyle sık sık gönderme hataları alıyorsanız veya bir VoIP sistemi kullanıyorsanız Uyumluluk ayarını *Temel(VoIP için)* olarak değiştirmeyi deneyin.
	Güvenlik İşlev Kilidi Ayarlarınızı kontrol etmek için yöneticinize başvurun.

Faks Gönderme

Sorunlar	Öneriler
Faks gönderilemiyor.	Tüm hat kablosu bağlantılarını kontrol edin. Telefon hat kablosunun, telefon prizine ve makinenin HAT prizine takılı olduğuna emin olun. DSL veya VoIP hizmetlerine abone olduysanız, bağlantı talimatları için servis sağlayıcınız ile irtibata geçin.
	Faks öğesine bastığınızdan ve makinenin Faks modunda olduğundan emin olun.
	Gönderim Onay Raporunu yazdırın ve hata olup olmadığını kontrol edin.
	Güvenlik İşlev Kilidi Ayarlarınızı kontrol etmek için yöneticinize başvurun.
	Karşı taraftan, alıcı makinede kağıt olup olmadığını kontrol etmesini isteyin.

Sorunlar	Öneriler
Düşük gönderme kalitesi.	Çözünürlüğünüzü İnce veya S.İnce olarak değiştirmeyi deneyin. Makinenizin tarayıcı işlemini kontrol etmek için bir kopya yapın. Kopya kalitesi kötüyse, tarayıcıyı temizleyin.
Gönderim Onay Raporunda RESULT:ERROR belirtiliyor.	Hatta geçici bir gürültü ya da statik olabilir. Faksı yeniden göndermeyi deneyin. Bir PC-Fax mesajı gönderiyor ve Gönderim Onay Raporunda RESULT:ERROR mesajını alıyorsanız makinenizin belleği dolu olabilir. Bellek kazanmak istiyorsanız Faks Depolamayı kapatabilir, bellekteki faks mesajlarını yazdırabilir ya da gecikmiş bir faksı iptal edebilirsiniz. Sorun devam ederse telefon şirketinden telefon hattınızı kontrol etmesini isteyin.
	Telefon hattında olası girişim nedeniyle sık sık gönderme hataları alıyorsanız veya bir VoIP sistemi kullanıyorsanız Uyumluluk ayarını Temel(VoIP için) olarak değiştirmeyi deneyin.
Gönderilen fakslar boş.	Belgeyi düzgün yüklediğinizden emin olun. ADF kullanıldığında, belge yukarıya doğru bakmalıdır. Tarayıcı camı kullanıldığında, belge aşağıya doğru bakmalıdır.
Gönderirken dikey siyah çizgiler meydana geliyor.	Gönderdiğiniz fakslarda siyah dikey çizgilerin oluşma nedeni, genel olarak cam şeridindeki kir veya daksil kalıntısıdır. Cam şeridini temizleyin.

Alınan faksları yazdırma

Sorunlar	Öneriler
• Sıkıştırılmış yazdırma • Yatay çizgiler • Üst ve alt cümlelerin kesilmesi • Eksik satırlar 	Genellikle bunun nedeni kötü telefon bağlantısıdır. Bir kopya alın; kopyanız iyi görünüyorsa, büyük olasılıkla bağlantınız kötüdür, telefon hattında statik veya etkileşim vardır. Karşı taraftan faksı yeniden göstermesini isteyin.
Alırken dikey siyah çizgiler var	Yazdırma için korona telleri kirli olabilir.Drum ünitesindeki korona tellerini temizleyin.
	Gönderenin tarayıcısı kirli olabilir. Sorunun gönderen makinede olup olmadığını anlaması için gönderen kişiden bir kopya çıkarmasını isteyin. Başka bir faks makinesinden almayı deneyin.
Alınan fakslar bölünmüş ya da boş sayfalar olarak görünüyor.	Sol ve sağ kenar boşlukları kesilir veya tek bir sayfa iki sayfaya yazılır.
	Otomatik Azaltma özelliğini açın.

İlgili bilgiler

- Sorun Giderme
  - Çevir Sesi Algılama Ayarı
  - Etkileşim ve VoIP Sistemleri için Telefon Hattı Uyumluluğunu Ayarlama

Çevir Sesi Algılama Ayarı

İlgili Modeller: MFC-L3710CW/MFC-L3735CDN/MFC-L3745CDW/MFC-L3750CDW/MFC-L3770CDW

Çevir Sesi, [Tespit] olarak ayarlanırsa Çevir Sesi algılama duraklatması kısalır.

1. [Ayarlar] > [Tüm Ayarlar] > [İlk Kurulum] > [Çevirme Tonu] öğesine basın.
2. [Tespit] veya [Tespit Yok] tuşuna basın
3. öğesine basın.

İlgili bilgiler

- Telefon ve Faks Sorunları

Etkileşim ve VoIP Sistemleri için Telefon Hattı Uyumluluğunu Ayarlama

İlgili Modeller: MFC-L3710CW/MFC-L3735CDN/MFC-L3745CDW/MFC-L3750CDW/MFC-L3770CDW

Telefon hattındaki muhtemel parazitten kaynaklanan faks gönderme ve alma sorunları, faks gönderimindeki hataları en aza indirmek amacıyla modem hızı düşürülerek çözülebilir. Bir IP üzerinden Ses (VoIP) hizmeti kullanıyorsanız Brother, uyumluluğun Temel (VoIP için) olarak değiştirilmesini önerir.

- VoIP, geleneksel bir telefon hattından ziyade İnternet bağlantısı kullanan bir telefon sistemi türüdür.
- Telefon sağlayıcıları, VoIP ile internet ve kablo hizmetlerini sık sık paket haline getirir.

1. [Ayarlar] > [Tüm Ayarlar] > [İlk Kurulum] > [Uyumluluk] öğesine basın.
2. İstediğiniz seçeneğe basın.
   - Modem hızını 33600 bps olarak ayarlamak için [Yüksk] öğesini seçin.
   - Modem hızını 14400 bps olarak ayarlamak için [Normal] öğesini seçin.
   - Modem hızını 9600 bps'ye düşürmek ve Hata Düzeltme Modunu (ECM) kapatmak için [Temel (VoIP)] ayarını seçin. Parazit telefon hattınızda tekrarlayan bir sorun olmadığı sürece, bu seçeneği yalnızca gerektiğinde kullanmayı tercih edebilirsiniz.
3. öğesine basın.

İlgili bilgiler

- Telefon ve Faks Sorunları

Ağ Sorunları

- Hata Mesajları
- Ağ Bağlantısı Onarma Aracı'nı Kullanma (Windows)
- Brother Makinemin Ağ Ayarlarını Nerede Bulabilirim?
- Kablosuz Ağ Kurulum Yapılandırmasını Tamamlayamıyorum
- Brother Makinem Ağ Üzerinden Yazdıramıyor, Tarayamıyor veya PC-FAX Alımı Yapamıyor
- Ağ Cihazlarımın Düzgün Çalışıp Çalışmadığını Kontrol Etmek İstiyorum

Hata Mesajları

Bir hata oluşursa Brother makineniz bir hata mesajı görüntüleyecektir. En yaygın hata mesajları tabloda gösterilmiştir.

>> DCP-L3510CDW/DCP-L3551CDW
>> MFC-L3710CW/MFC-L3735CDN/MFC-L3745CDW/MFC-L3750CDW/MFC-L3770CDW

DCP-L3510CDW/DCP-L3551CDW

Hata Mesajları	Neden	Eylem
Bağlanamaz Maksimum bağlı cihaz sınırına ulaşıldı.	Brother makine Grup Sahibi (G/S) olduğunda, zaten maksimum sayıda mobil aygıt Wi-Fi Direct ağa bağlıdır.	Brother makineniz ve diğer mobil aygıt arasındaki geçerli bağlantı kapatıldıktan sonra, Wi-Fi Direct ayarlarını yeniden yapılandırmaya çalışın. Ağ Yapılandırma Raporu'nu yazdırarak bağlantı durumunu teyit edebilirsiniz.
Kimlik Doğrulama Hatası, yöneticinizle görüşün.	Yazdırma Günlüğünü Ağa Depolama özelliği için kimlik doğrulaması ayarınız doğru değil.	• **Authentication Setting** öğesindeki **Username (Kullanıcı Adı)** ve **Password (Şifre)** bilgilerinin doğru olduğundan emin olun. Kullanıcı adı, bir alan adının parçasıysa, kullanıcı adını şu stillerden birinde girin: user@domain veya domain\user. • Günlük dosyası sunucusunun saati ile SNTP sunucusu veya **Date&Time (Tarih ve Saat)** ayarlarının saatinin eşleştiğinden emin olun. • SNTP zaman sunucusu ayarlarının doğru olarak yapılandırıldığından, saatin Kerberos veya NTLMv2 tarafından kimlik doğrulama için kullanılan saatle eşleştiğinden emin olun. SNTP sunucusu yoksa, **Date&Time (Tarih ve Saat)** ve **Time Zone (Saat Dilimi)** ayarlarının Web Tabanlı Yönetim veya kontrol paneli kullanılarak doğru olarak yapıldığından, makinenin kimlik doğrulama sağlayan sunucu tarafından kullanılan saatle eşleştiğinden emin olun.
Bağlantı Hatası	Diğer aygıtlar Wi-Fi Direct ağına aynı anda bağlanmaya çalışıyor.	Wi-Fi Direct ağına bağlanmaya çalışan başka aygıtın bulunmadığından emin olun ve sonra Wi-Fi Direct ayarlarını yeniden yapılandırmaya çalışın.
Bağlantı Hatası	Brother makine ve mobil aygıtınız, Wi-Fi Direct ağ yapılandırması sırasında iletişim kuramaz.	• Mobil aygıtı Brother makinenizin yakınına taşıyın. • Brother makinenizi ve mobil aygıtı engelsiz bir alana taşıyın. • WPS için PIN Yöntemini kullanıyorsanız, doğru PIN'i girdiğinizden emin olun.
Dosya Erişim Hatası, yöneticinizle görüşün.	Brother makine, Yazdırma Günlüğünü Ağa Depolama özelliği için hedef klasöre erişemiyor.	• Depolama dizini adının doğru olduğundan emin olun. • Depolanan dizinin yazılabilir olduğundan emin olun. • Dosyanın kilitli olmadığından emin olun.
Günlük Erişim Hatası	Web Tabanlı Yönetim'de, **Store Print Log to Network (Baskı Kaydını Ağa Depola)** öğesinin **Error Detection Setting (Hata Algılama Ayarı)** kısmında **Cancel Print (Baskıyı İptal et)** değerini seçmişsiniz.	Bu mesaj LCD'den kaybolana kadar yaklaşık 60 saniye bekleyin.

Hata Mesajları	Neden	Eylem
Aygıt Yok	Wi-Fi Direct ağını yapılandırırken, Brother makine mobil aygıtınızı bulamıyor.	• Makinenizin ve mobil aygıtın Wi-Fi Direct modunda olduğundan emin olun. • Mobil cihazı Brother makinenizin yakınına taşıyın. • Brother makinenizi ve mobil cihazı engelsiz bir alana taşıyın. • Wi-Fi Direct ağını manuel olarak yapılandırıyorsanız, doğru şifreyi girdiğinizden emin olun. • Mobil aygıtınızın IP adresi almak için bir yapılandırma sayfası varsa, mobil aygıtınızın IP adresinin DHCP ile yapılandırıldığından emin olun.
Sunucu Zamanaşımı, yöneticinizle görüşün.	Brother makine, Yazdırma Günlüğünü Ağa Depolama özelliği için sunucuya bağlanamıyor.	• Sunucu adresinin doğru olduğundan emin olun. • Sunucunuzun ağa bağlı olduğundan emin olun. • Makinenizin ağa bağlı olduğundan emin olun.
Yanlış Tarih ve Saat, yöneticiniz ile görüşün.	Brother makine, SNTP zaman sunucusundan saat bilgilerini alamıyor veya makinenin Tarih ve Saat ayarlarını yapılandırmamışsınız.	• SNTP zaman sunucusuna erişim ayarlarınızın Web Tabanlı Yönetim'de düzgün yapılandırıldığından emin olun. • Makinenizin **Date&Time (Tarih ve Saat)** ayarlarının Web Tabanlı Yönetim'de doğru olduğunu teyit edin.

MFC-L3710CW/MFC-L3735CDN/MFC-L3745CDW/MFC-L3750CDW/MFC-L3770CDW

Hata Mesajları	Neden	Eylem
Maksimum sayıda cihaz Wi-Fi Direct kullanarak zaten bağlı.	Brother makine Grup Sahibi (G/S) olduğunda, zaten maksimum sayıda mobil aygıt Wi-Fi Direct ağa bağlıdır.	Brother makineniz ve diğer mobil aygıt arasındaki geçerli bağlantı kapatıldıktan sonra, Wi-Fi Direct ayarlarını yeniden yapılandırmaya çalışın. Ağ Yapılandırma Raporu'nu yazdırarak bağlantı durumunu teyit edebilirsiniz.
Kimlik Doğrulama Hatası, yöneticinizle görüşün.	Yazdırma Günlüğünü Ağa Depolama özelliği için kimlik doğrulaması ayarınız doğru değil.	• **Authentication Setting** öğesindeki **Username (Kullanıcı Adı)** ve **Password (Şifre)** bilgilerinin doğru olduğundan emin olun. Kullanıcı adı, bir alan adının parçasıysa, kullanıcı adını şu stillerden birinde girin: user@domain veya domain\user. • Günlük dosyası sunucusunun saati ile SNTP sunucusu veya **Date&Time (Tarih ve Saat)** ayarlarının saatinin eşleştiğinden emin olun. • SNTP zaman sunucusu ayarlarının doğru olarak yapılandırıldığından, saatin Kerberos veya NTLMv2 tarafından kimlik doğrulama için kullanılan saatle eşleştiğinden emin olun. SNTP sunucusu yoksa, **Date&Time (Tarih ve Saat)** ve **Time Zone (Saat Dilimi)** ayarlarının Web Tabanlı Yönetim veya kontrol paneli kullanılarak doğru olarak yapıldığından, makinenin kimlik doğrulama sağlayan sunucu tarafından kullanılan saatle eşleştiğinden emin olun.
Bağlantı Hatası	Diğer aygıtlar Wi-Fi Direct ağına aynı anda bağlanmaya çalışıyor.	• Wi-Fi Direct ağına bağlanmaya çalışan başka aygıtın bulunmadığından emin olun ve sonra Wi-Fi Direct ayarlarını yeniden yapılandırmaya çalışın.
Bağlantı Hatası	Brother makine ve mobil aygıtınız, Wi-Fi Direct ağ yapılandırması sırasında iletişim kuramaz.	• Mobil aygıtı Brother makinenizin yakınına taşıyın. • Brother makinenizi ve mobil aygıtı engelsiz bir alana taşıyın. • WPS için PIN Yöntemini kullanıyorsanız, doğru PIN'i girdiğinizden emin olun.
Dosya Erişim Hatası, yöneticinizle görüşün.	Brother makine, Yazdırma Günlüğünü Ağa Depolama özelliği için hedef klasöre erişemiyor.	• Depolama dizini adının doğru olduğundan emin olun. • Depolanan dizinin yazılabilir olduğundan emin olun. • Dosyanın kilitli olmadığından emin olun.

Hata Mesajları	Neden	Eylem
Dosya Erişim Hatası, yöneticinizle görüşün.	Web Tabanlı Yönetim'de, **Store Print Log to Network (Baskı Kaydını Ağa Depola)** öğesinin **Error Detection Setting (Hata Algılama Ayarı)** kısmında **Cancel Print (Baskıyı İptal et)** değerini seçmişsiniz.	Bu mesaj LCD'den kaybolana kadar yaklaşık 60 saniye bekleyin.
Aygıt Yok	Wi-Fi Direct ağını yapılandırırken, Brother makine mobil aygıtınızı bulamıyor.	• Makinenizin ve mobil aygıtın Wi-Fi Direct modunda olduğundan emin olun. • Mobil cihazı Brother makinenizin yakınına taşıyın. • Brother makinenizi ve mobil cihazı engelsiz bir alana taşıyın. • Wi-Fi Direct ağını manuel olarak yapılandırıyorsanız, doğru şifreyi girdiğinizden emin olun. • Mobil aygıtınızın IP adresi almak için bir yapılandırma sayfası varsa, mobil aygıtınızın IP adresinin DHCP ile yapılandırıldığından emin olun.
Sunucu Zamanaşımı, yöneticinizle görüşün.	Brother makine, Yazdırma Günlüğünü Ağa Depolama özelliği için sunucuya bağlanamıyor.	• Sunucu adresinin doğru olduğundan emin olun. • Sunucunuzun ağa bağlı olduğundan emin olun. • Makinenizin ağa bağlı olduğundan emin olun.
Yanlış Tarih ve Saat, yöneticiniz ile görüşün.	Brother makine, SNTP zaman sunucusundan saat bilgilerini alamıyor veya makinenin Tarih ve Saat ayarlarını yapılandırmamışsınız.	• SNTP zaman sunucusuna erişim ayarlarınızın Web Tabanlı Yönetim'de düzgün yapılandırıldığından emin olun. • Makinenizin **Date&Time (Tarih ve Saat)** ayarlarının Web Tabanlı Yönetim'de doğru olduğunu teyit edin.

İlgili bilgiler

- Ağ Sorunları

Ağ Bağlantısı Onarma Aracı'nı Kullanma (Windows)

Brother makinenin ağ ayarlarını düzeltmek için Ağ Bağlantısı Onarma Aracını kullanın. Doğru IP adresini ve Alt Ağ Maskesini atayacaktır.

- Windows 7/Windows 8/Windows 10
  Yönetici haklarına sahip olarak oturum açmalısınız.
- Brother makinesinin açık olduğundan ve bilgisayarınızla aynı ağa bağlı olduğundan emin olun.

1. Aşağıdakilerden birini yapın:

Seçenek	Açıklama
Windows 7	**(Başlat)** > **Tüm Programlar** > **Brother** > **Brother Utilities** öğesine tıklatın. Açılır listeye tıklayın ve model adınızı seçin (zaten seçili değilse). Sol gezinme çubuğunda **Araçlar** öğesini tıklatın ve sonra **Ağ Bağlantısı Onarım Aracı** öğesini tıklatın.
Windows 8/ Windows 10	(**Brother Utilities**) öğesini başlatın ve ardından aşağı açılır listeyi tıklatıp modelinizin adını seçin (zaten seçili değilse). Sol gezinme çubuğunda **Araçlar** öğesini tıklatın ve sonra **Ağ Bağlantısı Onarım Aracı** öğesini tıklatın.

Kullanıcı Hesabı Denetimi ekranı görüntülenirse **Evet** öğesini tıklatın.

2. Ekran açıklamalarını takip edin.
3. Ağ Yapılandırması Raporu veya Yazıcı Ayarları sayfasını yazdırarak tanıyı kontrol edin.

Status Monitor'da **Bağlantı Onarım Aracını Etkinleştir** seçeneğini işaretlerseniz, Ağ Bağlantısı Onarma Aracı otomatik olarak başlar. Status Monitor ekranına sağ tıklayın ve ardından **Diğer Ayarlar** > **Bağlantı Onarım Aracını Etkinleştir** öğesine tıklayın. Ağ yöneticiniz IP adresini Statik olarak ayarladığında, IP adresini otomatik olarak değiştireceği için bu tavsiye edilmez.

Ağ Bağlantı Onarım Aracını kullandıktan sonra bile doğru IP adresi ve Alt Ağ Maskesi hala atanmamışsa bu bilgi için ağ yöneticinize başvurun.

İlgili bilgiler

- Ağ Sorunları

İlgili konular:

- Ağ Yapılandırma Raporunu Yazdırma
- Brother Makinem Ağ Üzerinden Yazdıramıyor, Tarayamıyor veya PC-FAX Alımı Yapamıyor
- Ağ Cihazlarımın Düzgün Çalışıp Çalışmadığını Kontrol Etmek İstiyorum

Brother Makinemin Ağ Ayarlarını Nerede Bulabilirim?

- Ağ Yapılandırma Raporunu Yazdırma
- Makine Ayarlarını Bilgisayarınızdan Değiştirme

Kablosuz Ağ Kurulum Yapılandırmasını Tamamlayamıyorum

İlgili Modeller: DCP-L3510CDW/DCP-L3551CDW/MFC-L3710CW/MFC-L3745CDW/MFC-L3750CDW/MFC-L3770CDW

Kablosuz yönlendiricinizi kapatın ve tekrar açın. Ardından, kablosuz ayarlarını yeniden yapılandırmayı deneyin. Sorunu çözemezseniz aşağıdaki talimatları izleyin:

WLAN Raporunu kullanarak sorunu araştırın.

Neden	Eylem	Arayüz
Güvenlik ayarlarınız (SSID/Ağ Anahtarı) doğru değil.	• **Kablosuz Kurulum Yardımcısı** öğesini kullanarak güvenlik ayarlarını teyit edin. Daha fazla bilgi ve yardımcı programı indirmek için modelinizin support.brother.com sayfasındaki Brother Solutions Center'da bulunan **Yüklemeler** sayfasına gidin. • Doğru güvenlik ayarlarını seçin ve doğru ayarları kullandığınızı teyit edin. - Güvenlik ayarlarınızı nasıl bulacağınızla ilgili bilgiler için kablosuz LAN erişim noktanız/yönlendiricinizle beraber verilen talimatları inceleyin. - Kablosuz LAN erişim noktası/yönlendiricisi için üreticinin adı veya model numarası, varsayılan güvenlik ayarları olarak kullanılabilir. - Erişim noktası/yönlendirici üreticisine, İnternet sağlayıcınıza veya ağ yöneticinize başvurun.	Kablosuz
Brother makinenizin MAC adresine izin verilmiyor.	Filtrede Brother makinenizin MAC Adresine izin verildiğini doğrulayın. MAC Adresini, Brother makinenizin kontrol panelinde bulabilirsiniz.	Kablosuz
Kablosuz LAN erişim noktanız/yönlendiriciniz gizli modda (SSID'yi yayınlamıyor).	• Doğru SSID adını veya Ağ Anahtarını manuel olarak girin. • Kablosuz LAN erişim noktanızla/yönlendiricinizle beraber verilen SSID adını veya Ağ Anahtarını kontrol edin ve kablosuz ağ ayarlarınızı yeniden yapılandırın.	Kablosuz
Güvenlik ayarlarınız (SSID/şifre) doğru değil.	• SSID'yi ve şifreyi onaylayın. - Ağı manüel yapılandırırken, SSID ve şifre Brother makinenizde görüntülenir. Mobil aygıtınız manüel yapılandırmayı destekliyorsa SSID ve şifre mobil aygıtınızın ekranında görüntülenecektir.	Wi-Fi Direct
Android™ 4.0 kullanıyorsunuz.	Mobil aygıtınızın bağlantısı kesilirse (Wi-Fi Direct'i kullandıktan yaklaşık altı dakika sonra), WPS'i kullanarak tek dokunuş yapılandırmasını (önerilen) deneyin ve Brother makinenizi bir G/S olarak ayarlayın.	Wi-Fi Direct
Brother makineniz mobil aygıtınızdan çok uzağa yerleştirilmiş.	Wi-Fi Direct ağ ayarlarını yapılandırırken, Brother makinenizi mobil aygıtınızdan yaklaşık 1 metre mesafe içine getirin.	Wi-Fi Direct
Makineniz ve mobil aygıt arasında bazı engeller (duvarlar veya eşya, örnek) vardır.	Brother makinenizi engelsiz bir alana taşıyın.	Wi-Fi Direct
Brother makinenin veya mobil aygıtın yakınında bir kablosuz bilgisayar, Bluetooth® destekli aygıt, mikrodalga fırın veya dijital kablosuz telefon var.	Diğer aygıtları Brother makinenizden veya mobil aygıttan öteye taşıyın.	Wi-Fi Direct

Neden	Eylem	Arayüz
Yukarıdakilerin hepsini kontrol edip denediyseniz ama Wi-Fi Direct yapılandırmasını hala tamamlayamıyorsanız, aşağıdakini yapın:	• Brother makinenizi kapatın ve yeniden açın. Ardından Wi-Fi Direct ayarlarını yeniden yapılandırmaya çalışın. • Brother makinenizi bir istemci olarak kullanıyorsanız, mevcut Wi-Fi Direct ağında kaç tane aygıta izin verildiğini teyit edin ve ardından kaç aygıtın bağlı olduğunu kontrol edin.	Wi-Fi Direct

Windows için

Kablosuz bağlantınız kesintiye uğradıysa ve yukarıdakilerin hepsini kontrol edip denediyseniz, Ağ Bağlantısı Onarma Aracı'nı kullanmanızı öneririz.

İlgili bilgiler

- Ağ Sorunları

İlgili konular:

- Makinenizi SSID Yayınlanmadığında Kablosuz Ağ İçin Yapılandırma
- Wi-Fi Direct® Kullanma

Brother Makinem Ağ Üzerinden Yazdıramıyor, Tarayamıyor veya PC-FAX Alımı Yapamıyor

Neden	Eylem	Arayüz
Güvenlik yazılımınız makinenizin ağa erişimini engelliyor. (Ağ tarama özelliği çalışmıyor.)	• Windows Ağdan taramaya izin vermek için üçüncü taraf Güvenlik/Güvenlik Duvarı Yazılımını yapılandırın. Ağ taraması için 54925 numaralı ağ bağlantı noktasını eklemek üzere aşağıdaki bilgileri yazın: - **Ad**: Herhangi bir açıklama girin; örneğin, Brother NetScan gibi. - **Bağlantı noktası numarası**: 54925 girin. - **Protokol**: UDP seçili. Üçüncü taraf Güvenlik/Güvenlik Duvarı Yazılımınızla gelen talimatlar kılavuzuna bakın veya yazılım üreticisine başvurun. • Mac (Brother iPrint&Scan) **Finder (Bulucu)** menü çubuğunda, **Go (Git)** > **Applications (Uygulamalar)** öğesine tıklayın ve ardından Brother iPrint&Scan simgesine çift tıklayın. Brother iPrint&Scan penceresi görünür. **Makinenizi Seçin** düğmesine tıklayın ve ardından ekran talimatlarını izleyerek ağ makinenizi yeniden seçin. (TWAIN sürücüsü) **Finder (Bulucu)** menü çubuğunda, **Go (Git)** > **Applications (Uygulamalar)** > **Brother** > **TWAIN Driver Utility** öğesine tıklayın ve ardından Aygıt Seçici simgesine çift tıklayın. Aygıt Seçici penceresi görünür. Ağ makinenizi yeniden seçin, **Status (Durum)** öğesinin **idle (boş)** olduğundan emin olun ve sonra **OK (Tamam)** öğesini tıklatın.	Kablolu/ Kablosuz
Güvenlik yazılımınız makinenizin ağa erişimini engelliyor. (Ağ PC-Fax Alımı özelliği çalışmıyor.) (Windows)	Üçüncü taraf Güvenlik/Güvenlik Duvarı Yazılımını, PC-FX Rx'e izin verecek şekilde ayarlayın. Ağdan PC-FAX Rx için 54926 numaralı bağlantı noktasını eklemek üzere aşağıdaki bilgileri yazın: • **Ad**: Herhangi bir açıklama girin; örneğin, Brother PC-FAX Rx gibi. • **Bağlantı noktası numarası**: 54926 girin. • **Protokol**: UDP seçili. Üçüncü taraf Güvenlik/Güvenlik Duvarı Yazılımınızla gelen talimatlar kılavuzuna bakın veya yazılım üreticisine başvurun.	Kablolu/ Kablosuz
Güvenlik yazılımınız makinenizin ağa erişimini engelliyor.	Bazı güvenlik yazılımları, başarılı yüklemeden sonra bile, bir güvenlik uyarısı iletişim kutusu göstermeden erişimi engelleyebilir. Erişime izin vermek için, güvenlik yazılımınızla ilgili talimatları inceleyin veya yazılım üreticisine danışın.	Kablolu/ Kablosuz
Brother makinenize, kullanılabilir bir IP adresi atanmamış.	• IP adresini ve Alt Ağ Maskesini onaylayın. Bilgisayarınızın ve Brother makinenizin IP adreslerinin ve Alt Ağ Maskelerinin doğru olduğunu ve aynı ağ üzerinde bulunduğunu doğrulayın. IP Adresini ve Alt Ağ Maskesini doğrulama hakkında daha fazla bilgi için, ağ yöneticinize danışın. • Windows	Kablolu/ Kablosuz

Neden	Eylem	Arayüz
	Ağ Bağlantısı Onarma Aracı'nı kullanarak IP adresini ve Alt Ağ Maskesini doğrulayın.	
Başarısız olan yazdırma işi hala bilgisayarınızın yazdırma kuyruğunda.	• Başarısız olan yazdırma işi hala bilgisayarınızın yazdırma kuyruğundaysa, onu silin. • Aksi takdirde, aşağıdaki klasörde yazıcı simgesini çift tıklatın ve tüm belgeleri iptal edin: - Windows 7 **(Başlat)** > **Aygıtlar ve Yazıcılar** öğesine tıklayın. - Windows 8 Farenizi masaüstünüzün sağ alt köşesine getirin. Menü çubuğu göründüğünde, **Ayarlar** > **Denetim Masası** öğesini tıklatın. **Donanım ve Ses** grubunda, **Aygıtları ve yazıcıları görüntüle** öğesini tıklatın. - Windows 10 ve Windows Server 2016 > **Windows Sistemi** > **Denetim Masası** öğesine tıklayın. **Donanım ve Ses** grubunda, **Aygıtları ve yazıcıları görüntüle** öğesine tıklayın. - Windows Server 2008 **Başlat** > **Denetim Masası** > **Yazıcılar** öğesine tıklayın. - Windows Server 2012 Farenizi masaüstünüzün sağ alt köşesine getirin. Menü çubuğu göründüğünde, **Ayarlar** > **Denetim Masası** öğesini tıklatın. **Donanım** grubunda, **Aygıtları ve yazıcıları görüntüle** > **Yazıcılar** öğesine tıklayın. - Windows Server 2012 R2 **Start** ekranındaki **Denetim Masası** öğesine tıklayın. grubunda, **Aygıtları ve yazıcıları görüntüle** öğesini tıklatın.**Donanım** - Mac **System Preferences (Sistem Tercihleri)** > **Printers & Scanners (Yazıcılar ve Tarayıcılar)** öğesini tıklatın.	Kablolu/ Kablosuz
Brother makineniz, kablosuz ağa bağlanmamış.	Kablosuz Raporunu yazdırarak, yazdırılan rapordaki hata kodunu kontrol edin.	Kablosuz

Yukarıdakilerin hepsini kontrol edip denediyseniz, ancak Brother makineniz hala yazdıramıyor ve tarayamıyorsa, Brother yazılımı ve sürücülerinin yüklemelerini kaldırın ve yeniden yükleyin.

İlgili bilgiler

- Ağ Sorunları

İlgili konular:

- WLAN Raporunu Yazdır
- Kablosuz LAN Raporu Hata Kodları
- Ağ Bağlantısı Onarma Aracı'nı Kullanma (Windows)
- Ağ Cihazlarımın Düzgün Çalışıp Çalışmadığını Kontrol Etmek İstiyorum

Ağ Cihazlarımın Düzgün Çalışıp Çalışmadığını Kontrol Etmek İstiyorum

Kontrol	Eylem	Arayüz
Brother makinenizin, erişim noktasının/ yönlendiricinin veya ağ hub'ının açık olduğundan emin olun.	**Aşağıdakileri kontrol edin:** • Güç kablosu doğru şekilde takılı ve Brother makinesi açık. • Erişim noktası/yönlendirici veya hub açık ve bağlantı ışığı yanıp sönüyor. • Tüm koruyucu ambalajlar makineden sökülmüş. • Toner kartuşu ve drum ünitesi doğru şekilde takılmış. • Makinenin kapağı tamamen kapatılmış. • Kağıt tepsisine doğru şekilde kağıt yerleştirilmiş. • (Kablolu ağlar için) Brother makineye ve yönlendirici veya hub'a bir ağ kablosu düzgün şekilde takılmış.	Kablolu/Kablosuz
Ağ Yapılandırması Raporu veya Yazıcı Ayarları sayfasında **Link Status** öğesini kontrol edin.	Ağ Yapılandırması Raporunu yazdırın ve **Ethernet Link Status** ya da **Wireless Link Status (Kablosuz Bağlantı Durumu)** öğesinin **Link OK** olduğunu kontrol edin.	Kablolu/Kablosuz
Brother makinenize bilgisayarınızdan "ping" atıp atamadığınızı kontrol edin.	Brother makinesine IP adresini veya Windows komut istemindeki ya da Mac Terminal uygulamasındaki düğüm adını kullanarak bilgisayarınızdan ping atın: `<ipaddress>` veya `<nodename>` öğesine ping atın. • Başarılı: Brother makineniz düzgün çalışıyor ve bilgisayarınızla aynı ağa bağlı. • Başarısız: Brother makineniz bilgisayarınızla aynı ağa bağlı değil. (Windows) Ağ yöneticinize başvurun ve IP adresini ve alt ağ maskesini onarmak için Ağ Bağlantısı Onarma Aracı'nı kullanın. (Mac) IP adresinin ve Alt Ağ Maskesinin doğru ayarlandığını teyit edin.	Kablolu/Kablosuz
Brother makinenizin kablosuz ağa bağlı olduğundan emin olun.	Kablosuz Raporunu yazdırarak, yazdırılan rapordaki hata kodunu kontrol edin.	Kablosuz

Yukarıdakilerin hepsini kontrol edip denediyseniz, ancak yine de sorun yaşıyorsanız, SSID ve Ağ Anahtarı bilgilerini bulmak ve onları doğru şekilde ayarlamak için kablosuz LAN erişim noktanız/yönlendiriciniz ile beraber verilen talimatlara bakın.

İlgili bilgiler

- Ağ Sorunları

İlgili konular:

- Ağ Yapılandırma Raporunu Yazdırma
- WLAN Raporunu Yazdır
- Kablosuz LAN Raporu Hata Kodları
- Ağ Bağlantısı Onarma Aracı'nı Kullanma (Windows)
- Brother Makinem Ağ Üzerinden Yazdıramıyor, Tarayamıyor veya PC-FAX Alımı Yapamıyor

Google Cloud Print Sorunları

Sorun	Öneriler
Brother makinem yazıcı listesinde görüntülenmiyor.	Makinenizin açık olduğundan emin olun.
	Google Cloud Print™'in etkin olduğunu doğrulayın.
	Makinenizin Google Cloud Print™'e kayıtlı olduğundan emin olun. Kayıtlı değilse, tekrar kayıt olmayı deneyin.
Yazdıramıyorum.	Makinenizin açık olduğundan emin olun.
	Ağ ayarlarınızı onaylayın. ➤➤ *İlgili bilgiler*
	Bazı dosyalar yazdırılabilir özellikte olmayabilir ya da tam olarak görüntülendiği gibi görünmeyebilir.
Brother makinemi Google Cloud Print™'e kaydedemiyorum.	Makinenizin İnternet erişimli bir ağa bağlı olduğundan emin olun.
	Tarih ve saatin makinenizde doğru ayarlandığından emin olun.
Kayıt adımlarını tekrarladıktan sonra bile, Google Cloud Print™'e kaydolmaya çalıştığımda, Brother makinemde bir onay mesajı görmüyorum.	Google Cloud Print™'e kaydolurken, Brother makinenizin boşta olduğundan emin olun.

İlgili bilgiler

- Sorun Giderme

İlgili konular:

- Google Cloud Print'i Kullanma Ağ Ayarları

AirPrint Sorunları

Sorun	Öneriler
Brother makinem yazıcı listesinde görüntülenmiyor.	Brother makinenizin açık olduğundan emin olun.
	Ağ ayarlarını doğrulayın.
	Mobil aygıtı kablosuz erişim noktasının/yönlendiricinin veya Brother makinenizin yakınına taşıyın.
Yazdıramıyorum.	Brother makinenizin açık olduğundan emin olun.
	Ağ ayarlarını doğrulayın.
iOS aygıtından çok sayfalı bir belge yazdırmaya çalışıyorum, ancak YALNIZCA ilk sayfa yazdırılıyor.	En son İS sürümünü çalıştırdığınızdan emin olun. AirPrint hakkında daha fazla bilgi için şu Apple destek makalesine başvurun: support.apple.com/kb/HT4356

İlgili bilgiler

- Sorun Giderme

İlgili konular:

- AirPrint'e Genel Bakış

Diğer Sorunlar

Sorunlar	Öneriler
Makinenin gücü açılmıyor.	Güç bağlantısındaki olumsuz koşullar (yıldırım ya da ani güç yükselmesi) makinenin dahili güvenlik mekanizmalarını tetiklemiş olabilir. Güç kablosunu çıkarın. On dakika bekleyin, sonra güç kablosunu takın ve makinenin gücünü açmak için öğesine basın. Sorun çözülmediyse ve bir güç kesici kullanıyorsanız, sorunun bu olmadığından emin olmak için bağlantısını kesin. Makinenin güç kablosunu, çalıştığından emin olduğunuz farklı bir prize takın. Hala güç yoksa farklı bir elektrik kablosu deneyin.
Makinede BR-Script3 yazıcı sürücüsü olan ikili içeren EPS verileri yazdırılamıyor.	**(Windows)** EPS verilerini yazdırmak için aşağıdakileri izleyin: 1. Windows 7 ve Windows Server 2008 R2 için: **Başlat** düğmesi > **Aygıtlar ve Yazıcılar** öğesini tıklatın. Windows Server 2008 için: **(Başlat)** düğmesi > **Denetim Masası** > **Donanım ve Ses** > **Yazıcılar** öğesini tıklatın. Windows 8 ve Windows Server 2012 için: Farenizi masaüstünüzün sağ alt köşesine getirin. Menü çubuğu göründüğünde, **Ayarlar** > **Denetim Masası** öğesini tıklatın. **Donanım ve Ses** [1] grubunda, **Aygıtları ve yazıcıları görüntüle** öğesini tıklatın. Windows 10 ve Windows Server 2016 için: > **Windows Sistemi** > **Denetim Masası** öğesine tıklayın. grubunda, **Aygıtları ve yazıcıları görüntüle** öğesini tıklatın.**Donanım ve Ses** Windows Server 2012 R2 için: **Start** ekranındaki **Denetim Masası** öğesine tıklayın. grubunda, **Aygıtları ve yazıcıları görüntüle** öğesini tıklatın.**Donanım** 2. simgesini sağ tıklatın ve **Yazıcı özellikleri** öğesini seçin.**Brother XXX-XXXX BR-Script3** 3. **Cihaz Ayarları** sekmesinde, **Çıktı İletişim Kuralı** öğesinden TBCP'yi seçin (Etiketli ikili iletişim protokolü).
Brother yazılımı kurulamıyor.	**(Windows)** Yükleme sırasında Güvenlik Yazılımı uyarısı bilgisayar ekranında görünürse, Brother ürünü kurulum programı veya başka programın çalışması için Güvenlik Yazılımı ayarlarını değiştirin. **(Mac)** Casus yazılıma karşı koruma veya virüsten koruma güvenlik yazılımının güvenlik duvarı işlevini kullanıyorsanız, geçici olarak devre dışı bırakın ve sonra Brother yazılımını yükleyin.

[1] Windows Server 2012 için: **Donanım ve Ses**

Kopyalama sorunları

Sorunlar	Öneriler
Bir kopya alınamıyor.	Kopyala öğesine bastığınızdan ve makinenin Kopya modunda olduğundan emin olun.
	Güvenlik İşlev Kilidi Ayarlarınızı kontrol etmek için yöneticinize başvurun.
Kopyalarda dikey siyah çizgi görünüyor.	Kopyalardaki dikey çizgiler tipik olarak cam şeridindeki kir ya da daksilden ya da korona tellerinin kirli olmasından kaynaklanır. Cam şeridi ile tarayıcı camı ve beyaz çubuk ile bunların üzerindeki beyaz plastiği temizleyin.
Kopyalar boş.	Belgeyi düzgün yüklediğinizden emin olun.

Tarama sorunları

Sorunlar	Öneriler
Taramaya başladığınızda TWAIN veya WIA hataları görünüyor. (Windows)	Tarama uygulamanızda birincil kaynak olarak Brother TWAIN ya da WIA sürücüsünün seçildiğinden emin olun. Örneğin, Nuance™ PaperPort™ 14SE'de, Brother TWAIN/WIA sürücüsünü seçmek için **Masaüstü** > **Tarama Ayarları** > **Seç** öğesine tıklayın.
Taramaya başladığında TWAIN hataları görüntülenir. (Mac)	Brother TWAIN sürücüsünün birincil kaynak olarak seçili olduğundan emin olun.
OCR çalışmıyor.	Tarama çözünürlüğünü artırmaya çalışın.
Taranamıyor.	Güvenlik İşlev Kilidi Ayarlarınızı kontrol etmek için yöneticinize başvurun.

Yazılım sorunları

Sorunlar	Öneriler
Yazılımı kuramıyorum veya yazdıramıyorum.	(Windows) Yükleme programını yeniden çalıştırın. Bu program yazılımı onaracak ve yeniden yükleyecektir.

İlgili bilgiler

- Sorun Giderme

Makine Bilgilerini Kontrol Etme

Brother makinenizin seri numarasını ve donanım yazılımı sürümünü kontrol etmek için bu talimatları uygulayın.

>> DCP-L3510CDW/DCP-L3551CDW
>> MFC-L3710CW/MFC-L3735CDN/MFC-L3745CDW/MFC-L3750CDW/MFC-L3770CDW

DCP-L3510CDW/DCP-L3551CDW

1. **Menü** öğesine basın.
2. [Makine Bilg.] seçeneğini görüntülemek için ▲ veya ▼ öğesine basın ve sonra **OK (Tamam)** öğesine basın.
3. Aşağıdaki seçeneklerden birini belirlemek için ▲ veya ▼ öğesine basın:

Seçenek	Açıklama
Seri No.	Makinenin seri numarasını kontrol edin.
Sürüm	Makinenizin donanım yazılımı sürümünü kontrol edin.
Sayfa Sayısı	Makinenin yazdırdığı toplam sayfa sayısını kontrol edin.
Parça Ömrü	Kullanılabilir sarf malzemelerinin ömrünü kontrol edin.

4. **OK (Tamam)** öğesine basın.
5. **Durdur/Çık** öğesine basın.

MFC-L3710CW/MFC-L3735CDN/MFC-L3745CDW/MFC-L3750CDW/MFC-L3770CDW

1. [Ayarlar] > [Tüm Ayarlar] > [Makine Bilg.] öğesine basın.
2. Aşağıdaki seçeneklerden birine basın:

Seçenek	Açıklama
Seri No.	Makinenin seri numarasını kontrol edin.
Firmware Sürümü	Makinenizin donanım yazılımı sürümünü kontrol edin.
Firmware Güncelleme	Makinenizi en son donanım yazılımına güncelleyin.
Sür. Oto. Kontrol	Başlangıç Ana ekranda donanım yazılımı bilgilerini görüntüleyin.
Sayfa Sayısı	Makinenin yazdırdığı toplam sayfa sayısını kontrol edin.
Parça Ömrü	Sarf malzemelerinin kalan ömrünün yüzdesini kontrol edin.

3. öğesine basın.

İlgili bilgiler

- Sorun Giderme

Brother Makinenizi Sıfırlama

>> DCP-L3510CDW/DCP-L3551CDW
>> MFC-L3710CW/MFC-L3735CDN/MFC-L3745CDW/MFC-L3750CDW/MFC-L3770CDW

DCP-L3510CDW/DCP-L3551CDW

1. **Menü** öğesine basın.
2. [İlk Kurulum] seçeneğini görüntülemek için ▲ veya ▼ öğesine basın ve sonra **OK (Tamam)** öğesine basın.
3. seçeneğini görüntülemek için ▲ veya ▼ öğesine basın ve sonra **OK (Tamam)** öğesine basın. [Sıfırla]
4. Gerçekleştirmek istediğiniz sıfırlama türünü seçmek için ▲ veya ▼ öğesine basın ve sonra **OK (Tamam)** öğesine basın.

Alt bölümlere ayrılmış sıfırlama işlevleri bazı modellerde kullanılamaz.

5. Makineyi sıfırlamak ya da işlemden çıkmak için tablodaki seçeneğe basın.

Seçenek	Açıklama
▲	Makineyi sıfırlayın.
▼	Makine çıkış yapar ve sıfırlama menüsünü iptal eder.

LCD'de [Tkr. Başlat. mı?] görüntülenir.

6. Makineyi yeniden başlatmak ya da işlemden çıkmak için tablodaki seçeneğe basın.

Seçenek	Açıklama
▲	Makineyi yeniden başlatın. Makine sıfırlama işlemini başlatır.
▼	Makine, yeniden başlatılmadan çıkışı yapar.

Makinenizi yeniden başlatmazsanız sıfırlama işlemi tamamlanmaz ve ayarlarınız değişmez.

MFC-L3710CW/MFC-L3735CDN/MFC-L3745CDW/MFC-L3750CDW/MFC-L3770CDW

1. [Ayarlar] > [Tüm Ayarlar] > [İlk Kurulum] > [Sıfırla] öğesine basın.
2. Sıfırlama işlevlerinin türünü görüntülemek için yukarı veya aşağı kaydırın ya da ▲ veya ▼ öğesine basın ve sonra kullanmak istediğiniz sıfırlama işlevine basın.

- Ağ ayarları, güvenlik ayarları ve adres defteri verileri [Makine Sıfırlama] ile sıfırlanmayacak.
- Makineyi atıyor veya başkasına veriyorsanız, kişisel verileri makineden silmek için [Fabrika Ayarı] işlemi yapmanızı öneririz.

3. [Sıfırladıktan sonra makine yeniden başlatılacak. Onaylamak için 2 saniye boyunca [TAMAM]'e basın.] görüntülenir. Onaylamak için iki saniye boyunca [TAMAM] öğesine basın.

Ağ ayarlarını [Ayarlar] > [Tüm Ayarlar] > [Ağ] > [Ağ Sıfırlama] öğesine basarak da sıfırlayabilirsiniz.

Makine yeniden başlayacaktır.

İlgili bilgiler

- Sorun Giderme

- Sıfırlama İşlevlerine Genel Bakış

Sıfırlama İşlevlerine Genel Bakış

Aşağıdaki sıfırlama işlevleri mevcuttur:

Ağ Ayarlarını Sıfırlama, Tüm Ayarları Sıfırlama işlevini ya da Fabrika Sıfırlaması işlevini seçmeden önce arabirim kablosu çıkarın.

>> DCP-L3510CDW/DCP-L3551CDW
>> MFC-L3710CW/MFC-L3735CDN/MFC-L3745CDW/MFC-L3750CDW/MFC-L3770CDW

DCP-L3510CDW/DCP-L3551CDW

Alt bölümlere ayrılmış sıfırlama işlevleri bazı modellerde kullanılamaz.

1. Makineyi Sıfırlama

   Bu işlev ile aşağıdaki ayarlar sıfırlanır:

   - Bellekte bulunan programlanmış faks işleri (MFC Modelleri için)

     (Gecikmiş Faks, Toplu Gönderim)
   - Kapak Sayfası Mesajı (MFC Modelleri için)
   - Uzaktan Faks Seçenekleri (MFC Modelleri için)

     (Uzaktan Erişim Kodu, Faks Depolama, Faks Yönlendirme, PC Faks Gönderimi ve PC Faks Alımı (yalnız Windows))
   - Ayar Kilitleme (MFC Modelleri için)
   - Dil Ayarı
2. Ağ Ayarlarını Sıfırlama (Ağ Modelleri İçin)

   Yazıcı sunucusunu (Şifre ve IP Adresi bilgilerini içeren fabrika ayarlarına geri sıfırlayın).
3. Adres Defteri ve Faks Ayarlarını Sıfırlama (MFC Modelleri için)

   Bu işlev ile aşağıdaki ayarlar sıfırlanır:

   - Adres Defteri

     (Tek Dokunuşla Arama / Hızlı Arama / Grup Kurulumu)
   - Bellekte bulunan programlanmış faks işleri
   - İstasyon Kimliği

     (ad ve numara)
   - Kapak Sayfası Mesajı
   - Uzaktan Faks Seçenekleri

     (Uzaktan Erişim Kodu, Faks Depolama, Faks Yönlendirme ve PC Fax Alımı (yalnızca Windows))
   - Rapor

     (Gönderim Onay Raporu/ Tel Dizin Listesi/Faks Faaliyet Raporu)
   - Ayar Kilitleme şifresi
4. Tüm Ayarları Sıfırlama

   Makinenin tüm ayarlarını fabrikada yapılan ayarlara geri sıfırlayabilirsiniz.

   Tüm Ayarları Sıfırlama, Fabrika Sıfırlamasından daha kısa sürer.
5. Fabrika Ayarlarına Döndürme

   Tüm makine ayarlarını fabrikada orijinal olarak ayarlanan ayarlara sıfırlamak için Ayarları Sıfırlama işlevini kullanın.

   Fabrika Sıfırlaması, Tüm Ayarları Sıfırlamadan daha uzun sürer.

   Brother, makineyi atmadan önce bu işlemin gerçekleştirilmesini şiddetle önerir.

Ağ Ayarlarını Sıfırlama, Tüm Ayarları Sıfırlama işlevini ya da Fabrika Sıfırlaması işlevini seçmeden önce arabirim kablosu çıkarın.

MFC-L3710CW/MFC-L3735CDN/MFC-L3745CDW/MFC-L3750CDW/MFC-L3770CDW

1. Makineyi Sıfırlama

   Tarih ve Saat ve Zil Erteleme gibi, makinenin değiştirdiğiniz tüm ayarlarını sıfırlayın.

   Adres Defteri, faks raporları ve Arama geçmişi kalır. (MFC Modelleri için)
2. Ağ Ayarlarını Sıfırlama (Ağ Modelleri için)

   Yazıcı sunucusunu (Şifre ve IP Adresi bilgilerini içeren fabrika ayarlarına geri sıfırlayın).
3. Adres Defteri ve Faks Ayarlarını Sıfırlama (MFC Modelleri için)

   Bu işlev ile aşağıdaki ayarlar sıfırlanır:
   - Adres Defteri

     (Adresler ve Gruplar)
   - Bellekte bulunan programlanmış faks işleri

     (Ertelemeli Faks)
   - İstasyon Kimliği

     (ad ve numara)
   - Kapak Sayfası Mesajı
   - Faks alım ayarları

     (Uzaktan Erişim Kodu, Faks Depolama, Faks Yönlendirme ve PC Fax Alımı (yalnızca Windows))
   - Rapor

     (Gönderim Onay Raporu / Tel Dizin Listesi / Faks Günlüğü)
   - Ayar Kilitleme şifresi
4. Tüm Ayarları Sıfırlama

   Makinenin bütün ayarlarını, fabrikada ayarlanan ayarlara sıfırlayın.

   Tüm Ayarları Sıfırlama, Fabrika Sıfırlamasından daha kısa sürer.
5. Fabrika Ayarlarına Döndürme

   Tüm makine ayarlarını fabrikada orijinal olarak ayarlanan ayarlara sıfırlamak için Ayarları Sıfırlama işlevini kullanın.

   Fabrika Sıfırlaması, Tüm Ayarları Sıfırlamadan daha uzun sürer.

   Brother, makineyi atmadan önce bu işlemin gerçekleştirilmesini şiddetle önerir.

Ağ Ayarlarını Sıfırlama, Tüm Ayarları Sıfırlama işlevini ya da Fabrika Sıfırlaması işlevini seçmeden önce arabirim kablosu çıkarın.

İlgili bilgiler

- Brother Makinenizi Sıfırlama

Rutin Bakım

- Sarf Malzemelerini Değiştirme
- Makineyi Temizleme
- Renkli Çıkışı Kalibre Etme
- Renkli Yazdırma Hizalamasını Düzeltme (Renk Kaydı)
- Kalan Parça Ömrünü Kontrol Etme
- Brother Makinenizi Paketleme ve Nakliye Etme
- Periyodik Bakım Parçalarını Değiştirin

Sarf Malzemelerini Değiştirme

Makineniz sarf malzemelerinin ömrünün bittiğini gösterdiğinde bunları değiştirmelisiniz.

Brother olmayan malzemeler kullanmak baskı kalitesini, donanım performansını ve makinenin güvenliğini etkileyebilir. Toner kartuşu ve drum ünitesi iki ayrı sarf malzemesidir. Her ikisinin de bir grup olarak takıldığından emin olun. Sarf malzemelerinin model adı ülkeye göre değişebilir.

NOT

- Toner tozunun kartuştan dökülmemesi için kullanılmış sarf malzemelerinin bir torbada sağlam şekilde sızdırmaz halde tutulmasını sağlayın.
- Kullanılmış tüketici kalemlerini evsel atıklardan ayrı olarak ve yerel yönetmeliklere uygun şekilde bertaraf edin. Sorunuz varsa yerel atık bertaraf ofisinizi arayın. Sarf kalemlerini içindeki malzemenin dökülmeyeceği şekilde yeniden sızdırmaz hale getirdiğinizden emin olun.
- İçindeki malzemelerin yanlışlıkla dökülmesini ya da dağılmasını önlemek için kullanılmış ve yeni sarf malzemelerinin bir parça kağıda konulmasını öneririz.
- Önerilen baskı ortamının doğrudan eşdeğeri olmayan kağıt kullanırsanız, sarf malzemelerinin ve makine parçalarının ömrü kısalabilir.
- Toner kartuşlarının her biri için öngörülen ömür ISO/IEC 19798'ye göredir. Değiştirme sıklığı; baskı hacmi, kapsam yüzdesi, kullanılan ortam türü ve makinenin gücünün açılması/kapatılmasına bağlı olarak değişkenlik gösterir.
- Toner kartuşları dışındaki sarf malzemelerini değiştirme sıklığı; baskı hacmi, kullanılan ortam türü ve makinenin gücünün açılması/kapatılmasına bağlı olarak değişkenlik gösterir.
- Toner kartuşuyla ilgili işlemleri dikkatlice yürütün. Toner ellerinize ya da elbiselerinize dağılırsa derhal silin ya da soğuk suyla yıkayın.
- Baskı kalitesi sorunlarından sakınmak için, çizimlerde gösterilen taralı kısımlara DOKUNMAYIN.

  Toner Kartuşu

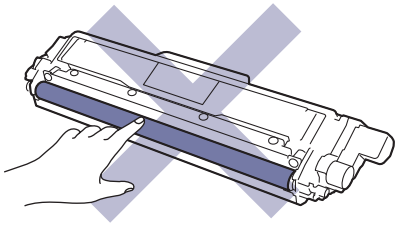

  Drum Ünitesi

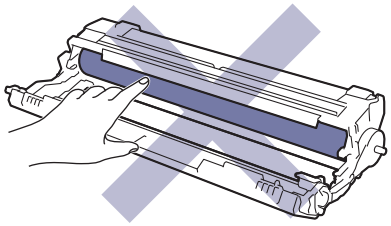

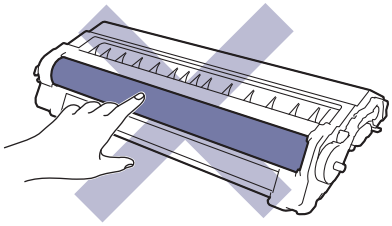

Kayış Ünitesi

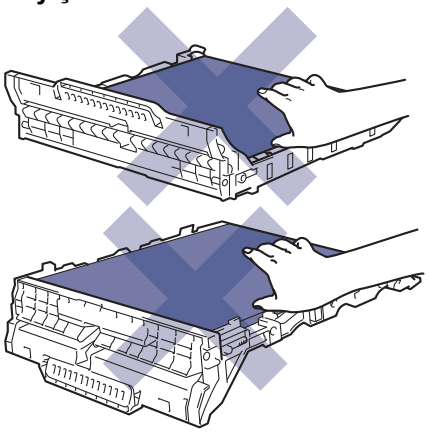

Atık Toner Kutusu

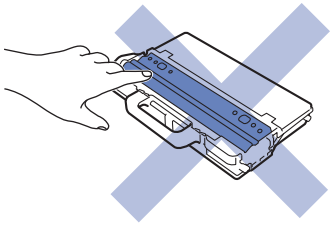

İlgili bilgiler

- Rutin Bakım
  - Toner Kartuşunu Değiştirme
  - Drum Ünitesini Değiştirme
  - Kayış Ünitesini Değiştirme
  - Atık Toner Kutusunu Değiştirme

İlgili konular:

- Hata ve Bakım Mesajları
- Sarf Malzemeleri

Toner Kartuşunu Değiştirme

Değiştirme prosedürünü başlatmadan önce ➤➤ *İlgili bilgiler*: *Sarf Malzemelerini Değiştirme*

1. Makinenin açık olduğundan emin olun.
2. Üst kapağı açık konuma kilitleninceye kadar açın.

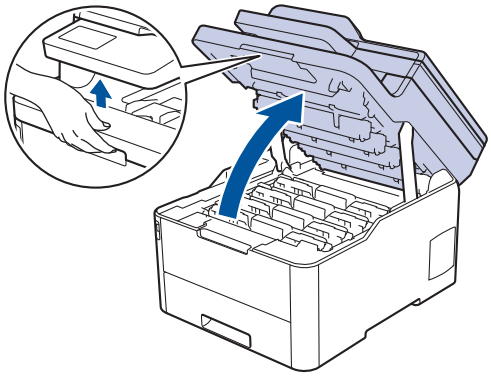

⚠ UYARI

SICAK YÜZEY

Makinenin dahili parçaları aşırı sıcaktır. Dokunmadan önce makinenin soğumasını bekleyin.

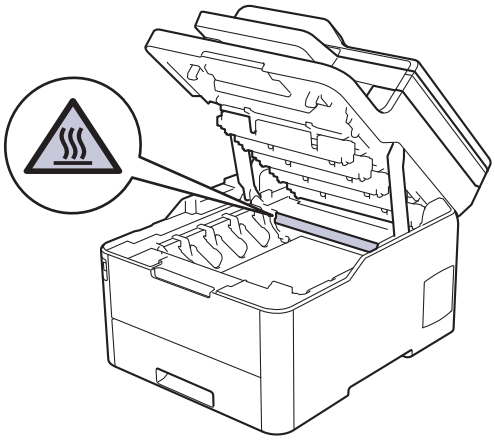

3. LCD ekranda belirtilen renge sahip toner kartuşunu ve drum ünitesi düzeneğini çıkarın.

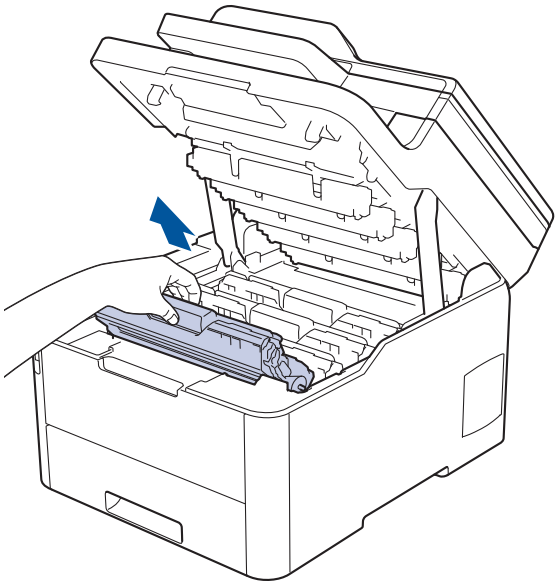

⚠ DİKKAT

Toner kartuşu ve drum ünitesi düzeneklerini, toner dökülmesine veya sıçramasına karşı altına atılabilir bir kağıt sererek temiz, düz bir yüzeye yerleştirmenizi öneririz.

ÖNEMLİ

Makinenin statik elektrikten zarar görmesini engellemek için, şekilde gösterilen elektrotlara DOKUNMAYIN.

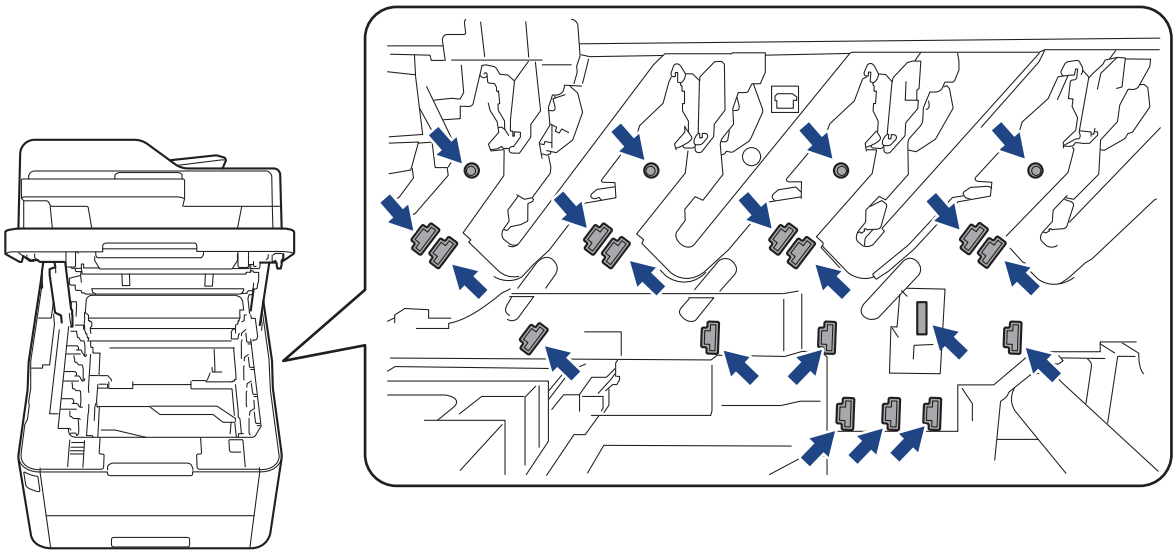

4. Yeşil kilitleme kolunu aşağıya itin ve toner kartuşunu drum ünitesinden çıkarın.

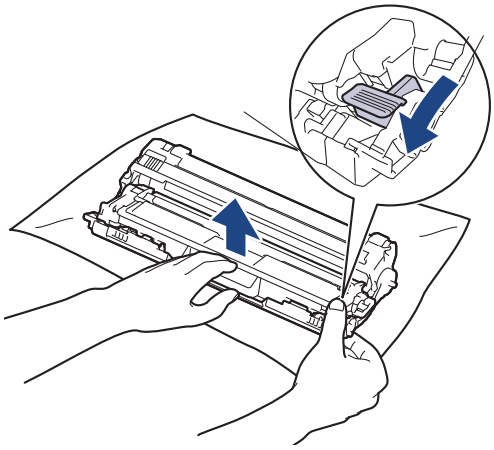

5. Yeni toner kartuşunu paketinden çıkarın.
6. Koruyucu kapağı çıkarın.

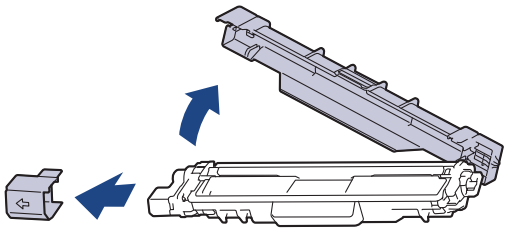

Toner kartuşunun şekli ülke ve bölgenize göre değişiklik gösterecektir.

7. Yeni toner kartuşunu yerine oturduğunu duyuncaya kadar drum ünitesine sıkıca takın.

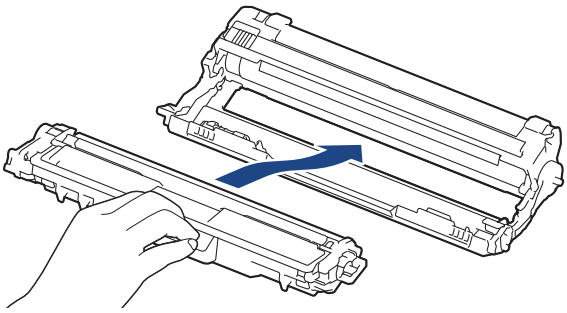

Toner kartuşunu doğru yerleştirdiğinizden emin olun, aksi takdirde drum ünitesinden ayrılabilir.

8. Yeşil tırnağı birkaç defa soldan sağa ve sağdan sola kaydırarak drum ünitesi içindeki korona telini temizleyin. Bunu tüm korona telleri için tekrarlayın.

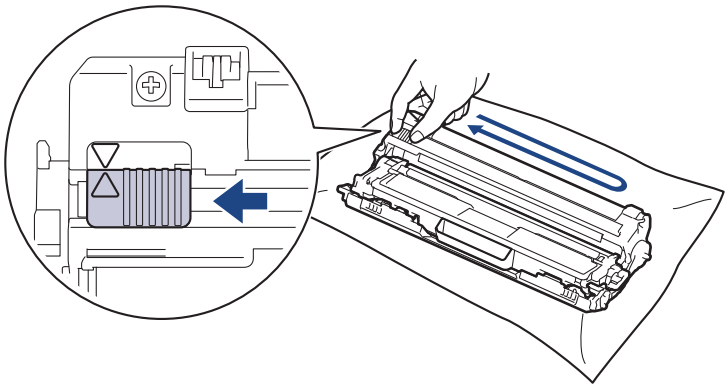

Yeşil çıkıntıyı Başlangıç konumuna geri döndürdüğünüzden emin olun (▲). Tırnaktaki ok drum ünitesindeki ok ile hizalanmalıdır. Aksi takdirde, yazdırılan sayfalarda dikey şerit olabilir.

9. Toner kartuşu ve drum ünitesi düzeneklerini makineye kaydırın. Toner kartuşu renginin makine üzerindeki renk etiketiyle eşleştiğinden emin olun.

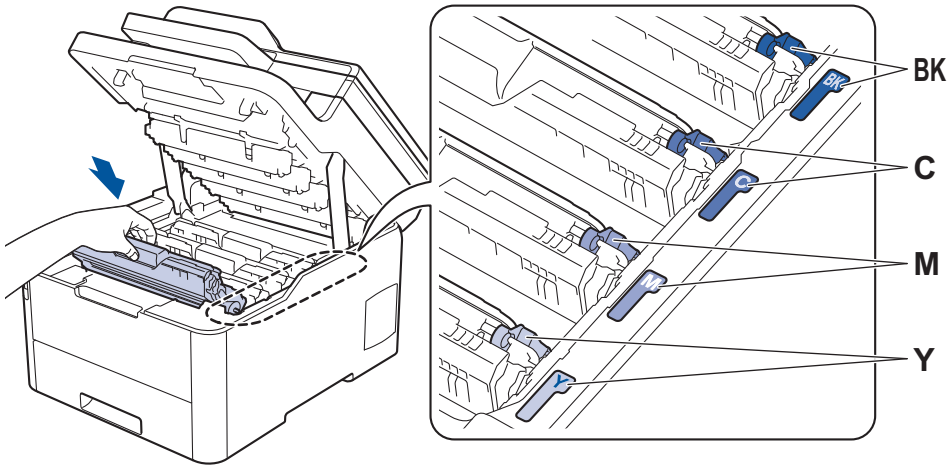

10. Makinenin üst kapağını kapatın.

- Toner kartuşunu değiştirdikten sonra, makine ekranında Hazır Modu gösterilinceye kadar makineyi KAPATMAYIN veya üst kapağı AÇMAYIN.
- Brother makinenizle gelen toner kartuşu bir Gelen kutusu toner kartuşudur.
- Toner Az uyarısını gördüğünüzde kullanmak için yeni bir toner kartuşunu hazır tutmanızı öneririz.
- Yüksek baskı kalitesi sağlamak için yalnızca Brother Orijinal toner kartuşlarının kullanılmasını öneriyoruz. Toner kartuşu satın almak istediğinizde, Brother Müşteri Hizmetlerini veya Brother Bayiinizi arayın.
- Takmaya hazır oluncaya kadar yeni toner kartuşunu paketinden ÇIKARMAYIN.
- Toner kartuşu uzun süre paketinden çıkarılmış olarak kalırsa, toner ömrü kısalır.
- Brother, makinenizle verilen toner kartuşuna yeniden dolum YAPMAMANIZI şiddetle önerir. Ayrıca yalnızca Brother Orijinal yedek toner kartuşlarını kullanmaya devam etmenizi şiddetle öneriyoruz. Brother makinesinde üçüncü taraf tonerlerin ve/veya kartuşların kullanımı ya da kullanma girişimi makinede hasara yol açabilir ve/veya kötü baskı kalitesini netice verebilir. Sınırlı garanti kapsamımız, üçüncü taraf toner ve/veya kartuşlarının kullanımının sebep olduğu hiçbir sorun için geçerli değildir. Yatırımınızı korumak ve Brother makinesinden üstün performans elde etmek için Brother Orijinal Sarf Malzemelerinin kullanımını şiddetle öneririz.

İlgili bilgiler

- Sarf Malzemelerini Değiştirme

İlgili konular:

- Hata ve Bakım Mesajları
- Baskı Kalitesini Artırma

Drum Ünitesini Değiştirme

Değiştirme prosedürünü başlatmadan önce ➤➤ *İlgili bilgiler*: *Sarf Malzemelerini Değiştirme*

>> Drum Ünitesini Değiştirme
>> Drum Sayacını Sıfırlama (DCP-L3510CDW/DCP-L3551CDW)
>> Drum Sayacını Sıfırlama (MFC-L3710CW/MFC-L3735CDN/MFC-L3745CDW/MFC-L3750CDW/MFC-L3770CDW)

Drum Ünitesini Değiştirme

1. Makinenin açık olduğundan emin olun.
2. Üst kapağı açık konuma kilitleninceye kadar açın.

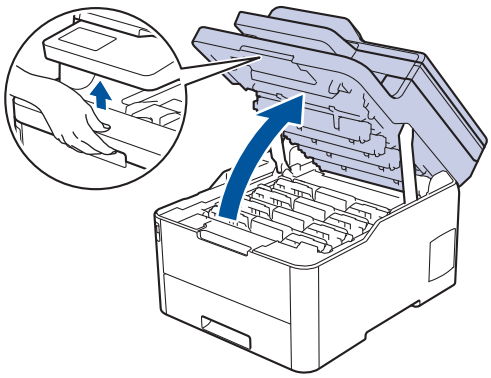

⚠ UYARI

SICAK YÜZEY

Makinenin dahili parçaları aşırı sıcaktır. Dokunmadan önce makinenin soğumasını bekleyin.

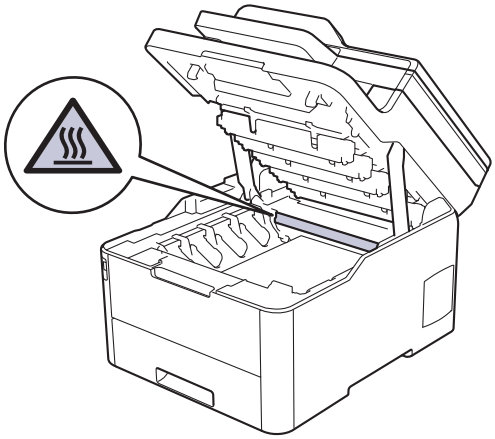

3. LCD ekranda belirtilen renge sahip toner kartuşunu ve drum ünitesi düzeneğini çıkarın.

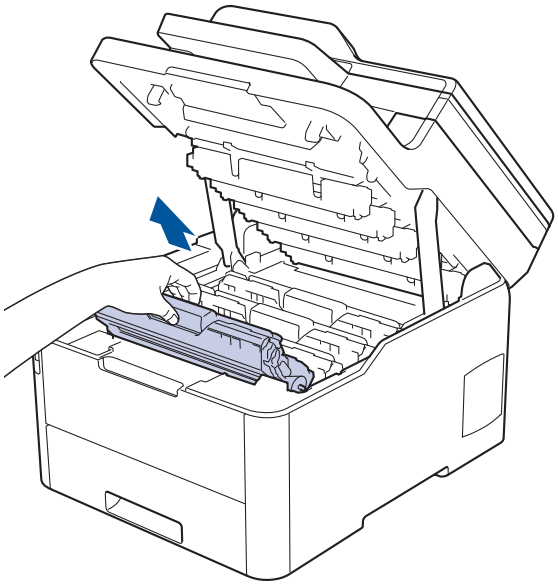

⚠ DİKKAT

Toner kartuşu ve drum ünitesi düzeneklerini, toner dökülmesine veya sıçramasına karşı altına atılabilir bir kağıt sererek temiz, düz bir yüzeye yerleştirmenizi öneririz.

ÖNEMLİ

Makinenin statik elektrikten zarar görmesini engellemek için, şekilde gösterilen elektrotlara DOKUNMAYIN.

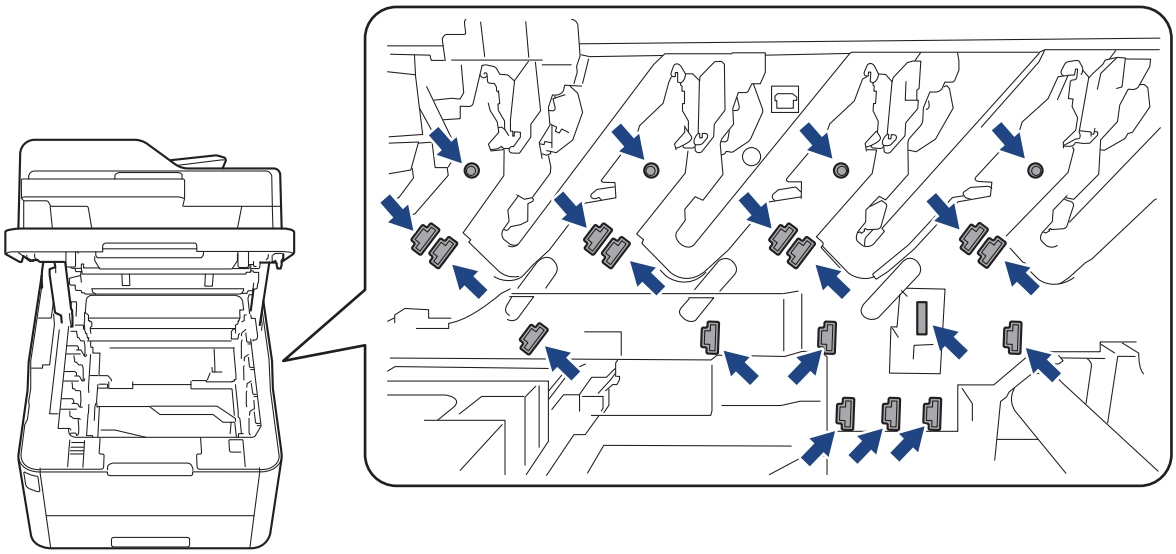

4. Yeşil kilitleme kolunu aşağıya itin ve toner kartuşunu drum ünitesinden çıkarın.

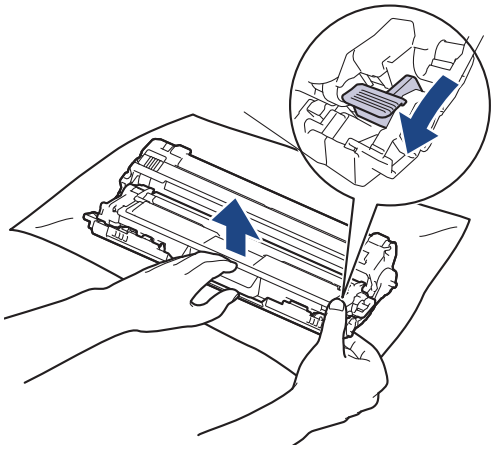

5. Yeni drum ünitesini paketinden çıkarın.
6. Koruyucu kapağı çıkarın.

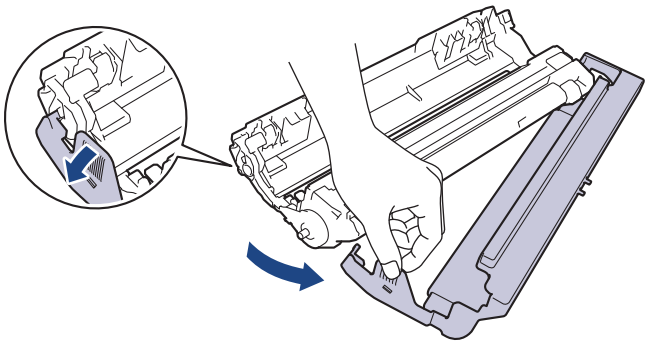

7. Toner kartuşunu yerine oturduğunu duyana kadar yeni drum ünitesine sıkıca yeniden takın.

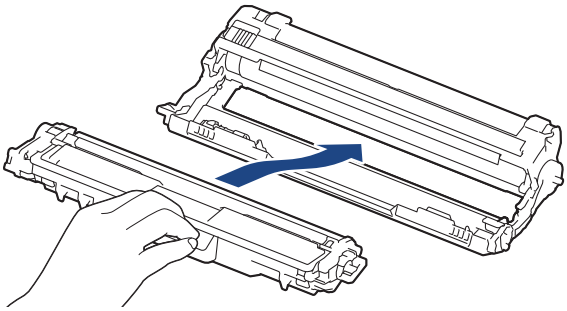

Toner kartuşunu doğru yerleştirdiğinizden emin olun, aksi takdirde drum ünitesinden ayrılabilir.

8. Yeşil tırnağı birkaç defa soldan sağa ve sağdan sola kaydırarak drum ünitesi içindeki korona telini temizleyin. Bunu tüm korona telleri için tekrarlayın.

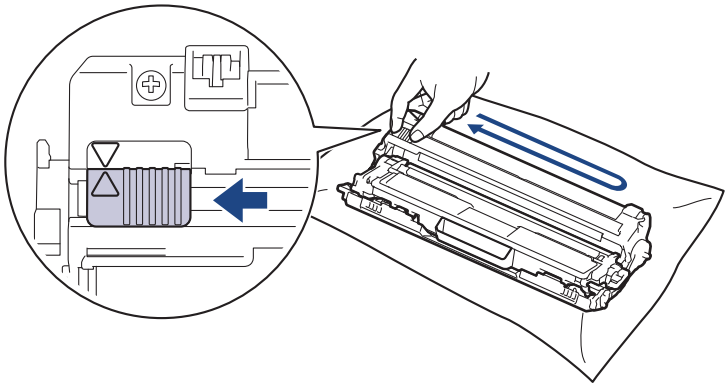

Yeşil çıkıntıyı Başlangıç konumuna geri döndürdüğünüzden emin olun (▲). Tırnaktaki ok drum ünitesindeki ok ile hizalanmalıdır. Aksi takdirde, yazdırılan sayfalarda dikey şerit olabilir.

9. Toner kartuşu ve drum ünitesi düzeneklerini makineye kaydırın. Toner kartuşu renginin makine üzerindeki renk etiketiyle eşleştiğinden emin olun.

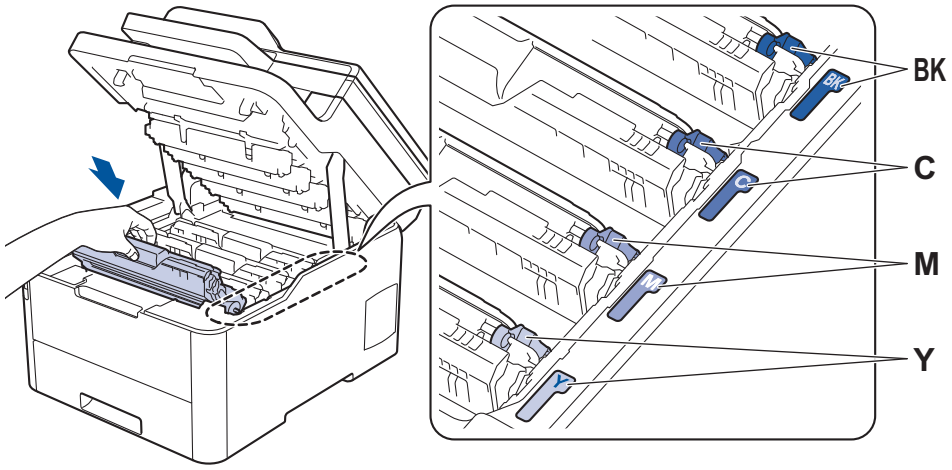

10. Makinenin üst kapağını kapatın.
11. Sonraki bölümü takip ederek drum ünitesi sayacını sıfırlayın.

NOT

- Drum aşınması ve yıpranması, drumun kullanımı ve dönüşünden ve kağıt, toner ve kağıt yolundaki diğer malzemelerle etkileşimden kaynaklanır. Bir drum, anma sayfa verimine karşılık gelen ve fabrikada belirlenen dönüş sınırına ulaştığında ürünün LCD'sinde drumun değiştirilmesi önerilir. Ürün işlev görmeye devam eder, ancak baskı kalitesi en uygun seviyede olmayabilir.
- Paketinden çıkarılmış drum ünitesi doğrudan güneş ışığına konursa (veya uzun süre yapay ışığa maruz kalırsa) ünite hasar görebilir.
- Gerçek drum ömrünü belirleyen sıcaklık, nem, kağıt türü, kullanılan toner türü vs. gibi birçok faktör vardır. İdeal koşullarda, ortalama drum ömrü, her iş başına bir sayfaya göre yaklaşık 18.000 sayfa olarak tahmin edilmektedir [A4/letter tek taraflı sayfalar]. Sayfa sayısı, ortam türü ve ortam boyutu vb. gibi çeşitli faktörlerden etkilenebilir.

  Gerçek drum ömrünü belirleyen birçok faktörü kontrol edemediğimizden, drumunuz tarafından yazdırılacak minimum sayfa sayısını garanti edememekteyiz.
- En iyi performans için yalnız Brother Orijinal toner kullanın.
- Bu makine yalnız yeterli havalandırmaya sahip temiz ve tozsuz bir ortamda kullanılmalıdır.

  Brother drumu dışındaki drumlarla yazdırma sadece baskı kalitenizi değil, bizzat makinenin kalitesini ve ömrünü de azaltır. Garanti kapsamı Brother dışındaki drum ünitelerinin kullanımının neden olduğu sorunlar için geçerli değildir.

ÖNEMLİ

- Baskı kalitesi sorunlarını ve makine hasarlarını önlemek için drum ünitesini değiştirene kadar drum ünitesi sayacını SIFIRLAMAYIN.
- Drum ünitesini değiştirmeden drum ünitesi sayacını sıfırlarsanız, makine drum ünitesinin kalan ömrünü doğru bir şekilde hesaplayamayacaktır.
- Orijinal olmayan malzemeler kullanmak baskı kalitesini, donanım performansını ve makinenin güvenliğini etkileyebilir.

Drum Sayacını Sıfırlama (DCP-L3510CDW/DCP-L3551CDW)

1. Makinenin açık olduğundan emin olun.
2. Makinenin kapağının kapalı olduğundan emin olun.
3. ▲ öğesine basarken **OK (Tamam)** öğesini basılı tutun.
4. `[Drum]` öğesini seçmek için **OK (Tamam)** öğesine basın.

5. Değiştirdiğiniz drum ünitesi için toner rengini görüntülemek için ▲ veya ▼ öğesine ve **OK (Tamam)** öğesine basın.
6. Drum sayacını sıfırlamak için ▲ öğesine basın.

Drum Sayacını Sıfırlama (MFC-L3710CW/MFC-L3735CDN/MFC-L3745CDW/ MFC-L3750CDW/MFC-L3770CDW)

1. Makinenin açık olduğundan emin olun.
2. öğesini yaklaşık beş saniye basılı tutun.
3. `[Drum]` öğesine basın.
4. Değiştirdiğiniz tambur ünitesi için toner rengi seçin.
5. `[Evet]` öğesine basın.

İlgili bilgiler

- Sarf Malzemelerini Değiştirme

İlgili konular:

- Hata ve Bakım Mesajları
- Baskı Kalitesini Artırma

Kayış Ünitesini Değiştirme

Değiştirme prosedürünü başlatmadan önce ➤➤ *İlgili bilgiler*: *Sarf Malzemelerini Değiştirme*

>> Kayış Ünitesini Değiştirme
>> Kayış Ünitesi Sayacını Sıfırlama (DCP-L3510CDW/DCP-L3551CDW)
>> Kayış Ünitesi Sayacını Sıfırlama (MFC-L3710CW/MFC-L3735CDN/MFC-L3745CDW/MFC-L3750CDW/MFC-L3770CDW)

Kayış Ünitesini Değiştirme

1. Makinenin açık olduğundan emin olun.
2. Üst kapağı açık konuma kilitleninceye kadar açın.

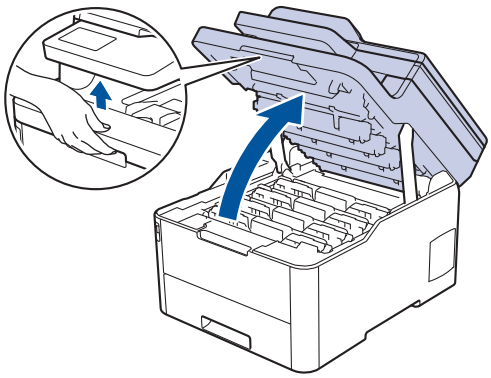

UYARI

SICAK YÜZEY

Makinenin dahili parçaları aşırı sıcaktır. Dokunmadan önce makinenin soğumasını bekleyin.

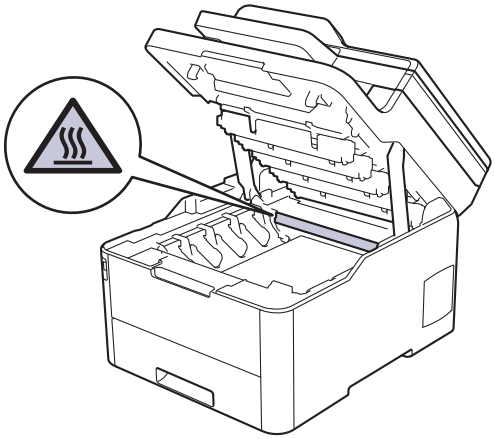

3. Toner kartuşunun ve drum ünitesi düzeneklerinin tümünü çıkarın.

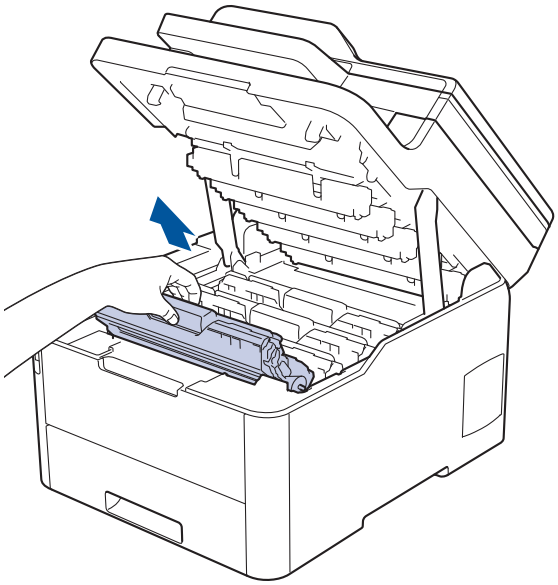

⚠ DİKKAT

Toner kartuşu ve drum ünitesi düzeneklerini, toner dökülmesine veya sıçramasına karşı altına atılabilir bir kağıt sererek temiz, düz bir yüzeye yerleştirmenizi öneririz.

ÖNEMLİ

Makinenin statik elektrikten zarar görmesini engellemek için, şekilde gösterilen elektrotlara DOKUNMAYIN.

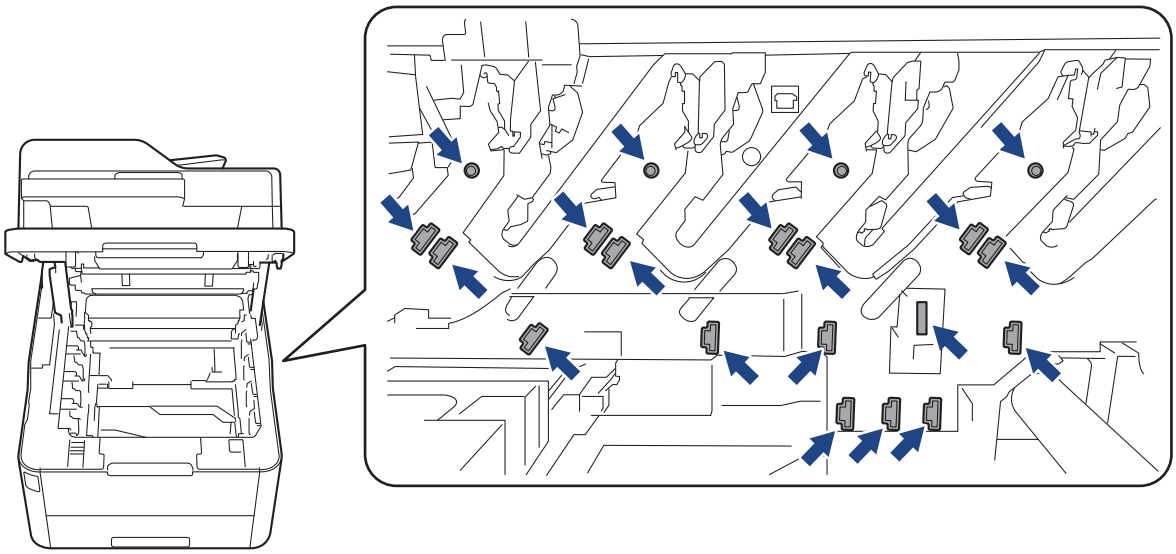

4. Yeşil kolundan tutarak kayış ünitesini yukarı kaldırın, sonra makineye temas ettirmeden dışarı çekin.

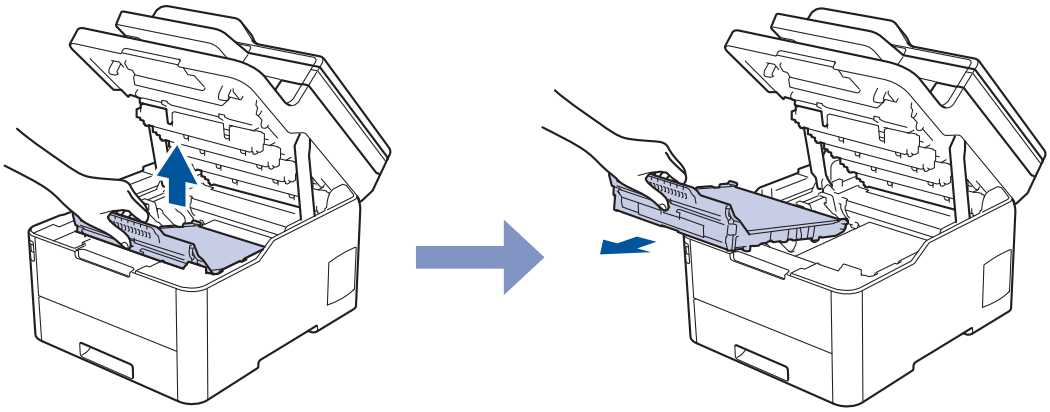

5. Yeni kayış ünitesini ambalajından çıkarın ve makineye takın.

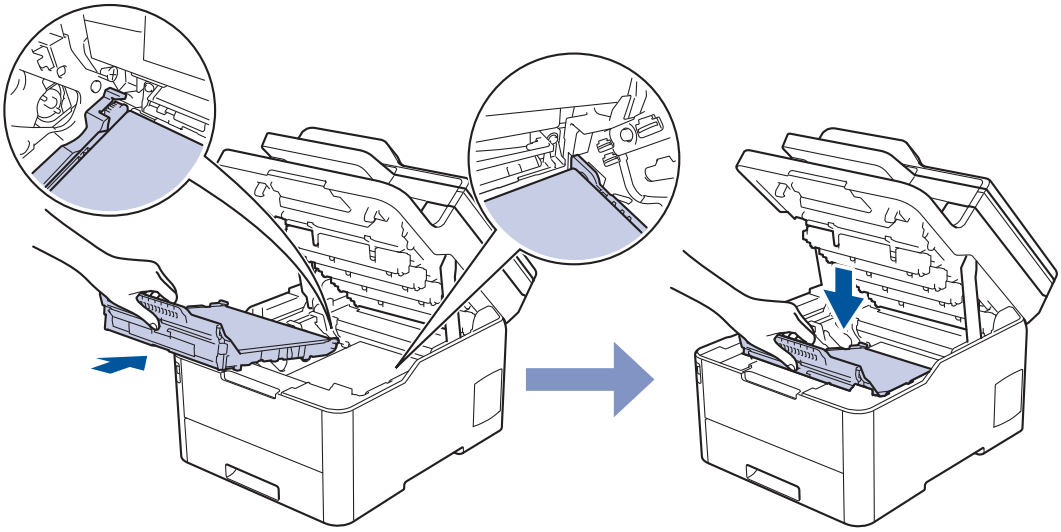

NOT

Baskı kalitesi sorunlarından sakınmak için, çizimlerde gösterilen taralı kısımlara DOKUNMAYIN.

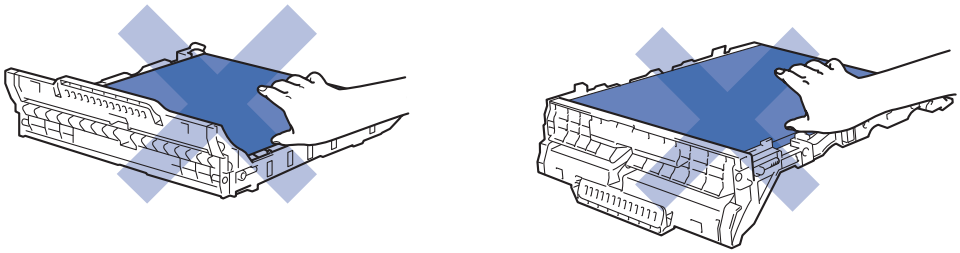

6. Her bir toner kartuşu ve drum ünitesi düzeneğini makineye yeniden takın. Toner kartuşu renginin tüm dört toner kartuşu ve drum ünitesi düzenekleri için makine üzerindeki renk etiketiyle eşleştiğinden emin olun.

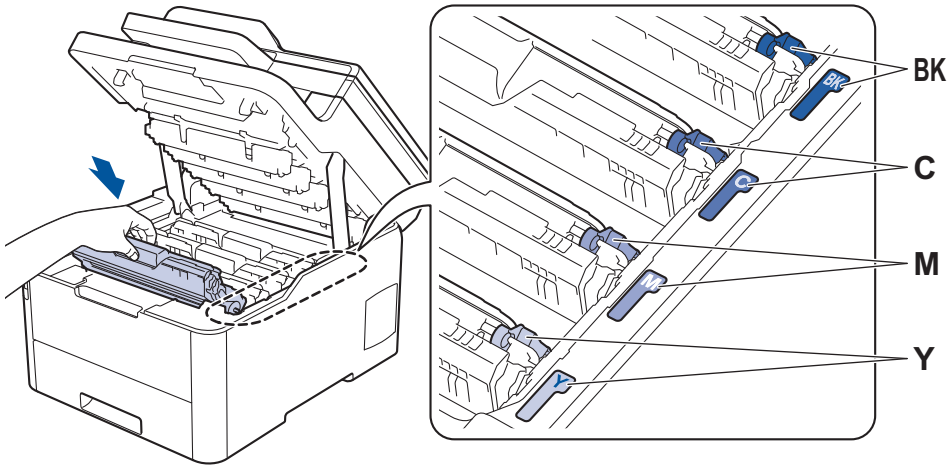

7. Makinenin üst kapağını kapatın.
8. Sonraki bölümü takip ederek kayış ünitesi sayacını sıfırlayın.

ÖNEMLİ

- Baskı kalitesi sorunlarını ve makine hasarlarını önlemek için kayış ünitesini değiştirene kadar kayış ünitesi sayacını SIFIRLAMAYIN.
- Orijinal olmayan malzemeler kullanmak baskı kalitesini, donanım performansını ve makinenin güvenliğini etkileyebilir.

Kayış Ünitesi Sayacını Sıfırlama (DCP-L3510CDW/DCP-L3551CDW)

1. Makinenin açık olduğundan emin olun.
2. Makinenin kapağının kapalı olduğundan emin olun.
3. ▲ öğesine basarken **OK (Tamam)** öğesini basılı tutun.
4. seçeneğini görüntülemek için ▲ veya ▼ öğesine basın ve sonra **OK (Tamam)** öğesine basın. `[Kayış]`
5. Kayış sayacını sıfırlamak için ▲ öğesine basın.

Kayış Ünitesi Sayacını Sıfırlama (MFC-L3710CW/MFC-L3735CDN/MFC-L3745CDW/MFC-L3750CDW/MFC-L3770CDW)

1. Makinenin açık olduğundan emin olun.
2. öğesini yaklaşık beş saniye basılı tutun.
3. `[Kayış Ünitesi]` öğesine basın.
4. `[Evet]` öğesine basın.

İlgili bilgiler

- Sarf Malzemelerini Değiştirme

İlgili konular:

- Hata ve Bakım Mesajları
- Baskı Kalitesini Artırma

Atık Toner Kutusunu Değiştirme

Değiştirme prosedürünü başlatmadan önce ➤➤ *İlgili bilgiler*: *Sarf Malzemelerini Değiştirme*

1. Makinenin açık olduğundan emin olun.
2. Üst kapağı açık konuma kilitleninceye kadar açın.

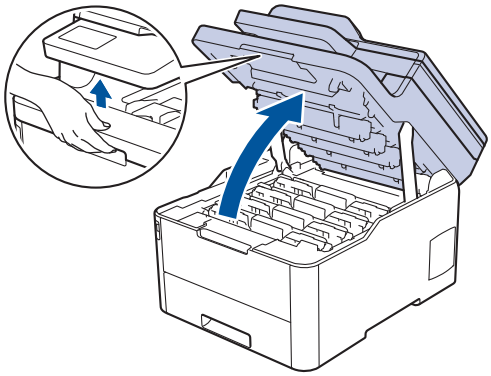

UYARI

SICAK YÜZEY

Makinenin dahili parçaları aşırı sıcaktır. Dokunmadan önce makinenin soğumasını bekleyin.

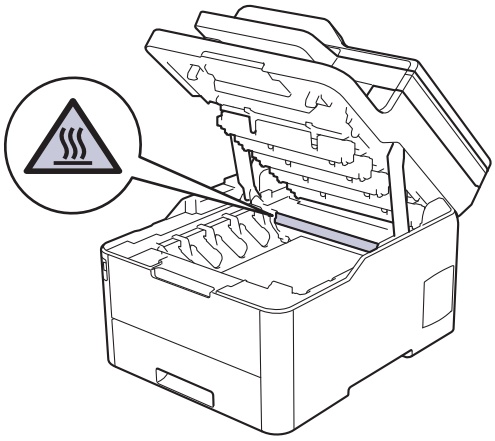

3. Toner kartuşunun ve drum ünitesi düzeneklerinin tümünü çıkarın.

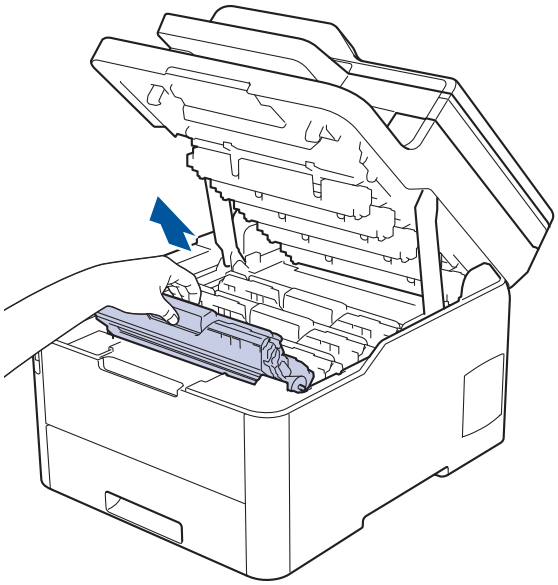

⚠ DİKKAT

Toner kartuşu ve drum ünitesi düzeneklerini, toner dökülmesine veya sıçramasına karşı altına atılabilir bir kağıt sererek temiz, düz bir yüzeye yerleştirmenizi öneririz.

ÖNEMLİ

Makinenin statik elektrikten zarar görmesini engellemek için, şekilde gösterilen elektrotlara DOKUNMAYIN.

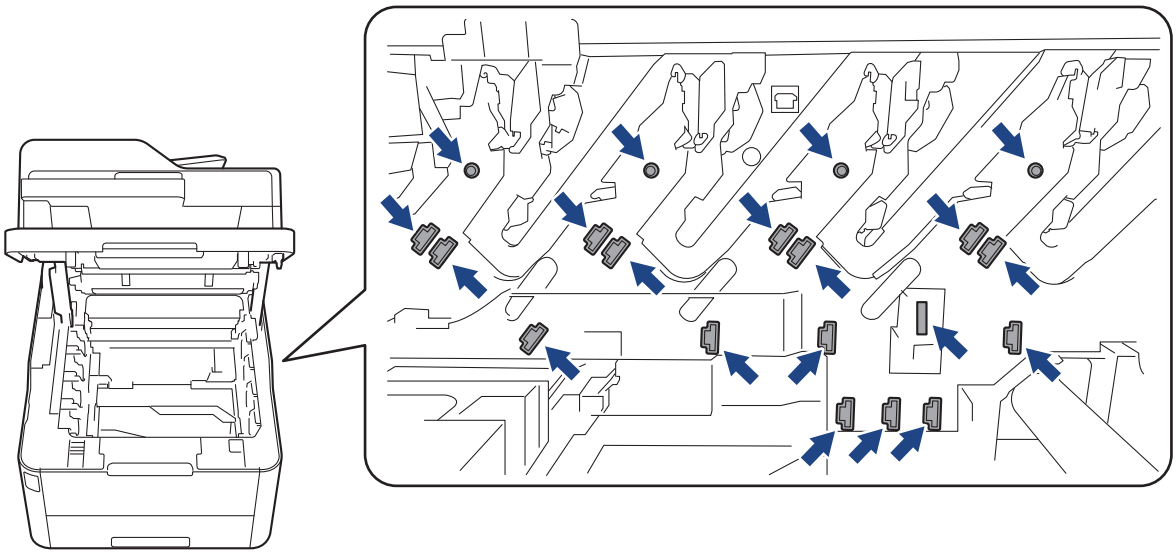

4. Yeşil kolundan tutarak kayış ünitesini yukarı kaldırın, sonra makineye temas ettirmeden dışarı çekin.

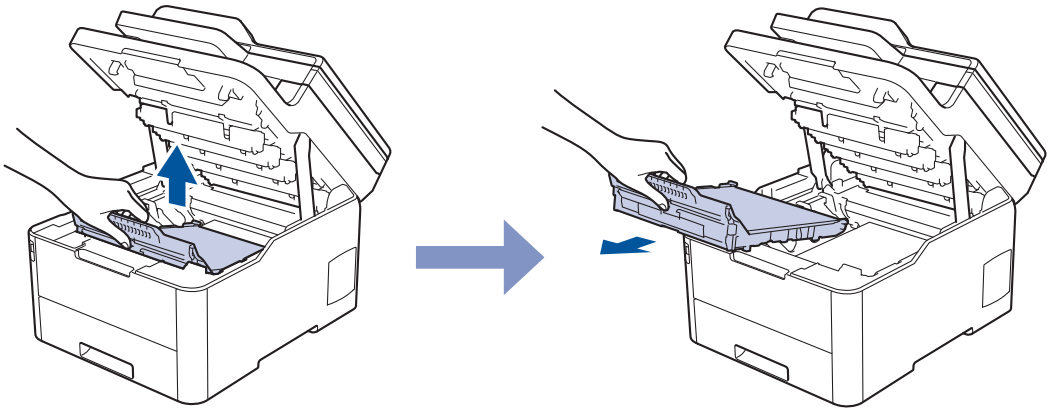

NOT

Baskı kalitesi sorunlarından sakınmak için, çizimlerde gösterilen taralı kısımlara DOKUNMAYIN.

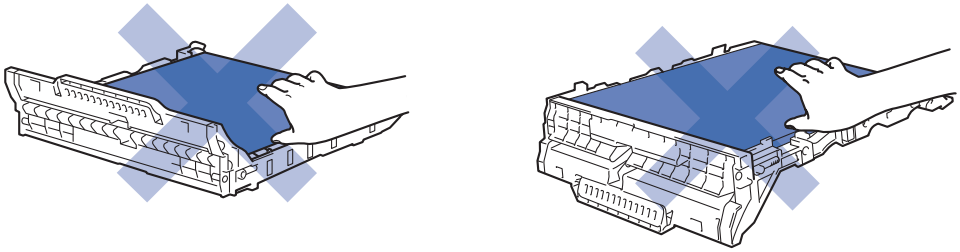

5. Turuncu ambalaj malzemesini çıkarıp atın.

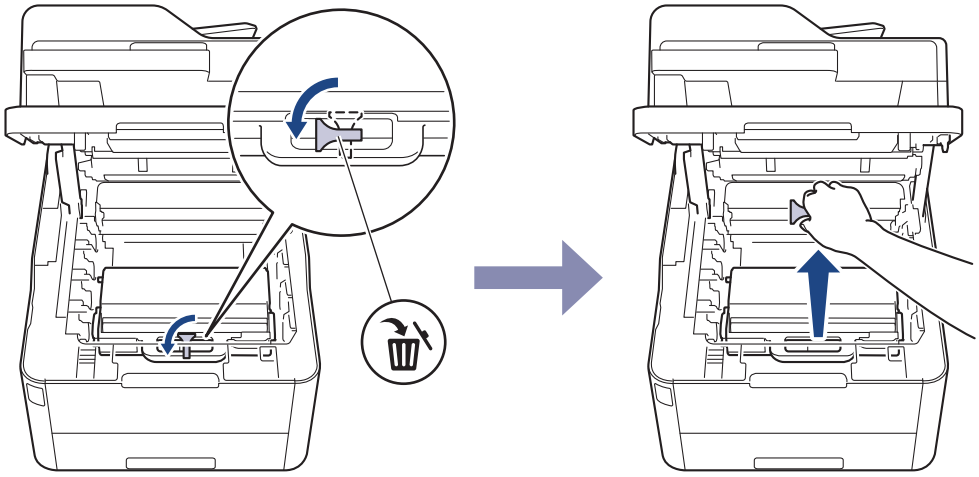

Bu adım yalnızca atık toner kutusunu ilk kez değiştirirken gerekir ve yedek atık toner kutusu için gerekmez. Nakliye sırasında makinenizi korumak için turuncu ambalaj parçaları fabrikada takılıdır.

6. Yeşil kolundan tutarak atık toner kutusunu makineden çıkarın.

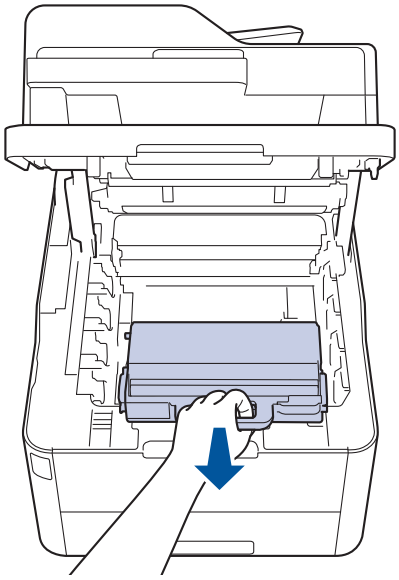

Atık toner kutusunu yeniden KULLANMAYIN.

7. Yeni atık toner kutusunu ambalajından çıkarın ve yeni makineye takın. Atık toner kutusunun dengeli olduğundan ve yerine iyice oturduğundan emin olun.

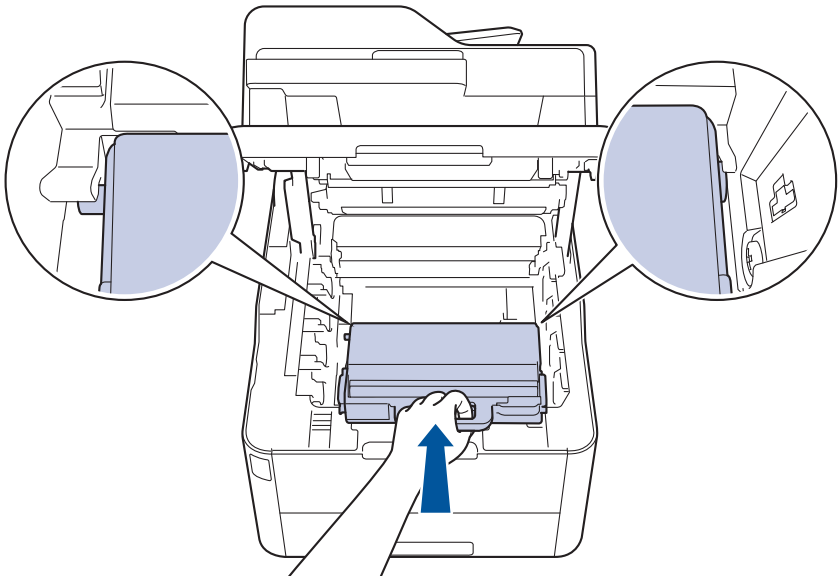

NOT

Baskı kalitesi sorunlarından sakınmak için, çizimlerde gösterilen taralı kısımlara DOKUNMAYIN.

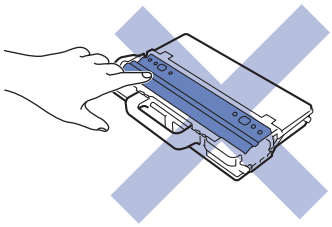

8. Kayış ünitesini makineye geri takın.

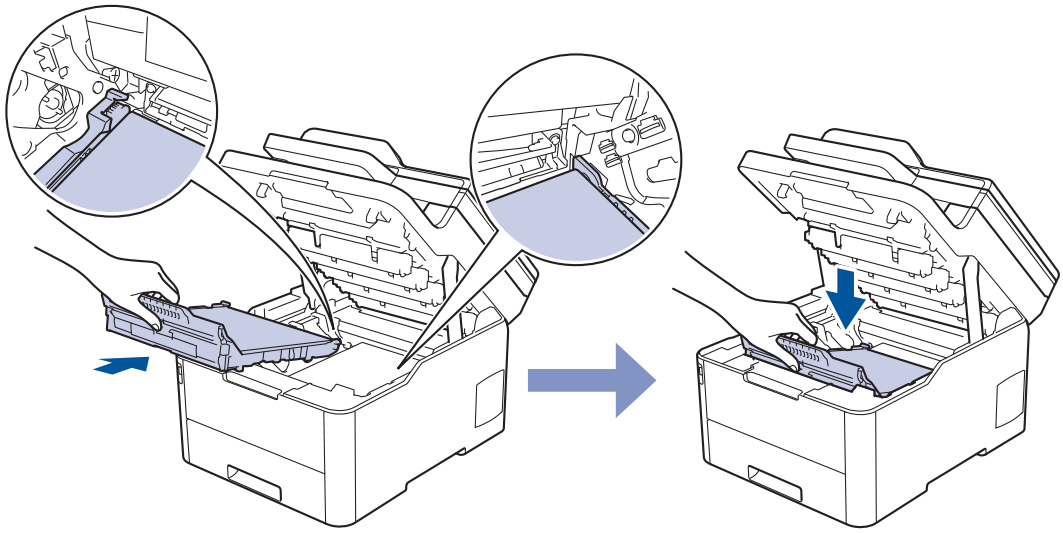

9. Her bir toner kartuşu ve drum ünitesi düzeneğini makineye yeniden takın. Toner kartuşu renginin tüm dört toner kartuşu ve drum ünitesi düzenekleri için makine üzerindeki renk etiketiyle eşleştiğinden emin olun.

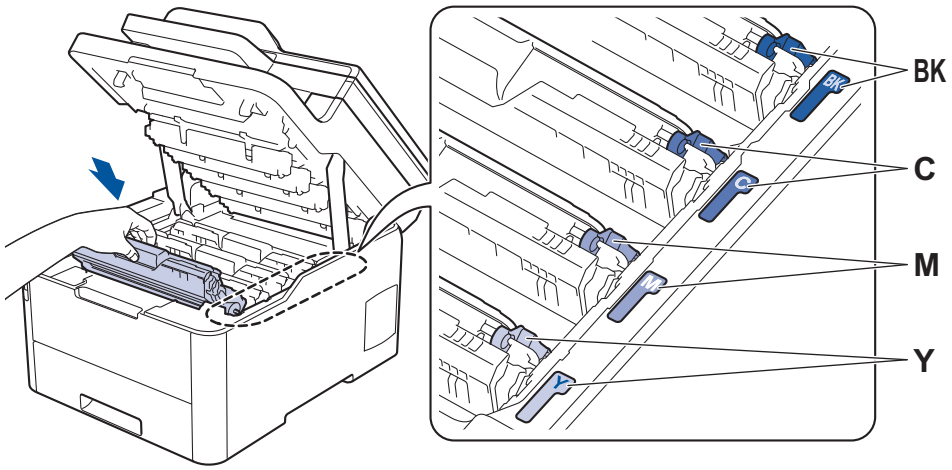

10. Makinenin üst kapağını kapatın.

İlgili bilgiler

- Sarf Malzemelerini Değiştirme

İlgili konular:

- Hata ve Bakım Mesajları

Makineyi Temizleme

Makinenin dışını ve içini düzenli olarak kuru ve havsız bir bezle temizleyin.

Toner kartuşu veya drum ünitesini değiştirdiğinizde, makinenin iç kısmını temizlediğinizden emin olun. Yazdırılan sayfalar tonerle lekelenirse, makinenin iç kısmını kuru, havsız bir bez ile temizleyin.

UYARI

- Ürünün iç veya dış kısmını temizlemek için yanıcı maddeler, sprey türleri veya alkol ya da amonyak içeren organik solvent/sıvı KULLANMAYIN. Bunu yapma yangına neden olabilir. Bunun yerine yalnızca kuru, havsız bir bez kullanın.

ÖNEMLİ

- Kontrol panelindeki kiri temizlemek için izopropil alkol KULLANMAYIN. Paneli çatlatabilir.
- Baskı kalitesi sorunlarından sakınmak için, çizimlerde gösterilen taralı kısımlara dokunmayın.

Toner Kartuşu

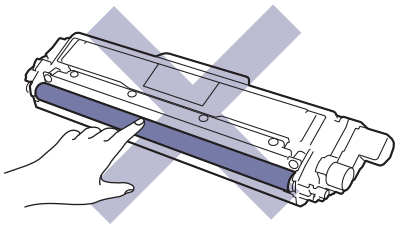

Drum Ünitesi

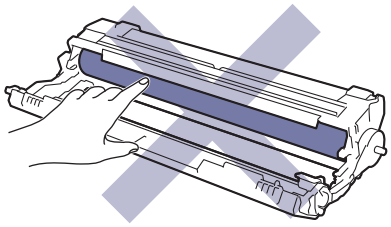

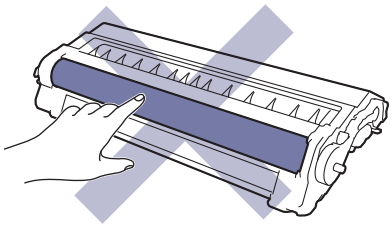

Kayış Ünitesi

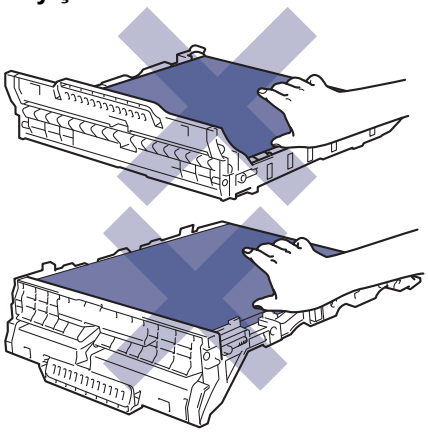

Atık Toner Kutusu

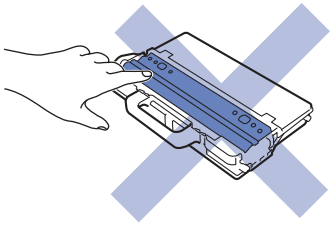

İlgili bilgiler

- Rutin Bakım
  - Tarayıcıyı Temizleme
  - LED Kafalarını Temizleme
  - Dokunmatik LCD'yi Temizleme
  - Korona Tellerini Temizleme
  - Drum Ünitesini Temizleme
  - Kağıt Alma Makaralarını Temizleme

Tarayıcıyı Temizleme

1. Makineyi kapatmak için öğesini basılı tutun.
2. Doküman kapağını (1) kaldırın. Altındaki beyaz plastik yüzeyi (2) ve altındaki tarayıcı camını (3) suyla nemlendirilmiş yumuşak havsız bir bezle temizleyin.

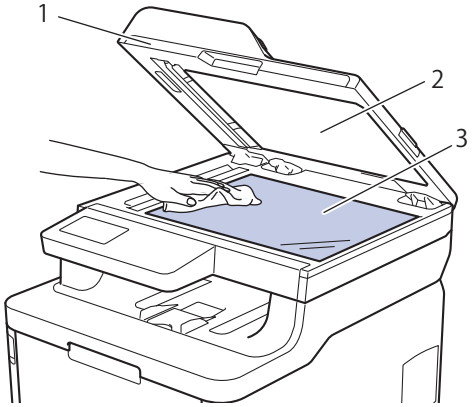

3. ADF ünitesinde, altındaki beyaz çubuğu (1) ve tarayıcı camı şeridini (2) suyla nemlendirilmiş yumuşak havsız bir bezle temizleyin.

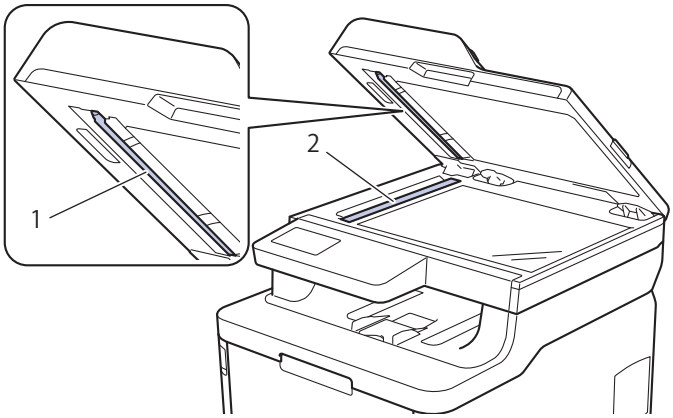

4. Tarayıcı camı kapağını (1) açın ve sonra diğer beyaz çubuğu (2) ve tarayıcı cam şeridi (3) temizleyin (sadece desteklenen modeller).

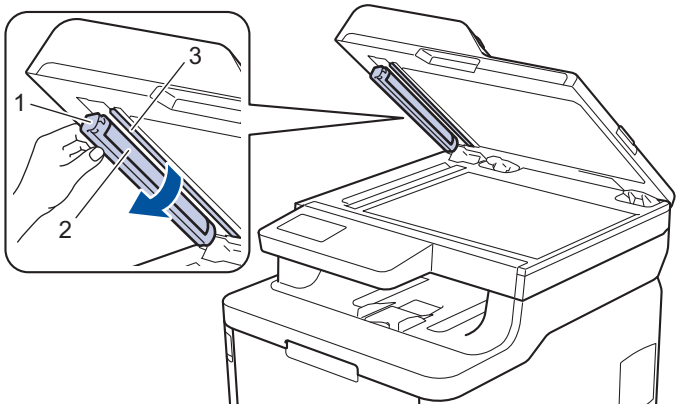

5. Doküman kapağını kapatın.
6. Makineyi açmak için öğesine basın.

İlgili bilgiler

- Makineyi Temizleme

LED Kafalarını Temizleme

Açık veya soluk renkler, beyaz çizgiler, sayfadan aşağı doğru şeritler gibi baskı kalitesiyle ilgili sorunlar varsa LED kafalarını aşağıdaki gibi temizleyin:

1. Makineyi kapatmak için öğesini basılı tutun.
2. Üst kapağı açık konuma kilitleninceye kadar açın.

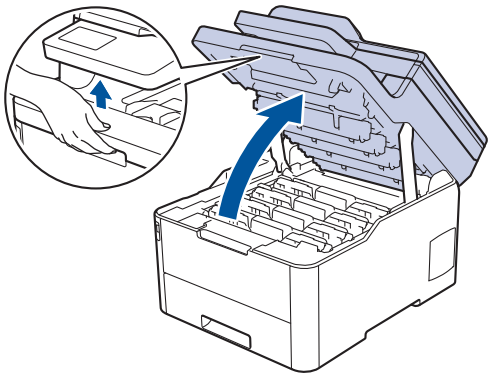

3. Her bir LED kafası penceresini (1) kuru, yumuşak ve havsız bir bezle silin. Pencerelere parmağınızla dokunmayın.

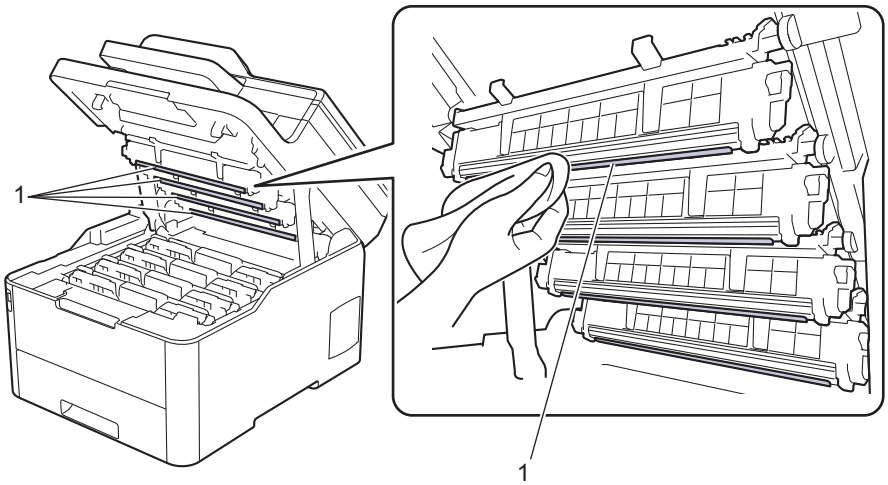

4. Makinenin üst kapağını kapatın.
5. Makineyi açmak için öğesine basın.

İlgili bilgiler

- Makineyi Temizleme

İlgili konular:

- Baskı Kalitesini Artırma

Dokunmatik LCD'yi Temizleme

İlgili Modeller: MFC-L3710CW/MFC-L3735CDN/MFC-L3745CDW/MFC-L3750CDW/MFC-L3770CDW

ÖNEMLİ

Hiçbir sıvı temizleyici türü (etanol dahil) KULLANMAYIN.

1. Makineyi kapatmak için öğesini basılı tutun.
2. Dokunmatik ekranı kuru, yumuşak ve havsız bir bezle temizleyin.

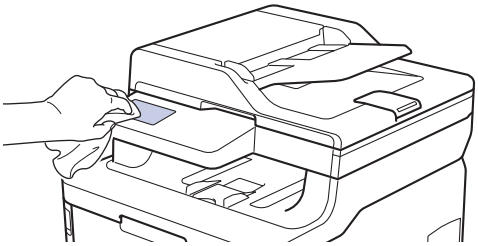

3. Makineyi açmak için öğesine basın.

İlgili bilgiler

- Makineyi Temizleme

Korona Tellerini Temizleme

1. Üst kapağı açık konuma kilitleninceye kadar açın.

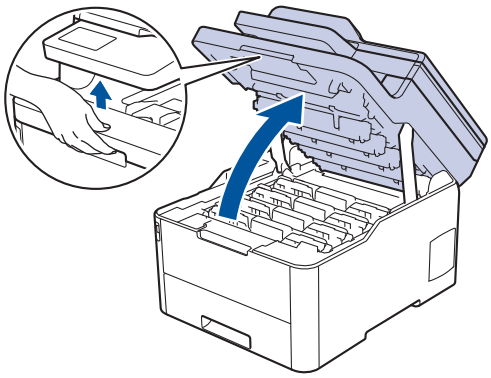

UYARI

SICAK YÜZEY

Makinenin dahili parçaları aşırı sıcaktır. Dokunmadan önce makinenin soğumasını bekleyin.

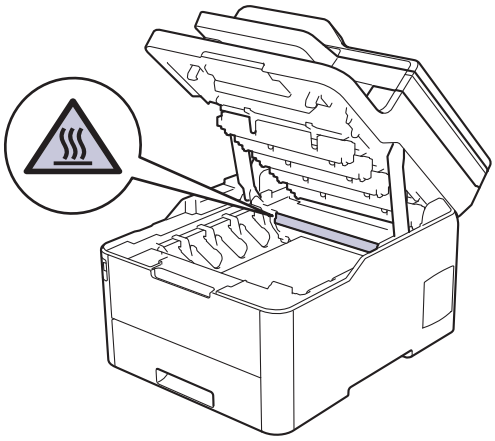

2. Toner kartuşunu ve drum ünitesi düzeneklerini çıkarın.

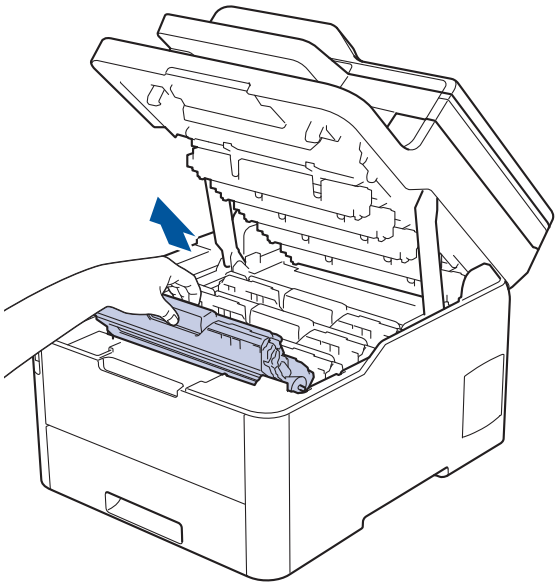

⚠ DİKKAT

Toner kartuşu ve drum ünitesi düzeneklerini, toner dökülmesine veya sıçramasına karşı altına atılabilir bir kağıt sererek temiz, düz bir yüzeye yerleştirmenizi öneririz.

ÖNEMLİ

Makinenin statik elektrikten zarar görmesini engellemek için, şekilde gösterilen elektrotlara DOKUNMAYIN.

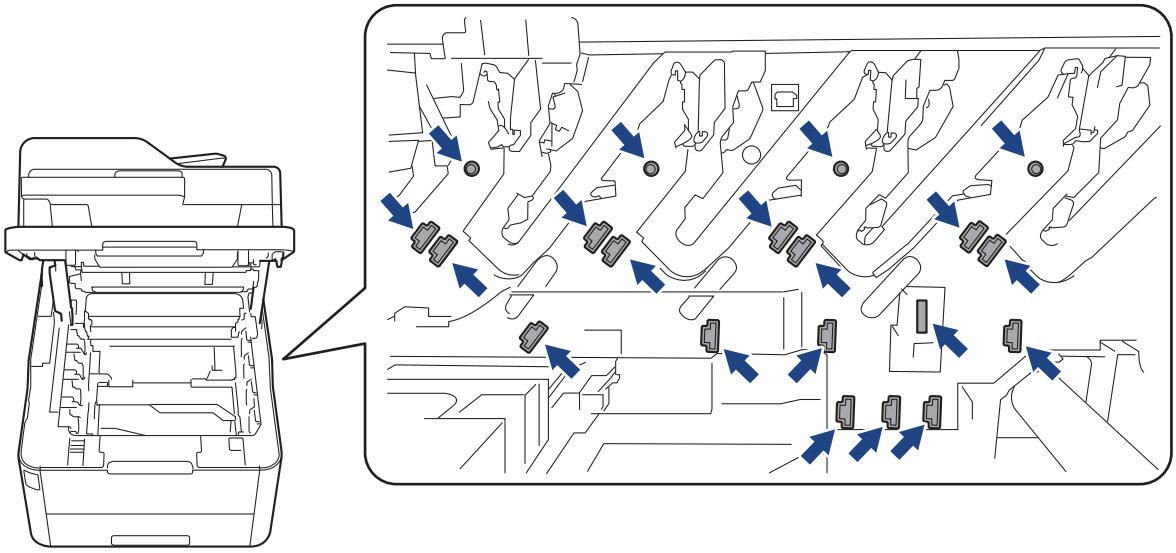

3. Yeşil tırnağı birkaç defa soldan sağa ve sağdan sola kaydırarak drum ünitesi içindeki korona telini temizleyin. Bunu tüm korona telleri için tekrarlayın.

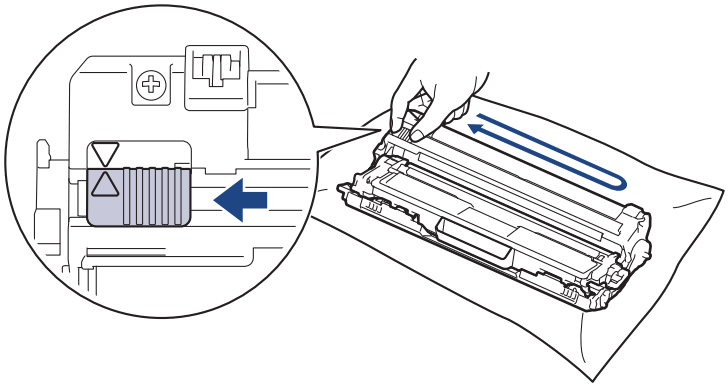

Yeşil çıkıntıyı Başlangıç konumuna geri döndürdüğünüzden emin olun (▲). Tırnaktaki ok drum ünitesindeki ok ile hizalanmalıdır. Aksi takdirde, yazdırılan sayfalarda dikey şerit olabilir.

4. Toner kartuşu ve drum ünitesi düzeneklerini makineye kaydırın. Toner kartuşu renginin makine üzerindeki renk etiketiyle eşleştiğinden emin olun.

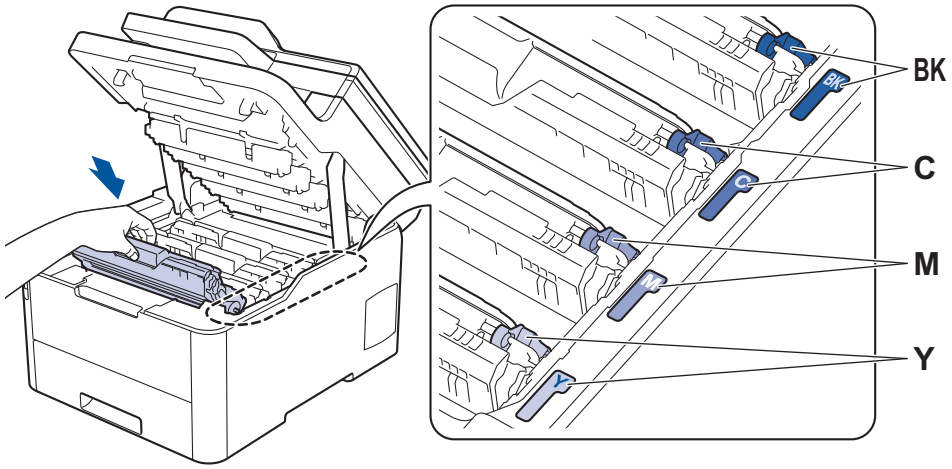

5. Makinenin üst kapağını kapatın.

İlgili bilgiler

- Makineyi Temizleme

İlgili konular:

- Hata ve Bakım Mesajları

Drum Ünitesini Temizleme

Çıktınızda 94 mm aralıklarla siyah veya beyaz noktalar veya diğer tekrarlanan işaretler varsa drum yüzeyine etiketten zamk yapışması gibi drumda yabancı madde olabilir.

>> DCP-L3510CDW/DCP-L3551CDW
>> MFC-L3710CW/MFC-L3735CDN/MFC-L3745CDW/MFC-L3750CDW/MFC-L3770CDW

DCP-L3510CDW/DCP-L3551CDW

1. Makinenin Hazır Modu'nda olduğundan emin olun.
2. **Menü** öğesine basın.
3. Aşağıdakini seçmek için ▲ veya ▼ öğesine basın:
   a. `[Baskı Raporlrı]` öğesini seçin. **OK (Tamam)** öğesine basın.
   b. `[Drum Nok Baskı]` öğesini seçin. **OK (Tamam)** öğesine basın.
   Makine, Drum Nokta Kontrol Sayfasını yazdırır.
4. Makineyi kapatmak için ⏻ öğesini basılı tutun.
5. Üst kapağı açık konuma kilitleninceye kadar açın.

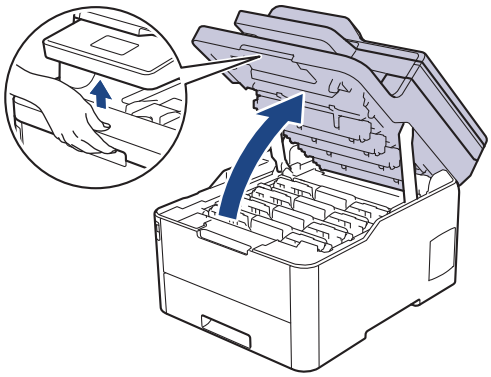

⚠ UYARI

SICAK YÜZEY

Makinenin dahili parçaları aşırı sıcaktır. Dokunmadan önce makinenin soğumasını bekleyin.

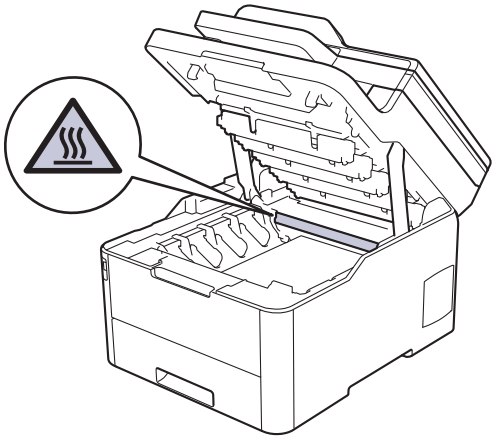

6. Drum Nokta Kontrol Sayfasındaki basılı noktaların rengi temizlenmesi gereken drum rengidir. Soruna neden olan rengi eşleştiren toner kartuşunu ve drum ünitesi düzeneğini çıkarın.

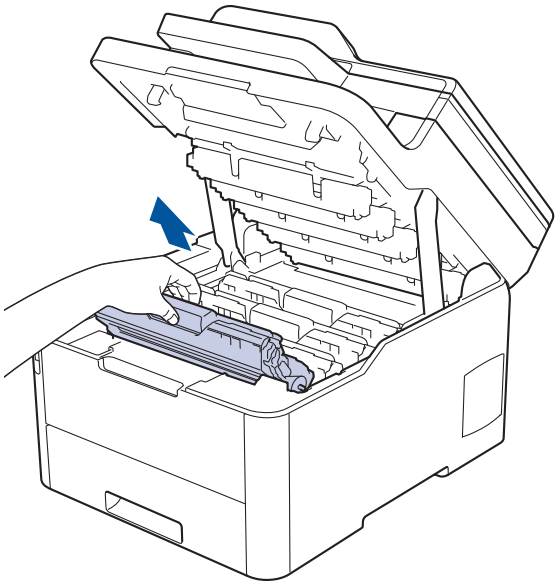

⚠ DİKKAT

Toner kartuşu ve drum ünitesi düzeneklerini, toner dökülmesine veya sıçramasına karşı altına atılabilir bir kağıt sererek temiz, düz bir yüzeye yerleştirmenizi öneririz.

ÖNEMLİ

Makinenin statik elektrikten zarar görmesini engellemek için, şekilde gösterilen elektrotlara DOKUNMAYIN.

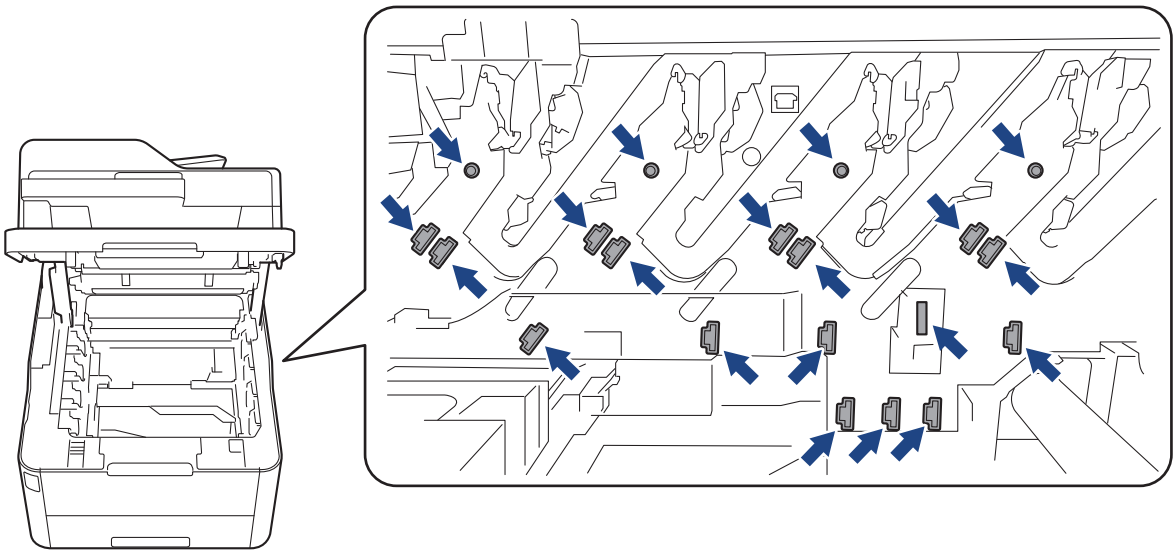

7. Yeşil kilitleme kolunu aşağıya itin ve toner kartuşunu drum ünitesinden çıkarın.

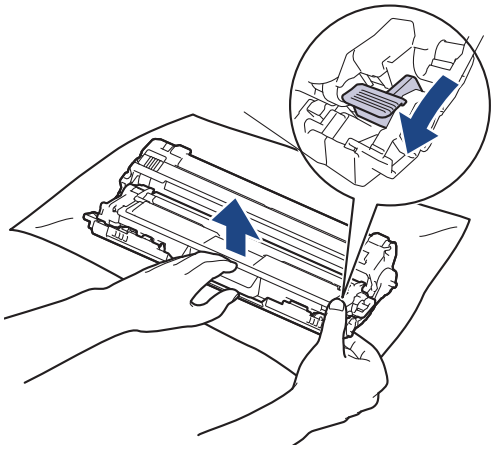

Baskı kalitesi sorunlarını önlemek için, drum ünitesi dişlisi dışında drum ünitesi yüzeyine DOKUNMAYIN.

8. Tambur ünitesi çerçevesini kolu kullanarak kaldırın ve gösterildiği gibi saatin tersi yönünde çevirin.

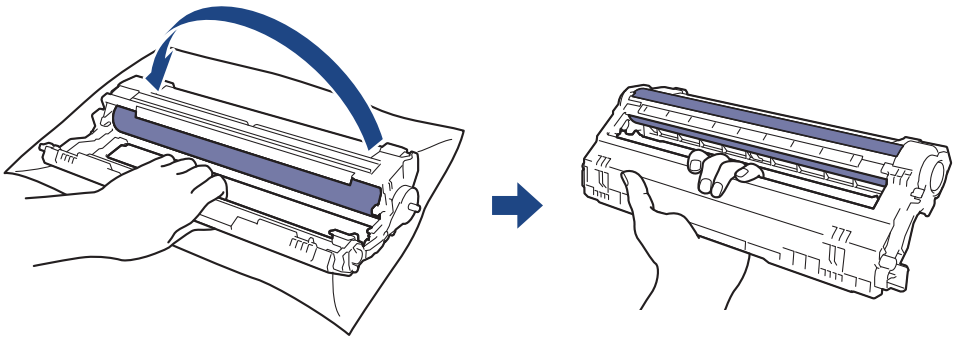

9. Çerçeveyi öne doğru hareket ettirmek için tutamağınızı gevşetin, drum ünitesi dişlisini çerçevenin sağ tarafına yerleştirmek için sağ elinizi kullanın.

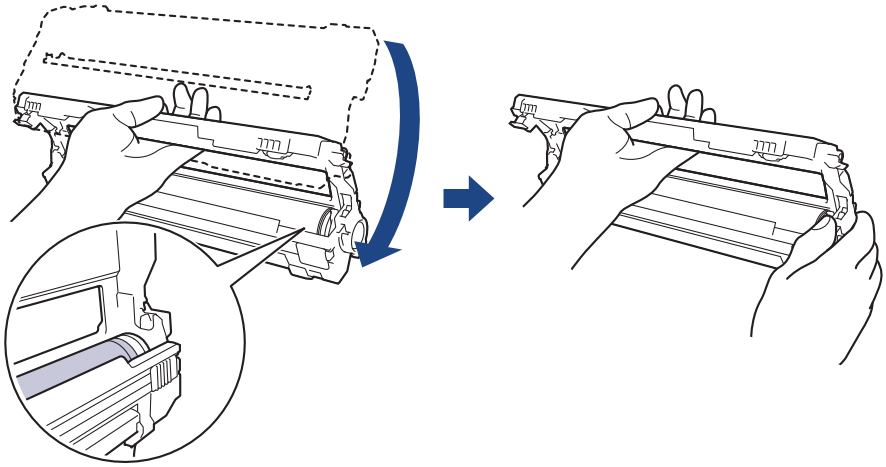

Baskı kalitesi sorunlarını önlemek için, drum ünitesi dişlisi dışında drum ünitesi yüzeyine DOKUNMAYIN.

10. Çerçeveyi kaldırmak için sol elinizi yukarı doğru eğin, böylece gösterildiği gibi numaralandırılmış ızgara görünür. Drum yüzeyinde kalan işaret ve kalıntılara bakarken drumu döndürmek için sağ elinizi kullanın.

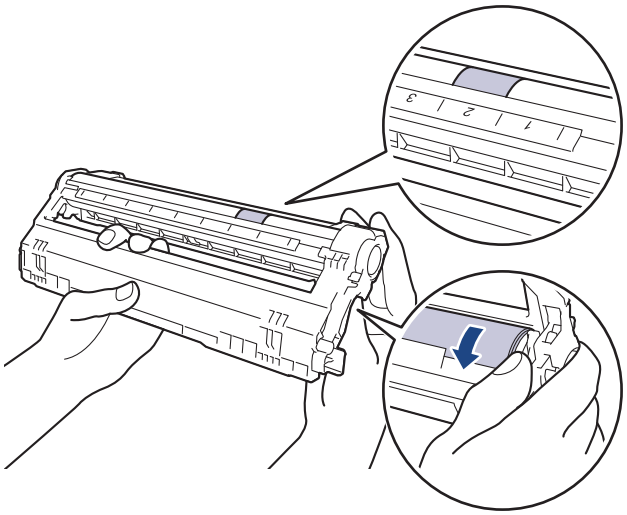

İşareti bulmak için drum makarasının yanındaki sütun sayılarını kullanın. Örneğin, Drum Nokta Kontrol Sayfasında sütun 2'deki bir nokta, drumun "2" bölgesinde bir işaret olduğu anlamına gelir.

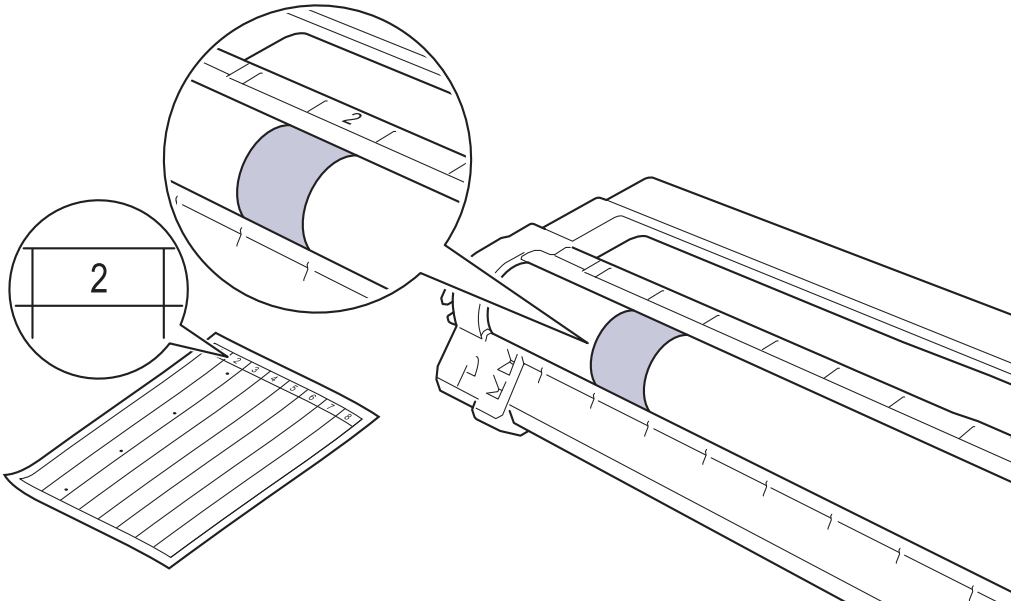

11. Yüzeydeki işaret çıkıncaya kadar drum yüzeyini kuru pamuk çubukla nazikçe silin.

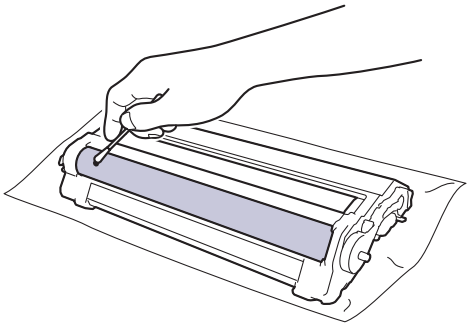

NOT

Işığa duyarlı drum yüzeyini keskin bir nesne veya herhangi bir sıvıyla TEMİZLEMEYİN.

12. Toner kartuşunu yerine oturduğunu duyuncaya kadar drum ünitesine sıkıca yeniden takın.

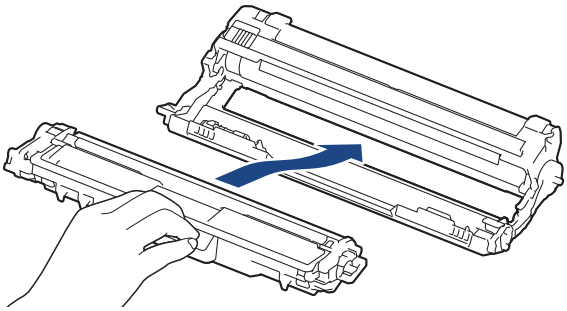

Toner kartuşunu doğru yerleştirdiğinizden emin olun, aksi takdirde drum ünitesinden ayrılabilir.

13. Toner kartuşu ve drum ünitesi düzeneklerini makineye kaydırın. Toner kartuşu renginin makine üzerindeki renk etiketiyle eşleştiğinden emin olun.

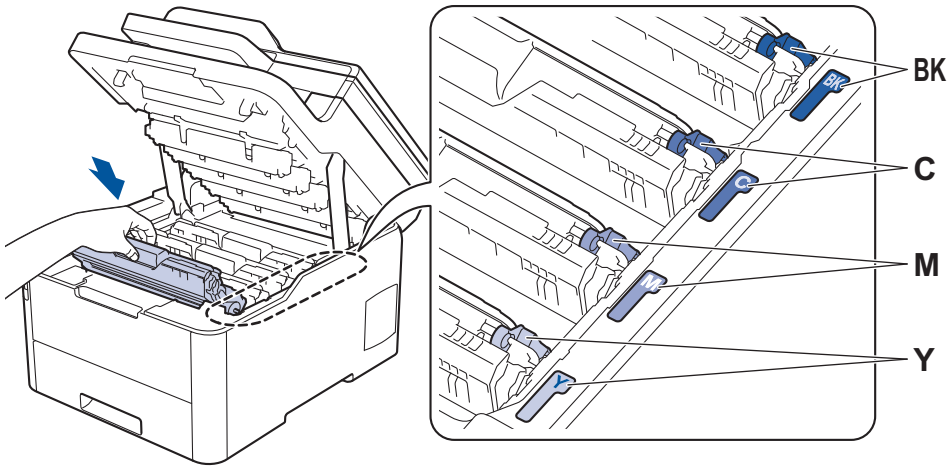

14. Makinenin üst kapağını kapatın.
15. Makineyi açmak için ⏻ öğesine basın.

MFC-L3710CW/MFC-L3735CDN/MFC-L3745CDW/MFC-L3750CDW/MFC-L3770CDW

1. Makinenin Hazır Modu'nda olduğundan emin olun.
2. [Ayarlar] > [Tüm Ayarlar] > [Baskı Raporlrı] > [Drum Nokta Baskı] öğesine basın.
3. [Evet] öğesine basın.

   Makine, Drum Nokta Kontrol Sayfasını yazdırır.
4. Makineyi kapatmak için ⏻ öğesini basılı tutun.
5. Üst kapağı açık konuma kilitleninceye kadar açın.

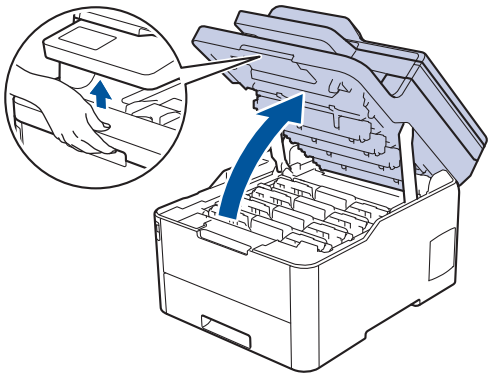

⚠ UYARI

SICAK YÜZEY

Makinenin dahili parçaları aşırı sıcaktır. Dokunmadan önce makinenin soğumasını bekleyin.

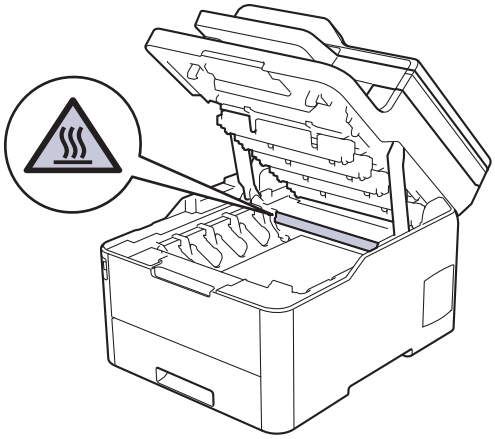

6. Drum Nokta Kontrol Sayfasındaki basılı noktaların rengi temizlenmesi gereken drum rengidir. Soruna neden olan rengi eşleştiren toner kartuşunu ve drum ünitesi düzeneğini çıkarın.

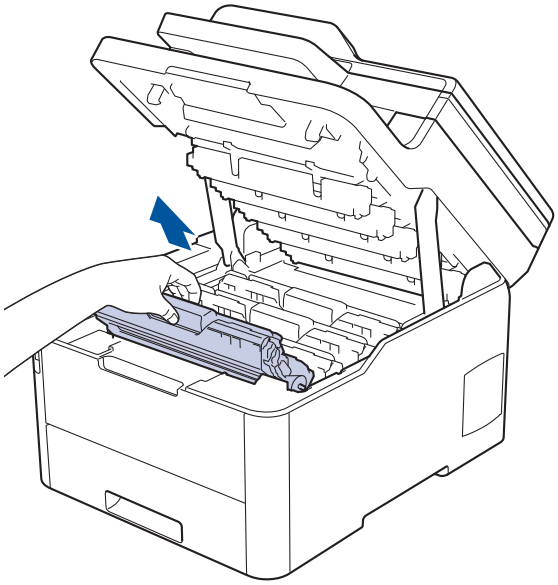

⚠ DİKKAT

Toner kartuşu ve drum ünitesi düzeneklerini, toner dökülmesine veya sıçramasına karşı altına atılabilir bir kağıt sererek temiz, düz bir yüzeye yerleştirmenizi öneririz.

ÖNEMLİ

Makinenin statik elektrikten zarar görmesini engellemek için, şekilde gösterilen elektrotlara DOKUNMAYIN.

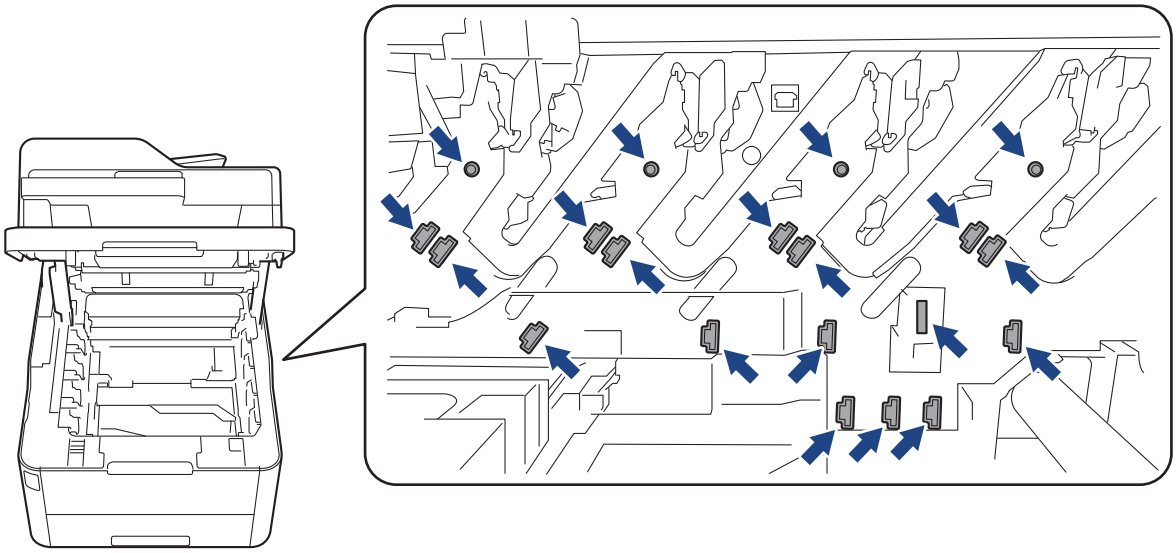

7. Yeşil kilitleme kolunu aşağıya itin ve toner kartuşunu drum ünitesinden çıkarın.

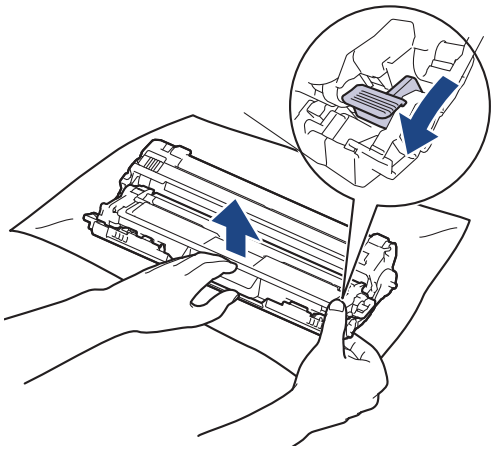

Baskı kalitesi sorunlarını önlemek için, drum ünitesi dişlisi dışında drum ünitesi yüzeyine DOKUNMAYIN.

8. Tambur ünitesi çerçevesini kolu kullanarak kaldırın ve gösterildiği gibi saatin tersi yönünde çevirin.

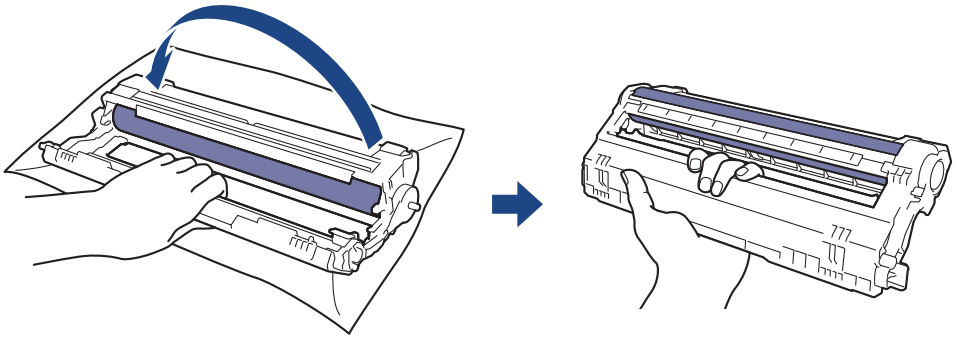

9. Çerçeveyi öne doğru hareket ettirmek için tutamağınızı gevşetin, drum ünitesi dişlisini çerçevenin sağ tarafına yerleştirmek için sağ elinizi kullanın.

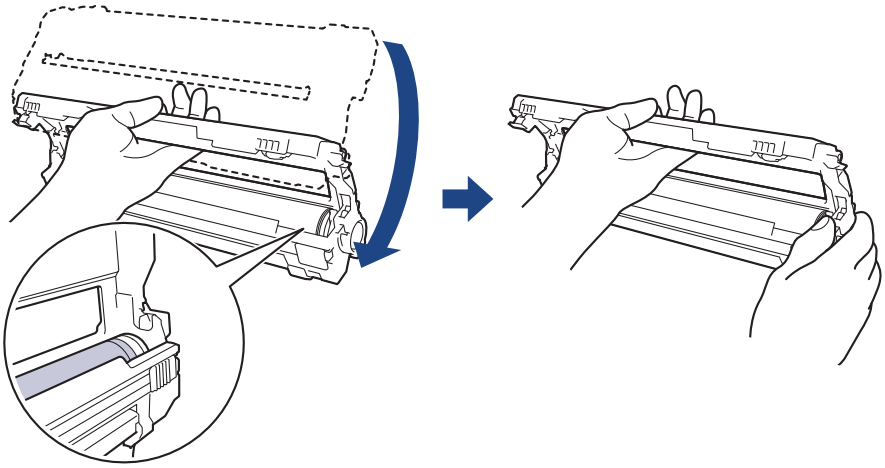

Baskı kalitesi sorunlarını önlemek için, drum ünitesi dişlisi dışında drum ünitesi yüzeyine DOKUNMAYIN.

10. Çerçeveyi kaldırmak için sol elinizi yukarı doğru eğin, böylece gösterildiği gibi numaralandırılmış ızgara görünür. Drum yüzeyinde kalan işaret ve kalıntılara bakarken drumu döndürmek için sağ elinizi kullanın.

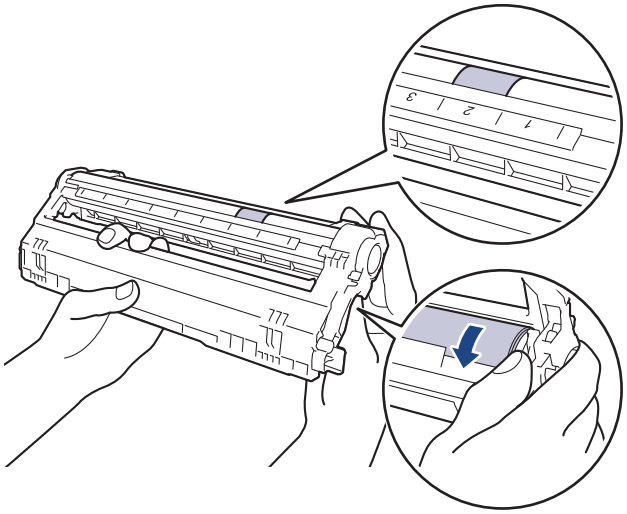

İşareti bulmak için drum makarasının yanındaki sütun sayılarını kullanın. Örneğin, Drum Nokta Kontrol Sayfasında sütun 2'deki bir nokta, drumun "2" bölgesinde bir işaret olduğu anlamına gelir.

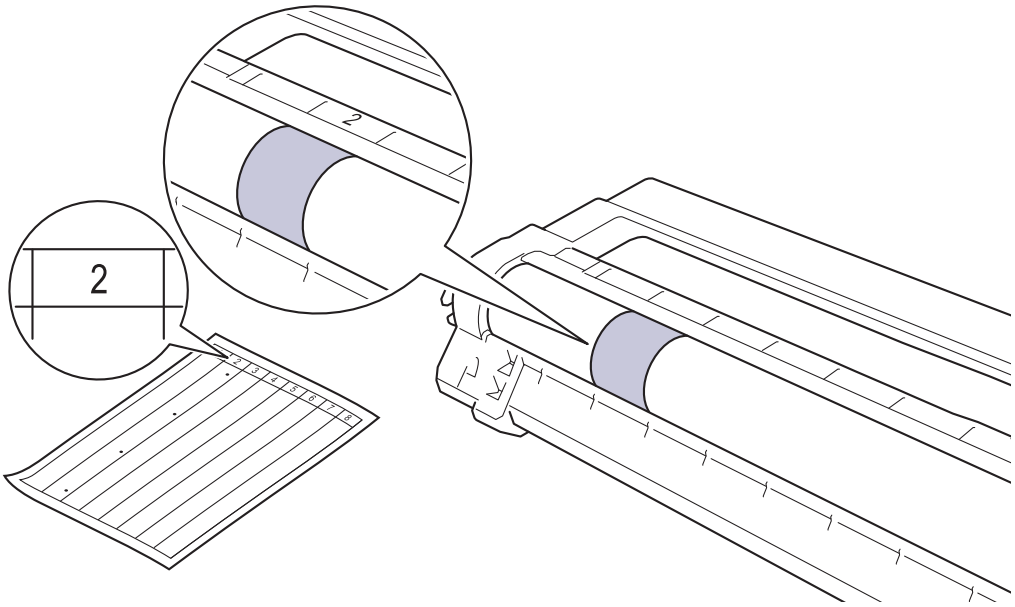

11. Yüzeydeki işaret çıkıncaya kadar drum yüzeyini kuru pamuk çubukla nazikçe silin.

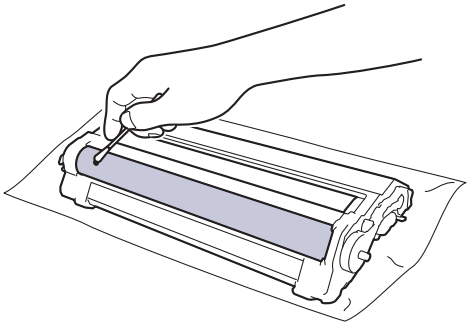

NOT

Işığa duyarlı drum yüzeyini keskin bir nesne veya herhangi bir sıvıyla TEMİZLEMEYİN.

12. Toner kartuşunu yerine oturduğunu duyuncaya kadar drum ünitesine sıkıca yeniden takın.

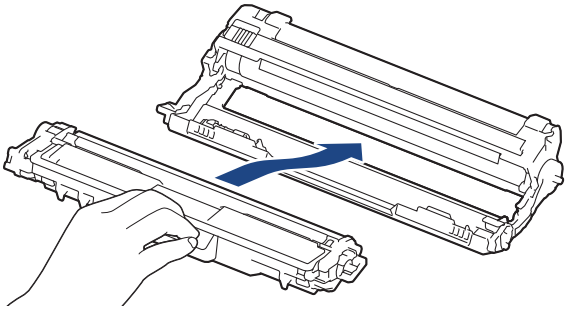

Toner kartuşunu doğru yerleştirdiğinizden emin olun, aksi takdirde drum ünitesinden ayrılabilir.

13. Toner kartuşu ve drum ünitesi düzeneklerini makineye kaydırın. Toner kartuşu renginin makine üzerindeki renk etiketiyle eşleştiğinden emin olun.

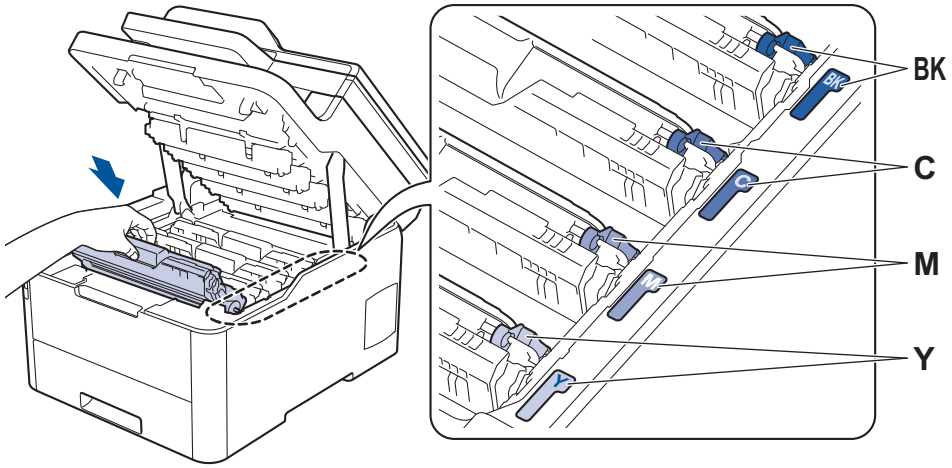

14. Makinenin üst kapağını kapatın.
15. Makineyi açmak için ⏻ öğesine basın.

İlgili bilgiler

- Makineyi Temizleme

İlgili konular:

- Baskı Kalitesini Artırma

Kağıt Alma Makaralarını Temizleme

Kağıt toplama makaralarının periyodik olarak temizlenmesi kağıdın düzgün beslenmesini sağlayarak kağıt sıkışmalarını önleyebilir.

Kağıt besleme sorunlarınız varsa, kağıt alma makaralarını aşağıdaki gibi temizleyin:

1. Makineyi kapatmak için öğesini basılı tutun.
2. Kağıt çekmecesini çekerek makineden tamamen çıkarın.

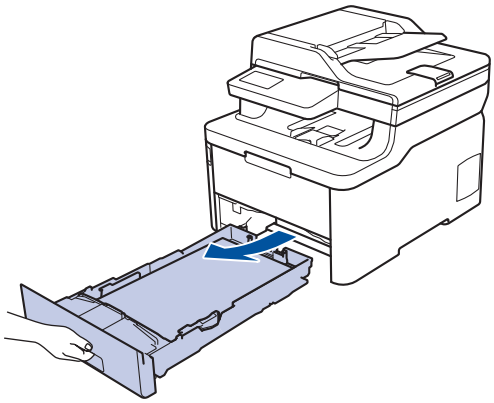

3. Kağıt çekmecesine kağıt yüklendiyse veya iç kısımda herhangi bir şey sıkıştıysa çıkarın.
4. Ilık su emdirilmiş havsız bir bezin suyunu iyice sıkın ve ardından kağıt çekmecesindeki ayırıcı keçeyi silerek tozu giderin.

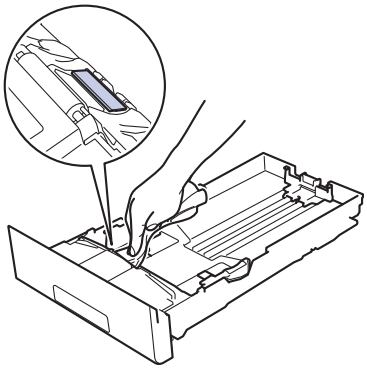

5. Tozu gidermek için makinenin içindeki iki adet alma makarasını silin.

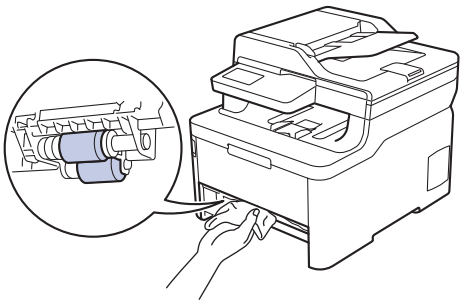

6. Kağıdı yeniden yükleyin ve kağıt çekmecesini makineye yeniden sıkıca yerleştirin.
7. Makineyi açmak için öğesine basın.

İlgili bilgiler

- Makineyi Temizleme

İlgili konular:

- Yazdırma Sorunları

Renkli Çıkışı Kalibre Etme

Her rengin çıkış yoğunluğu, makinenin sıcaklık ve nem gibi faktörler dahil ortamına göre değişebilir. Makinenizi kalibre etme çıkış rengi yoğunluğunu iyileştirmeye yardımcı olur.

Mac yazıcı sürücüsünü kullanıyorsanız, yazıcı sürücüsü otomatik olarak kalibrasyon verilerini alır. Verileri manuel almak için Brother'ın **Status Monitor** öğesini kullanarak kalibrasyonu gerçekleştirmeniz gerekir.

>> DCP-L3510CDW/DCP-L3551CDW
>> MFC-L3710CW/MFC-L3735CDN/MFC-L3745CDW/MFC-L3750CDW/MFC-L3770CDW

DCP-L3510CDW/DCP-L3551CDW

1. **Menü** öğesine basın.
2. Aşağıdakileri seçmek için ▲ veya ▼ öğesine basın:
   a. `[Yazıcı]` öğesini seçin. **OK (Tamam)** öğesine basın.
   b. `[Renk Düzeltme]` öğesini seçin. **OK (Tamam)** öğesine basın.
   c. `[Kalibrasyon]` öğesini seçin. **OK (Tamam)** öğesine basın.
   d. `[Kalibre Et]` öğesini seçin. **OK (Tamam)** öğesine basın.
3. değerini seçmek için ▲ öğesine `[Evet]` basın.

Kalibrasyon otomatik başlar ve bu işlem birkaç dakika sürer.

4. **Durdur/Çık** öğesine basın.

MFC-L3710CW/MFC-L3735CDN/MFC-L3745CDW/MFC-L3750CDW/MFC-L3770CDW

1. öğesine basın `[Toner]` > `[Kalibrasyon]` > `[Kalibre Et]`.
2. `[Evet]` öğesine basın.

Kalibrasyon otomatik başlar ve bu işlem birkaç dakika sürer.

3. öğesine basın.

İlgili bilgiler

- Rutin Bakım
  - Makinenin Kalibrasyon Ayarlarını Sıfırlama

İlgili konular:

- Hata ve Bakım Mesajları
- Baskı Kalitesini Artırma
- Bilgisayarınızdan Makinenin Durumunu İzleyin (Windows)
- Bilgisayarınızdan Makinenin Durumunu İzleyin (Mac)

Makinenin Kalibrasyon Ayarlarını Sıfırlama

Çıkış rengi monitörde gördüğünüzden farklıysa makinenizin kalibrasyon parametrelerini sıfırlamayı deneyin.

>> DCP-L3510CDW/DCP-L3551CDW
>> MFC-L3710CW/MFC-L3735CDN/MFC-L3745CDW/MFC-L3750CDW/MFC-L3770CDW

DCP-L3510CDW/DCP-L3551CDW

1. **Menü** öğesine basın.
2. Aşağıdakileri seçmek için ▲ veya ▼ öğesine basın:
   a. [Yazıcı] öğesini seçin. **OK (Tamam)** öğesine basın.
   b. [Renk Düzeltme] öğesini seçin. **OK (Tamam)** öğesine basın.
   c. [Kalibrasyon] öğesini seçin. **OK (Tamam)** öğesine basın.
   d. [Sıfırla] öğesini seçin. **OK (Tamam)** öğesine basın.
3. seçeneğini seçmek için ▲ tuşuna basın. [Sıfırla]
4. **Durdur/Çık** öğesine basın.

MFC-L3710CW/MFC-L3735CDN/MFC-L3745CDW/MFC-L3750CDW/MFC-L3770CDW

1. öğesine basın [Toner] > [Kalibrasyon] > [Sıfırla].
2. [Evet] öğesine basın.
3. öğesine basın.

İlgili bilgiler

- Renkli Çıkışı Kalibre Etme

Renkli Yazdırma Hizalamasını Düzeltme (Renk Kaydı)

Renklerin dolu alanları veya görüntüler camgöbeği, macenta veya sarı saçaklara sahip olabilirler, Renk Kaydı işlevini kullanın.

>> DCP-L3510CDW/DCP-L3551CDW
>> MFC-L3710CW/MFC-L3735CDN/MFC-L3745CDW/MFC-L3750CDW/MFC-L3770CDW

DCP-L3510CDW/DCP-L3551CDW

1. **Menü** öğesine basın.
2. Aşağıdakileri seçmek için ▲ veya ▼ öğesine basın:
   a. [Yazıcı] öğesini seçin. **OK (Tamam)** öğesine basın.
   b. [Renk Düzeltme] öğesini seçin. **OK (Tamam)** öğesine basın.
   c. [Kayıt] öğesini seçin. **OK (Tamam)** öğesine basın.
3. değerini seçmek için ▲ öğesine [Evet] basın.

Renk kaydı otomatik başlar ve yaklaşık 10 saniye veya daha uzun sürer.

4. **Durdur/Çık** öğesine basın.

MFC-L3710CW/MFC-L3735CDN/MFC-L3745CDW/MFC-L3750CDW/MFC-L3770CDW

1. [Toner] > [Kayıt] öğesine basın.
2. [Evet] öğesine basın.

Renk kaydı otomatik başlar ve yaklaşık 10 saniye veya daha uzun sürer.

3. öğesine basın.

İlgili bilgiler

- Rutin Bakım

Kalan Parça Ömrünü Kontrol Etme

>> DCP-L3510CDW/DCP-L3551CDW
>> MFC-L3710CW/MFC-L3735CDN/MFC-L3745CDW/MFC-L3750CDW/MFC-L3770CDW

DCP-L3510CDW/DCP-L3551CDW

1. **Menü** öğesine basın.
2. Aşağıdakileri seçmek için ▲ veya ▼ öğesine basın:
   a. `[Makine Bilg.]` öğesini seçin. **OK (Tamam)** öğesine basın.
   b. `[Parça Ömrü]` öğesini seçin. **OK (Tamam)** öğesine basın.
3. Kontrol etmek istediğiniz makine parçasını seçmek için ▲ veya ▼ öğesine basın ve sonra **OK (Tamam)** öğesine basın.
   LCD ekranda parçanın yaklaşık kalan ömrü görüntülenir.
4. **Durdur/Çık** öğesine basın.

MFC-L3710CW/MFC-L3735CDN/MFC-L3745CDW/MFC-L3750CDW/MFC-L3770CDW

1. `[Ayarlar]` > `[Tüm Ayarlar]` > `[Makine Bilg.]` > `[Parça Ömrü]` öğesine basın.
2. Kontrol etmek istediğiniz makine parçasına basın.
   LCD ekranda parçanın yaklaşık kalan ömrü görüntülenir.
3. öğesine basın.

Toner kartuşunun yaklaşık kalan ömrünü görüntülemek için LCD'de öğesine basın.

İlgili bilgiler

- Rutin Bakım

Brother Makinenizi Paketleme ve Nakliye Etme

UYARI

- Bu ürün ağırdır ve 21,9 kg ağırlığından fazla gelir. Olası yaralanmaları önlemek için, önden ve arkadan tutarak en az iki kişi ürünü kaldırmalıdır.
- Makineyi taşırken çizimde gösterildiği gibi taşıyın.

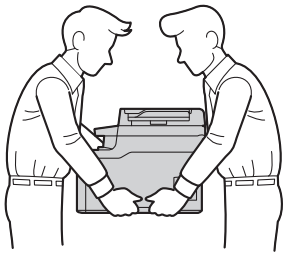

- Makinenizi bir nedenle taşımanız gerekirse nakliye sırasında hasar görmemesi için orijinal ambalajında dikkatlice yeniden paketleyin. Makine, nakliye şirketi tarafından yeterli düzeyde sigortalanmalıdır.

1. Makineyi kapatmak için ⏻ öğesini basılı tutun. Soğuması için makineyi en az 10 dakika kapalı bırakın.
2. Tüm kabloların bağlantısını kesin ve sonra elektrik kablosunu elektrik prizinden çıkarın.
3. Makineyi orijinal olarak teslim edildiği torbaya koyun.
4. Makineyi, yazdırılan malzemeleri ve AC güç kablosunu (uygunsa) gösterildiği gibi orijinal ambalaj malzemesiyle orijinal kartonuna paketleyin.

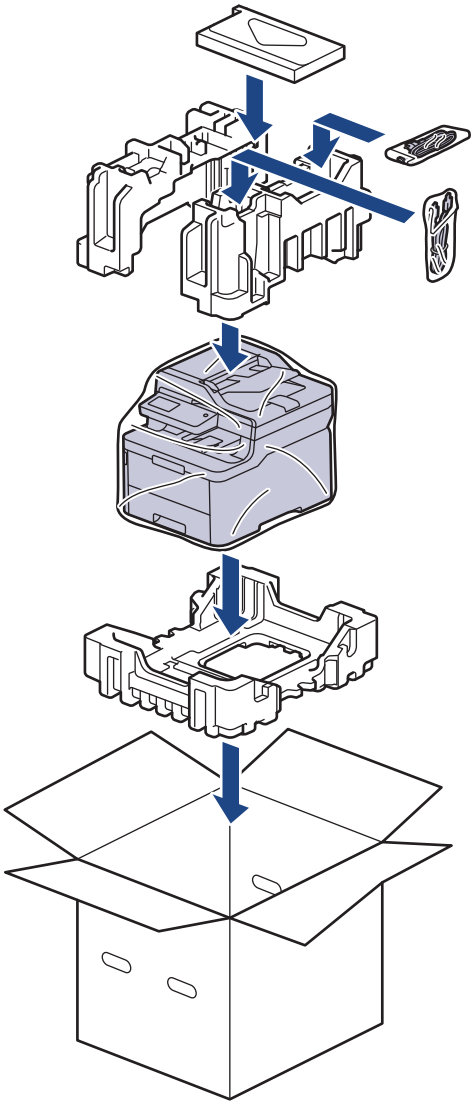

5. Kartonu kapatın ve bantlayın.

İlgili bilgiler

- Rutin Bakım

Periyodik Bakım Parçalarını Değiştirin

Baskı kalitesini sürdürmek için aşağıdaki parçaları düzenli olarak değiştirin. Aşağıda listelenen parçalar Fiksaj Ünitesi, Kağıt Çekmecesi PF Kiti ve PF Kiti ÇA için yaklaşık 50.000 sayfa [1] basıldıktan sonra değiştirilmelidir.

LCD'de aşağıdaki mesaj göründüğünde Brother Müşteri Hizmetleri veya yerel Brother bayiinizle temasa geçin:

LCD Mesajı	Açıklama
`Fiksajı değiştirin` [2]	Fiksaj Ünitesini değiştirin.
`KB Tak1 Değiştir` [2]	Kağıt Çekmecesi için Kağıt Besleme Kitini değiştirin.
`K.Bes.ÇA Değiş` [2]	Çok Amaçlı Çekmece için Kağıt Besleme Kitini değiştirin.

İlgili bilgiler

- Rutin Bakım

[1] Letter veya A4 boyutlu tek taraflı sayfalar

[2] Değiştirme sıklığı yazdırılan sayfaların karmaşıklığı, kaplama yüzdesi ve kullanılan medya türüne bağlıdır.

Makine Ayarları

Brother makinenizi daha verimli bir iş aleti haline getirmek için ayarları ve özellikleri özelleştirin, kısayollar oluşturun ve makinenin LCD'sinde görüntülenen seçenekler çalışın.

- Makine Ayarlarını Kumanda Panelinden Değiştirme
- Makine Ayarlarını Bilgisayarınızdan Değiştirme

Makine Ayarlarını Kumanda Panelinden Değiştirme

- Güç Kesintisi Durumunda (Bellek Depolaması)
- Genel Ayarlar
- Sık Kullanılan Ayarlarınızı Kısayol Olarak Kaydetme
- Raporları Yazdırma
- Ayarlar ve Özellikler Tablosu

Güç Kesintisi Durumunda (Bellek Depolaması)

Menü ayarlarınız kalıcı olarak depolanır ve elektrik kesintisi durumunda kaybedilmez.Geçici ayarlar (örneğin, Kontrast ve Yurtdışı Modu) kaybedilir.

- Elektrik kesintisinde makine, tarih ve saat ile programlanan faks zamanlayıcı işlerini (örneğin: Gecikmiş Faks) yaklaşık 60 saat boyunca saklar. Makinenin belleğindeki diğer faks işleri kaybedilmez.

İlgili bilgiler

- Makine Ayarlarını Kumanda Panelinden Değiştirme

Genel Ayarlar

- Makinenin Ses Seviyesini Ayarlama
- Yaz Saati Uygulaması için Otomatik Olarak Değiştirme
- Uyku Modu Gerisayımı Ayarlama
- Derin Uyku Modu Hakkında
- Otomatik Güç Kapalı Modunu Ayarlama
- Tarih ve Saati Ayarlama
- Saat Dilimini Ayarlama
- LCD Arka Işık Parlaklığını Ayarlama
- LCD Arka Işığının Ne Kadar Yanık Kalacağını Değiştirme
- İstasyon Kimliğinizi Ayarlama
- Tonlu veya Darbeli Arama Modunu Ayarlama
- Toner Tüketimini Azaltma
- Yanlış Numaranın Çevrilmesini Önleme (Çevirme Kısıtlama)
- Yazdırma Gürültüsünü Azaltma
- LCD'deki Dili Değiştirme

Makinenin Ses Seviyesini Ayarlama

>> DCP-L3510CDW/DCP-L3551CDW
>> MFC-L3710CW/MFC-L3735CDN/MFC-L3745CDW/MFC-L3750CDW/MFC-L3770CDW

DCP-L3510CDW/DCP-L3551CDW

1. **Menü** öğesine basın.
2. Aşağıdakileri seçmek için ▲ veya ▼ öğesine basın:
   a. [Genel Ayarlar] öğesini seçin. **OK (Tamam)** öğesine basın.
   b. [Bip] öğesini seçin. **OK (Tamam)** öğesine basın.
3. , [Orta], [Düşük] ya da [Kapalı] seçeneğini görüntülemek için ▲ veya ▼ öğesine basın ve sonra **OK (Tamam)** öğesine basın. [Yüksk]

MFC-L3710CW/MFC-L3735CDN/MFC-L3745CDW/MFC-L3750CDW/MFC-L3770CDW

1. Aşağıdakilerden birini yapın:
   - MFC modelleri için:
     [Ayarlar] > [Tüm Ayarlar] > [Genel Ayarlar] > [Ses Seviyesi] öğesine basın.
   - DCP modelleri için:
     [Ayarlar] > [Tüm Ayarlar] > [Genel Ayarlar] > [Bip] öğesine basın.
2. Aşağıdaki seçeneklerden birine basın (MFC modelleri):
   (Seçenekler makinenize bağlı olarak değişir.)
   - [Zil]
     Zil sesi seviyesini ayarlayın.
   - [Bip]
     Bir düğmeye bastığınızda, bir hata yaptığınızda veya faks gönderdikten veya aldıktan sonra duyacağınız bip sesi seviyesi ayarlayın.
   - [Hoparlör]
     Hoparlörün ses seviyesini ayarlayın.
3. [Kapalı], [Düşük], [Orta] veya [Yüksk] seçeneğini seçin ve ardından istediğiniz seçeneğe basın.
4. öğesine basın.

İlgili bilgiler

- Genel Ayarlar

Yaz Saati Uygulaması için Otomatik Olarak Değiştirme

Makineyi, Yaz Saati Uygulaması için otomatik olarak değiştirmesi için programlayabilirsiniz.

Saati, ilkbaharda bir saat ileri ve sonbaharda bir saat geri alacak şekilde ayarlar. Tarih ve Saat ayarında doğru tarih ve saati ayarladığınızdan emin olun.

Bu özellik yalnızca bazı ülkelerde kullanılabilir.

>> DCP-L3510CDW/DCP-L3551CDW
>> MFC-L3710CW/MFC-L3735CDN/MFC-L3745CDW/MFC-L3750CDW/MFC-L3770CDW

DCP-L3510CDW/DCP-L3551CDW

1. **Menü** öğesine basın.
2. Aşağıdakileri seçmek için ▲ veya ▼ öğesine basın:
   a. [İlk Kurulum] öğesini seçin. **OK (Tamam)** öğesine basın.
   b. [Tarih ve Saat] öğesini seçin. **OK (Tamam)** öğesine basın.
   c. [Oto. Günışığı] öğesini seçin. **OK (Tamam)** öğesine basın.
3. veya [Kapalı] seçeneğini görüntülemek için ▲ veya ▼ öğesine basın ve sonra **OK (Tamam)** öğesine basın. [Açık]
4. **Durdur/Çık** öğesine basın.

MFC-L3710CW/MFC-L3735CDN/MFC-L3745CDW/MFC-L3750CDW/MFC-L3770CDW

1. [Ayarlar] > [Tüm Ayarlar] > [İlk Kurulum] > [Tarih ve Saat] > [Oto. Günışığı] öğesine basın.
2. veya [Açık] tuşuna basın. [Kapalı]
3. öğesine basın.

İlgili bilgiler

- Genel Ayarlar

Uyku Modu Gerisayımı Ayarlama

Uyku Modu (veya Enerji Tasarrufu Modu) ayarı, enerji tüketimini azaltabilir. Makine Uyku Modundayken, kapalıymış gibi davranır. Bir yazdırma işi veya faks aldığında uyanır ve yazdırmaya başlar. Makineyi Uyku Moduna girmeden önceki gecikmeyi (geri sayım) ayarlamak için bu talimatları kullanın.

- Makinenin Uyku Moduna geçmeden önce ne kadar boşta kalacağını seçebilirsiniz.
- Kronometre, bir yazdırma işi alma gibi herhangi bir çalışma gerçekleştiğinde yeniden başlar.

>> DCP-L3510CDW/DCP-L3551CDW
>> MFC-L3710CW/MFC-L3735CDN/MFC-L3745CDW/MFC-L3750CDW/MFC-L3770CDW

DCP-L3510CDW/DCP-L3551CDW

1. **Menü** öğesine basın.
2. [Genel Ayarlar] seçeneğini görüntülemek için ▲ veya ▼ öğesine basın ve sonra **OK (Tamam)** öğesine basın.
3. seçeneğini görüntülemek için ▲ veya ▼ öğesine basın ve sonra **OK (Tamam)** öğesine basın. [Ekoloji]
4. seçeneğini görüntülemek için ▲ veya ▼ öğesine basın ve sonra **OK (Tamam)** öğesine basın. [Uyku Süresi]
5. Uyku Moduna girmeden önce makinenin boşta kalacağı süreyi (maksimum 50 dakika) girin ve sonra **OK (Tamam)** öğesine basın.
6. **Durdur/Çık** öğesine basın.

MFC-L3710CW/MFC-L3735CDN/MFC-L3745CDW/MFC-L3750CDW/MFC-L3770CDW

1. [Ayarlar] > [Tüm Ayarlar] > [Genel Ayarlar] > [Ekoloji] > [Uyku Süresi] öğesine basın.
2. Uyku Moduna girmeden önce makinenin boşta kalacağı süreyi (maksimum 50 dakika) girin ve sonra [TAMAM] öğesine basın.
3. öğesine basın.

İlgili bilgiler

- Genel Ayarlar

Derin Uyku Modu Hakkında

Makine Uyku modundaysa ve belli bir süre boyunca herhangi bir iş almazsa, makine otomatik olarak Derin Uyku moduna geçer. Sürenin uzunluğu belirli modelinize ve ayarlarınıza bağlıdır.

Derin Uyku modu, Uyku modundan daha az güç harcar.

Kullanılabilir Modeller	Derin Uyku Modunda Makinenin Kontrol Paneli	Makineyi Uyandıracak Koşullar
DCP-L3510CDW/ DCP-L3551CDW	LCD'de `Derin Uyku` görüntülenir.	• Makine bir iş alıyor. • Kontrol panelinde bir düğmeye basılıyor.
MFC-L3710CW/ MFC-L3735CDN/ MFC-L3745CDW/ MFC-L3750CDW/ MFC-L3770CDW	LCD arka ışığı söner ve Güç LED'i parlar ve kararır.	• Makine bir iş alıyor. • , veya dokunmatik ekran LCD'ye basıldı.

İlgili bilgiler

- Genel Ayarlar

Otomatik Güç Kapalı Modunu Ayarlama

Makine belli bir süre Derin Uyku Modundaysa, modelinize ve ayarınıza bağlı olarak makine otomatik olarak Güç Kapalı Moduna girer. Makine bir ağa veya telefon hattına bağlıyken ya da bellekte güvenli yazdırma verisi varken Güç Kapalı Moduna girmez (Yalnızca belirli modellerde kullanılabilir).

- Yazdırmayı başlatmak için kumanda panelindeki öğesine basın ve sonra bir yazdırma işi gönderin.

>> DCP-L3510CDW/DCP-L3551CDW
>> MFC-L3710CW/MFC-L3735CDN/MFC-L3745CDW/MFC-L3750CDW/MFC-L3770CDW

DCP-L3510CDW/DCP-L3551CDW

1. **Menü** öğesine basın.
2. [Genel Ayarlar] seçeneğini görüntülemek için ▲ veya ▼ öğesine basın ve sonra **OK (Tamam)** öğesine basın.
3. [Ekoloji] seçeneğini görüntülemek için ▲ veya ▼ öğesine basın ve sonra **OK (Tamam)** öğesine basın.
4. [Oto Güç Kapalı] seçeneğini görüntülemek için ▲ veya ▼ öğesine basın ve sonra **OK (Tamam)** öğesine basın.
5. [8saat], [4saat], [2saat], [1saat] veya [Kapalı] seçeneğini görüntülemek için ▲ veya ▼ öğesine basın ve sonra **OK (Tamam)** öğesine basın.
6. **Durdur/Çık** öğesine basın.

MFC-L3710CW/MFC-L3735CDN/MFC-L3745CDW/MFC-L3750CDW/MFC-L3770CDW

1. [Ayarlar] > [Tüm Ayarlar] > [Genel Ayarlar] > [Ekoloji] > [Oto Güç Kapalı] öğesine basın.
2. İstediğiniz [Kapalı], [1saat], [2saat], [4saat] veya [8saat] seçeneğine basın.
3. öğesine basın.

İlgili bilgiler

- Genel Ayarlar

Tarih ve Saati Ayarlama

>> DCP-L3510CDW/DCP-L3551CDW
>> MFC-L3710CW/MFC-L3735CDN/MFC-L3745CDW/MFC-L3750CDW/MFC-L3770CDW

DCP-L3510CDW/DCP-L3551CDW

1. **Menü** öğesine basın.
2. Aşağıdakileri seçmek için ▲ veya ▼ öğesine basın:
   a. [İlk Kurulum] öğesini seçin. **OK (Tamam)** öğesine basın.
   b. [Tarih ve Saat] öğesini seçin. **OK (Tamam)** öğesine basın.
   c. [Tarih ve Saat] öğesini seçin. **OK (Tamam)** öğesine basın.
3. ▲ veya ▼ öğesine basarak yılın son iki hanesini ayarlayın. **OK (Tamam)** öğesine basın. Ay ve günü ayarlamak için bu adımları tekrarlayın.
4. veya [24'lü Saat] seçeneğini görüntülemek için ▲ veya ▼ öğesine basın ve sonra **OK (Tamam)** öğesine basın.[12'li Saat]
5. Aşağıdakilerden birini yapın:
   - [Tarih ve Saat] ayarında biçim olarak [12'li Saat] öğesini seçerseniz, saati ayarlamak için ▲ veya ▼ öğesine basın. **OK (Tamam)** öğesine basın. Dakikayı ayarlamak için bu adımları tekrarlayın.

     veya [PM] seçeneğini görüntülemek için ▲ veya ▼ öğesine basın ve sonra **OK (Tamam)** öğesine basın. [AM]
   - [Tarih ve Saat] ayarında biçim olarak [24'lü Saat] öğesini seçerseniz, saati ayarlamak için ▲ veya ▼ öğesine basın. **OK (Tamam)** öğesine basın. Dakikayı ayarlamak için bu adımları tekrarlayın.

     (Örneğin: öğleden sonra 7:45 için 19:45 girin.)
6. **Durdur/Çık** öğesine basın.

MFC-L3710CW/MFC-L3735CDN/MFC-L3745CDW/MFC-L3750CDW/MFC-L3770CDW

1. [Ayarlar] > [Tüm Ayarlar] > [İlk Kurulum] > [Tarih ve Saat] > [Tarih] öğesine basın.
2. LCD'yi kullanarak yılın son iki rakamını girin ve sonra [TAMAM] öğesine basın.
3. LCD'yi kullanarak ayın iki rakamını girin ve sonra [TAMAM] öğesine basın.
4. LCD'yi kullanarak günün iki rakamını girin ve sonra [TAMAM] öğesine basın.
5. [Saat] öğesine basın.
6. LCD'yi kullanarak (24 saat formatında) saati girin ve sonra [TAMAM] öğesine basın.

   (Örneğin: öğleden sonra 7:45 için 19:45 girin.)
7. öğesine basın.

İlgili bilgiler

- Genel Ayarlar

Saat Dilimini Ayarlama

Makinede, konumunuzun saat dilimini ayarlayın.

>> DCP-L3510CDW/DCP-L3551CDW
>> MFC-L3710CW/MFC-L3735CDN/MFC-L3745CDW/MFC-L3750CDW/MFC-L3770CDW

DCP-L3510CDW/DCP-L3551CDW

1. **Menü** öğesine basın.
2. Aşağıdakileri seçmek için ▲ veya ▼ öğesine basın:
   a. [İlk Kurulum] öğesini seçin. **OK (Tamam)** öğesine basın.
   b. [Tarih ve Saat] öğesini seçin. **OK (Tamam)** öğesine basın.
   c. [Saat Dilimi] öğesini seçin. **OK (Tamam)** öğesine basın.
3. Saat dilimini seçmek için ▲ veya ▼ öğesine basın. **OK (Tamam)** öğesine basın.
4. **Durdur/Çık** öğesine basın.

MFC-L3710CW/MFC-L3735CDN/MFC-L3745CDW/MFC-L3750CDW/MFC-L3770CDW

1. [Ayarlar] > [Tüm Ayarlar] > [İlk Kurulum] > [Tarih ve Saat] > [Saat Dilimi] öğesine basın.
2. Saat diliminizi girin.
3. [TAMAM] öğesine basın.
4. öğesine basın.

İlgili bilgiler

- Genel Ayarlar

LCD Arka Işık Parlaklığını Ayarlama

İlgili Modeller: MFC-L3710CW/MFC-L3735CDN/MFC-L3745CDW/MFC-L3750CDW/MFC-L3770CDW

LCD'yi okumada zorluk çekiyorsanız, parlaklık ayarını değiştirmek yardımcı olacaktır.

1. [Ayarlar] > [Tüm Ayarlar] > [Genel Ayarlar] > [LCD Ayarları] > [Arka ışık] öğesine basın.
2. , [Orta] ya da [Koyu] seçeneğine basın. [Hafif]
3. öğesine basın.

İlgili bilgiler

- Genel Ayarlar

LCD Arka Işığının Ne Kadar Yanık Kalacağını Değiştirme

İlgili Modeller: MFC-L3710CW/MFC-L3735CDN/MFC-L3745CDW/MFC-L3750CDW/MFC-L3770CDW

LCD arka ışığının ne kadar yanık kalacağını ayarlayın.

1. [Ayarlar] > [Tüm Ayarlar] > [Genel Ayarlar] > [LCD Ayarları] > [Kararma Zaman.] öğesine basın.
2. İstediğiniz seçeneğe basın:
   - [10Sn]
   - [30Sn]
   - [1Dk]
   - [2Dk]
   - [3Dk]
   - [5Dk]
3. öğesine basın.

İlgili bilgiler

- Genel Ayarlar

İstasyon Kimliğinizi Ayarlama

İlgili Modeller: MFC-L3710CW/MFC-L3735CDN/MFC-L3745CDW/MFC-L3750CDW/MFC-L3770CDW

Makineyi, gönderdiğiniz her bir faksın en üstünde İstasyon Kimliğinizi ve faksın tarih ve saatini yazdıracak şekilde ayarlayın.

1. [Ayarlar] > [Tüm Ayarlar] > [İlk Kurulum] > [İstasyon ID] > [Faks] öğesine basın.
2. LCD'yi kullanarak faks numaranızı (en fazla 20 basamaklı) girin ve sonra [TAMAM] öğesine basın.
3. [Tel] öğesine basın.
4. LCD'yi kullanarak telefon numaranızı (en fazla 20 basamaklı) girin ve sonra [TAMAM] öğesine basın.
5. [Ad] öğesine basın.
6. LCD'yi kullanarak adınızı (en fazla 20 karakter) girin ve sonra [TAMAM] öğesine basın.

- Harfler, rakamlar ve özel karakterler arasında geçiş yapmak için A 1 @ öğesine basın. (Kullanılabilir karakterler ülkenize bağlı olarak farklılık gösterebilir.)
- Yanlış bir karakter girerseniz, imleci söz konusu karaktere getirmek için ◀ veya ▶ öğelerine basın ve öğesine basın. Doğru karaktere basın.
- Bir boşluk girmek için, [Boşluk] veya ▶ öğesine basın.
- Daha ayrıntılı bilgi ➤➤ *İlgili bilgiler*

7. öğesine basın.

İlgili bilgiler

- Genel Ayarlar

İlgili konular:

- Brother Makinenize Metin Girme
- Faksların Başka Bir Faks Makinesine Aktarılması
- Faks Günlüğü Raporunun Başka Bir Faks Makinesine Aktarılması

Tonlu veya Darbeli Arama Modunu Ayarlama

İlgili Modeller: MFC-L3710CW/MFC-L3735CDN/MFC-L3745CDW/MFC-L3750CDW/MFC-L3770CDW

Brother makineniz, Tonlu arama hizmeti için ayarlanmıştır. Bir Darbeli arama (çevirmeli) hizmeti varsa, arama modunu değiştirmeniz gerekir.

Bu özellik, bazı ülkelerde mevcut değildir.

1. [Ayarlar] > [Tüm Ayarlar] > [İlk Kurulum] > [Ton/Puls] öğesine basın.
2. [Puls] veya [Ton] öğesine basın.
3. öğesine basın.

İlgili bilgiler

- Genel Ayarlar

Toner Tüketimini Azaltma

Toner Tasarrufu özelliğini kullanma toner tüketimini azaltabilir. Toner Tasarrufu açık olarak ayarlandığında, belgelerinizdeki baskı daha açık renk görünür.

Fotoğraf veya gri ölçekli görüntüler için Toner Tasarrufu özelliğini kullanmanız ÖNERİLMEZ.

>> DCP-L3510CDW/DCP-L3551CDW
>> MFC-L3710CW/MFC-L3735CDN/MFC-L3745CDW/MFC-L3750CDW/MFC-L3770CDW

DCP-L3510CDW/DCP-L3551CDW

1. **Menü** öğesine basın.
2. [Genel Ayarlar] seçeneğini görüntülemek için ▲ veya ▼ öğesine basın ve sonra **OK (Tamam)** öğesine basın.
3. seçeneğini görüntülemek için ▲ veya ▼ öğesine basın ve sonra **OK (Tamam)** öğesine basın. [Ekoloji]
4. seçeneğini görüntülemek için ▲ veya ▼ öğesine basın ve sonra **OK (Tamam)** öğesine basın. [Toner Tasarrufu]
5. [Açık] veya [Kapalı] seçeneğini görüntülemek için ▲ veya ▼ öğesine basın ve ardından **OK (Tamam)** öğesine basın.
6. **Durdur/Çık** öğesine basın.

MFC-L3710CW/MFC-L3735CDN/MFC-L3745CDW/MFC-L3750CDW/MFC-L3770CDW

1. [Ayarlar] > [Tüm Ayarlar] > [Genel Ayarlar] > [Ekoloji] > [Toner Tasarrufu] öğesine basın.
2. [Açık] veya [Kapalı] öğesine basın.
3. öğesine basın.

İlgili bilgiler

- Genel Ayarlar

İlgili konular:

- Baskı Kalitesini Artırma

Yanlış Numaranın Çevrilmesini Önleme (Çevirme Kısıtlama)

İlgili Modeller: MFC-L3710CW/MFC-L3735CDN/MFC-L3745CDW/MFC-L3750CDW/MFC-L3770CDW

Bu özellik kullanıcıların yanlış bir numaraya yanlışlıkla faks göndermesini ya da arama yapmasını önler. Arama tuşlarını, Adres Defterini ve Kısayolu kullandığınızda makineyi çevirmeyi kısıtlayacak şekilde ayarlayabilirsiniz.

1. [Ayarlar] > [Tüm Ayarlar] > [Faks] > [Arama Kısıtlaması] öğesine basın.
2. Aşağıdaki seçeneklerden birine basın:
   - [Tuş Takımı]
   - [Adres Defteri]

   Arama yaparken Adres Defteri numaralarını birleştirirseniz, numaralar, arama tuşları girdisi olarak tanınır ve kısıtlanmaz.

   - [Kısayollar]
3. Aşağıdaki seçeneklerden birine basın:

Seçenek	Açıklama
İki Kez # Gir	Makine, numarayı yeniden girmenizi ister ve ardından aynı numarayı doğru şekilde yeniden girerseniz makine aramaya başlar. Yine hatalı numara girerseniz LCD'de bir hata mesajı görüntülenir.
Açık	Makine, tüm faks göndermeyi ve giden aralamaları bu arama yöntemi için kısıtlayacaktır.
Kapalı	Makine, çevirme yöntemini kısıtlamaz.

   - Numarayı girmeden önce harici bir telefon kullanırsanız [İki Kez # Gir] ayarı çalışmayacaktır. Numarayı yeniden girmeniz istenmez.
   - veya [İki Kez # Gir] seçeneğini belirlerseniz Yayın özelliğini kullanamazsınız. [Açık]

4. öğesine basın.

İlgili bilgiler

- Genel Ayarlar

Yazdırma Gürültüsünü Azaltma

Sessiz Mod ayarı yazdırma gürültüsünü azaltabilir. Sessiz Mod açıldığında, baskı hızı yavaşlar. Fabrika ayarı kapalıdır.

>> DCP-L3510CDW/DCP-L3551CDW
>> MFC-L3710CW/MFC-L3735CDN/MFC-L3745CDW/MFC-L3750CDW/MFC-L3770CDW

DCP-L3510CDW/DCP-L3551CDW

1. **Menü** öğesine basın.
2. [Genel Ayarlar] seçeneğini görüntülemek için ▲ veya ▼ öğesine basın ve sonra **OK (Tamam)** öğesine basın.
3. seçeneğini görüntülemek için ▲ veya ▼ öğesine basın ve sonra **OK (Tamam)** öğesine basın. [Ekoloji]
4. seçeneğini görüntülemek için ▲ veya ▼ öğesine basın ve sonra **OK (Tamam)** öğesine basın. [Sessiz Modu]
5. [Açık] veya [Kapalı] seçeneğini görüntülemek için ▲ veya ▼ öğesine basın ve ardından **OK (Tamam)** öğesine basın.
6. **Durdur/Çık** öğesine basın.

MFC-L3710CW/MFC-L3735CDN/MFC-L3745CDW/MFC-L3750CDW/MFC-L3770CDW

1. [Ayarlar] > [Tüm Ayarlar] > [Genel Ayarlar] > [Ekoloji] > [Sessiz Modu] öğesine basın.
2. [Açık] veya [Kapalı] öğesine basın.
3. öğesine basın.

İlgili bilgiler

- Genel Ayarlar

LCD'deki Dili Değiştirme

Gerekiyorsa, LCD'deki dili değiştirin.

Bu özellik, bazı ülkelerde mevcut değildir.

>> DCP-L3510CDW/DCP-L3551CDW
>> MFC-L3710CW/MFC-L3735CDN/MFC-L3745CDW/MFC-L3750CDW/MFC-L3770CDW

DCP-L3510CDW/DCP-L3551CDW

1. **Menü** öğesine basın.
2. [İlk Kurulum] seçeneğini görüntülemek için ▲ veya ▼ öğesine basın ve sonra **OK (Tamam)** öğesine basın.
3. [Yerel Dil] seçeneğini görüntülemek için ▲ veya ▼ öğesine basın ve sonra **OK (Tamam)** öğesine basın.
4. Dilinizi görüntülemek için ▲ veya ▼ öğesine basın ve sonra **OK (Tamam)** öğesine basın.
5. **Durdur/Çık** öğesine basın.

MFC-L3710CW/MFC-L3735CDN/MFC-L3745CDW/MFC-L3750CDW/MFC-L3770CDW

1. [Ayarlar] > [Tüm Ayarlar] > [İlk Kurulum] > [Yerel Dil] öğesine basın.
2. Dilinize basın.
3. öğesine basın.

İlgili bilgiler

- Genel Ayarlar

Sık Kullanılan Ayarlarınızı Kısayol Olarak Kaydetme

İlgili Modeller: MFC-L3710CW/MFC-L3735CDN/MFC-L3745CDW/MFC-L3750CDW/MFC-L3770CDW

- Kısayollar Ekleme
- Kısayolları Değiştirme veya Silme

Kısayollar Ekleme

İlgili Modeller: MFC-L3710CW/MFC-L3735CDN/MFC-L3745CDW/MFC-L3750CDW/MFC-L3770CDW

Kısayollarınız olarak kaydederek en sık kullandığınız Faks, Kopyalama, Tarama, Web Connect ve Uygulamalar ayarlarını ekleyebilirsiniz. Sonra, bu ayarları manüel olarak girmek yerine uygulamak için Kısayol'a basabilirsiniz.

Bazı Kısayol menüleri modelinize bağlı olarak bulunmayabilir.

Bu talimatlar bir Kopyalama Kısayolunun nasıl ekleneceğini açıklamaktadır. Bir Faks, Tarama, Web Connect veya Uygulamalar Kısayolu ekleme adımları benzerdir.

1. + [Kısayollar] öğesine basın. (+ [Kısayollar] görüntülenirse.)
2. Bir sekmeye basın.
3. Bir Kısayol eklemediğinizde + öğesine basın.
4. [Kopya] öğesine basın.
5. Önceden ayarlanmış kopyalama ayarlarına erişmek için > öğesine basın.
6. Kopyalama ön ayarlarını görüntülemek için kaydırın ve sonra istediğiniz kopyalama ön ayarlarına basın.
7. [Seçenekler] öğesine basın.
8. Mevcut ayarları görüntülemek için yukarı veya aşağı kaydırın veya ▲ ya da ▼ öğesine basın ve ardından değiştirmek istediğiniz ayara basın.
9. Ayar için kullanılabilecek seçenekleri görüntülemek üzere yukarı veya aşağı kaydırın ya da ▲ veya ▼ öğesine basın ve ardından istediğiniz seçeneğe basın.

   İstediğiniz tüm ayarları ve seçenekleri seçenek kadar bu iki adımı tekrarlayın.
10. Ayarları değiştirme işlemini bitirdiğinizde, [TAMAM] öğesine basın. ([TAMAM] düğmesi görüntülenirse.)
11. [Kısayol olarak Kaydet] öğesine basın.
12. Seçtiğiniz ayarların görüntülenen listesini okuyup onaylayın ve sonra [TAMAM] öğesine basın.
13. LCD'yi kullanarak Kısayol için bir ad girin ve sonra [TAMAM] öğesine basın.

İlgili bilgiler

- Sık Kullanılan Ayarlarınızı Kısayol Olarak Kaydetme

Kısayolları Değiştirme veya Silme

İlgili Modeller: MFC-L3710CW/MFC-L3735CDN/MFC-L3745CDW/MFC-L3750CDW/MFC-L3770CDW

Bir Web Connect Kısayolunu veya Uygulamalar Kısayolunu değiştiremezsiniz. Bunları değiştirmeniz gerekiyorsa, bunları silin ve sonra yeni bir Kısayol ekleyin.

1. [Kısayollar] öğesine basın. ([Kısayollar] görüntülenirse.)
2. Değiştirmek istediğiniz Kısayolu görüntülemek için bir sekmeye basın.
3. Değiştirmek istediğiniz Kısayol'a basın.

   Seçtiğiniz Kısayol için ayarlar görünür.

Kısayolu silmek veya adı düzenlemek için, Kısayola basın ve seçenekler görünene kadar basılı tutun ve sonra ekran menülerini izleyin.

4. [Seçenekler] öğesine basın.
5. Gerekirse Kısayol ayarlarını değiştirin.
6. [TAMAM] öğesine basın (gerekirse).
7. Bittiğinde, [Kısayol olarak Kaydet] öğesine basın.
8. Seçtiğiniz ayarların görüntülenen listesini okuyup onaylayın ve sonra [TAMAM] öğesine basın.
9. Aşağıdakilerden birini yapın:
   - Kısayolun üzerine yazmak için [Evet] öğesine basın.
   - Kısayolun üzerine yazmak istemiyorsanız, yeni bir Kısayol adı için [Hayır] öğesine basın.

     LCD'yi kullanarak yeni bir ad girin ve sonra [TAMAM] öğesine basın.

Adı düzenlemek istiyorsanız, geçerli adı silmek için öğesini basılı tutun.

İlgili bilgiler

- Sık Kullanılan Ayarlarınızı Kısayol Olarak Kaydetme

Raporları Yazdırma

- Raporlar
- Bir Rapor Yazdırma

Raporlar

Aşağıdaki raporlar mevcuttur:

XMIT Onayı (MFC modelleri)

XMIT Onayla raporu, son iletiminiz için bir İletim Onay Raporu yazdırır.

Adres Defteri (MFC modelleri)

Adres Defteri raporu, Adres Defteri belleğinde saklanan ad ve numaraların alfabetik listesini yazdırır.

Faks Günlüğü (MFC modelleri)

Faks Günlüğü, yaklaşık son 200 gelen ve giden faksınız hakkında bir bilgi listesi yazdırır. (TX, İletim demektir, RX, Alım demektir)

Kullanıcı Ayarları

Kullanıcı Ayarları raporu, geçerli ayarlarınızın bir listesini yazdırır.

Yazıcı Ayarları

Yazıcı Ayarları raporu ile geçerli yazıcı ayarlarınızın bir listesi yazdırılır.

Ağ Yapılandırma (Ağ işlevi olan modeller)

Ağ Yapılandırma raporu, geçerli ağ ayarlarınızın bir listesini yazdırır.

Dosya Listesi Yazdırma

Dosya Listesi Yazdırma, makinede depolanan yazı tiplerinin ve yazdırma makrolarının bir listesini yazdırır.

Drum Nokta Yazdırma

Drum ünitesini temizleme zamanı geldiğinde yardımcı olan Drum Nokta Yazdırma drum nokta sayfasını yazdırır.

WLAN Raporu (Kablosuz ağ işlevi olan modeller)

WLAN Raporu, kablosuz LAN bağlantı tanısını yazdırır.

İlgili bilgiler

- Raporları Yazdırma

Bir Rapor Yazdırma

>> DCP-L3510CDW/DCP-L3551CDW
>> MFC-L3710CW/MFC-L3735CDN/MFC-L3745CDW/MFC-L3750CDW/MFC-L3770CDW

DCP-L3510CDW/DCP-L3551CDW

1. **Menü** öğesine basın.
2. [Baskı Raporlrı] seçeneğini görüntülemek için ▲ veya ▼ öğesine basın ve sonra **OK (Tamam)** öğesine basın.
3. Yazdırmak istediğiniz işi görüntülemek için ▲ veya ▼ öğesine basın ve sonra **OK (Tamam)** öğesine basın.
4. **Mono Başlat** veya **Renkli Başlat** öğesine basın.
5. **Durdur/Çık** öğesine basın.

MFC-L3710CW/MFC-L3735CDN/MFC-L3745CDW/MFC-L3750CDW/MFC-L3770CDW

1. [Ayarlar] > [Tüm Ayarlar] > [Baskı Raporlrı] öğesine basın.
2. Yazdırmak istediğiniz raporu görüntülemek için yukarı veya aşağı kaydırın ya da ▲ veya ▼ öğesine basın ve sonra ona basın.
3. Aşağıdakilerden birini yapın:
   - [XMIT Onay] öğesini seçerseniz aşağıdakilerden birini yapın:
     - Gönderim Onay Raporunu görüntülemek için [LCD'de Görüntüle] öğesine basın.
     - Gönderim Onay Raporunu yazdırmak için [Baskı Raporu] öğesine basın.
   - Diğer raporları seçerseniz sonraki adıma geçin.
4. [Evet] öğesine basın.
5. öğesine basın.

İlgili bilgiler

- Raporları Yazdırma

Ayarlar ve Özellikler Tablosu

Ayarlar tabloları, makine programlarındaki menü seçimlerini ve seçeneklerini anlamanıza yardımcı olur.

- Ayarlar Tabloları (DCP-L3510CDW/DCP-L3551CDW)
- Ayarlar Tabloları (MFC-L3710CW/MFC-L3735CDN/MFC-L3745CDW/MFC-L3750CDW/MFC-L3770CDW)
- Özellikler Tabloları (MFC-L3710CW/MFC-L3735CDN/MFC-L3745CDW/MFC-L3750CDW/MFC-L3770CDW)

Ayarlar Tabloları (DCP-L3510CDW/DCP-L3551CDW)

İlgili Modeller: DCP-L3510CDW/DCP-L3551CDW

[Genel Ayarlar]

Seviye 1	Seviye 2	Açıklamalar
Çekmece Ayarı	Kağıt Türü	Kağıt çekmecesindeki kağıdın türünü ayarlayın.
	Kağıt Boyutu	Kağıt çekmecesindeki kağıdın boyutunu ayarlayın.
	Boyutu Kontrol Et	Makinedeki kağıt boyutunun ve türünün ve makinenin Kağıt Boyutu ve Kağıt Türü ayarlarının aynı olduğunu kontrol etmenizi bildiren mesajın gösterilip gösterilmeyeceğini seçin.
Bip	-	Sinyal sesi seviyesini ayarlayın.
Bildiriler (DCP-L3551CDW)	Boş Sayfa Atla	Tarama tamamlandıktan sonra taranan toplam sayfa ve atlanan boş sayfaları görüntüler.
Ekoloji	Eko Mod	Aynı zamanda aşağıdaki makine ayarlarını açın. • 2-trf Yazdırma: Uzun Kenar(Yalnızca belirli modellerde kullanılabilir) • Uyku Süresi: 0Dk
	Toner Tasarrufu	Toner kartuşunun sayfa verimini arttırır.
	Uyku Süresi	Makine Uyku moduna girmeden önceki dakika sayısını ayarlayın.
	Sessiz Modu	Yazdırma gürültüsünü azaltın.
	Oto Güç Kapalı	Makinenin, Kapalı moda geçmeden önce Derin Uyku modunda kaç saat kalacağını ayarlayın.
LCD Kontrast	-	LCD kontrastını ayarlayın.
Ayar Kilidi	-	Yetkisiz kullanıcıların makinenin ayarlarını değiştirmesini kısıtlayın.
Bellek Sil	Macro kimlik=	Kayıtlı Makro verilerini silin.
	Yazi kimlik=	Kayıtlı Yazı Tipi verilerini silin.
	Format	Makinenizin Makro ve Yazı Tipi verilerini varsayılan ayarlara geri yükleyin.

[Kopya]

Seviye 1	Seviye 2	Açıklamalar
Yoğunluk	-	Yoğunluğu ayarlayın.
Kalite	-	Belge türünüz için Kopyalama çözünürlüğünü seçin.
Kontrast	-	Kopyaların kontrastını ayarlayın.
Renk Ayarı	Kırmızı	Kırmızı rengi ayarlayın.
	Yeşil	Yeşil rengi ayarlayın.
	Mavi	Mavi rengi ayarlayın.
Kimlik Kopyası	Yoğunluk	Yoğunluğu ayarlayın.
	Kalite	Belge türünüz için Kopyalama çözünürlüğünü seçin.
	Kontrast	Kopyaların kontrastını ayarlayın.
	2'si1/1'si1	2'si 1 sayfada kimlik kopyaları yapın.

[Yazıcı]

Seviye 1	Seviye 2	Seviye 3	Açıklamalar
Emülasyon	-	-	Yazıcı emülasyon modunu ayarlayın.
Kalite	-	-	Baskı kalitesini seçin.
Baskı Seçenekleri	YazıTipiListsi	HP LaserJet	Makinenin dahili yazı tiplerinin bir listesini yazdırın.
		BR-Script 3	
	Test Baskısı	-	Bir deneme sayfası yazdırın.
Çift Taraflı	2-trf Yazdırma	-	2 taraflı yazdırmayı kapatın veya açın ve sayfanın uzun kenardan veya kısa kenardan çevrilmesini seçin.
	Tek Resim	-	Son sayfanın 1 taraflı görüntü olduğu bir yazdırma işi için, yazdırma süresini azaltmak için 1-trflı Besleme seçeneğini seçin.
Oto Devam Et	-	-	Makinenin kağıt boyutu hatalarını gidermesini ve çekmecedeki kağıdı kullanmasını istiyorsanız bu ayarı seçin.
Çıktı Rengi	-	-	Çıktı rengini ayarlayın.
Çekmece Komutu	-	-	HP sürücülerini kullanırken bir çekmece eşleşmezliği görünürse bu ayarı seçin.
Yazıcıyı Sıfırla	-	-	Yazıcı ayarlarını fabrika ayarlarına geri çevirin.
Renk Düzeltme	Kalibrasyon	Kalibre Et	Renkleri kontrol etmek ve düzeltmek için renk kalibrasyonunu başlatın.
		Sıfırla	Kalibrasyon parametrelerini varsayılan ayarlarına sıfırlayın.
	Kayıt	-	Her rengin yazdırma konumunu hizalayın.
	Oto Düzelt	-	Renk Kalibrasyonu ve Kaydını otomatik gerçekleştirmek için makineyi ayarlayın.
	Renk Ayarlar	Ayar Modu	Makinenin veya yazıcı sürücüsünün renkli yazdırma ayarlarını uygulayıp uygulamamayı seçin.
		Renk Modu	Renkli modu seçin.
		Griyi Artır	Gölgeli alanların görüntü kalitesini iyileştirmek için açın veya kapatın.
		Siyah Geliştir	Siyah bir grafik düzgün yazdırılmıyorsa açın veya kapatın.
		Parlaklık	Parlaklığı ayarlayın.
		Kontrast	Kontrastı ayarlayın.
		Kırmızı	Kırmızı rengi ayarlayın.
		Yeşil	Yeşil rengi ayarlayın.
		Mavi	Mavi rengi ayarlayın.

[Ağ]

Kablolu ve kablosuz ağ modelleri için

Seviye 1	Seviye 2	Seviye 3	Seviye 4	Açıklamalar
Kablolu Ağ	TCP/IP	Boot Metodu	-	İhtiyaçlarınıza en uygun Önyükleme yöntemini seçin.
		IP Adresi	-	IP adresini girin.
		Alt Ağ Maskesi	-	Alt Ağ maskesini girin.

Seviye 1	Seviye 2	Seviye 3	Seviye 4	Açıklamalar
Kablolu Ağ	TCP/IP	Ağ Geçidi	-	Ağ Geçidi adresini girin.
		Düğüm Adı	-	Düğüm adını girin. (En fazla 32 karakter)
		WINS Yapıland.	-	WINS yapılandırma modunu seçin.
		WINS Sunucusu	Birincil	Ana WINS sunucusunun IP adresini belirtin.
			İkincil	İkincil WINS sunucusunun IP adresini belirtin.
		DNS Sunucusu	Birincil	Ana DNS sunucusunun IP adresini belirtin.
			İkincil	İkincil DNS sunucusunun IP adresini belirtin.
		APIPA	-	Makineyi, yerel bağlantı adres erişiminden IP adresini otomatik olarak tayin etmesi için ayarlayın.
		IPv6	-	IPv6 protokolünü açın veya kapayın.
	Ethernet	-	-	Ethernet bağlantısı modunu seçin.
	Kablolu Durumu	-	-	Geçerli kablolu durumunu görüntüleyin.
	MAC Adresi	-	-	Makinenin MAC adresini görüntüleyin.
	Varsayılan Ayar	-	-	Kablolu ağ ayarlarını fabrika ayarlarına geri yükleyin.
	Kablolu Etkin	-	-	Kablolu LAN arayüzünü manüel açın veya kapatın.
Kablosuz Ağ	TCP/IP	Boot Metodu	-	İhtiyaçlarınıza en uygun Önyükleme yöntemini seçin.
		IP Adresi	-	IP adresini girin.
		Alt Ağ Maskesi	-	Alt Ağ maskesini girin.
		Ağ Geçidi	-	Ağ Geçidi adresini girin.
		Düğüm Adı	-	Düğüm adını girin. (En fazla 32 karakter)
		WINS Yapıland.	-	WINS yapılandırma modunu seçin.
		WINS Sunucusu	Birincil	Ana WINS sunucusunun IP adresini belirtin.
			İkincil	İkincil WINS sunucusunun IP adresini belirtin.
		DNS Sunucusu	Birincil	Ana DNS sunucusunun IP adresini belirtin.
			İkincil	İkincil DNS sunucusunun IP adresini belirtin.
		APIPA	-	Makineyi, yerel bağlantı adres erişiminden IP adresini otomatik olarak tayin etmesi için ayarlayın.
		IPv6	-	IPv6 protokolünü açın veya kapayın.
	Kur. Sihirbazı	-	-	Kablosuz ağ ayarlarınızı manüel olarak yapılandırın.
	WLAN Yrdmcısı	-	-	Brother yükleme diskini kullanarak kablosuz ağ ayarlarınızı yapılandırın.
	WPS	-	-	Tek dokunuş yöntemini kullanarak kablosuz ağ ayarlarını yapılandırın.

Seviye 1	Seviye 2	Seviye 3	Seviye 4	Açıklamalar
Kablosuz Ağ	WPS,PIN Kodu ile	-	-	Bir PIN ile WPS'yi kullanarak kablosuz ağ ayarlarını yapılandırın.
	Kablosz Durumu	Durum	-	Geçerli kablosuz ağ durumunu görüntüleyin.
		Sinyal	-	Geçerli kablosuz ağ sinyali gücünü görüntüleyin.
		Kanal	-	Geçerli kablosuz ağ kanalını görüntüleyin.
		HIZ	-	Geçerli kablosuz ağ hızını görüntüleyin.
		SSID	-	Geçerli SSID'yi görüntüleyin.
		İlet. Modu	-	Geçerli İletişim modunu görüntüleyin.
	MAC Adresi	-	-	Makinenin MAC adresini görüntüleyin.
	Varsayılan Ayar	-	-	Kablosuz ağ ayarlarını fabrika ayarlarına geri yükleyin.
	Kblsz Ağ Etkn	-	-	WLAN'ı manüel olarak açın ya da kapatın.
Wi-Fi Direkt	İtme Düğmesi	-	-	Tek dokunuş yöntemini kullanarak Wi-Fi Direct ağ ayarlarınızı yapılandırın.
	PIN Kodu	-	-	Bir PIN koduyla WPS'yi kullanarak Wi-Fi Direct ağ ayarlarını yapılandırın.
	Manuel	-	-	Wi-Fi Direct ağ ayarlarınızı manüel yapılandırın.
	Grup Sahibi	-	-	Makinenizi Grup Sahibi olarak ayarlayın.
	Aygıt Bilgisi.	Aygıt Adı	-	Makinenizin aygıt adını görüntüleyin.
		SSID	-	Grup Sahibinin SSID'sini görüntüleyin. Makine bağlı olmadığında, LCD'de Bağlı Değil görüntülenir.
		IP Adresi	-	Makinenizin geçerli IP Adresini görüntüleyin.
	Durum Bilgisi	Durum	-	Geçerli Wi-Fi Direct ağ durumunu görüntüleyin.
		Sinyal	-	Geçerli Wi-Fi Direct ağ sinyali gücünü görüntüleyin. Makineniz Grup Sahibi olarak çalışırken, LCD'de her zaman güçlü sinyal gösterilir.
		Kanal	-	Geçerli Wi-Fi Direct ağ kanalını görüntüleyin.
		HIZ	-	Geçerli Wi-Fi Direct ağ hızını görüntüleyin.
	I/F Etkinlştir	-	-	Wi-Fi Direct bağlantısını açın veya kapatın.
Ağ Sıfırlama	-	-	-	Tüm ağ ayarlarını fabrika ayarlarına geri döndürün.

Kablosuz ağ modelleri için

Seviye 1	Seviye 2	Seviye 3	Seviye 4	Açıklamalar
Kablosuz Ağ	TCP/IP	Boot Metodu	-	İhtiyaçlarınıza en uygun Önyükleme yöntemini seçin.
		IP Adresi	-	IP adresini girin.
		Alt Ağ Maskesi	-	Alt Ağ maskesini girin.
		Ağ Geçidi	-	Ağ Geçidi adresini girin.

Seviye 1	Seviye 2	Seviye 3	Seviye 4	Açıklamalar
Kablosuz Ağ	TCP/IP	Düğüm Adı	-	Düğüm adını girin. (En fazla 32 karakter)
		WINS Yapıland.	-	WINS yapılandırma modunu seçin.
		WINS Sunucusu	Birincil	Ana WINS sunucusunun IP adresini belirtin.
			İkincil	İkincil WINS sunucusunun IP adresini belirtin.
		DNS Sunucusu	Birincil	Ana DNS sunucusunun IP adresini belirtin.
			İkincil	İkincil DNS sunucusunun IP adresini belirtin.
		APIPA	-	Makineyi, yerel bağlantı adres erişiminden IP adresini otomatik olarak tayin etmesi için ayarlayın.
		IPv6	-	IPv6 protokolünü açın veya kapayın.
	Kur. Sihirbazı	-	-	Kablosuz ağ ayarlarınızı manüel olarak yapılandırın.
	WLAN Yrdmcısı	-	-	Brother yükleme diskini kullanarak kablosuz ağ ayarlarınızı yapılandırın.
	WPS	-	-	Tek dokunuş yöntemini kullanarak kablosuz ağ ayarlarını yapılandırın.
	WPS,PIN Kodu ile	-	-	Bir PIN ile WPS'yi kullanarak kablosuz ağ ayarlarını yapılandırın.
	Kablosz Durumu	Durum	-	Geçerli kablosuz ağ durumunu görüntüleyin.
		Sinyal	-	Geçerli kablosuz ağ sinyali gücünü görüntüleyin.
		Kanal	-	Geçerli kablosuz ağ kanalını görüntüleyin.
		HIZ	-	Geçerli kablosuz ağ hızını görüntüleyin.
		SSID	-	Geçerli SSID'yi görüntüleyin.
		İlet. Modu	-	Geçerli İletişim modunu görüntüleyin.
	MAC Adresi	-	-	Makinenin MAC adresini görüntüleyin.
	Kblsz Ağ Etkn	-	-	WLAN'ı manüel olarak açın ya da kapatın.
Wi-Fi Direkt	İtme Düğmesi	-	-	Tek dokunuş yöntemini kullanarak Wi-Fi Direct ağ ayarlarınızı yapılandırın.
	PIN Kodu	-	-	Bir PIN koduyla WPS'yi kullanarak Wi-Fi Direct ağ ayarlarını yapılandırın.
	Manuel	-	-	Wi-Fi Direct ağ ayarlarınızı manüel yapılandırın.
	Grup Sahibi	-	-	Makinenizi Grup Sahibi olarak ayarlayın.
	Aygıt Bilgisi.	Aygıt Adı	-	Makinenizin aygıt adını görüntüleyin.
		SSID	-	Grup Sahibinin SSID'sini görüntüleyin. Makine bağlı olmadığında, LCD'de Bağlı Değil görüntülenir.
		IP Adresi	-	Makinenizin geçerli IP Adresini görüntüleyin.
	Durum Bilgisi	Durum	-	Geçerli Wi-Fi Direct ağ durumunu görüntüleyin.

Seviye 1	Seviye 2	Seviye 3	Seviye 4	Açıklamalar
Wi-Fi Direkt	Durum Bilgisi	Sinyal	-	Geçerli Wi-Fi Direct ağ sinyali gücünü görüntüleyin. Makineniz Grup Sahibi olarak çalışırken, LCD'de her zaman güçlü sinyal gösterilir.
		Kanal	-	Geçerli Wi-Fi Direct ağ kanalını görüntüleyin.
		HIZ	-	Geçerli Wi-Fi Direct ağ hızını görüntüleyin.
	I/F Etkinlştir	-	-	Wi-Fi Direct bağlantısını açın veya kapatın.
Ağ Sıfırlama	-	-	-	Tüm ağ ayarlarını fabrika ayarlarına geri döndürün.

[Baskı Raporlrı]

Seviye 1	Açıklamalar
Kul. Ayarları	Ayarlarınızın bir listesini yazdırın.
Baskı Ayarları	Yazıcı ayarlarınızın bir listesini yazdırın.
Ağ Yapılandır.	Ağ ayarlarınızın bir listesini yazdırın.
YzdrDsyListsi	Makinenin belleğinde kayıtlı verilerin listesini yazdırın.
Drum Nok Baskı	Drum Nokta Kontrol Sayfasını yazdırın.
KablosuzAğ Raporu	Kablosuz LAN bağlantısı sonuçlarını yazdırın.

[Makine Bilg.]

Seviye 1	Seviye 2	Açıklamalar
Seri No.	-	Makinenin seri numarasını görüntüleyin.
Sürüm	Ana Sürüm	Ana donanım yazılımı sürümünü gösterin.
	Sub1 Sürümü	Alt donanım yazılımı sürümünü görüntüleyin.
Sayfa Sayısı	Toplam	Makinenin ömrü boyunca yazdırdığı toplam sayfa sayısını kontrol edin.
	Kopyala	
	Baskı	
	Diğer	
Parça Ömrü	Toner	Her bir renk için kalan yaklaşık toner ömrünü görüntüleyin.
	Drum	Her bir drum ünitesinin kalan ömrünü görüntüleyin.
	Kayış	Kayış ünitesinin kalan ömrünü görüntüleyin.
	Fiksaj Ünitesi	Fiskaj ünitesinin kalan ömrünü görüntüleyin.
	KA Tak1	PF Kiti 1'in kalan ömrünü görüntüleyin.

[Güvenli Baskı]

Seviye 1	Seviye 2	Açıklamalar
(Kullanıcı Seçme)	(Güvenli Yazdırma İşi Seçme)	Dört haneli şifrenizi girdiğinizde makinenin belleğinde kayıtlı verileri yazdırabilirsiniz. Yalnızca makine güvenli yazdırma verilerine sahipken etkinleştirin.

[İlk Kurulum]

Seviye 1	Seviye 2	Açıklamalar
Tarih ve Saat	Tarih ve Saat	Tarih ve Saat ayarı menülerine erişin.

Seviye 1	Seviye 2	Açıklamalar
Tarih ve Saat	**Oto. Günışığı** (Yalnızca bazı ülkelerde kullanılabilir)	Makineyi Yaz Saatini otomatik olarak değiştirmeye ayarlayın.
	Saat Dilimi	Saat diliminizi ayarlayın.
Sıfırla	**Makine Sıfırlama**	Değiştirdiğiniz tüm makine ayarlarını geri yükleyin.
	Ağ Sıfırlama (Ağ işlevi olan modeller için)	Tüm ağ ayarlarını fabrika ayarlarına geri döndürün.
	Tüm Ayarlar	Makinenin tüm ayarlarını fabrika ayarlarına geri döndürür.
	Fabrika Ayarı	Makinenin tüm ayarlarını fabrika varsayılanlarına geri yükler. Makinenizi bertaraf ettiğinizde bu işlemi gerçekleştirin.
Yerel Dil (Yalnızca belirli modellerde kullanılabilir)	-	LCD dilini değiştirin.

İlgili bilgiler

- Ayarlar ve Özellikler Tablosu

Ayarlar Tabloları (MFC-L3710CW/MFC-L3735CDN/MFC-L3745CDW/MFC-L3750CDW/MFC-L3770CDW)

İlgili Modeller: MFC-L3710CW/MFC-L3735CDN/MFC-L3745CDW/MFC-L3750CDW/MFC-L3770CDW

[Ayarlar]

Seviye 1	Seviye 2	Seviye 3	Açıklamalar
	Tarih ve Saat	-	Tarih ve Saat ayarı menülerine erişin.
Toner	Toner Ömrü	-	Her bir renk için kalan yaklaşık toner ömrünü görüntüleyin.
	Test Baskısı	-	Bir deneme sayfası yazdırın.
	Kalibrasyon	Kalibre Et	Renkleri kontrol etmek ve düzeltmek için renk kalibrasyonunu başlatın.
		Sıfırla	Kalibrasyon parametrelerini varsayılan ayarlarına sıfırlayın.
	Kayıt	-	Her rengin yazdırma konumunu hizalayın.
Ağ	Kablolu Ağ (MFC-L3735CDN/ MFC-L3745CDW/ MFC-L3750CDW/ MFC-L3770CDW)	-	Kablolu LAN ayarı menülerine erişim sağlayın.
	Kablosuz Ağ (MFC-L3710CW/ MFC-L3745CDW/ MFC-L3750CDW/ MFC-L3770CDW)	-	WLAN ayarı menülerine erişim sağlayın.
Ekran Ayarları	-	-	Varsayılan ekran ayarı menülerine erişin.
Eko Mod	-	-	Aynı zamanda aşağıdaki makine ayarlarını açın. • 2-trf Yazdırma: Uzun Kenar (Yalnızca belirli modellerde kullanılabilir) • Uyku Süresi: 0Dk • Kararma Zaman.: 10Sn
Çekmece Ayarı	-	-	Çekmece ayar menülerine erişin.
Tüm Ayarlar	-	-	Ayrıntılı ayarları yapılandırın.

[Tüm Ayarlar] > [Genel Ayarlar]

Seviye 3	Seviye 4	Seviye 5	Açıklamalar
Çekmece Ayarı	Kağıt Türü	ÇA Çek. (MFC-L3770CDW)	ÇA çekmece içindeki kağıda uyan kağıt türünü seçin.
		Çekmece #1 (MFC-L3770CDW)	Standart kağıt çekmecesi içindeki kağıda uyan kağıt türünü seçin.
	Kağıt Boyutu	ÇA Çek. (MFC-L3770CDW)	ÇA çekmeceye yüklediğiniz kağıdın boyutunu seçin.

Seviye 3	Seviye 4	Seviye 5	Açıklamalar
Çekmece Ayarı	Kağıt Boyutu	Çekmece #1 (MFC-L3770CDW)	Standart kağıt çekmecesine yüklediğiniz kağıdın boyutunu seçin.
	Boyutu Kontrol Et	-	Makinedeki kağıt boyutunun ve türünün ve makinenin Kağıt Boyutu ve Kağıt Türü ayarlarının aynı olduğunu kontrol etmenizi bildiren mesajın gösterilip gösterilmeyeceğini seçin.
	Çek. Kul.: Kopya	-	Kopyalama için kullanılacak çekmeceyi seçin.
	Çek. Kul.: Faks	-	Faks için kullanılacak çekmeceyi seçin.
	Çek. Kul.: Baskı	-	Yazdırma için kullanılacak çekmeceyi seçin.
Ses Seviyesi	Zil	-	Zil sesi seviyesini ayarlayın.
	Bip	-	Sinyal sesi seviyesini ayarlayın.
	Hoparlör	-	Hoparlörün ses seviyesini ayarlayın.
LCD Ayarları	Arka ışık	-	LCD arka ışığının parlaklığını ayarlayın.
	Kararma Zaman.	-	Başlangıç Ana ekranınıza geri gittikten sonra LCD arka ışığının ne kadar süre açık kalacağını ayarlayın.
Ekran Ayarları	Ana Giriş Ekranı	-	Başlangıç Ana ekranını ayarlayın.
	Kopyalama Ekranı	-	Varsayılan Kopya ekranını ayarlayın.
	Tarama Ekranı	-	Varsayılan Tarama ekranını ayarlayın.
Bildiriler	Trama Sonucu(Boş Syfyı Atla)	-	Tarama tamamlandıktan sonra taranan toplam sayfa ve atlanan boş sayfaları görüntüler.
Ekoloji	Eko Mod	-	Aynı zamanda aşağıdaki makine ayarlarını açın. • 2-trf Yazdırma:Uzun Kenar (Yalnızca belirli modellerde kullanılabilir) • Uyku Süresi:0Dk • Kararma Zaman.:10Sn
	Toner Tasarrufu	-	Toner kartuşunun sayfa verimini arttırır.
	Uyku Süresi	-	Makine Güç Tasarrufu moduna girmeden önce ne kadar sürenin geçeceğini ayarlayın.
	Sessiz Modu	-	Yazdırma gürültüsünü azaltın.
	Oto Güç Kapalı	-	Makinenin, Kapalı moda geçmeden önce Derin Uyku modunda kaç saat kalacağını ayarlayın.
Ayar Kilidi	Şifre Ayarla	-	Yetkisiz kullanıcıların makinenin ayarlarını değiştirmesini kısıtlayın.
	Kilt Kaplı⇒Açık	-	
	Yeni Şifre (Şifreyi yalnızca ilk kez girdiğinizde kullanılabilir.)	-	
Bellek Sil	Macro kimlik=	-	Kayıtlı Makro verilerini silin.
	Yazi kimlik=	-	Kayıtlı Yazı Tipi verilerini silin.
	Format	-	Makinenizin Makro ve Yazı Tipi verilerini varsayılan ayarlara geri yükleyin.

[Tüm Ayarlar] > [Kısayol Ayarları]

Seviye 3	Seviye 4	Açıklamalar
(Bir Kısayol seçin)	Y. Adlandır	Kısayol adını değiştirin.
	Düzenle	Kısayol ayarlarını değiştirin.
	Sil	Kısayolu silin.

[Tüm Ayarlar] > [Faks]

Seviye 3	Seviye 4	Seviye 5	Açıklamalar
Alma Kurulumu	Alım Modu	-	İhtiyaçlarınıza en uygun Alım Modu'nu seçin.
	Zil Gecikmesi	-	Makine Faks veya Faks/Tel modunda cevap vermeden önce çalacak zil sayısını ayarlayın.
	F/T Çal Süresi	-	Faks/Tel modunda sahte/çift zil süresinin uzunluğunu ayarlayın.
	Faks Önizleme	-	LCD'de alınan faksları görüntüleyin.
	Faks Algıla	-	Bir aramaya yanıt verdiğinizde ve faks tonlarını duyduğunuzda faks mesajlarını otomatik alın.
	Uzak Kodlar	Uzak Kodlar	Aramalara bir harici telefondan veya dahiliden cevap verin ve Uzak Kodları açmak veya kapatmak için kodlar kullanın. Kodları kişiselleştirebilirsiniz.
		Etk. Kodu	
		Devredışı Kodu	
	Oto. İndirgeme	-	Gelen faksların boyutunu küçültün.
	PC Faks Alım	Açık	Makinenizi, faksları bilgisayarınıza göndermesi için ayarlayın. Yedek Yazdırma güvenlik özelliğini açabilirsiniz.
		Kapalı	
	Hafıza Alımı	Kapalı	-
		Faks İlet	Makineyi, faks mesajlarını yönlendirmesi veya gelen faksları belleğe depolaması (böylece makinenizden uzaktayken onları alabilirsiniz) için ayarlayın. Faks Yönlendirme'yi veya Faks Depolama'yı seçerseniz, Yedek Yazdırma güvenlik özelliğini açabilirsiniz.
		Faks Depolama	
		Bulut'a ilerle	Gelen faksları çevrimiçi hizmete iletin.
	Faks Alım Damgası	-	Alınan faksların üst bölümünde alınma saatini ve tarihini yazdırın.
	Çift Taraflı	-	Alınan faksları kağıdın iki yüzüne yazdırın.
Gönderim Kur	Toplu TX	-	Günün aynı saatinde aynı faks numarasına gidecek ertelemeli faksları tek bir ileti olarak birleştirin.
	Kapaksayf. Not	-	Giden fakslarınızı yazdırmak için bir veya iki özel kapak sayfa mesajı ayarlayın.
	Oto YenidenÇevir	-	Makineyi, hat meşgul olduğu için faksın gitmemesi durumunda, beş dakika sonra son faks numarasını yeniden araması için ayarlayın.
	Hedef	-	Makineyi, faks çevrildiği sırada LCD'de hedef bilgisini görüntülemesi için ayarlayın.
Rapor Ayarı	XMIT Raporu	-	İletim Onay Raporu için ilk kurulumu seçin.
	Faaliyet Dön.	Faaliyet Dön.	Faks Günlüğünü otomatik yazdırmak için aralığı ayarlayın.

Seviye 3	Seviye 4	Seviye 5	Açıklamalar
Rapor Ayarı	Faaliyet Dön.	Saat	Kapalı ve Her 50 Faksta dışında bir seçenek seçerseniz, seçenek için süreyi ayarlayabilirsiniz.
		Gün	Her 7 Günde seçeneğini seçerseniz, haftanın gününü ayarlayabilirsiniz.
Doküman Yazdır	-	-	Makinenin belleğinde depolanan alınan faksları yazdırın.
Uzaktan Erişim	-	-	Uzaktan Alım için kendi kodunuzu belirleyin.
Arama Kısıtlaması	Tuş Takımı	-	Makineyi, arama tuşlarını kullanırken çevirmeyi kısıtlayacak şekilde ayarlayın.
	Adres Defteri	-	Adres Defterini kullanırken makineyi çevirmeyi kısıtlayacak şekilde ayarlayın.
	Kısayollar	-	Bir Kısayol kullanırken makineyi çevirmeyi kısıtlayacak şekilde ayarlayın.
Kalan İşler	-	-	Makinenin belleğinde hangi programlanmış işlerin olduğunu kontrol edin ve seçilen işleri iptal edin.

[Tüm Ayarlar] > [Yazıcı]

Seviye 3	Seviye 4	Seviye 5	Açıklamalar
Emülasyon	-	-	Emülasyon modunu seçin.
Kalite	-	-	Baskı kalitesini seçin.
Baskı Seçenekleri	Y.Biçimi Lstesi	HP LaserJet	Makinenin dahili yazı tiplerinin bir listesini yazdırın.
		BR-Script 3	
	Test Baskısı	-	Bir deneme sayfası yazdırın.
Çift Taraflı	2-trf Yazdırma	-	2 taraflı yazdırmayı etkinleştirin veya devre dışı bırakın ve uzun kenarı veya kısa kenarı seçin.
	Tek Resim	-	Son sayfanın 1 taraflı görüntü olduğu bir yazdırma işi için, yazdırma süresini azaltmak için 1-trflı Besleme seçeneğini seçin. Önceden basılı kağıt kullanırken, 2-trflı Besleme seçeneğini seçmeniz gerekir. Önceden basılı kağıt için 1-trflı Besleme öğesini seçerseniz, son sayfa ters tarafa yazdırılacaktır.
Oto Devam Et	-	-	Makinenin kağıt boyutu hatalarını veya ortam türü hatalarını otomatik temizlemek ve diğer çekmecelerden kağıt kullanmak istiyorsanız seçin.
Çıktı Rengi	-	-	Çıktı rengini ayarlayın.
HP Çekmece Komutu	-	-	HP LaserJet çekmece emülasyonunun doğru sürümünü seçin.
Yazıcıyı Sıfırla	-	-	Yazıcı ayarlarını fabrika ayarlarına geri çevirin.
Renk Düzeltme	Kalibrasyon	Kalibre Et	Renkleri kontrol etmek ve düzeltmek için renk kalibrasyonunu başlatın.
		Sıfırla	Kalibrasyon parametrelerini varsayılan ayarlarına sıfırlayın.
	Kayıt	-	Her rengin yazdırma konumunu hizalayın.
	Otomatik Düzeltme	-	Renk Kalibrasyonu ve Kaydını otomatik gerçekleştirmek için makineyi ayarlayın.

Seviye 3	Seviye 4	Seviye 5	Açıklamalar
Renk Düzeltme	Renk Ayarları	Ayar Modu	Makinenin veya yazıcı sürücüsünün renkli yazdırma ayarlarını uygulayıp uygulamamayı seçin.
		Renk Modu	Renkli modu seçin.
		Gri Rengi Artır	Gölgeli alanların görüntü kalitesini iyileştirmek için açın veya kapatın.
		Siyahı Yazdırmayı Geliştir	Siyah bir grafik düzgün yazdırılmıyorsa açın veya kapatın.
		Parlaklık	Parlaklığı ayarlayın.
		Kontrast	Kontrastı ayarlayın.
		Kırmızı	Kırmızı rengi ayarlayın.
		Yeşil	Yeşil rengi ayarlayın.
		Mavi	Mavi rengi ayarlayın.

[Tüm Ayarlar] > [Ağ]

Seviye 3	Seviye 4	Seviye 5	Seviye 6	Açıklamalar
Kablolu Ağ (MFC-L3735CDN/ MFC-L3745CDW/ MFC-L3750CDW/ MFC-L3770CDW)	TCP/IP	BOOT Metodu	IP Boot Deneme	İhtiyaçlarınıza en uygun Önyükleme yöntemini seçin.
		IP Adresi	-	IP adresini girin.
		Alt Ağ Maskesi	-	Alt Ağ maskesini girin.
		Ağ Geçidi	-	Ağ Geçidi adresini girin.
		Düğüm Adı	-	Düğüm adını girin. (en fazla 32 karakter)
		WINS Yapılandırması	-	WINS yapılandırma modunu seçin.
		WINS Sunucusu	Birincil	Ana WINS sunucusunun IP adresini belirtin.
			İkincil	İkincil WINS sunucusunun IP adresini belirtin.
		DNS Sunucusu	Birincil	Ana DNS sunucusunun IP adresini belirtin.
			İkincil	İkincil DNS sunucusunun IP adresini belirtin.
		APIPA	-	Makineyi, yerel bağlantı adres erişiminden IP adresini otomatik olarak tayin etmesi için ayarlayın.
		IPv6	-	IPv6 protokolünü açın veya kapayın.
	Ethernet	-	-	Ethernet bağlantısı modunu seçin.
	Kablolu Durumu	-	-	Geçerli kablolu durumunu görüntüleyin.
	MAC Adresi	-	-	Makinenin MAC adresini görüntüleyin.

Seviye 3	Seviye 4	Seviye 5	Seviye 6	Açıklamalar
Kablolu Ağ (MFC-L3735CDN/ MFC-L3745CDW/ MFC-L3750CDW/ MFC-L3770CDW)	**Varsayılana Ayarla** (MFC-L3745CDW/ MFC-L3750CDW/ MFC-L3770CDW)	-	-	Kablolu ağ ayarlarını fabrika ayarlarına geri yükleyin.
	Kablolu Etkin (MFC-L3745CDW/ MFC-L3750CDW/ MFC-L3770CDW)	-	-	Kablolu LAN arayüzünü manüel açın veya kapatın.
Kablosuz Ağ (MFC-L3710CW/ MFC-L3745CDW/ MFC-L3750CDW/ MFC-L3770CDW)	**TCP/IP**	**BOOT Metodu**	**IP Boot Deneme**	İhtiyaçlarınıza en uygun Önyükleme yöntemini seçin.
		IP Adresi	-	IP adresini girin.
		Alt Ağ Maskesi	-	Alt Ağ maskesini girin.
		Ağ Geçidi	-	Ağ Geçidi adresini girin.
		Düğüm Adı	-	Düğüm adını girin. (en fazla 32 karakter)
		WINS Yapılandırması	-	WINS yapılandırma modunu seçin.
		WINS Sunucusu	**Birincil**	Ana WINS sunucusunun IP adresini belirtin.
			İkincil	İkincil WINS sunucusunun IP adresini belirtin.
		DNS Sunucusu	**Birincil**	Ana DNS sunucusunun IP adresini belirtin.
			İkincil	İkincil DNS sunucusunun IP adresini belirtin.
		APIPA	-	Makineyi, yerel bağlantı adres erişiminden IP adresini otomatik olarak tayin etmesi için ayarlayın.
		IPv6	-	IPv6 protokolünü açın veya kapayın.
	Kur. Sihirbazı	-	-	Kurulum sihirbazını kullanarak kablosuz ağ ayarlarını yapılandırın.
	WLAN Yardımcısı	-	-	Brother yükleme diskini kullanarak kablosuz ağ ayarlarınızı yapılandırın.
	WPS	-	-	Tek dokunuş yöntemini kullanarak kablosuz ağ ayarlarını yapılandırın.
	WPS, PIN Kodu ile	-	-	Bir PIN ile WPS'yi kullanarak kablosuz ağ ayarlarını yapılandırın.
	Kablosz Durumu	**Durum**	-	Geçerli kablosuz ağ durumunu görüntüleyin.
		Sinyal	-	Geçerli kablosuz ağ sinyali gücünü görüntüleyin.

Seviye 3	Seviye 4	Seviye 5	Seviye 6	Açıklamalar
Kablosuz Ağ (MFC-L3710CW/ MFC-L3745CDW/ MFC-L3750CDW/ MFC-L3770CDW)	**Kablosz Durumu**	**SSID**	-	Geçerli SSID'yi görüntüleyin.
		İlet. Modu	-	Geçerli İletişim modunu görüntüleyin.
	MAC Adresi	-	-	Makinenin MAC adresini görüntüleyin.
	Varsayılana Ayarla (MFC-L3745CDW/ MFC-L3750CDW/ MFC-L3770CDW)	-	-	Kablosuz ağ ayarlarını fabrika ayarlarına geri yükleyin.
	Kblsz Ağ Etkn	-	-	Kablosuz arayüzünü kapatır veya açar.
Wi-Fi Direkt (MFC-L3710CW/ MFC-L3745CDW/ MFC-L3750CDW/ MFC-L3770CDW)	**İtme Düğmesi**	-	-	Tek dokunuş yöntemini kullanarak Wi-Fi Direct ağ ayarlarınızı yapılandırın.
	PIN Kodu	-	-	Bir PIN koduyla WPS'yi kullanarak Wi-Fi Direct ağ ayarlarını yapılandırın.
	Manuel	-	-	Wi-Fi Direct ağ ayarlarınızı manüel yapılandırın.
	Grup Sahibi	-	-	Makinenizi Grup Sahibi olarak ayarlayın.
	Aygıt Bilgileri	**Aygıt Adı**	-	Makinenizin aygıt adını görüntüleyin.
		SSID	-	Grup Sahibinin SSID'sini görüntüleyin. Makine bağlı olmadığında, LCD'de Bağlı Değil görüntülenir.
		IP Adresi	-	Makinenizin geçerli IP Adresini görüntüleyin.
	Durum Bilgisi	**Durum**	-	Geçerli Wi-Fi Direct ağ durumunu görüntüleyin.
		Sinyal	-	Geçerli Wi-Fi Direct ağ sinyali gücünü görüntüleyin. Makineniz Grup Sahibi olarak çalışırken, LCD'de her zaman güçlü sinyal gösterilir.
	I/F Etkinlştir	-	-	Wi-Fi Direct bağlantısını açın veya kapatın.
NFC (Yalnızca belirli modellerde kullanılabilir)	-	-	-	NFC işlevini açın veya kapayın.
Web Bağlantı Ayarları	**Proxy Ayarları**	**Proxy Bağlantısı**	-	Web bağlantısı ayarlarını değiştirin.
		Adres	-	
		Port	-	

Seviye 3	Seviye 4	Seviye 5	Seviye 6	Açıklamalar
Web Bağlantı Ayarları	Proxy Ayarları	Kullanıcı Adı	-	Web bağlantısı ayarlarını değiştirin.
		Şifre	-	
Ağ Sıfırlama	-	-	-	Tüm ağ ayarlarını fabrika ayarlarına geri döndürün.

[Tüm Ayarlar] > [Baskı Raporlrı]

Seviye 3	Seviye 4	Açıklamalar
XMIT Onay	LCD'de Görüntüle	Gönderilen fakslar hakkında İletim Doğrulama Raporlarını görüntüler.
	Baskı Raporu	Son iletiminizin İletim Onay Raporu'nu yazdırın.
Adres Defteri	-	Adres Defteri'nde kayıtlı adların ve numaraların bir listesini yazdırın.
Faks Faaliyeti	-	Son 200 gelen ve giden fakslarınız için bir bilgi listesi yazdırın. (TX, İletim demektir. RX, Alım demektir.)
Kul. Ayarları	-	Ayarlarınızın bir listesini yazdırın.
Yazıcı Ayarları	-	Yazıcı ayarlarınızın bir listesini yazdırın.
Ağ Yapılandırılması	-	Ağ ayarlarınızın bir listesini yazdırın.
Dosya Yaz. Liste	-	Makinenin belleğinde kayıtlı verilerin listesini yazdırın.
Drum Nokta Baskı	-	Drum Nokta Kontrol Sayfasını yazdırın.
Kablosuz Ağ Raporu (MFC-L3710CW/MFC-L3745CDW/ MFC-L3750CDW/MFC-L3770CDW)	-	Kablosuz LAN bağlantısı sonuçlarını yazdırın.

[Tüm Ayarlar] > [Makine Bilg.]

Seviye 3	Seviye 4	Seviye 5	Açıklamalar
Seri No.	-	-	Makinenin seri numarasını kontrol edin.
Firmware Sürümü	Ana Sürüm	-	Makinenizin donanım yazılımı sürümünü kontrol edin.
	Sub1 Sürümü	-	
Firmware Güncelleme	-	-	Makinenizi en son donanım yazılımına güncelleyin.
Sür. Oto. Kontrol	-	-	Başlangıç Ana ekranda donanım yazılımı bilgilerini görüntüleyin.
Sayfa Sayısı	Toplam	Renkli	Makinenin yazdırdığı toplam sayfa sayısını kontrol edin.
		Siyah ve Beyaz	
	Faks	-	
	Kopya	Renkli	
		Siyah ve Beyaz	
	Baskı	Renkli	
		Siyah ve Beyaz	
	Diğer	Renkli	
		Siyah ve Beyaz	
Parça Ömrü [1]	Drum	Siyah(BK)	Her bir drum ünitesinin kalan ömrünü görüntüleyin.
		Cyan(C)	

Seviye 3	Seviye 4	Seviye 5	Açıklamalar
Parça Ömrü [1]	Drum	Magenta(M)	Her bir drum ünitesinin kalan ömrünü görüntüleyin.
		SARI(Y)	
	Kayış Ünitesi	-	Kayış ünitesinin kalan ömrünü görüntüleyin.
	Fiksaj Ünitesi	-	Fiskaj ünitesinin kalan ömrünü görüntüleyin.
	KB Tak. ÇA (MFC-L3770CDW)	-	PF kiti ÇA'nın kalan ömrünü görüntüleyin.
	KağıtAlmaTak.1	-	PF Kiti 1'in kalan ömrünü görüntüleyin.

[1] Parçaların ömrü yaklaşıktır ve kullanım türüne göre değişebilir.

[Tüm Ayarlar] > [İlk Kurulum]

Seviye 3	Seviye 4	Açıklamalar
Tarih ve Saat	Tarih	Ekrandaki ve gönderdiğiniz faksın başlığındaki saat ve tarihi ekleyin.
	Saat	
	Saat Türünü	Saat formatını seçin (12 saat veya 24 saat).
	Oto. Günışığı (Yalnızca bazı ülkelerde kullanılabilir)	Makineyi Yaz Saatini otomatik olarak değiştirmeye ayarlayın.
	Saat Dilimi	Saat diliminizi ayarlayın.
İstasyon ID	Faks	Faksladığınız her sayfada görünmesi için adınızı ve faks numaranızı girin.
	Tel	
	Ad	
Ton/Puls (Yalnızca bazı ülkelerde kullanılabilir)	-	Çevirme modunu seçin.
Çevirme Tonu	-	Çevir sesi algılama duraklamasını kısaltın.
Tel. Hat Ayarı	-	Telefon hattı türünü seçin.
Uyumluluk	-	İletim sorunları için eşitlemeyi ayarlayın. VoIP hizmeti sağlayıcıları çeşitli standartları kullanarak faks desteği sunarlar. Devamlı olarak faks iletim hataları yaşıyorsanız, Temel'i (VoIP için) seçin.
Sıfırla	Makine Sıfırlama	Değiştirdiğiniz makine ayarlarını geri yükleyin.
	Ağ Sıfırlama	Tüm ağ ayarlarını fabrika ayarlarına geri döndürün.
	Adres Defteri & Faks	Tüm kayıtlı telefon numaralarını ve faks ayarlarını silin.
	Tüm Ayarlar	Makinenin tüm ayarlarını fabrika ayarlarına geri yükleyin ve kişisel verileri bellekten silin. Makinede verileri göremezsiniz.
	Fabrika Ayarı	Makinenin tüm ayarlarını fabrika ayarlarına geri yükleyin ve kişisel verileri makinenin belleğinden silin. Tüm verileri makineden silmek istiyorsanız bu menü seçeneğini kullanmanızı öneririz.
Yerel Dil (Yalnızca bazı ülkelerde kullanılabilir)	-	LCD dilini değiştirin.

İlgili bilgiler

- Ayarlar ve Özellikler Tablosu

Özellikler Tabloları (MFC-L3710CW/MFC-L3735CDN/MFC-L3745CDW/MFC-L3750CDW/MFC-L3770CDW)

İlgili Modeller: MFC-L3710CW/MFC-L3735CDN/MFC-L3745CDW/MFC-L3750CDW/MFC-L3770CDW

[Toner]

Seviye 3	Seviye 4	Açıklamalar
Toner Ömrü	-	Her bir renk için kalan yaklaşık toner ömrünü görüntüleyin.
Test Baskısı	-	Bir deneme sayfası yazdırın.
Kalibrasyon	Kalibre Et	Renkleri kontrol etmek ve düzeltmek için renk kalibrasyonunu başlatın.
	Sıfırla	Kalibrasyon parametrelerini varsayılan ayarlarına sıfırlayın.
Kayıt	-	Her rengin yazdırma konumunu hizalayın.

(Wi-Fi®) (MFC-L3710CW/MFC-L3745CDW/MFC-L3750CDW/MFC-L3770CDW)

Seviye 3	Açıklamalar
TCP/IP [1]	TCP/IP ayarlarını değiştirin.
Kur. Sihirbazı	Kurulum sihirbazını kullanarak kablosuz ağ ayarlarını yapılandırın.
WLAN Yardımcısı	Brother yükleme diskini kullanarak kablosuz ağ ayarlarınızı yapılandırın.
WPS	Tek dokunuş yöntemini kullanarak kablosuz ağ ayarlarını yapılandırın.
WPS, PIN Kodu ile [1]	PIN koduyla WPS kullanarak kablosuz ağ ayarlarını yapılandırın.
Kablosz Durumu [1]	Kablosuz ağ bağlantı durumunu görüntüleyin.
MAC Adresi [1]	Makinenin MAC adresini görüntüleyin.
Varsayılana Ayarla [1]	Makinenizin kablosuz ağ ayarlarını fabrika ayarlarına geri döndürün.
Kblsz Ağ Etkn [1]	Kablosuz arayüzünü açın veya kapatın.

[1] Bir Wi-Fi® bağlantısı yapılandırıldıktan sonra kullanılabilir.

(Kablolu LAN) (MFC-L3735CDN)

Seviye 3	Açıklamalar
TCP/IP	TCP/IP ayarlarını değiştirin.
Ethernet	Ethernet bağlantısı modunu seçin.
Kablolu Durumu	Tek dokunuş yöntemini kullanarak kablosuz ağ ayarlarını yapılandırın.
MAC Adresi	Makinenin MAC adresini görüntüleyin.

[Faks] (Faks Önizleme Kapalı Olduğunda)

Seviye 3	Seviye 4	Seviye 5	Seviye 6	Açıklamalar
Tkr Ara / Durklt	-	-	-	Aranan son numarayı yeniden çevirin. Kontrol panelinde bir faks veya telefon numarası girerken, LCD'de Tekrar Ara öğesi Duraklat olarak değişir. Erişim kodları ve kredi kartı numaraları gibi numaraları çevirirken bekleme yapmak gerekiyorsa Duraklat öğesine basın. Ayrıca adres ayarlarken bir duraklama da depolayabilirsiniz.
Tel / R	-	-	-	Telefon hattı türü olarak PBX seçildiğinde Tel, R olarak değişir. Dışarıdaki bir hatta erişim sağlamak ya da bir PBX'e bağlanıldığında bir aramayı başka bir paralele aktarmak için R öğesini kullanabilirsiniz.
Adres Defteri	(Ara)	-	-	Adres Defteri'nde arayın.
	Düzenle	Yeni Adres Ekle	Ad	Adres Defteri numaralarını depolayın, Yayın için Grup numaraları oluşturun, Adres Defteri numaralarını değiştirin ve silin.
			Adres	
		Grupları Kur	Ad	
			Ekle/Sil	
		Değiştir	(Adres Defterini Seçme)	
		Sil	(Adres Defterini Seçme)	
	(Adres Defterini Seçme)	Uygula	-	Adres Defteri'ni kullanarak bir faks göndermeye başlayın.
Arama Geçmişi	Tkr Ara	-	-	Aradığınız son numarayı yeniden çevirin.
	Giden Çağrı	(Giden Arama Seçme)	Uygula	Giden Arama geçmişinden bir numara seçin ve ardından ona faks gönderin, numarayı Adres Defteri'ne ekleyin veya silin.
			Düzenle	
Faks Başlatma	-	-	-	Bir faks gönderin.
Seçenekler	Faks Çözünür.	-	-	Giden fakslar için çözünürlüğü ayarlayın.
	Kontrast	-	-	Kontrastı ayarlayın.
	2-taraflı Faks (MFC-L3770CDW)	-	-	2 taraflı tarama formatını ayarlayın.
	Cam Tara. Boy.	-	-	Tarayıcı camının tarama alanını belge boyutuna ayarlayın.
	Yayın	Numara Ekle	Numara Ekle	Aynı faks mesajını birden fazla faks numarasına gönderin.
			Adres defterinden ekle	

Seviye 3	Seviye 4	Seviye 5	Seviye 6	Açıklamalar
Seçenekler	Yayın	Numara Ekle	Adres defterinde ara	Aynı faks mesajını birden fazla faks numarasına gönderin.
	Gecikmeli Faks	Gecikmeli Faks	-	Ertelemeli faksın gönderileceği günün saatini ayarlayın.
		Zamanı Ayrl	-	
	Gerç.Zamnlı TX	-	-	Belleği kullanmadan faks gönderin.
	Kapak Sayfası Ayarı	Kapak Sayfası Ayarı	-	Makineyi önceden programlanmış bir kapak sayfasını otomatik olarak göndermeye ayarlayın.
		Kapaksayf. Not	-	
		Toplam Sayfa	-	
	Yurtdışı Modu	-	-	Denizaşırı faks göndermekte sıkıntı yaşıyorsanız Açık olarak ayarlayın.
	Yeni Vars. Ayrla	-	-	Ayarlarınızı varsayılan olarak kaydedin.
	Fabrika Ayarı	-	-	Bütün ayarları, fabrika ayarlarına geri çevirin.
Kısayol olarak Kaydet	-	-	-	Mevcut ayarları kısayol olarak kaydedin.

[Faks] (Faks Önizleme Açık Olduğunda)

Seviye 3	Seviye 4	Seviye 5	Açıklamalar
Faks Gönderme	Tkr Ara / Durklt	-	Aranan son numarayı yeniden çevirin. Kontrol panelinde bir faks veya telefon numarası girerken, LCD'de Tekrar Ara öğesi Duraklat olarak değişir. Erişim kodları ve kredi kartı numaraları gibi numaraları çevirirken bekleme yapmak gerekiyorsa Duraklat öğesine basın. Ayrıca adres ayarlarken bir duraklama da depolayabilirsiniz.
	Tel / R	-	Telefon hattı türü olarak PBX seçildiğinde Tel, R olarak değişir. Dışarıdaki bir hatta erişim sağlamak ya da bir PBX'e bağlanıldığında bir aramayı başka bir paralele aktarmak için R öğesini kullanabilirsiniz.
	Adres Defteri	-	Adres defterinden alıcının adresini seçin.
	Arama Geçmişi	-	Giden Arama geçmişinden bir numara seçin ve ardından ona faks gönderin, numarayı Adres Defteri'ne ekleyin veya silin.
	Faks Başlatma	-	Bir faks gönderin.
	Seçenekler	-	Ayarlarınızı yapın.
	Kısayol olarak Kaydet	-	Mevcut ayarları kısayol olarak kaydedin.
Alınan Fakslar	Yazdır / Sil	Tümünü Yazdır (Yeni Fakslar)	Yeni alınan faksları yazdırın.
		Tümünü Yazdır(Eski Fakslar)	Alınan eski faksları yazdırın.
		Tümünü Sil(Yeni Fakslar)	Yeni alınan faksları silin.

Seviye 3	Seviye 4	Seviye 5	Açıklamalar
Alınan Fakslar	Yazdır / Sil	Tümünü Sil(Eski Fakslar)	Alınan eski faksları silin.
Adres Defteri	-	-	Adres defterinden alıcının adresini seçin.
Arama Geçmişi	-	-	Giden Arama geçmişinden bir numara seçin ve ardından ona faks gönderin, numarayı Adres Defteri'ne ekleyin veya silin.

[Kopya]

Seviye 3	Seviye 4	Seviye 5	Açıklamalar
Mono Başlat	-	-	Bir siyah beyaz veya griölçekli kopya alın.
Renkli Başlat	-	-	Bir renkli kopya yapın.
KİMLİK	-	-	Kimlik kartınızın kopyasını alın.
> (daha fazla Kopya seçenekleri)	Alım	Mono Başlat	Alıcı önayarlı kopya ayarlarını yapın.
		Renkli Başlat	
		KİMLİK	
		Kısayol olarak Kaydet	
		> (daha fazla Kopya seçenekleri)	
		Seçenekler	
	Normal	Mono Başlat	Normal önayarlı kopya ayarlarını yapın.
		Renkli Başlat	
		KİMLİK	
		Kısayol olarak Kaydet	
		> (daha fazla Kopya seçenekleri)	
		Seçenekler	
	2'si1 arada(D)	Mono Başlat	1 sayfada 2 Kimlik önayarlı kopya ayarlarını yapın.
		Renkli Başlat	
		KİMLİK	
		Kısayol olarak Kaydet	
		> (daha fazla Kopya seçenekleri)	
		Seçenekler	
	2'si1	Mono Başlat	1 sayfada 2 önayarlı kopya ayarlarını yapın.
		Renkli Başlat	
		KİMLİK	
		Kısayol olarak Kaydet	
		> (daha fazla Kopya seçenekleri)	
		Seçenekler	

Seviye 3	Seviye 4	Seviye 5	Açıklamalar
> (daha fazla Kopya seçenekleri)	2taraf(1⇒2)	Mono Başlat	2 taraflı (1⇒2) önayarlı kopya ayarlarını yapın.
		Renkli Başlat	
		KİMLİK	
		Kısayol olarak Kaydet	
		> (daha fazla Kopya seçenekleri)	
		Seçenekler	
	2taraf(2⇒2)	Mono Başlat	2 taraflı (2⇒2) önayarlı kopya ayarlarını yapın.
		Renkli Başlat	
		KİMLİK	
		Kısayol olarak Kaydet	
		> (daha fazla Kopya seçenekleri)	
		Seçenekler	
	Kağıt Tasrrfu	Mono Başlat	Kağıt Tasarrufu önayarlı kopya ayarlarını yapın.
		Renkli Başlat	
		KİMLİK	
		Kısayol olarak Kaydet	
		> (daha fazla Kopya seçenekleri)	
		Seçenekler	
	Mono Başlat	-	Kopyalamaya başlayın.
	Renkli Başlat	-	
	Seçenekler	-	Ayarlarınızı yapın.
Seçenekler	Büyült/Küçült	%100	-
		Büyült	Bir sonraki kopya için bir büyütme oranı seçin.
		Küçült	Bir sonraki kopya için bir küçültme oranı seçin.
		Özel(%25-400)	Bir büyütme veya küçültme oranı girin.
	Yoğunluk	-	Yoğunluğu ayarlayın.
	Çek. Kul.	-	Kullanılacak çekmeceyi seçin.
	2-trf Kopya	Düzen	2 taraflı kopyalamayı kapayın veya açın ve sayfanın uzun kenardan veya kısa kenardan çevrilmesini seçin.
	2-Taraflı Kopya Sayfa Düzeni	-	2 taraflı bir belgeden 2 taraflı bir 1 sayfada N kopya yapacağınız zaman bir sayfa düzeni seçeneği seçin.
	Kalite	-	Belge türünüz için Kopyalama çözünürlüğünü seçin.
	Kontrast	-	Kontrastı ayarlayın.
	İstifle/Sırala	-	Birden fazla kopyayı istiflemeyi veya sıralamayı seçin.

Seviye 3	Seviye 4	Seviye 5	Açıklamalar
Seçenekler	2'si1/1'si1	-	1 sayfada 2 kimlik seçiyorsanız sayfa düzeni seçenekleri arasından seçim yapabilirsiniz.
	Sayfa Düzeni	-	1 sayfada N kopya ve 1 sayfada 2 Kimlik kopyaları yapın.
	Oto Eğri. Düzelt	-	Belgenin eğriliğini otomatik düzeltmek için makineyi ayarlayın.
	Renk Ayarı	-	Kopyalar için rengi ayarlayın.
	Arka Plan Rengini Kaldır	-	Kaldırılan arka plan rengi miktarını değiştirin.
Kısayol olarak Kaydet	-	-	Mevcut ayarları kısayol olarak kaydedin.

[Tara]

Seviye 3	Seviye 4	Seviye 5	Seviye 6	Açıklamalar
USB'ye (MFC-L3745CDW/ MFC-L3750CDW/ MFC-L3770CDW)	İşlemler için Diğer Tarama	-	-	Belgeleri USB flaş sürücüsüne tarayın.
	Seçenekler	Çözünürlük	-	
		Dosya Türü	-	
		Tarama Türü	-	
		2-taraflı Tarama (MFC-L3770CDW)	-	
		Belge Boyutu	-	
		Parlaklık	-	
		Kontrast	-	
		Dosya Adı	-	
		Dosya Adı Stili	-	
		Dosya Boyutu	-	
		Oto Eğri. Düzelt	-	
		Boş Sayfayı Atla		
		Boş sayfa hassasiyetini atla	-	
		Arka Plan Rengini Kaldır	-	
		Yeni Vars. Ayrla	-	
		Fabrika Ayarı	-	
	Kısayol olarak Kaydet	-	-	
	Başlat	-	-	
PC'ye	Dosyaya	İşlemler için Diğer Tarama	-	Belgelerinizi tarayın ve onları bilgisayarınızdaki bir klasöre kaydedin.
		(USB veya PC'yi Seçme)	Seçenekler	
			Kısayol olarak Kaydet	

Seviye 3	Seviye 4	Seviye 5	Seviye 6	Açıklamalar
PC'ye	Dosyaya	(USB veya PC'yi Seçme)	Başlat	Belgelerinizi tarayın ve onları bilgisayarınızdaki bir klasöre kaydedin.
	OCR'a	İşlemler için Diğer Tarama	-	Taranan belgenizi, düzenlenebilir bir metin dosyasına dönüştürün.
		(USB veya PC'yi Seçme)	Seçenekler	
			Kısayol olarak Kaydet	
			Başlat	
	Görüntüye	İşlemler için Diğer Tarama	-	Fotoğrafları veya grafikleri, grafik uygulamalarınıza tarayın.
		(USB veya PC'yi Seçme)	Seçenekler	
			Kısayol olarak Kaydet	
			Başlat	
	E-postaya	İşlemler için Diğer Tarama	-	Taranan bir belgeyi e-posta eki olarak gönderin.
		(USB veya PC'yi Seçme)	Seçenekler	
			Kısayol olarak Kaydet	
			Başlat	
FTP'ye	İşlemler için Diğer Tarama	-	-	Taranan verileri FTP ile gönderin.
	(Profil Adı Seçme)	Seçenekler	-	
		Kısayol olarak Kaydet	-	
		Başlat	-	
Ağ'a	İşlemler için Diğer Tarama	-	-	Taranan verileri yerel ağınızdaki veya İnternet'teki bir CIFS sunucusuna gönderin.
	(Profil Adı Seçme)	Seçenekler	-	
		Kısayol olarak Kaydet	-	
		Başlat	-	
SharePoint'e	İşlemler için Diğer Tarama	-	-	Taranan verileri bir SharePoint sunucusu yoluyla gönderin.
	(Profil Adı Seçme)	Seçenekler	-	
		Kısayol olarak Kaydet	-	
		Başlat	-	
Web'e	-	-	-	Taranan veriyi bir İnternet hizmetine yükleyin.
WS Tarama (Bilgisayarınızın Ağ gezgininde görüntülenen bir Web Hizmetleri Tarayıcısı	İşlemler için Diğer Tarama	-	-	Web Hizmeti protokolünü kullanarak veriyi tarayın.
	Tara	-	-	
	E-postaiçinTara	-	-	

Seviye 3	Seviye 4	Seviye 5	Seviye 6	Açıklamalar
yüklendikten sonra görünür.)	Faks için Tara	-	-	Web Hizmeti protokolünü kullanarak veriyi tarayın.
	Yazdırma için Tara	-	-	

[Kısayollar]

Seviye 1	Seviye 2	Seviye 3	Açıklamalar
Düzenle/ Sil	(Kısayol seçin)	Y. Adlandır	Kısayol adını değiştirin.
		Düzenle	Kısayol ayarlarını değiştirin.
		Sil	Kısayolu silin.
Kısayol Ekle	Kopya	-	İstediğiniz ayarları seçin.
	Faks	-	İstediğiniz ayarları seçin.
	Tara	Dosyaya	Bilgisayarınıza bir siyah beyaz veya renkli belge tarayın.
		OCR'a	Taranan belgenizi, düzenlenebilir bir metin dosyasına dönüştürün.
		Görüntüye	Grafik uygulamanıza bir renkli resim tarayın.
		USB'ye	Belgeleri USB flaş sürücüsüne tarayın.
		E-postaya	Bir siyah beyaz ya da renkli belgeyi e-posta uygulamanıza tarayın.
		Ağ'a	Taranan verileri yerel ağınızdaki veya İnternet'teki bir CIFS sunucusuna gönderin.
		FTP'ye	Taranan verileri FTP ile gönderin.
		SharePoint'e	Taranan verileri bir SharePoint sunucusu yoluyla gönderin.
	Web	-	Brother makinesini bir İnternet hizmetine bağlayın. Bu belge yayınlandıktan sonra sağlayıcı tarafından web hizmetleri eklenmiş ve hizmet adları değiştirilmiş olabilir.
	Uygulamalar	-	Brother makinenizi, Brother Uygulamalar hizmetine bağlayın.
(Her Kısayol adı iki saniye boyunca basılı tutulduğunda bu ayarlar görünür.)	Y. Adlandır	-	Kısayol adını değiştirin.
	Düzenle	-	Kısayol ayarlarını değiştirin.
	Sil	-	Kısayolu silin.

[Güvenli Baskı]

Seviye 1	Seviye 2	Seviye 3	Açıklamalar
Güvenli Baskı	(Kullanıcı Seçme)	(Güvenli Yazdırma İşi Seçme)	Dört haneli şifrenizi girdiğinizde makinenin belleğinde kayıtlı verileri yazdırabilirsiniz. Yalnızca makine güvenli yazdırma verilerine sahipken etkinleştirin.

[Web]

Seviye 1	Açıklamalar
Web	Brother makinesini bir İnternet hizmetine bağlayın.

[Uygulamalar]

Seviye 1	Açıklamalar
Uygulamalar	Brother makinenizi, Brother Uygulamalar hizmetine bağlayın.

[USB] (MFC-L3745CDW/MFC-L3750CDW/MFC-L3770CDW)

Seviye 1	Seviye 2	Açıklamalar
USB	USB'ye Tara	Belgeleri USB flaş sürücüsüne tarayın.
	Doğrudan Baskı	Veriyi doğrudan USB flaş sürücüsünden yazdırın.

İlgili bilgiler

- Ayarlar ve Özellikler Tablosu

Makine Ayarlarını Bilgisayarınızdan Değiştirme

- Web Tabanlı Yönetim'i Kullanarak Makine Ayarlarını Değiştirme
- Uzaktan Kurulum'u Kullanarak Makine Ayarlarını Değiştirme
- Brother Makinemin Ağ Ayarlarını Nerede Bulabilirim?
- Ağ Yönetimi Yazılımı ve Yardımcı Programları

Web Tabanlı Yönetim'i Kullanarak Makine Ayarlarını Değiştirme

Web Tabanlı Yönetim, Köprü Metni Aktarım Protokolü'nü (HTTP) veya Güvenli Yuva Katmanı üzerinden Köprü Metni Aktarım Protokolü'nü (HTTPS) kullanarak makinenizi yönetmek üzere standart bir web tarayıcısı kullanan bir yardımcı programdır.

- Web Tabanlı Yönetim Nedir?
- Web Tabanlı Yönetim'e Erişim
- Web Tabanlı Yönetim İçin Oturum Açma Şifresi Belirleme veya Değiştirme
- Ağ Yönetimi Yazılımı ve Yardımcı Programları
- Ağ Yönetimi Yazılımı ve Yardımcı Programlar Hakkında Bilgi Edinme

Web Tabanlı Yönetim Nedir?

Web Tabanlı Yönetim, Köprü Metni Aktarım Protokolü'nü (HTTP) veya Güvenli Yuva Katmanı üzerinden Köprü Metni Aktarım Protokolü'nü (HTTPS) kullanarak makinenizi yönetmek üzere standart bir web tarayıcısı kullanan bir yardımcı programdır. Yazdırma sunucusu ayarlarınıza erişim sağlayıp değiştirmek için makinenizin IP adresini web tarayıcınıza yazın.

- Windows için Microsoft Internet Explorer 11/Microsoft Edge ve Mac için Safari 10/11 tarayıcılarını öneririz. Hangi tarayıcıyı kullanırsanız kullanın, her zaman JavaScript ve Çerezlerin devrede olduğundan emin olun.
- Ağınızda TCP/IP protokolünü kullanmalısınız ve yazdırma sunucusunda ve bilgisayarınızda programlanmış geçerli bir IP adresine sahip olmalısınız.

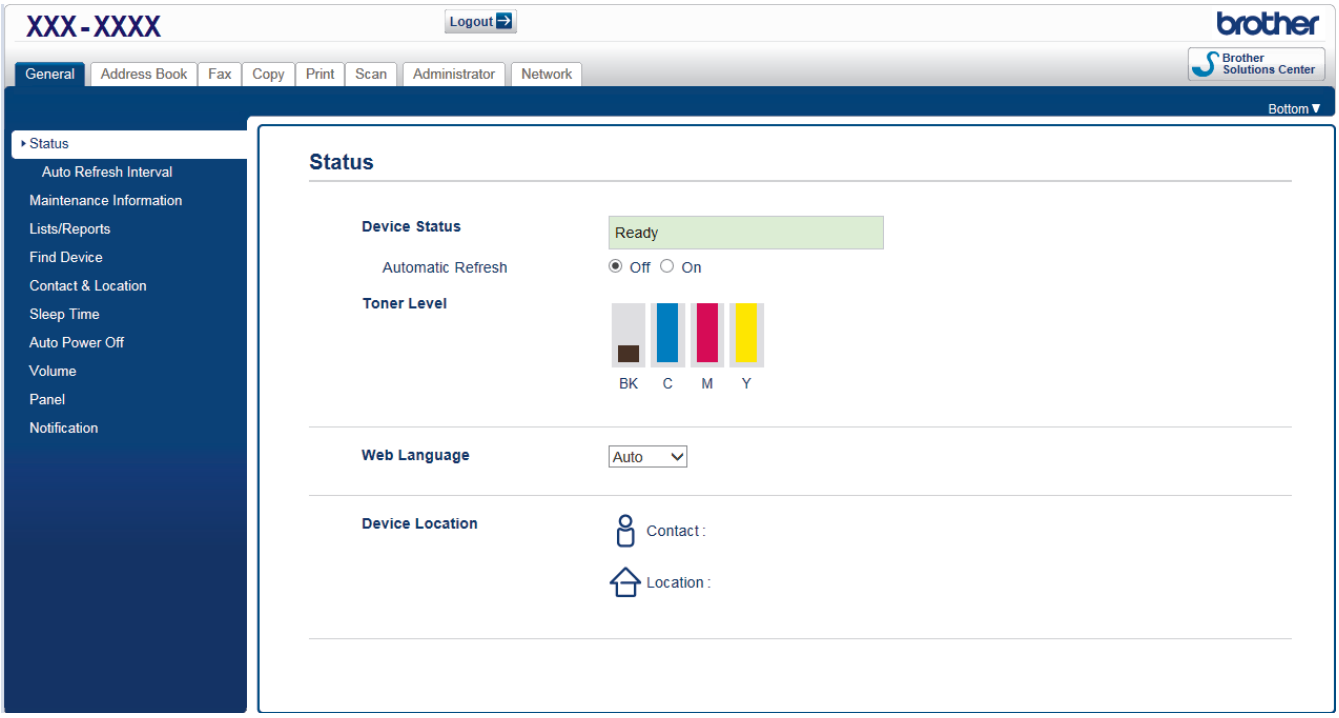

- Gerçek ekran, yukarıda gösterilen ekrandan farklı olabilir.

İlgili bilgiler

- Web Tabanlı Yönetim'i Kullanarak Makine Ayarlarını Değiştirme

Web Tabanlı Yönetim'e Erişim

- Web Tabanlı Yönetim'i kullanarak ayarları yapılandırırken HTTPS güvenlik protokolünü kullanmanızı öneririz.
- Web Tabanlı Yönetim yapılandırması için HTTPS'yi kullandığınızda, tarayıcınız bir uyarı iletişim kutusu görüntüler. Uyarı iletişim kutusunun görüntülenmesini önlemek üzere SSL/TLS iletişimini kullanmak için otomatik olarak imzalanan sertifika yükleyin. Daha fazla bilgi için, ➤➤ *İlgili bilgiler*
- Makine ayarlarını yönetmek için varsayılan oturum açma şifresi **initpass**'dir. Makinenizi yetkisiz erişime karşı korumak için bunu değiştirmenizi öneririz.

1. Web tarayıcınızı başlatın.
2. Tarayıcınızın adres çubuğuna "https://makine'nin IP adresi" yazın ("makinenin IP adresi", makinenin IP adresidir).

   Örneğin:

   https://192.168.1.2

- Bir Alan Adı Sistemi kullanıyorsanız veya bir NetBIOS adını etkinleştirdiyseniz, IP adresi yerine "SharedPrinter" gibi başka bir ad yazabilirsiniz.
  - Örneğin:

    https://SharedPrinter

  Bir NetBIOS adını etkinleştirdiyseniz, aynı zamanda düğüm adını da kullanabilirsiniz.
  - Örneğin:

    https://brnxxxxxxxxxxxx

  NetBIOS adı Ağ Yapılandırma Raporu'nda bulunabilir.
- Mac için Web Tabanlı Yönetim'e **Status Monitor** ekranındaki makine simgesini tıklatarak erişin.

3. Makine şifre isterse bunu yazın ve → öğesine tıklayın.

Şimdi yazdırma sunucusu ayarlarını değiştirebilirsiniz.

Protokol ayarlarını değiştirdiyseniz, yapılandırmayı etkinleştirmek için **Submit (Gönder)** öğesini tıklattıktan sonra makineyi yeniden başlatmanız gerekir.

Web Tabanlı Yönetim'e her eriştiğinizde **Login (Oturum Aç)** alanına şifreyi girin ve ardından → öğesini tıklatın.

Ayarları yapılandırdıktan sonra → öğesini tıklatarak oturumu kapatın.

İlgili bilgiler

- Web Tabanlı Yönetim'i Kullanarak Makine Ayarlarını Değiştirme

İlgili konular:

- Ağ Yapılandırma Raporunu Yazdırma
- Kendi Kendine İmzalanan Sertifika Oluştur
- Yönetici Haklarıyla Windows Kullanıcıları İçin Kendinden İmzalı Sertifika Yükleme

Web Tabanlı Yönetim İçin Oturum Açma Şifresi Belirleme veya Değiştirme

Web Tabanlı Yönetim'e yetkisiz erişimi engellemek için varsayılan oturum açma şifresini değiştirmenizi öneririz.

1. Web tarayıcınızı başlatın.
2. Tarayıcınızın adres çubuğuna "https://makine'nin IP adresi" yazın ("makinenin IP adresi", makinenin IP adresidir).

   Örneğin:

   https://192.168.1.2

- Bir Alan Adı Sistemi kullanıyorsanız veya bir NetBIOS adını etkinleştirdiyseniz, IP adresi yerine "SharedPrinter" gibi başka bir ad yazabilirsiniz.
  - Örneğin:

    https://SharedPrinter

  Bir NetBIOS adını etkinleştirdiyseniz, aynı zamanda düğüm adını da kullanabilirsiniz.
  - Örneğin:

    https://brnxxxxxxxxxxxx

  NetBIOS adı Ağ Yapılandırma Raporu'nda bulunabilir.
- Mac için Web Tabanlı Yönetim'e **Status Monitor** ekranındaki makine simgesini tıklatarak erişin.

3. Aşağıdakilerden birini yapın:
   - Önceden bir şifre ayarladıysanız bu şifreyi girin ve sonra öğesini tıklatın.
   - Önceden bir şifre ayarlamadıysanız **initpass** değerini girin ve sonra öğesini tıklatın.
4. **Administrator (Yönetici)** öğesine tıklayın.
5. Kullanmak istediğiniz şifreyi **Enter New Password (Yeni Şifre Girin)** alanına yazın (8 - 32 karakter).
6. Şifreyi, **Confirm New Password (Yeni Parolayı Onayla)** alanına yeniden yazın.
7. **Submit (Gönder)** öğesine tıklayın.

İlgili bilgiler

- Web Tabanlı Yönetim'i Kullanarak Makine Ayarlarını Değiştirme

Uzaktan Kurulum'u Kullanarak Makine Ayarlarını Değiştirme

İlgili Modeller: MFC-L3710CW/MFC-L3735CDN/MFC-L3745CDW/MFC-L3750CDW/MFC-L3770CDW

Uzaktan Kurulum programı, Brother makinenizin ayarlarının pek çok çoğunu bilgisayarınızdan yapılandırmanızı sağlar. Uzaktan Kurulum'u başlattığınızda, Brother makinenizdeki ayarlar bilgisayarınıza indirilecektir ve ekranınızda görüntülenecektir. Bilgisayarınızdaki ayarları değiştirirseniz, doğrudan makinenize yükleyebilirsiniz.

- Uzaktan Ayarlama (Windows)
- Uzaktan Ayarlama (Mac)

Uzaktan Ayarlama (Windows)

- Bilgisayarınızdan Brother Makinesini Ayarlama (Windows)
- ControlCenter4'ü Kullanarak Brother Makinesini Ayarlama (Windows)
- ControlCenter4'ü Kullanarak Makinenizin Adres Defterini Ayarlama (Windows)

Bilgisayarınızdan Brother Makinesini Ayarlama (Windows)

İlgili Modeller: MFC-L3710CW/MFC-L3735CDN/MFC-L3745CDW/MFC-L3750CDW/MFC-L3770CDW

Secure Function Lock (Güvenli İşlev Kilidi) Açık olarak ayarlanırsa, Uzaktan Kurulumu kullanamazsınız.

1. Aşağıdakilerden birini yapın:
   - Windows 7

     (Başlat) > **Tüm Programlar** > **Brother** > **Brother Utilities** öğesini tıklatın.

     Açılır listeyi tıklatın ve modelinizin adını seçin (zaten seçili değilse). Sol gezinme çubuğunda **Araçlar** öğesini tıklatın ve sonra **Uzaktan Ayarlama** öğesini tıklatın.
   - Windows 8 ve Windows 10

     (**Brother Utilities**) öğesini başlatın ve ardından aşağı açılır listeyi tıklatıp modelinizin adını seçin (zaten seçili değilse). Sol gezinme çubuğunda **Araçlar** öğesini tıklatın ve sonra **Uzaktan Ayarlama** öğesini tıklatın.

   Uzaktan Kurulum Programı penceresi görünür.

   Makineniz bir Ağ aracılığıyla bağlandığında gerekirse şifreyi yazın.

2. Ayarları gereken şekilde yapılandırın.

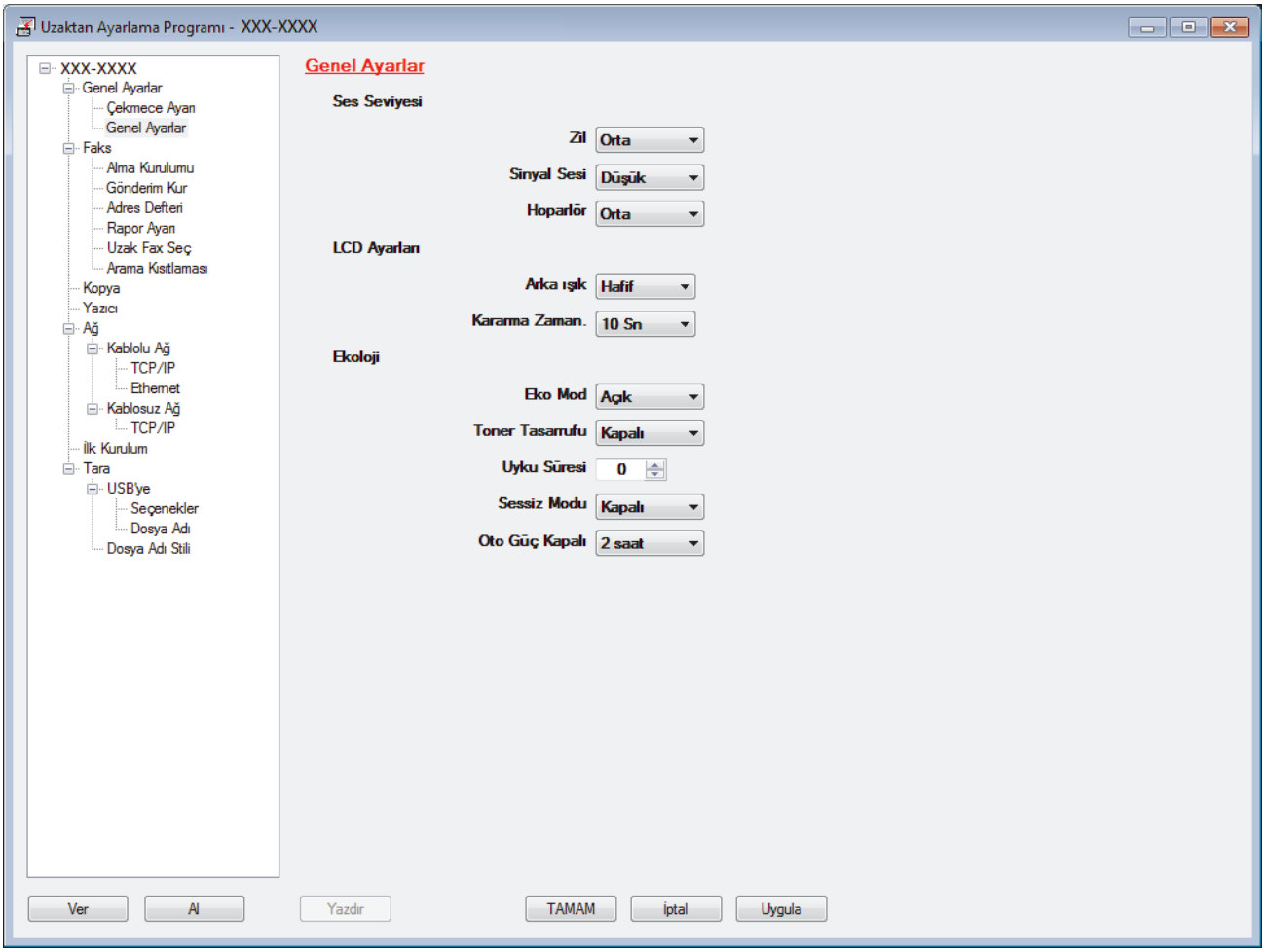

Ver

Geçerli yapılandırma ayarlarını bir dosyaya kaydetmek için tıklayın.

Adres defterini ya da makinenizin tüm ayarlarını kaydetmek için **Ver** öğesini tıklatın.

Al

Bir dosyayı almak için tıklatın ve ayarlarını okuyun.

Yazdır

Makinede seçilen öğeleri yazdırmak için tıklayın. Makineye yükleninceye kadar verileri yazdıramazsınız.Yeni verileri makineye yüklemek için **Uygula** öğesine tıklayın ve sonra **Yazdır** öğesine tıklayın.

Tamam

Verileri makineye yüklemeyi başlatmak için tıklayın ve sonra Uzaktan Kurulum Programından çıkın.Bir hata mesajı görünürse verilerinizin doğru olduğunu doğrulayın ve sonra **Tamam** öğesini tıklatın.

İptal

Verileri makineye yüklemeden Uzaktan Kurulum Programından çıkmak için tıklayın.

Uygula

Uzaktan Kurulum Programından çıkmadan verileri makineye yüklemek için tıklayın.

3. **Tamam** öğesine tıklayın.

- Bilgisayarınız bir güvenlik duvarı ile korunuyorsa ve Uzaktan Ayarlama özelliğini kullanamıyorsa, 137 ve 161 numaralı bağlantı noktasından iletişime izin vermek için güvenlik duvarı ayarlarını yapılandırmanız gerekebilir.
- Windows Güvenlik Duvarı kullanıyorsanız ve Brother yükleme diskinden Brother yazılımını ve sürücülerini yüklediyseniz, gerekli güvenlik duvarı ayarları zaten ayarlanmıştır.

İlgili bilgiler

- Uzaktan Ayarlama (Windows)

ControlCenter4'ü Kullanarak Brother Makinesini Ayarlama (Windows)

İlgili Modeller: MFC-L3710CW/MFC-L3735CDN/MFC-L3745CDW/MFC-L3750CDW/MFC-L3770CDW

Secure Function Lock (Güvenli İşlev Kilidi) Açık olarak ayarlanırsa, Uzaktan Kurulumu kullanamazsınız.

1. Görev tepsisinde (**ControlCenter4**) simgesini tıklatın ve sonra **Aç** öğesini tıklatın.
2. **Cihaz Ayarları** sekmesini tıklatın.
3. **Uzaktan Ayarlama** düğmesine tıklayın.
4. Ayarları gereken şekilde yapılandırın.

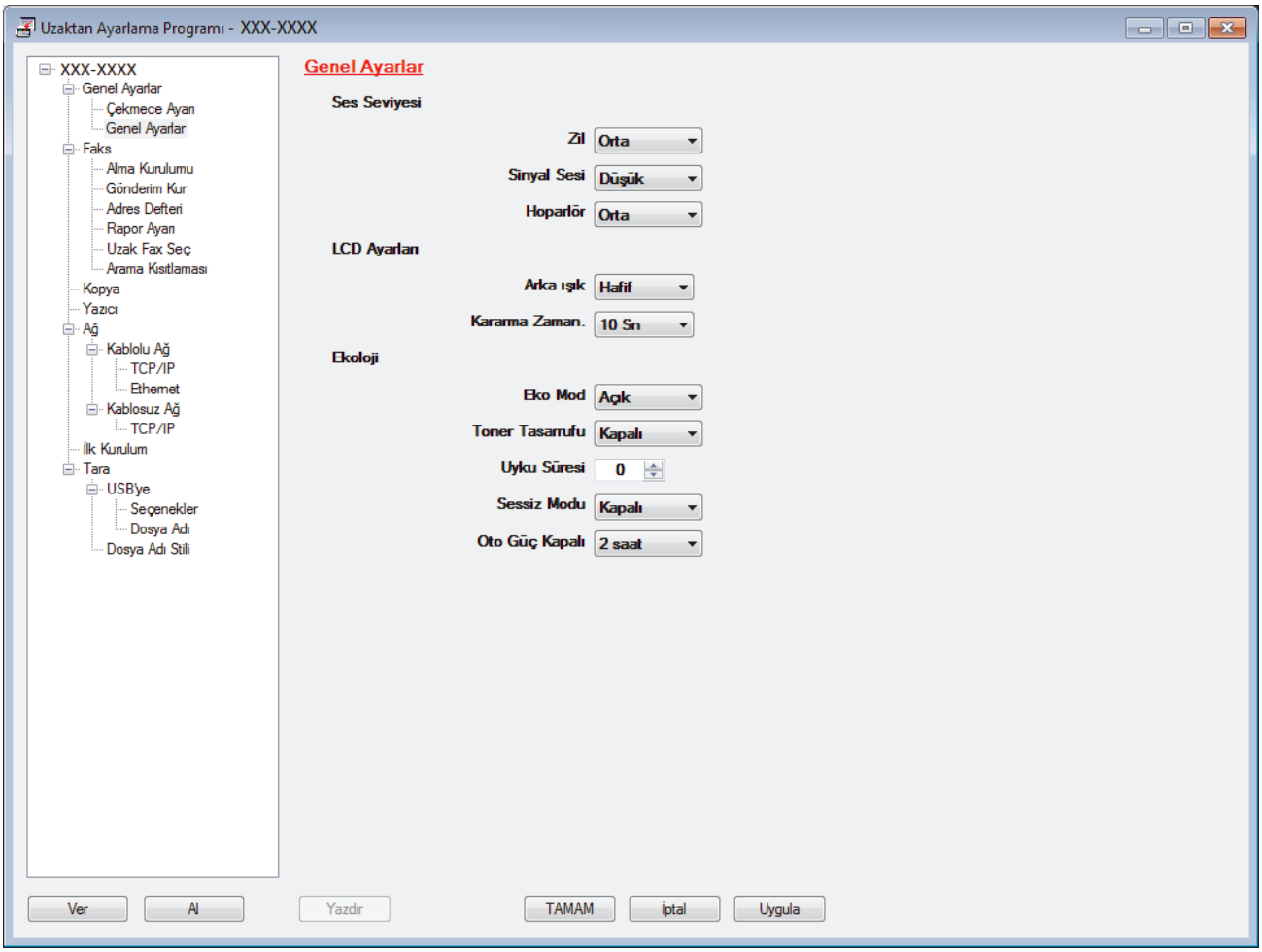

Ver

Geçerli yapılandırma ayarlarını bir dosyaya kaydetmek için tıklayın.

Adres defterini ya da makinenizin tüm ayarlarını kaydetmek için **Ver** öğesini tıklatın.

Al

Bir dosyayı almak için tıklatın ve ayarlarını okuyun.

Yazdır

Makinede seçilen öğeleri yazdırmak için tıklayın. Makineye yükleninceye kadar verileri yazdıramazsınız.Yeni verileri makineye yüklemek için **Uygula** öğesine tıklayın ve sonra **Yazdır** öğesine tıklayın.

Tamam

Verileri makineye yüklemeyi başlatmak için tıklayın ve sonra Uzaktan Kurulum Programından çıkın.Bir hata mesajı görünürse verilerinizin doğru olduğunu doğrulayın ve sonra **Tamam** öğesini tıklatın.

İptal

Verileri makineye yüklemeden Uzaktan Kurulum Programından çıkmak için tıklayın.

Uygula

Uzaktan Kurulum Programından çıkmadan verileri makineye yüklemek için tıklayın.

5. **Tamam** öğesine tıklayın.

- Bilgisayarınız bir güvenlik duvarı ile korunuyorsa ve Uzaktan Ayarlama özelliğini kullanamıyorsa, 137 ve 161 numaralı bağlantı noktasından iletişime izin vermek için güvenlik duvarı ayarlarını yapılandırmanız gerekebilir.
- Windows Güvenlik Duvarı kullanıyorsanız ve Brother yükleme diskinden Brother yazılımını ve sürücülerini yüklediyseniz, gerekli güvenlik duvarı ayarları zaten ayarlanmıştır.

İlgili bilgiler

- ControlCenter4 (Windows)
- Uzaktan Ayarlama (Windows)

ControlCenter4'ü Kullanarak Makinenizin Adres Defterini Ayarlama (Windows)

İlgili Modeller: MFC-L3710CW/MFC-L3735CDN/MFC-L3745CDW/MFC-L3750CDW/MFC-L3770CDW

Bilgisayarınızda Adres Defteri numaralarını eklemek veya değiştirmek için CC4 üzerinden Uzaktan Kurulum'u kullanın.

Secure Function Lock (Güvenli İşlev Kilidi) Açık olarak ayarlanırsa, Uzaktan Kurulumu kullanamazsınız.

1. Görev tepsisinde (**ControlCenter4**) simgesini tıklatın ve sonra **Aç** öğesini tıklatın.
2. **Cihaz Ayarları** sekmesini tıklatın.
3. **Brother Adres Defteri** düğmesini tıklatın.

   Uzaktan Kurulum penceresinde **Adres Defteri** açılır.
4. Adres Defteri bilgisini gerektiği şekilde ekleyin ve güncelleyin.
5. **Tamam** öğesine tıklayın.

İlgili bilgiler

- Uzaktan Ayarlama (Windows)

Uzaktan Ayarlama (Mac)

- Brother Makinesini USB Kablo Bağlantısı ile Kurma (Mac)
- Makinenizin Adres Defterini USB Kablo Bağlantısı ile Kurma (Mac)

Brother Makinesini USB Kablo Bağlantısı ile Kurma (Mac)

İlgili Modeller: MFC-L3710CW/MFC-L3735CDN/MFC-L3745CDW/MFC-L3750CDW/MFC-L3770CDW

Brother makinenizi bir USB kablo bağlantısı ile kurmak için Uzaktan Kurulumu kullanın.

Uzaktan Kurulumu kullanmak için support.brother.com adresinde bulunan Brother Solutions Center'da modelinizin **Yüklemeler** sayfasına giderek Uzaktan Kurulumu indirin.

- Secure Function Lock (Güvenli İşlev Kilidi) Açık olarak ayarlanırsa, Uzaktan Kurulumu kullanamazsınız.
- Mac için Uzaktan Kurulum, sadece USB bağlantılarını destekler.

1. **Finder (Bulucu)** menü çubuğunda, **Go (Git)** > **Applications (Uygulamalar)** > **Brother** öğesine tıklayın ve ardından Uzaktan Kurulum simgesine çift tıklayın.

   Uzaktan Kurulum Programı ekranı görünür.

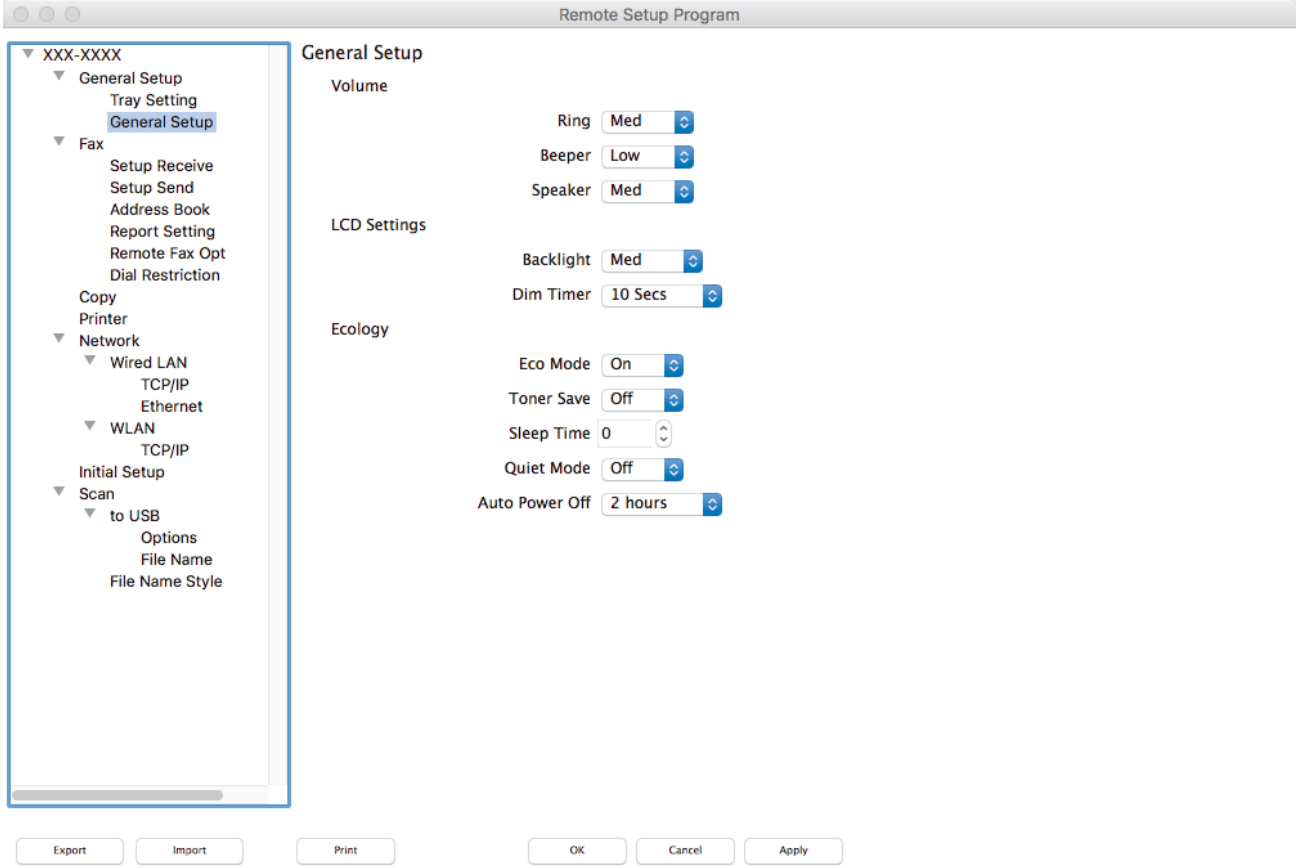

2. Ayarları gereken şekilde yapılandırın.

   Export (Ver)

   Geçerli yapılandırma ayarlarını bir dosyaya kaydetmek için tıklayın.

   Adres defterinizi veya makineniz için tüm ayarları kaydetmek için **Export (Ver)** öğesine tıklayın.

   Import (Al)

   Bir dosyayı almak için tıklatın ve ayarlarını okuyun.

Print (Yazdır)

Makinede seçilen öğeleri yazdırmak için tıklayın. Makineye yükleninceye kadar verileri yazdıramazsınız. Yeni verileri makineye yüklemek için **Apply (Uygula)** öğesini tıklatın ve sonra **Print (Yazdır)** öğesini tıklatın.

OK (TAMAM)

Verileri makineye yüklemeyi başlatmak için tıklayın ve sonra Uzaktan Kurulum Programından çıkın. Bir hata mesajı görünürse, doğru verileri tekrar girin ve sonra **OK (TAMAM)** öğesini tıklatın.

Cancel (İptal)

Verileri makineye yüklemeden Uzaktan Kurulum Programından çıkmak için tıklayın.

Apply (Uygula)

Uzaktan Kurulum Programından çıkmadan verileri makineye yüklemek için tıklayın.

3. Bittiğinde, **OK (TAMAM)** öğesini tıklatın.

İlgili bilgiler

- Uzaktan Ayarlama (Mac)

Makinenizin Adres Defterini USB Kablo Bağlantısı ile Kurma (Mac)

İlgili Modeller: MFC-L3710CW/MFC-L3735CDN/MFC-L3745CDW/MFC-L3750CDW/MFC-L3770CDW

Bilgisayarınızdaki Adres Defteri numaralarını bir USB kablo bağlantısı ile eklemek veya değiştirmek için Uzaktan Kurulumu kullanın.

Uzaktan Kurulumu kullanmak için support.brother.com adresinde bulunan Brother Solutions Center'da modelinizin **Yüklemeler** sayfasına giderek Uzaktan Kurulumu indirin.

- Secure Function Lock (Güvenli İşlev Kilidi) Açık olarak ayarlanırsa, Uzaktan Kurulumu kullanamazsınız.
- Mac için Uzaktan Kurulum, sadece USB bağlantılarını destekler.

1. **Finder (Bulucu)** menü çubuğunda, **Go (Git)** > **Applications (Uygulamalar)** > **Brother** öğesine tıklayın ve ardından Uzaktan Kurulum simgesine çift tıklayın.

   Uzaktan Kurulum Programı ekranı görünür.
2. Soldaki menüde, **Faks** öğesinde **Address Book (Adres Defteri)** öğesine tıklayın.
3. Adres Defteri bilgisini gerektiği şekilde ekleyin ve güncelleyin.
4. Bittiğinde, **OK (TAMAM)** öğesini tıklatın.

İlgili bilgiler

- Uzaktan Ayarlama (Mac)

Ek

- Özellikler
- Brother Makinenize Metin Girme
- Sarf Malzemeleri
- Toner Kartuşu Ömrü Hakkında Önemli Bilgi
- Geri Dönüştürülmüş Kağıtla İlgili Bilgi
- Brother Numaraları

Özellikler

>> Genel Teknik Özellikler
>> Belge Boyutu Özellikleri
>> Yazdırma Ortamı Özellikleri
>> Faks Özellikler
>> Kopya Özellikleri
>> Tarayıcı Özellikleri
>> Yazıcı Teknik Özellikleri
>> Arayüz Özellikleri
>> Doğrudan Yazdırma Özelliği Özellikleri
>> Desteklenen Protokoller ve Güvenlik Özellikleri
>> Bilgisayar Gereksinimleri Özellikleri

Genel Teknik Özellikler

Yazıcı Türü		• LED
Yazdırma Yöntemi		• Elektrofotografik LED Yazıcı
Hafıza Kapasitesi	**Standart**	• 512 MB
LCD (Likit Kristal Ekran) [1]		• DCP-L3510CDW/DCP-L3551CDW 16 karakter x 2 satır • MFC-L3710CW/MFC-L3735CDN/MFC-L3745CDW/MFC-L3750CDW/MFC-L3770CDW 93,4 mm TFT Renkli dokunmatik ekran LCD
Güç Kaynağı		• 220 - 240 V AC 50/60 Hz
Güç Tüketimi (Ortalama)	**Tepe**	• DCP-L3510CDW Yaklaşık 1180 W • DCP-L3551CDW Yaklaşık 1180 W • MFC-L3710CW - • MFC-L3735CDN Yaklaşık 1320 W • MFC-L3745CDW - • MFC-L3750CDW Yaklaşık 1320 W • MFC-L3770CDW Yaklaşık 1320 W
	Yazdırma [2]	• DCP-L3510CDW 25°C'de yaklaşık 400 W • DCP-L3551CDW 25°C'de yaklaşık 400 W • MFC-L3710CW - • MFC-L3735CDN 25°C'de yaklaşık 430 W • MFC-L3745CDW - • MFC-L3750CDW 25°C'de yaklaşık 430 W

Güç Tüketimi (Ortalama)		• MFC-L3770CDW 25°C'de yaklaşık 430 W
	Yazdırma **(Sessiz Mod)** [2]	• DCP-L3510CDW 25°C'de yaklaşık 280 W • DCP-L3551CDW 25°C'de yaklaşık 280 W • MFC-L3710CW - • MFC-L3735CDN 25°C'de yaklaşık 260 W • MFC-L3745CDW - • MFC-L3750CDW 25°C'de yaklaşık 260 W • MFC-L3770CDW 25°C'de yaklaşık 260 W
	Kopyalama [2]	• DCP-L3510CDW 25°C'de yaklaşık 400 W • DCP-L3551CDW 25°C'de yaklaşık 400 W • MFC-L3710CW - • MFC-L3735CDN 25°C'de yaklaşık 430 W • MFC-L3745CDW - • MFC-L3750CDW 25°C'de yaklaşık 430 W • MFC-L3770CDW 25°C'de yaklaşık 430 W
	Kopyalama **(Sessiz Mod)** [2]	• DCP-L3510CDW 25°C'de yaklaşık 280 W • DCP-L3551CDW 25°C'de yaklaşık 280 W • MFC-L3710CW - • MFC-L3735CDN 25°C'de yaklaşık 260 W • MFC-L3745CDW - • MFC-L3750CDW 25°C'de yaklaşık 260 W • MFC-L3770CDW 25°C'de yaklaşık 260 W
	Hazır [2]	• DCP-L3510CDW 25°C'de yaklaşık 80 W • DCP-L3551CDW 25°C'de yaklaşık 80 W • MFC-L3710CW -

Güç Tüketimi (Ortalama)		• MFC-L3735CDN 25°C'de yaklaşık 75 W • MFC-L3745CDW - • MFC-L3750CDW 25°C'de yaklaşık 75 W • MFC-L3770CDW 25°C'de yaklaşık 75 W
	Uyku [2]	• DCP-L3510CDW Yaklaşık 9,7 W • DCP-L3551CDW Yaklaşık 9,7 W • MFC-L3710CW - • MFC-L3735CDN Yaklaşık 10,1 W • MFC-L3745CDW - • MFC-L3750CDW Yaklaşık 10,1 W • MFC-L3770CDW Yaklaşık 10,1 W
	Derin Uyku [2]	• DCP-L3510CDW Yaklaşık 1,2 W • DCP-L3551CDW Yaklaşık 1,2 W • MFC-L3710CW - • MFC-L3735CDN Yaklaşık 1,2 W • MFC-L3745CDW - • MFC-L3750CDW Yaklaşık 1,2 W • MFC-L3770CDW Yaklaşık 1,2 W
	Güç Kapalı [2 3 4]	• DCP-L3510CDW Yaklaşık 0,04 W • DCP-L3551CDW Yaklaşık 0,04 W • MFC-L3710CW - • MFC-L3735CDN Yaklaşık 0,04 W • MFC-L3745CDW - • MFC-L3750CDW Yaklaşık 0,04 W • MFC-L3770CDW Yaklaşık 0,04 W
Boyutlar		Birim: mm

(Tipik dış görünüm) (DCP-L3510CDW) 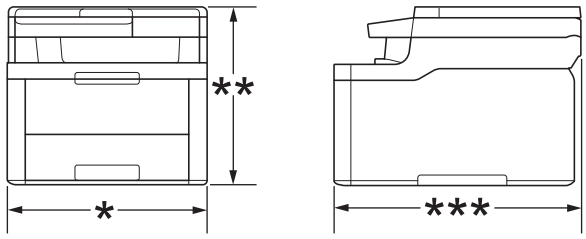 (DCP-L3551CDW/MFC-L3710CW/MFC-L3735CDN/ MFC-L3745CDW/MFC-L3750CDW/MFC-L3770CDW) 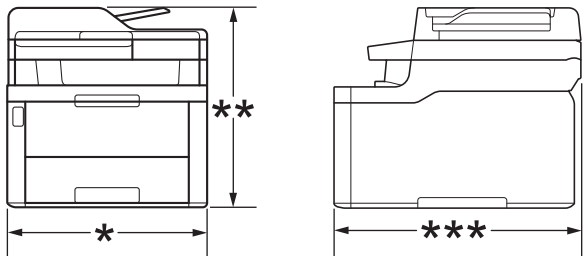 	• DCP-L3510CDW * : 410 ** : 368 *** : 475 • DCP-L3551CDW/MFC-L3710CW/MFC-L3735CDN/ MFC-L3745CDW/MFC-L3750CDW * : 410 ** : 414 *** : 475 • MFC-L3770CDW * : 410 ** : 414 *** : 509
Ağırlıklar (verilen parçalarla)	• DCP-L3510CDW 21,9 kg • DCP-L3551CDW 23,5 kg • MFC-L3710CW 22,5 kg • MFC-L3735CDN 23,5 kg • MFC-L3745CDW 23,4 kg • MFC-L3750CDW 23,6 kg • MFC-L3770CDW 24,7 kg

Gürültü Seviyesi	**Ses Basıncı**	**Yazdırma**	• MFC-L3735CDN/MFC-L3745CDW/ MFC-L3750CDW/MFC-L3770CDW LpAm = 47 dB (A) • DCP-L3510CDW/DCP-L3551CDW/MFC-L3710CW LpAm = 45 dB (A)
		Yazdırma (Sessiz Mod)	• LpAm = 43 dB (A)
		Hazır	• Varsayılan: Duyulamaz [5]
	Ses Gücü	**Yazdırma**	**Siyah Beyaz** • DCP-L3510CDW/DCP-L3551CDW/MFC-L3710CW LWAd = 5,86 B (A) • MFC-L3735CDN/MFC-L3745CDW/ MFC-L3750CDW/MFC-L3770CDW LWAd = 6,11 B (A)
			Renkli • DCP-L3510CDW/DCP-L3551CDW/MFC-L3710CW LWAd = 5,92 B (A) • MFC-L3735CDN/MFC-L3745CDW/ MFC-L3750CDW/MFC-L3770CDW LWAd = 6,16 B (A)
		Yazdırma (Sessiz Mod)	**Siyah Beyaz** • LWAd = 5,71 B (A)
			Renkli • LWAd = 5,73 B (A)
		Hazır	• Varsayılan: Duyulamaz [6]
Sıcaklık	**Çalışma**		• 10 ila 32°C
	Depolama		• 0°C ila 40°C
Nem	**Çalışma**		• %20 ila 80 (yoğuşmasız)
	Depolama		• % 10 ila 95 (yoğuşmasız)
ADF (otomatik doküman besleyici) (DCP-L3551CDW/MFC-L3710CW/MFC-L3735CDN/ MFC-L3745CDW/MFC-L3750CDW/MFC-L3770CDW)			• 50 sayfaya kadar En iyi sonuçlar için önerimiz: • Sıcaklık: 20 ila 30 °C • Nem: %50 ila 70 • Kağıt: 80 g/m^2

1 Çapraz ölçülmüştür.
2 Bilgisayara USB bağlantıları
3 IEC 62301 Edition 2.0'a göre ölçülmüştür.
4 Güç tüketimi, kullanım ortamına bağlı olarak hafifçe değişir.
5 Fan motoru çalışır durumdaysa: LpAm = 33 dB (A)
6 Fan motoru çalışır durumdaysa: LWAd = 4,67 B (A)

Belge Boyutu Özellikleri

Belge Boyutu	**ADF Genişliği**	• 105 ila 215,9 mm
	ADF Uzunluğu	• 147,3 ila 355,6 mm
	Tarayıcı Camı Genişliği	• Maksimum 215,9 mm
	Tarayıcı Camı Uzunluğu	• Maksimum 300 mm

Yazdırma Ortamı Özellikleri

Kağıt Girişi	**Kağıt Çekmecesi (Standart)**	**Kağıt Türü**	• Düz Kağıt, İnce Kağıt, Kalın Kağıt, Geri Dönüştürülmüş Kağıt
		Kağıt Boyutu	• A4, Letter, A5, A5 (Uzun Kenar), A6, Executive, Legal, Folyo, Mexico Legal, India Legal
		Kağıt Ağırlığı	• 60 ila 163 g/m²
		Maksimum Kağıt Kapasitesi	• En fazla 250 yaprak 80 g/m^2 Düz Kağıt
	Çok Amaçlı Çekmece (ÇA çekmece) (MFC-L3770CDW)	**Kağıt Türü**	• Düz Kağıt, İnce Kağıt, Kalın Kağıt, Geri Dönüştürülmüş Kağıt, Kaliteli, Etiket, Zarf, Zarf İnce, Zarf Kalın, Parlak Kağıt
		Kağıt Boyutu	• Genişlik: 76,2 ila 216 mm • Uzunluk: 116 ila 355,6 mm • Zarf: COM-10, DL, C5, Monarch
		Kağıt Ağırlığı	• 60 ila 163 g/m^2
		Maksimum Kağıt Kapasitesi	• En fazla 30 yaprak 80 g/m^2 Düz Kağıt • Zarf: En fazla 6 mm kalınlıkta üç zarf
	Manuel Besleme Yuvası (DCP-L3510CDW/DCP-L3551CDW/ MFC-L3710CW/MFC-L3735CDN/ MFC-L3745CDW/MFC-L3750CDW)	**Kağıt Türü**	• Düz Kağıt, İnce Kağıt, Kalın Kağıt, Geri Dönüştürülmüş Kağıt, Kaliteli, Etiket, Zarf, Zarf İnce, Zarf Kalın, Parlak Kağıt
		Kağıt Boyutu	• Genişlik: 76,2 mm ila 216 mm • Uzunluk: 116 mm ila 355,6 mm • Zarf: COM-10, DL, C5, Monarch
		Kağıt Ağırlığı	• 60 ila 163 g/m^2
		Maksimum Kağıt Kapasitesi	• Tek sayfa
Kağıt Çıkışı [1]	**Aşağı Dönük Çıkış Çekmecesi**		• En fazla 150 yaprak 80 g/m^2 Düz Kağıt (aşağı bakan çıkış kağıt çekmecesine aşağı bakan çıkış)
	Yukarı Dönük Çıkış Çekmecesi		• Tek yaprak (yukarı bakan çıkış çekmecesine yukarı bakan çıkış)
2 taraflı	**Otomatik 2 taraflı Yazdırma** (DCP-L3510CDW/DCP-L3551CDW/ MFC-L3735CDN/MFC-L3745CDW/ MFC-L3750CDW/MFC-L3770CDW)	**Kağıt Türü**	• Düz Kağıt, İnce Kağıt, Kalın Kağıt ve Geri Dönüşümlü Kağıt
		Kağıt Boyutu	• A4
		Kağıt Ağırlığı	• 60 ila 163 g/m^2

[1] Etiketler için, bulaşma olasılığını önlemek için makineden çıktıktan sonra yazdırılan sayfaların hemen çıktı çekmecesinden çıkarılmasını öneririz.

Faks Özellikler

NOT

Bu özellik MFC modelleri için kullanılabilir.

Uyumluluk		• ITU-T Süper Grup 3
Kodlama Sistemi		• MH / MR / MMR / JBIG
Modem Hızı		• 33.600 bps (Otomatik Azaltma ile)
2 taraflı Yazdırma Alımı		• MFC-L3735CDN/MFC-L3745CDW/MFC-L3750CDW/MFC-L3770CDW Evet
Otomatik 2 taraflı Gönderme		• MFC-L3770CDW Evet (ADF'den)
Tarama Genişliği		• Maksimum 208 mm
Yazdırma Genişliği		• Maksimum 207,4 mm
Gri Tonlamalı		• 8 bit / 256 düzey
Çözünürlük	**Yatay**	• 203 dpi
	Dikey	• Standart: 98 dpi • İnce: 196 dpi • Süper ince: 392 dpi • Fotoğraf: 196 dpi
Adres Defteri		• 200 Konum
Gruplar		• En fazla 20 adet
Yayın		• 250 Konum
Otomatik Yeniden Çevirme		• 5 dakika aralıkla 3 defa
Hafızalı Gönderim		• 500 sayfaya kadar [1]
Kağıt Yokken Alım		• 500 sayfaya kadar [1]

1 "Sayfa" ifadesi ile "ITU-T Test Çizelgesi No. 1" kastedilir (tipik bir iş mektubu, Standart çözünürlük, JBIG kodu).

Kopya Özellikleri

Kopyalama Genişliği	• Maksimum 210 mm
Otomatik 2 taraflı Kopyalama	• MFC-L3770CDW Evet (ADF'den)
Kopyayı Sırala	• Evet
Kopyayı Yığınla	• 99 sayfaya kadar
Büyüt/Küçült	• %25 ila %400 (%1'lik artışlarla)
Çözünürlük	• Maksimum 600 x 600 dpi
İlk Kopya Çıkış Süresi [1]	**Siyah Beyaz** • MFC-L3735CDN/MFC-L3745CDW/MFC-L3750CDW/MFC-L3770CDW 23°C / 230 V'de 15 saniyeden az • DCP-L3510CDW/DCP-L3551CDW/MFC-L3710CW 23°C / 230 V'de 17,5 saniyeden az
	Renkli • MFC-L3735CDN/MFC-L3745CDW/MFC-L3750CDW/MFC-L3770CDW

İlk Kopya Çıkış Süresi [1]	23°C / 230 V'de 16 saniyeden az • DCP-L3510CDW/DCP-L3551CDW/MFC-L3710CW 23°C / 230 V'de 17,5 saniyeden az

1 Hazır Modundan ve standart çekmeceden

Tarayıcı Özellikleri

Renkli / Siyah	• Evet / Evet
TWAIN Uyumluluğu	• Evet (Windows 7 / Windows 8 / Windows 8.1 / Windows 10) (macOS v10.11.6, v10.12.x, v10.13.x)
WIA Uyumluluğu	• Evet (Windows 7 / Windows 8 / Windows 8.1 / Windows 10)
Renk Derinliği	• 48 bit renkli İşleme (Giriş) • 24 bit renkli İşleme (Çıkış)
Gri Tonlamalı	• 16 bit renkli İşleme (Giriş) • 8 bit renkli İşleme (Çıkış)
Çözünürlük [1]	• En fazla 19200 x 19200 dpi (ara değer olarak eklenmiş) • En fazla 1200 x 2400 dpi (Tarayıcı Camından) • En fazla 600 x 600 dpi (ADF'den)
Tarama Genişliği	• Maksimum 210 mm
Otomatik 2 taraflı Tarama	• MFC-L3770CDW Evet (ADF'den)

1 Windows 7, Windows 8, Windows 8.1 ve Windows 10'da WIA sürücüsüyle maksimum 1200 × 1200 dpi tarama (tarayıcı yardımcı programı kullanılarak en fazla 19200 × 19200 dpi'ya kadar çözünürlükler seçilebilir)

Yazıcı Teknik Özellikleri

Otomatik 2 taraflı Yazdırma		• DCP-L3510CDW/DCP-L3551CDW/MFC-L3735CDN/MFC-L3745CDW/ MFC-L3750CDW/MFC-L3770CDW Evet
Emülasyon		• PCL6, BR-Script3, PDF Sürüm 1.7, XPS Sürüm 1.0
Çözünürlük		• 600 x 600 dpi, 2.400 dpi sınıf (2400 x 600) kalite
Baskı Hızı [1] [2]	**1 taraflı yazdırma**	**Siyah Beyaz** • DCP-L3510CDW/DCP-L3551CDW/MFC-L3710CW Dakikada 19 sayfaya kadar (Letter boyutu) Dakikada 18 sayfaya kadar (A4) • MFC-L3735CDN/MFC-L3750CDW/MFC-L3770CDW Dakikada 25 sayfaya kadar (Letter boyutu) Dakikada 24 sayfaya kadar (A4) • MFC-L3745CDW Dakikada 23 sayfaya kadar (Letter boyutu) Dakikada 22 sayfaya kadar (A4)
		Renkli • DCP-L3510CDW/DCP-L3551CDW/MFC-L3710CW Dakikada 19 sayfaya kadar (Letter boyutu) Dakikada 18 sayfaya kadar (A4) • MFC-L3735CDN/MFC-L3750CDW/MFC-L3770CDW

Baskı Hızı [1] [2]	**1 taraflı yazdırma**	Dakikada 25 sayfaya kadar (Letter boyutu) Dakikada 24 sayfaya kadar (A4) • MFC-L3745CDW Dakikada 23 sayfaya kadar (Letter boyutu) Dakikada 22 sayfaya kadar (A4)
	2 taraflı yazdırma	**Siyah Beyaz** • DCP-L3510CDW/DCP-L3551CDW Dakikada 6 yüze kadar (Dakikada 3 yaprağa kadar) (Letter veya A4 boyutu) • MFC-L3735CDN/MFC-L3745CDW/MFC-L3750CDW/MFC-L3770CDW Dakikada 8 yüze kadar (Dakikada 4 yaprağa kadar) (Letter veya A4 boyutu)
		Renkli • DCP-L3510CDW/DCP-L3551CDW Dakikada 6 yüze kadar (Dakikada 3 yaprağa kadar) (Letter veya A4 boyutu) • MFC-L3735CDN/MFC-L3745CDW/MFC-L3750CDW/MFC-L3770CDW Dakikada 8 yüze kadar (Dakikada 4 yaprağa kadar) (Letter veya A4 boyutu)
İlk Baskı Süresi [3]		**Siyah Beyaz** • MFC-L3735CDN/MFC-L3745CDW/MFC-L3750CDW/MFC-L3770CDW 23°C / 230 V'de 14 saniyeden az • DCP-L3510CDW/DCP-L3551CDW/MFC-L3710CW 23°C / 230 V'de 15,5 saniyeden az
		Renkli • MFC-L3735CDN/MFC-L3745CDW/MFC-L3750CDW/MFC-L3770CDW 23°C / 230 V'de 14 saniyeden az • DCP-L3510CDW/DCP-L3551CDW/MFC-L3710CW 23°C / 230 V'de 15,5 saniyeden az

1 Baskı hızı yazdırdığınız belge türüne göre değişebilir.
2 Baskı hızı makine kablosuz LAN ile bağlandığında daha yavaş olabilir.
3 Hazır modu ve standart çekmeceden yazdırın.

Arayüz Özellikleri

USB [1] [2]	• Yüksek Hızlı USB 2.0 2,0 metreden uzun bir USB 2 arabirim kablosu kullanın.
LAN	• DCP-L3551CDW/MFC-L3735CDN/MFC-L3745CDW/MFC-L3750CDW/MFC-L3770CDW 10Base-T/100Base-TX [3]
Kablosuz LAN	• DCP-L3510CDW/DCP-L3551CDW/MFC-L3710CW/MFC-L3745CDW/MFC-L3750CDW/ MFC-L3770CDW IEEE 802.11b/g/n (Altyapı Modu) IEEE 802.11g/n (Wi-Fi Direct®)
NFC	• MFC-L3770CDW Evet

1 Makineniz USB 2.0 Yüksek Hızlı arabirimine sahiptir. Makine ayrıca USB 1.1 arabirimine sahip bir bilgisayara da bağlanabilir.
2 Üçüncü taraf USB bağlantı noktaları desteklenmez.
3 Düz Kategori 5 (ya da daha üstü) çift bükümlü kablo kullanın.

Doğrudan Yazdırma Özelliği Özellikleri

NOT

Bu işlev, MFC-L3745CDW/MFC-L3750CDW/MFC-L3770CDW için kullanılabilir.

Uyumluluk	• PDF sürüm1.7, JPEG, Exif+JPEG, PRN (kendi yazıcı sürücüsüyle oluşturulan), TIFF (Brother modelleri ile taranan), XPS sürüm 1.0
Arayüz	• USB doğrudan arabirimi: Ön x 1

Desteklenen Protokoller ve Güvenlik Özellikleri

Ethernet

10Base-T/100Base-TX

Kablosuz LAN

IEEE 802.11b/g/n (Altyapı Modu), IEEE 802.11g/n (Wi-Fi Direct)

Protokoller (IPv4)

ARP, RARP, BOOTP, DHCP, APIPA (Auto IP), WINS/NetBIOS adı çözünürlüğü, DNS Çözücü, mDNS, LLMNR yanıtlayıcı, LPR/LPD, Özel Ham Bağlantı Noktası/Port9100, SMTP İstemcisi, IPP/IPPS, FTP İstemcisi ve Sunucusu, CIFS İstemcisi, TELNET Sunucusu, SNMPv1/v2c/v3, HTTP/HTTPS sunucusu, TFTP istemcisi ve sunucusu, ICMP, Web Hizmetleri (Yazdır/Tara), SNTP İstemcisi

Protokoller (IPv6)

NDP, RA, DNS çözücü, mDNS, LLMNR yanıtlayıcı, LPR/LPD, Özel Ham Bağlantı Noktası/Port9100, IPP/IPPS, SMTP İstemcisi, FTP İstemcisi ve Sunucusu, CIFS İstemcisi, TELNET Sunucusu, SNMPv1/v2c/v3, HTTP/HTTPS sunucusu, TFTP istemcisi ve sunucusu, ICMPv6, SNTP İstemcisi, Web Hizmetleri (Yazdır/Tara)

Ağ Güvenliği (Kablolu)

SMTP-AUTH, SSL/TLS (IPPS, HTTPS, SMTP), SNMP v3, 802.1x (EAP-MD5, EAP-FAST, PEAP, EAP-TLS, EAP-TTLS), Kerberos

Ağ Güvenliği (Kablosuz)

SMTP-AUTH, SSL/TLS (IPPS, HTTPS, SMTP), SNMP v3, 802.1x (LEAP, EAP-FAST, PEAP, EAP-TLS, EAP-TTLS), Kerberos

Kablosuz Ağ Güvenliği

WEP 64/128 bit, WPA-PSK (TKIP/AES), WPA2-PSK (TKIP/AES) [1]

Kablosuz Sertifikası

Wi-Fi Sertifikası İşareti Lisansı (WPA™/WPA2™ - Kurumsal, Kişisel), Wi-Fi Protected Setup™ (WPS) Tanımlayıcı İşareti Lisansı, Wi-Fi CERTIFIED™ Wi-Fi Direct

Bilgisayar Gereksinimleri Özellikleri

Desteklenen İşletim Sistemleri ve Yazılım İşlevleri

Bilgisayar Platformu ve İşletim Sistemi Sürümü	**PC Arabirimi**				**İşlemci**	**Kurulum için Sabit Disk Alanı**	
	Paralel (IEEE1284)	**USB** [1]	**10Base-T/ 100Base-TX (Ethernet)**	**Kablosuz 802.11b/g/n**		**Sürücüler İçin**	**Uygulamalar İçin (Sürücüler dahil)**

[1] Wi-Fi Direct yalnızca WPA2-PSK'yşi (AES) destekler.

Windows İşletim Sistemi	Windows 7 SP1 / 8 / 8.1 [2] [3]	Yok	Yazdırma PC Fax [4] Tarama		32 bit (x86) veya 64 bit (x64) işlemci	650 MB	1,2 GB
	Windows 10 Home / 10 Pro / 10 Education / 10 Enterprise [2] [3]						
	Windows Server 2008		Yok	Yazdırma		50 MB	Yok
	Windows Server 2008 R2				64 bit (x64) işlemci		
	Windows Server 2012						
	Windows Server 2012 R2						
	Windows Server 2016						
Mac İşletim Sistemi	macOS v10.11.6		Yazdırma PC-Fax (Gönder) [4] Tarama		Intel® İşlemci	80 MB	400 MB
	macOS v10.12.x						
	macOS v10.13.x						

1 Üçüncü parti USB bağlantı noktaları desteklenmez.

2 WIA, 1200x1200 çözünürlüğü için. Brother Tarayıcı Yardımcı Programı, 19200 x 19200 dpi'ye kadar çözünürlükler sağlar.

3 PaperPort™ 14SE, Windows 7 SP1, Windows 8, Windows 8.1 ve Windows 10'u destekler.

4 PC-Fax, yalnızca siyah beyazı destekler.

En son sürücü güncellemeleri için, support.brother.com adresindeki Brother Solutions Center'da modelinizin **Yüklemeler** sayfasına gidin.

Tüm ticari markalar, marka ve ürün adları ilgili şirketlere aittir.

İlgili bilgiler

- Ek

Brother Makinenize Metin Girme

>> DCP-L3510CDW/DCP-L3551CDW
>> MFC-L3710CW/MFC-L3735CDN/MFC-L3745CDW/MFC-L3750CDW/MFC-L3770CDW

DCP-L3510CDW/DCP-L3551CDW

Metin gerektiğinde, makineye karakterler girin. Kullanılabilir karakterler gerçekleştirdiğiniz işleme göre değişebilir.

- Aşağıdaki listeden bir karakter seçmek için ▲ veya ▼ öğesini basılı tutun ya da tekrar tekrar basın.
  0123456789abcdefghijklmnopqrstuvwxyzABCDEFGHIJKLMNOPQRSTUVWXYZ(space)!"#$%&'()*+,-./:;<=>?@[\]^_‘{|}~
- İstediğiniz karakter ya da sembol görüntülendiğinde **OK (Tamam)** öğesine basın ve ardından sonraki karakteri girin.
- Hatalı girilen karakterleri silmek için **Sil** öğesine basın.

MFC-L3710CW/MFC-L3735CDN/MFC-L3745CDW/MFC-L3750CDW/MFC-L3770CDW

- Brother makinenize metin girmeniz gerektiğinde LCD’de bir klavye görünür.
- Kullanılabilecek karakterler ülkenize göre değişebilir.
- Klavye düzeni, gerçekleştirdiğiniz işleme göre değişebilir.

- Harfler, rakamlar ve özel karakterler arasında geçiş yapmak için [A 1 @] öğesine basın.
- Küçük harf ve büyük harf arasında geçiş yapmak için [⇧aA] öğesine basın.
- İmleci sola veya sağa hareket ettirmek için ◀ veya ▶ öğesine basın.

Boşluk girme

- Bir boşluk girmek için, `[Boşluk]` veya ▶ öğesine basın.

Düzeltme yapma

- Bir karakteri hata sonucu girdiyseniz ve değiştirmek istiyorsanız, imleci hatalı karaktere ilerletmek için ◀ ya da ▶ öğesine basın ve sonra [⌫] öğesine basın. Doğru karakteri girin.
- Bir karakter girmek için, imleci doğru yere getirmek amacıyla ◀ veya ▶ öğesine basın ve ardından karakteri girin.
- Silmek istediğiniz her karakter için [⌫] öğesine basın veya tüm karakterleri silmek için [⌫] öğesini basılı tutun.

İlgili bilgiler

- Ek

İlgili konular:

- Makinenin Kumanda Paneli Kurulum Sihirbazı'nı Kullanarak Makinenizi Bir Kablosuz Ağ İçin Yapılandırma
- Makinenizi SSID Yayınlanmadığında Kablosuz Ağ İçin Yapılandırma
- İstasyon Kimliğinizi Ayarlama

Sarf Malzemeleri

Toner veya drum gibi sarf malzemelerini değiştirme zamanı geldiğinde, makinenizin kumanda panelinde ya da Status Monitor'de bir hata mesajı görünür. Makinenize ait sarf malzemeleriyle ilgili daha fazla bilgi için, www.brother.com/original/index.html adresini ziyaret edin veya yerel Brother bayinizle irtibata geçin.

Sarf Malzemesi Model adı ülkenize ve bölgenize göre değişecektir.

Sarf Malzemeleri	Sarf Malzemesi Model Adı	Yaklaşık Ömür (Sayfa Verimi)
Toner Kartuşu 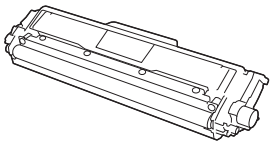	Standart Toner: TN-273	• Siyah: Yaklaşık 1.400 sayfa [1] [2] • Cyan / Macenta / Sarı: Yaklaşık 1.300 sayfa [1] [2]
	Yüksek Verimli Toner: TN-277	• Siyah: Yaklaşık 3.000 sayfa [1] [2] • Cyan / Macenta / Sarı: Yaklaşık 2.300 sayfa [1] [2]
	Gelen Kutusu Toneri: (Makinenizle sağlanır)	• Siyah: Yaklaşık 1.000 sayfa [1] [2] • Cyan / Macenta / Sarı: Yaklaşık 1.000 sayfa [1] [2]
Drum Ünitesi 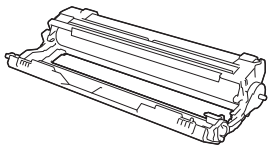	DR-273CL [3]	Yaklaşık 18.000 sayfa [4]
Kayış Ünitesi 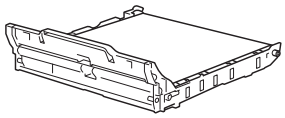	BU-223CL	Yaklaşık 50.000 sayfa [5]
Atık Toner Kutusu 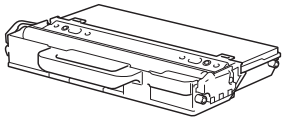	WT-223CL	Yaklaşık 50.000 sayfa [2]

1 Yaklaşık kartuş verimi ISO/IEC 19798'ye göre beyan edilir.

2 A4 veya Letter boyutunda tek taraflı sayfalar

3 Biri siyah ve üçü renkli olmak üzere dört drum ünitesi içerir.

4 İş başına bir sayfaya göre [A4/Letter tek taraflı sayfa] yaklaşık 18.000 sayfa. Sayfa sayısı, ortam türü ve ortam boyutu vb. gibi çeşitli faktörlerden etkilenebilir.

5 İş başına iki sayfaya göre [A4/Letter tek taraflı sayfa] yaklaşık 50.000 sayfa. Sayfa sayısı, ortam türü ve ortam boyutu vb. gibi çeşitli faktörlerden etkilenebilir.

İlgili bilgiler

- Ek

İlgili konular:

- Sarf Malzemelerini Değiştirme

Toner Kartuşu Ömrü Hakkında Önemli Bilgi

Toner Kartuşu Ömrü

Bu ürün aşağıdaki iki yöntemle toner kartuşlarının ömrünü algılar:

- Bir görüntü oluşturmak için gereken her rengin noktalarını sayarak algılama
- İlerletici makaranın dönüşü sayarak algılama

Bu üründe her belgeyi ve her toner kartuşu ilerletici makaranın dönüşlerini yazdırmak için kullanılan her rengin dosyasını sayan bir işlev bulunur. Üst sınırlardan birine erişildiğinde yazdırma işlemi duracaktır. Üst sınır, ilan edilen sayfa veriminde sürekli çalışmasını sağlamak için kartuş için gerekecek nokta ve dönüşlerin üstünde ayarlanır. Bu işlevin amacı zayıf yazdırma kalitesini ve makinenin hasar görmesini azaltmaktır.

Tonerin azaldığını veya değiştirilmesi gerektiğini gösteren iki mesaj vardır: Toner Az ve Toneri Değiştir.

İlerletici makaranın nokta veya dönüş sayısı maksimum sayıya eriştiğinde LCD'de Toner Az görüntülenir: İlerletici makaranın nokta veya dönüş sayısı maksimum sayısına eriştiğinde LCD'de Toneri Değiştir görüntülenir.

Renk Düzeltme

Sayılan ilerletici makara dönüşü sayısı yalnızca yazdırma ve kopyalama gibi normal işlemler için değil, ayrıca Renkli Kalibrasyon ve Renkli Kayıt gibi makine ayarlamaları içindir.

Renkli Kalibrasyon (Renk Yoğunluğu Ayarlaması)

Tutarlı yazdırma kalitesi elde etmek için her toner kartuşun yoğunluğunun korunması sabit bir değerde gerekir. Renkler arasındaki yoğunluk dengesi korunamazsa ton tutarsız hale gelir ve doğru renk üretimi kullanılamaz. Toner yoğunluğu, elektrik şarjını etkileyen tonerdeki kimyasal değişiklikler, ilerletici ünitedeki bozulma ve makinedeki sıcaklık ve nem düzeyleri nedeniyle değişebilir. Kalibrasyon sırasında, yoğunluk düzeyi ayarı test düzenleri kayış ünitesinde yazdırılır.

Kalibrasyon aşağıdaki durumlarda temel olarak gerçekleştirilir:

- Kullanıcı, çalıştırma panelinden veya yazıcı sürücüsünden manuel olarak kalibrasyonu seçtiğinde.

  (Lütfen renk yoğunluğunun iyileştirilmesi gerekiyorsa kalibrasyon işlemini gerçekleştirin.)
- Kullanılmış bir toner kartuşu yenisiyle değiştirildiğinde.
- Makine ortam sıcaklığının ve nemin değiştiğini algıladığında.
- Belirtilen sayıda yazdırılan sayfaya erişildiğinde.

Renk Kaydı (Renk Konumu Düzeltmesi)

Bu makinede, drum ünitesi ve ilerletici ünitesi sırasıyla siyah (K), sarı (Y), macenta (M) ve camgöbeği (C) hazırlanır. Dört renkli görüntü bir görüntüde birleştirilir ve bu yüzden renkli kayıt hataları (örneğin, dört renkli görüntülerin hizalanması) oluşabilir. Kayıt hataları oluştuğunda, kayıt düzeltmesi test desenleri kayış ünitesinde yazdırılır.

Kayıt aşağıdaki durumlarda temel olarak gerçekleştirilir:

- Kullanıcı manüel olarak çalıştırma panelinden kaydı seçer.

  (Bir renk kaydı hatasının düzeltilmesi gerekiyorsa lütfen kayıt işlemini gerçekleştirin.)
- Belirtilen sayıda yazdırılan sayfaya erişildiğinde.

İlgili bilgiler

- Ek

Geri Dönüştürülmüş Kağıtla İlgili Bilgi

- Geri dönüştürülmüş kağıt, orijinal orman kaynaklarından yapılan kağıtla aynı kalitededir. Modern geri dönüştürülmüş kağıdı yöneten standartlar, farklı yazdırma işlemleri için en yüksek kalite gereksinimlerini karşılamasını sağlar. VA imza sahibinin sağladığı görüntüleme ekipmanı, EN 12281:2002 standardını karşılayan geri dönüştürülmüş kağıtla kullanmak için uygundur.
- Geri dönüştürülmüş kağıt satın alma doğal kaynakları kurtarır ve döngüsel iktisadı ilerletir. Kağıt ağaçtan selüloz lifler kullanılarak yapılır. Kağıt toplama ve geri dönüştürme birden fazla yaşam döngüsü ile lifin ömrünü uzatır, kaynakları en iyi şekilde kullanmayı sağlar.
- Geri dönüştürülmüş kağıt üretimi işlemi daha kısadır. Lifler zaten işlenmiştir, bu yüzden daha az su ve enerji ve daha az kimyasal kullanılır.
- Kağıt geri dönüştürme, kağıt ürünleri arazi doldurma ve yakma gibi alternatif elden çıkarma yollarından döndürerek karbon tasarrufu avantajı sağlar. Alan doldurma çöpü, güçlü sera etkisi olan metan gazı yayar.

İlgili bilgiler

- Ek

Brother Numaraları

ÖNEMLİ

Teknik yardım için Brother müşteri hizmetlerini ya da yerel Brother Bayiinize başvurmalısınız.

>> SSS (Sık Sorulan Sorular)
>> Müşteri Hizmetleri

SSS (Sık Sorulan Sorular)

Brother Solutions Center, tüm makine gereksinimleriniz için tek noktadan kaynağımızdır. En son yazılım ve yardımcı programları indirin ve Brother ürününüzden en iyi verimin nasıl alınacağını öğrenmek için SSS'ları ve Sorun Giderme ipuçlarını okuyun.

Brother sürücü güncellemeleri için burayı da kontrol edin.

support.brother.com

Müşteri Hizmetleri

Bölgenizdeki Brother ofisinin iletişim bilgileri için www.brother.com adresini ziyaret edin.

Servis merkezi bölgeleri

Bölgenizdeki servis yerleri için, yerel Brother Ofisiniz ile irtibata geçin. Yerel Brother Ofislerine ait irtibat bilgilerini www.brother.com adresinde ülkenizi seçerek bulabilirsiniz.

İnternet Adresleri

Brother Küresel Web Sitesi: www.brother.com

Sık Sorulan Sorular, Ürün Desteği ve Teknik Sorular ve Sürücü Güncellemeleri ve Yardımcı Programlar için: support.brother.com

İlgili bilgiler

- Ek

Bizi İnternet’te Ziyaret Edin
www.brother.com

Brother Earth
www.brotherearth.com

TUR
Sürüm B